Типовой проект
411-9-10.85

Склад с навесом для хранения промышленных товаров 500 м²

Альбом I

Общая пояснительная записка.
Технологические чертежи.
Архитектурно-строительные решения.
Конструкции железобетонные.
Внутренние водопровод и канализация.
Отопление и вентиляция.
Силовое и осветительное электрооборудование.

9052/1
ц. 6-46

КФ ЦИТП ИНВ № 9052/1
ПРИВЯЗАН

gost.e-ecolog.ru

ЦЕНТРАЛЬНЫЙ ИНСТИТУТ ТИПОВОГО ПРОЕКТИРОВАНИЯ
ГОССТРОЯ СССР
КИЕВСКИЙ ФИЛИАЛ
г. Киев-57 ул. Эжена Потье № 12

87/14
Заказ № 1297 Инв. № 9052/1 Тираж 200

Сдано в печать 14/II 1986 Цена 6-46

Типовой проект
411-9-10.85

Склад с навесом для хранения промышленных товаров 500 м²

Альбом I

Состав проекта

Альбом I — Общая пояснительная записка. Технологические чертежи. Архитектурно-строительные решения. Конструкции железобетонные. Внутренние водопровод и канализация. Отопление и вентиляция. Силовое и осветительное электрооборудование.
Альбом II — Спецификации оборудования.
Альбом III — Ведомости потребности в материалах.
Альбом IV — Сметы. Книги 1, 2, 3 и 4.

Разработан
Киевским филиалом
„Союзгипролесхоз"

Главный инженер филиала Н.А. Задависвечка
Главный инженер проекта В.И. Заславский

Утвержден
Гослесхозом СССР
протокол № 11 от 6.08.1984 г.
Введен в действие институтом
„Союзгипролесхоз"
Приказ № 52 от 24.09.1984 г.

КФ ЦИТП инв. № 9052/1
привязан
инв. №

Альбом I

Типовой проект 411-9-10.85

Наименование	N листа	N страницы альбома
1	2	3
Содержание альбома		3
Пояснительная записка		4-7
Технология производства		
Общие данные. Фрагмент 1 Спецификация	1	8
Схемы размещения поддонов на складе	2	9
Архитектурные решения		
Общие данные	1	10
Тип I План кровли План и экспликация полов		
Спецификации ведомость отделки помещений	2	11
Тип I План Разрезы 1-1; 2-2; 3-3	3	12
Фрагмент 1 Ведомость перемычек	4	13
Тип I. Фасады 1-11; 11-1; А-В; В-А	5	14
Тип II. План кровли План и экспликация полов.		
Спецификации Ведомость отделки помещений	6	15
Тип II План Розрезы 1-1; 2-2; 3-3	7	16
Тип II Фасады 1-11; 11-1; А-В; В-А	8	17
Тип III План кровли. План и экспликация полов.		
Спецификации. Ведомость отделки помещений	9	18
Тип III. План на отм 0.000 Разрезы 1-1; 2-2; 3-3	10	19
Тип III. Фасады 1-11; 11-1; А-В; В-А	11	20
Тип IV План кровли. План и экспликация полов.		
Спецификации. Ведомость отделки помещений	12	21
Тип IV. План на отм 0.000 Разрезы 1-1; 2-2; 3-3	13	22
Тип IV. Фасады 1-11; 11-1; А-В; В-А	14	23
Конструкции железобетонные		
Общие данные /начало/	1.1	24
Общие данные /окончание/	1.2	25
Тип I Монолитные фундаменты Схема расположения фундаментов Фрагмент 3	2	26
Тип II. Монолитные фундаменты. Схема расположения фундаментов Фрагменты 3 и 4	3	27
Тип I, II. Монолитные фундаменты Сечения 1-1÷7-7	4	28
Тип I, II. Монолитные фундаменты. Сечения 8-8÷12-12 Фрагменты 1 и 2	5	29
Тип I; II Конструкция фундаментов Фм1÷Фм4	6	30
Тип I; II. Конструкция фундаментов Фм5 - Фм8 для t°=-20°C	7	31
Тип I, II Конструкция фундаментов Фм5÷Фм8 для t°=-30°C	8	32
Тип I, II Конструкция фундаментов Фм5÷Фм8 для t°=-40°C	9	33
Тип I; II Конструкция фундаментов Фм9 ÷ Фм11 для t°=-20°C	10	34
Тип I, II. Конструкция фундаментов Фм9 ÷ Фм11 для t°=-30°C	11	35
Тип I, II Конструкция фундаментов		

1	2	3
Фм9 ÷ Фм11 для t°=-40°C	12	36
Тип I. Фундаменты сборные Схема расположения фундаментов. Фрагмент 1	13	37
Тип II. Фундаменты сборные Схема расположения фундаментов. Фрагмент 1	14	38
Тип I, II. Фундаменты сборные Фрагменты 2 и 3	15	39
Тип I; II. Фундаменты сборные Фрагменты 4 и 5 Сечения 8-8; Г-Г; Д-Д	16	40
Тип I. Фундаменты сборные Фрагмент 6 Сечение Б-Б Схема расположения плит рампы	17	41
Тип I; II Фундаменты сборные Сечения 1-1 ÷ 6-6 Раскладки блоков для t°=-20°C	18	42
Тип I; II. Фундаменты сборные Сечения 1-1 - 6-6 Раскладки блоков для t°=-30°C	19	43
Тип I; II. Фундаменты сборные Сечения 1-1 - 6-6 Раскладки блоков для t°=-40°C	20	44
Тип I Фундаменты сборные. Спецификация элементов к схеме расположения фундаментов	21	45
Тип II. Фундаменты сборные Спецификация элементов к схеме расположения фундаментов	22	46
Тип III, IV Схема расположения фундаментов	23	47
Тип III; IV Сечения 1-1 ÷ 4-4. Раскладки блоков для t°=-20°C	24	48
Тип III; IV Сечения 1-1 ÷ 4-4 Раскладки блоков для t°=-30°C	25	49
Тип III, IV. Сечения 1-1 ÷ 4-4 Раскладки блоков для t°=-40°C	26	50
Тип III; IV. Конструкция фундаментов Фм12 и Фм13	27	51
Тип III; IV; Конструкция фундаментов Фм14 и Фм15 для t°=-20°C	28	52
Тип III; IV Конструкция фундаментов Фм14 и Фм15 для t°=-30°C	29	53
Тип III; IV. Конструкция фундаментов Фм14 и Фм15 для t°=-40°C	30	54
Тип III, IV. Конструкция фундаментов Фм16 ÷ Фм18 для t°=-20°C	31	55
Тип III; IV Конструкция фундаментов Фм16 ÷ Фм18 для t°=-30°C	32	56
Тип III, IV. Конструкция фундаментов Фм16 ÷ Фм18 для t°=-40°C	33	57
Тип I Схема расположения колонн, балок типа I; IV и плит покрытия	34	58
Тип II÷IV Схемы расположения колонн и балок покрытия	35	59
Тип I÷III Монолитные участки Ум1÷Ум3	36	60

1	2	3
Тип I-IV; Балки Б1÷Б5. Колонны К1÷К3, Плита П2	37	61
Тип I÷IV; Схема расположения козырьков	38	62
Тип I-IV; Конструкция козырьков КР1÷КР2	39	63
Тип IV; Подвесной путь	40	64
Тип I-IV; Сетки С1÷С11, изделия закладные МН1 и МН2, Решетка Р1	41	65
Тип I-III; Молниезащита	42	66
Внутренние водопровод и канализация		
Общие данные	1	67
Планы; Фрагмент 1 Схема системы К1		
Водомерный узел	2	68
Схемы систем В1, В2	3	69
Отопление и вентиляция		
Общие данные	1	70
Планы	2	71
Схемы систем отопления 1 (тип I, II) и 2 (тип I, II, III)	3	72
Схемы систем отопления 1 (тип III, IV)	4	73
Схемы систем ВЕ1, ВЕ2, ВЕ3, ВЕ4, ВЕ5; ВЕ6, ВЕ7	5	74
Тепловой узел	6	75
Зонт. Общий вид	7	76
Силовое электрооборудование		
Общие данные. Спецификация	1	77
План. Расчетные таблицы Кабельный журнал	2	78
Электрическое освещение		
Общие данные	1	79
Тип I. План. Спецификация Таблица щитков. Схема питающей сети	2	80
Тип II. План Спецификация. Таблица щитков. Схема питающей сети	3	81
Тип III. План. Спецификация. Таблица щитков Схема питающей сети	4	82
Тип IV. План. Спецификация. Таблица щитков Схема питающей сети	5	83
Радиофикация и телеоповещение План сетей	6	84

Привязан

Инв. №

3

9052/1

ГИП	Заславский		03-84
Н. контр.	Севирский		03-84
Нач. отд.	Сукотин		03-84
Гл. инж.	Севирский		03-84
Рук. гр.	Завадник		03-84
Вед. инж.	Байтман		03-84

ТП 411-9-10.85

Склад с навесам для хранения промышленных товаров 500кв м

Стадия	Лист	Листов
Р		

Содержание альбома

Киевский филиал Союзгипролесхоз

Пояснительная записка.

1. Общая часть.

Типовой проект „Склад с навесом для хранения промышленных товаров 500 м²" разработан на основании задания Гослесхоза СССР, утвержденного 21 июля 1983 г и плана типового проектирования на 1983 год, раздел VIII, пункт 1, 2, 13.

Проект учитывает следующие условия строительства: расчетные зимние температуры наружного воздуха минус 20, 30 (основное решение) и 40°С, скоростной напор ветра - для I географического района, вес снегового покрова - для III географического района; рельеф территории - спокойный, грунтовые воды отсутствуют, грунты непучинистые, непросадочные со следующими нормативными характеристиками: нормативный угол внутреннего трения $\varphi_H = 0{,}49$ рад или 28°; нормальное удельное сцепление $C^H = 2$ кПа (0,02 кгс/см²); модуль деформации нескальных грунтов $E = 14{,}7$ мПа (150 кгс/см²); плотность грунта $\gamma = 1{,}8$ т/м³; коэффициент безопасности по грунту $K_r = 1$.

Класс здания - II.
Степень долговечности - II.
Степень огнестойкости - II.

Категория производства по пожарной опасности - В. Склад с навесом, предназначен для хранения готовой продукции цехов деревообработки (комплектов деревянной ящичной тары, клепки, заготовок пиленых деталей, деревянных фрезерованных и токарных изделий, паркета и др.) предприятий лесного хозяйства и состоит из навеса и отапливаемого склада, к торцу которого примыкает зарядное отделение для электропогрузчиков с комнатой кладовщика.

Отметка пола навеса и отапливаемого склада в случае устройства рамп выше среднепланированной отметки земли на 1,2 м;

отметка пола зарядного отделения выше среднепланированной - на 0,15 м.

При строительстве склада без рамп его полы располагаются выше среднепланированной отметки земли на 0,15 м.

Для удобства привязки проекта склада, с учетом конкретных условий строительства, типовой проект разработан в четырех вариантах именуемых в дальнейшем типами:

Тип I - Склад с навесом и зарядным отделением с железнодорожной и автомобильной рампами;
Тип II - Склад с навесом и зарядным отделением с автомобильной рампой;
Тип III - Склад с навесом и зарядным отделением;
Тип IV - Склад с навесом.

В случае строительства склада на предприятиях, где имеется зарядная для электропогрузчиков, возможна привязка складов типа I и II без зарядного отделения, следовательно, типовой проект склада может быть привязан в шести модификациях.

Инженерное оборудование склада:
электроосвещение, водопровод, канализация, отопление, телефон и радио.

Основные строительные показатели приведены на листе АР-1.

Сметная стоимость определена в нормах и ценах 1984 года, в соответствии с СН 227-82 издания 1983 г.

2. Технологическая часть.

Склад с навесом предназначен для хранения готовой продукции цехов деревообработки и представляет собой блок состоящий из навеса, отапливаемого склада, зарядного отделения электропогрузчиков и комнаты кладовщика.

Складские работы выполняются электропогрузчиком с применением поддонов.

Навес склада типа IV дополнительно оборудован электрической талью грузоподъемностью 2 тонны.

Средний коэффициент использования складской площади составляет 0,4 ÷ 0,5 и зависит от схемы размещения и габаритов грузов.

Схемы размещения грузов в складах приведены на листе ТХ-2 не являются обязательными и уточняются при привязке проекта.

Зарядное отделение состоит из гаража на 2 электропогрузчика, электролитной, помещения зарядных устройств, комнаты кладовщика и уборной.

Уровень механизации производственного процесса 80%.

Зарядка аккумуляторов электропогрузчиков производится в гараже без их съема. Продолжительность зарядки 6-7 часов.

Продолжительность зарядки батарей и время их работы определяется типом примененных электропогрузчиков. Рекомендуемый тип ЭП-103-2,8.

Приготовление электролита для заливки батарей производится в электролитной.

Ремонт электропогрузчиков производится на специализированных или ремонтно-механических мастерских предприятий.

Режим работы принимается по основному производству.

Количество рабочих дней в году — 260
Смен в сутки — 2
Продолжительность смены — 8 часов.
Каждая восьмая суббота — рабочий день.

Обслуживающий персонал склада.

	Всего	В том числе по сменам	
		1	2
рабочий	3	2	1
служащий	2	1	1
Всего	5	3	2

3. Технико-экономические показатели.

Технико-экономические показатели проекта составлены для четырех типов склада с навесом и сведены в таблицу.

9052/1

Привязан:

Инв. №

ГИП	Ярославский		03.84
Н. контр.	Байтман		03.84
Нач. отд.	Кукотин		03.84
Гл. спец.	Байко		03.84

ТП 411-9-10.85 ПЗ

Склад с навесом для хранения промышленных товаров 500 м²

Стадия	Лист	Листов
Р.П.	1	4

Пояснительная записка

Киевский филиал Союзгипролесхоз

Копировал Краснова Формат А2

Альбом I

Типовой проект 411-9-10.85

Наименование	Ед. изм.	Тип I		Тип II		Тип III		Тип IV	
		Всего	Удельн. показ.	Всего	Удельн. показ.	Всего	Удельн. показ.	Всего	Удельн. показатель
Стоимость									
Общая сметная стоимость	тыс. руб.	55,96	—	55,90	—	44,37	—	32,97	—
в том числе: строительно-монтажных работ	"	54,62	—	53,56	—	42,06	—	32,35	—
Оборудования	"	2,34	—	2,34	—	2,31	—	0,62	—
Стоимость строительно-монтажных работ 1 м² общей площади здания	руб.	—	66,70	—	71,58	—	75,16	—	66,30
Стоимость строительно-монтажных работ на 1 м³ строительного объема	"	—	25,64	—	23,55	—	18,32	—	16,49
Стоимость общая на расчетный показатель	"	—	11392	—	111,80	—	88,74	—	65,94
Построечные трудовые затраты	чел. дн.	999,0	—	869,0	—	716,0	—	578,0	—
То же, на 1 м³ строительного объема	"	—	0,43	—	0,37	—	0,31	—	0,20
То же, на расчетный показатель	"	—	188,13	—	163,65	—	142,34	—	114,91
Расходы									
Цемент	т	113,94	—	112,29	—	73,78	—	62,52	—
Цемент, приведенный к М-400	т	112,77	—	106,64	—	71,51	—	61,13	
То же, на 1 м² общей площади	т	—	0,126	—	0,137	—	0,126	—	0,121
Сталь	т	15,8	—	13,83	—	11,99	—	11,75	—
Сталь, приведенная к классам А-I и С38/23	т	19,85	—	17,82	—	15,97	—	15,53	—
То же, на 1 м² общей площади	т	—	0,022	—	0,023	—	0,028	—	0,031
То же, на расчетный показатель	т	—	3,97	—	3,56	—	3,19	—	3,11
Бетон и железобетон	м³	456,90	—	416,00	—	223,13	—	191,24	—
в том числе: монолитный	м³	386,90	—	346,47	—	153,51	—	126,77	—
сборный	м³	70,00	—	69,53	—	69,62	—	64,47	—
То же, на 1 м² общей площади	м³	—	0,510	—	0,536	—	0,393	—	0,359
Лесоматериалы	м³	48,7	—	41,12	—	18,36	—	14,86	—
Лесоматериалы, приведенные к круглому лесу	м³	73,00	—	61,70	—	27,59	—	22,29	—
Кирпич	тыс шт.	92,9	—	92,6	—	92,6	—	68,7	—
То же, на 1 м² общей площади	"	—	0,103	—	0,119	—	0,163	—	0,136
Эксплуатационные показатели									
Расход воды	м³/ч	0,03	—	0,03	—	0,03	—	—	—
холодной	м³/сут	0,125	—	0,125	—	0,125	—	—	—
Канализационные стоки	м³/ч	0,03	—	0,03	—	0,03	—	—	—
Тепла	ккал/ч / кВт	61590 / 71,44	—	61590 / 71,44	—	61590 / 71,44	—	51500 / 59,74	—
Тепла на отопление 1 м² общей площади	"	—	26,46 / 0,031	—	26,46 / 0,031	—	26,46 / 0,031	—	25,47 / 0,0295
Потребная электрическая мощность	квт	18,7	—	18,3	—	18,0	—	4,4	—
Техническая характеристика									
Объем строительный	м³	2228,12	—	2328,12	—	2328,12	—	2022,02	—
Объем строительный на расчетн. показатель	"	—	445,62	—	445,62	—	445,62	—	404,40
Площадь застройки	"	943,15	—	821,35	—	613,35	—	531,94	—
Общая площадь	"	894,96	—	765,86	—	567,46	—	503,00	—
Общая площадь на расчетный показатель	"	—	178,99	—	153,17	—	113,49	—	100,60

4. Архитектурно-строительные решения.

В плане здание склада прямоугольной формы с размерами в осях несущих и ограждающих конструкций 12,0×48,0 м, в том числе навес 12,0×18,0 м, отапливаемый склад 12,0×24,0 м и зарядное отделение – 12,0×6,0 м.

Высота до низа балок покрытия навеса и склада 4,8 м, высота помещений зарядного отделения – 3,0 м.

Конструкции.

Фундаменты под колонны стаканного типа, монолитные железобетонные, фундаментные балки, колонны, обвязочные балки, балки и плиты покрытия – сборные железобетонные.

Кровля рулонная трехслойная над складом и навесом и четырехслойная над зарядным отделением.

Полы асфальтобетонные, из линолеума и керамической плитки.

Окна и двери деревянные.

Кронштейны козырьков металлические с покрытием асбестоцементными листами по деревянным прогонам.

5. Водопровод и канализация.

Водопровод хозяйственно-питьевой и противопожарный от наружных сетей. Напор на вводе 15,5 м для складов типа I и II и 14,1 для складов типа III и IV.

В складе типа IV устраивается только противопожарный водопровод.

Расход воды на наружное пожаротушение 10 л/сек.

Канализация в складах типов I, II и III – бытовая с подключением к внешним сетям.

5
9052/1

ГИП	Заславский		03.84
Н.контр.	Байтман		03.84
Нач.отд.	Кукотин		03.84
Гл.спец.	Бойко		03.84
Гл.спец.	Скворецкий		03.84

ТП 411-9-10.85 ПЗ

Склад с навесом для хранения протравленных товаров 500 м²

Стадия	Лист	Листов
Р.П.	2	

Пояснительная записка

Киевский филиал Союзгипрлесхоз

Привязан:

Инв. №

Отопление и вентиляция.

Отопление склада от наружных тепловых сетей. Теплоноситель - вода с параметрами 95-70°С. В складе система отопления двухтрубная с нижней разводкой, в зарядном отделении - однотрубная горизонтальная.

Вентиляция склада - естественная.

Вентиляция гаража - зарядной электропогрузчиков приточно-вытяжная, естественная. Приток осуществляется через приточный шкаф, вытяжка - от мест зарядки электропогрузчиков системами местных вентиляционных отсосов. В остальных помещениях - общеобменная вентиляция.

Электротехническая часть.

Питание электроприемников склада осуществляется от сети 380/220 В. Ввод кабельный.

Электроосвещение выполнено лампами накаливания.

Установленная, потребляемая мощность и расход электроэнергии приведены на листе ЭМ-2.

В соответствии с СН 305-77 молниезащита выполняется по II категории над помещением гаража - зарядной.

8. Охрана труда и техника безопасности.

Категория производства по пожарной опасности В, гаража-зарядной - Б.

Гараж-зарядная оборудуется местными вытяжками над стоянкой электропогрузчиков в соответствии с „Указаниями по проектированию зарядных станций тяговых и стартерных аккумуляторных батарей", п. 15, „Тяжпромэлектропроект" имени Ф.Б. Якубовского.

Отапливаемый склад отделяется от навеса и зарядной брандмауэрными стенами.

В связи с тем, что склад обслуживается рабочими основного производства, при зарядной предусмотрена комната кладовщика и уборная.

В складе предусмотрен внутренний пожарный водопровод.

Зарядка погрузчиков производится под местными вытяжными устройствами (два зонта с дефлекторами ф50 см), что исключает возникновение взрывоопасной концентрации газа.

Рекомендации по рациональной организации строительства.

Основные положения по организации строительства разработаны в соответствии с требованиями пункта 2.8 СН 47-74 „Инструкция по разработке проектов организации строительства и проектов производства работ."

При разработке стройгенплана в конкретных условиях площадки строительства, необходимо соблюдать следующие основные требования.

Обеспечить временный подъезд к сооружаемому объекту.

Обеспечить незатопляемость площадки в период дождей и снеготаяния.

Разместить временные сооружения и складские площадки для складирования конструкций и материалов.

Разработку котлована и траншей под фундаменты здания предусматривается экскаватором емкостью ковша 0,25 м³.

Зачистку котлована и траншей до проектных отметок, а также доработку под отдельные мелкие конструкции здания выполняется вручную.

Для обратной засыпки котлована, траншей и подсыпки под полы грунт перетещается из временного отвала.

Обратная засыпка грунта ведется бульдозером Д-569 и частично вручную с уплотнением грунта пневматическими трамбовками.

Устройство монолитных бетонных фундаментов и подача кирпича ведется с помощью автомобильного крана К-67.

Монтаж сборных железобетонных балок и плит покрытия производится с помощью автомобильного крана К-162 со стрелой 10 м.

Уплотнение бетона в конструкциях производится электровибраторами.

Работы по возведению здания выполнять в соответствии с требованиями СНиП III-4-80, СНиП III-8-76, СНиП III-16-80, СНиП III-15-76, СНиП III-17-78. и „Правилами пожарной безопасности при производстве строительно-монтажных работ."

10. Указания по привязке проекта

Привязка проекта осуществляется в соответствии с заданием на проектирование и другими исходными данными.

Пропуски в тексте, обозначенные прямоугольной рамкой, заполняются при привязке проекта.

Сметы разработаны в четырех альбомах:

Альбом IV — склад тип I;
Альбом V — склад тип II;
Альбом VI — склад тип III;
Альбом VII — склад тип IV.

При привязке Альбома I следует пользоваться нижеприведенной таблицей (помещенной на листе ПЗ-4), в которой в зависимости от типа склада приведены номера привязываемых листов проекта.

Листы не вошедшие в перечень аннулируются.

ГИП	Заславский		03.84
Н. контр.	Байтман		03.84
Нач. отд.	Кукотин		03.84
Гл. спец.	Ширман		03.84
Рук. сек.	Олейник		03.84

ТП 411-9-10.85 ПЗ

Склад с навесом для хранения промышленных товаров 500 м²

Стадия	Лист	Листов
Р.П.	3	

Пояснительная записка

Киевский филиал Союзгипролесхоз

Привязан:

Инв. №

Типовой проект 411-9-10.85 Альбом I

Температура наружного воздуха	Вариант фундаментов	Тип склада																													
		I								II								III							IV							
		Марка комплекта								Марка комплекта								Марка комплекта							Марка комплекта							
		ПЗ	ТХ	АР	КЖС	ВК	ОВ	ЭМ	ЭО	ПЗ	ТХ	АР	КЖС	ВК	ОВ	ЭМ	ЭО	ПЗ	ТХ	АР	КЖС	ВК	ОВ	ЭМ	ЭО	ПЗ	ТХ	АР	КЖС	ВК	ОВ	ЭМ	ЭО
t°=-20°C	Сборные	1÷4	1,2	1÷5	1.1, 1.2, 6, 7, 10, 13, 15, 16, 17, 18, 21, 34, 36, 37, 38, 39, 41, 42	1÷3	1÷7	1,2	1,2	1÷4	1,2	1,4 6÷8	1.1, 1.2, 6, 7, 10, 14, 15, 16, 18, 22, 34, 35, 36, 37, 38, 39, 41, 42	1÷3	1÷7	1,2	1,3	1÷4	1,2	1,4 9÷11	1.1, 1.2, 2, 3, 24, 27, 28, 31, 34, 35, 36, 37, 38, 39, 41, 42	1÷3	1÷7	1,2	1,4	1÷4	1,2	1,4 12÷14	1.1, 1.2, 23, 24, 27, 28, 31, 34, 35, 37, 38, 39, 40, 41	1÷3	1,2 4,5	1,2	1,5
	монолитные	1÷4	1,2	1÷5	1.1, 1.2, 2, 4, 5, 6, 7, 10, 34, 36, 37, 38, 39, 41, 42	1÷3	1÷7	1,2	1,2	1÷4	1,2	1,4, 6÷8	1.1, 1.2, 3, 4, 5, 6, 7, 10, 34, 35, 36, 37, 38, 39, 41, 42	1÷3	1÷7	1,2	1,3	1÷4	1,2	1,4 9÷11	1.1, 1.2, 23, 24, 27, 28, 31, 34, 35, 36, 37, 38, 39, 41, 42	1÷3	1÷7	1,2	1,4	1÷4	1,2	1,4 12÷14	1.1, 1.2, 23, 24, 27, 28, 31, 34, 35, 37, 38, 39, 40, 41	1÷3	1,2, 4,5	1,2	1,5
t°=-30°C	Сборные	1÷4	1,2	1÷5	1.1, 1.2, 6, 8, 11, 13, 15, 16, 17, 19, 21, 34, 36, 37, 38, 39, 41, 42	1÷3	1÷7	1,2	1,2	1÷4	1,2	1,4 6÷8	1.1, 1, 2, 6, 8, 11, 14, 15, 16, 19, 22, 34, 35, 36, 37, 38, 39, 41, 42	1÷3	1÷7	1,2	1,3	1÷4	1,2	1,4 9÷11	1.1, 1.2, 23, 25, 27, 29, 32, 34, 35, 36, 37, 38, 39, 41, 42	1÷3	1÷7	1,2	1,4	1÷4	1,2	1,4 12÷14	1.1, 1.2, 23, 25, 27, 29, 32, 34, 35, 37, 38, 39 40, 41	1÷3	1,2 4,5	1,2	1,5
	Монолитные	1÷4	1,2	1÷5	1.1, 1.2, 2, 4, 5, 6 8, 11, 34, 36, 37, 38, 39, 41, 42	1÷3	1÷7	1,2	1,2	1÷4	1,2	1,4 6÷8	1, 1, 1.2, 2, 3, 4, 5, 6, 8, 11, 34, 35, 36, 37, 38, 39, 41, 42	1÷3	1÷7	1,2	1,3	1÷4	1,2	1,4 9÷11	1.1, 1, 2, 23, 25, 27, 29, 32, 34, 35, 36, 37, 38, 39, 41, 42	1÷3	1÷7	1,2	1,4	1÷4	1,2	1,4 12÷14	1.1, 1.2, 23, 25 27, 29, 32, 34, 35, 37, 38, 39, 40, 41	1÷3	1,2 4,5	1,2	1,5
t°=-40°C	Сборные	1÷4	1,2	1÷5	1.1, 1.2, 2, 6, 9, 12, 13, 15, 16, 17, 20, 21, 34, 36, 37, 38, 39, 41, 42	1÷3	1÷7	1,2	1,2	1÷4	1,2	1,4 6÷8	1.1, 1.2, 6, 9, 12, 14, 15, 16, 20, 22, 34, 35, 36, 37, 38, 39, 41, 42	1÷3	1÷7	1,2	1,3	1÷4	1,2	1,4 9÷11	1.1, 1.2, 23, 26, 27, 30, 33, 34, 35, 36, 37, 38, 39, 41, 42	1÷3	1÷7	1,2	1,4	1÷4	1,2	1,4 12÷14	1.1, 1.2, 23, 26, 27, 30, 33, 34, 35, 37, 38, 39, 40, 41	1÷3	1,2 4,5	1,2	1,5
	Монолитные	1÷4	1,2	1÷5	1.1, 1.2, 2, 4, 5, 6 9, 12, 34, 36, 37, 38, 39, 41, 42	1÷3	1÷7	1,2	1,2	1÷4	1,2	1,4, 6÷8	1.1, 1.2, 3, 4, 5, 6, 9, 12, 34, 35, 36, 37, 38, 39, 41, 42	1÷3	1÷7	1,2	1,3	1÷4	1,2	1,4 9÷11	1.1, 1.2, 23, 26, 27, 30, 33, 34 35, 36, 37, 38, 39, 41, 42	1÷3	1÷7	1,2	1,4	1÷4	1,2	1,4 12÷14	1.1, 1.2, 23, 26, 27, 30, 33, 34, 35, 37, 38, 39, 40, 41	1÷3	1,2 4,5	1,2	1,5

9052/1

ГИП	Заславский		03.84
Н.контр.	Байтман		03.84
Нач.отд	Кукотин		03.84
Гл.спец	Сибирский		03.84

ТП 411-9-10.85 ПЗ

Склад с навесом для хранения промышленных товаров 500 м²

Стадия	Лист	Листов
Р.П.	4	

Пояснительная записка

Киевский филиал Союзгипролесхоз

Привязан:

Инв. №

Копировал Краснова

Формат А2

Типовой проект 411-9-10.85. Альбом I

Ведомость чертежей основного комплекта марки ТХ

Лист	Наименование	Примечание
1	Общие данные. Фрагмент 1. Спецификация	
2	Схемы размещения поддонов на складе	

Ведомость основных комплектов

Обозначение	Наименование	Примечание
ТХ	Технология производства	
АР	Архитектурные решения	
КЖ	Конструкции железобетонные	
ВК	Внутренние водопровод и канализация	
ОВ	Отопление и вентиляция	
ЭМ	Силовое электрооборудование	
ЭО	Электрическое освещение	

Фрагмент 1

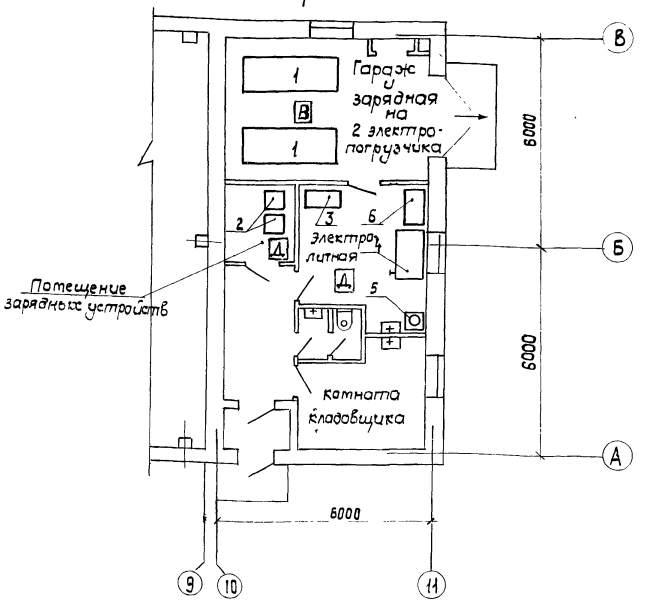

Спецификация

N поз.	Наименование	К-во	Тип или марка	Мощность, квт Един.	Общ.	Примечание
1	Место для электропогрузчиков	2	—	—	—	1000 × 2700 мм
2	Выпрямительный зарядный аппарат	2	УЗА-150-80	12,0	24,0	Гайсинский з-д электропреобразов
3	Бак для электролита	1	Собст. изгот.	—	—	металл 500 × 700 мм
4	Стол-верстак автоэлектрика	1	ОПР-525	—	—	—
5	Аппарат для приготовления дистилированной воды	1	Д-4	4,0	4,0	
6	Шкаф для инструмента	1	Собст. изгот.	—	—	деревян. 1000 × 500 × 1300 мм
7	Таль электрическая	1	ТЭ2-511	3,0 + 0,4	3,04	Для типа IV Ульяновский машиностроит. з-д
	Тележка с подъемной платформой	3	ТРП-025	—	—	ПТП для типа IV

8
9052/1

Согласовано:
Арх. стр. сект. Сквирский
Сан. техн. сект. Шурман
Электр. сект. Олейник

Типовой проект разработан в соответствии с действующими нормами и правилами и предусматривает мероприятия, обеспечивающие взрывную, взрывопожарную и пожарную безопасность при эксплуатации здания.
Главный инженер проекта В.И. Заславский

Инв. N			
ГИП	Заславский		
Н контр.	Тищук		
Нач. отд.	Кукотин		
Гл. спец.	Бойко		
Инж.	Косинова		

Привязан:

ТП 411-9-10.85 ТХ

Склад с навесом для хранения промышленных товаров 500 м²

Стадия	Лист	Листов
Р.П.	1	2

Общие данные. Фрагмент 1 Спецификация

Киевский филиал СОЮЗГИПРОЛЕСХОЗ

Копировал Краснова

формат А2

Альбом I

Типовой проект 411-9-10.85

Тип I

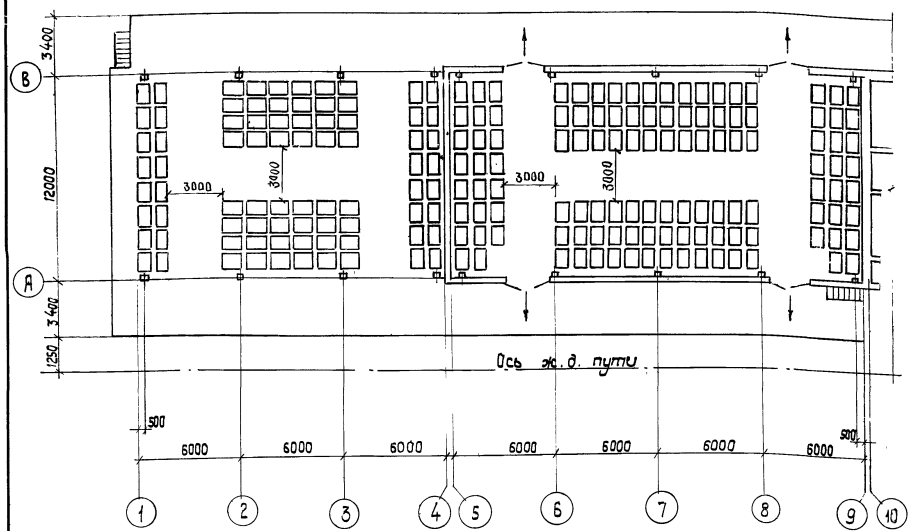

Тип II

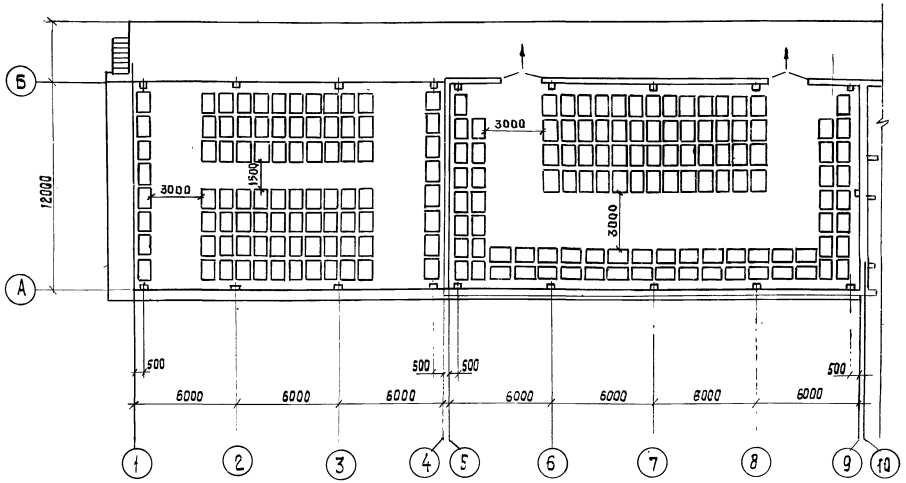

Тип III

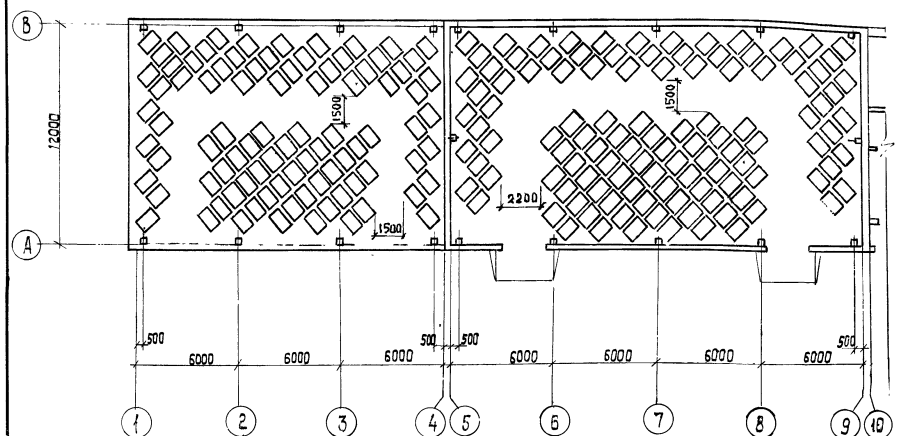

Тип IV

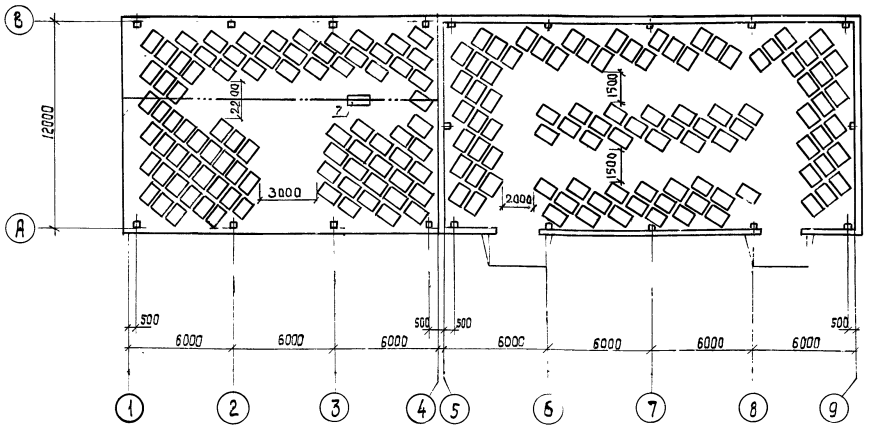

9

9052/1

ГИП	Заславский			ТП 411-9-10.85 ТХ	
Н.контр.	Тищук				
Нач.отд.	Кукоттин			Склад с навесом для хранения промышленных товаров 500 м²	
Гл.спец.	Бойко				
Инж.	Косинова				

Стадия	Лист	Листов
Р.П.	2	

Привязан:

Инв. №

Схемы размещения поддонов на складе

Киевский филиал Союзгипролесхоз

Копировал Костырева

Формат А2

Типовой проект 411-9-10.85 Альбом

Ведомость основных комплектов

Обозначение	Наименование	Примечание
ТХ	Технология производства	
АР	Архитектурные решения	
КЖ	Конструкции железобетонные	
ОВ	Отопление и вентиляция	
ВК	Внутренние водопровод и канализация	
ЭМ	Силовое электрооборудование	
ЭО	Электрическое освещение	

Ведомость рабочих чертежей основного комплекта АР

Лист	Наименование	Примечание
1	Общие данные	
2	Тип I. План кровли. План и экспликация полов Спецификации. Ведомость отделки помещений.	
3	Тип I. План. Разрезы 1-1; 2-2; 3-3	
4	Фрагмент 1. Ведомость перемычек.	
5	Тип I. Фасады 1-II, II-1, А-Б; Б-А	
6	Тип II. План кровли. План и экспликация полов. Спецификации. Ведомость отделки помещений.	
7	Тип II. План. Разрезы 1-1, 2.2, 3-3	
8	Тип II. Фасады 1-II, II-1, А-Б, Б-А	
9	Тип III. План кровли. План и экспликация полов. Спецификации. Ведомость отделки помещений	
10	Тип III. План на отм. 0.000. Разрезы 1-1, 2-2, 3-3.	
11	Тип III. Фасады 1-II, II-1; А-Б, Б-А	
12	Тип IV. План кровли. План и экспликация полов. Спецификации. Ведомость отделки помещений	
13	Тип IV. План на отм. 0.000. Разрезы 1-1, 2-2, 3-3	
14	Тип IV. Фасады 1-II; II-1, А-Б, Б-А	

Типовой проект разработан в соответствии с действующими нормами и правилами и предусматривает мероприятия, обеспечивающие взрывную, взрывопожарную и пожарную безопасность при эксплуатации здания.

Главный инженер проекта В.И. Заславский

Ведомость спецификаций

Лист	Наименование	Примечание
2,6,9,12	Спецификация элементов заполнения проемов	
2,6,9,12	Спецификация перемычек	

Таблица толщин стен и утеплителя покрытия

t°C	А	Утеплитель покрытия над складом, мм: Пенобетон γ=500 кг/м³	Утеплитель покрытия над зарядной, мм: Пенобетон γ=500 кг/м³
-20°С	250	80	100
-30°С	380	100	140
-40°С	510	120	180

Основные строительные показатели

NN	Наименование	Ед. изм.	Тип склада I	II	III	IV
1	Площадь застройки	м²	94,3,15	821,35	613,35	531,94
	в т. числе					
	Отапливаемый склад	м²	315,94	315,94	315,94	315,94
	Зарядное отделение	м²	81,41	81,41	81,41	—
	Навес	м²	244,10		216,00	216,0
	Рампы и пандус	м²	301,70	170,30	—	—
2	Общая площадь	м²	894,36	765,86	567,46	503,0
	в т. числе: складская	м²	531,1	531,1	503,0	503,0
	Отапливаемый склад	м²	287,0	287,0	287,0	287,0
	Зарядное отделение	м²	64,46	64,46	64,46	—
	Навес	м²	244,10	244,1	216,00	216,0
	Рампы и пандус	м²	301,70	170,30	—	—
3	Строительный объем	м³	2328,12	2328,12	2328,12	2022,02
	в т. числе					
	Отапливаемый склад	м³	2022,02	2022,02	2022,02	2022,02
	Зарядное отделение	м³	306,10	306,10	306,10	—

Ведомость примененных и ссылочных документов

Обозначение	Наименование	Примечание
ГОСТ 14624-69	Двери деревянные для зданий промышленных предприятий	
Серия 1.136-10	Двери деревянные внутренние для жилых и общественных зданий	
Серия 1.136.5-13	Двери деревянные наружные для жилых и общественных зданий	
ГОСТ 12506-81	Окна деревянные для производственных зданий	
Серия 1.138-10	Перемычки брусковые, выпуск I	
Серия 2.460-14.8.01	Типовые узлы покрытий промышленных зданий в местах пропуска вентиляционных шахт.	

Общие указания

За условную отметку 0.000 принята отметка чистого пола склада, что соответствует отметке на генплане [ ].

Стены и перегородки выполнить из кирпича М75 на растворе М25. ГОСТ 530-80.

Внутренние перегородки недоводить на 30 мм до несущих конструкций покрытия во избежание передачи на них нагрузки. Зазор законопатить шлаковатой.

Все столярные и металлические элементы окрасить по грунтовке масляной краской в 2 слоя.

Кладку наружных стен выполнить с подбором лицевой поверхности кирпича под расшивку швов.

При кладке стен в откосы дверных и оконных проемов заложить антисептированные деревянные пробки через 4 ряда кладки, но не менее 2 по высоте.

Уровень чистого пола в санузле выполнить на 20мм. ниже пола примыкающих к ним помещений.

Состав кровли: рубероид РэМ-350, битумная мастика МБК-Г-55, для мест примыканий МБК-Г-85 ГОСТ 2889-80. Марки рубероида и мастики уточняются при привязке.

Для устройства гравийного защитного покрытия применить чистый сухой гравий с размерами зёрен 5-10мм, по ГОСТ 8268-74, втопленный в кровельную горячую мастику, употребляемую для наклейки водоизоляционного ковра. Битумную кровельную мастику антисептировать.

Вокруг склада устраивается асфальтовая отмостка (асфальт 25 по щебеночной подготовке 80) шириной 750мм.

10
9052/1

				Привязан:	
Инв.№					
ГИП	Заславский		11.84	ТП 411-9-10.85	АР
Н. контр.	Скворецкий		11.84		
Нач.отд.	Кукотин		11.84		
Гл. спец.	Скворецкий		11.84	Склад с навесом для хранения промышленных товаров 500 кв. м.	
Ст. инж.	Ефименко		11.84		Стадия: Р.П. / Лист: 1 / Листов: 14
				Общие данные	Киевский филиал Союзгипролесхоз

Копировал Герман Формат А2

Альбом I

Типовой проект 411-9-10.85

План кровли

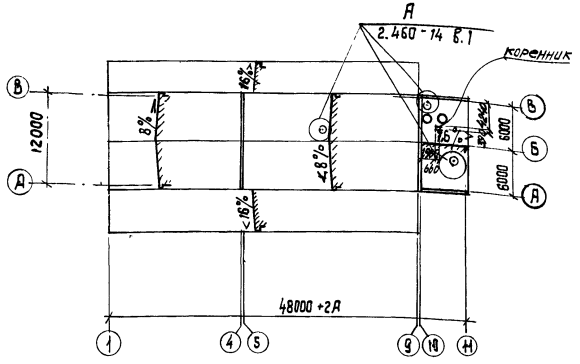

План полов

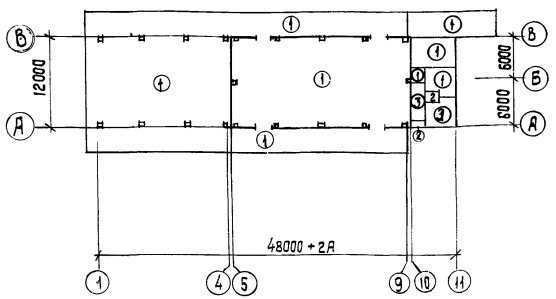

Ведомость отделки помещений, площадь в м²

Наименование помещения	Потолок: площадь	Потолок: вид отделки	Стены или перегородки: площадь	Стены или перегородки: вид отделки	Низ стен или перегородок (панель): площадь	Низ стен или перегородок (панель): вид отделки	Низ стен или перегородок (панель): высота мм	Примечание
Склад, гараж и зарядная на 2 электропогрузчика, помещение зарядных устройств	313,90	Подготовка под покраску, окраска известковая	450,58	Окраска известковая	—	—	—	
Коридор, тамбур	11,00	Подготовка под покраску, окраска клеевая простая	45,90	штукатурка известковая простая, окраска клеевая простая	17.79	Масляная простая	1500	
Комната кладовщика, электролитная	24,01	Подготовка под покраску, окраска клеевая простая	87,85	Штукатурка известковая простая, окраска водоэмульсионная	39,22	масляная простая	1500	
Уборная	2,55	Подготовка под покраску, окраска известковая	24,55	штукатурка цементная простая, окраска известковая	10,91	Глазурованная керамическая плитка	1500	

Спецификация перемычек

Марка, поз.	Обозначение	Наименование	Кол.	Масса, ед. кг	Примечание
		t = - 20°C			
ПР1	Серия 1.138-10 в.1	1ПР4 - 28.12.14	8	125	
ПР2	Серия 1.138-10 в.1	1ПР2 - 15.12.14	24	75	
ПР3	Серия 1.138-10 в.1	1ПР28 - 18.25.22у	2	250	
	"	1ПР2 - 15.12.14	2	75	
ПР4	Серия 1.138-10, в.4	1ПР28 - 31.25.22у	1	430	
	"	1ПР4 - 28.12.14	1	125	
ПР5	Серия 1.138-10, в.1	1ПР2 - 15.12.14	3	75	
ПР6	Серия 1.138-10, в.1	1ПР2 - 15.12.14	3	75	
		t = — 30°C			
ПР1	Серия 1.138-10, в.1	1ПР4 - 28.12.14	12	125	
ПР2	Серия 1.138-10, в.1	1ПР2 - 15.12.14	36	75	
ПР3	Серия 1.138-10, в.1	1ПР28 - 18.25.22у	2	250	
	"	1ПР2 - 15.12.14	4	75	
ПР4	Серия 1.138-10, в.4	1ПР28 - 31.25.22у	1	430	
	"	1ПР4 - 28.12.14	2	125	
ПР5	Серия 1.138-10, в.1	1ПР2 - 15.12.14	4	75	
ПР6	Серия 1.138-10, в.1	1ПР2 - 15.12.14	4	75	
		t = - 40°C			
ПР1	Серия 1.138-10, в.1	1ПР4 - 28.12.14	16	125	
ПР2	Серия 1.138-10, в.1	1ПР2 - 15.12.14	48	75	
ПР3	Серия 1.138-10, в.1	1ПР28 - 18.25.22у	2	250	
	"	1ПР2 - 15.12.14	6	75	
ПР4	Серия 1.138-10, в.1	1ПР28 - 31.25.22у	1	430	
	"	1ПР4 - 28.12.14	3	125	
ПР5	Серия 1.138-10, в.1	1ПР2 - 15.12.14	5	75	
ПР6	Серия 1.138-10, в.1	1ПР2 - 15.12.14	5	75	
		t = - 20, - 30°, - 40°C			
ПР7	Серия 1.138-10, в.1	1ПР2 - 15.12.14	2	75	

Над проемами в перегородках толщиной 120мм уложить перемычки 1ПР1-12.12.14 - 7шт.

Экспликация полов

Наименование помещения	Тип пола	Схема пола	Элементы пола и их толщина	Площадь пола м²
Склад, навес, гараж и зарядная на 2 электропогрузчика, рампы, пандус, помещение зарядных устройств, электролитная	1	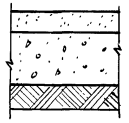	Асфальтобетонное покрытие 40мм Бетонный подстилающий слой (бетон М100) 100мм Уплотненный щебнем грунт основания	873,08
Тамбур, уборная	2	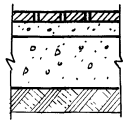	Керамическая плитка ГОСТ6787-69 10мм Прослойка и заполнение швов из цементно-песчаного р-ра М150 15мм Бетонный подстилающий слой (бетон М100) 80мм Уплотненный щебнем грунт основания	5,35
Комната кладовщика, Коридор,	3	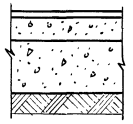	Линолеум ГОСТ 7251-77 6мм Прослойка из холодной мастики на водостойких вяжущих 1мм Легкий бетон М50 20мм Бетонный подстилающий слой / бетон М100 / 80мм Уплотненный щебнем грунт основания.	18.79

Спецификация элементов заполнения проемов

Марка, поз.	Обозначение	Наименование	Кол	Масса, ед.кг	Прим Чани
1	ГОСТ 14624-69	Дверной блок Д50	5		
2	Серия 1.136.5-19	Дверной блок ДН24-10П	2		
3	Серия 1.136-10	Дверной блок ДГ-21-9	4		
4	"	Дверной блок ДГ-21-7	2		
5	Серия 1.136.5-19	Дверной блок ДС19-6ГТ	1		
ОК1	ГОСТ 12506-81	Окно СВД 12-12	15		

Деталь коренника

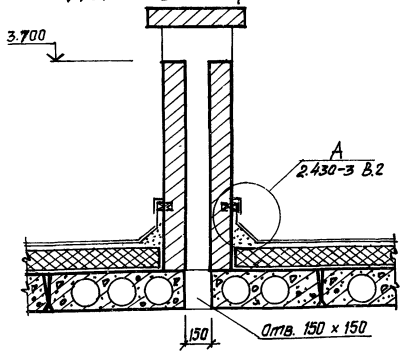

11
9052

ГИП	Заславский		11.84
Н.контр	Скворский		11.84
Нач.отд.	Кукотин		11.84
Гл.спец.	Скворский		11.84
Ст.инж.	Ефименко		11.84

ТП 411-9-10.85 АР

Склад с навесом для хранения промышленных товаров 500 кв.м.

Стадия	Лист	Листов
Р.П.	2	

Тип 1. План кровли. План и экспликация полов. Спецификации. Ведомость отделки помещений.

Киевский филиал СОЮЗГИПРОЛЕСХОЗ

Привязан:

Инв. №

Согласовано
Сан.техн.сектор Ширман

Альбом I

Типовой проект 411-9-10.85

Разрез 1-1

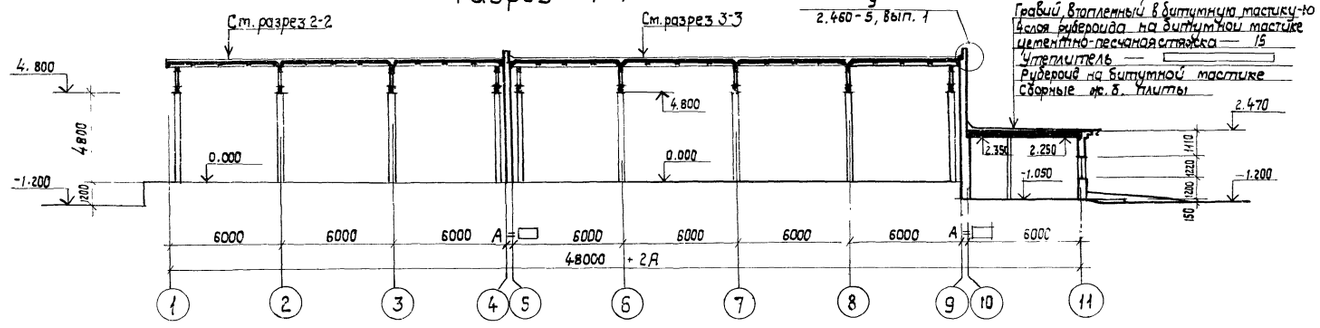

Разрез 2-2

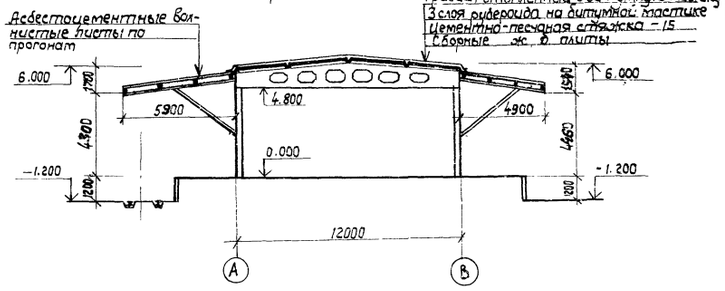

План

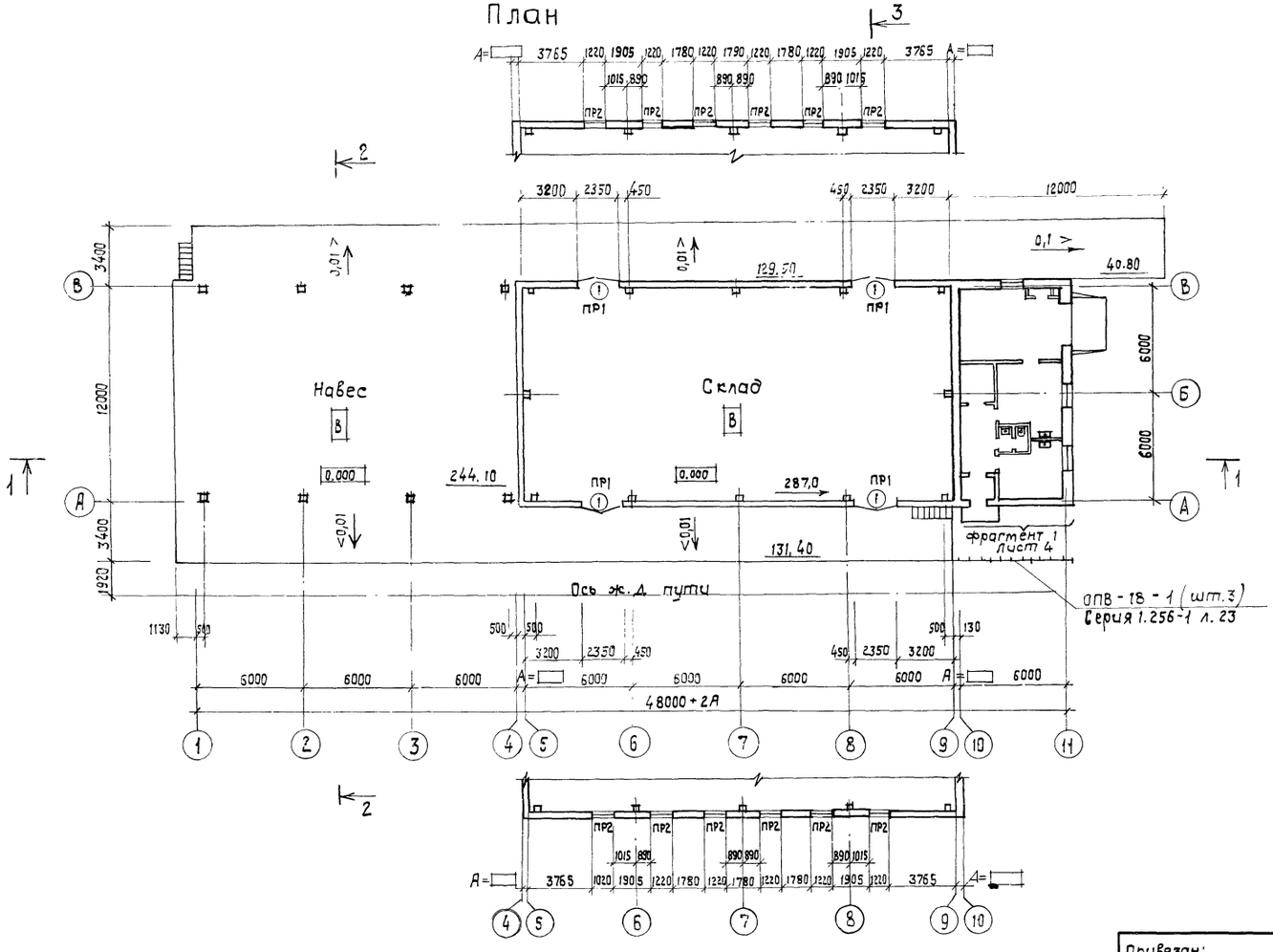

Разрез 3-3

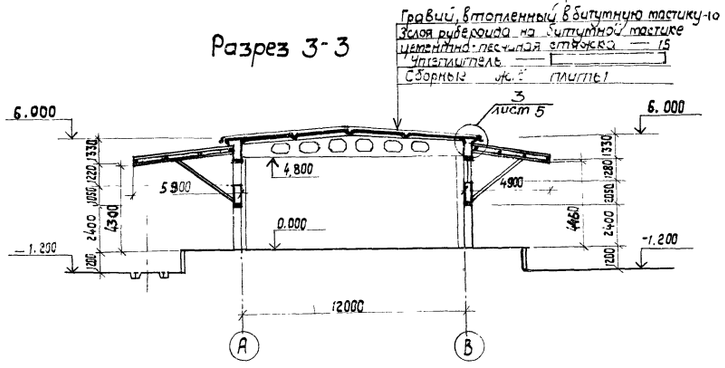

Ведомость проемов ворот и дверей

Марка, поз.	Размер проема в кладке
1	2350 × 2400
2	1010 × 2400
3	910 × 2100
4	710 × 2100
5	900 × 1900

Согласовано

Техн. сектор	Бойко	
Сан.техн. сектор	Шурман	
Электр. сектор	Олейник	

12
9052/1

ГИП	Заславский			ТП 411-9-10.85	АР
Н. контр.	Скворский				
Нач. отд.	Кукотин			Склад с навесом для хранения промышленных товаров 500 кв. м	
Гл. спец.	Скворский				
Ст. инж.	Ефименко				

Привязан:	Стадия	Лист	Листов
	Р.П.	3	
Инв. №	Тип I. План. Разрезы 1-1; 2-2; 3-3	Киевский филиал Союзгипролесхоз	

Копировал Краснова

Формат А2

Альбом.

Типовой проект 411-9-10.85

Фрагмент 1

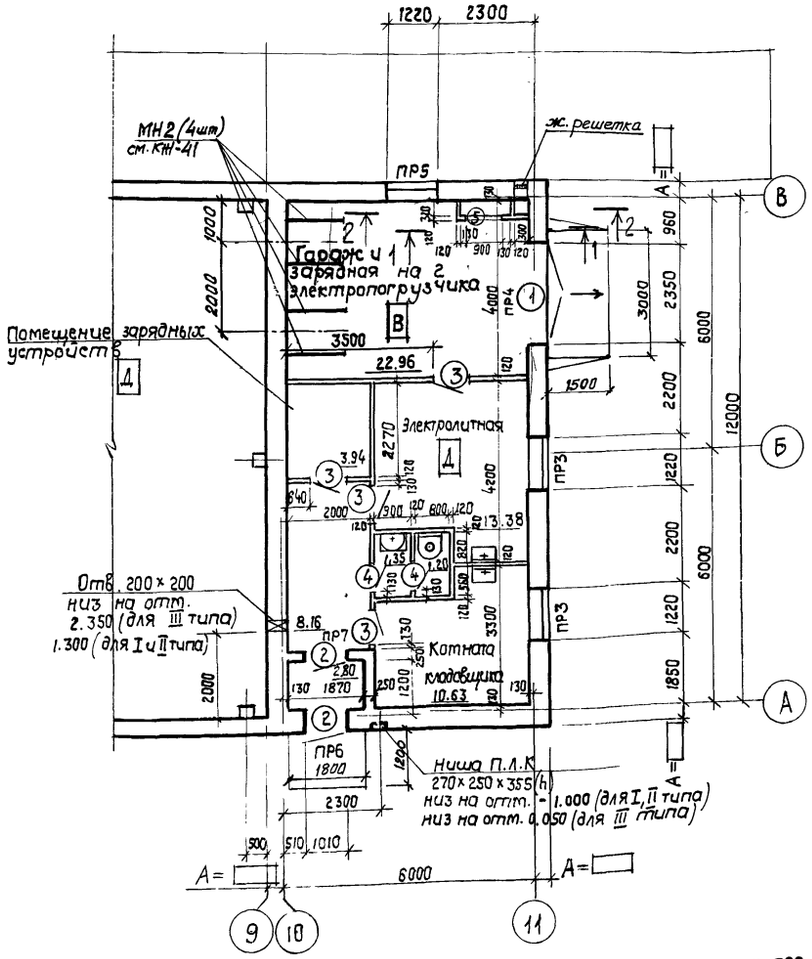

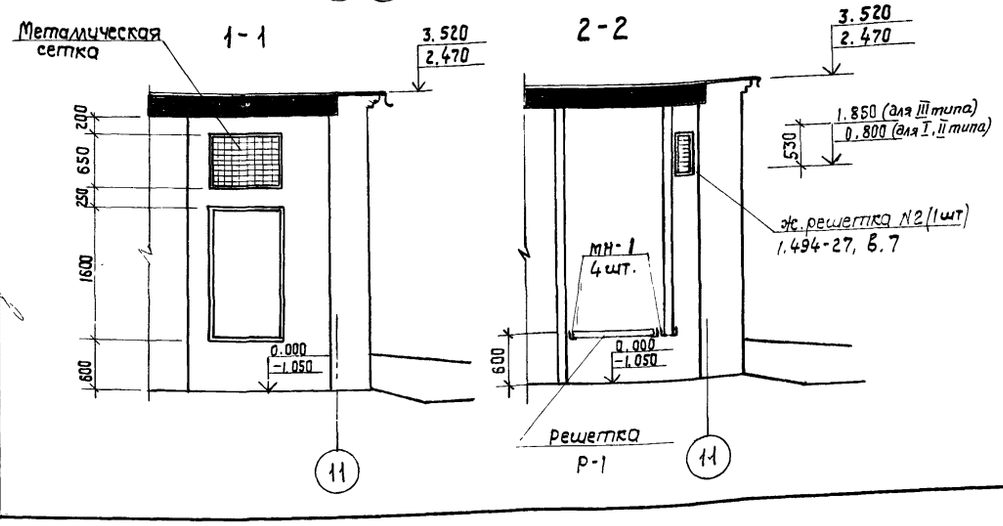

Ведомость перемычек

Марка	Схема сечения
	t = − 20°
1	2
ПР1	1ПР4-28.12.14; 2.400; 250; А→В, В→А
ПР2	1ПР2-15.12.14; 4.670; 250; А→В
ПР3	1ПР28-18.25.22у; 1ПР2-15.12.14; 2.420; 1.370; 130; 250; 10←11
ПР4	1ПР28-31.25.22у; 1ПР4-28.12.14; 2.400; 1.350; 130; 250; 10←11
ПР5	2.420; 1.720; 1ПР2-15.12.14; 130; 250; Б→В
ПР6	2.400; 1.350; 1ПР2-15.12.14; 250; 130; А→Б
	для t = −20°; −30°; −40°
ПР7	2.400; 1.350; 1ПР2-15.12.14; 1330; 250; А

Марка	для t = − 30°
1	2
ПР1	1ПР4-28.12.14; 2.400; 380; А→В, В→А
ПР2	1ПР2-15.12.14; 4.670; 380; А→В
ПР3	1ПР28-18.25.22у; 1ПР2-15.12.14; 2.420; 1.370; 130; 380; 10←11
ПР4	1ПР28-31.25.22у; 1ПР4-28.12.14; 2.400; 1.350; 130; 380; 10←11
ПР5	2.420; 1.720; 1ПР2-15.12.14; 130; 380; Б→В
ПР6	2.400; 1.350; 1ПР2-15.12-14; 380; 130; А→Б

Марка	для t = − 40°
1	2
ПР1	1ПР4-28.12.14; 2.400; 510; А→В, В→А
ПР2	1ПР2-1512.14; 4.670; 510; А→В
ПР3	1ПР28-18.25.22у; 1ПР2-1512.14; 2.420; 1.370; 130; 510; 10←11
ПР4	1ПР28-31.25.22у; 1ПР4-28.12.14; 2.400; 1.350; 130; 510; 10←11
ПР5	2.420; 1.720; 1ПР2-15.12.14; 130; 510; Б→В
ПР6	2.400; 1.350; 1ПР2-15.12.14; 510; 130; А→Б

Отметки в числителе относятся к типу III.
Отметки в знаменателе относятся к типу I и II.

Разработал		
Техн. сектор	Бойко	
Сан. техн. сектор	Ширман	
Электр. сектор	Олейник	

ГИП	Заславский		III.84
Н. контр.	Скворский		III.84
Нач. отд.	Кукотин		III.84
Гл. спец.	Скворский		III.84
Ст. инж.	Ефименко		III.84

Привязан:

Инв. №

13
9052/1

ТП 411-9-10.85 АР

Склад с навесом для хранения промышленных товаров 500 кв. м.

Стадия	Лист	Листов
Р.П.	4	

Фрагмент 1
Ведомость перемычек

Киевский филиал СОЮЗГИПРОЛЕСХОЗ

Альбом

Типовой проект 41

Фасад 1-11

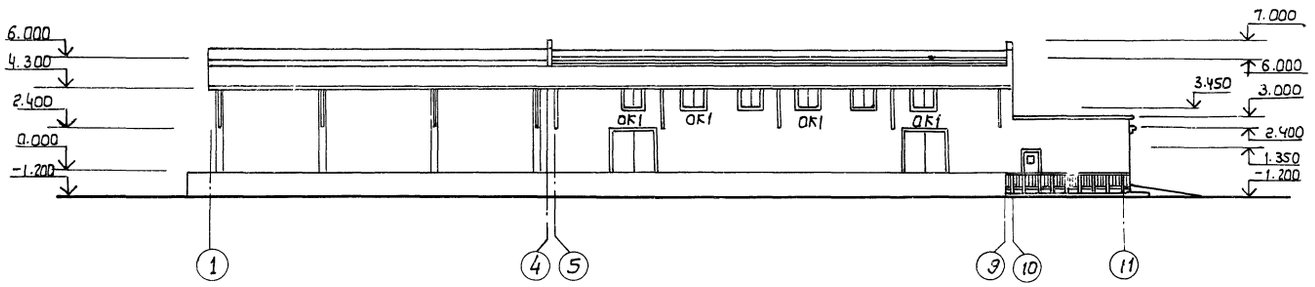

Фасад В-А

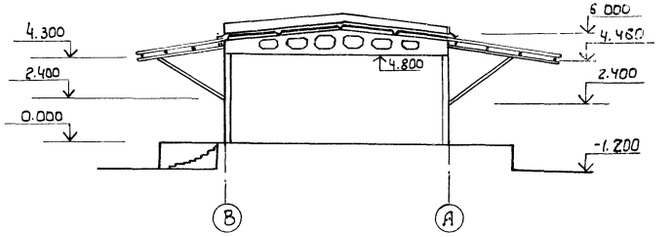

Фасад 11-1

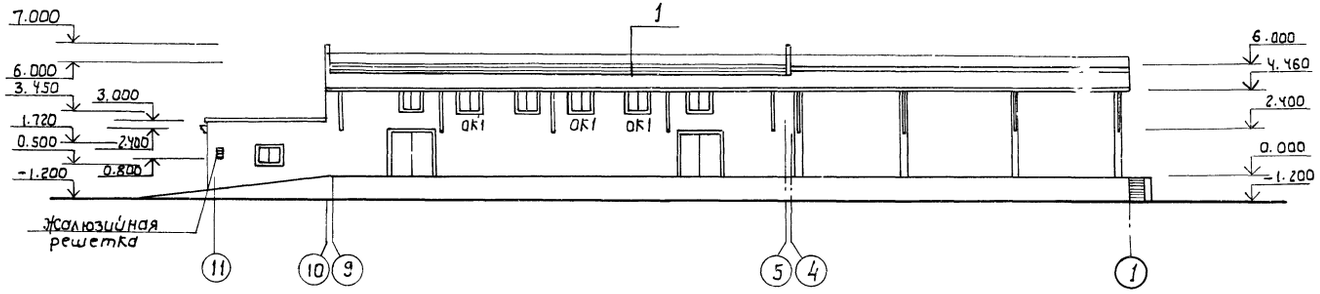

Фасад А-В

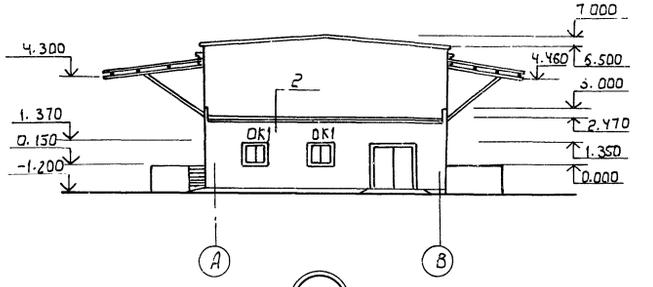

Схема расположения элементов заполнения оконного проема

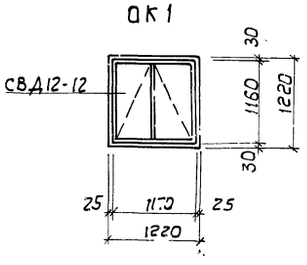

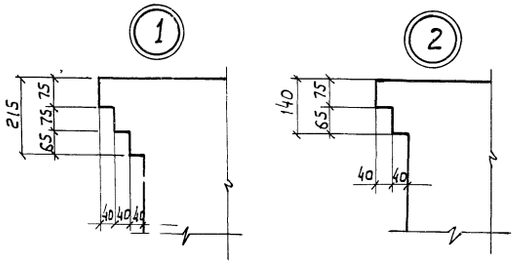

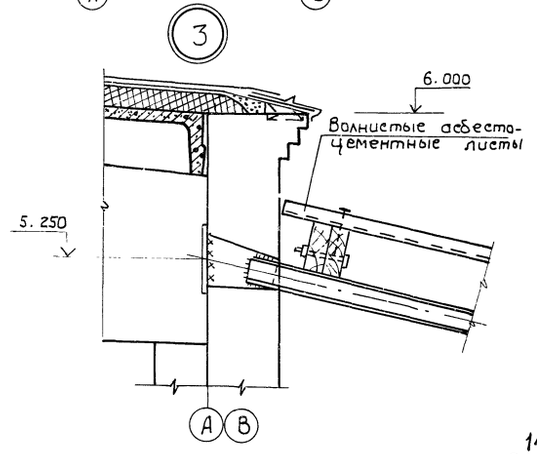

Узел 3 замаркирован на листе АР-3

14
9052/1

ГИП	Заславский		III-84
Н.контр.	Сквирский		III-84
Нач.отд.	Кукотин		III-84
Гл.спец.	Сквирский		IV 84
Ст.инж.	Ефименко		III-84

ТП 411-9-10.85 АР

Склад с навесом для хранения промышленных товаров 500 кв. м.

Стадия	Лист	Листов
Р.П.	5	

Тип I. Фасады 1-11, 11-1 В-А, А-В.

Киевский филиал СОЮЗГИПРОЛЕСХОЗ

Привязан:

Инв. №

Согласовано

Сан.техн.сект. Ширман

Корировал Герман

Формат А2

Альбом I

Типовой проект 411-9-10.85

План кровли

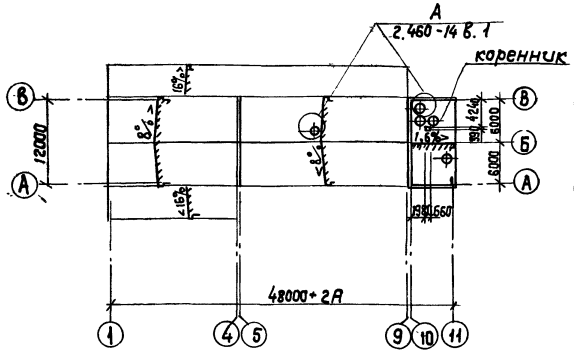

План полов

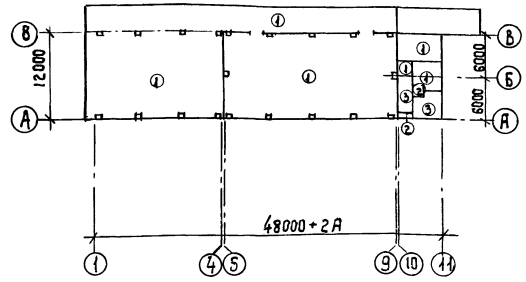

Ведомость отделки помещений площадь в м²

Наименование помещения	Потолок		Стены или перегородки		Низ стен или перегородок (панель)			Примечание
	Площадь	Вид отделки	Площадь	Вид отделки	Площадь	Вид отделки	Высота мм	
Склад, гараж и зарядная на 2 электропогрузчика, помещение зарядных устройств	313,90	Подготовка под покраску окраска известковая	450,58	Окраска известковая	—	—	—	
Коридор, тамбур	11,00	Подготовка под покраску окраска клеевая простая	45,90	Штукатурка известковая простая окраска клеевая простая	17,79	масляная простая	1500	
Комната кладовщика, электролитная	24,01	Подготовка под покраску окраска клеевая простая	87.85	Штукатурка известковая простая Окраска водоэтульсионная	39,22	масляная простая	1500	
Уборная	2,55	Подготовка под покраску, окраска известковая	24.55	Штукатурка цементная простая окраска известковая	10,91	глазурованная керамическая плитка	1500	

Спецификация перемычек

Марка, поз	Обозначение	Наименование	Кол	Масса ед.кг	Примечание
		для t = -20°			
ПР1	Серия 1.138-10 в.1	1ПР4 - 28.12.14	4	125	
ПР2	Серия 1.138-10 в.1	1ПР2 - 15.12.14	24	75	
ПР3	Серия 1.138-10 в.1	1ПР28 - 18.25.22у	2	250	
	"	1ПР2 - 15.12.14	2	75	
ПР4	Серия 1.138-10 в.4	1ПР28 - 31.25.22у	1	430	
	"	1ПР4 - 28.12.14	1	125	
ПР5	Серия 1.138-10 в.1	1ПР2 - 15.12.14	3	75	
ПР6	Серия 1.138-10 в.1	1ПР2 - 15.12.14	3	75	
		для t = -30°			
ПР1	Серия 1.138-10 в.1	1ПР4 - 28.12.14	6	125	
ПР2	Серия 1.138-10 в.1	1ПР2 - 15.12.14	36	75	
ПР3	Серия 1.138-10 в.1	1ПР28 - 18.25.22у	2	250	
	"	1ПР2 - 15.12.14	4	75	
ПР4	Серия 1.138-10 в.4	1ПР28 - 31.25.22у	1	430	
	"	1ПР4 - 28.12.14	2	125	
ПР5	Серия 1.138-10 в.1	1ПР2 - 15.12.14	4	75	
ПР6	Серия 1.138-10 в.1	1ПР2 - 15.12.14	4	75	
		для t = -40°			
ПР1	Серия 1.138-10 в.1	1ПР4 - 28.12.14	8	125	
ПР2	Серия 1.138-10 в.1	1ПР2 - 15.12.14	48	75	
ПР3	Серия 1.138-10 в.1	1ПР28 - 18.25.22у	2	250	
	"	1ПР2 - 15.12.14	6	75	
ПР4	Серия 1.138-10 в.1	1ПР28 - 31.25.22у	1	430	
	"	1ПР4 - 28.12.14	3	125	
ПР5	Серия 1.138-10 в.1	1ПР2 - 15.12.14	5	75	
ПР6	Серия 1.138-10 в.1	1ПР2 - 15.12.14	5	75	
		для t = -20°, -30°, -40°			
ПР7	Серия 1.138-10 в.1	1ПР2 - 15.12.14	2	75	

Над проемами в перегородках толщиной 120мм уложить перемычки 1ПР1-12.12.14 - 7шт.

Экспликация полов

Наименование помещения	Тип пола	Схема пола	Элементы пола и их толщина	Площадь пола м²
Склад, навес, гаражи, зарядная на 2 электропогрузчика рампы, пандус, помещение зарядных устройств электролитная	1	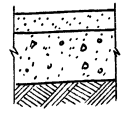	Асфальтобетонное покрытие 40мм Бетонный подстилающий слой (бетон М100) 100мм Уплотненный щебнем грунт основания	751.28
тамбур, уборная	2	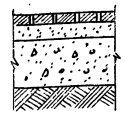	Керамическая плитка ГОСТ 6787-69 10мм Прослойка и заполнение швов из цементно-песчаного р-ра М150 15мм Бетонный подстилающий слой (Бетон, М100) 10мм Уплотненный щебнем грунт основания	5,35
Комната кладовщика, коридор	3	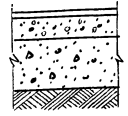	Линолеум ГОСТ 7251-77 5мм Прослойка из холодной мастики на водостойких вяжущих 1мм Легкий бетон М50 20мм Бетонный подстилающий слой (бетон М100) 80мм Уплотненный щебнем грунт основания	18.79

Спецификация элементов заполнения проемов

Марка, поз.	Обозначение	Наименование	Кол	Масса ед.кг	Примечание
1	ГОСТ 14624-69	Дверной блок Д50	3		
2	Серия 1.136.5-19	Дверной блок ДН24-10П	2		
3	Серия 1.136-10	Дверной блок ДГ-21-9	4		
4	"	Дверной блок ДГ-21-7	2		
5	Серия 1.136.5-19	Дверной блок ДС16-9ГТ	1		
ОК1	ГОСТ 12506-81	Окно СВД12-12	15		

Деталь коренника

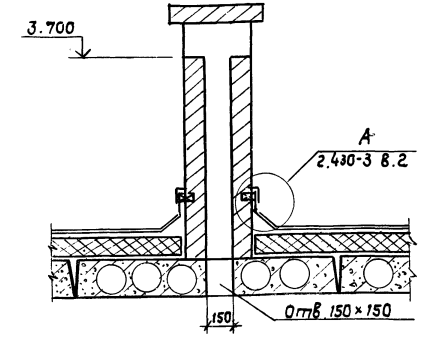

15
9052/

ГИП	Заславский		03.84
Н.контр	Сквирский		03.84
Нач.отд	Кукотин		03.84
Гл.спец	Сквирский		03.84
Ст.инж	Ефименко		03.84

ТП 411-9-10.85 АР

Склад с навесом для хранения промышленных товаров 500 кв. м

Стадия	Лист	Листов
Р.П.	6	

Тип II. План кровли. План и экспликация полов. Спецификации. Ведомость отделки помещений

Киевский филиал СОЮЗГИПРОЛЕСХО

Привязан:

Инв. №

Согласовано: Сан.техн.сект. Ширман 03.84

Формат А2

Альбом I

Проект 411-9-10.85

Типовой

Разрез 1-1

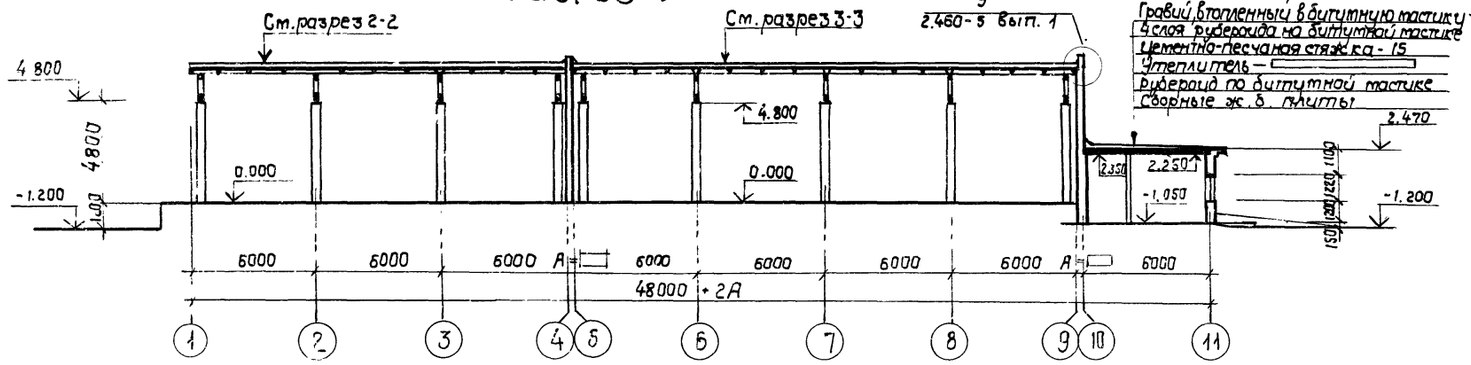

Разрез 2-2

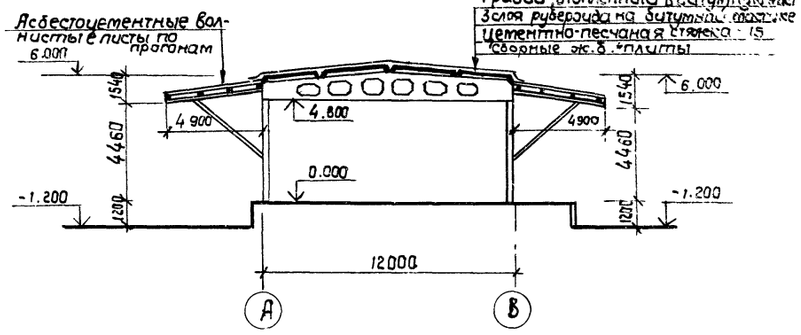

План

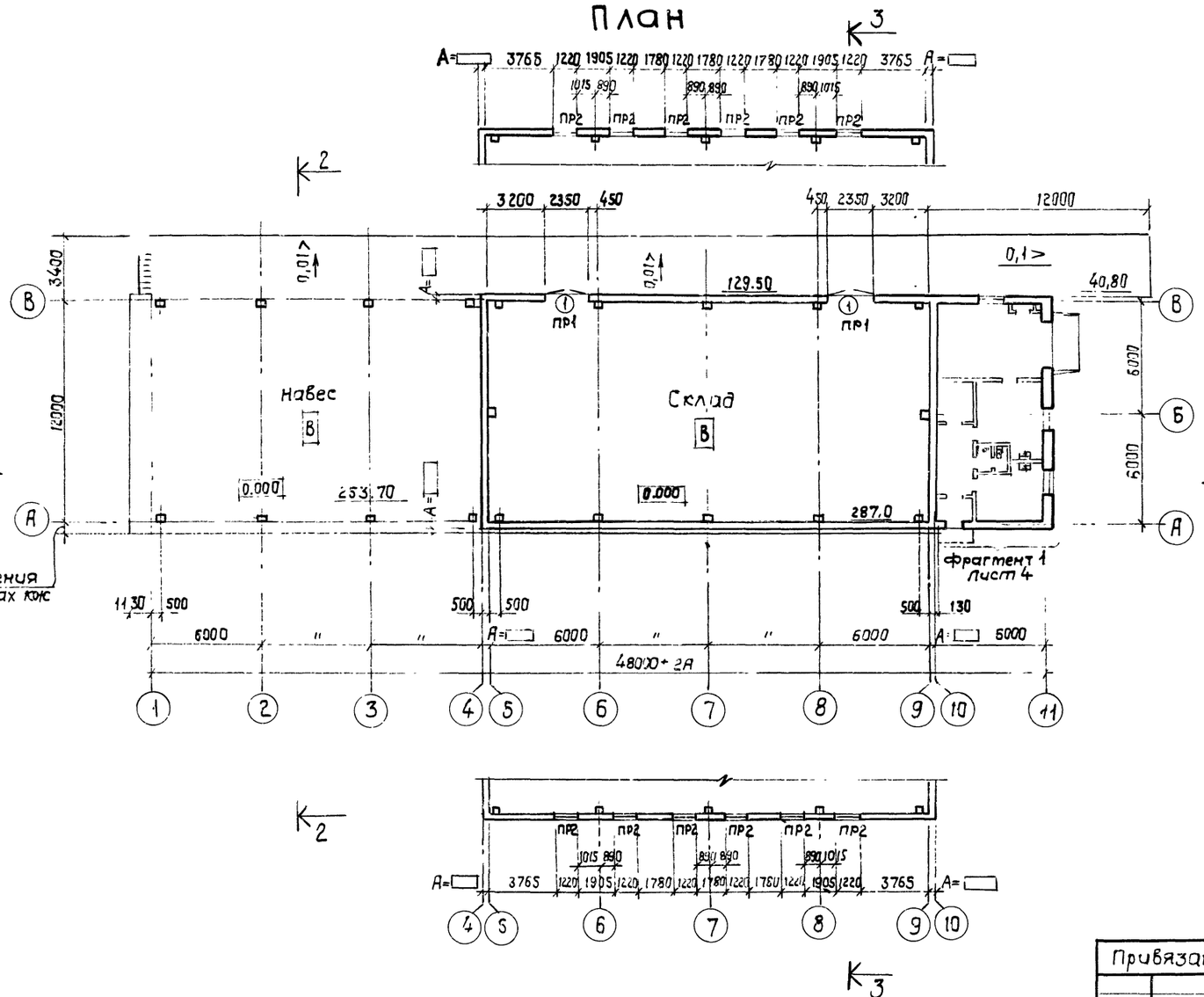

Разрез 3-3

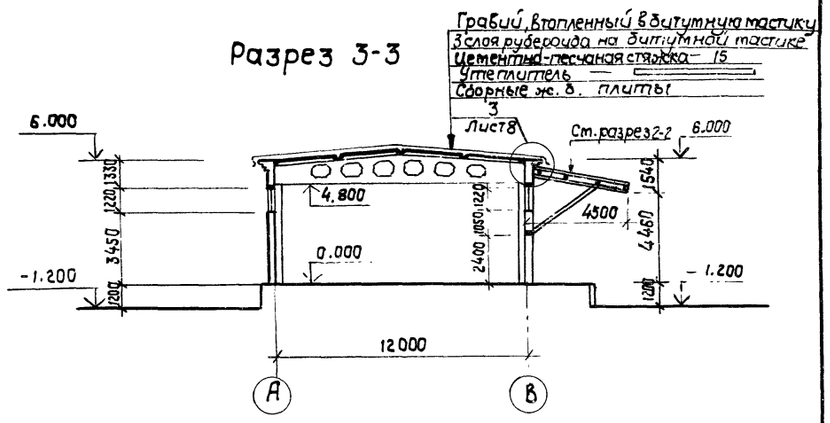

Ведомость проемов ворот и дверей

Марка, поз.	Размер проема в кладке
1	2350 × 2400
2	1010 × 2400
3	910 × 2100
4	710 × 2100
5	900 × 1600

Согласовано:

Гл. инж.	Бойко	
Сан. техн. сект.	Ширман	
Электр. сект.	Олейник	

ГИП	Заславский		III.84
Н. контр.	Скворский		III.84
Нач. отд.	Кукотин		III.84
Гл. спец.	Скворский		III.84
Ст. инж.	Ефименко		III.84

ТП 411-9-10.85 АР

Склад с навесом для хранения промышленных товаров 500 кв. м

Стадия	Лист	Листов
Р.П.	7	

Тип II. План. Разрезы 1-1, 2-2, 3-3.

Киевский филиал Союзгипролесхоз

Привязан:

Инв. №

16
9052/1

Формат А2

Альбом I

Типовой проект 411-1-10.85

Фасад 1-11

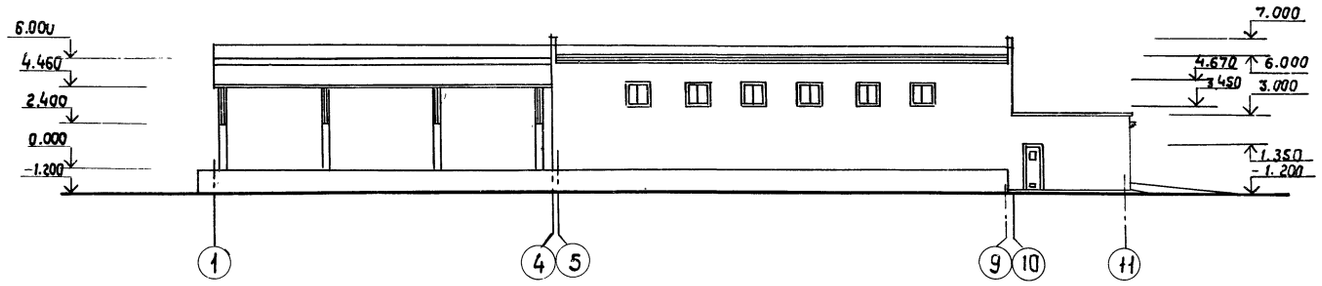

Фасад В-А

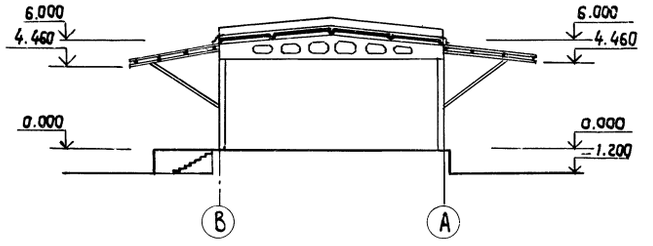

Фасад 11-1

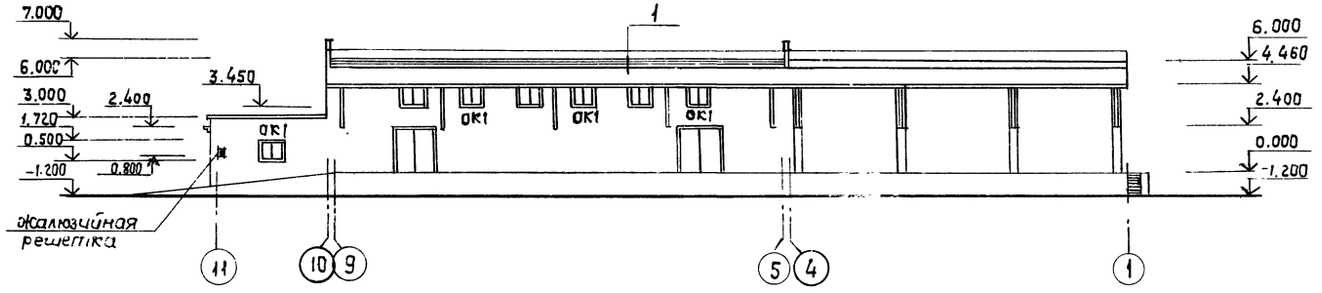

Фасад А-В

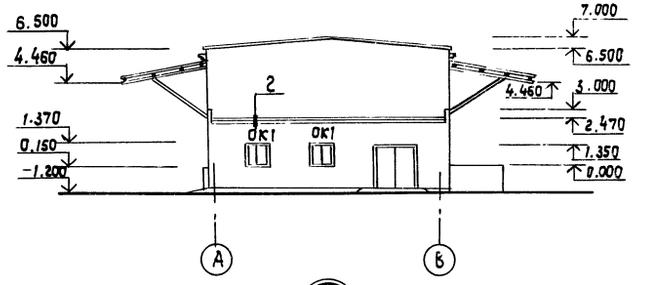

Схема расположения элементов заполнения оконного проема.

ОК1

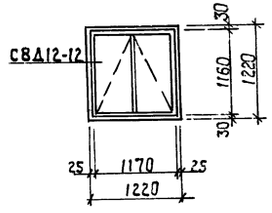

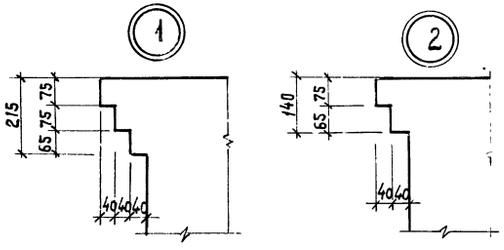

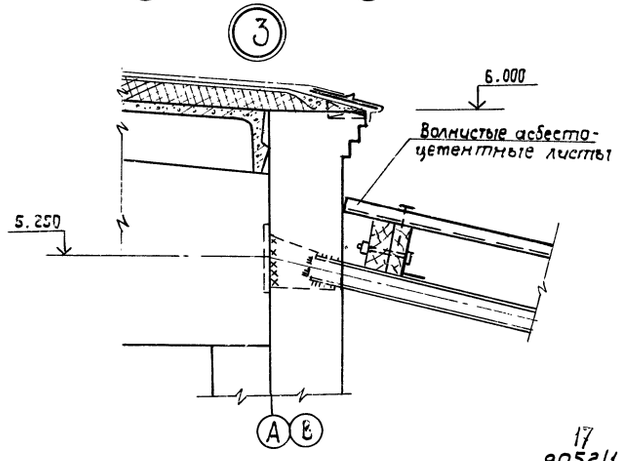

Узел 3 затаркирован на листе АР-7.

17
9052/1

ГИП	Заславский		III.84
Н.контр.	Сквирский		III.84
Нач.отд.	Кукотин		III.84
Гл.спец.	Сквирский		III.84
Ст.инж.	Ерименко		III.84

ТП 411-9-10.85 АР

Склад с навесом для хранения промышленных товаров 500 кв.м

Стадия	Лист	Листов
Р.П.	8	

Тип II. Фасады 1-11, 11-1, В-А, А-В

Киевский филиал СОЮЗГИПРОЛЕСХОЗ

Привязан:

Инв. №

Согласовано:

Сан.техн.сект.	Ширман	03.84

Альбом I

Типовой проект 411-9-10.85

План кровли

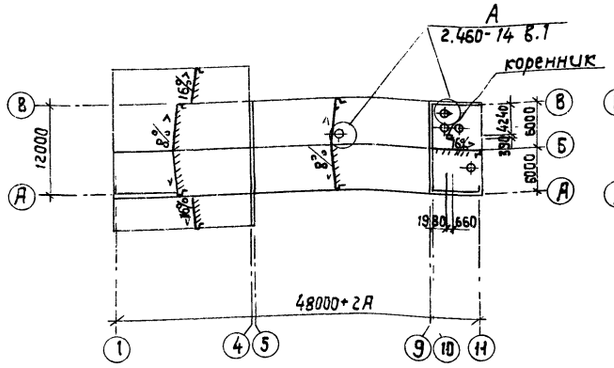

План полов

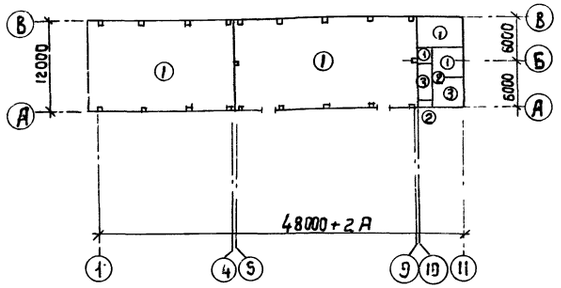

Ведомость отделки помещений площадь в м²

Наименование помещения	Потолок		Стены или перегородки		Низ стен или перегородок (панель)			Примечание
	Площадь	Вид отделки	Площадь	Вид отделки	Площадь	Вид отделки	Высота мм	
Склад, гараж и зарядная на 2 электропогрузчика, помещение зарядных устройств	313,90	Подготовка под покраску, окраска известковая	450.58	Окраска известковая	—	—	—	
коридор, тамбур	11.00	Подготовка под покраску окраска клеевая простая	45.90	Штукатурка известковая простая окраска клеевая простая	17.79	Масляная простая	1500	
Комната кладовщика, электролитная	24.01	Подготовка под покраску окраска клеевая простая	87,85	Штукатурка известковая простая окраска водоэмульсионная	39,22	Масляная простая	1500	
уборная	2.55	Подготовка под покраску окраска известковая	24,55	Штукатурка цементная простая окраска известковая	10.91	Глазурованная керамическая плитка	1500	

Спецификация перемычек

Марка, поз.	Обозначение	Наименование	Кол.	масса ед. кг	примечание
	для t = - 20°				
ПР1	Серия 1.138-10, в.1	1ПР4 - 28.12.14	4	125	
ПР2	Серия 1.138-10, в.1	1ПР2 - 15.12.14	24	75	
ПР3	Серия 1.138-10, в.1	1ПР28 - 18.25.22у	2	250	
	"	1ПР2 - 15.12.14	2	75	
ПР4	Серия 1.138-10 в.4	1ПР28 - 31.25.22у	1	430	
	"	1ПР4 - 28.12.14	1	125	
ПР5	Серия 1.138-10, в.1	1ПР2 - 15.12.14	3	75	
ПР6	Серия 1.138-10, в.1	1ПР2 - 15.12.14	3	75	
	для t = - 30°				
ПР1	Серия 1.138-10, в.1	1ПР4 - 28.12.14	6	125	
ПР2	Серия 1.138-10, в.1	1ПР2 - 15.12.14	36	75	
ПР3	Серия 1.138-10, в.1	1ПР28 - 18.25.22у	2	250	
	"	1ПР2 - 15.12.14	4	75	
ПР4	Серия 1.138-10, в.4	1ПР28 - 31.25.22у	1	430	
	"	1ПР4 - 28.12.14	2	125	
ПР5	Серия 1.138-10, в.1	1ПР2 - 15.12.14	4	75	
ПР6	Серия 1.138-10, в.1	1ПР2 - 15.12.14	4	75	
	для t = - 40°				
ПР1	Серия 1.138-10, в.1	1ПР4 - 28.12.14	8	125	
ПР2	Серия 1.138-10, в.1	1ПР2 - 15.12.14	48	75	
ПР3	Серия 1.138-10, в.1	1ПР28 - 18.25.22у	2	250	
	"	1ПР2 - 15.12.14	6	75	
ПР4	Серия 1.138-10, в.1	1ПР28 - 31.25.22у	1	430	
	"	1ПР4 - 28.12.14	3	125	
ПР5	Серия 1.138-10, в.1	1ПР2 - 15.12.14	5	75	
ПР6	Серия 1.138-10, в.1	1ПР2 - 15.12.14	5	75	
	для t = - 20°, - 30°, - 40°				
ПР7	Серия 1.138-10, в.1	1ПР2 - 15.12.14	2	75	

Над проемами в перегородках толщиной 120мм уложить перемычки 1ПР1-12.12.14-7шт.

Экспликация полов

Наименование помещения	Тип пола	Схема пола	Элементы пола и их толщина	Площадь пола м²
Склад, навес, гараж и зарядная на 2 электропогрузчика. Помещение зарядных устройств электролитная	1	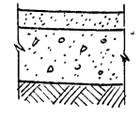	Асфальтобетонное покрытие 40 мм Бетонный подстилающий слой (бетон М100) 150мм Уплотненный щебнем грунт основания	543,28
тамбур, уборная	2	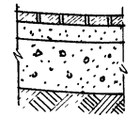	Керамическая плитка ГОСТ 6787-69 10мм Прослойка и заполнение швов из цементно-песчаного р-ра М150 15мм Бетонный подстилающий слой (бетон М100) 10мм Уплотненный щебнем грунт основания	5,35
комната кладовщика, коридор	3	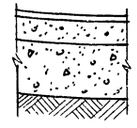	Линолеум ГОСТ 7251-77 5мм Прослойка из холодной мастики на водостойких вяжущих 1мм Легкий бетон М50 20мм Бетонный подстилающий слой (бетон М100) 80мм Уплотненный щебнем грунт основания	18,79

Спецификация элементов заполнения проемов

Марка, поз.	Обозначение	Наименование	Кол.	Масса ед. кг	Примечание
1	ГОСТ 14624-69	Дверной блок Д50	3		
2	Серия 1.136.5-19	Дверной блок ДН24-10П	2		
3	Серия 1.136-10	Дверной блок ДГ-21-9	4		
4	"	Дверной блок ДГ-21-7	2		
5	Серия 1.136.5-19	Дверной блок ДС16-9ГТ	1		
ОК1	ГОСТ 12506-81	Окно СВД12-12	15		

Деталь коренника

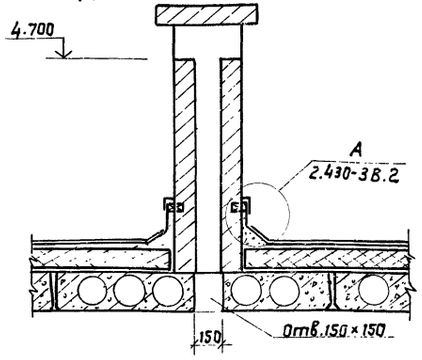

18
9052/1

ГИП	Заславский		III.84
Н.контр.	Сквирский		III.84
Нач.отд.	Кукотин		III.84
Гл.спец.	Сквирский		III.84
Ст.инж.	Ефименко		III.84

ТП 411-9-10.85 АР

Склад с навесом для хранения промышленных товаров 500 кв.м

Стадия	Лист	Листов
Р.П.	9	

Тип III. План кровли. План и экспликация полов. Спецификации. Ведомость отделки помещений.

Киевский филиал СОЮЗГИПРОЛЕСХОЗ

Привязан:

Инв. №

Согласовано: Сан.техн.сект. Шурман 03.84

Альбом I

Типовой проект 411-9-10.85

Разрез 1-1

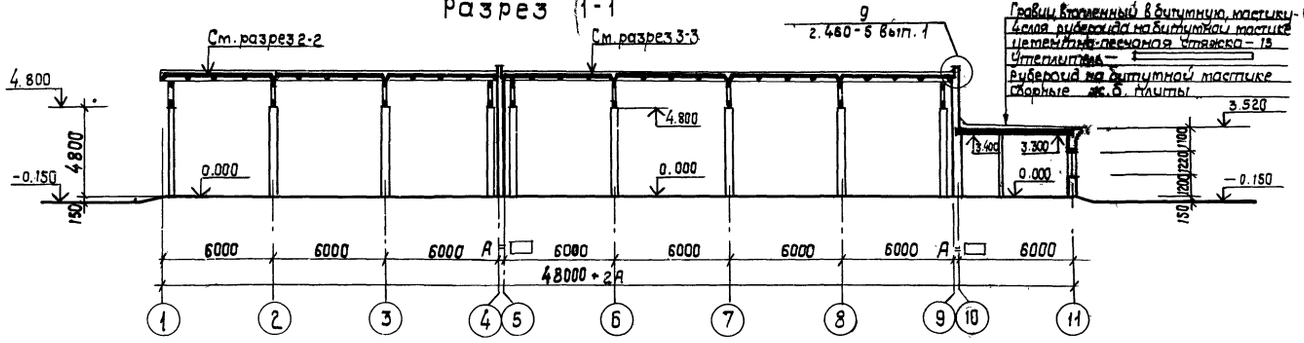

Разрез 2-2

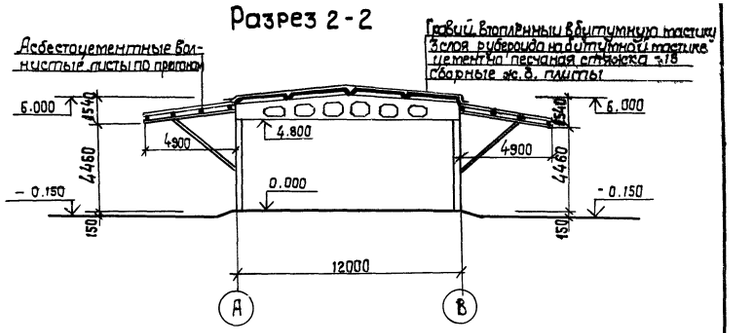

Разрез 3-3

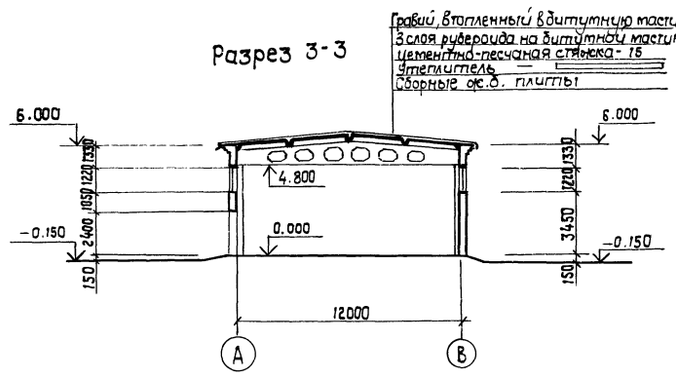

План на отм. 0.000

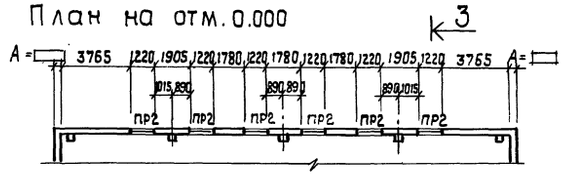

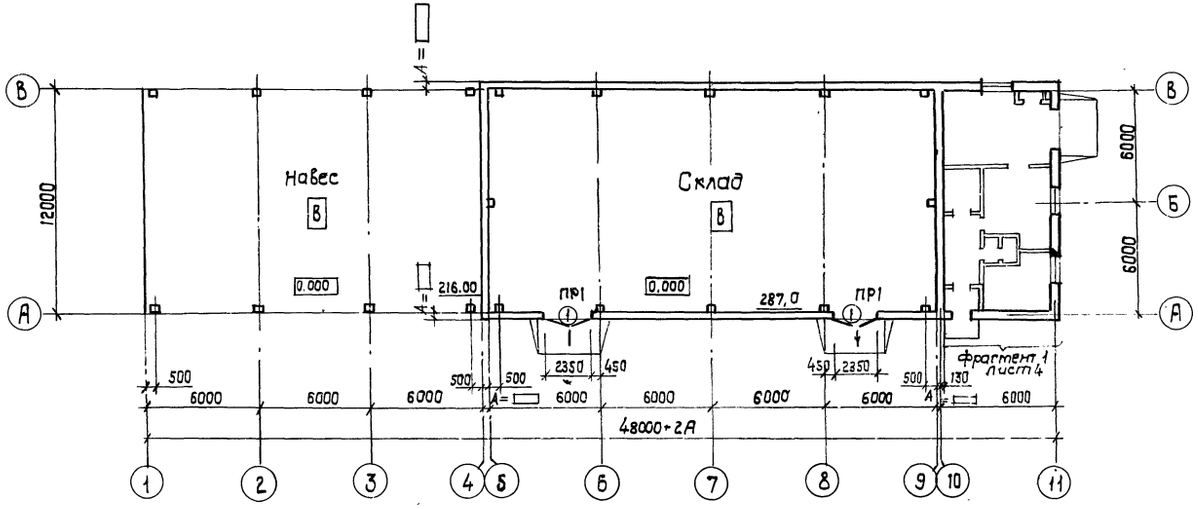

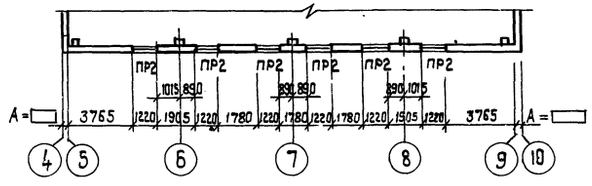

Ведомость проемов ворот и дверей

Марка, поз.	Размер проема в кладке
1	2350 × 2400
2	1010 × 2400
3	910 × 2400
4	710 × 2100
5	900 × 1600

Согласовано:

Нач. сект.	Байко	03.84
Сан.техн.сек.	Ширтладзе	03.84
Электр.сект.	Олейник	03.84

ГИП	Заславский		11.84
Н.контр	Скворцов		11.84
Нач.отд	Кукатин		11.84
Гл.спец	Скворцов		11.84
Ст.инж.	Ефименко		11.84

Привязан:

Инв. №

ТП 411-9-10.85 АР

Склад с навесом для хранения промышленных товаров 500 кв.м

Стадия	Лист	Листов
Р.П.	10	

Тип III. План на отм. 0.000
Разрезы 1-1, 2-2, 3-3

Киевский филиал Союзгипролесхоз

19
9052/1

Копировал Краснова

Формат А2

Фасад 1-11

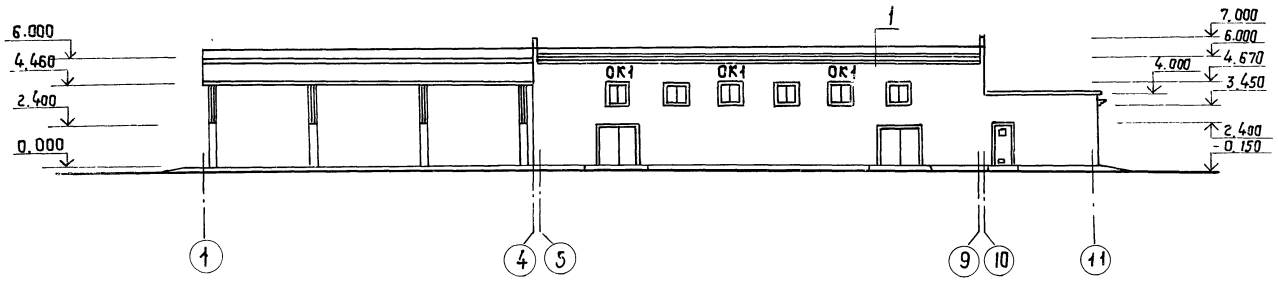

Фасад В-А

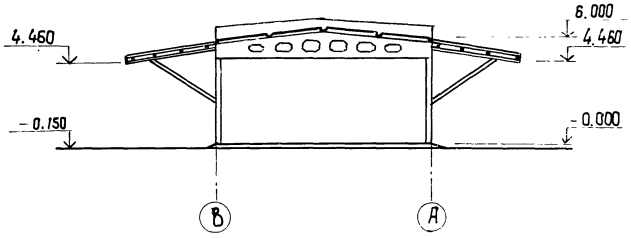

Фасад 11-1

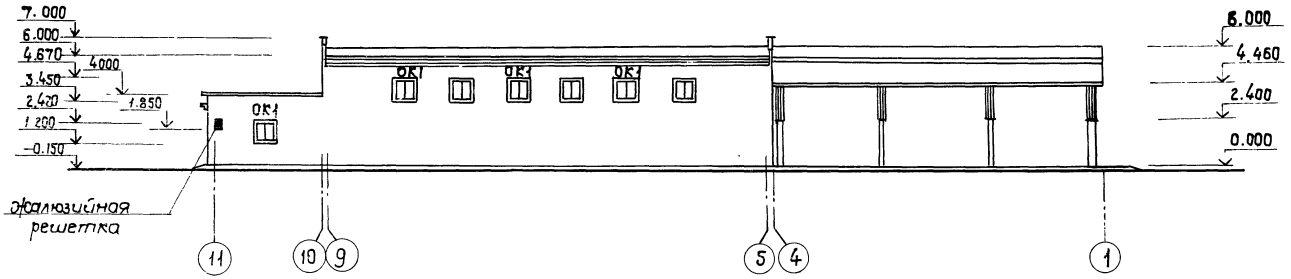

Фасад А-В

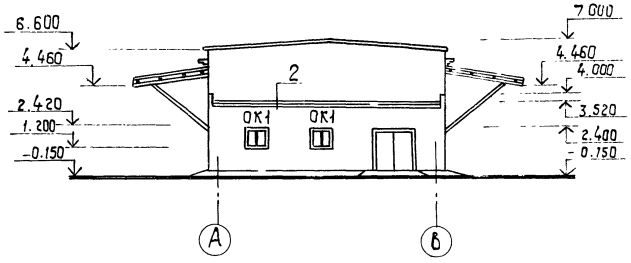

Схема расположения элементов заполнения оконного проема

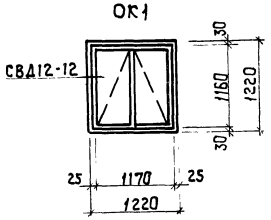

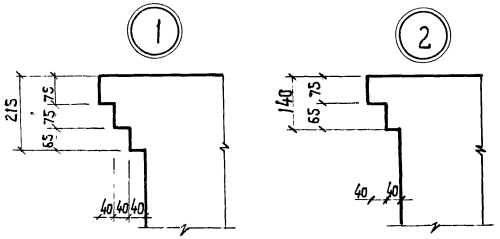

20
9052/1

ГИП	Заславский		III.84
Н.контр	Сквирский		III.84
Нач.отд	Кукотин		III.84
Гл.спец	Сквирский		III.84
Ст.инж	Ефименко		III.84

ТП 411-9-10.85 АР

Склад с навесом для хранения промышленных товаров 500 кв м.

Стадия	Лист	Листов
Р.П.	11	

Тип III. Фасады 1-11, 11-1, В-А, А-В

Киевский филиал союзгипролесхоз

Привязан:

Инв.№

Согласовано: Сан.техн.сек. Шурман 03.84

Копировал Краснова

Формат А2

Альбом I

Типовой проект 411-9-10.85

План кровли

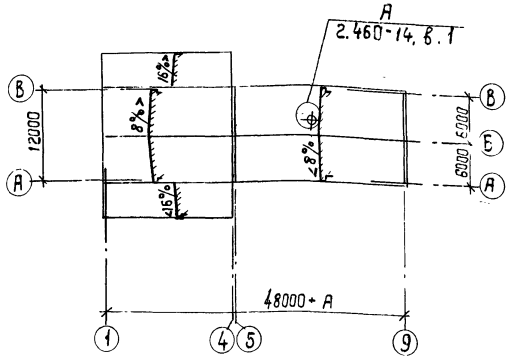

План полов

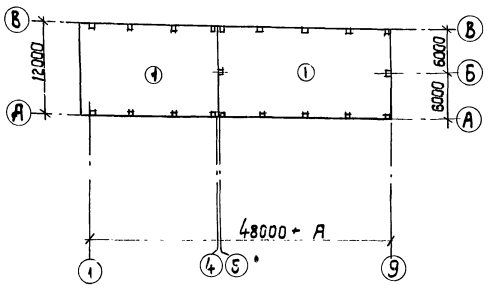

Ведомость отделки помещений площадь в м²

Наименование помещения	Потолок		Стены или перегородки		Низ стен или перегородок (панель)			Примечание
	площадь	вид отделки	площадь	вид отделки	площадь	вид отделки	высота мм	
Склад	275,0	Подготовка под покраску окраска известковая	385,80	Окраска известковая	—	—	—	

Спецификация перемычек

Марка, поз.	Обозначение	Наименование	Кол.	Масса ед, кг	Примечание
для t=-20°					
ПР1	Серия 1.138-10 в.1	1ПР4-28.12.14	4	125	
ПР2	Серия 1.138-10 в.1.	1ПР2-15.12.14	24	75	
для t=-30°					
ПР1	Серия 1.138-10 в.1	1ПР4-28.12.14	6	125	
ПР2	Серия 1.138-10 в.1	1ПР2-15.12.14	36	75	
для t=-40°					
ПР1	Серия 1.138-10 в.1	1ПР4-28.12.14	8	125	
ПР2	Серия 1.138-10 в.1	1ПР2-15.12.14	48	75	

Экспликация полов

Наименование помещения	Тип пола	Схема пола	Элементы пола и их толщина	Площадь пола м²
Склад, навес	1		Асфальтобетонное покрытие 40мм Бетонный подстилающий слой (бетон М100) 150мм Уплотненный щебнем грунт основания	503,00

Спецификация элементов заполнения проемов

Марка поз.	Обозначение	Наименование	Кол.	Масса ед.кг	
1	ГОСТ 14624-69	Дверной блок Д50	2		
ОК1	ГОСТ 12506-81	Окно СВД 12-12	12		

Согласовано:
Зам. гл. инж. проекта Шурыгин 12.84
Зам. гл. инж. сект. Шурыгин 12.84

21
9052/1

ГИП	Заславский		III.84	ТП 411-9-10.85 АР
Н. контр.	Скворский		III.84	Склад с навесом для хранения промышленных товаров 500 кб.м
Нач. отд.	Сукатин		III.84	
Гл. спец.	Скворский		III.84	Стадия Р.П. Лист 12 Листов
Ст. инж.	Ефитенко		III-84	Тип IV. План кровли. План и экспликация полов. Спецификации. Ведомость отделки помещений
				Киевский филиал Союзгипролесхоз

Привязан:

Инв. №

Копировал Формат А3

Альбом I

Типовой проект 411-9-10.85

Разрез 1-1

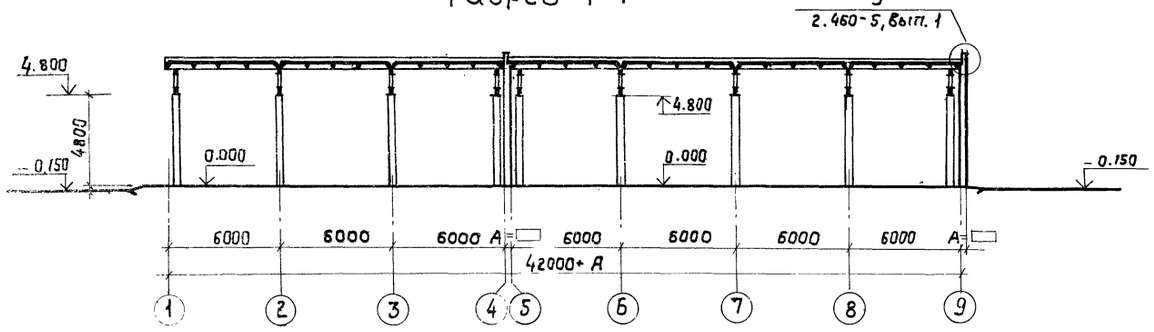

Разрез 2-2

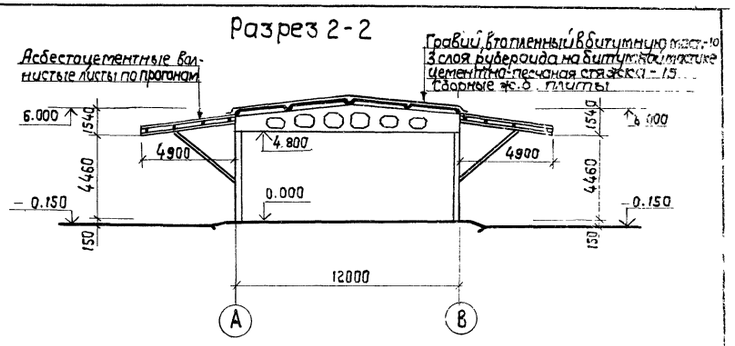

Разрез 3-3

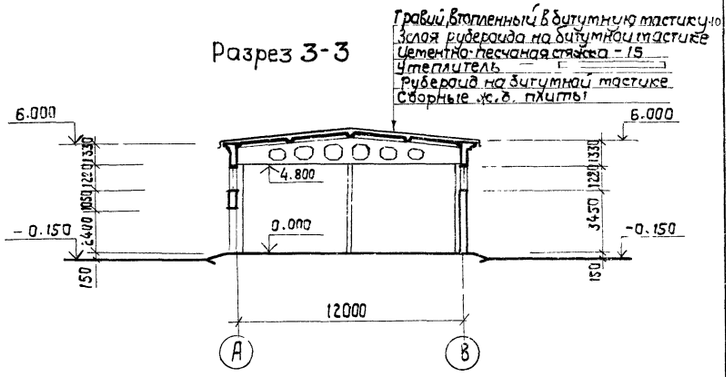

План на отм. 0.000

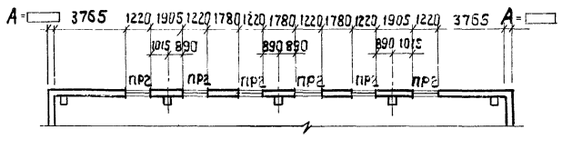

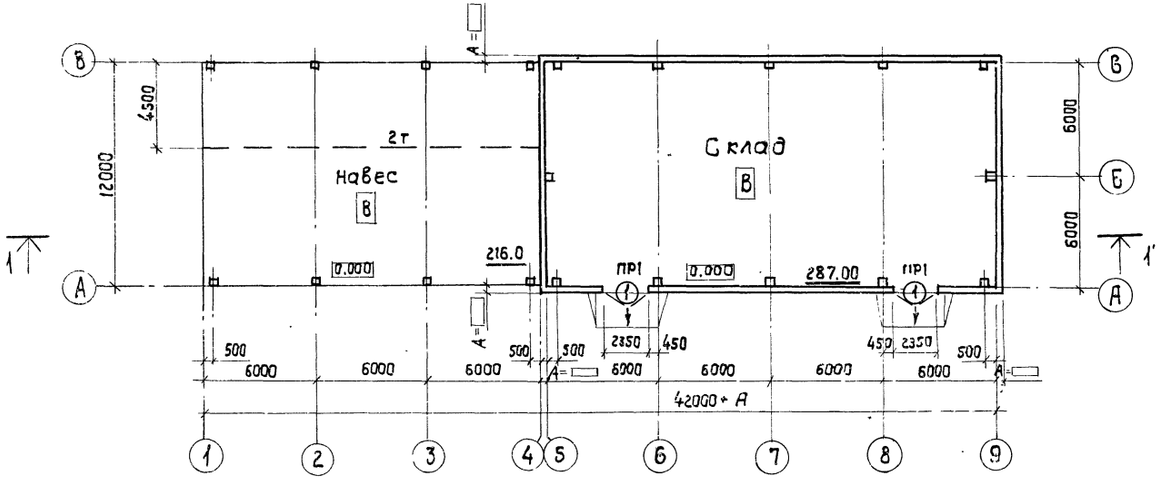

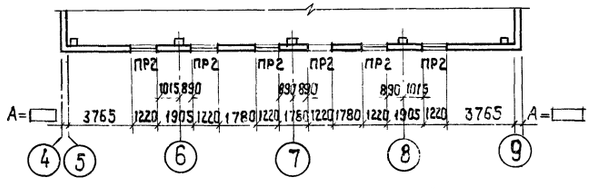

Ведомость проемов ворот и дверей

Марка поз.	Размер проема в кладке
1	2350 × 2400
2	1010 × 2400
3	910 × 2100
4	710 × 2100
5	900 × 1600

22

9052/1

ГИП	Заславский		11.84
Н.контр.	Сквирский		11.84
Нач.отд.	Кукотин		11.84
Гл.спец.	Сквирский		11.84
Ст.инж.	Ефименко		11.84

ТП 411-9-10.85 АР

Склад с навесом для хранения промышленных товаров 500 кв.м

Стадия	Лист	Листов
Р.П.	13	

Тип IV. План на отм. 0.000
Разрезы 1-1, 2-2, 3-3

Киевский филиал СОЮЗГИПРОЛЕСХОЗ

Привязан:

Инв. №

ин. техн. сект. Шурман
электр. сект. Олейник

Альбом:

Типовой проект 411-9-10.85

Фасад 1-9

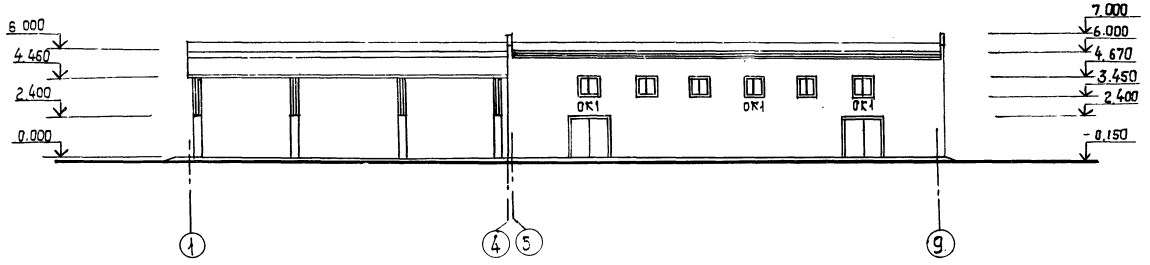

Фасад В-А

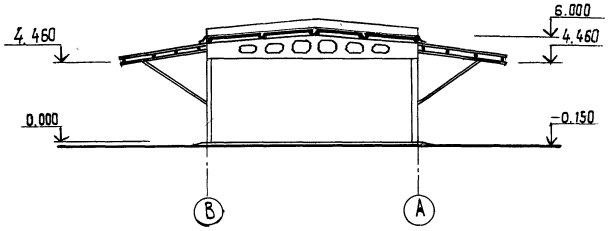

Фасад 9-1

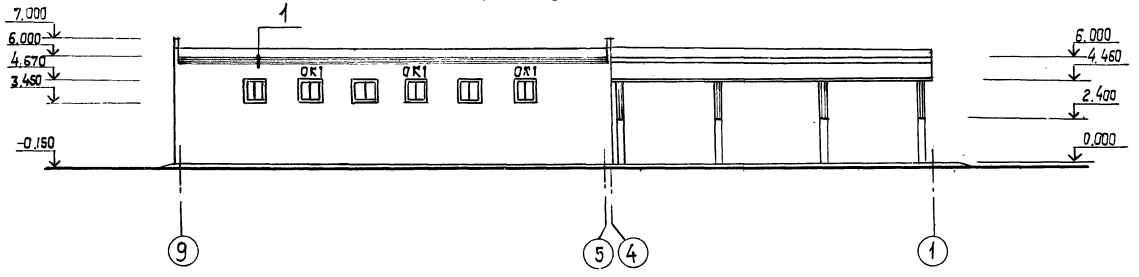

Фасад А-В

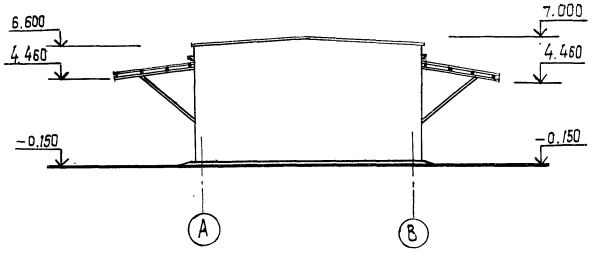

Схема расположения элементов заполнения оконного проема ОК1

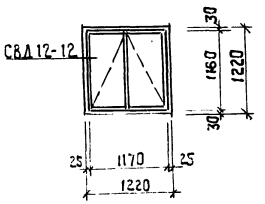

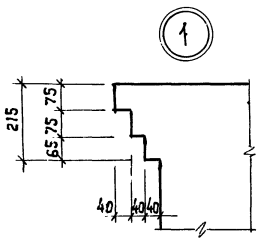

23

9052/1

ГИП	Заславский		III.84
Н.контр.	Сквирский		III.84
Нач.отд.	Кукотин		III.84
Гл.спец.	Сквирский		III.84
Ст.инж.	Ефименко		III.84

ТП 411-9-10.85 АР

Склад с навесом для хранения промышленных товаров 500 кв.м.

Стадия	Лист	Листов
Р.П.	14	

Тип IV. Фасады 1-11; 11-1; В-А, А-В

Киевский филиал союзгипролесхоз

Привязан:

Инв. №

Согласовано:

Сан.техн.сект. Ширман

Копировал Краснова

Формат А2

Альбом I

Типовой проект 411-9-10.85

Ведомость основных комплектов рабочих чертежей

Обозначение	Наименование	Примечание
ТХ	Технология производства	
АР	Архитектурные решения	
КЖС	Конструкции железобетонные	
ВК	Внутренние водопровод и канализация	
ОВ	Отопление и вентиляция	
ЭМ	Силовое электрооборудование	
ЭО	Электрическое освещение	

Ведомость рабочих чертежей основного комплекта марки КЖС /начало/

Лист	Наименование	Примечание
1.1	Общие данные (начало)	
1.2	Общие данные (окончание)	
2	Тип I. Монолитные фундаменты. Схема расположения фундаментов фрагмент 3	
3	Тип II. Монолитные фундаменты. Схема расположения фундаментов. фрагменты 3 и 4	
4	Тип I; II. Монолитные фундаменты. Сечения 1-1 ÷ 7-7.	
5	Тип I, II. Монолитные фундаменты. Сечения 8-8 ÷ 12-12. фрагменты 1 и 2	
6	Тип I, II. Конструкция фундаментов Фм1 ÷ Фм4	
7	Тип I, II. Конструкция фундаментов Фм5 ÷ Фм8 для t°=-20°С	

Типовой проект разработан в соответствии с действующими нормами и правилами и предусматривает мероприятия, обеспечивающие взрывную, взрывопожарную и пожарную безопасность при эксплуатации здания.

Главный инженер проекта В.И.Заславский

Ведомость рабочих чертежей основного комплекта марки КЖС /продолжение/

Лист	Наименование	Примечание
8	Тип I; II Конструкция фундаментов Фм5 ÷ Фм8 для t°=-30°С	
9	Тип I; II Конструкция фундаментов Фм5 ÷ Фм8 для t°=-40°С	
10	Тип I; II Конструкция фундаментов Фм9 ÷ Фм11 для t°=-20°С	
11	Тип I; II Конструкция фундаментов Фм9 ÷ Фм11 для t°=-30°С	
12	Тип I; II Конструкции фундаментов Фм9 ÷ Фм11 для t°=-40°С	
13	Тип I Фундаменты сборные. Схема расположения фундаментов. фрагмент 1	
14	Тип II Фундаменты сборные. Схема расположения фундаментов. фрагмент 1	
15	Тип I; II фундаменты сборные. фрагменты 2 и 3	
16	Тип I; II фундаменты сборные. фрагменты 4 и 5. Сечения В-В, Г-Г и Д-Д	
17	Тип I фундаменты сборные. фрагмент 6. Сечение Б-Б, Схема расположения плит рампы	
18	Тип I; II фундаменты сборные. Сечения 1-1 ÷ 6-6. Раскладки блоков для t°=-20°С	
19	Тип I; II фундаменты сборные. Сечения 1-1 ÷ 6-6. Раскладки блоков для t°=-30°С	
20	Тип I; II фундаменты сборные. Сечения 1-1 ÷ 6-6. Раскладки блоков для t°=-40°С	
21	Тип I фундаменты сборные. Спецификация элементов к схеме расположения фундаментов	
22	Тип II фундаменты сборные. Спецификация элементов к схеме расположения фундаментов	
23	Тип III; IV Схема расположения фундаментов	
24	Тип III; IV Сечения 1-1 ÷ 4-4. Раскладки блоков для t°=-20°С	
25	Тип III; IV Сечения 1-1 ÷ 4-4. Раскладки блоков для t°=-30°С	
26	Тип III; IV Сечения 1-1 ÷ 4-4. Раскладки блоков для t°=-40°С	
27	Тип III; IV Конструкция фундаментов Фм12 и Фм13	
28	Тип III; IV Конструкция фундаментов Фм14 и Фм15 для t°=-20°С	
29	Тип III; IV Конструкция фундаментов Фм14 и Фм15 для t°=-30°С	

Ведомость рабочих чертежей основного комплекта марки КЖС /окончание/

Лист	Наименование	Примечание
30	Тип III, IV Конструкция фундаментов Фм14 и Фм15 для t°=-40°С	
31	Тип III, IV Конструкция фундаментов Фм16 ÷ Фм18 для t°=-20°С	
32	Тип III, IV Конструкция фундаментов Фм16 ÷ Фм18 для t°=-30°С	
33	Тип III; IV Конструкция фундаментов Фм16 ÷ Фм18 для t°=-40°С	
34	Тип I Схемы расположения колонн, Тип I÷IV балок и плит покрытия	
35	Тип II, III, IV Схемы расположения колонн и балок покрытия	
36	Тип I, II, III Монолитные участки Ум1 ÷ Ум3	
37	Тип I÷IV Балки Б1 ÷ Б5, Колонны К1 ÷ К3, Плита П2	
38	Тип I÷IV Схема расположения козырьков	
39	Тип I÷IV Конструкция козырьков КР1 ÷ КР2	
40	Тип IV Подвесной путь	
41	Тип I÷IV Сетки С1 ÷ С11, изделия закладные МН1 и МН2, решетка Р1	
42	Тип I, II, III Молниезащита	

9052/1

Инв. №			
ГИП	Заславский		03-85
Н.контр.	Сабирский		03-85
Нач.отд.	Кукатин		03-85
Гл.спец.	Сабирский		03-85
Рук.гр.	Заводник		03-85
Вед.инж.	Байтман		03-85

ТП 411-9-10.85 КЖС

Склад с навесом для хранения промышленных товаров 500 кв. м

Стадия	Лист	Листов
Р.П.	1.1	

Общие данные /начало/

Киевский филиал Союзгипролесхоз

Копировал Краснова

Формат А2

Типовой проект 411-9-10.85 Альбом I

Ведомость объемов сборных бетонных и железобетонных конструкций по рабочим чертежам основного комплекта марки КЖ

№ строки	Наименование группы элементов конструкции	Код	Кол. m^3 Тип I	Тип II	Тип III	Тип IV
1	Колонны	5821000000	10,00	10,00	10,00	10,00
2	Балки строительные	5822 00.0000	16,74	16,74	16,74	16,74
3	Балки фундаментные	5824000000	3,54	2,34	4,60	5,74
4	Перемычки	5828000000	2,71	2,41	2,41	1,38
5	Плиты покрытий	5841 000000	37,32	37,32	37,32	30,34
6	Сборные конструкции каналов	5858000000	0,4	0,24	0,24	0,16
7	Стаканы для крепления дефлекторов	5893000000	0,47	0,47	0,47	0,11
	Всего бетона и железобетона		71,18	69,52	71,78	64,47

Материалы на изготовление сборных бетонных и железобетонных конструкций учтены в ведомости потребности в материалах и отдельно не учитываются.

Ведомость спецификаций

Лист	Наименование	Примечание
2	Тип I Монолитные фундаменты. Спецификация элементов к схеме расположения фундаментов для всех t°	
3	Тип II Монолитные фундаменты. Спецификация элементов к схеме расположения фундаментов для всех t°	
21	Тип I Фундаменты сборные. Спецификация элементов к схеме расположения фундаментов для всех t°	
22	Тип II Фундаменты сборные. Спецификация элементов к схеме. расположения фундаментов для всех t°	
24	Тип III, IV. Спецификация элементов к схеме расположения фундаментов для t°=-20°C	
25	Тип III, IV Спецификация элементов к схеме расположения фундаментов для t°=-30°C	
26	Тип III, IV Спецификация элементов к схеме расположения фундаментов для t°=-40°C	
34	Тип I Тип I÷IV Спецификация элементов к схеме расположения колонн, балок и плит покрытия	
35	Тип II, III, IV. Спецификация элементов к схеме расположения колонн и балок покрытия	
39	Тип I÷IV Спецификация элементов козырьков	
40	Тип IV. Спецификация элементов подвесного пути	
42	Тип I÷III Спецификация элементов к схеме расположения молниезащиты	

Ведомость ссылочных и прилагаемых документов

Обозначение	Наименование	Примечание
Ссылочные документы		
1.112-5, вып. 2	Плиты железобетонные для ленточных фундаментов	
1.138-10, вып. 1, 4	Перемычки железобетонные для зданий с к кирпичными стенами	
1.141-1, вып. 59	Панели перекрытий железобетонные многопустотные	
1.400-15, вып. 1	Унифицированные закладные изделия железобетонных конструкций	
1.410-2, вып. 1	Унифицированные арматурные изделия монолитных железобетонных конструкций	
1.412-1/77, вып. 3	Монолитные железобетонные фундаменты под колонны прямоугольного сечения	
1.415-1, вып. 1	Железобетонные фундаментные балки для стен производственных зданий.	
1.423-3, вып. 1	Железобетонные колонны прямоугольного сечения для одноэтажных пром. зданий	
1.462.1-3/80, в.1,2	Железобетонные предварительно напряженные двускатные балки для покрытий пром. зданий	
1.494-24, вып. 1	Стаканы для крепления крышных вентиляторов, дефлекторов и зонтов	
2.240-1, вып. 2	Детали перекрытий общественных кирпичных зданий	
2.430-3, вып. 3	Типовые архитектурно-строительные детали промышленных зданий с кирпичными стенами	
3.002.1-1, вып. 1	Сборные железобетонные подпорные стенки с высотой подпора грунта 1,2-4,8 м	
3.006-2, вып. II-2	Сборные железобетонные каналы и тоннели из лотковых элементов	
3.019.1-1, вып. 1	Рампы и навесы над ними	
ГОСТ 22701.1-77	Плиты железобетонные ребристые разм. 6×3 для покрытий пром. зданий типа ПГ	
ГОСТ 22701.2-77	То же Плиты типа ПВ	
ГОСТ 22701.5-77	То же Арматурные изделия и закладные детали	
ГОСТ 13579-78	Блоки бетонные для стен подвалов	

Общие указания

За отметку 0.000 принята отметка пола склада, что соответствует отметке ▱ на генплане.

Данные о грунтах и указания по возведению фундаментов, см. листы „Схема расположения фундаментов".

Антикоррозионная защита соединительных и закладных изделий, элементов крепления и молниезащиты предусматривается в соответствии со СН и П II-28-73 „Защита строительных конструкций от коррозии."

Места с поврежденным, после монтажной сварки антикоррозионным покрытием закладных и соединительных изделий покрываются масляной краской за 2 раза.

Монтаж и приемку сборных железобетонных конструкций производить в соответствии с рабочими чертежами и СН и П III-16-80.

Изготовление и приемку монолитных бетонных и железобетонных конструкций производить в соответствии с рабочими чертежами и СН и П III-15-76.

Технические требования по изготовлению арматурных и закладных изделий.

Плоские арматурные изделия изготовлять при помощи контактной точечной сварки.

Сварку сеток производить во всех точках пересечения стержней.

Сварку вести в соответствии с ГОСТ 19292-80 „Соединение сварных элементов закладных деталей сборных железобетонных конструкций" и СН 393-78 „Указания по сварке соединений арматуры и закладных деталей железобетонных конструкций."

Материал прокатной стали для закладных конструкций - по ГОСТ 380-71*.

25
9052/1

ГИП	Заславский	[подпись]	03-84
Н.контр.	Сквирский	[подпись]	03-84
Нач.отд.	Кукотин	[подпись]	03-84
Гл.спец.	Сквирский	[подпись]	03-84
Рук.гр.	Заводник	[подпись]	03-84
Вед.инж.	Байтман	[подпись]	03-84

ТП 411-9-10.85 КЖ

Склад с навесом для хранения промышленных товаров 500 кв.м

Стадия	Лист	Листов
Р.П.	1.2	

Общие данные /окончание/

Киевский филиал СОЮЗГИПРОЛЕСХОЗ

Привязан:

Инв. №

Альбом

Типовой проект 411-9-10.85

Схема расположения фундаментов

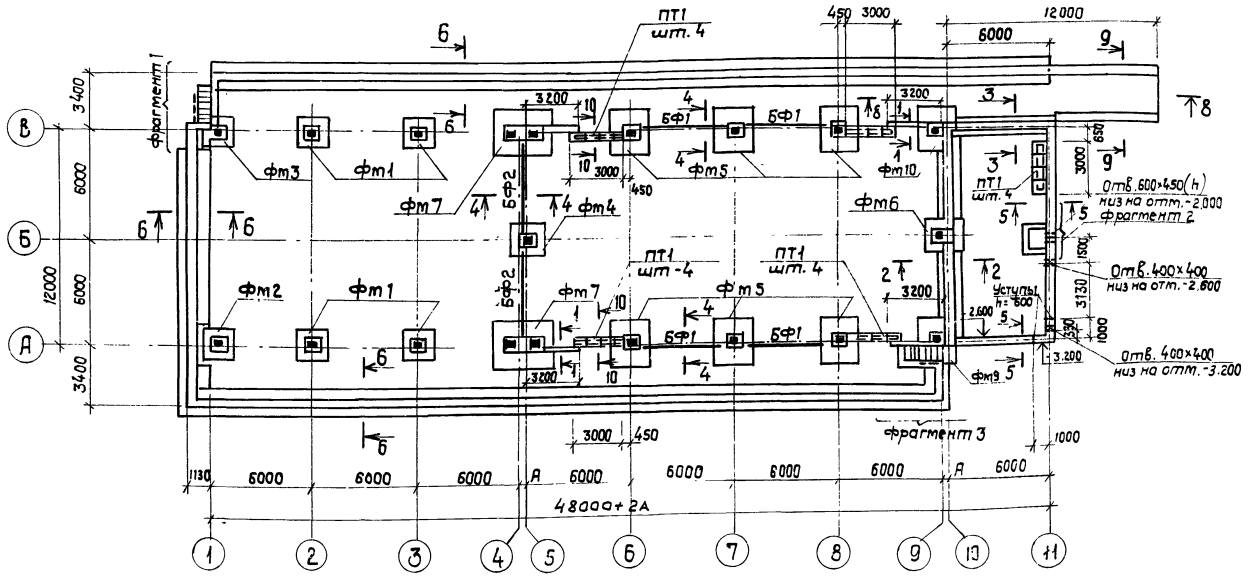

Фрагмент 3

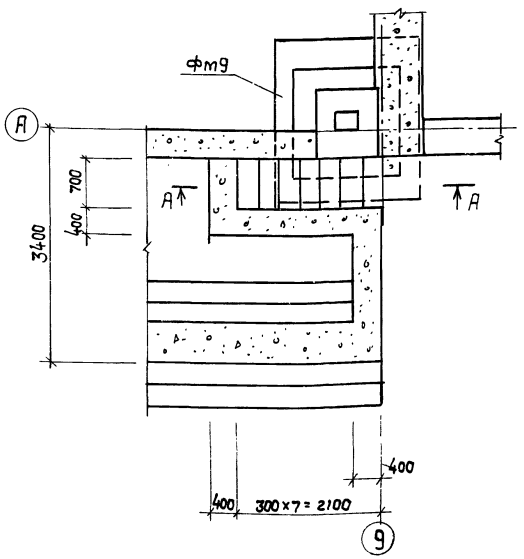

А - А

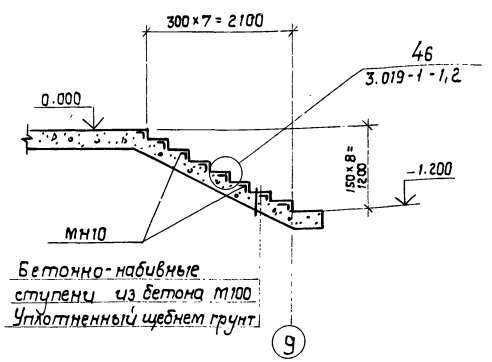

Спецификация элементов к схеме расположения элементов

Марка, поз.	Обозначение	Наименование	Кол.	Масса ед.кг	Примечание
		Для t=-20°			
Фм5	КЖС-7	Фундамент Фм5	6		
Фм6	То же	То же Фм6	1		
Фм7	"	" Фм7	2		
Фм9	КЖС-10	" Фм9	1		
Фм10	То же	" Фм10	1		
БФ1	1.415-1, вып.1	Балка фундаментная ФБ6-2	4	1300	
БФ2	То же	То же ФБ6-3	2	1200	
		Для t=-30°			
Фм5	КЖС-8	Фундамент Фм5	6		
Фм6	То же	То же Фм6	1		
Фм7	"	" Фм7	2		
Фм9	КЖС-11	" Фм9	1		
Фм10	То же	" Фм10	1		
БФ1	1.415-1, вып.1	Балка фундаментная ФБ6-12	4	1500	
БФ2	То же	То же, ФБ6-13	2	1400	
		Для t=-40°			
Фм5	КЖС-9	Фундамент Фм5	6		
Фм6	То же	То же Фм6	1		
Фм7	"	" Фм7	2		
Фм9	КЖС-12	" Фм9	1		
Фм10	То же	" Фм10	1		
БФ1	1.415-1, вып.1	Балка фундаментная ФБ6-29	4	1900	
БФ2	То же	То же ФБ6-30	2	1800	
		Для всех температур			
Фм1	КЖС-6	Фундамент Фм1	4		
Фм2	То же	То же Фм2	1		
Фм3	"	" Фм3	1		
Фм4	"	" Фм4	1		
ОЛ1	3.019.1-1, вып.1	Ограждение ОЛ1	1		
С11	То же	Сетка С11	101,0		п.м.
МН10	"	Изделие закладное МН10	16		
МН14	"	То же МН14	71		
МН15	"	" МН15	101		п.м
ПТ1	3.006-2, вып. II-2	Плита ПЗ-15Б	20	50	

Общие примечания см. лист КЖС-4.

26

90521/1

Согласовано:
Гос. техн. сертификат

Привязан:

Инв. №

ГИП	Заславский		03-87	ТП 411-9-10.85 КЖС
Н. контр.	Сквирский		03-87	Склад с навесом для хранения промышленных товаров 500 кв. м
Нач. отд.	Куклотин		03-87	
Гл. спец.	Сквирский		03-87	Стадия Р.П. Лист 2 Листов
Рук. гр.	Заводник		03-87	
Ст. инж.	Левицкая		03-87	Тип I. Монолитные фундаменты. Схема расположения фундаментов. Фрагмент 3
				Киевский филиал Союзгипролесхоз

Копировал Краснова

Формат А2

Типовой проект 411-9-10.85 Альбом I

Схема расположения фундаментов

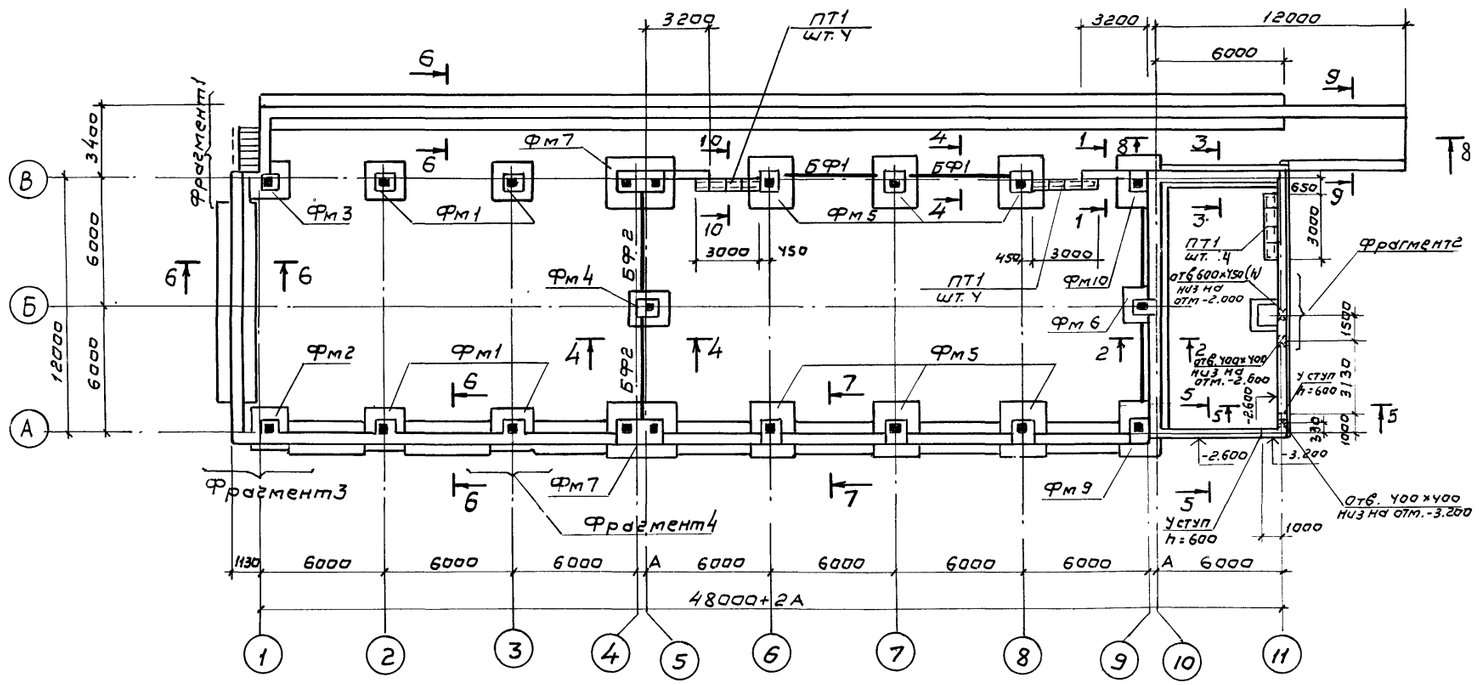

Спецификация элементов к схеме расположения фундаментов

Марка поз.	Обозначение	Наименование	Кол.	Масса ед. кг	Примечание
		Для t=-20°			
Фм5	КЖ-7	Фундамент Фм5	6		
Фм6	то же	то же Фм6	1		
Фм7	"	" Фм7	2		
Фм9	КЖ-10	" Фм9	1		
Фм10	то же	" Фм10	1		
БФ1	1.415-1. вып.1	Балка фундаментная ФБ6-2	2	1300	
БФ2	то же	то же ФБ6-3	2	1200	
		Для t=-30°			
Фм5	КЖ-8	Фундамент Фм5	6		
Фм6	то же	то же Фм6	1		
Фм7	"	" Фм7	2		
Фм9	КЖ-11	" Фм9	1		
Фм10	то же	" Фм10	1		
БФ1	1.415-1. вып.1	Балка фундаментная ФБ6-12	2	1500	
БФ2	то же	то же ФБ6-13	2	1400	
		Для t=-40°			
Фм5	КЖ-9	Фундамент Фм5	6		
Фм6	то же	то же Фм6	1		
Фм7	"	" Фм7	2		
Фм9	КЖ-12	" Фм9	1		
Фм10	то же	" Фм10	1		
БФ1	1.415-1. вып.1	Балка фундаментная ФБ6-29	2	1900	
БФ2	то же	то же ФБ6-30	2	1800	
		Для всех температур			
Фм1	КЖ-6	Фундамент Фм1	4		
Фм2	то же	то же Фм2	1		
Фм3	"	" Фм3	1		
Фм4	"	" Фм4	1		
ОЛ1	3.019.1-1. вып.1	Ограждение ОЛ1	1		
С11	то же	Сетка С11	76.5		п.м
МН10	"	Изделие закладное МН10	8		
МН14	"	то же МН14	50		
МН15	"	" МН15	76,5		п.м
ПТ1	3.006-2. вып. II-2	Плит ПЗ-15б	12	50	

Общие примечания см. лист КЖ-4.

Фрагмет 3

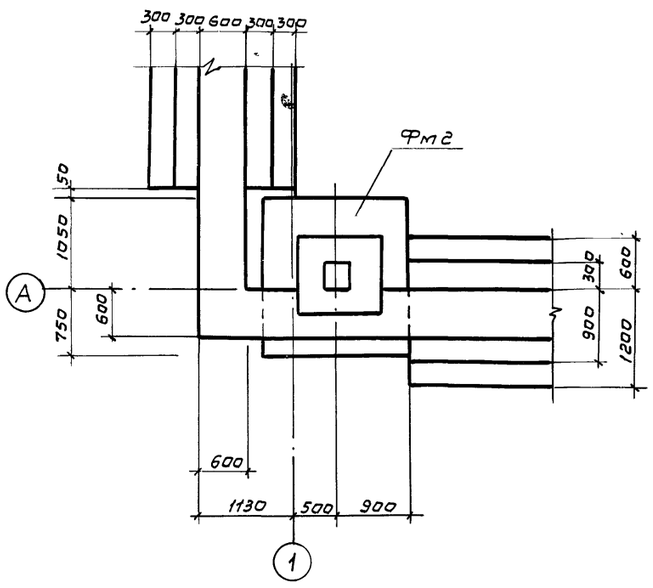

Фрагмент 4

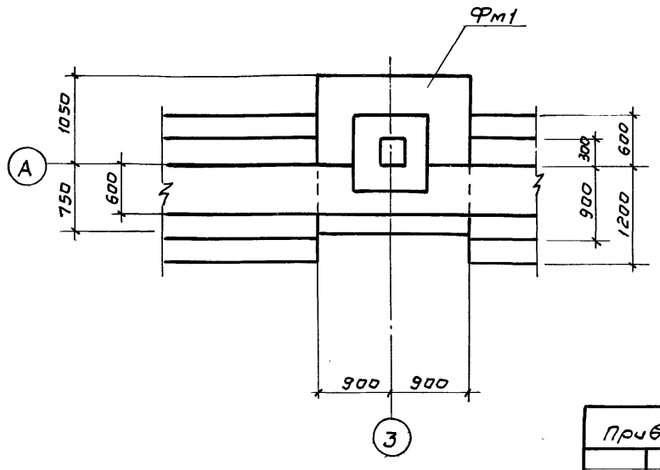

27

9052/1

ГИП	Заславский		03-84
Н.контр.	Сквирский		03-84
Нач.отд.	Кукотин		03-84
Гл.спец.	Сквирский		03-84
Рук.гр.	Заводник		03-84
Ст.инж.	Левицкая		03-84

ТП 411-9-10.85 КЖ

Склад с навесом для хранения промышленных товаров 500 кв.м

Стадия	Лист	Листов
Р.П.	3	

Тип II. Монолитные фундаменты. Схема расположения фундаментов. Фрагменты 3 и 4

Киевский филиал Союзгипролесхоз

Привязан:

Инв. N

Согласовано

Сантехн.сект. Ширман

Альбом 1

Типовой проект 411-9-10.85

1-1

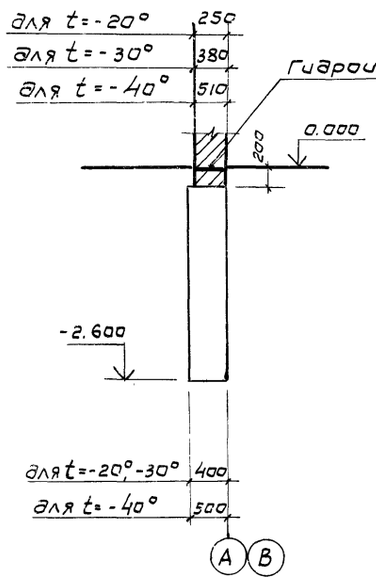

2-2

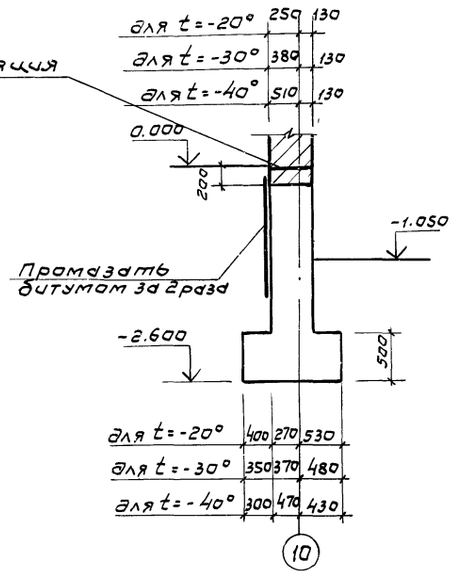

3-3

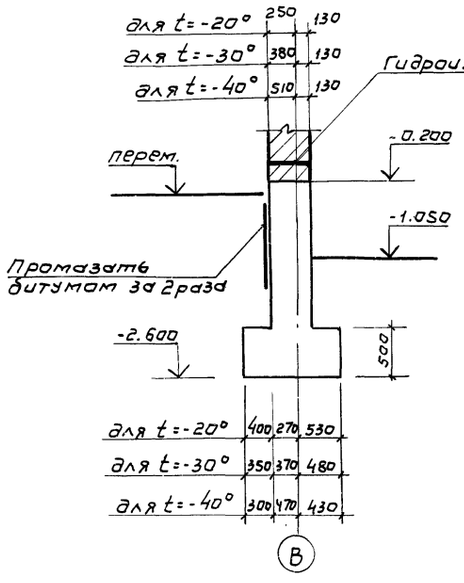

4-4 (для t=-20°)

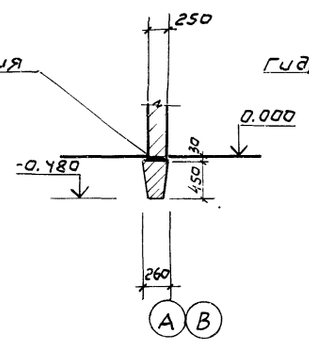

4-4 (для t=-30°; -40°)

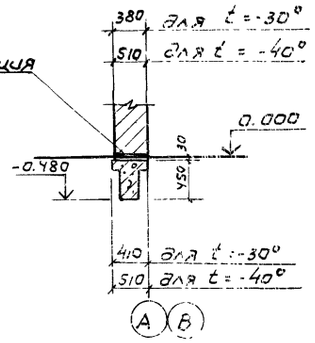

5-5

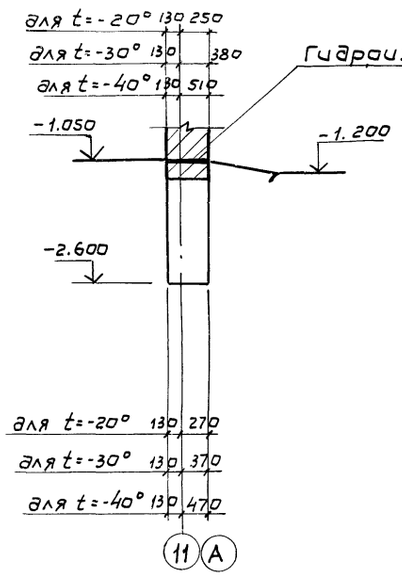

6-6

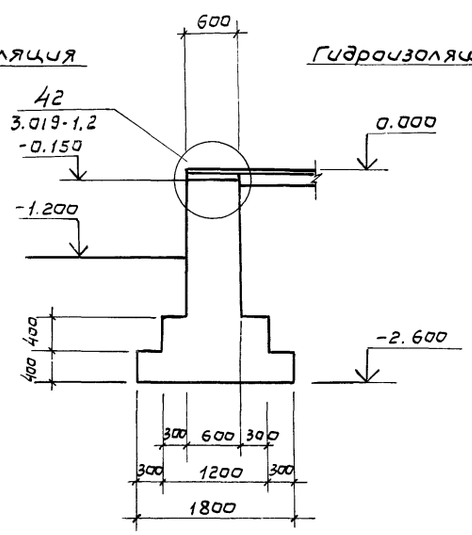

7-7

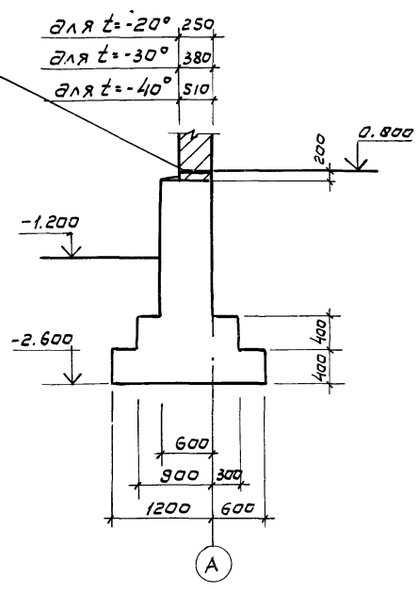

1. За отметку 0.000 принята отметка чистого пола склада, что соответствует отметке на генплане.
2. Основанием фундаментов приняты сухие непучинистые непросадочные грунты со следующими нормативными характеристиками: $C_н = 0.02$ кгс/см^2; $\varphi_н = 28°$; $\gamma = 1.8$ тс/м^3; $E_н = 150$ кгс/см^2.
3. Горизонтальную гидроизоляцию стен выполнить из слоя цементного раствора состава 1:2 толщиной 30мм на отметке -0,030 и -1.080.
4. Кирпичные стены ниже отметки 0.000 в осях 1-9 и -1.080 в осях 10-11 выполнить из хорошо обожженного красного кирпича М100 на растворе М50 и со стороны грунта промазать горячим битумом за 2 раза.
5. Ленточные фундаменты выполнить из бутобетона. Бут М200. Бетон М100.
6. Обратную засыпку пазух фундаментов производить местным материковым грунтом без строительного мусора с послойным трамбованием. Толщина слоев 200-300мм.
7. Вокруг здания выполнить асфальтовую отмостку шириной 750мм.
8. Расход арматуры на утолщение бетонной подготовки ф10AI - 26,0кг ф6AI - 6,0кг.
9. Сечение 7-7 только для типа II.
10. Стенки каналов и приямка выполнить из кирпича М100 на растворе М50 и со стороны грунта обмазать горячим битумом за 2 раза.
11. Размер А см. таблицу на листе АР-1.

28
9052/1

ГИП	Заславский		03-84
Н.контр.	Сквирский		03-84
Нач.отд.	Кукатин		03-84
Гл.спец.	Сквирский		03-84
Рук.гр.	Завадник		03-84
Вед.инж.	Левицкая		03-84

ТП 411-9-10.85 КЖ

Склад с навесом для хранения промышленных товаров 500кв.м

Стадия	Лист	Листов
Р.П.	4	

Тип I, II. Монолитные фундаменты. Сечения 1-1÷7-7

Киевский филиал Союзгипролесхоз

Привязан:

Инв.№

Копировал Вербицкая

Формат А2

Альбом I

Типовой проект 411-9-10.85

8-8

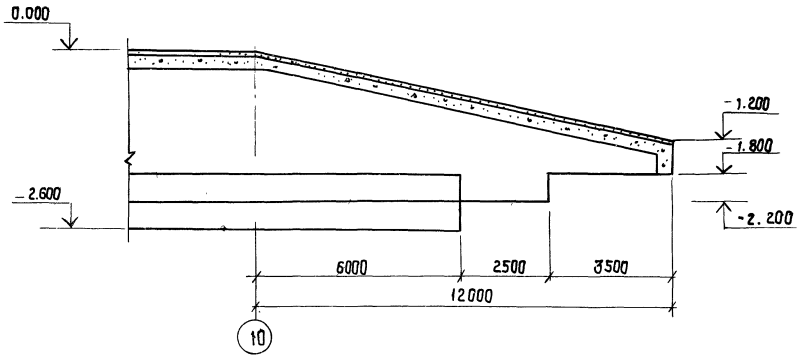

9-9

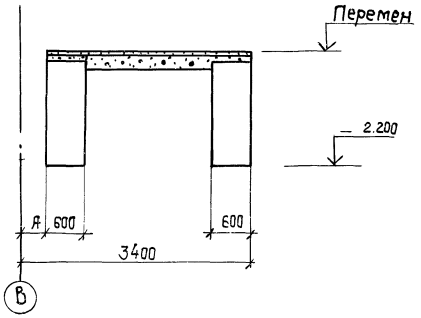

10-10

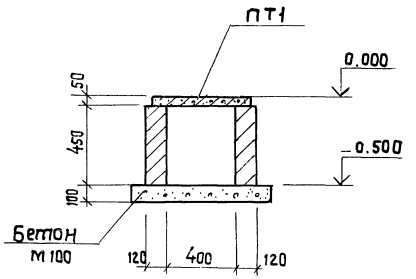

Фрагмент 1

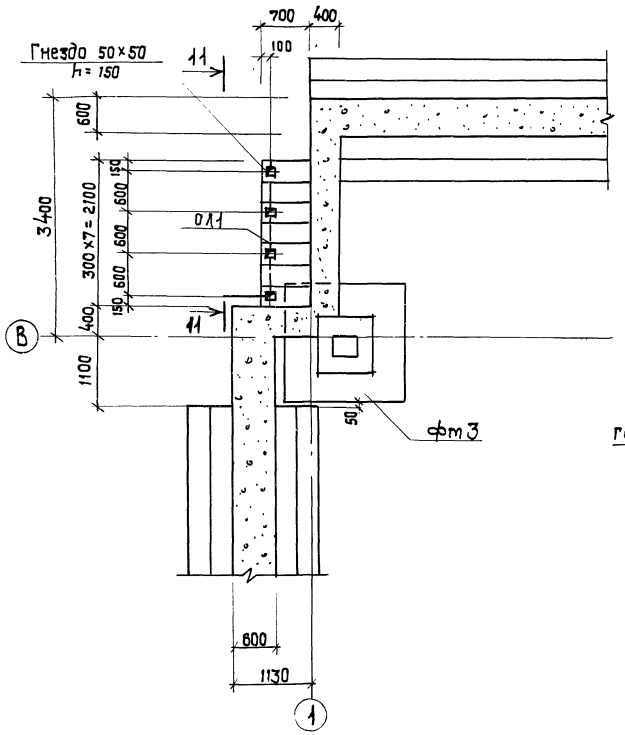

11-11

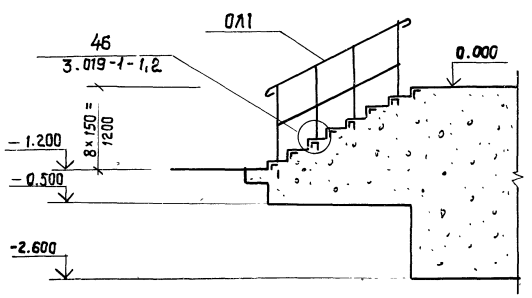

Деталь опирания перегородок

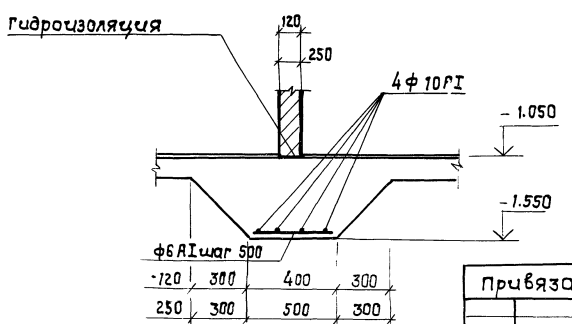

Фрагмент 2

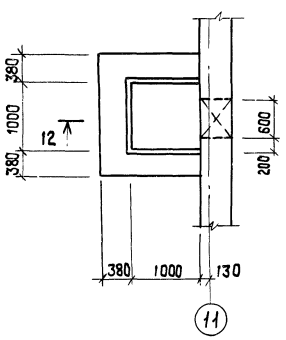

12-12

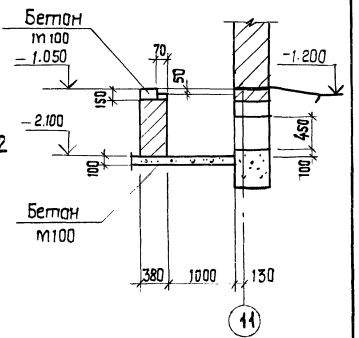

Основные указания см. лист КЖС-4.

29

9052/1

ГИП	Засловский		03-87	ТП 411-9-10.85 КЖ	
Н. контр.	Скворский		03-87		
Нач. отд.	Куратин		03-87	Склад с навесом для хранения промышленных товаров 500 кв. м	
Гл. спец.	Скворский		03-87		
Рук. гр.	Заводник		03-87		
Вед. инж.	Левицкая		03-87		Стадия: Р.П. | Лист: 5 | Листов:
Привязан:				Тип I. II. монолитные фундаменты. Сечения 8-8 ÷ 12-12. Фрагменты 1 и 2.	Киевский филиал Союзгипролесхоз
Инв. №					

Копировал Красноба

Формат А2

Альбом I

Типовые проекты 411-9-10.85

Фм 1

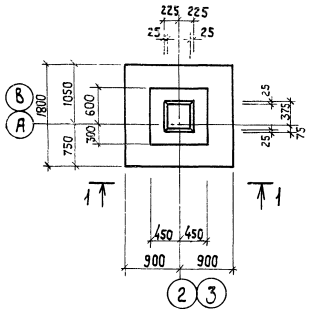

1 - 1

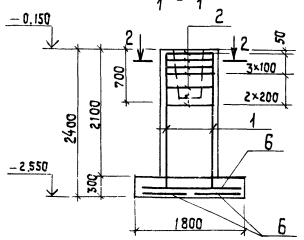

2 - 2

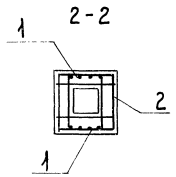

Схема раскладки сеток подошвы Фм1 ÷ Фм4

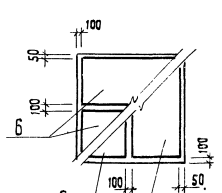

Фм 2

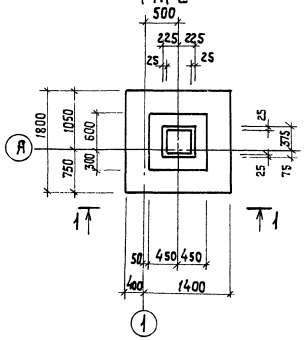

Фм 3

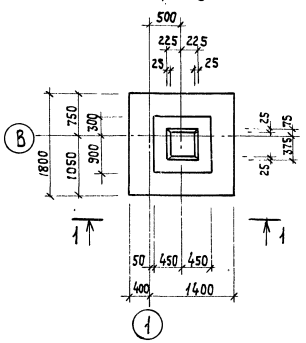

Расчетная схема Фм 1

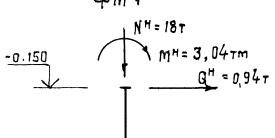

Расчетная схема Фм 4

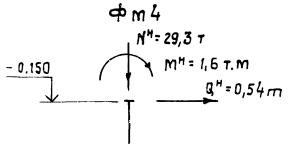

Фм 4

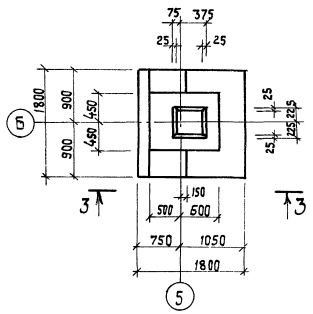

3 - 3

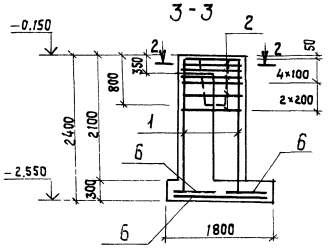

Ведомость расхода стали на элемент, кг

Марка эл-та	Изделия арматурные							Всего
	Арматура класса AI ГОСТ 5781-81				Арматура класса AII			
	Ф6	Ф8		Итого	Ф10	Ф12	Итого	
Фм 1	2,28	18,49		20,77	21,6	16,69	38,29	59,06
Фм 2	2,28	18,49		20,77	21,6	16,69	38,29	59,06
Фм 3	2,28	18,49		20,77	21,6	16,69	38,29	59,06
Фм 4	2,28	21,19		23,47	21,6	16,69	38,29	61,76

Спецификация фундаментов Фм 1 ÷ Фм 4

Формат	Зона	Поз.	Обозначение	Наименование	Кол	Примечание
				Фм1 ÷ Фм3		
				Сборочные единицы		
				Сетки арматурные		
		1	1.412-1/77, Вып.3	1С 12АII-6×24	2	
		2	Тоже	СА-8АI	6	
		6	1.410-2, Вып.1	С(1) 10АII-8×18	4	
				Материалы		
				Фм1÷Фм3, бетон М200		2,57м³
				Фм 4		
				Сборочные единицы		
		1	1.412-1/77, Вып.3	1С 12АII-6×24	2	
		2	То же	СА-8АI	7	
		6	1.410-2, 6.1	С(1) 10АII-8×18	4	
				Материалы		
				Бетон М200		4,1 м³

1. Защитный слой бетона для рабочей арматуры подошвы - 35 мм.
2. Под всеми фундаментами выполнить бетонную подготовку из бетона М100 толщиной 100 мм.

30
9052/1

ГИП	Заславский		03-84
Н.контр.	Скворецкий		03-84
Нач.отд.	Кукоткин		03-84
Гл.спец.	Скворецкий		03-84
Рук.гр.	Заводник		03-84
Ст.инж.	Лебицкая		03-84

ТП 411-9-10.85 КЖ

Склад с навесом для хранения протыленных товаров 500 кв. м

Стадия	Лист	Листов
Р.П.	6	

Тип I, II. Конструкция фундаментов Фм1 ÷ Фм4

Киевский филиал Союзгипролесхоз

Привязан:

Инв. №

Альбом 1

Типовой проект 411-9-10.85

Фм5

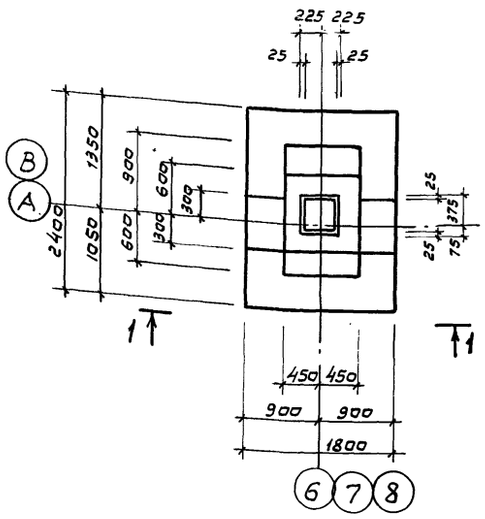

Фм6

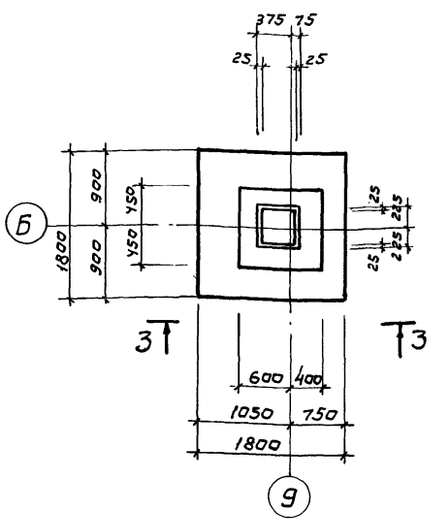

Фм7, Фм8

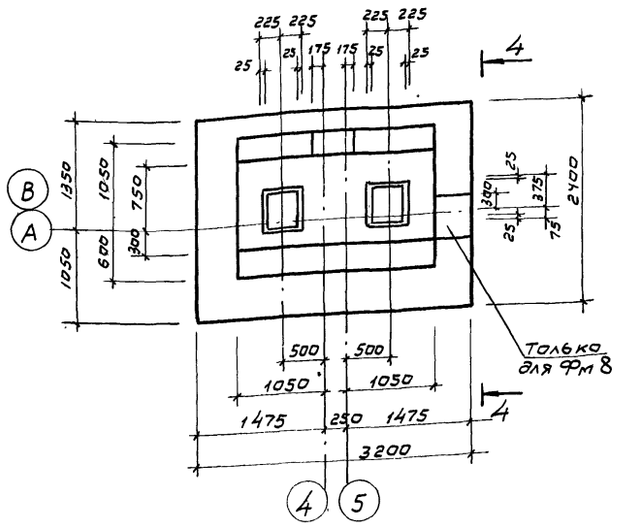

Спецификация фундаментов Фм5÷Фм8

Формат	Зона	Поз.	Обозначение	Наименование	Кол.	Примечание
				Фм5		
				Сборочные единицы		
				Сетки арматурные		
		1	1.410-2. Вып.1	С(1) 10А II - 8×24	2	
		2	То же	С(1) 10А II - 8×18	1	
		3	"	С(1) 10А II - 14×18	1	
		4	1.412-1/77. Вып.3	1С 12А II - 6×24	2	
		5	То же	СА-8А I	6	
				Материалы		
				Бетон М200		3.82 м³
				Фм6		
				Сборочные единицы		
				Сетки арматурные		
		4	1.412-1/77. Вып.3	1С 12А II - 6×24	2	
		5	То же	СА 8А I	7	
		6	1.410-2, Вып. 1	С(1) 10А II - 8×18	4	
				Материалы		
				Бетон М200		2.73 м³
				Фм7, Фм8		
				Сборочные единицы		
				Сетки арматурные		
		7	КЖ-41	С1	2	
		8	То же	С2	2	
		9	"	С3	2	
		10	"	С9	6	
				Материалы		
				Фм7. Бетон М200		9.9 м³
				Фм8. Бетон М200		8.35 м

1-1

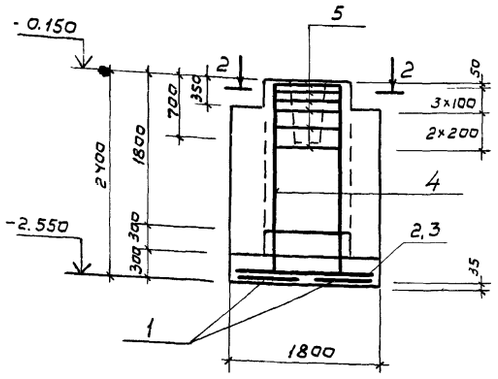

3-3

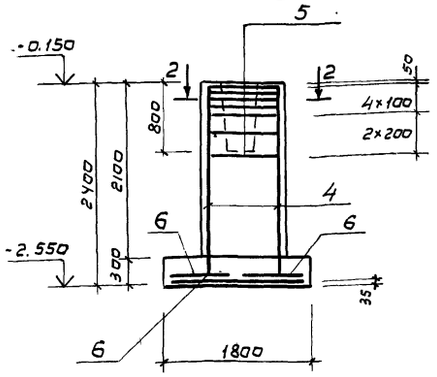

4-4

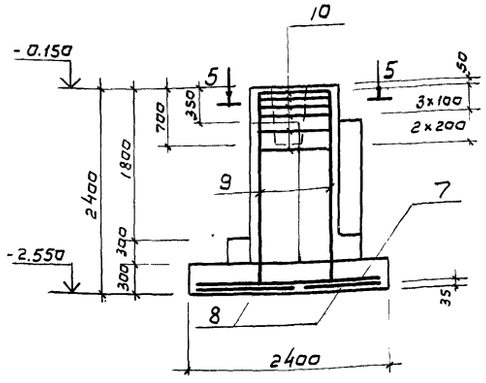

2-2

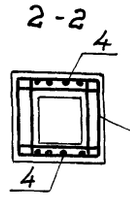

5-5

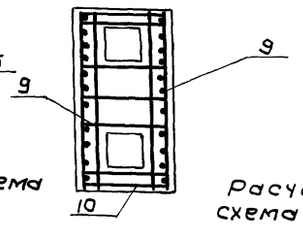

Расчетная схема Фм5

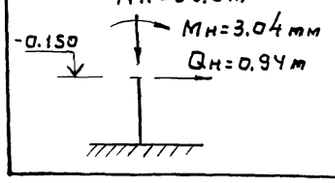

Схема раскладки сеток подошвы Фм5

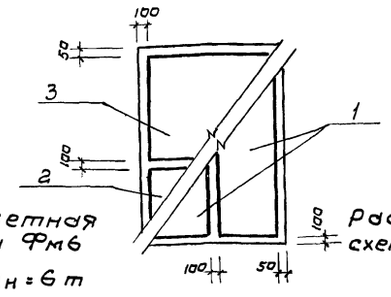

Расчетная схема Фм6

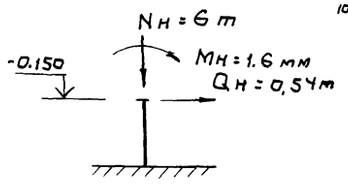

Схема раскладки сеток подошвы Фм7, Фм8

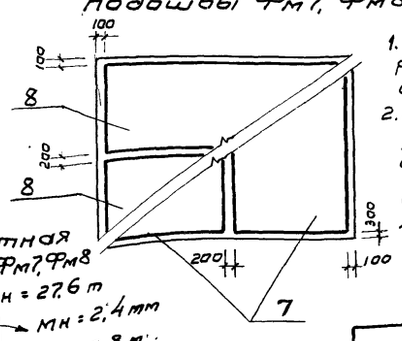

Расчетная схема Фм7, Фм8

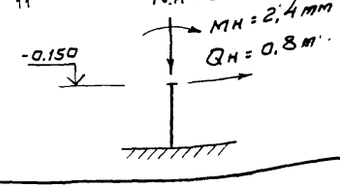

1. Фундамент Фм8 разработан для варианта сборных фундаментов.
2. Раскладка сеток подошвы фундамента Фм6 аналогична фундаменту Фм1 на листе КЖ-6.

Ведомость расхода стали на элемент, кг

Марка эл-та	Изделия арматурные							Всего
	Арматура класса							
	AI			AII - ГОСТ 5781-81				
	Ф6	Ф8		Итого	Ф10	Ф12		
Фм5	3.04	18.49		21.53	28.54	16.69	45.23	66.76
Фм6	2.28	21.19		23.47	21.6	16.69	38.29	61.76
Фм7, Фм8	2.8	45.6		48.4	23.4	79.4	10.28	151.2

31
9052/1

ГИП	Здославский		03-87
Н.контр.	Скворский		03-87
Нач.отд.	Кукатин		03-87
Гл.спец.	Скворский		03-87
Рук.гр.	Завадник		03-87
Ст.инж.	Левицкая		03-87

ТП 411-9-10.85 КЖ

Склад с навесом для хранения промышленных товаров 500 кв.м

Стадия	Лист	Листов
Р.П.	7	

Тип I, II. Конструкция фундаментов Фм5÷Фм8 для t = -20°С

Киевский филиал Союзгипролесхоз

Привязан:

Инв.№

Копировал Вербицкая

Формат А

Типовой проект 411-9-10.85 Альбом I

Фм5

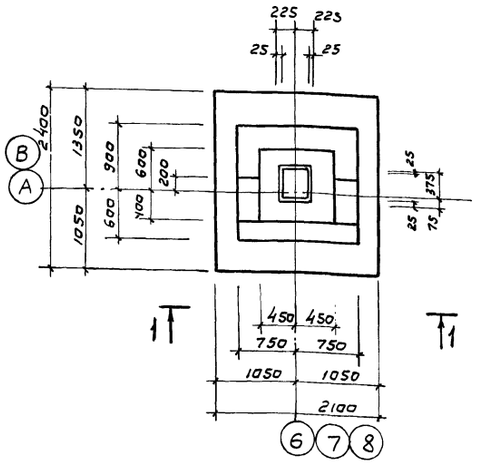

Фм6

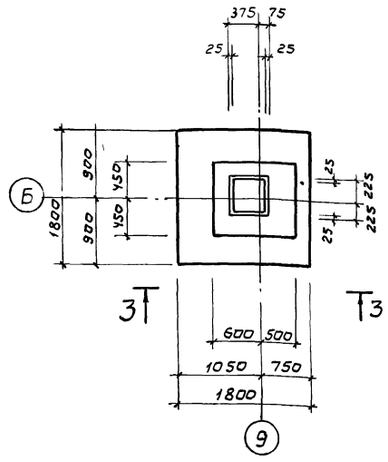

Фм7. Фм8

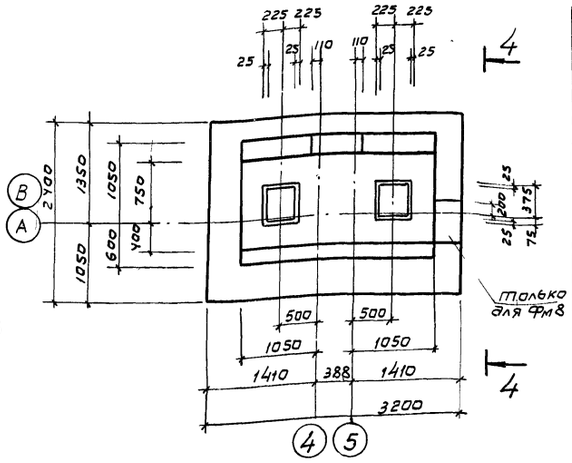

Спецификация фундаментов Фм5÷Фм8

Формат	Зона	Поз.	Обозначение	Наименование	Кол.	Примечание
				Фм5		
				Сборочные единицы		
				Сетки арматурные		
		1	1.410-2. Вып.1	С(1)12АII - 8×24	1	
		2	То же	С(1)12АII - 10×24	1	
		3	"	С(1)10АII - 8×21	1	
		4	"	С(1)10АII - 14×21	1	
		5	1.412-1/77. Вып.3	СА-8АI	6	
		7	То же	1С12АII-6×24	2	
				Материалы		
				Бетон М200		4,2м³
				Фм6		
				Сборочные единицы		
				Сетки арматурные		
		5	1.412-1/77. Вып.3	СА-8АI	7	
		7	То же	1.С12АII-6×24	2	
		6	1.410-2, Вып.1	С(1)10АII - 8×18	4	
				Материалы		
				Бетон М200		2,34м³
				Фм7. Фм8		
				Сборные единицы		
				Сетки арматурные		
		8	КЖ-41	С1	2	
		9	То же	С2	2	
		10	"	С4	2	
		11	"	С10	6	
				Материалы		
				Фм7. Бетон М200		8,66м³
				Фм8. Бетон М200		9,04м³

1-1

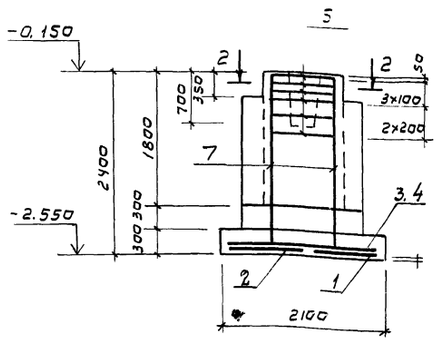

3-3

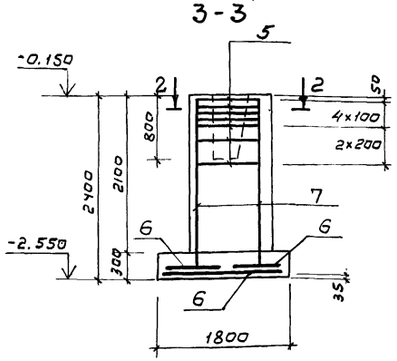

4-4

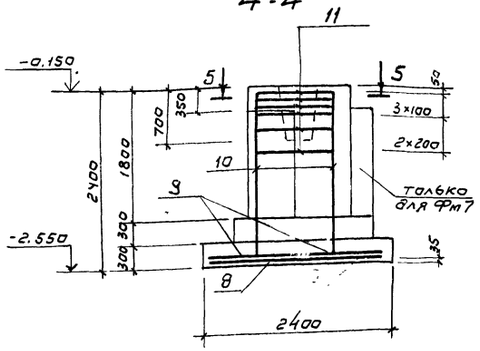

2-2

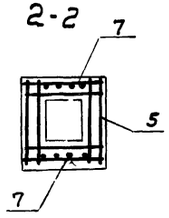

5-5

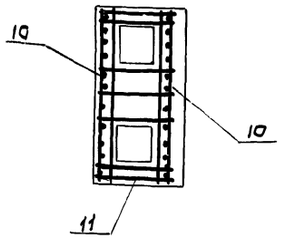

Схема раскладки сеток подошвы Фм3

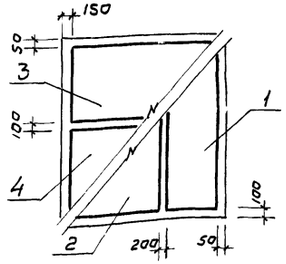

Схема раскладки сеток подошвы Фм7, Фм8

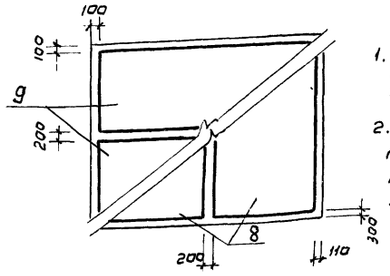

1. Фундамент Фм8 разработан для варианта сборных фундаментов
2. Раскладку сеток подошвы фундамента Фм6 аналогично фундаменту Фм1 на листе КЖ-6.

Ведомость расхода стали на элемент, кг

Марка эл-та	Изделия арматурные							Всего
	Арматура класса							
	AI				AII			
	ГОСТ 5781-81							
	ф6	ф8		Итого	ф10	ф12	Итого	
Фм5	2,04	21,49		23,53	33,13	22,95	56,08	79,61
Фм6	2,28	21,18		23,47	21,6	16,69	38,29	61,76
Фм7. Фм8	2,8	47,2		50,0	23,4	83,4	106,8	156,8

3р 9052/1

Расчетная схема Фм5

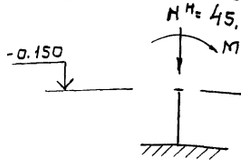

Расчетная схема Фм6

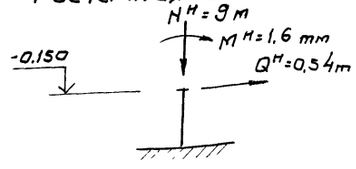

Расчетная схема Фм7. Фм8

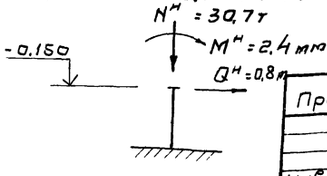

Привязан:

Инв.№

ГИП	Заславский		03-84
Н.контр.	Скворский		03-84
Нач.отд.	Кукатин		03-84
Гл.спец.	Скворский		03-84
Рук.гр.	Забавник		03-84
Ст.инж.	Левицкая		03-84

ТП 411-9-10.85 КЖ

Склад с навесам для хранения промышленных товаров 500кв.м

Стадия	Лист	Листов
Р.П.	8	

Тип I, II. Конструкция фундаментов Фм5÷Фм8 для t=-30°С

Киевский филиал Союзгипролесхоз

Калировал Вробышева

Типовой проект 411-9-10.85 Альбом I

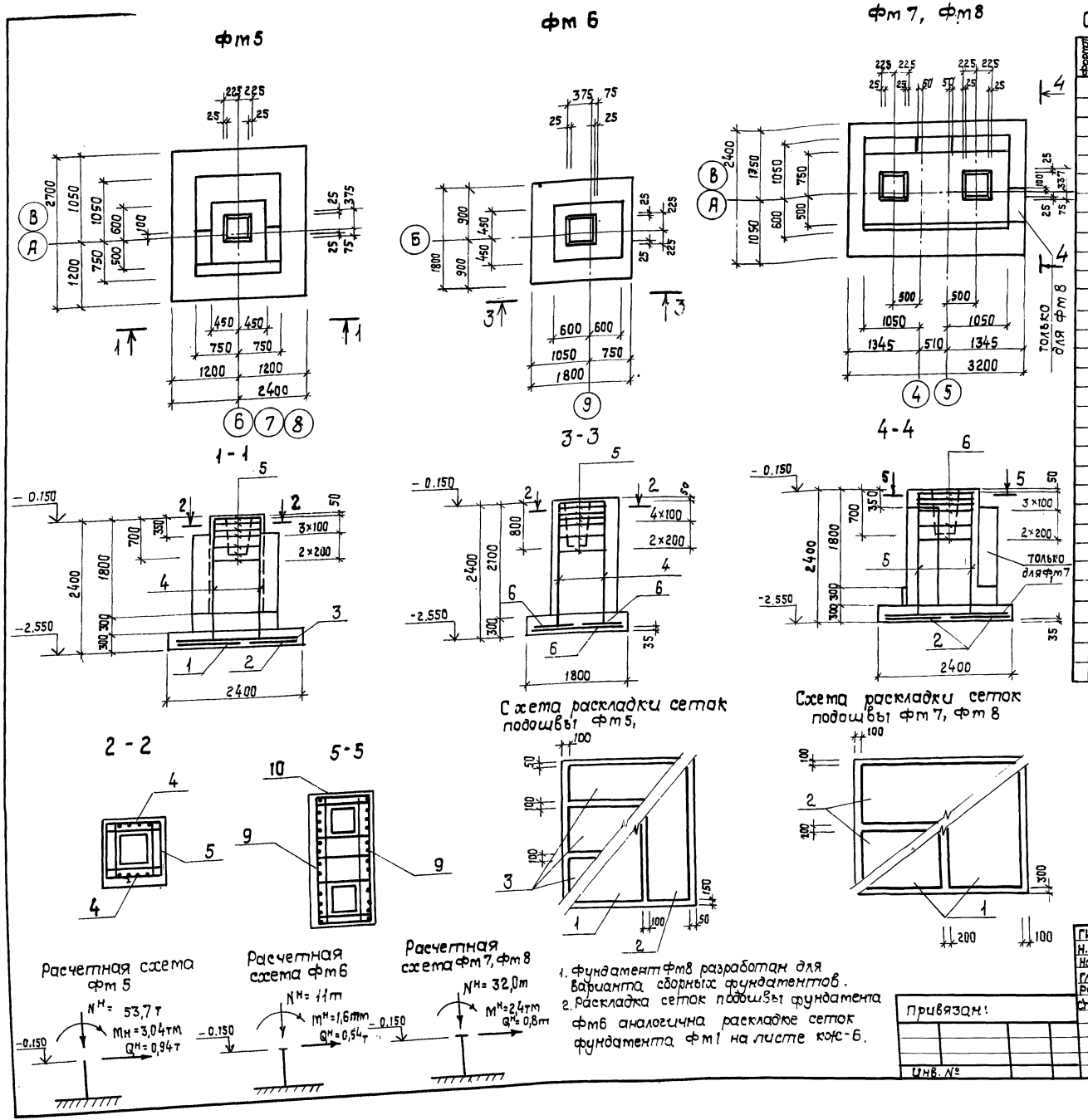

1. Фундамент фм8 разработан для варианта сборных фундаментов.
2. Раскладка сеток подошвы фундамента фм6 аналогична раскладке сеток фундамента фм1 на листе кж-6.

Спецификация фундаментов фм5 ÷ фм8

Формат	Зона	Поз.	Обозначение	Наименование	Кол.	Примечание
				фм5		
				Сборочные единицы		
				Сетки арматурные		
		1	1.410-2, вып.1	С12АII-14×27	1	
		2	То же	С12АII-8×27	1	
		3	"	С(1) 10АII-8×24	3	
		4	1.412-1/77, вып.3	1С12АII-6×24	2	
		5	То же	СА-8АI	6	
				Материалы		
				Бетон М200		4,32 м³
				фм6		
				Сборочные единицы		
				Сетки арматурные		
		4	1.412-1/77, вып.3	1С12АII-6×24	2	
		5	То же	СА-8АI	7	
		6	1.410-2, вып.1	С(1) 10АII-8×18	4	
				Материалы		
				Бетон М200		3,11 м³
				фм7, фм8		
				Сборочные единицы		
				Сетки арматурные		
		7	кж-41	С1	2	
		8	То же	С2	2	
		9	"	С5	2	
		10	"	С11	6	
				Материалы		
				фм7 Бетон М200		9,46 м³
				фм8 Бетон М200		9,91 м³

Ведомость расхода стали на элемент, кг

Марка эл-та	Изделия арматурные								Всего
	Арматура класса								
	АI				АII				
	ГОСТ 5781-81								
	ф6	ф8		Итого	ф10	ф12		Итого	
фм5	2,25	33,03		25,28	21,75	47,29		69,04	94,32
фм6	2,28	21,19		23,47	21,6	16,69		38,29	61,76
фм7, фм8	2,8	48,6		51,4	23,4	89,6		111,0	162,4

33

9052/1

ГИП	Заславский		03-87
Н.контр.	Сквирский		
Нач.отд.	Кукотин		
Гл.спец.	Сквирский		
Рук.гр.	Заводник		
Ст.инж.	Левицкая		03-87

Привязан:

Инв. №

ТП 411-9-10.85 КЖ

Склад с навесом для хранения промышленных товаров 500 кв.м

Стадия	Лист	Листов
Р.П.	9	

Тип II. Конструкция фундаментов фм5 ÷ фм8 для t = -40°

Киевский филиал СОЮЗГИПРОЛЕСХОЗ

Копировал: Кравцова

Формат А2

Альбом: Типовой проект 411-9-10.85

Фм 9

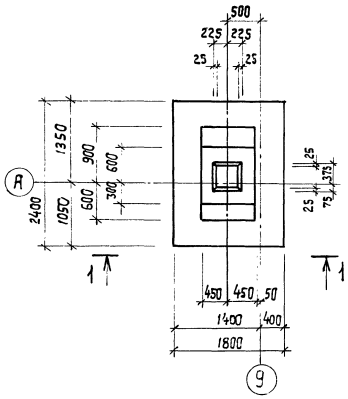

Фм 10

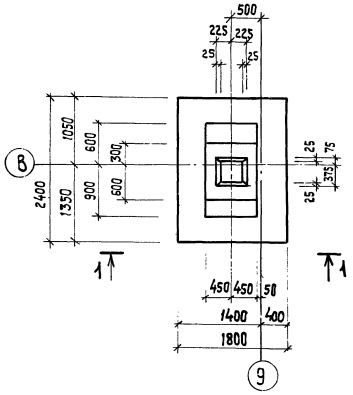

Фм 11

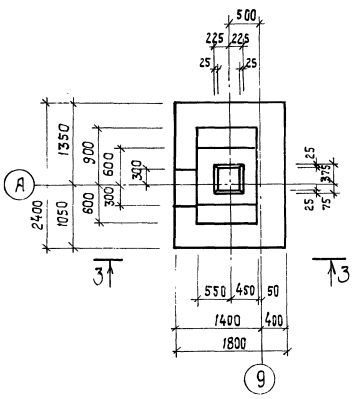

Спецификация фундаментов Фм9 - Фм11

Формат	Зона	Поз.	Обозначение	Наименование	Кол.	Примечание
				Фм9 ÷ Фм11		
				Сборочные единицы		
				Сетки арматурные		
		1	1.410-2, вып. 1	С(1) 10АII-8×24	2	
		2	Тоже	С(1) 10АII-8×18	1	
		3	"	С(1) 10АII-14×18	1	
		4	1.412-1/77, вып. 3	1С 12АII-6×24	2	
		5	Тоже	СА-8АI	6	
				Материалы		
				Фм9, Фм10. Бетон М200		3.04 м³
				Фм11. Бетон М200		3,34 м³

1 - 1

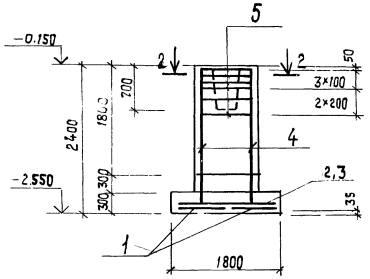

2 - 2

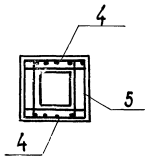

3 - 3

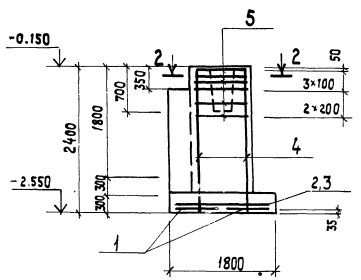

Ведомость расхода стали на элемент, кг

Марка эл-та	Изделия арматурные								Всего
	Арматура класса								
	Класс AI				Класс AII				
	ГОСТ 5781-81								
	Ф6	Ф8		Итого	Ф10	Ф12		Итого	
Фм9÷Фм11	3,04	18,49		21,53	21,6	16,69		45,23	66,76

1. Защитный слой бетона для рабочей арматуры подошвы - 35 мм.
2. Под всеми фундаментами выполнить бетонную подготовку из бетона М100 толщиной 100 мм.
3. Фундамент Фм11 разработан для варианта сборных фундаментов.

Схема раскладки сеток подошвы Фм9 ÷ Фм11

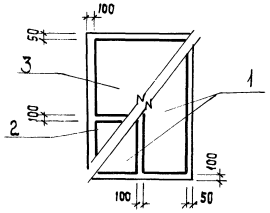

Расчетная схема Фм9

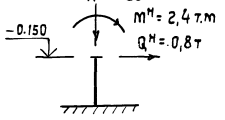

Расчетная схема Фм 10

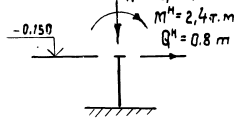

Расчетная схема Фм 11

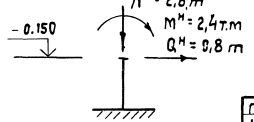

9052/1

ГИП	Заславский		03-84
Н. контр.	Скворецкий		03-84
Нач. отд.	Кукатин		03-84
Гл. спец.	Скворецкий		03-84
Рук. гр.	Завадник		03-84
Ст. инж.	Левицкая		03-84

ТП 411-9-10.85 КЖ

Склад с навесом для хранения промышленных товаров 500 кв.м

Стадия	Лист	Листов
Р.П.	10	

Типы I, II. Конструкция фундаментов Фм9 ÷ Фм11 для t = -20°C

Киевский филиал СОЮЗГИПРОЛЕСХОЗ

Привязан:

Инв. №

Копировал Краснова

Формат А2

Альбом I

Типовой проект 411-9-10.85

Фм 9

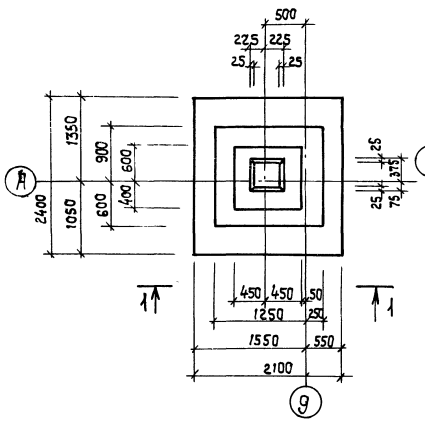

Фм 10

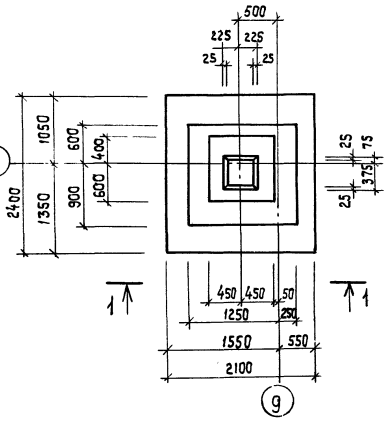

Фм 11

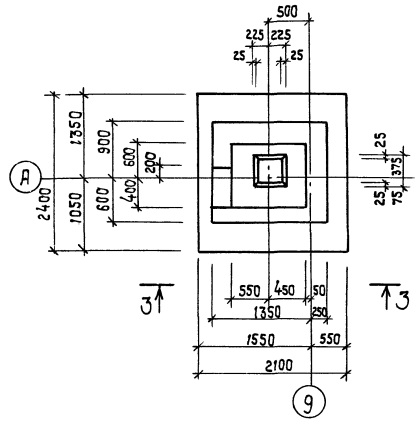

1-1

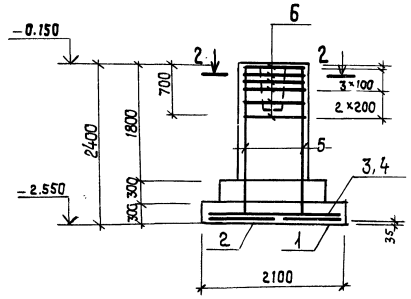

2-2

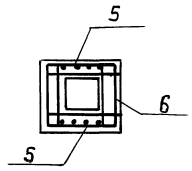

3-3

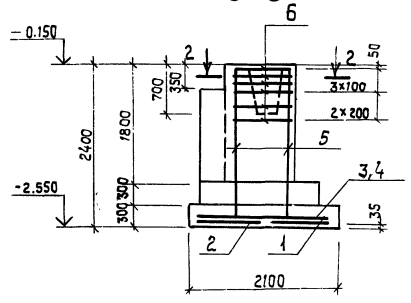

Спецификация фундаментов Фм9 ÷ Фм11

Формат	Зона	Поз.	Обозначение	Наименование	Кол	Примечание
				Фм9 ÷ Фм11		
				Сборочные единицы		
				Сетки арматурные		
		1	1.410-2, вып.1	С(1) 12АII - 8×24	1	
		2	То же	С(1) 12АII - 10×24	1	
		3	"	С(1) 10АII - 8×21	1	
		4	"	С(1) 10АII - 14×21	1	
		5	1.412-1/77, вып.3	1С 12АII - 6×24	2	
		6	То же	СА-8АI	6	
				Материалы:		
				Фм9, Фм10 Бетон М200		3,52 м³
				Фм11 Бетон М200		3,82 м³

Ведомость расхода стали на элемент, кг

Марка эл-та	Арматурные изделия							Всего
	Арматура класса							
	AI			AII				
	ГОСТ 5781-81							
	Ф6	Ф8	Итого	Ф10	Ф12		Итого	
Фм9 ÷ Фм11	2,04	21,49	23,53	33,13	22,95		56,08	79,61

1. Защитный слой бетона для рабочей арматуры подошвы - 35 мм.
2. Под всеми фундаментами выполнить бетонную подготовку из бетона М100 толщиной 100 мм.
3. Фундамент Фм11 разработан для варианта сборных фундаментов.

Схема раскладки сеток подошвы Фм9 ÷ Фм11

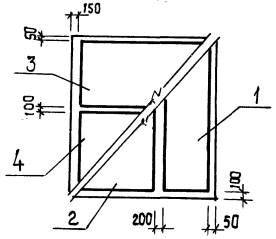

Расчетная схема Фм9

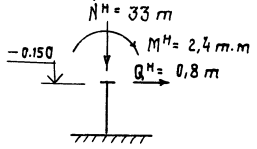

Расчетная схема Фм 10

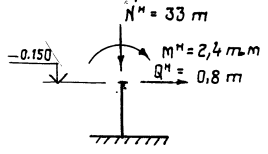

Расчетная схема Фм 11

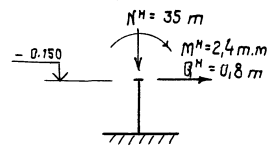

35
905211

ГИП	Заславский		03.87
Н.контр.	Скворский		03.87
Нач.отд.	Кукутин		03.87
Гл.спец.	Скворский		03.87
Рук.гр.	Давыдюк		03.87
Ст.инж.	Левицкая		03.87

Привязан:

Инв. № подл.

ТП 411-9-10.85 КЖ

Склад с навесом для хранения промышленных товаров 500 кв. м

Стадия	Лист	Листов
Р.П.	11	

Тип I; II. Конструкция фундаментов Фм9 ÷ Фм11 для t = -30°С

Киевский филиал Союзгипролесхоз

Копировал Краснова Формат А2

Типовой проект 411-9-10.85

Фм9

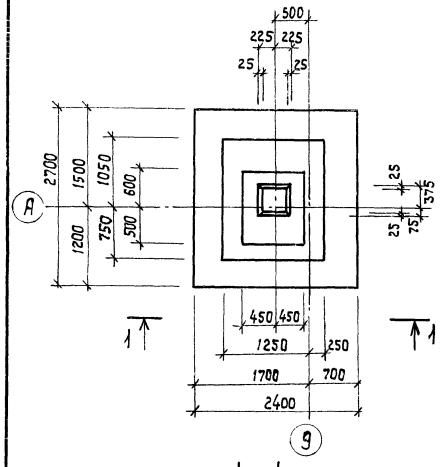

Фм 10

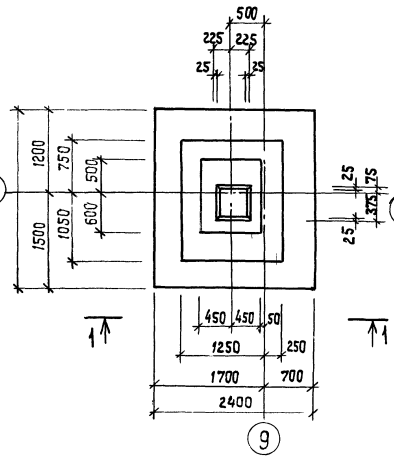

Фм 11

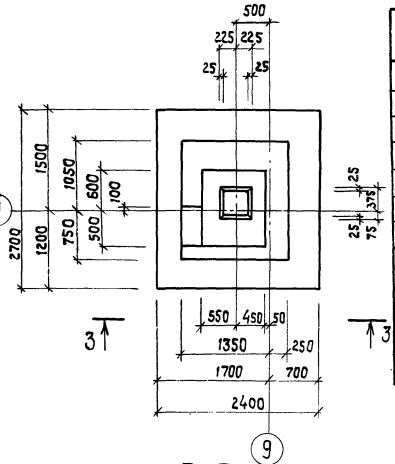

Спецификация фундаментов Фм9 ÷ Фм 11

Формат	Зона	Поз.	Обозначение	Наименование	Кол.	Примечание
				Фм9 ÷ Фм 11		
				Сборочные единицы		
				Сетки арматурные		
		1	1.410-2, вып. 1	С 12 А II - 14×27	1	
		2	Тоже	С 12 А II - 8×27	1	
		3	"	С (1) 10 А II - 8×24	3	
		4	1.412-1/77, вып. 3	1С 12 А II - 6×24	2	
		5	Тоже	СА - 8 А I	6	
				Материалы		
				Фм9, Фм10. Бетон М200		4,4 м³
				Фм11, Бетон М200		4,7 м³

Ведомость расхода стали на элемент, кг

Марка эл-та	Изделия арматурные							Всего
	Арматура класса							
	А I				А II			
	ГОСТ 5781-81							
	Ф6	Ф8		Итого	Ф10	Ф12	Итого	
Фм9 ÷ Фм11	2,25	33,0		25,28	21,75	47,29	69,04	94,32

1. Защитный слой бетона для рабочей арматуры подошвы - 35 мм.
2. Под всеми фундаментами выполнить бетонную подготовку из бетона М.100 толщиной 100 мм.
3. Фундамент Фм 11 разработан для варианта сборных фундаментов.

1 - 1

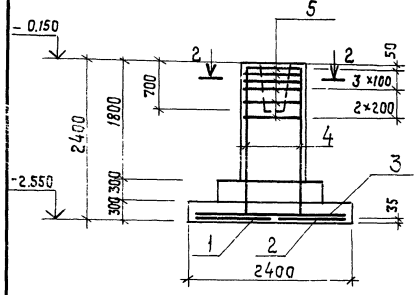

2 - 2

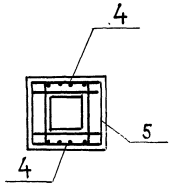

3 - 3

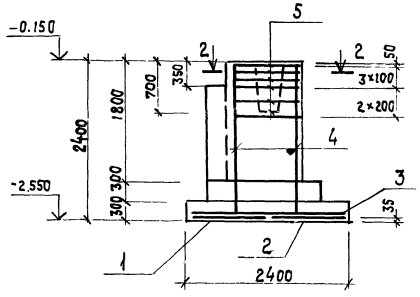

Схема раскладки сеток подошвы фм9 ÷ фм 11

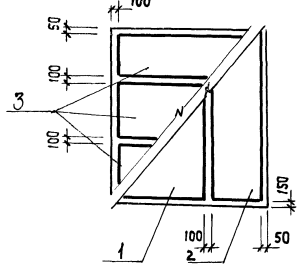

Расчетная схема Фм9

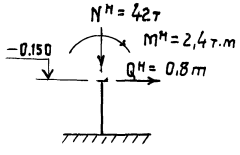

Расчетная схема фм 10

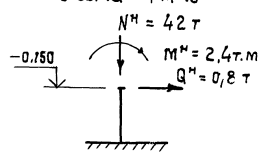

Расчетная схема фм 11

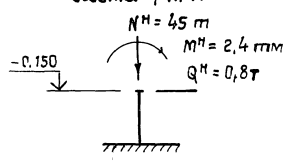

36
9052/1

ГИП	Заславский		03-84	ТП 411-9-10.85 КЖ	
Н.контр.	Скворский		03-84	Склад с навесом для хранения промышленных товаров 500 кв. м	
Нач.отд.	Кукатин		03-84		
Гл.спец.	Скворский		03-84		
Рук.гр.	Заводник		03-84		
Ст.инж.	Левицкая		03-84		
Привязан:				Стадия: Р.П.	Лист: 12
Инв. №				Тип I, II. Конструкция фундаментов Фм9 ÷ Фм11 для t = -40°С	Киевский филиал Союзгипролесхоз

Типовой проект 411-9-10.85 Альбом

Схема расположения фундаментов.

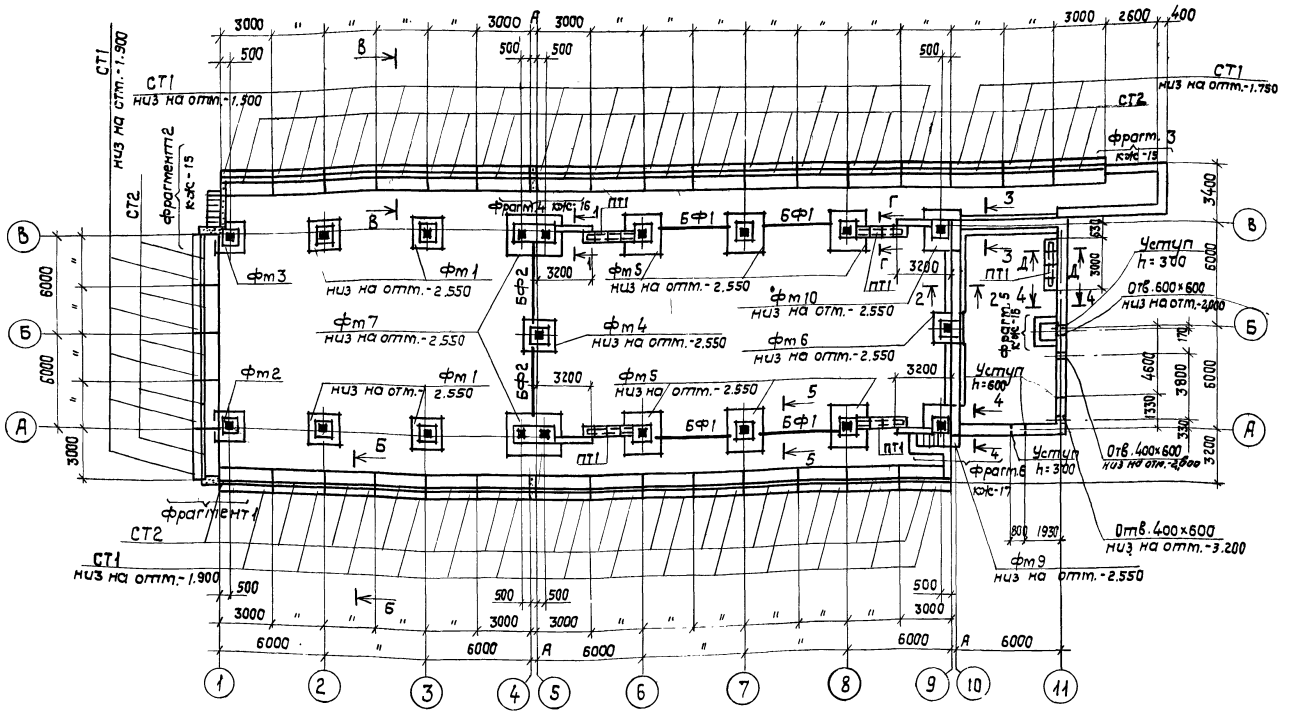

Фрагмент 1

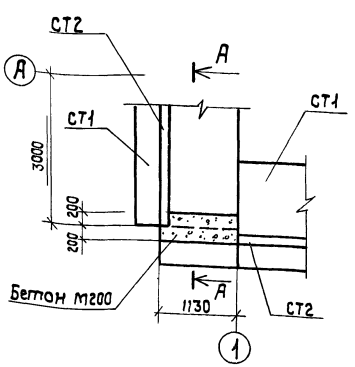

А - А

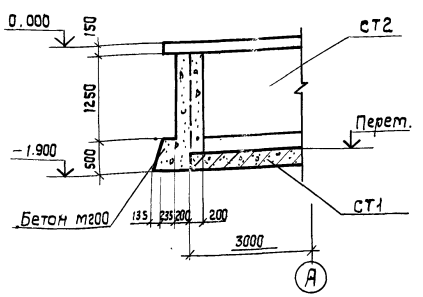

1. За отметку 0.000 принята отметка пола склада, что соответствует отметке ▭ на генплане.
2. В основании фундаментов приняты грунты с нормативными характеристиками $\varphi^н = 28°$; $\gamma = 1{,}8\ т/м^3$; $C^н = 0{,}02\ кг/см^2$; Для грунтов с другими характеристиками размеры фундаментов должны быть откорректированы.
3. Горизонтальную гидроизоляцию стен выполнить на отметках -0,030 и -1,080 из слоя цементного раствора состава 1:2 толщиной 30 мм.
4. Кирпичные стены ниже отметки 0.000 выполнить из хорошо обожженного кирпича марки 100 на растворе марки 50.
5. Ленточные фундаменты выполнить из сборных бетонных блоков.
6. Кладку блоков вести на растворе марки 50 с перевязкой швов на глубину не менее 25 см. Толщина шва не более 20 мм.
7. Обратную засыпку пазух фундаментов производить местным талым грунтом с послойным трамбованием.
8. Вокруг здания выполнить асфальтовую отмостку шириной 750 мм.
9. Стены приямка и подпольных каналов с наружной стороны обмазать горячим битумом за 2 раза.
10. Под всеми фундаментами под колонны выполнить подготовку из бетона марки 100 толщ. 100 мм.
11. Под всеми фундаментными плитами подпорных стенок выполнить щебеночную подготовку толщиной 100 мм с проливкой цементным раствором.
12. Монолитные участки фундаментов выполнить из бетона марки 100. Расход бетона - 2,1 $м^3$.
13. Расход арматуры на утолщение бетонной подготовки ф10АI - 26,0 кг; ф6АI - 6,0 кг.
14. Размер „А" см. таблицу на листе АР-1.

37
905211

ГИП	Заславский		03-84
Н. контр.	Сквирский		03-84
Нач. отд.	Кукотин		03-84
Гл. спец.	Сквирский		03-84
Рук. гр.	Заводник		03-84
Вед. инж.	Байтман		03-84

ТП 411-9-10.85 КЖ

Склад с навесом для хранения промышленных товаров 500 кв. м

Стадия	Лист	Листов
Р.П.	13	

Тип I. Фундаменты сборные. Схемы расположения фундаментов. Фрагмент 1.

Киевский филиал СОЮЗГИПРОЛЕСХОЗ

Привязан:

Инв. №

Согласовано: Сан. техн. сект. Шурман

Копировал Краснова

Формат А2

Альбом I

Типовой проект 411-9-10.85

Схема расположения фундаментов

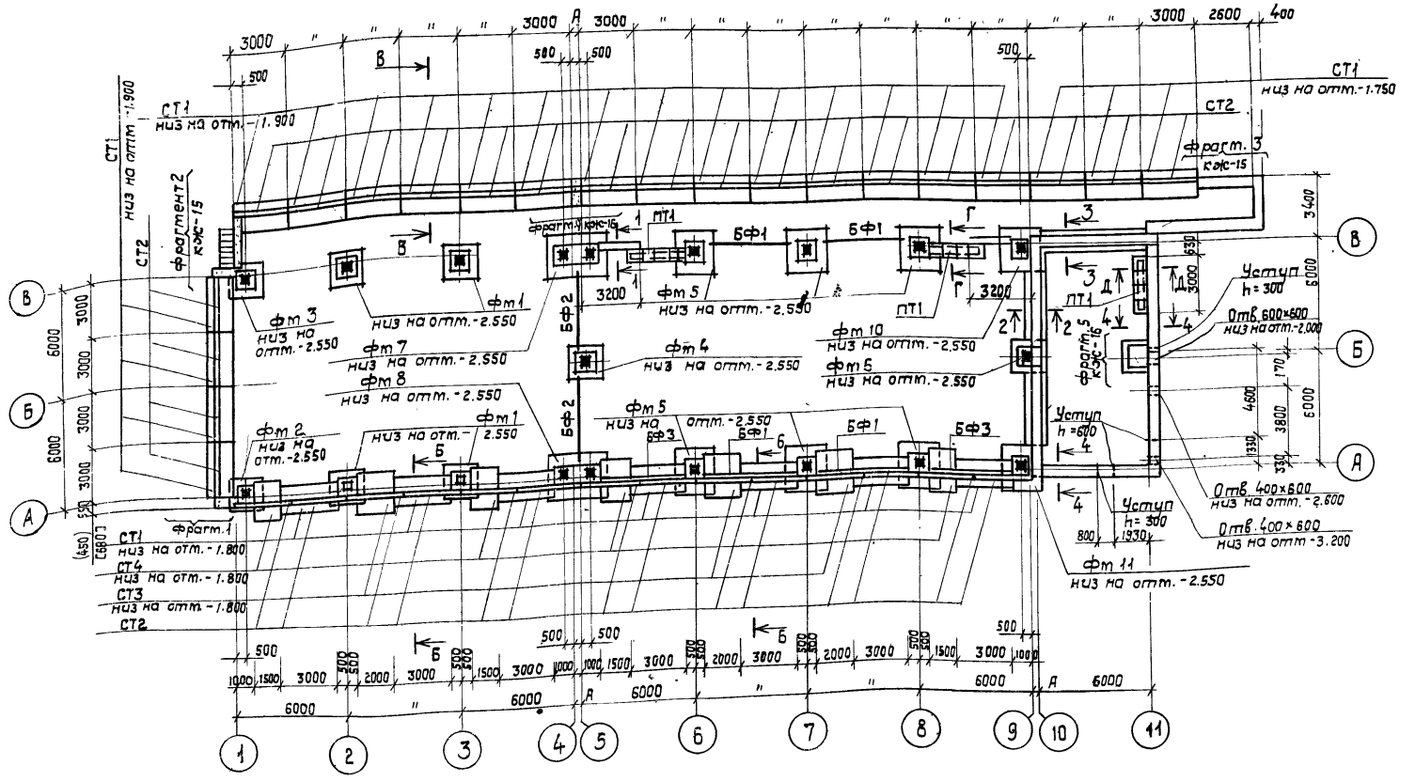

Фрагмент 1

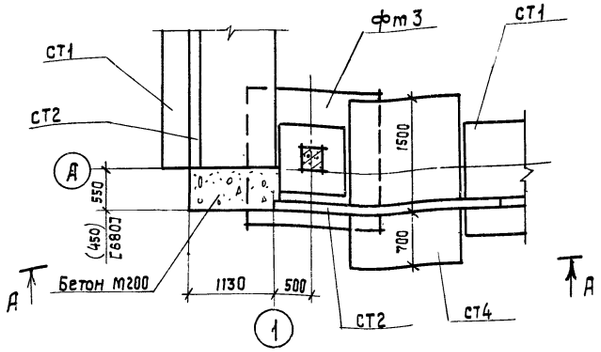

А - А

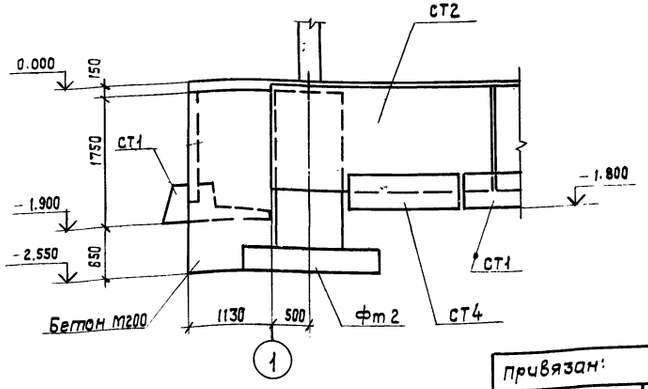

1. За отметку 0.000 принята отметка пола склада, что соответствует отметке ▭ на генплане.
2. В основании фундаментов приняты грунты с нормативными характеристиками: $\varphi^н = 28°$; $\gamma^н = 1{,}8\ т/м^3$; $C^н = 0{,}02\ кг/см^2$. Для грунтов с другими характеристиками размеры фундаментов должны быть откорректированы.
3. Горизонтальную гидроизоляцию стен выполнить на отметках -0,030 и -1.080 из слоя цементного раствора состава 1:2 толщиной 30 мм.
4. Кирпичные стены ниже отметки 0.000 выполнить из хорошо обожженного кирпича марки 100 на растворе марки 50.
5. Ленточные фундаменты выполнить из сборных бетонных блоков.
6. Кладку блоков вести на растворе марки 50 с перевязкой швов на глубину не менее 25 см. Толщина шва не более 20 мм.
7. Обратную засыпку пазух фундаментов производить местным талым грунтом с послойным трамбованием.
8. Вокруг здания выполнить асфальтовую отмостку шириной 750 мм.
9. Стены приямка и подпольных каналов с наружной стороны обмазать горячим битумом за 2 раза.
10. Под всеми фундаментами под колонны выполнить подготовку из бетона марки 100 толщ. 100 мм.
11. Под всеми фундаментными плитами подпорных стенок выполнить щебеночную подготовку толщиной 100 мм с проливкой цементным раствором.
12. Монолитные участки фундаментов выполнить из бетона марки 100. Расход бетона - 2,1 $м^3$.
13. Расход арматуры на утолщение бетонной подготовки ф 10 А I - 26,0 кг; ф 6 А I - 6,0 кг.
14. Размер „А" см. таблицу на листе АР-1.
15. Размер в скобках для $t° = -30°C$; в квадратных скобках для $t° = -40°C$.

38

9052/1

ГИП	Заславский		03-84
Н. контр.	Сквирский		03-84
Нач. отд.	Кукотин		03-84
Гл. спец.	Сквирский		03-84
Рук. гр.	Заводник		03-84
Вед. инж.	Байтман		03-84

ТП 411-9-10.85 КЖ

Склад с навесом для хранения промышленных товаров 500 кв. м

Стадия	Лист	Листов
Р.П.	14	

Тип I. Фундаменты сборные. Схема расположения фундаментов. Фрагмент 1.

Киевский филиал Союзгипролесмаш

Привязан:

Инв. №

Согласовано: Зам. техн. сект. Ширман

Альбом I

Типовой проект 411-9-10.85

Фрагмент 2

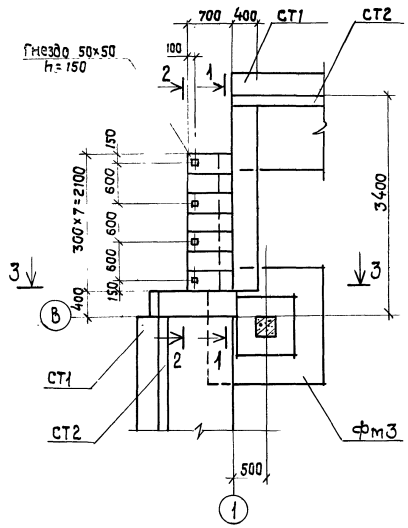

1 - 1

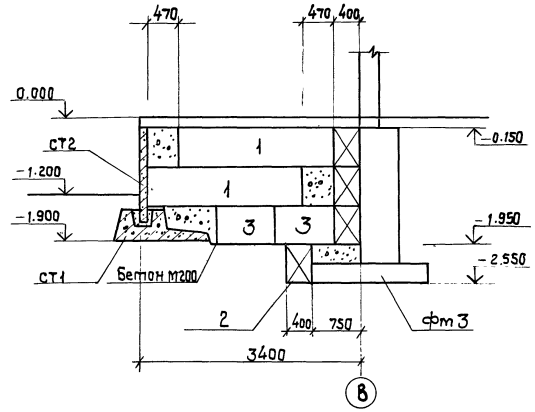

Фрагмент 3

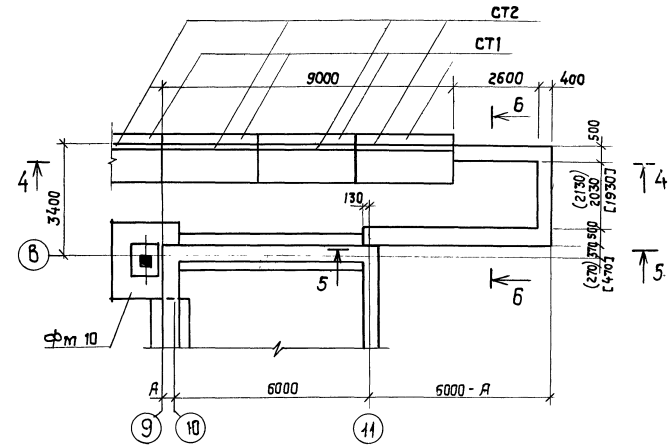

3 - 3

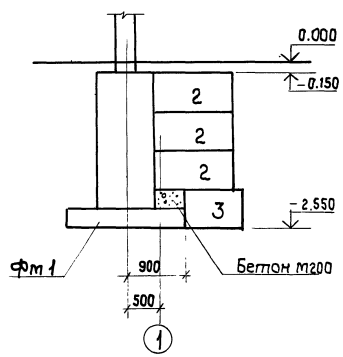

2 - 2

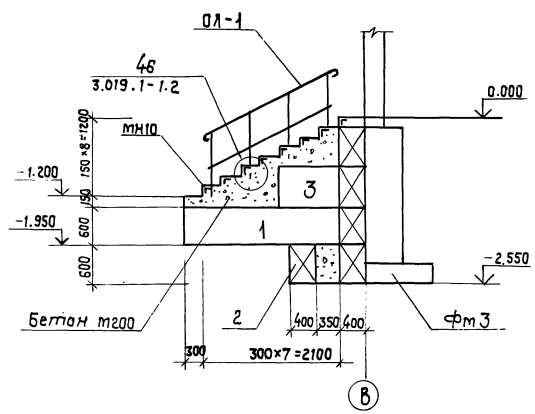

4 - 4

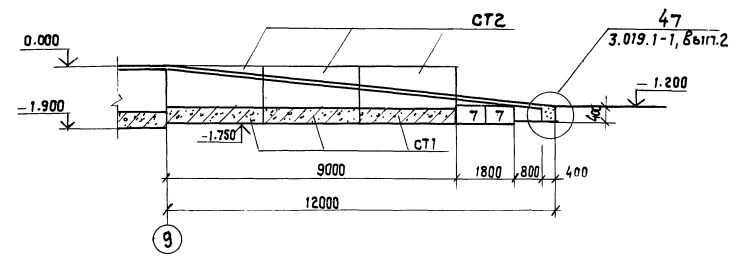

Размеры в скобках для t°=-30°С в квадратных скобках для t°=-40°С

6 - 6

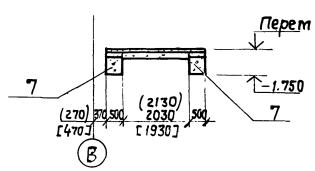

5 - 5

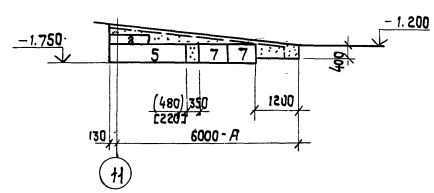

9052/1

ГИП	Заславский		03-ВУ	ТП 411-9-10.85 КЖ
Н. контр.	Севрюгский		03-ВУ	
Нач. отд.	Кукотин		03-ВУ	Склад с навесом для хранения промышленных товаров 500 кг/м
Гл. спец.	Севрюгский		03-ВУ	
Рук. гр.	Заводник		03-ВУ	
Вед. инж.	Байтман		03-ВУ	Стадия: Р.П. / Лист: 15 / Листов:
Привязан:				Тип I, II. Фундаменты сборные фрагменты 2 и 3
Инв. №				Киевский филиал Союзгипролесхоз

Копировал Краснова

Формат А2

Типовой проект 411-3-10.85 Альбом 1

Фрагмент 4

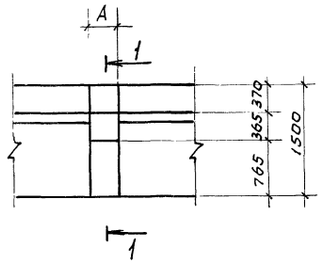

Фрагмент 5

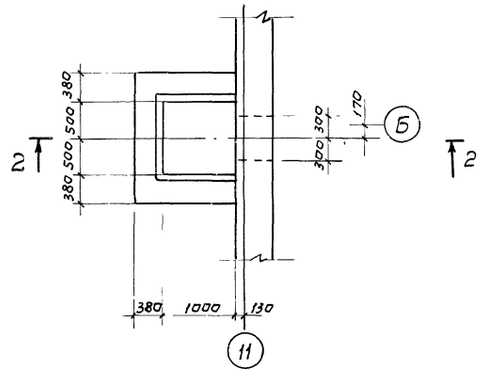

Деталь устройства кирпичных перегородок

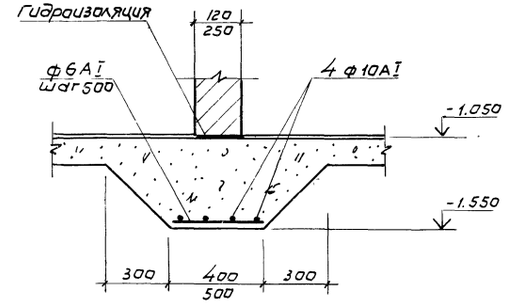

1-1

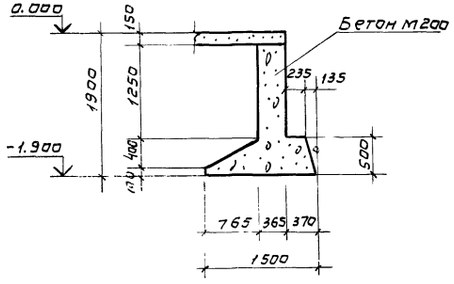

2-2

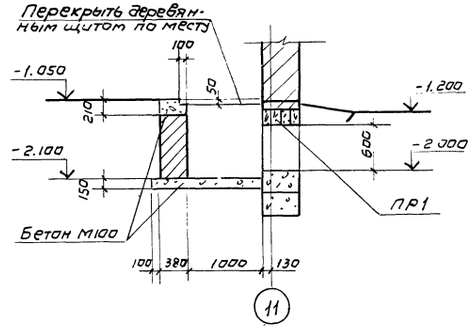

Г-Г; Д-Д

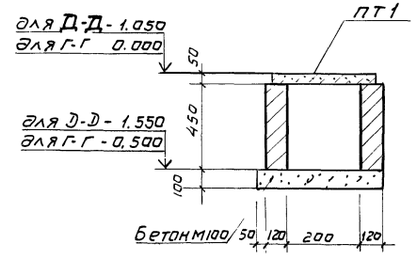

В-В

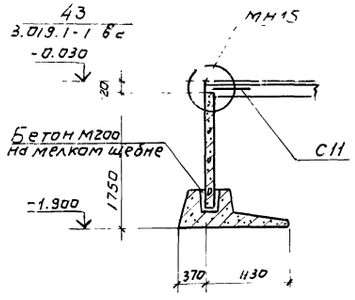

Основные указания смотри лист КЖ 13,14.

9052/1

ГИП	Заславский			03-84	ТП 411-9-10.85 КЖ
Н. контр.	Скворский			03-84	
Нач. отд.	Кукатин			03-84	Склад с навесом для хранения промышленных товаров 500 кв.м
Гл. спец.	Скворский			03-84	
Рук. гр.	Завадник			03-84	
Вед. инж.	Байтман			03-84	Стадия: Р.П. | Лист: 16 | Листов:
Привязан:					Тип I, II. Фрагменты сборные. Фрагмент 4 и 5. Сечения В-В, Г-Г и Д-Д
Инв. N					Киевский филиал Союзгипролесхоз

Альбом

Типовой проект 411-9-10.85

Фрагмент 6

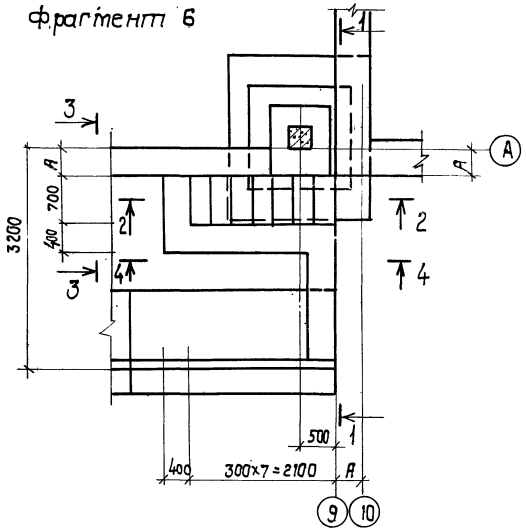

1-1

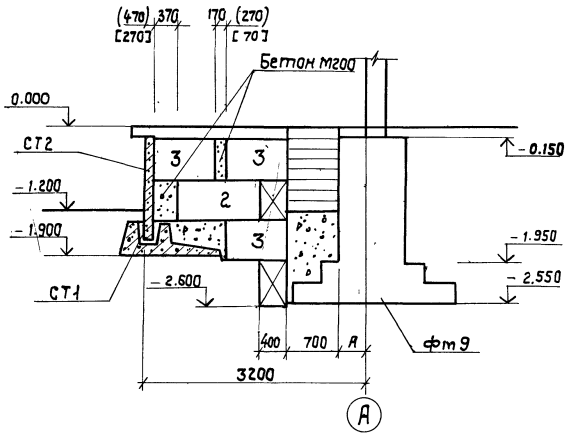

2-2

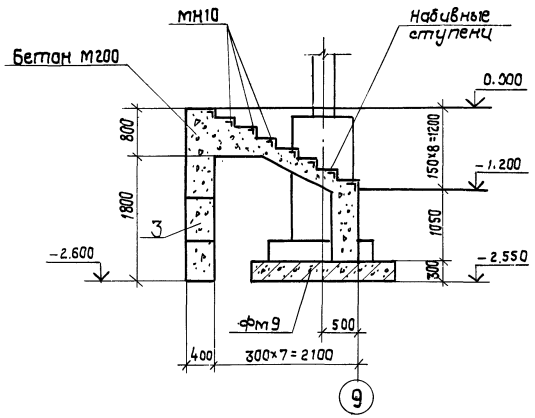

3-3

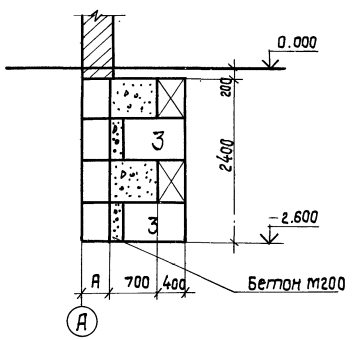

4-4

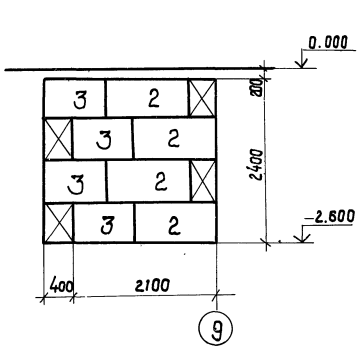

Б-Б

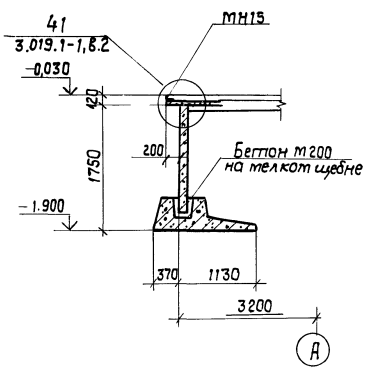

Спецификация элементов к схеме расположения плит рампы

Марка, поз.	Обозначение	Наименование	Кол	масса ед.кг	Примечание
ПР1-Т	3.019.1-1, вып.1	Плита рампы ПР1-Т	14	500	
ПР2-Т	То же	То же, ПР2-Т	2	100	
МС35	"	Соединит. изделие МС35	30		

Размеры в скобках для t°=-30°С в квадратных скобках для t°=-40°С

Схема расположения плит рампы

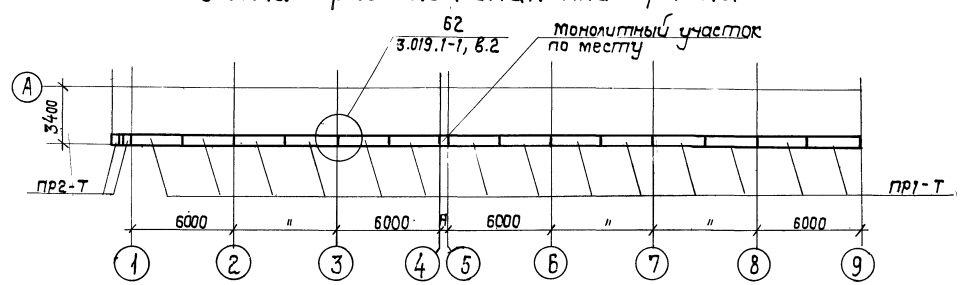

41
9052/1

ГИП	Заславский		03-84	ТП 411-9-10.85 КЖ	
Н.контр.	Скворский		03-84		
Нач.отд.	Кукотин		03-84	Склад с навесом для хранения промышленных товаров. 500 кв.м	
Гл.спец.	Скворский		03-84		
Рук.гр.	Заводник		03-84		Стадия: Р.П. Лист: 17 Листов:
Вед.инж.	Байтман		03-84		
Привязан:				Тип I. Фундаменты сборные Фрагмент 6. Сечение Б-Б. Схемы расположения плит	Киевский филиал Союзгипролесхоз
Инв.№					

Копировал Краснова

Формат А2

Типовой проект 411-9-10.85 Альбом 1

1-1

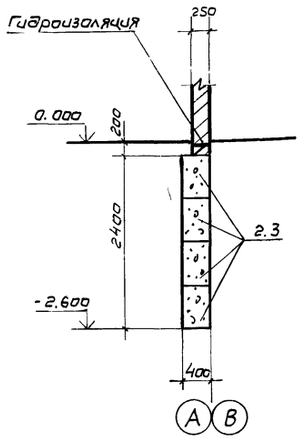

2-2

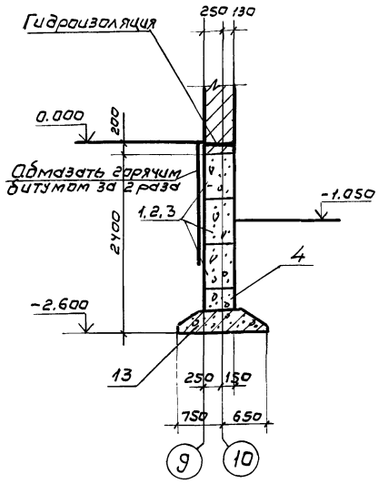

3-3

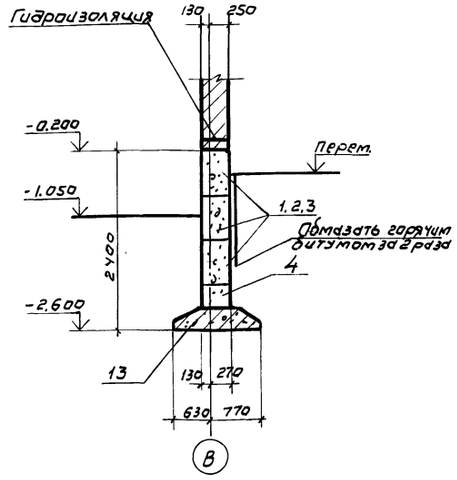

Раскладка блоков по оси 10

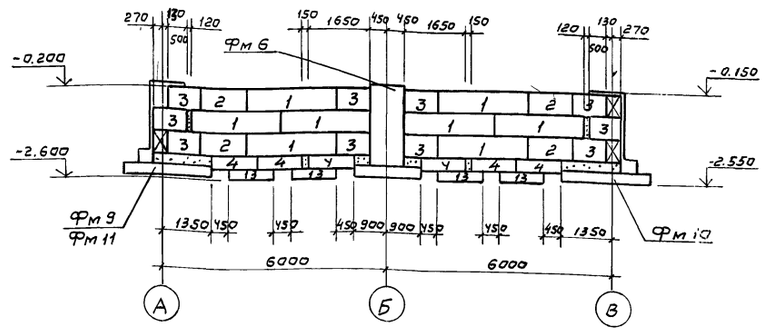

Раскладка блоков по оси 11

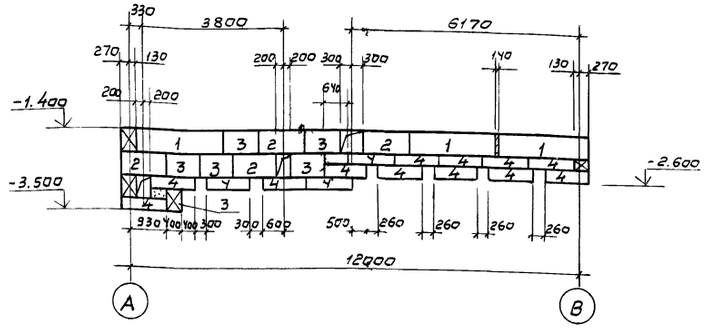

4-4

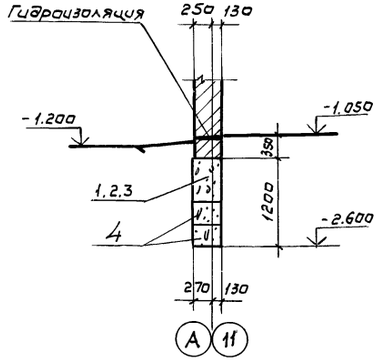

6-6

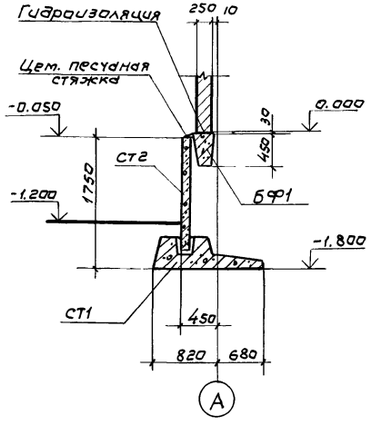

Раскладка блоков по оси В

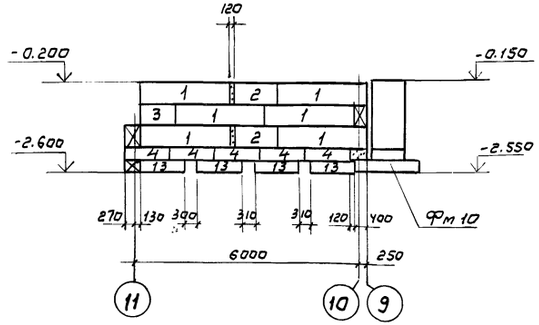

Раскладка блоков по оси А

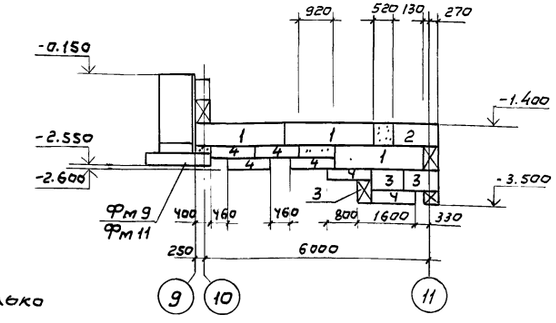

5-5

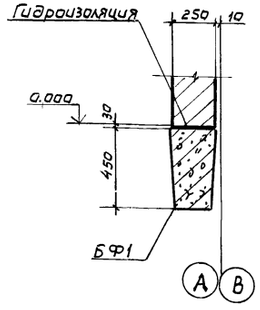

Раскладка блоков у оси 5

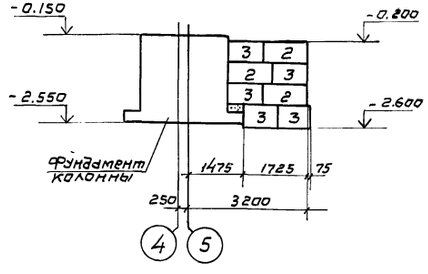

Раскладка блоков у оси 9

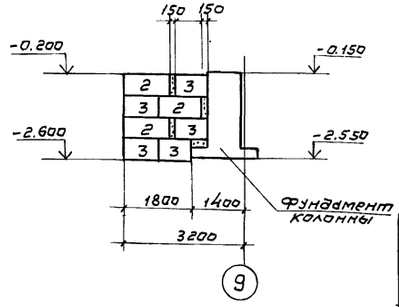

Сечение 6-6 только для типа II

42
9052/1

ГИП	Заславский		03-84	ТП 411-9-10.85 КЖС
Н. контр.	Скворский		03-84	Склад с навесом для хранения промышленных товаров 500 кв. м
Нач. отд.	Кукатин		03-84	
Гл. спец.	Скворский		03-84	Стадия Р.П; Лист 18; Листов
Рук. гр.	Забавник		03-84	
Вед. инж.	Бойтман		03-84	Тип I, II. Фундаменты сборные. Сечения 1-1 ÷ 6-6. Раскладки блоков для t° = 20°С
				Киевский филиал Союзгипролесхоз

Привязан:

Инв. N

Альбом I

Типовой проект 411-9-10.85

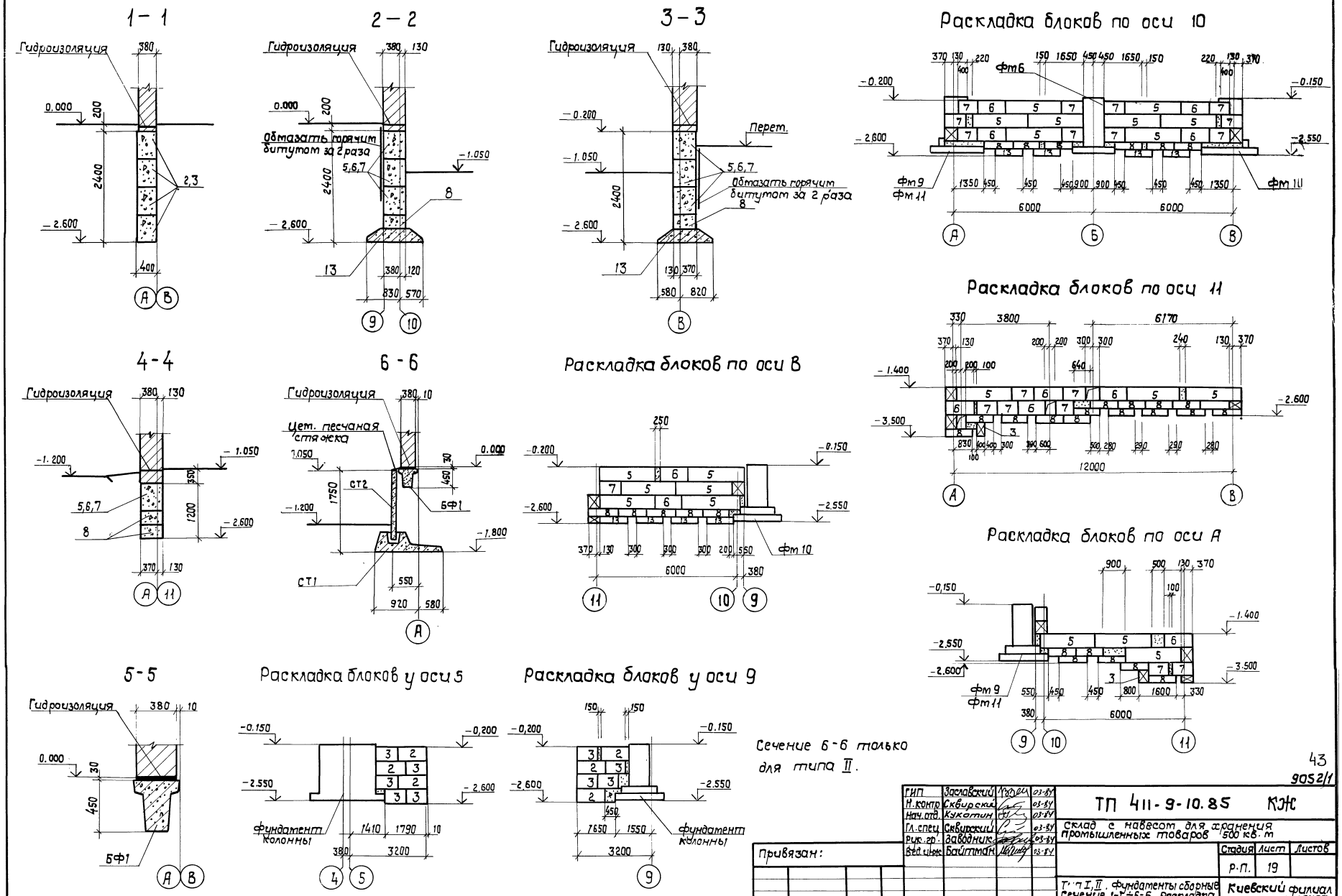

Сечение 6-6 только для типа II.

43

9052/1

ГИП	Заславский		03-84
Н.контр.	Сквирский		03-84
Нач.отд.	Кукотин		03-84
Гл.спец.	Сквирский		03-84
Рук.гр.	Заводник		03-84
Вед.инж.	Байтман		03-84

ТП 411-9-10.85 КЖ

Склад с навесом для хранения промышленных товаров 500 кв. м

Стадия	Лист	Листов
Р.П.	19	

Т.п. I, II. Фундаменты сборные. Сечение 1-1÷6-6. Раскладка блоков для: t° -30°С

Киевский филиал СОЮЗГИПРОЛЕСХОЗ

Привязан:

Инв. №

Копировал Краснова

формат А2

Альбом

Типовой проект 411-9-10.85

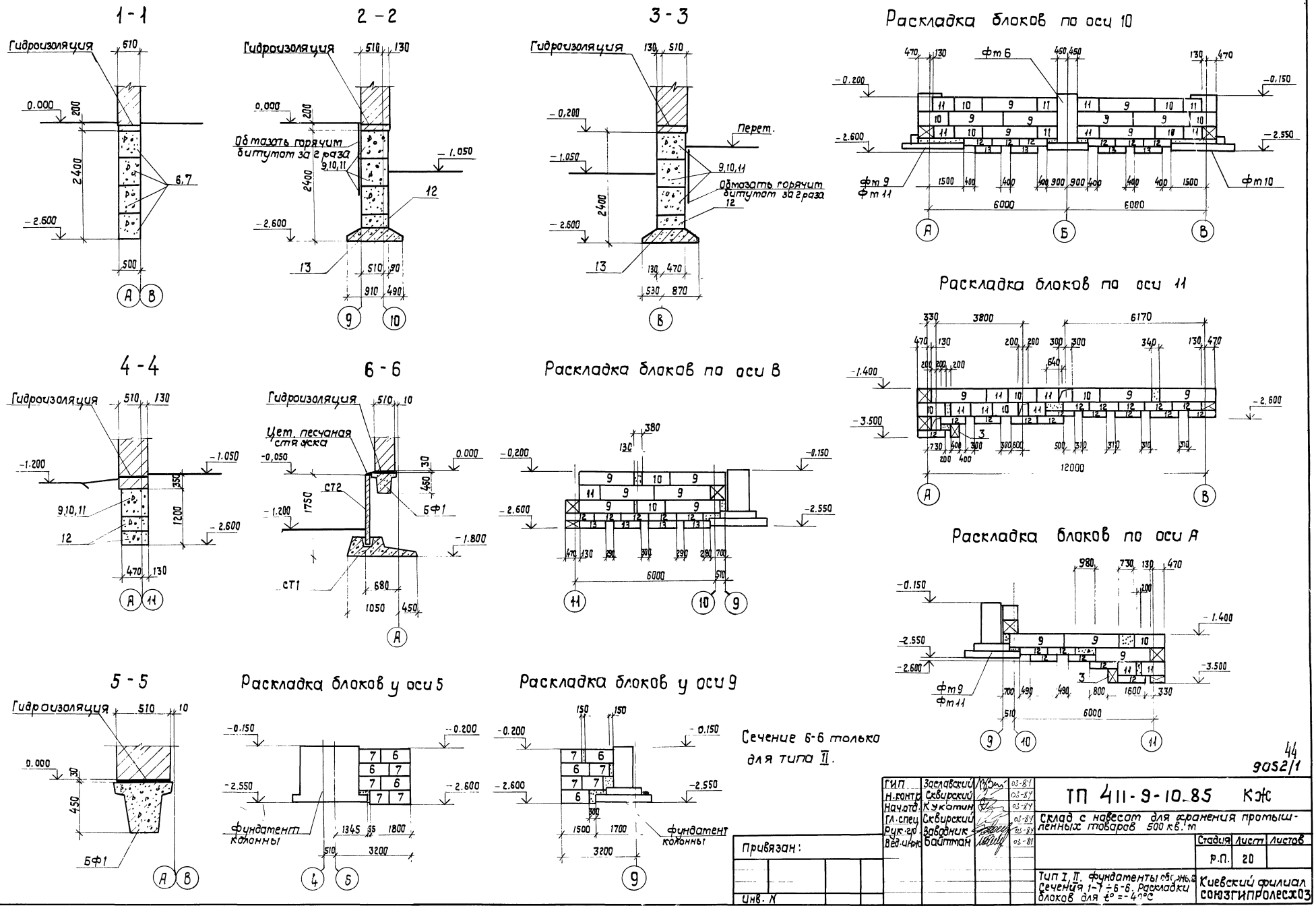

Сечение 6-6 только для типа II.

44

9052/1

ГИП	Заславский		03-84
Н.контр.	Сквирский		03-84
Нач.отд.	Кукатин		03-84
Гл.спец.	Сквирский		03-84
Рук.гр.	Заводник		03-84
Вед.инж.	Байтман		03-84

ТП 411-9-10.85 КЖ

Склад с навесом для хранения промышленных товаров 500 кв.м

Стадия	Лист	Листов
Р.П.	20	

Тип I, II. Фундаменты сборные. Сечения 1-7 ÷ 6-6. Раскладки блоков для t° = -40°С

Киевский филиал СОЮЗГИПРОЛЕСХОЗ

Привязан:

Инв. N

Копировал Красного

Формат А2

Альбом I

Типовой проект 411-9-10.85

Спецификация элементов к схеме расположения фундаментов ($t°=-20°C$)

Марка, поз.	Обозначение	Наименование	Кол.	Масса ед. кг	Примечание
СТ1	3.002.1-1, вып.1	Плита фунд. ПФ1-1	36	2900	
СТ2	То же	Плита лицевая ПЛ1-1	36	1500	
ФБ1	1.415-1, вып.1	Балка фундам. ФБ6-2	4	1300	
ФБ2	То же	То же, ФБ6-3	2	1200	
ПТ1	3.006-2, вып. II-2	Плита перекр. ПТ3-15Б	20	50	
ПР1	1.138-10, вып.1	Перемычка 1ПР38-12.12.22У	3	85	
1	ГОСТ 13579-78	Блок бетон. ФБС24.4.6-Т	23	1300	
2	То же	То же, ФБС12.4.6-Т	21	640	
3	"	" ФБС9.4.6-Т	34	470	
4	"	" ФБС12.4.3-Т	32	310	
5	"	" ФБС24.5.6-Т	1	1630	
7	"	" ФБС9.5.6-Т	4	590	
8	"	" ФБС12.5.3-Т	1	380	
13	1.112-5, вып.2	Плита фундам. ФЛ14.12-2	8	1040	
Фм1	КЖС-6	Фундамент Фм1	4		
Фм2	То же	То же, Фм2	1		
Фм3	"	" Фм3	1		
Фм4	"	" Фм4	1		
Фм5	КЖС-7	" Фм5	6		
Фм6	То же	" Фм6	1		
Фм7	"	" Фм7	2		
Фм9	КЖС-10	" Фм9	1		
Фм10	То же	" Фм10	1		
ОЛ-1	3.019.1-1, вып.1	Ограждение ОЛ-1	1		
С11	То же	Сетка арматурн. С11	100,6		п.м
МН10	"	Изделие закладн. МН10	16		
МН14	"	То же, МН14	40		
МН15	"	" МН15	100,6		п.м.

Спецификация элементов к схеме расположения фундаментов ($t°=-30°C$)

Марка поз.	Обозначение	Наименование	Кол.	Масса ед. кг	Примечание
СТ1	3.002.1-1, вып.1	Плита фундам. ПФ1-1	36	2900	
СТ2	То же	Плита лицевая ПЛ1-1	36	1500	
ФБ1	1.415-1, вып.1	Балка фундам. ФБ6-12	4	1500	
ФБ2	То же	То же, ФБ6-13	2	1400	
ПТ1	3.006-2, вып. II-2	Плита перекр. ПТ3-15Б	20	50	
ПР1	1.138-10, вып.1	Перемычка 1ПР38-12.12.22У	4	85	
1	ГОСТ 13579-78	Блок бетон. ФБС24.4.6-Т	3	1300	
2	То же	То же, ФБС12.4.6-Т	10	640	
3	"	" ФБС9.4.6-Т	15	470	
5	"	" ФБС24.5.6-Т	21	1630	
6	"	" ФБС12.5.6-Т	11	790	
7	"	" ФБС9.5.6-Т	22	590	
8		" ФБС12.5.3-Т	33	380	
13	1.112-5, вып.2	Плита фундам. ФЛ14.12-2	8	1040	
Фм1	КЖС-6	Фундамент Фм1	4		
Фм2	То же	То же, Фм2	1		
Фм3	"	" Фм3	1		
Фм4	"	" Фм4	1		
Фм5	КЖС-8	" Фм5	6		
Фм6	То же	" Фм6	1		
Фм7	"	" Фм7	2		
Фм9	КЖС-11	" Фм9	1		
Фм10	То же	" Фм10	1		
ОЛ-1	3.019.1-1, вып.1	Ограждение ОЛ-1	1		
С11	То же	Сетка арматурн. С11	100,9		п.м.
МН10	"	Изделие закладн. МН10	16		
МН14	"	То же, МН14	40		
МН15	"	" МН15	100,9		п.м.

Спецификация элементов к схеме расположения фундаментов ($t°=-40°C$)

Марка поз.	Обозначение	Наименование	Кол.	Масса ед. кг	Примечание
СТ1	3.002.1-1, вып.1	Плита фундам. ПФ1-1	36	2900	
СТ2	То же	Плита лицевая ПЛ1-1	36	1500	
ФБ1	1.415-1, вып.1	Балка фундам. ФБ6-29	4	1300	
ФБ2	То же	То же, ФБ6-30	2	1800	
ПТ1	3.006-2, вып. II-2	Плита перекр. ПТ3-15Б	20	50	
ПР1	1.138-10, вып.1	Перемычка 1ПР38-12.12.22У	5	85	
1	ГОСТ 13579-78	Блок бетон. ФБС24.4.6-Т	3	1300	
2	То же	То же, ФБС12.4.6-Т	4	640	
3	"	" ФБС9.4.6-Т	6	470	
5	"	" ФБС24.5.6-Т	1	1630	
6	"	" ФБС12.5.6-Т	6	790	
7	"	" ФБС9.5.6-Т	13	590	
8	"	" ФБС12.5.3-Т	1	380	
9	"	" ФБС24.6.6-Т	20	1960	
10	"	" ФБС12.6.6-Т	13	960	
11	"	" ФБС9.6.6-Т	16	580	
12	"	" ФБС12.6.3-Т	32	460	
13	1.112-5, вып.2	Плита фундам. ФЛ14.12-2	8	1040	
Фм1	КЖС-6	Фундамент Фм1	4		
Фм2	То же	То же, Фм2	1		
Фм3	"	" Фм3	1		
Фм4	"	" Фм4	1		
Фм5	КЖС-9	" Фм5	6		
Фм6	То же	" Фм6	1		
Фм7	"	" Фм7	2		
Фм9	КЖС-12	" Фм9	1		
Фм10	То же	" Фм10	1		
ОЛ-1	3.019.1-1, вып.1	Ограждение ОЛ-1	1		
С11	То же	Сетка арматурн. С11	101,2		п.м.
МН10	"	Изделие закладное МН10	16		
МН14	"	То же, МН14	40		
МН15	"	" МН15	101,2		п.м.

9052/1

Привязан:

Инв. N

ГИП	Заславский		03-84
Н.контр.	Скворский		03-84
Нач.отд.	Кукотин		03-84
Гл.спец.	Скворский		03-84
Рук.гр.	Забавник		03-84
Вед.инж.	Байтман		03-84

ТП 411-9-10.85 КЖС

Склад с навесом для хранения промышленных товаров 500 кв.м

Стадия	Лист	Листов
Р.П	21	

Тип I. Фундаменты сборные. Спецификация элементов к схеме расположения фундаментов

Киевский филиал Союзгипролесхоз

Копировал Формат А2

Альбом I

Типовой проект 411-9-10.85

Спецификация элементов к схеме расположения фундаментов ($t° = -20°C$)

Марка, поз.	Обозначение	Наименование	Кол.	Масса ед.кг	Примечание
СТ1	3.002.1-1, вып. 1	Плита фундам. ПФ1-1	28	2900	
СТ2	То же	Плита лицевая ПЛ1-1	35	1500	
СТ3	3.019.1-1, вып. 1	Плита фундам. ПФ1А-1	3	2600	
СТ4	То же	То же, ПФ1Б-1	4	2000	
ФБ1	1.415-1, вып. 1	Балка фундам. ФБ6-2	4	1300	
ФБ2	То же	То же, ФБ6-3	2	1200	
ФБ3	"	" ФБ6-4	2	1200	
ПТ1	3.006-2, вып. II-2	Плита перекр. ПЗ-15б	12	50	
ПР1	1.138-10, вып. 1	Перемычка 1ПР38-12.12.22б	3	85	
1	ГОСТ 13579-78	Блок бетон. ФБС24.4.6-Т	23	1300	
2	То же	То же, ФБС12.4.6-Т	26	640	
3	"	" ФБС9.4.6-Т	43	470	
4	"	" ФБС12.4.3-Т	32	310	
5	"	" ФБС24.5.6-Т	1	1630	
7	"	" ФБС9.5.6-Т	4	590	
8	"	" ФБС12.5.3-Т	1	380	
13	1.112-5, вып. 2	Плита фундам. ФЛ14.12-2	8	1040	
Фм1	Кэс-6	Фундамент Фм1	4		
Фм2	То же	То же, Фм2	1		
Фм3	"	" Фм3	1		
Фм4	"	" Фм4	1		
Фм5	Кэс-7	" Фм5	6		
Фм6	То же	" Фм6	1		
Фм7	"	" Фм7	1		
Фм8	"	" Фм8	1		
Фм10	Кэс-10	" Фм10	1		
Фм11	То же	" Фм11	1		
ОЛ-1	3.019.1-1, вып. 1	Ограждение ОЛ-1	1		
С11	То же	Сетка арматурн. С11	76,4		п.м.
МН10	"	Изделие закладное МН10	8		
МН14	"	То же, МН14	46		
МН15	"	" МН15	76,4		п.м.

Спецификация элементов к схеме расположения фундаментов ($t = -30°C$)

Марка, поз.	Обозначение	Наименование	Кол.	Масса ед.кг	Примечание
СТ1	3.002.1-1, вып. 1	Плита фундам. ПФ1-1	28	2900	
СТ2	То же	Плита лицевая ПЛ1-1	35	1500	
СТ3	3.019.1-1, вып. 1	Плита фундам. ПФ1А-1	3	2600	
СТ4	То же	То же, ПФ1Б-1	4	2000	
ФБ1	1.415-1, вып. 1	Балка фундам. ФБ6-12	4	1500	
ФБ2	То же	То же, ФБ6-13	2	1400	
ФБ3	"	" ФБ6-14	2	1300	
ПТ1	3.006-2, вып. II-2	Плита перекр. ПЗ-15б	12	50	
ПР1	1.138-10, вып. 1	Перемычка 1ПР38-12.12.22б	4	85	
1	ГОСТ 13579-78	Блок бетон. ФБС24.4.6-Т	3	1300	
2	То же	То же, ФБС12.4.6-Т	15	640	
3	"	" ФБС9.4.6-Т	24	470	
5	"	" ФБС24.5.6-Т	21	1630	
6	"	" ФБС12.5.6-Т	11	790	
7	"	" ФБС9.5.6.-Т	22	590	
8	"	" ФБС12.5.3-Т	33	380	
13	1.112-5, вып. 2	Плита фундам. ФЛ14.12-2	8	1040	
Фм1	Кэс-6	фундамент Фм1	4		
Фм2	То же	То же, Фм2	1		
Фм3	"	" Фм3	1		
Фм4	"	" Фм4	1		
Фм5	Кэс-8	" Фм5	6		
Фм6	То же	" Фм6	1		
Фм7	"	" Фм7	1		
Фм8	"	" Фм8	1		
Фм10	Кэс-11	" Фм10	1		
Фм11	То же	" Фм11	1		
ОЛ-1	3.019.1-1, вып. 1	Ограждение ОЛ-1	1		
С11	То же	Сетка арматурная С11	76,5		п.м.
МН10	"	Изделие закладное МН10	8		
МН14	"	То же, МН14	46		
МН15	"	" МН15	76,5		п.м.

Спецификация элементов к схеме расположения фундаментов ($t = -40°C$)

Марка, поз.	Обозначение	Наименование	Кол.	Масса ед.кг	Примечание
СТ1	3.002.1-1, вып. 1	Плита фундам. ПФ1-1	28	2900	
СТ2	То же	Плита лицевая ПЛ1-1	35	1500	
СТ3	3.019.1-1, вып. 1	Плита фундам. ПФ1А-1	3	2600	
СТ4	То же	То же, ПФ1Б-1	4	2000	
ФБ1	1.415-1, вып. 1	Балка фундам. ФБ6-29	4	1900	
ФБ2	То же	То же, ФБ6-30	2	1800	
ФБ3	"	" ФБ6-31	2	1700	
ПТ1	3.006-2, вып. II-2	Плита перекр. ПЗ-15б	20	50	
ПР1	1.138-10, вып. 1	Перемычка 1ПР38-12.12.22б	5	85	
1	ГОСТ 13579-78	Блок бетон. ФБС24.4.6-Т	3	1300	
2	То же	То же, ФБС12.4.6-Т	9	640	
3	"	" ФБС9.4.6-Т	15	470	
5	"	" ФБС24.5.6-Т	1	1630	
6	"	" ФБС12.5.6-Т	6	790	
7	"	" ФБС9.5.6-Т	13	590	
8	"	" ФБС12.5.3-Т	1	380	
9	"	" ФБС24.6.6-Т	20	1960	
10	"	" ФБС12.6.6-Т	13	960	
11	"	" ФБС9.6.6-Т	16	580	
12	"	" ФБС12.6.3-Т	3	460	
13	1.112-5, вып. 2	Плита фундам. ФЛ14.12-2	8	1040	
Фм1	Кэс-6	Фундамент Фм1	4		
Фм2	То же	То же, Фм2	1		
Фм3	"	" Фм3	1		
Фм4	"	" Фм4	1		
Фм5	Кэс-9	" Фм5	6		
Фм6	То же	" Фм6	1		
Фм7	"	" Фм7	1		
Фм8	"	" Фм8	1		
Фм10	Кэс-12	" Фм10	1		
Фм11	То же	" Фм11	1		
ОЛ-1	3.019.1-1, вып. 1	Ограждение ОЛ-1	1		
С11	То же	Сетка арматурн. С11	76,7		п.м.
МН10	"	Изделие закладное МН10	8		
МН14	"	То же, МН14	46		
МН15	"	" МН15	76,7		п.м.

9052/1

Привязан:

Инв. №

ГИП	Заславский		03-84
Н. контр.	Скворский		03-84
Нач. отд.	Кукотин		03-84
Гл. спец.	Скворский		03-84
Рук. гр.	Заводник		03-84
Вед. инж.	Байтман		03-84

ТП 411-9-10.85 КЖ

Склад с навесом для хранения промышленных товаров 500 кв.м

Стадия	Лист	Листов
Р.П.	22	

Тип II. Фундаменты сборные. Спецификация элементов к схеме расположения фундаментов

Киевский филиал Союзгипролесхоз

Типовой проект 411-9-10.85 Альбом I

Схема расположения фундаментов

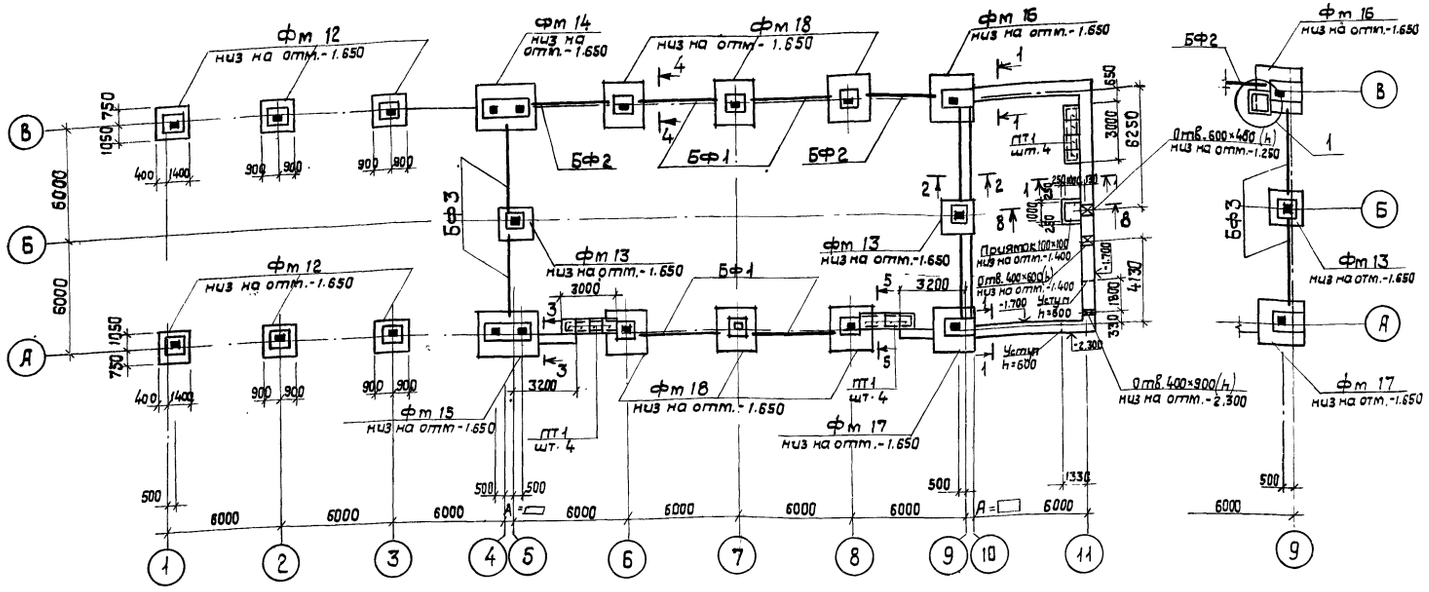

Фрагмент фундаментов для типа IV

1. За отметку 0.000 принята отметка чистого пола склада, что соответствует отметке ▭ на генплане.
2. Основанием фундаментов служат сухие непучинистые непросадочные грунты со следующими нормативными характеристиками: $C_н = 0{,}02$ кгс/см², $\varphi_н = 28°$; $\gamma = 1{,}8$ тс/м³, $E_н = 150$ кгс/см².
3. Горизонтальную гидроизоляцию стен выполнить из слоя цементного раствора состава 1:2, толщиной 30 мм на отметке -0.030.
4. Плиты для ленточных фундаментов и нижние бетонные блоки укладывать на выравненную поверхность. Бетонные блоки укладывать на цементном растворе М50
5. Кирпичные стены ниже отметки 0.000 выполнить из хорошо обожженного кирпича М100 на растворе М50 и со стороны грунта промазать горячим битумом за 2 раза.
6. Обратную засыпку пазух фундаментов производить местным материковым грунтом без строительного мусора с послойным трамбованием слоев. Толщина слоев 200-300 мм
7. Вокруг здания выполнить асфальтовую отмостку шириной 750 мм.
8. Расход арматуры на утолщение бетонной подготовки пола ф10АI - 26,0 кг, ф6АI - 6,0 кг.
9. Бутобетонные ленточные фундаменты для монолитного варианта выполнить в геометрических размерах сборного варианта из бутобетона бут. М200, бетон М100.
10. Над отверстием в приямке (тип IV) выполнить железокирпичную перемычку.
11. Под всеми отдельностоящими фундаментами под колонны выполнить бетонную подготовку из бетона М100 толщиной 100 мм.

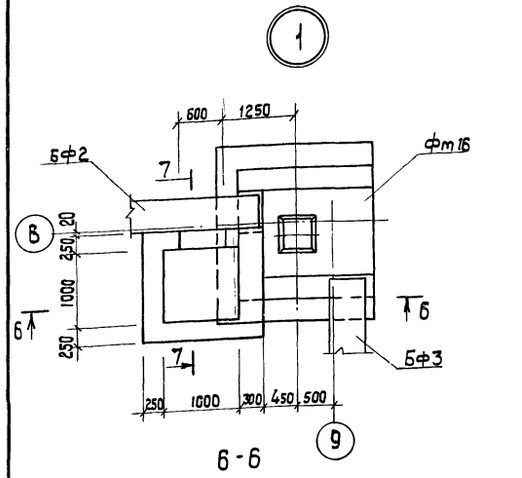

6-6

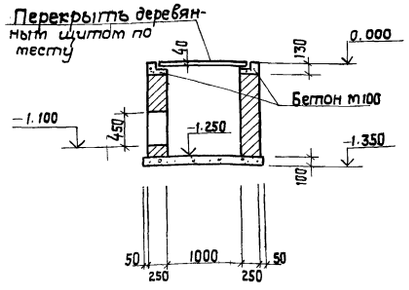

7-7

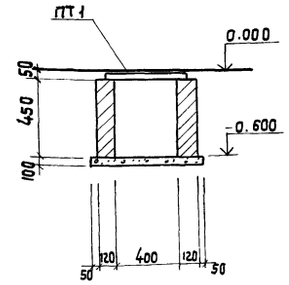

5-5

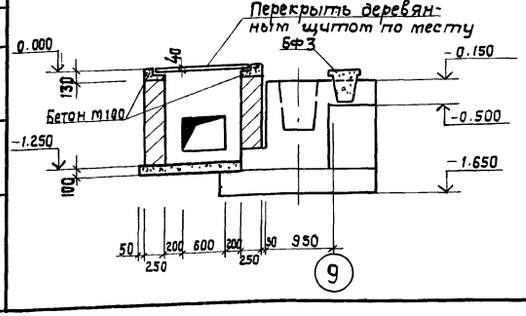

8-8

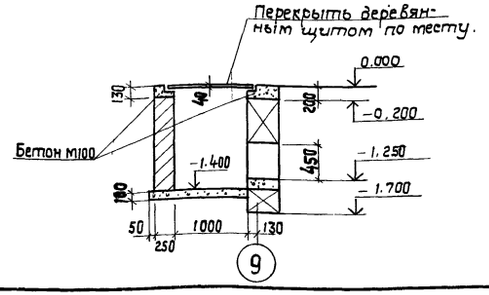

Деталь опирания перегородок

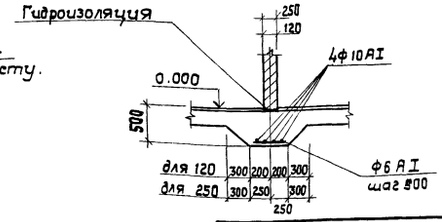

Согласовано:

Сан. техн. сектор	Ширман

ГИП	Заславский		03.84
Н. контр.	Сквирский		03.84
Нач. отд.	Кукотин		03.84
Гл. спец.	Сквирский		03.84
Рук. гр.	Заводник		03.84
Ст. техн.	Краснощекова		03.84

Привязан:

Инв. №

ТП 411-9-10.85 КЖ

Склад с навесом для хранения промышленных товаров 500 кв. м

Стадия	Лист	Листов
Р.П.	23	

Тип III, IV
Схема расположения фундаментов

Киевский филиал СОЮЗГИПРОЛЕСХОЗ

47
9052/1

Альбом I

Типовой проект 411-9-10.85

1-1

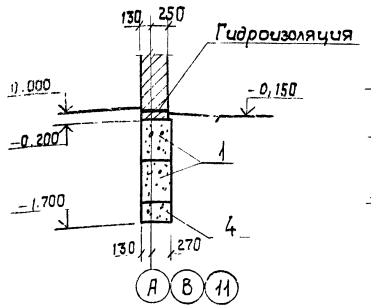

2-2

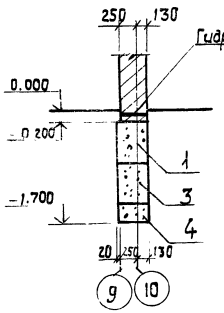

3-3

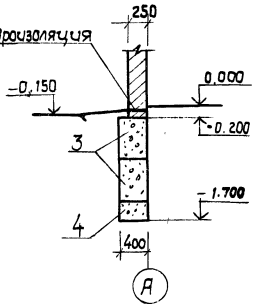

4-4

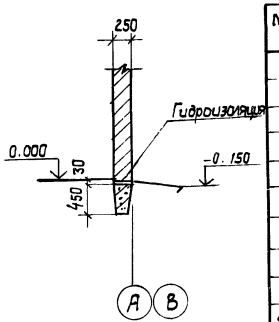

Раскладка блоков
по оси В в осях 10-11

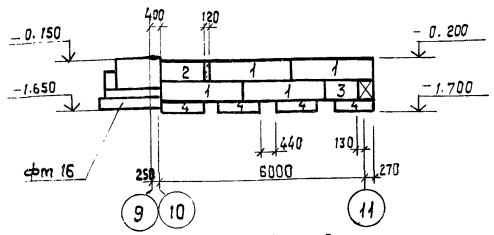

Раскладка блоков
по оси А в осях 10-11.

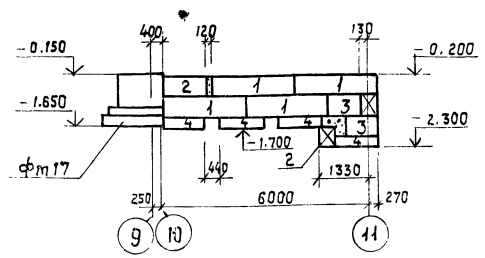

Раскладка блоков
по оси А у оси 5

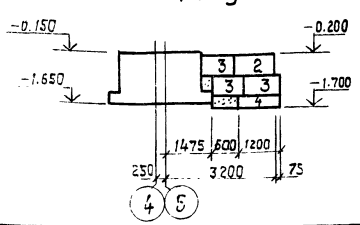

Раскладка блоков
по оси 10

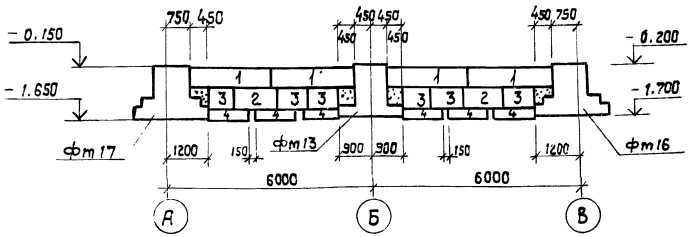

Раскладка блоков
по оси 11

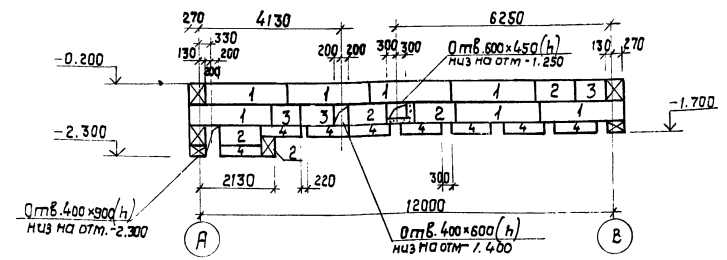

Раскладка блоков
по оси А у оси 9

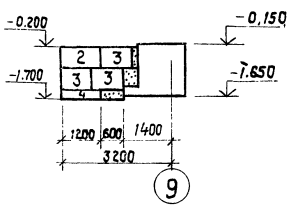

Спецификация к схемам расположения элементов фундаментов для температуры t = -20°С

Марка, поз.	Обозначение	Наименование	Кол	Масса, ед. кг	Примечание
		Тип III			
1	ГОСТ 13579-78	Блоки стен подвала ФБС24.4.6-Т	19	1300	
2	То же	То же, ФБС12.4.6-Т	12	640	
3	"	" ФБС9.4.6-Т	18	470	
4	"	" ФБС12.4.3-Т	24	310	
БФ1	1.415-1, вып. 1	Фундаментные балки ФБ6-2	4	1300	
БФ2	То же	То же ФБ6-4	2	1200	
БФ3	"	" ФБ6-3	2	1200	
фм12	КЖС-27	Фундаменты фм12	6		
фм13	То же	То же фм13	2		
фм14	КЖС-28	" фм14	1		
фм15	То же	" фм15	1		
фм16	КЖС-31	" фм16	1		
фм17	То же	" фм17	1		
фм18	"	" фм18	6		
ПТ1	3.006-2, вып. II-2	Плита ПЗ-15б	12		
		Тип IV			
2	ГОСТ 13579-78	Блоки стен подвала ФБС12.4.6-Т	2	1300	
3	То же	То же ФБС9.4.6-Т	6	470	
4	"	" ФБС12.4.3-Т	2	310	
БФ1	1.415-1, вып. 1	Фундаментные балки ФБ6-2	4	1300	
БФ2	То же	То же ФБ6-4	2	1200	
БФ3	"	" ФБ6-3	4	1200	
фм12	КЖС-27	Фундаменты фм12	6		
фм13	То же	То же фм13	2		
фм14	КЖС-28	" фм14	1		
фм15	То же	" фм15	1		
фм16	КЖС-31	" фм16	1		
фм17	То же	" фм17	1		
фм18	"	" фм18	6		
ПТ1	3.006-2, вып. II-2	Плита ПЗ-15б	8		

Расход бетона М100 на монолитные участки 2,3 м³.

48
9052/1

ГИП	Заславский		03-87	ТП 411-9-10.85 КЖС
Н.контр.	Скворский		03-87	
Нач.отд.	Кукотин		03-87	Склад с навесом для хранения промышленных товаров 500 м²
Гл.спец.	Скворский		03-87	
Рук.гр.	Заводник		03-87	Стадия Р.П. Лист 24 Листов
Ст.техн.	Краснощекова		03-87	Тип III, тип IV Сечения 1-1÷4-4. Раскладка блоков для t = -20°С
				Киевский филиал Союзгипролесхоз

Привязан:

Инв. №

Типовой проект 411-9-10.85 Альбом I

1-1

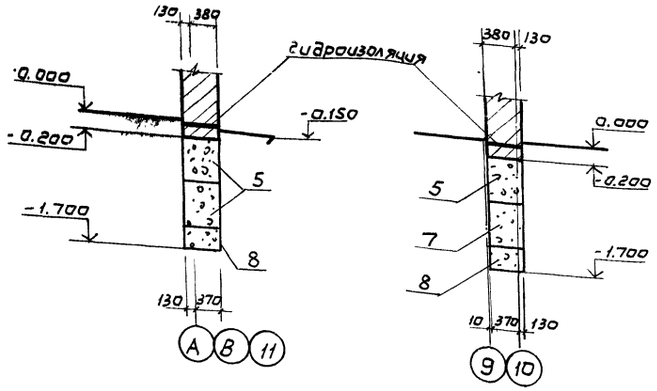

2-2

3-3

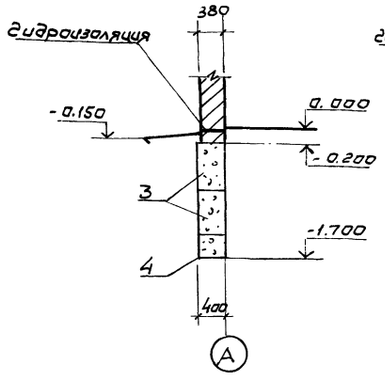

4-4

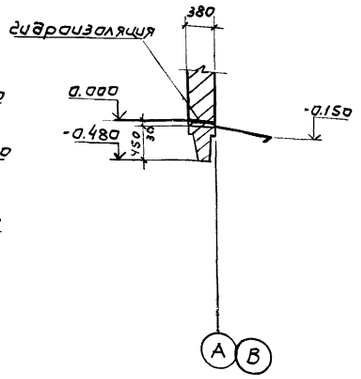

Раскладка блоков по оси В в осях 10-11

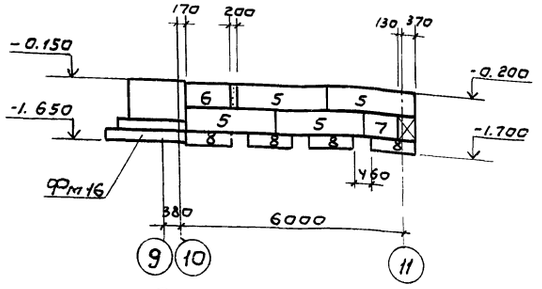

Раскладка блоков по оси 10

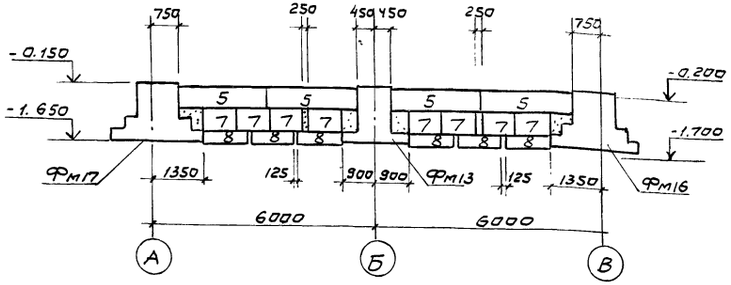

Раскладка блоков по оси А в осях 10-11

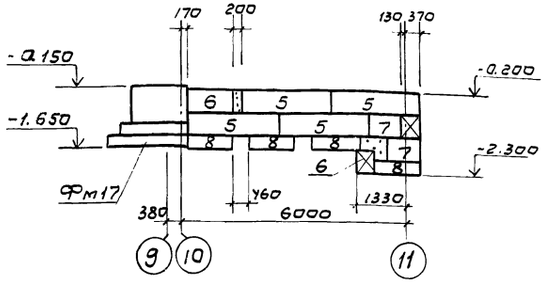

Раскладка блоков по оси 11

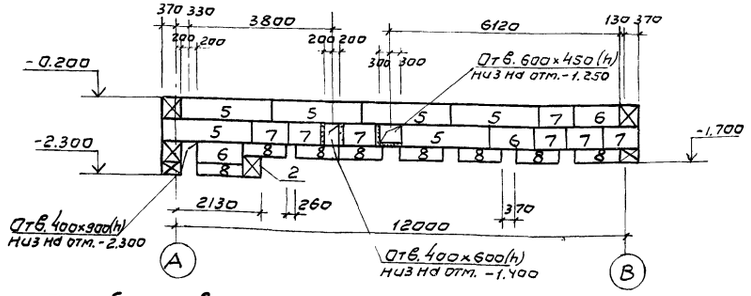

Раскладка блоков по оси А у оси 5

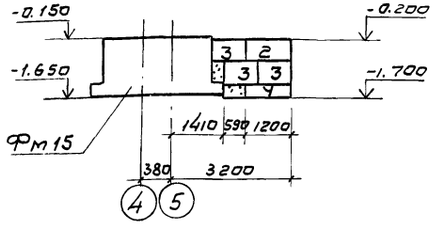

Раскладка блоков по оси А у оси 9

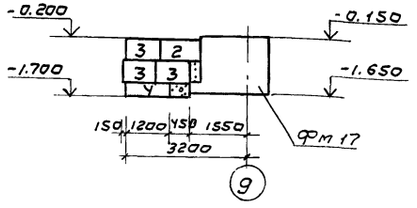

Спецификация к схемам расположения элементов фундаментов для температуры t = -30°С

Марка поз.	Обозначение	Наименование	Кол.	Масса ед. кг	Примечание
		Тип III			
2	ГОСТ 13579-78	Блоки стен подвала ФБС12.4.6-Т	3	640	
3	То же	То же ФБС9.4.6-Т	6	470	
4	"	" ФБС12.4.3-Т	2	310	
5	"	" ФБС24.5.6-Т	18	1630	
6	"	" ФБС12.5.6-Т	6	790	
7	"	" ФБС9.5.6-Т	17	590	
8	"	" ФБС12.5.3-Т	22	380	
БФ1	1.415-1, вып.1	Фундаментные балки ФБ6-12	4	1500	
БФ2	То же	То же ФБ6-14	2	1300	
БФ3	"	" ФБ6-13	2	1400	
Фм12	КЖС 27	Фундаменты Фм12	6		
Фм13	То же	То же Фм13	2		
Фм14	КЖС 29	" Фм14	1		
Фм15	Тоже	" Фм15	1		
Фм16	КЖС 32	" Фм16	1		
Фм17	Тоже	" Фм17	1		
Фм18	"	" Фм18	6		
ПТ1	3.006-2, вып. II-2	Плита ПЗ-15Б	12		
		Тип IV			
2	ГОСТ 13579-78	Блоки стен подвала ФБС12.4.6-Т	2	640	
3	То же	То же ФБС9.4.6-Т	6	470	
4	"	" ФБС12.4.3-Т	2	310	
БФ1	1.415-1, вып.1	Фундаментные балки ФБ6-12	4	1500	
БФ2	То же	То же ФБ6-14	2	1300	
БФ3	"	" ФБ6-13	4	1400	
Фм12	КЖС 27	Фундаменты Фм12	6		
Фм13	То же	То же Фм13	2		
Фм14	КЖС 29	" Фм14	1		
Фм15	То же	" Фм15	1		
Фм16	КЖС 32	" Фм16	1		
Фм17	То же	" Фм17	1		
Фм18	"	" Фм18	6		
ПТ1	3.006-2. вып. II-2	Плита ПЗ-15Б	8		

Расход бетона М100 на монолитные участки 2.81 м³.

9052/1

ГИП	Заславский		ТП 411-9-10.85 КЖС
Н. контр.	Скворский		
Нач. отд.	Кукатин		Склад с навесом для хранения промышленных товаров 500 м²
Гл. спец.	Скворский		
Рук. гр.	Забавник		Стадия Р.П. Лист 25 Листов
Ст. техн.	Краснощекова		Тип III, IV. Сечения 1-1 ÷ 4-4. Раскладка блоков для t = -30°С
			Киевский филиал Союзгипролесхоз

Привязан:

Инв. N

Типовой проект 411-9-10.85 Альбом I

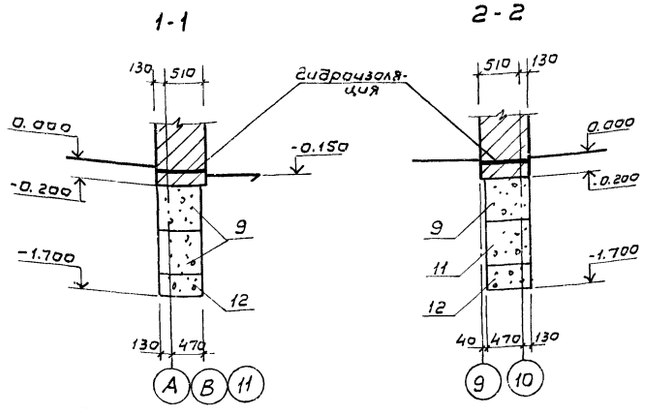

Раскладка блоков по оси В в осях 10-11

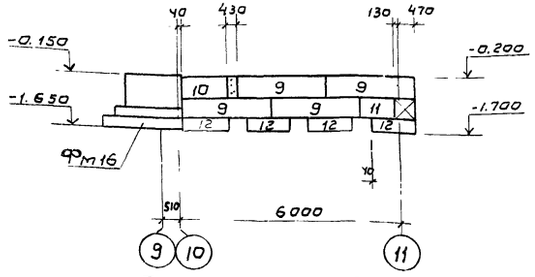

Раскладка блоков по оси А в осях 10-11

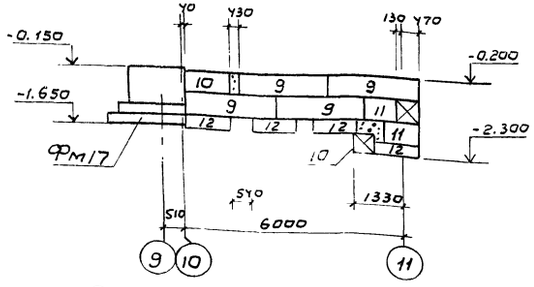

Раскладка блоков по оси А у оси 5

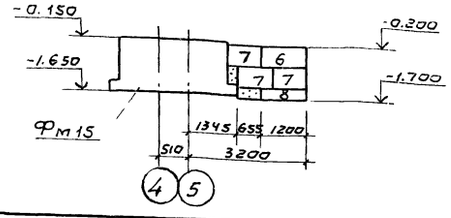

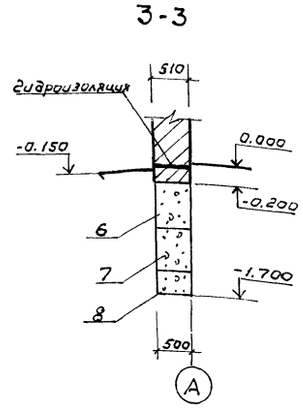

Раскладка блоков по оси 10

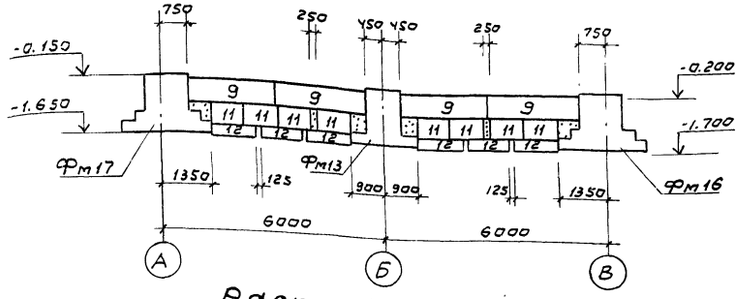

Раскладка блоков по оси 11

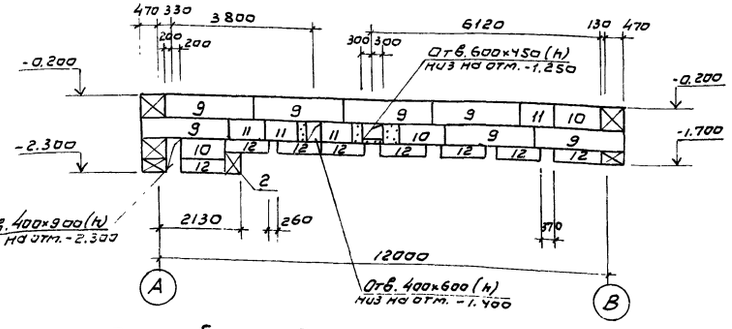

Раскладка блоков по оси А у оси 9

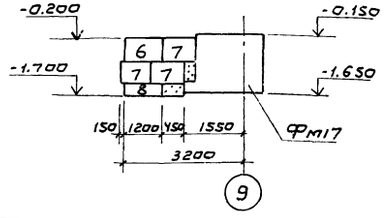

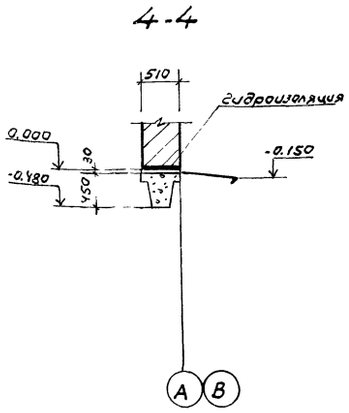

Спецификация к схемам расположения элементов фундаментов для температуры t=-40°С

Марка поз.	Обозначение	Наименование	Кол.	Масса ед.кг	Примечание
		Тип III			
2	ГОСТ 13579-78	Блоки стен подвала ФБС12.4.6-Т	1	640	
6	То же	То же ФБС12.5.6-Т	3	790	
7	"	" ФБС9.5.6-Т	6	590	
8	"	" ФБС12.5.3-Т	2	380	
9	"	" ФБС24.6.6-Т	19	1960	
10	"	" ФБС12.6.6-Т	6	960	
11	"	" ФБС9.6.6-Т	15	700	
12	"	" ФБС12.6.6-Т	22	460	
БФ1	1.415-1, вып.1	Фундаментные балки ФБ6-29	4	1900	
БФ2	То же	То же ФБ6-31	2	1700	
БФ3	"	" ФБ6-30	2	1800	
Фм12	КЖ 27	Фундаменты Фм 12	6		
Фм13	То же	То же Фм 13	2		
Фм14	КЖ 30	" Фм 14	1		
Фм15	То же	" Фм 15	1		
Фм16	КЖ 33	" Фм 16	1		
Фм17	То же	" Фм 17	1		
Фм18	"	" Фм 18	6		
ПТ1	3.006-2, вып.II-2	Плита П3-15б	12		
		Тип IV			
6	ГОСТ 13579-78	Блоки стен подвала ФБС12.5.6-Т	2	790	
7	То же	То же ФБС9.5.6-Т	6	590	
8	"	" ФБС12.5.3-Т	2	380	
БФ1	1.415-1, вып.1	Фундаментные балки ФБ6-29	4	1900	
БФ2	То же	То же ФБ6-31	2	1700	
БФ3	"	" ФБ6-30	4	1800	
Фм12	КЖ 27	Фундаменты Фм 12	6		
Фм13	То же	То же Фм 13	2		
Фм14	КЖ 30	" Фм 14	1		
Фм15	То же	" Фм 15	1		
Фм16	КЖ 33	" Фм 16	1		
Фм17	То же	" Фм 17	1		
Фм18	"	" Фм 18	6		
ПТ1	3.006-2, вып.II-2	Плита П3-15б	8		

Расход бетона М100 на монолитные участки 3,20 м³

50
9052/1

ГИП	Заславский		03-84
Н.контр.	Сквирский		03-84
Нач.отд.	Кукотин		03-84
Гл.спец.	Сквирский		03-84
Рук.гр.	Заводник		03-84
Ст.техн.	Красношекова		03-84

ТП 411-9-10.85 КЖ

Склад с навесом для хранения промышленных товаров 500кв.м

Стадия	Лист	Листов
Р.П.	26	

Тип III, IV. Сечения 1-1 ÷ 4-4. Раскладка блоков для t=-40°С

Киевский филиал Союзгипролесхоз

Привязан:

Инв. N

Альбом

Типовой проект 411-9-10.85

Фм 12

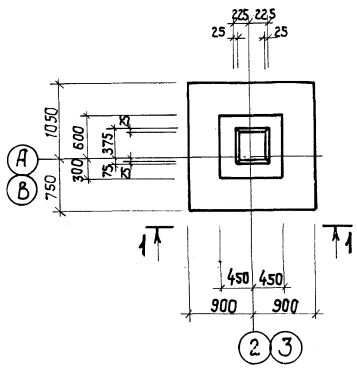

(1)

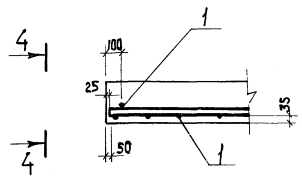

Фм 13

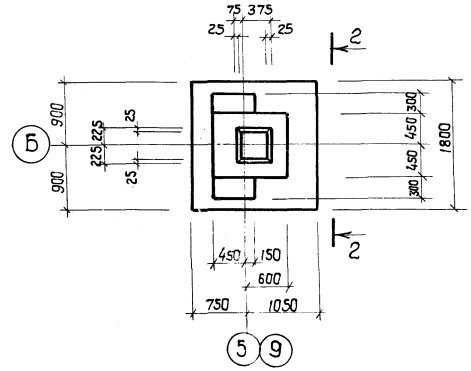

1-1

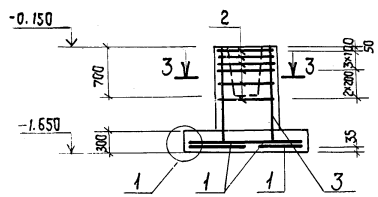

4-4

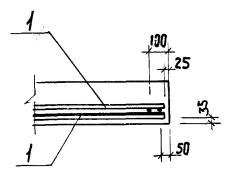

2-2

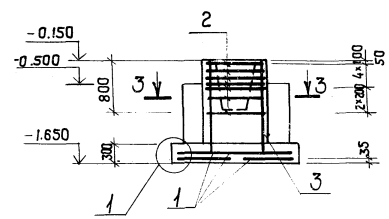

Схема раскладки сеток подошвы фм 12 и фм 13.

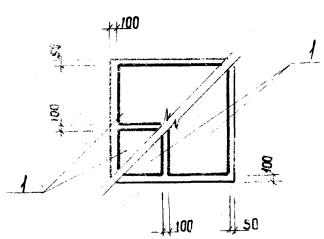

3-3

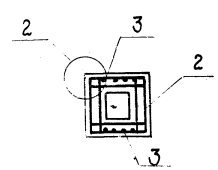

(2)

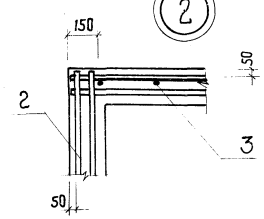

Расчетная схема фм 13

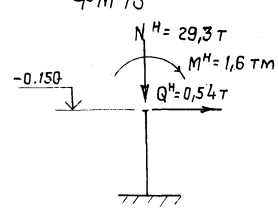

Расчетная схема фм 12

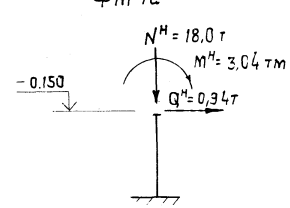

Спецификация фундаментов фм 12; фм 13.

Формат	Зона	Позиц.	Обозначение	Наименование	Кол. шт.	Примечание
				фм 12; фм 13		
				Сборочные ед. и детали		
		1	1.410-2 в.1	С(I)10-8х18	4	
		2	1.412-1/77 в.3	СА-8АI	6	
		3	Тоже	СН12АII-6л 15	2	
				Материалы		
				фм 12. Бетон м200		1,81 м³
				фм 13. Бетон м200		2,28 м³

Спецификация расхода стали на элемент: кг

Марка элемента	Изделия арматурные						Общий расход
	Арматура класса						
	AI			AII			
	ГОСТ 5781-81			ГОСТ 5781-81			
	ф8	ф6	Итого	ф10	ф12	Итого	
фм 12	20,5	6,28	26,78	21,6	10,4	32,0	58,78
фм 13	20,5	6,28	26,78	21,6	10,4	32,0	58,78

1. Общие примечания см. на листе КЖС-23.
2. Защитный слой бетона для рабочей арматуры подошвы - 35 мм.

51
9052/1

ГИП	Заславский		03.84
Н. контр.	Скворский		03.84
Нач. отд.	Кухтин		03.84
Гл. спец.	Скворский		03.84
Рук. гр.	Заводник		03.84
Ст. техн.	Краснощекова		03.84

ТП 411-9-10.85 КЖС

Склад с навесом для хранения промышленных товаров 500 кв.м

Стадия	Лист	Листов
Р.П.	27	

Тип III.IV. Конструкция фундаментов фм 12, фм 13.

Киевский филиал Союзгипролесхоз

Привязан:

Инв. №

Копировал Краснова

Формат А2

Типовой проект 411-9-10.85 Альбом I

Фт 14

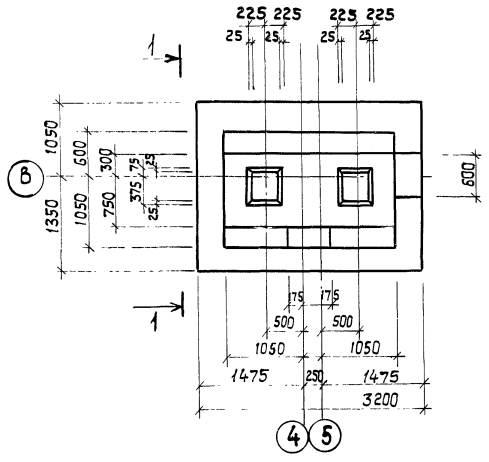

Фт 15

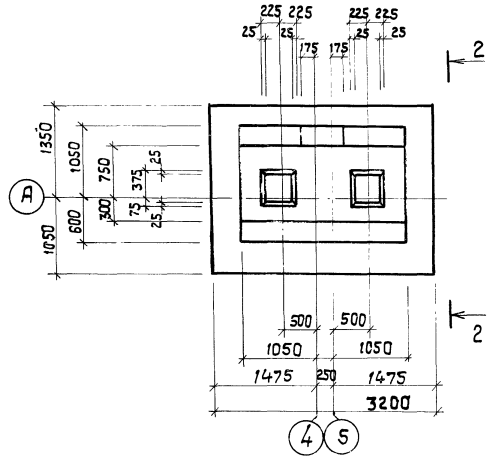

1-1

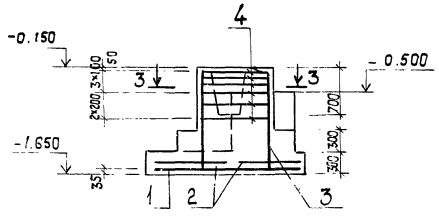

2-2

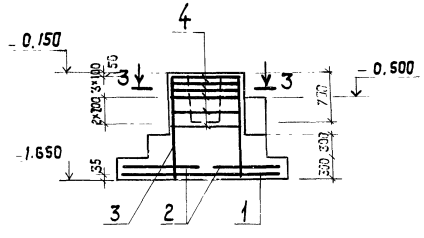

Спецификация фундаментов Фт 14, Фт 15.

Формат	Зона	Поз.	Обозначение	Наименование	Кол.	Примеч.
				Фт 14; Фт 15		
				Сборочные единицы		
				Сетки арматурные		
		1	КЖС-41	С1	2	
		2	То же	С2	2	
		3	"	С6	2	
		4	"	С9	6	
				Материалы		
				Фт 14, Бетон М200		5,71 м³
				Фт 15, Бетон М200		5,52 м³

Спецификация расхода стали на элемент, кг

Марка элемента	Изделия арматурные								Общий расход
	Арматура класса								
	AI				AII				
	ГОСТ 5781-81				ГОСТ 5781-81				
	Ф6	Ф8		Итого	Ф10	Ф12		Итого	
Фт14, Фт15	2,8	45,6		48,4	23,4	61,8		85,2	133,6

1. Общие примечания см. на листе КЖС-23
2. Защитный слой бетона для рабочей арматуры подошвы – 35 мм.

Схема раскладки сеток Фт 14, Фт 15

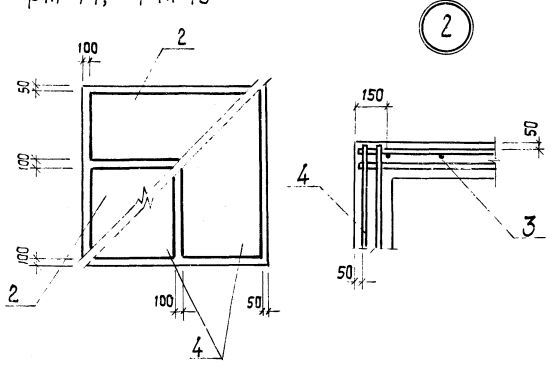

3-3

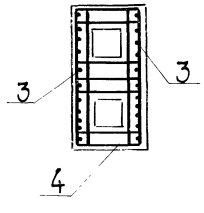

Расчетная схема Фт 14

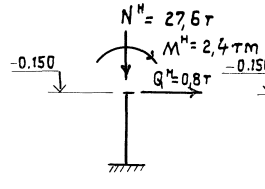

Расчетная схема Фт 15

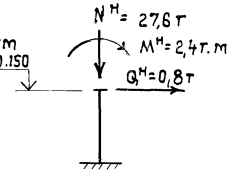

52

9052/1

ГИП	Заславский		ТП 411-9-10.85 КЖ
Н. контр.	Скворский		Склад с навесом для хранения промышленных товаров 500 м²
Нач. отд.	Кувшинин		
Гл. спец.	Скворский		Стадия: Р.П. | Лист: 28 | Листов:
Рук. гр.	Заводник		Тип III, IV конструкция фундаментов Фт 14 и Фт 15 для t° = –20°С
Ст. техн.	Красношекова		Киевский филиал Союзгипролесхоз

Привязан:

Инв. №

Типовой проект 411-9-10.85 Альбом I

Фм 14

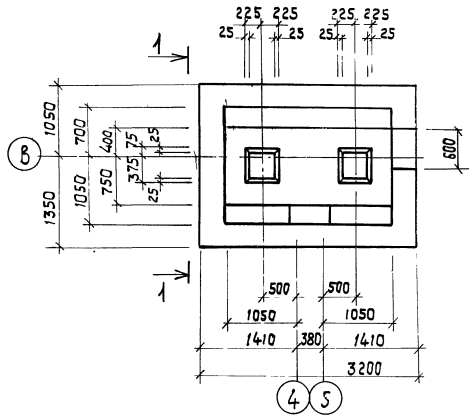

Фм 15

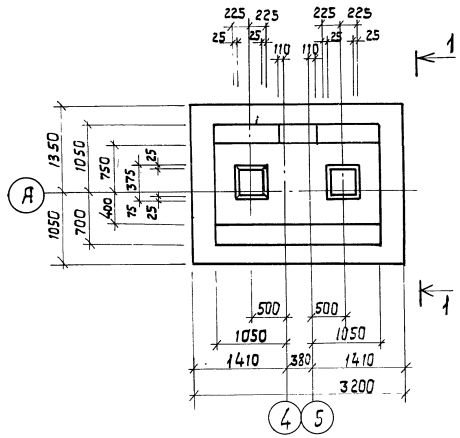

Спецификация фундаментов фм 14; фм 15

Формат	Зона	Поз.	Обозначение	Наименование		Примечание
				Фм 14; фм 15		
				Сборочные единицы		
				Сетки арматурные		
		1	КЖ-41	С1	2	
		2	То же	С2	2	
		3	"	С7	2	
		4	"	С10	6	
			→	Материалы		
				Фм14 Бетон М200		6,23 м³
				Фм15 Бетон М200		6,0 м³

Спецификация расхода стали на элемент, кг

Марка элемента	Изделия арматурные								Всего
	Арматура класса								
	А I				А II				
	ГОСТ 5781-81				ГОСТ 5781-81				
	Ф5	Ф8		Итого	Ф10	Ф12		Итого	
Фм14; Фм15	2,8	47,0		49,8	23,4	64,4		87,8	137,6

1-1

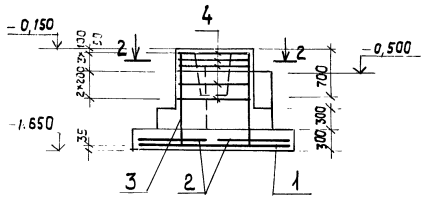

Расчетная схема Фм 14

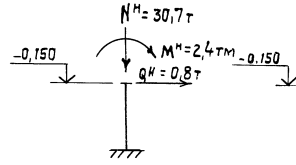

Расчетная схема Фм 15

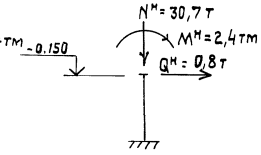

1. Общие примечания см. на листе КЖ-23.
2. Защитный слой бетона для рабочей арматуры подошвы - 35 мм.

Схема раскладки сеток подошвы Фм 14, Фм 15

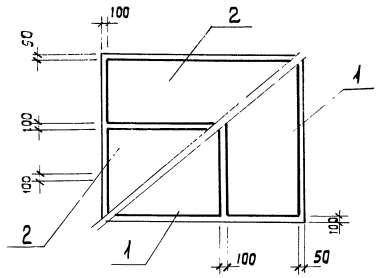

2-2

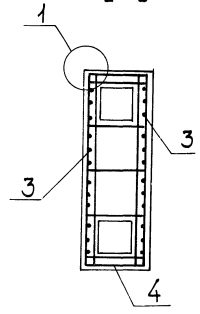

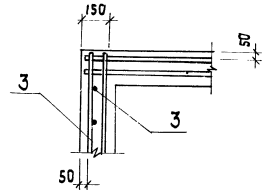

53

9052/1

ГИП	Заславский		03.84
Н. контр.	Сквирский		03.84
Нач. отд.	Кукотин		03.84
Гл. спец.	Сквирский		03.84
Рук. гр.	Заводник		03.84
Гл. техн.	Красношекова		03.84

ТП 411-9-10.85 КЖ

Склад с навесом для хранения промышленных товаров 500 м²

Стадия	Лист	Листов
Р.П.	29	

Тип III; IV Конструкция фундаментов Фм 14, Фм 15 для t = -30°С

Киевский филиал СОЮЗГИПРОЛЕСХОЗ

Привязан:

Инв. №

Альбом I

Типовой проект 411-9-10.85

Фм 14

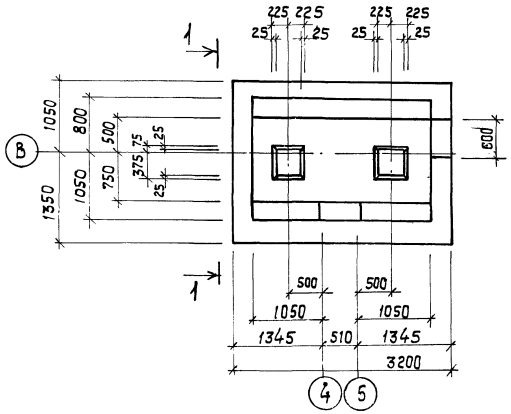

Фм 15

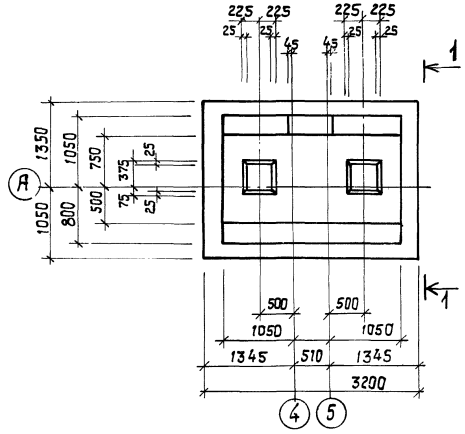

Спецификация фундаментов Фм 14; Фм 15

Формат	Зона	Поз.	Обозначение	Наименование	Кол.	Примечание
				Фм 14; Фм 15		
				Сборочные единицы		
				Сетки арматурные		
		1	КЖ-41	С1	2	
		2	То же	С2	2	
		3	"	С8	2	
		4	"	С11	6	
				Материалы		
				Фм 14. Бетон М200		6.68 $м^3$
				Фм 15. Бетон М 200		6,53 $м^3$

Спецификация расхода стали на элемент, кг

Марка элемента	Изделия арматурные								Всего
	Арматура класса								
	AI				AII				
	ГОСТ 5781-81				ГОСТ 5781-81				
	Ф6	Ф8		Итого	Ф10	Ф12		Итого	
Фм14, Фм15	2,8	48,6		51,4	23,4	66,8		90,2	141,6

1 - 1

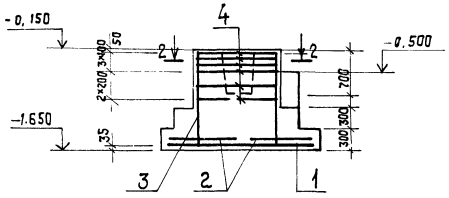

Расчетная схема Фм 14

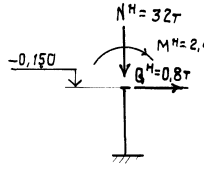

Расчетная схема Фм 15

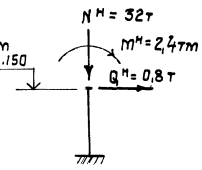

1. Общие примечания см. на листе КЖ-23.
2. Защитный слой бетона для рабочей арматуры - 35 мм.

Схема раскладки сеток подошвы Фм 14; Фм 15

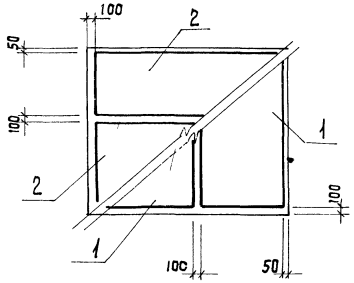

2 - 2

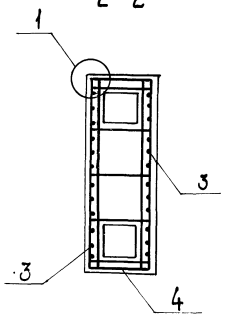

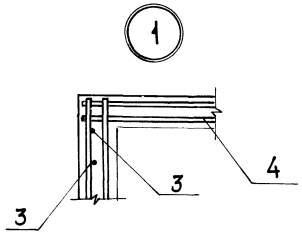

54

9052/1

ГИП	Заславский		03.81
Н.контр.	Сквирский		03.81
Нач.отд.	Кукотин		03.81
Гл.спец.	Сквирский		03.81
Рук.гр.	Заводник		03.81
Ст.техн.	Краснощекова		03.81

ТП 411-9-10.85 КЖ

Склад с навесом для хранения промышленных товаров 500 $м^2$

Стадия	Лист	Листов
Р.П.	30	

Тип III; IV. Конструкция фундаментов Фм 14; Фм 15 для t = -40°С

Киевский филиал союзтипролесхоз

Привязан:

Инв. №

Копировал Краснова

Формат 82

Альбом VI

Типовой проект 411-9-10.85

фт 16

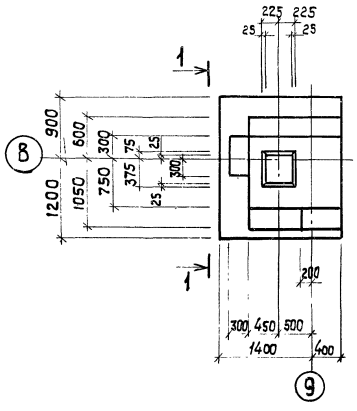

фт 17

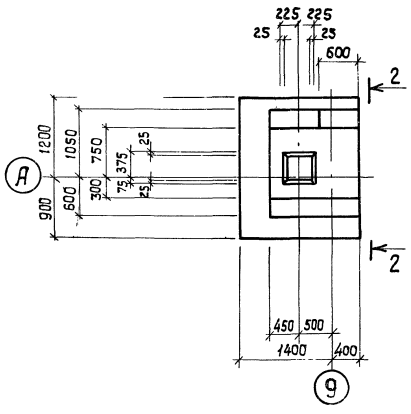

фт 18

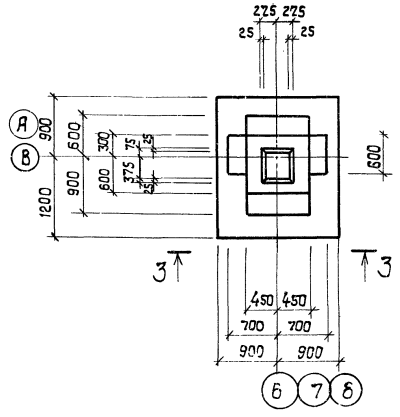

Спецификация фундаментов фт 16 ÷ фт 18.

Формат	Зона	Поз.	Обозначение	Наименование	Кол.	Примечание
				фт 16; фт 17; фт 18		
				Сборочные единицы		
				Сетки арматурные		
		1	1.410-2, вып. 1	С(1) 10-8×18	1	
		2	1.412-1/77 вып. 3	СА-8АI	6	
		3	То же	СН12АII-6×15	2	
		4	1.410-2, вып. 1	С(1) 10-10×18	1	
		5	То же	С10-8×21	2	
				Материалы		
				фт 16, Бетон М200		3,2 м³
				Фт П. Бетон М200		3,05 м³
				фт 18 Бетон М200		2,34 м³

1-1

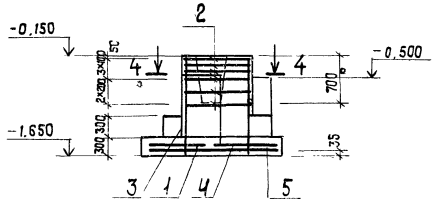

2-2

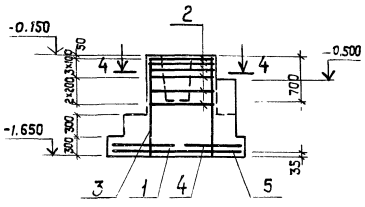

3-3

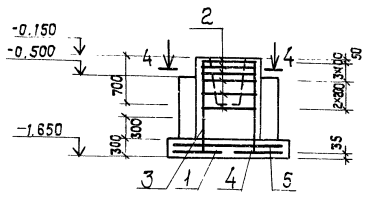

Спецификация расхода стали на элемент, кг

Марка элемента	Изделия арматурные							Общий расход
	Арматура класса							
	А2				А II			
	гост 5781-81				гост 5781-81			
	ф6	ф8		Итого	ф10	ф12	Итого	
фт 16, фт 17	2,77	17,8		20,57	22,52	10,4	32,92	53,49
фт 18	2,77	17,8		20,57	22,52	10,4	32,92	53,49

Схема раскладки сеток подошвы фт 16 ÷ фт 18

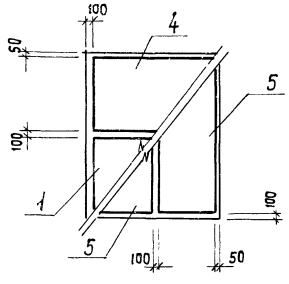

4-4

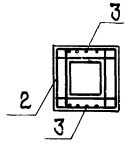

Расчетная схема фт 16

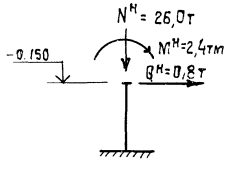

Расчетная схема фт 17

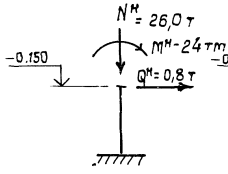

Расчетная схема фт 18

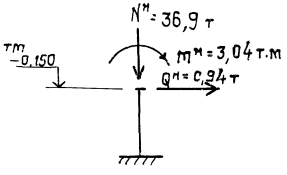

1. Общие примечания см. на листе КЖС-23.
2. Защитный слой бетона для рабочей арматуры подошвы – 35 мм.

55

90521

ГИП	Заславский		03.87	ТП 411-9-10.85 КЖС
Н. контр.	Скворский		03.87	Склад с навесом для хранения протыпленных товаров 500 Кб. т
Начотд.	Кукотин		03.87	
Гл. спец.	Скворский		03.87	
Рук. гр.	Заводник		03.87	
Ст. техн.	Краснощекова		03.87	Стадия: Р.П. Лист: 31 Листов:
Привязан:				Тип III, IV конструкция фундаментов фт 16-фт 18 для t = -20°C
Инв. №				Киевский филиал Союзгипролесхоз

Копировал Краснова

Формат А2

Типовой проект 411-9-10.85 Ал. см. I

Фм 16

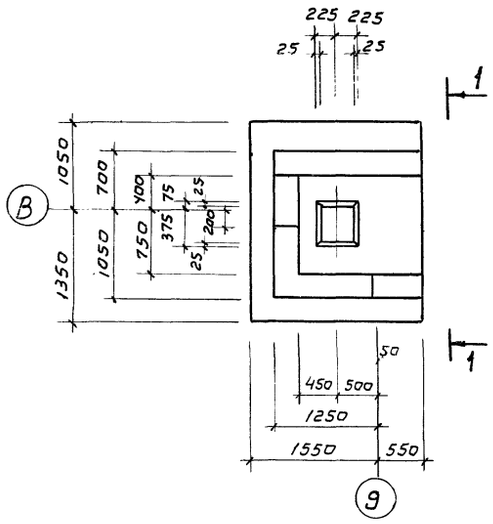

1-1

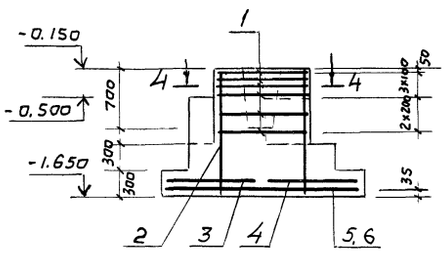

Фм 17

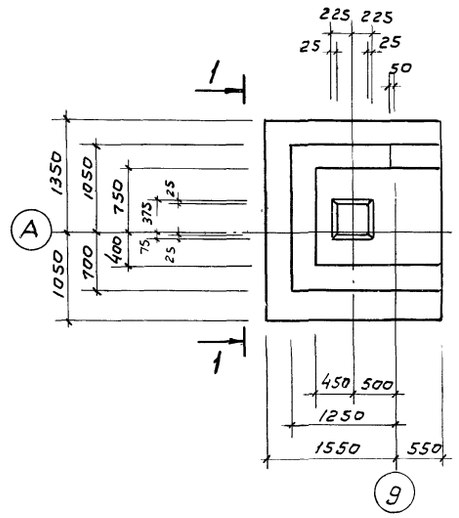

2-2

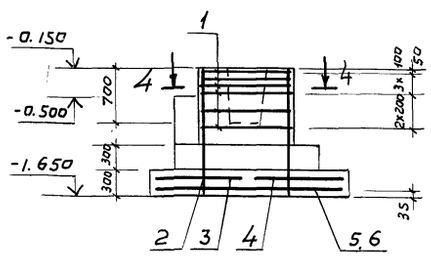

Фм 18

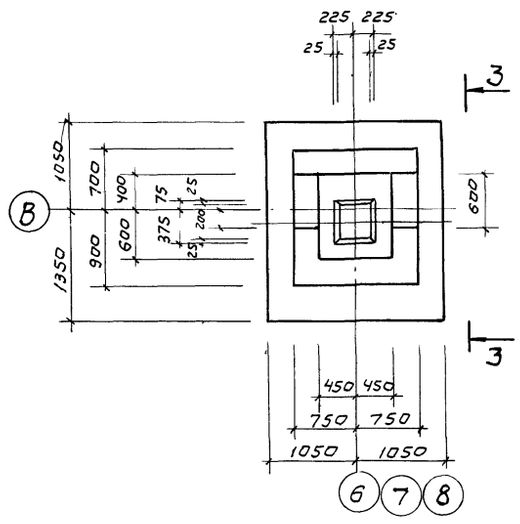

3-3

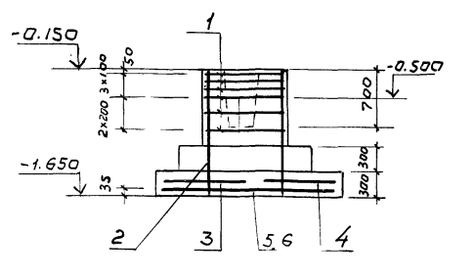

Спецификация фундаментов Фм16 ÷ Фм18

Формат	Зона	Поз.	Обозначение	Наименование	Кол.	Примечания
				Фм16; Фм17 Фм18		
				Сборочные единицы		
				Сетки арматурные		
		1	1.412-1/77 Вып.3	СА-8АI	6	
		2	то же	СН12АII-6×15	2	
		3	1.410-2 Вып.1	С10-8-21	1	
		4	то же	С10-14-21	1	
		5		С(1)12-8-24	1	
		6		С(1)12-10-24	1	
				Материалы		
				Фм16. Бетон м200		4.08 м³
				Фм17. Бетон м200		3.98 м³
				Фм18. Бетон м200		3.11 м³

Спецификация расхода стали на элемент, кг

Марка элемента	Изделия арматурные							Общий расход
	Арматура класса							
	AI				AII			
	ГОСТ 5781-81				ГОСТ 5781-81			
	ф6	ф8		итого	ф10	ф12	итого	
Фм16, Фм17, Фм18	2.04	20,8		22,84	16,44	33,35	49,79	72,63

Схема раскладки сеток подошвы Фм16 ÷ Фм18

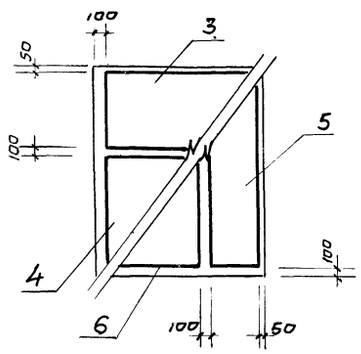

4-4

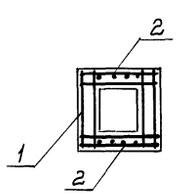

Расчетная схема Фм 16

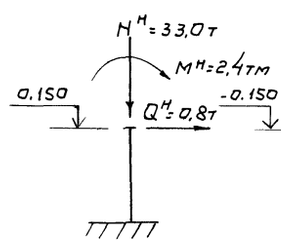

Расчетная схема Фм 17

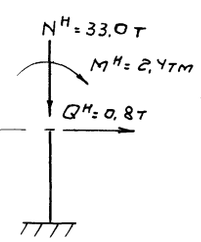

Расчетная схема Фм 18

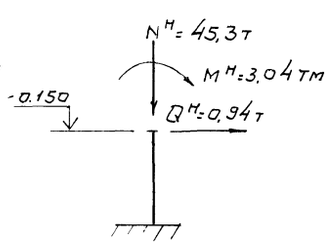

1. Общие примечания см. на листе КЖ-23.
2. Защитный слой бетона для рабочей арматуры подошвы - 35 мм.

56
9052/1

ГИП	Заславский		03.87	ТП 411-9-10.85 КЖ	
Н.контр.	Сквирский		03.87		
Нач. отд.	Кукотин		03.87		
Гл. спец.	Сквирский		03.87	Склад с навесом для хранения промышленных товаров 500 кв. м	
Рук. гр	Забавник		03.87		
Ст. техн.	Краснощекова		03.87		Стадия: Р.П. | Лист: 32 | Листов:
Привязан:				Тип III, IV Конструкция фундаментов Фм16 ÷ Фм18 для t = -30°С	Киевский филиал Союзгипролесхоз
Инв. N					

Альбом I

Типовой проект 411-9-10.85

фм 16

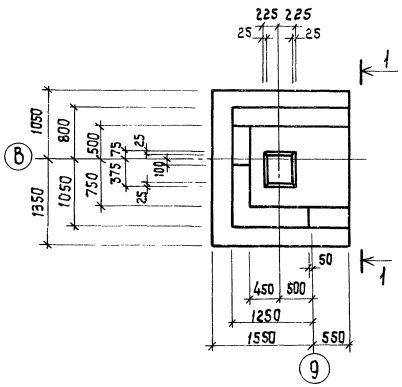

фм 17

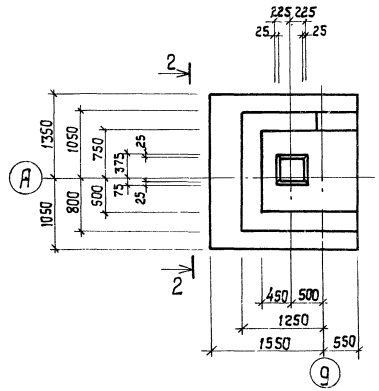

фм 18

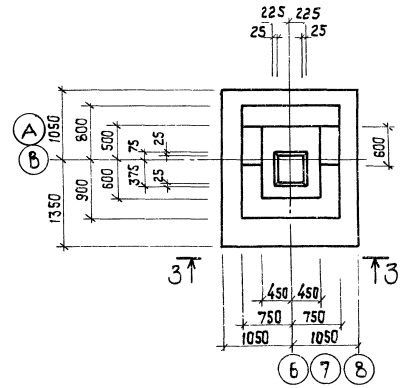

Спецификация фундаментов фм16 ÷ фм 18

Формат	Зона	Поз.	Обозначение	Наименование	Кол.	Примечание
				фм 16; фм 17; фм 18		
				Сборочные единицы		
				Сетки арматурные		
		1	1.412-1/77 вып. 3	СА-8АI	6	
		2	То же	СН12АII-6×15	2	
		3	1.410-2 вып. 4	С10-8×21	1	
		4	То же	С10-14×21	1	
		5	"	С(1)12-8-24	1	
		6	"	С(1)12-10-24	1	
				Материалы		
				фм 16 Бетон М200		4,27 м³
				фм 17 Бетон М200		4,17 м³
				фм 18 Бетон М200		3,24 м³

1-1

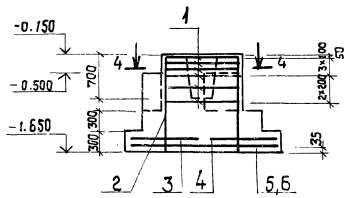

2-2

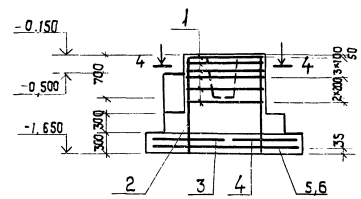

3-3

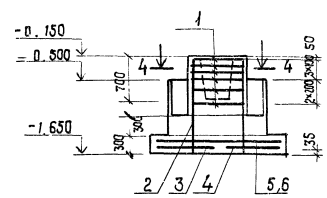

Спецификация расхода стали на элемент, кг

Марка элемента	Изделия арматурные							Всего
	Арматура класса							
	AI				AII			
	гост 5781-81				гост 5781-81			
	ф6	ф8		Итого	ф10	ф12	Итого	
фм16, фм17	2,04	20,8		22,84	16,44	33,35	49,79	72,63
фм18	2,04	20,8		22,84	16,44	33,35	49,79	72,63

Схема раскладки сеток подошвы фм 16 ÷ фм 18

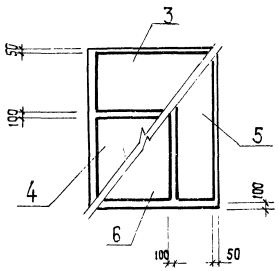

4-4

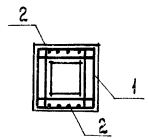

Расчетная схема фм 16

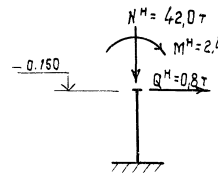

Расчетная схема фм 17

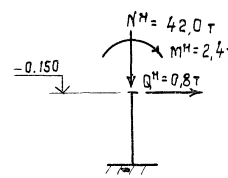

Расчетная схема фм 18

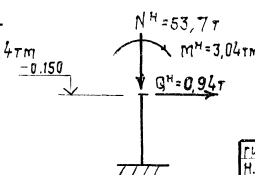

1. Общие примечания см. на листе КЖС-23.
2. Защитный слой бетона для рабочей арматуры подошвы — 35 мм.

9052/1

ГИП	Заславский		03.87
Н. контр.	Скворский		03.87
Нач. отд.	Кукотин		03.87
Гл. спец.	Скворский		03.87
Рук. гр.	Заборник		03.87

ТП 411-9-10.85 КЖС

Склад с навесом для хранения протыленных товаров 500 кв. м

Стадия	Лист	Листов
Р.П.	33	

Тип III; IV. Конструкция фундаментов. фм 16 ÷ фм 18 для t = -40°С

Киевский филиал Союзгипролесхоз

Привязан:

Инв. №

Типовой проект 411-9-10.85 Альбом I

Схема расположения колонн и балок (Тип I)

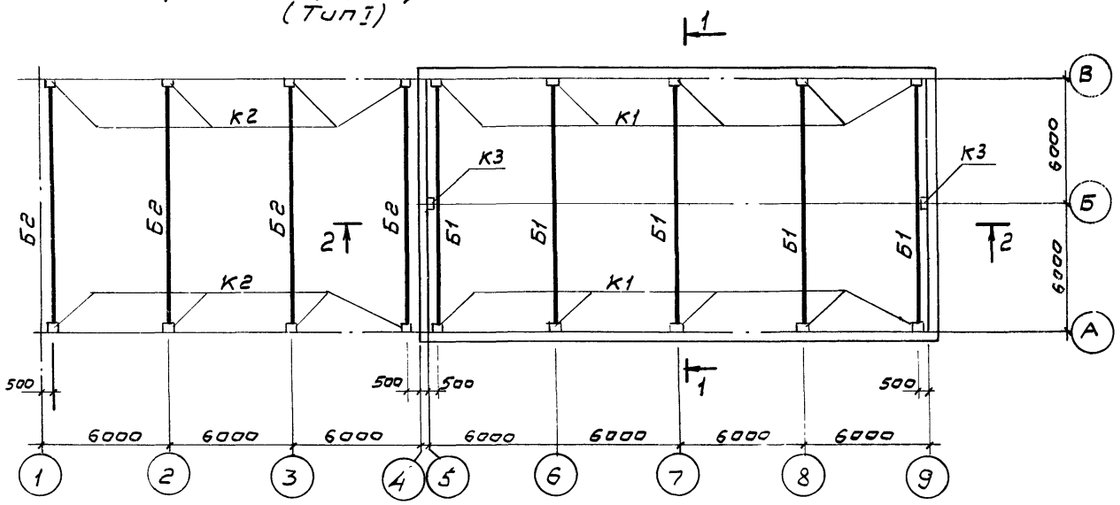

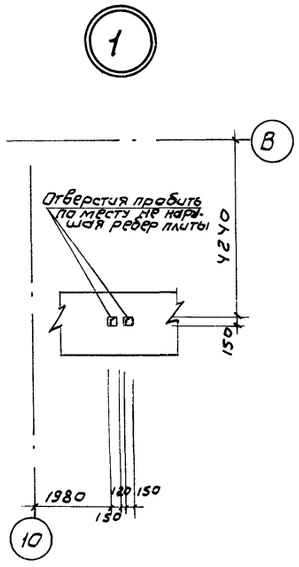

Схема расположения плит покрытия (Тип I÷IУ)

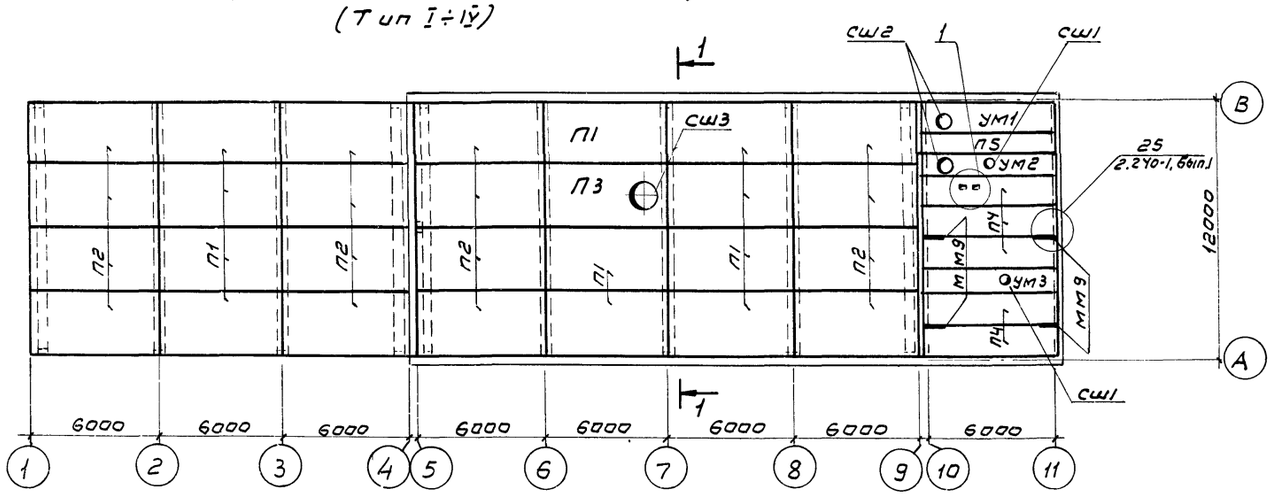

1-1

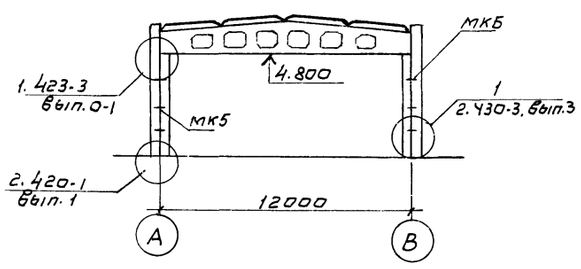

2-2

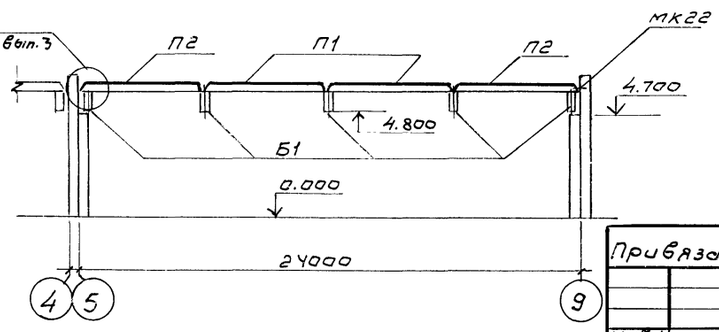

Спецификация элементов к схеме расположения колонн, балок и плит покрытия

Марка, поз.	Обозначение	Наименование	Кол.	Масса ед. кг	Примечание
		Схема расположения			
		колонн и балок (тип I)			
К1	1.423-3. Вып.1 КЖС-37	Колонна К48-7а	10	1300	
К2	То же	То же К48-7б	8	1300	
К3	"	" К48-7В	2	1300	
Б1	1.462.1-3/80 КЖ-37	Балка 1БДР12-3АIУТа	5	4700	
Б2	То же	То же 1БДР12-2АIУТа	4	4700	
МК5	2.430-3, Вып.3	Элемент крепления МК5	20		
МК6	То же	То же МК6	20		
		Схема расположения			
		плит покрытия тип I-IУ			
П1	ГОСТ 22701.1-77	Плита ПГ-3АIУТ	11	2650	
П2	ГОСТ 22701.1-77 КЖ37	То же ПГ-3АIУТ-1	16	2650	
П3	ГОСТ 22701.2-77	" ПВ10-3АIУТ	1	3600	
П4	1.141-1, Вып. 59	" ПК60-15-3АIУТ	5	2800	Только для типа I-III
П5	То же	" ПК60-10-3АIУГ	2	1725	То же
сш1	1.494-24. Вып.1	Столбик СБУА-1	2	150	"
сш2	То же	СБ7А-1	2	290	"
сш3	"	СБ10Б-1	1	280	
ММ9	2.240-1. Вып. 2	Элемент крепления ММ9	4		Только для типа I-III
МК22	2.430-3. Вып. 3	То же МК22	6		
УМ1	КЖ-36	Монолитный участок УМ1	1		Только для типа I-III
УМ2	КЖ-36	То же УМ2	1		То же
УМ3	КЖ-36	" УМ3	1		"

1. Все плиты покрытия в осях 1÷9 привариваются не менее чем в трех углах к закладным деталям балок. Сварку производить электродами Э42 ГОСТ 9466-75.
2. Длина сварных швов принимается по всей длине или ширине плоскости опирания закладной детали плиты на закладную деталь балок. Толщина сварных швов-6мм.
3. На всех монтажных элементах, закладных деталях, сварных швах после монтажа места с нарушенной антикоррозионной защитой окрасить масляной краской за 2 раза
4. Швы между плитами замоноличить цементным раствором М200.
5. Торцы плит с круглыми пустотами заделать бетоном М100 на глубину не менее 120мм.
6. Рампа на чертеже условно не показана.
7. Монтаж и приемку железобетонных элементов производить руководствуясь указаниями соответствующих серий и СНиП III-16-73.
8. Для склада с навесом-тип IУ плиты покрытия в осях 10-11 на схеме расположения плит покрытия вычеркнуть.

9052/1

ГИП	Заславский		03.84	ТП 411-9-10.85 КЖ
Н. контр.	Скворский		03.84	
Нач. отд.	Кукотин		03.84	Склад с навесом для хранения промышленных товаров 5000 кв. м
Гл. спец.	Скворский		03.84	
Рук. гр.	Завадник		03.84	
Ст. техн.	Краснощекова		03.84	Стадия Р.П. | Лист 34 | Листов
Привязан:				Схемы расположения колонн и балок тип I, плит покрытия тип I÷IУ
Инв.№				Киевский филиал Союзгипролесхоз

Типовой проект 411-9-10.85 Альбом I

Схема расположения колонн и балок (тип II)

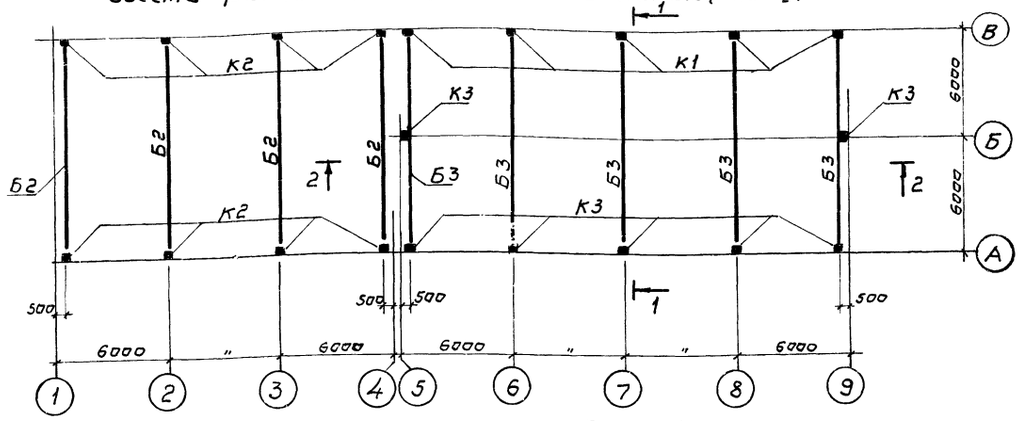

Схема расположения колонн и балок (тип III)

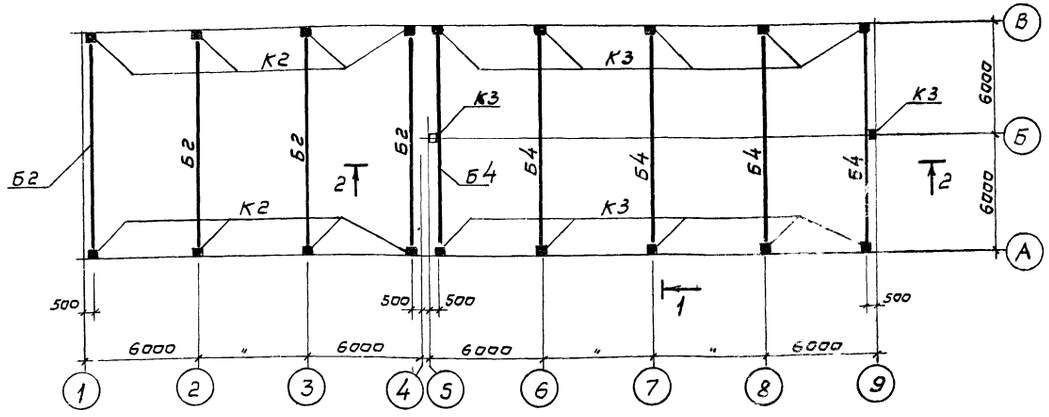

Схема расположения колонн и балок (тип IV)

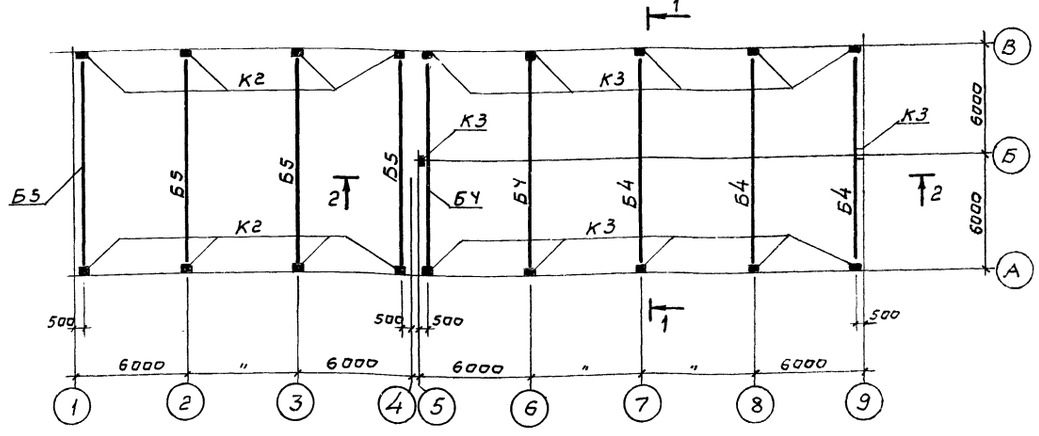

Спецификация элементов к схемам расположения колонн и балок (тип II, III и IV)

Марка поз.	Обозначение	Наименование	Кол.	Масса ед. кг	Примечание
		Схема расположения			
		колонн и балок (тип II)			
К1	1.423-3, вып.1, КЖ-37	Колонна К48-7а	5	1300	
К2	То же	То же, К48-7б	8	1300	
К3	"	" К48-7в	7	1300	
Б2	1.462.1-3/80	Балка 1БДР12-2А IV Та	4	4700	
Б3	То же	То же 1БДР12-3А IV Тб	5	4700	
МК5	2.430-3, вып. 3	Элемент крепления МК5	20		
МК6	То же	То же МК6	20		
		Схема расположения			
		колонн балок (тип III)			
К2	1.423-3, вып.1, КЖ-37	Колонна К48-7б	8	1300	
К3	То же	То же, К48-7в	12	1300	
Б2	1.462.1-3/80	Балка 1БДР12-2А IV Та	4	4700	
Б4	То же	То же 1БДР12-3А IV Тв	5	4700	
МК5	2.430-3, вып. 3	Элемент крепления МК5	20		
МК6	То же	То же МК6	20		
		Схема расположения			
		колонн и балок (тип IV)			
К2	1.423-3, вып.1, КЖ-37	Колонна К48-7б	8	1300	
К3	То же	То же, К48-7в	12	1300	
Б4	1.462.1-3/80	Балка 1БДР12-3А IV Тв	5	4700	
Б5	То же	То же 1БДР12-2А IV Тб	4	4700	
МК5	2.430-3, вып. 3	Элемент крепления МК5	20		
МК6	То же	То же МК6	20		

1. Настоящий лист рассматривать совместно с листами КЖ-34 и КЖ-37.

59

9052/1

Гип	Заславский		03.84
Н.контр.	Сквирский		03.84
Нач.отд	Кукотин		03.84
Гл.спец	Сквирский		03.84
Рук.гр.	Заводник		03.84

ТП 411-9-10.85 КЖ

Склад с навесом для хранения промышленных товаров 500 кв.м

Стадия	Лист	Листов
Р.П.	35	

Тип II, III, IV. Схемы расположения колонн и балок покрытия

Киевский филиал Союзгипролесхоз

Привязан

Инв.N

Копировал Вербицкая

Формат А

Альбом I

Типовой проект 411-9-10.85

УМ1

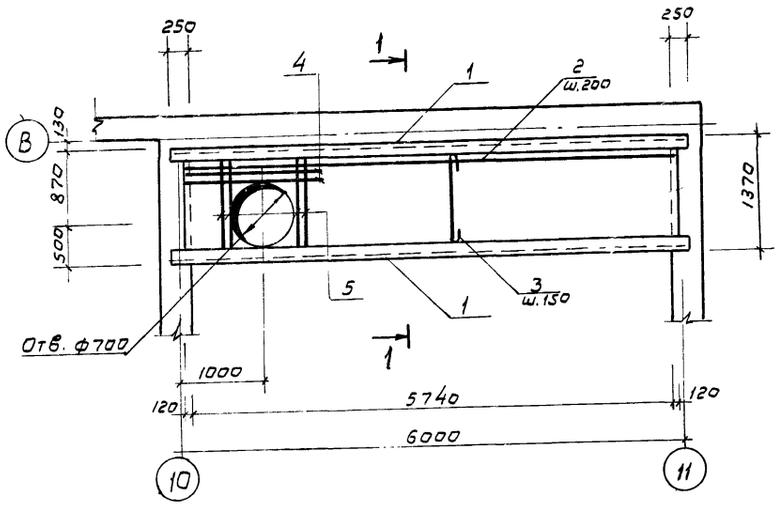

УМ2

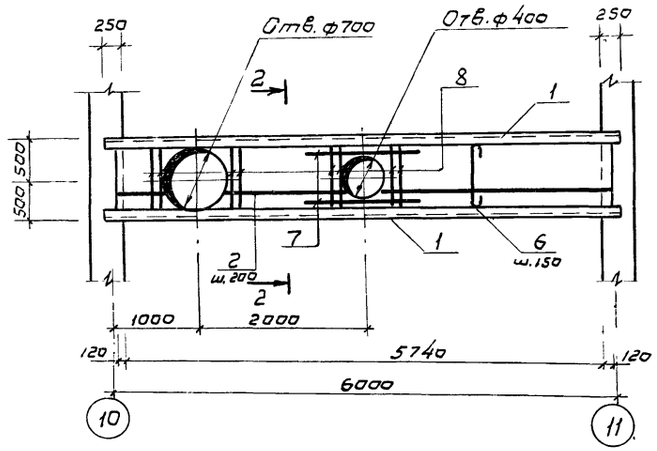

УМ3

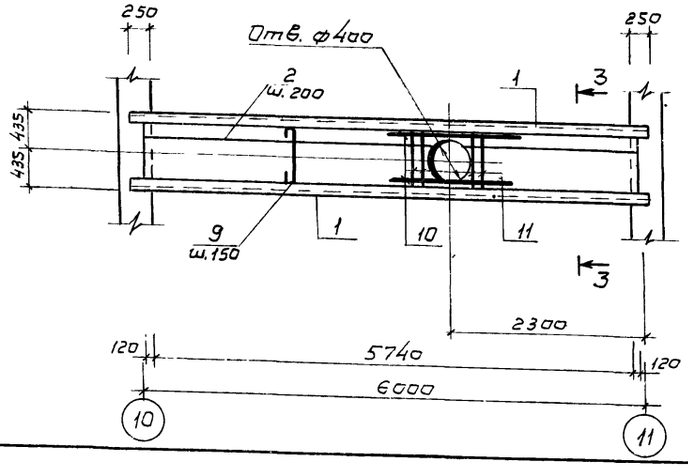

1-1 ÷ 3-3

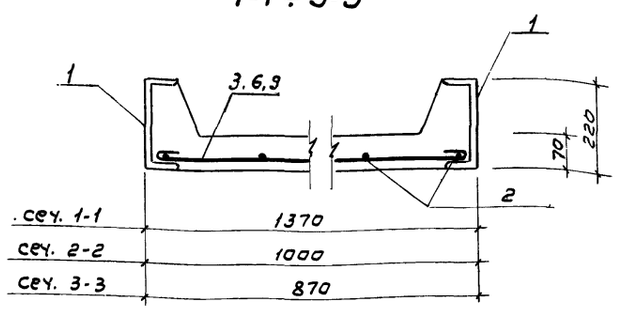

Деталь обрамления отверстий в УМ2, УМ3

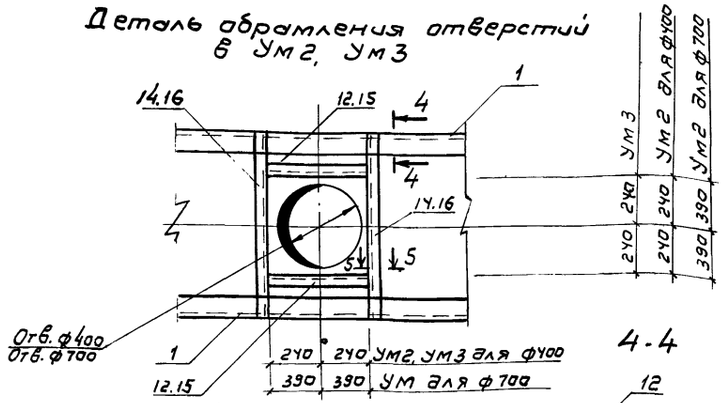

Деталь обрамления отверстий УМ1

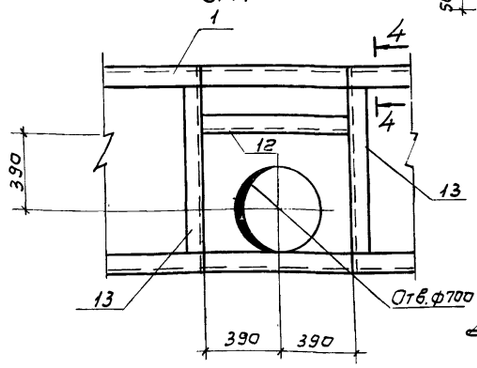

4-4

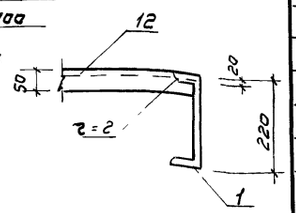

5-5

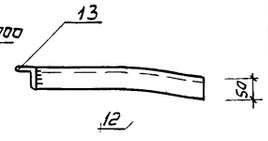

Спецификация монолитных участков УМ1 ÷ УМ3

Формат	Зона	Поз.	Обозначение	Наименование	Кол	Примечания
				УМ1		
				Детали		
		1	КЖ36	[22 ГОСТ 8240-72 ℓ=6200	2	260,4 кг
		2	То же	ф6AI ГОСТ 5781-81 ℓ=5960	7	9,2 кг
		3	"	ф8AI ГОСТ 5781-81 ℓ=1450	40	22,9 кг
		4	"	ф12AI ГОСТ 5781-81 ℓ=1550	2	2,8 кг
		5	"	То же ℓ=1350	4	4,8 кг
		12	"	∠50×5 ГОСТ 8509-72* ℓ=780	2	5,8 кг
		13	"	То же ℓ=1350	1	5,1 кг
				Материалы		
				Бетон М200		0,57 м³
				УМ2		
				Детали		
		1	КЖ36	[22 ГОСТ 8240-72 ℓ=6200	2	260,4 кг
		2	То же	ф6AI ГОСТ 5781-81 ℓ=5960	6	7,9 кг
		6	"	ф8AI ГОСТ 5781-81 ℓ=1080	40	17,1 кг
		7	"	ф12AI ГОСТ 5781-81 ℓ=1200	2	2,1 кг
		8	"	То же ℓ=980	8	7,0 кг
		12	"	∠50×5 ГОСТ 8509-72** ℓ=780	2	5,8 кг
		14	"	То же ℓ=980	4	14,8 кг
		15	"	" ℓ=480	2	3,6 кг
				Материалы		
				Бетон М-200		0,42 м³
				УМ3		
				Детали		
		1	КЖ36	[22 ГОСТ 8240-72 ℓ=6200	2	260,4 кг
		2	То же	ф6AI ГОСТ 5781-81 ℓ=5960	5	6,6 кг
		9	"	ф8AI ГОСТ 5781-81 ℓ=950	40	15,0 кг
		10	"	ф12AI ГОСТ 5781-81 ℓ=1200	2	2,1 кг
		11	"	То же ℓ=850	4	3,0 кг
		15	"	∠50×5 ГОСТ 8509-72* ℓ=480	2	3,6 кг
		16	"	То же ℓ=850	2	6,4 кг
				Материалы		
				Бетон М200		0,36 м³

Ведомость расхода стали на элемент, кг

Марка элемента	Изделия арматурные: Арматура класса AI ГОСТ 5781-81 ф6	ф8	ф12	Итого	Всего	Изделия закладные: прокат марки ВСт3 КП2 ГОСТ 8240-72 [22	∠50×5	Итого	Всего	Общий расход
УМ1	9,2	22,9	7,6	39,7	39,7	260,4	10,9	271,3	271,3	311,0
УМ2	7,9	17,1	9,1	34,1	34,1	260,4	23,2	283,6	283,6	317,7
УМ3	6,6	15,0	5,1	26,7	26,7	260,4	10,0	270,4	270,4	297,1

Привязан:

Инв. №

ГИП	Заславский		03.87
Н.контр.	Сквирский		03.87
Нач. отд.	Кукотин		03.87
Гл. спец.	Сквирский		03.87
Рук. гр.	Завадник		03.87
Ст. техн.	Красноцекова		03.87

ТП 411-9-10.85 КЖ

Склад с навесом для хранения промышленных товаров 500 кв. м

Стадия	Лист	Листов
Р.П.	36	

Тип I, II, III. Монолитные участки УМ1 ÷ УМ3

Киевский филиал Союзгипролесхоз

60

9052/1

Типовой проект 411-9-10.85. Альбом I

Б1; Б2

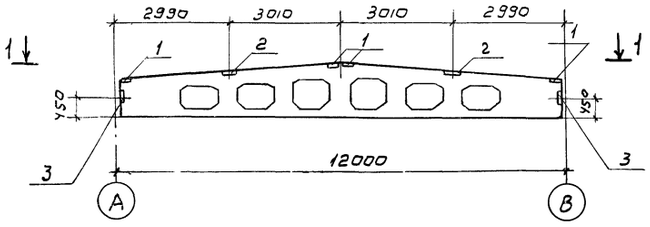

Б3

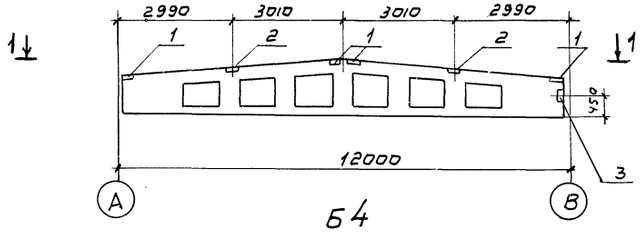

Б4

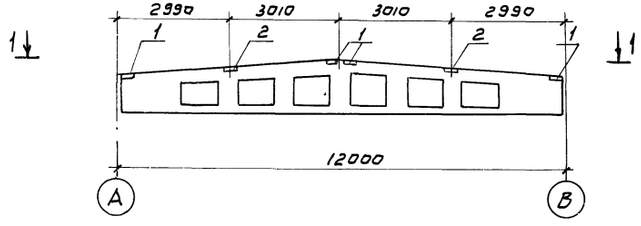

1-1

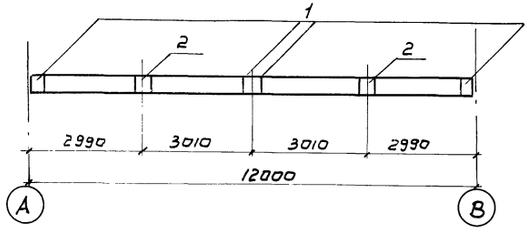

П2

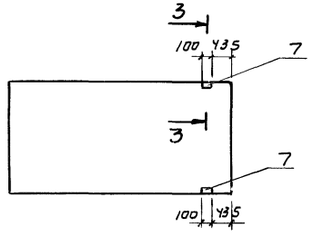

З-3

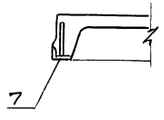

Б-5

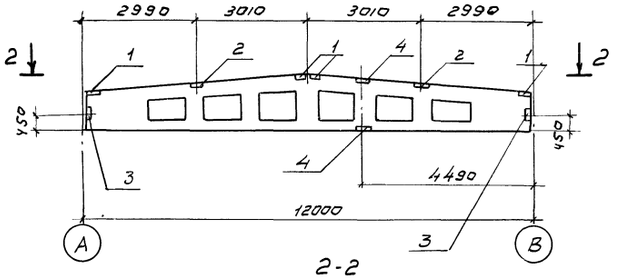

2-2

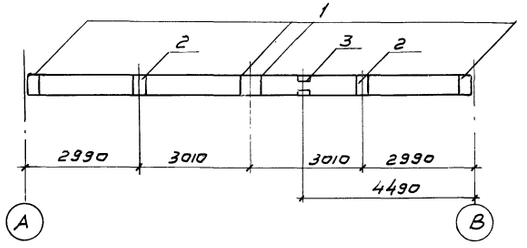

К1

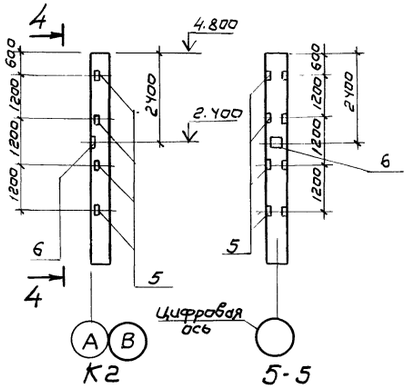

4-4

К3

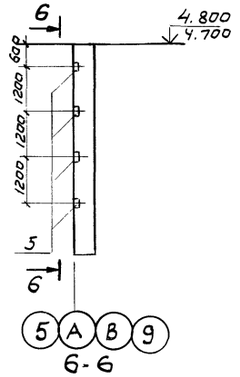

К2

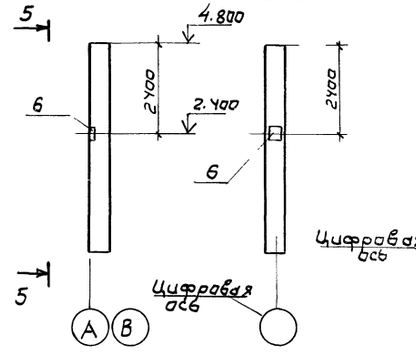

5-5

6-6

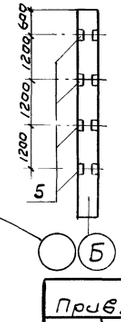

Формат	Зона	Поз.	Обозначение	Наименование	Кол.	Примеч.
				Б1; Б2		
		1	1.400-6/77, Вып.1	Изд. закл. М4-1-2	4	
		2	То же	То же, М4-3-3	2	
		3	1.400-15, В1, 150-13	" МН 135-2	2	
				Б3		
		1	1.400-6/77, Вып.1	Изд. закл. М4-1-2	4	
		2	То же	То же, М4-3-3	2	
		3	1.400-15, В1, 150-13	" МН 135-2	1	
				Б4		
		1	1.400-6/77, Вып.1	Изд. закл. М4-1-2	4	
		2	То же	То же, М4-3-3	2	
				Б5		
		1	1.400-6/77, Вып.1	Изд. закл. М4-1-2	4	
		2	То же	То же М4-3-3	2	
		3	1.400-15, В1, 150-13	" МН 135-2	2	
		4	1.400-6/77, Вып.1	" М4-22	2	
				К1		
		5	1.423-3, Вып.2	Изд. закл. М1-13	4	
		6	То же	То же, НМ1-1	1	
				К2		
		6	1.423-3, Вып.2	Изд. закл. НМ1-1	1	
				К3		
		5	1.423-3, Вып.2	Изд. закл. М1-13	4	
				П2		
		7	ГОСТ 22701.5-77	Изд. закл. М9	2	

Разработанные на данном листе нетиловые элементы отличаются от серийных только наличием и привязкой дополнительных закладных изделий.

61
9052/1

ГИП	Заславский		03.89
Н.контр.	Скворский		03.89
Нач. отд.	Кухтин		03.89
Гл. спец.	Скворский		03.89
Рук. гр.	Завадник		03.89
Ст. техн.	Красношлык		03.89

ТП 411-9-10.85 КЖ

Склад с навесом для хранения промышленных товаров 500 кв. м

Стадия	Лист	Листов
Р.П.	37	

Тип I÷IV. Балки Б1÷Б5. Колонны К1÷К3. Плита П2

Киевский филиал Союзгипролесхоз

Привязан:

Инв. №

Копировал Вербицкая

Формат А

Альбом I

Типовой проект 411-9-10.85

Схема расположения козырьков (тип I)

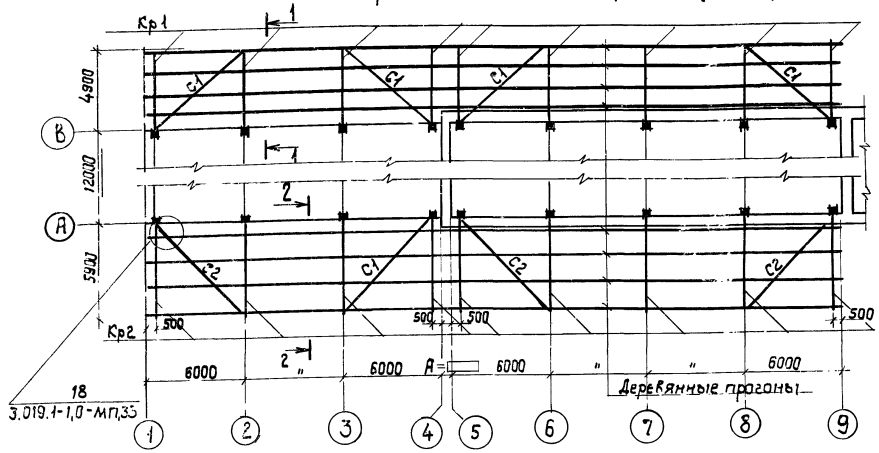

Схема расположения козырьков (тип II)

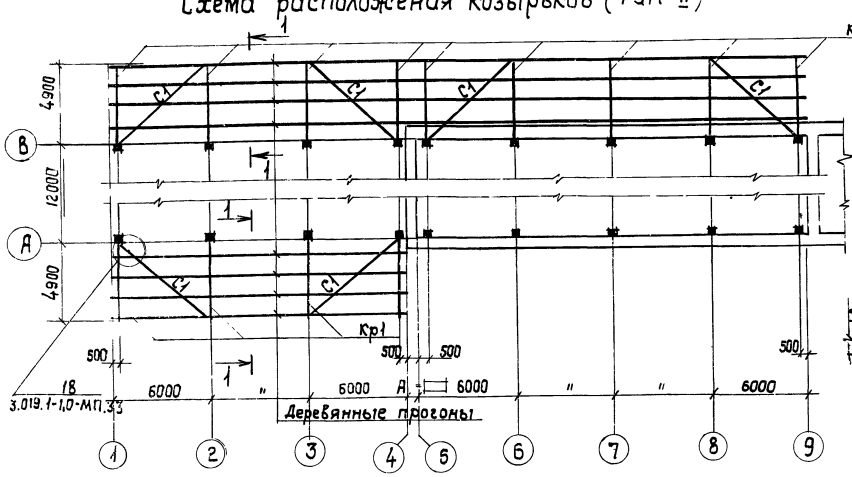

Схема расположения козырьков (тип III, тип IV)

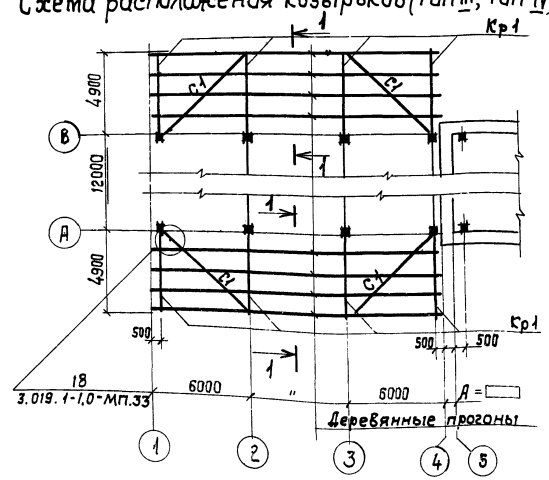

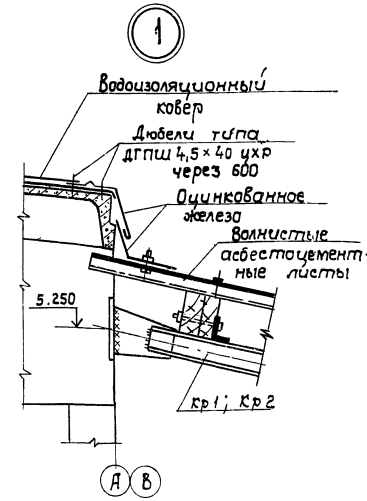

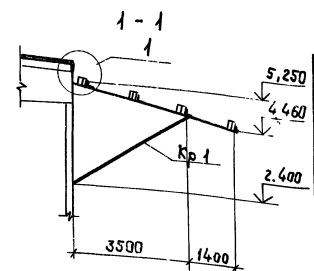

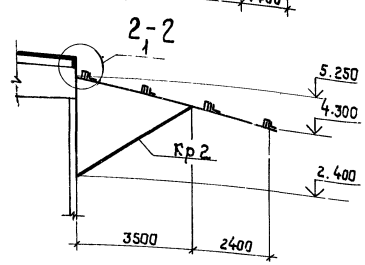

1. Монтаж металлоконструкций выполнить в соответствии со СНиП III-18-75 и указаниями серии 3.019.1-1.
2. Сварку производить электродами Э42, ГОСТ 9467-80.
3. Сварные швы выполнить толщиной 6мм, но не более меньшей из толщин свариваемых элементов.
4. Все деревянные прогоны выполнить из древесины хвойных пород с влажностью не более 20%. Все прогоны – – проантисептировать.
5. Прогоны выполнить сечением 2□100×250.
6. Расход древесины: тип I - 17,0 м³; тип II - 12,1 м³; тип III - 7,2м³; тип IV-7,2м³.
7. Все неоговоренные болты - М12.

Спецификация элементов к схемам расположения козырьков

Марка поз.	Обозначение	Наименование	Кол.	Масса ед. кг	Примечание
		Схема расположения козырьков (тип I)			
Кр1	КЖ-39	Кронштейн Кр1	9		
Кр2	То же	То же, Кр2	9		
С1	"	Связь С1	4		
С2	"	То же, С2	4		
		Схема расположения козырьков (тип II)			
Кр1	КЖ-39	Кронштейн Кр1	13		
С1	То же	Связь С1	6		
		Схема расположения козырьков (тип III, IV)			
Кр1	КЖ-39	Кронштейн Кр1	8		
С1	То же	Связь С1	4		

62
9052/1

ГИП	Заславский		03.84
Н. контр.	Скворский		03.84
Нач. отд.	Кукоткин		03.84
Гл. спец.	Скворский		03.84
Рук. гр.	Завадник		03.84

Привязан:

Инв. N

ТП 411-9-10.85 КЖ

Склад с навесом для хранения промышленных товаров 500 кв.м.

Стадия	Лист	Листов
Р.П.	38	

Тип I-IV. Схема расположения козырьков

Киевский филиал Союзгипролесхоз

Копировал Краснова

Формат А2

Альбом I

Типовой проект 411-9-10.85

Кр 1

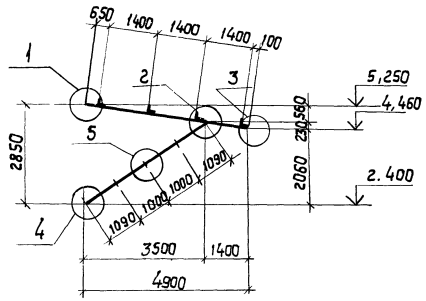

Кр 2

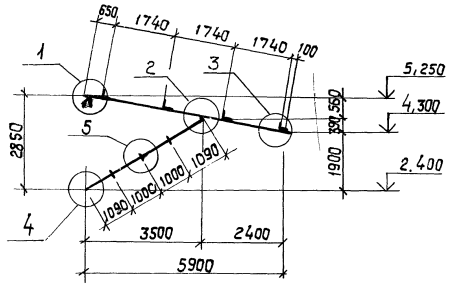

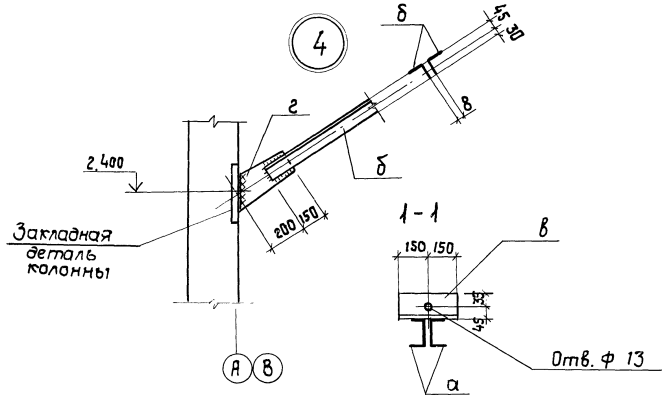

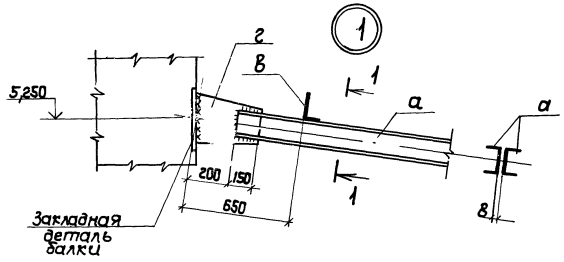

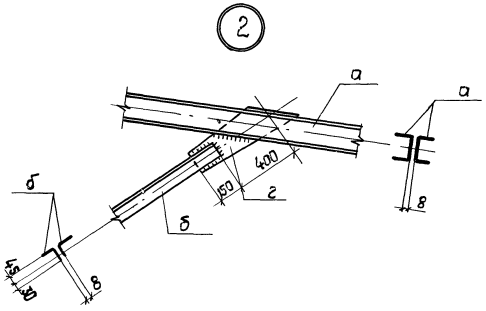

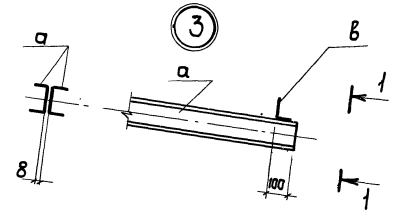

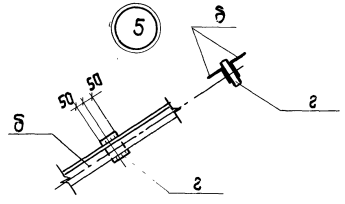

Таблица сечений

Марка	Сечение	Состав сечения	Расчетные усилия Мр	Расчетные усилия Nр	Примечания
а	⊐⊏	⊏ 16	3,5 тм	7,16 тс	
б	⊐⊔	∟ 7,5×5	—	8,5 тс	
в	⊔	∟ 8/5×5	констр	констр	
г	—	— δ = 8			

Техническая спецификация стали

NN п/п	Профиль	Вес, т Ст. 3 пс 6 Кр 1	Кр 2	С1	С2	Примечание
	I Швеллеры, ГОСТ 8240-72					
1	⊏ 16	0,142	0,171	—	—	
	II Сталь угловая равнополочная, ГОСТ 8509-72*					
1	∟ 7,5×5	0,049	0,049	0,043	0,047	
	III Сталь угловая неравнополочная ГОСТ 8510-72*					
1	∟ 8/5×5	0,006	0,006	—	—	
	IV Сталь горячекатанная полосовая, ГОСТ 103-76					
1	— δ = 8	0,022	0,022	0,011	0,011	

1. Настоящий лист выполнен на стадии КМ и является исходным материалом для разработки чертежей на стадии КМД.
2. Чертеж кронштейнов выполнен в соответствии с указаниями серии 3.019.1-1.
3. Изготовление металлоконструкций выполнить в соответствии со СНиП III-18-75.
4. Сварку производить электродами Э42, ГОСТ 9466-75.
5. Толщина сварных швов - 6 мм, но не более меньшей из толщин свариваемых элементов.
6. Все металлоконструкции окрасить масляной краской в 2 слоя.

63
9052/1

ГИП	Заславский		03.91
Н. контр.	Скворский		03.91
Нач. отд.	Кукотин		03.91
Гл. спец.	Скворский		03.91
Рук. гр.	Заводник		03.91

ТП 411-9-10.85 КЖ

Склад с навесом для хранения промышленных товаров 500 кв. м

Стадия	Лист	Листов
Р.П.	39	

Тип I-IV. Конструкция козырьков Кр1 и Кр2

Киевский филиал СОЮЗГИПРОЛЕСХОЗ

Привязан:

Инв. №

Копировал Краснова

Формат А2

Альбом I

Типовой проект 411-9-10.85

Технология сбора

Подвесной путь в осях 1÷4.

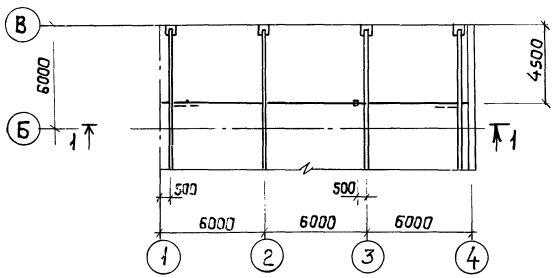

1-1

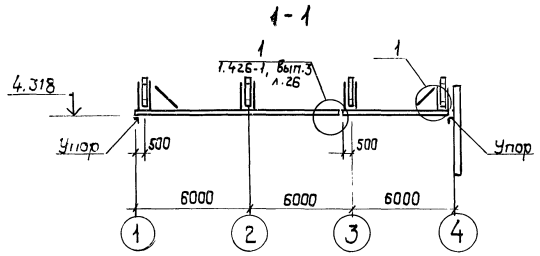

2-2

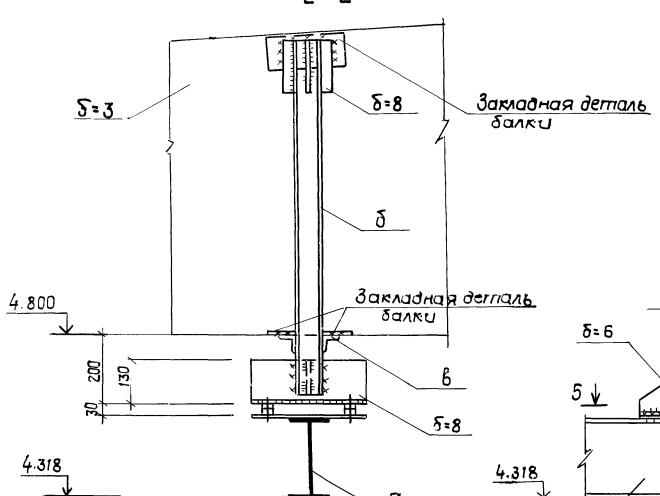

5-5

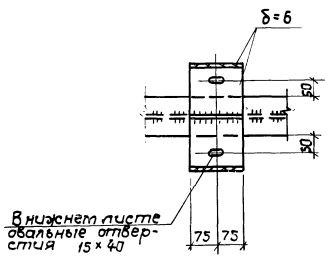

3-3

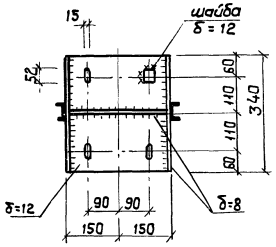

4-4

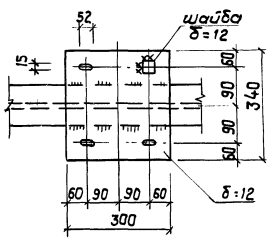

2

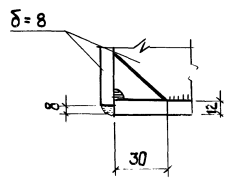

1

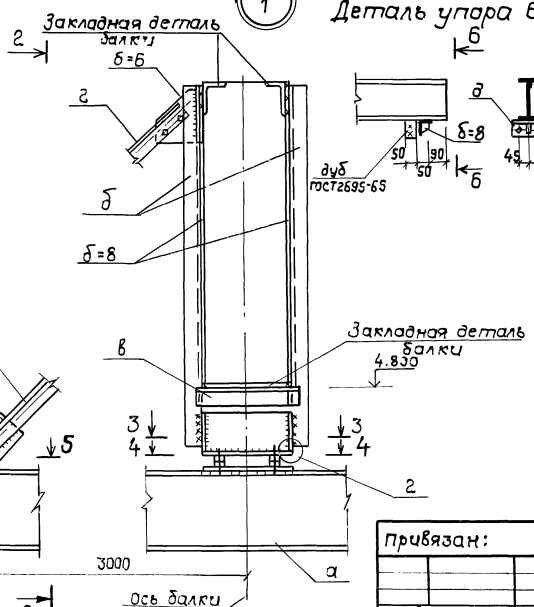

Деталь упора 6-6

Таблица сечений

Марка	Сечение	Состав сечения	Расчетн. условия	Примечание
а	I	I 24 м	Конструктивно	
б	C	C 70×60×4	То же	
в	L	L 5,0×5	"	
г	L	L 6,3×5	"	
д	L	L 10×7	"	

Техническая спецификация стали

NN п/п	Профиль	Вес, т Вст 3 пс 2	Примечание
	I Двутавры, ГОСТ 19425-74		
1	I 24 м	0,700	
	II Гнутый профиль		
1	C 70×60×4	0,050	
	III Сталь прокатная угловая, равнополочная ГОСТ 8509-72*		
1	L 5,0×5	0,095	
2	L 6,3×5	0,042	
3	L 10×7	0,007	
	IV Сталь горячекатанная полосовая, ГОСТ 103-76		
1	δ=6	0,020	
2	δ=8	0,040	
3	δ=12	0,153	

1. Подвесной путь выполнен в соответствии с указаниями серии 1.426-1, вып.3.
2. Подвесной путь расчитан для подвески одного электрического тельфера грузоподъемностью Q = 2 тс.
3. Изготовление и монтаж металлоконструкций производить в соответствии со СНиП III-18-75.
4. Сварку производить электродами типа Э42, ГОСТ 9466-75.
5. Толщина сварных швов 6 мм, но не более тоньшей из толщин одного из свариваемых элементов.
6. Все металлоконструкции окрасить масляной краской в 1 слоя за исключением отводных плоскостей.
7. Все не оговоренные болты – М12.
8. Настоящий лист выполнен на стадии КМ и является исходным материалом для разработки чертежей на стадии КМД.

64
9052/1

ГИП	Заславский		03.84	ТП 411-9-10.85 КЖ	
Н.контр.	Скворский		03.84		
Нач.отд.	Куратцин		03.84	Склад с навесом для хранения протыщленных товаров 500 кв.т.	
Гл.спец.	Скворский		03.84		Стадия Р.П. Лист 40 Листов
Рук.гр.	Заводник		03.84		
Ст.техн.	Краснощекова		03.84	Тип IV Подвесной путь	Киевский филиал Союзгипролесхоз

Привязан:

Инв. №

Копировал Краснова

Формат А2

Альбом I

Типовой проект 411-9-10.85

Спецификация металлических изделий

Формат	Зона	Поз.	Обозначение	Наименование	Кол.	Примечание
				С8		
				Детали		
		8	Кжс-41	ф12 AII ГОСТ 5781-81 ℓ=1450	13	16,7 кг
		11	То же	ф8 AI ГОСТ 5781-81 ℓ=2360	3	2,8 кг
				Итого		19,5 кг
				С9		
				Детали		
		12	Кжс-41	ф8 AI ГОСТ 5781-81 ℓ=850	7	2,4 кг
		13	То же	То же ℓ=2300	4	3,6 кг
				Итого		6,0 кг
				С10		
				Детали		
		12	Кжс-41	ф8 AI ГОСТ 5781-81 ℓ=850	7	2,4 кг
		14	То же	То же ℓ=2430	4	3,8 кг
				Итого		6,2 кг
				С11		
				Детали		
		12	Кжс-41	ф8 AI ГОСТ 5781-81 ℓ=850	7	2,4 кг
		15	То же	То же ℓ=2560	4	4,0 кг
				Итого		6,4 кг
				МН1		
				Детали		
		6/4		L 5×3 ГОСТ 8509-72* ℓ=600	1	1,4 кг
				Итого		1,4 кг
				МН2		
				Детали		
		16	Кжс-41	[10 ГОСТ 8240-72 ℓ=1620	1	13,9 кг
		17	То же	L 5×5 ГОСТ 8509-72* ℓ=300	2	2,3 кг
				Итого		16,2 кг
				Р1		
				Детали		
		18	Кжс-41	∠5×3 ГОСТ 8240-22 ℓ=1140	2	5,3 кг
		19	То же	То же ℓ=300	2	1,4 кг
		20	"	ф6 AI ГОСТ 5781-81 ℓ=280	11	0,7 кг
						7,4 кг

Формат	Зона	Поз.	Обозначение	Наименование	Кол.	Примечание
				С1		
				Детали		
		1	Кжс-41	ф12 AII ГОСТ 5781-81 ℓ=2350	8	16,7 кг
		2	То же	ф8 AI ГОСТ 5781-81 ℓ=1450	4	2,3 кг
				Итого		19,0 кг
				С2		
				Детали		
		3	Кжс-41	ф10 AII ГОСТ 5781-81 ℓ=3150	6	11,7 кг
		4	То же	ф6 AI ГОСТ 5781-81 ℓ=1050	6	1,4 кг
				Итого		13,1 кг
				С3		
				Детали		
		1	Кжс-41	ф12 AII ГОСТ 5781-81 ℓ=2350	11	23,0 кг
		5	То же	ф8 AI ГОСТ 5781-81 ℓ=2100	3	2,5 кг
				Итого		25,5 кг
				С4		
				Детали		
		1	Кжс-41	ф12 AII ГОСТ 5781-81 ℓ=2350	12	25,0 кг
		6	То же	ф8 AI ГОСТ 5781-81 ℓ=2230	3	2,7 кг
				Итого		27,7 кг
				С5		
				Детали		
		1	Кжс-41	ф12 AII ГОСТ 5781-81 ℓ=2350	13	27,1 кг
		7	То же	ф8 AI ГОСТ 5781-81 ℓ=2360	3	2,8 кг
				Итого		29,9 кг
				С6		
				Детали		
		8	Кжс-41	ф12 AII ГОСТ 5781-81 ℓ=1450	11	14,2 кг
		9	То же	ф8 AI ГОСТ 5781-81 ℓ=2100	3	2,5 кг
				Итого		16,7 кг
				С7		
				Детали		
		8	Кжс-41	ф12 AII ГОСТ 5781-81 ℓ=1450	12	15,5 кг
		10	То же	ф8 AI ГОСТ 5781-81 ℓ=2230	3	2,6 кг
				Итого		18,1 кг

С1, С2

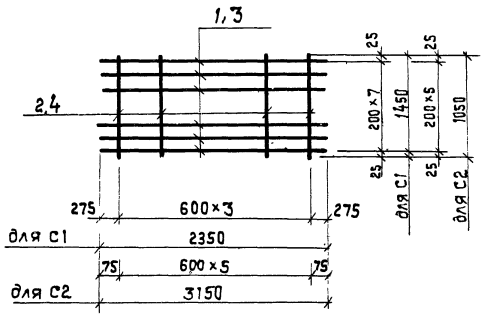

С3 ÷ С5

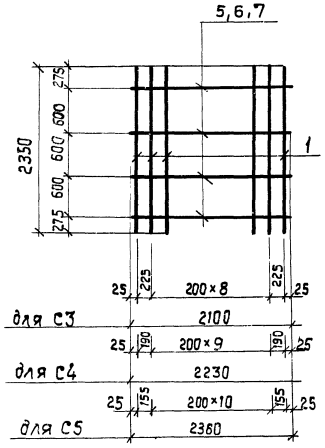

С6 ÷ С8

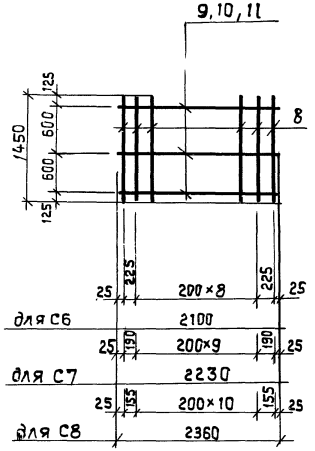

С9 ÷ С11

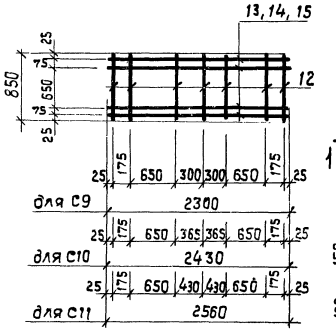

МН2

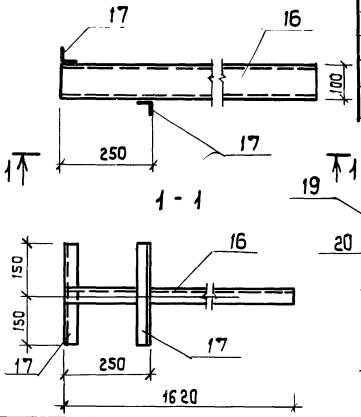

Р1

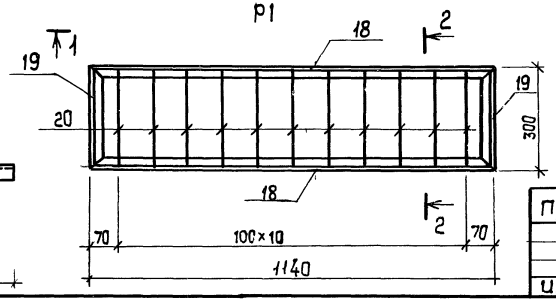

2-2

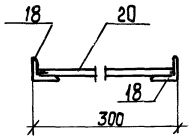

Основные указания ст. лист Кжс-1.

Привязан:

Инв. №

ГИП	Заславский		03.87
Н. контр.	Скворский		03.87
Нач. отд.	Куботин		03.87
Гл. спец.	Скворский		03.87
Рук. гр.	Заводник		03.87
Ст. инж.	Левицкая		03.87

ТП 411-9-10.85 КЖС

Склад с навесом для хранения протыленных товаров 500 кг/м²

Стадия	Лист	Листов
Р.П.	41	

Тип I-IV. Сетки С1 ÷ С11. Изделия закладные МН1, МН2. Решетка Р1

Киевский филиал СОЮЗГИПРОЛЕСХОЗ

65
9052/1

Копировал Краснова

Формат А2

Альбом I

Типовой проект 411-9-10.85

Схема расположения молниезащиты

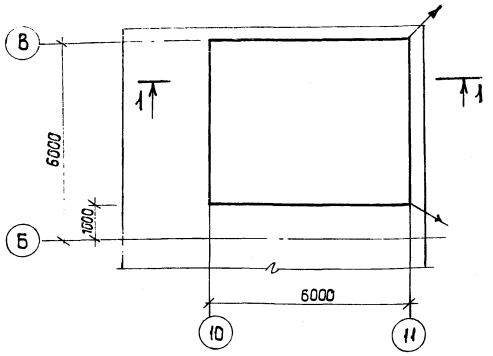

1 - 1

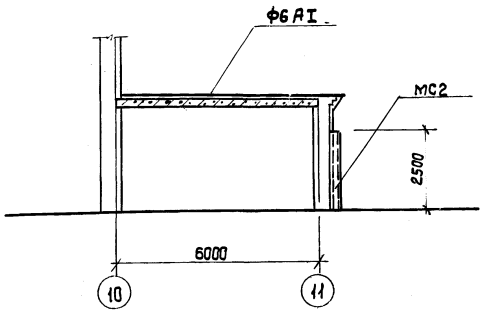

Деталь крепления молниеотвода

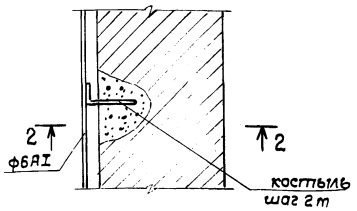

Деталь защиты токопровода

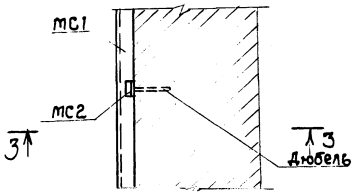

МС1

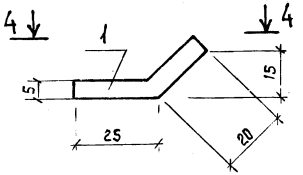

2 - 2

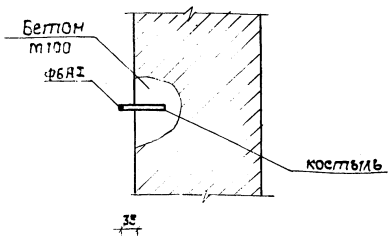

3 - 3

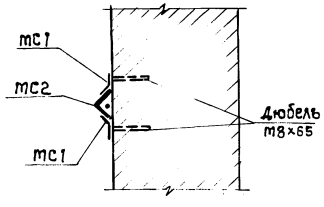

4 - 4

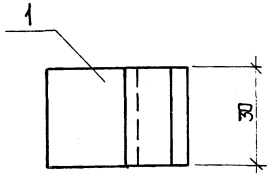

Спецификация элементов к схеме расположения молниезащиты

Марка поз.	Обозначение	Наименование	Кол.	Масса ед. кг	Примечание
МС1	КЖС-42	Соединительное изделие МС1	8		
МС2	То же	То же МС2	2		

Спецификация металлических изделий

Формат	Зона	Поз.	Обозначение	Наименование	Кол.	Примечание
				МС1		
				Детали		
		1	КЖС-42	-30×5 ГОСТ 103-76 ℓ=45	1	0,1 кг
				Итого		0,1 кг
				МС2		
				Детали		
		6/4		L 6,3×6 ГОСТ 8509-72 ℓ=2500	1	14,3 кг
				Итого		14,3 кг

1. Молниезащита выполнена на основании „Указаний по проектированию и устройству молниезащиты зданий и сооружений СН 305-77.
2. Сетку в узлах соединить на сварке с площадью контакта не менее двойной площади соединительных элементов.
3. Сварку производить электродами типа Э42 ГОСТ 9466-75.
4. Все стальные элементы соединить на кровле с токопроводами
5. Расход Ф6АI на сетку - 6,5 кг
6. Соединительные изделия МС1 и МС2 окрасить масляной краской в 2 слоя.

66
9052/1

ГИП	Заславский		03.84
Н. контр.	Сквирский		03.84
Нач. отд.	Кукатин		03.84
Гл. спец.	Сквирский		03.84
Рук. гр.	Заводник		03.84
Ст. инж.	Левицкая		03.84

Привязан:

Инв. №

ТП 411-9-10.85 КЖС

Склад с навесом для хранения промышленных товаров 500 кв. м

Стадия	Лист	Листов
Р.П.	42	

Тип I, II, III
Молниезащита

Киевский филиал
СОЮЗГИПРОЛЕСХОЗ

Согласовано:

Электротехн. сектор	Олейник		03.84

Альбом I

Типовой проект 411-9-10.85

Ведомость чертежей основного комплекта ВК.

Лист	Наименование	Примечание
1	Общие данные	
2	Планы. фрагмент 1.	
	Схема системы К1. Водомерный узел.	
3	Схемы систем В1, В2.	

Ведомость чертежей основных комплектов.

Обозначение	Наименование	Примечание
ТХ	Технология производства.	
АР	Архитектурные решения.	
КЖ	Конструкции железобетонные.	
ВК	Внутренние водопровод и канализация.	
ОВ	Отопление и вентиляция.	
ЭМ	Силовое электрооборудование.	
ЭО	Электрическое освещение.	

Ведомость ссылочных и прилагаемых документов

Обозначение	Наименование	Примечание
	Ссылочные документы	
Серия 4.900-8 вып.I,II,IV	Альбом оборудования, фасонных частей и арматуры для сетей и сооружений водопровода и канализации.	
Серия 4.901-8	Вводы водопровода и установка счетчиков холодной воды.	
	Прилагаемые документы	
ВКСО	Спецификация оборудования	
ВКВМ	Ведомость материалов	

Основные [illegible]ители по чертежам водопровода и канализации

Наименование системы	Потребный напор на вводе, м.вод.ст.	Расчетный расход				Установленная мощн. электродвигателей, квт.	Примечание
		м³/сут.	м³/ч	л/с	при пожаре л/с		
Хозяйственно-питьевой и противопожарный водопровод	14,1	0,125	0,03	0,19	7,69		для III типа
	15,5	0,125	0,03	0,19	7,69		для I, II типа
Противопожарный водопровод	14,1				5,0		для IV типа
Канализация бытовая		0,125	0,03	1,79			для I, II, III типов

Условное обозначение.

—В1— Хозяйственно-питьевой и противопожарный водопровод.

Общие указания.

Проект водоснабжения и канализации разработан в соответствии с СН и П II-30-76, СН и П II-34-76; СН и П III-28-75.

Хозяйственно-питьевой и противопожарный водопровод водоснабжение склада осуществляется от наружных сетей водопровода. Вода расходуется на бытовые нужды и на внутреннее пожаротушение. Для учета расходуемой воды на вводе в здание устанавливается водомер.

Внутреннее пожаротушение предусматривается от хозяйственно-питьевого и противопожарного водопровода.

Расчетный расход воды на наружное пожаротушение - 10 л/с.

Внутренний водопровод склада запроектирован из стальных водогазопроводных оцинкованных легких труб ф 15-50 мм ГОСТ 3262-75*;

Трубопроводы системы хоз-питьевого водопровода окрашиваются масляной краской за два раза.

Канализация.

Сброс бытовых стоков от склада предусмотрен в наружную сеть канализации.

Внутренняя сеть канализации предусмотрена из чугунных канализационных труб ф 50-100 мм ГОСТ 6942.3-80.

При монтаже трубопроводов внутреннего водопровода и канализации руководствоваться СН и П-III-28-75.

Отметки вводов водопровода и выпусков канализации уточняются при привязке проекта.

Типовой проект разработан в соответствии с действующими нормами и правилами и предусматривает мероприятия обеспечивающие взрывную, взрывопожарную и пожарную безопасность при эксплуатации объекта.

Главный инженер проекта [подпись] В.И. Заславский.

67
905211

Инв. №				Привязан:
ГИП	Заславский	[подпись]	III.84	
Н.контр.	Ширман	[подпись]	III.84	ТП 411-9-10.85 ВК
Нач.отд.	Кукотин	[подпись]	III.84	
Гл.спец.	Ширман	[подпись]	III.84	Склад с навесом для хранения промышленных товаров 500 кв м.
Рук.гр.	Шевченко	[подпись]	III.84	Стадия: Р.П; Лист: 1; Листов: 3
				Общие данные. Киевский филиал СОЮЗГИПРОЛЕСХОЗ

Копировал [illegible]

Типовой проект 411-9-10.85

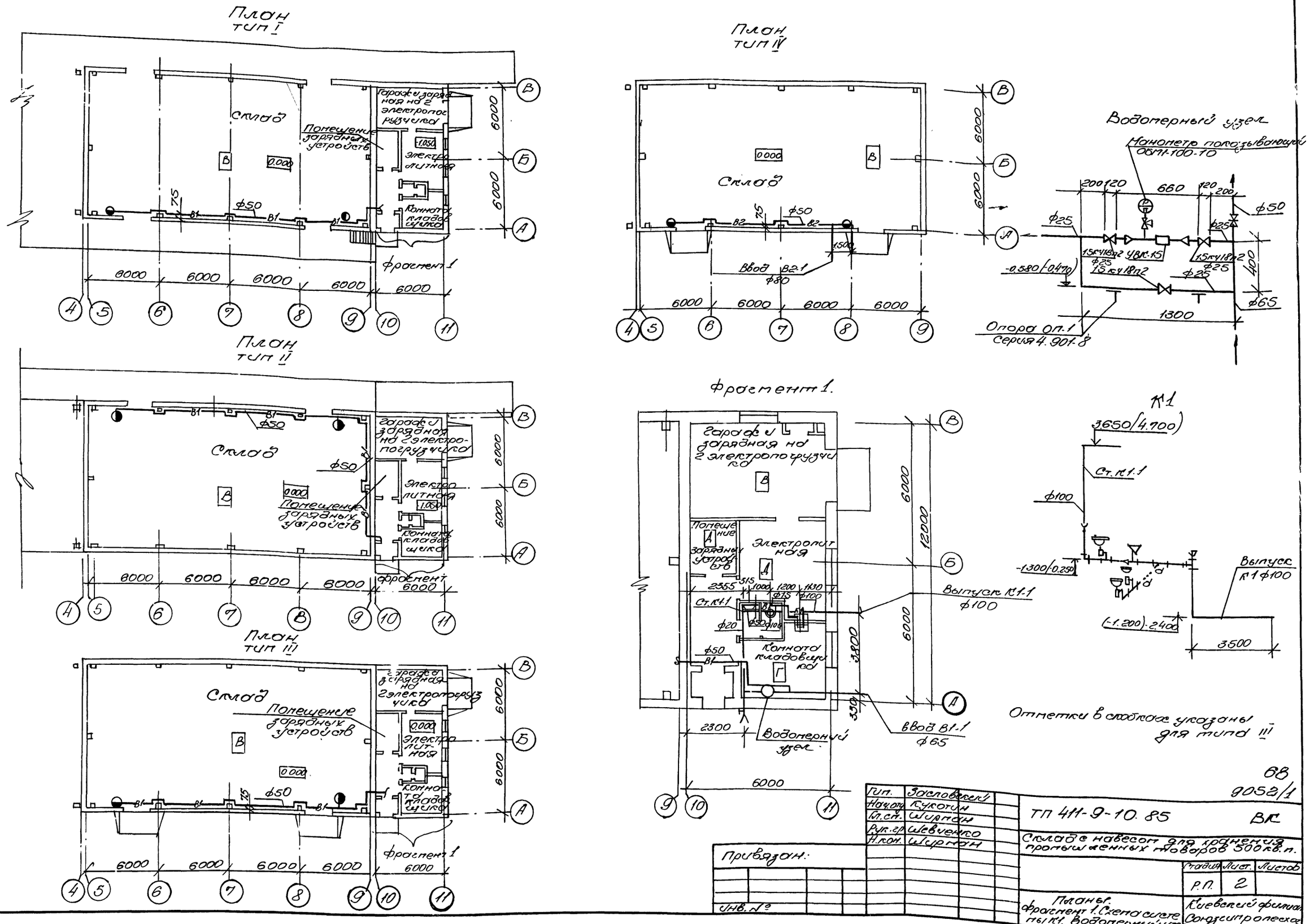

Согласовано:
Арх. стр. сек. Скворцов
Эл. техн. сект. Олейник

Гип.	Засловский	
Нач. отд.	Кукотин	
Гл. сп.	Ширман	
Рук. гр.	Шевченко	
Н. кон.	Ширман	

Привязан:

Инв. №

ТП 411-9-10.85 ВК

Склад с навесом для хранения промышленных товаров 500 кв. м.

Стадия	Лист	Листов
Р.П.	2	

Планы. Фрагмент 1. Схема системы К1. Водомерный узел

Киевский филиал Союзгипролесхоз

68
9052/1

Альбом I

Типовой проект 411-9-10.85

В1 тип 1

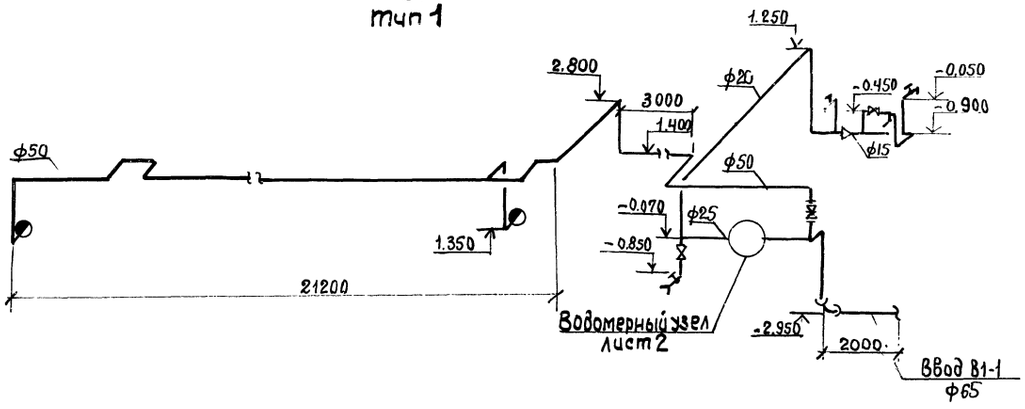

В1 тип II

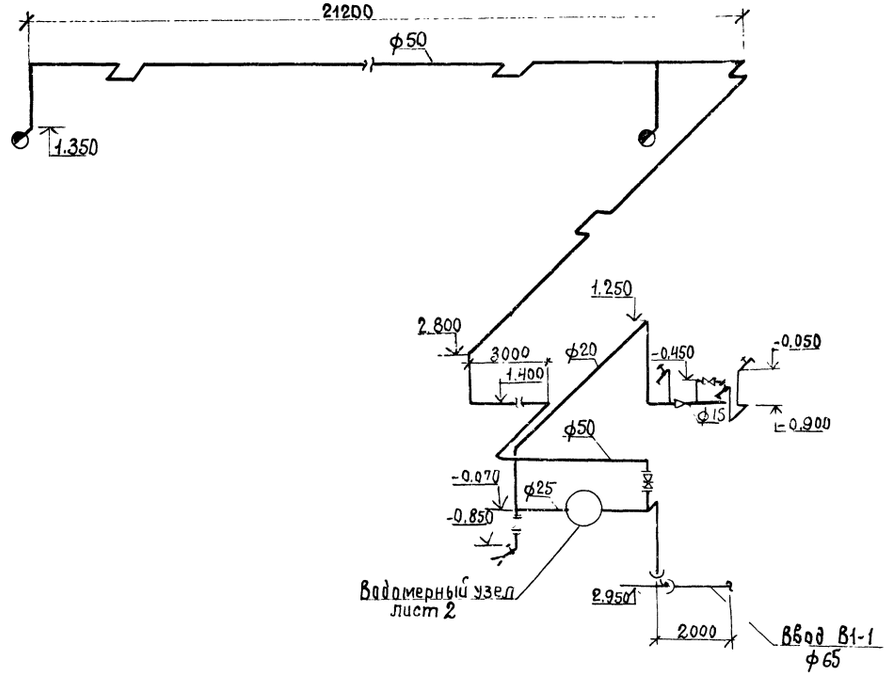

В1 тип III

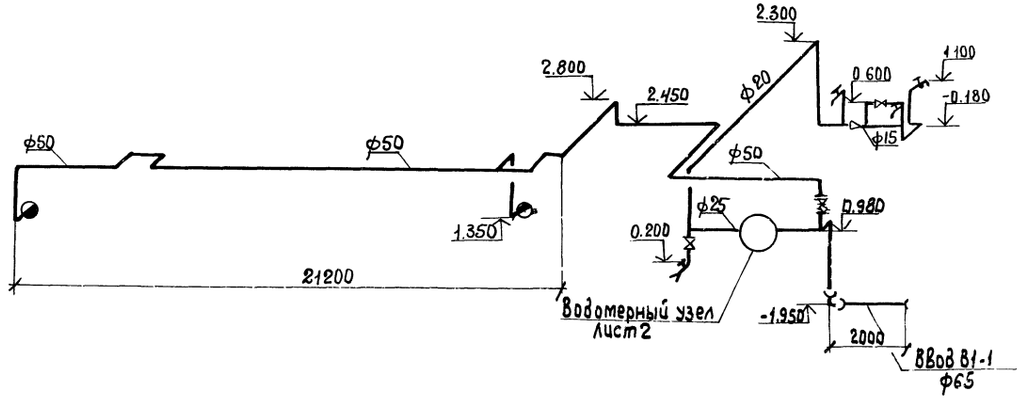

В2 тип IV

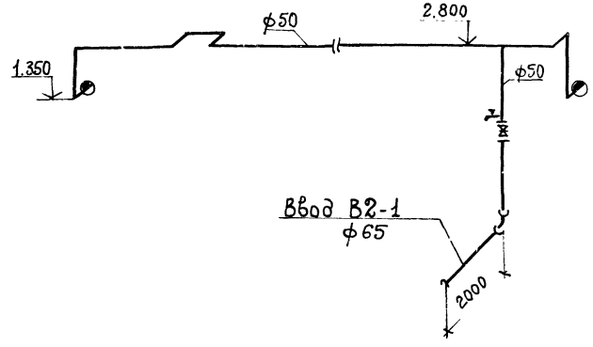

69

9052/1

ГИП	Заславский			ТП 411-9-10.85 ВК	
Нач.отд	Кукотин			Склад с навесом для хранения промышленных товаров 500 кв.м	
Гл.спец	Ширман				
Рук.гр	Шевченко				
Н.контр	Ширман				Стадия: Р.П. / Лист: 3 / Листов:
Привязан:				Схемы систем В1, В2	Киевский филиал Союзгипролесхоз
Инв. №					

Альбом I

Типовой проект 411-9-10.85

Ведомость рабочих чертежей основного комплекта ОВ

Лист	Наименование	Примечание
1	Общие данные	
2	Планы	
3	Схемы систем отопления 1 (тип I,II) и 2 (тип I,II,III)	
4	Схемы систем отопления 1 (тип III,IV)	
5	Схемы систем ВЕ1, ВЕ2, ВЕ3, ВЕ4, ВЕ5 ВЕ6, ВЕ7	
6	Тепловой узел	
7	Зонт. Общий вид	

Ведомость чертежей основного комплекта

Обозначение	Наименование	Примечание
ТХ	Технология производства.	
АР	Архитектурные решения	
КЖ	Конструкции железобетонные	
ВК	Внутренние водопровод и канализация	
ОВ	Отопление и вентиляция	
ЭМ	Силовое электрооборудование	
ЭО	Электрическое освещение	

Ведомость ссылочных и прилагаемых документов

Обозначение	Наименование	Примечание
	Ссылочные документы	
1.494-10	Решетки щелевые регулирующие. Тип Р.	
5.904-13	Заслонки воздушные унифицированные для систем вентиляции	
1.494-21	Крепление решеток воздухопритачных типа „РР" и щелевых регулирующих типа „Р" к воздуховодам и строительным конструкциям	
1.494-32	Зонты и дефлекторы вентиляционных систем.	
5.904-10	Узлы прохода вентиляционных вытяжных шахт через покрытия промышленных зданий. Узлы прохода общего назначения	
4.904-69	Детали крепления санитарно-технических приборов и трубопроводов	
2.400-4	Детали тепловой изоляции промышленных объектов с положительными температурами	
	Прилагаемые документы	
ОВСО	Спецификация оборудования	
ОВВМ	Ведомости материалов	

Основные показатели по чертежам отопления и вентиляции

Наименование здания (сооружения), помещения	Объем м³	Периоды года при $t_н$, °С	Расход тепла ВТ/ч ккал/ч: На отопление	На вентиляцию	На горячее водоснабжение	Общий	Расход холода, ккал/ч	Установ. Влен. мощн. эл. двигат. кВт.
Склад с навесом тип I,II,III	2328	холодный -20	61680 / 53170			61680 / 53170		
		холодный -30	71440 / 61590			71440 / 61590		
		холодный -40	80490 / 69390			80490 / 69390		
Склад с навесом тип IV	2022	холодный -20	51300 / 44220			51300 / 44200		
		холодный -30	59740 / 51500			59740 / 51500		
		холодный -40	67470 / 68160			67470 / 58160		

План - схема

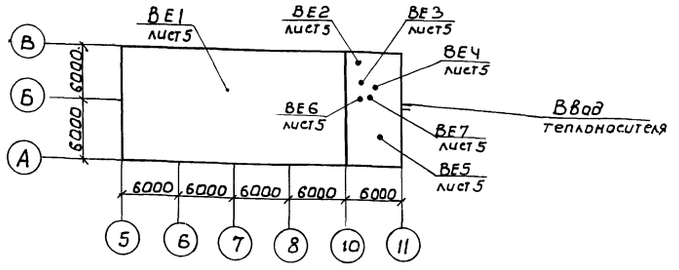

Расчетные параметры наружного воздуха в холодный период года приняты $t_н$ = -20°С, $t_н$ = -30°С, $t_н$ = -40°С.
Расчетная температура внутреннего воздуха в производственных помещениях в холодный период года принята: в зарядной, аккумуляторной и электролитной - 16°С, в помещении склада - 5°С, в бытовых помещениях согласно СНиП II-92-76. „Вспомогательные здания и помещения промышленных предприятий."
Теплоноситель для систем отопления - горячая вода $t_н$ = 95°С, $t_к$ = 70°С.
Воздуховоды вентиляционных систем выполняются из черной листовой стали по ГОСТ 19904-74 согласно ТУ36-736-78м покрываются изнутри и снаружи грунтом ТФ-020 за один раз по ГОСТ 9.032-74. После грунтовки воздуховоды окрашиваются эмалью ПФ-115 в два слоя.
Трубопроводы систем отопления, прокладываемые в подпольных каналах, и узла управления диаметром до 25мм - изолируются пухшнуром δ=30мм с покровным слоем из стеклорубероида диаметром более 25мм - изолируются полуцилиндрами из минеральной ваты δ=30мм с покровным слоем из стеклорубероида.
В качестве нагревательных приборов для отопления здания приняты радиаторы „М-140АО" и регистры из гладких труб. Трубопроводы отопления и нагревательные приборы окрашиваются масляной краской за 2 раза:

Проект разработан в соответствии с действующими нормами и правилами и предусматривает мероприятия, обеспечивающие взрывную, взрывопожарную и пожарную безопасность при эксплуатации объекта.
Гл. инж. проекта В.И. Заславский

70
9052/1

Привязан:

Инв. №			
ГИП	Заславский		03.84
Н. контр.	Ширман		03.84
Нач. отд.	Кукотин		03.84
Гл. спец.	Ширман		03.84
Рук. гр.	Каминер		03.84
Ст. инж.	Рыбак		03.84

ТП 411-9-10.85 ОВ

Склад с навесом для хранения промышленных товаров 500 кв. м.

Стадия	Лист	Листов
Р.П.	1	7

Общие данные

Киевский филиал Союзгипролесхоз

Альбом I

Типовой проект 411-9-10.85

План тип I

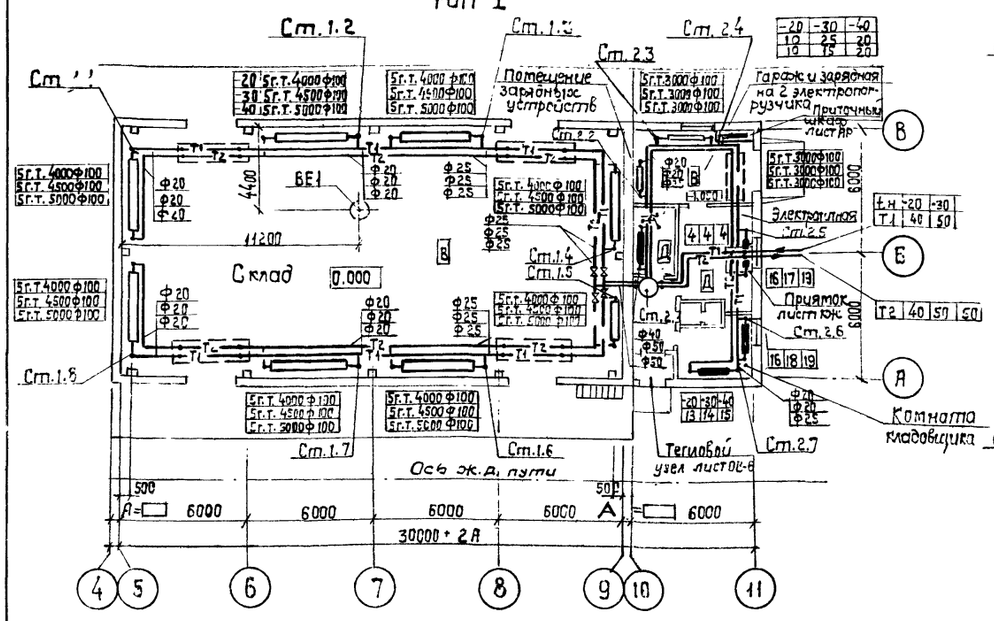

План тип II

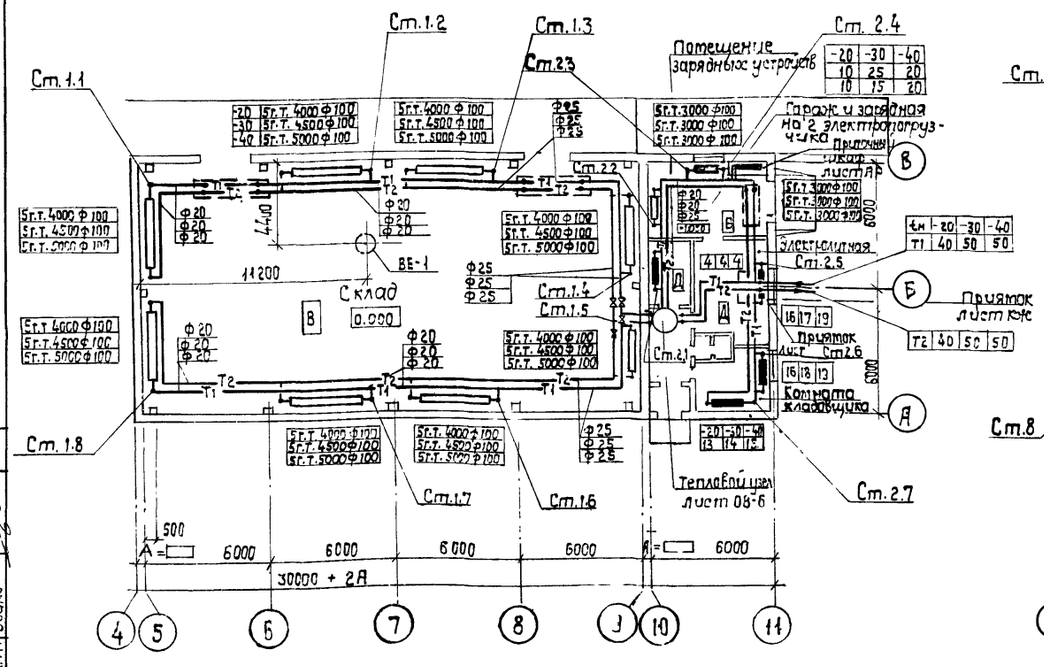

План тип III

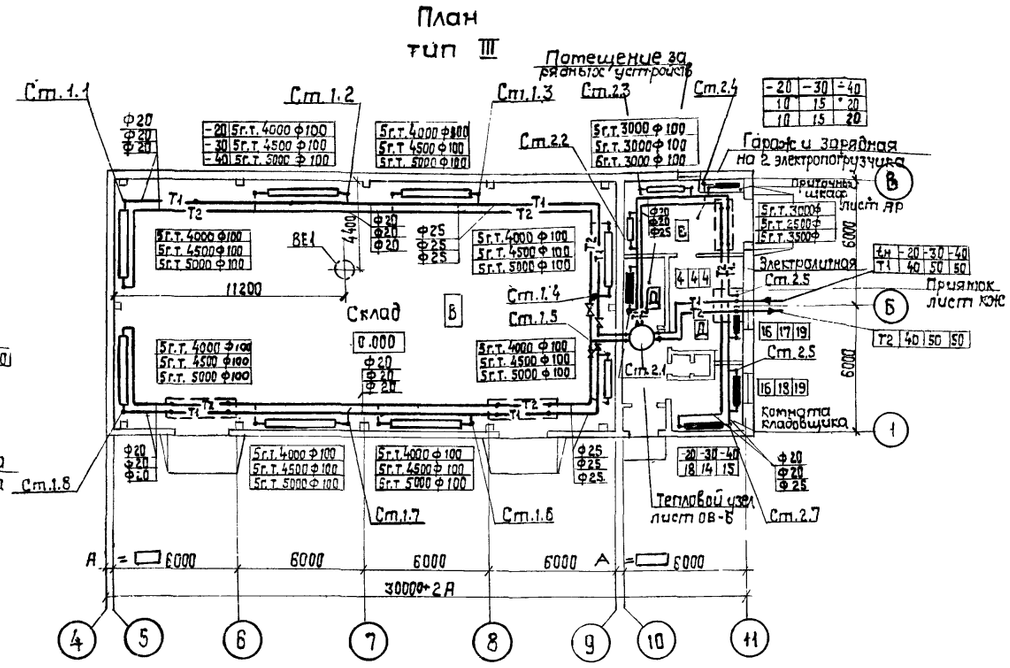

План тип IV

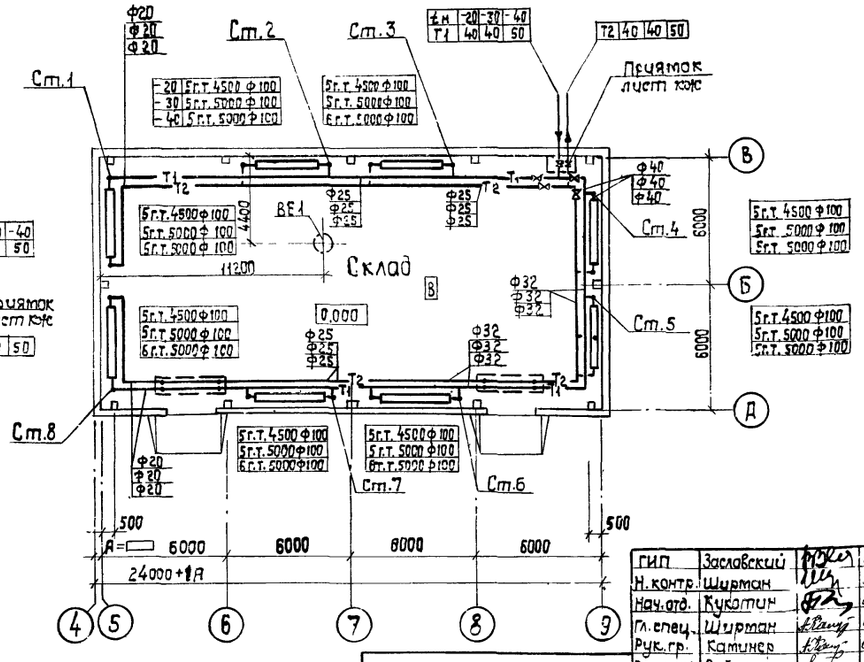

1. На планах обводы колон трубопроводами систем отопления условно не показаны.
2. Трубопроводы, прокладываемые в помещении гаража и зарядной на 2 электропогрузчика, выполняются на сварке.

Согласовано:

Арх.-стр.сект.	Сабирский	
Эл.техн.сект.	Олейник	
Технолог.сект.	Боско	

ГИП	Заславский		03.84
Н.контр.	Ширман		03.84
Нач.отд.	Куклин		03.84
Гл.спец.	Ширман		03.84
Рук.гр.	Каминер		03.84
Ст.инж.	Рыбак		03.84

Привязан:

Инв. №

ТП 411-9-10.85 ОВ

Склад с навесом для хранения промышленных товаров 500 кв.м

Стадия	Лист	Листов
РП	2	

Планы

Киевский филиал Союзгипролесхоз

71
9052/1

Альбом

Типовой проект 411-9-10.85

Система отопления 1 (тип I)

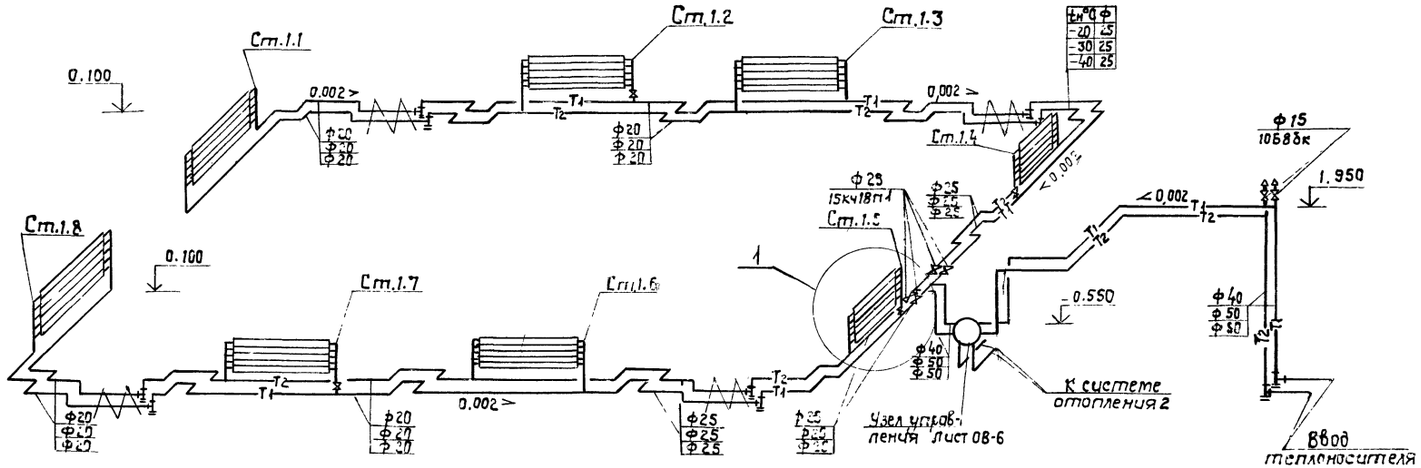

Система отопления 2 (тип I, II, III)

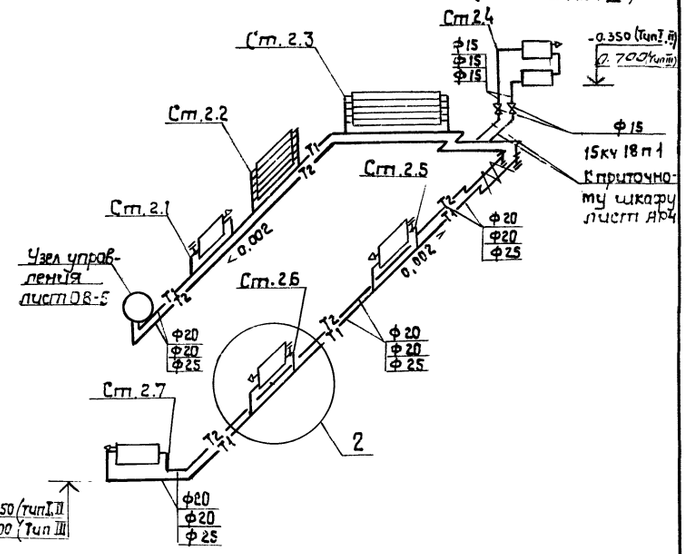

Система отопления 1 (тип II)

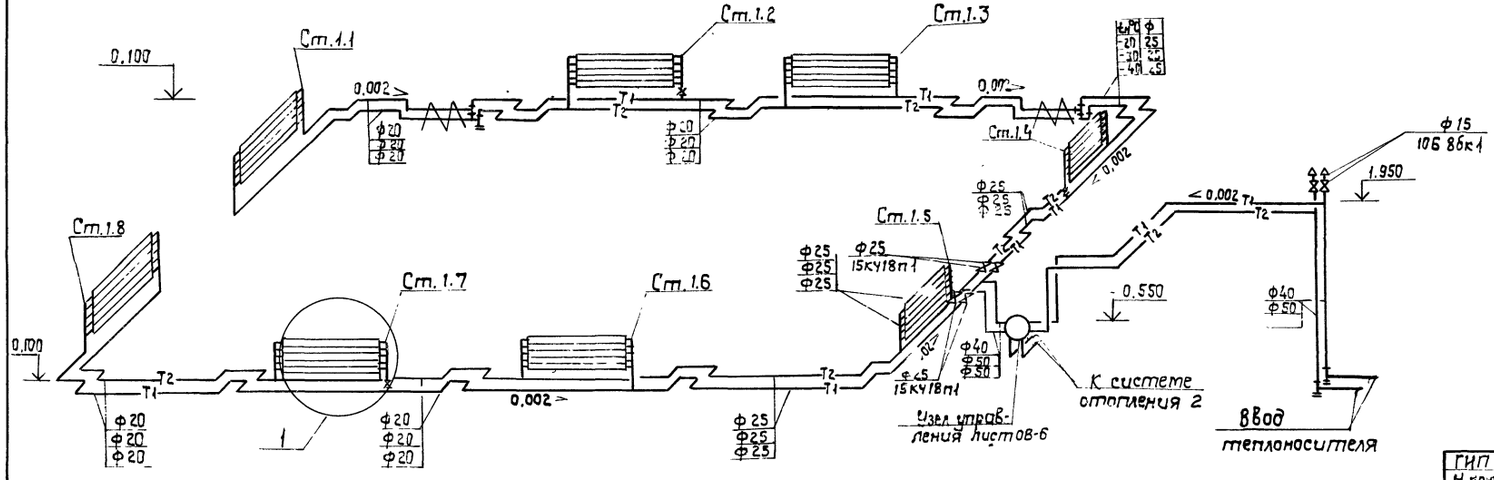

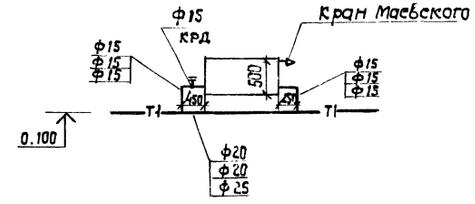

1. Отметку ввода теплоносителя уточнить при привязке.
2. Разработку узла 1 смотри лист ОВ-4

72
9052/1

ГИП	Заславский		03.84	ТП 411-9-10.85 ОВ
Н.контр.	Ширман		03.84	
Нач.отд.	Кукотин		03.84	Склад с навесом для хранения промышленных пiзваров 500 кв.м
Гл.спец.	Ширман		03.84	
Рук.гр.	Лиминер		03.84	Стадия: Р.П. / Лист: 3 / Листов:
Ст.инж.	Рыбак		03.84	
Привязан:				Схемы системы отопления 1 (тип I, II) и 2 (тип I, II, III) — Киевский филиал Союзгипролесхоз
Инв.№				

Копировал Краснова — формат А2

Альбом

Типовой проект 411-9-10.85

Система отопления 1 (тип III)

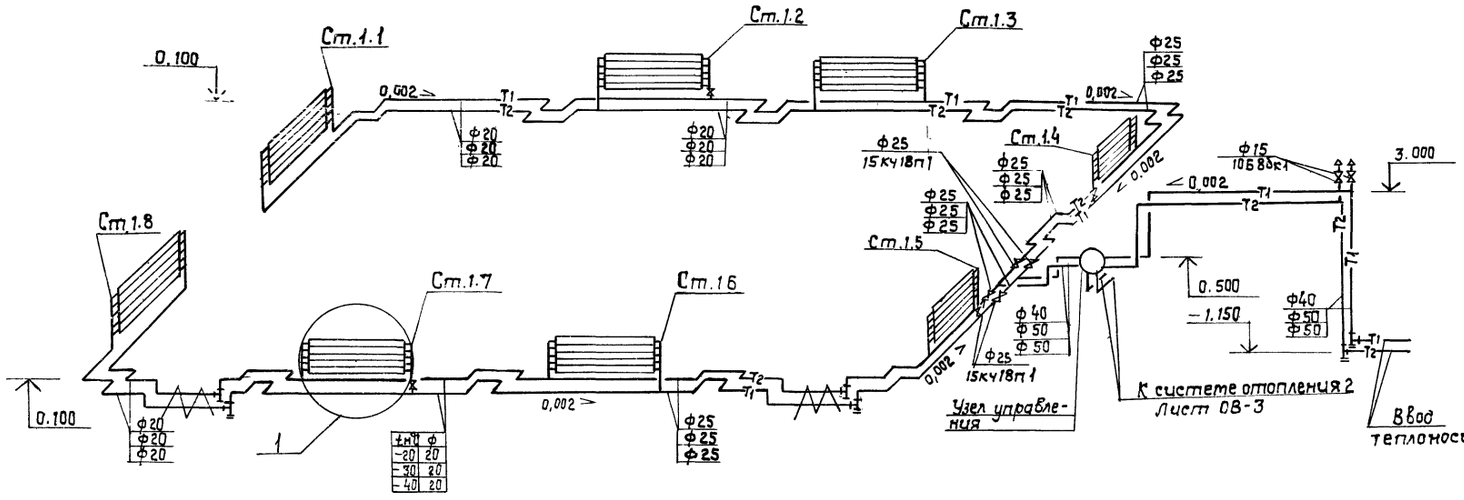

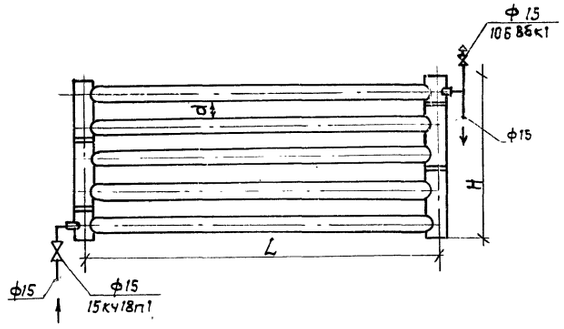

Система отопления 1 (тип IV)

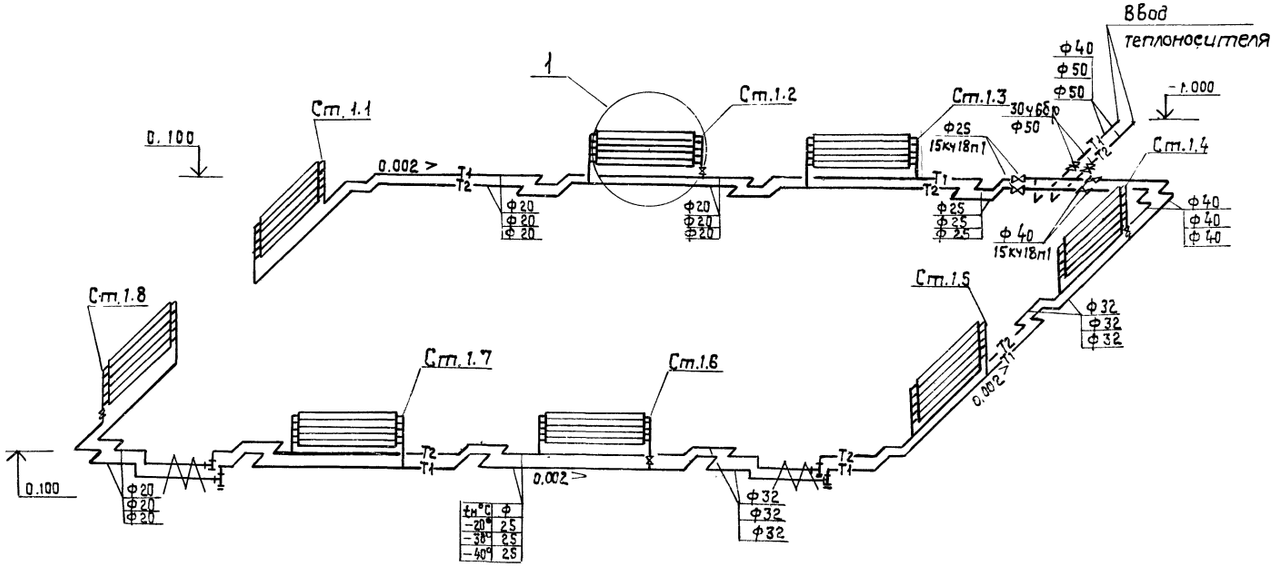

Таблица регистров

Марка	Диаметр нитки	Диаметр коллект.	Длина нитки L,м	К-во нито.	Длина регистра в м	Расстояние между нитками в мм	Высота регистра Ч. мм	Поверхность нагрева в м²	Заглушка 3=3,2 Ф	Заглушка 3=3,2 кол.	Вес регистра в кг
РГ-1	108×2,8	159×3,2	3	5	15	150	1250	6,93	159	8	159,5
РГ-2	108×2,8	159×3,2	3	6	18	150	1550	8,32	159	8	185,5
РГ-3	108×2,8	159×3,2	3,5	5	17,5	150	1250	8,08	159	8	179,5
РГ-4	108×2,8	159×3,2	4,0	5	20,0	150	1250	9,24	159	8	199,5
РГ-5	108×2,8	159×3,2	4,5	5	22,5	150	1250	10,39	159	8	235,0
РГ-6	108×2,8	159×3,2	5,0	5	25,0	150	1250	11.55	159	8	253,5
РГ-7	108×2,8	159×3,2	5,0	6	30,0	150	1550	13.86	159	8	297,5

Отметку ввода теплоносителя уточнить при привязке.

73

9052/1

ГИП	Заславский		03.84	ТП 411-9-10.85 ОВ	
Нач.отд.	Кукотин		03.84		
Гл.спец.	Ширман		03.84	Склад с навесом для хранения промышленных товаров 500 кв.м	
Рук.гр.	Катинер		03.84		
Ст.инж.	Рыбак		03.84		Стадия: Р.П. / Лист: 4 / Листов:
Н.контр.	Ширман		03.84	Схемы системы отопления 1 (тип III, IV)	Киевский филиал Союзгипролесхоз

Привязан

Инв.№

Корректор Краснова

Формат А2

Альбом I

Типовой проект 411-9-10.85

План

между осями 10-11 и А-В.

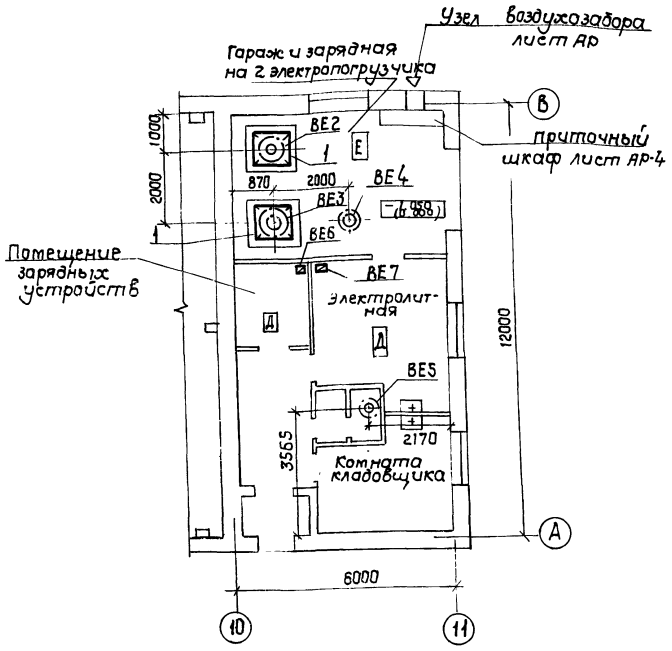

ВЕ1

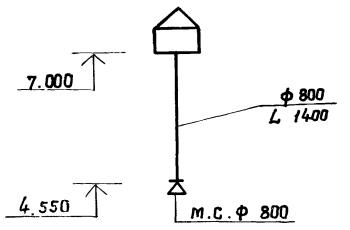

ВЕ2, ВЕ3

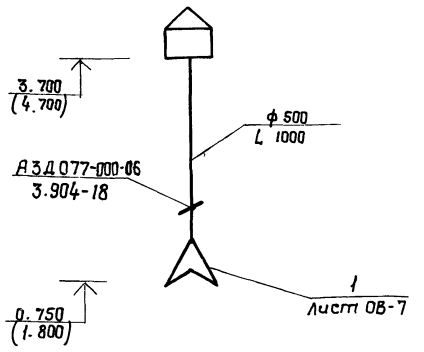

ВЕ4

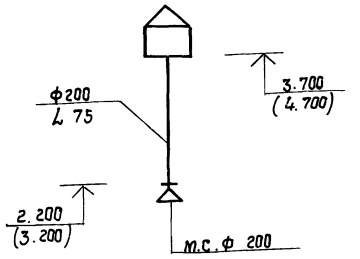

ВЕ5

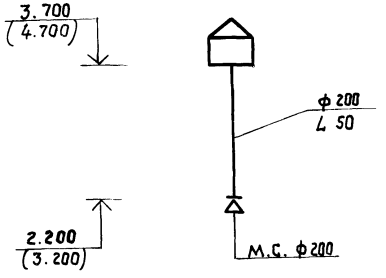

ВЕ6

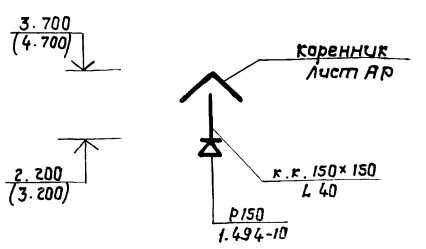

ВЕ7

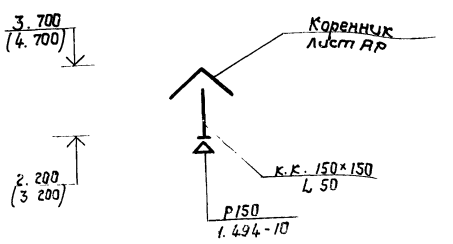

Отметки в скобках даны для типа III.

Местные отсосы от технологического оборудования.

Технологическое оборудование			Характеристика выделяющихся вредностей	объем вытяжки м³/ч		Характеристика местного отсоса		Обозначение системы	Примечание
поз.	Наименование	кол.		на ед. оборуд.	всего	Обозначение	Применяемые документы		
1	Электропогрузчик	2	Тепловыделения, водород	1000	2000		Зонт	ВЕ2, ВЕ3	

74
9052/1

ГИП	Заславский		03.84
Н.контр.	Ширман		03.84
Нач.отд.	Кукотин		03.84
Гл.спец.	Ширман		03.84
Рук.гр.	Саминер		03.84
Ст.инж.	Рыбак		03.84

ТП 411-9-10.85 ОВ

Склад с навесом для хранения промышленных товаров 500 кв.т.

Стадия	Лист	Листов
Р.П.	5	

Схемы систем ВЕ1, ВЕ2, ВЕ3, ВЕ4, ВЕ5, ВЕ6, ВЕ7.

Киевский филиал СОЮЗГИПРАЛЕСХОЗ

Привязан:

Инв. №

Арх.-стр.сект.	Новицкий	03.84
Эл.техн.сект.	Олейник	03.84
Технол.сект.	Бойко	03.84

Копировал Краснова

Формат А2

Альбом I

Типовой проект 411-9-10.85

Узел управления

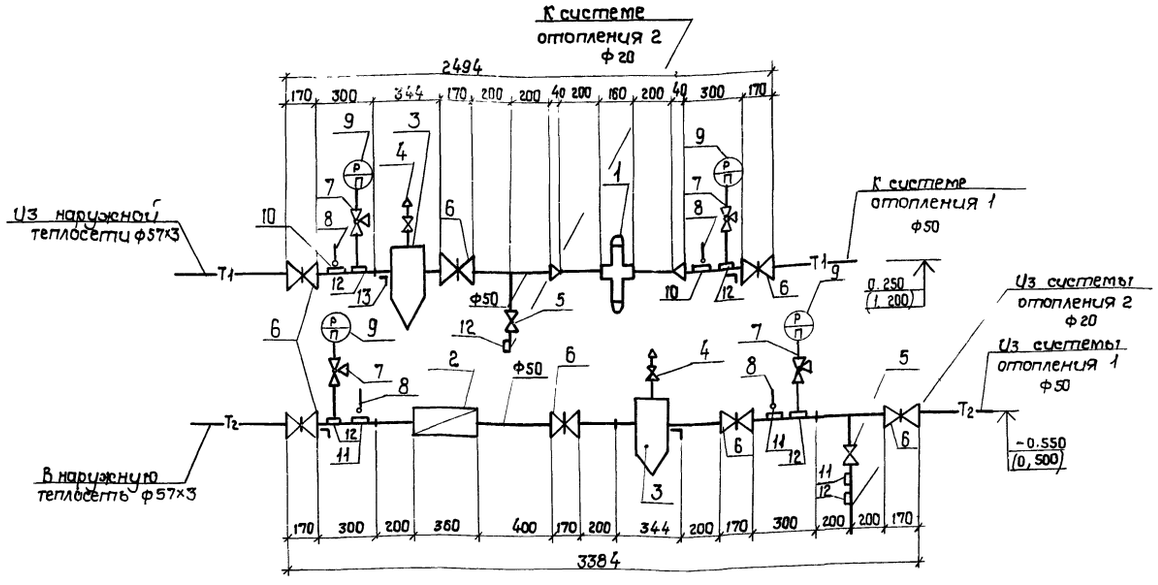

План между осями 10 - 11 и А - В

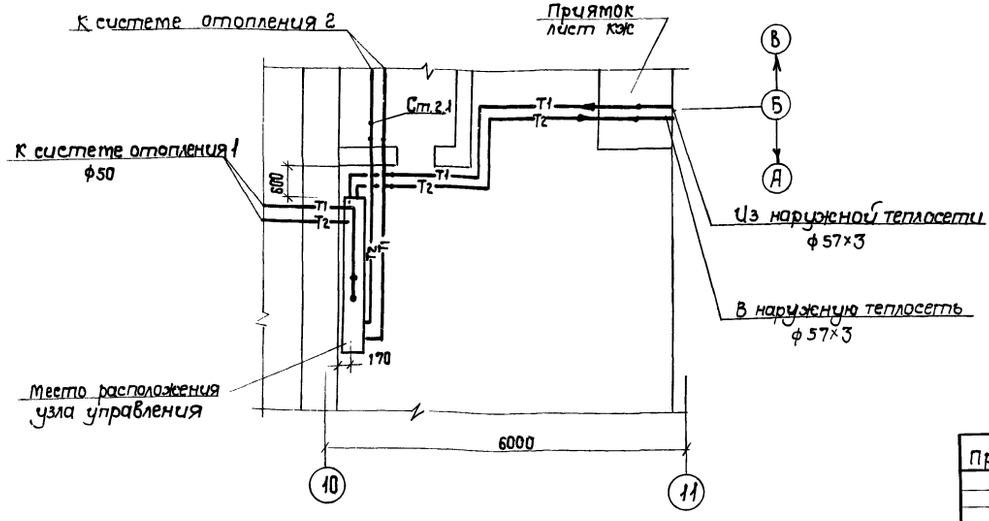

1. Отметки в скобках даны для типа III.

Спецификация.

Марка поз.	Обозначение	Наименование	Кол.	Масса ед. кг.	Примечание
1	3-д „Теплоприбор" г. Улан-Удэ	Универсальный регулятор расхода и давления УРРД ф25	1	28	
2	3-д „Ленводоприбор"	Водосчетчик турбинный ВТГ ф50	1	9,0	
3	4.903-10, вып. 8 т.34.02	Грязевик абонентский	2		
4	Каталог ЦКБА	Вентиль запорный муфтовый 15кч18п1ф15 ф20	2 2	0,7 0,9	
5					
6	Каталог ЦКБА	Задвижка параллельная фланцевая 30ч6бр ф50	7	18,5	
7	Каталог ЦКБА	Кран натяжной муфтовый для манометра 14м1-16	4	0,35	
9		Термометр технический по гост 2823-73 в защитной оправе по гост 3029-75 Манометр показывающий ОБМ-1-160-16 по гост 8625-77	4 4		
10		Закладная деталь для установки термометра 63-3К4-2-75 3-3К4-3-75	2 3		
11					
12		Закладная деталь для установки манометра типа 3К4-46-70	6		
13		Металлоконструкции для крепления узла управления		55,0	

75
9052/1

ГИП	Засловский		03.84
Н.контр	Ширман		03.84
Нач.отд	Кукотин		03.84
Гл.спец	Ширман		03.84
Рук.гр.	Катинер		03.84
Ст.инж.	Рыбак		03.84

Привязан:

Инв. №

ТП 411-9-10.85 ОВ

Склад с навесом для хранения промышленных товаров 500 кв.м.

Стадия	Лист	Листов
Р.П.	6	

Узел управления

Киевский филиал Союзгипролесхоз

Альбом I

Типовой проект 411-9-10.85

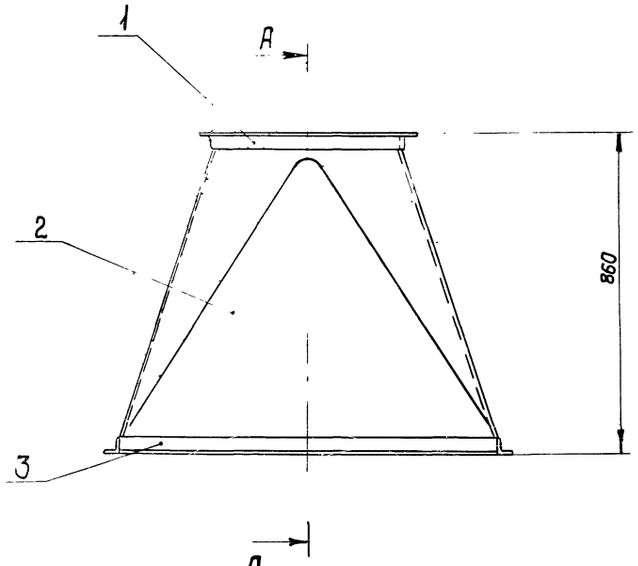

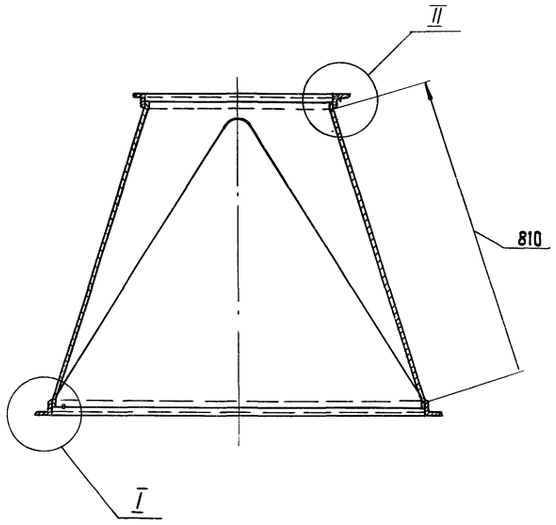

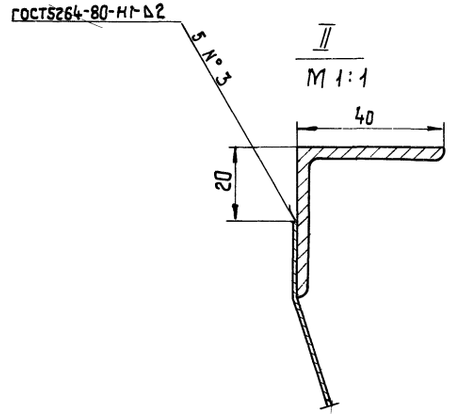

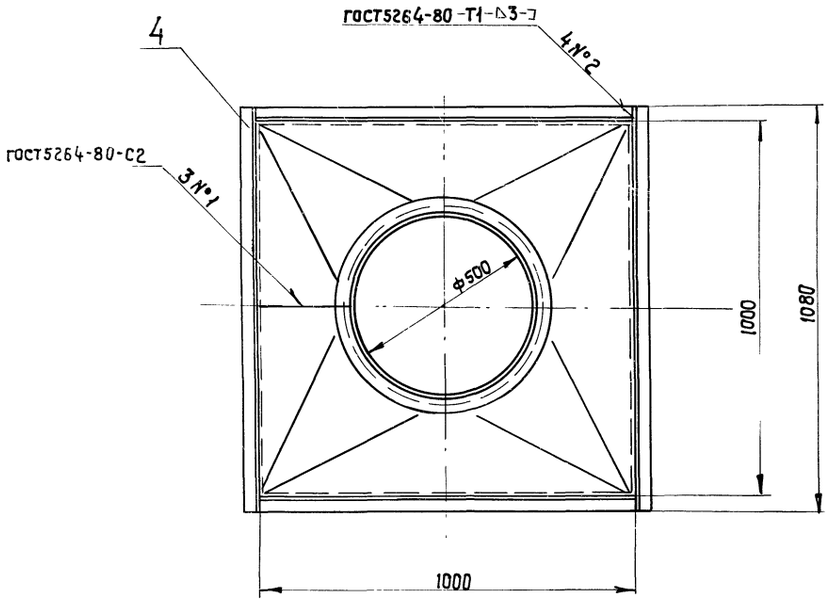

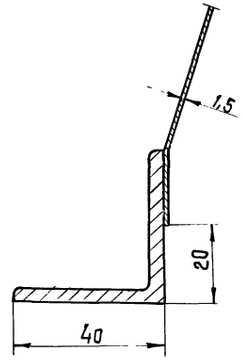

Размеры для справок.

76
9052/1

ГИП	Заславский			ТП 411-9-10.85 ОВ	
Нач.отд.	Кукатин				
Гл.спец.	Бойко		8.84	Склад с навесом для хранения промышленных товаров 500 кв.м	
Вед.инж.	Тищук		03.84		
Н.контр.	Косинова		03.84		Стадия: Р.П. / Лист: 7 / Листов:
Привязан:				Зонт. Общий вид	Киевский филиал Союзгипролесхоз
Инв. №					

Копировал Краснова Формат А2

Альбом I

Типовой проект 411-9-10.85

Ведомость основного комплекта ЭМ

Лист	Наименование	Примечание
1	Общие данные. Спецификация.	
2	План. Расчетные таблицы. Кабельный журнал	

Ведомость основных комплектов.

Обозначение	Наименование	Примечание
ТХ	Технология производства	
АР	Архитектурные решения	
КЖ	Конструкции железобетонные	
ОВ	Отопление и вентиляция	
ВК	Внутренние водопровод и канализация	
ЭМ	Силовое электрооборудование	
ЭО	Электрическое освещение.	

Ведомость ссылочных и прилагаемых документов

Обозначение	Наименование	Примечание
	Ссылочные документы	
А155 (4.407-255)	Узлы и детали для прокладки кабелей, 1979 г.	
А174 (5.407-11)	Заземление и зануление электроустановок	
	Прилагаемые документы	
ЭМ.СО	Спецификация оборудования	
ЭМ.ВМ	Ведомость потребности в материалах	

Настоящий раздел проекта разработан на основании строительных и технологических чертежей в соответствии с действующими правилами и нормами (ПУЭ, СН357-77, СН102-76, СН305-77, ВСН294-72).

Зарядный пункт относится к электроприемникам III категории.

Питание силовых электроприемников осуществляется от силового распределительного пункта типа ШР11.

Силовая распределительная сеть прокладывается в помещениях с невзрыво и непожароопасной средой кабелем АВВГ.

Для обеспечения безопасности людей при нарушении изоляции токоведущих частей электрооборудования предусмотрено устройство защитного заземления (зануления) в системе с глухозаземленной нейтралью. Зануление осуществляется с помощью зануляющего устройства, выполняемого в виде замкнутого контура из полосовой стали 25×4, проложенного в помещении зарядных устройств и гараже.

Потребная средняя электрическая мощность и расход электроэнергии для всех типов склада приведены в таблице нагрузок на листе ЭМ-2.

Молниезащита.

Согласно СН 305-77 зарядное отделение по устройству молниезащиты относится ко II категории. Молниезащита выполняется путем наложения на покрытие молниеприемного контура из стальной проволоки диаметром 6 мм (см. лист КЖ)

Величина импульсного сопротивления каждого заземлителя защиты от прямых ударов молнии должно быть не более 10 Ом.

В проекте дана примерная схема расположения электродов для грунта с удельным сопротивлением $1\cdot10^4$ Ом см. Число и расположение электродов уточняется при привязке проекта, в зависимости от удельного сопротивления грунта.

Защита от электростатической и электромагнитной индукции, а также от заноса высоких потенциалов, выполняется согласно СН305-77.

Марка поз.	Обозначение	Наименование	К-во	Масса, ед. кг	Примечание
		Комплектные устройства.			
1	ШР11-73701-22У3	Шкаф силовой распределительный с рубильником на 250А на вводе с предохранителями на отходящих линиях с плавкими вставками: 60/16А - 1 шт; 60/20А - 2 шт; 60/63А - 2 шт;	1		
2	УЗА-150-80	Устройство зарядное автоматическое переменный ток 380В мощностью 12 кВт	2		
3	ЯРП 11-3У2-54У1	Ящик с рубильником ТУ-16.522.113-75	2		
4	САЧ-И678	Счетчик активной энергии, 380В, 50А, 50Гц	1		
		Кабели			
	ГОСТ 16442-80*	Кабель силовой			
1	АВВГ-0,66	3×2,5	0,015		км
2	АВВГ-0,66	3×10	0,01		км
	ГОСТ 13497-77* Е	Кабель переносной гибкий, сеч.			
3	КРПТ-0,66	2×35	0,01		км
		Провода			
	ГОСТ 6323-79*	Провод, сеч.			
1	ПВ	1×35	0,03		км
		Трубы и монтажное оборудование			
1	ГОСТ 3262-75	Труба легкая неоцинкованная с полностью сплющенным гратом с резьбой и муфтой м-р 40×3	0,015		км
2	ГОСТ 103-76	Сталь полосовая сеч. 25×4	0,025		км
3	ГОСТ 103-76	Сталь полосовая сеч. 40×4	0,025		км
4	ГОСТ 2590-71*	Сталь круглая ф 12 мм; ℓ=5 м	3		

Типовой проект разработан в соответствии с действующими нормами и правилами и предусматривает мероприятия, обеспечивающие взрывную, взрывопожарную и пожарную безопасность при эксплуатации здания.

Главный инженер проекта Заславский В.И.

77
9052/1

Инв. №			
ГИП	Заславский		3.84
Н.контр.	Дубинский		3.84
Нач.отд.	Кукотин		3.84
Рук.сект.	Олейник		3.84
Инж.	Берман		3.84

Привязан:

ТП 411-9-10.85 ЭМ

Склад с навесом для хранения промышленных товаров 500 кв.м

Стадия	Лист	Листов
Р.П.	1	2

Общие данные. Спецификация.

Киевский филиал СОЮЗГИПРОЛЕСХОЗ

Копировал Краснова

Формат А2

Альбом I

Типовой проект 411-9-10.85

План на отм. 0000

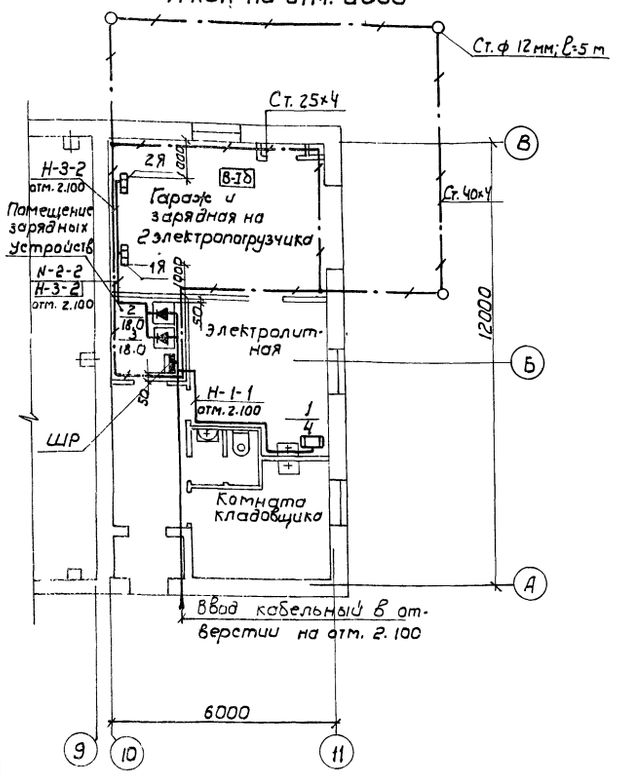

$P_у$ = ▭ кВт
$P_м$ = ▭ кВт
$J_м$ = ▭ А

Ввод 380/220В — САЧ И678 50А — 250

Данные питающей сети		Н-1-1	Н-2-1	Н-3-1	Н-ЩР	
Шкаф распределительный ЩРП-13701-2273	Номинальный ток рубильника А	60	60	60	60	60
	Предохранитель: Номинальный ток	20	63	63	20	16
	Предохранитель: Ток плавкой вставки					
Номер трассы						
Марка и сечение провода, длина участка сети, м		АВВГ 3×2,5 15 м	АВВГ 3×10 5 м	АВВГ 3×10 5 м	АВВГ 3×6+1×4 (учтен в комп. ЭО)	
Электроприемник: N по плану		1	2	3		
Электроприемник: N по технологическому плану		5	2	2		
Электроприемник: Тип		Комплектно А-1	УЗА-150-80	УЗА-150-80		
Электроприемник: Номинальная мощность кВт		4	12	12	▭	
Электроприемник: Ток А		18,2	23	23		
Наименование приводного механизма		Дистиллятор	Зарядное устройство	Зарядное устройство	Освещение	Резерв.

Схема электропитания сети постоянного тока

Зарядное устройство			
Номер трассы		Н-2-2	Н-3-2
Марка и сечение провода, длина участка сети, м		ПВ2 (1×35) т.л. 40; 5 м	ПВ2 (1×35) т.л. 40; 10 м
Ящик (ЯРП11-342×5441)		1Я	2Я
Номер трассы		Н-2-3	Н-3-3
Марка и сечение провода, длина участка сети, м		КРПТ 2×35 5 м	КРПТ 2×35 5 м
Электроприемник: Тип аккумуляторной батареи		24 ТЭЖН-500В 26 ТЭЖН 300В	24 ТЭЖН-500В 26 ТЭЖН-300В
Электроприемник: Зарядный ток, А	24 ТЭЖН-500	125,0	125
	26 ТЭЖН-300	75,0	75,0

Таблица нагрузок

Мощность (кВт) / Тип / Наименование	Коэф. мощн.	Установленная I	II	III	IV	Средняя расчетная I	II	III	IV	Максимальная I	II	III	IV
Силовое электрооборудование	0,8	28	28	28	—	14	14	14	—	21,6	21,6	21,5	—
Электроосвещение	1,0	5,2	4,8	4,5	3,0	4,7	4,3	4,0	4,4	3,1	2,9	2,7	1,8
Итого:	0,82	33,2	32,5	32,5	6,5	18,7	18,3	18,0	4,4	24,3	24,5	24,3	1,8
Максимальный ток Jм (А)										51,3	51,0	50,8	2,7

Кабельный журнал

№ кабеля, провода или трубы	Трасса: Начало	Конец	Проходы: Через трубы	Через ящики протяжки	Трубы: Расчетная длина, м	Условный проход, мм	Кабели, провода: По проекту: Марка	Число жил, сечение	Расчетная длина, м	Проложено: Марка	Число жил и сечен.	Длина м
1	2	3	4		6	7	8	9	10	11	12	13
Н-1-1	Силовой пункт 1ШР	Дистиллятор А-1					АВВГ	3×2,5	15			
Н-2-1	"	Зарядное устройство					АВВГ	3×10	5			
Н-3-1	"	Зарядное устройство					АВВГ	3×10	5			
Н-2-2	Зарядное устройство	Ящик 1Я			5	40	ПВ	2(1×35)	5			
Н-3-2	Зарядное устройство	Ящик 2Я			10	40	ПВ	2(1×35)	10			
Н-2-3	Ящик 1Я	Аккумуляторная батарея					КРПТ	2×35	5			
Н-3-3	Ящик 2Я	Аккумуляторная батарея					КРПТ	2×35	5			

Расход электроэнергии

Тип	Расход электроэнергии, тыс. кВт. час. Силовое электрооборудование	Электрическое освещение	Итого
I	52,5	6,5	59,0
II	52,5	6,1	58,6
III	52,5	5,7	58,2
IV	—	3,8	3,8

78 9052/1

Согласовано: Строит. сект. Скворцов; Технол. сект. Байко; Сантехн. сект. Шарман

Привязан:

Инв. №

ГИП	Заславский		3.84
Н. контр.	Дубинский		3.84
Нач. отд.	Кукатин		1.84
Рук. сект.	Олейник		3.84
Инж.	Берман		3.84

ТП 411-9-10.85 ЭМ

Склад с навесом для хранения промышленных товаров 500 кв. м.

Стадия	Лист	Листов
Р.П.	2	

План. Расчетные таблицы. Кабельный журнал

Киевский филиал Союзгипролесхоз

Формат А2

Альбом I

Типовой проект 411-9-10.85

Ведомость чертежей основного комплекта ЭО

Лист	Наименование	Примеч.
1	Общие данные	
2	Тип I. План. Спецификация. Таблица щитков. Схема питающей сети	
3	Тип II. План. Спецификация. Таблица щитков. Схемы питающей сети.	
4	Тип III. План. Спецификация. Таблица щитков. Схема питающей сети.	
5	Тип IV. План. Спецификация. Таблица щитков. Схема питающей сети.	
6	Радиофикация и телефонизация План сетей	

Ведомость основных комплектов

Обозначение	Наименование	Примечание
ТХ	Технология производства	
АР	Архитектурные решения	
КЖ	Конструкции железобетонные	
ОВ	Отопление и вентиляция	
ВК	Внутренние водопровод и канализация	
ЭМ	Силовое электрооборудование	
ЭО	Электрическое освещение	

Ведомость ссылочных и прилагаемых документов

Обозначение	Наименование	Примеч.
	Ссылочные документы	
А181 (5.407-19)	Установка одиночных светильников с лампами накаливания 1981г.	
А 627	Установка светильников во взрывоопасных зонах классов В-Iб, В-IIа, 1980г	
А 628	Прокладка осветительных сетей во взрывоопасных зонах 1980г.	
	Прилагаемые документы	
ЭО. СО	Спецификация оборудования	
ЭО. ВМ	Ведомость потребности в материалах	

Типовой проект разработан в соответствии с действующими нормами и правилами и предусматривает мероприятия, обеспечивающие взрывную, взрывопожарную и пожарную безопасность при эксплуатации объекта

Главный инженер проекта В.И.Заславский

Проект электроосвещения разработан в соответствии с СН-357-77 и ВСН-332-74 для системы напряжения 380/220В с глухозаземленной нейтралью. Напряжение у ламп 220В.

Для складов типа I, II, III питание осветительного щитка осуществляется от линейного предохранителя силового распределительного пункта (шр);

Для склада типа IV — от наружных сетей промплощадки.

В соответствии с ПУЭ помещения склада относятся к следующим зонам:

отапливаемый склад зона и склад под навесом — пожароопасная зона П-IIIа, помещение гаража и зарядной — взрывоопасная зона В-Iб, остальные помещения — зона с нормальной средой.

Управление освещением складов осуществляется переключателями, установленными в стальных коробках типа У995 с приспособлением для опломбирования.

Групповая сеть выполняется кабелем АВВГ открыто на скобах и на тросе.

Потребная мощность электроосвещения склада:

тип I — 3,1 квт, тип II — 2,9 квт.

тип III — 2,7 квт, тип IV — 1,8 квт.

Расход электроэнергии при числе часов использования максимума равной 600 часов в год составляет:

тип I — 6500 квт час, тип II — 6100 квт. час

тип III — 5700 квт. час, тип IV — 3800 квт. час

Для эвакуационного и аварийного освещения применяются аккумуляторные фонари.

Для заземления корпусов осветительного щитка, ящиков и коробок используется нулевой рабочий проводник электросети.

Во взрывоопасной зоне класса В-Iб зануление корпусов светильников осуществляется путем присоединения к специальному третьему проводнику в осветительной коробке и к винту зануления внутри светильника.

На плафонах светильников указателей пожарных кранов выполняется надпись „ПК".

Учет электроэнергии осуществляется счетчиком типа САЧ-И678 прямого включения.

Монтаж выполняется в соответствии с ПУЭ-76 и „Инструкцией по монтажу электрооборудования силовых и осветительных сетей взрывоопасных зон" ВСН332-74 / ММСС СССР.

Условные обозначения приняты по ГОСТ 2754-72.

79
9052/1

Инв. №			
ГИП	Заславский		3.84
Н.контр.	Дубинский		3.84
Нач.отд.	Кукотин		3.84
Рук.сек.	Слейник		3.84
Инж.	Берман		3.84

Привязан:

ТП 411-9-10.85 ЭО

Склад с навесом для хранения промышленных товаров 500кв.м

Стадия	Лист	Листов
Р.П.	1	5

Общие данные

Киевский филиал СОЮЗГИПРОЛЕСХОЗ

Альбом

Типовой проект 411-9-10.85

План

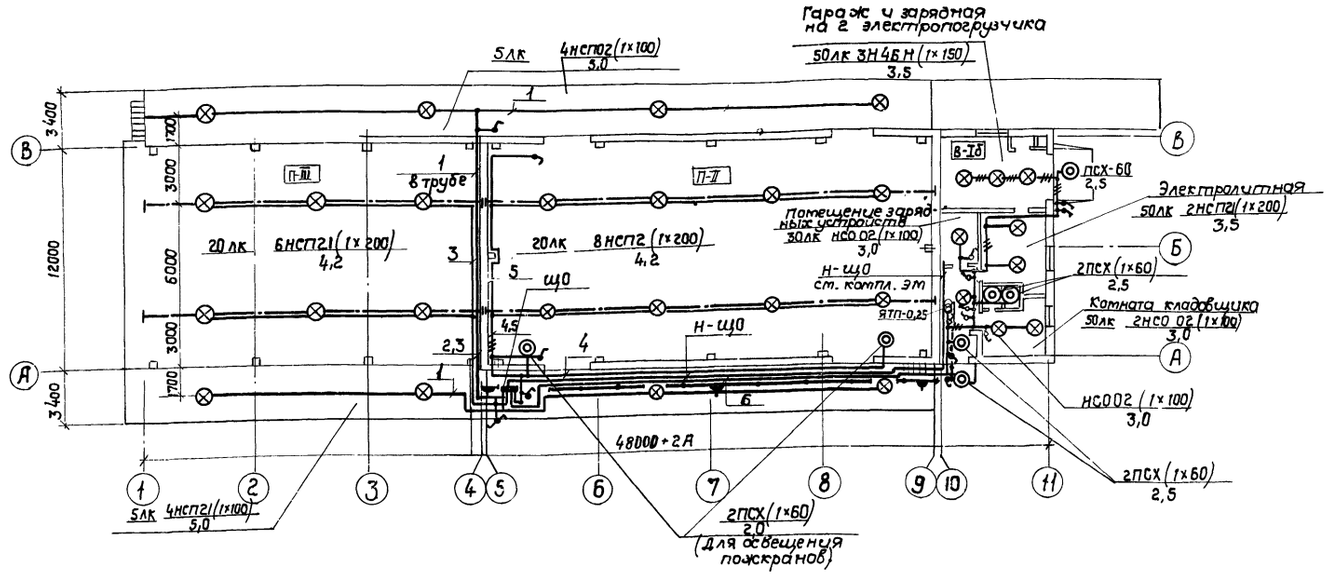

Спецификация

Марка поз.	Обозначение	Наименование	К-во	масса, ед.кг	Примечание
		Комплектные устройства			
1	ЯОУ-8501	щиток осветительный групповой			
		6 линейными выключателями типа АЕ-1031-1			
		с расцепителями по 16А	1		
2	ЯТП-0,25	Ящик с понижающим трансформатором 250ВА			
		на напряжение 220/36В	1		
		Светильники			
1	НЧБН-150-I-У1	Светильник подвесной повышенной надежности			
		против взрыва с отражателем, степень защиты IP54	3		
2	НСП02-100/Р51-01-ХЛ2	Светильник подвесной степень защиты IP51			
		лампой накаливания до 100Вт	8		
3	НСП21-200-005-У3	Тоже, степень защиты			
		5'3, с лампой накаливания до 200Вт	16		
4	ПСХ-60 МУ3	Светильник настенный, степень защиты IP54	7		
5	НСО02-150/Н02-01УХЛ4	Светильник подвесной степень защиты IP20	4		
6	СЗГ-14	переносной аккумуляторный фонарь	2		

Марка поз.	Обозначение	Наименование	К-во	масса, ед.кг	Примечание
		Лампы			
1	Б220-200-1	Лампа накаливания			
		общего назначения 220В, 200Вт.	16		
2	Б220-150-1	То же, 220В; 150Вт	3		
3	Б220-100-1	То же, 220В, 100Вт	11		
4	Б220-60-1	То же, 220В; 60Вт	7		
		Кабельная продукция			
	ГОСТ 16442-80*	Кабель сеч.			
1	АВВГ	2×2,5	0,23		км
2	АВВГ	3×2,5	0,07		км
3	АВВГ	3×6+1×4	0,04		км
4	АВВГ	2×4	0,05		км

Марка поз.	Обозначение	Наименование	К-во	масса ед.кг	Примечание
		Монтажное оборудование			
1.	Индекс 02.1.1-03	Выключатель однополюсный для открытой			
		установки, 220В; 6,3А; степень защиты IP44	8		
2	Индекс 02.1.1-02	То же, степень защиты IP20	6		
3	ПВ2-10	Выключатель пакетный 10А, степень защиты IP56	2		
4	У-995	Коробка металлическая распределительная	2		
5	У 409	Коробка металлическая пыленепроницаемая			
		для открытой кабельной проводки	45		
6	НМ-100	Муфта натяжная	4		
7	К675	Анкер для концевого крепления стального каната	8		
8	К676	Зажим тросовый	8		
9	ЛК-0 ГОСТ 3062-69	Канат стальной спиральный наружный ф8мм	0,12		км
10	ПЛ-120	Полоска для бандажирования кабеля	150		
11	ПЛ-180	То же	150		
12	ПЛП	Пряжка	150		
13	ГОСТ 3262-75	Труба стальная водогазопроводная легкая			
		м-р 20×2,5	0,02		км
14	К354	Подвес	10		
15	Индекс 05.2.2-01	Штепсельная розетка для открытой установки 42В, 10А	3		

Таблица щитков

Пункт или щиток			NN автоматов				Расцепитель автомата, А	
			Занятые		Резервные			
маркировка по плану	Тип	Уст. мощн. кВт.	Однополюсные	Трехполюсные	Однополюсные	Трехполюсные	Вводного	Линейного
ЩО	ЯОУ-8501	5,2	1÷6	—		—	—	16

Схема питающей сети.

От ШР; Н-ЩО; АВВГ 3×6+1×4
l = 40м

ЩО
ЯОУ-8501
Ру = 5,2 кВт
Рм = 3,1 кВт
Iм = 4,7А

80
9052/1

ГИП	Заславский		3.84
Н-контр	Дубинский		3.84
Нач.отд.	Кукотин		3.84
Рук.сек.	Олейник		3.84
Инж.	Берман		3.84

ТП 411-9-10.85 ЭО

Склад с навесом для хранения промышленных товаров 500 кВ.м

Стадия	Лист	Листов
Р.П.	2	

Тип I. План. Спецификация. Таблица щитков. Схема питающей сети.

Киевский филиал СОЮЗГИПРОЛЕСХОЗ

Привязан:

Инв. №

Согласовано:
Строит. сект. Скворцов
Сан. техн. сект. Шурман
Технол. сект. Бойко

Копировал Краснова

формат А2

Типовой проект 411-9-10.85 Альбом I

План

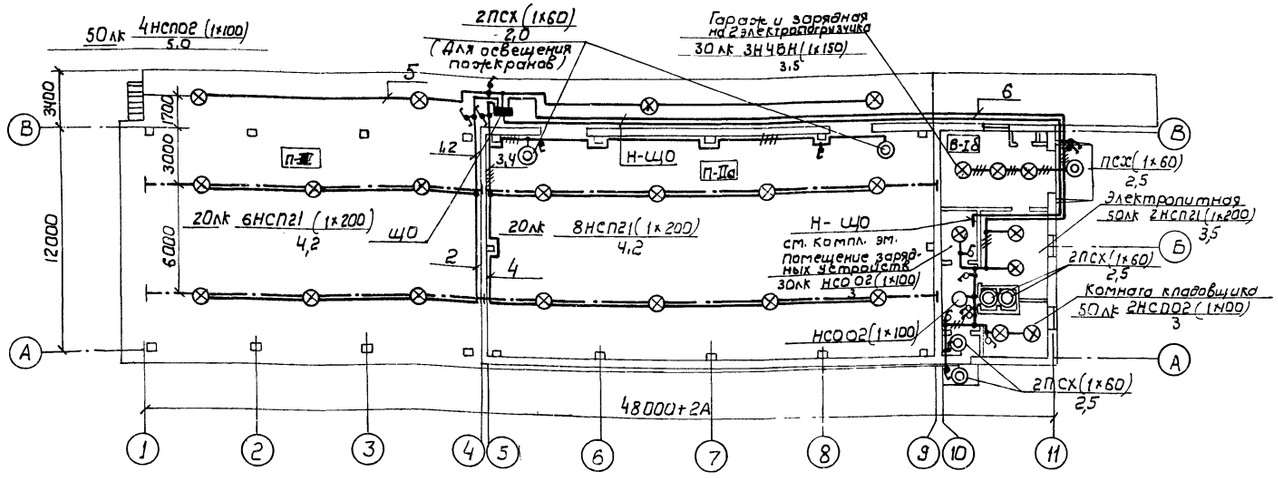

Спецификация

Марка поз.	Обозначение	Наименование	К-во	Масса ед.кг.	Примечание
		Комплектные устройства			
1	ЯОУ-8501	Щиток осветительный групповой с 6 линейными выключателями типа АЕ-1031-1 с расцепителями по 16 А	1		
		Светильники.			
1	НЧБН-150-I-У1	Светильник подвесной повышенной надежности против взрыва с отражателем степень защиты IP54	3		
2	НСП02-100/р51-01-ХЛ2	Светильник подвесной степень защиты IP51, с лампой накаливания до 100 Вт	4		
3	НСП21-200-003-У3	То же, степень защиты 53 с лампой накаливания до 200 Вт	16		
4	НСО02-150/НО2-01УХЛ4	Светильник подвесной степень защиты IP20	4		
5	ПСХ-60 МУ3	Светильник настенный, степень защиты IP54	7		
6	СЗГ-14	Переносной аккумуляторный фонарь	2		

Масса поз.	Обозначение	Наименование	К-во	Масса ед.кг.	Примечание
		Лампы			
1	Б220-200-1	Лампа накаливания общего назначения 220 В 200 Вт	16		
2	Б220-150-1	То же, 220 В; 150 Вт	3		
3	Б220-100-1	То же, 220 В; 100 Вт	7		
4	Б220-60-1	То же, 220 В; 60 Вт	7		
		Кабельная продукция			
	ГОСТ 16442-80*	Кабель, сеч.			
1	АВВГ	2×2,5	0,2		км
2	АВВГ	3×2,5	0,04		км
3	АВВГ	3×6+1×4	0,04		км

Марка поз.	Обозначение	Наименование	К-во	Масса ед.кг.	Примечание
		Монтажное оборудование			
1	Индекс 02.1.1-03	Выключатель однополюсный для открытой установки 220В; 6,3А степень защиты IP44	7		
2	Индекс 02.1.1-02	То же, степень защиты IP20.	6		
3	ПВ2-10	Выключатель пакетный 10А, степень защиты IP56	2		
4	У995	Коробка металлическая распределительная	2		
5	У409	Коробка металлическая пыленепроницаемая для открытой кабельной проводки IP65	40		
6	НМ-100	Муфта натяжная	4		
7	К675	Анкер для концевого крепления стального каната	8		
8	К676	Зажим тросовый	8		
9	ЛК-О ГОСТ 3062-69	Канат стальной спиральный наружный ф 8мм	0,12		км
10	ПЛ-120	Полоска для бандажирования кабеля	150		
11	ПЛ-180	То же	150		
12	ПЛП	Пряжка	150		
13	К354	Подвес	10		

Таблица щитков

Пункт или щиток			NN автоматов				Расцепитель автомата, А	
			Занятые		Резервные			
Маркировка по плану	Тип	Уст. мощн. кВт.	Однополюсные	Трехполюсные	Однополюсные	Трехполюсные	Вводного	Линейного
ЩО	ЯОУ-8501	4,8	1÷6	—		—	—	16

Схема питающей сети

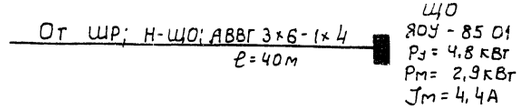

81
9052/1

Гип	Заславский		3.84
Н.контр.	Дубинский		3.84
Нач.отд.	Кукотин		3.84
Рук.сект.	Олейник		3.84
Инж.	Берман		3.84

ТП 411-9-10.85 ЭО

Склад с навесом для хранения промышленных товаров 500 кв.м.

Стадия	Лист	Листов
Р.П.	3	

Тип II. План. Спецификация. Таблица щитков. Схема питающей сети.

Киевский филиал СОЮЗГИПРОЛЕСХОЗ

Привязан:

Инв. №

Согласовано:
Строит. сект. Сквирский
Сант. сект. Ширман
Техн. сект. Бойко

Копировал: Герман Формат А2

Альбом I

Типовой проект 411-9-10.85

План

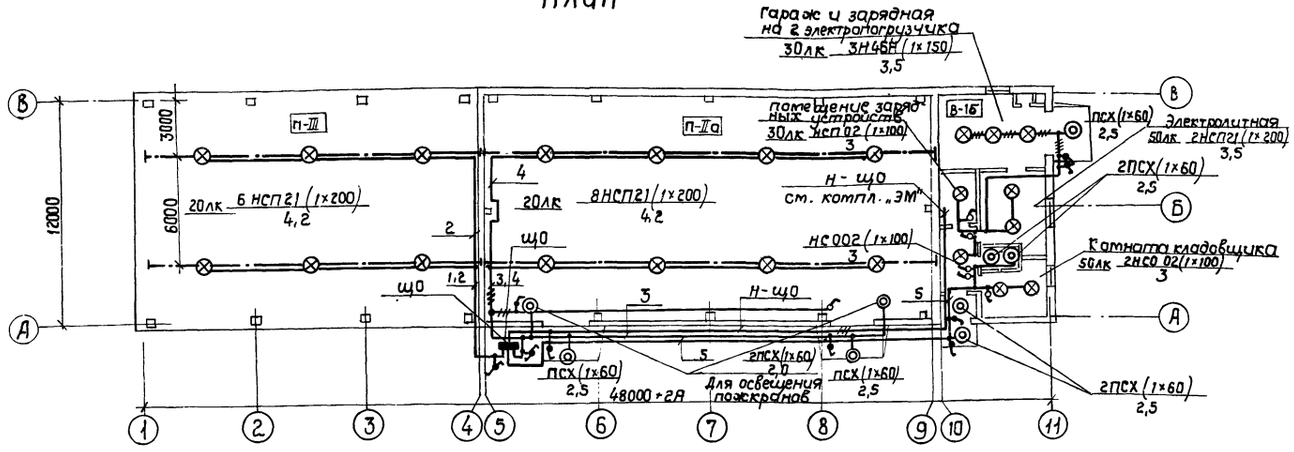

Марка поз.	Обозначение	Наименование	к-во	Масса ед. кг	Примечание
		Монтажное оборудование			
1	Индекс 02.1.1-03	Выключатель однополюсный для открытой установки, 220В; 6,3А; степень защиты IP44	8		
2	Индекс 02.1.1-02	Тоже, степень защиты IP20	6		
3	ПВ2-10	Выключатель пакетный 10А степень защиты IP56	2		
4	У995	Коробка металлическая распределительная	2		
5	У409	Коробка металлическая пыленепроницаемая для открытой кабельной проводки	35		
6	НМ-100	Муфта натяжная	4		
7	К675	Анкер для концевого крепления стального каната	8		
8	К676	Зажим тросовый	8		
9	ЛК-0 ГОСТ 3062-69	Канат стальной спиральный наружный ф8мм	0,12		км
10	ПЛ-120	Полоска для бандажирования кабеля	150		
11	ПЛ-180	Тоже	150		
12	ПЛП	Пряжка	150		
13	К354	Подвес	10		

Спецификация

Марка поз.	Обозначение	Наименование	к-во	Масса ед. кг	Примечание
		Комплектные устройства			
1	ЯОУ-8504	Щиток осветительный групповой с 6 линейными выключателями типа АЕ-1031-1 с расцепителями по 16А	1		
		Светильники			
1	НЧБН-150-I-У1	Светильник подвесной повышенной надежности против взрыва с отражателем степень защиты IP54	3		
2	НСП21-200-005-У3	Светильник подвесной степень защиты 5'3 с лампой накаливания до 200 Вт.	16		
3	НС002-150/Н02-01УХЛ4	Светильник подвесной степень защиты IP20	4		
4	ПСХ-60 МУ3	Светильник настенный, степень защиты IP54	9		
5	СЗГ-14	Переносной аккумуляторный фонарь	2		

Марка поз.	Обозначение	Наименование	к-во	Масса ед. кг	Примечание
		Лампы			
1	Б220-200-1	Лампа накаливания общего назначения 220В, 200Вт.	16		
2	Б220-150-1	То же, 220В, 150Вт	3		
3	Б220-100-1	То же, 220В; 100Вт	3		
4	Б220-60-1	То же, 220В; 60Вт	9		
		Кабельная продукция			
	ГОСТ 16442-80*	Кабель сеч:			
1	АВВГ	2×2,5	0,2		км
2	АВВГ	3×2,5	0,06		км
3	АВВГ	3×6+1×4	0,04		км

Таблица щитков

Пункт или щиток			NN автоматов				Расцепитель автомата А	
			Занятые		Резервные			
Маркировка по плану	Тип	Уст. мощн. кВт.	Однополюсные	Трехполюсные	Однополюсные	Трехполюсные	Вводного	Линейных
щ0	ЯОУ-8501	4,5	1÷5	—	1	—	—	16

Схема питающей сети

От шр; Н-щ0; АВВГ-3×6+1×4
l=40м

щ0
ЯОУ-8501
Ру = 4,5 кВт
Рм = 2,7 кВт.
Jм = 4,1 А

82
9052/1

Согласовано:
Строит. сект. Сквирский
Сан. техн. сект. Шарман
Технол. сект. Бойко

Привязан:

Инв. №

ГИП	Заславский		3.84
Н. контр.	Дубинский		3.84
Нач. отд.	Кукотин		3.84
Рук. сект.	Олейник		3.84
Инж.	Берман		3.84

ТП 411-9-10.85 ЭО

Склад с навесом для хранения промышленных товаров 500кВ.м.

Стадия	Лист	Листов
Р.П.	4	

Тип III. План. Спецификация. Таблица щитков. Схема питающей сети.

Киевский филиал СОЮЗГИПРОЛЕСХОЗ

Копировал Краснова

Формат А2

Типовой проект 411-9-10.85 Альбом I

План

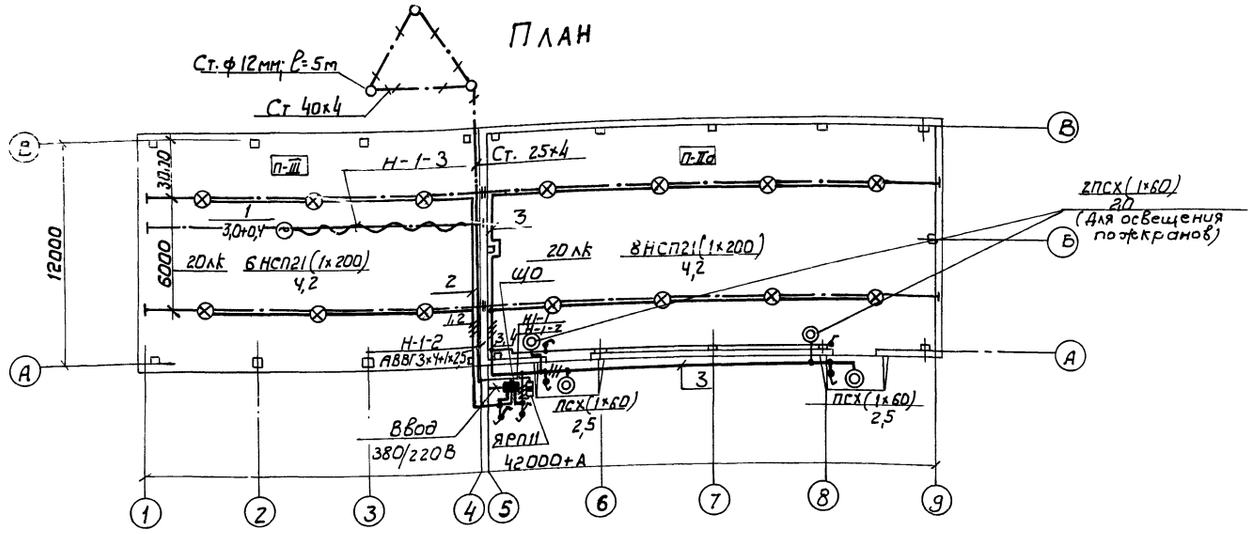

Спецификация

Марка поз.	Обозначение	Наименование	К-во	Масса ед, кг.	Примечание
		Комплектные устройства			
1	ЯОУ-8501	Щиток автоматический групповой с линейными выключателями типа АЕ1031-1 с расцепителями по 16А	1		
2	ЯРП11-301-54У1	Ящик трехполюсный. Плавкая вставка 50А ТУ16-522.113-76	1		
		Светильники			
1	НСП21-200-005-У3	Светильник подвесной, степень защиты 5'3 с лампой накаливания до 200Вт.	14		
2	ПСХ-60 муз	Светильник настенный степень защиты IP54	4		
		Лампы			
1	Б 220-200-1	Лампа накаливания общего назначения 220В, 200Вт	14		
2	Б 220-60-1	То же, 220В, 60Вт	4		

Марка поз.	Обозначение	Наименование	К-во	Масса ед, кг.	Примечание
		Кабельная продукция			
	ГОСТ 16442-80*	Кабель сеч.			
1	АВВГ	2х2,5	0,1		км
2	АВВГ	3х2,5	0,03		км
3	АВВГ	3х4+1х2,5	0,02		км
	ГОСТ 13497-77* Е	Кабель переносной гибкий			
4	КРПТ	3х2,5+1х1,5	0,03		км
		Монтажное оборудование			
1	ПВ2-10	Выключатель пакетный 10А степень защиты IP56	2		
2	Индекс 02.1.1-0,3	Выключатель однополюсный для открытой установки 220В; 6,3А, степень защиты IP44	4		
3	У 409	Коробка металлическая пыленепроницаемая для открытой кабельной проводки IP65	29		
4	У 995	Коробка металлическая распределительная	2		
5	К 675	Анкер для концевого крепления стального каната	8		
6	К 676	Зажим тросовый	8		
7	НМ-100	Муфта натяжная	4		

Марка поз.	Обозначение	Наименование	К-во	Масса ед, кг.	Примечание
8	ЛК-О ГОСТ 3062-69	Канат стальной спиральный неоцинкованный диаметр ф 8мм	0,12		км.
9	ПЛ-120	Полоска для бандажирования кабеля	150		
10	ПЛ-180	То же	150		
11	ПЛП	Пряжка	150		
12	К 676	Зажим тросовый	2		
13		Кронштейн правый	1		
14		Кронштейн левый	1		
15	-	Поводок	1		
16	ПСК 10÷20	Подвес скользящего крепления	9		
17	ПКК 10÷20	Подвес концевого крепления	1		
18	К 804	Муфта натяжная	1		
19	ГОСТ 2590-71*	Сталь круглая ф 12мм; ℓ=5м	3		
20	ГОСТ 103-76	Сталь полосовая 40х4	0,02		км
21	ГОСТ 103-76	Сталь полосовая 25х4	0,02		км
22	К 354	Подвес	10		

т. п. 5.407-7

Таблица щитков

Пункт или щиток			NN автоматов				Расцепитель автомата	
			Занятые		Резервные			
Маркировка по плану	Тип	Уст. мощн. кВт.	Однополюсные	Трехполюсные	Однополюсные	Трехполюсные	Вводного	Линейных
ЩО	ЯОУ-8501	3,0	4		2	—	—	16

Схема питающей сети

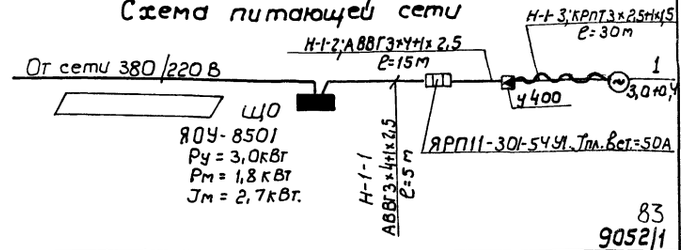

83
9052/1

Согласовано:
Строит. сект. Скворцов
Сант. сект. Ширман
Технол. сект. Бойко

Привязан:

Инв. №

ГИП	Заславский		3-84
Н. контр.	Дубинский		3-84
Нач. отд.	Кукотин		3-84
Рук. сект.	Олейник		3-84
Инж.	Берман		3-84

ТП 411-9-10.85 ЭО

Склад с навесом для хранения промышленных товаров 500 кв. м.

Стадия	Лист	Листов
Р.П.	5	

Тип. IV План. Спецификация. Таблица щитков. Схема питающей сети.

Киевский филиал СОЮЗГИПРОЛЕСХОЗ

Копировал Герман

Формат А2

Альбом 1

Типовой проект 411-9-10.85

Фрагмент плана

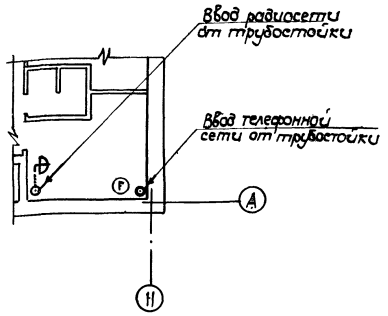

Скелетная схема

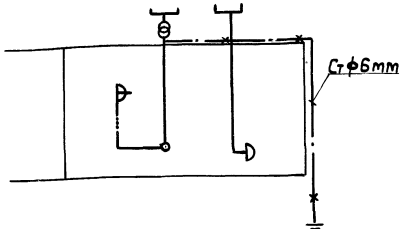

Телефонизация.

В здании устанавливается телефонный аппарат.

Ввод от сети предусатривается воздушным от трубостойки.

При производстве работ необходимо руководствоваться „ Правилами по строительству линейных сооружений городских телефонных и радиотрансляционных сетей" Минсвязи СССР

Радиофикация.

Проект предусатривает установку одного динамического громкоговорителя. Ввод в здание воздушный от местной радиотрансляционной фиберной линии с установкой абонентского трансформатора на трубостойке.

Заземление

Для защиты слаботочных устройств от атмосферных разрядов предуематривается заземление абонентского трансформатора РТС. Заземляющий провод из стальной проволоки ф6мм прокладывается по кровле, вертикальный спуск - по стене здания на скобах. Для заземления используются электроды из круглой стали ф 12 мм длиной 5 м, которые нагружаются в землю виброспособом и соединяются между собой стальной полосой сеч. 40×4 мм.

Марка поз.	Обозначение	Наименование	Кол.	Масса ед.кг	Примечание
		Телефонизация			
1		Аппарат телефонный системы АТС тип ТА-88 м-2ш	1		
2		Провод телефонный распределительный с медными жилами емкостью 1х2×0,5, ТРВ	0,01		км
		Радиофикация			
1		Коробка радиосети ограничительная УК-2С	1		
2		Коробка подштукатурная КП-4	1		
3		Коробка для скрытой проводки У-197	1		
4		Крышка декоративная У-91 т	1		
5		Трансформатор абонентский, мощностью 10ВА			
		ТЯТУ-10С	1		
6		Громкоговоритель абонентский, мощностью 0,15 Вт			
		0,15 ГД-III-Т	1		
7		Радиорозетка У-86КСМ	1		
8		Провод радиотрансляционный с поливинилхлоридной изоляцией двужильный емкостью 2×1,2 мм, ПТВЖ	0,01		км
		Заземление			
1	ГОСТ 2590-71	Сталь круглая, ф12мм	0,025	0,022	км
2	ГОСТ 2590-71	То же, ф6 мм	0,020	0,04	км
3	ГОСТ 103-76	Сталь полосовая, сечением 40×4 мм	0,025	0,032	км

Ведомость электромонтажных работ

N п/п	Наименование работ	Ед. изм.	К-во	Примеч.
1	Установка телефонных аппаратов	шт.	1	
2	Установка трансформатора абонентского	шт.	1	
3	Установка громкоговорителя динамического	шт.	1	
4	Прокладка телефонных проводов по стенам	км.	0.02	

(84)

9052/1

ГИП	Заславский		3.84
Н.контр.	Дубинский		3.84
Нач.отд.	Сухатин		3.84
Рук.сект.	Слейник		3.84
Инж.	Берман		3.84

ТП 411-9-10.85 30

Склад с навесом для хранения промышленных товаров 500 кв. м

Стадия	Лист	Листов
Р.П.	6	

Радиофикация и телефонизация. План сетей.

Киевский филиал Союзгипролесхоз

Привязан:

Инв. №

gost.e-ecolog.ru