Типовой проект
411-2-182.87

Цех по производству деревянной тарной продукции мощностью 10 тыс.м³ перерабатываемого сырья в год
Альбом I

Общая пояснительная записка
Технологические чертежи
Архитектурно-строительные решения
Конструкции железобетонные

gost.e-ecolog.ru

ЦЕНТРАЛЬНЫЙ ИНСТИТУТ ТИПОВОГО ПРОЕКТИРОВАНИЯ
ГОССТРОЯ СССР
КИЕВСКИЙ ФИЛИАЛ
г. Киев-57 ул. Эжена Потье № 12

69/23
Заказ № 9158 Инв. № 9620/1 Тираж 130
Сдано в печать 25/XI 1987 Цена 6·76

Типовой проект
411-2-182.87
Цех по производству деревянной тарной продукции мощностью 10 тыс.м³ перерабатываемого сырья в год
Альбом I

Состав проекта

Альбом I – Общая пояснительная записка. Технологические чертежи. Архитектурно-строительные решения. Конструкции железобетонные.
Альбом II – Внутренние водопровод и канализация. Отопление и вентиляция.
Альбом III – Силовое и осветительное электрооборудование. Автоматизация санитарно-технических систем и технологических процессов. Связь и сигнализация.
Альбом IV – Спецификация оборудования.
Альбом V – Сметы.
Альбом VI – Ведомости потребности в материалах.

Примененные типовые проекты:
Типовой проект 411-2-153.84 „Цех по производству деревянной тарной продукции мощностью 10 тыс.м³ перерабатываемого сырья в год." Альбомы IV и V.
/Распространяет Киевский филиал ЦИТП/

Разработан
Киевским филиалом
„Союзгипролесхоз"

К.Ф. ЦИТП инв. N 9620/1

Утвержден
Гослесхозом СССР
Протокол N 21 от 20.11 1985 г
Введен в действие институтом
„Союзгипролесхоз" Приказ N 1 от 3.01 1986 г.

Главный инженер филиала Н.А. Задависвечка
Главный инженер проекта В.И. Заславский

			привязан
инв. N			

Альбом I

Типовой проект 411-2-182.87

Наименование	№ листа	№ страницы альбома
1	2	3
Содержание альбома	2	2
Пояснительная записка	1-6	3-8
Технология производства		
Общие данные. Спецификация (начало)	1-3	9-11
Спецификация (окончание)	4	12
План расположения технологического оборудования.	5	13
План расположения технологического оборудования в осях 1-9	6	14
План расположения технологического оборудования в осях 4-11.		
План ленточных конвейеров	7	15
План на отм. 0.000. Система технологического пароснабжения	8	16
Архитектурные решения.		
Общие данные (начало)	1	17
Общие данные (окончание)	2	18
План на отм. 0.000	3	19
Фрагмент 1. План на отм. 3.600		
Деталь входа для t=-40°. Деталь крыльца	4	20
Разрезы. Узлы.	5	21
Фасады	6	22
Развертка стены по оси 10. План отверстий на 1 этаже (0.000). План отверстий на 2 этаже (3.600) Детали.	7	23
Венткамера П1. План на отм. 5.500		
Сечения. Узел 1	8	24
План кровли. План полов	9	25
Ведомость перемычек	10	26
Спецификация перемычек	11	27
Конструкции железобетонные		
Общие данные (начало)	1.1	28
Общие данные (окончание)	1.2	29
План фундаментов	2	30
Сечения монолитных фундаментов 1-1÷7-7	3	31
Сечения монолитных фундаментов 8-8÷15-15	4	32
Сечения сборных фундаментов 1-1÷9-9 для t=-20°C	5	33
Сечения сборных фундаментов 1-1÷9-9, для t=-30°C	6	34

1	2	3
Сечения сборных фундаментов 1-1÷9-9 t=-40°C	7	35
Сечения сборных фундаментов 10-10÷15-15	8	36
Раскладка блоков для t=-20°C	9	37
Раскладка блоков для t=-30°C	10	38
Раскладка блоков для t=-40°C	11	39
Фундаменты Фм1÷Фм5	12	40
Фундаменты Фм6÷Фм8	13	41
Фундаменты Фм9÷Фм12	14	42
Фундаменты Фм13÷Фм15	15	43
Фундаменты Фм16÷Фм19	16	44
Фундаменты Фм20÷Фм22	17	45
Схема расположения каналов и фундаментов под оборудование в осях 1-5	18	46
Схема расположения каналов и фундаментов под оборудование в осях 5-11	19	47
Сечения 1-1÷9-9	20	48
Приямок траверсной тележки	21	49
Схема расположения фундаментов под оборудование на отм. -2.050	22	50
Схема расположения фундаментов под оборудование на отм. -2.900	23	51
Эстакада у лесорамы. Схема расположения фундаментов бревнотаски вне цеха.	24	52
Фундамент под оборудование ФОм1		
Опалубочный чертеж	25	53
Фундамент под оборудование ФОм1.		
Армирование	26	54
Фундамент под оборудование ФОм2	27	55
Фундаменты под оборудование ФОм3-ФОм7	28	56
Фундамент под оборудование ФОм8		
Опалубочный чертеж.	29	57
Фундамент под оборудование ФОм8		
Армирование	30	58
Фундамент под оборудование ФОм8.		
Фрагменты планов 1-4	31	59
Фундамент под оборудование ФОм9	32	60
Фундаменты под оборудование ФОм10÷ФОм12	33	61
Фундаменты под оборудование ФОм13÷ФОм16	34	62
Фундаменты под оборудование ФОм17÷ФОм21	35	63
Фундаменты под оборудование ФОм22-ФОм25	36	64
Схемы расположения стеновых панелей. Спецификация.	37	65

1	2	3
Фрагменты 1-4. Узел А. Спецификации	38	66
Фрагменты 5-14	39	67
Схема расположения колонн и балок покрытия. Разрезы 1-1÷4-4.	40	68
Схема расположения плит покрытия	41	69
Схема расположения плит перекрытия и лестницы. Узлы 1,2.	42	70
Монолитные участки Ум1 и Ум2	43	71
Монолитные участки Ум3, Ум4 и Ум6	44	72
Колонны К1÷К5	45	73
Балки покрытия Б1÷Б3. Плиты покрытия П2, П7÷П11.	46	74
Подвесные пути по оси 2 и Б осях 6-8	47	75
Схема расположения пневмотранспорта	48	76
Эстакады транспортеров для выноса отходов. Верхнее строение ВС1.	49	77
Узлы верхнего строения ВС1.	50	78
Короб ленточного транспортера КД1	51	79
Опора под бункер ОБ1. Узел 1.	52	80
Узлы 2,3,6. Стойки СК1, СК2.	53	81
Переходной мостик Пм1. Лестница Л1	54	82
молниезащита	55	83
Монтажные элементы МС1÷МС7		
Изделия закладные МН1÷МН7. Т1	56	84
Изделия закладные МН8÷МН17	57	85
Изделия закладные МН18÷МН28		
Каркасы КР1, КР2	58	86
Щиты Щ1÷Щ4. Защитное		
обрамление столбов Ом1, Ом2	59	87

9620/1 2

ГИП	Заславский		X.84
Н. контр.	Скворский		X.87
Нач. отд.	Пучиленко		X.84
Гл. спец.	Скворский		X.87
Рук. гр.	Забродин		X.87
Ст. инж.	Лебицкая		X.84

ТП 411-2-182.87

Цех по производству деревянной тарной продукции мощностью 10 тыс. м³ перерабатываемого сырья в год

Стадия	Лист	Листов
Р.П.	2	

Содержание альбома

Киевский филиал Союзгипролесхоз

Привязан:

Инв. №

Копировал Герман

Формат А2

Типовой проект 411-2-182.87

Пояснительная записка

1. Общая часть.

Типовой проект „Цех по производству деревянной тарной продукции мощностью 10 тыс. м³ перерабатываемого сырья в год" стены панельные разработан на основании задания, выданного Гослесхозом СССР 16 марта 1984 г и плана типового проектирования на 1984 г, раздел III, пункт III. 7.3.7.

Настоящий проект - переработка типового проекта 411-2-124.

Необходимость в корректировке типового проекта вызвана заменой кирпичных стен на панельные, уточнением оборудования цеха, оформлением проекта в соответствии с СН 227-82 и составлением сметной документации в нартах и ценах 1984 года.

Проект учитывает следующие условия строительства: расчетная зимняя температура наружного воздуха минус 20°, 30 (основной вариант) и 40° скоростной напор ветра - для I географического района; рельеф территории спокойный, грунтовые воды отсутствуют, грунты непучинистые, непросадочные со следующими нормативными характеристиками:

$\varphi_н = 0,49$ рад или 28°, $C^н = 2$ кПа (0,02 кгс/см²,
$E = 14,7$ мПа (150 кгс/см²), $\gamma = 1,8$ т/м³, $k_r = 1$.

Сейсмичность не более 6 баллов.

Класс здания — II
Степень долговечности - II
Степень огнестойкости - II

Категория производства по пожарной опасности - В.

Инженерное оборудование здания:
водопровод горячей и холодной воды, канализация, отопление, вентиляция, электроснабжение, радио, телефон, пожарная сигнализация и пароснабжение.

Предусмотрено заземление оборудования и молниезащита здания.

Цех предназначен для строительства на действующих и проектируемых предприятиях лесного хозяйства и других ведомств.

Номенклатура продукции: комплекты деталей ящиков дощатых, ручки точеные и штукатурная дрань.

В качестве сырья приняты низкосортная лиственная и хвойная древесина, поступающая в цех в виде длинотера и коротья длиной от 1 до 6 метров. Сушка пиломатериалов предусматривается в сушильных камерах, расположенных в объеме цеха.

2. Технико-экономические показатели.

Состав технико-экономических показателей для оценки решений, принятых в типовом проекте цеха приведен в соответствии с приложением 2 к „Временному положению о порядке проведения экспертизы типовой проектной документации предприятий, зданий и сооружений в ЦИТП."

За расчетную единицу принято 1000 м³ сырья в год. Расчетных единиц 10.

В отличие от т.п. 411-2-124 списочная численность работающих, производительность труда и себестоимость в проекте даны с учетом надворных рабочих, а себестоимость товарной продукции с учетом повышения тарифных ставок рабочих на 20-25%.

№ п/п	Наименование данных и показателей	Ед. изм.	Данные и показатели: Проект	т.п. 411-2-124	Тип проект 411-1-80 в сопоставимых показателях	Отклонения показателей в натуральном выражении (увеличение, снижение)	Примеч.
1	2	3	4	5	6	7	8
	1. Технико-экономические характеристики						
1.1.	Проектная мощность в натуральном выражении	тыс. м³	10,0	10,0	10,0	—	
1.2	Годовой выпуск товарной продукции в натуральном выражении	тыс. м³	2,954	4,03	4,034	- 1,08	
	- в оптовых ценах 1967г	тыс. руб.	—	396,57	—	—	
	- в оптовых ценах 1982г	тыс. руб.	623,85	—	595,68	+ 28,17	
1.3.	Себестоимость продукции годовой выпуск	тыс. руб.	354,28	265,74	362,11	- 7,87	
	- на расчетную единицу	руб.	354,28	265,74	362,11	7,83	
1.4	Годовая прибыль	тыс. руб.	—	130,83	—	—	
	- в оптовых ценах 1967г	тыс. руб.	—	—	—	—	
	- в оптовых ценах 1982г	тыс. руб.	269,57	—	233,57	+ 36,00	
1.5.	Уровень рентабельности	%	78	44	64	+ 14	
1.6	Срок окупаемости капитальных вложений	лет	1,13	2,6	1,42	-0,29	
1.7.	Списочная численность работающих	чел.	47	55	55	- 8	
	в том числе: рабочих	чел.	43	48	48	- 5	
1.8	Уровень механизации и автоматизации производственных процессов	%	55	52	52	+ 3	
1.9	Режим работы цеха: рабочие дни в году	дн	260	260	260	—	
	- рабочие смены в сутки	смен	2	2	2	—	
	- продолжительность смены	час	8	8	8	—	
	- коэффициент сменности по рабочим	—	1,87	1,78	1,78	+ 0,09	
	- коэффициент сменности работы основного оборудования	—		1,63	1,63		
1.10	Производительность труда (годовая)						
	а) выработка на 1 работающего - в натуральн. выражении	м³	213	182	182	+ 31	
	- по стоимости товарной продукции	руб.	1327,3	7210	10830	+ 2443	
	б) выработка на 1 рабочего - в натуральном выражении	м³	233	208	208	+ 25	
	- по стоимости товарной продукции	руб.	14508	8262	12410	+ 2098	
1.11	Коэффициент экономической эффективности капитальных вложений		0,83	0,48	0,70	+ 0,13	
1.12	Приведенные затраты на единицу товарной продукции	руб.	0,66	0,67	0,71	- 0,05	
1.13	Объем строительный	м³	11178,5	10691,0	10691,0	+ 487,5	
	Объем строительный здания на расчетную единицу	м³	1117,8	1069	1069	+ 48,8	
1.14	Площадь здания застройки	м²	1676,2	1427,2	1427,2	+ 249	
	общая	м²	1831,7	1601,4	1601,4	+ 230,3	
	Площадь общая здания на расчетную единицу	м²	183,17	160,1	160,1	+ 23,1	

9820/1 3

ГИП	Замаевский		X.84
Н. контр.	Косинова		X.84
Нач. отд.	Пилипенко		X.84
Гл. спец.	Скворецкий		X.84

ТП 411-2-182.87 ПЗ

Цех по производству деревянной тарной продукции мощностью 10 тыс. м³ перерабатываемого сырья в год

Стадия	Лист	Листов
Р.П.	1	

Пояснительная записка (начала)

Киевский филиал Союзгипролесхоз

Привязан:

Инв. №:

Копировал Краснова

Формат А2

1	2	3	4	5	6	7	8
	2. Сметная стоимость здания						
2.1	Стоимость общая	тыс. руб.	323,14	270,00	346,69	- 23,55	
	В том числе:						
	строительно-монтажен. работы	тыс. руб.	217,44	145,57	221,04	-3,6	
	оборудование	тыс. руб.	104,19	118,74	119,41	- 15,22	
	Стоимость строительно-монтажных работ на 1 м² общей площади	руб.	118,70	90,92	138,02	- 13,32	
	Стоимость строительно-монтажных работ на 1 м³ строительного объема	руб.	13,45	13,61	20,67	- 1,22	
	Стоимость общая на расчетную единицу	руб.	32314	27000	34669	-2355	
	3. Трудоемкость						
3.1	Построечные трудовые затраты	чел. дн.	4831,6	4744	4862,6	- 31	
	Тоже, на 1 м² общей площади	чел. дн.	2,63	2,96	3,0	-0,47	
	Тоже, на 1 м³ строительного объема	чел. дн.	0,43	0,44	0,45	- 0,02	
	Тоже, на расчетную единицу	чел. дн.	483,1	474,4	486,2	- 3,1	
	4. Расход строительных материалов						
4.1	Цемент, приведенный к марке м400	т	252,15	189,3	258,0	- 5,85	
	приведенный к марке м400 на 1 м²						
	Общей площади	т	0,137	0,118	0,16	- 0,023	
	Тоже, на 1 м³ строительного объема	т	0,022	0,0177	0,024	-0,002	
4.2	Сталь, общий	т	26,70	19,65	26,87	- 0,17	
	В том числе: приведенная к классам А-1 и С 38/23	т	42,03	30,92	42,29	- 0,26	
	Тоже, на 1 м² общей площади	т	0,022	0,019	0,026	-0,004	
	То же, на расчетн. ед-ицу	т	4,20	3,09	4,22	-0,02	
4.3	Бетон и железобетон сборный	м³	901,89	548,7	914,69	- 12,8	
	Тоже, на 1 м² общей площади	м³	0,49	0,34	0,57	-0,08	
	Тоже, на 1 м³ строительного объема	м³	0,08	0,05	0,08	—	
	Тоже, на расчетн. единицу	м³	90,18	54,87	91,46	-1,28	

1	2	3	4	5	6	7	8
4.4	Лесоматериалы, общий						
	В том числе:	м	92,38	28,2	92,38	—	
	Лесоматериалы, приведенные к круглому лесу	м³	138,52	42,3	138,52	—	
	Тоже, на 1 м² общей площади						
4.6	Кирпич, общий	тыс. шт.	198,7	250,5	250,5	- 51,8	
	То же, на 1 м² общей площади	тыс. шт.	0,10	0,15	0,15	-0,05	
	5. Эксплуатационные расходы						
5.1	Расход холодной воды	м³/ч	2,32	—	2,32	—	
		м³/сут	2,67	—	2,67	—	
5.2	Тоже, горячей воды	м³/ч	2,77	—	2,77	—	
		м³/сут					
5.3	Расход тепла	ккал/ч	793093	827760	827760	-34667	
	В том числе:						
	на отопление	ккал/ч	164150	165560	165560	- 1410	
	на вентиляцию	ккал/ч	561478	605200	605200	-43722	
	на горячее водоснабжение	ккал/ч	67465	57000	57000	+10465	
5.4	Потребная электрическая мощность	кВт	236	309,7	309,7	- 73,7	
5.5	Тоже, на расчетную един.	кВт	2,36	30,97	30,97	- 7,37	
5.6	Годовой расход электроэнергии	кВт/год	390375	512243	512243	- 121860	

Как видно из таблицы, основные технико-экономические показатели проекта отличаются от показателей типового проекта 411-2-124.

Увеличена общая площадь и объем здания, и в тоже время снижена общая сметная стоимость, стоимость технологического оборудования и эксплуатационные расходы.

В проект внесены следующие основные изменения:

1. В связи с заменой устаревшего и установкой нового технологического оборудования потребовалось увеличить производственную часть здания.
2. В соответствии с действующими нормами и правилами дополнительно предусмотрено устройство теплопункта, щитовой и красного уголка.
3. В отличие от проекта 411-2-124 в настоящем проекте разработаны и отражены в сметах наружный пневмотранспорт (эстакада, циклоны, бункер), бревнотаска, конвейер для выноса отходов и поперечный транспортер.
4. Затенено одинарное остекление на двойное.

Уменьшение выпуска товарной продукции в натуральном выражении вызвано изменением состава распиливаемых лесоматериалов: в типовом проекте 411-2-124 круглый лесоматериал составлял 6 тыс. м³ и технологическое сырье – 4 тыс. м², в настоящем проекте – круглые лесоматериалы – 4 тыс. м³, а технологическое сырье – 6 тыс. м³.

Учитывая вышеизложенное, следует считать настоящий проект более экономичным, чем типовой проект 411-2-124.

Немаловажным фактором является и то, что в цехе установлено современное высокопроизводительное оборудование и улучшены условия труда для работающих, а проект выполнен в соответствии с действующими нормами и правилами.

3. Схема генерального плана.

На листе ПЗ-6 приведена схема генерального плана, на которой показана взаимосвязь цеха со складом сырья, складом готовой продукции, бункерами и циклонами для отходов.

На схеме предствлена сеть автодорог и озеленение.

Схема генерального плана не является обязательной при привязке проекта, так как в каждом конкретном случае следует исходить из компановки всего комплекса зданий и сооружений промплощадки.

Оснащение склада сырья механизмами и доставка сырья на промплощадку (автомобильным или железнодорожным транспортом), а также утилизация отходов решаются при привязке проекта.

9620/1 4

ГИП	Заславский			К.84
Н.контр.	Косинова			К.84
Нач.отд.	Пилипенко			К.84
Гл.спец.	Бойко			К.84

ТП 411-2-182.87 ПЗ

Цех по производству деревянной тарной продукции мощностью 10 тыс. м³ перерабатываемого сырья в год

Стадия	Лист	Листов
Р.П.	2	

Пояснительная записка (продолжение).

Киевский филиал Союзгипролесхоз

Привязан:

Инв. №

Копировал Краснова

Формат А2

4. Технологическая часть.

Подсортированные по сортиментам и диаметрам лесоматериалы продольным цепным транспортером БЛ-3М подаются в цех, где сбрасывателем СБР-80-1 сбрасываются на впередиратную тележку ПВТ-1-63 лесоматы рк.

Полученный материал по системе рольгангов ПРДП-63, ПРДН-6 и цепному транспортеру подается к торцовочному станку УКБ-40 для вырезки дефектных мест и поперечного раскроя на кратные по длине заготовки. Продольная распиловка производится на станках ЦМ-120.

Горбыли и подгорбыльные доски рольгангом ПРДП-63 отделяются и сбрасываются на поперечный цепной транспортер, которым они подаются к торцовочному станку УКБ-40. На станке производится вырезка дефектных мест, гнили и поперечный раскрой пиломатериалов на заготовки кратной длины. На станках ЦМ-80 и Ц6-2 пиломатериалы распиливают по ширине и при-резают в размер. Сушка пиломатериалов предусмотрена в встроенных сушильных камерах Лат НИИЛХП-4. Фортирование и разборка сушильных штабелей производится с помощью лифтов.

Высушенные заготовки подаются в отделение машинной обработки, где для производства строганой и нестроганой тары предусмотрены торцовочные станки УКБ-40 и строгальный станок С16-4А.

Комплекты деталей ящиков фортируются в пакеты и на поддонах вывозятся на склад готовой продукции.

Комплекты деталей для обивки ящиков подаются на линию сколотки, оборудованной гвоздезабивными станками 29Г-1. Готовые ящики вывозятся на склад готовой продукции.

Токарные изделия изготавливают на станках ТН-200 и УН-1.

Для удаления кусковых отходов предусмотрена система ленточных конвейеров с накоплением их в бункере.

Опилки и мелкие кусковые отходы удаляются от станков пневмотранспортом.

Опилки от лесоматы удаляются транспортером ТОЦ-16-5 с накоплением их в бункере.

Заточка режущего инструмента производится в пилоножеточильном отделении.

5. Архитектурно-строительные решения.

Объемно-планировочное решение.

Основные производственные помещения цеха располагаются в одноэтажной двухпролетной части здания с размерами в осях наружных стен 54,0×24,0 и высотой до низа несущих конструкций покрытия 4,8 м.

К части продольной стены по оси Б и торцу по оси 10 примыкает двухэтажная пристройка, в которой размещаются производственные, вспомогательные и административно-бытовые помещения. Ширина пристройки в осях стен 6,0 и 6,2 м, высота помещений от пола до потолка первого этажа - 3,3 м, второго - 3,0 и 3,3 м.

Расчет оборудования бытовых помещений

Группа производственных процессов	Виды одежды и их сочетания при хранении	Списочный состав	Гардероб шкафы шир. 25 см		шкафы шир. 33 см		Макс. смена		Душевые. Умывальн. душ. сетки		умывальники		Ножн. ванны		Уборные		Курительные	Гардеробные для домашней одежды	Комнаты личной гигиены женщин	Устройства для сушки спецодежды
		чел	шт	дс	т	дс	т	дс	т	дс	т	дс	т	дс	т	дс	м²	м²	м²	м²
I а	Уличная, домашняя и специальная	2	1	2	1	–	–	1	1	–	–	1/7	1/7							
I б	"	16	19	16	19	–	–	11	8	11/19	8/12	11/16	8/10							
I в	"	3	–	–	3	–	2	–	2/4	–	2/16	–								
II а	"	–	4	–	–	4	–	1	–	1/6	–	1/20								
II г	Уличная и домашняя, специальная	2	–	2	–	2	–	1	–	1/3	–	1/20	–							
	Всего	23	24	20	23	8	4	15	10	12	4	12	4	1	1	1	1	1	9	12	24	12

Расчет произведен в соответствии со СН и П II-92-76 и приведен в таблице.

Гардеробы оборудуются закрытыми одинарными шкафами шириной 25 и 33 см, глубиной 50 см и высотой 165 см. В соответствии со СН и П II-92-76 п.3.23 в гардеробах дополнительно устанавливается по два шкафа для хранения чистой и грязной рабочей одежды.

Душевые размещаются смежно с гардеробными и имеют преддушевые, оборудованные скамьями, крючками для одежды и полотенец, полочками для туалетных принадлежностей.

Умывальники и ножные ванны размещаются в гардеробных.

Конструкции.

Здание цеха двухпролетное с полным каркасом. Шаг колонн - 6 м, пролет - 12 м, до низа балок покрытия 4,8 м. По осям Б и 10 в местах примыкания двухэтажной пристройки стены несущие кирпичные.

Ограждающие и несущие конструкции двухэтажной части здания - кирпичные стены; одноэтажной части - панельные стены.

Фундаменты под колонны железобетонные стаканного типа, под кирпичные стены - бутобетонные.

Вариант - из сборных бетонных и железобетонных блоков по ГОСТ 13579-78 и серии 1.112-5.

Фундаментные балки сборные железобетонные по серии 1.415-1.

Колонны - сборные железобетонные по серии 1.423-3.

Балки покрытия сборные железобетонные по серии 1.462-3/80. По балкам покрытия укладываются сборные железобетонные плиты по серии 1.141-1 и по ГОСТ 22701.1-77÷22701.5-77.

Перекрытие и покрытие двухэтажной части здания выполняются из сборных железобетонных плит по серии 1.141-1.

Лестница из сборных железобетонных элементов по сериям 1.251.1-4 и 1.252.1-4.

6. Санитарно-техническая часть.

Водоснабжение и канализация.

Источник водоснабжения - внутриплощадочная сеть.

Горячее водоснабжение - централизованное.

Общий расход воды — 5,44 м³/сутки.

Потребный напор на вводе 25,5 м.

Расход воды на наружное пожаротушение — 15 л/с.

Количество сточных вод — 5,44 м³/сутки.

Расчетный расход дождевых вод — 27,18 л/с.

9620/1 5

ГИП	Заславский			ТП 411-2-182.87 ПЗ	
Н. контр.	Коснилова				
Нач. отд.	Пшипенко				
Гл. спец.	Бойко				
Гл. спец.	Скворцовский				
				Цех по производству деревянной тарной продукции мощностью 10 тыс. м³ перерабатываемого сырья в год	Стадия: Р.П. / Лист: 3 / Листов:
				Пояснительная записка (продолжение)	Киевский филиал Союзгипролесхоз

Привязан:

Инв. №

Копировал Краенова

Формат А2

Отопление и вентиляция.

Отопление – воздушное и местными нагревательными приборами. В качестве нагревательных приборов в производственной части служат регистры из гладких труб, во вспомогательных помещениях – радиаторы М140-АО.
Теплоноситель в системе отопления производственных помещений и теплоснабжения вентустановок – горячая вода с параметрами 130-70°С для отопления вспомогательных помещений используется вода с параметрами 95-70°С.
Вентиляция помещений приточно-вытяжная с механическим и естественным побуждением.

7. Электротехническая часть.

Питание электроприемников цеха осуществляется от сети 380/220 В.

Электроосвещение – люминисцентными лампами и лампами накаливания.
Предусмотрена автоматизация приточно-вытяжных систем вентиляции и аспирации, воздушной завесы, а также контроль температуры и давления в трубопроводах теплопункта.
В цехе устанавливается 10 динамических громкоговорителей и два телефонных аппарата с подключением к местным сетям.

Предусмотрена пожарная сигнализация, состоящая из пожарных извещателей и линий проводной связи.

8. Охрана труда и противопожарные мероприятия

Генплан.

Во избежание случаев травматизма на территории предприятия при привязке цеха предложенная схема генплана предусматривает разделение грузовых и людских потоков.

Сеть автодорог обеспечивает подъезд пожарных автомашин для наружного пожаротушения.

Автодороги проектируются с твердым покрытием, обеспечиваются искусственным освещением и предупредительными знаками и указателями.

На генеральном плане в районе биржи сырья должны быть выделены места для курения и устроены переходные мостики через бревнотаски.

При проектировании генплана следует учитывать: направление господствующих ветров, благоустройства территории с выделением мест отдыха и спортплощадок; максимальное озеленение свободных площадей, соблюдение санитарных и противопожарных разрывов между зданиями и сооружениями на промплощадке с учетом окружающей застройки, а также обеспечение питанием и медицинским обслуживанием работающих на предприятии.

ЦЕХ.

Мероприятия по технике безопасности и производственной санитарии в здании цеха отражены в соответствующих комплектах чертежей и приведены в настоящем разделе пояснительной записки.

Все движущиеся элементы станков имеют ограждения и предохранительные устройства.

Конвейеры и бревнотаска оборудуются световой и звуковой сигнализацией.

Расстояния между оборудованием и элементами здания приняты в соответствии с действующими нормами. Станки, механизмы и транспортеры оборудуются надежными приспособлениями для их включения и остановки.

Предусматриваются индивидуальные средства защиты (наушники, очки).

Производственные помещения оборудуются системами приточно-вытяжной вентиляции и пневмотранспортом.

Сигнально-предупреждающую окраску опасных элементов производственного оборудования трубопроводов и внутрицехового транспорта, устройств и средств пожаротушения и обеспечения безопасности, а также цветовое решение производственных знаков безопасности выполняется в соответствии с требованиями гост 12.4.026-76.

Для защиты людей от поражения электротоком предусматривается зануление и заземление.

Заземление выполняется присоединением электрооборудования к естественным заземлителям (стальные трубы электропроводки, металлические стационарные открыто проложенные трубопроводы всех назначений, кроме трубопроводов канализации и центрального отопления).

Зануление сетей, прокладываемых в помещениях, выполняется присоединением рабочего нулевого провода к электрооборудованию.

Защита здания от прямых ударов молнии осуществляется в соответствии с „Инструкцией по проектированию и устройству молниезащиты зданий и сооружений" СН305-77.
Здание относится к III категории молниезащиты.
Молниеприемником служит металлическая сетка из круглой стали диаметром 6 мм с ячейками 12×12 м и выполняется по всей площади кровли здания.
Величина импульсного сопротивления каждого заземлителя должна быть не более 20 Ом, а в грунтах с удельным сопротивлением 500 Ом и выше – не более 40 Ом.

Для защиты от заноса высоких потенциалов по подземным коммуникациям их необходимо при вводе в здание присоединить к заземлителю молниезащиты или к рабочему нулевому проводнику электрических сетей.

Для защиты от статического электричества все металлические части технологического оборудования необходимо присоединить их к магистралям заземления.

Естественное и искусственное освещение производственных и бытовых помещений принято в соответствии со СНиП II-4-79 люминисцентными лампами.

Окна для расчетных температур -20° и -30°С приняты с двойным остеклением, для -40°С – с тройным.

Бытовые помещения мастерской запроектированы в соответствии со СНиП II-92-76 и состоят из гардеробов, душевых, уборных, комнаты приема пищи и красного уголка.

Мероприятия по борьбе с шумом.

Для предотвращения вредного влияния шума на работающих, в проекте предусмотрен ряд мероприятий по снижению уровня звукового давления.

Цех разделен стенами и перегородками для локализации оборудования, которое является источником шума.

Венткамера расположена в отдельном изолированном помещении.

Бытовые помещения размещены в пристройке к цеху и помещения с постоянным пребыванием людей не примыкают непосредственно к производственным помещениям.

9620/1 6

ГИП	Заславский				ТП 411-2-182.87 ПЗ
Н.контр.	Косиновец				
Нач.отд.	Пилипенко				
Гл.спец.	Шифман				
Рук.сек.	Плейник				
Привязан:					Цех по производству деревянной тарной продукции мощностью 10 тыс. м³ перерабатываемого сырья в год. Стадия: Р.П. Лист: 4 Листов:
Инв. №					Пояснительная записка (продолжение). Киевский филиал Союзгипролесхоз

Копировал Краснова

Формат А2

Технологическое оборудование по подготовке режущего инструмента и вентиляционные агрегаты изолируются путем устройства специальных фундаментов или установки на амортизаторы. Пылеприемники и оградительные устройства режущего инструмента применяются со звукопоглощающим покрытием внутренних и наружных плоскостей.

При выборе вентиляторов приняты окружные скорости, допускаемые по условиям относительной бесшумности.

Соединения воздуховодов с вентиляторами осуществляется при помощи гибких вставок

Вентиляторы и приводы вентиляционных установок пневмотранспорта устанавливаются вне здания.

В связи с тем, что технологическое оборудование имеет уровень звукового давления более 85 дб. предусматриваются средства индивидуальной защиты - наушники ВЦНИИОТ.

Противопожарные мероприятия.

Степень огнестойкости здания цеха - II

Отделения цеха и бытовые помещения разделяются между собой противопожарными кирпичными перегородками и стенами с трудносгораемыми заполнениями дверных проемов, имеющими предел огнестойкости 0,75 часа.

Все помещения имеют не менее двух эвакуационных выходов.

Здание оборудуется противопожарным водопроводом, пожарной сигнализацией и молниезащитой.

Предусматриваются первичные средства пожаротушения: огнетушители ручной инструмент, ящики с песком и т. д.

В бытовых помещениях запроектирована комната для курения.

9. Мероприятия по защите окружающей среды.

Основными неблагоприятными выделениями, вызывающими загрязнение воздуха на рабочих местах в цехе и вне его является древесная пыль.

Системами аспирации древесная пыль и опилки удаляются от станков и поступают в циклон, из которого в атмосферу выбрасывается очищенный воздух.

10. Рекомендации по организации строительных и монтажных работ.

Стройгенплан

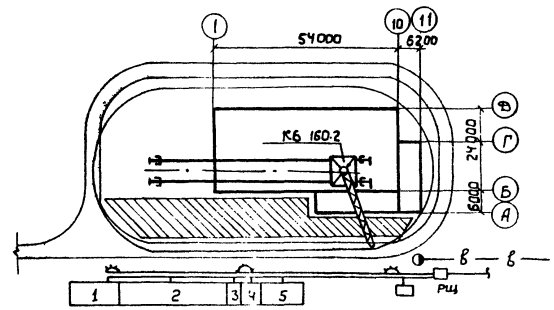

Условные обозначения.

- Башенный кран
- Места складирования
- —в— Временный водопровод
- РЩ Распределительный щит
- Прожекторная опора

1. При привязке проекта стройгенплан откорректировать применительно к реальным условиям строительства.
2. Монтаж колонн, балок плит перекрытия, покрытия и подачу материалов вести башенным краном КБ-160-2. со стрелой $\mathcal{L}$=25м, или автомобильным краном МКА-16 со стрелой $\mathcal{L}$=15м.

   При работе краном МКА-16 монтаж колонн и подачу материалов вести краном АК-67.
3. Схема стройгенплана разработана при производстве работ с помощью башенного крана. Длина подкранового пути 68,75м.
4. При производстве строительных работ выполнять требования СНиП III-4-80. Техника безопасности в строительстве и СНиП часть III главы 8, 15, 17, 19.
5. Расчет потребности во временных зданиях и сооружениях, складских помещениях, энергоресурсах произведен по укрупненным нормативам на 1 млн руб. (ЦНИИОМТП-73) в максимально-напряженный год.
6. Выполнять „Правила пожарной безопасности при производстве строительно-монтажных работ" п.п 1-12 ГУПО министерства внутренних дел СССР г. Москва строй. издат. 1978г.

Экспликация временных зданий

NN п/п	Наименование	Ед изм.	Количество	Примечание
1	Контора	м²	24	ПП ВТК-6
2	Помещение бытового обслуживания рабочих	м²	69	ЩБ-1-150 ЦНБ-главмостстроя
3	Закрытый отапливаемый склад	м²	6	Щитовой
4	Закрытый неотапливаемый склад	м²	11	Щитовой
5	Навес	м²	17	ЩУ-1-150
6	Туалеты	м²	9	

Перечень машин и механизмов

NN п/п	Наименование	Марка	Кол-во	Мощность в кВт	Стоимость тыс. руб.
1	Экскаватор	ЭО-3322	1	55	12,0
2	Бульдозер	Д-535	1	55	3,3
3	Каток моторный гладкий	Д-469А	1	30	2,8
4	Башенный кран со стрелой 25м	КБ 160.2	1	58	33
5	Автосамосвалы	ММЗ-555	5	150	18,4
6	Автомобили бортовые	ЗИЛ-130	2	150	6,75
7	Передвижной компрессор	ПКС-5	1	70	2,0
8	Электросварочный аппарат	СТЭ-24У	2	23	0,15
9	Газосварочный аппарат	МГГВГ-1,25	1	-	0,3
10	Пневмотрамбовка	ТР-5	2	-	0,15
11	Растворонасос	С-660	1	3,8	2,4
12	Агрегат штукатурный	СО-57	1	2,3	0,70
	Итого			597,10	81,35
	Прочие механизмы 5% от общего количества			29,85	4,10
	Всего			626,95	86,5

Потребность строительства в энергоресурсах

NN п/п	Наименование	Единица измерен.	Норма на 1 млн.	Потребность на расчетный объем смр
1	Электроэнергия	кВт	180	21,0
2	Топливо	т/год	63	7,3
3	Пар	кг/час	880	102
4	Сжатый воздух	м³/мин	1,1	0,14
5	Кислород	м³	4700	545
6	Вода на строительство	л/сек	1,2	0,14
7	Вода на пожаротушение	л/сек	20	20

9620/1 7

ГИП	Заславский		7.85	ТП 411-2-182.87 ПЗ
Н. контр.	Косинова		7.85	
Нач. отд.	Пилипенко		7.85	
Рук. гр.	Гильченко		7.85	
Ст. инж.	Рябушенко		7.85	Цех по производству деревянной тарной продукции мощностью 10 тыс. м³ перерабатываемого сырья в год.

Стадия	Лист	Листов
Р. П.	5	

Пояснительная записка

Киевский филиал Союзгипролесхоз

Привязан:

Инв. №:

Альбом I

Типовой проект 411-2-182.87

График производства основных работ

Наименование работ	Объем работ: Ед. изм.	Объем работ: Количество	Затраты труда, чел/дни	Требуемые машины: Наименование	Требуемые машины: Число машин-смен	Продолжительность работ, дни	Число смен	Численность рабочих в смену	Состав бригады	Кварталы I	II	III	IV
Разработка котлована	м³	410	2	Экскаватор Э0-3322	2	1	2	1	Машинист 5р-1				
Устройство ж.б. фундаментов под колонны	м³	89,58	50	Автомобиль кран АК-67	10	5	2	5	Машинист 3р-1, Плот.-бетон. 4-2р-4				
Кладка бутобетонных ленточных фундаментов	м³	89,72	36	"	10	5	2	3	Каменщик 3-4р3				
Установка колонн	шт	33	20	КБ-160.2	4	2	2	5	Машинист 5р-1, монтаж 2-5р-4, Каменщик 2р-1, Каменщик 3р-1				
Кирпичная кладка стен	м³	880	175	КБ-160.2	44	21	2	4	Машинист 5р-1, монтаж 2-5р-4				
Монтаж панелей наружных стен	шт.	88	50	КБ-160.2	10	5	2	5	То же				
Установка сборных ж.б. панелей перекрытия	шт.	140	20	КБ-160.2	4	2	2	5	Кровельщик 4р-1, " 3р-2, Бетон 3р-1, 2р-2				
Покрытие крыши рулонными материалами	м²	1662	80	—	—	10	2	4					
Устройство бетонных полов	м²	1083	40	—	—	6	2	3					
Настилка полов керамических	м²	79	19	—	—	4	2	2	Плиточник 4р-1, " 3р-1				
Кладка кирпичных перегородок	м²	1015	110		—	9	2	6	Каменщик 4р-1, " 2р-2				
Штукатурные работы	м²	665	50	растворомасос	—	5	2	5	Штукатур 4р-2, " 3р-2				
Прочие работы													

Линейный график выполнен с учетом всех работ.

Схема генплана

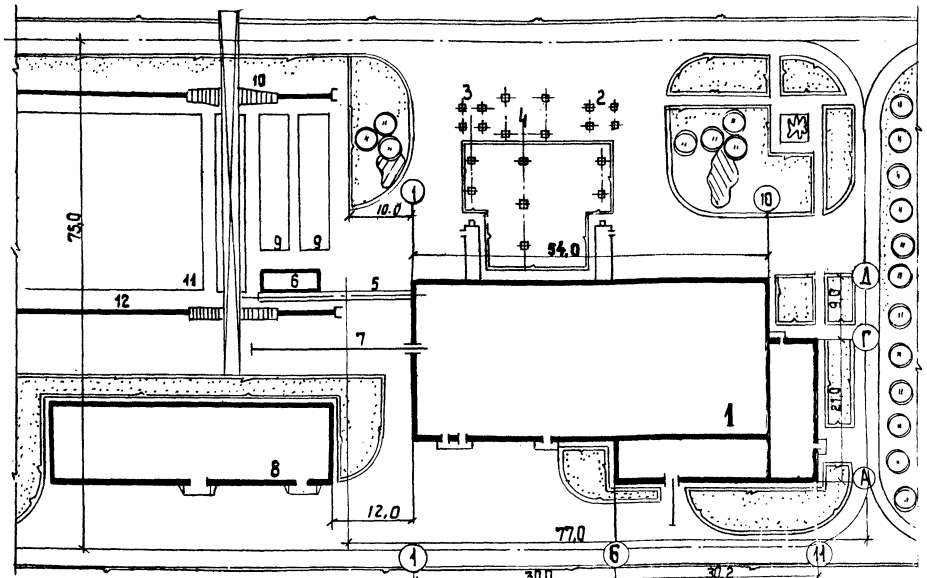

Экспликация генплана

NN генплана	Наименование
1	Цех по производству деревянной тарной продукции мощностью 10 тыс. м³ перерабатываемого сырья в год
2	Бункер кусковых отходов
3	Бункер опилок
4	Установка под циклон
5	Продольный лесотранспортер
6	Накопительная площадка с транспортером поперечным цепным
7	Путь узкой колеи
8	Склад готовой продукции
9	Штабели сортиментов
10	Кран ККС 10
11	Штабели нижнего склада
12	Подкрановый путь

Основные технико-экономические показатели

NN п/п	Наименование	Ед. изм.	Величина	Примечание
1	Сметная стоимость	тыс. руб.	323,14	
	в тот числе стоимость строймонтажа	тыс. руб.	217,44	
2	продолжительность строительства	месяцев	11	СНиП I.04.03-85 раздел 55 поз 6
	в т.ч. подготовительный период	месяцев	2	
3	Численность рабочих	человек	28	
4	Трудоемкость	чел/дней	4832	

Технико-экономические показатели

1. Площадь территории — 0,58 га
2. Площадь застройки — 2616 м²
3. Площадь дорог площадок — 1640 м²
4. Площадь озеленения — 0,19 га
5. Плотность застройки — 45 %

Технико-экономические показатели схемы генплана приведены для территории требующейся для строительства цеха без учета склада сырья, нижнего склада и склада готовой продукции.

Приведенная схема не является обязательной при привязке проекта т.к. в каждом случае нужно исходить из конкретных условий строительства.

Площадка должна иметь водопровод, канализацию, электроэнергию и теплоснабжение, в соответствии со 2.04.02-84. Наружное пожаротушение предусматривается от кольцевой водопроводной сети с напором 20 м. Расход воды 15 л/сек.

В комплект чертежей настоящего проекта входят 1,2,3,4,5 -схемы генплана.

Указания по производству работ в зимних условиях

При производстве всех видов работ в зимних условиях надлежит руководствоваться требованиями соответствующих разделов СНиП.

На всех рабочих чертежах, по которым намечается производство работ в зимний период должна быть сделана надпись о проведенной проверке и уточнение конструкции для возведения здания в зимних условиях. Применяемые марки строительных материалов, должны соответствовать марке при возведении зданий в зимних условиях. Независима от паспортов на материалы, качество их должно подвергаться систематическому контролю путем лабораторных испытаний. Противоморозные химические добавки (ХН, ХК, НН, П, М) хранить в соответствии „Правилами безопасности для органических производств азотной промышленности Госгортехнадзора СССР и Минхимпрома". Емкости для хранения приготовления и переноски следует обозначить предупредительной надписью „Яд". Водные растворы НН смывать в водоемы, а также в канализацию не допускается.

11. Указания по привязке проекта

Привязка проекта осуществляется в соответствии с заданием на проектирование и другими исходными данными.

Пропуски в тексте, обозначенные прямоугольной рамкой ☐ заполняются при привязке проекта.

Нестандартизированное оборудование разработано в типовом проекте 411-2-153-84 Альбомы IV-V

ГИП	Лунский		7.85
Н. контр.	Квеницова		7.85
Нач. отд.	Пидипенко		7.85
Гл. спец.	Бойко		7.85
Гл. спец.	Скибирский		7.85
Ст. инж.	Луценко		7.85
Ст. инж.	Рябушенко		7.85

ТП 411-2-182.87 ПЗ

Цех по производству деревянной тарной продукции мощностью 10 тыс. м³ перерабатываемого сырья в год

Стадия	Лист	Листов
Р.П.	6	

Пояснительная записка (окончание)

Киевский филиал Союзгипролесхоз

Привязан:

Инв. №

9620/1 8

Копировал краснова

Формат А2

Альбом I

Типовой проект 411-2-182.87

Ведомость чертежей основного комплекта марки ТХ.

Лист	Наименование	Примеч.
1	Общие данные (начало)	
2	Общие данные (продолжение)	
3	Общие данные (окончание) Спецификация (начало)	
4	Спецификация (окончание)	
5	План расположения технологического оборудования.	
6	План расположения технологического оборудования в осях 1-9.	
7	План расположения технологического оборудования. в осях 9-11. План ленточных конвейеров.	
8.	План на отм. 0.000. Система технологического пароснабжения.	

Ведомость основных комплектов

Обозначение	Наименование	Примечание.
ТХ	Технология производства	
АР	Архитектурно-строительные решения.	
КЖ	Конструкции железобетонные	
ВК	Внутренние водопровод и канализация	
ОВ	Отопление и вентиляция	
ЭМ	Силовое электрооборудование	
ЭО	Электрическое освещение	
СС	Связь и сигнализация	
АОВ	Автоматизация отопления и вентиляция.	

Типовой проект разработан в соответствии с действующими нормами и правилами и предусматривает мероприятия, обеспечивающие взрывную, взрывопожарную и пожарную безопасность при эксплуатации здания.

Главный инженер проекта В.И. Засловский

Ведомость ссылочных и прилагаемых документов

Обозначение	Наименование	Примечан.
	Ссылочные документы	
ОНТПЛП	Общесоюзные нормы технологического проектирования лесопильных предприятий	
Группа РП 10-00	Руководящие материалы по камерной сушке пиломатериалов	ЦНИИМОД
—	Система машин и оборудования для производства деревянной ящичной тары на период до 1990 года.	НИЛтара
—	Типовые нормы выработки на лесопиление и деревообработку в лесном хозяйстве	Укрцентрлесс
—	Схемы перспективных технологических потоков изготовления комплектов ящичной тары из низкосортных круглых лесоматериалов и пиломатериалов	НИЛ Тара

Цех предназначен для переработки низкосортной древесины, получаемой от рубок главного и промежуточного пользования.

Годовая программа по выпуску готовой продукции:

1. комплекты деталей ящиков дощатых по ГОСТу 13359-84* — 800 м³
2. ящики дощатые по ГОСТу 13359-84* — 82680 шт.
3. комплекты деталей ящиков дощатых по ГОСТу 11354-82* — 700 м³
4. ящики дощатые по ГОСТу 11354-82* — 48276 шт.
5. драны штукатурная (ТУ 56 РСФСР 14-71) — 1000 тыс. шт.
6. ручки точеные (ОСТ 13-16-72) — 1200 тыс. шт.

Характеристика и обоснование технических решений и технологического процесса.

В типовом проекте применена схема технологического процесса и оборудования в соответствии с рекомендациями „НИЛ тара" „Системы машин и оборудования для производства деревянной ящичной тары на период до 1990 года." Применяемые варианты 02.01, 03.02, 04.02, 04.03 и 06.01.

Предварительно подсортированные по сортиментам и диаметрам лесоматериалы со склада сырья подаются мостовым краном на накопительную площадку цеха для накатки их на продольный лесотранспортер БА-3м (поз.1).

Лесоматериалы продольным транспортером БА-3м подаются в цех, где сбрасывателем СБР-80-1 (поз.2) сбрасываются на тележку ПРТ 1-63 (поз.3) лесопильной рамы РК (поз.4).

При распиловке короткомерных лесоматериалов на тележку устанавливается рольганг (альбом V НО-19).

Полученный пиломатериал рольгангами ПРДП-63 (поз.5), ПРДН-8 (поз.6) и цепному поперечному транспортеру (поз.7) подается на роликовый стол (поз.8) торцовочного станка ЦКБ-40 (поз.9).

На станке ЦКБ-40 (поз.9) производится вырезка дефектных мест и поперечный раскрой пиломатериалов на кратные по длине заготовки.

Приводным рольгангом (поз.15) заготовки подают к круглопильным станкам ЦМ-120 (поз.19) и ЦМ80 (поз.14) продольного раскроя. Трехгранная планка выпиливается на станке ЦМ80 (поз.14').

Горбыли и подгорбыльные доски рольгангом ПРДП-63 (поз.5) отделяются и сбрасываются на поперечный цепной транспортер (поз.7), которым они подаются на рольганг (поз.8) торцовочного станка ЦКБ-40 (поз.9) для вырезки дефектных мест, гнили и поперечного раскроя пиломатериалов на заготовки кратной длины. Продольный раскрой пиломатериалов предусматривается на станках Ц6-2 (поз.13) и ЦМ-80 (поз.14) с получением штукатурной драни и заготовок для мелких токарных изделий.

9620/1 9

Привязан:

Инв. №

ГИП	Засловский		X.84
Н.контр.	Тищук		X.84
Нач.отд.	Пилипенко		V.84
Гл.спец.	Бойко		X.84
Инж.	Красинова		X.84

ТП 411-2-182.87 ТХ

Цех производства деревянной тарной продукции мощностью 10 тыс. м³ переработываемого сырья/год

Стадия	Лист	Листов
Р.П.	1	8

Общие данные (начало)

Киевский филиал СОЮЗГИПРОЛЕСХОЗ

Копировал Герман

Формат А2

Заготовки, подлежащие сушке подают электропогрузчиком на участок формирования сушильных штабелей.

Сушильное отделение

Для выпуска товарной продукции в соответствии с ГОСТами предусматривается сушильное хозяйство в составе участков для формирования и расформирования сушильных штабелей, лесосушильных камер. Лат НИИ ЛХП-4-2 штуки (поз. 23), траверсной тележки ЭТ-4,5 (поз.24) и остывочного отделения.

Пиломатериалы для сушки укладываются в пакеты сплошными рядами и прокладками между ними. Прокладки по высоте, укладываются вертикально одна над другой, крайние-заподлицо с торцами пиломатериалов.

Сушильный штабель формируется из пакетов при помощи лифта и транспортируется траверсной тележкой ЭТ-45 в сушильные камеры периодического действия. Лат НИИЛХП-4/поз. 23).

Сушка пиломатериалов производится в паровоздушной среде по заданным режимам.

Режим сушки выбирается согласно породы и назначению изделий по ГОСТ 19773-74.*

Высушенный материал перед выгрузкой охлаждается непосредственно в камерах при закрытых дверях до температуры 35÷40°С.

Сухой пиломатериал, после полного остывания, подается в производство, а треки сушильные и прокладки возвращаются для повторного формирования штабеля.

Отделение машинной обработки.

Расформирование высушенных штабелей производится непосредственно в отделении машинной обработки с помощью лифта.

Заготовки тарных комплектов ящиков для овощей, фруктов и ягод окончательно торцуются в размер на станках ЦКБ-40 (поз.34), затем сортируются и укладываются в пачки на столах (поз.35). Готовые изделия комплектуют, упаковывают согласно ГОСТа и вывозят на склад готовой продукции.

Заготовки тарных комплектов для продовольственных товаров подаются к четырехстороннему строгальному станку С16-4А (поз.30) с последующей торцовкой в размер на станках ЦКБ-40 (поз.34).

Комплекты деталей ящиков дощатых формируют в пакет на поддоне и скрепив двумя стропами М036-81, вывозят на склад готовой продукции.

Отделение сколотки ящиков.

Тарные комплекты ящиков подаются на линию механизированной сколотки, состоящей из гвоздезабивных станков 2ЯГ-1 (поз.38) и столов.

Готовые ящики передаются на столы для ручной обтяжки металлической лентой и добивки гвоздей, после чего они поступают на склад.

Кусковые отходы, пригодные для изготовления мелких токарных изделий, после прирезки и сушки обрабатываются на станках УН-1 (поз.41) и ТН-200 (поз.42), с последующей упаковкой и вывозкой на склад готовой продукции.

Склад готовой продукции.

Склад рассчитан на 10-дневный запас токарных изделий. Хранение предусматривается в ящиках на стеллаже. Тарные комплекты, ящики и дрань штукатурную складируют в отдельно стоящем складе.

Пилонасосетонасосное отделение.

Для заточно-режущего инструмента предусмотрен комплект заточного оборудования: станки для заточки ленточных и дисковых пил, для плющения зубьев пил, пилоштамп, вальцовки и развода зубьев круглых пил и другое вспомогательное оборудование.

Напольный транспорт, подъемно-транспортное оборудование.

Механизация межстаночных операций осуществляется приводными и неприводными рольгангами, цепными и ленточными транспортерами, тележками с подъемной платформой, электропогрузчиком ЭП 102-2,8, талью электрической и лифтами.

Для формирования и разборки сушильных штабелей и их транспортировки предусмотрены лифты, траверсная тележка ЭТ-4,5 и таль электрическая. Удаление опилок и мелких кусковых отходов от станков производится пневмотранспортом.

Кусковые отходы собираются системой ленточных конвейеров с накоплением их в бункере.

Опилки от лесопильной рамы Р63 (поз.4) удаляются транспортером ТОЦ16-5 (поз.62) с накоплением их в бункере.

Режим работы.

Режим работы цеха:

количество рабочих дней в году.	– 260
смен в сутки	– 2
продолжительность смены	– 8 час.

каждая восьмая суббота – рабочий день

Режим работы сушильного отделения:

количество рабочих дней в году	– 335
смен в сутки	– 3
продолжительность смены	– 8 час.

Основные и вспомогательные материалы.

1. Лесоматериалы круглые хвойных пород по ГОСТ 9463-72*	– 1000 м³
2. Лесоматериалы круглые лиственных пород по ГОСТ 9462-71*.	– 3000 м³
3. Технологическое сырье для переработки по ОСТ 1376-79.	– 6000 м³
4. Шкурка шлифовальная тканевая по ГОСТ 5009-82.	– 835 м²
5. Колпачки металлические для ручек точеных	– 1200 тыс. шт.
6. Проволока стальная низкоуглеродистая общего назначения. по ГОСТ 3282-74* (1,4-II ГОСТ 3282-74*)	– 2590 кг.
7. Лента стальная увязочная ГОСТ 3560-73*	– 0,36 т
8. Гвозди тарные ГОСТ 4034-63*	– 12630 кг.

10

ГИП	Заславский			X.84	ТП 411-2-182.87 ТХ
Н.контр.	Гинцук			X.84	
Нач.отд.	Пилипенко			X.84	
Гл.спец.	Байко			8.84	
Инж.	Косинова			X.84	

Привязан:

Инв.№

Цех по производству деревянной тарной продукции мощностью 10 тыс.м³ перерабатываемого сырья в год

Стадия	Лист	Листов
Р.П.	2	

Общие данные (продолжение)

Киевский филиал СОЮЗГИПРОЛЕСХОЗ

Копировал Герман

Формат А2

Баланс древесины по цеху

NN п/п	Наименование сырья	Наименование готовой продукции	Ед. изм.	Кол-во сырья на программу	Кол-во древесины в готовой продукции	Количество отходов: Кусковые	Опилки	Стружка	Усушка, распыл
1	2	3	4	5	6	7	8	9	10
1	Лесоматериалы круглые хвойных пород III-IV с	Комплекты деталей ящиков дощатых по ГОСТ 13359- *	м³	1000	474	237	202	—	87
			%	100	47,4	23,7	20,2	—	8,7
2	Лесоматериалы круглые лиственных пород III-IV с	Комплекты деталей ящиков дощатых по ГОСТ 11354-82*	м³	2000	549	669	327	287	168
			%	100	27,4	33,4	16,4	14,4	8,4
3	"	Комплекты деталей ящиков дощатых по ГОСТ 13359- *	м³	1000	345	359	206	—	90
			%	100	34,5	35,9	20,6	—	9,0
4	Технологическое сырье	"	м³	3000	763	1384	598	—	255
			%	100	25,5	46,1	19,9	—	8,5
5	"	Комплекты деталей ящиков дощатых по ГОСТ 11354-82*	м³	3000	690	1205	495	364	246
			%	100	23,0	40,2	16,5	12,1	8,2
		Итого	м³	10000	2821	3854	1828	651	846
6	Кусковые отходы (деловые)	Штукатурная дрань	м³	297	87	95	115	—	—
			%	100	29,2	32,1	38,7	—	—
7	Кусковые отходы (деловые)	ручки точеные	м³	369	46	190	49	77	7
			%	100	12,4	51,4	13,3	21,0	1,9
		Итого	м³	666	133	285	164	77	7
		Всего	м³	—	2954	4139	1992	728	853

Штатная ведомость

NN п.п.	Наименование профессий	Группа производств. процесса	Разряд	Количество работающих: Всего	в том числе по сменам: 1	2	3
1	2	3	4	5	6	7	8
	Производственные рабочие						
1	Рамщик	1б	5	2	1	1	
2	Рамщик	1б	3	2	1	1	
3	Торцовщик	1б	4	4	2	2	
4	Торцовщик	1б	2	2	1	1	
5	Станочник-распиловщик	1б	3	6	3	3	
6	Станочник-распиловщик	1б	2	4	2	2	
7	Станочник токарных станков	1б	3	5	3	2	
8	Станочник строгальных станков	1б	4	1	1	-	
9	Сборщик деталей	1б	2	2	1	1	
10	Сушильщик пиломатериалов	IIа	4	4*	1	1	1
	Итого			32	16	14	1
	Вспомогательные рабочие						
1	Укладчик деталей	1б	2	2	1	1	
2	Укладчик пиломатериалов	1б	3	2	1	1	
3	Транспортный рабочий	1б	2	2	1	1	
4	Транспортный рабочий	IIд	2	2	1	1	
5	Пилоточ, ножеточ.	1в	4	2	1	1	
6	Слесарь-электрик	1в	4	1	1	-	
	Итого			11	7	4	
1	ИТР	1а		2	1	1	
2	Служащие	1а		1	1	-	
3	МОП	1б		1	-	1	
	Итого			4	2	2	
	Всего			47	25	20	

* Один сушильщик пиломатериалов - подменный

** Один рабочий-водитель электропогрузчика

Спецификация

NN поз.	Наименование	К-во	Модель	Мощность кВт: Един.	Общ.	Масса кг	Примечан
1	2	3	4	5	6	7	8
	Лесопильно-раскроечное отделение						
1	Продольный лесотранспортер	1	БА-3м	11,0	11,0	3075	НО-П1.00.00 Ал.IV Даниловский ЗДС
2	Сбрасыватель бревен	1	СБР80-1	3,0	3,0	800	Вологодский з-д „Северный ком."
3	Тележка	1	ПРТ 1-63	6,2	6,2	1786	Даниловский ЗДС
4	Рама лесопильная коротышевая	1	РК	55+5,5	60,5	6612	Новозыбковский станкозавод
5	Рольганг за лесорамой II ряда	1	ПРДП-63	3,0	3,0	3240	НО-02.00.00 Ал.IV Вологодский з-д „Северный коммунар."
6	Рольганг навесной	1	ПРДН-6	3,0	3,0	1860	
7	Транспортер поперечный цепной	1	ТЦП-5	3,0	3,0	2150	НО-03.00.00 Вологодский з-д „Северный коммунар"
8	Рольганг неприводной	2	Нестан. оборуд.	—	—	300	НО-04.00.00 Альбом IV
9	Станок торцовочный	2	ЦКБ-40	7,0+2,2	18,4	760	Тюменский ст. стр. з-д
10	Рольганг неприводной	1	Н.О.	—	—	122	НО-04.00.000.01 Альбом IV
11	Транспортер поперечный цепной	1	ТЦП-5	3,0	3,0	1700	НО-05.00.00 Ал.IV Вологодский з-д „Северный коммунар"
12	Конвейер ленточный передвижной	1	ТК13-1	2,8	2,8	440	Днепропетровский з-д стр. машин
13	Станок круглопильный универсальный	1	ЦБ-2	4,0	4,0	815	Уссурийский маш. стр. з-д
14	Станок круглопильный	2	ЦМ-80	15+13	32,6	960	Житомирский РМЗ „Спецлесмаш"
15	Рольганг приводной	1	Н.О	0,75×2	1,5	590	НО-06.00.00 Альбом IV
16	Транспортер поперечный цепной	1	ТЦП-5	3,0	3,0	1454	НО-07.00.00 Вологодский з-д „Северный коммунар"
17	Рольганг неприводной	1	Н.О	—	—	200	НО-04.000.04 Альбом IV
18	Рольганг неприводной	1	Н.О	—	—	160	НО-04.00.000.05 Альбом IV
19	Станок круглопильный	1	ЦМ-120	30+0,7	30,7	1500	Киверцовский з-д „Спецлесмаш"
20	Рольганг неприводной	2	Н.О.	—	—	160/132	НО-04.00.000.03 Альбом IV
21	Лифт для укладки сушильных штабелей	1	Н.О.	3,0	3,0	1500	Из узлов ЛОО-00.00
22	Таль электрическая	1	ТЭ-1-511	1,7+0,18	1,88	195	Гороховецкий з-д ПТО

9620/1 11

ГИП	Заславский	[подпись]	X.84
Н.контр.	Тищук	[подпись]	X.84
Нач. отд.	Пилипенко	[подпись]	X.84
Гл. спец.	Бойко	[подпись]	X.84
Инж.	Косинова	[подпись]	X.84

ТП 411-2-182.87 ТХ

Привязан:

Инв. №

Цех по производству деревянной тарной продукции мощностью 10 тыс. м³ перерабатываемого сырья в год

Стадия	Лист	Листов
Р.П.	3	

Общие данные (окончание) Спецификация (начало)

Киевский филиал СОЮЗГИПРОЛЕСХОЗ

Копировал Герман

Формат А2

Альбом I

Типовой проект 411-2-182.87

1	2	3	4	5	6	7	8
	Сушильно-остывочное отделение						
23	Камера лесосушильная	2	Лат НИИ ЛХП-4	22,0	44,0	8000	Киверцовский з-д „Спецпесмаш"
24	Траверсная тележка электрофицированная	1	ЭТ-4,5	2,2+2,6	4,8	2400	Канский з-д бум. оборудования
25	Трек сушильный	36	—	—	—	31	Дмитриевский з-д „Лесхозмаш"
26	Блок оборотный	4	Н.О	—	—	34	НО-08.00.00 Альбом-IV
	Отделение машинной обработки						
27	Лифт для разбора сушильных штабелей	1	Н.О	3,0	3,0	1500	Из узлов Л.00.00.00
28	Таль электрическая	1	ТЭ1-511	1,7+0,18	1,88	195	Гороховецкий з-д ПТО
29	Рольганг неприводной	1	Н.О	—	—	160	Н.О-04.00.000.04 Альбом-IV
30	Станок строгальный четырехсторонний	1	С16-4А		21,0	3970	Боровичский ЗДС
31	Приемный стол	1	Н.О.	—	—	—	Н.О. 09.00.00 Альбом-IV
32	Транспортер поперечный цепной	1	Н.О	0,75	0,75	230	"
33	Рольганг неприводной	1	Н.О	—	—	122	НО-04.00.000.01 Альбом-IV
34	Станок торцовочный	3	ЦКБ-40	7,0+2,2	27,6	760	Тюменский ст. стр. з-д
35	Стол для комплектовки	3	Собств. изгот.	—	—	—	Деревян. 1,5×0,8×0,8м
36	Рольганг неприводной	2	Н.О	—	—	175	Н.О-04.00.000.02 Альбом-IV
37	Стол для увязки	2	Собств. изгот.	—	—	—	Деревян. 1,5×0,8×0,8м
	Участок сбивки ящиков						
38	Гвоздезабивной двухбойковый станок	4	ЗЯГ-1	1,5	6,0	660	Единецкий ЗДС
39	Стол накопительный	1	Собств. изгот.	—	—	—	Деревян. 2×0,5×0,8м металл. верх.
40	Стол накопительный	1	"	—	—	—	Деревян. 1,6×0,5×0,8м металл верх.
б/п	Каретка-шаблон	3	"	—	—	30	метал.

1	2	3	4	5	6	7	8
	Токарный участок						
41	Станок универсальный	1	УН-1	3,2	3,2	900	Городокский ст-стр. з-д им. Дзержинского
42	Станок токарный	3	ТН-200	2,2	6,6	160	Сузунский з-д „Лесхозмаш"
43	Стол	1	Собств. изгот.	—	—	—	Деревян. 1,5×0,8×0,8м
	Лаборатория						
44	Стол для приборов и инструмента	1	Собств. изгот.	—	—	—	Деревян. 1,5×0,6×0,8м
45	Стол лабораторный	1	"	—	—	—	"
46	Шкаф для хранения приборов и инструмента	1	"	—	—	—	Деревян. 1,0×0,4×1,7м
47	Стол консольный для весов	1	"	—	—	—	Мрамор 0,5×0,5м
48	Весы лабораторные технические с разновесками	1	ВпТ-К-1	—	—	—	Ленинград з-д „Госметр"
49	Стеллаж	1	Собств. изгот.	—	—	—	Деревян.
50	Стол под сушильный шкаф	1	"	—	—	—	Деревян. 1,0×1,0×0,8м
51	Шкаф сушильный	1	В-151	0,5	0,5	—	Одесский з-д „Медприбор"
б/п	Влагомер электронный	1	ЭВ-2К	—	—	—	З-д „Камоприбор"
б/п	Весы настольные циферблатные	1	ВНЦ-2	—	—	—	Тюменский з-д весовых приборов
б/п	Психометр „Августа"	1	ПБ-16	—	—	—	Клиновский термометровый з-д
б/п	Лабораторный набор термометров	1	Тл-4, Тл-6 NB-1	—	—	—	покупн.
б/п	Термометр технический	1	А-4	—	—	—	покупн.
б/п	Психометр аспирационный	1	М-34	—	—	—	Московский гидрометприбор
б/п	Анемометр крыльчатый	1	АСС-3	—	—	—	"
б/п	Барометр-анероид	1	БР-52	—	—	—	покупн.
б/п	Секундомер	1	СМ-60	—	—	—	"

1	2	3	4	5	6	7	8
б/п	Набор измерительных инструментов	1	-	-	-	-	покупн.
	Пилоножеточильное отделение						
52	Станок пилоштамповочный	1	ПШП-2	2,2	2,2	300	Кировский станкостр. завод
53	Станок для развода зубьев круглых пил	1	РПК-8	0,55	0,55	470	"
54	Верстак слесарный	2	ВС-00	—	—	156	Ветковский авторемонтн. завод
55	Станок вальцовочный	1	ПВ-35	1,5	1,5	800	Кировский ст. стр. з-д
б/п	Подставка под станок	1	Собств. изгот.	—	—	—	Деревян. 0,6×0,6×0,6м
56	Станок полуавтоматический для холодного плющен.	1	ПХФ-2	2,2	2,2	1000	Кировский станкостр. завод
57	Станок заточной универсальный	1	Тч ПН-6	0,4×0,6 + 0,27	1,27	800	"
58	Станок точильно-шлифовальный	1	ЗБ-631	0,6	0,6	150	Мукачевский строит. завод
59	Стеллаж	1	Собств. изгот.	—	—	100	металл.
б/п	Наковальня однорогая	1	НО-32	—	—	32	Ивановский мех. завод
б/п	Рихтовочная плита	1	Собств. изгот.	—	—	30	металл.
б/п	Тумбочка для инструмента	3	"	—	—	—	Деревян. 0,6×0,6×0,6м
	Внутрицеховое оборудование						
60	Конвейер ленточный	1	ТР-2М	1,1	1,1	310	Ленинградский з-д тор. обор.
61	Конвейер ленточный для выноса кусковых отходов	1	5050-80	5,5	5,5	3100	Альбом-V НО-10.00.00
62	Транспортер опилочный цепной	1	ТОЦ-16,5	5,5	5,5	3270	Альбом-V НО-11.00.00
б/п	Тележка с подъемной платформой	3	ТРП-0,25	—	—	50	ПТП „Промтехнизация"
б/п	Тележка рельсовая	1	ТР1,5	—	—	130	Брянский эл. мех. з-д
б/п	Электропогрузчик	1	ЭП-103-28	—	—	2400	Свердловский машиностроит. з-д им. Калинина
б/п	Резино-металлические опоры	80	ОВ-31	—	—	1,6	Орджоникидзовский эксперим. механическ. з-д
б/п	Поддоны	200	ГОСТ 9557-73*	—	—	—	Деревян. 1,2×0,8м

1. За условную отметку 0.000 принят уровень пола цеха.
2. Технологические проемы для сброса кусковых отходов на ленточные конвейеры ограждаются перилами высотой 1м. Лотки для сброса кусковых отходов изготовить по месту.
3. Станок ЦБ-2 (поз. 13) устанавливается без каретки.
4. Рольганги ПРДП-63 (поз. 5) и ПРДН-6 (поз. 6) дополняются приводными роликами для транспортировки пиломатериалов длиной 1-6 метров.
5. Передвижные конвейера ТК13-1 (поз. 12) и ТР-2М (поз. 60) устанавливаются без механизмов передвижения.
6. Лифты (поз. 21, 27) монтируются с применением узлов лифта 15т.с. Л-00.00.00 Канского завода бумагоделательного оборудования.
7. Трубы выброса от сушильных камер Лат НИИЛХП-4 (поз. 23) выводятся выше кровли на 1 метр.
8. Нестандартизированное оборудование разработано в альбомах IV-V типового проекта 411-2-153.84.

9620/1 12

ГИП	Заславский	[подпись]	X.84
Н. контр.	Тищук	[подпись]	X.84
Нач. отд.	Пилипенко	[подпись]	X.84
Гл. спец.	Бойко	[подпись]	X.84
Инж.	Косинова	[подпись]	X.84

ТП 411-2-182.87 ТХ

Цех по производству деревянной тарной продукции мощностью 10 тысяч перерабатываемого сырья в год

Стадия	Лист	Листов
Р.П.	4	

Спецификация (окончание)

Киевский филиал СОЮЗГИПРОЛЕСХОЗ

Привязан:

Инв. №

Копировал Герман

Формат А2

Альбом I

Типовой проект 411-2-182.87

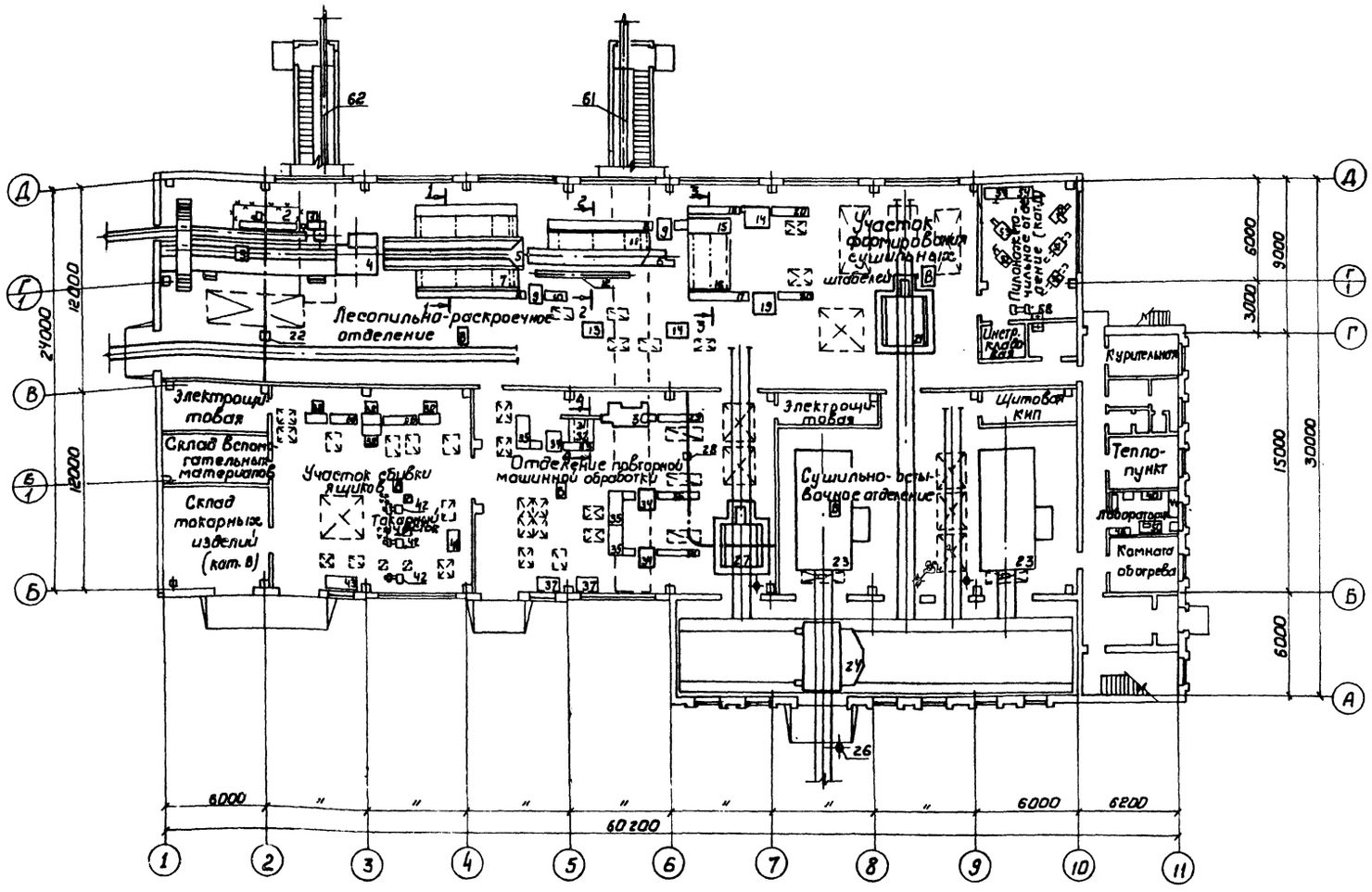

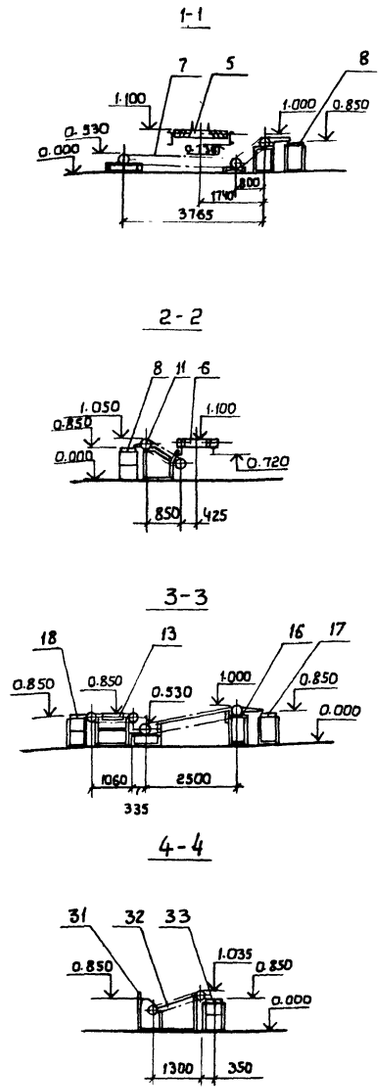

1. Спецификацию технологического оборудования см. лист ТХ-1,2.
2. План расположения технологического оборудования в осях 1-9 см. лист ТХ-4, в осях 9-11. см. лист ТХ-5.

9620/1 13

ГИП	Заславский		Х.84
Н.контр.	Косинова		Х.84
Нач.отд.	Пипиленко		Х.84
Гл.спец.	Бойко		Х.84
Ведин.инж.	Тищук		Х.84

ТП 411-2-182.87 ТХ

Цех по производству деревянной тарной продукции мощностью 10 тыс. м³ переработываемого сырья в год

Стадия	Лист	Листов
Р.П.	5	

План расположения технологического оборудования.

КИЕВСКИЙ ФИЛИАЛ СОЮЗГИПРОЛЕСХОЗ

Привязан:

Инв.№:

Согласовано:

Строит.сект.	Скворцова	Х.84
Сантехн.сект.	Шифман	Х.84
Электр.сект.	Олейник	Х.84

Копировал Герман

Формат А2

Альбом I

Типовой проект 411-2-182.87

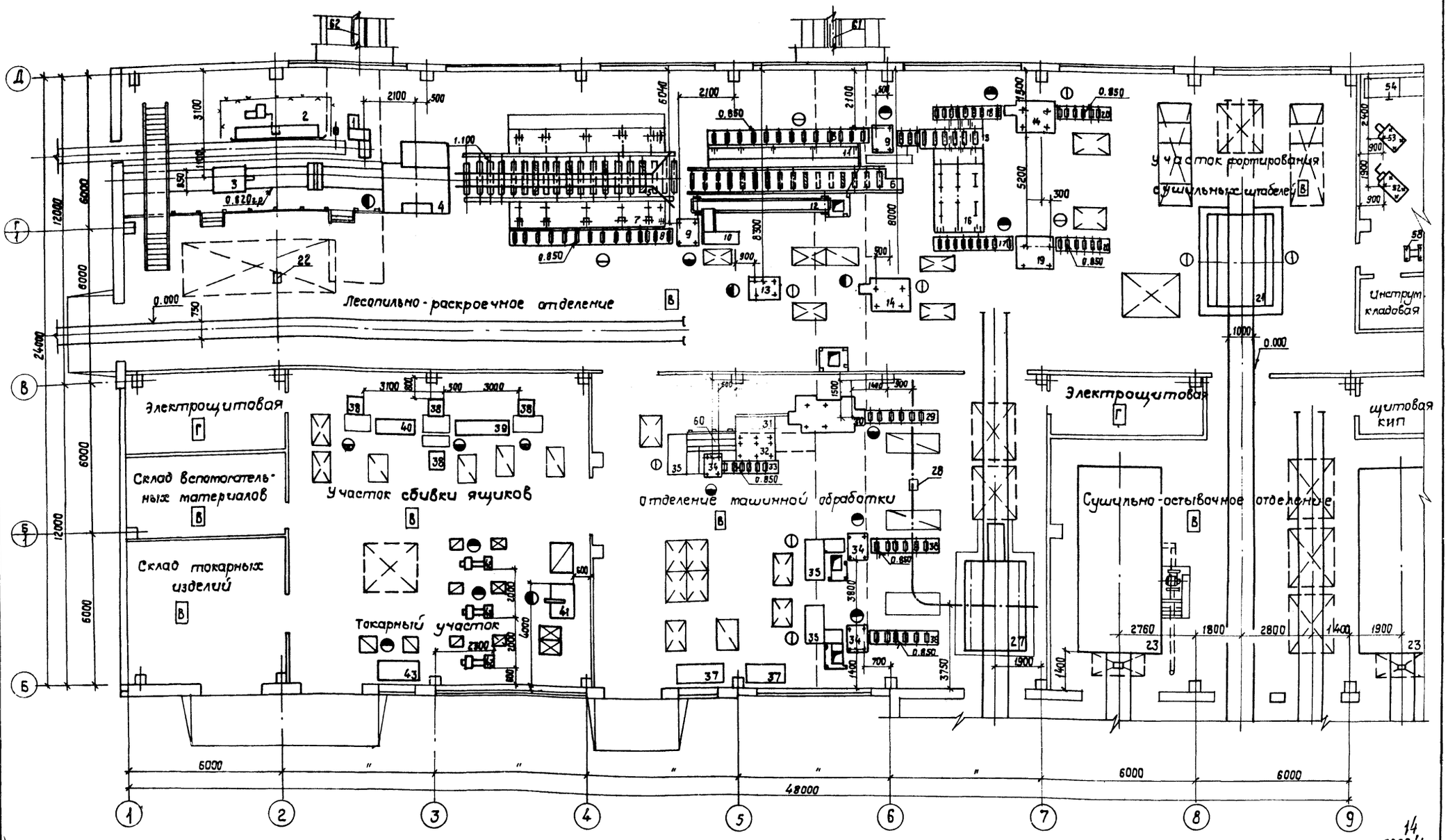

1. Данный лист читать с листом ТХ-5.
2. Спецификацию технологического оборудования см. лист ТХ-12.

ГИП	Заславский		Х.84
Н. контр.	Косинова		Х.84
Нач. отд.	Пилипенко		Х.84
Гл. спец.	Бойко		Х.84
Инж.	Тищук		Х.84

ТП 411-2-182.87 ТХ

Цех по производству деревянной тарной продукции мощностью 10 тыс. м³ перерабатываемого сырья в год.

Стадия	Лист	Листов
Р.П.	6	

План расположения технологического оборудования в осях 1-9

Киевский филиал СОЮЗГИПРОЛЕСХОЗ

Привязан:

Инв. №

Согласовано:

Строит. сект.	Скворцов	
Сан. техн. сект.	Ширман	
Электр. сект.	Олейник	

Копировал Краснова

формат А2

14
9620/1

Альбом I

Типовой проект 411-2-182.87

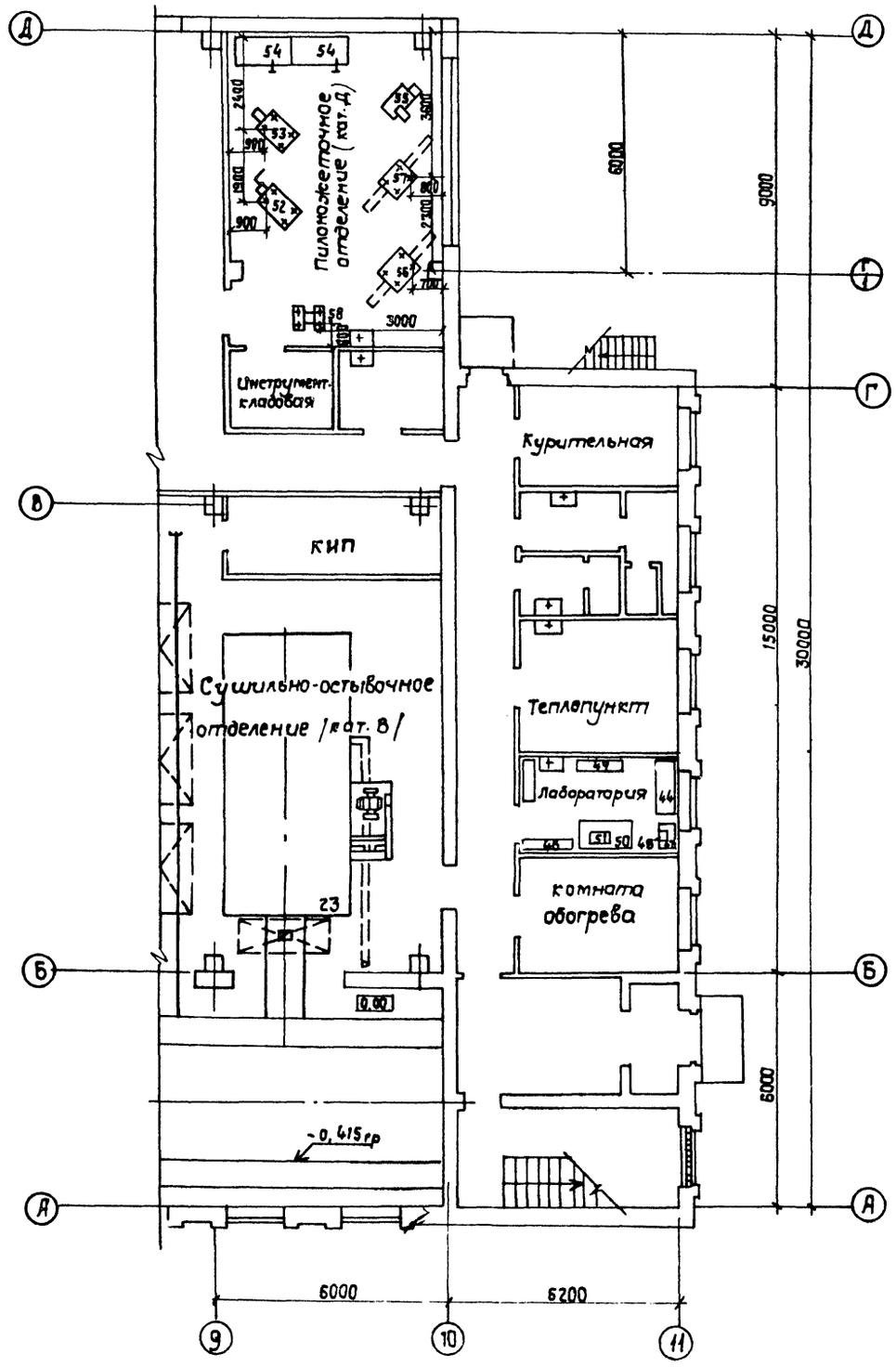

1. Данный лист читать с листом ТХ-4.
2. Спецификацию технологического оборудования см. лист ТХ-12.

План ленточных конвейеров

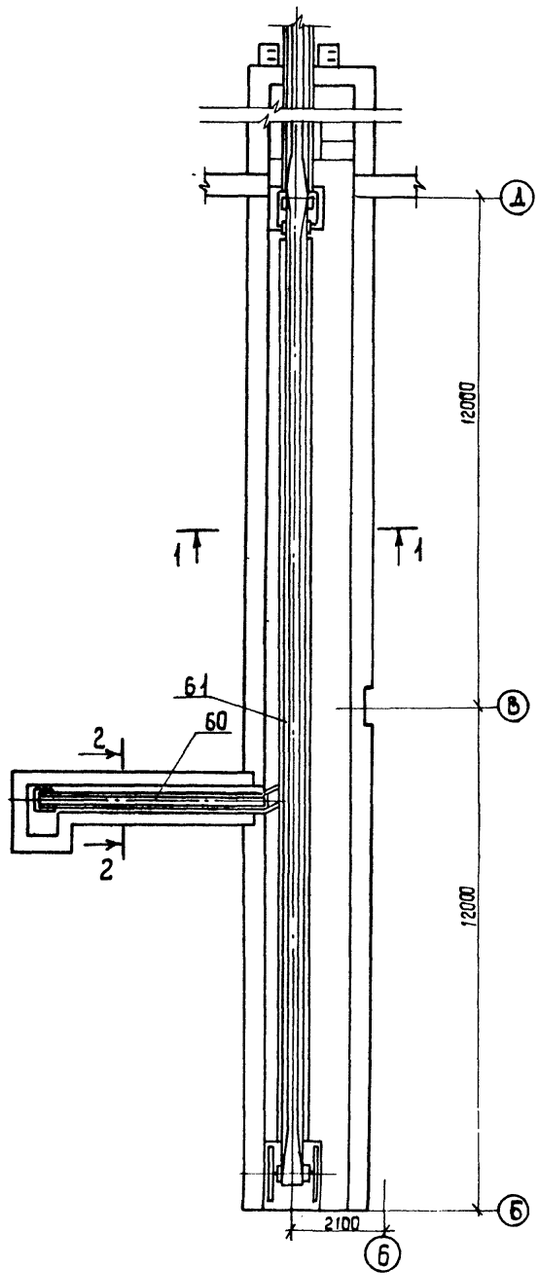

1-1

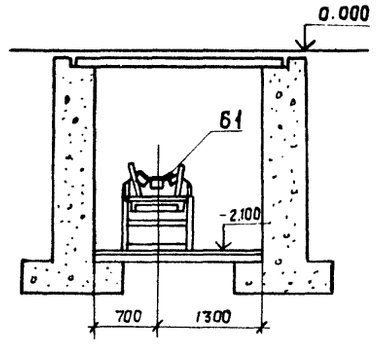

2-2

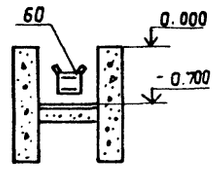

15
9620/1.

ГИП	Заславский		X.84
Н.контр.	Касинова		X.84
Нач.отд.	Пилипенко		X.84
Гл.спец.	Бойко		X.84
Инж.	Тищук		X.84

ТП 411-2-182.87 ТХ

Цех по производству деревянной тарной продукции мощностью 10 тыс. м³ перерабатываемого сырья в год

Стадия	Лист	Листов
Р.П.	7	

План расположения технологического оборудования в осях 9-11. План ленточных конвейеров

Киевский филиал Союзгипролесхоз

Привязан:

Инв. №

Согласовано:

Строит. сект.	Скворцов	10.84
Сан. техн. сект.	Ширман	10.84
Электр. сект.	Олейник	10.84

Типовой проект 411-2-182.87 Альбом I

План на отм. 0.000

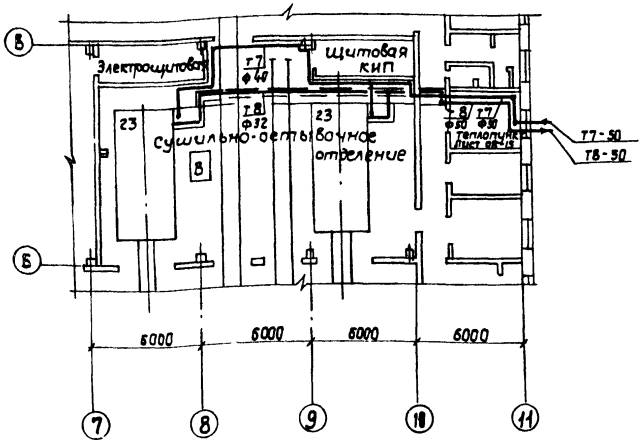

Система технологического пароснабжения

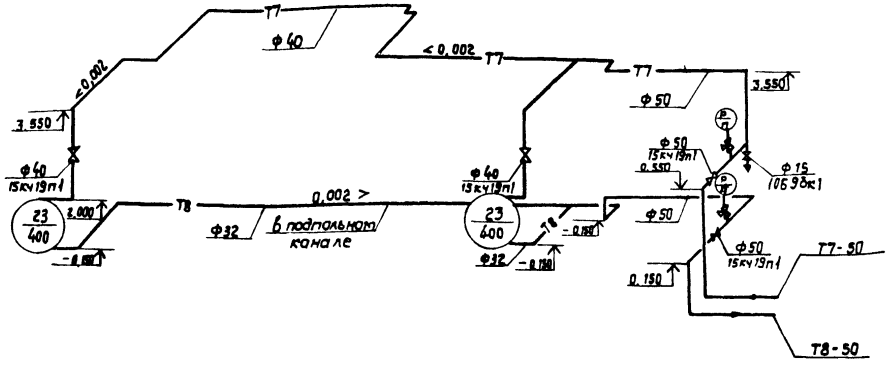

Спецификация

Марка поз.	Обозначение	Наименование	Кол	Масса ед.кг	Примечание
1	Каталог ЦКБА	Вентиль запорный фланцевый 15кч19п1 ф40	2		
		ф50	2		
2	Каталог ЦКБА	Кран пробно-спускной с прямым спуском 10Б9бк1 ф15	1		
3	Каталог ЦКБА	Кран трехходовой для манометра 14М1-16	2		
4		Закладная деталь для установки манометра типа ЗКЧ-46-70	2		
5		Трубопровод из водогазопроводных обыкновенных труб по гост 3262-75* ф15	3		м
		ф32	18		м
		ф40	25		м
		ф50	29		м
6		Антикоррозийное покрытие			
		а. Лак БТ-577	17,5		м²
		б. Грунтовка 2Ф-020	17,5		м²
7		Изоляция трубопроводов минераловатными полуцилиндр. δ=50	1,0		м³
8		стеклорубероид по гост 15879-70	45		м²
9		Масляная окраска за 2 раза	45		м²
10		Гидравлическое испытание системы	75		м

Условные обозначения

Т7 / ф50 — Паропровод Р=5АТА диаметром 50мм

Т8 / ф50 — Конденсатопровод диаметром 50мм

23 / 400 — Номер позиций технологического оборудования. Расход пара в кг/час

1. Пусковой расход пара на камеру 400 кг/час, в рабочем режиме — 150 кг/час. Максимальный часовой расход пара до 550 кг/час.
2. Запорная и регулирующая арматура входит в комплект поставки сушильных камер.

Согласовано: Стр. сект. Скворцов; Эл. сектор Злейник

Привязан:

Инв. №

ГИП	Заславский		Х.84
Н.контр	Бойко		16.84
Нач.отд.	Пилипенко		Х.84
Гл. спец	Ширман		09.84
Рук. гр.	Катинер		09.84
Ст. инж.	Грутман		09.84

ТП 411-2-182.87 ТХ

Цех по производству деревянной тарной продукции мощностью 10 тыс. м³ перерабатываемого сырья в год.	Стадия	Лист	Листов
	Р.П.	8	
План на отм. 0.000. Система технологического пароснабжения	Киевский филиал союзгипролесхоз		

Копировал Краснова

формат А2

3620/1 16

Альбом I

Типовой проект 411-2-182.87

Ведомость чертежей основного комплекта АР

Лист	Наименование	Примечание
1	Общие данные (начало)	
2	Общие данные (окончание)	
3	План на отм. 0.000	
4	Фрагмент 1. План на отм. 3600	
	Деталь входа для t=-40°С. Деталь крыльца	
	Разрезы, узлы	
6	Фасады. Схемы заполнения оконных проемов	
7	Развертка стены по оси 10. План отверстий на	
	1этаже (0.000). План отверстий на 2этаже (3.600). Детали	
8	Венткамера п1. План на отм. 5.500	
	сечения. узел 1	
9	План кровли. Планы полов	
10	Ведомость перемычек.	
11	Спецификация перемычек	

Ведомость основных комплектов

Обозначение	Наименование комплекта	Примечание
ТХ	Технология производства	
АР	Архитектурные решения	
КЖ	Конструкции железобетонные	
ОВ	Отопление и вентиляция	
ВК	Внутренние водопровод и канализация	
ЭМ	Силовое электрооборудование	
ЭО	Электрическое освещение	
СС	Связь и сигнализация	
АОВ	Автоматизация вентсистем	

Основные показатели

N/N	Наименование	Ед изм.	К-во
1	Площадь застройки	$м^2$	1676.20
2	Общая площадь	$м^2$	1831.70
3	Строительный объем	$м^3$	11178.50
	в т. ч. тоннель	$м^3$	387.0

Проект разработан в соответствии с действующими нормами и правилами и предусматривает мероприятия, обеспечивающие взрывную, взрывопожарную и пожарную безопасность при эксплуатации здания.

Главный инженер проекта В.И.Заславский

Ведомость спецификаций

Лист	Наименование	Примечание
АР-2	Спецификация гардеробного оборудования	
АР-9	Спецификация элементов заполнения проемов	
АР-11	Спецификация перемычек	

Ведомость ссылочных и прилагаемых документов

Обозначение	Наименование	Примечание
1	2	3
Ссылочные документы		
ГОСТ 6629-74	Двери деревянные для жилых и общественных зданий	
ГОСТ 11214-78	Окна и балконные двери деревянные для жилых и общественных зданий	
ГОСТ 14624-84	Двери деревянные для зданий промышленных предприятий.	
Серия 1.136.5-19	Двери деревянные наружные для жилых и общественных зданий.	
Серия 1.136-2	Подоконные деревянные доски для жилых и общественных зданий	
Серия 1.431-6	Кирпичные перегородки для одноэтажных и многоэтажных производственных зданий	
ГОСТ 12506-81	Окна деревянные для производственных зданий	
Серия 2.435-6, в.5	Противопожарные двери и ворота промышленных зданий	
Серия 2.430-3, вып.1,2	Архитектурно-строительные детали промышленных зданий с кирпичными стенами	
Серия 1.479.5-1	Шкафы деревянные для хранения одежды в санитарно-бытовых помещениях промышленных предприятий	
Серия 1.138-10, вып. 1	Перемычки железобетонные сборные для жилых и общественных зданий	
Серия 2.460-18, вып.0	Типовые узлы покрытий промышленных зданий	
Серия 2.460-15, вып.0,1	Типовые узлы покрытий промышленных зданий в местах установки крышных вентиляторов	
Серия 1.450.3-3, вып.0,2	Стальные лестницы, переходные площадки и ограждения.	
Серия 2.230-1, вып.5	Детали стен и перегородок общественных зданий.	
Серия ИИ03-03. Альб.71-64	Металлические изделия	
ГОСТ 9272-81	Блоки стеклянные пустотелые	
ГОСТ 378-76	Листы асбоцементные волнистые обыкновенного профиля и детали к ним.	
Серия 2.460-14, вып.0,1	Типовые узлы покрытий промышленных зданий в местах пропуска вентиляционных шахт.	

17
9620/1

Инв. №			
ГИП	Заславский		Х.84
Н. контр.	Шнайдерман		Х.84
Нач. отд.	Пилипенко		Х.84
Гл. спец.	Сквирский		Х/84
Ст. инж.	Ефименко		Х.84

Привязан:

ТП 411-2-182.87 АР

Цех по производству деревянной тарной продукции мощностью 10 тыс. м³ перерабатываемого сырья в год

Стадия	Лист	Листов
Р.П.	1	11

Общие данные (начало)

КИЕВСКИЙ ФИЛИАЛ СОЮЗГИПРОЛЕСХОЗ

Копировал Герман

Формат А2

Альбом I

Типовой проект 411-2-182.87

Ведомость отделки помещений

Наименование помещения	Потолок		Стены или перегородки		Отделка низа стен или перегородок (панель)			Колонна		Примечания
	Площадь	Вид отделки	Площадь	Вид отделки	Площадь	Вид отделки	Высота мм	Площадь	Вид отделки	
Производственные и технические помещения	1494.10	Затирка швов, известковая окраска	2557,4	Известковая окраска	—	—	—	23.0	Известковая окраска	Отделка на всю высоту
Коридоры, вестибюль, тамбур, комната приема пищи, комната обогрева, лаборатория, лестничная клетка	111.0	Затирка швов, клеевая простая окраска	509.80	Штукатурка известковая простая, окраска клеевая простая	175,5	Окраска масляная простая	1500	—	—	
Уборные, кладовая уборочного инвентаря	17.30	Затирка швов, водоэмульсионная окраска	147.4	Штукатурка цементная простая, водоэмульсионная окраска	48.50	Глазурованная керамическая плитка	1500	—	—	
Душевые, преддушевые	9.4	Затирка швов, окраска масляная	66.0	Штукатурка цементная простая, водоэмульсионная окраска	37.30	Глазурованная керамическая плитка	1800	—	—	
Красный уголок, комната мастера	36.20	Затирка швов, клеевая улучшенная окраска	95.40	Штукатурка известковая улучшенная, клеевая улучшенная окраска	—	—	—	—	—	Отделка на всю высоту
Гардеробы, курительная	49.50	Затирка швов водоэмульсионная окраска	155,5	Штукатурка известковая простая, водоэмульсионная окраска	63,5	Окраска масляная простая	1500	—	—	

Таблица толщин стен и утеплителя покрытия

t°C	А	Б	Утеплитель покрытия над цехом, мм. Ячеистый бетон γ = 400 кг/м³ ГОСТ 25485-82	Утеплитель покрытия над бытовыми, мм Ячеистый бетон γ = 400 кг/м³ ГОСТ 25485-82
ДО – 24°С	380	200	120	120
от – 25°С ДО – 36°С	510	250	180	160
от – 37°С ДО – 47°С	640	300	200	180

Спецификация гардеробного оборудования

Марка поз.	Обозначение	Наименование	Кол.	Масса ед. кг.	Примечание
1	Серия 1.479.5-1	ДО-25.4	10		со скамьей
2	Серия 1.479.5-1	2ДО-33.2	1		"
3	Серия 1.479.5-1	ДО-33.3	1		"
4	Серия 1.479.5-1	ДО-33.2	3		без скамьи

Общие указания.

За условную отметку 0.000 принят уровень чистого пола цеха, что соответствует отметке на генплане [ ].

Кирпичные стены выполнить из кирпича глиняного М75 ГОСТ 530-80 на растворе М25, панельные стены – по серии 1.030-1-1.

Кирпичные перегородки в производственной части цеха выполнить из кирпича М75 на растворе М50 и армировать сетками через 6 рядов кладки на высоту 2,4 м от пола. Сетки из двух продольных стержней ф 5 ВI и поперечных стержней ф 3 ВI с шагом 250мм.

Кирпичные перегородки в бытовых помещениях выполнить из кирпича марки М75 на растворе М25.

Внутренние перегородки не доводить на 30мм до несущих конструкций покрытия и перекрытия во избежание передачи на них нагрузки. Зазор законопатить шлаковатой.

При кладке стен в откосы дверных и оконных проемов заложить антисептированные деревянные пробки через 8 рядов кладки, но не менее 2х по высоте.

Уровень чистого пола в санузлах, душевых, преддушевых, умывальных и венткамерах выполнить на 20мм ниже пола примыкающих к ним помещений. Состав кровли: рубероид [ ] ГОСТ [ ] битумная мастика [ ] ГОСТ [ ].

Для устройства гравийного защитного покрытия применить чистый сухой гравий с размерами зерен 5÷10мм по ГОСТ 8268-74, втопленный в битумную горячую мастику, употребляемую для наклейки водоизоляционного ковра.

На участках кровель с уклоном более 0,25 необходимо предусмотреть применение более теплостойких мастик (по табл. 3 СНи ПII-26-76).

В месте перепада высот, на пониженном участке кровли, выполнить защитный слой из цементно-песчаного раствора толщиной 30мм, шириной 0,75мм.

Вокруг цеха устроить асфальтовую отмостку (асфальт-25 по щебеночной подготовке) шириной 0,75м. Швы стеновых панелей тщательно расшить, панельные стены окрасить известковыми красками.

Кладку наружных кирпичных стен вести под расшивку швов с тщательным подбором лицевой поверхности кирпича.

Все столярные и металлические элементы окрасить по грунтовке эмалями за 2 раза.

9620/1 18

ГИП	Заславский	[signature]	10.84
Н.контр.	Шнайдерман	[signature]	X.84
Нач.отд.	Пилипенко	[signature]	X.84
Гл.спец.	Сквирский	[signature]	X.84
Ст.инж.	Бременко	[signature]	X.84

ТП 411-2-182.87 АР

Привязан:

Инв. №

Цех по производству деревянной тарной продукции мощностью 10тыс.м³ перерабатываемого сырья в год

Стадия	Лист	Листов
Р.П.	2	

Общие данные (окончание)

Киевский филиал СОЮЗГИПРОЛЕСХОЗ

Копировал Герман

Формат А2

Альбом I

Типовой проект 411-2-182.87

План на отм. 0.000

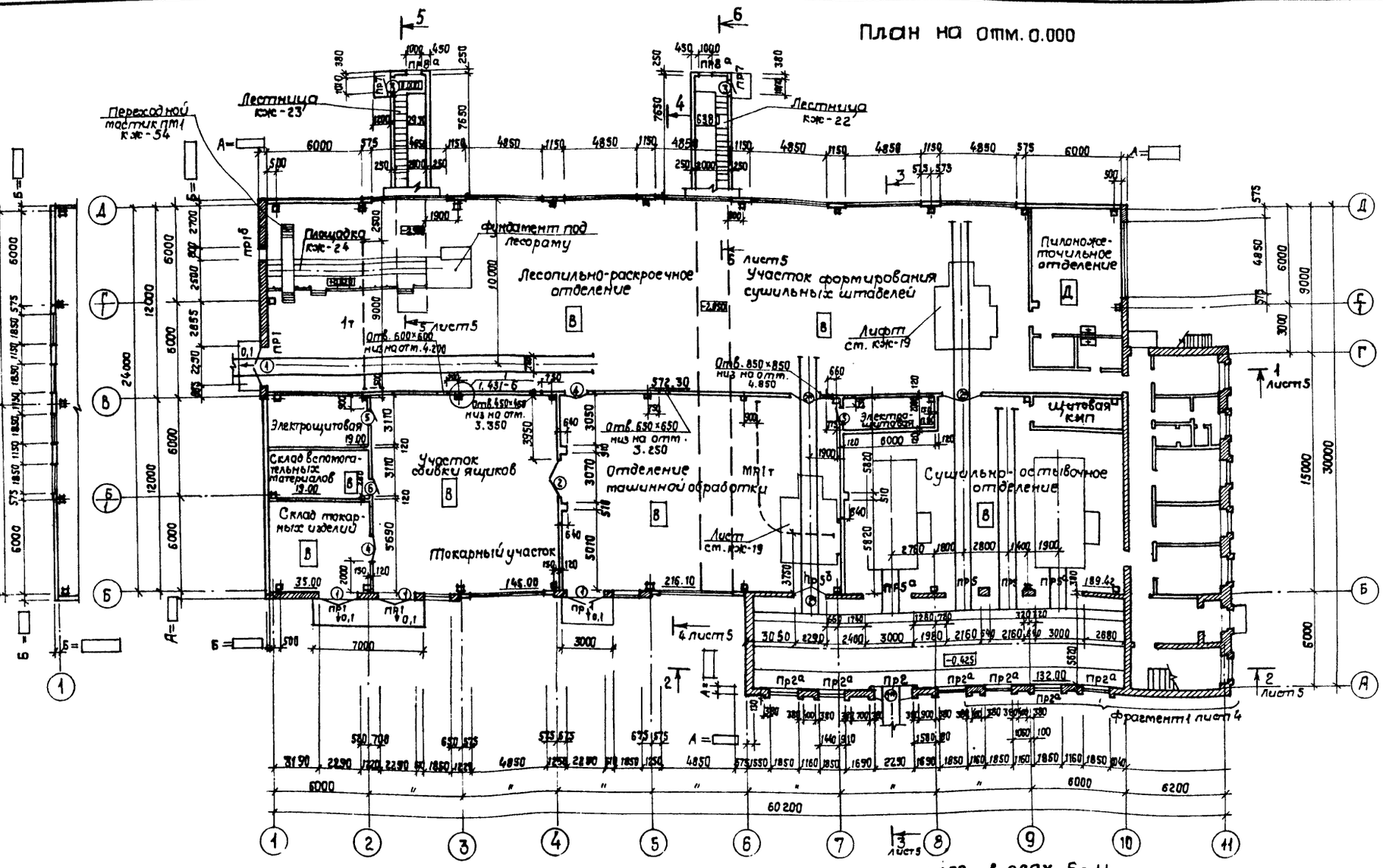

План на отм. 3.600 в осях Б-11

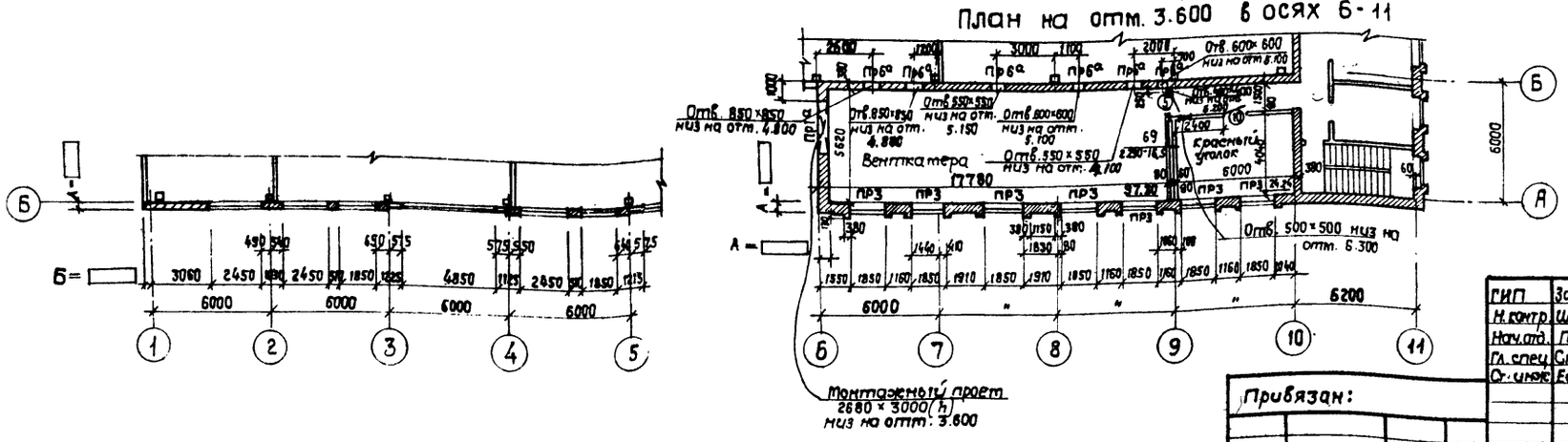

Ведомость проемов дверей

Марка, поз.	Размер проема в кладке
1	2290 × 2415
1*	2290 × 3000
2	2290 × 2415
2*	2290 × 3000
3	1010 × 2070
4	1520 × 2370
5	1020 × 2370
6	1020 × 2070
7	1350 × 2400
8	1050 × 2400
9	1310 × 2070
10	1010 × 2100
11	1010 × 2100
12	1010 × 2100
13	1010 × 2100
14	710 × 2100
15	710 × 2100
16	1210 × 2810

1. Ниша ПЛК - ниша поливочного крана 270×280×335(h) низ на отм. 0.050.
2. Общие указания см. лист АР-2.
3. Привязку монорельса в венткамере см. лист 8.

19
9620/1

Согласовано:

Технол. сект.	Бойко	X.87
Сан. техн. сект.	Шкурман	X.87
Эл. сектор	Слейник	X.87

ГИП	Заславский		X.87
Н. контр.	Шнайдерт		X.87
Нач. отд.	Пилипенко		X.87
Гл. спец.	Скворский		X.87
Ст. инж.	Ефименко		X.87

Привязан:

Инв. №

ТП 411-2-182.87 АР

Цех по производству деревянной тарной продукции мощностью 10 тыс. м³ перерабатываемого сырья в год

Стадия	Лист	Листов
Р.П.	3	

План на отм. 0.000

Киевский филиал Союзгипролесхоз

Копировал Краснова

Формат А2

Альбом I

Типовой проект 411-2-182.87

Фрагмент 1

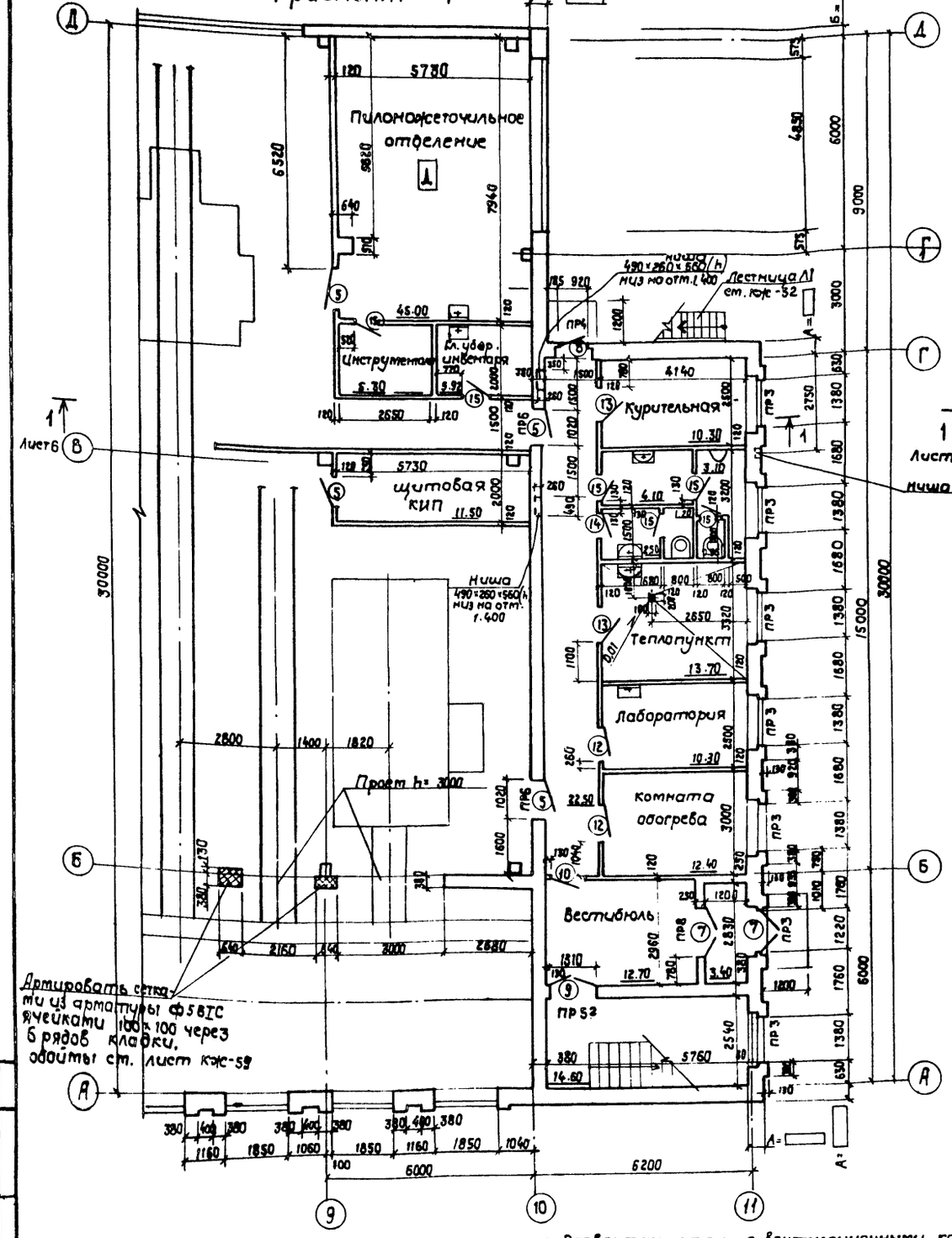

План на отм. 3.600

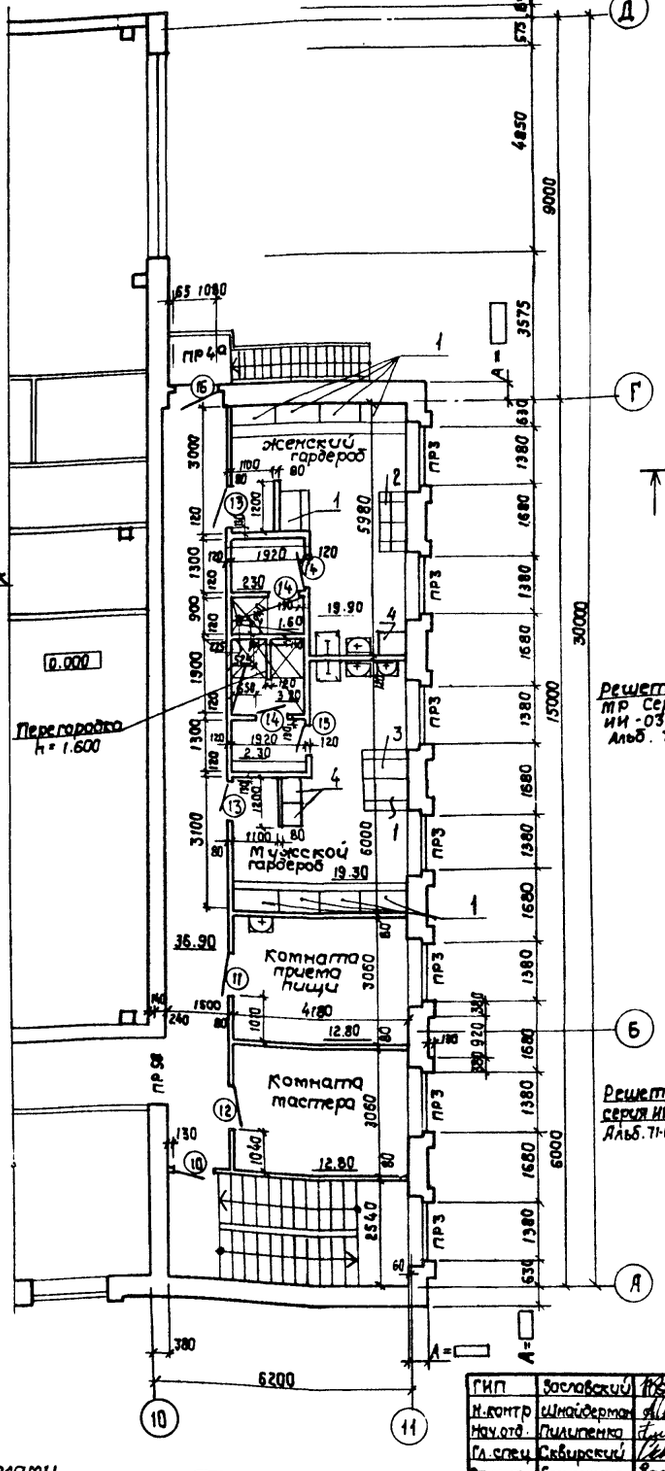

Деталь входа для t=-40°С

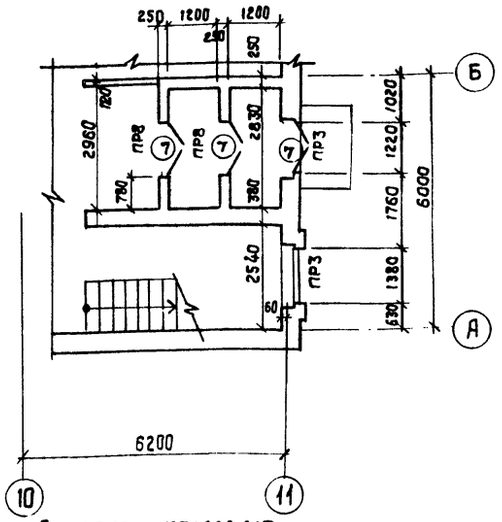

Деталь крыльца

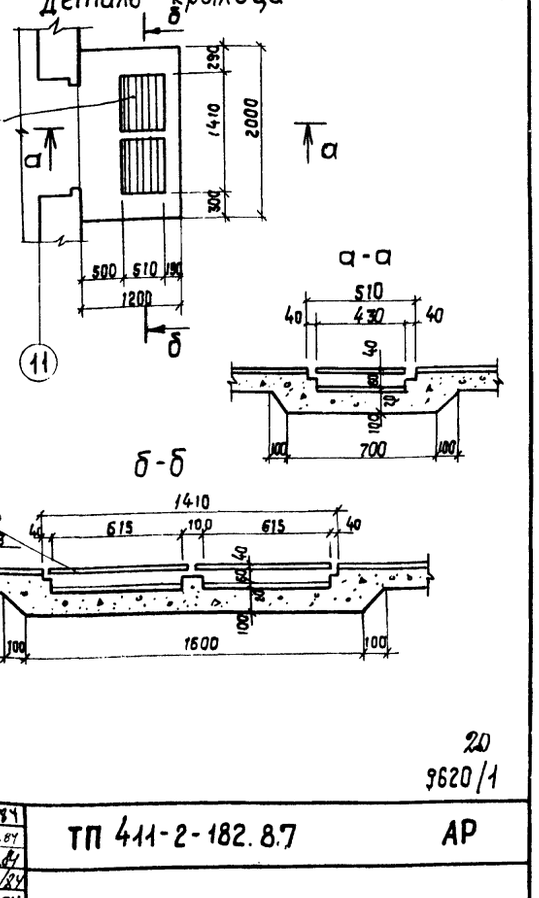

Артировать сетками из арматуры Ф5 ВI С ячейками 100×100 через 5 рядов кладки, обвить ст. лист КЖС-59

1. Развертки стен с вентиляционными каналами см. лист АР-7.
2. Ниша ПАК-ниша поливочного крана 270×260×335 (h) низ на отм. 0.050.
3. Данный лист рассматривать совместно с листами АР-3, АР-7.
4. В душевых предусмотрены трапы 200×100, величина уклона пола 0.02.

Согласовано:

Сан.-техн. раст.	Шурман	
Эл. сектор	Олейник	

Привязан:

Инв. №:

ГИП	Засловский		X.84
Н. контр.	Шнайдерман		X.84
Нач. отд.	Пилипенко		X.84
Гл. спец.	Сибирский		X.84
Ст. инж.	Ефименко		X.84

ТП 411-2-182.8.7 АР

Цех по производству деревянной тарной продукции мощностью 10 тыс. м³ перерабатываемого сырья в год

Стадия	Лист	Листов
Р.П.	4	

Фрагмент 1. План на отм. 3.600. Деталь входа для t=-40°С. Деталь крыльца

Киевский филиал Союзгипролесхоз

20
9620/1

Копировал Краснова

Формат А2

Альбом I

Типовой проект 411-2-182.87

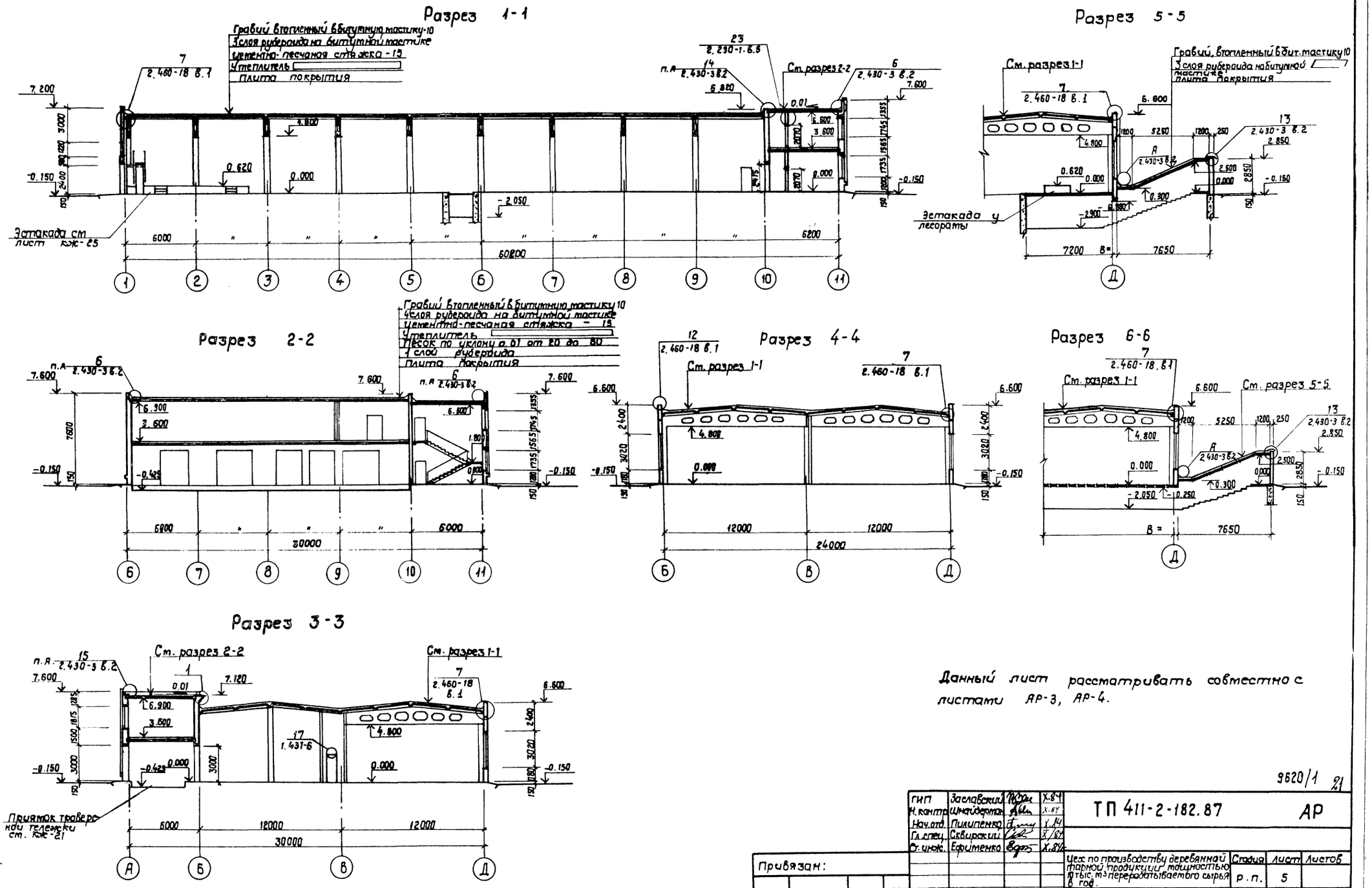

Данный лист рассматривать совместно с листами АР-3, АР-4.

9620/1 21

ГИП	Заславский		X.84
Н. контр.	Шнайдерман		X.84
Нач. отд.	Пилипенко		X.84
Гл. спец.	Сквирский		X/84
Ст. инж.	Ефименко		X.84

ТП 411-2-182.87 АР

Цех по производству деревянной тарной продукции мощностью 10 тыс. м³ перерабатываемого сырья в год.

Стадия	Лист	Листов
Р.П.	5	

Разрезы. Узлы.

Киевский филиал Союзгипролесхоз

Привязан:

Инв. №

Согласовано:

Технол. сект.	Бойко	
Сантехн. сект.	Шурман	
Эл. сектор	Олейник	

Копировал Краснова

Формат А2

Альбом I

Типовой проект 411-2-182.87

Фасад 1-11

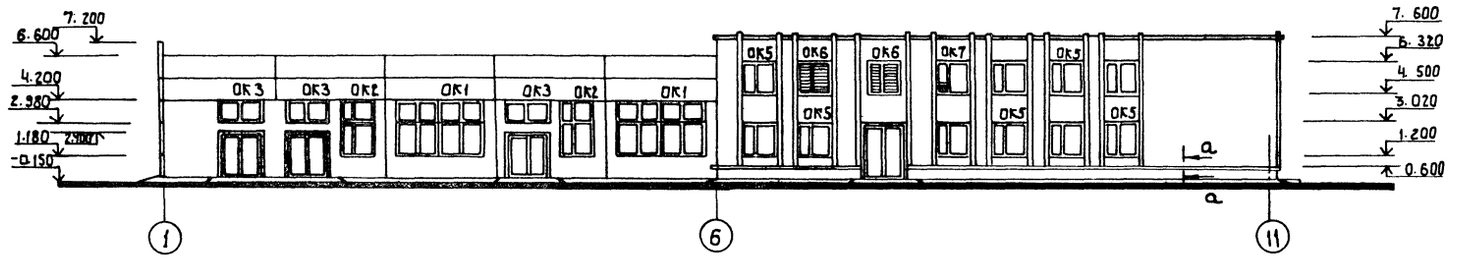

а - а

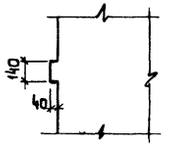

Фасад 11-1

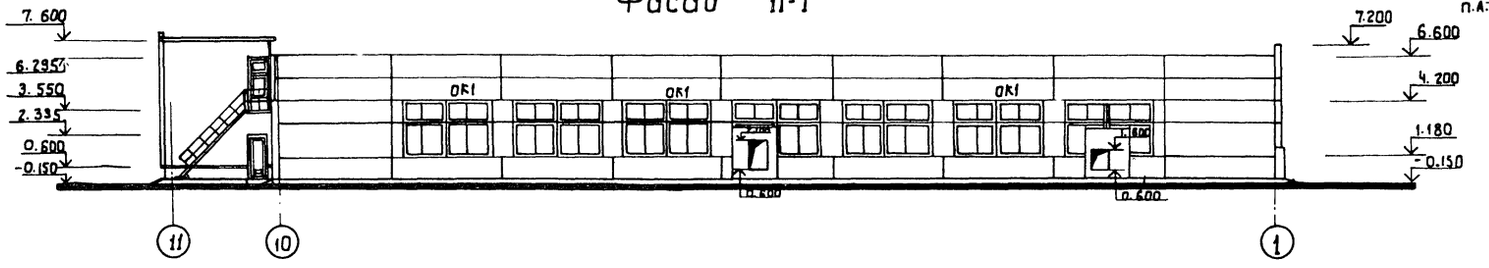

б - б

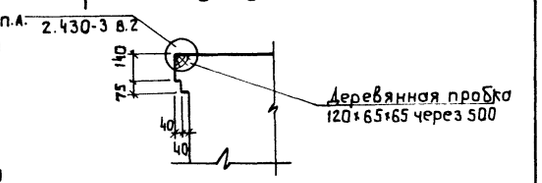

Фасад Д-А

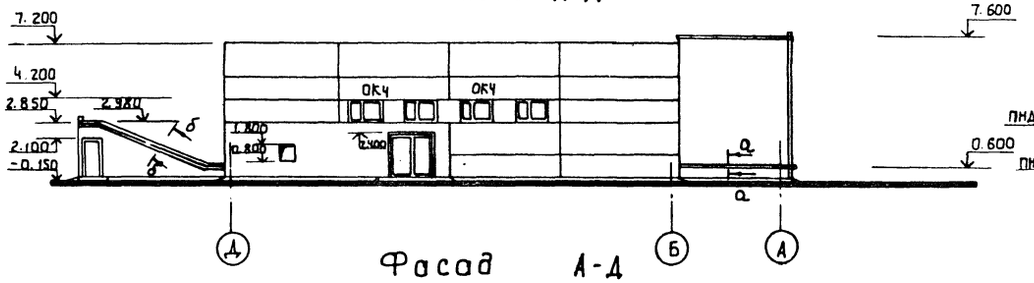

Схемы заполнения оконных проемов

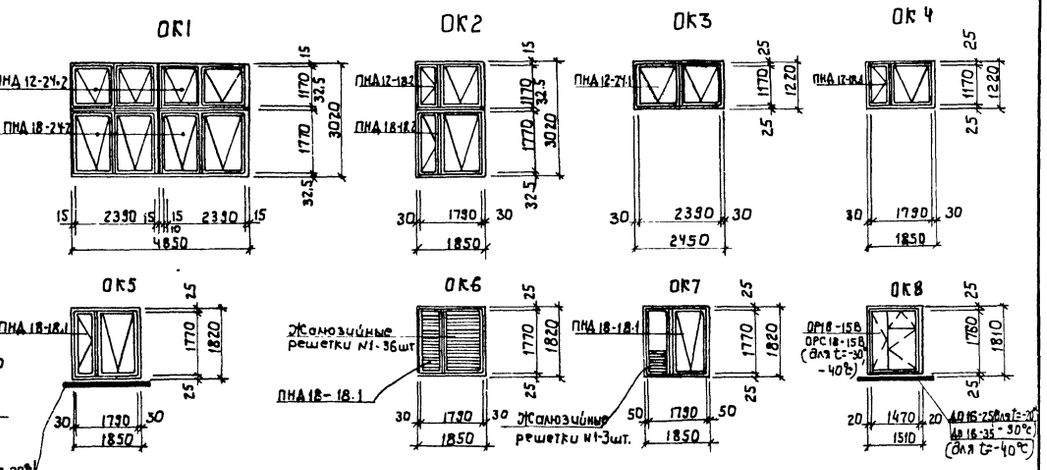

Фасад А-Д

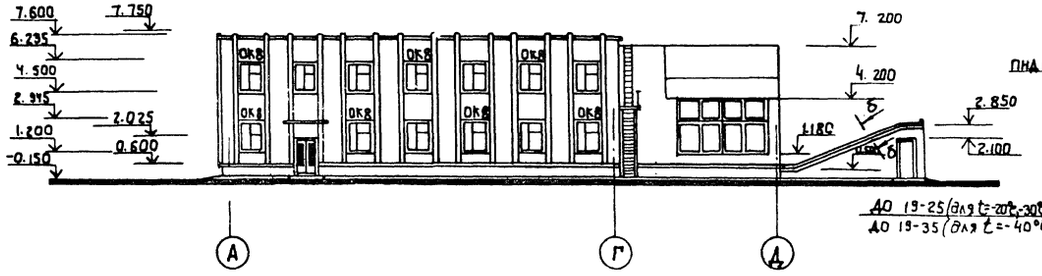

9620/1 22

ГИП	Заславский		
Н. контр.	Шнайдерман		X.84
Нач. отд.	Пилипенко		10.84
Гл. спец.	Сквирский		X.84
Ст. инж.	Ефименко		X.84

ТП 411-2-182.87 АР

Цех по производству деревянной тарной продукции мощностью 10 тыс. переработываемого сырья в год.

Стадия	Лист	Листов
Р. П.	6	

Фасады. Схемы заполнения оконных проемов

Киевский филиал СОЮЗГИПРОЛЕСХОЗ

Привязан:

Инв. №

Согласовано: Сан.техн.сект. Ширман 10.84

Формат А2

Альбом I

Типовой проект 411-2-186.87

Развертка стены по оси 10

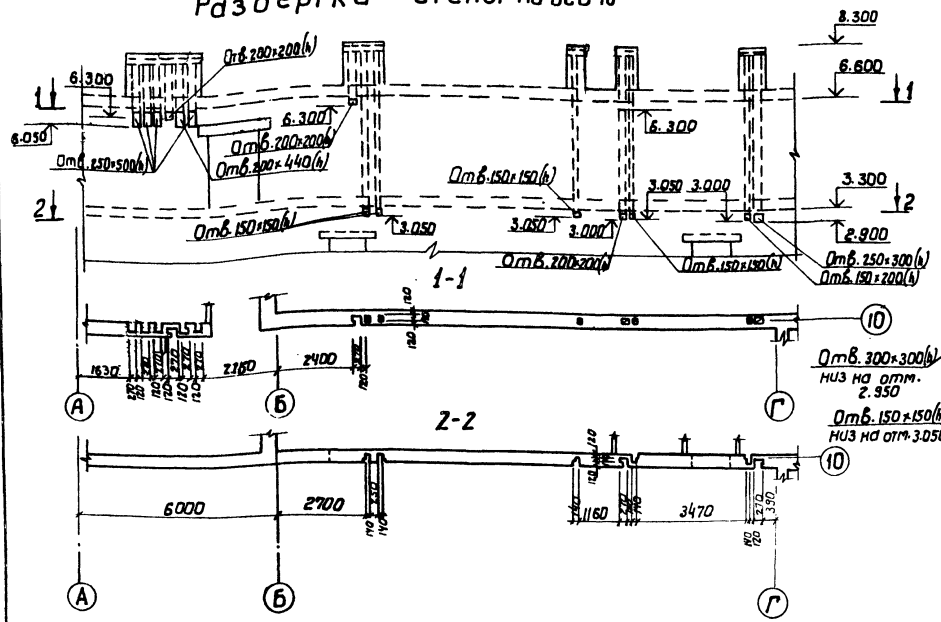

План отверстий на 1 этаже (0.000). План отверстий на 2 этаже (3.600)

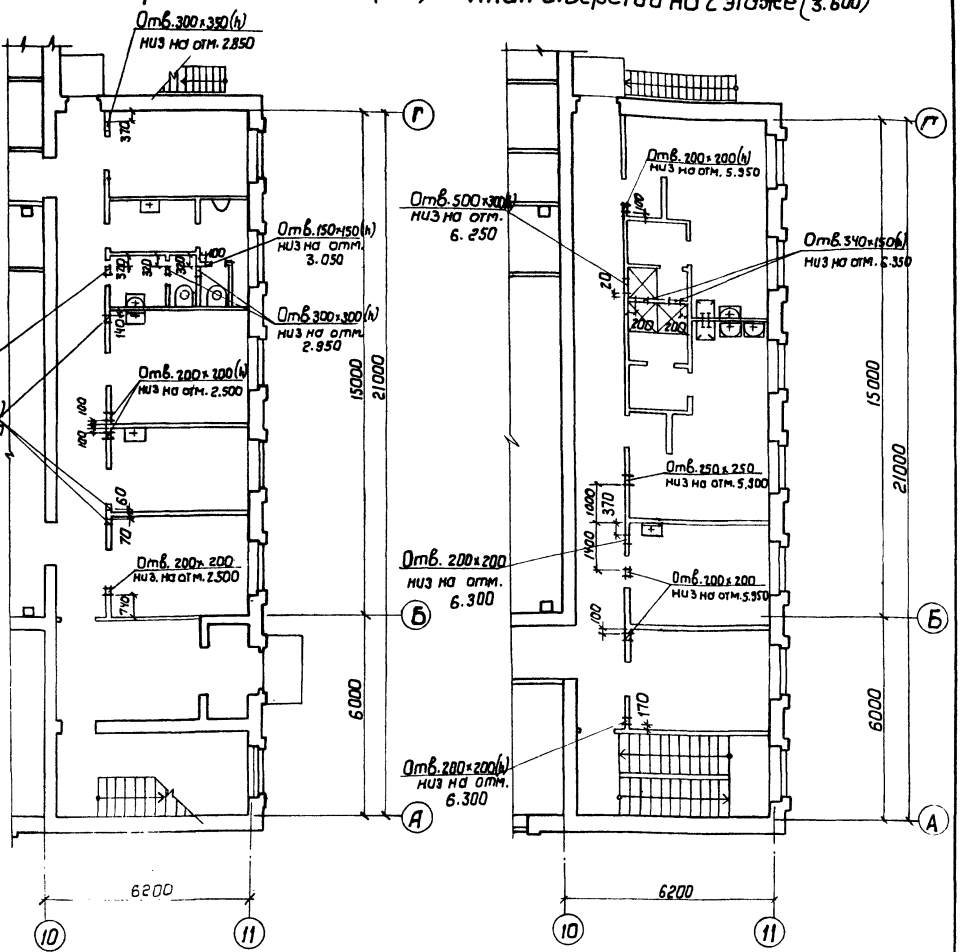

Деталь сопряжения кирпичной перегородки и балки покрытия

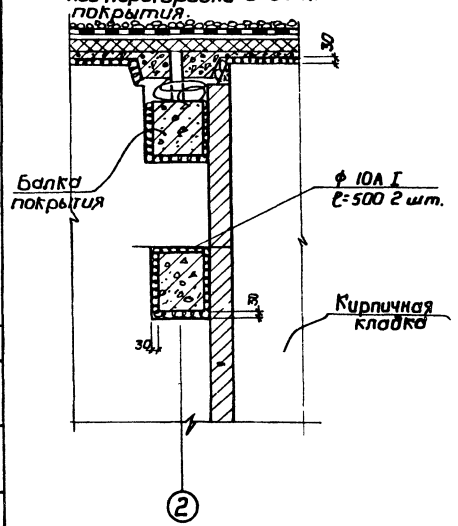

Деталь коренника

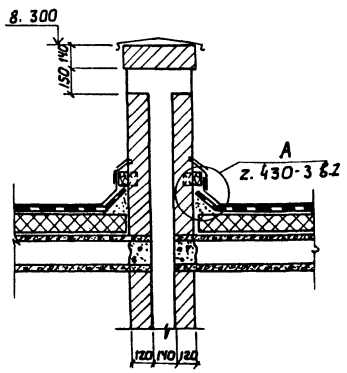

1. Вентиляционные каналы выкладывать кирпичом с полным заполнением швов раствором и затиркой поверхности каналов с внутренней стороны.
2. Данный лист рассматривать совместно с листом АР4.

9620/1 23

ГИП	Засовский			Х-87
Н. контр.	Шнайдерман			Х-87
Нач. отд.	Литвиненко			Х-87
Гл. спец.	Скворский			Х-87
Гл. инж.	Фрагиненко			Х-87

ТП 411-2-182.87 АР

Привязан:

Инв. №

Цех по производству деревянной тарной продукции мощностью 10 тыс. м³ перерабатываемого сырья в год

Стадия	Лист	Листов
Р.П.	7	

Развертка стены по оси 10
План отверстий на 1 этаже (0.000)
План отверстий на 2 этаже (3.600)

Киевский Филиал СОЮЗГИПРОЛЕСХОЗ

Согласовано:
Конт. техн. Цыганкова
Электросовет. Плотников

Копировал Герман

Формат А2

Альбом I

Типовой проект 411-2-182.87

Венткамера П1

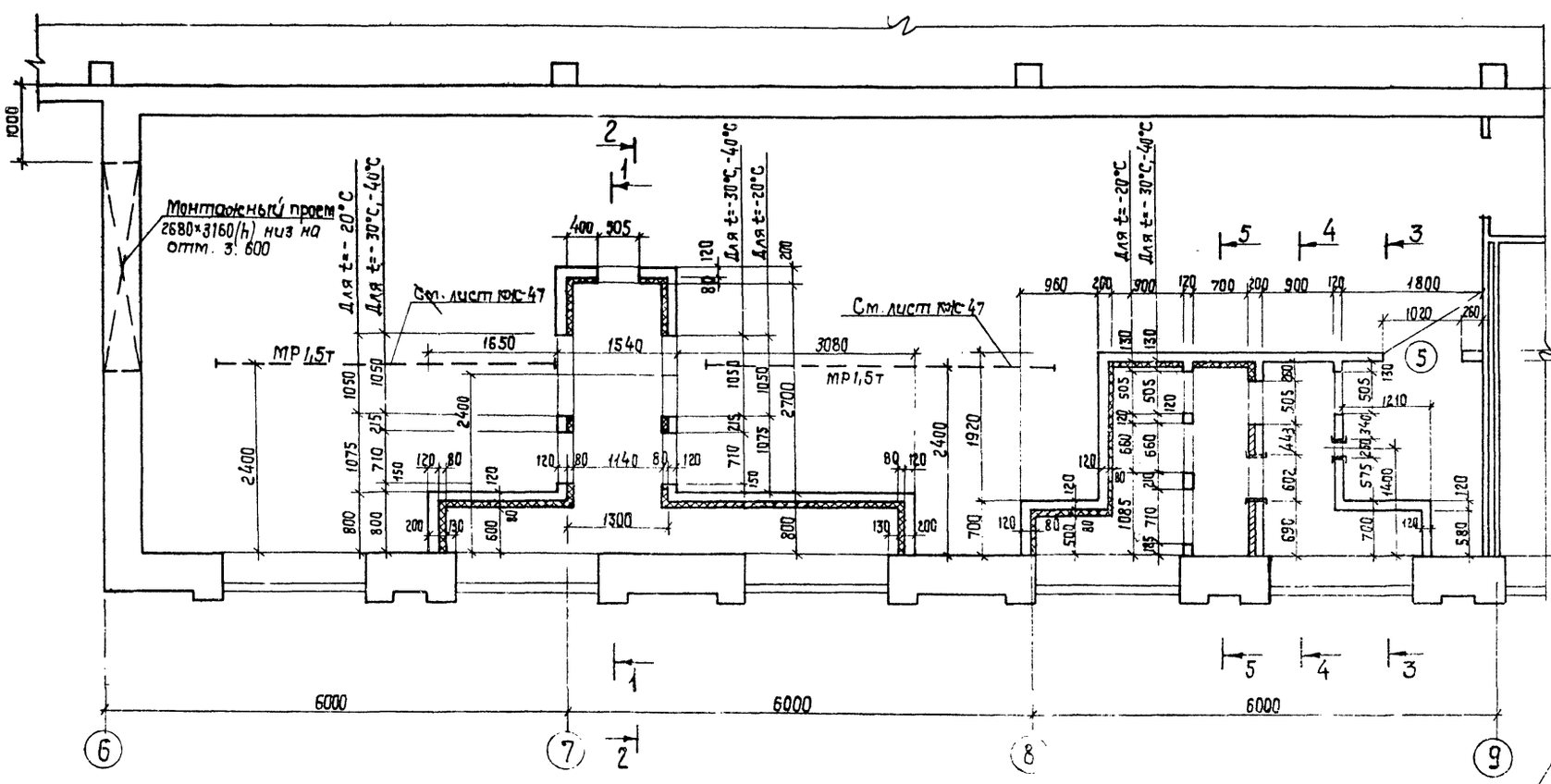

4-4

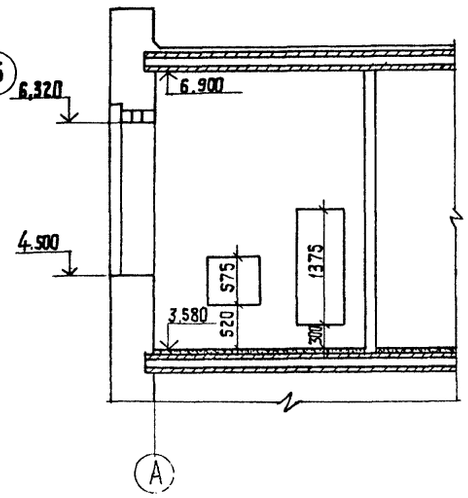

5-5

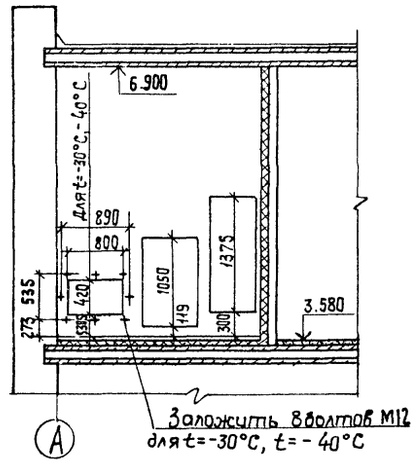

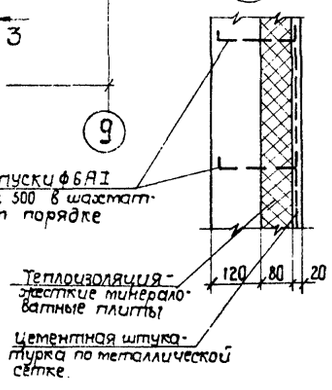

1-1

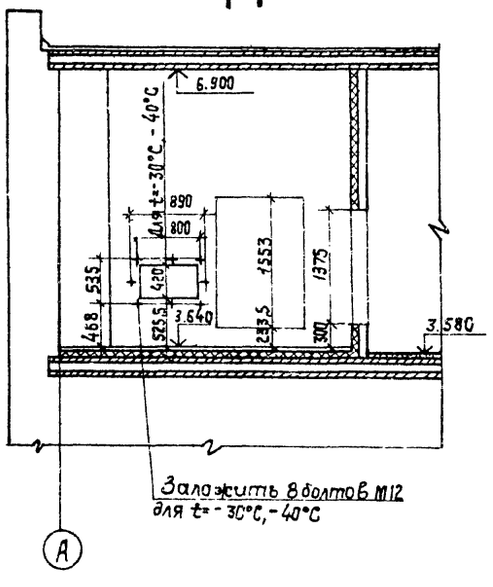

2-2

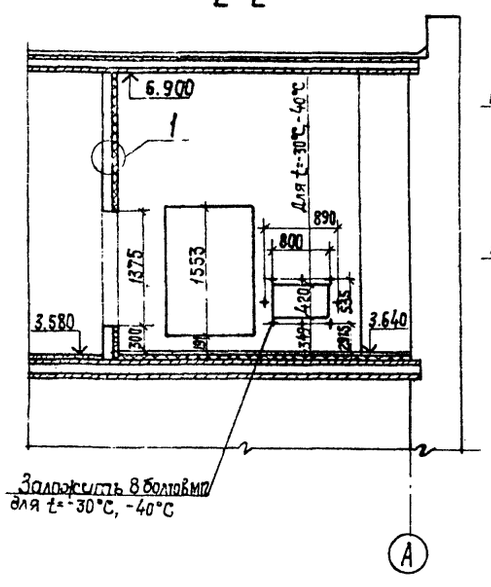

3-3

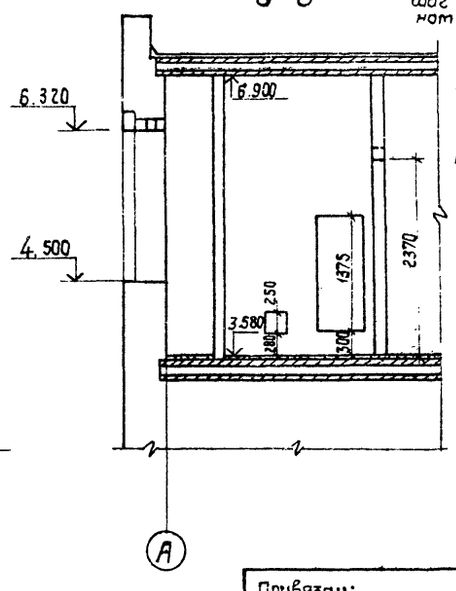

1. Данный лист рассматривать совместно с листом АР-3.
2. Конструкцию пола форкамер см. АР-9.
3. Типы узлов воздухозабора см. АР-6 и чертежи ОВ.
4. Кирпичные стены форкамер возводить одновременно с монтажом сантехнического оборудования.
5. Расход металла на выпуски ф6 AI - 90,75 п.м. или 20,15 кг.

9620/1 24

ГИП	Заславский		
Н. контр.	Шнайдерман		Х.84
Нач. отд.	Пилипенко		Х.84
Гл. спец.	Сквирский		Х.84
Ст. инж.	Ефименко		Х.84

ТП 411-2-182.87 АР

Цех по производству деревянной тарной продукции мощностью 10 тыс. м³ перерабатываемого сырья в год

Стадия	Лист	Листов
Р.П.	8	

Венткамера П1
Сечения 1-1, 2-2, 3-3, 4-4, 5-5
Узел 1.

Киевский филиал СОЮЗГИПРОЛЕСХОЗ

Привязан:

Инв. №

Согласовано:
Сан. техн. сект. Ширман 10.84
Электр. сект. Олейник 10.84

Копировал Краснова

Формат А2

Альбом I

Типовой проект 411-2-182.87

Экспликация полов

Наименование помещения по проекту	Тип пола по проекту	Схема пола	Элементы пола и их толщина	Площадь пола м²
Производственные помещения, пиломаженочные отделение, кип, электрощитовая, теплопункт	1		Бетонное покрытие (бетон М300) П-9-25мм Бетонный подстилающий слой (бетон М100) — 100мм Уплотненный щебнем грунт основания	1072,70
Вестибюль, лестничная клетка, тамбур	2		Мозаичное покрытие (терраццо) (раствор М200) П-11 - 20мм. Цементно-песчаный раствор М200 С-2 - 40мм Бетонный подстилающий слой (бетон М100) - 80мм Уплотненный щебнем грунт	30,7
Курительная, лаборатория, уборная, кладовая уборочного инвентаря	3		Керамическая плитка (ГОСТ 6787-80) П-43 - 10мм Прослойка и заполнение швов из цементно-песчаного раствора М150 - 15мм Бетонный подстилающий слой (бетон М100) - 80 Уплотненный щебнем грунт основания	37,90
Комната обогрева, коридор	4		Линолеум ГОСТ 7251-77 П-71 - 5мм Прослойка из холодной мастики на водостойких вяжущих - 1мм Легкий бетон М50 - 20мм Бетонный подстилающий слой (бетон М100) - 80мм Уплотненный щебнем грунт основания	34,90
Душевые, преддушевые	5		Керамическая плитка (ГОСТ 6787-80) П-50 - 10мм Прослойка и заполнение швов из битумной мастики. - 2мм Узол или гидроизол на прослойке из битумной мастики 2 слоя Г-1а - 2мм Бетонная стяжка (бетон М100) С-10 - 46мм Железобетонная плита перекрытия	9,40
Гардеробы, красный уголок, комната приема пищи, комната мастера, коридор	6		Линолеум ГОСТ 7251-77 П-71 - 5мм Прослойка из холодной мастики на водостойких вяжущих - 1мм Легкий бетон М50 С-3 - 74 Железобетонная плита перекрытия	125,40
Венткамера	7		*Железобетонная распределительная плита. - 60мм Железобетонная плита перекрытия.	83,40
Фотокамера	8		Бетонное покрытие (бетон М200) П-9 - 40мм Минераловатные маты ГОСТ 10140-71 - 80мм Железобетонная распределительная плита - 60мм. Железобетонная плита перекрытия	9,50
Над подпольными каналами	9		Бетонное покрытие (бетон М300) П-9 - 25мм Железобетонная плита перекрытия канала	100,0

В полах типы слоев приняты по СНиП II-В, 8-71.
Конструкцию железобетонной распределительной плиты см. КЖ-42.
В конструкции пола типа 6, на участке, находящимся над тамбуром входа в бытовые помещения предусмотреть теплоизоляцию из жестких минераловатных плит ГОСТ 22950-78.

План кровли

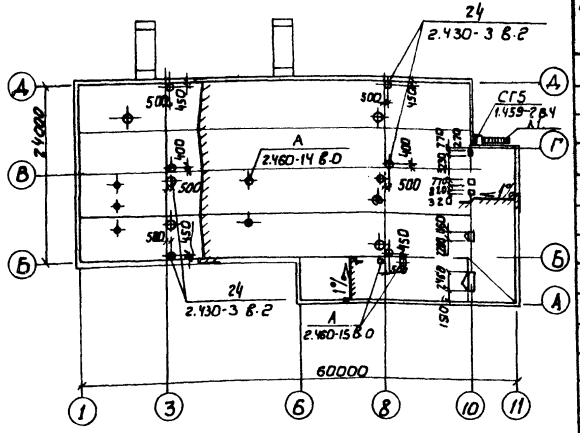

План полов на отм. 0.000

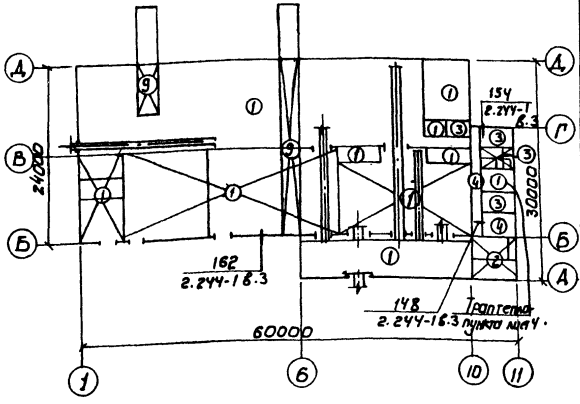

План полов на отм. 3.600

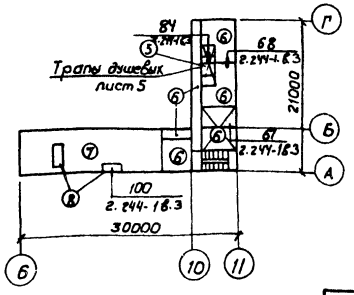

Спецификация элементов заполнения проемов

Марка поз.	Обозначение	Наименование	Кол. на этаж 1	Кол. на этаж 2	Всего	Масса ед. кг	Примечание
1	ГОСТ 2.435-6 В.1	Дверной блок ПДу-5	4	–	4		
1*	ГОСТ 2.435-6 В.1	Дверной блок ПДу-5	1	–	1		
2	Серия 2.435-6 В.1	Дверной блок ПДу-5	1	–	1		
2*	Серия 2.435-6 В.1	Дверной блок ПДу-5	3	–	3		
3	ГОСТ 14624-84	Дверной блок ДНГ21-9П	2	–	2		
4	Серия 2.435-6.В.5	Дверной блок ПД2	2	–	2		
5	Серия 2.435-6, В.5	Дверной блок ПД 1	6	1	7		
6	Серия 2.435-6 В.5	Дверной блок ПД5	1	–	1		
7	Серия 1.136.5-19	Дверной блок ДН24-13ШЛ	2	–	2		
8	Серия 1.136.5-19	Дверной блок ДН.24-10П	1	–	1		
9	ГОСТ 6629-74	Дверной блок ДО21-13	1	–	1		
10	ГОСТ 6629-74	Дверной блок ДО21-10ЛП	1	1	2		
11	ГОСТ 6629-74	Дверной блок ДО21-10Л	–	1	1		
12	ГОСТ 6629-74	Дверной блок ДГ21-10	2	1	3		
13	ГОСТ 6629-74	Дверной блок ДГ21-10Л	2	2	4		
14	ГОСТ 6629-74	Дверной блок ДГ21-7ВП	1	3	4		
15	ГОСТ 6629-74	Дверной блок ДГ21-7ВЛП	6	1	7		
16	ГОСТ 11214-78	Балконный блок БР28-12	–	1	1		
ОК-1	ГОСТ 12506-81	Окно ПНД 12-24.1, ПНД 18-24.1	20	–	20		
ОК-2	ГОСТ 12506-81	Окно ПНД 12-18.1, ПНД 18-18.1	2	–	2		
ОК-3	ГОСТ 12506-81	Окно ПНД 12-24.1	3	–	3		
ОК-4	ГОСТ 12506-81	Окно ПНД 12-18.1	4	–	4		
ОК-5	ГОСТ 12506-81	Окно ПНД 18-18.1	6	5	11		
ОК-6	ГОСТ 12506-81	Окно ПНД 18-18.1	–	2	2		
	Серия 1.494-27.В.7	Жалюзийная решетка №1	–	72	72		
ОК7	ГОСТ 12506-81	Окно ПНД 18-18.1	–	1	1		
	Серия 1.494-27.В.5	Жалюзийная решетка №1	–	3	3		
ОК-8	ГОСТ 11214-78	Окно ОР18-15В	6	7	13		для t=-40° ОРС 18-15В

Для t=-40°С количество дверей типа 8-2шт, а марка двери типа 16-БРС28-12, ГОСТ 16289-80.
1*-дверь выполнить по типу двери ПДу-5 увеличив высоту коробки и полотна на 600мм
2* дверь выполнить по типу двери ПДу-5 увеличив высоту коробки и полотна на 600мм.
Привязку отверстий для крышных вентиляторов и вентиляционных шахт см. КЖ-41.

25
9620/1

ГИП	Заславский		I.84
Н. контр.	Шнайдерман		X.84
Нач. отд.	Пилипенко		I.84
Гл. спец.	Сквирский		X/84
Ст. инж.	Ефименко		X.84

ТП 411-2-182.87 АР

Цех по производству деревянной тарной продукции мощностью 10тыс.м³ перерабатываемого сырья в год

Стадия	Лист	Листов
Р.П.	9	

План кровли. Планы полов.

Киевский филиал СОЮЗГИПРОЛЕСХОЗ

Привязан:

Инв. №.

Согласовано: Сан-техн. сект. Шурман 10.3

Копировал Герман Формат А2

Альбом I

Типовой проект 411-2-182.87

Марка поз.	Схема сечения
Для t=-20°C	
1	2
ПР1, ПР1а, ПР1б	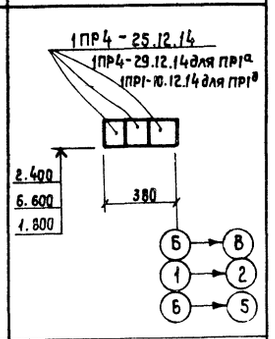
ПР2, ПР2а	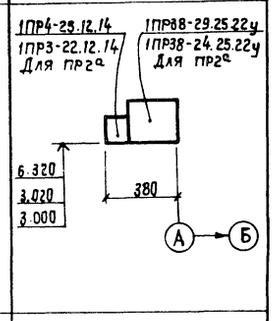
ПР3	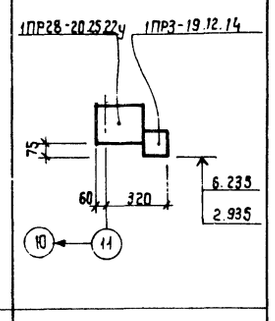
ПР4, ПР4а	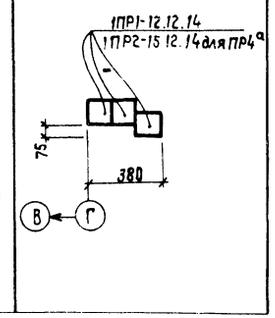

Для t=-30°C	
1	2
ПР1, ПР1а, ПР1б	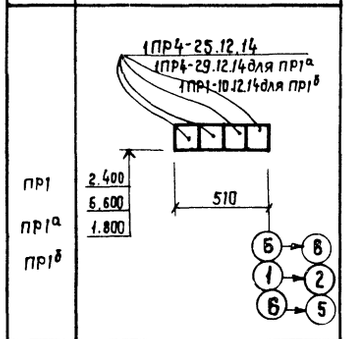
ПР2, ПР2а	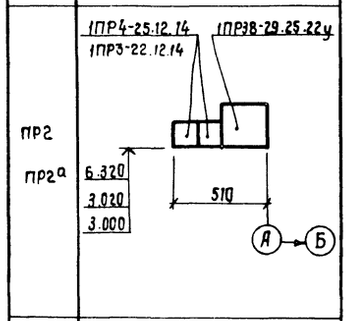
ПР3	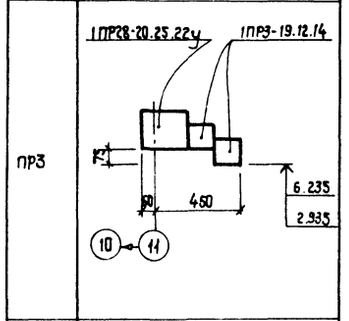
ПР4, ПР4а	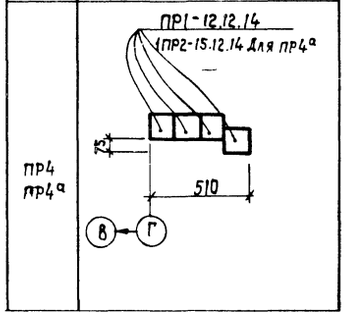

Для t=-40°C	
1	2
ПР1, ПР1а, ПР1б	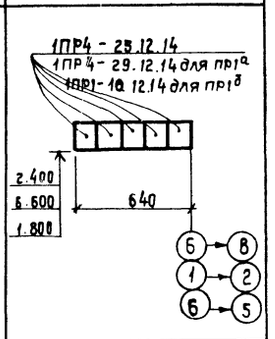
ПР2, ПР2а	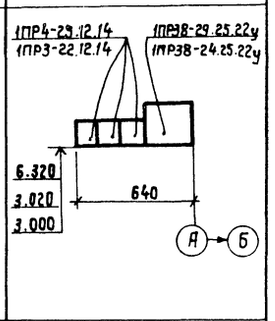
ПР3	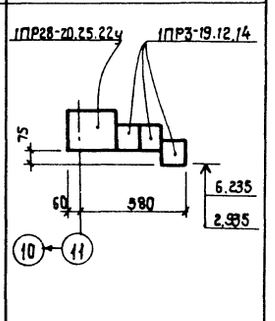

1	2
ПР4, ПР4а	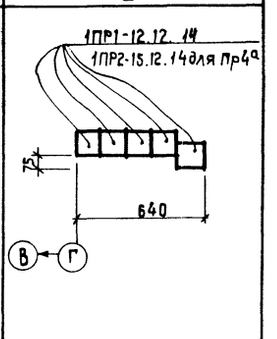
Для t=-20°C, -30°C, -40°C	
ПР5, ПР5а, ПР5б, ПР5в, ПР5г	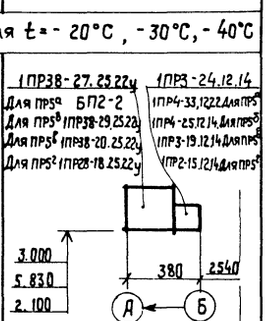
ПР6, ПР6а	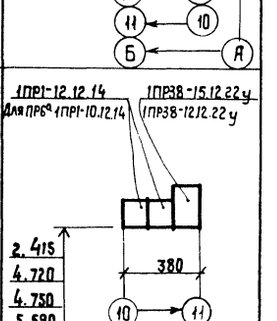

1	2
ПР7	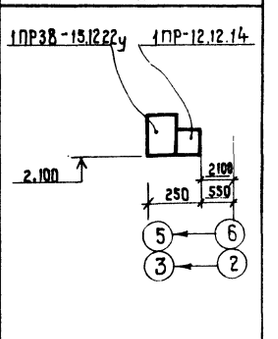
ПР8, ПР8а	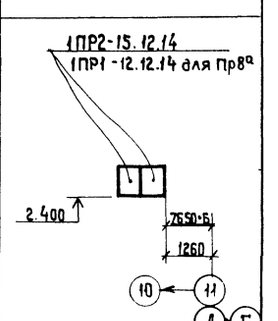

Перемычки затаркированы на листах АР-3, АР-4, АР-8.

9620/1 26

ГИП	Заславский		
Н. контр.	Шнайдерман		х.84
Нач. отд.	Пилипенко		10.84
Гл. спец.	Сквирский		х.84
Вед. инж.	Шнайдерман		х.84

ТП 411-2-182.87 АР

Цех по производству деревянной тарной продукции мощностью 10 тыс. м³ перерабатываемого сырья в год

Стадия	Лист	Листов
Р.П.	10	

Ведомость перемычек

Киевский филиал СОЮЗГИПРОЛЕСХОЗ

Привязан:

Инв. №

Альбом I

Типовой проект 411-2-182.87.

Спецификация перемычек.

Марка, поз.	Обозначение	Наименование	Кол. на маж. 1	Кол. на маж. 2	Всего	масса, ед. кг	примечание
1	2	3	4	5	6	7	8
		при t = -20°C					
ПР1	1.138-10, в.1	1ПР4-25.12.14	12	—	12	100	
ПР1а	"	1ПР4-29.12.14	3	—	3	125	
ПР1б	"	1ПР1-10.12.14	3	—	3	50	
ПР2	"	1ПР38-29.25.22у	1	—	1	400	
	"	1ПР4-25.12.14	1	—	1	100	
ПР2а	"	1ПР38-24.25.22у	6	—	6	325	
	"	1ПР3-22.12.14	6	—	6	100	
ПР3	"	1ПР28-20.25.22у	7	14	21	275	
	"	1ПР3-19.12.14	7	14	21	75	
ПР4	"	1ПР1-12.12.14	3	—	3	50	
ПР4а	"	1ПР2-15.12.14	—	3	3	75	
		при t = -30°C					
ПР1	1.138-10 в.1	1ПР4-25.12.14	16	—	16	100	
ПР1а	"	1ПР4-29.12.14	4	—	4	125	
ПР1б	"	1ПР1-10.12.14	4	—	4	50	
ПР2	"	1ПР38-29.25.22у	1	—	1	400	
	"	1ПР4-25.12.14	2	—	2	100	
ПР2а	"	1ПР38-24.25.22у	6	—	6	325	
	"	1ПР3-22.12.14	12	—	12	100	
ПР3	"	1ПР28-20.25.22у	7	14	21	275	
	"	1ПР3-19.12.14	14	28	42	75	
ПР4	"	1ПР1-12.12.14	4	—	4	50	
ПР4а	"	1ПР2-15.12.14	—	4	4	75	
		при t = -40°C					
ПР1	1.138-10 в.1	1ПР4-25.12.14	20	—	20	100	
ПР1а	"	1ПР4-29.12.14	5	—	5	125	
ПР1б	"	1ПР1-10.12.14	5	—	5	50	
ПР2	"	1ПР38-29.25.22у	1	—	1	400	
	"	1ПР4-25.12.14	3	—	3	100	
ПР2а	"	1ПР38-24.25.22у	6	—	6	325	
	"	1ПР3-22.12.14	18	—	18	100	

1	2	3	4	5	6	7	8
ПР3	"	1ПР28-20.25.22у	7	14	21	275	
	"	1ПР3-19.12.14	21	42	63	75	
ПР4	"	1ПР1-12.12.14	5	—	5	50	
ПР4а	"	1ПР2-15.12.14	—	5	5	75	
		Для t = -20°C, -30°C, -40°C					
ПР5	"	1ПР38-27.25.22у	2	—	2	375	
	"	1ПР3-24.12.14	2	—	2	100	
ПР5а	КЭ-01-58, в.2	БП2-2	2	—	2	600	
	1.138-10, в.1	1ПР4-33.12.22	2	—	2	225	
ПР5б	"	1ПР38-29.25.22у	1	—	1	400	
	"	1ПР4-25.12.14	1	—	1	100	
ПР5в	"	1ПР38-20.25.22у	—	1	1	275	
	"	1ПР3-19.12.14	—	1	1	75	
ПР5г	"	1ПР28-18.25.22у	1	—	1	250	
	"	1ПР2-15.12.14	1	—	1	75	
ПР6	"	1ПР38-15.12.22у	2	—	2	100	
	"	1ПР1-12.12.14	2	—	2	50	
ПР6а	"	1ПР38-12.12.22у	—	6	6	75	
	"	1ПР1-10.12.14	—	6	6	50	
ПР7	"	1ПР28-15.12.22у	2	—	2		
	"	1ПР1-12.12.14	2	—	2	50	
ПР8	"	1ПР2-15.12.14	2	—	2	75	Для t=-40°C 4шт.
ПР8а	"	1ПР1-12.12.14	4	—	4	50	

Над проемами с дверными блоками тип 2 п 2* в кирпичных перегородках заложить 1ПР4-25.12.14 - 3шт.

Над проемами с дверными блоками тип 4 в кирпичных перегородках заложить 1ПР3-19.12.14 - 2шт.

Над прочими проемами в кирпичных перегородках заложить 2 ф 8 А I.

Над проемами в перегородках из гипсоблоков заложить доску δ = 30мм.

27
9620/1

ГИП	Заславский	[signature]	10.84
Н.контр.	Сквирский	[signature]	8/84
Нач.отд.	Пилипенко	[signature]	X.84
Гл.спец.	Сквирский	[signature]	X/84
Вед.инж.	Шнайдерман	[signature]	X.84

ТП 411-2-182.87 АР

Привязан:

Инв. №

Цех по производству деревянной тарной продукции мощностью 10тыс.м³ перерабатываемого сырья в год.

Стадия	Лист	Листов
Р.П.	11	

Спецификация перемычек.

Киевский филиал СОЮЗГИПРОЛЕСХОЗ

Копировал Краснова

Формат А2

Альбом I

Типовой проект 411-2-182.87

Ведомость основных комплектов рабочих чертежей

Обозначение	Наименование	Примечание
ТХ	Технология производства	
АР	Архитектурные решения	
КЖЕ	Конструкции железобетонные	
ВК	Внутренние водопровод и канализация	
ОВ	Отопление и вентиляция	
ЭМ	Силовое электрооборудование	
ЭО	Электрическое освещение	
СС	Связь и сигнализация	
АОВ	Автоматизация отопления и вентиляции	

Ведомость рабочих чертежей основного комплекта (начало)

Лист	Наименование	Примечан.
1.1	Общие данные (начало)	
1.2	Общие данные (окончание)	
2	План фундаментов	
3	Сечения монолитных фундаментов 1-1 ÷ 7-7	
4	Сечения монолитных фундаментов 8-8 ÷ 15-15	
5	Сечения сборных фундаментов 1-1 ÷ 9-9 для $t = -20°C$	
6	Сечения сборных фундаментов 1-1 ÷ 9-9 для $t = -30°C$	
7	Сечения сборных фундаментов 1-1 ÷ 9-9 для $t = -40°C$	
8	Сечения сборных фундаментов 10-10 ÷ 15-15	
9	Раскладка блоков для $t = -20°C$	
10	Раскладка блоков для $t = -30°C$	
11	Раскладка блоков для $t = -40°C$	
12	Фундаменты Фм1 ÷ Фм5	
13	Фундаменты Фм6 ÷ Фм8	
14	Фундаменты Фм9 ÷ Фм12	
15	Фундаменты Фм13 ÷ Фм15	
16	Фундаменты Фм16 ÷ Фм19	
17	Фундаменты Фм20 ÷ Фм22	
18	Схема расположения каналов и фундаментов под оборудование в осях 1-5	
19	Схема расположения каналов и фундаментов под оборудование в осях 5-11	
20	Сечения 1-1 ÷ 9-9	
21	Приямок траверсной тележки	
22	Схема расположения фундаментов под оборудование на отм. -2.050	
23	Схема расположения фундаментов под оборудование на отм. -2.500.	

Ведомость рабочих чертежей основного комплекта (продолжение)

Лист	Наименование	Примечан.
24	Эстакада у лесосклады. Схема расположения фундаментов древотаски вне цеха	
25	Фундамент под оборудование Фм1 Опалубочный чертеж	
26	Фундамент под оборудование Фм1. Армирование	
27	Фундамент под оборудование Фм2	
28	Фундаменты под оборудование Фм3 ÷ Фм7	
29	Фундамент под оборудование Фм8. Опалубочный чертеж	
30	Фундамент под оборудование Фм8. Армирование.	
31	Фундамент под оборудование. Фм8 Фрагменты планов 1 ÷ 4	
32	Фундамент под оборудование Фм9	
33	Фундаменты под оборудование Фм10 ÷ Фм12	
34	Фундаменты под оборудование Фм13 ÷ Фм16	
35	Фундаменты под оборудование Фм17 ÷ Фм21	
36	Фундаменты под оборудование Фм22 ÷ Фм25	
37	Схемы расположения стеновых панелей. Спецификация.	
38	Фрагменты 1 ÷ 4. Узел А. Спецификации	
39	Фрагменты 5 ÷ 14	
40	Схема расположения колонн и балок покрытия. Разрезы 1-1 ÷ 4-4	
41	Схема расположения плит покрытия.	
42	Схемы расположения плит перекрытия и лестницы. Узлы 1, 2	
43	Монолитные участки Ум1 и Ум2.	
44	Монолитные участки Ум3, Ум4 и Ум6	
45	Колонны К1 ÷ К5	
46	Балки покрытия Б1 ÷ Б3. Плиты покрытия П2, П7 ÷ П11.	
47	Подвесные пути по оси 2 и в осях Б-В	
48	Схема расположения пневмотранспорта	
49	Эстакады транспортеров для выноса отходов; верхнее строение ВС1.	
50	Узлы верхнего строения ВС1	
51	Кожух ленточного транспортера КД1	
52	Опора под бункер ОБ1. Узел 1	
53	Узлы 2, 3, 6, стойки СК1, СК2	
54	Переходной мостик ПМ1, лестница Л1	
55	Молниезащита	
56	Монтажные элементы МС1 ÷ МС7 Изделия закладные МН1 ÷ МН7, Т1.	
57	Изделия закладные МН8 ÷ МН17	
58	Изделия закладные МН18 ÷ МН28. Каркасы Кр1, Кр2.	
59	Щиты Щ1 – Щ4. Защитное обрамление столбов Ом1 и Ом2.	

Ведомость объемов сборных бетонных и железобетонных конструкций по рабочим чертежам основного комплекта марки КЖ

Петраки	Наименование группы элементов конструкции	Код	Кол. м³	Примечание
1	Блоки фундаментов	5811000000	152.03	
2	Плиты фундаментов	5813000000	9.33	
3	Балки фундаментные	5824000000	6.99	
4	Колонны	5821000000	18.53	
5	Балки стропильные	5822000000	37.2	
6	Перемычки	5828000000	9.34	
7	Панели стеновые наружные	5831000000	143.44	
8	Плиты покрытий	5841000000	118,5	
9	Плиты перекрытий	5842000000	30,07	
10	Элементы лестниц	5891000000	2,2	
11	Сборные конструкции каналов	5858000000	7,95	
12	Элементы входов и приятков зданий	5895000000	0,39	
	Всего бетона и железобетона		535,97	

Материалы на изготовление сборных бетонных и железобетонных конструкций учтены в ведомости потребности в материалах и отдельно не учитываются.

Таблица нагрузок на 1 пог. м ленточных фундаментов

Ось здания	Нагрузка в тоннах на отметке -0.200		
	$t° = -20°C$	$t° = -30°C$	$t° = -40°$
Ось 10	9,4	9,6	9,64
Ось А и 11	8,75	9,9	11,2
Ось Б и Г	4,65	6,24	7,83

Проект разработан в соответствии с действующими нормами и правилами и предусматривает мероприятия, обеспечивающие взрывную, взрывопожарную и пожарную безопасность при эксплуатации здания.

Главный инженер проекта [illegible] В.И. Заславский

9620/1 28

Привязан:

Инв. №			
ГИП	Заславский		X.84
Н. контр.	Скворцевский		X.87
Нач. отд.	Пикипенко		X.84
В. спец.	Скворцевский		X.87
Рук. гр.	Заводник		X.87
Ст. инж.	Левицкая		X.87

ТП 411-2-182.87 КЖ

Цех по производству деревянной тарной продукции мощностью [illegible] м³ переработываемого сырья в год

Стадия	Лист	Листов
Р.П	1.1	59

Общие данные (начало)

Киевский филиал Союзгипролесхоз

Альбом I

Типовой проект 411-2-182.87

Ведомость спецификаций

Лист	Наименование	Примечан.
2	Спецификация фундаментов под колонны к плану фундаментов	
3	Спецификация элементов к плану фундаментов (монолитные фундаменты)	
5	Спецификация элементов к плану фундаментов для t=-20°С (сборные фундаменты)	
6	Спецификация элементов к плану фундаментов для t=-30°С (сборные фундаменты)	
7	Спецификация элементов к плану фундаментов для t=-40°С (сборные фундаменты)	
18	Спецификация элементов к схемам расположения фундаментов под оборудование, каналов и приямка	
37	Спецификация элементов к схемам расположения панелей стен для t=-20°С.	
38	Спецификация элементов к схемам расположения стеновых панелей для t=-30°С и -40°С.	
40	Спецификация элементов к схеме расположения колонн, балок покрытия.	
41	Спецификация элементов к схеме, расположения плит покрытия	
42	Спецификация элементов к схемам расположения плит перекрытия и лестницы	
48	Спецификация элементов к схеме расположения пневмотранспорта	
49	Спецификация элементов к схемам расположения эстакад транспортеров для выноса отходов.	
50	Спецификация элементов верхнего строения ВСП.	
51	Спецификация элементов на короб КД1.	
54	Спецификация элементов к схемам расположения переходного мостика ПМ1 и лестницы Л1.	
55	Спецификация элементов к схеме расположения молниезащиты	

Ведомость ссылочных и прилагаемых документов (начало)

Обозначение	Наименование	Примечание
	Ссылочные документы	
1.112.5, Вып. 2,4	Плиты железобетонные для ленточных фундаментов	
ГОСТ 13579-78	Блоки бетонные для стен подвалов	
1.138-10, Вып. 1,2	Перемычки железобетонные для зданий с кирпичными стенами	
ГОСТ 8993-75	Шпалы деревянные для железных дорог узкой колеи.	

Ведомость ссылочных и прилагаемых документов (окончание)

Обозначение	Наименование	Примечание
3.006.1-2/82 Вып. 1-2	Сборные железобетонные каналы из лотковых элементов	
1.462.1-3/80 Вып. 1, 3	Железобетонные предварительно напряженные двускатные балки для покрытий промзданий	
ГОСТ 22701.1-77 ÷ 22701.5-77	Плиты железобетонные ребристые размером 6х3 для покрытий производственных зданий	
1.415-1, Вып. 1	Железобетонные фундаментные балки для стен производственных зданий.	
1.141-1, Вып. 59,60	Предварительно-напряженные панели перекрытий железобетонные многопустотные	
1.494-24. Вып. 1	Стаканы для крепления крышных вентиляторов, дефлекторов и зонтов	
1.137-3, Вып. 1	Железобетонные балконные плиты для жилых зданий	
2.240-1, Вып. 1,2	Детали перекрытий общественных кирпичных зданий.	
2.430-3, Вып. 3	Типовые архитектурно-строительные детали промышленных зданий с кирпичными стенами	
1.423-3, Вып. 1,2,0-1	Железобетонные колонны прямоугольного сечения для одноэтажных производственных зданий высотой до 9,6м	
1.450 3-3, Вып. 0,2	Стальные лестницы, переходные площадки и ограждения	
3.015-2/77, Вып. 2-1	Унифицированные одноярусные эстакады под технологические трубопроводы	
1.251.1-4, Вып. 1	Лестничные марши	
1.252.1-4, Вып. 1	Площадки	
1.412-1/77, Вып. 3	Монолитные железобетонные фундаменты. Арматурные изделия	
1.410-2, Вып. 1	Арматурные сетки для монолитных железобетонных конструкций	
1.030.1-1, Вып. 0-3 1-1,3-3,4-1,4-2,2-3,1-2	Стеновые панели отапливаемых производственных зданий	
1.256-1	Ограждения лестниц	
1.426.2-3, Вып. 2	Стальные подкрановые балки и пути подвесного транспорта	
1.427.1-3, Вып. 1.2	Колонны железобетонные прямоугольного сечения для торцевого и продольного фахверка	
1.400-6/76, Вып. 0.1	Унифицированные закладные детали сборных железобетонных конструкций зданий	
2.420-1, Вып. 1	Монтажные детали сборных железобетонных колонн и подкрановых балок промышленных зданий	
2.460-2, Вып. 2	Типовые монтажные детали плит и температурных швов покрытий промышленных зданий	

Общие указания.

За отметку 0.000 принята отметка чистого пола 1-го этажа, что соответствует отметке [ ] на генплане.

Данные о грунтах и указания по возведению фундаментов см. лист КЖ-2.

Временная нагрузка на перекрытие принята по СНиП II-6-74. Нагрузка в венткамере 300 кгс/м².

Антикоррозионная защита соединительных и закладных изделий, элементов крепления и молниезащиты предусматривается в соответствии со СНиП II-28-73* „Защита строительных конструкций от коррозий."

Места с поврежденным после монтажной сварки антикоррозионным покрытием закладных и соединительных изделий покрываются масляной краской за 2 раза.

Монтаж и приемку сборных железобетонных конструкций производится в соответствии с рабочими чертежами и СНиП III-16-80. Изготовление и приемку монолитных бетонных и железобетонных конструкций производится в соответствии с рабочими чертежами СНиП III-15-76.

Технические требования по изготовлению арматурных и закладных изделий.

Плоские арматурные изделия изготовлять при помощи контактной точечной сварки. Сварку сеток производить во всех точках пересечения стержней.

Сварку вести в соответствии с ГОСТ 19292-80. „Соединение сварных элементов закладных деталей сборных железобетонных конструкций" и СН 393-78". Указания по сварке соединений арматуры и закладных деталей железобетонных конструкций.

Сварку тавровых соединений круглых стержней с листовым прокатом закладных изделий выполнять под слоем флюса.

Материал прокатной стали для закладных изделий принят ВСт3кп2 для сварных конструкций - по ГОСТ 380-71*.

29
9620/1

ГИП	Заславский			ТП 411-2-182.87 КЖ	
Н.контр.	Скворецкий		1984		
Нач.отд.	Пилипенко		10.84		
Гл.спец.	Скворецкий		10.84		
Рук.гр.	Заводник		1984		
Ст.инж.	Левицкая		10.84	Цех по производству деревянной тарной продукции мощностью 10 тыс м³ перерабатываемого сырья в год	Стадия: Р.П. / Лист: 1.2 / Листов:
				Общие данные (окончание)	Киевский филиал СОЮЗГИПРОЛЕСХОЗ

Привязан:

Инв. №

Копировал Герман

Формат А2

Альбом I

Типовой проект 411-2-182.87

План фундаментов

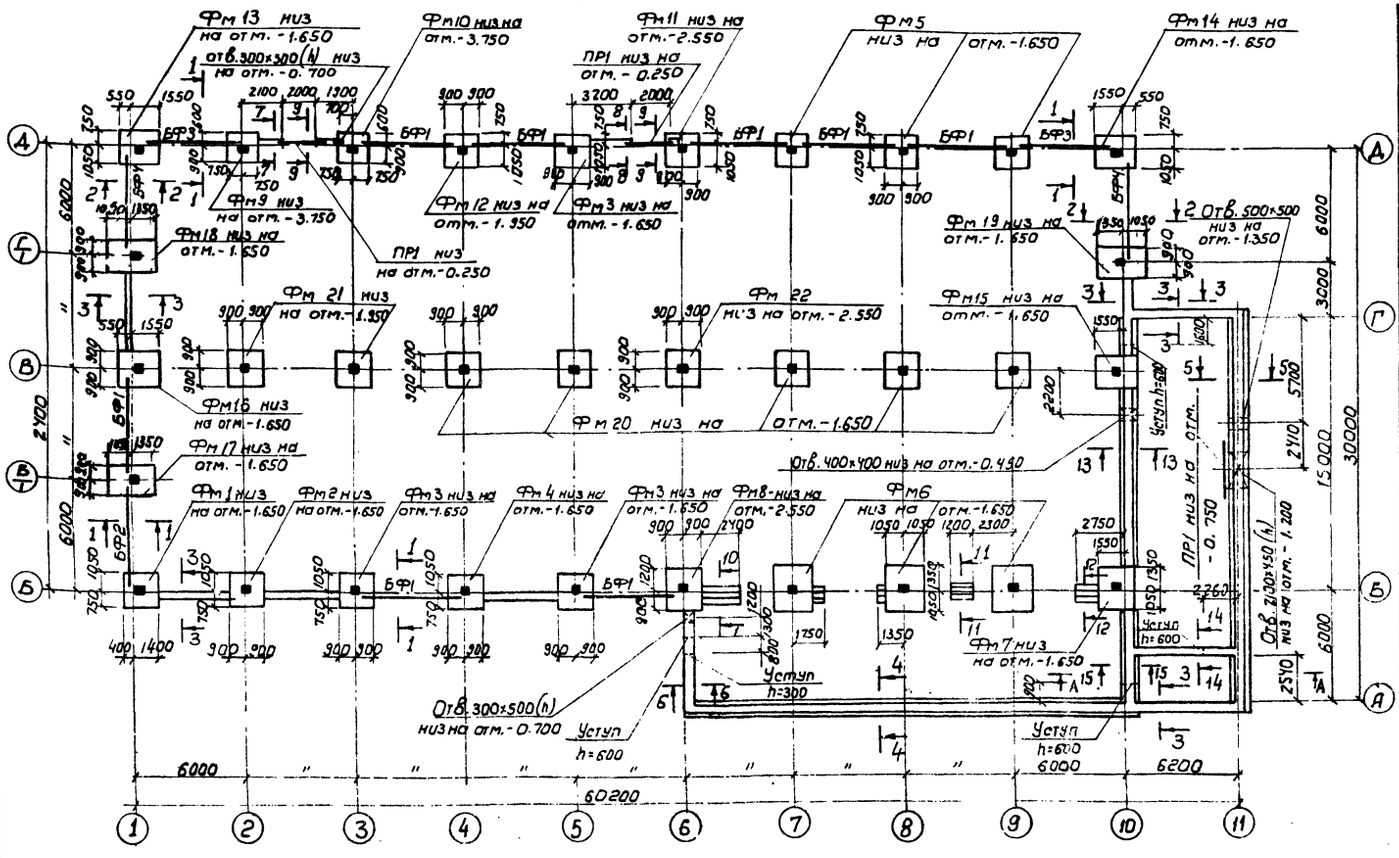

Спецификация фундаментов. под колонны

Марка поз.	Обозначение	Наименование	Кол.	Масса ед, кг	Примечание
Фм1	КЖ-12	Фундамент Фм1	1		
Фм2	То же	То же Фм2	1		
Фм3	"	" Фм3	3		
Фм4	"	" Фм4	1		
Фм5	"	" Фм5	3		
Фм6	КЖ-13	" Фм6	3		
Фм7	То же	" Фм7	1		
Фм8	"	" Фм8	1		
Фм9	КЖ-14	" Фм9	1		
Фм10	То же	" Фм10	1		
Фм11	"	" Фм11	1		
Фм12	"	" Фм12	1		
Фм13	КЖ-15	" Фм13	1		
Фм14	То же	" Фм14	1		
Фм15	"	" Фм15	1		
Фм16	КЖ-16	" Фм16	1		
Фм17	То же	" Фм17	1		
Фм18	"	" Фм18	1		
Фм19	"	" Фм19	1		
Фм20	КЖ-17	" Фм20	5		
Фм21	То же	" Фм21	2		
Фм22	"	" Фм22	1		

1. За отметку 0.000 принят уровень чистого пола первого этажа, что соответствует отм. [ ] на генплане.
2. В качестве основания фундаментов приняты сухие непучинистые, непросадочные грунты со следующими нормативными характеристиками: $\varphi_н = 0,49$ рад или 28°; $C_н = 2$ кПа (0,02 кгс/см²); $E = 14,7$ мПа (150 кгс/см²), $\gamma = 1,8$ т/м³
3. Участки ленточных фундаментов для варианта монолитных фундаментов выполнить из бутобетона: бут м200, бетон м100; для варианта сборных фундаментов из сборных бетонных блоков и железобетонных плит. Плиты для ленточных фундаментов и нижние бетонные блоки укладывать на выровненную поверхность. Бетонные блоки укладывать на цементном растворе м50 с перевязкой швов.
4. Кирпичные стены ниже отметки 0.000 выполнить из хорошо обожженного кирпича м100 на цементном растворе м50. и со стороны грунта промазать битумом за 2 раза.
5. Горизонтальную гидроизоляцию стен выполнить на отметке -0,030 из слоя цементного раствора толщиной 2см. состава 1:2.
6. Под железобетонными башмаками Фм1÷Фм22 выполнить бетонную подготовку толщиной 100мм из бетона м50.
7. Пазухи фундаментов засыпать местным материковым грунтом с послойным трамбованием. Толщина трамбуемых слоев 200-300 мм.
8. Расход арматуры на армирование утолщений в бетонной подготовке пола для опирания перегородок

   ф6 AI - 44 кг, ф 10 AI - 310 кг.

9. Вокруг здания выполнить асфальтовую отмостку шириной 750мм.

Привязан:

Инв. №:

ГИП	Засадский		
Н.контр.	Скворский		
Нач. отд.	Лидиенко		
Гл. спец.	Скворский		
Рук. гр.	Забродин		
Ст. инж.	Левицкая		

ТП 411-2-182.87 КЖ

Цех по производству деревянной тарной продукции мощностью 10 тыс. м³ перерабатываемого сырья в год

Стадия	Лист	Листов
Р.П.	2	

План фундаментов

Киевский Филиал СОЮЗГИПРОЛЕСХОЗ

Согласовано
Сантехн. сект. Ширяев
Электр. сект. Сидоров

Копировал Герман

Формат А2

30

9620/1

Альбом I

Типовой проект 411-2-182.87

1-1 для t=-20°С, -30°С

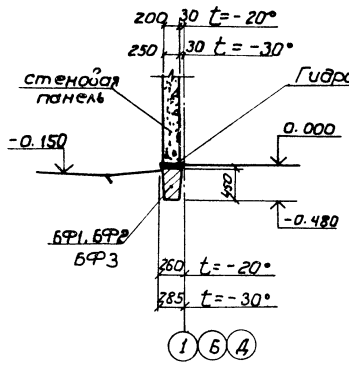

1-1 для t=-40°С

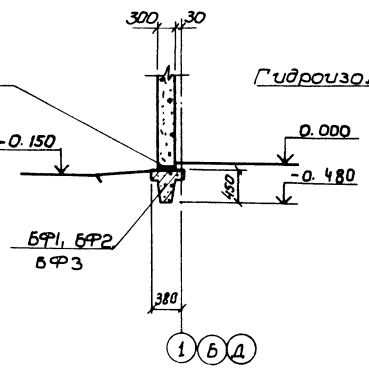

2-2 для t=-20°С, -30°С

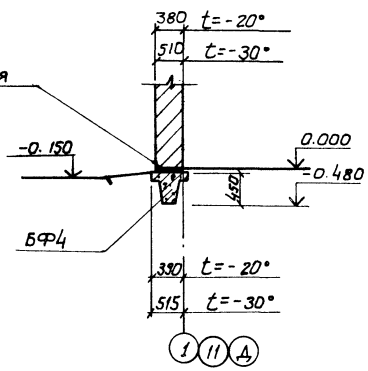

2-2 для t=-40°С

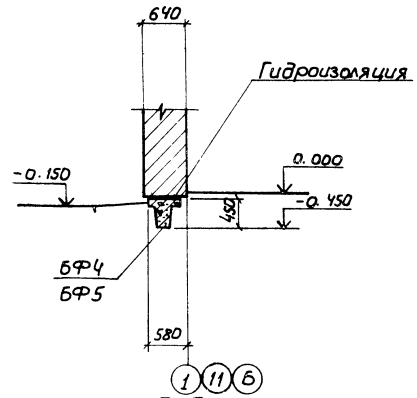

3-3

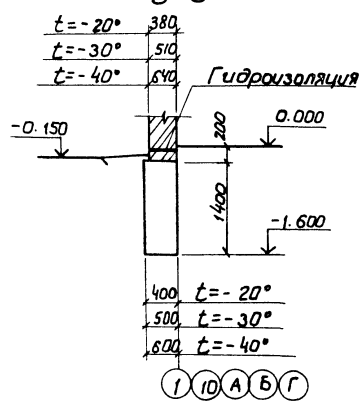

4-4

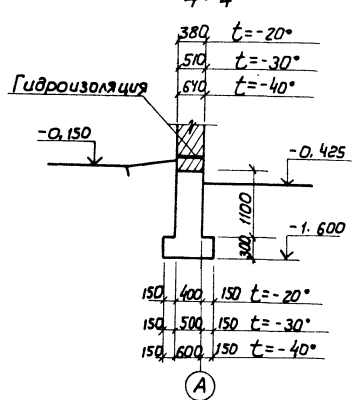

5-5

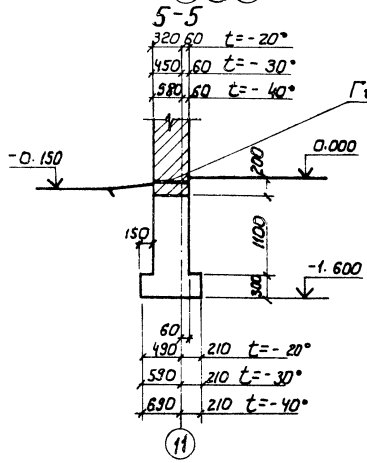

6-6

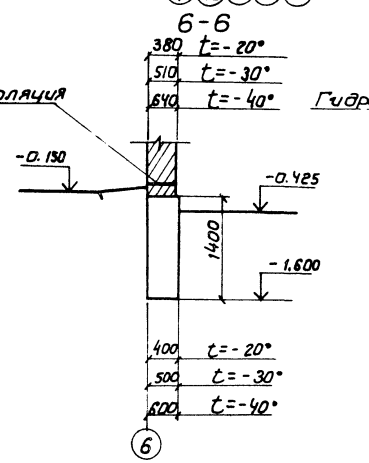

7-7

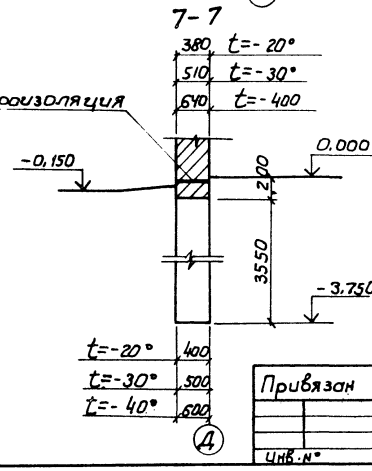

Спецификация элементов к плану фундаментов

Марка, поз.	Обозначение	Наименование	Кол.	Масса ед.кг.	Примечание
		t=-20°			
		Фундаментные балки			
БФ1	1.415-1, Вып. 1	ФБ6-2	8	1300	
БФ2	То же	ФБ6-3	1	1200	
БФ3	"	ФБ6-4	2	1200	
БФ4	"	ФБ6-13	2	1400	
	"	Перемычки			
ПР1	1.138-10, Вып. 2	2ПР72-27.38-22У	3	570	
		t=-30°			
		Фундаментные балки			
БФ1	1.415-1. Вып. 1	ФБ6-2	8	1300	
БФ2	То же	ФБ6-3	1	1200	
БФ3	"	ФБ6-4	2	1200	
БФ4	"	ФБ6-30	2	1800	
		Перемычки			
ПР1	1.138-10, Вып. 2	2ПР73-27.51.22У	3	760	
		t=-40°			
		Фундаментные балки			
БФ1	1.415-1, Вып.1	ФБ6-12	8	1500	
БФ2	То же	ФБ6-13	1	1400	
БФ3	"	ФБ6-14	2	1300	
БФ4	"	ФБ6-30	2	1800	
		Перемычки			
ПР1	1.138-10. Вып.2	2ПР72-27.38-22У	3	570	
	То же, Вып.1	1ПР38-27.25.22У	3	375	

Настоящий лист рассматривать совместно с листом КЖ-2

31
9620/1

ГИП	Заславский		X.87
Н.контр.	Скворецкий		X.87
Нач.отд.	Пимпленко		X.87
Гл.спец.	Скворецкий		X.87
Рук.гр.	Забродин		X.87
Ст.инж.	Лебицкая		X.87

ТП 411-2-182.87 КЖ

Цех по производству деревянной тарной продукции мощностью 10 тыс.м³ перерабатываемого сырья в год

Стадия: Р.П. | Лист: 3 | Листов:

Сечения монолитных фундаментов 1-1; 7-7

Киевский филиал СОЮЗГИПРОЛЕСХОЗ

Привязан

Инв.№

Копировал Герман

Формат А2

Альбом I

Типовой проект 411-2-182.87

8-8

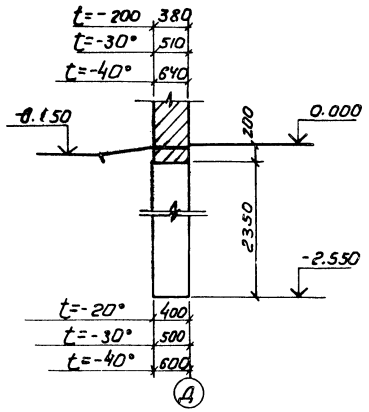

9-9 для t=-20°-30°

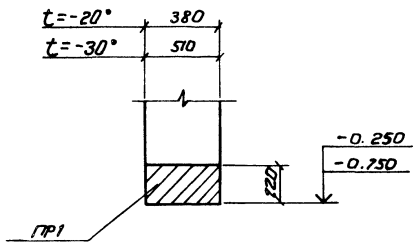

9-9 для t=-40°

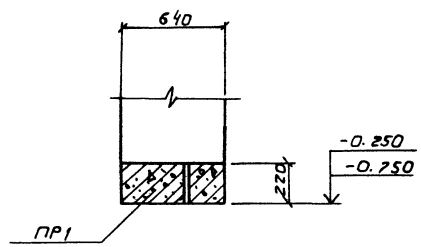

10-10

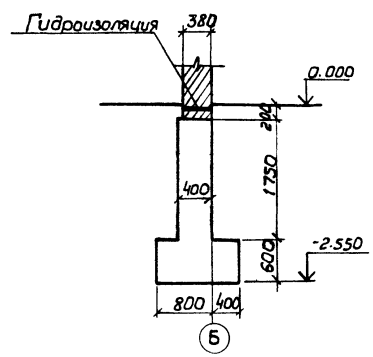

11-11

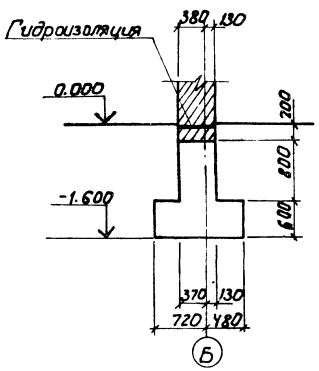

12-12

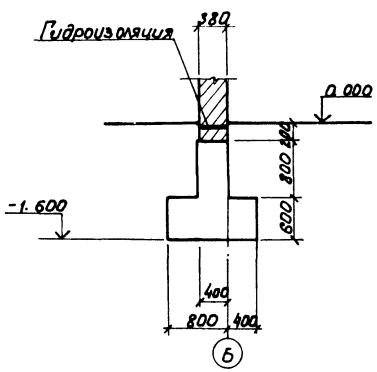

13-13

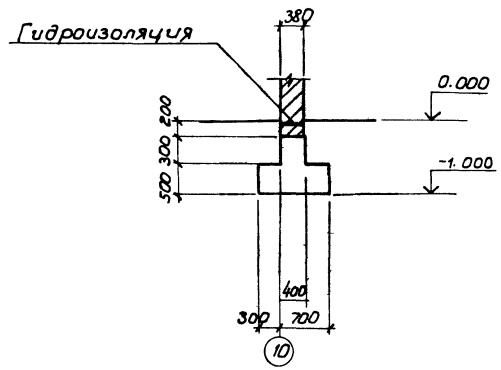

14-14

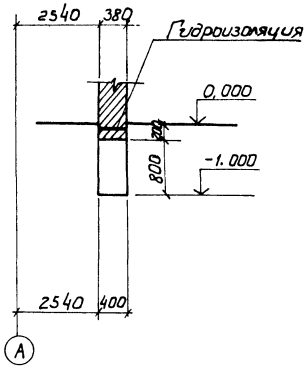

15-15

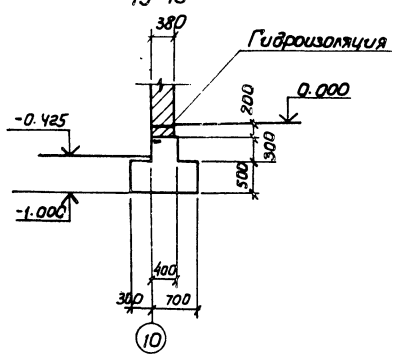

Деталь опирания перегородок.

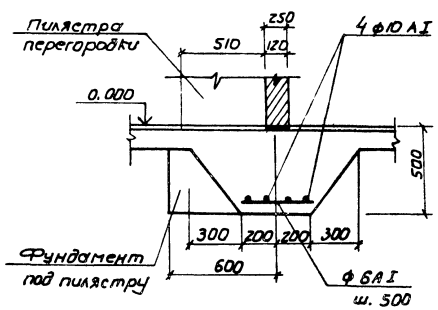

Настоящий лист рассматривать совместно с листом КЖ-2.

32
9820/1

ГИП	Заславский			ТП 411-2-182.87	КЖ
Н. контр.	Скворский				
Нач. отд.	Пилипенко				
Гл. спец.	Скворский				
Рук. гр.	Заводник				
Ст. инж.	Левицкая				

Привязан:

Инв. №

Цех по производству деревянной тарной продукции мощностью 10 тыс. м³ перерабатываемого сырья	Стадия	Лист	Листов
	Р.П.	4	
Сечения монолитных фундаментов 8-8 ÷ 15-15	Киевский филиал СОЮЗГИПРОЛЕСХОЗ		

Формат А2

Альбом I

Типовой проект 411-2-182.87

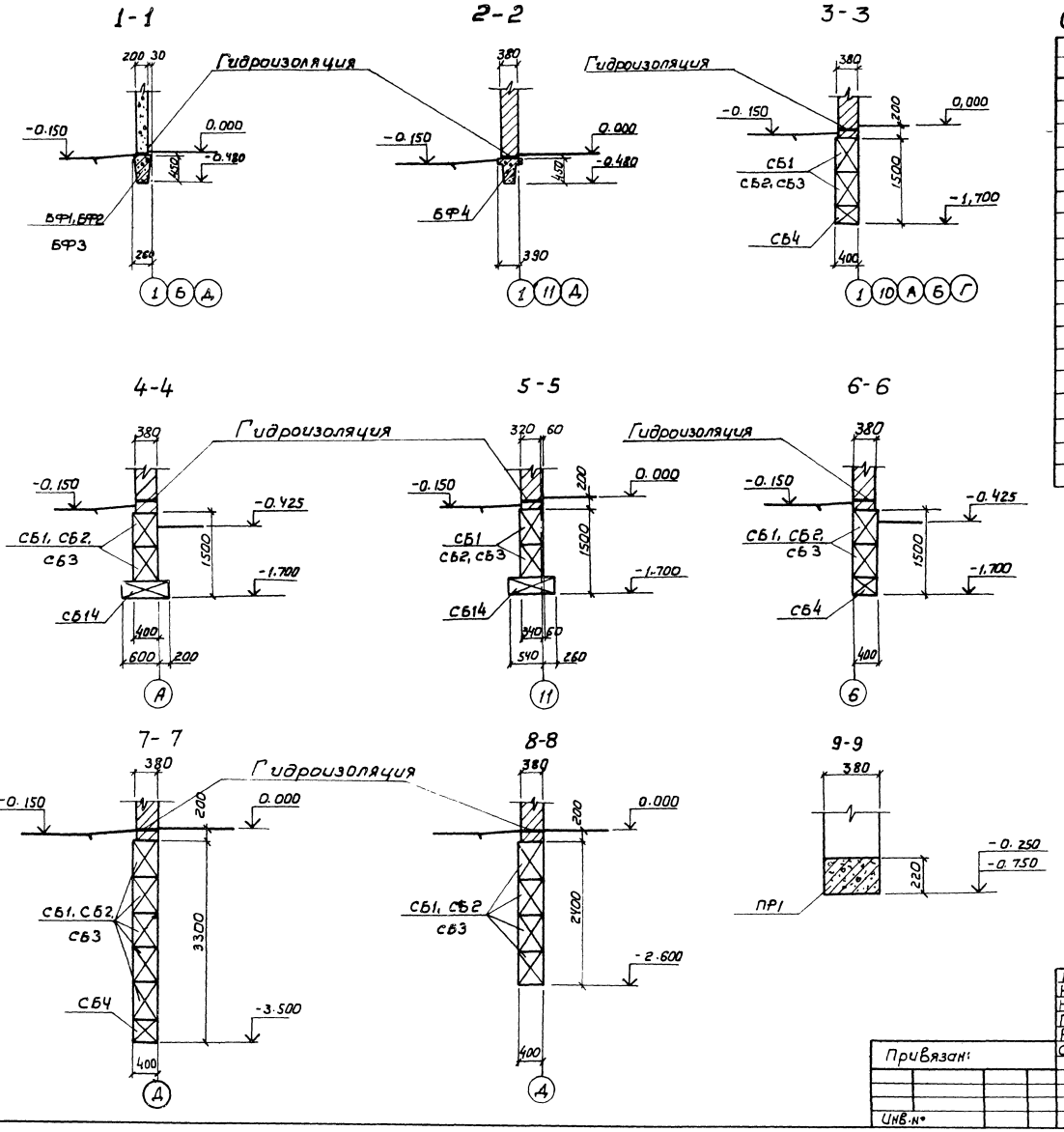

Спецификация элементов к плану фундаментов для $t = -20°$

Марка поз.	Обозначение	Наименование	Кол.	Масса ед. кг.	Примечание
		Блоки стен подвала			
СБ1	ГОСТ 13579-78	ФБС 24.4.6-Т	125	1300	
СБ2	То же	ФБС 12.4.6-Т	35	640	
СБ3	"	ФБС 9.4.6-Т	47	470	
СБ4	"	ФБС 12.4.3-Т	35	310	
СБ10	"	ФБС 12.6.6-Т	2	960	
		Плиты ленточных фундаментов			
СБ 13	1.112-5, Вып. 2	ФЛ 12.12-2	5	870	
СБ 14	То же	ФЛ 8.12-2	36	685	
		Фундаментные балки			
БФ1	1.415-1, Вып.1	ФБ6-2	8	1300	
БФ2	То же	ФБ6-3	1	1200	
БФ3	"	ФБ6-4	2	1200	
БФ4	"	ФБ6-13	2	1400	
		Перемычки			
ПР1	1.138-10, Вып. 2	2ПР 72-27.38.22У	3	570	

Настоящий лист рассматривать совместно с листом КЖ-2.

9620/1 33

ГИП	Заславский			Х-84
Н. контр.	Скворский			Х-84
Нач. отд.	Пилипенко			Х-84
Гл. спец.	Скворский			Х-84
Рук. гр.	Забудник			Х-84
Ст. инж.	Левицкая			Х-84

ТП 411-2-182.87 КЖ

Цех по производству деревянной тарной продукции мощностью 10 тыс.м³ перерабатываемого сырья в год

Стадия	Лист	Листов
Р.П.	5	

Сечения сборных фундаментов 1-1 ÷ 9-9 для $t = -20°$

Киевский филиал СОЮЗГИПРОЛЕСХОЗ

Привязан:

Инв.№

Копировал Герман

Формат А2

Альбом I

Типовой проект 411-2-182.87

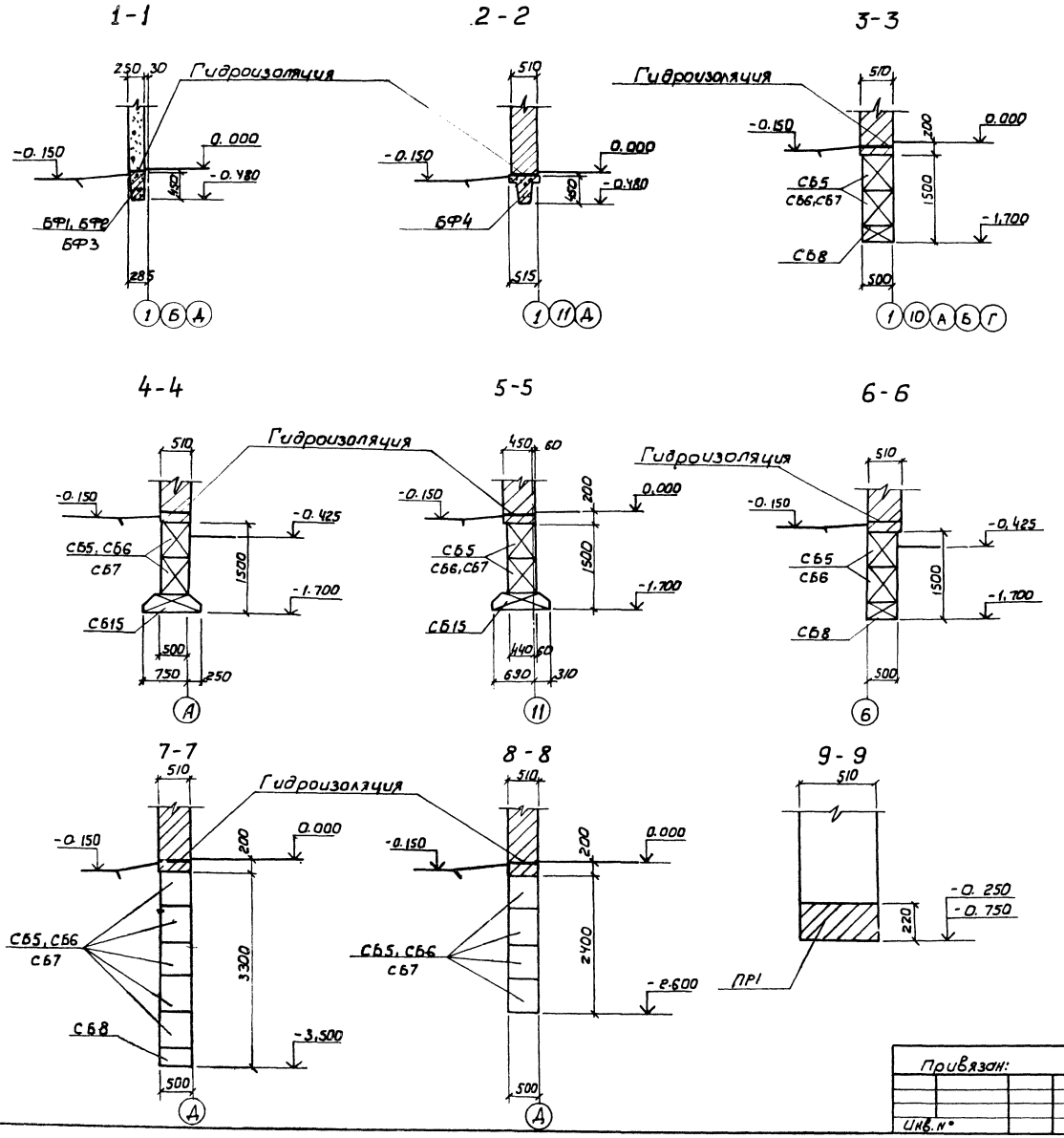

Спецификация элементов к плану фундаментов для t=-30°

Марка поз.	Обозначение	Наименование	Кол.	Масса ед.кг	Примечание
		Блоки стен подвала			
СБ1	ГОСТ 13579-78	ФБС 24.4.6-Т	65	1300	
СБ2	То же	ФБС 12.4.6-Т	15	640	
СБ3	"	ФБС 9.4.6-Т	19	470	
СБ4	"	ФБС 12.4.3-Т	5	310	
СБ5	"	ФБС 24.5.6-Т	38	1830	
СБ6	"	ФБС 12.5.6-Т	19	790	
СБ7	"	ФБС 9.5.6-Т	23	590	
СБ8	"	ФБС 12.5.3-Т	30	380	
СБ10	"	ФБС 12.6.6-Т	2	960	
		Плиты ленточных фундаментов			
СБ13	1.112-5, Вып. 2	ФЛ 12.12-2	5	870	
СБ15	То же	ФЛ.10.12-2	24	750	
СБ16	"	ФЛ.10.8-2	2	495	
		Фундаментные балки			
БФ1	1.415-1, Вып. 1	Ф 6Б-2	8	1300	
БФ2	То же	Ф 6Б-3	1	1200	
БФ3	"	Ф 6Б-4	2	1200	
БФ4	"	Ф 6Б-30	2	1800	
		Перемычки			
ПР1	1.138-10, Вып. 2	2ПР73-27.51.22У	3	760	

Настоящий лист рассматривать совместно с листом КЖ-2.

9620/1 34

ГИП	Заславский			Х.84	ТП 411-2-182.87 КЖ
Н. контр.	Скворский			2.84	
Нач. отд.	Пилипенко			2.84	
Гл. спец.	Скворский			2.84	
Рук. гр.	Заславский			Х.84	
Ст. инж.	Левицкая			Х.84	

Привязан:

Инв. №

Цех по производству деревянной тарной продукции мощностью 10 тыс. м³ переработываемого сырья	Стадия	Лист	Листов
	Р.П.	6	
Сечения сборных фундаментов 1-1÷9-9 для t=-30°	Киевский филиал СОЮЗГИПРОЛЕСХОЗ		

Копировал Герман

Формат А2

Альбом I

Типовой проект 411-2-182.87

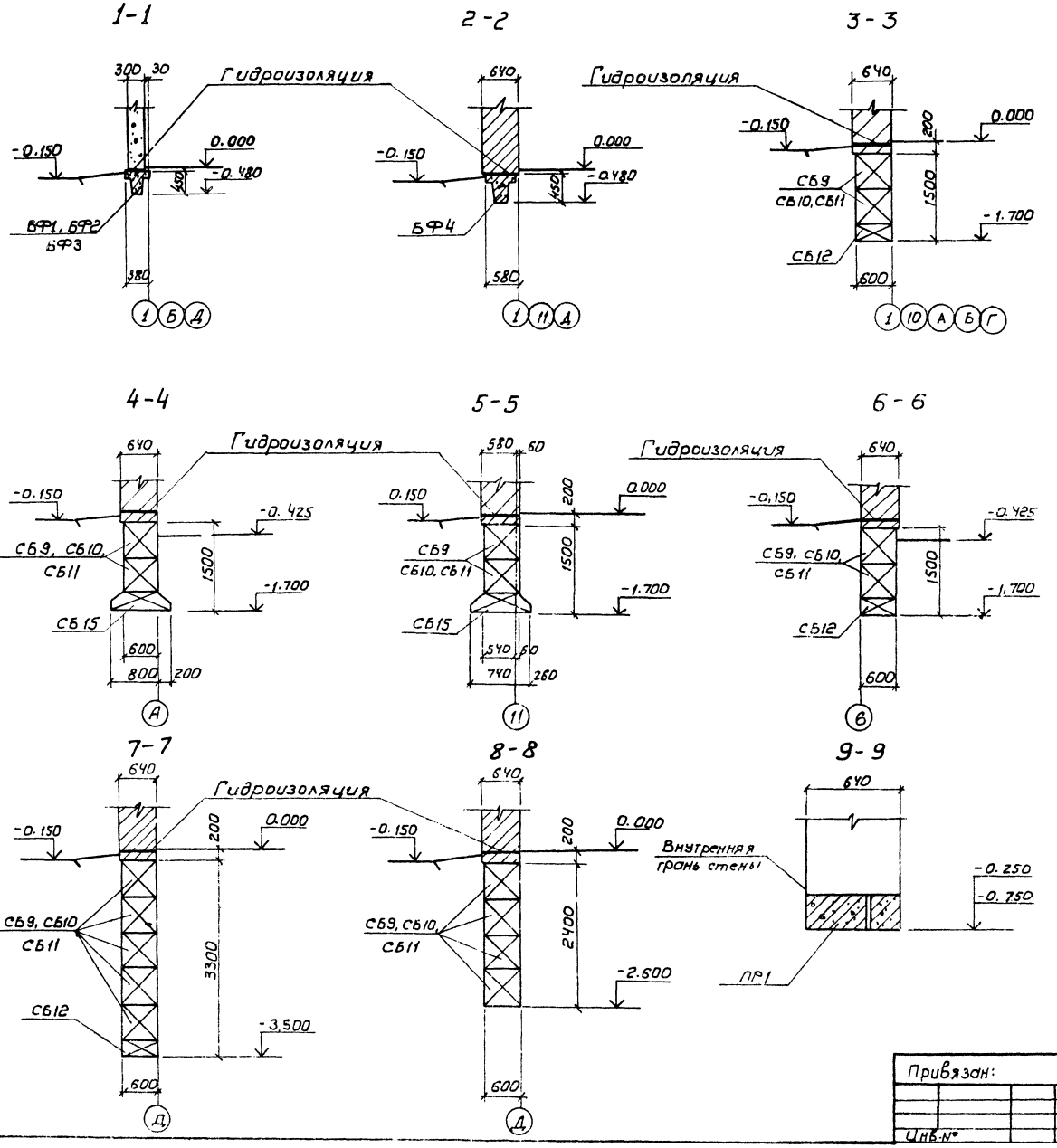

Спецификация элементов к плану фундаментов для t=-40°

Марка, поз.	Обозначение	Наименование	Кол.	Масса ед.кг	Примечание
		Блоки стен подвала			
СБ 1	ГОСТ 13579-78	ФБС.24.4.6-Т	65	1300	
СБ 2	То же	ФБС.12.4.6-Т	15	640	
СБ 3	"	ФБС.9.4.6-Т	29	470	
СБ 4	"	ФБС.12.4.3-Т	5	310	
СБ 7	"	ФБС.9.5.6-Т	4	590	
СБ 9	"	ФБС.24.6.6-Т	58	1950	
СБ-10	"	ФБС.12.6.6-Т	23	960	
СБ 11	"	ФБС.9.6.6-Т	20	700	
СБ 12	"	ФБС.12.6.3-Т	30	460	
		Плиты ленточных фундаментов			
СБ 13	1.112-5. Вып. 2	ФЛ 12.12-2	5	870	
СБ 15	То же	ФЛ 10.12-2	36	750	
СБ 16	"	ФЛ-10.8-2	2	495	
		Фундаментные балки			
БФ 1	1.415-1, Вып.1	ФБ6-12	8	1500	
БФ 2	То же	ФБ6-13	1	1400	
БФ 3	"	ФБ6-14	2	1300	
БФ 4	"	ФБ6-30	2	1800	
	"	Перемычки			
ПР 1	1.138-10. Вып.2	2ПР72-27.38.22у	3	570	
	То же, Вып.1	1ПР38.27.25.22у	3	375	

Настоящий лист рассматривать совместно с листом КЖ-2.

35
9620/1

ГИП	Заславский		X.87
Н.контр.	Скворецкий		X.87
Нач.отд.	Пилипенко		X.87
Гл.спец.	Скворецкий		X.87
Рук.гр.	Заславский		X.87
Ст.инж.	Левицкая		X.87

ТП 411-2-182.87 КЖ

Привязан:

Инв.№

Цех по производству деревянной тарной продукции мощностью 10тыс. переработываемого сырья в год

Стадия	Лист	Листов
Р.П.	7	

Сечения сборных фундаментов 1-1÷9-9 для t=-40°

Киевский Филиал СОЮЗГИПРОЛЕСХОЗ

Копировал Герман

Формат А2

10 - 10

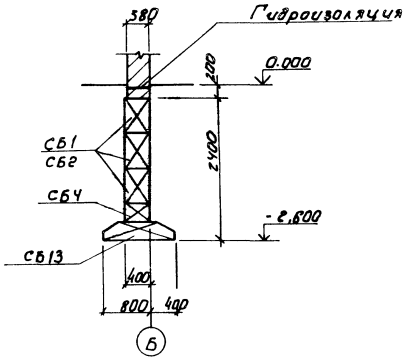

11 - 11

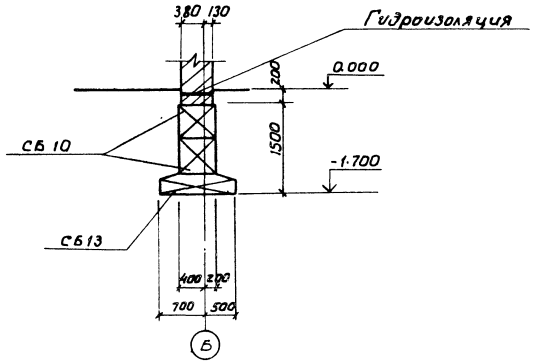

12 - 12

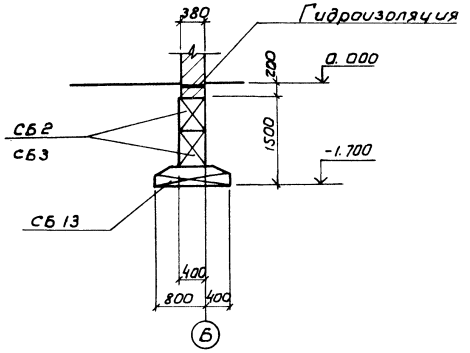

13 - 13

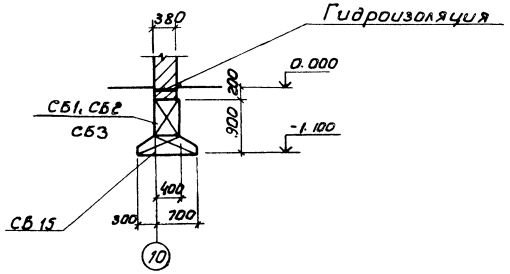

14 - 14

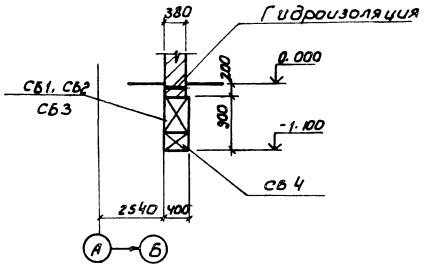

15 - 15

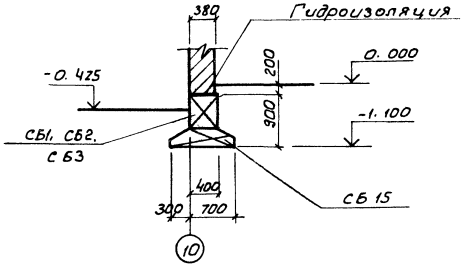

Деталь опирания перегородок

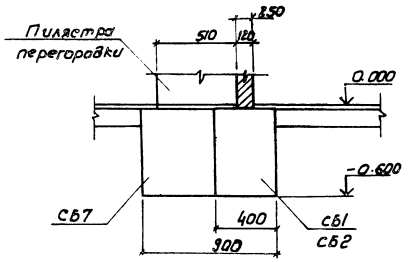

Настоящий лист рассматривать совместно с листом КЖ6-2.

ГИП	Заславский			ТП 411-2-182.87	КЖ
Н. контр.	Скобирский				
Нач. отд.	Пищенко				
Гл. спец.	Скворский				
Рук. гр.	Забавник				
Ст. инж.	Лобицкая			Цех по производству деревянной тарной продукции мощностью 10 тыс. м³ переработываемого сырья в год	Стадия: Р.П. Лист: 8 Листов:
Привязан:				Сечения сборных фундаментов 10-10 ÷ 15-15	Киевский филиал СОЮЗГИПРОЛЕСХОЗ
Инв. №					

Раскладка блоков по оси А

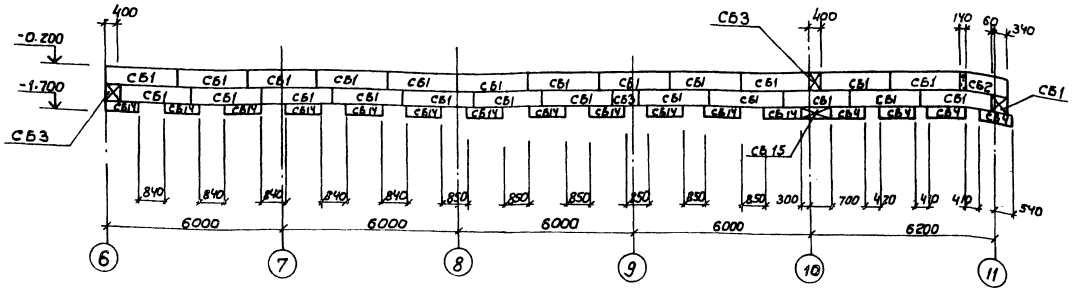

Раскладка блоков по оси Г

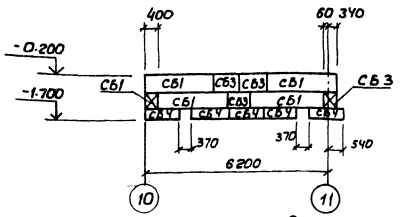

Раскладка блоков по оси 10

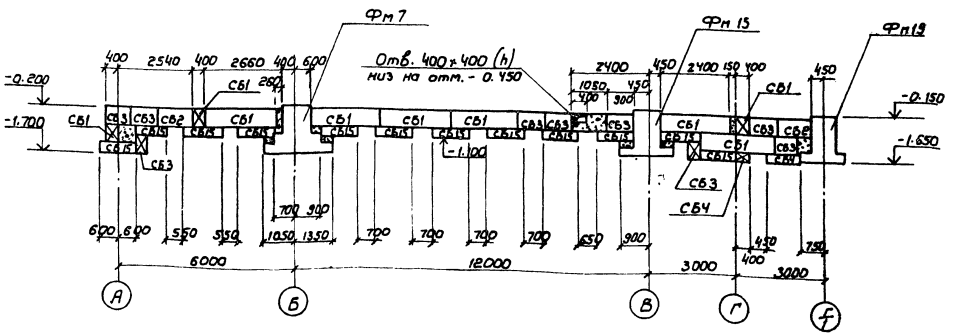

Раскладка блоков по оси 11

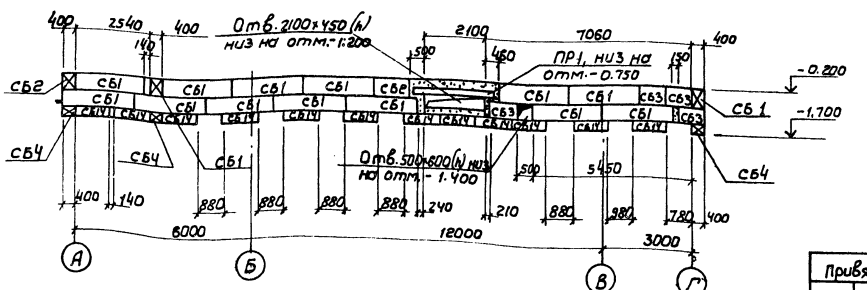

Раскладка блоков по оси Б

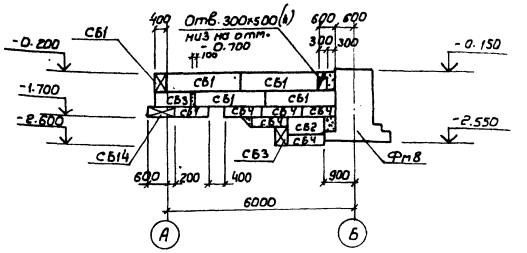

А-А

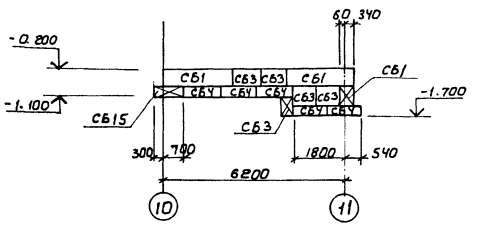

План фундаментов см. лист КЖ-2.

37
9620/1

ГИП	Зарховский			ТП 411-2-182.87 КЖ	
Н.контр.	Скворский				
Нач.отд.	Пилипенко				
Гл.спец.	Скворский				
Рук.гр.	Забавник				
Ст.инж.	Левицкая			Цех по производству деревянной тарной продукции мощностью 10 тыс.м³ перерабатываемого сырья в год	Стадия: Р.П. / Лист: 9 / Листов:
Привязан:				Раскладка блоков для t = -20°	Киевский филиал Союзгипролесхоз
Инв.№					

Копировал Герман

Формат А2

Альбом I

Типовой проект 411-2-182.87

Раскладка блоков по оси А

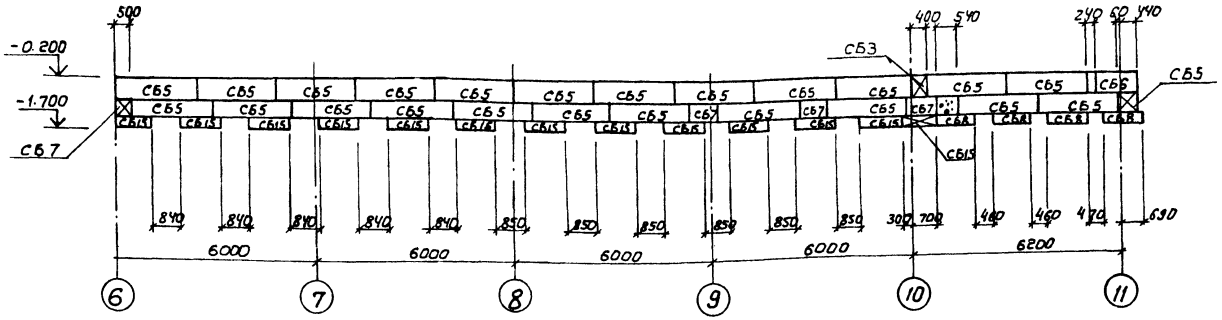

Раскладка блоков по оси Г

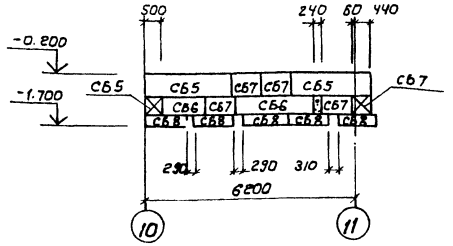

Раскладка блоков по оси 10

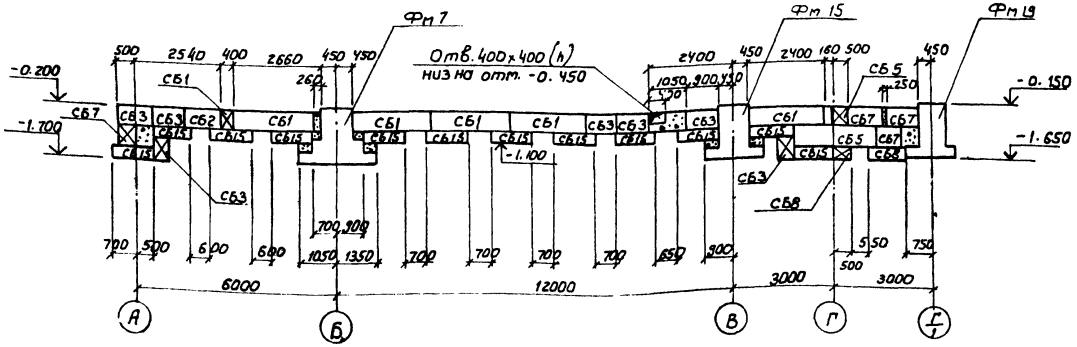

Раскладка блоков по оси 6

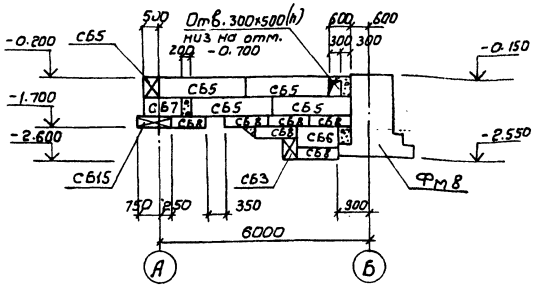

А-А

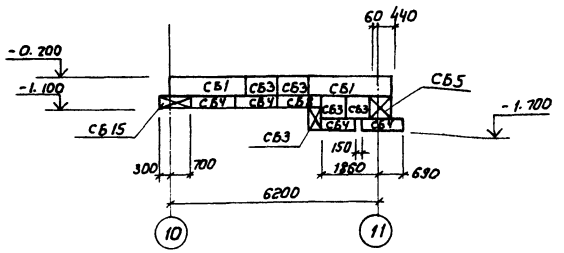

Раскладка блоков по оси 11

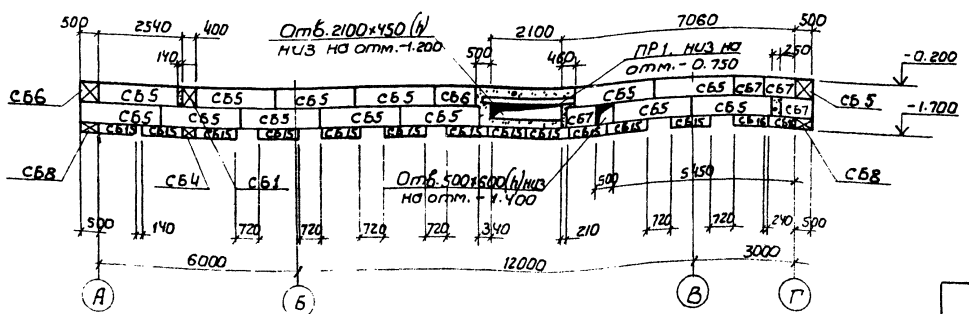

План фундаментов см. лист КЖ-2.

38
9620/1

ГИП	Заславский		10.84
Н.контр.	Сквирский		X/84
Нач.отд.	Пилипенко		X/84
Гл.спец.	Сквирский		X/84
Рук. гр.	Заводник		X.84
Ст.инж.	Левицкая		X.84

ТП 411-2-182.87 КЖ

Цех по производству деревянной тарной продукции мощностью 10 тыс.м³ перерабатываемого сырья в год

Стадия	Лист	Листов
Р.П.	10	

Раскладка блоков для t=-30°

Киевский филиал союзгипролесхоз

Привязан:

Инв.№

Корректор Герман

Формат А2

Альбом I

Типовой проект 411-2-182.87

Раскладка блоков по оси А

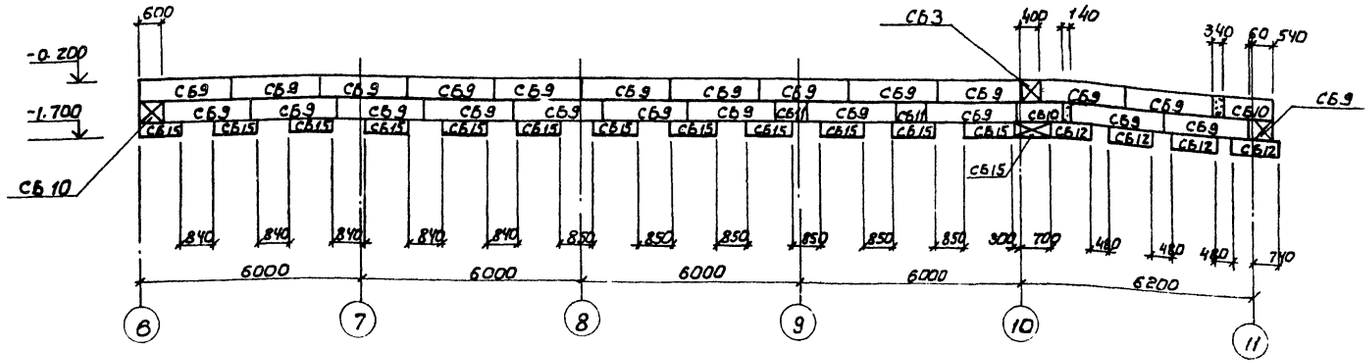

Раскладка блоков по оси Г

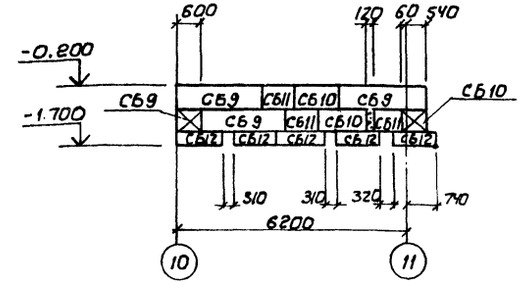

Раскладка блоков по оси 10

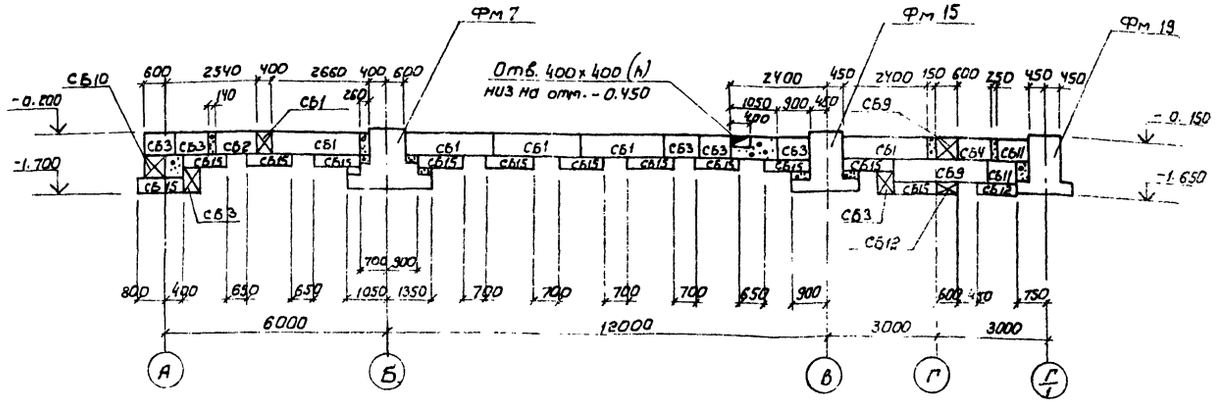

Раскладка блоков по оси 11

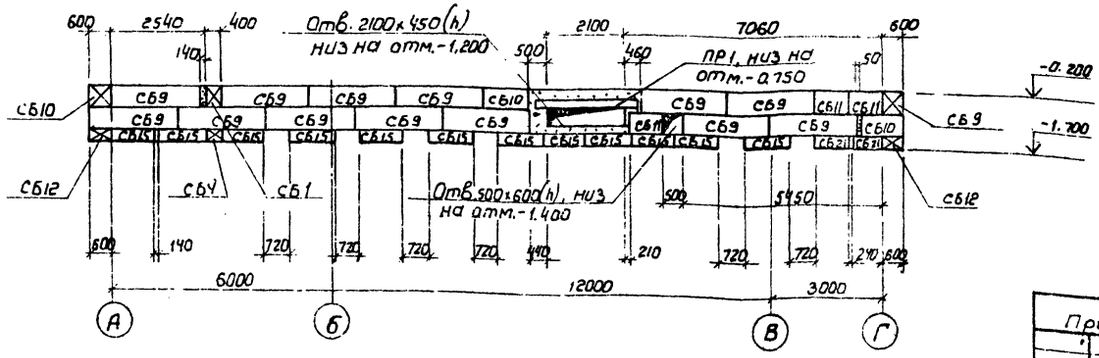

Раскладка блоков по оси 6

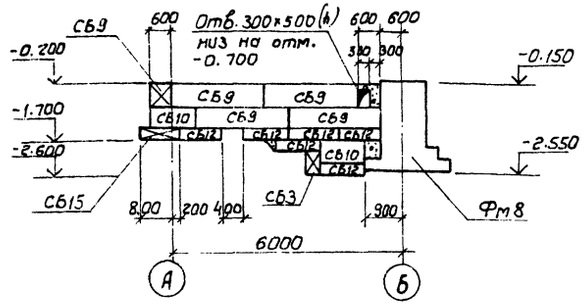

А-А

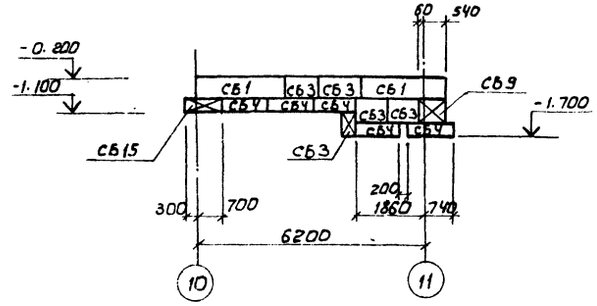

План фундаментов см. лист КЖС-2.

39
9620/1

ГИП	Заславский			ТП 411-2-182.87	КЖ
Н. контр.	Сабирский				
Нач. отд.	Пилипенко				
Гл. спец.	Сабирский				
Рук. гр.	Забавников				
Ст. инж.	Левицкая				

Привязан

Инв. №

Цех по производству деревянной тарной продукции мощностью 10 тыс. м³ перерабатываемого сырья в год.

Стадия	Лист	Листов
Р. П.	11	

Раскладка блоков для t = -40°

Киевский филиал Союзгипролесхоз

Копировал Герман

Формат А2

Типовой проект 411-2-182.87 Альбом I

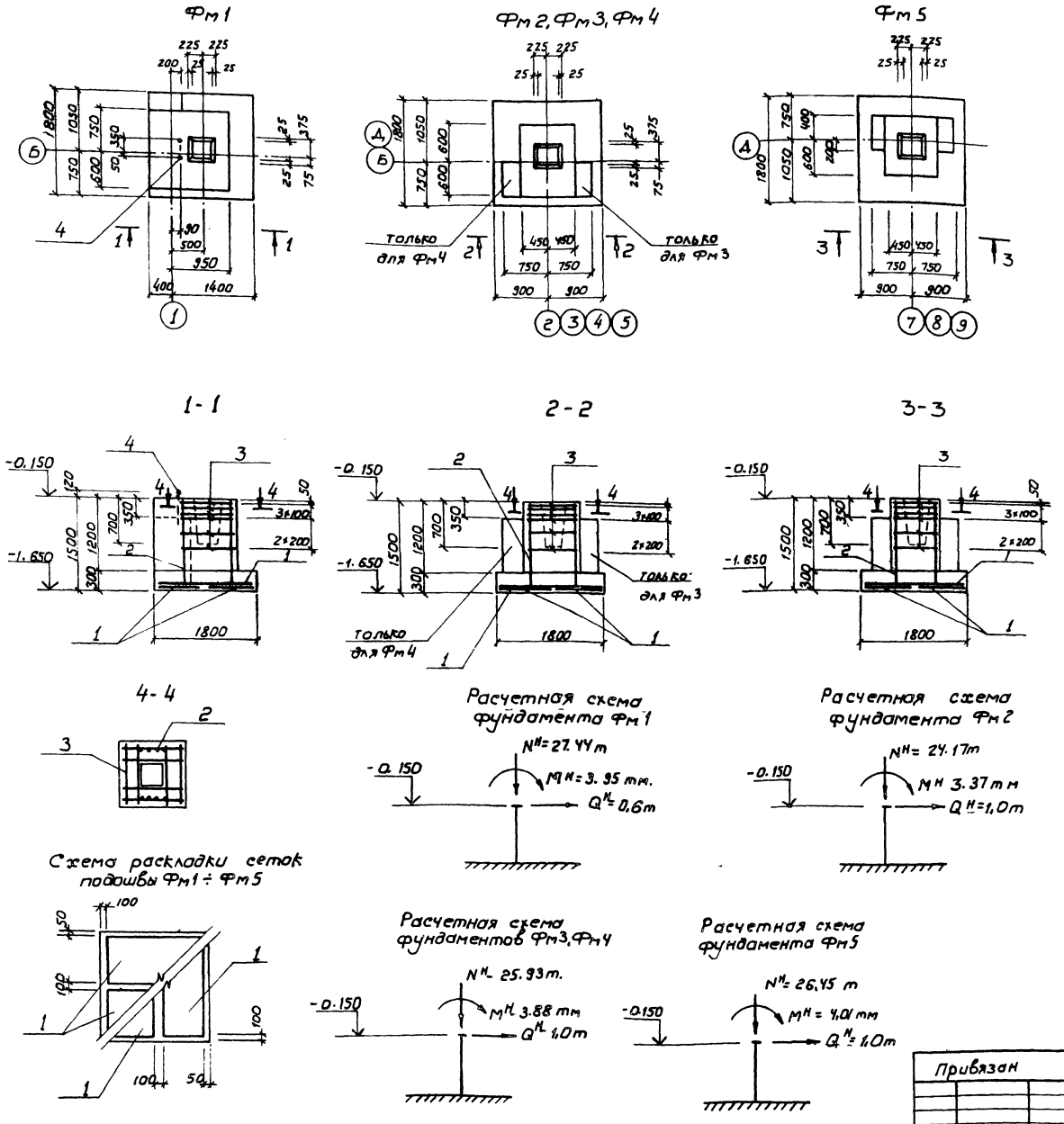

Спецификация элементов фундаментов Фм-1–Фм5

Формат	Зона	Поз.	Обозначение	Наименование	Кол.	Примечание
				Фм1		
				Сборочные единицы		
				Сетки арматурные		
		1	1.410-2, вып. 1	С(1) 10АII-8×18	4	
		2	1.412-1/77, вып. 3	СН12АII-6×15	2	
		3	То же	СА-8А-I	6	
				Детали		
		4	КЖ-58	Изделие закладное МН25	1	
				Материалы		
				Бетон М200		3.19 м³
				Фм2 ÷ Фм5		
				Сборочные единицы		
				Сетки арматурные		
		1	1.410-2, вып. 1	С(1) 10АII-8×18	4	
		2	1.412-1/77, вып. 3	СН12АII-6×15	2	
		3	То же	СА-8АI	6	
				Материалы		
				Бетон М200		
				для Фм2		2.14 м³
				для Фм3		2,3 м³
				для Фм4		2,3 м³
				для Фм5		2,23 м³

Ведомость расхода стали на элемент, кг.

Марка элемента	Изделия арматурные									Общий расход
	Арматура класса								Всего	
	А I				А II					
	ГОСТ 5781-82				ГОСТ 5781-82					
	ф8	ф6	ф24	Итого	ф12	ф10		Итого		
Фм1	17,8	3,8	5,8	27,4	10,4	21,6		32,0	59,4	59,4
Фм2	17,8	3,8		21,6	10,4	21,6		32,0	53,6	53,6
Фм3	17,8	3,8		21,6	10,4	21,6		32,0	53,6	53,6
Фм4	17,8	3,8		21,6	10,4	21,6		32,0	53,6	53,6
Фм5	17,8	3,8		21,6	10,4	21,6		32,0	53,6	53,6

1. План фундаментов см. лист КЖ-2
2. Защитный слой для рабочей арматуры подошвы фундаментов - 35 мм.

40
9620/1

ГИП	Заславский		X.84
Н.контр.	Скворский		X/84
Нач.отд.	Пилипенко		X/84
Гл.спец.	Скворский		X/84
Рук.гр.	Завадник		X.84
Ст.инж.	Левицкая		X.84

ТП 411-2-182.87 КЖ

Цех по производству деревянной тарной продукции мощностью 10 тыс. м³ перерабатываемого сырья 6 тыс.

Стадия	Лист	Листов
Р.П.	12	

Фундаменты Фм1 ÷ Фм5

Киевский филиал СОЮЗГИПРОЛЕСХОЗ

Привязан

Инв. №

Копировал Герман

Формат А2

Альбом

Типовой проект 411-2-182.87

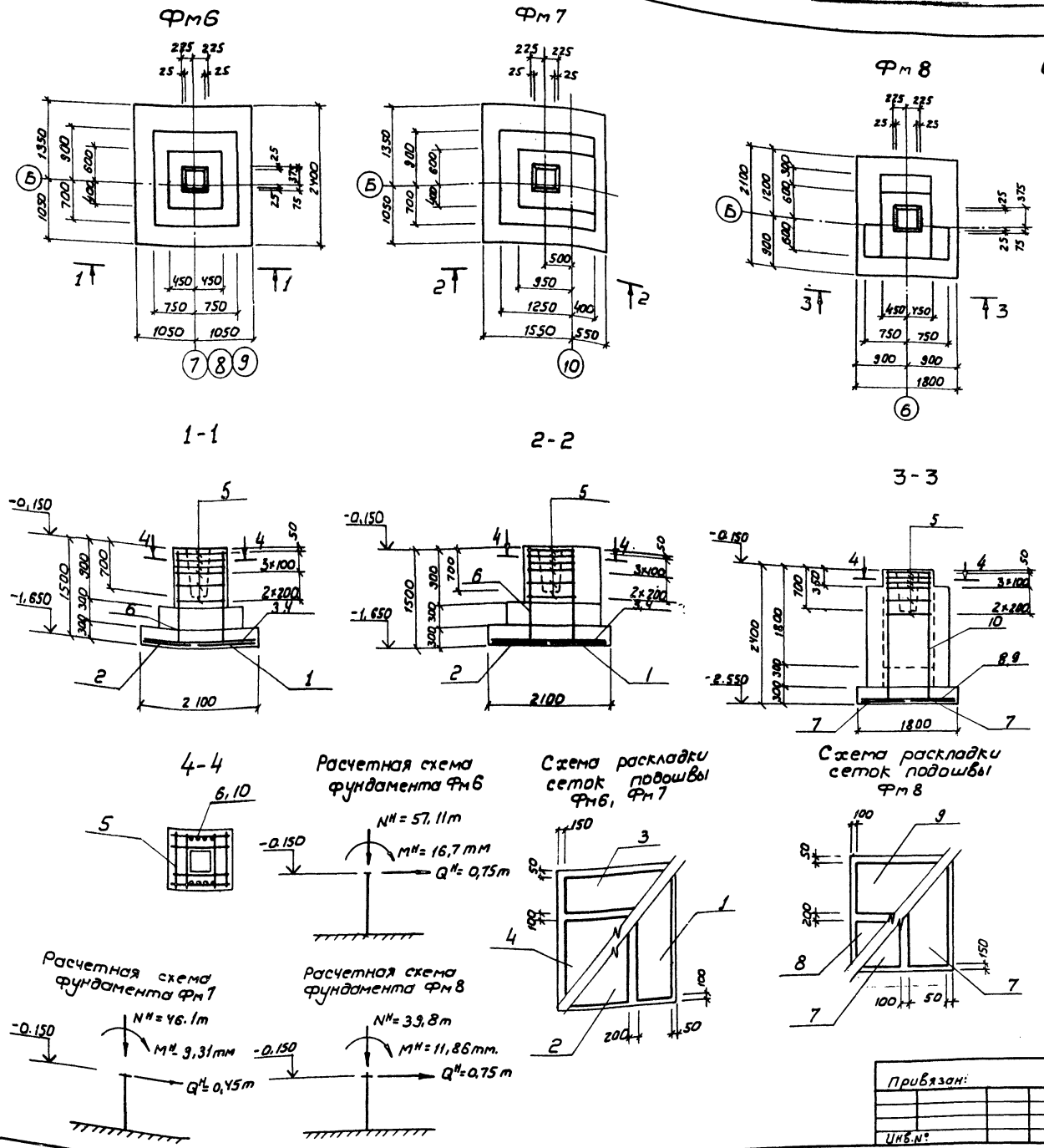

Спецификация элементов фундаментов Фм6÷Фм8

Формат	Зона	Поз.	Обозначение	Наименование	Кол.	Примечание
				Фм6, Фм7		
				Сборочные единицы		
				Сетки арматурные		
		1	1.410-2, вып. 1	С(1) 10АII-8×24	1	
		2	То же	С(1) 10АII-10×24	1	
		3	"	С10АII-8×21	1	
		4	"	С10АII-14×21	1	
		5	1.412-1/77, вып. 3	СА-8АI	6	
		6	То же	СН 12АII-6×15	2	
				Материалы		
				Бетон М200		
				для Фм6		2,92 m^3
				для Фм7		3,39 m^3
				Фм8		
				Сборочные единицы		
				Сетки арматурные		
		7	1.410-2. вып. 1	С10АII-8×21	2	
		8	То же	С(1) 10АII-8×18	1	
		9	"	С(1) 10АII-10×18	1	
		10	1.412-1/77, вып. 3	1С12АII-6×24	2	
		6	То же	СА-8АI	6	
				Материалы		
				Бетон М200		3.88 m^3

Ведомость расхода стали на элемент, кг

Марка элемента	Изделия арматурные								Всего	Общий расход
	Арматура класса									
	АI				АII					
	ГОСТ 5781-82				ГОСТ 5781-82					
	ф8	ф6		Итого	ф12	ф10		Итого		
Фм6	17,8	3,66		21,46	10,4	32,39		42,79	64,25	64,25
Фм7	17,8	3,66		21,46	10,4	32,39		42,79	64,25	64,25
Фм8	18,49	3,62		22,11	6,69	24,52		31,21	53,32	53,32

1. План фундаментов см. лист КЖ-2.
2. Защитный слой для рабочей арматуры подошвы фундаментов - 35мм.

41

9620/1

ГИП	Заславский		X.84
Н.контр.	Сквирский		X/84
Нач.отд.	Пилипенко		X/84
Гл.спец.	Сквирский		X/84
Рук.гр.	Завадник		X.84
Гт.инж.	Левицкая		X.84

ТП 411-2-182.87 КЖ

Цех по производству деревянной тарной продукции мощностью 10тыс м³ перерабатываемого сырья в год

Стадия	Лист	Листов
Р.П.	13	

Фундаменты Фм6 ÷ Фм8

Киевский филиал Союзгипролесхоз

Привязан:

Инв.№

Копировал Герман

Формат А2

Альбом I

Типовой проект 411-2-182.87

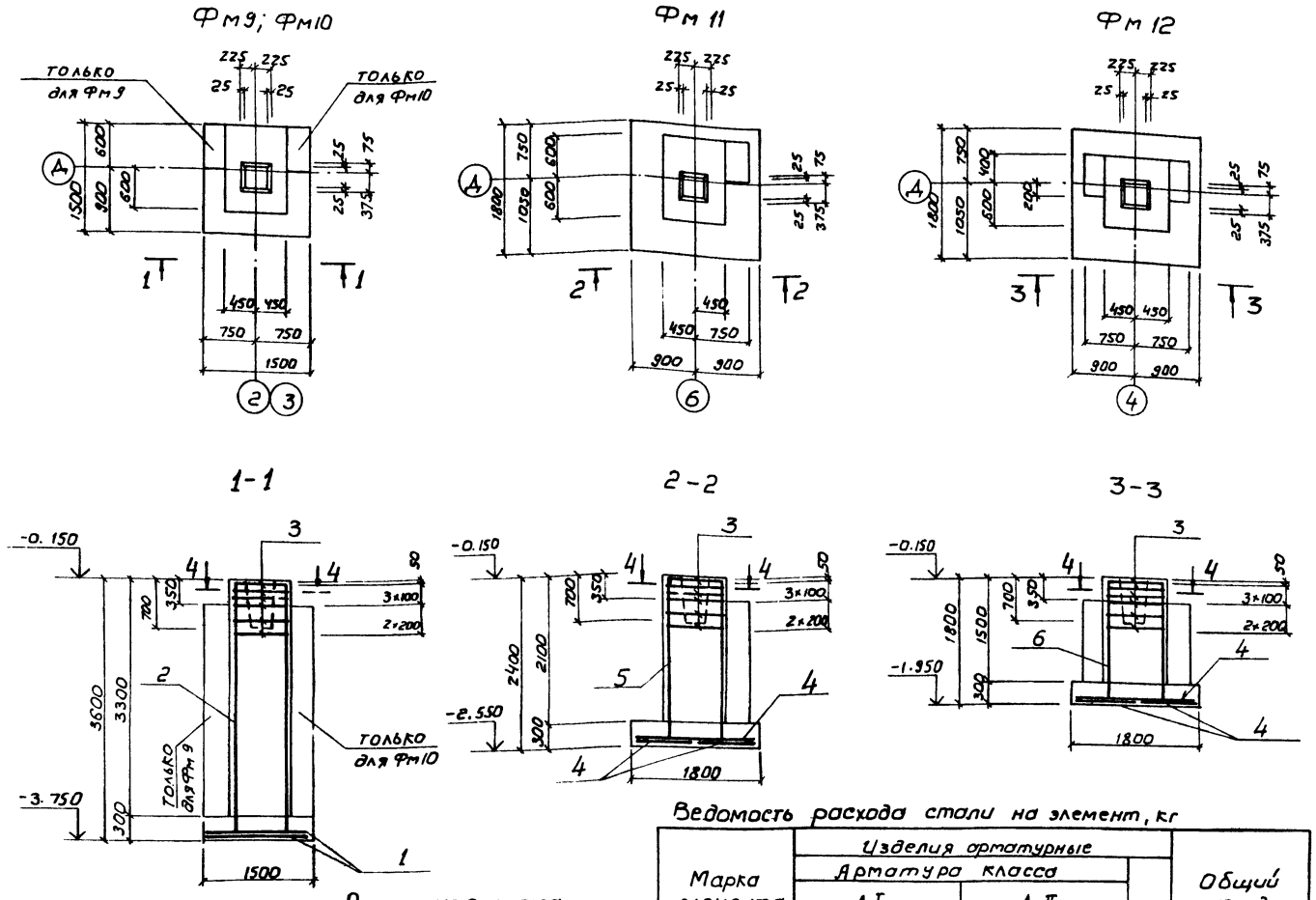

Спецификация элементов фундаментов Фм 9 ÷ Фм 12

Формат	Зона	Поз.	Обозначение	Наименование	Кол.	Примечание
				Фм 9, Фм 10		
				Сборочные единицы		
				Сетки арматурные		
		1	1.410-2, вып.1	С10АII-14×15	2	
		2	1.412-1/77, вып. 3	1С12АII-6×36	2	
		3	То же	СА-8АI	6	
				Материалы		
				Бетон М 200		
				для Фм 9		4,64м³
				для Фм 10		4,64м³
				Фм 11		
				Сборочные единицы		
				Сетки арматурные		
		4	1.410-2, вып.1	С(1)10АII-8×18	4	
		5	1.412-1/77, вып. 3	1С12АII-6×24	2	
		3	То же	СА-8АI	6	
				Материалы		
				Бетон М 200		3,43м³
				Фм 12		
				Сборочные единицы		
				Сетки арматурные		
		4	1.410-2, вып. 1	С(1) 10АII-8×18	4	
		3	1.412-1/77, вып. 3	СА-8АI	6	
		6	То же	1С12АII-6×18	2	
				Материалы		
				Бетон М 200		2,61м³

1. План фундаментов см. лист КЖ-2
2. Защитный слой для рабочей арматуры подошвы фундаментов - 35мм.

Ведомость расхода стали на элемент, кг

Марка элемента	Изделия арматурные									Общий расход
	Арматура класса								Всего	
	А I				А II					
	ГОСТ 5781-82				ГОСТ 5781-82					
	ф8	ф6		Итого	ф12	ф10		Итого		
Фм 9	19,64	1.94		21.58	25,22	14.30		39,52	61,1	61.1
Фм 10	19,64	1.94		21.58	25.22	14.30		39,52	61,1	61.1
Фм 11	18.49	3.8		22.29	16,69	21.6		38.49	60.58	60.58
Фм 12	17.92	3.8		21.72	12.43	21.6		34.03	55.75	55.75

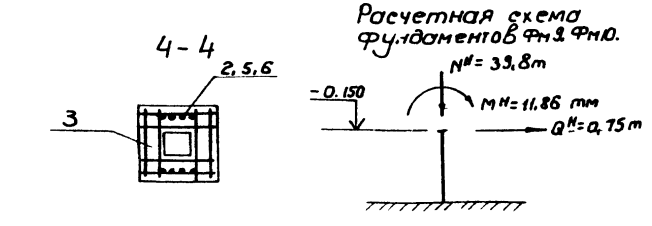

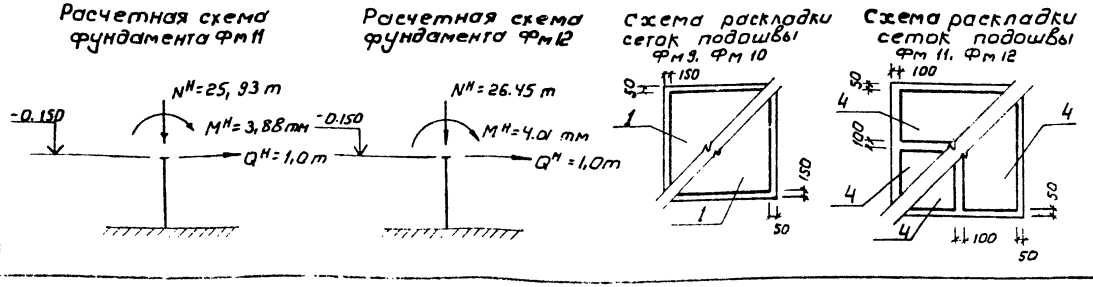

42
9620/1

ГИП	Заславский		10.84
Н.контр.	Сквирский		X/84
Нач.отд.	Пилипенко		X/84
Гл.спец.	Сквирский		X/84
Рук.гр.	Заводник		X.84
Ст.инж.	Левицкая		X.84

ТП 411-2-182.87 КЖ

Цех по производству деревянной тарной продукции мощностью 10тыс м³ перерабатываемого сырья в год.

Стадия	Лист	Листов
Р.П.	14	

Фундаменты Фм 9 ÷ Фм 12

Киевский филиал СОЮЗГИПРОЛЕСХОЗ

Привязан:

Инв.№

Копировал Герман

Формат А2

Типовой проект 411-2-182.87 Альбом I

Фм 13

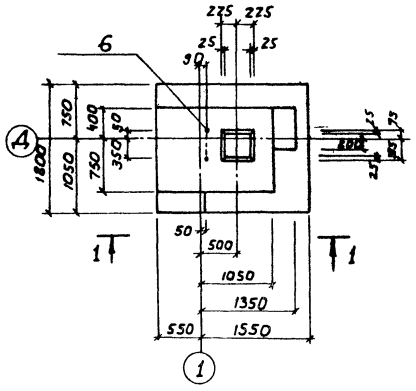

Фм 14

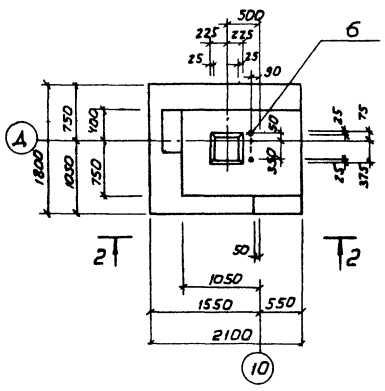

Фм 15

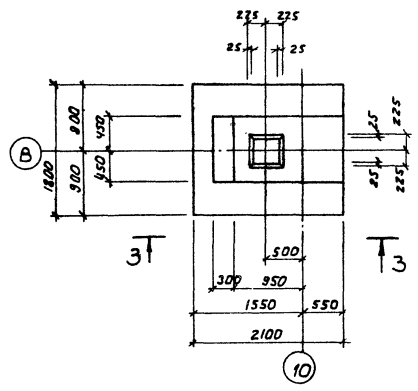

1-1

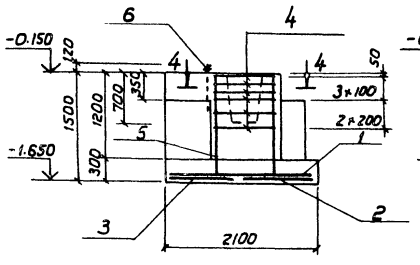

2-2

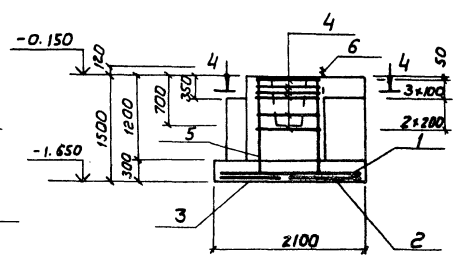

3-3

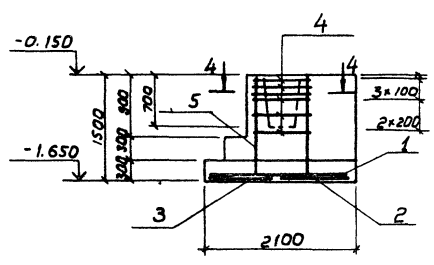

4-4

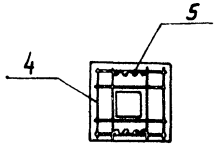

Схема раскладки сеток фундаментов Фм13-Фм15

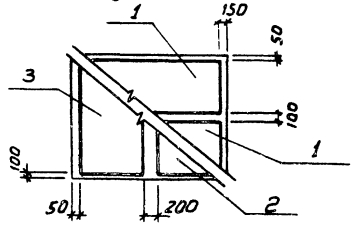

Расчетная схема фундаментов Фм 13, Фм 14

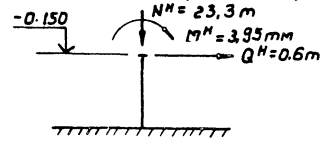

Расчетная схема фундамента Фм 15

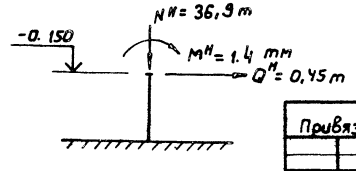

Спецификация элементов фундаментов Фм13÷Фм15

Поз.	Обозначение	Наименование	Кол.	Примечание
		Фм 13, Фм 14		
		Сборочные единицы		
		Сетки арматурные		
1	1.410-2, вып.1	С 10АII-8×21	2	
2	То же	С(1) 10АII-8×18	1	
3	"	С(1) 10АII-10×18	1	
4	1.412-1/77, вып. 3	СА-8АI	6	
5	То же	СН 12АII-6×15	2	
		Детали		
6	Кэс-58	Изделие закладное МН25	1	
		Материалы		
		Бетон М 200		
		для Фм 13		3,52 м³
		для Фм 14		3,52 м³
		Фм 15		
		Сборочные единицы		
		Сетки арматурные		
1	1.410-2, вып. 1	С 10АII-8×21	2	
2	То же	С(1) 10АII-8×18	1	
3	"	С(1) 10АII 10×18	1	
4	1.412-1/77, вып. 3	СА-8АI	6	
5	То же	СН 12АII-6×15	2	
		Материалы		
		Бетон М 200		2,71 м³

Ведомость расхода стали на элемент, кг.

Марка элемента	Изделия арматурные							Всего	Общий расход
	Арматура класса AI, ГОСТ 5781-82				Арматура класса AII, ГОСТ 5781-82				
	ф8	ф6	ф24	Итого	ф12	ф10	Итого		
Фм 13	17.80	3.62	5,8	27.22	10.4	24.52	34.92	62.14	62.14
Фм 14	17.80	3.62		21.42	10.4	24.52	34.92	56.34	56.34
Фм 15	17.80	3.62		21.42	10.4	24.52	34.92	56.34	56.34

1. План фундаментов см. лист КЖ-2.
2. Защитный слой для рабочей арматуры подошвы фундаментов - 35 мм.

43
9620/1

ГИП	Заславский		X.84
Н.контр.	Скворский		2.84
Нач.отд.	Пилипенко		X.84
Гл.спец.	Скворский		X.84
Рук.гр.	Заводник		X.84
Ст.инж.	Левчукая		X.84

ТП 411-2-182.87 КЖ

Привязан:

Инв.№

Цех по производству деревянной тарной продукции мощностью 10 тыс.м³ перерабатываемого сырья в год

Стадия	Лист	Листов
Р.П.	15	

Фундаменты Фм 13÷Фм 15

Киевский филиал Союзгипролесхоз

Копировал Герман Формат А2

Альбом I

Типовой проект 411-2-182.87

Фм 16

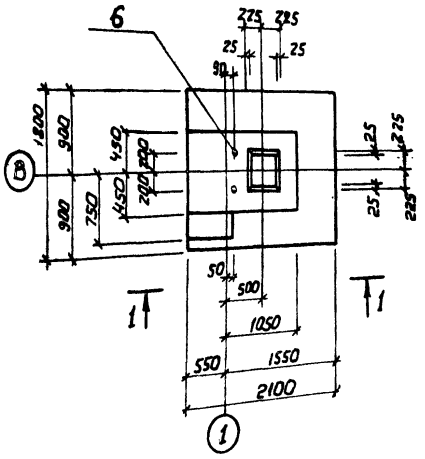

Фм 17, Фм 18

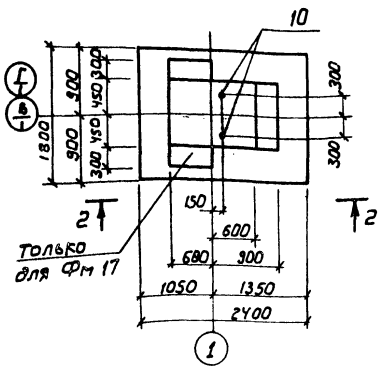

Фм 19

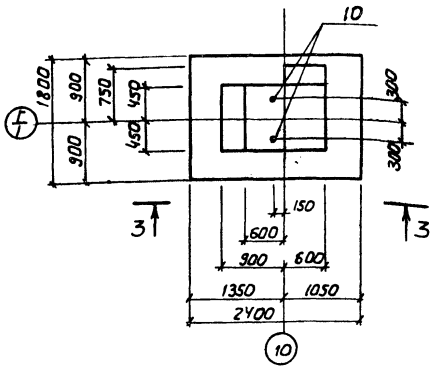

1-1

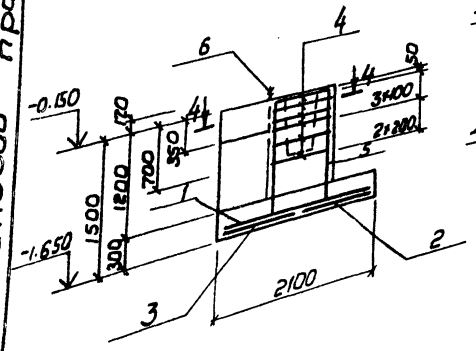

2-2

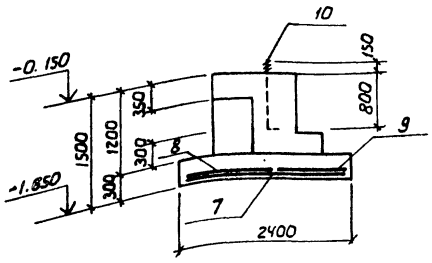

3-3

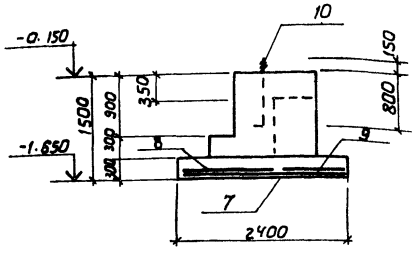

4 - 4

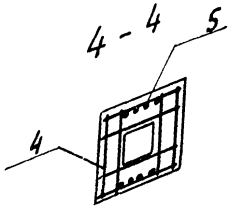

Схема раскладки сеток подошвы Фм 17÷Фм 19

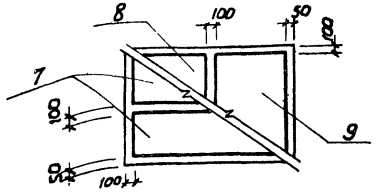

Расчетная схема фундаментов Фм 17÷Фм 19

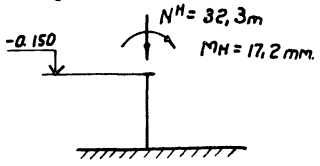

Расчетная схема фундамента Фм16

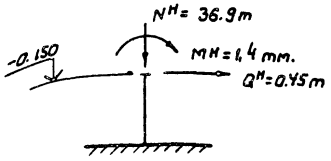

Схема раскладки сеток подошвы Фм 16

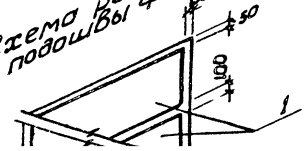

1. План фундаментов см. лист КЖ-2.
2. Защитный слой для рабочей арматуры подошвы фундаментов - 35 мм.

Спецификация элементов фундаментов Фм16÷Фм19

Формат	Зона	Поз.	Обозначение	Наименование	Кол.	Примечание
				Фм16		
				Сборочные единицы		
				Сетки арматурные		
		1	1.410-2, Вып. 1	С10АII-8х21	2	
		2	То же	С(1) 10АII-8х18	1	
		3	"	С(1) 10АII-10х18	1	
		4	1.412-1/77, Вып. 3	СА-8АI	6	
		5	То же	СН 12АII-6х15	2	
				Детали		
		6	КЖ-58	Изделие закладное МН25	1	
				Материалы		
				Бетон М200		2.89м³
				Фм17, Фм18, Фм19		
				Сборочные единицы		
				Сетки арматурные		
		7	1.410-2, Вып.1	С(1) 10АII-8х24	2	
		8	То же.	С(1) 10АII 8х18	1	
		9	"	С(1) 10АII 14х18	1	
		10	КЖ-57	Изделие закладное МН17	2	
				Материалы		
				Бетон М200		
				для Фм17		2,9м³
				для Фм18		2,9м³
				для Фм19		2,8м³

Ведомость расхода стали на элемент, кг

Марка элемента	Изделия арматурные								Всего	Общий расход
	Арматура класса									
	AI				AII					
	ГОСТ 5781-82				ГОСТ 5781-82					
	ф8	ф6	ф24	Итого	ф12	ф10		Итого		
Фм16	17.8	3.62	5.8	27.27	10.4	24.52		34.92	62.14	62.14
Фм17		4.83	7.0	11.83		28.54		28.54	40.37	40.37
Фм18		4.83	7.0	11.83		28.54		28.54	40.37	40.37
Фм19		4.83	7.0	11.83		28.54		28.54	40.37	40.37

44
9620/1

ГИП	Заславский		
Н.контр.	Скворский		
Нач.отд.	Пилипенко		
Гл.спец.	Скворский		
Рук.гр.	Заводник		
Ст.инж.	Левицкая		

ТП 411-2-182.87 КЖ

Привязан:

Инв.№

Цех по производству деревянной тарной продукции мощностью 10тыс.м³переработываемого сырья в год

Стадия	Лист	Листов
Р.П.	16	

Фундаменты Фм 16 ÷ Фм 12

Киевский филиал СОЮЗГИПРОЛЕСХОЗ

Копировал Герман

Формат А2

Альбом I

Типовой проект 411-2-182.87

Фм 20

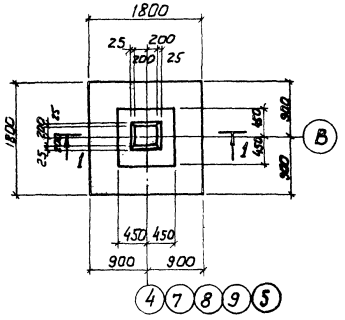

Фм 21

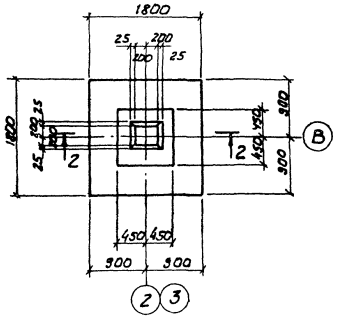

Фм 22

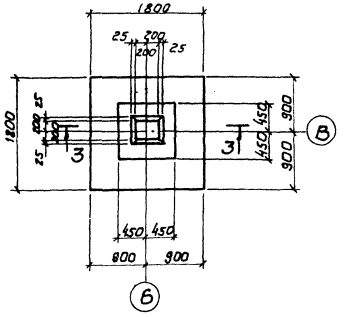

1-1

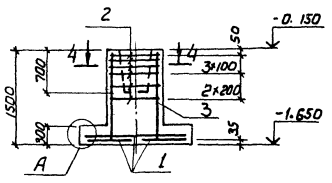

2-2

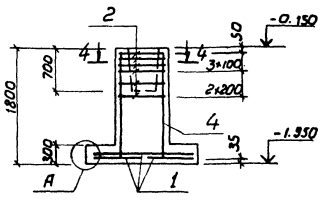

3-3

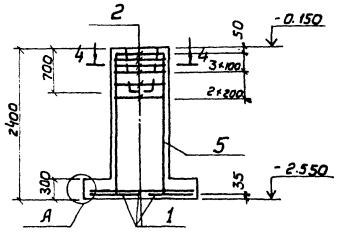

4-4

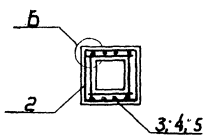

Б

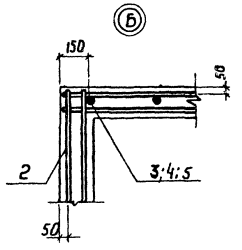

А

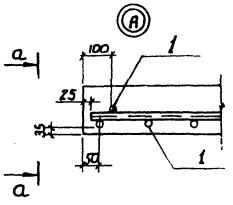

а-а

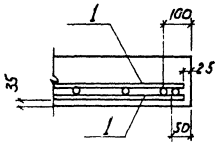

Схема раскладки сеток подошвы Фм 20; Фм 21; Фм 22

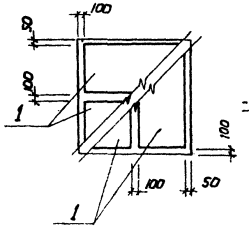

Расчетная схема Фм 20; Фм 21; Фм 22

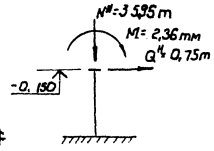

Спецификация элементов фундаментов Фм 20, Фм 21, Фм 22

Формат	Зона	Поз.	Обозначение	Наименование	Кол.	Примечание
				Фм 20		
				Сборочные единицы		
				Сетки арматурные		
		1	1.410-2 В.1	С(1) 10АII-8×18	4	
		2	1.412-1/77 В.3	СА-8АI	6	
		3	1.412-1/77 В.3	СН12АII-6×15	2	
				Материалы		
				Бетон м200		1,82м³
				Фм 21		
				Сборочные единицы		
				Сетки арматурные		
		1	1.410-2 В.1	С(1) 10АII-8×18	4	
		2	1.412-1/77 В.3	СА-8АI	6	
		4	1.412-1/77 В.3	1С12АII-6×18	2	
				Материалы		
				Бетон м200		2,06м³
				Фм 22		
				Сборочные единицы		
				Сетки арматурные		
		1	1.410-2, Вып.1	С(1) 10АII-8×18	4	
		2	1.412-1/77 В.3	СА-8АI	6	
		5	1.412-1/77 В.3	1С12АII-6×24	2	
				Материалы		
				Бетон м200		2,55м³

Ведомость расхода стали на элемент, кг.

Марка элемента	Изделия арматурные								Общий расход
	Арматура класса							Всего	
	A-I ГОСТ 5781-82				A II ГОСТ 5781-82				
	ф8	ф6		Итого	ф12	ф10		Итого	
Фм 20	13,80	3,80		21,6	10,40	21,60		32,00	53,6	53,6
Фм 21	17,92	3,80		21,72	12,43	21,60		34,03	55,75	55,75
Фм 22	13,49	3,80		22,29	16,69	21,60		38,29	60,58	60,58

9620/1 45

ГИП	Заславский			ТП 411-2-182.87	КЖ
Нконтр	Скворский				
Нач.отд	Пилипенко				
Гл.спец	Скворский				
Рук.гр	Заводник				
Ст.инж.	Левицкая			Цех по производству деревянной тарной продукции мощностью 10тыс.м³ перерабатываемого сырья в год	Стадия: РП; Лист: 17; Листов:
				Фундаменты Фм 20 ÷ Фм 22	Киевский филиал Союзгипролесхоз

Привязан:

Инв.№

Формат А2

Альбом I

Типовой проект 411-2-182.87

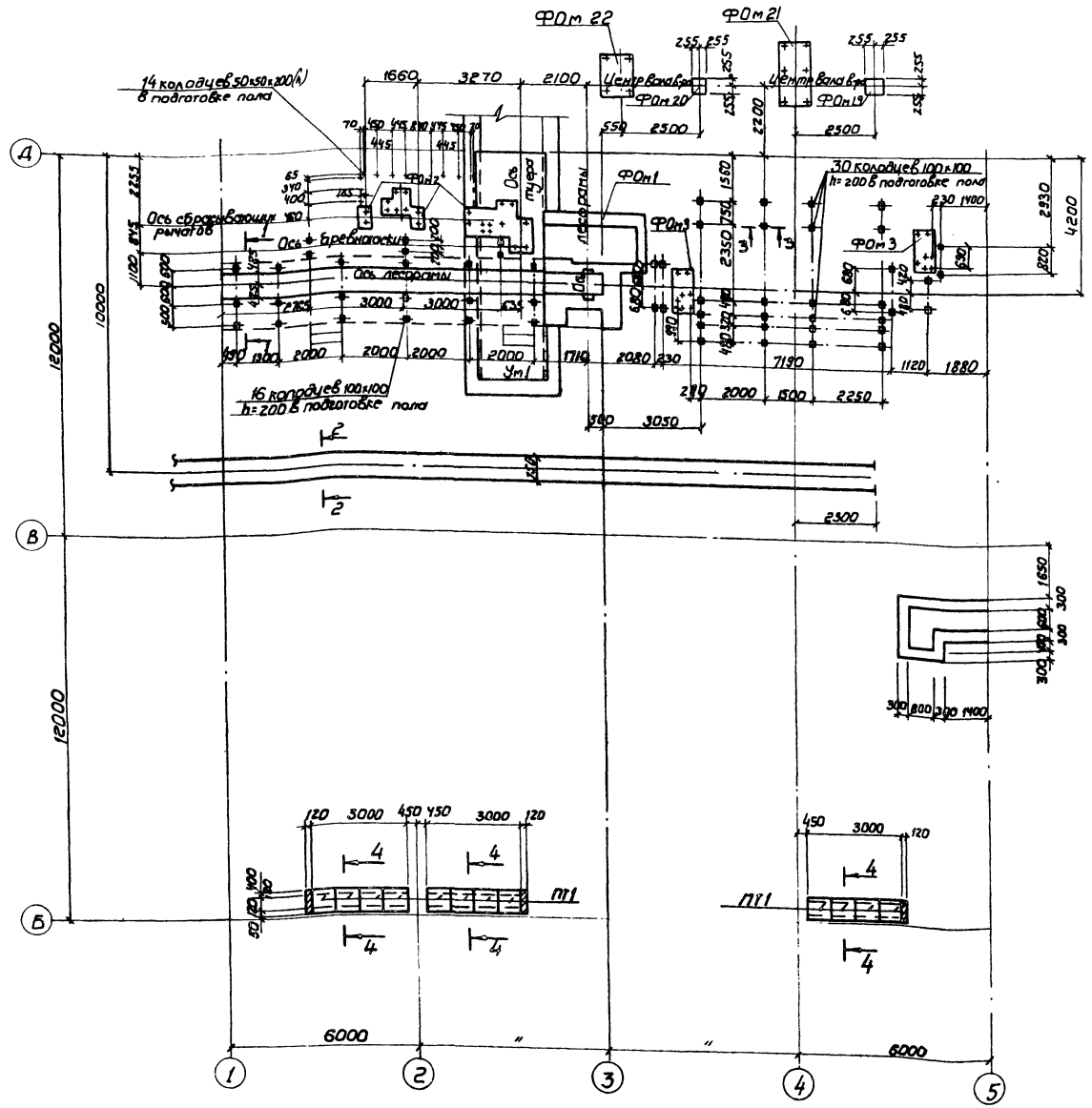

Настоящий чертеж рассматривать совместно с листами КЖ 19; 20

Спецификация элементов к схемам расположения фундаментов под оборудование каналов и приямков.

Марка, поз.	Обозначение	Наименование	Кол.	Масса ед, кг	Примечание
ПТ1	3.006-2 вып. 1-2	Плита перекрытия ПЗ-15Б	44	50	
ПТ2	То же	То же, П5д-8Б	4	100	
ПТ3	"	" П20д-3Б	27	640	
ПТ4	"	" П10д-5Б	2	190	
Ум1	КЖ-43	Монолитный участок Ум1	1		
Ум2	То же	То же, Ум2	1		
Ум3	КЖ-44	" Ум3	4		
ФОм1	КЖ-25, КЖ-26	Фундамент под оборудование ФОм1	1		
ФОм2	КЖ-27	То же, ФОм2	1		
ФОм3	КЖ-28	" ФОм3	3		
ФОм4	То же	" ФОм4	1		
ФОм5	"	" ФОм5	1		
ФОм6	"	" ФОм6	1		
ФОм7	"	" ФОм7	4		
ФОм8	КЖ-29÷КЖ-31	" ФОм8	2		
ФОм9	КЖ-32	" ФОм9	2		
ФОм10	КЖ-33	" ФОм10	1		
ФОм11	То же	" ФОм11	1		
ФОм12	"	" ФОм12	4		
ФОм13	КЖ-34	" ФОм13	1		
ФОм14	То же	" ФОм14	1		
ФОм15	"	" ФОм15	1		
ФОм16	"	" ФОм16	9		
ФОм17	КЖ-35	" ФОм17	1		
ФОм18	То же	" ФОм18	8		
ФОм19	"	" ФОм19	2		
ФОм20	"	" ФОм20	1		
ФОм21	"	" ФОм21	2		
ФОм22	КЖ-36	" ФОм22	1		
ФОм23	То же	" ФОм23	1		
ФОм24	"	" ФОм24	1		
ФОм25	"	" ФОм25	4		
МН1	КЖ-56	Изделие закладное МН1	1		
МН2	То же	То же МН2	3 п.м.		
МН3	"	" МН3	4		
МН4	"	" МН4	3		
МС1	"	Монтажный элемент МС1	3		
МС2	"	То же МС2	2		
Щ1		Щит Щ1	2		
Щ2	КЖ-59	То же Щ2	6		
	ГОСТ 8993-75	Шпала тип II-А	90		

9620/1 46

ГИП	Заславский		09.84
Н.контр.	Сквирский		09.84
Нач.отд.	Пилипенко		09.84
Гл.спец.	Сквирский		09.84
Рук.гр.	Заводник		09.84
Вед.инж.	Байтман		09.84

ТП 411-2-182.87 КЖ

Цех по производству деревянной тарной продукции мощностью 10 тыс.м³ переработываемого сырья в год

Стадия	Лист	Листов
Р.П.	18	

Схема расположения каналов и фундаментов под оборудование в осях 1-5

Киевский филиал СОЮЗГИПРОЛЕСХОЗ

Привязан:

Инв.№

Согласовано:

Технол.сект.	Бойко	09.84
Сан.техн.сект.	Ширман	05.84

Копировал Герман

Формат А2

Альбом 7

Типовой проект 411-2-182.87

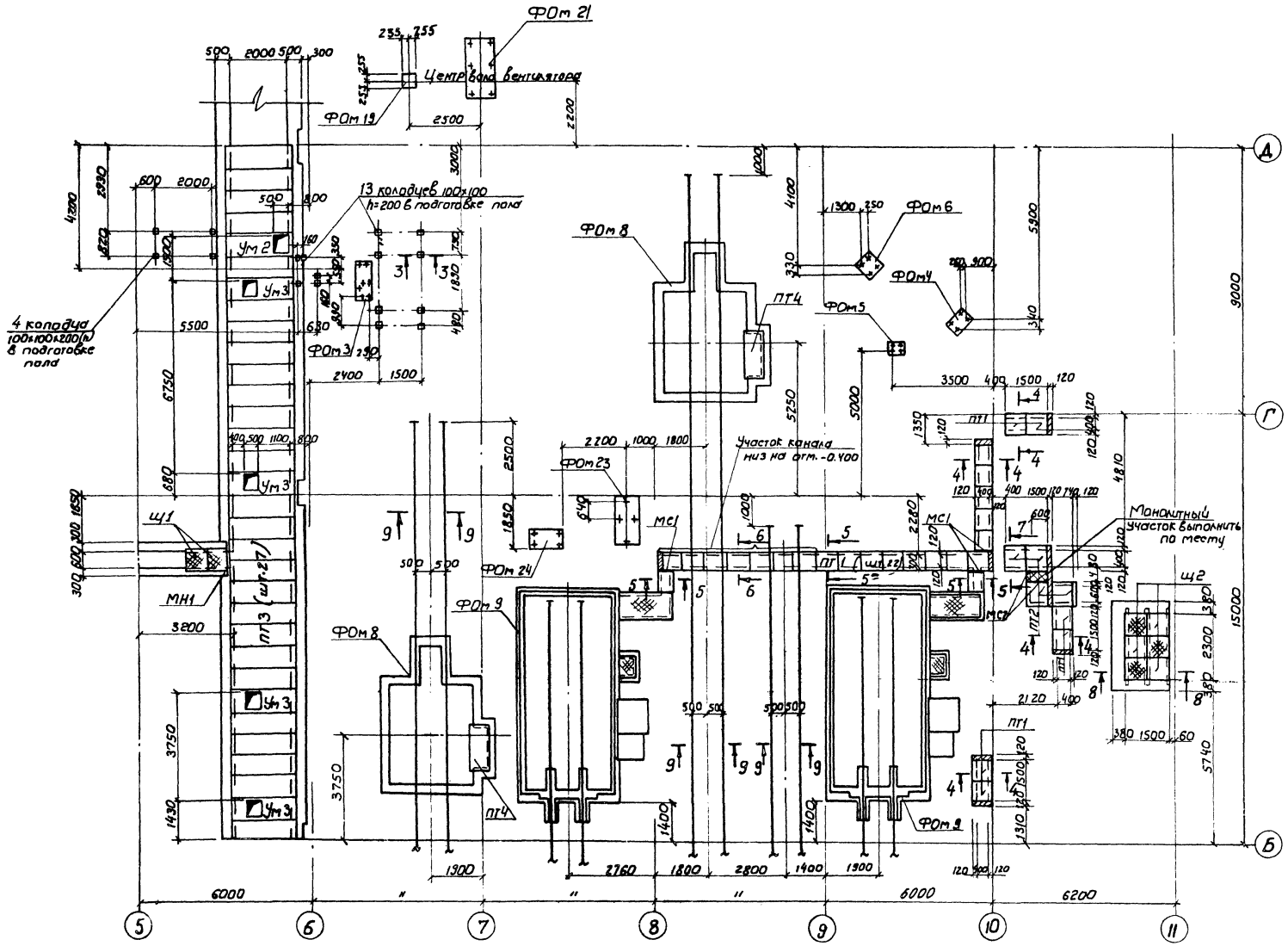

1. Грунт в основании фундаментов под оборудование, каналов и приямков тщательно уплотнить.
2. Стены каналов на отм. -0.700, -2.050 и -2.900 выполнить из бетона марки 150.
3. Стенки подпольных каналов выполнить из кирпича марки 100 на растворе марки 50.
4. Наружные поверхности каналов и приямков обмазать горячим битумом за 2 раза.
5. Обратную засыпку пазух каналов производить с послойным трамбованием после монтажа плит перекрытия.
6. Разбивку анкерных болтов на фундаментах под оборудование производить после получения оборудования
7. Данный чертеж рассматривать совместно с листом кж-18.

47
9620/1

ГИП	Заславский		X.84
Н.контр.	Сквирский		X.84
Нач.отд.	Пилипенко		X.84
Гл.спец.	Сквирский		X.84
Рук.гр.	Заводник		X.84
Вед.инж.	Байтман		X.84

ТП 411-2-182.87 КЖ

Цех по производству деревянной тарной продукции мощностью 10 тыс.м³ перерабатываемого сырья в год

Стадия	Лист	Листов
Р.П.	19	

Схема расположения каналов и фундаментов под оборудование в осях 5-11

КИЕВСКИЙ ФИЛИАЛ СОЮЗГИПРОЛЕСХОЗ

Привязан

Инв. №

Согласовано

Технол.сект.	Бойко	10.84
Сан-техн.сект.	Шифман	10.84
Эл.сект.	Олейник	10.84

Копировал Герман

Формат А2

Типовой проект 411-2-182.87 Альбом I

1-1

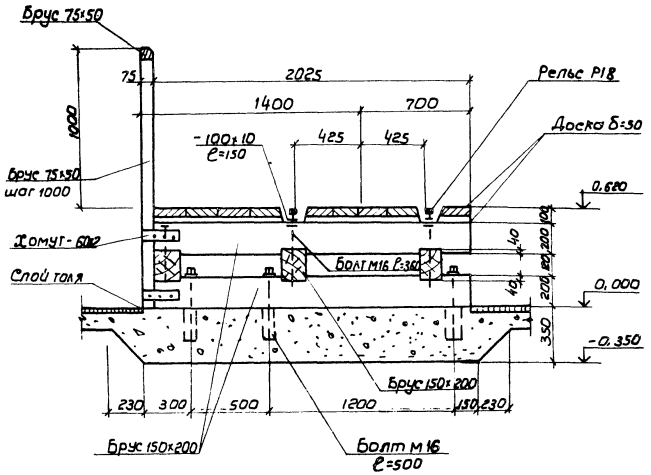

3-3

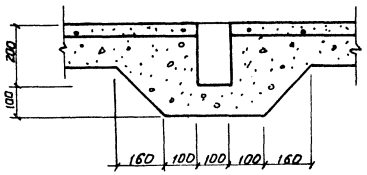

5-5 6-6

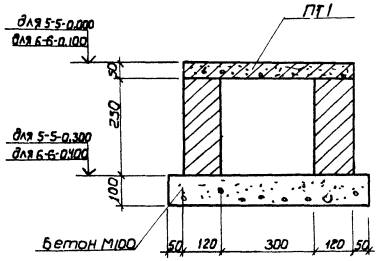

2-2; 9-9

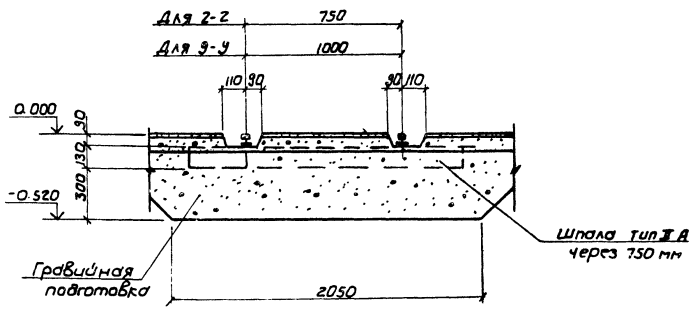

7-7

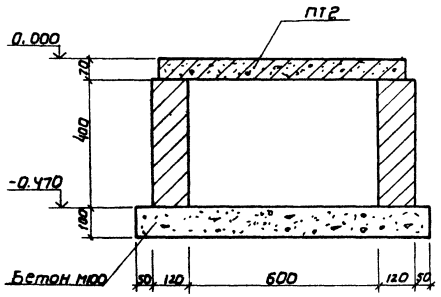

8-8

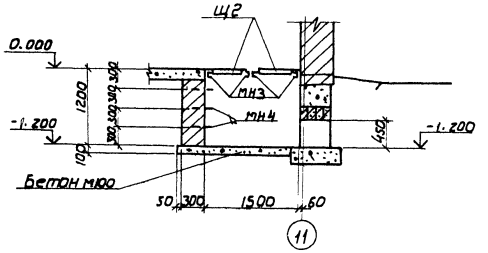

Общие примечания см. лист КЖС-19.

4-4

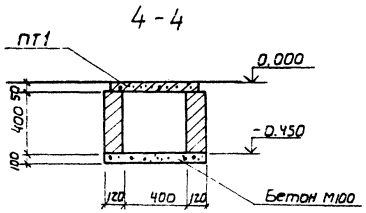

Согласовано:
Гл. инж. проекта Кожевников
Гл. инж. ГПИ Шипилов

ГИП	Заставский		
Н. контр.	Скворский		
Нач. отд.	Пилипенко		
Гл. спец.	Скворский		
Рук. гр.	Забавник		
Вед. инж.	Байтман		

Привязан:

Инв. №

9620/1 48

ТП 411-2-182.87 КЖ

Цех по производству деревянной тарной продукции мощностью 10 тыс. м³ перерабатываемого сырья в год

Стадия	Лист	Листов
Р.П.	20	

Сечения 1-1 ÷ 9-9

Киевский филиал СОЮЗГИПРОЛЕСХОЗ

Карловка, Германия

Формат А2

Альбом I

Типовой проект 411-2-182.87

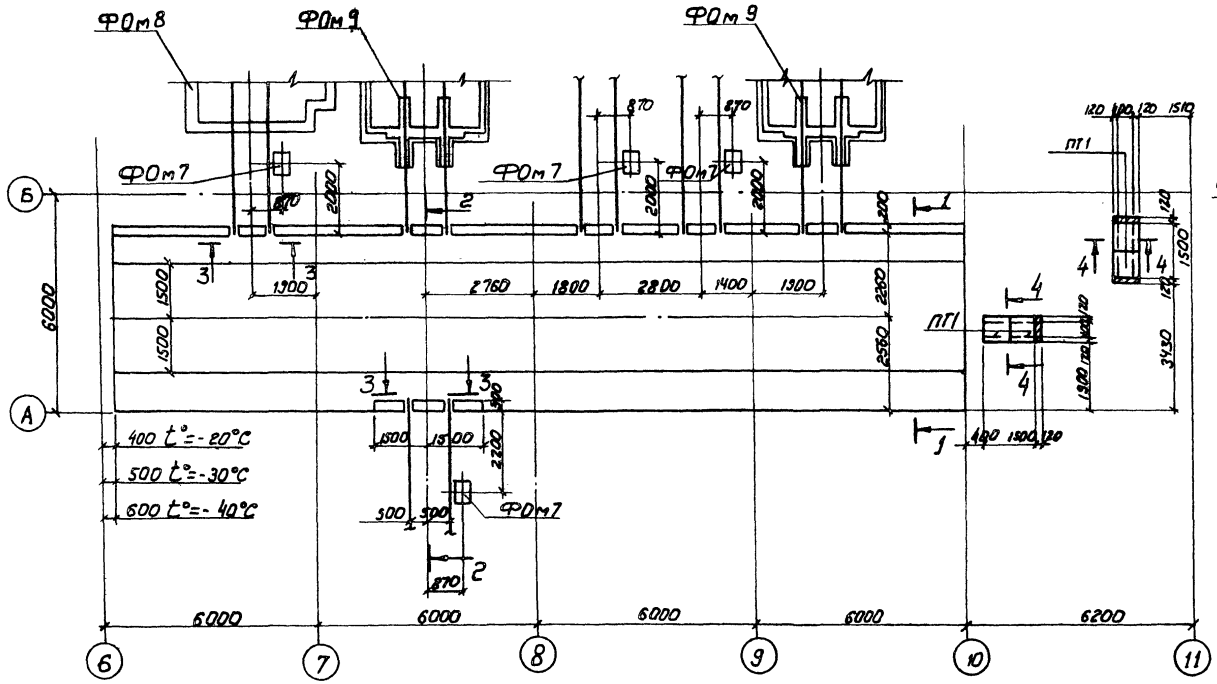

1 - 1

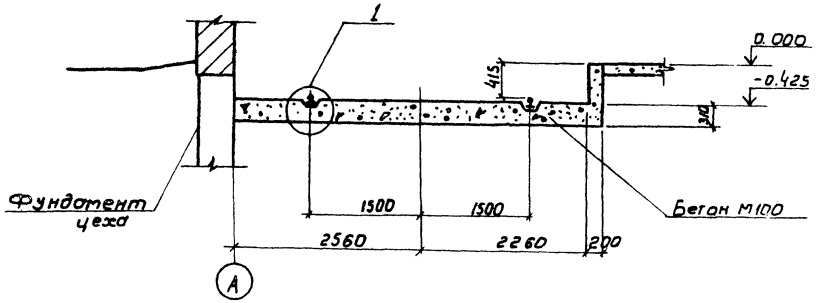

2 - 2

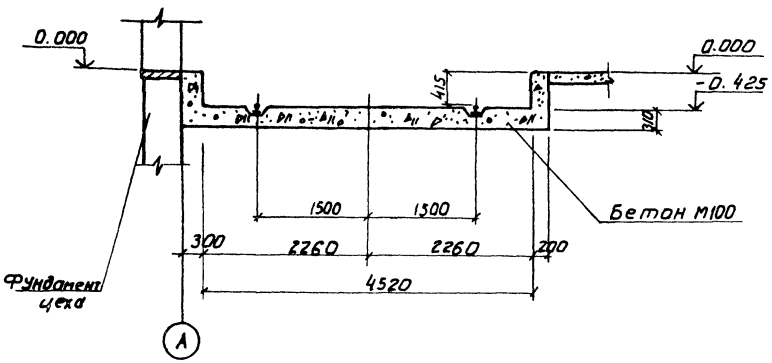

3 - 3

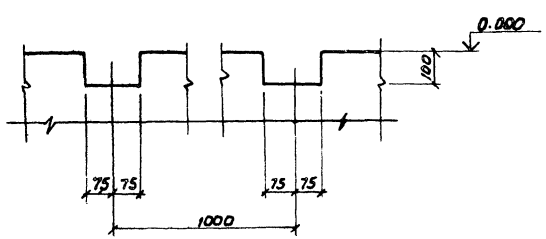

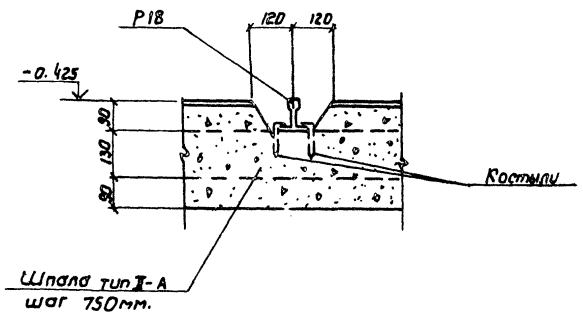

1. Настоящий лист рассматривать совместно с листами КЖ-18-20
2. Сечение 4-4 см. лист КЖ-20.

49
9620/1

ГИП	Заславский		X.84	ТП 411-2-182.87	КЖ
Н. контр.	Сквирский		X/84		
Нач. отд.	Пилипенко		X.84		
Гл. спец.	Сквирский		X/84		
Рук. гр.	Заводник		X/84		
Вед. инж.	Байтман		X.84		

Привязан:

Инв. №

Цех по производству деревянной тарной продукции мощностью 10 тыс.м³ перерабатываемого сырья в год

Стадия	Лист	Листов
Р. П.	21	

Приямок траверсной тележки

Киевский филиал СОЮЗГИПРОЛЕСХОЗ

Согласовано

Технол. сект. Бойко

Сан. тех. сект. Ширман

Копировал Герман

Формат А2

Альбом I

Типовой проект 411-2-182.87

Схема расположения фундаментов под оборудование на отм. - 2.050.

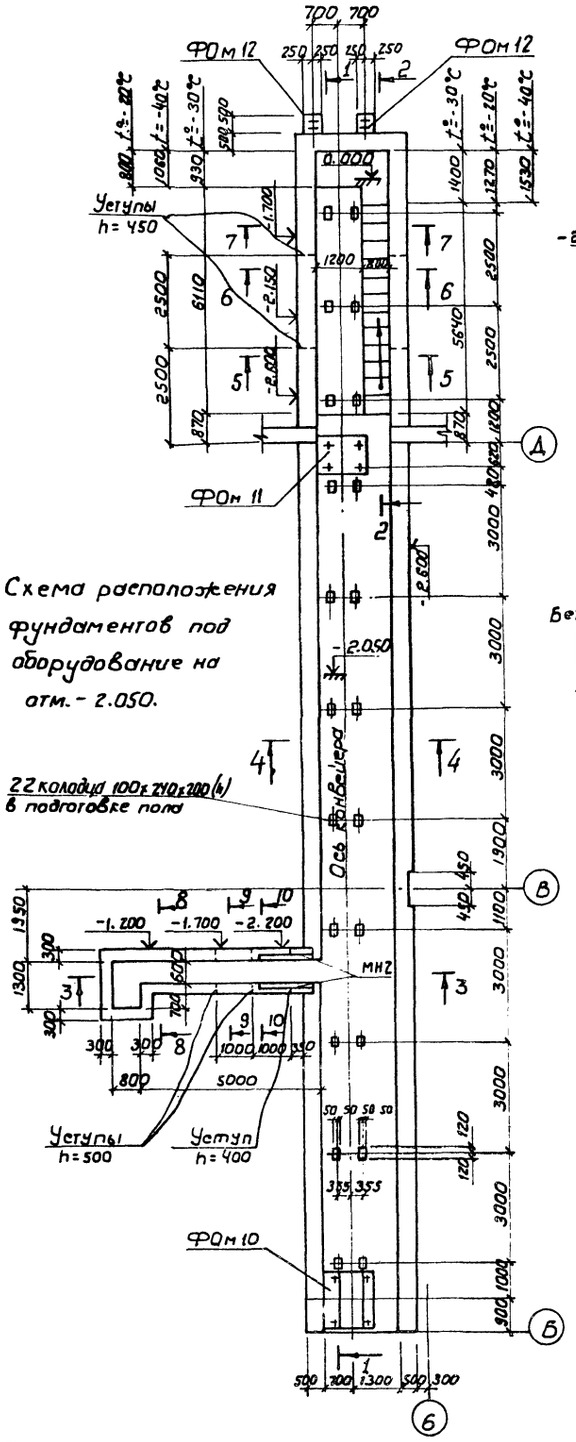

1 - 1

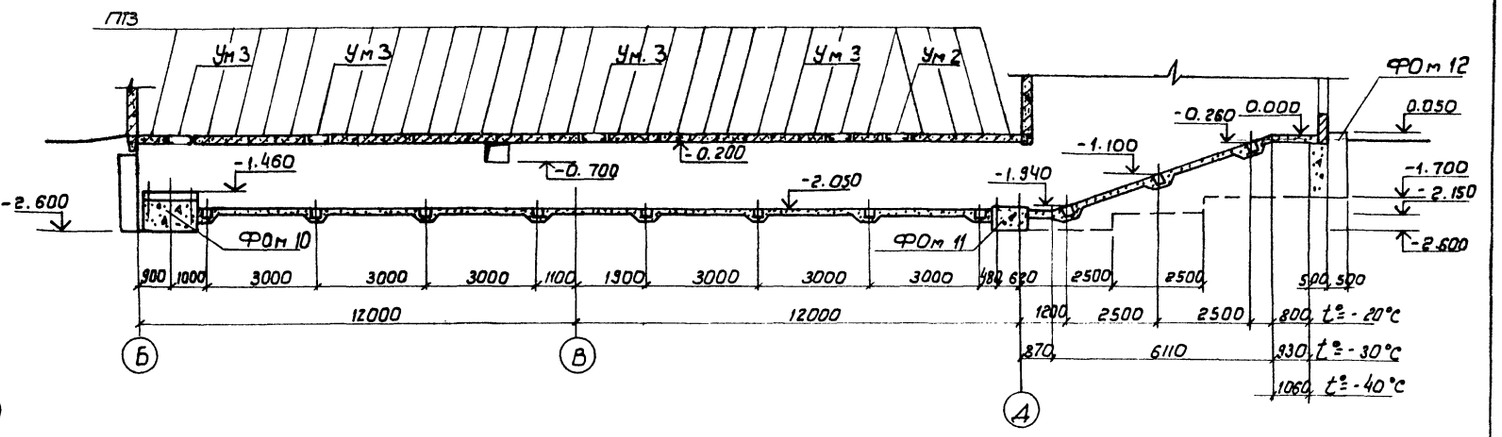

2 - 2

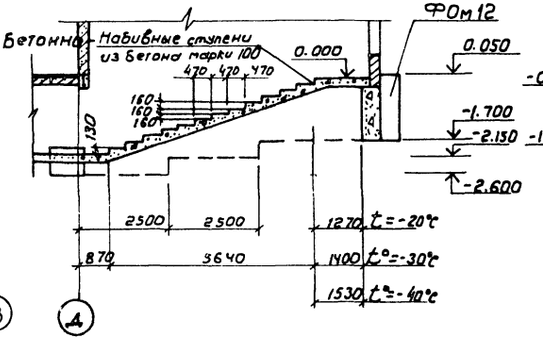

3 - 3

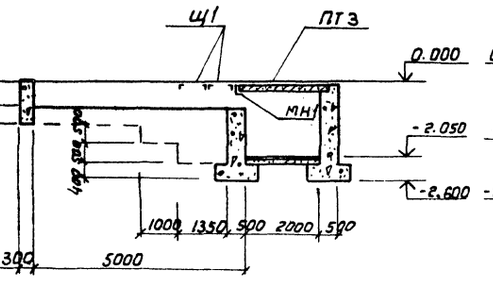

4 - 4

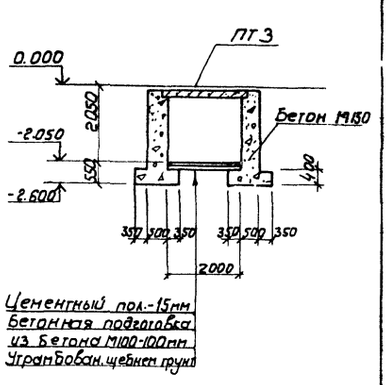

5-5; 6-6

7 - 7

8-8; 9-9; 10-10

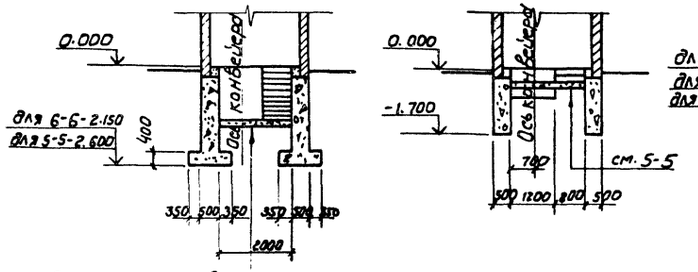

Общие примечания смотри лист КЖ-19.

9620/1

50

ГИП	Заславский			ТП 411-2-182.87	КЖ
Н.контр.	Скворский				
Нач.отд.	Пилипенко				
Гл.спец.	Скворский				
Рук.гр.	Заводник				
Вед.инж.	Байтман			Цех по производству деревянной тарной продукции мощностью 40тыс.м³ переработываемого сырья в год	Стадия: Р.П. / Лист: 22 / Листов:
				Схема расположения фундаментов под оборудование на отметке -2.050.	Киевский филиал Союзгипролесхоз

Привязан

Инв.№

Согласовано:

Технол. сект. Бойко

Копировал Герман

Формат А2

Схема расположения фундаментов под оборудование на отм.-2.900

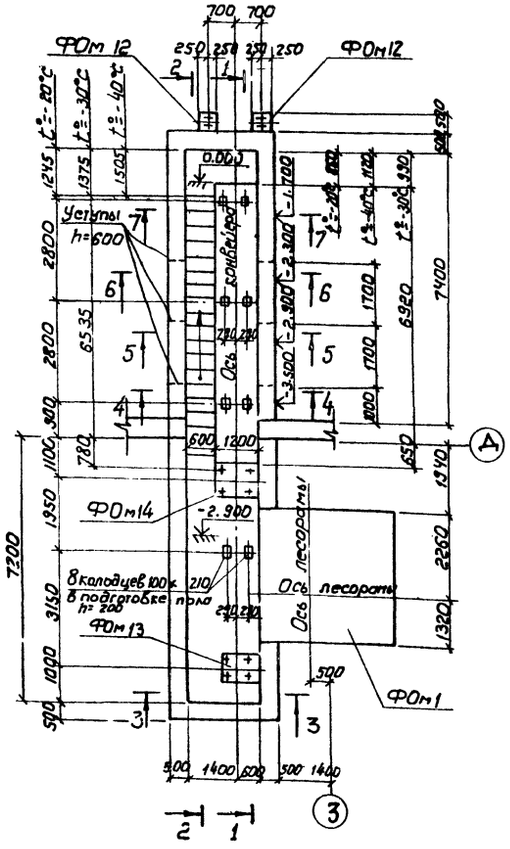

1-1

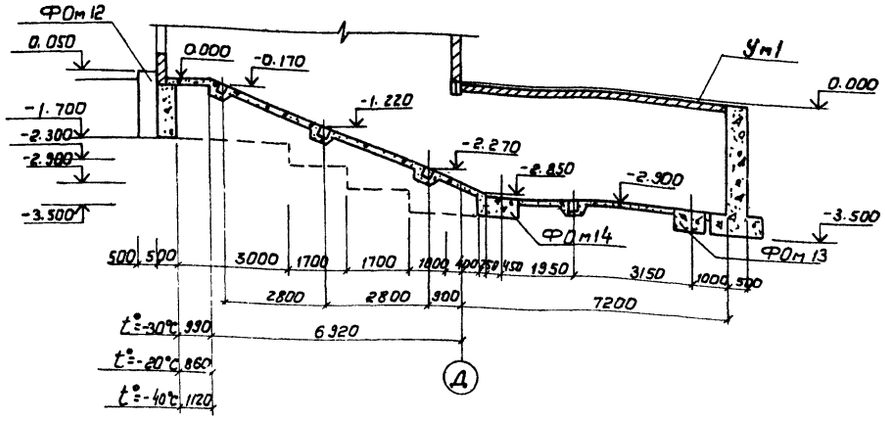

4-4

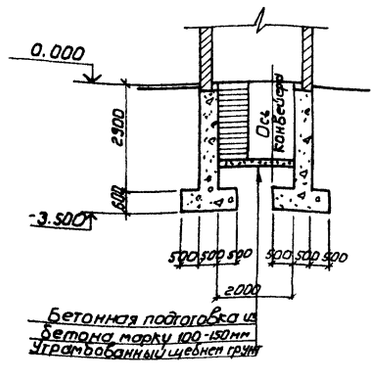

2-2

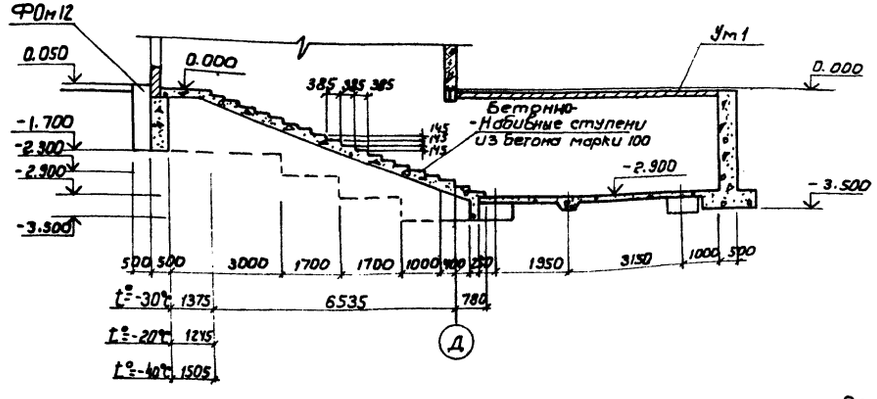

5-5; 6-6

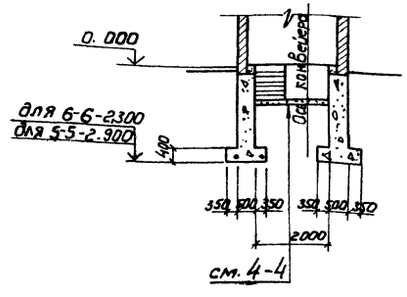

3-3

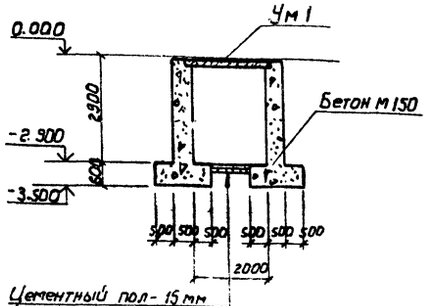

7-7

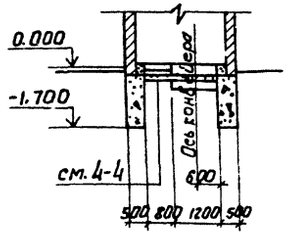

Основные примечания см. лист КЖ-19.

9620/1

ГИП	Заславский		X.87
Н. контр.	Скворский		X.87
Нач. отд.	Пилипенко		X.87
Гл. спец.	Скворский		X.87
Рук. гр.	Забавник		X.87
Вед. инж.	Байтман		X.87

ТП 411-2-182.87 КЖ

Цех по производству деревянной тарной продукции мощностью 10 тыс. м³ перерабатываемого сырья

Стадия	Лист	Листов
Р.П.	23	

Схема расположения фундаментов под оборудование на отм.-2.900

Киевский филиал СОЮЗГИПРОЛЕСХОЗ

Привязан:

Инв. №

Согласовано
Гл. инж. проекта Байко

Копировал

Формат А2

Типовой проект 411-2-182.87

Эстакада у лесорамы

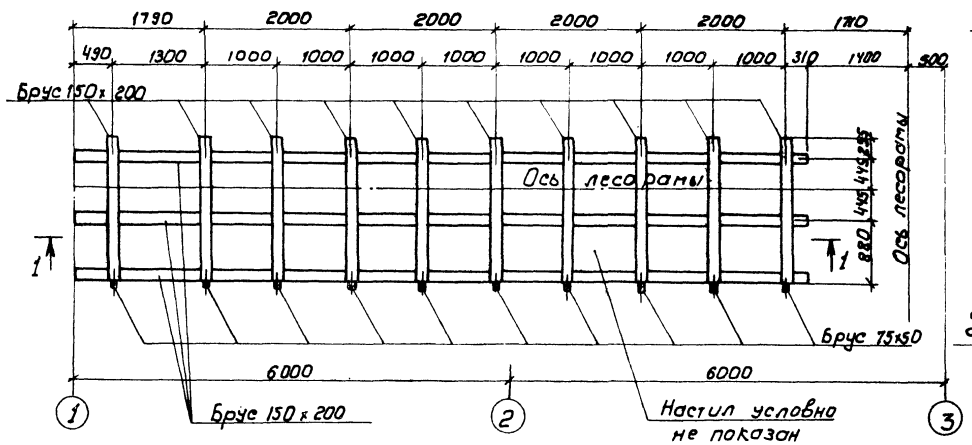

Схема расположения фундаментов бревнотаски вне цеха

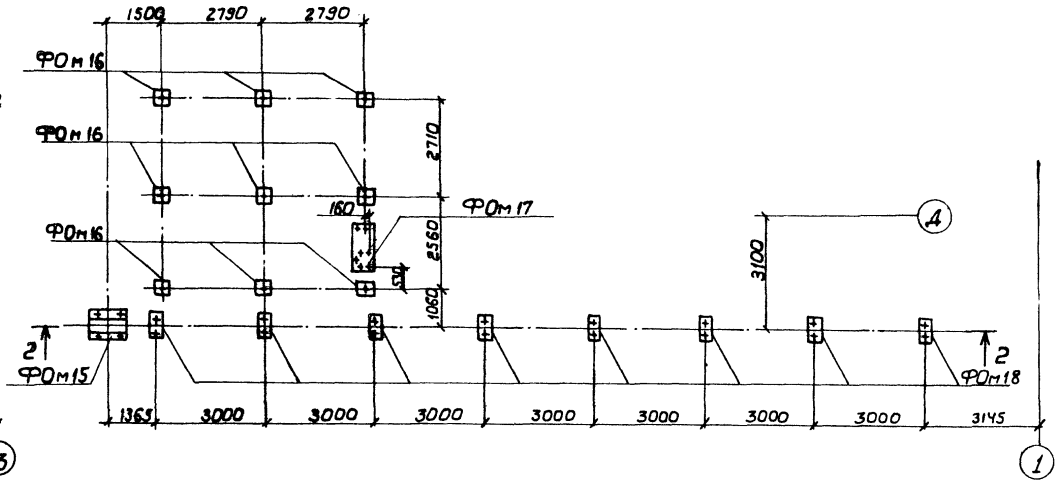

1 - 1

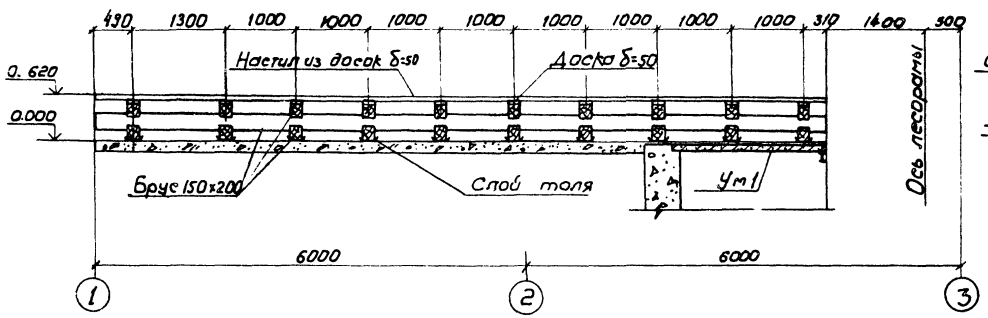

2 - 2

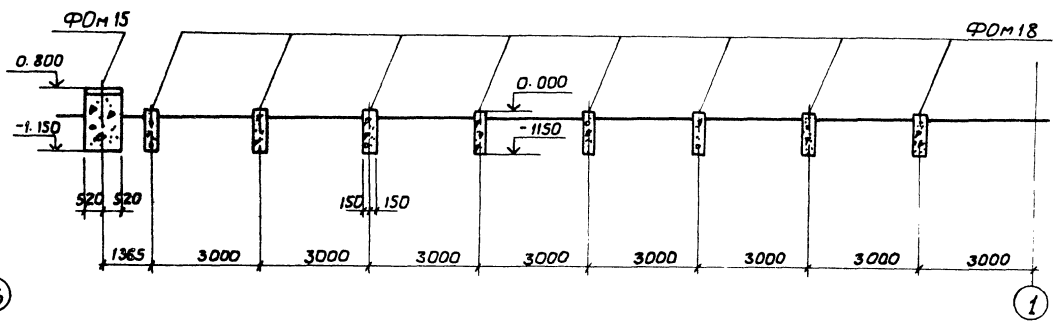

1. Настоящий лист рассматривать совместно с листом КЖ-18; 19.
2. Расход древесины на эстакаду у лесорамы составляет 276м³.

52
9620/1

ГИП	Заславский		X.84
Н. контр.	Сквирский		X.84
Нач. отд.	Пилипенко		X.84
Гл. спец.	Сквирский		X.84
Рук. гр.	Заводник		X.84
Вед. инж.	Байтман		

ТП 411-2-182.87 КЖ

Цех по производству деревянной тарной продукции мощностью 10 тыс. м³ перерабатываемого сырья в год

Стадия	Лист	Листов
Р.П.	24	

Эстакада у лесорамы. Схема расположения фундаментов бревнотаски вне цеха.

Киевский филиал СОЮЗГИПРОЛЕСХОЗ

Привязан:

Инв. №

Согласовано: Технол. сект. Бойко

Копировал Герман

Формат А2

Альбом I

Типовой проект 411-2-182.87

ФОм 1

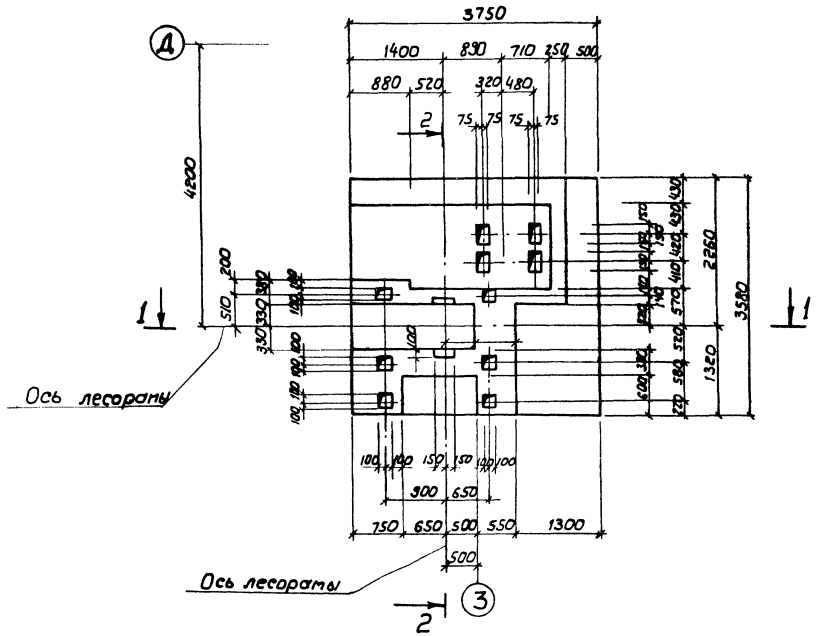

2 - 2

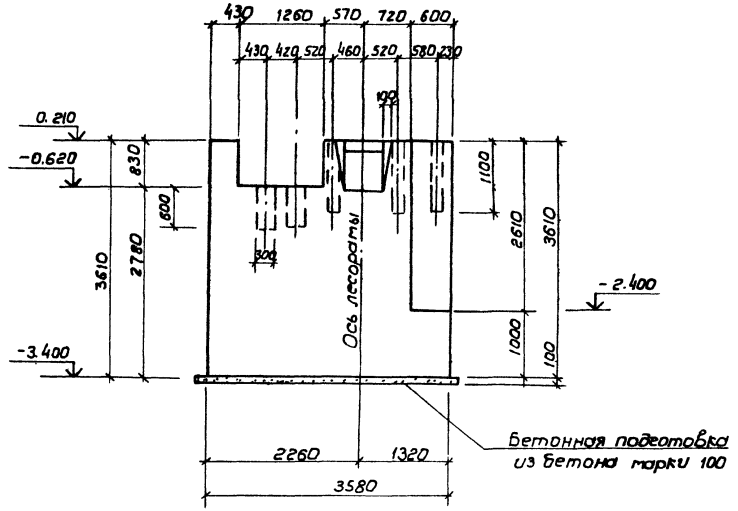

1-1

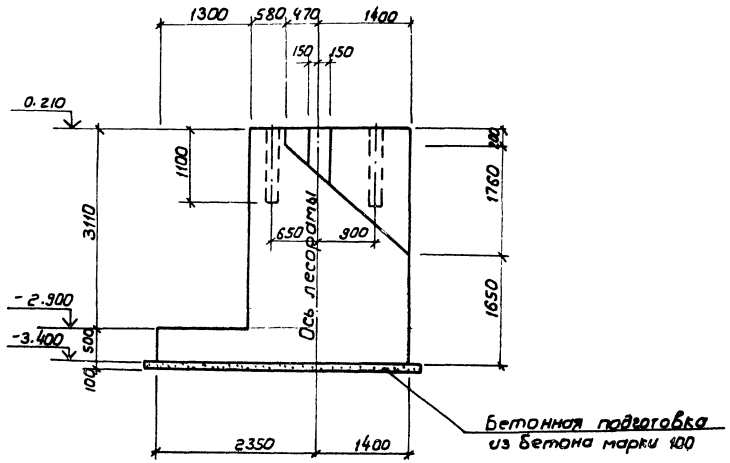

1. Фундамент ФОм1 замаркирован на листе КЖ-18.
2. Армирование фундамента ФОм1 см. лист КЖ-26.
3. Бетонирование фундамента ФОм1 вести непрерывно. Укладку бетона вести горизонтальными слоями с уплотнением глубинными вибраторами.
4. Разбивку анкерных болтов уточнить по получении оборудования.

53
9620/1

ГИП	Заславский		
Н. контр.	Скворцский		
Нач. отд.	Пилипенко		
Гл. спец.	Скворцский		
Рук. гр.	Заводник		
Вед. инж.	Байтман		

ТП 411-2-182.87 КЖ

Цех по производству деревянной тарной продукции мощностью 10 тыс. м³ перерабатываемого сырья в год

Фундамент под оборудование. ФОм1 Опалубочный чертеж

Стадия	Лист	Листов
Р.П.	25	

Киевский филиал Союзгипролесхоз

Привязан:

Инв. №

Согласовано: Технол. сек. Бойко

Копировал Герман

Формат А2

Типовой проект 411-2-182.87 Альбом I

ФОм 1 (Армирование)

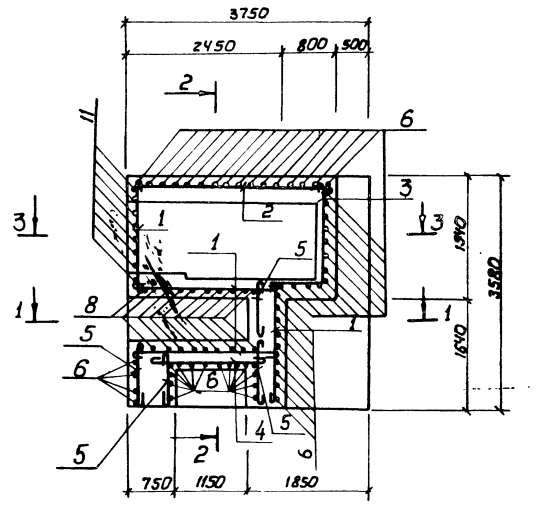

2-2

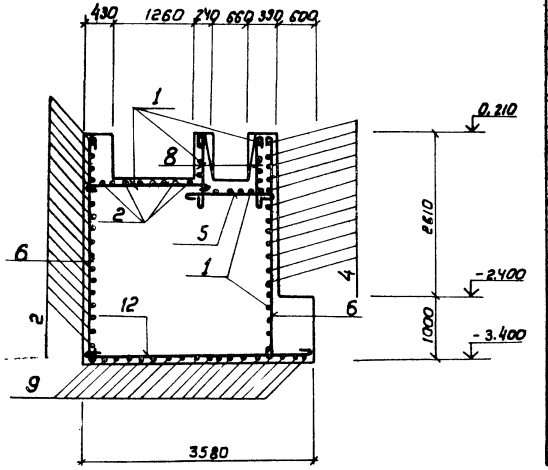

Спецификация элем. ф-та под оборудование ФОм 1

Форм.	Зона	Поз.	Обозначение	Наименование	Кол.	Примечание
				Детали		
				ф 10А-I ГОСТ 5781-82		
БЧ		1	К ж 26	ℓ=1980	68	1,2 кг
БЧ		2	То же	ℓ=3330	25	2,0 кг
БЧ		3	"	ℓ=3060	16	1,9 кг
БЧ		4	"	ℓ=1470	13	0,9 кг
БЧ		5	"	ℓ=930	63	0,6 кг
БЧ		6	"	ℓ=3680	58	2,3 кг
БЧ		7	"	ℓ=1730	17	1,1 кг
БЧ		8	"	от ℓ=750 до ℓ=2590, ℓ ср 1670	18	1,0 кг
БЧ		9	"	ℓ=3830	19	2,4 кг
БЧ		10	"	ℓ=660	8	0,4 кг
БЧ		11	"	ℓ=2830	10	1,7 кг
БЧ		12	"	ℓ=3600	31	2,2 кг
				Материалы		
				Бетон марки 200		31,7 м³

Ведомость деталей

Поз.	Эскиз
3	1830 1100

1-1

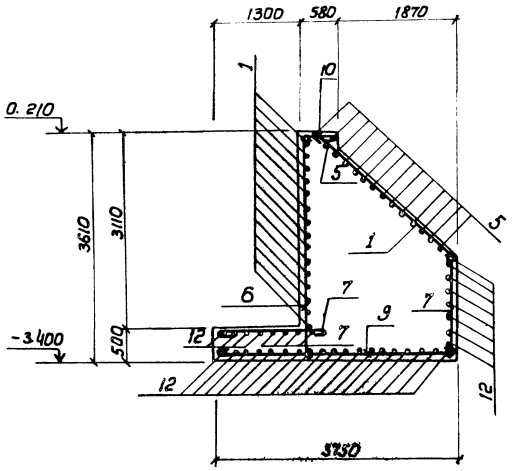

3-3

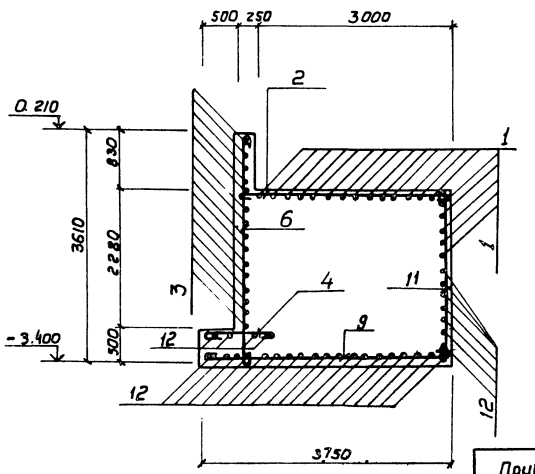

1. Опалубочный чертеж фундаментов см. лист кж-25.
2. Армирование производить отдельными стержнями. Шаг арматуры 200 мм.
3. Защитный слой бетона - 20 мм. у основания фундамента - 35 мм.
4. Стержни, пересекающие колодцы под анкерные болты, сдвинуть по месту.

Ведомость расхода стали на элемент, кг.

Марка элемента	Изделия арматурные			Всего	Общий расход
	Арматура класса А-I ГОСТ 5781-82				
	ф10		Итого		
ФОм 1	516,0		516,0	516,0	516,0

54
9620/1

ГИП	Заславский		X.84
Н. контр.	Сквирский		X/84
Нач. отд.	Пилипенко		X.84
Гл. спец.	Сквирский		X/84
Рук. гр.	Заводник		X.84
Вед. инж.	Байтман		

ТП 411-2-182.87 КЖ

Цех по производству деревянной тарной продукции мощностью 10 тыс. м³ перерабатываемого сырья в год

Фундамент под оборудование ФОм 1. Армирование

Стадия	Лист	Листов
Р.П.	26	

КИЕВСКИЙ ФИЛИАЛ СОЮЗГИПРОЛЕСХОЗ

Привязан:

Инв. №

Копировал Герман

Формат А2

Альбом I

Типовой проект 411-2-182.87

ФОм 2

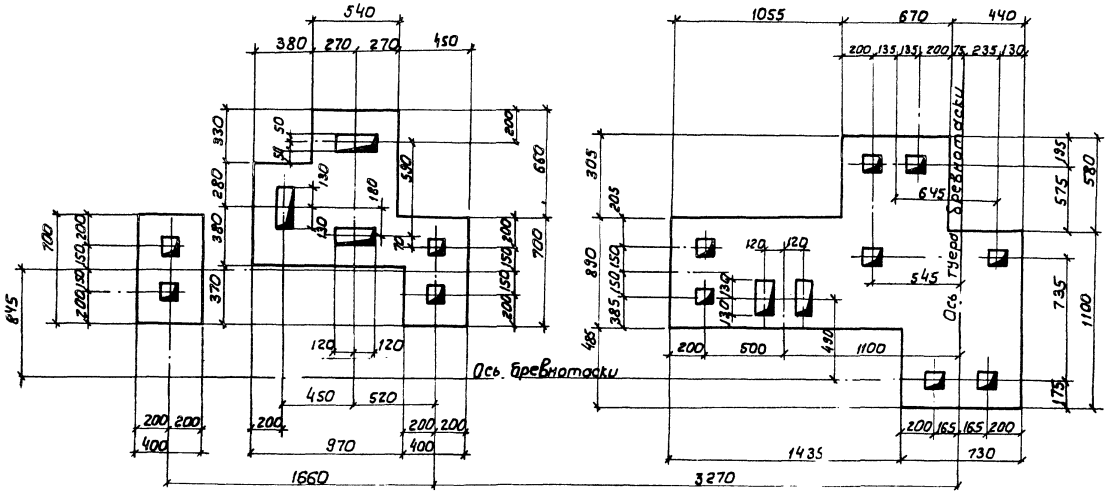

1 – 1

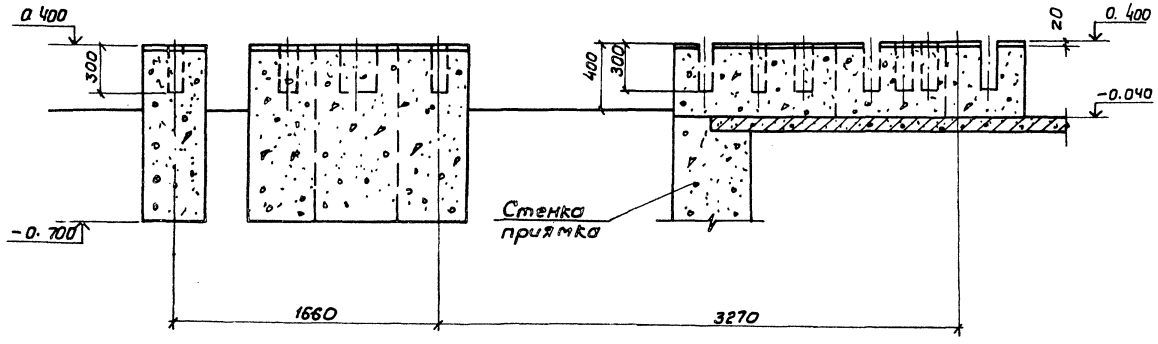

Спецификация фундамента под оборудование

Форм	Зона	Поз.	Обозначение	Наименование	Кол.	Примечание
			КЖ-27	ФОм2		
				Материалы		
				Бетон марки 100	4,2	м³

1. Данный лист рассматривать совместно с листом КЖ-18.
2. Грунт в основании фундаментов тщательно утрамбовать.
3. Разбивку колодцев под анкерные болты уточнить по получении оборудования.
4. Все колодцы под анкерные болты 100×100×300(h).

9620/1 55

ГИП	Заславский		
Н. контр.	Сквирский		
Нач. отд.	Пилипенко		
Гл. спец.	Сквирский		
Рук. гр.	Заводник		
Вед. инж.	Байтман		

ТП 411-2-182.87 КЖ

Цех по производству деревянной тарной продукции мощностью 10 тыс. м³ перерабатываемого сырья в год

Стадия	Лист	Листов
Р.П.	27	

Фундамент под оборудование ФОм2

Киевский филиал СОЮЗГИПРОЛЕСХОЗ

Привязан:

Инв. №

Согласовано: Технол. сект. Байко

Копировал Герман

Формат А2

Альбом I

Типовой проект 411-2-182.87

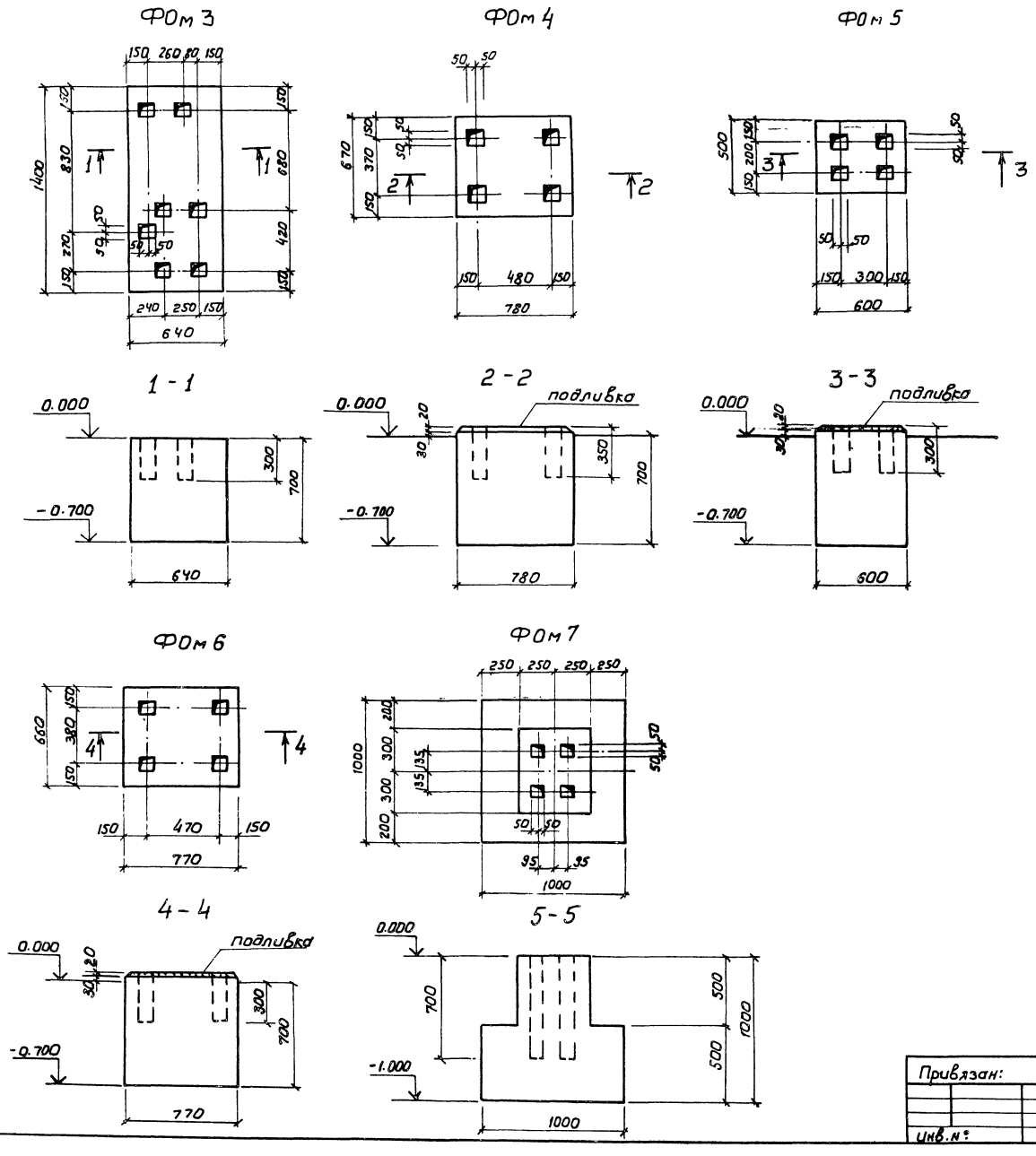

Спецификация фундаментов под оборудование

Форм.	Зона	Поз.	Обозначение	Наименование	Кол.	Примечание
			КЖ-28	ФОм 3		
				Материалы		
				Бетон марки 100		0,63м³
			КЖ-28	ФОм 4		
				Материалы		
				Бетон марки 100		0,37м³
			КЖ-28	ФОм 5		
				Материалы		
				Бетон марки 100		0,21м³
			КЖ-28	ФОм 6		
				Материалы		
				Бетон марки 100		0,38м³
			КЖ-28	ФОм 7		
				Материал		
				Бетон марки 100		0,65м³

1. Фундаменты замаркированы на листах КЖ 18; 19; 21.
2. Общие примечания см. лист КЖ-19

Согласовано: Технолесекс Байка

56

9620/1

ГИП	Заславский		X.84
Н. контр.	Сквирский		X.84
Нач. отд.	Пилипенко		X.84
Гл. спец.	Сквирский		X.84
Рук. гр.	Заводник		X.84
Ст. инж.	Левицкая		X.84

Т П 411-2-182.87 КЖ

Цех по производству деревянной тарной продукции мощностью 10 тыс. м³ перерабатываемого сырья в год

Стадия	Лист	Листов
Р.П.	28	

Фундамент под оборудование ФОм3÷ФОм7

Киевский филиал СОЮЗГИПРОЛЕСХОЗ

Привязан:

Инв. №

Копировал Герман

Формат А2

Альбом I

Типовой проект 411-2-182.87

ФОм 8

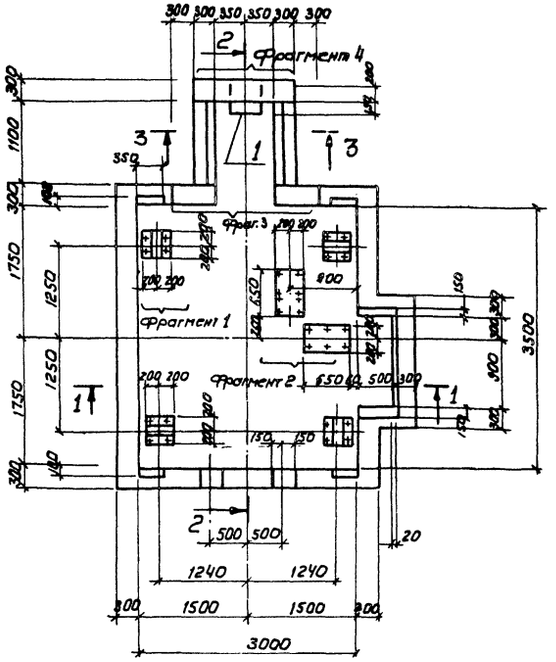

2 - 2

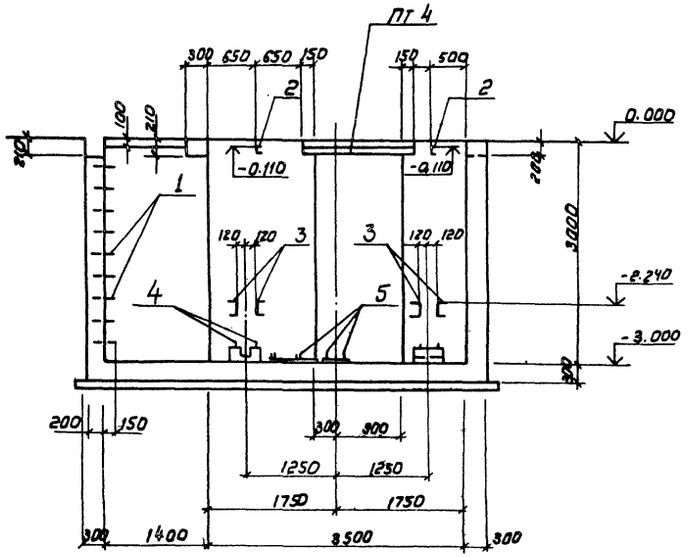

1 - 1

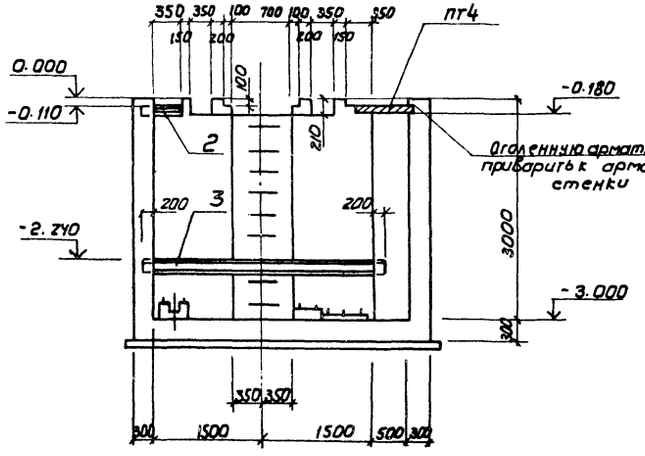

3 - 3

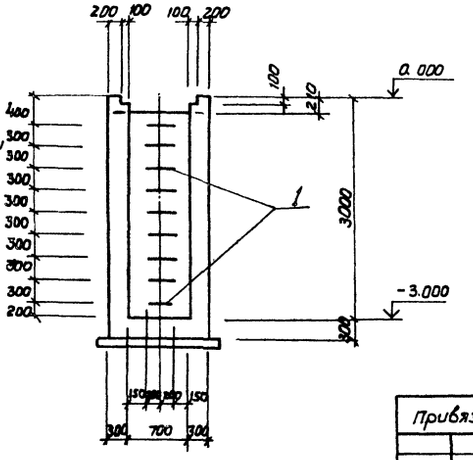

Спецификация фундамента под оборудование ФОм 8

Форм.	Зона	Поз.	Обозначение	Наименование	Кол.	Примечание
				Сборочные единицы		
				Изделия закладные		
А2		1	КЖС-56	МН4	9	
А2		2	То же	МН5	6	
А2		3	"	МН6	4	
А2		4	"	МН7	16	
А2		5	КЖС-57	МН8	14	
А2		6	То же	МН9	4	
				Детали		
				ф 10А-I ГОСТ 5781-82		
БЧ		7	КЖС-30	ℓ= 2340	12	1,4 кг
БЧ		8	То же	ℓ= 1890	24	1,2 кг
БЧ		9	"	ℓ= 2140	24	1,3 кг
БЧ		10	"	ℓ= 1890	14	1,2 кг
БЧ		11	"	ℓ= 1740	12	1,1 кг
БЧ		12	"	ℓ= 3180	26	2,0 кг
БЧ		13	"	ℓ= 3390	146	2,1 кг
БЧ		14	"	ℓ= 5590	10	3,4 кг
БЧ		15	"	ℓ= 3690	20	2,3 кг
БЧ		16	"	ℓ= 4190	34	2,6 кг
БЧ		17	"	ℓ= 5190	24	3,2 кг
БЧ		18	"	ℓ= 4690	24	2,9 кг
БЧ		19	"	ℓ= 2560	48	1,6 кг
БЧ		20	"	ℓ= 2790	48	1,7 кг
БЧ		21	"	ℓ= 1390	24	0,8 кг
БЧ		22	"	ℓ= 2340	12	1,4 кг
				Материалы		
				Бетон марки 200		21,4 м³

1. За условную отм. 0.000 принят уровень чистого пола цеха.
2. Армирование ФОм см. лист КЖС-30.
3. Бетонирование вести непрерывно. Укладку бетона вести горизонтальными слоями с виброуплотнением.
4. Под фундаментом выполнить бетонную подготовку из бетона марки 50 толщиной 100мм.
5. Разбивку анкерных болтов уточнить по получении оборудования
6. Фрагменты 1÷4 см. лист КЖС-31.
7. Изделие закладное поз. 2 приварить к арматуре стенки.
8. Плита ПГ4 включена в спецификацию на листе КЖС-18.

9820/1

ГИП	Заславский		X.84
Н.контр.	Скворский		X.84
Нач.отд.	Пилипенко		X.84
Гл.спец.	Скворский		X.84
Рук.гр.	Заводник		X.84
Ведущий	Байтман		X.84

ТП 411-2-182.87 КЖ

Цех по производству деревянной тарной продукции мощностью 10 тыс. м³ перерабатываемого сырья

Стадия	Лист	Листов
Р. П.	29	

Фундамент под оборудование ФОм 8 Арматурный чертеж

Киевский филиал СОЮЗГИПРОЛЕСХОЗ

Согласовано:

Тех.нол. секц. Байко

Привязан:

Инв.№

Копировал Герман

Формат А2

Альбом I

Типовой проект 411-2-182.87

Фом 8 (армирование)

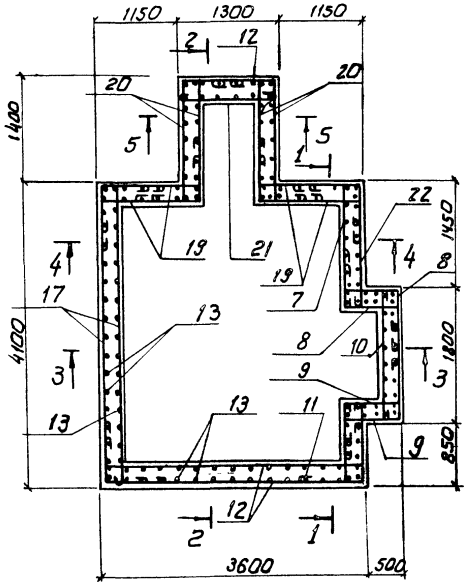

1-1

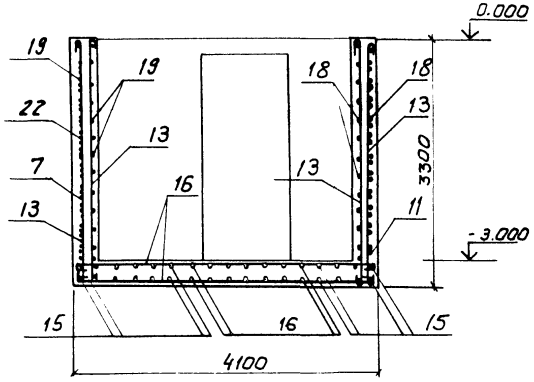

4-4

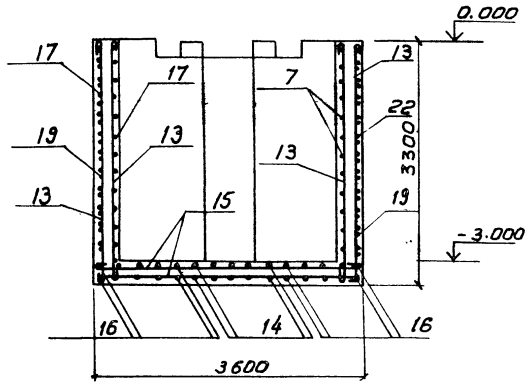

2-2

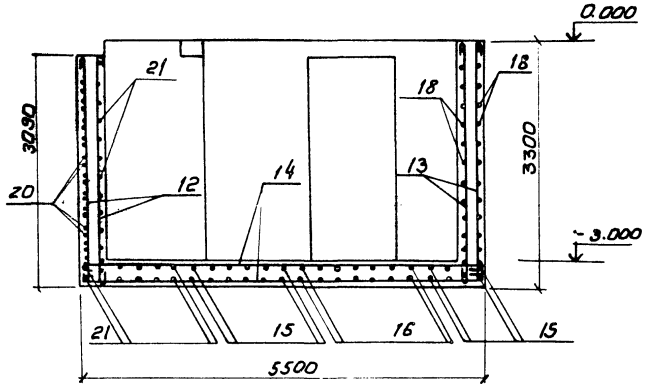

5-5

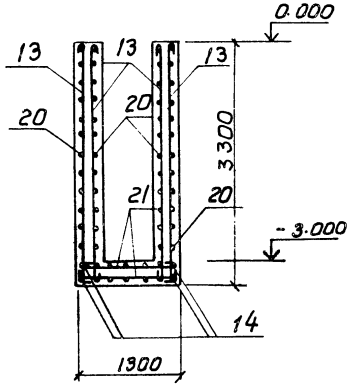

3-3

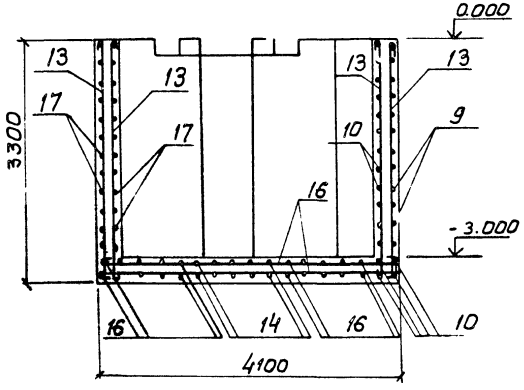

Ведомость деталей

Поз.	Эскиз
7	1710, 500
8	500, 760, 500
9	760, 750, 500
11	500, 1110
17	4060, 500, 500
18	3560, 500, 750
19	1410, 500, 500
20	1660, 500, 500
22	500, 1710

Ведомость расхода стали на элемент, кг

Марка элемента	Изделия арматурные			Всего	Общий расход
	Арматура класса A-I ГОСТ 5781-82				
	ф10		итого		
Фом 8	975,0		975,0	975,0	975,0

1. Армирование фундамента производить отдельными стержнями. Шаг арматуры 250мм.
2. Защитный слой бетона - 20мм, у основания фундамента - 35 мм.
3. Опалубочный чертеж фундамента см. лист КЖ-29

58
9620/1

ГИП	Заславский				ТП 411-2-182.87 КЖ
Н.контр.	Сыворский				
Нач.отд.	Пилипенко				
Гл.спец.	Сыворский				
Рук.гр.	Забавник				
Вед.инж.	Байтман				

Привязан:

Инв. №

Цех по производству деревянной тары продукцией мощностью 30 тыс. м³ перерабатываемого сырья в год

Стадия	Лист	Листов
Р.П.	30	

Фундамент под оборудование. Фом 8. Армирование.

Киевский филиал Союзгипролесхоз

Копировал Герман

Формат А2

Альбом I

Типовой проект 411-2-182.87

Схема расположения консолей

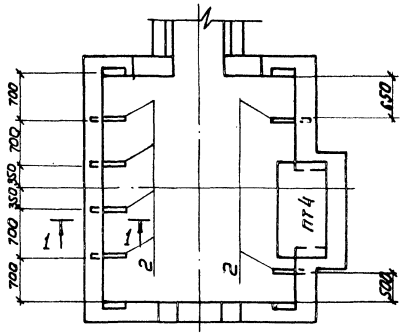

Фрагмент плана 1

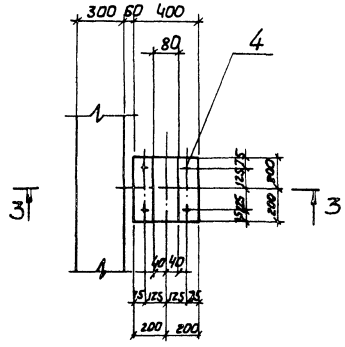

Фрагмент плана 2

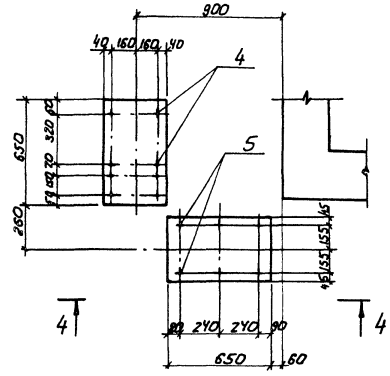

Фрагмент плана 3

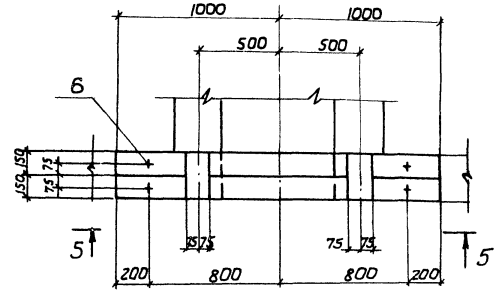

1 - 1

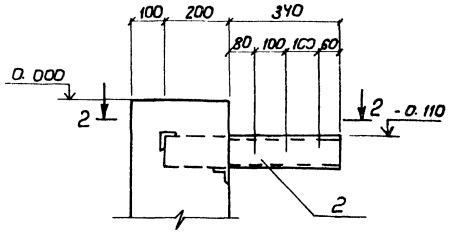

3 - 3

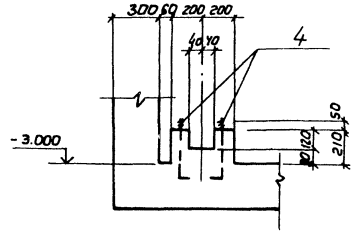

4 - 4

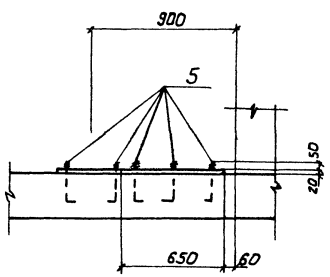

5 - 5

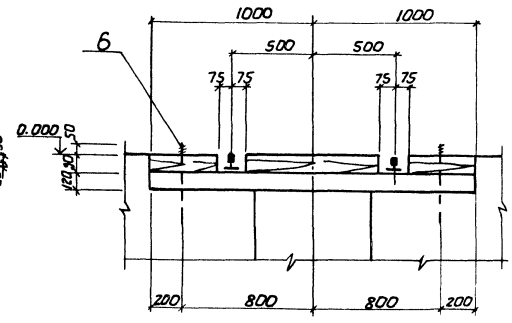

2 - 2

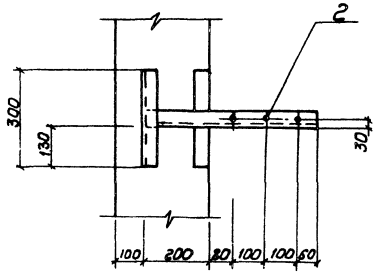

Фрагмент плана 4

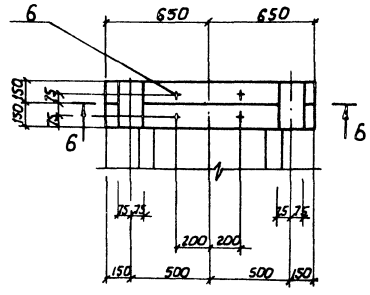

6 - 6

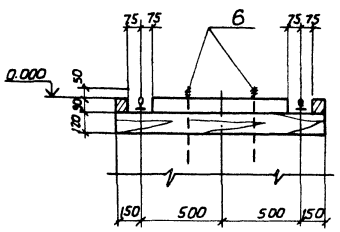

Основные примечания см. лист КЖ-29.

59
9620/1

ГИП	Заславский		8-87
Н.контр.	Сквирский		8/87
Нач. отд.	Пипипенко		8-87
Гл. спец.	Сквирский		8/87
Рук. гр.	Заводник		8-87
Вед.инж.	Байтман		

ТП 411-2-182.87 КЖ

Цех по производству деревянной тарной продукции мощностью 10тыс.м³ переработываемого сырья в год

Фундамент под оборудование ФОм 8
Фрагменты планов 1-4

Стадия	Лист	Листов
Р.П.	31	

Киевский филиал СОЮЗГИПРОЛЕСХОЗ

Привязан:

Инв. №

Согласовано:
Технолог.сек. Байко

Копировал Герман

Формат А2

Альбом I

Типовой проект 411-2-182.87

Согласовано: Техн. сект. Балко

ФОм 9

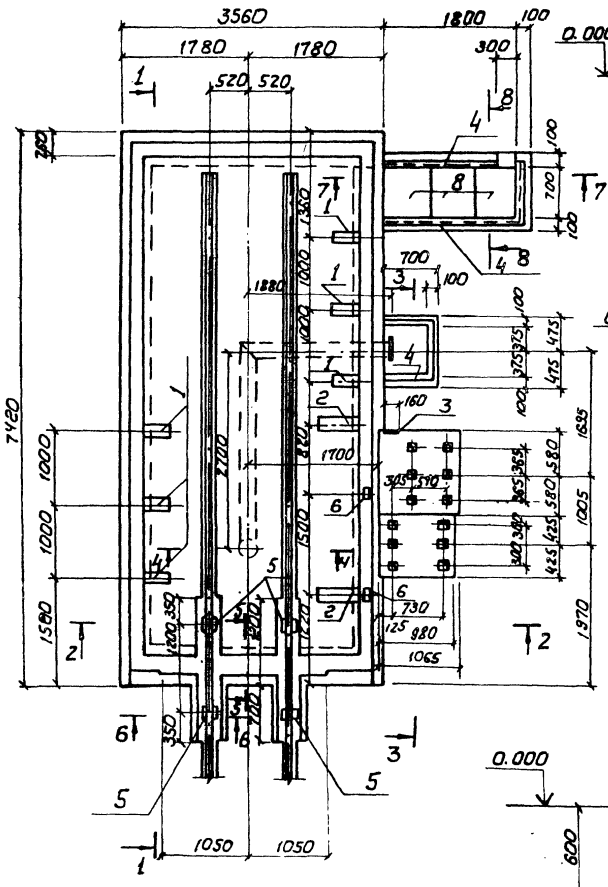
3560
1780
1780
1800
100
300
520
520
1880
1700
1080
1000
1000
1000
1580
1050
1050
730
880
1065
1970
1685
1005
580
580
475
475
425
425
350
350
1700
1700
1700

Альбом I

Типовой проект 411-2-182.87

ФОт 10

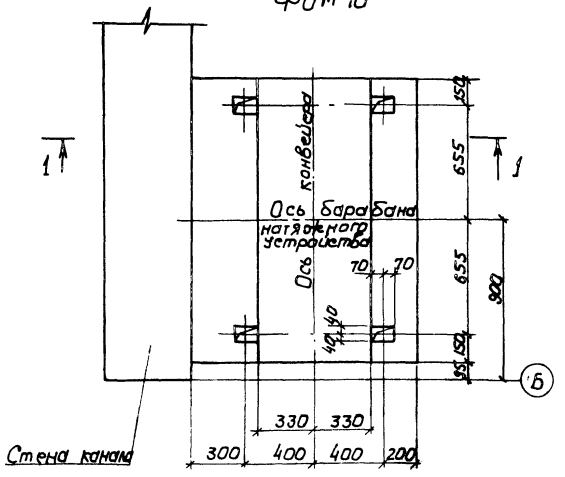

ФОт 11

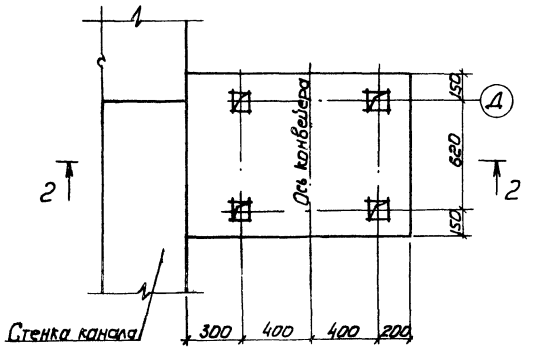

1 - 1

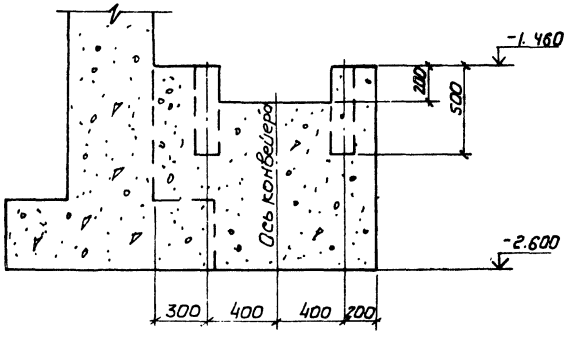

2 - 2

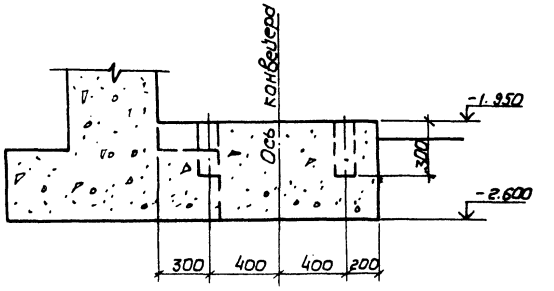

3-3

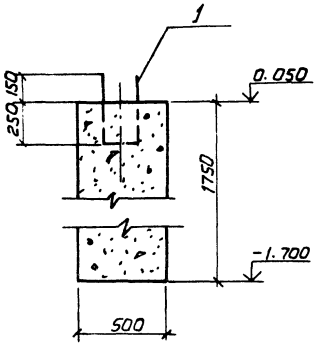

ФОт 12

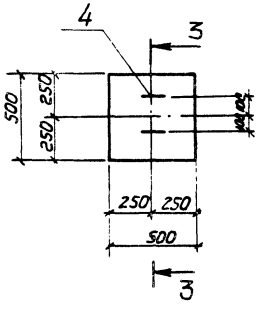

Спецификация фундаментов под оборудование

Фот.	Зона	Поз.	Обозначение	Наименование	Кол.	Примечание.
			КОТС-33	ФОт 10		
				Материалы		
				Бетон марки 150		2,2 м³
			КОТС-33	ФОт 11		
				Материалы		
				Бетон марки 150		1,6 м³
			КОТС-33	ФОт 12		
				Сборочные единицы		
				Изделие закладное		
А2		1	КОТС-57	МН16	1	
				Материалы		
				Бетон марки 100		0,4 м³

1. Все необразмеренные колодцы под анкерные болты 100×100мм.
2. Фундаменты замаркированы на листе КОТС-22.
3. Фундаменты ФОт10 и ФОт11 бетонировать одновременно с каналом.

Согласовано:
Гл.инж. Зодка

61
9620/1

ГИП	Заславский			X-84
Н.контр.	Скворский			2.84
Нач.отд.	Пилипенко			X.84
Гл.спец.	Скворский			2.84
Рук.гр.	Завадник			X-84
Вед.инж.	Байтман			

ТП 411-2-182.87 КЖ

Цех по производству деревянной тарной продукции мощностью 10 тыс.м³ перерабатываемого сырья в год

Стадия	Лист	Листов
Р.П.	33	

Фундаменты под оборудование ФОт 10 ÷ ФОт 12

Киевский филиал СОЮЗГИПРОЛЕСХОЗ

Привязан:

Инв. №:

Формат А2

Альбом I

Типовой проект 411-2-182.87

ФОм 13

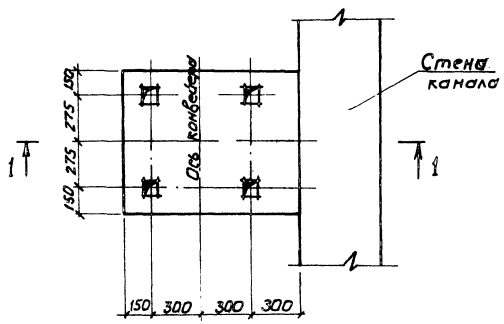

ФОм 15

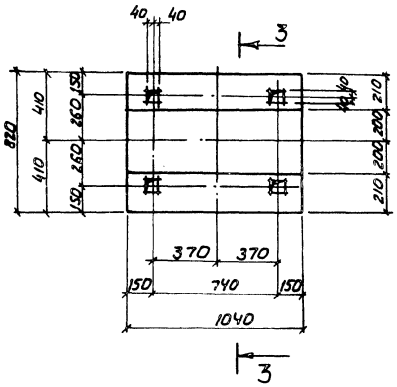

ФОм 16

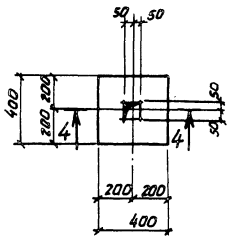

Спецификация фундаментов под оборудование

Форм.	Зона	Поз.	Обозначение	Наименование	Кол.	Примечание
			КЖ-34	ФОм 13		
				Материалы		
				Бетон марки 150		0,3 м³
			КЖ-34	ФОм 14		
				Материалы		
				Бетон марки 150		0,3 м³
			КЖ-34	ФОм 15		
				Материалы		
				Бетон марки 100		1,6 м³
			КЖ-34	ФОм 16		
				Материалы		
				Бетон марки 100		0,2 м³

1-1

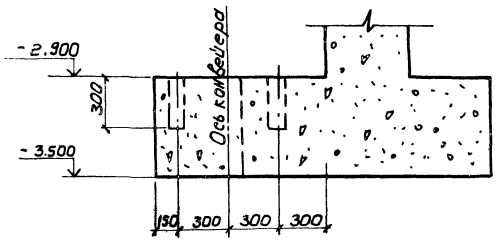

3-3

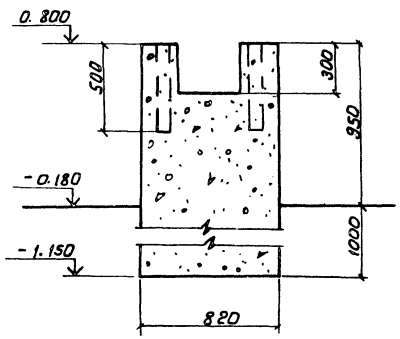

4-4

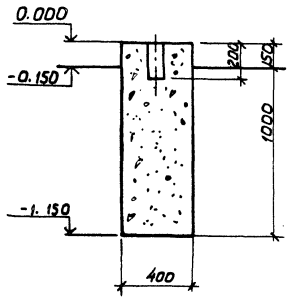

1. Все необразмеренные колодцы 100×100 мм.
2. Фундаменты замаркированы на листах КЖ-24 и КЖ-23.
3. Фундаменты ФОм 13 и ФОм 14 бетонировать одновременно с каналом.

ФОм 14

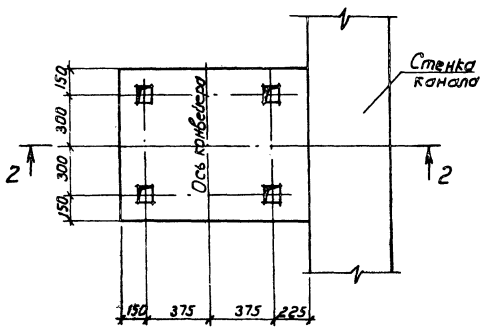

2-2

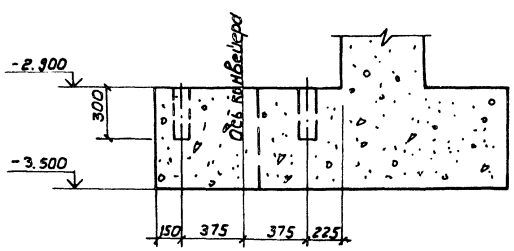

62
9620/1

ГИП	Заславский		
Н. контр.	Сквирский		
Нач. отд.	Пилипенко		
Гл. спец.	Сквирский		
Рук. гр.	Заводник		
Вед. инж.	Байтман		

ТП 411-2-182.87 КЖ

Цех по производству деревянной тарной продукции мощностью 10 тыс. м³ перерабатываемого сырья в год

Стадия	Лист	Листов
Р.П.	34	

Фундаменты под оборудование. ФОм 13 ÷ ФОм 16

Киевский филиал СОЮЗГИПРОЛЕСХОЗ

Привязан:

Инв. №

Согласовано:

Технол. сект. Бойко

Копировал Герман

Формат А2

Альбом I

Типовой проект 411-2-182.87

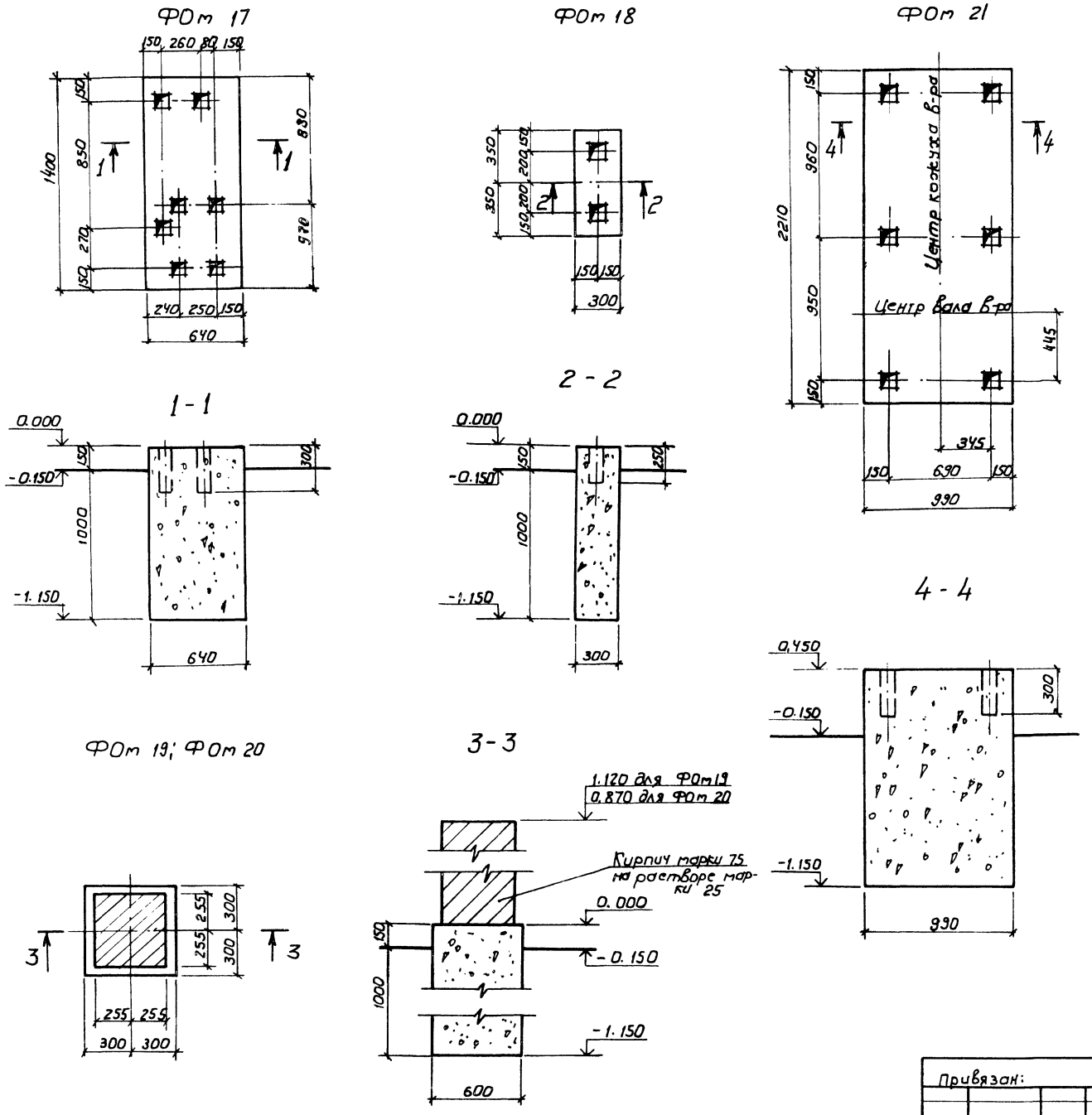

Спецификация фундаментов под оборудование

Форм.	Зона	Поз.	Обозначение	Наименование	Кол.	Примечание
			КЖ-35	ФОм 17		
				Материалы		
				Бетон марки 100		1,03 м³
			КЖ-35	ФОм 18		
				Материалы		
				Бетон марки 100		0,2 м³
			КЖ-35	ФОм 19		
				Материалы		
				Бетон марки 100		0,4 м³
				Кирпичная кладка		0,3 м³
			КЖ-35	ФОм 20		
				Материалы		
				Бетон марки 100		0,4 м³
				Кирпичная кладка		0,2 м³
			КЖ-35	ФОм 21		
				Материалы		
				Бетон марки 100		3,5 м³

1. Фундаменты замаркированы на листах КЖ 19, 24.
2. Все колодцы под анкерные болты 100×100 мм.

63
9620/1

ГИП	Заславский		К-84
Н. контр.	Сквирский		7/84
Нач. отд.	Пилипенко		7.84
Гл. спец.	Сквирский		7/84
Рук. гр.	Заводник		7.84
Вед. инж.	Байтман		

ТП 411-2-182.87 КЖ

Цех по производству деревянной тарной продукции мощностью 10 тыс. м³ перерабатываемого сырья в год

Стадия	Лист	Листов
Р.П.	35	

Фундаменты под оборудование ФОм 17 ÷ ФОм 21

Киевский филиал СОЮЗГИПРОЛЕСХОЗ

Привязан:

Инв. №

Согласовано:
Технол. сек. Байко
Сан. техн. сек. Шифман

Копировал Герман

Формат А2

Альбом I

Типовой проект 411-2-182.87

ФОм 22

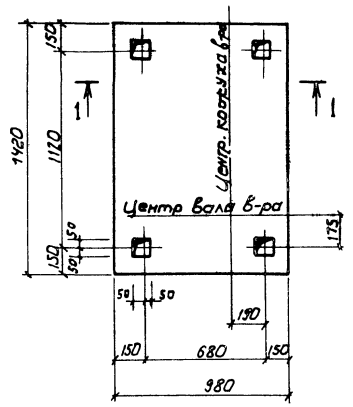

ФОм 23

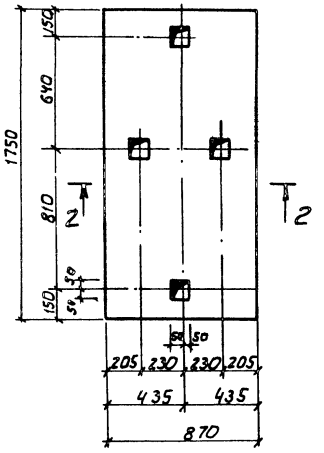

ФОм 25

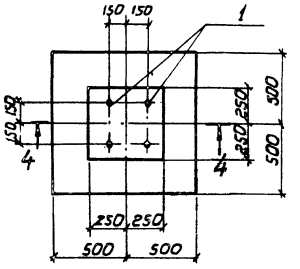

4-4

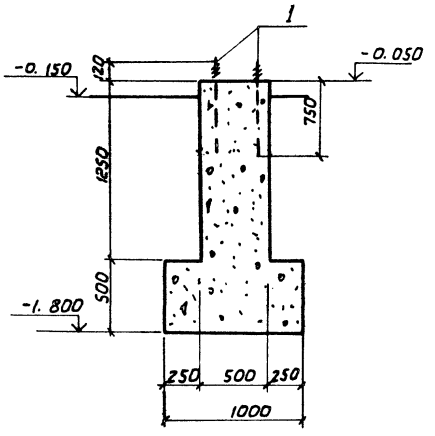

1-1

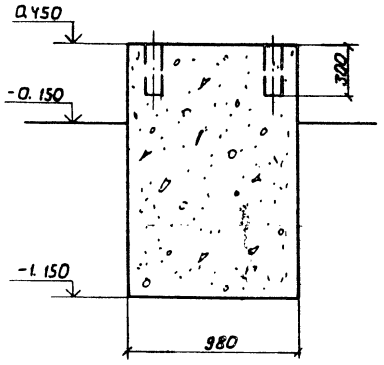

2-2

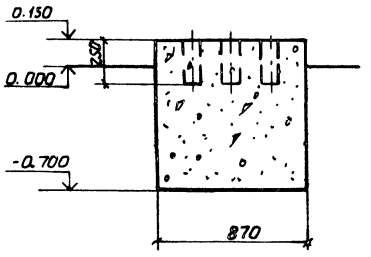

ФОм 24

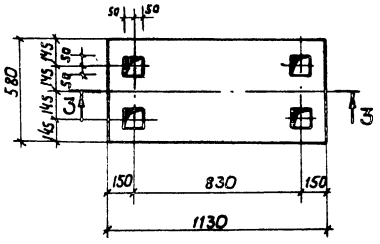

3-3

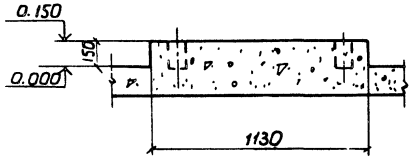

Спецификация фундаментов под оборудование.

Формат	Зона	Поз.	Обозначение	Наименование	Кол.	Примечание.
			КЖ-36	ФОм 22		
				Материалы		
				Бетон марки 100		2.2 м³
			КЖ-36	ФОм 23		
				Материалы		
				Бетон марки 100		1.3 м³
			КЖ-36	ФОм 24		
				Материалы		
				Бетон марки 100		0.1 м³
			КЖ-36	ФОм 25		
				Сборочные единицы		
А2		1	КЖ-57	Изделие закладное	4	
				МН17		
				Материалы		
				Бетон марки 100		0.8 м³

1. Фундамент замаркирован на листах КЖ-19; 49
2. Колодцы под анкерные болты 100×100 мм.

64
9620/1

ГИП	Заславский		X-84
Н.контр.	Сквирский		X/84
Нач.отд.	Пилипенко		X-84
Гл.спец.	Сквирский		X/84
Рук.гр.	Заводник		X-84
Ст.инж.	Левицкая		X84

ТП 411-2-182.87 КЖ

Цех по производству деревянной тарной продукции мощностью 10 тыс.м³ перерабатываемого сырья в год

Фундаменты под оборудование ФОм 22 ÷ ФОм 25

Стадия	Лист	Листов
Р.П.	36	

Киевский филиал СОЮЗГИПРОЛЕСХОЗ

Привязан:

Инв. №

Согласовано:
Сан.техн.секц. Шурман 10.84

Копировал Герман

Формат А2

Альбом I

Типовой проект 411-2-182.87

Схема расположения стеновых панелей по оси „Д"

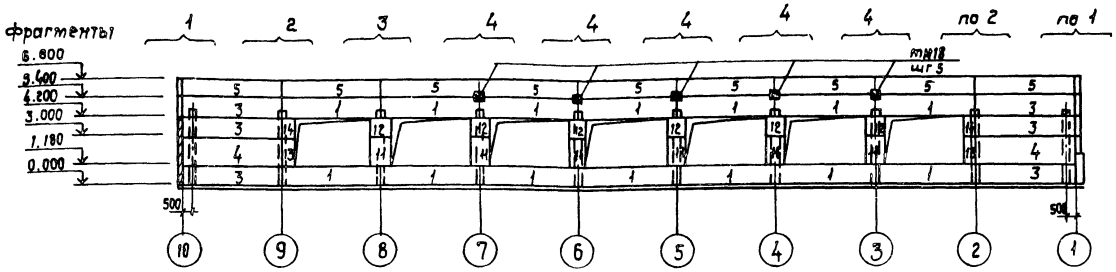

Схема расположения стеновых панелей по оси „Б"

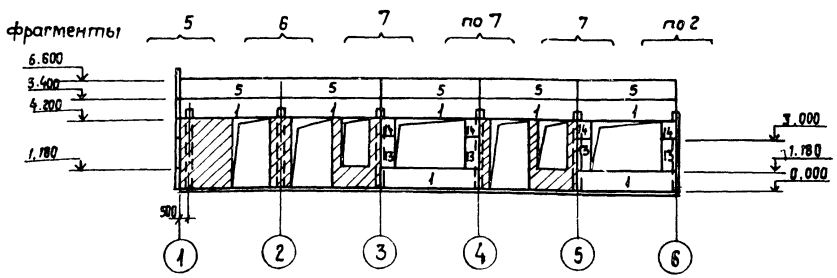

Схема расположения стеновых панелей по оси 10.

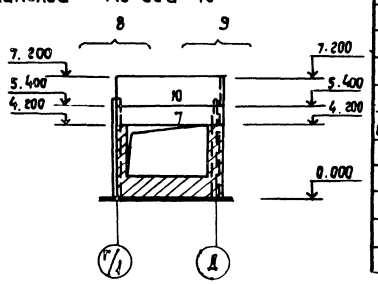

Схема расположения стеновых панелей по оси „1".

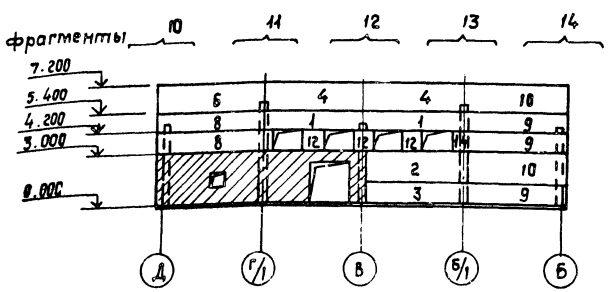

Спецификация к схемам расположения стеновых панелей для температуры -20°С

Марка, поз.	Обозначение	Наименование	Кол.	Масса, ед.кг	Примечание
1	1.030.1-1, вып.1-1	ПС60.12.2,0-4.л-36	23	2220	
2	То же	ПС60.18.2,0-4.л-36	1	3340	
3	"	ПС60.12.2,0-4.л-31	7	2220	
4	"	ПС60.18.2,0-4.л-31	4	3340	
5	"	ПС60.12.2,0-2.л-34	14	2200	
6	"	ПС62,5.18.2,0-1.л-2,47	1	3450	
7	"	ПС62,5.12.2,0-2.л-1,31	1	2300	
8	"	ПС62,5.12.2,0-2.л-2,31	2	2300	
9	"	ПС62,5.12.2,0-2.л-1,31	3	2300	
10	"	ПС62,5.18.2,0-1.л-1,31	3	3450	
11	"	2ПС12.18.2,0 - л-59	6	650	
12	"	2ПС12.12.2,0 - л-59	9	430	
13	"	2ПС6.18.2,0 - л-60	6	320	
14	"	2ПС6.12.2,0 - л-60	8	210	
Т3	1.030.1-1, вып.4-1	Соед. эл-т Т3	113		
Т5	То же	То же, Т5	7		
Т8	"	" Т8	12		
Т19	"	" Т19	22		
Лист 8×80×140	1.030.1-1, вып.3-3	" - 8×80×140.ГОСТ19903-74	19		
Лист 8×140×140	То же	" - 8×140×140 "	15		
Лист 8×80×140	"	" - 8×80×140 "	19		
МК-5	2.430-3, вып.3	" МК-5	20		
МН18	Кжс-58	Закладные детали МН18	5		
МН28	То же	То же, МН28	10		

1. Панели приняты из керамзитобетона $\gamma_{сух.}$ = 1200 кгс/м³ М50 с наружным и внутренним фактурным слоями толщиной 20 мм из цементно-песчаного раствора М100.
2. Горизонтальные и вертикальные швы между панелями - растворные с применением упругих прокладок согласно узлов на стр. 56 серии 1.030.1-1, вып. 3-3.
3. Сварку производить электродами типа Э42 по ГОСТ 9467-75.
4. Все металлические элементы окрасить масляной краской за 2 раза.

65

9620/1

ГИП	Заславский			ТП 411-2-182 КЖС			
Н.контр.	Севрюкевич		10.87				
Нач.отд.	Пилипенко		10.87				
Гл.спец.	Севрюкевич		10.87				
Рук.гр.	Заводник		10.87				
Ст.техн.	Красницкая			Цех по производству деревянной тарной продукции мощностью 10 тыс.м³ перерабатываемого сырья (по	Стадия	Лист	Листов
					Р.П.	37	
				Схемы расположения стеновых панелей. Спецификация	Киевский филиал СОЮЗГИПРОЛЕСХОЗ		

Привязан:

Инв. №

Копировал Краснова

Формат А2

Альбом I

Типовой проект 411-2-182.87

Фрагмент 1

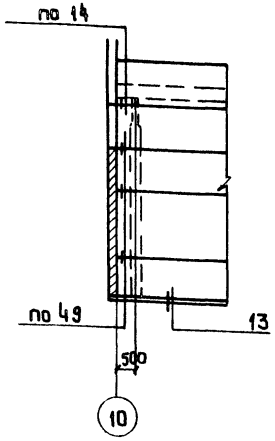

Фрагмент 2

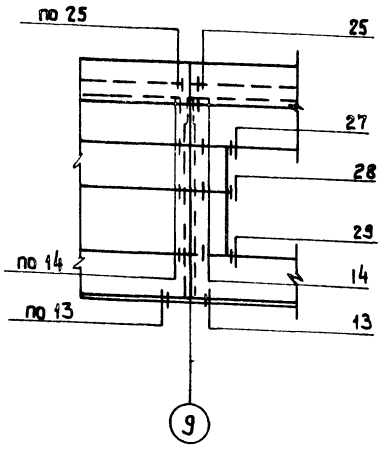

Спецификация к схемам расположения стеновых панелей для температуры -30°С.

Марка поз.	Обозначение	Наименование	Кол.	Масса ед. кг.	Примечание
1	1.030.1-1, Вып. 1-1	ПС60.12.2,5-3.Л-36	23	2710	
2	То же	ПС60.18.2.5-4Л-36	1	4090	
3	"	ПС60.12.2,5-3.Л-31	7	2710	
4	"	ПС60.18.2,5-4,Л-31	4	4090	
5	"	ПС60.12.2,5-2.Л-34	14	2710	
6	"	ПС63.18.2.5-1.Л-2,47	1	4280	
7	"	ПС63.12.2,5-3.Л-1,31	1	2840	
8	"	ПС63.12.2,5-3.Л-2,31	2	2840	
9	"	ПС63.12.2,5-3.Л-1,31	3	2840	
10	"	ПС63.18.2.5-1.Л-1,31	3	4280	
11	"	2ПС12.18.2,5-Л-59	6	790	
12	"	2ПС12.12.2,5-Л-59	9	530	
13	"	2ПС6.18.2,5-Л-60	6	390	
14	"	2ПС6.12.2,5-Л-60	8	260	
Т3	1.030.1-1, Вып.4-1	Соед. эл-т Т3	113		
Т5	То же	То же, Т5	7		
Т8	"	" Т8	12		
Т19	"	" Т19	22		
Лист 8×80×140	1.030.1-1, Вып. 3-3	"-8×80×140, ГОСТ 19903-74	19		
Лист 8×140×140	То же	"-8×140×140 "	15		
Лист 8×80×140	"	"-8×80×140 "	19		
МК-5	2.430-3, Вып. 3	" МК-5	20		
МН18	КЖС-58	Заклад. детали МН18	5		
МН28	То же	То же, МН28	10		

Спецификация к схемам расположения стеновых панелей для температуры -40°С

Марка поз.	Обозначение	Наименование	Кол.	Масса ед. кг	Примечание
1	1.030.1-1, Вып.1-1	ПС60.12.3,0-3.Л-36	23	3210	
2	То же	ПС60.18.3.0-2,Л-36	1	4830	
3	"	ПС60.12.3.0-3.Л-31	7	3210	
4	"	ПС60.18.3.0-2.Л-31	4	4830	
5	"	ПС60,12.3.0-3Л-34	14	3210	
6	"	ПС63,5.18.3.0-2.Л-2,47	1	5120	
7	"	ПС63,5.12.3.0-3.Л-1,31	1	3430	
8	"	ПС63,5.12,3.0-3.Л-2,31	2	3430	
9	"	ПС63,5.12.3.0-3.Л-1,31	3	3430	
10	"	ПС63,5.18.3.0-2.Л-1,31	3	5120	
11	"	2ПС12.18.3,0-Л-59	6	940	
12	"	2ПС12.12.3,0-Л-59	9	630	
13	"	2ПС6.18.3.0-Л-60	6	460	
14	"	2ПС6.12.3,0-Л-60	8	310	
Т3	1.030.1-1, Вып. 4-1	Соед. эл-т Т3	113		
Т5	То же	То же, Т5	7		
Т8	"	" Т8	12		
Т19	"	" Т19	22		
Лист 8×80×140	1.030.1-1, Вып. 3-3	"-8×80×140, ГОСТ 19903-74	19		
Лист 8×140×140	То же	"-8×140×140 "	15		
Лист 8×80×140	"	"-8×80×140 "	19		
МК-5	2.430-3, Вып. 3	" МК-5	20		
МН18	КЖС-58	Заклад. детали МН18	5		
МН28	То же	То же, МН28	10		

Фрагмент 3

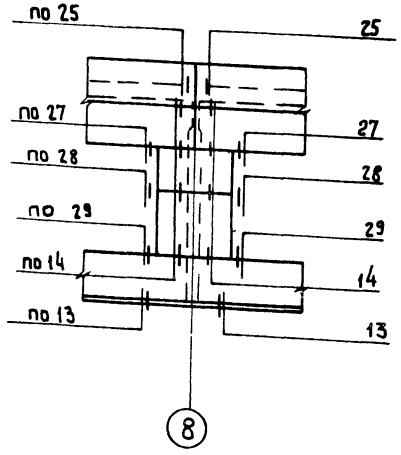

Фрагмент 4

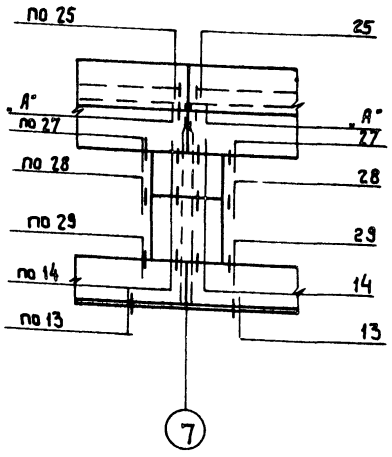

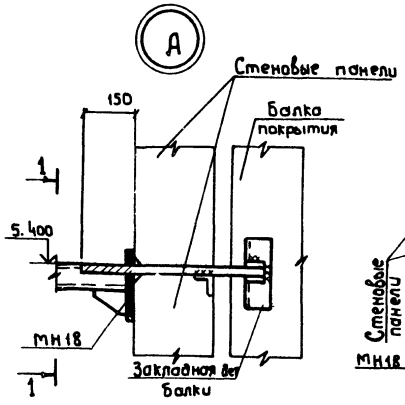

1-1

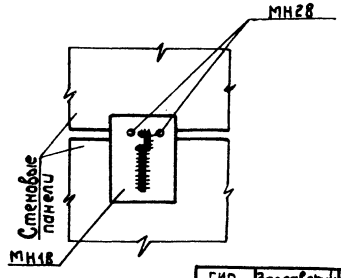

1. Основные примечания даны на листе КЖС-37.
2. Все узлы, замаркированные на данном листе, разработаны в серии 1.030.1-1, Вып. 3-3.

66
9620/1

ГИП	Заславский			ТП 411-2-182.87 КЖ	
Н.контр.	Скворецкий				
Нач. отд.	Пилипенко				
Гл. спец.	Сабурский				
Рук. гр.	Забавнис			Цех по производству деревянной тарной продукции мощностью 10тыс.м³ перерабатываемого сырья в год	Стадия: Р. П. / Лист: 38 / Листов:
Ст. техн.	Васнецова			Фрагменты, Узел „А" 1÷4 Спецификации.	Киевский филиал СОЮЗГИПРОЛЕСХОЗ

Привязан:

Инв. №

Копировал Герман

Формат А2

Фрагмент 5

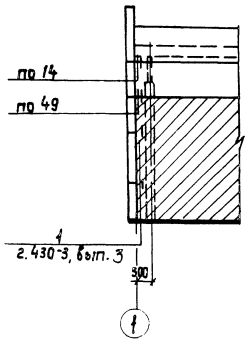

Фрагмент 6

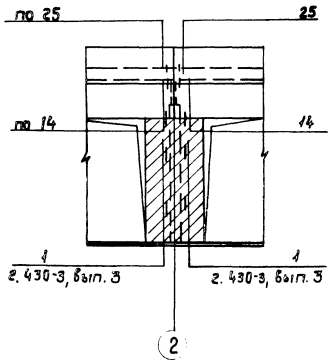

Фрагмент 7

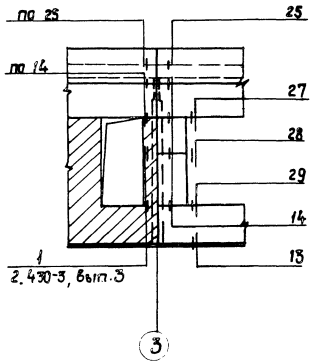

Фрагмент 8

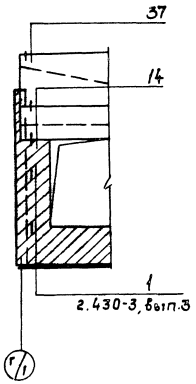

Фрагмент 9

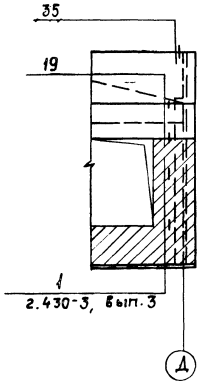

Фрагмент 10

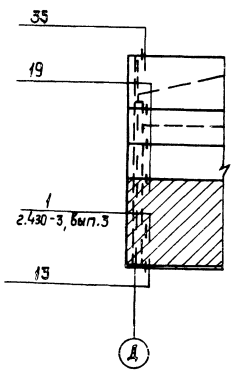

Фрагмент 11

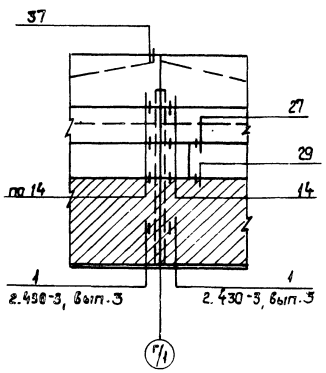

Фрагмент 12

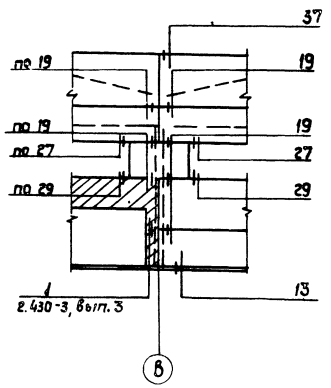

Фрагмент 13

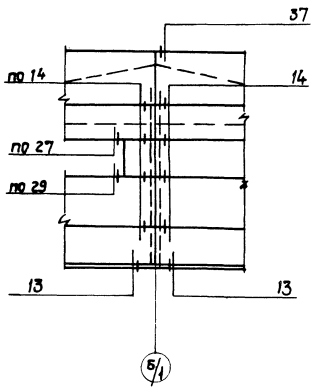

Фрагмент 14

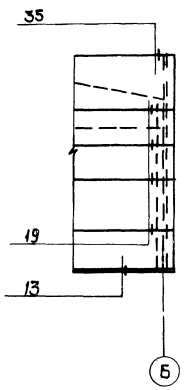

67
9620/1

1. Основные примечания даны на листе КЖС-37.
2. Все узлы, затаркированные на данном листе, разработаны в сериях 1.030.1-1, вып. 3-3.

ГИП	Засовский		
Н.контр.	Скворский		10.87
Нач.отд.	Пищенко		10.87
Гл.спец.	Скворский		10.87
Рук.гр.	Забавнов		10.87
Ст.техн.	Красницкая		10.87

ТП 411-2-182.87 КЖ

Цех по производству деревянной тарной продукции мощностью 10 тыс. м³ перерабатываемого сырья в год

Стадия	Лист	Листов
Р.П.	39	

Фрагменты 5 ÷ 14

Киевский филиал Союзгипролесхоз

Привязан:

Инв. №:

Копировал Краснова

Формат А2

Альбом I

Типовой проект 411-2-182.87

Схема расположения колонн и балок покрытия.

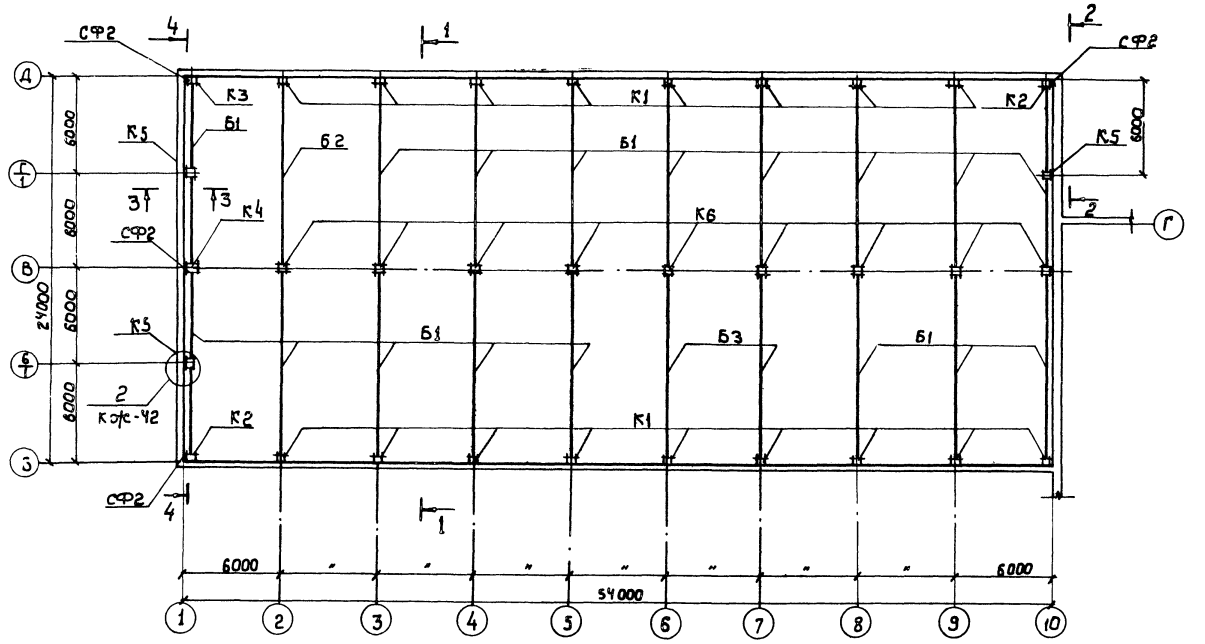

2-2

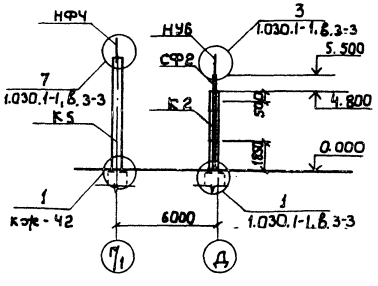

3-3

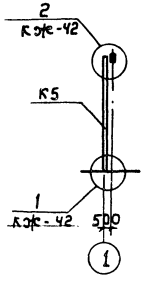

4-4

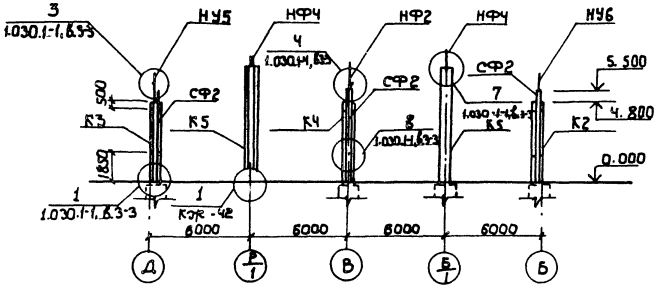

1-1

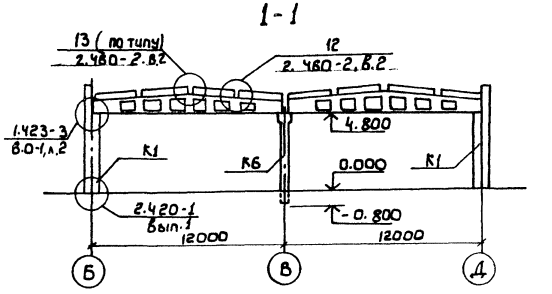

Спецификация элементов к схеме расположения колонн и балок покрытия.

Марка, поз.	Обозначение	Наименование	Кол.	Масса ед, кг.	Примечание
		Колонны			
К1	1.423-3, Вып.1 К2К-45	К48-5а	17	1300	
К2	То же	К48-5Б	2	1300	
К3	"	К48-5В	1	1300	
К4	"	К48-27а	1	1300	
К5	1.427.1-3, Вып.1	1КФ61-1-1	3	1370	
К6	1.423-3, Вып. 1	К48-27	9	1300	
СФ2	1.030.1-1, Вып 4-2	СФ2	4	299	
		Балки			
Б1	1.462.1-3/80 Вып.1, К2К-16	1БДР12-3АIV-Та	17	4700	
Б2	То же	1БДР12-3АIV-Тб	1	4700	
Б3	"	1БДР12-4АIV-Тв	2	4700	
		Насадки			
НУ5	1.030.1-1, Вып.4-1	НУ5	2	37,2	
НУ6	То же	НУ6	1	37,2	
НФ2	"	НФ2	1	50,0	
НФЧ	"	НФЧ	3	35,2	
Т-13	"	Т-13	16		
		Изделия закладные			
МН26	К2К-58	МН26	3	25,1	
МН27	То же	МН27	6		

1. Основные примечания даны на листе К2К-42.
2. Узлы 1,2 см. лист К2К-42.

68
9620/1

ГИП	Заславский		
Н.контр.	Сибирский		10/84
Нач.отд.	Пилипенко		10/84
Гл.спец.	Сибирский		10/84
Рук.гр.	Заводник		10/84
Ст.инж.	Левицкая		

ТП 411-2-182.87 КЖ

Привязан

Инв.№

Цех по производству деревянной тарной продукции мощностью 10тыс.м³ перерабатываемого сырья в год

Стадия	Лист	Листов
Р.П	40	

Схемы расположения колонн и балок покрытия Разрезы 1-1÷4-4.

Киевский филиал СОЮЗГИПРОЛЕСХОЗ

Копировал Герман

Формат А2

Альбом I

Типовой проект 411-2-182.87

Схема расположения плит покрытия

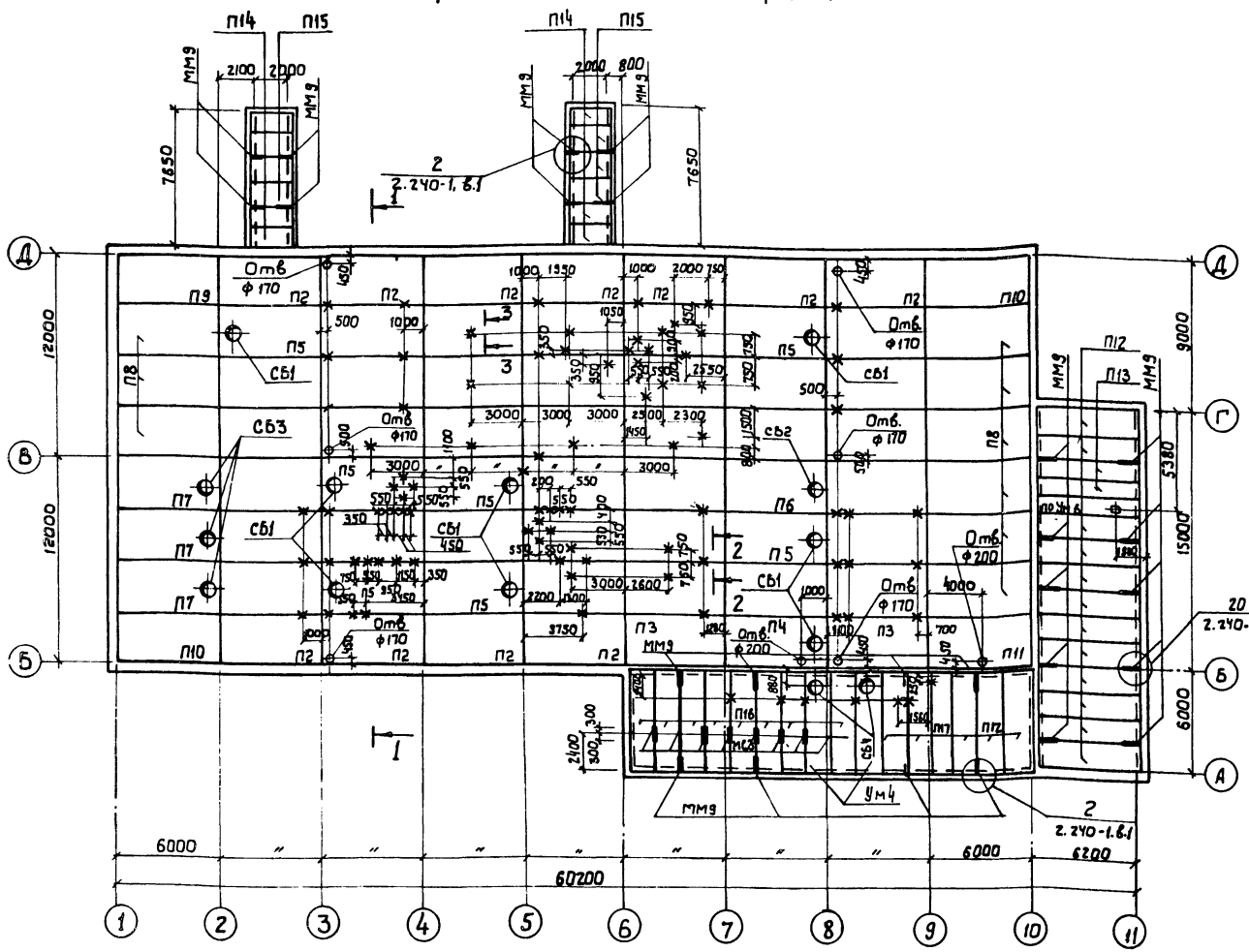

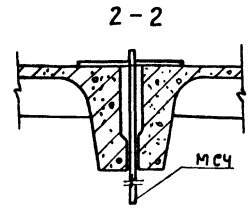

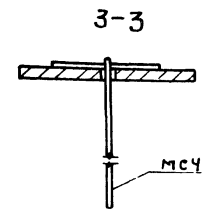

Спецификация элементов к схеме расположения плит покрытия

Марка, поз.	Обозначение	Наименование	Кол.	Масса ед, кг.	Примечание
		Плиты покрытия			
П1	ГОСТ 22701-1-77	ПГ-3А IV Т	34	2650	
П2	ГОСТ 22701-77 Кже-46	ПГ-3А IV Т-1	11	2650	
П3	ГОСТ 22701.1-77	ПГ-4А IV Т	2	2650	
П4	ГОСТ 2270.2-77	ПВ10-5А IV Т	1	3600	
П5	То же	ПВ10-3А IV Т	7	3600	
П6	"	ПВ7-3А IV Т	1	3200	
П7	ГОСТ 22701.2-77 Кж-46	ПВЧ-3А IV Т-2	3	3300	
П8	ГОСТ 22701.1-77 Кже-46	ПГ-3А IV Т-2	9	2650	
П9	То же	ПГ-3А IV Т-3	1	2650	
П10	"	ПГ-3А IV Т-4	2	2650	
П11	"	ПГ-4А IV Т-2	1	2650	
П12	1.141-1, Вып. 59	ПК-60.15-3А IV Т	17	2800	
П13	То же	ПК-60.10-3А IV Т	2	1725	
П14	1.141-1, Вып. 60	ПК-24-12-4Т	6	867	
П15	То же	ПК 24-15-4Т	6	1145	
П16	1.141-1, Вып. 59	ПК-60-15-6А IV Т	8	2800	
П17	То же	ПК-60-12-3А IV Т	1	2100	
Ум4	Кже-44	Монолитный участок Ум4	2		
Ум6	То же	То же Ум6	1		
		Стаканы			
СБ1	1.494-24.в.1	СБ 10Б-1	8	280	
СБ2	То же	СБ 7Б-3	1	340	
СБ3	"	СБ 4Б-1	3	160	
СБЧ	"	СБ 7А-1	2	290	
		Монтажные детали			
ММ9	2.240-1, в.2	ММ9	26		
		Подвески			
МС3	Кже-56	МС3	8		
МСЧ	То же	МСЧ	48		69

1. Все незамаркированные плиты – П1, все незамаркированные подвески МСЧ.
2. Разрез 1-1 см. лист Кже-40
3. Швы между ребристыми плитами заполнить цементным раствором М150 между плитами с круглыми пустотами-раствором М100.
4. Торцы плит с круглыми пустотами заделать бетоном М100 на глубину до 150мм.
5. Отверстия в плитах для пропуска подвесок и ф до 200мм. пробить по месту не нарушая ребер плит.
6. Ребристые плиты приварить к закладным деталям балок не менее чем в трех точках.
7. Сварку производить электродами типа Э42 по ГОСТ 9467-75.
8. Толщина сварных швов 6мм но не более меньшей из толщин свариваемых элементов.
9. Монтаж и приемку железобетонных элементов производить руководствуясь указаниями соответствующих серий и СНиП III-16-80.

Согласовано:
Сан. техн. сект. Шуркин
Техн. сект. Бадло

Привязан:

Инв. №

9620/1

ГИП	Заславский			ТП 411-2-182.87 КЖ
Н. контр.	Скворский		10.84	
Нач. отд.	Пилипенко		10.84	
Гл. спец.	Скворский		10.84	
Рук. гр.	Забодкин		10.84	
Ст. инж.	Левицкая		10.84	Указ по производству деревянной тарной продукции, пиломатериалов и деревообрабатывающего сырья в СССР.

Стадия	Лист	Листов
Р.П.	41	

Схема расположения плит покрытия

Киевский филиал Союзгипролесхоз

Копировал Герман

Формат А2

Типовой проект 411-2-182.87 Альбом 1

Схема расположения плит перекрытия на отм. 3.600

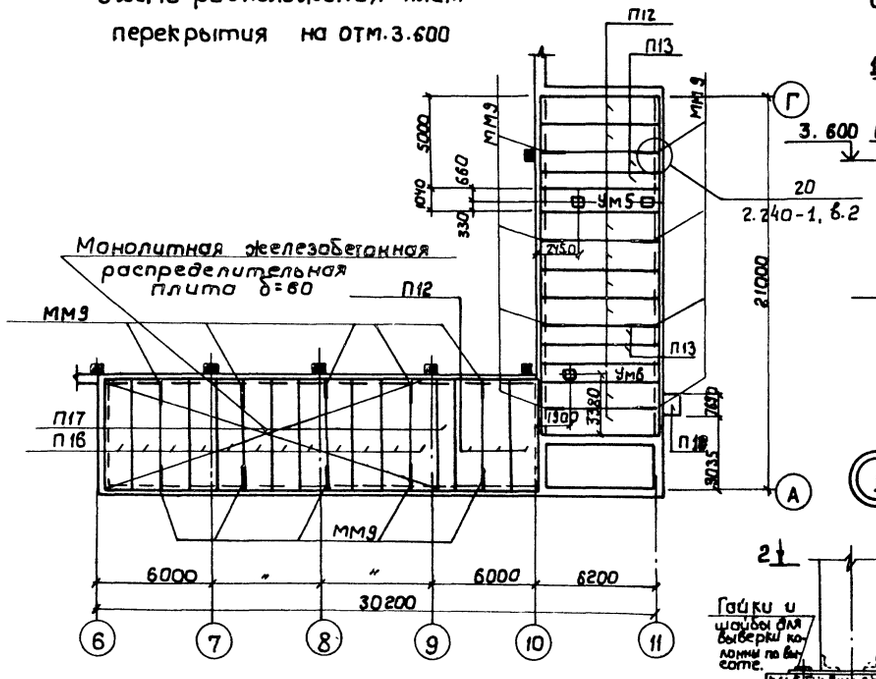

Схема расположения лестницы

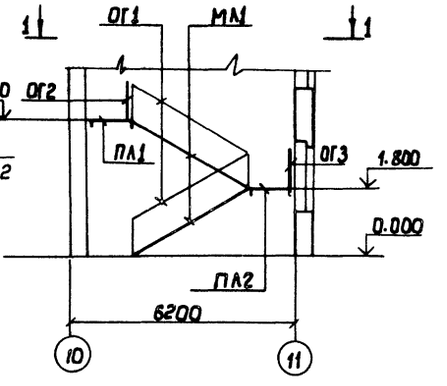

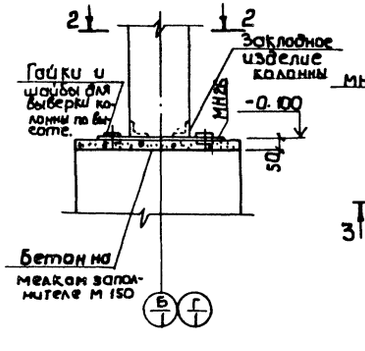

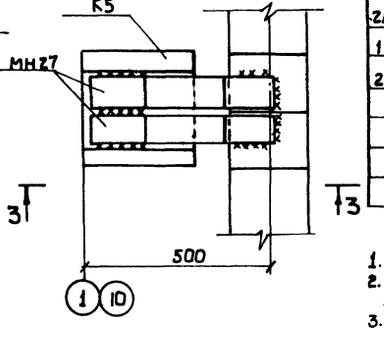

1-1

2-2

3-3

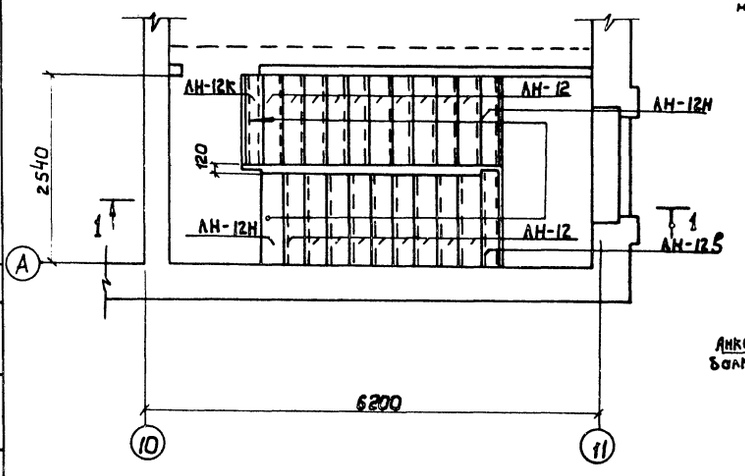

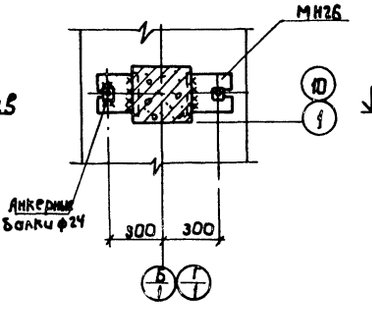

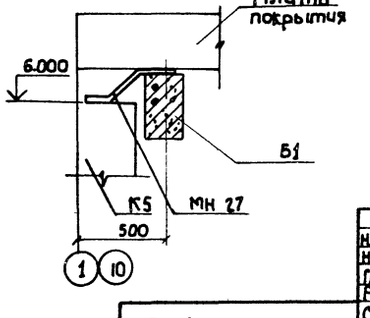

Спецификация элементов плит перекрытия и лестницы

Марка, поз.	Обозначение	Наименование	Кол.	Масса ед, кг	Примечание
		Схема расположения плит перекрытия			
П12	1.141-1, в.59	Плита ПК-60.15-3А IV т	11	2800	
П13	То же	То же, ПК-60.10-3А IV т	4	1725	
П16	"	" ПК-60.15-6А IV т	12	2800	
П17	"	" ПК-60.12-3А IV т	1	2100	
П18	1.137-3; в.1	Козырек входа ПБ27-4	1	873	t=-20°C
П18	То же	То же, ПБ 27-5а	1	972	t=-30°C
П18	"	" ПБ 27-6а	1	1073	t=-40°C
УМ5	КЖ-44	Монол. участок УМ5	1		
УМ6	То же	То же, УМ6	1		
ММ9	2.240-1, вып. 2	Монтажн. дет. ММ9	18		
		Схема распол. лестницы			
ПЛ1	1.252.1-4, вып. 1	Лестн. площ. ЛПФ25.10в.5	1	1040	
ПЛ2	То же	То же, ЛПФ25.10-5	1	900	
МЛ1	1.251.1-4, вып. 1	Лестн. марш 2ЛМФ42.12.18.5	2	1400	
1ЛН2.3	То же	Накладн. проступь 1ЛН12.3	19	34	
2ЛН12.26	"	То же, 2ЛН12-26	1	26	
1ЛН12.2	"	" 1ЛН12.2	2	23	
2ЛН13.3	"	" 2ЛН13.2	1	28	
ОГ1	1.256-1	Ограждение ОЛ-36.1	2		
ОГ2	То же	То же, ОВП-27.1	1		
ОГ3	"	" ОЛК-24-1	1		

1. Швы между плитами заделать цементным раствором М100.
2. Монтаж и приемку жел. бет. элементов производить руководствуясь указаниями соответствующих серий и СНиП III-16-80
3. Торцы плит с круглыми пустотами заделать бетоном М100. на тубину до 150 мм.
4. Перед бетонированием железобетонной распределительной плиты на поверхности сборных жел. бет. плит выполнить насечку, поверхность очистить от строительного мусора, смочить водой без образования лужиц. Бетонные работы вести с тщательным уплотнением бетона поверхностными вибраторами. Распределительную плиту выполнить толщиной 60 мм из бетона М200, армируя сеткой из арматуры ф 6АI с ячейками 150×150 мм. Расход бетона М200-6,5 м³; расхода арматуры ф 6АI-320 кг

70
9620/1

ГИП	Засловский		
Н. контр.	Сквирский		10/84
Нач. отд.	Пилипенко		10.84
Гл. спец.	Сквирский		10/84
Рук. гр.	Заводник		10/84
Ст. инж.	Левицкая		10/84

ТП 411-2-182.87 КЖ

Цех по производству деревянной тарной продукции мощностью 10 тыс. м³ перерабатываемого сырья в год.

Стадия	Лист	Листов
Р.П.	42	

Схемы расположения плит перекрытия и лестницы. Узлы 1.2.

Киевский филиал СОЮЗГИПРОЛЕСХОЗ

Привязан:

Инв. №

Согласовано: Сантехн. сект. Ширман

Копировал Герман

Формат А2

Альбом 1

Типовой проект 411-2-182.87

Ум1

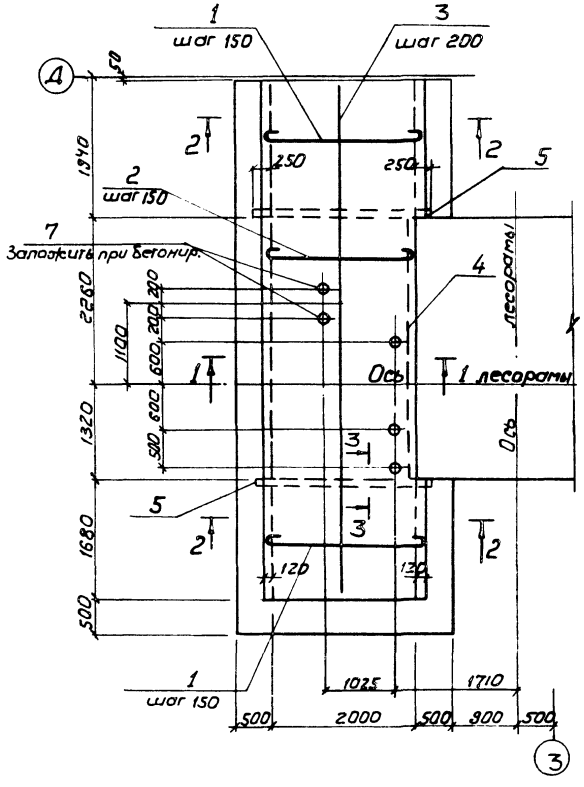

Ум2

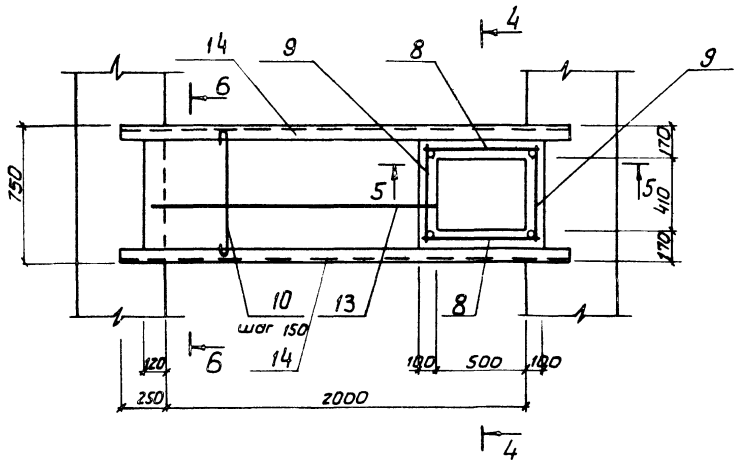

1 - 1

2 - 2

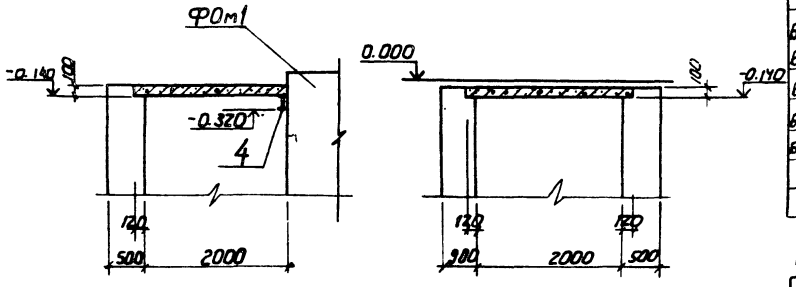

3 - 3

4 - 4

5 - 5

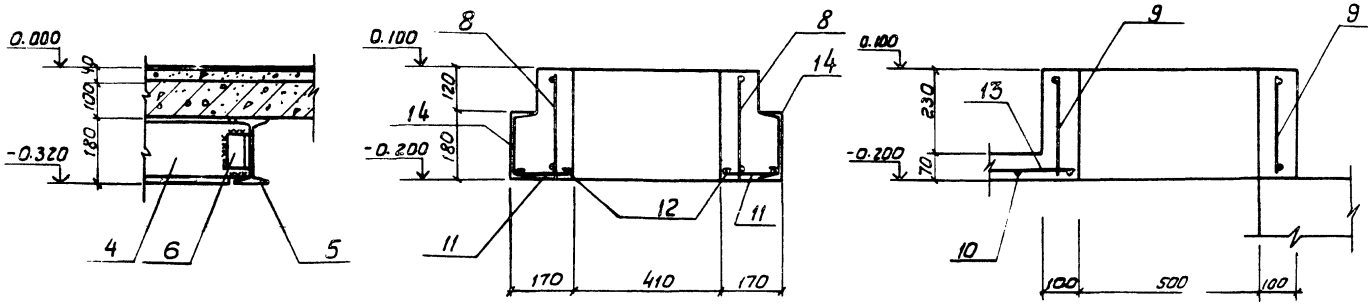

Спецификация монолитных участков Ум1 и Ум2

Формат	Зона	Поз.	Обозначение	Наименование	Кол.	Примечание
				Ум1		
				Детали		
Б4		1	КЖ-43	ф8AI ГОСТ 5781-82, ℓ=2320	26	23,8кг
Б4		2	То же	То же, ℓ=2200	25	21,7кг
Б4		3	"	ф6AI ГОСТ 5781-82, ℓ=7130	12	19,0 кг
Б4		4	"	I 18 ГОСТ 8239-72*, ℓ=3660	1	67,3 кг
Б4		5	"	То же, ℓ=2500	2	92,0кг
Б4		6	"	L 63×6 ГОСТ 8509-72*, ℓ=100	2	1,2 кг
Б4		7	"	Труба 20×2,8 ГОСТ 3262-75*, ℓ=170	5	1,2 кг
				Материалы		
				Бетон марки 200		1,6м³
				Ум2		
				Сборочные единицы		
А2		8	КЖ-58	Каркас плоский КР1	2	
А2		9	То же	То же, КР2	2	
				Детали		
Б4		10	КЖ-43	ф8AI ГОСТ 5781-82, ℓ=830	12	3,9 кг
Б4		11	То же	То же, ℓ=250	12	1,2 кг
Б4		12	"	ф6AI ГОСТ 5781-82, ℓ=2200	4	2,0 кг
Б4		13	"	То же, ℓ=1600	2	0,7 кг
Б4		14	"	I 18 ГОСТ 8240-72*, ℓ=2500	2	81,5кг
				Материалы		
				Бетон марки 200		0,2м³

Ведомость расхода стали на элемент, кг.

Марка эл-та	Изделия арматурные					Изделия закладные						Общий расход
	Арматура класса AI ГОСТ 5781-82				Всего	Прокат марки Ст3кп2					Всего	
	ф6	ф8	ф10	Итого		I 18 ГОСТ 8239-72	L 18 ГОСТ 8240-72	L 63×6 ГОСТ 8509-72	Труба 20×2,8 ГОСТ 3262-75	Итого		
Ум1	19,0	45,5	—	64,5	64,5	159,3	—	1,2	1,2	161,7	161,7	226,2
Ум2	3,9	5,1	3,0	12,0	12,0	—	81,5	—	2,0	83,5	83,5	95,5

Сечение 6-6 и основные примечания см. лист КЖ-42

71
9620/1

ГИП	Заславский			ТП 411-2-182.87	КЖ
Н. контр.	Скирский				
Нач. отд.	Пилипенко				
Гл. спец.	Скирский				
Рук. гр.	Завадицкая				
Ведущ. инж.	Байтман			Цех по производству деревянной тарной продукции мощностью 5 тыс.м³ перерабатываемого сырья в год	Стадия: Р.П. / Лист: 43 / Листов:
				Монолитные участки Ум1 и Ум2	Киевский филиал СОЮЗГИПРОЛЕСХОЗ

Привязан:

Инв. №

Копировал Герман

Формат А2

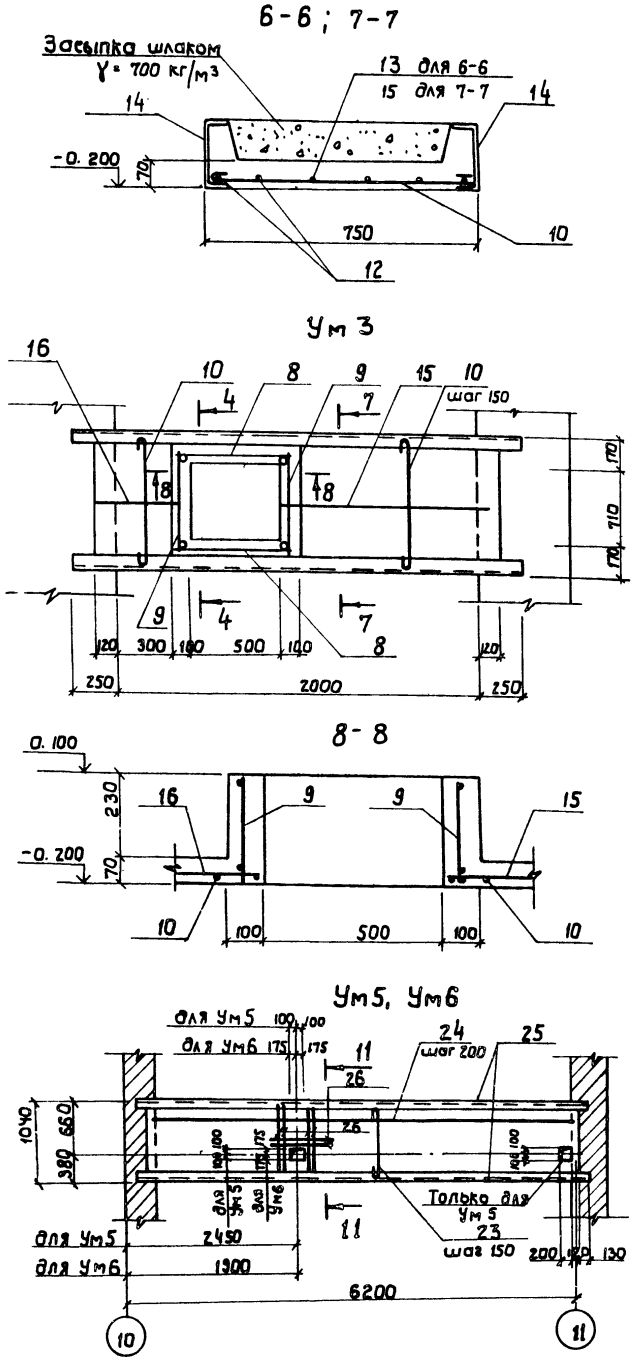

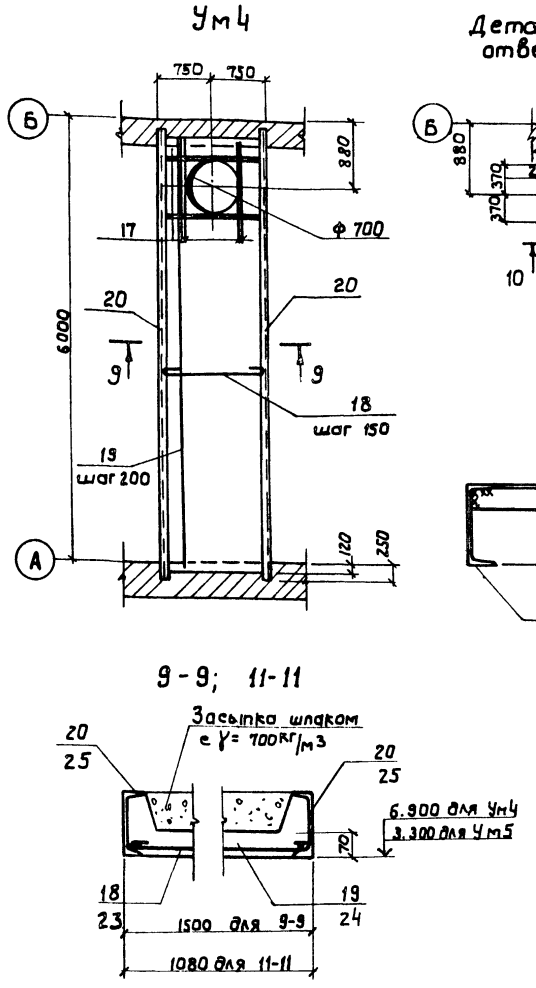

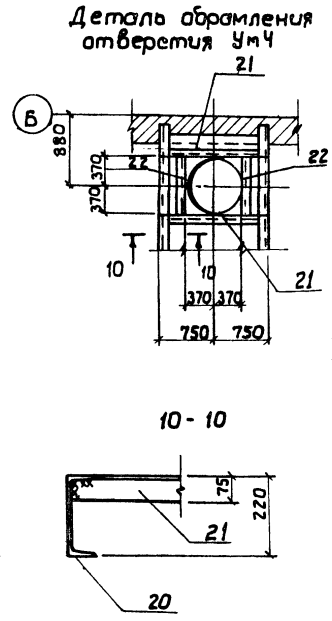

Спецификация монолитных участков

Форма	Зона	Поз.	Обозначение	Наименование	Кол.	Примечание
				Ум 3		
				Сборочные единицы		
А2		8	КЖ-58	Каркас плоский КР1	2	
А2		9	То же	То же, КР2	2	
				Детали		
Б4		10	КЖ-44	ф8АI ГОСТ 5781-82 ℓ=830	13	4,3 кг
Б4		11	То же	То же, ℓ=250	12	1,2 кг
Б4		12	"	ф 6АI ГОСТ 5781-82, ℓ=2220	4	2,0 кг
Б4		15	"	То же, ℓ=1200	2	0,5 кг
Б4		16	"	" ℓ=500	2	0,2 кг
Б4		14	"	[18 ГОСТ 8240-72* ℓ=2500	2	81,5 кг
				Материалы		
				Бетон марки 200		0,2 м³
				Ум 4		
				Детали		
Б4		17	КЖ-44	ф14АI ГОСТ 5781-82, ℓ=1480	8	14,4 кг
Б4		18	То же	ф8АI ГОСТ 5781-82, ℓ=1680	40	26,5 кг
Б4		19	"	ф6АI ГОСТ 5781-82, ℓ=5840	9	11,7 кг
Б4		20	"	[22 ГОСТ 8240-72* ℓ=6120	2	257,0 кг
Б4		21	"	L7,5×5 ГОСТ 8509-72* ℓ=1480	2	17,2 кг
Б4		22	"	То же, ℓ=740	2	8,6 кг
				Материалы		
				Бетон марки 200		0,6 м³
				Ум 5, Ум 6		
				Детали		
Б4		23	КЖ-44	ф 8АI ГОСТ 5781-82, ℓ=1120	41	18,8 кг
Б4		24	То же	ф6АI ГОСТ 5781-82 ℓ=5980	6	8,0 кг.
Б4		25	"	[22 ГОСТ 8240-72* ℓ=6260	2	262,9 кг
Б4		26	"	ф14АI ГОСТ 5781-82, ℓ=1020	6	7,4 кг
				Материалы		
				Бетон марки 200		0,5 м³

1. Рабочую арматуру монолитных участков приварить к металлическим балкам.
2. Защитный слой бетона 10 мм.
3. Металлические балки монолитного участка УМ4 и УМ6 опирать на бетонные подушки 250×250×150(h) из бетона марки 100. 72
4. В местах отверстий арматуру вырезать по месту. 9620/1

Ведомость расхода стали на элемент, кг.

Марка з-та	Изделия арматурные: Арматура класса АI, ГОСТ 5781-82				Всего	Изделия закладные: Прокат марки В Ст.3 кп. 2, ГОСТ 8240-72*			ГОСТ 8509-72	ГОСТ 3262-75		Всего	Общий расход
	ф6	ф8	ф10	ф14		[18	[22		L75×5	Тр20×2,8			
Ум 3	3,9	5,5	3,0	—	12,4	81,5	—	—	—	2,0	—	83,5	95,9
Ум 4	11,7	26,5	—	14,4	52,6	—	257,0	—	25,8	—	—	282,8	335,4
Ум 5	8,0	18,8	—	7,4	34,2	—	262,9	—	—	—	—	262,9	297,2
Ум 6	8,0	18,8		7,4	34,2	—	262,9	—	—	—	—	262,9	297,2

ГИП	Заславский		
Н. контр.	Сквирский		10/84
Нач. отд.	Пилипенко		10.84
Гл. спец.	Сквирский		10/84
Рук. гр.	Заводник		10/84
Ст. инж.	Левицкая		10/84

ТП 411-2-182 87 КЖ

Цех по производству деревянной тарной продукции мощностью 10 тыс. м³ перерабатываемого сырья в год.

Стадия	Лист	Листов
Р.П.	44	

Монолитные участки Ум3, Ум4 и Ум6.

Киевский филиал СОЮЗГИПРОЛЕСХОЗ

Привязан:

Инв. №

Копировал Герман

Формат А2

Альбом I

Типовой проект 411-2-182.87

К1

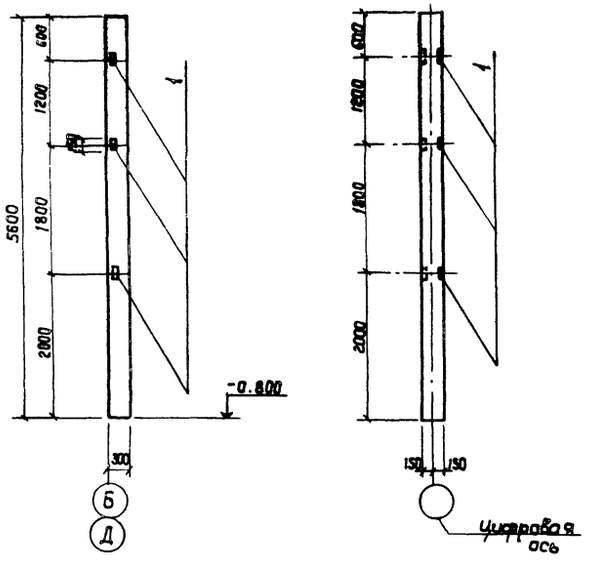

К2

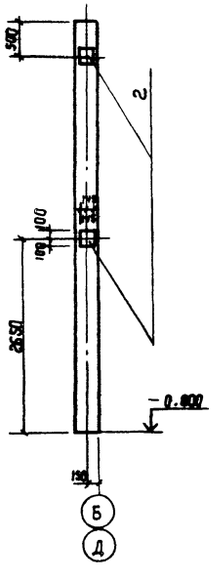

К3

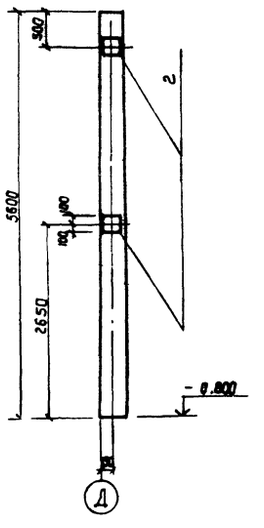

К4

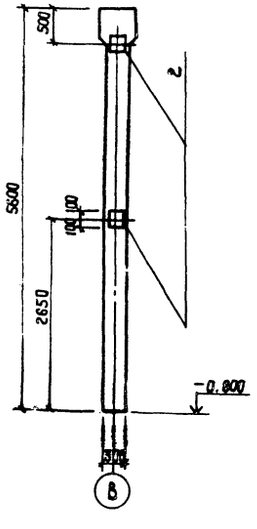

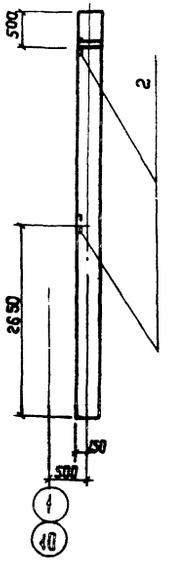

К5

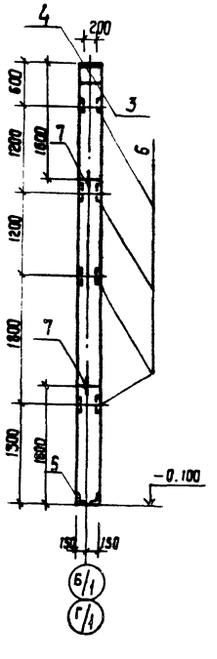

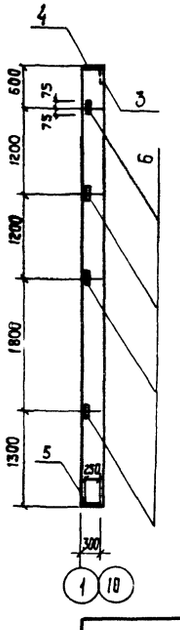

Спецификация дополнительных закладных деталей

Формат	Зона	Поз.	Обозначение	Наименование	Кол	Примечание
				К1		
				Сборочные единицы		
				Изделия закладные		
		1	1.423-3, вып. 2	М1-13	3	
				К2		
				Сборочные единицы		
				Изделия закладные		
		2	1.423-3, вып. 2	М1-12	2	
				К3		
				Сборочные единицы		
				Изделия закладные		
		2	1.423-3, вып. 2	М1-12	2	
				К4		
				Сборочные единицы		
				Изделия закладные		
		2	1.423-3, вып. 2	М1-12	2	
				К5		
				Сборочные единицы		
				Изделия закладные		
		3	1.427.1-3, вып. 2	МН1	1	
		4	То же	МН2	1	
		5	"	МН7	1	
		6	"	МН28	4	
		7	"	МН33	2	

Разработанные на данном чертеже железобетонные элементы отличаются от типовых по соответствующим сериям только наличием и разбивкой дополнительных закладных изделий.

73
9620/1

ГИП	Заславский		X.84	ТП 411-2-182.87 КЖ
Н.контр.	Сибирский		X.84	
Нач.отд.	Пилипенко		X.84	
Гл.спец.	Сибирский		X.84	
Рук.гр.	Заславский		X.84	
Ст.техн.	Краснощекова		X.84	Цех по производству деревянной тарной продукции мощностью 10 тыс. м³ перерабатываемого сырья в год

Стадия	Лист	Листов
Р.П.	45	

Колонны К1÷К5

Киевский филиал Союзгипролесхоз

Привязан:

Инв.№

Копировал Краснова

Формат А2

Альбом I

Типовой проект 411-2-182.87

Б1

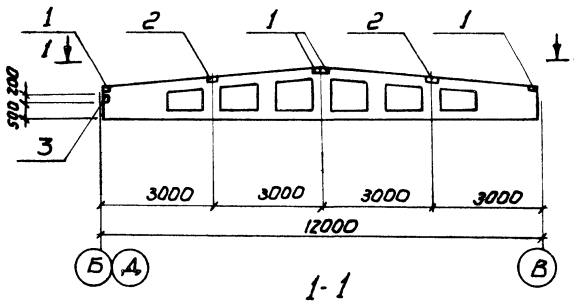

1-1

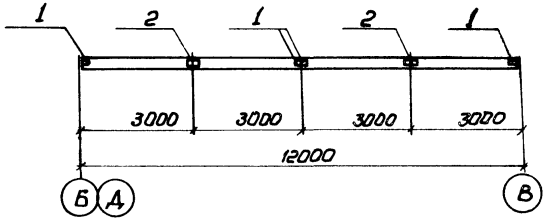

Б3

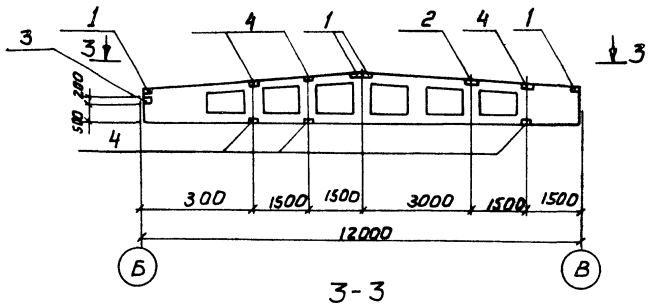

3-3

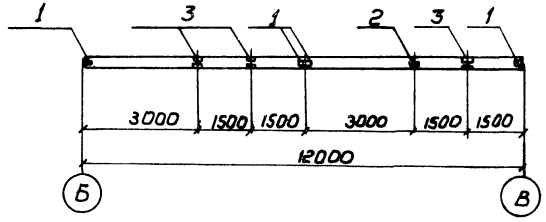

Б2

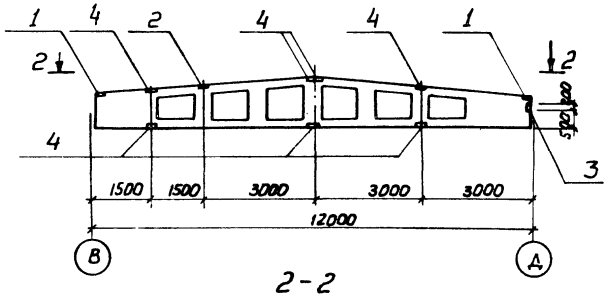

2-2

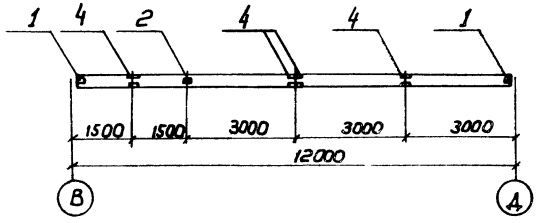

П2

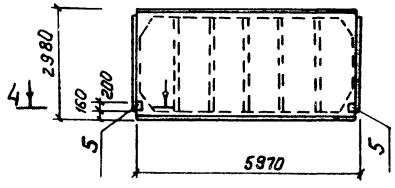

П7, П8, П11

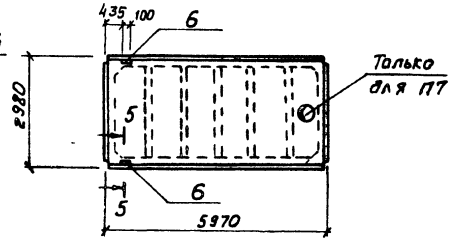

4

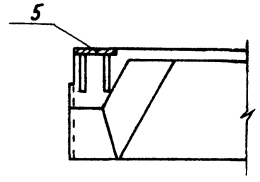

5-5

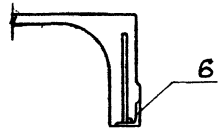

П9, П10

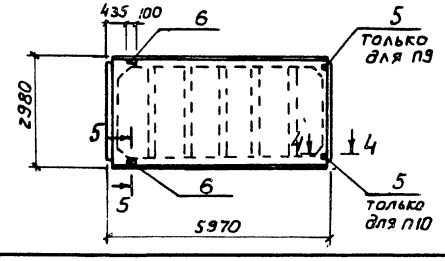

Спецификация дополнительных закладных изделий

Поз.	Обозначение	Наименование	Кол.	Примечание
		Б1		
		Сборочные единицы		
1	1.400-6/76, вып. 1	Изделие закл. МЧ-1-2	4	
2	То же	То же МЧ-3-3	2	
3	"	" МЧ-10	1	
		Б2		
		Сборочные единицы		
1	1.400-6/76, вып. 1	Изделие закл. МЧ-1-2	2	
2	То же	То же МЧ-3-3	1	
3	"	" МЧ-10	1	
4	"	" МЧ-22	6	
		Б3		
		Сборочные единицы		
1	1.400-6/76, вып. 1	Изделие закл. МЧ-1-2	4	
2	То же	То же МЧ-3-3	1	
3	"	МЧ-10	1	
4	"	МЧ-22	6	
		П2		
		Сборочные единицы		
5	ГОСТ 22701.5-77	Изделие закл. М8	2	
		П7, П8, П11		
		Сборочные единицы		
6	ГОСТ 22701.5-77	Изделие закл. М9	2	
		П9, П10		
		Сборочные единицы		
5	ГОСТ 22701.5-77	Изделие закл. М8	1	
6	То же	То же М9	2	

Разработанные на данном чертеже железобетонные элементы отличаются от типовых по соответствующей серии и ГОСТу только наличием и разбивкой дополнительных закладных изделий.

74
9620/1

ГИП	Заславский		X.87
Н.контр.	Скворский		X.87
Нач. отд.	Пилипенко		X.87
Гл. спец.	Скворский		X.87
Рук. гр.	Заводчик		X.87
Ст. инж.	Левицкая		X.87

ТП 411-2-182.87 КЖ

Цех по производству деревянной тарной продукции мощностью 10 тыс. м³ перерабатываемого сырья в год

Стадия	Лист	Листов
Р.П.	46	

Балки покрытия Б1÷Б3
Плиты покрытия П2; П7÷П11

Киевский филиал СОЮЗГИПРОЛЕСХОЗ

Привязан:

Инв. №

Копировал Герман

Формат А2

Альбом I

Типовой проект 411-2-182.87

Подвесной путь по оси 2

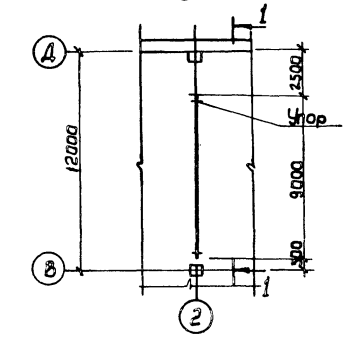

Подвесной путь в осях 6-7; Б-В

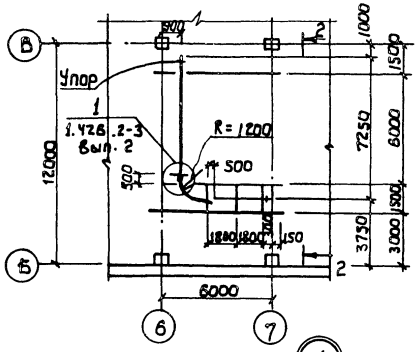

Подвесной путь в осях 6-8 у оси А

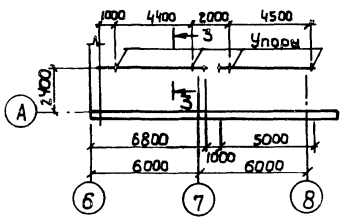

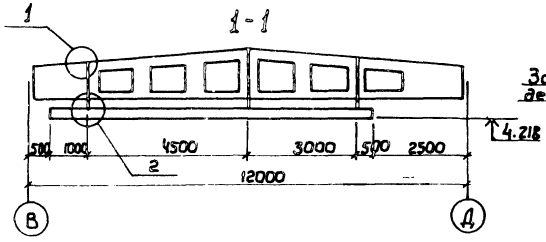

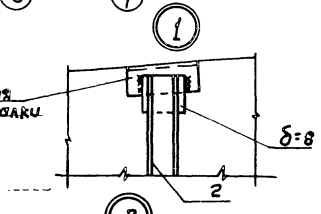

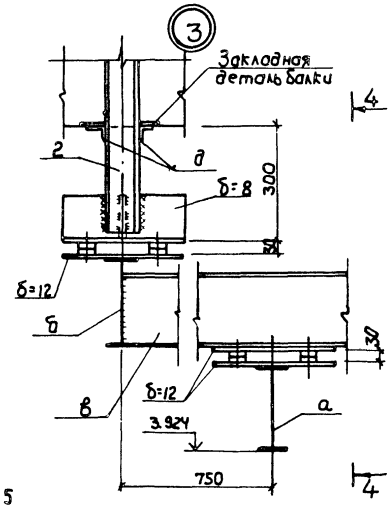

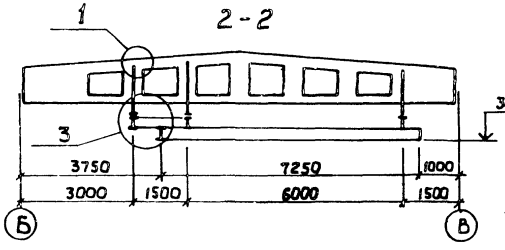

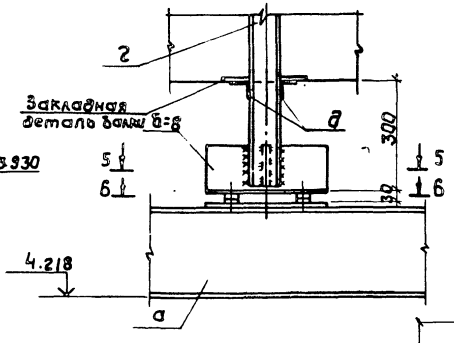

4-4

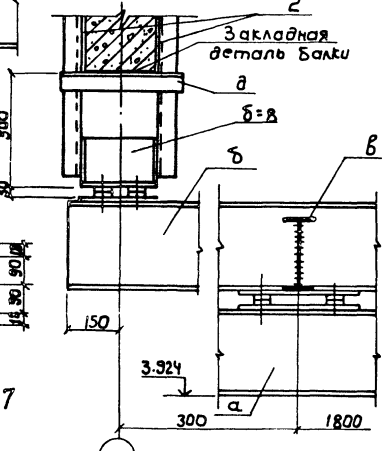

3-3

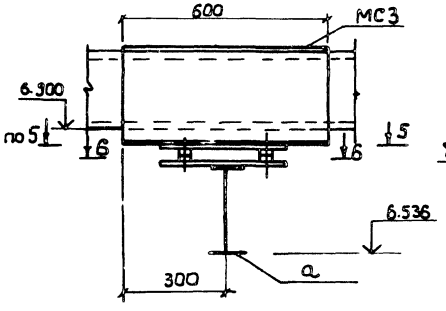

5-5

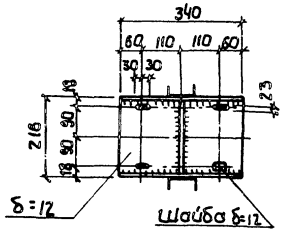

6-6

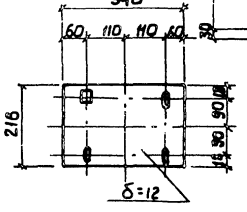

Деталь упора

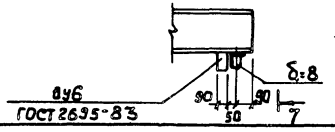

7-7

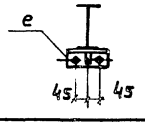

Таблица сечений

Марка	Сечение	Состав сечения	Расчетные усилия	Примечания
а	I	I 24м	конструкт.	
б	I	I 24		
в	I	I 20		
г	[	[14		
д	L	L 5,0×5		
е	L	L 10×7		

Техническая спецификация стали

N п/п	Профиль	Вес, т ВСт3 пс2		Примечания
I	Двутавры, ГОСТ 19425-74*			
1	Т 24 м	1,27		
II	Двутавры, ГОСТ 8239-72*			
1	I 24	0,516		
2	I 20	0,095		
III	Швеллеры ГОСТ 8240-72*			
1	[14	0,332		
IV	Сталь прокатная угловая равнополочная, ГОСТ 8509-72*			
1	L 5×5	0,020		
2	L 10×7	0,007		
V	Сталь горячекатанная полосовая, ГОСТ 103-76			
1	-δ=8	0,123		
2	-δ=12	0,097		

1. Настоящий лист выполнен на стадии КМ и является исходным материалом для разработки чертежей на стадии КМД.
2. Подвесные пути выполнены в соответствии с серией 1.426.2-3, вып. 2.
3. Каждый подвесной путь рассчитан для подвески одной электрической тали грузоподъемностью 1т.
4. Изготовление и монтаж конструкций производить в соответствии со СНиП III-18-75.
5. Сварку производить электродами типа Э42, ГОСТ 9466-75.
6. Все металлоконструкции окрасить масляной краской за 2 раза, за исключением сдвоенных плоскостей.
7. Все неоговоренные болты - М12.
8. Толщина сварных швов-6мм, но не более меньшей из толщин свариваемых элементов.

75
9620/1

Согласовано:
Технол. сер. балко 9.87
Сантехн. сектор Шишкан 9.87

ГИП	Заславский		10.87
Н.контр.	Скворский		10.87
Нач.отд.	Лищенко		10.87
Гл. спец.	Скворский		10.87
Рук. гр.	Заворник		10.87
Ст. инж.	Левицкая		10.87

ТП 411-2-182.87 КЖ

Цех по производству деревянной тарной продукции мощностью 10 тыс. м3 перерабатываемого сырья в год

Стадия	Лист	Листов
Р.П.	47	

Подвесные пути по оси 2 и в осях 6-8

Киевский филиал СОЮЗГИПРОЛЕСХОЗ

Привязан

Инв. №

Копировал Герман

Формат А2

Альбом I

Типовой проект 411-2-182.87

Согласовано:

Схема расположения опор пневмотранспорта

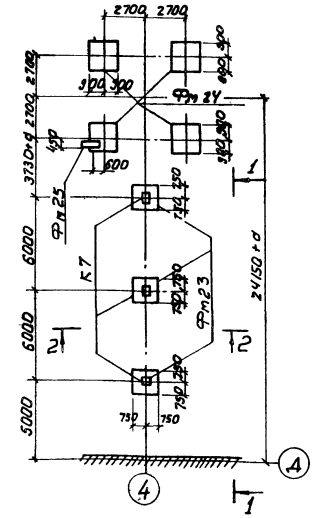

Фм 23

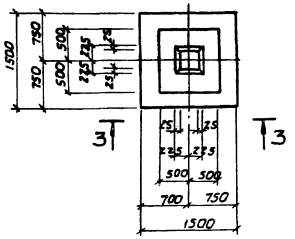

Фм 24

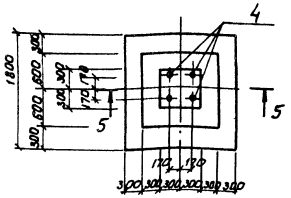

3-3

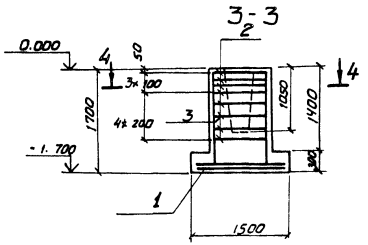

5-5

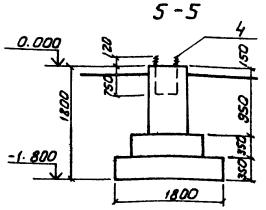

Фм25

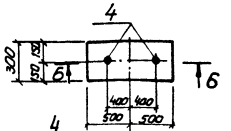

4-4

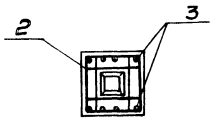

6-6

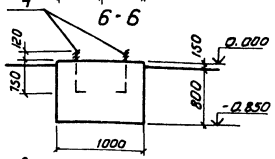

1-1

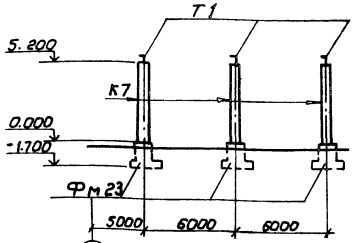

2-2

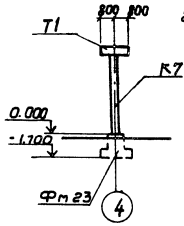

1. Геологические условия см. лист КЖ-2.
2. Монтаж и приемку сборных железобетонных элементов производить руководствуясь указаниями соответствующих серий и СНиП III-18-75.
3. Защитный слой бетона для рабочей арматуры подошвы - 35мм.
4. Все металлические конструкции окрасить Кузбасслаком за 2раза.
5. Сварку производить электродами Э42 по ГОСТ 9467-75.
6. Под фундаментом Фм 23 выполнить бетонную подготовку из бетона М100 толщиной 100мм.
7. Размер „а" см. лист АР-2.

Привязан:

Инв. №

Спецификация элементов к схеме расположения пневмотранспорта

Марка	Обозначение	Наименование	Кол.	Масса ед. кг.	Примечание
К7	3.015-2/77 Вып. 2-1	Колонна К-1	3	1400	
Фм23	КЖ-48	Фундамент Фм 23	3		
Фм24	То же	То же Фм 24	4		
Фм25	"	" Фм 25	1		
Т1	КЖ-56	Траверса Т1	3		

Спецификация элементов монолитной конструкции

Формат	Зона	Поз.	Обозначение	Наименование	Кол.	Примечание
				Фм 23		
				Сборные единицы		
				Сетки арматурные		
		1	1.410-2 в.1	С10АII-14х15	2	
		2	1.412-1/77 в.3	СА-8АI	7	
		3	То же	СН12АII-6х15	2	
				Материалы		
				Бетон М200		2,00м³
				Фм 24		
				Изделия закладные		
		4	КЖС-57	МН-17	4	
				Материалы		
				Бетон М200		2,03м³
				Фм 25		
				Изделие закладное		
		4	КЖС-57	МН-17	2	
				Материалы		
				Бетон М200		0,26м

Ведомость расхода стали на Фм 23.

Марка элемента	Изделия арматурные							Общий расход
	Арматура класса						Всего	
	AI ГОСТ 5781-82			AII ГОСТ 5781-82				
	ф8	ф6	Итого	ф12	ф10	Итого		
Фм 23	20,50	1,94	22,44	10,4	14,32	24,72	47,16	47,16

76
9620/1

ГИП	Заславский			ТП 411-2-182.87 КЖ	
Н. контр.	Сабирский				
Нач. отд.	Пилипенко				
Гл. спец.	Сабирский				
Рук. гр.	Забавский				
Ст. инж.	Лебицкая			Цех по производству деревянной тарной продукции мощностью 10тыс.т переработанного сырья в год	Стадия: Р.П. / Лист: 48 / Листов:
				Схема расположения пневмотранспорта	Киевский Филиал СОЮЗГИПРОЛЕСХОЗ

Копировал Герман

Формат А2

Альбом I

Типовой проект 411-2-182.87

Схемы расположения эстакад транспортеров для выноса отходов

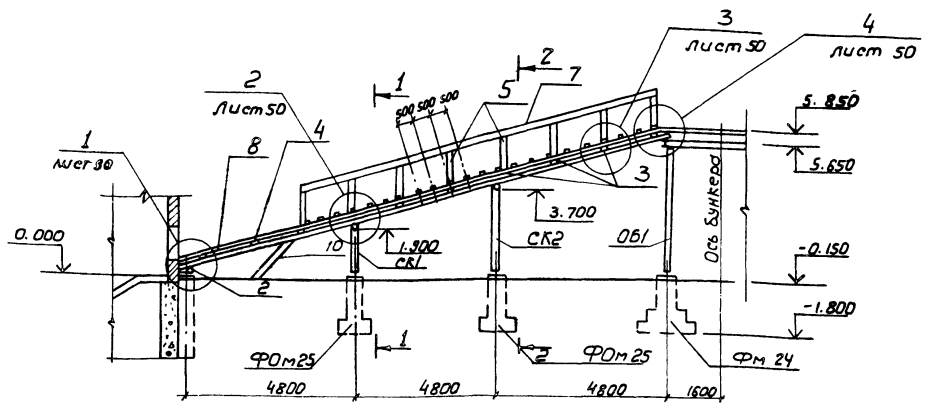

Схемы расположения фундаментов эстакад транспортеров для выноса отходов

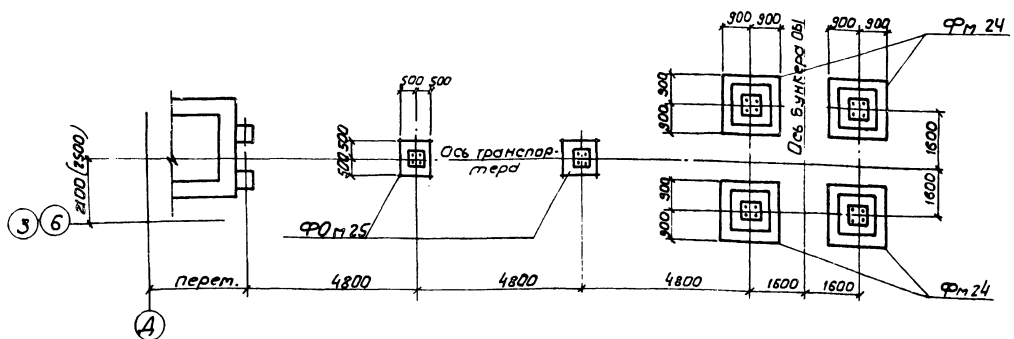

Верхнее строение эстакад ВС1.

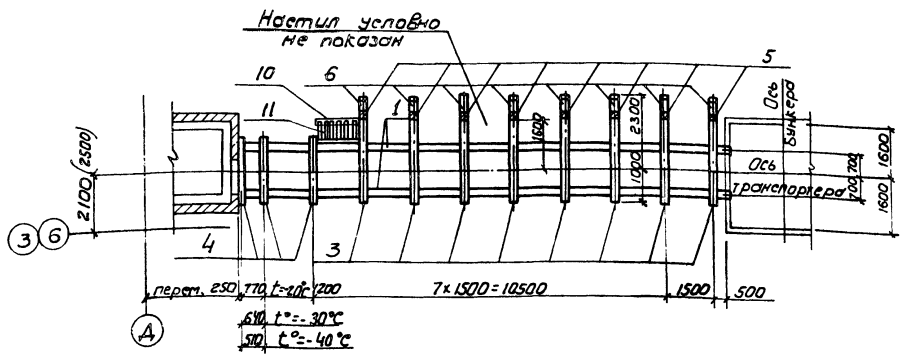

1-1, 2-2

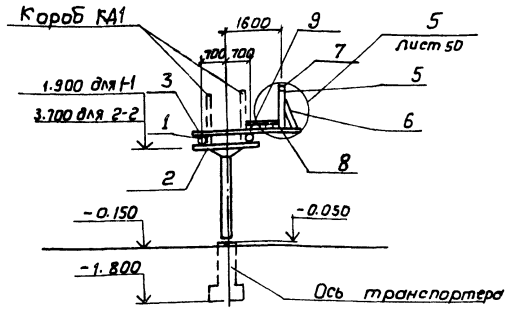

Спецификация элементов к схемам расположения эстакад транспортеров для выноса отходов.

Марка, поз.	Обозначение	Наименование	Кол.	Масса, ед.кг.	Примечание
ВС1	КЖ-49	Верхнее строение ВС1	2		
КД1	КЖ-51	Короб КД1	2		
		Стойки:			
СК1	КЖ-53	СК1	2	117	
СК2	То же	СК2	2	161	
ОБ1	КЖ-52	Опора под бункер ОБ1	2		
		Фундаменты:			
Фм5	КЖ-48	ФОм 24	8		
ФОм25	КЖ-36	ФОм 25	4		

1. За условную отметку 0.000 принята отметка чистого пола цеха.
2. Деревянные элементы эстакады должны изготовляться из древесины хвойных пород (сосна, ель) с влажностью не более 20%.
3. Качество древесины должна удовлетворять требованиям ГОСТ 9685-81*.
4. Антисептирование древесины производить антисептическими пастами по всей поверхности с последующим гидроизоляционным покрытием.
5. Размеры в скобках для эстакады у оси 3.
6. Спецификацию древесины на ВС1 см. лист КЖ-50.

9620/1 77

ГИП	Заславский		Х.84
Н.контр.	Сквирский		8/84
Нач.отд.	Пилипенко		Х.84
Гл.спец.	Сквирский		8/84
Рук.гр.	Заводник		8/84
Вед.инж.	Байтман		

ТП 411-2-182.87 **КЖ**

Цех по производству деревянной тарной продукции мощностью 10 тыс.м³ перерабатываемого сырья в год

Эстакады транспортеров для выноса отходов верхнее строение ВС1.

Стадия	Лист	Листов
Р.П.	49	

Киевский филиал СОЮЗГИПРОЛЕСХОЗ

Привязан:

Инв.№

Согласовано: Технол.сект. Бойко

Копировал Герман

Формат А2

Альбом 8

Типовой проект 411-2-182.87

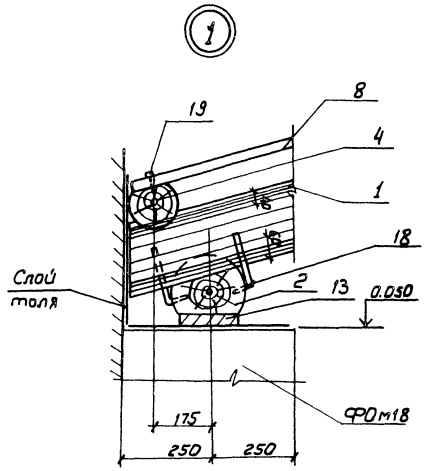

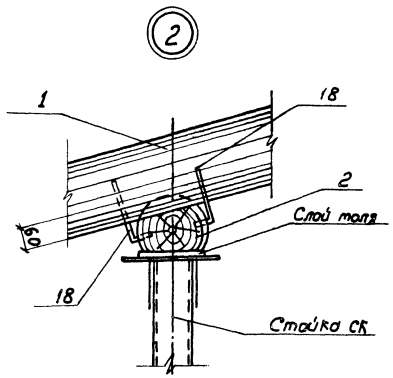

Деталь стыка прогона

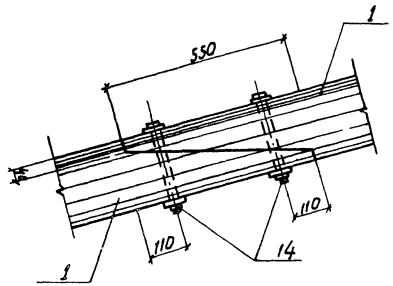

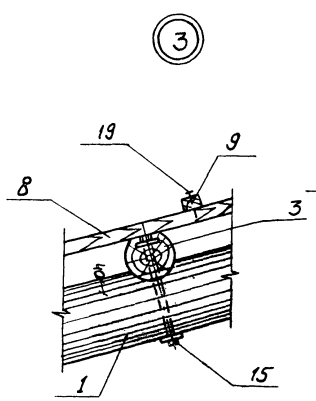

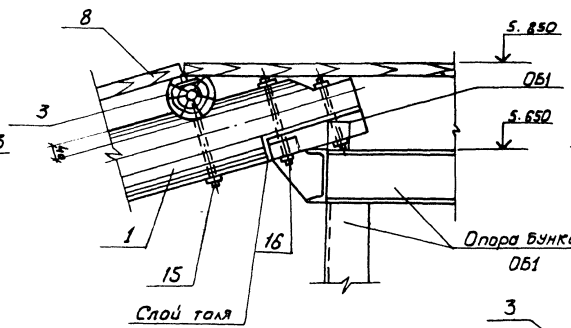

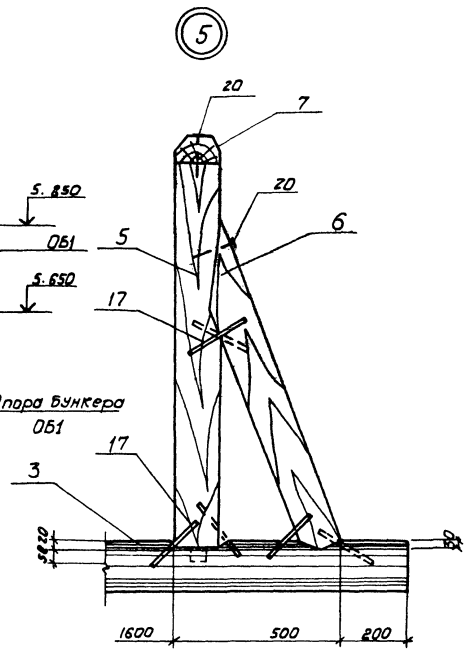

Деталь крепления леженя к стойке СК.

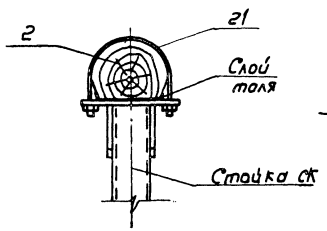

Деталь лестницы

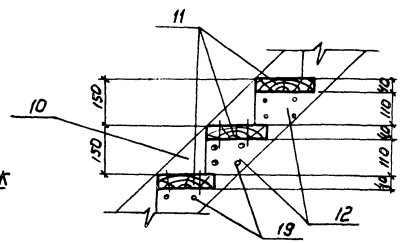

Спецификация элементов верхнего строения ВС1

Разд.	Зона	Поз.	Обозначение	Наименование	Кол.	Примечание
		1	КЖ-49	Прогон d=220, l=31230	-	1,40м³
		2	То же	Леженъ d=220, l=2000	3	0,20м³
		3	"	Поперечина d=150, l=3300	8	0,56м³
		4	"	То же, l=2000	3	0,28м³
		5	"	Стойка перил 130×75, l=1200	8	0,09м³
		6	"	Подкос перил 130×75, l=1150	8	0,09м³
		7	"	Поручень 130×75, l=11200	-	0,11м³
		8	"	Настил δ=40, S=11,5	-	0,46м³
		9	"	Ходовые бруски 40×40, l=1000	22	0,03м³
		10	"	Тетива 180×40, l=2100	2	0,03м³
		11	"	Проступи 180×40, l=1000	8	0,06м³
		12	"	Накладка 110×40, l=220	16	0,02м³
		13	"	Подкладка 180×40, l=500	2	0,01м³
		14	ГОСТ 7798-70, ГОСТ 5915-70	Болт с гайкой и двумя шайбами d=16, l=260	8	4,8кг
		15	То же	То же, d 12, l=320	20	12,0кг
		16	"	" d 12 l=240	2	1,0кг
		17		Скоба строительная прямая 200×80×10	48	10,5кг
		18		То же, развернутая	12	2,7кг
		19	ГОСТ 4028-63*	Гвозди строительные круглые 3,0×70	270	1,1кг
		20	То же	То же, 4,0×120	34	0,4кг
		21	КЖ-56	Хомут МС7	4	2,0кг

1. Данный лист рассматривать совместно с листом КЖ-49.

78

9620/1

ГИП	Заславский		К.87
Н.контр.	Сквирский		2/87
Нач.отд.	Пилипенко		К.87
Гл.спец.	Сквирский		2/87
Рук.гр.	Забарило		К.87
Ведущ.	Байтман		

ТП 411-2-182.87 КЖ

Привязан:

Инв.№

Цех по производству деревянной тарной продукции мощностью 10 тыс. м³ переработываемого сырья в год

Стадия	Лист	Листов
Р.П.	50	

Узлы верхнего строения ВС1.

Киевский филиал Союзгипролесхоз

Копировал Герман

Формат А2

Альбом I

Типовой проект 411-2-182.87

Короб ленточного транспортера КД1.

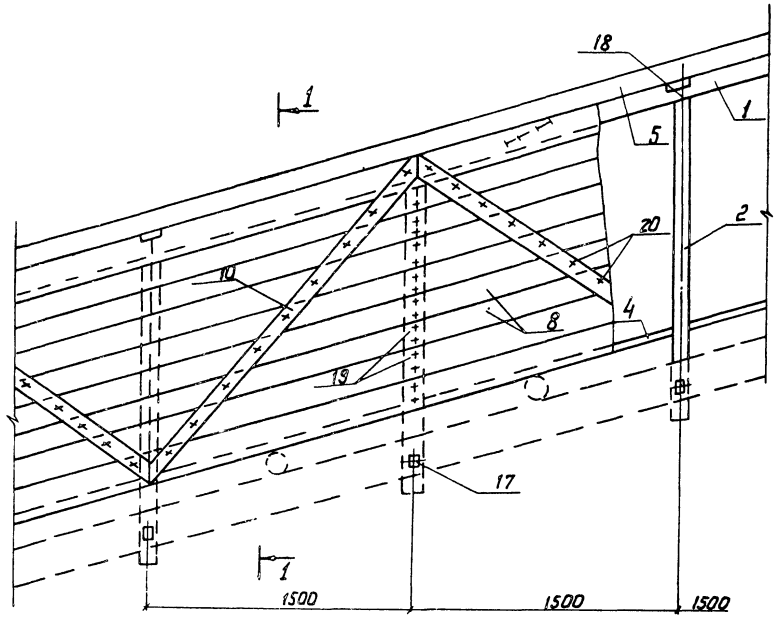

1 - 1

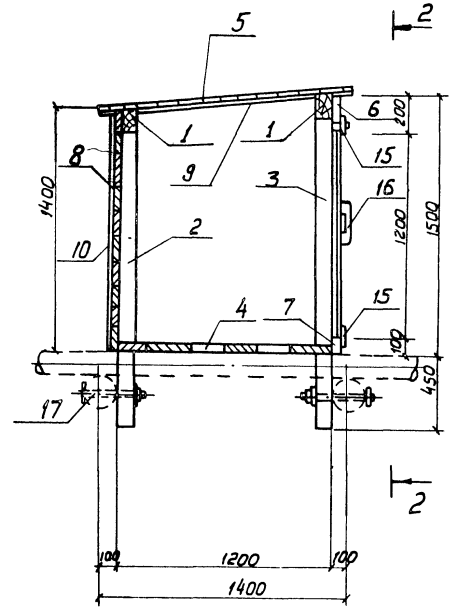

2 - 2

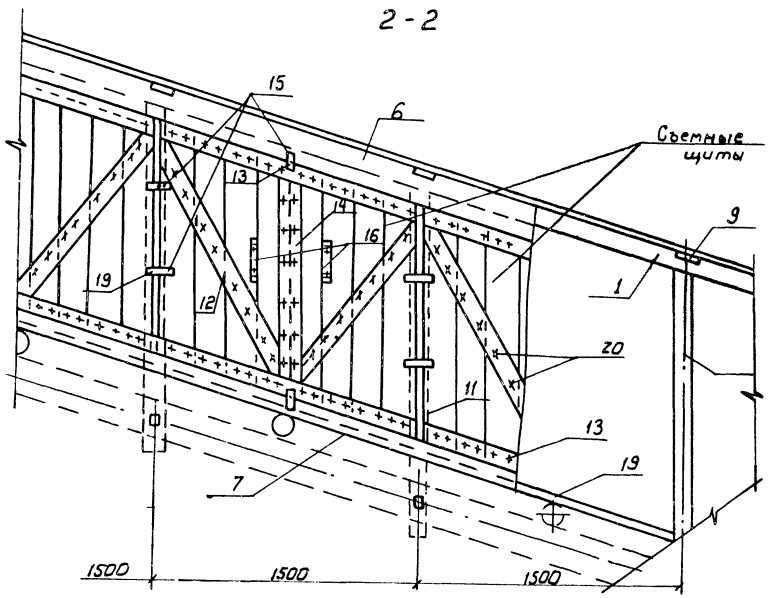

Завертыш (поз. 15)

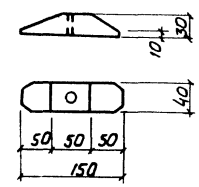

Ручка (поз. 16)

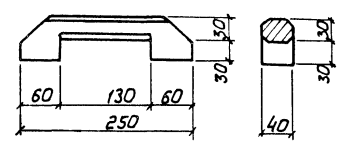

Спецификация элементов на короб КД1.

Формат	Зона	Поз.	Обозначение	Наименование	Кол.	Примечание
		1	КЖ-51	Обвязка 100×100, ℓ=32000	-	0.32м³
		2	То же	Стойка 100×100, ℓ=1850	11	0.21м³
		3	"	То же, ℓ=1950	11	0.21м³
		4	"	Настил δ=40, S=19.0м²	-	0.76м³
		5	"	То же, δ=16, S=220м²	-	0.34м³
		6	"	Доска боковой стенки 200×32, ℓ=16000	-	0.1м³
		7	"	То же, 100×32, ℓ=16000	-	0.05м³
		8	"	Обшивка δ=16, S=220м²	-	0.34м³
		9	"	Поперечная доска 100×22, ℓ=1400	11	0.04м³
		10	"	Раскос 100×16, ℓ=2500	10	0.04м³
		11	"	Доска съемного щита 180×16, ℓ=1250	76	0.27м³
		12	"	Раскос съемного щита 100×16, ℓ=1500	20	0.05м³
		13	"	Горизонтальная обвязка щита 100×16, ℓ=1600	20	0.05м³
		14	"	Вертикальная обвязка щита 100×16, ℓ=1200	10	0.02м³
		15	"	Завертыш 40×30, ℓ=150	42	0.01м³
		16	"	Ручка 60×40, ℓ=250	20	0.01м³
		17	ГОСТ 7798-70, ГОСТ 5915-70	Болт с гайкой и двумя шайбами d=12, ℓ=320	22	13.2кг
		18	ГОСТ 4028-63*	Гвозди строительные круглые 6.0×200	22	0.9кг
		19	То же	То же, 3.0×70	490	1.9кг
		20	"	" 1.4×25	840	0.4кг

1. Данный лист рассматривать совместно с листом КЖ-50.

9620/1 79

ГИП	Заславский		X.84
Н. контр.	Скворский		X.84
Нач. отд.	Пилипенко		X.84
Гл. спец.	Скворский		X.84
Рук. гр.	Завадник		X.84
Вед. инж.	Бейтман		X.84

ТП 411-2-182.87 КЖ

Привязан

Инв. №

Завод по производству деревянной тарной продукции мощностью 10 тыс. м³ переработываемого сырья

Стадия	Лист	Листов
Р.П.	51	

Короб ленточного транспортера КД1

Киевский филиал СОЮЗГИПРОЛЕСХОЗ

Копировал Герман

Формат А2

Альбом I

Типовой проект 411-2-182.87

Опора под бункер ОБ1

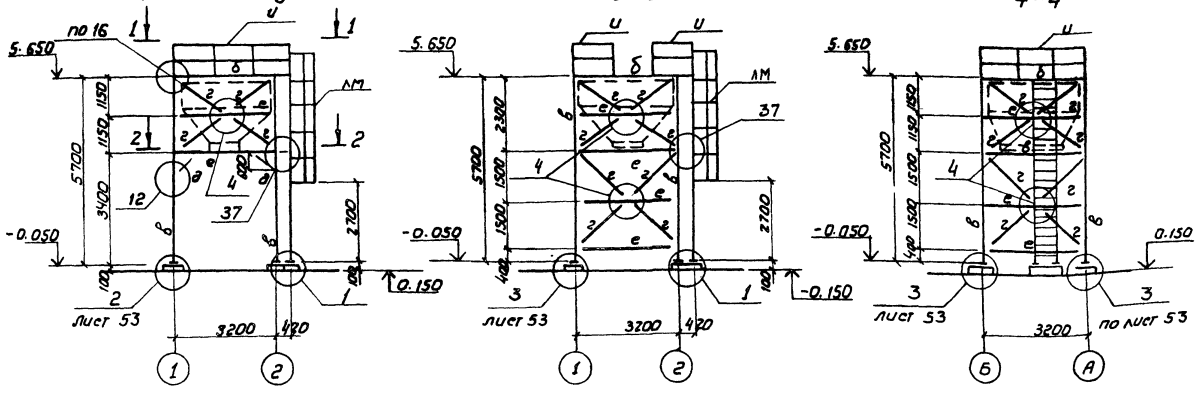

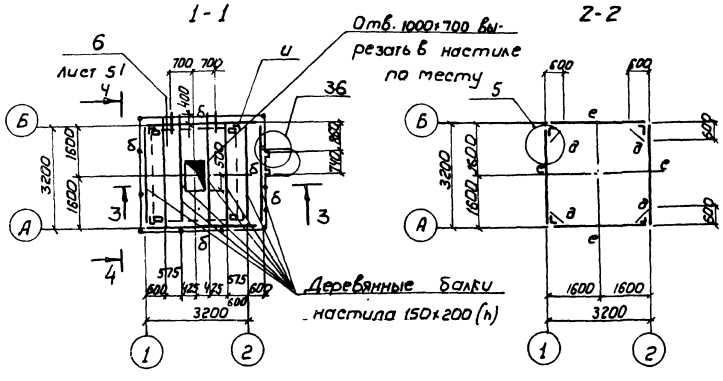

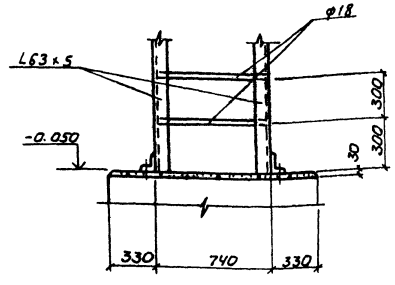

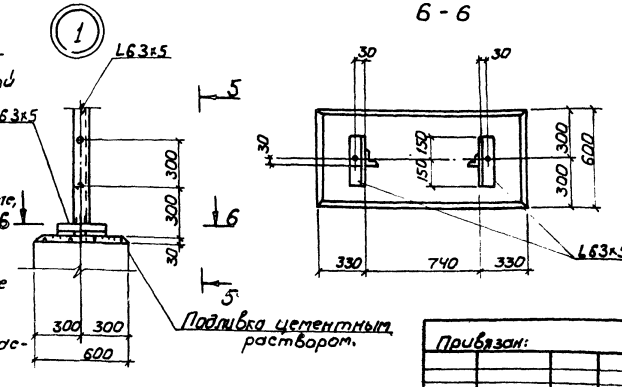

1. При разработке опоры под бункер использован типовой проект „Пневматический транспорт измельченной древесины" (выпуск VI арх. N 37958) выпущенный институтом „Гипродрев" г. Ленинград.
2. Все узлы замаркированные на данном листе (кроме узлов 1,2,3,5 разработаны в указанном типовом проекте.
3. Все отверстия d=15, все болты М12.
4. Сварку конструкций производить электродами Э42 по ГОСТ 9467-75. Толщина сварных швов 6мм, но не более меньшей из толщин свариваемых элементов.
5. Все металлоконструкции окрасить масляной краской за 2 раза.
6. На 1-1 настил условно не показан.

Ведомость элементов

Марка	Сечение: Эскиз	Поз	Состав	Опорные усилия: M_1 тс,м	N_1 тс	Q_1 тс		Марка металла	Примечание
б	[	1	[16	0,7	-	1,7	IV	Вст3 кпб	
в	L	1	L125×8	-	5,3	-	"	"	
г	L	1	L75×6	Конструктивно			"	"	
д	L	1	L63×5	Конструктивно			VI	"	
е	[	1	[14	Конструктивно			"	"	
и		1	Гн L50×36×2,5				"	"	
		2	L25×3				"	"	
		3	-80×6				"	"	
лм		1	L63×5				"	"	
		2	ф18				"	"	
к	[	1	[20				"	"	

Техническая спецификация стали

N п/п	Профиль	Вес,т: Вст3 кпб			Примечания
	I. Швеллеры по ГОСТ 8240-72*				
1	[14	0.551			
2	[16	0.199			
3	[20	0.011			
	II. Сталь угловая равнобокая по ГОСТ 8509-72*				
1	L25×3	0.015			
2	L63×5	0.075			
3	L75×6	0.387			
4	L100×8	0.015			
5	L125×8	0.354			
	III. Сталь холодногнутая угловая неравнобокая по ГОСТ 19771-74				
1	Гн L50×36×2,5	0.045			
	IV. Сталь полосовая по ГОСТ 103-76.				
1	-δ=6	0.056			
2	-δ=8	0.117			
3	-δ=10	0.016			
4	-δ=20	0.121			
	V. Сталь круглая по ГОСТ 2590-71*				
1	ф18	0.021			

80
9620/1

ГИП	Заславский		X.84
Н. контр.	Сквирский		X.84
Нач. отд.	Пилипенко		X.84
Гл. спец.	Сквирский		X.84
Рук. гр.	Заводник		X.84
Вед. инж.	Байтман		X.84

ТП 411-2-182.87 КЖ.

Цех по производству деревянной тарной продукции мощностью 10 тыс. м³ переработываемого сырья в год

Стадия	Лист	Листов
Р.П.	52	

Опора под бункер ОБ1 Узел 1

Киевский филиал СОЮЗГИПРОЛЕСХОЗ

Привязан:

Инв. №

Копировал Герман

Формат А2

Альбом I

Типовой проект 411-2-182.87

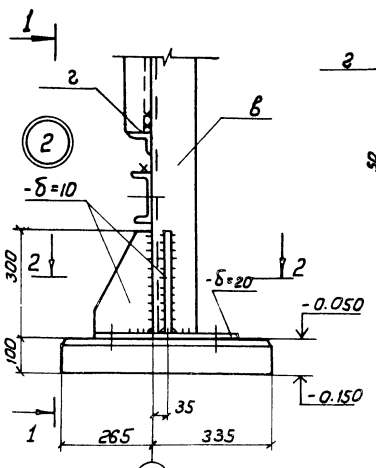

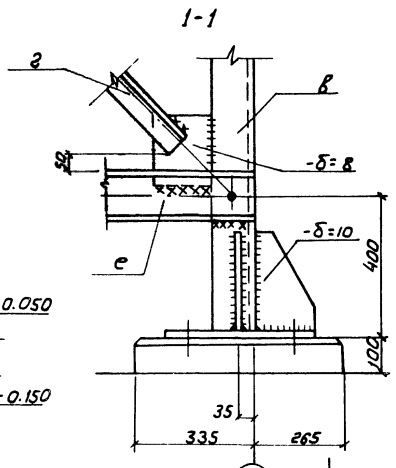

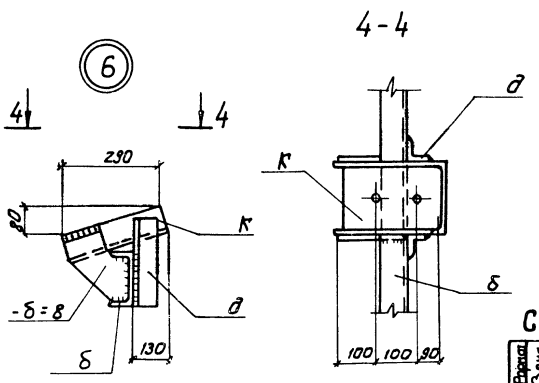

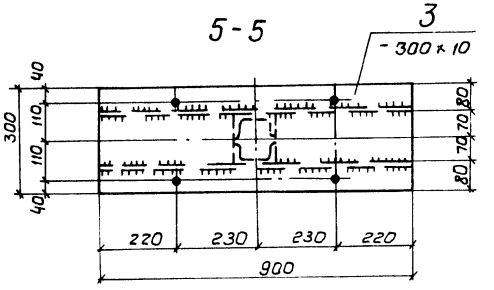

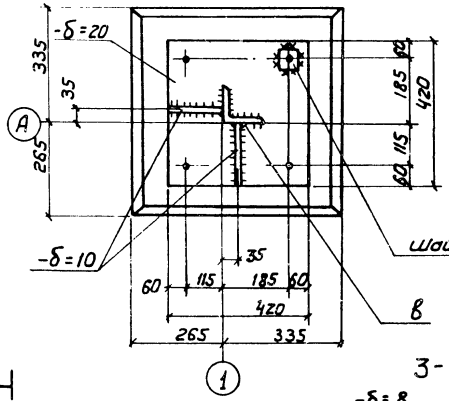

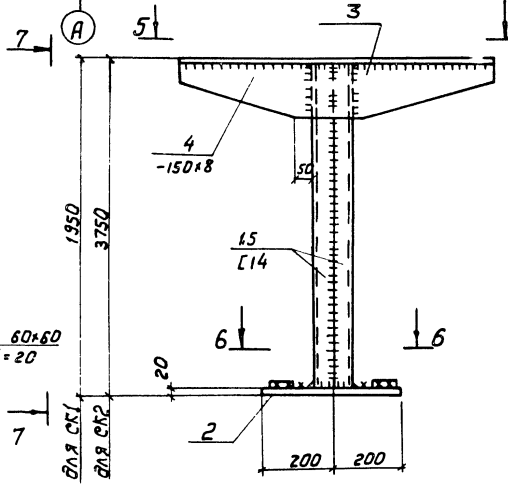

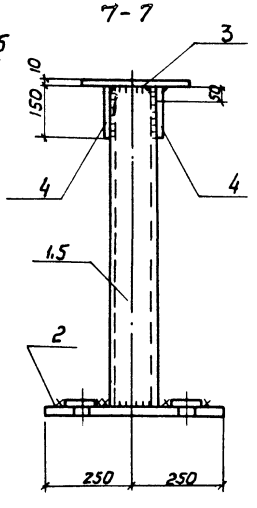

Спецификация элементов стальной конструкции

Формат	Зона	Поз.	Обозначение	Наименование	Кол.	Примечание
				СК1.		
				Сборочные единицы и детали		
А4		1	КЖС-53	[14, ГОСТ 8240-72* L=1320	2	47,2кг
"		2	То же	-400×20, ГОСТ 103-76, L=500	1	31,4кг
"		3	"	-300×10, ГОСТ 103-76, L=900	1	21,2кг
"		4	"	-150×8, ГОСТ 103-76, L=900	2	17,0кг
				Итого		116,8кг
				СК2		
				Сборочные ед. и детали		
А4		2	КЖС-53	-400×20, ГОСТ 103-76, L=500	1	31,4кг
"		3	То же	-300×10, ГОСТ 103-76, L=900	1	21,2кг
"		4	"	-150×8, ГОСТ 103-76, L=900	2	17,0кг
"		5	"	[14 ГОСТ 8240-72* L=3720	2	91,6кг
				Итого		161,2кг

1. Данный лист рассматривать совместно с листом КЖ-4.9
2. Технические требования по изготовлению элементов стальной конструкции см. лист КЖ-12.

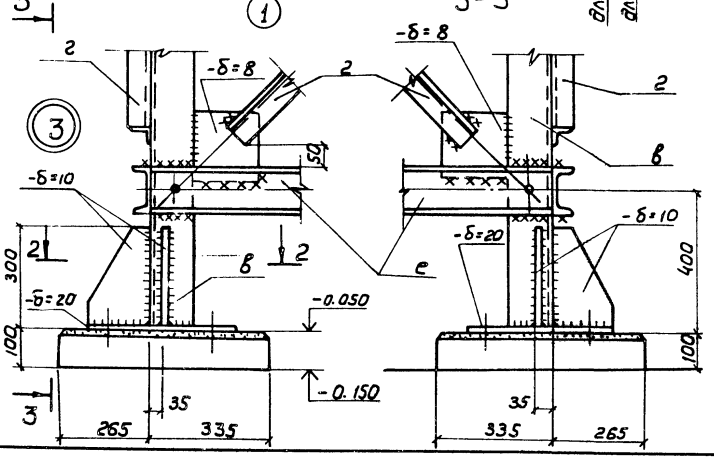

3-3

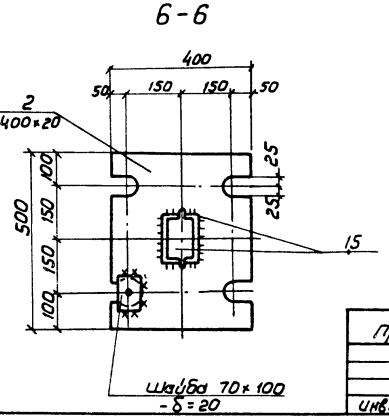

81
9620/1

ГИП	Заславский		X.87	ТП 411-2-182.87 КЖ	
Н.контр.	Скворский		X.87		
Нач. отд.	Пилипенко		X.87		
Гл. спец.	Скворский		X.87		
Рук. гр.	Завадник		X.87		
Вед. инж.	Байтман		X.87		

Привязан:

Инв. №

Цех по производству деревянной тарной продукции мощностью 10 тыс. м³ перерабатываемого сырья

Стадия	Лист	Листов
Р.П.	53	

Узлы 2, 3, 6 Стойки СК1, СК2.

Киевский Филиал СОЮЗГИПРОЛЕСХОЗ

Калиновал Герман

Формат А2

Альбом I

Типовой проект 411-2-182.87

Переходной мостик ПМ1.

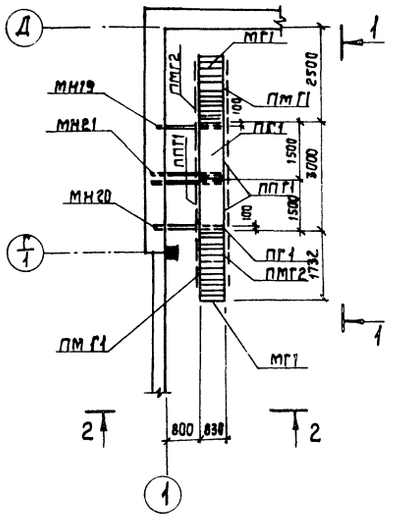

1 - 1

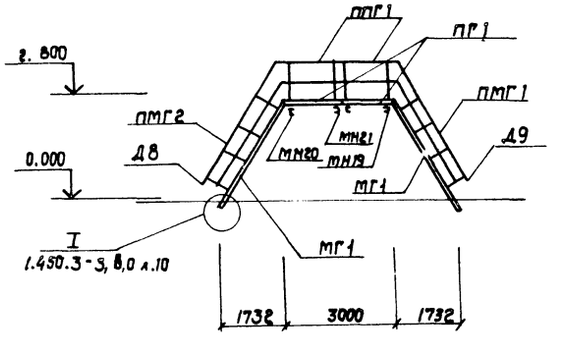

2 - 2

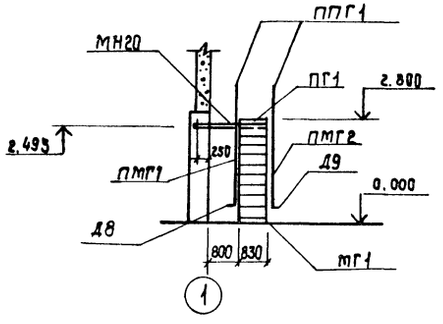

3 - 3

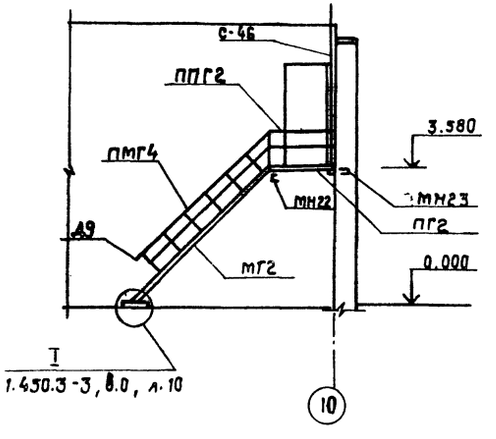

4 - 4

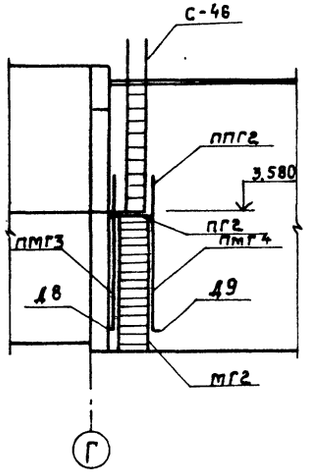

Лестница Л1

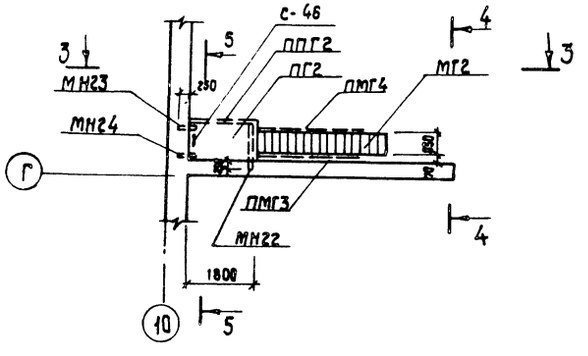

5 - 5

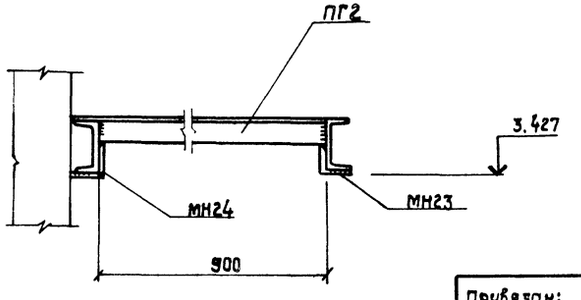

Спецификация элементов к схемам расположения переходного мостика ПМ1 и лестницы Л1.

Марка, поз.	Обозначение	Наименование	Кол.	Масса ед. кг.	Примечание
		ПМ1			
МН	1.450.3-3, вып.2	Лестничный марш МЛГФ60-30.8	2	156	
ПГ1	То же	Переходная площадка ПМГФ-15.2	2	85	
ПМГ1	"	Ограждение лест. марша ОГЛ МЛГ60-10.30	2	28	
ПМГ2	"	То же ОГП МЛГ60-10.30	2	26	
ППГ1	"	Ограждение площадки ОГПМГ9б-10.15	4	24	
Д8	"	Дополнительный элемент Д 8	2		
Д9	"	То же Д 9	2		
МН19	КЖ-58	Изделие закладное МН 19	1		
МН20	То же	То же МН 20	1		
МН21	"	" МН 21	1		
		Л1			
МГ2	1.450.3-3, вып.2	Лестничный марш МЛГС45-36.8	1	250	
ПГ2	То же	Площадка ПМГС-18.10	1	109	
ПМГ3	"	Ограждение лестн. марша ОГЛ ПМГ9б45-10.36	1	68	
ПМГ4	"	То же ОГП ПМГ9б.45-10.36	1	68	
ППГ2	"	Ограждение площадки ОГПМГ9б.-10.18	1	32	
С-46	"	Стремянка С-46	1	86	
Д8	"	Дополнительный элемент Д8	1		
Д9	"	То же Д9	1		
МН22	КЖ-58	Изделие закладное МН22	1		
МН23	То же	То же МН23	1		
МН24	"	" МН24	1		

1. Монтаж металлических конструкций выполнить в соответствии с указаниями серий 1.450.3-3; вып.0,2. СН и П III-18-75.
2. Сварку производить электродами типа Э42. ГОСТ 466-75.
3. Все металлические конструкции после монтажа окрасить масляной краской за 2 раза.

82

9620/1

ГИП	Заславский		
Н. контр.	Сквирский		
Нач. отд.	Пилипенко		
Гл. спец.	Сквирский		
Рук. гр.	Заводник		
Ст. инж.	Левицкая		

ТП 411-2-182.87 КЖС

Цех по производству деревянной тарной продукции мощностью 10 тыс. м³ перерабатываемого сырья в год

Стадия	Лист	Листов
Р.П.	54	

Переходной мостик ПМ1. Лестница Л1

Киевский филиал Союзгипролесхоз

Привязан:

Инв. №

Согласовано: Технол. сект. Бойко

Копировал Краснова

формат А2

Альбом I

Типовой проект 411-2-182.87

План сетки молниезащиты

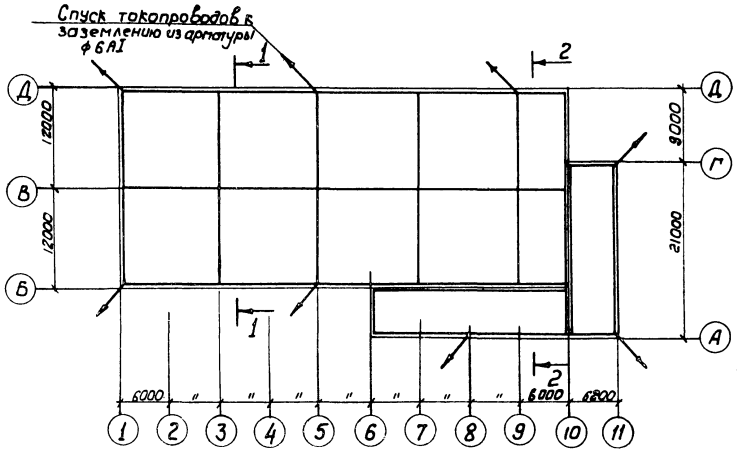

1 - 1

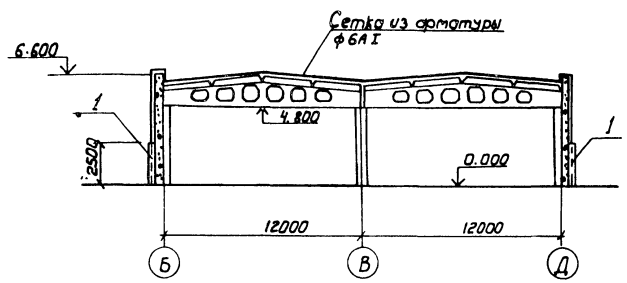

2 - 2

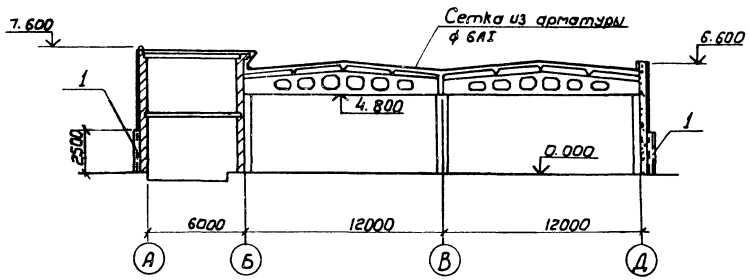

Деталь крепления молниезащиты

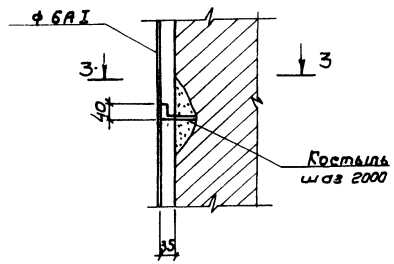

3 - 3

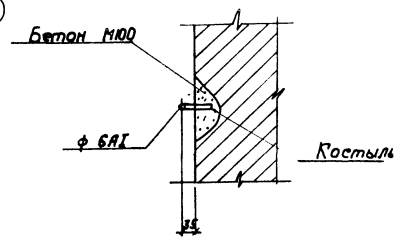

Деталь защиты молниеотвода

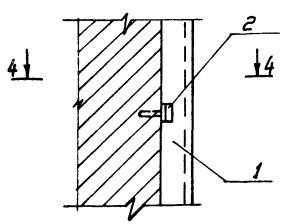

4 - 4

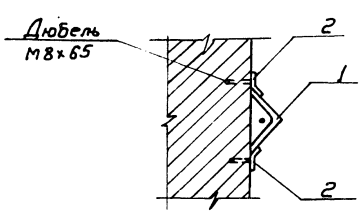

Спецификация элементов молниезащиты

Формат	Зона	Поз.	Обозначение	Наименование	Кол.	Примечание
				Монтажные элементы		
А2		1	К-ус-56	МС5	8	
А2		2	То же	МС6	32	

1. Проект молниезащиты выполнен на основании „Указания по проектированию и устройству молниезащиты зданий и сооружений СН 305-78".
2. Сетку уложить по плитам покрытия.
3. Сетку в узлах соединить на сварке с помощью контакта не менее двойной площади соединительных элементов.
4. Сварку производить электродами типа Э42 по ГОСТ 9467-75.
5. Все стальные элементы на кровле необходимо соединить с токопроводами.
6. Расход арматуры ф 6AI на сетку составляет - 107,0 кг.

Согласовано:
Эл. сектор Олейник

ГИП	Заславский			3.87
Н. контр.	Скворский			3.87
Нач. отд.	Пилипенко			3.87
Гл. спец.	Скворский			3.87
Рук. гр.	Забавнич			3.87
Ст. инж.	Левицкая			3.87

ТП 411-2-182.87 КЖ

83
9620/1

Привязан:

Инв. №

Цех по производству деревянной тарной продукции тощностью 10тыс.м³ перерабатываемого сырья в год

Стадия	Лист	Листов
Р.П.	55	

Молниезащита

Киевский филиал СОЮЗГИПРОЛЕСХОЗ

Копировал Герман

Формат А2

Альбом I

Типовой проект 411-2-182.87

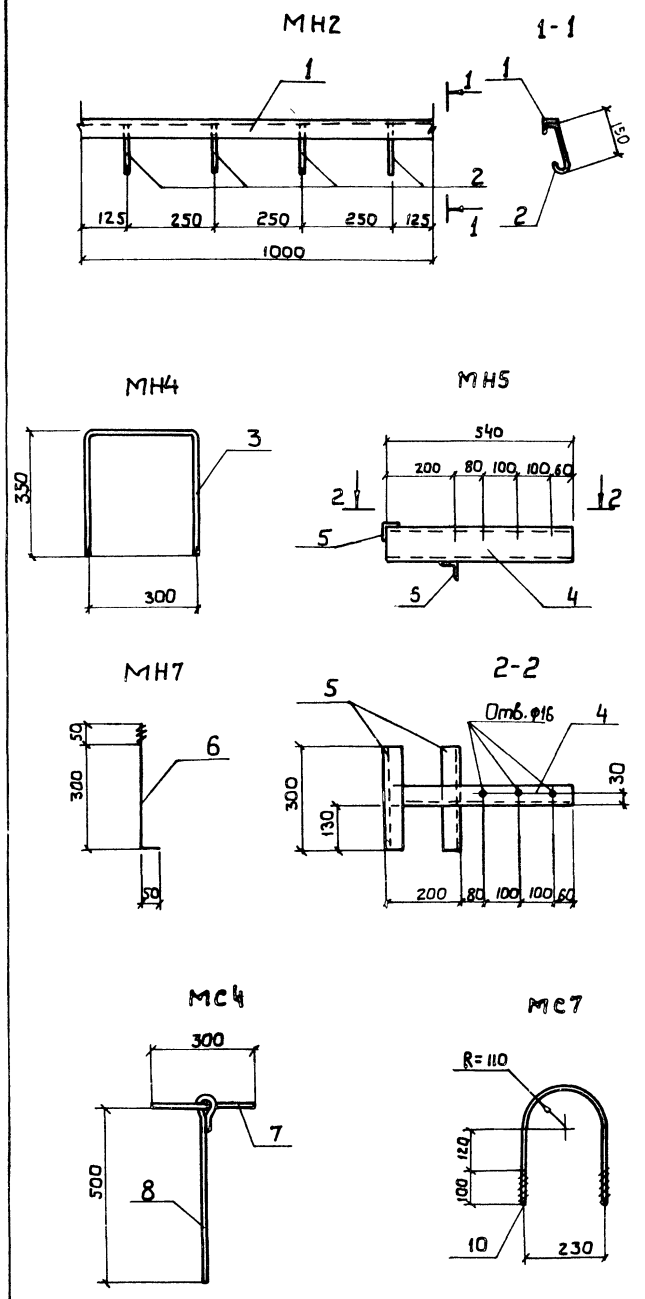

Спецификация элементов закладных изделий

Формат	Зона	Поз.	Обозначение	Наименование	Кол.	Примечание
			КЖ-56	МН1		
				Детали		
Б4		Б4		L16×12, ГОСТ 8509-72*, ℓ=1100	1	32,3 кг
				Итого:		32,3 кг
			КЖ-56	МН2		
				Детали		
Б4		1		L5×5, ГОСТ 8509-72*, ℓ=1000	1	3,8 кг
Б4		2		ф6АI, ГОСТ 5781-82, ℓ=230	4	0,2 кг
				Итого		4,0 кг
			КЖ-56	МН3		
				Детали		
Б4		Б4		[12, ГОСТ 8240-72*, ℓ=2800	1	29,1 кг
				Итого:		29,1 кг
			КЖ-56	МН4		
				Детали		
А2		3		ф16АI, ГОСТ 5781-82, ℓ=1000	1	1,6 кг
				Итого:		1,6 кг
			КЖ-56	МН5		
				Детали		
Б4		4		[10, ГОСТ 8240-72*, ℓ=540	1	4,6 кг
Б4		5		L5×5, ГОСТ 8509-72*, ℓ=300	2	2,3 кг
				Итого:		6,9 кг
			КЖ-56	МН6		
				Детали		
Б4		Б4		[18, ГОСТ 8240-72*, ℓ=3400	1	55,4 кг
				Итого:		55,4 кг
			КЖ-56	МН7		
				Детали		
А2		6		ф16А-I, ГОСТ 5781-82, ℓ=400	1	0,6 кг
				Итого:		0,6 кг

Спецификация монтажных элементов

Формат	Зона	Поз.	Обозначение	Наименование	Кол.	Примечание
			КЖ-56	МС1		
				Детали		
Б4		Б4		L6,3×6, ГОСТ 8509-72*, ℓ=600	1	3,4 кг
				Итого:		3,4 кг
			КЖ-56	МС2		
				Детали		
Б4		Б4		L6,3×6, ГОСТ 8509-72*, ℓ=800	1	4,6 кг
				Итого:		4,6 кг
			КЖ-56	МС3		
				Детали		
Б4		Б4		I 27 ГОСТ 8239-72*, ℓ=600	1	24,1 кг
				Итого:		24,1 кг
			КЖ-56	МС4		
				Детали		
Б4		7		ф12А-I, ГОСТ 5781-82, ℓ=300	1	0,3 кг
Б4		8		ф12А-I, ГОСТ 5781-82, ℓ=600	1	0,5 кг
				Итого:		0,8 кг
			КЖ-56	МС5		
				Детали		
Б4		Б4		L6,3×6, ГОСТ 8509-72*, ℓ=2500	1	14,3 кг
				Итого:		14,3 кг
			КЖ-56	МС6		
				Детали		
А2		9		-30×5, ГОСТ 103-76, ℓ=45	1	0,1 кг
				Итого:		0,1 кг
			КЖ-56	МС7		
				Детали		
А2		10		ф10А-I, ГОСТ 5781-82, ℓ=800	1	0,5 кг
				Итого		0,5 кг
			КЖ-56	Т1		
				Детали		
Б4		Б4		[10, ГОСТ 8240-72*, ℓ=1600	1	13,7 кг
				Итого:		13,7 кг

Технические условия см. лист 1.2.

84
9620/1

ГИП	Заславский		
Н.контр.	Сквирский		10/84
Нач.отд.	Пилипенко		10.84
Гл.спец.	Сквирский		10/84
Рук.гр.	Заводник		10/84
Ст.инж.	Левицкая		10/84

ТП 411-2-182.87 КЖ

Цех по производству деревянной тарной продукции мощностью 10 тыс. м³ перерабатываемого сырья в год

Стадия	Лист	Листов
Р.П.	56	

Монтажные элементы МС1-МС7. Изделия закладные МН1-МН7; Т1

Киевский филиал СОЮЗГИПРОЛЕСХОЗ

Привязан:

Инв. №

Копировал Герман

Формат А2

Альбом I

Типовой проект 411-2-182.87

МН8

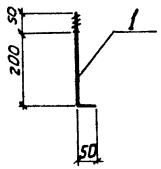

МН10

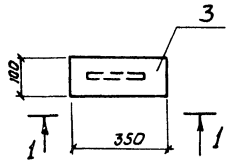

МН9

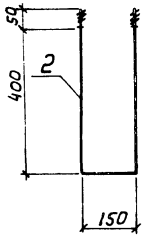

1-1

2-2

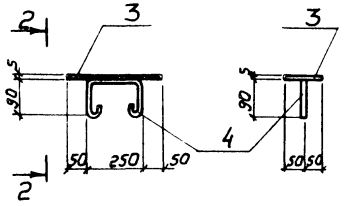

МН11

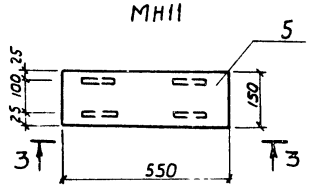

МН14

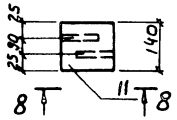

3-3

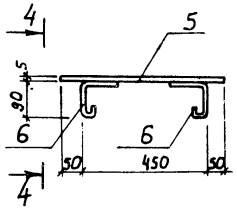

4-4

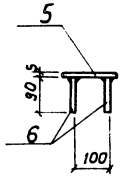

8-8

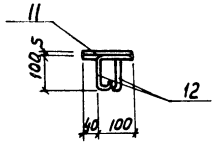

МН12

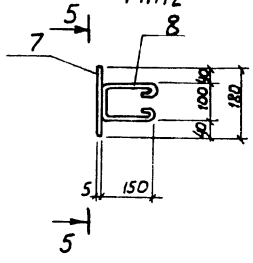

5-5

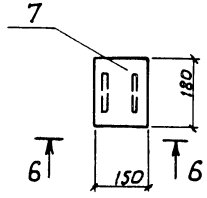

6-6

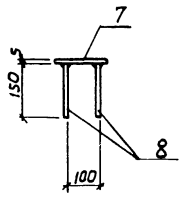

МН13

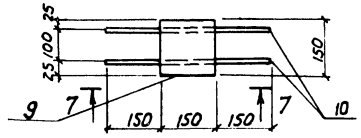

7-7

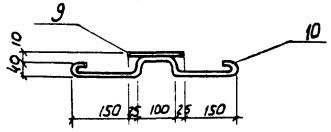

МН16

9-9

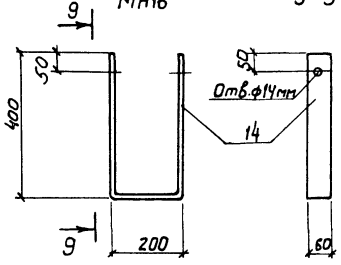

МН17

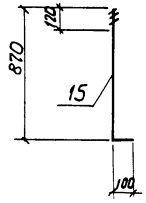

Спецификация элементов закладных изделий

Формат	Зона	Поз.	Обозначение	Наименование	Кол.	Примечание
			КЖС-57	МН14		
				Детали		
Б4		11		-140×5, ГОСТ 103-76, ℓ=140	1	0,8кг
Б4		12		ф8АI, ГОСТ 5781-82, ℓ=240	2	0,2кг
				Итого		1,0кг
			КЖС-57	МН15		
				Детали		
Б4		13		Труба 219×6, ГОСТ 8732-70 ℓ=1200	1	164,0кг
				Итого:		164,0кг
			КЖС-57	МН16		
				Детали		
А2		14		-60×6 ГОСТ 103-76, ℓ=1000	1	2,8кг
				Итого		2,8кг
			КЖС-57	МН17		
				Детали		
А2		15		ф24АI, ГОСТ 5781-82, ℓ=870	1	3,5кг
				Итого		3,5кг

Спецификация элементов закладных изделий

Формат	Зона	Поз.	Обозначение	Наименование	Кол.	Примечание
			КЖС-57	МН8		
				Детали		
А2		1		ф16АI, ГОСТ 5781-82, ℓ=300	1	0,5кг
				Итого		0,5кг
			КЖС-57	МН9		
				Детали		
А2		2		ф16АI, ГОСТ 5781-82, ℓ=1050	1	1,7кг
				Итого		1,7кг
			КЖС-57	МН10		
				Детали		
Б4		3		-100×5 ГОСТ 103-76, ℓ=350	1	1,4кг
Б4		4		ф8АI; ГОСТ 5781-82, ℓ=530	1	0,2кг
				Итого		1,6кг
			КЖС-57	МН11		
				Детали		
Б4		5		-150×5, ГОСТ 103-76, ℓ=550	1	3,2кг
Б4		6		ф8АI, ГОСТ 5781-82, ℓ=270	4	0,4кг
				Итого		3,6кг
			КЖС-57	МН12		
				Детали		
Б4		7		-150×5, ГОСТ 103-76, ℓ=180	1	1,1кг
Б4		8		ф8АI, ГОСТ 5781-82, ℓ=500	2	0,4кг
				Итого		1,5кг
			КЖС-57	МН13		
				Детали		
Б4		9		-150×5, ГОСТ 103-76, ℓ=150	1	0,9кг
Б4		10		ф8АI, ГОСТ 5781-82, ℓ=600	1	0,5кг
				Итого		1,4кг

См. технические условия на листе КЖС-1.2.

85

9620/1

ГИП	Заславский		X.84
Н.контр.	Скворский		2.84
Нач. отд.	Пилипенко		X.84
Гл. спец.	Скворский		2.84
Рук. гр.	Заводчик		X.84
Ст. инж.	Левицкая		X.84

ТП 411-2-182.87 КЖ

Цех по производству деревянной тарной продукции мощностью 10 тыс. м³ перерабатываемого сырья в год

Стадия	Лист	Листов
Р.П.	57	

Изделия закладные МН8 ÷ МН17.

Киевский филиал Союзгипролесхоз

Привязан:

Инв.№

Подпись: Герман

Формат А2

Альбом I

Типовой проект 411-2-182.87

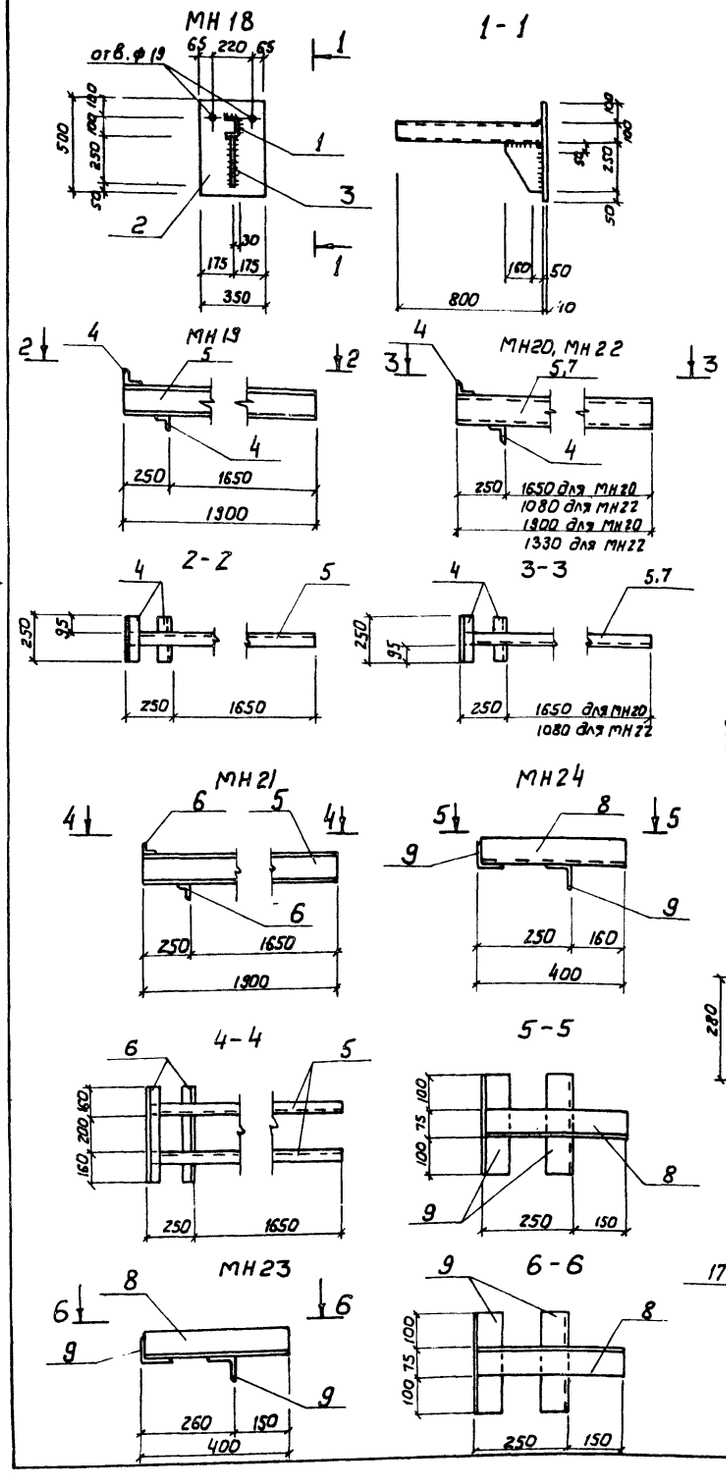

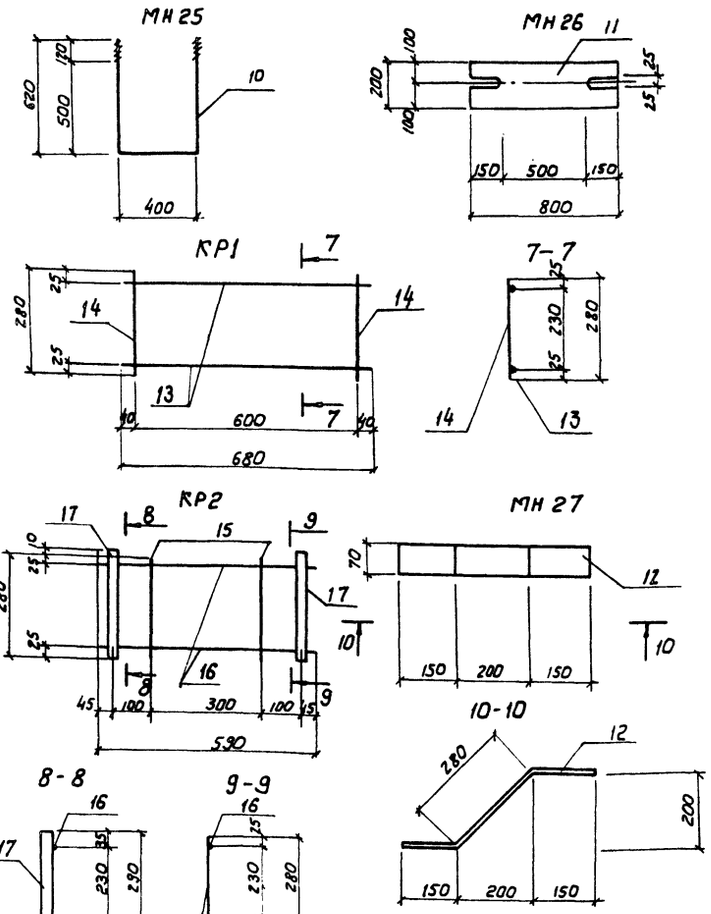

Спецификация элементов закладных изделий

Формат	Зона	Поз.	Обозначение	Наименование	Кол.	Примечание
			КЖ-58	КР1		
				Детали		
БЧ		13		ф 10АI, ГОСТ 5781-82, ℓ=680	2	0,8кг
БЧ		14		ф 6АI, ГОСТ 5781-82, ℓ=280	7	0,4кг
				Итого:		1,2кг
			КЖ-58	КР2		
				Детали		
БЧ		15		ф 6А-I, ГОСТ 5781-82, ℓ=280	4	0,2кг
БЧ		16		ф 10А-I ГОСТ 5781-82, ℓ=590	2	0,7кг
БЧ		17		Труба 20×2,8 ГОСТ 3262-[illegible], ℓ=280	2	1,0кг
				Итого:		1,9кг

Спецификация элементов закладных изделий

Формат	Зона	Поз.	Обозначение	Наименование	Кол.	Примечание
			КЖ-58	МН18		
				Детали		
		1		[10 ГОСТ 8240-72*, ℓ=800	1	6,9 кг
		2		-10×350 ГОСТ 103-76, ℓ=500	1	13,8 кг
		3		-10×200 ГОСТ 103-76, ℓ=250	1	3,9 кг
				Итого:		24,6 кг
			КЖ-58	МН19, МН20		
				Детали		
БЧ		4		L6,3×6, ГОСТ 8509-72*, ℓ=250	2	2,9 кг
БЧ		5		[16, ГОСТ 8240-72*, ℓ=1900	1	27,0 кг
				Итого:		29,9 кг
			КЖ-58	МН21		
				Детали		
БЧ		6		L6,3×6, ГОСТ 8509-72*, ℓ=520	2	5,0 кг
БЧ		5		[16, ГОСТ 8240-72*, ℓ=1900	2	54,0 кг
				Итого:		59,9 кг
			КЖ-58	МН22		
				Детали		
БЧ		4		L6,3×6, ГОСТ 8509-72*, ℓ=250	2	2,9 кг
БЧ		7		[16, ГОСТ 8240-72*, ℓ=1330	1	18,9 кг
				Итого:		21,8 кг
			КЖ-58	МН23, МН24		
				Детали		
БЧ		8		L7,5×8, ГОСТ 8509-72*, ℓ=400	1	3,6 кг
БЧ		9		L7,5×8, ГОСТ 8509-72*, ℓ=275	2	5,0 кг
				Итого:		8,6 кг
			КЖ-58	МН25		
				Детали		
БЧ		10		ф 24 ГОСТ 5781-82, ℓ=1640	1	5,8 кг
			КЖ-58	МН26		5,0 кг.
				Детали		
		11		-20×200 ГОСТ 103-76, ℓ=800	1	25,1 кг
БЧ		[illegible]	КЖ-58	МН27	1	
				Детали		
		12		-8×70 ГОСТ 103-76, ℓ=580	1	2,6 кг
			КЖ-58	МН28		
				Детали		
БЧ		БЧ		ф 18АI ГОСТ 5781-82, ℓ=600	1	1,2 кг.

86 9620/1

ГИП	Заславский	[illegible]	X.84
Н. контр.	Сквирский	[illegible]	X/84
Нач. отд.	Пилипенко	[illegible]	X.84
Гл. спец.	Сквирский	[illegible]	X/84
Рук. гр.	Заводник	[illegible]	X.84
Ст. инж.	Левицкая	[illegible]	X/84

ТП 411-2-182.87 КЖ

Цех по производству деревянной тарной продукции мощностью 10 тыс. м³ переработываемого сырья в год

Стадия	Лист	Листов
Р.П.	58	

Изделия закладные МН 18 ÷ МН 28. Каркасы КР1; КР2

Киевский филиал СОЮЗГИПРОЛЕСХОЗ

Привязан

Инв. №

Копировал Герман

Формат А2

Альбом I

Типовой проект 411-2-182.87

Щ1

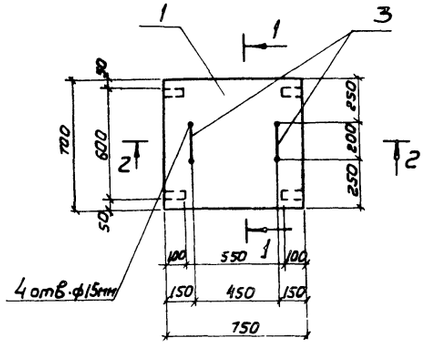

Щ4

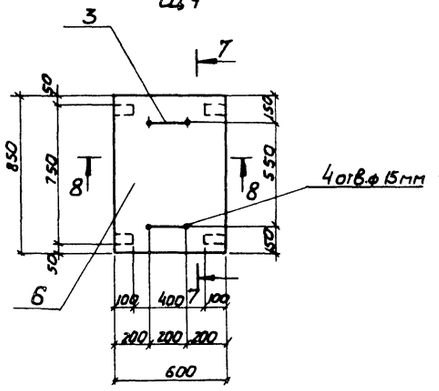

6-6; 8-8

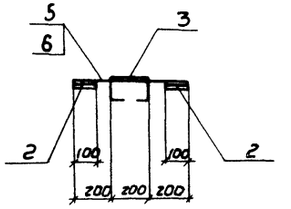

Защитное обрамление столбов

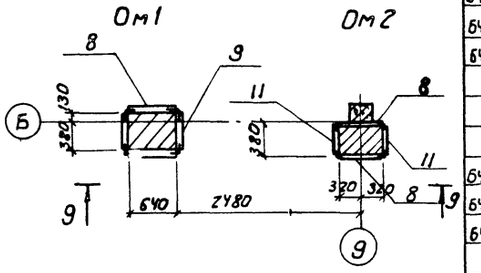

Щ2

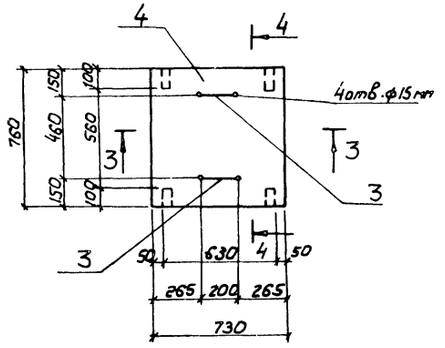

1-1; 3-3

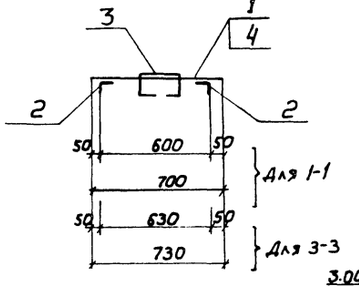

9-9

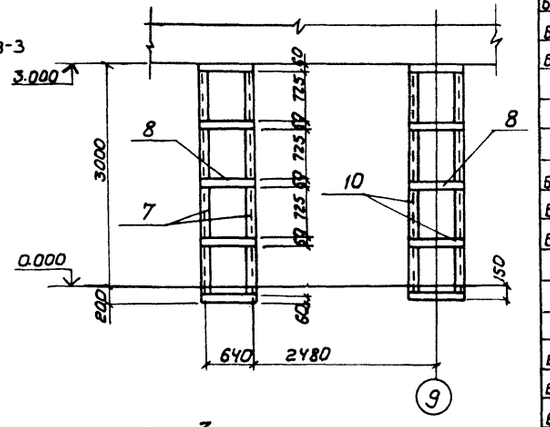

2-2; 4-4

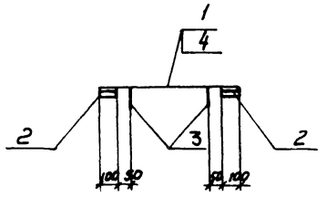

Щ3

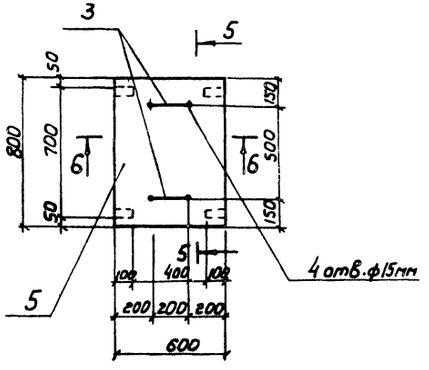

5-5; 7-7

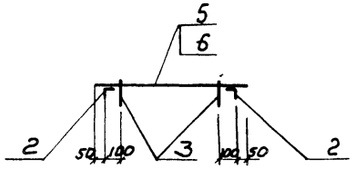

Поз. 3

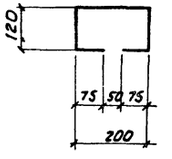

Спецификация элементов щитов и обрамления

Формат	Зона	Поз.	Обозначение	Наименование	Кол.	Примечание
			КЖС-59	Щ1		
				Детали		
БЧ		1		Лист рифленый ч ГОСТ 8568-77, 700×750	1	17,5кг
БЧ		2		L 3,2×4, ГОСТ 8509-72* ℓ=100	4	0,8кг
БЧ		3		ф 12 AI, ГОСТ 5781-82, ℓ=590	2	1,0кг
				Итого:		13,3кг
			КЖС-59	Щ2		
				Детали		
БЧ		2		L 3,2×4, ГОСТ 8509-72* ℓ=100	4	0,8кг
БЧ		3		ф 12 AI, ГОСТ 5781-82, ℓ=590	2	1,0кг
БЧ		4		Лист рифленый ч ГОСТ 8568-77 730×760	1	18,5кг
				Итого:		20,3кг
			КЖС-59	Щ3		
				Детали		
БЧ		2		L 3,2×4, ГОСТ 8509-72* ℓ=100	4	0,8кг
БЧ		3		ф 12 AI, ГОСТ 5781-82, ℓ=590	2	1,0кг
БЧ		5		Лист рифленый ч ГОСТ 8568-77 600×800	1	16,0кг
				Итого:		17,8кг
			КЖ-59	Щ4		
				Детали		
БЧ		2		L 3,2×4, ГОСТ 8509-72* ℓ=100	4	0,8кг
БЧ		3		ф 12 AI, ГОСТ 5781-82, ℓ=590	2	1,0кг
БЧ		6		Лист рифленый ГОСТ 8568-77 600×850	1	17,0кг
				Итого:		18,8кг
			КЖС-59	ОМ1		
				Детали		
БЧ		7		L 6,3×6, ГОСТ 8509-72* ℓ=3200	4	73,2кг
БЧ		8		-6×60, ГОСТ 103-76, ℓ=640	10	18,1кг
БЧ		9		-6×60, ГОСТ 103-76, ℓ=510	10	14,4кг
				Итого		105,7кг
			КЖ-59	ОМ2		
				Детали		
БЧ		10		L 6,3×6, ГОСТ 8509-72* ℓ=3150	4	72,0кг
БЧ		8		-6×60, ГОСТ 103-76, ℓ=640	10	18,1кг
БЧ		11		-6×60 ГОСТ 103-76, ℓ=380	10	10,7кг
				Итого		100,8кг

См. технические условия на листе КЖС-1,2.

87
9620/1

ГИП	Заславский		X.84
Н. контр.	Скворский		X.84
Нач. отд.	Пилипенко		X.84
Гл. спец.	Скворский		X.84
Рук. гр.	Забодников		X.84
Ст. инж.	Левицкая		

Привязан:

Инв. №

ТП 411-2-182.87 КЖ

Цех по производству деревянной тарной проволоки мощностью 10 тыс. м³ переработанного сырья

Стадия	Лист	Листов
Р.П.	59	

Щиты Щ1 ÷ Щ4
Защитное обрамление столба ОМ1, ОМ2

Киевский филиал СОЮЗГИПРОЛЕСХОЗ

Копировал Герман

Формат А2

gost.e-ecolog.ru