Типовой проект

411-2-179.86

Цех по производству паркета с сушильными камерами мощностью 200 тыс.м² паркета в год

Альбом I

Общая пояснительная записка. Технологические чертежи.
Архитектурно-строительные решения. Конструкции железобетонные.

9544/1
Ц. 7-68

К.Ф. ЦИТП ИНВ. N 9544/1

ПРИВЯЗАН

Инв. N

gost.e-ecolog.ru

Типовой проект
411-2-179.86
Цех по производству паркета с сушильными камерами мощностью 200 тыс.м² паркета в год
Альбом I

Состав проекта

Альбом I — Общая пояснительная записка. Технологические чертежи. Архитектурно-строительные решения. Конструкции железобетонные.
Альбом II — Внутренние водопровод и канализация. Отопление и вентиляция.
Альбом III — Силовое электрооборудование. Электрическое освещение. Связь и сигнализация. Автоматизация отопления и вентиляции.
Альбом IV — Спецификации оборудования.
Альбом V — Ведомости потребности в материалах.
Альбом VI.1 — Сметы.
Альбом VI.2 — Сметы.

Примененные типовые проекты:
Типовой проект 411-2-153.84 „Цех по производству паркета с сушильными камерами мощностью 200 тыс. м² паркета в год". Альбомы IV и V. /Распространяет Киевский филиал ЦИТП/

Утвержден
Гослесхозом СССР
протокол №12 от 28.02.1986г.
Введен в действие институтом
„Союзгипролесхоз"
Приказ №31 от 30.05. 1986 г.

Разработан
Киевским филиалом
„Союзгипролесхоз"

Главный инженер филиала Н.А. Задависвечка
Главный инженер проекта В.И. Заславский

К.Ф. ЦИТП инв. № 9544/1
привязан
инв. №

Альбом I

Типовой проект 411-2-179.86

Наименование	N листа	N страниц альбома
1	2	3
Содержание альбома		2
Пояснительная записка (начало)	1	3
Пояснительная записка (продолжение)	2 ÷ 5	4 ÷ 7
Пояснительная записка (окончание)	6	8
Технология производства		
Общие данные (начало)	1	9
Общие данные (продолжение)	2	10
Общие данные (окончание)	3	11
Спецификация	4	12
План расположения технологического оборудования	5	13
План расположения технологического оборудования в осях 1-8, А-Г	6	14
План расположения технологического оборудования в осях 8-13, А-Г	7	15
План расположения технологического оборудования в осях 5-10, Г-Д	8	16
Разрезы	9	17
План конвейеров	10	18
План на отм. 0.000. Система технологического пароснабжения	11	19
Буфет	12	20
Архитектурные решения		
Общие данные (начало)	1	21
Общие данные (окончание)	2	22
План на отм. 0.000	3	23
Фрагмент 1. Фрагмент тамбура входа t = 40°C	4	24
План на отм. 4.800	5	25
Разрезы	6	26
Фасады	7	27
Выходы транспортерных туннелей. Сечения. Детали	8	28
Развертки стен с вентиляционными каналами	9	29
Форкамеры	10	30
Планы полов	11	31
Ведомость перемычек (начало)	12	32
Ведомость перемычек (продолжение)	13	33
Ведомость перемычек (окончание)	14	34
План кровли. Спецификации	15	35
Схемы расположения элементов заполнения оконных проемов. Передаточное окно. Д50*. ПД4*	16	36

1	2	3
Конструкции железобетонные		
Общие данные (начало)	1,1	37
Общие данные (окончание)	1,2	38
План фундаментов	2	39
Сечения 1-1 ÷ 5-5. Спецификации фундаментных балок, перемычек и фундаментов под колонны	3	40
Сечения 6-6 ÷ 18-18	4	41
Схемы расположения элементов фундаментов по осям 5,10,13 Е. Сечения 6-6 ÷ 9-9. Для t = -20°C	5	42
Схемы расположения элементов фундаментов по осям 5,10,13 Е. Сечения 6-6 ÷ 9-9. Для t = -30°C	6	43
Схемы расположения элементов фундаментов по осям 5,10,13 Е. Сечения 6-6 ÷ 9-9. Для t = -40°C	7	44
Сечения 10-10 ÷ 18-18	8	45
Схемы расположения элементов фундаментов по осям Д,9,6,7,8,Г и по стенам лестничной клетки	9	46
Фундаменты Фм1 ÷ Фм13	10	47
Фундаменты Фм4 ÷ Фм6	11	48
Фундаменты Фм7 ÷ Фм9	12	49
Фундаменты Фм10 ÷ Фм13	13	50
Схема расположения фундаментов под оборудование каналов и приямка в осях 1-8	14	51
Схема расположения фундаментов под оборудование каналов и приямка в осях 8-13	15	52
Схема расположения фундаментов под оборудование каналов и приямка в осях 5-10 между осями Г-Е	16	53
Эстакада у лесорамы. Схемы расположения фундаментов под оборудование вне цеха	17	54
Схема расположения фундаментов под оборудование на отм. 3.600. Сечения 1-1 ÷ 7-7	18	55
Схема расположения фундаментов под оборудование на отм. -2.900	19	56
Схема расположения фундаментов под оборудование на отм. -2.400	20	57
Схема расположения плит перекрытия туннелей ТТ1, ТТ2		
Схема расположения балок туннеля ТТ1	21	58
Фундамент под оборудование Фом1. Опалубочный чертеж	22	59
Фундамент под оборудование Фом1. Армирование	23	60
Фундамент под оборудование Фом2	24	61
Фундаменты под оборудование Фом3,4,6 ÷ 8	25	62
Фундамент под оборудование Фом5. Опалубочный чертеж	26	63
Фундамент под оборудование Фом5. Армирование	27	64
Фундамент под оборудование Фом5. Фрагменты планов 1-4.	28	65

1	2	3
Фундаменты под оборудование Фом9 ÷ Фом12	29	66
Фундамент под оборудование Фом13	30	67
Фундаменты под оборудование Фом14 ÷ Фом17	31	68
Фундаменты под оборудование Фом18 ÷ Фом20	32	69
Фундаменты под оборудование Фом21 ÷ Фом25	33	70
Схемы расположения стеновых панелей	34	71
Фрагменты к стеновым панелям 1 ÷ 10	35	72
Фрагменты к стеновым панелям 11 ÷ 17	36	73
Схемы расположения колонн и балок покрытия	37	74
Схема расположения плит покрытия	38	75
Схемы расположения плит перекрытия элементов лестницы Л1. Узлы 1 и 2	39	76
Монолитные участки Ум1 и Ум2	40	77
Монолитные участки Ум3 ÷ Ум5	41	78
Монолитные участки Ум6, Ум7. Балка Бм1	42	79
Колонны К1 ÷ К4	43	80
Балки Б1 ÷ Б3, Б5. Плиты П2 ÷ П4	44	81
Балка Б4. Плиты П8, П9. Панели ПС2, ПС5	45	82
Подвесной путь в осях 5-8	46	83
Подвесной путь в осях 8-10	47	84
Схемы расположения эстакад пневмотранспорта	48	85
Эстакады транспортеров для выноса отходов. Верхнее строение ВС1	49	86
Узлы верхнего строения ВС1	50	87
Короб ленточного транспортера КД1	51	88
Опора под бункер ОБ1. Узел 1.	52	89
Узлы 2,3,6. Стойки СК1, СК2	53	90
Конструкция фундаментов Фм14 ÷ Фм16	54	91
Переходной мостик ПМ1. Лестницы Лм1, Лм2	55	92
Переходной мостик ПМ2. Козырек стремянка	56	93
Молниезащита	57	94
Каркасы КП1, КР1 ÷ КР4	58	95
Изделия закладные МН1 ÷ МН12	59	96
Изделия закладные МН13 ÷ МН23	60	97
Сетки С1, С2, траверсы Т1 и Т2. Монтажные элементы МС1 ÷ МС10. Защитное обрамление Ом1	61	98
Щиты Щ1 ÷ Щ6	62	99

2

9544/1

ГИП	Заславский		03.85
Н. контр.	Сквирский		03.85
Нач. отд.	Пилипенко		03.85
Гл. спец.	Сквирский		03.85
Рук. гр.	Заводник		03.85
Ст. инж.	Левицкая		03.85

ТП 411-2-179.86

Цех по производству паркета с сушильными камерами мощностью 200 тыс. м² паркета в год

Стадия	Лист	Листов
Р.П.		

Содержание альбома.

Киевский филиал СОЮЗГИПРОЛЕСХОЗ

Привязан:

Инв. №

Пояснительная записка

1. Общая часть

Типовой проект „Цех по производству паркета с сушильными камерами мощностью 200 тыс. м² паркета в год," разработан на основании задания, выданного Гослесхозом СССР 16.03.1984г, письма Гослесхоза СССР N155/3-23 от 27.07.1984г и плана типового проектирования на 1984–1985г, раздел III, пункт 3.7, 3.2.

Настоящий проект корректировка типового проекта № 411-2-130. Необходимость в корректировке типового проекта вызвана заменой устаревшего технологического оборудования, изменением норм на проектирование и основных положений по комплектации и оформлению типовых проектов распространяемых ЦИТП.

Проект разработан в соответствии с инструкцией по типовому проектированию СН227-82 и учитывает следующие условия строительства:

Климатический районы – I, II, III;
Сейсмичность района — не выше 6 баллов;
Территория – без подработки горными выработками;
Расчетная зимняя температура воздуха -20, -30 °(основной вариант) и -40°С;
скоростной напор ветра для I, II и III географических районов, вес снегового покрова 150кгс/м²;
рельеф территории спокойный, грунтовые воды отсутствуют.

Грунты основания непучинистые, непросадочные со следующими нормативными характеристиками:
$\varphi = 28°$; $C = 0{,}02$ кг/см²; $E = 150$ кг/см²; $\gamma_o = 1{,}8$т/м³.

Класс здания — II
Степень долговечности — II
Степень огнестойкости — II

Категория производства по пожарной опасности – В.

Инженерное оборудование здания:
Водопровод горячей и холодной воды, канализация, отопление, вентиляция, электроснабжение, радио, телефон, пожарная сигнализация и технологическое паронабжение.

Предусмотрено заземление оборудования и молниезащита здания.

Цех предназначен для строительства на действующих и проектируемых предприятиях лесного хозяйства и других ведомств.

Номенклатура продукции: штучный паркет и ручки точеные.

В качестве сырья приняты низкосортная лиственная древесина, поступающая в цех в виде длинотера и коротья. длиной от 1 до 6 метров.

В соответствии с заданием на проектирование сушка пиломатериалов предусматривается в сушильных камерах, расположенных в объеме цеха.

При замене станочного оборудования паркетного отделения цех может быть использован для производства тары, столярных, токарных и других изделий.

Сметы составлены в нормах и ценах 1984 года.

Нестандартизированное оборудование разработано в типовом проекте 411-2-156.85, Альбомы IV и V.

2. Технико-экономические показатели.

Оценка технико-экономических показателей проекта, а также результаты сравнения этих показателей с показателями проекта-аналога (т.п. 411-2-130) произведены в сопоставимых объемах и ценах. Сметная стоимость типового проекта 411-2-130 скорректирована в соответствии с нормами и ценами 1984 года.

Состав технико-экономических показателей для оценки решений, принятых в типовом проекте цеха, приведен в соответствии с приложением 2 к „Временному положению о порядке проведения экспертизы типовой проектной документации предприятий, зданий и сооружений в ЦИТП." За расчетную единицу принято 1000 м² паркета.

Расчетных единиц 200.

Результаты и сравнение показателей приведены в таблице.

N п/п	Наименование данных и показателей	Ед. изм.	Данные и показатели: проект	т.п. 411-2-130	Тип проект 411-2-130 в сопоставимых показателях	Отклонение показателей в натуральном выражении, + увеличение - снижение	Примечание
1	2	3	4	5	6	7	8
	1. Технико-экономические характеристики						
1.1.	Проектная мощность в натуральном выражении	тыс. м³	19.00	16,41	16,41	+ 2,59	
1.2.	Годовой выпуск товарной продукции в натуральном выражении	тыс. м³	3,04	7,31	3,84	—	
	- в оптовых ценах 1967г	тыс. руб	—	679,32	—	—	
	- в оптовых ценах 1982г	тыс. руб.	1222,00	—	1222,00	—	
1.3	Себестоимость продукции, годовой выпуск	тыс. руб	657,04	401,96	674,9	- 17,86	
	- на расчетную единицу	руб	3285	2010	3374	- 89	
1.4	Годовая прибыль - в оптовых ценах 1967г	тыс. руб	—	277,36	—	—	
	- в оптовых ценах 1982г	тыс. руб	564,96	—	547,1	- 17,86	
1.5.	Уровень рентабельности	%	86	69	81	+ 5	
1.6.	Срок окупаемости капитальных вложений	лет	0,7	1,2	0,8	- 0,1	
1.7	Списочная численность работающих	чел.	66	70	70	- 4	
	в том числе: рабочих	чел.	62	67	67	- 5	
1.8	Уровень механизации и автоматизации производственных процессов	%	67	—	—	—	
1.9	Режим работы цеха:						
	- рабочие дни в году	дн.	260	250	260	—	
	- рабочие смены в сутки	смен	2	2	2	—	
	- продолжительность смены	час	8	8	8	—	
	- коэффициент сменности по рабочим	—	1,72	1,59	1,59	+ 0,13	
	- коэффициент сменности работы основного оборудования	—	1,68	1,53	1,53	+ 0,15	
1.10	Производительность труда (годовая)						
	а) выработка на 1 работающего - в натуральн. выражении	м³	46	104	43	+ 3	
	- по стоимости товарной продукции	руб.	18515	9705	17457	+ 1058	
	б) выработка на 1 рабочего - в натуральном выражении	м³	49	109	45	+ 4	
	- по стоимости товарн. продукции	руб	19710	10139	18239	+ 1471	

9544/1

ГИП	Здоловский		04.85
Н. контр	Касинова		04.85
Нач. отд.	Пилипенко		04.85
Гл. спец.	Бойко		04.85

ТП 411-2-179.86 ПЗ

Цех по производству паркета с сушильными камерами мощностью 200 тыс. м² паркета в год

Стадия	Лист	Листов
Р.П.	1	

Пояснительная записка (начало).

Киевский филиал Союзгипролесхоз

Привязан:

Инв. №

Альбом I

Типовой проект 411-2-179.86

1	2	3	4	5	6	7	8
1.11.	Коэффициент экономической эффективности капитальных вложений		1.34	0.81	1.24	+0,10	
1.12	Приведенные затраты на единицу товарной продукции	руб.	0,62	0.59	0,64	0,02	
1.13	Объем строительный	м³	13530.9	13074,7	13074,7	+456.2	
	Объем строительный здания на расчетную единицу	м³	67.6	65.4	65.4	+2.2	
1.14	Площадь здания застройки	м²	1903.4	1770,09	1770.09	+133.31	
	Общая	м²	2283.0	1907.48	1907.48	+381.52	
	Площадь общая здания на расчетную единицу	м²	11.44	9.54	9.54	+1,9	
	2. Сметная стоимость здания						
2.1	Стоимость общая	тыс. руб.	421.85	344.00	447.2	-25.34	
	В том числе:						
	строительно-монтажн. работ	тыс. руб.	272,31	180.31	282.38	-10.07	
	оборудование	тыс. руб.	148.42	163.69	163.69	-15.25	
	прочие		1.13	—	1.13		
	Стоимость строительно-монтажных работ, на 1м² общей площади	руб.	118.96	94.54	148.03	-29,07	
	Стоимость строительно монтажных работ на м³ строительного объема	руб.	20.12	13.82	21.59	-1,47	
	Стоимость общая на расчетную единицу	руб.	2109	1720	2236	-12,7	
	3. Трудоемкость						
3.1	Построечные трудовые затраты	чел. дн.	5004	6421	7063	-2059	
	То же, на 1м² общей площади	чел. дн.	2.19	3,37	3,70	-1.51	
	То же, на 1м³ строительного объема	чел. дн.	0.37	0.49	0.54	-0.17	
	То же, на расчетную единицу	чел. дн.	25.0	32,1	35.31	-10.31	
	4. Расход строительных материалов						
4.1	Цемент, приведенный к марке м400	т	526.13	248,68	274.48	+251,65	
	приведенный к марке м400 на 1м² общей площади	т	0,22	0.14	0.14	+0,8	
	То же, на 1м³ строительного объема	т	0.038	0,02	0.02	+0.018	
4.2	Сталь, общий	т	130,00	80.82	118,62	+11.38	
	В том числе: приведенная к классам А-1 и С 38/23	т	147.60	—	—	—	
	То же, на 1м² общей площади	т	0,05	0.042	0,06	—	
	То же, на расчетн. един.	т	0.59	0.40	0,50	+0,09	
4.3	Бетон и железобетон, общ	м³	1551.42	924,94	1103,74	+441,68	
	То же, на 1м² общей площади	м³	0.67	0,48	0.58	+0.09	
	То же, на 1м³ строительного объема	м³	0.11	0,07	0.08	+0.03	
	То же, на расчетн. единицу	м³	7.75	4.62	5.54	+2.21	
4.4.	Лесоматериалы, общий						
	В том числе:	м	44,05	37.50	44.50	-0.44	
	Лесоматериалы приведенные к круглому лесу	м³	60,87	—	—	—	
	То же, на 1м² общей площади	м³	0.019	0.019	0,020	-0,001	
4.5	Кирпич, общий	тыс.-шт.	170,3	317.5	317.5	-147,2	
	То же, на 1м² общей площади	тыс.-шт.	0.074	0,166	0.166	-0,092	
	5. Эксплуатационные расходы						
5.1	Расход холодной воды	м³/ч	2,04	—	2.32		
		м³/сут	3,45	3.00	3.45	—	
5.2	То же, горячей воды	м³/сут	3,78	2,75	3,78	—	
5.3	Расход тепла	ккал/ч	1383280	1317040	1416700	-33420	
	в том числе:						
	на отопление	ккал/ч	118935	272040	272040	-153105	
	на вентиляцию	ккал/ч	1105345	1045000	1144660	-39315	
	на горячее водоснабжение	ккал/ч	15300	—	—	—	
5.4	Потребная электрическая мощность	квт	371	356,3	371	—	
5.5	То же, на расчетн. един.	квт	1,85	1,78	1,85	—	
5.6	Годовой расход электроэнергии	млн. квт час.	588,900	588,900	588,900	—	

Как видно из таблицы, основные технико-экономические показатели проекта отличаются от показателей типового проекта 411-2-130.

Увеличение потребности количества перерабатываемого сырья вызвана тем, что в балансе сырья введены лесоматериалы низких сортов.

Уменьшение годового выпуска товарной продукции в натуральном выражении и оптовых ценах обусловлено исключением из программы технологической щепы из-за малой загрузки рубительной машины.

В связи с повышением уровня механизации производственных процессов снижена на 5,7% списочная численность работающих в цехе и повышена производительность труда по стоимости товарной продукции (на работающего 1,5%, на рабочего 3,4%).

Снижение выработки в натуральном выражении вызвано исключением из программы цеха технологической щепы.

Лучшее объемно-планировочное решение цеха позволило увеличить общую площадь здания на 381,5 м² или 20,0% и снизить общую сметную стоимость на 25,34 тыс. руб. или 5,67%, уменьшить стоимость строительно-монтажных работ на 10,07 тыс. руб. или 3,57%.

Уменьшение стоимости оборудования на 15,25 тыс. руб. или 9,33% обусловлено более рациональным его подбором.

Стоимость строительно-монтажных работ на 1м² общей площади снижена на 29.07 руб, а стоимость 1м³ снижена на 1,47 руб. Построечные трудозатраты уменьшены на 29,15%.

Увеличение расхода бетона, цемента и стали связано с включением в проект сооружений, находящихся вне цеха, а также заменой кирпичных стен на панельные и устройством полного железобетонного каркаса основного объема цеха.

Эксплуатационные расходы воды и электроэнергии по сравнению с проектом-аналогом не изменились.

Учитывая вышеизложенное, следует считать настоящий проект более экономичным, чем типовой проект № 411-2-130.

3. Схема генерального плана

На листе ПЗ-6 приведена схема генерального плана, на которой показана взаимосвязь цеха со складом сырья, бункерами и циклонами для отходов.

На схеме представлена сеть автодорог и озеленение.

Схема генерального плана не является обязательной при привязке проекта подлежит корректировке с учетом местных условий.

9544/1

ГИП	Заславский		04.85
Н. контр.	Косинова		04.85
Нач. отд.	Пилипенко		04.85
Гл. спец.	Бойко		04.85

ТП 411-2-179.86. ПЗ

Цех по производству паркета с сушильными камерами мощностью 200 тыс. м² паркета в год.

Стадия	Лист	Листов
Р. П.	2	

Пояснительная записка (продолжение)

Киевский филиал Союзгипролесхоз

Привязан:

Инв. №

4. Технологическая часть.

Подсортированные по сортиментам и диаметрам лесоматериалы со склада сырья продольным лесотранспортером БА-3М подают в цех для переработки.

Распиловка лесоматериалов в цехе производится на двух потоках.

В первом потоке (рамном) лесоматериалы подаются в цех и сбрасывателем СБР-80-1 сбрасываются в впередирамные тележки ПРТ1-63 лесопильной рамы РК.

Полученный пиломатериал рольгангами ПРДП-63, ПРДН-6 и цепному транспортеру подают на рольганг торцовочного станка ЦКБ-40 для вырезки дефектных мест и поперечного раскроя на кратные по длине заготовки.

Продольная распиловка производится на станках ЦМ-120 с окончательной торцовкой на станках ЦКБ-40.

Горбыли и подгорбыльные доски собираются поперечным цепным транспортером и подаются на рольганг торцовочного станка ЦКБ-40, с последующей распиловкой на станках Ц6-2 и ЦМ-120.

Готовую фризу укладывают в контейнеры и подают на сушку.

На втором потоке (короткомерном) лесоматериалы распиливают на станке ЦГК-М, с передачей полученного бруса по рольгангам к станкам ЦМ-120 для продольной распиловки.

Окончательную торцовку заготовок производят на торцовочных станках ЦКБ-40.

Горбыли собираются поперечным транспортером и перерабатываются на станках Ц6-2 и ЦМ-120.

Готовую фризу укладывают в контейнеры и подают на сушку. Сушка пиломатериалов предусматривается в сушильных камерах ЛатНИИЛХП-4.

Формирование сушильных штабелей производят при помощи лифтов.

Высушенные заготовки подают в отделение изготовления паркета, где на станках ПАРК-7 и ПАРК-8 производят профильное строгание и обработку паркетных фриз с образованием паза и гребня.

Ремонт паркета производят на станках: ФС-1 и круглопильном.

Токарные изделия изготавливают на станках ТН-200.

Штучный паркет формируют в пакеты на поддонах и вывозят на склад готовой продукции.

Для удаления кусковых отходов предусмотрена система ленточных конвейеров с накоплением их в бункере.

Опилки и мелкие кусковые отходы удаляются от станков системами пневмотранспорта. Опилки от лесорамы РК удаляются транспортером ТОЦ 16-5 с накоплением их в бункере.

Заточка режущего инструмента производится в заточном отделении.

При замене станочного оборудования паркетного отделения цех может быть использован для производства тары, столярных, токарных и других изделий.

5. Архитектурно-строительные решения.

Объемно-планировочное решение.

Основные производственные помещения цеха располагаются в одноэтажной однопролетной части здания с размерами в осях наружных стен 72,0×18,0 и высотой до низа несущих конструкций покрытия 4,8 м.

К части продольной стены по оси Г примыкает двухэтажная пристройка, в которой размещаются производственные, вспомогательные и административно-бытовые помещения. Размер пристройки в осях стен 30,0×16,2 м, высота помещений от пола до потолка первого этажа - 3,3 и 4,5 м, второго - 4,2 и 3,0 м. Расчет оборудования произведен в соответствии со СН и ПII-92-76 и приведен в таблице

Расчет оборудования бытовых помещений

Группа производственных процессов	Виды одежды и их сочетания при хранении	Списочный состав		Гардероб шир. 25см		Гардероб шир. 33см		Макс. смена		Душевые. Умывальн. Душ. сетки		Душевые. Умывальн. Умывальники		Ножн. ванны		Уборные		Курительн. к-та личной гигиены ж		Красный уголок	Ж-та общ. организац.
		м	ж	м	ж	м	ж	м	ж	м	ж	м	ж	м	ж	м	ж	м²	шт	м²	м²
I а	Уличная, домашняя и специальная	2	1		—	—	—	1	1	—	—	1/7	1/7								
I б	"	19	34	19	34	—	—	10	15	10/15	15/12	10/10	15/10								
I в	"	2	3	—	—	2	3	2	—	2/7	—	2/10	—								
II а	"	2	2	—	—	2	2	1	—	1/7	—	1/20	—								
II б	Уличная и домашняя, специальная	1	—	1	—	1	—	1	—	1/3	—	1/20	—								
	Всего	26	40	20	34	5	5	16	16	2	2	2	2	1	1	2	2	9	1	24	12

Гардеробы оборудуются закрытыми одинарными деревянными шкафами шириной 25 и 33 см, глубиной 50 см и высотой 165 см.

В соответствии со СН и ПII-92-76 п. 3.23 в гардеробах дополнительно устанавливается по два шкафа для хранения чистой и грязной рабочей одежды.

Душевые размещаются смежно с гардеробными и имеют преддушевые, оборудованные скамьями, крючками для одежды и полотенец, полочками для туалетных принадлежностей.

Умывальники и ножные ванны размещаются в гардеробных.

Конструкции.

Здание цеха однопролетное с полным каркасом.

Шаг колонн - 6 м, пролет - 18 м, высота до низа балок покрытия - 4,8 м. По оси Г в месте примыкания двухэтажной пристройки - стены несущие кирпичные.

Стены двухэтажной части здания - кирпичные; одноэтажной части - панельные по серии 1.030.1-1.

Перегородки - кирпичные.

Фундаменты под колонны железобетонные стаканного типа, под кирпичные стены - бутобетонные (вариант - из сборных бетонных и железобетонных блоков по ГОСТ 13579-78 и серии 1.112-5)

Фундаментные балки сборные железобетонные по серии 1.415-1.

Колонны - сборные железобетонные по серии 1.423-3.

Балки покрытия сборные железобетонные по серии 1.462.1-3/80. По балкам покрытия укладываются сборные железобетонные плиты по ГОСТ 22701.1-77-22701.5-77.

Перекрытие и покрытие двухэтажной части здания выполняются из сборных железобетонных плит по серии 1.141-1.

Лестница из сборных железобетонных элементов по серии ИИ27-1.

5
9544/1

ГИП	Заславский		04.85
Н. контр.	Косинова		04.85
Нач. отд.	Пилипенко		04.85
Гл. спец.	Бойко		04.85
Гл. спец.	Сквирский		04.85

ТП 411-2-179.86 ПЗ

Цех по производству паркета с сушильными камерами мощностью 200 тыс. м² паркета в год

Стадия	Лист	Листов
Р.П.	3	

Пояснительная записка (продолжение)

Киевский филиал Союзгипролесхоз

Привязан:

Инв. №

Красново

Формат А2

Альбом I

Типовой проект 411-2-179.86

6. Санитарно-техническая часть.

Водоснабжение и канализация.

Источник водоснабжения - внутриплощадочная сеть.
Горячее водоснабжение - централизованное.
Общий расход воды - 7,23 м³/сутки.
Потребный напор на вводе 23,5 м.
Расход воды на наружное пожаротушение - 15 л/с
Количество сточных вод - 7,23 м³/сут.

Отопление и вентиляция.

Отопление - воздушное и местными нагревательными приборами. В качестве нагревательных приборов в производственной части служат регистры из гладких труб, во вспомогательных помещениях - радиаторы М140-АО.
Теплоноситель в системе отопления производственных помещений и теплоснабжения вентустановок - горячая вода с параметрами 130-70°С для отопления вспомогательных помещений используется вода с параметрами 95-70°С.
Вентиляция помещений приточно-вытяжная с механическим и естественным побуждением.

7. Электротехническая часть.

Питание электроприемников цеха осуществляется от сети 380/220 В.

Электроосвещение - люминесцентными лампами и лампами накаливания.

Предусмотрена автоматизация приточно-вытяжных систем вентиляции и аспирации, воздушной завесы, а также контроль температуры и давления в трубопроводах теплопункта.

В цехе устанавливается 10 динамических громкоговорителей и два телефонных аппарата с подключением к местным сетям.

Предусмотрена пожарная сигнализация, состоящая из пожарных извещателей и линий проводной связи.

8. Охрана труда и противопожарные мероприятия

Генплан.

Во избежание случаев травматизма на территории предприятия при привязке цеха предложенная схема генплана предусматривает разделение грузовых и людских потоков.

Сеть автодорог обеспечивает подъезд пожарных автомашин для наружного пожаротушения.

Автодороги проектируются с твердым покрытием, обеспечиваются искусственным освещением и предупредительными знаками и указателями.

На генеральном плане, в районе биржи сырья, должны быть выделены место для курения и устроены переходные мостики через бревнотаски.

При проектировании генплана следует учитывать: направление господствующих ветров, благоустройство территории с выделением мест отдыха и спортплощадок; максимальное озеленение свободных площадей, соблюдение санитарных и противопожарных разрывов между зданиями и сооружениями на промплощадке с учетом окружающей застройки, а также обеспечение медицинским обслуживанием работающих на предприятии.

Цех.

Мероприятия по технике безопасности и производственной санитарии в здании цеха отражены в соответствующих комплектах чертежей и приведены в настоящем разделе пояснительной записки.

Все движущиеся элементы станков имеют ограждения и предохранительные устройства.

Конвейеры и бревнотаски оборудуются световой и звуковой сигнализацией.

Расстояния между оборудованием и элементами здания приняты в соответствии с действующими нормами.

Станки, механизмы и транспортеры оборудуются надежными приспособлениями для их включения и остановки.

Предусматриваются индивидуальные средства защиты (наушники, очки).

Производственные помещения оборудуются системами приточно-вытяжной вентиляции и пневмотранспортом.

Сигнально-предупреждающую окраску опасных элементов производственного оборудования трубопроводов и внутрицехового транспорта, устройств и средств пожаротушения и обеспечения безопасности, а также цветовое решение производственных знаков безопасности выполняется в соответствии с требованиями ГОСТ 12.4.026-76.

Для защиты людей от поражения электротоком предусматривается зануление и заземление.

Заземление выполняется присоединением электрооборудования к естественным заземлителям (стальные трубы электропроводки, металлические стационарные открыто проложенные трубопроводы всех назначений, кроме трубопроводов канализации и центрального отопления).

Зануление сетей, прокладываемых в помещениях, выполняется присоединением рабочего нулевого провода к электрооборудованию.

Защита здания от прямых ударов молнии осуществляется в соответствии с „Инструкцией по проектированию и устройству молниезащиты зданий и сооружений" СН305-77.

Здание относится к III категории молниезащиты. Молниеприемником служит металлическая сетка из круглой стали диаметром 6 мм с ячейками 12×12 м и выполняется по всей площади кровли здания.

Величина импульсного сопротивления каждого заземлителя должна быть не более 20 Ом, а в грунтах с удельным сопротивлением 500 Ом и выше - не более 40 Ом.

Для защиты от заноса высоких потенциалов по надземным коммуникациям их необходимо при вводе в здание присоединить к заземлителю молниезащиты или к рабочему нулевому проводнику электрических сетей.

Для защиты от статического электричества все металлические части технологического оборудования необходимо присоединить их к магистралям заземления.

Естественное и искусственное освещение производственных и бытовых помещений принято в соответствии со СН и П II-4-79 люминесцентными лампами.

Окна для расчетных температур -20° и -30°С приняты с двойным остеклением, для -40°С - с тройным.

Бытовые помещения мастерской запроектированы в соответствии со СН и П II-92-76 и состоят из гардеробов, душевых, уборных, буфета и красного уголка

ГИП	Заславский			ТП 411-2-179.86 ПЗ	
Н. контр.	Косинова				
Нач. отд.	Пилипенко				
Гл. спец.	Шурман				
Рук. сект.	Олейник				
Привязан:				Цех по производству паркета с сушильными камерами мощностью 200 тыс. м² паркета в год	Стадия: Р.П. / Лист: 4 / Листов:
Инв. №				Пояснительная записка (продолжение)	Киевский филиал Союзгипролесхоз

Мероприятия по борьбе с шумом.

Для предотвращения вредного влияния шума на работающих, в проекте предусмотрен ряд мероприятий по снижению уровня звукового давления.

Цех разделен стенами и перегородками для локализации оборудования, которое является источником шума.

Венткамеры расположены в отдельных изолированных помещениях.

Бытовые помещения размещены на втором этаже в пристройке к цеху и помещения с постоянным пребыванием людей не примыкают, непосредственно, к производственным помещениям.

Технологическое оборудование по подготовке режущего инструмента и вентиляционные агрегаты изолируются путем устройства специальных фундаментов или установки на амортизаторы.

Пылеприемники и оградительные устройства режущего инструмента применяются со звукопоглащающим покрытием внутренних и наружных плоскостей

При выборе вентиляторов приняты окружные скорости, допускаемые по условиям относительной бесшумности.

Соединения воздуховодов с вентиляторами осуществляется при помощи гибких вставок.

Вентиляторы и приводы вентиляционных установок пневмотранспорта устанавливаются вне здания.

В связи с тем, что технологическое оборудование имеет уровень звукового давления более 85 дб. предусматриваются средства индивидуальной защиты-наушники ВЦНИОТ.

Противопожарные мероприятия

Степень огнестойкости здания цеха - II.

Помещения цеха между собой, а также и от бытовых помещений, разделены противопожарными кирпичными перегородками и стенами с трудносгораемыми заполнениями дверных проемов, имеющими предел огнестойкости 0,75 часа.

Все помещения имеют не менее двух эвакуационных выходов.

Здание оборудуется противопожарным водопроводом, пожарной сигнализацией и молниезащитой.

В цехе предусматриваются первичные средства пожаротушения: огнетушители, ручной инструмент, ящики с песком и т.д.

9. Мероприятия по защите окружающей среды.

Основными неблагоприятными выделениями, вызывающими загрязнение воздуха на рабочих местах в цехе и вне его является древесная пыль.

Системами аспирации древесная пыль и опилки удаляются от станков и поступают в циклон, из которого в атмосферу выбрасывается очищенный воздух.

10. Рекомендации по организации строительных и монтажных работ.

Разработка грунта под фундаменты производится с откосами без креплений экскаватором емкостью ковша 0,25 м³ с недобором грунта на 5-10 см с последующей доработкой вручную.

Обратная засыпка грунта-бульдозером мощностью до 80 л.с с последующим уплотнением грунта пневматическими трамбовками.

Монтаж сборных железобетонных элементов и разгрузка их с автотранспорта ведется с помощью автокранов. Максимальный вес конструкций - 4,7 тонны.

Кирпичная кладка стен и перегородок ведется с инвентарных подмостей.

Территория стройплощадки во избежание доступа посторонних лиц ограждается сплошным забором.

На площадке должны быть установлены указатели проходов и проездов, а опасные зоны-ограждены.

Строительно-монтажные работы выполняются с соблюдением требований соответствующих глав III части СНиП, требований техники безопасности и правил пожарной безопасности.

11. Указания по привязке проекта.

Привязка проекта осуществляется в соответствии с заданием на проектирование и другими исходными данными.

Пропуски в тексте, обозначенные прямоугольной рамкой ☐ заполняются при привязке проекта.

Нестандартизированное оборудование разработано в типовом проекте N 411-2-156.85, Альбомы IV-V.

ГИП	Заславский			ТП 411-2-179.86	ПЗ
Н. контр.	Косинова				
Нач. отд.	Пидипенко				
Гл. спец.	Бойко				
Гл. спец.	Сибирский				
Привязан:				Цех по производству паркета с сушильными камерами, мощностью 6000 м² паркета в год	Стадия: Р.П. / Лист: 5 / Листов:
				Пояснительная записка (продолжение)	Киевский филиал Союзгипродревпрома

Альбом I

Типовой проект 411-2-179.86

Схема генплана

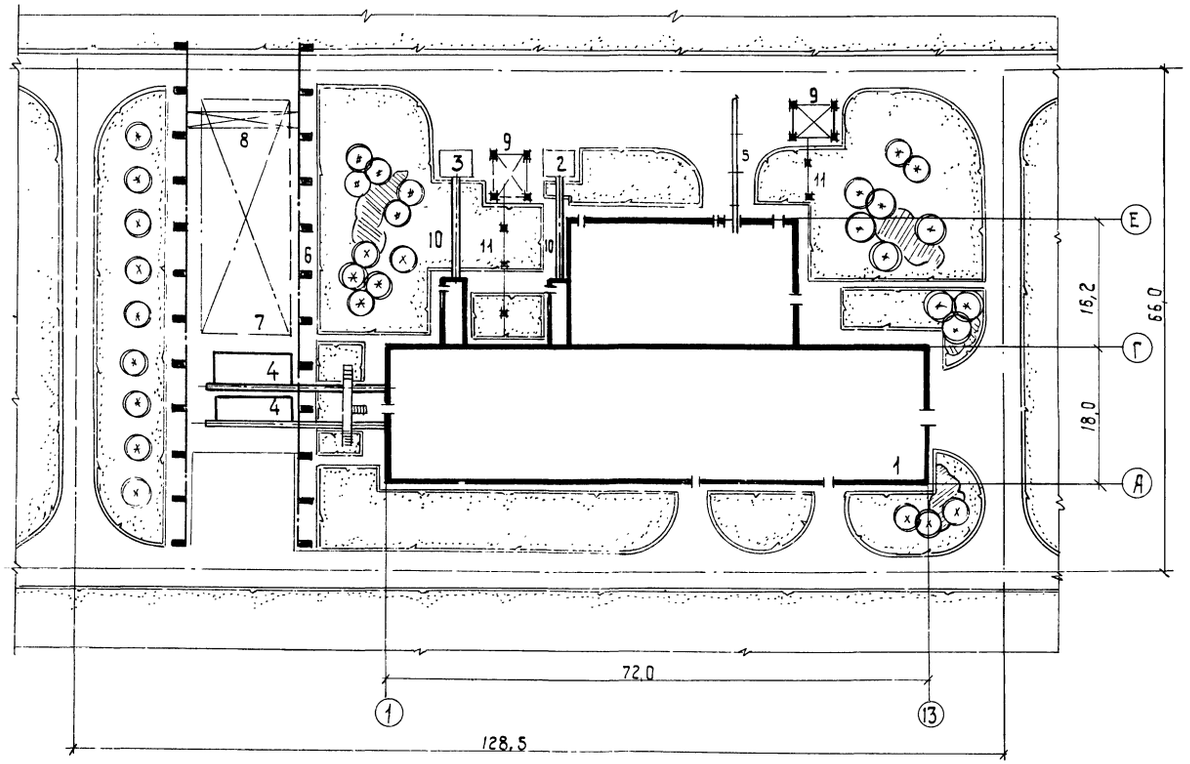

Экспликация зданий и сооружений

Позиции на генплану	Наименование	Примечание
1	Цех по производству паркета с сушильными камерами мощностью 200 тыс. м² паркета в год	Союзгипролесхоз Киевский филиал
2	Установка под бункер кусковых отходов	"
3	Установка под бункер опилок	"
4	Накопительные площадки	—
5	Рельсы узкой колеи	—
6	Эстакада мостового крана	—
7	Штабели лесоматериалов	—
8	Мостовой кран грузоподъемностью 5,0 т	—
9	Установка под циклоны	Союзгипролесхоз Киевский филиал
10	Эстакада удаления отходов	"
11	Эстакада пневмотранспорта	"

Технико-экономические показатели.

1. Площадь территории — 0,85 га
2. Площадь застройки — 2770,0 м²
3. Площадь дорог и площадок — 2190 м²
4. Площадь озеленения — 3386 м²
5. Плотность застройки — 40 %

Приведенная схема не является обязательной при привязке проекта, т.к. в каждом случае нужно исходить из конкретных условий строительства.

Площадка должна иметь водопровод, канализацию, электроэнергию и теплоснабжение.

В соответствии со СНиП II-31-74 наружное пожаротушение предусматривается от кольцевой водопроводной сети с напором 20 метров, расход 15 л/сек.

В комплект чертежей настоящего проекта входят позиции 1,2,3,9,10,11 схемы генплана.

Нестандартизированное оборудование разработано в проекте 411-2-156.85.

8

95441

ГИП	Заславский		03.85
Н.контр.	Скворский		03.85
Нач.отд.	Пилипенко		03.85
Гл.спец.	Скворский		03.85
Гл.спец.	Ширтман		03.85
Ст.инж.	Луценко		03.85

ТП 411-2-179.86 ПЗ

Цех по производству паркета с сушильными камерами мощностью 200 тыс. м² паркета в год.

Стадия	Лист	Листов
Р.П.		

Пояснительная записка (окончание).

Киевский филиал Союзгипролесхоз

Привязан:

Инв. №

Типовой проект 411-2-179.86 Альбом I

Ведомость чертежей основного комплекта марки ТХ.

Лист	Наименование	Примечание
1	Общие данные (начало)	
2	Общие данные (продолжение)	
3	Общие данные (окончание)	
4	Спецификация	
5	План расположения технологического оборудования	
6	План расположения технологического оборудования в осях 1÷8, А÷Г.	
7	План расположения технологического оборудования в осях 8÷13, А-Г.	
8	План расположения технологического оборудования в осях 5÷10, Г÷Д.	
9	Разрезы	
10	План конвейеров	
11	План на отм. 0.000. Система технологического пароснабжения.	
12	Буфет	

Ведомость основных комплектов

Обозначение	Наименование	Примечан.
ТХ	Технология производства	
АР	Архитектурные решения	
КЖе	Конструкции железобетонные	
ВК	Внутренние водопровод и канализация	
ОВ	Отопление и вентиляция	
ЭМ	Силовое электрооборудование	
ЭО	Электрическое освещение	
СС	Связь и сигнализация	
АТХ	Автоматизация технологических процессов	
АОВ	Автоматизация отопления и вентиляции	

Ведомость ссылочных и прилагаемых документов

Обозначение	Наименование	Примечание
	Ссылочные документы	
ОНТ ПЛП	Общесоюзные нормы технологического проектирования лесопильных цехов.	
Группа РП 10-00	Руководящие материалы по камерной сушке пиломатериалов	ЦНИИМОД
—	Типовые нормы выработки на лесопиление и деревообработку в лесном хозяйстве	Укрцентр.
—	Нормы расхода сырья и материалов в лесной и деревообрабатывающей промышленности (справочник)	Лесная промышленность Москва 1977
—	Рекомендации по определению потребности в сырье цеха штучного паркета мощностью 200 тыс.м² в год	Союзгипролесхоз Москва 1977
ОНТП 02-79 (дополнение КОИПОЛ-77)	Общесоюзные нормы технологического проектирования складов длинномерной продукции, поступающей пакетами и в контейнерах	Москва 1979
— —	Нормы технологического проектирования и технико-экономические показатели деревообрабатывающих цехов в лесном хозяйстве	Союзгипролесхоз Москва 1977

Характеристика, номенклатура и объем выпускаемой продукции.

Цех по производству штучного паркета предназначен для переработки низкосортной древесины получаемой от рубок главного и промежуточного пользования.

Годовая программа по выпуску готовой продукции:

1. Паркет штучный (ГОСТ 862-1-76) — 200 тыс. м²
2. Ручки точёные (ост. 13-16-78) — 600 тыс. шт.

Характеристика и обоснование технических решений и технологического процесса.

Предварительно подсортированные по сортиментам и диаметрам лесоматериалы со склада сырья подаются мостовым краном на накопительные площадки цеха для накатки их на продольные лесотранспортеры. Распиловка лесоматериалов в цехе производится на двух потоках.

Первый поток.

На первом (рамном) потоке деловые сортименты и технологическое сырье продольным лесотранспортером БА-3м (поз. 21) подаются в цех, где сбрасывателем СБР-80-1 (поз. 22) перемещаются на впередирамную тележку ПРТ1-63 (поз. 23) лесопильной рамы Р2 (поз. 24).

При распиловке короткомерных лесоматериалов на тележку рекомендуется устанавливать рольганг.

Полученный пиломатериал рольгангами ПРДП-63 и ПРДН-6, цепным поперечным транспортером (поз. 27) подается на рольганг (поз. 28) торцовочного станка ЦКБ-40 (поз. 16).

Типовой проект разработан в соответствии действующими нормами и правилами и предусматривает мероприятия, обеспечивающие взрывную, взрывопожарную и пожарную безопасность при эксплуатации здания.

Главный инженер проекта В.И. Засловский

9

9544/1

Привязан:

Инв. №

ГИП	Засловский		09.85
Н. контр.	Бойко		09.85
Нач. отд.	Пилипенко		09.85
Гл. спец.	Бойко		09.85
Инж.	Касимова		09.85

ТП 411-2-179.86 ТХ

Цех по производству паркета с сушильными камерами мощностью 200 тыс. м² паркета в год.

Стадия	Лист	Листов
Р.П.	1	12

Общие данные (начало)

Киевский филиал Союзгипролесхоз

На станке ЦКБ-40 производится вырезка дефектных мест и поперечный раскрой пиломатериалов на кратные по длине заготовки.

Приводным рольгангом (поз.29) заготовки подаются к круглопильным станком ЦМ-120 (поз.11) для продольной распиловки.

Станки оборудуются отделителями заготовок и возврата их (поз.12,13) для повторной распиловки.

Окончательная торцовки заготовок производится на торцовочных станках ЦКБ-40 (поз.16).

Готовая фриза укладывается в контейнеры и подается на сушку.

Горбыли и подгорбыльные доски разделительным устройством рольганга ПРДП-63 (поз.25) разделяются и поперечным цепным транспортером (поз.34) передаются на рольганг (поз.28) торцовочного станка ЦКБ-40 (поз.16) для вырезки дефектных мест, гнили, сучков и поперечного раскроя пиломатериалов на заготовки кратной длины.

Продольный раскрой пиломатериалов производится на станках Ц6-2 (поз.20) и ЦМ-120 (поз.11) с получением заготовок для паркета и мелких токарных изделий.

Второй поток.

Короткомерный лесоматериал длиной до 2,5 метров и диаметром до 28см. подается продольным лесотранспортером БА-3М (поз.1) и сбрасываются конвейером роликовым ОТД-1.00.00.000 (поз.2) на конвейер цепной ОТД-2.00.00.000 (поз.3) к станку Ц2К-М (поз.4). Полученный брус приводным рольгангом РПБ.00.00.000 (поз.5,6) передается к круглопильным станкам ЦМ-120 (поз.11) для продольной распиловки.

Станки оборудуются отделителем заготовок и возврата их для повторной распиловки.

Окончательная торцовка заготовок производится на торцовочных станках ЦКБ-40 (поз.16).

Готовая фриза укладывается в контейнеры и подается на сушку.

Горбыли конвейером роликовым с раздельными шинами РКШ 00.00.000 (поз.5) отделяются и сбрасываются на поперечный цепной транспортер (поз.19).

Продольный раскрой пиломатериалов производится на станках Ц6-2 (поз.20) и ЦМ-120 (поз.11) с получением заготовок для паркета и мелких токарных изделий.

Сушильное отделение.

Для выпуска товарной продукции в соответствии с ГОСТ'ом предусматривается организация сушильного хозяйства на основе сушильных камер Лат НИИЛХП-4.

Пиломатериалы для сушки укладываются в пакеты (в контейнерах) сплошными рядами с прокладками между ними. Прокладки по высоте укладываются вертикально одна над другой, крайние - заподлицо с торцами пиломатериалов.

Контейнеры оборудуются прижимами.

Сушильный штабель формируется из контейнеров при помощи лифта и транспортируется траверсной тележкой ТЭ-4,5 в сушильные камеры переодического действия Лат НИИЛХП-4.

Сушка пиломатериалов производится в паровоздушной среде по заданным режимам.

Предусмотрена возможность атмосферной подсушки.

Режим сушки выбирается согласно породы и назначения по ГОСТ 19773-74.

Высушенный материал, перед выкаткой охлаждается непосредственно в камерах при закрытых дверях до температуры 35-40°С

Сухой пиломатериал, после полного остывания, подается в производство, а треки сушильные и контейнеры возвращаются для повторного формирования штабеля.

Отделение изготовления паркета

Талью электрической (поз.44) сушильные штабели расформировываются и контейнеры с заготовками подаются к строгальным станком ПАРК-7 (поз.45).

На четырехсторонних строгальных станках ПАРК-7, оборудованных питателями, и паркетных концеравнителях ПАРК-8 (поз.48) производится профильное строгание и обработка паркетных фриз с образованием паза и гребня.

Паркет сортирует, увязывает в пачки и вывозит на склад готовой продукции.

Паркетные планки имеющие дефекты перерабатывают на торцовочных станках (поз.50) и фрезерном станке (поз.51).

Штучный паркет формируется в пакет на поддоне размером 1200×800 мм (ГОСТ 9557-73) и скрепляется стропами М036-81. В один пакет укладывается в среднем 50м² паркета.

Кусковые отходы, пригодные для изготовления токарных изделий, перерабатывают на торцовочном (поз.50) и токарном ТН-200 (поз.53) станках.

Склад готовой продукции.

Склад готовой продукции рассчитан на хранение десятидневного запаса продукции цеха.

Готовые изделия хранятся на поддонах или в контейнерах.

Складские, погрузочно-разгрузочные работы выполняются электропогрузчиком ЭП-103-2,8.

Заточное отделение

Заточка режущего инструмента производится в заточном отделении, оснащенном полным комплектом оборудования: станки для заточки рамных и дисковых пил, для плющения и развода зубьев пил, пиловальцовка, пилоштамп и другое вспомогательное оборудование.

ГИП	Заславский		07.86
Н.контр.	Бойко		07.86
Нач.отд.	Пилупченко		07.86
Гл.спец.	Бойко		07.86
Инж.	Красинова		07.86

ТП 411-2-179.86 ТХ

Цех по производству паркета с сушильными камерами мощностью 2000 тыс.м² паркета в год.

Стадия	Лист	Листов
Р.П.	2	

Общие данные (продолжение)

Киевский филиал Союзгипролесхоз

Привязан:

Инв.№

Типовой проект 411-2-179.86 Альбом

Напольный транспорт, подъемно транспортное оборудование.

Механизация межстаночных операций осуществляется приводными и неприводными рольгангами, цепными и ленточными транспортерами, тележками с подъемной платформой, электропогрузчиком ЭП-103-2,8, талью электрической и лифтами.

Для формирования и разборки сушильных штабелей и их транспортировки предусмотрены лифты, траверсная тележка ЭТ-4,5 и тали электрические.

Удаление опилок и мелких кусковых отходов от станков производится пневмотранспортом.

Кусковые отходы собираются системой ленточных конвейеров с накоплением их в бункере.

Опилки от лесопильной рамы РК (поз.24) удаляются транспортером ТОЦ16-5 (поз.71) с накоплением их в бункере.

Режим работы.

а) цеха:

Количество рабочих дней в году	—	260
Смен в сутки	—	2
Продолжительность смены	—	8 часов

Каждая восьмая суббота — рабочий день

б) сушильное отделение:

количество рабочих дней в году	—	335
смен в сутки	—	3
продолжительность смены	—	8 часов

Основные и вспомогательные материалы

1. Лесоматериалы круглые лиственных пород по ГОСТ 9462-71*. — 11136 м³
2. Технологическое сырье для переработки по ОСТ 13-76-79. — 7869 м³
3. Колпачки металлические для ручек точеных. — 600,0 тыс. шт.
4. Проволока стальная низкоуглеродистая общего назначения по ГОСТ 3282-74*. (1.4-II ГОСТ 3282-74*) — 9940 кг
5. Шкурка шлифовальная тканевая по ГОСТ 5009-75. — 420,0 м²

Баланс сырья и отходов.

№ п/п	Наименование сырья	Наименование готовой продукции	Един. изм.	Количество сырья на программу	Количество древесины в готовой продукции	Количество отходов: Кусковые отходы	Опилки	Стружки	Усушка, распил
1	Пиловочник березовый III-IV с	Фриза паркетная	м³	11136	3491	4683	2182	—	780
			%	100	31,3	42,1	19,6	—	7,0
2	Технологическое сырье	Фриза паркетная	м³	7869	1496	3957	1944	—	472
			%	100	19,0	50,3	24,7	—	6,0
		Итого	—	19005	4387	8640	4126		1252
3	Горбыль	Фриза паркетная	м³	1011	263	572	176	—	—
			%	100	26,0	56,6	17,4	—	—
4	Фриза паркетная	Паркет штучный	м³	5250	3000	484	66	1574	126
			%	100	57,1	9,2	1,3	30,0	2,4
5	Кусковые отходы (деловые)	Ручки точеные	м³	369	45	190	49	78	7
			%	100	12,2	51,5	13,3	21,1	1,9
		Итого				1246	291	1652	133
	Всего					4417	1652	1385	

Штатная ведомость.

N п/п	Наименование профессий	Группа производственных процессов	Разряд	Количество работающих: Всего	в том числе: 1	2	3
	Производственные рабочие						
1	Рамщик	1б	5	2	1	1	
2	Рамщик	1б	3	1	1	—	
3	Торцовщик	1б	4	10	5	5	
4	Торцовщик	1б	2	2	1	1	
5	Станочник-распиловщик	1б	4	1	1	—	
6	Станочник-распиловщик	1б	3	4	3	1	
7	Станочник-распиловщик	1б	2	3	2	1	
8	Станочник токарных станков	1б	3	4	2	2	
9	Станочник фрезерных станков	1б	3	1	1	-	
10	Станочник строгальных станков	1б	4	9	5	4	
11	Торцовщик	1б	3	5	3	2	
12	Сушильщик пиломатериалов	11а	4	4*	1	1	1
	Итого	—	—	45*	26	18	1
	Вспомогательные рабочие						
1	Укладчик деталей	1б	2	2	1	1	
2	Транспортные рабочие	1б	2	5	3	2	
3	Транспортные рабочие	11б	5	1	1	-	
4	Укладчик пиломатериалов, деталей	1б	3	3	2	1	
5	Пилоточ-ножеточ	1в	4	3	2	1	
6	Слесарь-электрик	1в	4	2	1	1	
	Итого			16	10	6	
1	ИТР	19		2	1	1	
2	Служащие	1а		1	1	—	
3	МОП	1б		1	—	1	
	Итого			4	2	2	
	Всего			66*	38	26	1

* Один сушильщик пиломатериалов-подменный.

ГИП	Заславский		07.87
Н.контр.	Байко		07.87
Нач.отд.	Пилипенко		07.87
Гл.спец.	Байко		07.87
Инж.	Новикова		07.87

ТП 411-2-179.86 ТХ

Цех по производству паркета с сушильными камерами мощностью 6 тыс. м³ паркета в год

Общие данные (окончание)

Стадия	Лист	Листов
Р.П.	3	

Киевский филиал Союзгипролесхоз

Привязан:

Инв.№

Альбом I

Типовой проект 411-2-179.86

№№ поз	Наименование	К-во	Модель	Мощность, кВт Един	Мощность, кВт Общ.	Масса, кг	Примечание
1	2	3	4	5	6	7	8
	Лесопильно-раскроечное отделение						
1	Продольный лесотранспортер	1	БА-3м	11,0	11,0	2860	НО-01.00.00.000 Альбом - IV Даниловский з-д
2	Конвейер роликовый	1	ОТД-1.00 00.000	1,1	1,1	713	Брянский "Лесхозмаш"
3	Конвейер цепной	1	ОТД-2.00 00.000	1,1	1,1	590	"
4	Станок круглопильный	1	Ц2КМ	40+0,8	40,8	1650	"
5	Конвейер роликовый с разделительными шинами	1	РКШ. 00 00.000	1,1	1,1	1650	НО-12.00.00.000 Альбом IV
6	Конвейер приводной с двухсторонним брускоперекл.	1	РПБ. 00 00.000	2,6	2,6	430	Брянский з-д "Лесхозмаш"
7	Накопитель	1	ОТД-4.00 00.000	—	—	—	"
8	Накопитель	1	ОТД-5.00 00. 000	—	—	—	"
9	Конвейер роликовый	1	ОТД-3.00 00. 000	1,1	1,1	490	"
10	Рольганг неприводной	1	не станд. оборудов	—	—	170	НО-05.00.00.000 Альбом - IV
11	Станок круглопильный	4	ЦМ-120	30+0,75	123,0	1500	Сафьянский экспер.-механ. завод
12	Рольганг приводной	4	нест. оборуд	1,1	4,4	570	НО-10.00.00.000 Альбом IV
13	Транспортер ленточный	4	ТЛ-3-400	0,55	2,2	160	Брянский завод „Лесхозмаш"
14	Накопитель	4	Собств. изгот.	—	—	—	Деревян. 2,2×0,5×0,9 м
15	Рольганг неприводной	4	Н.О	—	—	120	НО-07.00.00.000 Альбом IV
16	Станок торцовочный	6	ЦКБ-40	7,0+2,2	55,2	758	Тюменский станкостр. завод
17	Лоток	6	Собств. изгот.	—	—	10	металл
18	Стол	4	покупн	—	—	—	Деревян.
19	Транспортер поперечный цепной	1	ТЦП-5	3,0	3,0	1090	НО-08.00.00.000 Альбом - IV
20	Станок круглопильный	2	ЦБ-2	4,0	8,0	690	Уссурийский машино-стр. завод
21	Продольный лесотранспортер	1	БА-3М	11,0	11,0	3450	НО-01.00.00.000 Альбом - IV Даниловский з-д
22	Сбрасыватель бревен	1	СБР-80-1	3,0	3,0	800	Вологодский з-д „Северный комбайн"
23	Тележка	1	ПРТ-1-1-63	6,2	6,2	1658	Даниловский ЗДС
24	Рама лесопильная каретышевая	1	РК	55+5,5	61,5	6612	Новозыбковский ст. стр. завод
25	Рольганг за лесорамой II ряда	1	ПРД.П-63	3,0	3,0	3060	Вологодский ЗДС „Северный комбинат"
26	Рольганг навесной	1	ПРДН-6	3,0	3,0	1630	"
27	Транспортер поперечный цепной	1	ТЦП-5	2,2	2,2	1700	НО-11.00. 00.000 Альбом - IV
28	Рольганг неприводной	2	Н.О	—	—	266	НО-06.00.00.000 Альбом - IV
29	Рольганг приводной	1	"	0,75+0,75	1,5	590	НО-09.00.00.000 Альбом - IV
30	Транспортер поперечный	1	"	0,75	0,75	335	НО-13.00.00.000 Альбом - IV
31	Транспортер поперечный	1	"	0,75	0,75	165	НО-14.00.00.000 Альбом - IV
32	Рольганг неприводной	1	"	—	—	104	НО-05.00.00.000 Альбом - IV
33	Рольганг неприводной	1	"	—	—	122	НО-05.00.00.000 Альбом - IV
34	Транспортер поперечный цепной	1	ТЦП-5	3,0	3,0	2180	НО-04.00.00.000 Альбом - IV
35	Рольганг неприводной	1	Н.О	—	—	105	НО-07.00.00.000 Альбом - IV
	Фортировочный участок						
36	Таль электрическая	1	ТЭ-2-511	2,8+0,27	3,07	275	Фрунзенский м/з „Ленинец"
37	Лифт	1	Л.00.0006	5,5	5,5	2380	НО-20.00.00.000 Альбом V
38	Контейнеры	50	Н.О.	—	—	61	НО-26.00.00.000 Альбом - V
	Сушильное отделение						
39	Траверсная тележка электрифицированная	1	ЭТ-4,5	2,2+2,6	4,8	2400	Канский завод бумагодел. аппар.
40	Камера лесосушильная	3	лат. ниш ДЛП-4	22,0	66,0	10108	Киверцовский з-д „Спецлесмаш"
41	Трек сушильный	46	—	—	—	31	Дмитриевский з-д „Лесхозмаш"
42	Блок оборотный	5	Н.О	—	—	34,2	НО-15.00.00.000 Альбом - V
	Отделение изготовления паркета						
43	Лифт	1	Л00.00000	5,5	5,5	2380	НО-20.00.00.000 Альбом V
44	Таль электрическая	1	ТЭ1-511	1,7+0,18	1,88	195	Горохавецкий з-д ПТО
45	Станок строгальный паркетный	4	ПАРК-7	17,5 + 3,0	82,0	3300	Боровичский ЗДС
46	Питатель к станку ПАРК-7	4	Собств. изготовл.	—	—	150	металл
47	Подающий конвейер	2	Н.О.	0,75	1,50	250	НО-23.00.00.000 Альбом - V
48	Станок паркетный двухсторонний концеравнит.	2	ПАРК-8	14,0 + 0,6×15	32,2	2150	Боровичский ЗДС
49	Стол сортировочный с планками	2	Собств. изгот.	—	—	—	Деревян. 1,6×1,6×0,8 м
50	Станок торцовочный	2	СО-70	0,6	1,2	19	Одесский з-д стр. отд. маш.
51	Станок фрезерный	1	ФС-1	5,5	5,5	840	Днепропетровский ст. стр. завод
52	Стол	1	Собств. изготовл.	—	—	—	Деревян.
53	Станок токарный	2	ТН-200	2,2	4,4	160	Сузукский эксп. мех. з-д
	Заточное отделение						
54	Стеллаж	1	Собств. изгот.	—	—	100	металл
55	Верстак слесарный с тисками	1	ВС-00	—	—	156	Ветковский автотрем. завод
56	Станок для вальцовки	1	ПВ-35	1,5	1,5	300	Кировский ст. стр. завод
57	Станок точильно-шлифовальный	1	ЗК-631	0,6	0,6	150	Мукачевский ст. стр. завод
58	Станок заточной	1	ТчПТ-4	0,6+0,4	1,0	860	Кировский ст. стр. завод
59	Станок заточной	2	ТчПН-6	1,7	3,4	500	"
60	Станок для развода зубьев пил	1	РПК-8	0,55	0,55	470	"
61	Станок полуавтоматический для холодного плющен.	1	ПХФ-2	1,5	1,5	400	"
62	Станок пилоштамповочный	1	ПШП-2	2,2	2,2	300	Кировский ст. стр. завод
б/п	Подставка под станок ПВ-35	1	покупн	—	—	—	Деревян
б/п	Наковальня однорогая	1	НО-32	—	—	32	Ивановский мех. завод
б/п	Плита для рихтовки	1	собств. изгот	—	—	30	— металл
б/п	Тумбочки для инструмента	4	покупн.	—	—	—	Деревян.
	Лаборатория						
63	Стол лабораторный	1	покупн	—	—	—	Деревян.
64	Весы настольные циферблатные	1	ВНЦ-2	—	—	—	Тюменский з-д весовых приборов
65	Шкаф для хранения приборов и инструмента	1	покупн.	—	—	—	Деревян.
66	Стол консольный для весов	1	Собств. изгот	—	—	—	Мрамор 0,5×0,5 м
67	Весы лабораторные технические с разновесами	1	ВЛР-50	—	—	—	Ленинградский з-д „Госметр"
68	Влагомер электронный	1	ЭВ-2К	—	—	—	з-д комприбор
69	Стол под сушильный шкаф	1	покупн.	—	—	—	Деревян.
70	Шкаф сушильный	1	В-151	0,5	0,5	—	Одесский з-д „Медприбор"
б/п	Секундомер	1	СМ-60	—	—	—	покупное
б/п	Набор измерительных инструментов	1	—	—	—	—	покупное
б/п	Психрометр „Августа"	1	ПБ-16	—	—	—	Клиновский термометр. завод
б/п	Лабораторный набор термометров	1	ТЛ-4 ТЛ-6	—	—	—	покупное
б/п	Термометр технический	1	А N 4	—	—	—	"
б/п	Психрометр аспирационный	1	М-34	—	—	—	Московский „Гидрометприбор"
б/п	Анемометр крыльчатый	1	АСО-3	—	—	—	"
б/п	Барометр-анероид	1	БР-52	—	—	—	покупное
	Внутрицеховое оборудование						
71	Транспортер опилочный	1	ТОЦ-16-9	5,5	5,5	3740	НО-16.00.00.000 Альбом - V
72	Ленточный конвейер (выносной)	1	5050-80	5,5	5,5	2970	НО-18.00.00.000 Альбом - V
73	Ленточный конвейер (сборный)	1	5040-60	2,2	2,2	1040	НО-19.00.00.000 Альбом - V
74	Ленточный конвейер	1	ТК-13	1,7	1,7	425	Днепропетровский з-д строит. маш.
б/п	Тележка с подъемной платформой	3	ТР-025	—	—	50	ПТП „Промтехмонтажпроект" г. Москва
б/п	Электропогрузчик	1	ЭП-103-2,8	—	—	2400	Свердловский машиностр. з-д им. Калинина
б/п	резино-металлические опоры	120	ОВ-31	—	—	1,6	Орджоникидзевский з-д.
б/п	Поддоны	310	ГОСТ 9557-73	—	—	—	Деревянные 1,2×0,8 м.

Нестандартизированное оборудование разработано в альбомах IV-V типового проекта №411-2-156.85.

Привязан

Инв. №

ГИП	Заславский		07.85
Нач. отд.	Пилипенко		07.85
Гл. спец.	Бойко		07.85
Инж.	Косинова		07.85

ТП 411-2-179.86 ТХ

Цех по производству паркета с сушильными камерами мощностью 200 тыс. м² паркета в год.

Стадия	Лист	Листов
Р.П.	4	

Спецификация.

Киевский филиал Союзгипролесхоз

12
9544/1

Альбом I

Типовой проект 411-2-179.86

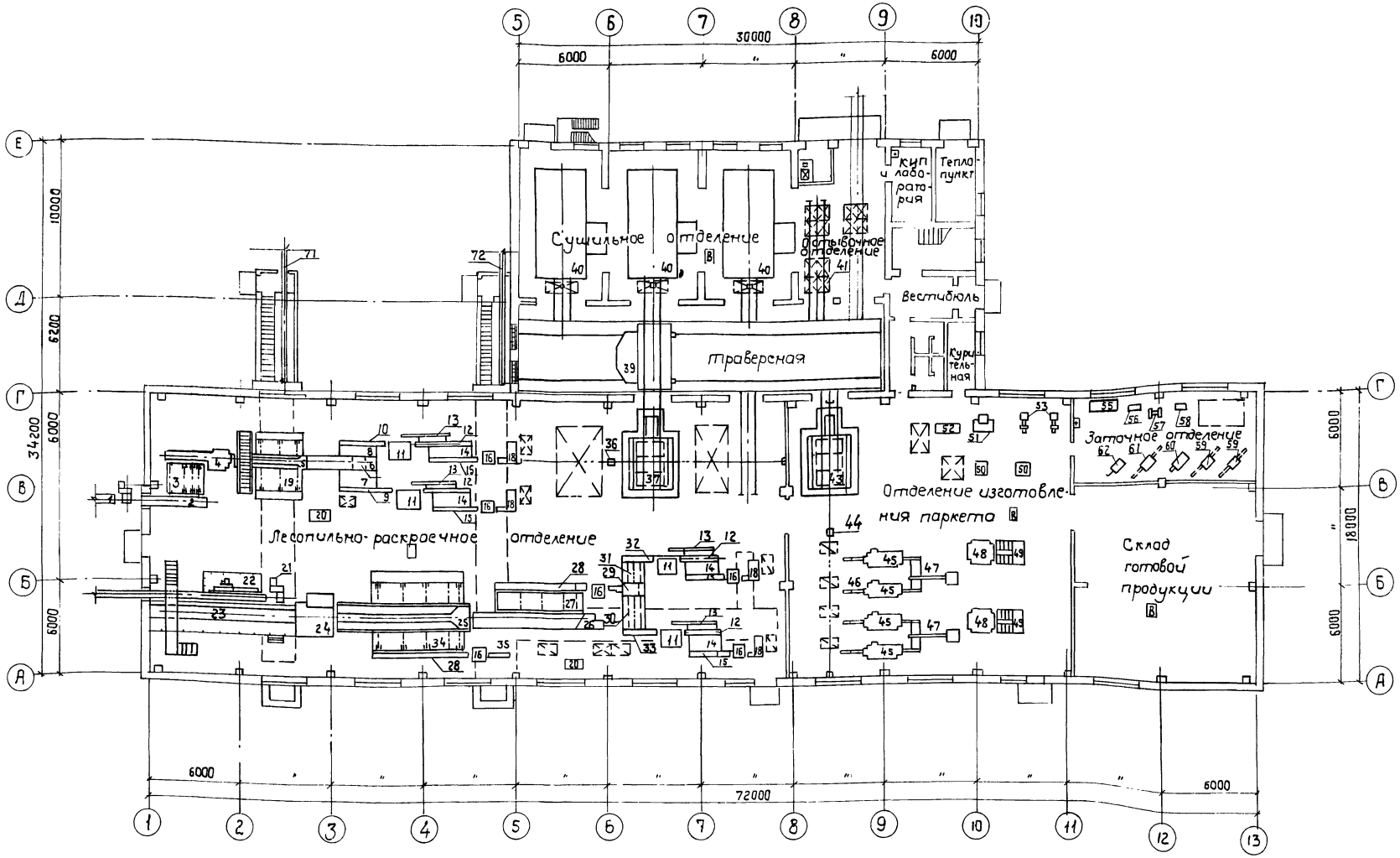

1. За условную отметку 0,000 принят уровень пола цеха.
2. Технологические проемы для сброса кусковых отходов на ленточные конвейера ограждаются перилами высотой 1 м.
   Лотки для сброса кусковых отходов изготавливают по месту.
3. Станки Ц6-2 (поз. 20) установить без каретки.
4. Рольганги ПРДП-63 (поз. 25) и ПРДН-6 (поз. 26) дополняются приводными роликами для транспортировки пиломатериалов длиной от 1 метра.
5. Передвижной конвейер ТК-13 (поз. 74) укоротить на 1 метр и установить без механизма передвижения.
6. Трубы выброса от сушильных камер Латвиилхп-4 (поз. 40) вывести в оконные проемы.
7. К рычагам сбрасывателя СБР-80-1 (поз. 22) приварить швеллер №12, ℓ = 4,7 м.
8. Спецификацию технологического оборудования см. лист ТХ-4.
9. План расположения технологического оборудования: в осях 1÷8 см. лист ТХ-6
   в осях 8÷13 см. лист ТХ-7
   в осях 5÷10 Г-Д см. лист ТХ-8.

Согласовано:

Стр-л сект.	Сабирова	
Гл. техн. сек.	Шарапова	
Зав. техн. сект.	Давыдов	

Привязан:

Инв. №

ГИП	Заславский		
Н. контр.	Байко		
Нач. отд.	Пидуленко		
Гл. спец.	Байко		
Инж.	Тищук		

13
9544/1

ТП 411-2-179.86 ТХ

Цех по производству паркета с сушильными камерами мощностью 200 тыс. м² паркета в год	Стадия	Лист	Листов
	Р.П.	3	
План расположения технологического оборудования	Киевский филиал Союзгипролесхоз		

Альбом I

Типовой проект 411-2-179.86

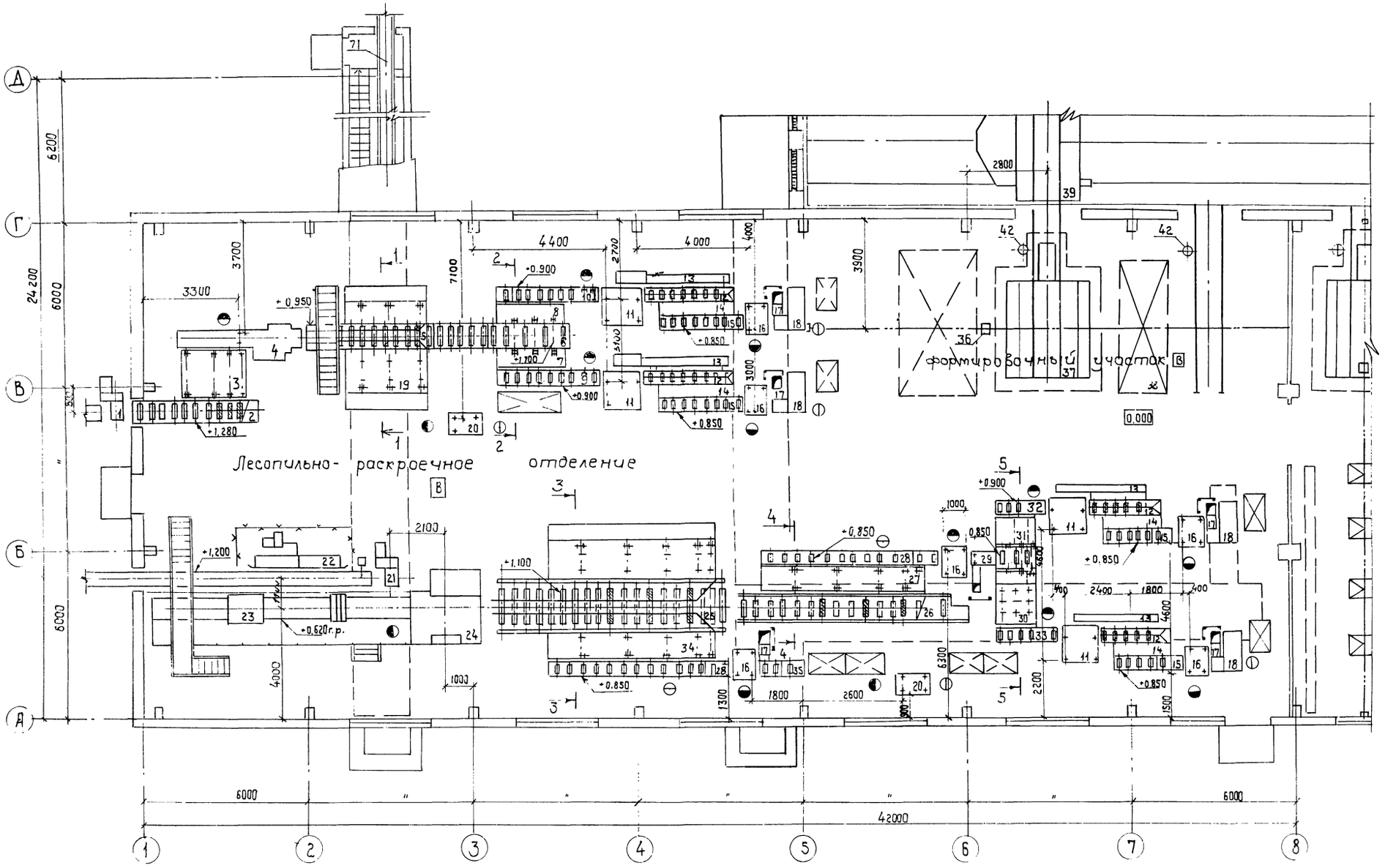

1. За условную отметку 0.000 принят уровень пола цеха.
2. Данный лист читать с листами ТХ-7,8.
3. Разрезы по цеху см. лист ТХ-9.

Согласовано:
Стр. сек. тор. Сквирский
Сан. техн. сект. Ширман
Эл. техн. сект. Олейник

Привязан:

Инв. №

ГИП	Заславский		04.85
Нач. отд.	Пилипенко		11.85
Н. контр.	Бойко		04.85
Гл. спец.	Бойко		04.85

ТП 411-2-179.86 ТХ

Цех по производству паркета с сушильными камерами мощностью 200 тыс. м² паркета в год

Стадия	Лист	Листов
Р.П	6	

План расположения технологического оборудования в осях 1÷8, А÷Г

Киевский филиал союзгипролесхоз

14
9544/1

Альбом I

Типовой проект 411-2-179.86

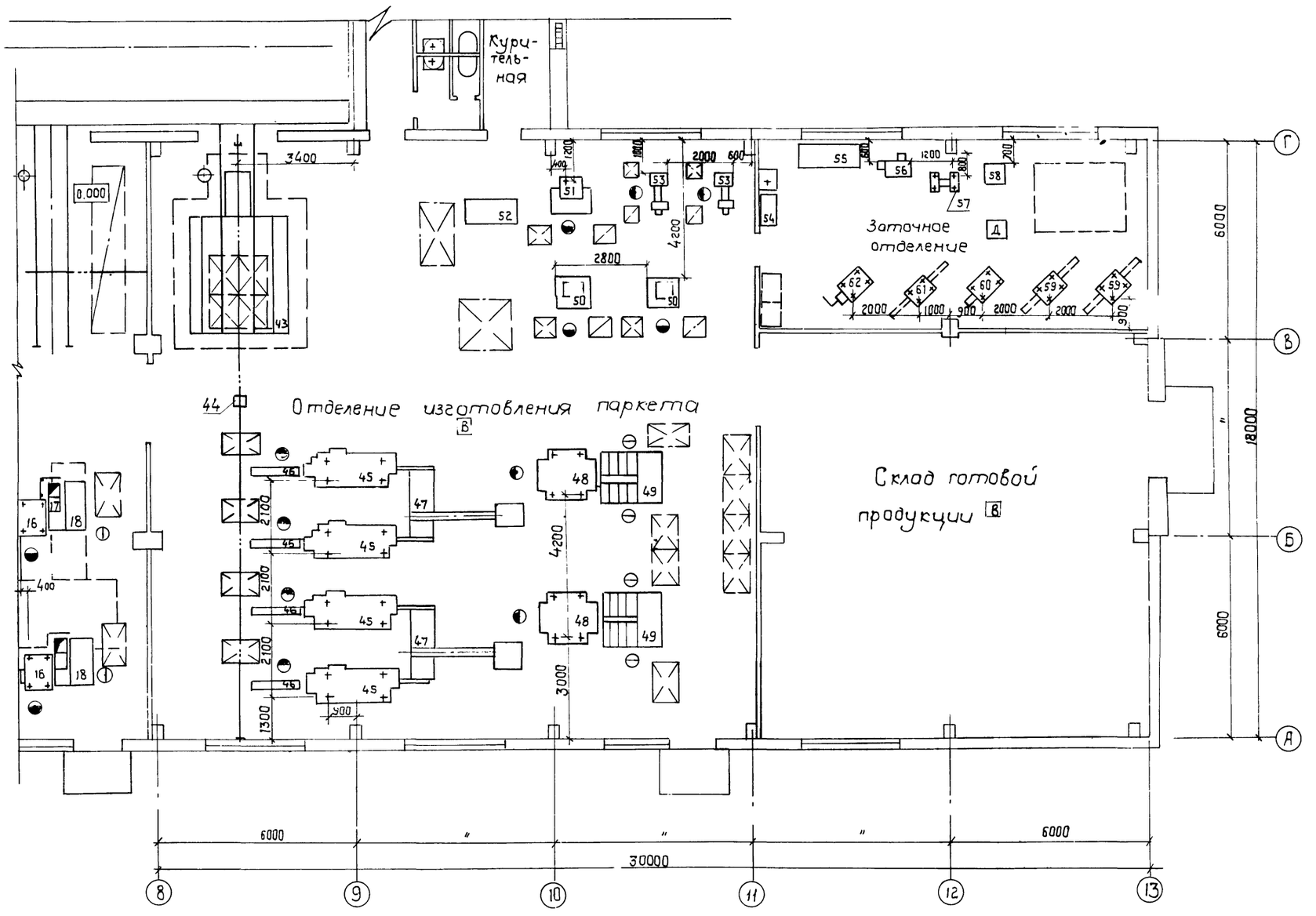

1. За условную отметку 0.000 принят уровень пола цеха
2. Данный лист читать с листами "Х" 6,8.

ГИП	Заславский		
Нач.отд.	Пилипенко		
Н.контр.	Косунова		
Гл.спец.	Бойко		

ТП 411-2-179.86 ТХ

Цех по производству паркета с сушильными камерами мощностью 200 тыс. м² паркета в год

Стадия	Лист	Листов
Р.П.	7	

План расположения технологического оборудования в осях 8-13, А-Г

Киевский филиал Союзгипролесхоз

Привязан:

Инв. №

Согласовано:
Проит.сект. Скворский
Ин.техн.сект. Шурман

Альбом I

Типовой проект 411-2-179.86

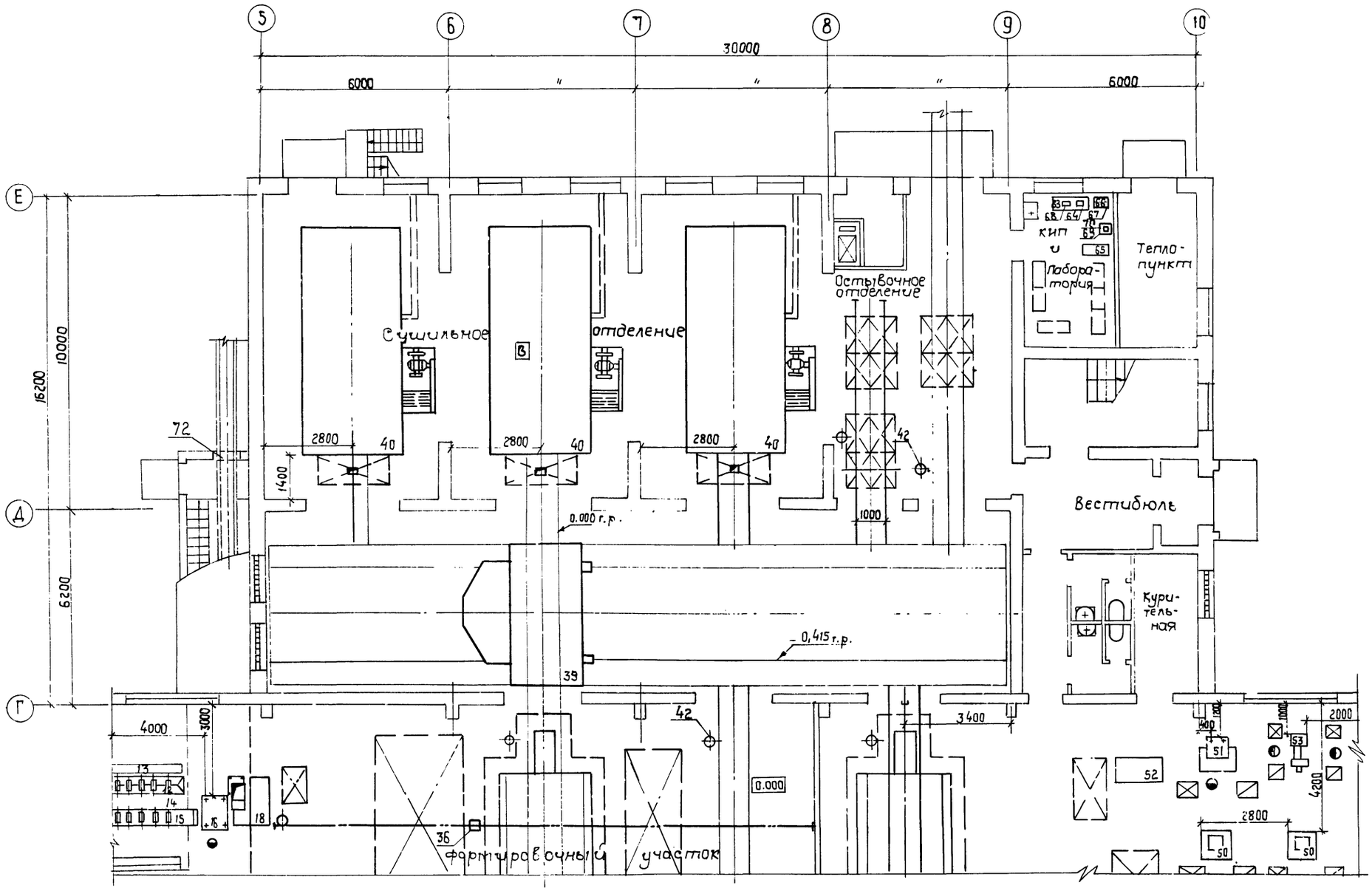

1. За отметку 0.000 принят уровень пола цеха.
2. Данный лист читать с листами ТХ-6,7.

Согласовано:

Строит. сект.	Бакшинский	
Сан. техн. сек.	Ширман	
Электрич. сек.	Олейник	

ГИП	Заславский		07.85
Н. контр.	Бойко		07.85
Нач. отд.	Пилипенко		07.85
Гл. спец.	Бойко		07.85

ТП 411-2-179.86 ТХ

Привязан:

Инв. №

	Стадия	Лист	Листов
Цех по производству паркета с сушильными камерами производством 200 тыс. м² паркета в год	Р.П.	8	
План расположения технологического оборудования в осях 5-10, Г-Д	Киевский филиал Союзгипролесхоз		

16
9544/1

Альбом I

Типовой проект 411-2-179.86

1-1
М 1:25

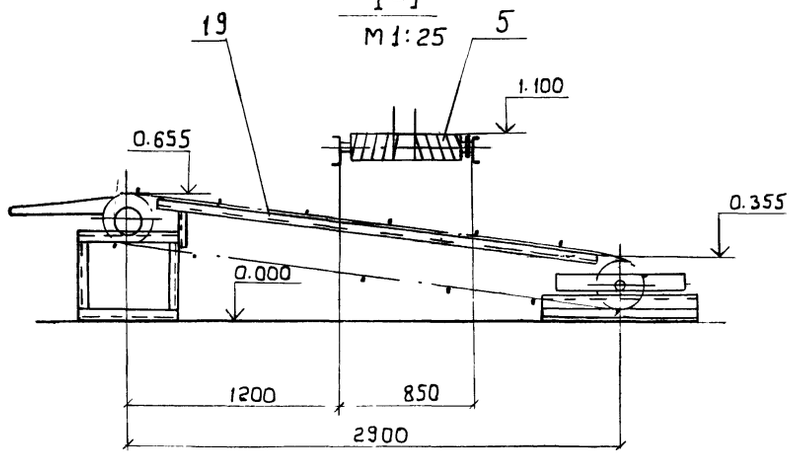

4-4
М 1:25

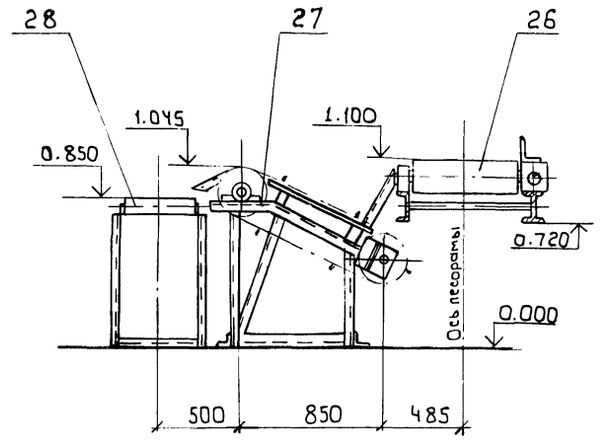

2-2
М 1:25

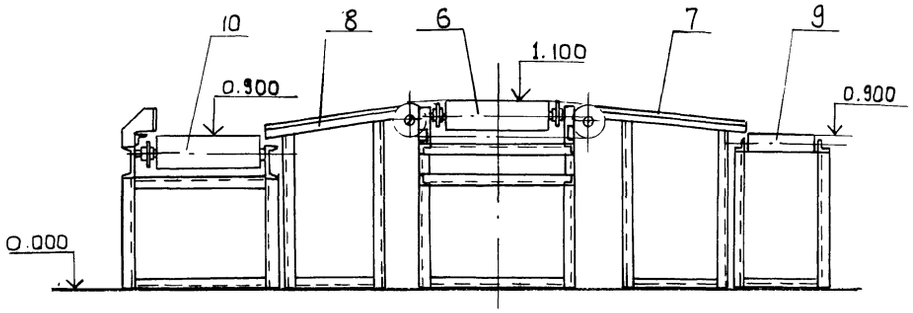

5-5
М 1:25

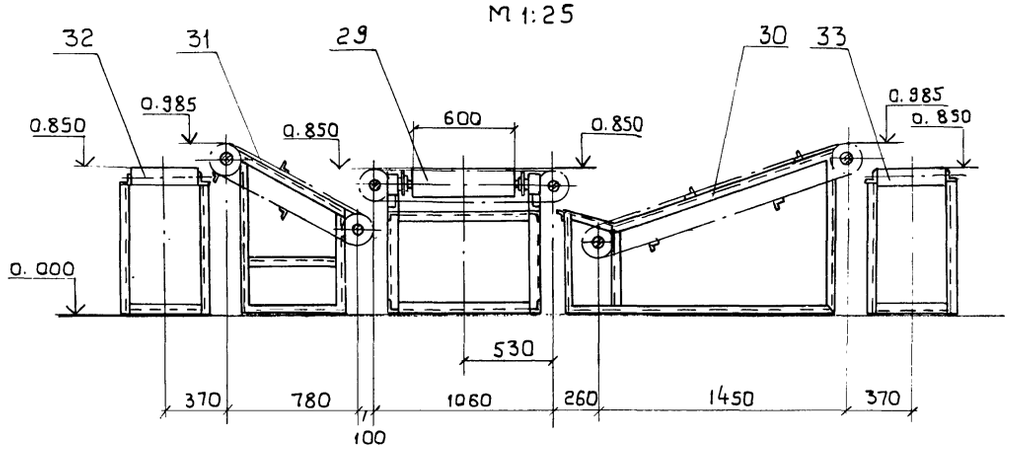

3-3
М 1:25

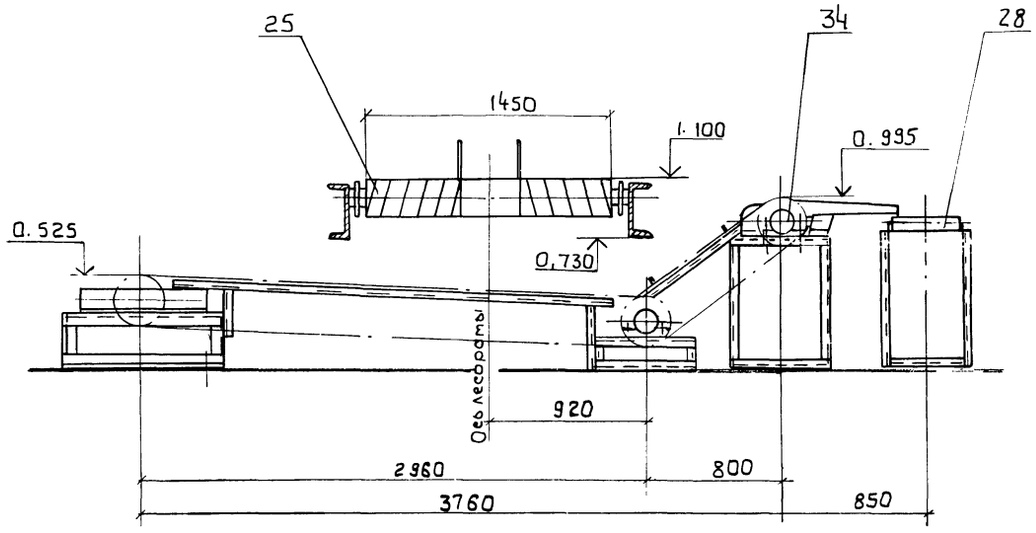

Данный лист читать с листом ТХ-6.

17
9544/1

ГИП	Заславский			ТП 411-2-179.86 ТХ	
Н. контр	Бойко				
Начотд	Пилипенко				
Гл. спец	Бойко				
Инж.	Зубрин				
Привязан:				Цех по производству паркета с сушильными камерами мощностью 6 тыс. м² паркета в год	Стадия: Р.П. / Лист: 9 / Листов:
Инв. №				Разрезы	Киевский филиал Союзгипролесхоз

Типовой проект 411-2-179.86 Альбом I

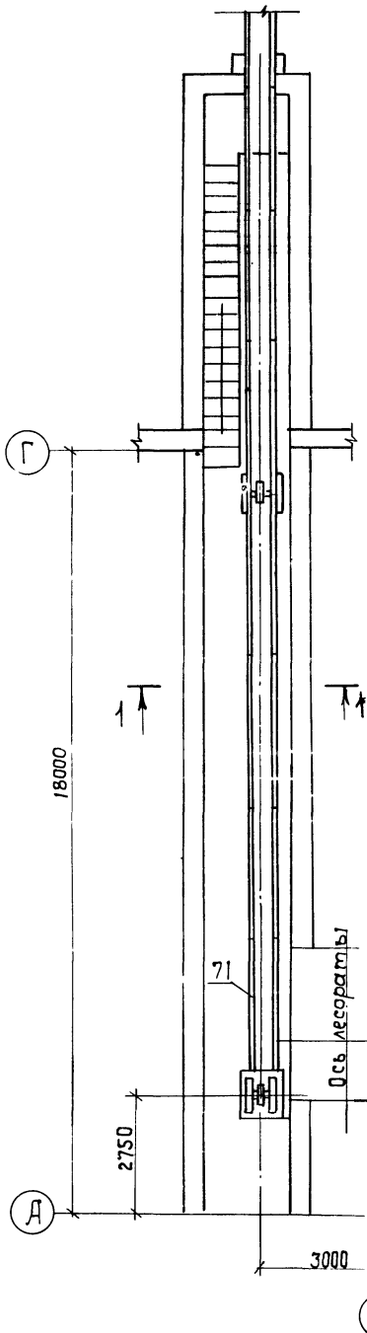

1-1

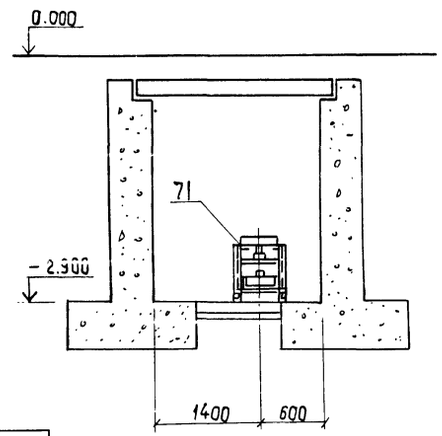

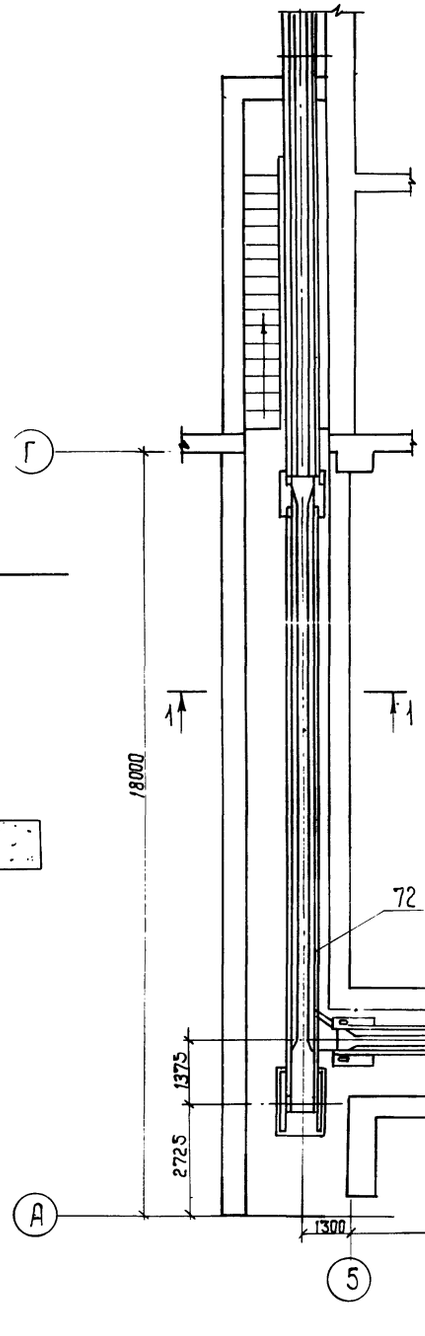

1-1

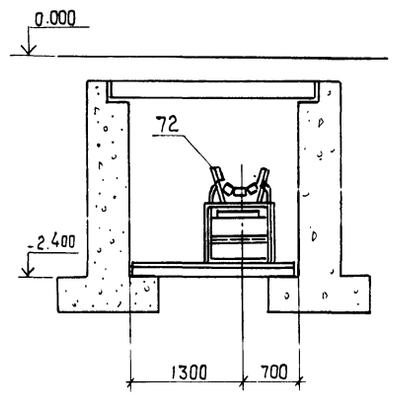

2-2

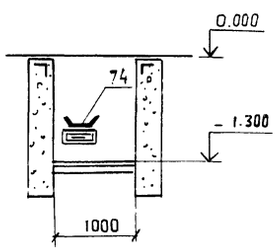

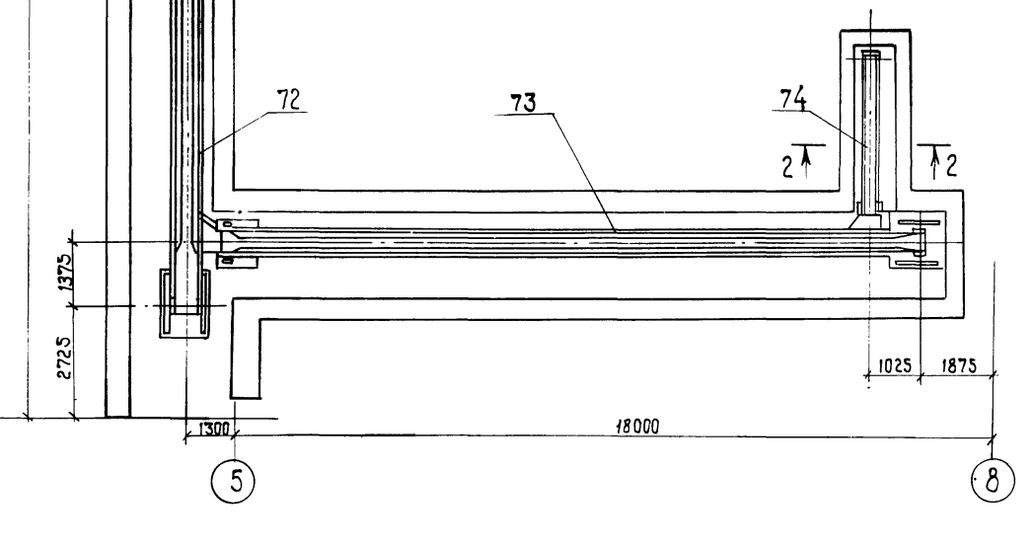

1. За отметку 0.000 принят уровень пола цеха.
2. Данный лист читать с листом ТХ-6

18
9544/1

ГИП	Заславский		07.85	ТП 411-2-179.86 ТХ	
Н. контр.	Касинова		04.85		
Нач. отд.	Пилипенко		12.84		
Гл. спец.	Бойко		12.84		
Инж.	Тищук		04.85		
Привязан:				Цех по производству паркета с сушильными камерами мощностью 200 тыс. м²/смену в год	Стадия: Р.П. / Лист: 10 / Листов:
Инв. №:				План конвейеров	Киевский филиал Союзгипролесхоз

Альбом I

Типовой проект 411-2-179.86

План на отм. 0.000

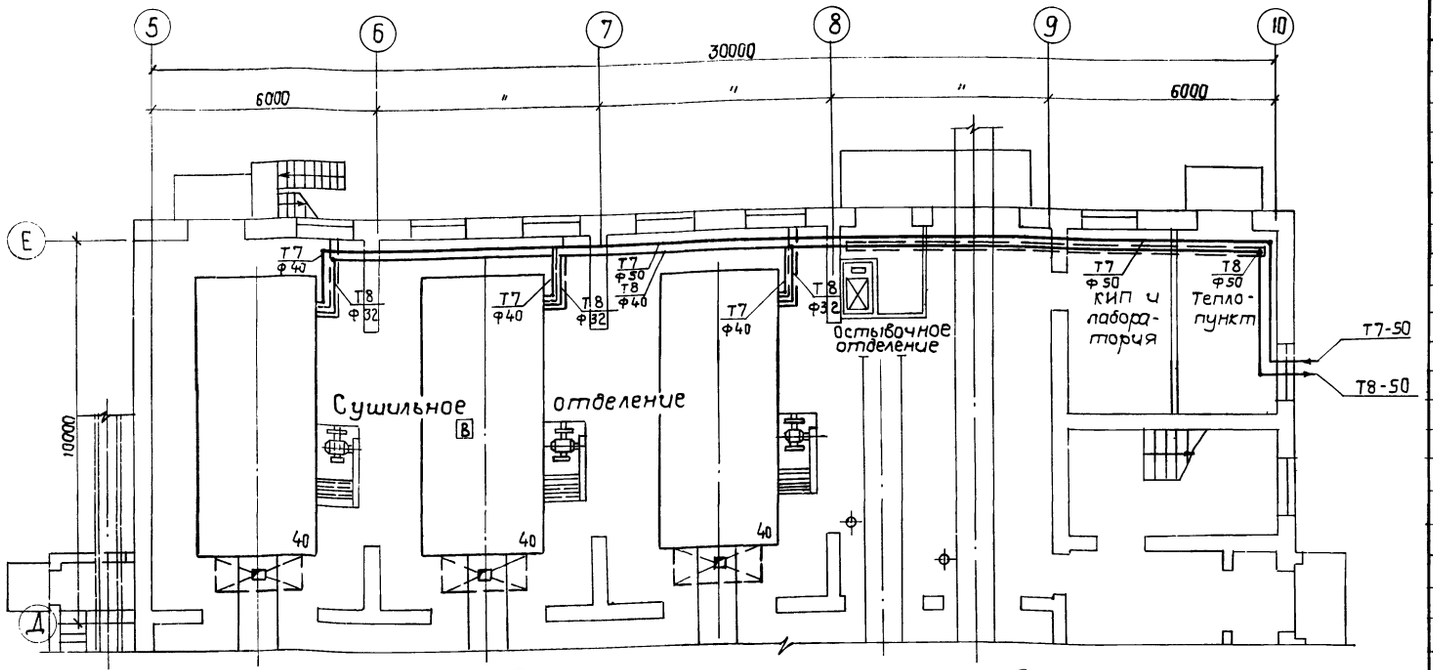

Система технологического пароснабжения

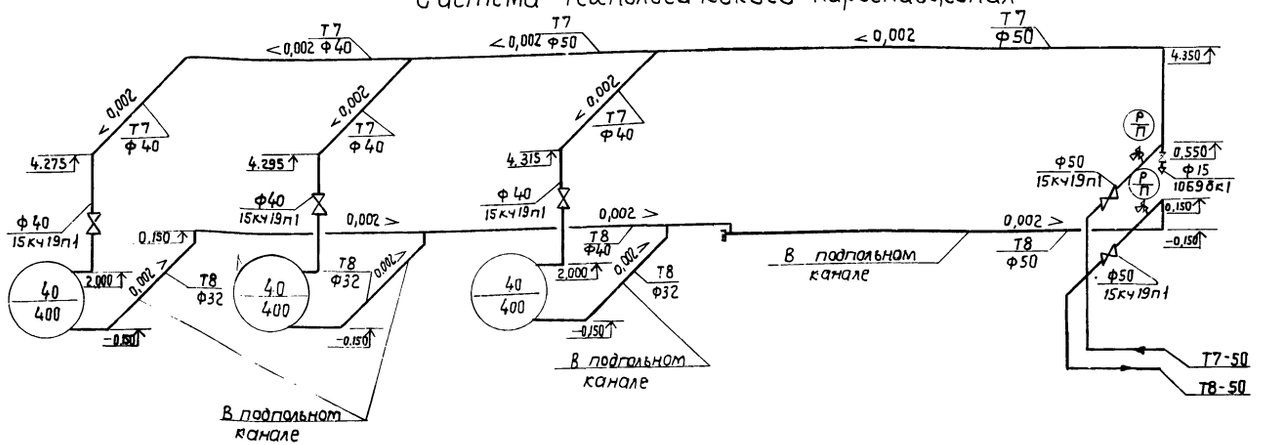

Спецификация

Марка, поз.	Обозначение	Наименование	Кол	масса ед.кг	примечание
1	Каталог ЦКБА	Вентиль запорный фланцевый 15кч19п1 Ф40	3		
		Ф50	2		
2	Каталог ЦКБА	Кран пробно-спускной с прямым спуском 10Б9бк1 Ф15	1		
3	Каталог ЦКБА	Кран трехходовой для манометра 14М1-16	2		
4		Закладная деталь для установки манометра типа ЗКУ-46-70	2		
5		Трубопровод из водогазопроводных обыкновенных труб по гост 3262-75*			
		Ф15	4		м
		Ф32	25		м
		Ф40	35		м
		Ф50	51		м
6		Грунтовка ГФ-020	17,5		$м^2$
7		Антикоррозийное покрытие лаком БТ-577	17,5		$м^2$
8		Изоляция трубопроводов минераловатными полуцилиндрами δ=50мм	1,55		$м^3$
9		Покровный слой из стеклорубероида по гост 15879-70	55		$м^2$
10		Масляная окраска за 2 раза	55		$м^2$
11		Гидравлическое испытание системы	115		м
		Манометр ОБМ-I-160-10 по гост 8625-77*	2		

Условные обозначения.

Т7 / Ф50 — Паропровод Р=5АТА диаметром 50мм.

Т8 / Ф50 — Конденсатопровод диаметром 50мм.

40/400 — Номер позиции технологического оборудования / Максимальный расход пара в кг/ч.

1. Запорная и регулирующая арматура входит в комплект поставки сушильных камер.

19
9544/1

ГИП	Заславский		03.85
Н.контр.	Ширман		03.85
Нач.отд.	Пилипенко		03.85
Гл.спец.	Бойко		03.85
Рук.гр.	Каминер		03.85
Ст.инж.	Грутман		03.85

ТП 411-2-179.86 ТХ

Цех по производству паркета с сушильными камерами мощностью 200тыс. м2 паркета в год.

Стадия	Лист	Листов
Р.П.	11	—

План на отм.0.000. Система технологического пароснабжения

Киевский филиал союзгипролесхоз

Привязан:

Инв. №

Согласовано:
Стр. сект. Скворцов
Эл. сект. Олейник

Копировал Краснова

Формат А2

Альбом I

Типовой проект 411-2-179.86

План буфета

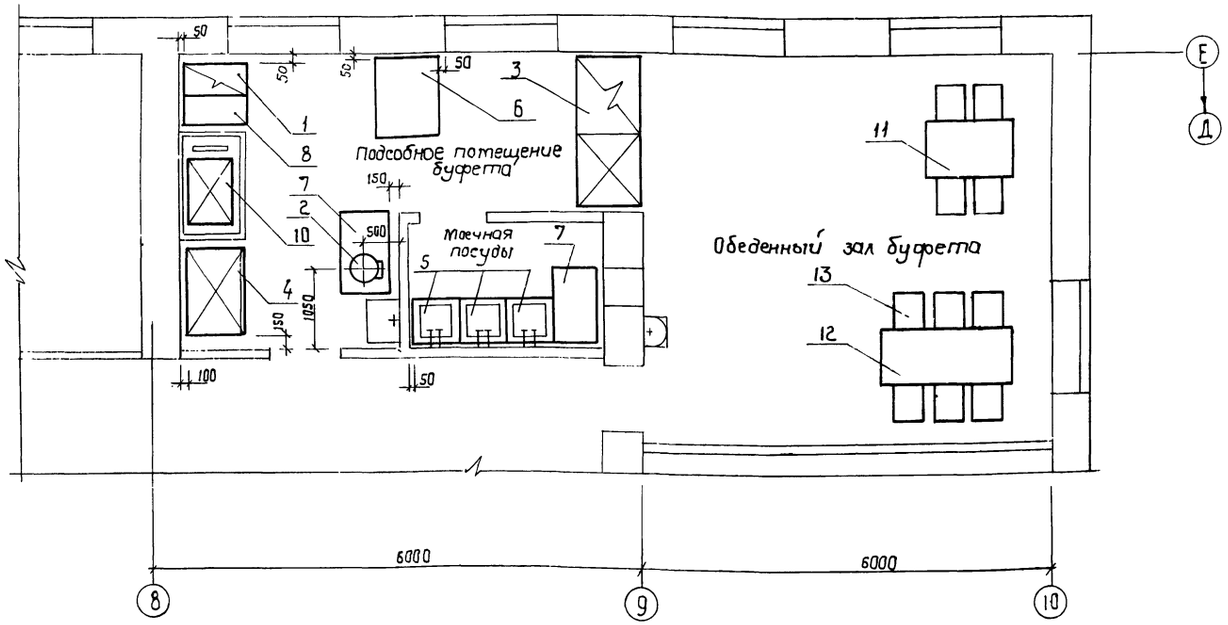

Спецификация технологического оборудования

N поз.	Наименование оборудования	Марка	К-во	Габаритн. размер (мм)	Мощность кВт: 1 шт.	Мощность кВт: Общ.	Завод изготовитель
1	Плита	ПЭСМ-2	1	420×840×860	6,0	6,0	Объединение Таджиктораш
2	Кипятильник	КНЭ-25	1	427×303×622	3,0	3,0	Калининградский торгмаш
3	Прилавок-витрина для буфетов	ПР-Ш	1	2058×854×1085	3,17	3,17	Люберецкий торгмаш
4	Холодильный шкаф	ШХ-056	1	1200×786×1779	0,25	0,25	Барановичский торгмаш
5	Моечная ванна	ВМ-1А	3	630×630×860	—	—	Люберецкий торгмаш
6	Стол производствен.	СП-1050	1	1050×840×860	—	—	"
7	"	СП-1050А	2	1050×630×860	—	—	"
8	Секция вставка	ВСМ-420	1	420×840×860	—	—	Объединение Таджиктораш
9	Вентотсос	МВО-420	2	420×720×400	—	—	Котиссаровский торгмаш
10	Лифт грузовой малый	ЛГМ-100	1	Кабина 900×650×1000	1,1	1,1	Свердловский торгмаш
11	Стол обеденный	—	1	1200×800×750	—	—	Союзинвентарь
12	"	—	1	1800×800×750	—	—	
13	Стул	—	10	410×425×710			

Монтажная схема технологического оборудования

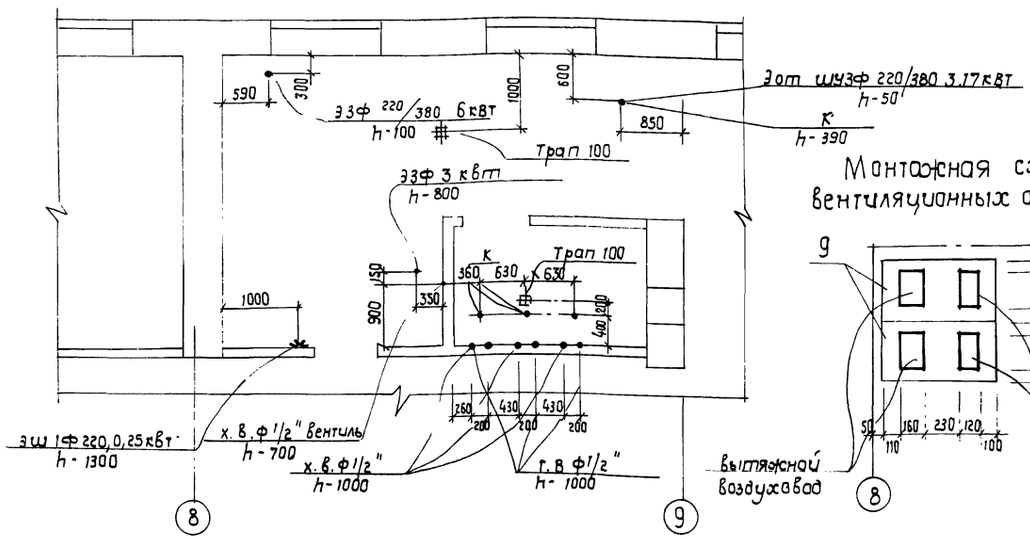

Монтажная схема вентиляционных отсосов

Согласовано:
Сан. техн. сек. Ширман
Электр. сект. Плешков

ГИП	Заславский		01.86
Н. контр.	Скворский		01.86
Нач. отд.	Пилипенко		01.86
Гл. спец.	Скворский		01.86
Вед. инж.	Шнайдерман		4.IV.86

Привязан:

Инв. №

ТП 411-2-179.86 ТХ

Цех по производству паркета с сушильными камерами годовой мощностью 200 тыс. м² паркета в год	Стадия	Лист	Листов
	Р.П.	12	
Буфет	Киевский филиал Союзгипролесхоз		

Альбом 1

Типовой проект 411-2-179.86

Ведомость рабочих чертежей основного комплекта АР

Лист	Наименование	Примечание
1	Общие данные (начало)	
2	" (окончание)	
3	План на отм. 0.000	
4	Фрагмент 1. Фрагмент тамбура входа для t=-40°С.	
5	План на отм. 4.800	
6	Разрезы	
7	Фасады	
8	Выходы из транспортерных туннелей. Сечения. Детали.	
9	Развертки стен с вентиляционными каналами.	
10	Фаркамеры	
11	Планы полов	
12	Ведомость перемычек (начало)	
13	Ведомость перемычек (продолжение)	
14	Ведомость перемычек (окончание)	
15	План кровли. Спецификации	
16	Схема расположения элементов заполнения оконных проемов. Передаточное окно. Д50* ПДЧ*	

Ведомость основных комплектов

Обозначение	Наименование	Примечание
ТХ	Технология производства	
АР	Архитектурные решения	
КЖ	Конструкции железобетонные	
ОВ	Отопление и вентиляция	
ВК	Внутренние водопровод и канализация	
ЭМ	Силовое электрооборудование	
ЭО	Электрическое освещение	
СС	Связь и сигнализация	
АОВ	Автоматизация отопления и вентиляции.	

Проект разработан в соответствии с действующими нормами и правилами и предусматривает мероприятия, обеспечивающие взрывную, взрывопожарную и пожарную безопасность при эксплуатации здания.

Главный инженер проекта В.И. Заславский

Ведомость спецификаций

Лист	Наименование	Примечание
15	Спецификация элементов заполнения проемов	
15	Спецификация гардеробного оборудования	
12,13,14	Спецификации перемычек.	

Таблица толщин стен и утеплителя покрытия.

t°C	А	Б	Утеплитель покрытия над цехом ячеистый бетон γ=400 кг/м³ ГОСТ 25485-82	Утеплитель покрытия над бытовками ячеистый бетон γ=400 кг/м³ ГОСТ 25485-82
До -24°С	200	380	120	120
От -25°С до -36°С	250	510	180	160
От -37°С до -47°С	300	640	200	180

Основные строительные показатели

№	Наименование	Ед. изм.	К-во
1	Площадь застройки	м²	1903,4
2	Общая площадь	"	2289,0
3	в т. ч. площадь туннелей	"	143,1
4	Строительный объем	м³	13530,9
5	в т. ч. объем туннелей	"	447,2

Общие указания

За условную отметку 0.000 принята отметка чистого пола цеха, что соответствует отметке на генплане

Здание II степени огнестойкости

Одноэтажная часть цеха решена в полном каркасе. Стеновые панели приняты из керамзитобетона γ=900 кг/м³.

Кирпичные стены вставки и перегородки выполняются из кирпича глиняного пластического прессования М75 ГОСТ 530-80 на р-ре М25.

Перегородки толщиной 80 из железобетонных блоков. Кладка наружных кирпичных стен ведется с подбором лицевой поверхности под расшивку швов.

При кладке стен в откосы дверных оконных проемов закладываются антисептированные деревянные пробки через 4 ряда кладки но не менее 2 по высоте. Все столярные и металлические элементы окрашиваются по грунтовке эмалевой краской в 2 слоя.

Уровень чистого пола в санузлах, душевых, преддушевых и умывальниках выполняется на 20мм ниже пола примыкающих к ним помещений.

Состав кровли: рубероид РЭ М-350 ГОСТ 10923-82, битумная мастика МБК-Г-65, для мест примыканий МБК-Г-85 ГОСТ 2889-80.

На участках кравель над выходами из туннелей применяется мастика МБК-Г-85, ГОСТ 2889-80, а водоизоляционный ковер крепится толевыми гвоздями размером 2×25 мм (ГОСТ 4029-63*) через 200мм к деревянным антисептированным рейкам.

Эти участки кровли окрашиваются краской ВГ-177 ГОСТ 5631-79.

В месте перепада высот на пониженном участке кровли предусматривается защитный слой из песчаного асфальтобетона толщиной 30мм. и шириной 0,75м

Вокруг здания устраивается асфальтовая отмостка (асфальт 25 по щебеночной подготовке) шириной 0,75м.

21
9544/1

Привязан:

Инв. №

ГИП	Заславский		03.86
Н. контр.	Скворский		03.86
Нач. отд.	Пупыленко		03.86
Гл. спец.	Скворский		03.86
Вед. инж.	Шнайдерман		03.86

ТП 411-2-179.86 АР

Цех по производству паркета с сушильными камерами мощностью 200 тыс. м² паркета в год.

Стадия	Лист	Листов
Р.П.	1	16

Общие данные (начало)

Киевский филиал Союзгипролесхоз

Копировал Герман Формат

Ведомость ссылочных и прилагаемых документов

Обозначение	Наименование	Примечание
	Ссылочные документы	
ГОСТ 6629-74*	Двери деревянные для жилых и общественных зданий	
ГОСТ 11214-78	Окна и балконные двери деревянные для жилых и общественных зданий	
Серия 1.136-2	Подоконные деревянные доски для жилых и общественных зданий	
Серия 2.460-15, в.01	Типовые узлы покрытий промышленных зданий в местах установки крышных вентиляторов	
ГОСТ 12506-81	Окна деревянные для зданий промпредприятий	
ГОСТ 14624-84	Двери деревянные для зданий промпредприятий	
Серия 2.430-3 в.2	Типовые архитектурно-строительные детали промышленных зданий с кирпичными стенами	
Серия 2.460-14 в.01	Типовые узлы покрытий промышленных зданий в местах пропуска вентиляционных шахт	
ГОСТ 24698-81	Двери деревянные наружные для жилых и общественных зданий	
Серия 1.138-10 в.1	Перемычки железобетонные сборные для жилых и общественных зданий	
Серия 2.435-6 в.5	Противопожарные двери и ворота промышленных зданий	

Ведомость отделки помещений площадь в м².

Наименование помещения	Потолок		Стены или перегородки		Низ стен или перегородок			Примечание
	Площадь	Вид отделки	Площадь	Вид отделки	Площадь	Вид отделки	Высота мм	
Гардеробы, курительная	53.5	Расшивка швов Окраска водоэмульсионная	54.6	Штукатурка известковая простая Окраска водоэмульсионная	68.0	Штукатурка известковая Окраска масляная простая	1500	
Обеденный зал буфета, контора, к-та мастера	50,9	Расшивка швов. Окраска клеевая простая	21,6	Штукатурка известковая простая Окраска клеевая простая	—	—	—	
Красный уголок, к-та общественных организаций	36,1	Расшивка швов Окраска клеевая улучшенная	19.6	Штукатурка известковая улучшенная Окраска клеевая улучшенная	—	—	—	
Вестибюль, коридоры бытовых, тамбур. Лестничная клетка	79.8	Расшивка швов Окраска клеевая простая	200,0	Штукатурка известковая простая Окраска клеевая простая	134,5	Штукатурка известковая простая окраска масляная простая	1500	
Уборные, помещение личной гигиены женщины, кладовая уборочного инвентаря, моечная посуды Подсобное помещение буфета, лаборатория	63.3	Расшивка швов Окраска водоэмульсионная	150,2	Штукатурка цементная простая Окраска водоэмульсионная	140,0	Глазурованная керамическая плитка	1500	
Душевые, преддушевые	17.8	Расшивка швов Окраска масляная	31,0	Штукатурка цементная простая окраска масляная	60,8	"	1800	
Сушильное отделение Лесопильно-раскроечное отделение, формировочный участок, траверсная, щитовая, теплопункт венкамеры заточное отделение, склад готовой продукции, отделение изготовления паркета. Помещение преобразователей, помещение дежурных, электрика и сантехника. Остывочное отделение	1835,9	Расшивка швов Окраска известковая	2924,8	Окраска известковая	—	—	—	

22
9544/1

ГИП	Заславский	[signature]	03.85
Н.контр.	Сквирский	[signature]	03.85
Нач.отд.	Пилипенко	[signature]	03.86
Гл.спец.	Сквирский	[signature]	03.85
Вед.инж.	Шнайдерман	[signature]	03.86

ТП 411-2-179.86 АР

Привязан:

Инв.№

Цех по производству паркета с сушильными камерами мощностью 200 тыс.м² паркета в год.

Стадия	Лист	Листов
Р.П.	2	

Общие данные (окончание)

Киевский филиал союзгипролесхоз

Альбом I

Типовой проект 411-2-179.86

План на отм. 0.000

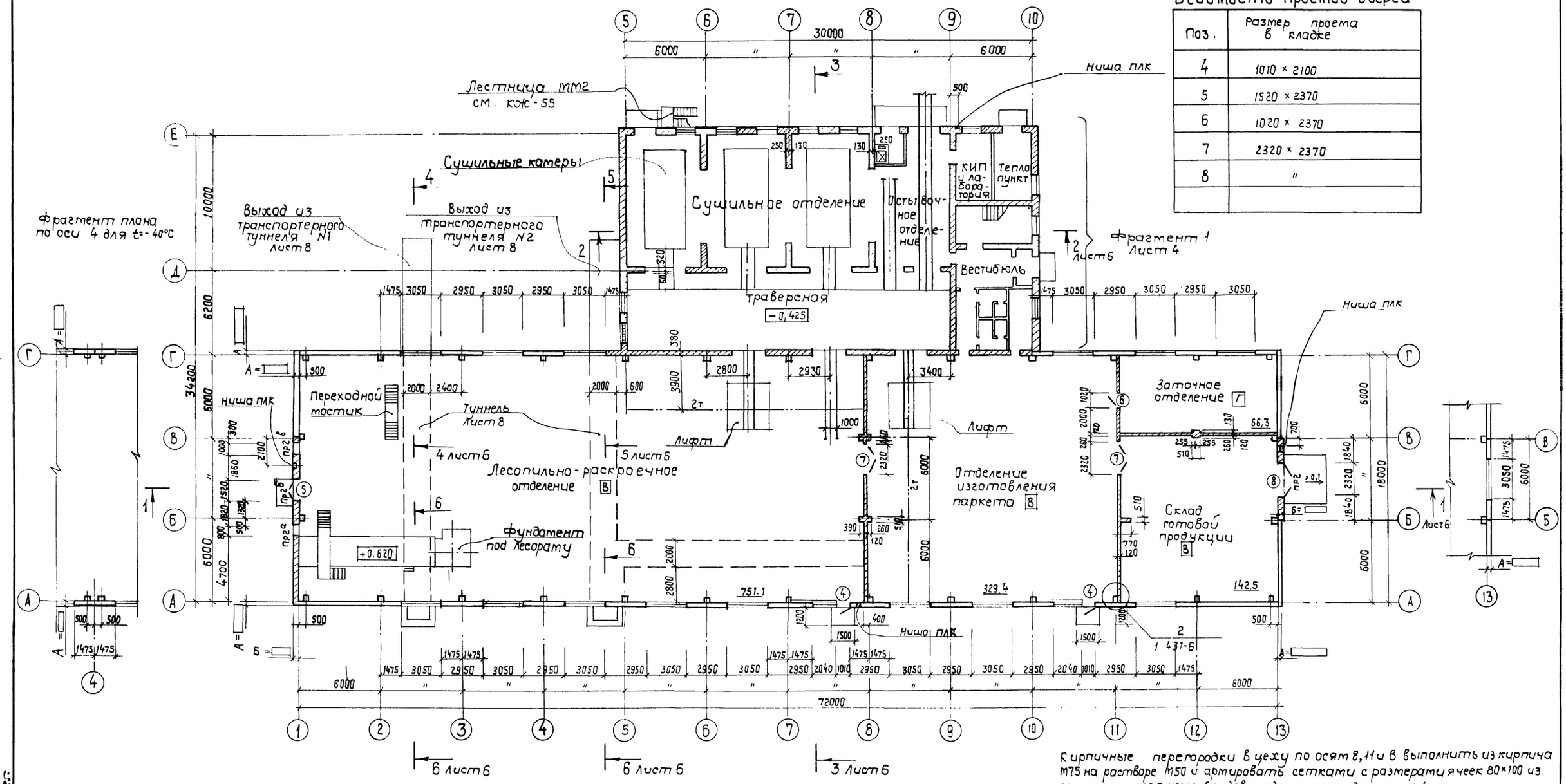

Ведомость проемов дверей

Поз.	Размер проема в кладке
4	1010 × 2100
5	1520 × 2370
6	1020 × 2370
7	2320 × 2370
8	"

Кирпичные перегородки в цеху по осям 8, 11 и В выполнить из кирпича М75 на растворе М50 и армировать сетками с размерами ячеек 80×100 из арматуры Ф5ВI через 6 рядов кладки от пола до отм. 2.400.
Ниша плк - ниша для поливочного крана 260×375(h)×270 низ на отм. 0,10.

23
95441

ГИП	Заславский		03.85
Н. контр.	Сквирский		03.85
Нач. отд.	Пилипенко		03.85
Гл. спец.	Сквирский		03.85
Вед. инж.	Шнайдерман		11.85

ТП 411-2-179.86 АР

Цех по производству паркета с сушильными камерами мощностью 200 тыс. м² паркета в год

Стадия	Лист	Листов
Р.П.	3	

План на отм. 0.000

Киевский филиал СОЮЗГИПРОЛЕСХОЗ

Привязан:

Инв. №

Согласовано:
Технолог. сек. Бойко
Сан. техн. сек. Ширман
Электр. сект. Олейник

Типовой проект 411-2-179.86 Альбом I

Фрагмент 1

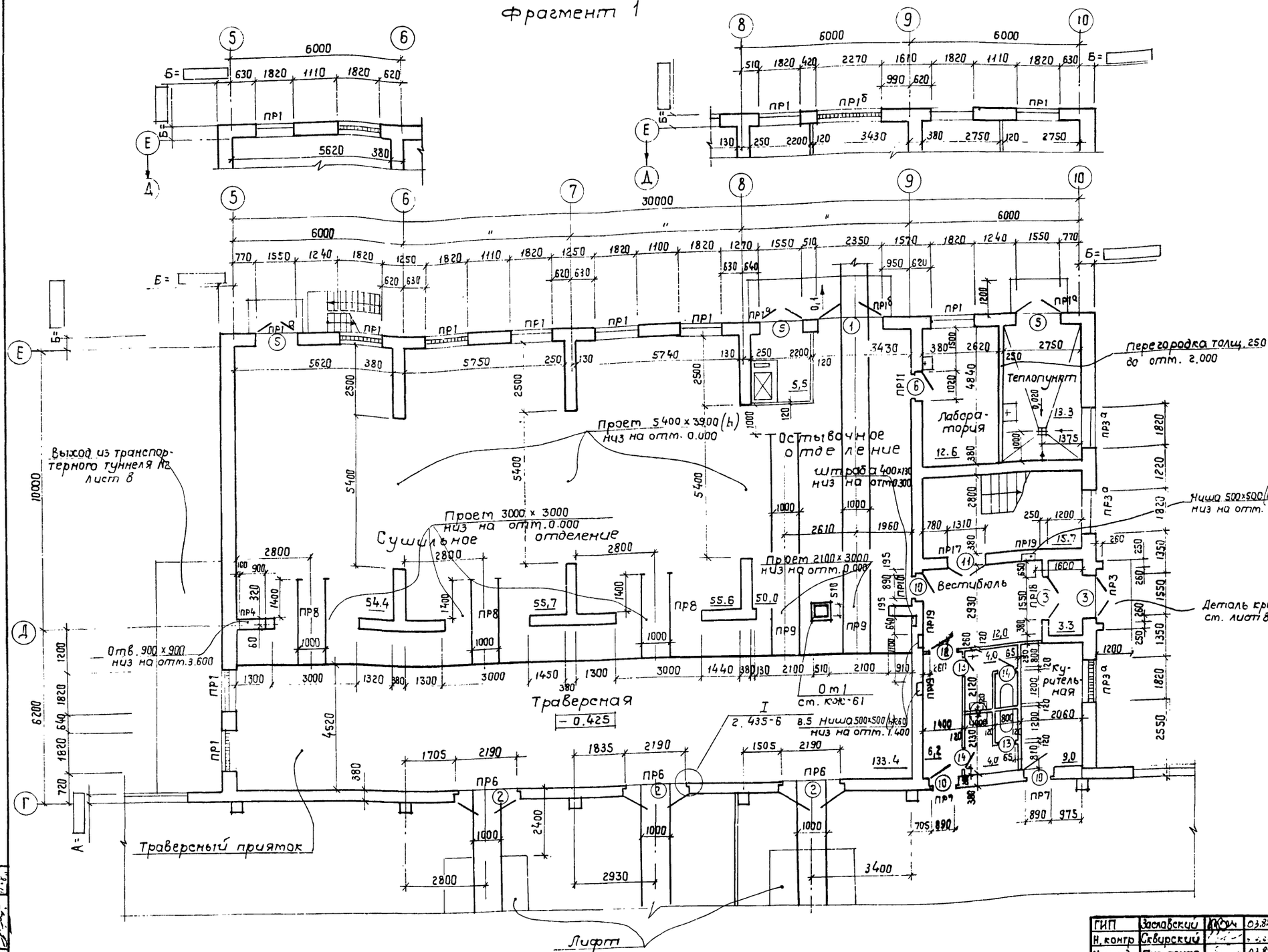

Ведомость проемов дверей

Поз.	Размер проема в кладке
1	2350 × 3000
2	2320 × 3000
3	1550 × 2400
5	1520 × 2370
6	1020 × 2070
10	"
11	1310 × 2070

Фрагмент тамбура входа для t = 40°С

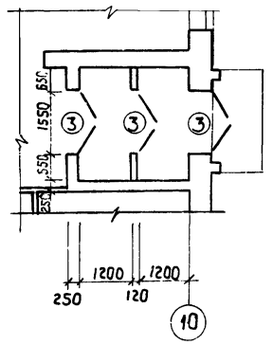

Развертку стен с вентиляционными каналами ст. лист 9. В кирпичные стены по осям 6, 7 и 8, в местах опирания на них монолитных балок заложить арматурные сетки длиной 1 м с ячейками 60×60 из арматуры ф5 В1 через 4 ряда кладки на всю высоту первого этажа.

Столб по оси Д между осями 8-9 выполняется из кирпича м100 на растворе м50 и армируется сетками из арматуры ф5 В1 с ячейками 60×60 через 4 ряда кладки на всю высоту этажа. Обойму От1 посадить на цементный раствор м50.

Согласовано:
Ом. техн. сект. Шурман
Электротехн. сект. Олейник

Привязан:

Инв. №

ГИП	Заславский		03.85
Н. контр.	Скворский		
Нач. отд.	Пилипенко		03.85
Гл. спец.	Скворский		
Вед. инж.	Шнайдерман		11.85

ТП 411-2-179.86 АР

Цех по производству паркета с сушильными камерами мощностью 200 тыс. м² паркета в год

Стадия	Лист	Листов
Р.П.	4	

Фрагмент 1. Фрагмент тамбура входа для t = -40°С

Киевский филиал Союзгипролесхоз

24
9544/1

Альбом I

Типовой проект 411-2-179.86

План на отм. 4.800

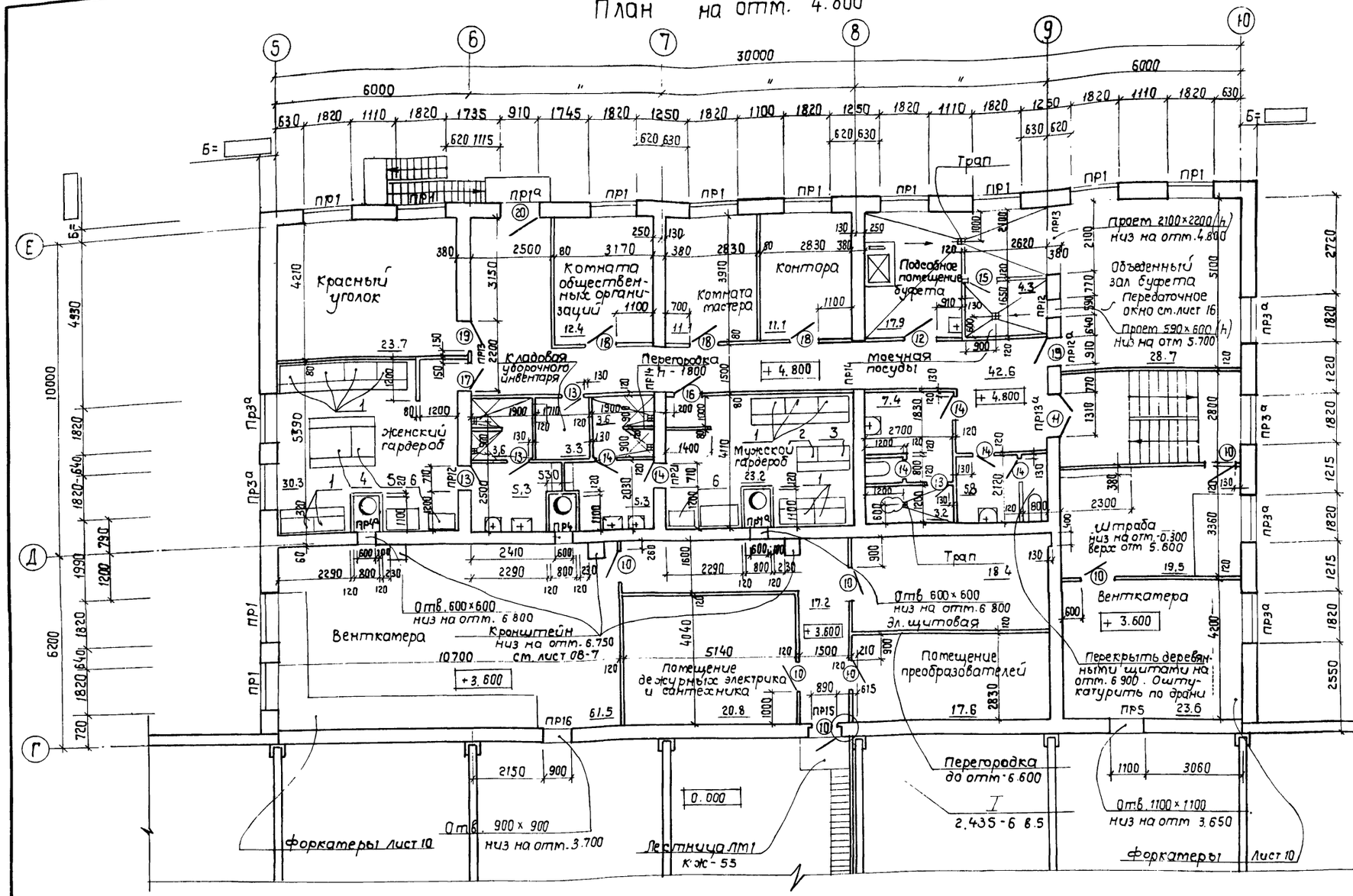

Ведомость проемов дверей

поз.	размер проема в кладке
10	1020 × 2070
11	1310 × 2070
12	910 × 2070
13	710 × 2070
14	"
15	910 × 2070
16	"
17	"
18	"
19	"
20	1210 × 2810

Спецификацию гардеробного оборудования ст. лист АР-15.

Согласовано:
Строит. сект. Шуртан 25.2.86
Электр. сект. Олейник

ГИП	Заславский		03.86
Н. контр	Скворский		03.86
Нач. отд.	Пилипенко		03.86
Гл. спец.	Скворский		03.86
Вед. инж.	Шнайдерман		11.85

Привязан:

Инв. №

ТП 411-2-179.86 АР

Цех по производству паркета с сушильными камерами мощностью 600 тыс м² паркета в год

Стадия	Лист	Листов
Р.П.	5	

План на отм. 4.800

Киевский филиал Союзгипролесхоз

25
9544/1

Формат А2

Альбом I

Типовой проект 411-2-179.86

Разрез 1-1

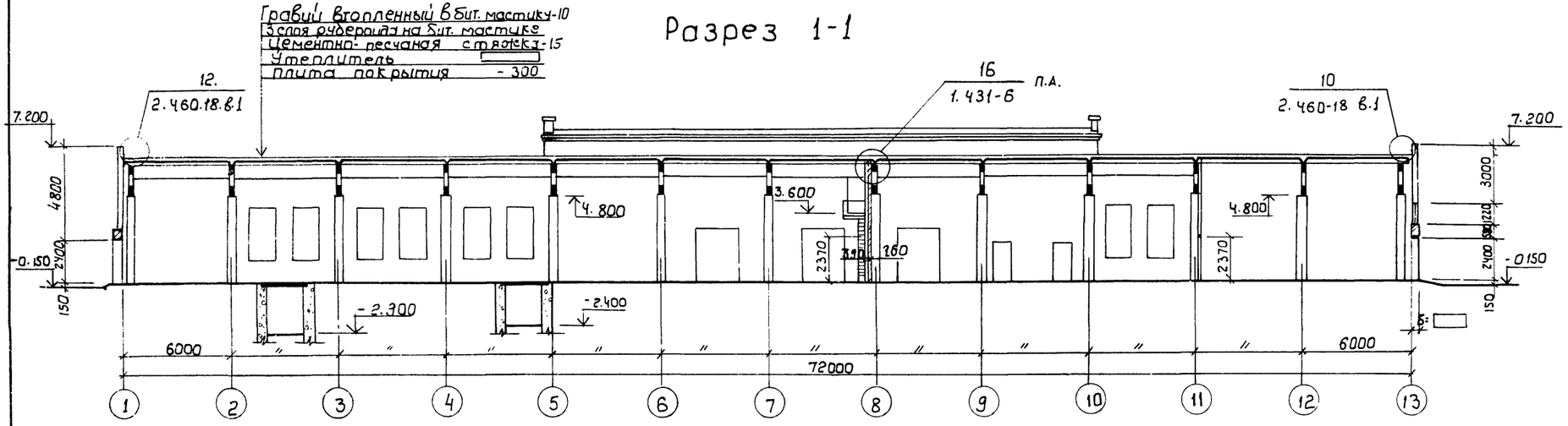

4-4

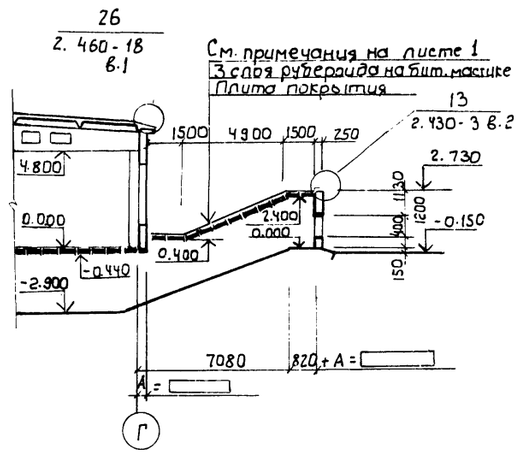

Разрез 2-2

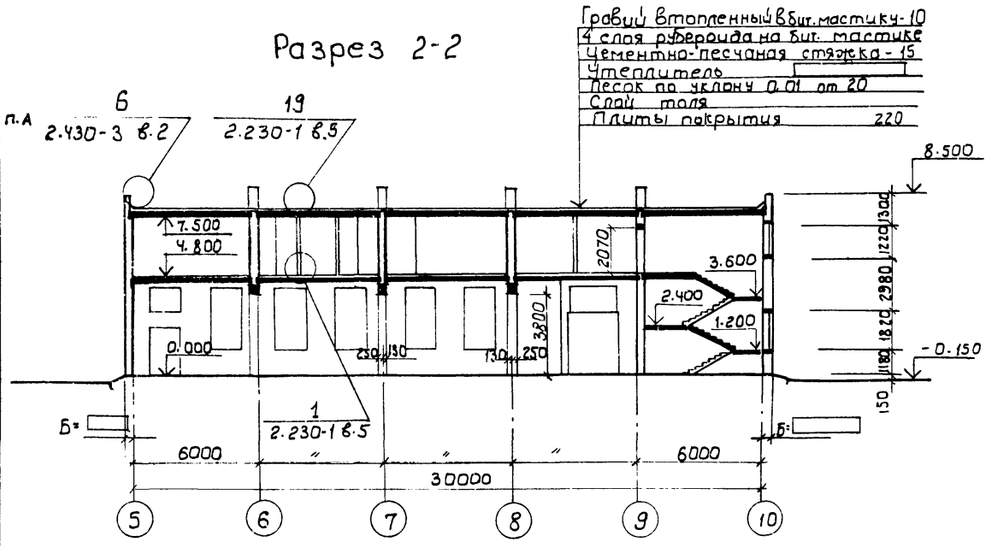

6-6

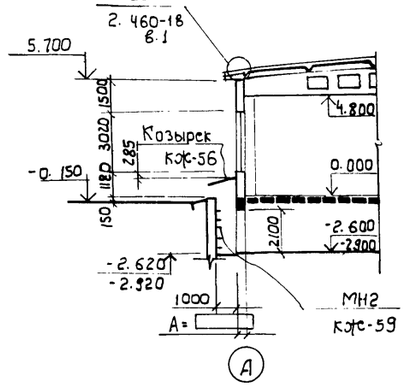

5-5

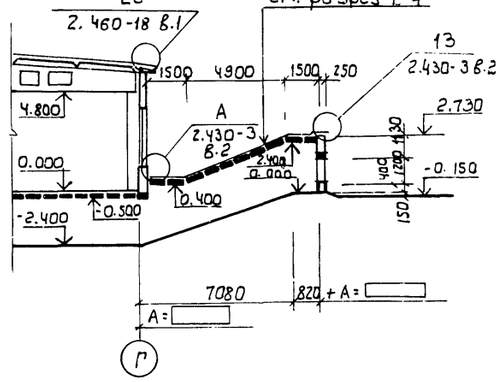

Разрез 3-3

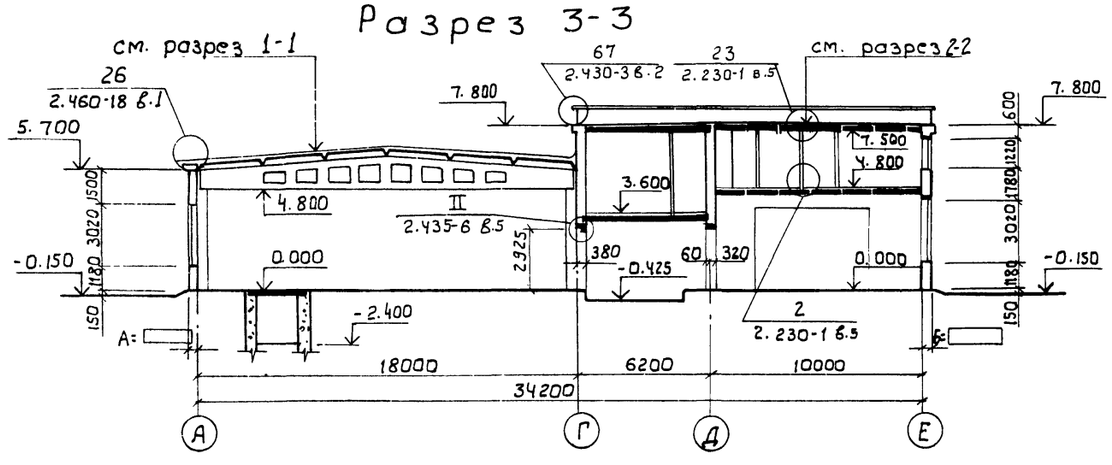

Согласовано:

Техн. сект.	Войко	
Сант. сект.	Шурма Н.	
Электр. сект.	Олейник	

Привязан:

Инв. №

ГИП	Заславский		
Н. контр.	Скворский		
Нач. отд.	Пилипенко		03.85
Гл. спец.	Скворский		
Вед. инж.	Шнайдерман		11.85

ТП 411-2-179.86 АР

Цех по производству паркета с сушильными камерами мощностью 200 тыс. м² паркета в год.

Стадия	Лист	Листов
Р. П.	6	

Разрезы

Киевский филиал Союзгипролесхоз

26
9544/1

Инв. № подл. | Подпись и дата | Взам. инв. №

Шнайдерман

Формат А2

Альбом I

Типовой проект 411-2-179.86

Фасад 1-13

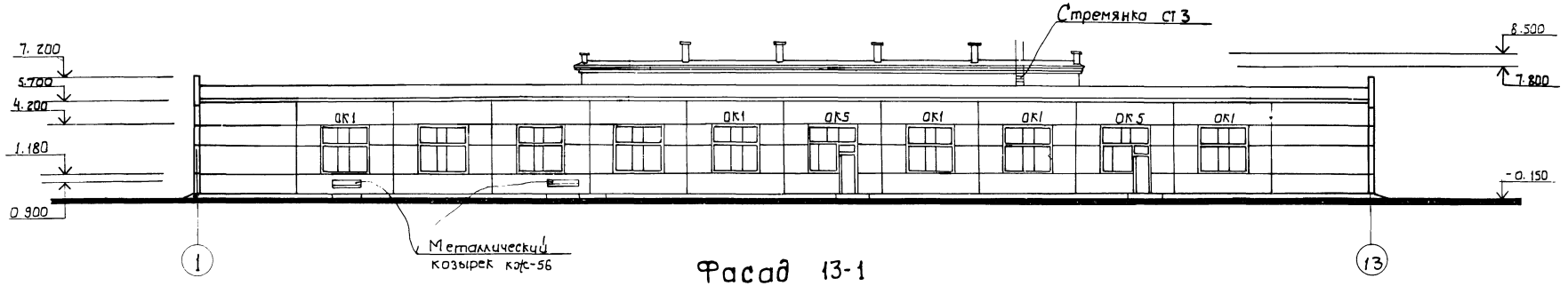

Фасад 13-1

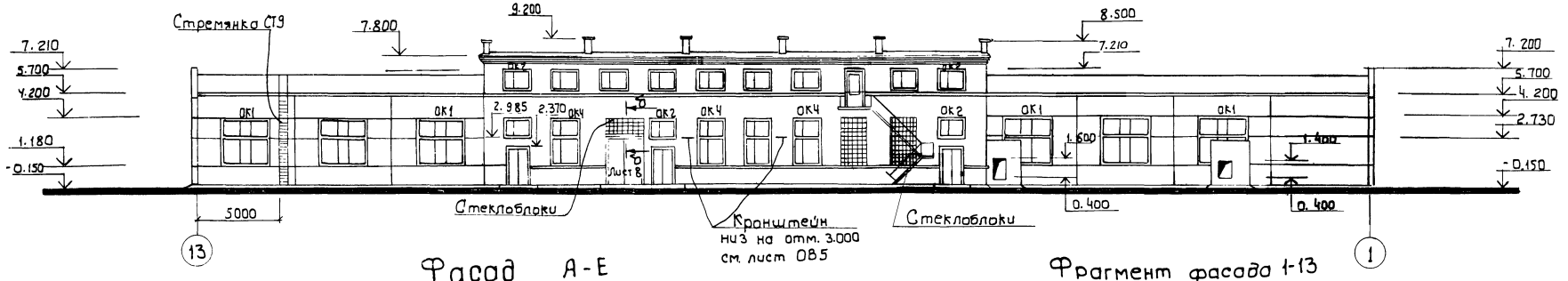

Фасад А-Е

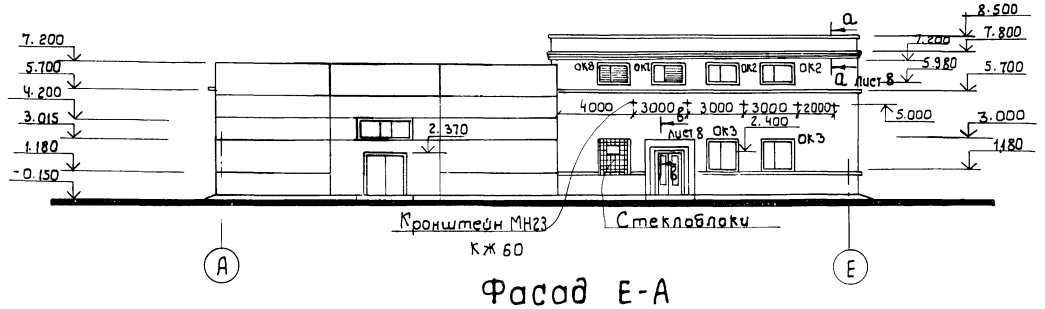

Фрагмент фасада 1-13 для t= 40°С

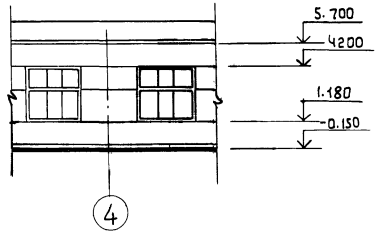

Фасад Е-А

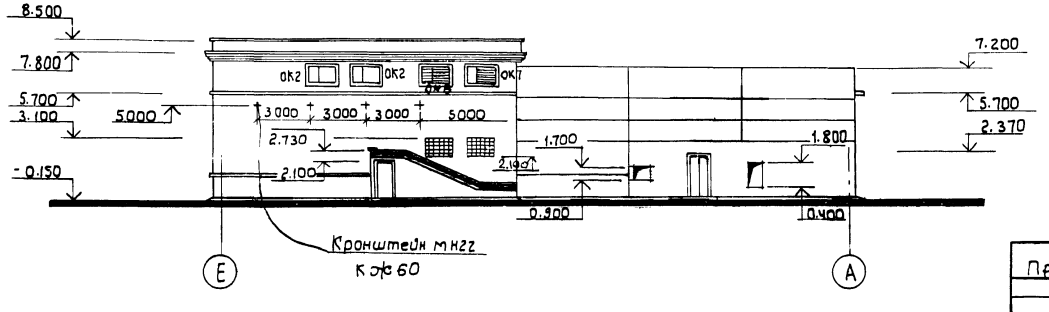

27

95441

ГИП	Заславский			ТП 411-2-179.86	АР
Н.контр.	Скворецкий				
Нач.отд.	Пилипенко				
Гл.спец.	Скворецкий				
Вед.инж.	Найдерман				
Привязан:				Цех по производству паркета с сушильными камерами мощностью 200 тыс. м² паркета в год	Стадия: Р.П. / Лист: 7 / Листов:
Инв.№				Фасады	Киевский филиал Союзгипролесхоз

Формат А2

Альбом I

Типовой проект 411-2-179.86

Выход из транспортерного туннеля №1

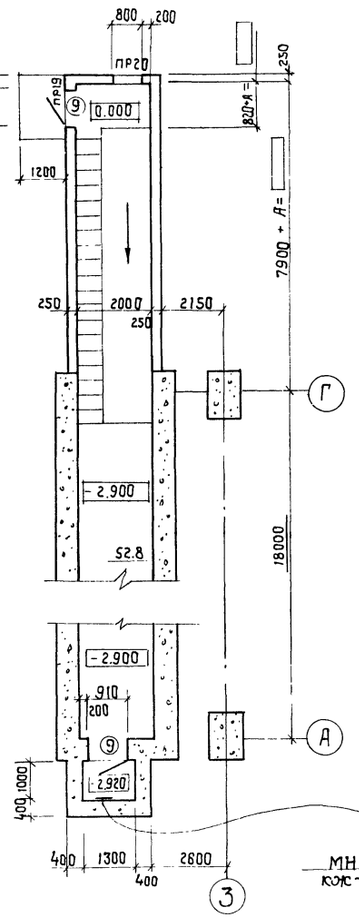

Выход из транспортерного туннеля №2

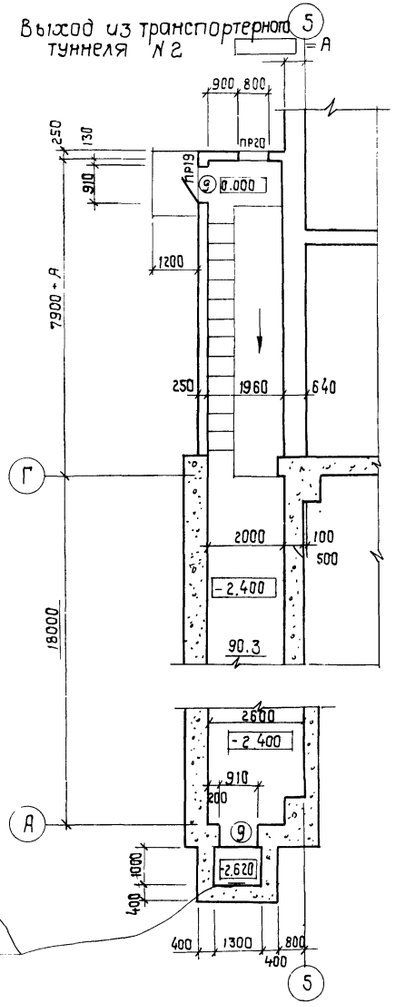

а-а

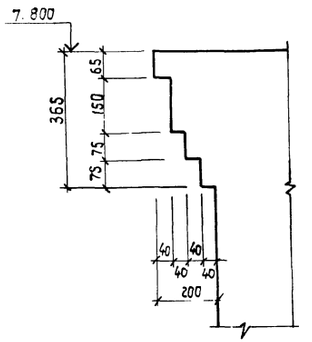

б-б

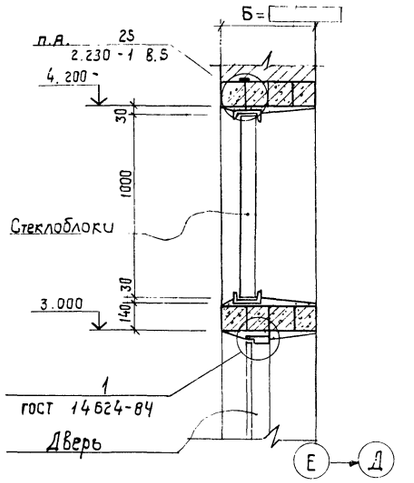

Деталь сопряжения кирпичной перегородки и балки покрытия

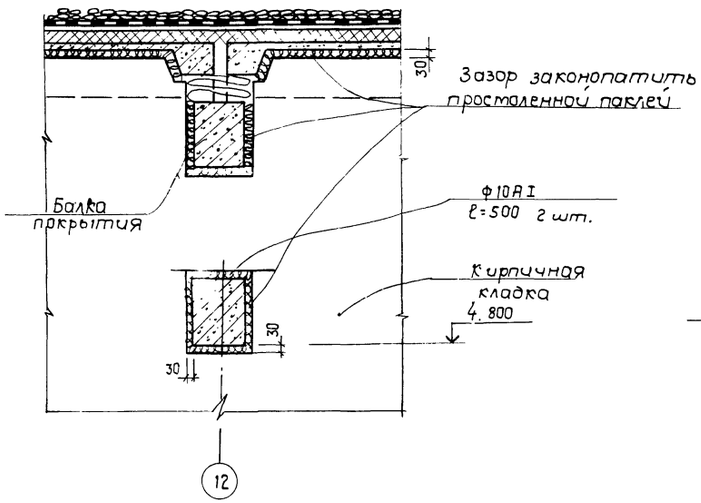

в-в

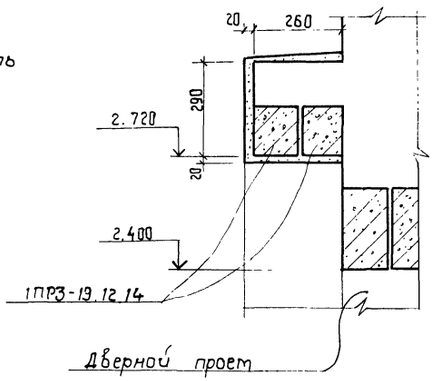

Деталь крыльца

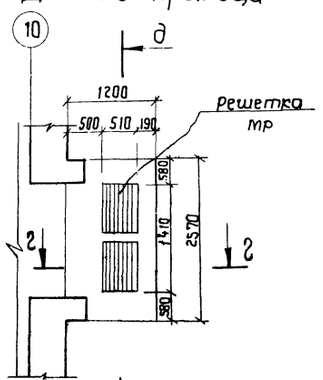

д-д

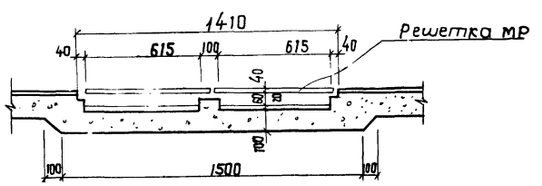

г-г

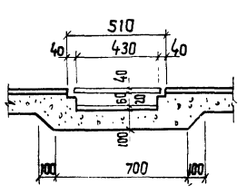

28

gs44|1

ГИП	Заславский			ТП 411-2-179.86	АР
Н. контр.	Скворский				
Нач. отд.	Пилипенко				
Гл. спец.	Скворский				
Вед. инж.	Шнайдерман				

Привязан:

Инв. №

Цех по производству паркета с сушильными камерами мощностью 200 тыс. м² паркета в год	Стадия	Лист	Листов
	Р.П.	8	
Выходы из транспортерных туннелей. Сечения. Детали.	Киевский филиал Союзгипролесхоз		

Формат А3

Альбом I

Типовой проект 411-2-179.86

Развертка стены по оси 6

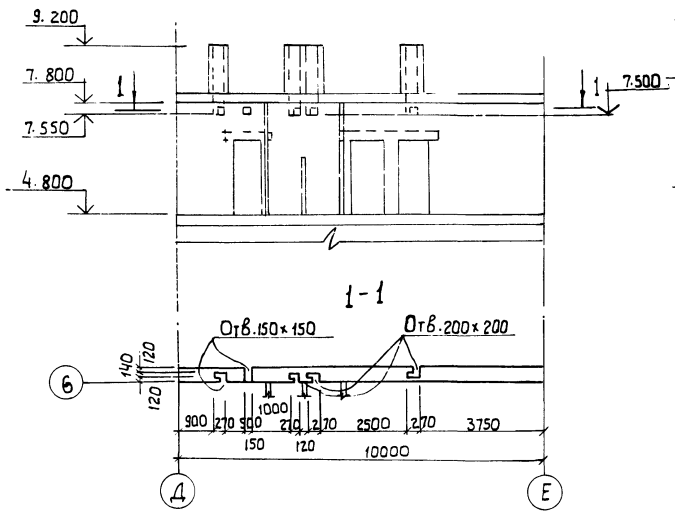

Развертка стены по оси 7

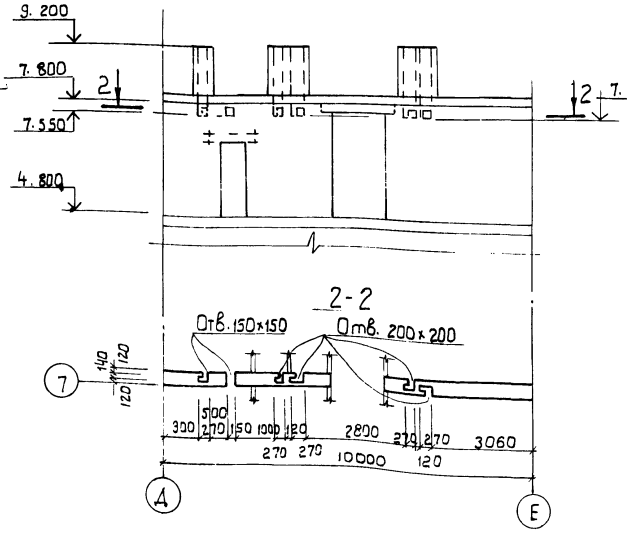

Развертка стены по оси 8

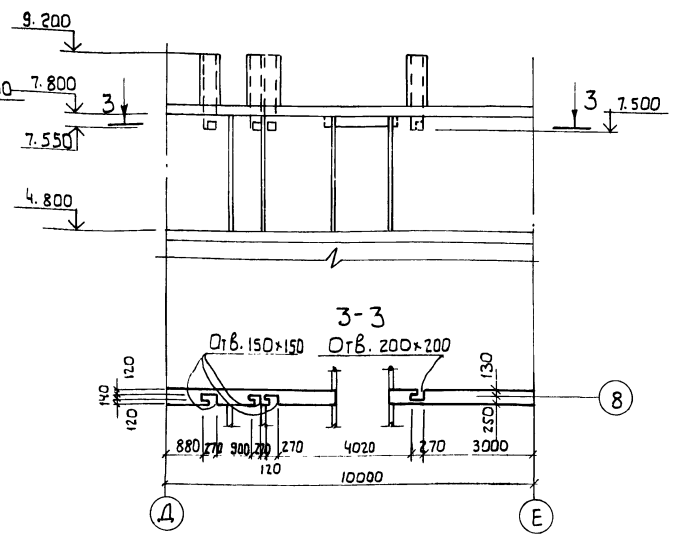

Развертка стены по оси 9

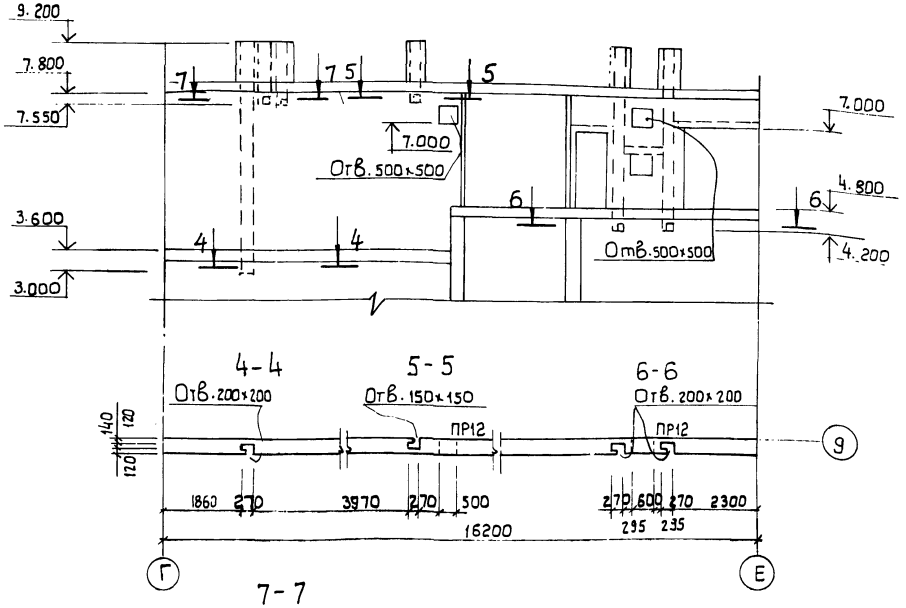

7-7

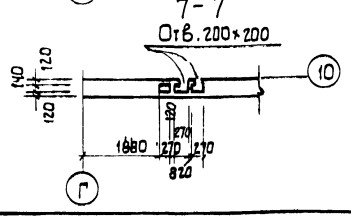

Деталь коренника

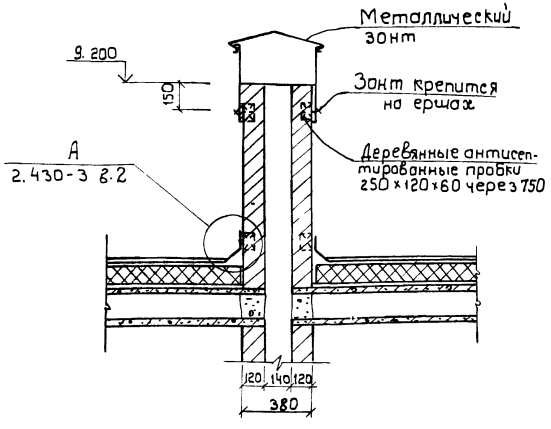

Участки стен с вентиляционными каналами выполнить с подбором поверхности кирпича.

29

9544/1

ГИП	Заславский		02.85
Н.контр.	Скворский		02.85
Нач. отд.	Пилипенко		02.85
Гл. спец.	Скворский		02.85
Ведущий инж.	Шнайдерман		02.85

ТП 411-2-179.86 АР

Привязан:

Инв.№

Цех по производству паркета с сушильными камерами мощностью 200 тыс.м² паркета в год.

Стадия	Лист	Листов
Р.П.	9	

Развертки стен с вентиляционными каналами.

Киевский филиал Союзгипролесхоз

Согласовано:
Сантехн. Шнайдерман

Альбом I

Типовой проект 411-2-179.86

Форкамеры вентсистем П2 и П4

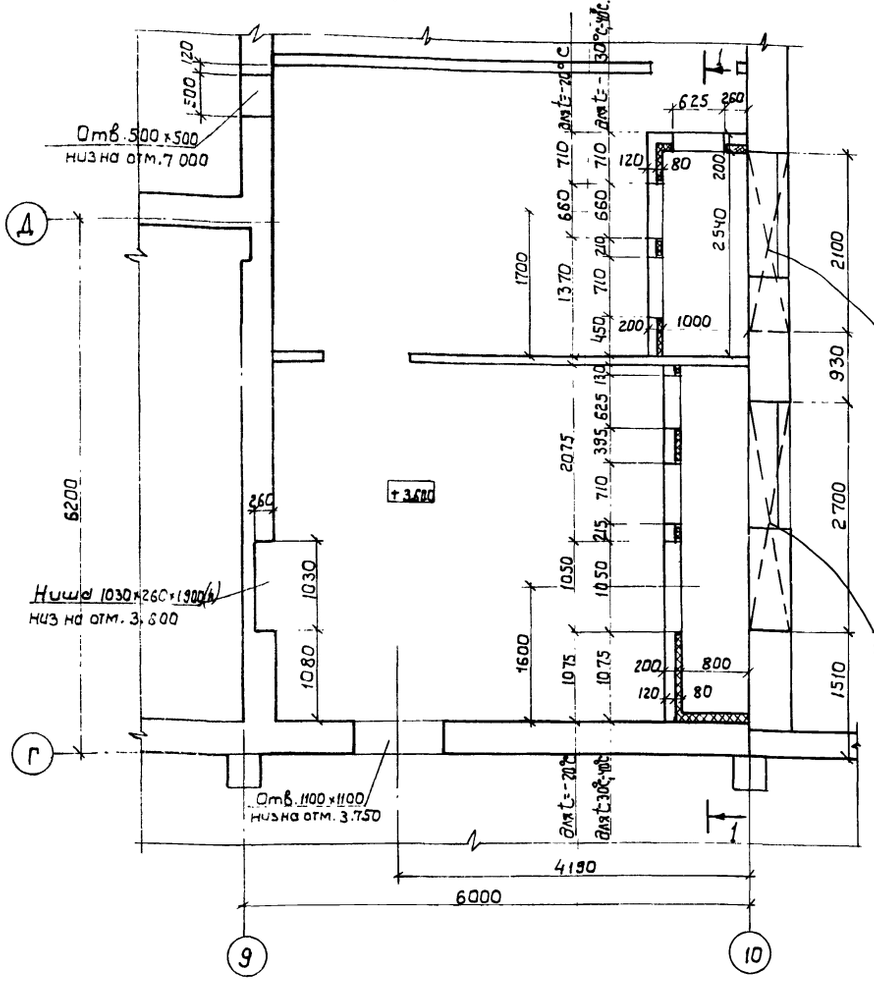

Форкамеры вентсистем П1 и П3

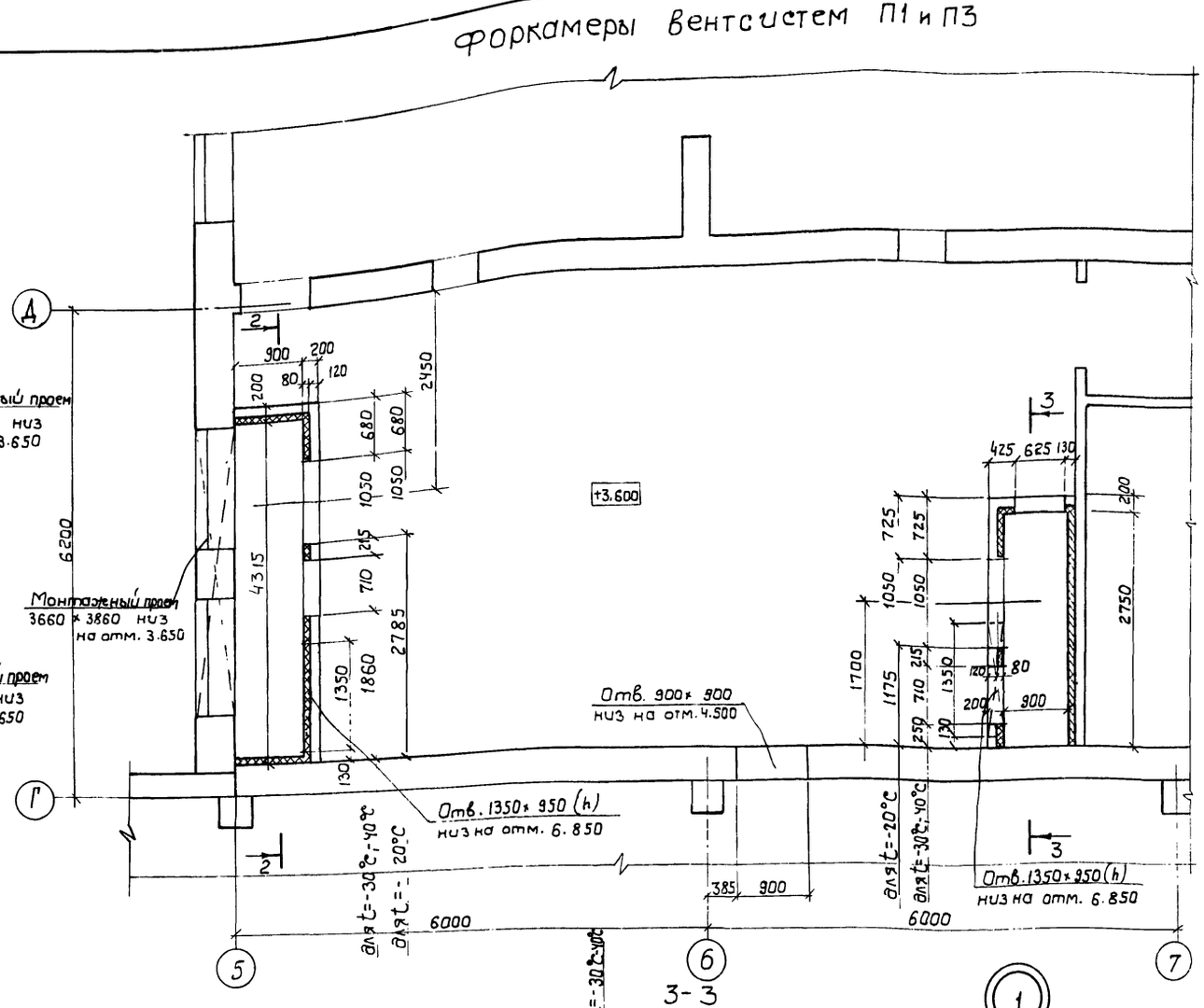

1-1

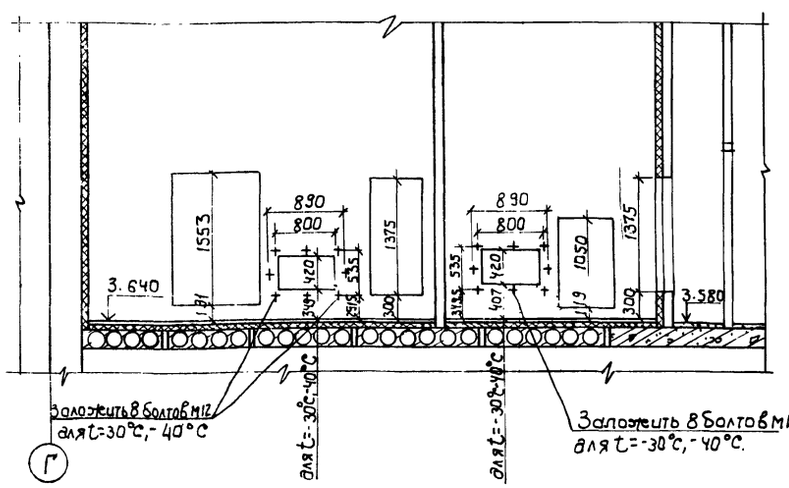

2-2

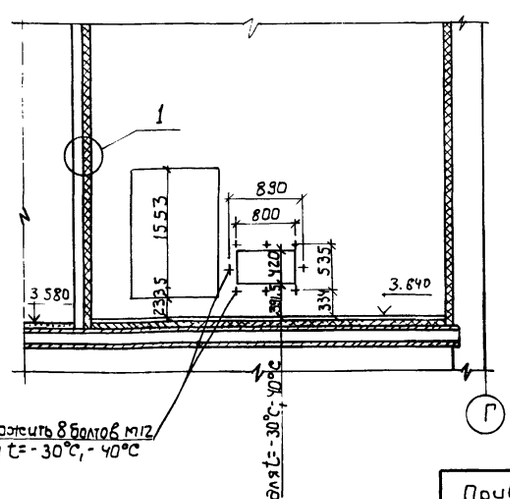

3-3

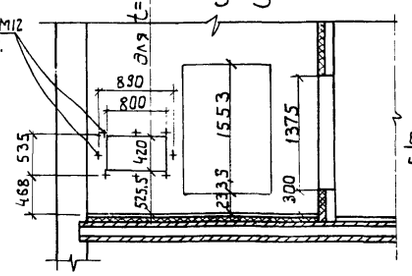

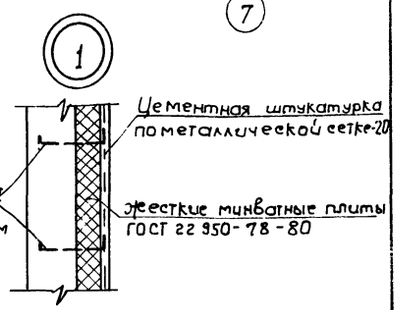

В полу форкамер предусмотреть жесткие минераловатные плиты ГОСТ 22950-78 толщиной 40 мм
Перегородки форкамер возводить совместно с монтажем сантехнического оборудования.
Типы узлов воздухозабора см. лист 6 и чертежи ОВ.
Расход металла на выпуски ф6АI-104,6 п.м. или 23,2 кг.

30
954411

Согласовано:
Сан. техн. сект. Шурман 03.85

ГИП	Заславский		
Нач. отд	Гилиленко		
Гл. спец.	Скворецкий		11-85
Ст. инж.	Ефименко		11-85
Н. контр.	Скворецкий		11-85

Привязан:

Инв. №

ТП 411-2-179.86 АР

Цех по производству паркета с сушильными камерами мощностью 200 тыс. м² паркета в год.

Стадия	Лист	Листов
Р.П.	10	

Форкамеры

Киевский филиал Союзгипролесхоз

Альбом I

Типовой проект 411-2-179.86

Экспликация полов

Наименование помещения по проекту	Тип пола по проекту	Схема пола	Элементы пола и их толщина	Площадь пола м²
Вестибюль, тамбур, лестничная клетка, коридор.	1	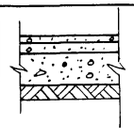	Мозаичное покрытие терраццо (раствор М200) 20мм Цементно-песчаный р-р М200 40мм Бетонный подстилающий слой (бетон М100) 80мм Уплотненный щебнем грунт основания.	37,2
Производственные помещения	2	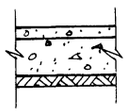	Бетонное покрытие (бетон М300) 25мм Бетонный подстилающий слой (бетон М100) 100мм Уплотненный щебнем грунт основания	1502.8
Уборные, курительная, лаборатория	3	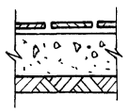	Керамическая плитка ГОСТ 6787-80 13мм. Прослойка и заполнение швов из цементно-песчаного р-ра М150 15мм Бетонный подстилающий слой (бетон М100) 80мм Уплотненный щебнем грунт основания	30,3
Венткамеры, щитовая, коридор, помещение преобразователей, помещение дежурных электрика и сантехника		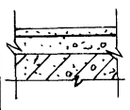	Бетонное покрытие (бетон М 200) 20мм Цементно-песчаный р-р М150 60мм Железобетонная плитка	178,6
Красный уголок, коридор II-го этажа, женский гардероб, мужской гардероб, контора, к-та мастера, к-та общественных организаций, обеденный зал буфета		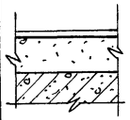	Линолеум ГОСТ 7251-77 5мм Прослойка из холодной мастики на водостойких вяжущих 1 мм Легкий бетон М50 74мм Железобетонная плита 220 мм.	183.1
Душевая, кладовая уборочного инвентаря, подсобное помещение буфета, моечная посуды, уборные	6	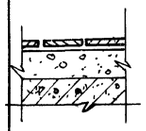	Керамическая плитка ГОСТ 6787-80. 13мм Прослойка и заполнение швов из битумной мастики 2мм 2 слоя гидроизола на битумной мастике 5мм Бетон М100 40мм Железобетонная плита 220мм	59,8

Полы транспортерных туннелей выполнить по типу 2.

План полов на отм. 4.800

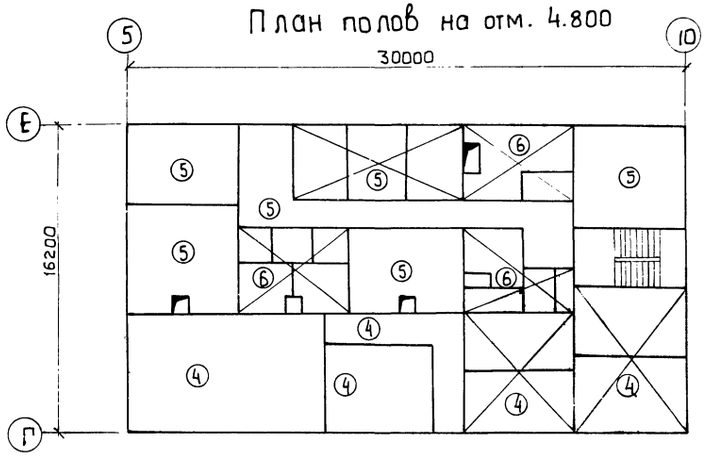

План полов на отм. 0.000

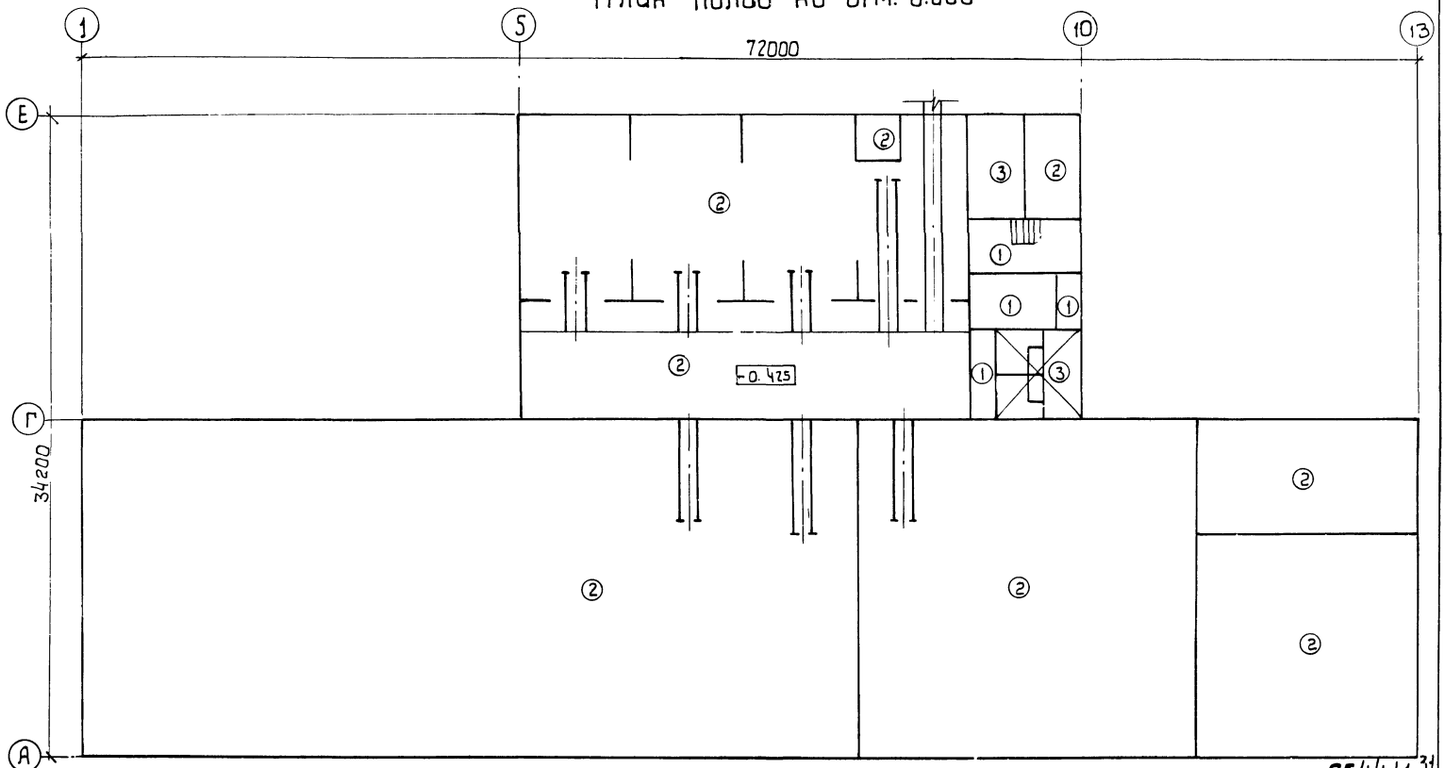

9544/1 31

ГИП	Заславский		03.85
Н.конт.	Скворский		
Нач.отд.	Пилипенко		03.85
Гл.спец.	Скворский		
Вед.инж.	Шнайдерман		1.85

ТП 411-2-179.86 АР

Привязан:

Инв. №

Цех по производству паркета с сушильными камерами мощностью 200тыс.м² паркета в год.

Стадия	Лист	Листов
Р.П.	11	

План полов

Киевский филиал Союзгипролесхоз

Альбом I

Типовой проект 411-2-179.86

Ведомость перемычек

Марка поз.	Схема сечения
1	2
Для t=-20°С	
ПР1 ПР1а ПР1б ПР1в	1ПР3-22.12.14 1ПР3-19.12.14 для ПР1а 1ПР4-25.12.14 для ПР1б 1ПР8-48.12.29 для ПР1в 4.200 2.400 7.200 3.100 380 А→Б, Г→В, Е→Д, 5→6
ПР2 ПР2а ПР2б ПР2в	1ПР4-25.12.14 1ПР1-10.12.6 для ПР2а 1ПР3-19.12.14 для ПР2б 1ПР1-12.12.6 для ПР2в 2.370 1.800 1.700 Б= 13→12, 1→2
ПР3 ПР3а ПР3б ПР3в	1ПР3-13.12.14 1ПР3-22.12.14 для ПР3а 1ПР3-24.12.14 для ПР3б 1ПР4-29.12.14 для ПР3в 1ПР28-20.25.22у 1ПР38-24.25.22у для ПР3г 1ПР28-27.25.22у для ПР3д 1ПР20-33.25.22у для ПР3б 7.200 3.000 2.400 380 5→6, 10→9

1	2
Для t=-30°С	
ПР1 ПР1а ПР1б ПР1в	1ПР3-22.12.14 1ПР3-19.12.14 для ПР1а 1ПР4-25.12.14 для ПР1б 1ПР3-48.12.29 для ПР1в 4.200 2.400 7.200 3.100 510 А→Б, Г→В, Е→Д, 5→6
ПР2 ПР2а ПР2б ПР2в	1ПР4-25.12.14 1ПР1-10.12.6 для ПР2а 1ПР3-19.12.14 для ПР2б 1ПР1-12.12.6 для ПР2в 2.370 1.800 1.700 Б= 13→12, 1→2
ПР3 ПР3а ПР3б ПР3в	1ПР3-13.12.14 1ПР3-22.12.14 для ПР3а 1ПР3-24.12.14 для ПР3б 1ПР4-29.12.14 для ПР3в 1ПР28-20.25.22у 1ПР38-24.25.22у для ПР3г 1ПР28-27.25.22у для ПР3д 1ПР20-33.25.22у для ПР3б 7.200 3.000 2.400 510 5→6, 10→9

Спецификация перемычек

Марка поз.	Обозначение		Наименование	Кол. на чертеже 1	Кол. на чертеже 2	Всего	Масса ед.,кг	Примечание
Для t=-20°С								
ПР1	1.138-10	в.1	1ПР3-22.12.14	33	27	60	100	
ПР1а	"		1ПР3-19.12.14	9	3	12	75	
ПР1б	"		1ПР4-25.12.14	6	—	6	100	
ПР1в	"	в.4	1ПР8-48.12.29	—	3	3	420	
ПР2	"	в.1	1ПР4-25.12.14	3	—	3	100	
ПР2а	"		1ПР1-10.12.6	3	—	3	25	
ПР2б	"		1ПР3-19.12.14	3	—	3	75	
ПР2в	"		1ПР1-12.12.6	3	—	3	25	
ПР3	"		1ПР3-19.12.14	1	—	1	75	
	"		1ПР28-20.25.22у	1	—	1	275	
ПР3а	"		1ПР3-22.12.14	1	4	5	100	
	"		1ПР38-24.25.22у	1	4	5	325	
ПР3б	"		1ПР3-24.12.14	—	1	1	100	
	"		1ПР28-27.25.22у	—	1	1	375	
ПР3в	"		1ПР4-29.12.14	—	1	1	125	
	"	в.4	1ПР20-33.25.22у	—	1	1	450	
Для t=-30°С								
ПР1	1.138-10	в.1	1ПР3-22.12.14	44	36	80	100	
ПР1а	"		1ПР3-19.12.14	12	4	16	75	
ПР1б	"		1ПР4-25.12.14	8	—	8	100	
ПР1в	"	в.4	1ПР8-48.12.14	—	4	4	420	
ПР2	"	в.1	1ПР4-25.12.14	4	—	4	100	
ПР2а	"		1ПР1-10.12.6	4	—	4	25	
ПР2б	"		1ПР3-19.12.14	4	—	4	75	
ПР2в	"		1ПР1-12.12.6	4	—	4	25	
ПР3	"		1ПР3-19.12.14	2	—	2	75	
	"		1ПР28-20.25.22у	1	—	1	275	
ПР3а	"		1ПР3-22.12.14	2	8	10	100	
	"		1ПР38-24.25.22у	1	4	5	325	
ПР3б	"		1ПР3-24.12.14	—	2	2	100	
	"		1ПР28-27.25.22у	—	1	1	375	
ПР3в	"		1ПР4-29.12.14	—	2	2	125	
	"	в.4	1ПР20-33.25.22у	—	1	1	450	

32
95441

ГИП	Заславский		
Н.контр.	Скворецкий		
Нач.отд.	Пилипенко		
Гл.спец.	Скворецкий		
Ст.инж.	Ефименко		

ТП 411-2-179.86 АР

Привязан:

Инв.№

Цех по производству паркета с сушильными камерами мощностью 200тыс.м² паркета в год.

Стадия	Лист	Листов
Р.П.	12	

Ведомость перемычек (начало)

Киевский филиал Союзгипролесхоз

Альбом I

Типовой проект 411-2-179.86

Ведомость перемычек

Марка, поз.	Схема сечения
1	2
Для t=-40°С	
ПР1 ПР1а ПР1б ПР1в	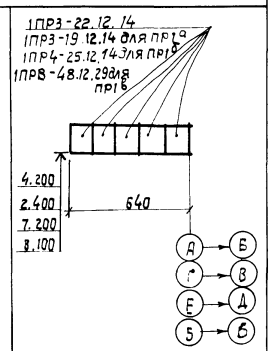
ПР2 ПР2а ПР2б ПР2в	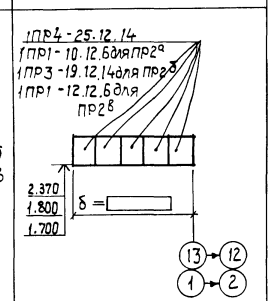
ПР3 ПР3а ПР3б ПР3в	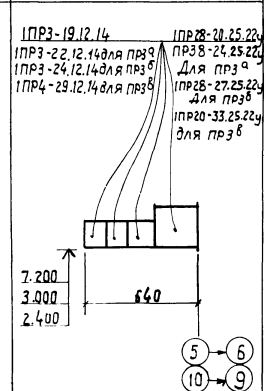

1	2
Для t=-20°С; -30°С, -40°С	
ПР4 ПР4а	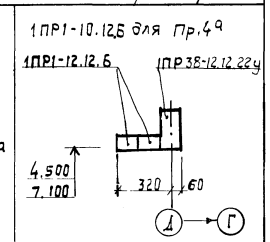
ПР5	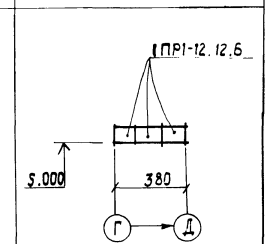
ПР6	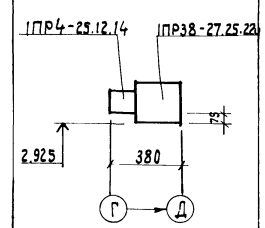
ПР7	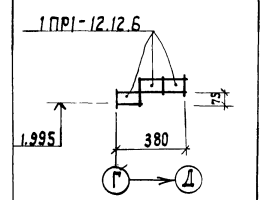

1	2
ПР8	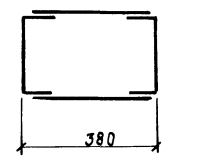
ПР9	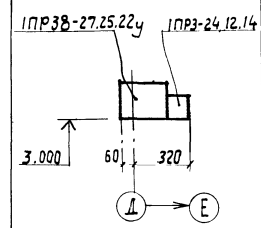
ПР10	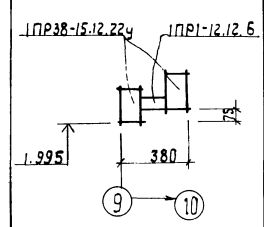

Перемычку ПР8 при монтаже обмотать проволокой и оштукатурить.

Спецификация перемычек

Марка, поз.	Обозначение	Наименование	Кол-во на этаже 1	Кол-во на этаже 2	Всего	Масса, ед. кг	Примечание
Для t=-40°С							
ПР1	1.138-10 в.1	1ПР3-22.12.14	55	45	100	100	
ПР1а	"	1ПР3-19.12.14	15	5	20	75	
ПР1б	"	1ПР4-25.12.14	10	—	10	100	
ПР1в	" в.4	1ПР8-48.12.29	—	5	5	420	
ПР2	" в.1	1ПР4-25.12.14	3	—	3	100	
ПР2а	"	1ПР1-10.12.6	5	—	5	25	
ПР2б	"	1ПР3-19.12.14	5	—	5	75	
ПР2в	"	1ПР1-12.12.6	5	—	5	25	
ПР3	"	1ПР3-19.12.14	3	—	3	75	
	"	1ПР28-20.25.22у	1	—	1	275	
ПР3а	"	1ПР3-22.12.14	3	12	15	100	
	"	1ПР38-24.25.22у	1	4	5	325	
ПР3б	"	1ПР3-24.12.14	—	3	3	100	
	"	1ПР28-27.25.22у	—	1	1	375	
ПР3в	"	1ПР4-29.12.14	—	3	3	125	
	" в.4	1ПР20-33.25.22у	—	1	1	450	
Для t=-20°С; -30°С; -40°С							
ПР4	"	1ПР1-12.12.6	—	2	2	25	
	"	1ПР38-12.12.22у	—	1	1	75	
ПР4а	"	1ПР1-10.12.6	—	6	6	25	
	"	1ПР38-12.12.22у	—	3	3	75	
ПР5	"	1ПР1-12.12.6	—	3	3	50	
ПР6	"	1ПР4-25.12.14	3	—	3	100	
	"	1ПР38-27.25.22у	3	—	3	375	
ПР7	"	1ПР1-12.12.6	6	—	6	25	
ПР8	КЖС-56	ПР8	3	—	3	159	
ПР9	1.138-10, в.1	1ПР3-24.12.14	2	—	2	100	
	"	1ПР38-27.25.22у	2	—	2	375	
ПР10	"	1ПР1-12.12.6	1	—	1	25	
		1ПР38-15.12.22у	2	—	2	100	

33
9544/1

ГИП	Заславский		03.85
Н.контр	Скворский		03.85
Нач.отд	Пилипенко		03.85
Гл.спец	Скворский		03.85
Ст.инж.	Ефимченко		03.85

ТП 411-2-179.86 АР

Цех по производству паркета с сушильными камерами мощностью 200 тыс.м² паркета в год

Стадия	Лист	Листов
Р.П.	13	

Ведомость перемычек (продолжение).

Киевский филиал Союзгипролесхоз

Привязан:

Инв. №

Альбом I

Типовой проект 411-2-179.86

Ведомость перемычек

Марка поз.	Схема сечения
1	2
Для t=- 20°С; -30°С; -40°С	
ПР11	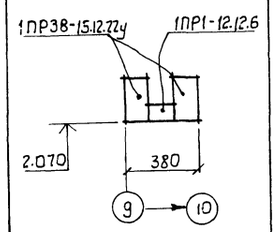
ПР12 ПР12а	Для ПР12а 1ПР1-12.12.6 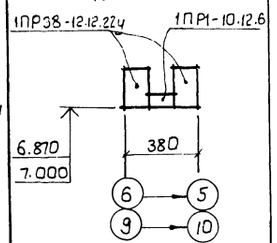
ПР13 ПР13а	2ПР72-18.38.22у для ПР13а 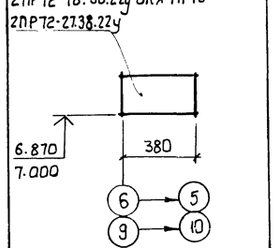
ПР14	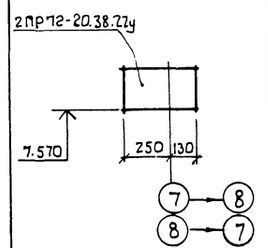

1	2
ПР15	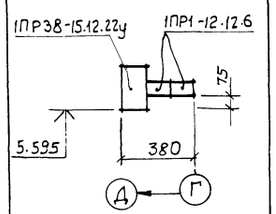
ПР16	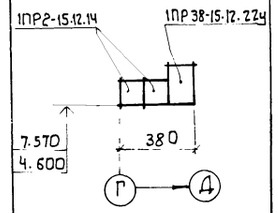
ПР17	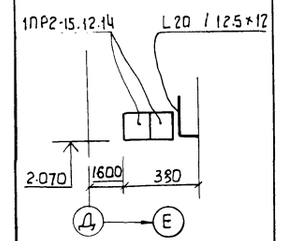
ПР18	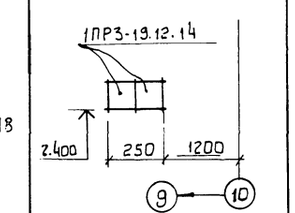

1	2
ПР19	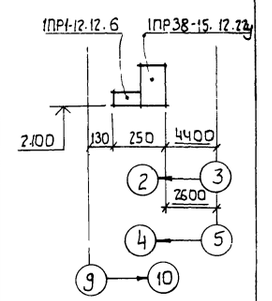
ПР20	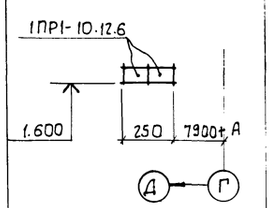
ПР21	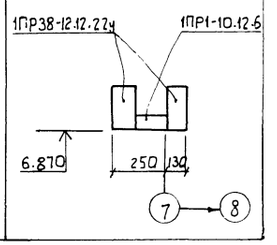

Спецификация перемычек

Марка, поз.	Обозначение	Наименование	Кол. на этаж 1	Кол. на этаж 2	Всего	Масса, ед. кг.	Примечание
ПР11	"	1ПР1-12.12.6	1	-	1	25	
	"	1ПР38-15.12.22у	2	-	2	100	
ПР12	1.138-10. В.1	1ПР1-10.12.6	-	4	4	25	
	"	1ПР38-12.12.22у	-	8	8	75	
ПР12а	"	1ПР1-12.12.6	-	1	1	25	
	"	1ПР38-12.12.22у	-	2	2	75	
ПР13	" В.2	2ПР72-27.38.22у	-	2	2	570	
ПР13а	"	2ПР72-18.38.22у	-	1	1	375	
ПР14	"	2ПР72-20.38.22у	-	2	2	75	
ПР15	" В.1	1ПР1-12.12.6	-	2	2	25	
	"	1ПР38-15.12.22у	-	1	1	100	
ПР16	"	1ПР2-15.12.14	-	8	8	75	
	"	1ПР38-15.12.22у	-	4	4	100	
ПР17	"	1ПР2-15.12.14	2	-	2	75	
	ГОСТ 8510-72	L20 /12,5×12	1	-	1	44.6	ℓ=1500
ПР18	1.138-10. В.1	1ПР3-19.12.14	2	-	2	75	
ПР 19	"	1ПР1-12.12.6	5	1	6	25	
	"	1ПР38-15.12.22у	5	1	6	100	
ПР20	"	1ПР1-10.12.6	4	-	4	25	
ПР21	"	1ПР38-12.12.22у	-	2	2	75	
		1ПР1-10.12.6	-	1	1	25	

Над проемами (7) по осям 8 и 11 заложить 1ПР4-25.12.14.

Над проемами в перегородках заложить 2ф8-АI.

34
95441

ГИП	Заславский		03.85	ТП 411-2-179.86 АР	
Н.контр.	Скворский		03.85		
Нач.отд.	Лилипенко		03.85		
Гл.спец.	Скворский		03.85		
Ведущий	Шнайдерман		03.85		

Привязан

Инв.№

Цех по производству пакета с сушильными камерами мощностью 200 тыс.м³ пакета в год

Стадия	Лист	Листов
Р.П.	14	

Ведомость перемычек (окончание)

Киевский филиал Союзгипролесхоз

Формат А3

Альбом I

Типовой проект 411-2-179.86

Спецификация элементов заполнения проемов

Марка, поз.	Обозначение	Наименование	Кол. на этаж 1	2		Масса ед. кг	Примечание
1	АР-16	Д50*	1	–	1		
2	АР-16	ПД-4*	3	–	3		
3	ГОСТ 24698-81	ДН24-15АЩП	2	–	2		Для t=-40°С 3 шт.
4	ГОСТ 14624-84	ДНГ21-10П	2	–	2		
5	2.435-6 в.5	ПД-2У	4	–	4		
6	2.435-6 в.5	ПД-1	2	–	2		
7	"	ПД-4	2	–	2		
8	"	ПД-4У	1	–	1		
9	ГОСТ 14624-84	ДНГ21-9П	4	–	4		см выходы из тунелей
10	2.435-6, в.5	ПД-5	3	17	10		
11	1.136-10	Д021-13У	1	1	2		
12	"	Д121-9ВП	1	1	2		
13	"	ДГ21-7ВП	2	4	6		
14	"	ДГ21-7ВЛП	2	6	8		
15	"	ДГ21-9ВЛП	–	1	1		
16	"	ДГ21-9	–	1	1		
17	"	ДГ21-9л	–	1	1		
18	"	Д021-9	–	3	3		
19	"	Д021-9л	–	2	2		
20	1.236-6 в.1	БС24-9	–	1	1		Для t=-40° БРС 24-9 1.236.5-17
ОК1	ГОСТ 12506-81	ПНД18-30.2	14	–	14		
	"	ПНД12-30.2	14	–	14		
ОК2	ГОСТ 12506-81	ПНД12-18.1	3	13	16		Для t=-40°С допускается ПНО 12-18.1
	1.136-2	Подоконная доска Д022-20	3	13	16		
ОК3	ГОСТ 12506-81	ПНД18-18.1	2	–	2		
ОК4	"	ПНД18-18.2	4	–	4		
	"	ПНД12-18.2	4	–	4		
ОК5	"	ПНД12-30.2	2	–	2		
	"	ПНД18-18.2	2	–	2		
	"	СГ9-12.1	2	–	2		
ОК6	"	ПНД12-30.1	1	–	1		
ОК7	"	ПНО12-18.1	–	3	3		
	1.494-27	Жалюзийные решетки 5С1Н.000.000-04	–	3	3		
ОК8	ГОСТ 12506-81	ПНО12-18.1	–	1	1		
	1.494-27	Жалюзийные решетки 5С1Н.000.000-04 5С1Н.000.000-01	–	1	1		

План кровли

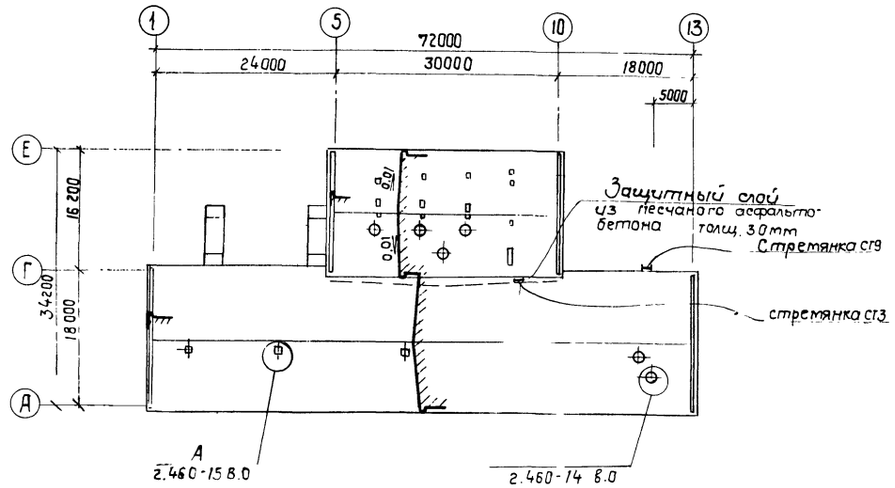

Привязку отверстий для крышных вентиляторов и вентиляционных шахт см. КЖ-40.

Спецификация гардеробного оборудования

Поз.	Обозначение	Наименование	Кол	Масса ед. кг	Примечание
1	1.479.5-1	ДД-25.4	11		со скатьей
2	"	ДД-33.2	1		"
3	"	ДД-33.3	1		"
4	"	гДД-25.5	1		"
5	"	гДД-33.3	1		"
6	"	ДД-40.2	2		

35
95441

ГИП	Заславский			03.85	ТП 411-2-179.86 АР
Н. контр.	Скворский			03.85	
Нач. отд.	Пилипенко			03.85	
Гл. спец.	Скворский			03.85	
Вед. инж.	Шнайдерман			03.85	

Привязан:

Инв. №

цех по производству паркета с сушильными камерами мощностью 200 тыс. м² паркета в год

Стадия	Лист	Листов
Р.П.	15	

План кровли
Спецификации

Киевский филиал Союзгипролесхоз

Альбом I

Типовой проект 411-2-179.86

Схема расположения элементов заполнения оконных проемов

ОК1

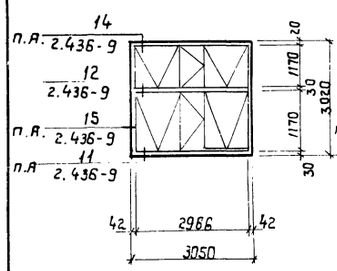

ОК2

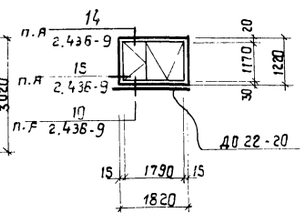

ОК3

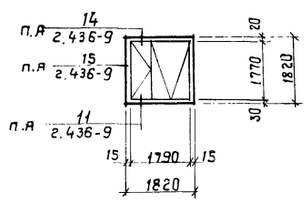

ОК4

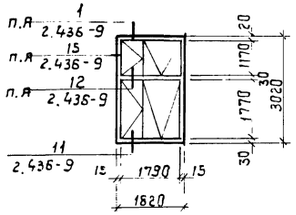

ОК5

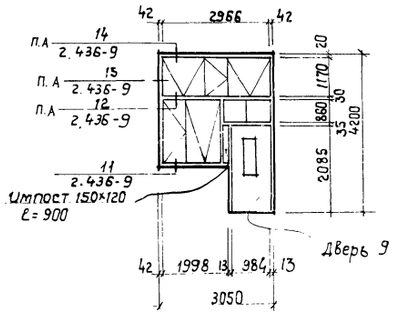

ОК6

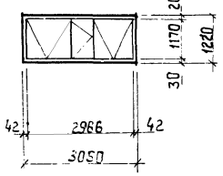

ОК7

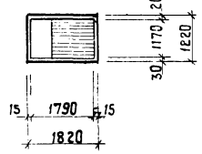

ОК8

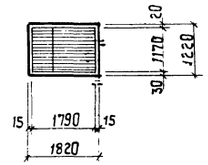

Передаточное окно

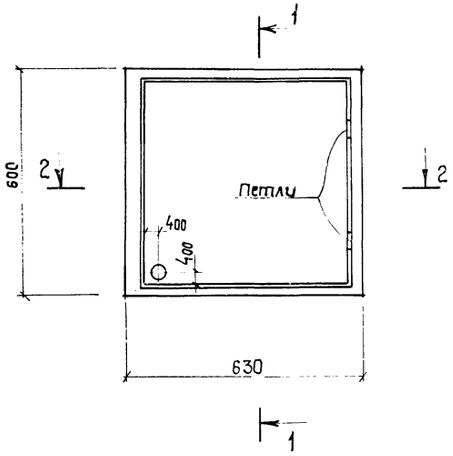

1-1

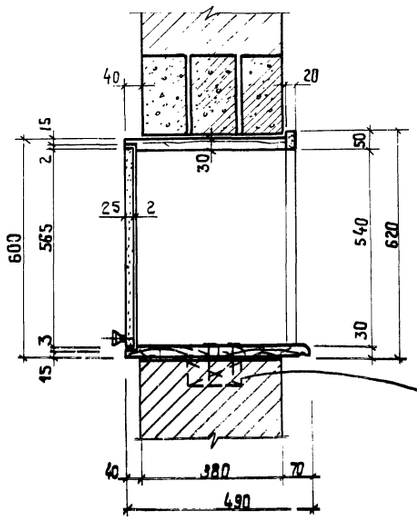

2-2

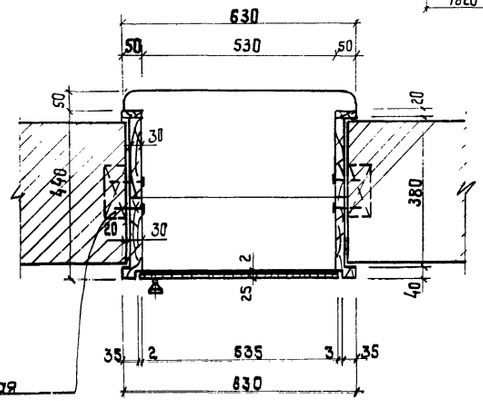

Деревянная пробка 120×65×65

Д50*

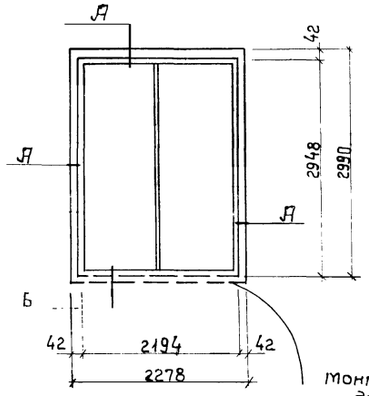

Полотно дверей Д50*

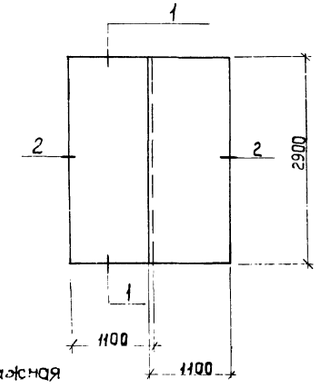

Все узлы Д50* по гост 14624-84

ПД-4*

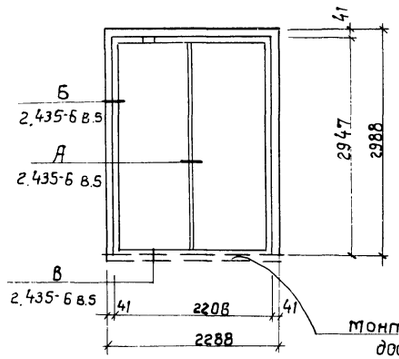

Полотно дверей ПД-4*

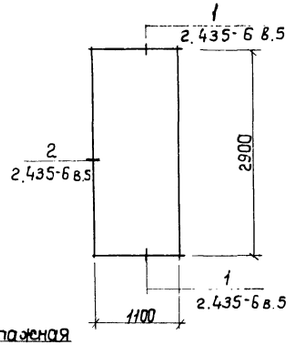

36

99441

ГИП	Заславский		03.86	ТП 411-2-179.86 АР	
Н.контр.	Скворский		03.86		
Нач.отд	Пилипенко		03.86		
Гл.спец.	Скворский		03.86		
Вед.инж.	Шнайдштан		11.85		
Привязан:				цех по производству паркета с сушильными камерами годовой мощностью 200тыс. м² паркета в год	Стадия: Р.П. / Лист: 16 / Листов:
Инв. №				Схема расположения элементов заполнения оконных проемов. Передаточное окно. Д50 ПД4	Киевский филиал Союзгипролесхоз

Альбом I

Типовой проект 411-2-179.86

Ведомость основных комплектов рабочих чертежей

Обозначение	Наименование	Примечание
ТХ	Технология производства	
АР	Архитектурные решения	
КЖ	Конструкции железобетонные	
ВК	Внутренние водопровод и канализация	
ОВ	Отопление и вентиляция	
ЭМ	Силовое электрооборудование	
ЭО	Электрическое освещение	
СС	Связь и сигнализация	
АТХ	Автоматизация технологии производства	
АОВ	Автоматизация отопления и вентиляции	

Ведомость рабочих чертежей основного комплекта

Лист	Наименование	Примечание
1.1	Общие данные (начало)	
1.2	Общие данные (окончание)	
2	План фундаментов.	
3	Сечения 1-1 ÷ 5-5. Спецификации фундаментных балок, перемычек и фундаментов под колонны.	
4	Сечения 6-6 ÷ 18-18	
5	Схемы расположения элементов фундаментов по осям 5, 10, 13, Е. Сечения 6-6 ÷ 9-9. для t = -20°С	
6	Схемы расположения элементов фундаментов по осям 5, 10, 13, Е. Сечения 6-6 ÷ 9-9. для t = -30°С	
7	Схемы расположения элементов фундаментов по осям 5, 10, 13, Е. Сечения 6-6 ÷ 9-9 для t = -40°С.	
8	Сечения 10-10 ÷ 18-18.	
9	Схемы расположения элементов фундаментов по осям Д, 9, 6, 7, 8, Г и по стенам лестничной клетки	
10	Фундаменты Фм1 ÷ Фм3	
11	Фундаменты Фм4 ÷ Фм6	
12	Фундаменты Фм7 ÷ Фм9	
13	Фундаменты Фм10 ÷ Фм13	

Ведомость рабочих чертежей основного комплекта (продолжение)

Лист	Наименование	Примечание
14	Схема расположения фундаментов под оборудование каналов и приямка в осях 1-8	
15	Схема расположения фундаментов под оборудование, каналов и приямка в осях 8-13	
16	Схема расположения фундаментов под оборудование каналов и приямка в осях 5-10 между осями Г-Е	
17	Эстакада у лесораты. Схемы расположения фундаментов под оборудование вне цеха.	
18	Схема расположения фундаментов под оборудование на отм. 3 600 Сечения 1-1 ÷ 7-7	
19	Схема расположения фундаментов под оборудование на отм.- 2.900	
20	Схема расположения фундаментов под оборудование на отм.- 2.400	
21	Схема расположения плит покрытия тоннелей ТТ1 и ТТ2. Схема расположения балок тоннеля ТТ1.	
22	Фундамент под оборудование ФОм1. Опалубочный чертеж.	
23	Фундамент под оборудование ФОм1. Армирование.	
24	Фундамент под оборудование ФОм2.	
25	Фундаменты под оборудование ФОм3,4,Б÷8	
26	Фундамент под оборудование ФОм5 Опалубочный чертеж	
27	Фундамент под оборудование ФОм5 Армирование	
28	Фундамент под оборудование ФОм5 Фрагменты планов 1÷4	
29	Фундаменты под оборудование ФОм9 ÷ ФОм12	
30	Фундамент под оборудование ФОм13	
31	Фундамент под оборудование Фм14 ÷ Фм17	
32	Фундаменты под оборудование ФОм18 ÷ ФОм20	
33	Фундаменты под оборудование ФОм21 ÷ ФОм25	
34	Схемы расположения стеновых панелей	
35	Фрагменты к стеновым панелям 1÷10	
36	Фрагменты к стеновым панелям 11÷17	
37	Схемы расположения колонн и балок покрытия	
38	Схема расположения плит покрытия	
39	Схемы расположения плит перекрытия, элементов лестницы Л1. Узлы 1 и 2.	

Ведомость рабочих чертежей основного комплекта (окончание)

Лист	Наименование	Примеч.
40	Монолитные участки Ум1 и Ум2.	
41	Монолитные участки Ум3 ÷ Ум5	
42	Монолитные участки Ум6, Ум7. Балка Бм1	
43	Колонны К1 ÷ К4	
44	Балки Б1 ÷ Б3, Б5. Плиты П2 ÷ П4	
45	Балка Б4. Плиты П8, П9. Панели ПС2, ПС5	
46	Подвесной путь в осях 5-8	
47	Подвесной путь в осях 8-10	
48	Схемы расположения эстакад пневмотранспорта	
49	Эстакады транспортеров для выноса отходов, верхнее строение ВС1	
50	Узлы верхнего строения ВС1	
51	Короб ленточного транспортера КД1	
52	Опора под бункер ОБ1. Узел 1	
53	Узлы 2,3,6. Стойки СК1, СК2	
54	Конструкция фундаментов ФОм14 ÷ ФОм16	
55	Переходной мостик ПМ1, лестница ЛМ1, ЛМ2	
56	Переходной мостик ПМ2, козырек, стремянка	
57	Молниезащита	
58	Каркасы КП1, КР1 ÷ КР4	
59	Изделия закладные МН1 ÷ МН12	
60	Изделия закладные МН13 ÷ МН23	
61	Сетки С1, С2, траверсы Т1 и Т2. Монтажные элементы МС1 ÷ МС10. Защитное обрамление ОМ1	
62	Щиты Щ1 ÷ Щ6	

Проект разработан в соответствии с действующими нормами и правилами и предусматривает мероприятия, обеспечивающие взрывную, взрывопожарную и пожарную безопасность при эксплуатации здания.

Гл. инженер проекта В.И. Заславский

37
954411

Инв.№			
ГИП	Заславский		03.85
Н.контр	Сквирский		03.85
Нач.отд.	Пилипенко		03.85
Гл.спец	Сквирский		03.85
Рук.гр.	Заводник		
Ж.инж	Левицкая		

Привязан:

ТП 411-2-179.86 КЖ

Цех по производству паркета с сушильными катерами мощностью 200 тыс. м² паркета в год

Стадия	Лист	Листов
Р.П.	1.1	62

Общие данные (начало)

Киевский филиал СОЮЗГИПРОЛЕСХОЗ

Альбом I

Типовой проект 411-2-179.86

Ведомость объемов сборных бетонных и железобетонных конструкций по рабочим чертежам основного комплекта марки КЖ

№ строки	Наименование группы элементов конструкции	Код	Кол м³	Примечание
1	Блоки фундаментов	5811000000	89,0	
2	Плиты фундаментов	5813000000	26,2	
3	Балки фундаментные	5824000000	13,63	
4	Колонны	5821000000	22,38	
5	Балки стропильные	5827000000	54,0	
6	Перемычки	5828000000	10,0	
7	Панели стеновые наружные	5831000000	187,91	
8	Плиты покрытий	5841000000	133,82	
9	Плиты перекрытий	5842000000	50,06	
10	Элементы лестниц	5891000000	3,96	
11	Сборные конструкции каналов	5858000000	24.12	

Материалы на изготовление сборных бетонных и железобетонных конструкций учтены в ведомости потребности в материалах и отдельно не учитываются.

Ведомость спецификаций

Лист	Наименование	Примечание
3	Спецификация фундаментных балок и перемычек. Спецификация фундаментов под колонны	
5	Спецификация к схемам расположения элементов фундаментов для температуры -20°С.	
6	Спецификация к схемам расположения элементов фундаментов для температуры -30°С	
7	Спецификация к схемам расположения элементов фундаментов для температуры -40°С	
15	Спецификация элементов к схемам расположения фундаментов под оборудование, тоннелей и приямков	
21	Спецификация элементов к схемам расположения плит покрытия тоннелей ТТ1 и ТТ2 и балок тоннеля ТТ1	
34	Спецификация элементов к схемам расположения стеновых панелей для температуры -30°С	
36	Спецификации элементов к схемам расположения стеновых панелей для t = -20°С; t = -40°С	
37	Спецификация элементов к схемам расположения колонн и балок покрытия.	
38	Спецификация элементов к схеме расположения плит покрытия.	
39	Спецификация элементов к схемам расположения плит перекрытия и элементов лестницы Л1.	
48	Спецификация элементов к схемам расположения эстакады пневмотранспорта.	
49	Спецификация элементов к схемам расположения эстакад транспортеров для выноса отходов.	
55	Спецификация элементов к переходному мостику ПМ1, лестницам Лм1 и Лм2.	
56	Спецификация элементов ПМ2 и стремянок.	
57	Спецификация элементов к схеме расположения молниезащиты	

Ведомость ссылочных и прилагаемых документов (начало)

Обозначение	Наименование	Примечание
	Ссылочные документы	
1.112-5, вып. 2,4	Плиты железобетонные для ленточных фундаментов	
ГОСТ 13579-78	Блоки бетонные для стен подвалов	
1.138-10, вып 1,2,4	Перемычки железобетонные для зданий с кирпичными стенами	
ГОСТ 8993-75	Шпалы деревянные для железных дорог узкой колеи	
3.006-1-2/82, вып 1-2	Сборные железобетонные каналы из лотковых элементов	
1.462.1-3/80, вып. 1,3	Железобетонные предварительно напряженные двухскатные балки для покрытий промзданий	
ГОСТ 22701.1-77 ÷ ГОСТ 22701.5-77	Плиты железобетонные ребристые размером 6×3 для покрытий производственных зданий	
1.415-1, вып. 1	Железобетонные фундаментные балки для стен производственных зданий.	
1.141-1, вып. 59	Предварительно напряженные панели перекрытий железобетонные многопустотные	
1.494-24, вып. 1	Стаканы для крепления крышных вентиляторов дефлекторов и зонтов	
1.225-2, вып. 5	Прогоны железобетонные для наружных и внутренних кирпичных стен	
2.240-1, вып. 1,2	Детали перекрытий общественных. кирпичные здания	
2.430-3, вып. 3	Типовые архитектурно-строительные детали промышленных зданий с кирпичными стенами	
1.423.3, вып. 1,2; 0-1	Железобетонные колонны прямоугольного сечения для одноэтажных производственных зданий высотой до 9,6 м	
1.450.3-3, вып. 0-2	Стальные лестницы, переходные площадки и ограждения	
3.015-2/82, вып. III-1	Унифицированные одноярусные эстакады под технологические трубопроводы	
ИИ27-1	Лестничные марши	
ИИ27-2	Лестничные ограждения	
1.412-1/77, вып. 3	Монолитные железобетонные фундаменты. Арматурные изделия.	
1.410-3, вып. 1	Арматурные сетки для монолитных железобетонных конструкций	
1.030.1-1 вып. 1-1,2-1, 4-1, 3-2, 0-3	Стены наружные из однослойных панелей для каркасных общественных зданий, производственных и вспомогательных зданий промышленных предприятий	
1.426.2-3, вып. 2	Стальные подкрановые балки и пути подвесного транспорта	
1.427.1-3, вып. 1,2	Колонны железобетонные прямоугольного сечения для торцевого и продольного фахверка	
3.015-2/77, вып. III-3		

Ведомость ссылочных и прилагаемых документов (окончание)

Обозначение	Наименование	Примечание
1.400-6/76, вып. 0,1	Унифицированные закладные детали сборных железобетонных конструкций зданий	
2.420-1, вып. 1	Монтажные детали сборных железобетонных колонн и подкрановых балок промышленных зданий	
2.460-2, вып. 2	Типовые монтажные детали плит и температурных швов покрытий промышленных зданий	

Общие указания.

За отметку 0.000 принята отметка чистого пола 1го этажа, что соответствует отметке [ ] на генплане.

Данные о грунтах и указания по возведению фундаментов см. лист КЖ-2. Временная нагрузка на перекрытие принята по СН и П II-6-74. Нагрузка в венткамере 300 кгс/м².

Антикоррозионная защита соединительных и закладных изделий, элементов крепления и молниезащиты предусматривается в соответствии со СНиП 2-28-73. „Защита строительных конструкций от коррозий.

Места с поврежденным после монтажной сварки антикоррозионным покрытием закладных и соединительных изделий покрываются масляной краской за 2 раза.

Монтаж и приемку сборных железобетонных конструкций производится в соответствии с рабочими чертежами СН и П III-16-80. Изготовление и приемку монолитных бетонных и железобетонных конструкций производится в соответствии с рабочими чертежами СН и П III-15-76.

Технические требования по изготовлению арматурных и закладных изделий.

Плоские арматурные изделия изготовлять при помощи контактной точечной сварки. Сварку сеток производить во всех точках пересечения стержней.

Сварку вести в соответствии с ГОСТ 19292-80 „Соединение сварных элементов закладных деталей сборных железобетонных конструкций и СН 393-78. Указания по сварке соединений арматуры и закладных деталей железобетонных конструкций".

Сварку тавровых соединений круглых стержней с листовым прокатом закладных изделий выполнять под слоем флюса материал прокатной стали для закладных изделий принят в Ст.3 КП2 для сварных конструкций по ГОСТ 380-71*.

38 9544/1

ГИП	Засельский		03.85
Н. контр.	Скворский		03.85
Нач. отд.	Пилипенко		03.85
Гл. спец.	Скворский		03.85
Рук. гр.	Заводник		03.85
Ст. инж.	Левицкая		03.85

ТП 411-2-179.86 КЖ

Цех по производству паркета с сушильными камерами мощностью 200 тыс. м² паркета в год

Стадия	Лист	Листов
Р.П.	1.2	

Общие данные. (окончание).

Киевский филиал Союзгипролесхоз

Привязан:

Инв. №

Альбом I

Типовой проект 411-2-179.86

План фундаментов

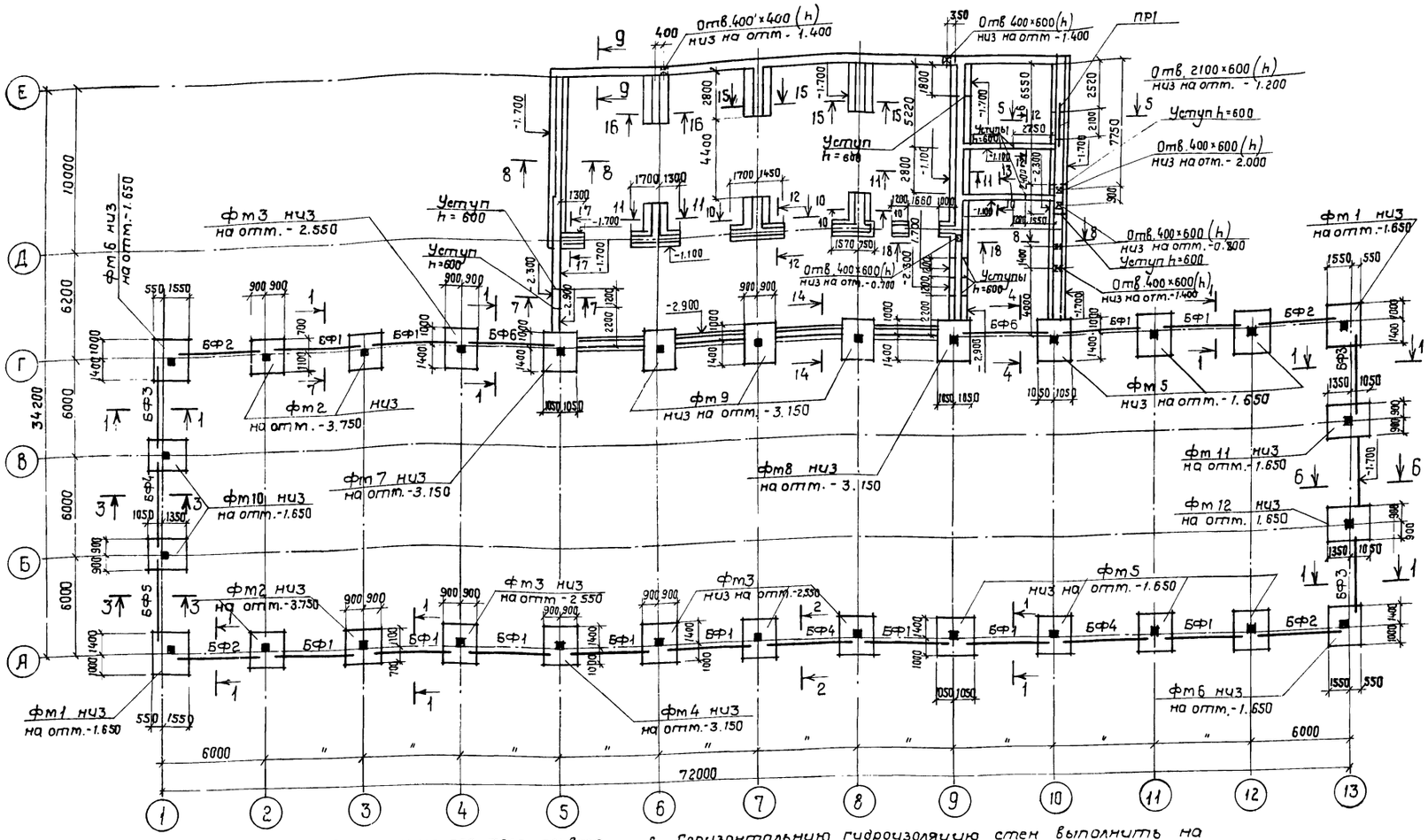

фрагмент плана фундаментов для t=-40°

1. За отметку 0.000 принят уровень чистого пола первого этажа, что соответствует отметке ▭ на генплане.
2. В качестве основания фундаментов приняты сухие непучинистые непросадочные грунты со следующими нормативными характеристиками: $\varphi^н = 0{,}49$ рад или 28°; $C^н = 2$ кПа (0,02 кгс/см²); $E^н = 14{,}7$ мПа (150 кгс/см²); $\gamma = 1{,}8$ т/м³.
3. Участки ленточных фундаментов для варианта монолитных фундаментов выполнить из бутобетона: Бут. М200, бетон М100; для варианта сборных фундаментов из сборных бетонных блоков и железобетонных плит. Плиты для ленточных фундаментов и нижние бетонные блоки укладывать на выравненную поверхность. Бетонные блоки укладывать на цементном растворе М50 с перевязкой швов.
4. Кирпичные стены ниже отметки 0.000 выполнить из хорошо обожженного кирпича М100 на растворе М50 и со стороны грунта промазать битумом за 2 раза.
5. Под железобетонными башмаками Фм1 ÷ Фм13 выполнить бетонную подготовку толщиной 100 мм из бетона М50.
6. Горизонтальную гидроизоляцию стен выполнить на отметке -0,030 из слоя цементного раствора состава 1:2 толщиной 3 см.
7. Пазухи фундаментов засыпать местным материковым грунтом с послойным трамбованием. Толщина трамбуемых слоев 200 - 300 мм.
8. Вокруг здания выполнить асфальтовую отмостку шириной 750 мм.

39

9544/1

ГИП	Заславский		03.85
Н. контр.	Сквирский		03.85
Нач.отд.	Пилипенко		03.85
Гл.спец.	Сквирский		03.85
Рук.гр.	Завадник		03.85
Ст.инж.	Левицкая		11-86

ТП 411-2-179.86 КЖ

Цех по производству паркета с сушильными камерами мощностью 200 тыс. м² паркета в год.

Стадия	Лист	Листов
Р.П.	2	

План фундаментов

Киевский филиал СОЮЗГИПРОЛЕСХОЗ

Привязан:

Инв. №

Согласовано:
Зам.техн.сект. Ширман
Зам.техн.сект. Олейник

1-1 для t=-20°,-30°

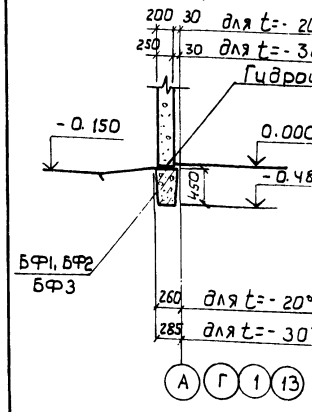

1-1 для t=-40°

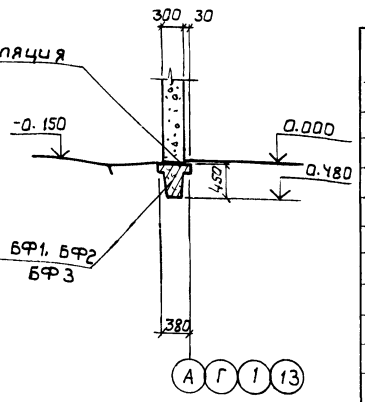

2-2

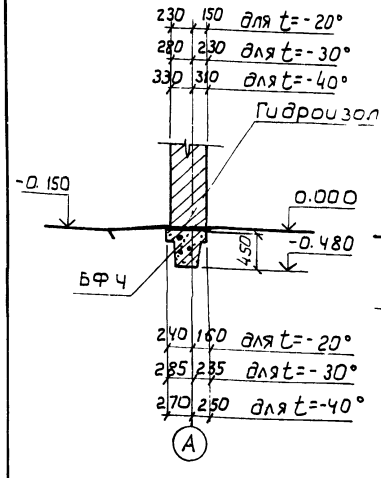

3-3

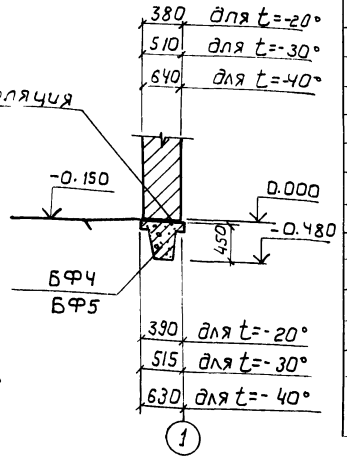

Спецификация фундаментных балок и перемычек

Марка поз.	Обозначение	Наименование	Кол.	Масса ед. кг	Примечание
		t=-20°C			
БФ1	1.415-1. Вып.1	Фундаментная балка ФБ6-2	13	1300	
БФ2	То же	То же ФБ6-4	4	1200	
БФ3	"	" ФБ6-3	3	1200	
БФ4	"	" ФБ6-12	3	1500	
БФ5	"	" ФБ6-13	1	1400	
БФ6	"	" ФБ6-12	1	1500	
ПР1	1.138-10, Вып. 2	Перемычка 2ПР72.27.38.22	1	570	
		t=-30°C			
БФ1	1.415-1, Вып.1	Фундаментная балка ФБ6-2	13	1300	
БФ2	То же	То же ФБ6-4	4	1200	
БФ3	"	" ФБ6-3	3	1200	
БФ4	"	" ФБ6-29	3	1900	
БФ5	"	" ФБ6-30	1	1800	
БФ6	"	" ФБ6-12	1	1500	
ПР1	1.138-10, Вып. 2	Перемычка 2ПР73-27.5122у	1	760	
		t=-40°C			
БФ1	1.415-1, Вып.1	Фундаментная балка ФБ6-12	9	1500	
БФ2	То же	То же ФБ6-14	4	1300	
БФ3	"	" ФБ6-13	3	1.400	
БФ4	"	" ФБ6-29	3	1.900	
БФ5	"	" ФБ6-30	1	1.800	
БФ6	"	" ФБ6-12	1	1.500	
БФ7	"	" ФБ6-31	4	1.700	
ПР1	1.138-10. Вып.2	Перемычка 2ПР72-27.38.22у	1	570	
	То же, Вып.1.	То же, 1ПР38-27.25-22у	1	375	

Спецификация фундаментов под колонны

Марка поз.	Обозначение	Наименование	Кол.	Масса ед. кг	Примечание
Фм1	КЖС-10	Фундамент Фм1	2		
Фм2	То же	То же Фм2	4		
Фм3	"	" Фм3	5/3		t=-20°,-30° / t=-40°
Фм4	КЖС-11	" Фм4	1		
Фм5	То же	" Фм5	7		
Фм6	"	" Фм6	2		
Фм7	КЖС-12	" Фм7	1		
Фм8	То же	" Фм8	1		
Фм9	"	" Фм9	3		
Фм10	КЖС-13	" Фм10	2		
Фм11	То же	" Фм11	1		
Фм12	"	" Фм12	1		
Фм13	"	" Фм13	2		только для t=-40°

1. План фундаментов и общие указания см. лист КЖ-2.

4-4

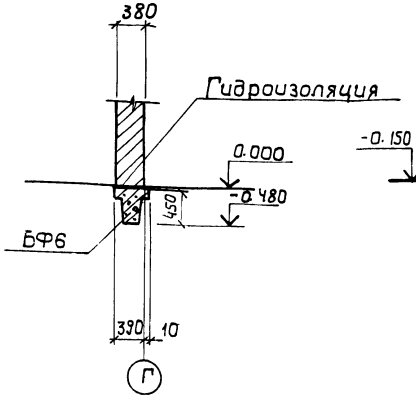

5-5 для t=-20°,-30°

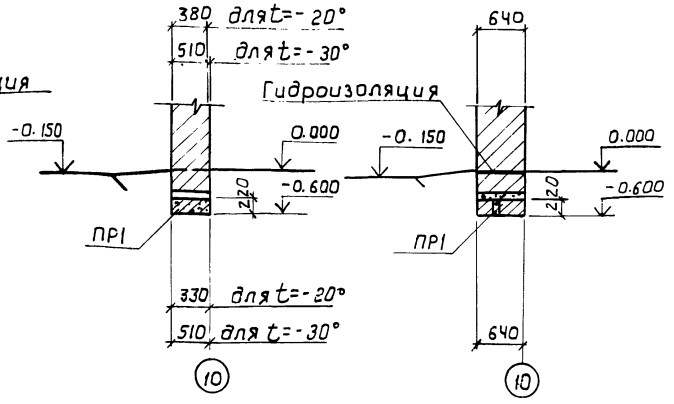

5-5 для t=-40°

40
954411

ГИП	Заславский		03.85	ТП 411-2-179.86 КЖ
Н. контр.	Скворский		03.85	
Нач. отд.	Пилипенко		03.85	
Гл. спец.	Скворский		03.85	
Рук. гр.	Заводник		03.85	
Ст. инж.	Левицкая		03.85	

Привязан:

Инв. №

Цех по производству паркета с сушильными камерами мощностью 200 тыс. м² паркета в год.

Стадия: Р.П. | Лист: 3 | Листов:

Сечения 1-1 и 5-5. Спецификации фундаментных балок, перемычек и фундаментов под колонны

Киевский филиал Союзгипролесхоз

Альбом 1

Типовой проект 411-2-179.86

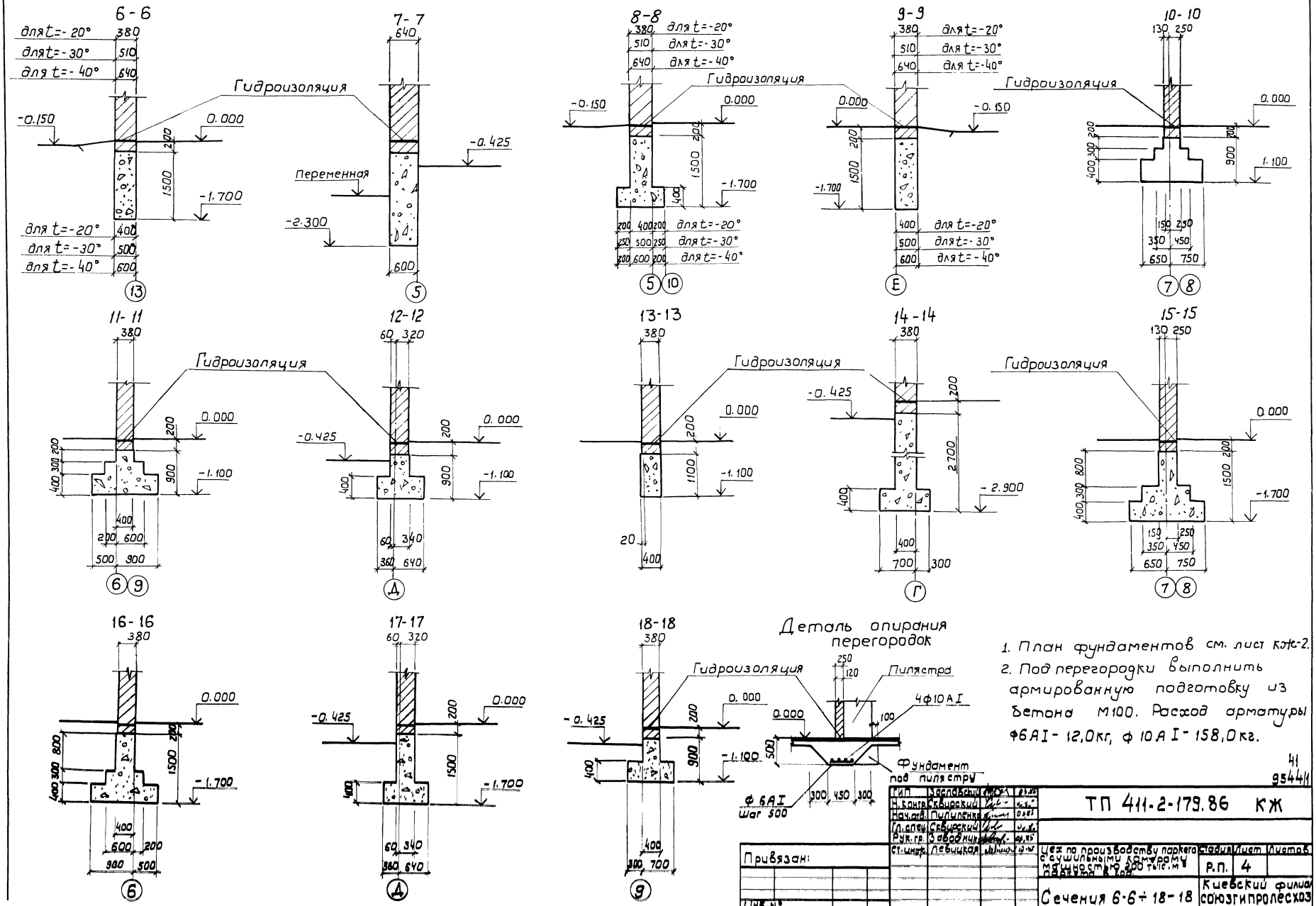

Альбом I

Типовой проект 411-2-179.86

Схема расположения элементов фундаментов по оси 5

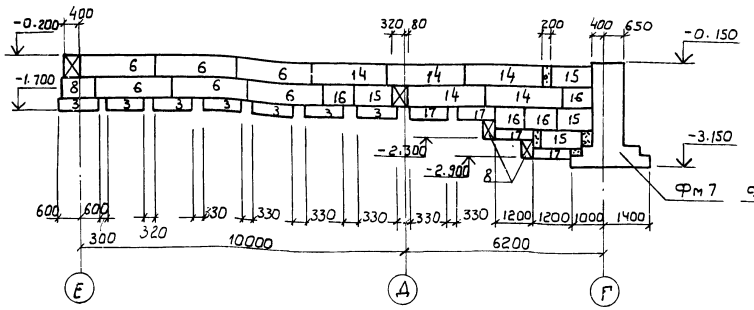

Схема расположения элементов фундаментов по оси 10

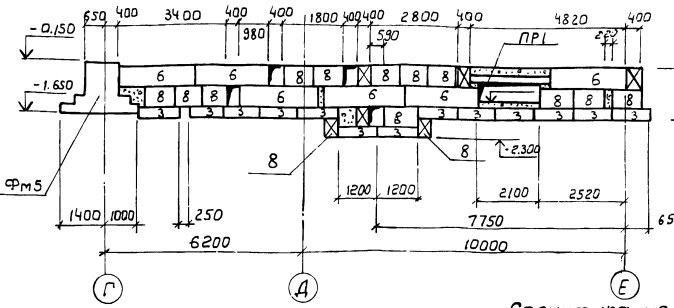

Схема расположения элементов фундаментов по оси 13

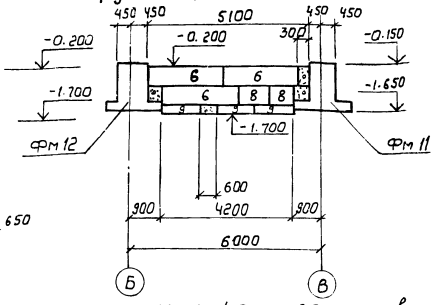

Схема расположения элементов фундаментов по оси Е

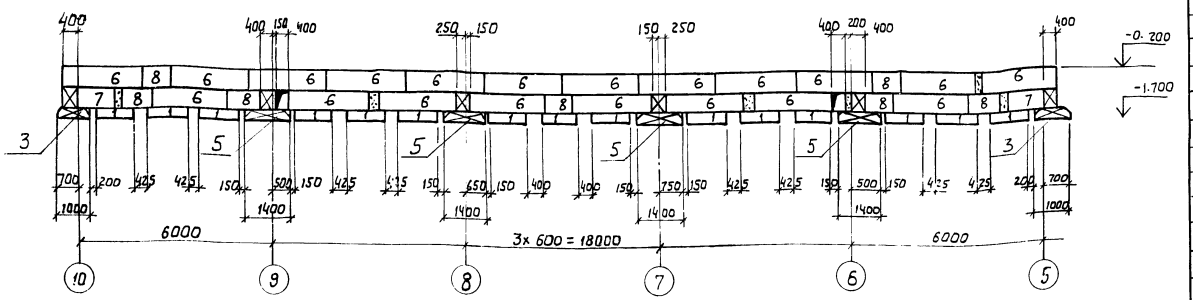

Спецификация к схемам расположения элементов фундаментов для температуры t=-20°С.

Марка поз	Обозначение	Наименование	Кол.	Масса ед.кг.	Примечание
		Плиты ленточных фундаментов			
1	1.112-5, вып. 4	ФЛ6.12-4	15	520	
3	1.112-5. вып. 2	ФЛ10-12-2	43	750	
4	То же	ФЛ12.12-2	1	870	
5	"	ФЛ14-12-2	26	1040	
		Блоки бетонные для стен подвалов			
6	ГОСТ 13579-78	ФБС.24.4.6-Т	82	1300	
7	То же	ФБС.12.4.6-Т	22	640	
8	"	ФБС 9.4.6-Т	51	470	
9	"	ФБС 12.4.3-Т	11	310	
14	"	ФБС 24.6.6-Т	5	1960	
15	"	ФБС 12.6.6-Т	4	960	
16	"	ФБС 9.6.6-Т	4	700	
17	"	ФБС 12.6.3-Т	4	460	
18	"	ФБС 24.3.6-Т	25	970	
19	"	ФБС 9.3.6-Т	14	350	

1. План фундаментов и общие примечания см. лист КЖ-2.
2. Монолитные участки ленточных фундаментов выполнить из бетона М100. Расход бетона - 4,42м³
3. Перемычка ПР1 включена в спецификацию на листе КЖ-3.

6-6

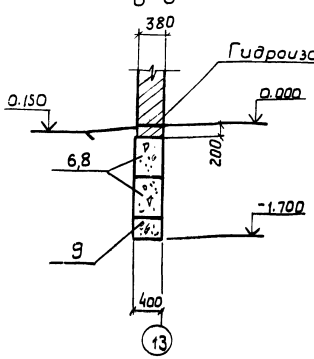

7-7

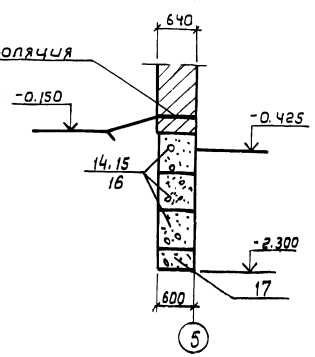

8-8

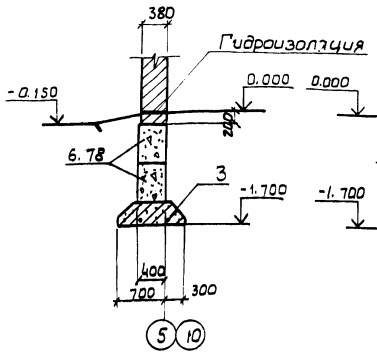

9-9

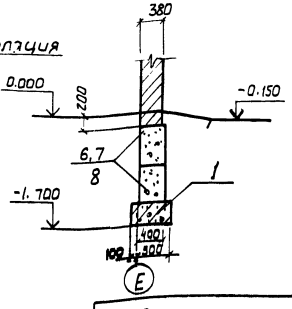

42
95441

ГИП	Заславский		03.85
Н.контр.	Сквирский		
Нач.отд.	Пилипенко		03.85
Гл.спец.	Сквирский		
Рук.гр.	Заводник		03.85
Ст.инж.	Левицкая		

ТП 411-2-179.86 КЖ

Цех по производству паркета с сушильными камерами мощностью 200 тыс. м² паркета в год.

Стадия	Лист	Листов
Р.П.	5	

Схемы расположения элементов фундаментов по осям 5, 10, 13. Сечения 6-6÷9-9 для t=-20°С.

Киевский филиал Союзгипролесхоз

Привязан:

Инв. №

Альбом I

Типовой проект

Схема расположения элементов фундаментов по оси 5.

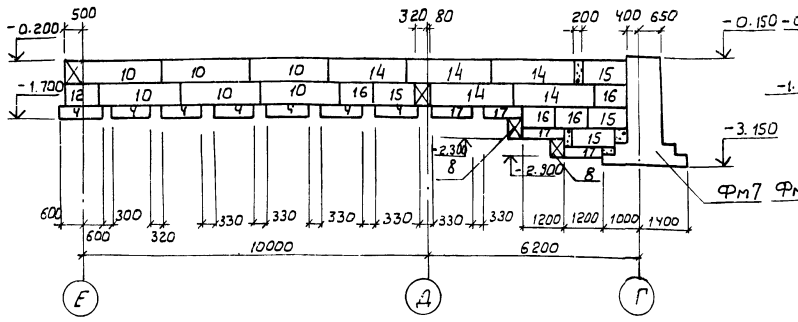

Схема расположения элементов фундаментов по оси 10

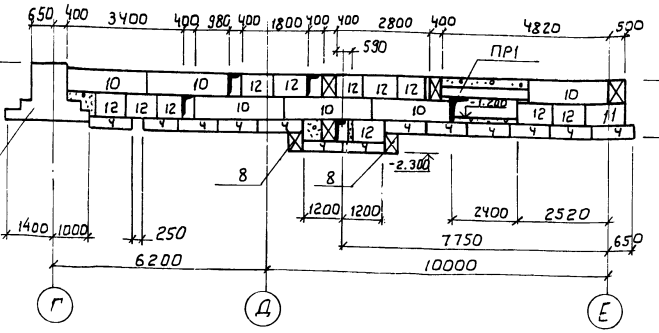

Схема расположения элементов фундаментов по оси 13.

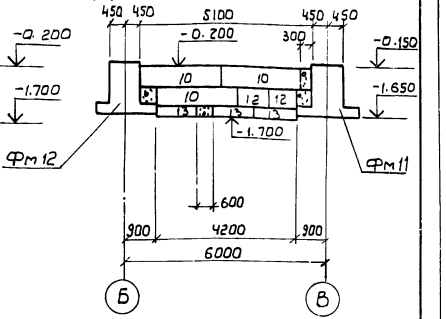

Схема расположения элементов фундаментов по оси Е

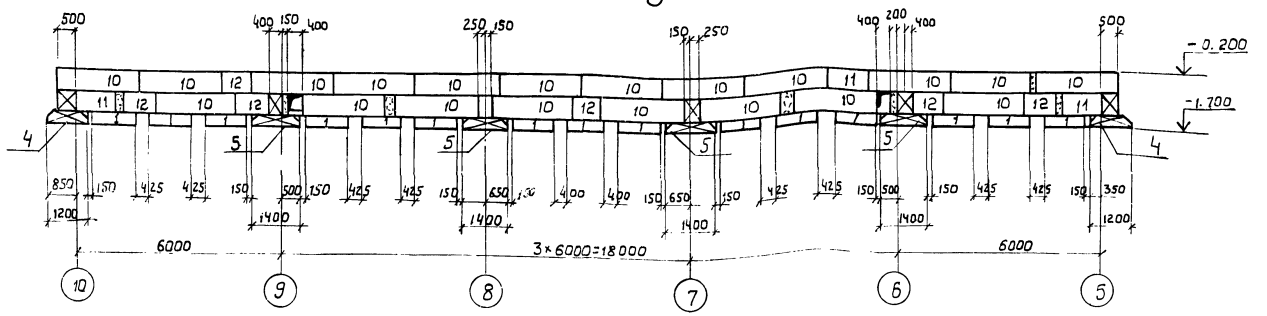

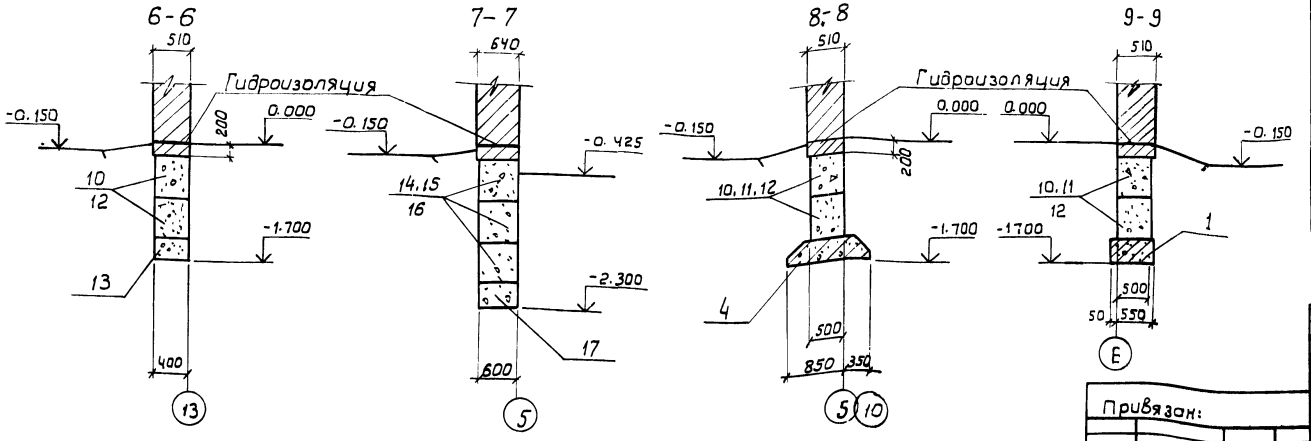

Спецификация к схемам расположения фундаментов для температуры t=-30°C

Поз.	Обозначение	Наименование	Кол.	Масса ед. кг	Примечание
		Плиты ленточных фундаментов			
1	1.112-5, вып. 4	ФЛ6.12-4	15	520	
3	1.112-5, вып. 2	ФЛ10.12-2	23	750	
4	То же	ФЛ12.12-2	21	870	
5	"	ФЛ14.12-2	26	1040	
		Блоки бетонные для стен подвалов			
6	ГОСТ 13579-78	ФБС 24.4.6-Т	48	1300	
7	То же	ФБС 12.4.6-Т	20	640	
8	"	ФБС 9.4.6-Т	29	470	
9	"	ФБС 12.4.3-Т	8	310	
10	"	ФБС 24.5.6-Т	35	1630	
11	"	ФБС 12.5.6-Т	4	790	
12	"	ФБС 9.5.6-Т	20	590	
13	"	ФБС 12.5.3-Т	3	380	
14	"	ФБС 24.6.6-Т	5	1960	
15	"	ФБС 12.6.6-Т	4	960	
16	"	ФБС 9.6.6-Т	4	700	
17	"	ФБС 12.6.3-Т	4	460	
18	"	ФБС-24.3.6-Т	25	970	
19	"	ФБС-9.3.6-Т	19	350	

1. План фундаментов и общие примечания см. лист КЖ-2.
2. Монолитные участки ленточных фундаментов выполнить из бетона М100. Расход бетона 6,2 м³.
3. Перемычка ПР1 включена в спецификацию на листе КЖ-3.

43

ГИП	Заславский		03.85
Н. контр.	Сквирский		03.85
Нач. отд.	Пилипенко		03.85
Гл. спец.	Сквирский		03.85
Рук. гр.	Заводник		03.85
Ст. инж.	Левицкая		03.85

ТП 411-2-179.86 КЖ

Привязан:

Цех по производству паркета с сушильными камерами мощностью 200 тыс. м² паркета в год.

Стадия	Лист	Листов
Р.П.	6	

Схемы расположения элементов фундаментов по осям 5, 10, 13, Е. Сечения фундаментов 6-6, 7-7, 8-8, 9-9

Киевский филиал Союзгипросоюза

Альбом I

Типовой проект 411-2-179.86

Схема расположения элементов фундаментов по оси 5.

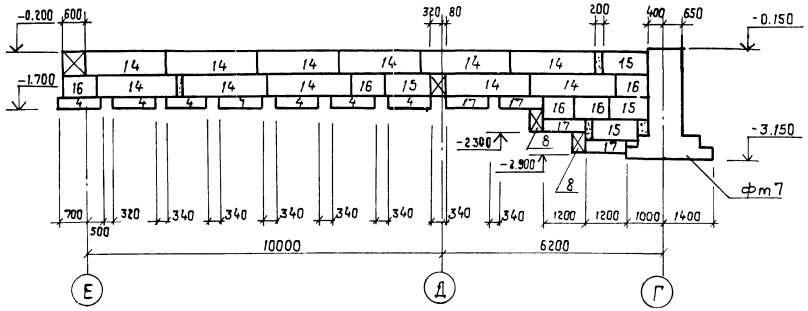

Схема расположения элементов фундаментов по оси 10

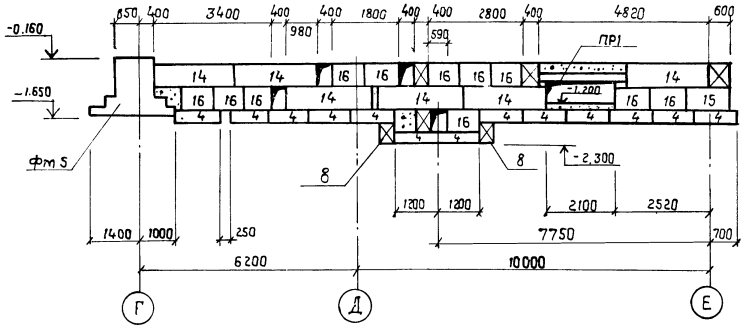

Схема расположения элементов фундаментов по оси Б

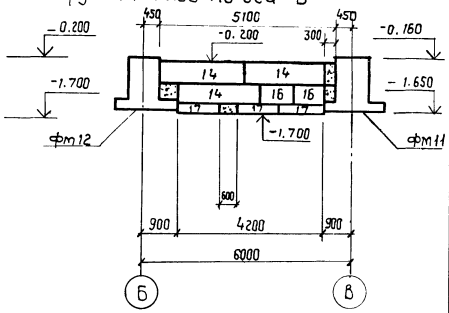

Схема расположения элементов фундаментов по оси Е

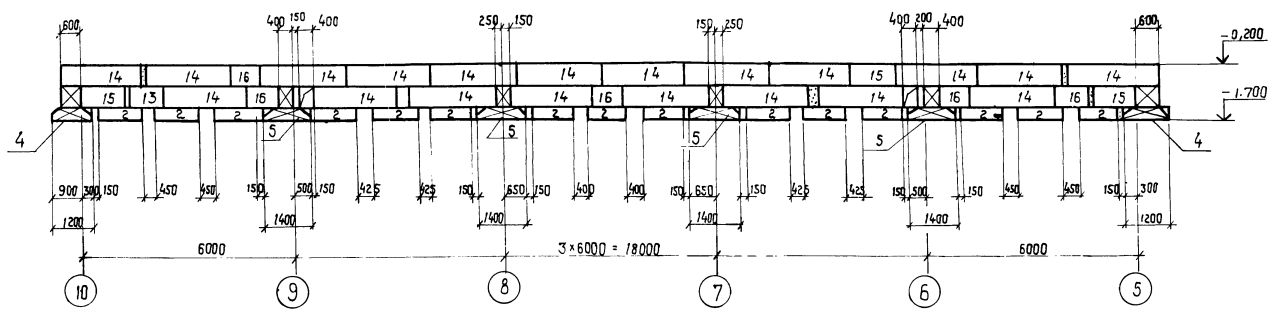

Спецификация к схемам расположения элементов фундаментов для температуры t=-40°С

Марка, поз.	Обозначение	Наименование	Кол	Масса ед. кг	Примечание
		Плиты ленточных фундаментов			
2	1.112-5, вып. 4	Фл8. 12-4	15	685	
3	Тоже	Фл10. 12-4	23	750	
4	"	Фл12. 12-2	21	870	
5	"	Фл.14. 12-2	26	1040	
		Блоки бетонные для стен подвалов			
6	ГОСТ 13579-78	ФБС24.4.6-Т	48	1300	
7	Тоже	ФБС12.4.6-Т	21	640	
8	"	ФБС9.4-6-Т	29	470	
9	"	ФБС12.4.3-Т	12	310	
14	"	ФБС24.6.6-Т	40	1960	
15	"	ФБС12.6.6-Т	8	960	
16	"	ФБС9.6.6-Т	24	700	
17	"	ФБС12.6.3-Т	7	460	
18	"	ФБС24.3.6-Т	25	970	
19	"	ФБС9.3.6-Т	15	350	

1. План фундаментов и общие примечания см. лист КЖС-2.
2. Монолитные участки ленточных фундаментов выполнить из бетона М100. Расход бетона 5,5 м³
3. Перемычка пр1 включена в спецификацию на листе КЖС-3.

6-6

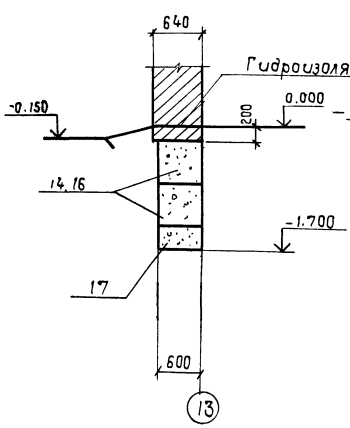

7-7

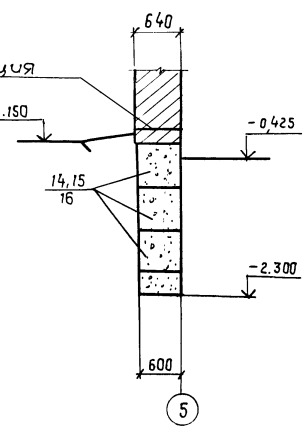

8-8

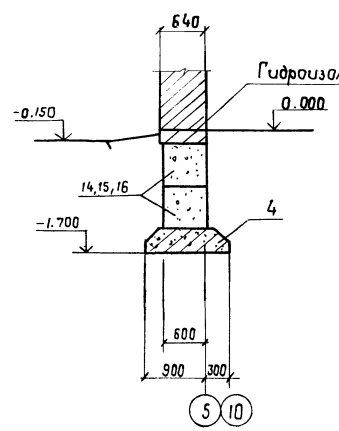

9-9

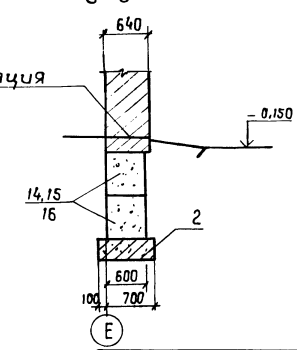

Привязан:

Инв. №

44
954411

ГИП	Заславский		03.85
Н.контр.	Скворцович		03.85
Нач.отд.	Пилипенко		03.85
Гл.спец.	Скворцович		03.85
Рук.гр.	Заводник		03.85
Ст.инж.	Левицкая		12.85

ТП 411-2-179.86 КЖ

Цех по производству паркета с сушильными камерами мощностью 200тыс. м² паркета в год	Стадия	Лист	Листов
	Р. П.	7	

Схемы расположения элементов фундаментов по осям 5,10,13,Е. Сечения фундаментов 6-6÷9-9 для t=-40°С

Киевский филиал СОЮЗГИПРОЛЕСХОЗ

Альбом I

Типовой проект 411-2-179.86

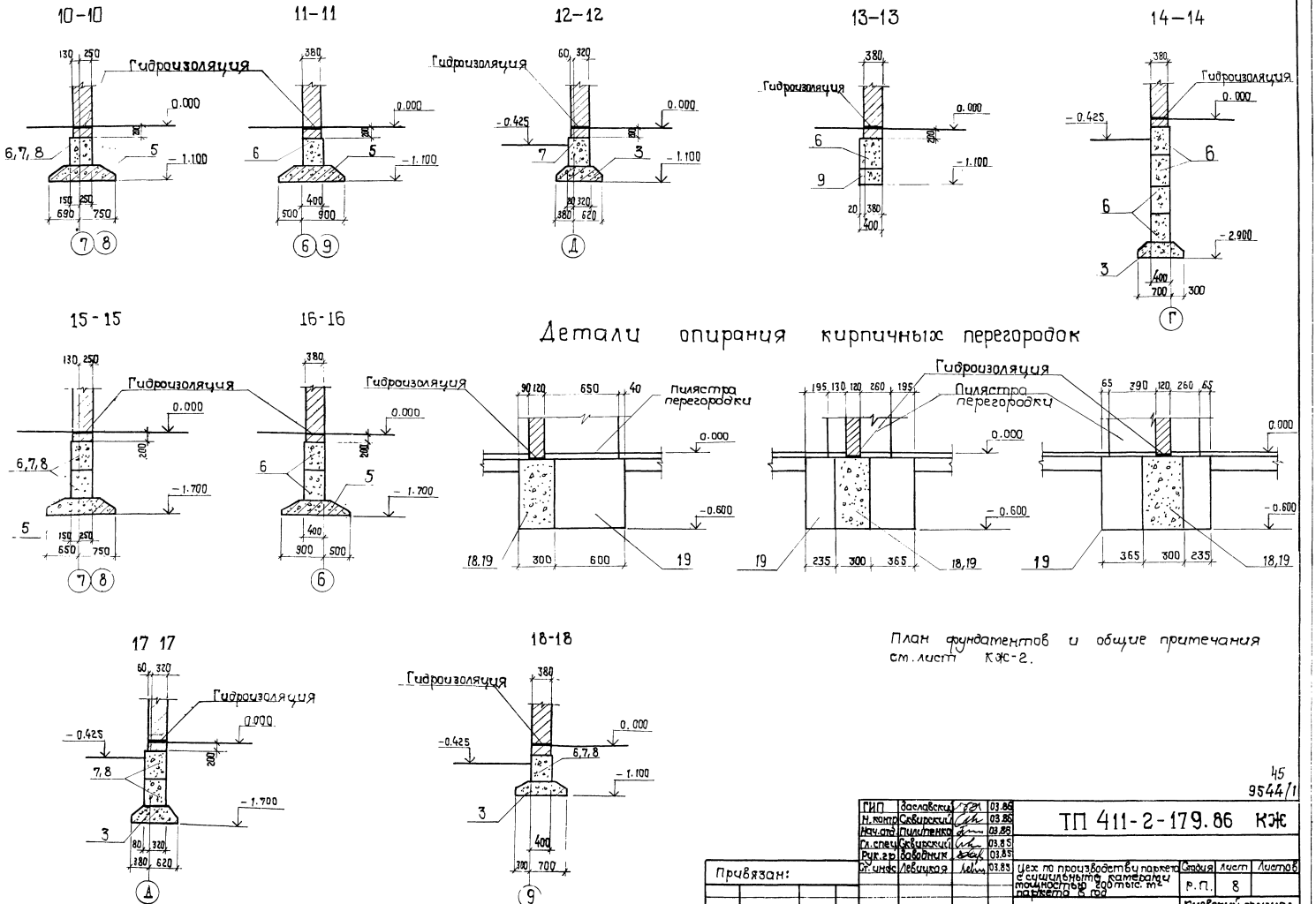

Детали опирания кирпичных перегородок

План фундаментов и общие примечания см. лист КЖ-2.

45
9544/1

ГИП	Заславский		03.86	ТП 411-2-179.86 КЖ
Н. контр.	Сквирский		03.86	
Нач. отд.	Пилипенко		03.86	
Гл. спец.	Сквирский		03.85	
Рук. гр.	Заводник		03.85	
Ст. инж.	Левицкая		03.85	Цех по производству паркета с сушильными камерами мощностью 200 тыс. м² паркета в год

Стадия	Лист	Листов
Р.П.	8	

Сечения 10-10 ÷ 18-18

Киевский филиал союзгипролесхоз

Привязан:

Инв. №

Схема расположения элементов фундаментов по оси Д

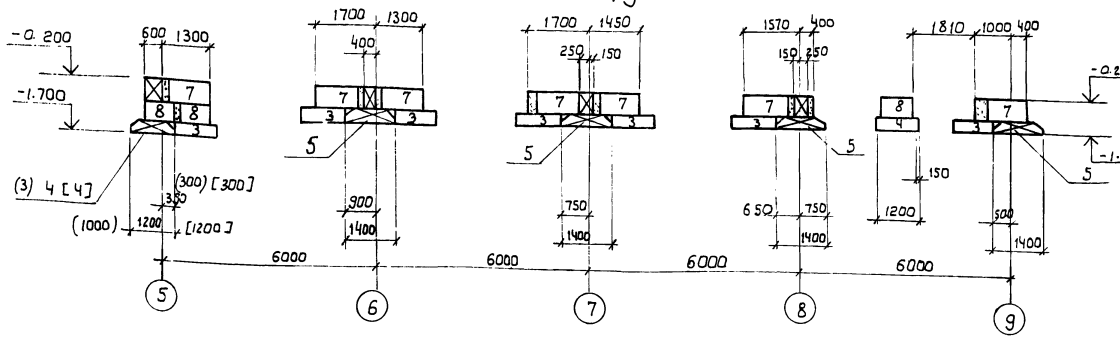

Схема расположения элементов фундаментов по оси 9

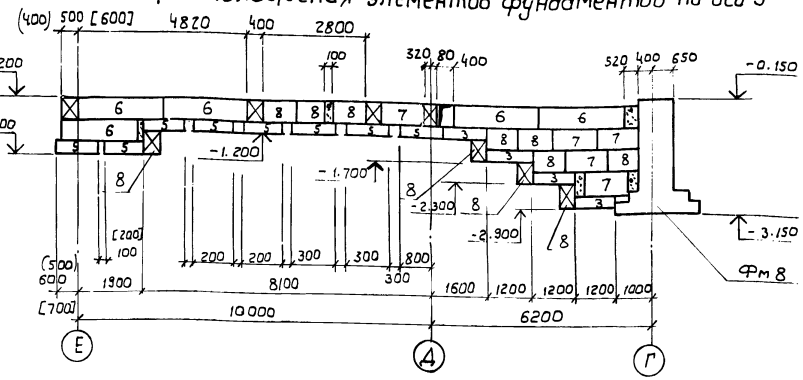

Схема расположения элементов фундаментов по осям 6,7,8.

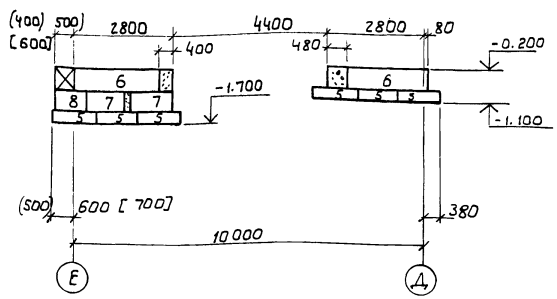

Схемы расположения элементов фундаментов по стенам лестничной клетки.

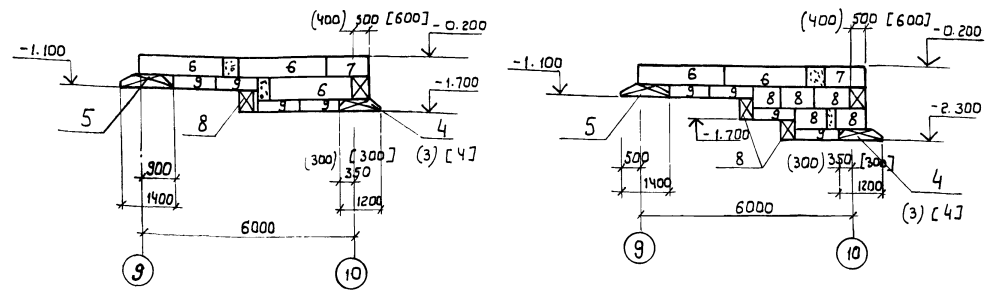

Схема расположения элементов фундаментов по оси Г.

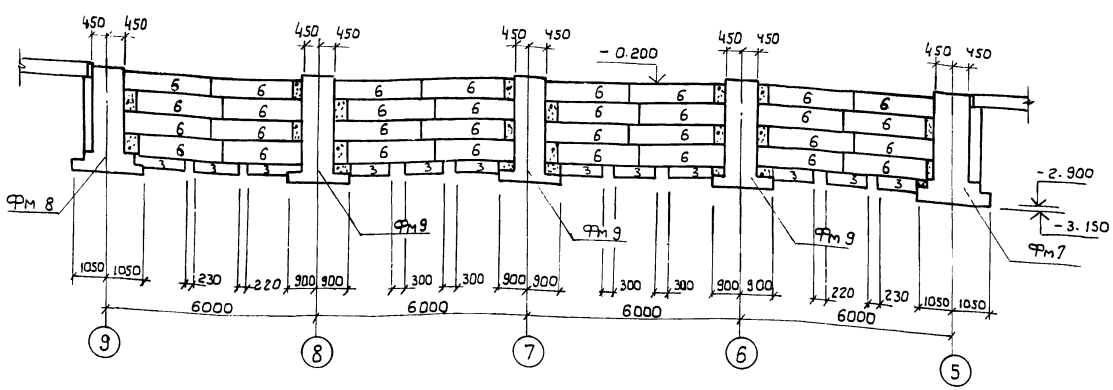

1. План фундаментов и общие примечания см. лист КЖ-2.
2. Размеры в круглых скобках даны для температуры -20°С, размеры в квадратных скобках для t=-40°С.

46
9544/1

ГИП	Заславский		03.87
Н.контр.	Скворский		03.87
Нач.отд.	Пилипенко		03.87
Гл.спец.	Скворский		
Рук. гр.	Завадник		03.87
Ст.инж.	Левицкая		03.87

ТП 411-2-179.86 КЖ

Привязан:

Инв. №

Цех по производству паркета с сушильными камерами мощностью 200 тыс. м² паркета в год.

Стадия	Лист	Листов
Р.П.	9	

Схемы расположения элементов фундаментов по осям Д,9,6,7,8,Г и по стенам лестничной клетки.

Киевский филиал Союзгипролесхоз

Альбом I

Типовой проект 411-2-179.86

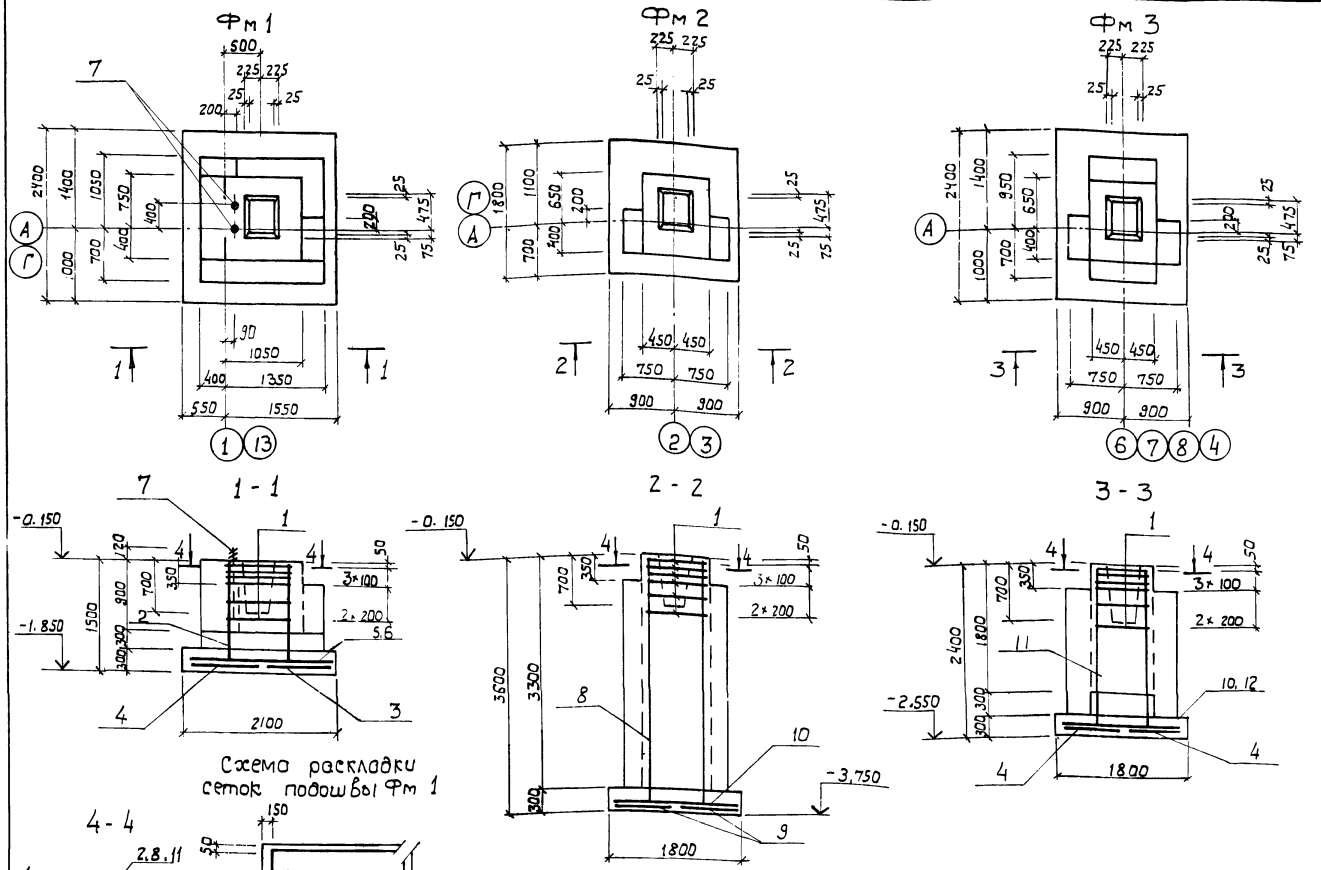

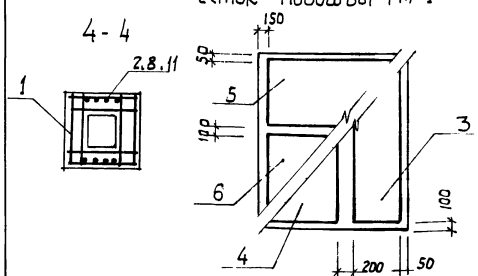

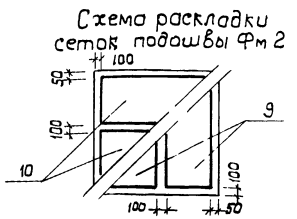

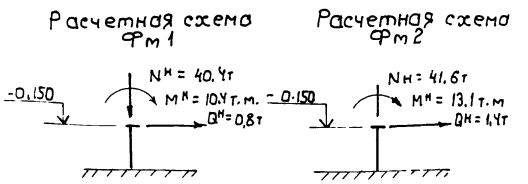

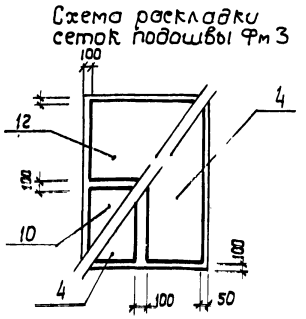

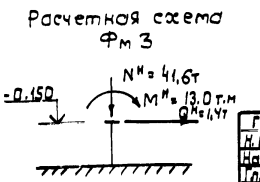

Спецификация элементов фундаментов Фм 1 ÷ Фм 3

Формат	Зона	Поз.	Обозначение	Наименование	Кол.	Примечание
				Фм 1		
				Сборочные единицы		
				Сетки арматурные		
		1	1.412-1/77, вып. 3	СА-8 АI	6	
		2	То же	СН 12 АII-6×15	2	
		3	1.410-3, вып. 1	1С $\frac{10АIII}{6АIII}$ 85×235	1	
		4	То же	1С $\frac{10АIII}{6АIII}$ 105×235	1	
		5	"	1С $\frac{10АIII}{6АIII}$ 85×205	1	
		6	"	1С $\frac{14АIII}{6АIII}$ 85×205	1	
				Детали		
		7	КЖ-60	Изделие закладное МН 19	2	
				Материалы		
				Бетон М 200		3.66 м³
				Фм 2		
				Сборочные единицы		
				Сетки арматурные		
		1	1.412-1/77, вып. 3	СА-8 АI	6	
		8	То же	1С (1) 12 АII-6×36	2	
		9	1.410-3, вып. 1	1С $\frac{12АIII}{6АIII}$ 85×175	2	
		10	То же	1С $\frac{10АIII}{6АIII}$ 85×175	2	
				Материалы		
				Бетон М 200		5,0 м³
				Фм 3		
				Сборочные единицы		
				Сетки арматурные		
		1	1.412-1/77, вып. 3	СА-8 АI	6	
		11	То же	1С 12 АII-6×24	2	
		10	1.410-3, вып. 1	1С $\frac{10АIII}{6АIII}$ 85×175	1	
		12	То же	1С $\frac{10АIII}{6АIII}$ 145×175	1	
		4	"	1С $\frac{10АIII}{6АIII}$ 85×235	2	
				Материалы		
				Бетон М 200		3,92 м³

1. План фундаментов см. лист КЖ-2.
2. Защитный слой для рабочей арматуры подошвы фундаментов 35 мм.

Ведомость расхода стали на элемент, кг

Марка элемента	Изделия арматурные											Общий расход
	Арматура класса										Всего	
	АI			АII		АIII						
	ГОСТ 5781-82			ГОСТ 5781-82		ГОСТ 5781-82						
	ф8	ф27	Итого	ф12	Итого	ф6	ф10	ф12	ф14	Итого		
Фм 1	17,8	5,8	23,6	10,4	10,4	3,3	22,3		12,4	38,0	72,0	72,0
Фм 2	16,2		16,2	28,1	28,1	2,4	10,8	15,6		28,8	73,3	73,3
Фм 3	16,2		16,2	18,4	18,4	3,2	28,6			31,8	66,4	66,4

Привязан:

Инв. №

ГИП	Заславский		
Н. контр.	Сквирский		3.85
Нач. отд.	Пилипенко		03.85
Гл. спец.	Сквирский		03.85
Рук. гр.	Завадник		03.85
Ст. инж.	Левицкая		03.85

ТП 411-2-179.86 КЖ

Цех по производству паркета с сушильными камерами мощностью: 200 тыс. м² паркета в год.

Стадия	Лист	Листов
Р.П	10	

Фундаменты Фм 1 ÷ Фм 3

Киевский филиал Союзгипролесхоз

9544/1 47

Альбом I

Типовой проект 411-2-179.86

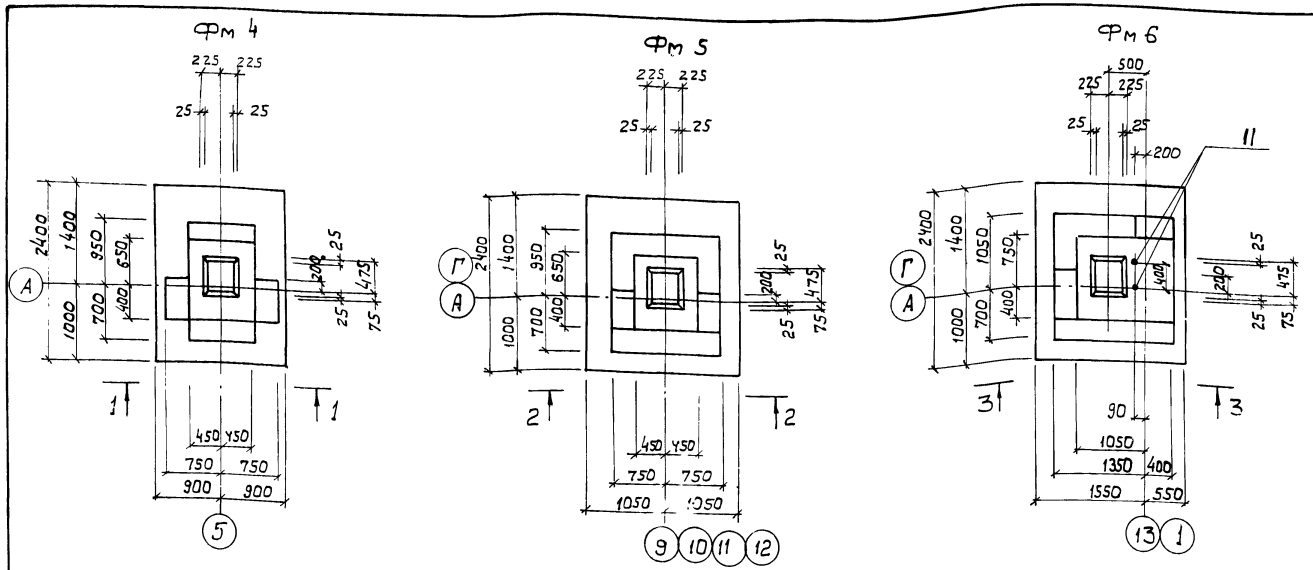

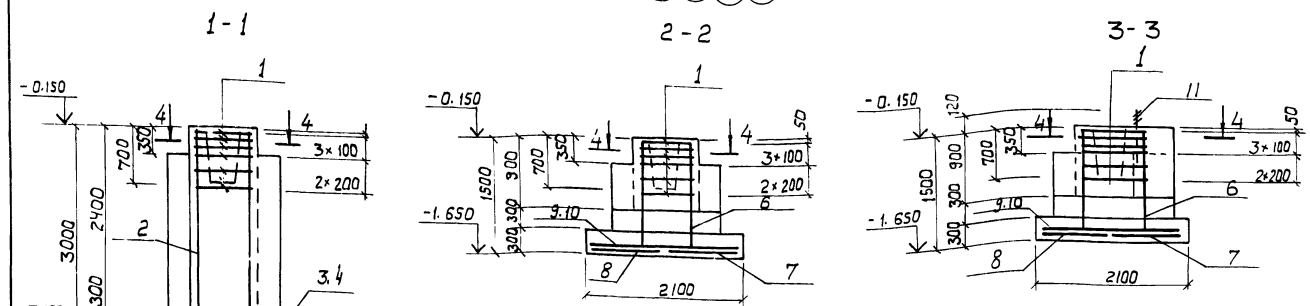

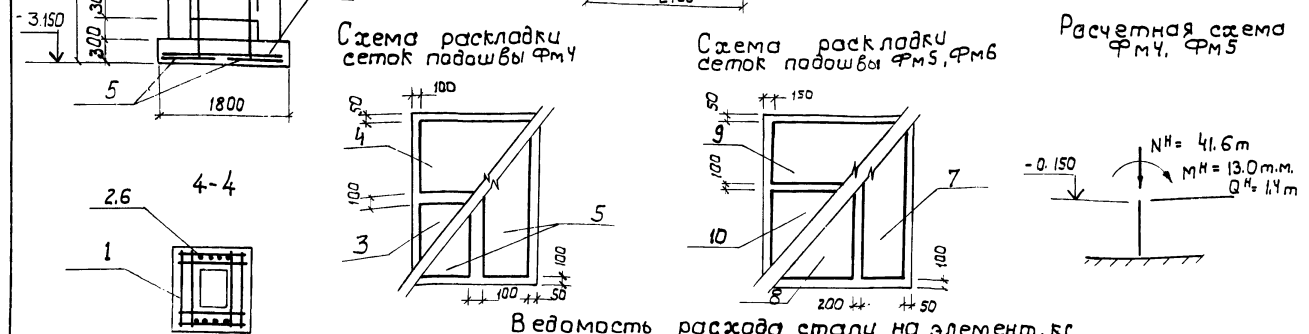

Спецификация элементов фундаментов Фм4÷Фм6

Формат	Зона	Поз.	Обозначение	Наименование	Кол.	Примечание
				Фм 4		
				Сборочные единицы		
				Сетки арматурные		
		1	1.412-1/77, вып. 3	СА-8АI	6	
		2	То же	1С 12А II-6×30	2	
		3	1.410-3. вып. 1	1С 10А III/6А III 85×175	1	
		4	То же	1С 10А III/6А III 145×175	1	
		5		1С 10А III/6А III 85×235	2	
				Материалы		
				Бетон М200		4.70 м³
				Фм5		
				Сборочные единицы		
				Сетки арматурные		
		1	1.412-1/77, вып. 3	СА-8АI	6	
		6	То же	СН 12А II-6×15	2	
		7	1.410-3, вып. 1	1С 10А III/6А III 85×235	1	
		8	То же	1С 10А III/6А III 105×235	1	
		9		1С 10А III/6А III 85×205	1	
		10		1С 10А III/6А III 145×205	1	
				Материалы		
				Бетон М200		3.15 м³
				Фм6		
				Сборочные единицы		
				Сетки арматурные		
		1	1.412-1/77, вып. 3	СА-8АI	6	
		6	То же	СН 12А II-6×15	2	
		7	1.410-3, вып. 1	1С 10А III/6А III 85×235	1	
		8	То же	1С 10А III/6А III 105×235	1	
		9		1С 10А III/6А III 85×235	1	
		10		1С 10А III/6А III 105×235	1	
				Детали		
		11	КЖ-60	Изделие закладное МН19	2	
				Материалы		
				Бетон М200		3.97 м³

1. План фундаментов см. лист КЖ-2
2. Защитный слой для рабочей арматуры подошвы фундаментов-35 мм

9544/1 48

Ведомость расхода стали на элемент, кг

Марка элемента	Изделия арматурные. Арматура класса А I ГОСТ 5781-82 ф8	ф22	Итого	А II ГОСТ 5781-82 ф12	Итого	А III ГОСТ 5781-82 ф6	ф10			Итого	Всего	Общий расход
Фм 4	16.2		16.2	23.2	23.2	2.6	22.6			25,2	64.6	64.6
Фм 5	17.8		17.8	10.4	10.4	4.4	36.8			41.2	69.4	69.4
Фм 6	17.8	5.8	23.6	10.4	10.4	4.4	36.8			41.2	75.2	75,2

Привязан:

Инв. №

ГИП	Заславский		
Н. контр.	Сквирский		03.85
Нач. отд.	Пилипенко		03.85
Гл. спец.	Сквирский		03.85
Рук. гр.	Заводник		03.85
Ст. инж.	Левицкая		03.85

Т П 411-2-179.89 КЖ

Цех по производству паркета с сушильными камерами мощностью 200 тыс. м² паркета в год

Стадия	Лист	Листов
Р.П.	11	

Фундаменты Фм4÷Фм6

Киевский филиал СОЮЗГИПРОЛЕСХОЗ

Инв. № Герман Формат 62

Альбом I

Типовой проект 411-2-179.86

Фм 7

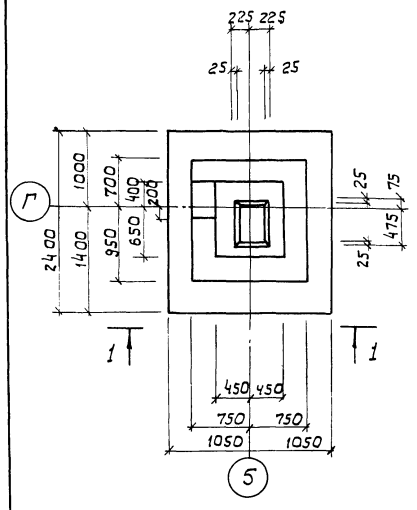

Фм 8

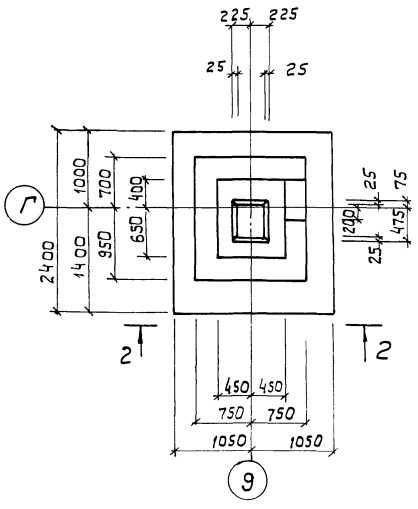

Фм 9

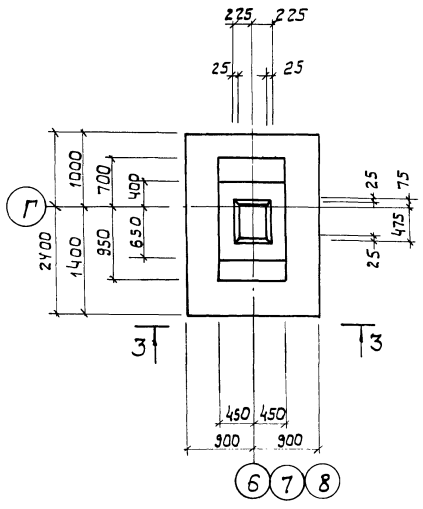

1-1

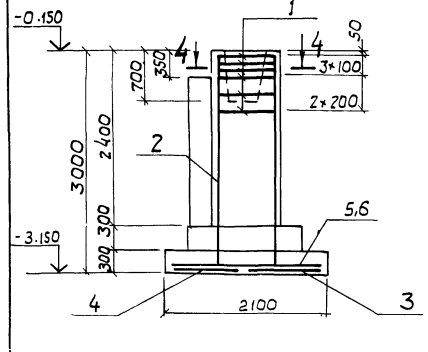

2-2

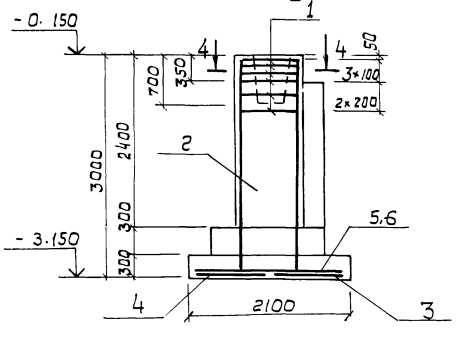

3-3

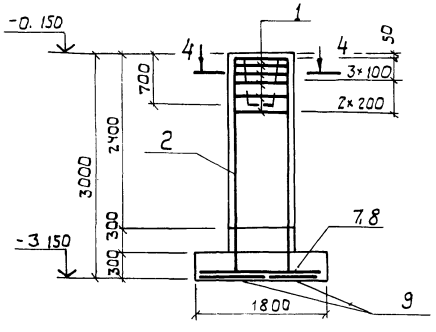

4-4

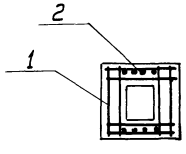

Схема раскладки сеток подошвы Фм 7, Фм 8

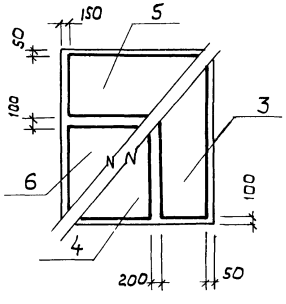

Схема раскладки сеток подошвы Фм 9

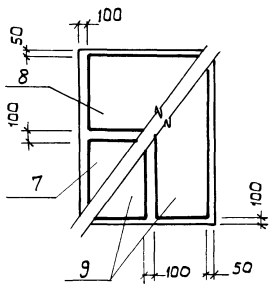

Расчетная схема Фм 7

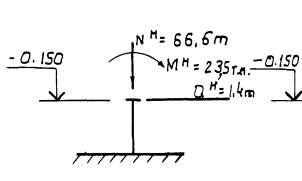

Расчетная схема Фм 8

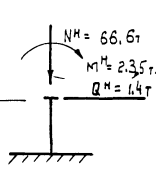

Расчетная схема Фм 9

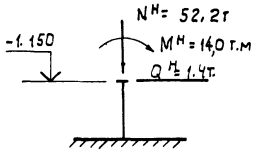

Спецификация элементов фундаментов Фм7÷Фм9

Формат	Зона	Поз.	Обозначение	Наименование	Кол.	Примечание
				Фм 7, Фм 8		
				Сборочные единицы		
				Сетки арматурные		
		1	1.412-1/77, Вып.3	СА-8АI	6	
		2	То же,	1С12АII-6×30	2	
		3	1.410-3. Вып. 1	1С 14АIII/6АIII 85×235	1	
		4	То же	1С 14АIII/6АIII 105×235	1	
		5		1С 10АIII/6АIII 85×205	1	
		6		1С 10АIII/6АIII 145×205	1	
				Материалы:		
				Бетон м200		
				Фм 7		4,74м³
				Фм 8		4,74м³
				Фм 9		
				Сборочные единицы		
				Сетки арматурные		
		1	1.412-1/72, Вып. 3	СА-8АI	6	
		2	То же	1С12АII-6×30	2	
		7	1.410-3. Вып. 1	1С 10АIII/6АIII 85×175	1	
		8	То же	1С 10АIII/6АIII 145×175	1	
		9		1С 14АIII/6АIII 85×235	2	
				Материалы		
				Бетон м200		3,85м³

Ведомость расхода стали на элемент, кг.

Марка элемента	Изделия арматурные										Всего	Общий вес
	Арматура класса											
	AI			AII		AIII						
	ГОСТ 5781-82			ГОСТ 5781-82		ГОСТ 5781-82						
	ф8		Итого	ф12	Итого	ф6	ф10	ф14		Итого		
Фм 7	16.2		16.2	23.2	23.2	3.8	16.4	31.2		51.4	90.8	90,8
Фм 8	16.2		16.2	23.2	23.2	3.8	16.4	31.2		51.4	90.8	90,8
Фм 9	16.2		16.2	23.2	23.2	3.2	14.0	28.4		45.6	85.0	85,0

1. План фундаментов см. лист КЖ-2
2. Защитный слой для рабочей арматуры подошвы фундаментов 35мм.

49
9544/1

ГИП	Заславский		03.86
Н. контр.	Скибурский		03.86
Нач. отд.	Пидипенко		03.86
Гл. спец.	Скибурский		03.86
Рук. гр.	Заводнюк		03.86
Ст. инж.	Левицкая		03.86

ТП 411-2-179.86 КЖ

Привязан

Инв. №

Цех по производству паркета с сушильными камерами мощностью 200 тыс. м² паркета в год.

Стадия: Р. П. | Лист: 12 | Листов:

Фундаменты Фм 7, Фм 9

Киевский филиал Союзгипролесхоз

Альбом I

Типовой проект 411-2-179.86

Фм 10, Фм 11, Фм 12

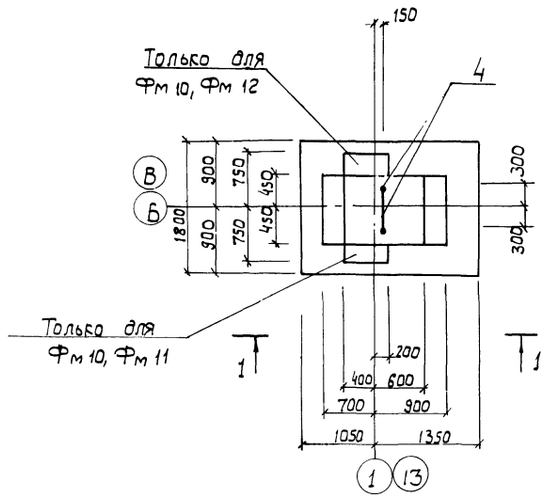

Фм 13

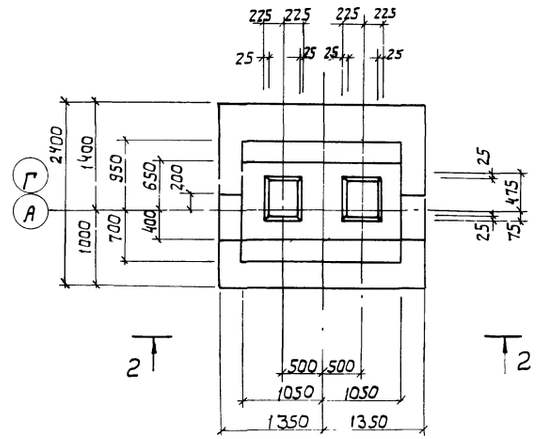

1-1

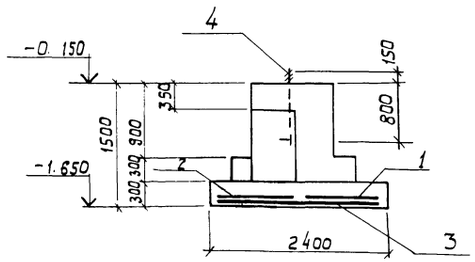

2-2

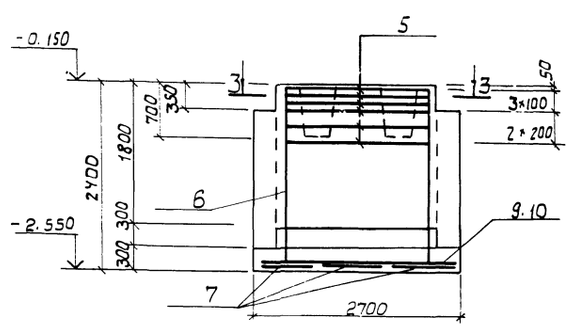

3-3

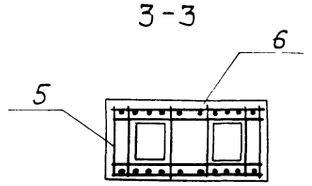

Схема раскладки сеток подошвы Фм 10 ÷ Фм 12

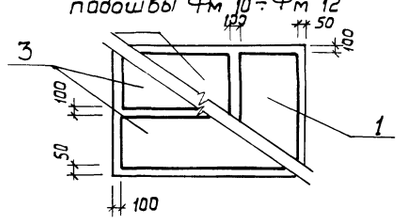

Схема раскладки сеток подошвы Фм 13

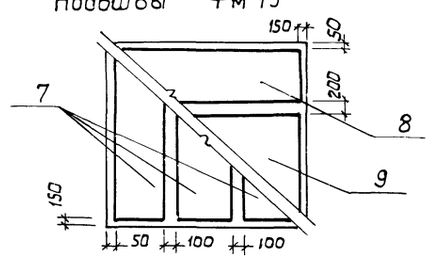

Расчетная схема Фм 10 Фм 11, Фм 12

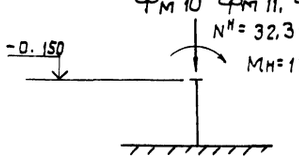

Расчетная схема Фм 13

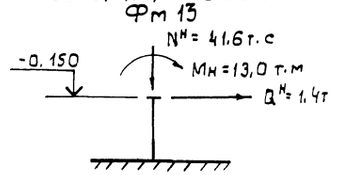

Спецификация элементов фундаментов Фм 10 ÷ Фм 13

Формат	Зона	Поз.	Обозначение	Наименование	Кол.	Примечание
				Фм 10, Фм 11, Фм 12		
				Сборочные единицы		
				Сетки арматурные		
		1	1.410-3, Вып. 1	1С 10АIII/6АIII 85×175	1	
		2	То же	1С 10АIII/6АIII 145×175	1	
		3		1С 10АIII/6АIII 85×235	2	
				Детали		
		4	Кж-32	Изделие закладное МН19	2	
				Материалы		
				Бетон М200		
				Фм 10		2,74 м³
				Фм 11		2,64 м³
				Фм 12		2,64 м³
				Фм 13		
				Сборочные единицы		
				Сетки арматурные		
		5	1.412-1/77, Вып. 3	СА-8АI	6	
		6	1.410-3, Вып. 1	1С 12АIII/6АIII 165×235	2	
		7	То же	1С 10АIII/6АIII 85×235	3	
		8		1С 10АIII/6АIII 85×265	1	
		9		1С 10АIII/6АIII 145×265	1	
				Материалы		
				Бетон М200		7,43 м³

Ведомость расхода стали на элемент, кг.

Марка элемента	Изделия арматурные										Общий вес
	Арматура класса										
	AI			AII		AIII				Всего	
	ГОСТ 5781-82			ГОСТ 5781-82		ГОСТ 5781-82					
	ф8	ф22	Итого			ф6	ф10	ф12	Итого		
Фм 10		5,8	5,8			3,2	28,6		31,8	37,6	37,6
Фм 11		5,8	5,8			3,2	28,6		31,8	37,6	37,6
Фм 12		5,8	5,8			3,2	28,6		31,8	37,6	37,6
Фм 13	16,2		16,2			7,9	43,2	37,6	88,7	104,9	104,9

1. План фундаментов см. лист Кж-2
2. Защитный слой для рабочей арматуры подошвы фундаментов - 35 мм.

50
9544/1

ГИП	Заславский		03.85
Н.контр.	Скворецкий		03.85
Нач. отд.	Пилипенко		03.85
Гл. спец.	Скворецкий		03.85
Рук. гр.	Заводник		03.85
Ст. инж.	Левицкая		03.85

ТП 411-2-179.86 КЖ

Привязан:

Инв. №

Цех по производству паркета с сушильными камерами мощностью 200 тыс. м² паркета в год

Стадия	Лист	Листов
Р.П.	13	

Фундаменты Фм 10 ÷ Фм 13

Киевский филиал Союзгипролесхоз

Альбом I

Типовой проект 411-2-179.86

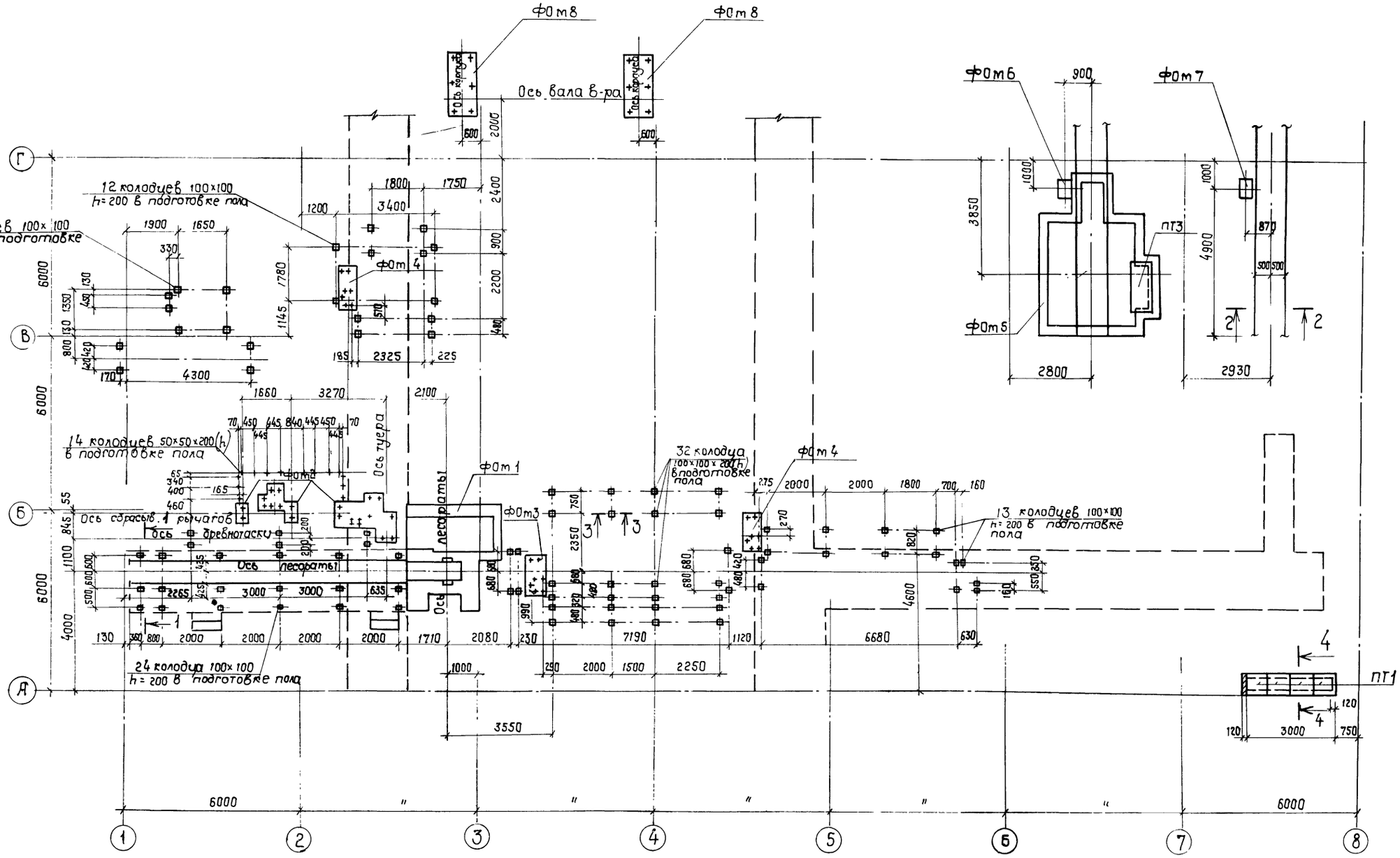

1. Грунт в основании фундаментов под оборудование, тоннелей и приятков тщательно уплотнить.
2. Стенки подпольных каналов и приятка выполнить из кирпича марки 100 на растворе марки 50.
3. Наружные поверхности каналов и приятка обмазать горячим битумом за 2 раза.
4. Обратную засыпку пазух каналов производить с послойным трамбованием после монтажа плит покрытия
5. Разбивку анкерных болтов на фундаментах под оборудование производить после получения оборудования.
6. Настоящий лист рассматривать совместно с листами КЖ-15, 16, 18.

Согласовано:

Тех.молот.сек	Бойко	
Сан.техн.сек	Ширман	

51
9544/1

ГИП	Заславский		03.85
Н.контр	Сквирский		03.85
Нач.отд.	Пилипенко		03.85
Гл.спец.	Сквирский		03.85
Рук.гр.	Заводник		03.85
Ст.инж.	Левицкая		III-86

ТП 411-2-179.86 КЖ

Цех по производству паркета с сушильными катерами мощностью 200 тыс. м² паркета в год

Стадия	Лист	Листов
Р.П.	14	

Схема расположения фундаментов под оборудование каналов и приятка в осях 1-8.

Киевский филиал СОЮЗГИПРОЛЕСХОЗ

Привязан:

Инв. №

Альбом I

Типовой проект 411-2-179.86

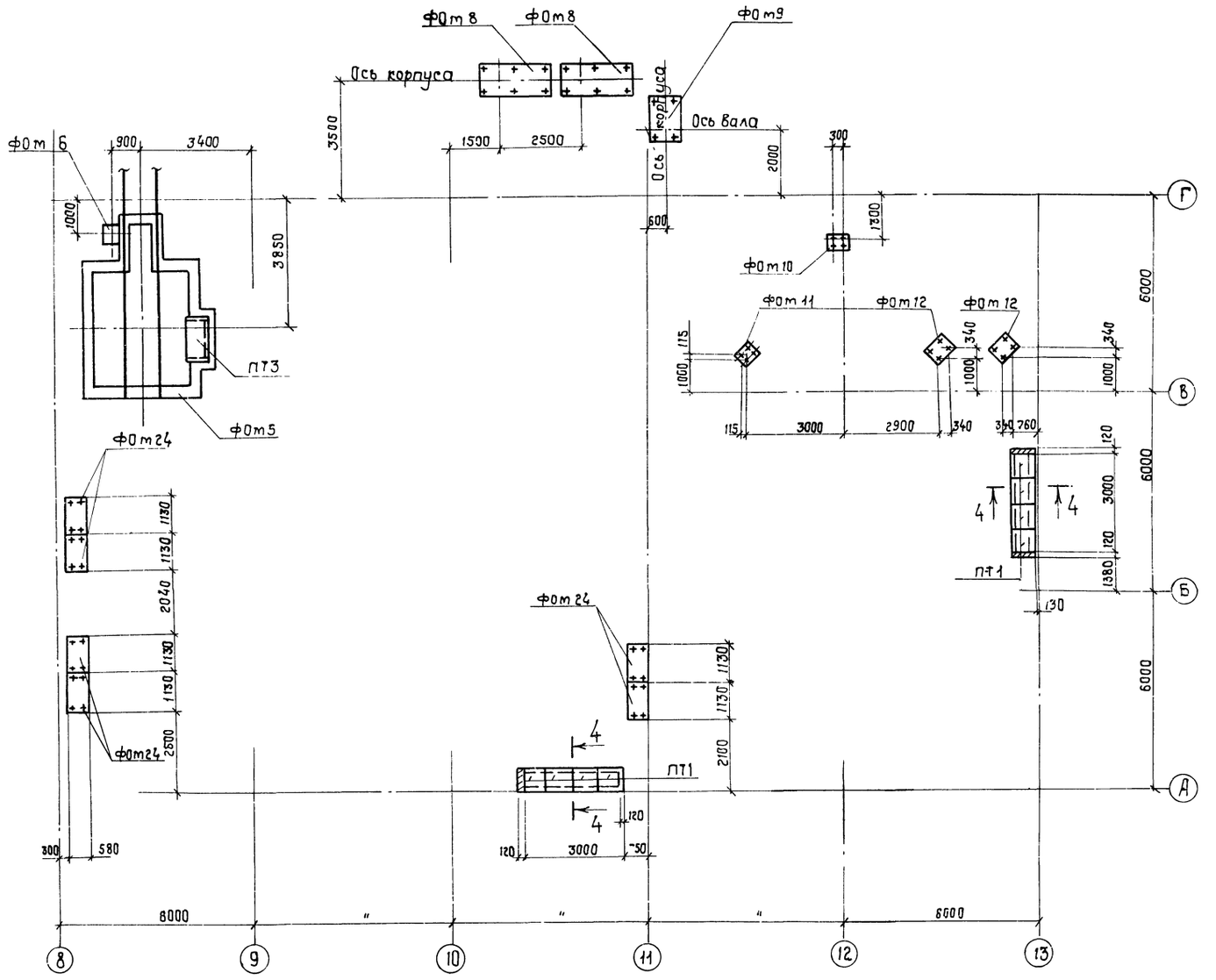

Спецификация элементов к схемам расположения фундаментов под оборудование, тоннелей и приямков.

Марка поз.	Обозначение	Наименование	Кол.	Масса ед. кг	Примечание
	ГОСТ 8993-75	Шпала тип II-А	114		
ПТ1	3.006.1-2/82 Вып. 1-2	Плита перекрытия ПТ-15.8	20	50	
ПТ2	То же	То же ПТ 9-8.8	14	100	
ПТ3	"	" ПТ 10-3.8	2	190	
Фот 1	КЖС-22	Фундамент под оборудование Фот 1	1		
Фот 2	КЖС-24	То же Фот 2	1		
Фот 3	КЖС-25	" Фот 3	1		
Фот 4	То же	" Фот 4	2		
Фот 5	КЖС-26	" Фот 5	2		
Фот 6	КЖС-25	" Фот 6	2		
Фот 7	То же	" Фот 7	3		
Фот 8	"	" Фот 8	4		
Фот 9	КЖС-29	" Фот 9	1		
Фот 10	То же	" Фот 10	1		
Фот 11	"	" Фот 11	1		
Фот 12	"	" Фот 12	2		
Фот 13	КЖС-30	" Фот 13	3		
Фот 14	КЖС-31	" Фот 14	1		
Фот 15	То же	" Фот 15	1		
Фот 16	"	" Фот 16	2		
Фот 17	"	" Фот 17	1		
Фот 18	КЖС-32	" Фот 18	1		
Фот 19	То же	" Фот 19	1		
Фот 20	"	" Фот 20	1		
Фот 21	КЖС-33	" Фот 21	1		
Фот 22	То же	" Фот 22	15		
Фот 23	"	" Фот 23	2		
Фот 24	"	" Фот 24	6		
Фот 25	"	" Фот 25	6		
Щ1	КЖС-62	Щит Щ1	6		
МН1	КЖС-59	Изделие закладное МН1	4		
МН2	То же	То же МН2	17		
МН3	"	" МН3	8		п.м.
МН15	КЖС-60	" МН15	50		

1. Настоящий лист рассматривать совместно с листами КЖС-14, 16, 18.
2. Общие примечания см. лист КЖС-14.

Привязан:

Инв. №

Согласовано:

Гл. инж. проекта Ковко
Гл. технолог Шульман
Гл. конструктор

ГИП	Заславский		03.85
Н. контр.	Скевирский		03.85
Нач. отд.	Пилипенко		
Гл. спец.	Скевирский		03.85
Рук. гр.	Заводник		03.85
Ст. инж.	Левицкая		12.85

ТП 411-2-179.86 КЖС

Цех по производству паркета с сушильными камерами мощностью 200 тыс. м² паркета в год

Стадия	Лист	Листов
Р.П	15	

Схема расположения фундаментов под оборудование, каналов и приямков в осях 8-13

Киевский филиал Союзгипролесхоз

52
954411

Альбом I

Типовой проект 411-2-179.86

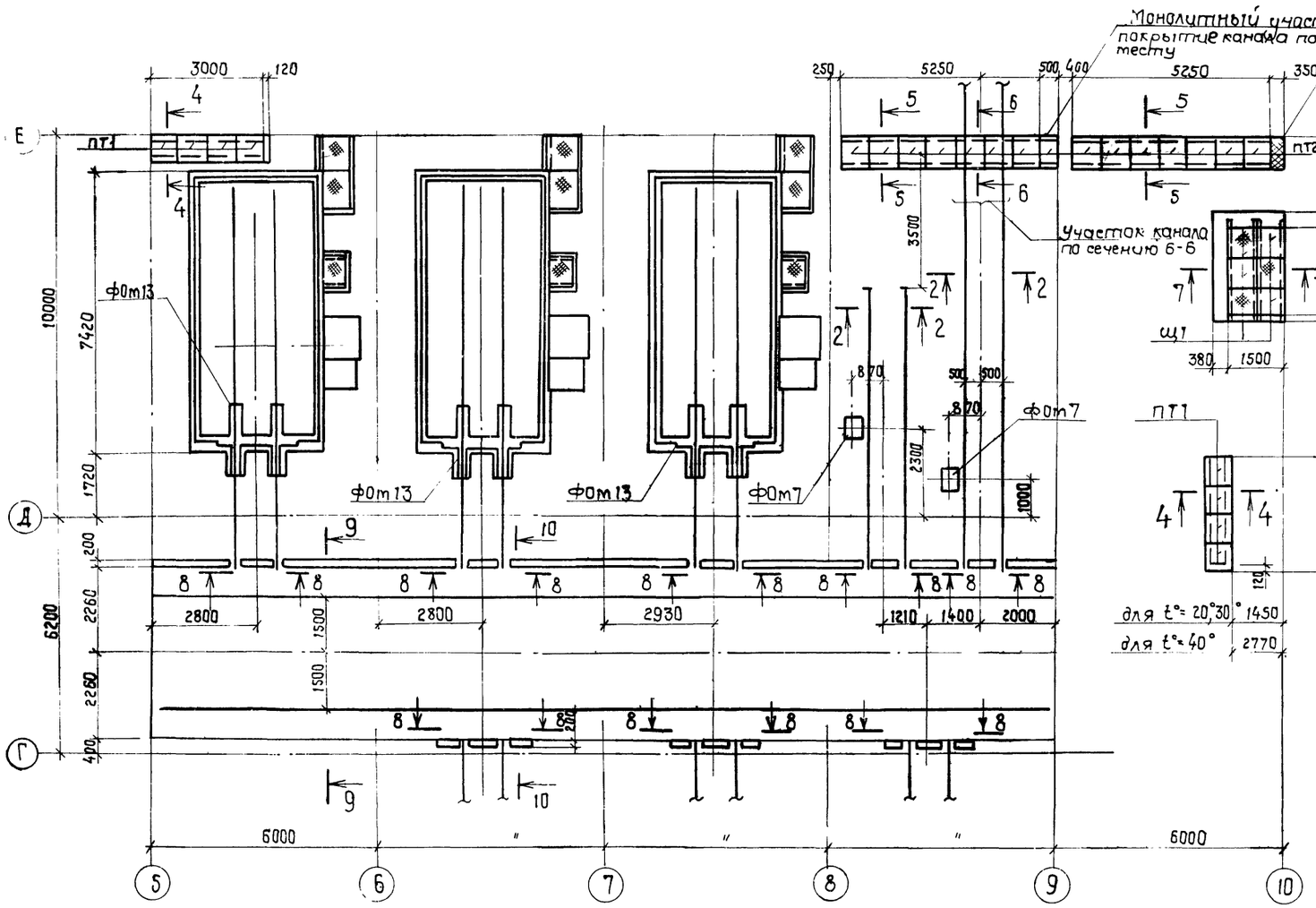

8 - 8

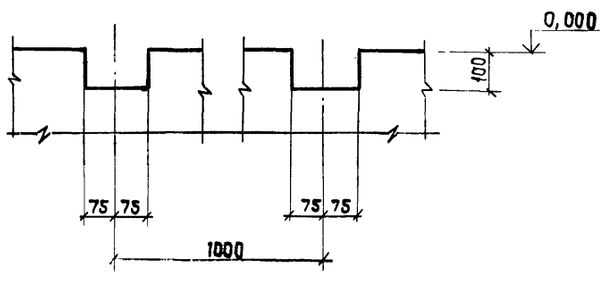

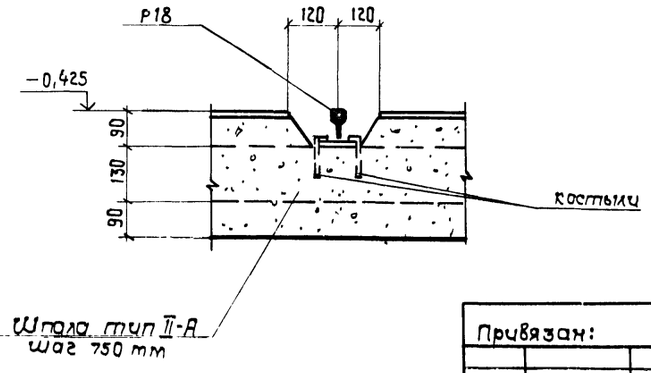

9 - 9

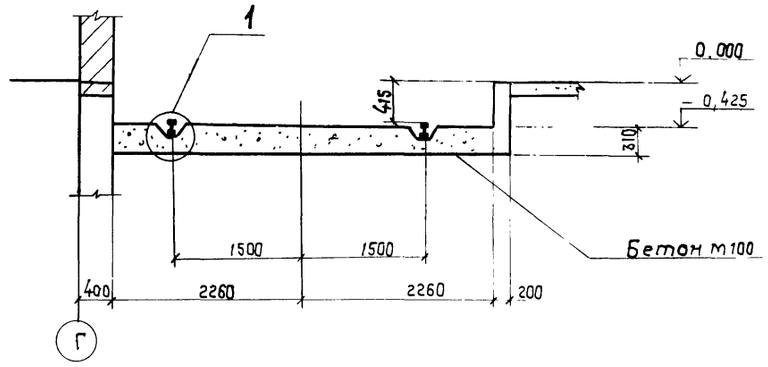

10 - 10

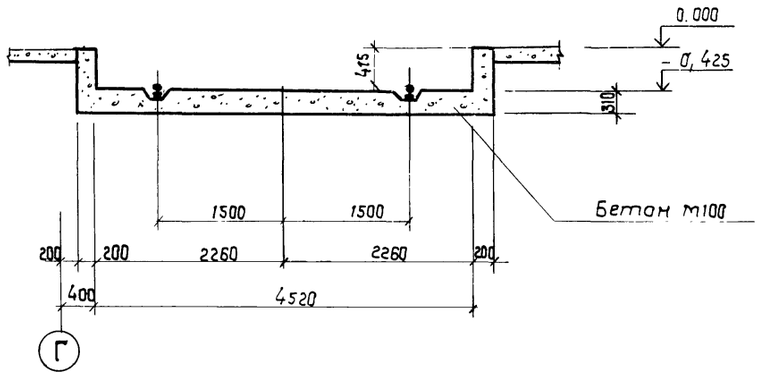

1. Настоящий лист рассатривать совместно с листами КЖС-14, КЖС-15; КЖС-18.
2. Общие примечания ст. лист КЖС-14.

(1)

Привязан:

Инв. №

Согласовано:

Технолог сер.	Богго		
Отд. техн. сек.	Ширтан		

ГИП	Заславский		03.85
Н. контр.	Скворецкий		03.85
Нач. отд.	Пилипенко		03.85
Гл. спец.	Скворецкий		03.85
Рук. гр.	Заводник		03.85
Ст. инж.	Левицкая		12.85

ТП 411-2-179.86 КЖС

Цех по производству паркета с сушильными камерами мощностью 6000 тыс. м² паркета в год.	Стадия	Лист	Листов
	Р.П.	16	
Схема расположения фундаментов под оборудование каналов. Привязка в осях 5-10	Киевский филиал Союзгипролесхоз		

53
9544/1

Альбом I

Типовой проект 411-2-179.86.

Эстакада у лесорамы

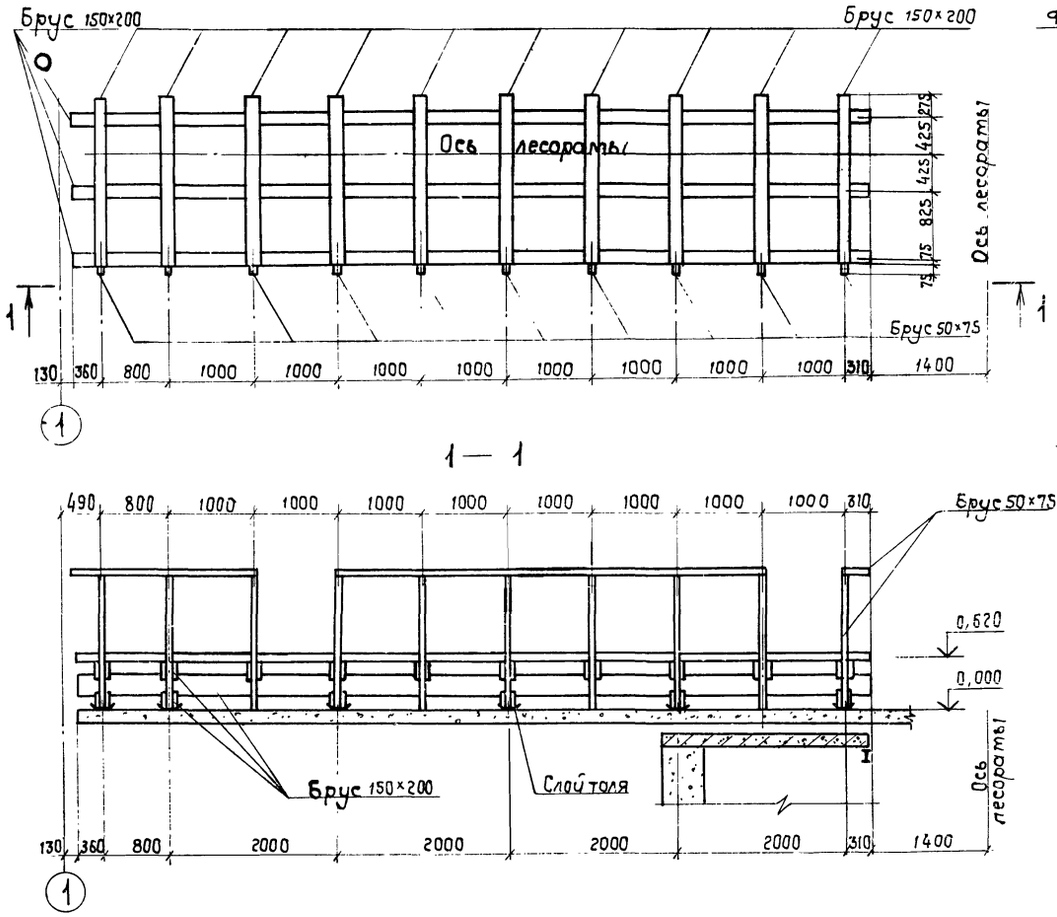

Схема расположения фундаментов бревнотаски вне цеха у оси „В"

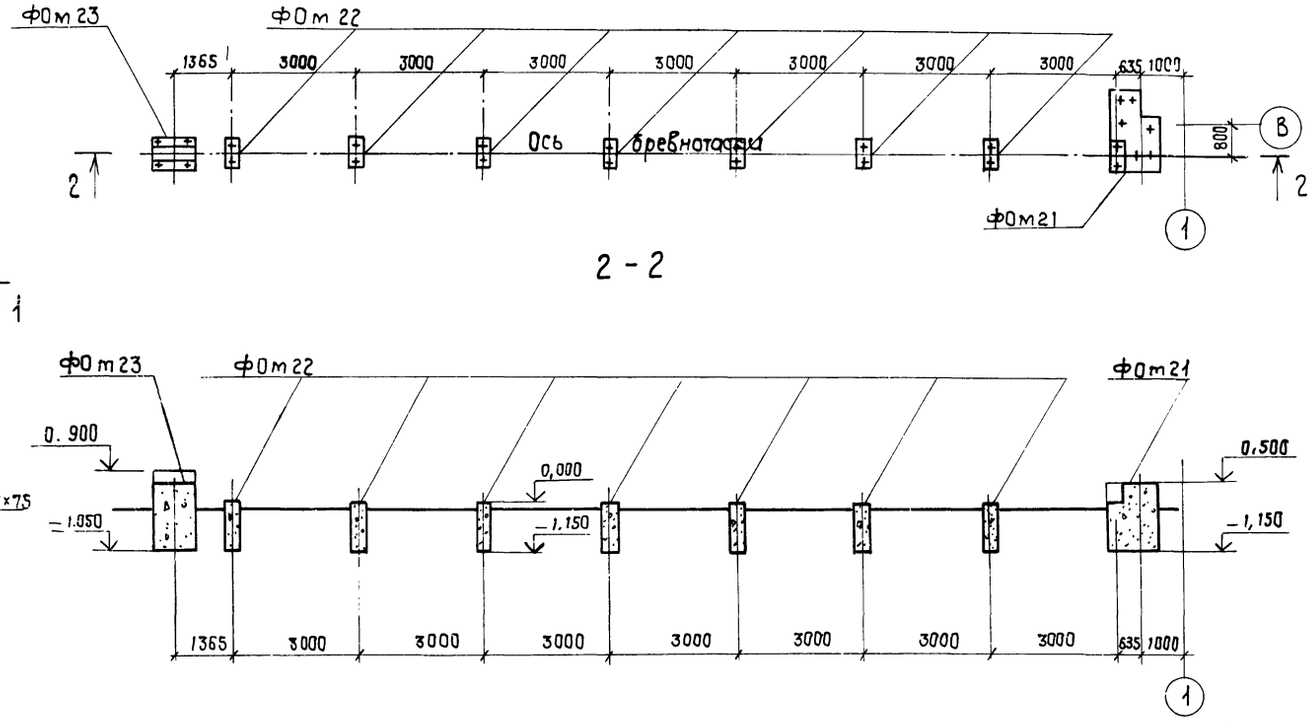

Схема расположения фундаментов бревнотаски вне цеха у оси „А"

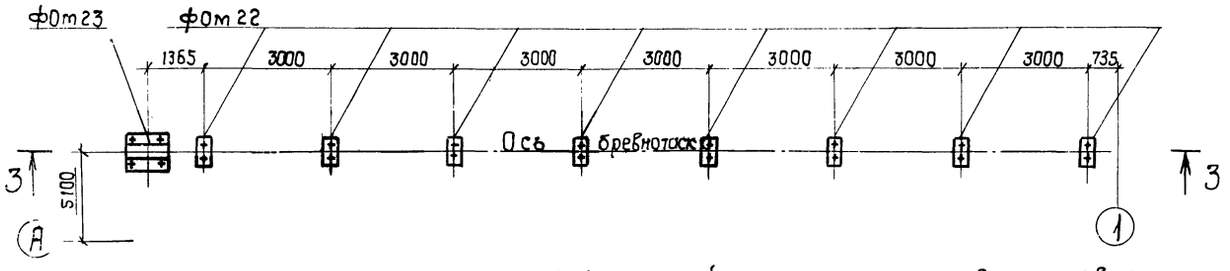

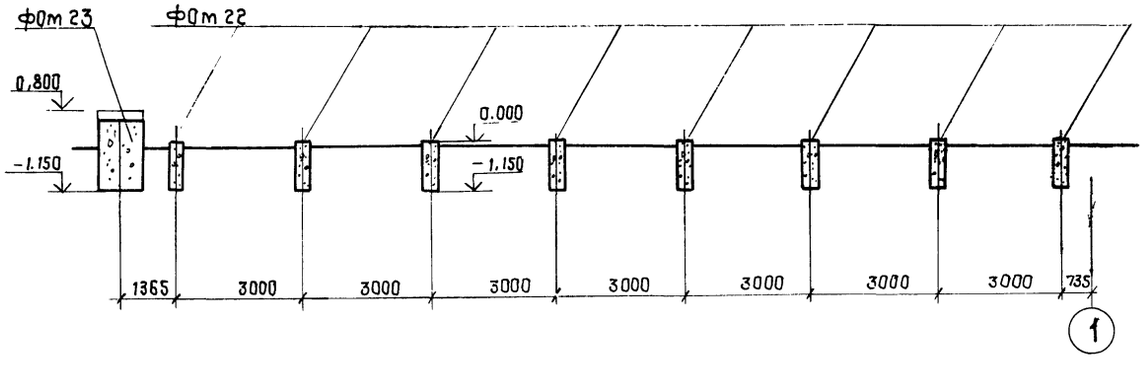

1. Настоящий лист рассматривать совместно с листами КЖ-14 ÷ 16.
2. Расход древесины на эстакаду у лесорамы составляет 2,5 м³.
3. Общие примечания см. лист КЖ-14.

54
9544/1

ГИП	Заславский		03.85
Н. контр.	Сквирский		03.85
Нач. отд.	Пилипенко		03.85
Гл. спец.	Сквирский		03.85
Рук. гр.	Заводник		03.85
Ст. инж.	Левицкая		III-85

ТП 411-2-179.86 КЖ

Привязан:

Цех по производству паркета с сушильными камерами мощностью 200 тыс. м² паркета в год

Стадия	Лист	Листов
Р.П.	17	

Эстакада у лесорамы. Схемы расположения фундаментов под оборудование вне цеха

Киевский филиал СОЮЗГИПРОЛЕСХОЗ

Согласовано: Технолог. сек. Бойко

Альбом I

Типовой проект 411-2-179.86

Схема расположения фундаментов под оборудование на отм. 3.600.

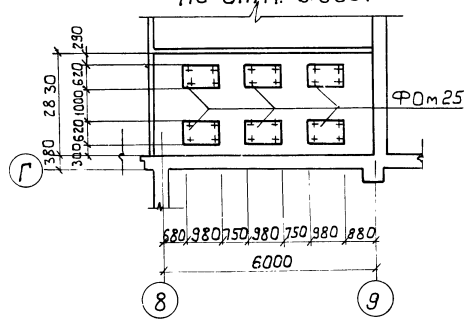

3-3

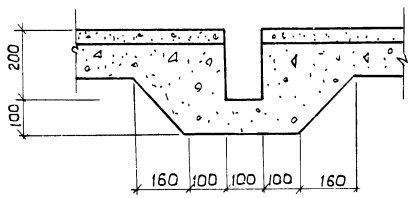

4-4

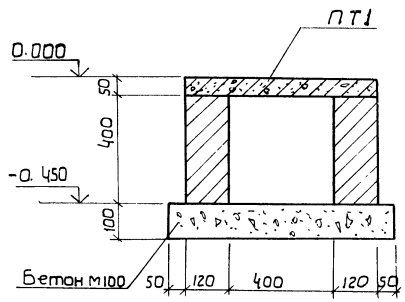

1-1

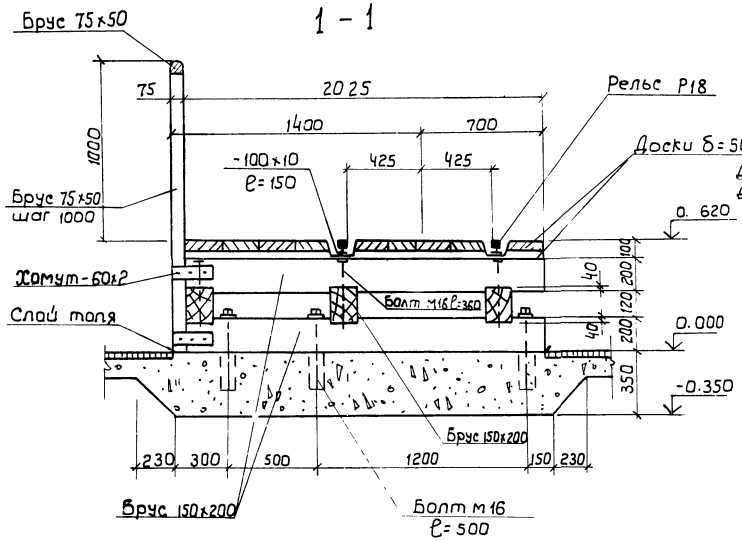

5-5, 6-6

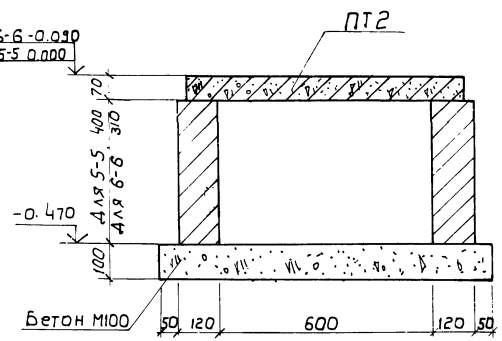

7-7

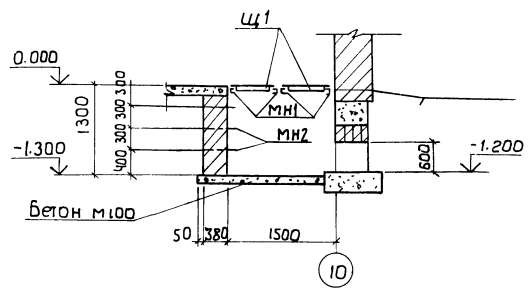

2-2

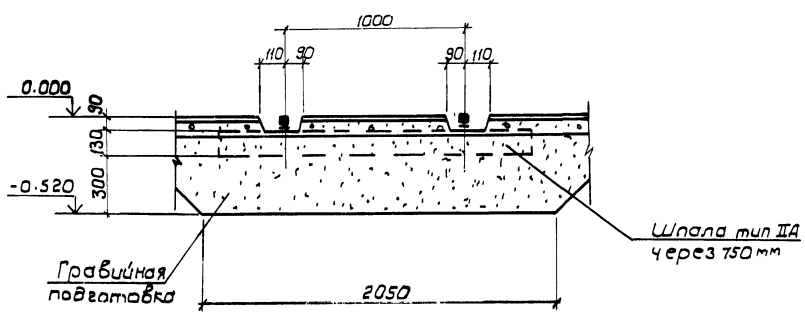

Общие примечания см. лист кж-14.

Согласовано:
Техн. сан. надзора Байдо
СЭН-1 Ст. инженер Иванов
Эл. сектор Олейник

55
9544/1

ГИП	Заславский			ТП 411-2-179.86 КЖ	
Н. контр.	Сибирский				
Нач. отд.	Пилипенко				
Гл. спец.	Сибирский				
Рук. гр.	Забавник				
Ст. инж.	Левицкая				

Привязан:

Инв. №

Цех по производству паркета с сушильными камерами мощностью 200 тыс. м² пиломатериалов в год.	Стадия	Лист	Листов
	Р.П	18	
Схема расположения фундаментов под оборудование на отм. 3.600. Сечения 1-1÷7-7	Киевский филиал Союзгипролесхоз		

Копировал Герман

Формат А4

Альбом I

Типовой проект 411-2-179.86

Схема расположения фундаментов под оборудование на отметке -2.900.

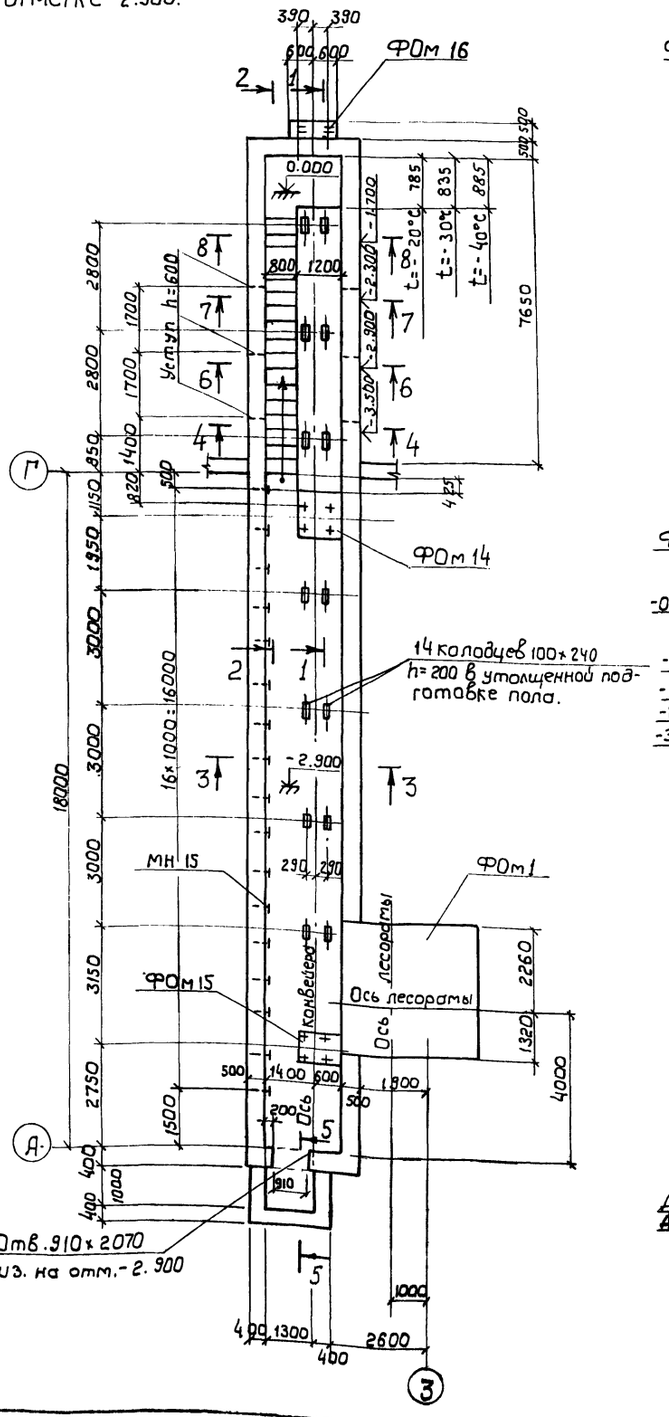

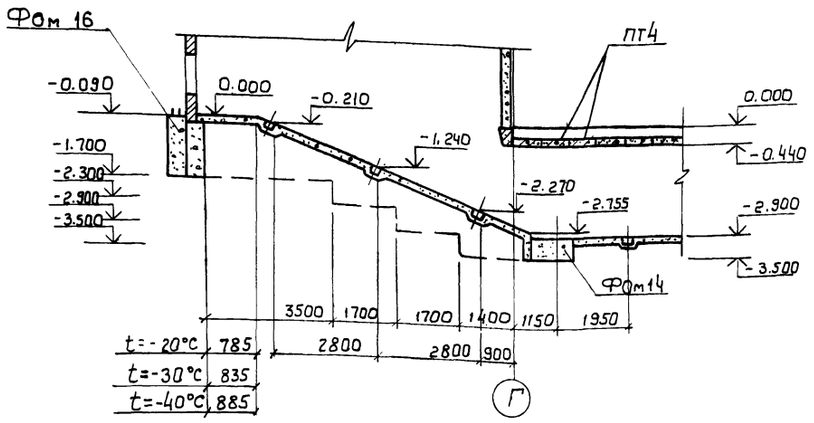

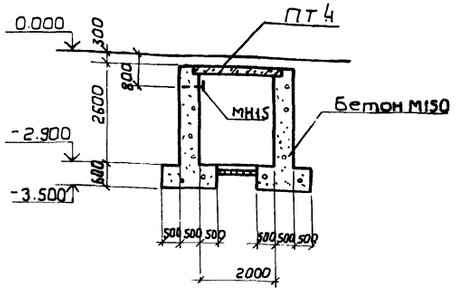

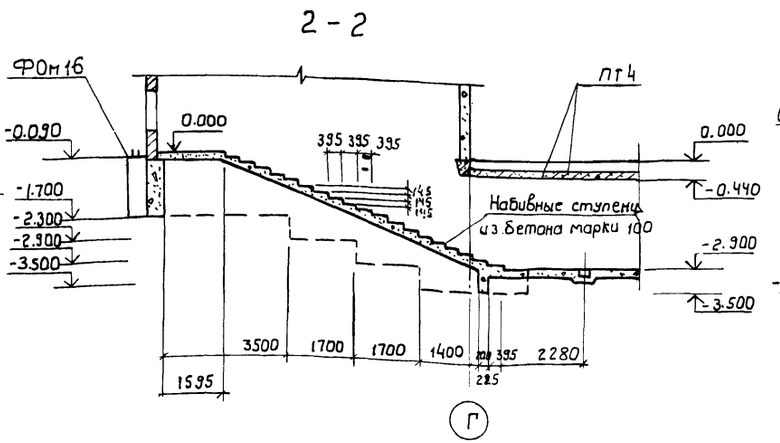

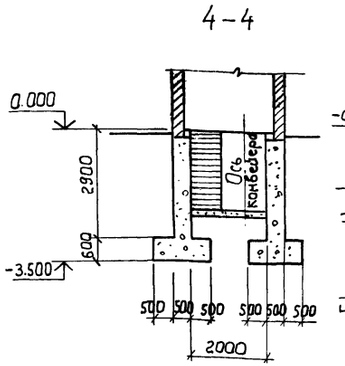

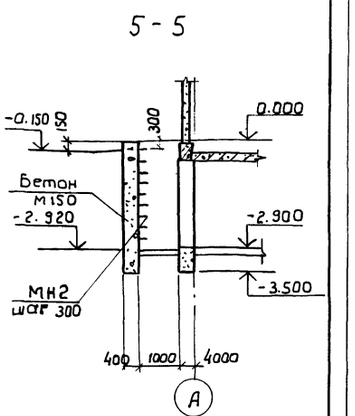

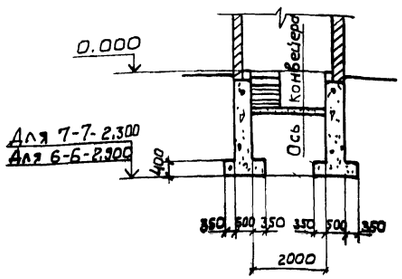

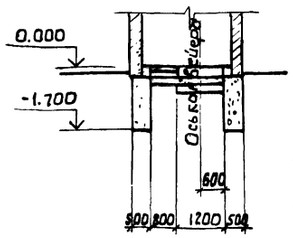

Общие примечания см. лист КЖ-14.

56
9544/1

ГИП	Заславский		03.86
Н. контр.	Сквирский		
Нач. отд.	Пилипенко		03.86
Гл. спец.	Сквирский		
Рук. гр.	Заводник		03.86
Ст. инж.	Левицкая		

ТП 411-2-179.86 КЖ

Цех по производству паркета с сушильными камерами мощностью 200 тыс. м² паркета в год.

Схема расположения фундаментов под оборудование на отм.-2.900.

Стадия	Лист	Листов
Р.П.	19	

Киевский филиал Союзгипролесхоз

Привязан:

Инв. №

согласовано: Технол. сект. Байка

Альбом I

Типовой проект 411-2-179.86

Схема расположения фундаментов под оборудование на отметке - г.400.

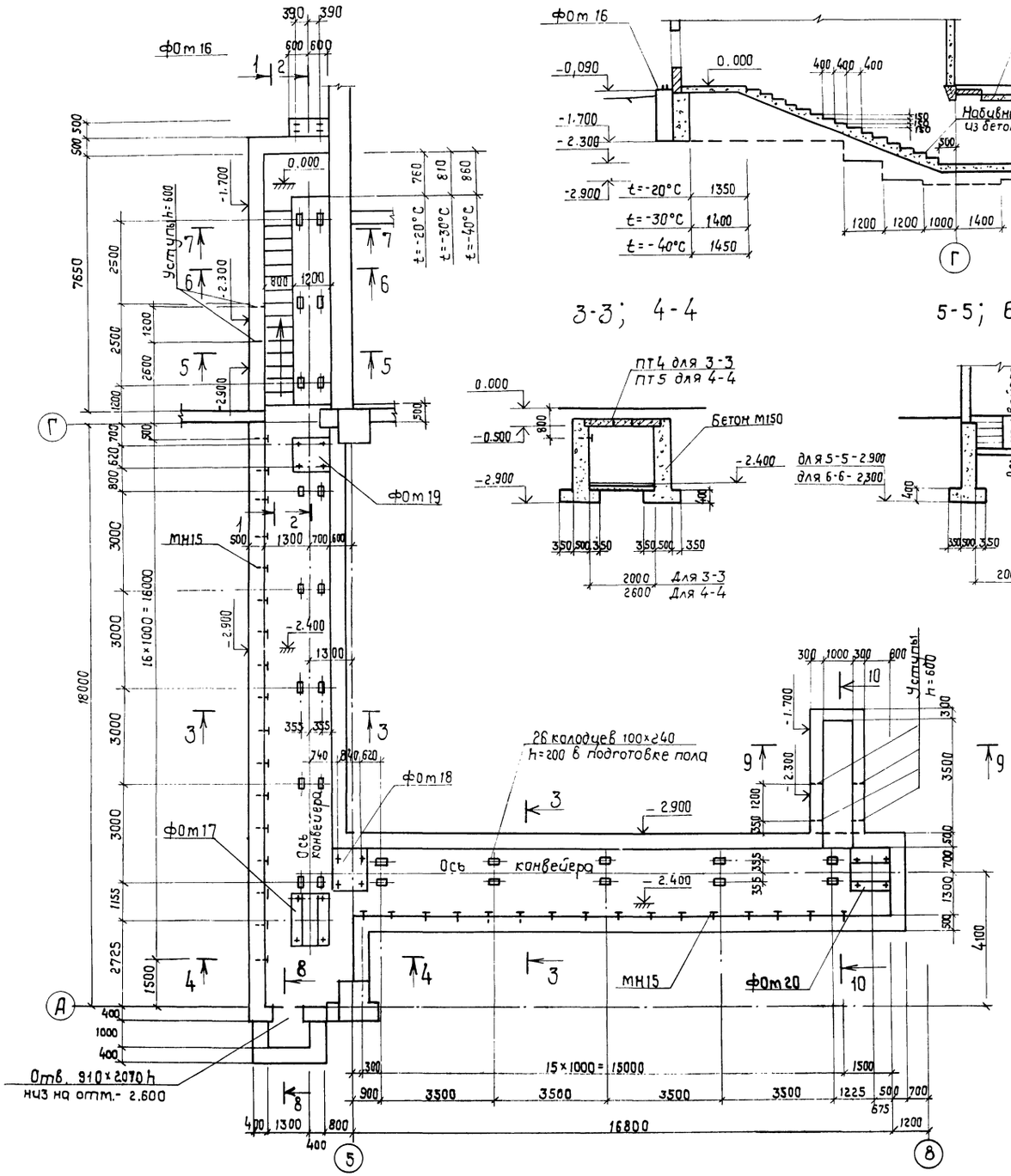

1 - 1

2 - 2

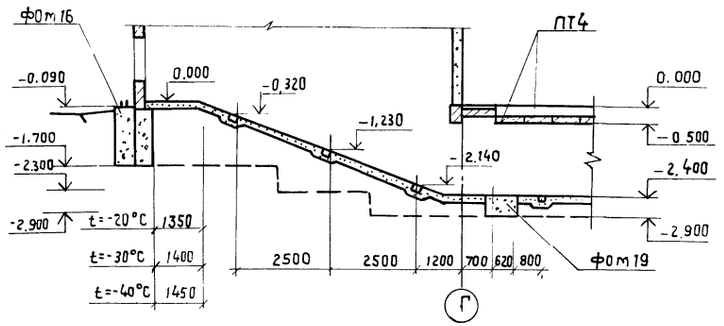

3-3; 4-4

5-5; 6-6

7 - 7

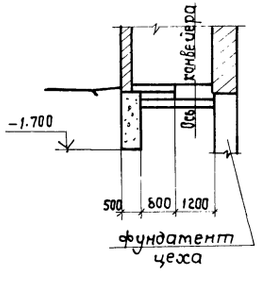

8 - 8

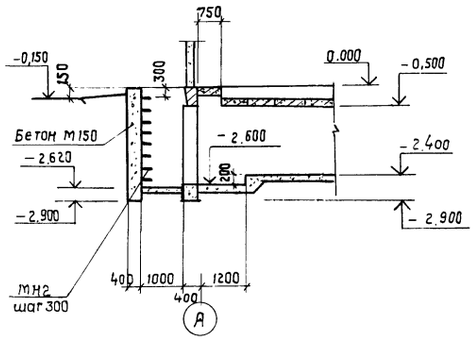

9 - 9

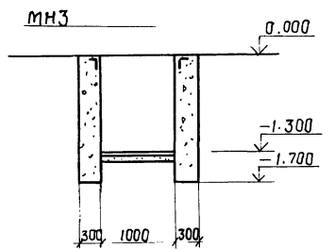

10 - 10

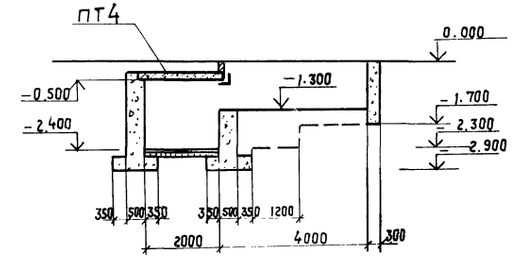

1. Общие примечания ст. лист . КЖС-14.
2. Конструкцию пола ст. чертежи марки АР.

57
9544/1

ГИП	Заславский		03.85	ТП 411-2-179.86 КЖС	
Н. контр.	Скворский		03.85		
Нач. отд.	Пилипенко		03.85		
Гл. спец.	Скворский		03.85		
Рук. гр.	Завойник		03.85		
Ст. инж.	Левицкая		11.85	цех по производству паркета с сушильными камерами мощностью 200тыс. м² паркета в год	Стадия: Р.П. / Лист: 20 / Листов:
				Схема расположения фундаментов под оборудование на отм. - 2.400	Киевский филиал Союзгипролесхоз

Привязан:

Инв. №

Согласовано:
Технолог сек. Бойко

Схема расположения плит покрытия тоннеля ТТ1

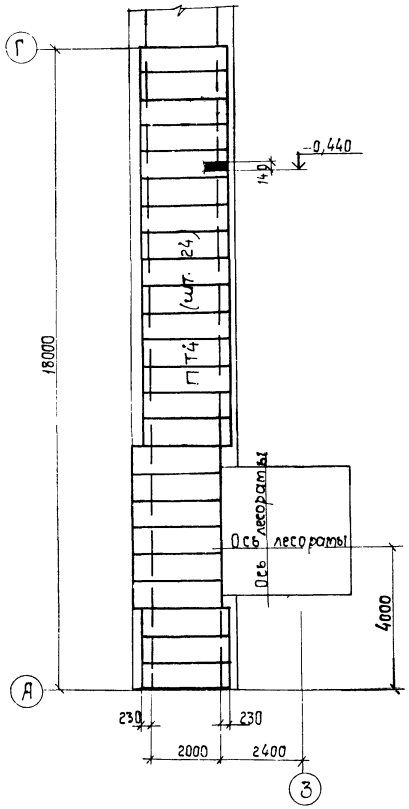

Схема расположения плит у щитов покрытия тоннеля ТТ2.

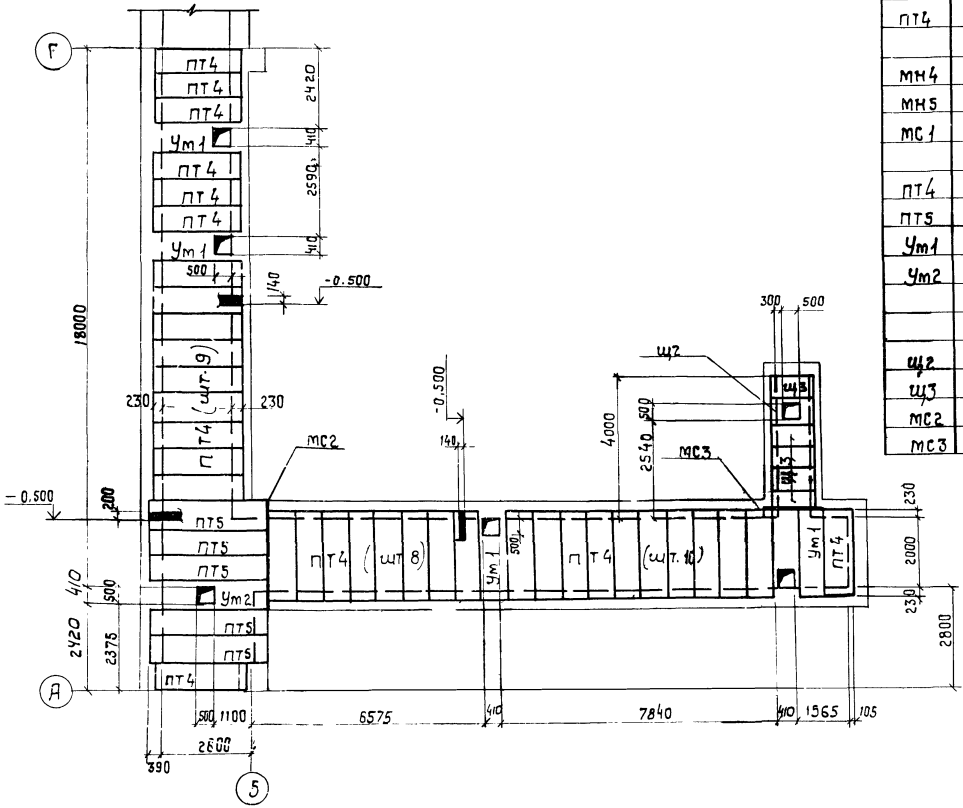

Спецификация элементов к схемам расположения на листе №21

Марка поз.	Обозначение	Наименование	Кол.	Масса ед. кг.	Примечание
		Схема расположения плит покрытия тоннеля ТТ1			
ПТ4	3.006.1-2/82 вып. I-2	Плита ПТ20g-3б	24	640	
		Схема расположения балок тоннеля ТТ1			
МН4	КЖС-59	Балка МН4	1		
МН5	То же	То же МН5	2		
МС1	КЖС-31	Соединительн. изделие МС1	2		
		Схема расположения плит и щитов покрытия тоннеля ТТ2			
ПТ4	3.006-2, вып. II-2	Плита ПТ20g-3б	36	640	
ПТ5	То же	То же ПТ26g-3б	5	1250	
Ут1	КЖС-40	Монолитный участок Ут1	4		
Ут2	То же	То же Ут2	1		
Щ2	КЖС-62	Щит Щ2	1		
Щ3	То же	То же Щ3	5		
МС2	КЖС-61	Соединительн. изделие МС2	1		
МС3	То же	То же МС3	1		

1. Монтаж и приемку железобетонных элементов производить руководствуясь указаниями соответствующих серий и СНиП III-16-79.
2. Плиты покрытия тоннелей уложить на цементном растворе марки 50. Швы между плитами заделать раствором марки 50.

Схема расположения балок тоннеля ТТ1

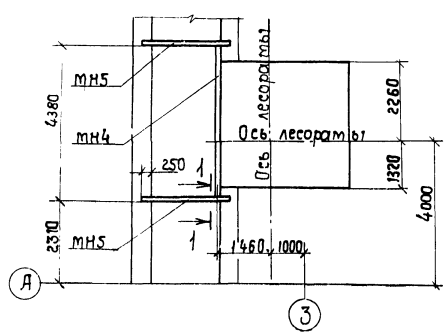

1 - 1

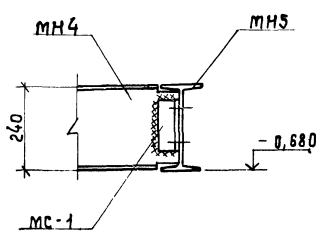

58
9544/1

ГИП	Заславский		03.85	ТП 411-2-179.86 КЖ	
Н. контр.	Сабирский		03.85		
Нач. отд.	Пилипенко		03.85		
Гл. спец.	Сабирский		03.85		
Рук. гр.	Заславский		03.85		
Ст. инж.	Левицкая		03.85	Цех по производству паркета с сушильными камерами мощностью 6тыс. м² паркета в год.	Стадия Р.П. / Лист 21 / Листов
				Схема расположения плит покрытия тоннелей ТТ1 и ТТ2. Схема расположения балок тоннеля ТТ1	Киевский филиал Союзгипролесхоз

Привязан:

Инв. №

Технолог-сект. Бойко

Фом 1

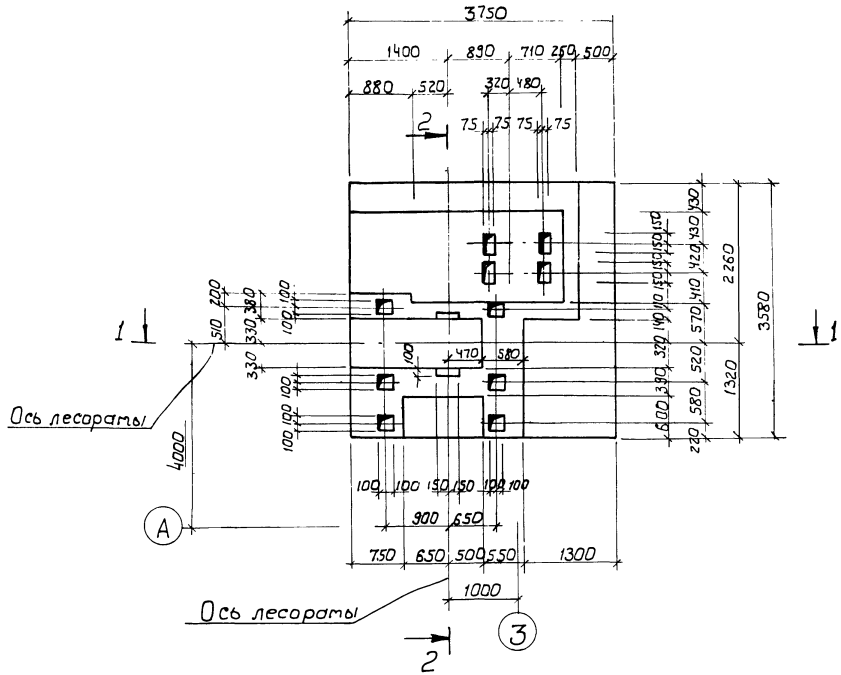

2 - 2

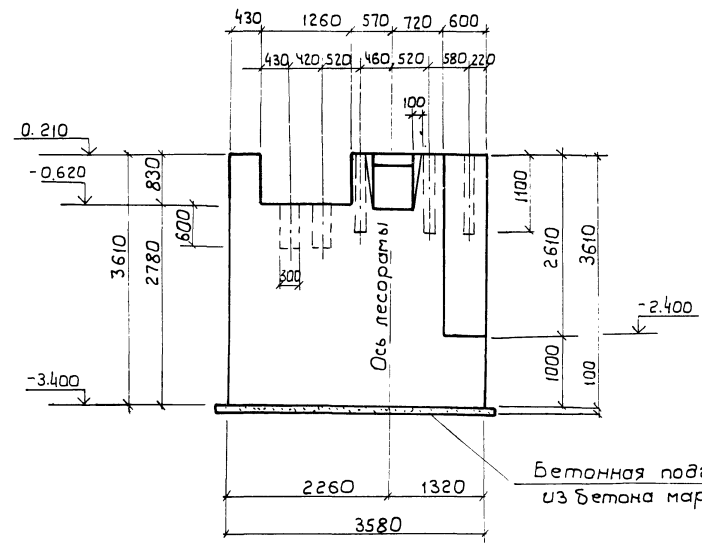

1 - 1

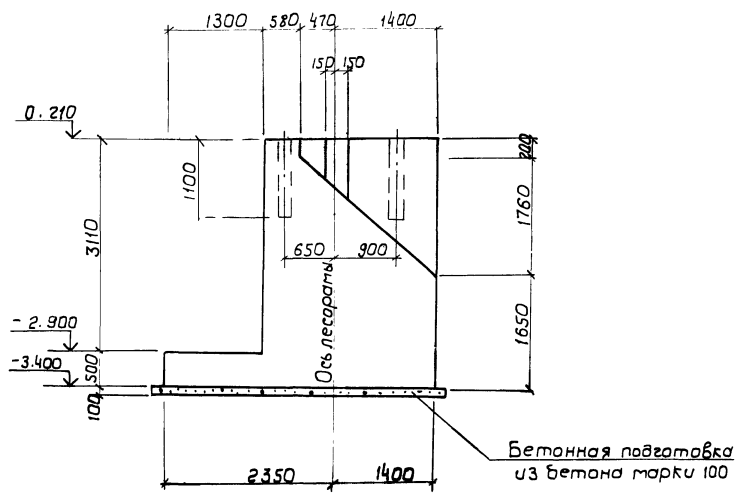

1. Фундамент Фом1 замаркирован на листе КЖ-14.
2. Армирование фундамента Фом1 см. лист КЖ-23.
3. Бетонирование фундамента Фом1 вести непрерывно. Укладку бетона вести горизонтальными слоями с уплотнением глубинными вибраторами
4. Разбивку анкерных болтов уточнить по получении оборудования.

59
9544/1

ГИП	Заславский		03.87	ТП 411-2-179.86 КЖ	
Н.контр.	Сквирский		03.87		
Нач.отд.	Пичугин		03.87		
Гл.спец.	Сквирский		03.87		
Рук.гр.	Забодник		03.87		
Ст.инж.	Левицкая		11.86	Цех по производству паркета с сушильными камерами мощностью 200 тыс.м³ паркета в год.	Стадия: Р.П. / Лист: 22 / Листов:
				Фундамент под оборудование Фом1. Опалубочный чертеж	Киевский филиал Союзгипролесхоз

Привязан:

Инв.№

Технол. сект. Байков

Формат А3

Альбом I

Типовой проект 411-2-179.86

ФОм1 (армирование)

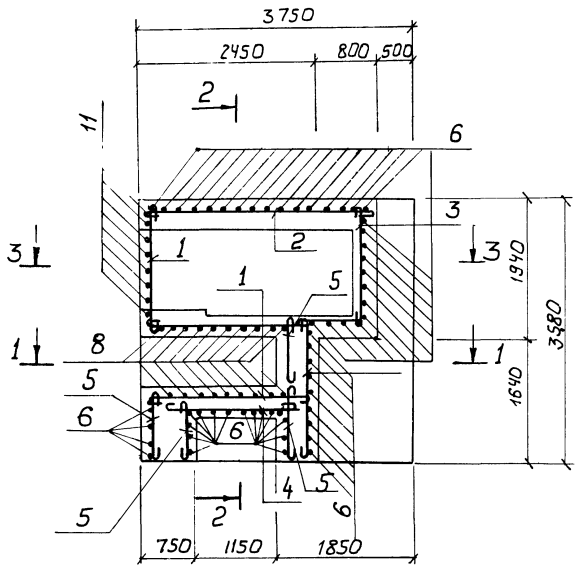

2-2

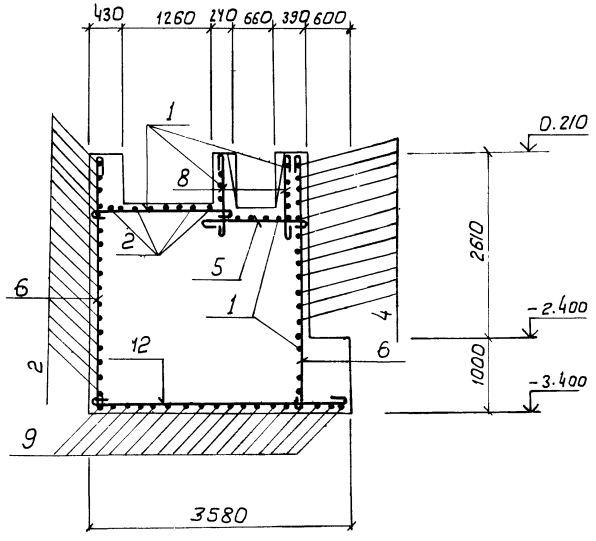

Спецификация фундамента под оборудование ФОм1

Формат	Зона	Поз.	Обозначение	Наименование	Кол.	Примечание
				Детали		
				ф 10А-I ГОСТ 5781-82		
		1	КЖ-23	ℓ= 1980	68	1,2 кг
		2	То же	ℓ= 3330	25	2,0 кг
		3	"	ℓ= 3060	16	1,9 кг
		4	"	ℓ= 1470	13	0,9 кг
		5	"	ℓ= 930	63	0,6 кг
		6	"	ℓ= 3680	58	2,3 кг
		7	"	ℓ= 1730	17	1,1 кг
		8	"	от ℓ=750 до ℓ=2590, $\ell_{ср}$=1670	18	1,0 кг
		9	"	ℓ= 3830	19	2,4 кг
		10	"	ℓ= 660	8	0,4 кг
		11	"	ℓ= 2830	10	1,7 кг
		12	"	ℓ= 3600	31	2,2 кг
				Материалы		
				Бетон марки 200		31,7 м^3

Ведомость деталей

Поз.	Эскиз
3	1830, 1100

1-1

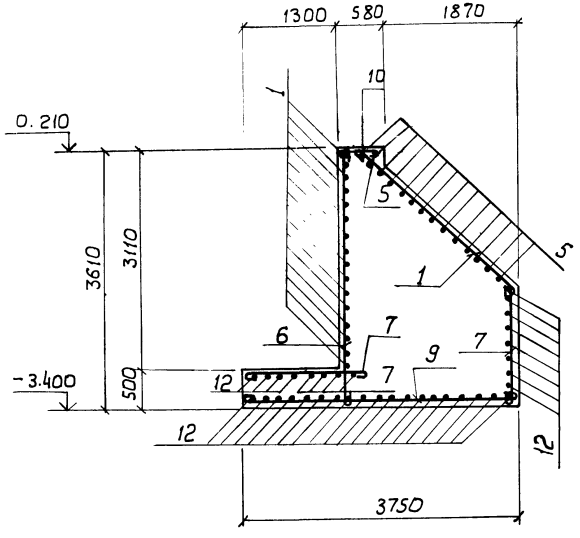

3-3

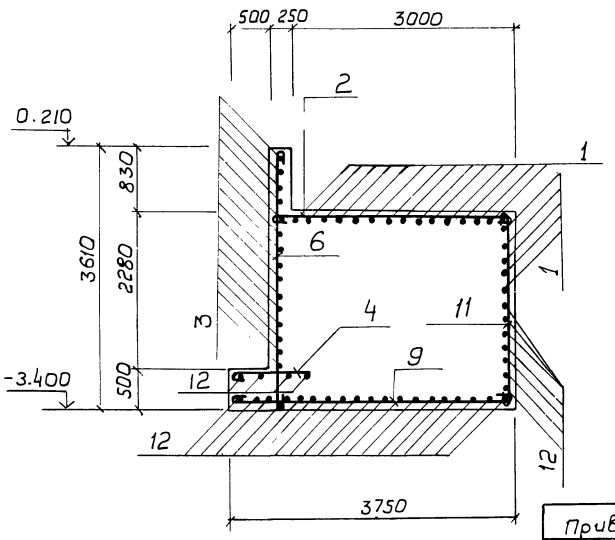

1. Опалубочный чертеж фундамента см. лист КЖ-22.
2. Армирование производить отдельными стержнями. Шаг арматуры 200 мм.
3. Защитный слой бетона - 20 мм, у основания фундамента - 35 мм.
4. Стержни, пересекающие колодцы под анкерные болты, сдвинуть по месту.

Ведомость расхода стали на элемент, кг

Марка элемента	Изделия арматурные			Всего	Общий расход
	Арматура класса A-I ГОСТ 5781-82				
	ф10		Итого		
ФОм1	516,0		516,0	516,0	516,0

60
95441

ГИП	Ваславский		03.85
Н.контр.	Скворский		
Нач. отд.	Пилипенко		03.85
Гл. спец.	Скворский		
Рук. гр.	Завадник		03.85
Ст. инж.	Левицкая		11.85

ТП 411-2-179.86 КЖ

Привязан:

Инв. №

Цех по производству паркета с сушильными камерами мощностью 200 тыс. м^2 паркета в год.

Стадия: Р.П. | Лист: 23 | Листов:

Фундамент под оборудование ФОм1. Армирование.

Киевский филиал Союзгипролесхоз

Типовой проект 411-2-179.86 Альбом I

ФОм 2

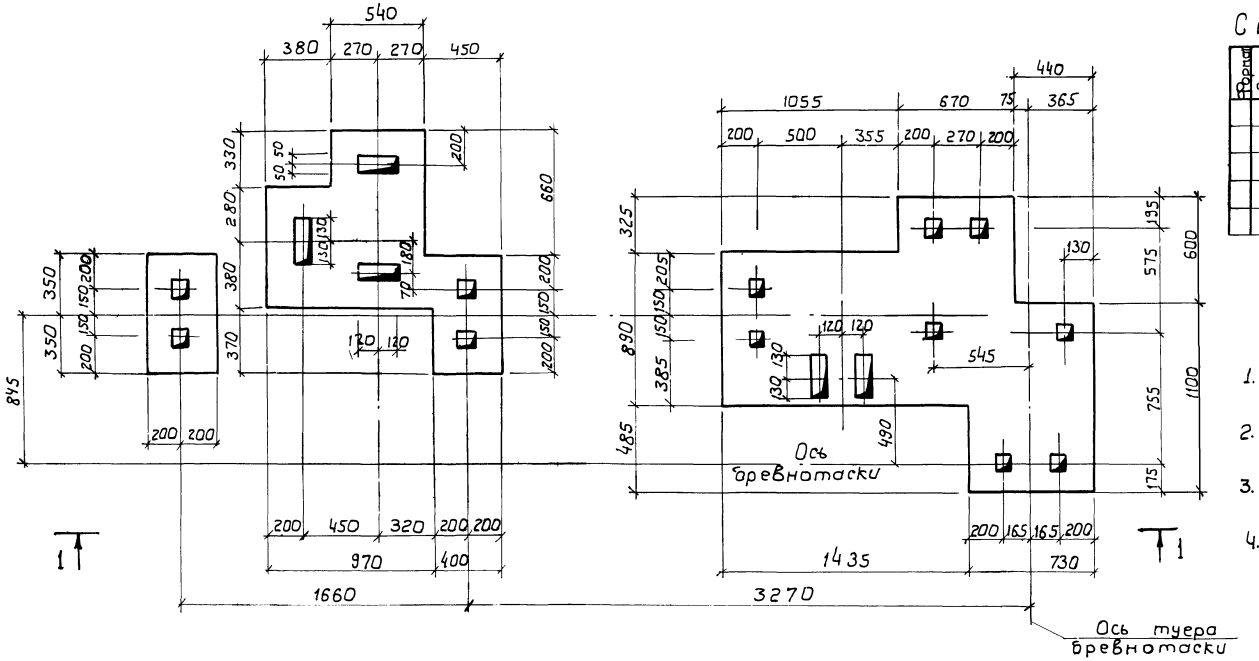

Спецификация фундамента под оборудование

Формат	Зона	Поз.	Обозначение	Наименование	Кол.	Примечание
			КЖ-24	ФОм2		
				Материалы		
				Бетон марки 100	3,7	$м^3$

1. Данный лист рассматривать совместно с листом КЖ-14.
2. Грунт в основании фундаментов тщательно утрамбовать.
3. Разбивку колодцев под анкерные болты уточнить по получении оборудования.
4. Все колодцы под анкерные болты 100×100×300 (h).

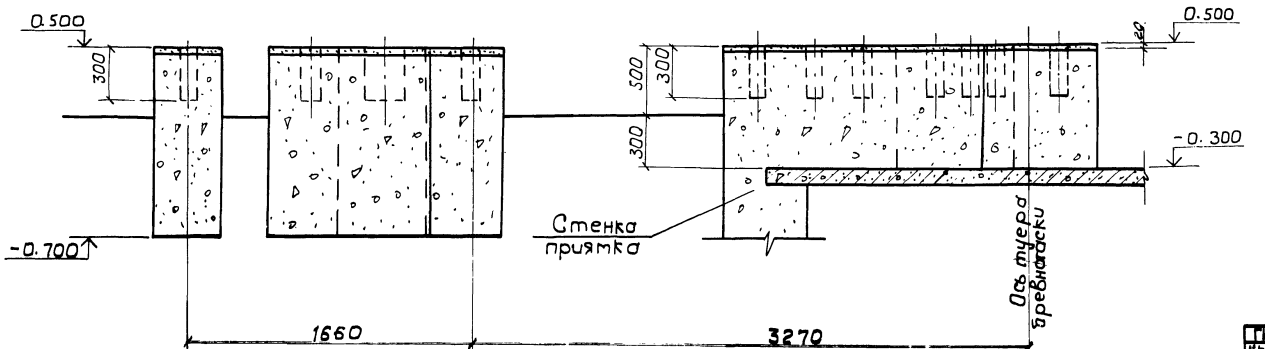

61
9544/1

ГИП	Заславский		03.85
Инженер	Скворцовский		02.85
Нач. отд.	Пилипенко		02.85
Гл. спец.	Скворцовский		02.85
Рук. гр.	Заводник		03.85
Ст. инж.	Левицкая		11-85

ТП 411-2-179.86 КЖ

Цех по производству паркета с сушильными камерами мощностью 200 тыс. м² паркета в год.

Стадия: Р.П. | Лист: 24 | Листов:

Фундамент под оборудование ФОм 2.

Киевский филиал Союзгипролесхоз

Привязан:

Инв. №

Согласовано:

Технол. сект. Бойко

Альбом I

Типовой проект 411-2-179.86

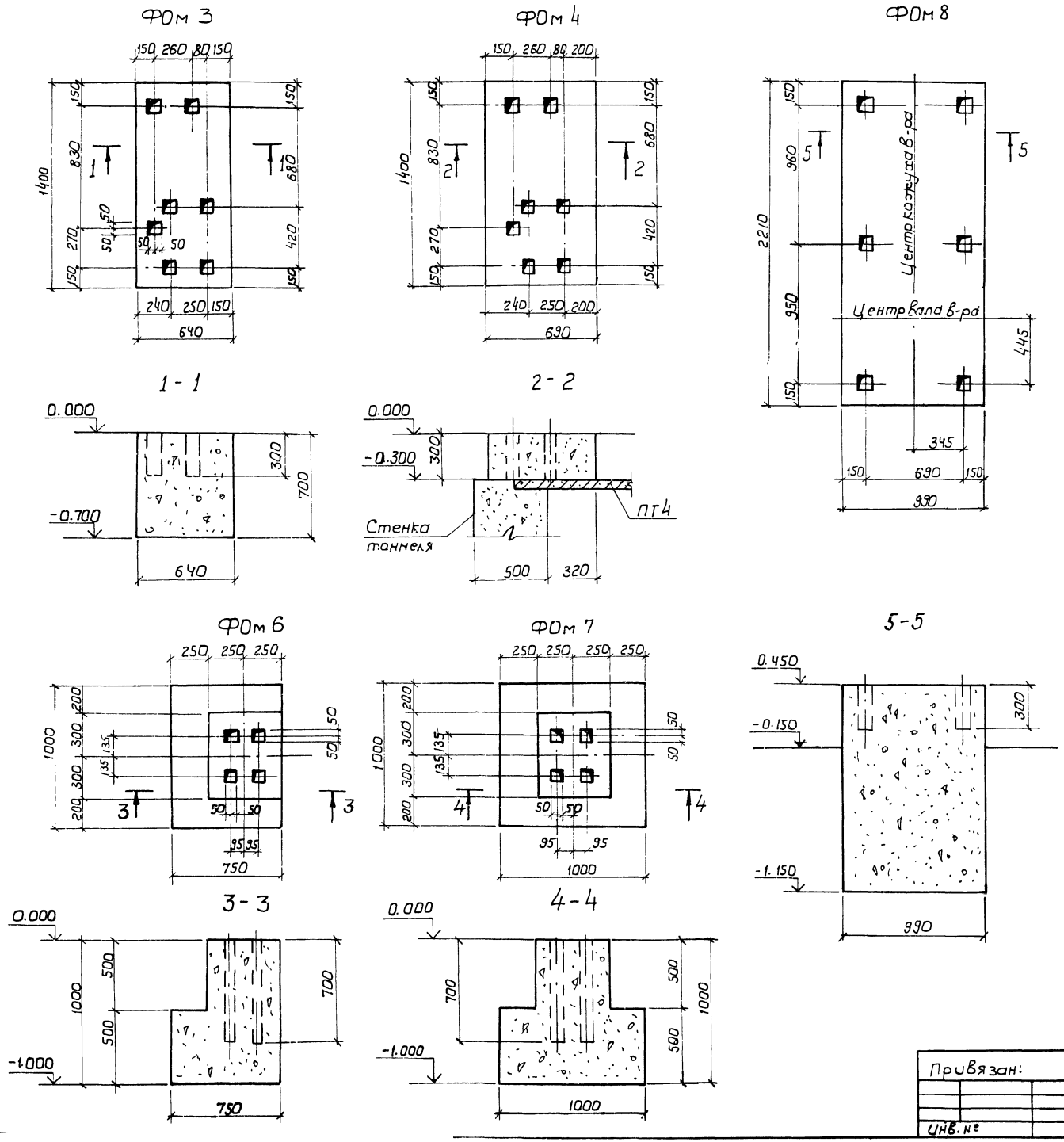

Спецификация фундаментов под оборудование.

Формат	Зона	Поз.	Обозначение	Наименование	Кол.	Примечание
			кж-25	ФОм 3		
				Материалы		
				Бетон марки 100		0,6м³
			кж-25	ФОм 4		
				Материалы		
				Бетон марки 100		0,4м³
			кж-25	ФОм 6		
				Материалы		
				Бетон марки 100		0,6м³
			кж-25	ФОм 7		
				Материалы		
				Бетон марки 100		0,7м³
			кж-25	ФОм 8		
				Материалы		
				Бетон марки 100		3,5м³

1. Фундаменты замаркированы на листах кж-14.
2. Все колодцы под анкерные болты 100×100 мм.
3. Общие примечания см. лист кж-14.

62
9544/1

ГИП	Воеславский		03.85
Н.контр.	Сквирский		03.85
Нач.отд.	Пилипенко		03.85
Гл.спец.	Сквирский		03.85
Рук.ер.	Заводник		03.85
Ст.инж.	Левицкая		111-85

ТП 411-2-179.86 КЖ

Цех по производству паркета с сушильными камерами мощностью 200 тыс.м² паркета в год.

Фундаменты под оборудование. ФОм 3, ФОм 4, ФОм 6 ÷ ФОм 8

Стадия	Лист	Листов
Р.П.	25	

Киевский филиал Союзгипролесхоз

Привязан:

Инв. №

Согласовано:
Тех.молод.сект. Бойко
Сан.техн.сект. Шурман

Альбом I

Типовой проект 411-2-179.86

ФОм5

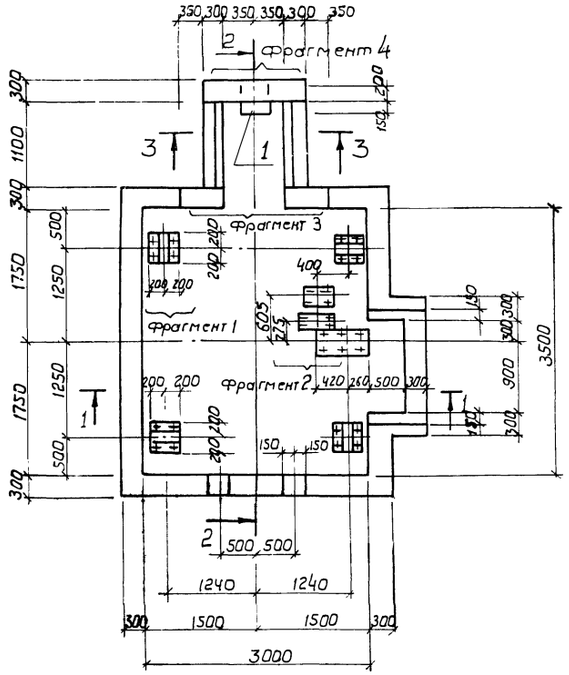

2 - 2

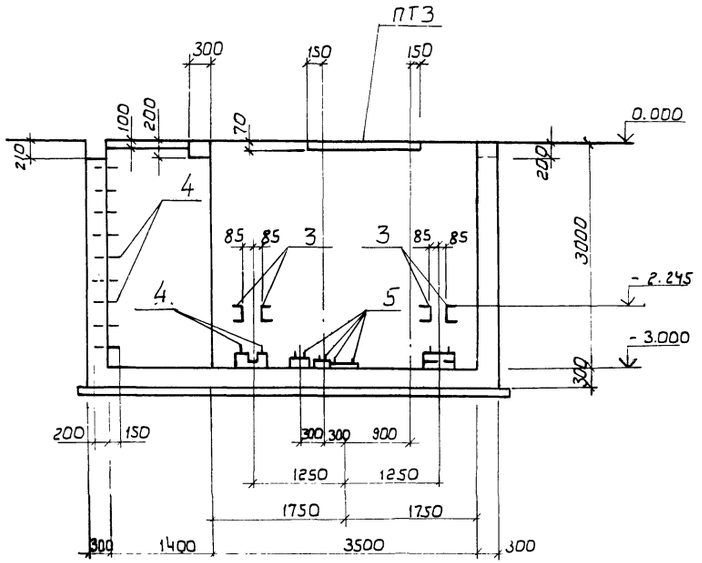

1 - 1

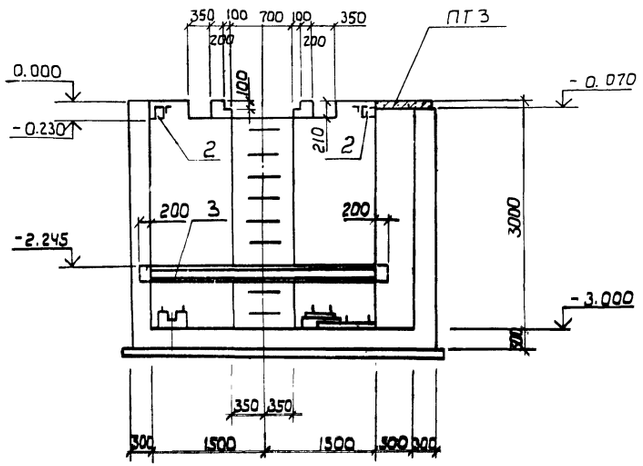

3 - 3

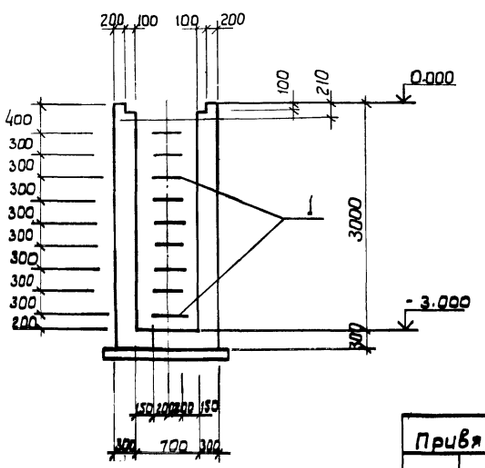

Спецификация фундамента под оборудование ФОм5

Формат	Зона	Поз.	Обозначение	Наименование	Кол.	Примечание
				Сборочные единицы		
				Изделия закладные		
А2		1	КЖ-59	МН2	9	
А2		2	То же	МН6	2	
А2		3	"	МН7	4	
А2		4	"	МН8	16	
А2		5	"	МН9	14	
А2		6	"	МН10	4	
				Детали		
				Ф10А I ГОСТ 5781-82		
Б4		7	КЖ-26	ℓ= 2340	12	1,4 кг
Б4		8	То же	ℓ= 1890	24	1,2 кг
Б4		9	"	ℓ= 2140	24	1,3 кг
Б4		10	"	ℓ= 1890	14	1,2 кг
Б4		11	"	ℓ= 1740	12	1,1 кг
Б4		12	"	ℓ= 3180	26	2,0 кг
Б4		13	"	ℓ= 3390	146	2,1 кг
Б4		14	"	ℓ= 5590	10	3,4 кг
Б4		15	"	ℓ= 3690	20	2,3 кг
Б4		16	"	ℓ= 4190	34	2,6 кг
Б4		17	"	ℓ= 5190	24	3,2 кг
Б4		18	"	ℓ= 4690	24	2,9 кг
Б4		19	"	ℓ= 2560	18	1,6 кг
Б4		20	"	ℓ= 2790	43	1,7 кг
Б4		21	"	ℓ= 1390	24	0,8 кг
Б4		22	"	ℓ= 2340	12	1,4 кг
				Материалы		
				Бетон марки 200		21,4 м³

1. За условную отм. 0.000 принят уровень чистого пола цеха.
2. Армирование ФОм5 см. лист КЖ-27.
3. Бетонирование вести непрерывно. Укладку бетона вести горизонтальными слоями с виброуплотнением.
4. Под фундаментом выполнить бетонную подготовку из бетона марки 50 толщиной 100мм.
5. Разбивку анкерных болтов уточнить по получении оборудования.
6. Фрагмент 1÷4 см. лист КЖ-28.
7. Изделие закладное поз.2 приварить к арматуре стенки.
8. Плита ПТ3 включена в спецификацию на листе КЖ-15.

63
9544/1

ГИП	Заславский		03.85
Н.контр.	Сквирский		03.85
Нач.отд.	Пилипенко		03.85
Гл.спец.	Сквирский		03.85
Рук.гр.	Заводник		03.85
Ст.инж.	Левицкая		111-86

ТП 411-2-179.86 КЖ

Цех по производству паркета с сушильными камерами мощностью 200 тыс. м² паркета в год.

Стадия	Лист	Листов
Р.П.	26	

Фундамент под оборудование ФОм5 опалубочный чертеж

Киевский филиал Союзгипролесхоз

Привязан:

Согласовано:
Технолог.сов. Бойко

Альбом I

Типовой проект 411-2-179.86

ФОм5 (армирование)

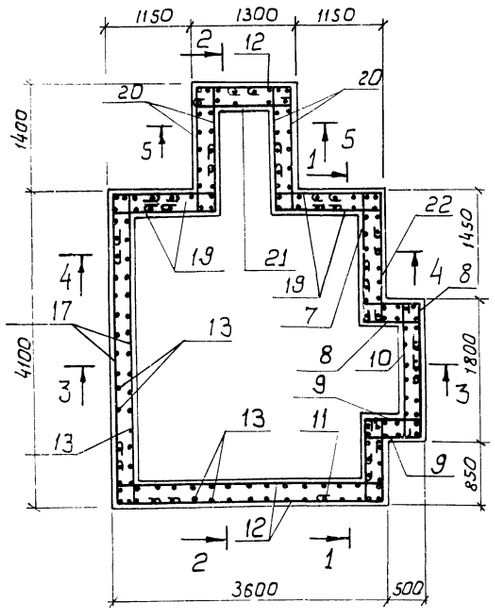

1 - 1

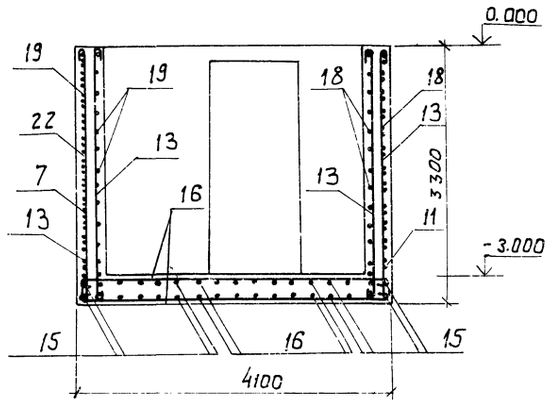

4 - 4

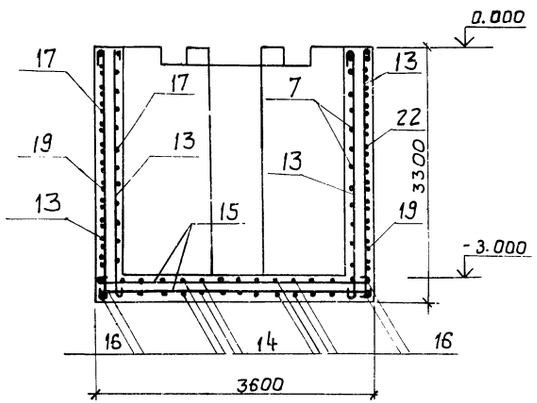

2 - 2

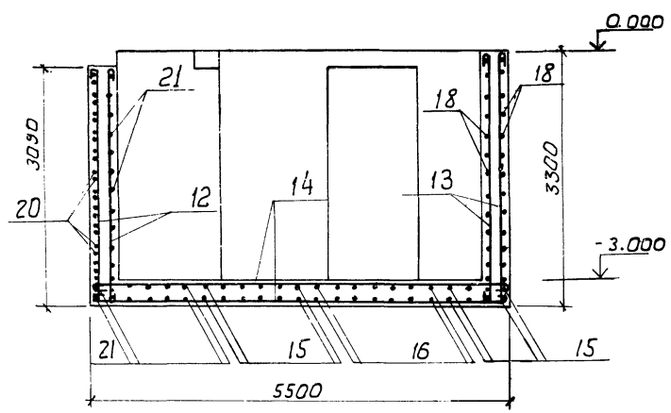

5 - 5

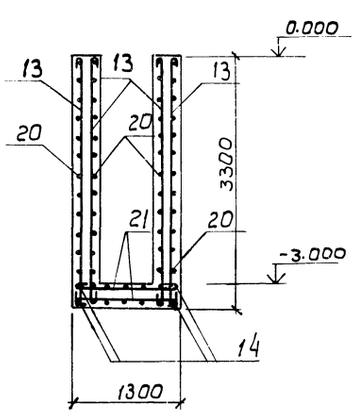

3 - 3

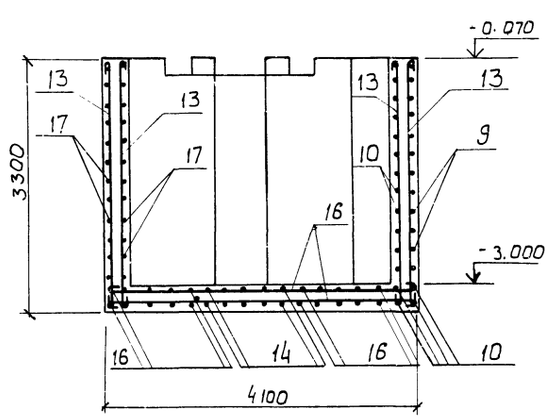

Ведомость деталей

Поз.	Эскиз
7	1710, 500
8	500, 760, 500
9	760, 750, 500
11	500, 1110
17	4060, 500, 500
18	3560, 500, 750
19	1410, 500, 500
20	1660, 500, 500
22	500, 1710

Ведомость расхода стали на элемент, кг.

Марка элемента	Изделия арматурные			Всего	Общий расход
	Арматура класса A-I ГОСТ 5781-82				
	ф10		Итого		
ФОм5	975,0		975,0	975,0	975,0

1. Армирование фундамента производить отдельными стержнями. Шаг арматуры 250мм.
2. Защитный слой бетона - 20мм. У основания фундамента - 35мм.
3. Опалубочный чертеж фундамента см. лист КЖС-26.

64
gs44/1

ГИП	Заславский		03.85
Н. контр.	Скворский		03.85
Нач. отд.	Пилипенко		03.85
Гл. спец.	Скворский		03.85
Рук. гр.	Заводник		03.85
Ст. инж.	Левицкая		03.85

ТП 411-2-179.86 КЖ

Привязан:

Инв. №

Цех по производству паркета с сушильными камерами мощностью 200 тыс. м² паркета в год.

Фундамент под оборудование ФОм5. Армирование

Стадия	Лист	Листов
Р.П.	27	

Киевский филиал Союзгипролесхоз

Альбом I

Типовой проект 411-2-179.86

Схема расположения закладных деталей

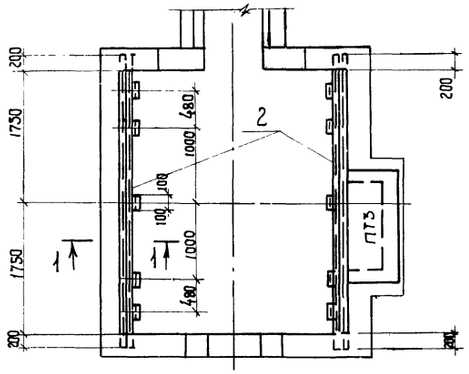

1 - 1

Фрагмент плана 1

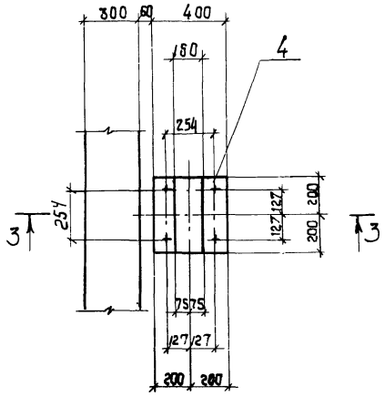

3 - 3

Фрагмент плана 2

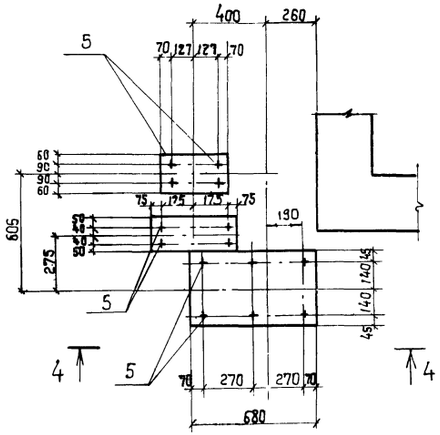

4 - 4

Фрагмент плана 3

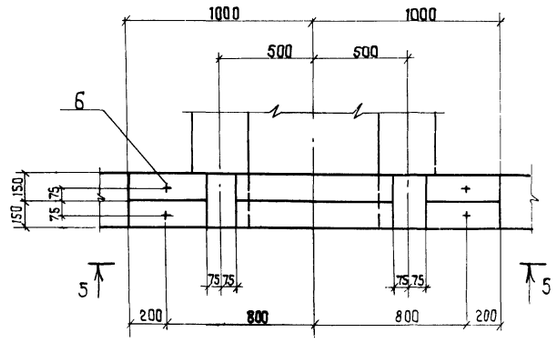

5 - 5

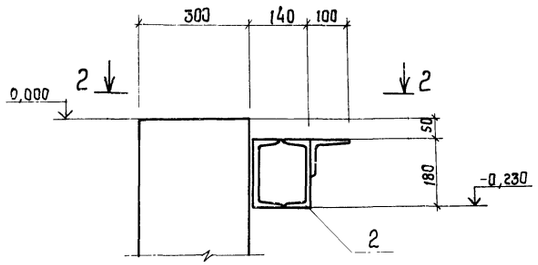

2 - 2

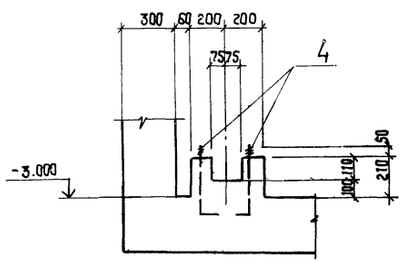

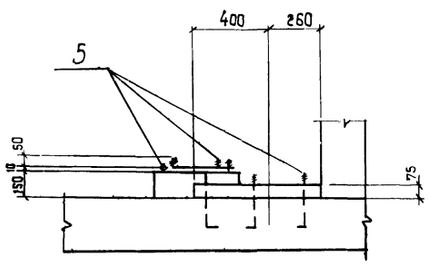

6 - 6

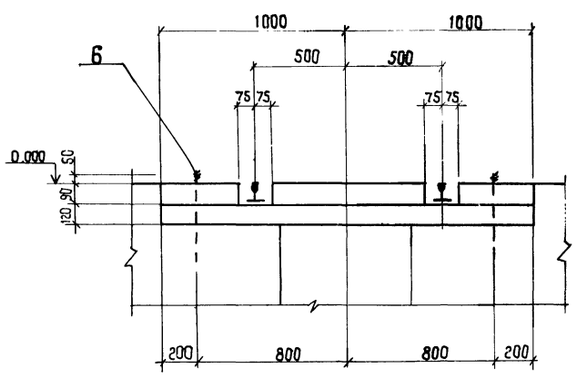

Фрагмент плана 4

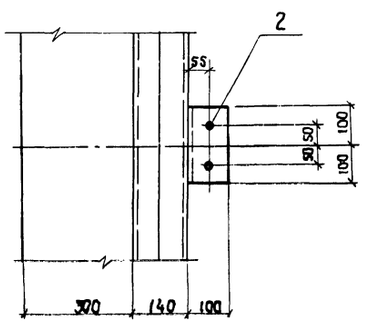

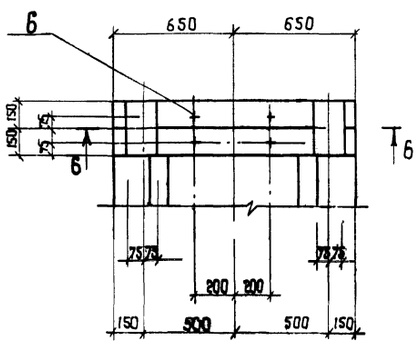

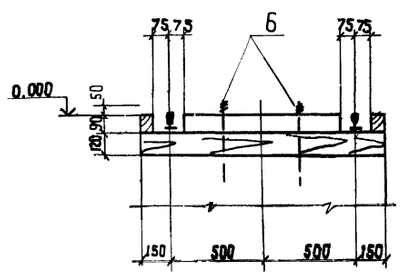

Основные примечания см. лист КЖС-14.

Согласовано:

Гл. инж. проекта	Бакшт	03.86
Гл. инж.	Бакшт	03.86

ГИП	Заславский		03.86
Н. контр.	Бавырский		03.86
Нач. отд.	Пилипенко		03.86
Гл. спец.	Скавырский		03.86
Ст. инж.	Лебицкая		03.86

Привязан:

Инв. №:

ТП 411-2-179.86 КЖС

Цех по производству паркета с сушильными камерами мощностью 200 тыс. м² паркета в год

Стадия: Р.П. | Лист: 28 | Листов:

Фундамент под оборудование Фот 5. Фрагменты планов 1÷4.

Киевский филиал Союзгипролесхоз

9544/1 65

Альбом I

Типовой проект 411-2-179.86

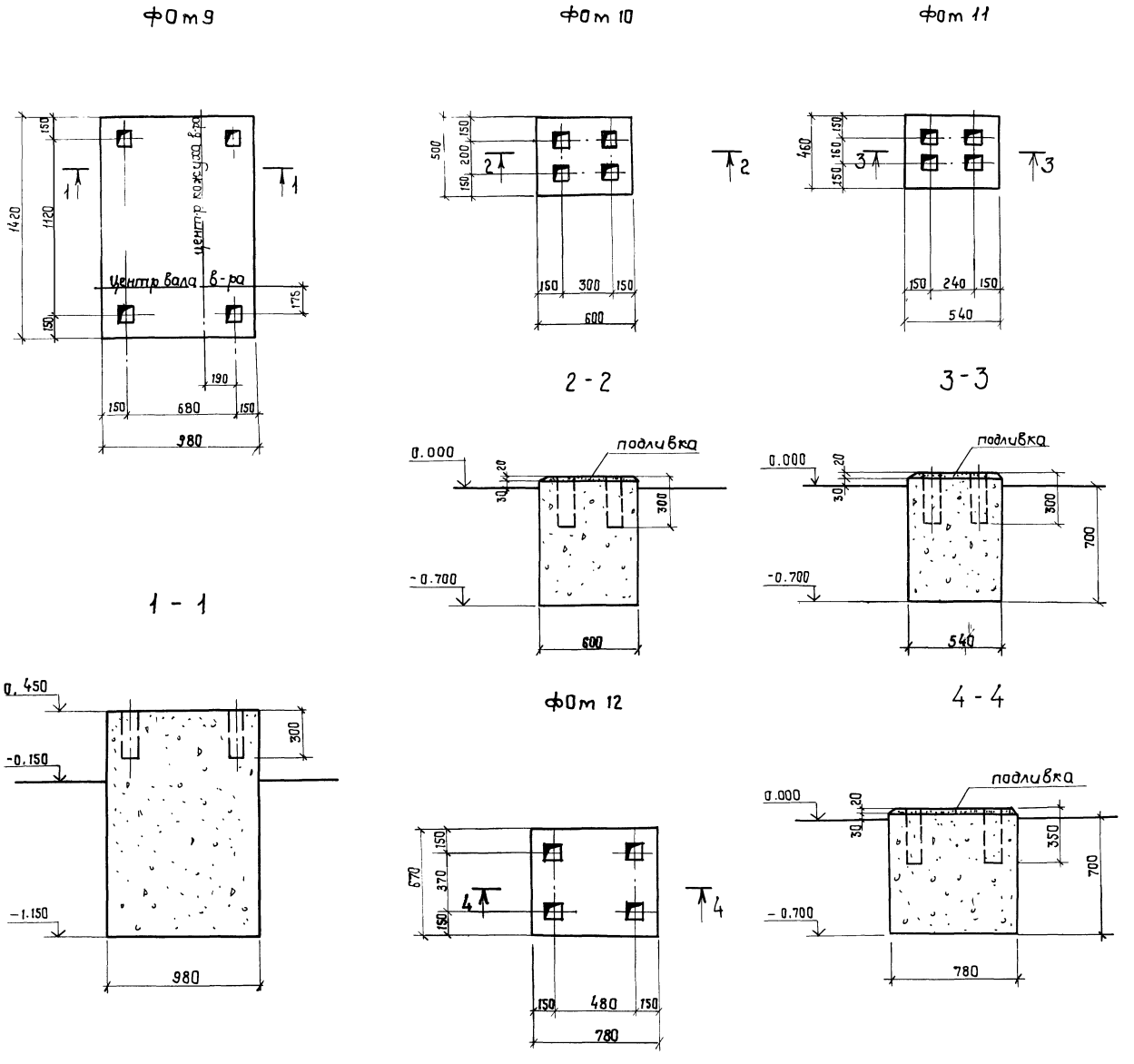

Спецификация фундаментов под оборудование

Формат	Зона	Поз.	Обозначение	Наименование	Кол	Примечание
			КЖ-29	ФОт 9		
				Материалы		
				Бетон марки 100		2,2 м³
			КЖ-29	ФОт 10		
				Материалы		
				Бетон марки 100		0,2 м³
			КЖ-29	ФОт. 11		
				Материалы		
				Бетон марки 100		0,2 м³
			КЖ-29	ФОт 12		
				Материалы		
				Бетон марки 100		0,4 м³

1. Фундаменты замаркированы на листе КЖ-15.
2. Все колодцы под анкерные болты 100×100 мм.
3. Общие примечания см. лист КЖ-14.

66
9544/1

ГИП	Заславский		03.85
Н.контр.	Сквирский		03.85
Нач.отд.	Пилипенко		03.85
Гл.спец.	Сквирский		03.85
Рук.гр.	Заводник		03.85
Ст.инж.	Левицкая		03.85

ТП 411-2-179.86 КЖ

Цех по производству паркета с сушильными камерами мощностью 200 тыс. м² паркета в год

Фундаменты под оборудование ФОт 9 ÷ ФОт 12

Стадия	Лист	Листов
Р.П.	29	

Киевский филиал Союзгипролесхоз

Привязан:

Инв. №:

Согласовано: Всесоюзн. сек. Бойко

Альбом I

Типовой проект 411-2-179.86

Фот 13

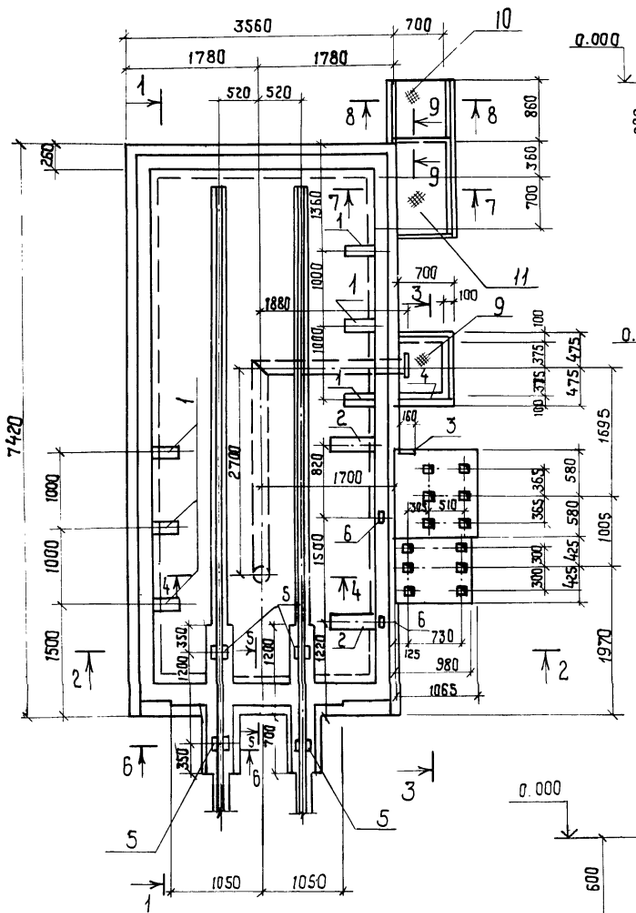

1-1

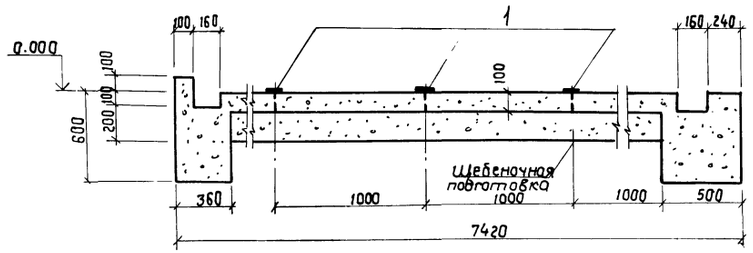

2-2

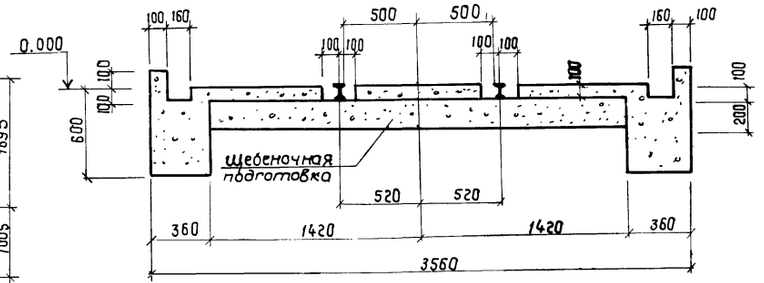

3-3

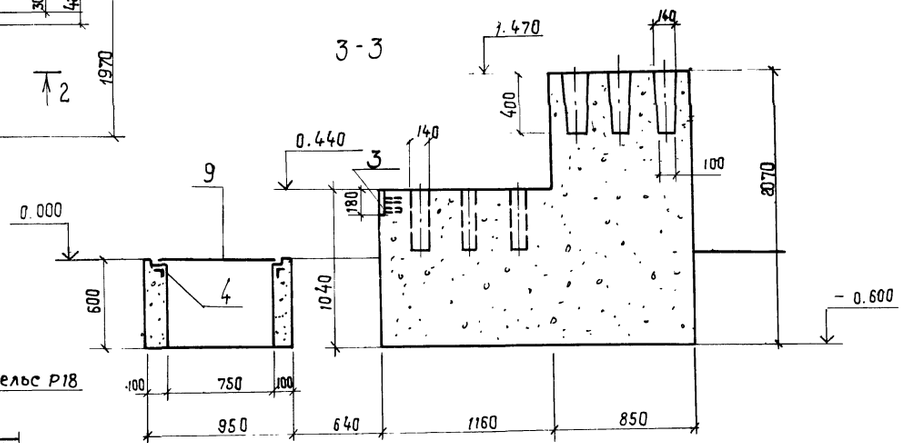

4-4

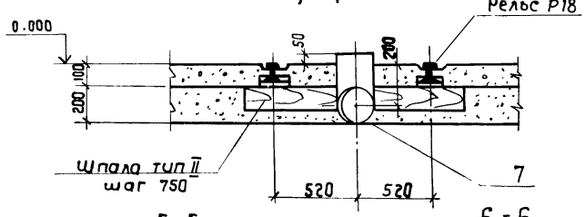

5-5

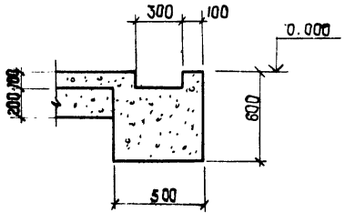

6-6

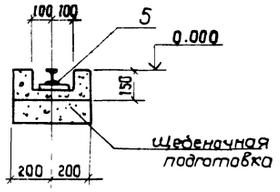

7-7

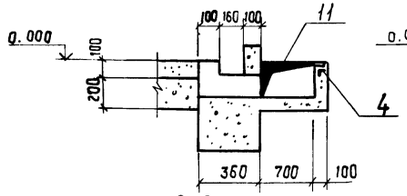

8-8

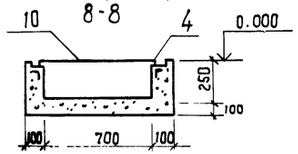

9-9

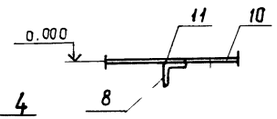

Спецификация фундамента под оборудование фот 13.

Формат	Зона	Поз.	Обозначение	Наименование	Кол.	Примечание
				Сборочные единицы		
				Изделия закладные		
		1	КЖС-59	МН 11	6	
		2	То же	МН 12	2	
		3	КЖС-60	МН 13	1	
		4	То же	МН 3	7	п.м
		5	"	МН 14	4	
		6	"	МН 15	12	
		7	"	МН 16	1	
		8	"	МН 17	1	
		9	КЖС-62	Щит Щ4	1	
		10	То же	То же Щ5	1	
		11	"	" Щ6	1	
				Материалы		
				Бетон марки 150		10,4 м³

1. Данный лист рассматривать совместно с листом КЖС-16.
2. За условную отметку 0.000 принята отметка головки рельса, что соответствует отметке чистого пола цеха.
3. Грунт в основании фундаментов тщательно уплотнить.
4. Количество шпал тип II-А по ГОСТ 8993-75 составляет 9 шт.
5. Бетонирование вести с тщательным вибрированием.

67
95441

ГИП	Заславский		03.85	ТП 411-2-179.86 КЖ	
Н.контр.	Скворский		03.85		
Нач.отд.	Пилипенко		03.85		
Гл.спец.	Скворский		03.85		
Рук.гр.	Заводник		03.85		
Сметчик	Левицкая		11.85		

Привязан:

Инв.№

Цех по производству паркета с сушильными камерами мощностью 200 тыс. м² паркета в год	Стадия	Лист	Листов
	Р.П.	30	
Фундамент под оборудование фот 13	Киевский филиал Союзгипролесхоз		

Альбом I

Типовой проект 411-2-179.86

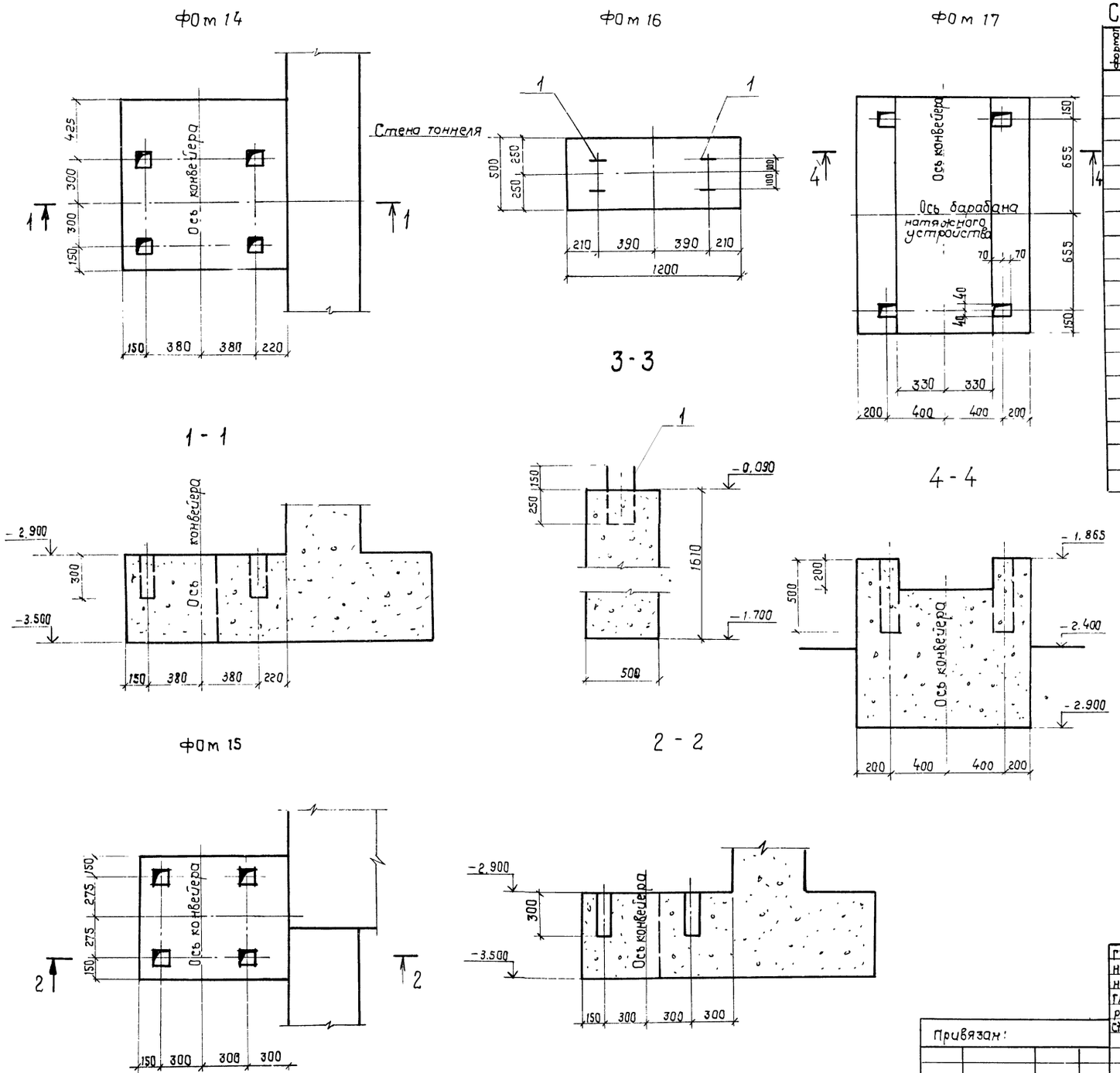

Спецификация фундаментов под оборудование

Формат	Зона	Поз.	Обозначение	Наименование	Кол.	Примечание
			КЖ-31	ФОм 14		
				Материалы		
				Бетон марки 150		0,45 м³
			КЖ-31	ФОм 15		
				Материалы		
				Бетон марки 150		0,5 м³
			КЖ-31	ФОм 16		
				Изделия закладные		
		1	КЖ-60	МН18	2	
				Материалы		
				Бетон марки 100		0,4 м³
			КЖ-31	ФОм 17		
				Материалы		
				Бетон марки 100		1,7 м³

1. Фундаменты замаркированы на листах КЖ-19, 20.
2. Все колодцы под анкерные болты 100×100 мм.
3. Общие примечания см. лист КЖ-14.

68
9544/1

ГИП	Засловский		03.85
Н. контр.	Сквирский		
Нач. отд.	Пилипенко		03.85
Гл. спец.	Сквирский		
Рук. гр.	Заводник		03.85
Ст. инж.	Левицкая		03.86

ТП 411-2-179.86 КЖ

Цех по производству паркета с сушильными катерами мощностью 200 тыс. м² паркета в год

Стадия	Лист	Листов
Р.П.	31	

Фундаменты под оборудование ФОм 14 - ФОм 17

Киевский филиал Союзгипролесхоз

Привязан:

Инв. №

Согласовано: Технолог. сек. Бойко

Альбом I

Типовой проект 411-2-179.86

ФОм 18

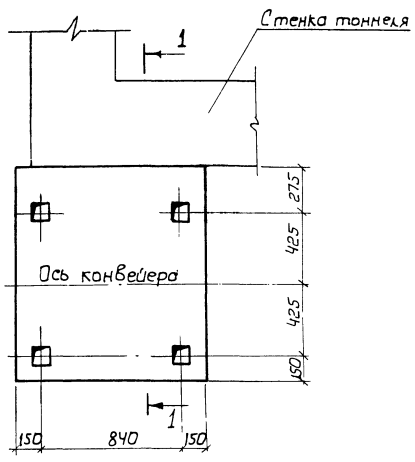

ФОм 20

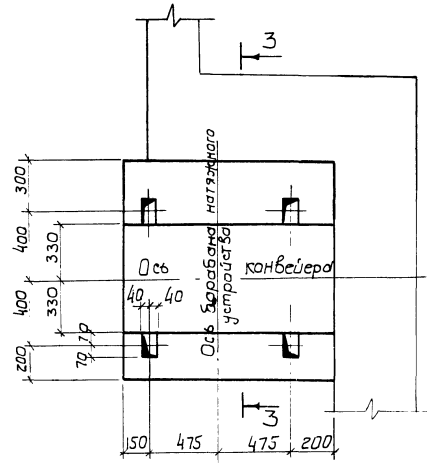

Спецификация фундаментов под оборудование

Формат	Зона	Поз.	Обозначение	Наименование	Кол.	Примечание
			КЖ-32	ФОм 18		
				Материалы		
				Бетон марки 100		0,5 м³
			КЖ-32	ФОм 19		
				Материалы		
				Бетон марки 100		0,45 м³
			КЖ-32	ФОм 20		
				Материалы		
				Бетон марки 100		2,15 м³

1. Фундаменты замаркированы на листах КЖ 19, 20.
2. Все колодцы под анкерные болты 100×100 мм.
3. Общие примечания см. лист КЖ-14.

1 - 1

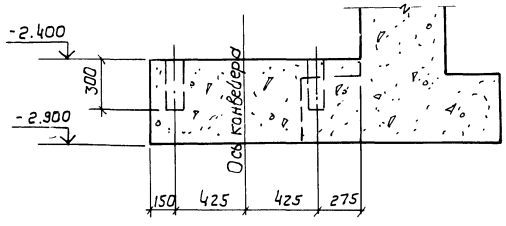

3 - 3

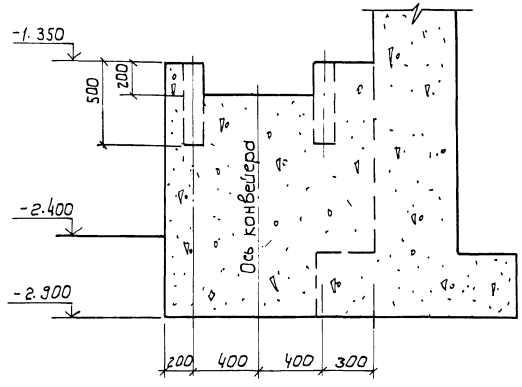

ФОм 19

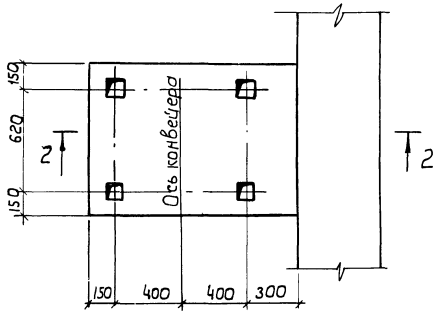

2 - 2

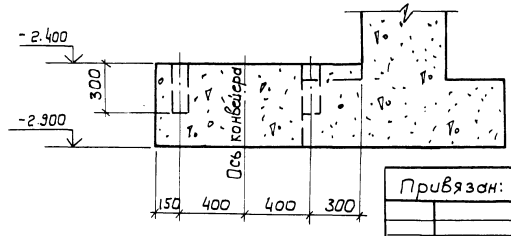

69
9544/1

ГИП	Заславский		03.85
Н.контр.	Сквирский		
Нач. отд.	Пилипенко		03.85
Гл. спец.	Сквирский		
Рук. гр.	Заводник		
Ст. инж.	Левицкая		111-85

ТП 411-2-179.86 КЖ

Привязан:

Цех по производству паркета с сушильными камерами мощностью 200 тыс. м² паркета в год.

Фундаменты под оборудование ФОм 18 – ФОм 20

Стадия	Лист	Листов
Р.П.	32	

Киевский филиал СОЮЗГИПРОЛЕСХОЗ

Согласовано:

Техн. отд. сек. Бойко

Альбом I

Типовой проект 411-2-179.86

ФОм 21

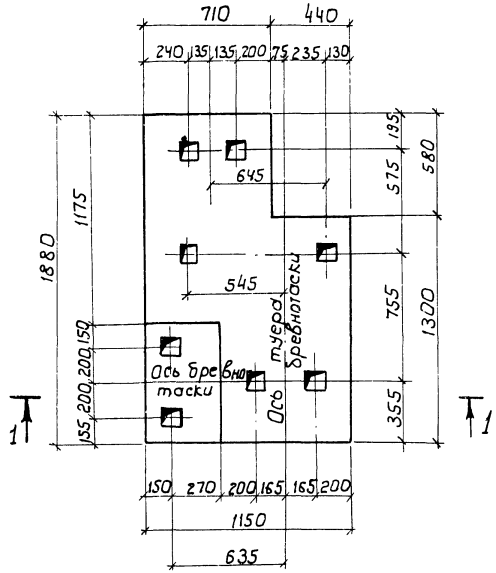

1 - 1

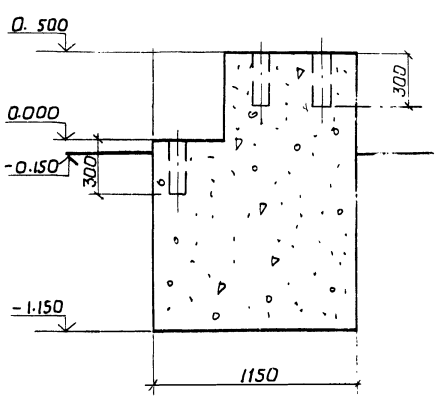

ФОм 22

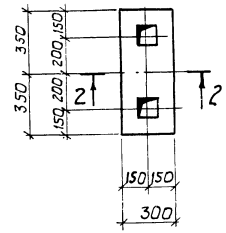

2 - 2

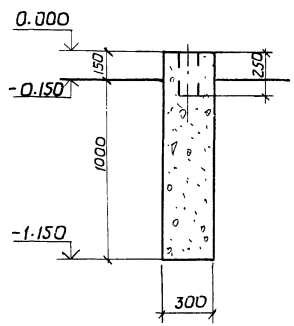

ФОм 24, ФОм 25

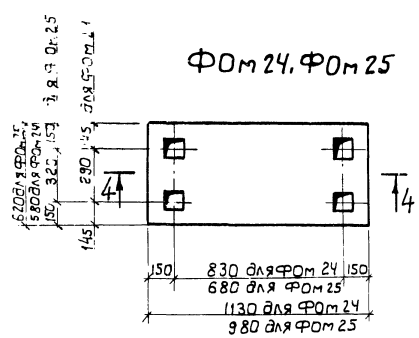

ФОм 23

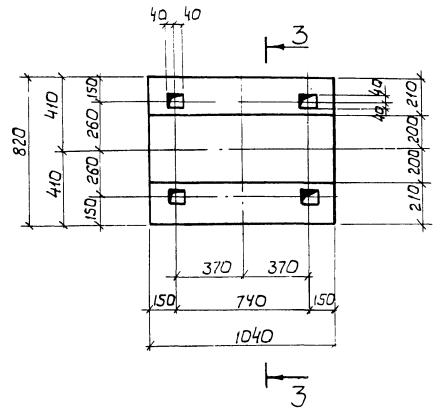

3 - 3

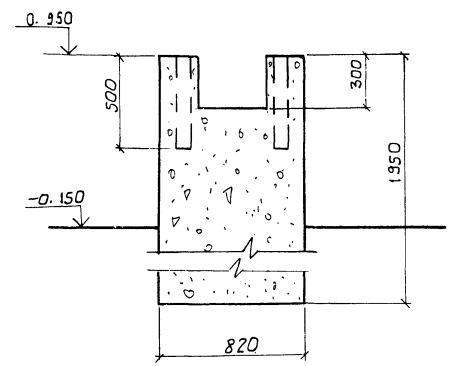

4 - 4

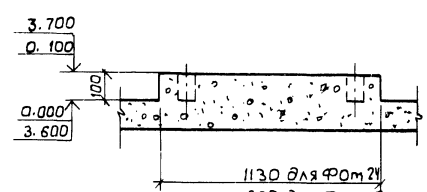

Спецификация фундаментов под оборудование

Формат	Зона	Поз.	Обозначение	Наименование	Кол.	Примечание
			КЖС-33	ФОм 21		
				Материалы		
				Бетон марки 100		3,0 м³
			КЖС-33	ФОм 22		
				Материалы		
				Бетон марки 100		0,25 м³
			КЖС-33	ФОм 23		
				Материалы		
				Бетон марки 100		1,4 м³
			КЖС-33	ФОм 24		
				Материалы		
				Бетон марки 100		0,1 м³
			КЖС-33	ФОм 25		
				Материалы		
				Бетон марки 100		0,1 м³

1. Фундаменты замаркированы на листе КЖС-17.
2. Все колодцы под анкерные болты 100×100 мм.
3. Общие примечания см. лист КЖС-14.

Согласовано:
Гл. спец. Бойко

ГИП	Заславский		03.86
Н.контр.	Скворский		03.86
Нач.отд.	Пилипенко		03.86
Гл. спец.	Скворский		03.86
Рук. гр.	Заславский		03.86
Ст.инж.	Левичкая		03.86

Привязан:

ТП 411-2-179.86 КЖ

9544/1 70

Цех по производству паркета с сушильными камерами мощностью 200 тыс. м² паркета в год.

Стадия	Лист	Листов
Р.П.	33	

Фундаменты под оборудование

Киевский филиал Союзгипролесхоз

Схема расположения стеновых панелей по оси „А"

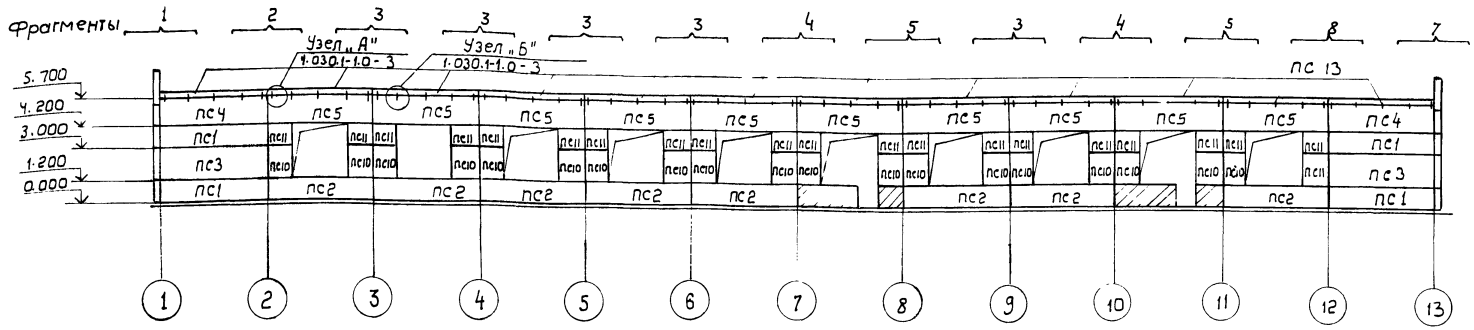

Фрагмент фасада для t = - 40°С

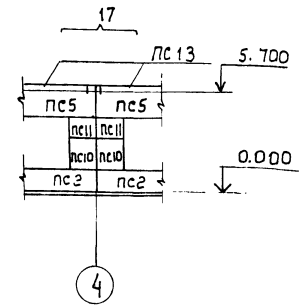

Схема расположения стеновых панелей по оси „Г"

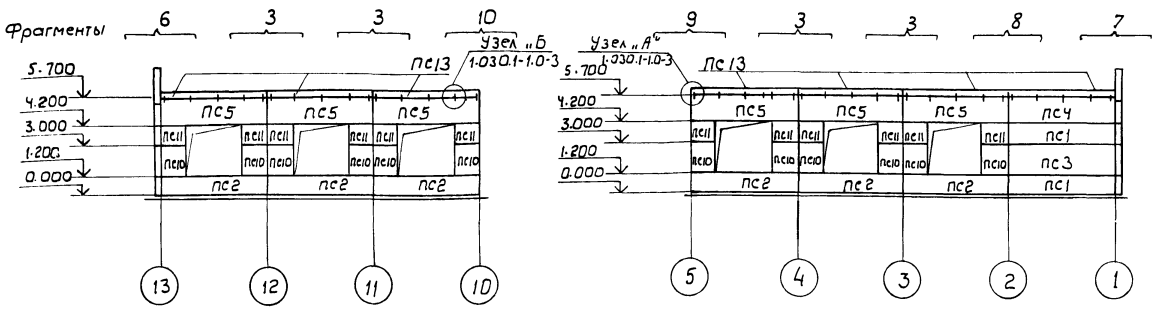

Спецификация элементов к схеме расположения стеновых панелей для температуры - 30°С.

Марка поз.	Обозначение	Наименование	Кол.	Масса ед. кг.	Примечание
ПС1	1.030.1-1.1-1	ПС60.12.2,5-3.л-31	8	2710	
ПС2	То же, Кэс-45	ПС60.12.2,5-5.л-36а	14	2710	
ПС3	1.030.1-1.1-1	ПС60.18.2,5-2.л-31	5	4070	
ПС4	То же	ПС60.15.2,5-2.л-35	3	3390	
ПС5	" Кэс-45	ПС60.15.2,5-5л-52а	16	3400	
ПС6	1.030.1-1.1-1	ПС63.12.2,5-3.л-231	6	2840	
ПС7	То же	ПС63.18.2,5-2.л-2,31	4	4280	
ПС8	"	ПС63.12.2,5-3л-1,31	5	2840	
ПС9	"	ПС63.18.2,5-2л-1,31	3	4280	
ПС10	"	2ПС15.18.2,5л-58	32	1010	
ПС11	"	2ПС15.12.2,5-л-58	34	660	
ПС12	" Кэс-45	ПС60.12.2,5-5.л-36б	1	3400	
ПС13	1.030.1-1.2-1	ПК 60.7-л	19	1300	
Т3	1.030.1-1.4-1	Соединительные элементы Т3	140		
Т5	То же	То же, Т5	10		
Т8	"	" Т8	16		
Т9	"	" Т9	3		
Т10	"	" Т10	34		
Лист 8х80х140	1.030.1-1.3-2	Лист 8х80х140	62		
Лист 8х140х140	То же	Лист 8х140х140	32		
А1	1.030.1-1.0-3	Соединительные элементы А1	38		
А2	То же	То же А2	38		
А3	"	" А3	57		
МК5	2.430-3, Вып. 3	" МК5	4		
МК6	То же	" МК6	7		

Схема расположения стеновых панелей по оси 13

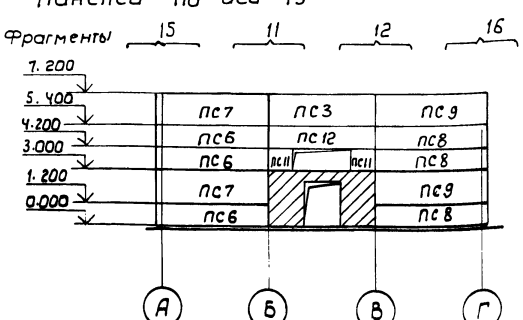

Схема расположения стеновых панелей по оси 1

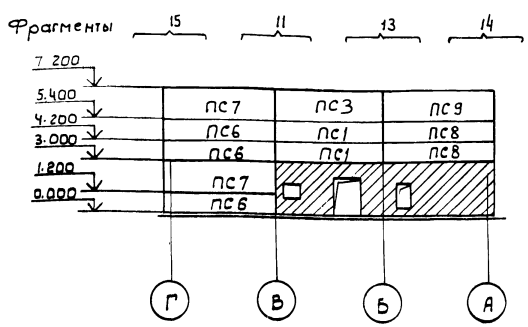

1. Основные примечания даны на листе КЖ-36.
2. Все узлы замаркированы на данном листе по сериям 1.030.1-1.3-3; 2.430-3, вып. 3.

71
95441

ГИП	Заславский		03.85	ТП 411-2-179.86 КЖ
Н.контр.	Скворцов		03.85	
Нач.отд.	Пушпенко		03.85	
Гл.спец.	Скворский		03.85	
Рук.гр.	Заводчик		03.85	
Ст.техн.	Краснощекова		03.85	

Цех по производству паркета с сушильными камерами мощностью 200 тыс.м² паркета в год

Стадия	Лист	Листов
Р.П.	34	

Схемы расположения стеновых панелей

Киевский филиал Союзгипролеспроекта

Привязан

Инв.№

Типовой проект 411-2-179.86 Альбом I

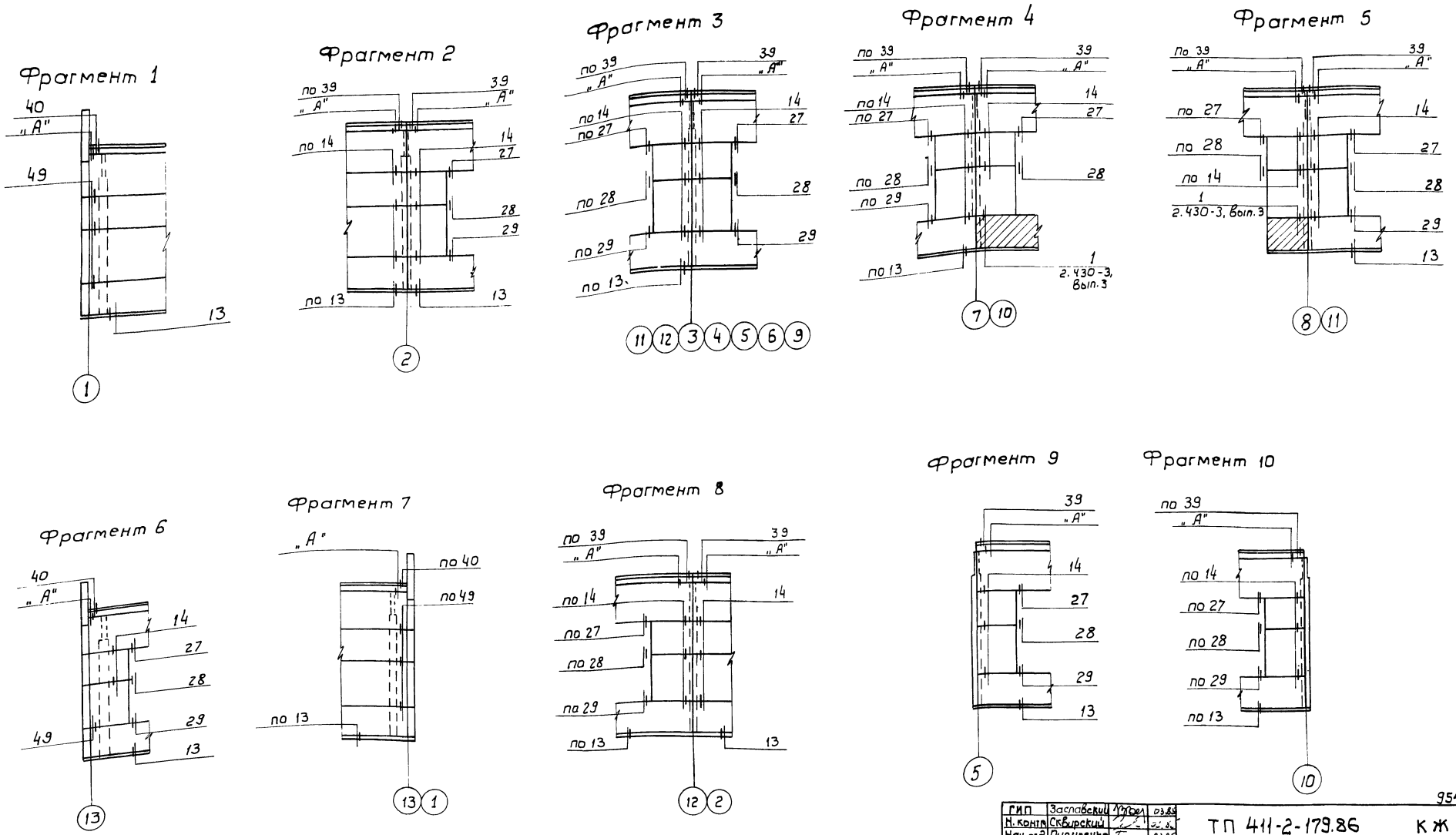

1. Основные примечания даны на листе КЖ-36.
2. Все узлы замаркированы на данном листе по сериям 1.030.1-1.3-3; 2.430-3, вып. 3.

72
95441

ГИП	Заславский		03.85
Н. контр.	Сквирский		03.85
Нач. отд.	Пилипенко		03.85
Гл. спец.	Сквирский		03.85
Рук. гр.	Заводник		03.85
Ст. техн.	Краснощекова		03.85

ТП 411-2-179.86 КЖ

Цех по производству паркета с сушильными камерами мощностью 2000 тыс. м² паркета в год.

Стадия	Лист	Листов
Р. П.	35	

Фрагменты к стеновым панелям 1÷10.

Киевский филиал СОЮЗГИПРОЛЕСХОЗ

Привязан:

Инв. №

Копировал Герман Формат А2

Типовой проект 411-2-179.86 Альбом I

Фрагмент 11

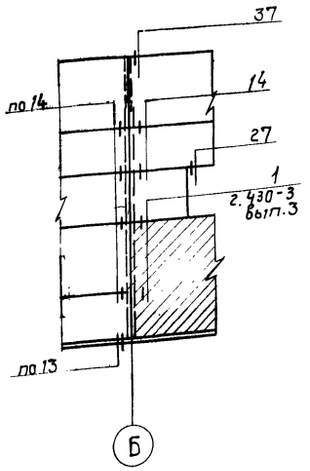

Фрагмент 12

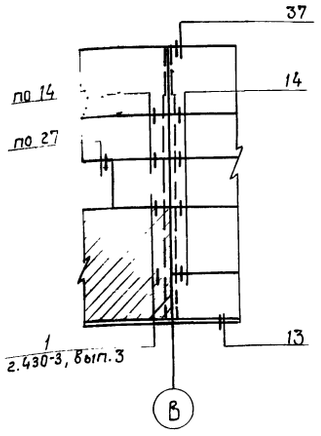

Спецификация элементов к схеме расположения стеновых панелей для температуры -20°С

Марка поз.	Обозначение	Наименование	Кол	Масса ед. кг	Примечание
ПС 1	1.030. 1-1. 1-1	ПС60. 12. 2,0 - 2.Л-31	8	2200	
ПС 2	То же КЖ-45	ПС60. 12. 2,0 - 4.Л-36а	14	2220	
ПС 3	1.030. 1-1, 1-1	ПС60. 18. 2,0 - 1.Л-31	5	3320	
ПС 4	То же	ПС60. 15. 2,0 - 2.Л-35	3	2760	
ПС 5	" КЖ-45	ПС60. 15. 2,0 - 4.Л-52а	16	2780	
ПС 6	1.030. 1-1. 1-1	ПС62,5. 12. 2,0 - 2.Л-2.31	6	2300	
ПС 7	То же	ПС62,5. 18. 2,0 - 1.Л-2.31	4	3450	
ПС 8	"	ПС62,5. 12. 2,0 - 2.Л-1.31	5	2300	
ПС 9	"	ПС62,5. 18. 2,0 - 1Л-1.31	3	3450	
ПС 10	"	2ПС15: 18. 2,0 - Л-58	32	820	
ПС 11	"	2ПС15. 12. 2,0 - Л-58	34	550	
ПС 12	" КЖ-45	ПС60. 12. 2,0 - 4Л-36б	1	2220	
ПС 13	1.030. 1-1. 2-1	ПК60. 6,5 - Л	19	1200	
Т3	1.030. 1-1. 4-1	Соединительные элементы Т3	140		
Т5	То же	То же Т5	10		
Т8	"	" Т8	16		
Т9	"	" Т9	3		
Т10	"	" Т10	34		
Лист 8×80×140	1.030. 1-1. 3-2	" Лист 8×80×140	62		
Лист 8×140×140	То же	" Лист 8×140×140	32		
А1	1.030. 1-1. 0-3	" А1	38		
А2	То же	" А2	38		
А3	"	" А3	57		
МК5	2.430-3, вып.3	МК5	4		
МК6	То же	МК6	7		

Спецификация элементов к схеме расположения стеновых панелей для температуры -40°С

Марка, поз.	Обозначение	Наименование	Кол	Масса ед. кг	Примечание
ПС 1	1.030. 1-1. 1-1	ПС60. 12. 3,0 - 3.Л-31	8	3210	
ПС 2	То же КЖ-45	ПС60. 12. 3,0 - 6.Л-36а	14	3210	
ПС 3	1.030. 1-1. 1-1	ПС60. 18. 3,0 - 2.Л-31	5	4830	
ПС 4	То же	ПС60. 15. 3,0 - 3.Л-35	3	4010	
ПС 5	" КЖ-45	ПС60. 15. 3,0 - 6.Л-52а	16	4020	
ПС 6	1.030. 1-1. 1-1	ПС63,5. 12. 3,0 - 3Л-2.31	6	3430	
ПС 7	То же	ПС63,5. 18. 3,0 - 2Л-2.31	4	5120	
ПС 8	"	ПС63,5. 12. 3,0 - 3.Л-1.31	5	3430	
ПС 9	"	ПС63,5. 18. 3,0 - 2Л-1.31	3	5120	
ПС 10	"	2ПС15. 18. 3,0 - Л-58	32	790	
ПС 11	"	2ПС15. 12. 3,0 - Л-58	34	1200	
ПС 12	" КЖ-45	ПС60. 12. 3,0 - 6.Л-36б	1	3210	
ПС 13	1.030. 1-1. 2-1	ПК60. 7,5 - Л	19	1400	
Т3	1.030. 1-1. 4-1	Соединительные элементы Т3	140		
Т5	То же	То же Т5	10		
Т8	"	" Т8	16		
Т9	"	" Т9	3		
Т10	"	" Т10	34		
Лист 8×80×140	1.030. 1-1. 3-2	" Лист 8×80×140	62		
Лист 8×140×140	То же	" Лист 8×140×140	32		
А1	1.030. 1-1. 0-3	" А1	38		
А3	То же	" А3	57		
А4	"	" А4	38		
МК5	2.430-3, вып.3	" МК5	4		
МК6	То же	" МК6	7		

Фрагмент 13

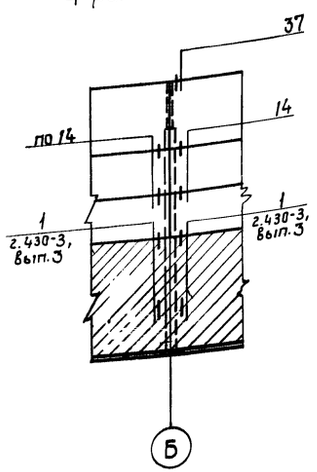

Фрагмент 14

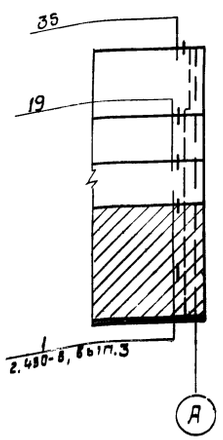

Фрагмент 15

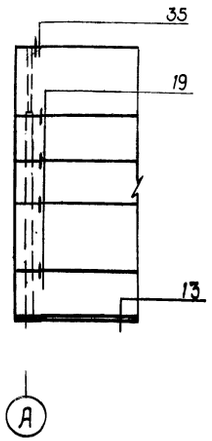

Фрагмент 16

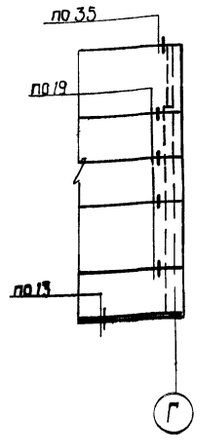

Фрагмент 17

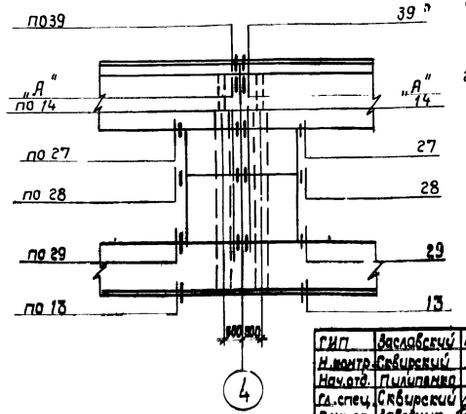

1. Панели приняты из керамзитобетона $\gamma_{сух} = 900$ кгс/м³ М50 с наружным и внутренним фактурными слоями толщиной 20 мм из цементно-песчаного раствора М100.
2. Горизонтальные и вертикальные швы между панелями - растворные с применением упругих прокладок согласно узлов по серии 1.030. 1-1. 3-3.
3. Сварку производить электродами типа Э42 по ГОСТ 9467-75.
4. Все металлические элементы окрасить масляной краской за 2 раза.
5. Все узлы затаркированы на данном листе по сериям 1.030. 1-1.3-3, 2.430-3, вып. 3.

73
9544/1

ГИП	Заславский		03.85
Н.контр.	Сквирский		03.85
Нач.отд.	Пилипенко		03.85
Гл.спец.	Сквирский		03.85
Рук.гр.	Заводник		03.85
Ст.техн.	Красноцекова		11.85

ТП 411-2-179.86 КЖ

Цех по производству паркета с сушильными камерами мощностью 200тыс. м² паркета в год

Стадия	Лист	Листов
Р.П.	36	

Фрагменты к стеновым панелям 11 ÷ 17.

Киевский филиал СОЮЗГИПРОЛЕСХОЗ

Привязан:

Инв. №

Альбом I

Типовой проект, 411-2-179.86

Схема расположения колонн и балок покрытия

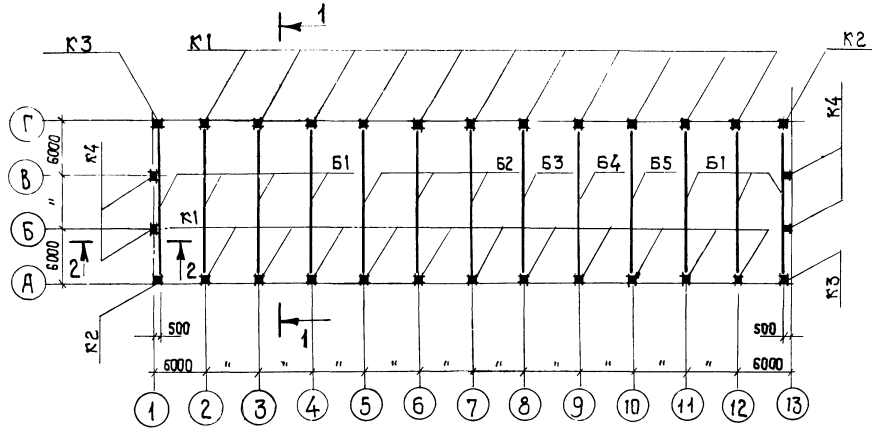

2 - 2

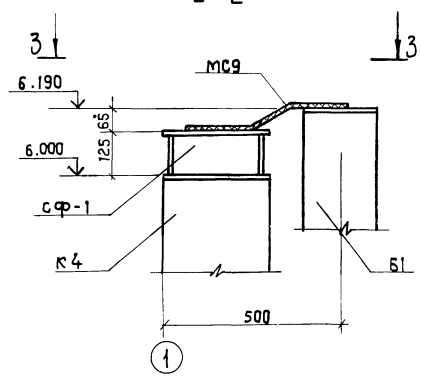

Схема расположения стальных элементов торцевого фахверка по осям 1 и 13

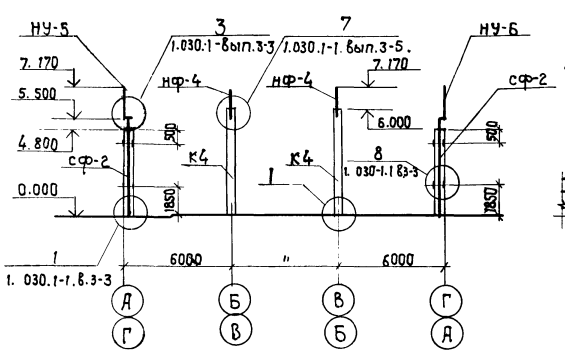

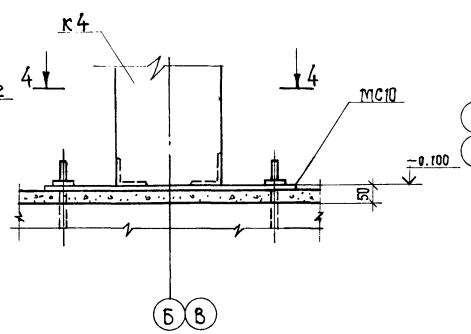

3 - 3

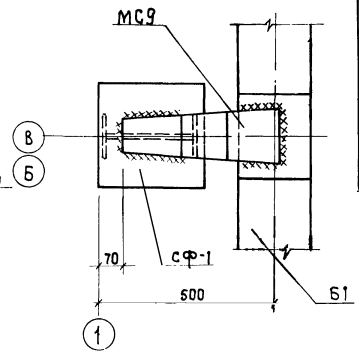

1 - 1

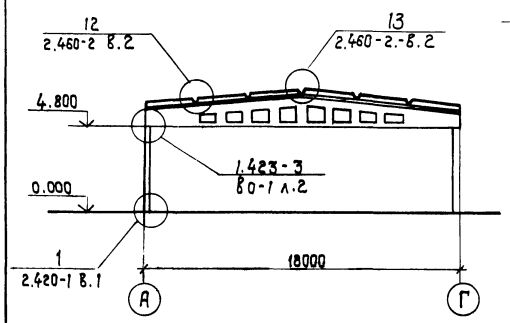

4 - 4

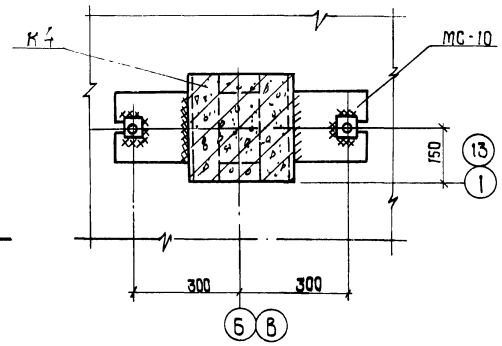

Схема расположения колонн и балок покрытия по оси 4 для t=-40°С.

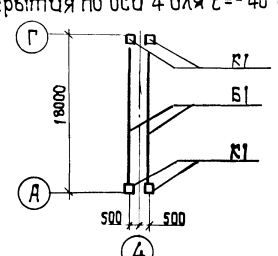

Спецификация элементов к схемам расположения

Марка, поз.	Обозначение	Наименование	Кол.	Масса ед. кг	Примечание
		Схема расположения колонн и балок покрытия			
К1	1.423-3, вып. 1, кж-43	Колонна К48-15а	22/24	1700	
К2	То же	То же, К48-15б	2	1700	
К3	"	" К48-15в	2	1700	
К4	1.427.1-3, вып.1, кж-43	1КФ61-1-Н1	4	1400	
Б1	1.462.1-3/80, вып. 1, кж-44	Балка 2БДР18-3АIVТа	7/8	10200	
Б2	То же	То же, 2БДР18-7АIVТа	3	10200	
Б3	"	" 2БДР18-7АIVТб	1	10200	
Б4	"	" 2БДР18-7АIVт.в	1	10200	
Б5		" 2БДР18-7АIVт.2	1	10200	
СФ-1	1.427.1-3 вып. 2	Стальной элемент СФ1	4		
МО9	кж-61	Соединит. элемент МС9	4		
		Схема расположения стальных элементов торцевого фахверка по осям 1 и 13			
СФ-2	1.030.1-1, вып.4-2	Стойка СФ-2	4	299	
НУ-5	1.030.1-1, вып. 4-1	Насадка НУ-5	2	37	
НУ-6	То же	То же, НУ-6	2	37	
НФ-4	"	" НФ-4	4	35	
Т-24	"	Элемент крепления Т-24	16		
МС-10	кж-61	Соединит. элемент МС10	4		

1. Монтаж и приемку сборных железобетонных элементов производить руководствуясь указаниями соответствующих серий и СН и П III-16-80.
2. Сварку производить электродами типа Э42 по ГОСТ 9467-75.
3. Толщина сварных швов 6 мм, но не более меньшей из толщин свариваемых элементов.
4. Стальной элемент СФ-1 приварить к колонне до ее монтажа.
5. Цифры в числителе относятся к варианту t°=-20°С и -30°С, в знаменателе - к варианту t°=-40°С.

74
9544/1

ГИП	Зославский		03.85
Н. контр.	Сквирский		03.85
Нач. отд.	Пилипенко		03.85
Гл. спец.	Сквирский		03.85
Рук. гр.	Заводник		03.85
Вед. инж.	Байтман		03.85

ТП 411-2-179.86 КЖ

Цех по производству паркета с сушильными камерами мощностью 200 тыс. м² паркета в год

Стадия	Лист	Листов
Р.П.	37	

Схемы расположения колонн и балок покрытия

Киевский филиал СОЮЗГИПРОЛЕСХОЗ

Привязан:

Инв. №

Альбом I

Типовой проект 411-2-179.86

Схема расположения плит покрытия

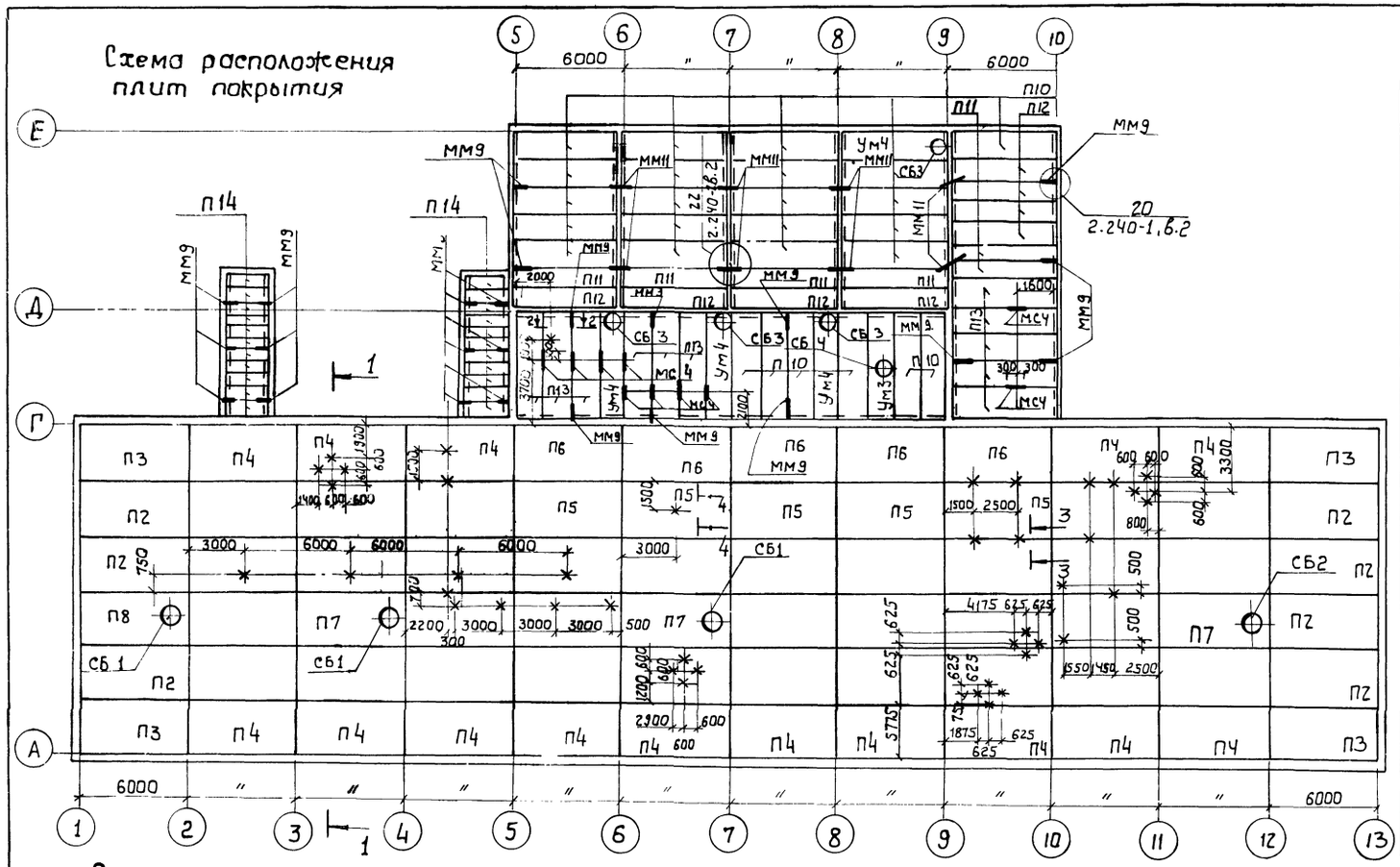

Спецификация элементов к схеме расположения плит покрытия.

Марка, поз.	Обозначение	Наименование	Кол.	Масса ед, кг.	Примечание
П1	ГОСТ 22701.1-77	Плита ПГ-3А IV Т	32/25	2650	
П2	То же, кж-44	То же, ПГ-3А IV Т-1	7/14	2650	
П3	" кж-44	" ПГ-3А IV Т-2	4/8	2650	
П4	" кж-44	" ПГ3А IV Т-3	15/11	2650	
П5	ГОСТ 22701.1-77	" ПГ-4А IV Т	5	2650	
П6	То же	" ПГ-5А IV Т	5	2650	
П7	ГОСТ 22701.2-77	" ПВ10-3А IV Т	3/2	3600	
П8	То же, кж-45	" ПВ10-3А IV Т-1	1	3600	
П9	" , кж-45	" ПВ10-3А IV Т-2	1	3600	Только для t=-40°
П10	1.141-1, вып. 59	" ПК-60.15-4А IV Т	26	2800	
П11	То же	" ПК-60.10-4А IV Т	6	1725	
П12	"	" ПК-60.12-4А IV Т	8	2100	
П13	"	" ПК60.15-6А IV Т	11	2800	
П14	3.006.1-2182, вып. 1-2	" П20д-3	22	640	
СБ1	1.494-24, вып. 1	Стакан СБ10Б-2	3	280	
СБ2	То же	То же СБ10Б-1	2	280	
СБ3	"	" СБ7А-1	4	290	
СБ4	"	" СБ10А-1	1	250	
Ум3	кж-41	Монолитный участок Ум3	1		
Ум4	То же	То же, Ум4	4		
МС4	кж-61	Подвеска МС4	10		
МС5	То же	То же МС5	44		
ММ9	2.240-1, вып. 2	Монтажный элемент ММ9	24		
ММ11	То же	То же, ММ11	16		

Схема расположения плит покрытия в осях 3÷5 для t=-40°C

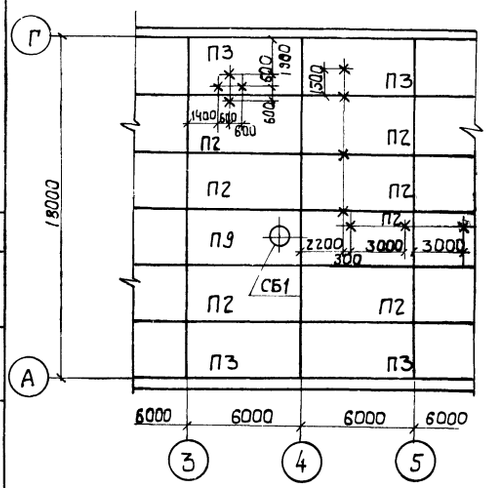

2-2

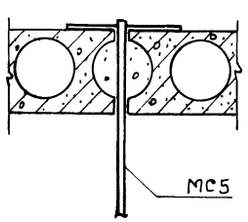

3-3

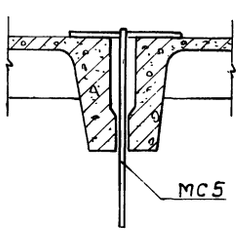

4-4

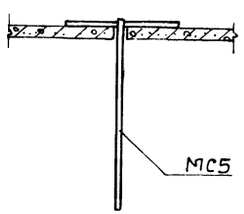

1. Все незамаркированные плиты П1, все незамаркированные подвески МС5.
2. Разрез 1-1 см. лист - кж-39.
3. Цифры в числителе относятся к варианту t°=-20°C и t=-30°C, в знаменателе - к варианту t°=-40°C.
4. Швы между плитами заполнить цементным раствором марки 100.
5. Монтаж и приемку сборных железобетонных элементов производить руководствуясь указаниями соответствующих серий СН и ПIII-16-80.

75
9544/1

ГИП	Заславский		
Н. контр.	Сквирский		11.85
Нач. отд.	Пилипенко		
Гл. спец.	Сквирский		11.85
Рук. гр.	Заводник		03.85
Ст. инж.	Левицкая		11.85

ТП 411-2-179.86 КЖ

Привязан:

Цех по производству паркета с сушильными камерами мощностью 200 тыс. м² паркета в год.

Стадия	Лист	Листов
Р.П.	38	

Схема расположения плит покрытия

Киевский филиал

Согласовано:
Сан. техн. сект. Ширман

Альбом I

Типовой проект 411-2-179.86

Схема расположения плит перекрытия

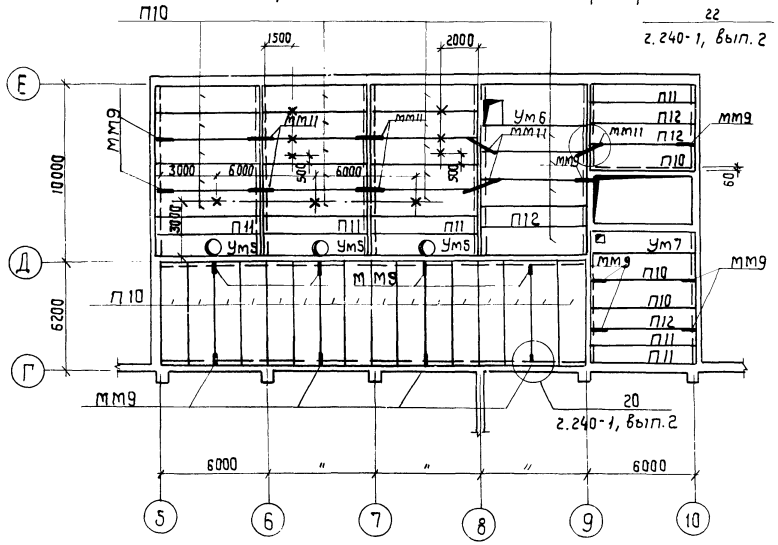

Схема расположения элементов лестницы Л1

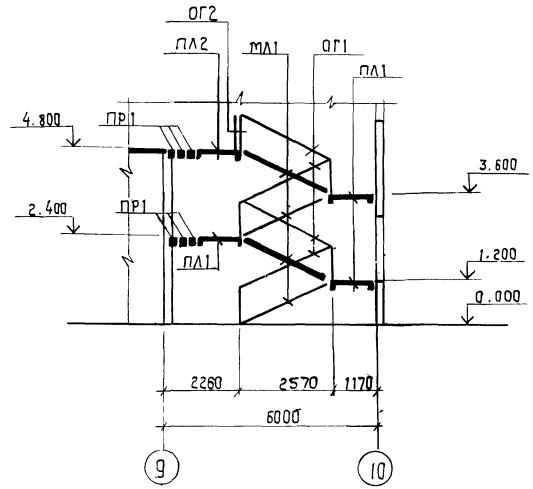

Спецификация элементов к схемам расположения

Марка, поз.	Обозначение	Наименование	Кол.	масса, ед. кг.	Примечание
		Схема расположения плит перекрытия			
П10	1.141-1, вып. 59	Плита ПК-60.15-6АIVТ	38	2800	
П11	То же	То же ПК-60.10-6АIVТ	6	1750	
П12	"	" ПК-60.12-6АIVТ	4	2100	
Ут5	КЖС-41	Монолитн. участок Ут5	3		
Ут6	КЖС-42	То же Ут6	1		
Ут7	То же	" Ут7	1		
М65	КЖС-61	Подвеска МС5	9		
мм9	2.240-1; вып. 2	Монтажная деталь мм9	16		
мм11	То же	То же	14		
		Схема расположения балок перекрытия			
ОП4-4	1.225-2, вып. 5	Опорная плита ОП4-4	6	50	
Бт1	КЖС-42	Балка Бт1	3		
		Схема расположения элементов лестницы Л1			
МЛ1	ИИ27-1	Лестничн. марш ЛМ1	4	1450	
ПЛ1	То же	То же, площадка ЛП1	3	1430	
ПЛ2	"	То же, ЛП1а	1	1030	
ОГ1	ИИ27-2	Ограждение ЛО1	4		
ОГ2	То же	То же ЛО8	1		
ПР1	1.138-10, вып. 4	Перемычка 1ПР20-33.25.22ч	6	450	

Схема расположения балок перекрытия

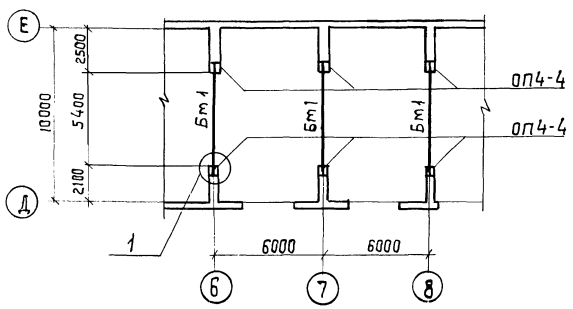

1 - 1

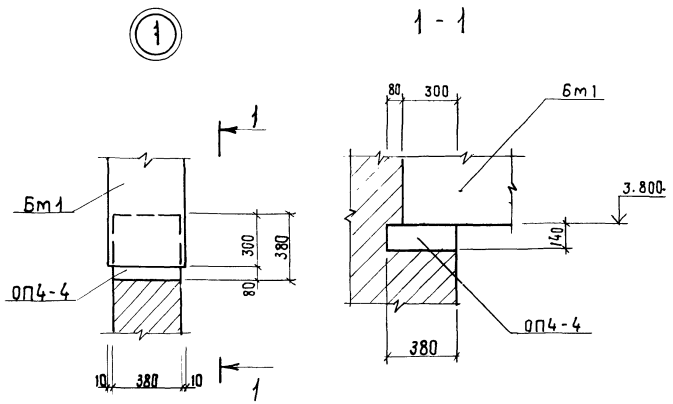

1. Все подвески на схеме расположения плит перекрытия — МС5
2. Торцы плит с круглыми пустотами заделать бетоном М100 на глубину до 150 мм.
3. Отверстия в плитах ф до 150 мм пробить по месту без нарушения ребер.
4. Швы между плитами заполнить цементным раствором марки 100.
5. Монтаж и приемку сборных железобетонных элементов производить руководствуясь указаниями соответствующих серий и СНиП III-16-80

ГИП	Заславский		03.85
Н. контр.	Скворский		03.85
Нач. отд.	Пилипенко		03.85
Гл. спец.	Скворский		03.85
Рук. гр.	Забавник		03.85
Вед. инж.	Баштман		03.85

ТП 411-2-179.86 КЖ

Цех по производству паркета с сушильными камерами мощностью 200 тыс. м² паркета

Стадия	Лист	Листов
Р.П.	39	

Схемы расположения плит перекрытия, элементов лестницы Л1, балок

Киевский филиал Союзгипролесхоз

Привязан:

Инв. №

9544/1

Согласовано:
Сан. техн. сект. Шурман

Альбом I

Типовой проект 411-2-179.86

Ум 1

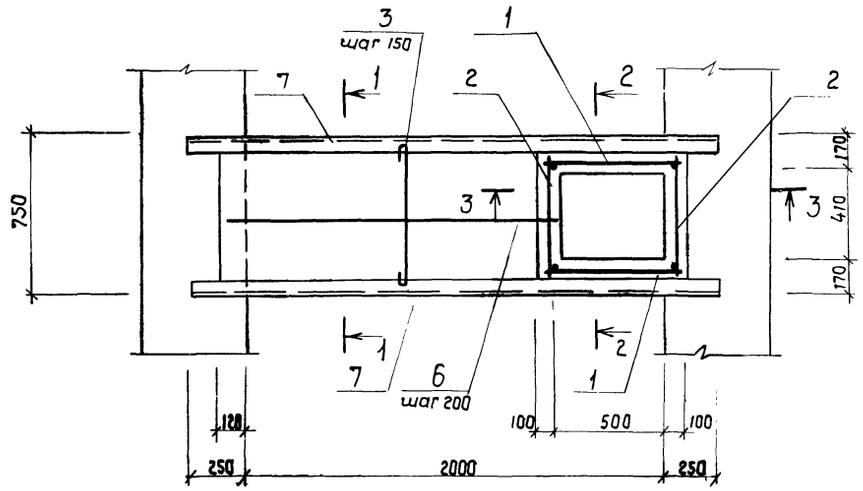

2-2

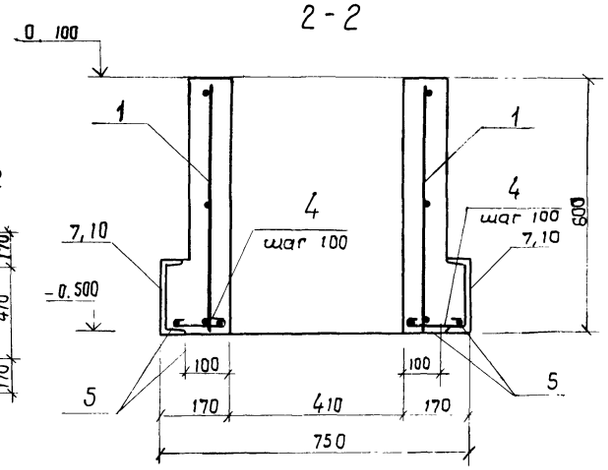

3-3

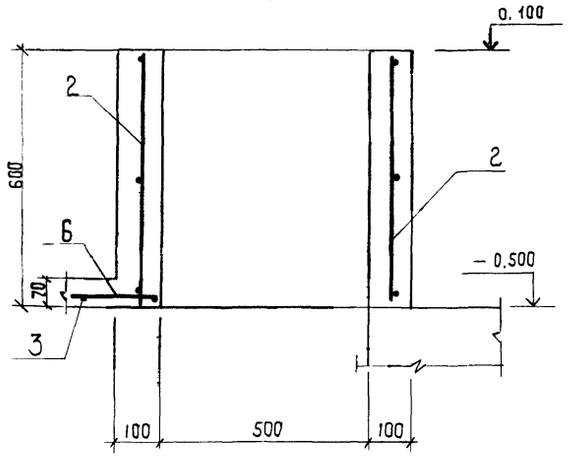

Ум 2

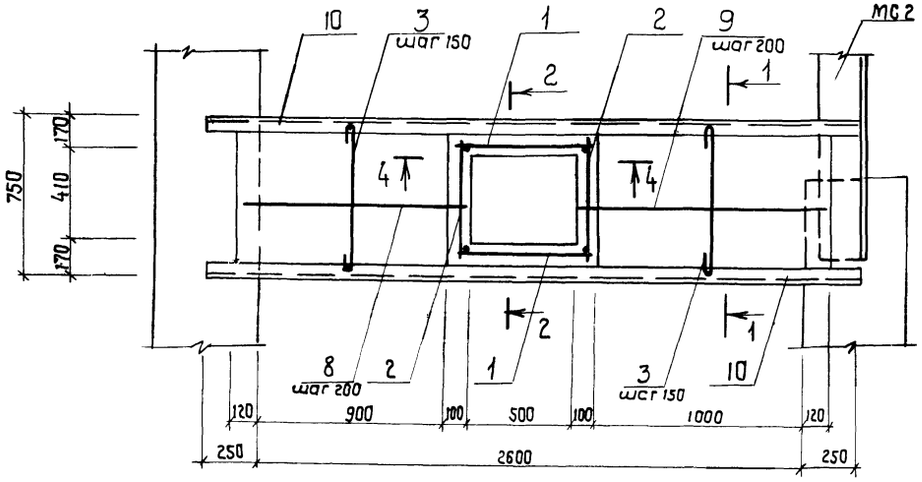

4-4

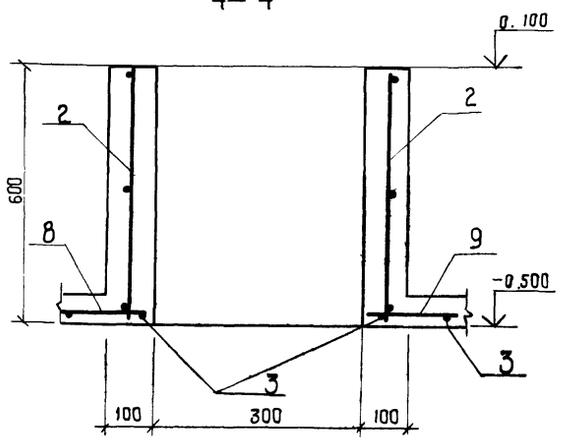

1-1

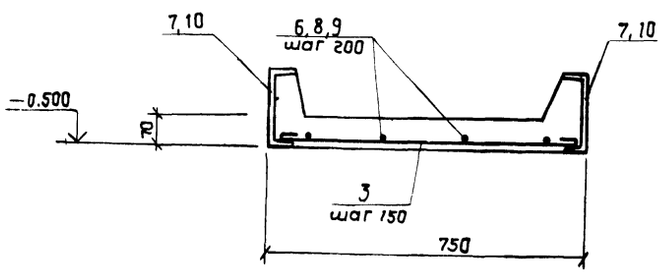

Спецификация монолитных участков Ум1, Ум2.

Формат	Зона	Поз.	Обозначение	Наименование	Кол	Примечание
				Ум 1		
				Сборочные единицы		
		1	КЖС-58	Каркас плоский КР3	2	
		2	То же	То же КР4	2	
				Детали		
		3	КЖС-40	ф8AI ГОСТ 5781-82 ℓ=830	12	3,9 кг
		4	То же	То же ℓ=250	14	1,4 кг
		5	"	ф6AI ГОСТ 5781-82 ℓ=2200	4	2,0 кг
		6	"	То же ℓ=1600	2	0,7 кг
		7	"	[18 ГОСТ 8240-72 ℓ=2500	2	81,5 кг
				Материалы		
				Бетон М200		0,25 м³
				Ум 2		
				Сборочные единицы		
		1	КЖС-58	Каркас плоский КР1	2	
		2	То же	То же КР2	2	
				Детали		
		3	КЖС-40	ф8AI ГОСТ 5781-82 ℓ=830	17	3,9 кг
		4	То же	То же ℓ=250	14	1,4 кг
		5	"	ф6AI ГОСТ 5781-82 ℓ=2200	4	2,0 кг
		8	"	То же ℓ=1100	2	0,5 кг
		9	"	То же ℓ=1200	2	0,5 кг
		10	"	[20 ГОСТ 8240-72 ℓ=3100	2	114 кг
				Материалы		
				Бетон М200		0,26 м³

Ведомость расхода стали на элемент, кг

Марка элемента	Изделия арматурные						Изделия закладные					Общий расход
	Арматура класса AI ГОСТ 5781-82				Итого	Всего	Прокат марки Вст3кп2 ГОСТ 6240-72		ГОСТ 3262-75 Труба 20×3,2	Итого	Всего	
	ф6	ф8	ф10				[18	[20				
Ум1	5,5	5,3	4,8		15,6	15,6	81,5		4,0	85,5	85,5	101,1
Ум2	5,8	5,3	4,8		15,9	15,9	114		4,0	118	118	133,9

Основные примечания ст. лист КЖС-42.

77
9544/1

ГИП	Заславский		03.85
Гл. спец.	Скворский		03.85
Нач. отд.	Пилипенко		03.85
Гл. спец.	Скворский		03.85
Рук. гр.	Заводник		03.85
Н. инж.	Левицкая		03.85

ТП 411-2-179.86 КЖ

Привязан:

Инв. №

Цех по производству паркета с сушильными камерами мощностью 200 тыс. м² паркета в год.

Стадия	Лист	Листов
Р.П.	40	

Монолитные участки Ум1, Ум2

Киевский филиал Союзгипролесхоз

Ум 3

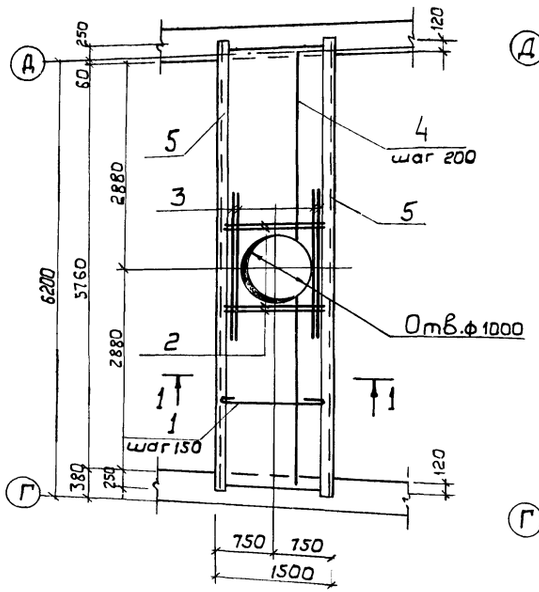

Ум 4

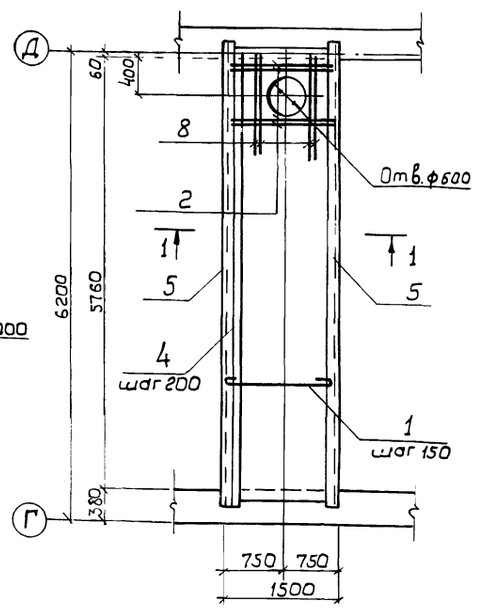

2 - 2

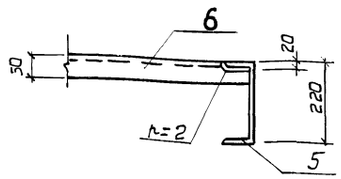

3 - 3

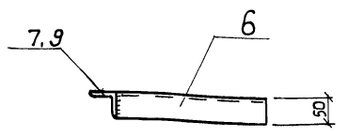

Ум 5

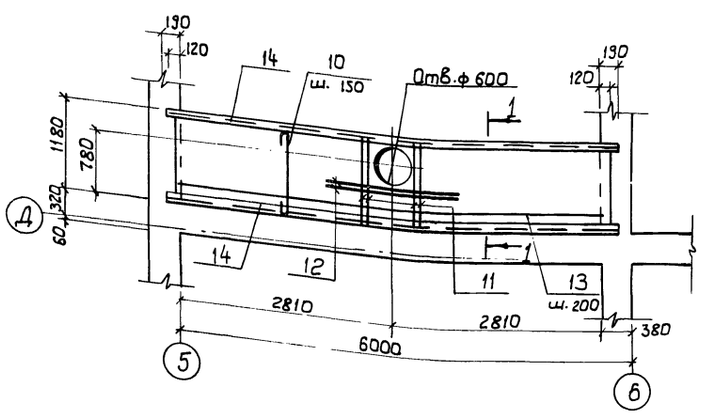

Деталь обрамления отверстий в Ум 3, Ум 4

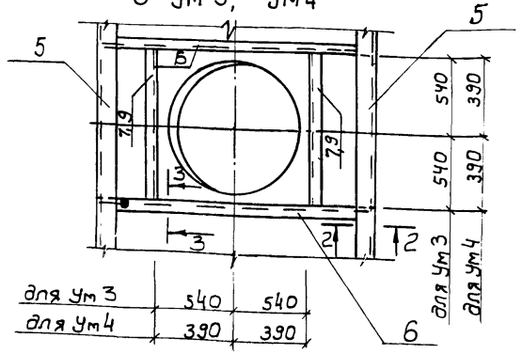

1 - 1

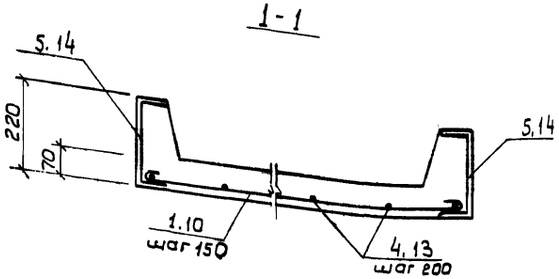

Ведомость расхода стали на элемент, кг.

Марка элемента	Изделия арматурные						Изделия закладные				Общий расход
	Арматура класса A I ГОСТ 5781-82					Всего	прокат марки ВСт3кп2 ГОСТ 535-72			Всего	
	ф6	ф8	ф12		Итого		[22	L5x5	Итого		
Ум 3	10,6	25,6	12,2		48,4	48,4	262,9	19,4	282,3	282,3	380,7
Ум 4	10,6	25,6	9,8		46,0	46,0	262,9	17,1	280,0	280,0	326,0
Ум 5	9,1	19,9	6,7		35,7	35,7	252,0		252,0	252,0	287,7

Спецификация монолитных участков Ум 3 ÷ Ум 5

Формат	Зона	Поз.	Обозначение	Наименование	Кол.	Примечание
				Ум 3		
				Детали		
		1	КЖС-41	ф 8 AI ГОСТ 5781-82 ℓ=1580	41	25,6 кг.
		2	То же	ф 12 AI ГОСТ 5781-82 ℓ=1480	4	5,3 кг
		3	"	То же, ℓ=1950	4	6,9 кг
		4	"	ф 6 AI ГОСТ 5781-82 ℓ=5980	8	10,5 кг
		5	"	[22 ГОСТ 8240-72 ℓ=6260	2	262,9 кг
		6	"	L 5×5 ГОСТ 8509-72* ℓ=1480	2	11,2 кг
		7	"	То же, ℓ=1080	2	8,2 кг
				Материалы		
				Бетон М200		0,63 м³
				Ум 4		
				Детали		
		1	КЖС-41	ф 8 AI ГОСТ 5781-82 ℓ=1580	41	25,6 кг
		2	То же	ф 12 AI ГОСТ 5781-82 ℓ=1480	4	5,3 кг
		8	"	То же ℓ=1250	4	4,5 кг
		4	"	ф 6 AI ГОСТ 5781-82 ℓ=5980	8	10,6 кг
		5	"	[22 ГОСТ 8240-72 ℓ=6260	2	262,9 кг
		6	"	L 5×5 ГОСТ 8509-72 ℓ=1480	2	11,2 кг
		9	"	То же, ℓ=780	2	5,9 кг
				Материалы		
				Бетон М200		0,63 м³
				Ум 5		
				Детали		
		10	КЖС-41	ф 8 AI ГОСТ 5781-82 ℓ=1260	40	19,9 кг
		11	То же	ф 12 AI ГОСТ 5781-82 ℓ=1160	4	4,1 кг
		12	"	То же ℓ=1450	2	2,6 кг
		13	"	ф 6 AI ГОСТ 5781-82 ℓ=5840	7	9,1 кг
		14	"	[22 ГОСТ 8240-72 ℓ=6000	2	252,0 кг
				Материалы		
				Бетон М200		0,48 м³

Основные примечания см. лист КЖС-42.

Привязан:

Инв. №

78
9544/1

ГИП	Заславский		03.85
Н. контр.	Скворский		03.85
Нач. отд.	Пилипенко		03.85
Гл. спец.	Скворский		03.85
Рук. гр.	Завадник		03.85
Ст. инж.	Левицкая		03.85

ТП 411-2-179.86 КЖ

Цех по производству паркета с сушильными камерами мощностью 200 тыс. м² паркета в год.

Стадия	Лист	Листов
Р.П.	41	

Монолитные участки Ум 3 ÷ Ум 5

Киевский филиал Союзгипролесхоз

Типовой проект 411-2-179.86 Альбом I

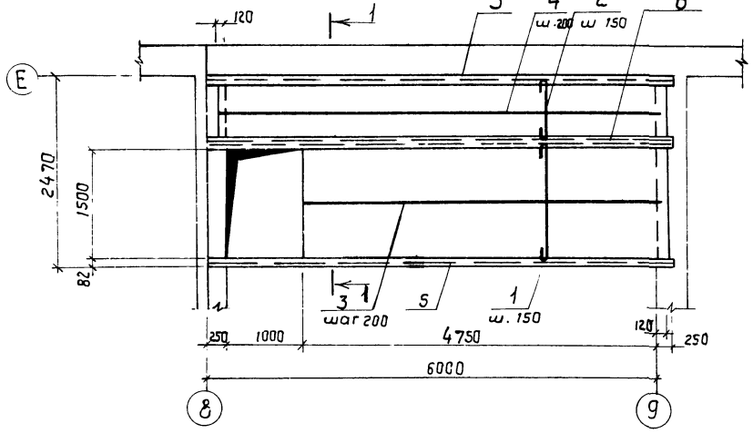

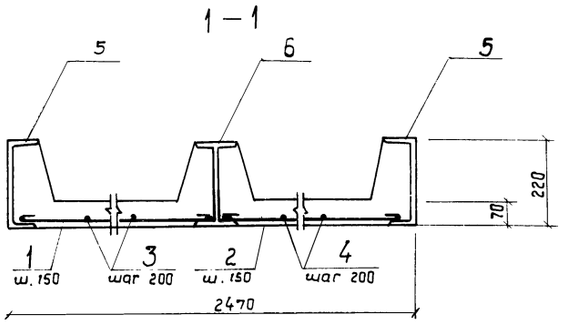

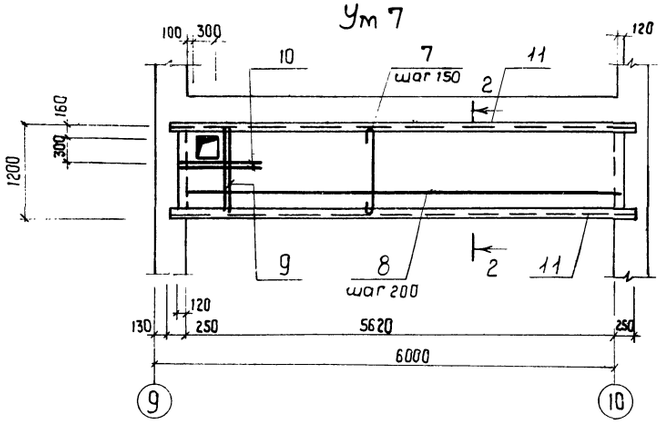

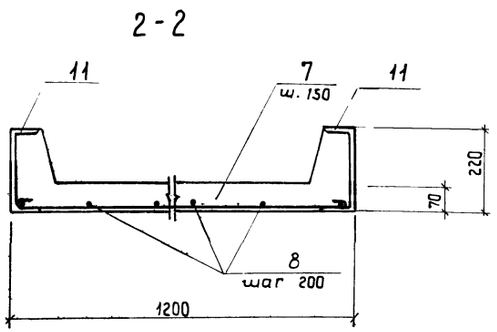

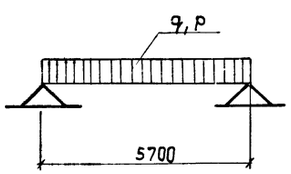

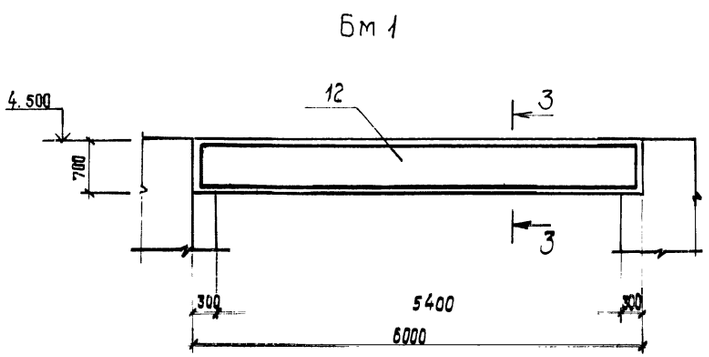

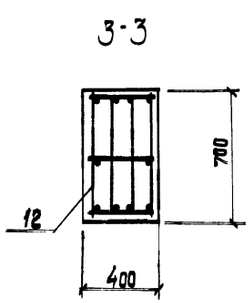

Расчетные нагрузки для Бм1

постоянная $q = 9{,}5$ тс/м

временная $p = 2{,}7$ тс/м

Спецификация монолитных участков Ум6, Ум7 и балки БМ1

Формат	Зона	Поз.	Обозначение	Наименование	Кол.	Примечание
				Ум 6		
				Детали		
		1	КЖС - 42	ф8 AI ГОСТ 5781-82, ℓ=1700	33	22,2 кг
		2	То же	То же ℓ= 970	41	15,7 кг
		3	"	ф6 AI ГОСТ 5781-82, ℓ=4850	9	9,7 кг
		4	"	То же ℓ=5970	5	6,6 кг
		5	"	[22 ГОСТ 8240-72, ℓ=6250	2	262,5 кг
		6	"	I22 ГОСТ 8239-72* ℓ=6250	1	150 кг
				Материалы		
				Бетон М200		0,88 м³
				Ум 7		
				Детали		
		7	КЖС - 42	ф8 AI ГОСТ 5781-82; ℓ=1290	39	19,9 кг
		8	То же	ф6 AI ГОСТ 5781-82; ℓ=5970	7	9,3 кг
		9	"	ф12 AI ГОСТ 5781-82; ℓ=1180	2	2,1 кг
		10	"	То же ℓ= 830	2	1,5 кг
		11	"	[22 ГОСТ 8240-72; ℓ=6120	2	262,5 кг
				Бм 1		
				Сборочные единицы		
		12	КЖС - 58	Каркас пространственный КП1	1	
				Материалы		
				Бетон М200		1,7 м³

Ведомость стали на элемент, кг

Марка элемента	Изделия арматурные								Закладные изделия				Общий расход
	Арматура класса							Всего	Прокат марки			Всего	
	AI					AIII			В Ст3 кп2				
	ГОСТ 5781-82					ГОСТ 5781-82			ГОСТ 8239-72	ГОСТ 8270-72			
	ф6	ф8	ф10	ф12	Итого	ф32	Итого		I22	I22	Итого		
Ум 6	16,3	37,9			54,2			54,2	262,5	150,0	412,5	412,5	466,7
Ум 7	9,3	19,9		3,6	32,8			32,8	257,0		257,0	257,0	289,8
Бм 1		6,6	44,8	31,8	83,2	150,8	150,8	234,0					234,0

1. Рабочую арматуру монолитных участков приварить к стальным балкам.
2. Стальные балки монолитных участков опирать на подушки 250×250×150(h) из бетона М150.
3. Корыта, образованные монолитными участками, засыпать шлаком с объемным весом до 700 кгс/м³.

79
9544/1

ГИП	Заславский		03.85
Н. контр.	Сквирский		03.85
Нач. отд.	Пилипенко		03.85
Я. спец.	Сквирский		03.85
Рук. гр.	Доводник		03.85
Ст. инж.	Левицкая		3.85

ТП 411-2-179.86 КЖС

Цех по производству паркета с сушильными камерами мощностью 200 тыс. м² паркета в год

Стадия	Лист	Листов
Р.П.	42	

Монолитные участки Ум6, Ум7. Балка Бм1.

Киевский филиал союзгипролесхоз

Привязан:

Инв. №

К1

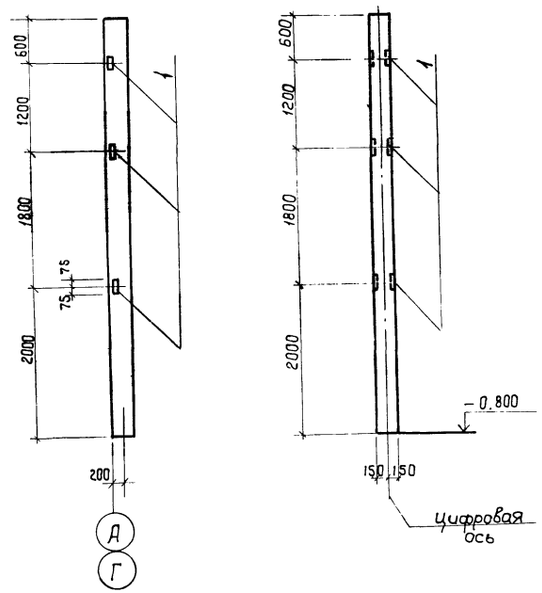

К2

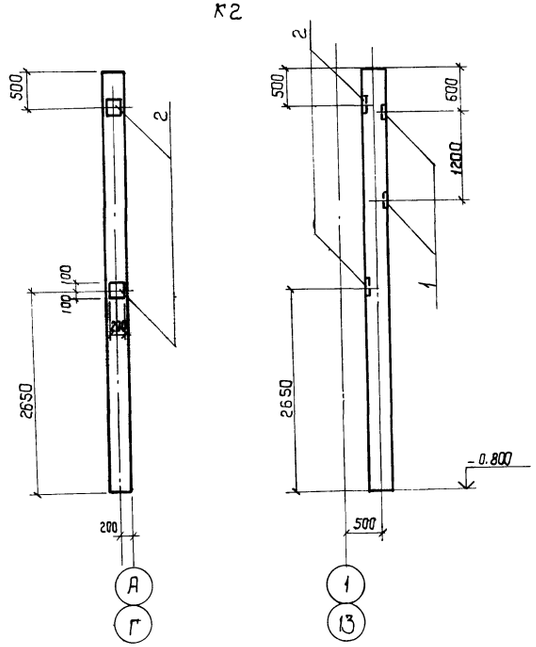

К3

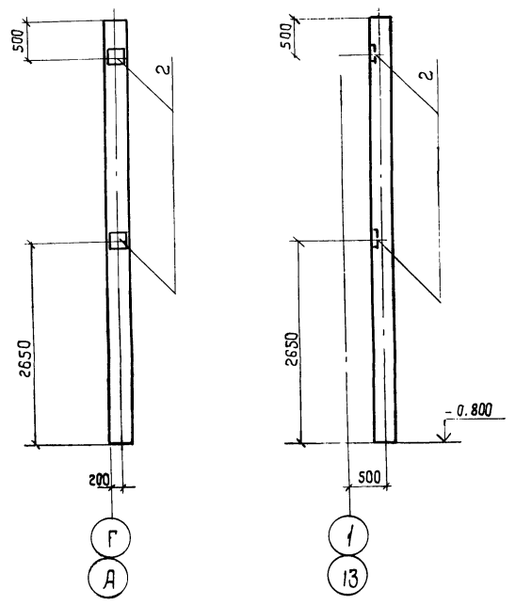

К4

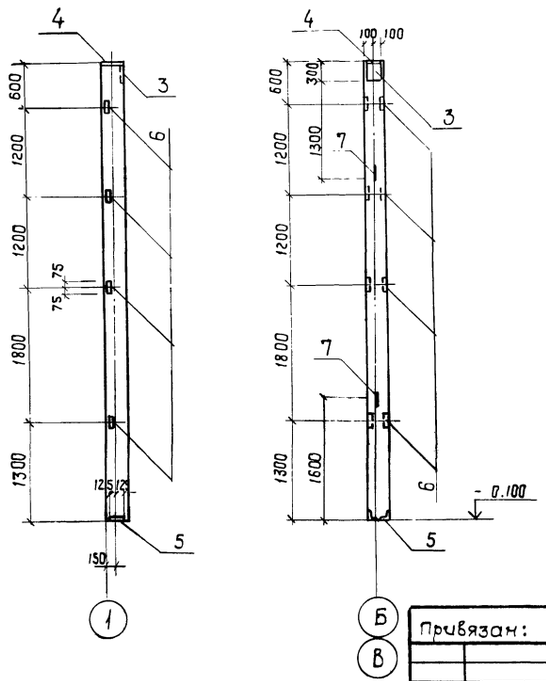

Спецификация дополнительных закладных изделий

Формат	Зона	Поз.	Обозначение	Наименование	Кол	Примечание
				К1		
				Сборочные единицы		
				Изделия закладные		
		1	1.423-3, вып. 2	МН-13	3	
				К2		
				Сборочные единицы		
				Изделия закладные		
		1	1.423-3, вып. 2	МН-13	2	
		2	То же	МН-12	2	
				К3		
				Сборочные единицы		
				Изделия закладные		
		2	1.423-3, вып. 2	МН-12	2	
				К4		
				Сборочные единицы		
				Изделия закладные		
		3	1.427.1-3, вып. 2	МН1	1	
		4	То же	МН2	1	
		5	"	МН7	1	
		6	"	МН28	4	
		7	"	МН33	2	

Разработанные на данном чертеже железобетонные элементы отличаются от типовых по соответствующим сериям только наличием и разбивкой дополнительных закладных изделий

80
9544/1

ГИП	Заславский		03.86	ТП 411-2-179.86 КЖС	
Н.контр	Скворский		03.86		
Нач.отд.	Пилипенко		03.86		
Гл.спец.	Скворский		03.86		
Рук.гр.	Заводчик		03.86		
Ст.инж.	Красноцветов		03.86	Цех по производству паркета с сушильными камерами мощностью 200 тыс. м² паркета в год	Стадия: Р. П. / Лист: 43 / Листов:
Привязан:				Колонны К1 ÷ К4	Киевский филиал Союзгипролесхоз
Инв. №					

Альбом I

Типовой проект 411-2-179.86

Б1; Б2, Б5

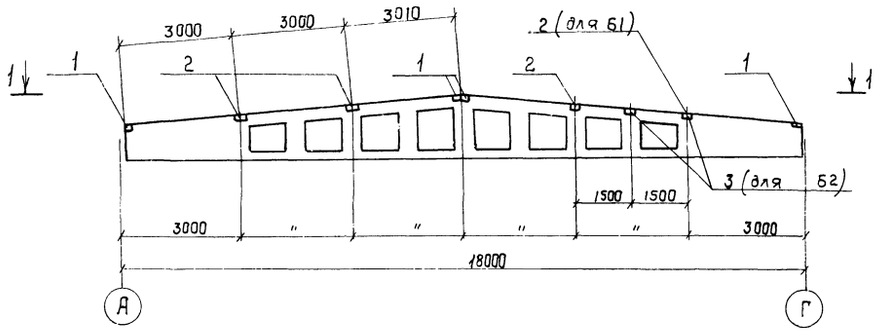

1-1

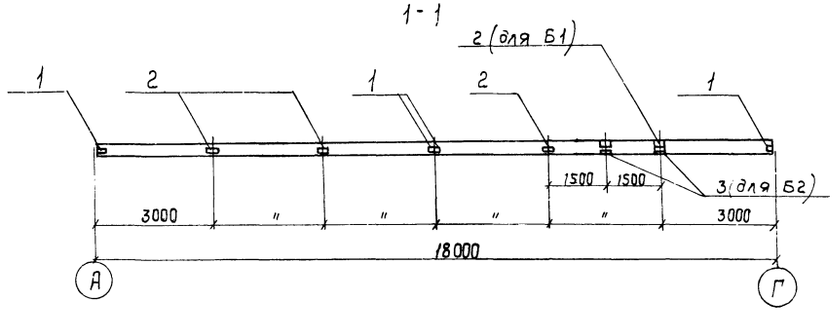

Б3

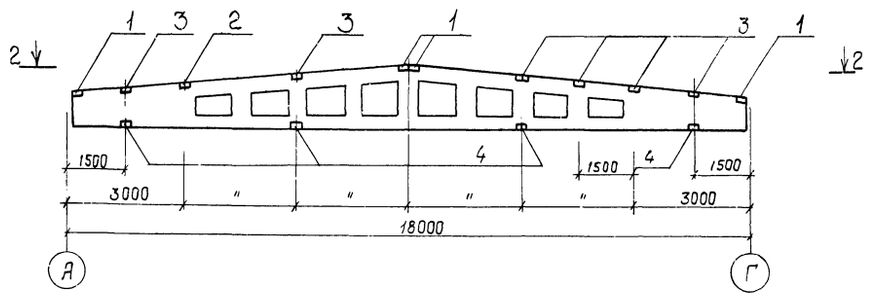

2-2

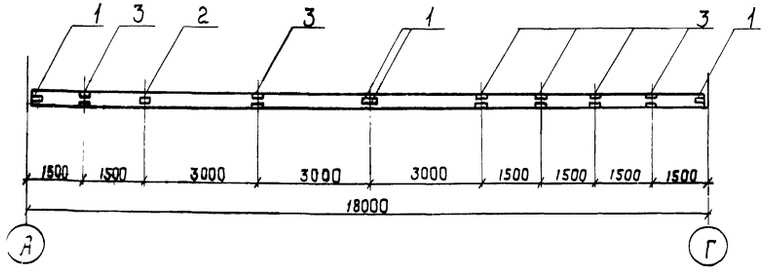

3-3

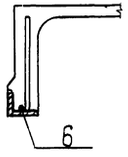

4-4

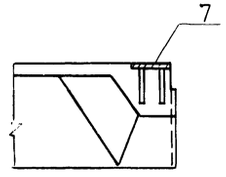

П2

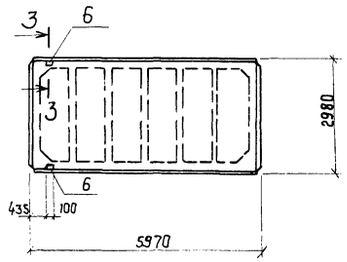

П3

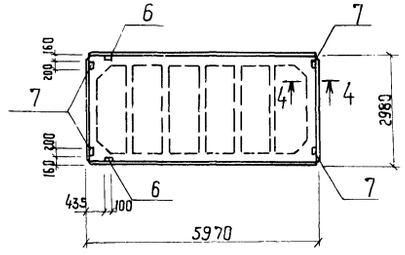

П4

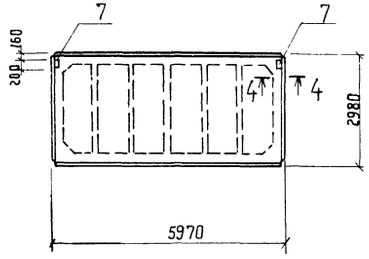

Спецификация дополнительных закладных изделий

Формат	Зона	Поз.	Обозначение	Наименование	Кол	Примечание
				Б1		
				Сборочные единицы		
				Изделия закладные		
		1	1.400-6/76, вып.1	М4-1-2	4	
		2	То же	М4-3-3	4	
				Б2		
				Сборочные единицы		
				Изделия закладные		
		1	1.400-6/76, вып.1	М4-1-2	4	
		2	То же	М4-3-3	3	
		3	"	М4-22	2	
			"			
				Б3		
				Сборочные единицы		
				Изделия закладные		
		1	1.400-6/76, вып.1	М4-1-2	4	
		2	То же	М4-3-3	1	
		3	"	М4-22	6	
		4	1.462.1-3/80, вып.3	М3-5-1	4	
				Б5		
				Сборочные единицы		
				Изделия закладные		
		1	1.400-6/76, вып.1	М4-1-2	4	
		2	То же	М4-3-3	4	
				П2		
				Сборочные единицы		
				Изделия закладные		
		6	ГОСТ 22701.5-77	М9	2	
				П3		
				Сборочные единицы		
				Изделия закладные		
		6	ГОСТ 22701.5-77	М9	2	
		7	То же	М8	4	
				П4		
				Сборочные единицы		
				Изделия закладные		
		7	ГОСТ 22701.5-77	М8	2	

Разработанные на данном чертеже железобетонные элементы отличаются от типовых по соответствующей серии и ГОСТу только наличием и разбивкой дополнительных закладных изделий.

81
9544/1

ГИП	Заславский		03.85
Н. контр.	Скворский		03.85
Нач. отд.	Пилипенко		03.85
Гл. спец.	Скворский		03.85
Рук. гр.	Заводник		03.85
Ст. инж.	Левицкая		03.85
Ст. техн.	Красницкий		03.85

ТП 411-2-179.86 КЖС

Привязан:

Цех по производству паркета с сушильными камерами мощностью 200 тыс. м²

Стадия	Лист	Листов
Р.П.	44	

Балки Б1 ÷ Б3, Б5
Плиты П2 ÷ П4

Киевский филиал СОЮЗГИПРОЛЕСХОЗ

Альбом I

Типовой проект 411-2-179.86

Б4

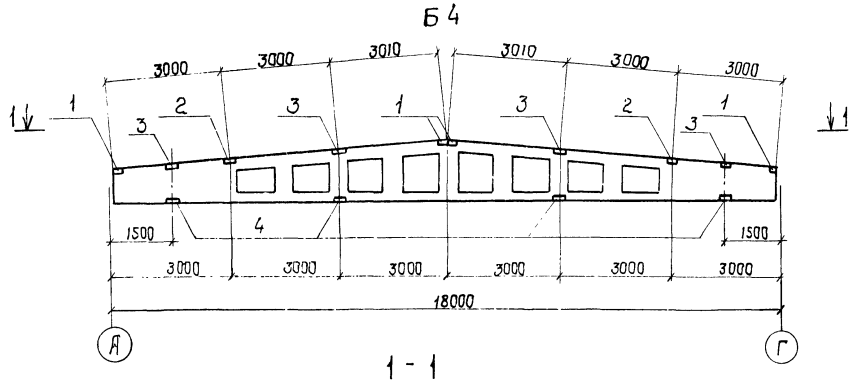

1 - 1

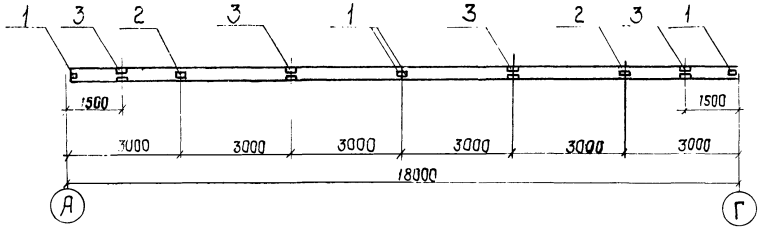

ПС2. ПС12

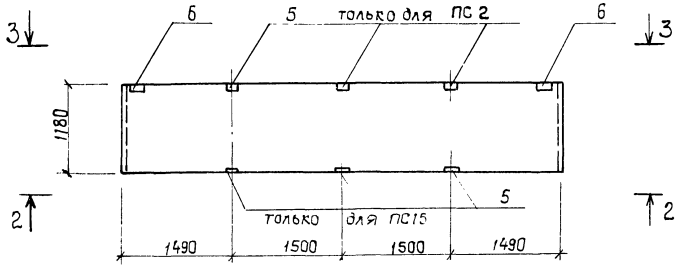

2 - 2

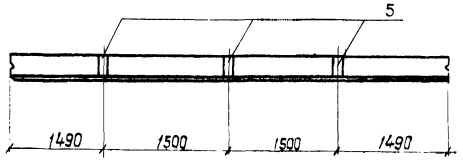

3 - 3

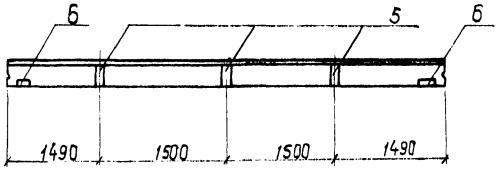

ПС5

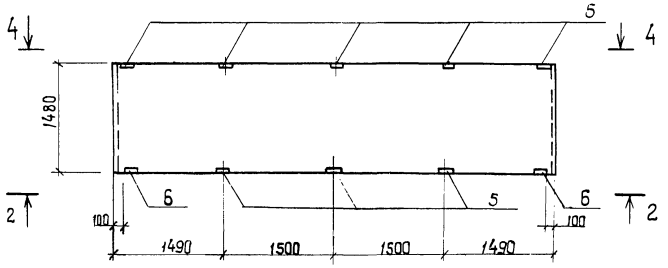

4 - 4

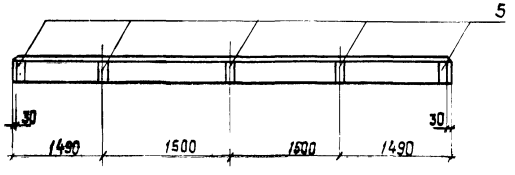

5 - 5

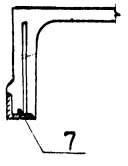

П8

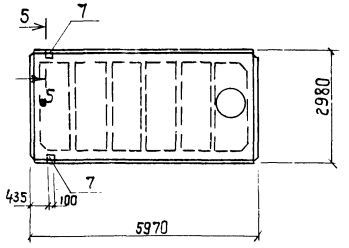

П9

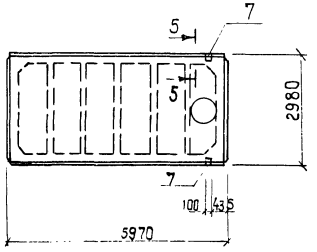

Спецификация дополнительных закладных изделий

Формат	Зона	Поз	Обозначение	Наименование	Кол	Примечание
				Б4		
				Сборочные единицы		
				Изделия закладные		
		1	1.400-6/76, вып. 1	м4-1-2	4	
		2	То же	м4-3-3	2	
		3	"	м4-22	4	
		4	1.462.1-3/80, вып.3	м3-5-1	4	
				ПС2		
				Сборочные единицы		
				Изделия закладные		
		5	1.030.1-1.1-3-36-01	м9	3	
		6	" 1-3-30-01	м2	2	
				ПС5		
				Сборочные единицы		
				Изделия закладные		
		5	1.030.1-1.1-3-36-01	м9	8	
		6	" 1-3-30-01	м2	2	
				ПС12		
				Сборочные единицы		
				Изделия закладные		
		5	1.030.1-1.1-3-36-01	м9	3	
		6	" 1-3-30-01	м2	2	
				П8		
				Сборочные единицы		
				Изделия закладные		
		7	ГОСТ 22701.5-77	м9	2	
				П9		
				Сборочные единицы		
				Изделия закладные		
		7	ГОСТ 22701.5-77	м9	2	

Разработанные на данном чертеже железобетонные элементы отличаются от типовых по соответствующей серии и ГОСТу только наличием и разбивкой дополнительных закладных изделий.

95 82/44/1

ГИП	Заславский		03.86
Н. контр.	Скворский		
Нач. отд.	Пилипенко		03.86
Гл. спец.	Скворский		
Рук. гр.	Забавник		03.86
Ст. техн.	Красноцветов		3.86

ТП 411-2-179.86 КЖ

Привязан:

Цех по производству паркета с линией для сортировки и упаковки паркетных планок производительностью 6 тыс. м² паркета в год

Стадия	Лист	Листов
	45	

Балка Б4. Плиты П8, П9. Панели ПС2, ПС5

Киевский филиал Союзгипролесхоз

Альбом I

Типовой проект 411-2-179.86

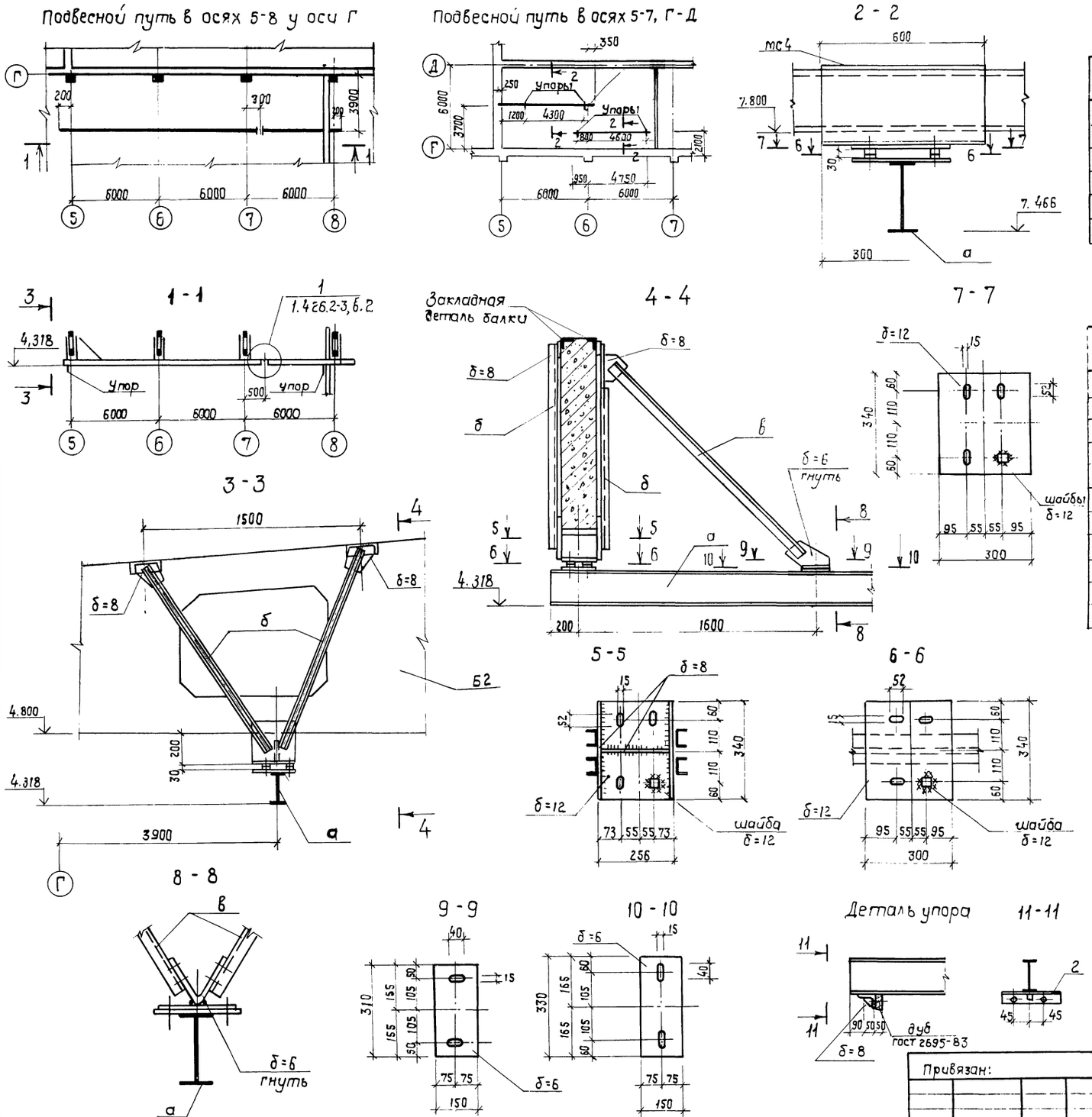

Таблица сечений

Марка	Сечение	Состав сечения	Расчетн. условия	Примечание
а	I	I 24м	Конструктивно	
б	[	[60×50×3	"	
в	L	L 6,3×5	"	
г	L	L 10×7	"	

Техническая спецификация стали

NN п/п	Профиль	Вес, т		Примечание
		В Ст.3 пс 2		
I	Двутавры, гост 19425-74 *			
1	I 24м	1,17		
II.	Гнутый профиль			
1	[60×50×3	0,096		
III.	Сталь прокатная угловая, равнополочная гост 8509-72 *			
	L 6,3×5	0,036		
	L 10×7	0,013		
IV	Сталь горячекатанная полосовая, гост 103-76			
1	δ=6	0,008		
2	δ=8	0,191		
3	δ=12	0,072		

1. Настоящий лист выполнен на стадии КМ и является исходным материалом для разработки чертежей на стадии КМД.
2. Подвесной путь выполнен в соответствии с указаниями серии 1.426.2-3, б.2.
3. Подвесной путь в осях 5-8 у оси Г рассчитан для подвески одного электрического тельфера грузоподъемностью Q=2тс, в осях 5-7, Q=1,5т
4. Изготовление и монтаж металлоконструкции производить в соответствии со СНиП III-18-75.
5. Сварку производить электродами типа Э42, гост 9466-75.
6. Толщина сварных швов - 6 мм, но не более меньшей из толщин одного из свариваемых элементов.
7. Все металлоконструкции окрасить масляной краской в 2 слоя, за исключением ездовых плоскостей.
8. Все неоговоренные болты - М12.
9. Под опорой балок опирающихся на кирпичные стены выполнить бетонную подушку из бетона М100 размером 250×250×150 (h).

83
9544/1

ГИП	Заславский		
Н.контр.	Сквирский		
Нач.отд.	Пилипенко		
Гл.спец.	Сквирский		
Рук.гр.	Заводник		
Ст.инж.	Левицкая		

Привязан:

Инв. №

ТП 411-2-179.86 КЖ

Цех по производству паркета с сушильными камерами мощностью 200тыс. м² паркета в год	Стадия	Лист	Листов
	Р.П.	46	

Подвесные пути в осях 5÷8

Киевский филиал союзгипролесхоз

Технол. сект. Бойко
Сан.техн.сект. Ширгин

Альбом I

Типовой проект 411-2-179.86

Подвесной путь в осях 8-9, А-Г

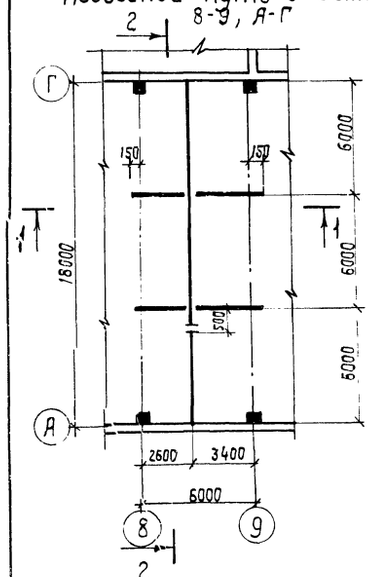

Подвесной путь в осях 9-10, Г-Д

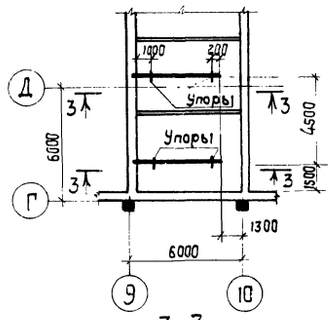

3-3

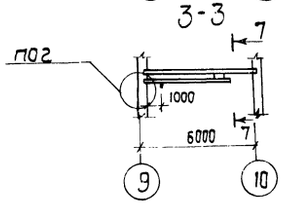

1-1

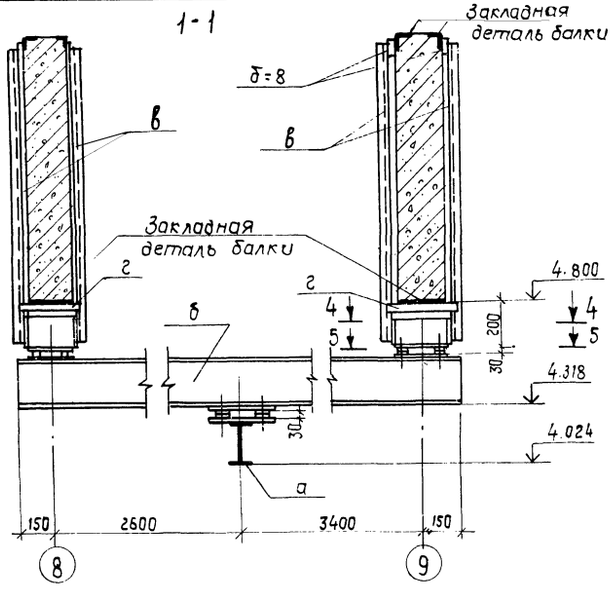

Таблица сечений

Марка	Сечение	Состав сечения	Расчетные усилия	Примечание
а	I	I 24м	конструктивно	
б	I	I 24	"	
в	⊏	⊏ 60×50×3	"	
г	∟	∟ 5×5	"	
д	∟	∟ 10×7	"	

Техническая спецификация стали

NN п/п	Профиль	Вес, т		Примечание
		В Ст 3 пс 2		
I	Двутавры, ГОСТ 19425-74*			
1	I 24м	1.000		
II	Двутавры, ГОСТ 8239-72*			
1	I 24	0,688		
III	Гнутый профиль			
1	⊏ 60×50×3	0,1		
IV	Сталь прокатная угловая равнополочная ГОСТ 8509-72*			
1	∟ 5×5	0,02		
2	∟ 10×7	0,021		
V	Сталь горячекатанная полосовая, ГОСТ 103-76			
1	δ=8	0,08		
2	δ=12	0,3		

1. Подвесной путь в осях 8-9, А-Г рассчитан для подвески одного электрического тельфера грузоподъемностью Q=2,0тс, в осях 9-10 - у оси Г грузоподъемностью Q=1,5 тс, у оси Д грузоподъемностью Q=1,0 тс.
2. Общие примечания см. лист КЖ-46.

2-2

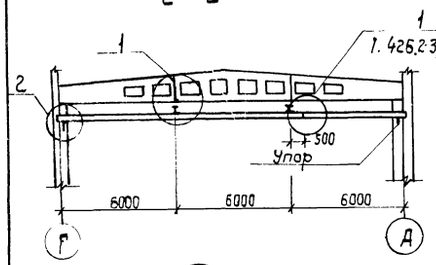

4-4

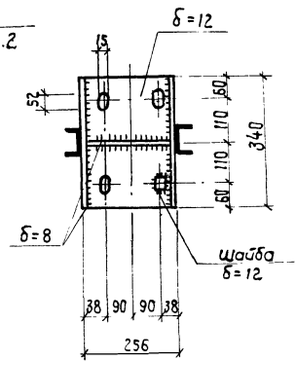

5-5

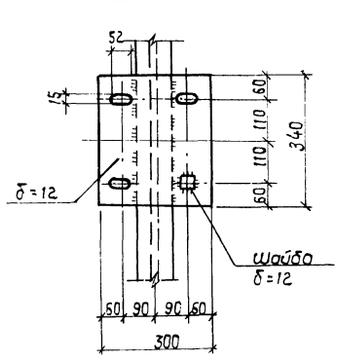

6-6

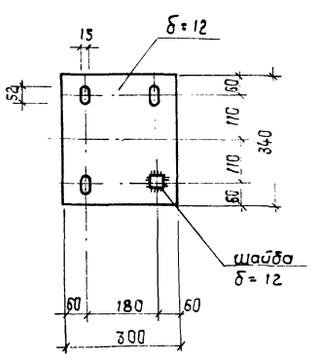

1

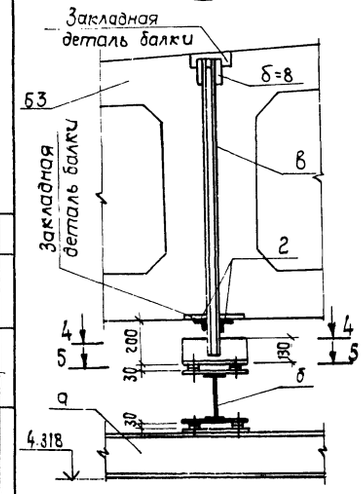

2

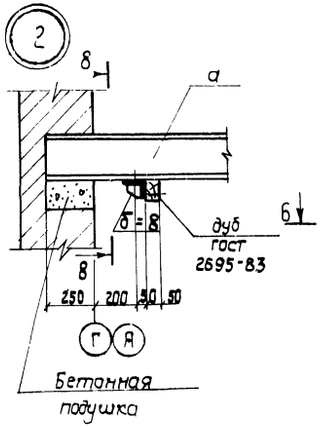

7-7

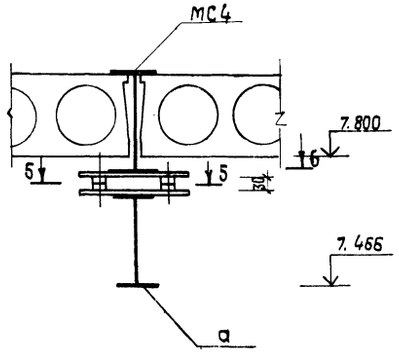

8-8

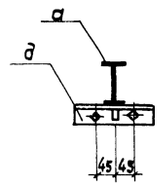

Согласовано:

Технол. сект.	Бойко	23.01
Сан.техн.сек.	Шкитун	25.01

Привязан:

84
95441

ГИП	Заславский			ТП 411-2-179.86 КЖ
Н.контр	Сибирский			
Нач.отд	Пилипенко			
Гл.спец	Сибирский			
Рук гр.	Заводник			
Ст.инж.	Левицкая			

Цех по производству паркета с сушильными камерами мощностью 200 тыс. м² паркета в год

Стадия	Лист	Листов
Р.П.	47	

Подвесные пути в осях 9-10

Киевский филиал Союзгипролегхоз

Альбом I

Типовой проект 411-2-179.86

Согласовано:

Инв. № подл. | Подп. и дата | Взам. инв. №

Схема расположения эстакады пневмотранспорта у оси 5.

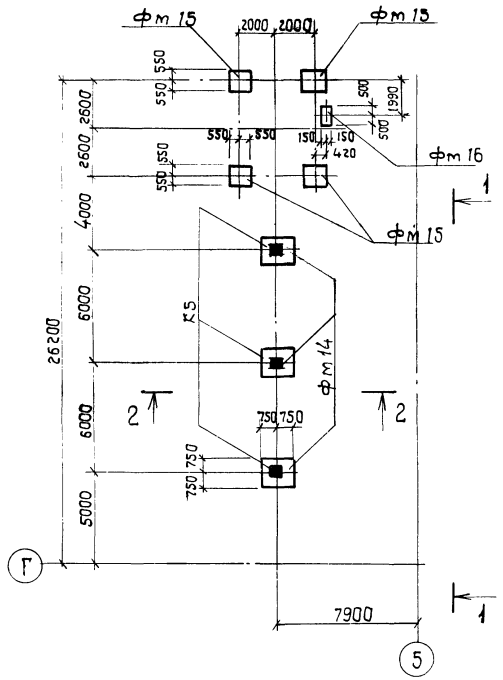

Схема расположения эстакады пневмотранспорта у оси 10

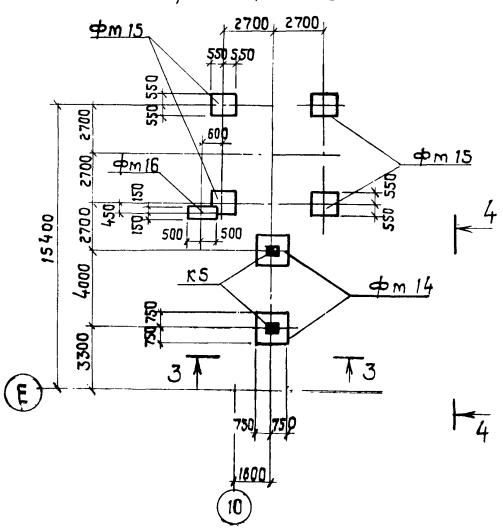

1 - 1

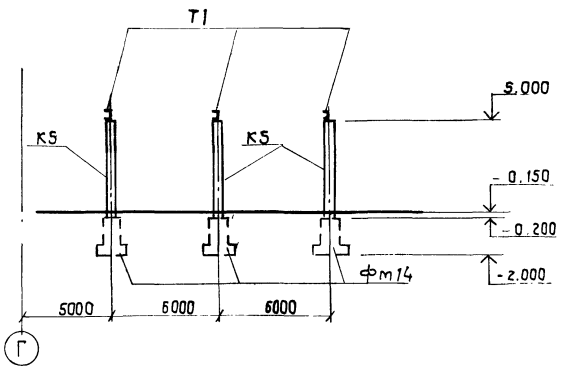

2 - 2

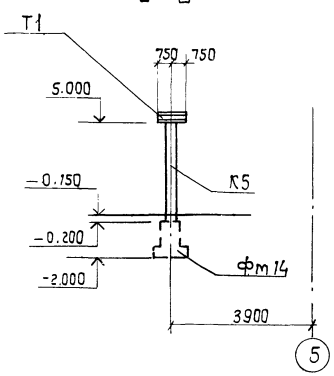

3 - 3

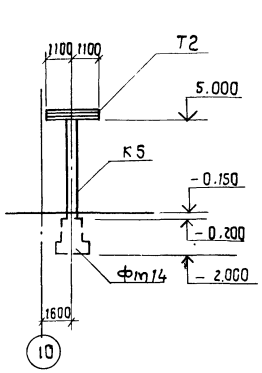

4 - 4

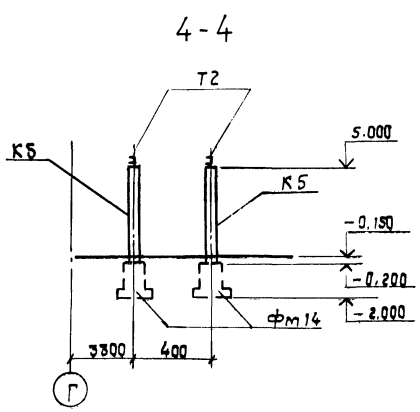

Спецификация элементов к схемам расположенным на листе

Марка, поз.	Обозначение	Наименование	Кол	масса ед. кг	Примечание
К5	3.015-2/82, вып. II-1	Колонна К1-1	5	1400	
Фм14	КЖС-54	Фундамент Фм14	5		
Фм15	То же	То же, Фм15	8		
Фм16	"	" Фм16	2		
Т1	КЖС-61	Траверса Т1	3		
Т2	То же	То же, Т2	2		

1. Геологические условия см. лист КЖС-2.
2. Монтаж и приемку сборных железобетонных элементов производить руководствуясь указаниями соответствующих серий и СНиП III-18-75.
3. Все металлические конструкции окрасить Кузбасслаком за 2 раза.
4. Сварку производить электродами Э-42 по ГОСТ 9466-75

85
95441

ГИП	Заславский		03.85	ТП 411-2-179.86 КЖС	
Н. контр.	Сквирский		03.85		
Нач. отд.	Пилипенко		03.85		
Гл. спец.	Сквирский		03.85		
Рук. гр.	Завадник		03.85		
Ст. инж.	Левицкая		03.85		

Привязан:

Инв. №

	Стадия	Лист	Листов
цех по производству паркета с сушильными камерами производительностью 200 тыс м² паркета в год	Р.П	48	
Схема расположения эстакады пневмотранспорта	Киевский филиал Союзгипролесхоз		

Альбом I

Типовой проект 411-2-179.86

Схемы расположения эстакад транспортеров для выноса отходов

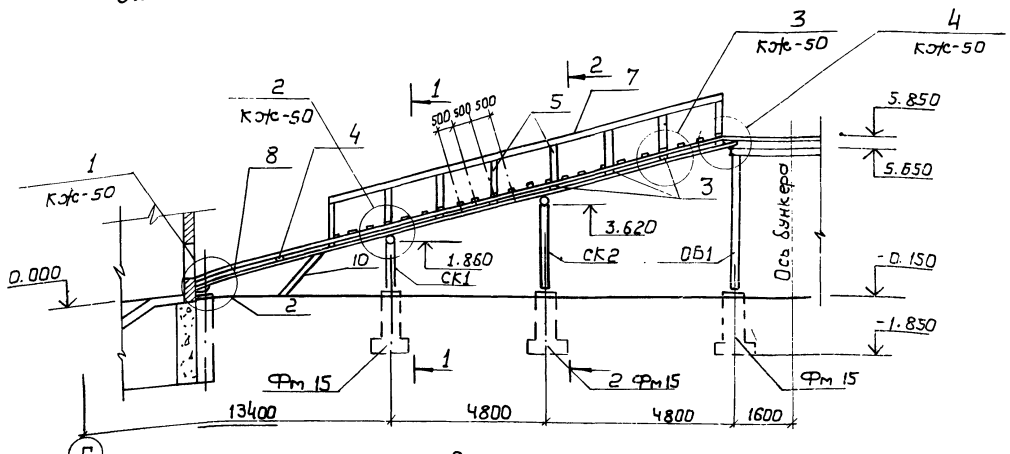

Схемы расположения фундаментов эстакад транспортеров для выноса отходов

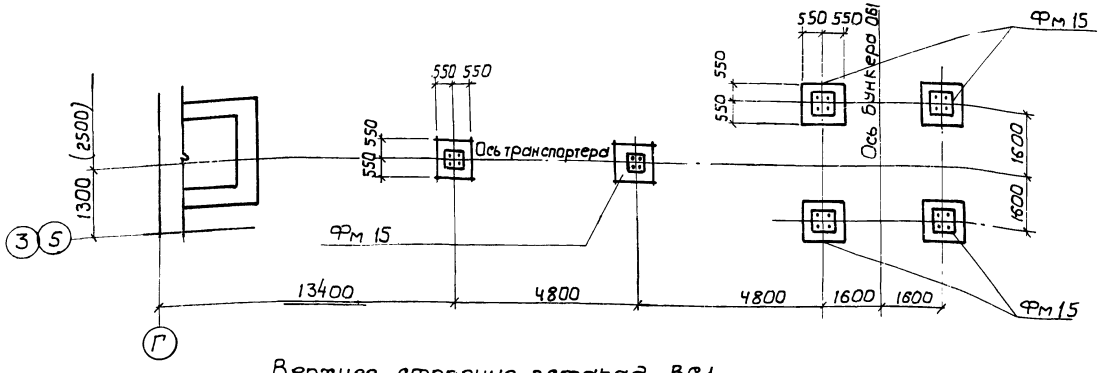

Верхнее строение эстакад ВС1.

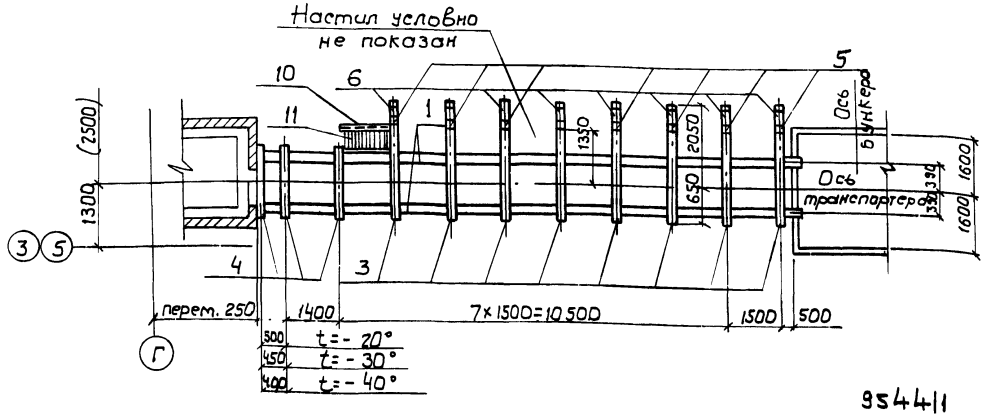

1-1, 2-2

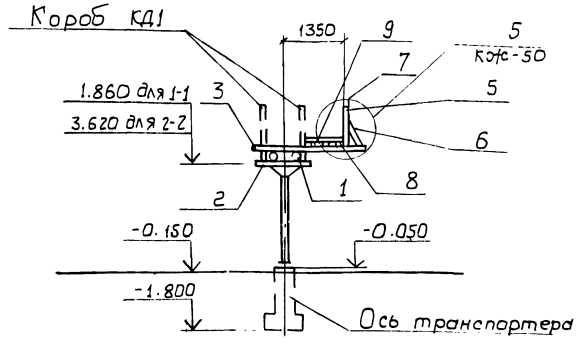

Спецификация элементов к схемам расположения эстакад транспортеров для выноса отходов

Марка, поз.	Обозначение	Наименование	Кол.	Масса, ед. кг.	Примечание
ВС1	КЖ-50	Верхнее строение ВС1	2		
КД1	КЖ-51	Короб КД1	2		
		Стойки:			
СК1	КЖ-53	СК1	2	117	
СК2		СК2	2	161	
ОБ1	КЖ-52	Опора под бункер ОБ1	2		
		Фундаменты:			
Фм 15	КЖ-54	Фм 15	12		

1. За условную отметку 0.000 принята отметка чистого пола цеха.
2. Деревянные элементы эстакад должны изготовляться из древесины хвойных пород (сосна, ель) с влажностью не более 20%
3. Качество древесины должно удовлетворять требованиям ГОСТ 9685-61*.
4. Антисептирование древесины производить антисептическими пастами по всей поверхности с последующим гидроизоляционным покрытием.
5. Размеры в скобках для эстакады у оси 3.
6. Спецификацию древесины на ВС1 см. лист КЖ-50

ГИП	Заславский		03.85
Н. контр.	Сквирский		03.86
Нач. отд.	Пилипенко		03.86
Гл. спец.	Сквирский		03.86
Рук. гр.	Заводник		03.86
Ст. инж.	Левицкая		11.85

ТП 411-2-179.86 КЖ

Цех по производству паркета с сушильными камерами мощностью 200 тыс. м² паркета в год.

Стадия	Лист	Листов
Р. П.	49	

Эстакады транспортеров для выноса отходов верхнее строение ВС1.

Киевский филиал СОЮЗГИПРОЛЕСХОЗ

Привязан:

Согласовано:
Технолог. Бойко
Сектор.

954411

Альбом I

Типовой проект 411-2-179.86

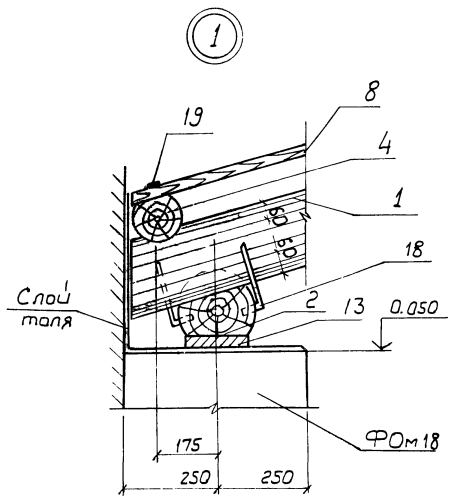

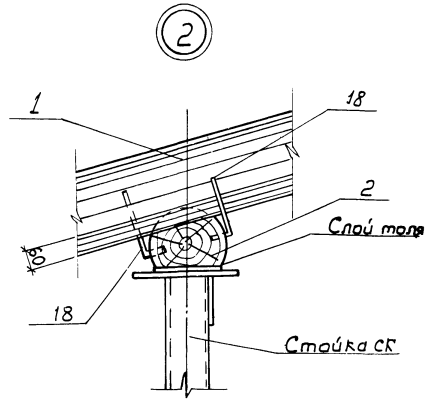

Деталь стыка прогона

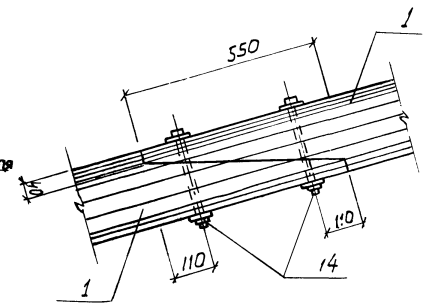

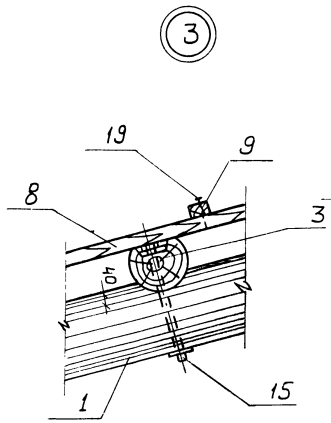

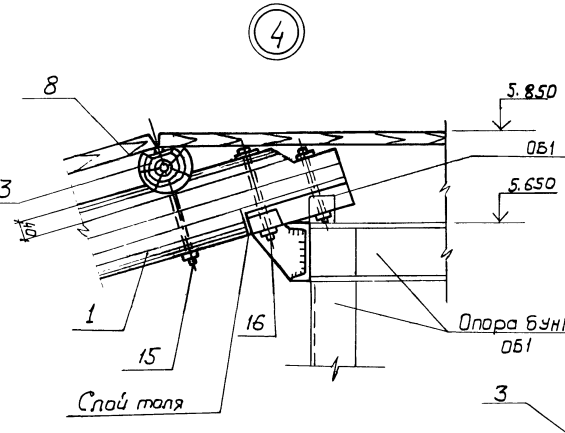

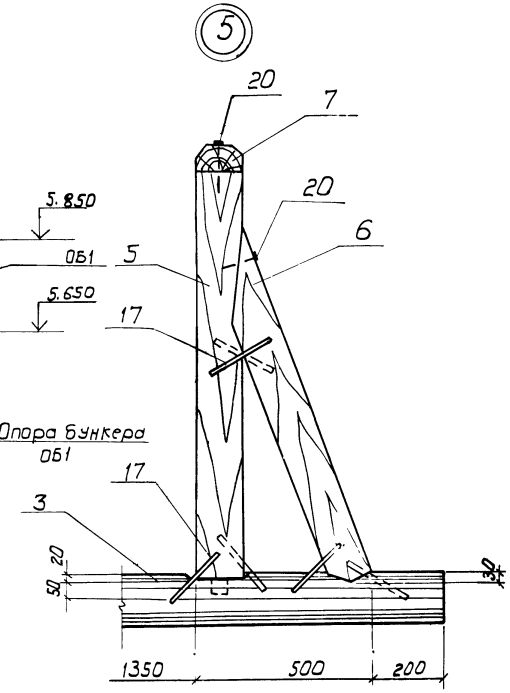

Деталь крепления лежня к стойке СК

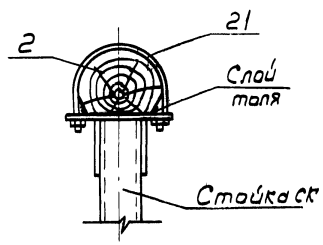

Деталь лестницы

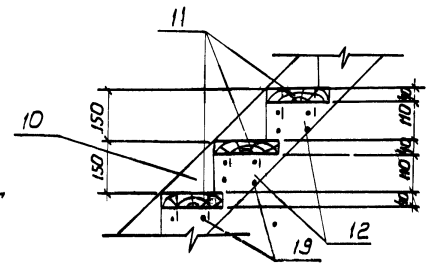

Спецификация элементов верхнего строения ВС1.

Формат	Зона	Поз.	Обозначение	Наименование	Кол.	Примечание
		1	КЖ-49	Прогон d=220, ℓ=3123,0	-	1,40м³
		2	То же	Лежень d=220, ℓ=1300	3	0,20м³
		3	"	Поперечина d=150 ℓ=2700	8	0,56м³
		4	"	То же, ℓ=2000	3	0,28м³
		5	"	Стойка перил 130×75, ℓ=1200	8	0,09м³
		6	"	Подкос перил 130×75, ℓ=1150	8	0,09м³
		7	"	Поручень 130×75, ℓ=11200	-	0,11м³
		8	"	Настил δ=40, S=11,5	-	0,46м³
		9	"	Ходовые бруски 40×40, ℓ=1000	22	0,03м³
		10	"	Тетива 180×40, ℓ=2100	2	0,03м³
		11	"	Проступи 180×40, ℓ=1000	8	0,06м³
		12	"	Накладка 110×40, ℓ=220	16	0,02м³
		13	"	Прокладка 180×40, ℓ=500	2	0,01м³
		14	ГОСТ 7798-70, ГОСТ 5915-70	Болты с гайками и двумя шайбами d=16, ℓ=280	8	4,8кг.
		15	То же	То же, d=12, ℓ=320	20	12,0кг
		16	"	" d12 ℓ=240	2	1,0кг.
		17		Скоба строительная прямая 200×80×10	48	10,5кг
		18		То же развернутая	12	2,7кг
		19	ГОСТ 4028-63*	Гвозди строительные круглые 3,0×70	270	1,1кг
		20	То же	То же, 4,0×120	34	0,4кг.
		21	КЖ-61	Хомут МС6	4	2,0кг.

1. Данный лист рассматривать совместно с листом КЖ-49.

87
9544/1

ГИП	Заславский		01.86
Н. контр.	Скворецкий		01.86
Нач. отд.	Пилипенко		01.86
Гл. спец.	Скворский		01.86
Рук. гр.	Забавничий		01.86
Ст. инж.	Левицкая		01.86

ТП 411-2-179.86 КЖ

Привязан

Цех по производству паркета с силосными камерами мощностью 200 тыс. м³ паркета в год.

Узлы верхнего строения ВС1

Стадия	Лист	Листов
Р.П.	50	

Киевский филиал Союзгипролесхоз

Альбом I

Типовой проект 411-2-179.86

Короб ленточного транспортера КД1.

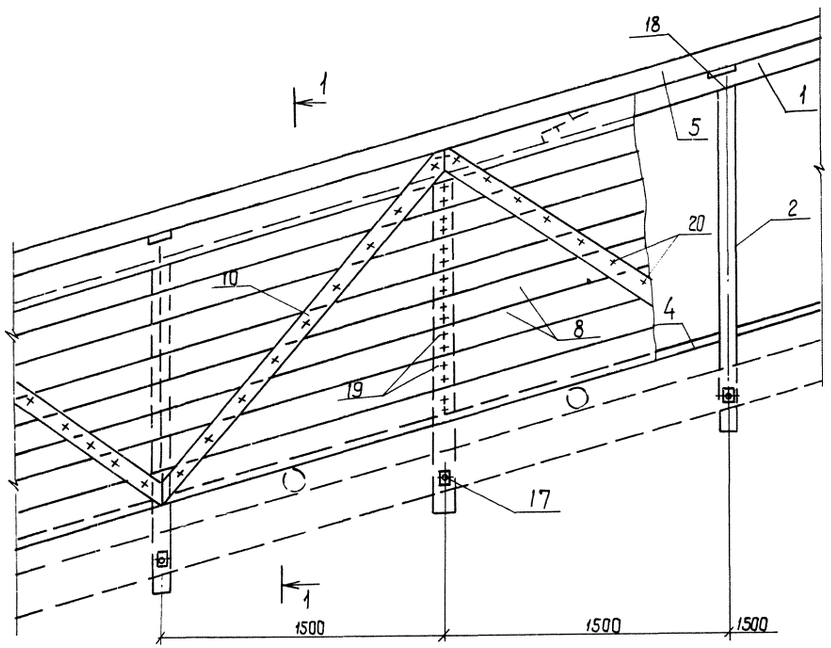

1 - 1

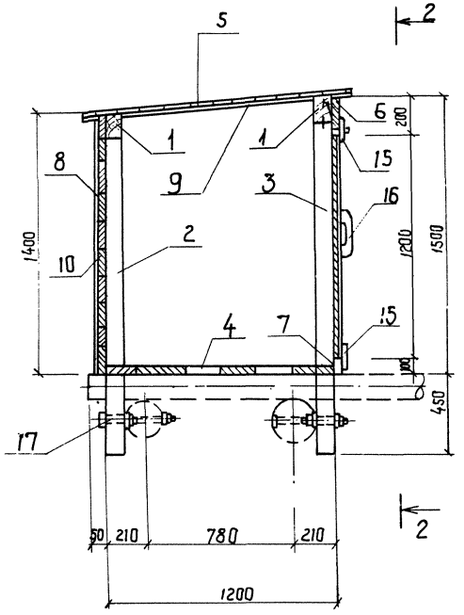

2 - 2

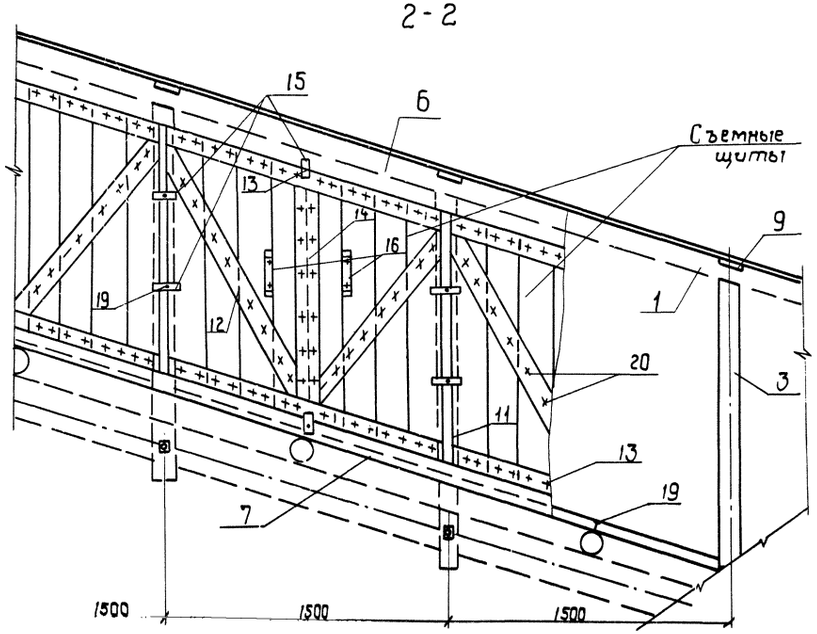

Завертыш (поз. 15)

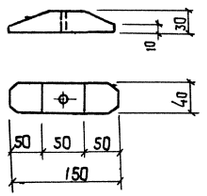

Ручка (поз. 16)

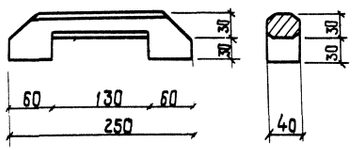

Спецификация элементов на короб КД1.

Формат	Зона	Поз.	Обозначение	Наименование	Кол.	Примечание
		1	КЖС-51	Обвязка 100×100, ℓ=32000	–	0,32м³
		2	Тоже	Стойка 100×100, ℓ=1850	11	0,21м³
		3	"	Тоже, ℓ=1950 ℓ=1950	11	0,21м³
		4	"	Настил δ=40, S=190м²	–	0,76м³
		5	"	Тоже, δ=16, S=22,0м²	–	0,34м³
		6	"	Доска боковой стенки 200×32, ℓ=15000	–	0,1м³
		7	"	Тоже, 100×32, ℓ=16000	–	0,05м³
		8	"	Обшивка δ=16, S=220м²	–	0,34м³
		9	"	поперечная доска 100×22, ℓ=1400	11	0,04м³
		10	"	Раскос 100×16, ℓ=2500	10	0,04м³
		11	"	Доска съемного щита 180×16, ℓ=1250	76	0,27м³
		12	"	раскос съемного щита 100×16, ℓ=1500	20	0,05м³
		13	"	горизонтальная обвязка щита 100×16, ℓ=1600	20	0,05м³
		14	"	вертикальная обвязка щита 100×16, ℓ=1200	10	0,02м³
		15	"	Завертыш 40×30, ℓ=150	42	0,01м³
		16	"	Ручка 60×40, ℓ=250	20	0,01м³
		17	ГОСТ 7798-70 ГОСТ 5915-70	Болт с гайкой и двумя шайбами d=12 ℓ=320	22	13,2кг
		18	ГОСТ 4028-63*	Гвозди строительные круглые 6,0×200	22	0,9кг
		19	Тоже	Тоже, 3,0×70	490	1,9кг
		20	"	" 1,4×25	840	0,4кг

1. Данный лист рассматривать совместно с листом КЖС-49.

88
95441

ГИП	Заславский		01.85
Н.контр.	Скворский		01.85
Начал.	Гулипенко		01.85
Гл.спец.	Скворский		01.85
Рук.гр.	Завадник		01.85
Ст.инж.	Лебицкая		12.85

ТП 411-2-179.86 КЖ

Цех по производству паркета с сушильными камерами мощностью 200тыс.м² паркета в год

Стадия	Лист	Листов
Р.П.	51	

Короб ленточного транспортера КД1.

Киевский филиал Союзгипродеревхоз

Привязан:

Инв. №

Опора под бункер 061

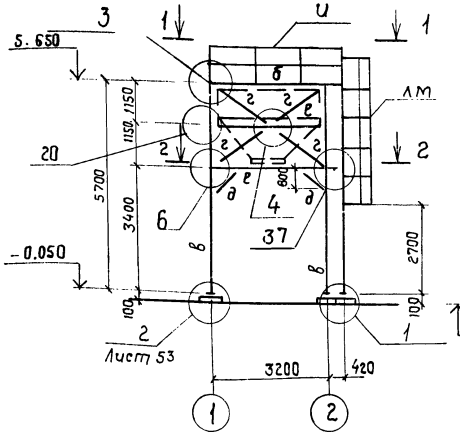

3 - 3

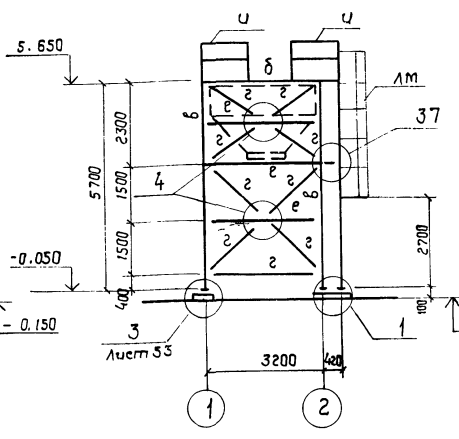

4 - 4

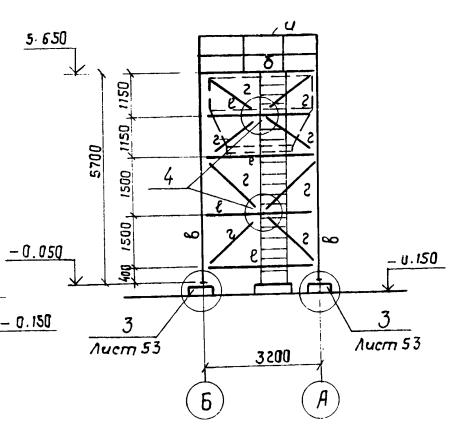

1 - 1

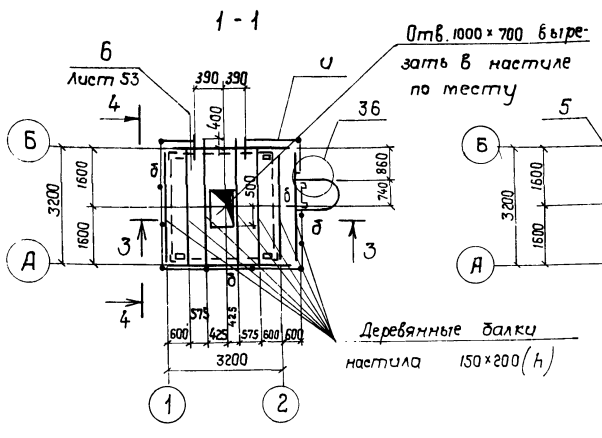

2 - 2

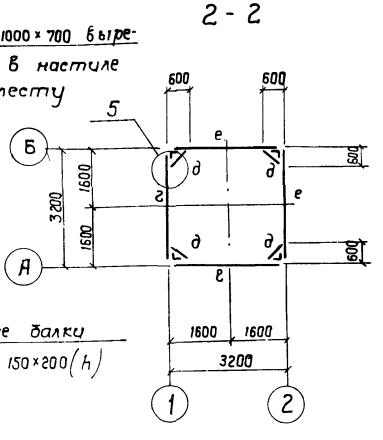

5 - 5

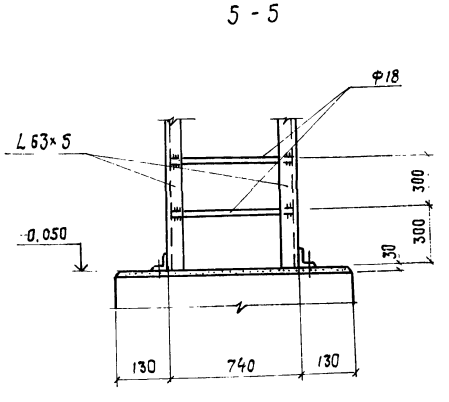

6 - 6

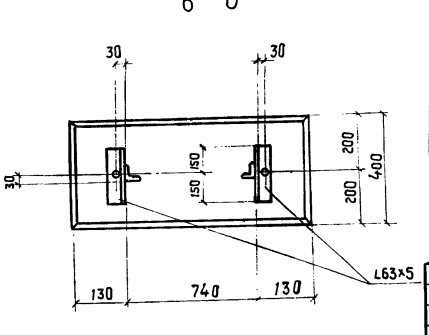

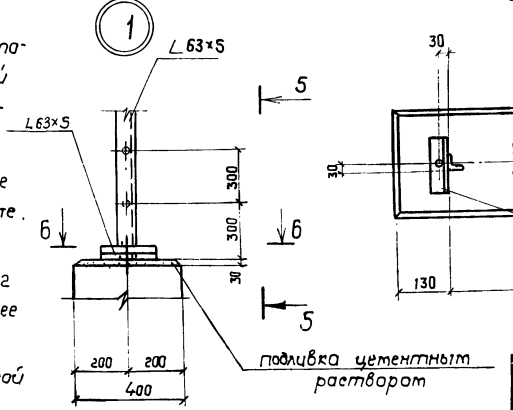

1. При разработке опоры под бункер использован типовой проект „ Пневматический транспорт измельченной древесины "(выпуск VI, арх. № 44686, выпущенный институтом „ Гипродрев" г. Ленинград.
2. Все узлы, заэаркированные на данном листе (кроме узлов 1,2,3,6) разработаны в указанном типовом проекте.
3. Все отверстия d=15, все болты М12.
4. Сварку конструкций производить электродами Э42 по ГОСТ 9467-75. Толщина сварных швов 6 мм, но не более меньшей из толщин свариваемых элементов.
5. Все металлоконструкции окрасить масляной краской за 2 раза.
6. На 1-1 настил условно не показан.

Ведомость элементов

Марка	Сечение Эскиз	Поз	Состав	Опорные усилия M1 тс.м	N1 тс	d1 тс	Группа констр.	Марка металла	Примечание
б		1	[16	0,7	—	1,7	IV	ВСт 3кп6	
в		1	L 125×8	—	5,3	—	"	"	
г		1	L 75×6	конструктивно			"	"	
д		1	L 63×5	конструктивно			VI	"	
е		1	[14	конструктивно			"	"	
и		1	Гн L50×36×2,5				"	"	
		2	L 25×3				"	"	
		3	- 80×6				"	"	
лм		1	L 63×5				"	"	
		2	Ф 18				"	"	
к		1	[20				"	"	

Техническая спецификация стали

№ п/п	Профиль	Вес, т В Ст3 кп6	Примечание
	I. Швеллеры по ГОСТ 8240-72		
1	[14	0,551	
2	[16	0,199	
3	[20	0,011	
	II. Сталь угловая равнобокая по ГОСТ 8509-72*		
1	L 25×3	0,015	
2	L 63×5	0,075	
3	L 75×6	0,387	
4	L 100×8	0,015	
5	L 125×8	0,354	
	III. Сталь холодногнутая угловая неравнобокая по ГОСТ 19771-74		
1	Гн L50×36×2,5	0,045	
	IV. Сталь полосовая по ГОСТ 103-76		
1	-δ=6	0,056	
2	-δ=8	0,117	
3	-δ=10	0,016	
4	-δ=20	0,121	
	V. Сталь круглая по ГОСТ 2590-71		
1	Ф 18	0,021	

89
95441

ГИП	Заславский		03.86
Н. контр.	Скворский		03.86
Нач. отд.	Пилипенко		03.86
Гл. спец.	Скворский		03.86
Рук. гр.	Заводник		03.86
Ст. инж.	Левицкая		03.86

ТП 411-2-179.86 КЖС

Привязан:

Инв. №

Цех по производству паркета с сушильными камерами мощностью 200 тыс. м² паркета в год

Стадия	Лист	Листов
Р.П.	52	

Опора под бункер 061 Узел 1

Киевский филиал Союзгипролесхоз

Альбом I

Типовой проект 411-2-179.86

1-1

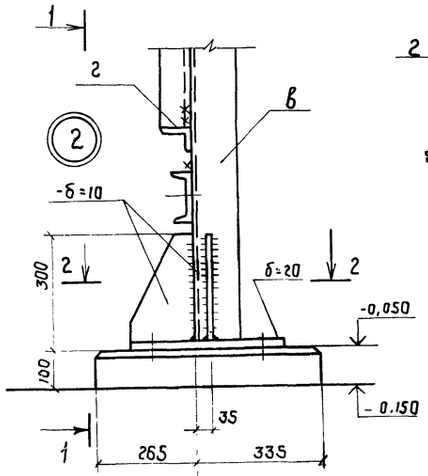

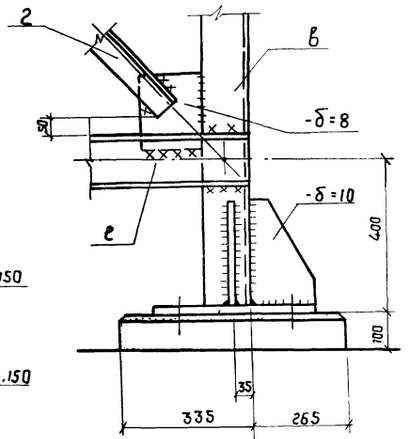

4-4

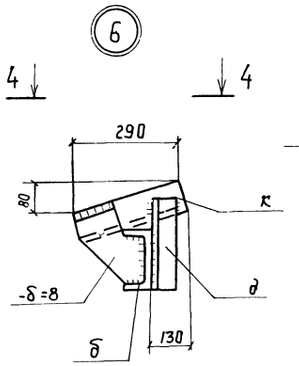

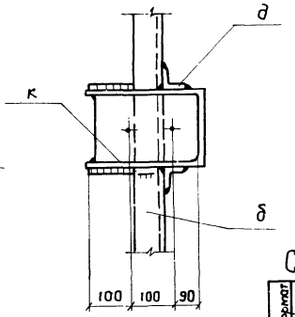

5-5

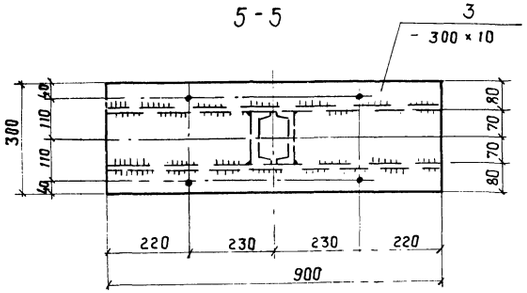

СК1, СК2.

2-2

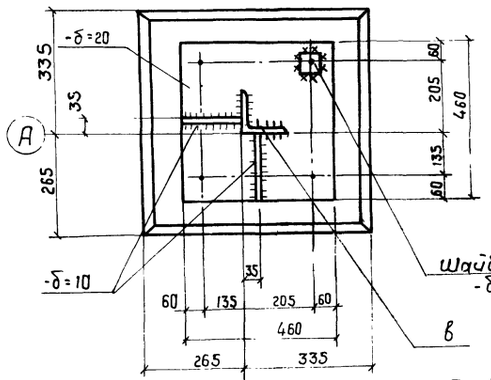

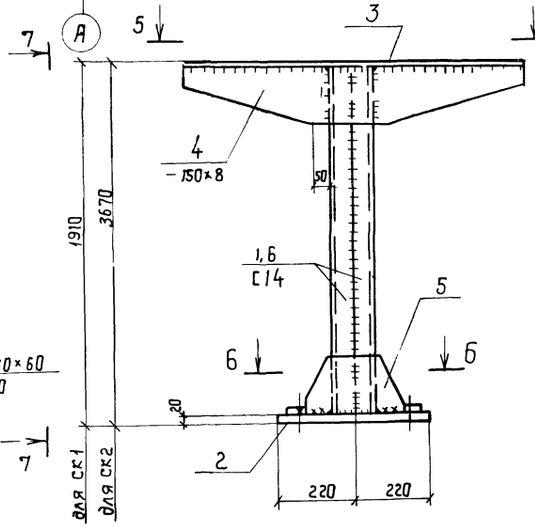

7-7

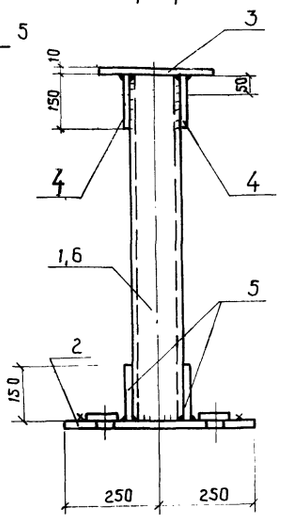

3-3

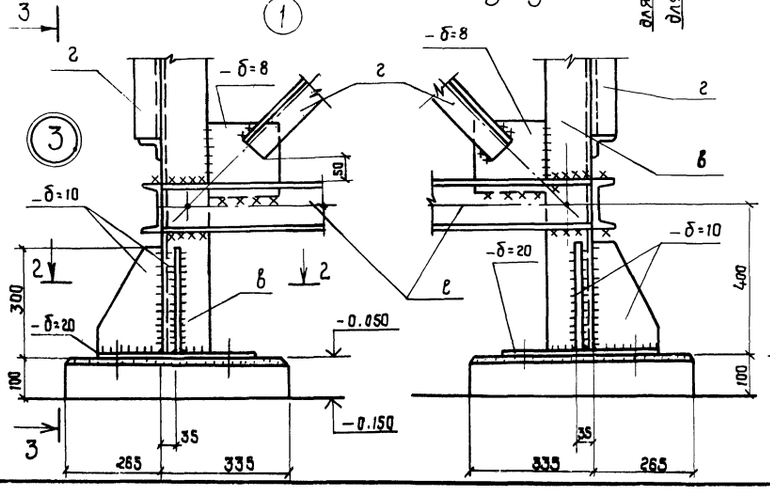

6-6

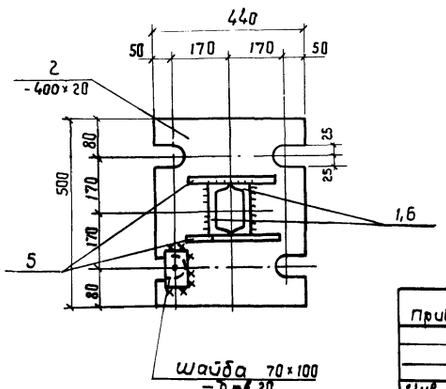

Спецификация элементов стальной конструкции

Формат	Зона	Поз.	Обозначение	Наименование	Кол.	Примечание
				СК1		
				Сборочные единицы и детали		
Б/4		1	КЖС-53	[14, ГОСТ 8240-72, ℓ=1880	2	46,2 кг
"		2	"	-440×20, ГОСТ 103-76, ℓ=500	1	31,4 кг
"		3	"	-300×10, ГОСТ 103-76, ℓ=900	1	21,2 кг
"		4	"	-150×8, ГОСТ 103-76, ℓ=900	2	17,0 кг
"		5	"	-150×8, ГОСТ 103-76, ℓ=300	2	5,7 кг
				Итого:		121,5 кг
				СК2		
				Сборочные ед. и детали		
Б/4		2	КЖС-53	-440×20, ГОСТ 103-75, ℓ=500	1	31,4 кг
"		3	"	-300×10, ГОСТ 103-76, ℓ=900	1	21,2 кг
"		4	"	-150×8, ГОСТ 103-76, ℓ=900	2	17,0 кг
"		5	"	-150×8, ГОСТ 103-76, ℓ=300	2	5,7 кг
"		6	"	[14, ГОСТ 8240-72, ℓ=3640	2	89,5 кг
				Итого:		164,8 кг

1. Данный лист рассматривать совместно с листом КЖС-52.
2. Технические требования по изготовлению элементов стальной конструкции см. лист КЖС-1,2.

90
9544/1

ГИП	Заславский		03.85	ТП 411-2-179.86 КЖ	
Н. контр.	Скворский		04.86		
Нач. отд.	Пилипенко		03.85		
Гл. спец.	Скворский		04.86		
Рук. гр.	Соболинская		03.85		
Ст. инж.	Левицкая		12.85	цех по производству паркета с сушильными камерами мощностью 200 тыс. м² паркета в год	Стадия: Р.П. / Лист: 53 / Листов:
Привязан:				Узлы 2, 3, 6 стойки СК1, СК2.	Киевский филиал Союзгипролесхоз
Инв. №					

Типовой проект 411-2-179.86

Фм 14

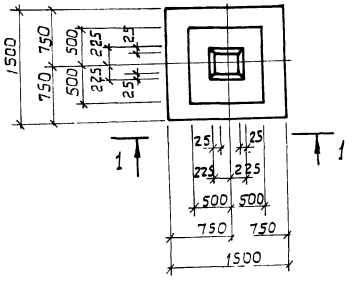

Фм 15

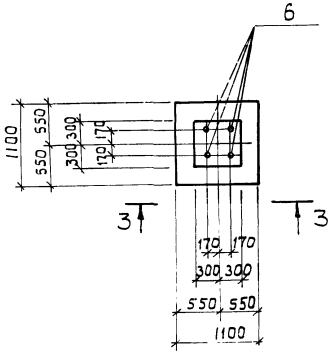

Фм 16

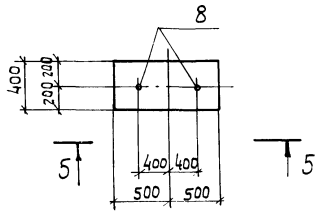

5 - 5

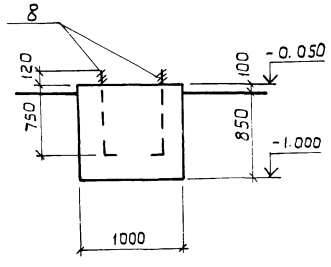

1 - 1

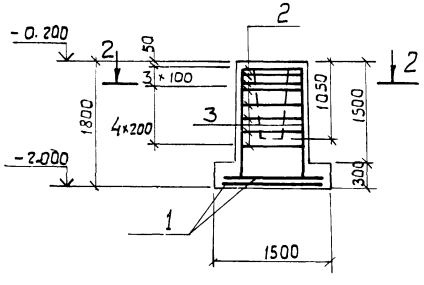

3 - 3

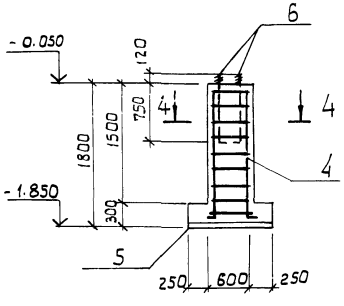

2 - 2

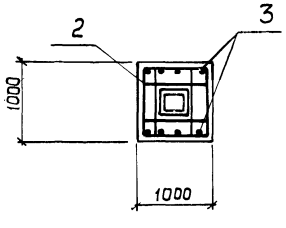

4 - 4

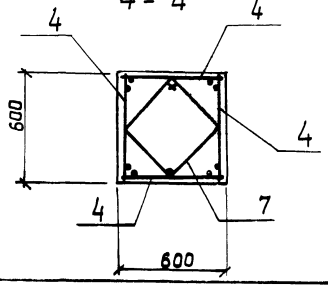

Ведомость деталей

Поз.	Эскиз
7	

Ведомость расхода стали на один элемент, кг

Марка элемента	Изделия арматурные										Изделия закладн.				Общий расход
	Арматура класса									Всего	Арматура класса			Всего	
	A I			A II			A III				A I				
	ГОСТ 5781-82			ГОСТ 5781-82			ГОСТ 5781-82				ГОСТ 5781-82				
	ф 8		Итого	ф 12		Итого	ф 6	ф 10	Итого		ф 22		Итого		
Фм 14	23.2		23.2	10.4		10,4	2,0	14,4	16,4	48,0					48,0
Фм 15	8,4		8,4	11.2		11,2				19.6	11.6		11.6	11.6	31.2
Фм 16											5,8		5,8	5,8	5,8

Спецификация элементов монолитной конструкции

Форм	Зона	Поз.	Обозначение	Наименование	Кол.	Приме-чч.
			КЖС-54	Фм 14		
				Сборочные единицы		
				Сетки арматурные		
		1	1.410-3 В.1	1С $\frac{10AIII}{6AIII}$ 145×145	2	
		2	1.412-1/77, В.3	СА-8АI	8	
		3	То же	СН12АII-6×15	2	
				Материалы		
				Бетон М200		2,0м³
				Фм 15		
				Сборочные единицы		
				Сетки арматурные		
		4	КЖС-61	С1	4	
		5	То же	С2	1	
				Изделия закладные		
		6	КЖС-60	МН19	4	
				Детали		
		7	КЖС-54	ф8АI ГОСТ 5781-81, ℓ=1800	9	
				Материалы		
				Бетон М150		0,9м
				Фм 16		
				Изделия закладные		
		8	КЖС-60	МН19	2	
				Материалы		
				Бетон М150		0,3м

1. Геологические условия см. лист КЖС-2.
2. Защитный слой бетона для рабочей арматуры подошвы - 35мм.
3. Под фундаментами Фм14 и Фм15 выполнить бетонную подготовку из бетона М50 толщиной 100мм.

91
9544/1

ГИП	Заславский		03.85
Н.контр.	Скворецкий		03.85
Нач. отд	Пилипенко		03.85
Гл. спец.	Скворецкий		03.85
Рук. гр.	Заславский		03.85
Ст. инж.	Левицкая		03.85

ТП 411-2-179.86 КЖ

Привязан:

Инв. №

Цех по производству паркета с сушильными камерами мощностью 200 тыс. м² паркета	Стадия	Лист	Листов
	Р. П.	54	
Конструкция фундаментов Фм 14 ÷ Фм 16	Киевский филиал Союзгипролесхоз		

Формат А2

Альбом I

Типовой проект 411-2-179.86

Переходной мостик ПМ1

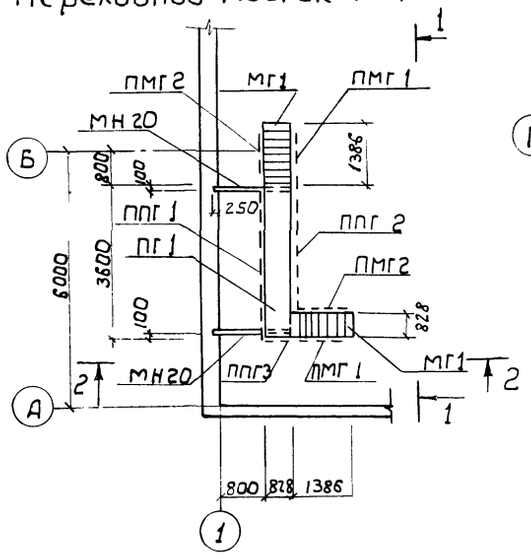

Лестница ЛМ1

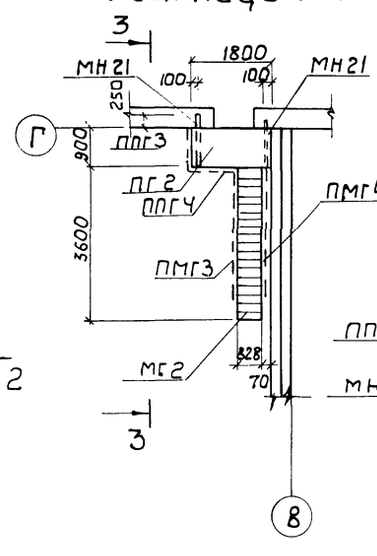

Лестница ЛМ2

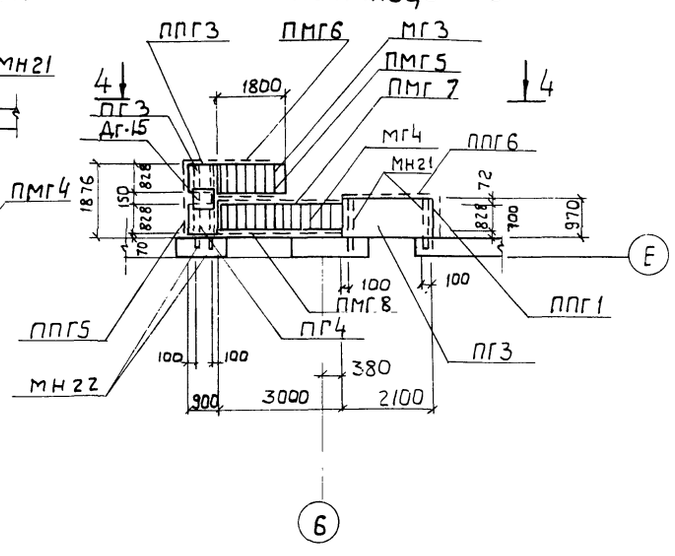

1 - 1

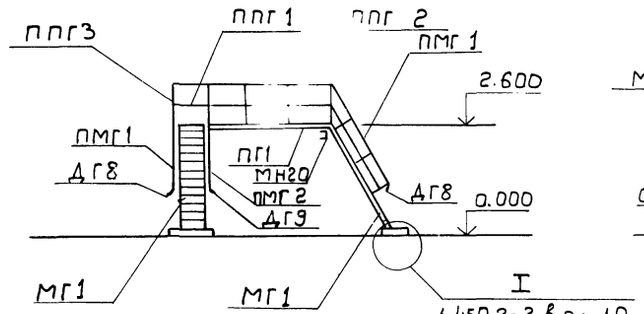

2 - 2

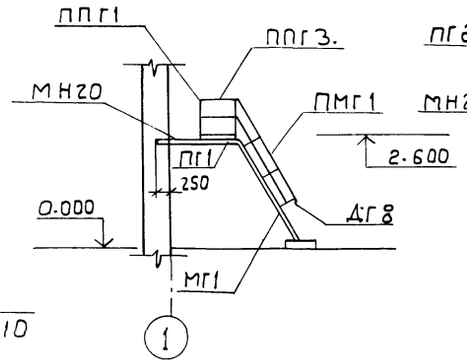

3 - 3

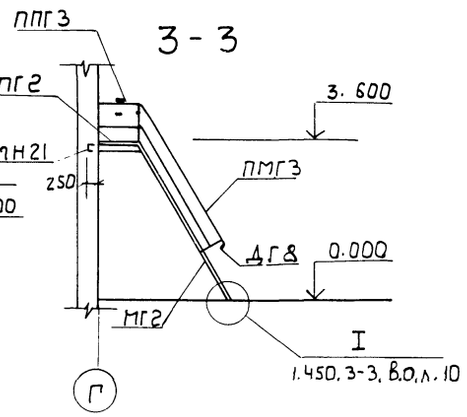

4 - 4

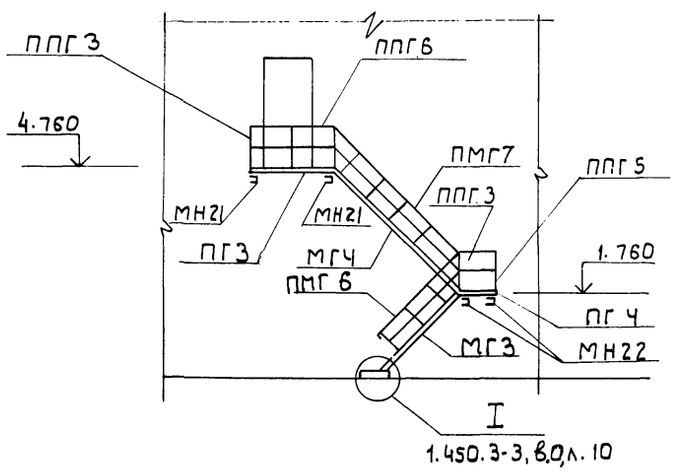

Спецификация элементов к лестнице ЛМ1

Марка поз.	Обозначение	Наименование	Кол.	Масса ед, кг.	Примечание
		ЛМ1			
МГ2	1.450.3-3, Вып.2	Лестничный марш МЛГФ 60-36.8	1	191	
ПГ2	То же	Переходная площадка ПМГФ-18.8	1	101	
ПМГ3	"	Ограждение лестн. марша ОГлМЛ60-10.36	1	34	
ПМГ4	"	То же, ОГлМЛ60-10.36	1	34	
ППГ3	"	Ограждение площадки ОГПМГ36-10.9	1	18	
ППГ4	"	То же, ОГПМГ36-10.12	1	21	
ДГ8	"	Дополнительный элемент ДГ8	1	1	
ДГ9	"	То же ДГ9	1	1	
МН21	Кэс-60	Изделие закладное МН21	2		

Спецификация элементов к переходному мостику ПМ1 и лестнице ЛМ2.

Марка, поз.	Обозначение	Наименование	Кол.	Масса ед. кг	Примечание
		ПМ1			
МГ1	1.450.3-3, Вып. 2	Лестничный марш МЛГФ 60-24.8	2	125	
ПГ1	То же	Переходная площадка ПМГФ-36.8	1	192	
ПМГ1	"	Ограждение лестн. марша ОГлМЛГ60-10.24	2	22	
ПМГ2	"	То же ОГлМЛГ60-10.24	2	22	
ППГ-1	"	Ограждение площадки ОГПМГ36-10.36	1	53	
ППГ2	"	То же, ОГПМГ36-10.30	1	47	
ППГ3	"	" ОГПМГ36-10.9	1	18	
ДГ8	"	Дополнительный элемент ДГ8	1	1	
ДГ9	"	" ДГ9	1	1	
ДГ18	"	" ДГ18	2	1	
ДГ19	"	" ДГ19	2	1	
МН20	Кэс-60	Изделие закладное МН20	2	29.9	
		ЛМ2			
МГ3	1.450.3-3, Вып. 2	Лестничный марш МЛГС 45-18.8	1	125	
МГ4	То же	То же МЛГС 45-30.8	1	211	
ПГ3	"	Переходная площадка ПМГС-21.8	1	116	
ПГ4	"	То же, ПМГС-9.8	2	54	
ПМГ-5	"	Ограждение лестн. марша. ОГлМЛГ45-10.18	1	23	
ПМГ-6	"	То же, ОГлМЛГ45-10.18	1	23	
ПМГ7	"	" ОГлМЛГ45-10.30	1	39	
ПМГ8	"	" ОГлМЛГ45-10.30	1	39	
ППГ3	"	Ограждение площадки ОГПМГ36-10.9	2	18	
ППГ-5	"	То же ОГПМГ36-10.18	1	31	
ППГ6	"	" ОГПМГ36-10.21	1	34	
ДГ1	"	Дополнительный элемент ДГ1	1	6.1	
ДГ4	"	То же ДГ4	2	2	
ДГ5	"	" ДГ5	2	2	
ДГ8	"	" ДГ8	1	1	
ДГ9	"	" ДГ9	1	1	
ДГ10	"	ДГ10	1	1	
МН21	Кэс-60	Изделие закладное МН21	2	22.1	
МН22	То же	То же МН22	2	56,4	

1. Монтаж металлических конструкций выполнить в соответствии с указаниями серий 1.450.3-3. Вып. 0 и 2-й СНиП III-18-75.
2. Сварку производить электродами типа Э42 ГОСТ 9466-75.
3. Все металлические конструкции после монтажа окрасить масляной краской за 2 раза.

92

ГИП	Заславский		03.85
Н.контр.	Скворский		03.85
Нач.отд.	Пилипенко		03.85
Гл.спец.	Скворский		03.85
Рук.гр.	Завовнич		03.85
Ст.инж.	Левицкая		03.85

ТП 411-2-179.86 КЖ

Цех по производству паркета с сушильными камерами мощностью 200 тыс. м² паркета в год.

Стадия	Лист	Листов
Р.П.	55	

Переходной мостик ПМ1. Лестницы ЛМ1, ЛМ2.

Киевский филиал Союзгипролесхоз

Привязан:

Инв. №

954411

Альбом I

Типовой проект 411-2-179.86

Козырек

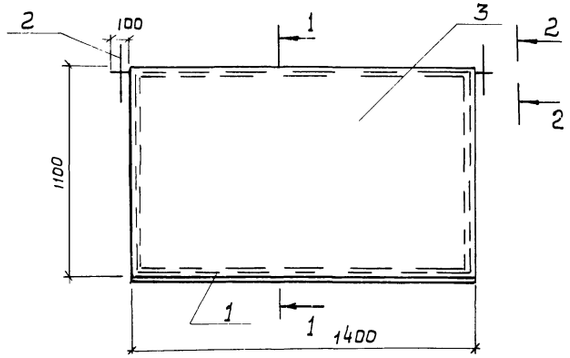

1-1

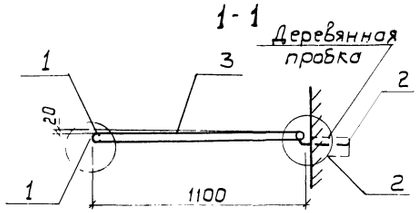

2-2

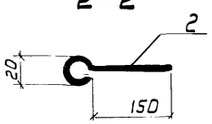

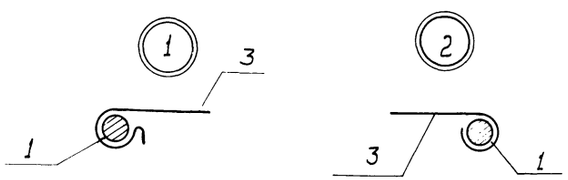

Деталь позиции 1

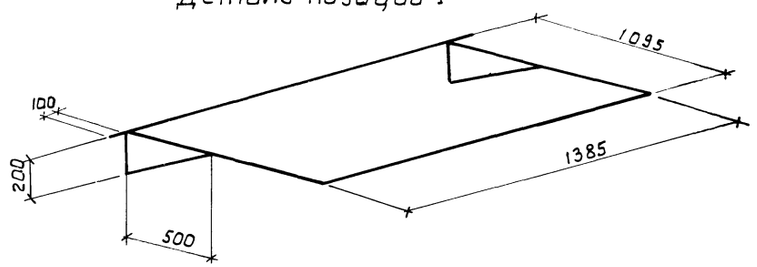

ПР8

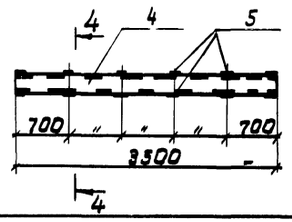

4-4

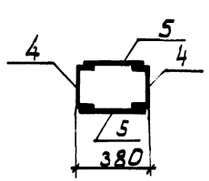

Схема расположения переходного мостика ПМ2

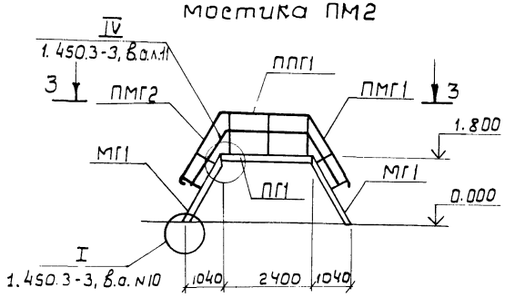

3-3

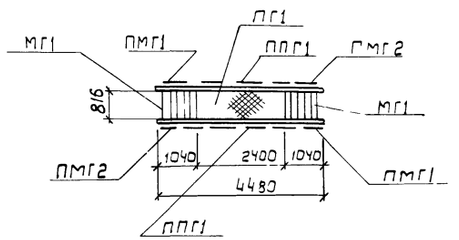

СГ34, СГ70

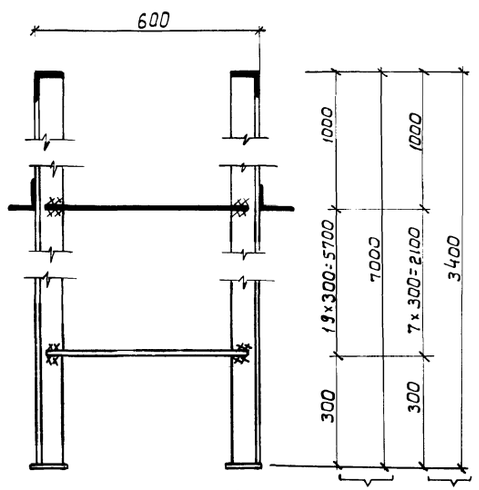

СГ70 СГ34

Деталь крепления стремянки

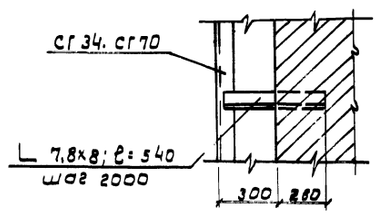

Спецификация элементов металлической конструкции

Формат	Зона	Поз.	Обозначение	Наименование	Кол.	Примечание
			КЖ-56	Козырек		
				Сборочные единицы		
		1		ф12 А I, ГОСТ 5781-82, ℓ=6,7м	1	5,9кг
		2		То же, ℓ=0,22м	2	0,4кг
		3		Оцинк. ж-30 ГОСТ 17715-72, δ=0,8мм	1,70	10,7кг
			КЖ-56	ПР8		
				Сборочные единицы		
		4		С 22, ГОСТ 8240-72, ℓ=3500	2	147,0кг
		5		-60×6, ГОСТ 103-76, ℓ=350	12	11,9кг

Спецификация элементов ПМ2 и стремянок

Марка, поз.	Обозначение	Наименование	Кол	Масса ед. кг.	Примечание
		ПМ2			
МГ1	1.450.3-3, вып.2	Лестничный марш МЛГФ60-18.8	2	93	
ПГ1	То же	Переходная площадка ПМГФ-24.8	1	131	
ПМГ1	"	Огражд. лестница марша ОГЛ МЛГ60-10.18	2	16	
ПМГ2	"	То же ОГп МЛГ60-10.18	2	16	
ППГ1	"	Ограждение площадки ОГПМГ36-10.24	2	37	
Д6	"	Дополнительный элемент Д6	1	2	
Д7	"	То же Д7	1	2	
ДГ8	"	" ДГ8	2	1	
ДГ9	"	" ДГ9	2	1	
ДГ18	"	" ДГ18	2	1	
ДГ19	"	" ДГ19	2	1	
		Стремянки			
СГ34	1.450.3-3, вып.2 ч.2	СГ34	1	65	
СГ70	То же	СГ70	1	131	

1. Сварку выполнить электродами типа Э42 ГОСТ 9466-75.
2. Монтаж переходного мостика и стремянок вести в соответствии с указаниями серии 1.450.3-3 выпуски 0 и 2 и СНиП III-18-75
3. Толщина сварных швов - 6мм, но не более меньшей из толщин свариваемых элементов.
4. После монтажа все металлоконструкции окрасить масляной краской в 2 слоя.

93
9544/1

ГИП	Заславский		03.85
Н.контр.	Сквирский		03.85
Нач.отд.	Пилипенко		03.85
Гл.спец.	Сквирский		03.85
Рук.гр.	Заводник		03.85
Ст.инж.	Левицкая		03.85

ТП 411-2-179.86 КЖ

Цех по производству паркета с сушильными камерами мощностью 200 тыс.м² паркета в год.

Стадия	Лист	Листов
Р.П.	56	

Переходной мостик ПМ2 козырек, стремянки.

Киевский филиал Союзгипролесхоз

Привязан

Инв.№

Альбом I

Типовой проект 411-2-179.86

План сетки молниезащиты

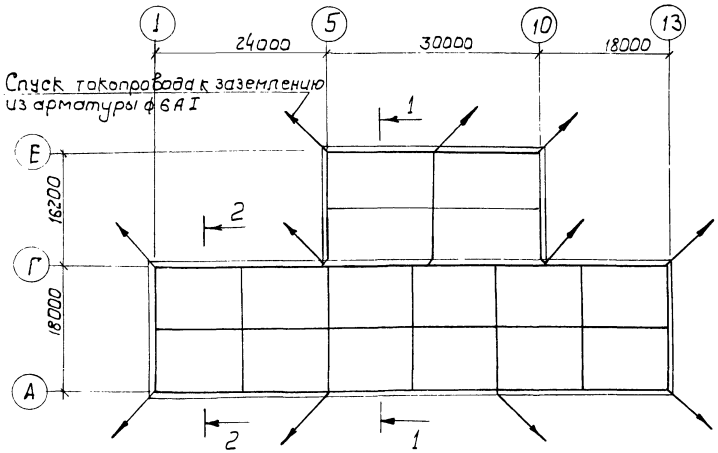

1 - 1

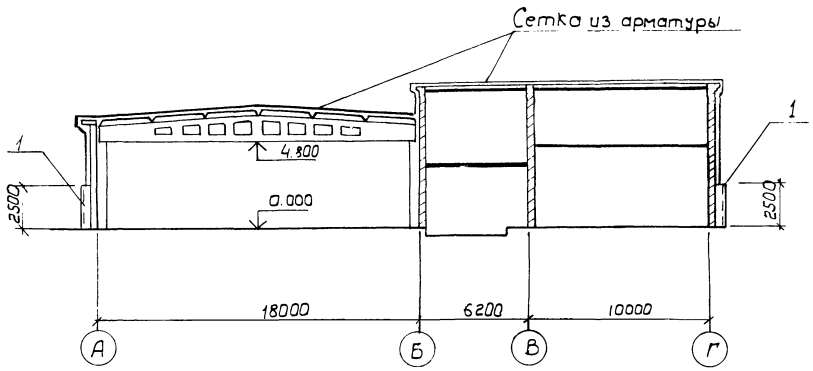

2 - 2

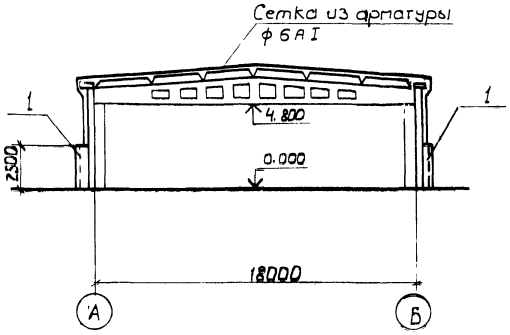

Деталь крепления молниезащиты

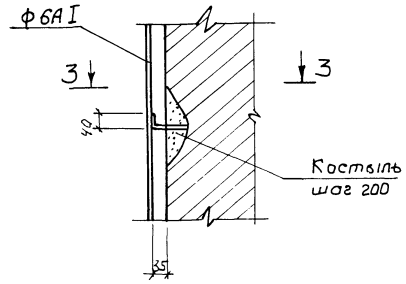

3 - 3

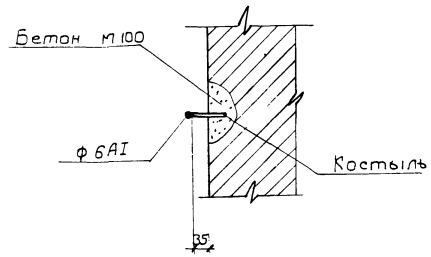

Деталь защиты молниеотвода.

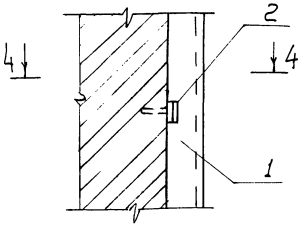

4 - 4

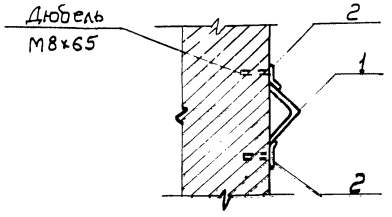

Спецификация элементов молниезащиты

Формат	Зона	Поз.	Обозначение	Наименование	Кол.	Примечание
				Монтажные элементы		
А2		1	КЖ-61	МС7	11	
А2		2	То же	МС8	44	

1. Проект молниезащиты выполнен на основании „Указания по проектированию и устройству молниезащиты зданий и сооружений" СН 305-78.
2. Сетку уложить по плитам покрытия.
3. Сетку в узлах соединить на сварке с помощью контакта не менее двойной площади соединительных элементов.
4. Сварку производить электродами типа Э42 по ГОСТ 9467-75.
5. Все стальные элементы на кровле необходимо соединить с токопроводами.
6. Расход арматуры ф6AI на сетку составляет - 125,0 кг.

Согласовано:
Эл. сектор Спейник

ГИП	Заславский		01.85
Н. контр.	Сквирский		
Нач. отд.	Пилипенко		03.85
Гл. спец.	Сквирский		
Рук. гр.	Заводник		
Ст. инж.	Левицкая		

Привязан:

94
9544|1

ТП 411-2-179.86 КЖ

Цех по производству паркета с сушильными камерами мощностью 200 тыс. м² паркета в год.

Стадия	Лист	Листов
Р. П.	57	

Молниезащита

Киевский филиал СОЮЗГИПРОЛЕСХОЗ

Альбом I

Типовой проект 411-2-179.86

КП1

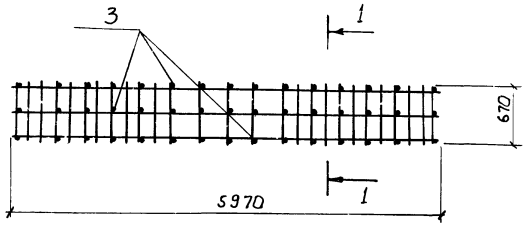

КР1

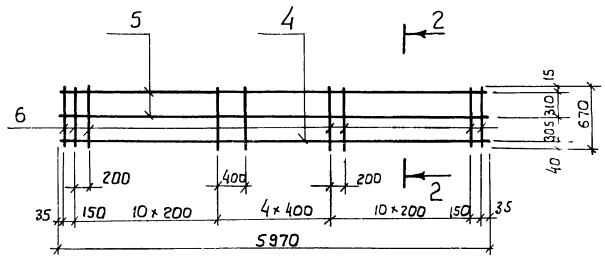

КР2

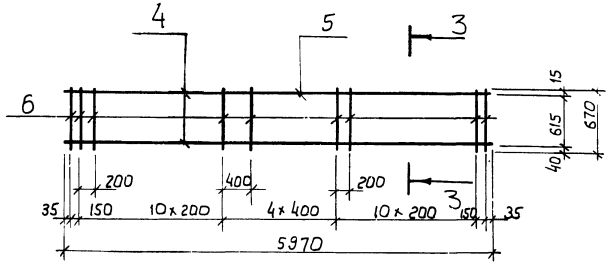

1-1

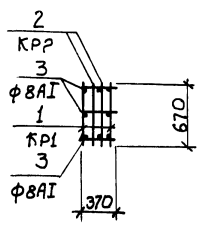

2-2

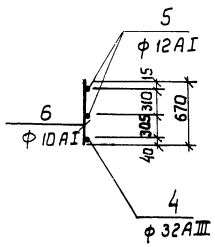

3-3

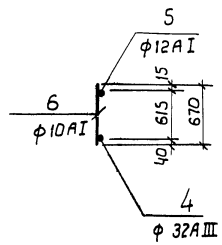

Спецификация элементов каркасов

Формат	Зона	Поз.	Обозначение	Наименование	Кол.	Примечание
				КР3		
				Детали		
22		7	Кэтс-58	ф10АI ГОСТ 5781-82, ℓ=680	3	1,3 кг
"		8	"	ф6АI ГОСТ 5781-82, ℓ=580	7	0,9 кг
				Итого		2,2 кг
				Кр4		
				Детали		
22		9	Кэтс-58	ф6АI ГОСТ 5781-82 ℓ=580	4	0,5кг
"		10	"	ф10АI ГОСТ 5781-82, ℓ=590	3	1,1кг
"		11	"	Труба 20×3,2 ГОСТ 3262-75 ℓ=590	2	2,0 кг
				Итого		3,6 кг

Кр3

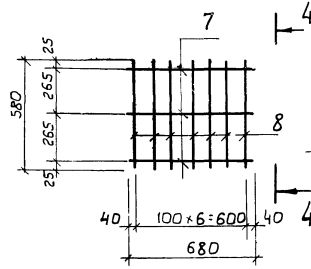

4-4

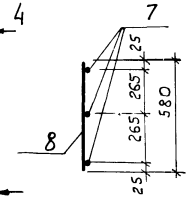

Кр4

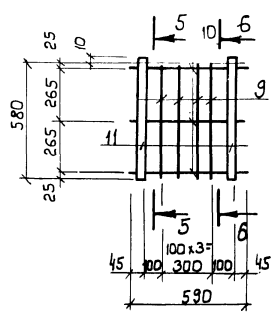

5-5

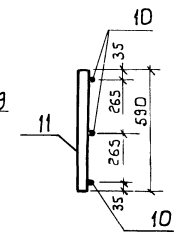

6-6

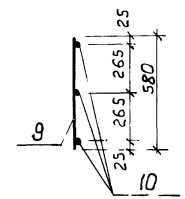

Спецификация элементов каркасов

Формат	Зона	Поз.	Обозначение	Наименование	Кол.	Примечание
				КП1		
				Сборочные единицы		
				и детали		
22		1	Кэтс-58	Каркас плоский КР1	2	119,0кг
"		2	"	" КР2	2	108,4кг
"		3	"	ф8АI, ГОСТ 5781-82 ℓ=370	45	6,6кг
				Итого:		234,0кг
				КР1		
				Сборочные единицы		
				и детали		
22		4	Кэтс-58	ф32АIII ГОСТ 5781-82, ℓ=5970	1	37,7кг
"		5	"	ф12АI, ГОСТ 5781-82, ℓ=5970	2	10,6кг
"		6	"	ф10АI, ГОСТ 5781-82, ℓ=670	27	11,2кг
				Итого		59,5кг
				КР2		
				Сборочные единицы		
				и детали		
22		4	Кэтс-58	ф32АIII ГОСТ 5781-82, ℓ=5970	1	37,7кг
"		5	"	ф12АI ГОСТ 5781-82, ℓ=5970	1	5,3кг
"		6	"	ф10АI ГОСТ 5781-82, ℓ=670	27	11,2кг
				Итого		54,2кг

Сварку производить электродами Э42 ГОСТ 9466-75

95

95441

ГИП	Васильский		03.86
Н. контр.	Скворский		03.86
Нач. отд.	Пилипенко		03.86
Гл. спец.	Скворский		03.86
Рук. гр.	Забавник		03.86
Ст. инж.	Левицкая		03.86

ТП 411-2-179.86 КЖ

Привязан:

Инв. №

Цех по производству паркета с сушильными камерами, мощностью 200 тыс. м² паркета в год.

Стадия	Лист	Листов
Р. П.	58	

Каркасы КП1 КР1 ÷ КР4

Киевский филиал Союзгипролесхоз

Альбом I

Типовой проект 411-2-179.86

МН2

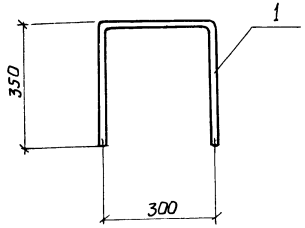

МН8

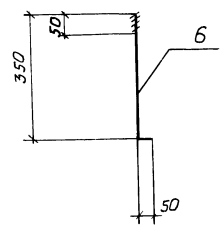

МН3

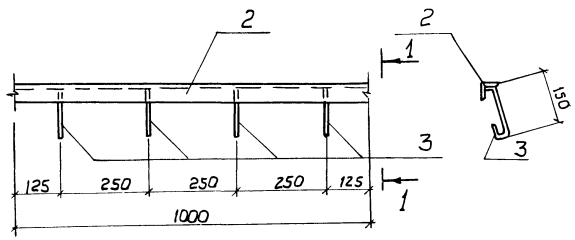

1-1

МН6

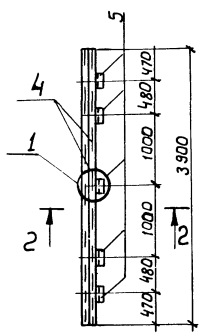

2-2

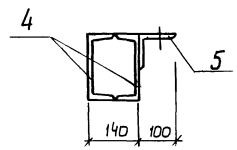

МН9

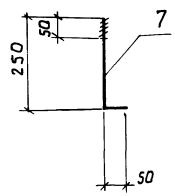

МН11

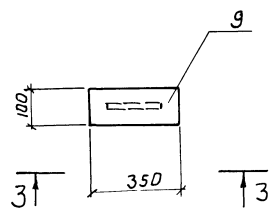

МН12

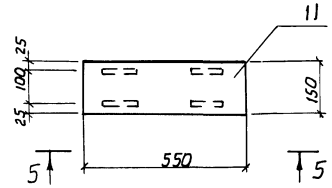

МН10

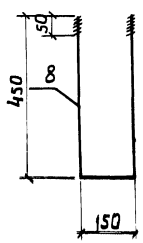

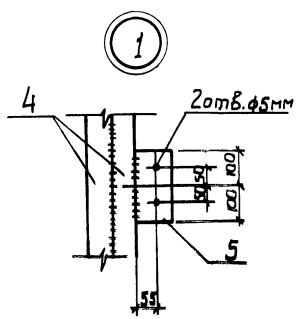

3-3

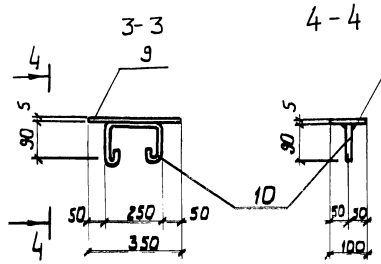

4-4

5-5

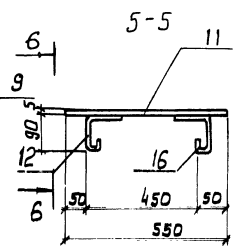

6-6

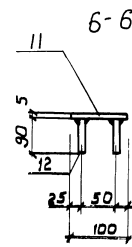

Спецификация элементов закладных изделий

Формат	Зона	Поз.	Обозначение	Наименование	Кол.	Примечание
			Кэтс-59	МН1		
				Детали		
Б/Ч				[2 ГОСТ 8240-72, ℓ=2800	1	29,1 кг
				Итого		29,1 кг
			Кэтс-59	МН2		
				Детали		
22		1		ф 16 AI ГОСТ 5781-82, ℓ=1000	1	1,6 кг
				Итого		1,6 кг
			Кэтс-59	МН 3		
				Детали		
22		2		L5×5 ГОСТ 8509-72*, ℓ=1000	1	3,8 кг
=		3		ф6 AI ГОСТ 5781-82*, ℓ= 230	4	0,2 кг
				Итого		4,0 кг
			Кэтс-59	МН4		
				Детали		
Б/Ч				I 24 ГОСТ 8239-72*, ℓ=4370	1	104,9 кг
				Итого		104,9 кг
			Кэтс-59	МН5		
				Детали		
Б/Ч				I 24 ГОСТ 8239-72*, ℓ=2500	1	60,0 кг
				Итого		60,0 к

Спецификация элементов закладных изделий

Формат	Зона	Поз.	Обозначение	Наименование	Кол.	Примечание
			Кэтс-59	МН6		
				Детали		
22		4		[18 ГОСТ 8240-72, ℓ=3900	2	127,2 кг
"		5		L 10×6,5 ГОСТ 8509-72, ℓ=200	5	10,1 кг
				Итого		137,3 кг
			Кэтс-59	МН7		
				Детали		
Б/Ч				[18 ГОСТ 8240-72, ℓ=3400	1	55,4 кг
				Итого		55,4 кг
			Кэтс-5	МН8		
				Детали		
22		6		ф 10 AI ГОСТ 5781-82, ℓ=400	1	0,6 кг
				Итого		0,6 кг
			Кэтс-59	МН9		
				Детали		
22		7		ф 16 AI ГОСТ 5781-82, ℓ=300	1	0,5 кг
				Итого		0,5 кг
			Кэтс-59	МН10		
				Детали		
22		8		ф 16 AI ГОСТ 5781-82, ℓ=1050	1	1,7 кг
				Итого		1,7 кг
			Кэтс-59	МН 11		
				Детали		
22		9		-100×5 ГОСТ 103-76, ℓ= 350	1	1,7 кг
		10		ф 8 AI ГОСТ 5781-82, ℓ=530	1	0,2 кг
				Итого		1,9 кг
			Кэтс-59	МН12		
				Детали		
22		11		-150×5 ГОСТ 103-76, ℓ=550	1	3,2 кг
"		12		ф 8 AI ГОСТ 5781-82, ℓ=240	4	0,4 кг
				Итого		3,6 кг

96
95441

ГИП	Заславский		03.86
Н. контр.	Скбировский		03.86
Нач. отд.	Лидиленко		03.86
Гл. спец.	Скбировский		03.86
Рук. гр.	Забодкин		03.86
Ст. инж.	Левицкая		03.86

ТП 411-2-179.86 КЖ

Привязан

Инв. №

Цех по производству паркета с сушильными камерами мощностью 100 тыс. м² паркета в год.

Стадия	Лист	Листов
Р.М.	59	

Изделия закладные МН1÷МН12

Киевский филиал Союзгипролесхоз

МН13

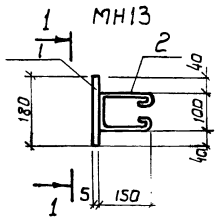

1-1

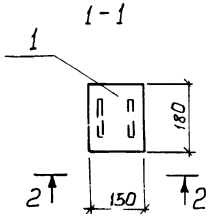

2-2

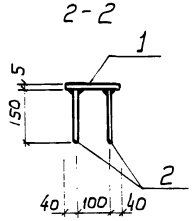

МН14

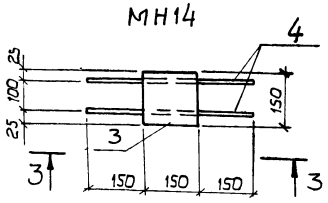

МН15

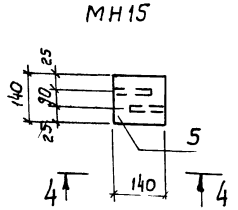

3-3

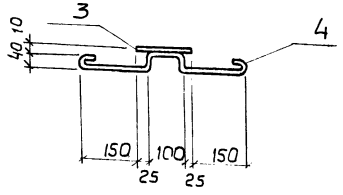

4-4

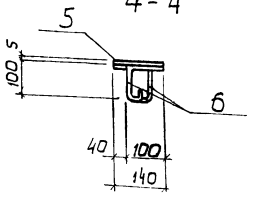

5

МН18

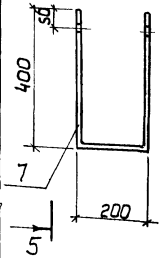

Отв. ф14мм

5-5

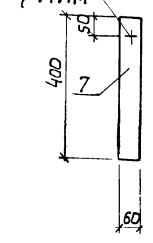

9

МН20, МН21

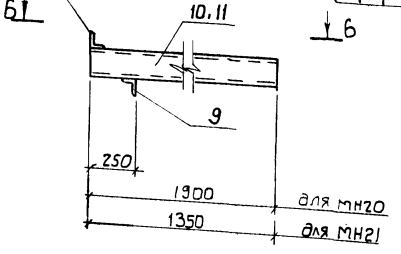

МН19

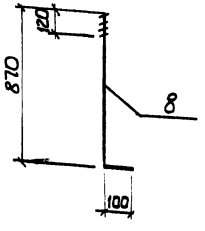

6-6

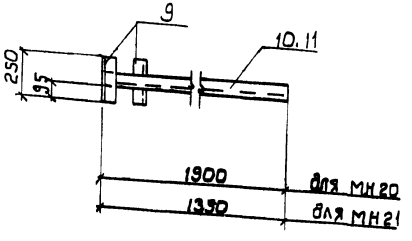

Спецификация элементов закладных изделий

Формат	Зона	Поз.	Обозначение	Наименование	Кол.	Примечание
			Кофе-60	МН13		
				Детали		
22		1		-150×5 ГОСТ 103-76, ℓ=180	1	1,1 кг
"		2		ф8 AI ГОСТ 5781-82, ℓ=500	2	0,4 кг
				Итого:		1,5 кг
			Кофе-60	МН14		
				Детали		
22		3		-150×5 ГОСТ 103-76, ℓ=150	1	0,9 кг
"		4		ф8 AI ГОСТ 5781-82, ℓ=600	2	0,5 кг
				Итого:		1,4 кг
			Кофе-60	МН15		
				Детали		
22		5		-140×5 ГОСТ 103-76, ℓ=140	1	0,8 кг
"		6		ф 8 AI ГОСТ 5781-82, ℓ=240	2	0,2 кг
				Итого:		1,0 кг
			Кофе-60	МН16		
				Детали		
Б/Ч				Труба 219×6 ГОСТ 8732-70, ℓ=5210	1	164,0 кг
				Итого:		164,0 кг
			Кофе-60	МН17		
				Детали		
Б/Ч				L 63×6 ГОСТ 8509-72*, ℓ=900	1	5,2 кг
				Итого:		5,2 кг

6

МН22, МН23

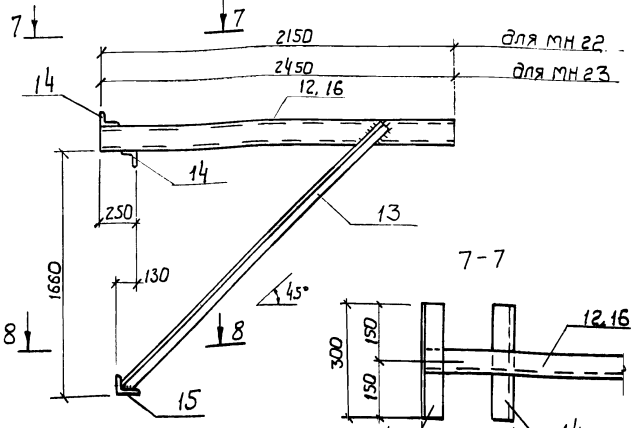

7-7

8-8

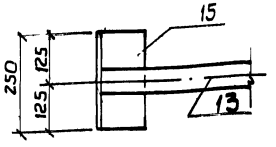

Спецификация элементов закладных изделий

Формат	Зона	Поз.	Обозначение	Наименование	Кол.	Примечание
			Кофе-60	МН18		
				Детали		
22		7		-60×6 ГОСТ 103-76 ℓ=1000	1	2,8 кг
				Итого		2,8 кг
			Кофе-60	МН19		
				Детали		
22		8		ф22 AI ГОСТ 5781-82, ℓ=970	1	2,9 кг
				Итого:		2,9 кг
			Кофе-60	МН20		
				Детали		
22		9		L 63×6 ГОСТ 8509-72*, ℓ=250	2	2,9 кг
"		10		[16 ГОСТ 8240-75 ℓ=1900	1	27,0 кг
"				Итого:		29,9 кг
			Кофе-60	МН 21		
				Детали		
22		9		L 63×6 ГОСТ 8509-72*, ℓ=250	2	2,9 кг
"		11		[16 ГОСТ 8240-72, ℓ=13.50	1	19,2 кг
				Итого:		22,1 кг
			Кофе-60	МН22		
				Детали		
22		12		[16 ГОСТ 8240-72, ℓ=2150	1	30,5 кг
"		13		L 75×6 ГОСТ 8509-72*, ℓ=2570	1	17,7 кг
"		14		L 63×6 ГОСТ 8509-72*, ℓ=300	2	3,4 кг
"		15		L 125×10 ГОСТ 8509-72*, ℓ=250	1	4,8 кг
				Итого:		56,4 кг
			Кофе-60	МН23		
				Детали		
22		13		L 75×6 ГОСТ 8509-72*, ℓ=2570	1	17,7 кг
"		14		L 63×6 ГОСТ 8509-72*, ℓ=300	2	3,4 кг
"		15		L 125×10 ГОСТ 8509-72*, ℓ=250	1	4,8 кг
"		16		[16 ГОСТ 8240-72, ℓ=2450	1	36,5 кг
						62,4 кг

Привязан:

Инв. №

97
95441

ГИП	Заславский		01.85
Н.контр.	Скворский		
Нач.отд	Пупышенко		01.85
Гл.спец.	Скворский		
Рук.гр.	Забавников		03.85
Ст.инж.	Левицкая		

ТП 411-2-179.86 КЖ

Цех по производству паркета с сушильными камерами мощностью 200 тыс.м² паркета в год.

Стадия: Р.П. | Лист: 60 | Листов:

Изделия закладные МН13 ÷ МН23.

Киевский филиал Союзгипролесхоз

Альбом I

Типовой проект 411-2-179.86

С1

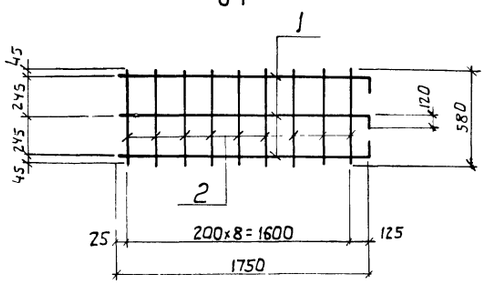

С2

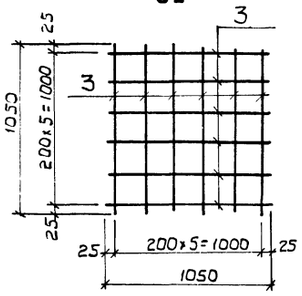

МС5

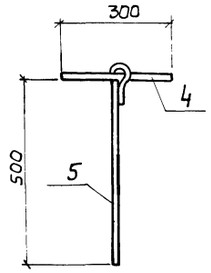

МС6

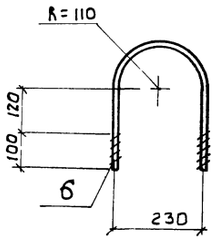

Защитное обрамление ОМ1

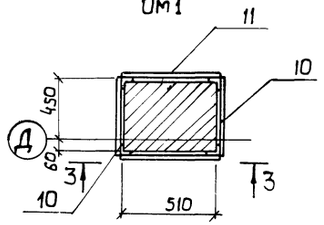

МС8

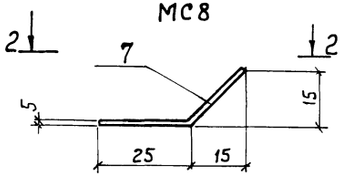

2-2

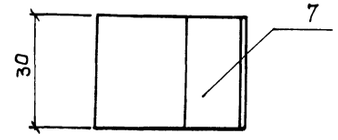

3-3

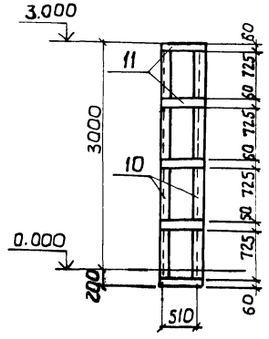

Спецификация элементов металлической конструкции.

Формат	Зона	Поз.	Обозначение	Наименование	Кол.	Примечание
			КЭТС-61	С1		
				Детали		
А2		1		ф 12 AII ГОСТ 5781-82, ℓ=1870	3	5,0 кг
"		2		ф 8 AI ГОСТ 5781-82, ℓ=580	9	2,1 кг
				Итого		7,1 кг
			КЭТС-61	С2		
				Детали		
А2		3		ф 12 AII ГОСТ 5781-82, ℓ=1050	12	11,2 кг
				Итого		11,2 кг
			КЭТС-61	Т1		
				Детали		
Б/Ч				[12 ГОСТ 8240-72*, ℓ=1500	1	15,6 кг
				Итого		15,6 кг
			КЭТС-61	Т2		
				Детали		
Б/Ч				[12 ГОСТ 8240-72* ℓ=2200	1	22,9 кг
				Итого		22,9 кг
			КЭТС-61	МС1		
				Детали		
Б/Ч				L 6,3×6 ГОСТ 8509-72*, ℓ=150	1	0,9 кг
				Итого		0,9 кг
			КЭТС-61	МС2		
				Детали		
Б/Ч				L 20×16 ГОСТ 8509-72*, ℓ=3000	1	146,1 кг
				Итого		146,1 кг
			КЭТС-61	МС3		
				Детали		
Б/Ч				L 14×12 ГОСТ 8509-72*, ℓ=1600	1	40,8 кг
				Итого		40,8 кг
			КЭТС-61	МС4		
				Детали		
Б/Ч				I 27 ГОСТ 8239-72*, ℓ=600	1	19,0 кг
				Итого		19,0 кг

Спецификация элементов металлической конструкции

Формат	Зона	Поз.	Обозначение	Наименование	Кол.	Примечание
			КЭТС-61	МС5		
				Детали		
А2		4		ф 12 AI ГОСТ 5781-82, ℓ=300	1	0,3 кг
"		5		То же, ℓ=600	1	0,5 кг
				Итого		0,8 кг
			КЭТС-61	МС6		
				Детали		
А2		6		ф 10 AI ГОСТ 5781-82, ℓ=800	1	0,5 кг
				Итого		0,5 кг
			КЭТС-61	МС7		
				Детали		
Б/Ч				L 6,3×6 ГОСТ 8509-72* ℓ=2300	1	14,3 кг
				Итого		14,3 кг
			КЭТС-61	МС8		
				Детали		
А2		7		-30×5 ГОСТ 103-76, ℓ=45	1	0,1 кг
				Итого		0,1 кг
			КЭТС-61	МС9		
				Детали		
А2		8		-150×8 ГОСТ 103-76, ℓ=460	1	4,3 кг
				Итого		4,3 кг
			КЭТС-61	МС10		
				Детали		
А2		9		-200×20 ГОСТ 103-76, ℓ=800	1	25,1 кг
				Итого		25,1 кг
			КЭТС-61	ОМ1		
				Детали		
А2		10		L 6,3×6 ГОСТ 8509-72*, ℓ=3200	4	73,2 кг
"		11		-6×60, ГОСТ 103-76, ℓ=510	20	29,0 кг
				Итого		102,2 кг

МС9

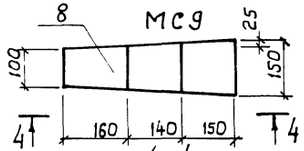

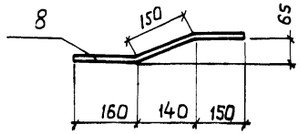

МС10

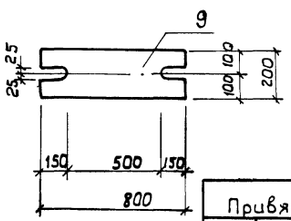

Привязан:

Инв. №

98
9544/1

ГИП	Заславский		
Н. контр.	Скворецкий		
Нач. отд.	Пилипенко		
Гл. спец.	Скворецкий		
Рук. гр.	Забавник		
Ст. инж.	Левицкая		

ТП 411-2-179.86 КЖ

Цех по производству паркета с сушильными камерами мощностью 200 тыс. м² паркета в год.

Стадия	Лист	Листов
Р.П.	61	

Сетки С1, С2, траверсы Т1 и Т2. Монтажные элементы МС1-МС10. Защитное обрамление ОМ1

Киевский филиал Союзгипролесхоз

Альбом I

Типовой проект 411-2-179.86

Щ1

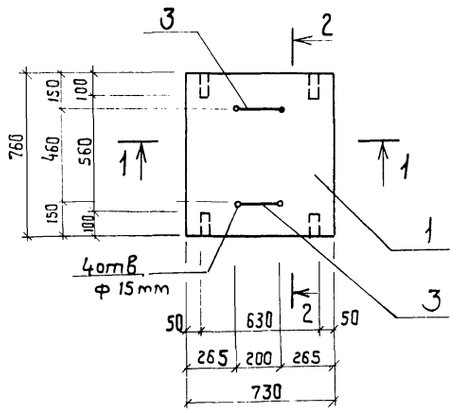

Щ4

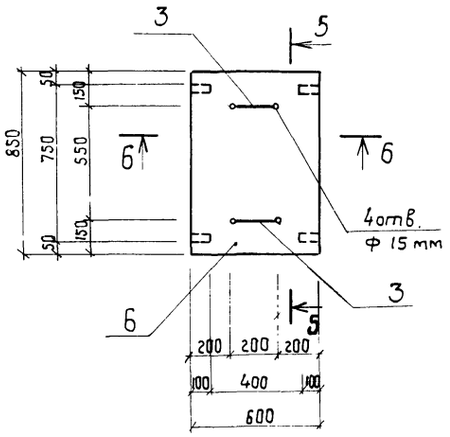

1-1

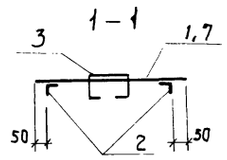

2-2

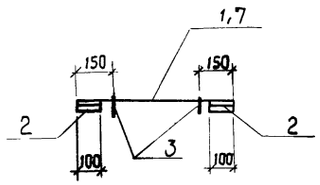

3-3

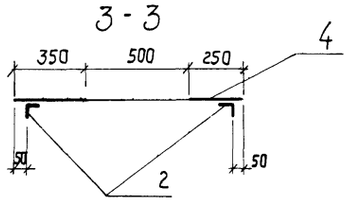

4-4

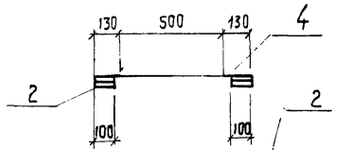

5-5

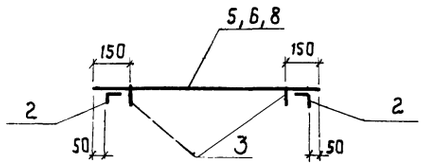

6-6

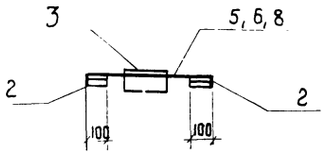

Щ2

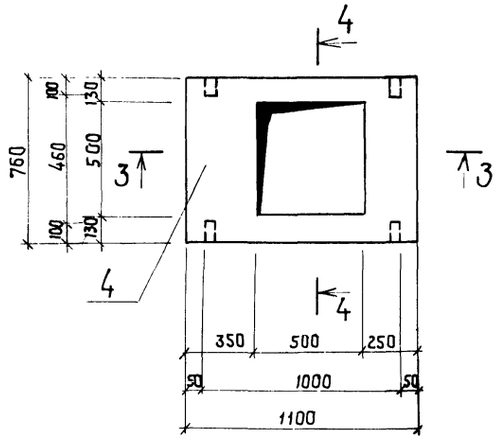

Щ5

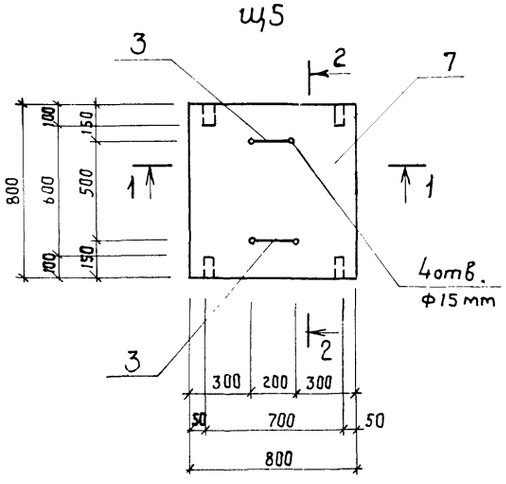

Щ3

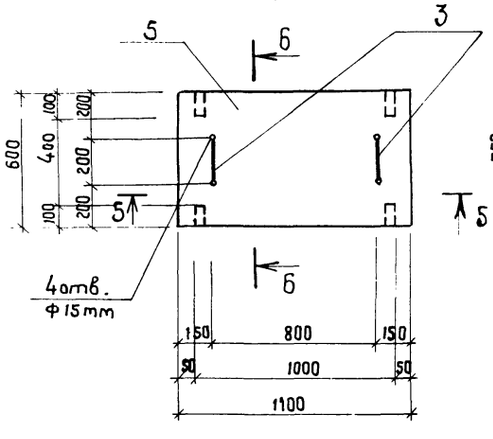

Щ6

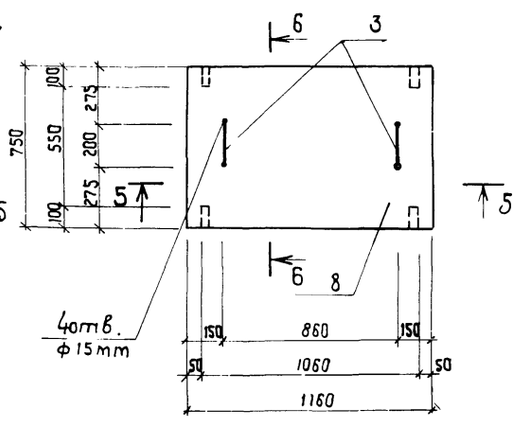

поз. 3

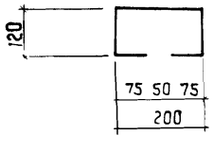

Спецификация элементов щитов

Формат	Зона	Поз.	Обозначение	Наименование	Кол.	Примечание
			КЖС-62	Щ1		
				Детали		
22		1		Лист рифленный 4 ГОСТ 8568-77 750×160	1	18,5 кг
"		2		∠ 3,2×4 ГОСТ 8509-72* ℓ=100	4	0,8 кг
"		3		ф 12 AI, ГОСТ 5781-82 ℓ=500	2	1,0 кг
				Итого:		20,3 кг
			КЖС-62	Щ2		
				Детали		
22		2		∠ 3,2×4, ГОСТ 8509-72* ℓ=100	4	0,8 кг
"		4		Лист рифленный 4 ГОСТ 8568-77 760×1100	1	27,9 кг
				Итого:		28,7 кг
			КЖС-62	Щ3		
				Детали		
22		2		∠ 3,2×4; ГОСТ 8509-72* ℓ=100	4	0,8 кг
"		3		ф 12 AI, ГОСТ 5781-82 ℓ=590	2	1,0 кг
"		5		Лист рифленный 4 ГОСТ 8568-77 600×1000	1	20,1 кг
				Итого:		21,9 кг
			КЖС-62	Щ4		
				Детали		
22		2		∠ 3,2×4, ГОСТ 8509-72* ℓ=100	4	0,8 кг
"		3		ф 12 AI, ГОСТ 5781-82 ℓ=590	2	1,0 кг
"		6		Лист рифленный 4 ГОСТ 8568-72 600×850	1	17,0 кг
				Итого		18,8 кг
			КЖС-62	Щ5		
				Детали		
22		2		∠ 3,2 ГОСТ 8509-72* ℓ=100	4	0,8 кг
"		3		ф 12 AI ГОСТ 5781-82 ℓ=590	2	1,0 кг
"		7		Лист рифленный 4 ГОСТ 8568-71 800×800	1	21,4 кг
				Итого:		
			КЖС-62	Щ6		
				Детали		
22		2		∠ 3,2 ГОСТ 8509-72* ℓ=100	4	0,8 кг
"		3		ф 12 AI ГОСТ 5781-82 ℓ=590	2	1,0 кг
"		8		Лист рифленный 4 ГОСТ 5868-71 150×1160	1	29,1 кг
				Итого		30,9 кг

99

95441

ГИП	Заславский		03.85
Н.контр.	Скворский		03.85
Нач.отд.	Пилипенко		03.85
Гл.спец.	Скворский		03.85
Рук.гр.	Заводник		03.85
Сконстр.	Левицкая		03.85

Т.П 411-2-179.86 КЖС

Цех по производству паркета с сушильными камерами мощностью 200 тыс. м² паркета в год.

Стадия	Лист	Листов
Р.П.	62	

Щиты Щ1 ÷ Щ6

Киевский филиал Союзгипролесхоз

Привязан:

Инв. №

ЦЕНТРАЛЬНЫЙ ИНСТИТУТ ТИПОВОГО ПРОЕКТИРОВАНИЯ
ГОССТРОЯ СССР
КИЕВСКИЙ ФИЛИАЛ
г. Киев-57 ул. Эжена Потье № 12

Заказ № 7044 Инв. № 9544/1 Тираж 100
Сдано в печать 1.09. 1987 Цена 7-68

gost.e-ecolog.ru