# Типовой проект

411-2-143

# Деревообрабатывающая мастерская по переработке 5000куб м сырья в год

## Альбом I
## Состав проекта

Альбом I – Общая пояснительная записка. Технологические чертежи. Архитектурно-строительные решения. Конструкции железобетонные.
Альбом II – Внутренний водопровод и канализация. Отопление и вентиляция. Силовое и осветительное электрооборудование. Автоматизация санитарно-технических систем и технологических процессов. Связь и сигнализация. Задания заводу-изготовителю.
Альбом III – Заказные спецификации.
Альбом IV – Сметы.

Разработан
Киевским филиалом
Союзгипролесхоз

Утвержден
Гослесхозом СССР
Протокол №69 от 22 мая 1980г
Введен в действие
Киевским „Союзгипролесхоз" Приказ №15 от 5.05.81г.
инв №8069/1

Главный инженер филиала ММ Кияница
Главный инженер проекта В И Заславский

gost.e-ecolog.ru

ЦЕНТРАЛЬНЫЙ ИНСТИТУТ ТИПОВОГО ПРОЕКТИРОВАНИЯ
ГОССТРОЯ СССР
КИЕВСКИЙ ФИЛИАЛ
г.Киев-57, ул.Эжена Потье, № 12

У6/6
Заказ № 158У инв. № 8069/1 тираж 200
Сдано в печать 3·3. 1983г. цена 5-02

# Типовой проект

411-2-143

# Деревообрабатывающая мастерская по переработке 5000куб. м сырья в год

## Альбом I
## Состав проекта

Альбом I – Общая пояснительная записка. Технологические чертежи. Архитектурно-строительные решения. Конструкции железобетонные.
Альбом II – Внутренний водопровод и канализация. Отопление и вентиляция. Силовое и осветительное электрооборудование. Автоматизация санитарно-технических систем и технологических процессов. Связь и сигнализация. Задания заводу-изготовителю.
Альбом III – Заказные спецификации.
Альбом IV – Сметы.

Разработан
Киевским филиалом
„Союзгипролесхоз"

Утвержден
Гослесхозом СССР
Протокол №69 от 22 мая 1980г
Введен в действие
к.ф. „Союзгипролесхоз" Приказ №15 от 5.05.81г.
инв №8069/11

Главный инженер филиала М.М. Кияница
Главный инженер проекта В.И. Заславский

Привязан
инв N

Типовой проект 411-2-143 Альбом I


| Наименование чертежа | № листа | № страниц альбома |
|---|---|---|
| 1 | 2 | 3 |
| Обложка | | |
| Титульный лист | 1 | 1 |
| Содержание альбома | 2 | 2 |
| Пояснительная записка | 3-9 | 3-9 |
| | | |
| Технологические решения | | |
| Общие данные | ТХ-1 | 10 |
| План расположения технологического оборудования. Разрез 1-1 | ТХ-2 | 11 |
| Бревнотаска со сбрасывателем. Общий вид | ТХ-3 | 12 |
| Рольганг навесной ПРДН-6. Общий вид | ТХ-4 | 13 |
| Рольганг неприводной к станку ИКБ-40. Общий вид | ТХ-5 | 14 |
| Транспортер двухэтажный. Общий вид. | ТХ-6 | 15 |
| Стол роликовый приставной. Общий вид | ТХ-7 | 16 |
| Барабан галтовочный. Общий вид | ТХ-8 | 17 |
| Рольганг неприводной. Общий вид | ТХ-9 | 18 |
| Ванна для олифы с бортовыми отсосами | ТХ-10 | 19 |
| Конвейер выносной ленточный 5050-80. Общий вид | ТХ-11 | 20 |
| Транспортер поперечный цепной. Общий вид | ТХ-12 | 21 |
| Архитектурно-строительные решения | | |
| Общие данные | АР-1 | 22 |

| 1 | 2 | 3 |
|---|---|---|
| План на отм. 0.000 | АР-2 | 23 |
| Планы на отм. -2.050 и -2.900. План кровли Венткамера | АР-3 | 24 |
| Разрезы. Узлы. Сечения | АР-4 | 25 |
| Фасады | АР-5 | 26 |
| Планы полов Перемычки | АР-6 | 27 |
| Конструкции железобетонные | | |
| Общие данные (начало) | КЖ-1 | 28 |
| Общие данные (продолжение) | КЖ-2 | 29 |
| Общие данные (окончание) | КЖ-3 | 30 |
| План фундаментов и сечения 1-1, 2-2, 10-10 ÷ 14-14 (фундаменты монолитные) | КЖ-4 | 31 |
| Сечения фундаментов 3-3 ÷ 9-9 | КЖ-5 | 32 |
| План фундаментов и сечения 1-1, 2-2, 11-11 ÷ 14-14. (фундаменты сборные) | КЖ-6 | 33 |
| Сечения фундаментов 3-3 ÷ 10-10 и раскладка блоков по оси А для t=-20° | КЖ-7 | 34 |
| Раскладка блоков по осям В, Г и З для t=-20° | КЖ-8 | 35 |
| Раскладка блоков по осям 1,2,8 и виды А-А, Б-Б, В-В для t=-20° | КЖ-9 | 36 |
| Сечения фундаментов 3-3 ÷ 10-10 и раскладка блоков по оси А для t=-30° | КЖ-10 | 37 |
| Раскладка блоков по осям В, Г и З для t=-30° | КЖ-11 | 38 |
| Раскладка блоков по осям 1,2,8 и виды А-А, Б-Б, В-В для t=-30° | КЖ-12 | 39 |
| Сечения фундаментов 3-3 ÷ 10-10 и раскладка блоков по оси А для t=-40° | КЖ-13 | 40 |
| Раскладка блоков по осям В, Г и З для t=-40° | КЖ-14 | 41 |
| Раскладка блоков по осям 1,2,8 и виды А-А, Б-Б, В-В для t=-40° | КЖ-15 | 42 |
| Маркировочная схема фундаментов под оборудование, каналов и приямка | КЖ-16 | 43 |

| 1 | 2 | 3 |
|---|---|---|
| Канал на отметке -2.050, фундаменты бревнотаски вне цеха | КЖ-17 | 44 |
| Фундамент ФОм1, опалубочный чертеж | КЖ-18 | 45 |
| Армирование фундамента ФОм1; план, сечения 1-1 ÷ 3-3. | КЖ-19 | 46 |
| Армирование фундамента ФОм1; сечения 4-4, 5-5 | КЖ-20 | 47 |
| Фундамент под оборудование ФОм2. | КЖ-21 | 48 |
| Фундаменты под оборудование ФОм3 - ФОм8. | КЖ-22 | 49 |
| Фундаменты под оборудование ФОм9 - ФОм13. | КЖ-23 | 50 |
| Фундаменты под оборудование ФОм14 - ФОм16 | КЖ-24 | 51 |
| Маркировочные схемы балок покрытия и опорных подушек, плит перекрытия и покрытия | КЖ-25 | 52 |
| Разрезы 1-1 ÷ 4-4, балка покрытия Б1, опорные подушки ОП1 ÷ ОП3. | КЖ-26 | 53 |
| Монолитные участки Ум1 ÷ Ум4 | КЖ-27 | 54 |
| Металлические лестницы Л1 и Л2, переходной мостик ПМ1 | КЖ-28 | 55 |
| Эстакада пневмотранспорта | КЖ-29 | 56 |
| Эстакада транспортера для выноса отходов, верхние строения | КЖ-30 | 57 |
| Узлы верхнего строения | КЖ-31 | 58 |
| Короб КД1 | КЖ-32 | 59 |
| Опора под бункер БУ1, узел 1. | КЖ-33 | 60 |
| Узлы 2,3,6, стойки СК1 ÷ СК3. | КЖ-34 | 61 |
| Закладные изделия МН1 ÷ МН6, траверса Т1, сетки С1 ÷ С4, анкеры Л1, Л2, соединительное изделие МС1. | КЖ-35 | 62 |
| Закладные изделия МН7 ÷ МН12 крышка КР1, соединительное изделие МС2 | КЖ-36 | 63 |
| Молниезащита, соединительные изделия МС3, МС4 | КЖ-37 | 64 |


2

Инв. № 8069/4

| | | | | |
|---|---|---|---|---|
| Привязан | Ст. инж. | Шнайдерман | | 8.79 |
| | Гл. спец. | Бойко | | 8-79 |
| | Гл. спец. | Сквирский | | 8-79 |
| | Нач. отд. | Задавиевский | | 8-79 |
| Инв. № | ГИП | Заславский | | 8-79 |

ТП 411-2-143

Деревообрабатывающая мастерская по переработке 5000 куб. м. сырья в год.

Содержание альбома

| Стадия | Лист | Листов |
|---|---|---|
| ТР | | |

Госпостоз СССР Союзгипролесхоз Киевский филиал

Копировал Герман Формат 2 Р

Альбом I

Типовой проект 411-2-143

# Пояснительная записка

## 1. Общая часть

Типовой проект „Деревообрабатывающая мастерская по переработке 5000 куб. м. сырья в год" разработан на основании задания выданного Гослесхозом СССР 5 марта 1979 г. и плана типового проектирования на 1979 г. раздел 3, пункт 25.2

Настоящий проект - переработка типового проекта 411-2-118. Необходимость в корректировке типового проекта вызвана заменой устаревшего технологического оборудования, изменением норм на проектирование и основных положений по комплектации и оформлению типовых проектов сдаваемых в ЦИТП.

Проект учитывает следующие условия строительства:

Климатические районы - I, II, III;

Сейсмичность района - не выше 6 баллов, территория - без подработки горными выработками;

расчетная зимняя температура воздуха -20°, -30° (основной вариант) и -40°С, скоростной напор ветра для I, II, III географических районов, вес снегового покрова 70, 100 и 150 кг/м²; рельеф территории спокойный, грунтовые воды отсутствуют.

Грунты основания непучинистые, непросадочные со следующими нормативными характеристиками:

$\varphi^н = 28°$; $C^н = 0{,}02$ кг/см²; $E = 130$ кг/см²; $\gamma = 1{,}8$ т/м³.

Класс здания - II

Степень долговечности - II

Степень огнестойкости - II

Категория производства по пожарной опасности - В (олифовочное отделение - Б).

Инженерное оборудование здания:

водопровод горячей и холодной воды, канализация, отопление, вентиляция, электроснабжение, радио, телефон и пожарная сигнализация.

Предусмотрено заземление оборудования и молниезащита здания.

Деревообрабатывающая мастерская предназначена для строительства на действующих и проектируемых предприятиях лесного хозяйства и других ведомств

Номенклатура продукции:

рамы парниковые, клепка для бочек, комплекты ящичной тары, черновые заготовки, токарные изделия, черенки к лопатам.

В качестве сырья принята низкокачественная лиственная и хвойная древесина, поступающая в мастерскую в виде длинномера и коротья длиной от 1 до 6 метров.

В соответствии с заданием на проектирование сушка пиломатериалов предусматривается в отделяющих сушильных камерах.

Сметная документация разработана для следующих территориальных районов:

- -20°С - 2а, 2б, 3а, 5а
- -30°С - 1а, 1б, 1в, 2а, 2б, 4а, 4б, 5а, 7
- -40°С - 4а, 4б, 7.

## 2. Технико-экономические показатели.

| № п/п | Наименование | Единица измерения | Количество |
|---|---|---|---|
| 1 | 2 | 3 | 4 |
| 1. | Годовая производительность цеха по переработке сырья | м³ | 5000 |
| 2. | Годовая производительность цеха по выпуску готовой продукции - в натуральном выражении | | |
| | а) парниковые рамы по ТО66 РСФСР 03-06 | шт | 4000 |
| | б) клепка для заливных и сухотарных бочек по ГОСТ 8821-75 | м³ | 100 |
| | в) комплекты деталей ящиков бощатых по ГОСТ 13353-75* | м³ | 150 |
| | г) заготовки из древесины хвойных пород по ГОСТ 3685-61 и заготовки из древесины лиственных пород по ГОСТ 7879-71 | м³ | 300 |
| | д) черенки к лопатам по ГОСТ 3620-76 | тыс.шт | 200 |
| | е) ручки точеные по ОСТ 13-16-72; ТУ-36 УССР 93-71 | тыс.шт | 500 |
| | - в оптовых ценах | тыс.руб | 248,34 |
| 3. | Себестоимость продукции: годовой выпуск | тыс.руб | 188,48 |
| 4. | Годовая прибыль | тыс.руб | 59,86 |
| 5 | Уровень рентабельности | % | 35 |
| 6 | Срок окупаемости капитальных вложений | лет | 2,5 |
| 7. | Списочная численность работающих | чел. | 31 |
| | в том числе: рабочих | — " — | 27 |
| | из них: вспомогательных | —— | 3 |
| | административно - технический и моп | — " — | 4 |
| 8 | Режим работы цеха | | |
| | - рабочие дни в году | дней | 260 |
| | - рабочие смены в сутки | смен | 2 |
| | - продолжительность смены | час | 8 |
| | - коэффициент сменности по рабочим | | 1,35 |
| 9 | Производительность труда | | |
| | а) выработка на 1 работающего | руб. | 8011 |
| | б) выработка на 1 рабочего | руб. | 9138 |
| 10 | Объем строительный здания | м³ | 4654,33 |
| 11 | Площадь здания цеха | м² | 780,28 |
| 12 | Сметная стоимость общая | тыс.руб | 147,41 |
| | в том числе: строительные работы | — " — | 87,93 |
| | монтажные работы | — " — | 7,53 |
| | оборудование | — " — | 50,49 |
| | прочие затраты | — " — | 1,46 |
| 13 | Расход воды | м³/сут | 3,86 |
| 14 | Потребная электрическая мощность | квт. | 165 |
| 15 | Расход тепла | гкал | 70,5 |
| 16 | Уровень механизации труда | % | 74 |

Загрузка основного технологического оборудования: РК (поз. 4) - 46%, ЦК5-40 (поз. 7) - 54%, ЦДК5-2 (поз. 10) - 71%, К (поз. 20) - 20%, ФСШ (поз. 21) - 20%, КПА-30 (поз. 13) - 20% и ТС-40 (поз. 14) - 85%.

3

Инв. N 8069/11

Привязан

Инв. №

ТП 4Н-2-143 ПЗ

Деревообрабатывающая мастерская по переработке 5000 куб. м. сырья в год

| | | | | | | |
|---|---|---|---|---|---|---|
| | | | | | Стадия | Лист | Листов |
| Гл. спец. | Войко | | | | ТР | 1 | 7 |
| Гл. спец. | Обидский | | | | | | |
| Нач. сект. | Войтенко | | | | | | |
| ГИП | Заволович | | | | | | |

Пояснительная записка (начало)

Гослесхоз СССР Союзгипролесхоз Киевский филиал

Копировал Герман

Формат А2г

## 3. Схема генерального плана

На листе ПЗ-7 приведена схема генерального плана, на которой показана взаимосвязь мастерской со складом сырья, сушильными камерами, складом готовой продукции, бункером и циклоном для отходов.

На схеме представлена сеть автодорог и озеленения. Схема генерального плана не является обязательной при привязке проекта, так как в каждом конкретном случае следует исходить из компановки всего комплекса зданий и сооружений промплощадки.

Оснащение склада сырья механизмами и доставка сырья на промплощадку (автомобильным или железнодорожным транспортом), а также утилизация отходов решаются при привязке проекта.

## 4. Технологическая часть.

### Характеристика, номенклатура и объем выпускаемой продукции.

Деревообрабатывающая мастерская предназначается для переработки низкокачественной древесины получаемой от рубок главного и промежуточного пользования.

Годовая программа по выпуску готовой продукции.

1. Парниковые рамы по ТО 56 РСФСР 03-76 - 4000шт.
2. Клепка для заливных и сухоторных бочек по ГОСТ 8536-75 - 100м³
3. Комплекты деталей ящиков дощатых по ГОСТ 13359-73* - 750м³
4. Заготовки из древесины хвойных пород по ГОСТ 9685-61* и заготовки из древесины лиственных пород по ГОСТ 7897-71 - 300м³
5. Черенки к лопатам по ГОСТ 3620-76 - 200,0тыс.шт.
6. Ручки точенные по ОСТ 13-16-12, ТУ-56 УССР 93-71 - 500,0тыс.шт.

### Состав мастерской

В состав мастерской входят следующие отделения и участки: лесопильно-раскроечный участок, участок повторной машинной обработки, олифовочное отделение, пилонаждочное отделение и бытовые помещения.

### Характеристика и обоснование технических решений и технологического процесса.

Предварительно подсортированные по сортиментам и диаметром, лесоматериалы со склада сырья подаются мостовым краном на накопительную площадку, откуда накатываются на лесотранспортер продольный БА-3М (поз.1).

Лесоматериалы лесотранспортером БА-3М (поз.1) подаются в мастерскую, где сбрасывателем бревен СБРУ-2 (поз.2) сбрасываются на впередирамные тележки лесопильной коротышевой рамы РК (поз.4). Полученный пиломатериал навесным рольгангом ПРДН6 (поз.5) подается на вспомогательный роликовый стол торцовочного станка ЦКБ-40 (поз.7).

На торцовочном станке производится вырезка дефектных мест и поперечный раскрой пиломатериалов на кратные по длине заготовки. По двухэтажному конвейеру (поз.8) пиломатериал подается к делительным станкам ЦДК-5-2 (поз. 10) и Ц6-2 (поз.11) для продольной распиловки.

На универсально-круглопильном станке Ц-6-2 (поз.11) заготовки окончательно торцуются с последующей сортировкой и укладкой в пачки на столе (поз. 12)

Переработка горбыля производится на станке Ц6-2 (поз. 4).

Изделия подлежащие сушке вывозятся из цеха в автосушочно-формировочное отделение паровой сушилки.

Парниковые рамы изготавливаются из сухой древесины на станках УН-1 (поз.17), К-25 (поз. 20), ФС (поз. 21).

Черенки для лопат изготавливаются из сухих заготовок на станках КПА-50 (поз.13) и ТС-40 (поз.14).

Кусковые отходы, пригодные для изготовления мелких токарных изделий, после прирезки и сушки перерабатываются на станках УН-1 (поз.17.) ТН-200 (поз.15), с последующей шлифовкой в галтовочном барабане (поз. 16).

Детали парниковых рам и токарные изделия покрываются олифой в олифовочном отделении.

Готовые изделия комплектуются, упаковываются вывозятся в склад готовой продукции.

Заточка режущего инструмента производится в пилонаждочном отделении оснащенном необходимым набором инструмента.

### Напольный транспорт, подвесно-транспортное оборудование.

Механизация межстаночных операций осуществляется электропогрузчиком 3П08I, грузовыми тележками с подвесной платформой, неприводными и приводными рольгангами.

Удаление опилок и мелких кусковых отходов от станков производится пневмотранспортом. Кусковые отходы собираются системой ленточных конвейеров с наполнением их в бункере.

### Режим работы

Количество рабочих дней в году - 260
Смен в сутки - 2
Продолжительность смены - 8 часов
Каждая восьмая суббота - рабочий день.

### Основные и вспомогательные материалы

1. Лесоматериалы круглые хвойных пород по ГОСТ 9463-72* - 1,27тыс.м³
2. Лесоматериалы круглые лиственных пород по ГОСТ 9462-71* - 1,78тыс.м³
3. Технологическое сырье для переработки по ОСТ 13-55-76 - 1,95тыс.м³
4. Олифа оксоль по ГОСТ 190-78 - 3260кг
5. Шкурка шлифовальная тканевая по ГОСТ 5009-75 - 2200м²
6. Проволока стальная низкоуглеродистая по ГОСТ 3282-74* - 2755кг
7. Ручки по ГОСТ 5087-72 - 8000шт.
8. Угольники по ГОСТ 5091-78 - 16000шт.
9. Шурупы по ГОСТ 1145-70* - 96000шт.
10. Колпачки металлические для ручек точеных - 500000шт.



Инв. N 8063/1

| | | |

Типовой проект 411-2-143 Альбом I

## Сводный баланс древесины по мастерской

| № п/п | Наименование сырья | Наименование готовой продукции | Един. изм. | Колич. сырья на программу | Колич. древесины в готовой продукции | Количество отходов: Кусковые отходы | Опилки | Стружка | Усушка распил. |
|---|---|---|---|---|---|---|---|---|---|
| 1 | Пиловочник хвойный | Парниковые рамы | м³ | 486 | 85 | 241 | 92 | 46 | 22 |
| | | | % | 100 | 17,5 | 49,6 | 18,9 | 9,5 | 4,5 |
| 2 | Клепочный кряж | Клепка заливная | м³ | 261 | 100 | 108 | 40 | - | 13 |
| | | | % | 100 | 38,3 | 41,4 | 15,3 | - | 5,0 |
| 3 | Технологическое сырье | Тара ящичная | м³ | 1954 | 534 | 668 | 665 | - | 87 |
| | | | % | 100 | 27,3 | 34,2 | 34,0 | | 4,5 |
| 4 | Пиловочник хвойный и мягколиственный | Заготовки из древесины | м³ | 1299 | 300 | 189 / 247 | 197 | | 56 |
| | | | % | 100 | 23,1 | 38,4 / 19,0 | 15,2 | | 43 |
| 5 | Пиловочник лиственный | Черенки к лопатам | м³ | 1000 | 232 | 400 | 187 | 131 | 50 |
| | | | % | 100 | 23,2 | 40,0 | 18,7 | 13,1 | 5,0 |
| 6 | Кусковые отходы (деловые | Ручки точенные | м³ | 150 | 21 | 90 | 25 | 12 | 2 |
| | | | % | 100 | 14,0 | 60,0 | 16,7 | 8,0 | 1,3 |
| 7 | Горбыль | Тара ящичная | м³ | 473 | 107 | 280 | 81 | - | 5 |
| | | | % | 100 | 22,6 | 59,2 | 17,1 | | 1,1 |
| 8 | Доска IV сорта | Тара ящичная | м³ | 247 | 109 | 91 | 41 | | 6 |
| | | | % | 100 | 44,2 | 36,9 | 16,6 | | 2,4 |
| | | Всего | | 5870 | 1488 | 2624 | 1328 | 189 | 241 |

в том числе лесоматериалы 5000м³

## Штатная ведомость

| Наименование профессии | Группа производственных процессов | Разряд | Количество работающих: 1см. | 2см. | Всего |
|---|---|---|---|---|---|
| 1 | 2 | 3 | 4 | 5 | 6 |
| **Производственные рабочие** | | | | | |
| 1. Рамщик | I б | V | 1 | - | 1 |
| 2. Рамщик | I б | III | 1 | - | 1 |
| 3 Станочник-распиловщик | I б | III | 2 | 1 | 3 |
| 4 Станочник-распиловщик | I б | II | 2 | 1 | 3 |
| 5 Торцовщик | I б | IV | 3 | - | 3 |
| 6. Станочник токарных станков | I б | IV | 2 | 2 | 4 |
| 7 Отделочник | III б | III | 2 | 1 | 3 |
| 8 Станочник шипорезного станка | I б | IV | 1 | - | 1 |
| 9 Станочник строгальных станков | I б | III | 1 | - | 1 |
| 10. Укладчик пиломатериалов, деталий и изделий из древесины | 1 б | II | 1 | - | 1 |
| 11. Транспортные рабочие | 1 б | II | 2 | 1 | 3 |
| Итого | | | 18 | 6 | 24 |
| **Вспомогательные рабочие** | | | | | |
| Ножеточ. пилоточ. | 1 в | V | 1 | 1 | 2 |
| Слесарь электрик | 1 в | V | 1 | - | 1 |
| Итого | | | 2 | 1 | 3 |
| ИТР МОП | | | | | |
| Начальник мастерской | 1 а | - | 1 | - | 1 |
| Мастер | 1 б | - | - | 1 | 1 |
| Бухгалтер-учетчик | 1 а | - | 1 | - | 1 |
| Уборщица | 1 б | - | 1 | - | 1 |
| Итого | | | 3 | 1 | 4 |
| Всего | | | 23 | 8 | 31 |

## 5. Архитектурно-строительные решения

### Объемно-планировочное решение

Здание мастерской в плане Г-образной формы и состоит из двух объемов.

Основной объем – производственные помещения, размещаемые в одноэтажном здании с размерами в осях наружных стен 42.0×12.0м и высотой до низа несущих конструкций покрытия 4,8м.

В этой части здания размещаются лесопильно-раскроечный участок, участок повторной машинной обработки, олифовочное отделение и пилоножеточильное отделение. На антресолях, расположенных над пилоножеточильным отделением, запроектирована приточная вентиляционная камера, обслуживающая производственные помещения.

К продольной стене производственной части здания (по оси В) примыкают одноэтажные бытовые помещения с размерами в осях наружных стен 18.0×12.0м и высотой от пола до потолка 3,0м

Состав бытовых помещений:

вестибюль, мужской и женский гардеробы с душевыми, комната общественных организаций, курительная, контора, комната приема пищи, красный уголок уборные, узел ввода и щитовая.

Пристройка бытовых помещений к продольной стене мастерской позволяет в случае необходимости предусмотреть расширение производственных помещений и уменьшает площадь участка, на котором располагается мастерская т.к. у этой же стены размещаются двигатели и вентиляторы вентсистем и устройства для удаления опилок и кусковых отходов (см. схему генплана на листе ПЗ-7).

### Отделочные работы

Кирпичная кладка фасадов выполняется из отборного кирпича с расшивкой швов.

Оконные и дверные откосы штукатурятся цементным раствором.

Изнутри в производственных помещениях кладка кирпичных стен ведется под расшивку швов с последующей окраской.

В бытовых помещениях кирпичные стены и перегородки оштукатуриваются, перегородки из гипсоблоков затираются. Стены в зависимости от назначения помещений окрашиваются клеевыми, известковыми или водостойкими красками, устраиваются масляные и керамические панели.

Все деревянные и металлические элементы окрашиваются масляными красками в два слоя.

Типы полов и отделочных работ приведены на листе АР-1

Рекомендации по цветовой отделке интерьеров приняты в соответствии с СН 181-70 (см. лист АР-1)

5

Инв.N 8069/1

| | | | | | |
|---|---|---|---|---|---|
| Привязан | | | | ТП 411-2-143 | ПЗ |
| | | | | Деревообрабатывающая мастерская по переработке 5000 куб.м. сырья в год | |
| | | | | Стадия: ТР | Лист: 3 / Листов: |
| Инв. № | Гл. спец. | Скворский | | Пояснительная записка (продолжение) | Гослесхоз СССР Союзгипролесхоз Киевский филиал |
| | Гл. спец. | Бойко | | | |
| | Нач. отд. | Задавиловский | | | |
| | ГИП | Засловский | | | |

Копировал Герман Формат 22г

## Расчет оборудования бытовых помещений.

Расчет произведен в соответствии с СНиП II-92-76 и приведен в таблице.

| Группа производственного процесса | Вид хранимой в гардеробе одежды | Списочный состав | | Гардероб: закрытый шкаф шириной 25 см. | | Гардероб: закрытый шкаф шириной 33 см. | | Максимальная смена | | Уборные: К-во унитазов | | Умывальные: К-во умывальников | | Душевые: К-во душевых сеток | | Душевые: Скамьи п.м. | | Ножные ванны | |
|---|---|---|---|---|---|---|---|---|---|---|---|---|---|---|---|---|---|---|---|
| | | м | ж | м | ж | м | ж | м | ж | м | ж | м | ж | м | ж | м | ж | м | ж |
| I г | Уличная, домашняя и специальная | 1 | 1 | 1 | 1 | – | – | 1 | 1 | | | 1/7 | 1/7 | – | – | – | – | | |
| I б | То же | 13 | 13 | 13 | 13 | – | – | 9 | 10 | 1 | 1 | 9/10 | 1 | 9/15 | 10/15 | 0,8 | 0,8 | 1 | 1 |
| I в | То же | 3 | – | – | – | 3 | – | 2 | – | | | 2/10 | – | 2/7 | – | | | | |
| | | 17 | 14 | 14 | 14 | 3 | | 12 | 11 | 1 | 1 | 1 | 1 | 1 | 1 | 0,8 | 0,8 | 1 | 1 |

Гардеробы оборудуются закрытыми одинарными шкафами шириной 25 и 33 см, глубиной 50 см. и высотой 165 см.

В соответствии с СНиП II-92-76, п. 3.23 б гардеробах дополнительно устанавливается по два шкафа для хранения чистой и грязной рабочей одежды.

Душевые размещаются смежно с гардеробными и имеют преддушевые, оборудованные скамьями, крючками для одежды и полотенец, полочками для туалетных принадлежностей.

Умывальники и ножные ванны размещаются в гардеробных.

## Конструкции

Здание мастерской однопролетное с несущими наружными кирпичными стенами, с шагом пилястр 6,0м, пролетом 12,0м и высотой до низа балок покрытия 4,8 м.

Ограждающие и несущие конструкции бытовых помещений – кирпичные стены с шагом 6,0 м. Стены мастерской и бытовых помещений выполняются из кирпича М 75 (ГОСТ 530-71) на растворе М 25.

Фундаменты ленточные монолитные бутобетонные. Вариант – из сборных бетонных и железобетонных блоков по серии 1.112-5 и ГОСТ 13579-78.

На отметке –0,03 в стенах устраивается горизонтальная гидроизоляция толщиной 2 см. из цементного раствора состава 1:2

Перегородки в помещениях с влажной средой – кирпичные, в остальных помещениях – из гипсоблоков.

Железобетонные балки покрытия серии 1.462-3 опираются на железобетонные опорные подушки, связанные с кладкой стен.

Участки пилястр в пределах 1,2 м ниже опорной подушки армируются сетками.

По балкам покрытия укладываются сборные железобетонные плиты по серии 1.465-7 в. 3 и по ГОСТ 22701.1-77.

Покрытие бытовых помещений, а так же перекрытие над пилонажеточильным отделением выполняются из сборных железобетонных плит по серии 1.141-1 в. 2.6. Перекрытие венткамеры усилено монолитной железобетонной распределительной плитой толщиной 6 см.

Перемычки – сборные железобетонные по серии 1.139-1.

Основной тип утеплителя покрытия – пенобетон $\gamma = 500$ кг/м³. Тип и толщина утеплителя уточняется при привязке проекта (см. лист АР-1).

Кровля рулонная. Над производственной частью здания трехслойная, над бытовыми – четырехслойная.

Оконные и дверные блоки деревянные; спецификация их приведена на листе АР-1.

Лестницы в венткамеру, расположенную на отметке 3.300, и проходной канал металлические.

Вокруг здания устраивается асфальтовая отмостка шириной 0,75 м.

Эстакада пневмотранспорта запроектирована по сборным железобетонным колоннам по серии 3.015-1. Башмаки под колонны – монолитные железобетонные. Фундаменты установки циклонов и бункера – монолитные бетонные.

Эстакада к бункеру пусковых отходов и бункер – деревянные.

Фундаменты под опоры монолитные бетонные.

## Указания по производству работ в зимних условиях.

Монтаж сборных железобетонных фундаментных блоков производить только на непротерзшее основание с защитой его от промерзания как при производстве работ, так и по окончании их.

Монтаж блоков вести в соответствии со СН и П III-16-80.

Марка кирпича принимается такой же, как для кладки в летних условиях.

Раствор приготавливать на портландцементе. Марка раствора повышается в соответствии с требованиями СН и П III-16-80.

Кладка в зимних условиях, а также в период оттаивания должна систематически контролироваться. На период оттаивания зимней кладки выполнить мероприятия по укреплению несущих конструкций в соответствии со СНиП III-17-78.



Инв. N 8069/1

| | | | | | |
|---|---|---|---|---|---|
| | | | ТП 411-2-143 | | ПЗ |
| | | | Деревообрабатывающая мастерская по переработке 5000 куб. м. сырья в год | | |
| | | | | Стадия | Лист | Листов |
| | | | | ТР | 4 | |
| Привязан | | | Пояснительная записка (продолжение) | Госпроект СССР Союзгипролесхоз Киевский филиал | |
| Инв. № | Гл. спец. | Скворцов | | | |
| | Нач. отд. | Заславский | | | |
| | ГИП | Заславский | | | |

Копировал Герман Формат А2г

Альбом I

Типовой проект 411-2 143

## 6. Санитарно-техническая часть.

### Водопровод и канализация.

Водоснабжение и канализация мастерской разработаны в соответствии со СН и П II-30-76; СН и П II-34-76 и СН и П II-92-76.

Источником водоснабжения служит внутриплощадочная сеть, обеспечивающая расчетный расход и напор.

В мастерской принята единая система хозяйственно-питьевого и производственно-противопожарного водопровода. Горячее водоснабжение - централизованное.

Общий расход воды -- 3,46 м³/сутки

Необходимый напор на вводе -- 12,0 м

Расход воды на наружное пожаротушение 10 л/с.

Сточные воды -- хозфекальные.

Количество сточных вод -- 3,46 м³/сутки.

Сточные воды сбрасываются во внутриплощадочную сеть канализации.

### Отопление и вентиляция

Отопление и вентиляция мастерской разработаны в соответствии со СН и П-33-75, СН и П II-92-76, СН и П II-12-77 и ГОСТ 12.1.005-76.

Система отопления производственной части мастерской горизонтальная однотрубная.

В качестве нагревательных приборов приняты радиаторы М-140.

В административно-бытовой части здания предусмотрена горизонтальная однотрубная система отопления с радиаторами М-140 „АО".

Теплоноситель для систем отопления и теплоснабжения вентиляционных установок - горячая вода с $t_п = 95°C$ и $t_о = 70°C$.

В соответствии с характером выделяющихся вредностей для каждого производственного отделения запроектированы раздельные системы вентиляции.

Основной вредностью на лесопильно-раскроечном участке и участке повторной машинной обработки является древесная пыль и опилки, которые удаляются системами пневмотранспорта В1 и В2.

Удаляемый системами В1 и В2 воздух, перед выбросом в атмосферу, подвергается очистке в циклонах типа ОЭКДМ.

Удаляемый системами В1 и В2 воздух компенсируется приточной системой П1.

Вентиляция олифовочного отделения решена в соответствии с требованиями, предъявляемыми к помещениям категории Б.

Воздух, удаляемый системами В3, В4, В8 компенсируется системой П2. Количество подаваемого воздуха составляет 95% удаляемого.

Вентиляция вспомогательных помещений — естественная.

## 7. Элетротехническая часть.

### Силовое электрооборудование и электроосвещение.

Проект силового электрооборудования и электроосвещения мастерской разработан в соответствии с правилами устройства электроустановок (ПУЭ издания 1976 г) и указаниями СН 357-77, СН-202-76, СН 305-77 и СН 102-76.

Нормы освещенности приняты согласно СН и П-II-4-79. По надежности электроснабжения электроприемники мастерской отнесены к 3 категории.

По условиям окружающей среды, в соответствии с ПУЭ, производственные помещения мастерской относятся к классу П-II и П-II а, кроме бытовых помещений и венткамеры, которые относятся к помещениям с нормальной средой.

Проект разработан для электрической сети переменного тока напряжением 380/220 в в системе с глухозаземленной нейтралью.

Предусмотрено устройство силового и осветительного вводов.

Электрические нагрузки и годовой расход электроэнергии приведены в таблице.

| N п/п | Наименование | Установленная мощность Ру (кВт) | Средняя мощность Рф (кВт) | Максимальная мощн. Рм (кВт) | Годовой расход электроэнергии: акт тыс. кВт час | Годовой расход электроэнергии: реакт. тыс. квар. час | Реактивная мощность квар. | cos φ после компенсации |
|---|---|---|---|---|---|---|---|---|
| 1 | Силовое электрооборудование | 283 | 157 | 186 | 465 | | | |
| 2 | Электроосвещение | 10 | 10 | 10 | 19 | | | |
| | Итого | 293 | 162 | 196 | 484 | 108 | 50 | 0,95 |

### Компенсация реактивной мощности

В соответствии с произведенным расчетом естественный средне-взвешенный коэффициент мощности по объекту составляет 0,76.

Проектом предусмотрено повышение значения коэффициента мощности до величины 0,95.

Компенсация реактивной мощности осуществляется на напряжении 0,38 кв.

В соответствии с данными расчета компенсаторов реактивной мощности принята конденсаторная установка типа УКН-0,38-75 У3, устанавливаемая в электрощитовой цеха.

7

Инв. N 8069/1

| | | | | | | | |
|---|---|---|---|---|---|---|---|
| Привязан: | | | | ТП 411-2-143 | | | П3 |
| | | | | Деревообрабатывающая мастерская по переработке 5000 куб. м сырья в год. | | | |
| | | | | | Стадия | Лист | Листов |
| | | | | | Т.р. | 5 | |
| | | | Рук. гр. | Олейник | | | |
| | | | Гл. спец. | Ширман | | | |
| | | | Нач. отд. | Задавидовский | | | |
| Инв. № | | | ГИП | Заславский | Пояснительная записка (продолжение) | Гослесхоз СССР СОЮЗГИПРОЛЕСХОЗ Киевский филиал | |

Копировал [illegible]нова

формат 22г

## 8. Мероприятия по борьбе с шумом

Для предотвращения вредного влияния шума на работающих, в проекте предусмотрен ряд мероприятий по снижению уровня звукового давления.

Мастерская разделена стенами на три части, чтобы локализовать то оборудование, которое является источником шума.

Венткамера располагается в отдельном изолированном помещении.

Бытовые помещения размещены в пристройке к мастерской и помещения с постоянным пребыванием людей не примыкают непосредственно к производственным помещениям.

Технологическое оборудование, оборудование по подготовке режущего инструмента и вентиляционные агрегаты изолируются путем устройства специальных фундаментов или установки на амортизаторы.

Пылеприемники и оградительные устройства режущего инструмента применяются со звукопоглощающим покрытием внутренних и наружных плоскостей.

При выборе вентиляторов приняты окружные скорости, допускаемые по условиям относительной бесшумности.

Соединения воздуховодов с вентиляторами осуществляются при помощи гибких вставок.

Вентиляторы и приводы вентиляционных установок пневмотранспорта устанавливаются вне здания.

В связи с тем, что станки ГК, ЦКБ-40, ЦДМ52 У6-2, КПА50 и др. имеют уровень звукового давления более 85 дб.

предусматриваются средства индивидуальной защиты - наушники ВЦНИИОТ.

## 9. Противопожарные мероприятия

Степень огнестойкости здания - II.

Помещения мастерской отделяются от олифовочного и пилонаточильного отделений, а также от бытовых помещений противопожарными кирпичными стенами с трудносгораемыми заполнениями дверных проемов, имеющими предел огнестойкости 0,75 часа.

В месте примыкания бытовых помещений к производственным под углом оконные проемы бытовых заполняются стеклоблоками.

Ограждающие конструкции тамбура - шлюза выполняются из кирпича, а проемы заполняются противопожарными дверями с пределом огнестойкости не менее 0,15 часа.

Все помещения имеют не менее двух эвакуационных выходов.

В олифовочном отделении (категория Б) устраивается самостоятельная система вентиляции и непосредственный выход наружу.

Здание оборудуется противопожарным водопроводом и пожарной сигнализацией.

В мастерской предусматриваются первичные средства пожаротушения: огнетушители, вода, ручной инструмент и т. д.

## 10. Мероприятия по технике безопасности

Для защиты людей от поражения электротоком предусматривается защитное заземление.

Все движущиеся элементы станков оборудуются ограждениями и предохранительными устройствами.

Конвейеры оборудуются световой и звуковой сигнализацией. Расстояния между оборудованием и элементами здания приняты в соответствии с действующими нормами. Станки, механизмы и транспортеры оборудуются надежными приспособлениями для включения и остановки.

Предусматриваются индивидуальные средства защиты (наушники, очки).

Производственные помещения оборудуются системами приточно-вытяжной вентиляции и пневмотранспортом. Сигнально-предупреждающую окраску опасных элементов производственного оборудования и внутрицехового транспорта, устройств и средств пожаротушения и обеспечения безопасности, а также цветовое решение производственных знаков безопасности выполняется в соответствии с требованиями ГОСТ 12.4.026-76.

Опознавательная окраска трубопроводов в производственных помещениях выполняется в соответствии с ГОСТ 14202-69.

## 11. Мероприятия по защите окружающей среды.

Основными неблагоприятными выделениями, вызывающими загрязнение воздуха на рабочих местах в мастерской и вне ее являются древесная пыль и пары олифы

Системами аспирации древесная пыль и опилки удаляются от станков поступают в циклон, из которого в атмосферу выбрасывается очищенный воздух.

В олифовочном отделении предусмотрено устройство самостоятельных систем приточно-вытяжной вентиляции, обеспечивающих нормальные условия для работающих.

## 12. Указания по привязке проекта.

Привязка проекта осуществляется в соответствии с заданием на проектирование и другими исходными данными.

Пропуски в тексте, обозначенные прямоугольной рамкой ☐ заполняются при привязке проекта.



Инв. № 8069/1

| | | | | | |
|---|---|---|---|---|---|
| | | | | ТП 411-2-143 | ПЗ |
| | | | | Деревообрабатывающая мастерская по переработке 3000 куб. м сырья в год | |
| | | | | Стадия: ТР | Лист: 6 | Листов: |
| Привязан | | | Гл. спец. Шурман | | |
| | | | Гл. спец. Скворецкий | | |
| | | | Гл. спец. Водко | | |
| | | | Нач. отд. Забавичева | | |
| Инв. № | | | ГИП Заславский | Пояснительная записка (продолжение) | Гослесхоз СССР Союзгипролесхоз Киевский филиал |

Копировал Герман Формат А4

## Схема генплана

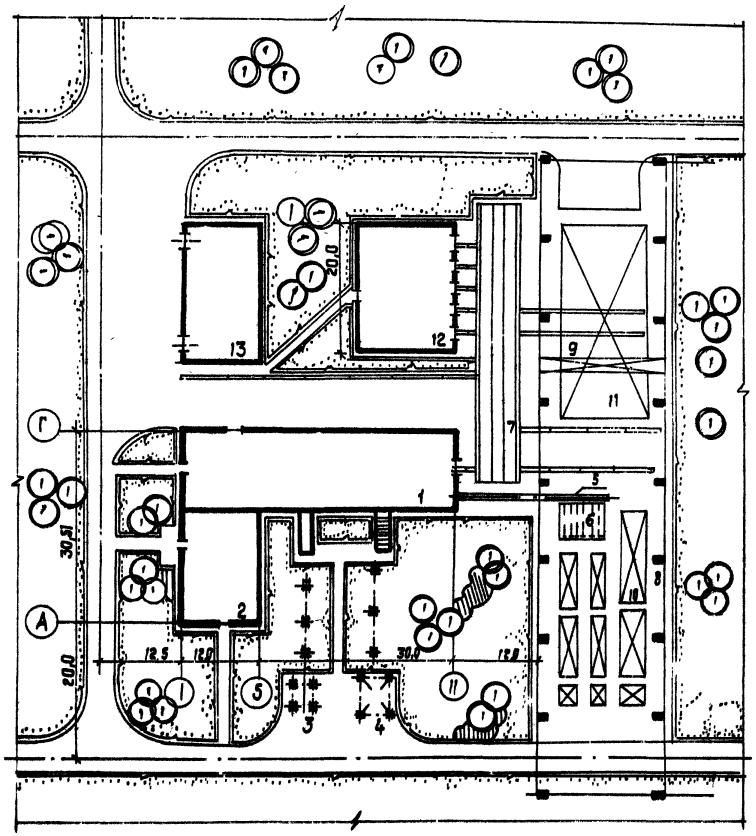


## Экспликация зданий и сооружений

| Позиции по генплану | Наименование | Примечание |
|---|---|---|
| 1 | Деревообрабатывающая мастерская по переработке 5000 куб. м сырья в год | |
| 2 | Административно-бытовые и вспомогательные помещения мастерской | |
| 3 | Бункер для кусковых отходов | |
| 4 | Установка под циклоны | |
| 5 | Транспортер | |
| 6 | Накопительная площадка с поперечным транспортером | |
| 7 | Траверсный путь | |
| 8 | Эстакада тестового крана | |
| 9 | Тестовой кран однобалочный электрический грузоподъемностью 5 т | ГОСТ 22045-76 |
| 10 | Штабели сырья | |
| 11 | Площадка естественной подсушки | |
| 12 | Паровая сушилка на 2000 куб. м условных пиломатериалов в год | |
| 13 | Склад готовой продукции | |
| | | |

## Технико-экономические показатели

| | | | |
|---|---|---|---|
| 1. | Площадь территории | га | 1,0 |
| 2. | Площадь застройки | м² | 4067,19 |
| 3. | Площадь дорог и площадок | м² | 2429,0 |
| 4. | Площадь озеленения | м² | 2854,0 |
| 5. | Плотность застройки | % | 40 |

Приведенная схема не является обязательной при привязке проекта, т. к. в каждом случае нужно исходить из конкретных условий строительства.
Площадка должна иметь водопровод, канализацию, электроэнергию и теплоснабжение.
В соответствии со СН и П II.31-74 наружное пожаротушение предусматривается от кольцевой водопроводной сети с напором 20 метров, расход 10 л/сек.
В комплект чертежей настоящего проекта входят позиции 1, 2, 3, 4, 5 и 6 схемы генплана.

9

Инв. N 8069/1

| | | | | | | | |
|---|---|---|---|---|---|---|---|
| | | | | | ТП 411-2-143 | | ПЗ |
| | | | | | Деревообрабатывающая мастерская по переработке 5000 куб. м сырья в год | | |
| | | | | | | Стадия | Лист | Листов |
| | | | | | | Т.Р. | 7 | |
| Привязан: | | | | | Пояснительная записка (окончание) | Гослесхоз СССР Союзгипролесхоз Киевский филиал | |
| | | Ст. инж. | Пашкевич | | | | |
| | | Гл. спец. | Бабко | | | | |
| | | Гл. спец. | Севрюгина | | | | |
| | | Нач. сект. | Шабалевский | | | | |
| Инв. № | | ГИП | Зверковский | | | | |

Формат А2г

Типовой проект 411-2-143 Альбом I

## Спецификация

| Поз. по плану | Обозначение | Наименование | Кол-во | Примечание |
|---|---|---|---|---|
| | | **Лесопильно-раскроечный участок** | | |
| 1 | Даниловский ЭВС ТХ-3 "Северный" | Бревнотаска автоматическая БА-3М | 1 | 11,0 кВт |
| 2 | Вологодский з-д "Коммунар" | Сбрасыватель бревен СБРК | 1 | 3,0 кВт |
| 3 | | Рельсовый путь R11 п.м | 8 | — |
| 4 | Новозыбковский станкозавод | Рама лесопильная коротышевая РК | 1 | 56,5 кВт |
| 5 | Вологодский ЗДС, ТХУ | Рольганг навесной ПРДН-6 | 1 | 3,0 кВт |
| 6 | ТХ-5 | Рольганг неприводной к станку ЦКБ-40 | 1 | — |
| 7 | Тюменский станкозавод | Станок торцовочный ЦБ-40 | 1 | 8,5 кВт |
| 8 | ТХ-6 | Транспортер двухэтажный | 1 | 1,5+1,5 кВт |
| 9 | ТХ-7 | Стол роликовый приставной | 2 | |
| 10 | Тюменский станкозавод | Станок приобрезной пятипильный ЦДК5-2 | 1 | 25,8 кВт |
| 11 | Чесурийский машиностроительный завод | Станок круглопильный универсальный Ц6-2 | 1 | 4,0 кВт |
| 12 | —"— | Стол для комплектовки и увязки, разм. 1800×800×800 мм | 2 | |
| | | **Участок повторной машинной обработки** | | |
| 13 | Нальчикский механич. з-д | Станок круглопалочный КПА-50 | 1 | 7,5 кВт |
| 14 | —"— | Станок токарный ТС-40 | 2 | 3,7 кВт |
| 15 | Софринский эксперим. з-д | Станок токарный ТН-20 | 1 | 2,2 кВт |
| 16 | ТХ-8 | Галтовочный барабан | 1 | 1,1 кВт |
| 17 | Городокский станкозавод | Станок универсальный УН-1 | 1 | 3,2 кВт |
| 18 | ТХ-9 | Рольганг неприводной | 1 | |
| 19 | ТХ-9 | Рольганг неприводной | 1 | |
| 20 | Городокский станкозавод | Станок комбинированный К-31 | 1 | 3,0 кВт |
| 21 | Днепропетровский станкозавод | Станок фрезерный одношпиндельный ФСШ | 1 | 4,1 кВт |
| 22 | ТХ-10 | **Олифовочное отделение** Ванна для олифы | 1 | |
| 23 | Собственн. изготовл | Стол для олифовки, разм. 1800×800×800 мм | 1 | |
| 24 | По чертежам Гипролакокраспрома | Сушильный шкаф ПЛ1В010 колокрытие | 1 | 10,0 кВт |
| 25 | Мукачевский станкозавод | **Пилонаждачное отделение** Станок точильно-шлифовальный 3Б631 | 1 | 0,6 кВт |
| 26 | Кировский станкозавод | Станок заточной ТчПН-6 | 1 | 1,7 кВт |
| 27 | —"— | Станок полуавтоматический для заточки фрез 3 шт | 1 | 1,1 кВт |
| 28 | —"— | Станок бальцовочный ПБ-35 | 1 | 1,5 кВт |
| б/п | Собств. изготовл. | Подставка под станок ПБ-35, разм. 500×800×800 мм | 1 | — |
| 29 | Ветковский авторемзавод | Верстак слесарный ВС-00 | 1 | — |
| 30 | Кировский станкозавод | Станок пилошлифовальный ПШП-2 | 1 | 2,2 кВт |
| 31 | Собств. изготов. | Стеллаж для пил | 1 | — |
| б/п | Ивановский механзавод | Наковальня двурогая НО5329 | 1 | — |
| | | **Внутрицеховое оборудование** | | |
| 32 | Полевский машиностр. з-д | Конвейер для выноса отходов | 1 | 3,0 кВт |
| б/п | Судиславский з-д "Красный пресс" | Неприводные ролики Р-400 | 1 комп. | |
| б/п | —"— | Неприводные ролики Р-600 | 1 комп. | |
| б/п | —"— | Тележка рельсовая | 1 | |
| б/п | Электромеханический завод г. Бельцы | Электропогрузчик 3 ПО801 | 1 | |
| 33 | Вильнюсский строит з-д | Компрессор С07А | 1 | 4,0 кВт |
| б/п | Ордоникидзевский эксперим. завод | Резино-металлические опоры ОВ-31 | 40 | |
| б/п | ПТП-0,25 "Промтехника" г. Москва | Тележка с подвесной платформой ТРП-0,25 | 1 | |

Типовой проект разработан в соответствии с действующими нормами и правилами и предусматривает мероприятия, обеспечивающие взрывную, взрывопожарную и пожарную безопасность при эксплуатации здания.

Главный инженер проекта Заславский

## Ведомость чертежей основного комплекта марки ТХ

| Лист | Наименование | Примечание |
|---|---|---|
| 1 | Общие данные | |
| 2 | План расположения технологического оборудования. Разрез 1-1 | |
| 3 | Бревнотаска со сбрасывателем. Общий вид | |
| 4 | Рольганг навесной ПРДН-6. Общий вид | |
| 5 | Рольганг неприводной к станку ЦКБ. Общий вид | |
| 6 | Транспортер двухэтажный. Общий вид | |
| 7 | Стол роликовый приставной. Общий вид | |
| 8 | Барабан галтовочный. Общий вид | |
| 9 | Рольганг неприводной. Общий вид | |
| 10 | Ванна для олифы с бортовыми отсосами | |
| 11 | Конвейер выносной ленточный 5050-80. Общий вид | |
| 12 | Транспортер поперечный цепной. Общий вид | |

## Ведомость основных комплектов

| Обозначение | Наименование | Примечан. |
|---|---|---|
| ПЗ | Пояснительная записка | |
| ТХ | Технологические чертежи | |
| АР | Архитектурно-строительные решения | |
| КЖС | Конструкции железобетонные | |
| ВК | Внутренний водопровод и канализация | |
| ОВ | Отопление и вентиляция | |
| ЭЛ | Чертежи силового и осветительного оборудования | |
| АС | Автоматизация санитарно-технических систем | |
| СС | Связь и сигнализация | 10 |

Инв. № 80691/1

Привязан

Инв. №

ТП 411-2-143 ТХ

Деревообрабатывающая мастерская по переработке 5000 куб. м сырья в год

| | | | |
|---|---|---|---|
| Инж. | Тунцик | | X.79 |
| Гл. спец. | Бойко | | X.79 |
| Нач. отд. | Заславская | | X.79 |
| ГИП | Заславский | | X.79 |

Стадия: ТР | Лист: 1 | Листов: 12

Общие данные

Гослесхоз СССР Союзгипролесхоз Киевский филиал

Копировал Герман Формат А2

Альбом I

Типовой проект 411-2-143

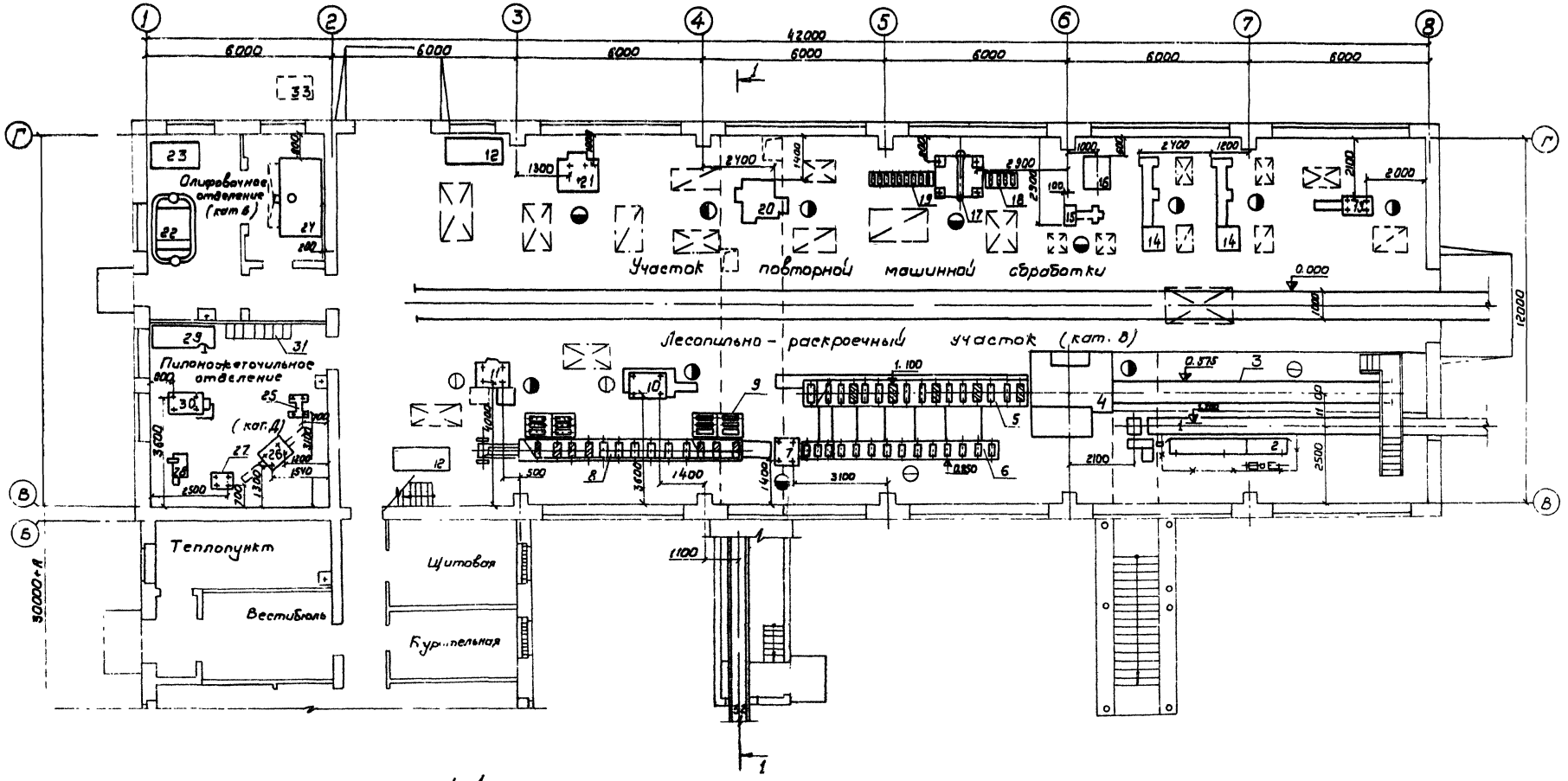


1-1

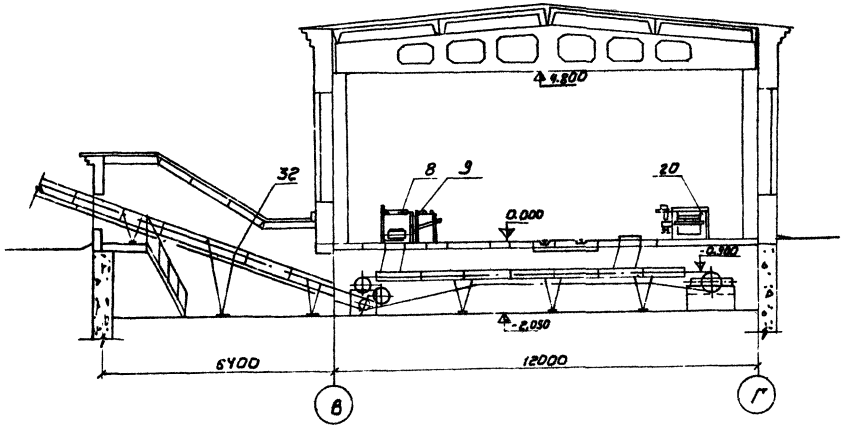


Согласовано

| | | | |
|---|---|---|---|
| Строит. сект. | Скв. | | 10-79 |
| Сантехн. сект. | Ширма | | 10-79 |
| Электрик. сект. | Олейник | | 8-79 |

11

Инв. N 8069/1

| | | | | | |
|---|---|---|---|---|---|
| Привязан | | | | ТП 411-2-143 | ТХ |
| | | | | Деревообрабатывающая мастерская по переработке 5000 куб. м. сырья в год. | |
| | | | | | Стадия: ТР; Лист: 2; Листов: |
| | Ст. инж. | Тищук | | План расположения технологического оборудования. Разрез 1-1 | Гослесхоз СССР Союзгипролесхоз Киевский филиал |
| | Гл. спец. | Бойко | | | |
| | Нач. отд. | Задавиченко | | | |
| Инв. № | Г.И.П. | Заславский | | | |

Копировал Герман

Формат 22

Типовой проект 411-2-143 Альбом I

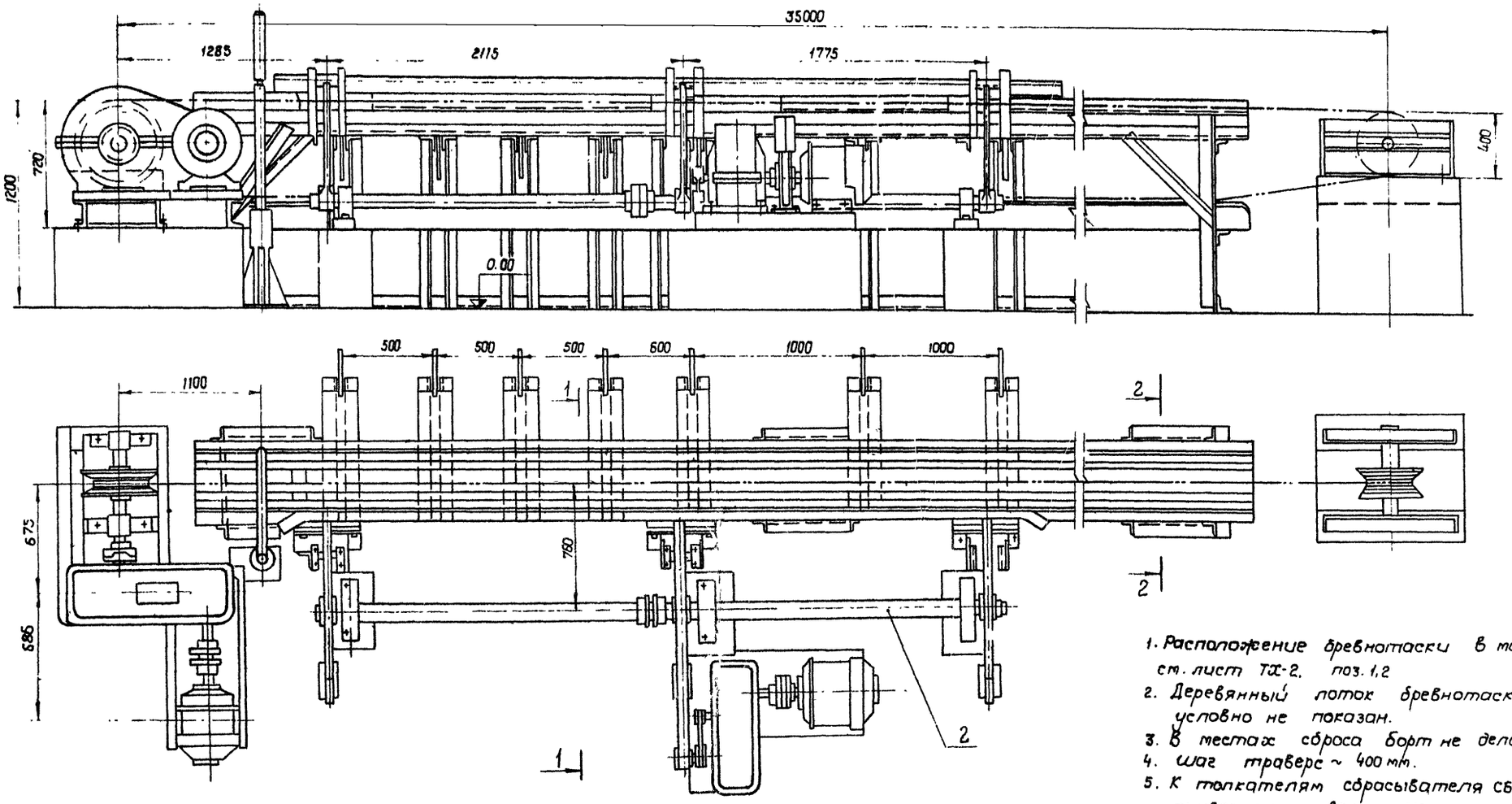


1. Расположение бревнотаски в мастерской см. лист ТХ-2, поз. 1,2
2. Деревянный лоток бревнотаски на чертеже условно не показан.
3. В местах сброса борт не делать
4. Шаг траверс ~ 400 мм.
5. К толкателям сбрасывателя СБР4-2 (поз 2) приварить швеллер N12

1-1

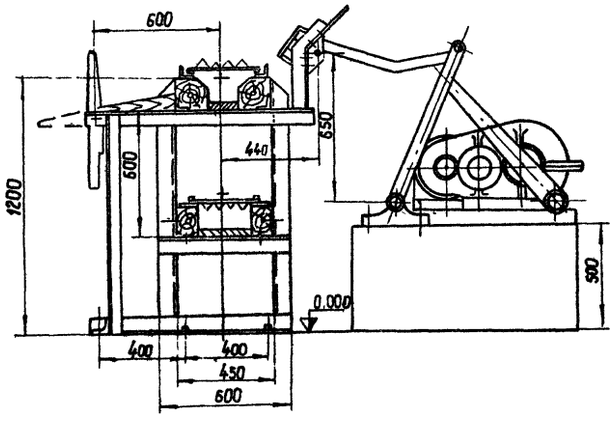


2-2

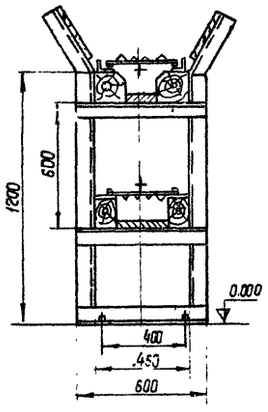


Общий вес - 3185,8 кг (ориентировочный)
в том числе:
оборудование - 1636,8 кг.
металлоконструкций - 1501,8 кг
крепежных изделий — 47,2 кг.
Расход пиломатериалов - 4,5 м³

12
Инв.N 8069/1

| | | | | | | | |
|---|---|---|---|---|---|---|---|
| | | | | ТП 411-2-143 ТХ | | | |
| | | | | Деревообрабатывающая мастерская по переработке 5000 куб. м сырья в год. | | | |
| Привязан | | | | | Стадия | Лист | Листов |
| | | | | | ТР. | 3 | |
| | | Ст. инж. | Тищук | | | | |
| | | Гл. спец. | Бойко | | | | |
| | | Нач. отд. | Задовиевчка | Бревнотаска со сбрасывателем. Общий вид | Гослесхоз СССР Союзгипролесхоз Киевский филиал | | |
| Инв. № | | ГИП | Засловский | | | | |

формат 22

Типовой проект 411-2-143 Альбом I

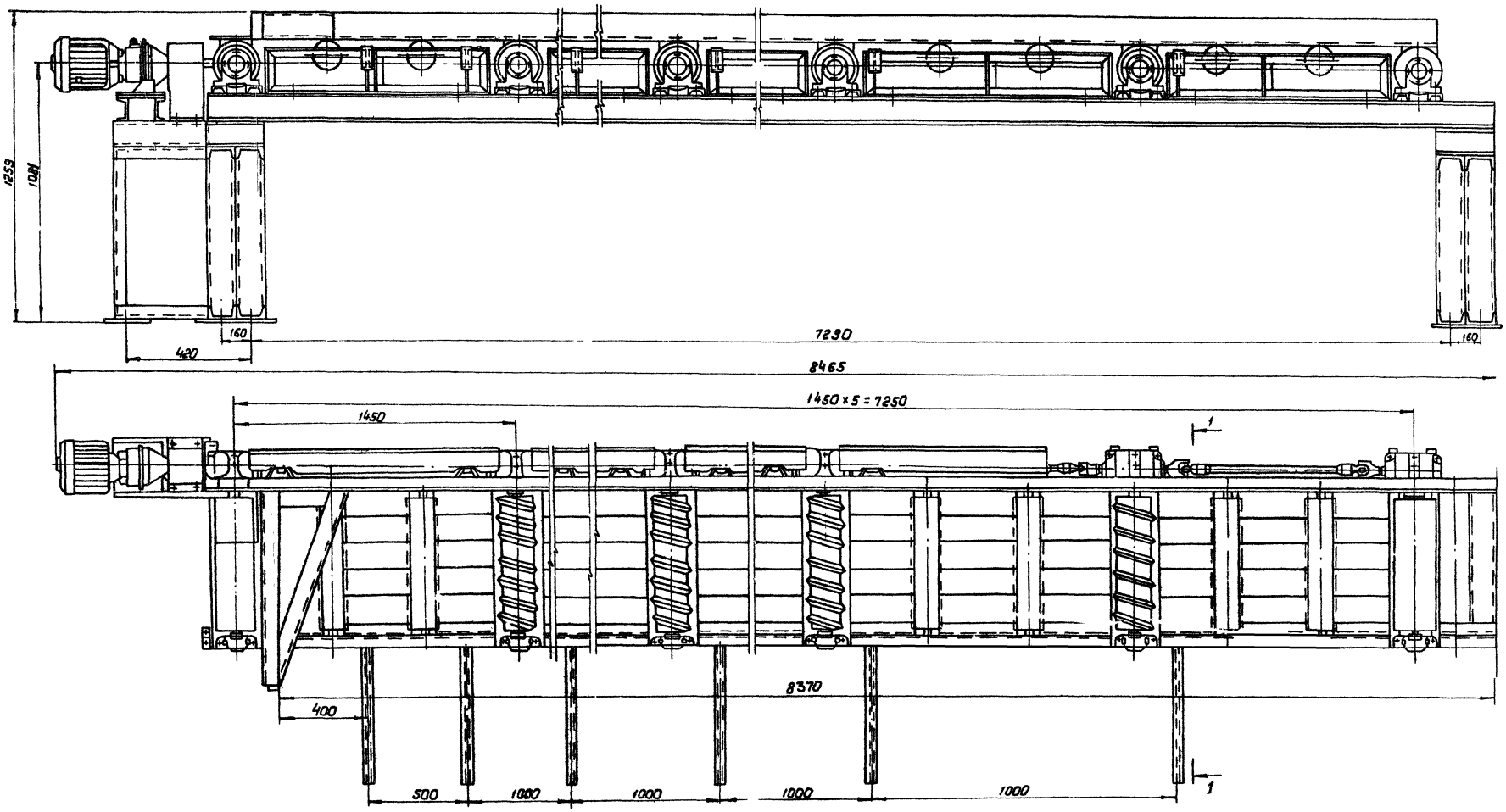


1-1

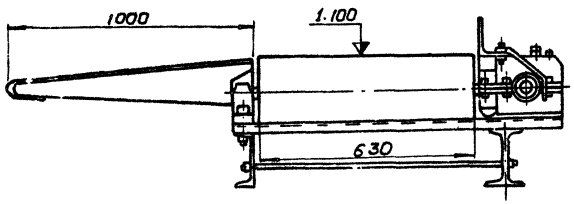


1. Рольганг монтируется из узлов и деталей рольганга навесного ПРДН-6.
2. Между приводными роликами установить по два неприводных ролика Р-600.
3. Промежутки между роликами заполнить съемными щитками из досок.
4. Со стороны подачи установить ножевой направляющий аппарат с прижимным роликом.
5. Месторасположение рольганга см. лист ТХ-2 поз.5.

Общий вес – 1560 кг (ориентировочный)
в том числе: оборудование – 1390 кг.
металлоконструкции – 160 кг.
Крепеж – 10 кг.

Расход пиломатериалов – 0,4 м³.

13
Инв. N 8069/1

| | | | | | |
|---|---|---|---|---|---|
| Привязан | | | | ТП 411-2-143 | ТХ |
| | | | | Деревообрабатывающая мастерская по переработке 5000 куб. м. сырья в год. | |
| | | | | Стадия: ТР | Лист: 4 / Листов: |
| Инв. № | Ст. инж. | Тищук | 10.79 | Рольганг навесной ПРДН-6. Общий вид | Гослесхоз СССР СОЮЗГИПРОЛЕСХОЗ Киевский филиал |
| | Гл. спец. | Бойко | 9.79 | | |
| | Нач. отд. | Задавиловская | 3.79 | | |
| | ГИП | Заславский | 3.79 | | |

Копировал Герман Формат 22г

Типовой проект 411-2-143 Альбом I

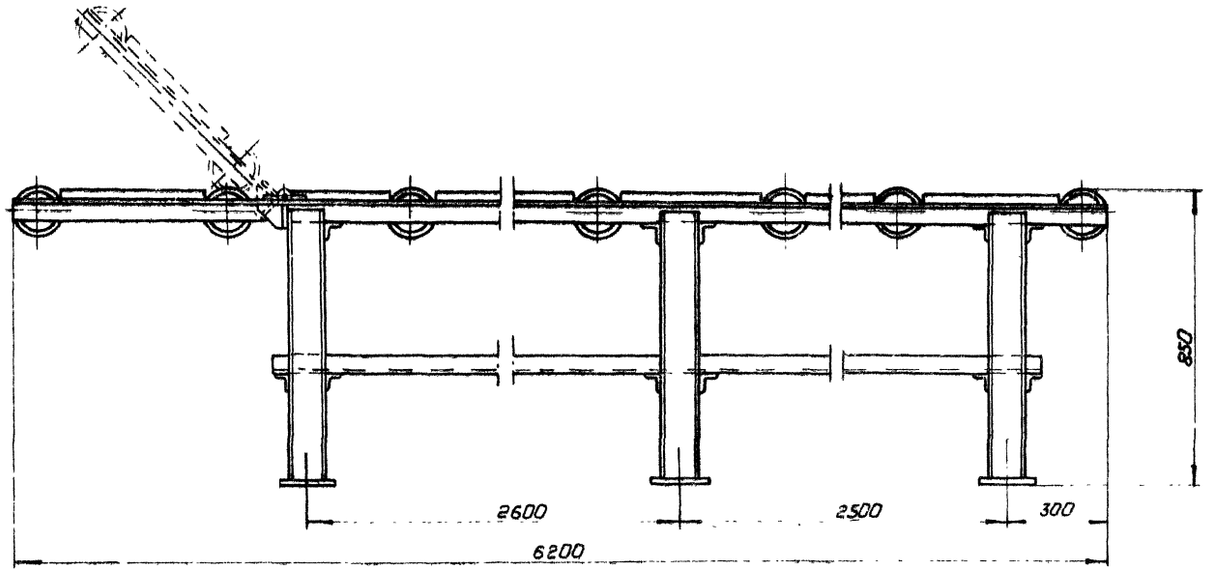


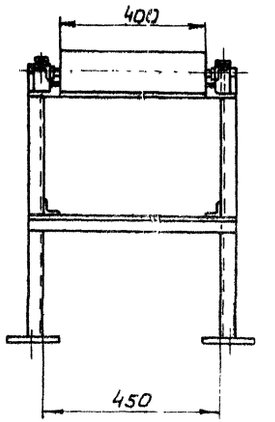


Общий вес - 262 кг (ориентировочный)

в том числе:

оборудование — 120,9 кг.

металлоконструкции - 140,1 кг.

крепежные изделия — 1 кг.

Расход пиломатериалов - 0,045 м³

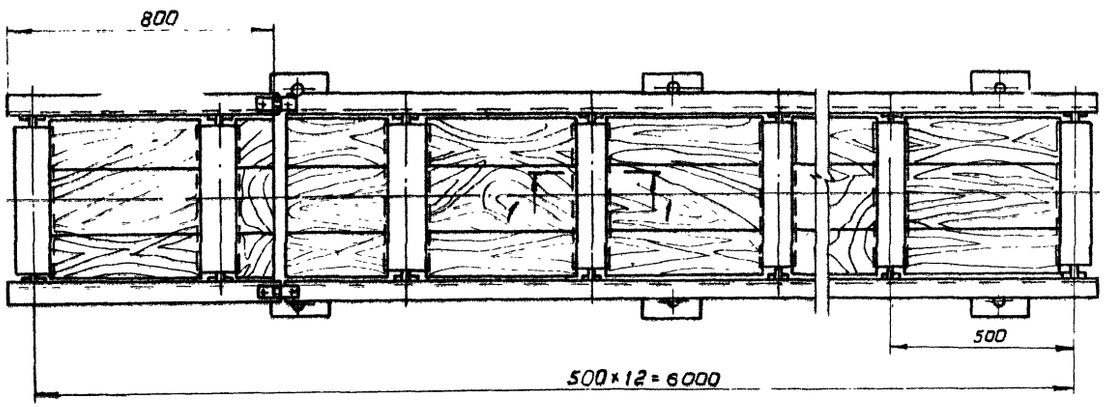


1-1

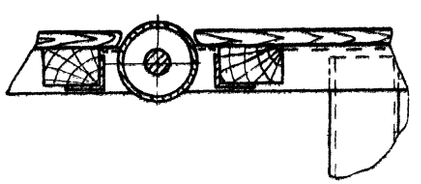

1. Расположение рольганга в цеке см. технологический лист ТХ-2. поз.6.
2. Промежутки между роликами заполнить съемными щитками из досок и брусков.

14

Инв.N 8069/1

| | | | | | | |
|---|---|---|---|---|---|---|
| Привязан | | | | | ТП 411-2-143 | ТХ |
| | Инж. | Зубрин | | 10.79 | Деревообрабатывающая мастерская по переработке 5000 куб. м. сырья в год. | |
| | Ст. инж. | Тишук | | 10.79 | | Стадия: Р; Лист: 5; Листов: |
| | Гл. спец. | Бойко | | 7.79 | Рольганг неприводной к станку ИКБ-40. Общий вид | Гослесхоз СССР Союзгипролесхоз Киевский филиал |
| Инв.№ | Нач. отд. | Заблоцкий | | 7.79 | | |
| | ГИП | Заблоцкий | | 7.79 | | |

Копия Формат

Типовой проект 411-2-143 Альбом I

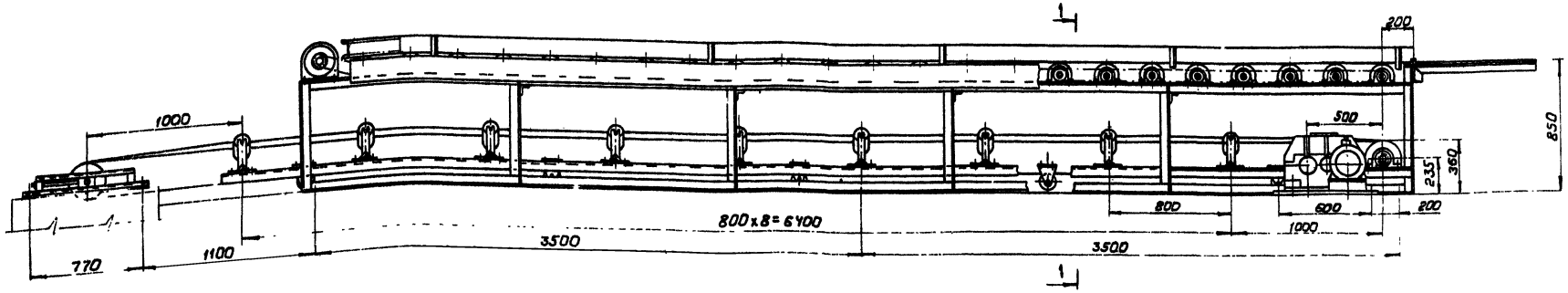


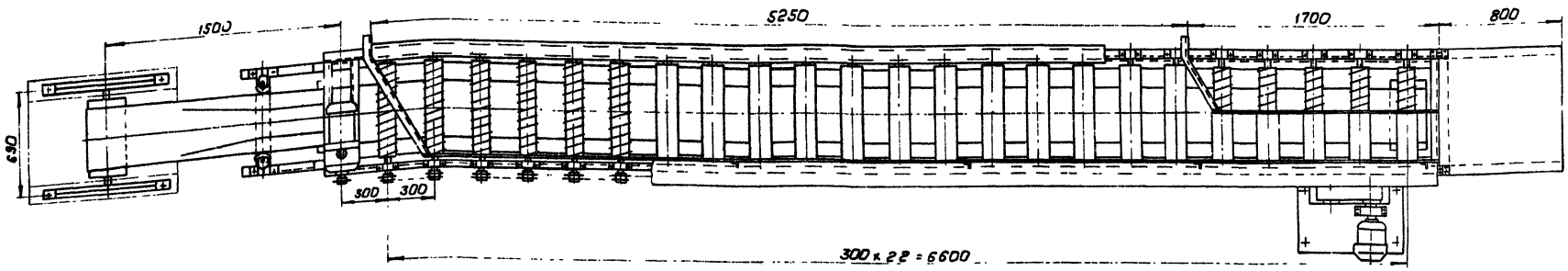


1-1
м 1:10

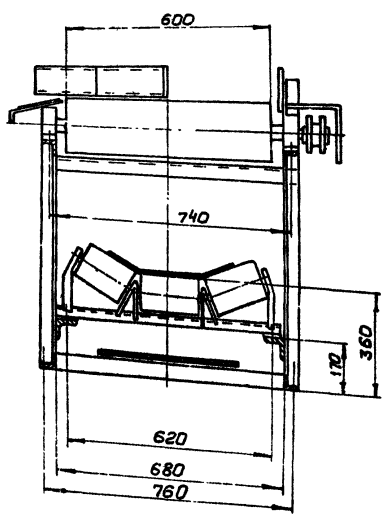


Транспортер двухэтажный для транспортировки заготовок от ЦКБ-40 к станкам ЦДК-5-2 и Ц6-2.

Верхний рабочий орган – приводной рольганг; нижний-ленточный транспортер для сбора кусковых отходов-4025-40.

Скорость рольганга 0,5 м/сек., транспортера - 0,47 м/сек.

Мощность привода рольганга 1,5 квт.

Мощность ленточного транспортера 1,5 квт.

Расположение в цехе см. лист ТХ-2 поз. 8.

Ограждение приводной цепи и муфты изготовить по месту.

Общий вес - 1067,5 кг.

В том числе:

1) оборудование - 762 кг.

2) металлоконструкции - 300 кг.

3) крепежные изделия - 5,5 кг.

Пиломатериалы - 0,023 м³.

15

Инв. N 8069/1

| | | | | | | |
|---|---|---|---|---|---|---|
| | | | | | ТП 411-2-143 | ТХ |
| | | | | | Деревообрабатывающая мастерская по переработке 5000 куб. м. сырья в год | |
| | | | | | Стадия: Р | Лист: 6 | Листов: |
| Ст. инж. | Тищук | | | 10.79 | Транспортер двухэтажный. Общий вид. | Гослесхоз СССР Союзгипролесхоз Киевский филиал |
| Гл. спец. | Бойко | | | 7.79 | | |
| Нач. отд. | Заславский | | | 5.79 | | |
| ГИП | Заславский | | | 1.79 | | |

Привязан

Инв. №

Копировал Герман

Формат А2

Типовой проект 411-2-143 Альбом I

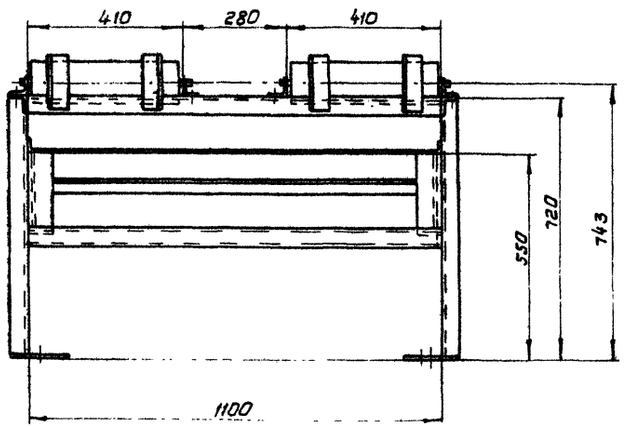


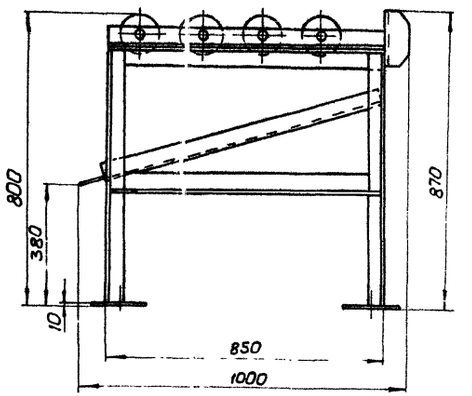


Общий вес = 115,0 кг. (ориентировочный)

в том числе оборудование = 76 кг

металлоконструкций - 38,6 кг.

крепежных изделий - 0,4 кг.

Расположение приставного стола в цехе см. лист ТХ-2. поз. 9.

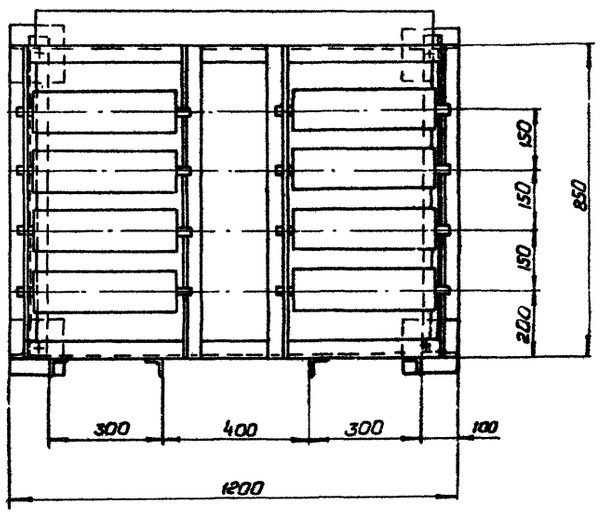


16

Инв.№ 8069/1

| | | | | | | | |
|---|---|---|---|---|---|---|---|
| | | | | | ТП 411-2-143 | | ТХ |
| | | | | | Деревообрабатывающая мастерская по переработке 5000 куб.м. сырья в год | | |
| | | | | | | Стадия | Лист | Листов |
| Привязан | | | | | | ТР | 7 | |
| | Инж. | Зубрин | | 10.74 | Стол роликовый приставной. Общий вид. | Гослесхоз СССР СОЮЗГИПРОЛЕСХОЗ Киевский филиал | |
| | Ст. инж. | Тищук | | 10.74 | | | |
| | Гл. спец. | Байко | | 7.79 | | | |
| | Нач. отд. | Забавников | | 7.79 | | | |
| Инв.№ | ГИП | Заславский | | 7.79 | | | |

Формат 22г

Типовой проект 411-2-143 Альбом I

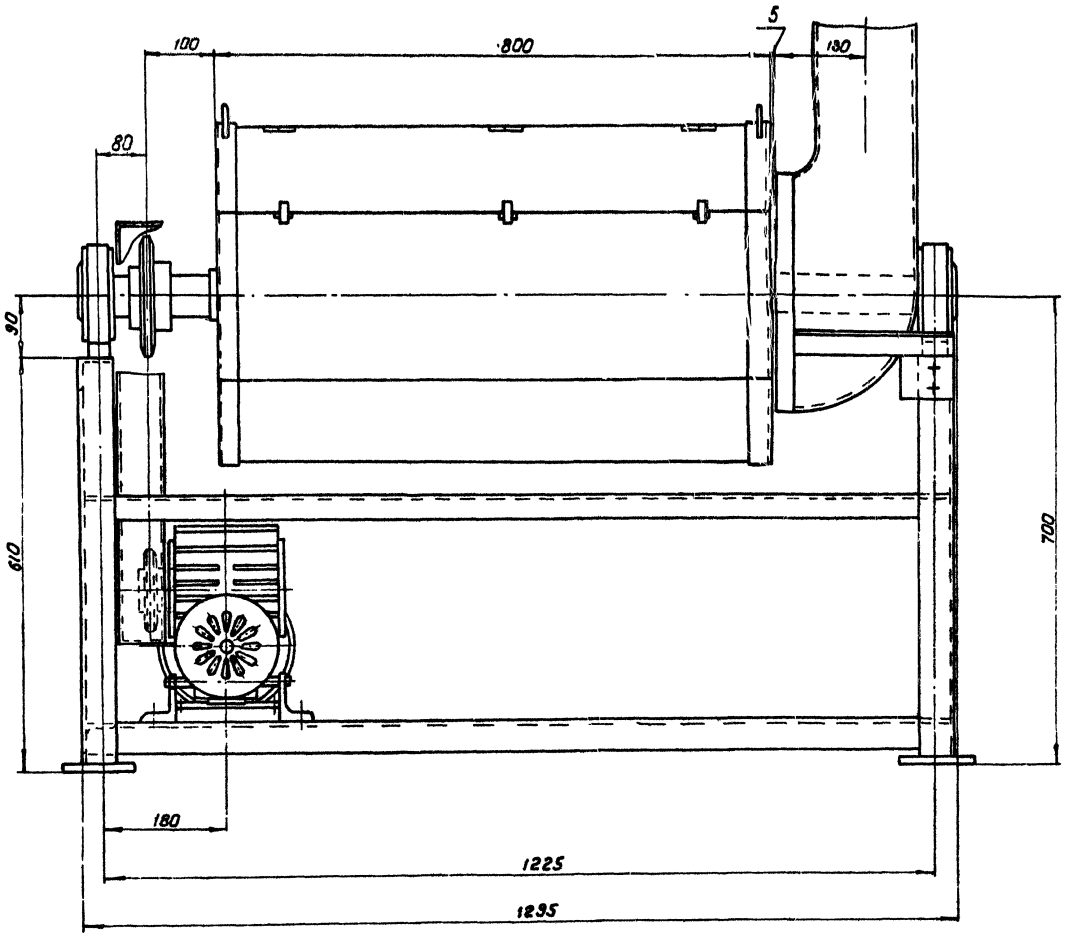


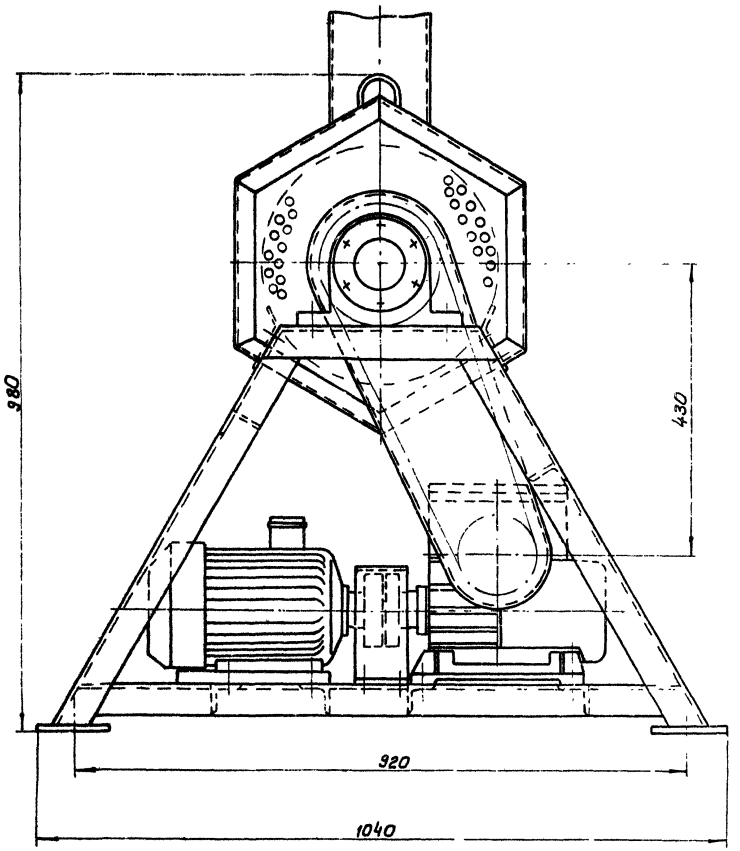


1. Частота вращения барабана - 25 об/мин
2. Привод: эл. двигатель 4А90L8 N=1,1 кВт. n= 750 об/мин, редуктор 4-80-20-2-1-2
3. Расположение барабана в цехе см. лист ТХ-2 поз. 16.
4. Поверхность барабана покрыть звукоизоляционными щитами.

Общий вес - 267,5 кг. (ориентировочно)

В том числе: оборудование - 64 кг.
металлоконструкции - 200 кг
крепежные изделия - 3,5 кг.

17

Инв. N 2069/1

Привязан

Инв. N

| | | | |
|---|---|---|---|
| Ст. инж. | Гищук | | 12.79 |
| Гл. спец. | Бойко | | X.79 |
| Нач. отд. | Заславский | | 1.79 |
| ГИП | Заславский | | 1.79 |

ТП 411-2-143 ТХ

Деревообрабатывающая мастерская по переработке 5000 куб. м. сырья в год.

| Стадия | Лист | Листов |
|---|---|---|
| ТР | 8 | |

Барабан галтовочный
Общий вид

Гослесхоз СССР
Союзгипролесхоз
Киевский филиал

Копировал Герман

Формат 22г

Типовой проект 411-2-143 Альбом I

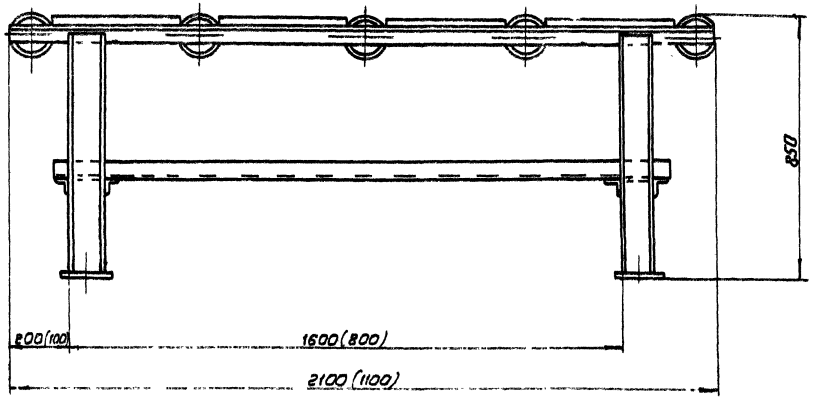


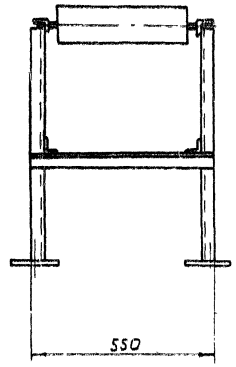


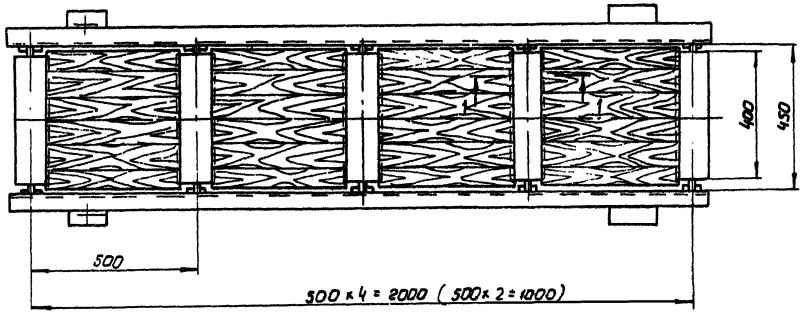


1 - 1

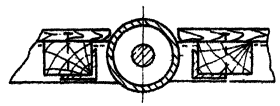

Общий вес - 118 (74,8) кг (ориентировочный)

в том числе:

оборудование ~ 47,5 (29,5) кг.

металлоконструкции - 70 (45) кг

крепежные изделия - 0,5 (0,3) кг

Расход пиломатериалов $м^3$ - 0,04 (0,02)

1. Расположение роликового стола в цеке см. лист ТХ-2 поз. 18.13.
2. Размеры в скобках для поз. 18.

18

Инв. № 8069/1

| | | | | | | | |
|---|---|---|---|---|---|---|---|
| | | | | | ТП 411-2-143 ТХ | | |
| | | | | | Деревообрабатывающая мастерская по переработке 5000 куб.м. сырья в год. | | |
| Привязан | | | | | | Стадия | Лист | Листов |
| | Инж. | Зубрин | | 1.79 | | ТР | 9 | |
| | Ст. инж. | Тищук | | 1.79 | | | | |
| | Гл. спец. | Бойко | | 1.79 | Рольганг неприводной Общий вид | Гослесхоз СССР СОЮЗГИПРОЛЕСХОЗ Киевский филиал | |
| Инв. № | Нач. отд. | Зайдивинт | | 1.79 | | | |
| | ГИП | Заславский | | 1.79 | | | |

Формат 22 г

Типовой проект 411-2-143 Альбом I

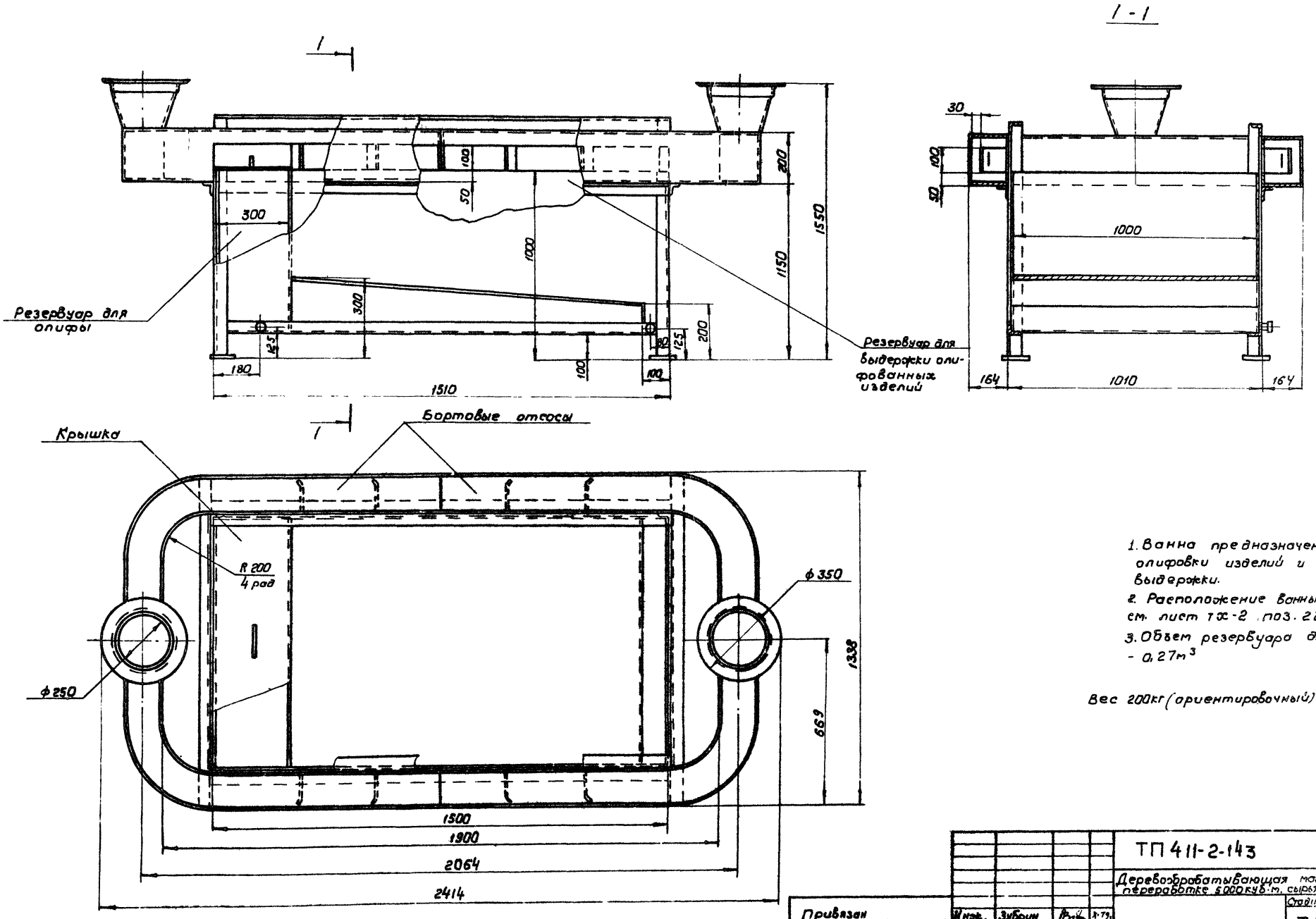


1. Ванна предназначена для олифовки изделий и их выдержки.
2. Расположение ванны в цехе см. лист тх-2 поз. 22.
3. Объем резервуара для олифы - 0,27 м³

Вес 200кг (ориентировочный)

19

Инв. N 8069/1

| | | | | | |
|---|---|---|---|---|---|
| Инж. | Зубрин | | | ТП 411-2-143 | ТХ |
| Ст. инж. | Тищук | | | Деревообрабатывающая мастерская по переработке 5000 куб.м. сырья в год. | |
| Гл. спец. | Бойки | | | Стадия: ТР | Лист: 10 |
| Нач. отд. | Задавиковский | | | Ванна для олифы с бортовыми отсосами | Гослесхоз СССР Союзгипролесхоз Киевский филиал |
| ГИП | Заславский | | | | |

Привязан

Инв. №

Копировал Герман

Формат 22 г

Типовой проект 411-2-143 Альбом I

М 1:20

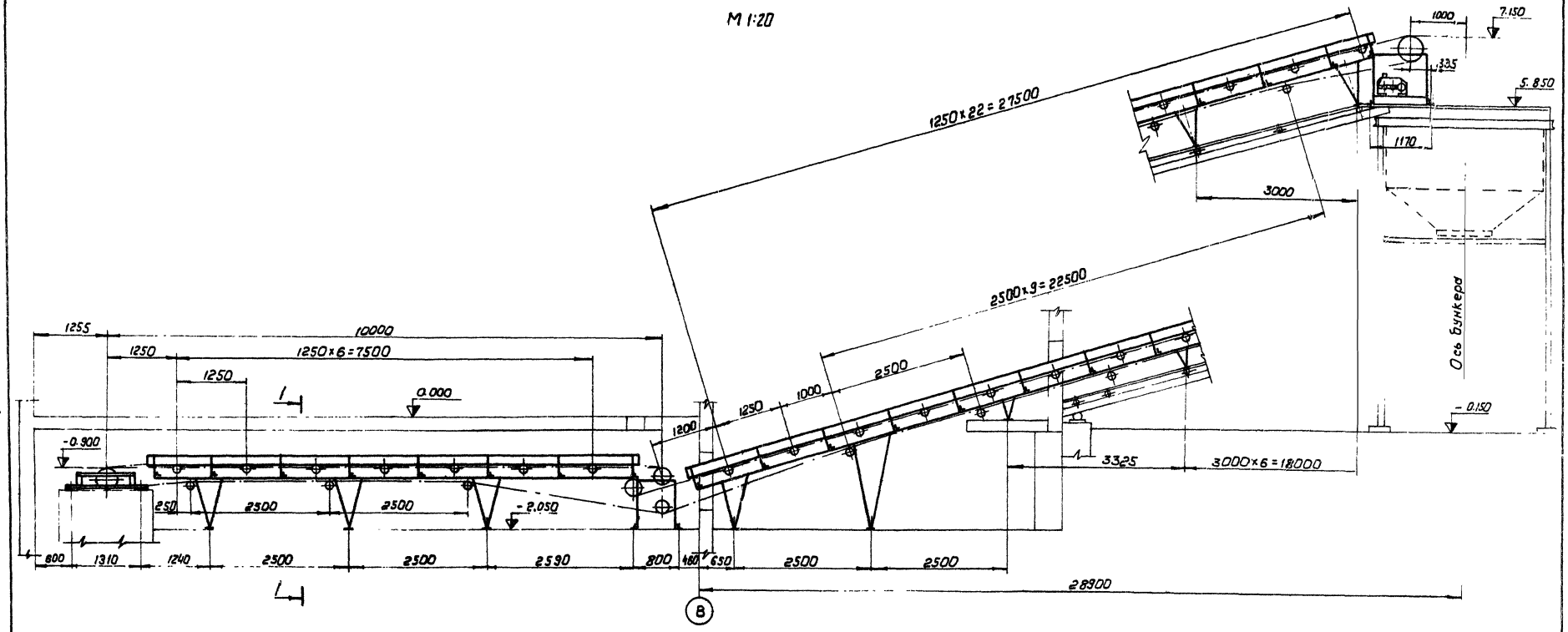


1 - 1
М 1:10

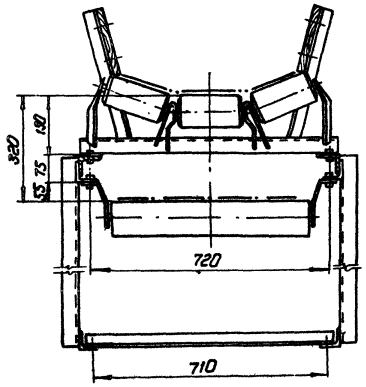


1. Конвейер предназначен для выноса отходов от станков в бункер
2. Расположение конвейера в цехе см. лист ТХ-2 поз. 32
3. Скорость движения ленты – 0,7 м/сек.
4. Количество желобчатых роликоопор Ж-50-30шт
5. Количество нижних роликоопор 50-13шт.
6. Барабан неприводной: 5032-50 – 2шт. 5025-40 – 1шт.
7 Лента Л2500-3Б820-3-2-3, L=82м.

Общий вес – 2229,0 кг (ориентировочный)

в том числе:

а) оборудование – 1562,9 кг

б) металлоконструкции – 634 кг.

в) крепежные изделия – 32,1 кг.

Расход пиломатериалов – 0,55 м³.

20

Инв. N 8069/1

| | | | | | |
|---|---|---|---|---|---|
| Привязан | | | | ТП 411-2-143 | ТХ |
| | | | | Деревообрабатывающая мастерская по переработке 5000 куб. м. сырья в год | |
| | | | | Стадия | Лист | Листов |
| | | | | ТР | 11 | |
| | Ст. инж. | Тищук | 10.79 | Конвейер выносной ленточный 5050-80. Общий вид | Гослесхоз СССР СОЮЗГИПРОЛЕСХОЗ Киевский филиал |
| | Гл. спец. | Бойко | X.79 | | |
| | Нач. отд. | Задавиевский | X.79 | | |
| Инв. № | ГИП | Засловский | X.79 | | |

Формат 22 г

Типовой проект 411-2-143 Альбом I

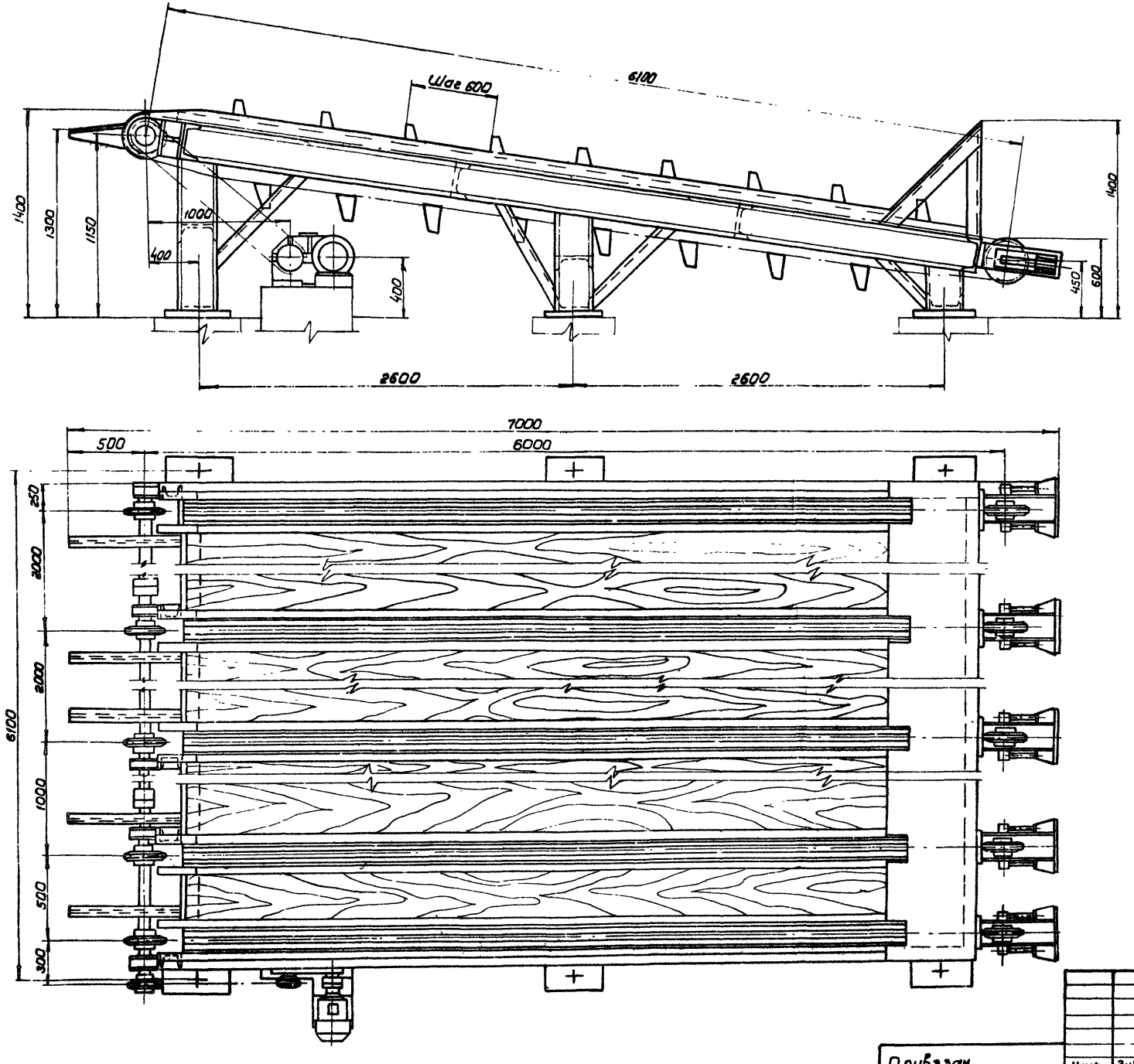


1. Транспортер поперечный предназначен для транспортировки круглых лесоматериалов длиной от 1 до 6 метров и диаметром до 0,5 м к бревнотаске БА-3М.
2. Количество тяговых цепей — 5
3. Скорость движения цепей — 0,2 м/сек
4. Шаг между упорами — 600 мм
5. Привод транспортера:
электродвигатель 4А 13258 N 5,5 квт, n = 1000 об/мин.
редуктор - ЦЗУН - 200 - 40 - 2 ц
6. Наибольшая допустимая нагрузка на транспортер - 4,5 т.
7. Проемы между направляющими швеллерами зашить досками.
8. Расположение транспортера смотри лист ГП поз. 6.
9. Ограждение цепи и муфты изготовить по месту.

Общий вес - 2460 кг (ориентировочный)
в том числе:
оборудование - 650 кг.
металлоконструкции - 1800 кг.
крепежные изделия - 10 кг
Расход пиломатериалов - 1,12 кбм.

21

Инв. N 8069/1

| | | | | | |
|---|---|---|---|---|---|
| | | | | ТП 411-2-143 | ТХ |
| | | | | Деревообрабатывающая мастерская по переработке 5000 куб. м. сырья в год. | |
| Привязан | Инж. | Зубрин | | | Стадия / Лист / Листов |
| | Ст. инж. | Тищук | | | ТР / 12 |
| | Гл. спец. | Бойко | | Транспортер поперечный цепной. Общий вид | Гослесхоз СССР Союзгипролесхоз Киевский филиал |
| | Нач. отд. | Задавиевский | | | |
| Инв. № | ГИП | З сп Бокий | | | |

Копировал Герман Формат 22

Типовой проект 411-2-143 Альбом I

## Ведомость основных комплектов

| Обозначение | Наименование комплекта | Примечание |
|---|---|---|
| ПЗ | Пояснительная записка | |
| ТХ | Технологическая часть | |
| АР | Архитектурно-строительные решения | |
| КЖ | Конструкции железобетонные | |
| ВК | Внутренние водопровод и канализация | |
| ОВ | Отопление и вентиляция | |
| ЭЛ | Чертежи силового и осветительного электрооборудования | |
| СС | Связь и сигнализация | |
| АС | Автоматизация санитарно-технических систем | |

## Ведомость чертежей основного комплекта АР

| Формат | Лист | Наименование | Примечание |
|---|---|---|---|
| 22г | 1 | Общие данные | |
| 22г | 2 | План на отм. 0.000 | |
| 22г | 3 | Планы на отм. -2.000 и -2.900. План кровли. Венткамера. | |
| 22 | 4 | Разрезы Узлы, Сечения. | |
| 22г | 5 | Фасады. | |
| 22г | 6 | Планы полов. Перемычки. | |

## Таблица толщин стен и утеплителей покрытия

| Расчетная температура °С | Кирпичные стены мм А | Утеплитель покрытия над цехом мм: Пенобетон $\gamma=400$ кг/м³ | Керамзитобетон $\gamma=400$ кг/м³ | Мин. вата $\gamma=200$ кг/м³ | Утеплитель покрытия над бытовками, мм: Пенобетон $\gamma=400$ кг/м³ | Керамзитобетон $\gamma=400$ кг/м³ | Мин. вата $\gamma=200$ кг/м³ |
|---|---|---|---|---|---|---|---|
| −20 | 380 | 120 | 120 | 60 | 120 | 120 | 60 |
| −30 | 510 | 180 | 180 | 90 | 160 | 160 | 80 |
| −40 | 640 | 200 | 200 | 100 | 180 | 180 | 90 |

## Ведомость отделки помещений

| Наименование или экспликн. номер помещения | Потолок: Штукатурка или затирка | Потолок: Окраска | Стены и перегородки: Штукатурка или затирка | Стены и перегородки: Окраска или облицовка | Отделка низа стен и перегородок (панель): Окраска или облицовка | Высота мм |
|---|---|---|---|---|---|---|
| Производственные и технические помещ. | затирка швов | известковая 0.0 | — | известковая 0.0 | — | — |
| Гардеробы, корудор, вестибюль, тамбуры, курительная, контора, комната приема пищи | — " — | клеевая простая 0.0 | известковая простая | клеевая простая 12.4 | масляная 12.2 | 1800 |
| Красный уголок, комната обществ. организации | — " — | — " — 0.0 | известковая улучшенная | клеевая улучшенная 5.4 | — | — |
| Уборная, кладовая уборочного инвентаря | — " — | известковая 0.0 | цементная простая | известковая 0.0 | глазурованная керам. плитка | 2100 |
| Душевая предбушевая | — " — | масляная 0.0 | — | глазурованная керам. плитка | — | — |

Внутренние поверхности стен олифовочной и тамбура к нему, оштукатурить на всю высоту. Участки стен в местах установки водоподогревательного прибора в комнате приема пищи и умывальников в гардеробах покрыть глазурованной керамической плиткой h = 1800.

Проект разработан в соответствии с действующими нормами и правилами и предусматривает мероприятия, обеспечивающие взрывную, взрывопожарную и пожарную безопасность при эксплуатации здания

Главный инженер проекта В.И. Заславский

Номера рекомендуемых образцов цвета отделки помещений даны по СН 181-70 Белый цвет 0.0

Номера образцов корректируются при привязке проекта.

## Ведомость проемов ворот и дверей

| Проемы: Тип по проекту | Размер в кладке в кн, мм | Кол. мест | Элементы заполнения проема: Марка | Обозначение | Кол. |
|---|---|---|---|---|---|
| 1 | 2350 × 2400 | 2 | Д50 | ГОСТ 14624-69 | 1 |
| 2 | 1060 × 2100 | 2 | Д63 | — " — | 1 |
| 3 | 1020 × 2080 | 1 | Д37 | — " — | 1 |
| 4 | 960 × 2415 | 1 | ПДиУ-1 | Серия 2.435-6 в.2 | 1 |
| 5 | 960 × 2050 | 3 | ПДи-6 | — " — | 1 |
| 6 | 960 × 2050 | 3 | ПД-6 | — " — в.1 | 1 |
| 7 | 1400 × 2100 | 2 | ДВ4.8-8 | Серия 1.135-1 Альбом I | 1 |
| 8 | 1000 × 2100 | 2 | ДВ8-9 | — " — | 1 |
| 9 | — " — | 1 | ДВ8-1 | — " — | 1 |
| 10 | 900 × 1900 | 1 | ДСУ 8 | — " — Альбом II | 1 |
| 11 | 910 × 2070 | 5 | ДГ21-9п | ГОСТ 6629-74 | 1 |
| 12 | — " — | 5 | ДО21-9п | — " — | 1 |
| 13 | 710 × 2070 | 4 | ДГ21-7лп | — " — | 1 |
| 14 | — " — | 5 | ДГ21-7п | — " — | 1 |
| 15 | 1890 × 2415 | 1 | ПДи-4 | ГОСТ 2.435-6 в.2 | 1 |

## Ведомость примененных и ссылочных документов

| Обозначение | Наименование | Примечание |
|---|---|---|
| Серия 2.430-3 | Типовые архитектурно-строительные детали пром. зданий с кирпичн. стенами | |
| — " — 2.435-6 в 1;2 | Противопожарные двери и ворота промышленных зданий | |
| ГОСТ 6629-74 | Двери деревянные для жилых и общественных зданий | |
| ГОСТ 14624-69 | Двери деревянные для зданий промышленных предприятий | |
| ГОСТ 11214-78 | Окна и балконные двери деревянные для жилых и общественных зданий | |
| ГОСТ 12506-67 | Окна деревянные для зданий промышленных предприятий | |
| Серия 1.136-2 | Доски подоконные | |

## Ведомость гардеробного оборудования

| Группа произв. процессов | Количество обслуживаемых: Списочный состав | Наиболее многочисленная смена | Крючки на вешалках | Шкафы гардеробные: 500×250 мм | 500×350 мм |
|---|---|---|---|---|---|
| Для мужчин | | | | | |
| $I^а$ | 1 | 1 | — | 1 | — |
| $I^б$ | 13 | 9 | — | 13 | — |
| $I^в$ | 3 | 2 | — | — | 3 |
| | | | | | |
| Итого | 17 | 12 | — | 14 | 3 |
| Для женщин | | | | | |
| $I^а$ | 1 | 1 | — | 1 | — |
| $I^б$ | 13 | 10 | — | 13 | — |
| Итого | 14 | 11 | — | 14 | — |
| Всего | 31 | 23 | — | 28 | 3 |

## Основные строительные показатели

| N \ N | Наименование | Ед. изм. | К-ва |
|---|---|---|---|
| 1 | Площадь застройки | м² | 828,19 |
| 2 | Общая площадь | м² | 780,28 |
| 3 | Рабочая площадь | м² | 675,62 |
| 4 | Строительный объем | м³ | 4654,33 |
| | | | |

## Сводная спецификация к чертежам архитектурно-строительных решений

| Марка | Обозначение | Наименование | Кол. | Примечание |
|---|---|---|---|---|
| | | Дверные блоки | | см. ведом. на АР-1 |
| Н9-174 | ГОСТ 12506-67 | Оконный блок | 11 | |
| НС10-174 | — " — | — " — | 11 | |
| Н5-124 | — " — | — " — | 1 | |
| Н1-94 | — " — | — " — | 4 | |
| НС1-94 | — " — | — " — | 1 | |
| НС2-94 | — " — | — " — | 3 | |
| ОС18-7 | ГОСТ 11214-78 | — " — | 13 | |
| ДО13-20 | Серия 1.136-2 | Подоконная доска | 13 | |
| | | | | |
| мр | ИИ03-03 · Альб. 71-64 | Решетка для вытирания ног | 2 | |

1. За отметку 0.000 принята отметка чистого пола 1го этажа, что соответствует отметке генерального плана
2. Кирпичные стены и перегородки выполнить из обычного глиняного кирпича пластического прессования М75 на растворе М25 Кладку вести под расшивку швов.
3. В откосы проемов кирпичных стен заложить антисептированные деревянные пробки (через 6 рядов кладки по высоте) для крепления дверных и оконных коробок.
4. Состав кровли над цехом: рубероид, битумная мастика. Состав кровли над бытовыми: рубероид, битумная мастика
5. Оконные и дверные блоки окрашиваются масляными красками за 2 раза.
6. Цоколь на высоту 0,9 м оштукатурить цементным раствором.
7. Простенки и пилястры в местах опирания балок покрытия армируются сетками из арматуры Ф4ВI с ячейками 100×100 через 4 ряда кладки на 1,2 м ниже опорной подушки.
8. В олифовочном отделении тщательно уплотнить зазоры между перегородками и покрытием.

22

Инв. N 8069/1

| | | | | |
|---|---|---|---|---|
| Инв. № | | | | Привязан |
| Ст. инж. | Шнайдерман | | 8.79 | ТП 411-2-143 АР |
| Гл. спец. | Сквирский | | | Деревообрабатывающая мастерская по переработке 5000 куб м сырья в год |
| Нач. отд. | Задависвечка | | | Общие данные |
| ГИП | Заславский | | | |

| Стадия | Лист | Листов |
|---|---|---|
| ТР | 1 | 6 |

Гослесхоз СССР
СОЮЗГИПРОЛЕСХОЗ
Киевский филиал

Копировал Краснова

формат 22г

Альбом I

Типовой проект 411-2-143

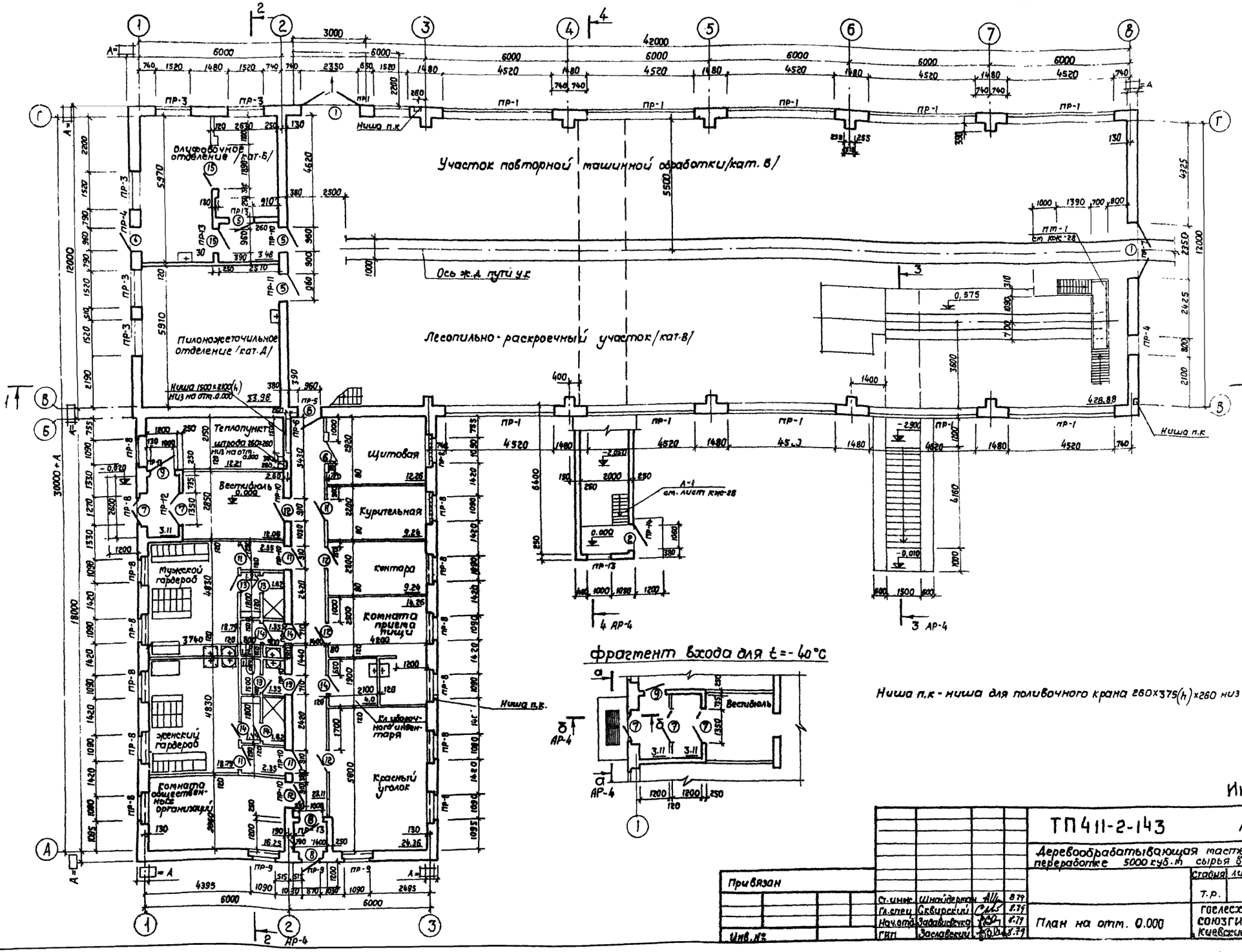


| | | | |
|---|---|---|---|
| Гл.инж. | Шнайдерман | | 8.79 |
| Гл.спец. | Скворский | | 8.79 |
| Нач.отд. | Забавченко | | 8.79 |
| ГИП | Заславский | | 8.79 |

Привязан

Инв. №

ТП 411-2-143 АР

Деревообрабатывающая мастерская по переработке 5000 куб.м сырья в год

| Стадия | Лист | Листов |
|---|---|---|
| Т.Р. | 2 | |

План на отм. 0.000

Гослесхоз СССР Союзгипролесхоз Киевский филиал

23

Инв. N 8069/1

Согласовано:

| | |
|---|---|
| Гл.техн.сект. | Шнайдерман |
| Эл.техн.сект. | Олейник |
| Технолог.сект. | Волко |

формат А2г

Альбом I

Типовой проект 411-2-143

## Венткамера

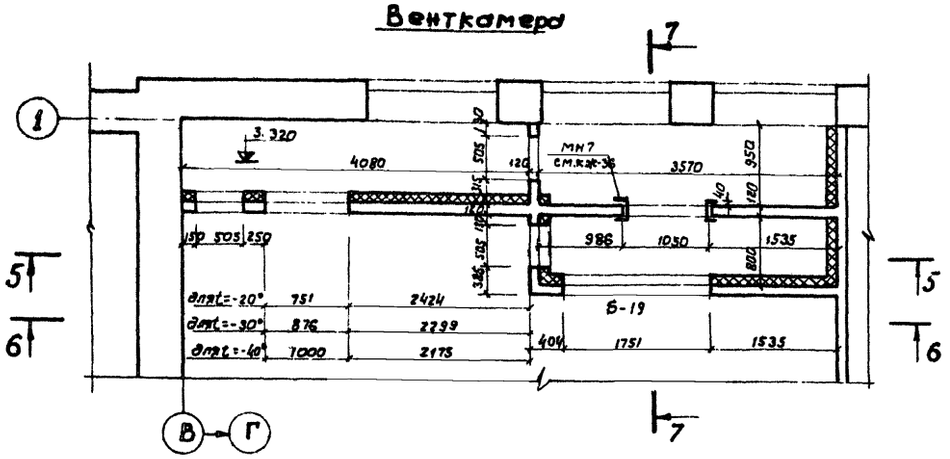


## План на отм. 3.260

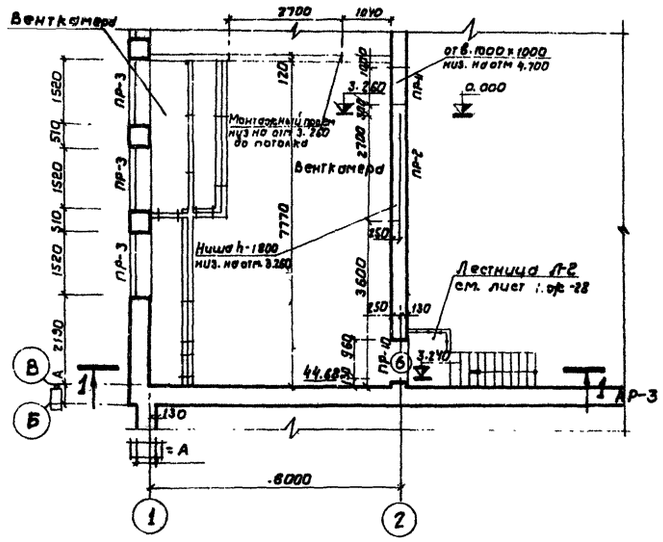


## План кровли

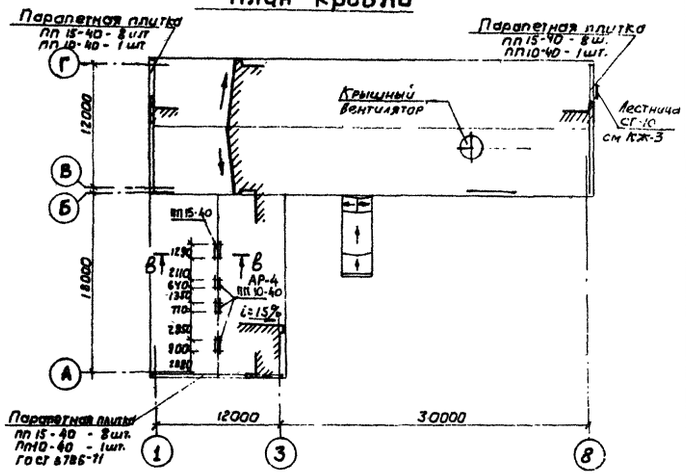


## Фрагмент плана с вентиляционными каналами

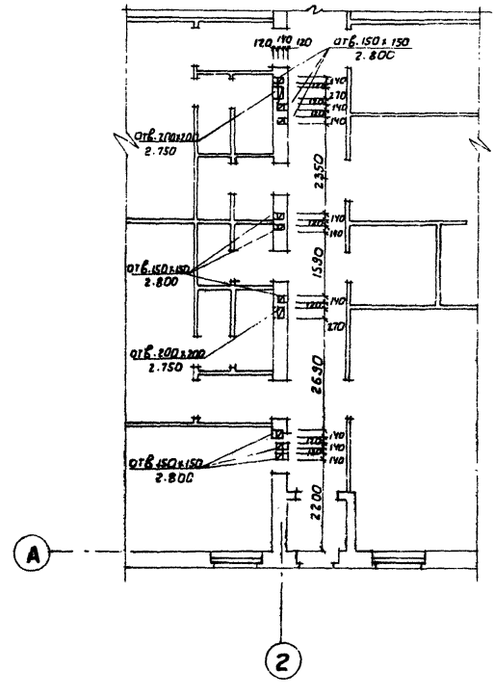


## 5-5




## План на отм.-2.050




## План на отм.-2.900




## 7-7




## 6-6




## 8-8




Выпуски для крепления утеплителя

Согласовано

Санитарно-техн. сектор Шнайдерман

Эл.техн. сектор Полищук

24

Инв. № 8069/1

| | | | | | | | |
|---|---|---|---|---|---|---|---|
| | | | | | | ТП 411-2-143 | АР |
| | | | | | | Деревообрабатывающая мастерская по переработке 5000 куб. м. сырья в год. | |
| | | | | | | | Стадия: ТР; Лист: 3; Листов: |
| Привязан | | | | | | | |
| | | | Ст. инж. | Шнайдерман | | Планы на отм - 2.050 и -2.900 План кровли. Венткамера | Гослесхоз СССР Союзгипролесхоз Киевский филиал |
| | | | Гл. спец. | Скворский | | | |
| | | | Нач. отд. | Завлавский | | | |
| Инв. № | | | ГИП | Завлавский | 8.79 | | |

Формат А2

Типовой проект 411-2-143 Альбом I

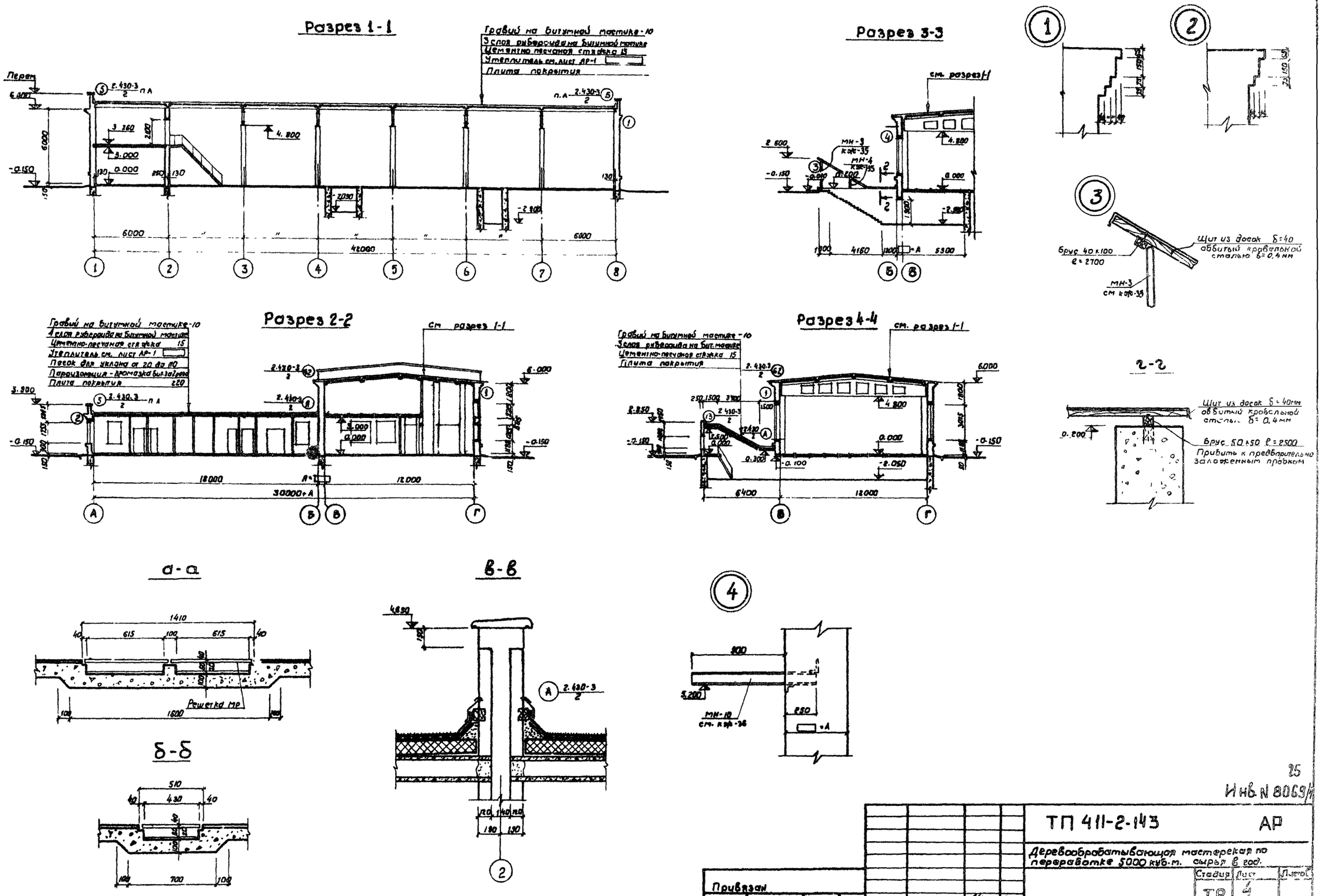


25

Инв. N 8069/1

| | | | | | |
|---|---|---|---|---|---|
| Привязан | | | | ТП 411-2-143 | АР |
| | | | | Деревообрабатывающая мастерская по переработке 5000 куб.м. сырья в год. | |
| | | | | Стадия: ТР | Лист: 4 |
| Инв. № | Ст. инж. | Шнайдерман | 8.79 | Разрезы. Узлы. Сечения | Госпесхоз СССР Союзгипролесхоз Киевский филиал |
| | Гл. спец. | Сквирский | | | |
| | Нач. отд. | Задавиевич | | | |
| | ГИП | Заславский | | | |

Копировал Герман Форм 22

Согласовано
Сантехн. сектор Шурман
Электрич. сектор Олейник

Типовой проект 411-2-143 Альбом I

## Фасад 1-8

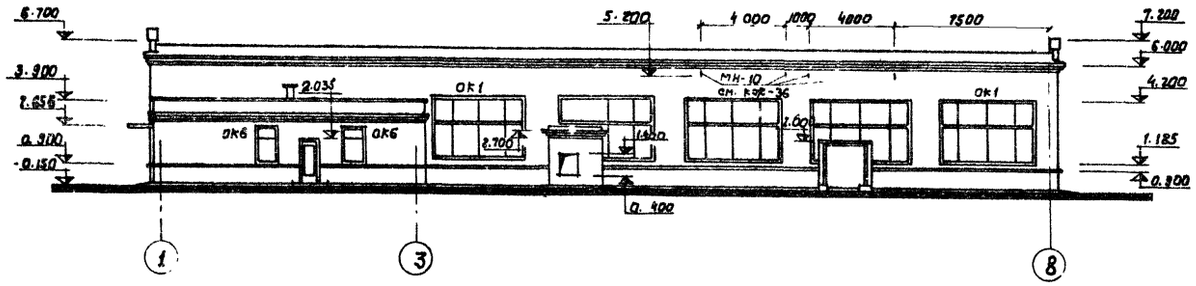


## Фасад 8-1

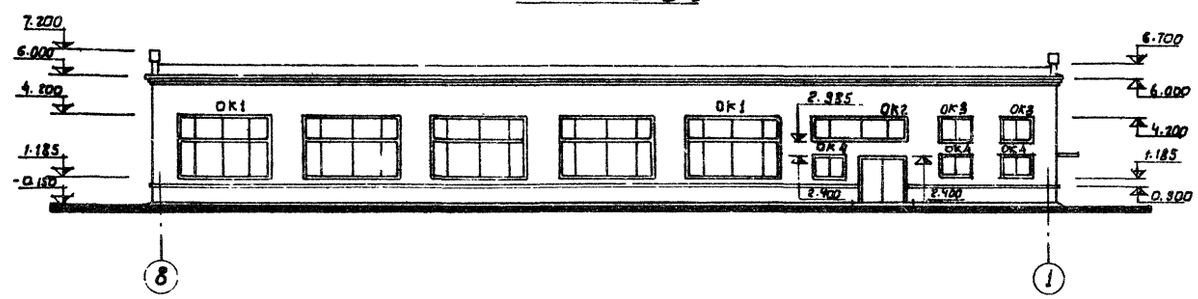


## Фасад А-Г

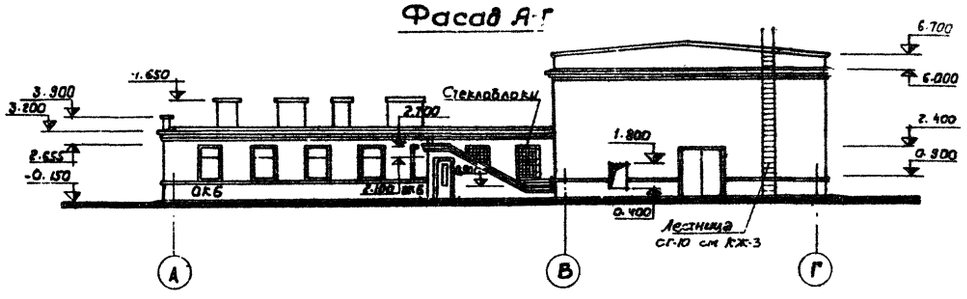


## Фасад Г-А

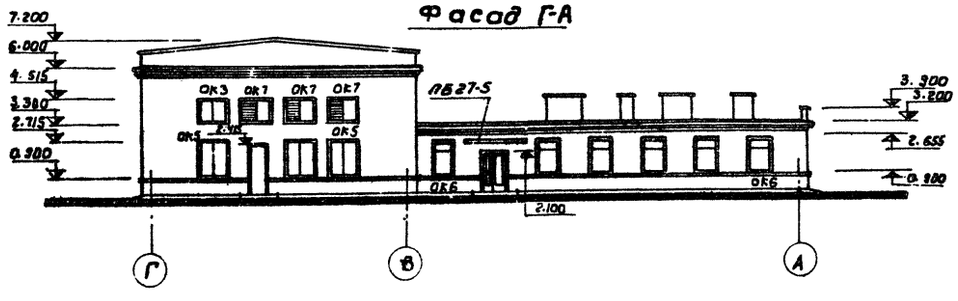


## Схемы заполнения оконных проемов

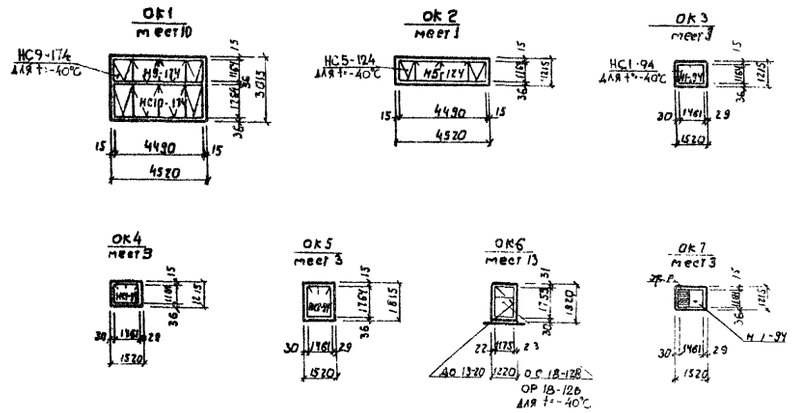


## Спецификация заполнения оконных проемов

| Марка | Обозначение | Наименование | Кол. | Примечание |
|---|---|---|---|---|
| | | Проем ОК1 | | |
| Н9-174 | ГОСТ 12506-67 | Оконный блок | 1 | |
| НС10-174 | —— " —— | —— " —— | 1 | |
| | | Проем ОК-2 | | |
| Н5-124 | —— " —— | —— " —— | 1 | |
| | | Проем ОК3 | | |
| Н1-94 | —— " —— | —— " —— | 1 | |
| | | Проем ОК4 | | |
| НС1-94 | —— " —— | —— " —— | 1 | |
| | | Проем ОК5 | | |
| НС2-94 | —— " —— | —— " —— | 1 | |
| | | Проем ОК6 | | |
| ОС18-128 | ГОСТ 11214-78 | —— " —— | 1 | |
| До 13-20 | Серия 1.136-1 | Доска подоконная | 1 | |
| | | Проем ОК7 | | |
| Н1-94 | ГОСТ 12506-67 | Оконный блок | 1 | |
| N1 | Серия 1.494-27.в.7 | Жалюзийные решетки | 4 | |
| N2 | —— " —— | —— " —— | 4 | |

Плиту козырька над входом опирать на всю толщину стены и защемить плитами покрытия.

26

Инв. N 8069/1

| | | | | | |
|---|---|---|---|---|---|
| Привязан | | | | ТП 411-2-143 | АР |
| | | | | Деревообрабатывающая мастерская по переработке 5000 куб. м. сырья в год | |
| | | | | Стадия: ТР | Лист: 5 |
| | | Ст. инж. Шнейдерман | 8.79 | Фасады | Госпгеоскоз СССР Союзгипролесхоз Киевский филиал |
| | | Гл. спец. Сквирский | | | |
| | | Нач. отд. Задавиевечка | | | |
| Инв. N | | ГИП Заславский | | | |

Копировал Герман Формат 22 г

Альбом I

Типовой проект 411-2-143

# Ведомость перемычек

| Перемычки: Тип по проекту | Схема сечения | Кол. мест | Элементы перемычки: Марка | Обозначение | Кол |
|---|---|---|---|---|---|
| 1 | 2 | 3 | 4 | 5 | 6 |
| | | | **для t = -20°C** | | |
| ПР-1 | 380 | 12 | БП7-1 | КЭ-01-58 в.2 | 1 |
| ПР-3 | 380 | 11 | 1ПР3-19.12.14 | Серия 1.138-10 в.1 | 1 |
| | | | 1ПР28-20.25.22у | " | 1 |
| ПР-4 | 380 | 2 | 1ПР1-12.12.6 | " | 2 |
| | | | 1ПР38-15.12.22у | " | 1 |
| ПР5 | 380 | 2 | 1ПР1-12.12.6 | " | 3 |
| ПР6 | 380 | 2 | 2ПР72-27.38.22у | " в.2 | 1 |
| ПР-7 | 380 | 1 | БП2-2 | Серия КЭ-01-58 в.2 | 1 |
| | | | 1ПР4-25.12.14 | Серия 1.138-10 в.1 | 1 |
| ПР-8 | 380 | 14 | 1ПР2-15.12.14 | " | 1 |
| | | | 1ПР38-18.12.22у | " в.2 | 2 |
| ПР-9 | 380 | 3 | 1ПР2-15.12.14 | " в.1 | 3 |
| | | | **для t = -30°C** | | |
| ПР-1 | 510 | 12 | БП8-1 | Серия КЭ-01-58 в.2 | 1 |
| ПР-3 | 510 | 11 | 1ПР3-19.12.14 | Серия 1.138-10 в.1 | 2 |
| | | | 1ПР28-20.25.22у | " в.2 | 1 |
| ПР-4 | 510 | 2 | 1ПР1-12.12.6 | " в.1 | 3 |
| | | | 1ПР38-15.12.22у | " в.2 | 1 |
| ПР-5 | 510 | 2 | 1ПР-12.12.6 | " в.1 | 4 |
| ПР-6 | 510 | 2 | 2ПР73-27.51.22у | " в.2 | 1 |

| 1 | 2 | 3 | 4 | 5 | 6 |
|---|---|---|---|---|---|
| ПР-7 | 510 | 1 | БП2-2 | Серия КЭ-01-58 в.2 | 1 |
| | | | 1ПР4-25.12.14 | Серия 1.138-10 в.1 | 2 |
| ПР-8 | 510 | 14 | 1ПР2-15.12.14 | " | 2 |
| | | | 1ПР38-18.12.22у | " в.2 | 2 |
| ПР-9 | 510 | 3 | 1ПР2-15.12.14 | " в.1 | 4 |
| | | | **для t° = -40°C** | | |
| ПР-1 | 640 | 12 | БП7-1 | КЭ-01-58 в.2 | 1 |
| | | | БП6-1 | " | 1 |
| ПР-3 | 640 | 11 | 1ПР28-20.25.22у | Серия 1.138-10 в.2 | |
| | | | 1ПР3-19.12.14 | " в.1 | |
| ПР-4 | 640 | 2 | 1ПР38-15.12.22у | " в.2 | 1 |
| | | | 1ПР1-12.12.6 | " в.1 | 4 |
| ПР-5 | 640 | 2 | 1ПР1-12.12.6 | " | 5 |
| ПР-6 | 640 | 2 | 2ПР72-27.38.19у | " в.2 | 1 |
| | | | 2ПР72-27.25.19у | " | 1 |
| ПР-7 | 640 | 1 | БП2-2 | Серия КЭ-01-58 в.2 | 1 |
| | | | 1ПР4-25.12.14 | Серия 1.138-10 в.1 | 3 |
| ПР-8 | 640 | 4 | 1ПР38-18.12.22у | " в.2 | 2 |
| | | | 1ПР2-15.12.14 | " в.1 | 3 |
| ПР-9 | 640 | 3 | 1ПР2-15.12.14 | " | 5 |
| | | | **для t = -20; -30; -40.** | | |
| ПР-2 | 380 | 1 | 2ПР72-27.38.22у | " в.2 | 1 |
| ПР-10 | 380 | 8 | 1ПР1-12.12.6 | " в.1 | 1 |
| | | | 1ПР38-12.12.22у | " в.2 | 2 |
| ПР-11 | 380 | 2 | 1ПР38-15.12.22у | " | 2 |
| | | | 1ПР4-12.12.6 | " в.1 | 1 |

Во все незамаркированные проемы, в кирпичных перегородках толщ. 120 и гипсобетонных перегородках толщ. 80мм. заложить перемычку из доски.

| 1 | 2 | 3 | 4 | 5 | 6 |
|---|---|---|---|---|---|
| ПР-12 | 250 | 1 | 1ПР2-15.12.14 | Серия 1.138-10 в.1 | 2 |
| ПР-13 | 250 | 5 | 1ПР1-12.12.6 | " | 2 |
| ПР-14 | 250 | 1 | 1ПР38-15.12.22 | " в.2 | 1 |
| | | | 1ПР1-12.12.6 | " в.1 | 1 |

План пола на отм. 0.000

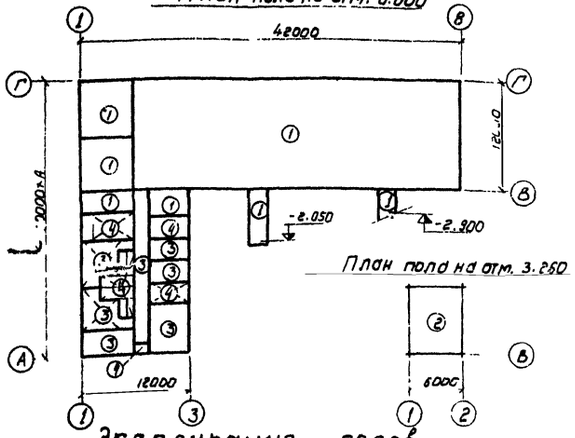


## Экспликация полов

| Тип по проекту | Конструкция пола | Материал слоя | Тип слоя | Толщ. слоя мм | Дополнительные указания |
|---|---|---|---|---|---|
| 1 | | 1. Цементно-песчаное покрытие (раствор М300)<br>2. Бетонный подстилающий слой (бетон М100).<br>3. Уплотненный щебнем грунт основания | П-10 | 30<br>100 | |
| 2 | | 1. Цементно-песчаное покрытие (раствор М200)<br>2. Древесноволокнистые изоляционные плиты (ГОСТ 4598-74)<br>3. Железобетонная плита перекрытия | П-10<br>-<br>- | 20<br>20 | |
| 3 | | 1. Линолеум ГОСТ 7251-77<br>2. Прослойка из холодной мастики на водостойких вяжущих<br>3. Легкий бетон М50<br>4. Бетонный подстилающий слой бетон М100<br>5. Уплотненный щебнем грунт основания | П-71<br>-<br>С-3<br>-<br>- | 5<br>1<br>20<br>100 | |
| 4 | | 1. Керамическая плитка (ГОСТ 6787-69)<br>2. Прослойка и заполнение швов из цементно-песчаного раствора М150.<br>3. Бетонный подстилающий слой бетон М100<br>4. Уплотненный щебнем грунт основания | П-43<br>-<br>- | 10<br>15<br>100 | |

27

Инв. N 8063/1

| | | | |
|---|---|---|---|
| Привязан | | | |
| Инв. № | | | |
| Ст. инж. | Шнайдерман | | 8.79 |
| Гл. спец. | Сквирский | | |
| Нач. отд. | Задавиевич | | |
| ГИП | Заславский | | |

ТП 411-2-143 АР

Деревообрабатывающая мастерская по переработке 5000 куб. м. сырья в год.

| Стадия | Лист | Листов |
|---|---|---|
| ТР | 6 | |

Планы полов. Перемычки

Гослесхоз СССР
Союзгипролесхоз
Киевский филиал

Копировал Герман Формат 22

Типовой проект 411-2-143



## Ведомость основных комплектов

| Обозначение | Наименование | Примечание |
|---|---|---|
| ТХ | Технологические решения | |
| АР | Архитектурно-строительные решения | |
| КЖ | Конструкции железобетонные | |
| ВК | Внутренний водопровод и канализация | |
| ОВ | Отопление и вентиляция | |
| ЭЛ | Чертежи силового и осветительного оборудования | |
| СС | Связь и сигнализация | |
| АС | Автоматизация санитарно-технических систем | |
| | | |

## Ведомость чертежей основного комплекта (начало)

| Формат | Лист | Наименование | Примечание |
|---|---|---|---|
| 22 | 1 | Общие данные (начало) | |
| " | 2 | Общие данные (продолжение) | |
| " | 3 | Общие данные (окончание) | |
| " | 4 | План фундаментов и сечения 1-1, 2-2, 10-10 ÷ 14-14 (фундаменты монолитные) | |
| " | 5 | Сечения фундаментов 3-3 ÷ 9-9 | |
| " | 6 | План фундаментов и сечения 1-1, 2-2, 11-11 ÷ 14-14 (фундаменты сборные) | |
| " | 7 | Сечения фундаментов 3-3 ÷ 10-10 и раскладка блоков по оси А для t = -20° | |
| " | 8 | Раскладка блоков по осям В, Г и З для t = -20° | |
| " | 9 | Раскладка блоков по осям 1, 2, 8 и виды А-А, Б-Б, В-В для t = -20° | |
| " | 10 | Сечения фундаментов 3-3 ÷ 10-10 и раскладка блоков по оси А для t = -30° | |
| " | 11 | Раскладка блоков по осям В, Г и З для t = -30° | |
| " | 12 | Раскладка блоков по осям 1, 2, 8 и виды А-А, Б-Б, В-В для t = -30° | |
| " | 13 | Сечения фундаментов 3-3 ÷ 10-10 и раскладка блоков по оси А для t = -40° | |
| " | 14 | Раскладка блоков по осям В, Г и З для t = -40° | |

## Ведомость чертежей основного комплекта (окончание)

| Формат | Лист | Наименование | Примечание |
|---|---|---|---|
| 22 | 15 | Раскладка блоков по осям 1, 2, 8 и виды А-А, Б-Б, В-В для t = 40° | |
| " | 16 | Маркировочная схема фундаментов под оборудование, каналов и приямка | |
| " | 17 | Канал на отметке -2,050, фундаменты бревнотаски вне цеха | |
| " | 18 | Фундамент ФОм1; опалубочный чертеж | |
| " | 19 | Армирование фундамента ФОм1; план, сечения 1-1 ÷ 3-3 | |
| " | 20 | Армирование фундамента ФОм1; сечения 4-4, 5-5 | |
| " | 21 | Фундамент под оборудование ФОм2 | |
| " | 22 | Фундаменты под оборудование ФОм3 ÷ ФОм8 | |
| " | 23 | Фундаменты под оборудование ФОм9 ÷ ФОм13 | |
| " | 24 | Фундаменты под оборудование ФОм14 ÷ ФОм19 | |
| " | 25 | Маркировочные схемы балок покрытия и опорных подушек, плит перекрытия и покрытия | |
| " | 26 | Разрезы 1-1 ÷ 4-4, балка покрытия Б1, опорные подушки ОП1 ÷ ОП3 | |
| " | 27 | Монолитные участки Ум1 ÷ Ум4 | |
| " | 28 | Металлические лестницы Л1 и Л2, переходной мостик ПМ1 | |
| " | 29 | Эстакада пневмотранспорта | |
| " | 30 | Эстакада транспортера для выноса отходов, верхнее строение | |
| " | 31 | Узлы верхнего строения 1-5 | |
| " | 32 | Короб КД1. | |
| " | 33 | Опора под бункер БУ1, Узел 1 | |
| " | 34 | Узлы 2, 3, 6, стойки СК1 ÷ СК3 | |
| " | 35 | Закладные изделия МН1 ÷ МН6, траверса Т1, сетки С1 ÷ С4, анкеры А1, А2, соединительное изделие МС1. | |
| " | 36 | Закладные изделия МН7 ÷ МН12, крышка КР1, соединительное изделие МС2 | |
| " | 37 | Молниезащита, соединительные изделия МС3, МС4 | |
| | | | |
| | | | |
| | | | |

## Ведомость примененных и ссылочных документов (начало)

| Обозначение | Наименование | Примечание |
|---|---|---|
| ГОСТ 8993-75 | Шпалы деревянные для железных дорог узкой колеи | |
| ГОСТ 22701.1-77 | Плиты железобетонные ребристые предварительно напряженные размерами 6×3м для покрытий производственных зданий; плиты типа ПГ. | |
| ГОСТ 22701.2-77 | То же, плиты типа ПВ | |
| ГОСТ 13579-78 | Блоки бетонные для стен подвалов | |
| 1.112-5, вып. 1, 2, 4 | Плиты железобетонные для ленточных фундаментов | |
| 1.138-10, вып. 1 | Перемычки железобетонные сборные для жилых и общественных зданий | |
| 1.141-1, вып. 2, 6, 17 | Предварительно напряженные панели перекрытий железобетонные многопустотные | |
| 1.462-3, вып. 1, 2 | Железобетонные предварительно напряженные двускатные решетчатые балки для покрытий зданий | |
| 1.465-7, вып. 3, ч. 1 | Сборные железобетонные предварительно напряженные плиты для покрытий производственных зданий; плиты размером 1,5×6м. | |
| 1.494-24, вып. 1 | Стаканы для крепления крышных вентиляторов, дефлекторов и зонтов | |
| 2.240-1, вып. 2 | Детали перекрытий общественных кирпичных зданий | |

Проект разработан в соответствии с действующими нормами и правилами и предусматривает мероприятия, обеспечивающие взрывную, взрывопожарную и пожарную безопасность при эксплуатации здания

Главный инженер проекта В.И. Заславский

28

Инв. N 8069/1

| | | | | |
|---|---|---|---|---|
| Инв. № | | | | Привязан |
| | | | | ТП 411-2-143 КЖ |
| | | | | Деревообрабатывающая мастерская по переработке 5000 куб. м сырья в год. |
| Ст. инж. | Панаськов | | 08.79 | Стадия: ТР; Лист: 1; Листов: 37 |
| Рук. гр. | Заводник | | 08.79 | |
| Гл. спец. | Скворцов | | 08.79 | Общие данные (начало) |
| Нач. отд. | Задавиченко | | | Гослесхоз СССР Союзгипролесхоз Киевский филиал |
| ГИП | Заславский | | | |

Копировал Герман Формат 2...

Альбом I

Типовой проект 411-2-143

## Ведомость применяемых и ссылочных документов (окончание)

| Обозначение | Наименование | Примечание |
|---|---|---|
| 3.006-2, вып. II-2 | Сборные железобетонные каналы и тоннели из лотковых элементов. | |
| 3.015-1, вып. 2-1 | Унифицированные отдельно стоящие опоры под технологические трубопроводы; сборные железобетонные колонны для опор типов II и III | |
| КЭ-01-58 вып. 2 | Сборные железобетонные обвязочные балки и перемычки для промышленных зданий; перемычки | |
| ИИ-03-02, Альб. 15-64 | Индустр. строительные изделия для гражд. стр-ва; ж-бет. изделия | |

## Сводная спецификация к чертежам железобетонных конструкций (начало)

| Марка | Обозначение | Наименование | Кол. | Примечание |
|---|---|---|---|---|
| | | Деревянные конструкции | | |
| | ГОСТ 8993-75 | Шпала тип IIА | 42 | |
| | | эстакада транспортера для выноса | | |
| | КЖС-30 ÷ КЖС-32 | отходов | | |
| | | Круглый лес | 3,45 | м³ |
| | | Пиломатериалы | 5,28 | м³ |
| | | | | |
| | | Сборные бетонные и железобетонные конструкции | | |
| СБ1 | 1.112-5, вып. 4 | плита для ленточные фундаментов ФЛ6.12-4 | 32 | 0,92т |
| СБ2 | " | " ФЛ6.24-4 | 13 | 1,0т |
| СБ3 | 1.112-5, вып. 2 | " ФЛ8.12-2 | 22 | 0,69т |
| СБ4 | " | " ФЛ8.24-2 | 3 | 1,4т |
| СБ6 | " | " ФЛ10.12-2 | 3 | 0,75т |
| СБ7 | " | " ФЛ10.24-2 | 2 | 1,5т |
| СБ8 | 1.112-5, вып. 1 | " ФЛ12.12-1 | 7 | 1,4т |
| СБ9 | " | " ФЛ12.24-1 | 1 | 2,2т |

## Сводная спецификация к чертежам железобетонных конструкций (продолж.)

| Марка | Обозначение | Наименование | Кол. | Примечание |
|---|---|---|---|---|
| СБ10 | ГОСТ 13579-78 | Блок бетонный ФБС9.4.6-Т | 62 | 0,47т |
| СБ11 | " | " ФБС9.5.6-Т | 40 | 0,59т |
| СБ13 | " | " ФБС12.4.3-Т | 5 | 0,31т |
| СБ14 | " | " ФБС12.5.3-Т | 4 | 0,38т |
| СБ16 | " | " ФБС24.4.6Т | 12 | 1,3т |
| СБ17 | " | " ФБС24.5.6-Т | 128 | 1,6т |
| ПТ1 | 3.006-2, вып. II-2 | Плита перекр. ПТ20а-3Б | 15 | 0,64т |
| ПТ2 | " | " ПТ4а-3Б | 2 | 0,31т |
| ПТ3 | " | " ПТ5а-8Б | 16 | 0,10т |
| Б1 | 1.462-3, вып. I, КЭС-28 | Балка покр. 1БДР12-2АIVа | 5 | 4,7т |
| П1 | ГОСТ 22701-1-77 | Плита покр. ПГ-3АIVт | 25 | 2,7т |
| П2 | ГОСТ 22701-2-77 | " ПВ10-3АIVт | 1 | 3,6т |
| П3 | 1.465-3, вып. 3.4.1 | " ПДАIV 1,5×6-2 | 3 | 2,0т |
| П4 | " | " ПДАIV 1,5×6-1 | 1 | 1,5т |
| П5 | 1.141-1, вып. 2 | Панель перекр. П60-15 | 24 | 2,8т |
| П6 | 1.141-1, вып. 17 | " ПКБ-24-12 | 3 | 0,87т |
| П7 | " | " ПКБ-24-15 | 2 | 1,1т |
| П8 | 1.141-1, вып. Б | " ПТ60-10 | 7 | 1,7т |
| К1 | 3.015-2, вып. 2-1 | Колонна К1-1 | 4 | 1,4т |
| БП8-1 | КЭ-01-58, в. 2 | Перемычка БП8-1 | 12 | 1,6т |
| БП2-2 | " | " БП2-2 | 1 | 0,6т |
| 1ПР3-19.12.14 | Серия 1.138-10 вып. 1;2 | " 1ПР3-19.12.14 | 22 | 0,082т |
| 1ПР28-20.25.22у | " | " 1ПР28-20.25.22у | 11 | 0,25т |
| 1ПР1-12.12.6 | " | " 1ПР1-12.12.6 | 35 | 0,025т |
| 1ПР38-15.12.22у | " | " 1ПР38-15.12.22у | 7 | 0,102т |
| 2ПР72-27.51.22у | " | " 2ПР72-27.51.22у | 2 | 0,762т |
| 1ПР4-25.12.14 | " | " 1ПР4-25.12.14 | 2 | 0,109т |
| 1ПР2-15.12.14 | " | " 1ПР2-15.12.14 | 43 | 0,065т |
| 1ПР38-18.12.22у | " | " 1ПР38-18.12.22у | 28 | 0,12т |
| 2ПР72-27.38.22у | " | " 2ПР72-27.38.22у | 1 | 0,57т |
| 1ПР38-12.12.22у | " | " 1ПР38-12.12.22у | 16 | 0,085 |
| СШ1 | 1.494-24, вып. 1 | Стакан СБ10А-2 | 1 | 0,25т |
| СШ2 | " | " СБ4А-1 | 3 | 0,15т |
| ПБ27-5 | 1.138-3, вып. 1 | Козырек ПБ27-5 | 1 | 1,2т |
| ПП10-40 | ГОСТ 6786-71* | Парапетная плита ПП10-40 | 6 | 0,08т |
| ПП15-40 | " | " ПП15-40 | 25 | 0,12т |

## Сводная спецификация к чертежам железобетонных конструкций (продолж.)

| Марка | Обозначение | Наименование | Кол. | Примечание |
|---|---|---|---|---|
| | | Монолитные бетонные и железобетонные конструкции | | |
| Фм1 | КЭС-28 | Фундамент Фм1 | 1 | |
| Фм2 | " | " Фм2 | 3 | |
| Фм3 | " | " Фм3 | 4 | |
| Фм4 | " | " Фм4 | 1 | |
| ФОм1 | КЭС-18÷КЭС-20 | Фундамент под оборудование ФОм1 | 1 | |
| ФОм2 | КЭС-21 | " ФОм2 | 1 | |
| ФОм3 | КЭС-22 | " ФОм3 | 1 | |
| ФОм4 | " | " ФОм4 | 1 | |
| ФОм5 | " | " ФОм5 | 1 | |
| ФОм6 | " | " ФОм6 | 1 | |
| ФОм7 | " | " ФОм7 | 1 | |
| ФОм8 | " | " ФОм8 | 1 | |
| ФОм9 | КЭС-23 | " ФОм9 | 1 | |
| ФОм10 | " | " ФОм10 | 1 | |
| ФОм11 | " | " ФОм11 | 1 | |
| ФОм12 | " | " ФОм12 | 1 | |
| ФОм13 | " | " ФОм13 | 1 | |
| ФОм14 | КЭС-24 | " ФОм14 | 1 | |
| ФОм15 | " | " ФОм15 | 8 | |
| ФОм16 | " | " ФОм16 | 2 | |
| ФОм17 | " | " ФОм17 | 1 | |
| ФОм18 | " | " ФОм18 | 2 | |
| ФОм19 | КЭС-24 | " ФОм19 | 3 | |
| | | | | |
| ОП1 | КЭС-26 | Опорная подушка ОП1 | 10 | |
| ОП2 | " | " ОП2 | 16 | |
| ОП3 | " | " ОП3 | 6 | |

29

Инв. № 8069

Привязан:

Инв. №

| | | | |
|---|---|---|---|
| Ст. инж. | Панкевков | | |
| Рук. гр. | Забавник | | |
| Гл. спец. | Сибирский | | |
| Нач. отд. | Забавиченко | | |
| ГИП | Заславский | | |

ТП 411-2-143 КЖС

Деревообрабатывающая мастерская по переработке 5000 куб. м сырья в год

| Стадия | Лист | Листов |
|---|---|---|
| Р | 2 | |

Общие данные (продолжение)

Гослесхоз СССР Союзгипролесхоз Киевский филиал

Копировал

Формат А2

Типовой проект 411-2-143 Альбом

Сводная спецификация к чертежам железобетонных конструкций (продолжение)

| Марка | Обозначение | Наименование | Кол. | Примечание |
|---|---|---|---|---|
| Ум1 | кж-27 | Монолитный участок Ум1 | 1 | |
| Ум2 | " | " Ум2 | 1 | |
| Ум3 | " | " Ум3 | 2 | |
| Ум4 | " | " Ум4 | 1 | |
| | | | | |
| | | | | |
| | | | | |
| | | Стальные элементы | | |
| КР1 | кж-36 | Крышка КР1 | 1 | |
| МГ5 | 1.459-2, вып. 4 | Лестничный марш МГ5 | 1 | |
| МГ8 | " | " МГ8 | 2 | |
| МГ10 | " | " МГ10 | 1 | |
| ММ9 | 2.240-1, вып. 2 | Элемент крепления ММ9 | 8 | |
| ММ11 | " | " ММ11 | 3 | |
| МН1 | кж-35 | Изделие закладное МН1 | 2 | |
| МН5 | " | " МН5 | 3 | |
| МН9 | кж-36 | " МН9 | 1 | |
| МН10 | " | " МН10 | 2 | |
| МН11 | " | " МН11 | 2 | |
| МН12 | " | " МН12 | 6 | |
| | | | | |
| МС1 | кж-35 | Соединит. изделие МС1 | 39 | |
| МС2 | кж-36 | " МС2 | 6 | |
| МС3 | кж-37 | " МС3 | 12 | |
| МС4 | " | " МС4 | 3 | |
| | | | | |
| ПГ6 | 1.459-2, вып. 4 | Переходная площадка ПГ6 | 1 | |
| ПГ20 | " | " ПГ20 | 1 | |
| ПМГ3 | " | Ограждение лестн. марша ПМГ3 | 1 | |
| ПМГ4 | " | " ПМГ4 | 1 | |
| ПМГ5 | " | " ПМГ5 | 2 | |
| ПМГ6 | " | " ПМГ6 | 2 | |
| ПМГ7 | " | " ПМГ7 | 1 | |
| ПМГ8 | " | " ПМГ8 | 1 | |
| ППГ2 | " | Ограждение переходной площадки ППГ2 | 1 | |
| ППГ7 | " | " ППГ7 | 2 | |
| СГ10 | 1.459-2 вып. 3 | СГ10 | 1 | |
| | | | | |

Сводная спецификация к чертежам железобетонных конструкций (окончание).

| Марка | Обозначение | Наименование | Кол. | Примечание |
|---|---|---|---|---|
| СК1 | кж-34 | Стойка СК1 | 1 | |
| СК2 | " | " СК2 | 1 | |
| СК3 | " | " СК3 | 1 | |
| Т1 | кж-35 | Траверса Т1 | 4 | |
| | | | | |
| | | Опора под бункер ВУ1 | | |
| | кж33÷кж34 | | 1 | |
| | | | | |
| | | | | |
| | | | | |
| | | | | |

## Общие указания:

1. За условную отметку 0.000 принята отметка чистого пола 1 этажа деревообрабатывающей мастерской, что соответствует отметке [ ]

2. Данные о грунтах и указания по возведению фундаментов см. на листах кж-4 и кж-6.

3. Временная нагрузка на перекрытиях по СНиП II-6-74. Нагрузка в венткамере 300 кгс/м².

4. Предусмотреть антикоррозионную защиту соединительных и закладных изделий, элементов крепления и молниезащиты в соответствии со СНиП II-28-73 „Защита строительных конструкций от коррозии".

5. Поврежденные после монтажной сварки места закладных и соединительных изделий следует покрыть масляной краской за 2 раза.

6. Монтаж и приемку сборных железобетонных конструкций производить в соответствии с рабочими чертежами и СНиП III-16-80.

## Технические требования к изготовлению арматурных и закладных изделий.

1. Плоские арматурные изделия изготовлять при помощи контактной точечной сварки. Сварку сеток производить во всех точках пересечения стержней.

2. Размеры сеток даны по осям и торцам стержней.

3. Сварку производить в соответствии с ГОСТ 19292-73 „Соединения сварных элементов закладных деталей сборных железобетонных конструкций" и СН393-69 „Указания по сварке соединений арматуры и закладных деталей железобетонных конструкций".

4. Сварку тавровых соединений круглых стержней с листовым прокатом закладных изделий выполнять под слоем флюса.

5. Материал прокатной стали для закладных изделий принят ВСт3кп2 для сварных конструкций по ГОСТ 380-71*.

30

Инв. N 8069/1

| | | | | | |
|---|---|---|---|---|---|
| | | | | ТП 411-2-143 | КЖ |
| | | | | Деревообрабатывающая мастерская по переработке 5000 куб. м. сырья в год. | |
| Привязан | Ст. инж. | Панаськов | 08.79 | | Стадия: ТР; Лист: 3; Листов: |
| | Рук. гр. | Завадник | 08.79 | | |
| | Гл. спец. | Сквирский | 08.79 | Общие данные (окончание) | Гослесхоз СССР Союзгипролесхоз Киевский филиал |
| | Нач. отд. | Завадиевич | | | |
| Инв. N | ИП | Заславский | | | |

Формат 22

Типовой проект 411-2-143 Альбом I

## План фундаментов

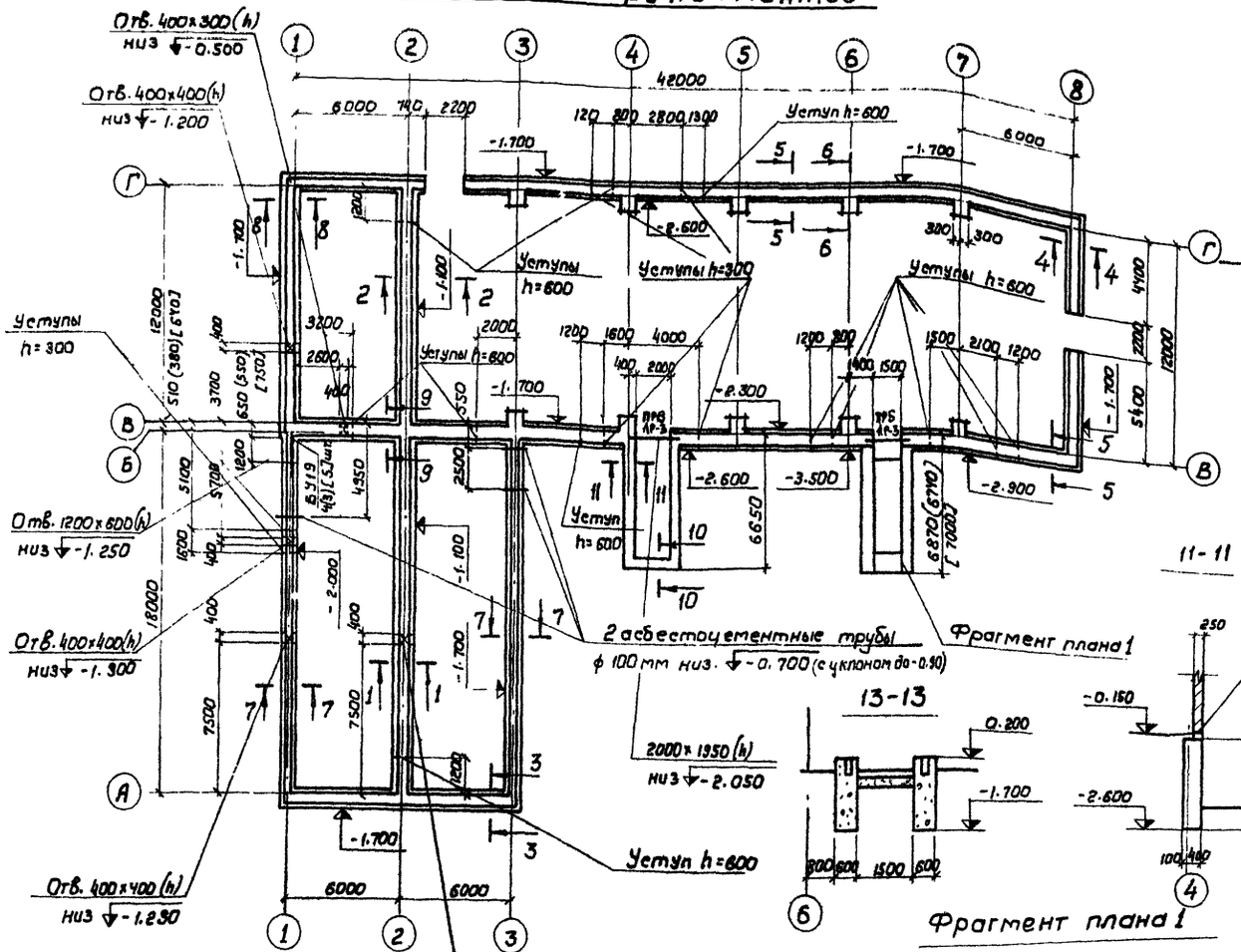


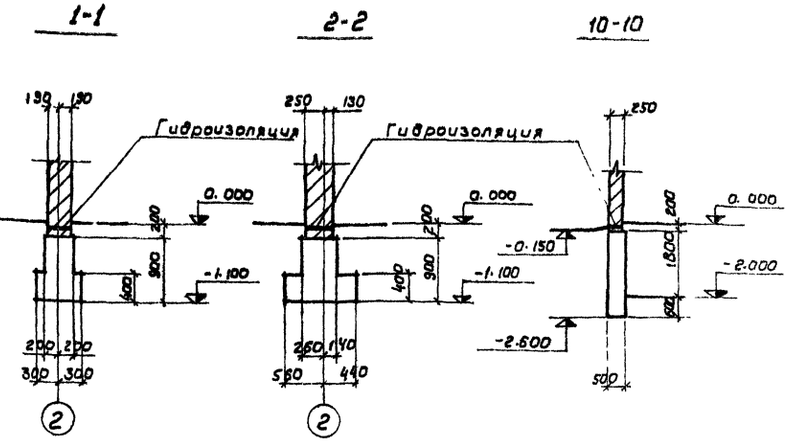


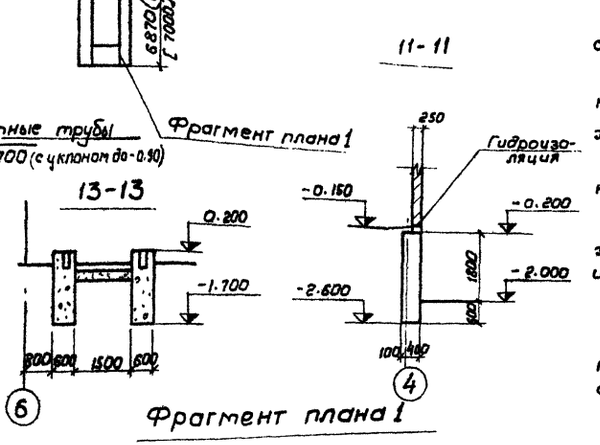


Фрагмент плана 1

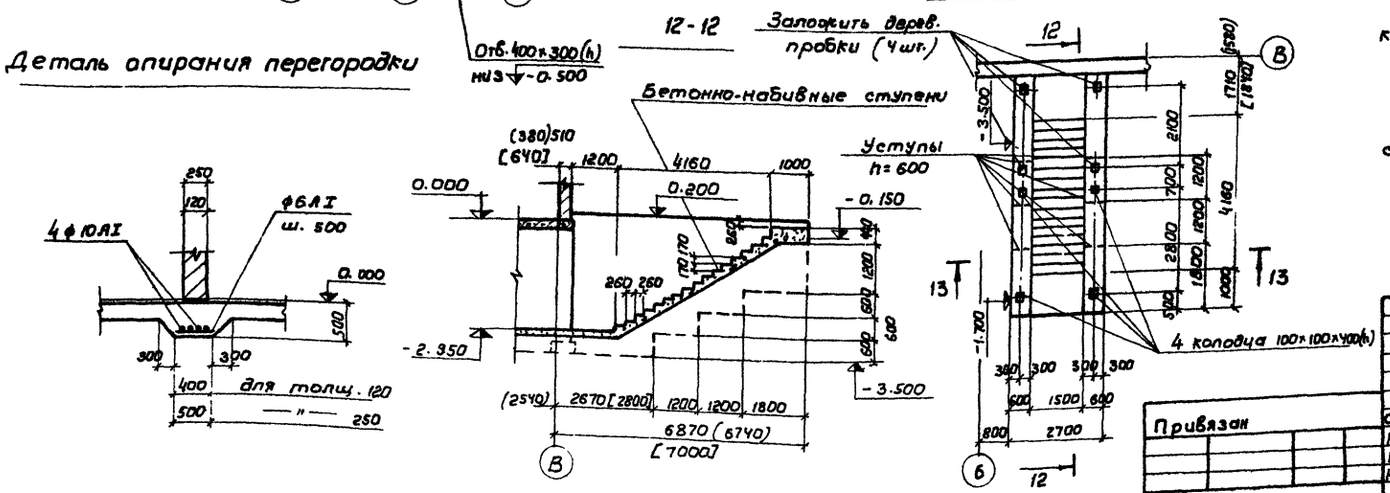


Деталь опирания перегородки

1. За отметку 0.000 принят уровень чистого пола 1 этажа, что соответствует отметке ▭ на генплане
2. Основанием фундаментов приняты сухие непучинистые, непросадочные грунты со следующими нормативными характеристиками: $C_н = 0{,}02\ кгс/см^2$, $\varphi_н = 28°$, $\gamma_0 = 1{,}8\ тс/м^3$, $E_н = 150\ кгс/см^2$
3. Горизонтальную гидроизоляцию выполнить из слоя цементного раствора состава 1:2 толщиной 30мм на отметке -0.030
4. Кирпичные стены ниже отметки 0.000 выполнить из хорошо обожженного красного кирпича М100 на растворе М50 и со стороны грунта промазать горячим битумом за 2 раза.
5. Фундаменты выполнить из бутобетона - бут М200, бетон М100.
6. Обратную засыпку пазух фундаментов производить местным талым грунтом без включений строительного мусора с уплотнением слоями не более 200 мм до $\gamma_{ск} = 1{,}6\ тс/м^3$
7. Вокруг здания выполнить асфальтовую отмостку шириной 750мм
8. Размеры в круглых скобках - для $t = -20°$, размеры в квадратных скобках для $t = -40°$.
9. Данный лист рассматривать совместно с листом КЖ-5.
10. Расход арматуры ф10AI на утолщения бетонной подготовки - 106кг
11. Бруски перемычки по оси 1 включены в сводную спецификацию.

31

Инв. N 8069/1

| | | | | | |
|---|---|---|---|---|---|
| Ст. инж. | Панаськов | | | ТП 411-2-143 | КЖ |
| Рук. гр. | Заводник | | | Деревообрабатывающая мастерская по переработке 5000 куб.м. сырья в год | |
| Гл. спец. | Сквирский | | 08.79 | | Стадия: ТР; Лист: 4; Листов: |
| Нач. отд. | Задавиковская | | | План фундаментов и сечения 1-1, 2-2, 10-10 ÷ 13-13 (фундаменты монолитные) | Госпесхоз СССР Союзгипролесхоз Киевский филиал |
| ГИП | Заславский | | | | |

Привязан

Инв. №

Согласовано: Ст. техн. сект. Шарман; Гл. техн. сект. Плейник

Копиро Герман Форма 22

Типовой проект 411-2-143 Альбом I

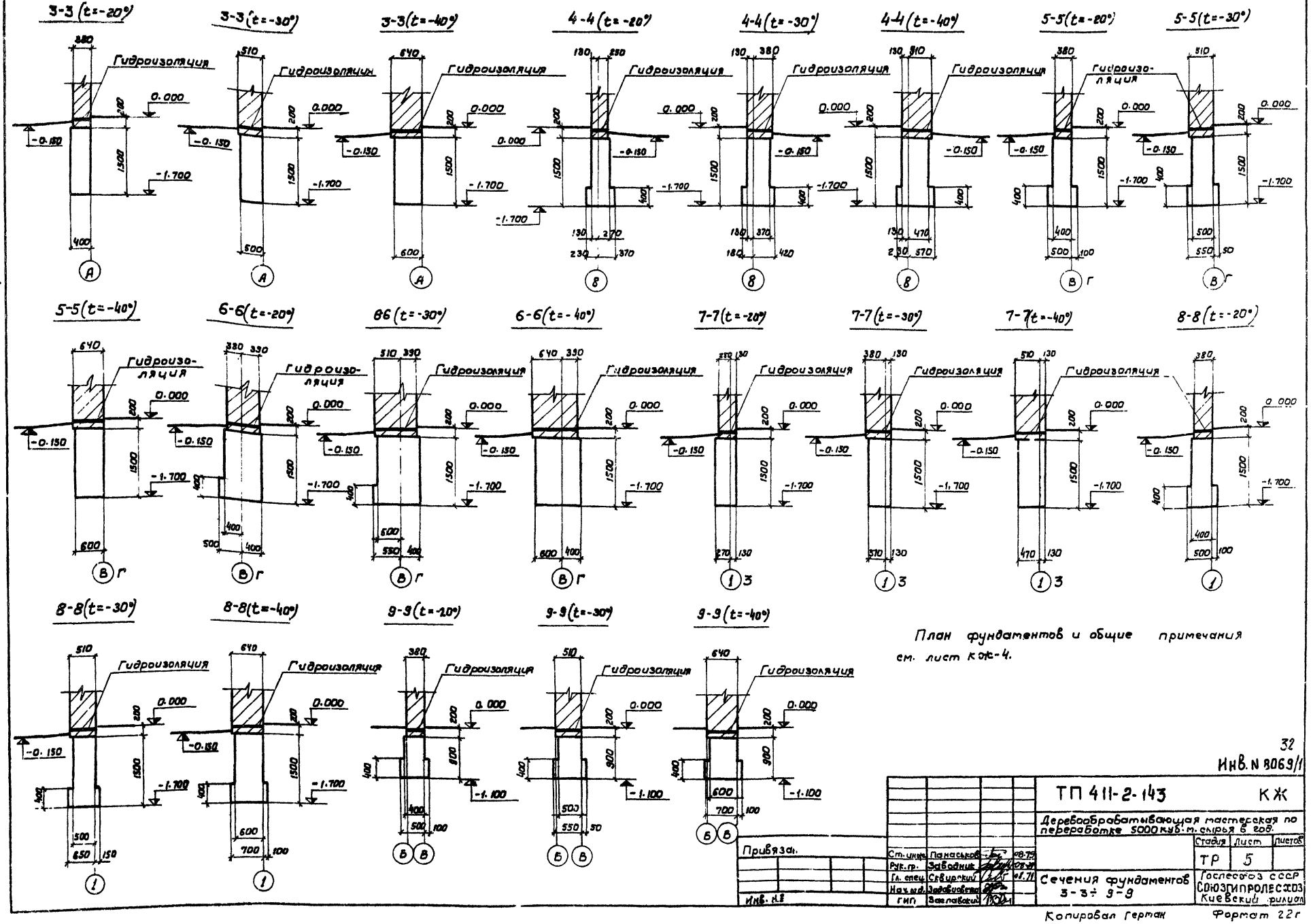


План фундаментов и общие примечания см. лист КЖ-4.

32

Инв. N 8069/1

| | | | | | |
|---|---|---|---|---|---|
| Ст. инж. | Панаськов | | 08.75 | ТП 411-2-143 | КЖ |
| Рук. гр. | Заводник | | 08.75 | Деревообрабатывающая мастерская по переработке 5000 куб. м. сырья в год. | |
| Гл. спец. | Сквирский | | 08.71 | | Стадия: ТР; Лист: 5; Листов: |
| Нач. отд. | Задавиловский | | | Сечения фундаментов 3-3 ÷ 9-9 | Госпесхоз СССР Союзгипролесхоз Киевский филиал |
| ГИП | Заславский | | | | |

Привязан.

Инв. N 8

Копировал Герман

Формат 22г

Альбом I

Типовой проект 411-2-143

## Маркировочная схема фундаментов

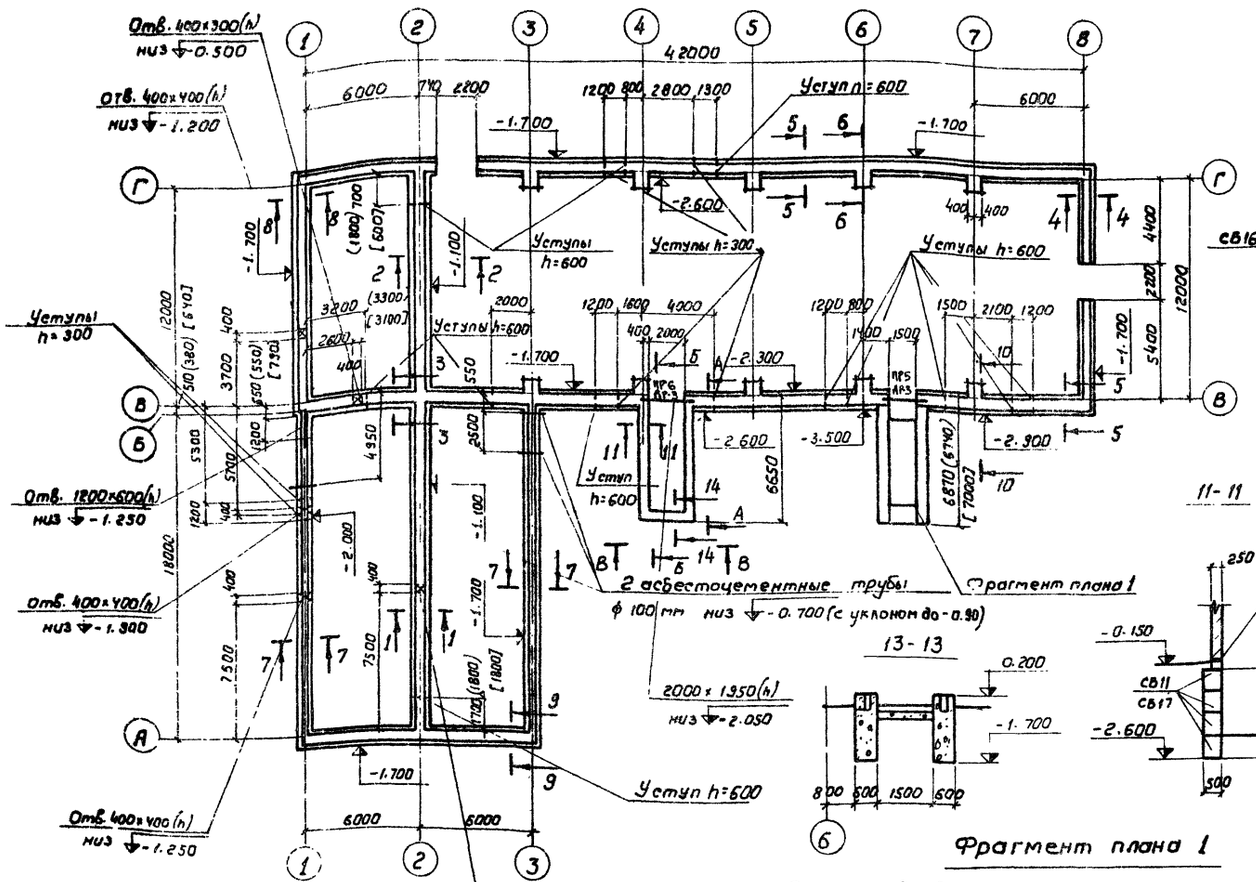


1. За отметку 0.000 принят уровень чистого пола 1 этажа, что соответствует отметке ____ на генплане.

2. Основанием фундаментов приняты сухие непучинистые, непросадочные грунты со следующими нормативными характеристиками: $C_н = 0.02$ кгс/см², $\varphi_н = 28°$, $\gamma_о = 1.8$ тс/м³, $E_н = 150$ кгс/см².

3. Горизонтальную гидроизоляцию выполнить из слоя цементного раствора состава 1:2 толщиной 30мм на отметке -0.030

4. Плиты для ленточных фундаментов и нижние бетонные блоки укладывать на выравненную поверхность. Бетонные блоки укладывать на цементном растворе М50

5. Монолитные участки выполнить из бетона М100.

6. Обратную засыпку пазух фундаментов производить местным талым грунтом без включений строительного мусора с уплотнением слоями не более 200мм до $\gamma_{ск} = 1.6$ тс/м³.

7. Вокруг здания выполнить асфальтовую отмостку шириной 1500мм

8. Кирпичные стены ниже отметки 0.000 выполнить из хорошо обожженного красного кирпича М100 на растворе М50 и со стороны грунта промазать горячим битумом за 2 раза.

9. Размеры в круглых скобках - для t = -20°, в квадратных для t = -40°.

10. Спецификации элементов к маркировочной схеме для t = -20° см. лист КЖС-7, для t = -30° см. КЖС-10, для t = -40° см. КЖС-13.

11. Данный лист рассматривать совместно с листами КЖС-7 ÷ КЖС-15.

12. Расход арматуры ф10AI на уголщения бетонной подготовки 106 кг.

33 ИНВ. N 8069/1

Согласовано:

Привязан

Инв. №

| | | | |
|---|---|---|---|
| ТП 411-2-143 | | КЖ | |
| Деревообрабатывающая мастерская по переработке 5000 куб. м. сырья в год | | | |
| Ст. инж. Панасенков | | Стадия | Лист | Листов |
| Рук. гр. Заборщик | | ТР | 6 | |
| Гл. спец. Скворецкий | | Маркировочная схема фундаментов и сечения 1-1, 2-2, 11-11 ÷ 14-14 (фундаменты сборные) | Госгражданстрой СССР Союзгипролесхоз Киевский филиал |
| Нач. отд. Заславский | | | |
| ГИП Заславский | | | |

Копировал Герман Формат А2

Типовой проект 411-2-143 Альбом I

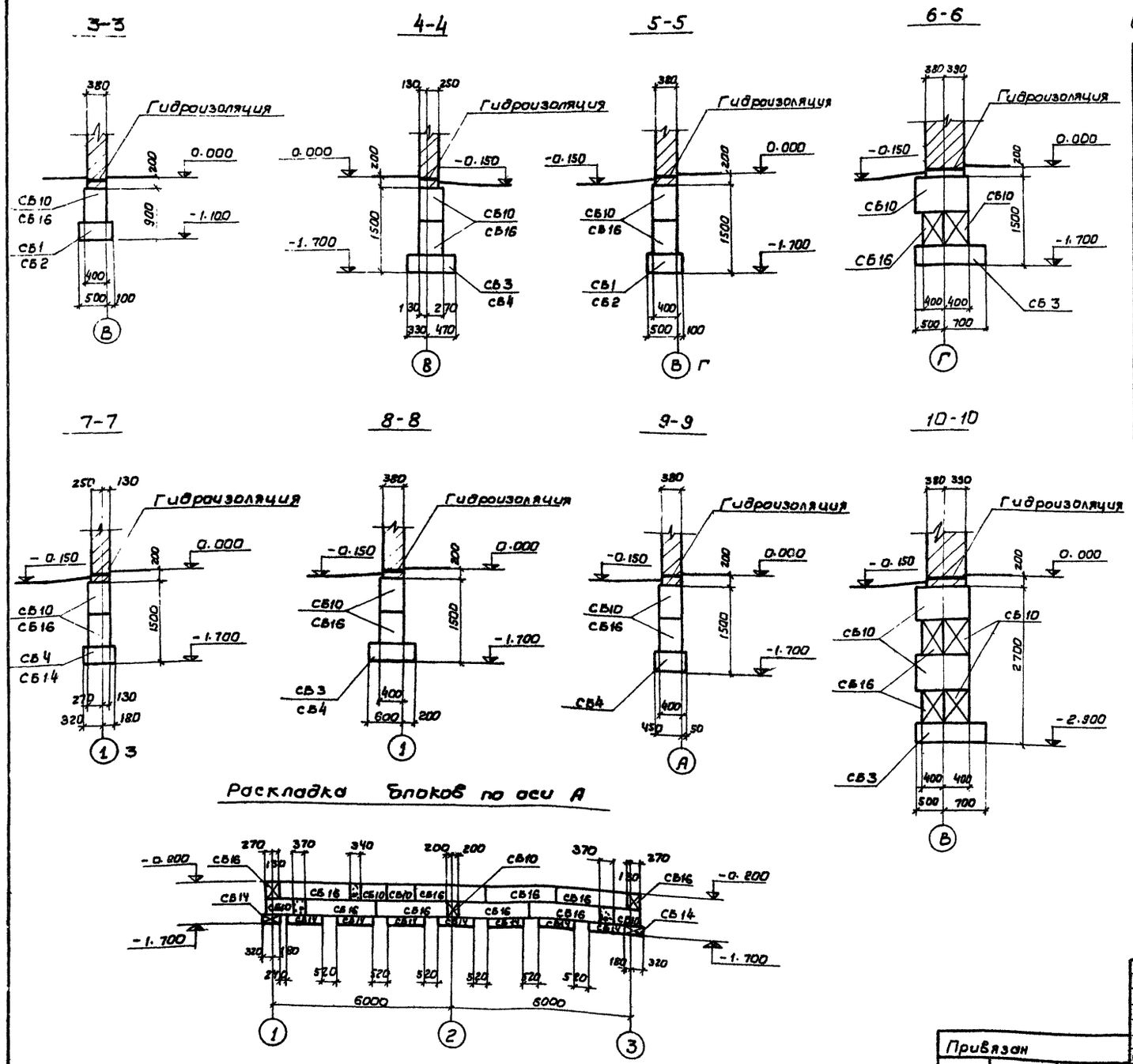


Спецификация элементов к плану фундаментов (t=-20°)

| Марка | Обозначение | Наименование | Кол. | Примечание |
|---|---|---|---|---|
| СБ1 | 1.112-5, вып. 4 | Плита для ленточных ф-тов ФЛ6.12-4 | 23 | 0,52т |
| СБ2 | " | " ФЛ6.24-4 | 15 | 1,0т |
| СБ3 | 1.112-5, вып. 2 | " ФЛ8.12-2 | 27 | 0,69т |
| СБ4 | " | " ФЛ8.24-2 | 5 | 1,4т |
| СБ8 | 1.112-5, вып. 1 | " ФЛ12.12-1 | 5 | 1,4т |
| СБ9 | " | " ФЛ12-24-1 | 2 | 2,2т |
| СБ10 | ГОСТ 13579-78 | Блок бетонный ФБС 9.4.6-Т | 96 | 0,47т |
| СБ11 | " | " ФБС9.5.6-Т | 7 | 0,59т |
| СБ13 | " | " ФБС12.4.3-Т | 10 | 0,31т |
| СБ14 | " | " ФБС12.5.3-Т | 27 | 0,38т |
| СБ16 | " | " ФБС24.4.6-Т | 120 | 1,3т |
| СБ17 | " | " ФБС24.5.6-Т | 20 | 1,6т |
| БУ19 | 1.138-10, вып. 1 | Перемычка БУ19 | 1 | 0,13т |
| Б18 | " | " Б18 | 2 | 0,08т |
| | | | | |

1. План фундаментов и общие примечания см. лист КЖ-6.
2. Расход бетона М100 на монолитные участки - 6,5 м³.
3. Промежутки между блоками прерывистых фундаментов заполнить песком или местным грунтом с тщательным трамбованием.

34

Инв. N 8069/1

| | | | | | |
|---|---|---|---|---|---|
| Ст. инж. | Панаськов | | 08.79 | ТП 411-2-143 | КЖ |
| Рук. гр. | Заводник | | 08.79 | Деревообрабатывающая мастерская по переработке 5000 куб. м. сырья в год. | |
| Гл. спец. | Сквирский | | 08.79 | Сечения фундаментов 3-3÷10-10 и раскладка блоков по оси А для t=-20° | Стадия: ТР; Лист: 7; Листов: |
| Нач. отд. | Задавнисвет | | | | Гослесхоз СССР Союзгипролесхоз Киевский филиал |
| ГИП | Заславский | | | | |

Привязан

Инв. N

Копировал Герман

Формат 22г

Типовой проект 411-2-143 Альбом I

## Раскладка блоков по оси В

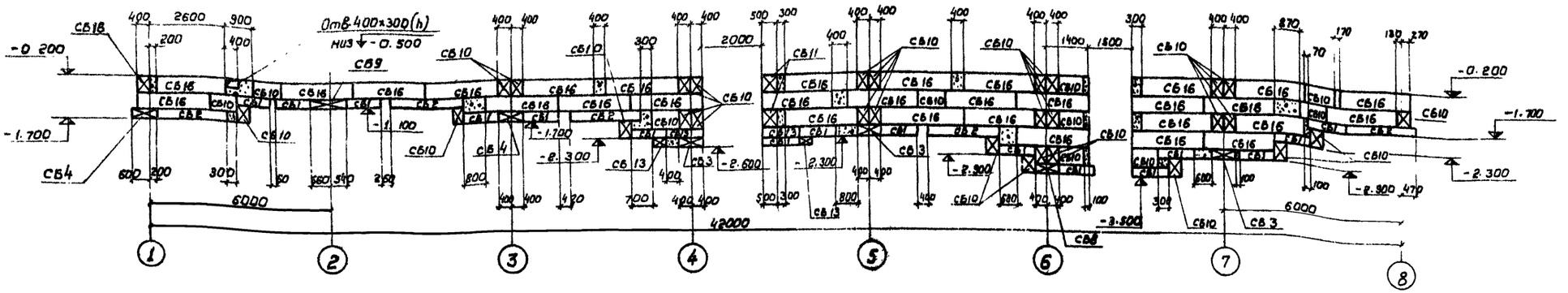


## Раскладка блоков по оси Г

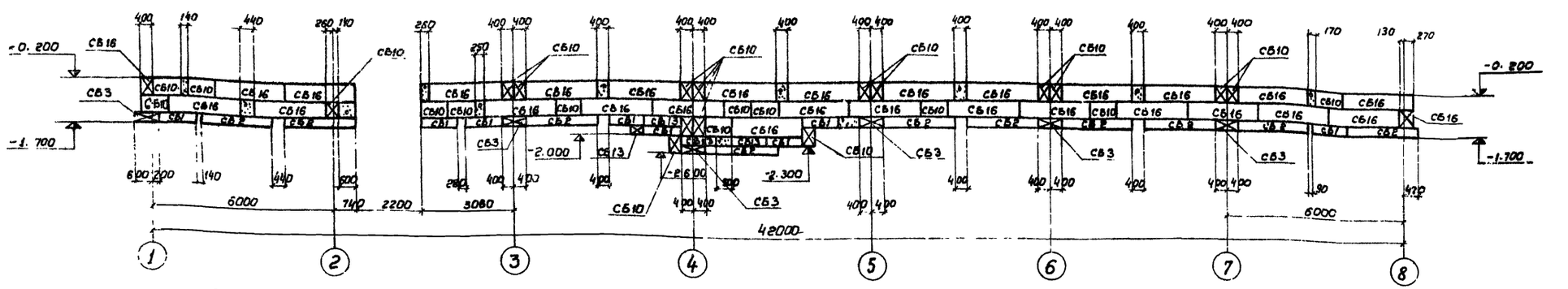


## Раскладка блоков по оси 3

Асбестоцементные трубы ф 100 мм (по 2 шт.)

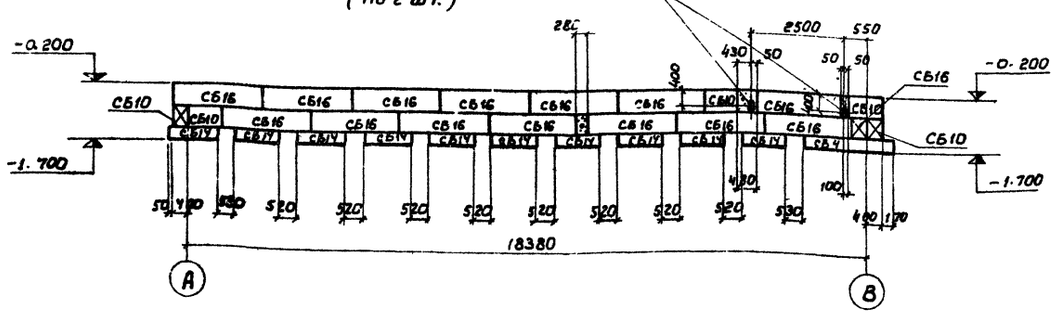


План фундаментов и общие примечания ст. лист КЖ-6.

35

Инв. № 8069/1

| | | | | | |
|---|---|---|---|---|---|
| Привязан | | | | ТП 411-2-143 КЖ | |
| | | | | Деревообрабатывающая мастерская по переработке 8000 куб. м. сырья в год. | |
| | | | | | Стадия: ТР; Лист: 8; Листов: |
| | Ст. инж. | Панаськов | | | |
| | Рук. гр. | Заводник | | | |
| | Гл. спец. | Скворцов | | Раскладка блоков по осям В, Г, 3 для t = -20° | Гослесхоз СССР Союзгипролесхоз Киевский филиал |
| Инв. № | Нач. отд. | Заславский | | | |
| | ГИП | Заславский | | | |

Копировал Герман Формат 22г

Типовой проект 411-2-143 Альбом I

## Раскладка блоков по оси 1

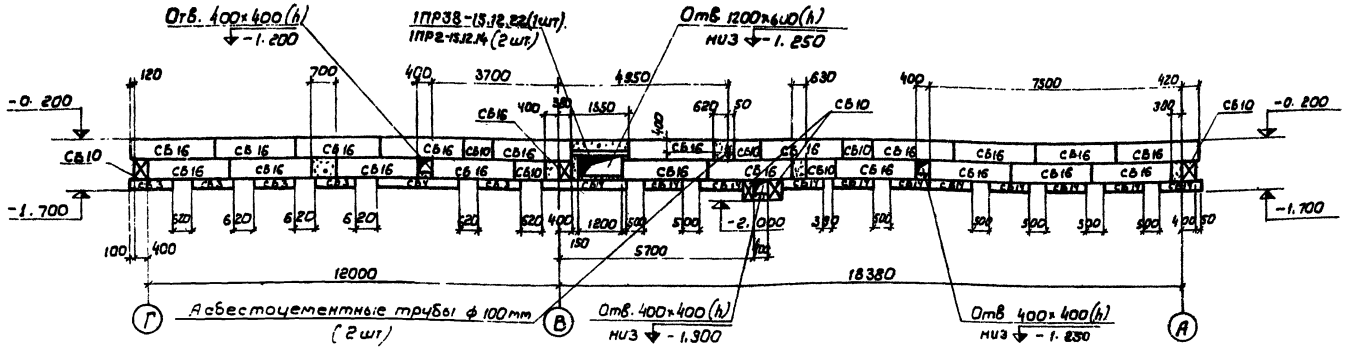


## А - А

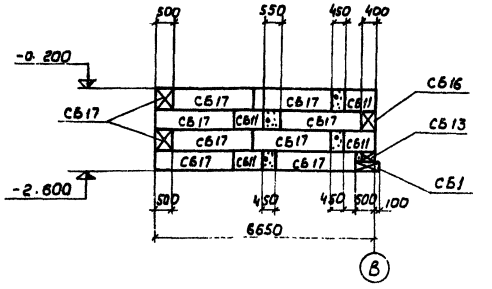


## Раскладка блоков по оси 2

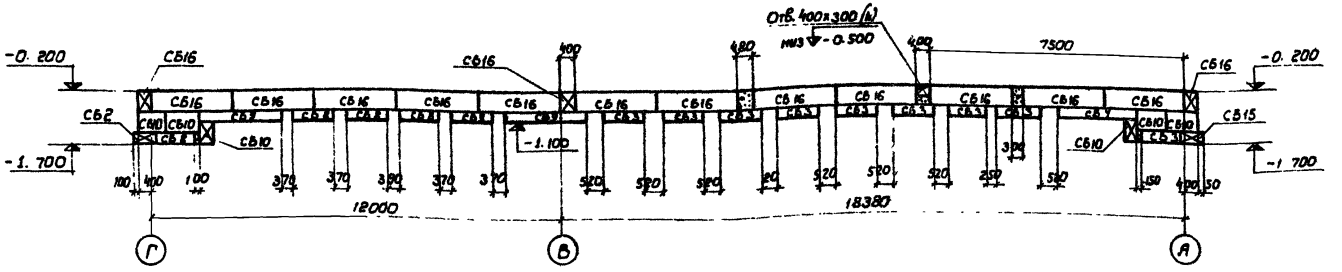


## Б - Б

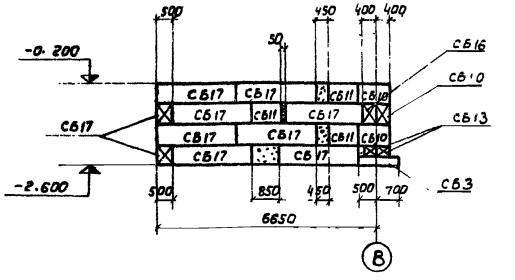


## Раскладка блоков по оси 8

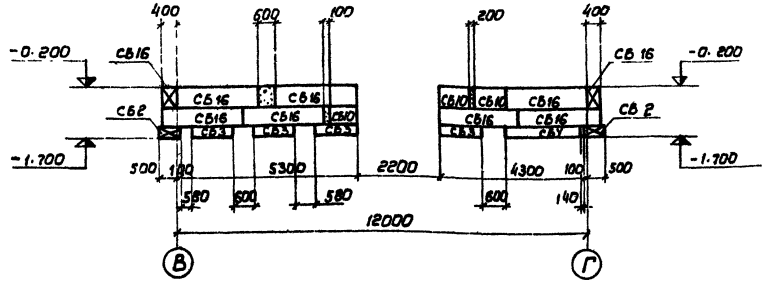


## В - В

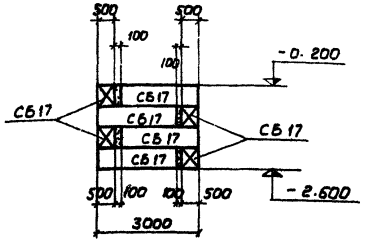


План фундаментов и общие примечания см. лист КЖ-6.

36

Инв. N 8069/1

| | | | | | |
|---|---|---|---|---|---|
| | | | | ТП 411-2-143 | КЖ |
| | | | | Деревообрабатывающая мастерская по переработке 5000 куб. м. сырья 8 год | |
| Привязан | Ст. инж. | Панаськов | 08.79 | Стадия | Лист | Листов |
| | Рук. гр. | Заводник | 07.79 | ТР | 9 | |
| | Гл. спец. | Сквирский | 08.79 | Раскладка блоков по осям 1,2,8 и виды А-А, Б-Б, В-В для t=-20° | Гослесхоз СССР Союзгипролесхоз Киевский филиал | |
| Инв. № | Нач. отд. | Задависвета | | | | |
| | ГИП | Заславский | | | | |

Формат 22г

Типовой проект 411-2-143 Альбом I

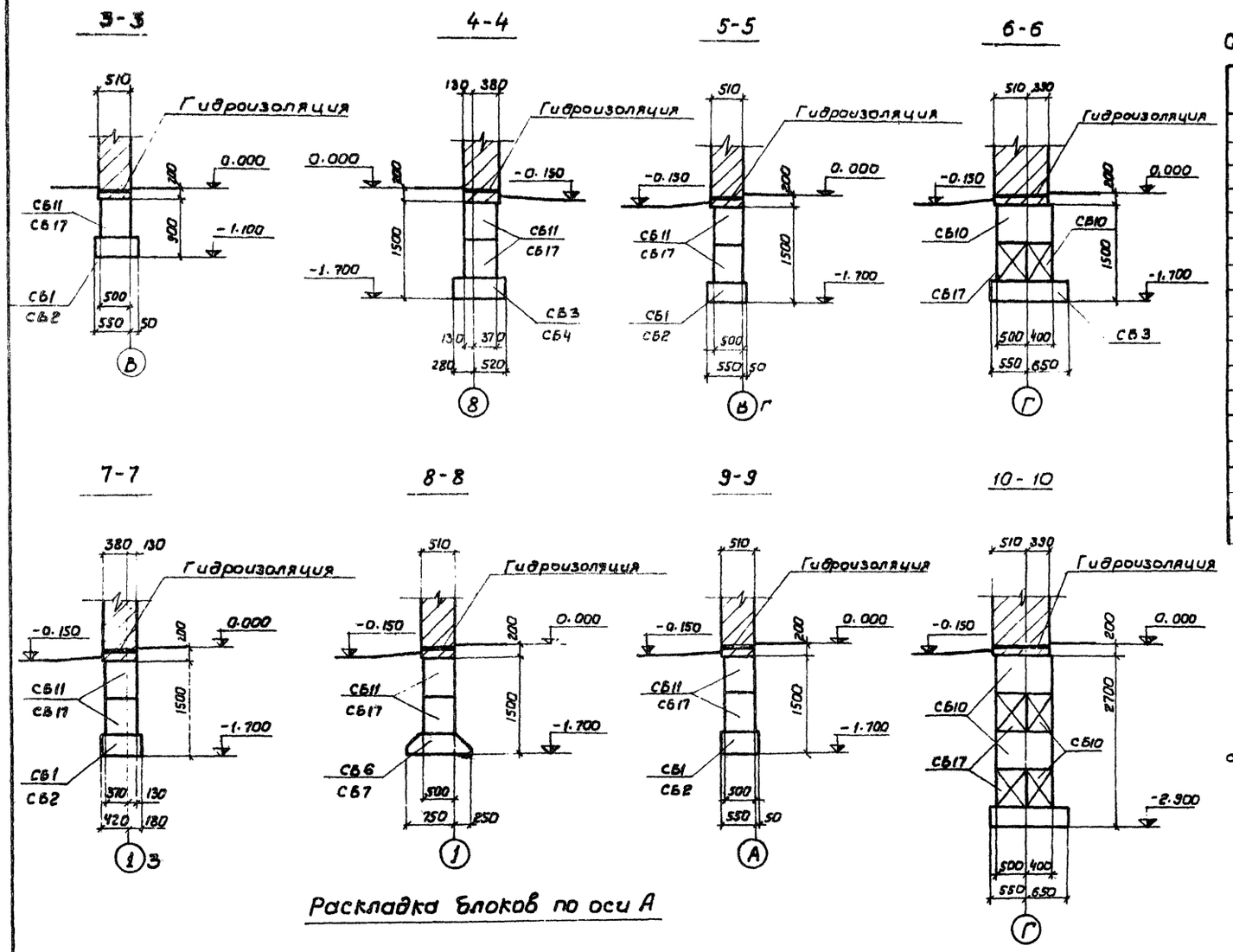


## Спецификация элементов к плану фундаментов для t=-30°

| Марка | Обозначение | Наименование | Кол. | Примечание |
|---|---|---|---|---|
| СБ1 | 1.112-5, Вып. 4 | Плита для ленточных ф-тов ФЛ6.12-4 | 32 | 0,52т |
| СБ2 | " | " ФЛ6.24-4 | 13 | 1,0т |
| СБ3 | 1.112-5, Вып. 2 | " ФЛ8.12-2 | 22 | 0,69т |
| СБ4 | " | " ФЛ8.24-2 | 3 | 1,4т |
| СБ6 | " | " ФЛ10.12-2 | 5 | 0,75т |
| СБ7 | " | " ФЛ10.24-2 | 2 | 1,5т |
| СБ8 | 1.112-5, Вып. 1 | " ФЛ12.12-1 | 7 | 1,4т |
| СБ9 | " | " ФЛ12.24-1 | 1 | 2,2т |
| СБ10 | ГОСТ 13579-78 | Блок бетонный ФБС.9.4.6-Т | 62 | 0,47т |
| СБ11 | " | " ФБС9.5.6-Т | 40 | 0,59т |
| СБ13 | " | " ФБС12.4.3-Т | 5 | 0,31т |
| СБ14 | " | " ФБС12.5.3-Т | 4 | 0,38т |
| СБ16 | " | " ФБС24.4.6-Т | 12 | 1,3т |
| СБ17 | " | " ФБС24.5.6-Т | 128 | 1,6т |
| БУ19 | 1.138-10, Вып. 1 | Перемычка БУ19 | 1 | 0,13т |
| Б18 | " | " Б18 | 3 | 0,08т |

1. План фундаментов и общие примечания см. лист кж-6.
2. Расход бетона М100 на монолитные участки - 8,4м³
3. Промежутки между блоками прерывистых фундаментов заполнить песком или местным грунтом с тщательным трамбованием.

## Раскладка блоков по оси А

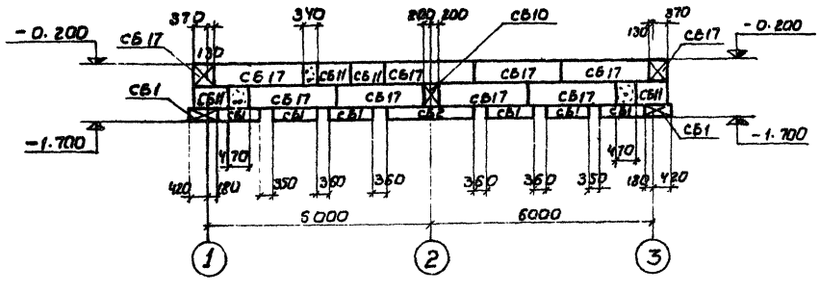


37

Инв.N 8069/1

| | | | | | |
|---|---|---|---|---|---|
| Привязан | Ст. инж. | Панаськов | | 08.79 | ТП 411-2-143 КЖ |
| | Рук. гр. | Заводник | | 08.79 | Деревообрабатывающая мастерская по переработке 5000 куб. м. сырья в год. |
| | Гл. спец. | Скирский | | 08.79 | Стадия: ТР; Лист: 10; Листов: |
| | Нач. отд. | Заславский | | | Сечения фундаментов 3-3÷10-10 и раскладка блоков по оси А для t=-30° |
| Инв. N° | ГИП | Заславский | | | Госпеехоз СССР Союзгипролесхоз Киевский филиал |

Копировал Герман Фор. 3

Альбом I

Типовой проект 411-2-143

## Раскладка блоков по оси 1

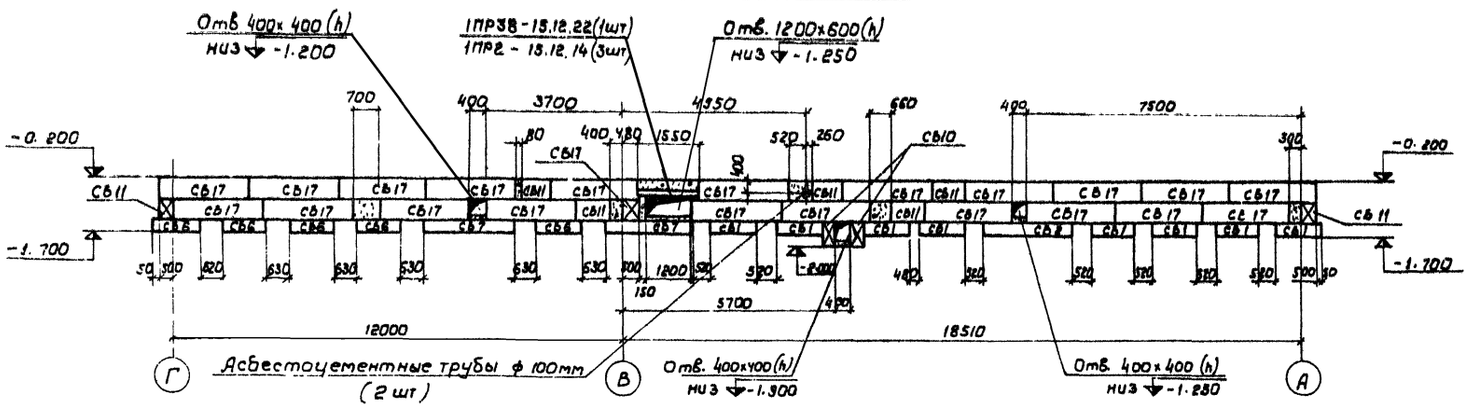


## А - А

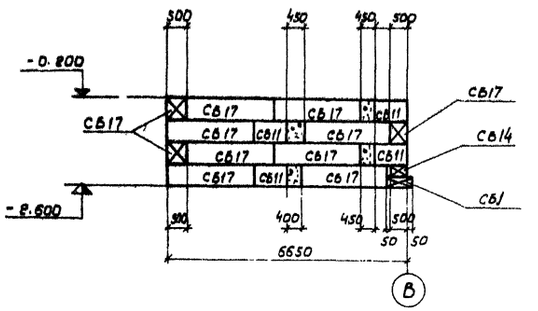


## Раскладка блоков по оси 2

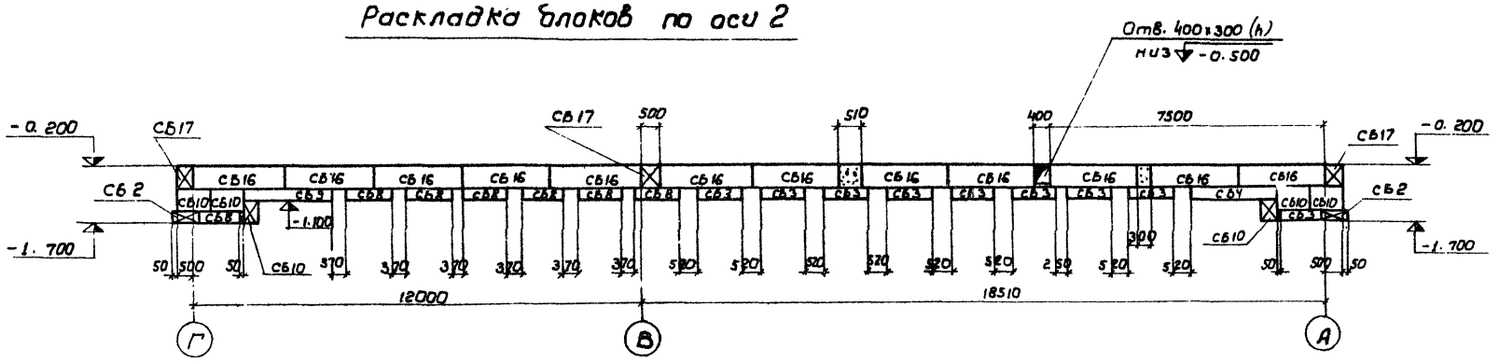


## Б - Б

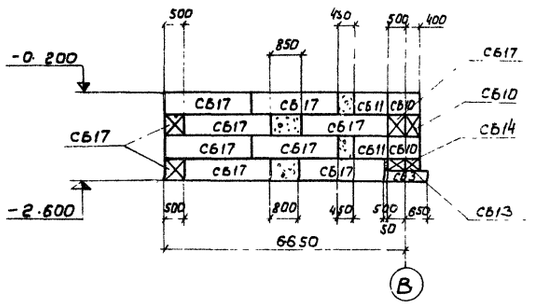


## Раскладка блоков по оси 8

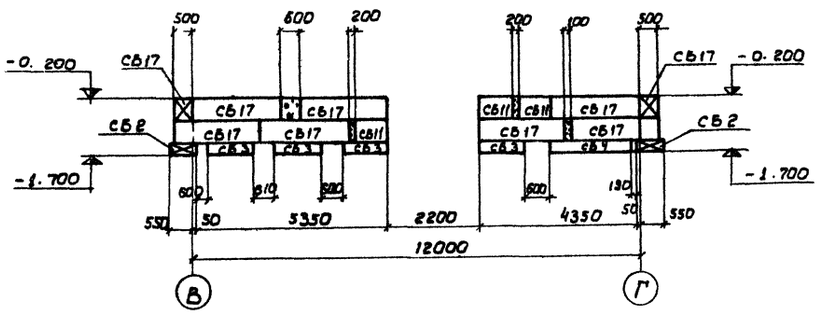


## В - В

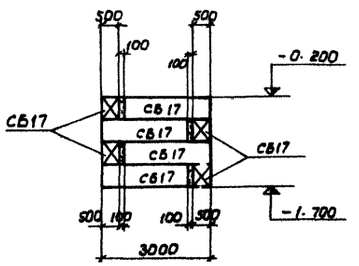


План фундаментов и общие примечания см. лист КЖ-6.

38

Инв. N 8069/1

| | | | | |
|---|---|---|---|---|
| ТП 411-2-143 | | | | КЖ |
| Деревообрабатывающая мастерская по переработке 5000 куб. м. сырья в год. | | | | |
| | | | Стадия | Лист | Листов |
| | | | ТР | 11 | |
| Ст. инж. | Панаськов | 08.75 | | | |
| Рук. гр. | Заводник | 08.75 | | | |
| Гл. спец. | Сквирский | 08.75 | | | |
| Нач. отд. | Задавиловский | | | | |
| ГИП | Заславский | | | | |

Раскладки блоков по осям 1, 2, 8 и виды А-А, Б-Б, В-В для t=-30°

Госпесхоз СССР
Союзгипролесхоз
Киевский филиал

Привязан

Инв. №

Формат 22г

## Раскладка блоков по оси В

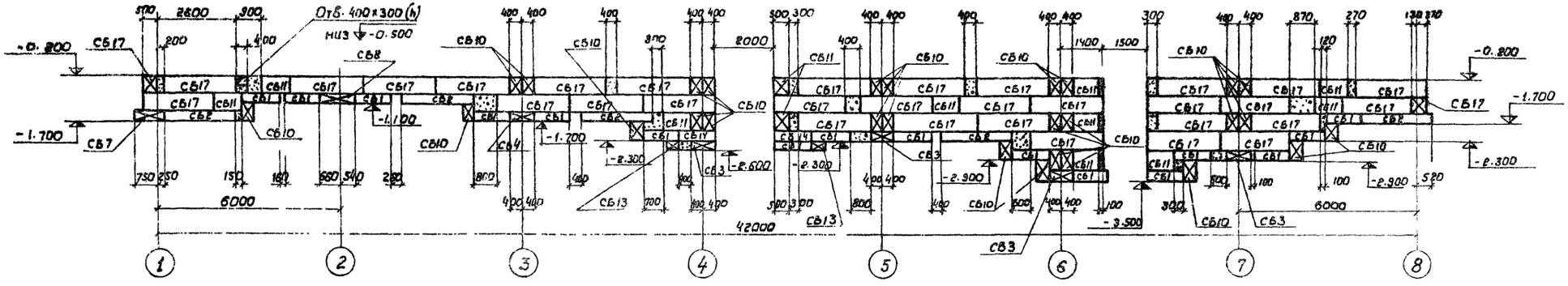


## Раскладка блоков по оси Г

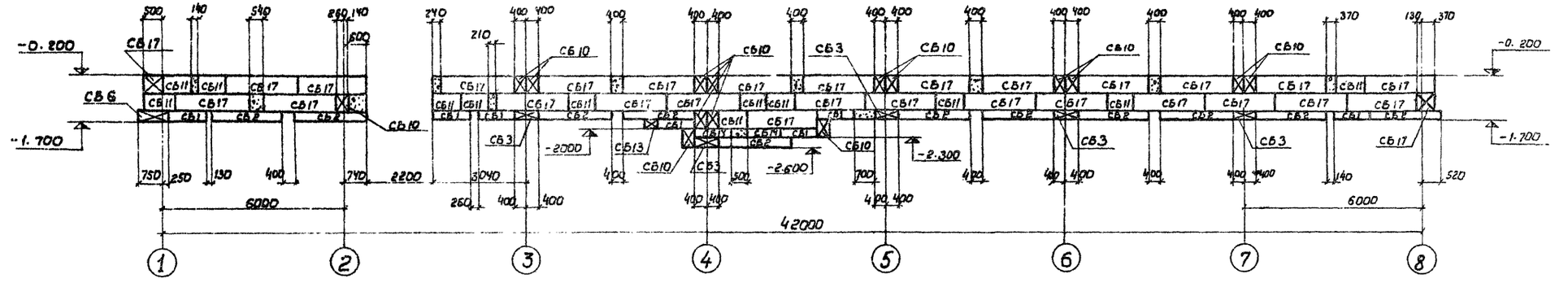


## Раскладка блоков по оси 3

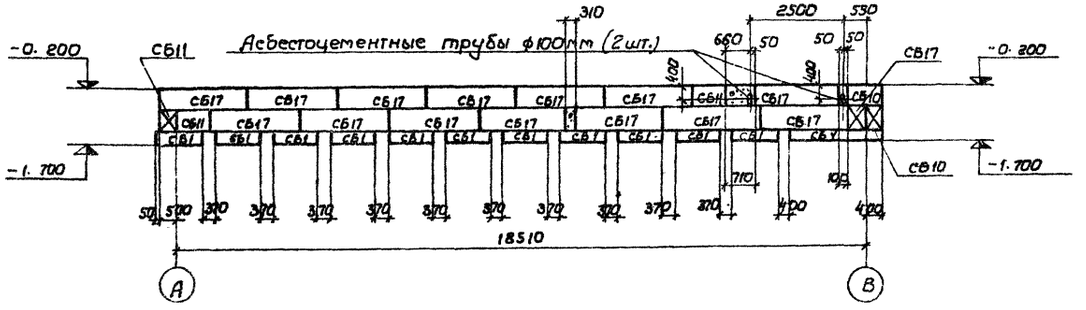


План фундаментов и общие примечания см. листы КЖС-10, КЖС-6

39

Инв. № 8069

| | | |

Типовой проект 411-2-143 Альбом I

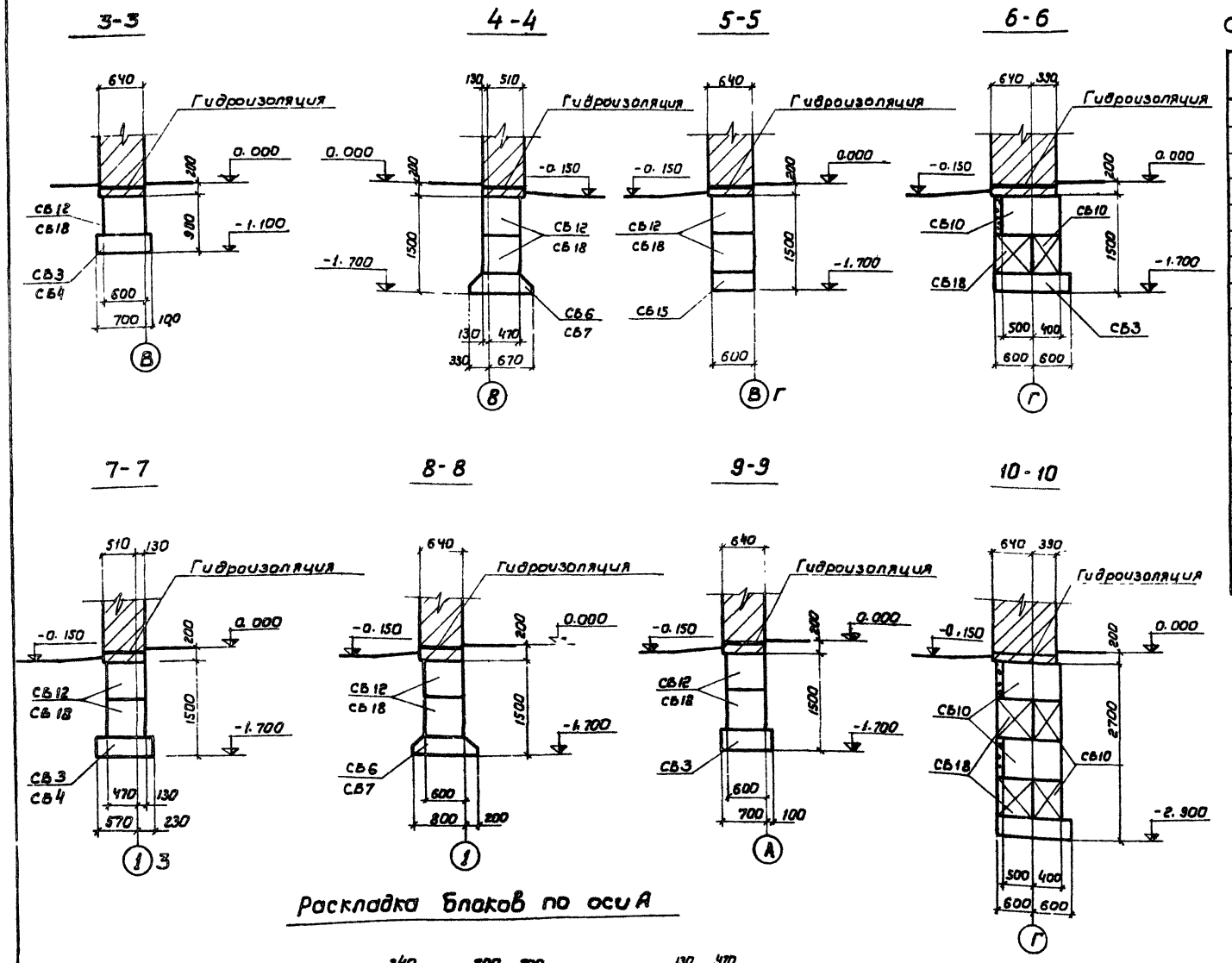


## Спецификация элементов к плану фундаментов (t=-40°)

| Марка | Обозначение | Наименование | Кол. | Примечание |
|---|---|---|---|---|
| СБ1 | 1.112-5, вып. 4 | Плита для ленточных ф-тов ФЛ6.12-4 | 19 | 0.52т |
| СБ2 | " | " ФЛ6.24-4 | 14 | 1,0т |
| СБ3 | 1.112-5, вып. 2 | " ФЛ8.12-2 | 48 | 0.69т |
| СБ4 | " | " ФЛ8.24-2 | 5 | 1,4т |
| СБ6 | " | " ФЛ10.12-2 | 9 | 0,75т |
| СБ7 | " | " ФЛ10.24-2 | 3 | 1,5т |
| СБ8 | 1.112-5, вып. 1 | " ФЛ12.12-1 | 7 | 1,4т |
| СБ9 | " | " ФЛ12.24-1 | 1 | 2,2т |
| СБ10 | ГОСТ13579-78 | Блок бетонный ФБС9.4.6-Т | 61 | 0,47т |
| СБ11 | " | " ФБС9.5.6-Т | 6 | 0,59т |
| СБ12 | " | " ФБС9.6.6-Т | 37 | 0,70т |
| СБ13 | " | " ФБС12.4.3-Т | 5 | 0,31т |
| СБ15 | " | " ФБС12.6.3-Т | 4 | 0,46т |
| СБ16 | " | " ФБС24.4.6-Т | 12 | 1,3т |
| СБ17 | " | " ФБС24.5.6-Т | 20 | 1,6т |
| СБ18 | " | " ФБС24.6.6-Т | 108 | 2,0т |
| БУ19 | 1.138-10 вып. 1 | Перемычка БУ19 | 1 | 0,13т |
| Б19 | " | " Б18 | 4 | 0,08т |

1. План фундаментов и общие примечания см. лист КЖ-6.
2. Расход бетона М100 на монолитные участки -10.3м³.
3. Промежутки между блоками прерывистых фундаментов заполнить песком, или местным грунтом с тщательным трамбованием.

## Раскладка блоков по оси А

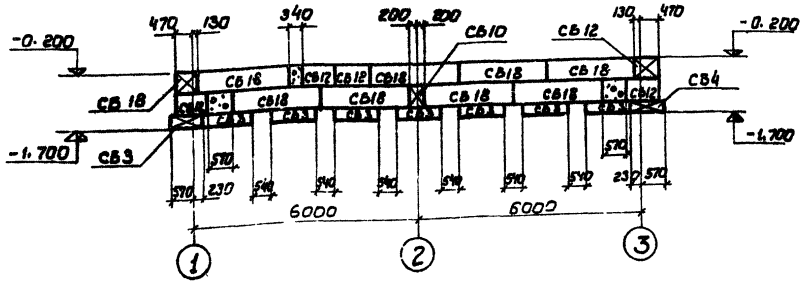


40

Инв. N 8069

| | | | | |
|---|---|---|---|---|
| Привязан | Ст. инж. | Панаськов | | 08.78 |
| | Рук. гр. | Заводник | | 08.78 |
| | Гл. спец. | Скворцов | | 08.78 |
| | Нач. отд. | Задавнивская | | |
| Инв. № | ГИП | Заславский | | |

ТП 411-2-143 КЖ

Деревообрабатывающая мастерская по переработке 5000 куб. м. сырья в год.

| Стадия | Лист | Листов |
|---|---|---|
| ТР | 13 | |

Сечения фундаментов 3-3 ÷ 10-10 и раскладка блоков по оси А для t=-40°

Гослесхоз СССР
Союзгипролесхоз
Киевский филиал

Копировал Герман

Формат 22г

Альбом I

Типовой проект 411-2-143

## Раскладка блоков по оси В

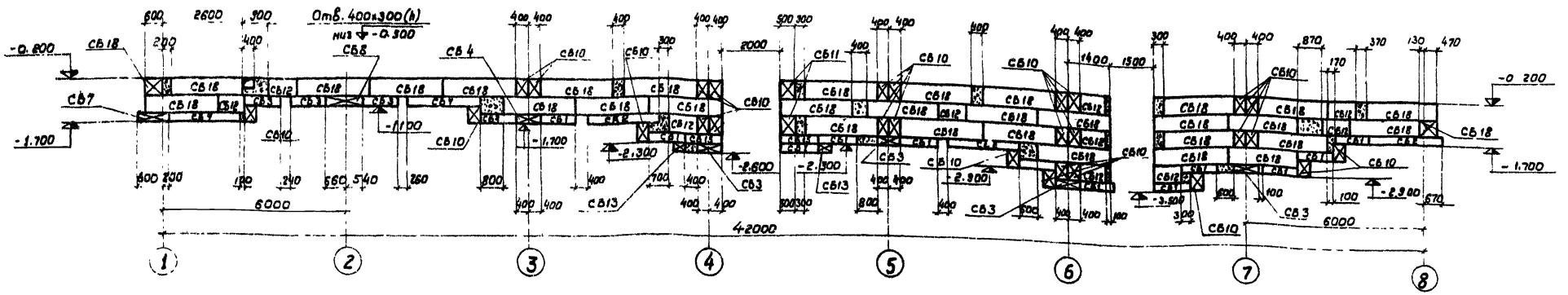


## Раскладка блоков по оси Г

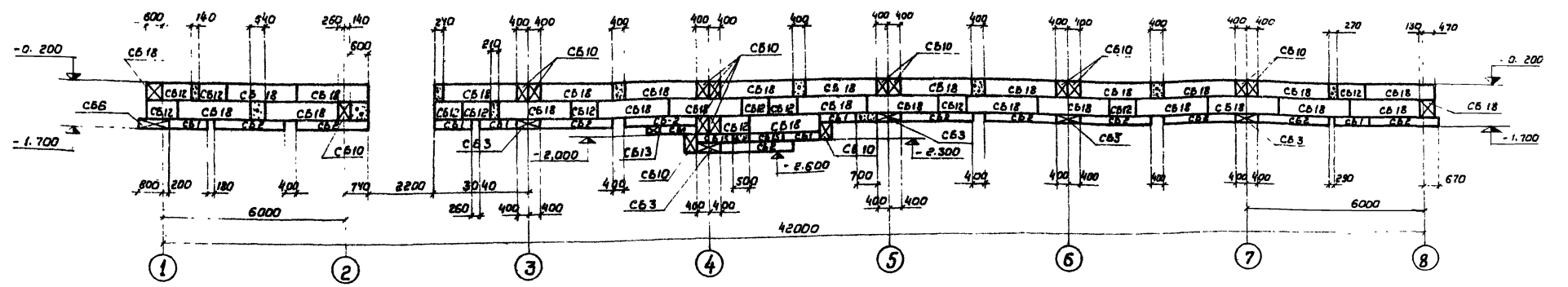


## Раскладка блоков по оси З

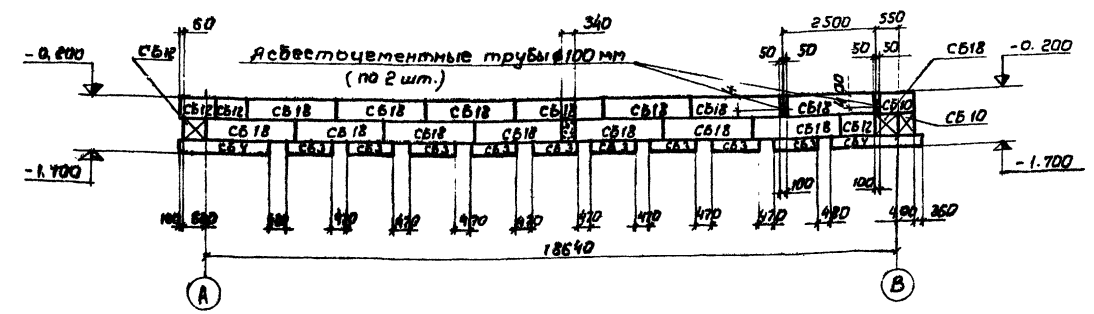


План фундаментов и общие примечания см. лист КЖ-6.

Инв. N 8069

| | | | | |
|---|---|---|---|---|
| Ст. инж. | Панасюк | | | |
| Рук. гр. | Заводник | | | |
| Гл. спец. | Сквирский | | | |
| Нач. отд. | Задавйовский | | | |
| ГИП | Заславский | | | |

Привязан

Инв. №

ТП 411-2-143 КЖ

Деревообрабатывающая мастерская по переработке 5000 куб.м. сырья в год

| Стадия | Лист | Листов |
|---|---|---|
| ТР | 14 | |

Раскладки блоков по осям В, Г и З. для t = -40°.

Гослесхоз СССР
Союзгипролесхоз
Киевский филиал

Альбом I

Типовой проект 411-2-143

## Раскладка блоков по оси 1

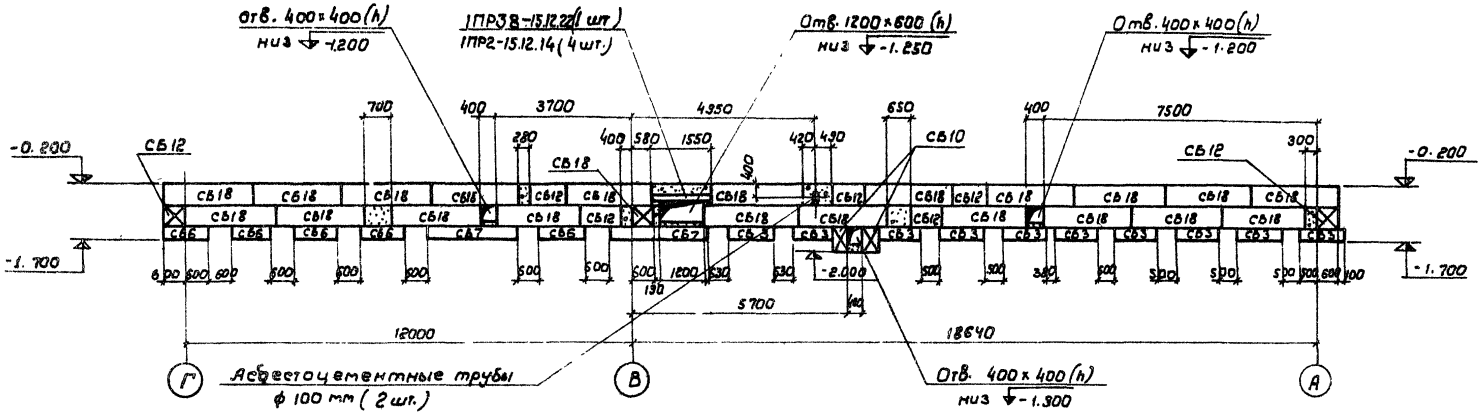


## А - А

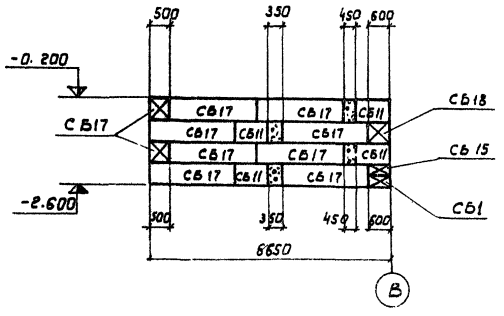


## Раскладка блоков по оси 2

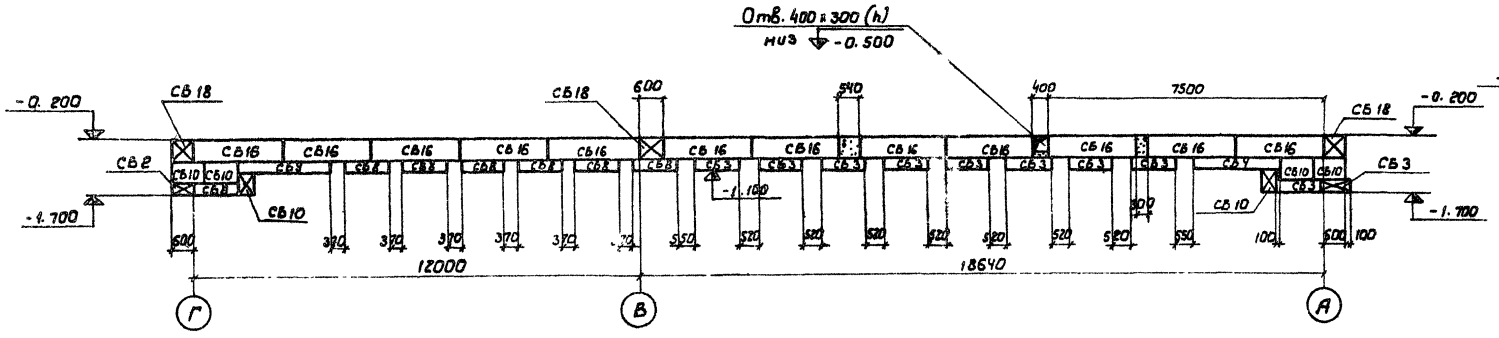


## Б - Б

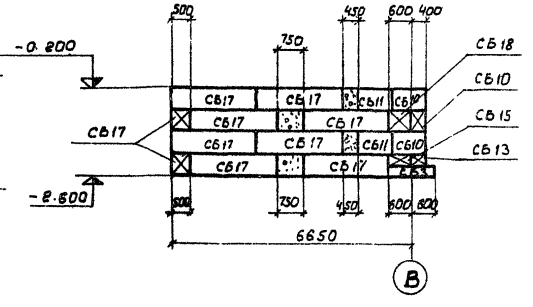


## Раскладка блоков по оси 8

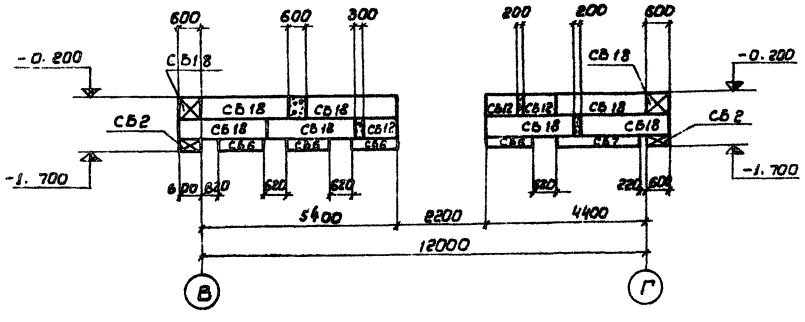


## В - В

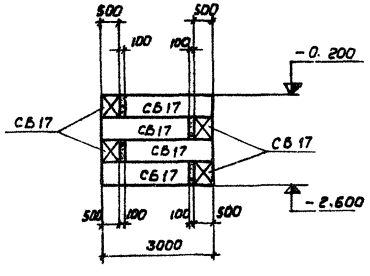


План фундаментов и общие примечания см. лист КЖ-6.

42

Инв. N 8069/1

| | | | | | |
|---|---|---|---|---|---|
| Привязан | Ст. инж. | Панаськов | | ТП 411-2-143 | КЖ |
| | Рук. гр. | Заводник | | Деревообрабатывающая мастерская по переработке 5000 куб. м. сырья в год. | |
| | Гл. спец. | Сквирский | | | Стадия: ТР; Лист: 15; Листов: |
| | Нач. отд. | Задавировская | | Раскладка блоков по осям 1, 2, 8 и виды А-А, Б-Б, В-В для t = -40° | Госпесхоз СССР Союзгипролесхоз Киевский филиал |
| Инв. № | Г. П. | Заславский | | | |

Формат 22г

Типовой проект 411-2-143 Альбом I

## Маркировочная схема фундаментов под оборудование, каналов и приямка

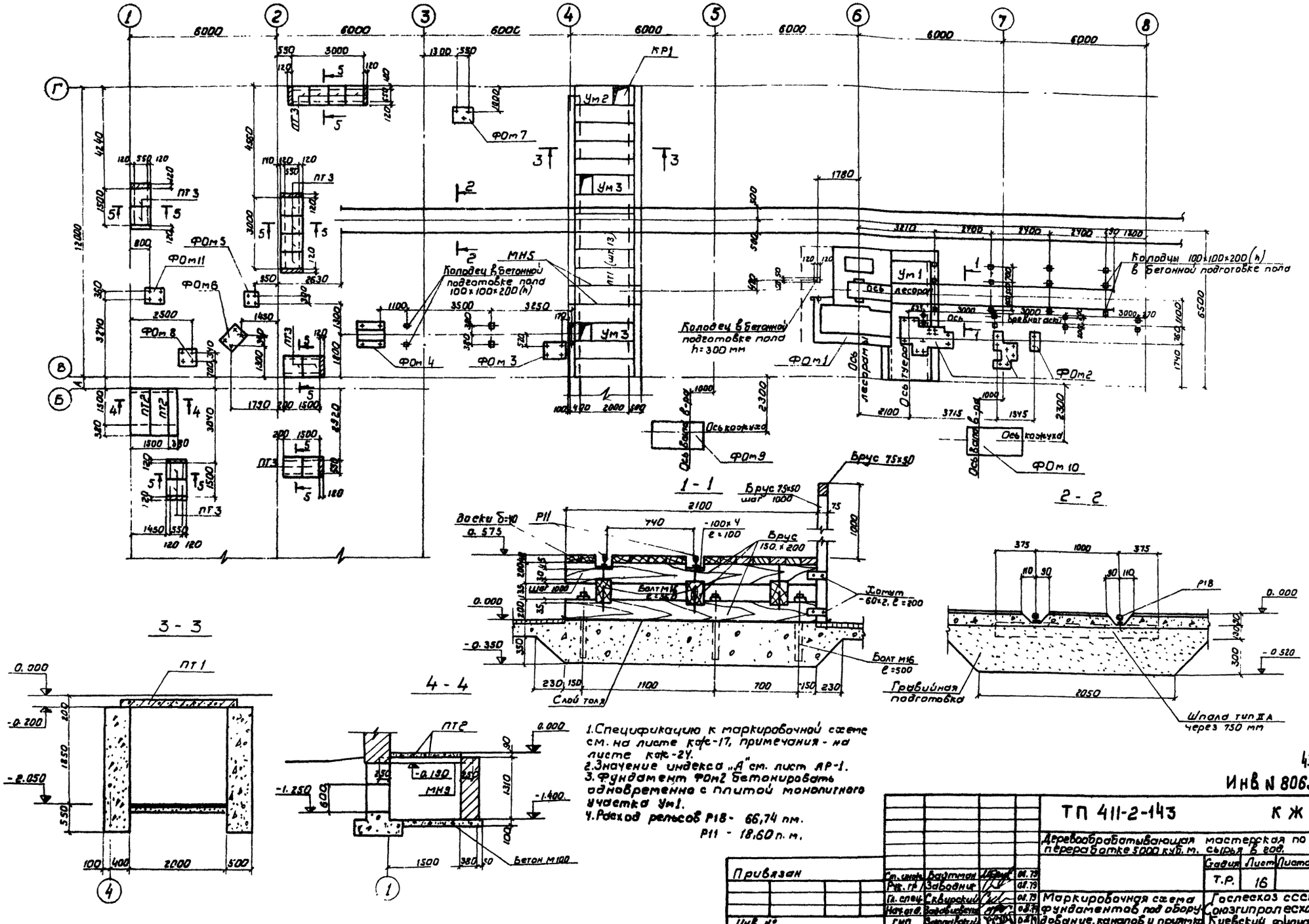


1. Спецификацию к маркировочной схеме см. на листе КФ-17, примечания - на листе КФ-24.
2. Значение индекса „А" см. лист АР-1.
3. Фундамент ФОм2 бетонировать одновременно с плитой монолитного участка Ум1.
4. Расход рельсов Р18 - 66,74 пм.
Р11 - 18,60 п.м.

43

Инв N 8069/1

| | | | | | |
|---|---|---|---|---|---|
| Привязан | Ст. инж. | Вайтман | | 08.79 | ТП 411-2-143 КЖ |
| | Рук. гр. | Заводник | | 08.79 | Деревообрабатывающая мастерская по переработке 5000 куб. м. сырья в год. |
| | Гл. спец. | Скворский | | 08.79 | Стадия Т.Р. / Лист 16 / Листов |
| | Нач. отд. | Задавиченко | | 08.79 | Маркировочная схема фундаментов под оборудование, каналов и приямка |
| Инв. № | ГИП | Засланский | | 08.79 | Гослесхоз СССР Союзгипролесхоз Киевский филиал |

Согласовано: Технол. сект. Байко; Сантехн. сект. Ширман

Копировал Герман Формат 2

Типовой проект 411-2-143 Альбом I

## Канал на отм. - 2.050

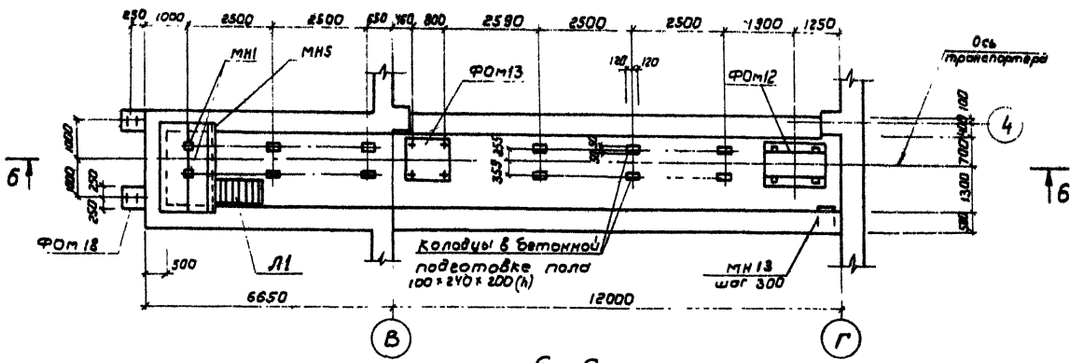


## 6 - 6

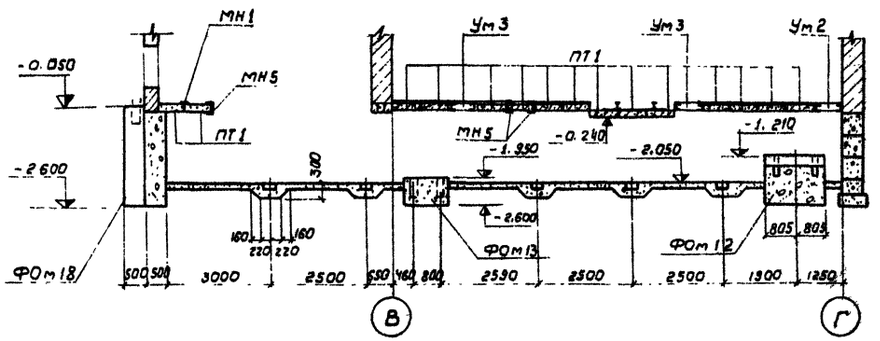


## 5 - 5

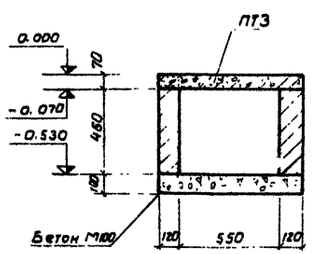


## Фундаменты бревнотаски вне цеха

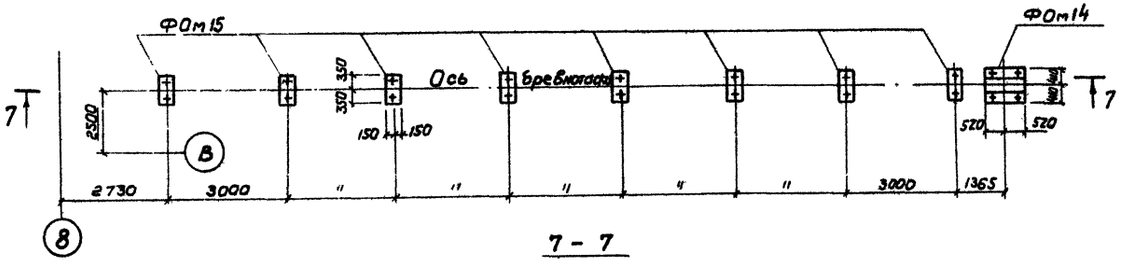


## 7 - 7

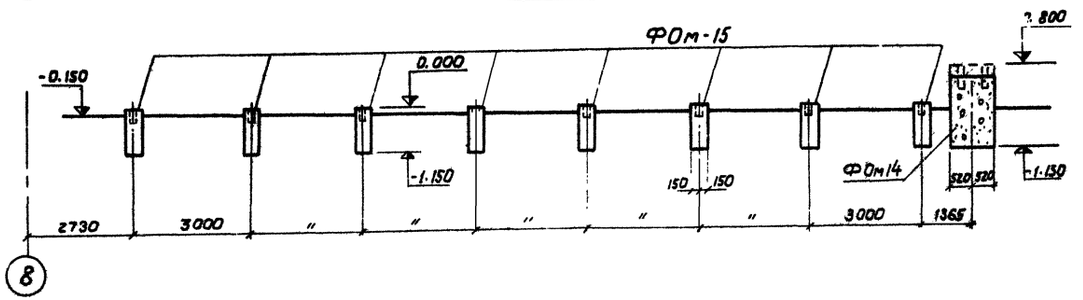


## Колодец в бетонной подготовке пола

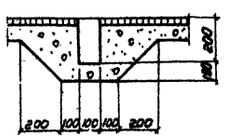


## Спецификация элементов к маркировочной схеме фундаментов под оборудование

| Марка | Обозначение | Наименование | Кол. | Примечание |
|---|---|---|---|---|
| | ГОСТ 8939-75 | Шпала тип IIА | 42 | |
| ПТ1 | 3.006-2. Вып. II-8 | Плита перекрытия ПТ0д-35 | 15 | 0.6т |
| ПТ2 | То же | " ПТ4д-35 | 2 | 0.3т |
| ПТ3 | " | " ПТ5д-35 | 16 | 0.10т |
| Ум1 | Кж-27 | Монолитный участок Ум1 | 1 | |
| Ум2 | То же | То же, Ум2 | 1 | |
| Ум3 | " | " Ум3 | 2 | |
| | | | | |
| ФОм1 | Кж-18 | Фундамент под оборудование ФОм1 | 1 | |
| ФОм2 | Кж-21 | То же, ФОм2 | 1 | |
| ФОм3 | Кж-22 | " ФОм3 | 1 | |
| ФОм4 | То же | " ФОм4 | 1 | |
| ФОм5 | " | " ФОм5 | 1 | |
| ФОм6 | " | " ФОм6 | 1 | |
| ФОм7 | " | " ФОм7 | 1 | |
| ФОм8 | " | " ФОм8 | 1 | |
| ФОм9 | Кж-23 | " ФОм9 | 1 | |
| ФОм10 | То же | " ФОм10 | 1 | |
| ФОм11 | " | " ФОм11 | 1 | |
| ФОм12 | " | " ФОм12 | 1 | |
| ФОм13 | " | " ФОм13 | 1 | |
| ФОм14 | Кж-24 | " ФОм14 | 1 | |
| ФОм15 | То же | " ФОм15 | 8 | |
| ФОм18 | " | " ФОм18 | 2 | |
| КР1 | Кж-36 | Крышка КР1 | 1 | |
| МН5 | Кж-35 | Изделие закладное МН5 | 3 | |
| МН9 | Кж-36 | То же, МН9 | 1 | |
| МН13 | Кж-36 | " МН13 | 6 | |
| МН1 | Кж-35 | " МН1 | 2 | |
| Л1 | Кж-28 | Лестница Л1 | 1 | |

1. Настоящий лист рассматривать совместно с листом Кж-16.

Согласовано: Техн. совет, Бойко, 1.74

Привязан

Инв. №

| | | | |
|---|---|---|---|
| Ст. инж. | Байтман | | 08.74 |
| Рук. гр. | Забавник | | 08.74 |
| Гл. спец. | Скавирский | | 08.74 |
| Нач. отд. | Забавникова | | |
| ГИП | Ярославский | | |

ТП 411-2-143 КЖ

Деревообрабатывающая мастерская по переработке 5000куб.м. сырья в год.

| Стадия | Лист | Листов |
|---|---|---|
| Т-Р | 17 | |

Канал на отм. - 2.050
Фундаменты бревнотаски вне цеха

Гослесхоз СССР
СОЮЗГИПРОЛЕСХОЗ
Киевский филиал



Инв. № 8069/1

Типовой проект 411-2-143 Альбом I

## ФОм 1

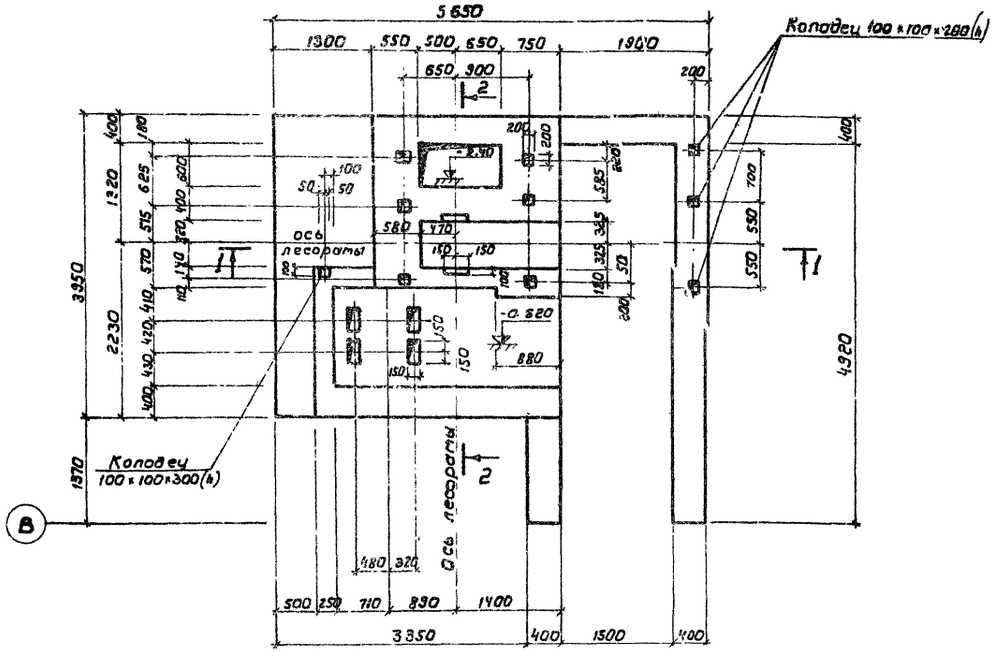


## 2 - 2

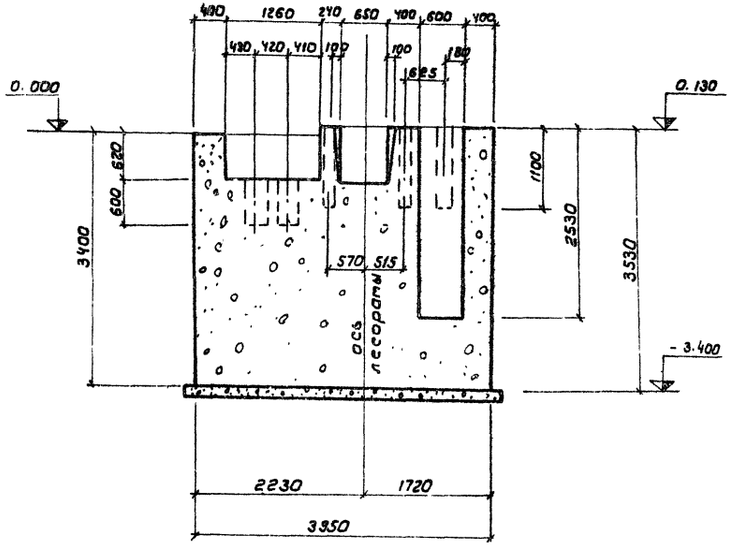


## 1 - 1

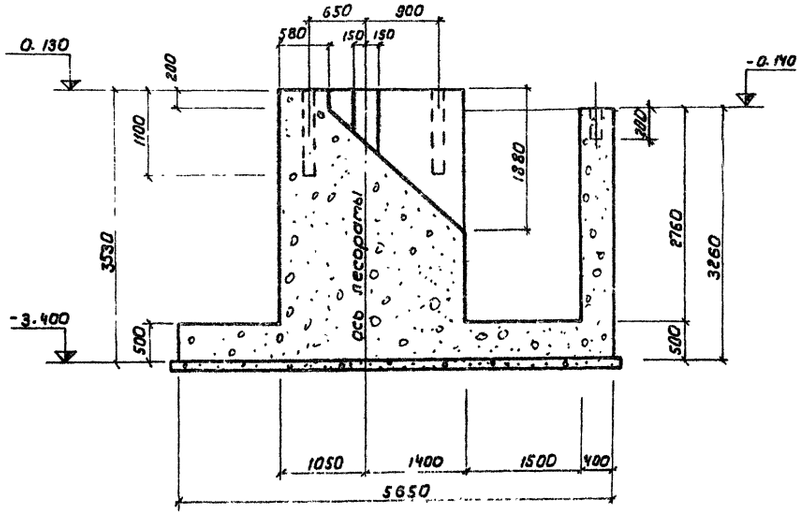


1. Расположение фундамента см. лист КЖ-16
2. Настоящий лист рассматривать совместно с листами КЖ-19 и КЖ-20.
3. Бетонирование фундамента производить непрерывно. Укладку бетона вести горизонтальными слоями с уплотнением глубинными вибраторами.
4. Разбивку анкерных болтов уточнить по получении оборудования.

45

Инв.N 8069/1

| | | | | | |
|---|---|---|---|---|---|
| Привязан | Ст. инж. | Левицкая | | 08.79 | ТП 411-2-143 КЖ |
| | Рук. гр. | Заводник | | 08.79 | Деревообрабатывающая мастерская по переработке 5000 куб. м. сырья в год. |
| | Гл. спец. | Сквирский | | 08.79 | Стадия: ТР; Лист: 18; Листов: |
| | Нач. отд. | Задавиевич | | | Фундамент ФОм 1 Опалубочный чертеж |
| Инв. N 8 | ГИП | Заславский | | | Гослесхоз СССР Союзгипролесхоз Киевский филиал |

Копировал Герман Формат 22г

Согласовано: Взамен сект. Бойко

Типовой проект 411-2-143 Альбом I

## Ф0т 1 (армирование)

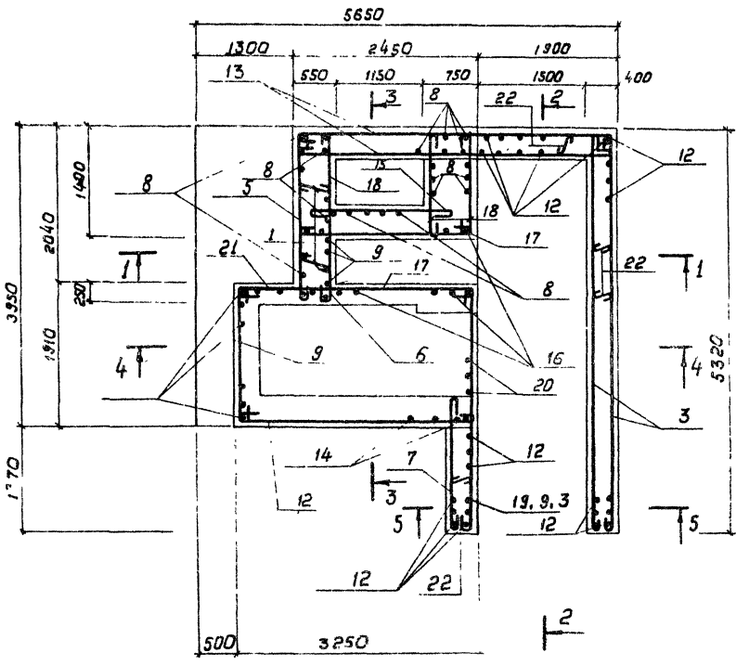


1. Опалубочный план фундамента Ф0т1 см. лист КЖ-18.
2. Настоящий лист рассматривать совместно с листом КЖ-20.
3. Армирование производить отдельными стержнями шаг арматуры: 200мм.
4. Защитный слой бетона у основания фундамента 35мм, в остальных местах 20мм.
5. Стержни пересекающие колодцы под анкерные болты сдвинуть по месту

Инв. № 8069

| | | | | | | |
|---|---|---|---|---|---|---|
| Привязан. | | | | ТП 411-2-143 КЖ | | |
| | | | | Деревообрабатывающая мастерская по переработке 5000 куб. м. сырья в год. | | |
| | | | | | Стадия | Лист | Листов |
| | | | | | ТР | 19 | |
| Ст. инж. | Левицкая | | 08.19 | | | |
| Рук. гр. | Заводник | | 08.19 | | | |
| Гл. спец. | Сибирский | | 08.19 | Армирование фундамента Ф0т1. План. Разрезы 1-1 ÷ 3-3. | Гослесхоз СССР СОЮЗГИПРОЛЕСХОЗ Киевский филиал | |
| Нач. отд. | Забавченко | | | | | |
| ГИП | Заславский | | | | | |
| Инв. № | | | | | | |

Копировал Герман Формат А2г

Типовой проект 411-2-143 Альбом I

## 4-4

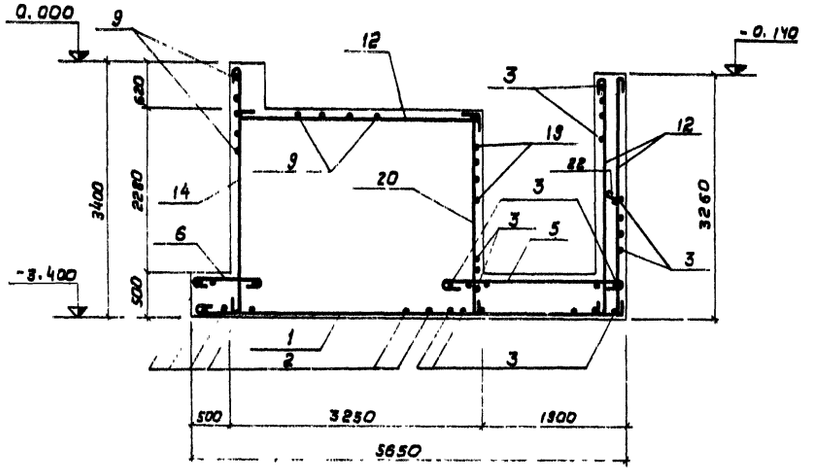


## 5-5

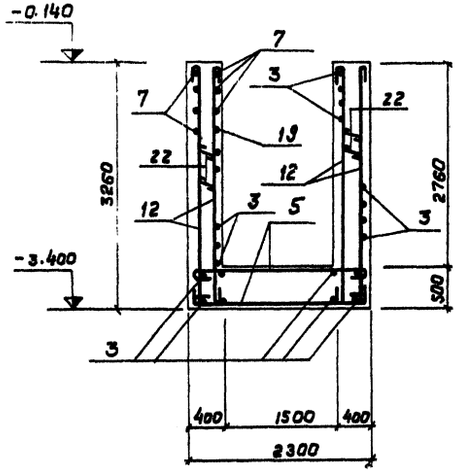


## Ведомость стержней на один элемент

| Марка эл-та | Поз. | Эскиз или сечение | ф мм | Длина мм | Кол. |
|---|---|---|---|---|---|
| ФОм 1 | 1 | 5600 | 10AI | 5730 | 21 |
| | 2 | 3900 | 10AI | 4030 | 22 |
| | 3 | 5270 | 10AI | 5400 | 63 |
| | 4 | 1600 | 10AI | 1730 | 16 |
| | 5 | 2250 | 10AI | 2380 | 57 |
| | 6 | 800 | 10AI | 930 | 44 |
| | 7 | 1720 | 10AI | 1850 | 20 |
| | 8 | 3480 | 10AI | 3610 | 108 |
| | 9 | 1850 | 10AI | 1980 | 57 |
| | 10 | 530 | 10AI | 660 | 7 |
| | 11 | 500 | 10AI | 630 | 50 |
| | 12 | 3210 | 10AI | 3340 | 114 |
| | 13 | 4300 | 10AI | 4430 | 38 |
| | 14 | 3350 | 10AI | 3480 | 33 |
| | 15 | 1750 | 10AI | 1880 | 36 |
| | 16 | от 380 до 2380 | 10AI | ср. 1650 | 18 |
| | 17 | от 360 до 2700 | 10AI | ср. 1580 | 22 |
| | 18 | 1380 | 10AI | 1480 | 55 |
| | 19 | 3230 | 10AI | 3360 | 6 |
| | 20 | 2730 | 10AI | 2860 | 11 |
| | 21 | 1100 | 10AI | 1100 | 18 |
| | 22 | 350 | 10AI | 480 | 320 |

## Выборка стали на один элемент

| Марка элемента | Арматурные изделия. Арматурная сталь ГОСТ 5781-75. Класса AI. ф мм | | | Всего |
|---|---|---|---|---|
| | 10 | | Итого | |
| ФОм 1 | 1521.0 | | 1521.0 | 1521.0 |

| Поз. | Обозначение | Наименование | Кол. | Примечание |
|---|---|---|---|---|
| | КЖ-18 ÷ КЖ-20 | ФОм 1 | | |
| | | Сборочные единицы и детали | | |
| 1-22 | | Стержни одиночные | | |
| | | Материалы | | |
| | | Бетон М 200 | 50,2 | м³ |

Настоящий чертеж рассматривать совместно с листом КЖ-18.



Инв. № 8069/1

ТП 411-2-143 КЖ

Деревообрабатывающая мастерская по переработке 5000 куб. м. сырья в год.

| | | | | Стадия | Лист | Листов |
|---|---|---|---|---|---|---|
| Ст. инж. | Левицкая | | 01.79 | ТР | 20 | |
| Рук. гр. | Заводник | | 01.79 | | | |
| Гл. спец. | Свирецкий | | 01.79 | Госгражданстрой СССР Союзгипролесхоз Киевский филиал | | |
| Нач. отд. | Забавичева | | | | | |
| ГИП | Заславский | | | | | |

Привязан

Инв. №

Артирование фундамента ФОм 1 Сечения 4-4, 5-5.

Копировал

Формат А4

Типовой проект 411-2-143 Альбом I

## ФОм2

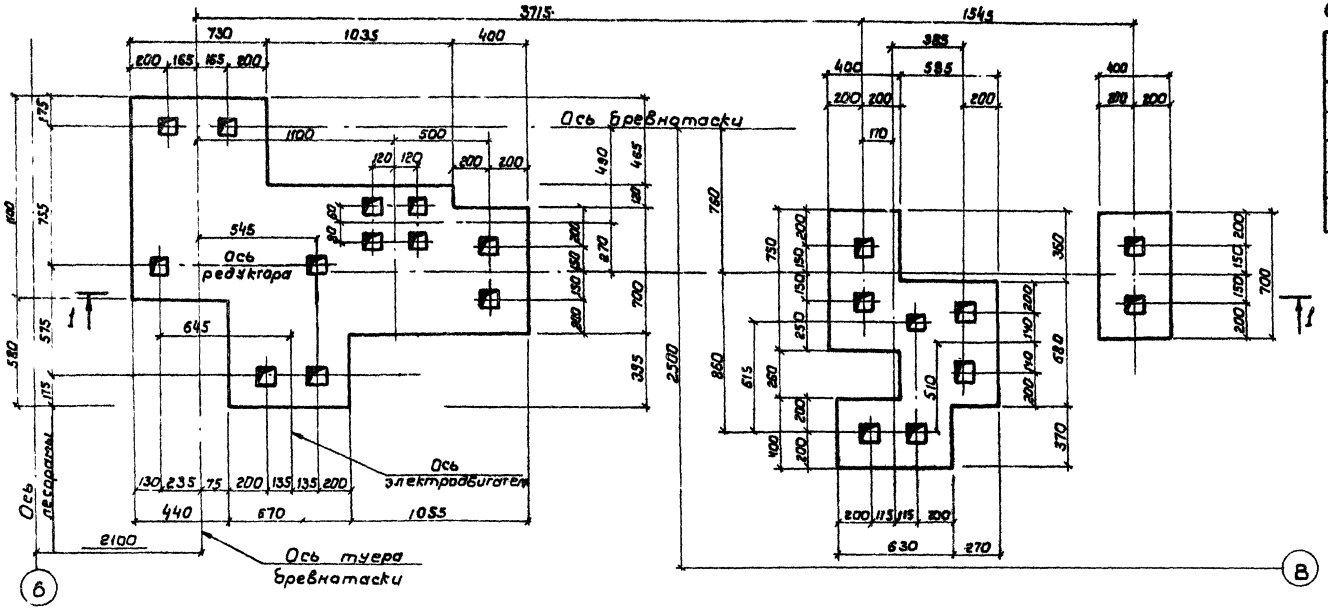


### Спецификация элементов монолитной конструкции

| Формат | Зона | Поз. | Обозначение | Наименование | Кол. | Примечание |
|---|---|---|---|---|---|---|
| | | | Кж-21 | ФОм 2 | | |
| | | | | Материалы | | |
| | | | | Бетон М100 | 3.13 | м³ |

1. Данный лист рассматривать совместно с листом Кж-16.
2. Грунт в основании фундаментов тщательно утрамбовать.
3. Разбивку колодцев под анкерные болты уточнить по получении оборудования.
4. Бетонирование фундаментов производить с тщательным вибрированием.
5. Все колодцы под анкерные болты имеют размер в плане 80×80 мм.
6. Фундамент ФОм2 бетонировать одновременно с плитой Ум1.

## 1 - 1

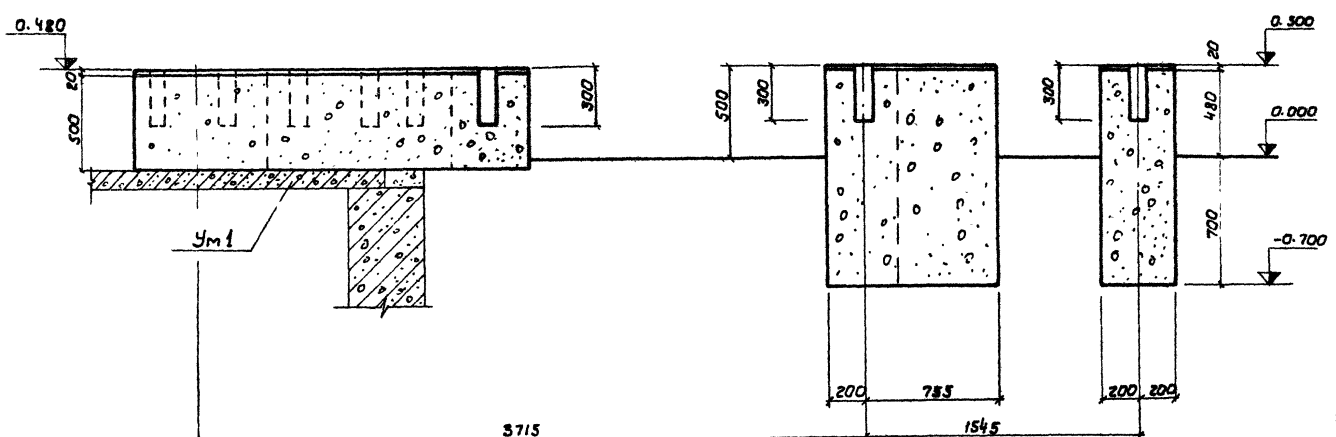


48

Инв.N 8069/1

| | | | | | |
|---|---|---|---|---|---|
| Привязан | Ст. инж. | Левицкая | | 06.79 | ТП 411-2-143 КЖ |
| | Рук. гр. | Заводник | | 08.79 | Деревообрабатывающая мастерская по переработке 5000 куб. м. сырья в год. |
| | Гл. спец. | Сквирский | | 01.79 | Стадия: ТР; Лист: 21; Листов: |
| | Нач. отд. | Задависвечка | | | Конструкция фундамента ФОм 2 |
| Инв.№ | ГИП | Заславский | | | Гослесхоз СССР СОЮЗГИПРОЛЕСХОЗ Киевский филиал |

Согласовано: Технол. сект. Бойко

Копировал Герман Формат 22

Альбом I

Типовой проект 411-2-143

Фом 3

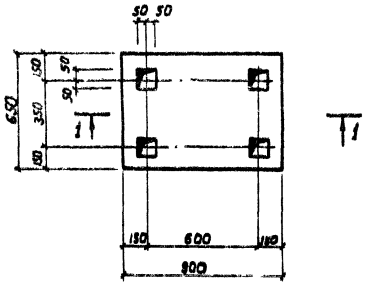


Фом 4

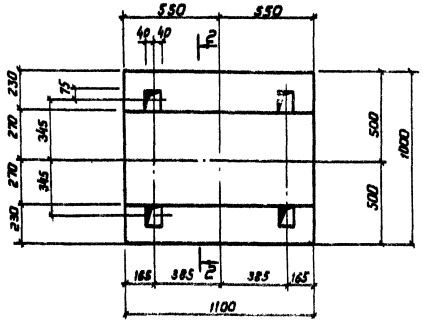


Фом 5

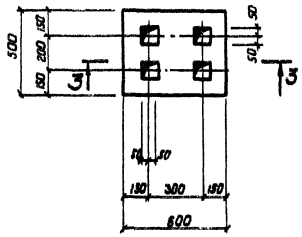


1-1

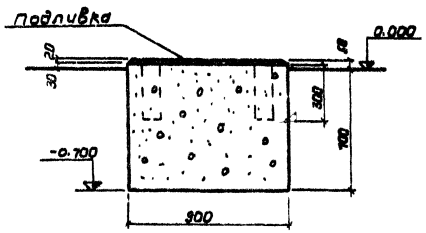


2-2

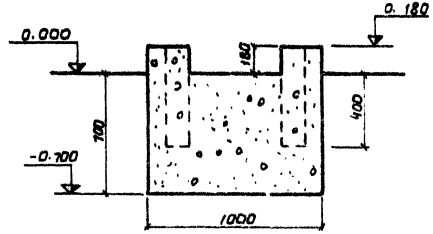


3-3

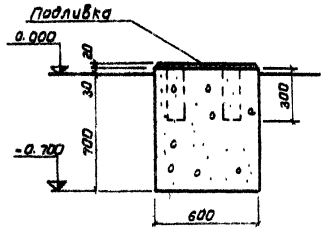


Фом 6

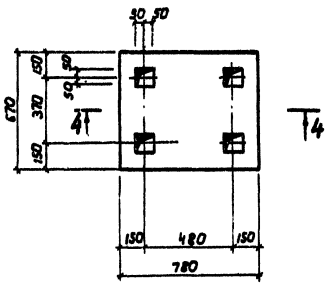


Фом 7

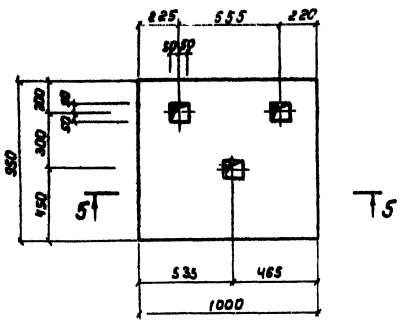


Фом 8

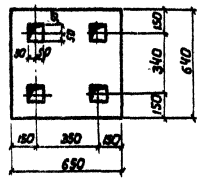


4-4

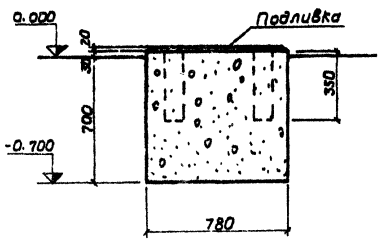


5-5

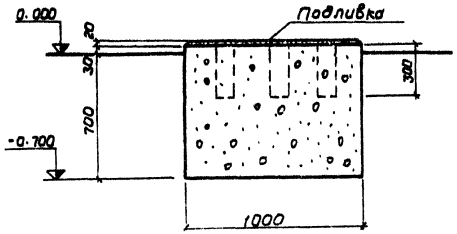


6-6

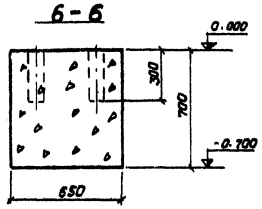


## Спецификация элементов монолитной конструкции

| Формат | Зона | Поз. | Обозначение | Наименование | Кол. | Примечание |
|---|---|---|---|---|---|---|
| | | | Кофс-22 | Фом 3 | | |
| | | | | Материалы | | |
| | | | | Бетон М 100 | 0,43 | м³ |
| | | | Кофс-22 | Фом 4 | | |
| | | | | Материалы | | |
| | | | | Бетон М 100 | 0,86 | м³ |
| | | | Кофс-22 | Фом 5 | | |
| | | | | Материалы | | |
| | | | | Бетон М 100 | 0,22 | м³ |
| | | | Кофс-22 | Фом 6 | | |
| | | | | Материалы | | |
| | | | | Бетон М 100 | 0,38 | 3 |
| | | | Кофс-22 | Фом 7 | | |
| | | | | Материалы | | |
| | | | | Бетон М 100 | 0,69 | м³ |
| | | | Кофс-22 | Фом 8 | | |
| | | | | Материалы | | |
| | | | | Бетон М 100 | 0,23 | м³ |

1. Общие примечания см. на листе Кофс-24.
2. Фундаменты замаркированы на листах Кофс-16 и Кофс-17.

Согласовано

Привязан

Инв.№

| | | | |
|---|---|---|---|
| Ст. инж. | Лебчицкая | | 01.71 |
| Рук. гр. | Заводник | | 01.71 |
| Гл. спец. | Скибицкий | | 01.71 |
| Нач. отд. | Заславский | | |
| ГИП | Заславский | | |

ТП 411-2-143 КЖ

Деревообрабатывающая мастерская на переработке 5000 куб. м. сырья в год

Конструкции фундаментов под оборудование Фом 3 – Фом 8

| Стадия | Лист | Листов |
|---|---|---|
| ТР | 22 | |

Госплестроз СССР Союзгипролесхоз Киевский филиал



Инв.№ 8069

Альбом I

Типовой проект 411-2-143

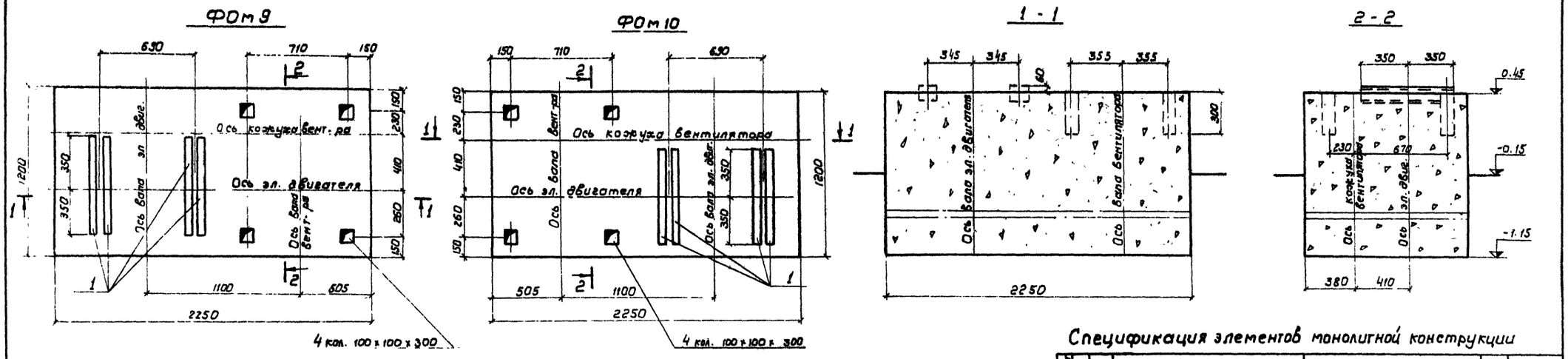


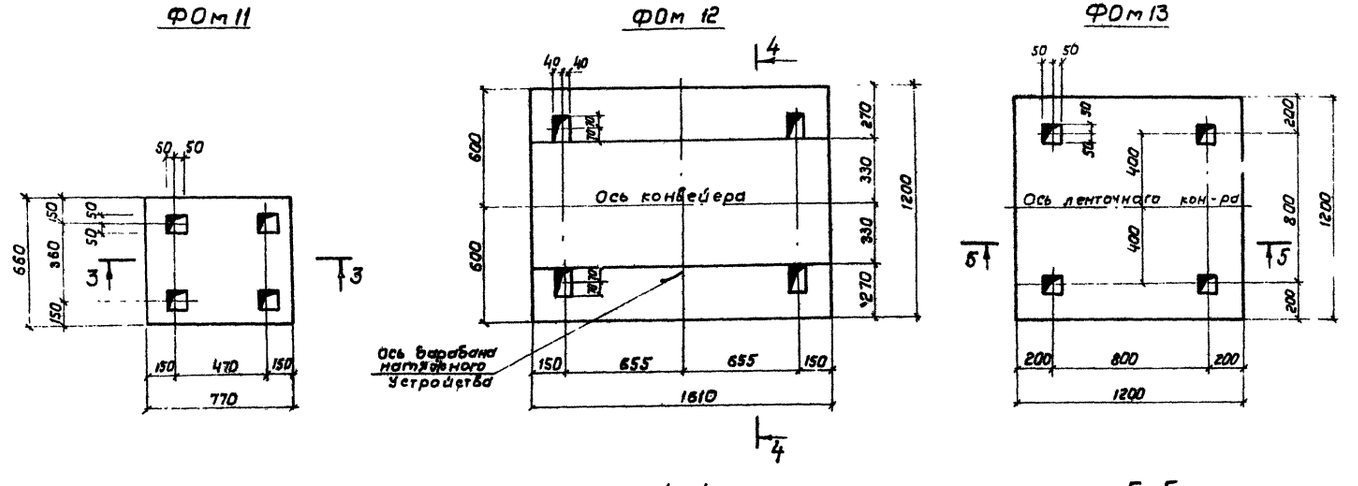


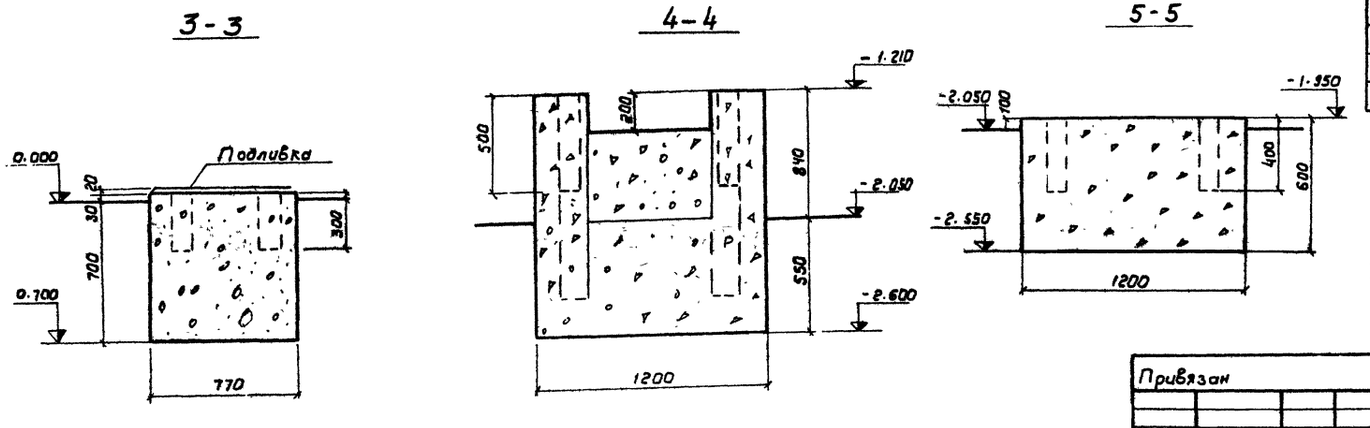


## Спецификация элементов монолитной конструкции

| Формат | Зона | Поз. | Обозначение | Наименование | Кол | Примечание |
|---|---|---|---|---|---|---|
| | | | кж-23 | ФОм 9 | | |
| | | | | Сборочные единицы и детали | | |
| | | 1 | кж-36 | изделие закладное МН8 | 4 | шт |
| | | | | Материалы | | |
| | | | | Бетон М100 | 4,3 | $м^3$ |
| | | | кж-23 | ФОм 10 | | |
| | | | | Сборочные единицы и детали | | |
| | | 1 | кж-36 | изделие закладное МН8 | 4 | шт |
| | | | | Материалы | | |
| | | | | Бетон М100 | 4,30 | $м^3$ |
| | | | кж-23 | ФОм 11 | | |
| | | | | Материалы | | |
| | | | | Бетон М100 | 0,36 | $м^3$ |
| | | | кж-23 | ФОм 12 | | |
| | | | | Материалы | | |
| | | | | Бетон М100 | 2,3 | $м^3$ |
| | | | кж-23 | ФОм 13 | | |
| | | | | Материалы | | |
| | | | | Бетон М100 | 0,87 | $м^3$ |

1. Общие примечания см. лист кж-24
2. Фундаменты замаркированы на листах кж-16 и кж-17.

50

Инв. N 8069/1

Согласовано:
Сантехн. сект. Ширман
Технол. сектор Бойко

Привязан

| | | | |
|---|---|---|---|
| Ст. техн. | Голоснюк | | |
| Рук. гр. | Заводник | | 09.79 |
| Гл. спец. | Скворецкий | | 06.79 |
| Нач. отд. | Задавиевская | | |
| ГИП | Заславский | | |

ТП 411-2-143 КЖ

Деревообрабатывающая мастерская по переработке 5000 куб. м. сырья в год

| Стадия | Лист | Листов |
|---|---|---|
| ТР | 23 | |

Конструкции фундаментов под оборудование ФОм 9 – ФОм 13

Госпесхоз СССР
СОЮЗГИПРОЛЕСХОЗ
Киевский филиал

Формат 22г

Альбом I

Типовой проект 411-2-143

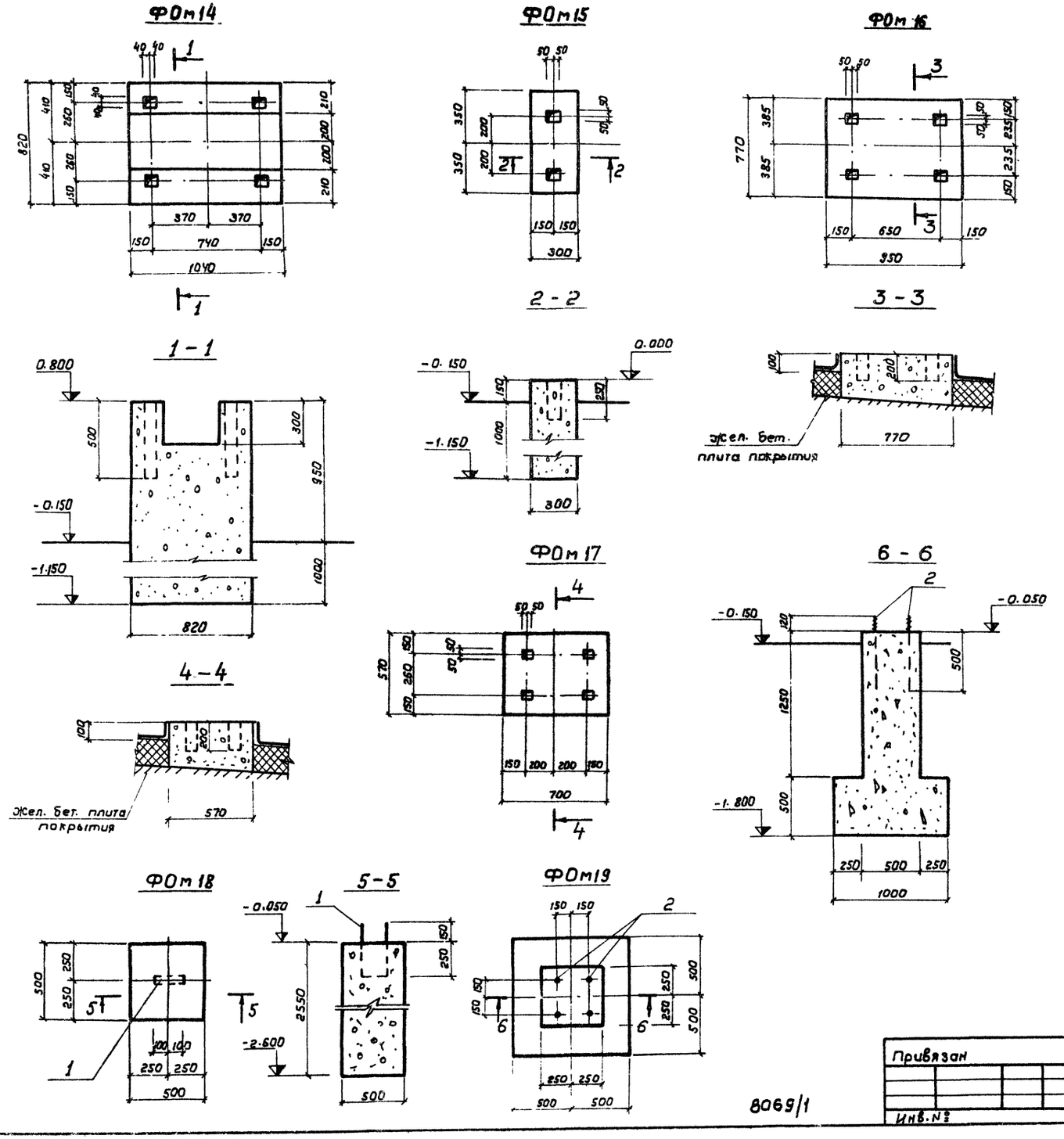


## Спецификация элементов монолитной конструкции

| Формат | Зона | Поз. | Обозначение | Наименование | Кол. | Примечание |
|---|---|---|---|---|---|---|
| | | | КЖ-17 | ФОм 14 | | |
| | | | | Материалы | | |
| | | | | Бетон М100 | 1,55 | $м^3$ |
| | | | КЖ-17 | ФОм 15 | | |
| | | | | Материалы | | |
| | | | | Бетон М100 | 0,24 | $м^3$ |
| | | | КЖ-25 | ФОм 16 | | |
| | | | | Материалы | | |
| | | | | Бетон М100 | 0,22 | $м^3$ |
| | | | КЖ-25 | ФОм 17 | | |
| | | | | Материалы | | |
| | | | | Бетон М100 | 0,12 | $м^3$ |
| | | | КЖ-17 | ФОм 18 | | |
| | | 1 | КЖ-36 | Изделие закладное МН12 | 1 | |
| | | | | Материалы | | |
| | | | | Бетон М100 | 0,80 | $м^3$ |
| | | | КЖ-30 | ФОм 19 | | |
| | | 2 | КЖ-35 | Изделие закладное А1 | 2 | |
| | | | | Материалы | | |
| | | | | Бетон М100 | 0,81 | $м^3$ |

1. Грунт в основании фундаментов под оборудование, каналов и приямка тщательно уплотнить.
2. Стены канала на отм. -2.050 выполнить из бутобетона: бут марки 200, бетон марки 100.
3. Стенки подпольных каналов выполнить из кирпича марки 100 на растворе марки 50.
4. Наружные поверхности каналов и приямка обмазать горячим битумом за 2 раза.
5. Обратную засыпку пазух канала производить после монтажа плит перекрытия с послойным трамбованием.
6. Разбивку анкерных болтов уточнить по получению оборудования
7. Расход бруса сечением 150×200 для устройства узкоколейного пути к лесораме - 1,74 $м^3$, досок δ=40 мм - 0,8 $м^3$, бруска 75×50 - 0,10 $м^3$
8. До бетонирования фундаментов ФОм16 и ФОм17 произвести насечку поверхности плиты покрытия.

51

Инв. N 8069

| | | | | |
|---|---|---|---|---|
| Ст. инж. | Байтман | | | ТП 411-2-143 КЖ |
| Рук. гр. | Заводник | | | Деревообрабатывающая мастерская по переработке 5000 куб. м. сырья в год. |
| Гл. спец. | Сквирский | | | Стадия: ТР; Лист: 24; Листов: |
| Нач. отд. | Задавиевич | | | ФОм 14 ÷ ФОм 19 |
| ГИП | Заславский | | | Госпесхоз СССР СОЮЗГИПРОЛЕСХОЗ Киевский филиал |

Привязан

Инв. №

8069/1

Согласовано: Технол. сект. Бойко; Сантехн. сект. Ширман

Копировал Герман Формат 22

Альбом I

Типовой проект 411-2-143

## Маркировочная схема балок и опорных подушек

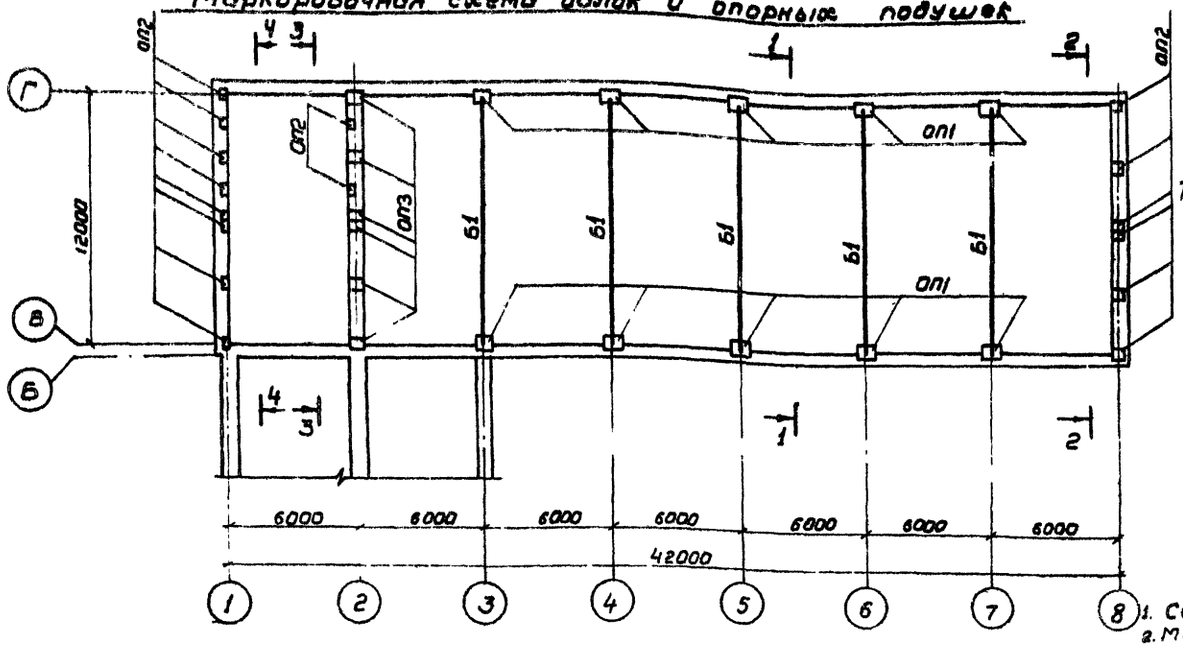


## Маркировочная схема плит перекрытия на отм. 3.260

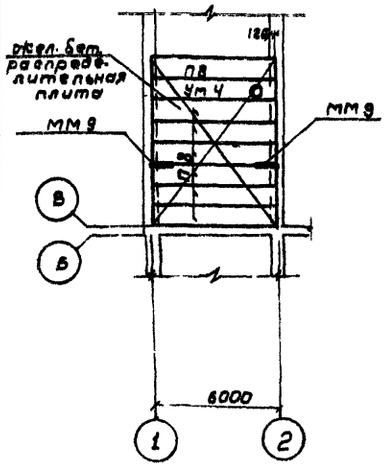


## Маркировочная схема плит покрытия

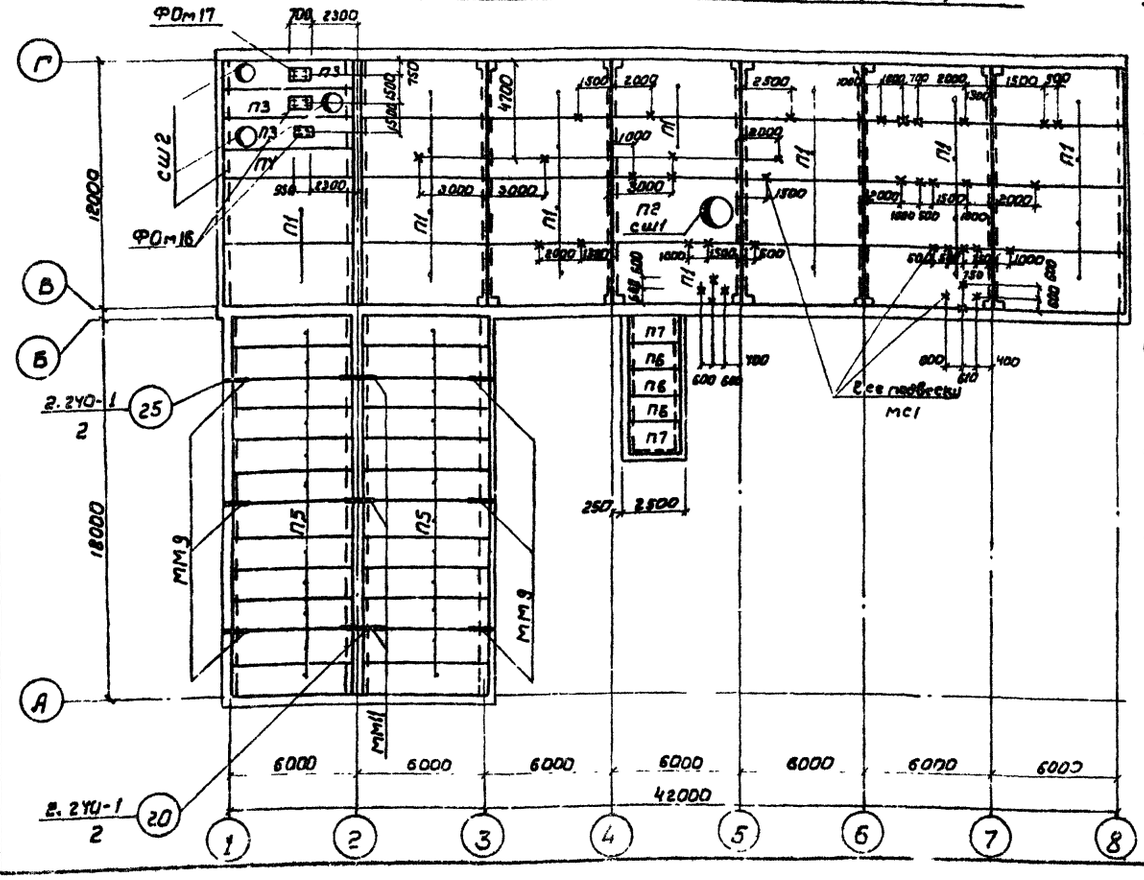


1. Сечения 1-1 ÷ 4-4 см лист КЖ-26
2. Монтаж и приемку жел. бет. элементов производить руководствуясь указаниями соответствующих серий и СН и П III-16-80
3. Все плиты покрытий производственной части привариваются не менее чем в 3х углах к закладным деталям балок, по осям 1,2,8 к закладным деталям опорных подушек ОП2 и ОП3. Сварку производить электродами Э42 ГОСТ 9466-75
4. Длина сварных швов принимается по всей длине или ширине плоскости опирания закладной детали плиты на закладную деталь балки. Толщина сварных швов 6мм.
5. На всех монтажных элементах, закладных деталях, сварных швах после монтажа места с нарушенной антикоррозионной защитой окрасить масляной краской за 2 раза.
6. Швы между плитами замонолитить цементным раствором М200.
7. Торцы плит с круглыми пустотами заделать бетоном М100 на глубину не менее 120мм.
8. Поверхность плит покрытия перед бетонированием фундамента ФОм16 и ФОм17 очистить от мусора и смочить водой.
9. Перед бетонированием ж.б. распределительной плиты по поверхности плит перекрытия выполнить насечку, очистить от строительного мусора, промыть водой без образования лужиц.

Спецификация элементов к маркировочным схемам, расположенным на листе

| Марка | Обозначение | Наименование | Кол. | Примечание |
|---|---|---|---|---|
| | | Маркировочная схема | | |
| | | балок и опорных подушек | | |
| Б1 | 1.462-3, вып I, КЖ-26 | Балка 1БДР12-2А IV а | 5 | 4,7т |
| ОП1 | КЖ-26 | Опорная подушка ОП1 | 10 | |
| ОП2 | То же | То же, ОП2 | 16 | |
| ОП3 | —"— | —"— ОП3 | 6 | |
| | | | | |
| | | Маркировочная схема | | |
| | | плит покрытия | | |
| П1 | ГОСТ 22701.1-77 | Плита ПТ-3А IV Т | 25 | 2,65т |
| П2 | ГОСТ 22701.2-77 | То же, ПВ10-3А IV Т | 1 | 3,6т |
| П3 | 1.465-7, вып. 3, часть 1 | —"— ПА IV-4 / 1,5 х 6 -2 | 3 | 1,95т |
| П4 | То же | —"— ПА IV / 1,5 х 6 -1 | 1 | 1,50 |
| П5 | 1.141-1, вып 2 | Панель П60-15 | 24 | 2,8т |
| П6 | 1.141-1, вып. 17 | То же, ПК6-24-12 | 3 | 0,867т |
| П7 | То же | —"— ПК6-24-15 | 2 | 1,145т |
| СШ1 | 1.494-24, вып. 1 | Стакан СБ 10А-2 | 1 | |
| СШ2 | То же | То же СБ4А-1 | 3 | |
| ММ9 | 2.240-1, вып. 2 | Элемент крепления ММ9 | 6 | |
| ММ11 | То же | То же ММ11 | 3 | |
| МС1 | КЖ-35 | Подвеска МС1 | 39 | |
| ФОм16 | КЖ-24 | Фундамент под вентилятор ФОм16 | 2 | |
| ФОм17 | То же | То же ФОм17 | 1 | |
| | | Маркировочная схема | | |
| | | плит перекрытия | | |
| П8 | 1.141-1, вып. 6 | Панель ПТ60-10 | 7 | 1.74т |
| Ум 4 | КЖ-27 | Монолитный участок Ум 4 | 1 | |
| ММ9 | 2.240-1, вып. 2 | Элемент крепления ММ9 | 2 | |

10. Распределительную плиту выполнить толщиной 60мм из бетона М200, армируя сеткой из арматуры ф6АI с ячейками 150х150. Бетонирование плиты вести с тщательным уплотнением поверхностными вибраторами. Расход бетона М200 - 2,9 м³, расход арматуры ф6АI - 135кг.

52

Инв. N 8069

Согласовано: Сантехн. сеч. Ширман

| | | | |
|---|---|---|---|
| Ст. инж. | Левицкая | | 08.79 |
| Рук. гр. | Заводник | | 08.79 |
| Гл. спец. | Сквирский | | 08.79 |
| Нач. отд. | Задависвечка | | |
| ГИП | Заславский | | |

Привязан

Инв. №

ТП 411-2-143 КЖ

Деревообрабатывающая мастерская по переработке 5000 куб. м. сырья в год.

| Стадия | Лист | Листов |
|---|---|---|
| ТР | 25 | |

Маркировочные схемы балок, опорных подушек плит покрытия и перекрытия

Гослесхоз СССР
СОЮЗГИПРОЛЕСХОЗ
Киевский филиал

Копировал Герман

Формат 22г

Альбом I

Типовой проект 411-2-143

## 1-1

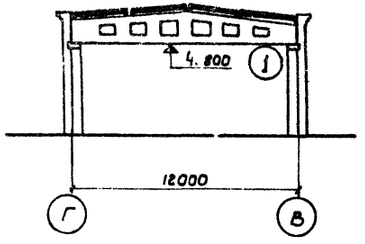


## 2-2

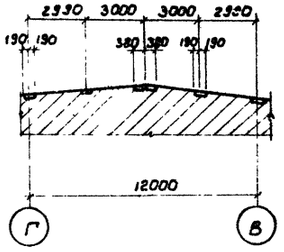


## 3-3

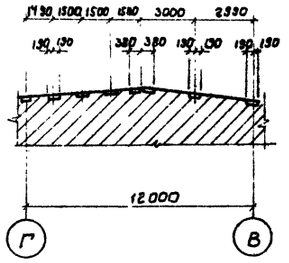


## 4-4

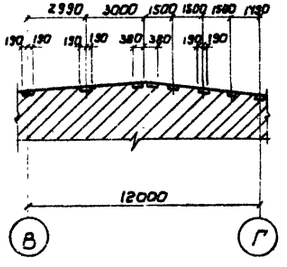


## 1

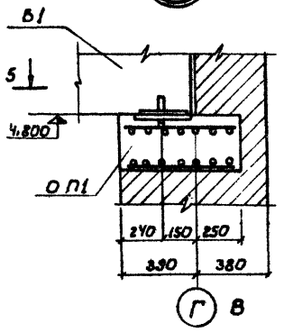


## ОП1

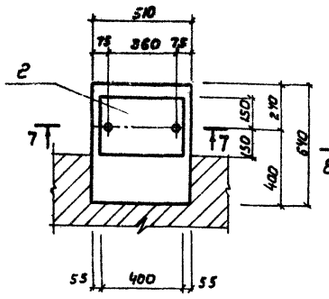


## ОП2

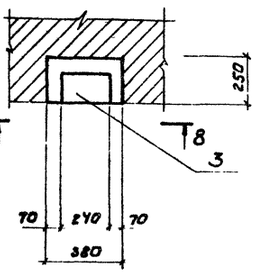


## 5-5

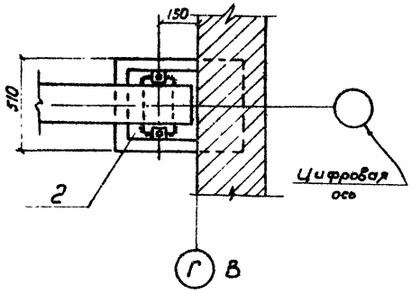


## 7-7

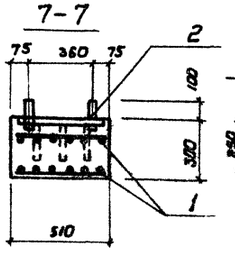


## 8-8

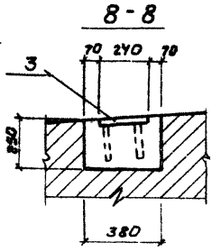


## ОП3

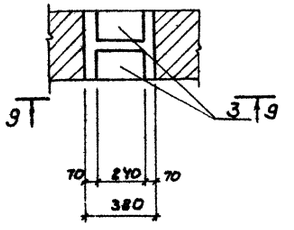


## Б1

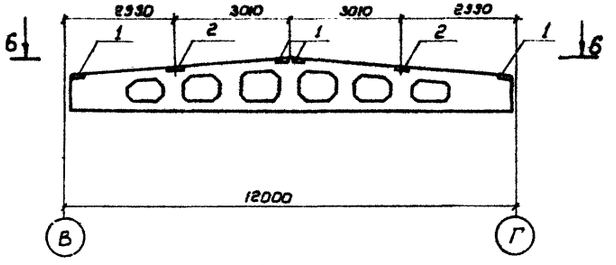


## 9-9

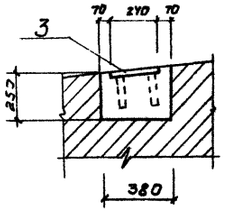


## 6-6

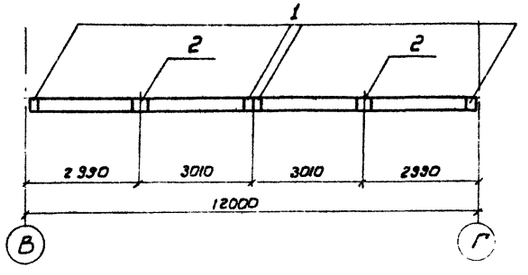


### Спецификация элемента сборной конструкции

| Формат | Зона | Поз. | Обозначение | Наименование | Кол. | Примечание |
|---|---|---|---|---|---|---|
| | | | КЖС-26 | Б1 | | |
| | | | | Сборочные единицы и детали | | |
| | | 1 | 1.462-3, Вып. II | Изделие закладное м4-1-2 | 4 | |
| | | 2 | То же | То же, м4-3-3 | 2 | |

### Спецификация элемента сборной конструкции

| Формат | Зона | Поз. | Обозначение | Наименование | Кол. | Примечание |
|---|---|---|---|---|---|---|
| | | | | ОП1 | | |
| | | | | Сборочные единицы и детали | | |
| | | 1 | КЖС-30 | Сетка С1 | 2 | |
| | | 2 | КЭ-01-49, Вып. 2 | Закладная деталь м1 | 1 | |
| | | | | Материалы | | |
| | | | | Бетон м200 | 0.1 | м³ |
| | | | | ОП2 | | |
| | | | | Сборочные единицы и детали | | |
| | | 3 | 1.462-3, Вып. II | Закладная деталь м4-3-3 | 1 | |
| | | | | Материалы | | |
| | | | | Бетон м200 | 0.03 | м³ |
| | | | | ОП3 | | |
| | | | | Сборочные единицы и детали | | |
| | | 3 | 1.462-3, Вып. II | Закладная деталь м4-3-3 | 2 | |
| | | | | Материалы | | |
| | | | | Бетон м200 | 0.04 | м³ |

Настоящий лист рассматривать совместно с листом КЖС-25.



Инв. № 8069

| | | | | | |
|---|---|---|---|---|---|
| Привязан | | | | ТП 411-2-143 | КЖ |
| | | | | Деревообрабатывающая мастерская по переработке 5000 куб.м. сырья в год | |
| | | | | | Стадия: Р; Лист: 26; Листов: |
| Ст. инж. | Левицкая | | 01.77 | Разрезы 1-1 ÷ 4-4 | Гослесхоз СССР |
| Рук. гр. | Заводчик | | 01.77 | Опалубочный чертеж Б1 | Союзгипролесхоз |
| Гл. спец. | Скворецкий | | 01.77 | Опорные подушки ОП1÷ОП3 | Киевский филиал |
| Нач. отд. | Задавецкая | | | | |
| ГИП | Заславский | | | | |
| Инв. № | | | | | |

Типовой проект 411-2-143 Альбом I

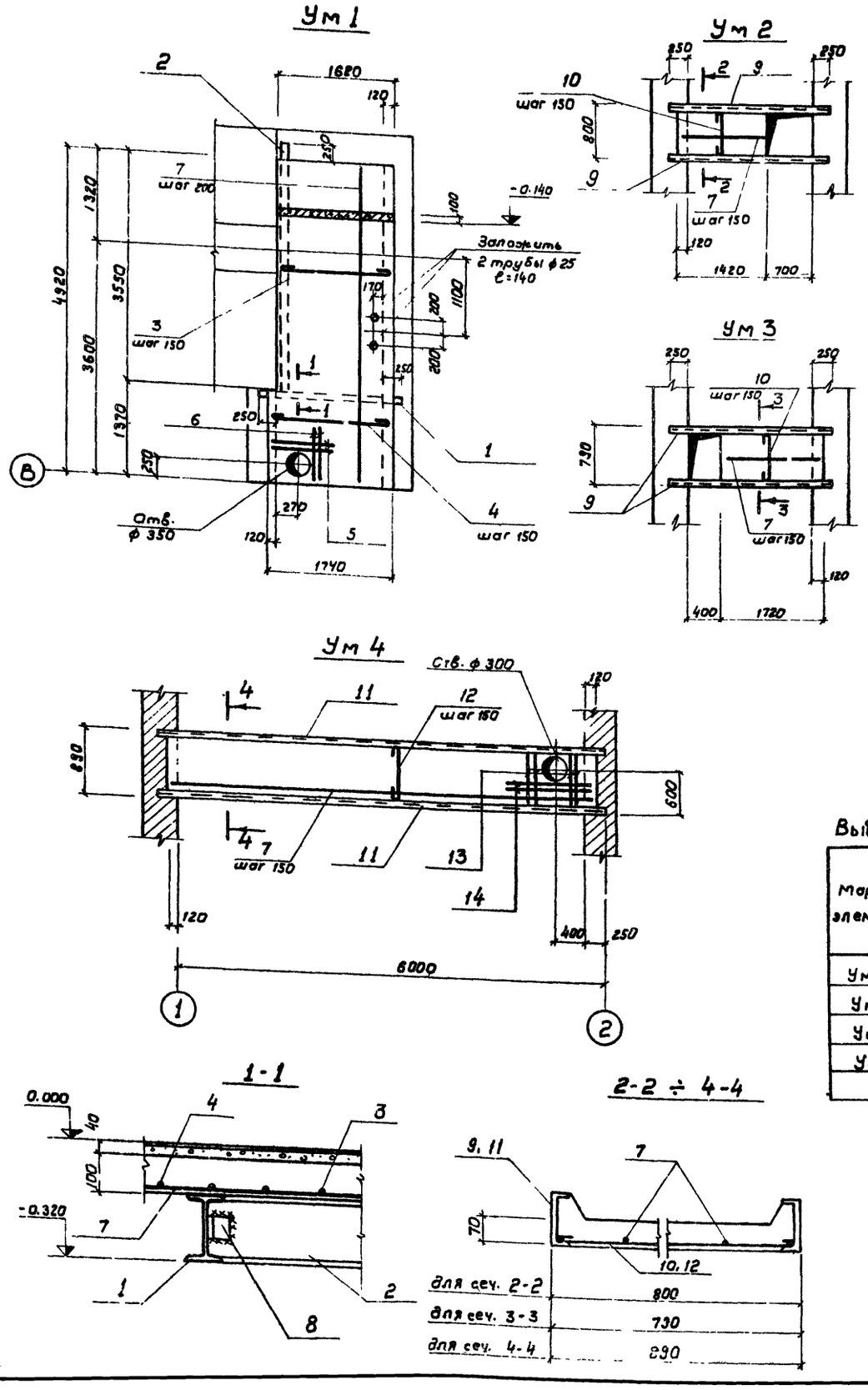


## Ведомость стержней на один элемент

| Марка эл-та | Поз. | Эскиз или сечение | ф мм | Длина мм | Кол. |
|---|---|---|---|---|---|
| Ум 1 | 1 | I 18 | I 18 | 2000 | 1 |
| | 2 | I 18 | I 18 | 3830 | 1 |
| | 3 | 1600 | 8AI | 1700 | 24 |
| | 4 | 1720 | 8AI | 1820 | 9 |
| | 5 | 930 | 12AI | 930 | 2 |
| | 6 | 860 | 12AI | 860 | 2 |
| | 7 | общая длина | 6AI | 45500 | |
| | 8 | L63×6 | L63×6 | 100 | 1 |
| Ум 2 | 7 | См. выше | 6AI | 7000 | |
| | 9 | [ 14 | [ 14 | 2500 | 2 |
| | 10 | 780 | 8AI | 880 | 8 |
| Ум 3 | 7 | см выше | 6AI | 8500 | |
| | 9 | то же | [ 14 | 2500 | 2 |
| | 10 | — " — | 8AI | 880 | 10 |
| Ум 4 | 7 | См. выше | 6AI | 41730 | |
| | 11 | [ 22 | [ 22 | 6250 | 2 |
| | 12 | 870 | 8AI | 970 | 41 |
| | 13 | 870 | 12AI | 870 | 4 |
| | 14 | 1100 | 12AI | 1100 | 2 |

## Спецификация элементов монолитной конструкции

| Формат | Зона | Поз. | Обозначение | Наименование | Кол. | Примечание |
|---|---|---|---|---|---|---|
| | | | КЖ-27 | Ум 1 | | |
| | | | | Сборочные единицы и детали | | |
| | | 3÷7 | | Стержни одиночные | | |
| | | 1 | | I 18 | 1 | |
| | | 2 | | I 18 | 1 | |
| | | 8 | | L63×6 | 1 | |
| | | | | Материалы | | |
| | | | | Бетон М200 | 0,81 | м³ |
| | | | КЖ-27 | Ум 2 | | |
| | | | | Сборочные единицы и детали | | |
| | | 7,10 | | Стержни одиночные | | |
| | | 9 | | [ 14 | 2 | |
| | | | | Материалы | | |
| | | | | Бетон М 200 | 0,08 | м³ |
| | | | КЖ-27 | Ум 3 | | |
| | | | | Сборочные единицы и детали | | |
| | | 7,10 | | Стержни одиночные | | |
| | | 9 | | [ 14 | 2 | |
| | | | | Материалы | | |
| | | | | Бетон М 200 | 0,1 | м³ |
| | | | КЖ-27 | Ум 4 | | |
| | | | | Сборочные единицы и детали | | |
| | | 7 12÷14 | | Стержни одиночные | | |
| | | 11 | | [ 22 | 2 | |
| | | | | Материалы | | |
| | | | | Бетон М 200 | 0,37 | м³ |

## Выборка стали на один элемент

| Марка элемента | Арматурные изделия: Арматурная сталь ГОСТ 5781-75, Класс А I, ф мм 6 | 8 | 12 | Итого | Профильная сталь: I 18 | [ 14 | [ 22 | L63×6 | Итого | Всего |
|---|---|---|---|---|---|---|---|---|---|---|
| Ум 1 | 10,1 | 2[illegible] | 3,2 | 35,9 | 107,3 | | | 0,6 | 107,9 | 143,8 |
| Ум 2 | 1,6 | 2,8 | | | 4,4 | 61,5 | | | 61,5 | 65,9 |
| Ум 3 | 1,9 | 3,5 | | 5,4 | | 61,5 | | | 61,5 | 66,9 |
| Ум 4 | 9,3 | 15,7 | 5,1 | 30,1 | | | 262,5 | | 262,5 | 292,6 |

1. Монолитные участки замаркированы на листах КЖ-16 и КЖ-25
2. Рабочую арматуру монолитных участков Ум2 ÷ Ум4 приварить к металлическим балкам.
3. Защитный слой бетона 10 мм.
4. Корыто, образованное монолитным участком засыпать шлаком с объемным весом до 700 кг/м³.
5. Металлические балки монолитного участка Ум 4 опирать на бетонные подушки 150×250×150 (h) из бетона М 100
6. В местах отверстий арматуру вырезать по месту.

54

Инв. N 8069/1

| | | | | |
|---|---|---|---|---|
| Привязан | Ст. инж. | Левицкая | | 08.79 |
| | Рук. гр. | Заводник | | 08.79 |
| | Гл. спец. | Сквирский | | 08.79 |
| | Нач. отд. | Задавцевич | | |
| Инв. № | ГИП | Заславский | | |

ТП 411-2-143 КЖ

Деревообрабатывающая мастерская по переработке 5000 куб. м. сырья в год.

| Стадия | Лист | Листов |
|---|---|---|
| ТР | 27 | |

Монолитные участки Ум 1 ÷ Ум 4

Гослесхоз СССР
Союзгипролесхоз
Киевский филиал

Формат 22г

Альбом I

Типовой проект 411-2-143

## Переходной мостик ПМ1

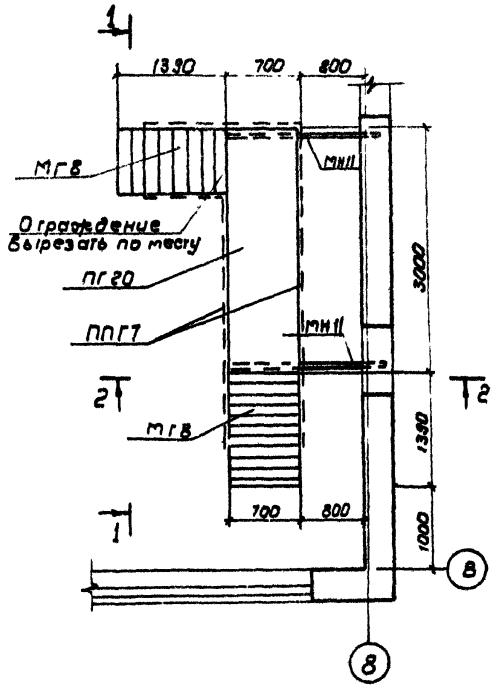


### Л1

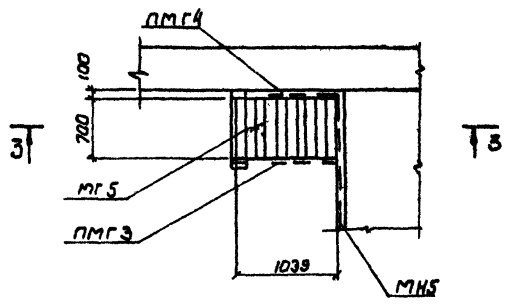


### Л2

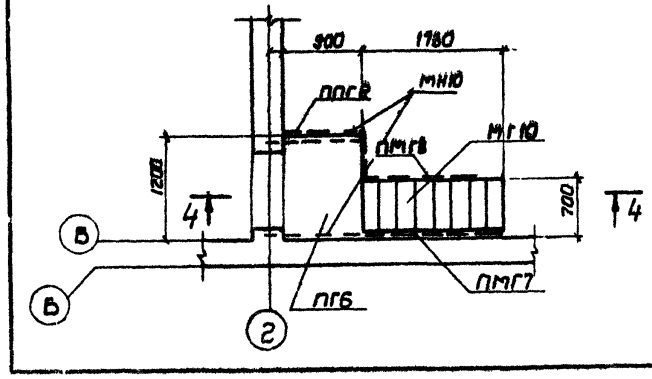


### 1 - 1

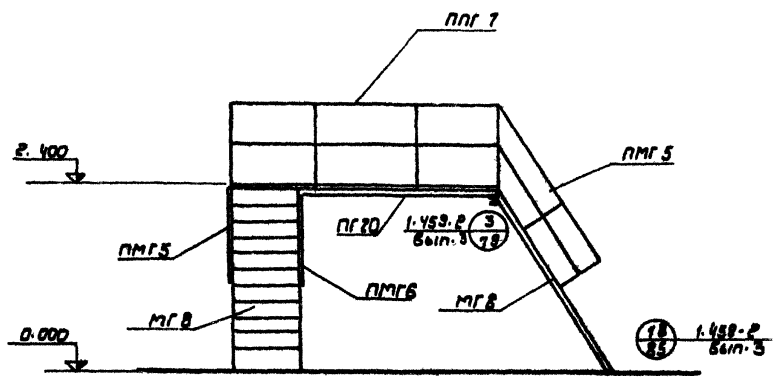


### 3 - 3

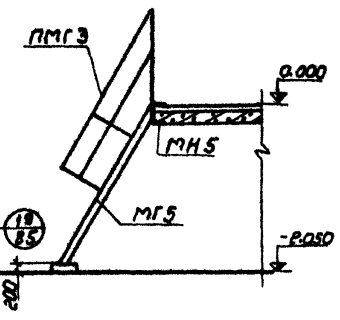


### 2 - 2

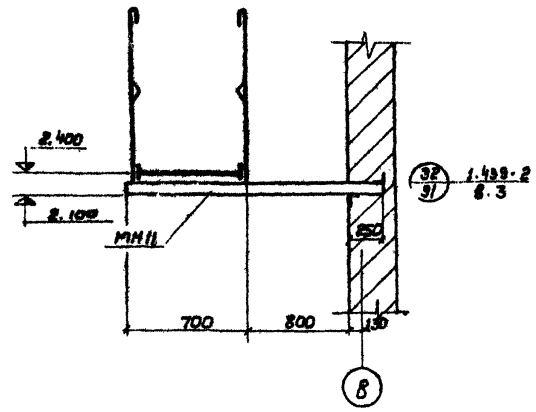


### 4 - 4

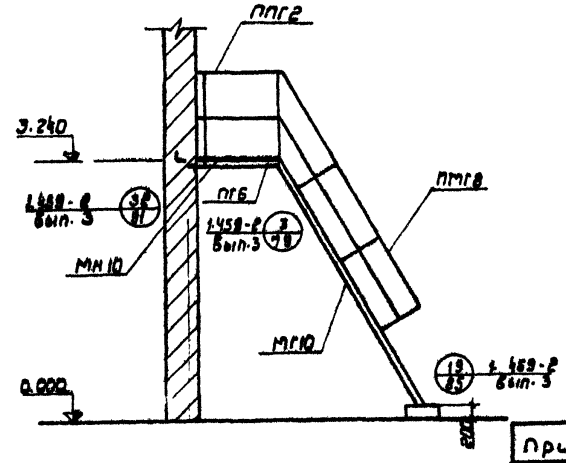


### Спецификация элементов к маркировочным схемам, расположенным на листе

| Марка | Обозначение | Наименование | Кол. | Примечание |
|---|---|---|---|---|
| | | Маркировочная схема | | |
| | | переходного мостика ПМ1 | | |
| МГ8 | 1.459-2, Вып. 4 | Лестничный марш МГ8 | 2 | |
| ПГ20 | —"— | Переходная площадка ПГ20 | 1 | 0.161 |
| ПМГ5 | —"— | Ограждение лестничного марша ПМГ5 | 2 | |
| ПМГ6 | —"— | —"— ПМГ6 | 2 | |
| ППГ7 | —"— | Ограждение переходной площадки ППГ7 | 2 | |
| МН11 | К о/с - 36 | Изделие закладное МН11 | 2 | |
| | | Маркировочная схема | | |
| | | лестницы Л1 | | |
| МГ5 | 1.459-2, Вып. 4 | Лестничный марш МГ5 | 1 | |
| ПМГ3 | —"— | Ограждение лестничного марша ПМГ3 | 1 | |
| ПМГ4 | | —"— ПМГ4 | 1 | |
| | | Маркировочная схема | | |
| | | лестницы Л2 | | |
| МГ10 | 1.459-2, Вып. 4 | Лестничный марш МГ10 | 1 | |
| ПГ6 | —"— | Переходная площадка ПГ6 | 1 | 0.082 |
| ПМГ8 | —"— | Ограждение лестничного марша ПМГ8 | 1 | |
| ПМГ7 | —"— | —"— ПМГ7 | 1 | |
| ППГ2 | —"— | Ограждение переходной площадки ППГ2 | 1 | |
| МН10 | К о/с - 36 | Изделие закладное МН10 | 2 | |

1. Монтаж металлических конструкций выполнить в соответствии с указаниями серии 1.459-2, Вып. 3.4 и СНиП III-16-80
2. Сварку производить электродами типа Э42 ГОСТ 9466-75
3. Все металлические конструкции после монтажа окрасить масляной краской за 2 раза.

55

Инв. N 8069/1

| | | | | | |
|---|---|---|---|---|---|
| Привязан | | | ТП 411-2-143 КЖ | | |
| | | | Деревообрабатывающая мастерская по переработке 5000 куб. м сырья в год | | |
| | | | | Стадия | Лист | Листов |
| | Ст. техн. | Голосной | | ТР | 28 | |
| | Рук. гр. | Забавник | | | | |
| | Гл. спец. | Севирский | | Металлические лестницы переходной мостик ПМ1 | Госгражданстрой СССР Союзгиприлес Киевский филиал | |
| | Нач. отд. | Забавский | | | | |
| Инв. № | ГИП | Заславский | | | | |

Формат А2г

Альбом I

Типовой проект 411-2-143

## Маркировочная схема пневмотранспорта

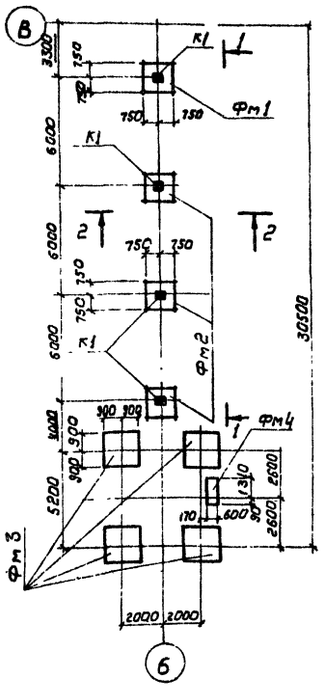


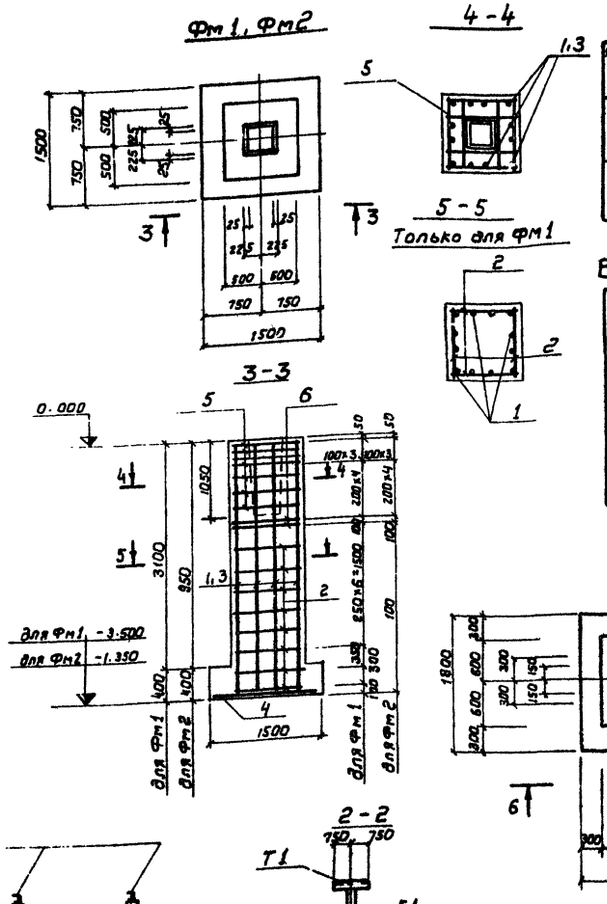


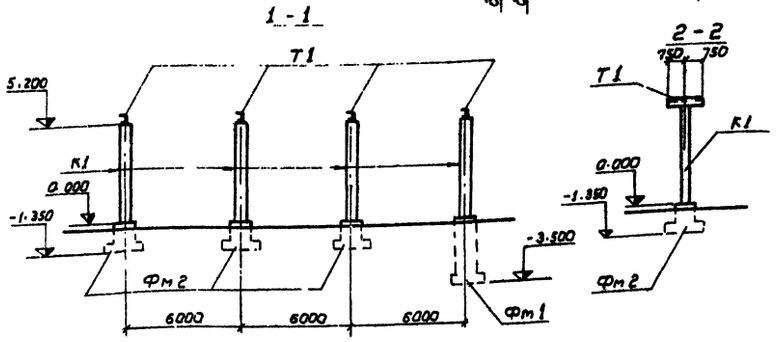


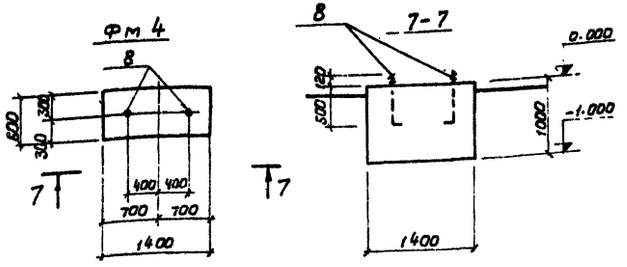


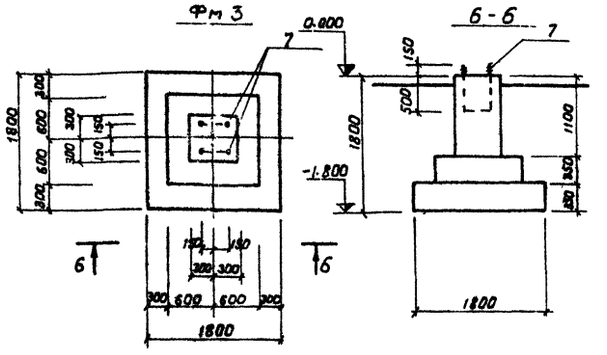


### Ведомость стержней на один элемент

| Марка эл-та | Поз. | Эскиз или сечение | ф мм | Длина мм | Кол. |
|---|---|---|---|---|---|
| Фм1 | 1 | 3450 | 12АII | 3450 | 12 |
| | 2 | 950 | 8АI | 950 | 32 |
| Фм2 | 3 | 1300 | 12АII | 1300 | 12 |

### Выборка стали на один элемент

| Марка элемента | Арматурные изделия кг | | | | | | Всего |
|---|---|---|---|---|---|---|---|
| | Арматурная сталь ГОСТ 5781-75 | | | | | | |
| | Класс АI | | | Класс АII | | | |
| | ф мм | | Итого | ф мм | | Итого | |
| | 8 | | | 12 | | | |
| Фм1 | 42,0 | | 42,0 | 57,6 | | 57,6 | 99,6 |
| Фм2 | 30,0 | | 30,0 | 34,5 | | 34,5 | 64,5 |

### Спецификация элементов к маркировочной схеме, расположенной на листе

| Марка | Обозначение | Наименование | Кол. | Примечание |
|---|---|---|---|---|
| К1 | 3.015-2, вып. II-1 | Колонна К1-1 | 4 | 1.4т |
| Фм1 | кж-29 | Фундамент Фм1 | 1 | |
| Фм2 | То же | То же Фм2 | 3 | |
| Фм3 | —"— | —"— Фм3 | 4 | |
| Фм4 | —"— | —"— Фм4 | 1 | |
| Т1 | кж | Траверса Т1 | 4 | |

### Спецификация элементов монолитной конструкции

| Формат | Зона | Поз. | Обозначение | Наименование | Кол. | Примечание |
|---|---|---|---|---|---|---|
| | | | кж-29 | Фм1 | | |
| | | | | Сборочные единицы и детали | | |
| | | 1 | кж-29 | Стержни одиночные поз.1 | 12 | |
| | | 2 | То же | То же поз.2 | 32 | |
| | | 4 | кж-35 | Сетка арматурная С2 | 1 | |
| | | 5 | То же | То же С3 | 7 | |
| | | 6 | —"— | То же С4 | 2 | |
| | | | | Материалы | | |
| | | | | Бетон М 200 | 3,75 | м³ |
| | | | кж-29 | Фм2 | | |
| | | | | Сборочные единицы и детали | | |
| | | 2 | кж-29 | Стержни одиночные поз.2 | 12 | |
| | | 4 | кж-35 | Сетка арматурная С2 | 1 | |
| | | 5 | То же | То же С3 | 7 | |
| | | 6 | —"— | —"— С4 | 2 | |
| | | | | Материалы | | |
| | | | | Бетон М 200 | 1,67 | м³ |
| | | | кж-29 | Фм3 | | |
| | | | | Сборочные единицы и детали | | |
| | | 7 | кж-35 | Анкер А1 | 2 | |
| | | | | Материалы | | |
| | | | | Бетон М 100 | 2,1 | м³ |
| | | | кж-29 | Фм4 | | |
| | | | | Сборочные единицы и детали | | |
| | | 8 | кж-35 | Анкер А2 | 2 | |
| | | | | Материалы | | |
| | | | | Бетон М 100 | 0,84 | м³ |

1. Геологические условия см. лист кж-4 и кж-6
2. Монтаж и приемку сборных железобетонных элементов производить руководствуясь указаниями соответствующих серий и СН и ПIII-16-80.
3. Защитный слой бетона для рабочей арматуры подошвы - 35мм.
4. Все металлические конструкции окрасить кузбасслаком за 2 раза.
5. Сварку производить электродами э 42 ГОСТ 9466-76.
6. Под фундаментами Фм1 - Фм2 выполнить бетонную подготовку толщиной 100мм из бетона М100.

56

Инв. N 8069/1

| | | | | | |
|---|---|---|---|---|---|
| Ст. инж. | Левицкая | | 08.79 | ТП 411-2-143 | КЖ |
| Рук. гр. | Заводник | | 08.79 | Деревообрабатывающая мастерская по переработке 5000 куб.м. сырья в год. | |
| Гл. спец. | Сквирский | | 08.79 | Стадия: ТР | Лист: 29 |
| Нач. отд. | Задавцевичка | | | Эстакада пневмотранспорта | Гослесхоз СССР Союзгипролесхоз Киевский филиал |
| ГИП | Заславский | | | | |

Привязан

Инв. №

8069/1

Согласовано

Сантехн. сект. Шурман

Типовой проект 411-2-143 Альбом I

## Маркировочная схема эстакады транспортера для выноса отходов

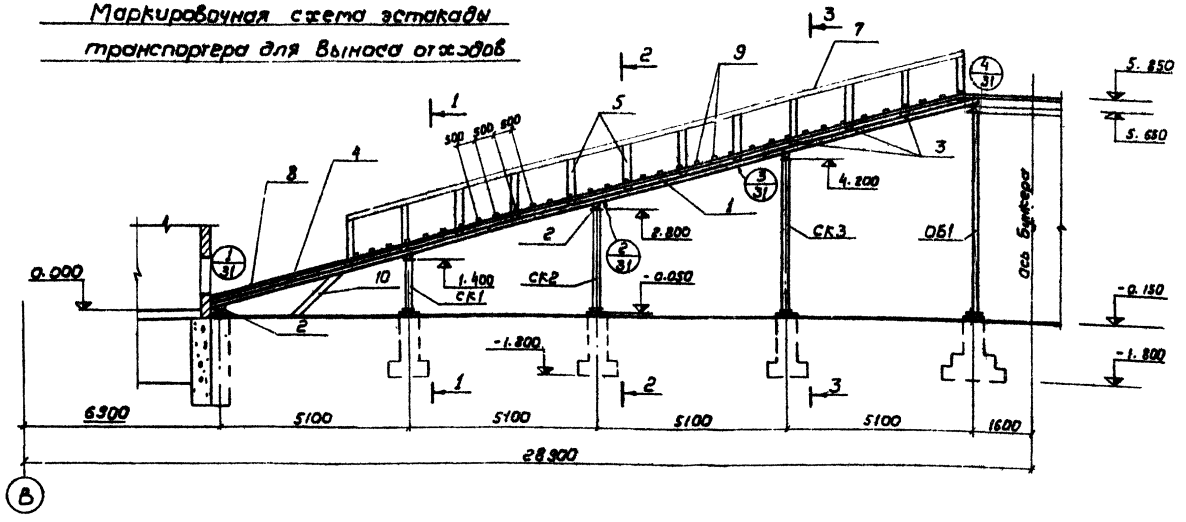


## 1-1; 2-2; 3-3

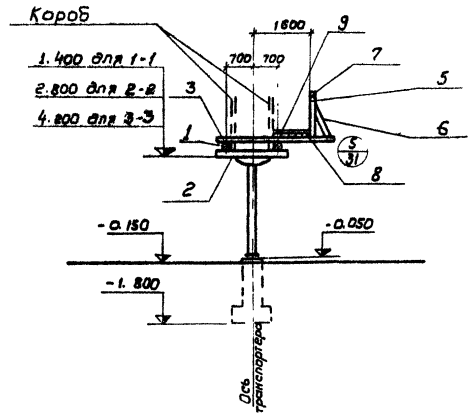


## Маркировочная схема фундаментов эстакады транспортера для выноса отходов

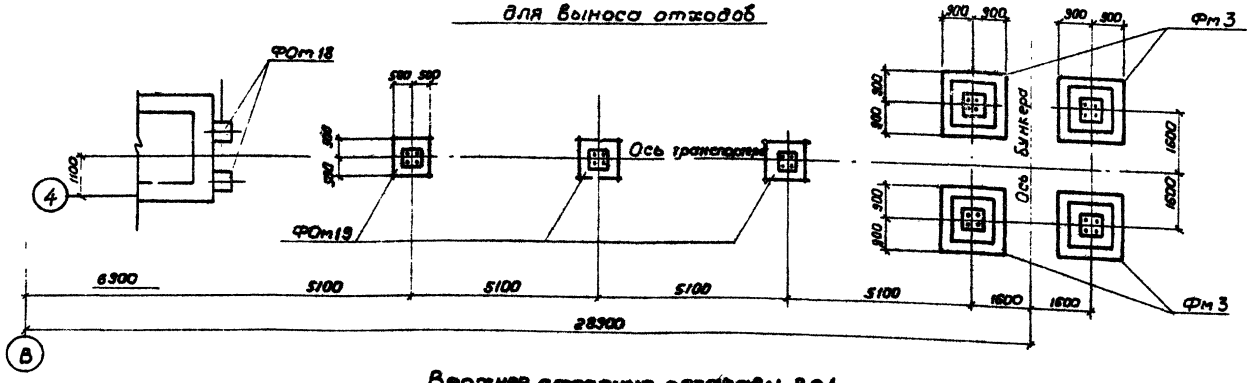


## Верхнее строение эстакады ВС1

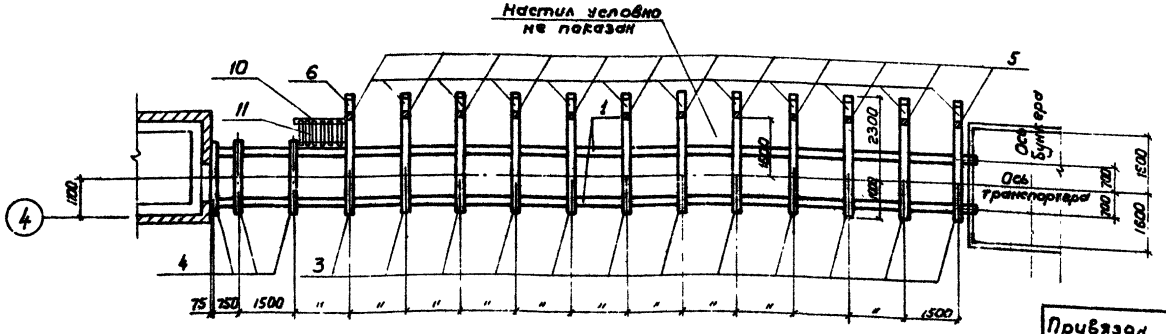


Спецификация элементов к маркировочным схемам, расположенным на листе

| Марка | Обозначение | Наименование | Кол | Примечание |
|---|---|---|---|---|
| | КЖ-30,31 | Верхнее строение ВС1 | 1 | |
| | КЖ-32 | Короб КД1 | 1 | |
| СК1 | КЖ-34 | Опора СК1 | 1 | |
| СК2 | То же | То же СК2 | 1 | |
| СК3 | " | " СК3 | 1 | |
| ОБ1 | КЖ-33 | Опора бункера БУ1 | 1 | |
| ФОм19 | КЖ-24 | Фундамент ФОм19 | 3 | |
| ФМ3 | КЖ-29 | То же ФМ3 | 4 | |

1. За условную отметку 0.000 принята отметка чистого пола цеха.
2. Деревянные элементы эстакады должны изготовляться из древесины хвойных пород (сосна, ель) с влажностью не более 20%
3. Качество древесины должно удовлетворять требованиям ГОСТ 9685-61*.
4. Антисептирование древесины производить антисептическими пастами по всей поверхности с последующим гидроизоляционным покрытием.
5. Изготовление и приемку производить с учетом указаний СНиП III-19-79.
6. Все деревянные элементы пропитать водным раствором огнезащитных солей с поглощением 50кг сухой соли на 1м³ древесины с последующим покрытием огнезащитной краской.

Инв. № 8069/1

| | | | | |
|---|---|---|---|---|
| Привязан | | | | ТП 411-2-143 КЖ |
| | | | | Деревообрабатывающая мастерская по переработке 5000 куб. м. сырья в год. |
| | Стадия | Лист | Листов | |
| | ТР | 30 | | |
| Инв. № | Стл. инж. | Вайтман | 08.79 | Эстакада для выноса отходов. Верхнее строение ВС1 |
| | Рук. гр. | Завадник | 08.79 | Гослесхоз СССР Союзгипролесхоз Киевский филиал |
| | Гл. спец. | Сквирский | 08.79 | |
| | Нач. отд. | Задавиевский | | |
| | ГИП | Заславский | | |

Согласовано: Технол. сект. Бойко

Копировал Герман Формат 22

Альбом V

Типовой проект 411-2-143

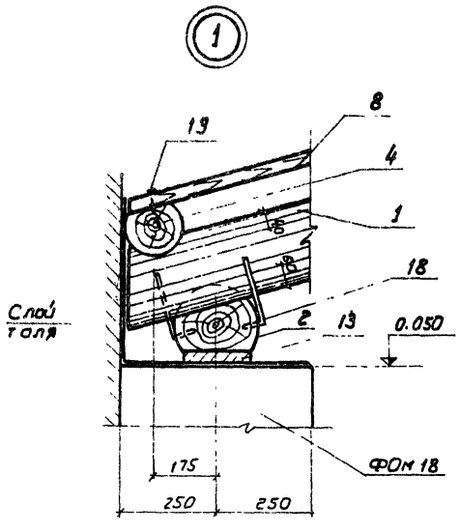


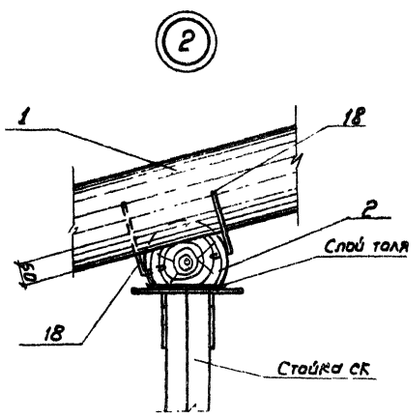


Деталь стыка прогона

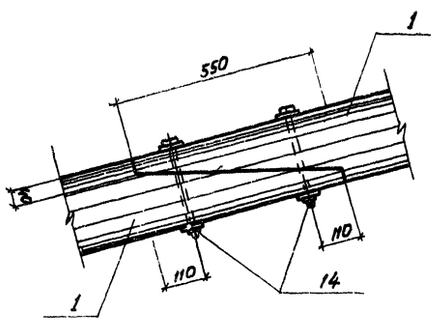


Спецификация элементов верхнего строения ВС1

| Формат | Зона | Поз. | Обозначение | Наименование | Кол. | Примечание |
|---|---|---|---|---|---|---|
| | | 1 | Кфс-30 | Прогон d=220, ℓ=43000 | – | 1,93м³ |
| | | 2 | То же | Лежень d=220, ℓ=2000 | 4 | 0,40м³ |
| | | 3 | " | Поперечина d=150, ℓ=3300 | 12 | 0,84м³ |
| | | 4 | " | То же ℓ=2000 | 8 | 0,28м³ |
| | | 5 | " | Стойка перил 130×75, ℓ=1200 | 12 | 0,14м³ |
| | | 6 | " | Подкос перил 130×75, ℓ=1150 | 12 | 0,13м³ |
| | | 7 | " | Поручень 130×75, ℓ=17500 | – | 0,17м³ |
| | | 8 | " | Настил δ=40, S=17,5м² | – | 0,70м³ |
| | | 9 | " | Ходовые бруски 40×40, ℓ=1000 | 34 | 0,05м³ |
| | | 10 | " | Тетива 180×40, ℓ=2100 | 2 | 0,03м³ |
| | | 11 | " | Проступи 180×40, ℓ=1000 | 8 | 0,06м³ |
| | | 12 | " | Накладка 110×40, ℓ=220 | 16 | 0,02м³ |
| | | 13 | " | Подкладка 180×40, ℓ=500 | 2 | 0,01м³ |
| | | 14 | ГОСТ 7798-70* ГОСТ 5915-70* | Болт с гайкой двумя шайбами d=16 ℓ=260 | 12 | 7,2 кг |
| | | 15 | То же | То же d12, ℓ=320 | 28 | 16,8 кг |
| | | 16 | " | " d12, ℓ=240 | 2 | 1,0 кг |
| | | 17 | | Скоба строительная прямая 200×80×10 | 72 | 15,8 кг |
| | | 18 | | То же развернутая | 8 | 1,8 кг |
| | | 19 | ГОСТ 4028-63* | Гвозди строительные круглые 3,0×70 | 400 | 1,6 кг |
| | | 20 | То же | То же 4,0×120 | 50 | 0,6 кг |
| | | 21 | Кфс 36 | Хомут мс 2 | 6 | 3,0 кг |

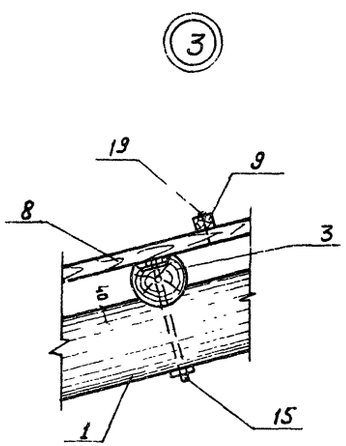


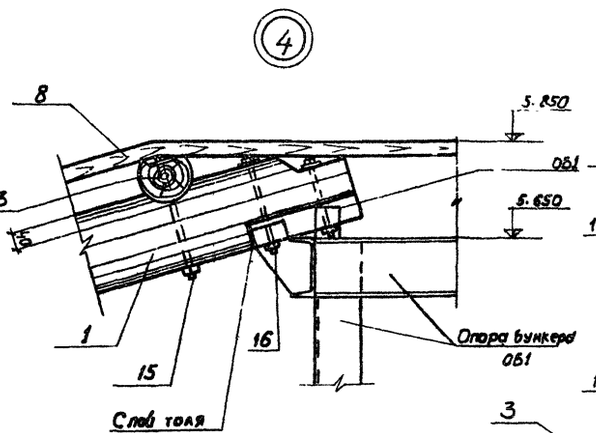


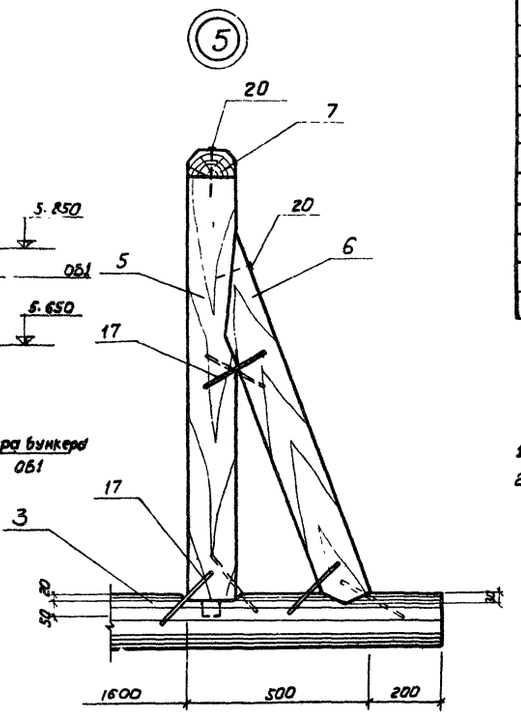


1. Данный лист рассматривать совместно с листом Кфс-30.
2. Общие примечания см. лист Кфс-30.

Деталь крепления лежня к стойке СК

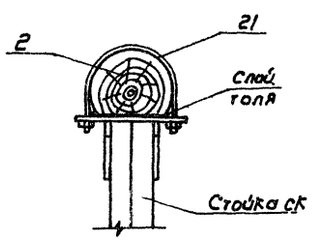


Деталь лестницы

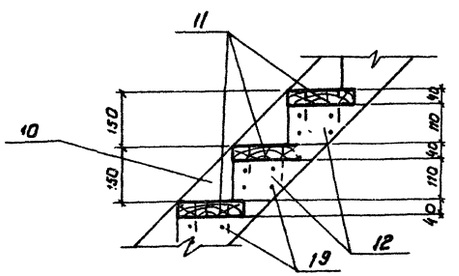




| | | | | |
|---|---|---|---|---|
| Привязан | | | ТП 411-2-143 | КЖ |
| Инв. № | | | Деревообрабатывающая мастерская по переработке 5000 куб. м. сырья в год. | |
| | | | | Стадия: ТР; Лист: 31; Листов: |
| Ст. инж. | Байтман | 08.79 | Узлы верхнего строения ВС1 1÷5. | Гослесхоз СССР Союзгипролесхоз Киевский филиал |
| Рук. гр. | Заводник | 08.79 | | |
| Гл. спец. | Сибирский | 08.79 | | |
| Нач. отд. | Заславский | | | |
| ГИП | Заславский | | | |

Альбом I

Типовой проект 411-2-143

## Короб ленточного транспортера КД1

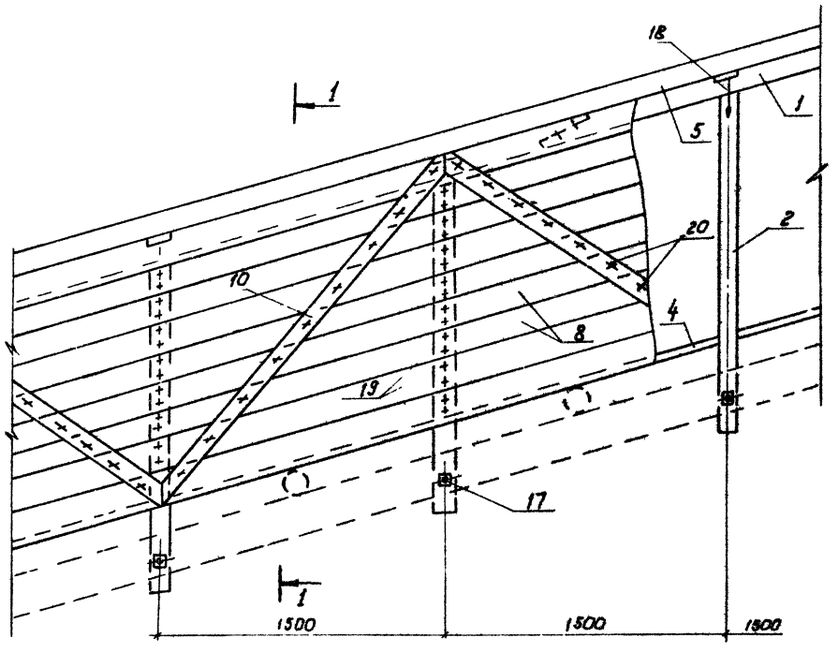


## 1-1

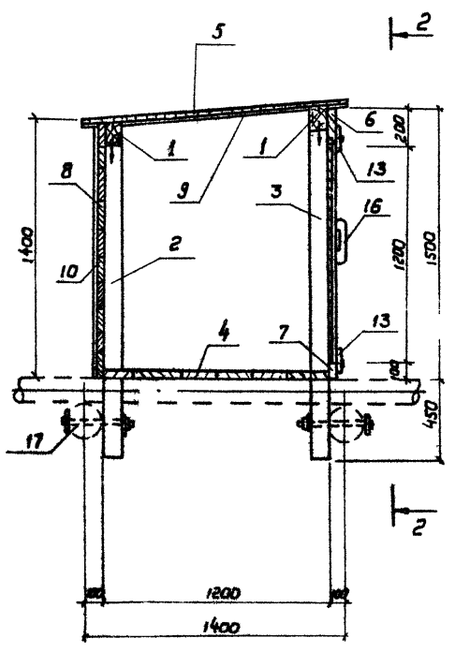


## 2-2

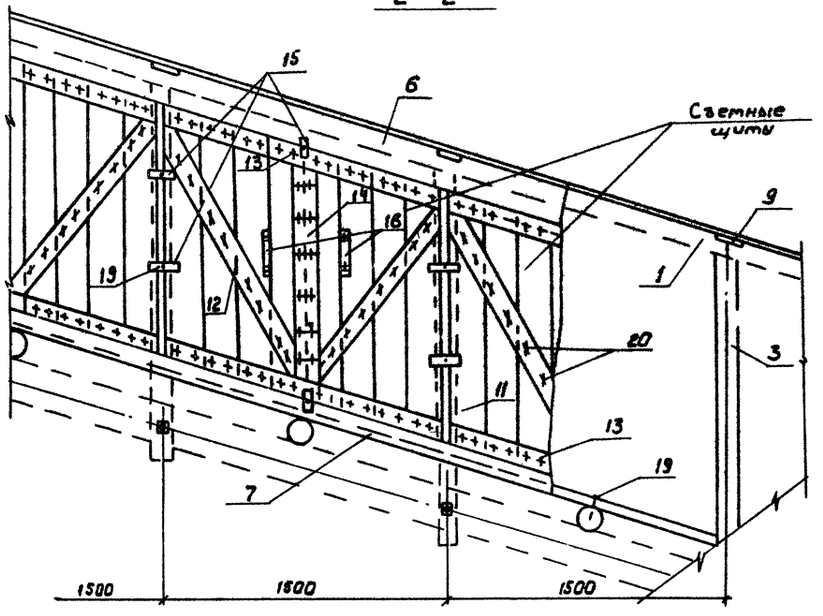


## Завертыш (поз. 15)

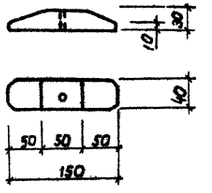


## Ручка (поз. 16)

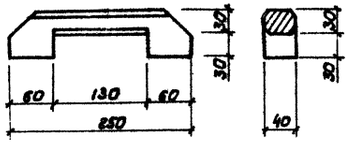


## Спецификация элементов на короб КД1

| Формат | Зона | Поз. | Обозначение | Наименование | Кол. | Примечание |
|---|---|---|---|---|---|---|
| | | 1 | КЖС-32 | Обвязка 100×100, ℓ=44000 | – | 0,44м³ |
| | | 2 | То же | Стойка 100×100, ℓ=1850 | 15 | 0,28м³ |
| | | 3 | " | То же, ℓ=1950 | 15 | 0,29м³ |
| | | 4 | " | Настил δ=40, S=26,0м² | — | 1,04м³ |
| | | 5 | " | То же δ=16, S=31,0м² | — | 0,50м³ |
| | | 6 | " | Доска боковой стенки 200×32, ℓ=22000 | — | 0,14м³ |
| | | 7 | " | То же 100×32, ℓ=22000 | — | 0,07м³ |
| | | 8 | " | Обшивка δ=16, S=31,0м² | — | 0,50м³ |
| | | 9 | " | Поперечная доска 100×22, ℓ=1400 | 15 | 0,05м³ |
| | | 10 | " | Раскос 100×16, ℓ=2500 | 14 | 0,06м³ |
| | | 11 | " | Доска светного щита 180×16, ℓ=1250 | 112 | 0,40м³ |
| | | 12 | " | Раскос светного щита 100×16, ℓ=1500 | 28 | 0,07м³ |
| | | 13 | " | Горизонтальная обвязка щита 100×16, ℓ=1600 | 28 | 0,07м³ |
| | | 14 | " | Вертикальная обвязка щита 100×16, ℓ=1200 | 14 | 0,03м³ |
| | | 15 | " | Завертыш 40×30, ℓ=150 | 58 | 0,31м³ |
| | | 16 | " | Ручка 60×40, ℓ=250 | 28 | 0,02м³ |
| | | 17 | ГОСТ 7798-70*ГОСТ 5915-70* | Болт с гайкой и двумя шайбами d=12, ℓ=320 | 30 | 18,0кг |
| | | 18 | ГОСТ 4028-63* | Гвозди строительные круглые 6,0×200 | 30 | 1,3кг |
| | | 19 | То же | То же, 3,0×70 | 700 | 2,7кг |
| | | 20 | " | " 1,4×25 | 1200 | 0,5кг |

1. Данный лист рассматривать совместно с листом КЖС-30
2. Общие примечания см. лист КЖС-30.

59

Инв. № 8069/1

| | | | | | |
|---|---|---|---|---|---|
| | | | | ТП 411-2-143 | КЖ |
| | | | | Деревообрабатывающая мастерская по переработке 5000 куб. м. сырья в год. | |
| | | | | | Стадия: ТД; Лист: 32; Листов: |
| Привязан | | | | Короб ленточного транспортера КД1 | Гослесхоз СССР Союзгипролесхоз Киевский филиал |
| Инв. № | Ст. инж. | Бейтная | | | |
| | Рук. гр. | Забавник | | | |
| | Гл. спец. | Скворекова | | | |
| | Нач. отд. | Забавникова | | | |
| | ГИП | Заславский | | | |

Формат А2

Типовой проект 411-2-143 Альбом I

## Опора под бункер

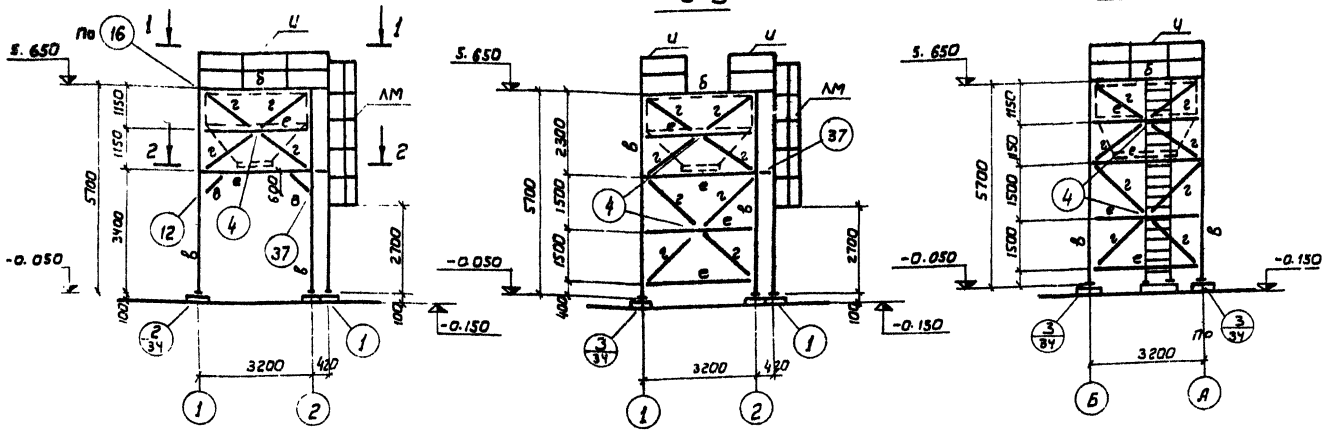


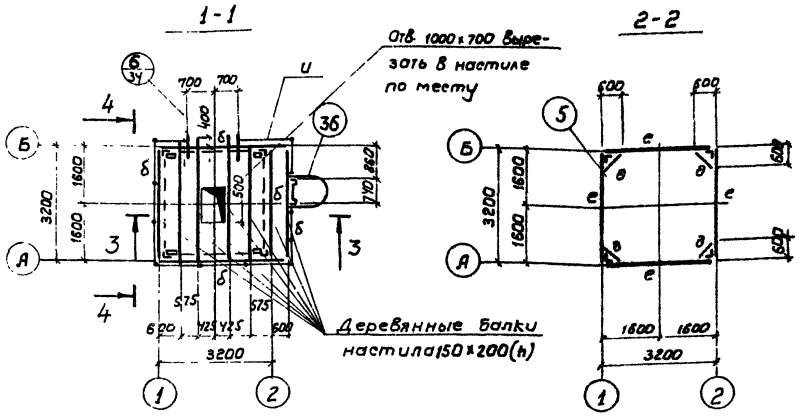


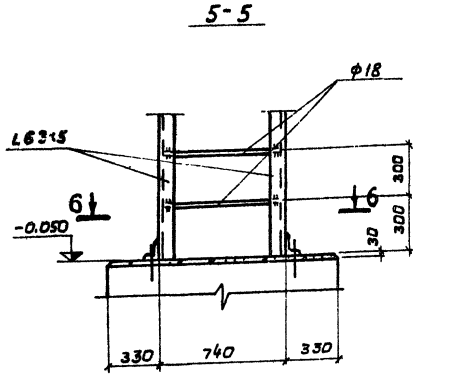


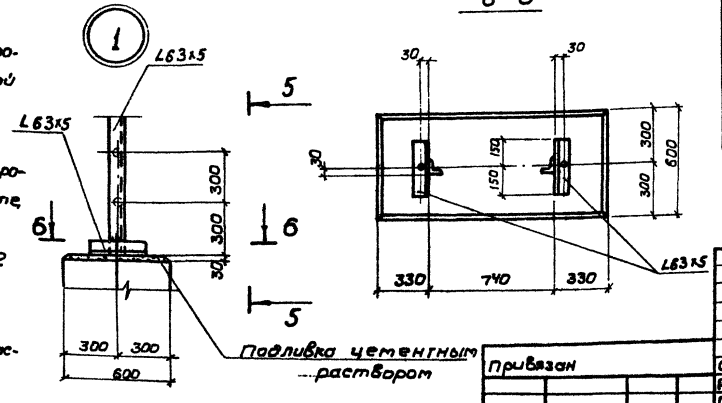


1. При разработке опоры под циклон использован типовой проект „Пневматический транспорт измельченной древесины" (выпуск VI, арх.№37958), выпущенный институтом Гипродрев, г. Ленинград.
2. Все узлы, замаркированные на данном листе (кроме узлов 1,2,3,5), разработаны в указанном типовом проекте.
3. Все отверстия d=15, все болты М12.
4. Сварку конструкций производить электродами Э42 по ГОСТ 9467-75. Толщина сварных швов 6мм, но не более меньшей из толщин свариваемых элементов.
5. Все металлоконструкции окрасить масляной краской за 2 раза.
6. На 1-1 настил условно не показан.

## Ведомость элементов

| Марка | Сечение: Эскиз | Поз. | Сортам | Опорные усилия: M, тс.м. | N, тс | Q, тс | Группа конструк. | Марка металла | Примечание |
|---|---|---|---|---|---|---|---|---|---|
| б | | 1 | [ 16 | | | | IV | Вст3кп2 | |
| в | | 1 | L125х8 | | | | " | " | |
| г | | 1 | L75х6 | | | | " | " | |
| д | | 1 | L63х5 | | | | VII | " | |
| е | | 1 | [ 14 | | | | " | " | |
| и | | 1 | Гн L50х36х2,5 | | | | " | " | |
| | | 2 | L 25х3 | | | | " | " | |
| | | 3 | -80х6 | | | | " | " | |
| ЛМ | | 1 | L63х5 | | | | " | " | |
| | | 2 | ф 18 | | | | " | " | |
| к | | 1 | [ 20 | | | | " | " | |

## Техническая спецификация стали

| N п/п | Профиль | Вес, т: Вст3кп2 | | | Примечания |
|---|---|---|---|---|---|
| | **I. Швеллеры по ГОСТ 8240-72** | | | | |
| 1 | [14 | 0.551 | | | |
| 2 | [16 | 0.193 | | | |
| 3 | [20 | 0.011 | | | |
| | **II. Сталь угловая равнобокая по ГОСТ 8509-72*** | | | | |
| 1 | L25х3 | 0.015 | | | |
| 2 | L63х5 | 0.075 | | | |
| 3 | L75х6 | 0.387 | | | |
| 4 | L100х8 | 0.015 | | | |
| 5 | L125х8 | 0.354 | | | |
| | **III. Сталь холодногнутая угловая неравнобокая по ГОСТ 18771-73*** | | | | |
| 1 | Гн L 50х36х2,5 | 0.045 | | | |
| | **IV. Сталь полосовая по ГОСТ 103-76** | | | | |
| 1 | -δ=6 | 0.056 | | | |
| 2 | -δ=8 | 0.117 | | | |
| 3 | -δ=10 | 0.016 | | | |
| 4 | -δ=20 | 0.121 | | | |
| | **V. Сталь круглая по ГОСТ 2590-71*** | | | | |
| 1 | ф 18 | 0.021 | | | |

60

Инв.№ 8069

Привязан

Инв.№

8069/1.

| | | | |
|---|---|---|---|
| Ст. инж. | Панасько | | 08.79 |
| Рук. гр. | Заводник | | 08.79 |
| Гл. спец. | Сибирский | | 08.79 |
| Нач. отд. | Заславский | | |
| ГИП | Заславский | | |

**ТП 411-2-143 КЖ**

Деревообрабатывающая мастерская по переработке 5000 куб. м. сырья в год.

| Стадия | Лист | Листов |
|---|---|---|
| ТР | 33 | |

Опора под бункер ВУ1, Узел 1

Гослесхоз СССР Союзгипролесхоз Киевский филиал

Формат 22г

Типовой проект 411-2-143 Альбом I

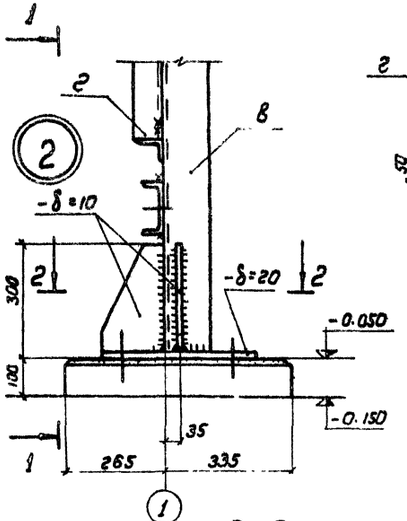


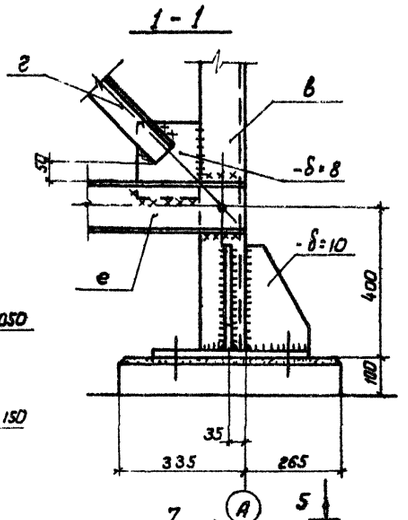


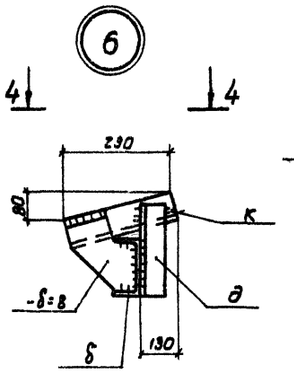


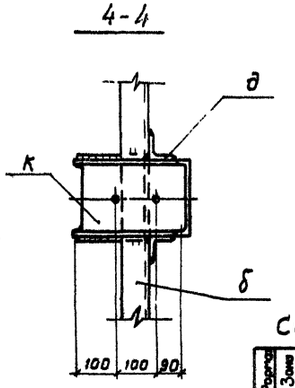


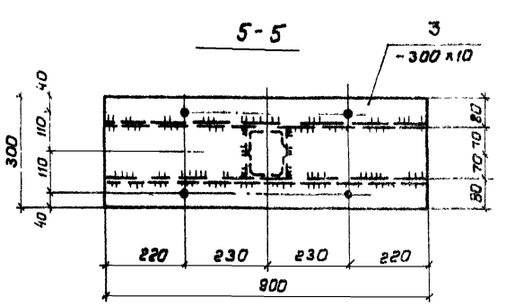


СК1 ÷ СК3

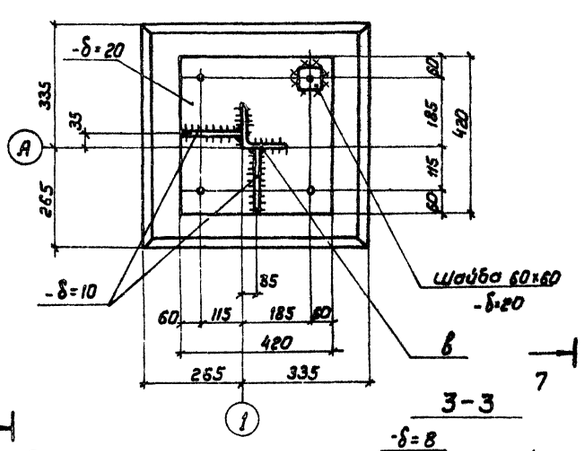


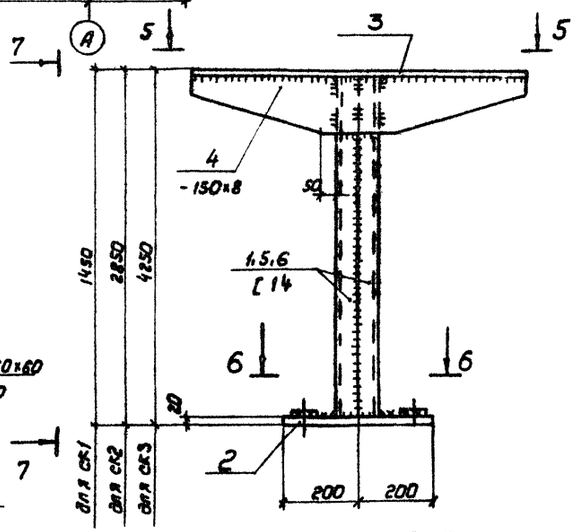


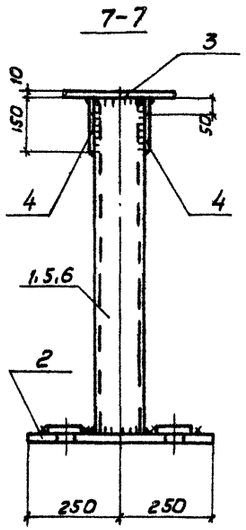


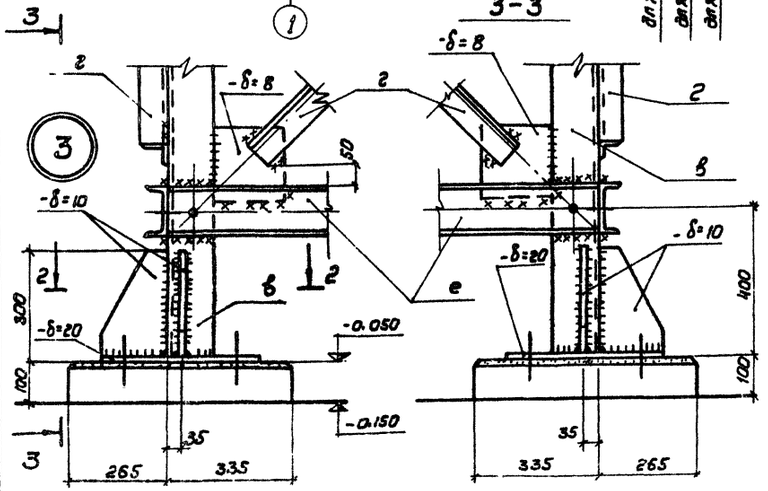


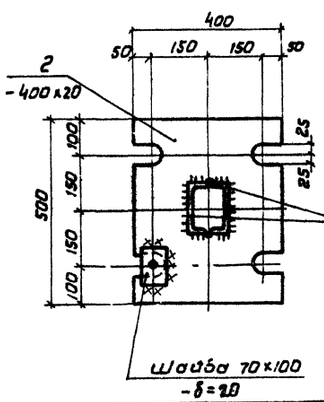


Спецификация элементов стальной конструкции

| Сборочная | Зона | Поз. | Обозначение | Наименование | Кол. | Примечание |
|---|---|---|---|---|---|---|
| | | | | СК1 | | |
| | | | | Сборочные единицы и детали | | |
| К/Ч | | 1 | КЖС-34 | [14, ГОСТ 8240-72, ℓ=1420 | 2 | 34,3кг |
| " | | 2 | " | -400х20, ГОСТ 103-76, ℓ=500 | 1 | 31,4кг |
| " | | 3 | " | -300х10, ГОСТ 103-76, ℓ=900 | 1 | 21,2кг |
| " | | 4 | " | -150х8, ГОСТ 103-76, ℓ=900 | 2 | 17,0кг |
| | | | | Итого | | 104,5кг |
| | | | | СК2 | | |
| | | | | Сборочные ед. и детали | | |
| К/Ч | | 2 | КЖС-34 | -400х20, ГОСТ 103-76, ℓ=500 | 1 | 31,4кг |
| " | | 3 | " | -300х10, ГОСТ 103-76, ℓ=900 | 1 | 21,2кг |
| " | | 4 | " | -150х8, ГОСТ 103-76, ℓ=900 | 2 | 17,0кг |
| " | | 5 | " | [14, ГОСТ 8240-72, ℓ=2820 | 2 | 69,4кг |
| | | | | Итого | | 139,0кг |
| | | | | СК3 | | |
| | | | | Сборочные единицы и детали | | |
| К/Ч | | 2 | КЖС-34 | -400х20, ГОСТ 103-76, ℓ=500 | 1 | 31,4кг |
| " | | 3 | " | -300х10, ГОСТ 103-76, ℓ=900 | 1 | 21,2кг |
| " | | 4 | " | -150х8, ГОСТ 103-76, ℓ=900 | 2 | 17,0кг |
| " | | 6 | " | [14, ГОСТ 8240-72, ℓ=4220 | 2 | 103,8кг |
| | | | | Итого | | 173,4кг |

1. Данный лист рассматривать совместно с листом КЖС-33.

2. Технические требования по изготовлению элементов стальной конструкции см. лист КЖС-3.

Привязан

Инв. №

| | | | |
|---|---|---|---|
| Ст. инж. | Панасенков | | 08.79 |
| Рук. гр. | Забродин | | 08.79 |
| Гл. спец. | Сибирский | | 08.79 |
| Нач. отд. | Забелышенский | | |
| ГИП | Забелышенский | | |

ТП 411-2-143 КЖ

Деревообрабатывающая мастерская по переработке 5000 куб. м. сырья в год.

Стадия: ТР | Лист: 34 | Листов:

Узлы 2, 3, 6, стойки СК1 ÷ СК3

Госгражданпроект СССР Союзгипролесхоз Киевский филиал

61

Инв. № 8069/1

Типовой проект 411-2-143 Альбом I

С1

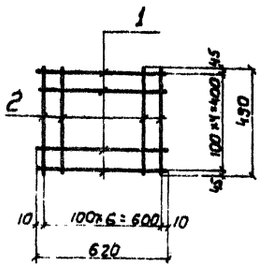


С2

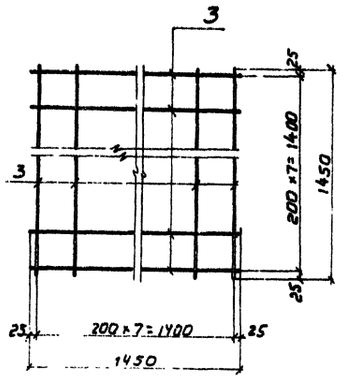


С3

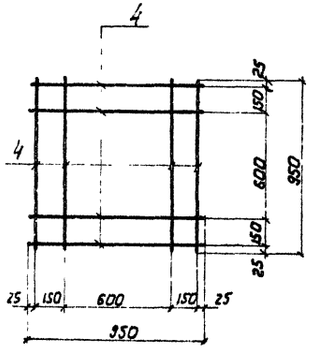


С4

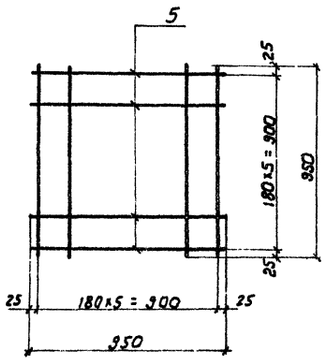


А1

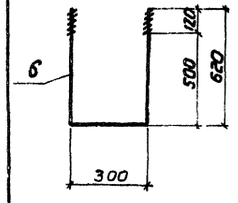


А2

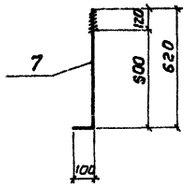


МС1

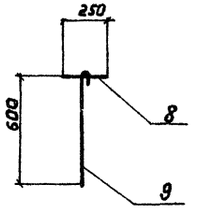


МН1

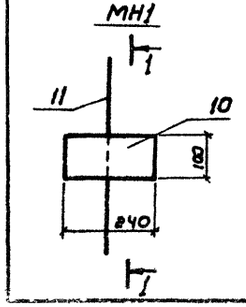


1-1

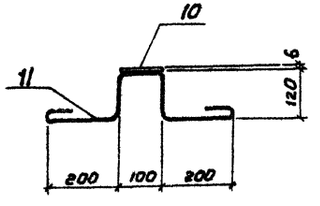


МН6

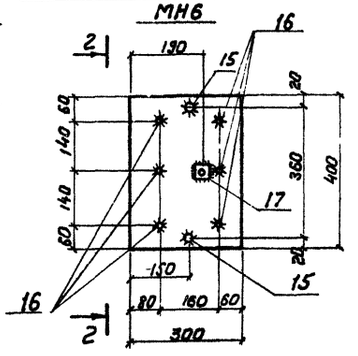


2-2

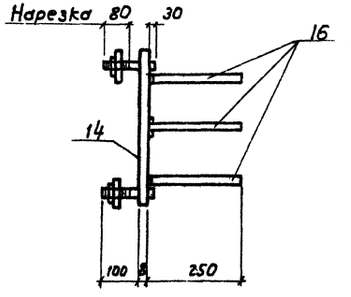


МН3

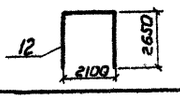


МН4

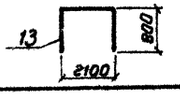


| Формат | Зона | Поз. | Обозначение | Наименование | Кол. | Примечание |
|---|---|---|---|---|---|---|
| | | | Кэк - 30 | С1 | | |
| | | | | Сборочные единицы и детали | | |
| | | 1 | | ф10АI ГОСТ 5781-75 ℓ=620 | 1,9 | кг |
| | | 2 | | ф10АI ГОСТ 5781-75 ℓ=490 | 2,1 | кг |
| | | | | Итого | 4,0 | кг |
| | | | Кэк - 30 | С2 | | |
| | | | | Сборочные единицы и детали | | |
| | | 3 | | ф12АII ГОСТ 5781-75 ℓ=1450 | 20,6 | кг |
| | | | | Итого | 20,6 | кг |
| | | | Кэк - 30 | С3 | | |
| | | | | Сборочные единицы и детали | | |
| | | 4 | | ф8АI ГОСТ 5781-75 ℓ=950 | 3,0 | кг |
| | | | | Итого | 3,0 | кг |
| | | | Кэк - 30 | С4 | | |
| | | | | Сборочные единицы и детали | | |
| | | 5 | | ф8АI ГОСТ 5781-75 ℓ=950 | 4,5 | кг |
| | | | | Итого | 4,5 | кг |
| | | | Кэк - 30 | А1 | | |
| | | | | Сборочные единицы и детали | | |
| | | 6 | | ф22АI ГОСТ 5781-75 ℓ=1540 | 4,6 | кг |
| | | | | Итого | 4,6 | кг |
| | | | Кэк - 30 | А2 | | |
| | | | | Сборочные единицы и детали | | |
| | | 7 | | ф22АI ГОСТ 5781-75 ℓ=720 | 2,2 | кг |
| | | | | Итого | 2,2 | кг |
| | | | Кэк - 30 | МС1 | | |
| | | | | Сборочные единицы и детали | | |
| | | 8 | | ф12АI ГОСТ 5781-75 ℓ=250 | 0,22 | кг |
| | | 9 | | ф12АI ГОСТ 5781-75 ℓ=670 | 0,59 | кг |
| | | | | Итого | 0,81 | кг |

| Формат | Зона | Поз. | Обозначение | Наименование | Кол. | Примечание |
|---|---|---|---|---|---|---|
| | | | Кэк - 35 | МН1 | | |
| | | | | Сборочные единицы и детали | | |
| | | 10 | | -100×6 ГОСТ 103-76 ℓ=240 | 1,1 | кг |
| | | 11 | " | ф6АI ГОСТ 5781-75 ℓ=860 | 0,2 | кг |
| | | | | Итого | 1,3 | кг |
| | | | Кэк - 35 | МН2 | | |
| | | | | Сборочные единицы и детали | | |
| | | б/п | | L63×5 ГОСТ 8509-72* ℓ=2000 | 9,6 | кг |
| | | | | Итого | 9,6 | кг |
| | | | Кэк - 35 | МН3 | | |
| | | | | Сборочные единицы и детали | | |
| | | 12 | | Труба 76×5 ГОСТ 10704-76 ℓ=7400 | 64,8 | кг |
| | | | | Итого | 64,8 | кг |
| | | | Кэк - 35 | МН4 | | |
| | | | | Сборочные единицы и детали | | |
| | | 13 | | Труба 76×5 ГОСТ 10704-76 ℓ=3700 | 13,5 | кг |
| | | | | Итого | 13,5 | кг |
| | | | Кэк - 35 | МН5 | | |
| | | | | Сборочные единицы и детали | | |
| | | б/п | | [16 ГОСТ 8240-72 ℓ=2500 | 35,5 | кг |
| | | | | Итого | 35,5 | кг |
| | | | Кэк - 35 | МН6 | | |
| | | | | Сборочные единицы и детали | | |
| | | 14 | | -300×8 ГОСТ 103-76 ℓ=400 | 7,54 | кг |
| | | 15 | | ф20АI ГОСТ 5781-75 ℓ=130 | 0,82 | кг |
| | | 16 | | ф12АI ГОСТ 5781-75 ℓ=250 | 1,32 | кг |
| | | 17 | | Гайка М16 ГОСТ 5915-70* | 0,05 | кг |
| | | | | Итого | 9,75 | кг |
| | | | | Т1 | | |
| | | | | Сборочные единицы и детали | | |
| | | б/п | | [10 ГОСТ 8240-72 ℓ=1500 | 12,9 | кг |
| | | | | Итого | 12,9 | кг |

62

Инв.№ 8069/1

Привязан

Инв.№

| | | | |
|---|---|---|---|
| Ст. техн. | Голоснюк | | |
| Рук. гр. | Завадник | | 08.77 |
| Гл. спец. | Скворецкий | | 08.77 |
| Нач. отд. | Завадиветер | | |
| ГИП | Заславский | | |

ТП 411-2-143 КЖ

Деревообрабатывающая мастерская по переработке 5000 куб. м сырья в год.

| Стадия | Лист | Листов |
|---|---|---|
| ТР | 35 | |

Закладные изделия МН1÷МН6, траверса Т1, сетки С1÷С4, анкеры А1, А2, соединительное изделие МС1.

Госгражданпроект Союзгипролесхоз Киевский филиал

Типовой проект 411-2-143 Альбом I

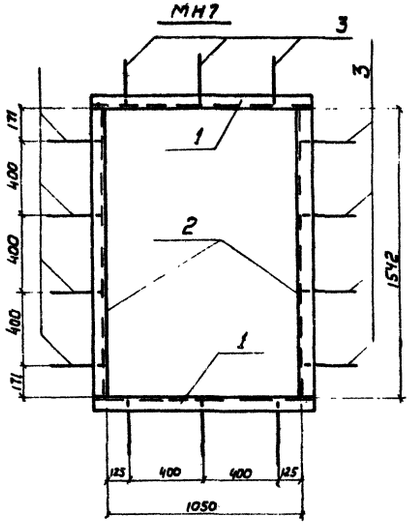


| Формат | Зона | Поз. | Обозначение | Наименование | Кол. | Примечание |
|---|---|---|---|---|---|---|
| | | | КЖ-31 | МН12 | | |
| | | | | Сборочные единицы и детали | | |
| | | 15 | | -60×6 ГОСТ 103-76 ℓ=1000 | 2,8 | кг |
| | | | | Итого | 2,8 | кг |
| | | | КЖ-31 | МС2 | | |
| | | | | Сборочные единицы и детали | | |
| | | 16 | | ф10АI ГОСТ 5781-75 ℓ=800 | 0,5 | кг |
| | | | | Итого | 0,5 | кг |
| | | | КЖ-31 | МН13 | | |
| | | | | Сборочные единицы и детали | | |
| | | 17 | | ф16I ГОСТ 5781-75 ℓ=1000 | 1,6 | кг |
| | | | | Итого | 1,6 | кг |

| Формат | Зона | Поз. | Обозначение | Наименование | Кол. | Примечание |
|---|---|---|---|---|---|---|
| | | | КЖ-36 | МН7 | | |
| | | | | Сборочные единицы и детали | | |
| | | 1 | | [14 ГОСТ 8240-72 ℓ=1166 | 28,8 | кг |
| | | 2 | | [14 ГОСТ 8240-72 ℓ=1542 | 37,9 | кг |
| | | 3 | | ф6АI ГОСТ 5781-75 ℓ=320 | 1,0 | кг |
| | | | | Итого | 67,7 | кг |
| | | | КЖ-36 | МН8 | | |
| | | | | Сборочные единицы и детали | | |
| | | 4 | | [12 ГОСТ 8240-72 ℓ=700 | 14,6 | кг |
| | | 5 | | -10×100 ГОСТ 103-76 ℓ=170 | 1,3 | кг |
| | | 6 | | ф16АI ГОСТ 5781-75 ℓ=970 | 3,1 | кг |
| | | | | Итого | 19,0 | кг |
| | | | КЖ-36 | МН9 | | |
| | | | | Сборочные единицы и детали | | |
| | | | | | | |
| | | б/г | | [10 ГОСТ 8240-72 ℓ=2000 | 17,2 | кг |
| | | | | Итого | 17,2 | кг |
| | | | КЖ-36 | МН10 | | |
| | | | | Сборочные единицы и детали | | |
| | | 9 | | L50×5 ГОСТ 8509-72 ℓ=300 | 2,2 | кг |
| | | 10 | | [16 ГОСТ 8240-72 ℓ=1150 | 16,3 | кг |
| | | | | Итого | 18,5 | кг |
| | | | КЖ-36 | МН11 | | |
| | | | | Сборочные единицы и детали | | |
| | | 9 | | L50×5 ГОСТ 8509-72 ℓ=300 | 2,2 | кг |
| | | 11 | | [16 ГОСТ 8240-72 ℓ=1750 | 24,9 | кг |
| | | | | Итого | 27,1 | кг |
| | | | КЖ-36 | КР1 | | |
| | | | | Сборочные единицы и детали | | |
| | | 12 | | -700×6 ГОСТ 103-76 ℓ=700 | 23,1 | кг |
| | | 13 | | Петля ПНЦ130 ГОСТ 5088-72 | | |
| | | 14 | | ф12АI ГОСТ 5781-75 ℓ=590 | 0,5 | кг |
| | | | | Итого | 23,6 | кг |

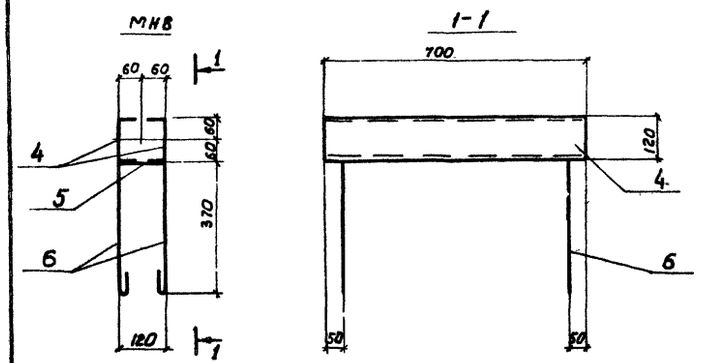


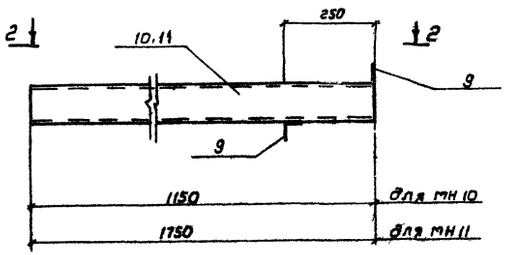


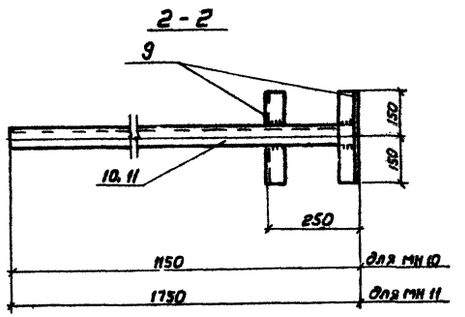


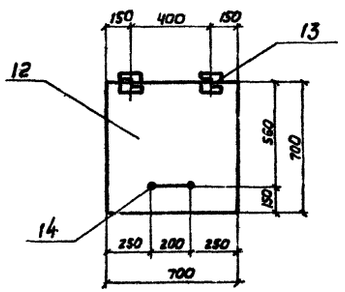


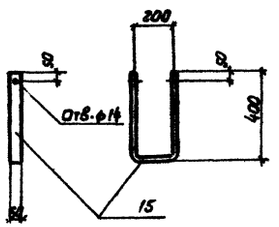


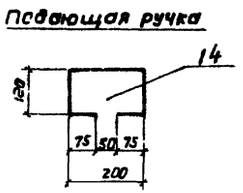


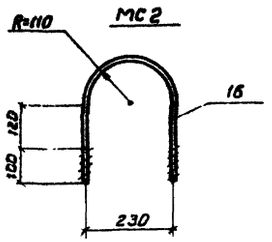


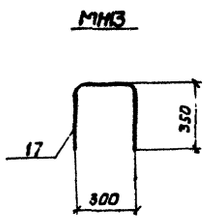


63

Инв. N 8069/1

| | | | | | |
|---|---|---|---|---|---|
| Привязан | Ст. техн. | Голоснюк | | | ТП 411-2-143 КЖ |
| | Рук. гр. | Заводник | | 08-73 | Деревообрабатывающая мастерская по переработке 5000 куб. м. сырья в год. |
| | Гл. спец. | Скворцовский | | 08-73 | Стадия: ТР; Лист: 36; Листов: |
| | Нач. отд. | Задавиновский | | | Закладные изделия МН7÷МН12, крышка КР1; соединительное изделие МС2. |
| Инв. № | ГИП | Засл. Вский | | | Гослесхоз СССР Союзгипролесхоз Киевский филиал |

Формат 22 г

Альбом I

Типовой проект 411-2-143

## Маркировочная схема молниезащиты

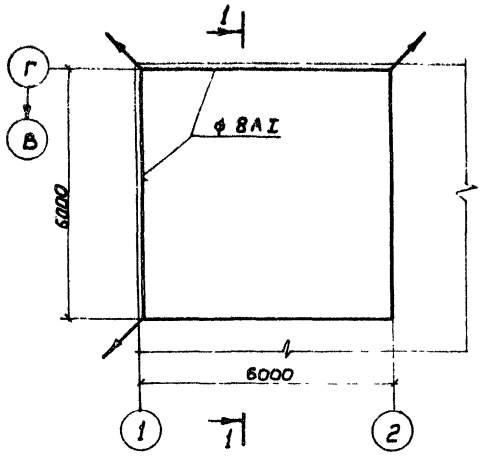


## 1-1

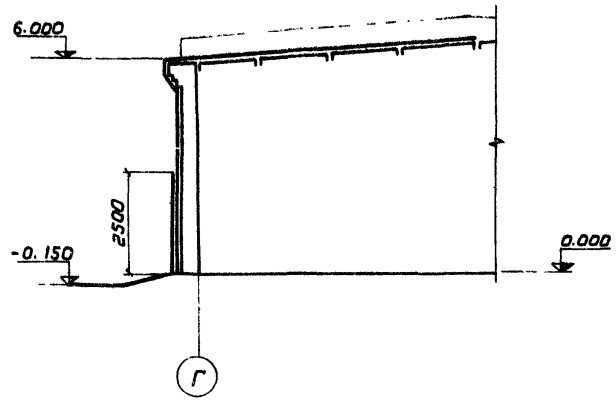


## Деталь крепления молниеотвода

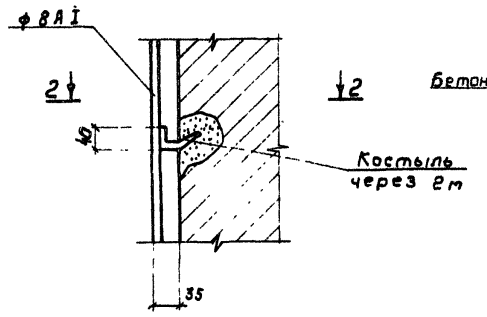


## 2-2

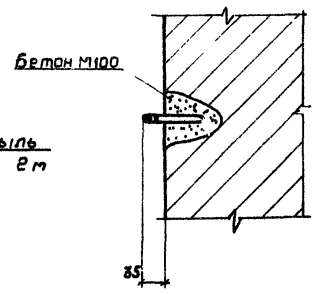


## МС 3

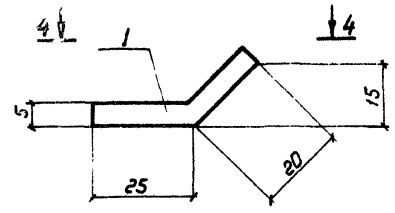


## 4-4

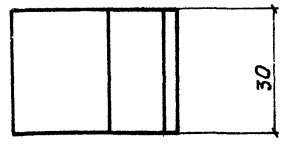


## Деталь защиты молниеотвода

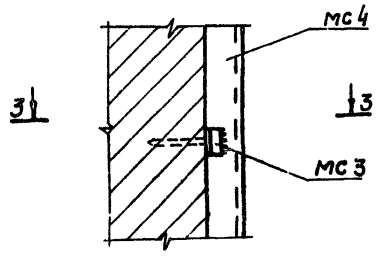


## 3-3

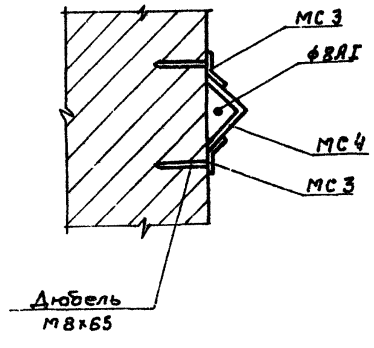


### Спецификация элементов к маркировочным схемам, расположенным на листе

| Марка | Обозначение | Наименование | Кол. | Примечание |
|---|---|---|---|---|
| | | Маркировочная схема | | |
| | | молниезащиты | | |
| МС 3 | КЖ - 37 | Закладное изделие МС 3 | 12 | |
| МС4 | —"— | —"— МС 4 | 3 | |
| | | | | |
| | | | | |

| Форма | Зона | Поз. | Обозначение | Наименование | Кол | Примечание |
|---|---|---|---|---|---|---|
| | | | КЖ - 37 | МС 3 | | |
| | | | | Сборочные единицы и детали | | |
| | | 1 | | - 30х5 ГОСТ 103-76 ℓ = 45 | 1 | 53 кг |
| | | | | Итого | | 0,53 кг |
| | | | КЖ - 37 | МС4 | | |
| | | | | Сборочные единицы и детали | | |
| | | Б/ч | | L63х5 ГОСТ 8509-72* ℓ=2500 | 1 | 12,03 кг |
| | | | | Итого | | 12,03 кг |
| | | | | | | |

1. Проект молниезащиты выполнен на основании „Указания по проектированию и устройству молниезащиты зданий и сооружений" СН 305-77.
2. Сетку укладывать по плитам покрытия.
3. Сетку в узлах соединить на сварке с площадью контакта не менее двойной площади соединительных элементов.
4. Сварку производить электродами типа Э42 по ГОСТ 9466-75.
5. Все стальные элементы необходимо соединить на кровле с токопроводами.
6. Расход арматуры ф 8 А I на сетку составляет - 17,0 кг

64

Инв N 8069/1

| | | | | | |
|---|---|---|---|---|---|
| Привязан | Ст. техн. | Голоснюк | | ТП 411-2-143 | КЖ |
| | Рук. гр. | Заводник | 08.79 | Деревообрабатывающая мастерская по переработке 5000 куб.м. сырья в год. | |
| | Гл. спец. | Сквирский | 08.79 | | Стадия: ТР; Лист: 37; Листов: |
| | Нач. отд. | Задависвечка | | Молниезащита, соед. изд. МС 3, МС4 | Госпесхоз СССР Союзгипролесхоз Киевский филиал |
| Инв. № | ГИП | Заславский | | | |

Согласовано: Олейник

gost.e-ecolog.ru