ТИПОВОЙ ПРОЕКТ

411-1-135.86

ПРОИЗВОДСТВЕННО-ЛАБОРАТОРНЫЙ КОРПУС ЛЕСХОЗА ДЛЯ СРЕДНЕЕВРОПЕЙСКОЙ ЧАСТИ СССР

СТЕНЫ КИРПИЧНЫЕ

АЛЬБОМ I

ОБЩАЯ ПОЯСНИТЕЛЬНАЯ ЗАПИСКА.
ТЕХНОЛОГИЧЕСКАЯ АРХИТЕКТУРНО-СТРОИТЕЛЬНАЯ, САНИТАРНО-ТЕХНИЧЕСКАЯ И ЭЛЕКТРОТЕХНИЧЕСКАЯ ЧАСТИ. СЛАБОТОЧНЫЕ УСТРОЙСТВА. АВТОМАТИЗАЦИЯ САНТЕХСИСТЕМ.

Сф 749-81
взамен 5-85

gost.e-ecolog.ru

ТИПОВОЙ ПРОЕКТ
411-1-135.86

ПРОИЗВОДСТВЕННО-ЛАБОРАТОРНЫЙ КОРПУС ЛЕСХОЗА ДЛЯ СРЕДНЕЕВРОПЕЙСКОЙ ЧАСТИ СССР

СТЕНЫ КИРПИЧНЫЕ

АЛЬБОМ I

СОСТАВ ПРОЕКТА:

Альбом I – Общая пояснительная записка. Технологическая, архитектурно-строительная. Санитарно-техническая и электротехническая части. Слаботочные устройства. Автоматизация сантехсистем

Альбом II – Чертежи строительных изделий

Альбом III – Спецификации оборудования

Альбом IV – Ведомости потребности в материалах

Альбом V – Сметы.

Альбом VI – Проектная документация по переводу подвального помещения на режим ПРУ

СФ 749-01

Утвержден
Гослесхозом СССР
Протокол №27 от 17.10.1986 г.
Рабочие чертежи введены
в действие Гослесхозом СССР
Приказ № 231 от 25.11 1986г.

Разработан Воронежским филиалом института „Союзгипролесхоз"
Главный инженер филиала Н.С.Тырченков
Главный инженер проекта В.П.Усталов

№ СФ 749-01
Привязан
Инв. №

ЦЕНТРАЛЬНЫЙ ИНСТИТУТ ТИПОВОГО ПРОЕКТИРОВАНИЯ
ГОССТРОЯ СССР
КИЕВСКИЙ ФИЛИАЛ
г. Киев-57 ул. Эжена Потье № 12

74/1
Заказ № 2315 Инв. № 749-01 Тираж 150
Сдано в печать 18/3 1988 Цена 3-65

Альбом I

Типовой проект 411-1-135.86

Содержание альбома

Лист	Наименование	Стр.
	Содержание	
ПЗ 1.. ПЗ 8	Пояснительная записка	3
	Технологические чертежи	
ТХ-1	Общие данные (начало)	11
ТХ-2	Общие данные (окончание)	12
ТХ-3	План расположения технологического оборудования на отм. -2,800; 0,000; 3,600	13
	Архитектурные решения	
АР-1	Общие данные	14
АР-2	Планы на отметках -2,800; 0,000. Фрагмент 1	15
АР-3	План на отметке 3,300. Фрагмент 2	16
АР-4	Фрагмент 3. Ведомость отделки помещений. Экспликация отверстий	17
АР-5	Разрез 1-1. Ведомость перемычек	18
АР-6	Фасады	19
АР-7	План кровли. Планы полов. Схема заполнения оконных проемов	20
АР-8	Схема расположения элементов перегородок на отметке -2,800	21
АР-9	Схема расположения элементов перегородок на отметке 0,000	22
АР-10	Схема расположения элементов перегородок на отметке 3,300	23
АР-11	Сечение 13-13	24

Лист	Наименование	Стр.
АР-12	Схема расположения элементов встроенного шкафа Ш1. Окно кассы ОК3	25
АР-13	Козырек	26
АР-14	Крыльца 1, 2, 3. Приямок 1	27
	Конструкции железобетонные	
КЖ-1	Общие данные	28
КЖ-2	Схема расположения элементов фундаментов и подземных конструкций	29
КЖ-3	Развертка фундаментов по оси 1. Каналы КЛ1, КЛ2. Приямок 2. Фундамент Фм1	30
КЖ-4	Схемы расположения элементов перекрытий над подвалом	31
КЖ-5	Схемы расположения элементов перекрытия первого этажа и покрытия	32
КЖ-6	Участок монолитный Ум1, перекрытия монолитные Ркм1, Ркм2	33
КЖ-7	Перекрытие монолитное Ркм3	34
КЖ-8	Спецификация на Ум1, Ркм1... Ркм3	35
КЖ-9	Схемы расположения элементов лестниц Л1, Л2	36
КЖ-10	Схема расположения элементов лестницы ЛМ1.	37
	Водопровод и канализация	
ВК-1	Общие данные	38

Лист	Наименование	Стр.
ВК-2	Планы систем на отм. 3,300; 0,000; -2,800	
	Схемы систем В1, Т3, К1	39
	Отопление и вентиляция	
ОВ-1	Общие данные	40
ОВ-2	Планы на отм. 0,000; 3,300; -2,800	41
ОВ-3	Схемы систем отопления. Схемы систем ВЕНТИЛЯЦИИ. Узел управления.	42
	Электрическое освещение	
ЭО-1	Общие данные. Расчетная схема сети 380/220 В	43
ЭО-2	План сетей силового электрооборудования и электроосвещения на отм. 0,000; 3,300; -2,800	44
	Связь и сигнализация	
СС-1	Общие данные	45
СС-2	План слаботочных сетей на отм. 0,000; 3,300; -2,800. Схема расположения сетей связи.	46

Инв. № подл. | Подпись и дата | Взам. инв. №

СФ748-01

Копировал Ф. - Плотникова

Формат А2

Альбом I

Типовой проект 411-1-136.86

1. Исходные данные

1.1. Типовой проект „Производственно-лабораторный корпус лесхоза для среднеевропейской части СССР. Стены кирпичные" разработан на основании плана типового проектирования Госстроя СССР на 1986 год (тема Т.3.11.8) и задания на проектирование, утвержденного Гослесхозом СССР 11 марта 1986 года.

1.2. Условия строительства:

расчетная зимняя температура наружного воздуха минус 30°С;

скоростной напор ветра - для I географического района - 0.26 кПа (27 кгс/м²)

вес снегового покрова - для III географического района - 0.98 кПа (100 кгс/м²)

рельеф территории - спокойный;

грунтовые воды - отсутствуют;

грунты - непучинистые, непросадочные;

сейсмичность района строительства - не выше 6 баллов.

2. Технологическая часть

Производственно-лабораторный корпус предназначен для размещения управленческого аппарата лесхоза, хозрасчетных предприятий и лабораторий.

Лаборатория предназначена для определения качества семян по их внешним признакам, исследования почв лесных питомников лесокультурного фонда и лесосеменных участков.

3. Архитектурно-строительные решения

3.1. Архитектурно-строительные решения приняты в соответствии со СНиП 2.08.02-85 „Общественные здания и сооружения" и СНиП II-92-76 „Вспомогательные здания и помещения промышленных предприятий."

3.2. Здание объемно-планировочно разделено по функциональному признаку:

- рабочие комнаты, лаборатория размещены на втором этаже;
- зал заседаний, вестибюльная группа и комната для приезжих (имеет отдельный вход) - на первом этаже;
- помещение для хранения образцов, аппаратная, фотолаборатория находятся в подвале.

Зал заседания принят вместимостью 70 человек с учетом проведения расширенных совещаний с привлечением периферийных работников.

В здании предусмотрены рабочие комнаты для лесхоза и работников хозрасчетных предприятий.

Ориентация здания свободная.

Здание запроектировано с кирпичными стенами размером 13,2×18м, высота этажа 3,3м. Размеры подвала 6×18м, высота помещений подвала-2,5м.

4. Водопровод и канализация

4.1. Водопровод и канализация производственно-лабораторного корпуса разработаны в соответствии со СНиП 2.04.01-85 „Внутренний водопровод и канализация зданий", СНиП II-84-78 „Здания управлений."

Водоснабжение производственно-лабораторного корпуса предусматривается от наружных сетей водопровода. Принята система хозяйственно-питьевого водопровода.

Расход холодной воды составляет 0,81 м³/сут; 0,39 м³/час; 0,77 л/сек.

Для учета расходуемой воды на вводе в здание устанавливается водомер ВСКМ-20 с обводной линией. Требуемый напор на вводе в здание - 13,0 м.

Внутренняя сеть монтируется из пластмассовых труб по ГОСТ 18599-83 ф 16-32мм.

4.2. Горячее водоснабжение - централизованное.

Внутренняя сеть монтируется из стальных водогазопроводных оцинкованных труб по ГОСТ 3262-75* ф 15-25мм

Для учета расхода горячей воды предусмотрен водомер ВСКМ-20.

Расход горячей воды составляет 0,88 м³/сут; 0,45 м³/час; 0,77 л/с

4.3. Канализация. Хозфекальные стоки отводятся самотеком в наружную канализационную сеть. На трубопроводе отводящем стоки от подвала предусмотрена установка задвижки с электроприводом, управляемым автоматически по сигналу датчика, устанавливаемого на трубопроводе в подвале.

Внутренняя сеть монтируется из пластмассовых канализационных труб по ГОСТ 22689.3-77 ф 50-100 мм.

Расход стоков составляет 1,67 м³/сут; 0,84 м³/час; 3,06 л/сек.

5. Отопление и вентиляция

Отопление и вентиляция разработаны в соответствии со СНиП II-33-75* „Отопление, вентиляция и кондиционирование воздуха" СНиП II-3-79* „Строительная теплотехника."

Теплоносителем принята вода с температурой $t_п$ = 95°С, $t_{обр}$ = 70°С.

Проект разработан в соответствии с действующими нормами и правилами и предусматривает мероприятия, обеспечивающие взрывную, взрывопожарную и пожарную безопасность здания.

Главный инженер проекта Уст /Усталов/

Инв. № подл. | Подпись и дата | Взам. инв. №

СФ749-01

Привязан

Инв. №			
Нач. отд.	Калабухов		Т.П. 411-1-136.86 ПЗ
Н. контр.	Панчинский		
Гл. спец.	Неудург		
ГИП	Усталов		
Рук. гр.	Федорова		
Рук. гр.	Насонов		Произв.-лаб. корпус лесхоза для среднеевропейской части СССР. Стены кирпичные — Стадия: Р; Лист: 1; Листов: 8
Рук. гр.	Зайцева		
Рук. гр.	Юрьева		Пояснительная записка — Воронежский филиал „СОЮЗГИПРОЛЕСХОЗ"
Рук. гр.	Иванов		

Копировал Ф-Плотникова

Формат А2

Типовой проект 411-1-136.86 Альбом I

Ввод теплоносителя в здание запроектирован от наружных тепловых сетей

5.1 Отопление. Система отопления однотрубная с верхней разводкой.

В качестве нагревательных приборов приняты радиаторы типа РСВ-1-2.

5.2 Вентиляция. Предусматривается вытяжная вентиляция с естественным побуждением. От вытяжного шкафа в лаборатории вытяжка осуществляется вытяжным вентилятором. Вентилятор выключается периодически на короткий срок.

В зал заседаний приточный воздух подается от приточного шкафа ПЕ1.

6. Электротехническая часть

6.1. Электроснабжение.

Электроснабжение разработано в соответствии с правилами устройства электроустановок и СН 174-75 „Указаниями по проектированию электроснабжения промышленных предприятий". Оно предусматривается от внешних низковольтных электросетей напряжением 380/220в в системе с глухозаземленной нейтралью источника питания. Потребитель - третьей категории. Канализационная задвижка питается от двух вводов, основного и резервного. Резервное питание решается при привязке проекта.

Установленная мощность на вводе составляет - 26,47 кВт.

6.2. Электроосвещение.

Электроосвещение разработано в соответствии со СНиП II-4-79 „Естественное и искусственное освещение."

Светильники выбраны в соответствии с характером окружающей среды.

В качестве группового щита принят распределительный пункт типа ПР-11.

Учет расхода электроэнергии осуществляется счетчиком.

Пусковая аппаратура принята типа ПМЯ.

6.3. Заземление

Для обеспечения безопасности обслуживающего персонала проектом предусматривается защита от поражения электрическим током.

Защитному заземлению и занулению подлежат металлические нормально не находящиеся под напряжением части электроустановок, но могущие оказаться под напряжением вследствие порчи изоляции.

Заземление (зануление) осуществляется с помощью заземляющего устройства (нулевого защитного проводника).

7. Связь и сигнализация

В проекте разработаны: радиофикация, телефонизация, охранная сигнализация в соответствии с ГОСТ 21.603-80 электрочасофикация.

7.1. Радиофикация здания предусматривается от местной воздушной линии.

Для озвучивания помещений приняты громкоговорители 0,15 Вт, а в зале совещаний - звуковые колонки.

Для местной радиосети предусматривается установка усилителя ТУ-100м в помещении аппаратной.

Для осуществления связи с отдаленными хозяйствами в аппаратной предусмотрена установка радиостанции типа 28РТ-50-2-ОМ.

7.2. Телефонизация объекта выполняется от местной сети АТС.

Ввод в здание - кабельный.

7.3. Проектом предусматривается устройство электрической охранной сигнализации.

Датчики устанавливаются в помещении бухгалтерии и кассы.

Тип и место установки пульта определяется при привязке типового проекта.

7.4. Электрочасофикация выполняется от электровторичных часов, устанавливаемых в аппаратной.

Питание часов осуществляется от сети переменного тока ~ 220В через выпрямитель ВБ-24/6.

7.4. Для приема программ телевизионного вещания предусматривается установка антенн.

Для усиления телевизионных сигналов используется усилительное оборудование УТА-3.

8. Мероприятия по охране труда и технике безопасности.

Мероприятия по охране труда и пожарной безопасности разработаны в соответствии с „Правилами техники безопасности и производственной санитарии в лесной промышленности и в лесном хозяйстве." М. Лесная промышленность, 1979 г.

Для охраны труда работников почвенно-химической лаборатории в лаборатории должны быть индивидуальные средства защиты глаз и тела работающих.

Функциональная окраска помещений предусматривается в соответствии с требованиями ГОСТ 12.4.026-76*

Архитектурные решения обеспечивают коэффициент естественной освещенности в помещениях КЕОн = 0,8%.

Проектом предусматривается применение электротехнических изделий, конструкция которых отвечает требованиям безопасности,

Инв.№ подл. | Подпись и дата | Взам. инв.№

Привязан

Инв.№

предъявляемым ГОСТ 12.2.007.0-74. В целях безопасности предусматривается зануление электрооборудования и светильников, подключенных к сети напряжением 380/220В с глухо заземленной нейтралью.

Безопасность труда обеспечивается устройством электроосвещения помещений в соответствии с требованиями норм искусственного освещения. Предусмотрено общее рабочее освещение помещений.

Для общего освещения, в основном, используется люминесцентные лампы.

9. Противопожарные мероприятия.

9.1. Противопожарные мероприятия разработаны на основании СНиП II-2-80 „Противопожарные нормы проектирования зданий и сооружений" и СНиП 2.08.02-85 „Общественные здания и сооружения."

Проектом предусмотрены условия взрывопожарной безопасности эксплуатации здания. Здание производственно-лабораторного корпуса II степени огнестойкости.

Отделка стен на путях эвакуации (коридоры, лестничные клетки) и в помещениях возможного скопления людей (зал совещаний) - из несгораемых материалов и не выделяет токсичных веществ под воздействием высокой температуры.

Из здания предусмотрено с каждого этажа по два эвакуационных выхода. Выходы расположены рассредоточено. Двери на путях эвакуации открываются по ходу движения из здания. Ширина коридоров - 1,4м.

Наружные двери лестничных клеток не менее ширины маршей лестницы.

Требуемый расход и напор воды обеспечиваются наружной системой водоснабжения.

Для обеспечения взрывопожарной безопасности систем отопления и вентиляции воздуховоды всех систем сделаны из несгораемых материалов. Поверхности отопительных приборов и трубопроводов периодически очищаются влажной уборкой.

10. Использования достижений науки и техники.

Проект содержит решения, которые не отражают показатели эффективности, рассчитанные по ОН 514-79 „Инструкция по определению показателей.... достижений науки, техники и передового опыта." В связи с этим расчет показателей изменения сметной стоимости в проекте не приведен.

Проект не содержит впервые примененных технических решений, поэтому проверке на патентную чистоту не подлежит.

11. Мероприятия по охране окружающей среды.

В целях ослабления вредного воздействия вентиляционных и технологических выбросов на воздушный бассейн предприятия и прилегающих районов предусматриваются следующие мероприятия:

максимальное снижение количества выбрасываемых вредностей за счет прогрессивной технологии определения качества семян, выброса загрязненного воздуха местными вытяжными системами через трубы с факельными насадками, увеличивающими высоту выброса и способствующими снижению концентрации вредных веществ в приземном слое.

Источником водоснабжения принимаются подземные воды. Отвод сточных вод в количестве 1,67 м³/сут. предусматривается в наружные сети канализации.

Стоки имеют следующие концентрации загрязнений: по взвешенным веществам - 200 мг/л, по БПК полн. - 230 мг/л.

12. Рекомендации по рациональной организации строительства.

12.1. Общие положения

Рекомендации разработаны в соответствии с указаниями СНиП 3.01.01-85. „Организация строительного производства."

В связи с тем, что строительство производственно-лабораторного корпуса лесхоза, как правило, производится на территории действующего предприятия, до начала производства работ необходимо выполнить ряд мероприятий, связанных с техникой безопасности.

12.2. Методы производства основных строительно-монтажных работ.

При определении методов организации работ приняты следующие основные положения:

Применение комплексной механизации основных строительно-монтажных работ в пределах наиболее эффективного использования строительных механизмов;

Широкое внедрение средств малой механизации, применение наиболее совершенных приспособлений, инвентаря и инструмента; выбор монтажных механизмов определен весом и высотной отметкой монтируемых элементов;

Очередность работ принята с учетом

Инв.№ подл. | Подпись и дата | Взам.инв.№

Привязан

Инв.№

СФ 749-01

Т.П. 411-1-136.88 ПЗ

Копировал Ф. - Плотникова

Формат А2

совмещения по времени выполнения всех видов работ.

До начала работ по возведению надземной части сооружений должны быть закончены все работы подготовительного периода.

12.2.1 Земляные работы

Земляные работы выполнять в соответствии со СНиП III-8-76 „Земляные сооружения."

В соответствии с классификацией грунтов и пород по трудности разработки типовая характеристика грунтов согласно табл.I сборника ЕРЕР №I отнесена к п. 33 "в."

Планировочные работы, устройство насыпей и обратную засыпку на площадке производить бульдозером на тракторе мощностью до 59 квт (80 л.с.).

Выемку грунта из котлованов и траншей осуществлять экскаватором 30-2621 с ковшом емкостью 0,25 м³

Транспортировку грунта производить автосамосвалами грузоподъемностью 6 тонн.

12.2.2. Каменные работы

Работы по возведению стен и других видов кирпичной кладки производить в соответствии со СНиП III-17-78 „Каменные конструкции."

Раствор доставляется к строящимся объектам автосамосвалами с разгрузкой бетона и раствора в бункеры.

Кирпич завозится на поддонах автомашинами.

Вертикальный транспорт раствора предусматривается осуществлять в бункерах, кирпича – в контейнерах.

Одновременно с возведением стен должны устанавливаться оконные и дверные блоки, лестничные марши и площадки и прочие элементы.

12.2.3. Монтаж сборных бетонных и железобетонных конструкций.

Работы по монтажу сборных конструкций осуществлять в соответствии со СНиП III-16-80 „Бетонные и железобетонные конструкции сборные."

Доставку сборных бетонных и железобетонных конструкций осуществлять на автомашинах с прицепами и на тройлерах (панелевозах).

Конструкции доставляются непосредственно в зону работы монтажных кранов и складируются по маркам в соответствии с очередностью их монтажа.

Разгрузку, складирование и транспортирование сборных конструкций к рабочему месту осуществлять для подземной и надземной части гусеничным краном МКГ-25БР.

Монтаж конструкций разрешается производить только после инструментальной проверки соответствия проекту планового и высотного положения фундаментов и других опорных элементов Проверка осуществляется актом.

12.3. Краткие указания по производству работ в зимних условиях.

Основные объемы земляных работ должны быть выполнены при положительных температурах. Небольшие объемы земляных работ могут выполняться в зимних условиях, при этом для рыхления грунтов могут быть применены клин-бабы, а также прогрев грунта огневым способом.

Зимние условия для возведения кирпичной кладки определяется среднесуточной температурой наружного воздуха 5° и ниже и минимальной суточной температурой 0° С и ниже.

Кирпичную кладку в зимних условиях допускается возводить следующими способами:

– на растворах с противоморозными химическими добавками.
– замораживанием растворов
– прогревом кладки.

При способе кладки на растворах с противоморозными химическими добавками следует применять растворы марки не ниже М-50.

При способе замораживания растворов кладка выполняется на растворах марки ниже М10 без химических добавок.

При способе прогрева конструкций кладка должна выполняться на растворах марки не ниже М-10 без добавок с одновременным обогревом в течение времени, за которое кладка достигает несущей способности.

Внутренние отделочные работы должны выполняться в отапливаемых помещениях при наличии действующих систем отопления и вентиляции.

12.4. Вопросы техники безопасности.

При производстве строительно-монтажных работ необходимо строго соблюдать требования главы СНиП III-4-80 „Техника безопасности в строительстве."

К строительно-монтажным работам разрешается приступить только при наличии проекта производства работ, в котором должны быть разработаны все мероприятия по обеспечению техники безопасности и производственной санитарии. Этот проект должен быть согласован со службами техники безопасности строительно-монтажных организаций.

На территории строительства должны быть установлены указатели проездов и проходов. Опасные зоны следует ограждать, либо выставлять на их границах предупредительные надписи и сигналы, видимые в дневное и ночное время.

Проходы с уклоном более 20° должны быть оборудованы стремянками или

Инв.№ подл. | Подпись и дата | Взам.инв.№

Привязан

Инв.№

СФ749-01

Т.П. 411-1-136.86 ПЗ

Лист 4

Копировал А - Плотникова

Формат А2

лестницами шириной не менее 0,6м с перилами высотой 1м.

Рабочие места, расположенные на высоте 1,3м и выше должны быть ограждены.

При возникновении на стройплощадке опасных условий работы (оползни грунта в котлованах, осадки оснований под строительными лесами, обрыв электролинии) люди должны быть немедленно выведены, а опасные места ограждены.

Строительная площадка должна быть снабжена необходимыми средствами пожаротушения (огнетушители, ящики с песком, противопожарные щиты и т.д.). Мероприятия по пожарной безопасности при производстве строительно-монтажных работ должны быть разработаны в проекте производства работ.

Строительные машины и механизмы должны быть установлены в устойчивом положении, исключающее их опрокидывание или самопроизвольное смещение.

Рабочие на строительно-монтажных работах должны быть проинструктированы и обучены безопасным методам ведения работ.

12.5. Продолжительность строительства

В соответствии со СНиП 1.04.03-85 "Нормы продолжительности строительства и задела в строительстве предприятий, зданий и сооружений" продолжительность строительства производственно-лабораторного корпуса лесхоза, определенная методом экстраполяции составляет 8 месяцев, в том числе подготовительный период – 1 месяц.

В подготовительный период должны быть выполнены следующие работы:

– создана опорная геодезическая сеть
– расчищена территория строительства
– создано общеплощадочное складское хозяйство
– проведены подготовительные работы по планировке территории
– разработан проект производства работ.

12.6. Календарный план строительства производственно-лабораторный корпус лесхоза. (стены кирпичные)

№ строки	Наименование объектов работ и затрат	Сметная стоимость, тыс. руб. Всего	в т.ч. объем СМР	Распределение капитальных вложений по объемам СМР по кварталам стр-ва I	II	III
1.	Общестроительные работы	44.67	44.67	10,08 / 10,08	23,84 / 23,84	10,75 / 10,75
2.	Отопление	1,35	1,35	—	1,35 / 1,35	—
3.	Узел управления	0,10	0,10	—	0,10 / 0,10	—
4.	Водопровод	0,29	0,29	—	0,29 / 0,29	—
5.	Горячее водоснабжение	0,16	0,16	—	0,16 / 0,16	—
6.	Бытовая канализация	0,97	0,97	—	0,97 / 4,97	—
7.	Вентиляция	0,47	0,47	—	0,47 / 0,47	—
8.	Электроосвещение	2.71	2,50	—	2,71 / 2,50	—
9.	Слаботочные устройства	3,25	0,62	—	—	3,25 / 0,62
10.	Технологическое оборудование	12.64	0,02	—	6,32 / 0,01	6,32 / 0,01
	Всего по объекту	66.61	51,15	10,08 / 10,08	36,21 / 29.69	20,32 / 11,38

Примечание: В графах „Распределение капитальных вложений"... в числителе показана полная сметная стоимость, в знаменателе – стоимость строительно-монтажных работ.

12.7. Потребность в строительных машинах и механизмах

Потребность в основных строительных машинах и механизмах определена исходя из принятых методов производства работ и по укрупненным показателям на 1 млн. руб. сметной стоимости строительно-монтажных работ.

№ п/п	Наименование машин и механизмов	Марка	Потребность, шт.
1.	Автогрейдеры	Д-144А	1
2.	Бульдозеры на тракторе мощ. 59 кВт		1
3.	Экскаваторы с ковшом емк 0,25 м³	30-2621	1
4.	Катки самоходные	Д-399А	1
5.	Краны гусеничные	МКГ-25БР	1
6.	Электросварочные аппараты	ТДМ-500У2	1
7.	Вибраторы	разные	1
8.	Компрессоры передвижные	ЗИФ-55	1
9.	Автосамосвалы	ЗИЛ-ММЗ-553	1
10.	Автомашины бортовые	ЗИЛ-130	1
11.	Автотягач с прицепом		1
12.	Газосварочные аппараты	МГ-ГВР-1,25	1

12.8. Потребность в кадрах

Число работающих на строительстве (списочный состав) определяется на основании среднегодовой плановой выработки работающих на расчетный год строительства.

Среднегодовая плановая выработка на одного работающего принята 7173 руб.

Годовой объем СМР, тыс. руб.	Среднегодовая выработка на одного работающего в руб.	Потребная численность работающих на строительстве	В том числе: рабочих 83,9%	административно-управленческого персонала 16,1%
51,15 (8 месяцев)	7173	11 чел.	9	2

Привязан

Инв.№

СФ749-01

Т.П. 411-1-136.86 ПЗ

Лист 5

Копировал Ф – Плотникова

Формат А2

Полная трудоемкость на расчетный период строительства составит:
работающих 11×8×22 = 1936 чел/дней
в том числе рабочих 1934 чел./дней

12.9. Ведомость объемов основных строительных, монтажных и специальных строительных работ.

№№ п/п	Наименование работ	Ед. изм.	Всего по стр-ву	в т.ч. по кварталам строительства I	II	III
1.	Земляные работы: а) планировка площади	м²	650	650	—	—
	б) выемка	м³	738	738	—	—
	в) насыпь и обратная засыпка	м³	215	215	—	—
2.	Монтаж сборных бетонных и железобетонных конструкций	м³	111	102	9	—
3.	Укладка сборных железобетонных плит перекрытий и покрытий	м²	500	94	163	243
4.	Установка лестничных маршей	м²	19,8	9,9	9,9	—
5.	Установка лестничных площадок	м²	2,3	2,3	—	—
6.	Устройство монолитных бетонных и железобетонных конструкций	м³	17,5	1,7	5,3	9,5
7.	Кирпичная кладка	м³	256,0	71,6	180,6	3,8
8.	Устройство перегородок: а) гипсоперлитовых	м²	481	167	314	—
	б) кирпичных	м²	12	—	—	12
9.	Устройство кровли: а) из 4-х слоев рубероида	м²	218	—	—	218
	б) из 3-х слоев рубероида	м²	13	—	—	13
10.	Заполнение проемов: а) дверных	м²	83,8	—	83,8	—
	б) оконных	м²	53,5	—	53,5	—
	в) балконных	м²	5,6	—	5,6	—
11.	Устройство полов: а) бетонных	м²	89	—	80	9
	б) мозаичных	м²	39	—	—	39
	в) из керамической плитки	м²	54	—	6	48
	г) из линолеума	м²	244	—	—	244
12.	Затирка поверхностей	м²	1502	—	—	1502
13.	Штукатурка поверхностей	м²	518	—	—	518
14.	Облицовка поверхностей керамической плиткой	м²	101	—	—	101
15.	Окраска поверхностей: а) силикатная	м²	1529	—	—	1529
	б) клеевая	м²	104	—	—	104
	в) масляная	м²	256	—	—	256
16.	Масляная окраска оконных, дверных и балконных блоков	м²	143	—	—	143
17.	Устройство асфальтобетонной отмостки	м²	49	—	—	49
18.	Внутренние строительные сантехнические работы	тыс.руб	3,34	—	3,34	—
19.	Внутренние электромонтажные работы (без стоимости оборудования)	тыс.руб	3,12	—	2,50	0,62
20	Монтаж технологического оборудования (без стоимости оборудования)	тыс.руб	0,02	—	0,01	0,01

12.10. Методы организации и технологии выполнения основных видов строительно-монтажных работ.

До начала основных строительно-монтажных работ по возведению производственно-лабораторного корпуса лесхоза должны быть выполнены мероприятия и работы подготовительного периода, включающие в себя работы по отводу в натуру площадки, устройства необходимых ограждений стройплощадки и создания разбивочной геодезической основы. Помимо этого необходимо произвести вертикальную планировку, работы по водоотводу, устройству подъездных путей, прокладке инженерных сетей и другие мероприятия, предусмотренные разделом I СНиП 3.01.01-85.

Запрещается начинать работы по возведению надземной части здания до окончания устройства подземных конструкций и обратной засыпки пазух с уплотнением грунта в них.

Выполнение строительно-монтажных и специальных строительных работ следует выполнять поточным методом с соблюдением последовательности и технически обоснованного совмещения с широким применением бригадного подряда.

Строительство здания должно осуществляться в три стадии:
а) устройство подземной части;
б) возведение надземной части;
в) отделочные работы.

Сантехнические, электромонтажные работы и монтаж технологического оборудования выполняются во второй и третьей стадиях строительства.

Строительство следует вести в технологической последовательности в соответствии с примерным графиком производства основных работ с учетом обоснованного совмещения отдельных видов работ.

Привязан
Инв. №

12.11. Примерный график производства основных работ.

№№ п/п	Наименование работ	Ед. изм.	Объем работ	Затраты труда чел./ч	Распределение объемов работ и затрат труда по кварталам строительства I	II	III
1.	Земляные работы	м³	953	132	953/132	—	—
2.	Устройство фундаментов	м³	96	357	96/357	—	—
3.	Возведение кирпичных стен	м³	251	1058	71/288	180/770	—
4.	Устройство гипсолитовых перегородок	м²	481	533	167/179	314/354	—
5.	Устройство перекрытий и покрытий, м	м²	500	248	94/38	163/84	243/126
6.	Устройство кровли из 4-х слоев рубероида	м²	218	235	—	—	218/235
7.	Устройство полов (разных)	м²	426	563	—	86/127	340/436
8.	Отделочные работы	тыс. руб.	2,34	1099	—	—	2,34/1099
9.	Разные общестроительные работы	тыс. руб.	1,21	160	—	—	1,21/160
10.	Внутренние строительные сантехнические работы	тыс. руб.	3,34	388	—	3,34/388	—
11.	Внутренние электромонтажные работы	тыс. руб.	3,12	524	—	2,50/240	0,62/284
12.	Монтаж технологического оборудования	тыс. руб.	0,02	15	—	0,01/8	0,01/7

Примечание: В графах „Распределение объемов работ и затрат..." в числителе показан объем работ, в знаменателе – трудозатраты.

Схема стройгенплана

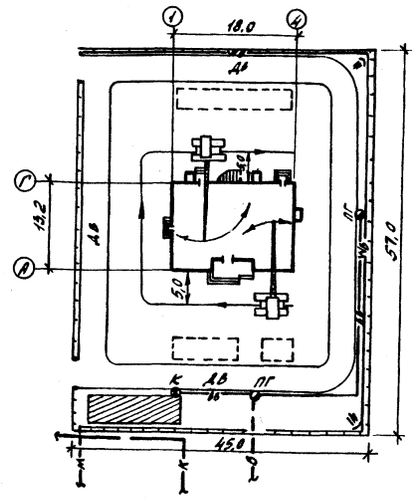

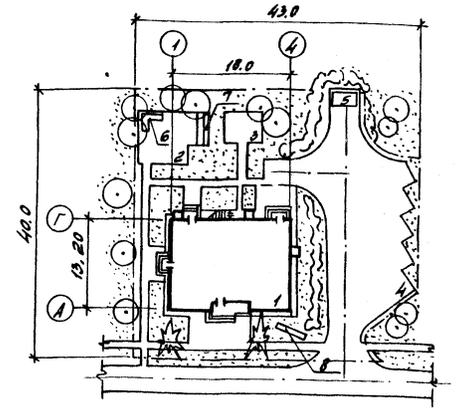

Данная схема не является обязательной при привязке типового проекта

Условные обозначения

- Произв.-лабораторный корпус лесхоза
- Место установки временных инвентарных зданий
- Место для временного складирования материалов
- Гусеничный кран МКГ-25БР
- Путь гусеничного крана при монтажных работах
- Дб — Временная автодорога
- в — Постоянный хозяйственно-питьевой водопровод
- К — Постоянная производственная канализация
- W — Постоянная сеть электроснабжения
- Wв — Временная электросеть на столбах
- Прожекторная мачта с прожектором ПЗС-35
- Вв — Временный водопровод
- ПГ — Пожарный гидрант
- К — Питьевой кран
- Ограждение строительной площадки

Зона действия гусеничного крана – в пределах ограждения стройплощадки.

Экспликация зданий и сооружений

№№ по генплану	Наименование здания (сооружения)	Координаты узла квадр. стр. сетки	Примечание
1	Производственно-лабораторный корпус		
2	Площадка для отдыха		
3	Спортивная площадка		
4	Автостоянка		
5	Площадка для мусороконтейнеров		т.п.320-18, тип 2
6	Скамья		т.п. 320-44, тип 2
7	Пергола		т.п.320-44, тип 1
8	Доска показателей		т.п.320-44

13. Схема генплана

Основные показатели схемы генплана

N п/п	Наименование показателей	Ед. изм.	Количество	Примечание
1	Площадь участка	га	0,16	
2	Площадь застройки	м²	280	
3	Площадь автодорог, тротуаров и площадок	м²	1050	
4	Площадь озеленения	м²	270	
5	Плотность застройки	%	17,5	

Привязан

Инв.№

Копировал Ф. – Платникова

Формат А2

Инв.№ подл. | Подпись и дата | Взам. инв.№

Альбом I

Типовой проект 411-1-135.86

Технико-экономические показатели

Наименование данных и показателей	Ед. изм.	Данные и показатели: Рассматриваемого проекта	Проекта-аналога: Т.П. 411-1-94	Проекта-аналога: в сопоставимом виде	Привязки
1. Технико-экономические характеристики					
1.1. Списочная численность работающих	чел.	25...30	20...25	20...25	
1.2. Режим работы предприятия					
- рабочие дни в году	дн.	260	260	260	
- рабочие смены в сутки	см.	1	1	1	
- продолжительность смены	час.	8.2	8.2	8.2	
1.3. Объем строительный здания	м³	2057.29	1740.1	2125.24	
в том числе:					
подземной части	м³	385.14	—	385.14	
Объем строительный здания					
на расчетную единицу	м³	4.05	—	4.08	
1.4. Площадь здания					
застройки	м²	267.7	257.8	270.28	
общая	м²	507.4	421.3	520.1	
В том числе:					
подземной части	м²	98.8	—	98.8	
нормируемая	м²	384.63	—	384.63	
Площадь общая здания на					
расчетную единицу	м²	1	1	1	
2. Сметная стоимость					
2.1. Стоимость общая	тыс.руб.	88.81	38.29	67.65	
в том числе:					
Строительно-монтажных работ	тыс.руб.	51.15	35.19	52.19	
Оборудования	тыс.руб.	15.46	3.10	15.46	
Стоимость строительно-монтажных работ на					
1м² общей площади	руб.	100.81	83.53	102.85	
Стоимость строительно-монтажных работ на					
1м³ строительного объема	руб.	24.85	20.22	25.37	
Стоимость общая на расчетную единицу	руб.	101.28	87.08	133.33	
3. Трудоемкость					
3.1 Построечные трудовые затраты	чел.-дн.	850.44	769.33	902.56	
То же, на 1м² общей площади	чел.-дн.	1.70	1.83	1.78	
То же на 1м³ строительного объема	чел.-дн.	0.42	0.44	0.44	
То же на расчетную единицу	чел.-дн.	1.70	1.83	1.78	
4. Расход строительных материалов					
4.1. Цемент, приведенный к марке М400	т	92.0	59.70	94.51	
в том числе:					
в построечных условиях	т	43.94	—	45.26	
Цемент, приведенный к марке М400 на 1м² общей площади	т	0.18	0.14	0.18	
То же, на 1м³ строительного объема	т	0.04	0,03	0.04	
4.2. Сталь, общий	т	6.40	1.98	6.73	
в том числе:					
в построечных условиях	т	0,65	—	0.68	
Сталь приведенная к классам A-I и C38/23	т	9.05	—	9.50	
то же, на 1м² общей площади	т	0.02	—	0.02	
то же, на 1м³ строительного объема	т	0.004	—	0.004	
То же, на расчетную единицу	т	0,02	—	0.02	
Сталь прокатная, приведенная к C38/23	т	6.66	—	6.99	
в том числе:					
в построечных условиях	т	0.66	—	0.69	
Сталь арматурная приведенная к A-I	т	2.39	—	2.51	
в том числе:					
в построечных условиях	т	0.154	—	0.162	
4.3. Бетон и железобетон, общий	м³	285.14	149.57	289.11	
То же, на 1м² общей площади	м³	0.56	0.36	0.56	
то же, на 1м³ строительного объема	м³	0.14	0.08	0.14	
то же, на расчетную единицу	м³	0.56	0.36	0.56	
Бетон и железобетон, общий					
монолитный	м³	64.34	85.91	110.93	
сборный тяжелый	м³	220.8	63.66	178.18	
4.4. Лесоматериалы, общий	м³	41.3	1.92	62.15	
в том числе:					
в построечных условиях	м³	2.84	—	4.26	
Лесоматериалы, приведенные к круглому лесу	м³	46.24	—	96.0	
то же, на 1м² общей площади	м³	0.09	—	0.18	
4.5. Кирпич, общий	тыс. шт.	98.65	102.59	113.5	
то же, на 1м² общей площади	тыс. шт.	0.19	0.24	0.22	
5. Эксплуатационные расходы					
5.1. Расход холодной воды:	м³/ч	0.39	0.23	0.57	
	м³/сут.	0.81	0.74	1.32	
5.2. То же, горячей воды:	м³/ч	0.45	0.12	0.52	
	м³/сут.	0.88	—	0.88	
5.3 Расход тепла	ккал/ч	76890	47410	80300	
	кВт	89.190	55.137	93.489	
— на отопление	—"—	54190 / 83.02	41650 / 48.439	45100 / 52.451	
— на вентиляцию	—"—	—	9200 / 10.80	9200 / 10.80	
— на горячее водоснабжение	—"—	22500 / 26.170	5760 / 6.699	26000 / 30.238	
5.4. Потребная электрическая мощность	кВт	20.35	17.0	20.61	
5.5 Расход электроэнергии годовой	МВт.ч	25.4	25.415	25.63	

За расчетную единицу принят 1м² общей площади.

Инв.№ подл. | Подпись и дата | Взам.инв.№

Привязан

Инв.№

сф749-01

Т.П. 411-1-135.86 ПЗ

Копировал Ф-Плотникова Формат А2

Альбом I

Типовой проект 411-1-135.86

Ведомость чертежей основного комплекта марки ТХ

Лист	Наименование	Примечание
1	Общие данные (начало)	
2	Общие данные (окончание)	
3	План расположения технологического оборудования на отм. -2,800; 0,000; 3,600	

Ведомость основных комплектов рабочих чертежей

Обозначение	Наименование	Примечание
- ТХ	Технологическая часть	
- АР	Архитектурные решения	
- КЖ	Конструкции железобетонные	
- ВК	Внутренний водопровод и канализация	
- ОВ	Отопление и вентиляция	
- ЭО	Электроосвещение	
- ОС	Связи и сигнализация	

Ведомость ссылочных и прилагаемых документов

Обозначение	Наименование	Примечание
	Ссылочные документы	
	„Единая номенклатура мебели и оборудования общественных зданий массового строительства" М1982г	
	Прилагаемые документы	
- ТХ.СО	Спецификация оборудования	

Перечень технологического оборудования (начало)

№ поз. по плану	Наименование оборудования	Марка, тип	Кол-во	Мощность, в квт: един.	Мощность, в квт: общ	Вес ед. оборудован. в кг	Завод изготовитель
1	Вешалка гардеробная напольная	3-05-02-06	4				
2	Стол рабочий двухтумбовый		20				
3	Стол рабочий однотумбовый		4				
4	Стеллаж для регистрового хранения документов		3				
5	Шкаф для документов		5				
6	Стол читательский		3				
7	Тумба передвижная		17				
8	Шкаф приставка для вертикального хранения документов		2				
9	Кресло рабочее	662-2	14				
10	Приставка к столам рабочим для работы с пишущими машинками		1				
11	Стул рабочий		20				
12	Цветочница		7				
13	Стул рабочий подъемно-поворотный		26				
14	Кровать	13025.11-71	2				
15	Тумбочка прикроватная		2				
16	Кресло секционное с откидным сиденьем		64				
17	Шкаф вытяжной	ШВ-3.3	1			460.0	
18	Журнальный столик		1				
19	Журнальный столик		1				
20	Стол для совещаний		2				
21	Трибуна		1				
22	Комбинированный шкаф		13				
23	Стол лабораторный пристенный	СТБ-3	1			345.0	
24	Стол титровальный		1				
25	Сейф		1				
26	Мойка лабораторная	МВ-1,3	2			370.0	Росхозторг
27	Витрина горизонтальная секционная		5				
28	Стол обеденный		1				
29	Электрокипятильник	КНЭ-25	1	3.0	3.0		

Общие указания

Производственная лаборатория предназначена для:

- определения качества семян по их внешним признакам (чистота, объемный и удельный веса, величина, окраска, запах).
- исследования почв лесных питомников лесокультурного фонда, лесосеменных участков с отбором почвенных образцов, определение лесопригодности почв и содержания питательных элементов, объемного и удельного веса, влажности.
- определения удельного веса, влажности и усушки древесины.

11

СФ749-01

Проект разработан в соответствии с действующими нормами и правилами и предусматривает мероприятия, обеспечивающие взрывную, взрывопожарную и пожарную безопасность при эксплуатации зданий.

Главный инженер проекта Усталов

Инв. № подл. | Подп. и дата | Взам. инв. №

Инв. №		
Нач. отд.	Калабухов	
Н. контр.	Пачинский	
Гл. спец.	Нейбург	
ГИП	Усталов	
Рук. гр.	Насонов	
Ст. инж.	Оглавлинова	

Привязан

Т.П. 411-1-136.86 ТХ

Произв.-лаб. корпус лесхоза для среднеевропейской части СССР. Стены кирпичные	Стадия	Лист	Листов
	Р	1	3

Общие данные (начало)

Воронежский филиал „Союзгипролесхоз"

Копировал Решетило Формат А2

Альбом I

Типовой проект 411-1-136.86

Перечень технологического оборудования (окончание)

№ поз. по плану	Наименование оборудования	Марка, тип	Кол-во	Мощность в квт ед.	Мощность в квт общ.	Вес ед. оборудован. в кг	Завод изготовитель
30	Электросушитель для рук	ЭR-4	5	1.35	6.75	4.2	Утянский завод лабораторных электро печей
31	Шкаф холодильный	„ЗИЛ"	1				
32	Стеллаж-секция универсального назначения		5				
	Весы аналитические	РДВ-200	1				
	Весы технические	Т-200	1				
	Фотоэлектрокаллориметр	ФЭК-М	1				
	Сушильный шкаф с терморегулятором	СЭШ-3	1			20	
	Термостат	МТ-1,2	1			50	
	Аппарат для встряхивания колб с жидкостью		1				
	Дистилятор	ДП-2	1			2.0	
	Бани водяные одногнездовые		2			3.0	
	Потенциометр лабораторный универсальный	ЛПУ-01	1				
	Штативы лабораторный с кольцами и держателями	ШЛ	4			4.2	
	Треножники железные высотой 18-20см		3			0.24	
	Сетки асбестовые		3				
	Алюминиевые стаканчики		50				
	Щипцы для тигиленникилирования	ЩТ	1			0.07	
	Набор сверл для пробок	НСП	1			0.3	
	Обжиматель для пробок		1				

№ поз. по плану	Наименование оборудования	Марка, тип	Кол-во	Мощность в квт ед.	Мощность в квт общ.	Вес ед. оборудован. в кг	Завод изготовитель
	Штатель металлический		4			0.07	
	Набор латунных сит		1				
	Пестик каучуковый		1				
	Воронка для горячего фильтрования		1				
	Штативы для пробирок		4				
	Набор ареометров		1				
	Термометр комнатный		1				
	Термометры химические	ТЛ-2	3				
	Ерши (разные)		5				
	Карандаши по стеклу (в коробках)		1			3,35	
	Лакмусовая бумага (в коробках)		1				
	Фильтры беззольные		10				
	Песчаные часы (на 3,5-10 минуты)		3				
	Трубки каучуковые разного диаметра		0,001				
	Трубки стеклянные разного диаметра		0,002				
	Пробки корковые разные		0,001				
	Пробки каучуковые разные		0,001				
	Зажимы (Мора)						
	Запружинные		15				
	Зажимы (Гофмана)						
	Совок роговой		2			0.03	
	Ложка роговая		4				
	Штатив для колб Квельдаля		1				
	Штативы для воронок на 6 гнезд		2				
	Фотоувеличитель универсальный	„Беларусь-2М"	1				
	Плитки электрические	Мечта-5	5			1.5	
	Бани водяные на 6-12 гнезд		1			3.0	
	Пламенный фотометр	„Цейка" или ФПЛ-1	1			14.5	
	Бур почвенный	БПР-2	1				
33	Барьер гардеробный № 281		1				

12

СФ 749-01

Нач. отд.	Калабухов	
Н. контр.	Пачинский	
Гл. спец.	Нейбург	
ГИП	Усталов	
Рук. гр.	Насонов	
Ст. инж.	Оглаблинова	

Т.П. 411-1-136.86 ТХ

Привязан

Инв. №

Произв.-лаб. корпус лесхоза для среднеевропейской части СССР. Стены кирпичные

Стадия	Лист	Листов
Р	2	

Общие данные (окончание)

Воронежский филиал „СОЮЗГИПРОЛЕСХОЗ"

Копировал Ф. Плотникова

Формат А2

Инв. № подл. | Подпись и дата | Взам. инв. №

Типовой проект 411-1-136.86 Альбом 1

План на отм. 3.300

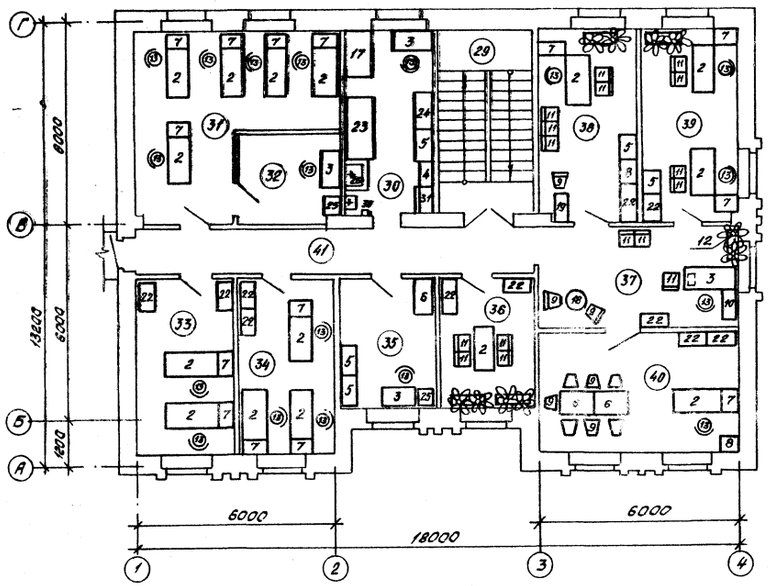

План на отм. 0,000

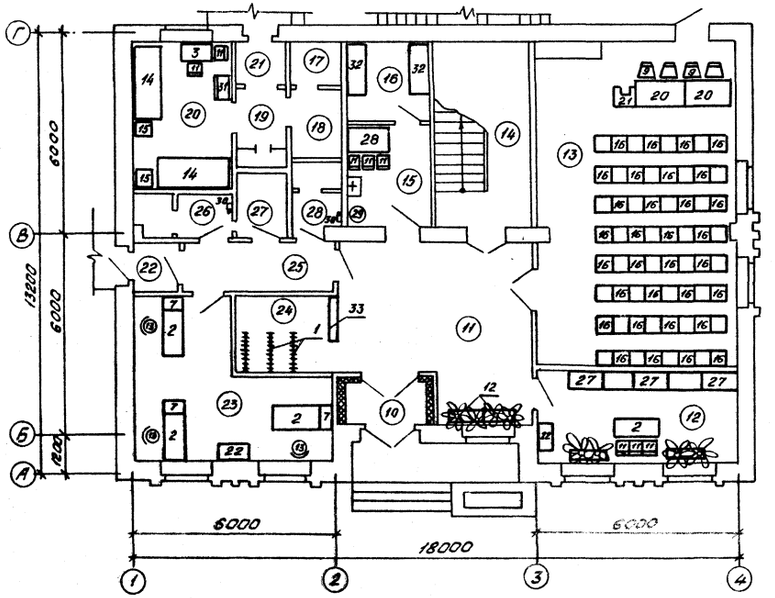

Экспликация помещений

Номер по плану	Наименование	Площадь, м²	Категория производства по взрывной, взрывопожарной и пожарной опасности	Номер по плану	Наименование	Площадь, м²	Категория производства по взрывной, взрывопожарной и пожарной опасности
1	Тепловой пункт	7,45		22	Тамбур	1,56	
2	Хозяйственная кладовая	6,95		23	Рабочая комната	25,25	
3	Коридор	26,77		24	Гардероб	5,65	
4	Аппаратная	11,25		25	Коридор	6,36	
5	Помещение для хранения образцов	22,72		26	Мужская уборная	3,78	
				27	Кладовая-уборная инвентаря	2,96	
6	Фотолаборатория	10,26		28	Женская уборная	3,44	
7	Женская уборная	3,04		29	Лестница	15,00	
8	Мужская уборная	3,01		30	Лаборатория	14,86	„В"
9	Лестница	7,36		31	Бухгалтерия	25,65	
10	Тамбур	3,33		32	Касса	3,85	
11	Вестибюль-фойе	27,12		33	Рабочая комната	15,20	
12	Кабинет лесохозяйственной пропаганды	15,91		34	Рабочая комната	15,30	
				35	Рабочая комната	11,26	
13	Зал заседаний	49,94		36	Комната общественных	11,28	
14	Лестница	15,00			организаций		
15	Кубовая	8,01		37	Приемная секретарская	18,12	
16	Кладовая для макулатуры	6,67		38	Кабинет главного	17,02	
17	Кладовая	2,21			лесничего		
18	Санузел	3,57		39	Кабинет главного инженера и главного механика	16,91	
19	Коридор	2,74					
20	Комната для приезжих	12,01		40	Кабинет директора	21,41	
21	Тамбур	1,56		41	Коридор	16,70	

План на отм. -2,800

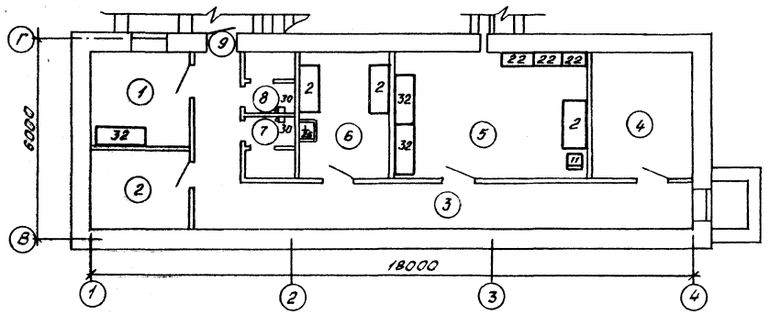

Согласовано:
Рук.гр. ...ВК — Водопроводчик
Рук.гр. ...ВиТ — Электрик
Рук.гр. ...ОВ — Отопление
Рук.гр. ...ЭТМ — Общая
Рук.гр. ...ЭТМ — Общая

Инв.№ подл. | Подп. и дата | Взам.инв.№ | Инв.№ дубл. | Подп. и дата

Нач.отд.	Колобулов		
Н.контр.	Починский		
Гл.спец.	Нейбург		
ГИП	Усталов		
Рук.гр.	Насонов		
Ст.инж.	Четкина		

Привязан

Инв.№

13

СФ749-01

Т.П. 411-1-136.86 ТХ

Произв.-лабор. корпус лесхоза для средневропейской части СССР. Стены кирпичные

Стадия	Лист	Листов
Р	3	

Планы расположения технологического оборудования на отм. -2,800; 0,000; 3,300

Воронежский филиал Союзгипролесхоз

Копировал Решетило

Формат А2

Альбом I

Типовой проект 411-1-135.86

Ведомость рабочих чертежей основного комплекта

Лист	Наименование	Примечание
1	Общие данные	
2	Планы на отметках -2,800; 0,000. Фрагмент 1	
3	План на отметке 3,300. Фрагмент 2.	
4	Фрагмент 3. Ведомость отделки помещений	
	Экспликация отверстий.	
5	Разрез 1-1, Ведомость перемычек	
6	Фасады	
7	План кровли. Планы полов. Схема заполнения оконных проемов	
8	Схема расположения элементов перегородок на отм. -2,800	
9	Схема расположения элементов перегородок на отм. 0,000	
10	Схема расположения элементов перегородок на отм. 3,300.	
11	Сечение 13-13	
12	Схема расположения элементов встроенного шкафа Ш1. Окно кассы ОК3	
13	Козырек	
14	Крыльца 1,2,3. Приямок 1	

Ведомость спецификаций

Лист	Наименование	Примечание
3	Спецификация к схемам расположения сеток в стенах	
3	Спецификация перемычек	
5	Спецификация элементов заполнения проемов	
7	Спецификация элементов перекрытия вентиляционных каналов	
11	Спецификация к схемам расположения перегородок	
12	Спецификация элементов встроенного шкафа	
12	Спецификация деревянных изделий	
13	Спецификация элементов обрамления козырька	
14	Спецификация элементов крылец 1,2,3. Приямка 1	

Общие указания

1. За относительную отметку 0,000 принят уровень чистого пола здания, что соответствует абсолютной отметке [ ].
2. Степень огнестойкости здания II, класс ответственности здания II.
3. Материал стен - кирпич силикатный эффективный СУР 75/1400/15 ГОСТ 379-79 на растворе марки 25. Цоколь - из керамического кирпича КР 75/1800/25 по ГОСТ 530-80.
4. Горизонтальную гидроизоляцию стен выполнять на отм. -0,600 и -0,030 из цементного раствора состава 1:2 толщиной 20мм.
5. Кирпичную кладку стен выполнять с наружной стороны под расшивку швов.
6. Указания о мероприятиях при производстве работ в зимнее время см п. 3.
7. Вокруг здания выполнить асфальтовую отмостку шириной 750мм.

Ведомость ссылочных и прилагаемых документов

Обозначение	Наименование	Примечание
	Ссылочные документы	
ГОСТ 6629-74*	Двери деревянные внутренние для жилых и общественных зданий	
ГОСТ 11214-86	Окна и балконные двери деревянные с двойным остеклением для жилых и общественных зданий	
ГОСТ 24698-81	Двери деревянные наружные для жилых и общественных зданий	
ГОСТ 17280-79	Доски подоконные деревянные	
1.038.1-1 вып. 4,5	Перемычки железобетонные для зданий с кирпичными стенами	
1.172.5-6	Элементы и детали встроенных шкафов	
1.231-5, вып. 1,2,4	Панели перегородок шпоперлитовые	
2.230-1, вып. 10	Детали стен и перегородок общественных зданий	
2.244-1, вып. 4	Детали полов общественных зданий	
2.260-1, вып. 3	Детали покрытий общественных зданий	
1.225-03-03	Рабочие чертежи металлических изделий	
Альбом 71-64		
3.006.1-2/82	Сборные ж.б. каналы и тоннели	
2.130-1, вып. 11	Детали стен и перегородок жилых зданий	
	Прилагаемые документы	
АР. ВМ	Ведомость потребности в материалах	

Проект разработан в соответствии с действующими нормами и правилами и предусматривает мероприятия, обеспечивающие взрывную, взрывопожарную и пожарную безопасность при эксплуатации здания.

Главный инженер проекта Усталов

Инв. № подл. | Подпись и дата | Взам. инв. №

СФ 740-01 14

Привязан

Инв. №			
Нач. отд.	Калашников		ТП 411-1-135.86 АР
Н. контр.	Починский		
Гл. спец.	Нейбург		
ГИП	Усталов		
Рук. гр.	Федорова		
Разраб.	Перегон		

Произв.-лаб. корпус лесхоза для среднеевропейской части СССР. Стены кирпичные	Стадия	Лист	Листов
	РП	1	14
Общие данные	Воронежский филиал „Союзгипролесхоз"		

Альбом I

Типовой проект 411-1-135.86

План на отм. 0,000

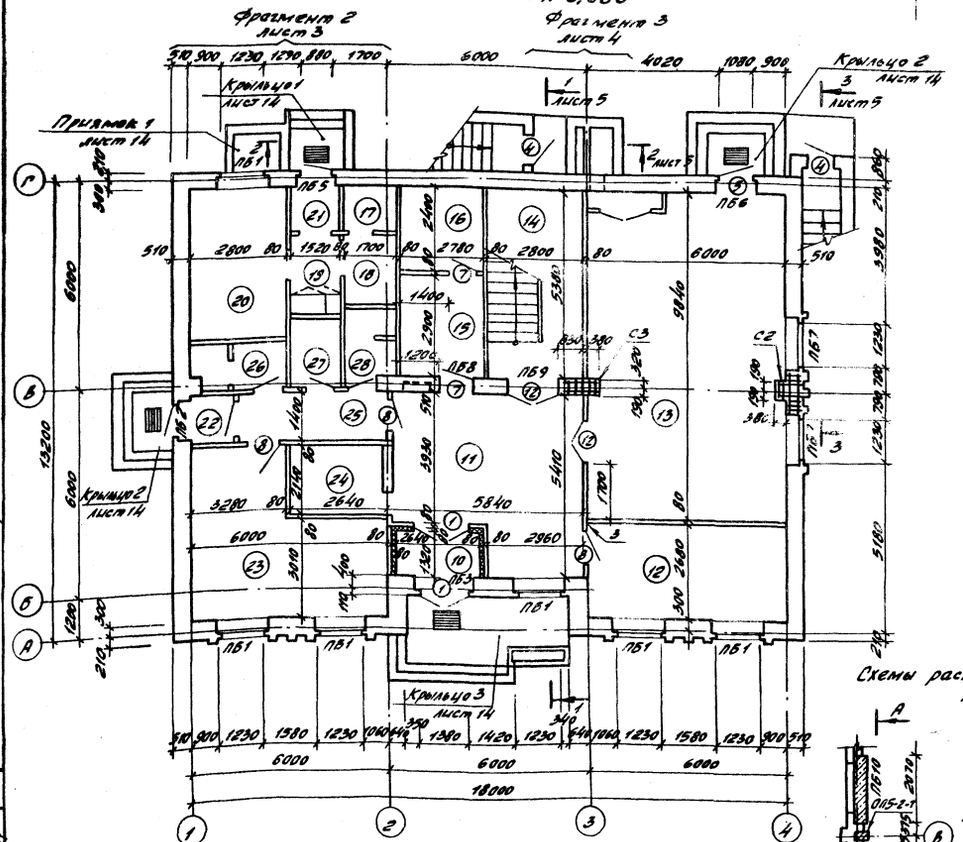

План на отм. -2,800

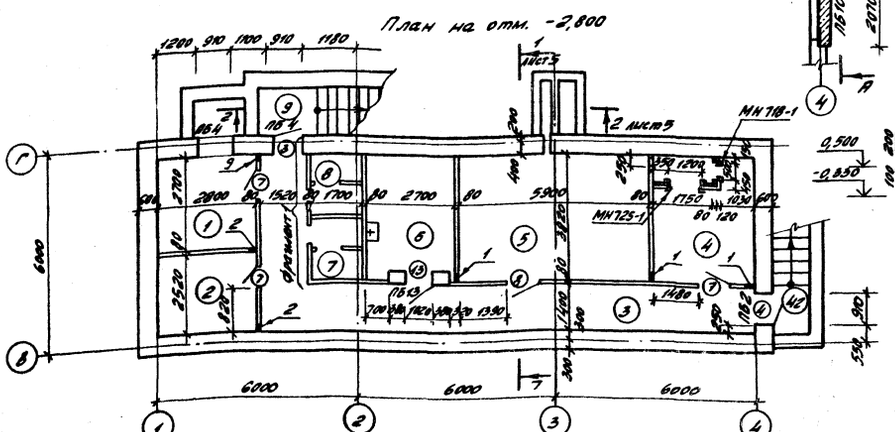

Фрагмент 1

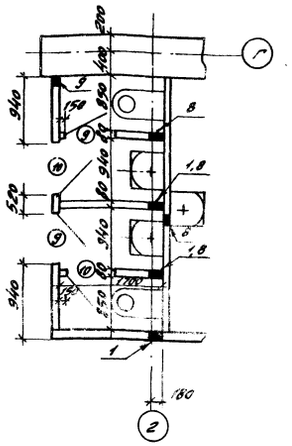

Схемы расположения перемычек и опорных подушек на отм. 0,500

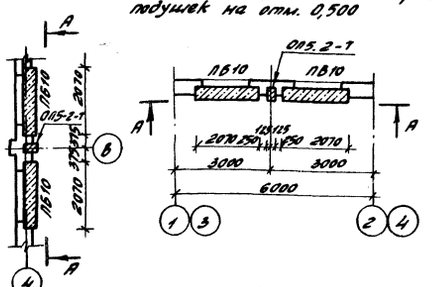

Экспликация помещений

Номер на плану	Наименование	Площадь м²	Категория производства по взрывной, взрывопожарной и пожарной опасности
1	Тепловой пункт	7,45	
2	Хозяйственная кладовая	6,95	
3	Коридор	26,77	
4	Аппаратная	11,25	
5	Помещение для хранения образцов	22,72	
6	Фотолаборатория	10,26	
7	Женская уборная	3,04	
8	Мужская уборная	3,01	
9	Лестница Л2	7,36	
10	Тамбур	3,33	
11	Вестибюль-фойе	27,12	
12	Кабинет лесохозяйственной пропаганды	15,91	
13	Зал заседаний	49,94	
14	Лестница Л1	15,00	
15	Кубовая	8,01	
16	Кладовая для макулатуры	6,67	
17	Кладовая	2,21	
18	Санузел	3,57	
19	Коридор	2,74	
20	Комната для приезжих	12,01	
21	Тамбур	1,56	
22	Тамбур	1,56	
23	Рабочая комната	25,25	
24	Гардероб	5,65	
25	Коридор	6,36	
26	Мужская уборная	3,78	
27	Кладовая уборочного инвентаря	2,96	
28	Женская уборная	3,44	

1. Опорные подушки ОП5.2-1 учтены в спецификации на л. КЖС-5.
2. Экспликацию отверстий см. на листе 4.
3. Примечания и спецификацию к схемам расположения сеток и закладных деталей в стенах см. на л. 3.

15

Согласовано:
Инв. № подл. | Подпись и дата | Взам. инв. №

Нач. отд.	Калабухов		
Н. контр.	Пачинский		
Гл. спец.	Неибург		
ГИП	Усталов		
Рук. гр.	Федорова		
Ст. арх.	Коровкина		

Привязан

Инв. №

СФ749-01

Т.П. 411-1-135.86 АР

Призв.-лов. корпус лесхоза для среднеевропейской части СССР. Стены кирпичные

Стадия	Лист	Листов
РП	2	

Планы на отметках -2,800, 0,000. Фрагмент 1

Воронежский филиал „СОЮЗГИПРОЛЕСХОЗ"

Копировал Ф. - Плотникова Формат А2

Альбом I

Типовой проект 411-1-135.86

План на отм. 3.300

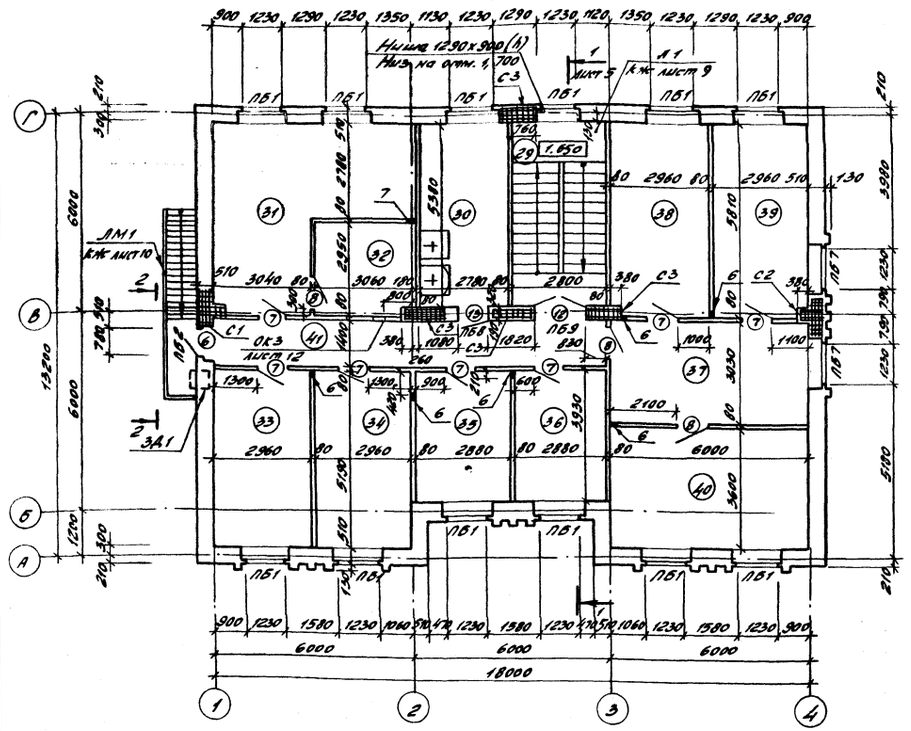

Фрагмент 2

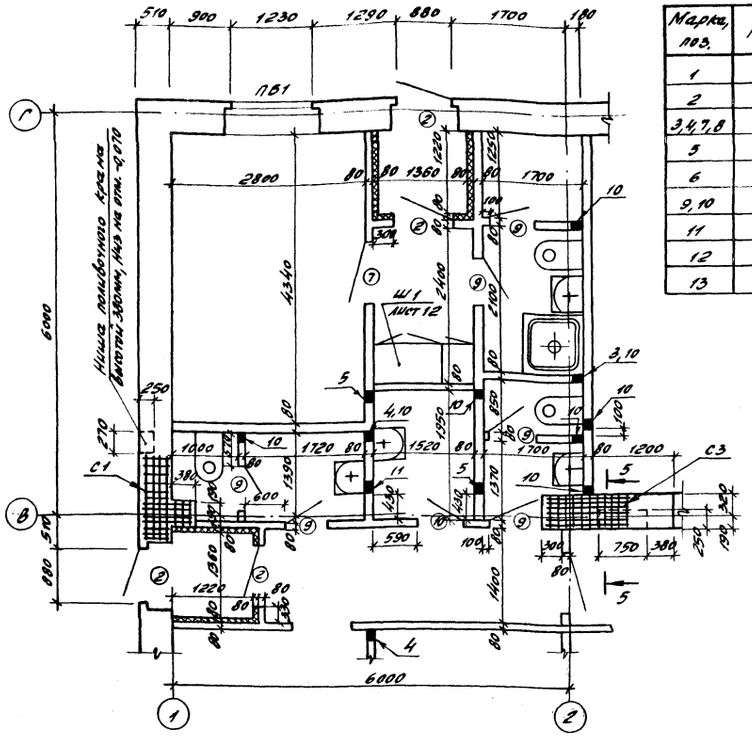

Ведомость проемов ворот и дверей

Марка, поз.	Размер проема, мм
1	1510 x 2370
2	1010 x 2370
3,4,7,8	910 x 2070
5	1210 x 2810
6	910 x 2810
9,10	710 x 2070
11	1310 x 2070
12	1310 x 2070
13	1020 x 2070

4-4

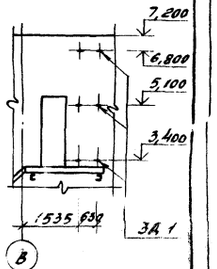

5-5

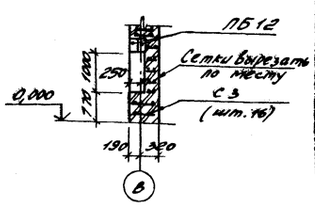

Экспликация помещений

Номер по плану	Наименование	Площадь, м²	Категория производства по взрывной, взрыво-пожарной и пожарной опасности
29	Лестница	15,00	
30	Лаборатория	14,86	В
31	Бухгалтерия	26,65	
32	Касса	8,86	
33	Рабочая комната	15,20	
34	Рабочая комната	15,30	
35	Рабочая комната	11,26	
36	Комната общественных		

Номер по плану	Наименование	Площадь, м²	Категория производства по взрывной, взрыво-пожарной и пожарной опасности
	организаций	11,26	
37	Приемная секретарская	18,12	
38	Кабинет главного лесничего	17,02	
39	Кабинет главного инженера		
	и главного механика	16,91	
40	Кабинет директора	21,41	
41	Коридор	16,70	
42	Лестница	7.03	

Спецификация к схемам расположения сеток и закладных деталей в стенах

Марка, поз.	Обозначение	Наименование	Кол.	Масса, ед., кг	Примечание
С1	411-1-135.86-КЖИ-03.00	Сетка С1	16		
С2		С2	16		
С3	411-1-135.86-КЖИ-04.00	С3	48		
ЗД1	411-1-135.86-КЖИ-08.00	Закладная деталь ЗД1	3		
МН718-1	1.400-15, вып. 1	Изделие закладное МН718-1	1		
МН725-1		МН725-1	2		

1. Сетки С1...С3 укладывать ниже опорных подушек через три ряда кладки на всю высоту этажей.
2. Схему опорных подушек см. марку К ж лист 5.

16
СФ749-01

Согласовано:
Рук. гр. ОВ Юрьева
Рук. гр. ВК Зайцева
Рук. гр. ЭП Иванов

Нач. отд.	Калабухов	
Н. контр.	Лачинский	
Гл. спец.	Нейбург	
ГИП	Усталов	
Рук. гр.	Федорова	
Ст. арх.	Коробкова	

Т.п. 411-1-135.86 АР

Произв.-лаб. корпус лесхоза для среднеевропейской части СССР. Стены кирпичные

Стадия	Лист	Листов
РП	3	

План на отметке 3,300. Фрагмент 2

Воронежский филиал „СОЮЗГИПРОЛЕСХОЗ"

Привязан

Инв. №

Инв. № подл. | Подпись и дата | Взам. инв. №

Копировал Ф. Плотникова формат А2

Альбом I

Типовой проект 411-1-135.86

Фрагмент 3
План на отм. 0.000

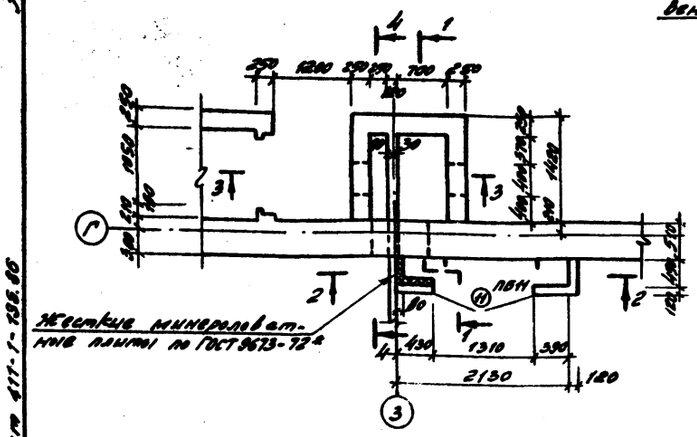

Фрагмент 3
План на отм. 2.400

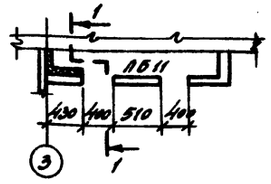

4-4

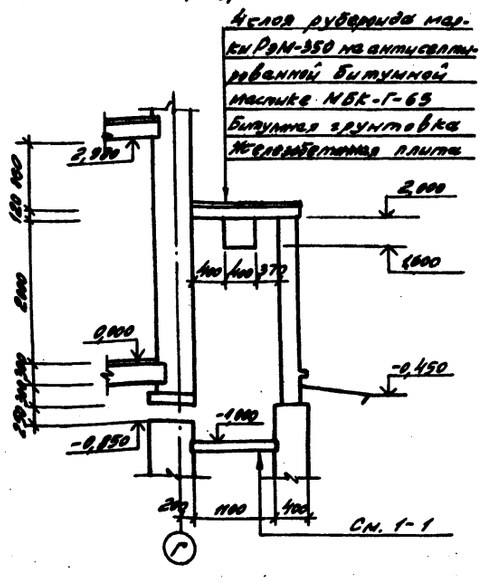

1-1

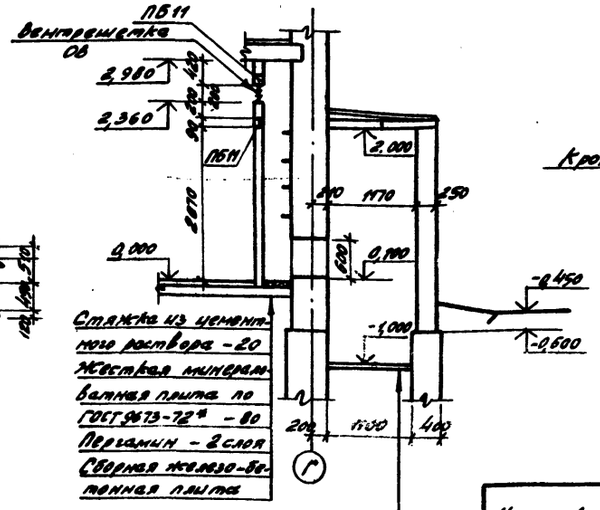

2-2

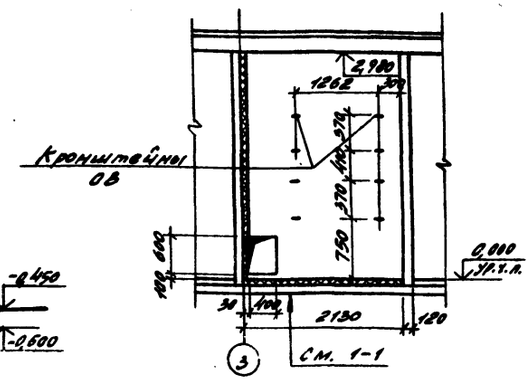

3-3

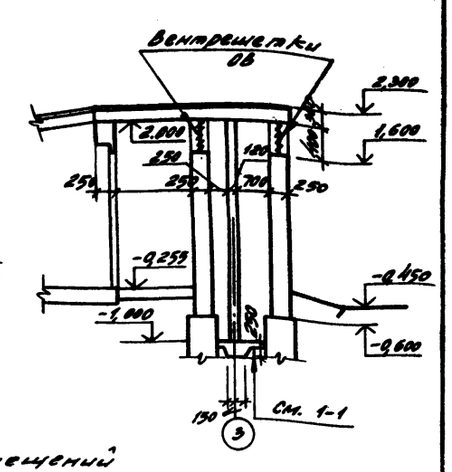

Экспликация отверстий

Тип отв.	Размеры, мм В	Размеры, мм Н	Отм. низа, м	Назначение
1	160	210	-0,700	ОВ
2	210	160	-0,700	ОВ
3	160	210	2,500	ОВ
4	210	160	2,500	ОВ
5	210	160	2,250	ОВ
6	210	160	5,800	ОВ
7	160	210	5,800	ОВ
8	200	320	-2,800	ВК
9	100	150	-0,650	ВК
10	100	150	0,050	ВК
11	150	150	0,000	ВК

Ведомость отделки помещений
Площадь м²

Наименование или номер помещения	Потолок: Площадь	Потолок: Вид отделки	Стены или перегородки: Площадь	Стены или перегородки: Вид отделки	Перегородки гипсоперлитовые: Площадь	Перегородки гипсоперлитовые: Вид отделки	Низ стен или перегородок (панель): Площадь	Низ стен или перегородок (панель): Вид отделки	Низ стен или перегородок (панель): Высота, мм	Примечание
14,15,16,17,19,10 21,1,2,3, 25,27, 22, 24,41	125,0	Затирка цементным раствором. Окраска силикатными красками	158,4	Известково-песчаная штукатурка	308,5	Затирка цементным раствором	255,5	Масляная окраска за 2 раза	1500	
			68,6	Окраска силикатными красками выше панели	142,8	Окраска силикатными красками выше панели				
6, 7, 8, 18, 26, 28	27,0	Затирка цементным раствором. Побелка клеевой краской	15,2	Известково-песчаная штукатурка	156,7	Затирка цементным раствором	101,2	Облицовка глазурованной плиткой	1500	
			6,5	Побелка клеевой краской выше панели	70,3	Побелка клеевой краской выше панели				
11,12,13,4, 23,5 20, 9, 30...40	341,8	Затирка цементным раствором окраска силикатными красками	314,1	Известково-песчаная штукатурка Окраска силикатными красками	536,2	Затирка цементным раствором Окраска силикатными красками	—	—	—	

17

СФ 749-01

Нач. отд.	Калабухов	
Н. контр.	Лучинский	
Гл. спец.	Найбург	
ГИП	Усталов	
Рук. гр.	Федорова	
Инж.	Перегон	

ТП 411-1-135.86 - АР

Произв.-лаб. корпус лесхоза для среднеевропейской части СССР. Стены кирпичные

Стадия	Лист	Листов
Р	4	

Фрагмент 3. Ведомость отделки помещений. Экспликация отверстий

Воронежский филиал „Союзгипролесхоз"

Привязан

Инв. №

Согласовано:
Рук. гр. ОВ — Юрьева
Рук. гр. ВК — Зайцева

Копировал Ф. Плотникова

Формат А2

Альбом I

Типовой проект 411-1-135.86

Разрез 1-1

4 слоя рубероида марки РЭМ-350 на антисептированной битумной мастике МКБ-Г-55А (ГОСТ 2889-80)
Битумная грунтовка
Железобетонная плита

Защитный слой из окатанного гравия размером зерен 8... 10мм, втопленного в битумно-кукерсольную холодную мастику БК-Х-75 - 15мм
4 слоя рубероида марки РЭМ-350 на антисептированной битумной мастике МКБ-Г-55А (ГОСТ 2889-80)
Битумная грунтовка (битум: керосин 1:2 по весу)
Стяжка из цементно-песчаного раствора марки 50 толщиной 15мм
Утеплитель - керамзитобетон $\gamma = 600$ кг/м³ толщиной 120мм
Пароизоляция - окраска битумно-кукерсольной мастикой 2 раза
Железобетонная плита

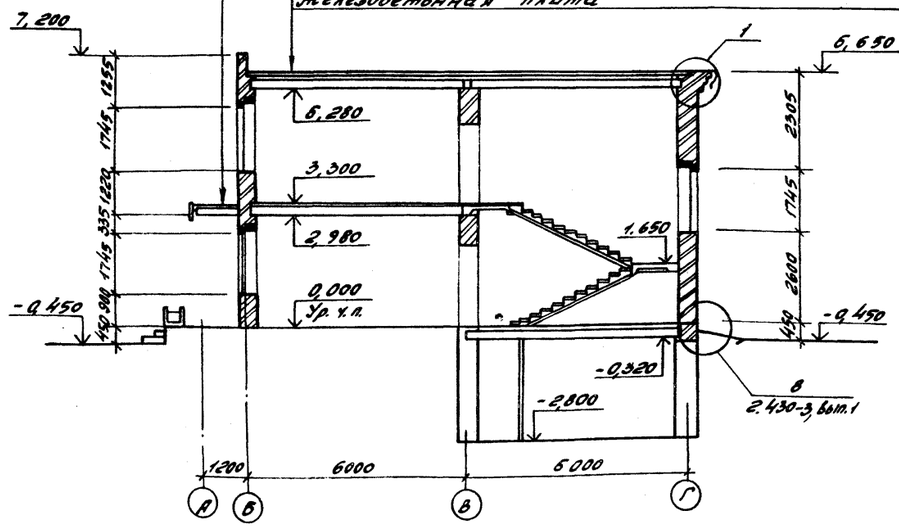

Разрез 2-2

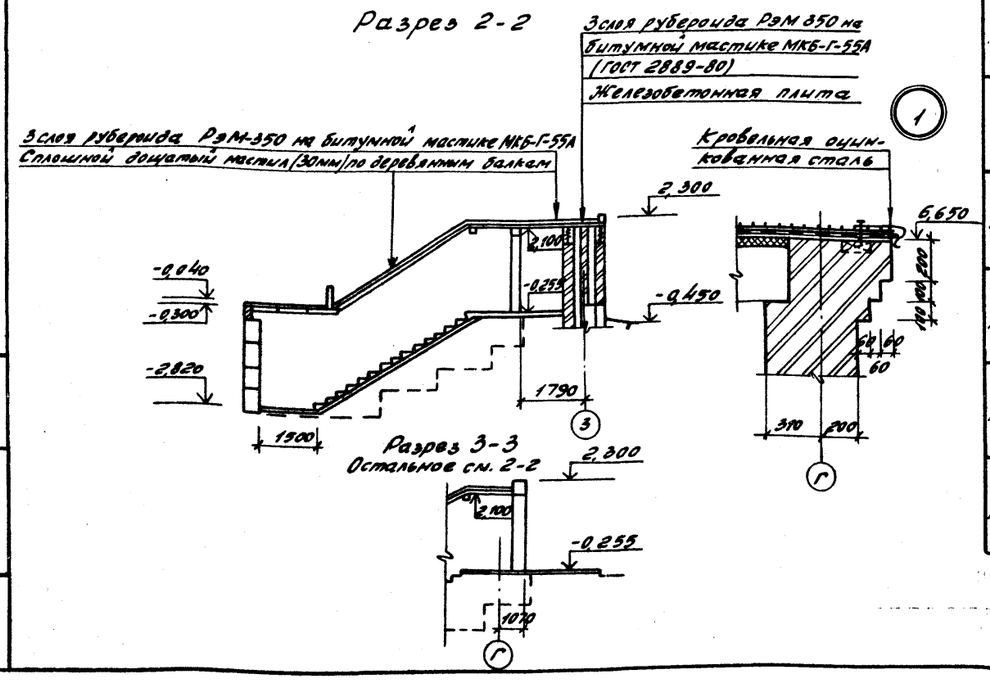

Разрез 3-3

Остальное см. 2-2

Ведомость перемычек

Марка поз.	Схема сечения
ПБ1	
ПБ2	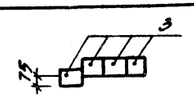
ПБ3	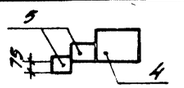
ПБ4	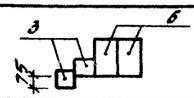
ПБ5	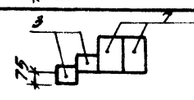
ПБ6	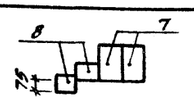
ПБ7	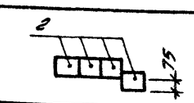
ПБ8	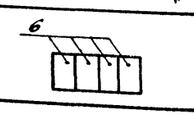
ПБ9	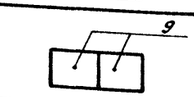
ПБ10	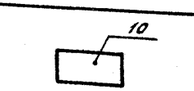
ПБ11	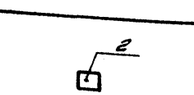
ПБ12	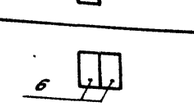
ПБ13	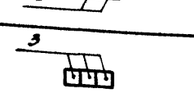

Спецификация перемычек

Марка поз.	Обозначение	Наименование	Кол. на этаж 1	2	Итого	Масса ед. кг	Примечание
1	1.038.1-1, Вып. 4	10ПБ18-27п	—	6	12	18	215	
2		8ПБ17-2	—	22	32	54	45	
3		8ПБ13-1	11	8	4	23	85	
4		10ПБ21-27п	—	1	—	1	246	
5		8ПБ19-3	—	2	—	2	52	
6		9ПБ13-37п	4	4	4	12	74	
7		9ПБ16-37п	—	4	—	4	88	
8		8ПБ16-1	—	2	—	2	42	
9	1.038.1-1 Вып. 5	10ПБ18-27п	—	2	2	4	215	
10		8ПП21-6	—	6	—	6	374	

Спецификация элементов заполнения проемов

Марка поз.	Обозначение	Наименование	Кол. на этаж 1	2	Итого	Масса, ед. кг	Примечание
1	ГОСТ 24698-81	Дверной блок ДН24-15	—	2	—	2		
2		ДН24-10	—	4	—	4		
3		ДН21-9	1	—	—	1		
4		ДН21-9л	1	2	—	3		
5	ГОСТ 11214-86	Балконный блок БР28-12	—	1	—	1		
6		БР28-9	—	—	1	1		
7	ГОСТ 6629-74*	Дверной блок ДГ21-9л	3	3	7	13		
8		ДГ21-9	1	3	3	7		
9		ДГ21-7	2	6	—	8		
10		ДГ21-7л	2	1	—	3		
11		ДГ21-13	—	1	—	1		
12		ДГ24-15	-	2	1	3		
13	2.435-6, вып. 5	ПД5	1	-	1	2		
ОК1	ГОСТ 11214-86	Окно ОР18-13.5В	—	8	14	22		
	ГОСТ 17280-79	Доска подоконная ПД13-25	—	8	14	22		
ОК2	ГОСТ 11214-86	Окно ОР15-9	1	—	—	1		
ОК3	Лист 12	Окно ОК3	—	—	1	1		

Двери лестничной клетки должны быть самозакрывающимися (установить закрыватели дверные ЗД2 по ГОСТ 5091-78* шт. 2) с уплотненными притворами без замков и других запоров.

18

СФ 749-01

Нач. отд.	Калабухов	
Н. контр.	Лапынский	
Гл. спец.	Нейзурер	
ГИП	Усталов	
Рук. гр.	Федоров	
Ст. арх.	Коробкова	

ТП 411-1-135.86 - АР

Промышл.-лаб. корпус лесхоза для средневропейской части СССР. Стены кирпичные	Стадия	Лист	Листов
	РП	5	
Разрез 1-1. Ведомость перемычек.	Воронежский филиал "Союзгипролесхоз"		

Привязан

Инв. №

Инв. № подл. | Подпись и дата | Взам. инв. №

Копировал Ф - Плотникова Формат А2

Альбом I

Типовой проект 411-1-135.86

Фасад 1-4

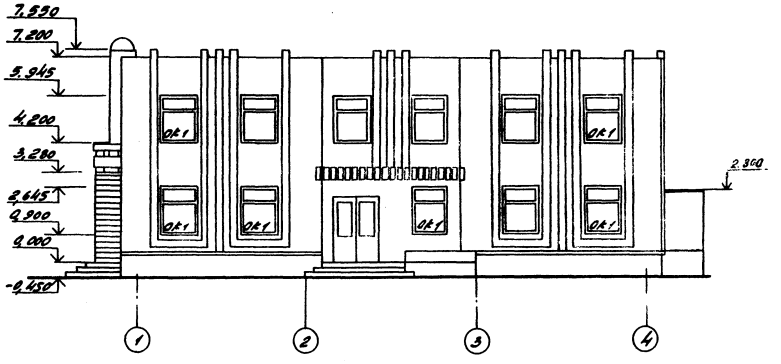

Фасад А-Г

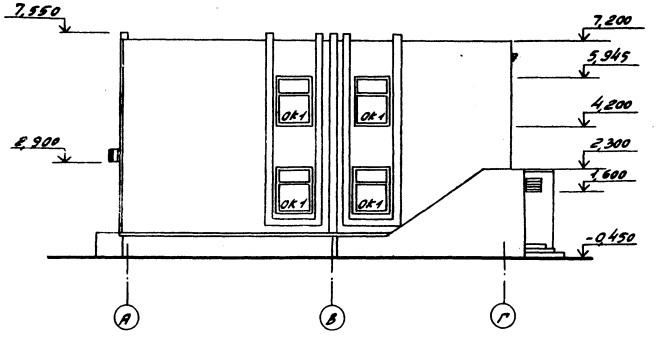

Фасад 4-1

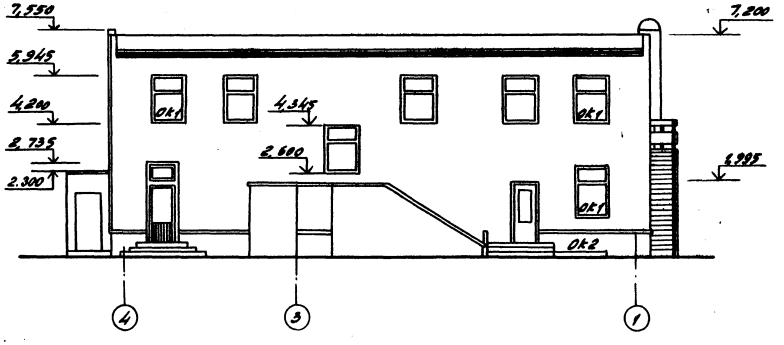

Фасад Г-А

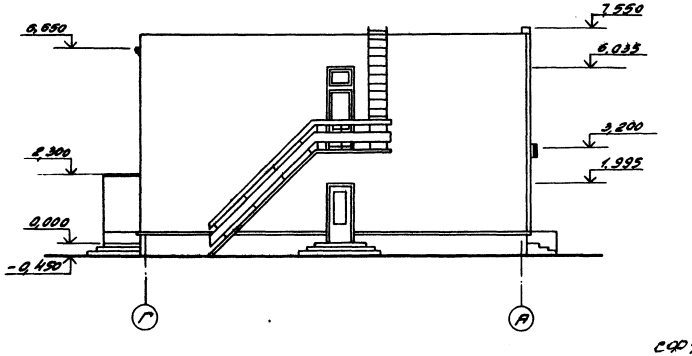

19

СФ 749-01

Нач. отд.	Калабухов		ТП 411-1-135.86 - АР
Н. контр.	Пачинский		
Гл. спец.	Нейбург		
ГИП	Эстелов		
Рук. гр.	Федорова		
Ст. арх.	Коробкова		

Привязан

Инв. №

Произв.-лаб. корпус лесхоза для среднеевропейской части СССР. Стены кирпичные

Стадия	Лист	Листов
Р	6	

Фасады

Воронежский филиал „СОЮЗГИПРОЛЕСХОЗ"

Копировал Ф. Плотникова Формат А2

Типовой проект 411-1-135.86 Альбом V

План кровли

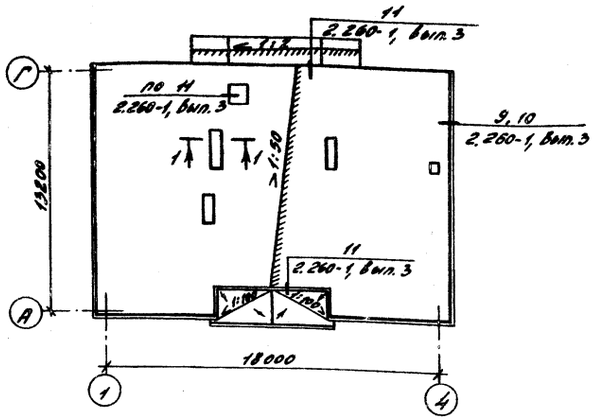

План полов на отм. 3.300

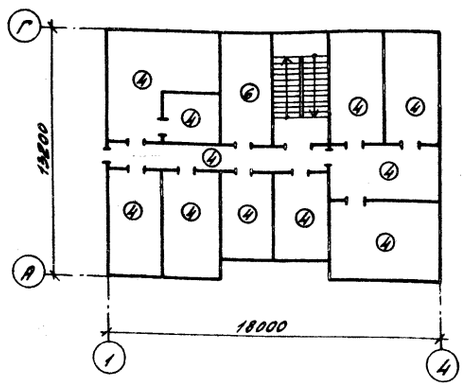

Схема заполнения оконных проемов

ОК1

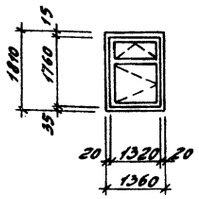

ОК2

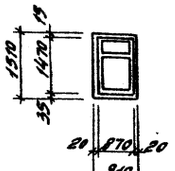

1-1

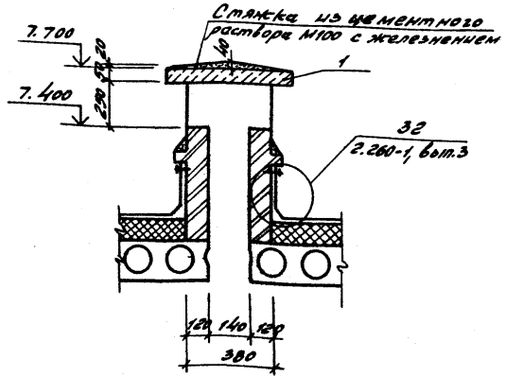

План полов на отм. 0.000

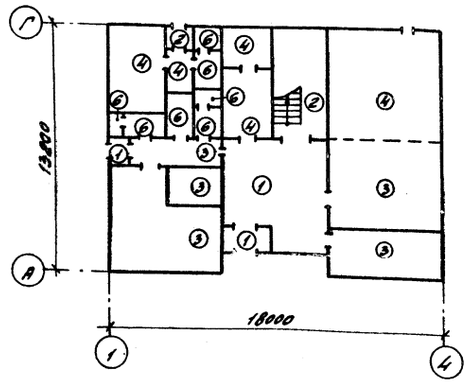

План полов на отм. -2.800

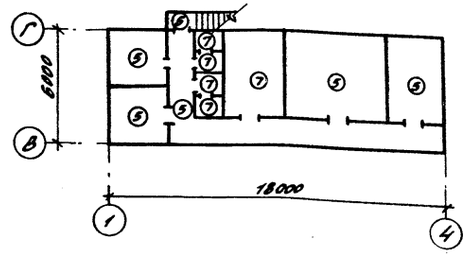

Экспликация полов

Наименование или номер помещения	Тип пола	Схема пола или номер узла по серии	Элементы пола и их толщина	Площадь пола, м²
11,10,22	1	239 2.244-1, вып.4	Покрытие - мозаичные плиты из бетона класса В15-20мм	31,95
14,21,29	2	121 2.244-1, вып.4	Покрытие - мозаичные плиты из бетона класса В15-20мм	31,68
12,13,23,24,25	3	225 2.244-1, вып.4	Покрытие - линолеум поливинилхлоридный на тканевой основе, ГОСТ 7251-80 - 2,5мм	66,18
15,16,19,20,41,38,39,40,31,32,33,34,35,36,37,10	4	70 2.244-1, вып.4	Покрытие - линолеум поливинилхлоридный на тканевой основе, ГОСТ 7251-80 - 2,5мм	245,01
1, 2, 3, 4, 5, 9	5	245 2.244-1, вып.4	Покрытие - бетон класса В15 - 20мм	82,49
28, 17, 27, 18, 30, 26	6	127 2.244-1, вып.4	Покрытие - керамические плитки, ГОСТ 6787-80 - 10мм	30,81
6, 7, 8	7	250 2.244-1, вып.4	Покрытие - керамические плитки, ГОСТ 6787-80 - 10мм	16,31

Спецификация элементов перекрытия вентиляционных каналов

Марка, поз.	Обозначение	Наименование	Кол.	Масса ед., кг.	Примечание
1	3.006.1-2/82 вып. 1-2	Плита П1-5	4	270	

20

сф 749-01

Нач. отд.	Калабухов		ТП 411-1-135.86 - АР	
Н. контр.	Пачинский			
Гл. спец.	Нейбург			
ГИП	Усталов			
Рук. гр.	Федорова		Произв.-раб. корпус лесхоза для среднеевропейской части СССР. Стены кирпичные	Стадия: Р; Лист: 7; Листов:
Ст. арх.	Коробкова		План кровли. Планы полов. Схема заполнения оконных проемов	Воронежский филиал "СОЮЗГИПРОЛЕСХОЗ"

Привязан

Инв. №

Инв. № подл. | Подпись и дата | Взам. инв. №

копировал Ф. - Плотникова

формат А2

Альбом I

Типовой проект 411-1-135.86

Схема расположения элементов перегородок на отм. -2.800

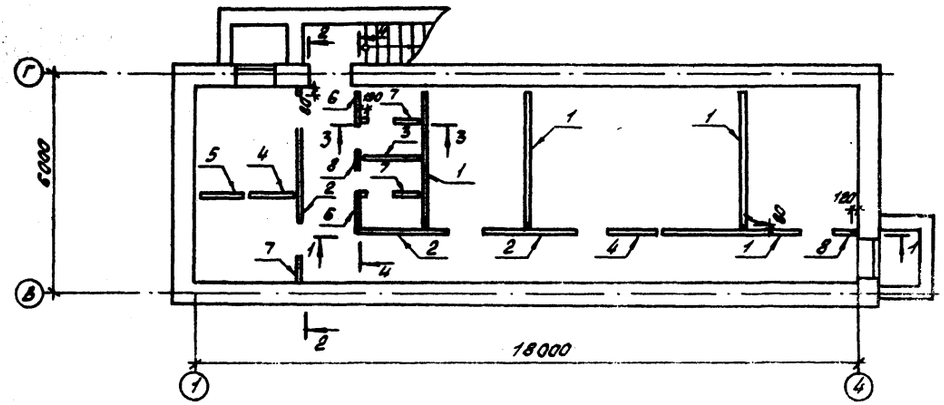

4-4

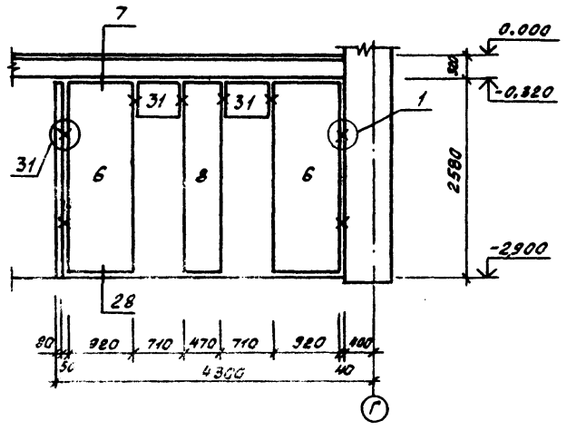

1-1

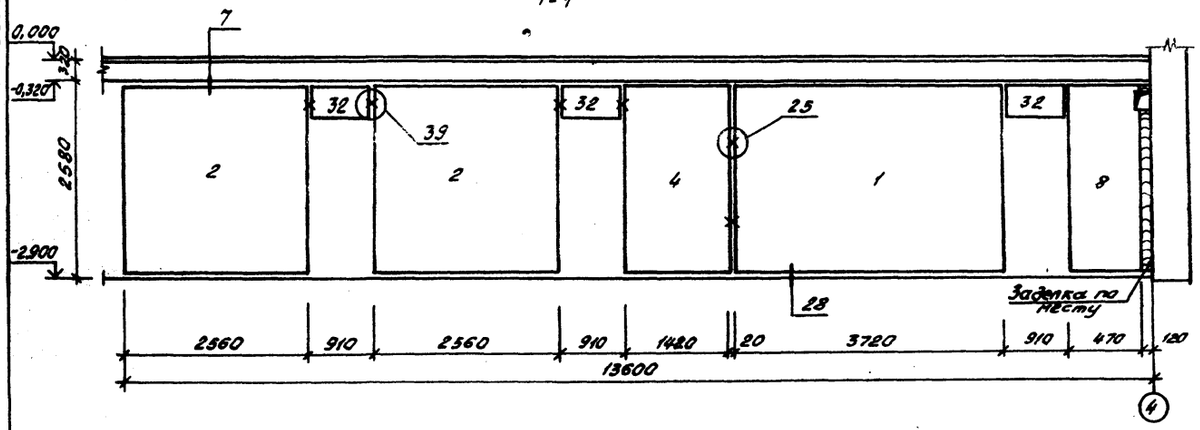

1. Все замаркированные узлы приняты по серии 2.230-1, вып. 10

2. Заделку по месту выполнять по узлу 56 серии 2.230-1, вып. 10

3. Размеры и привязки отверстий в перегородках см. на листах 2,3

2-2

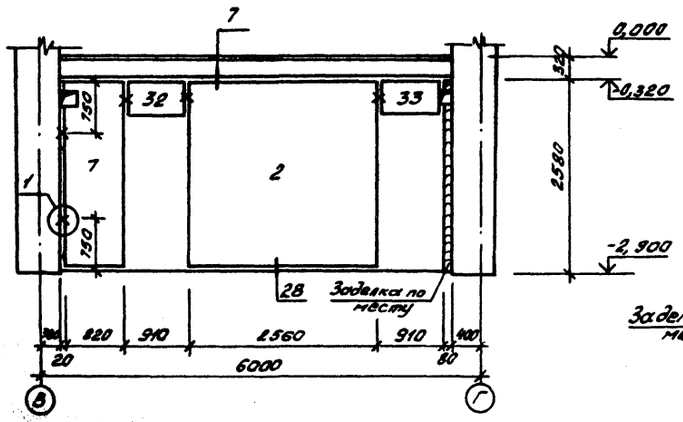

3-3

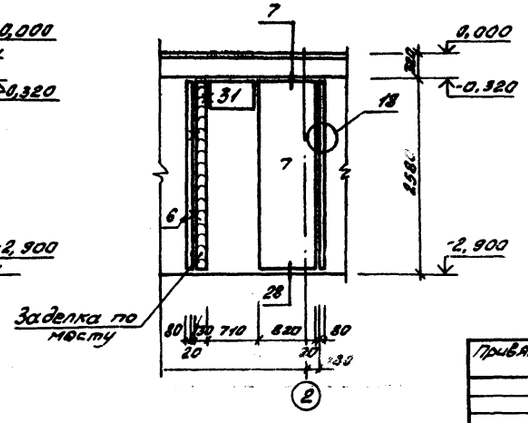

21

СФ 749-01

Нач. отд.	Калабухов		Т.П. 411-1-135.86 - АР
Н. контр.	Лачинский		
Гл. спец.	Нейдург		
ГИП	Усталов		
Рук. гр.	Федорова		
Инж.	Фролова		

Привязан

Инв. №

Произв.-лаб. корпус лесхоза для среднеевропейской части СССР Стены кирпичные	Стадия	Лист	Листов
	Р	8	
Схема расположения элементов перегородок на отм. -2.800	Воронежский филиал Союзгипролесхоз		

Копировал Решетило

Формат А2

Инв. № подл. | Подп. и дата | Взам. инв. №

Альбом I

Типовой проект 411-1-135.86

Схема расположения элементов перегородок на отм. 0.000

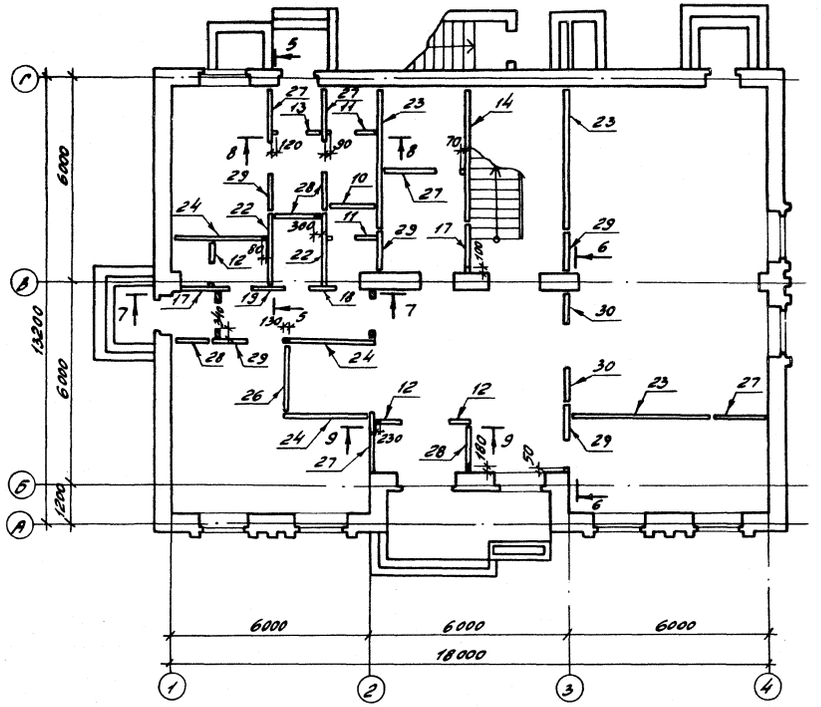

5-5

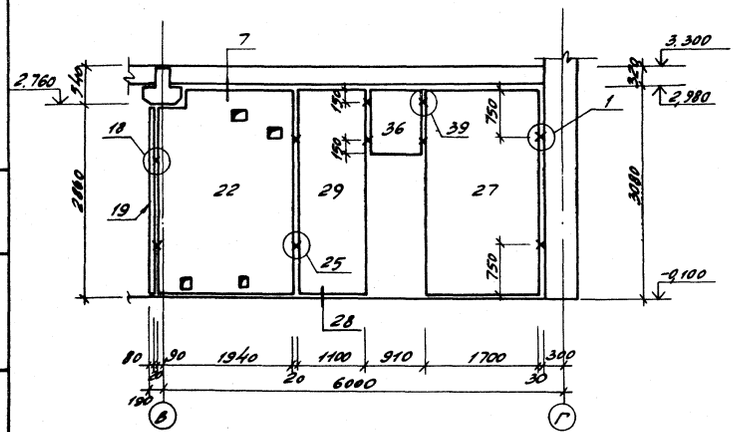

Б-Б

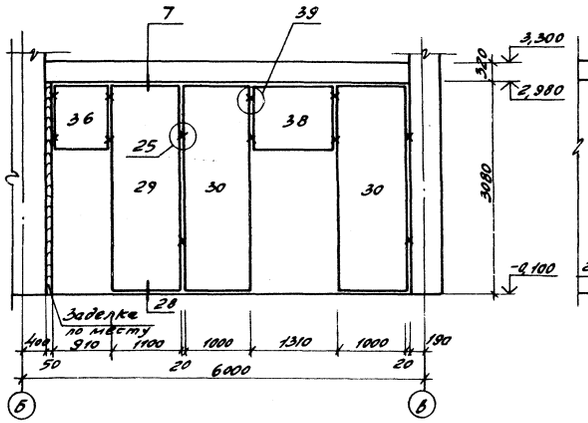

В-В

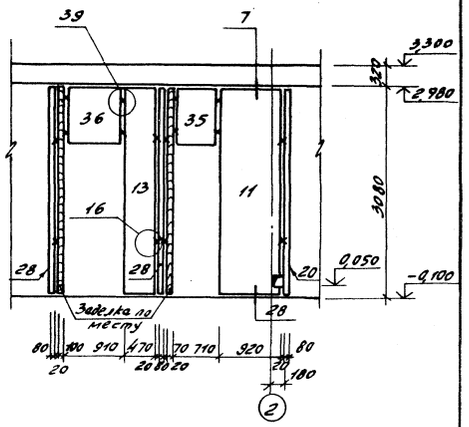

7-7

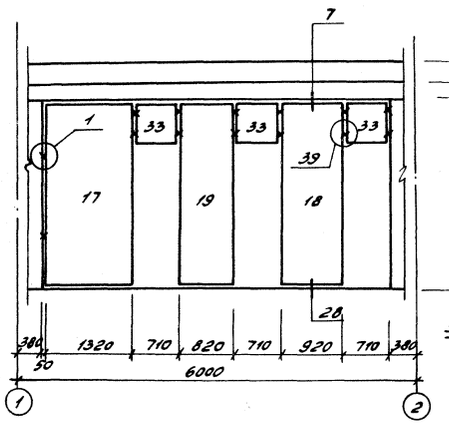

9-9

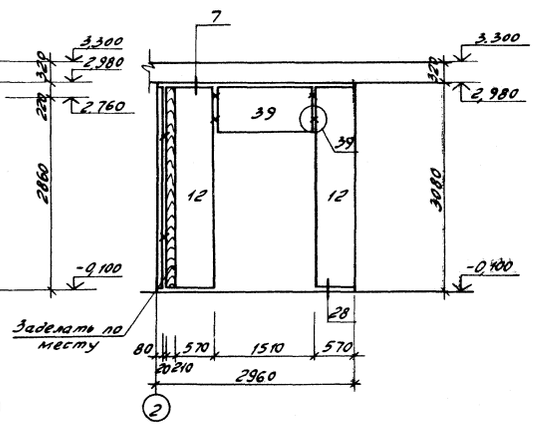

Указания к данному листу см. на листе 8

22.

СФ 749-01

Нач.отд.	Калабухов		ТП 411-1-135.86 - АР		
Н.контр.	Лушинский				
Гл.спец.	Нейбург				
ГИП	Усталов				
Рук.гр.	Федорова				
Инж.	Фролова		Произв.-лаб. корпус лесхоза для средневропейской части СССР. Стены кирпичные	Стадия: Р	Лист: 9	Листов:
Привязан			Схема расположения элементов перегородок на отм. 0.000	Воронежский филиал „СОЮЗГИПРОЛЕСХОЗ"		

Инв.№

Инв.№ подл. | Подпись и дата | Взам.инв.№

Копировал Ф. - Плотникова

Формат А2

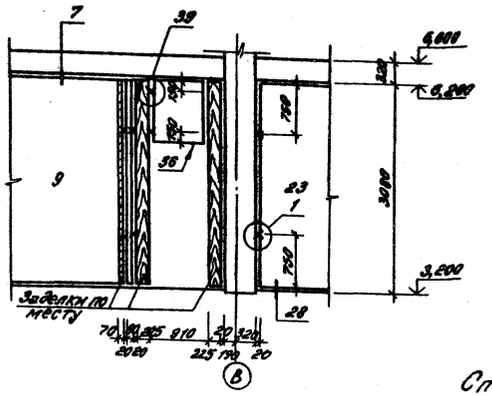

Спецификация к схеме расположения элементов перегородок на отм. -2,800; 0,000; 3,300

Марка, поз.	Обозначение	Наименование	Кол. на этаж: Подвал	1	2	Всего	Масса ед. кгс	Примечание
1	1.231-5, вып. 1	Панели перегородок ПГП28-37	4			4	601	
2		ПГП28-26	3			3	414	
3		ПГП28-17	1			1	269	
4		ПГП28-14,2	2			2	230	
5		ПГП28-13	1			1	214	
6		ПГП28-9	2			2	149	
7		ПГП28-8	3			3	133	
8		ПГП28-5	2			2	76	
9	1.231-5, вып. 2	ПГП33-38			3	3	754	
10		ПГП33-17		1		1	328	
11		ПГП33-9		2		2	180	
12		ПГП33-6		3		3	144	
13		ПГП33-5		1	1	2	94	
14		ПГП33-39Р		1		1	707	
15		ПГП33-26Р			1	1	506	
16		ПГП33-16Р			1	1	279	
17		ПГП33-13Р		2		2	237	
18		ПГП33-9Р		1	1	2	165	
19		ПГП33-8Р		1	3	4	147	
20		ПГП33-5Р			1	1	86	
21		ПГП33-41Б			1	1	795	

Марка, поз.	Обозначение	Наименование	Кол. на этаж: Подвал	1	2	Всего	Масса ед. кгс	Примечание
22	1.231-5, вып. 2	ПГП33-20.35		2		2	393	
23	1.231-5, вып. 4	ПГП42.30.8		3	3	6	813	
24		ПГП27.30.8		3	2	5	521	
25		ПГП24.30.8			1	1	464	
26		ПГП21.30.8		1	2	3	408	
27		ПГП17.30.8		5	4	9	330	
28		ПГП12.30.8		4	1	5	231	
29		ПГП11.30.8		5	4	9	213	
30		ПГП10.30.8		2	2	4	192	
31		ПГП7.4.8	4			4	16	
32		ПГП9.4.8	5			5	22	
33		ПГП7.7.8		3		3	27	
34		ПГП9.7.8			3	3	36	
35		ПГП7.9.8		4		4	38	
36		ПГП9.9.8		5	7	11	49	
37		ПГП10.9.8		2		2	55	
38		ПГП12.6.8		1		1	67	
39		ПГП15.6.8		1		1	83	
ММ39	2.230-1, вып. 10	Монтажные детали ММ39	51	95	92	238	0,16	
ММ44		ММ44	96	122	102	320	0,15	

24

СФ749-01

Нач. отд.	Калабухов	
Н. контр.	Пачинский	
Гл. спец.	Нейбург	
ГИП	Усталов	
Рук. гр.	Федорова	
Инж.	Фролова	

ТП 411-1-135.86-АР

Произв.-лаб. корпус лесхоза для среднеевропейской части СССР. Стены кирпичные.

Стадия	Лист	Листов
Р	11	

Сечение 13-13

Воронежский филиал „СОЮЗГИПРОЛЕСХОЗ"

Привязан

Инв. №

Типовой проект 411-1-135.86 Альбом I

Инв. № подл. | Подпись и дата | Взам. инв. №

Формат А2

Альбом I

Типовой проект 411-1-135.86

Схема расположения элементов перегородок на отм. 3.300

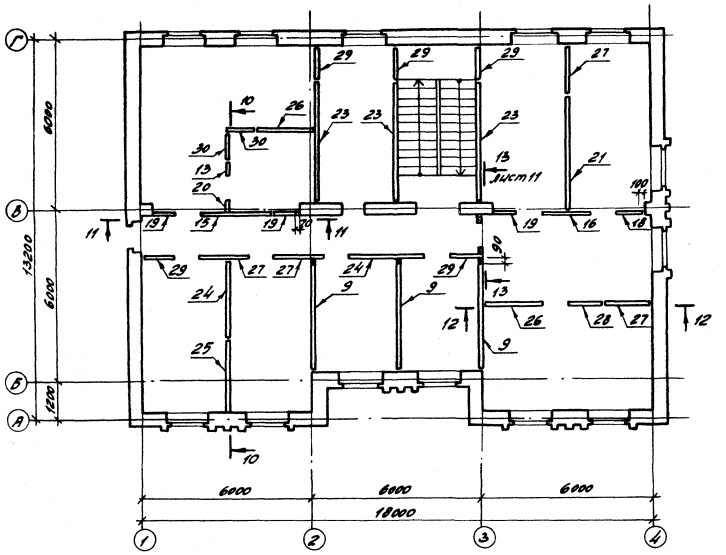

11-11

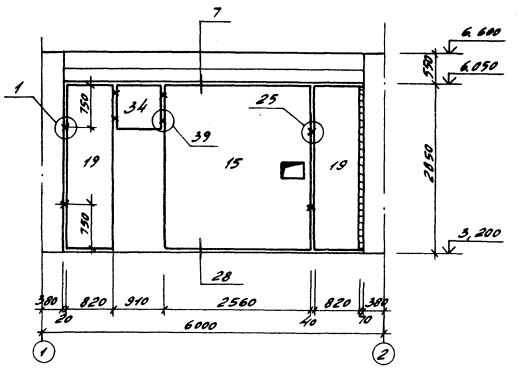

12-12

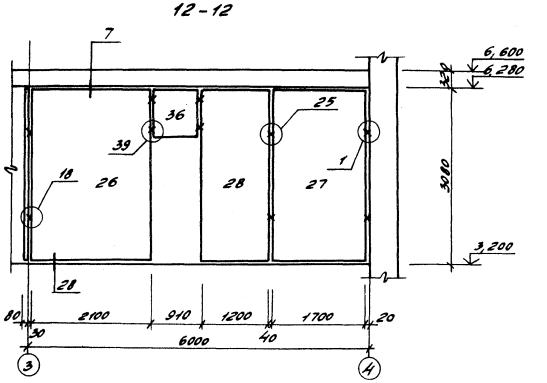

10-10

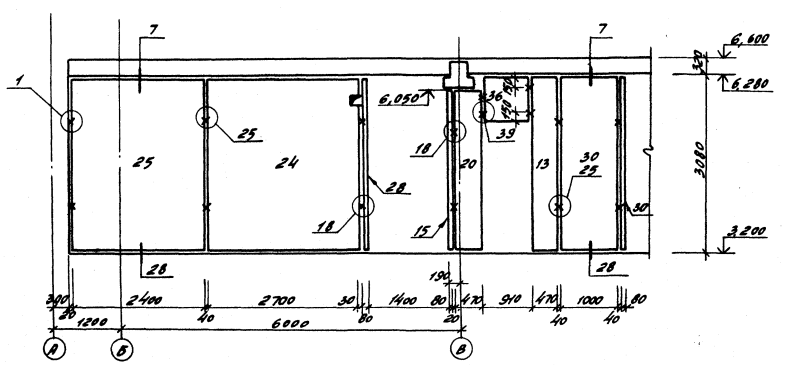

Указания к данному листу см. на листе 8

23

СФ 749-01

Нач. отд.	Калабухов		ТП 411-1-135.86-АР
Н. контр.	Пачинский		
Гл. спец.	Нейбург		
ГИП	Усталов		
Рук. гр.	Федорова		
Инж.	Фролова		

Привязан

Инв. №

Произв.-лаб. корпус лесхоза для среднеевропейской части СССР. Стены кирпичные	Стадия	Лист	Листов
	Р	10	
Схема расположения элементов перегородок на отм. 3,300	Воронежский филиал „СОЮЗГИПРОЛЕСХОЗ"		

Копировал Ф. Плотникова

Формат А2

Инв. № подл. | Подпись и дата | Взам. инв. №

Альбом I

Типовой проект 411-1-135.86

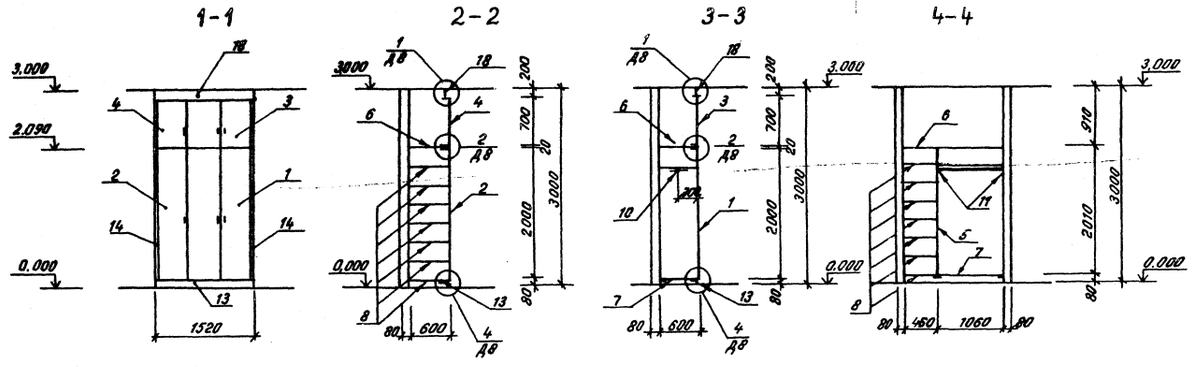

Схема расположения элементов встроенного шкафа Ш-1

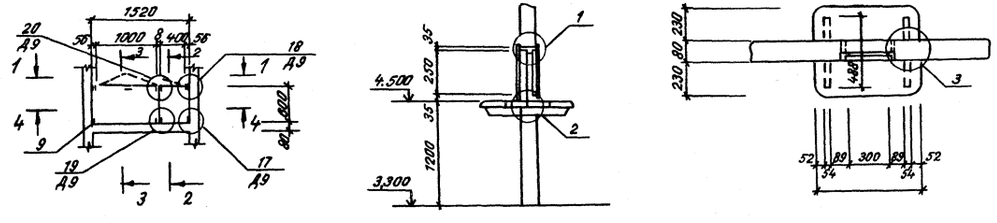

Окно кассы ОК3

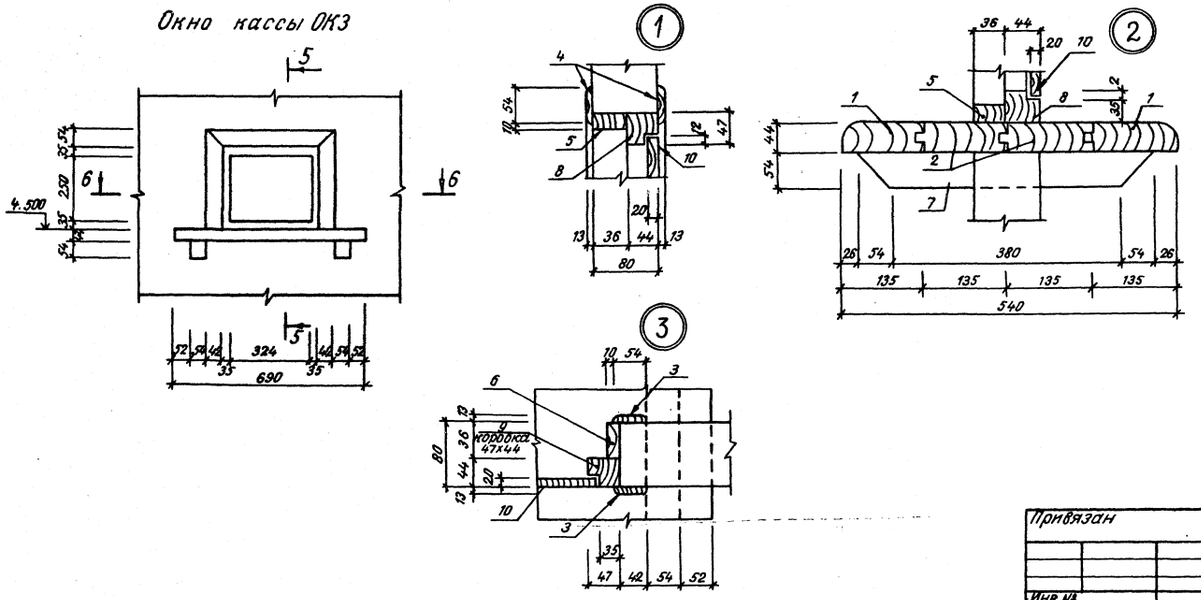

Спецификация элементов встроенного шкафа Ш1

Марка поз.	Обозначение	Наименование	Кол.	Масса ед.кг.	Примечание
1	1.172.5-6	Дверка шкафа ДШ20-10	1		
2		Дверка шкафа ДШ20-4	1		
3		Дверка антресоли ДА7-10	1		
4		Дверка антресоли ДА7-4	1		
5		Стенка промежуточная СП20-8	1		
6		Полка антресольная ПА С-250	1		
7		Полка переставная ПП6-10	2		
8		Полка переставная ПП6-4	7		
9		Брус монтажный БМ-21	8		
10		Штанга Ш-3	1		
11		Штангодержатель	2		
12		Полкодержатель ПД-2	16		
13		Цоколь	1,5		п.м.
14		Наличник Н-3	5,44		п.м.
15		Винт-стяжной В-1	12		
16		Гайка-стяжная	12		
17		Угольник УМ-2	8		
18		Рейка	1,5		п.м.

Спецификация деревянных изделий ОК3

Поз.	Наименование	Сечение, мм	Длина, мм	Кол.	Расход древесины 1эл. м³	Общий расход древесины, м³
1	Подоконная доска	44×135	690	2	0,004	0,008
2	Вкладная подоконная доска	44×135	690	2	0,004	0,008
3	Наличник	13×54	374	4	0,0002	0,001
4	Наличник	13×54	478	2	0,0003	0,001
5	Доска	22×56	370	2	0,0004	0,001
6	Доска	22×56	320	2	0,0004	0,001
7	Брусок	54×54	438	2	0,0014	0,003
8	Коробка	47×44	370	2	0,0007	0,002
9	Коробка	47×44	320	2	0,0007	0,002
10	Полотно	20×250	324	1	0,0015	0,002

1. Узлы замаркированы по серии 1.172.5-6
2. При изготовлении встроенного шкафа руководствоваться указаниями серии 1.172.5-6

25

СФ749-01

Нач.отд.	Калабухов		ТП 411-1-135.86 - АР
Н.контр.	Лачинский		
Гл.спец.	Нейбург		
ГИП	Усталов		
Рук.гр.	Федорова		
Инж.	Фролова		

Привязан

Инв.№

Произв.-лаб. корпус лесхоза для средне-европейской части СССР Стены кирпичные	Стадия	Лист	Листов
	Р	12	
Схема расположения элементов встроенного шкафа Ш1 Окно кассы ОК3	Воронежский филиал „СОЮЗГИПРОЛЕСХОЗ"		

Копировал

Формат А2

Инв. № подл. | Подпись и дата | Взам.инв.№

Типовой проект 411-1-135.86 Альбом I

Инв.№подл. | Подпись и дата | Взам.инв.№

Схема расположения элементов обрамления козырька

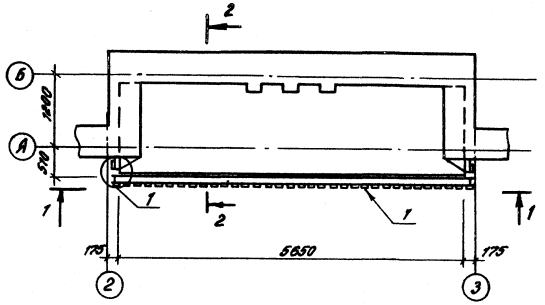

1 - 1

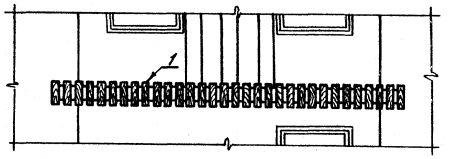

2 - 2

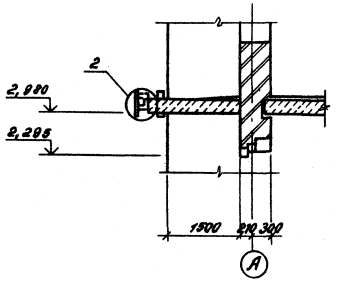

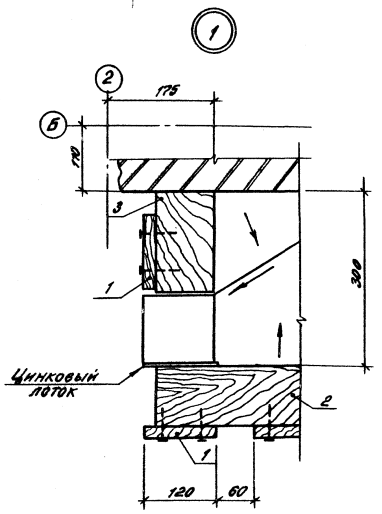

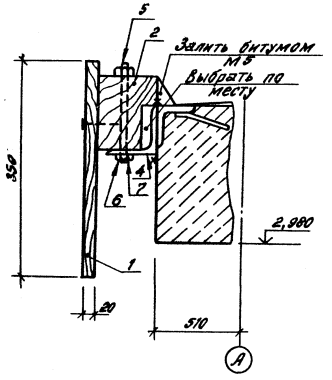

Спецификация элементов обрамления козырька

Марка, поз.	Обозначение	Наименование	Кол.	Масса ед., кг	Примечание
1		Доска 100×200 ГОСТ 8486-66 L=350	35		0,071 м³
2		Брус 100×200 ГОСТ 8486-66 L=5300	1		0,071 м³
3		Брус 100×120 ГОСТ 8486-66 L=170	2		0,002 м³
4		Уголок 80×80×6,5 ГОСТ 8510-72* Ст3кп2 ГОСТ 380-71*			
		L=100	13	0,675	
5		Болт М10×140,58 ГОСТ 7798-70*	13	0,099	
6		Гайка М10,5 ГОСТ 5915-70*	13	0,011	
7		Шайба 10,1 ГОСТ 11371-78	13	0,004	

26

СФ 749-01

Нач. отд	Калабухов			ТП 411-1-135.86-АР	
Н. контр.	Начинский				
Гл. спец.	Неёнург				
ГИП	Усталов				
Рук. гр.	Фёдорова				
Инж.	Фролова			Произв.-лаб. корпус лесхоза для среднеевропейской части СССР. Стены кирпичные	Стадия: Р; Лист: 13; Листов:
Привязан				Козырёк	Воронежский филиал "СОЮЗГИПРОЛЕСХОЗ"
Инв. №					

Копировал /Елисеева/ Формат А2

Альбом 5

Типовой проект 411-1-135.86

Крыльцо 1

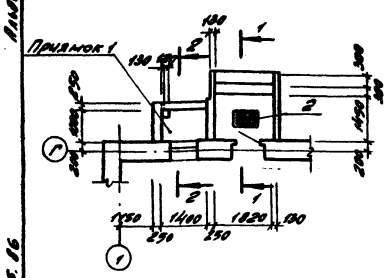

Крыльцо 2

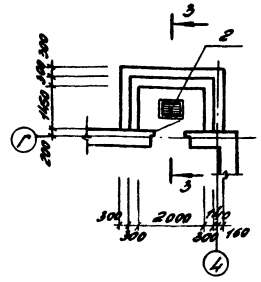

Крыльцо 3

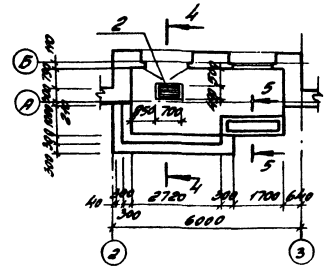

Приямок 1

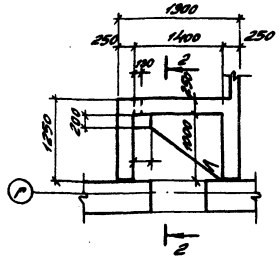

1-1

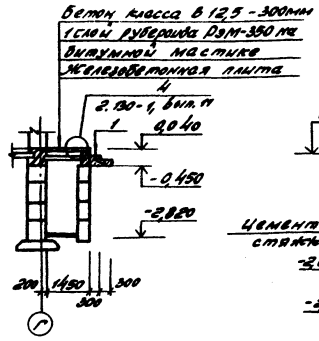

2-2

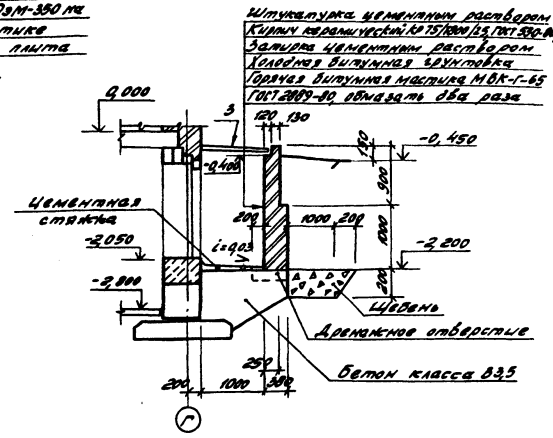

3-3

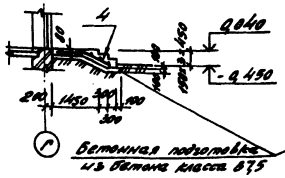

4-4

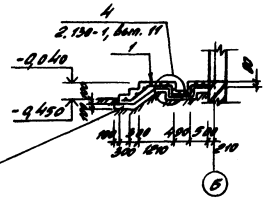

5-5

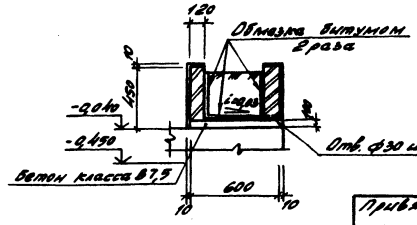

Спецификация элементов крылец 1, 2, 3, приямка 1

Формат	Зона	Поз.	Обозначение	Наименование	Кол.	Примечание
				Крыльцо 1 - шт. 1		
				Сборочные единицы		
БЧ		1		Сетка арматурная		
				5Вр I-100 700×1800 50/50 ГОСТ 8478-81 5Вр I-100	1	3,9кг
		2	ИИ-03-03, Вып. 71-64	Решетка МР	1	
				Материалы		
				Бетон класса В12,5		0,78м³
				Крыльцо 2 - шт. 2		
				Сборочные единицы		
		2	ИИ-03-03, Вып. 71-64	Решетка МР	1	
БЧ		4		Сетка арматурная		
				5Вр I-100 1587×3400 25/50 ГОСТ 8478-81 5Вр I-100	1	123,2кг
				Материалы		
				Бетон класса В12,5		1,1м³
				В7,5		0,7м³
				Крыльцо 3		
				Сборочные единицы		
				Сетка арматурная		
БЧ		1		5Вр I-100 2900×5400 50/50 ГОСТ 8478-81 5Вр I-100	1	48,2кг
		2	ИИ-03-03, Вып. 71-64	Решетка МР	1	
				Материалы		
				Бетон класса В12,5		1,4м³
				В7,5		1,4м³
				Приямок 1 - шт. 1		
				Сборочные единицы		
АЧ		3	411-1-135.86-КЖН-07.000	Решетка МР1	1	
				Материалы		
				Бетон класса В3,5		2,76м³

СОРТАМЕНТ 01 27

Нач. отд.	Калюжный		ТП 411-1-135.86 АР
Н. контр.	Пачинский		
Гл. спец.	Найдерт		
ГИП	Земляной		
Рук. гр.	Федорова		
Ст. инж.	Фролова		Привязан. Стадия Лист Листов
			Привяз. план. конструк. листов для среднеевропейской местности. Стены кирпичные. РП 14
			Крыльца 1, 2, 3. Приямок 1
			Воронежский филиал «Сельгипролесхоз»

Инв. № подл. | Подпись и дата | Взам. инв. №

Привязан

Инв. №

Копировал Ф - Плотникова Формат А2

Альбом I

Типовой проект 411-1-135.86

Ведомость рабочих чертежей основного комплекта

Лист	Наименование	Примечание
1	Общие данные	
2	Схема расположения элементов фундаментов и подземных конструкций	
3	Развертка фундаментов по оси 1. Каналы КЛ1, КЛ2. Приямок 2. Фундамент Фм1	
4	Схемы расположения элементов перекрытий над подвалом	
5	Схемы расположения элементов перекрытия первого этажа и покрытия	
6	Участок монолитный Ум1, перекрытия монолитные Ркм1, Ркм2	
7	Перекрытие монолитное Ркм3	
8	Спецификация на Ум1, Ркм1... Ркм3	
9	Схемы расположения элементов лестниц Л1, Л2	
10	Схема расположения элементов лестницы ЛМ1	

Ведомость ссылочных и прилагаемых документов (начало)

Обозначение	Наименование	Примечание
	Ссылочные документы	
ГОСТ 8478-81	Сетки сварные для железобетонных конструкций	
ГОСТ 13579-78	Блоки бетонные для стен подвалов	
ГОСТ 13580-80	Плиты ленточных фундаментов железобетонные	
1.020-1/83. Вып.6-1	Конструкции каркаса межвидового применения для многоэтажных общественных зданий производственных и вспомогательных зданий промышленных предприятий.	
1.041.1-2, Вып.1.2	Сборные железобетонные многопустотные плиты перекрытий многоэтажных общественных зданий, производственных и	

Ведомость ссылочных и прилагаемых документов (окончание)

Обозначение	Наименование	Примечание
	вспомогательных зданий промышленных предприятий	
1.050.1-2, Вып.12	Сборные железобетонные марша площадки и проступи для многоэтажных общественных зданий, производственных и вспомогательных зданий промышленных предприятий	
1.225-2, Вып.11	Железобетонные прогоны	
1.450.3-3, Вып.1	Стальные лестницы, площадки, стремянки и ограждения	
2.140-1, Вып.1	Детали перекрытий жилых зданий	
2.240-1, Вып.2	Детали перекрытия общественных зданий	
3.006.1-2/82, Вып.1-2	Сборные железобетонные каналы и тоннели из лотковых элементов	
	Прилагаемые документы	
ВМ.КЖ	Ведомость потребности в материалах	
КЖИ Альбом II	Чертежи строительных изделий	

Ведомость спецификаций

Лист	Наименование	Примечание
2	Спецификация к схеме расположения элементов фундаментов и подземных конструкций	
3	Спецификация к схеме расположения элементов каналов Кл	
3	Спецификация монолитных конструкций	
4	Спецификация к схемам расположения элементов перекрытия над подвалом	
5	Спецификация к схемам расположения элементов перекрытия первого этажа и покрытия	
8	Спецификация на Ум1, Ркм1... Ркм3	
9	Спецификация к схемам расположения элементов лестниц Л1 и Л2	
10	Спецификация к схеме расположения элементов лестницы ЛМ1	

Ведомость объемов сборных бетонных и железобетонных конструкций по рабочим чертежам основного комплекта марки „КЖ"

N п/п	Наименование группы элементов конструкций	Код	Кол., м³	Примечание
1	Блоки бетонные	581100	76,2	
2	Плиты фундаментные	581300	19,9	
3	Ригели	582500	7,2	
4	Плиты перекрытий	584200	72,4	
5	Элементы лестниц	589100	3,1	
6	Перегородки	583300	36,7	
7	Перемычки	582800	4,6	
8	Подушки опорные	582600	0,2	
9	Конструкции и детали каналов	585800	0,5	
	Всего бетона и железобетона		220,8	

Материалы на изготовление сборных бетонных и железобетонных конструкций учтены в ведомости потребности в материалах и отдельно не учитываются.

Общие указания

1. Исходные данные для разработки настоящего типового проекта приведены в основном комплекте марки „АР".
2. За условную отметку ±0,000 принят уровень чистого пола первого этажа, что соответствует абсолютной отметке ____ в системе отметок генплана.
3. Железобетонные и бетонные конструкции разработаны в соответствии со СНиП 2.03.01-84 „Бетонные и железобетонные конструкции".
4. Монолитные железобетонные конструкции выполнять в соответствии с правилами производства работ по СНиП III-15-76 „Бетонные и железобетонные конструкции монолитные".
5. При производстве работ по монтажу сборных железобетонных конструкций руководствоваться указаниями принятых серий.

Проект разработан в соответствии с действующими нормами и правилами и предусматривает мероприятия, обеспечивающие взрывную, взрывопожарную и пожарную безопасность при эксплуатации здания. Главный инженер проекта Устал/Усталов

28

сер749-01

Привязан

Инв. № подл. | Подпись и дата | Взам. инв. №

Инв. №			
Нач. отд.	Калайдов		
Н. контр.	Угрюмский		
Гл. спец.	Нейбург		
ГИП	Усталов		
Рук. гр.	Фефелова		
Ст. инж.	Арапова		

ТП 411-1-135.86 - КЖ

Произв.-лаб. корпус пекхоза для среднеевропейской части СССР. Стены кирпичные	Стадия	Лист	Листов
	Р	1	10
Общие данные	Воронежский филиал „Союзгипролесхоз"		

Копировал Гусев Щербинина Формат А2

Альбом I

Типовой проект 411-1-135.86

Схема расположения элементов фундаментов и подземных конструкций

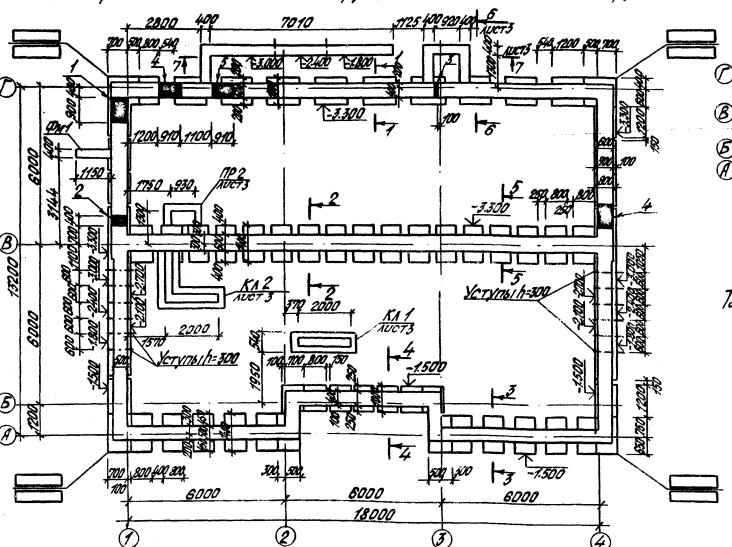
2800
400
7010
3125
400
900
400
6
лист3
1
2
3
4
5
6
7
Фм1
КЛ2
лист3
КЛ1
лист3
ПР2
лист3
Уступы h=300
Уступы h=300
-3.300
-1.500
-2.400
-2.700
-2.800
-3.300
6000
6000
18000
6000
12000
6000
1200
1100
1150
1750
930
2000
2000
1900
1200
1100
1400
1300
1200
1100
700
800
400
300
900
100
1200
1400
1500
2200

Альбом I

Типовой проект 411-1-135.86

Развертка фундаментов по оси 1

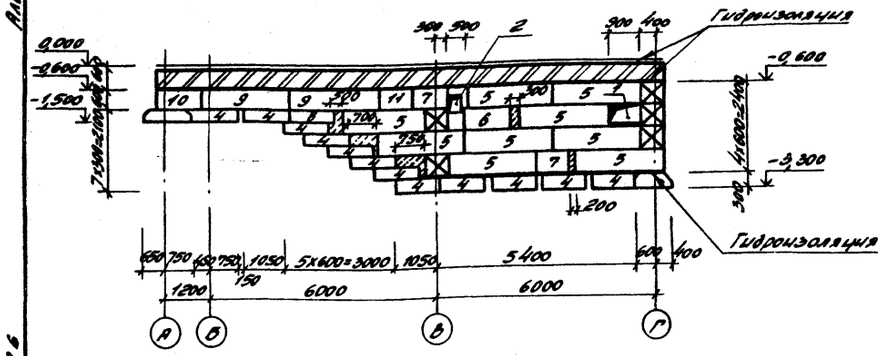

6-6

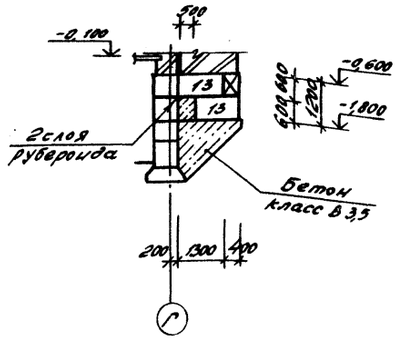

Спецификация к схеме расположения элементов каналов КЛ

Марка, поз.	Обозначение	Наименование	Кол. на КЛ 1	2	всего	Масса ед., кг	Примечание
П1-5	3.006.1-2/82, вып 1-2	Плита П1-5	2	3	5	40	
		Материалы					
		Кирпич марки 75	0,18	0,20	0,38		м³
		Бетон класса В 7,5	0,15	0,21	0,36		м³

7-7

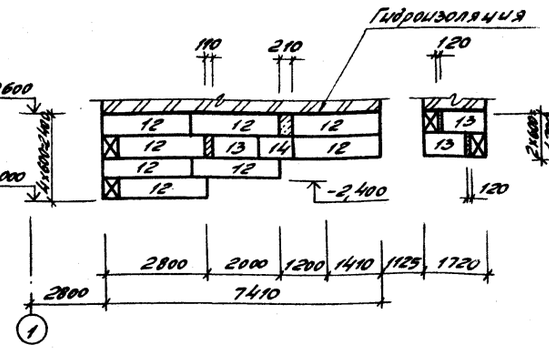

Приямок ПР2

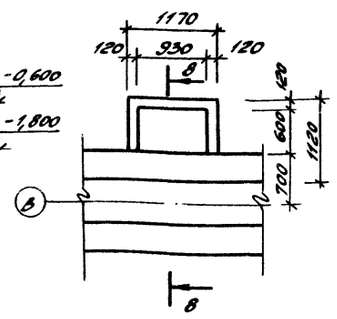

8-8

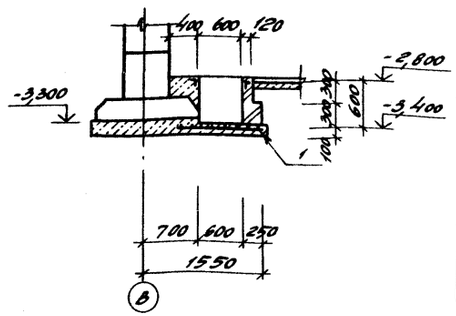

Спецификация монолитных конструкций

			Обозначение	Наименование	Кол.	Примечание
				ПР2		
				Сборочные единицы		
64	1			5Вр1-100 / 5Вр1-100 1500х1400 — 50 / 50 ГОСТ 9478-81	1	
				Материал		
				Бетон класса В 12,5		0,22 м³
				Кирпич марки 75		0,21 м³
				ФМ 1		
				Сборочные единицы		
64	2			Болт 1.1М20х600.88 ГОСТ 7798-70 / Гайка 2.М20.2 ГОСТ 5915-70	2	1,81 кг
				Материал		
				Бетон класса В 12,5		0,29 м³

Канал КЛ1

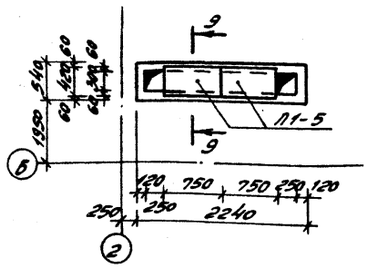

Канал КЛ2

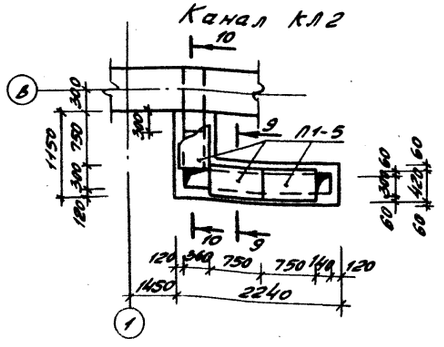

ФМ 1

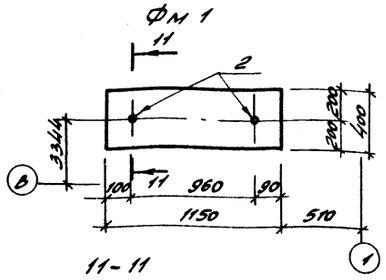

11-11

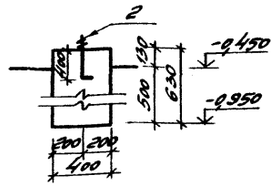

9-9

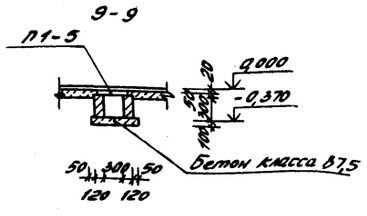

10-10

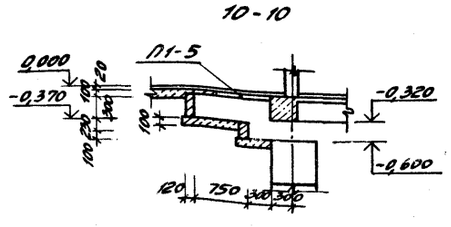

1. Стенки каналов и приямков, соприкасающиеся с грунтом обмазать горячей битумной мастикой 2 раза.

30

СОР 7449-01

Нач. отд.	Калабухов		ТП 411-1-135.86 КЖ
Н. контр.	Лачинский		
Гл. спец.	Нейбург		
ГИП	Усталов		
Рук. гр.	Федорова		
Инж.	Фролова		

Привязан

Инв. №

Произв.-лаб. корпус лесхоза для среднеевропейской участкоо. — Стены кирпичные	Стадия	Лист	Листов
	РП	3	
Развертка фундаментов по оси 1. Каналы КЛ1, КЛ2. Приямок ПР2. Фундамент ФМ1.	Воронежский филиал "СОЮЗГИПРОЛЕСХОЗ"		

Калинкова /Плотникова/

Формат А2

Типовой проект 411-1-135.86 Альбом I

Схема расположения элементов сборного перекрытия над подвалом

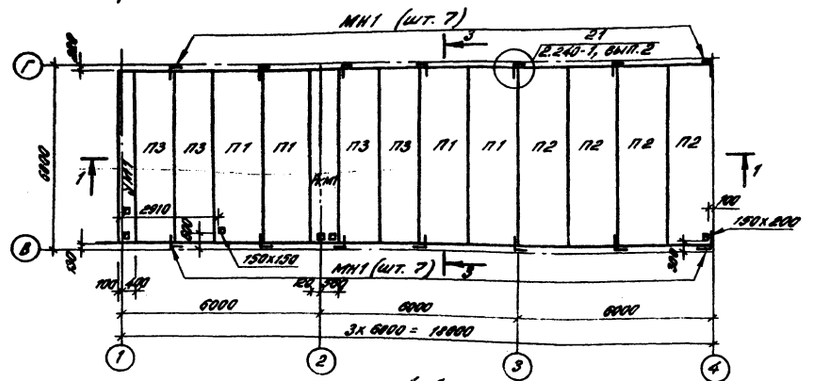

1 - 1

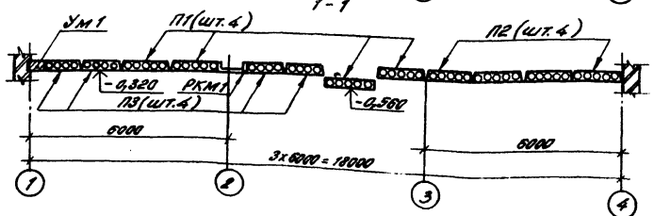

Схема расположения элементов сборно-монолитного перекрытия над подвалом
(Монолитная часть условно не показана)

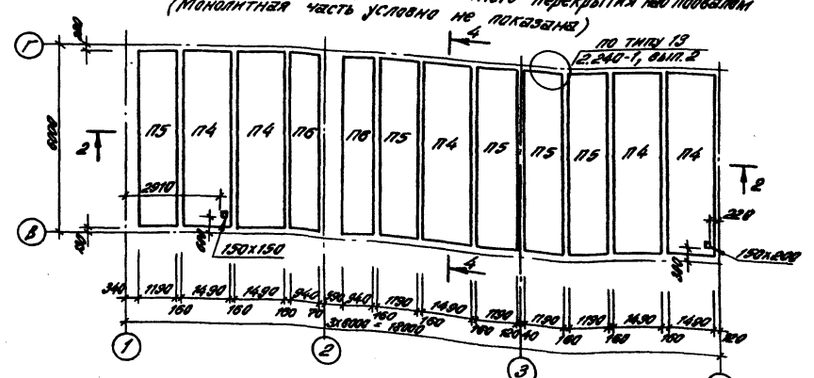

2 - 2

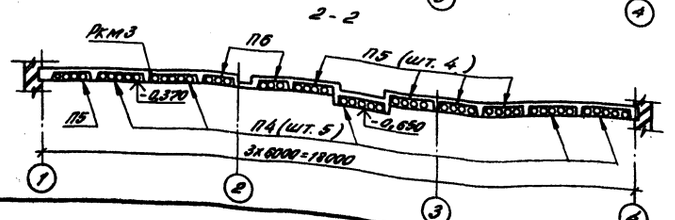

3 - 3

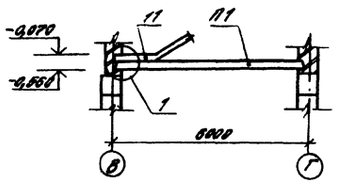

4 - 4

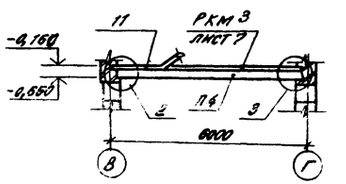

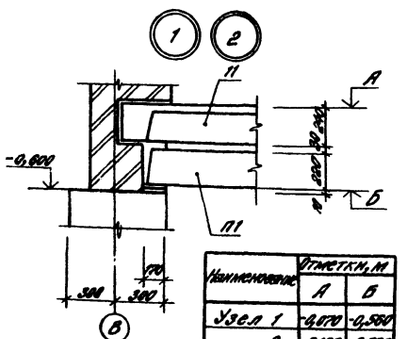

Наименование	Отметки, м	
	А	Б
Узел 1	-0,070	-0,560
2	-0,160	-0,650

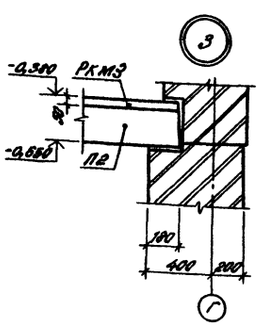

Спецификация к схемам расположения элементов перекрытия над подвалом

Марка, поз.	Обозначение	Наименование	Кол.	Масса, ед., кг.	Примечание
		Схема расположения элементов сборного перекрытия над подвалом			
П1	1.041.1-2, вып.1	Плита ПК56.15-6АтIVст	4	2600	
П2		ПК56.15-10АтIVст	4	2600	
П3		ПК56.12-6АтIVст	4	2000	
Ум1	лист 6	Участок монолитный Ум1	1		
Ркм1	лист 6	Перекрытие монолитное Ркм1	1		
МН1	-КЖИ-11.00	Изделие соединительное МН1	14	0,7	
		Схема расположения элементов сборно-монолитного перекрытия над подвалом			
П4	1.041.1-2, вып.1	Плита ПК56.15-16АтVт	5	2600	
П5		ПК56.12-14АтVт	5	2000	
П6		ПК56.9-16А-IVт	2	1700	
Ркм3	лист 7	Перекрытие монолитное Ркм3	1		

В пустотных плитах выполнить отверстия не нарушая ребер плит.

31

СФ 749-01

Нач. отд.	Халабухов		ТП 411-1-135.86-КЖ
Н. контр.	Пачинский		
Гл. спец.	Нейбург		
ГИП	Усталов		
Рук. гр.	Федорова		
Ст. инж.	Арапова		

Привязан.

Инв. №

Произв.-лаб. корпус лесхоза для среднеевропейской части СССР. Стены кирпичные.	Стадия	Лист	Листов
	Р	4	
Схемы расположения элементов перекрытий над подвалом.	Воронежский филиал „СОЮЗГИПРОЛЕСХОЗ"		

Согласовано

Рук. гр. ОВ Юрьева
Рук. гр. ВК Зайцева

Инв. № подл. | Подпись и дата | Взам. инв. №

Копировал: [signature] /Елисеева/ Формат-А2

Альбом I

Типовой проект 411-1-135.86

Схема расположения элементов перекрытия первого этажа

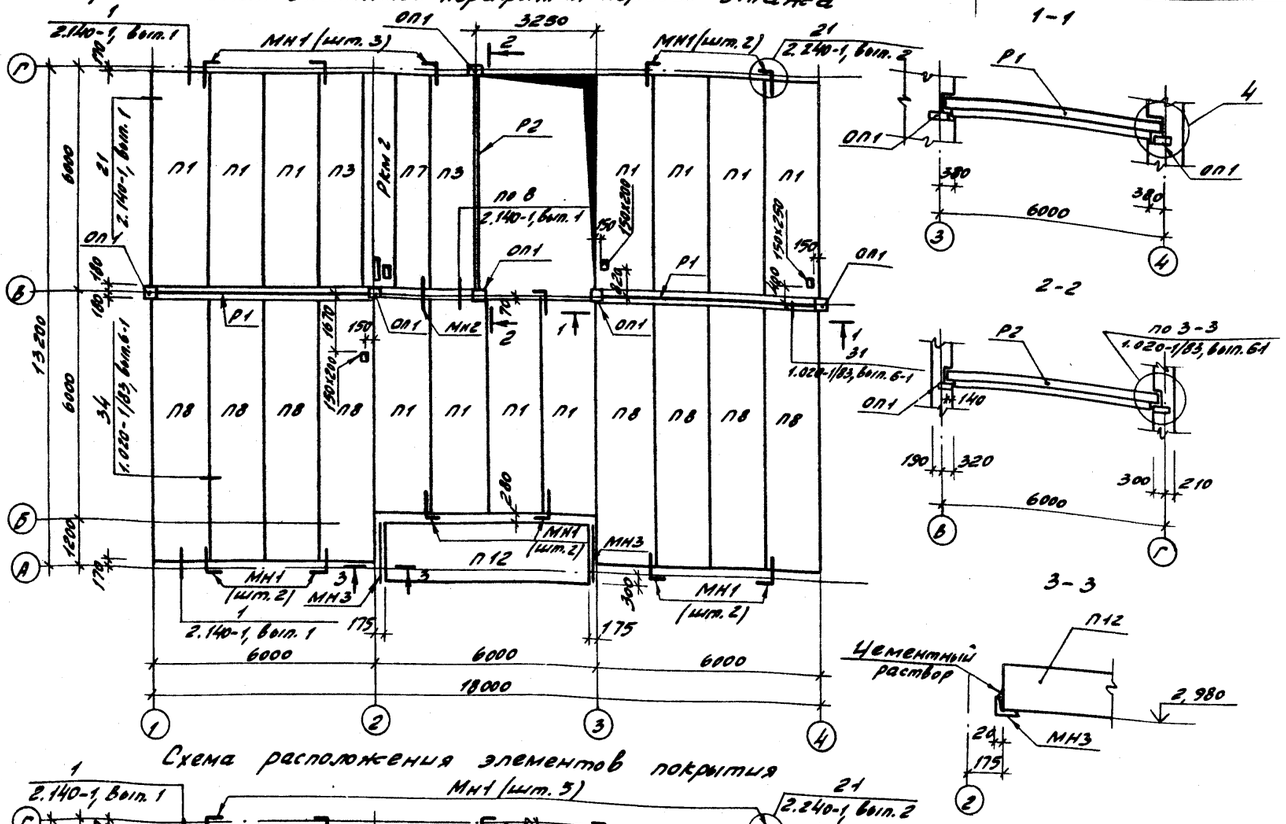

Схема расположения элементов покрытия

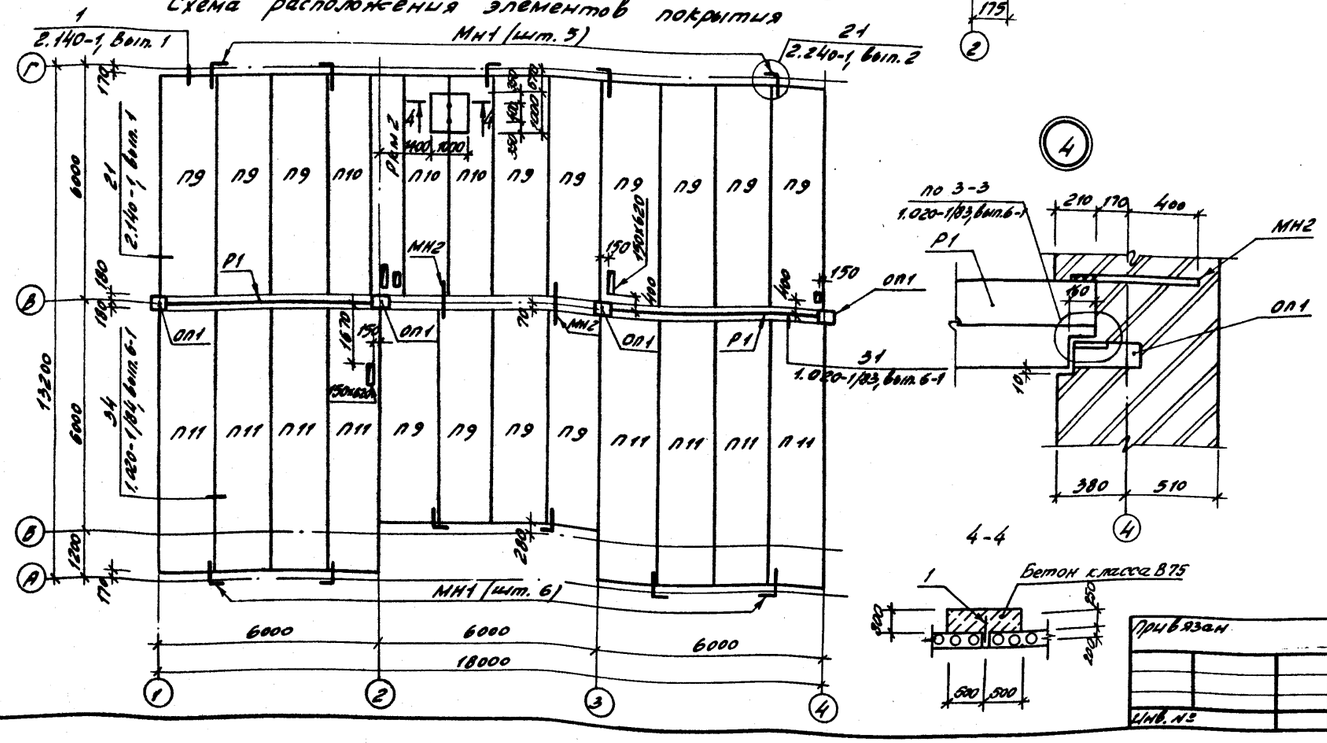

Спецификация к схемам расположения элементов перекрытия первого этажа и покрытия

Марка поз.	Обозначение	Наименование	Кол. на этаж 1	2	Всего	Масса ед. кг.	Примечание
Р1	1.020-1/83, вып. 3-1	Ригель РДП. 4.57-	2	2	4	2600	
Р2		РЛП 4.57-	1	—	1	1920	
П1	1.041.1-2, вып. 1	Плита ПК56.15-6АТ IV ст	11	—	11	2600	
П3		ПК56.12-6АТ IV ст	2	—	2	2000	
П7		ПК56.9-6АТ IV ст	1	—	1	1700	
П8	вып. 2	ПК62.15-5АТ IV ст	8	—	8	3200	
П9	вып. 1	ПК56.15-4АТ IV ст	—	13	13	2600	
П10		ПК56.12-4АТ IV ст	—	3	3	2000	
П11	вып. 2	ПК68.15-4АТ IV ст	—	8	8	3200	
П12	411-1-135.86-КЖИ-02.00	ПК56.15-6АТ IV ст-н	—	1	1	2600	
МН1	411-1-135.86-КЖИ-11.00	Изделие соединительное МН1	12	11	23	0,7	
МН2	411-1-135.86-КЖИ-12.00	МН2	6	6	12	0,5	
МН3		Уголок 100х100х8 ГОСТ 8509-72* / ВСт3сп5-1 ТУ14-1-3023-80					
		ℓ = 1500	2	—	2	18,3	Б4
Ркм 2	лист 6	Перекрытие монолитное Ркм 2	1	1	2		
ОП1	411-1-135.86-КЖИ-01.00	Опорная плита ОП1	4	6	10	57,7	
ОП5.2-Т	1.225-2, вып. 11	ОП5.2-Т	3	—	3	45,0	См. АР-2
1		ф10 А II ГОСТ 5781-82* ℓ = 450	-	2	2	0.28	Б4

32

СФ749-01

Нач. отд.	Калабухов	
Н. контр.	Пачинский	
Гл. спец.	Нейбург	
ГНП	Усталов	
Рук. гр.	Федорова	
Инж.	Фролова	

Т.П. 411-1-135.86 - КЖ

Привязан

Инв. №

Произв.-лаб. корпус лесхоза для среднеевропейской части СССР. Стены кирпичные

Стадия	Лист	Листов
Р	5	

Схемы расположения элементов перекрытия первого этажа и покрытия

Воронежский филиал „СОЮЗГИПРОЛЕСХОЗ"

Согласовано:

Инв. № подл. | Подпись и дата | Взам. инв. №

Рук. гр. ОЗ Юрьева

Рук. гр. ВК Зайцева

Копировал Ф. Плотникова

Формат А2

Альбом I

Типовой проект 411-1-135.86

Участок монолитный Ум 1 | Перекрытие монолитное Ркм1 | Перекрытие монолитное Ркм2

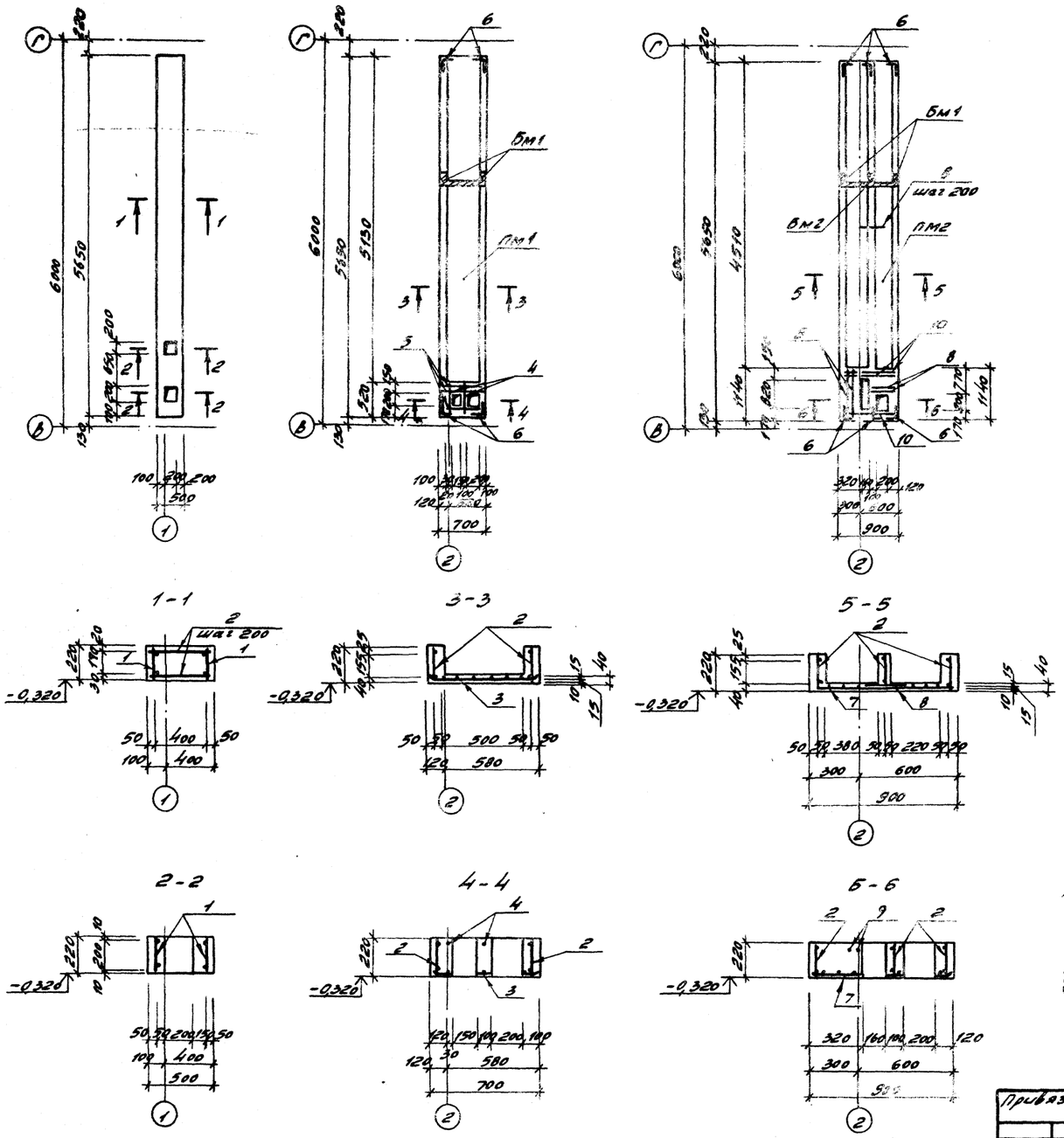

Ведомость расхода стали на элемент, кг

Марка изделия	Изделия арматурные													Общий расход
	Арматура класса												Всего кг	
	Вр-I			А-I				А-III						
	ГОСТ 6727-80			ГОСТ 5781-82*				ГОСТ 5781-82*						
	ф5		Итого	ф6	ф10		Итого	ф10	ф16	ф18		Итого		
Ум 1	—		—	6,7	7,0		13,7	—	—	22,4		22,4	36,1	36,1
Ркм1	11,8		11,8	3,8	7,0		10,8	2,4	4,4	22,4		29,2	51,8	51,8
Ркм2	15,3		15,3	5,6	10,5		16,1	10,8	6,6	33,6		51,0	82,4	82,4
Ркм3	321,3		321,3	56,1	70		126,1	1,9	30,8	403,2		435,9	883,3	883,3

1. В местах отверстий арматуру [illegible] резать по месту.
2. Спецификацию на монолитные перекрытия - см лист 8.
3. Позицию 6 приварить к рабочей арматуре каркасов балок.

33

СФ-749-01

Нач.отд.	Калабухов		ТП 411-1-135.86 -КЖ
Н.контр.	Пачинский		
Гл.спец.	Нейбург		
ГНП	Усталов		
Рук.гр.	Федорова		
Ст.инж.	Арапова		Произв.-лаб. корпус лесхоза для среднеевропейской части СССР, стены кирпичные
Стадия	Лист	Листов	
Р	6		

Привязан

Инв. №

Участок монолитный Ум 1, перекрытия монолитные Ркм 1, Ркм 2

Воронежский филиал „СОЮЗГИПРОЛЕСХОЗ"

Копировал Ф. Плотникова

Формат А2

Инв. № подл. | Подпись и дата | Взам. инв. №

Альбом I

Типовой проект 411-1-135.86

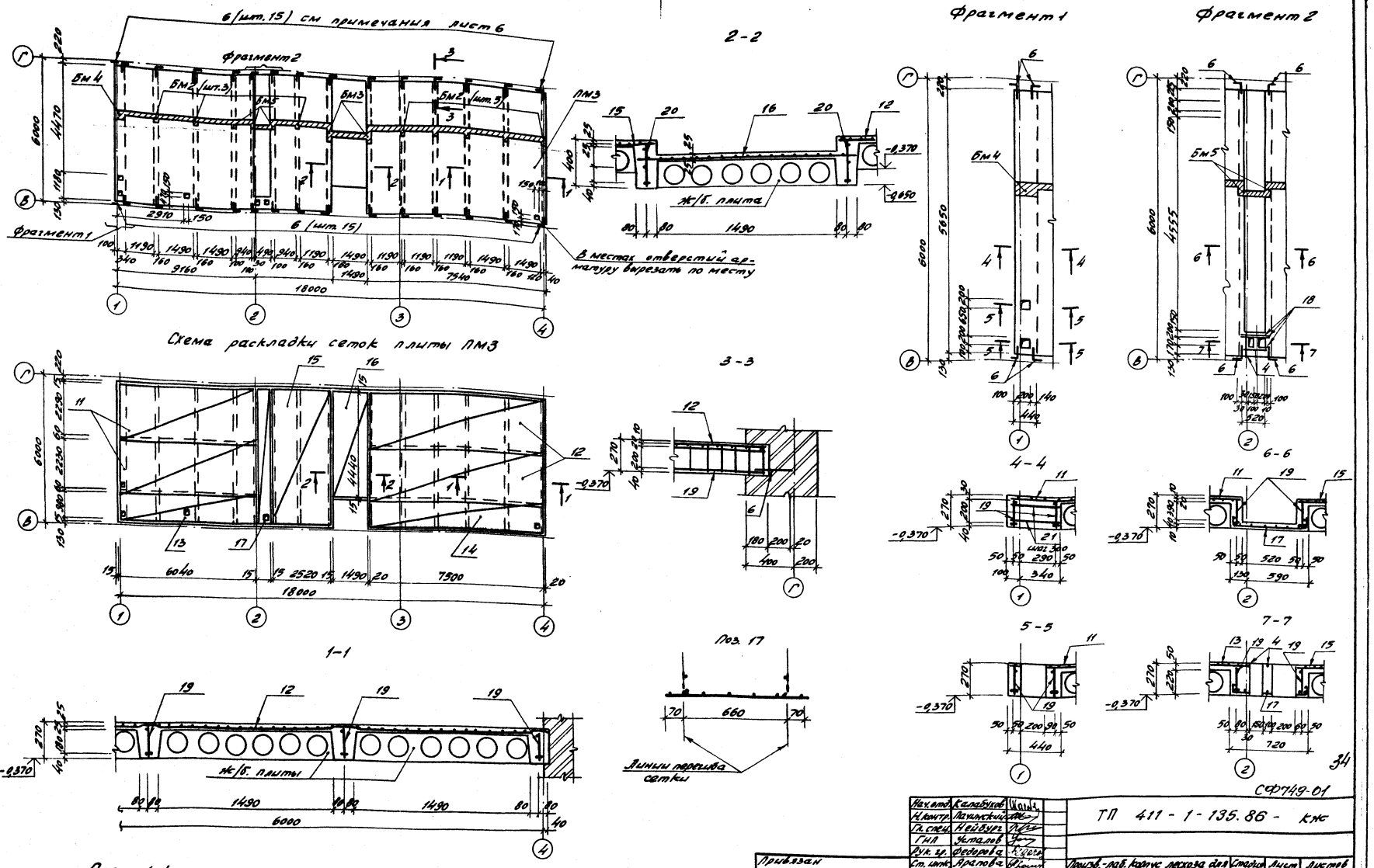

Схема раскладки сеток плиты ПМ3

Спецификацию на монолитные перекрытия - см. лист 8

СФ749-01

Нач. отд.	Калабухов		ТП 411-1-135.86 - кж
Н. контр.	Пачинский		
Гл. спец.	Нейбург		
ГНП	Усталов		
Рук. гр.	Федорова		
Ст. инж.	Арапова		

Привязан

Инв. №

Произв.-лаб. корпус лесхоза для среднеевропейской части СССР стены кирпичные	Стадия	Лист	Листов
	Р	7	

Перекрытие монолитное Ркм 3

Воронежский филиал „СОЮЗГИПРОЛЕСХОЗ"

Копировал Ф. - Плотникова

Формат А2

Альбом I

Типовой проект 411-1-135.86

Формат	Зона	Поз.	Обозначение	Наименование	Кол.	Примечание
				Участок монолитный		
				УМ1		
				Сборочные единицы		
А4		1	411-1-135.86-КЖИ-05.00	Каркас плоский КР1	2	
				Детали		
Б4		2		ф6АI ГОСТ5781-82* l=450	29	0,1кг
				Материал на УМ1		
				Бетон класса В15		0,6м³
				Перекрытие монолитное		
				РКМ1		
				Плита ПМ1-шт.1		
				Сборочные единицы		
Б4		3		Сетка арматурная		
				$\frac{5ВрI-100}{5ВрI-100}$ 670×5620 $\frac{60}{35}$ ГОСТ8478-81	1	11,8кг
				Детали		
Б4		4		ф10АIII ГОСТ5781-82*		
				l=500	2	0,3кг
Б4		5		l=670	3	0,4кг
				Балка БМ1-шт.2		
				Сборочные единицы		
		2	411-1-135.86-КЖИ-05.00	Каркас плоский КР1		
				Детали		
А2		6	лист 6	ф16АIII ГОСТ5781-82* l=700	2	1,1кг
				Материал на РКМ1		
				Бетон класса В15		0,44м³
				Перекрытие монолитное		
				РКМ2		
				Плита ПМ2-шт1		
				Сборочные единицы		
Б4		7		Сетка арматурная		
				$\frac{5ВрI-100}{5ВрI-100}$ 870×5620 $\frac{60}{35}$ ГОСТ8478-81	1	15,3кг
				Детали		
Б4		8		ф10АIII ГОСТ5781-82* l=400	31	0,25кг
Б4		9		l=1110	2	0,68кг

Формат	Зона	Поз.	Обозначение	Наименование	Кол.	Примечание
Б4		10		l=870	3	0,54кг
				Балка БМ1-шт.3		
				Сборочные единицы		
А4		2	411-1-135.86-КЖИ-05.00	Каркас плоский КР1	1	
				Детали		
А2		6	лист 6	ф16АIII ГОСТ5781-82* l=700	2	1,1кг
				Материал на РКМ2		
				Бетон класса В15		0,6м³
				Перекрытие монолитное		
				РКМ³		
				Плита ПМ3-шт.1		
				Сборочные единицы		
Б4		11		Сетка арматурная		
				$\frac{5ВрI-100}{5ВрI-100}$ ГОСТ8478-81		
				2350×6040 $\frac{20}{25}$	2	44,4кг
Б4		12		2350×7500 $\frac{50}{25}$	2	54,9кг
Б4		13		1040×6040 $\frac{20}{20}$	1	20,0кг
Б4		14		1040×7500 $\frac{50}{20}$	1	24,7кг
Б4		15		2520×5620 $\frac{60}{60}$	1	43,4кг
Б4		16		1780×4440 $\frac{20}{90}$	1	24,6кг
А2		17	лист 7	800×5620 $\frac{60}{30}$	1	10,0кг
				Детали		
Б4		18		ф10АIII ГОСТ5781-82*		
				l=690	3	0,4кг
Б4		4		l=500	2	0,3кг

Формат	Зона	Поз.	Обозначение	Наименование	Кол.	Примечание
				Балка БМ2-шт.8		
				Сборочные единицы		
А3		19	411-1-135.86-КЖИ-06.00	Каркас плоский КР2	1	
				Детали		
А2		6	лист 6	ф16АIII ГОСТ5781-82* l=700	2	1,1кг
				Балка БМ3-шт.2		
				Сборочные единицы		
А3		20	411-1-135.86-КЖИ-06.00	Каркас плоский КР3	1	
				Детали		
А2		6	лист 6	ф16АIII ГОСТ5781-82* l=700	2	1,1кг
				Балка БМ4-шт.1		
				Сборочные единицы		
А3		19	411-1-135.86-КЖИ-06.00	Каркас плоский КР2	2	
				Детали		
А2		6	лист 6	ф16АIII ГОСТ5781-82* l=700	2	1,1кг
Б4		21		ф6АI ГОСТ5781-82* l=400	38	0,09кг
				Балка БМ5-шт.3		
				Сборочные единицы		
А3		19	411-1-135.86-КЖИ-06.00	Каркас плоский КР2	1	
				Детали		
А2		6	лист 6	ф16АIII ГОСТ5781-82* l=700	2	1,1кг
				Материал на РКМ3		
				Бетон класса В15		8,1м³

Взам.инв.№ | Подп. и дата | Инв.№ подл.

35

СФ749-01

Нач.отд.	Калабухов	
Н.контр.	Пачинский	
Гл.спец.	Нейбург	
ГИП	Усталов	
Рук.гр.	Федорова	
Ст.инж.	Арапова	

ТП 411-1-135.86 - КЖ

Привязан

Инв.№

Произв.-лаб. корпус лесхоза для среднеевропейской части СССР. Стены кирпичные

Стадия	Лист	Листов
Р	8	

Спецификация на УМ1, РКМ1...РКМ3

Воронежский филиал Союзгипролесхоз

Копировал Решетило

Формат А2

Альбом I

Типовой проект 411-1-135.86

Схема расположения элементов лестницы Л1 на отм. 0.000

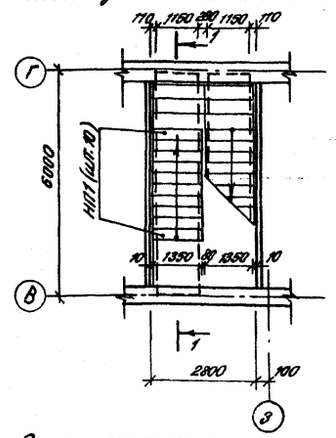

Схема расположения элементов лестницы Л1 на отм. 3.300

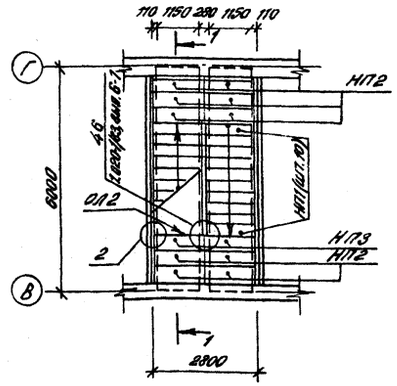

1-1

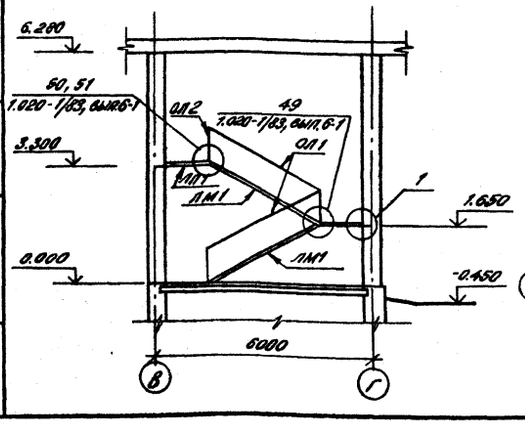

Схема расположения элементов лестницы Л2 на отм. -2.820

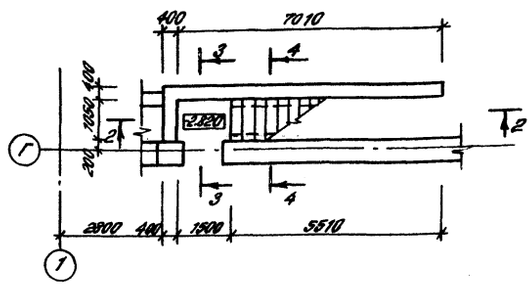

Схема расположения элементов лестницы Л2 на отм. 0.000

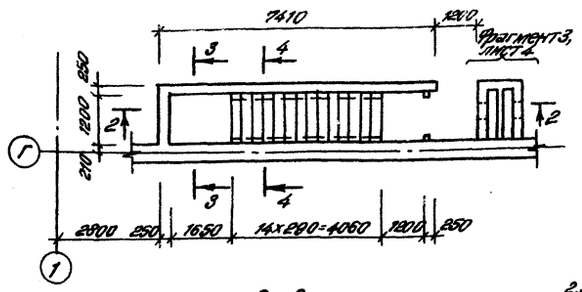

2-2

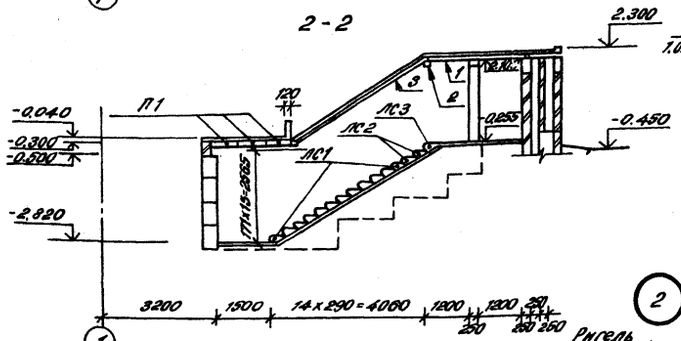

Схема расположения элементов перекрытия лестницы Л2 (дощатый настил условно не показан)

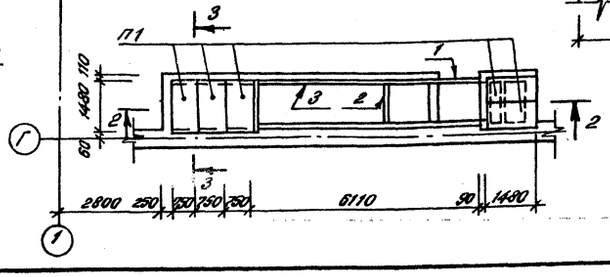

3-3

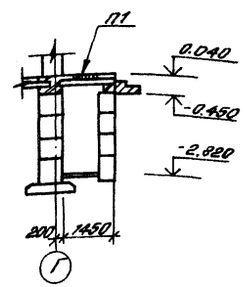

4-4

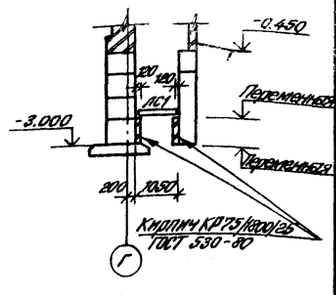

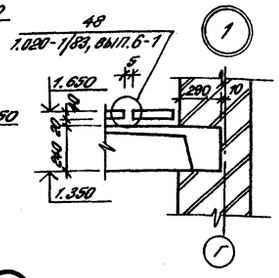

5-5

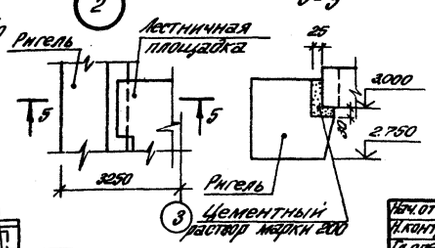

Спецификация к схемам расположения элементов лестниц Л1 и Л2

Марка, поз.	Обозначение	Наименование	Кол.	Масса ед. кг	Примечание
		Схема расположения элементов лестницы Л1			
ЛМ1		Лестничный марш			
		ЛМП 60.11.17-5	2	2600	
ЛП1		Лестничная площадка			
		ЛПП 15.15в	1	760	
НП1	1.050.1-2, вып.1	Накладная проступь			
		1ЛН 13.3	20	50	
НП2		2ЛН 14.5	10	70	
НП3		2ЛН 14.5в	2	70	
ОЛ1		Ограждение марша			
	1.050.1-2, вып.2	ОМ 17-1	2	38.2	
ОЛ2		Ограждение площадки ОМВ 14-1	1	21.1	
		Изделие соединительное			
МС-32		МС-32	1	0.83	
МС-33	1.020-1/83, вып.6-1	МС-33	3	0.19	
МС-34		МС-34	10	0.50	
		Схема расположения элементов лестницы Л2, Л3			
ЛС1		Ступень основная ЛС 11.17-6	24	110	
ЛС2	1.055.1-1	ЛС 12.17-6	4	127	
ЛС3		ЛСВ 12	2	105	
П1	3.006.1-2/82	Плита П1	8	270	
1		Брус 100x100 ГОСТ 8486-66 l=2850	3		0.029м³
2		l=1500	2		0.015м³
3		l=3900	4		0.039м³
4		Доска 120x30 ГОСТ 8486-66 l=1500	103		0.005м³

Ступени укладывать на растворе марки 100

36

СФ 749-01

Нач.отд.	Калабухов	
Н.контр.	Пачинский	
Гл.спец.	Нейбург	
ГИП	Усталов	
Рук.гр.	Федорова	
Инжен.	Фролова	

ТП 411-1-135.86 -КЖ

Привязан

Инв.№

Производств. лаб. корпус лесхоза для среднеевропейской части СССР. Стены кирпичные.

Схемы расположения элементов лестниц Л1, Л2

Стадия	Лист	Листов
Р	9	

Воронежский филиал „СОЮЗГИПРОЛЕСХОЗ"

Инв.№ подл. | Подпись и дата | Взам. инв.№

Копировал: [signature] /Елисеева/ Формат А2

Альбом I

Типовой проект 411-1-135.86

Схема расположения элементов лестницы ЛМ 1

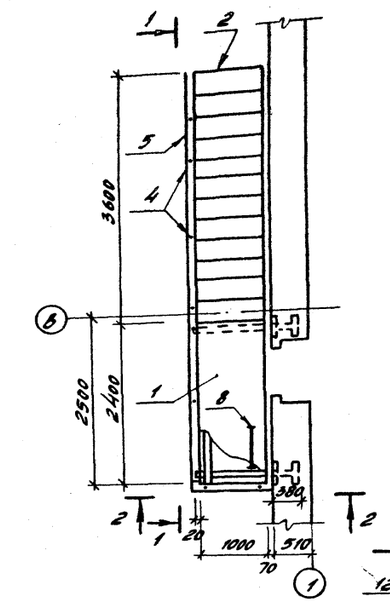

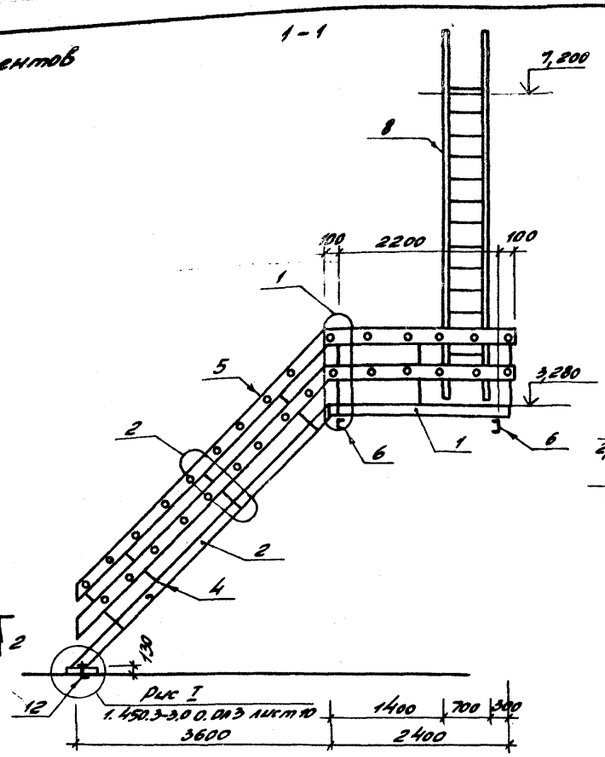

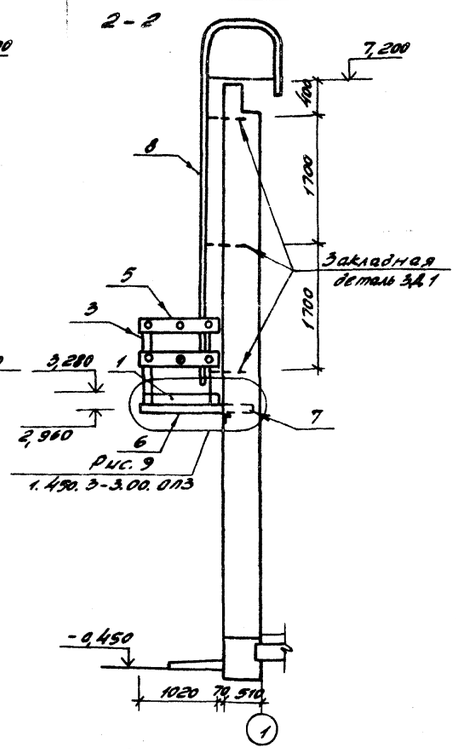

Спецификация к схеме расположения элементов лестницы ЛМ-1

Марка, поз.	Обозначение	Наименование	Кол.	Масса ед., кг	Примечание
1		Площадка ПМХШ-24.10	1	98,4	
2	1.450-3-3, вып. 1	Лестничный марш			
		МЛХШ 45-36.10	1	164,0	
3		Стойки ограждения			
	- КЖСИ-09.00	СОГ 1	5	7,55	
4		СОГ 2	4	5,64	
5		Перила Брус 194х44	17,0	п. м	0,14м³
6		Швеллер 16 ГОСТ 8240-72 ℓ=4470 Вст.3кп2 ГОСТ 14-1-3023-80	2	20,87	
7		Уголок 90х90х6 ГОСТ 8509-72* ℓ=300 Вст.3кп2 ГОСТ 14-1-3023-80	4	2,50	
8	- КЖСИ-10.00	Пожарная лестница ЛМ2	1		
9		Болт М20х240.56 ГОСТ 15589-70*	36	0,66	
10		Гайка М20.5 ГОСТ 15526-70	36	0,06	
11		Доска 150х20	36		0,02м³
12		Болт 1.1 М20х400 Вст3пс2			
		ГОСТ 24379.1-80	2	1,12	

1. Приварку перил к элементам лестницы выполнять электродами типа Э42 ГОСТ 9467-75 швом высотой 4 мм.

2. Спецификацию к схеме расположения элементов лестницы ЛЗ см. лист 9.

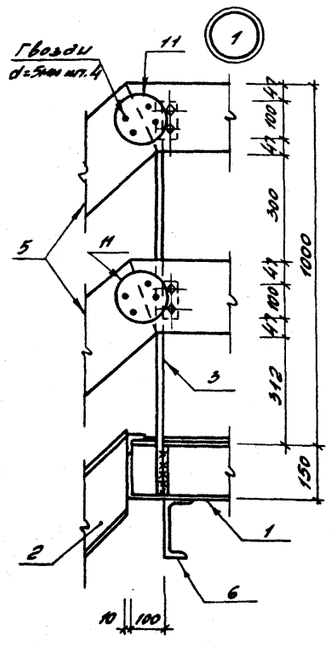

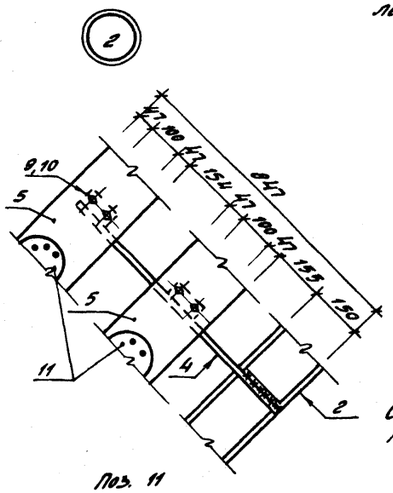

Поз. 11

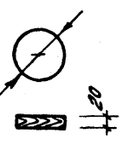

Схема расположения элементов лестницы ЛЗ на отм. -2,820

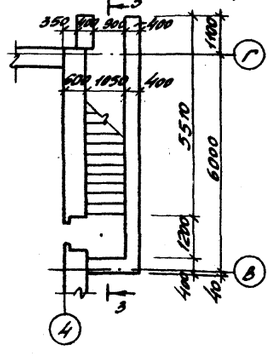

Схема расположения элементов лестницы ЛЗ на отм. 0,000 остальное см Л2 лист 9

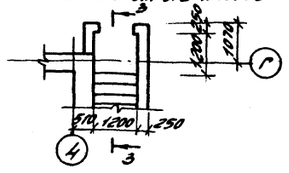

3-3
остальное см. 2-2 лист 9

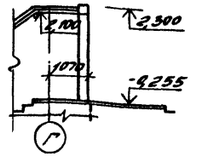

Схема расположения элементов перекрытия лестницы ЛЗ остальное см. Л2 лист 9

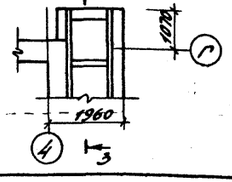

37

СФ749-01

Нач. отд.	Калашников			ТП 411-1-135.86 КЖ	
Н. контр.	Лачинский				
Гл. спец.	Нейбург				
ГИП	Усталев				
Рук. гр.	Федорова				
Инж.	Фомов			Произв.-лаб. корпус лесхоза для средневеральской части СССР. Стены кирпичные	Стадия: РП; Лист: 10; Листов:
				Схемы расположения элементов лестницы ЛМ; ЛЗ	Воронежский филиал "Союзгипролесхоз"

Привязан

Инв. №

Копировал Ф - Плотникова

Формат А2

Альбом I

Типовой проект 411-1-135.86

Ведомость чертежей основного комплекта

Лист	Наименование	Примечание
1	Общие данные	
2	Планы систем на отм. 3.300; 0.000; -2.800.	
	Схемы систем В1; Т3; К1.	

Ведомость ссылочных и прилагаемых документов

Обозначение	Наименование	Примечание
	Ссылочные документы	
4.900-8, выпуск IV	Альбом оборудования, фасонных	
	частей и арматуры для сетей и	
	сооружений водопровода и канализации	
59-8	Водомерные узлы. Рабочие чертежи повторного применения	
59-5	Установка задвижки с электроприводом	
	Прилагаемые документы	
-ВК, ВМ	Ведомость потребности в материалах	Альбом IV
-ВК, СО	Спецификация оборудования	Альбом III

Основные показатели по чертежам водопровода и канализации

Наименование системы	Потребный напор на вводе, м	Расчетный расход м3/сут	м3/ч	л/с	при пожаре, л/с	Установленная мощн. электродвигателей, кВт	Примечание
Хоз. питьевой							
производственный							
водопровод	13,0	0,81	0,39	0,77	10,0*		Расход на
в том числе на хоз.							наружное
питьевые нужды		0,33	0,15	0,35			пожаротушен.
Горячее водоснаб							
жение		0,88	0,45	0,77			
в том числе на хоз.							
питьевые нужды		0,28	0,15	0,35			
Хоз.бытовая ка-							
нализация		1,69	0,84	3,06			
в том числе на хоз.							
бытовые нужды		0,61	0,30	2,16			

Общие указания

Стояки и трубопроводы системы Т3 окрашиваются масляной краской за 2 раза.

Трубопроводы и стояки холодного, горячего водопровода и канализации отнесены от стен условно.

Монтаж внутренних сетей водопровода и канализации производить в соответствии со СНиП 3.05.01-85.

Данные по производственному водопотреблению и водоотведению

№ потребителя по плану	Наименование потребителя	Количество потребителей	Количество часов работы в сутки	Водопотребление: Требования к качеству воды	Потребный напор у потребителя, м.вод.ст.	Режим водопотребления	Расход воды на одного потребителя, м3/ч	из хозяйственно-питьевого водопровода м3/сут.	м3/ч	л/с	Водоотведение: Характеристика сточных вод	Режим водоотведения	в бытовую канализацию м3/сут.	м3/ч	л/с	Примечание
29	Мойка лабораторная	2	2	хоз. питьевая	3	периодический	0,10 / 0,08	0,40 / 0,32	0,20 / 0,16	0,28 / 0,28	условно чистая	периодический	0,72	0,36	0,60	в числителе расход горя-
26	Стол лабораторный	1	2	хоз. питьевая	3	—"—	0,10 / 0,08	0,20 / 0,16	0,18 / 0,08	0,44 / 0,14	—"—	—"—	0,36	0,18	0,30	чей воды, в знаменателе -
	Итого:							0,60 / 0,48	0,30 / 0,24	0,42 / 0,42			1,08	0,54	0,90	холодной

„Проект разработан в соответствии с действующими нормами и правилами и предусматривает мероприятия, обеспечивающие взрывную, взрывопожарную и пожарную безопасность при эксплуатации здания".

Главный инженер проекта /Усталов/

Инв. № подл. | Подпись и дата | Взам. инв. №

3В

сер749-01

Привязан

Инв. №

Нач.отд.	Калабухов	
Н.контр.	Пачинский	
Гл.спец.	Нейбург	
ГИП	Усталов	
Рук.груп.	Зайцева	
Ст.инж.	Киприянова	

ТП ВК

Произв.-лаб. корпус лесхоза для Среднеевропейской части СССР. Стены кирпичные

Стадия	Лист	Листов
Р	1	2

Общие данные

Воронежский филиал „Союзгипролесхоз"

Копировал

Формат А2

Альбом I

Типовой проект 411-1-135.86

План на отм. 3,300

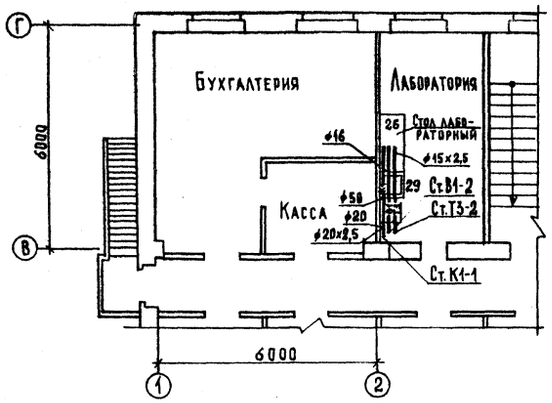

План на отм. 0,000

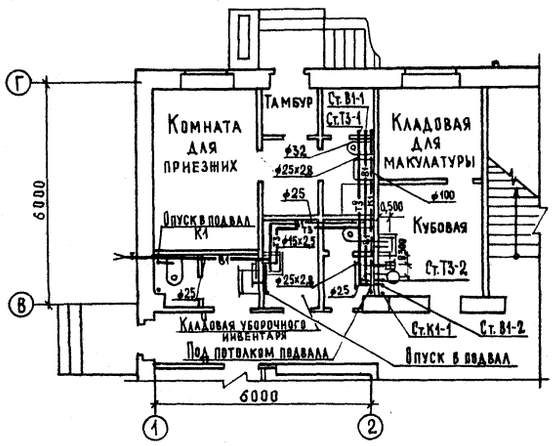

План на отм. -2,800

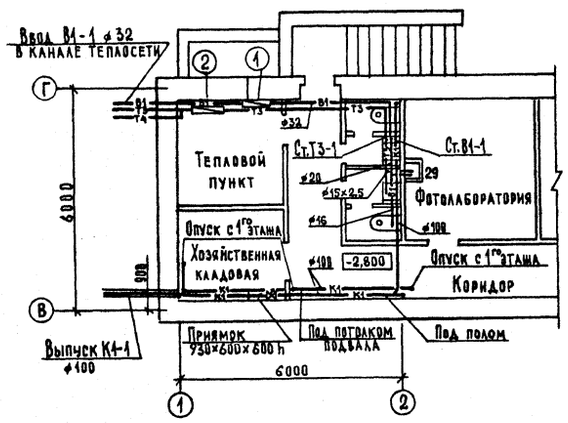

В1

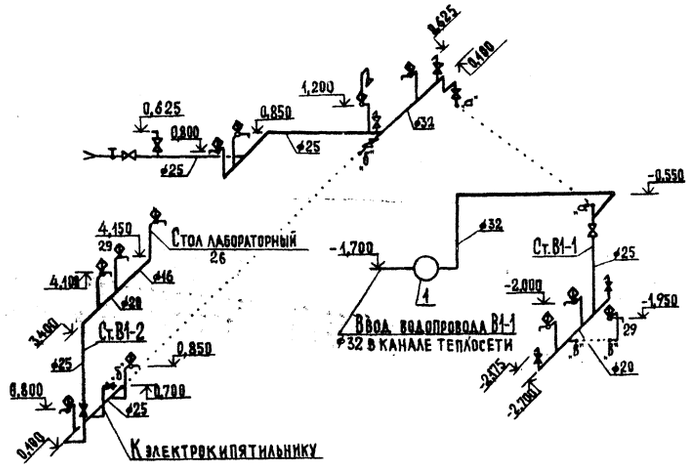

Т3

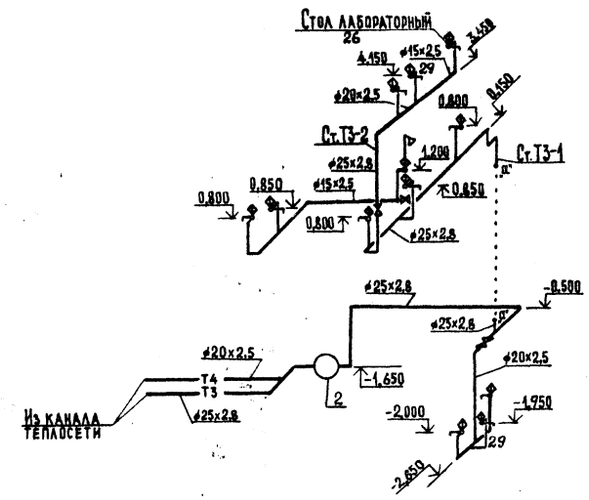

1

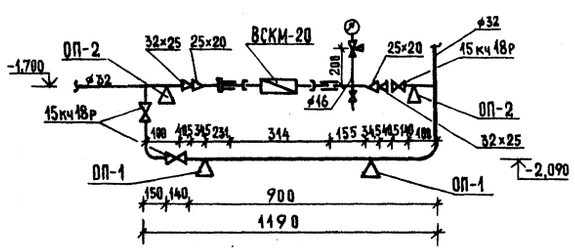

2

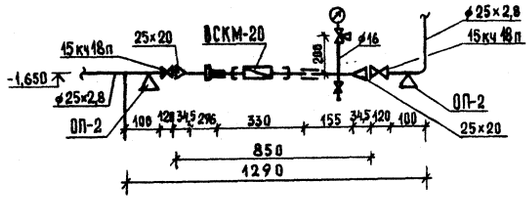

К1

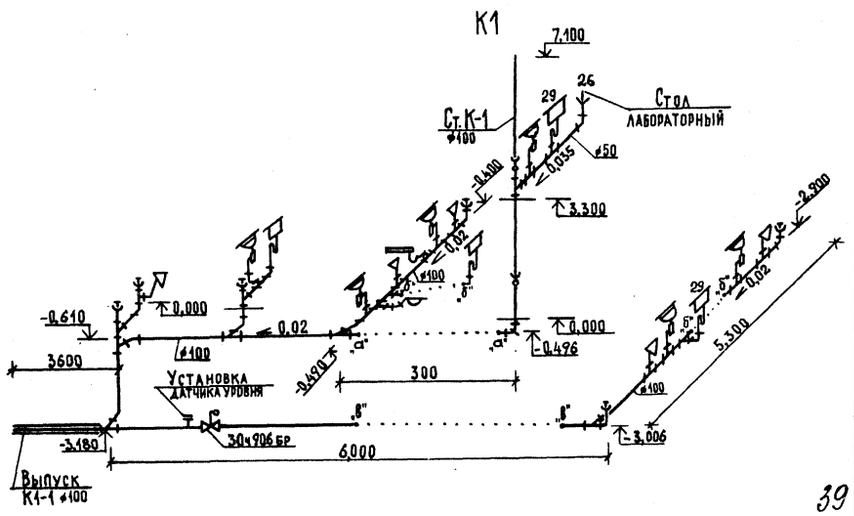

39

СФ7149-01

Нач.отд.	Калабухов		ТП		ВК
Н.контр.	Лачинский				
Гл.спец.	Нейбург				
ГИП	Усталов				
Рук.груп.	Зайцева				
Ст.инж.	Киприянова		Произв.-лаб.корпус лесхоза для Среднеевропейской части СССР. Стены кирпичные	Стадия: Р	Лист: 2	Листов:
			Планы систем на отм. 3,300; 0,000; -2,800; Схемы систем В1; Т3; К1.	Воронежский филиал "Союзгипролесхоз"		

Привязан

Инв. №

Согласовано:

Группа ТХ	Насонов	
Группа АС	Федорова	
Группа ЭС	Иванов	
Группа ОВ	Юрьева	

Инв. № подл. | Подпись и дата | Взам. инв. №

Альбом I

Типовой проект 411-1-135.86

Ведомость рабочих чертежей основного комплекта

Лист	Наименование	Примечание
1.	Общие данные	
2.	Планы на отм. 0,000; 3,300; -2,800	
3.	Схемы систем отопления. Схемы систем вентиляции. Узел управления	

Характеристика отопительно-вентиляционных систем

Обозначение системы	Кол. систем	Наименование обслуживаемого помещения (технологического оборудования)	Тип установки агрегата	Вентилятор: Тип, испол. взрывозащите	Вентилятор: №	Вентилятор: Схема испол.	Вентилятор: положение	Вентилятор: L_1 м³/ч	Вентилятор: P_1 кгс/м²	Вентилятор: n_1 об/мин	Электродвигатель: Тип, исполнение по взрывозащите	Электродвигатель: N, квт	Электродвигатель: n, об/мин	Воздухонагреватель: Тип	Воздухонагреватель: №	Воздухонагреватель: Кол.	Воздухонагреватель: t°-ра нагрева, °С от	Воздухонагреватель: t°-ра нагрева, °С до	Воздухонагреватель: Расход тепла ккал/ч	Воздухонагреватель: ΔP_1 кгс/м²	Примечание
В1	1	Лаборатория	А3,15-095-1	ВЦ4-70	3,15	1	ПРО	1000	2,5 / 250	1380	УА 63 А4У	0,25	1380	—	—	—	—	—	—	—	

Ведомость ссылочных и прилагаемых документов

Обозначение	Наименование	Примечание
	Ссылочные документы	
1.494-8	Решетки регулирующие. Тип РР.	
5.903-2	Воздухосборники для систем отопления и теплоснабжения вентустановок.	
4.904-69	Детали крепления санитарно-технических приборов и трубопроводов.	
903-04-13	Автоматизированные индивидуальные тепловые пункты (ИТП) зданий жилищно-гражданского и производственного назначения.	
1.494-30 в.2	Установка и крепление вентиляторов.	
4.903-10 в.8	Грязевики.	
1.494-32	Зонты и дефлекторы вентиляционных систем.	
	Прилагаемые документы	
-ОВ.ВМ	Ведомость потребности в материалах.	
-ОВ.СО	Спецификация оборудования	

Местные отсосы от технологического оборудования

Технологическое оборудование: Поз.	Технологическое оборудование: Наименование	Технологическое оборудование: Кол.	Характеристика выделяющихся вредностей	Объем вытяжки м³/ч: На ед. оборуд.	Объем вытяжки м³/ч: Всего	Характеристика местного отсоса: Обозначение	Характеристика местного отсоса: Применяемые документы	Обозначение системы	Примечание
20.	Вытяжной шкаф ШВ-3,3	1	Пары, газы, кислоты	1000	1000	—	—	В1	

Основные показатели по чертежам марки ОВ

Наименование здания (сооружения), помещения	Объем м³	Периоды года при $t_н$, °С	Расход тепла, ккал в т/ч: На отопление	На вентиляцию	На горячее водоснабжение	Общий	Расход холода, ккал/ч	Установленная мощн. эл. двиг. квт.
Производственно-лабораторный корпус		холодный	63020	—	26170	89190		0,25
		-30°	54190		22500	76690		

Общие указания.

Проект разработан для наружной расчетной температуры -30°С. Внутренние температуры помещений приняты по СНиП II-84-78. Теплоноситель вода с температурой 95-70°С. Монтаж систем отопления и вентиляции производить в соответствии СНиП 3.05.01-85.

Главный стояк и трубопроводы, проложенные в подпольных каналах изолировать.

План - схема

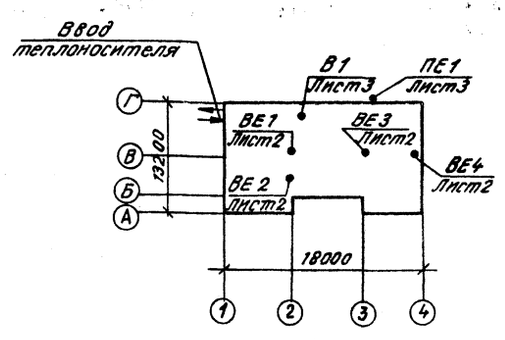

Проект разработан в соответствии с действующими нормами и правилами и предусматривает мероприятия, обеспечивающие взрывную, взрывопожарную и пожарную безопасность при эксплуатации здания.

Главный инженер проекта /Усталов/

Инв. № подл. | Подпись и дата | Взам. инв. №

сер 740-01 40

Привязан

Инв. №

Нач. отд.	Калабухов	
Н. контр.	Качинский	
Гл. спец.	Нейбург	
ГИП	Усталов	
Рук. гр.	Юрьева	
Инж.	Нудельман	

Т.П ОВ

Производственно-лабораторный корпус дерхоза для средне-европейской части СССР стены кирпичные	Стадия	Лист	Листов
	Р	1	3
Общие данные	Воронежский филиал Союзгипролесхоз		

Альбом I

Типовой проект 411-1-135.86

План на отм. 0.000

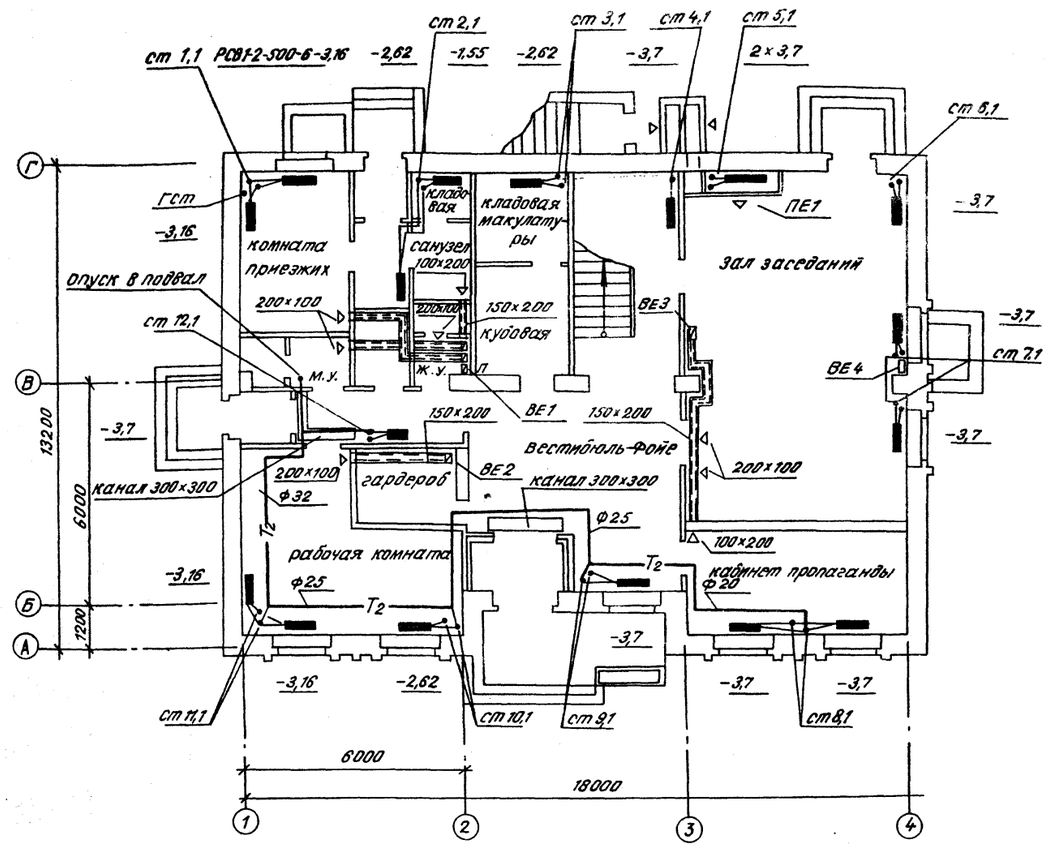

План на отм. 3.300

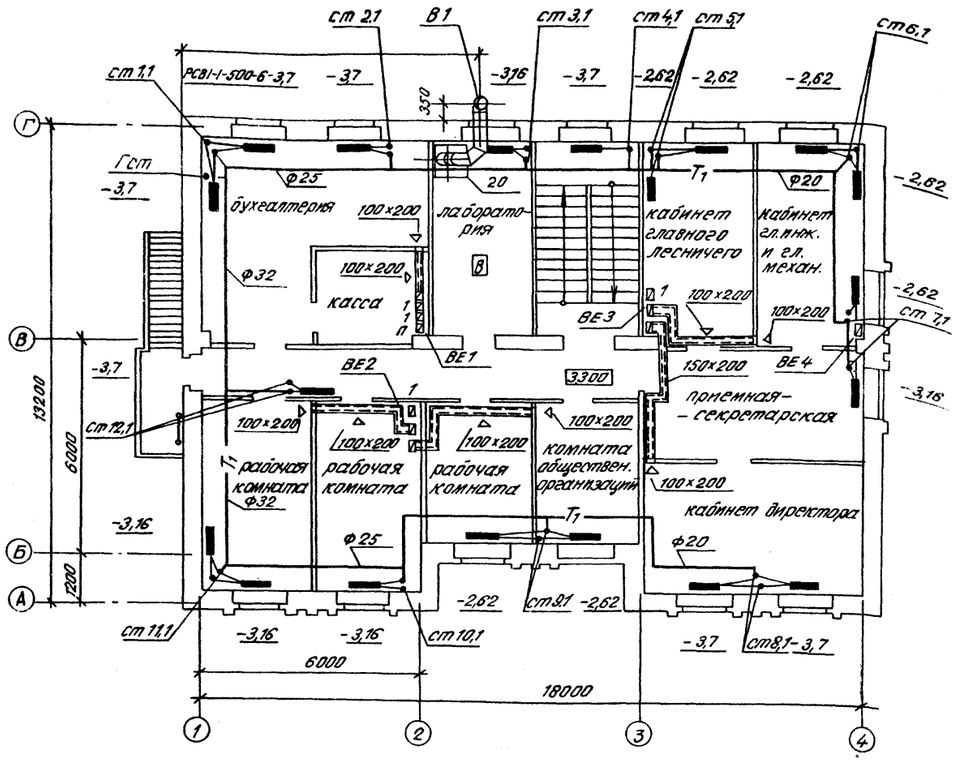

Трубопроводы систем отопления отнесены от стен условно

План на отм. -2.800

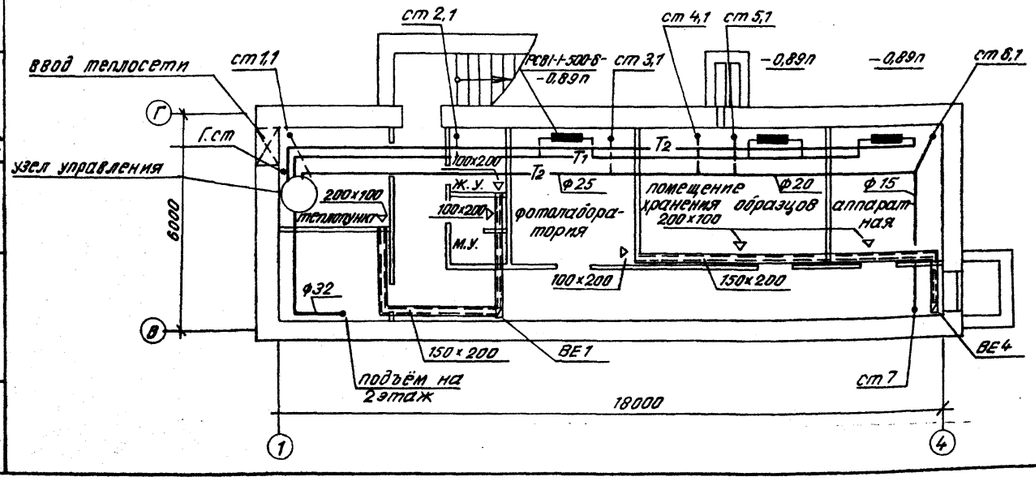

Нач. отд.	Малабухов		Т.П.		08
Н. контр.	Лачинский				
Гл. спец.	Нейбург				
ГИП	Усталов				
Рук. гр.	Юрьева				
Инж.	Нудельман		Производственно-лабораторный корпус лесхоза для Средне-европейской части СССР стены кирпичные	Стадия: Р	Лист: 2	Листов:
			планы на отм. 0,000, 3,300, -2,800	Воронежский филиал Союзгипролесхоз		

Привязан

Инв. №

Инв. № подл. | Подпись и дата | Взам. инв. №

Согласовано: Группа АС Фоменко, Группа ВК Ушкова, Группа ЭС Иванов

Сар 740-01

41

Копировал Зоя Щербинина Формат А2

Альбом I

Типовой проект 411-1-135.86

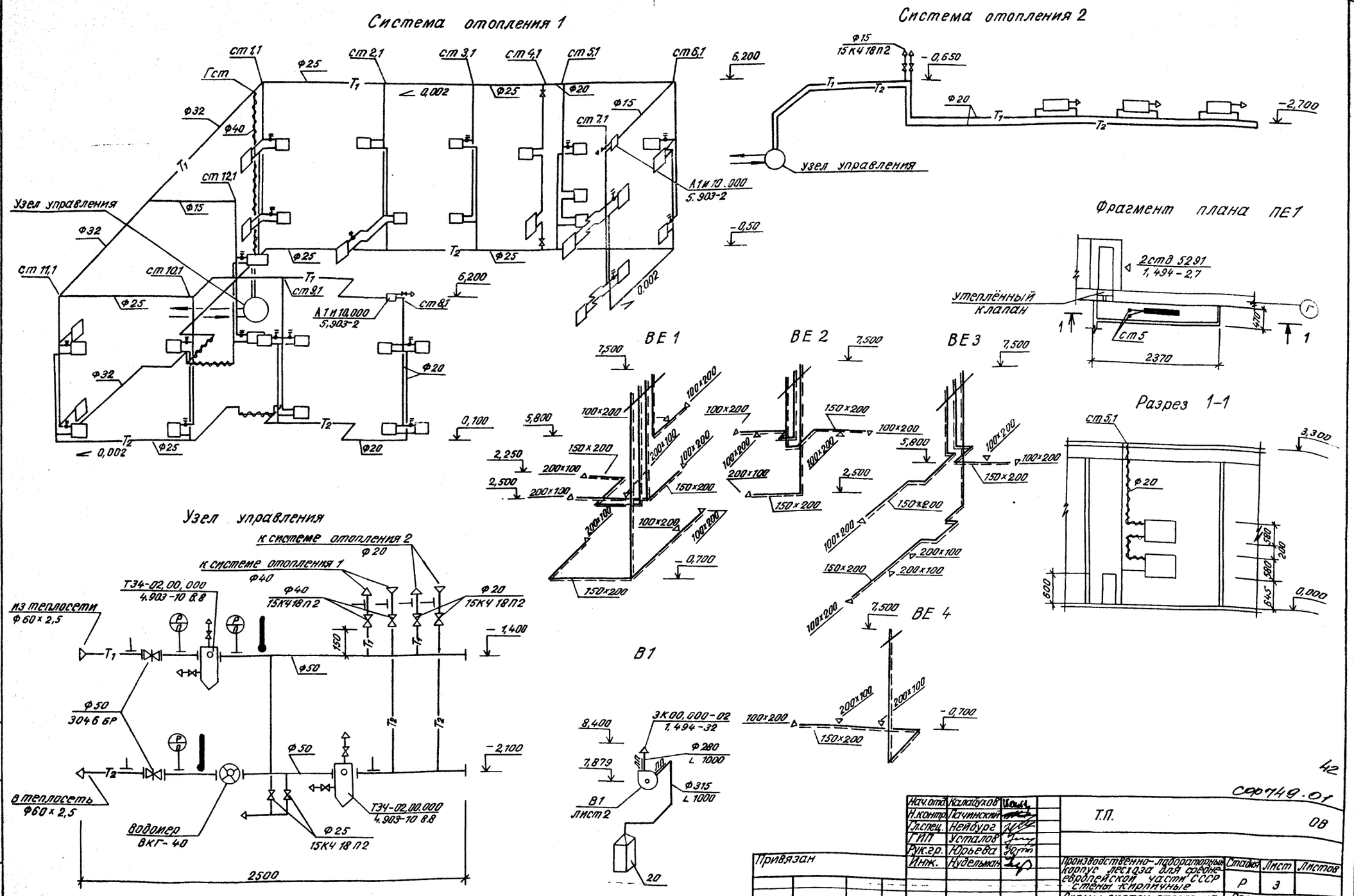

Нач.отд.	Калабухов		Т.П.		08
Н.контр.	Пачинский				
Гл.спец.	Нейбург				
ГИП	Усталов				
Рук.гр.	Юрьева				
Инж.	Нудельман				

Привязан

Инв. №

Производственно-лабораторный корпус лесхоза для среднеевропейской части СССР стены кирпичные	Стадия	Лист	Листов
	Р	3	
Схемы систем отопления. Схемы систем вентиляции. Узел управления.	Воронежский филиал СОЮЗГИПРОЛЕСХОЗ		

СФ749.01

Копировал Щербинина Формат А2

Инв. № подл. | Подпись и дата | Взам. инв. №

Альбом I

Типовой проект 411-1-135.86

Ведомость рабочих чертежей основного комплекта

Лист	Наименование	Примечание
1	Общие данные. Расчетная схема сети 380/220 вольт	
2	План сетей силового электрооборудования и электроосвещения на отм. 0,000, 3,300, -2,800	

Ведомость ссылочных и прилагаемых документов

Обозначение	Наименование	Примечание
	Ссылочные документы	
5.407-19 ВНИПИ Тяжпромэлектропроект	Установка одиночных светильников с лампами накаливания	
4.407-236 ВНИПИ Тяжпромэлектропроект	Установка светильников с люминесцентными лампами на железобетонных фермах и перекрытиях	
5.407-47 ВНИПИ Тяжпромэлектропроект	Установка распределительных шкафов серии ПРН	
Б9-5 ГПИ Сантехпроект	Установка задвижки с электроприводом на канализационной сети	
	Прилагаемые документы	
ЭО, СО	Спецификация оборудования	
ЭО, ВМ	Ведомость потребности в материалах	

Общие указания

1. Питание предусмотреть от местной низковольтной электросети напряжением 380/220 в.
2. Ввод в здание выполнить кабельным или воздушным, 3х фазным, четырехпроводным.
3. Марку и сечение питающей линии определить при привязке проекта.
4. Питающую сеть от вводного ящика до осветительного щитка выполнить кабелем марки АВВГ-6Б0 на скобах.
5. Учет расхода электроэнергии осуществить счетчиком установленным в ящике (ЯВУ-60), который установить на лестничной площадке.
6. Групповые сети выполнить проводом АППВ (2х2,5) мм², а сети силового электрооборудования выполнить кабелем АВВГ (3х2,5) (4х2,5) мм². Сети проложить по стенам и перегородкам под штукатуркой, по потолку - в монтажных пустотах плит.
7. Управление освещения предусмотреть выключателями, установленными у входов в помещения.
8. Высоту установки над полом принять: группового щитка, счетчика - 1,7м; выключателей - 1,5м; штепсельных розеток - 0,8м.
9. Корпуса группового щитка, ящика, электродвигателей заземлить путем присоединения к нулевому рабочему проводу питающей электросети.

Расчетная схема сети 380/220 вольт

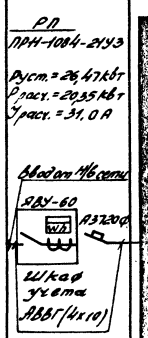

Щиток	№ группы	Тип автомата	Ток расцепителя автомата, А	Фазировка	Марка и сечение, провода-кабеля. Способ прокладки	Установленная мощность, вт	Наименование	№ поз. по технологической схеме	Потеря напряжения %
	1	АЕ-2044	16	А	АППВ-1 (3х2,5)	1350х3	Электрополотенце	33	
	2	АЕ-2044	16	В	АППВ-1 (3х2,5)	1350х2	Электрополотенце	33	
	3	АЕ-2044	16	С	АППВ-1 (2х2,5)	1600	Рабочее освещение		
	4	АЕ-2044	16	А	АППВ-1 (2х2,5)	1850	Рабочее освещение		
	5	АЕ-2044	16	В	АППВ-1 (2х2,5)	860	Рабочее освещение		
	6	АЕ-2044	16	С	АППВ-1 (2х2,5)	1400	Рабочее освещение		
	7	АЕ-2044	16	А	АППВ-1 (2х2,5)	870	Рабочее освещение		
	8	АЕ-2044	16	В	АППВ-1 (2х2,5)	1510	Рабочее освещение		
	9	АЕ-2044	16	С	АППВ-1 (2х2,5)	1080	Рабочее освещение		
	10	АЕ-2044	16	А	АППВ-1 (2х2,5)	1120	Рабочее освещение		
	11	АЕ-2044	16	В	АППВ-1 (2х2,5)	650	Рабочее освещение		
	12	АЕ-2044	16	С	АВВГ-1 (3х2,5)	1200 300	Сушильный шкаф термостат	34 35	
	13	АЕ-2046Б	16	А,В,С	АВВГ-1 (3х2,5) ск	2600	Муфельная печь	36	
	14	АЕ-2046Б	16	А,В,С	АВВГ-1 (4х2,5) ск	1250	Дистиллятор	37	
	15	АЕ-2046Б	16	А,В,С	АВВГ-1 (4х2,5) ск	250	Вентилятор	В-1	
	16	АЕ-2046Б	16	А,В,С	АВВГ-1 (4х2,5) ск	180	Задвижка	38	
	17	АЕ-2046Б	16	А,В,С	АВВГ-1 (4х2,5) ск	3000	Кипятильник	32	
	18	АЕ-2046Б	16	А,В,С			Резерв		

43

СФ 749-01

Инв. №				Привязан	
Нач. отд.	Калабухов			Т.П.	-30
Н. контр.	Пачинский				
Гл. спец.	Нейбург				
ГИП	Усталов				
Рук. гр.	Иванов				
Инж.	Бирюкова			Произв.-лаб. корпус лесхоза для среднеевропейской части СССР Стены кирпичные	Стадия: Р; Лист: 1; Листов: 2
				Общие данные. Расчетная схема сети 380/220 вольт	Воронежский филиал „СОЮЗГИПРОЛЕСХОЗ"

Проект разработан в соответствии с действующими нормами и правилами и предусматривает мероприятия обеспечивающие взрывную и взрывопожарную и пожарную безопасность при эксплуатации здания

Гл. инженер проекта /Усталов/

Инв. № подл. | Подпись и дата | Взам. инв. №

Копировал Ф. - Плотникова

Формат А2

Альбом I

Типовой проект 411-1-135.86

План на отм. 3,300

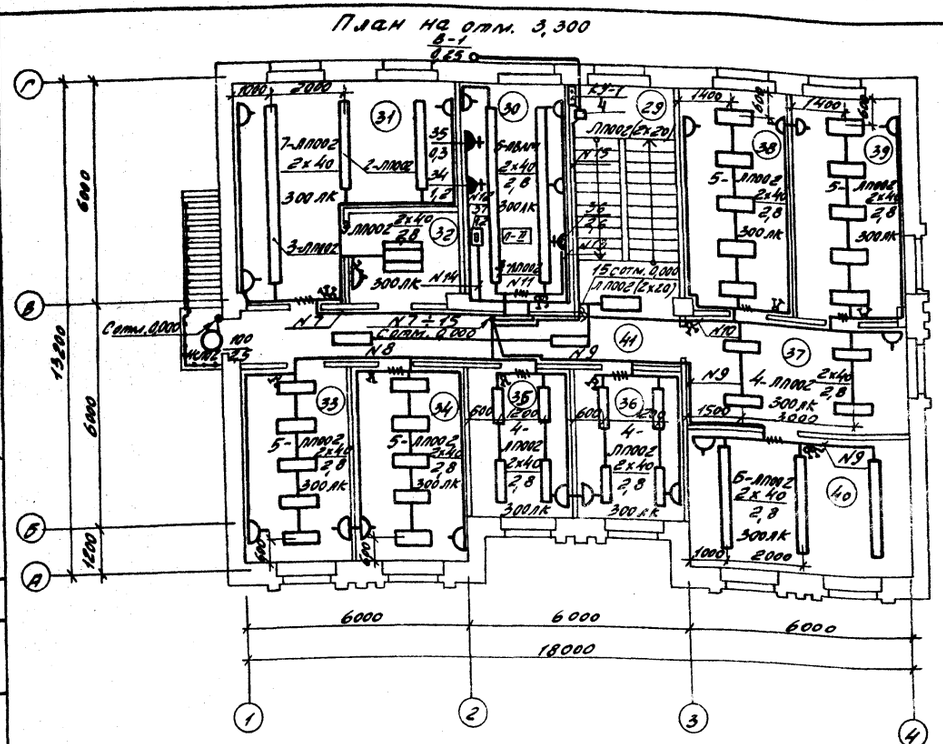

План на отм. 0,000

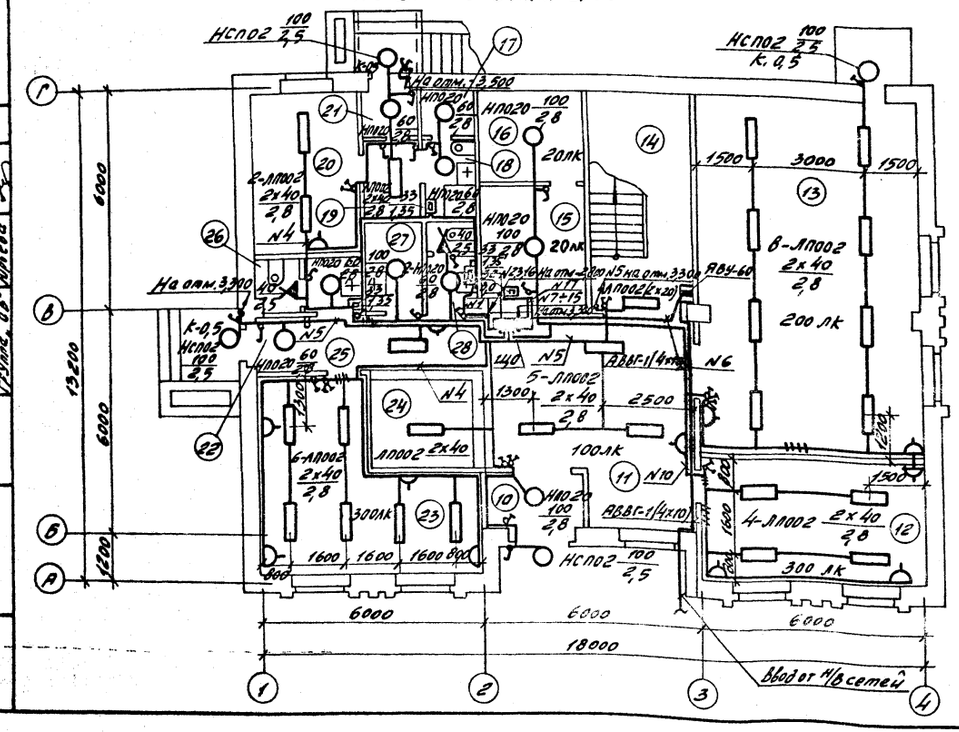

План на отм -2,800

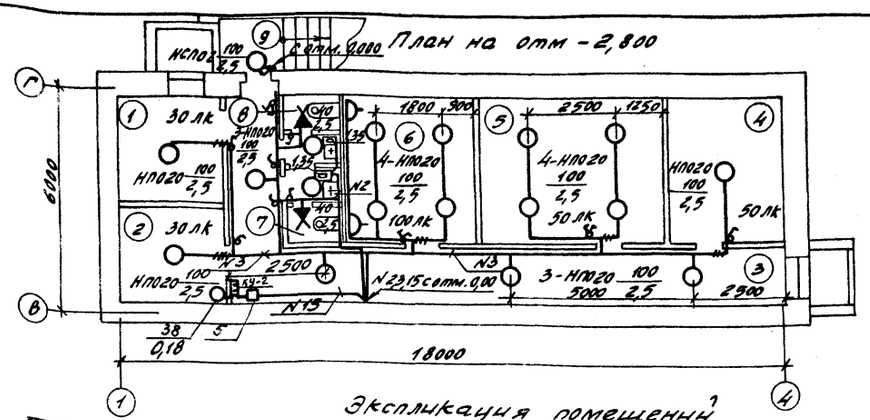

Экспликация помещений

Номер на плану	Наименование	Площадь м²	Категория производства по взрывной, взрыво-, пожарной и пожарной опасности
1	Тепловой пункт	7,45	
2	Хозяйственная кладовая	6,95	
3	Коридор	26,77	
4	Аппаратная	11,25	
5	Помещение для хранения образцов	22,72	
6	Фотолаборатория	10,26	
7	Женская уборная	3,04	
8	Мужская уборная	3,01	
9	Лестница	7,36	
10	Тамбур	3,33	
11	Вестибюль – фойе	27,12	
12	Кабинет лесохозяйственной пропаганды	15,91	
13	Зал заседаний	49,94	
14	Лестница	15,00	
15	Кубовая	8,01	
16	Кладовая для макулатуры	6,67	
17	Кладовая	2,21	
18	Санузел	3,57	
19	Коридор	2,74	
20	Комната для приезжих	12,01	
21	Тамбур	1,56	
22	Тамбур	1,56	
23	Рабочая комната	25,25	
24	Гардероб	5,65	
25	Коридор	6,36	
26	Мужская уборная	3,78	
27	Кладовая уборочного инвентаря	2,96	
28	Женская уборная	3,44	
29	Лестница	1,50	
30	Лаборатория	14,86	П-II
31	Бухгалтерия	26,65	
32	Касса	8,86	
33	Рабочая комната	15,20	
34	Рабочая комната	15,36	
35	Рабочая комната	11,26	
36	Комната общественных организаций	11,26	
37	Приемная секретарская	18,12	
38	Кабинет главного лесничего	17,02	
39	Кабинет главного инженера и главного механика	16,91	
40	Кабинет директора	21,41	
41	Коридор	16,70	

Согласовано

Инв. № подл. | Подпись и дата | Взам. инв. №

Группа 4, ТГ | Инв. №

Группа 4, ВК | Инв. № 1

Группа 4, ЭТ | Инв. № 1

Привязан

Инв. №

Нач. отд.	Калабухов	
Н. контр.	Пачинский	
Гл. спец.	Нейбурт	
ГИП	Усталов	
Рук. гр.	Иванов	
Инж.	Бирюкова	

Т.П. - 30

Произв.-лаб. корпус лесхоза в Центральной среднеевропейской части СССР. Стены кирпичные	Стадия	Лист	Листов
	Р	2	
План сетей силового электрооборудования и электроосвещения на отм. 0,000; 3,300; -2,800	Воронежский филиал СОЮЗГИПРОЛЕСХОЗ		

ОФ 7749-01 44

Копировал Ф. - Плотникова Формат А2

Альбом I

Типовой проект 411-1-195.86

Ведомость рабочих чертежей основного комплекта

Лист	Наименование	Примечание
1	Общие данные	
2	Планы слаботочных сетей на отм. 0,000, 3.300, -2.800. Схема расположения сетей связи	

Ведомость ссылочных и прилагаемых документов

Обозначение	Наименование	Примечание
	Ссылочные документы	
2.190-1	Слаботочные устройства жилых и общественных зданий.	
	Прилагаемые документы	
-СС, СО	Спецификация оборудования	
-СС, ВМ	Ведомость потребности в материалах	

Общие указания

1. Радиофикация и местная связь.

1.1. Ввод в здание предусмотреть воздушным через радиотрубостойку.

1.2. Для присоединения внутренней радиопроводки к внешней сети на кровле здания установить стойку с абонентским трансформатором ТАПВ-25т.

1.3. Распределительную сеть выполнить проводом ПТПЖ.

1.4. Принятые громкоговорители установить на высоте 1,5м и не менее 1м от розеток электросети. В зале совещаний звуковые колонки установить на высоте 2,5м. Во избежании взаимного ослабления излучаемой звуковой энергии звуковые колонки сфазировать. Фазировку производить на слух при работе одной колонки.

1.5. Для местной радиосети предусмотреть установку усилителя ТУ-100м в помещении аппаратной. Для осуществления связи с отдельными хозяйствами в аппаратной предусмотреть установку радиостанции. Радиостанцию запитать от сети переменного тока частотой 50гц, напряжением 127/220в или от аккумуляторной батареи напряжением 24В.

1.6. Заземление приемника и передатчика предусмотреть от контура наружного заземления, который решается при привязке проекта.

2. Электрическая охранная сигнализация.

Устройство электрической охранной сигнализации предусмотреть в помещении бухгалтерии и кассы. Тип и место установки пульта назначить при привязке проекта в помещении с постоянным обслуживающим персоналом.

3. Телефонизация.

3.1. Ввод в здание предусмотреть кабельным, от местной сети. При отсутствии возможности установки необходимого количества телефонов, к зданию проложить воздушную линию с установкой АЗУ-2 на вводе.

3.2 На каждом этаже установить коробки КРТ. Абонентскую разводку выполнить проводом ТРП 2х0,5, а магистральную - кабелем ТПП-20х2х0,5.

4. Электрочасофикация.

4.1. Электрочасофикацию выполнить от электропервичных часов, установленных в аппаратной.

4.2. Питание часов осуществить от сети переменного тока ~220В через выпрямитель ВБ-24/6.

4.3. Распределительную сеть выполнить проводом ТРП-2х0,5мм.

5. Телевидение.

5.1. Для возможности приема телевизионных передач предусмотреть установку телевизионной антены.

5.2. Радиочастотный кабель марки РК-75-И-15 до распределительной коробки проложить в стальной трубе.

5.3. Абонентскую проводку выполняет телевизионное ателье по заявке абонента.

5.4. Для защиты слаботочных устройств от атмосферных разрядов предусмотреть заземление телеантены.

Проект разработан в соответствии с действующими нормами и правилами и предусматривает мероприятия обеспечивающие взрывную, взрывопожарную и пожарную безопасность при эксплуатации здания.

Гл. инженер проекта [подпись] /Усталов/

Инв. № подл. | Подпись и дата | Взам. инв. №

45

СФ749-01

Инв. №				Привязан
Нач. отд.	Калабухов	[подпись]		
Н. контр.	Пачинский	[подпись]		Т.П. -СС
Гл. спец.	Нейбург	[подпись]		
ГНП	Усталов	[подпись]		
Рук. гр.	Иванов	[подпись]		
Инж.	Бирюкова	[подпись]		Произв.-лаб. корпус лесхоза для среднеевропейской части СССР. Стены кирпичные

Стадия	Лист	Листов
Р	1	2

Общие данные

Воронежский филиал „СОЮЗГИПРОЛЕСХОЗ"

Копировал [подпись] - Плотникова

формат А2

План на отм. 3.300

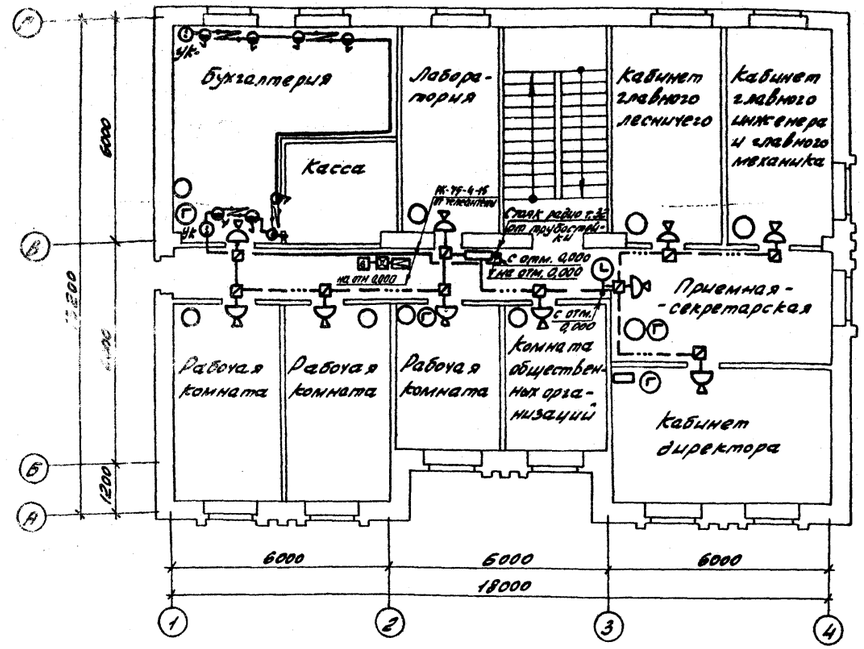

План на отм. 0,000

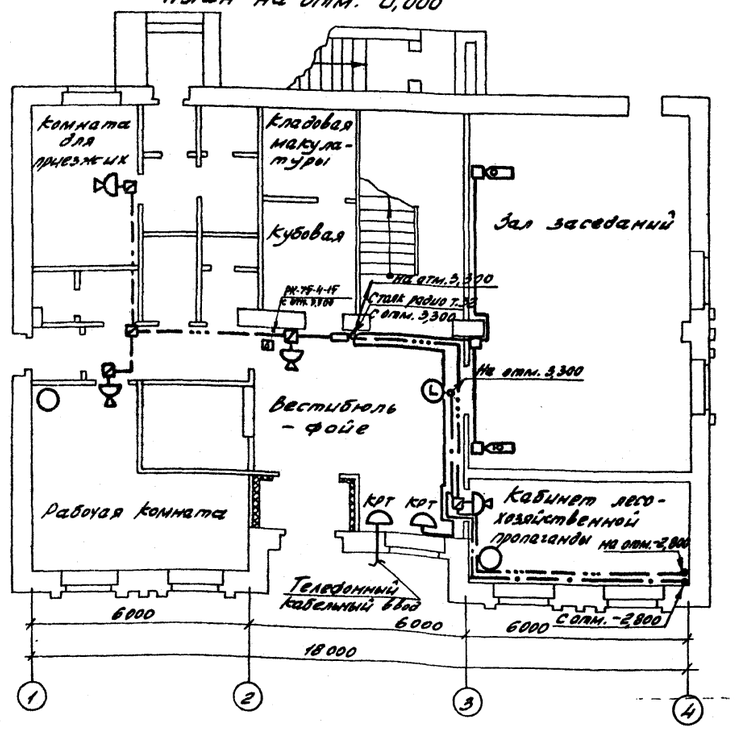

План на отм. -2,800

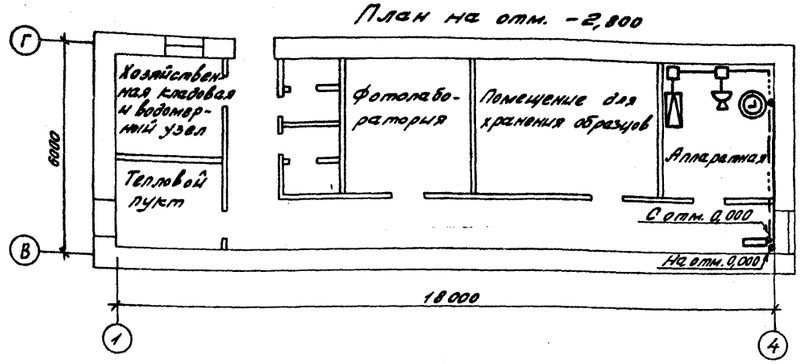

Схема расположения сетей связи

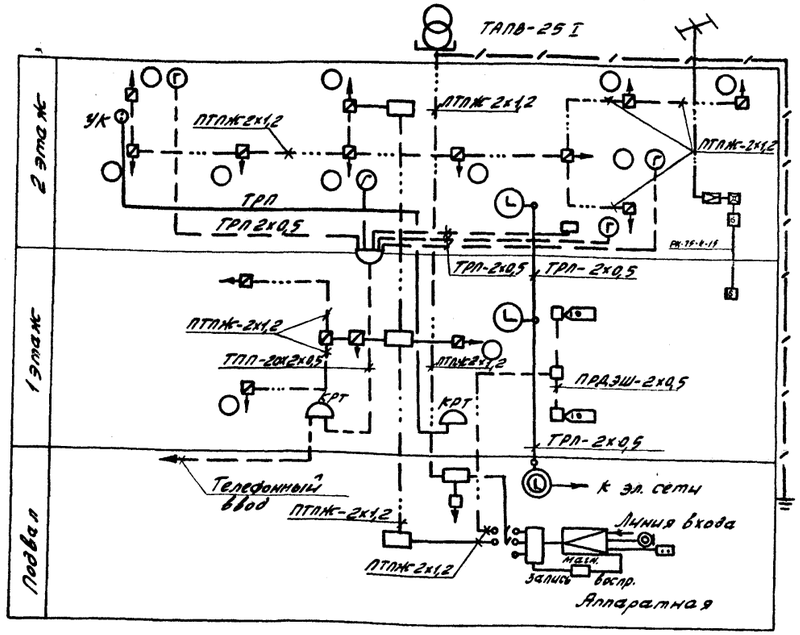

СФ749-01

Нач. отд.	Калабухов		Т.П.	-СС
Н. контр.	Пачинский			
Гл. спец.	Нейбург			
ГНП	Усталов			
Рук. гр.	Иванов			
Инж.	Бирюкова			

Привязан

Инв. №

Произв.-лаб. корпус лесхоза для среднеевропейской части СССР. стены кирпичные	Стадия	Лист	Листов
	Р	2	

План слаботочных сетей на отм. 0,000, 3,300, -2,800. Схема расположения сетей связи

Воронежский филиал „СОЮЗГИПРОЛЕСХОЗ"

Копировал Ф. Плотникова

Формат А2

Согласовано

Группа „АС" Федорова

Группа „ВК" Зайцева

Группа „ОВ" Юрьева

Группа „ТХ" Насонов

Альбом

Типовой проект 411-1-135.86

Инв. № подл. | Подпись и дата | Взам. инв. №

gost.e-ecolog.ru