ТИПОВОЙ ПРОЕКТ
411-1-134.86

ДОМ ЛЕСНИЧЕСТВА БЕЗ КВАРТИРЫ.

Стены кирпичные.

АЛЬБОМ I

ОБЩАЯ ПОЯСНИТЕЛЬНАЯ ЗАПИСКА.
АРХИТЕКТУРНО-СТРОИТЕЛЬНЫЕ РЕШЕНИЯ
КОНСТРУКЦИИ ЖЕЛЕЗОБЕТОННЫЕ. ВНУТРЕННИЙ ВОДОПРОВОД
И КАНАЛИЗАЦИЯ ОТОПЛЕНИЕ И ВЕНТИЛЯЦИЯ.
ЭЛЕКТРИЧЕСКОЕ ОСВЕЩЕНИЕ. СВЯЗЬ И СИГНАЛИЗАЦИЯ.

К.Ф. ЦИТП ИНВ. N9499/1

gost.e-ecolog.ru

ТИПОВОЙ ПРОЕКТ
411-1-134.86

ДОМ ЛЕСНИЧЕСТВА БЕЗ КВАРТИРЫ.

СТЕНЫ КИРПИЧНЫЕ.

АЛЬБОМ I

Состав проекта

АЛЬБОМ I	ОБЩАЯ ПОЯСНИТЕЛЬНАЯ ЗАПИСКА. АРХИТЕКТУРНО-СТРОИТЕЛЬНЫЕ РЕШЕНИЯ. КОНСТРУКЦИИ ЖЕЛЕЗОБЕТОННЫЕ. ВНУТРЕННИЙ ВОДОПРОВОД И КАНАЛИЗАЦИЯ. ОТОПЛЕНИЕ И ВЕНТИЛЯЦИЯ. ЭЛЕКТРИЧЕСКОЕ ОСВЕЩЕНИЕ. СВЯЗЬ И СИГНАЛИЗАЦИЯ.
АЛЬБОМ II	СПЕЦИФИКАЦИИ ОБОРУДОВАНИЯ.
АЛЬБОМ III	СМЕТЫ.
АЛЬБОМ IV	ВЕДОМОСТИ ПОТРЕБНОСТИ В МАТЕРИАЛАХ.

РАЗРАБОТАН КИЕВСКИМ ФИЛИАЛОМ
„СОЮЗГИПРОЛЕСХОЗ"

ДИРЕКТОР ФИЛИАЛА А.Н. БОБКО
ГЛАВНЫЙ ИНЖЕНЕР ПРОЕКТА М.П. ДУНСКИЙ

УТВЕРЖДЕН ГОСЛЕСХОЗОМ СССР
ПРОТОКОЛ N 29 ОТ 24.10.1986г
ВВЕДЕН В ДЕЙСТВИЕ ИНСТИТУТОМ
„СОЮЗГИПРОЛЕСХОЗ"
ПРИКАЗ N 68 ОТ 5.11.1986г

К.Ф. ЦИТП ИНВ. N 9499/1

NN п/п	Наименование чертежа	Марка и номер листа	Номера страниц альбома
1	2	3	4
1	Титульный лист		1
2	Содержание альбома		2
3	Пояснительная записка (начало	ПЗ-1	3
4	Пояснительная записка (продолжение)	ПЗ-2	4
5	Пояснительная записка (окончание)	ПЗ-3	5
6	Схема генерального плана	ГП-1	6
	Архитектурные решения		
7	Общие данные (начало)	АР-1	7
8	Общие данные (окончание)	АР-2	8
9	План на отм. 0.000; План на отм. 3.300 План кровли	АР-3	9
10	Разрезы	АР-4	10
11	Фасады	АР-5	11
12	План чердака. Спецификация перемычек	АР-6	12
13	Развертки стен по осям „Б" и „Г"	АР-7	13
14	Ведомость перемычек	АР-8	14
15	Планы полов. Экспликация полов	АР-9	15
16	План подвала. Фрагмент плана на отм.0.000 разрезы, фасад для варианта с подвалом.	АР-10	16
17	Планы полов при перекрытиях по деревянным балкам.	АР-11	17
	Конструкции железобетонные		
18	Общие данные	КЖС-1	18
19	План фундаментов. Сечения.	КЖС-2	19
20	План с фундаментов. (Вариант с подвалом) Сечения	КЖС-3	20
21	Междуэтажные и чердачные перекрытия из сборных ж.б. плит	КЖС-4	21

1	2	3	4
	Конструкции деревянные		
22	Общие данные	КД-1	22
23	Каркас деревянной стены	КД-2	23
24	Деревянная лестница	КД-3	24
25	Схема расположения элементов крыши	КД-4	25
26	Схема расположения элементов крыши	КД-5	26
27	Схемы расположений элементов перекрытий	КД-6	27
	Отопление и вентиляция		
28	Общие данные	ОВ-1	28
29	Планы на отметках 0.000; 3.300 План подвала	ОВ-2	29
30	План чердака. Схема системы отопления, схема обвязки котла	ОВ-3	30
	Водопровод и канализация		
31	Общие данные. План систем В1. К1. на отм. 0.000. Схемы систем В1, К1.	ВК-1	31
	Электрическое освещение		
32	Общие данные	ЭО-1	32
33	Планы на отм. 0.000; 3.300; -2.800 Принципиальная схема питающей сети.	ЭО-2	33
	Связь и сигнализация		
34	Общие данные	СС-1	34
35	План сетей	СС-2	35
36	Схема охранной сигнализации. Схема блокировок	СС-3	36

9499/1 2

ГИП	Дунский		08.86
Нач. отд	Пилипенко		08.86
Гл. спец	Скворский		08.86
Гл. спец	Ширман		08.86
Рук. гр.	Олейник		08.86

ТП 411-1-134.86

Привязан

Инв. №

Дом лесничества без квартиры Стены кирпичные

Стадия: Р.П. | Лист | Листов

Содержание альбома

Киевский филиал Союзгипролесхоз

Копировал Герман

Формат А2

Пояснительная записка

I. Общая часть.

Типовой проект „Дом лесничества без квартиры. Стены кирпичные" разработан на основании задания Гослесхоза СССР и плана типового проектирования Госстроя СССР на 1986 год, тема 3.7.16.

Дом лесничества предусматривается для строительства в жилых посёлках вблизи лесного массива и предназначен для обеспечения служебными помещениями работников лесного хозяйства (лесничества) численностью до 10 человек.

Типовой проект разработан в соответствии с „Инструкцией по типовому проектированию" СН 227-82.

Проект учитывает следующие условия строительства:

Сейсмичность не более 6 баллов; расчетная зимняя температура наружного воздуха минус 20°; 30° (основное решение) и 40°С.

Скоростной напор ветра - для I географического района; вес снегового покрова - для III географического района, рельеф территории - спокойный, без подработки горными выработками, грунтовые воды отсутствуют; грунты непучинистые, непросадочные со следующими нормативными характеристиками:

нормативный угол внутреннего трения $\varphi^н = 0{,}47$ рад. или 28°, нормативное удельное сцепление $C^н = 2$ кПа ($0{,}02$ кгс/см^2),

- модуль деформации нескальных грунтов - $E = 14{,}7$ мПа (150 кгс/см^2), плотность грунта $\gamma = 1{,}8$ т/м^3, коэффициент безопасности грунта $K_г = 1$.

Степень долговечности III;

Степень огнестойкости V

Инженерное оборудование здания: водопровод, канализация, отопление, электроснабжение, радио, телефон.

В проекте разработан вариант здания с подвалом.

Сметы составлены в объемах и по формам предусмотренными „Инструкцией по типовому проектированию" СН 227-82 в ценах и нормах, введенных с 1.01.84г.

II. Основные технико-экономические показатели.

Наименование данных показателей	Ед. изм.	Данные показатели: Разраб. проект	Проектн. аналог Т.П 411-1-113.85	Отклонен. (+ увелич. - уменш.)	Привязка	Примечание
1	2	3	4	5	6	7
1. Технические показатели						
1.1. Объем строительный здания	м³	656.8	1084.6	-427.8		
1.2. Площадь здания:						
застройки	м²	141.0	201.5	-60.6		
общая	м²	144,75	236,8	-92.1		
2. Сметная стоимость						
2.1 Стоимость общая:	тыс.руб	23.95	36,79	-12.84		
в том числе:						
Строительно-монтажных работ	тыс.руб	23.55	36.60	-13,05		
оборудования	тыс.руб	0.40	0.19	-0.21		
Стоимость строительно-монтажных работ на 1м² общей площади	руб.	162,69	154,6	+ 12,09		
Стоимость строительно-монтажных работ на 1м³ строительного объема	руб.	35,86	33,75	+ 2,11		
3. Трудоемкость						
3.1. Построенные трудовые затраты -	чел. дн.	494,14	673.6	-179,46		
То же, на 1м² общей площади	"	3.41	2,84	+ 0,57		
То же, на 1м³ строительного объема	"	0.75	0.62	+ 0,13		
4. Расход строительных материалов						
4.1 Цемент приведенный к марке 400	т	18.02	35.64	-17.62		
в том числе:						
цемент приведенный к марке 400 на 1м² общей площади	т	0.12	0.154	-0,034		
То же, на 1м³ строительного объема	т	0.027	0,03	0,003		
4.2. Сталь, общий	т	1.06	1.68	-0.62		
в том числе:						
сталь приведенная к классам A-I и с 38/23	т	1.48	2.70	-1.22		
То же, на 1м² общей площади	т	0,01	0,031	-0,021		
То же, на 1м³ строительного объема	т	0,002	0,003	0,001		
4.3. Бетон и железобетон, общий	м³	62.47	119.69	-57.22		
То же, на 1м² общей площади	м³	0.43	0.51	-0,08		
То же, на 1м³ строительного объема	м³	0.09	0.11	-0,02		
4.4. Лесоматериалы, общий	м³	30.18	14.42	+15,77		
Приведенные к круглому лесу	м³	50.24	21.6	+28,64		
То же, на 1м² общей площади	м³	0,34	0,09	+ 0,25		
4.5. Кирпич, общий	тыс.шт	59.34	92.1	- 32.76		
То же, на 1м² общей площади	"	0.40	0.39	+0.01		
То же, 1м³ здания	"	0.09	0.09	—		
5. Эксплуатационные расходы.						
5.1. Расход холодной воды	м³/час.	0.02	0.16	- 0.14		
5.2. Расход тепла	ккал/час.	16930	31200	-14270		
5.3. Потребная электрическая мощность	квт.	5.1	10,3	-5,2		

ГИП	Дунский		08.86
Нач. отд.	Пидипенко		08.86
Гл. спец.	Скворский		08.86

ТП 411-1-134.86 ПЗ

Привязан:

Инв. №

Дом лесничества без квартиры Стены кирпичные

Стадия	Лист	Листов
Р.П	1	3

Пояснительная записка (начало)

Киевский филиал Союзгипролесхоз

Копировал Герман

Формат А2

В соответствии с таблицей разработанный проект в сравнении с проектом аналогом (т.п. 411-1-113 83) имеет лучшие все общие показатели и почти все удельные.

III. Архитектурно-строительные решения.

Архитектурно-планировочное решение.

Дом лесничества - здание двухэтажное, один из которых мансардный.

На первом этаже размещены комната лесничего, бухгалтерия, комната лесотехнической пропаганды, рабочая комната и подсобное помещение (топочная).

На втором этаже - две комнаты для приезжих и веранда с которой запроектирован эвакуационный выход.

Предусмотренный набор помещений и их площади обеспечивает благоприятные условия работы персонала лесничества численностью до 10 человек.

В проекте разработан вариант здания с подвалом.

Конструктивные решения.

Фундаменты ленточные бутобетонные

стены - из кирпича керамического пустотелого с объемным весом 1800 кг/м³ по ГОСТ 530-80 марки 75 на растворе М25, перегородки гипсобетонные.

Перекрытия сборные железобетонные по серии 1.141-1 вып. 60 и 63, перетычки по серии 1.038.1-1, вып. 1.

Разработан вариант деревянного перекрытия.

Крыша чердачная, деревянные наслонные стропила с кровлей из асбестоцементных листов по деревянной обрешетке.

Окна - по ГОСТ'у 11214-78, двери - по ГОСТ'у 6629-74 и 24698-81.

Полы дощатые, из линолеума мозаичные, из керамическую плитки и бетонные.

Наружная отделка: расшивка швов кирпичных стен; цоколь здания, откосы дверных и оконных проемов штукатурятся.

Внутренняя отделка: штукатурка стен, затирка потолков и покраска в соответствии с ведомостью отделки помещений (лист АР-2).

Показания по производству работ в зимних условиях

Производство работ по возведению стен в зимних условиях должно вестись в соответствии с требованиями раздела 7 СН и П III-17-78 и проекта производства работ.

При кладке бутобетонных фундаментов бетон должен выдерживаться по способу термоса или в теплаках.

Прочность бетона к моменту замерзания должна составлять не менее 5 мПа (50 кгс/см²).

Марки кирпича для кладки стен принимается такой же, как и для кладки в летних условиях.

Раствор приготавливается на портландцементе.

Марка раствора повышается в соответствии с требованиями СН и П III-16-80.

Кладка в зимних условиях, а также в период оттаивания должна систематически контролироваться.

На период оттаивания зимней кладки выполняются мероприятия по укреплению несущих конструкций в соответствии со СН и П III-17-78.

IV. Водоснабжение и канализация.

Водоснабжение и канализация дома лесничества запроектированы в соответствии со СН и П 3.05.01-85.

„Внутренние санитарно-технические системы."

Запроектирован хозяйственно-питьевой водопровод.

Водоснабжение здания предусматривается от внешних сетей водопровода.

Внутренняя сеть водопровода проектируется из труб ПВП по ГОСТ 18599-83, прокладывается под полом и по стенам здания.

Хозяйственно-бытовые стоки отводятся самотеком в наружную канализационную сеть.

Стояки и выпуски канализационной сети прокладываются из труб канализационных ПВП по ГОСТ 22689.3-80

V. Отопление и вентиляция:

Отопление и вентиляция запроектированы в соответствии со СН и П II-32-76 и СН и П II 33-75.

Теплоносителем для системы отопления принята вода с параметрами $t_н = 95°C$, $t_о = 70°C$.

Расчетные параметры наружного воздуха для проектирования отопления приняты -20°С, -30°С (основное решение) -40°С.

В проекте разработана отопление от отопительного водогрейного котла КЧМ-2М.

9499/1 4

ГИП	Дунский		08.86
Нач.отд	Пулипенко		08.86
Гл.спец	Скавинский		08.86
Гл.спец	Шарман		08.86

ТП 411-1-134.86 ПЗ

Привязан:

Инв. №

Дом лесничества без квартиры. Стены кирпичные.

Стадия: Р.П. | Лист: 2 | Листов:

Пояснительная записка (продолжение)

Киевский филиал Союзгипролесхоз

Копировал Краснова

Формат А2

Система отопления однотрубная с верхней разводкой.
В качестве нагревательных приборов приняты радиаторы типа М-140„АО".
Вентиляция предусматривается вытяжная, естественная через вытяжные решетки и каналы.
Монтаж систем отопления и вентиляции вести согласно СНиП III-28-75.

VI. Электротехническая часть

Раздел электроосвещения разработан в соответствии с СН 543-82.
Величины освещенности приняты по СНиП II-4-79.
Напряжение сети освещения 380/220 В.
Проектом предусматривается рабочее и дежурное освещение.
Для дежурного освещения выделяется часть светильников рабочего освещения.
Дом лесничества относится к III категории электроснабжения
Вводы в здание запроектированы в двух вариантах - воздушный и кабельный.
Вариант ввода уточняется при привязке проекта
Расчетная мощность - 5,1 кВт.

VII. Связь и сигнализация

Телефонизация

Телефонизация здания осуществляется от местной сети.
Проектом предусматривается установка трех прямых телефонов.
Ввод в здание - кабельный и воздушный
Вариант ввода уточняется при привязке проекта.

Радиофикация

В здании устанавливается 6 динамических громкоговорителей.
Подключение осуществляется от местной радиотрансляционной сети фидерной линии.
Ввод в здание - воздушный и кабельный.
Вариант ввода уточняется при привязке проекта.

Телевидение

Для телевизионного приема предусматривается установка 12 канальной антенны.

VIII. Противопожарные мероприятия

Степень огнестойкости - V

Со всех этажей имеются не менее двух эвакуационных выходов.
В варианте здания с подвалом эвакуационный выход один, так как площадь подвала не превышает 300 м². Кроме того, помещение подвала имеет два окна размером 1,2×0,9 м.
Двери лестничной клетки самозакрывающиеся с плотными притворами

IX. Рекомендации по организации строительных и монтажных работ

Разработка грунта под фундаменты ведется с откосами без креплений экскаватором с ёмкостью ковша 0,25 м³ с недобором грунта на 5-10 см. с последующей доработкой вручную.

Обратная засыпка грунта производится бульдозером с последующим уплотнением пневматическими трамбовками.
Монтаж сборных железобетонных элементов и разгрузка их с автотранспорта ведется автокраном грузоподъемностью не менее 5 т.
Кирпичная кладка стен и перегородок ведется с инвентарных подмостей.
Территория площадки ограждается сплошным забором
На стройплощадке устанавливаются указатели проходов и проездов, а опасные монтажные зоны ограждаются.
Строительно-монтажные работы выполняются с соблюдением требований соответствующих глав III части СНиП требований техники безопасности и противопожарных норм.

ГИП	Дунский		08.86
Нач.отд.	Пилипенко		08.86
Рук.гр.	Олейник		08.86

Привязан:

Инв.№

ТП 411-1-134.86 ПЗ

Дом лесничества без квартиры
Стены кирпичные

Стадия	Лист	Листов
Р.П	3	

Пояснительная записка (окончание)

Киевский филиал Союзгипролесхоз

5
9499/1

Копировал Герман

Формат А2

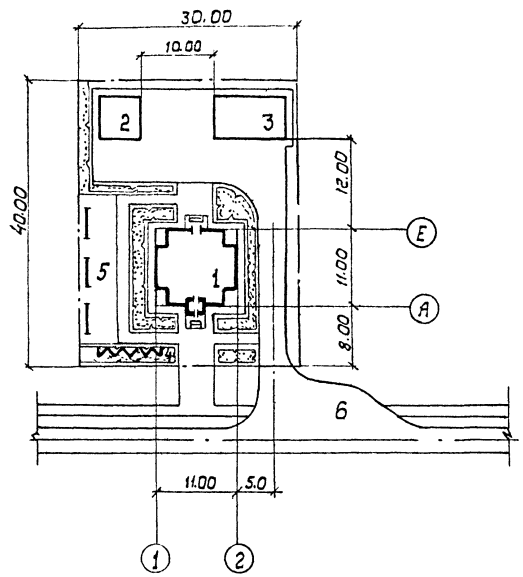

Экспликация зданий и сооружений

NN по ГП	Наименование	Примечание
1	Дом лесничества без квартиры	Союзгипролесхоз
2	Помещение для лесохозинвентаря и топлива	—
3	Навес для автотранспорта	—
4	Доска почета	—
5	Площадка для отдыха	—
6	Временная стоянка автотранспорта	—

Основные показатели

NN п/п	Наименование показателей	Изм.	Кол-во
1	Площадь участка	га	0.12
2	Площадь застройки	м²	220
3	Площадь хозяйственных проездов, дорожек	м²	390
4	Площадь озеленения	м²	590
5	Плотность застройки	%	18

Схема генплана не является обязательной при привязке проекта, так как в каждом конкретном случае нужно исходить из местных условий и компановки соответствующего комплекса зданий и сооружений площадки.

6
9499/1

ГИП	Дунский		11.86
Н. контр.	Хаимов		11.86
Нач. отд.	Седень		11.86
Гл. спец.	Забавник		11.86
Ст. инж.	Гурина		11.86

ТП 411-1-134.86 ГП

Привязан

Инв. №

Дом лесничества без квартиры
Стены кирпичные

Стадия	Лист	Листов
Р.П.	1	1

Схема генерального плана

Киевский филиал Союзгипролесхоз

Копировал Герман

Формат А2

Альбом I

Типовой проект 411-1-134.86

Ведомость рабочих чертежей основного комплекта АР

Лист	Наименование	Примечание
1	Общие данные (начало)	
2	Общие данные (окончание)	
3	План на отм. 0.000. План на отм. 3.300	
	План кровли	
4	Разрезы	
5	Фасады	
6	План чердака	
7	Развертки стен по осям Б и Г	
8	Ведомость перемычек	
9	Планы полов	
10	План подвала. Фрагмент плана на отм. 0.000 Разрезы. Фасад для здания с подвалом	
11	Планы полов при перекрытиях по деревянным балкам	

Ведомость основных комплектов

Обозначение	Наименование	Примечание
АР	Архитектурные решения	
КЖС	Конструкции железобетонные	
КД	Конструкции деревянные	
ОВ	Отопление и вентиляция	
ВК	Внутренние водопровод и канализация	
СС	Связь и сигнализация	
ЭО	Электрическое освещение	

Основные строительные показатели

N	Наименование	Ед. изм.	К - во
1	Площадь застройки	м²	141,0
2	Общая площадь	"	144,75
3	Общая площадь для здания с подвалом	"	251,85
4	в т.ч. подвала	"	107,1
5	Строительный объем	м³	656,8
6	Строительный объем для здания с подвалом	"	1051,6
	в т.ч. подвал		394,8

Типовой проект разработан в соответствии с действующими нормами и правилами и предусматривает мероприятия, обеспечивающие взрывную, взрывопожарную и пожарную безопасность при эксплуатации здания.
Главный инж. проекта /М.П. Дунский/

Ведомость ссылочных и прилагаемых документов

Обозначение	Наименование	Примечан.
	Ссылочные документы	
ГОСТ 6629-74*	Двери деревянные для жилых и общественных зданий	
ГОСТ 11214-78	Окна и балконные двери деревянные для жилых и общественных зданий	
Серия 1.136-2	Подоконные деревянные доски для жилых и общественных зданий	
ГОСТ 24698-81	Двери деревянные наружные входные, тамбурные и служебные для жилых и общественных зданий	
Серия 2.430-3.8.2	Типовые архитектурно-строительные детали промышленных зданий с кирпичными стенами	
Серия 2.230-1, в.5	Детали стен и перегородок общественных зданий	
Серия 2.236-2.в.1	Детали притыкания оконных и дверных блоков в общественных зданиях.	
Серия 2.144-1	Узлы полов жилых зданий	
Серия 2.244-1.в.4	Детали полов общественных зданий	
Серия 1.038.1-1 в.1,2	Перемычки железобетонные для зданий с кирпичными стенами	
Серия ИИ-03-05 альбом 71-64	Индустриальные строительные изделия	

Общие указания

За условную отметку 0.000 принята отметка чистого пола, 1го этажа дома лесничества, что соответствует отметке на генплане [ ].

Здание V степени огнестойкости.

Кирпичные стены и перегородки выполнить из пустотелого керамического кирпича ГОСТ 530-80 М75 на растворе М25. Кладку наружных стен вести под расшивку швов с тщательным подбором лицевой поверхности кирпича. Цоколь до отметки 0.000 оштукатурить цементным раствором.

При кладке стен в откосы дверных и оконных проемов заложить антисептированные деревянные пробки через 8 рядов кладки, но не менее 2х на высоте.

Внутренние перегородки не доводить на 30 мм до несущих конструкций перекрытия и покрытия во избежание передачи на них нагрузки. Зазор законопатить шлаковатой.

Уровень чистого пола в санузле выполнить на 20 мм ниже пола притыкающего к нему помещения.

Все столярные и деревянные наружные элементы покрыть лаком в 2 слоя.

Вокруг дома лесничества устроить асфальтовую отмостку (асфальт 25 мм по щебеночной подготовке 100 мм) шириной 0,75 м

7
9499/1

Привязан:

Инв. №

ГИП	Дунский		07.86
Н.контр.	Сибирский		7.86
Нач.отд.	Пилипенко		7.86
Гл.спец.	Сибирский		7.86
Вед.конс.	Шнайдерман		7.86

ТП 411-1-134.86 - АР

Дом лесничества без квартиры
Стены кирпичные -

Стадия	Лист	Листов
Р.П.	1	11

Общие данные (начало)

Киевский филиал СОЮЗГИПРОЛЕСХОЗ

Копировал Краснова

Формат А2

Альбом I

Типовой проект 411-1-134.86

Ведомость отделки помещений площадь в м².

Наименование помещения	Потолок		Стены или перегородки		Низ стен или перегородок			Примечания
	Площадь	Вид отделки	Площадь	Вид отделки	Площадь	Вид отделки	Высота мм	
Комната лесничего Бухгалтерия, рабочая Комната, холл Комната лесотехнической пропаганды Комнаты приезжих	91.0	Подготовка под покраску Окраска клеевая улучшенная	132.8 181.4	Штукатурка известковая улучшенная окраска клеевая улучшенная	—	—	—	в т. ч. штукатурка известковая улучшенная по деревянной поверхности
Вестибюль, коридор тамбур	16,1	Подготовка под покраску окраска клеевая простая	54.4 52.0	Штукатурка известковая простая окраска клеевая простая	35.8	Масляная простая	1500	
Уборная	3.1	Подготовка под покраску окраска известковая	- 25,6 12.0	Штукатурка цементная простая окраска известковая	14,2	Масляная-простая	1800	
Подсобное помещение	6,5	Подготовка под покраску окраска известковая	31,1	Окраска известковая	-	-	-	

Таблица толщин утеплителя покрытия и стен

t° с	Толщина кирпичных стен А	Утеплитель стен минватные плиты γ= 200 кг/м³	Утеплитель покрытия Гравий керамзитовый γ=200 кг/м³
-20°С (до -24°с)	380	80	170
-30°С (свыше -24°С до -36°с)	510	100	220
-40°с (свыше -36°С до -47°с)	640	120	270

Ведомость спецификаций

Лист	Наименование	Примеч.
2	Спецификация элементов заполнения проемов	
6	Спецификация перемычек	

Спецификация элементов заполнения проемов

Марка	Обозначение	Наименование	Кол на этаж I	Кол на этаж II	Всего	Масса ед. кг.	Примечание
1	ГОСТ 24698-81	ДН21-10 П Щ	2	-	2		Для t=-40°С 3шт
2	"	ДС 13-10	4	1	5		
3	ГОСТ 6629-74*	ДГ 21-9	3	-	3		
4	"	ДО21-9П	1	-	1		
5	"	ДО21-9	2	-	2		
6	"	ДГ21-9П	-	1	1		
7	"	ДГ21-9ЛП	-	1	1		
8	"	ДГ21-7ВП	2	-	2		
9	ГОСТ 11214-78	БС22-9Л	-	1	1		Для t=-40°С БРС22-9Л
10	"	БС22-9	-	1	1		Для t=-40°С БРС 22-9 ГОСТ 16233-80 Для зданий с подвалом заполн. 1шт
11	ГОСТ 24698-81	ДН21-9ПЩ	2	-	2		люк на чердак
12	"	ДЛ10-10	-	1	1		
ОК1	ГОСТ 11214-78	ОС 18-9В	10	-	10		Для t=-40°С ОРС 18-9В ГОСТ 16289-80
	1.136-2	ДО 10-25	10	-	10		
ОК1*	ГОСТ 11214-78	ОР 18-9В	2	-	2		одинарное исполнение
	1.136-2	ДО 10-25	2	-	2		
ОК2	ГОСТ 11214-78	ОС 15-9	-	3	3		Для t=-40°С ОРС 15-9 ГОСТ 16289-80
	1.136-2	ДО 10-25	-	3	3		
ОК2*	ГОСТ 11214-78	ОР15-9	-	3	3		одинарное исполнение
	1.136-2	ДО 10-25	-	3	3		
ОК3	ГОСТ 11214-78	ОС 6-9	2	-	2		Для t=-40°С ОРС 6-9 ГОСТ 16289-80
	1.136-2	ДО 10-25	2	-	2		
ОК3*	ГОСТ 11214-78	ОР 6-9	2	-	2		одинарное исполнение
	1.136-2	ДО 10-25	2	-	2		
ОК4	ИИ-03-01 альб 46-64	ОБС	-	2	2		на чердаке
ОК5	ГОСТ 11214-78	ОР 12-9А	2	-	2		одинарное исполнение в подвале
ОК6	"	ОС 9-9		8	8		Для t=-40°С ОРС 9-9 ГОСТ 16289-80
	1.136-2	ДО 10-25		8	8		

8
9499/1

ГИП	Дунский			
Н. контр.	Скворский			
Нач. отд.	Пилипенко			
Гл. спец.	Скворский			
Вед. инж.	Шнайдерман			

ТП 411-1-134.86 АР

Привязан

Инв. №

Дом лесничества без квартиры Стены кирпичные

Общие данные (окончание)

Стадия	Лист	Листов
Р.П.	2	

Киевский филиал Союзгипролесхоз

Копировал, Герман

Формат А2

Альбом I

Типовой проект 411-1-134.86

Ведомость проемов дверей

Марка, поз.	Размер проема
1	1010 × 2070
2	1010 × 1310
3,4,5,6,7,11	910 × 2070
8	710 × 2070
9,10	910 × 2220

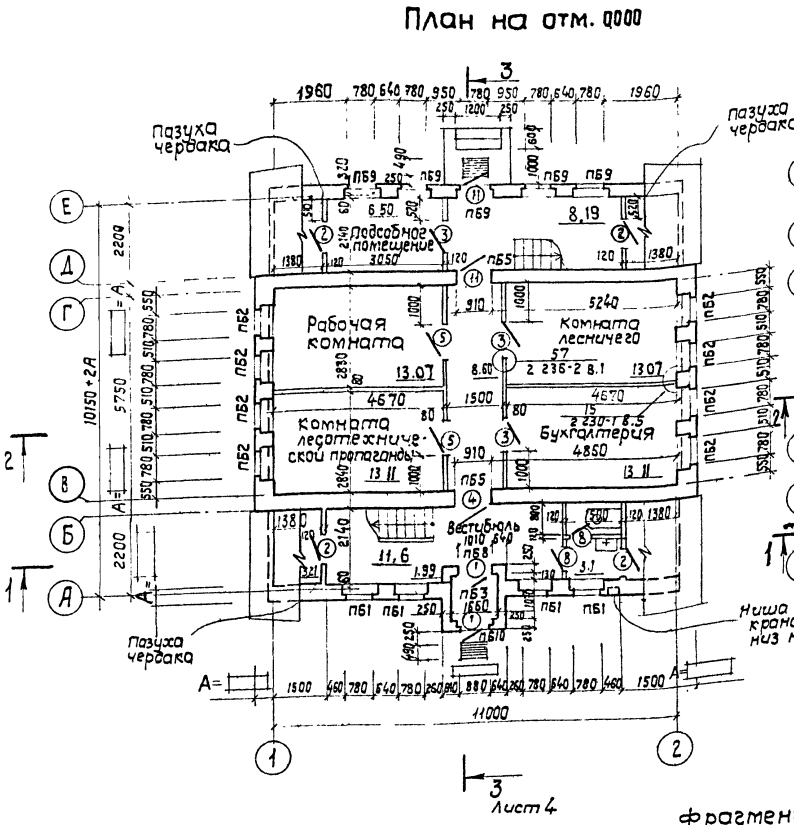

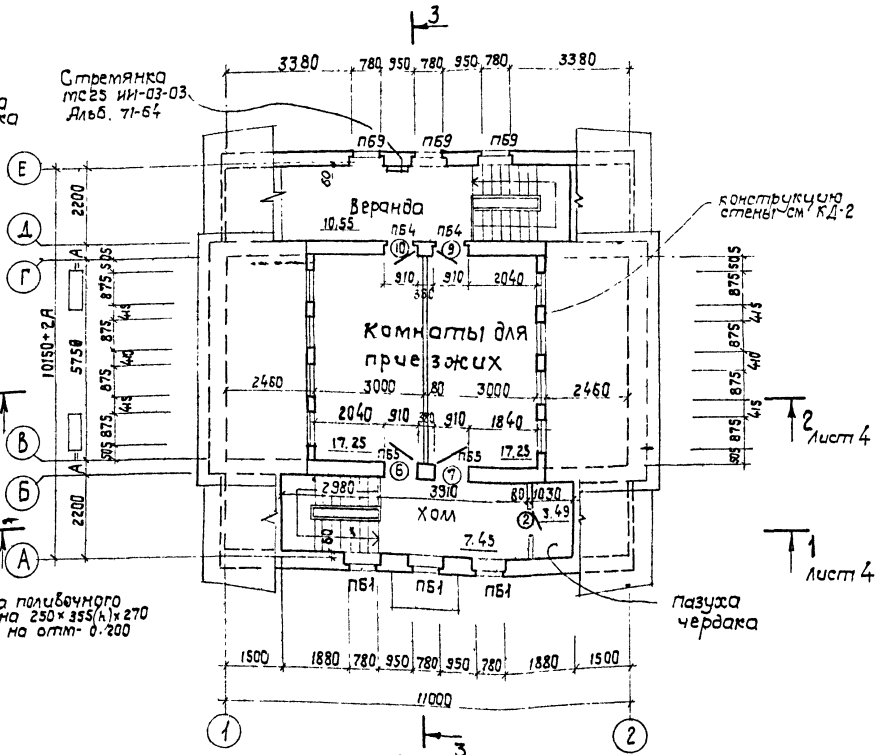

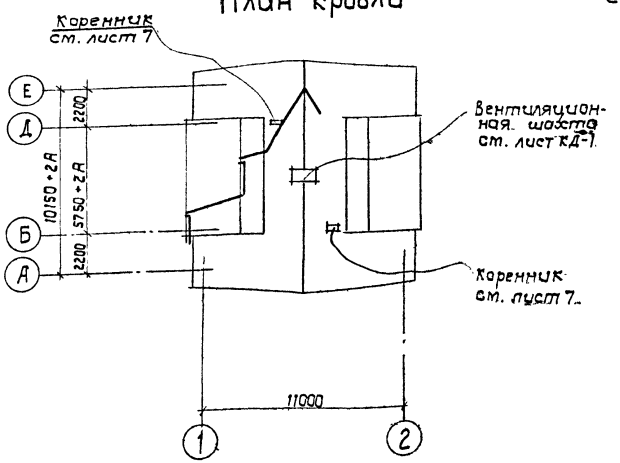

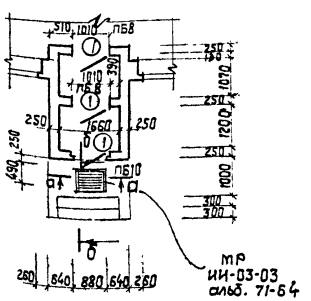

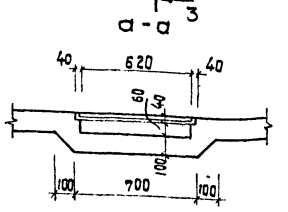

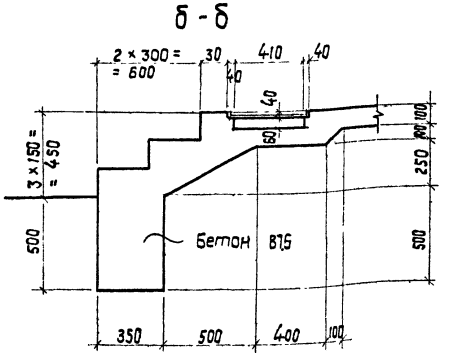

9

9499/1

ГИП	Дунский		07.86
Н. контр.	Сквирский		7.86
Нач. отд.	Пилипенко		07.86
Гл. спец.	Сквирский		7.86
Вед. инж.	Шнайдерман		7.86

ТП 411-1-134.86 АР

Дом лесничества без квартиры. Стены кирпичные

План на отм. 0.000. План на отм. 3.300. План кровли

Стадия	Лист	Листов
Р.П.	3	

Киевский филиал СОЮЗГИПРОЛЕСХОЗ

Привязан:

Инв. №

Согласовано:

Сан техн. сект.	Ширман	
Электр. сект.	Олейник	

Копировал краснова

формат А2

Альбом I

Типовой проект 411-1-134.86

Разрез 1-1

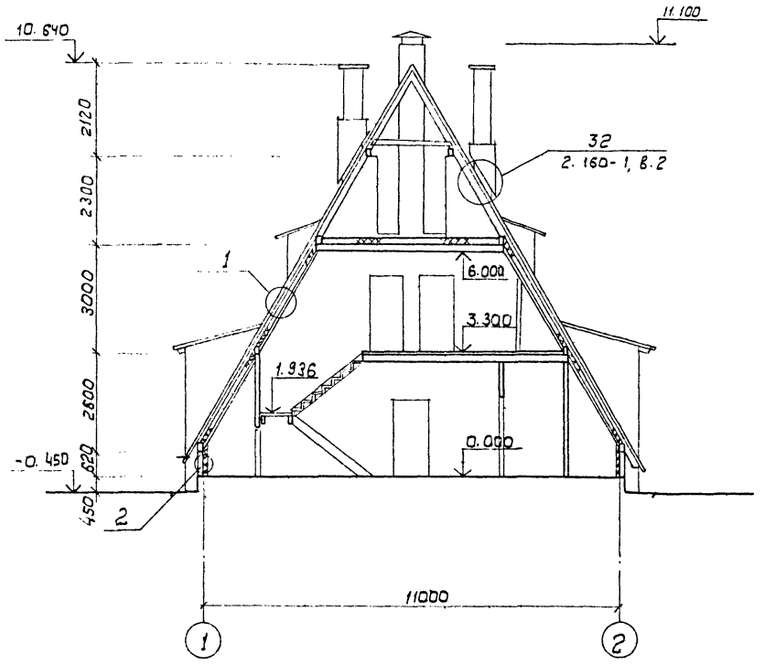

Разрез 3-3

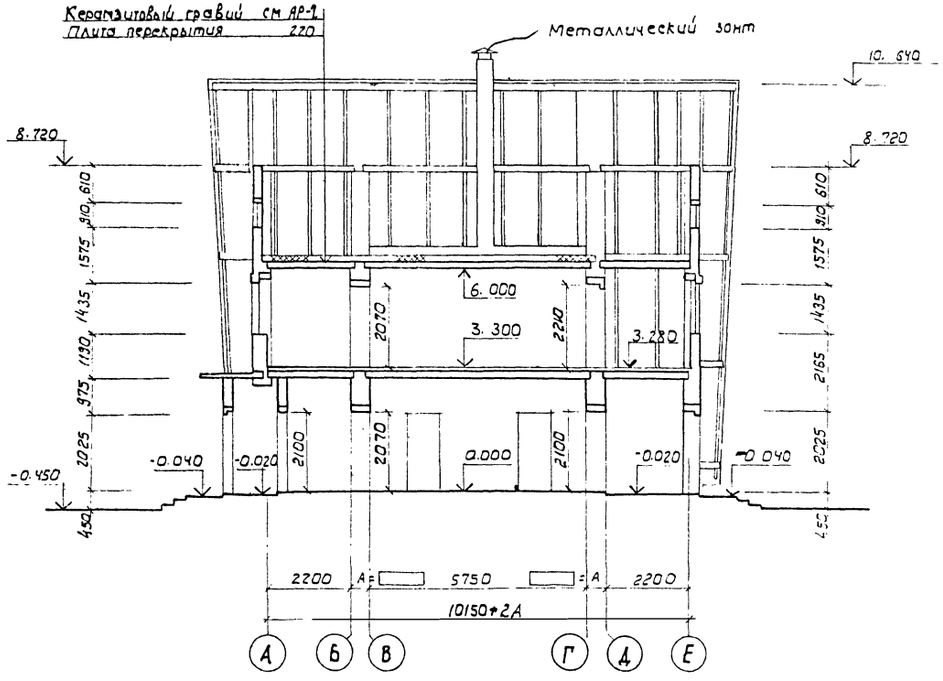

Разрез 2-2

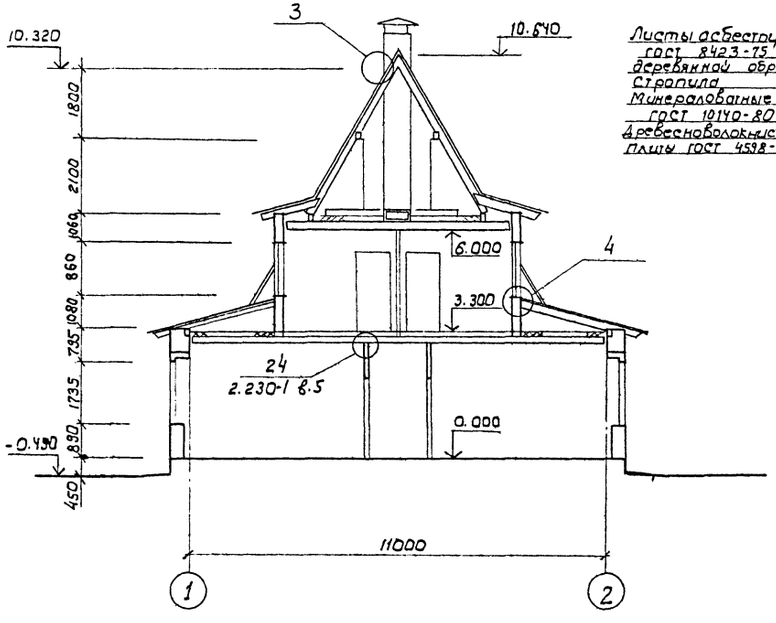

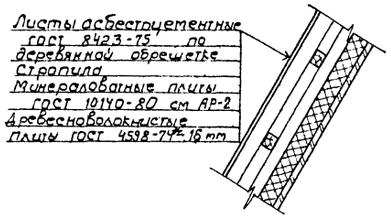

1

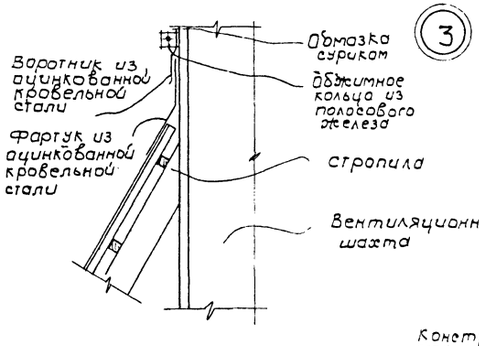

3

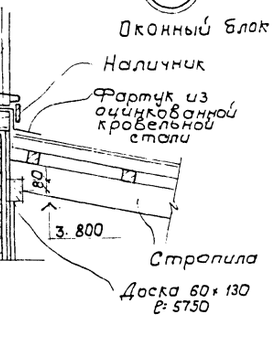

4

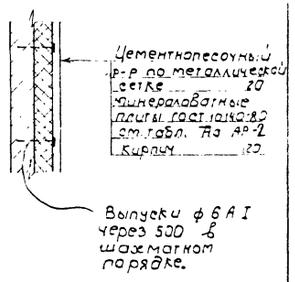

2

10
9499/1

ГИП	Дунский		02.86	ТП 411-1-134.86	АР
Н. контр.	Скворецкий				
Нач. отд.	Пилипенко		01.86		
Гл. спец.	Скворецкий		1.86		
Вед. инж.	Шнайдерман		1.86		
Привязан:				Дом лесничества без квартиры/ Стены кирпичные	Стадия: РП; Лист: 4; Листов:
Инв.№				Разрезы	Киевский филиал Союзгипролесхоз

Копировал Герман

Формат А2

Фасад 1-2

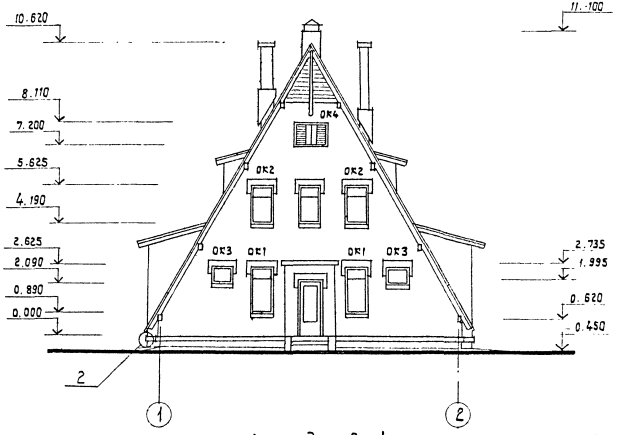

Фасад А-Е

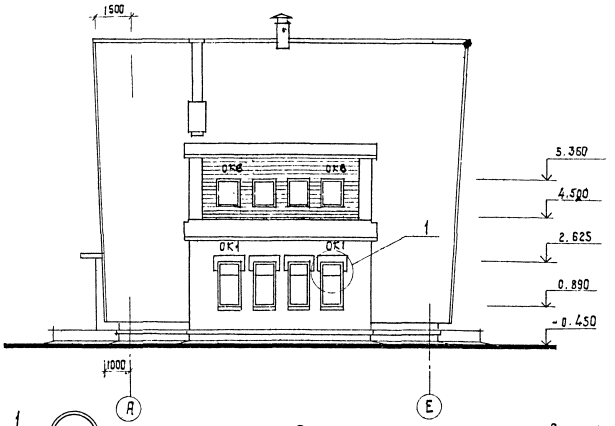

Фасад 2-1

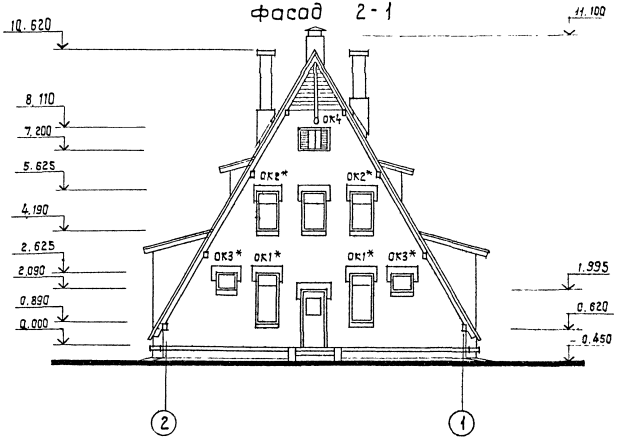

1-1

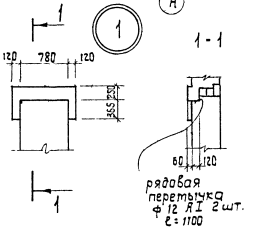

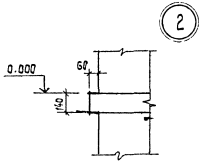

Схема расположения элементов заполнения оконных проемов

ОК1, ОК1* ОК2, ОК2* ОК3, ОК3*

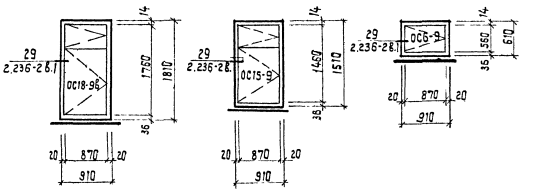

ОК4

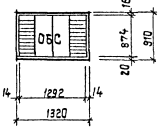

ОК6

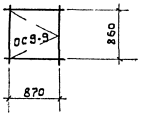

Проем ОК5 см. лист 10

11
9499/1

ГИП	Дунский		9.86	ТП 411-1-134.86 АР
Н. контр.	Сибирский		7.86	
Нач. отд.	Пилипенко		9.86	
Гл. спец.	Сибирский		7.86	Дом лесничества без квартиры. Стены кирпичные.
Ред. инж.	Шнайферман		7.86	

Стадия	Лист	Листов
Р.П.	5	

Фасады

Киевский филиал Союзгипролесхоз

Привязан:

Инв. №

Копировал Краснова

Формат А2

План чердака

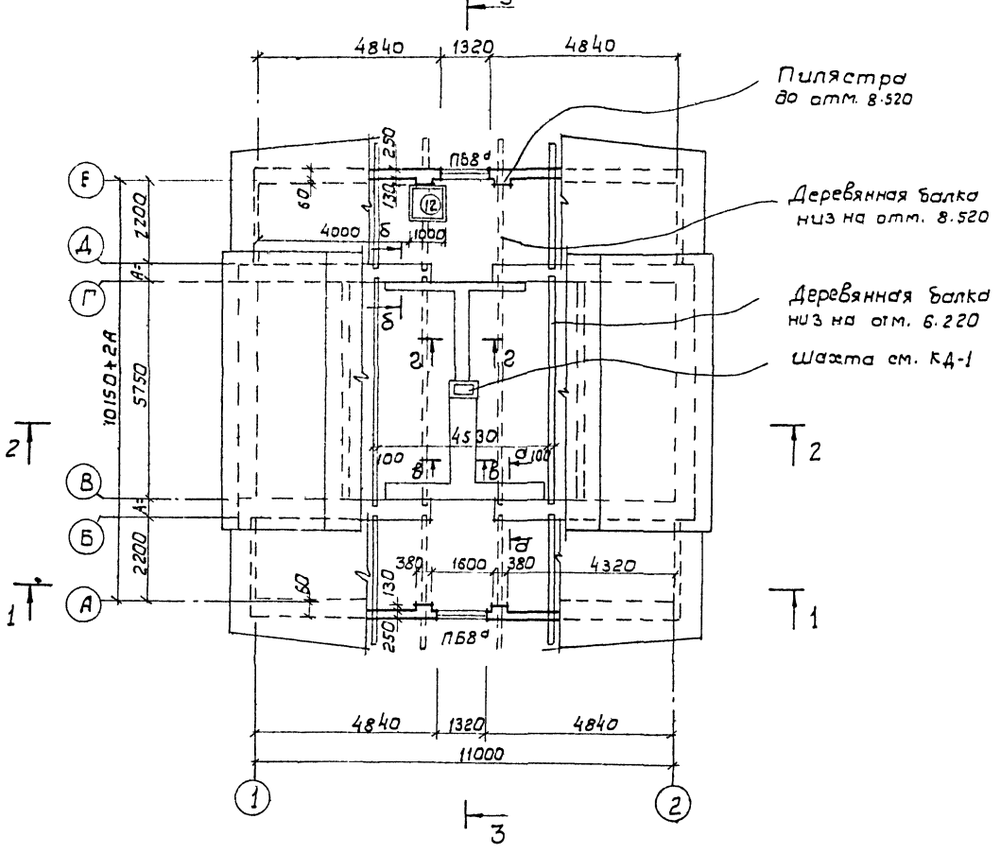

Спецификация перемычек

Марка поз.	Обозначение	Наименование	К-во на этаж I	К-во на этаж II	Всего	Масса ед. кг.	Примечание
		Для t=-20°С					
1	1.038-1-1 в.1	3ПБ13-37-П	11	12	23	85	Для здания с подвалом дополн.2
2	"	2ПБ-13-1-П	31	10	41	54	Для здания с подвалом дополн.7
3	"	5ПБ-21-27-П	1	-	1	285	
4	"	2ПБ17-2-П	1	-	1	71	
5	"	2ПБ16-2-П	-	2	2	65	
6	" в.2	3ПП27-71	2	-	2	568	В подвале
		Для t=-30°С					
1	1.038-1-1 в.1	3ПБ13-37-П	11	12	23	85	Для здания с подвалом дополн.2
2	"	2ПБ-13-1-П	45	17	62	54	Для здания с подвалом дополн.9
3	"	5ПБ-21-27-П	1	-	1	285	
4	"	2ПБ17-2-П	2	-	2	71	
5	"	2ПБ16-2-П	-	2	2	65	
7	"	5ПБ27-37 П	4	-	4	375	В подвале
		Для t=-40°С					
1	1.038-1-1 в.1	3ПБ13-37-П	11	12	23	85	Для здания с подвалом дополн.2
2	"	2ПБ-13-1-П	61	24	85	54	Для здания с подвалом дополн.11
3	"	5ПБ-21-27-П	1	-	1	285	
4	"	2ПБ17-2-П	3	-	3	71	
5	"	2ПБ16-2-П	-	2	2	65	
6	" в.2	3ПР27-71	2	-	2	568	В подвале
7	" в.1	5ПБ27-37-П	2	-	2	375	"

а-а, б-б

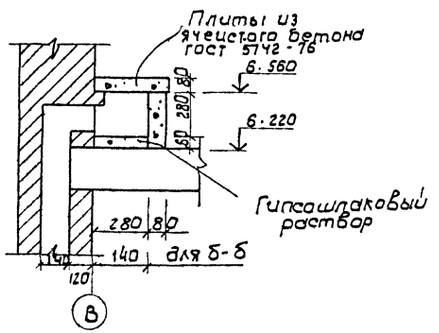

в-в, г-г

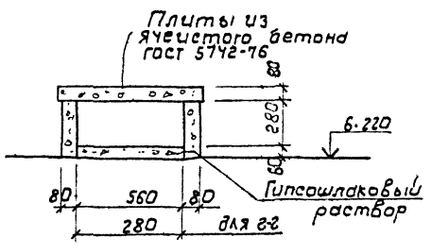

12
9499/1

ГИП	Дунский		01.86	ТП 411-1-134.86 АР	
Н. контр	Скворский		01.86		
Нач. отд.	Седень		01.86		
Гл. спец.	Скворский		01.86		
Ведущ. инж.	Шнайдерман		01.86		
Привязан				Дом лесничества без квартиры Стены кирпичные	Стадия: Р.П. / Лист: 6 / Листов:
Инв. №				План чердака Спецификация перемычек	Киевский филиал СОЮЗГИПРОЛЕСХОЗ

Согласовано
Сантехн. сект. Шурман 01.86

Копировал Герман

Формат А2

Альбом I

Типовой проект 411-1-134.86

Развертка стены по оси Б

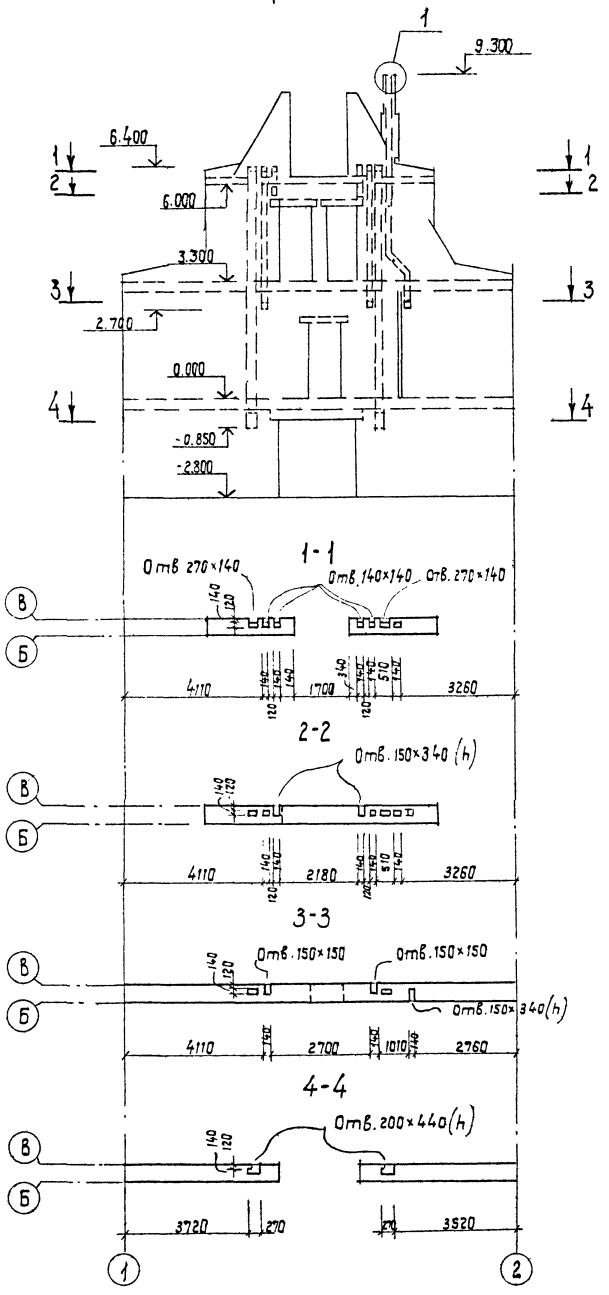

Развертка стены по оси Г

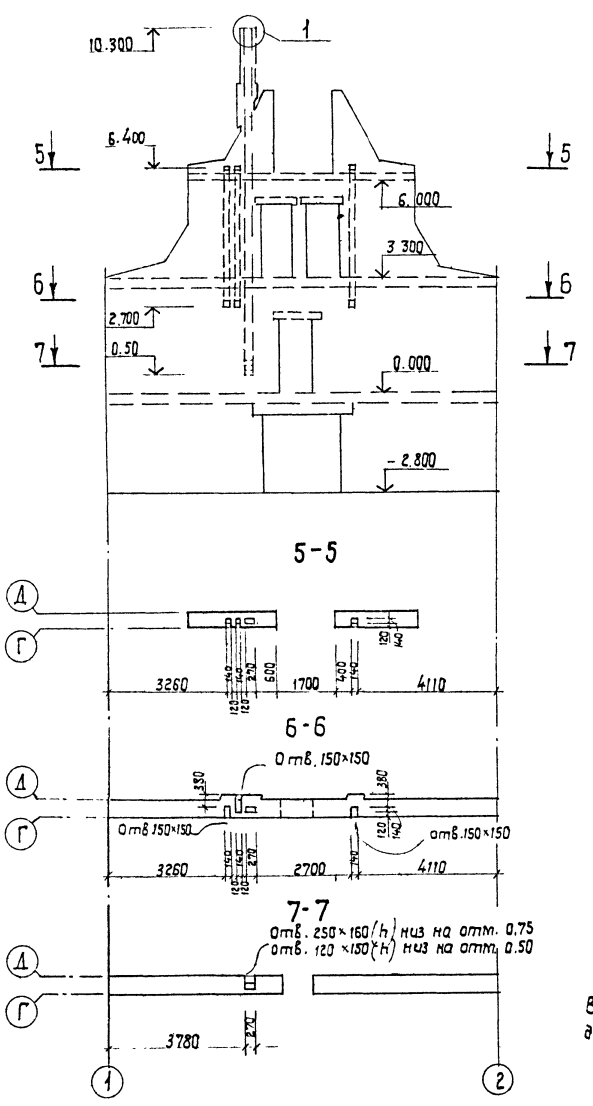

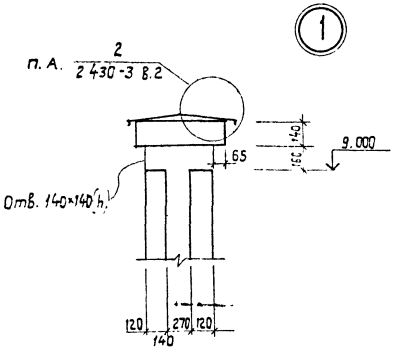

Вентотверстия под решетки обратить деревянными ратками.

13
9499/1

ГИП	Думский		7.86	ТП 411-1-134.86 АР	
Н.контр.	Скбурский		7.86		
Нач.отд.	Пилипенко		7.86		
Гл.спец.	Скбурский		7.86		
Вед.инж.	Шнайдерман		7.86		
Привязан:				Дом лесничества без квартиры. Стены кирпичные	Стадия: Р.П; Лист: 7; Листов:
Инв. №				Развертки стен по осям Б и Г	Киевский филиал Союзгипролесхоз

Согласовано:
Сан.техн.раз. Ширман

Копировал Краснова

Формат А2

Альбом I

Типовой проект 411-1-134.86

Ведомость перемычек

Марка поз.	Схема сечения
1	2
Для t=-20°С	
ПБ1	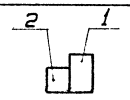
ПБ2	
ПБ3	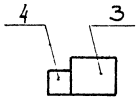
ПБ4	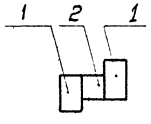
ПБ5	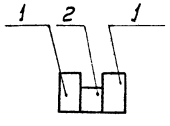
ПБ6	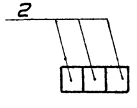
ПБ7	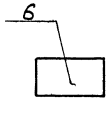

1	2
Для t=-30°С	
ПБ1	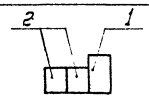
ПБ2	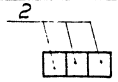
ПБ3	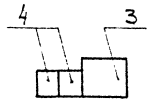
ПБ4	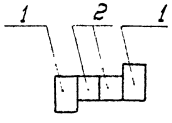
ПБ5	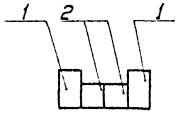
ПБ6	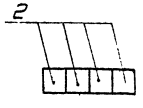
ПБ7	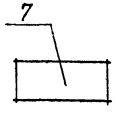

1	2
Для t=-40°С	
ПБ1	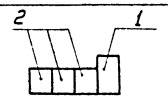
ПБ2	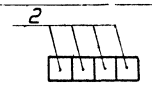
ПБ3	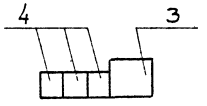
ПБ4	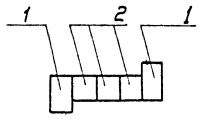
ПБ5	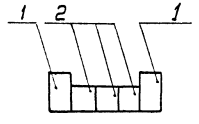
ПБ6	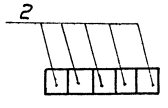
ПБ7	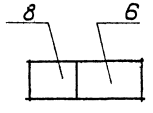

1	2
Для t=-20°С;-30°С;-40°С	
ПБ8 ПБ8°	
ПБ9	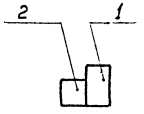
ПБ10	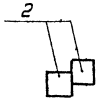
ПБ11	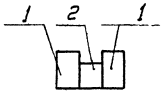

В проеме в кирпичных перегородках заложить доску δ=60 мм.

Спецификацию перемычек см. лист 6.

14
9499/1

ГИП	Дунский		07.86
Н.контр.	Скворский		7.86
Нач.отд.	Пилипенко		07.86
Гл.спец.	Олейник		7.86
Вед.инж.	Шнайдерман		7.86

ТП 411-1-134.86 АР

Привязан:

Инв.№

Дом лесничества без квартиры Стены кирпичные.

Стадия	Лист	Листов
Р.П.	8	

Ведомость перемычек

Киевский филиал Союзгипролесхоз

Формат А2

План полов на отм. 3.300

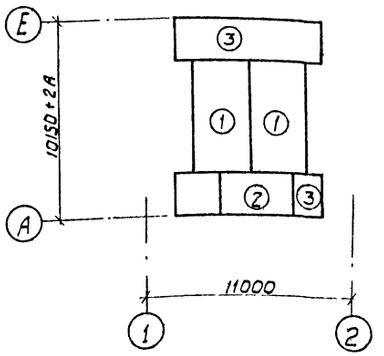

План полов на отм. 0.000 Дом лесничества с подвалом

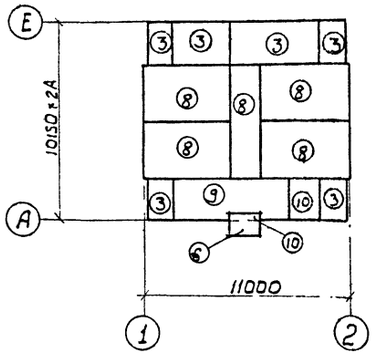

План полов на отм. 0.000

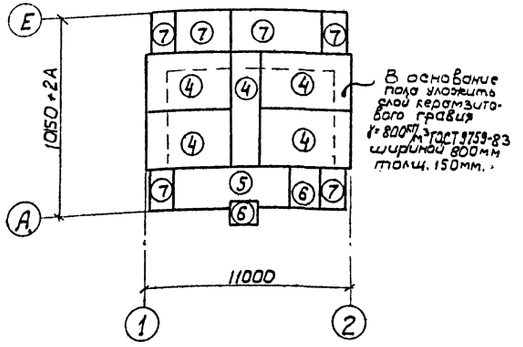

План полов на отм. -2.800

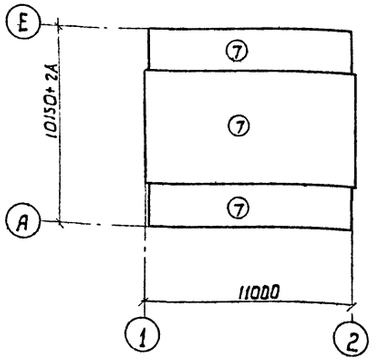

Экспликация полов

Наименование пола по проекту	Тип пола по проекту	Схема пола	Элементы пола и их толщина	Площадь пола, м²	Площадь пола, м² здание с подвалом
Комната приезжих	1	14 2.244-1 в.4	Покрытие- доски ГОСТ 8242-75 37мм	34,5	34,5
Холл	2	64 2.244-1 в.4	Покрытие - линолеум поливинилхлоридный многослойный ГОСТ 14632-69 2,5 мм	7,8	6.8
Пазуха чердака Зеранва	3	140 2.244-1 в.4	Покрытие-бетон М 200-20мм	14.0	43.2
Кабинет лесничего, бухгалтерия, рабочая комната, комната лесотехн. пропаганды, коридор	4	229 2.244-1 в.4	Покрытие - линолеум поливинилхлоридный многослойный ГОСТ 14632-69 2.5 мм	61.6	–
Вести-бюль	5	243 2.244-1 в.4	Покрытие- бетон мозаичного состава М 200 20 мм	13,4	–
Санузел тамбур	6	240 2.244-1 в.4	Покрытие керамические плитки ГОСТ 6787-80 - 10мм	5.1	–
Веранда, подсобное помещение, пазухи чердака	7	245 2.244-1 в.4	Покрытие - бетон М 200 - 20мм	29,2	107.1
Кабинет лесничего бухгалтерия, рабочая комната, комната лесотехн. пропаганды, коридор	8	160 2.244-1 в.4	Покрытие линолеум поливинилхлоридный многослойный ГОСТ 14632-69 2,5	–	61.6
Вести-бюль	9	185 2.244-1 в.4	Покрытие- бетон мозаичного состава М 200 20мм	–	13,4
Санузел	10	175 2.244-1 в.4	Покрытие- керамическое плитки ГОСТ 6787-80 10мм	–	3,3

Покрытие пола тип 1 окрасить масляной краской по грунту за 2 раза.

Утеплитель в конструкции пола для здания с подвалом- песок из терлита вспученного ГОСТ 10832-83 для t-20°С-80мм; для t-30°С=100мм; для t-40°С-120мм.

15
9499 1

ГИП	Дунский		12.86
Н. контр.	Скворский		7.86
Нач. отд.	Пилипенко		12.86
Гл. спец.	Скворский		7.86
Ведущий	Шнайдерман		7.86

ТП 411-1-134.86 АР

Привязан:

Инв. №

Дом лесничества без квартиры! Стены кирпичные

Планы полов

Стадия	Лист	Листов
Р.П.	9	

Киевский филиал Союзгипролесхоз

Копировал Гертан Формат А2

Альбом I

Типовой проект 411-1-134.86

Фрагмент плана на отм. 0000

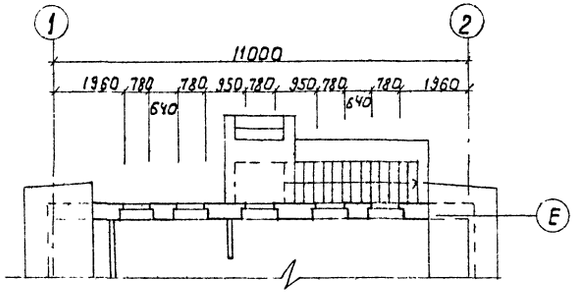

Разрез 1-1

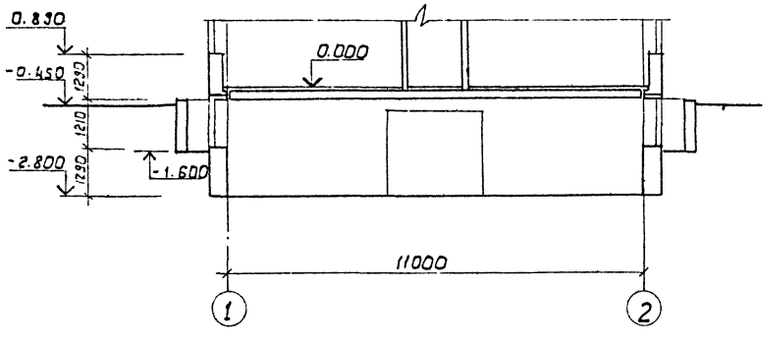

Ведомость проемов дверей

Марка поз.	Размер проема
11	910 × 2070

Схема расположения элемента заполнения оконного проема

ОК-5

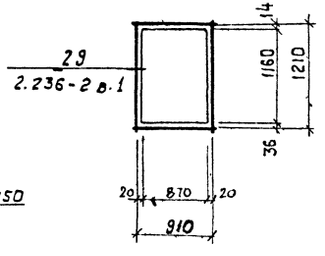

План подвала

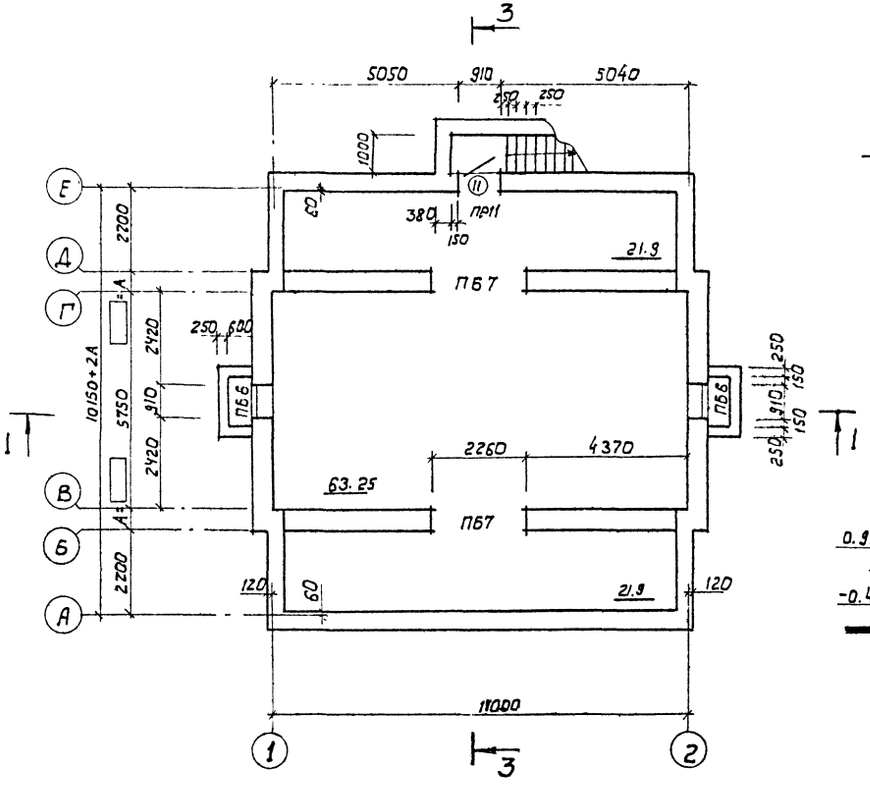

Разрез 3-3

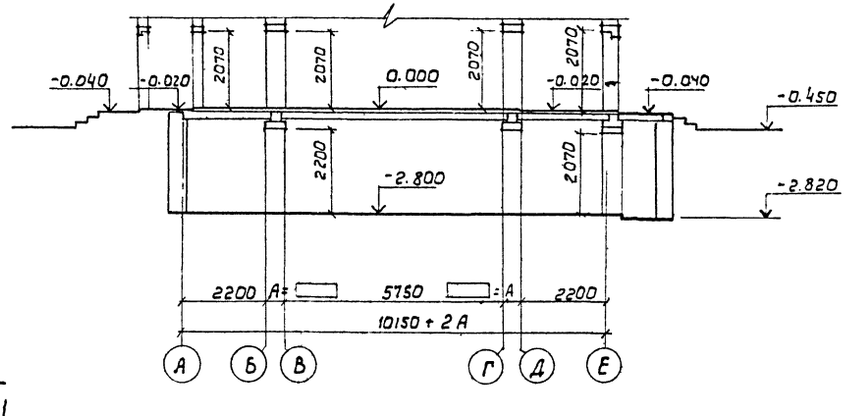

Фасад А-Е

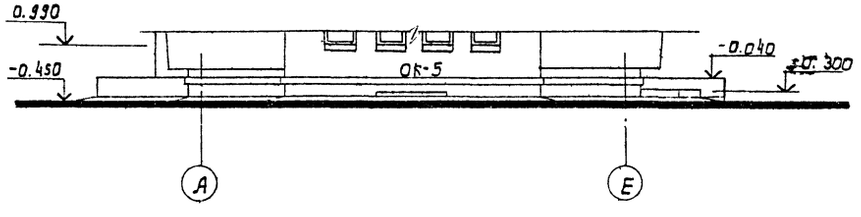

Разрезы 1-1 и 3-3 выше отм. 0.000, смотри лист 4.

Фасад АЕ выше отм. 0.000 смотри лист 5

Спецификацию окон и дверей замаркированных на данном листе - см. лист 2.

Ведомость перемычек см. лист 8

16
9499/1

ГИП	Дунский		7.86
Н. контр.	Сквирский		7.86
Нач. отд.	Пилипенко		7.86
Гл. спец.	Сквирский		7.86
Вед. инж.	Шнайдерман		7.86

ТП 411-1-134.86 АР

Привязан:

Инв. №

Дом лесничества без квартиры
Стены кирпичные

Стадия	Лист	Листов
Р.П.	10	

План подвала. Фрагмент плана на отм. 0.000. Разрезы. Фасад для здания с подвалом

Киевский филиал СОЮЗГИПРОЛЕСХОЗ

Согласовано:
Сантехн. сект. Шурман
Электр. сект. Олейник

Копировал Герман

Формат А2

План полов на отм. 3.300

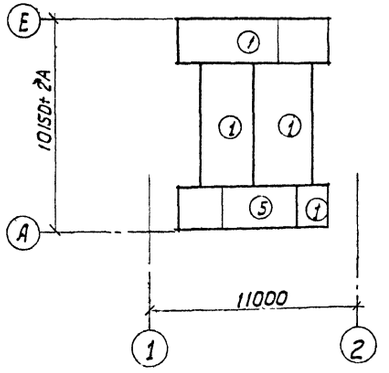

План полов на отм. 0.000
Дом лесничества с подвалом.

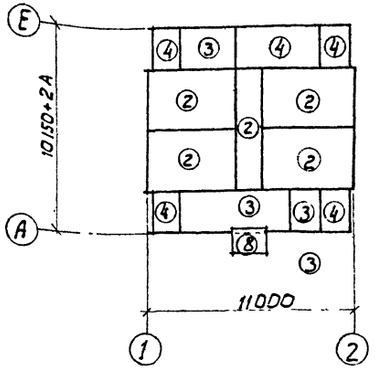

План полов на отм. 0.000

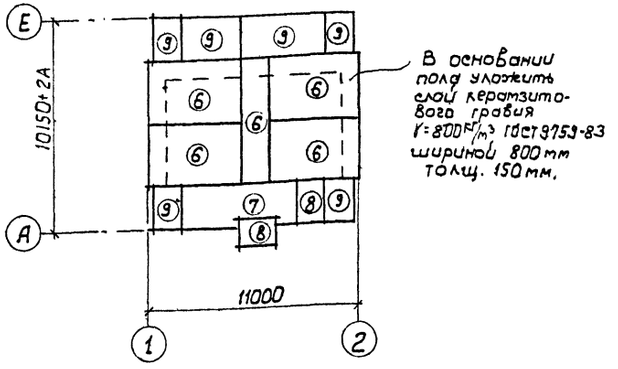

В основании пола уложить слой керамзитового гравия $\gamma = 800 кг/м^3$ ГОСТ 9759-83 шириной 800 мм толщ. 150 мм.

План полов на отм. -2.800

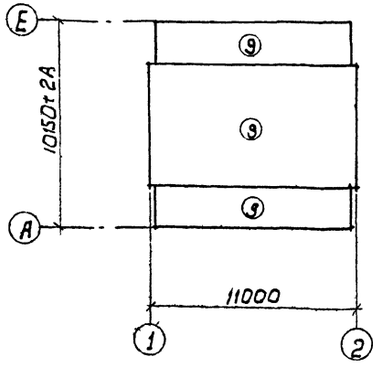

Экспликация полов

Наименование пола по проекту	Тип пола по проекту	Схема пола	Элементы пола и их толщина	Площадь пола, м²	Площадь пола м² здание с подвалом
Комната приезжих, веранда, пазуха чердака	1	184 2.144-1	Покрытие - доски ГОСТ 8242-75	48.5	48,5
Кабинет лесничего, бухгалтерия, рабочая комната, комната лесотехнической пропаганды, коридор	2	198 2.144-1	Покрытие - линолеум поливинилхлоридный многослойный ГОСТ 14632-69 2,5 мм	-	61.6
Санузлы, вестибюль служебное помещение	3	199 2.144-1	Покрытие - керамическая плитка ГОСТ 6787-80 10мм	-	18.9
Пазуха чердака, веранда	4	193 2.144-1	Покрытие - доски ГОСТ 8242-75 37мм	-	22.7
Холл	5	191 2.144-1	Покрытие - линолеум поливинилхлоридный многослойный ГОСТ 14632-69 2,5мм	7,5	7.5
Кабинет лесничего, бухгалтерия, рабочая комната, к-та лесотехн. пропаганды, коридор	6	229 2.244-1 в.4	Покрытие - линолеум, поливинилхлоридный многослойный ГОСТ 14632-69 2,5мм	61,6	-
Вестибюль	7	243 2.244-1 в.4	Покрытие - бетон мозаичного состава М200 20мм	13,4	-
санузел, тамбур	8	240 2.244-1 в.4	Покрытие - керамические плитки ГОСТ 6787-80 10мм	5,1	1,8
Веранда, служебное помещение, пазухи, чердака	9	245 2.244-1 в.4	Покрытие - бетон М200 20мм	29,2	107,1

Покрытие пола тип 1 окрасить масляной краской по грунту за 2 раза.

Утеплитель в конструкции пола для здания с подвалом минватные плиты $\gamma = 200 кг/м^3$ ГОСТ 10140-80 Для t -20°С - 80, для t -30°С - 100, для t -40°С - 120.

17
9499/1

ГИП	Дунский		07.86	ТП 411-1-134.86 -АР
Н. контр.	Скворецкий		7.86	
Начотд.	Пилипенко		07.86	
Гл. спец.	Скворецкий		7.86	
Вед. инж.	Шнайдерман		7.86	

Привязан:

Инв. №

Дом лесничества без квартиры Стены кирпичные	Стадия	Лист	Листов
	Р.П.	11	
Планы полов при перекрытиях по деревянным балкам	Киевский филиал СОЮЗГИПРОЛЕСХОЗ		

Копировал Гертон

Формат А2

Альбом I

Типовой проект 411-1-134.86

Ведомость рабочих чертежей основного комплекта

Лист	Наименование	Примеч.
1.	Общие данные	
2.	План фундаментов. Сечения	
3.	План фундаментов. Сечения (Вариант с подвалом)	
4.	Междуэтажное и чердачное перекрытия из сборных железобетонных плит	

Ведомость ссылочных и прилагаемых документов

Обозначение	Наименование	Примеч.
	Ссылочные документы	
1.141-1, вып. 60,63	Панели перекрытий железобетонные многопустотные	
2.240-1, вып. 2	Детали перекрытий общественных кирпичных зданий	
ГОСТ 5781-82*	Сталь горячекатанная для армирования жел. бет. конструкций	
ГОСТ 6727-80*	Проволока из низкоуглеродистой стали холоднотянутая для армирования жел.бет. конструкций	

Ведомость спецификаций

Лист	Наименование	Примеч.
4	Спецификация элементов к схемам расположения плит перекрытий	

Ведомость объема сборных железобетонных конструкций по рабочим чертежам основного комплекта марки ВК

№ строки	Наименование группы элементов конструкций	Код	Колич. м³	Примечание
1	Плиты перекрытий	5842000000	18.00	
2	Перемычки	5828000000	2,16	

Материалы на изготовление сборных железобетонных конструкций учтены в ведомости потребности в материалах и отдельно не учитываются.

Общие указания.

За отм. 0.000 принята отметка пола 1-го этажа, что соответствует отметке ▭ на генплане.

Антикоррозионная защита соединительных, закладных изделий и элементов крепления предусматривается в соответствии со СНиП 2.03.11-85 „Защита строительных конструкций от коррозии."

Места с поврежденным, после монтажной сварки, антикоррозионным покрытием закладных и соединительных изделий покрываются масляной краской за 2 раза.

Монтаж и приемку сборных железобетонных конструкций производить в соответствии с рабочими чертежами и СНиП III-16-80 Изготовление и приемку монолитных бетонных и железобетонных конструкций производить в соответствии с рабочими чертежами и СНиП III-15-76.

Технические требования по изготовлению арматурных и закладных изделий.

Плоские арматурные изделия изготовить при помощи контактной точечной сварки. Сварку сеток производить во всех точках пересечения стержней. Сварку вести в соответствии с ГОСТ 19292-73 „Соединение сварных элементов закладных деталей, сборных железобетонных конструкций" и СН393-78 „Указания по сварке соединений арматуры и закладных деталей железобетонных конструкций."

Проект разработан в соответствии с действующими нормами и правилами и предусматривает мероприятия, обеспечивающие взрывную, взрывопожарную и пожарную безопасность при эксплуатации здания.

Главный инженер проекта М.П. Дунский

18
3499/1

Привязан:

Инв. №			
ГИП	Дунский		
Н.контр.	Субирский		
Нач.отд.	Пидипенко		
Гл.спец.	Субирский		
Рук.гр.	Забойник		

ТП 411-1-134.86 КЖ

	Стадия	Лист	Листов
Дом лесничества без квартиры Стены кирпичные.	Р.П.	1	4
Общие данные	Киевский филиал Союзгипролесхоз		

Копировал Краснова Формат А2

Альбом I

Типовой проект 411-1-134.86

План фундаментов

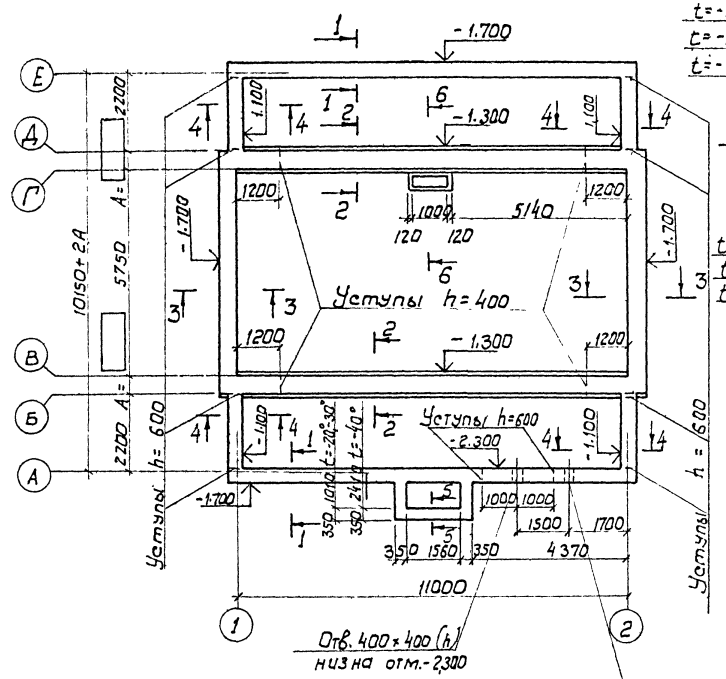

1-1

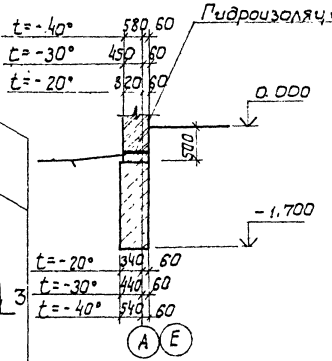

2-2 (t=-20°C)

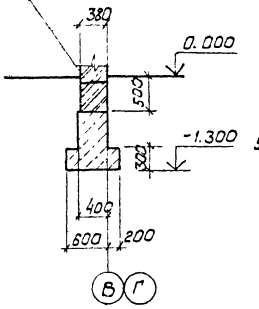

6-6

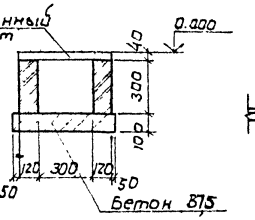

Деталь опирания перегородок

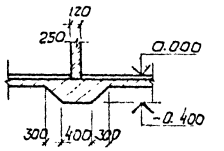

2-2 (t=-30°C)

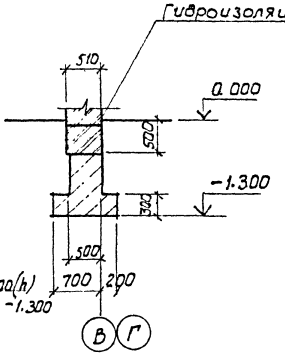

2-2 (t=-40°C)

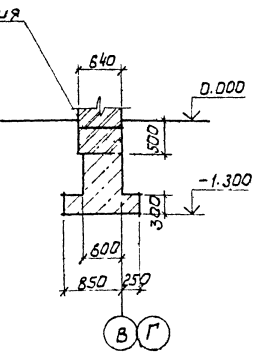

3-3 (t=-20°C)

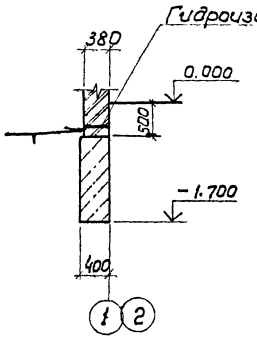

3-3 (t=-30°C)

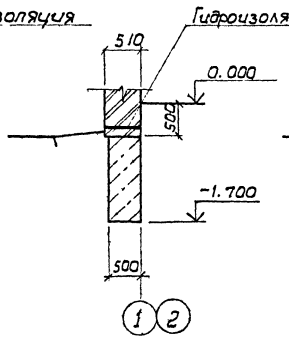

3-3 (t=-40°C)

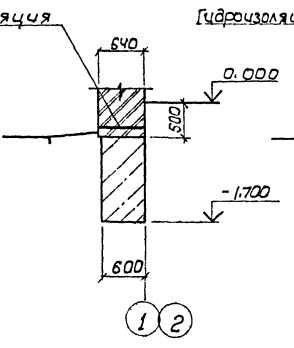

4-4

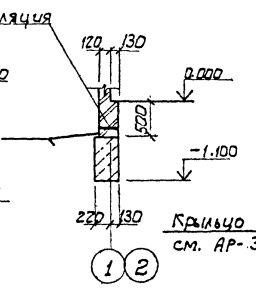

5-5

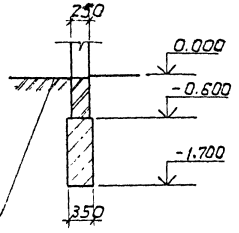

Нормативные нагрузки на обрез фундаментов в т/п.м.

N N п/п	Ось фундамента	Нагрузки			Примечания
		t=-20°	t=-30°	t=-40°	
1	А, Е	4,0	5,0	6,0	
2	В, Г	8,2	9,8	11,4	
3	1, 2	2,7	3,6	4,5	

1. За отметку 0.000 принята отметка пола 1го этажа, что соответствует отметке ▭ на генплане
2. В основании фундаментов приняты грунты непучинистые, непросадочные со следующими нормативными характеристиками: φ = 0,49 рад или 28°, $C^н$ = 2кПа (0,02 кгс/см²), E = 14,7 мПа (150 кгс/см²), γ = 1,8 т/м³. Рельеф территории спокойный, грунтовые воды отсутствуют. Для грунтов с другими характеристиками размеры фундаментов должны быть откорректированы.
3. Горизонтальную гидроизоляцию стен выполнить на отметке – 0,350 и -0,050 из слоя цементного раствора состава 1:2 толщиной 20мм.
4. Кирпичные стены ниже отм. 0.000 выполнить из хорошо обожженного глиняного кирпича М100 на растворе М50
5. Фундаменты выполнить из бутобетона бут М200, бетон В7,5.
6. Вокруг здания выполнить асфальтовую отмостку шириной 750мм
7. Толщина стены в сечении 1-1 по оси Е для всех температур – 380мм.

19

9499/1

ГИП	Дунский		07.86
Н. контр.	Сквирский		7.86
Нач. отд.	Пилипенко		07.86
Гл. спец.	Сквирский		7.86
Рук. гр.	Заводник		07.86

ТП 411-1-134.86 КЖ

Дом лесничества без квартиры, Стены кирпичные

План фундаментов. Сечения.

Стадия	Лист	Листов
Р.П.	2	

Киевский филиал СОЮЗГИПРОЛЕСХОЗ

Привязан:

Инв. №

Согласовано: Сантехн. сект. Ширман

Копировал Герман

Формат А2

Альбом I

Типовой проект 411-1-134.86

План фундаментов

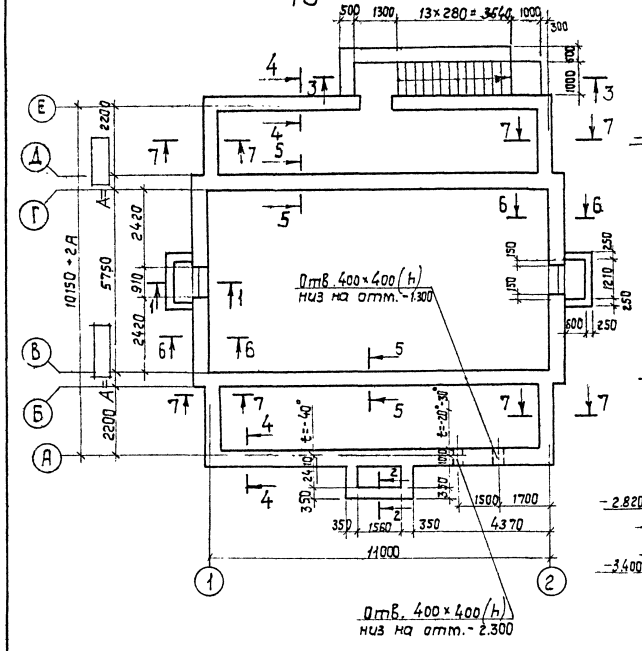

1-1

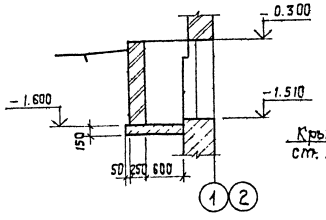

2-2

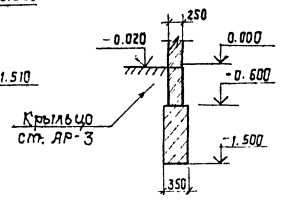

3-3

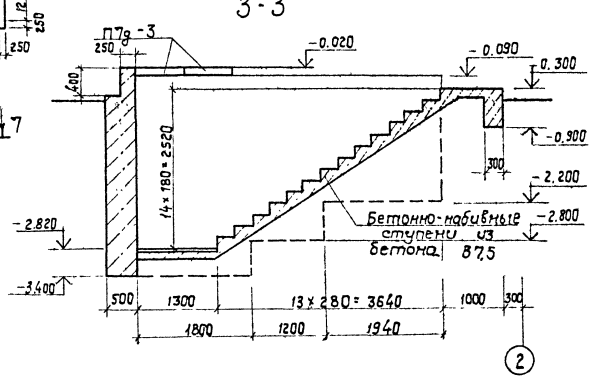

4-4

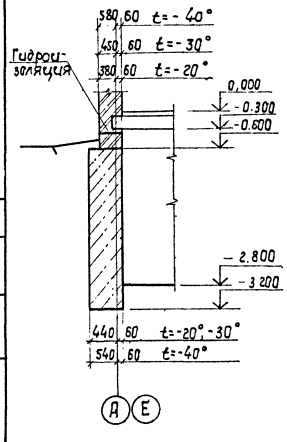

5-5

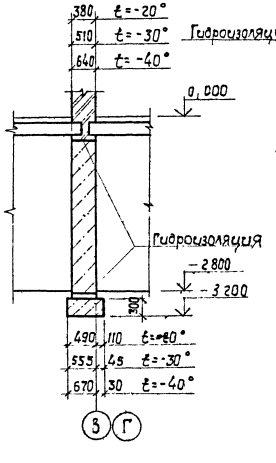

6-6

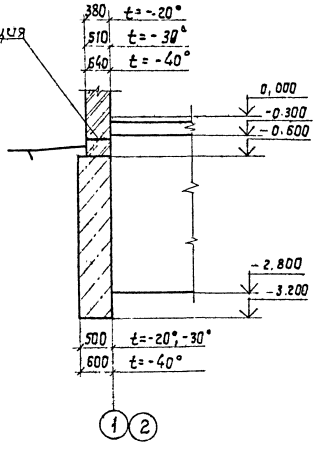

7-7

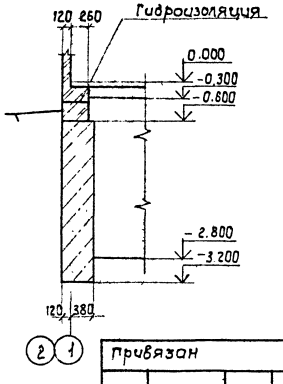

Марка, поз.	Обозначение	Наименование	Кол.	Масса ед. кг	Примечание
П7д-3	3.006.1-2/82, вып.1-2	Плита П7д-3	2	150	

Нормативные нагрузки на обрез фундаментов в т/п. м

NN п/п	Ось фундамента	Нагрузки t=-20°	t=-30°	t=-40°	Примечание
1	А.Е	4,0	5,0	6,0	
2	В.Г	8,2	9,8	11,4	
3	1,2	2,7	3,6	4,5	

1. За отм. 0,000 принята отметка пола 1го этажа, что соответствует отметке ▭ на генплане.
2. В основании фундаментов приняты грунты непучинистые, непросадочные со следующими нормативными характеристиками: $\varphi = 0{,}49$ рад. или 28°, $C^н = 2$ кПа (0,02 кгс/м²), $E = 14{,}7$ мПа (150 кгс/см²), $\gamma = 1{,}8$ т/м³. Рельеф территории спокойный, грунтовые воды отсутствуют. Для грунтов с другими характеристиками размеры фундаментов должны быть откорректированы.
3. Горизонтальную гидроизоляцию стен выполнить на отметках -0,300 и -2.820 из слоя цементного раствора состава 1:2 толщиной 20 мм.
4. Стены фундаментов, соприкасающиеся с грунтом, обмазать горячим битумом в 2 слоя.
5. Фундаменты выполнить из бутобетона Бут. М200, бетон В7,5.
6. Засыпку пазух фундаментов произвести местным грунтом с послойным трамбованием. Засыпку выполнить после монтажа плит перекрытия над подвалом.
7. Основанием бетонно-набивных ступеней является утрамбованный щебнем грунт.
8. Вокруг здания выполнить асфальтовую отмостку шириной 750 мм.
9. Толщина стены в сеч. 4-4 по оси Е для всех температур - 380 мм.

20
9499/1

ГИП	Дунский		
Н.контр.	Сквирский		
Нач.отд.	Пилипенко		
Гл.спец.	Сквирский		
Рук.гр.	Заводник		

ТП 411-1-134.86 КЖ

Дом лесничества без квартиры. Стены кирпичные

План фундаментов, сечения. Вариант с подвалом.

Стадия	Лист	Листов
Р.П.	3	

Киевский филиал Союзгипролесхоз

Привязан

Инв. №

Согласовано: Сан.техн.сек. Шигман

Копировал Краснова

Формат А2

Альбом I

Типовой проект 411-1-134.86

Схема расположения плит перекрытия над подвалом

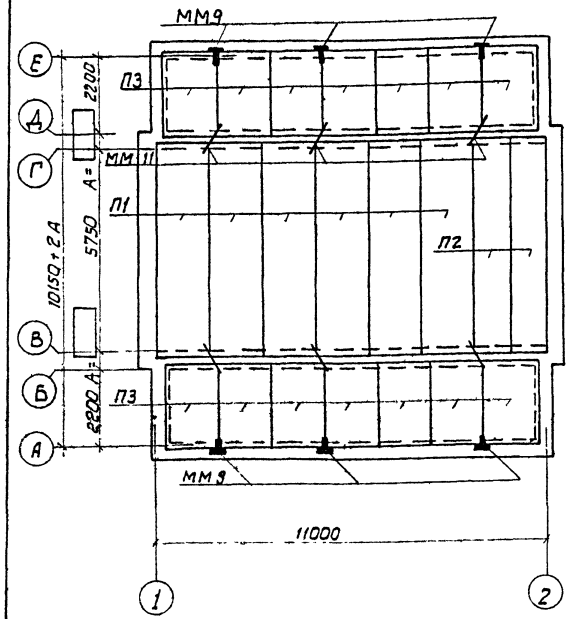

Схема расположения плит чердачного перекрытия

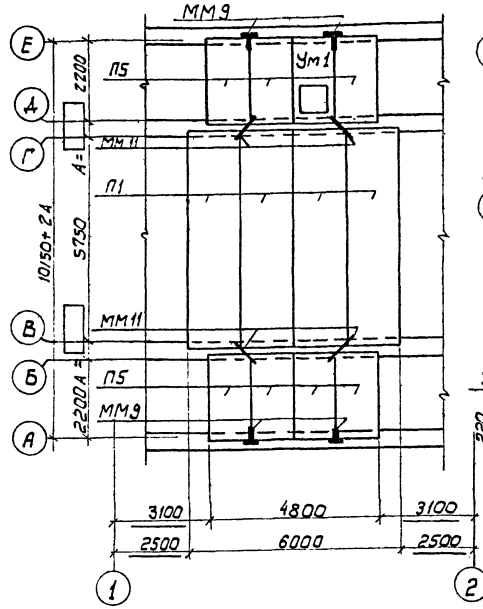

Ум1

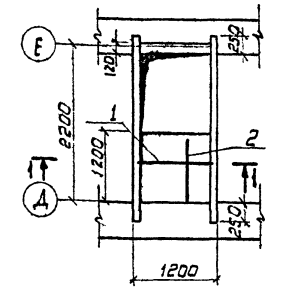

1-1

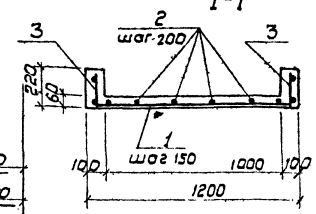

Спецификация элементов к схемам расположения на листе

Марка, поз.	Обозначение	Наименование	Кол.	Масса ед.кг.	Примеч.
		Перекрытие над подвалом			
П1	1.141-1, Вып. 63	Плита перекр. ПК60.15-4АтVТ	6	2800	
П2	То же	То же, ПК60.10-4АтVТ	2	1725	
П3	1.141-1, Вып. 60	" ПК24.15-4т	14	1145	
ММ9	2.240-1, Вып. 2	Монт. эл-т ММ9	6		
ММ11	То же	То же, ММ11	6		
		Перекр. на отм. 3.300			
П1	1.141-1, Вып. 63	Плита перекр. ПК60.15-4АтVТ	6	2800	
П2	То же	То же, ПК60.10-4АтVТ	2	1725	
П3	1.141-1, Вып. 60	" ПК24.15-4т	4	1145	
П4	То же	" ПК24.10-4т	4	712	
КВ22-1	1.238-1, Вып. 1	Козырек КВ22-1	1	1100	
ММ9	2.240-1, Вып. 2	Монт. эл-т ММ9	6		
ММ11	То же	То же, ММ11	4		
		Чердачное перекрыт.			
П1	1.141-1, Вып. 63	Плита перекр. ПК60.15-4АтVТ	4	2800	
П5	1.141-1, Вып. 60	То же, ПК24.12-4т	7	867	
Ум1	К же-1	Монолитн. участок Ум1	1		
ММ9	2.240-1, Вып. 2	Монт. эл-т ММ9	4		
ММ11	То же	То же, ММ11	4		

Схема расположения плит перекрытия на отм. 3.300

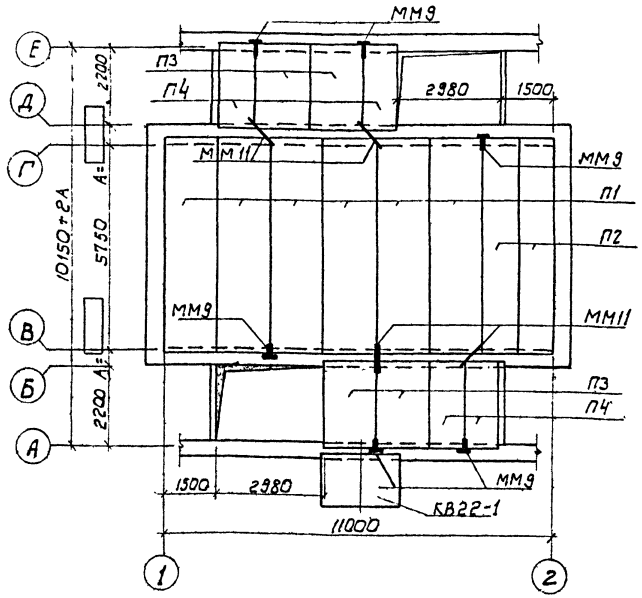

Кр1

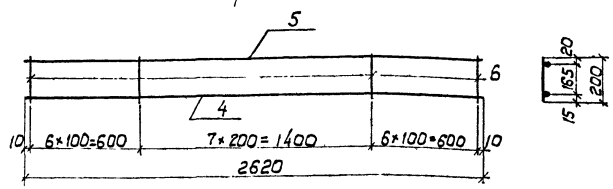

Спецификация элементов металлической конструкции

Формат	Зона	Позиц.	Обозначение	Наименование	Кол.	Примеч.
			КЖ-4	Кр1		
				Детали		
		4		ф 12А III, ГОСТ 5781-82*, ℓ=2620	1	2,3кг
		5		ф 6А III, ГОСТ 5781-82*, ℓ=2620	1	0,6кг
		6		ф 5ВI, ГОСТ 6727-80, ℓ=200	20	0,8кг
				Итого		3,7кг

Спецификация элементов монолитной конструкции

Формат	Зона	Позиц.	Обозначение	Наименование	Кол.	Примеч.
				Ум1		
				Детали		
		1	ГОСТ 5781-82*	ф 8А III, ℓ=1150	17	7,1кг
		2	То же	ф 6А I, ℓ=1370	6	1,8кг
				Сборочные единицы		
		3	К же-4	Каркас плоский Кр1	2	
				Материалы		
				Бетон В15		0,2м³

1. Монтаж и приемку жел. бет. элементов производить руководствуясь указаниями соответствующих серий и СНиП III-15-73.
2. Отверстия диаметром менее 150 мм проверлить по месту без нарушения ребер плит.
3. Швы между плитами заделать цементным раствором М200.
4. Торцы плит с круглыми пустотами заделать бетоном В7,5 на глубину 120мм.

Привязан:

Инв. №

21
9499/1

ГИП	Дунский		07.86
Н.контр.	Скворский		7.86
Нач. отд.	Пилипенко		07.86
Гл. спец.	Скворский		7.86
Рук. гр.	Заводник		07.86

ТП 411-1-134.86 КЖ

Дом лесничества без квартиры. Стены кирпичные.

Стадия	Лист	Листов
Р.П.	4	

Междуэтажное и чердачное перекрытия из сборных жел. бет. плит.

Киевский филиал СОЮЗГИПРОЛЕСХОЗ

Копировал Герман

Формат А2

Альбом I

Типовой проект 411-1-134.86

Ведомость рабочих чертежей основного комплекта КД

Лист	Наименование	Примечан.
1	Общие данные	
	Вентиляционная шахта Ш-1	
2	Каркас деревянной стены. Узлы	
3	Деревянная лестница	
4	Схема расположения элементов крыши	
5	Узлы	
6	Схемы расположения элементов перекрытий	

Ведомость спецификаций

Лист	Наименование	Примечание.
1	Спецификация элементов вентиляционной шахты Ш-1	
2	Спецификация элементов каркаса деревянной стены	
5	Спецификация к схеме расположения элементов крыши	
3	Спецификация к схеме расположения элементов лестницы	

Типовой проект разработан в соответствии с действующими нормами и правилами и предусматривает мероприятия, обеспечивающие взрывную, взрывопожарную и пожарную безопасность при эксплуатации здания.
Главный инженер проекта М.П. Дунский

Вентиляционная шахта Ш-1

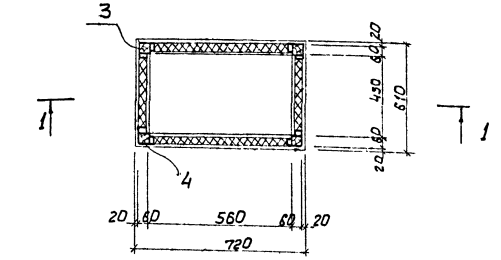

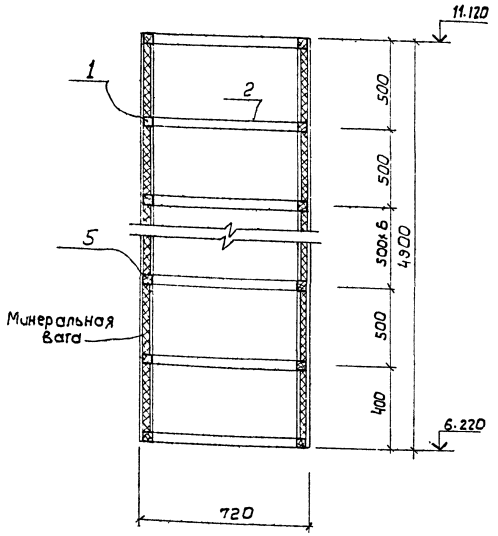

Спецификация элементов Вентшахты Ш-1

Формат	Зона	Поз.	Обозначение	Наименование	Кол.	Примеч.
		1	ГОСТ 8486-66*	Брусок 60×60 ℓ= 450	22	0,032м³
		2	"	" ℓ=560	22	0,04 м³
		3	"	" ℓ=4300	4	0,063м³
		4	"	Брусок 20×40. ℓ=440	80	0,025м³
		5		Доски δ=20		0,404м³
				Итого		0,564м³

Наружную поверхность вентиляционной шахты в пределах чердака оштукатурить по драни. Наружную поверхность вентиляционной шахты выше кровли и всю внутреннюю поверхность обшить кровельным железом по войлоку смоченному в глиняном растворе 11,9м².

Вентшахты перекрыть металлическим зонтом. Минеральную вату δ=40. 9,9м² обернуть слоем толи.

За условную отметку 0.000 принята отметка чистого пола дома лесничества

Деревянные элементы должны изготавливаться из древесины хвойных пород влажностью не более 20%

Качество древесины должно удовлетворять требованиям ГОСТ 9685-61*.

Антисептирование древесины производить водорастворимыми антисептиками по всей поверхности с последующим гидроизоляционным покрытием в соответствии со СНиП III-19-76 п.3.32. Огнезащитную обработку деревянных конструкций водными растворами производить в соответствии со СНиП III-19-76 п.5.11.

22
9499/1

Привязан:

Инв.№

ГИП	Дунский		7.86
Н.контр.	Скворский		7.86
Нач.отд.	Пилипенко		7.86
Гл.спец.	Скворский		7.86
Вед.инж.	Шнайдерман		7.86

ТП 411-1-134.86 КД

Дом лесничества без квартиры Стены кирпичные	Стадия	Лист	Листов
	Р.П.	1	6
Общие данные Вентиляционная шахта Ш-1	Киевский филиал Союзгипролесхоз		

Копировал Герман

Формат А2

Каркас деревянной стены

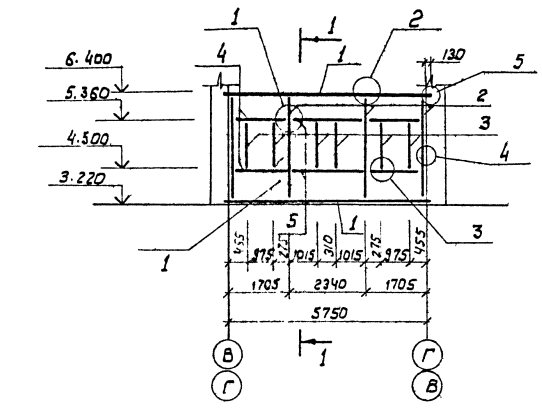

Каркас фронтона

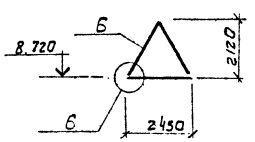

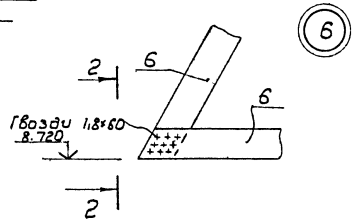

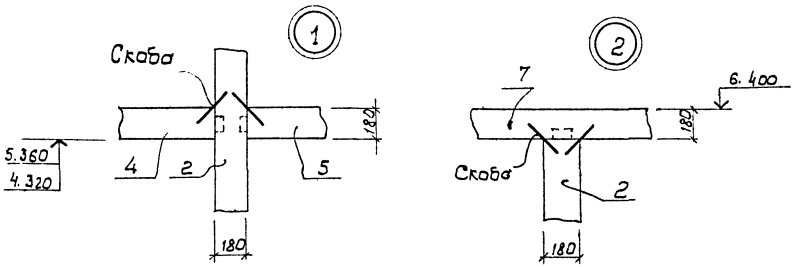

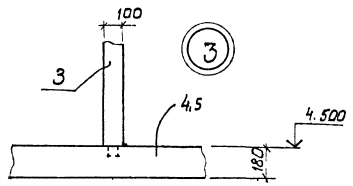

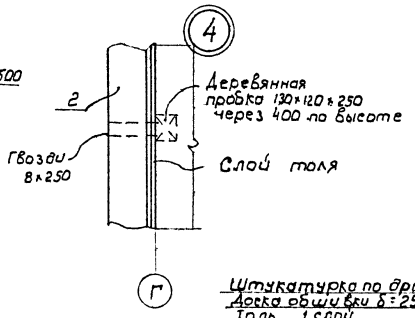

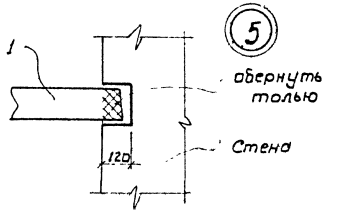

Деталь обшивки фронтона

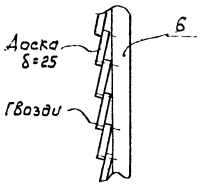

Деталь обшивки деревянной стены

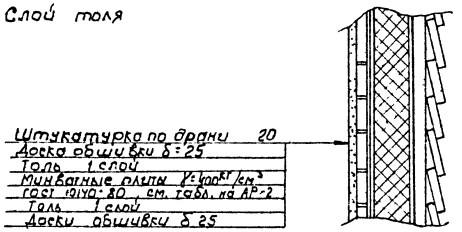

Спецификация элементов каркасов замаркированных на листе

Форм.	Зона	Поз.	Обозначение	Наименование	К-во	Примеч.
				Каркас деревянной стены		
		1	ГОСТ 8486-66**	Балка 180×180 ℓ=6000	2	0.389м³
		2		Стойка 180×180 ℓ=2920	4	0.378м³
		3		" 180×100 ℓ=960	6	0.168м³
		4		Балка 180×180 ℓ=1535	4	0.199м³
		5	"	" ℓ=2260	2	0.146м³
			"	Дощатая обшивка δ=25		14м²
				Каркас фронтона		
		6	ГОСТ 8486-66**	Обвязка 100×50 ℓ=2450	3	0.037м³
				Дощатая обшивка δ=25		2.6м²

Деревянные конструкции выполнить из древесины хвойных пород с влажностью до 25%. Соединение конструкций выполнить на шипах (с проклейкой древесины клеем), гвоздях и скобах. Все деревянные элементы антисептировать. Деревянные элементы касающиеся кирпичных и бетонных конструкций обернуть слоем толя. Работы выполнять в соответствии с указаниями СНиП III-19-76.

23
9499/1

ГИП	Дунецкий		7.86
Н. контр	Скворецкий		7.86
Нач. отд	Пилипенко		07.86
Гл. спец	Скворецкий		7.86
Вед. инж	Шкабарнов		7.86

ТП 411-1-134.86 КД

Привязан:

Инв. №

Дом лесничества без квартиры
Стены кирпичные
Каркас деревянной стены.

Стадия	Лист	Листов
Р.П.	2	

Киевский филиал Союзгипролесхоз

Копировал Герман

Формат А2

Схема расположения лестницы на отм. 0.000

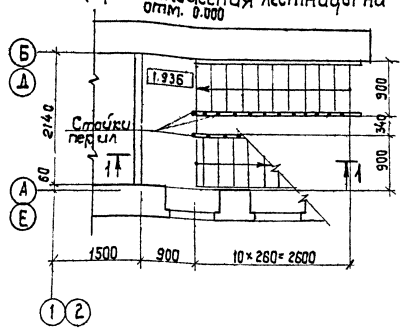

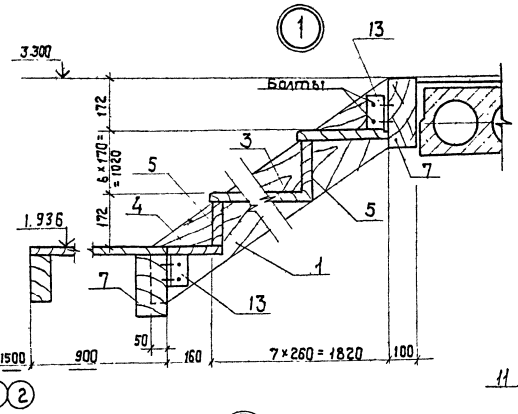

Стойка перил

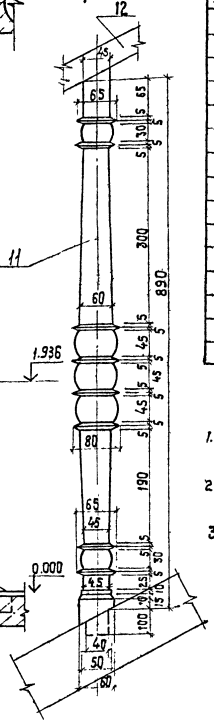

Схема расположения лестницы на отм. 3.300

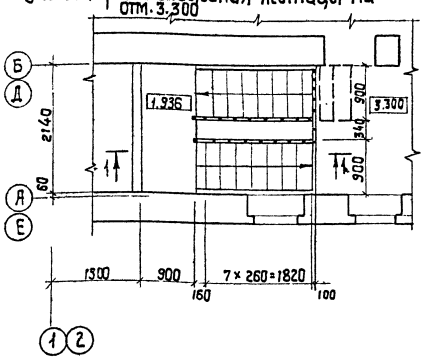

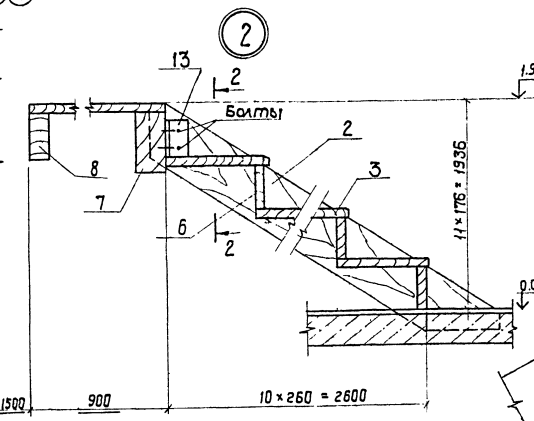

1-1

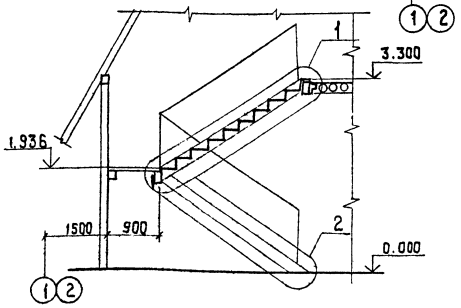

2-2

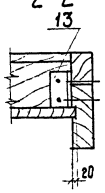

3-3

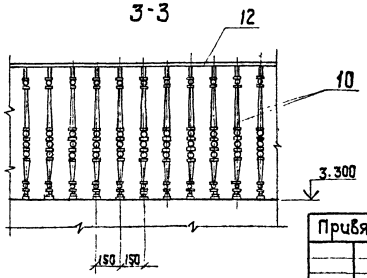

Спецификация элементов лестницы

Формат	Зона	Поз.	Обозначение	Наименование	Кол.	Примечание
		1	ГОСТ 8486-66**	Тетива 75×180, ℓ=2590	2	0,07 м³
		2	То же.	То же, ℓ=3520	2	0,095 м³
		3	"	Проступь 40×320, ℓ=750	17	0,172 м³
		4	"	То же, 40×160, ℓ=790	1	0,005 м³
		5	"	Подступенок 40×132, ℓ=790	7	0,029 м³
		6	"	То же, 40×136, ℓ=790	10	0,043 м³
		7	"	Добобая балка 100×200, ℓ=2640	2	0,106 м³
		8	"	Балка 75×150, ℓ=2640	1	0,03 м³
		9	"	Площадочн настил δ=30 м²	1,93	0,058 м³
		10	"	Стойки перил ф80, ℓ=990	8	0,04 м³
		11	"	То же	19	0,094 м³
		12	"	Поручень 75×100, ℓ об=7700		0,058 м³
				Итого		0,8 м³
		13	ГОСТ 8509-72*	L 63×6, ℓ=120	6	4,1 кг

1. Элементы лестницы выполнить из древесины хвойных пород с влажностью до 25%.
2. Соединение элементов выполнить на гвоздях и болтах №16.
3. Все элементы лестниц должны пройти поверхностную обработку водными растворами огнезащитных солей с расходом сухой соли не менее 100 г на 1 м² обрабатываемой поверхности.
4. Производство работ выполнить в соответствии с указаниями СНиП III-19-76.

24
9499/1

ГИП	Дунский		07.86
Н.контр.	Скворский		7.86
Нач.отд.	Пилипенко		07.86
Гл.спец.	Скворский		7.86
Рук.гр.	Забавник		7.86

ТП 411-1-134.86 КД

Дом лесничества без квартиры, стены кирпичные.

Стадия	Лист	Листов
Р.П.	3	

Деревянная лестница.

Киевский филиал Союзгипролесхоз

Привязан:

Инв.№

Копировал Краснова

Формат А2

Альбом I

Типовой проект 411-1-134.86

Схема расположения элементов крыши

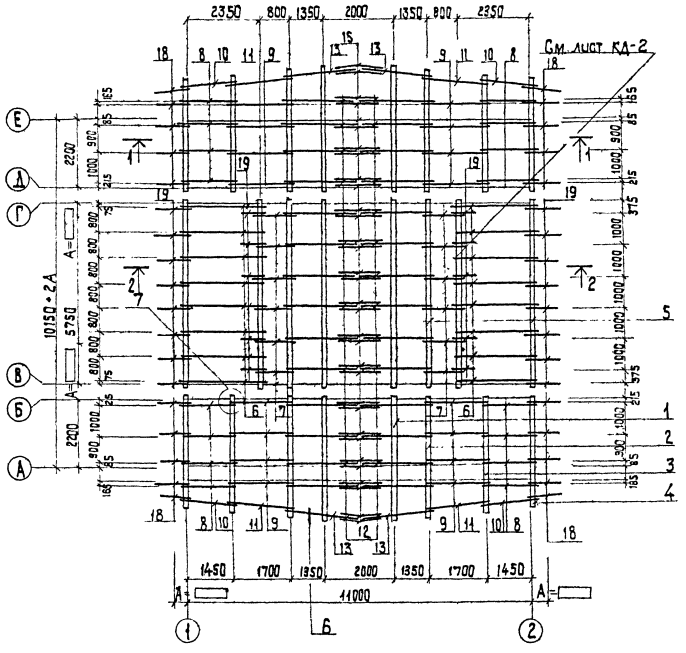

1 - 1

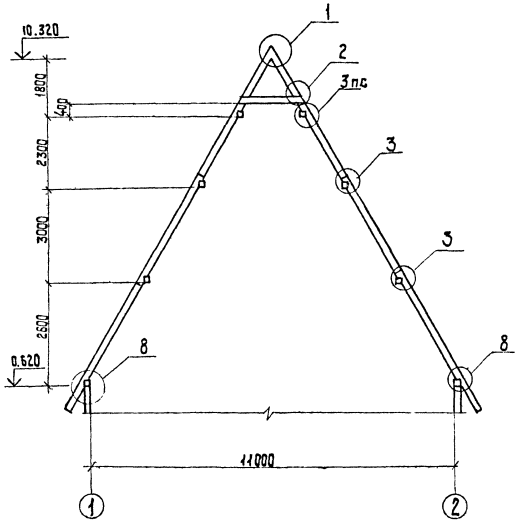

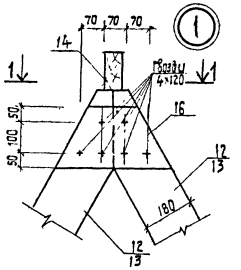

1 - 1

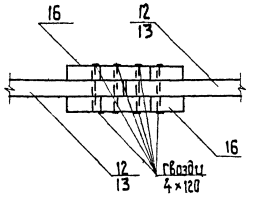

2 - 2

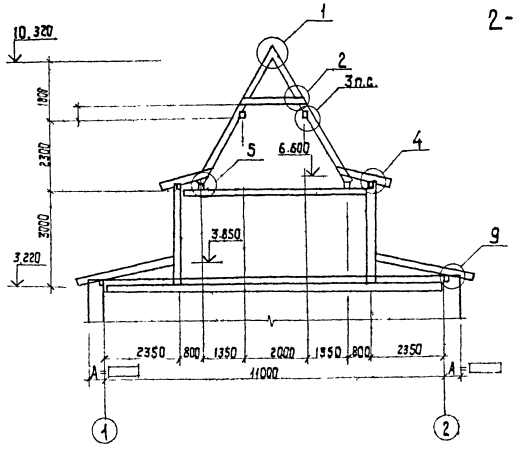

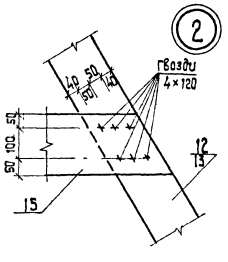

1. Основные указания см. лист КД-1.
2. Данный чертеж рассматривать совместно с листом КД-5.

25
9499/1

ГИП	Дунский		07.86	ТП 411-1-134.86 КД
Н.контр.	Сквирский		7.86	
Нач.отд.	Пилипенко		07.86	
Гл.спец.	Сквирский		7.86	
Арх.	Сокол			

Привязан:

Инв. N

Дом лесничества без квартиры. Стены кирпичные

Схема расположения элементов крыши.

Стадия	Лист	Листов
Р.П.	4	

Киевский филиал СОЮЗГИПРОЛЕСХОЗ

Копировал Краснова

Формат А2

Альбом I

Типовой проект 411-1-134.86

СПЕЦИФИКАЦИЯ К СХЕМЕ РАСПОЛОЖЕНИЯ ЭЛЕМЕНТОВ КРЫШИ

Форм.	Зона	Поз.	Обозначение	Наименование	Колич.	Примечание
		1	ГОСТ 8486-66**	Балка, 100×200; ℓ= 3830	4	0,306 м³
		2	То же,	То же, 100×200; ℓ= 3730	4	0,298 м³
		3	"	" " ℓ= 3580	4	0,286 м³
		4	"	" " ℓ= 3430	4	0,274 м³
		5	"	" " ℓ= 6010	6	0,721 м³
		6	"	Стропильная нога 50×180; ℓ= 3220	16	0,464 м³
		7	"	То же, 50×180, ℓ= 980	12	0,106 м³
		8	"	" " ℓ= 3050	16	0,439 м³
		9	"	" " ℓ= 3500	16	0,504 м³
		10	"	" " ℓ= 3250	4	0,117 м³
		11	"	" " ℓ= 3700	4	0,133 м³
		12	"	" " ℓ= 4750	28	1,197 м³
		13	"	" " ℓ= 4950	4	0,178 м³
		14	"	Коньковый брус 60×120; ℓ= 13580	1	0,098 м³
		15	"	Скватка; 50×200; ℓ= 2000	32	0,640 м³
		16	"	Накладка; 50×200; ℓ= 380	32	0,061 м³
		17	"	Обрешетка; 50×50; ℓ= 6,99 м	-	1,748 м³
		18	"	Кобылка; 50×130; ℓ= 1200	20	0,156 м³
		19	"	Кобылка; 50×130; ℓ= 1000	28	0,182 м³
		20	"	Доски; 25×100; ℓ= 1000	626	1,565 м³
		21	"	Доски; 25×180; ℓ= 71200	-	0,320 м³

1. Основные указания см. лист КД-1.
2. Данный чертеж рассматривать совместно с листом КД-4.

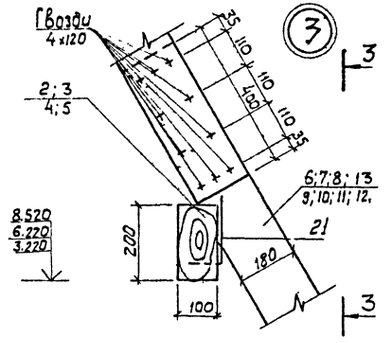

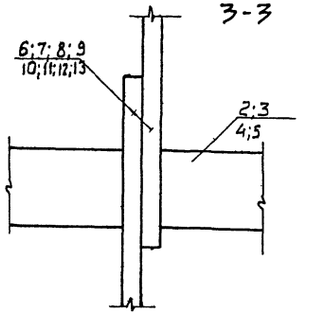

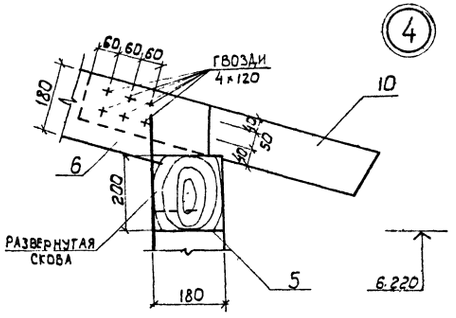

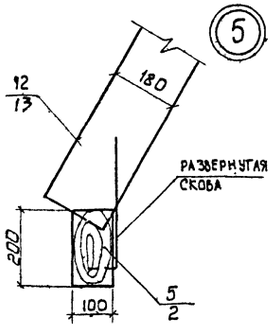

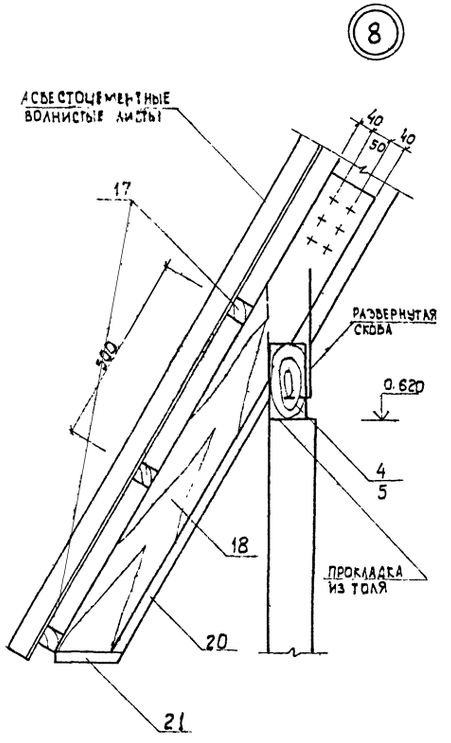

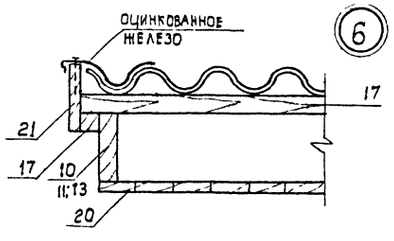

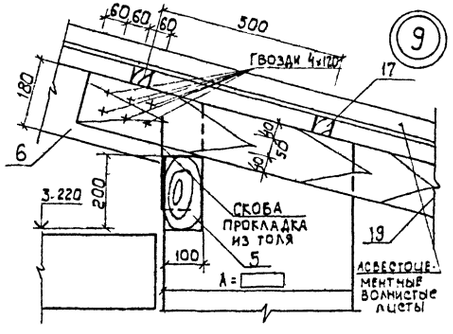

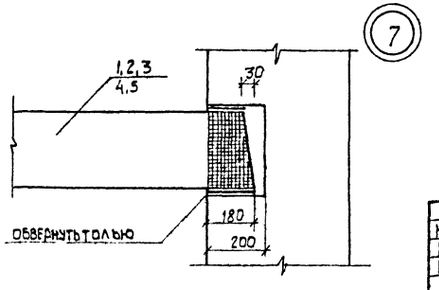

ГИП	Дунский				
Н. контр.	Скворский				
Нач. отд.	Пилипенко				
Гл. спец.	Скворский				
Арх.	Сокол				

Привязан

Инв. №

ТП 411-1-134.86 КД

Дом лесничества без квартиры. Стены кирпичные

Стадия	Лист	Листов
Р.П.	5	

Схема расположения элементов крыши.

Киевский филиал Союзгипролесхоз

26
9499/1

Копировал Герман

Формат А2

Альбом I

Типовой проект 411-1-134.86

Схема расположения элементов перекрытия над I этажом.

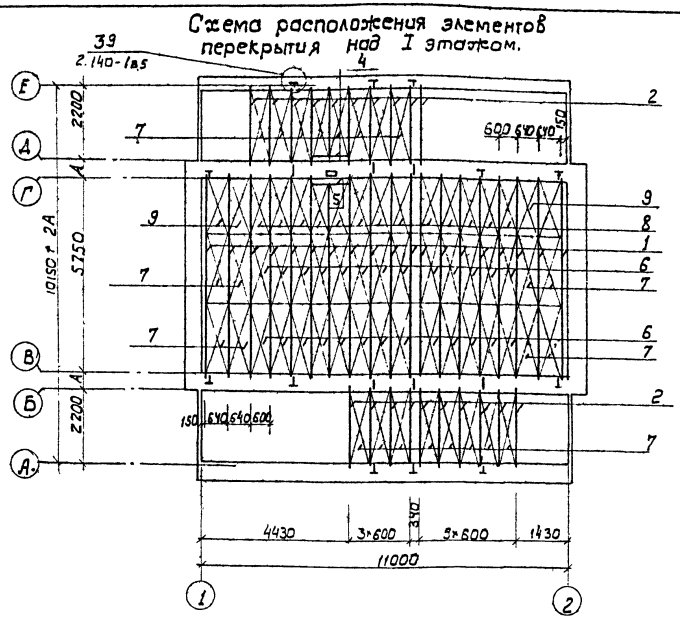

Схема расположения элементов перекрытия над II этажом

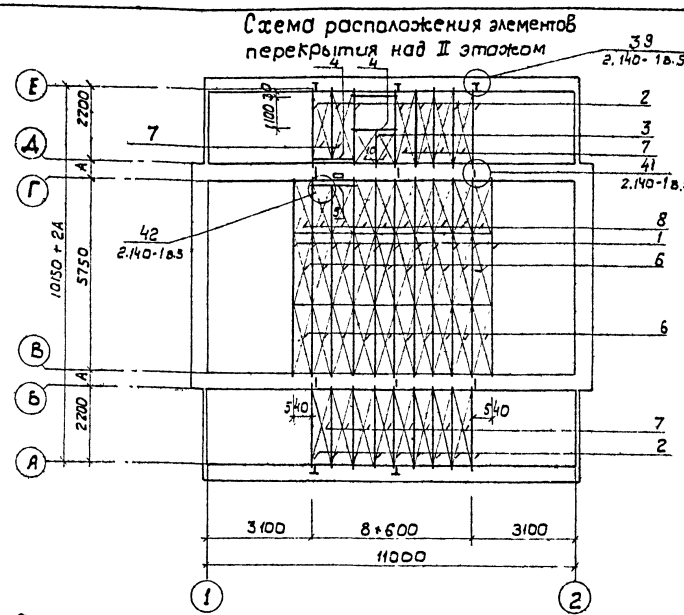

Схема расположения элементов перекрытия над подвалом Здание с подвалом.

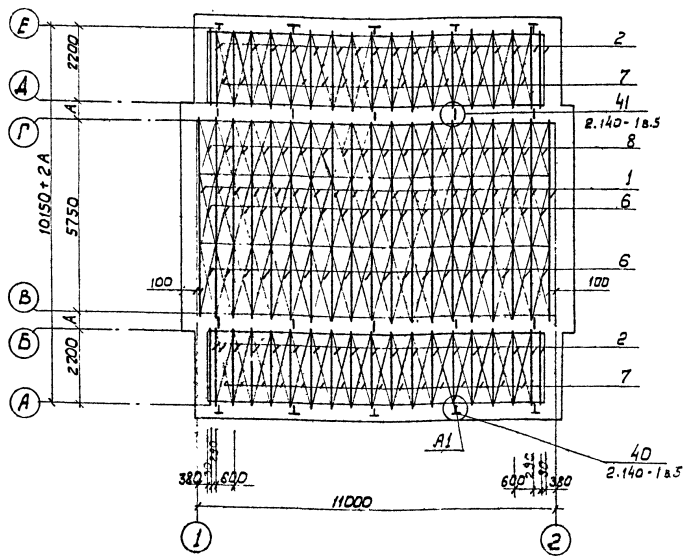

Спецификация к схемам расположения элементов

Формат	Зона	Поз.	Обозначение	Наименование	К-во пов.	К-во I эт.	К-во II эт.	Всего	Примечание, сечение
		1	ГОСТ 4981-78	Балка БДК-2.60.2 ℓ=6000	19	19	11	30/49	100×200
		2	"	Балка БДЦ-2.24.2 ℓ 2400	38	20	16	36/74	50×180
		3	"	" ℓ=1120	-	-	1	1	50×200
		4	ГОСТ 8486-66**	Балка ℓ=1150	-	1	3	4	"
		5	"	" ℓ=1100	-	1	1	2	100×200
		6	ГОСТ 1005-68	Щит Щ21 β=390	36	26	20	46/82	
		7	"	" β=540	32	24	14	38/70	
		8	"	Щит Щ15 β=390	18	13	10	23/41	
		9	"	" β=540	-	4	-	4	
		10	"	Щит Щ12 β=540	-	-	2	2	
		А1	Серия 2.140.1в.5	Анкер А1	10	12	6	18/28	
		А2	"	Анкер А2	10	6	6	12/22	

Общие указания см. КД-1.
В знаменателе к-во для здания с подвалом.
Расход древесины на выполнение наката из нестандартных щитов 0,1 м³

ГИП	Ачинский		07.86
Н. контр.	Свирский		7.86
Нач. отд.	Липиленко		7.86
Гл. спец.	Свирский		7.86
Ведущ.	Шпайдерман		7.86

Привязан:

Инв. №

ТП 411-1-134.86 КД

Дом лесничества без квартиры. Стены кирпичные

Схемы расположения элементов перекрытий

Стадия	Лист	Листов
Р.П.	6	

Киевский филиал Союзгипролесхоз

27
9499/1

Копировал Гертан

Формат А2

Альбом I

Типовой проект 411-1-134.86

Ведомость рабочих чертежей основного комплекта марки ОВ

Лист	Наименование	Примечание
1	Общие данные	
2	Планы на отм. 0.000, 3.300. План подвала	
3	План чердака. Схема системы отопления. Схема обвязки котла.	

Основные показатели по чертежам отопления и вентиляции

Наименование здания сооружения, помещения	объем, м³	Периоды года при $t_н$, °С	Расход тепла, вт/ккал/ч: на отопление	на вентиляцию	на горячее водоснабжение	общий	Расход пара, кг/ккал/ч	Установленная мощность электрооборудования, квт
Дом лесничества	656,8	холодный -20	15570 / 13420 [14980 / 12910]	—	—	15570 / 13420 [14980 / 12910]	—	—
	656,8	холодный -30	19640 / 16930 [18890 / 16280]	—	—	19640 / 16930 [18890 / 16280]	—	—
	656,8	холодный -40	22820 / 19270 [21510 / 18540]	—	—	22820 / 19270 [21510 / 18540]	—	—

Ведомость ссылочных и прилагаемых документов

Обозначение	Наименование	Примечание
	Ссылочные документы	
4.904-69	Детали крепления санитарно-технических приборов и трубопроводов	
3.903-10	Баки расширительные емкостью от 100 до 4500 л	
1.494-10	Решетки щелевые регулирующие, тип Р	
	Прилагаемые документы	
ОВ.СО	Спецификация оборудования и материалов	

Типовой проект разработан в соответствии с действующими нормами и правилами и предусматривает мероприятия, обеспечивающие взрывную, взрывопожарную и пожарную безопасность при эксплуатации здания.

Главный инженер проекта М.П. Дунский

Сопротивление теплопередаче R_o, °С·м²·ч/ккал.

Наименование ограждений	Расчетная температура наружного воздуха: -20°С	-30°С	-40°С
Стены тип I	0,9	1,137	1,374
Стены тип II	1,87	2,32	2,7
Покрытие	2,1	2,6	3,05
Окна, двери балконные	0,4	0,4	0,6
Двери наружные	0,25	0,25	0,25

Комплектовочная ведомость радиаторов М-140-АО

Этаж	Количество секций в радиаторах: 3	4	5	6	7	8	16	17	Всего секций
	Количество радиаторов, шт. $t_н$ = -20°С								
1	1/1	2/4	2/—	—/—	—/2	2/—	—/1	1/—	54/49
2	—	4	—	—	1	—	—	—	23
Итого	1/1	6/8	2/—	—	1/3	2/—	—/1	1/—	77/72

Этаж	Количество секций в радиаторах: 3	4	5	6	7	9	10	11	19	20	Всего секций
	Количество радиаторов, шт. $t_н$ = -30°С										
1	—/1	1/—	—/2	2/2	2/—	—/—	—/2	2/—	—/1	1/—	72/64
2	—	2	2	—	—	1	—	—	—	—	27
Итого	—/1	3/2	2/4	2/2	2/—	1/1	—/2	2/—	—/1	1/—	99/91

Этаж	Количество секций в радиаторах: 4	5	6	7	8	10	13	14	22	23	Всего секций
	Количество радиаторов, шт. $t_н$ = -40°С										
1	—/1	1/—	—/1	1/3	3/—	—	—/2	2/—	—/1	1/—	87/79
2	—	2	2	—	—	1	—	—	—	—	32
Итого	—/1	3/2	2/3	1/3	3/—	1/1	—/2	2/—	—/1	1/—	119/111

Общие указания.

1. Исходными данными для разработки рабочих чертежей отопления и вентиляции являются строительные чертежи.
2. Расчетные температуры наружного воздуха для холодного периода года приняты -20°С, -30°С, -40°С.
3. Расчетные температуры внутреннего воздуха помещений приняты по СНиП II-92-76.
4. В проекте принять наружные стены
   а) кирпич керамический пустотный γ = 1600 кг/м³ - тип I
   б) стена деревянная с утеплителем из минераловатных плит γ = 200кг/м³ - тип II.
5. В качестве теплоносителя принята горячая вода с параметрами: для системы отопления температура в подающем трубопроводе (T_1) 95°С, в обратном трубопроводе (T_2) 70°С.
6. Трубопроводы системы отопления изготовить из водогазопроводных легких труб по гост 3262-75*.
7. Трубопроводы, прокладываемые по чердаку, в подвале и в подпольном канале у дверей, а также главный стояк изолировать полуцилиндрами минераловатными δ=30мм с покровным слоем из стеклоцемента текстолитового.
8. Неизолированные трубопроводы системы отопления и нагревательные приборы окрасить масляной краской по гост 8292-75 два раза.
9. Расширительный бак, установленный на чердаке, изолировать минераловатными плитами ПТ-100, δ=100мм, оштукатурить асбестоцементным раствором по металлической сетке δ=10 мм с обертской хлопчатобумажной тканью и окраской масляной краской за 2 раза.
10. Удельный расход стали на отопление для $t_н$ = -30°С 1,42 кг/м² общей площади.
11. Монтаж систем отопления и вентиляции выполнить в соответствии со СНиП III-28-75.
12. В знаменателе приведены данные для варианта с подвалом.

26

94991

Привязан

Инв. №

ГИП	Дунский			01.86
Н. контр.	Ширман			01.86
Нач. отд.	Пилипенко			01.86
Гл. спец.	Ширман			01.86
Рук. гр.	Каминер			01.86

ТП 411-1-134.86 ОВ

Дом лесничества без квартиры. Стены кирпичные

Стадия	Лист	Листов
Р.П.	1	3

Общие данные

Киевский филиал Союзгипролесхоз

Копировал Краснова

Формат А2

Альбом I

Типовой проект 411-1-134.86

План на отм. 0.000

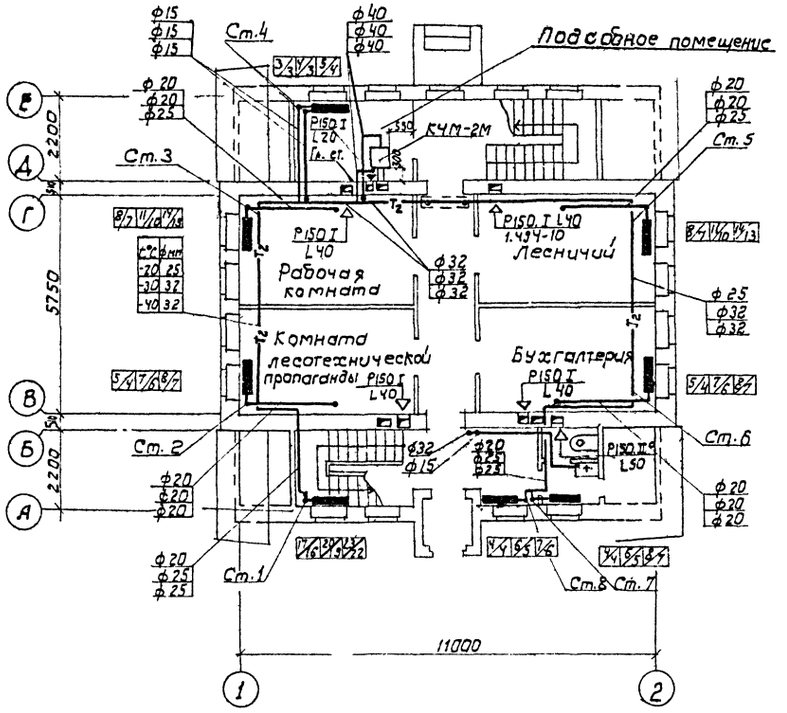

План на отм. 3.300

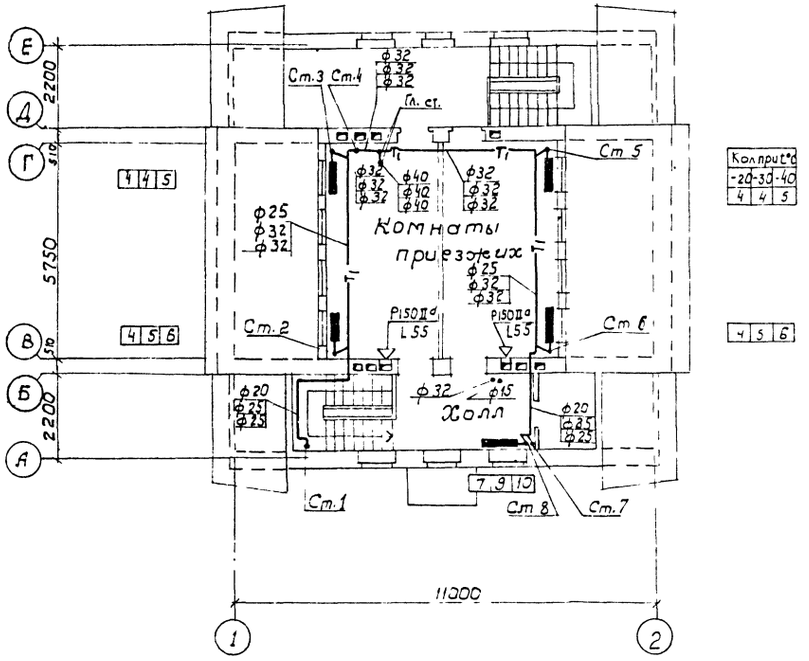

План подвала

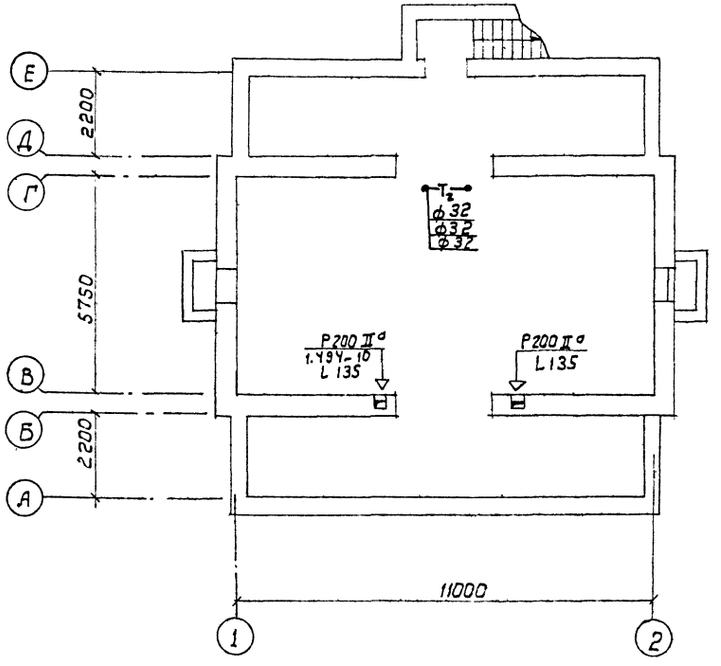

1 В знаменателе указано количество секций для варинта с подвалом.

29.

3493/1

Гл.П	Дунский		
Н. контр.	Ширман		
Нач. отд.	Пилипенко		
Гл. спец.	Ширман		
Рук. гр.	Каминер		

ТП 411-1-134.86 ОВ

Привязан:

Инв. №

Дом лесничества без квартиры Стены кирпичные

Стадия	Лист	Листов
Р.П	2	

Планы на отм. 0.000 3.300 План подвала

Киевский филиал СОЮЗГИПРОЛЕСХОЗ

Строит. сект. Скворцов 07.86
Электр. сект. Олейник

Копировал

Формат А2

Альбом I

Типовой проект 411-1-134.86

Система отопления

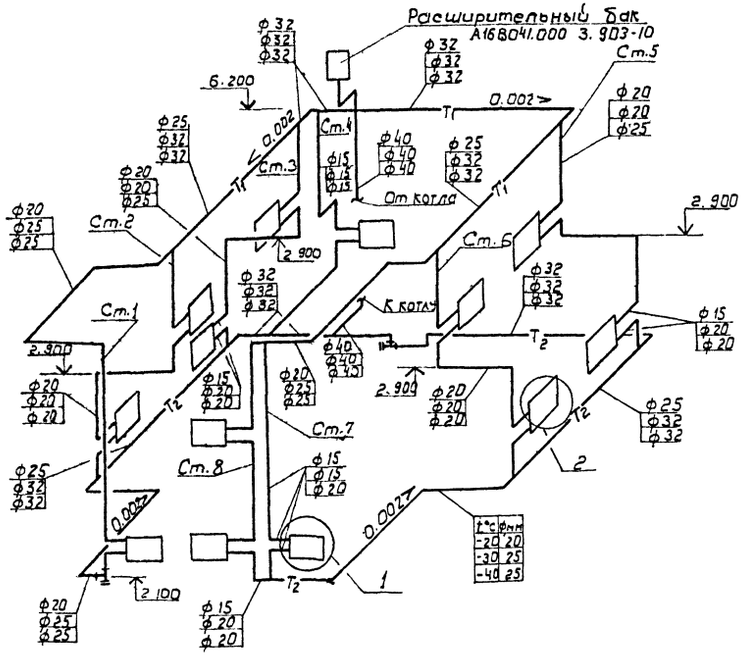

План чердака

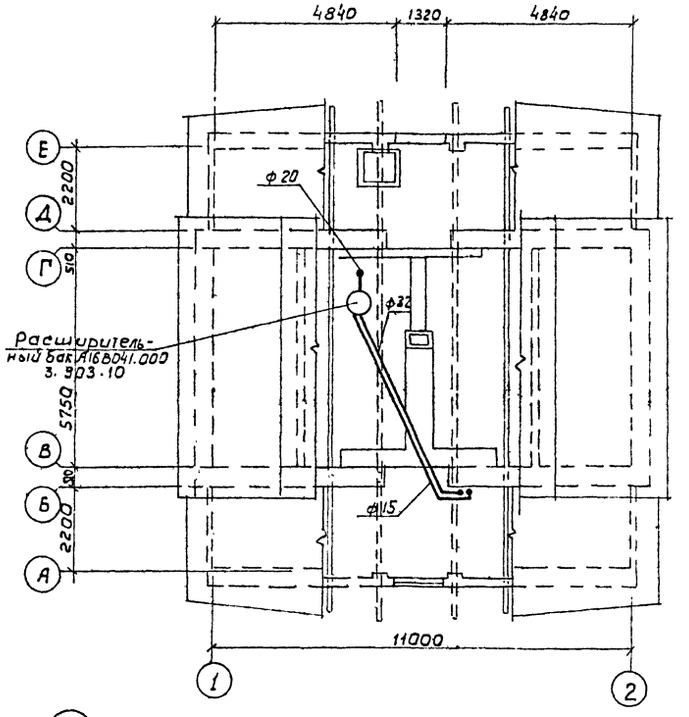

Схема обвязки котла

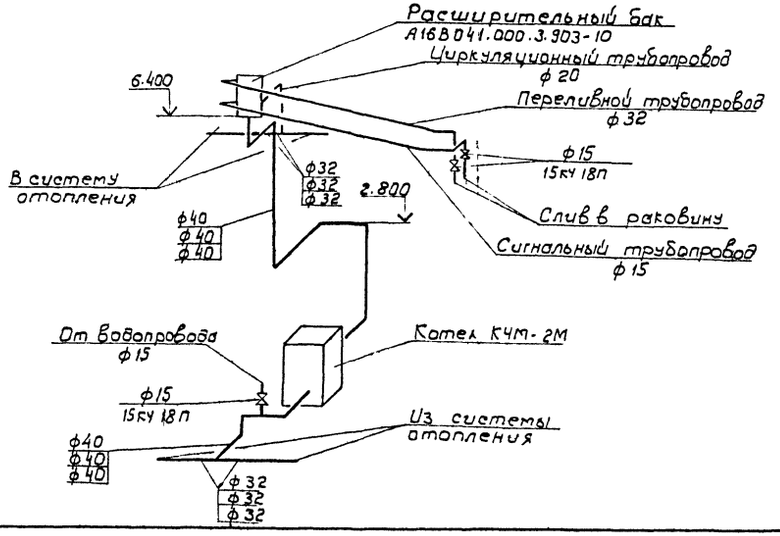

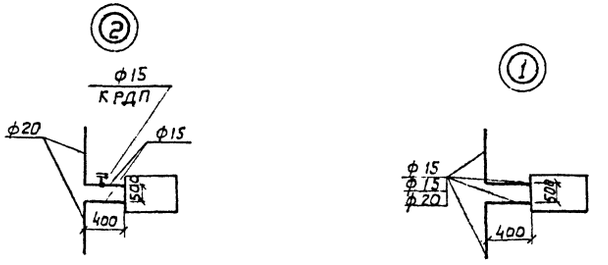

1. Неуказанные на схеме подводки к нагревательным приборам приняты диаметром 15мм.

30
9499/1

ГИП	Дудский		07.86
Н. контр.	Ширман		07.86
Нач. отд.	Пилипенко		07.86
Гл. спец.	Ширман		07.86
Рук. гр.	Каминер		07.86

ТП 411-1-134.86 ОВ

Дом лесничества без квартиры. Стены кирпичные.

Стадия	Лист	Листов
Р.П.	3	

План чердака. Схема системы отопления, Схема обвязки котла.

Киевский филиал СОЮЗГИПРОЛЕСХОЗ

Привязан:

Инв. №

Согласовано: Строит. сект. Электро сект. Сквир. Отд.

Копировал Герман

Формат 22

Альбом I

Типовой проект 411-1-134.86

Ведомость ссылочных и прилагаемых документов

Обозначение	Наименование	Примечание
	Ссылочные документы	
Серия 4-900-8 вып. II	Альбом оборудования, фасонных частей и арматуры для сетей и сооружений водопровода и канализации	
	Трубопроводная арматура	
	Прилагаемые документы	
СО	Спецификация оборудования	

Общие указания.

1. Трубопроводы системы В1 выполняются из пластмассовых напорных труб ПВП по ГОСТ 18599-83.
2. Трубопроводы системы К1 выполняются из канализационных труб ПВП по ГОСТ 22689, 3-80.
3. Производство работ вести в соответствии со СНиП III-28-75.
4. Монтаж и испытание трубопроводов вести в соответствии с СН478-80, СНиП II-30-76.
5. Расход воды на наружное пожаротушение - 10 л/с. Наружное пожаротушение обеспечивается из пож. гидрантов или пож. резервуаров.

Основные показатели по чертежам водопровода и канализации.

Наименование системы	Потребный напор на вводе т. вод ст.	Расчетный расход				Установленная машн. электродвигателей, кВт	Примечание
		м³/сут.	м³/ч	л/с	При пожаре л/с		
Хозяйственно-питьевой водопровод В1	10	0.16	0.02	0.11			
Хозяйственно-бытовая канализация К1		0.16	0.02	1.71			

План систем В1; К1 на отм. 0.000

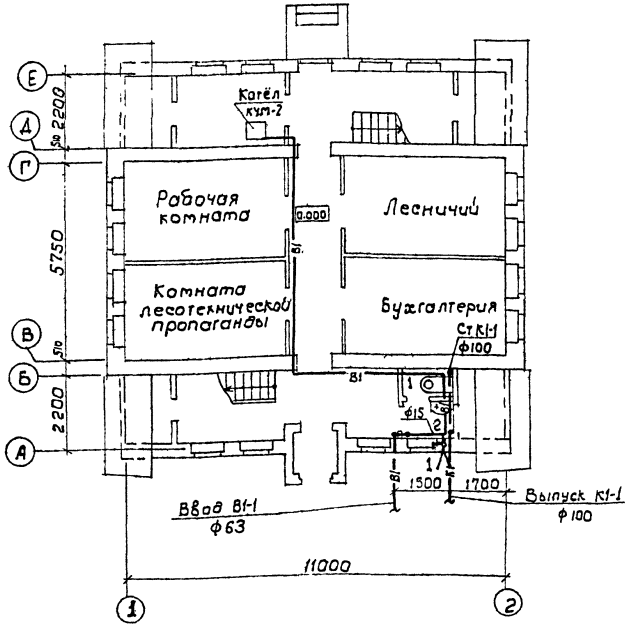

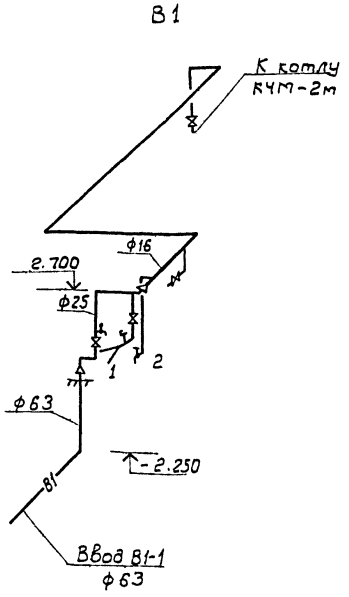

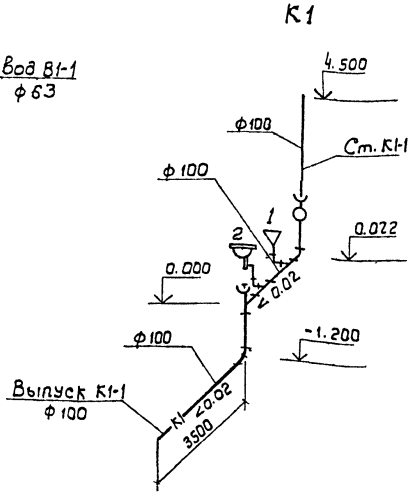

Типовой проект разработан в соответствии с действующими нормами и правилами и предусматривает мероприятия, обеспечивающие взрывную, взрывопожарную и пожарную безопасность при эксплуатации объекта.
Гл. инженер проекта: Дунский

31
9499/1

Инв. №			
ГИП	Дунский		07.86
Н. контр.	Ширман		07.86
Нач. отд.	Пилипенко		07.86
Гл. спец.	Ширман		07.86
Рук. гр.	Каминер		07.86
В. инж.	Маличева		07.86

Привязан:

ТП 411-1-134.86 ВК

Дом лесничества без квартиры. Стены кирпичные.

Стадия	Лист	Листов
Р.П.		1

Общие данные. План систем В1, К1 на отм. 0.000. Схемы систем В1, К1.

Киевский филиал СОЮЗГИПРОЛЕСХОЗ

Копировал Герман

Формат А2

Альбом I

Типовой проект 411-1-134.86

Ведомость чертежей основного комплекта ЭО

Лист	Наименование	Примечание
1	Общие данные.	
2	Планы на отм. 0.000 и 3.300, 2:800. Принципиальная схема питающей сети	

Ведомость ссылочных и прилагаемых документов

Обозначение	Наименование	Примеч.
	Ссылочные документы	
А-181 (5.407-19)	Установка одиночных светильников с лампами накаливания, 1981г.	
ГОСТ 21.608-84	Внутреннее электрическое освещение	
СН 543-82	"Инструкция по проектированию электрооборудования общественных зданий массового строительства	
	Прилагаемые документы	
ЭО. СО	Спецификация оборудования	

Основные показатели электроосвещения

Наименование нагрузки	Установ. мощн. кВт	Коэффициент		Расчетная мощность			Расчетный ток А	Годовой расход эл. энергии тыс кВт час
		Спроса Кс	мощн. cos φ	Активная кВт	Реактивная кВАр	Полная кВА		
без подвала	5,1	0,9	0,9	4,6	2,2	5,1	24	6,120
с подвалом	6,3	0,9	0,9	5,9	2,9	6,6	29	7,560

Проект разработан в соответствии с действующими нормами и правилами и предусматривает мероприятия обеспечивающие взрывную, взрывопожарную и пожарную безопасность при эксплуатации здания.

Главный инженер проекта М.П. Дунский

1. Проект электроосвещения разработан в соответствии с СН 543-82. Величины освещенности приняты по СНиП II-4-79 Напряжение сети общего освещения 380/220В (у ламп 220В).
2. Проектом предусматривается рабочее и дежурное освещение. Для дежурного освещения выделяется часть светильников рабочего освещения с питанием их от самостоятельной групповой линии. Светильники дежурного освещения обозначены буквой Д.
3. Питание щитка рабочего освещения предусматривается от наружных сетей 380/220В.
Вводы в здание запроектированы:
воздушный – от опоры и кабельный.
Вариант ввода определяется при привязке проекта.
4. В отношении категории электроснабжения проектируемый объект относится к третьей категории.
5. На вводе питающей сети устанавливается ящик ЯВП2-60 с пакетным выключателем и предохранителями.
6. Учет расхода электроэнергии осуществляется счетчиком типа СО-И-449
7. Вводной ящик, счетчик и осветительный щиток устанавливаются в нише
8. Питающая сеть выполняется проводом марки АПВ в винипластовой трубе.
9. Распределительная сеть выполняется проводом марки АППВ, проложенного скрыто под штукатуркой и в пустотах строительных конструкций вдоль плит перекрытия.
10. В соответствии с СН 305-77 молниезащита проектируемого здания не требуется.
11. На вводе в подвал в нише, снабженной запирающейся дверцой и устройством для опломбирования, устанавливается ящик типа ЯВП2-15. Выключатели в подвале устанавливаются в металлических коробках типа У995 устройством для опломбирования.
12. Высота установки аппаратуры (низ):
щиток, счетчик, ящики - 1400 мм; выключатели – 1600 мм, розетки штепсельные - 800 мм.
13. Все металлические нетоковедущие части осветительной арматуры, щита и ящиков зануляются путем присоединения к нулевому рабочему проводнику.
В качестве контура заземления необходимо использовать заземление нулевого проводника сети 0,4 кВ.
14. Условные обозначения приняты по ГОСТ 2.754-72.
15. В проекте разработано электроосвещение для здания с подвалом и без подвала.
16. При монтаже распределительной сети по сгораемым основаниям (при варианте деревянных перекрытий и стен) проложить провод АПРФ

32
9499/1

Привязан:

Инв. №

ГИП	Дунский		09.86
Н. контр.	Олейник		09.86
Нач. отд.	Сеферь		09.86
Рук. гр.	Олейник		09.86
Ст. инж.	Казакова		09.86

ТП 411-1-134.86 ЭО

Дом лесничества без квартиры

Общие данные

Стадия	Лист	Листов
Р.П	1	2

Киевский филиал Союзгипролесхоз

Копировал Краснова

Формат А2

Альбом

Типовой проект 411-1-134.86

План на отм. 0.000

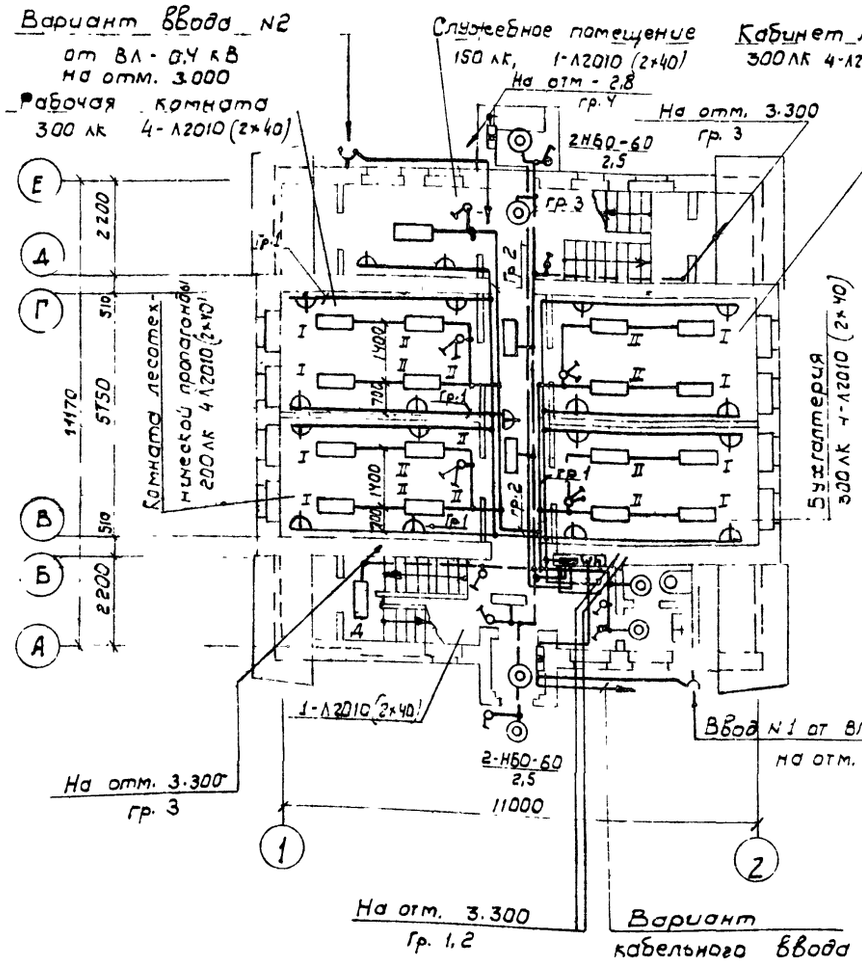

План на отм. 3.300

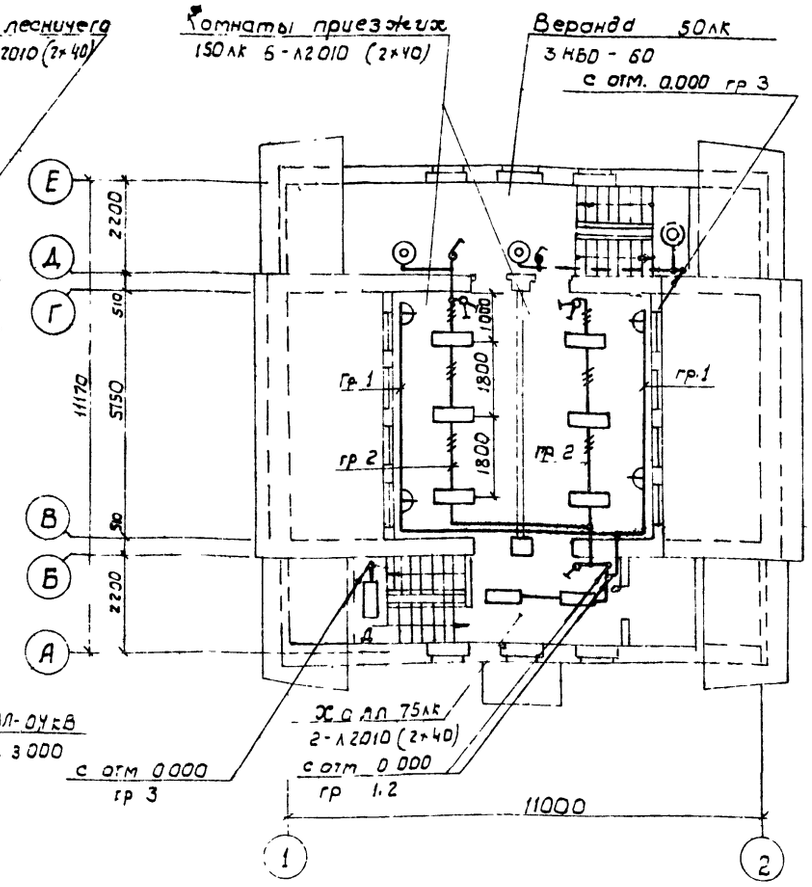

План на отм. - 2.800

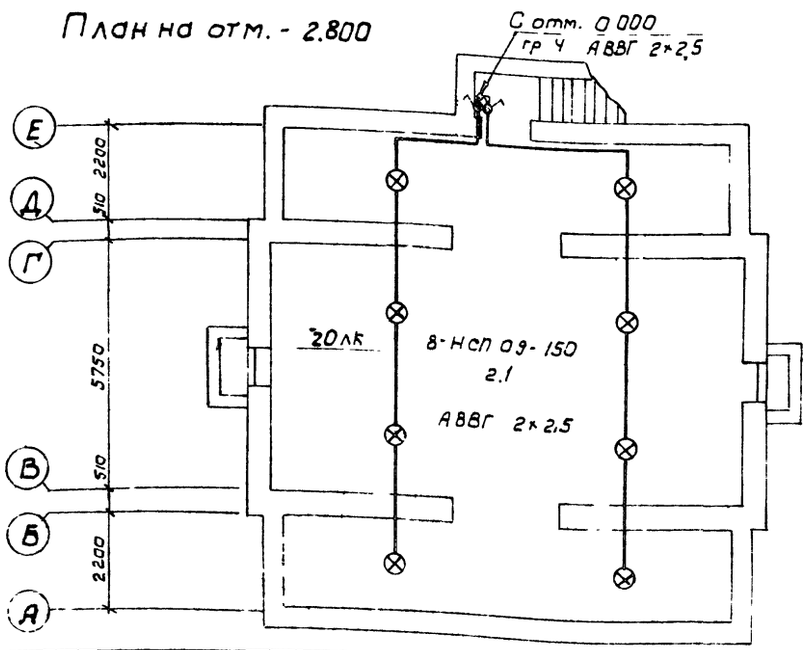

Принципиальная схема питающей сети

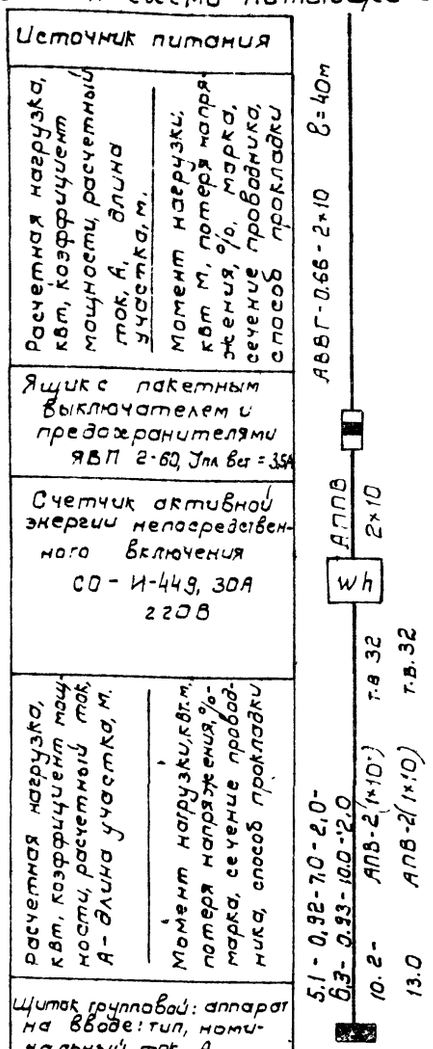

Источник питания	
Расчетная нагрузка, кВт, коэффициент мощности, расчетный ток, А, длина участка, м.	Момент нагрузки, кВт м, потеря напряжения, %, марка, сечение проводника, способ прокладки
Ящик с пакетным выключателем и предохранителями ЯВП 2-60, Jпл вст = 3,5А	
Счетчик активной энергии непосредственного включения СО-И-449, 30А 220В	
Расчетная нагрузка, кВт, коэффициент мощности, расчетный ток, А - длина участка, м.	Момент нагрузки, кВт м, потеря напряжения, %, марка, сечение проводника, способ прокладки
Щиток групповой: аппарат на вводе: тип, номинальный ток, А	
Номер по схеме расположения на плане	ЩО-1
Установленная мощность, кВт.	5,1/6,3
Потеря напряжения до щитка, %	

Таблица щитков

Пункт или щиток			NN автоматов				Расцепитель автомата, А	
			Занятые		Резервные			
Маркировка по плану	Тип	Уст. мощн. кВт.	Однополюсные	Трехполюсные	Однополюсные	Трехполюсные	Вводного	Литейных
ЩО-1	ЩО-31-21	5,1/6,3	1,2,3/4	—	4,5,6/5,6	—	—	16

В числителе: вариант без подвала, знаменателе — с подвалом.

При проектировании электроснабжения технической службы необходимо учесть ее нагрузку и использовать резервную группу щитка освещения.

Согласовано:
Строит. сект. Зырский 09.86
Сантехн. сект. Шурман 09.86

ГИП	Дунский		09.86
Н. контр.	Олейник		09.86
Нач. отд.	Пилипенко		09.86
Рук. гр.	Олейник		09.86
Ст. инж.	Казакова		09.86

Привязан

Инв. №

33
9499/1

ТП 411-1-134.86 ЭО

Дом лесничества без квартиры

Стадия	Лист	Листов
РП	2	

План на отм. 0.000, 3.300, 2.800
Принципиальная схема питающей сети

Киевский фил. СОЮЗГИПРОЛЕСХОЗ

Копировал Герман

Формат 42

Альбом I

Типовой проект 411-1-134.86

Ведомость чертежей комплекта СС

Лист	Наименование	Примечание
1.	Общие данные	
2	План сетей	
3	Схема охранной сигнализации.	
	Схема блокировок	

Ведомость ссылочных и прилагаемых документов

Обозначение	Наименование	Примечан.
	Ссылочные документы	
ГОСТ 21603-80	Связь и сигнализация Рабочие чертежи	
Серия 2.190-1/70	Типовые узлы и детали инженерного оборудования жилых и общественных зданий. Слаботочные устройства	Выпуск V
ВПСН-29-75	Типовые проектные решения по внутриобъектовым установкам охранной и пожарной сигнализации	Альбом 1,2
	Прилагаемые документы	
СС.СО	Спецификация оборудования	

Общие указания

1. Телефонизация.

Проектом предусматривается два варианта ввода – кабельный и воздушный от опоры. При варианте воздушного ввода устанавливается абонентское защитное устройство типа АЗУ-2, кабельный ввод выполняется кабелем марки ТПП-5×2×0,4 в винипластовой трубе.

В здании устанавливается три телефонных аппарата. Абонентская сеть от распределительной коробки до телефонных розеток выполняется однопарным проводом марки ТРП по стенам на скобах.

Условные обозначения по ГОСТ 2.754-72.

При производстве работ руководствоваться „Правилами по строительству линейных сооружений городских телефонных и радиотрансляционных сетей" Министерства связи СССР и СНиП III-47-75.

2. Радиофикация.

Проектом предусматривается два варианта ввода – кабельный и воздушный от опоры с установкой абонентского трансформатора.

В здании устанавливается шесть динамических громкоговорителей. Абонентская радиотрансляционная сеть выполняется до ответвительных коробок и штепсельно-ограничительных розеток – проводом марки ПТПЖС-2×0,6, в стояке – проводом марки ПТПЖС-2×1,2.

3. Телевидение

Для телевизионного приема предусматривается установка антенны коллективного пользования. Необходимость установки усилительного оборудования согласовывается с телеателье, обслуживающего район строительства здания.

4. Охранная сигнализация.

В соответствии с утвержденным Гослесхозом СССР „Перечнем предприятий, зданий и помещений, подлежащих оборудованию автоматической охранной сигнализацией," проектом предусматривается устройство охранной сигнализации в бухгалтерии.

В качестве станции охранной сигнализации принимается устройство – сигнализатор „Рубок-М". Питание устройства-сигнализатора осуществляется от сети переменного тока напряжением 220В. Резервным питанием сигнализатора является встроенные элементы типа 373.

В качестве датчиков охранной сигнализации используются магнитноконтактные датчики типа СМК-1 для блокировки дверей и окон на открывание, алюминиевая фольга – для блокировки остекленных поверхностей окон на пролом, провод марки ПМВ-0,12-для блокировки деревянных полотен дверей и легких стен на пролом.

В качестве второго рубежа охранной сигнализации используется ультразвуковой датчик типа „Фикус-МПГ". Абонентские сети выполняются проводом марки ТРП открыто по стенам. Проектом предусматривается устройство средств светозвуковой сигнализации на фасаде здания. Подключение устройства „Рубок-М" к пульту централизованного наблюдения решается при привязке проекта.

Заземление

Для заземления абонентского трансформатора РТС, АЗУ, сигнализатора „Рубок-М", антенны используется заземляющее устройство повторных заземлений нулевого провода электросети и арматура фундаментов зданий.

Типовой проект разработан в соответствии с действующими нормами и правилами и предусматривает мероприятия, обеспечивающие взрывную, взрывопожарную и пожарную безопасность при эксплуатации здания.

Главный инженер проекта М.П. Дунский

9499/1

Привязан:

ТП 411-1-134.86 СС

Инв. №					
ГИП	Дунский				
Н. контр.	Олейник				
Нач. отд.	Пилипенко				
Рук. гр.	Олейник				
Ст. инж.	Казакова				

Дом лесничества без квартиры. Стены кирпичные

Стадия	Лист	Листов
	1	3

Общие данные

Киевский филиал Союзгипролесхоз

Копировал Краснова

Формат А2

Альбом I

Типовой проект 411-1-134.86

Вариант ввода радиотрансляционной и телефонной сети от опоры и кабельного ввода телефонной сети.

План на отм. 0.000

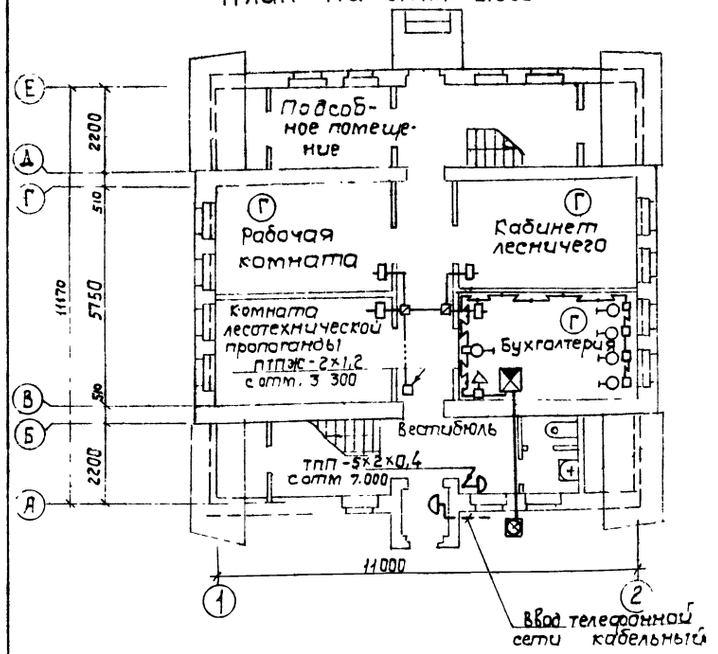

План на отм. 3.300

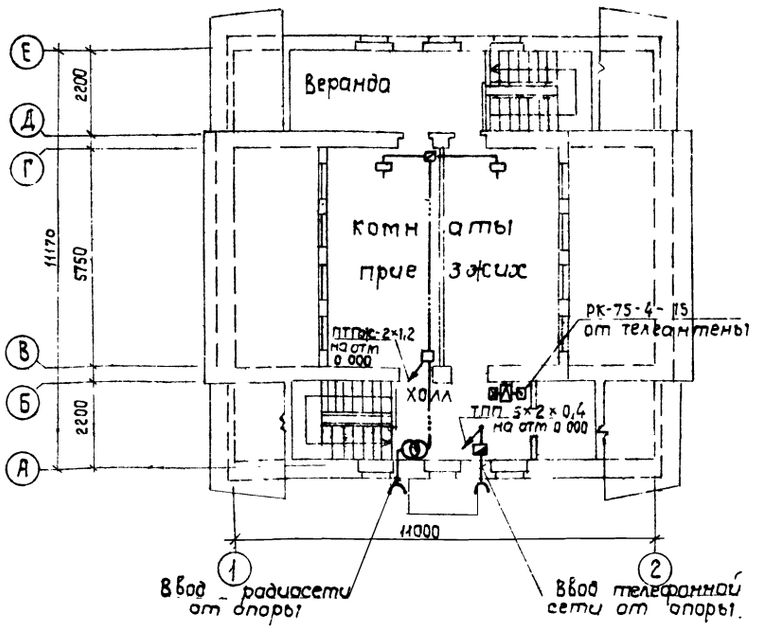

Скелетная схема

Вариант ввода от опоры

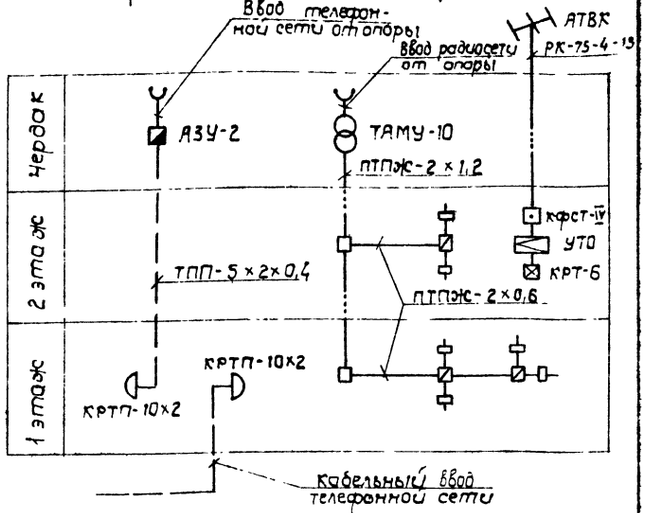

Вариант кабельного ввода радиотрансляционной и телефонной сети

План на отм. 0.000

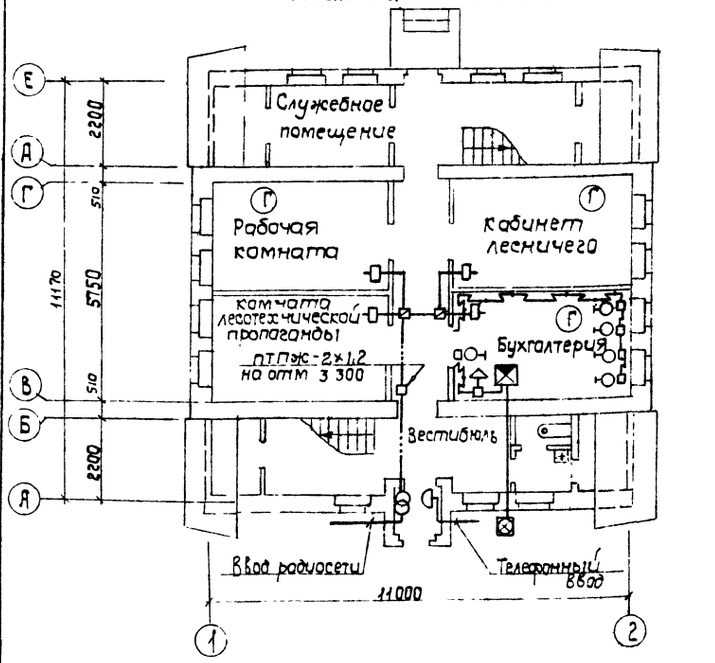

План на отм. 3.300

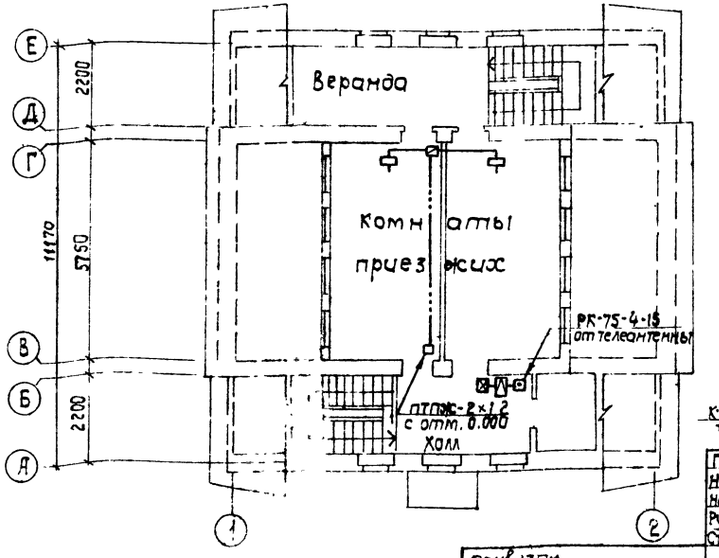

Скелетная схема

Вариант кабельного ввода

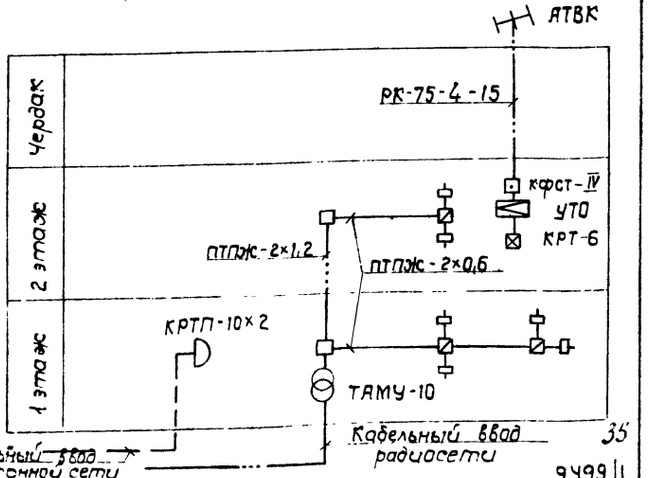

35

9499 1

ГИП	Дунский			ТП 411-1-134.86	СС
Н.контр.	Плейник				
Нач.отд	Пилипенко				
Рук.гр.	Олейник				
Ст.инж.	Казакова			Дом лесничества без квартиры. Стены кирпичные	Стадия: Р.П. / Лист: 2 / Листов:
				План сетей	Киевский филиал Союзгипролесхоз

Инв. №

Согласовано: Отдел эл. снабжения, Сантехн. сек.

Копировал Краснова

Формат А2

Блокировка дверей

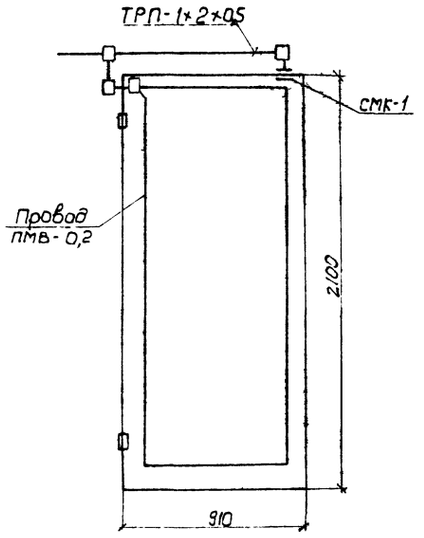

Блокировка окна

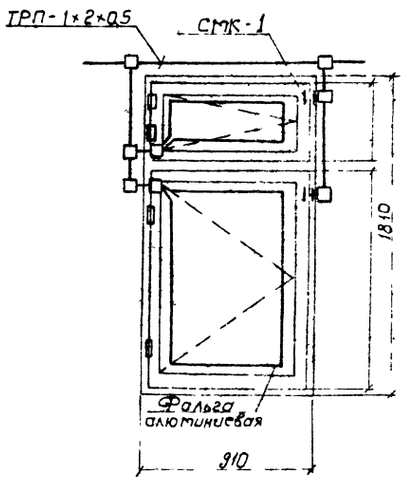

Обозначение	Наименование
Г	Аппарат телефонный городской телефонной сети
⊠	Коробка распределительная телевизионная
— — —	Кабель телефонной сети
——·——	Кабель телевизионный
—□—	Коробка разветвительная типа УК-2П
—⊡—	Коробка ограничительная типа УК-2С
	Датчик охранной сигнализации СМК-1
—◎—	Трансформатор абонентский понижающий ТАМУ-10
⊠	Сигнализатор „Гудок-М"
—▷	Датчик ультразвуковой типа „Фикус-МД2"
⊗	Светозвуковое сигнальное устройство СЗСУ
⌇⌇⌇	Охранная блокировка стен на пролом.
▭	Усилитель телевизионный
	Антена телевизионная
⊡	Коробка фильтра сложения телесигналов

Схема охранной сигнализации

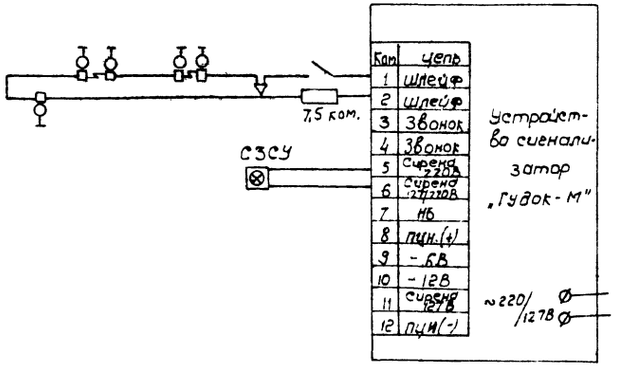

ГИП	Ацинский			ТП 411-1-134.86	СС
Н. контр.	Олейник				
Нач. сект.	Тилипенко				
Рук. гр.	Олейник				
Ст. инж.	Козакова				

Привязан:

Дом лесничества без квартиры Стены кирпичные	Стадия	Лист	Листов
	Р.П	3	
Схема охранной сигнализации. Схема блокировок	Киевский филиал Союзгипролесхоз		

Копировал Герман

Формат А2

Типовой проект 411-1-134.86

gost.e-ecolog.ru