Типовой проект
411-1-127.86

Производственно-лабораторный корпус лесхоза (лесхозЗага)

Альбом I

Общая пояснительная записка. Архитектурно-строительные решения. Конструкции железобетонные. Внутренний водопровод и канализация. Отопление и вентиляция. Электрооборудование. Устройства связи.

К.Ф. ЦИТП инв. N 9323/1

gost.e-ecolog.ru

Типовой проект
411-1-127.86

Производственно-лабораторный корпус лесхоза (лесхоззага)

Альбом I
Состав проекта

Альбом I — Общая пояснительная записка. Архитектурно-строительные решения. Конструкции железобетонные. Внутренний водопровод и канализация. Отопление и вентиляция. Электрооборудование. Устройства связи.
Альбом II — Спецификации оборудования.
Альбом III — Сметы. Здание без подвала.
Альбом IV — Сметы. Здание с подвалом.
Альбом V — Ведомости потребности в материалах.

Разработан
Киевским филиалом
Союзгипролесхоз

Утвержден
Гослесхозом СССР
Протокол N 15 от 10.09.1985 г.
Введен в действие институтом
"Союзгипролесхоз" приказ N 57
от 26.09.1985 г.

Главный инженер филиала Н.А. Задависвечка
Главный инженер проекта В.И. Заславский

К.Ф. ЦИТП инв. N 9323/1
Привязан
Инв. №

Альбом I

Типовой проект 411-1-127.86

Наименование	№ листа	№ страницы альб.
1	2	3
Содержание альбома		3
Пояснительная записка		4-7
Архитектурные решения		
Общие данные (начало)	1	8
Общие данные (окончание)	2	9
План на отм. 0.000	3	10
План на отм. 3.300. План кровли	4	11
Разрезы	5	12
Фасады 1-6 и 6-1	6	13
Фасады А-В и В-А	7	14
Планы полов	8	15
Ведомость перемычек	9	16
Стойка гардероба. Окно кассы	10	17
План на отм. -2.700	11	18
План на отм. 0.000 (Здание с подвалом)	12	19
План на отм. 3.300. План кровли (здание с подвалом)	13	20
Разрезы (Здание с подвалом)	14	21
Фасады 1-6 и 6-1 (Здание с подвалом)	15	22
Фасады А-В и В-А (Здание с подвалом)	16	23
План с размещением лабораторного оборудования	17	24
Конструкции железобетонные		
Общие данные (начало)	1.1	25
Общие данные (окончание)	1.2	26
Схема расположения фундаментов. Сечения 1-1, 2-2	2	27
Сечения фундаментов 3-3 ÷ 10-10	3	28
Конструкция фундаментов Фм1, Фм2	4	29
Схемы расположения колонн, ригелей перекрытия, диафрагм жесткости и панелей перекрытия	5	30
Схемы расположения ригелей и плит перекрытия. Разрезы 1-1 ÷ 7-7	6	31
Лестница в осях 4-5, Б-В	7	32
Схемы расположения стеновых панелей в осях 1-6, 6-1	8	33
Схемы расположения стеновых панелей в осях А-В и В-А	9	34
Колонны К1 ÷ К3	10	35
Колонны К4 ÷ К7	11	36
Колонны К8 - К11.	12	37
Ригели Р10, Р11. Панели П5, П8, П9	13	38
Монолитные участки Ум1 ÷ Ум5.	14	39
Схема расположения металлической лестницы МЛ1		
Ограждение ОГ1	15	40

1	2	3
Сетки С1 ÷ С6. Изделия закладные МН1, МН2	16	41
Обрамление козырька. Изделия закладные МН3-МН8	17	42
Схема расположения фундаментов. Здание с подвалом	18	43
Сечения фундаментов 1-1 ÷ 5-5. Здание с подвалом	19	44
Сечения фундаментов 6-6 ÷ 11-11. Элемент плана 1 Здание с подвалом	20	45
Схемы расположения колонн, ригелей, панелей перекрытия и диафрагм жесткости на отм. 0.000. Здание с подвалом	21	46
Разрезы 1-1 ÷ 7-7. Фрагмент плана 1. Схема расположения панелей покрытия на отм. 2.330. Здание с подвалом	22	47
Схемы расположения стеновых панелей по осям А и Б Здание с подвалом	23	48
Схемы расположения стеновых панелей по осям 1 и 6 Здание с подвалом	24	49
Колонны К1 и К2. Здание с подвалом	25	50
Колонны К3 и К5. Здание с подвалом	26	51
Колонны К4 и К6. Здание с подвалом	27	52
Колонны К7, К8 и К9. Здание с подвалом	28	53
Колонны К10 и К11. Плита П10. Здание с подвалом	29	54
Монолитные участки Ум6 ÷ Ум8. Здание с подвалом	30	55
Схема расположения лестницы у оси 1. Обрамление козырька. Здание с подвалом.	31	56
Сетка С-7. Изделия закладные МН-9 ÷ МН-17. Стойка СТ-2. Ограждение ОГ-4. Здание с подвалом	32	57
Спецификация дополнительных закладных изделий стеновых панелей	33	58
Внутренние водопровод и канализация		
Общие данные	1	59
Планы на отм. -2.700 в осях В-Б и 1-5; 0.000 в осях В-Б и 1-4, 3.300 в осях В-Б и 1-4. Схемы систем В1, Т3, К1 Здание с подвалом	2	60
Планы на отм. 0.000 в осях А-В и 1-4, 3.300 в осях А-В и 1-3. Схемы систем В1, Т3, К1. Здание с подвалом.	3	61
Отопление и вентиляция		
Общие данные	1	62
План на отм. 0.000. План на отм. 0.000 между осями 4-5 и А-Б.	2	63
План на отм. 3.300	3	64
Схема системы отопления	4	65
Схемы систем ВЕ1 - ВЕ21	5	66
Узел управления	6	67
План на отм. -2.700. Здание с подвалом	7	68
План на отм. 0.000. План на отм. 0.000 между осями 4-5 и А-Б	8	69

1	2	3
План на отм. 3.300. Здание с подвалом	9	70
Схема системы отопления. Здание с подвалом	10	71
Схемы систем ВЕ1 ÷ ВЕ13. Здание с подвалом	11	72
Схемы систем ВЕ14 ÷ ВЕ28. Здание с подвалом	12	73
Узел управления. Здание с подвалом.	13	74
Электрическое освещение		
Общие данные	1	75
План на отм. 0.000 и 3.300. Схема питающей сети. Таблица щитков	2	76
План на отм. 0.000 и 3.300. Схема питающей сети. (Здание с подвалом).	3	77
План на отм. 2.700. Таблица щитков (Здание с подвалом).	4	78
Спецификация к листам 2, 3, 4. Ведомость объемов электромонтажных работ.	5	79
Связь и сигнализация		
Общие данные	1	80
План сетей. Вариант кабельного ввода радиосети	2	81
План сетей. Вариант воздушного ввода радиосети	3	82
Схема охранной сигнализации. Блокировка окон и дверей. Условные обозначения	4	83
Сводная спецификация. Ведомость электромонтажных работ.	5	84

3

9323/1

Привязан:

Инв. №

ГИП	Заславский		VI-84
Н. контр.	Скворский		VI-84
Нач. отд.	Пимпленко		VI-84
Гл. спец.	Скворский		VI-84
Рук. гр.	Заворнич		VI-84
Вед. инж.	Байтман		VI-84

ТП 411-1-127.86

Производственно-лабораторный корпус лесхоза (лесхозэтаж).

Стадия	Лист	Листов
Р.П.		

Содержание альбома

Киевский филиал Союзгипролесхоз

Копировал Герман

Формат А2

Типовой проект 411-1-127.86

Пояснительная записка.

1. Общая часть.

Типовой проект „Производственно-лабораторный корпус лесхоза (лесхоззага) разработан на основании задания Гослесхоза СССР и плана типового проектирования на 1983 год, раздел III, пункт III 7.6.

Настоящий проект - корректировка типового проекта 411-1-80

Необходимость в корректировке типового проекта вызвана изменением норм на проектирование, заменой устаревших строительных конструкций и положений по комплектации и оформлению типовых проектов распространяемых ЦИТП.

Типовой проект разработан в соответствии с „Инструкцией по типовому проектированию." СН227-82 с учетом „Указаний по разработке и корректировке типовых проектов общественных зданий и сооружений", утвержденных приказом Государственного комитета по гражданскому строительству и архитектуре при Госстрое СССР, от 14 июля 1978 г N146 и введенных в действие с 1 сентября 1978 г.

Проект учитывает следующие условия строительства:

Расчетная зимняя температура наружного воздуха минус 20,30° (основное решение) и 40°С.

Скоростной напор ветра - для I географического района, вес снегового покрова - для III географического района, рельеф территории - спокойный, грунтовые воды отсутствуют, грунты непучинистые, непросадочные со следующими нормативными характеристиками: нормативный угол внутреннего трения $J^н = 20°$; нормативное удельное сцепление $C^н = 0,11$ кгс/см²; модуль деформации наскальных грунтов $E = 14,7$ т Па (150 кгс/см²); плотность грунта $\gamma = 1,8$ т/м³; коэффициент безопасности по грунту $K_г = 1$.

Степень долговечности - II

Степень огнестойкости - II

Категория производства по пожарной опасности - В.

Количество работающих в корпусе до 40 человек.

Инженерное оборудование здания: водопровод холодной и горячей воды, канализация, отопление, электроснабжение радио, телефон, телевидение и охранная сигнализация.

Объемно-планировочное решение корпуса обусловлено технологическим процессом, в основу которого положен принцип блокировки помещений в зависимости от их назначения.

Здание двухэтажное.

В отличие от нового проекта 411-1-80 Корпус не имеет одноэтажной пристройки, где размещались комнаты для приезжих и зал лесотехнической пропаганды. Это вызвано тем, что серия не предназначена для строительства одноэтажных зданий.

В проекте разработан вариант здания с подвалом.

Сметы составлены в объемах и по формам предусмотренными „Инструкцией по типовому проектированию" СН 227-82.

Для удобства привязки сметы варианта здания с подвалом выделены в отдельный том.

2. Технико-экономические показатели.

Состав технико-экономических показателей, для оценки решений, принятых в типовом проекте „Производственно-лабораторного корпуса лесхоза (лесхоззага)," приведен в соответствии с приложением 2к „Временному положению о порядке проведения экспертизы типовой проектной документации предприятий, зданий и сооружений в ЦИТП."

За расчетную единицу принят квадратный метр общей площади. Расчетных единиц - 559,9.

Для приведения сметной стоимости типового проекта 411-1-80 в сопоставимый вид его стоимостные показатели умножены на коэффициент 1,19 и прибавлена стоимость 85 м³ строительного объема здания:

54,15 × 1,19 + 26,85 × 85 = 68,71 тыс. руб.

N п/п	Наименование данных и показателей	Ед изм	Данные и показатели: Проект	т. п. 411-1-80	Тип проект 411-1-80 в сопоставимых показателях	Отклонение показателей в натуральном выражении + увеличен. - снижен.	Привязка	Примечание
1	2	3	4	5	6	7	8	9
1.	Технико-экономические характеристики							
1.1.	Объем строительный здания	м³	2229,0	2144,0	2144,0	+ 85		
	Объем строительный здания на расчетную единицу	м³	3,98	4,13	4,13	- 0,15		
1.2.	Площадь здания застройки	м²	322,7	401,13	401,13	- 78,43		
	общая	м²	559,9	518,55	559,9	+ 41,35		
	Площадь общая здания на расчетную единицу	м²	1	1	—	—		
2.	Сметная стоимость							
2.1.	Стоимость общая в том числе:	тыс. руб	82,92	54,15	68,71	- 3,79		
	Строительно-монтажных работ	тыс руб	59,86	50,48	60,07	- 2,49		
	оборудования	тыс руб	3,06	3,67	4,36	- 1,3		
	Стоимость строительно-монтажных работ на 1 м² общей площади	руб	106,91	97,34	120,23	- 13,32		
	Стоимость строительно-монтажных работ на 1 м³ строительного объема	руб	26,85	23,54	29,08	- 2,23		
	Стоимость общая на расчетную единицу	руб	112,87	104,42	119,15	- 6,78		

9323/1

4

ГИП	Заславский		VI.84
Нач. отд.	Пилипенко		VI.84
Гл. спец.	Сквирский		VI.84

ТП 411-1-127.86 ПЗ

Производственно-лабораторный корпус лесхоза (лесхоззага)

Стадия	Лист	Листов
Т. Р.	1и	4

Пояснительная записка (начало).

Киевский филиал СОЮЗГИПРОЛЕСХОЗ

Привязан:

Инв. №

Копировал Краснова

1	2	3	4	5	6	7	8	9
	3. Трудоемкость							
3.1.	Построечные трудовые затраты	чел.-дн.	843,0	1310,6	1310,6	-467,6		
	То же, на 1 м² общей площади	чел.-дн.	1,51	2,53	2,53	-1,02		
	То же, на 1 м³ строительного объема	чел.-дн.	0,38	0,61	0,61	-0,23		
	То же, на расчетную единицу	чел.-дн.	1,51	2,53	2,53	1,02		
	4. Расход строительных материалов							
4.1.	Цемент приведенный к марке 400	т	126,8	84,0	137,0	-10,2		
	В том числе: в построечных условиях	т	42,87	—	32,0	—		
	Цемент приведенный к марке 400 на 1 м² общей площади	т	0,23	—	0,25	-0,02		
	То же, на 1 м³ строительного объема	т	0,057	—	0,064	0,007		
4.2.	Сталь, общий	т	14,27	9,60	15,61	-1,34		
	В том числе: в построечных условиях	т	2,27	—	—	—		
	Сталь, приведенная к классам А-I и с 38/23	т	19,43	—	—	—		
	То же, на 1 м² общей площади	т	0,035	—	—	—		
	То же на 1 м³ строительного объема	т	0,009	—	—	—		
	То же, на расчетную единицу	т	0,035	—	—	—		

1	2	3	4	5	6	7	8	9
4.3	Бетон и железобетон, общий	м³	305,68	253,83	306.83	-1.15		
	То же, на 1 м² общей площади	м³	0,55	—	0,59	0,04		
	То же, на 1 м³ строительного объема	м³	0,14	—	0,43	0,003		
	То же, на расчетную единицу	м³	0,55	—	0,89	0,04		
	Бетон железобетон, общий		305,68	—	306.83	-1,15		
	В том числе: монолитный	м³	70,65	—	70,92	-0,28		
	сборный	м³	235,56		235,9	-0,87		
4.4.	Лесоматериалы, общий	м³	35,9	29,0	38,0	-2,1		
	В том числе: в построечных условиях	м³	6,5	—	6,5	—		
	Лесоматериалы приведенные к круглому лесу	м³	53,8		57,0	-3,2		
	То же, на 1 м² общей площади	м³	0,096		0,11	-0,014		
4.5	Кирпич, общий	тыс. шт.	18,2	33,9	33,9	-15,7		
	То же, на 1 м² общей площади	тыс. шт	0,033	0,279	0,065	-0,032		
	5. Эксплуатационные расходы							
5.1	Расход холодной воды	м³/ч	0,068	0,35	0,35	-0,10		
	Расход горячей воды	м³/ч	0,068	—	—	-0,3		
5.2.	Расход тепла	ккал/ч	56774	43252	51250	+5524		
	В том числе: на отопление	ккал/ч	51890	43252	43252	+8638		
	на горячее водоснабжение	ккал/ч	4884	—	—	+4884		
	Годовой расход тепла	Гкал	129,12					
5.3	Потребная электрическая мощность	кВт	14,0	10,7	10,7	+3,3		
5.4	Годовой расход электроэнергии	мВт·ч	7,56					

Как видно из выше приведенной таблицы скорректированный проект в сравнении с типовым проектом 411-1-80 имеет лучшие технико-экономические показатели:
при увеличении общей площади на 41,3 м² (3,0%) стоимость общая снижена на 3,79 тыс. руб. (5,68%)
Увеличение эксплуатационных показателей обусловлено изменением норм проектирования.

В отличие от типового проекта 411-1-80 в настоящем проекте разработан вариант здания с подвалом, предусмотрена горячее водоснабжение и охранная сигнализация (0,54 тыс. руб).

Расход строительных материалов проекта-аналога приведен в соответствии с каталожным листом 1974 г, в котором учтены расходы цемента и стали на изготовление сборных и монолитных железобетонных конструкций без учета расходов на другие виды работ (кладка стен и перегородок, полы штукатурка и т.д), а расход лесоматериалов приведен только для сталярных изделий (без учета расхода в построечных условиях).

9323/1

Альбом I

Типовой проект 411-1-127.86

ГИП	Заславский		VI.84
Нач. отд.	Пилипенко		VI.84
Гл. спец.	Скворский		VI.84

ТП 411-1-127.86 ПЗ

Производственно-лабораторный корпус лесхоза (лесхозного)

Стадия	Лист	Листов
Р.П.	2 И	

Пояснительная записка (продолжение)

Киевский филиал Союзгипролесхоз

Привязан:

Инв. №

Копировал Краснова

Формат А2

3. Архитектурно-строительные решения. Архитектурно-планировочное решение.

Корпус двухэтажный, с размерами в осях наружных стен 24,0 × 12,0 м. и высотой этажа 3,3м (3,0 м от пола до потолка).

В первом этаже корпуса размещаются вестибюль с гардеробом, комната лесотехнической пропаганды, три рабочие комнаты, лаборатория, комнаты приезжих, теплопункт, щитовая и уборные. Связь между первым и вторым этажом осуществляется по примыкающей к вестибюлю лестнице.

Во втором этаже находятся кабинеты директора и главного лесничего, приемная, комната приема пищи, комната общественных организаций, бухгалтерия с кассой, три рабочих комнаты и санузел. Комнаты для приезжих изолированы от остальных помещений корпуса и имеют отдельный вход.

В проекте разработан вариант здания с подвалом. Подвал размещается под всем зданием и имеет обособленный выход наружу. Высота помещений подвала 2,40 м.

Фундаменты под колонны - сборные железобетонные, башмаки по серии 1.020-1/83.

Фундаменты в местах установки диафрагм жесткости - монолитные железобетонные, участки ленточных фундаментов - монолитные бутобетонные.

Стены - панельные по серии 1.030.1-1.

Участки кирпичных стен из глиняного кирпича по ГОСТ 6316-74.

Колонны, ригели и диафрагмы жесткости каркаса - сборные железобетонные по серии 1.020-1/83.

Плиты покрытия и перекрытий сборные железобетонные по сериям 1.041.1-2 и 1.141-1.

Лестничные марши - сборные железобетонные по серии 1.050.1-2.

Ограждение лестниц металлическое по серии 1.050.1-2.

Перегородки - кирпичные и гипсоблочные.

Кровля - рулонный ковер с утеплителем $\gamma = 400\ кг/м^3$.

Полы - керамическая плитка, мозаичные и из линолеума в подвале - бетонные.

Окна деревянные по ГОСТ 11214-78.

Двери - деревянные по ГОСТ 6629-74.

Наружная отделка: окраска панелей цементными красками и расшивка швов на кирпичных участках.

Внутренняя отделка: затирка стен и потолков, облицовка и окраска.

4. Указания по производству работ в зимних условиях.

Монтаж сборных железобетонных фундаментов производить только на непромерзшее основание с защитой его от промерзания как при производстве работ так и по окончании их.

Монтаж башмаков вести в соответствии со СНиП III-16-80.

Марка кирпича принимается такой же, как и для кладки в летних условиях.

Раствор приготавливается на портландцементе. Марка раствора повышается в соответствии с требованием СНиП III-16-80.

Кладка в зимних условиях, а также в период оттаивания должна систематически контролироваться. На период оттаивания зимней кладки выполняются мероприятия по укреплению несущих конструкций в соответствии со СНиП III-17-78.

5. Водоснабжение и канализация Хозяйственно-питьевой водопровод.

Водоснабжение производственно-лабораторного корпуса предусматривается от наружных сетей водопровода. Вода расходуется на хозяйственно-бытовые нужды.

Расчетные расходы воды по корпусу смотри лист ВК-1.

Требуемый напор на вводе в здание - 14,5 м.

Расчетный расход на наружное пожаротушение 10 л/с.

Горячее водоснабжение.

Горячее водоснабжение корпуса централизованное.

Горячая вода расходуется на бытовые нужды работающих в производственно-лабораторном корпусе.

Расчетные расходы горячей воды приведены на листе ВК-1.

Канализация

Сброс бытовых стоков от корпуса предусмотрен в наружную сеть канализации.

Расчетный расход стоков см. лист ВК-1.

6. Отопление и вентиляция.

Система отопления корпуса - водяная однотрубная с нижней разводкой.

Теплоноситель - вода с параметрами 95-70 °С.

В качестве нагревательных приборов применены радиаторы М 140-АО.

Расчетные внутренние параметры для отопления приняты в соответствии со СНиП II-92-76.

Расходы тепла на отопление и горячее водоснабжение приведены в таблице на листе ОВ-1.

Вентиляция

Вентиляция естественная.

В теплопункте запроектирована вытяжная вентиляция с механическим побуждением.

9323/1 6

ГИП	Заславский			ТП 411-1-127.86 ПЗ
Нач.отд.	Пилипенко			Производственно-лабораторный корпус лесхоза (лесхоззага)
Гл. спец.	Скирский			Стадия: Р.П. | Лист: 3 | Листов:
Гл. спец.	Ширман			Пояснительная записка (продолжение) — Киевский филиал Союзгипролесхоз

Привязан:

Инв. №

Копировал Герман

Формат А2

Альбом I

Типовой проект 411-1-127.86

7. Электрическая часть.

Проект внутреннего электроснабжения разработан для системы напряжения 380/220 В с глухозаземленной нейтралью

Электроосвещение принято люминесцентными лампами и лампами накаливания.

Ввод в здание запроектирован кабельный.

Установленная мощность электроосвещения - 14.0 кВт, для здания с подвалом - 17,2 кВт.

8. Связь и сигнализация.

Телефон.

Телефонизация здания осуществляется от местной сети.

Проектом предусматривается установка одиннадцати телефонных аппаратов.

Ввод в здание - кабельный.

Радио

В здании устанавливается 16 динамических громкоговорителей Подключение осуществляется от местной радиотрансляционной сети фидерной линии.

Ввод в здание запроектирован воздушный и кабельный. Вариант ввода уточняется при привязке проекта.

Телевидение.

Для телевизионного приема предусматривается установка телевизионной 12 канальной антены.

Охранная сигнализация

В корпусе предусмотрена охранная сигнализация с приемной станцией типа „Гудок-М."

9. Противопожарные мероприятия.

Степень огнестойкости корпуса - II.

Все помещения имеют не менее двух эвакуационных выходов.

Лестничная клетка связана с вестибюлем и имеет непосредственный выход наружу.

В качестве второго эвакуационного выхода со второго этажа корпуса используется наружная открытая металлическая лесница с площадкой.

В варианте здания с подвалом эвакуационный выход один, т. к. площадь подвала не привышает 300м².

Кроме того, каждое помещение подвала имеет окно размером 1,2×0,9м.

10. Рекомендации по организации строительных и монтажных работ.

Разработка грунта под фундаменты ведется с откосами без креплений экскаватором с емкостью ковша 0,25м³ с недобором грунта на 5-10 см. с последующей доработкой вручную.

Обратная засыпка грунта производится бульдозером с последующим уплотнением грунта пневматическими трамбовками.

Монтаж сборных железобетонных элементов и разгрузка их с автотранспорта ведется автокраном грузоподъемностью не менее 5 тонн.

Кирпичная кладка стен и перегородок ведется с инвентарных подмостей.

Территория площадки ограждается сплошным забором.

На стройплощадке устанавливаются указатели проходов и проездов, а опасные монтажные зоны ограждаются.

Строительно-монтажные работы выполняются с соблюдением требований соответствующих глав III части СНиП, требований техники безопасности и противопожарных норм.

11. Указания по привязке проекта.

Привязка проекта осуществляется в соответствии с заданием на проектирование и другими исходными данными.

Пропуски на чертежах и в тексте обозначенные прямоугольной рамкой ▭ заполняются при привязке проекта.

Сметы для здания без подвала, разработаны в Альбоме III, для здания с подвалом - в Альбоме IV.

9323/1

7

ГИП	Заставский	ТП 411-1-127.86	ПЗ
Нач.отд	Пилипенко	Производственно-лабораторный корпус лесхоза (лесхозэтаж)	
Гл.спец.	Скворецкий		Стадия: Р.П. Лист: 4 Листов:
Рук.сек.	Олейник	Пояснительная записка (окончание)	Киевский филиал СОЮЗГИПРОЛЕСХОЗ

Привязан:

Инв.№

Копировал Герман

Формат А2

Альбом I

Типовой проект 411-1-127.86

Ведомость рабочих чертежей основного комплекта АР

Лист	Наименование	Примечание
1	Общие данные (начало)	
2	Общие данные (окончание)	
3	План на отм. 0.000	
4	План на отм. 3.300. План кровли.	
5	Разрезы	
6	Фасады 1-6 и 6-1	
7	Фасады А-В и В-А	
8	Планы полов	
9	Ведомость перемычек	
10	Стойка гардероба. Окно кассы.	
11	План на отм. -2.700	
12	План на отм. 0.000 (здание с подвалом)	
13	План на отм. 3.300. План кровли (здание с подвалом)	
14	Разрезы (здание с подвалом)	
15	Фасады 1-6 и 6-1 (здание с подвалом)	
16	Фасады А-В и В-А (здание с подвалом)	
17	План с размещением лабораторного оборудования	

Ведомость спецификаций

Лист	Наименование	Примечание
7	Спецификация элементов заполнения проемов	
16	Спецификация элементов заполнения проемов (здание с подвалом)	
9	Спецификация перемычек	
10	Спецификация древесины	

Основные строительные показатели

№	Наименование	Ед. изм.	К-во
1	Площадь застройки	м²	322.7
2	Общая площадь	"	559.9
3	Общая площадь (здание с подвалом)	"	841.9
	в т.ч. подвал	"	282.0
4	Строительный объем	м³	2229.0
5	Строительный объем (здание с подвалом)	"	3143.8
	в т.ч. подвал	"	914.8

Ведомость основных комплектов рабочих чертежей

Обозначение	Наименование	Примечание
АР	Архитектурные решения	
КЖ	Конструкции железобетонные	
ОВ	Отопление и вентиляция	
ВК	Внутренние водопровод и канализация	
ЭО	Электрическое освещение	
СС	Связь и сигнализация	

Таблица толщин стен и утеплителя покрытия

Расчетная температура	Толщины ограждающих конструкций		Ячеистый бетон γ = 400 кг/м³
	А	Б	
-20°С	250	380	100
-30°С	300	510	140
-40°С	350	640	180

Типовой проект разработан в соответствии с действующими нормами и правилами и предусматривает мероприятия, обеспечивающие взрывную, взрывопожарную и пожарную безопасность при эксплуатации здания.
Главный инженер проекта В.И.Заславский

Общие указания

За условную отметку 0.000 принята отметка первого этажа производственно-лабораторного корпуса, что соответствует отметке на генплане [ ]

Здание II-ой степени огнестойкости.

Каркас здания производственно-лабораторного корпуса принят по серии 1.020-1/83

Стеновые панели из керамзитобетона γ = 900 кг/м³.

Наружные поверхности стеновых панелей окрашиваются цементной краской. Заделка швов между стеновыми панелями производится по серии 1.030М. в соответствии с узлами замаркированными на листах КЖ.

Кирпичные участки выполняются из кирпича пустотелого гост 530-80 М75 на растворе М25.

Откосы оконных проемов штукатурятся цементным раствором.

Перегородки толщ 80 из гипсоблоков.

Внутренние перегородки не доводятся на 30мм. до несущих конструкций покрытия и перекрытия во избежание передачи на них нагрузки.

При кладке кирпичных перегородок в откосы дверных проемов закладываются антисептированные деревянные пробки через 4 ряда кладки, но не менее 2 шт по высоте проема.

Уровень чистого пола в санузлах выполняется на 20мм ниже пола примыкающих к ним помещений.

Все столярные и металлические элементы окрашиваются по грунтовке масляной краской в 2 слоя.

Кирпичные участки наружных стен выполняются под расшивку швов с подбором лицевой поверхности кирпича.

Состав кровли - рубероид РЭМ-350, битумная мастика МБК-Г-55, для мест примыканий МБК-Г-85 гост 2889-80.

Марки рубероида и мастики уточняются при привязке проекта.

Для устройства гравийного защитного покрытия применяется чистый с ухой гравий с размерами зерен 10мм. по гост 8268-74* втопленный в кровельную горячую мастику, употребляемую для наклейки водоизоляционного ковра, битумную кровельную мастику антисептировать.

Вокруг здания устраивается асфальтовая отмостка (асфальт-25 по щебеночной подготовке 80) шириной 750мм.

9323/1 8

Привязан

ГИП	Заславский			VI-84
Н. контр.	Скворский			VI-84
Нач. отд.	Пилипенко			VI-84
Гл. спец.	Скворский			VI-84
Вед. инж.	Шнайдерман			VI-84

ТП 411-1-127.86 АР

Производственно-лабораторный корпус лесхоза (лесхоззага)

Стадия	Лист	Листов
А.П.	11	17

Общие данные (начало)

Киевский филиал СОЮЗГИПРОЛЕСХОЗ

Копировал Герман Формат А2

Альбом I

Типовой проект 411-1-127.86

Ведомость ссылочных и прилагаемых документов

Обозначение	Наименование	Примечан.
	Ссылочные документы	
ГОСТ 6629-74*	Двери деревянные для жилых и общественных зданий	
ГОСТ 11214-78	Окна и балконные двери деревянные для жилых и общественных зданий	
Серия 1.136-2	Подоконные деревянные доски для жилых и общественных зданий	
Серия 2.230-1 в.5	Детали стен и перегородок общественных зданий	
Серия 2.460-18	Узлы покрытий одноэтажных производственных зданий	
Серия 2.210-18.4	Детали цоколя и стен подвала общественных зданий	
Серия 1.136.5-19	Двери деревянные входные наружные тамбурные и служебные для жилых и общественных зданий	
Серия ИИ03-03 альб. 71-84	Металлические изделия	
Серия 1.138-10 в.1	Перемычки железобетонные сборные для жилых и общественных зданий	
Серия 2.244-18.3	Детали полов общественных зданий	

Ведомость отделки помещений, площадь в м²

Наименование или номер помещения	Потолок		Стены или перегородки		Низ стен или перегородок			Примечания
	Площадь	Вид отделки	Площадь	Вид отделки	Площадь	Вид отделки	Высота, мм	
Вестибюль, лестничная клетка, холл, кл. уборочного инвентаря, коридоры, тамбуры, лаборатория, комната приема пищи	125,2	Окраска клеевая простая	286,5	Окраска клеевая простая	307,5	Масляная простая	1500	Участок стены, площадью 1,5×1,5 м в месте установки раковины облицевать глазурованной керамической плиткой
Рабочие комнаты, бухгалтерия, комнаты для приезжих, комната общественных организаций, касса, кабинет директора, приемная, кабинет главного лесничего, комната лесотехнической пропаганды	369,1	Окраска клеевая улучшенная	817,4	Окраска клеевая улучшенная				Гипсоблочные перегородки затереть известково-гипсовым раствором
Уборные	в.1	Окраска известковая	40,5	Штукатурка цементно-песчаная простая окраска известковая	31,5	Глазурованная керамическая плитка	1500	Шов между плитками 5 мм
Теплопункт, щитовая	17,4	"	66,5	Окраска известковая		—		—
Теплопункт, кладовые, коридор	282,0	"	456,4	Окраска известковая	—	—	—	Для здания с подвалом

Внутренние поверхности кирпичных участков наружных стен покрыть известково-цементной улучшенной штукатуркой 90.0м² 9

9323/1

ГИП	Заславский		VI.84
Н. контр.	Скворский		VI.84
Нач. отд.	Пилипенко		VI.84
Гл. спец.	Скворский		VI.84
Вед. инж.	Шнайдерман		VI.84

ТП 411-1-127.86 АР

Производственно-лабораторный корпус лесхоза (лесхоззага)

Стадия	Лист	Листов
Р.П.	2	

Общие данные (окончание)

Киевский филиал Союзгипролесхоз

Привязан

Инв. №

Копировал Герман

Формат А2

Альбом I

Типовой проект 411-1-127.86

План на отм. 0.000

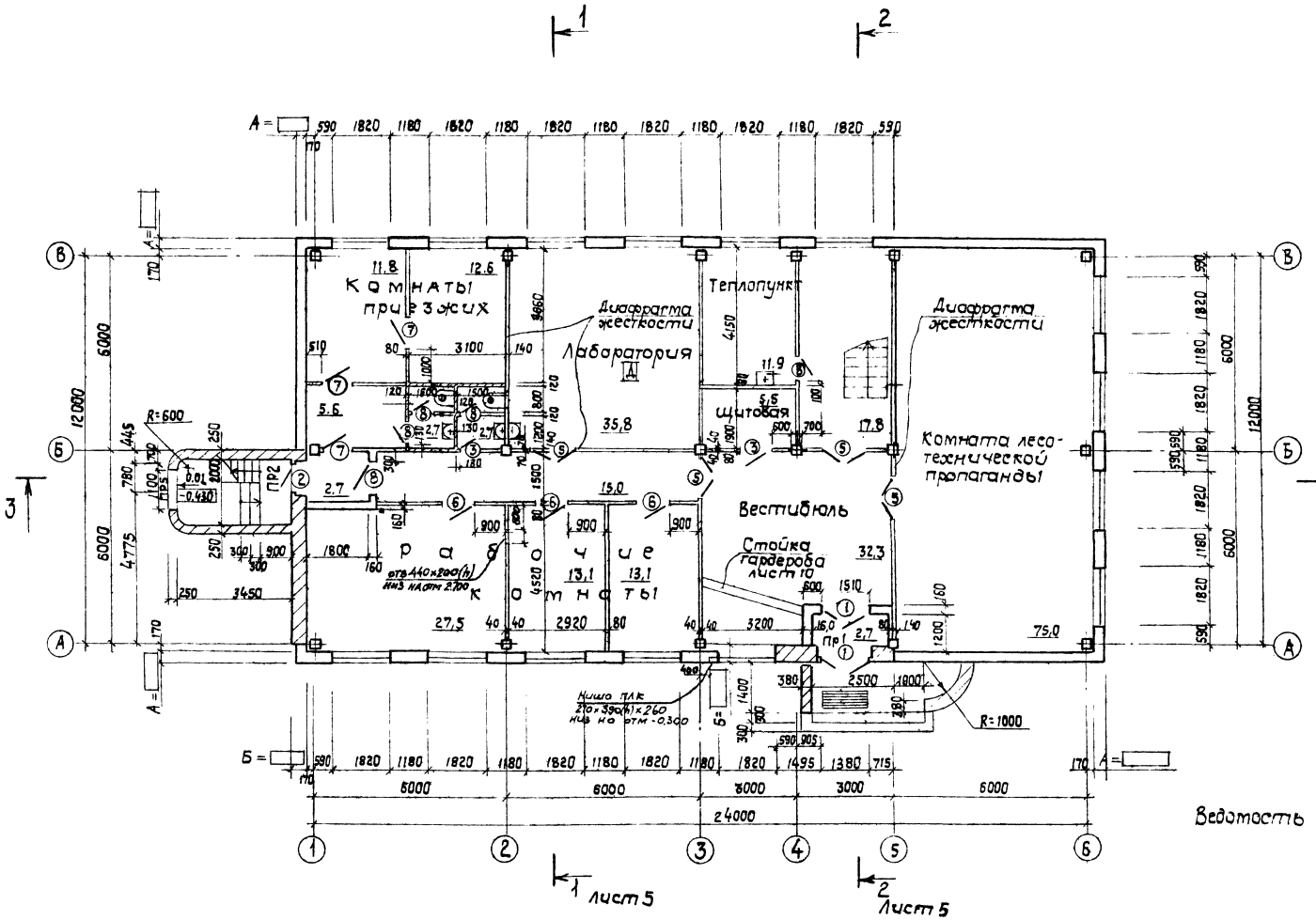

Ведомость проемов дверей

Марка, поз.	Размер проема в кладке
1	1510 × 2100
2	910 × 2100
3	1010 × 2070
5	1310 × 2070
6	910 × 2070
7	"
8	710 × 2070

Фрагмент входа для t = -40°C

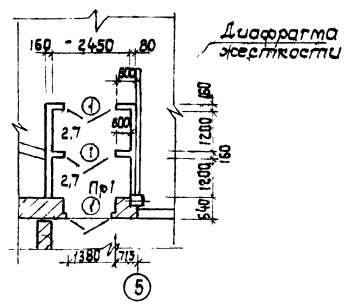

Ведомость перемычек см. лист 9

10

9323/1

ГИП	Заславский		VI.84
Н.контр.	Сквирский		VI.84
Нач.отд.	Филипенко		VI.84
Гл.спец.	Сквирский		VI.84
Вед.инж.	Шнайдерман		VI.84

ТП 411-1-127.86 АР

Производственно-лабораторный корпус лесхоза (лесхозвата)

Стадия	Лист	Листов
Р.П.	3	

План на отм. 0.000

Киевский филиал Союзгипролесхоз

Привязан:

Инв. №

Согласовано:

Сан.техн.сек. Ширман

Электр.сект. Влейник

Копировал Краснова

Формат А2

Альбом I

Типовой проект 411-1-127.86

План на отм. 3.300

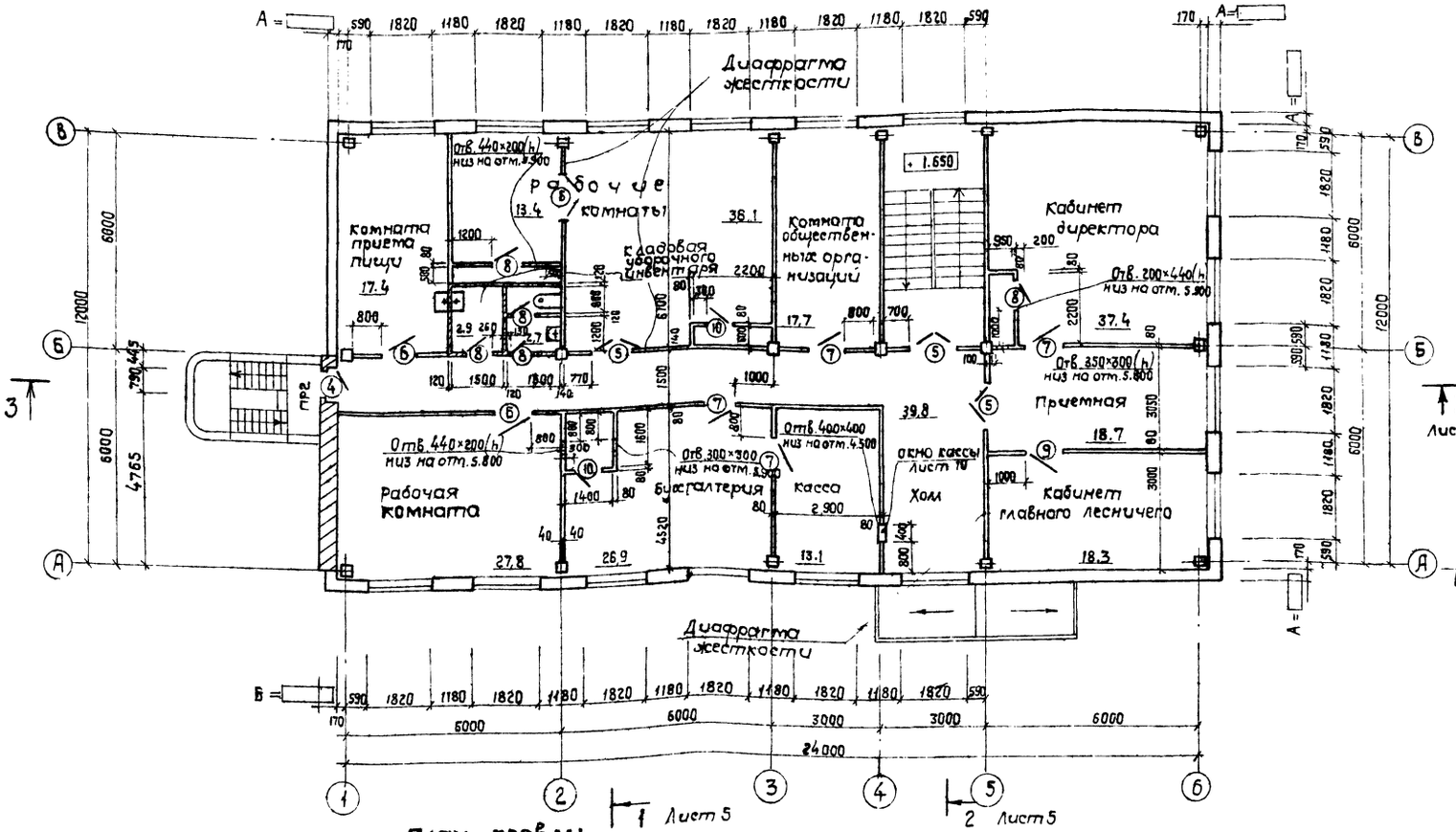

Ведомость проемов дверей

Марка, поз.	Размер проема в кладке
4	920×2220
5	1310×2070
6	910×2070
7	"
8	710×2070
9	910×2070
10	710×2070

Фрагмент вентшахты

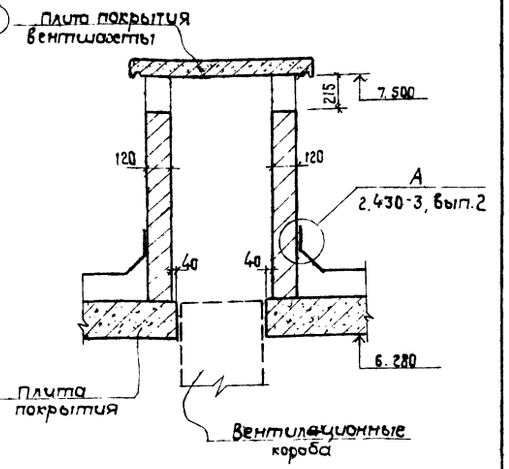

План кровли

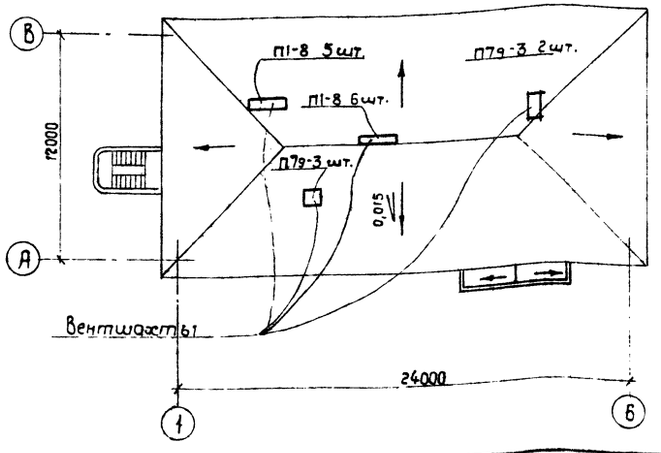

Вентшахты выполняются по размерам отверстий покрытий и накрываются плитами заспецифицированными на листе КОС-6
Ведомость перемычек см. лист 9.

9323/11

ГИП	Заславский		VI.87	ТП 411-1-127.86 АР	
Н.контр.	Сквирский		VI.84	Производственно-лабораторный корпус лесхоза (лесхозага)	
Нач.отд.	Пилипенко		VI.84		
Гл.спец.	Сквирский		VI.87		
Вед.инж.	Шкловерман		VI.87		Стадия / Лист / Листов: Р.П. / 4 / 2
Привязан:				План на отм. 3.300 План кровли	Киевский филиал Союзгипролесхоз
Инв.№:					

Согласовано:
Сан.техн.рас. Шварцман
Электр.свет. Фомичев

Копировал Краснова Формат А2

Типовой проект 411-1-127.86 Альбом I

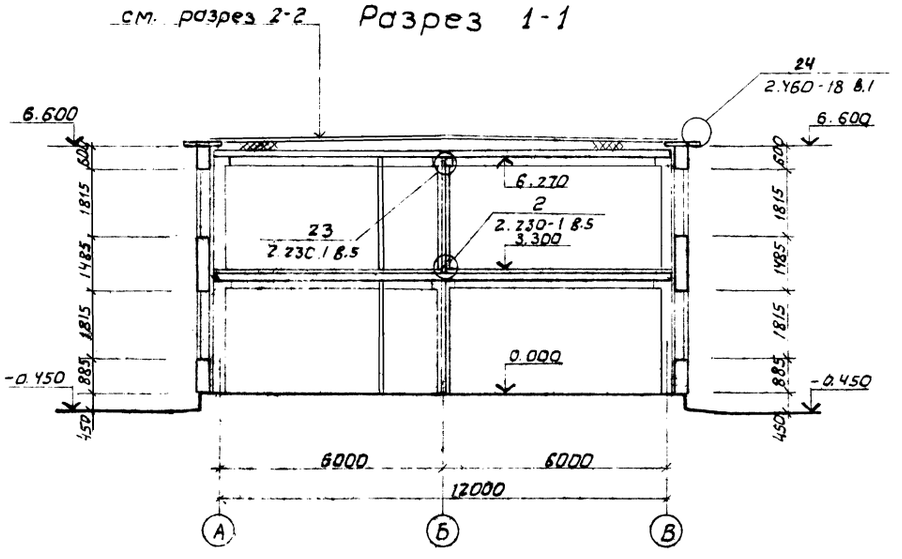

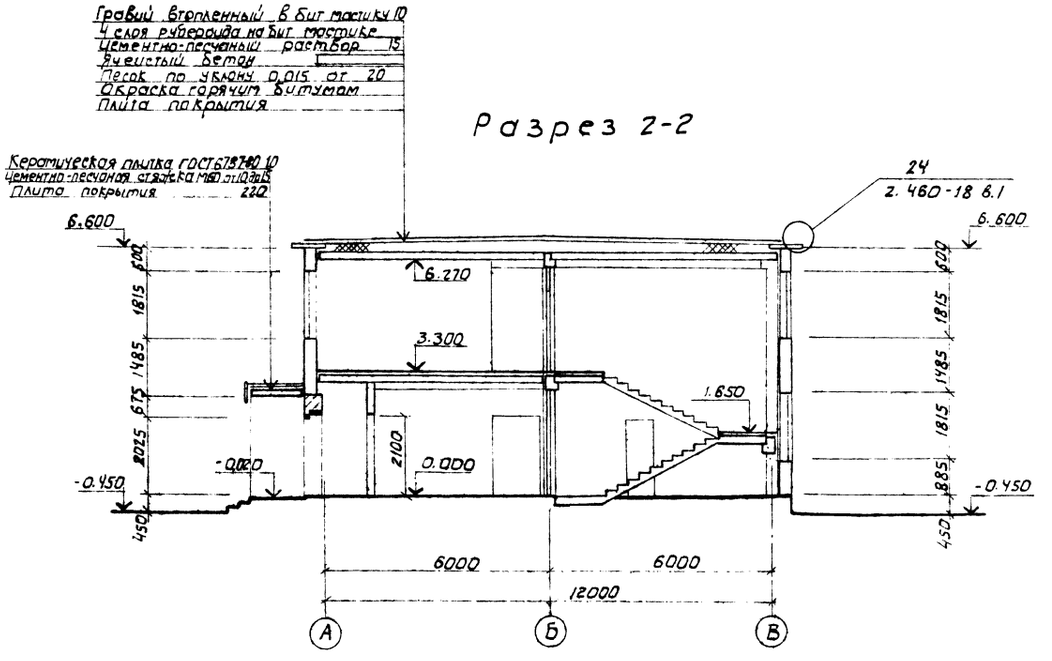

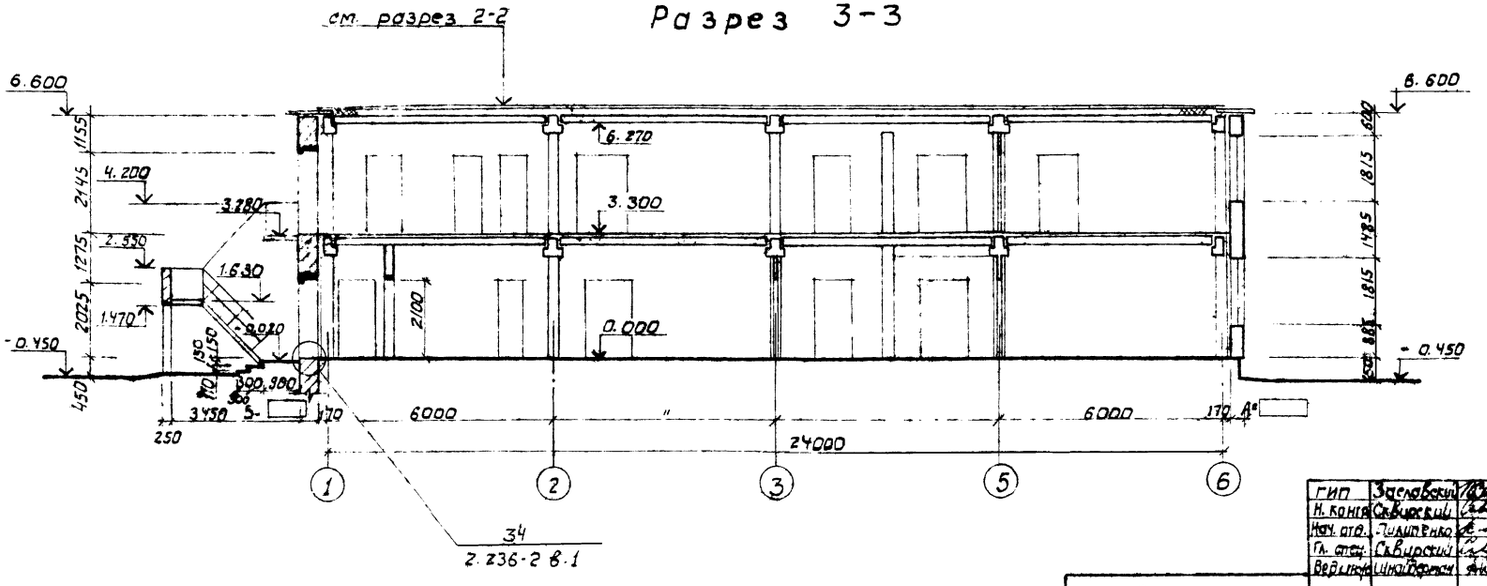

12

9323/1

ГИП	Заславский		VI.84
Н. контр.	Сквирский		VI.84
Нач. отд.	Пилипенко		VI.84
Гл. спец.	Сквирский		VI.84
Вед. инж.	Шнайдерман		VI.84

ТП 411-1-127.86 АР

Производственно-лабораторный корпус лесхоза (лесхоззага)

Стадия	Лист	Листов
Р.П.	5	

Привязан

Инв. №

Разрезы

Киевский филиал СОЮЗГИПРОЛЕСХОЗ

Согласовано:

Копировал Герман

Формат А2

Альбом I

Типовой проект 411-1-127.86

Фасад 1-6

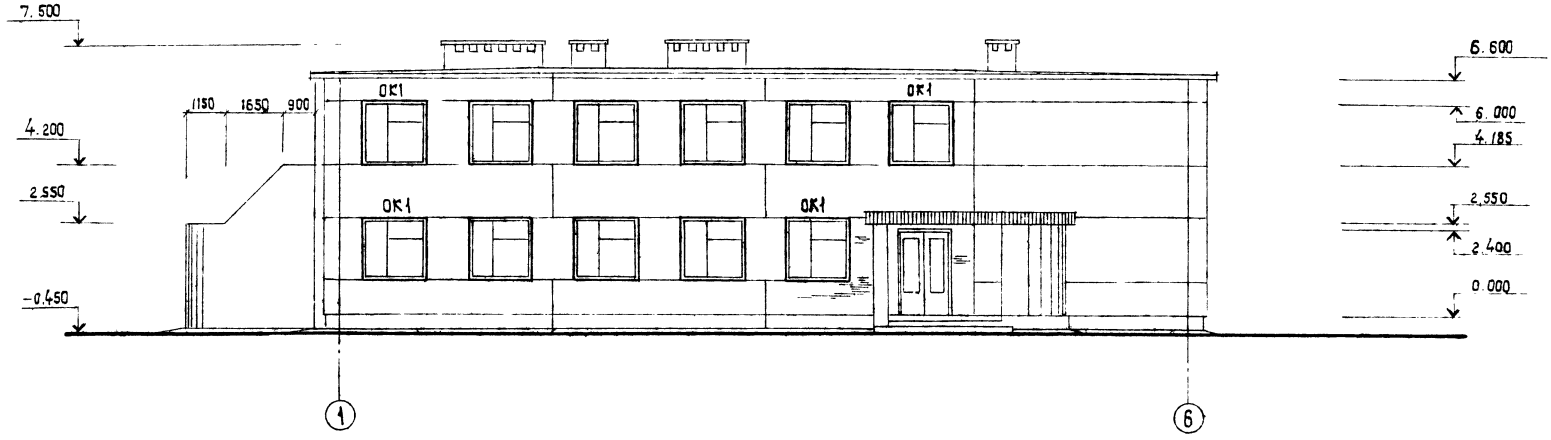

Фасад 6-1

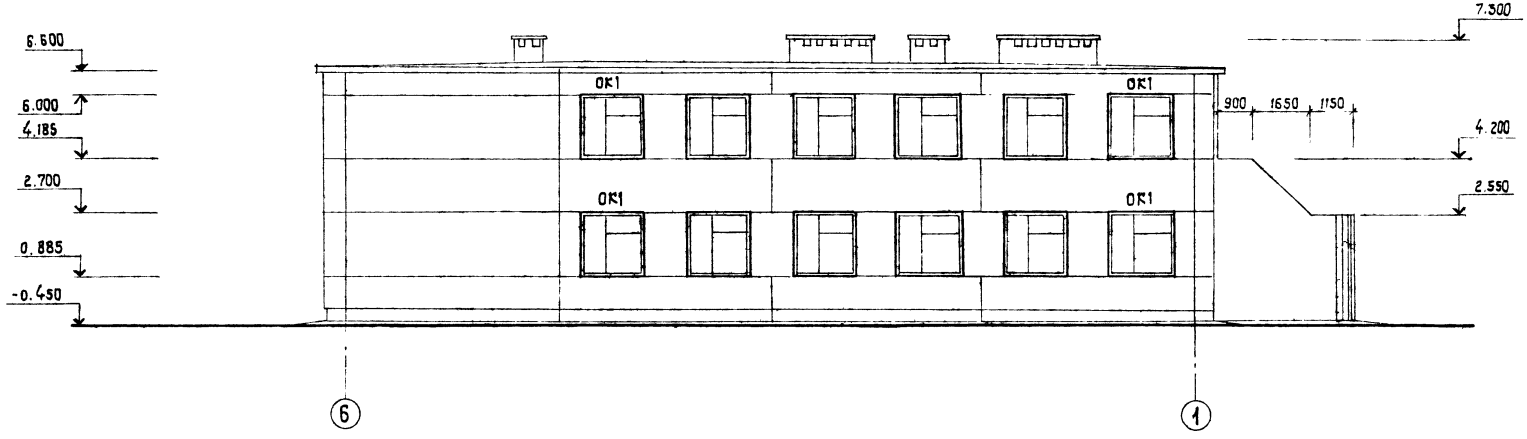

9323/1

13

ГИП	Заславский		VI.84	ТП 411-1-127.86 АР
Н.контр.	Скбирский		VI.84	
Нач.отд.	Кукоткин		VI.84	Производственно-лабораторный корпус лесхоза (лесхоззага)
Гл.спец.	Скбирский		VI.84	
Вед.инж.	Шнайдерман		VI.84	

Привязан:

Инв.№

Стадия	Лист	Листов
Р.П.	6	

Фасады 1-6 и 6-1

Киевский филиал Союзгипролесхоз

Копировал Краснова

Формат А2

Фасад А-В

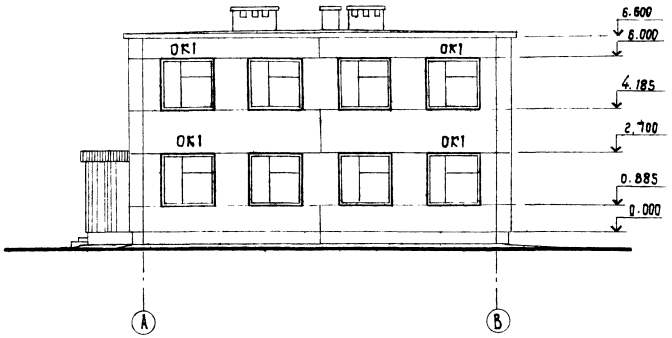

Фасад В-А

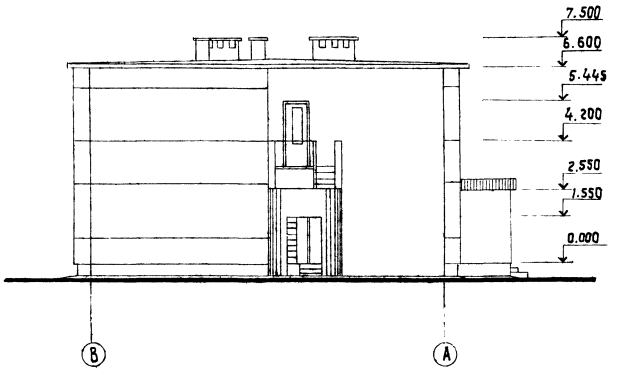

Схема расположения элементов заполнения оконного проема

ОК1

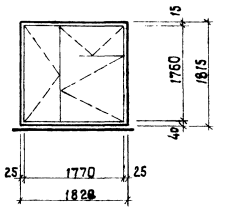

Спецификация элементов заполнения проемов

Марка поз.	Обозначение	Наименование	Кол на этаж 1	Кол на этаж 2	Всего	Масса ед. кг	Примечание
1	Серия 1.136.5-19	ДН21-15АП	2	–	2		Для t=-40 3 шт.
2	"	ДН21-9АП	2	–	2		
3	Серия 1.236-5	ДП1.17	1	–	1		
4	ГОСТ 11214-78	БР22-9	–	1	1		
5	ГОСТ 6629-74*	Д021-13	4	4	8		
6	"	Д021-9	3	2	5		
7	"	ДГ21-9	3	4	7		
8	"	ДГ21-7В	5	5	10		
9	"	ДГ21-9л	–	1	1		
10	"	ДГ21-7Вл	–	2	2		
ОК-1	ГОСТ 11214-78	ОР18-18В	15	16	31		Для t=-40°С ОСТ 38.1.395-87 ГОСТ 6629-74
	Серия 1.136-2	До 19-20	15	16	31		

14

9323/1

ГИП	Зарембский		VI.84
Н.контр.	Сибирский		VI.84
Нач.отд.	Пимшенев		VI.84
Гл.спец.	Сибирский		VI.84
Вед.инж.	Найдерман		VI.84

ТП 411-1-127.86 АР

Производственно-лабораторный корпус лесхоза (лесхоззага)

Стадия	Лист	Листов
Р.П.	7	

Фасады А-В и В-А

Киевский филиал Союзгипролесхоз

Привязан:

Инв. №

Копировал Краснова

Формат А2

Альбом I

Типовой проект 411-1-127.86

Экспликация полов

Наименование помещения по проекту	Тип пола по проекту	Схема пола	Элементы пола и их толщина	Площадь пола м²
Вестибюль, тамбуры, лестничная клетка	1		Мозаичное покрытие /терраццо, раствор М200 20мм цементно-песчаный р-р М200 40мм бетонный подстилающий слой /бетон М100/ 80мм Уплотненный щебнем грунт основания.	55,5
"	2		Мозаичное покрытие /терраццо/ раствор М200 20мм цементно-песчаный раствор М200 $\gamma=1200$ кг/м³ 60мм Древесноволокнистая изоляционная плита гост 4598 - 74* 20мм железобетонная плита перекрытия 220мм	(55,5)
Кабинет директора, приемная, кабинет лесничего, рабочие комнаты, бухгалтерия, комната обществ. организац. касса, холл к-та приема пищи	3		Линолеум гост 7251-77 5мм Прослойка из холодной мастики на водостойких вяжущих 1мм Легкий бетон М50 $\gamma=1200$ кг/м³ 74мм Древесноволокнистые изоляционные плиты гост 4598-74* 20мм железобетонная плита перекрытия 220мм	266,6 (440,3)
Рабочие комнаты, комнаты приезжих, комната лесотехнической пропаганды	4		Линолеум гост 7251-77 5мм Прослойка из холодной мастики на водостойких вяжущих 1мм Легкий бетон М50 20мм Бетонный подстилающий слой /бетон М100/ 80мм Уплотненный щебнем грунт основания	173,7
Уборные, лаборатория, щитовая, теплопункт	5		Керамическая плитка гост 6787-80 10мм Прослойка и заполнение швов из цементно-песчаного р-ра М150 15мм Бетонный подстилающий слой /бетон М100/ 80мм Уплотненный щебнем грунт основания	58,6
"	6		Керамическая плитка гост 6787-80 10мм Прослойка и заполнение швов из цементно-песчаного раствора М150 $\gamma=1200$ кг/м³ 10мм цементно-песчаный раствор М150 $\gamma=1200$ кг/м³ 40мм Древесно-волокнистые изоляционные плиты гост 4598-74* 20мм железобетонная плита 220мм	5,6 (64,2)
Коридор, теплопункт кладовые, щитовая	7		Бетонное покрытие /бетон М200/ 20мм Бетонный подстилающий слой /бетон М100/ 80мм Уплотненный щебнем грунт основания	(282,0)

План полов на отм. 0.000

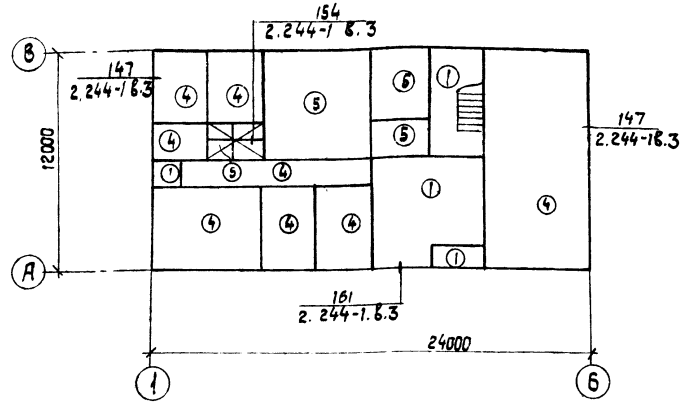

План полов на отм. 3.300

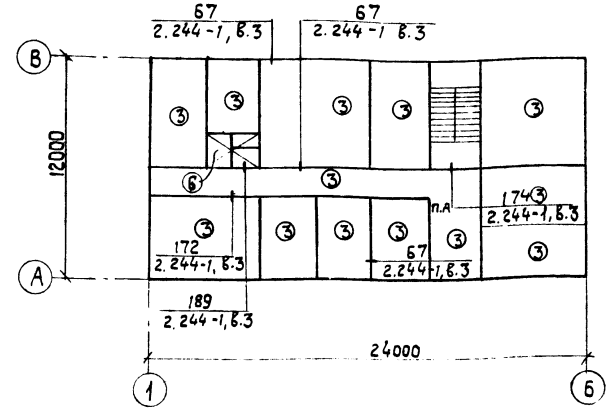

План полов на отм. 0.000
(здание с подвалом)

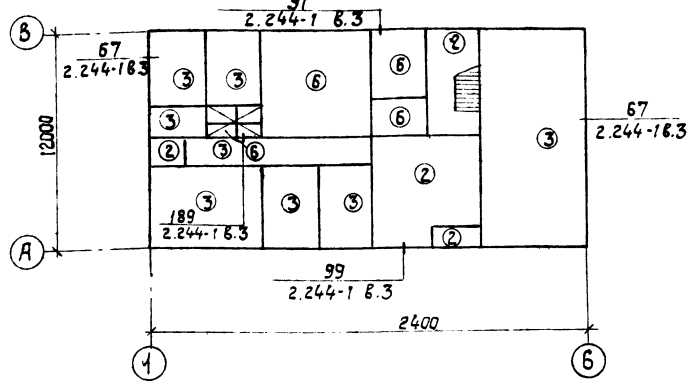

План полов на отм. -2.700

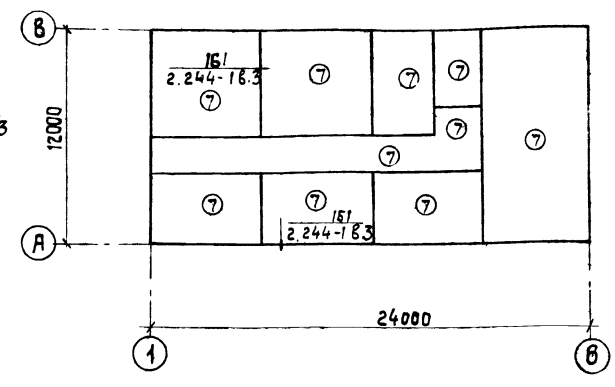

В полу на отм. 3.300 над входным тамбуром древесноволокнистые плиты заменить на минераловатные маты.
В скобках указана площадь для здания с подвалом.

15

-9323/1

ГИП	Заславский		VI-84
Н. контр.	Сквирский		VI-84
Нач. отд.	Пилипенко		VI-84
Гл. спец.	Сквирский		VI-84
Вед. инж.	Шнайдерман		VI-84

ТП 411-1-127.86 АР

Производственно-лабораторный корпус лесхоза (лесхоззага)

Стадия	Лист	Листов
Р.П.	8	

Планы полов

Киевский филиал СОЮЗГИПРОЛЕСХОЗ

Привязан;

Инв. №

Копировал Краснова

Формат 62

Альбом I

Типовой проект 411-1-127.86

Ведомость перемычек

Марка, поз	Схема сечения
1	2
Для t = -20°C	
ПР1	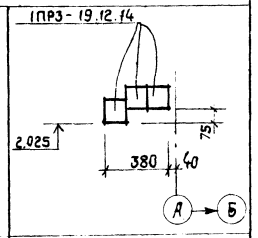
ПР2	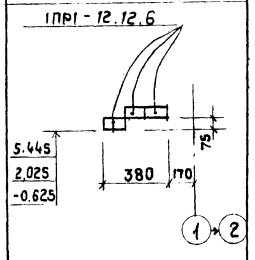
ПР3	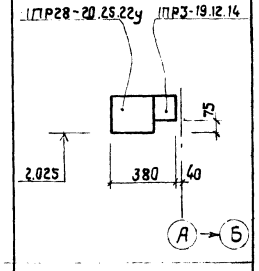
ПР4	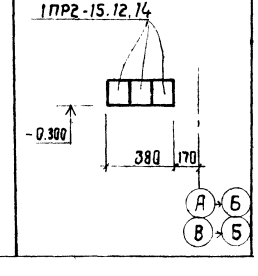

1	2
Для t = -30°C	
ПР1	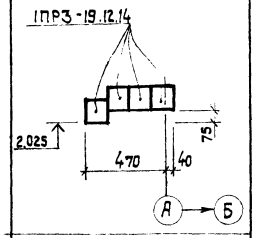
ПР2	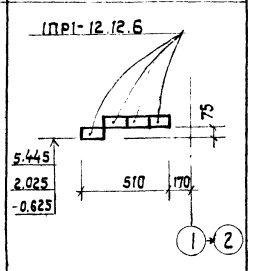
ПР3	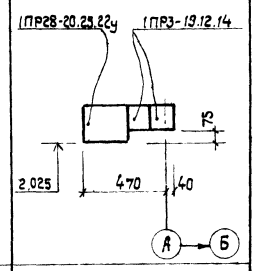
ПР4	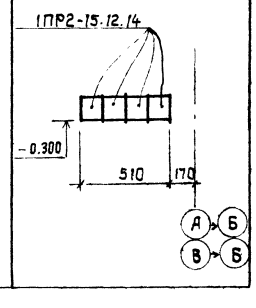

1	2
Для t = -40°C	
ПР1	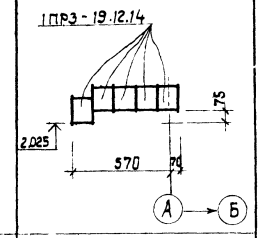
ПР2	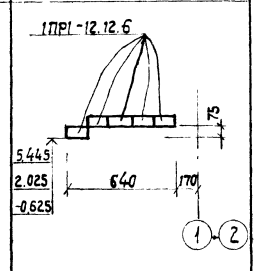
ПР3	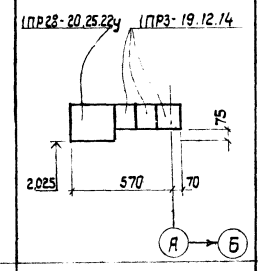
ПР4	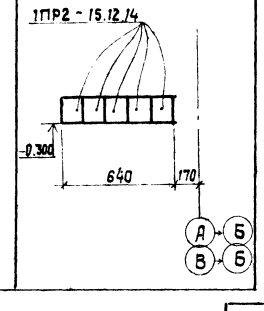

Спецификация перемычек

Марка, поз.	Обозначение	Наименование	Кол. на этаж 1	2	подвал	Всего	Масса ед. кг	Примечание
Для t = -20°C								
ПР1	1.138-10, в.1	1ПР3-19.12.14	3	—	—	3	25	
ПР2	"	1ПР1-12.12.6	3	3	3	6/9	25	
ПР3	"	1ПР3-19.12.14	1	—	—	1	75	Для здания с подвалом
	"	1ПР28-20.25.22у	1	—	—	1	275	"
ПР4	"	1ПР2-15.12.14	—	—	39	39	65	"
Для t = -30°C								
ПР1	1.138-10, в.1	1ПР3-19.12.14	4	—	—	4	75	
ПР2	"	1ПР1-12.12.6	4	4	4	8/12	25	
ПР3	"	1ПР3-19.12.14	2	—	—	2	75	Для здания с подвалом
	"	1ПР28-20.25.22у	1	—	—	1	275	"
ПР4	"	1ПР2-15.12.14	—	—	52	52	65	"
Для t = -40°C								
ПР1	1.138-10, в.1	1ПР3-19.12.14	5	—	—	5	25	
ПР2	"	1ПР1-12.12.6	-5	5	6	10/15	25	
ПР3	"	1ПР3-19.12.14	3	—	—	3	75	Для здания с подвалом
	"	1ПР28-80.25.22у	1	—	—	1	275	"
ПР4	"	1ПР2-15.12.14	—	—	65	65	65	"
Для t = -20°C, -30°C, -40°C								
ПР5	1.138-10, в.1	1ПР1-12.12.6	2	—	—	2	25	
ПР5а	"	1ПР3-24.12.14	2	—	—	2	100	Для здания с подвалом

1	2
Для t = -20°C; -30°C, -40°C;	
ПР5 ПР5а	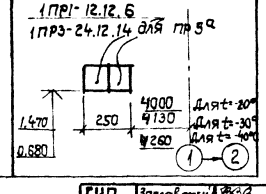

Над проемами в кирпичных перегородках заложить 2Ф6АI.

Над проемами в гипсоблочных перегородках заложить доску δ = 40 мм.

В дробных числах в числителе – число перемычек для здания без подвала, в знаменателе – для здания с подвалом.

9323/1 16

ГИП	Заславский		VI.84
Н. контр.	Сквирский		VI.84
Нач. отд.	Пилипенко		VI.84
Гл. спец.	Сквирский		VI.84
Вед. инж.	Шнайдерман		VI.84

ТП 411-1-127.86 АР

Производственно-лабораторный корпус лесхоза (лесхоззага)

Стадия	Лист	Листов
Р.П.	9	

Ведомость перемычек

Киевский филиал союзгипролесхоз

Привязан:

Инв. №

Копировал Краснова

формат А2

Альбом I

Типовой проект 411-1-127.86

Стойка гардероба

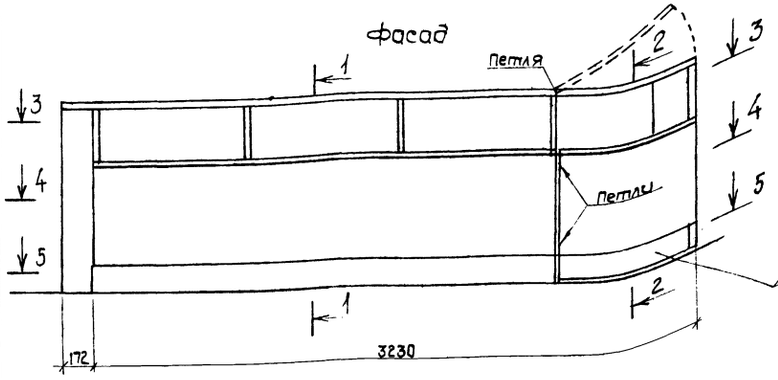

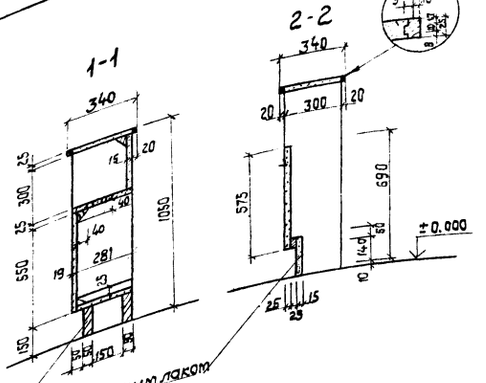

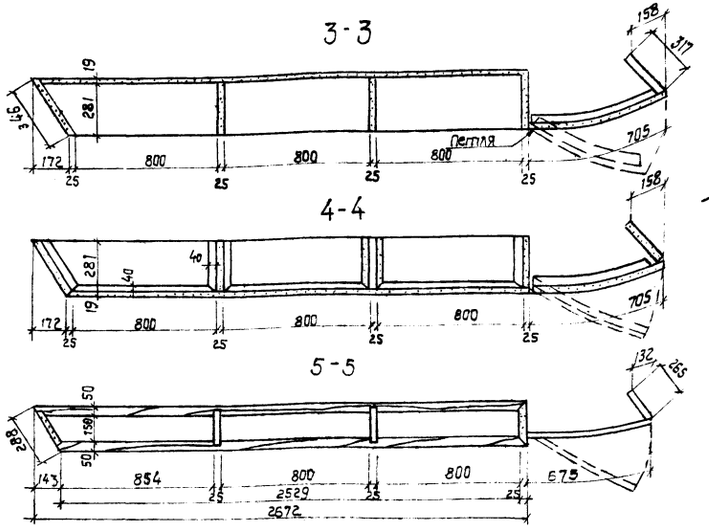

1. Древесно-стружечные плиты фанеровать шпоном дуба. Торцы их усилить дубовой раскладкой.
2. Отделка - покрытие бесцветным водостойким лаком, цокольную часть покрыть черным водостойким лаком.
3. Сборку вести на клее и шурупах.
4. Крайние торцевые элементы стойки крепить к стенам.

Окно кассы

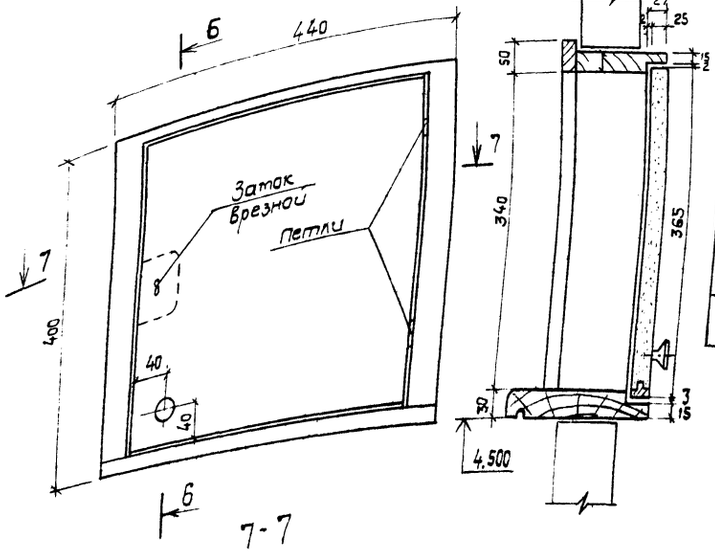

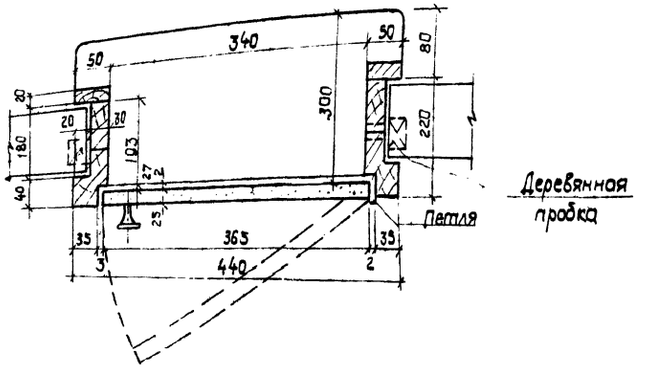

N N	Наименование		ед. изм.	К-во
	Стойка гардероба			
1	Древесно-стружечная плита	δ=19	м³	0,040
2		δ=25	"	0,100
3		Всего	"	0,140
4	Доска 50×50		"	0,031
5	" 25×150		"	0,002
6	Бруски 40×40		"	0,007
7	Раскладка	δ=15	"	0,004
8		Всего	"	0,044
9	Петли мебельные		шт.	4
	Окно кассы			
1	Доска 50×220		м³	0,020
2	" 30×210		"	0,003
3	" 30×130		"	0,002
4	" 20×50		"	0,002
5	Всего		"	0,027
6	Древесно-стружечная плита	δ=25	"	0,003
7	Петли мебельные		шт.	2
8	Ручка мебельная		"	1
9	Замок врезной мебельный		"	1

1. Открывающуюся дверцу окна выполнить из древесно-стружечной плиты обрамленной дубовой раскладкой и фанерованной с двух сторон дубовым шпоном.
2. Остальные элементы окна выполнить из дубовых досок
3. Отделка - покрытие бесцветным водостойким лаком.

17

9323/1

ГИП	Заславский		VI 84
Н. контр.	Скворский		VI 84
Нач. отд.	Пилипенко		VI 84
Гл. спец.	Скворский		VI 84
Вед. инж.	Шнайдерман		VI 84

ТП 411-1-127.86 АР

Производственно-лабораторный корпус лесхоза (лесхоззага)

Стадия	Лист	Листов
Р.П.	10	

Стойка гардероба. Окна кассы.

Киевский филиал Союзгипролесхоз

Привязан:

Инв. №

Копировал Краснова

Формат А2

Альбом I

Типовой проект 411-1-127.86

План на отм. -2.700

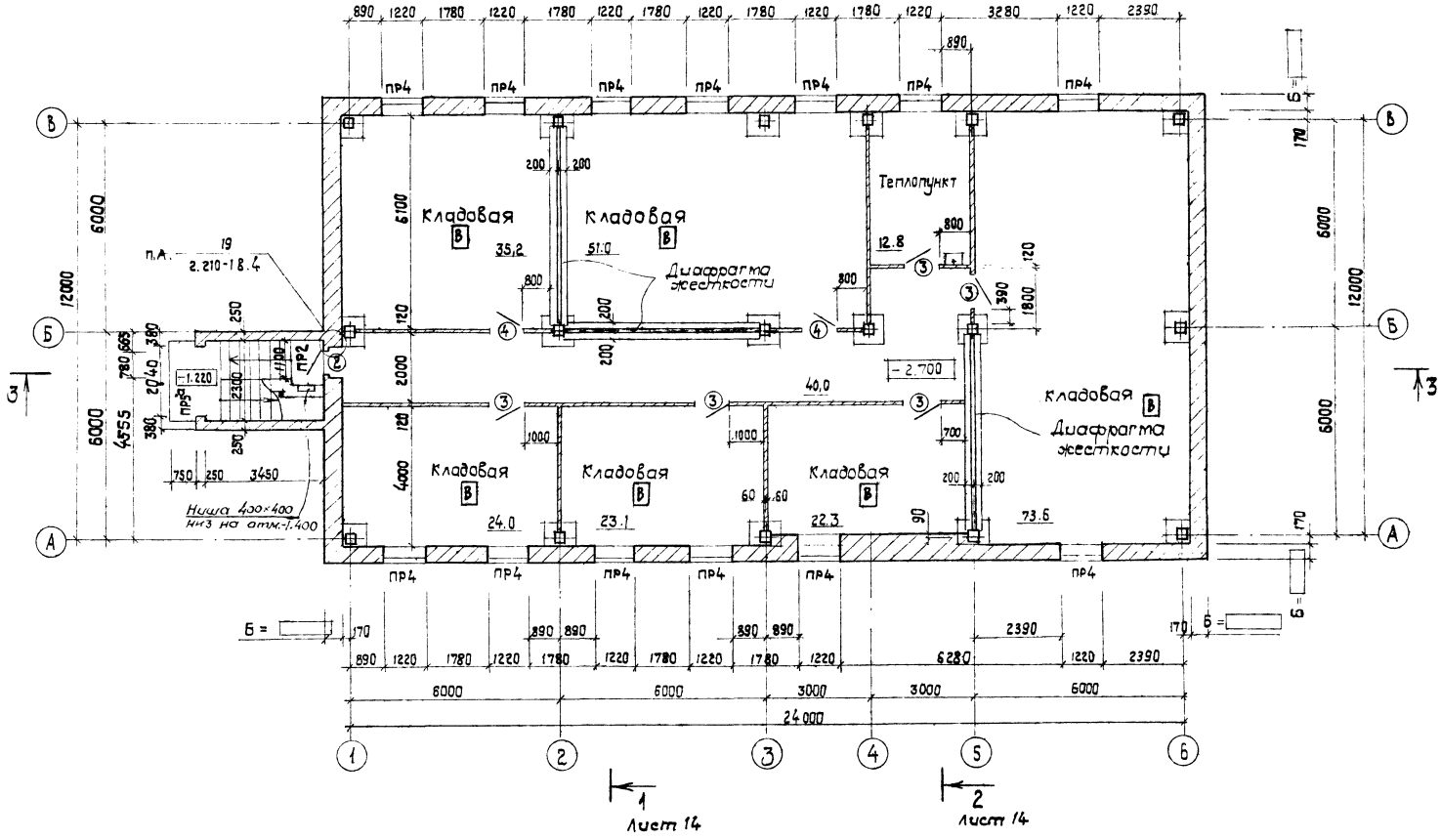

Ведомость проемов дверей

Марка поз.	Размер проема в кладке
2	910 × 2100
3	900 × 1900
4	"

Согласовано:

Сан.техн.сек.	Ширман	
Электр.сек.	Олейник	

Привязан:

Инв. №

ГИП	Заславский		VI-84
Н.контр.	Сквирский		VI-84
Нач.отд.	Пилипенко		VI-84
Гл.спец.	Сквирский		VI-84
Вед.инж.	Шнайдерман		VI-84

9323/1

18

ТП 411-1-127.86 АР

Производственно-лабораторный корпус лесхоза (лесхоззага)

Стадия	Лист	Листов
Р.П.	11	

План на отм.-2.700

Киевский филиал союзгипролесхоз

Копировал Краснова

Формат А2

Типовой проект 411-1-127.86 Альбом I

План на отм. 0.000

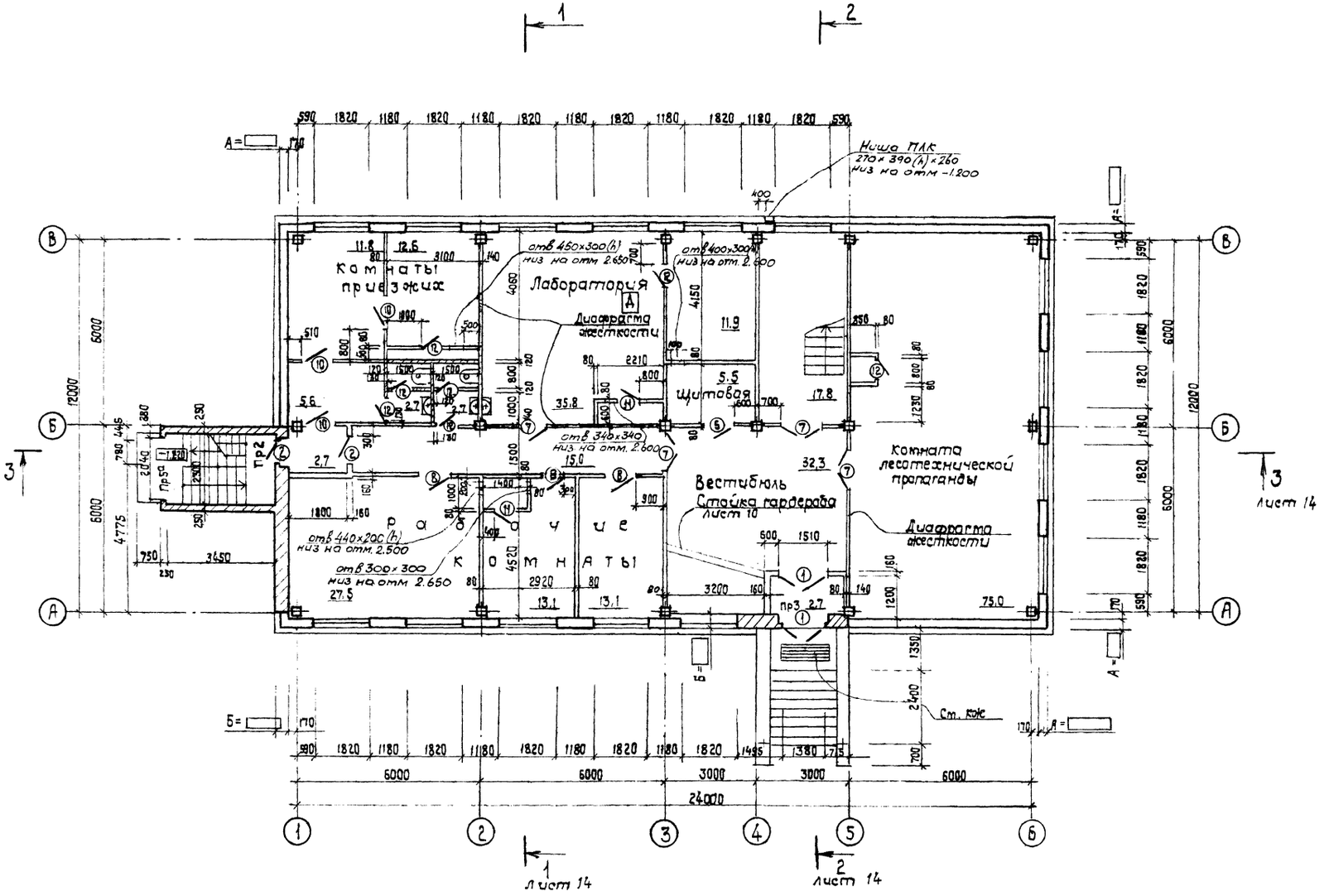

Ведомость проемов дверей

Марка, поз.	Размер проема в кладке
1	1510 × 2100
2	910 × 2100
5	1010 × 2100
7	1310 × 2070
8	910 × 2070
10	"
11	710 × 2070
12	"

Фрагмент входа для t = -40°C

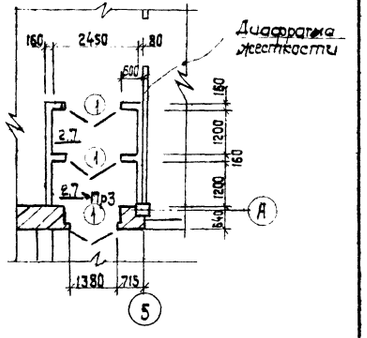

19

9323/1

ГИП	Заславский		VI-84
Н. контр.	Сквирский		VI-84
Нач. отд.	Пилипенко		VI-84
Гл. спец.	Сквирский		VI-84
Вед. инж.	Шмайдерман		VI-84

ТП 411-1-127.86 АР

Производственно-лабораторный корпус лесхоза (лесхоззага)

Стадия	Лист	Листов
Р.П.	12	

План на отм. 0.000 (здание с подвалом)

Киевский филиал союзгипролесхоз

Привязан

Инв №

Согласовано: Сан. техн. сект. Шмаков; Электр. сект. Олейник

Копировал Краснова

Формат А2

Альбом I

Типовой проект 411-1-127.86

План на отм. 3.300

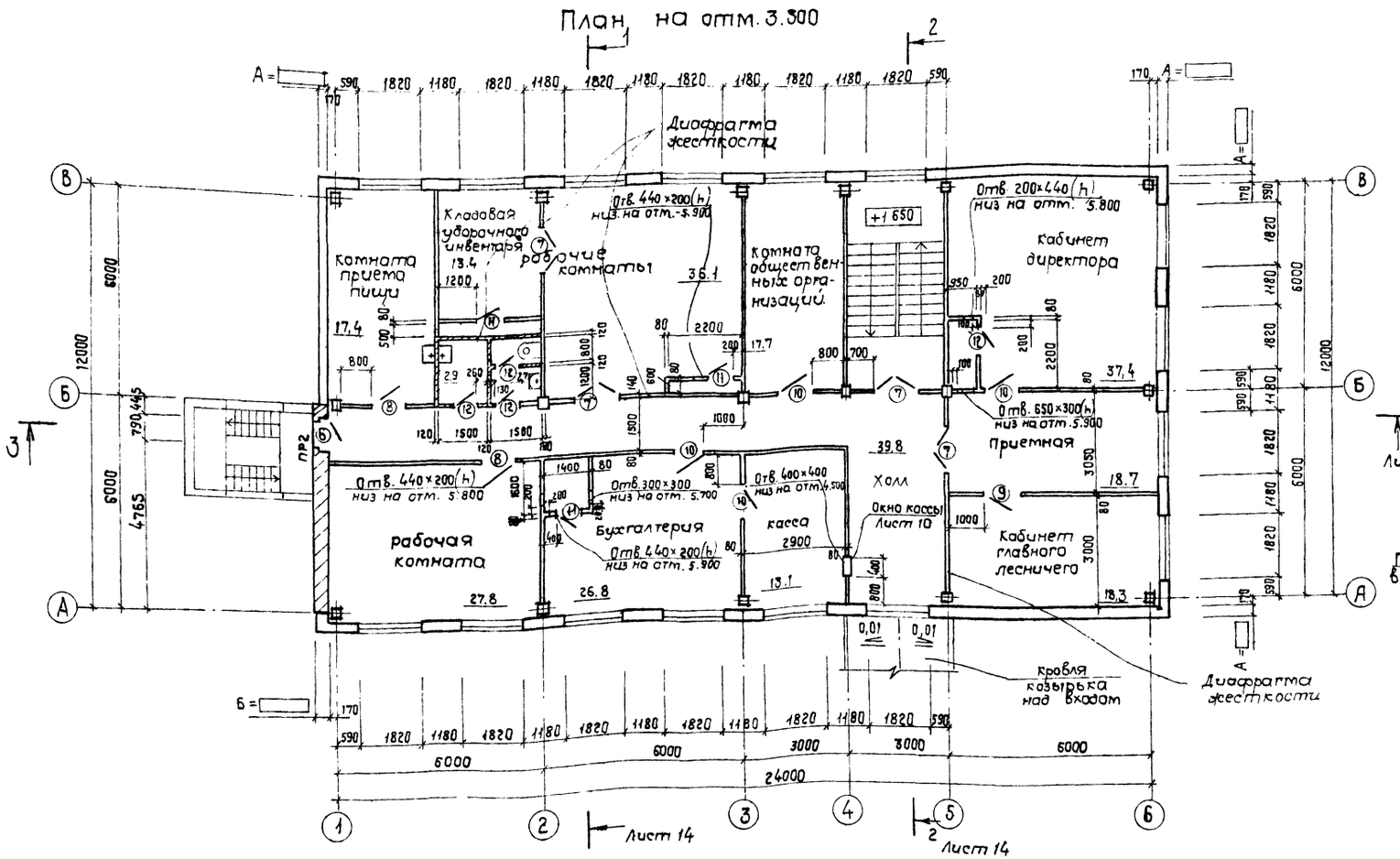

Ведомость проемов дверей

Марка поз.	Размер проема в кладке
6	920 × 2220
7	1310 × 2070
8	910 × 2070
10	"
11	710 × 2070
12	"

Фрагмент вентшахты

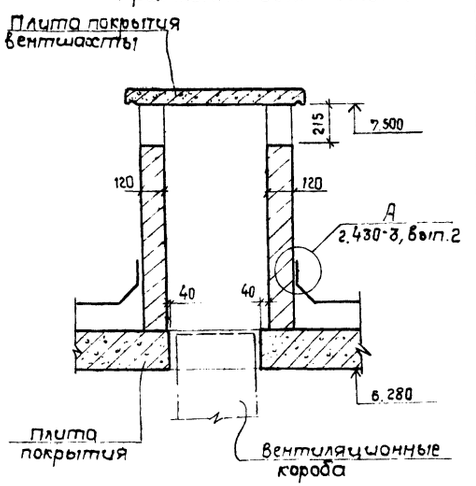

План кровли

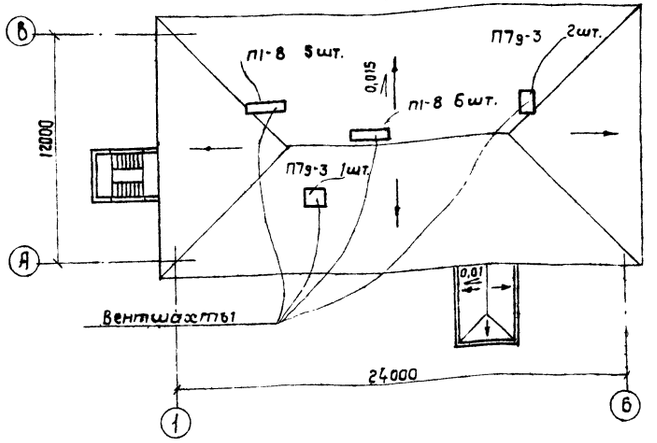

Вентшахты выполняются по размерам отверстий в покрытии и накрываются плитами заспецифицированными на листе КЖ-6.

Ведомость перемычек см. лист 9

20

9323/1

ГИП	Заславский		VI.84
Н. контр.	Сквирский		VI.84
Нач. отд.	Пилипенко		VI.84
Гл. спец.	Сквирский		VI.84
Вед. инж.	Шнайдерман		VI.84

ТП 411-1-127.86 АР

Производственно-лабораторный корпус лесхоза (лесхоззага)

Стадия	Лист	Листов
Р.П.	13	

План на отм. 3.300
План кровли.
(здание с подвалом)

Киевский филиал Союзгипролесхоз

Привязан:

Инв. №

Согласовано:
Сан. техн. сек. Шурман VII.84
Электр. сект. Олейник VII.84

Копировал Краснова

формат А2

Альбом I

Типовой проект 411-1-127.86

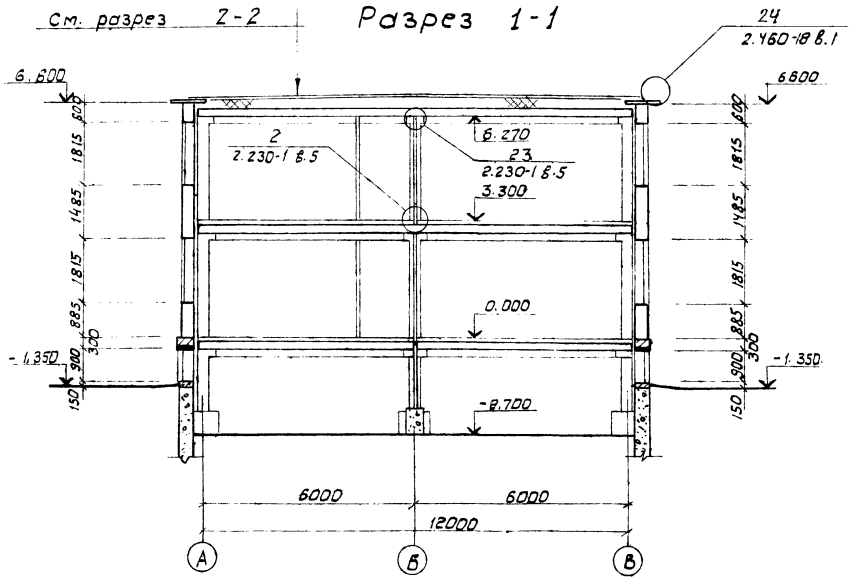

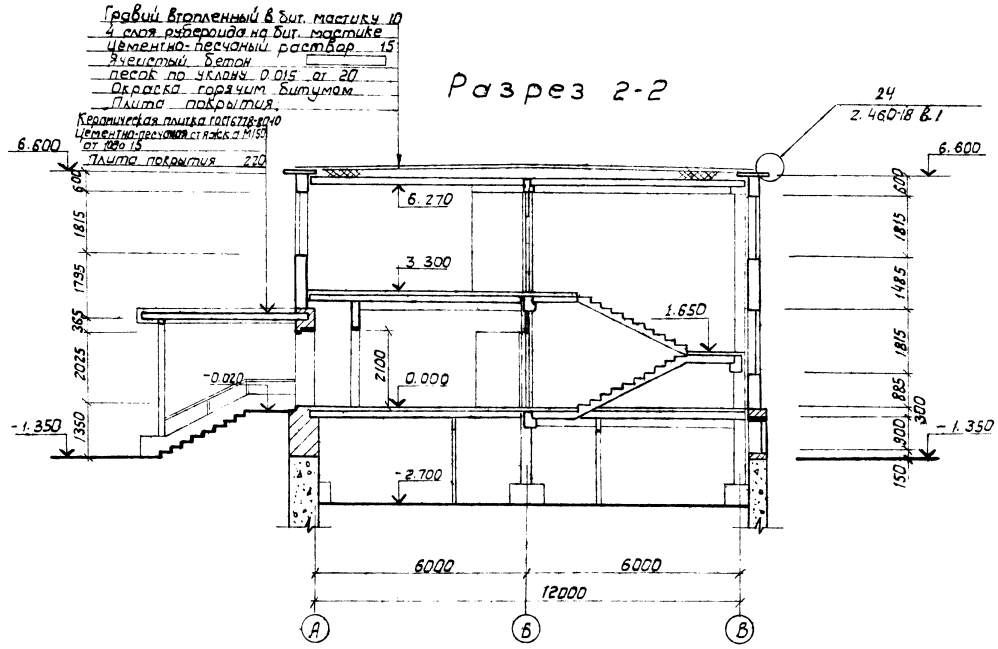

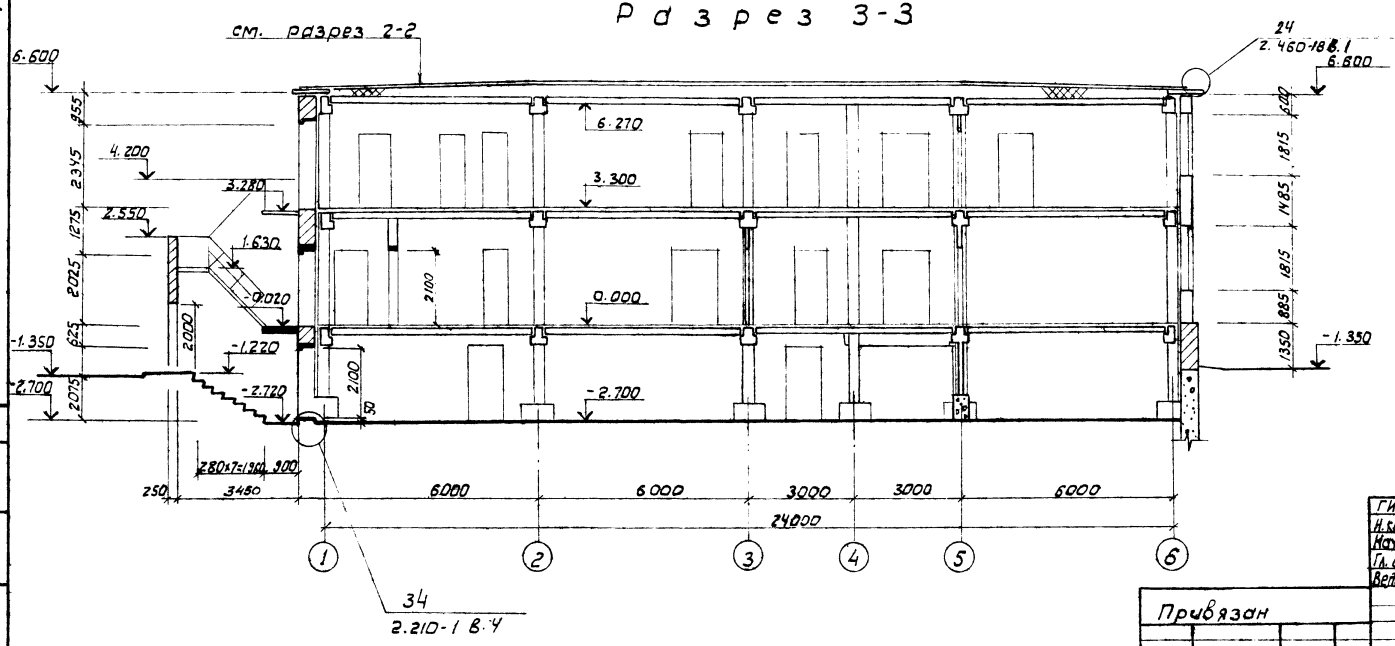

9323/1

21

ГИП	Заславский		VI-84
Н.контр.	Сквирский		VI-84
Нач.отд.	Пилипенко		VI-84
Гл.спец.	Сквирский		VI-84
Ведущий	Шнайдерман		VI-84

ТП 411-1-127.86 АР

Производственно-лабораторный корпус лесхоза (лесхоззага)

Стадия	Лист	Листов
Р.П.	14	

Разрезы (Здание с подвалом)

Киевский филиал СОЮЗГИПРОЛЕСХОЗ

Привязан

Инв.№

Сантехн. сект. Шурман

Электр. сект. Олейник

Копировал Герман

Формат А2

Фасад 1-6

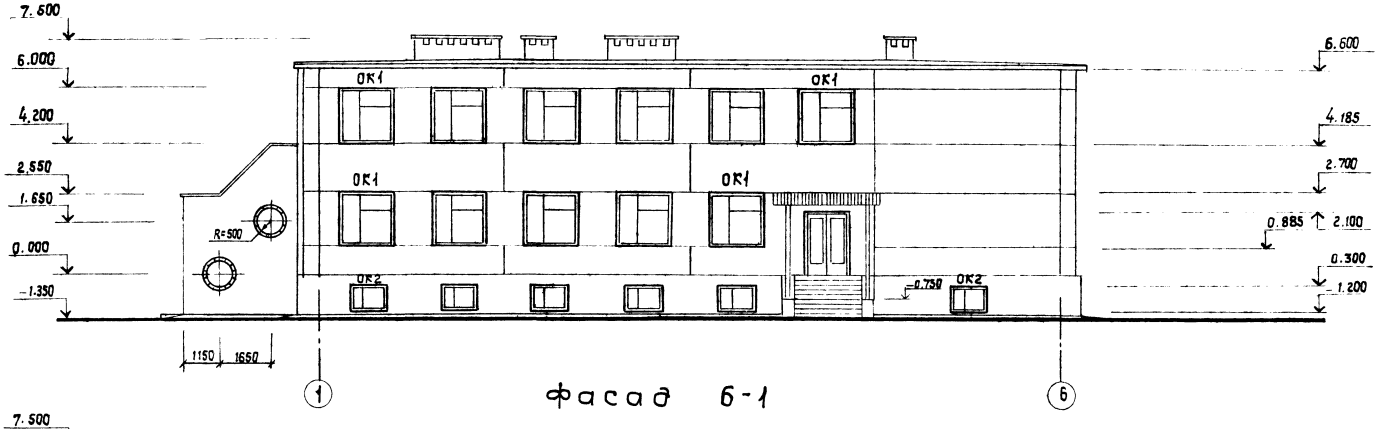

Фасад 6-1

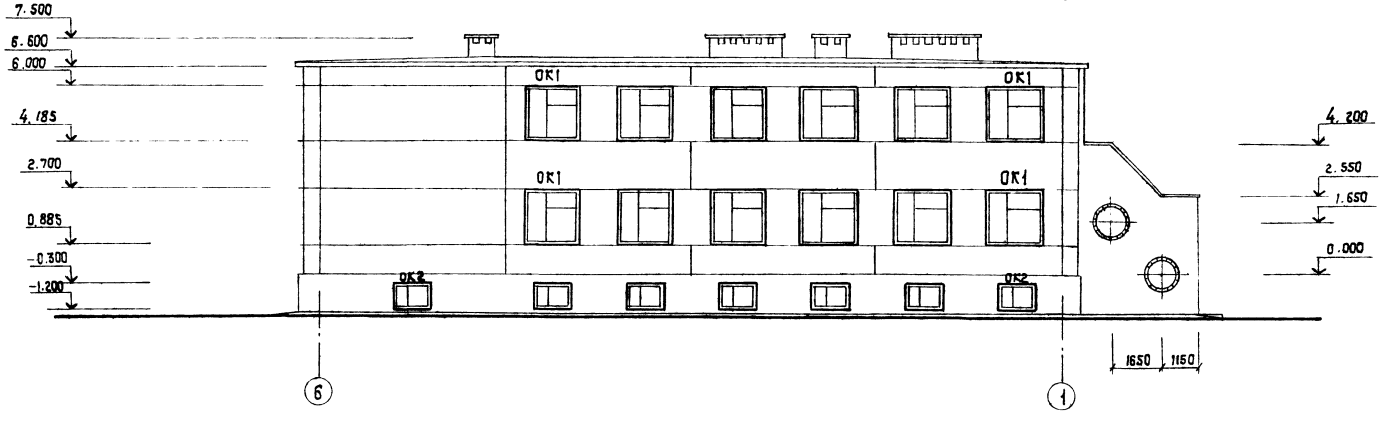

9323/1

22

ГИП	Заславский		VI.84
Н. контр.	Сибирский		VI.84
Нач. отд.	Лимитенко		VI.84
Гл. спец.	Сибирский		VI.84
Нач. сект.	Шнайдерман		VI.84

ТП 411-1-127.86 АР

Производственно-лабораторный корпус лесхоза (-лесхозвата)

Стадия	Лист	Листов
Р.П.	15	

Фасады 1-6 и 6-1 (здание с подвалом)

Киевский филиал Союзгипролесхоз

Привязан:

Инв. №

Копировал Краснова

Формат А2

Фасад А-В

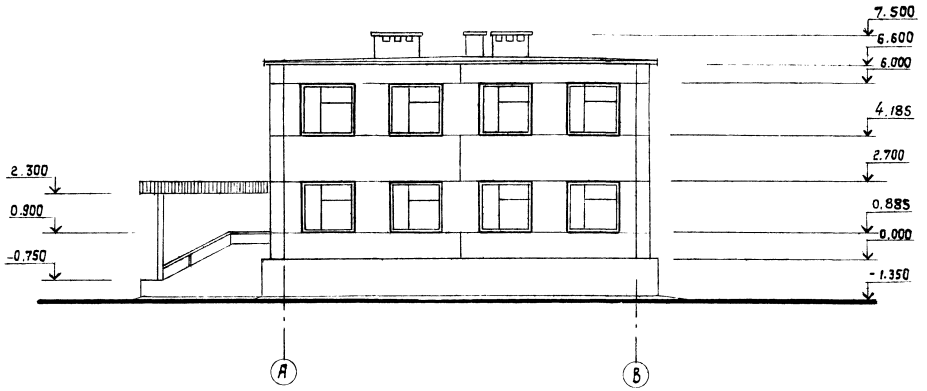

Фасад В-А

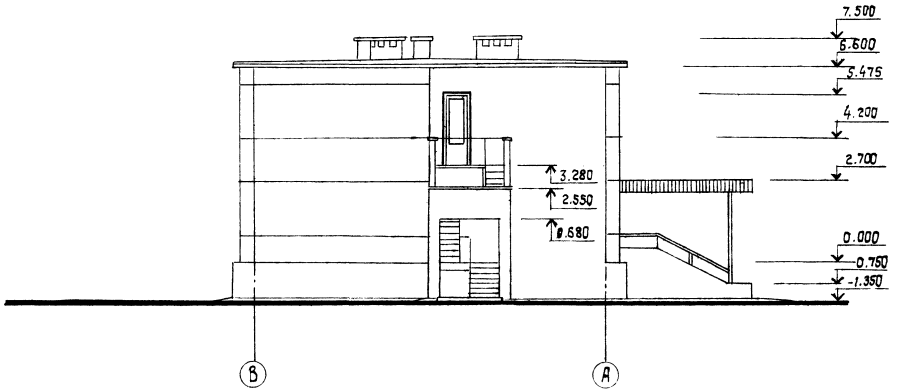

Схемы расположения элементов заполнения оконных проемов

ОК1

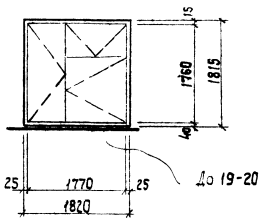

ОК2

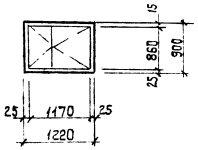

Спецификация элементов заполнения проемов

Марка поз.	Обозначение	Наименование	Кол. на этаже 1	2	подвал	Всего	Масса ед. кг	Примечание
1	Серия 1.136.5-19	ДН21-13АП	2	–	–	2		Для t=-40° 3 шт.
2	"	ДН21-9ЛП	2	–	1	3		
3	"	ДС19-9ГТ	–	–	5	5		
4	"	ДС19-9ЛГТ	1	–	2	2		
5	Серия 1.236-5	Дп1.17	1	–	–	1		
6	ГОСТ 11214-78	Бр 22-9	–	1	–	1		
7	ГОСТ 6629-74*	До 21-13	4	4	–	8		
8	"	До 21-9	3	2	–	5		
9	"	Дг 21-9л	–	1	–	1		
10	"	Дг 21-9	3	4	–	7		
11	"	Дг 21-7 8л	2	2	–	4		
12	"	Дг 21-7 8	7	5	–	12		
ОК-1	ГОСТ 11214-78	ОР 18-18 8	15	16		31		Для t=-40° ОР с 78-18 8 ГОСТ 6629-74
	Серия 1.136-2	До 19-20	15	16	–	31		
ОК-2	ГОСТ 11214-78	ОР 9-12	–	–	13	13		Для t=-40° ОР с 9-12 ГОСТ 6629-74

9323/1 23

ГИП	Засловский		VI.84	ТП 411-1-127.86 АР	
Н. контр.	Сабирский		VI.84		
Нач. отд.	Пилипенко		VI.84	Производственно-лабораторный корпус лесхоза (лесхоззага)	
Гл. спец.	Сабирский		VI.84		Стадия Лист Листов
Зав. мастерской	Шнайдерман		VI.84		Р.П. 16
Привязан:				Фасады А-В и В-А (здание с подвалом)	Киевский филиал Союзгипролесхоз
Инв. №					

Копировал Краснова

Формат А2

План размещения технологического оборудования

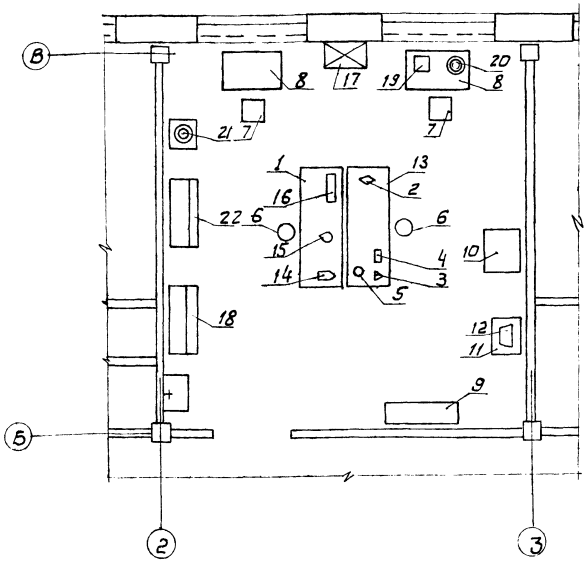

Общие указания

Лаборатория предназначена для первичной обработки образцов. Лаборатория оборудована всем необходимым для проведения нижеследующих лабораторных анализов:

а) Определение качества семян и плодов по их внешним признакам (чистота, абсолютный и удельный вес, величина, окраска, запах);

б) Исследование почвы (механический состав, объемный и удельный вес, влажность примеси).

в) Определение удельного веса, влажности и усушки древесины.

Экспликация

N п/п	Наименование	Тип, № марки	Количество	Примечание
1	2	3	4	5
1	Стол для анализа семян и почвы	—	1	1950×750×1450
2	Рефрактометр	УРЛ	1	—
3	Влагомер лабораторный	ЭВ-2К	1	—
4	Психрометр	М-34	1	—
5	Микроскоп		1	—
6	Стул рабочий подъемно-поворотный	ОС-03	2	480×500×800
7	Стул полужесткий	С-317а	2	покупн.
8	Стол конторский	—	2	1050×650×750
9	Книжный шкаф	—	1	1200×350×350
10	Бытовой холодильник	типа „Днепр"	1	покупной
11	Тумба под термостат	—	1	60×45×80
12	Термостат	ТП-70	1	—
13	Лабораторный стол	—	1	1950×750×1450
14	РН-метр	РН-125	1	—
15	Вискозиметр	ВЗ-1	1	—
16	Весы настольные циферблатные	ВНЦ-2	1	—
17	Весы аналитические	ВЛР-200г	1	—
18	Шкаф для реактивов	—	1	1100×450×1850
19	Шкаф сушильный электрический	СЭШ-3м	1	—
20	Плитка электрическая		2	покупная
21	Мельница лабораторная	ЛМЗ	1	—
22	Шкаф для химической посуды	—	1	1100×450×130
б/п	Комплект лабораторной посуды	—	1	—
б/п	Лабораторный комплект термометров	ТЛ 6	1	—
б/п	Микрометр гладкий	МК-25 мод. №2	8	покупной

Со дубликата:
Стр. авт. свидетельства

9323/1			24
ГИП Заславский		VI.84	ТП-411-1-127.86 АР
Н.контр. Войко		VI.84	Производственно-лабораторный корпус лесхоза (леспромхоза)
Нач.отд. Пилипенко		VI.84	Стадия: Р.П. | Лист: 17 | Листов:
Гл.спец. Войко		VI.84	План с размещением лабораторного оборудования
Инж. Касинова		VI.84	Киевский филиал СОЮЗГИПРОЛЕСХОЗ
Привязан:			
Инв.№			

Копировал Герман

Формат А2

Альбом I

Типовой проект 411-1-127.86

Ведомость основных комплектов рабочих чертежей

Обозначение	Наименование	Примечан.
АР	Архитектурные решения	
КЖ	Конструкции железобетонные	
ОВ	Отопление и вентиляция	
ВК	Внутренние водопровод и канализация	
ЭО	Электрическое освещение	
СС	Связь и сигнализация	

Ведомость ссылочных и прилагаемых документов

Обозначение	Наименование	Примечан.
Ссылочные документы		
1.020-1/83, Вып. 1-1, 2-1, 2-15, 3-1, 4-1, 6-1, 7-1	Конструкции межвидового применения для многоэтажных общественных зданий производственных и вспомогательных зданий промышленных предприятий.	
3.006-2/82, Вып. 1-2	Сборные железобетонные каналы из лотковых элементов. Плиты перекрытий	
ИИ-03-03 альб. 71-64	Рабочие чертежи металлических изделий	
1.030.1-1 Вып. 1-1, 1-3 2-1, 3-1, 4-1.	Стены наружные из однослойных панелей для каркасных общественных зданий производственных и вспомогательных зданий промышленных предприятий.	
1.050.1-2. Вып. 1.2	Сборные железобетонные марши, площадки и проступи для многоэтажных общественных зданий производственных и вспомогательных зданий промышленных предприятий	
1.450.3-3, Вып. 0,2	Стальные лестницы, площадки стремянки и ограждения	
1.055.1-1	Ступени бетонные и железобетонные	Здание с подвалом
1.041.1-2, Вып. 1	Сборные железобетонные многопустотные плиты перекрытий многоэтажных общественных зданий производственных и вспомогательных зданий промышленных предприятий	
1.141.1, Вып. 59	Предварительно напряженные панели с круглыми пустотами	
1.138-10, Вып. 1.2	Перемычки железобетонные для зданий с кирпичными стенами	

Проект разработан в соответствии с действующими нормами и правилами и предусматривает мероприятия, обеспечивающие взрывную, взрывопожарную и пожарную безопасность при эксплуатации здания.

Главный инженер проекта В. И. Заславский

Ведомость рабочих чертежей основного комплекта (начало)

Лист	Наименование	Примечание
1	2	3
1.1.	Общие данные (начало)	
1.2	Общие данные (окончание)	
2	Схема расположения фундаментов. Сечения 1-1, 2-2.	
3	Сечения фундаментов 3-3 ÷ 10-10	
4	Конструкция фундаментов Фм1, Фм1а, Фм2, Фм2а.	
5	Схемы расположения колонн, ригелей перекрытия, диафрагм жесткости и панелей перекрытия.	
6	Схемы расположения ригелей и плит покрытия. Разрезы 1-1 ÷ 7-7.	
7	Лестница в осях 4÷5; Б-В	
8	Схемы расположения стеновых панелей в осях 1-6; 6-1	
9	Схемы расположения стеновых панелей в осях А-В; В-А	
10	Колонны К1÷К3	
11	Колонны К4÷К7	
12	Колонны К8÷К11	
13	Монолитные участки Ум1÷Ум5	
14	Ригель Р6 Монолитные участки Ум6÷Ум8	
15	Схема расположения металлической лестницы МЛ1. Ограждение ОГ1.	
16	Сетки С1÷С6. Изделия закладные МН1, МН2.	
17	Обрамление козырька. Изделия закладные МН3÷МН8	
18	Схема расположения фундаментов. Здание с подвалом	
19	Сечения фундаментов 1-1÷5-5 Здание с подвалом	
20	Сечения фундаментов 6-6÷11-11. Элемент плана 1. Здание с подвалом	
21	Схемы расположения колонн, ригелей, панелей перекрытия и диафрагм жесткости на отм. 0.000 Здание с подвалом.	
22	Разрезы 1-1÷7-7. Фрагмент плана 1. Схема расположения панелей покрытия на отм. 2.390 Здание с подвалом	

Ведомость рабочих чертежей основного комплекта (окончание)

1	2	3
23	Схемы расположения стеновых панелей по осям А и Б Здание с подвалом	
24	Схемы расположения стеновых панелей по осям 1 и 6 Здание с подвалом	
25	Колонны К1 и К2 Здание с подвалом	
26	Колонны К3 и К5 Здание с подвалом	
27	Колонны К4 и К6 Здание с подвалом	
28	Колонны К7; К8 и К9. Здание с подвалом	
29	Колонны К10 и К11. Плита П10. Здание с подвалом	
30	Монолитные участки Ум9÷Ум12 Здание с подвалом	
31	Схема расположения лестницы у оси „1" Обрамление козырька Здание с подвалом	
32	Сетка С-7, Изделия закладные МН-9÷МН-17, Стойка Ст-2, ограждение ОГ-4. Здание с подвалом	
33	Спецификация дополнительных закладных изделий стеновых панелей	

9323/1 25

Привязан:

Инв. №

ГИП	Заславский	VII.84
Н. контр.	Скворецкий	VII.84
Нач. отд.	Пилипенко	VII.84
Гл. спец.	Скворецкий	VII.84
Рук. гр.	Заславский	VII.84
Ст. инж.	Левицкая	VII.84

ТП 411-1-127.86 КЖ

Производственно-лабораторный корпус лесхоза (лесхоззага)

Стадия	Лист	Листов
Р.П.	1.1	

Общие данные (начало)

Киевский филиал СОЮЗГИПРОЛЕСХОЗ

Копировал Герман

Формат А2

Альбом I

Типовой проект 411-1-127.86

Ведомость объемов сборных бетонных и железобетонных конструкций по рабочим чертежам основного комплекта марки КЖ

	Наименование группы элементов, конструкций	Код	Кол. м3	Примечание
1	Фундаменты стаканного типа	5812000000	25.4	
2	Сборные конструкции каналов	5858000000	0.14	
3	Колонны	5821000000	11.57	
4	Ригели и прогоны	5825000000	18.4	
5	Элементы рам	5827000000	16.96	
6	Плиты перекрытий	5842000000	27.08	
7	Плиты покрытий	5841000000	29.1	
8	Панели стеновые наружные	5831000000	102.31	
9	Элементы лестниц	5891000000	2.95	
10	Перемычки	5828000000	1.12	
	Итого		235,03	
	Здание с подвалом			
1	Фундаменты стаканного типа	5812000000	25.4	
2	Сборные конструкции каналов	5858000000	0.25	
3	Колонны	5821000000	14.13	
4	Ригели и прогоны	5825000000	27.62	
5	Элементы рам	5827000000	23.4	
6	Плиты перекрытий	5842000000	55,24	
7	Плиты покрытий	5841000000	30.9	
8	Панели стеновые наружные	5831000000	95.31	
9	Элементы лестниц	5891000000	3.94	
10	Перемычки	5828000000	3.08	
	Итого		279.27	

Ведомость спецификаций

Лист	Наименование	Примечан.
2	Спецификация элементов к схеме расположения фундаментов	
5	Спецификация элементов к схемам расположения колонн, ригелей перекрытия диафрагм жесткости и панелей перекрытия.	
6	Спецификация элементов к схемам расположения ригелей покрытия и панелей покрытия.	
7	Спецификация элементов к схеме расположения лестницы в осях 4-5; Б-В.	
8	Спецификация элементов к схемам расположения стеновых панелей для t=-20°C	
9	Спецификации элементов к схемам расположения стеновых панелей для t=-30°C, t=-40°C	
15	Спецификация элементов к схеме расположения лестницы мл 1.	
18	Спецификация элементов к схеме расположения фундаментов. Здание с подвалом	
22	Спецификация элементов к схеме расположения панелей покрытия. Здание с подвалом	
23	Спецификация элементов к схеме расположения стеновых панелей для t=-20°C. Здание с подвалом.	
24	Спецификации элементов к схеме расположения стеновых панелей для t=-30°C, t=-40°C. Здание с подвалом	
31	Спецификация элементов к схеме расположения лестницы у оси 1 и обрамлению козырька.	
33	Спецификация дополнительных закладных изделий стеновых панелей.	

Общие указания

За отметку 0.000 принята отметка чистого пола 1го этажа, что соответствует отметке [ ] на генплане.

Данные о грунтах и указания по возведению фундаментов приведены на листах схем расположения фундаментов. Временная нагрузка на перекрытие в соответствии со СНиП II-6-74 принята 200 кгс/м².

Антикоррозионная защита соединительных и закладных изделий и элементов крепления предусматривается в соответствии со СНиП II-28-73. „Защита строительных конструкций от коррозии".

После монтажной сварки поврежденные места с антикоррозионным покрытием закладных и соединительных изделий покрываются масляной краской за 2раза.

Монтаж и приёмка сборных железобетонных конструкций производится в соответствии с рабочими чертежами СНиП III-80. Изготовление и приемка монолитных бетонных и железобетонных конструкций производится в соответствии с рабочими чертежами СНиП III-15-76

Технические требования по изготовлению арматурных и закладных изделий.

Плоские арматурные изделия изготовлять с помощью контактной точечной сварки. Сварку сеток производить во всех точках пересечения стержней.

Сварку вести в соответствии с ГОСТ 19292-80. „Соединение сварных элементов закладных деталей сборных железобетонных конструкций" и СН 393-78. „Указания по сварке соединений арматуры и закладных деталей железобетонных конструкций."

Сварку тавровых соединений круглых стержней с листовым прокатом закладных изделий выполнять под слоем флюса.

Материал прокатной стали для закладных изделий принят ВСт3кп2 для сварных конструкций - по ГОСТ 380-71*

Материалы на изготовление сборных бетонных и железобетонных конструкций учтены в ведомости потребности в материалах и отдельно не учитываются.

9323/1 26

ГИП	Зотовский		11.84
Н. контр.	Скворский		11.84
Нач. отд.	Пилипенко		11.84
Гл. спец.	Скворский		11.84
Рук. гр.	Заводник		11.84
Ст. инж.	Левицкая		11.84

ТП 411-1-127.86 КЖ

Производственно-лабораторный корпус лесхоза (лесхоззага)

Стадия	Лист	Листов
Р.П.	1:2	

Общие данные (окончание)

Киевский филиал Союзгипролесхоз

Привязан:

Инв. №

Копировал Герман

Формат А2

Альбом I

Типовой проект 411-1-127.86

Схема расположения фундаментов

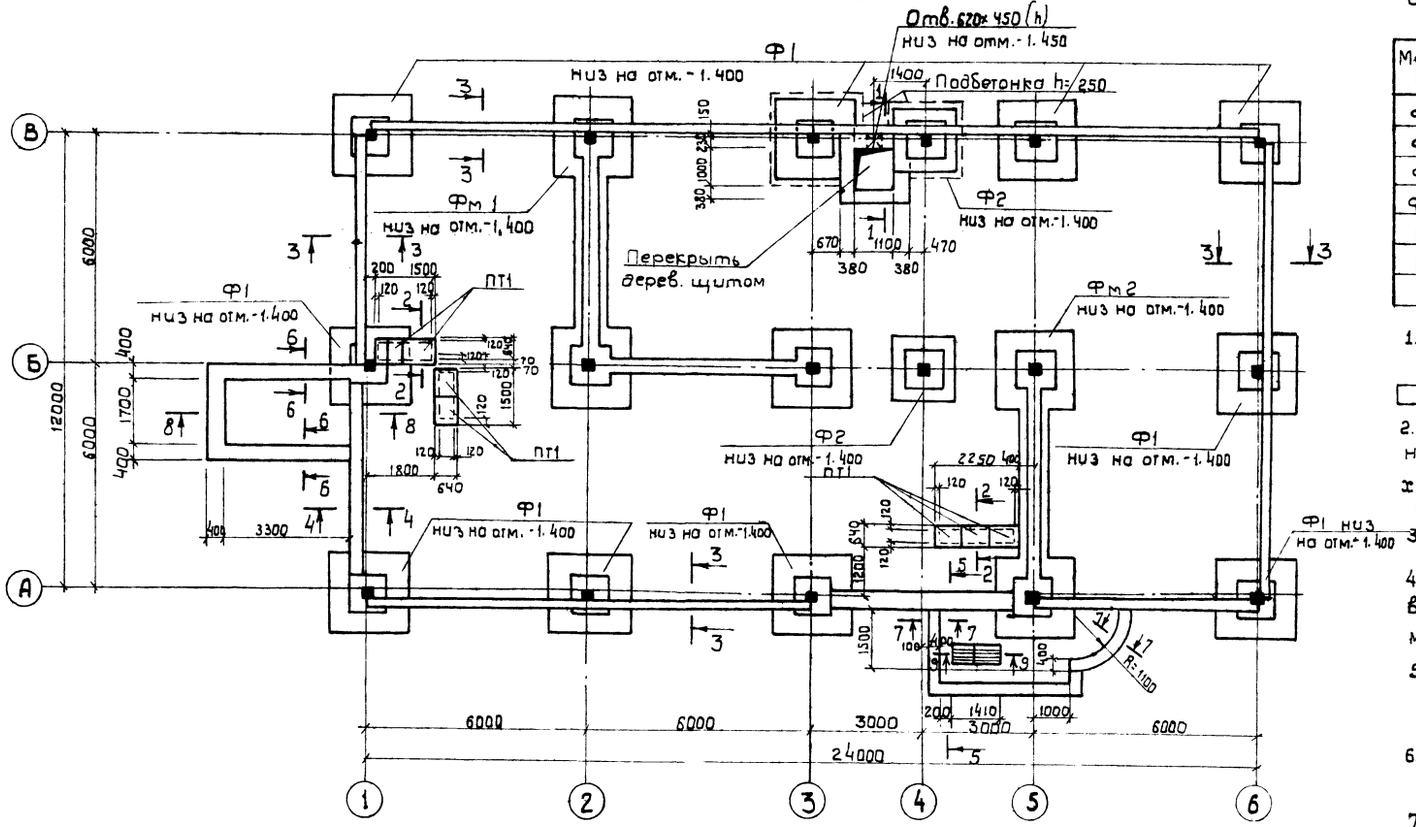

Спецификация элементов к схеме расположения фундаментов

Марка поз.	Обозначение	Наименование	Кол.	Масса ед. кг	Примечание
Ф1	1.020-1/83, вып 1-1	Фундам 1.Ф21.9-1	10	5500	
Ф2	То же	То же, 1Ф18.9-1	2	4300	
Фм1	КЖ-4	" Фм1	1		
Фм2	То же	" Фм2	1		
ПТ1	3.006.1/82 вып. 1-2	Плита ПЗ-15б	7	50	
МН1	КЖ-16	Закладное изделие	4.6		п. м.
МР	ИИ-03-03, альб.71-64	Решетка МР	2		

1. За отметку 0.000 принята отметка уровня чистого пола первого этажа, что соответствует отметке ▭ на генплане.
2. В качестве основания фундаментов приняты сухие непучинистые, непросадочные грунты со следующими характеристиками $\varphi^{н}=28°$; $C_н=0.02$ кгс/см²; $\gamma=1.8$ тс/м³; $E=150$ кгс/см² или $\varphi^{н}=0.49$ рад; $C_н=2$ кПа; $\gamma=1.8$ тс/м³; $E=14.7$ мПа.
3. Все ленточные фундаменты бутобетонные: бут. М200, бетон М100.
4. Кирпичные стены ниже отметки 0.000, стены каналов и приямка выполнить из хорошо обожженного кирпича М100 на цементном растворе М50 и со стороны грунта промазать битумом за 2 раза.
5. Горизонтальную гидроизоляцию кирпичных стен выполнить на отметке -0.030 из слоя цементного раствора состава 1:2 толщиной 20 мм.
6. Вокруг здания выполнить асфальтовую отмостку шириной 750 мм по щебеночной подготовке толщиной 80 мм.
7. Под фундаментами Ф1, Ф2, Фм1 и ФМ2 за исключением фундаментов Ф1 и Ф2 по оси 8 и 3 и 4 выполнить бетонную подготовку из бетона М50 толщиной 100 мм.
8. Пазухи фундаментов засыпать местным материковым грунтом с послойным трамбованием. Толщина трамбуемых слоев 200-300 мм.
9. Расход арматуры на армирование бетонной подготовки под перегородки ф6АI-15,0 кг, ф10АI-195,0 кг.
10. Расчетные схемы нагрузок на фундаменты даны для t=-30°.

1 - 1

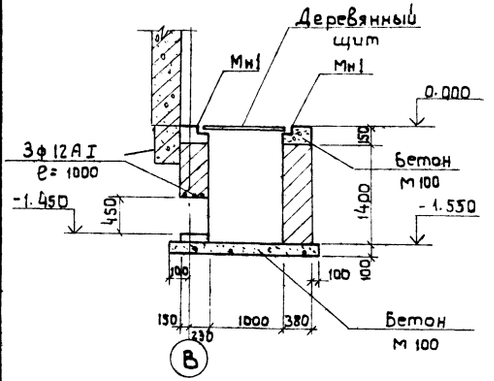

2 - 2

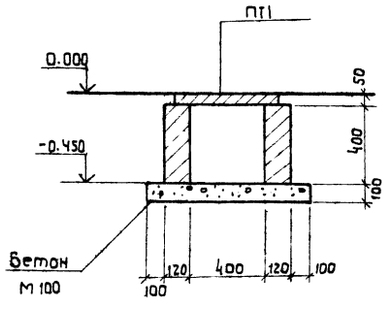

Расчетные схемы нагрузок на фундаменты

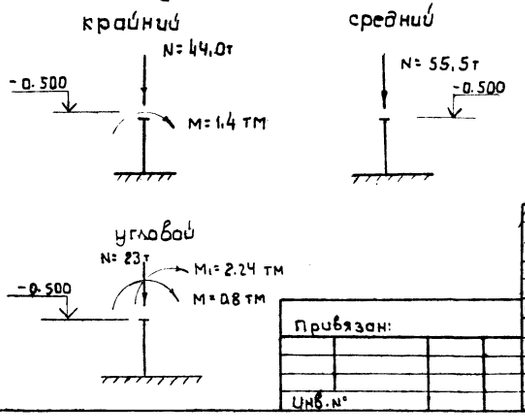

9323/1 27

ГИП	Заславский		11.84
Н. контр.	Сквирский		11.84
Нач. отд.	Пилипенко		11.84
Гл. спец.	Сквирский		11.84
Рук. гр.	Завьяник		11.84
Ст. инж.	Левицкая		11.84

ТП 411-1-127.86 КЖ

Производственно-лабораторный корпус лесхоза (лесхоззага)

Стадия	Лист	Листов
Р.П.	2	27

Схема расположения фундаментов сечения 1-1 ÷ 2-2

Киевский филиал союзгипролесхоз

Привязан:

Инв. №

Согласовано: Сан. техн. сек. Шурман

Копировал Герман

Формат А

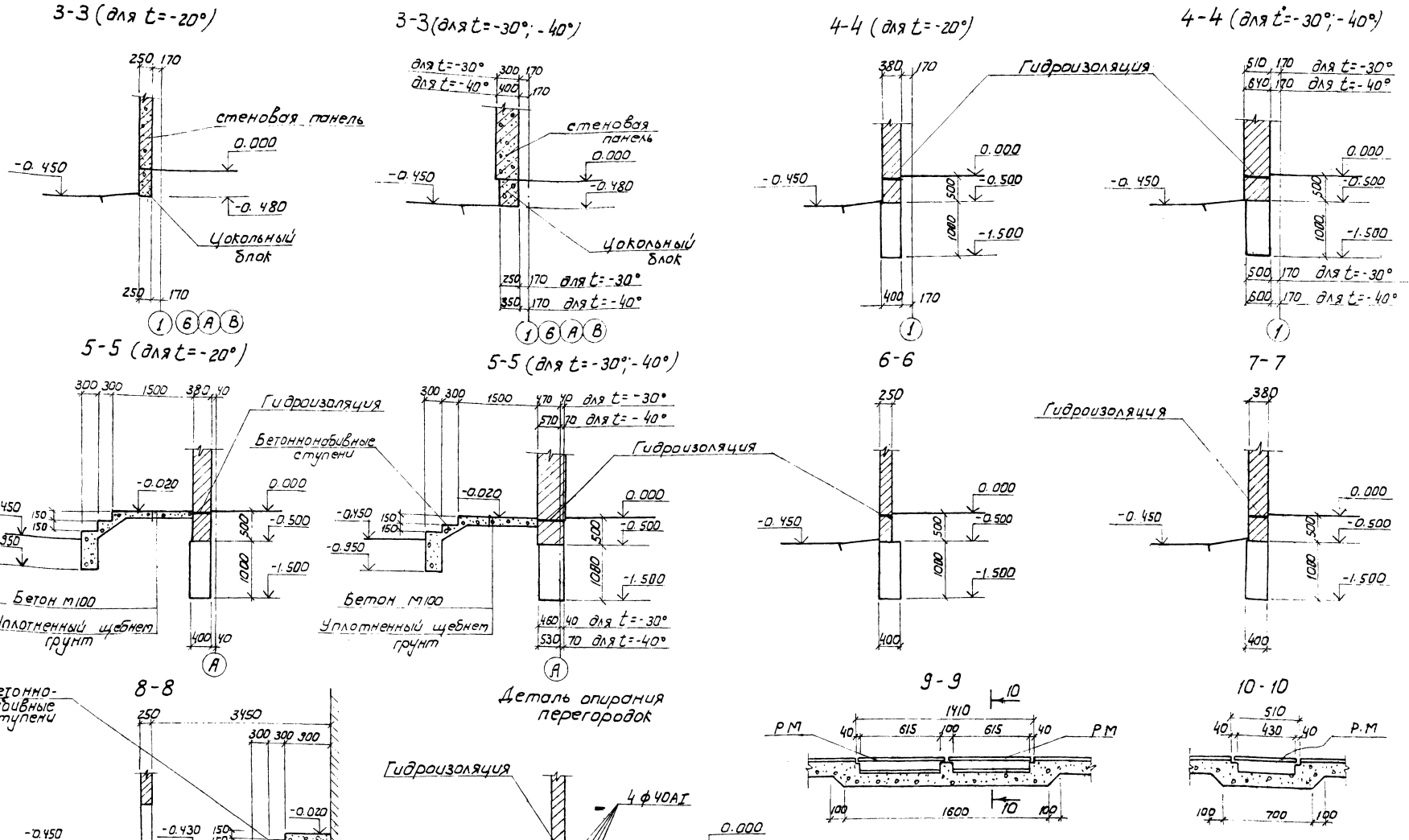

Настоящий лист рассматривать совместно с листом КЖС-2.

9323/1

28

ГИП	Засловский		VI.87	ТП 411-1-127.86 КЖ
Н.контр.	Скворский		VI.87	
Нач.отд.	Пашенко		VI.87	Производственно-лабораторный корпус лесхоза (лесхоззага)
Гл.спец.	Скворский		VI.87	
Рук.гр.	Забранис		VI.87	Стадия Р.П. Лист 3 Листов
Ст.инж.	Левицкая		VI.87	

Привязан

Инв.№ подл.

Сечения фундаментов 3-3 ÷ 10-10

Киевский филиал Союзгипролесхоз

Копировал Герман

Формат А2

Альбом I

Типовой проект 411-1-127.86

фм1, фм1а

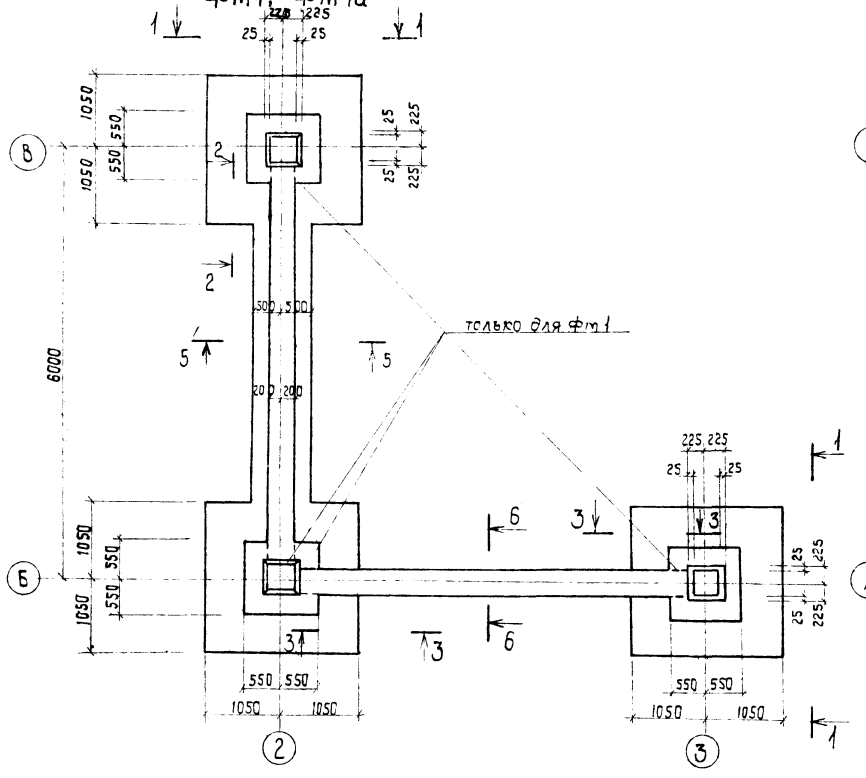

фм2, фм2а

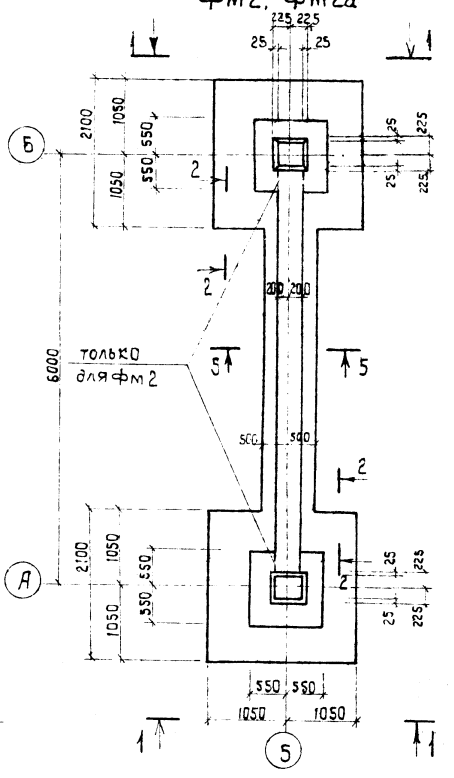

Спецификация элемента монолитной конструкции

Формат	Зона	Поз	Обозначение	Наименование	Кол.	Примечание
				фм1, фм1а		
				Сборочные единицы		
		1	КЖС-16	Сетка С1	3	
		2	То же	То же С2	12	
		3	1.020-1/83 Вып. 1-1	" С13	15	
				Детали		
		4	КЖС-4	ФIIIАII ГОСТ 5781-82, ℓ=1010	36	0,9 кг
				Материалы		
				Бетон М200 для фм1		10,8 м³
				То же для фм1а		12,6 м³
				фм2, фм2а		
				Сборочные единицы		
		1	КЖС-16	Сетка С1	2	
		2	То же	То же С2	6	
		3	1.020-1/83 Вып. 1-1	" С13	10	
				Детали		
		4	КЖС-4	ФIIIАII ГОСТ 5781-82, ℓ=1010	24	0,9 кг
				Материалы		
				Бетон М200 для фм2		7,4 м³
				То же для фм2а		8,3 м³

Ведомость расхода стали на элемент, кг

Марка элемента	Изделия арматурные									
	Арматура класса									
	AI ГОСТ 5781-82			AII ГОСТ 5781-82			AIII ГОСТ 5781-82			
	Ф6		Итого Ф6	Ф10	Ф12	Итого	Ф6		Итого	
фм 1, 1а	4,8	–	48	22,8	152,4	175,2	26,7		26,7	206,7
фм 2, 2а	2,4		2,4	11,4	101,6	113,0	17,8		17,8	133,2

1. План фундаментов см. лист КЖС-2, КЖС-18
2. Отметки в скобках даны для фундаментов фм 1а и фм 2а.

1-1

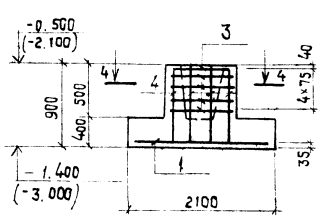

2-2 для фм1 и фм2

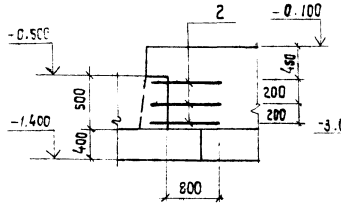

2-2 для фм1а и фм2а

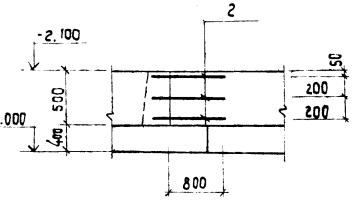

4-4

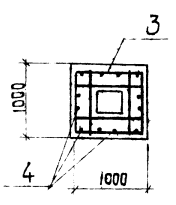

3-3 для фм1 и фм2

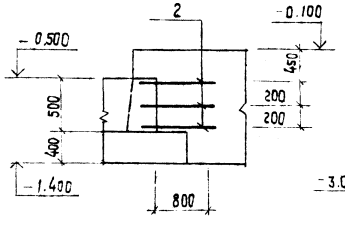

3-3 для фм1а и фм2а

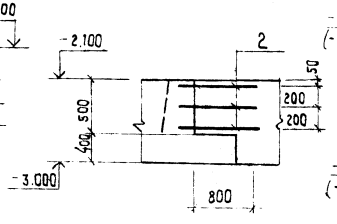

5-5

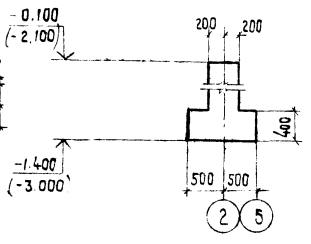

6-6

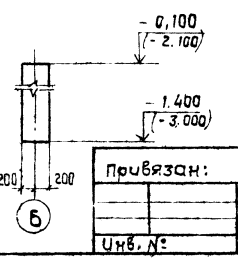

Привязан:

Инв. №:

ГИП	Заславский		VI.84
Н. контр.	Скворцов		VI.84
Нач. отд.	Филипенко		VI.84
Гл. спец.	Скворцов		VI.84
Рук. гр.	Заводник		VI.84
Т. инж.	Девицкая		VI.84

9323/1

29

ТП 411-1-127.86 КЖС

Производственно-лабораторный корпус лесхоза (лесхозэага)

Стадия	Лист	Листов
Р.П	4	

Конструкция фундаментов фм1, фм1а, фм2, фм2а

Киевский филиал Союзгипролесхоз

Копировал Краснова

Формат А2

Альбом I

Типовой проект 411-1-127.86

Схема расположения колонн.

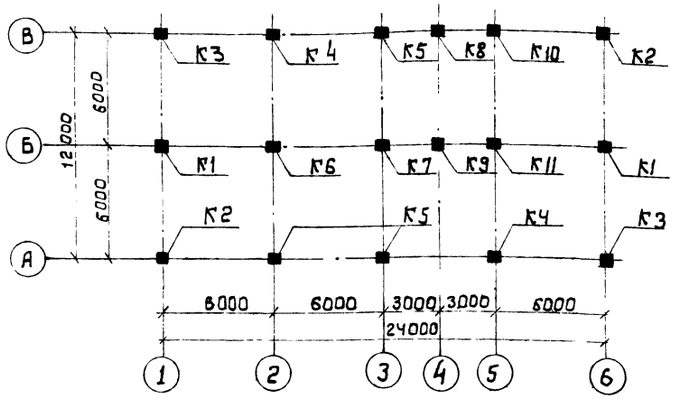

Спецификация элементов к схеме расположения панелей перекрытия на отм. 3.300

Марка поз.	Обозначение	Наименование	Кол.	Масса ед.кг	Примечание
		Схема расположения панелей перекрытия на отм.3.300			
П1	1.041.1-2, вып. 1	Панель пристен. ПК56.12-8АТ IVст-1	7	2000	
П2	То же	Панель связевая ПК56.15-6АТ IVст-2	2	2600	
П3	"	Панель рядовая ПК56.12-6АТ IVст	9	2000	
П4	"	То же, ПК56.15-6АТ IVст	10	2600	
П5	1.041.1-2, вып. 5	Панель пристен. ПК26.12-6АТ IVст-1	1	900	
П6	То же	Панель рядовая ПК26.12-6АТ IVст	4	900	
Ум1	КЖ-13	Монолитный участок Ум1	1		
Ум2	То же	То же, Ум2	1		
Ум3	"	" Ум3	1		
Ум6	КЖ-14	" Ум6	1		
МС-9	1.020-1/83 вып.7-1	Изделие соединит. МС-9	3		
МС-11	1.020-1/83, вып.6-1	То же МС-11	5		
МС-14	1.020-1/83, вып.7-1	" МС-14	4		
МС-15	1.020-1/83, вып.6-1	" МС-15	4		
МС-18	1.020-1/83; вып.6-1	" МС-18	8		
МС-19	1.020-1/83. вып.7-1	" МС-19	14		
МС-26	1.020-1/83. вып.7-1	" МС-26	6		

Спецификация элементов к схемам расположения колонн, ригелей, перекрытия на отм.3.300 и диафрагм жесткости

Марка поз.	Обозначение	Наименование	Кол.	Масса ед.кг	Примечание
		Схема расположения колонн			
К1	1.020-1/83, вып.2-1, КЖ-10	Колонна 2КД3.33-1.1а	2	1744	
К2	То же	То же, 2КО3.33-2.1а	2	1710	
К3	"	" 2КО3.33-2.1б	2	1710	
К4	1.020-1/83, вып.2-1, КЖ-11	" 2КВ.33-1а	2	1676	
К5	То же	" 2КО.3.33-2.1в	3	1710	
К6	"	" 2КО 3.33-2.1г	1	1710	
К7	"	" 2Д3.33-1.1б	1	1744	
К8	1.020-1/83, вып. 2-1, КЖ-13	" 2КО 3.33-2.1д	1	1710	
К9	То же	" 2КО 3.33-2.1е	1	1710	
К10	"	" 2КО 3.33-2.1ж	1	1710	
К11	"	" 2КО3.33-2.1и	1	1710	
		Схема располож. ригелей перекр. на отм. 3.300 и диафрагм жесткости			
Р1	1.020-1/83, вып. 3-1	Ригель РДП4.57-60 АТ V	2	2600	
Р2	То же	То же, РДП4.57-40 АТ V	1	2600	
Р3	"	" РОП4.27-40	1	950	
Р4	"	" РОП4.57-30	4	2075	
Р5	"	" РЛП4.57-30	1	2075	
Р6	1.020-1/83, вып. 3-1, КЖ-14	" РЛП4.57-30а	1	2075	
Р7	1.020-1/83, вып. 3-1	" РЛП4.27-40	2	950	
Р8	"	" Р3, 27	1	240	
Д1	1.020-1/83, вып.4-1	диафраг. жестк. 2Д56.33	1	8230	
Д2	То же	То же, 1ДПК 56.33-1	1	6300	
Д3	"	" 2ДПК 56.33	1	7230	
МС-3	1.020-1/83, вып.7-1	Изделие соединит. МС-3	18		
МС-4	То же	То же МС-4	18		
МС-9	1.020-1/83, вып. 7-1	" МС-9	6		
МС-27	То же	" МС-27	4		

Схема расположения ригелей перекрытия и диафрагм жесткости на отм. 3.300

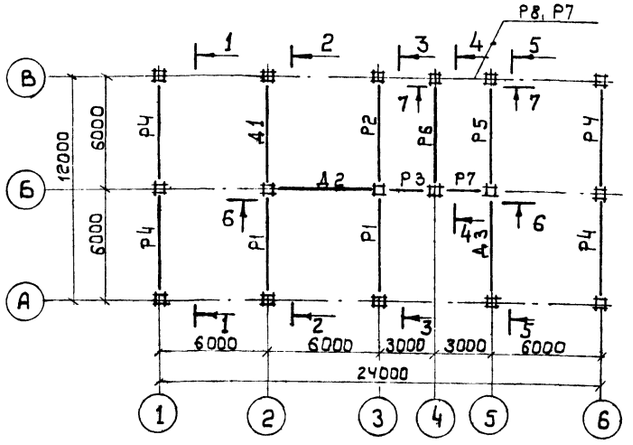

Схема расположения панелей перекрытия на отм. 3.300.

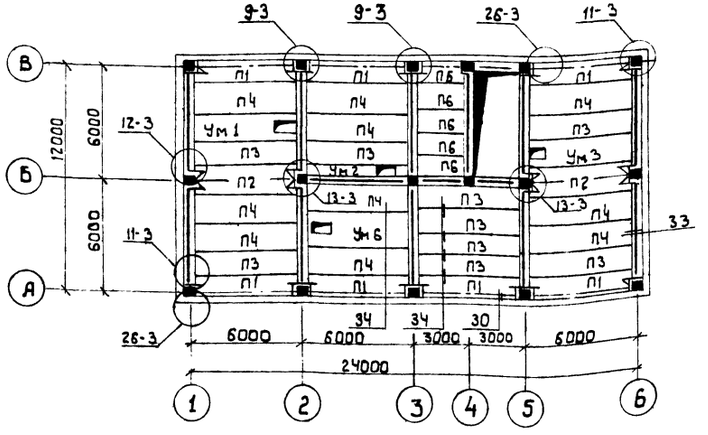

1. Настоящий чертеж рассматривать совместно с листом КЖ-6
2. Все узлы замаркированы на данном листе по серии 1.020-1/83, вып. 6-1.

30

9323/1

ГМП	Заславский		VI.84
Н. контр.	Сквирский		VI.84
Нач. отд.	Пилипенко		VI.84
Гл. спец.	Сквирский		VI.84
Рук. гр.	Завадник		VI.84
Инж.	Краснощекова		VI.84

ТП 411-1-127.86 КЖ

Производственно-лабораторный корпус лесхоза (лесхоззага)

Стадия	Лист	Листов
Р.П.	5	

Схемы располож. колонн, ригелей, перекрытия диафрагм жесткости и панелей перекр.

Киевский филиал союзгипролесхоз

Привязан:

Инв. №

Согласовано: Сант. сект. Ширман

Копировал Герман

Формат А2

Типовой проект 411-1-127.86 Альбом I

Схема расположения ригелей покрытия и диафрагм жесткости

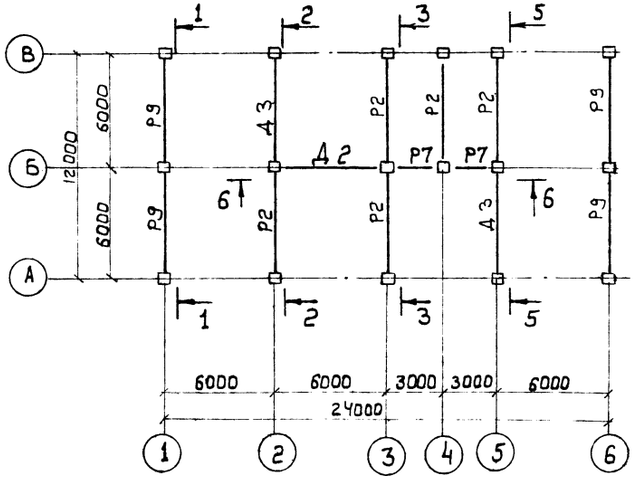

Схема расположения панелей покрытия

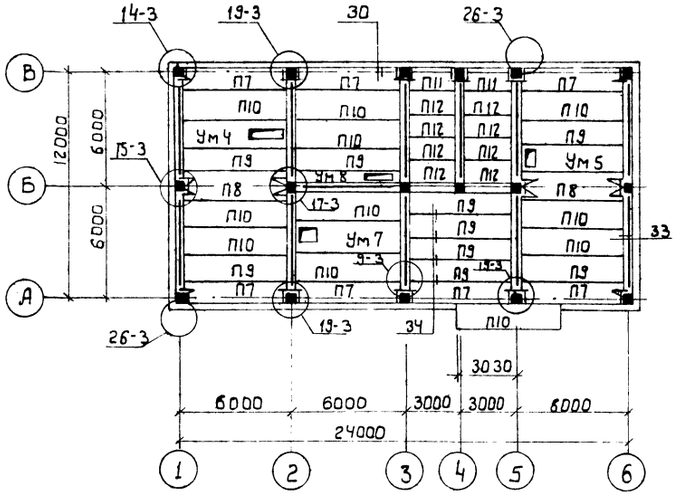

Спецификация элементов к схемам расположения ригелей покрытия, панелей покрытия и диафрагм жесткости

Марка поз.	Обозначение	Наименование	Кол.	Масса ед. кг	Примечание
		Схема располож. ригелей покрытия и диафр. жесткости			
Р2	1.020-1/83, вып. 3-1	Ригель РДП 4.57-40А т IV	5	2600	
Р7	То же	То же, РЛП 4.27-40	2	950	
Р9	"	" РОП 4.57-20	4	2075	
Д2	1.020-1/83, вып. 4-1	диафр. жесткости 1ДПК 56.33-1	1	6300	
Д3	То же	То же, 2ДПК 56.33	2	7230	
МС-3	1.020-1/83, вып. 7-1	изделие соединит. МС-3	18		
МС-4	То же	То же, МС-4	18		
МС-9	"	" МС-9	6		
МС-27	"	" МС-27	4		
		Схема расположения панелей перекрытия			
П7	1.041.1-2, вып. 1	Панель пристен. ПК 56.12-4А т IV ст-1	7	2000	
П8	То же	Панель связевая ПК 56.15-4А т IV ст-2	2	2600	
П9	"	Панель рядовая ПК 56.12-4А т IV ст	9	2000	
П10	"	То же ПК 56.15-4А т IV ст	10	2600	
П11	"	Панель пристен. ПК 26.12-4А т IV ст-1	2	900	
П12	"	Панель рядовая ПК 26.12-4А т IV ст	8	900	
Ум 4	К ж-13	Монолитный участок Ум 4	1		
Ум 5	То же	То же, Ум 5	1		
Ум 7	К ж-14	" Ум 7	1		
Ум 8	То же	" Ум 8	1		
МС-9	1.020-1/83, вып. 7-1	Изделие соединит. МС-9	8		
МС-11	1.020-1/83, вып. 6-1	То же, МС-11	8		
МС-15	То же	" МС-15	18		
МС-18	"	" МС-18	6		
МС-21	"	" МС-21	10		
МС-23	"	" МС-23	8		
МС-26	1.020-1/83, вып. 7-1	" МС-26	9		
П1-8	3.006.1-2/82, вып. 1-2	Плита перекр. каналов П1-8	11	40	
П7д-3	То же	То же, П7д-3	3	150	

1. Плиты перекрытия каналов П1-8 и П7д-3 замаркированы на листах АР4, АР-13
2. Все узлы замаркированы на данном листе по серии 1.020-1/83, вып. 6-1.

1-1

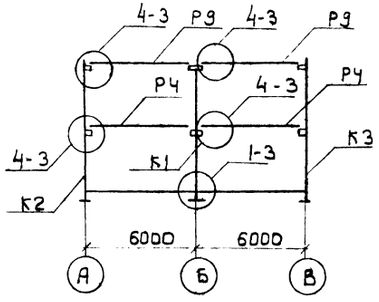

2-2

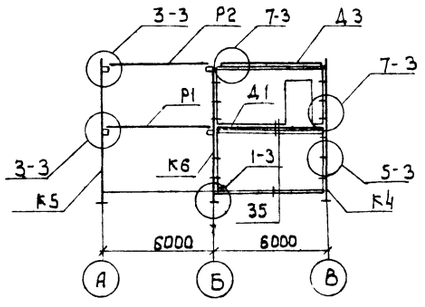

3-3

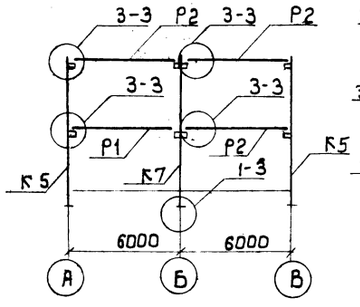

4-4

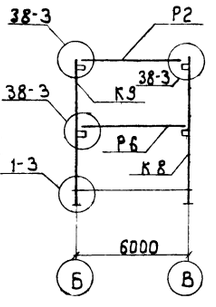

5-5

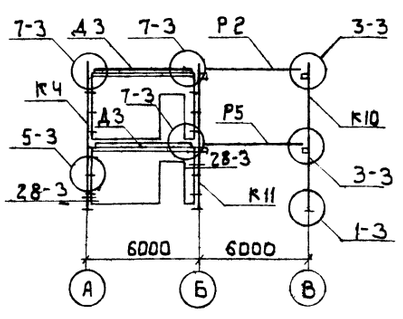

6-6

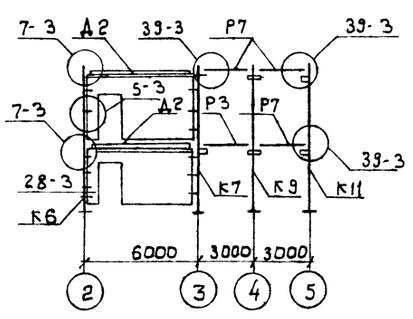

7-7

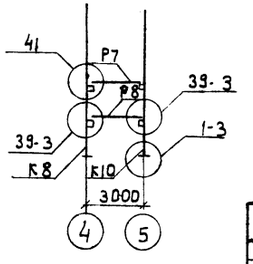

9323/1 31

Гип	Заславский		VI.84
Н. контр.	Сквирский		VI.84
Нач. отд.	Пилипенко		VI.84
Гл. спец.	Сквирский		VI.84
Рук. гр.	Заводник		VI.84
Инж.	Краснощекова		VI.84

ТП 411-1-127.86 КЖ

Производственно-лабораторный корпус лесхоза (лесхоззага)

Стадия	Лист	Листов
Р.П.	6	

Схемы расположения ригелей и плит покрытия
Разрезы 1-1 ÷ 7-7.

Киевский филиал СОЮЗГИПРОЛЕСХОЗ

Привязан:

Инв. №

Согласовано: Сантехнич. Шурман

Копировал Герман

Формат А2

Альбом I

Типовой проект 411-1-127.86

Схема расположения лестничных маршей

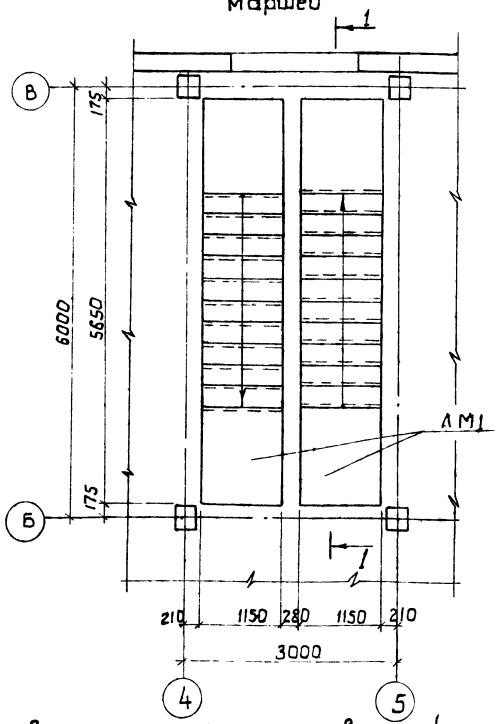

Схема расположения проступей на лестничных маршах

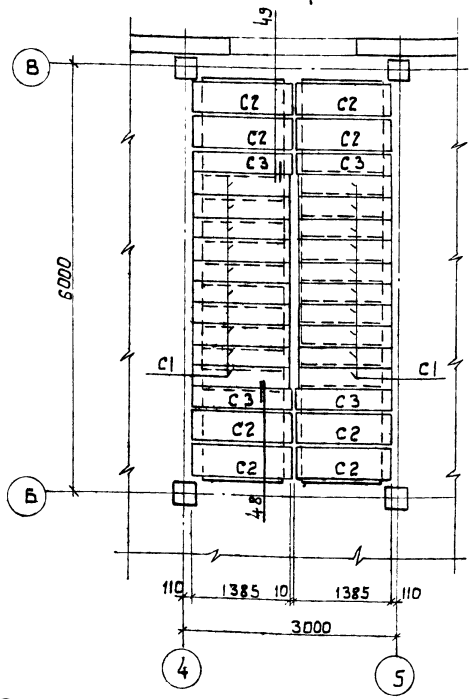

1 - 1

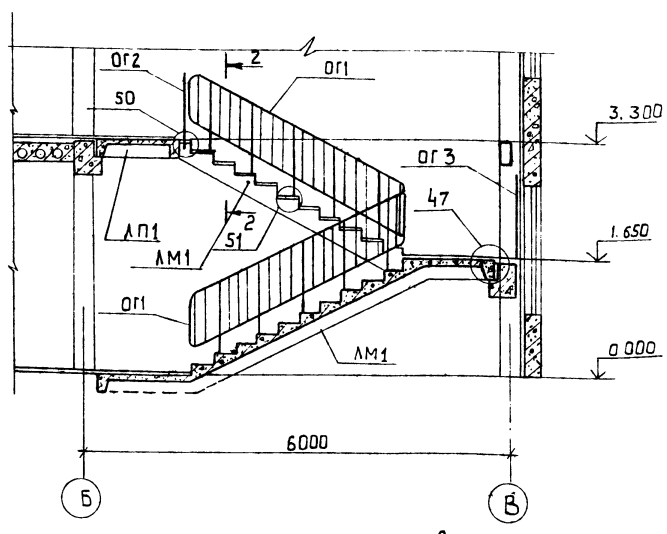

Спецификация элементов к схеме расположения лестницы в осях 4-5, Б-В

Марка поз.	Обозначение	Наименование	Кол.	Масса кг.	Примечание
ЛМ1	1.050.1-2, Вып.1	Лестничный марш ЛМП 57.11-175	2	2400	
ЛП1	То же	Лестничная площадка ЛПП 14.13в	1	600	
С1	"	Проступь 1ЛН 13.3	20	49	
С2	"	То же, 2ЛН 14.5	10	66	
С3		" 2ЛН 14.3в	5	46	
ОГ1	1.050.1-2 Вып.2	Ограждение ОМ 17-2 марша	2	40	
ОГ2	То же	Ограждение площадки ОП 12-2	1	19	
ОГ3	"	Ограждение окна ОК 26-5	1	175	
МС30	1.020-1/83, Вып. 7-1	Изделие соединит. МС30	1		
МС32	1.020-1/83, В. 6-1	То же, МС32	1		
МС33	То же	" МС33	3		
МС34	"	" МС34	10		

Схема расположения верхней лестничной площадки

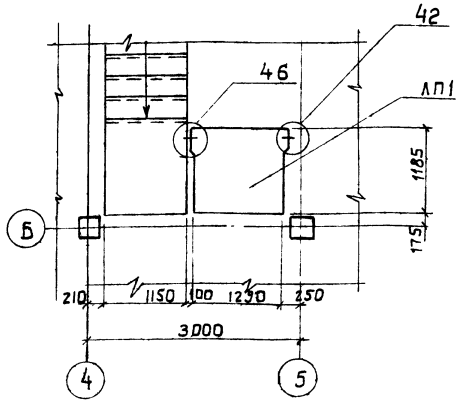

Схема расположения проступей на верхней площадке.

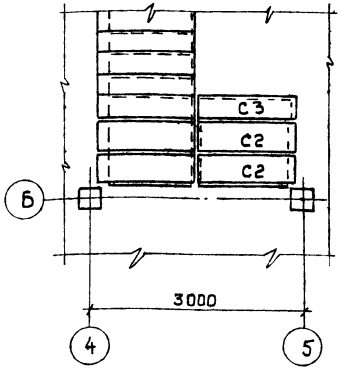

2 - 2

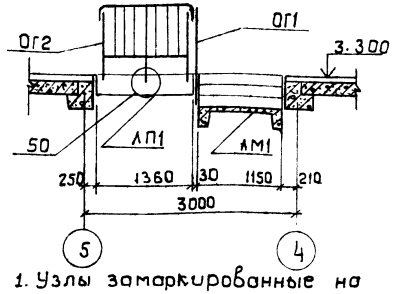

1. Узлы замаркированные на данном листе, разработаны в серии 1.020-1/83 Выпуск 6-1.

9323/1

32

ГИП	Заславский		VI.84	ТП 411-1-127.86 КЖ
Н. контр.	Скворецкий		VI.84	
Нач. отд.	Пилипенко		VI.84	Производственно-лабораторный корпус лесхоза (лесхоззага)
Гл. спец.	Скворецкий		VI.84	
Рук. гр.	Заславский		VI.84	
Ст. инж.	Левицкая		VI.84	Лестница в осях 4-5; Б-В

Стадия	Лист	Листов
Р.П.	7	

Киевский филиал СОЮЗГИПРОЛЕСХОЗ

Привязан

Инв.№ подл.

Копировал Герман

Формат А2

Альбом

Типовой проект 411-1-127.86

Схема расположения стеновых панелей в осях 1-6

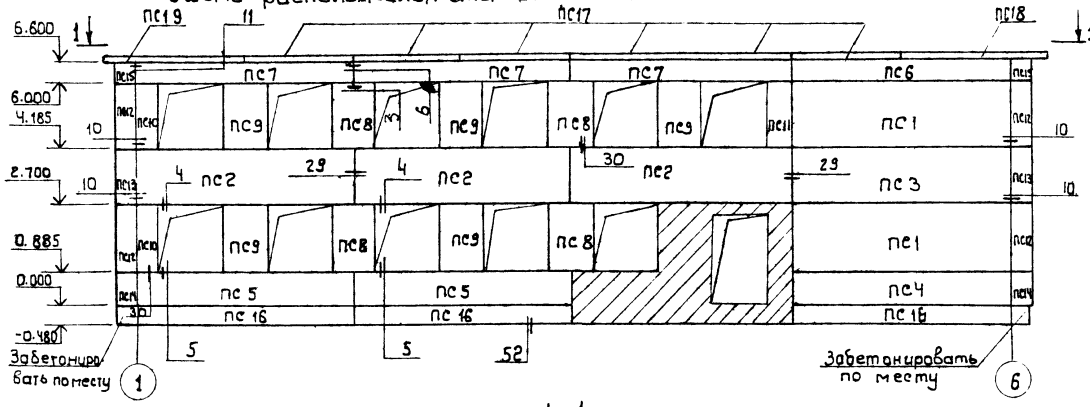

1-1

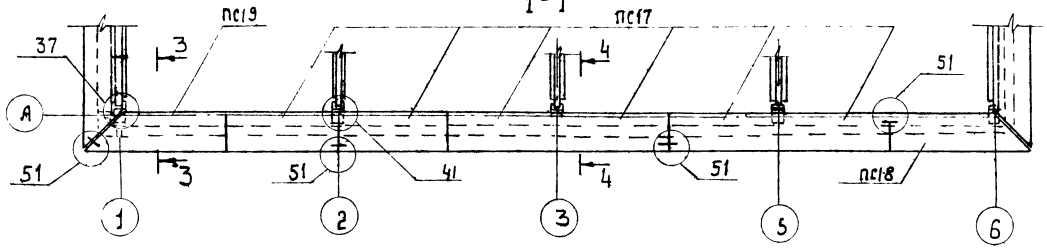

3-3

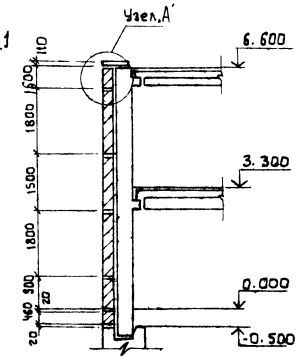

Узел „А"

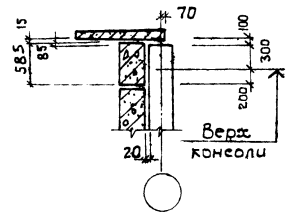

Схема расположения стеновых панелей в осях Б-1.

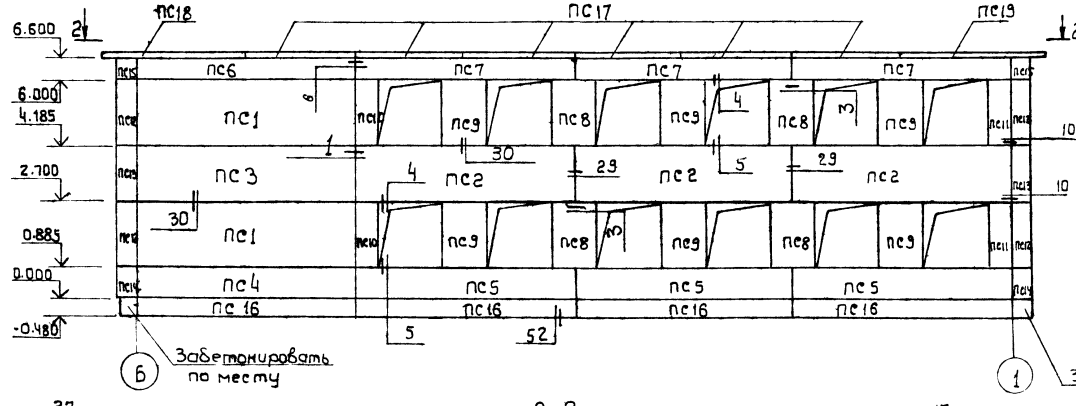

2-2

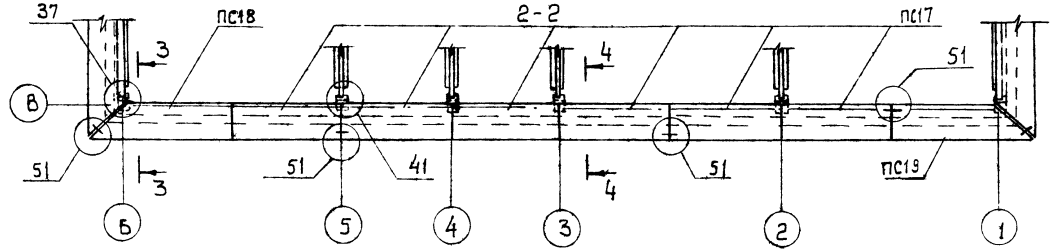

4-4

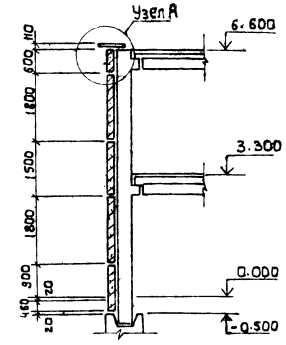

Спецификация элементов к схемам расположения стеновых панелей для температуры t = -20°С

Марка поз.	Обозначение	Наименование	Кол.	Масса ед., кг	Примечание
		t = -20°С			
		Стеновые панели			
ПС1	1.030.1-1.Вып.1-1,Кор33	ПС60.18.25-2л-1	6	4070	
ПС2	То же	ПС60.15.25-2л-9	8	3390	
ПС3	"	ПС60.15.25-2л-1	3	3390	
ПС4	"	ПС60.9.25-2л-1	3	2020	
ПС5	"	ПС60.9.25-2л-6	7	2020	
ПС6	"	ПС60.6.25-6л 3	3	1340	
ПС7	"	ПС60.6.25-6л-15	8	1340	
ПС8	"	2ПС12.18.25-л-1	10	790	
ПС9	"	2ПС12.18.25-л-4	15	790	
ПС10	"	2ПС6.18.25-л-2	6	390	
ПС11	"	2ПС6.18.25-л-3	5	390	
ПС12	"	3ПС41.180.25-л-1	8	390	
ПС13	"	3ПС41.150.25-л-1	4	320	
ПС14	"	3ПС41.90.25-л-1	4	190	
ПС15	"	3ПС41.60.25-л-1	4	130	
ПС16	1.030.1-1, Вып. 1-1	БЦ60.5.25-л	10	1040	
ПС17	1.030.1-1, Вып 2-1	ПК 30.10-т	16	700	
ПС18	То же	1ПК 39.10-т-2	4	800	
ПС19	"	1ПК 39.10-т-1	4	800	
		Соединительные элементы			
МС1	1.030.1-1, Вып. 4-1	МС1	104		
МС2	1.030.1-1. Вып. 3-1	То же МС2	126		
МС3	1.030.1-1, Вып. 4-1	" МС3	28		
МС4	1.030.1-1, Вып. 3-1	" МС4	24		
МС7	То же	" МС7	14		
МС17	1.030.1-1, Вып. 4-1	" МС17	70		
МС20	1.030.1-1, Вып. 3-1	" МС20	38		
МС25	То же	" МС25	8		
МС27	"	" МС27	39		

1. Стеновые панели приняты из керамзитобетона $\gamma = 900$ кг/см^3.
2. Все узлы замаркированные на данном листе по серии 1.030.1-1, Вып. 3-1.

9323/1 33

ГИП	Западский		VI.84
Н. контр.	Скворский		VI.84
Нач. отд.	Пилипенко		VI.84
Гл. спец.	Скворский		VI.84
Рук. гр.	Заводник		VI.84
Ст. техн.	Краснощекова		VI.84

ТП 411-1-127.86 КЖ

Производственно-лабораторный корпус лесхоза (лесхоззага)

Стадия Р.П. | Лист 8 | Листов

Схемы расположения стеновых панелей в осях 1-5; Б-1.

Киевский филиал Союзгипролесхоз

Привязан:

Инв. №

Копировал Герман

Формат

Типовой проект 411-1-127.86

Схема расположения стеновых панелей в осях А-В

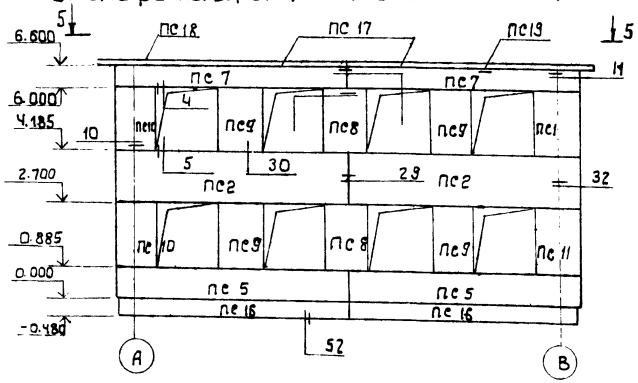

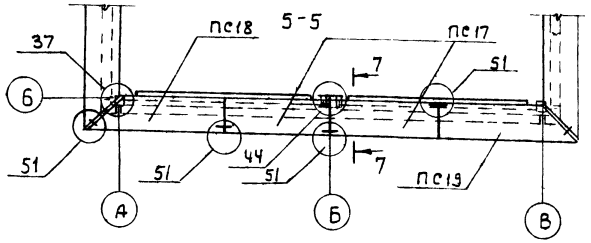

Схема расположения стеновых панелей в осях В-А

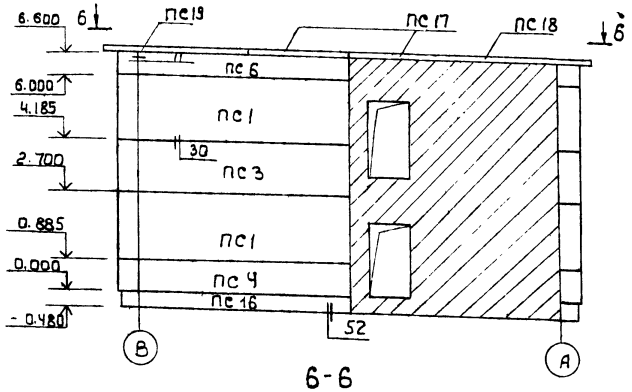

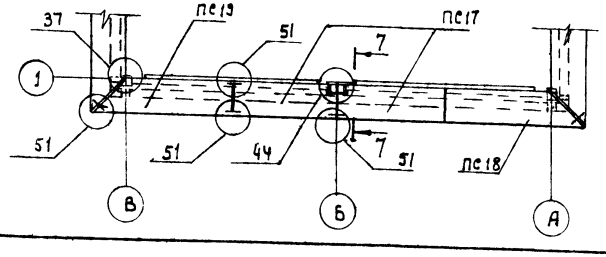

Спецификация элементов к схеме расположения стеновых панелей для температуры -30°С.

Марка, поз.	Обозначение	Наименование	Кол.	Масса ед.кг	Примечание
		t = -30°С			
		Стеновые панели			
ПС1	1.030.1-1, вып. 1-1, кж-33	ПС60.18.3.0-2.л-1	6	4830	
ПС2	То же	ПС60.15.3.0-3.л-9	8	4010	
ПС3	"	ПС60.15.3.0-9.л-1	3	4010	
ПС4	"	ПС60.9.3.0-6.л-1	3	2410	
ПС5	"	ПС60.9.3.0-6.л-6	7	2410	
ПС6	"	ПС60.6.3.0-6.л-3	2	1590	
ПС7	"	ПС60.6.3.0-6.л-15	8	1590	
ПС8	"	2ПС13.18.3.0-л-1	10	940	
ПС9	"	2ПС13.18-3.0-л-4	15	940	
ПС10	"	2ПС6.18.3.0-л-2	6	460	
ПС11	"	2ПС6.18.3.0-л-3	5	460	
ПС12	"	3ПС46.180.30-л-1	8	500	
ПС13	"	3ПС46.150.30-л-1	4	420	
ПС14	"	3ПС46.90.30-л-1	4	250	
ПС15	"	3ПС46.60.30-л-1	4	170	
ПС16	1.030.1, вып. 1-1	БЦ60.5.2.5-л	10	1040	
ПС17	1.030.1-1, вып. 2-1	ПК30.10-т	16	700	
ПС18	То же	1ПК39.10-т-2	4	800	
ПС19	"	1ПК39.10-т-1	4	800	
МС1	1.030.1-1, вып. 4-1	соединительн. элементы МС1	104		
МС2	1.030.1-1, вып. 3-1	То же МС2	126		
МС3	1.030.1-1, вып. 4-1	" МС3	28		
МС4	1.030.1-1, вып. 3-1	" МС4	24		
МС7	То же	" МС7	14		
МС17	1.030.1-1, вып. 4-1	" МС17	70		
МС20	1.030.1-1, вып. 3-1	" МС20	38		
МС25	То же	" МС25	8		
МС27	"	" МС27	39		

7-7

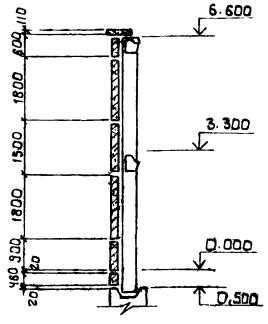

Спецификация элементов к схеме расположения стеновых панелей для температуры -40°С.

Марка поз.	Обозначение	Наименование	Кол.	Масса ед.кг.	Примечание
		t = -40°С			
		Стеновые панели			
ПС1	1.030.1-1, вып. 1-1 кж-33	ПС60.18.3.5-6.л-1	6	5600	
ПС2	То же	ПС60.15.3.5-6.л-9	8	4660	
ПС3	"	ПС60.15.3.5-6.л-1	3	4660	
ПС4	"	ПС60.9.3.5-6.л-1	3	2780	
ПС5	"	ПС60.9.3.5-6.л-6	7	2780	
ПС6	"	ПС60.6.3.5-6.л-3	3	1840	
ПС7	"	ПС60.6.3.5-6.л-15	8	1840	
ПС8	"	2ПС12.18.3.5-л-1	10	1110	
ПС9	"	2ПС12.18.3.5-л-4	15	1110	
ПС10	"	2ПС6.18.3.5-л-2	6	540	
ПС11	"	2ПС6.18.3.5-л-3	5	540	
ПС12	"	3ПС56.180.35-л-1	8	720	
ПС13	"	3ПС56.150.35-л-1	4	610	
ПС14	"	3ПС56.90.35-л-1	4	360	
ПС15	"	3ПС56.60.35-л-1	4	240	
ПС16	1.030.1-1, вып. 1-1	БЦ60.5.3.5-л	10	1470	
ПС17	1.030.1-1, вып. 2-1	ПК30.10-т	16	700	
ПС18	То же	1ПК39.10-т-2	4	800	
ПС19		1ПК39.10-т-1	4	800	
МС1	1.030.1-1, вып. 4-1	соединительные элементы МС1	104		
МС2	1.030.1-1, вып. 3-1	То же МС2	126		
МС3	1.030.1-1, вып. 4-1	" МС3	28		
МС4	1.030.1-1, вып. 3-1	" МС4	24		
МС7	То же	" МС7	14		
МС17	1.030.1-1, вып. 4-1	" МС17	70		
МС20	1.030.1-1, вып. 3-1	" МС20	38		
МС25	То же	" МС25	8		
МС27	"	" МС27	39		

1. Стеновые панели приняты из керамзитобетона $\gamma = 900$ кг/м³
2. Все узлы замаркированные на данном листе по серии 1.030.1-1, вып. 3-1.

9323/1 34

ГИП	Заславский		VI.84
Н. контр.	Сквирский		VI.84
Нач. отд.	Пилипенко		VI.84
Гл. спец.	Сквирский		VI.84
Рук. гр.	Заводнин		VI.84
Ст. техн.	Красноцкий		VI.84

ТП 411-1-127.86 КЖ

Производственно-лабораторный корпус лесхоза (лесхоззага)

Стадия	Лист	Листов
Р.П.	9	

Схемы расположения стеновых панелей в осях А-В; В-А.

Киевский филиал Союзгипролесхоз

Привязан:

Инв. №

Копировал Герман

Формат А2

Типовой проект 411-1-127.86 Альбом I

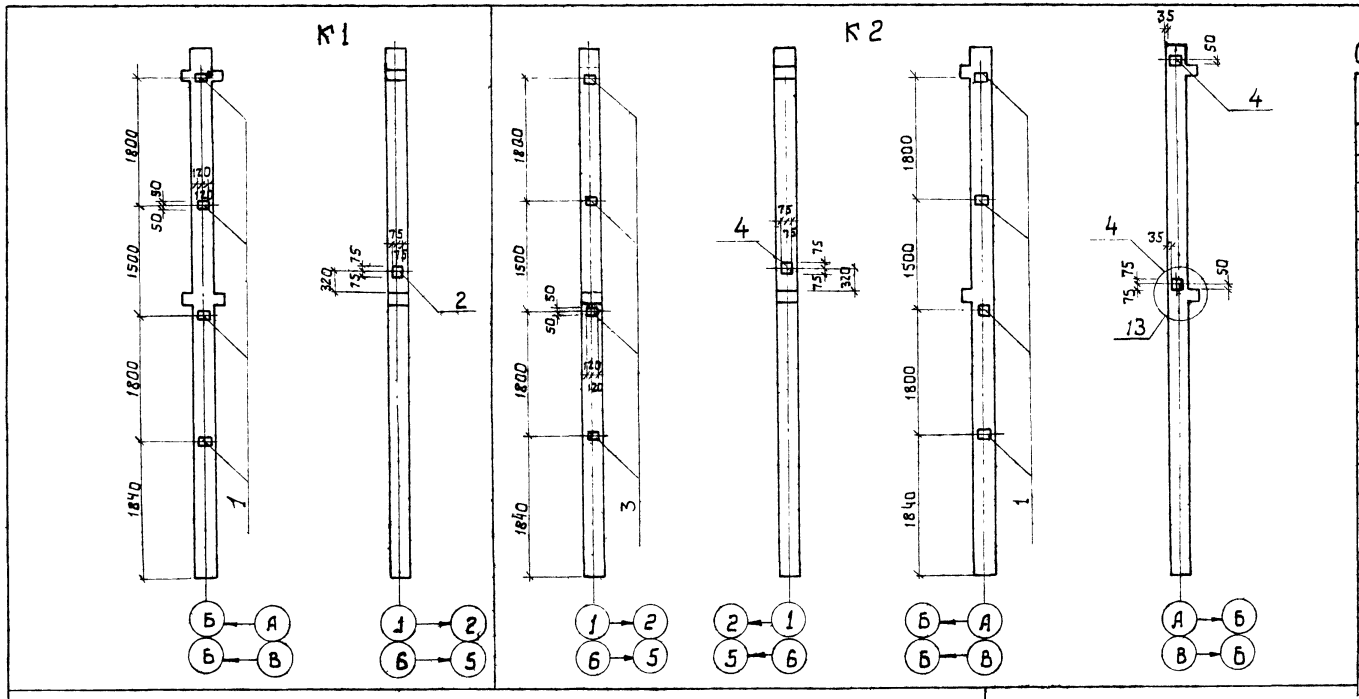

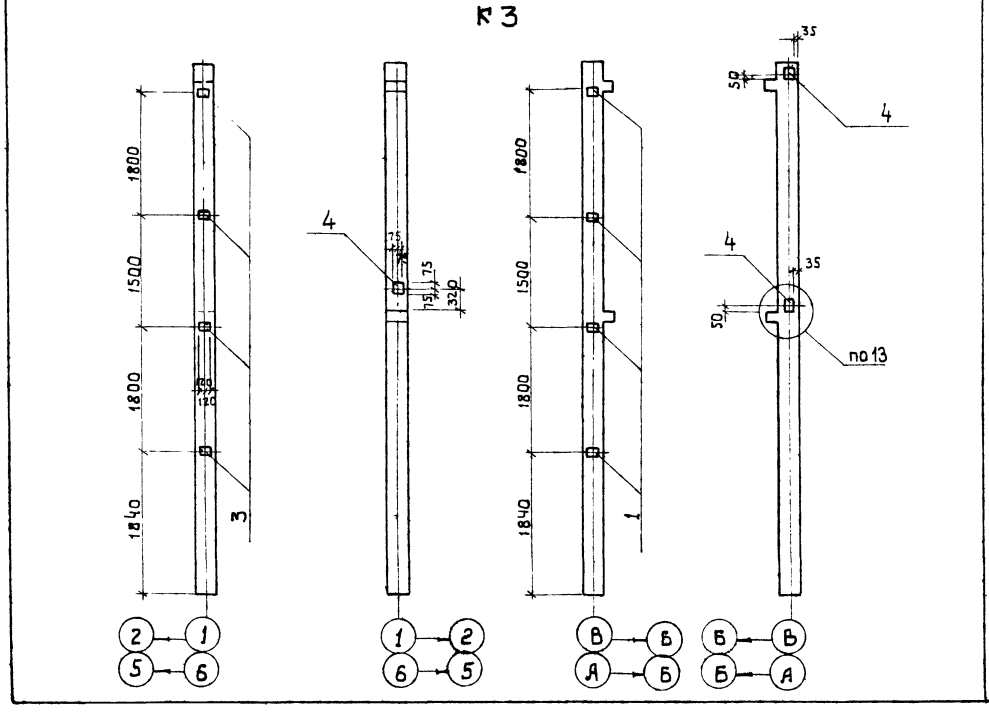

Спецификация дополнительных закладных изделий и колонн

Формат	Зона	Поз	Обозначение	Наименование	Кол.	Примечание
				К1		
				Сборочные единицы		
				Изделия закладные		
		1	1.020-1/83, вып. 2-15	МН-34	4	
		2	То же	МН-41	1	
				К2		
				Сборочные единицы		
				Изделия закладные		
		1	1.020-1/83, вып. 2-15	МН-34	4	
		3	То же	МН-33	4	
		4	"	МН-40	3	
				К3		
				Сборочные единицы		
				Изделия закладные		
		1	1.020-1/83, вып. 2-15	МН-34	4	
		3	То же	МН-33	4	
		4	"	МН-40	3	

Ведомость расхода стали на элемент, кг.

Марка элемента	Изделия закладные										Всего
	Арматура класса					Прокат марки					
	А III					С 38/23					
	ГОСТ 5781-82					ГОСТ 103-76					
	ф8	ф12			Итого	-100×6	-150×8			Итого	
К1	1.6	0.89			2.49	4.52	2.83	–		7.35	9.84
К2	3.2	2.67			5.87	9.04	4.23			13.27	19.14
К3	3.2	2.67			5.87	9.04	4.23			13.27	19.14

Все узлы замаркированные на данном листе, по серии 1.020-1/83, вып. 2-1.

9323/1 35

ГИП	Заславский		VI.84
Н. контр.	Сквирский		VI.84
Нач. отд.	Пилипенко		VI.84
Гл. спец.	Сквирский		VI.84
Рук. гр.	Заводник		VI.84
Ст. техн.	Краснощекова		VI.84

Т П 411-1-127.86 КЖ

Производственно - лабораторный корпус лесхоза (лесхоззага)

Стадия	Лист	Листов
Р. П.	10	

Колонны К1 ÷ К3

Киевский филиал СОЮЗГИПРОЛЕСХОЗ

Привязан

Инв. № подл.

Копировал Герман

Формат А2

Типовой проект VII-1-127.86

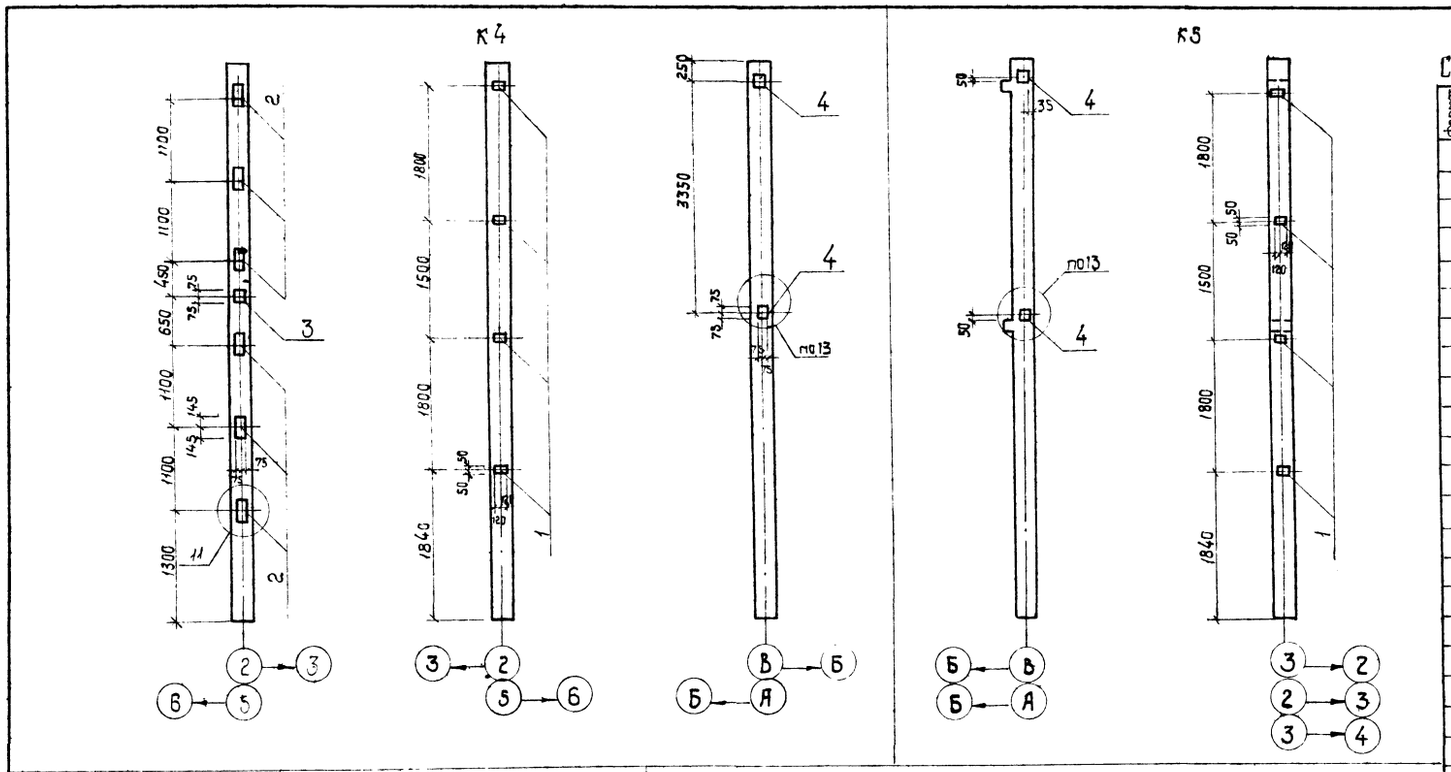

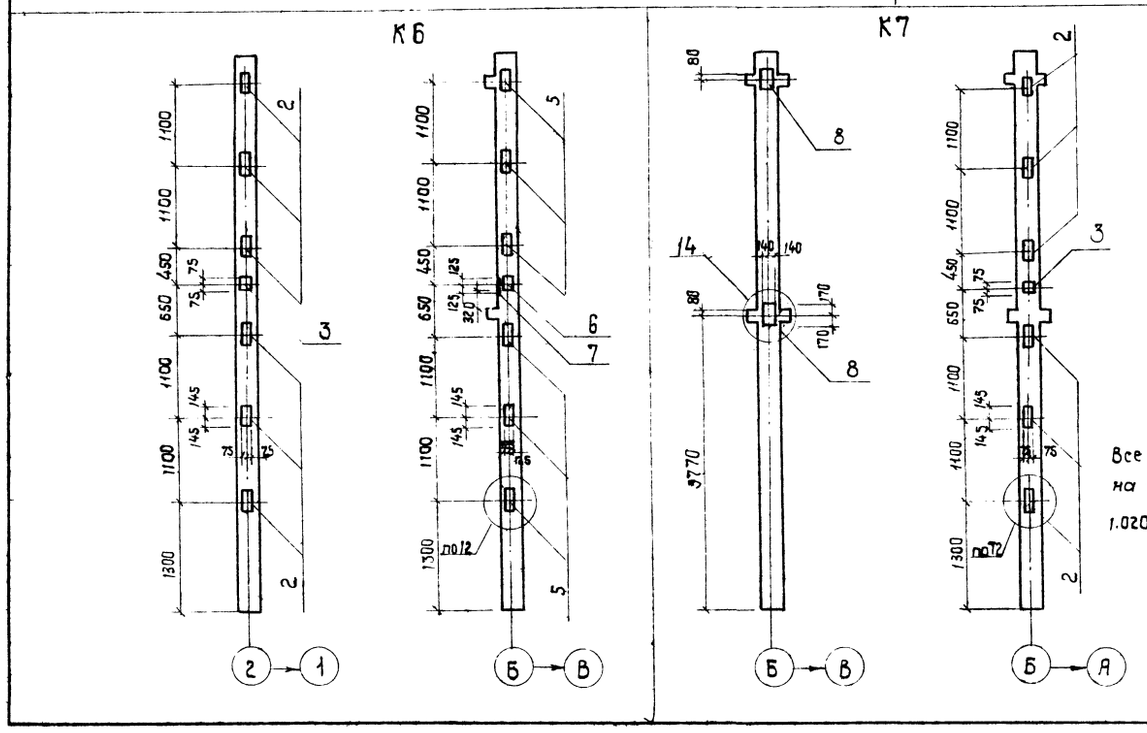

Все узлы замаркированные на данном листе, по серии 1.020-1/83, вып. 2-1.

36

9323/1

Привязан:

Инв. №

Спецификация дополнительных закладных изделий колонн

Формат	Зона	Поз.	Обозначение	Наименование	Кол.	Примечание
				К4		
				Сборочные единицы		
				Изделия закладные		
		1	1.020-1/83, вып. 2-15	МН-33	4	
		2	То же	МН-13	6	
		3	"	МН-19	1	
		4	"	МН-41	2	
				К5		
				Сборочные единицы		
				Изделия закладные		
		1	1.020-1/83, вып. 2-15	МН-33	4	
		4	То же	МН-41	2	
				К6		
				Сборочные единицы		
				Изделия закладные		
		2	1.020-1/83, вып. 2-15	МН-13	6	
		3	То же	МН-19	1	
		5	"	МН-16	6	
		6	"	МН-22	1	
		7	"	МН-40	1	
				К7		
				Сборочные единицы		
				Изделия закладные		
		2	1.020-1/83, вып. 2-15	МН-13	6	
		3	То же	МН-19	1	
		8	"	МН-27	2	

Ведомость расхода стали на элемент, кг.

Марка элемента	Изделия закладные											Всего
	Арматура класса					Прокат марки						
	А III					С38/23						
	ГОСТ 5781-82					ГОСТ 103-76						
	ф8	ф12	ф16	ф18	Итого	-100×6	-150×8	-150×12	250×12	-280×12	Итого	
К4	1,6	13,8	1,3	—	16,7	4,5	5,7	27,4	—	—	37,6	54,3
К5	1,6	1,8	—	—	3,4	4,5	5,7	—	—	—	10,2	23,8
К6	—	12,3	17,3	—	29,6	—	1,4	27,4	44,3	—	73,1	102,7
К7	—	11,4	1,3	2,4	15,1	—	—	27,4	—	8,97	36,4	51,5

ГИП	Заславский		VI.84
Н. контр.	Сквирский		VI.84
Нач. отд.	Пилипенко		VI.84
Гл. спец.	Сквирский		VI.84
Рук. гр.	Заводник		VI.84
Ст. техн.	Краснощекова		VI.84

ТП 411-1-127.86 КЖС

Производственно-лабораторный корпус лесхоза (лесхоззага)

Стадия	Лист	Листов
Р.П.	11	

Колонны К4 ÷ К7

Киевский филиал СОЮЗГИПРОЛЕСХОЗ

Копировал Краснова

формат А2

Альбом I

Типовой проект 411-1-127.86

К8

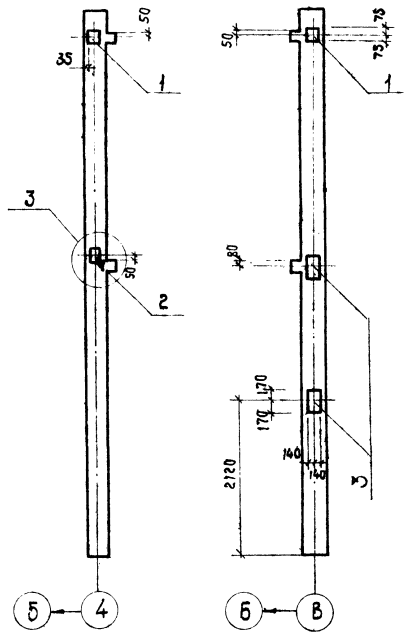

К9

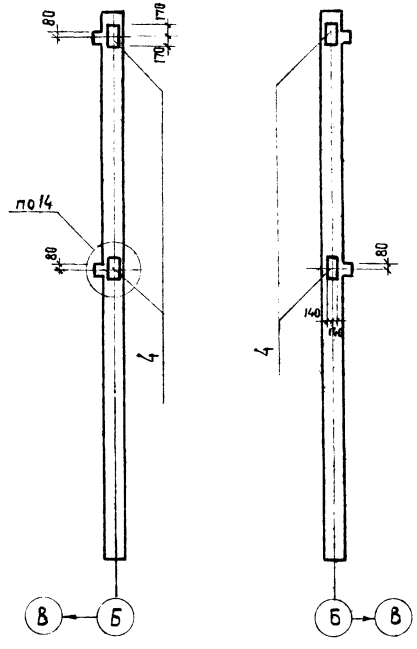

К11

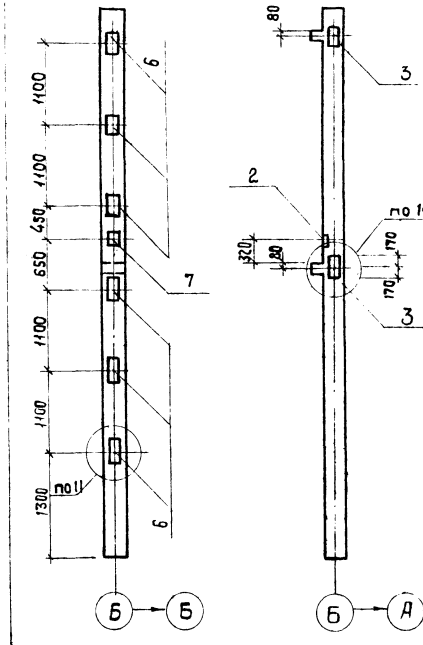

Спецификация дополнительных закладных изделий колонн

Формат	Зона	Поз.	Обозначение	Наименование	Кол	Примечание
				К8		
				Сборочные единицы		
				Изделия закладные		
		1	1.020-1/83, вып.2-15	МН-41	1	
		2	Тоже	МН-40	1	
		3	"	МН-27	2	
				К9		
				Сборочные единицы		
				Изделия закладные		
		4	1.020-1/83, вып. 2-15	МН-36	2	
				К10		
				Сборочные единицы		
				Изделия закладные		
		1	1.020-1/83, вып. 2-15	МН-41	1	
		2	Тоже	МН-40	1	
		3	"	МН-27	2	
		5	"	МН-33	4	
				К11		
				Сборочные единицы		
				Изделия закладные		
		2	1.020-1/83, вып. 2-15	МН-40	1	
		3	Тоже	МН-27	2	
		6	"	МН-13	6	
		7		МН-19	1	

Ведомость расхода стали на элемент, кг.

Марка элемента	Изделия закладные											Всего
	Арматура класса AIII ГОСТ 5781-82						Прокат марки Ст3В/23 ГОСТ 103-76					
	ф8	ф12	ф16	ф18		Итого	-100×6	-150×12	-130×8	280×12	Итого	
К8	—	1,8	—	4,8		6,58	—	—	4,2	18,0	22,2	28,78
К9	—	—	—	4,8		4,8	—	—	—	36,0	36,0	40,8
К10	1,6	1,8	—	4,8		8,2	4,5	—	4,23	18,0	26,8	35,0
К11	—	12,3	1,3	4,8		18,2	—	27,4	1,4	18,0	46,8	65,0

Все узлы затаркированные на данном листе по серии 1.020-1/83 вып. 2-1.

37

9323/1

ГИП	Засловский		VI.84
Н.контр.	Скворцов		VI.84
Нач.отд.	Пилипенко		VI.84
Гл.спец.	Скворский		VI.84
Рук.гр.	Заводник		VI.84
Ст.техн.	Краснощекова		VI.84

ТП 411-1-127.86 КЖ

Производственно-лабораторный корпус песхоза (песхоззага).

Стадия	Лист	Листов
Р.П.	12	

Колонны К8 - К11

Киевский филиал СОЮЗГИПРОЛЕСХОЗ

Привязан:

Инв. №

Копировал краснова

Формат А2

Типовой проект 411-1-127.86 Альбом I

Ум1; Ум4

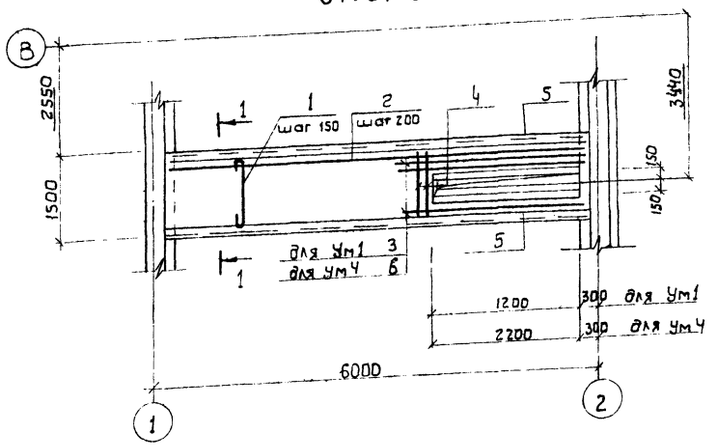

Ум5

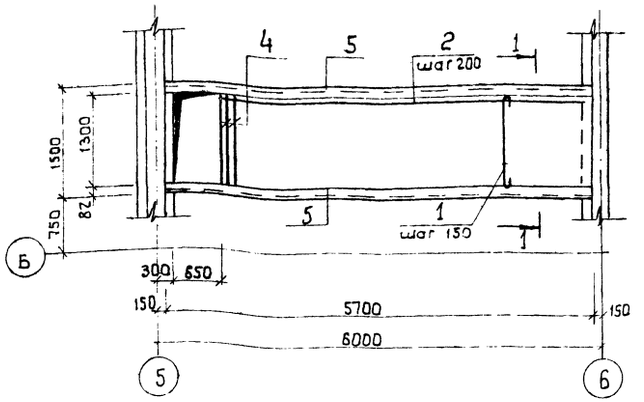

Ум2

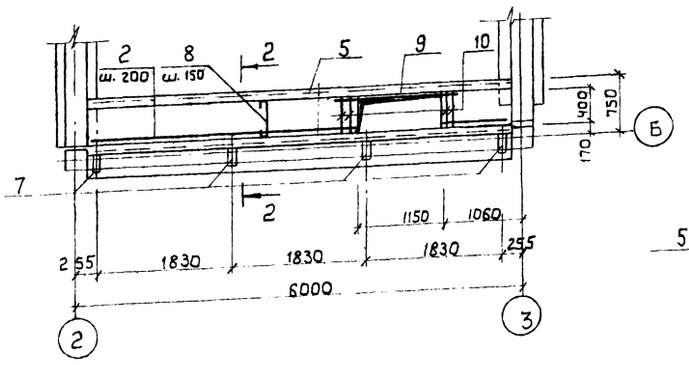

Деталь приварки поз. 5 и поз. 7

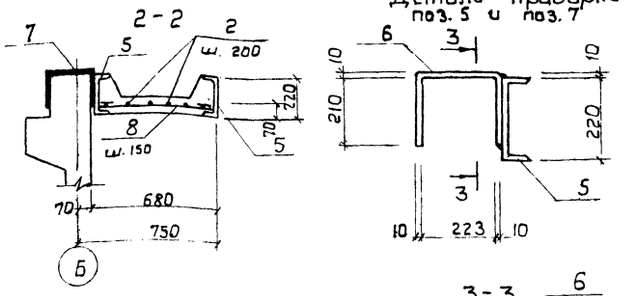

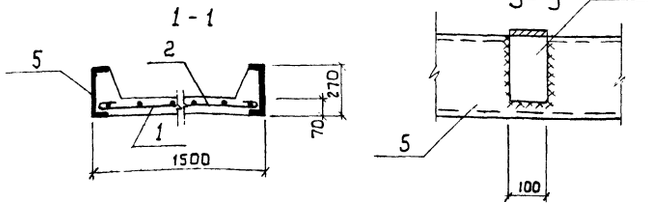

Ум3

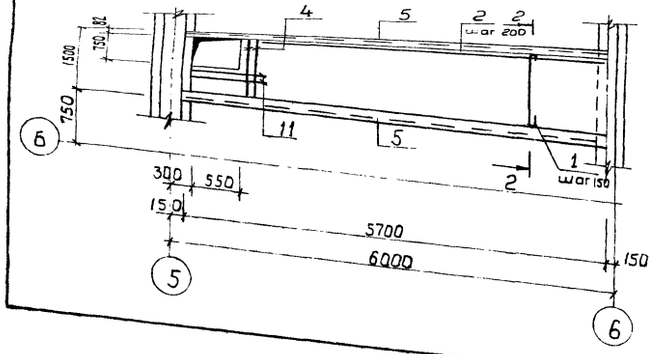

Ведомость расхода стали на элемент, кг.

Марка элемента	Изделия арматурные						Изделия закладные				Общий расход
	Арматура класса AI ГОСТ 5781-82				Всего		Прокат марки Вст. 3 кп 2 ГОСТ 8240-72		ГОСТ 103-76	Всего	
	ф6	ф8	ф12	Итого			[22		-100×10		
Ум1	10.0	24.3	7.5	40.8	40.8	239.4		—		239.4	280.2
Ум2	5.0	12.8	4.0	21.8	21.8	239.4		16.4		255.8	277.6
Ум3	10.1	24.3	4.2	38.6	38.6	239.4		—		239.4	278.0
Ум4	10.0	24.3	9.4	43.7	43.7	239.4		—		239.4	283.1
Ум5	10.1	24.3	2.6	37.0	37.0	239.4		—		239.4	276.4

Привязан:

Инв. № подл.

Спецификация монолитных конструкций

Формат	Зона	Поз.	Обозначение	Наименование	Кол.	Примечание
				Ум1; Ум4		
				Детали		
		1	Кже и 13	ф 8AI ГОСТ 5781-82 ℓ=1580	39	24.3
		2	То же	ф 6AI ГОСТ 5781-82 ℓ=5680	8	10.0
		3	"	ф 12AI ГОСТ 5781-82 ℓ=1850	3	4.9
		4	"	То же, ℓ=1480	2	2.6кг
		5	"	[22 ГОСТ 8240-72* ℓ=5700	2	239.4кг
		6	"	ф 12AI ГОСТ 5781-82, ℓ=2550	3	6.8
				Материалы		
				Ум1 Бетон М 200		0.6м³
				Ум4 Бетон М 200		0.58 м³
				Ум2		
				Детали		
		2	Кже и 13	ф 6AI ГОСТ 5781-82, ℓ=5680	4	5.0кг
		5	То же	[22 ГОСТ 8240-72* ℓ=5700	2	239.4кг
		7	"	-100×10 ГОСТ 103-76 ℓ=540	4	16.4кг
		8	"	ф 8AI ГОСТ 5781-82 ℓ=830	39	12.8
		9	"	ф 12AI ГОСТ 5781-82 ℓ=1600	1	1.4кг
		10	"	То же, ℓ=730	4	2.6кг
				Материалы		
				Бетон М 200		0.3м³
				Ум3		
				Детали		
		2	Кжи 13	ф 6AI ГОСТ 5781-82, ℓ=5680	8	10.1
		5	То же	[22 ГОСТ 8240-72* ℓ=5700	2	239.4кг
		1	"	ф 8AI ГОСТ 5781-82, ℓ=1580	39	24.3
		4	"	ф 12AI ГОСТ 5781-82 ℓ=1480	2	2.6кг
		11	"	То же ℓ=900	2	1.6кг
				Материалы		
				Бетон М 200		0.6м³
				Ум5		
				Детали		
		2	Кже и 13	ф 6AI ГОСТ 5781-82 ℓ=5680	8	10.1
		5	То же	[22 ГОСТ 8240-72* ℓ=5700	2	239.4
		1	"	ф 8AI ГОСТ 5781-82 ℓ=1580	38	24.3
		4	"	ф 12AI ГОСТ 5781-82 ℓ=1480	2	2.6кг
				Материалы		
				Бетон М 200		0.5м³

9323/1 38

ГИП	Заславский	VI 84	ТП 411-1-127.86 КЖ
Н. контр.	Скворецкий	VI 84	Производственно-лабораторный корпус лесхоза (лесхоззага)
Нач. отд.	Пилипенко	VI 84	
Гл. спец.	Скворецкий	VI 84	
Рук. гр.	Забавников	VI 84	
Ст. техн.	Краснощекова	VI 84	Стадия: Р.П. | Лист: 13 | Листов:
Ст. инж.	Левицкая	VI 84	Монолитные участки Ум1÷Ум5 — Киевский филиал Союзгипролесхоз

Копировал Герман Формат А2

Альбом

Типовой проект 411-1-127.86

Р6

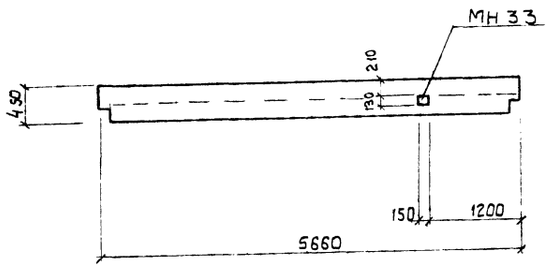

Ум 8

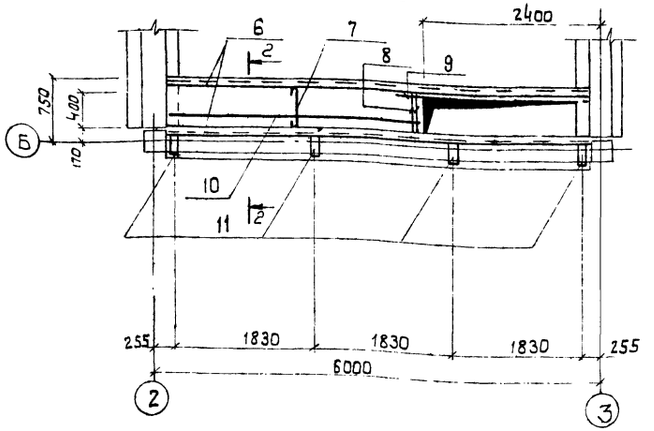

Ум 6

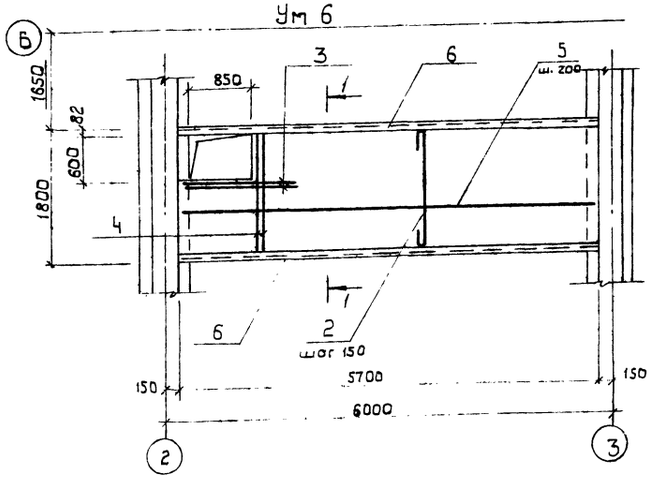

1 - 1

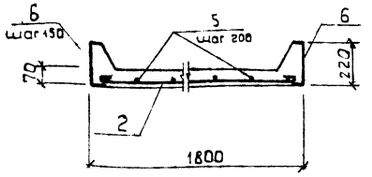

2 - 2

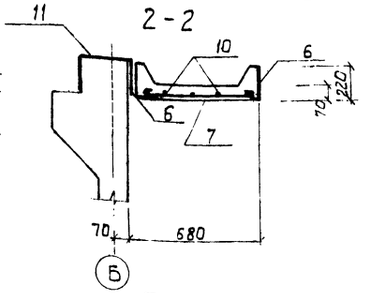

Деталь приварки поз. 6 к поз. 11

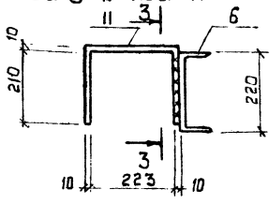

3 - 3

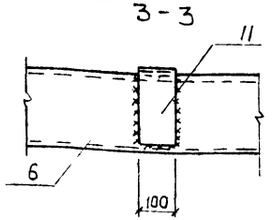

Ум 7

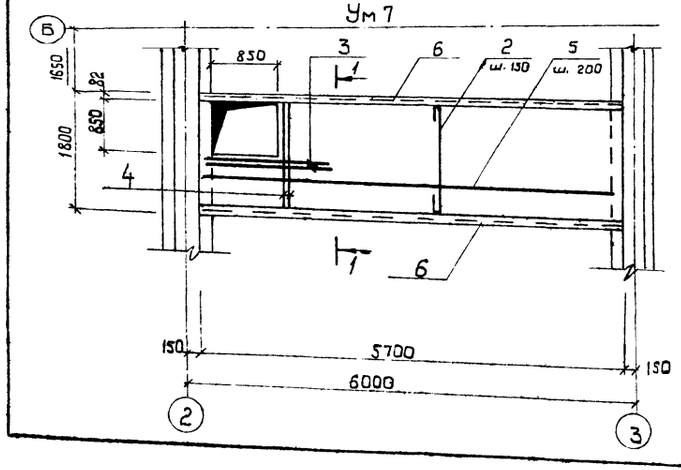

Спецификация дополнительных закладных деталей

Формат	Зона	Поз.	Наименование	Обозначение	Кол.	Примечание
				Р6		
				Сборочные единицы		
		1	1.020-1/83, вып 3-3	Изделия закладные		
				МН-33	1	

Спецификация монолитных конструкций

Формат	Зона	Поз.	Наименование	Обозначение	Кол.	Примечание
				Ум 6 Ум 7		
				Детали		
		2	Кэс-14	ф 10 А I ГОСТ 5781-82 ℓ=1880	39	45,2 кг
		3	То же	ф 12 А I ГОСТ 5781-82 ℓ=1780	2	3,2 кг
		4	"	То же, ℓ=1300	2	2,3 кг
		5	"	ф 6 А I ГОСТ 5781-82 ℓ=5680	10	12,6 кг
		6	"	[22 ГОСТ 8240-72* ℓ=5700	2	2 39,4 кг
				Материалы		
				Бетон М 200		0,72 м³
				Ум 8		
				Детали		
		6	Кэс-14	[22 ГОСТ 5781-82* ℓ=5700	2	239,4 кг
		7	То же	ф 8 А I ГОСТ 5781-82 ℓ=830	24	7,9 кг
		8	"	ф 12 А I ГОСТ 5781-82 ℓ=730	2	1,3 кг
		9	"	То же ℓ=2700	1	2,4 кг
		10	"	ф 6 А I ГОСТ 5781-82 ℓ=3430	5	3,8 кг
		11	"	-100×10 ГОСТ 103-76 ℓ=570	4	16,4 кг
				Материалы		
				Бетон М 200		0,3 м³

Ведомость расхода стали на элемент, кг.

Марка элемента	Изделия арматурные					Всего	Изделия закладные						Всего	Общий расход
	Арматура класса A I, ГОСТ 5781-82						Арматура класса A III, ГОСТ 5781-82		Прокат марки В ст.3 кп 2, ГОСТ 8240-72*, ГОСТ 103-76					
	ф6	ф8	ф10	ф12	Итого		ф12	Итого	[22	Итого	-100×10	238×8	Итого	
Р6	–	–	–	–	–	–	0.22	0.22	–	–	–	1.53	1.53	1.75	1.75
Ум6	12.6	–	45.2	5.5	63.3	63.3	–	–	239.4	239.4	–	–	–	239.4	302.7
Ум7	12.6	–	45.2	5.5	63.3	63.3	–	–	239.4	239.4	–	–	–	239.4	302.7
Ум8	3.8	7.9	–	3.7	15.4	15.4	–	–	239.4	239.4	16.4	–	16.4	255.8	271.2

Привязан:

Инв. №

9323/1

39

ГИП	Заславский		VI 87
Н. контр.	Скворский		VI 87
Нач. отд.	Пилипенко		VI 87
Гл. спец.	Скворский		VI 87
Рук. гр.	Заславский		VI 87
Ст. инж.	Левицкая		VI 87

ТП 411-1-127.86 КЖ

Производственно-лабораторный корпус лесхоза (лесхоззага)

Стадия	Лист	Листов
Р.П.	14	

Ригель Р6. Монолитные участки Ум6 ÷ Ум8.

Киевский филиал Союзгипролесхоз

Копировал Герман

Формат А2

Альбом I

Типовой проект 411-1-127.86

Схема расположения металлической лестницы у оси „1".

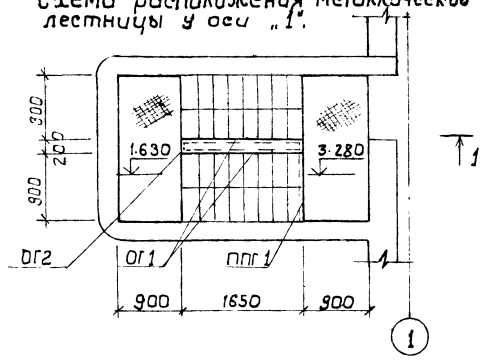

1 - 1

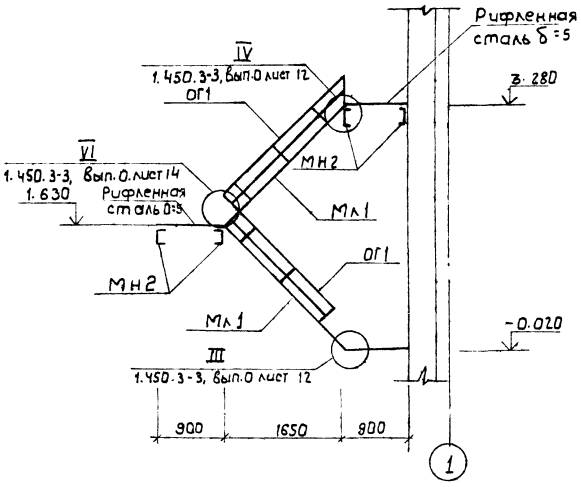

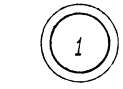

6 - 6

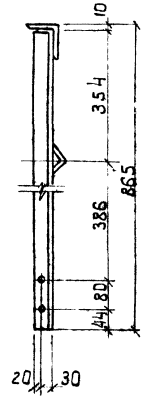

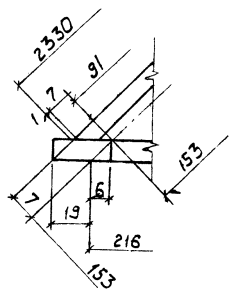

Мл1

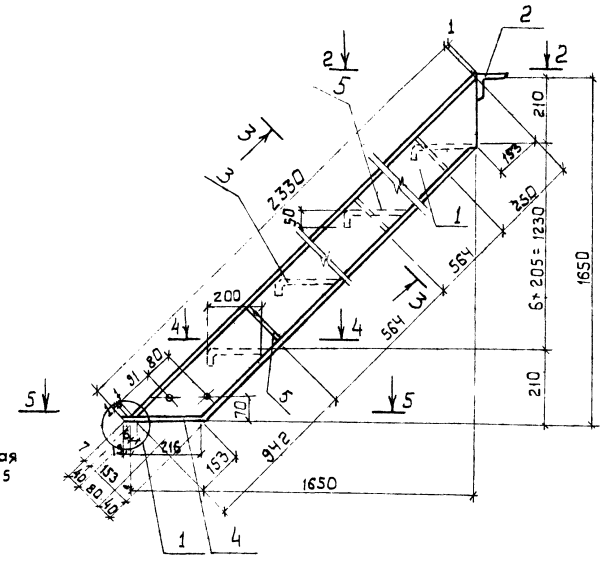

ОГ1

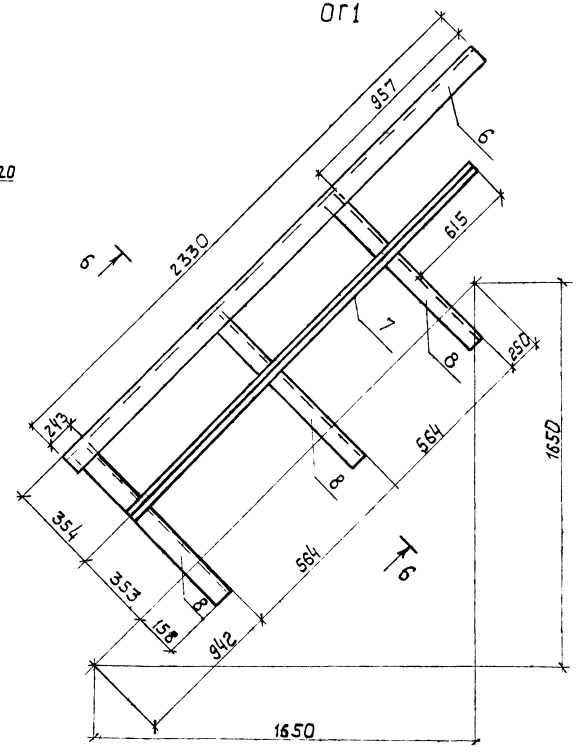

2 - 2

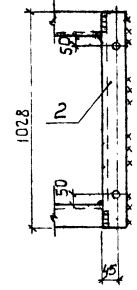

3 - 3

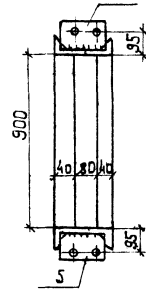

4 - 4

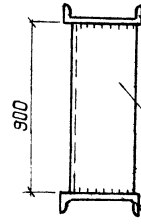

5 - 5

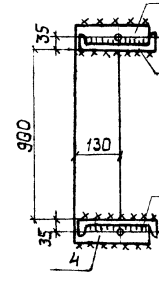

Спецификация элементов металлических конструкций

Формат	Зона	Поз.	Обозначение	Наименование	Кол.	Примечание
			КЖ-15	Мл1		
				Детали		
		1		[16, ГОСТ 8240-72* ℓ=2330	2	66,7 кг
		2		L 75×6 ГОСТ 8509-72* ℓ=1028	1	7,1 кг
		3		250×4 ГОСТ 8568-77 ℓ=900	8	60,0 кг
		4		-70×6 ГОСТ 103-76 ℓ=235	2	1,6 кг
		5		-110×4 ГОСТ 103-76 ℓ=146	6	3,0 кг
				Итого		137,9 кг
			КЖ-15	ОГ1		
				Детали		
		6		L 5,6×4 ГОСТ 8509-72* ℓ=2330	1	8,0 кг
		7		L 2,5×3 ГОСТ 8509-72* ℓ=2010	1	2,9 кг
		8		L 5×5 ГОСТ 8509-72* ℓ=855	3	9,7 кг
				Итого		20,6 кг
			КЖС-15	ОГ2		
				Детали		
		6/4		L 5×5 ГОСТ 8509-72* ℓ=200	2	1,5 кг
				Итого		1,5 кг

Спецификация элементов к схеме расположения лестницы

Марка поз.	Обозначение	Наименование	Кол.	Масса кг.	Примечание
Мл1	КЖ-15	Лестн. марш Мл1	2	276 кг	
ОГ1	То же	Огражд. марша ОГ1	2	41 кг	
ОГ2	"	Огражд. марша ОГ2	1	2 кг	
ПЛГ1	1.450.3-3, Вып. 2	Ограждение площадки ОГПМ Гз Б-1012	1	21 кг	
МН2	КЖС-16	Изделие закладное МН2	4	146,8 кг	
		Рифленная сталь δ=5 ГОСТ 8568-77	36 м²	156 кг	

1. Металлические конструкции разработанные на данном листе выполнять в соответствии с указаниями серии 1.450.3-3, Вып. 0,2.

9323/1

40

ГИП	Заславский		VI.84
Н. контр.	Скворецкий		VI.84
Нач. отд.	Пикулепенко		VI.84
Гл. спец.	Скворецкий		VI.84
Рук. гр.	Заводник		VI.84
Ст. техн.	Левицкая		VI.84

ТП 411-1-127.86 КЖ

Производственно-лабораторный корпус лесхоза (лесхоззага)

Стадия	Лист	Листов
Р.П.	15	

Схема расположения металлической лестницы у оси „1". Мл1, ограждение ОГ1.

Киевский филиал Союзгипролесхоз

Привязан

Инв. № подл.

Копировал Герман

Формат А2

Альбом I

Типовой проект 411-1-127.86

С1

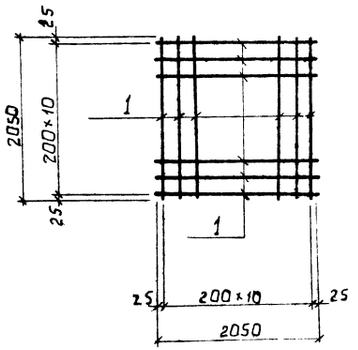

Спецификация элементов металлических конструкций

Формат	Зона	Поз.	Обозначение	Наименование	Кол.	Примечание
				МН1		
				Детали		
		9	К9Ж-16	L5×5 ГОСТ 8509-72* ℓ=1000	1	3.8кг
		10	То же	ф6А I ГОСТ 5781-82 ℓ=250	4	0.2кг
				Итого		4.0кг
				МН2		
				Детали		
		6		[18 ГОСТ 8240-72* ℓ=2250	1	36.7кг
				Итого		36.7кг

Формат	Зона	Поз.	Обозначение	Наименование	Кол.	Примечание
				С1		
				Детали		
		1	К9Ж-16	ф 12 А II ГОСТ 5781-82 ℓ=2050	22	40.0кг
				Итого		40.0кг
				С2		
				Детали		
		2	К Ж-16	ф 10 А II ГОСТ 5781-82 ℓ=1050	3	1.9кг
		3	То же	ф 6 А I ГОСТ 5781-82 ℓ=350	5	0.4кг
				Итого		2.3кг
				С3		
				Детали		
		4	КЖ-16	ф 10 А III ГОСТ 5781-82 ℓ=350	2	1.2кг
		5	То же	ф 6 А I ГОСТ 5781-82 ℓ=100	4	0.1кг
				Итого		1.3кг
				С4		
				Детали		
		5	КЖ-16	ф 6 А I ГОСТ 5781-82 ℓ=100	5	0.1кг
		6	То же	ф 10 А III ГОСТ 5781-82 ℓ=1200	2	1.5кг
				Итого		1.6кг
				С5		
				Детали		
		5	К9Ж-16	ф 6 А I ГОСТ 5781-82 ℓ=100	8	0.2кг
		7	То же	ф 10 А III ГОСТ 5781-82 ℓ=2050	2	2.5кг
				Итого		2.7кг
				С6		
				Детали		
		5	КЖ-16	ф 6 А I ГОСТ 5781-82 ℓ=100	3	0.1кг
		8	То же	ф 10 А III ГОСТ 5781-82 ℓ=750	2	0.9кг
				Итого		1.0кг

С2

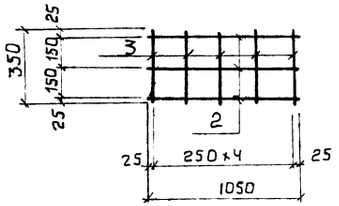

С3

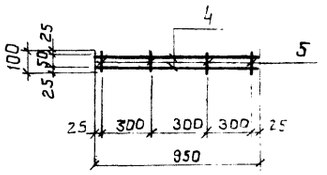

С4

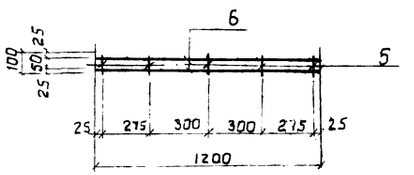

МН1

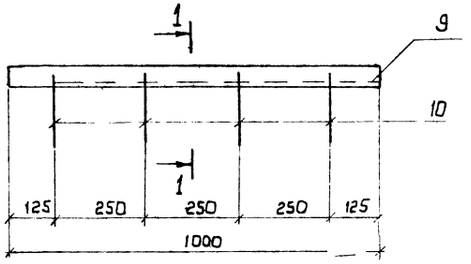

1–1

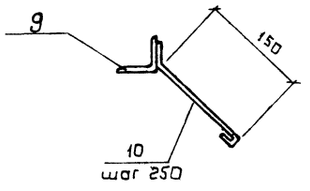

С5

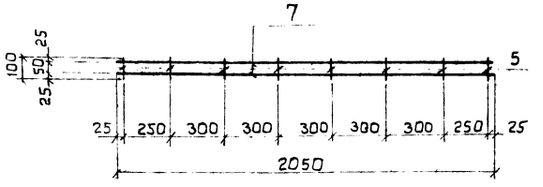

С6

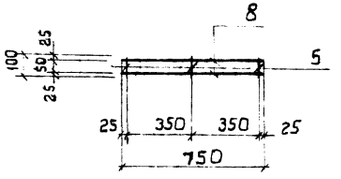

9323/1

41

ГИП	Заславский		VI.84
Н. контр.	Скворский		VI.84
Нач. отд.	Пилипенко		VI.84
Гл. спец.	Скворский		VI.84
Рук. гр.	Забавник		VI.84
Ст. техн.	Левичкая		VI.84

ТП 411-1-127.86 КЖ

Производственно-лабораторный корпус лесхоза (лесхозага)

Стадия	Лист	Листов
Р.П	16	

Сетки С1÷С6. Изделия закладные МН1, МН2

Киевский филиал СОЮЗГИПРОЛЕСХОЗ

Привязан:

Инв. № подл.

Копировал Герман

Формат А2

Типовой проект

Альбом I

Обрамление козырька

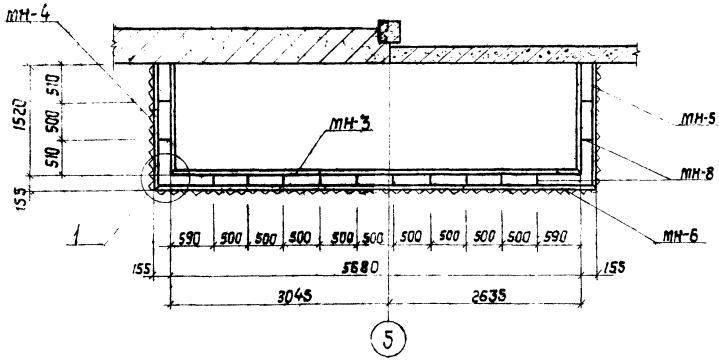

МН-3

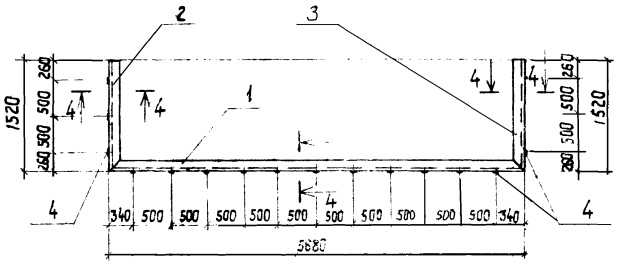

МН-4

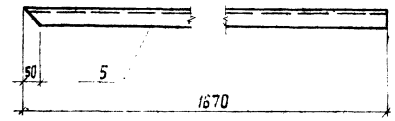

МН-5

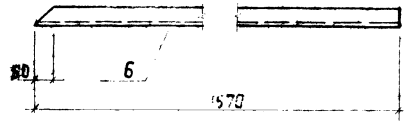

МН-6

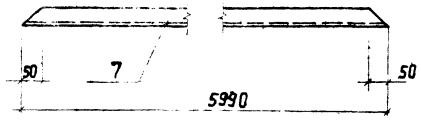

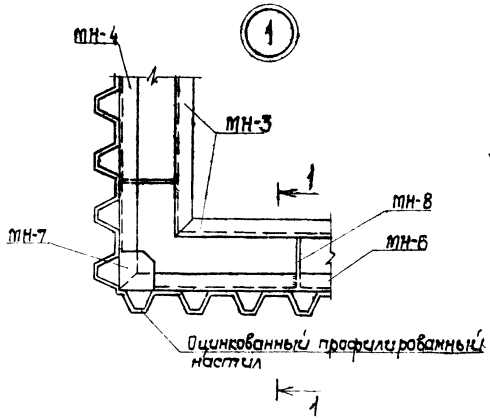

3-3

1-1

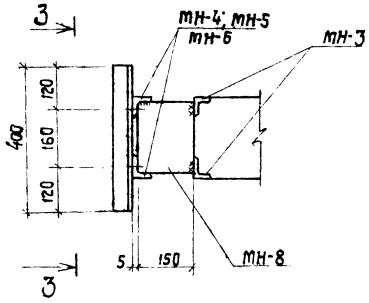

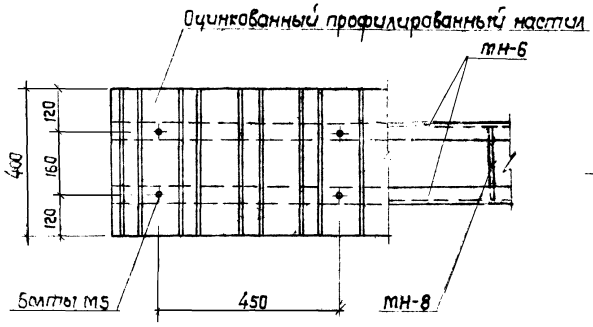

4-4

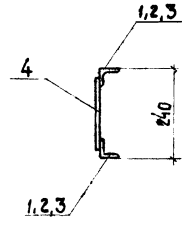

МН-7

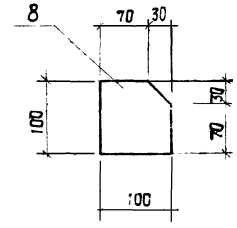

Спецификация элементов обрамления козырька

Марка, поз	Обозначение	Наименование	Кол.	Масса, ед. кг	Примечание
МН-3	КЖ-17	Изделие закладное МН-3	1		
МН-4	То же	То же МН-4	2		
МН-5	"	" МН-5	2		
МН-6	"	" МН-6	2		
МН-7	"	" МН-7	2		
МН-8	"	" МН-8	14		

Спецификация элементов металлической конструкции

Формат	Зона	Поз	Обозначение	Наименование	Кол.	Примечание
				МН-3		
				Детали		
		1	КЖ-17	∠6,3×5, ГОСТ 8509-72*, ℓ=5680	2	54,8 кг
		2	То же	∠6,3×5, ГОСТ 8509-72*, ℓ=1520	2	14,5 кг
		3	"	∠6,3×5, ГОСТ 8509-72*, ℓ=1520	2	14,5 кг
		4	"	-50×4, ГОСТ 103-76, ℓ=200	17	5,3 кг
				Итого:		89,1 кг
				МН-4		
				Детали		
		5	КЖ-17	∠5×5, ГОСТ 8509-72*		5,3 кг
				МН-5		
				Детали		
		6	КЖ-17	∠5×5 ГОСТ 8509-72*, ℓ=1670	1	6,3 кг
				МН-6		
				Детали		
		7	КЖ-17	∠5×5, ГОСТ 8509-72*, ℓ=5990	1	22,6 кг
				МН-7		
				Детали		
		8	КЖ-17	-100×8, ГОСТ 103-76, ℓ=108	1	0,5 кг
				МН-8		
				Детали		
		9	КЖ-17	-150×6, ГОСТ 103-76, ℓ=200	1	1,4 кг

9323/1 42

ГИП	Заславский		
Н. контр.	Сквирский		
Нач. отд.	Пилипенко		
Гл. спец.	Сквирский		
Рук. гр.	Заводник		
Вед. инж.	Бейтман		

ТП 411-1-127.86 КЖ

Производственно-лабораторный корпус лесхоза (лесхоззага)

Стадия	Лист	Листов
Р.П.	17	

Обрамление козырька. Изделия закладные МН-3 ÷ МН-8

Киевский филиал союзгипролесхоз

Привязан:

Инв. №

Копировал Краснова

Формат А2

Типовой проект 411-1-127.86 Альбом I

Схема расположения фундаментов

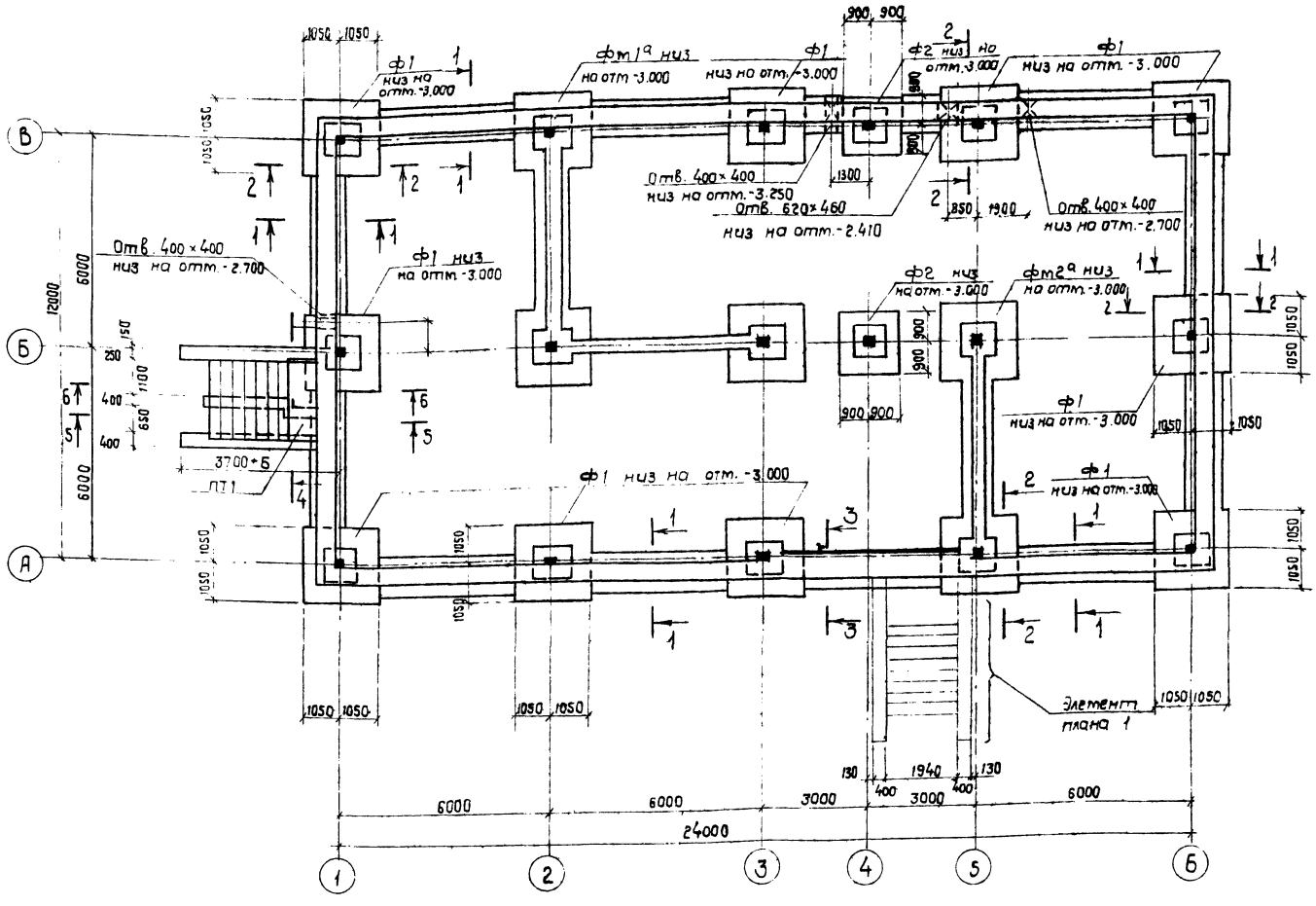

Деталь опирания перегородок

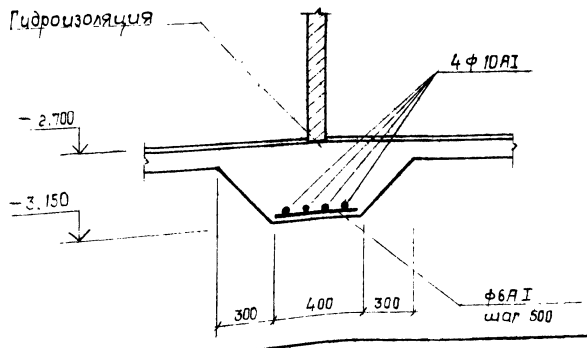

Расчетные схемы нагрузок на фундаменты

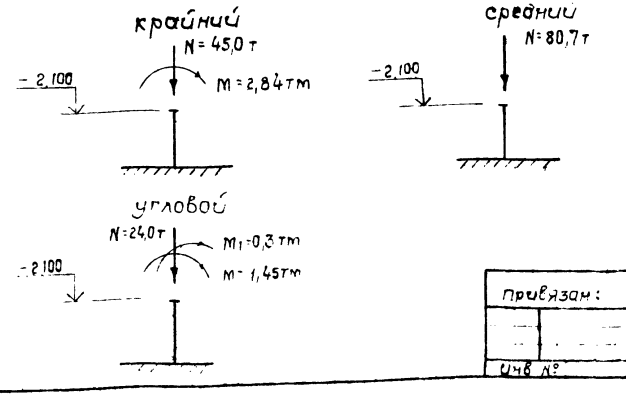

Спецификация элементов к схеме расположения фундаментов

Марка, поз.	Обозначение	Наименование	Кол	Масса ед. кг	Примечание
Ф1	1.020-1/83, вып. 1-1	Фундамент 1Ф21.9-1	10	5500	
Ф2	Тоже	Тоже 1Ф18.9-1	2	4300	
Фм1а	Кж-4	Фм 1а	1		
Фм2а	Тоже	" Фм 2а	1		
ПТ1	3.006.1-2/82, вып. 1-2	Плита П20д-3	1	640	
ЛС12	1.055.1-1	Ступень ЛС12	7	135	
ЛС22	Тоже	Тоже, ЛС22	9	245	
РМ	ИИ-03-03 альб. 71-64	Решетка РМ	2		
ОГ4	Кж-32	Ограждение ОГ4	2		
МН9	Тоже	Изделие закладное МН9	1		

1. За отметку 0.000 принята отметка уровня чистого пола первого этажа, что соответствует отметке на генплане.
2. В качестве основания фундаментов приняты сухие непучинистые непросадочные грунты со следующими характеристиками: $\varphi_н = 0{,}49$ рад. или 28°, $C^н = 2$ к Па (0,02 кгс/см²), $E = 14{,}7$ м Па (150 кгс/см²) $\gamma = 1{,}8$ т/м³, $K_т = 1$.
3. Все ленточные фундаменты бутобетонные: бут М200 бетон М100.
4. Кирпичные стены ниже отметки 0.000 выполнить из хорошо обожженного кирпича М100 на цементном растворе М50 и со стороны грунта обмазать горячим битумом за 2 раза.
5. Горизонтальную гидроизоляцию кирпичных стен выполнить на отметке - 1.150 из слоя цементного раствора состава 1:2 толщиной 20 мм.
6. Вокруг здания выполнить асфальтовую отмостку шириной 750 мм.
7. Обратную засыпку пазух фундаментов производить после монтажа перекрытия над подвалом местным талым материковым грунтом без включений строительного мусора с послойным трамбованием. Толщина трамбуемых слоев 200-300 мм.
8. Под фундаментами Ф1, Ф2, Фм1а, Фм2а выполнить бетонную подготовку из бетона М50 толщиной 100 мм.
9. Расход арматуры на армирование бетонной подготовки под перегородки: Ф6АI-11,0 кг, Ф10АI-123,0 кг.
10. Расчетные схемы нагрузок на фундаменты приведены для t = -30°.

9323/1 43

ГИП	Заславский		VI 84
Н. контр.	Сквирский		VI 84
нач. отд.	Пилипенко		VI 84
Гл. спец.	Сквирский		VI 84
Рук. ср.	Заводник		VI 84
Ст. инж.	Левицкая		VI 84

ТП 411-1-127.86 КЖ

Производственно-лабораторный корпус лесхоза (лесхоззага)

Стадия	Лист	Листов
Р.П	18	

Схема расположения фундаментов здания с подвалом

Киевский филиал СОЮЗГИПРОЛЕСХОЗ

Привязан:

Инв. №

Копировал Красчова Формат А2

Согласовано

Сан. техн. сект. Ширман

Альбом I

Типовой проект 411-1-127.86

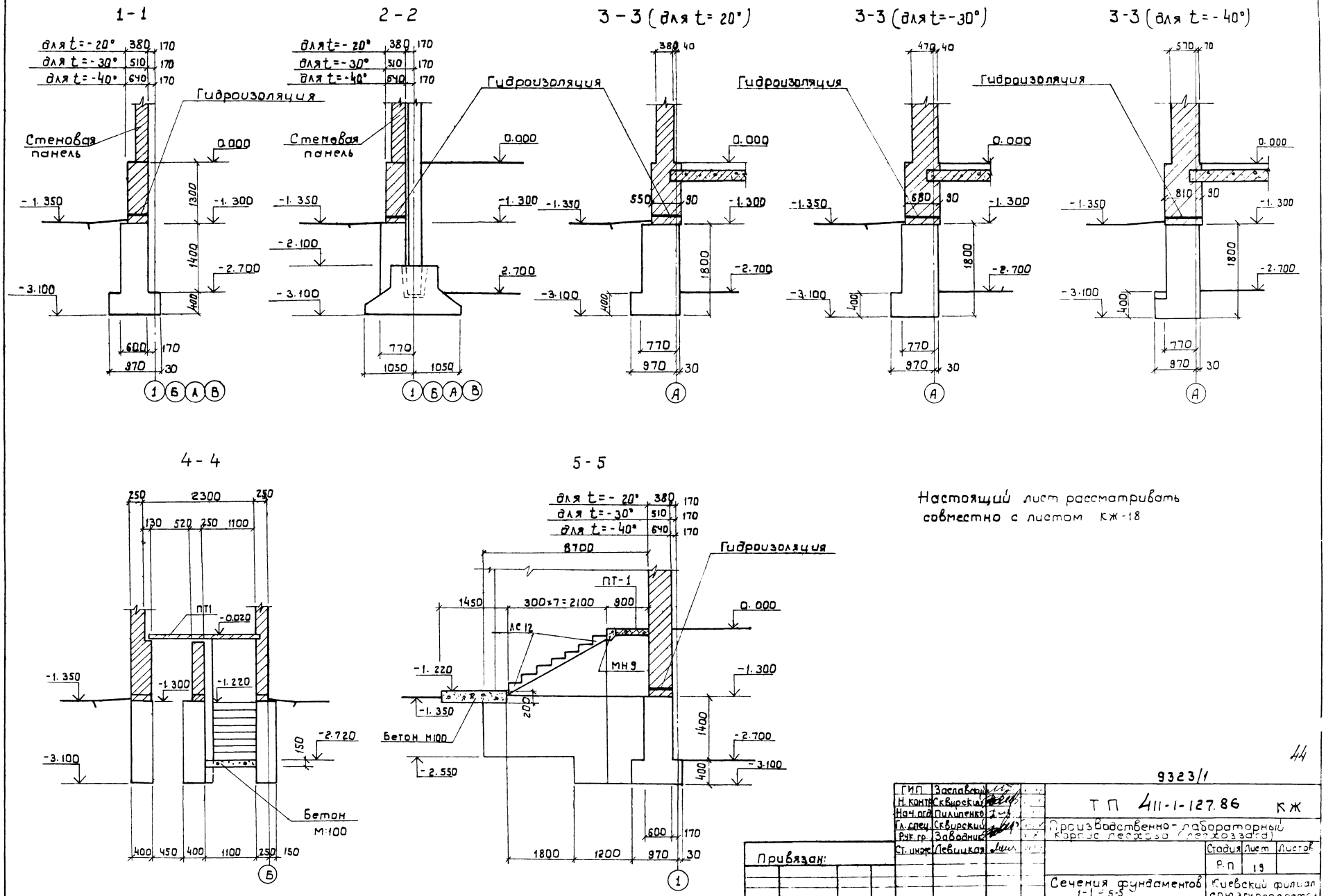

Настоящий лист рассматривать совместно с листом КЖ-18

44

9323/1

ГИП	Заславский		ТП 411-1-127.86 КЖ
Н. контр.	Сквирский		
Нач. отд.	Пилипенко		Производственно-лабораторный корпус лесхоза (лесхоззага)
Гл. спец.	Сквирский		
Рук. гр.	Заводник		Стадия: Р.П. Лист: 19 Листов:
Ст. инж.	Левицкая		Сечения фундаментов 1-1 ÷ 5-5 Здание с подвалом
Привязан:			Киевский филиал СОЮЗГИПРОЛЕСХОЗ
Инв. №:			

Копировал Герман

Формат А2

Альбом I

Типовой проект 411-1-127.86

Элемент плана 1

6-6

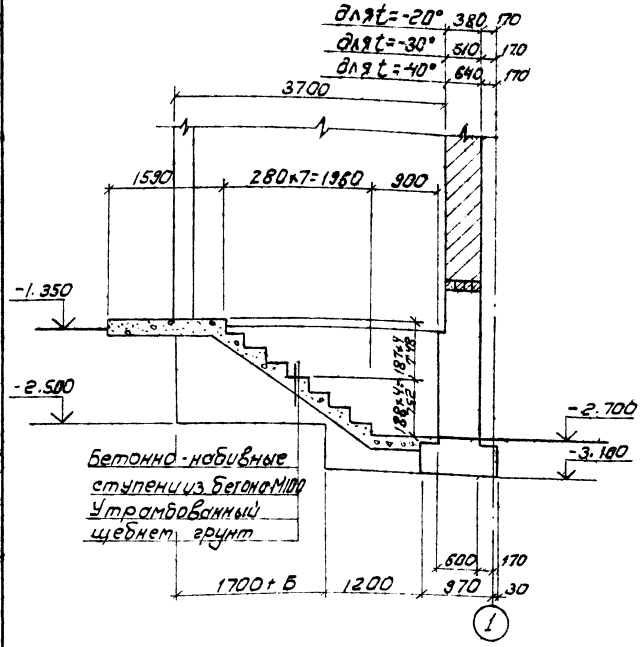

Элемент плана 1

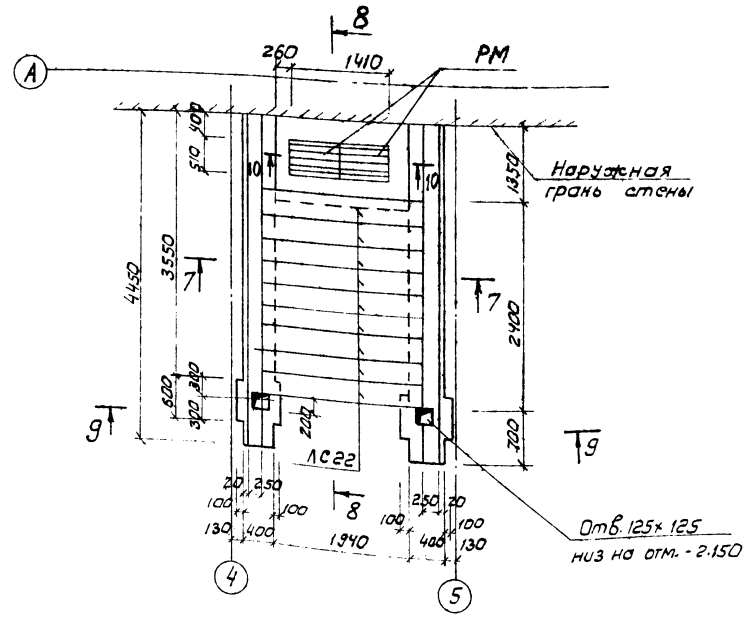

7-7

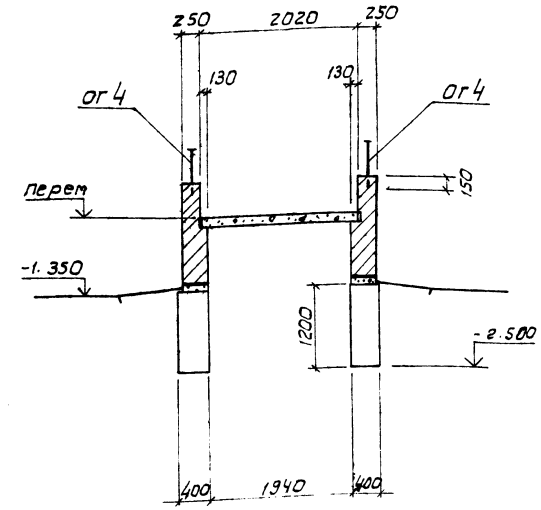

8-8

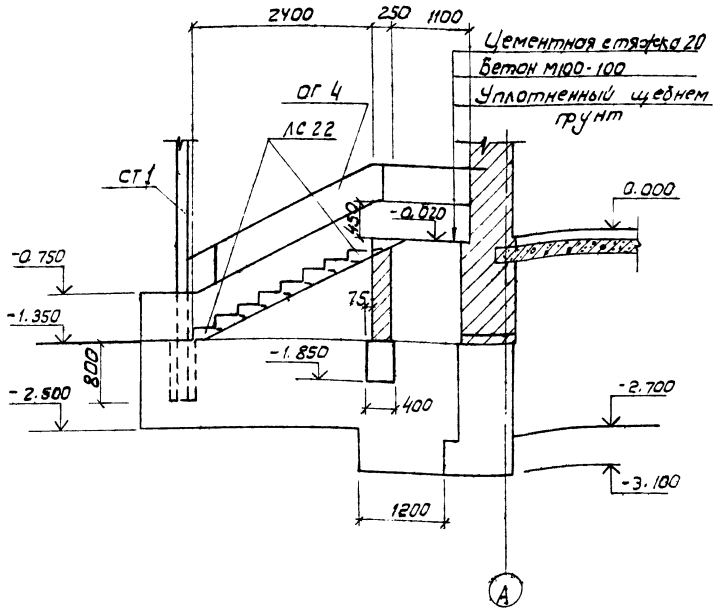

9-9

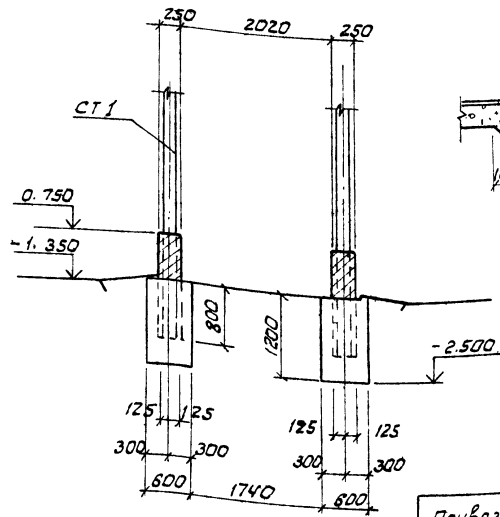

10-10

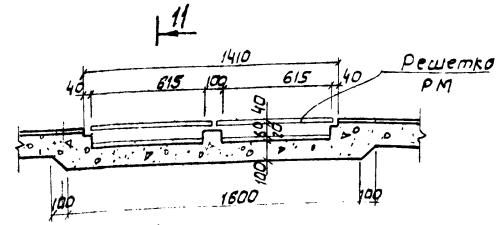

11-11

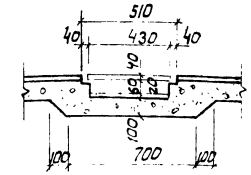

11 Настоящий лист рассматривать совместно с листом КЖС-18

45

9323/1

ГИП	Заславский		VI-84	ТП 411-1-127.86 КЖ
Н.контр.	Скворский		VI-84	Производственно-лабораторный корпус лесхоза (лесхоза)
Нач.отд.	Пилипенко		VI-84	
Гл.спец.	Скворский		VI-84	
Рук.гр.	Заводник		VI.84	Стадия Р.П. Лист 20 Листов
Ст.инж.	Левицкая		VI.84	Сечения фундаментов 6-6 ÷ 11-11. Элемент плана 1 Здание с подвалом
				Киевский филиал СОЮЗГИПРОЛЕСХОЗ

Привязан:

Инв. №

Копировал Герман

Формат А2

Типовой проект 411-1-127.86 Альбом I

Схема расположения колонн

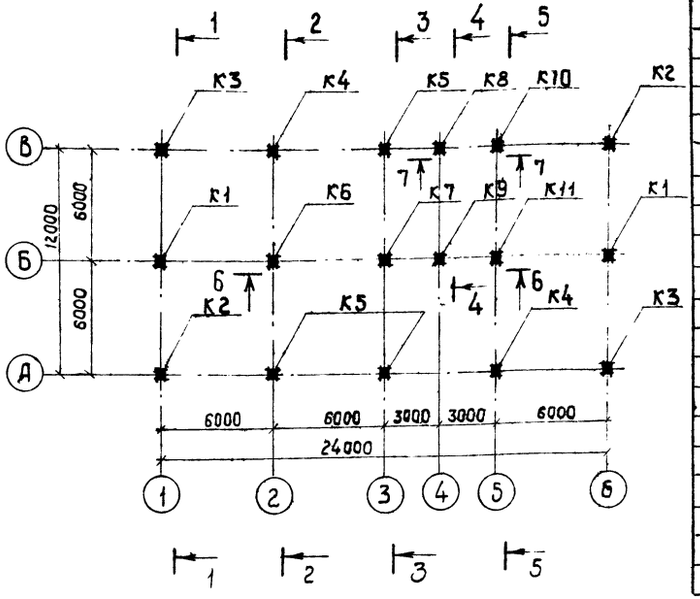

Спецификация элементов к схеме расположения панелей перекрытия на отм. 0.000.

Марка поз.	Обозначение	Наименование	Кол.	Масса, ед. кг.	Примечание
		Схема расположения панелей и перекр. на отм. 0.000			
П1	1.041.1-2, вып. 1	панель пристен. ПК56.12-8АтIVст-1	7	2000	
П2	Тоже	панель связевая ПК56.15-6АтIVст-2	2	2600	
П3	"	панель рядовая ПК56.12-6АтIVст	9	2000	
П4	"	Тоже, ПК56.15-6АтIVст	10	2600	
П5	1.041.1-2, вып. 5	панель пристен. ПК26.12-6АтIVст-1	2	900	
П6	Тоже	панель рядовая ПК26.12-6АтIVст	6	900	
П13	3.006.1-2/82, вып. 1-2	Плита П14д-3б	2	310	
Ум9	кж-30	монолитный участок Ум9	1		
Ум10	Тоже	Тоже Ум10	1		
Ум11	"	" Ум11	1		
Ум12	"	" Ум12	1		
МС-9	1.020-1/83, вып. 7-1	изделия соединит. МС-9	3		
МС-11	Тоже	Тоже МС-11	5		
МС-14	"	" МС-14	4		
МС-15	"	" МС-15	4		
МС-18	"	" МС-18	8		
МС-19	"	" МС-19	14		
МС-26	"	" МС-26	6		

Спецификация элементов к схемам расположения колонн, ригелей перекрытия и диафрагм жесткости

Марка, поз	Обозначение	Наименование	Кол.	Масса ед. кг	Примечание
		Схема расположения колонн			
К1	1.020-1/83, вып. 2-1, кж-25и	Колонна 3КД3.33(20)-1.4а	2	2137	
К2	Тоже	Тоже, 3К03.33(20)-2.2а	2	2087	
К3	1.020-1/83, вып. 2-1, кж-26и	" 3К03.33(20)-2.2б	2	2087	
К4	1.020-1/83, вып. 2-1, кж-27и	" 3К3.33(20)-2а	2	2036	
К5	1.020-1/83, вып. 2-1, кж-26и	" 3К03.33(20)-2.2в	3	2087	
К6	1.020-1/83, вып. 2-1, кж-27и	" 3К03.33(20)-2.2г	1	2087	
К7	1.020-1/83, вып. 2-1, кж-28и	" 3КД3.33(20)-1.4б	1	2137	
К8	Тоже	" 3К03.33(20)-2.2д	1	2087	
К9	"	" 3.К03.33(20)-2,2е	1	2087	
К10	1.020-1/83, вып. 2-1, кж-29и	" 3К03.33(20)-2.2ж	1	2087	
К11	Тоже	" 3К03.33(20)-2,2и	1	2087	
		Схема расположения ригелей перекрытия и диафрагм жесткости на отм. 0.000			
Р1	1.020-1/83, вып. 3-1	Ригель РДП4.57-60АтV	2	2600	
Р2	Тоже	Тоже, РДП4, 57-40АтV	3	2600	
Р3	"	" РОП4 27-40	1	950	
Р4	"	" РОП4.57-30	4	2075	
Р7	"	" РЛП4.27-40	1	950	
Д4	1.020-1/83, вып. 4-1	диафрагма жесткости 2Д56.20	2	5680	
Д5	Тоже	Тоже, 1Д56.20	1	4750	
МС-3	1.020-1/83, вып. 7-1	изделия соединит. МС-3	12		
МС-4	Тоже	Тоже МС-4	12		
МС-9	"	" МС-9	6		
МС-27	"	" МС-27	3		

Схема расположения ригелей перекрытия и диафрагм жесткости на отм. 0.000

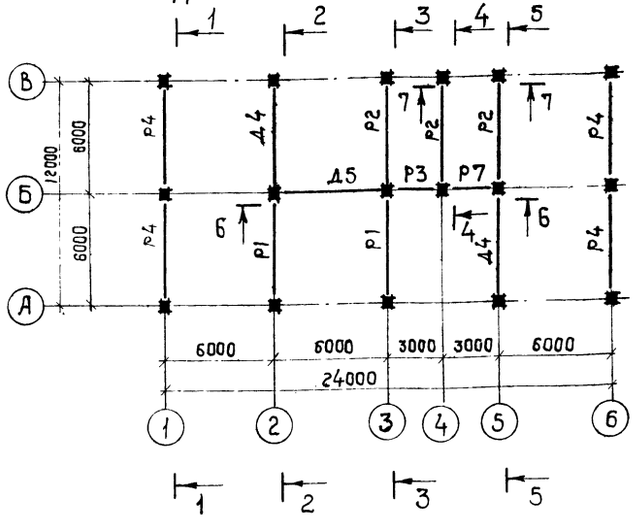

Схема расположения панелей перекрытия на отм. 0.000

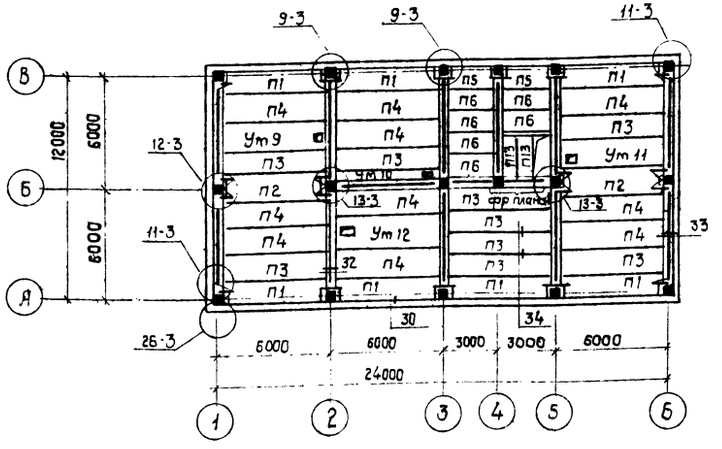

1. Данный чертеж рассматривать совместно с листом кж-22
2. Схемы расположения ригелей и панелей перекрытия на отметке 3.300 см. лист кж-5 и
3. Схемы расположения ригелей и панелей покрытия см. лист кж-6.
4. Все узлы замаркированные на данном листе по серии 1.020-1/83, вып. 6-1.
5. Фрагмент плана 1 дан на листе кж-22

9323/1 46

ГИП	Заславский		VI.84
Н. контр.	Сквирский		VI.84
Нач. отд.	Пилипенко		VI.84
Гл. спец.	Сквирский		VI.84
Рук. гр.	Заводник		VI.84
Инж.	Краснощекова		VI.84

ТП 411-1-127.86 КЖ

Производственно-лабораторный корпус песхоза (песхоззага).

Стадия	Лист	Листов
Р.П.	21	

Схемы расположения колонн, ригелей, панелей перекрытия и диафрагм жесткости на отм. 0.000 здание с подвалом

Киевский филиал СОЮЗГИПРОЛЕСХОЗ

Привязан:

Инв. N

Согласовано: Сан. техн. сект. Шурман

Копировал Краснова

Формат А2

1-1

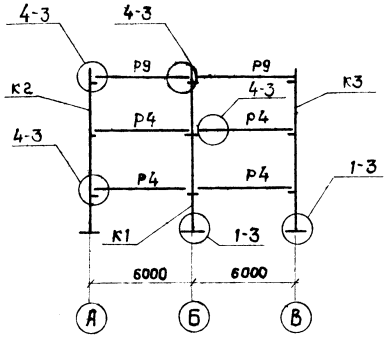

2-2

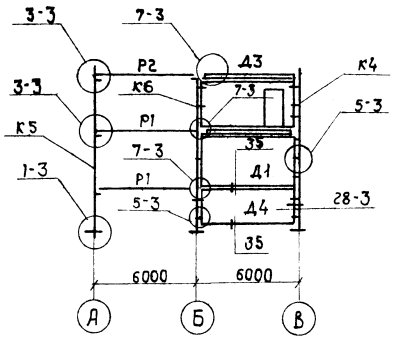

3-3

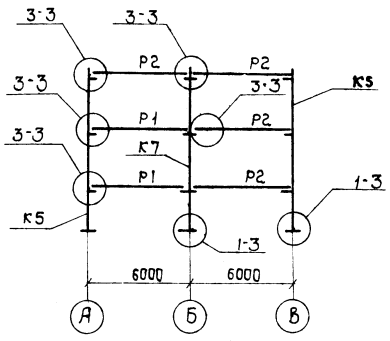

Схема расположения панелей покрытия на отм. 2.390

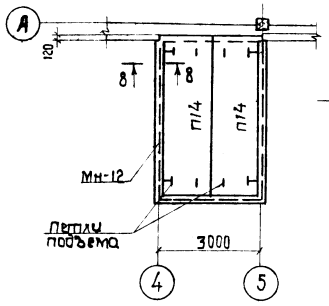

Схема расположения стоек

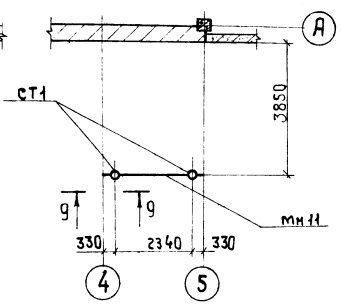

4-4

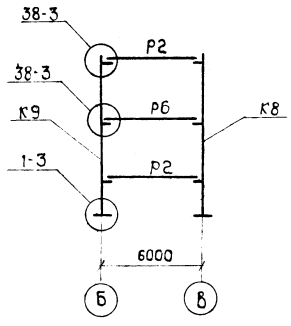

5-5

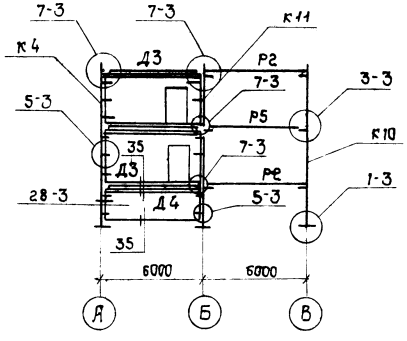

6-6

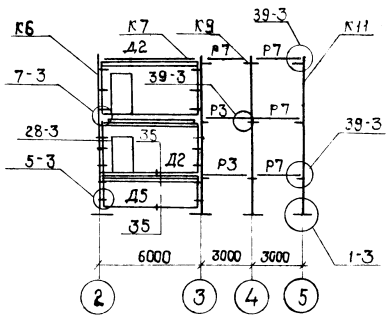

8-8



9-9

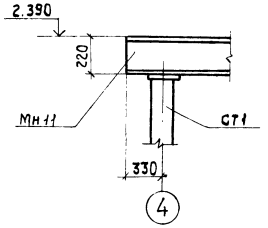

7-7

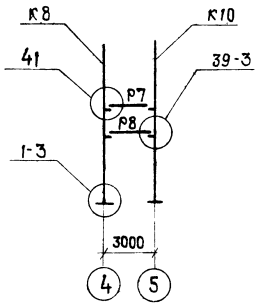

Фрагмент плана 1

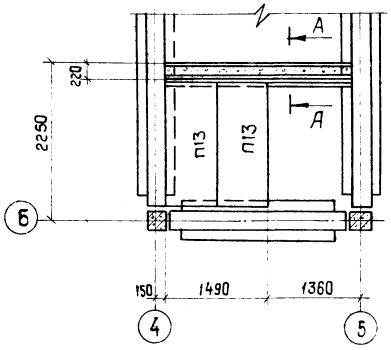

А-А

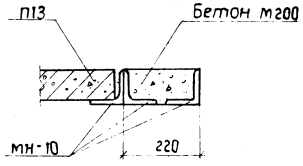

Спецификация элементов к схеме расположения

Марка, поз.	Обозначение	Наименование	Кол	Масса ед. кг	Примечание
		Схема расположения панелей покрытия на отм. 2.390			
П14	1.141-1, вып. 59	Панель ПГ-48.15-4А IV т	2	2250	
Мн-12	КЖС-32	Монтажный элемент Мн-12	1		
		Схема расположения стоек			
СТ1	КЖС-32	Стойка СТ1	2		
Мн-11	Тоже	Монтажный элемент Мн-11	1		

Все узлы замаркированные на данном листе по серии 1.020-1/83, вып. 6-1.

9323/1

47

ТП 411-1-127.86 КЖ			
Производственно-лабораторный корпус песхоза, пескозавода			
	Стадия	Лист	Листов
	Р.П	22	
Разрезы 1-1 ÷ 7-7. Фрагмент плана 1. Схема расположения панелей покрытия на отм. 2.390. Здание с подвалом	Киевский филиал СОЮЗГИПРОЛЕСХОЗ		

ГИП	Заславский		VI.84
Н. контр.	Скворецкий		VI.84
Нач. отд.	Гилипенко		VI.84
Гл. спец.	Скворецкий		VI.84
Рук. гр.	Заводник		VI.84
Конс.	Краснецкова		VI.84

Привязан

Инв. №

Копировал Краснова

Формат А2

Альбом I

Типовой проект 411-1-127.86

Схема расположения стеновых панелей в осях 1-Б

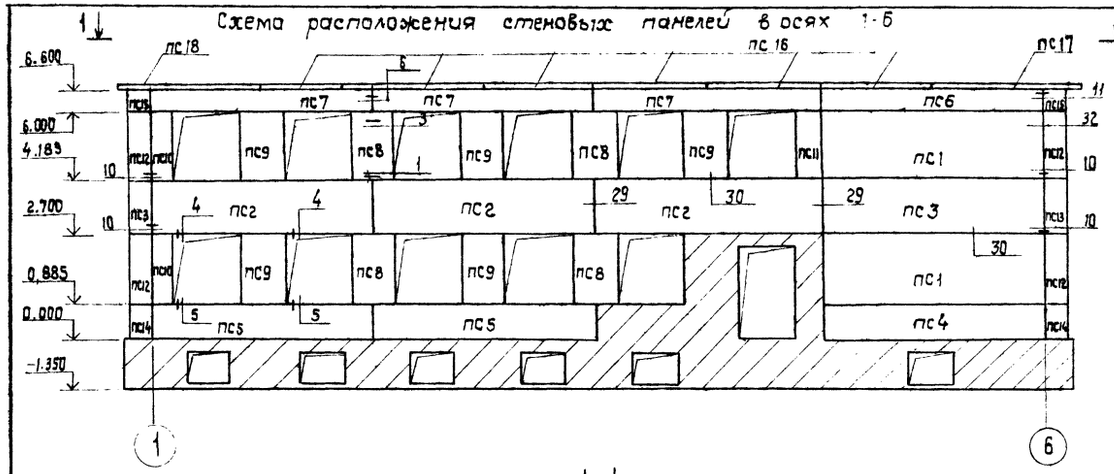

1-1

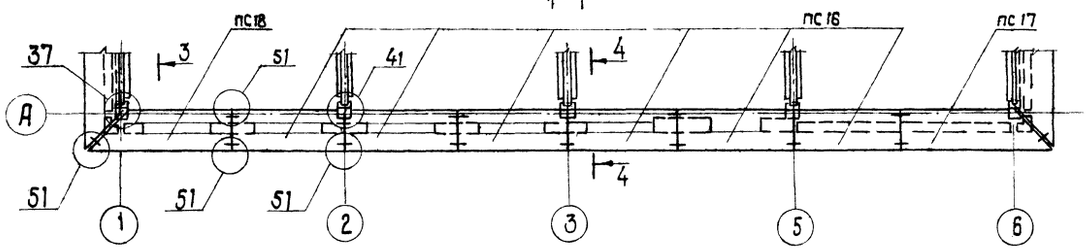

3-3

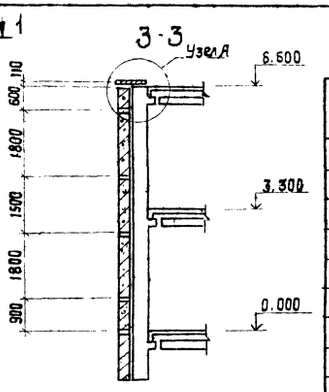

Узел „А"

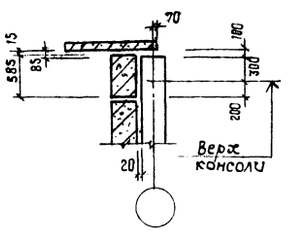

Схема расположения стеновых панелей в осях 6-1

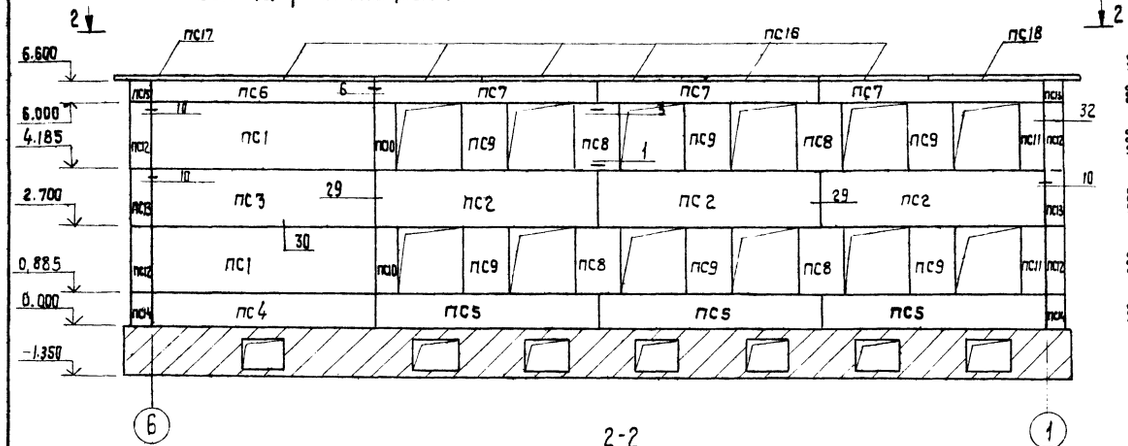

2-2

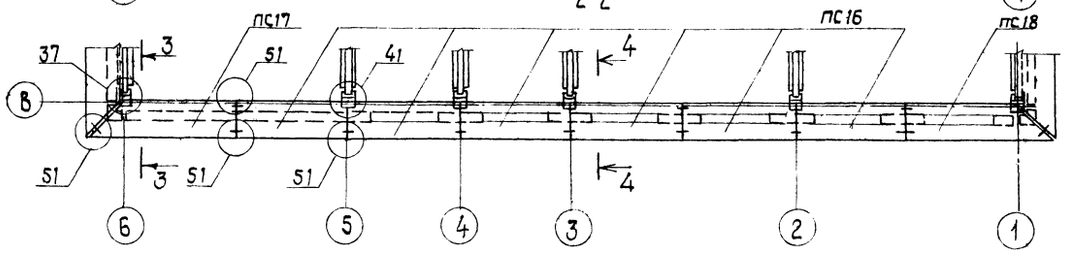

4-4

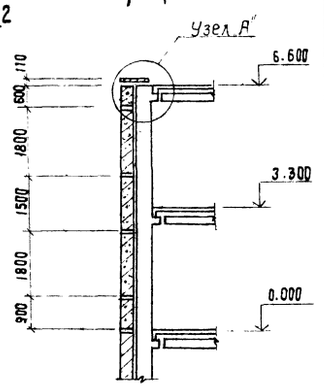

Спецификация элементов к схеме расположения стеновых панелей для температуры - 20°С

Марка поз.	Обозначение	Наименование	Кол.	Масса ед. кг	Примечание
		t = -20°C			
		Стеновые панели			
ПС 1	1.030.1-1, Вып.1-1, КЖС-33	ПС 60.18.2,5-2л-1	6	4070	
ПС 2	Тоже	ПС 60.15.2,5-2л-9	8	3390	
ПС 3	"	ПС 60.15.2,5-2л-1	3	3390	
ПС 4	"	ПС 60.9.2,5-2л-1	3	2020	
ПС 5	"	ПС 60.9.2,5-2л-6	7	2020	
ПС 6	"	ПС 60.6.2,5-6л-3	3	1340	
ПС 7	"	ПС 60.6.2,5-6л-15	8	1340	
ПС 8	"	2ПС 12.18.2,5-л-1	10	790	
ПС 9	"	2ПС 12.18.2,5-л-4	15	790	
ПС 10	"	2ПС 6.18.2,5-л-2	6	390	
ПС 11	"	2ПС 6.18.2,5-л-3	5	390	
ПС 12	"	3ПС 41.180.25-л-1	8	390	
ПС 13	"	3ПС 41.150.25-л-1	4	320	
ПС 14	"	3ПС 41.90.25-л-1	4	190	
ПС 15	"	3ПС 41.60.25-л-1	4	130	
ПС 16	1.030.1-1, Вып. 2-1	ПК 30.10-Т	16	700	
ПС 17	Тоже	1ПК 39.10-Т-2	4	800	
ПС 18	"	1ПК 39.10-Т-1	4	800	
МС 1	1.030.1-1, Вып. 4-1	Соединительн. элементы МС1	104		
МС 2	1.030.1-1, Вып. 3-1	Тоже МС2	126		
МС 3	1.030.1-1, Вып. 4-1	" МС3	28		
МС 4	1.030.1-1, Вып. 3-1	" МС4	24		
МС 7	Тоже	" МС7	14		
МС 17	1.030.1-1, Вып. 4-1	" МС17	70		
МС 20	1.030.1-1, Вып. 3-1	" МС20	38		
МС 25	Тоже	" МС25	8		
МС 27	"	" МС27	39		

1. Данный лист рассматривать совместно с листом КЖ-24
2. Стеновые панели приняты из керамзитобетона $\gamma = 900$ кг/м³.
3. Все узлы замаркированные на данном листе по серии 1.030.1-1, вып. 3-1.

9323/1 48

ГИП	Заславский		VI.84	ТП 411-1-127.86	КЖ
Н.контр.	Скворский		VI.84		
Нач.отд.	Пилипенко		VI.84	Производственно-лабораторный корпус Лесхоза (леспромхоза)	
Гл.спец.	Скворский		VI.84		
Рук.гр.	Заводник		VI.84		Стадия Р.П. / Лист 23 / Листов
Ст.техн.	Краснощекова		VI.84	Схемы расположения стеновых панелей по осям А-В. Здание с подвалом	Киевский филиал Союзгипролесхоз

Привязан:

Инв.№

Копировал Краснова

Формат А2

Альбом I

Типовой проект 411-1-127.86

Схема расположения стеновых панелей в осях А-В

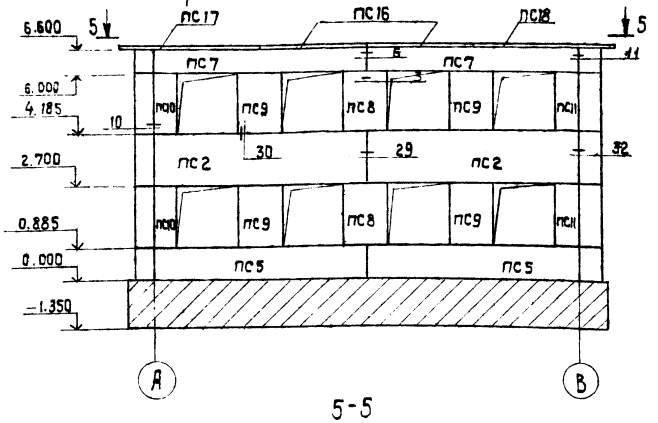

5-5

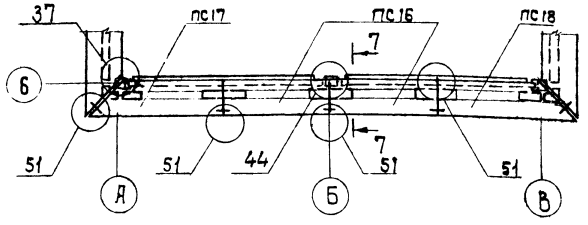

Схема расположения стеновые панелей в осях В-А

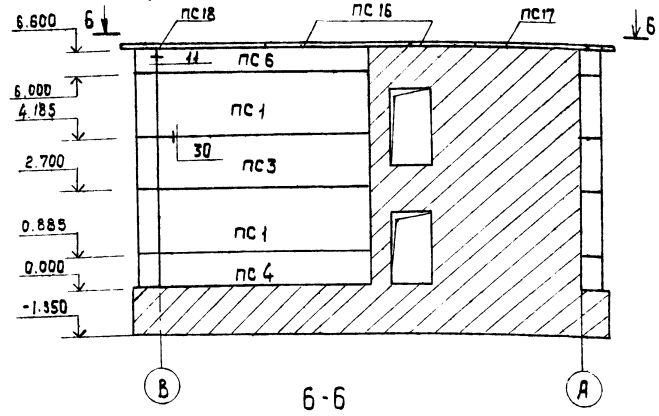

6-6

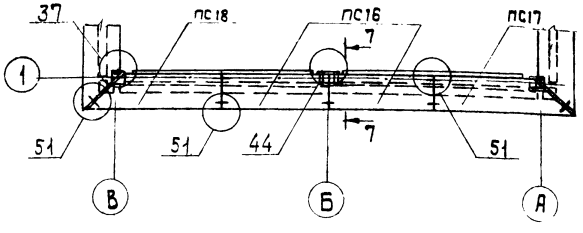

Спецификация элементов к схеме расположения стеновых панелей для температуры -30°С

Марка, поз	Обозначение	Наименование	Кол.	Масса ед.кг	Примечание
		t = -30°С			
		стеновые панели			
ПС1	1.030.1-1, Вып.1-1, КЖ-33	ПС60.18.3,0-2.л-1	6	4830	
ПС2	Тоже	ПС60-15.3,0-3.л-9	8	4010	
ПС3	"	ПС60.15.3,0-3.л-1	3	4010	
ПС4	"	ПС60.9.3,0-6.л-1	3	2410	
ПС5	"	ПС60.9.3,0-6.л-6	7	2410	
ПС6	"	ПС60.6.3,0-6л-3	3	1590	
ПС7	"	ПС60.6.3,0-6.л-15	8	1590	
ПС8	"	2ПС12.18.3,0-л-1	10	940	
ПС9	"	2ПС12.18.3,0-л-4	15	940	
ПС10	"	2ПС6.18.3,0-л-2	6	460	
ПС11	"	2ПС6.18.3,0-л-3	5	460	
ПС12	"	3ПС46.180.30-л-1	8	500	
ПС13	"	3ПС46.150.30-л-1	4	420	
ПС14	"	3ПС46.90.30-л-1	4	250	
ПС15	"	3ПС46.60.30-л-1	4	170	
ПС16	1.030.1-1, Вып.2-1	ПК30.10-Т	16	700	
ПС17	Тоже	1ПК39.10-Т-2	4	800	
ПС18	"	1ПК39.10-Т-1	4	800	
МС1	1.030.1-1, Вып.4-1	Соединительн. элементы МС1	104		
МС2	1.030.1-1, Вып.3-1	Тоже МС2	126		
МС3	1.030.1-1, Вып.4-1	" МС3	28		
МС4	1.030.1-1, Вып.3-1	" МС4	24		
МС7	Тоже	" МС7	14		
МС17	1.030.1-1, Вып.4-1	" МС17	70		
МС20	1.030.1-1, Вып.3-1	" МС20	38		
МС25	Тоже	" МС25	8		
МС27	"	" МС27	39		

Спецификация элементов к схеме расположения стеновых панелей для температуры -40°С.

Марка поз.	Обозначение	Наименование	Кол.	Масса ед. кг	Примечание
		t = -40°			
		Стеновые панели			
ПС1	1.030.1-1, Вып. 1-1, КЖ-33	ПС60.18.3,5-6.л-1	6	5600	
ПС2	Тоже	ПС60.15.3,5-6.л-9	8	4660	
ПС3	"	ПС60.15.3,5-6.л-1	3	4660	
ПС4	"	ПС60.9.3,5-6.л-1	3	2780	
ПС5	"	ПС60.9.3,5-6.л-6	7	2780	
ПС6	"	ПС60.6.3,5-6.л-3	3	1840	
ПС7	"	ПС60.6.3,5-6.л-15	8	1840	
ПС8	"	2ПС12.18.3,5-л-1	10	1110	
ПС9	"	2ПС12.18.3,5-л-4	15	1110	
ПС10	"	2ПС6.18.3,5-л-2	6	540	
ПС11	"	2ПС6.18.3,5-л-3	5	540	
ПС12	"	3ПС56.180.3,5-л-1	8	720	
ПС13	"	3ПС56.150.3,5-л-1	4	610	
ПС14	"	3ПС56.90.3,5-л-1	4	360	
ПС15	"	3ПС56.60.3,5-л	4	240	
ПС16	1.030-1-1, Вып. 2-1	ПК30.10-Т	16	700	
ПС17	Тоже	1ПК39.10-Т-2	4	800	
ПС18	"	1ПК39.10-Т-1	4	800	
МС1	1.030.1-1, Вып. 4-1	Соединительн. элементы МС1	104		
МС2	1.030.1-1, Вып. 3-1	Тоже МС2	126		
МС3	1.030.1-1, Вып. 4-1	" МС3	28		
МС4	1.030.1-1, Вып. 3-1	" МС4	24		
МС7	Тоже	" МС7	14		
МС17	1.030.1-1, Вып. 4-1	" МС17	70		
МС20	1.030.1-1, Вып. 3-1	" МС20	38		
МС25	Тоже	" МС25	8		
МС27	"	" МС27	39		

7-7

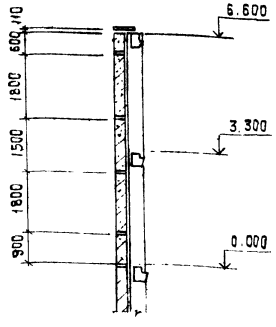

Основные примечания см. на листе КЖ-23.

9323/1

49

ГИП	Заславский		11.84
Н. контр.	Севирский		11.84
Нач. отд.	Пилипенко		11.84
Гл. спец.	Севирский		11.84
Рук. гр.	Заводник		11.84
Ст. техн.	Краснощекова		11.84

ТП 411-1-127.86 КЖС

Производственно-лабораторный корпус песхоза (песхозага)

Стадия	Лист	Листов
Р.П	24	

Схемы расположения стеновых панелей по осям 1-6. Здание с подвалом.

Киевский филиал Союзгипролесхоз

Привязан:

Инв. №

Копировал Краснова

Формат А2

Альбом I

Типовой проект 411-1-127.86

К1

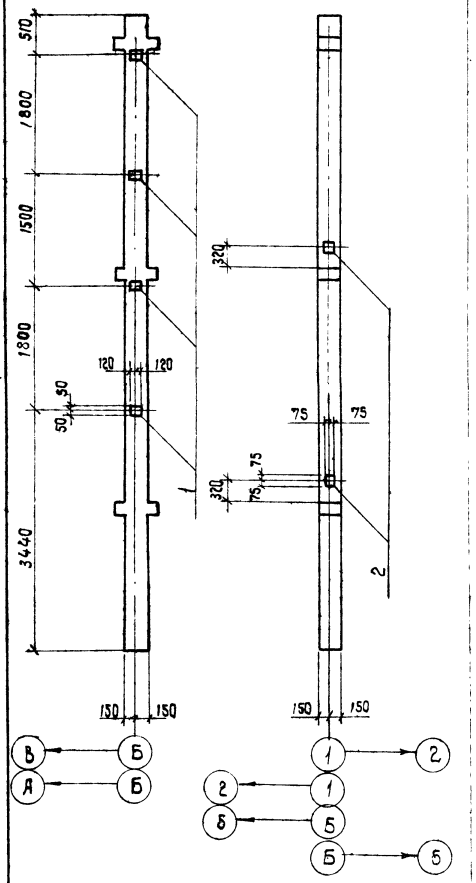

К2

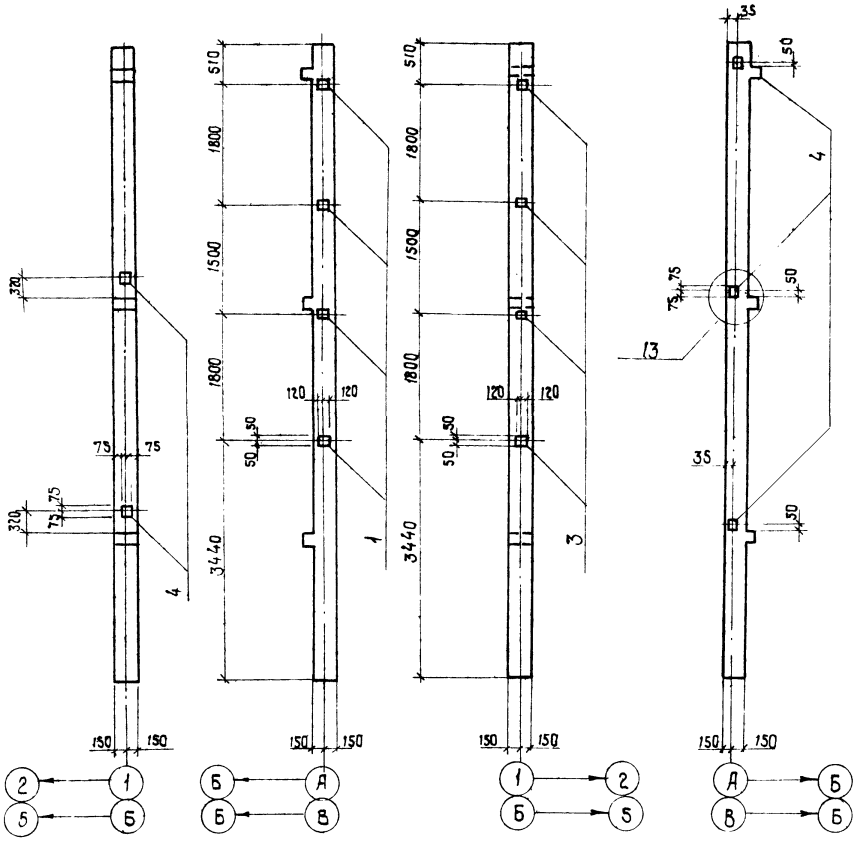

Спецификация дополнительных закладных деталей колонн

Формат	Зона	Поз.	Обозначение	Наименование	Кол.	Примечание
				К1		
				Сборочные единицы		
				Изделия закладные		
		1	1.020-1/83, Вып. 2-15	Мн-34	4	
		2	То же	Мн-41	2	
				К2		
				Сборочные единицы		
				Изделия закладные		
		1	1.020-1/83, Вып. 2-15	Мн-34	4	
		3	То же	Мн-33	4	
		4	"	Мн-40	5	

Ведомость расхода стали на элемент, кг

Марка элемента	Изделия закладные											Всего
	Арматура класса А-III ГОСТ 5781-82						Прокат марки Ст3сп/2з ГОСТ 103-76					
	ф8	ф12				Итого	100×6	-150×8				
К1	1,6	1,8				3,4	4,5	5,7			10,2	13,6
К2	3,2	4,5				7,7	9,0	7,1			16,1	23,8

Все узлы заторцированные на данном листе по серии 1.020-1/83, Вып. 2-1.

9323/1

50

ГИП	Заславский		VI.84
Н.контр.	Севирский		VI.84
Нач.отд.	Пилипенко		VI.84
Гл.спец.	Севирский		VI.84
Рук.гр.	Заводник		VI.84
Ст.инж.	Левицкая		VI.84

ТП 411-1-127.86 КЖ

Производственно-лабораторный корпус лесхоза (лесхоззага)

Стадия	Лист	Листов
Р.П.	25	

Колонны К1 и К2. Здание с подвалом.

Киевский филиал Союзгипролесхоз

Привязан:

Инв. №

Копировал Краснова

Формат А2

Альбом I

Типовой проект 411-1-127.86

К3

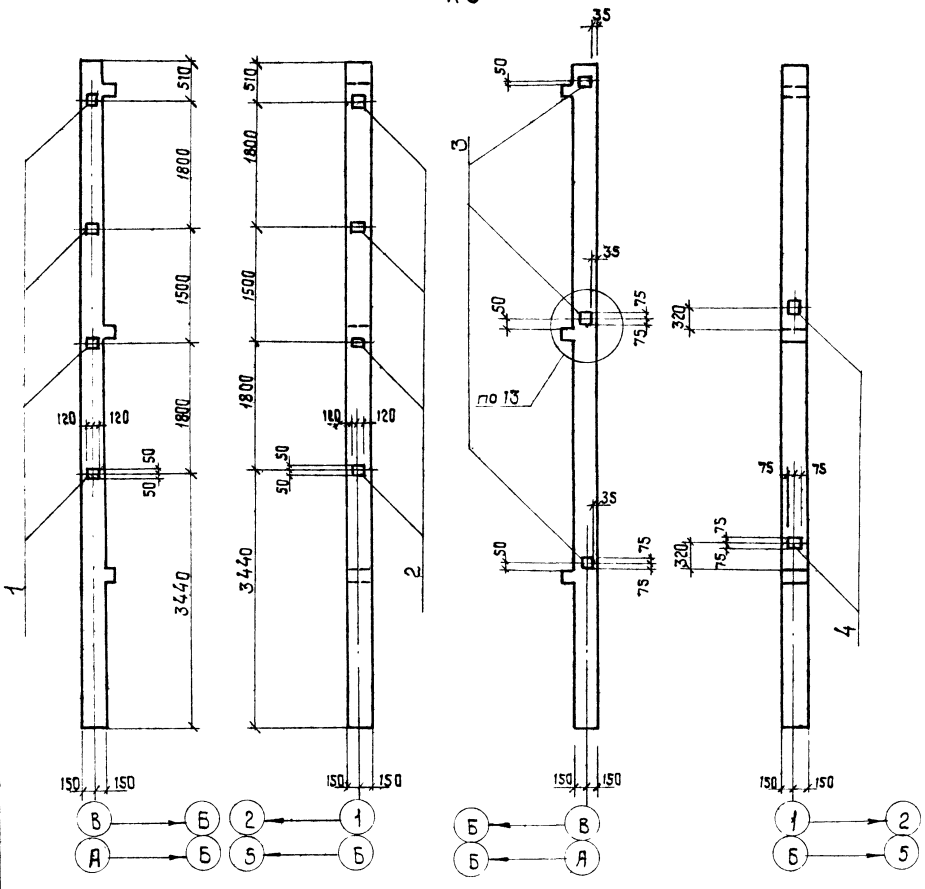

К5

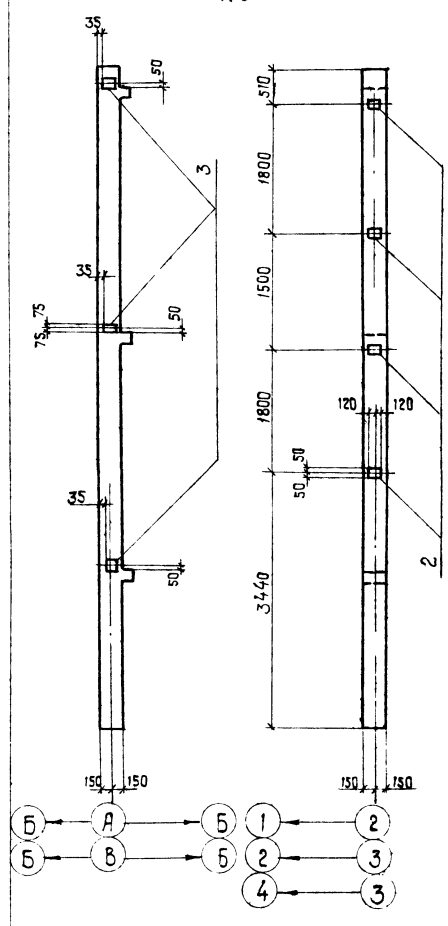

Спецификация дополнительных закладных деталей колонн

Формат	Зона	Поз.	Обозначение	Наименование	Кол.	Примечание
				К3		
				Сборочные единицы		
				Изделия закладные		
		1	1.020-1/83, Вып. 2-15	МН-34	4	
		2	Тоже	МН-33	4	
		3	"	МН-40	5	
				К5		
				Сборочные единицы		
				Изделия закладные		
		2	1.020-1/83 Вып. 2-15	МН-33	4	
		4	Тоже	МН-41	3	

Ведомость расхода стали на элемент, кг

Марка элемента	Изделия закладные											Всего
	Арматура класса А-III ГОСТ 5781-82						Прокат марки Ст3сп/2з ГОСТ 103-76					
	ф8	ф12				Итого	-106×6	-150×8			Итого	
К3	3,2	4,5				7,7	9,0	7,1			16,1	23,8
К5	1,6	2,7				4,3	4,5	8,5	—		13,0	17,3

Все узлы, затаркированные на данном листе, по серии 1.020-1/83, Вып. 2-1

9323/1 51

ГИП	Заславский		VI 84
Н.контр.	Сибирский		VI 84
Нач.отд.	Пилипенко		VI 84
Гл.спец.	Сибирский		VI 84
Рук.гр.	Забавник		VI 84
Вед.инж.	Левицкая		VI 84

ТП 411-1-127.86 КЖС

Производственно-лабораторный корпус песхоза (песхоззавод)

Стадия	Лист	Листов
Р П	26	

Колонны К3 и К5. Здание с подвалом

Киевский филиал Союзгипролесхоз

Привязан:

Инв. №

Копировал Краснова

Формат А2

Альбом I

Типовой проект 411-1-127.86

Спецификация дополнительных закладных деталей колонн

Формат	Зона	Поз.	Обозначение	Наименование	Кол	Примечание
				К4		
				Сборочные единицы		
				Изделия закладные		
		1	1.020-1/83, вып. 2-15	МН-33	4	
		2	Тоже	МН-41	3	
		3	"	МН-19	2	
		4	"	МН-13	8	
				К6		
				Сборочные единицы		
				Изделия закладные		
		3	1.020-1/83, вып. 2-15	МН-19	2	
		4	Тоже	МН-13	8	
		5	"	МН-16	8	
		6	"	МН-22	2	

К4

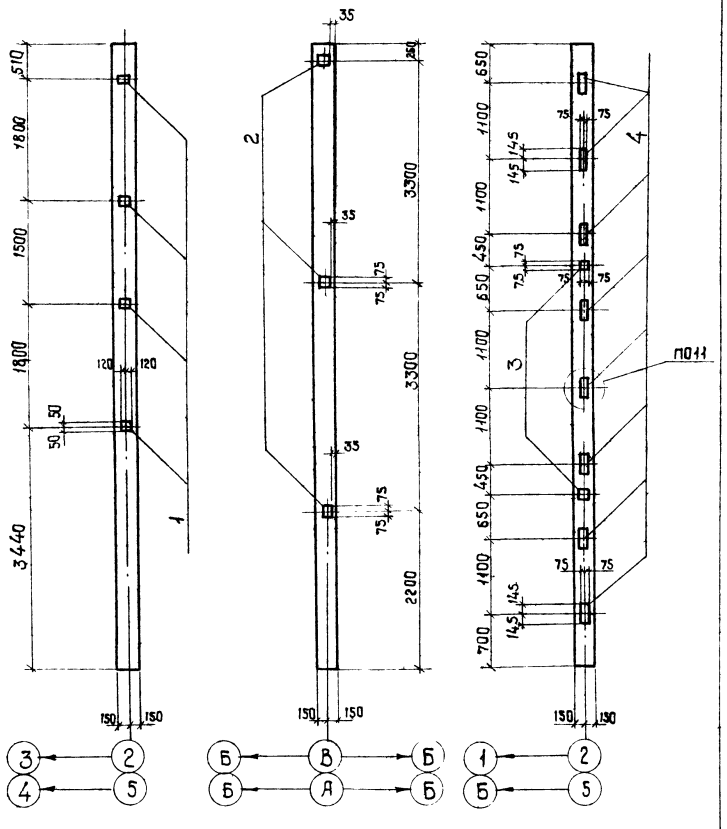

К6

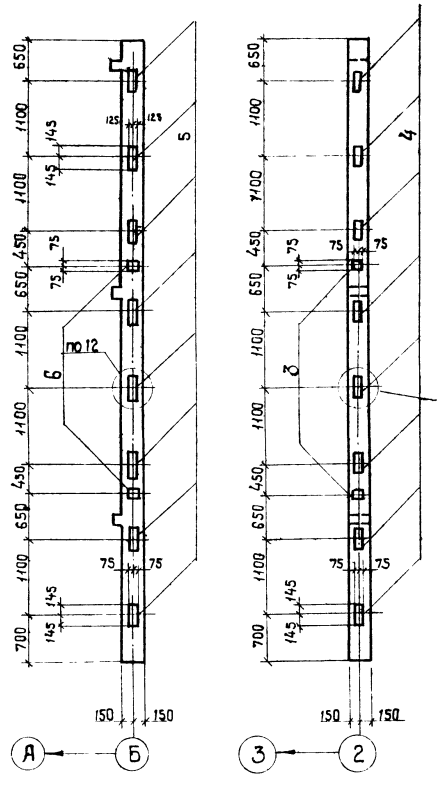

Ведомость расхода стали на элемент, кг

Марка элемента	Изделия закладные											Всего
	Арматура класса А-III ГОСТ 5781-82						Прокат марки С 38/23 ГОСТ 103-76					
	Ф8	Ф12	Ф16			Итого	-100×6	150×8	-150×12	-250×12	Итого	
К4	1,6	2,7	17,8			22,1	4,5	4,2	38,6		47,3	69,4
К6	—	—	40,2			40,2	—	—	45,4	54,4	99,8	140,0

Все узлы, затаркированные на данном листе, по серии 1.020-1/83, вып. 2-1.

9323/1 52

ГИП	Заславский		VI.84
Н.контр.	Скворецкий		VI.84
Нач.отд.	Пилипенко		VI.84
Гл.спец.	Скворецкий		VI.84
Рук.гр.	Заславский		VI.84
Ст.инж.	Левицкая		VI.84

ТП 411-1-127.86 КЖ

Производственно-лабораторный корпус песхоза (пескоззавод).

Стадия	Лист	Листов
Р.П.	27	

Колонны К4 и К6. Здание с подвалом.

Киевский филиал Союзгипролесхоз

Привязан:

Инв. №

Копировал Краснова

Альбом I

Типовой проект 411-1-127.86

Спецификация дополнительных закладных деталей колонн

Поз.	Обозначение	Наименование	Кол.	Примечание
		К7		
		Сборочные единицы		
		Изделия закладные		
1	1.020-1/83, Вып. 2-15	МН-27	3	
2	То же	МН-22	2	
3	"	МН6	8	
		К8		
		Сборочные единицы		
		Изделия закладные		
1	1.020-1/83, Вып. 2-15	МН-27	2	
4	То же	МН-40	1	
5	"	МН-41	2	
		К9		
		Сборочные единицы		
		Изделия закладные		
6	1.020-1/83, Вып. 2-15	МН-36	3	

Ведомость расхода стали на элемент, кг

Марка элемента	Изделия закладные										Всего
	Арматура класса А-III ГОСТ 5781-82					Прокат марки Ст3сп/Ст3пс ГОСТ 103-76					
	ф6	ф12	ф16	ф18	Итого	-150×8	-150×12	-250×12	-280-12	Итого	
К7	7.2		22.4		29.6		7.0	27.0	54.4	88.4	118.0
К8	4.8	2.7			7.5	7.1			4.8	11.9	19.4
К9				7.2	7.2				54.0	54.0	61.2

Все узлы, замаркированные на данном листе, по серии 1.020-1/83, вып. 2-1.

9323/1

53

ГИП	Заславский		VI.84
Н. контр.	Скворский		VI.84
Нач. отд.	Пилипенко		VI.84
Гл. спец.	Скворский		VI.84
Рук. гр.	Заславский		VI.84
Ст. инж.	Левицкая		VI.84

ТП 411-1-127.86 КЖ

Производственно-лабораторный корпус лесхоза (лесхозэтаж)

Стадия	Лист	Листов
Р.П.	28	

Колонны К7, К8 и К9. Здание с подвалом

Киевский филиал Союзгипролесхоз

Привязан:

Инв. №

Копировал Герман

Формат А2

Альбом I

Типовой проект 411-1-127.86

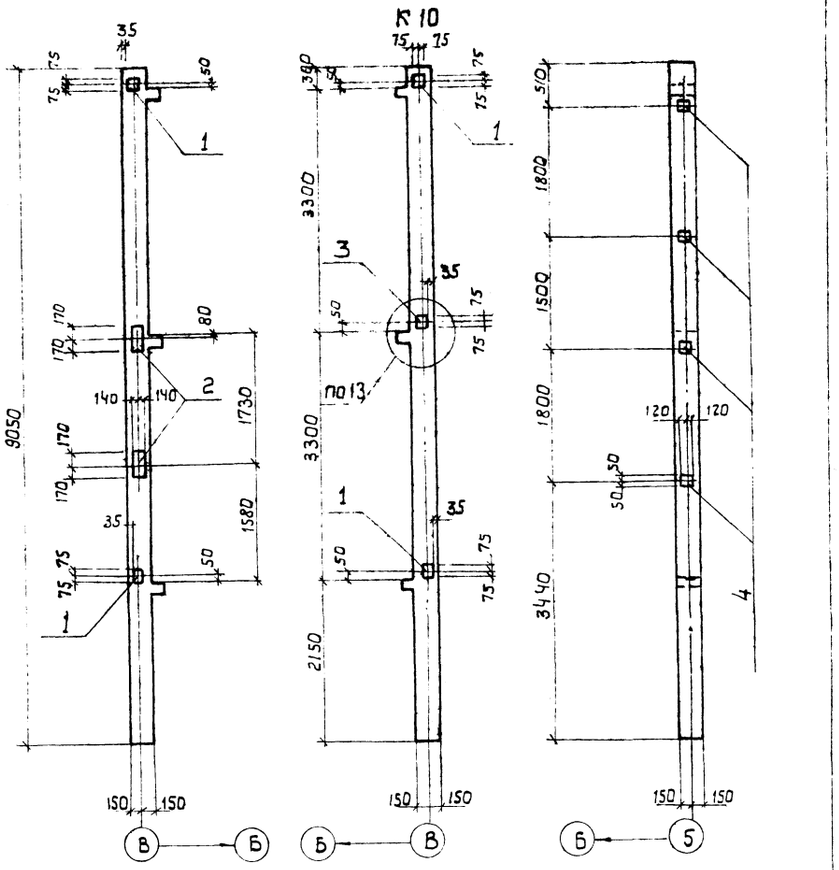

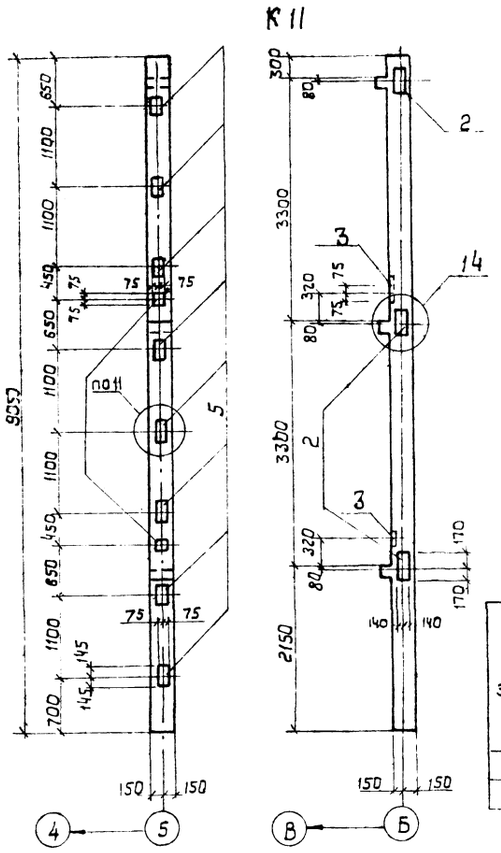

Спецификация дополнительных закладных деталей

Формат	Зона	Поз.	Обозначение	Наименование	Кол.	Примечание
				К10		
				Сборочные единицы		
				Изделия закладные		
		1	1.020-1/83 Вып. 2-15	МН-41	2	
		2	То же	МН-27	2	
		3	"	МН-40	1	
		4	"	МН-33	4	
				К11		
				Сборочные единицы		
				Изделия закладные		
		2	1.020-1/83 Вып. 2-15	МН-27	3	
		5	То же	МН-13	8	
		6	"	МН-19	2	
		3	"	МН-40	2	

Ведомость расхода стали на элемент, кг.

Марка элемента	Изделия закладные																Всего
	Арматура класса								Прокат марки								
	AI		A-III						С38/23								
	ГОСТ 5781-82		ГОСТ 5781-82						ГОСТ 103-76								
	ф6	Итого	ф6	ф8	ф12	ф16		Итого	-100×6	-150×8	-150×12	-280×12			Итого		
К10	–	–	4.8	1.6	2.7			9.1	4.5	7.1		18.0	–		29.6		38.7
К11	–	–	7.2		1.8	17.8		26.8	–	2.8	38.4	27.0			68.2		95.0

Все узлы, замаркированные на данном листе по серии 1.020-1/83, вып. 2-1.

54

9323/1

ГИП	Заславский		VI 84	ТП 411-1-127.86 КЖ
Н. контр.	Скворецкий		VI 84	
Нач. отд.	Пилипенко		VI 84	Производственно-лабораторный корпус лесхоза (лесхоззага)
Гл. спец.	Скворецкий		VI 84	
Рук. гр.	Заславский		VI 84	Стадия Р.П. Лист 29 Листов
Ст. инж.	Левицкая		VI 84	Колонны К10 и К11 Задание с подвалом
Привязан:				Киевский филиал Союзгипролесхоз
Инв. №				

Копировал Гермон Формат А2

Альбом I

Типовой проект 411-1-127.86

Ум 9

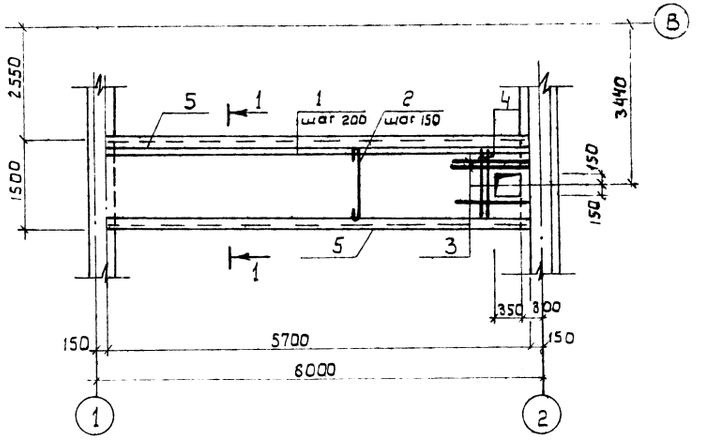

Ум 10

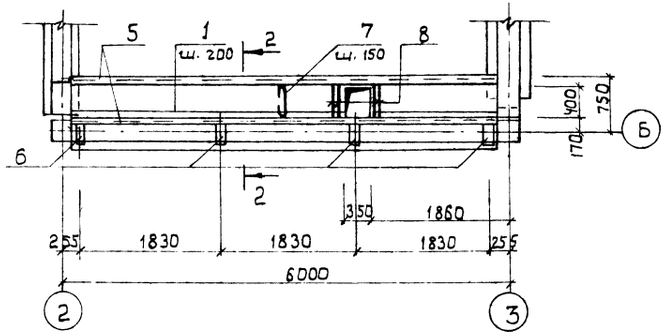

Ум 11

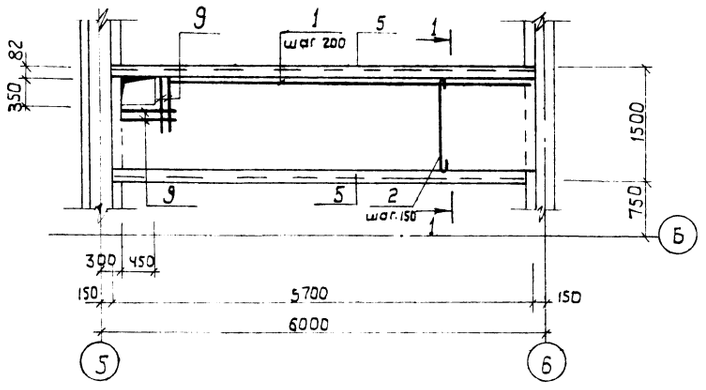

Ум 12

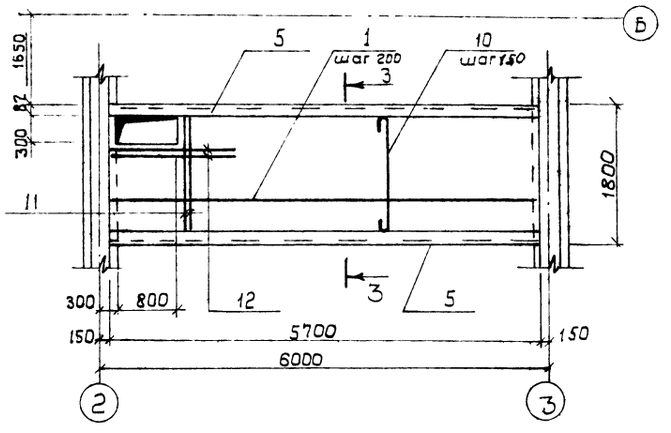

1-1, 3-3

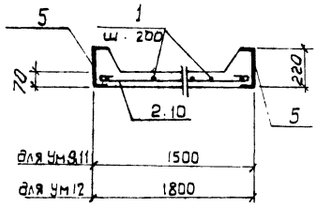

2-2

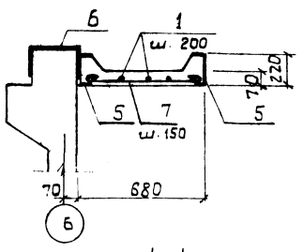

Деталь приварки поз. 5 к поз. 6

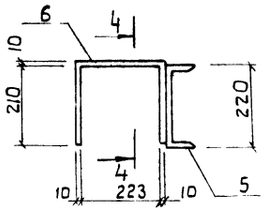

4-4

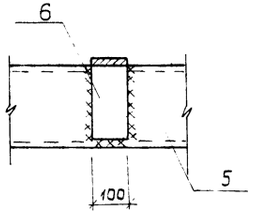

Ведомость расхода стали на элемент, кг

Марка элемента	Изделия арматурные						Изделия закладные					Общий расход
	Арматура класса AI ГОСТ 5781-82					Всего	Прокат марки ВСт3 КП2 ГОСТ 8240-72		ГОСТ 103-76		Всего	
	ф6	ф8	ф10	ф12	Итого		С22	Итого	-100×10	Итого		
Ум 9	10.0	24.3	–	4.7	39.0	39.0	239.4	239.4	–	–	239.4	278.4
Ум 10	5.0	12.8	–	2.6	20.4	20.4	239.4	239.4	16.4	16.4	255.8	276.2
Ум 11	10.0	24.3	–	3.2	37.5	37.5	239.4	239.4	–	–	239.4	276.9
Ум 12	12.6	–	45.2	5.4	63.2	63.2	239.4	239.4	–	–	239.4	302.6

Привязан:

Инв. №

Спецификация монолитной конструкции

Формат	Зона	Поз.	Обозначение	Наименование	Кол.	Примечание
				Ум 9		
				Детали		
		1	Конс-30	ф6AI ГОСТ 5781-82 ℓ=5680	8	10.0
		2	То же	ф8AI ГОСТ 5781-82 ℓ=1580	39	24.3
		3		ф12AI ГОСТ 5781-82 ℓ=800	3	2.6
		4		То же, ℓ=1480	2	2.1
		5		[22 ГОСТ 8240-72* ℓ=5700	2	239.4
				Материалы		
				Бетон М 200		0.63м³
				Ум 10		
				Детали		
		1	Конс-30	ф6AI ГОСТ 5781-82 ℓ=5680	4	5.0кг
		5	То же	[22 ГОСТ 8240-72* ℓ=5700	2	239.4кг
		6	"	-100×10 ГОСТ 103-76 ℓ=540	4	16.4 кг
		7	"	ф8AI ГОСТ 5781-82 ℓ=830	39	12.8кг
		8	"	ф12AI ГОСТ 5781-82 ℓ=730	4	2.6кг
				Материалы		
				Бетон М 200		0.3м³
				Ум 11		
				Детали		
		1	Конс-30	ф6AI ГОСТ 5781-82 ℓ=5680	8	10.0кг
		5	То же	[22 ГОСТ 8240-72* ℓ=5700	2	239.4кг
		2	"	ф8AI ГОСТ 5781-82 ℓ=1580	39	24.3
		9	"	ф12AI ГОСТ 5781-82 ℓ=900	4	3.2кг
			"	Материалы		
				Бетон М 200		0.6м³
				Ум 12		
				Детали		
		1	Конс-30	ф6AI ГОСТ 5781-82 ℓ=5680	10	12.6кг
		5	То же	[22 ГОСТ 8240-72* ℓ=5700	2	239.4кг
		10	"	ф10AI ГОСТ 5781-82 ℓ=1880	39	45.2кг
		11	"	ф12AI ГОСТ 5781-82 ℓ=1780	2	3.2кг
		12	"	То же, ℓ=1250	2	2.2кг
				Материалы		
				Бетон М 200		0.72м³

9323/1

55

ГИП	Заславский		VI.84
Н. контр.	Скворецкий		VI.84
Нач. отд.	Пилипенко		VI.84
Гл. спец.	Скворецкий		VI.84
Рук. гр.	Заславский		VI.84
Ст. инж.	Левицкая		VI.84

ТП 411-1-127.86 КЖ

Производственно-лабораторный корпус лесхоза (лесхозэтаж)

Стадия	Лист	Листов
РП	30	

Монолитные участки Ум 9 ÷ Ум 12 здание с подвалом

Киевский филиал СОЮЗГИПРОЛЕСХОЗ

Копировал Герман

Формат А2

Схема расположения лестницы у оси „1"

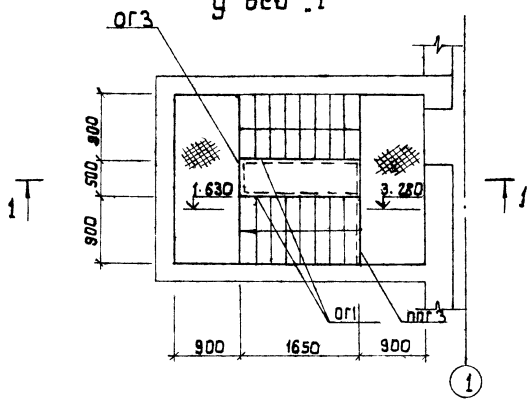

1-1

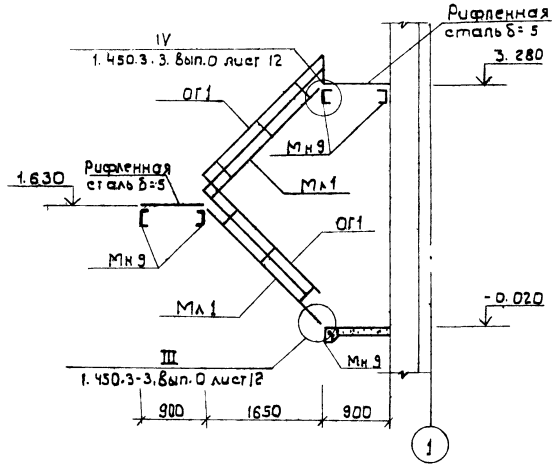

2-2

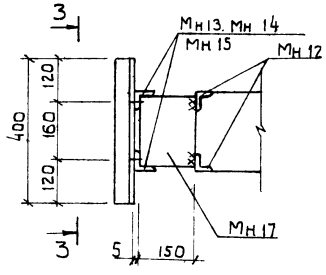

Обрамление козырька

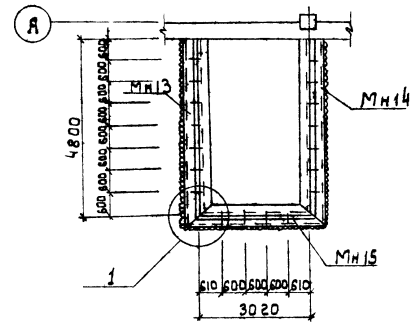



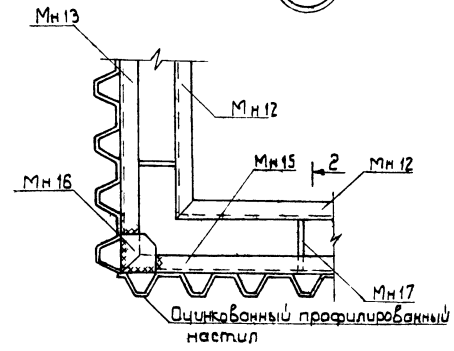

3-3

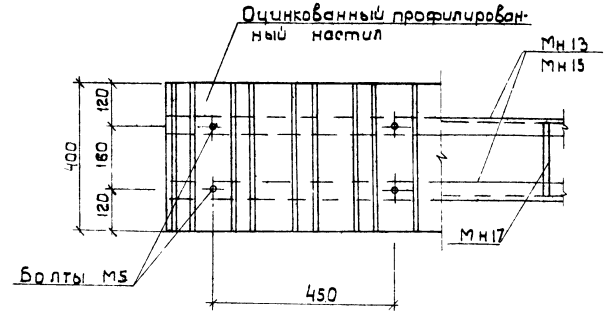

Спецификация элементов к схеме расположения лестницы у оси 1 и обрамлению козырька.

Марка поз.	Обозначение	Наименование	Кол.	Масса ед. кг.	Примечание
		Лестница у оси „1"			
Мл1	КЖС-15	Лестничный марш Мл1	2	276кг	
ОГ1	То же	Ограждение марша ОГ1	2	41 кг	
ОГ3	КЖС-31	То же, ОГ3	1	3.8кг	
ППГ3	1.450.3-3, вып. 2	Ограждение площадки ОГПМГ36-10-15	1	24кг	
Мн9	КЖС-32	Изделия закладные Мн9	5	208кг	
	КЖС-31	Рифленная сталь δ=5 ГОСТ 8568-77	4.4м²	178.8	кг
		Обрамление козырька			
Мн13	КЖС-32	То же Мн13	2	36.4кг	
Мн14	То же	" Мн14	2	37.4кг	
Мн15	"	" Мн15	2	25.2кг	
Мн16	"	" Мн16	2	1.0кг	
Мн17	"	" Мн17	18	25.2кг	

Спецификация элементов металлических конструкций

Формат	Зона	Поз	Обозначение	Наименование	Кол.	Примечание
			КЖС-31	ОГ3		
				Детали		
		6/4		∠5×5 ГОСТ 8509-72* ℓ=500	2	3.8кг.
				Итого		3.8кг.

9323/1

ГИП	Заславский		VI.84	ТП 411-1-127.86 КЖ
Н. контр.	Севирский		VI.84	
Нач. отд.	Пилипенко		VI.84	Производственно-лабораторный корпус лесхоза (лесхозэтаж)
Гл. спец.	Севирский		VI.84	
Рук. гр.	Заславский		VI.84	
Ст. инж.	Левицкая		VI.84	Стадия Р П. Лист 31 Листов

Привязан:

Инв. №

Схема располож. лестницы у оси „1" обрамление козырька. Здание с подвалом

Киевский филиал Союзгипролесхоз

Копировал Герман

Формат А2

Альбом I

Типовой проект 411-1-127.86

Спецификация элементов металлических конструкций

Формат	Зона	Поз.	Обозначение	Наименование	Кол.	Примечание
			Кэс-32	МН 16		
				Детали		
		10		-100×6 ГОСТ 103-76 ℓ=100	1	0,5 кг
				Итого		0,5 кг
			Кэс-32	МН 17		
				Детали		
		6/4		-150×6 ГОСТ 103-76 ℓ=200	1	1,4 кг
				Итого		1,4 кг
				СТ1		
				Детали		
		11		ФДН 129×5,5 ГОСТ 3262-75 ℓ=4250	1	77,5 кг
		12		-200×10 ГОСТ 103-76 ℓ=200	2	6,6 кг
				Итого		84,1 кг
			Кэс-32	ОГ4		
				Детали		
		13		ФДН 48×3 ГОСТ 3262-75 ℓ=1450	1	4,8 кг
		14		То же ℓ=2700	1	9,0 кг
		15		" ℓ=600	2	4,0 кг
				Итого		17,8 кг

Формат	Зона	Поз.	Обозначение	Наименование	Кол.	Примечание
			Кэс-32	С7		
				Детали		
		1		ф10 AIII ГОСТ 5781-82 ℓ=650	2	
		2		ф6 AI ГОСТ 5781-82 ℓ=100	3	0,1 кг.
				Итого		0,1 кг
			Кэс-32	МН9		
				Детали		
		6/4		[18 ГОСТ 8240-72* ℓ=2550	1	41,6 кг
				Итого		41,6 кг
			Кэс-32	МН10		
				Детали		
		6/4		L 10×10 ГОСТ 8509-72* ℓ=2700	1	41,0 кг
				Итого		41,0 кг
			Кэс-32	МН11		
				Детали		
		6/4		[22 ГОСТ 8240-72* ℓ=3000	1	63,0 кг
				Итого		63,0 кг
			Кэс 32	МН12		
				Детали		
		3		L 6,3×5 ГОСТ 8509-72* ℓ=4800	2	46,2 кг
		4		L 6,3×5 ГОСТ 8509-72* ℓ=4800	2	46,2 кг
		5		L 6,3×5 ГОСТ 8509-72* ℓ=3020	2	29,1 кг
		6		-50×4 ГОСТ 103-76 ℓ=200	26	8,2 кг
				Итого		129,7 кг
			Кэс-32	МН13		
				Детали		
		7		L 50×5 ГОСТ 8509-72* ℓ=4960	1	18,7 кг
				Итого		18,7 кг
			Кэс-32	МН14		
				Детали		
		8		L 50×5 ГОСТ 8509-72* ℓ=4960	1	18,7 кг
				Итого		18,7 кг
			Кэс-32	МН15		
				Детали		
		9		L 50×5 ГОСТ 8509-72* ℓ=3340	1	12,6 кг
				Итого		12,6 кг

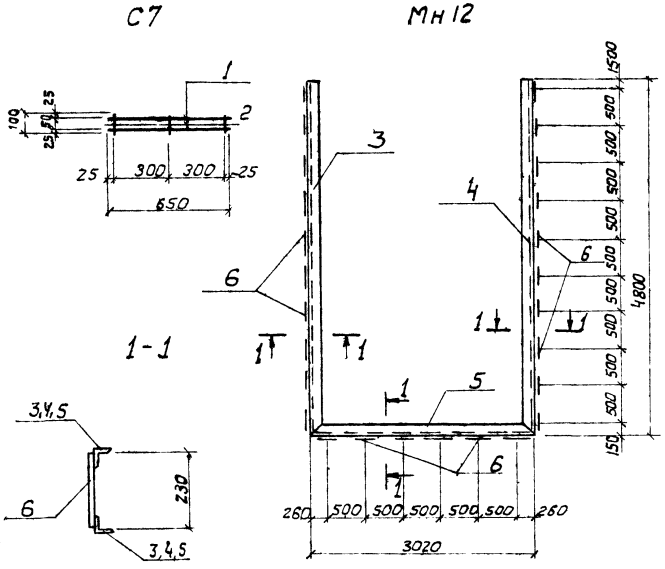

ОГ4

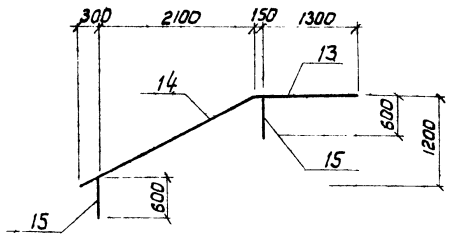

МН13

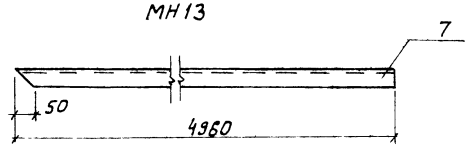

МН14

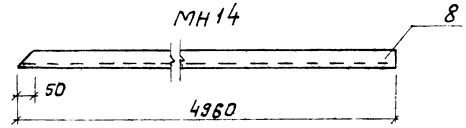

МН15

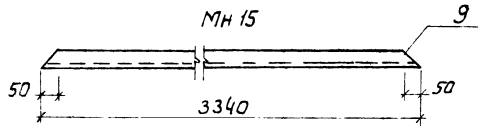

СТ1

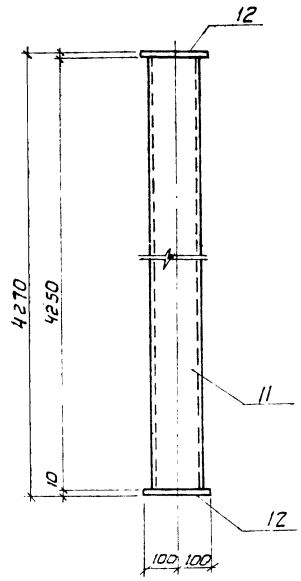

2-2

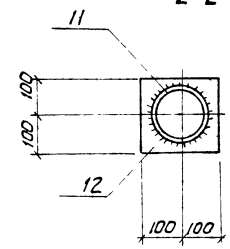

МН 16

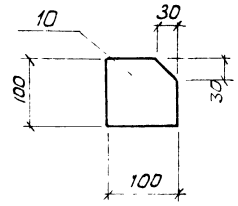

Привязан:

Инв. №

9323/1

57

ГИП	Заславский		V.84
Н.контр.	Скворский		VI-84
Нач. отд.	Пилипенко		VI-84
Гл. спец.	Скворский		VI-84
Рук. гр.	Заводницкая		VI.84
Ст. инж.	Левицкая		VI.84

ТП 411-1-127.86 КЖ

Производственно-лабораторный корпус лесхоза (лесхоззага)

Стадия	Лист	Листов
Р.П.	32	

Сетка С7. Изделия закладные МН9 ÷ МН17. Стойка СТ1. Ограждение ОГ4. Здание с подвалом.

Киевский филиал СОЮЗГИПРОЛЕСХОЗ

Формат А2

Спецификация дополнительных закладных изделий стеновых панелей

Формат	Зона	Поз.	Обозначение	Наименование	Кол.	Примечание
				ПС1		
				Сборочные единицы		
				Изделия закладные		
			1.030.1-1, Вып.1-3	М-1	2	
			То же	ПС-2		
				Сборочные единицы		
				Изделия закладные		
			1.030.1-1. Вып.1-3	М-1	2	
			То же	М-9	8	
				Брус деревянный	8	
				ПС-3		
				Сборочные единицы		
				Изделия закладные		
			1.030.1-1. Вып. 1-3	М-1	2	
				ПС 4		
				Сборочные единицы		
				Изделия закладные		
			1.030.1-1. Вып. 1-3	М-1	2	
				ПС 5		
				Сборочные единицы		
				Изделия закладные		
			1.030.1-1, Вып. 1-3	М-1	2	
			То же	М-9	4	
				Брус деревянный	4	
				ПС6		
				Сборочные единицы		
				Изделия закладные		
			1.030.1-1, Вып. 1-3	М-1	2	
				ПС 7		
				Сборочные единицы		
				Изделия закладные		
			1.030.1-1. Вып. 1-3	М-1	2	
			То же	М-9	4	
				Брус деревянный	4	
				ПС 8		
				Сборочные единицы		
				Изделия закладные		
			1.030 1-1, Вып. 1-3	М-1	2	
			То же	М-11	4	

Спецификация дополнительных закладных изделий стеновых панелей.

Формат	Зона	Поз.	Обозначение	Наименование	Кол.	Примечание.
				ПС9		
				Сборочные единицы		
				Изделия закладные		
			1.030.1-1, Вып. 1-3	М-11	4	
				ПС10		
				Сборочные единицы		
				Изделия закладные		
			1.030.1-1, Вып. 1-3	М-1	1	
			То же	М-11	2	
				ПС11		
				Сборочные единицы		
				Изделия закладные		
			1.030 1-1. Вып. 1-3	М-1	1	
			То же	М-11	2	
				ПС 12		
				Сборочные единицы		
				Изделия закладные		
			1.030 1-1; Вып. 1-3	М-18	2	
				ПС 13		
				Сборочные единицы		
				Изделия закладные		
			1.030.1-1, Вып.1-3	М-18	2	
				ПС 14		
				Сборочные единицы		
				Изделия закладные		
			1.030.1-1, Вып.1-3	М-18	2	
				ПС 15		
				Сборочные единицы		
				Изделия закладные		
			1.030.1-1, Вып. 1-3	М-18	2	

Ведомость расхода стали на элемент, кг.

Марка элемента	Изделия закладные								Всего
	Арматура класса AIII, ГОСТ 5781-82			Прокат марки С38/23, ГОСТ 8509-72		ГОСТ 19903-74			
	ф10		Итого	63×63×6		60×6	100×8	Итого	
ПС1	0.3		0.3	2.1		0.6	—	2.7	3.0
ПС2	1.8		1.8	2.1		0.6	8.0	10.6	12.4
ПС3	0.3		0.3	2.1		0.6	—	2.7	3.0
ПС4	0.3		0.3	2.1		0.6	—	2.7	3.0
ПС5	1.02		1.02	2.1		0.6	4.0	6.62	7.64
ПС6	0.3		0.3	2.1		0.6	—	2.7	3.0
ПС7	1.02		1.02	2.1		0.6	4.0	6.62	7.64
ПС8	1.14		1.14	5.7		0.6	—	6.3	7.44
ПС9	0.9		0.9	3.7		—	—	3.7	4.56
ПС10	0.6		0.6	2.9		0.3	—	3.15	3.72
ПС11	0.6		0.6	2.9		0.3	—	3.15	3.72
ПС12	0.2		0.2	1.4		0.6	—	2.0	2.2
ПС13	0.2		0.2	1.4		0.6	—	2.0	2.2
ПС14	0.2		0.2	1.4		0.6	—	2.0	2.2
ПС15	0.2		0.2	1.4		0.6	—	2.0	2.2

1. Данный лист см. с листами КЖС-8; КЖС-9, КЖС-24, КЖС-23
2. Марка стали закладных изделий для $t°=-20°C$, $t°=-30°C$ - ВСт 3кп2, а для $t°=-40°C$ - ВСт 3пс6.
3. Схемы расположения закладных изделий см. серию 1.030.1-1, Вып. 0-1.

9323/1 58

ГИП	Заславский		VII.87	ТП 411-1-127.86 КЖ
Н.контр.	Скворецкий		VII.87	
Нач.отд.	Пилипенко		VII.87	Производственно-лабораторный корпус лесхоза (лесхоззавод)
Гл.спец.	Скворецкий		VII.87	
Рук.гр.	Заводник		VII.87	Стадия: Р.П. Лист: 33 Листов:
Ст.инж.	Левицкая		VII.87	Спецификация дополнительных закладных изделий стеновых панелей. Киевский филиал Союзгипролесхоз

Привязан:

Инв.№

Копировал Герман Формат А2

Альбом

Типовой проект 411-1-127.86

Ведомость чертежей основного комплекта ВК.

Лист	Наименование	Примечание
1	Общие данные	
2	План на отм.-2.700 в осях В-Б и 1-5	
	0.000 в осях В-Б и 1-4; 3.300 в осях В-Б и 1-4	
	Схемы систем Т3, В1, К1.	
3	Планы на отм. 0.000 в осях А-В и 1-4	
	и 3.300 в осях А-В и 1,3. Схемы систем В1, Т3, К1	
	Здание с подвалом.	

Ведомость чертежей основных комплектов

Обозначение	Наименование	Примеч.
АР	Архитектурные решения	
КЖ	Конструкции железобетонные	
ВК	Внутренние водопровод и канализация.	
ОВ	Отопление и вентиляция	
ЭО	Электрическое освещение	
СС	Связь и сигнализация	

Ведомость ссылочных и прилагаемых документов

Обозначение	Наименование	Примечание
	Ссылочные документы	
Серия 4.900-8, вып. I, II	Альбом оборудования, фасонных частей и арматуры для сетей и сооружений водопровода и канализации.	
	Прилагаемые документы	
ВКСО	Спецификация оборудования	
ВКВМ	Ведомость потребности в материалах	

Основные показатели по чертежам водопровода и канализации

Наименование системы	Потребный напор на вводе, м	Расчетный расход				Установленная мощность электродвигателей, квт	Примечание
		м³/сут.	м³/ч	л/с	при пожаре л/с		
Хозяйственно-питьевой водопровод	14,5	0.27	0,068	0.19			
Горячее водоснабжение	14,5	0,24	0,068	0.17			
Бытовая канализация		0.51	0.136	1.96			

Общие указания.

Проект водоснабжения и канализации разработан в соответствии с СНиП II-30-76, СНиП II-34-76 и СНиП III-28-75.

Хозяйственно-питьевой водопровод

Водоснабжение производственно-лабораторного корпуса осуществляется от наружных сетей водопровода.

Для учета расходуемой воды на вводе в здании устанавливается водомер.

Согласно СНиП II-30-76. пункт 3,10 табл. 5 внутреннее пожаротушение производственно-лабораторного корпуса не предусматривается.

Внутренний водопровод выполняется из стальных водогазопроводных оцинкованных легких труб ф15÷32 мм ГОСТ 3262-75*. Трубы окрашиваются масляной краской за два раза.

Горячее водоснабжение.

Проектом разработано централизованное горячее водоснабжение. Горячая вода расходуется на бытовые нужды производственно-лабораторного корпуса.

Трубопроводы горячего водоснабжения выполняются из стальных водогазопроводных оцинкованных легких труб ф15÷25мм ГОСТ 3262-75* и окрашиваются масляной краской за два раза.

Бытовая канализация.

Сброс бытовых стоков от корпуса предусмотрен в наружную сеть канализации.

Внутренняя сеть канализации выполняется из чугунных канализационных труб ф 50÷100мм ГОСТ 6942.3-80 и покрывается кузбасским лаком за два раза.

Отметки вводов-водопровода и выпусков канализации уточняются при привязке проекта.

Типовой проект разработан в соответствии с действующими нормами и правилами и предусматривает мероприятия обеспечивающие взрывную, взрывопожарную и пожарную безопасность при эксплуатации объекта.

Главный инженер проекта В.И. Заславский

9323/1

59

Привязан:

Инв. N

ГИП	Заславский		6.07.87
Н. контр.	Шифман		6.07.87
Нач. отд.	Пилипенко		6.07.87
Гл. спец.	Шифман		6.07.87
Рук. гр.	Шевченко		6.07.87

ТП 411-1-127.86 ВК

Производственно-лабораторный корпус лесхоза (лесхозэага)

Стадия	Лист	Листов
Р.П	1	3

Общие данные

Киевский филиал Союзгипролесхоз

Копировал Герман

Формат А2

Типовой проект 411-1-127.86 Альбом I

План на отм. 3.300 в осях Б-В и 1-3

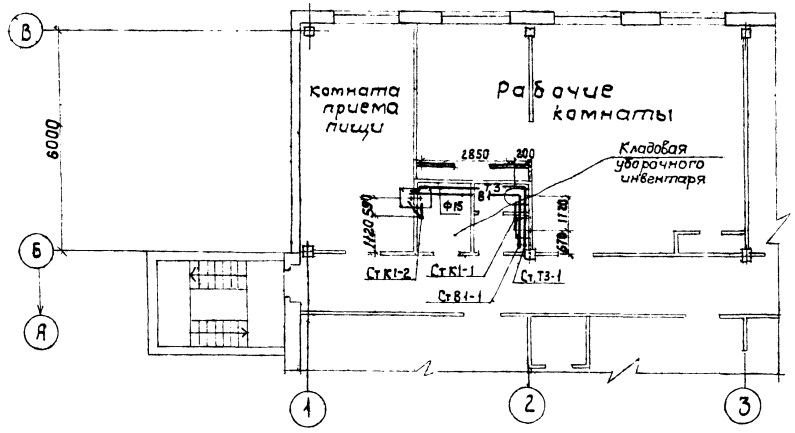

План на отм. 0.000 в осях В-Б и 1-3

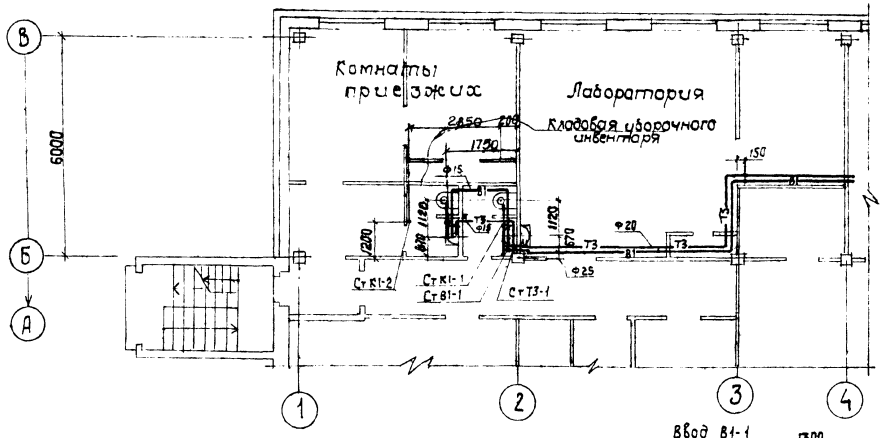

План на отм. -2.700 в осях Б-В и 1-5

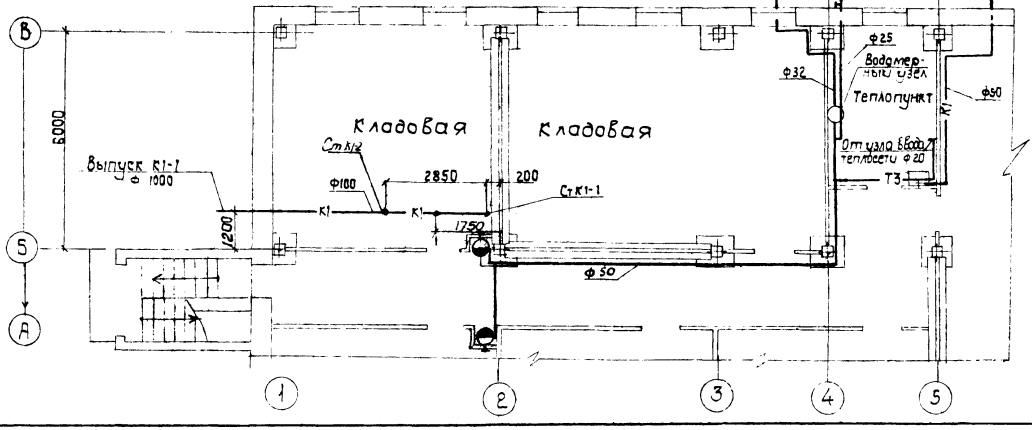

Т3

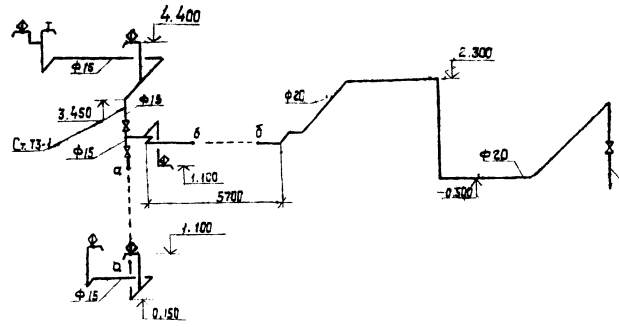

Водомерный узел

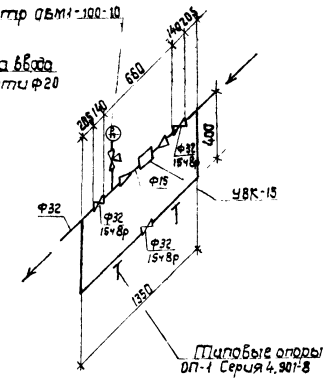

В1

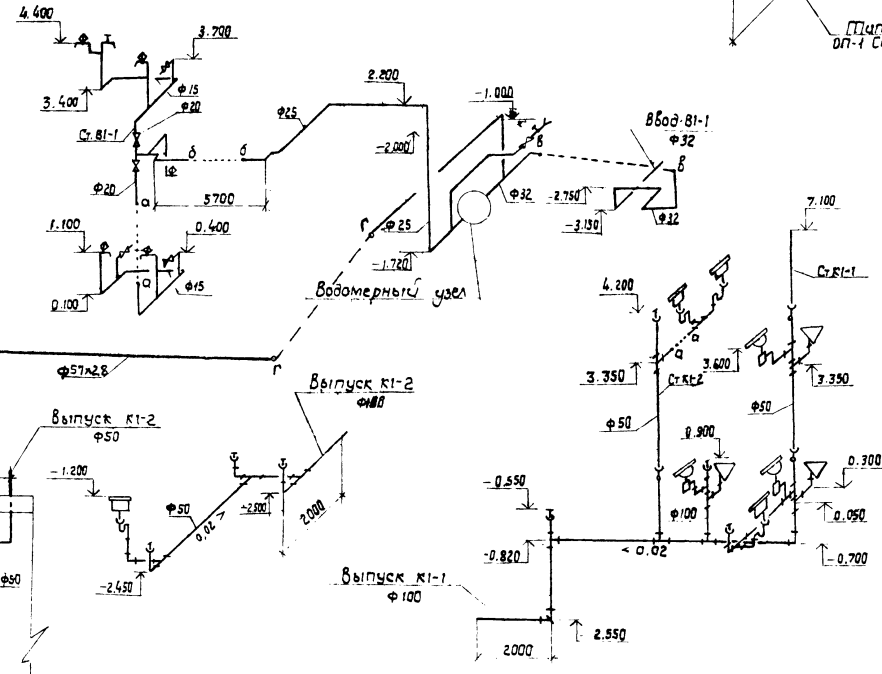

60

9323/1

ГИП	Заславский			ТП 411-1-127.86 ВК	
Н. контр.	Ширман			Производственно-лабораторный корпус лесосада (леосазага)	
Нач. отд.	Пилипенко				
Гл. спец.	Ширман				
Рук. гр.	Шевченко			Стадия: Р.П.	Лист: 2
				Планы на отм. -2.700 в осях В-Б и 1-5, 0.000 в осях В-Б и 1-4, 3.300 в осях В-Б и 1-4. Схемы систем Т3, В1, К1. Здание с подвалом	Киевский филиал Союзгипролесхоз

Привязан:

Инв. №

Согласовано: Гл. инж. проекта Кабурин; Гл. спец. Ширман; Гл. инж. сект. Олейник

Копировал Краснова

Формат А2

Типовой проект 411-1-127.86 Альбом I

План на отм. 3.300 в осях А-В и 1-3

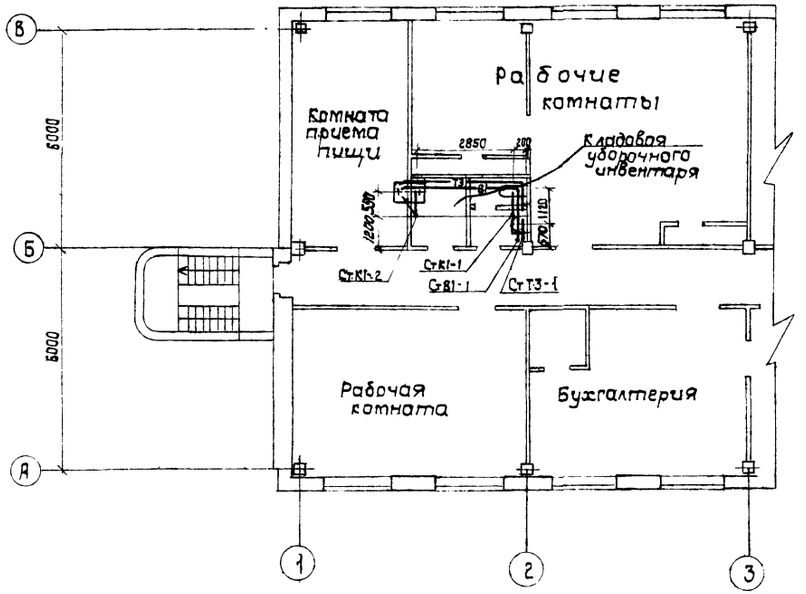

Т3

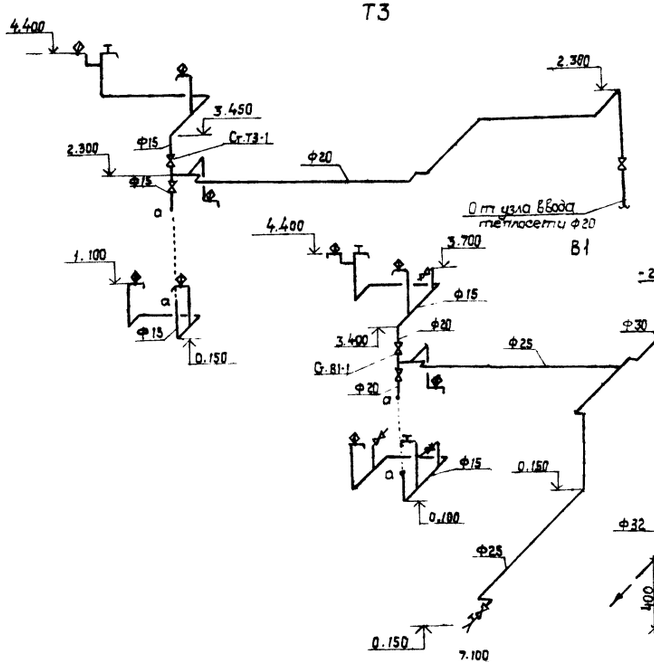

Ввод В1-1

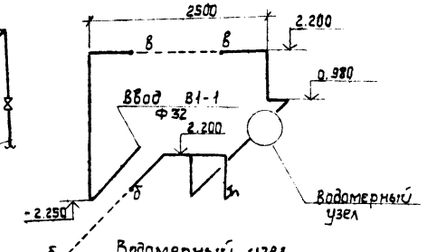

Водомерный узел

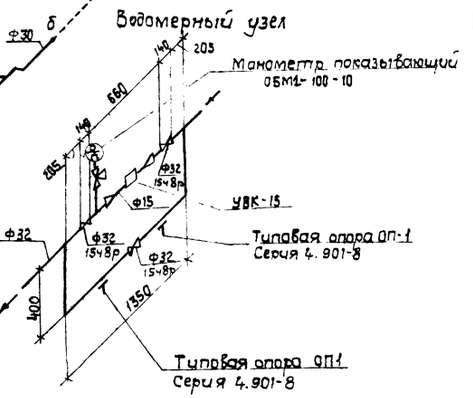

К1

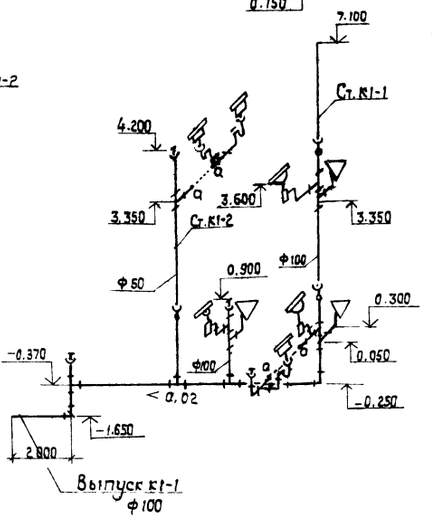

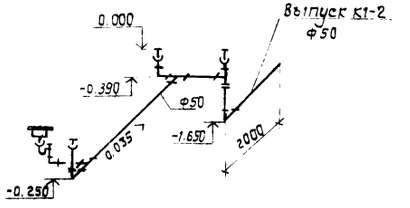

План на отм. 0.000 в осях А-В и 1-4

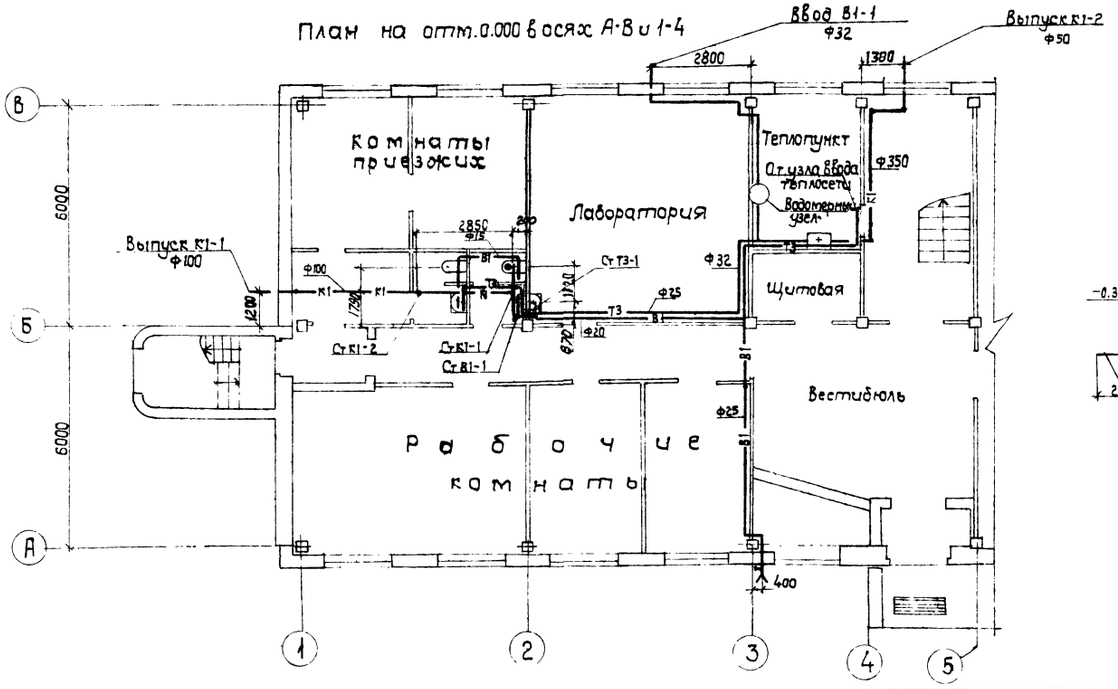

61

9323/1

ГИП	Заславский		6.84	ТП 411-1-127.86 ВК	
Нач.отд.	Пилипенко		6.84	Производственно-лабораторный корпус лесхоза (лесхозэтаж)	
Гл.спец.	Ширман		6.84		
Рук.гр.	Шевченко		07.84		Стадия: Р.П. Лист: 3 Листов:
Н.контр.	Ширман		6.84	Планы на отм. 0.000 в осях А-В и 1-4 и 3.300 в осях А-В и 1-3 Схемы систем В1, Т3, К1	Киевский филиал Союзгипролесхоз

Привязан:

Инв. №

Согласовано:
Гл.инж. проекта Севрюгин
Гл.технол. проекта Олейник

Копировал Краснова

Формат А2

Альбом I

Типовой проект 411-1-127.86

Ведомость рабочих чертежей основного комплекта

Лист	Наименование	Примечан.
1	Общие данные	
2	План на отм. 0.000. План на отм. 0.000 между осями 4-5 и А-Б	
3	План на отм. 3.300	
4	Схема системы отопления	
5	Схемы систем ВЕ1 ÷ ВЕ21	
6	Узел управления	
7	План на отм. -2.700. Здание с подвалом.	
8	План на отм. 0.000. План на отм. 0.000 между осями 3-4 и А-Б.	
9.	План на отм. 3.300. Здание с подвалом.	
10.	Схема системы отопления. Здание с подвалом.	
11.	Схемы систем ВЕ1 ÷ ВЕ13. Здание с подвалом.	
12	Схемы систем ВЕ14 ÷ ВЕ28. Здание с подвалом.	
13	Узел управления. Здание с подвалом.	

Ведомость чертежей основного комплекта

Обозначение	Наименование	Примечание
АР	Архитектурные решения.	
КЖС	Конструкции железобетонные	
ВК	Внутренние водопровод и канализация	
ОВ	Отопление и вентиляция.	
ЭО	Электрическое освещение.	
СС	Связь и сигнализация.	

План - схема

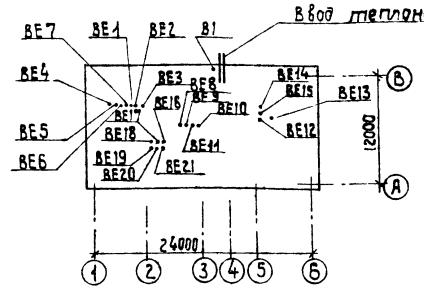

План - схема
(Здание с подвалом)

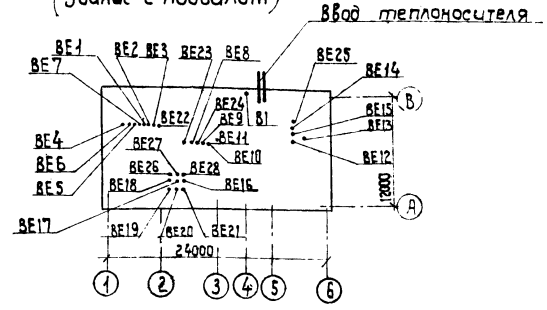

Общие указания.

Расчетные параметры наружного воздуха в холодный период года приняты: $t_н$ = -20°С, $t_н$ = -30°С и $t_н$ = -40°С, расчетные температуры внутреннего воздуха в помещениях приняты согласно СНиП II-92-76.
Теплоноситель системы отопления - горячая вода с параметрами $t_н$ = 95°С, $t_о$ = 70°С.
Нагревательные приборы - радиаторы М140-АО.
Воздуховоды вентиляционных систем выполняются из асбоцементных коробов. Вытяжка из теплового пункта осуществляется вентилятором „Сатал" ВК-7Ч4.
Трубопроводы диаметром до 25 мм, прокладываемые в подпольных каналах изолируются пухшнуром δ=30мм с покровным слоем из стеклорубероида, диаметром более 25мм - изолируются скорлупами из минеральной ваты δ=30мм с покровным слоем из стеклорубероида. До изоляции трубопроводы покрываются грунтом ГФ-020. Неизолированные трубопроводы и нагревательные приборы окрашиваются масляной краской за 2 раза.
Монтаж систем отопления и вентиляции вести в соответствии со СНиП III-28-75.

Основные показатели по чертежам отопления и вентиляции

Наименование здания	Объем, м³	Периоды года при $t_н$, °С	Расход тепла, Вт (ккал/ч) на отопление	на вентиляцию	на горячее водоснабжение	Общий	Расход холода, ккал/ч	Установлен. мощн. эл. двигат. кВт.
Производственно-лабораторный корпус		- 20°	50410 / 43460		5680 / 4884	56090 / 48344		0,025
		- 30°	60190 / 51890		5680 / 4884	65870 / 56774		0,025
		- 40°	58458 / 50390		5680 / 4884	64130 / 52274		0,025
Производственно-лабораторный корпус с подвалом		- 20°	58040 / 50030		5680 / 4884	63720 / 54914		0,025
		- 30°	67120 / 57860		5680 / 4884	72800 / 62744		0,025
		- 40°	67670 / 58340		5680 / 4884	73350 / 63224		0,025

Ведомость ссылочных и прилагаемых документов

Обозначение	Наименование	Примечание
	Ссылочные документы	
1.494-10	Решетки щелевые регулирующие типа Р	
1.494-21	Крепление решеток воздухопроточных типа „РР" и щелевых регулирующих типа „Р" к воздуховодам и строительным конструкциям	
4.904-69	Детали крепления санитарно-технических приборов и трубопроводов	
903-04-13	Типовые узлы тепловых вводов для жилых и общественных зданий	
	Прилагаемые документы	
СО	Спецификация оборудования	
ВМ	Ведомость материалов	

Условные обозначения.

с.м. →	Сетка металлическая.
Р200 / СхI →	Решетка щелевая регулирующая Схема исполнения I.
═══ —А—	Асбоцементный короб.

Характеристика отопительно-вентиляционных систем

Обслуживаемое помещение или оборудование	Тип установки (агрегата)	Вентилятор: Тип	№	Схема исполнения	Вощение положен. кожуха	L_1, м³/ч	H_1, кгс/м²	n, об/мин	Электродвигатель: Тип	N, кВт.	n, об/мин
Теплопункт		Вентилятор вытяжной типа ВК-7Ч4 „Сатал"							канальный		

Типовой проект разработан в соответствии с действующими нормами и правилами и предусматривает мероприятия, обеспечивающие взрывную, взрывопожарную и пожарную безопасность при эксплуатации здания.
Гл. инж. проекта В.И. Заславский.

9323/1

62

Инв. №			
ГИП	Заславский		9.07.84
Н.контр.	Ширман		6.07.84
Нач.отд.	Пилипенко		6.07.84
Гл.спец.	Ширман		6.07.84
Рук.гр.	Каминер		5.07.84

Привязан:

ТП 411-1-127.86 ОВ

Производственно-лабораторный корпус Лесхоза (Лесхоззага)

Стадия	Лист	Листов
Р.П.	1	13

Общие данные

Киевский филиал Союзгипролесхоз

Копировал Краснова

Формат А2

Альбом I

Типовой проект 411-1-127.86

План на отм. 0.000

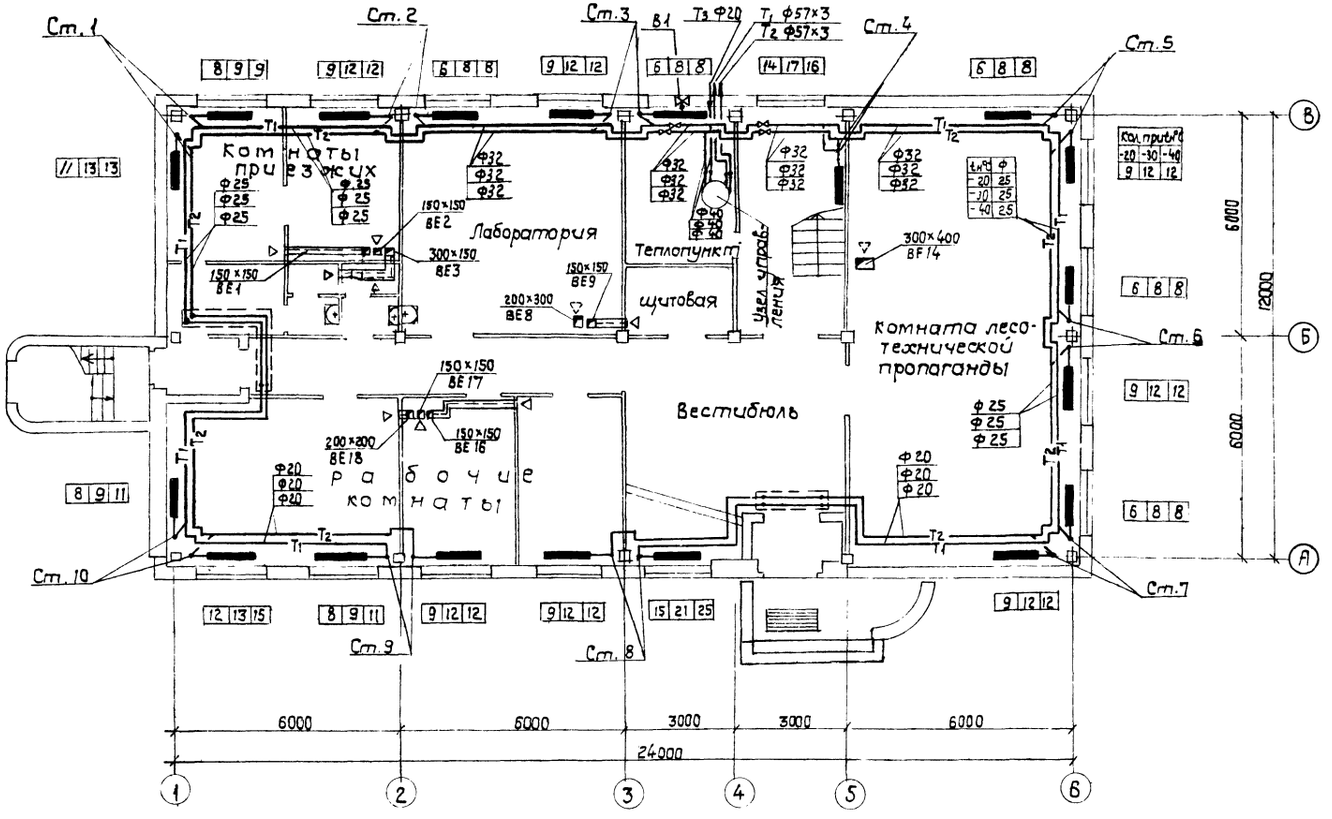

План на отм. 0.000 между осями 4-5 и А-Б для варианта $t_н = -40°C$

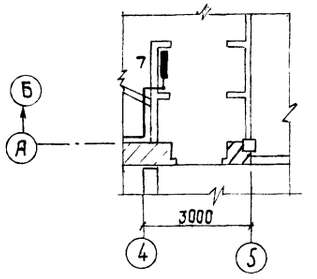

63

9323/1

ГИП	Заславский		20.07.87
Н. контр.	Ширтан		20.07.87
Нач. отд.	Пилипенко		20.07.87
Гл. спец.	Ширтан		20.07.87
Рук. гр.	Катинер		20.07.87

ТП 411-1-127.86 ОВ

Производственно-лабораторный корпус лесосада (лесосазата)

Стадия	Лист	Листов
Р.П	2	

План на отм. 0.000. План на отм. 0.000 между осями 4-5 и А-Б.

Киевский филиал Союзгипролесхоз

Привязан:

Инв. №

Строит. сект. К.Бурова
Электр. сект. Олейник

Копировал Краснова

Формат А2

Альбом I

Типовой проект 411-1-127.86

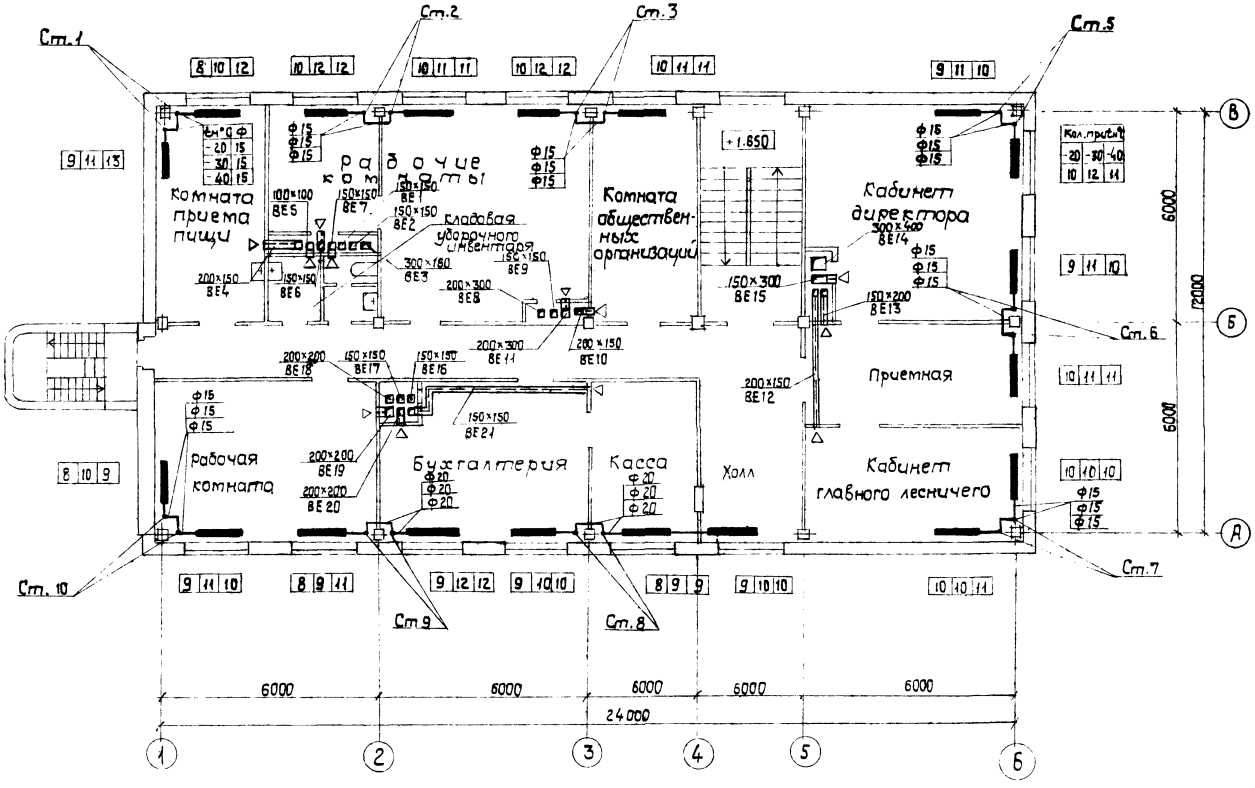

64

9323

ГИП	Заславский		9.07.84	ТП 411-1-127.86 ОВ
Н.контр.	Ширман		5.07.84	
Нач.отд.	Пилипенко		5.07.84	Производственно-лабораторный корпус лесхоза (лесхоззага)
Гл.спец.	Ширман		5.07.84	
Рук.гр.	Каминер		5.07.84	Стадия: Р.П. / Лист: 3 / Листов:
				План на отм. 3.300
				Киевский филиал Союзгипролесхоз

Привязан:

Инв. № г

Согласовано: Строит. сект. Сквирский; Электр. сект. Олейник

Копировал Краснова

Формат А2

Альбом I

Типовой проект 411-1-127.86

Обвязка ручного насоса „Родник"

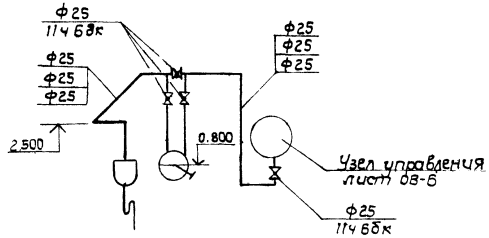

Система отопления

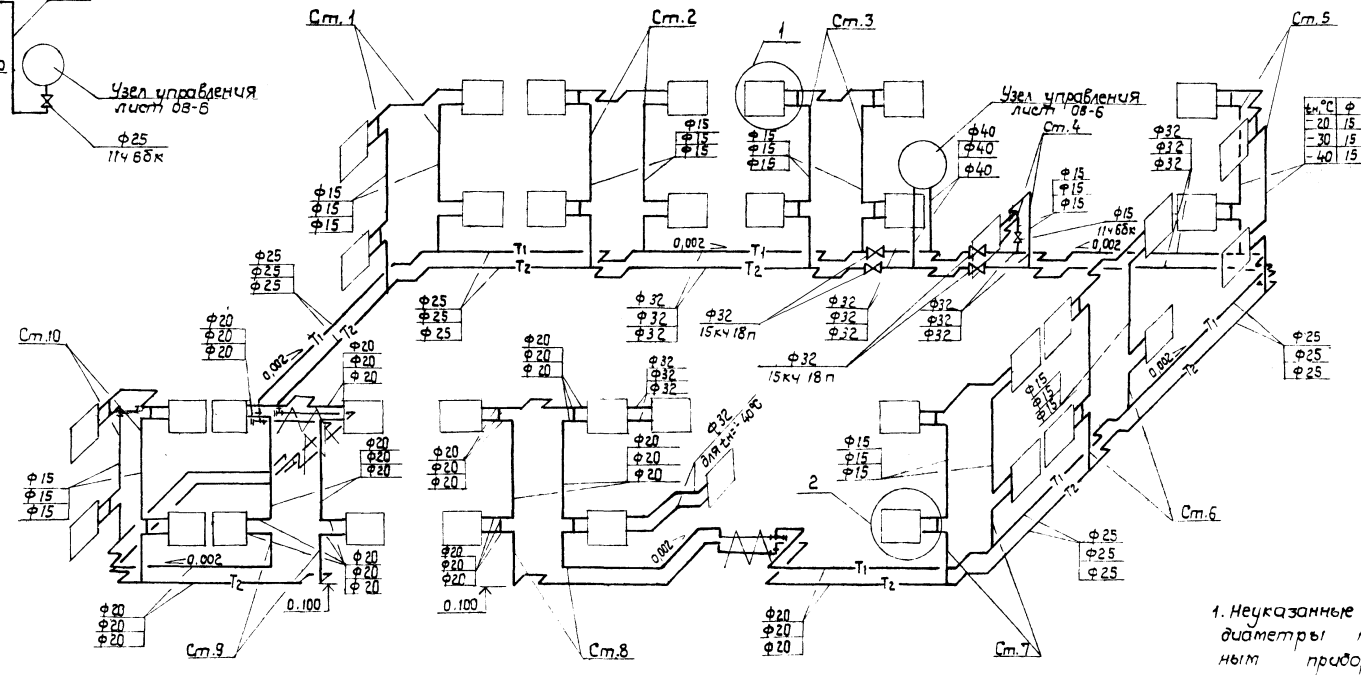

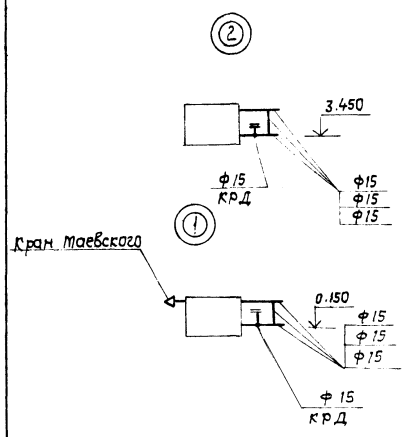

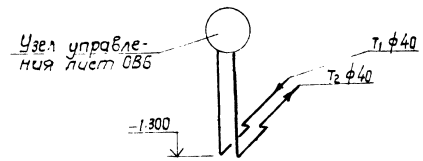

1. Неуказанные на чертеже диаметры подводок к нагревательным приборам приняты Ф 15 мм.

65

9323

ГИП	Заславский			ТП 411-1-127.86	ОВ
Н. контр.	Ширман				
Нач. отд.	Пилипенко			Производственно-лабораторный корпус лесхоза (лесозага)	
Гл. спец.	Ширман				
Рук. гр.	Жатинер				
Привязан:				Стадия: Р.П.	Лист: 4	Листов:
Инв. №				Схема системы отопления	Киевский филиал СОЮЗГИПРОЛЕСХОЗ	

Копировал Краснова

Формат А2

ВЕ1

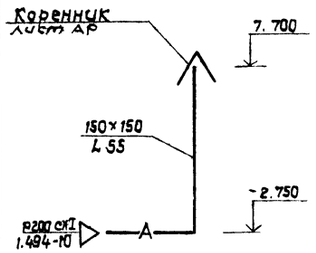

ВЕ2

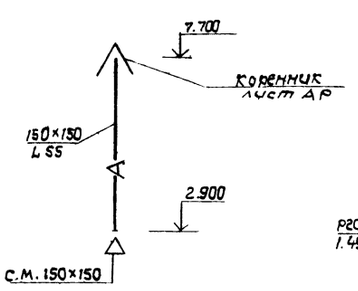

ВЕ3

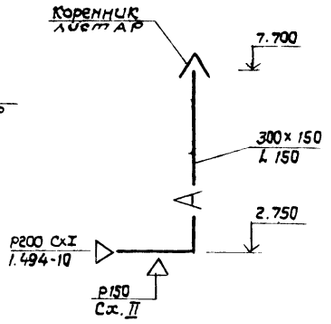

ВЕ4

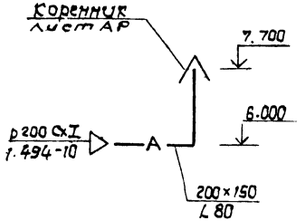

ВЕ5

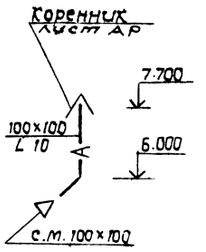

ВЕ6

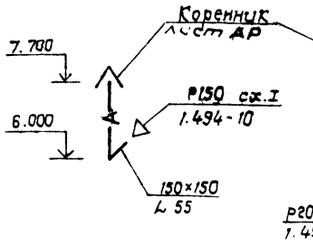

ВЕ7

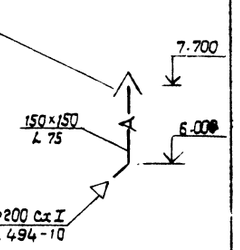

ВЕ8

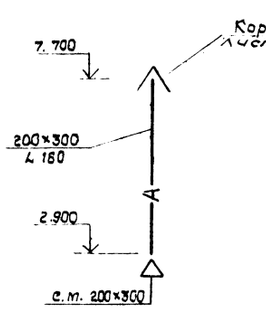

ВЕ9

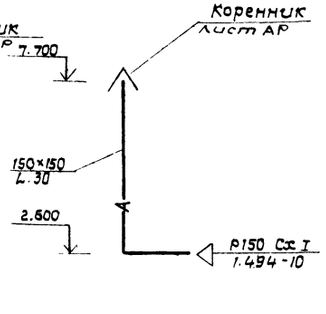

ВЕ10

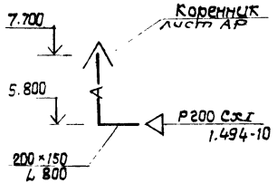

ВЕ11

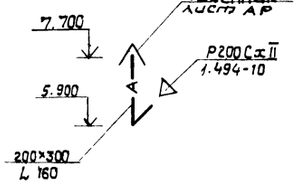

ВЕ12

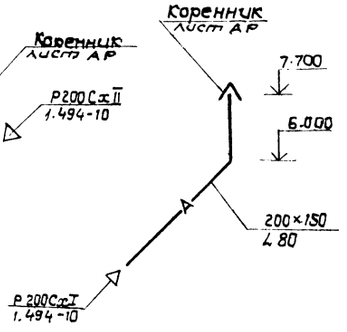

ВЕ13

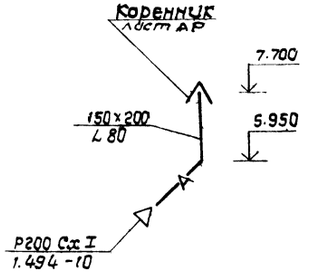

ВЕ14

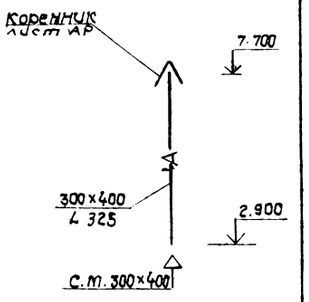

ВЕ15

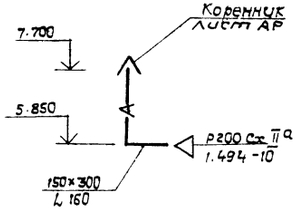

ВЕ16

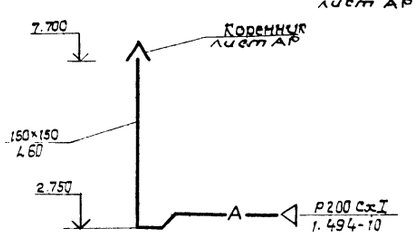

ВЕ17

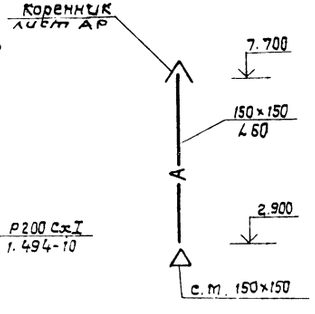

ВЕ18

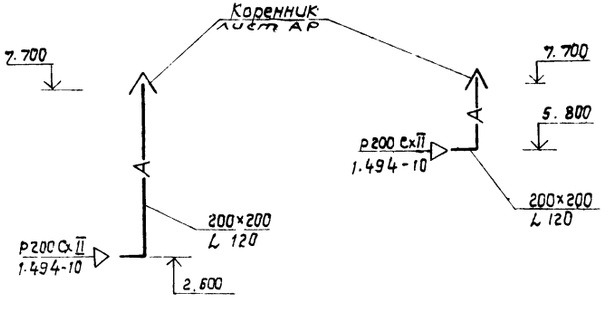

ВЕ19

ВЕ20

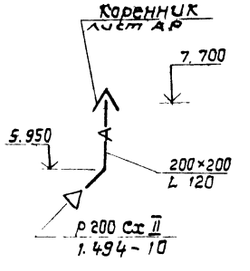

ВЕ21

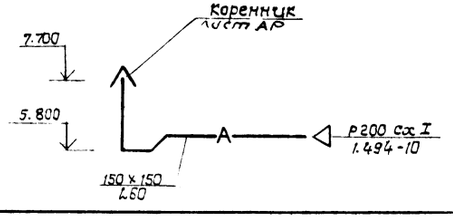

9323/1

ГИП	Заславский		9.07.86	ТП 411-1-127.86 ОВ
Н. контр.	Ширман		6.07.86	
Нач. отд.	Пилипенко		6.07.86	Производственно-лабораторный корпус лесхоза (лесхозаага)
Гл. спец.	Ширман		6.07.86	
Рук. гр.	Катимер		5.07.86	
Привязан:				Стадия: Р.П. | Лист: 5 | Листов:
				Схемы систем ВЕ1 ÷ ВЕ21.
				Киевский филиал Союзгипролесхоз

Копировал Краснова

Формат А2

Альбом I

Типовой проект 411-1-127.86

Узел управления

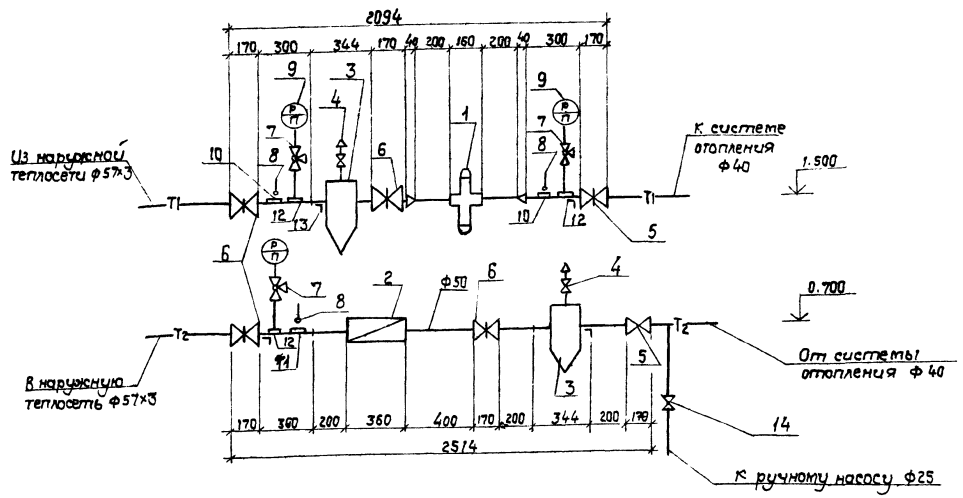

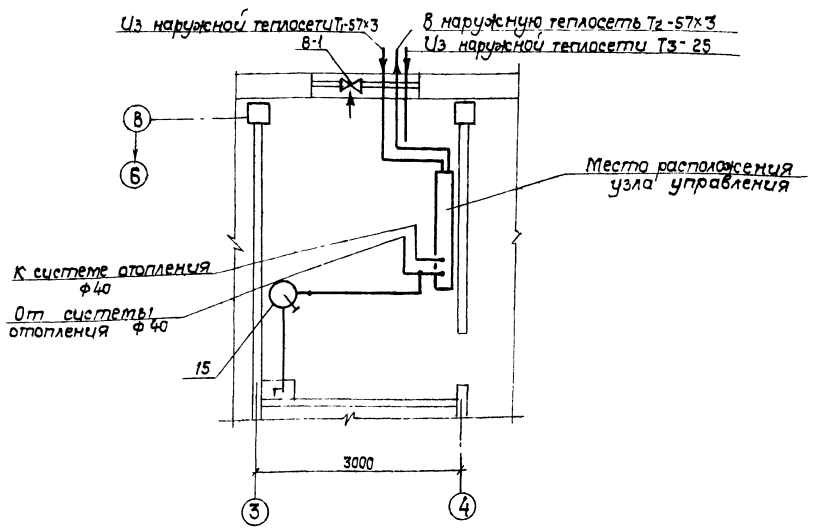

Марка поз.	Обозначение	Наименование	Кол.	Масса ед. кг	Примечание
1	3-д „Теплоприбор" г. Улан-Удэ	Универсальный регулятор расхода и давления УРРД ф25	1	28	
2	3-д „Ленводоприбор"	Водосчетчик турбинный ВТГ ф50	1	9,0	
3	4.903-10, вып. 8	Грязевик абонентский Т34.02	2		
4	Каталог УКБА	Вентиль запорный муфтовый 15кч18п ф15	2	0,17	
5		ф40	2	3,7	
6	Каталог УКБА	Заглушка параллельная фланцевая 304.65р ф50	4	18,4	
7	Каталог УКБА	Кран натяжной муфтовый для манометра 14МЛ-16	3	0,55	
8		Термометр технический по гост 2823-73 в защитной оправе по гост 3029-75	3		
9		Манометр показывающий ОБМ-1-160-16 по гост 8625-77	3		
10		Закладная деталь для установки термометра 63-3КЧ-2-15	2		
11		3-3КЧ-3-75	1		
12		Закладная деталь для установки манометра типа 3КЧ-46-70	3		
13		Металлоконструкции для крепления узла управления		55,0	
14	1146бк Каталог УКБА	Кран пробковый проходной сальниковый ф25	1		
15		Ручной насос „Родник"	1		

9323/1

ГИП	Заславский		9.07.86
Н.контр.	Ширман		6.07.86
Нач.ОТО	Пилипенко		6.07.86
Гл.спец.	Ширман		6.07.86
Рук.гр.	Катинер		5.07.86

ТП 411-1-127.86 ОВ

Производственно-лабораторный корпус лесхоза (лесхоззага)

Стадия	Лист	Листов
Р.П.	6	

Узел управления

Киевский филиал Союзгипролесхоз

Привязан:

Инв. №

Копировал Краснова

Формат А2

Альбом I

Типовой проект 411-1-127.86

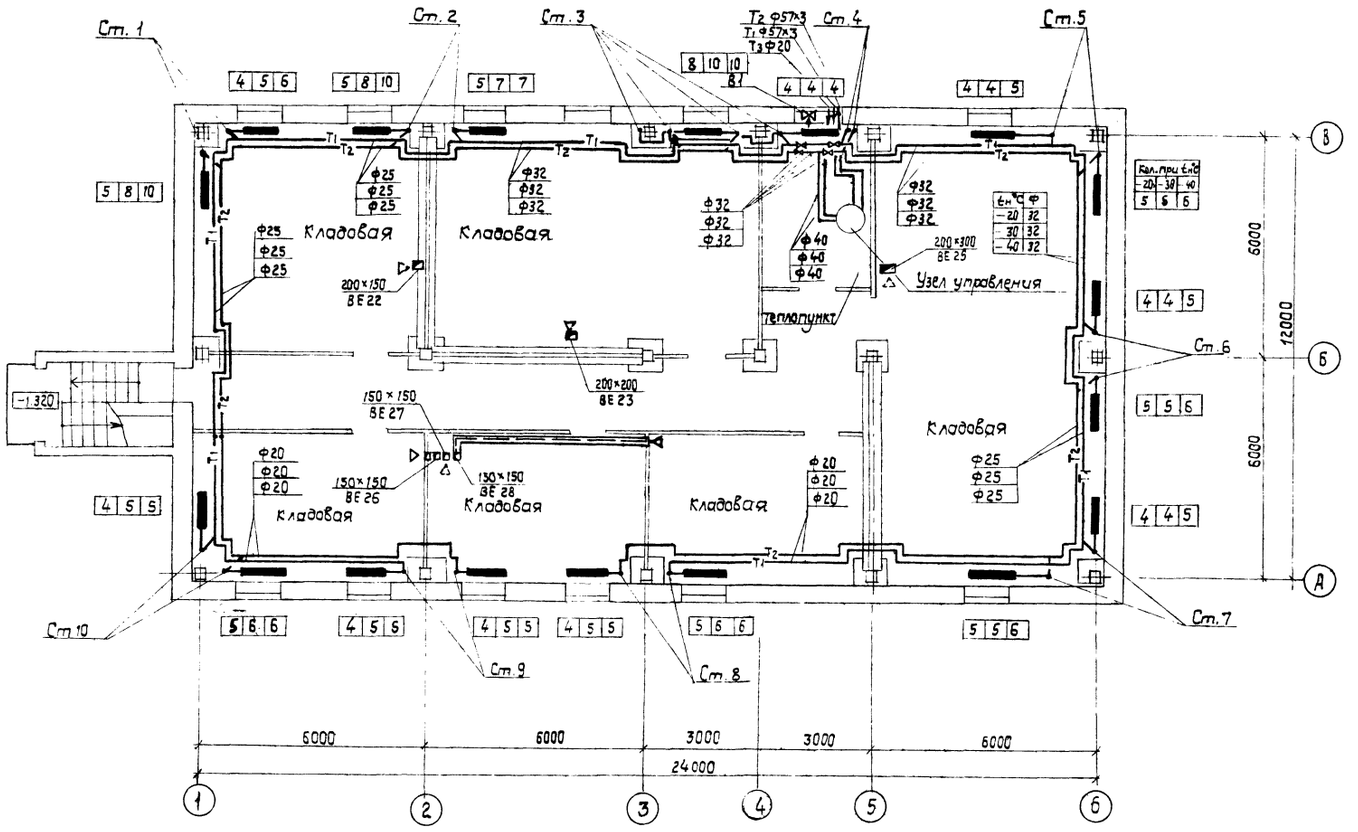

68

9323/1

ГИП	Заславский		9.07.84	ТП 411-1-127.86 ОВ
Н.контр.	Ширман		8.07.84	
Нач.отд.	Пилипенко		8.07.84	Производственно-лабораторный корпус лесхоза (лесхоззага)
Гл.спец.	Ширман		8.07.84	
Рук.гр.	Каминер		5.07.84	

Привязан:

Инв. №

Стадия	Лист	Листов
Р.П.	7	

План на отм. - 2.700
Здание с подвалом

Киевский филиал СОЮЗГИПРОЛЕСХОЗ

Согласовано
Строит. сект. Сквирский
Электр. сект. Олейник

Копировал Краснова

формат Р2

Типовой проект 411-1-127.86 Альбом I

План на отм. 0.000

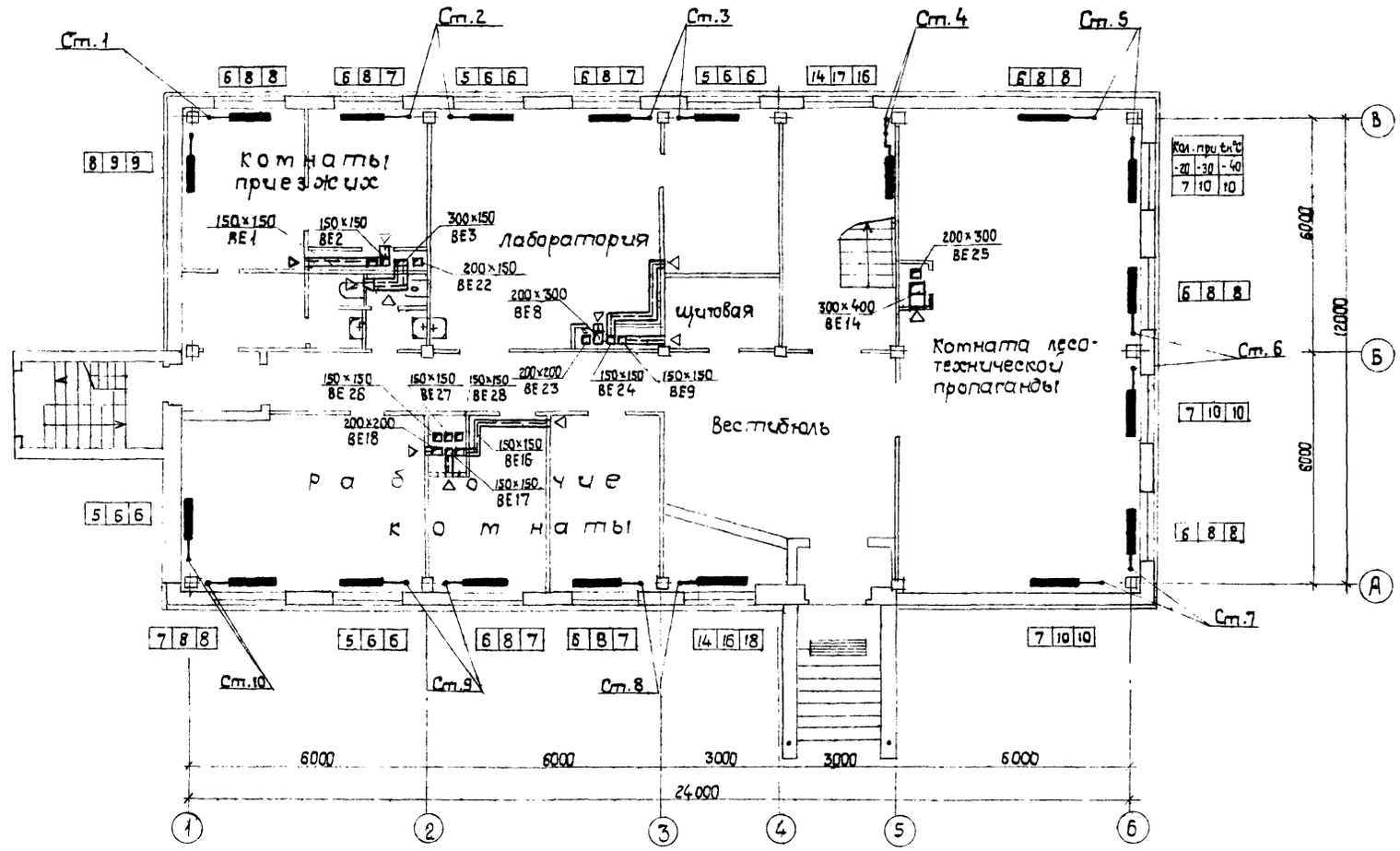

План на отм. 0.000 между осями 4-5 и А-Б для варианта $t_н = -40°C$

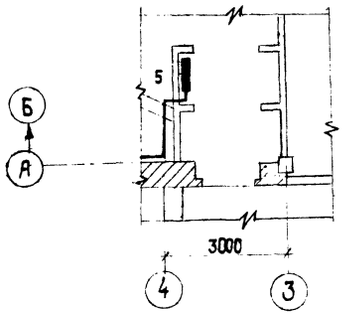

69

9323/1

ГИП	Заславский		4.07.84
Н.контр.	Ширман		5.07.84
Нач.отд.	Пилипенко		5.07.84
Гл.спец.	Ширман		5.07.84
Рук.гр.	Каминер		5.07.84

ТП 411-1-127.86 ОВ

Производственно-лабораторный корпус лесхоза (лесхоззага)

Стадия	Лист	Листов
Р.П.	8	

План на отм. 0.000; План на отм. 0.000 между осями 4-5 и А-Б. Здание с подвалом.

Киевский филиал СОЮЗГИПРОЛЕСХОЗ

Привязан:

Инв. №

Согласовано: Стр.сит.сект. Сквирский; Электр.сект. Олейник

Копировал Краснова

Формат А2

Альбом I

Типовой проект 411-1-127.86

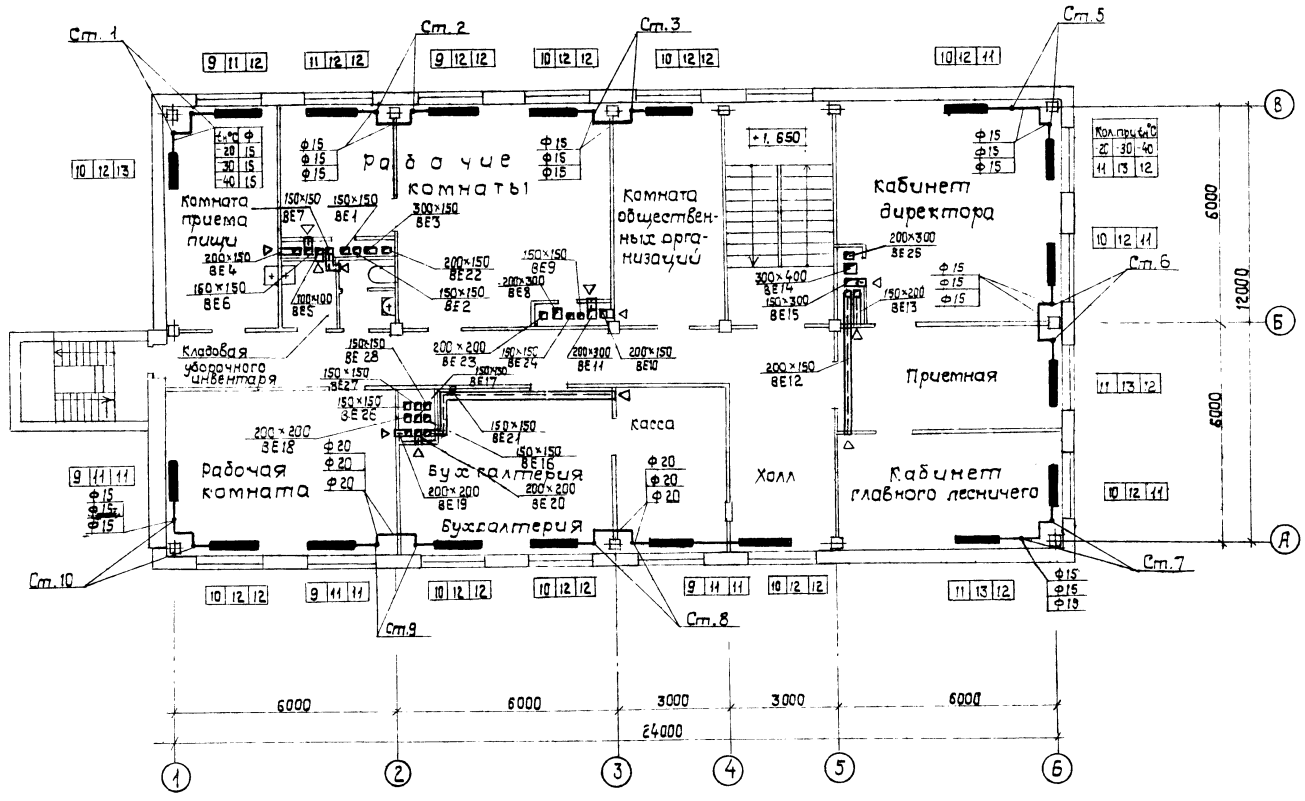

70

9323/1

ГИП	Заславский		9.07.84
Н.контр	Ширман		6.07.84
Нач.отд.	Пилипенко		6.07.84
Гл.спец	Ширман		6.07.84
Рук.гр.	Каминер		5.07.84

ТП 411-1-127.86 ОВ

Производственно-лабораторный корпус лесхоза (лесхоззага)

Стадия	Лист	Листов
Р.П.	9	

План на отм. 3.300
Здание с подвалом

Киевский филиал СОЮЗГИПРОЛЕСХОЗ

Привязан:

Инв. №

Согласовано
Старшт. сект. Сквирский
Электр. сект. Олейник

Копировал Краснова

Формат А2

Альбом I

Типовой проект 411-1-127.86

Обвязка ручного насоса „Родник"

Система отопления

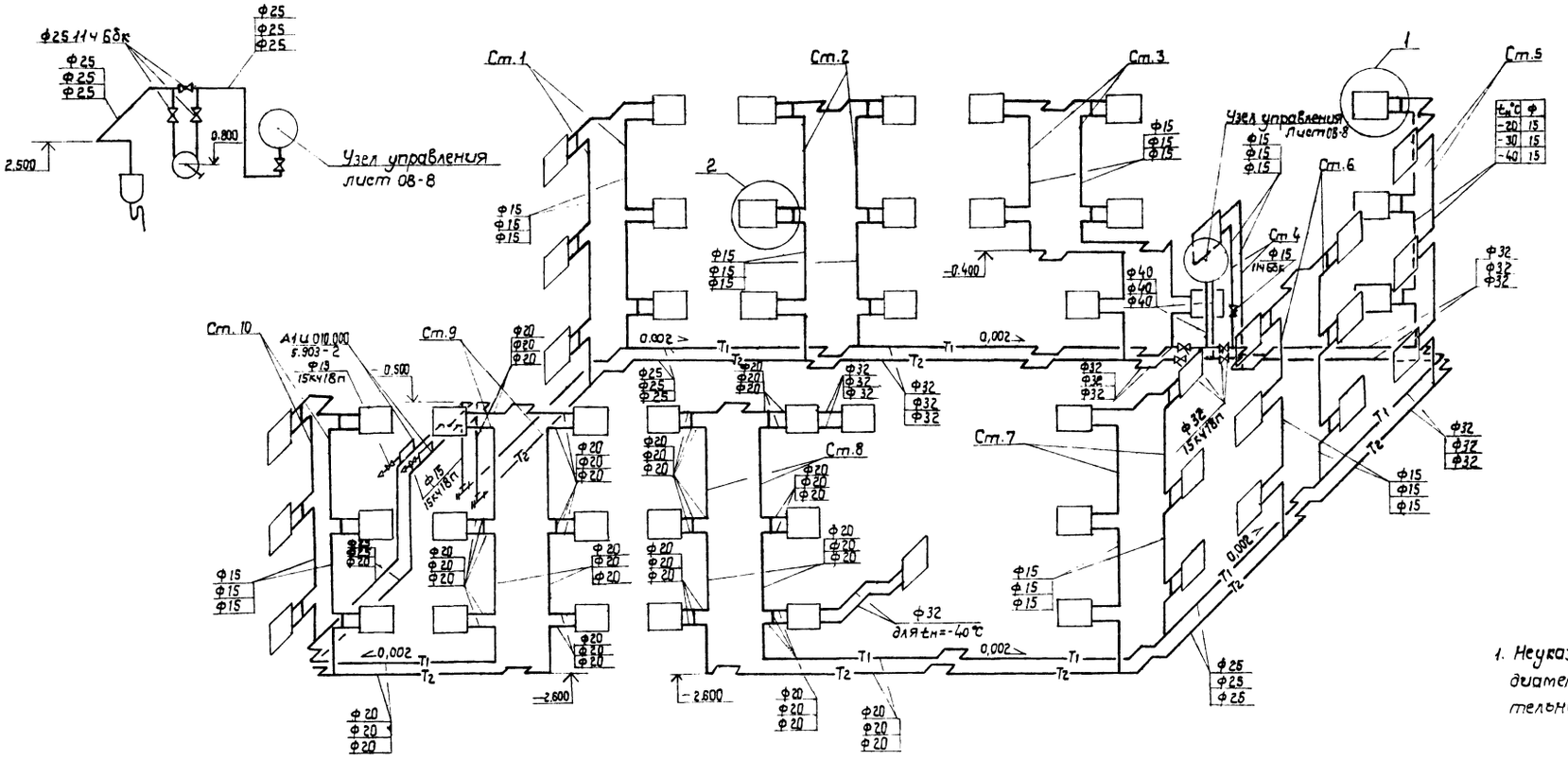

1. Неуказанные на чертеже диаметры подводок к нагревательным приборам приняты 15 мм.

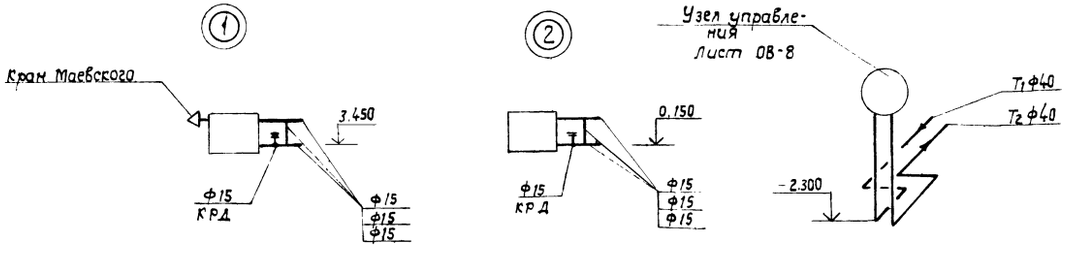

71

9323/1

ГИП	Заславский		9.07.84
Н.контр.	Ширман		6.07.84
Нач.отд.	Пилипенко		6.07.84
Гл.спец.	Ширман		6.07.84
Рук.гр.	Каминер		5.07.84

ТП 411-1-127.86 ОВ

Производственно-лабораторный корпус лесхоза (лесхоззага)

Стадия	Лист	Листов
Р.П.	10	

Схема системы отопления Здание с подвалом.

Киевский филиал союзгипролесхоз

Привязан:

Инв. №

Копировал Краснова

формат А2

Альбом I

Типовой проект 411-1-127.86

ВЕ1

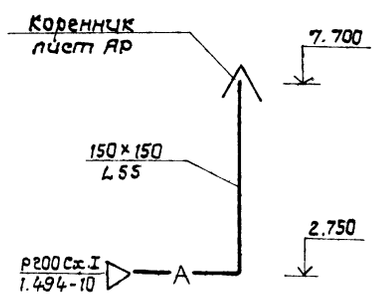

ВЕ2

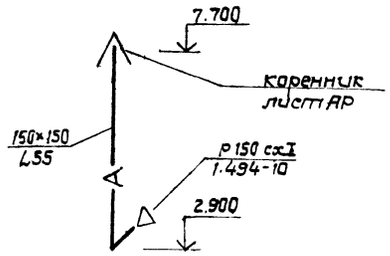

ВЕ3

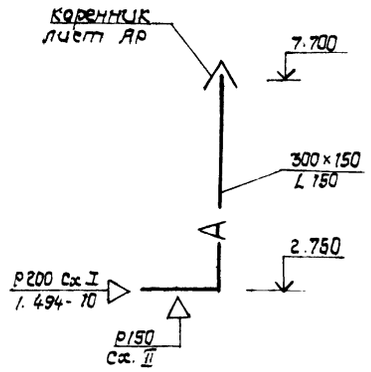

ВЕ4

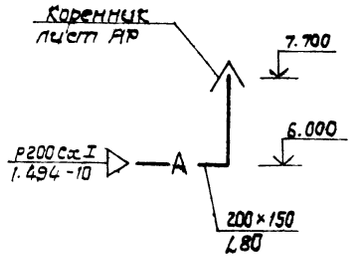

ВЕ5

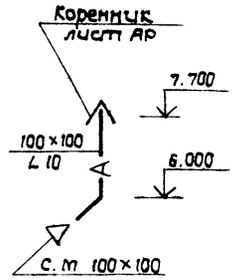

ВЕ6

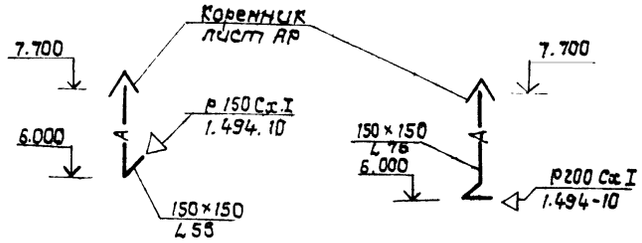

ВЕ7

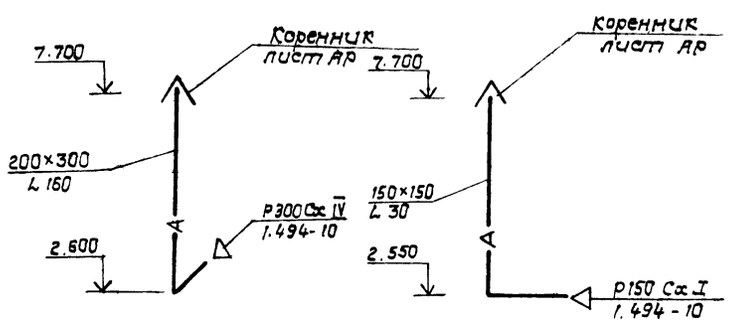

ВЕ8

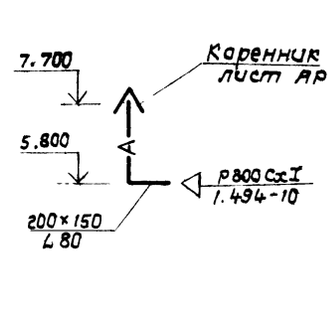

ВЕ9

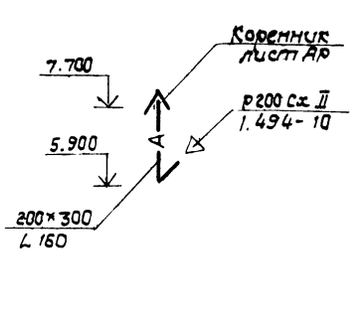

ВЕ10

ВЕ11

ВЕ12

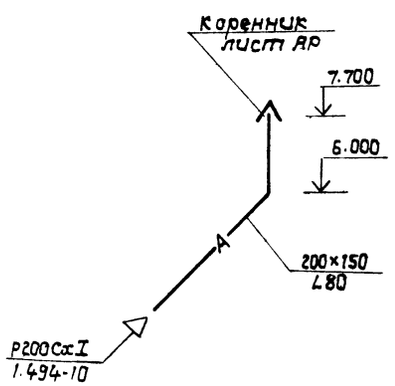

ВЕ13

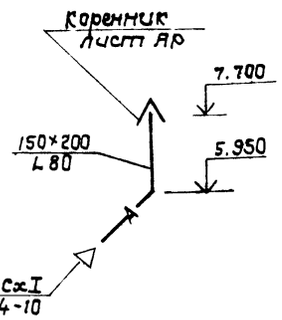

72

9323/1

ГИП	Заславский		9.07.84	ТП 411-1-127.86 ОВ
Н.контр.	Ширтан		6.07.84	
Нач.отд.	Пилипенко		6.07.84	Производственно-лабораторный корпус лесхоза (лесхоззага)
Гл.спец.	Ширтан		6.07.84	
Рук.гр	Катинер		5.07.84	Стадия Р.П. / Лист 11 / Листов
Привязан:				Схемы систем ВЕ1 ÷ ВЕ13 Здание с подвалом
Инв.№				Киевский филиал Союзгипролесхоз

Копировал Краснова

Формат А4

Альбом I

проект 411-1-127.86

Типовой

ВЕ14

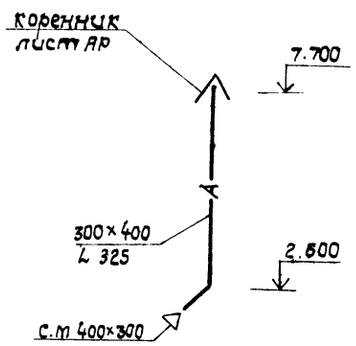

ВЕ15

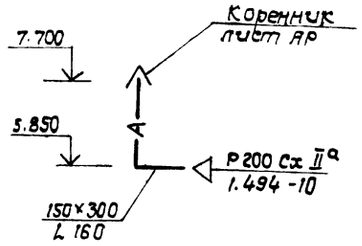

ВЕ16

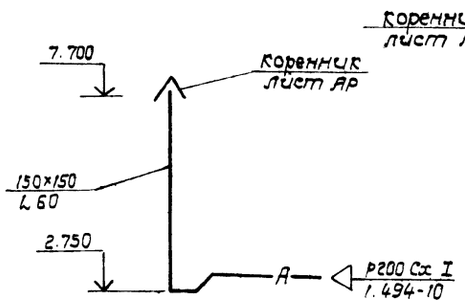

ВЕ17

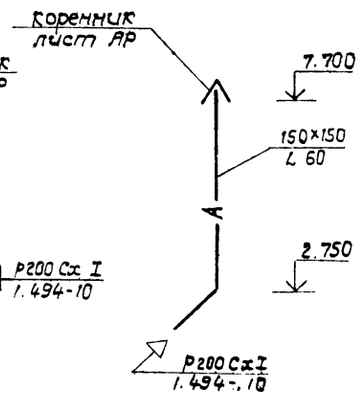

ВЕ18

ВЕ19

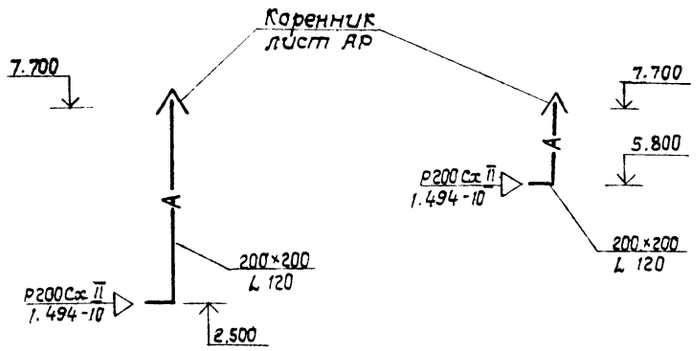

ВЕ20

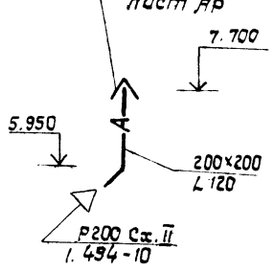

ВЕ21

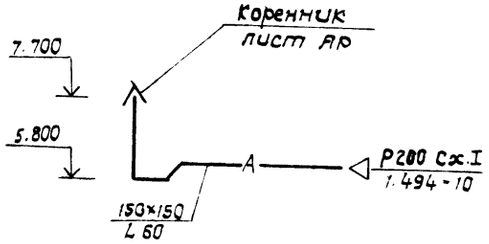

ВЕ22

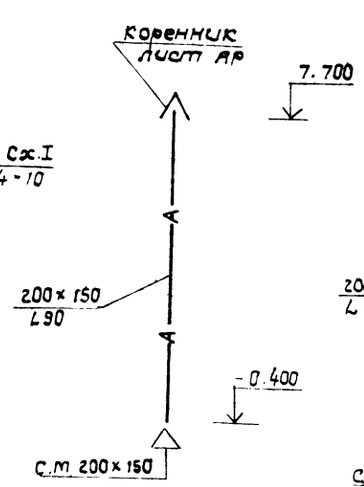

ВЕ23

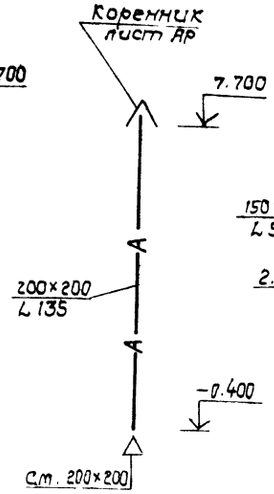

ВЕ24



ВЕ25

ВЕ26

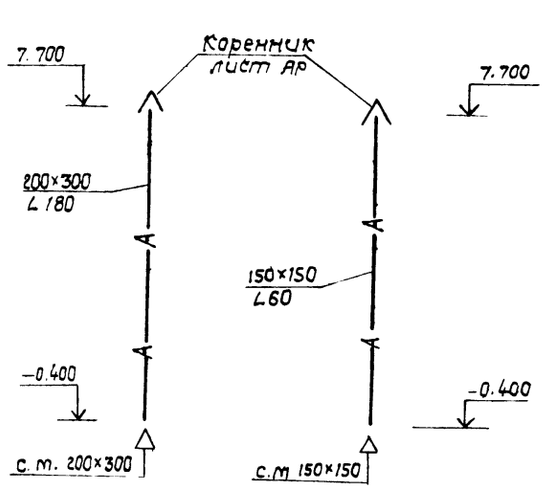

ВЕ27

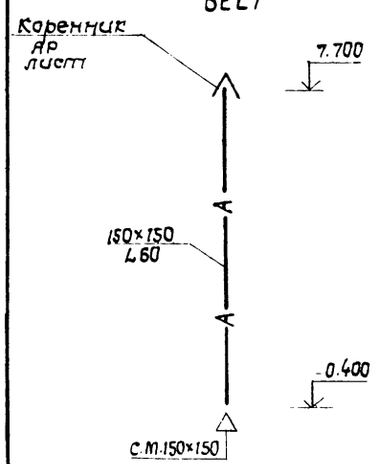

ВЕ28

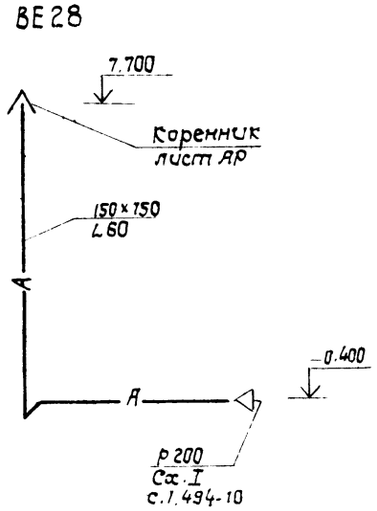

73

9323/1

ГИП	Заславский		4.07.84	ТП 411-1-127.86 ОВ
Н.контр.	Ширман		6.07.84	
Нач.отд.	Пидипенко		8.07.84	Производственно-лабораторный корпус лесхоза (лесхоззага)
Гл.спец.	Ширман		7.07.84	
Рук.гр.	Кампнер		5.07.84	Стадия Р.П. / Лист 12 / Листов
Привязан:				Схемы систем ВЕ1÷ВЕ28. Здание с подвалом
Инв. N				Киевский филиал Союзгипролесхоз

Копировал Краснова

Формат А2

Узел управления

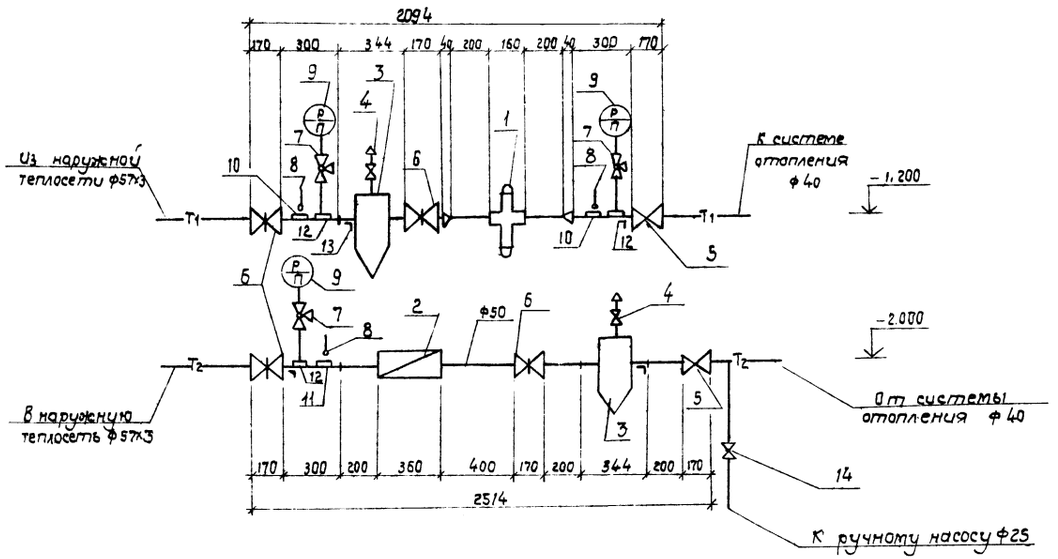

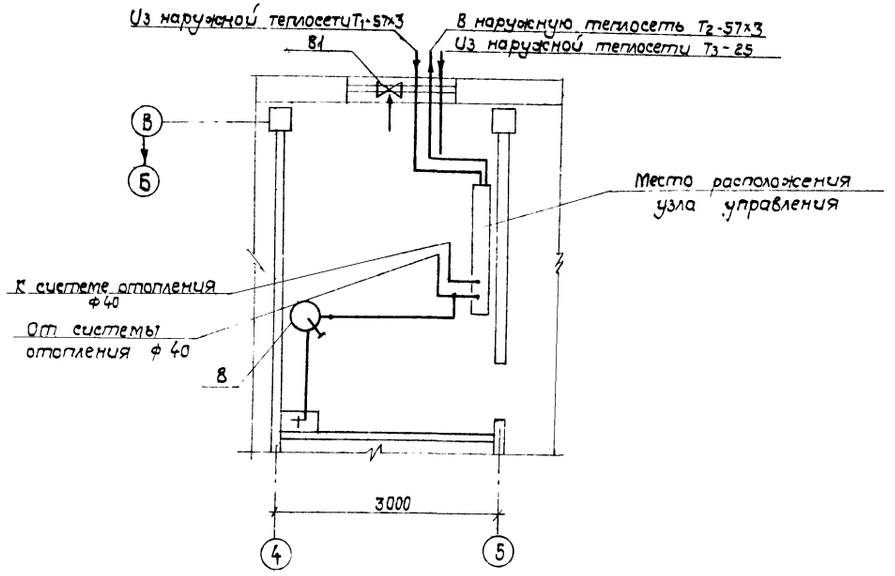

Марка, поз.	Обозначение	Наименование	Кол.	Масса ед. кг	Примечание
1	3-д „Теплоприбор" г. Улан-Удэ	Универсальный регулятор расхода и давления УРРД ф25	1	28	
2	3-д „Ленводоприбор"	Водосчетчик турбинный ВТГ ф50	1	9,0	
3	4.903-10, вып. 8	Грязевик абонентский Т.34.02	2		
4	Каталог ЦКБА	Вентиль запорный муфтовый 15кч18п ф15	2	0,7	
5		ф40	2	3,7	
6	Каталог ЦКБА	Заглушка параллельная фланцевая 30ч6бр ф50	4	18,4	
7	Каталог ЦКБА	Кран натяжной муфтовый для манометра 14М1-16	3	0,35	
8		Термометр технический по ГОСТ 2823-73 в защитной оправе по ГОСТ 3029-75	3		
9		Манометр показывающий ОБМ-160-16 по ГОСТ 8625-77	3		
10		Закладная деталь для установки термометра 63-3КЧ-2-15	2		
11		3-3КЧ-3-75	1		
12		Закладная деталь для установки манометра типа 3КЧ-46-70	3		
13		Металлоконструкции для крепления узла управления		55,0	
14	11ч6бк Каталог ЦКБА	Кран пробковый проходной сальниковый ф25	1		
15		Ручной насос „родник"	1		

74

9323/1

ГИП	Заславский		8.02.84	ТП 411-1-127.86 ОВ
Н. контр.	Ширман		6.02.84	
Нач. отд.	Пилипенко		6.02.84	Производственно-лабораторный корпус лесхоза (лесхоззага)
Гл. спец.	Ширман		6.02.84	
Рук. гр.	Каминер		6.02.84	

Привязан:	Стадия	Лист	Листов
	Р.П.	13	
Инв. №	Узел управления. Здание с подвалом.	Киевский филиал Союзгипролесхоз	

Копировал Краснова

Формат А2

Альбом I

Типовой проект 411-1-127.86

Ведомость чертежей основного комплекта ЭО

Лист	Наименование	Примечание
1	Общие данные	
2	План на отм. 0.000 и 3.300. Схема питающей сети. Таблица щитков.	
3	План на отм. 0.000 и 3.300. Схема питающей сети. (Здание с подвалом.)	
4	План на отм. -2.700. Таблица щитков. (Здание с подвалом)	
5	Спецификация к листам 2,3,4. Ведомость объёмов электромонтажных работ.	

Ведомость основных комплектов

Обозначение	Наименование	Примечание
АР	Архитектурные решения	
КЖ	Конструкции железобетонные	
ВК	Внутренние водопровод и канализация	
ОВ	Отопление и вентиляция	
ЭО	Электрическое освещение	
СС	Связь и сигнализация	

Ведомость ссылочных и прилагаемых документов

Обозначение	Наименование	Примечание
	Ссылочные документы	
А181 (5.407-13)	Установка одиночных светильников с лампами накаливания 1981г.	
2.130-1/72	Узлы и детали для общественных зданий	
903-04-13, а. II.	Автоматизированные ИТП зданий административно-производственного и производственного назначения	
	Прилагаемые документы	
ЭО.СО	Спецификация оборудования	
ЭО. ВМ	Ведомость потребности в материалах	

Типовой проект разработан в соответствии с действующими нормами и правилами и предусматривает мероприятия, обеспечивающие взрывную, взрывопожарную и пожарную безопасность при эксплуатации здания.

Главный инженер проекта В.И. Заславский

1. Проект электроосвещения разработан в соответствии с СН 543-82. Величины освещенностей приняты по СНиП II-4-79. Напряжение сети общего освещения 380/220В (у ламп- 220В).
2. Проектом предусмотрено рабочее и дежурное освещение. Для дежурного освещения выделяется часть светильников рабочего освещения с питанием их от самостоятельной групповой линии. Светильники дежурного освещения обозначены буквой „Д".

   Для аварийного и ремонтного освещения в щитовой и теплопункте проектом предусмотрены переносные аккумуляторные фонари.
3. Питание щитка рабочего освещения предусматривается от наружной сети 380/220В кабельной линией, прокладываемой в винипластовой трубе. Диаметр трубы, марка и сечение питающего кабеля определяются при привязке проекта.
4. На вводе питающей сети устанавливается ящик типа ЯВП3-60 с пакетным выключателем и предохранителями. Ввод в здание - воздушный.
5. Учёт расхода электроэнергии осуществляется счётчиком типа САЧ-И678.
6. Вводной ящик ЯВП3-60, счётчик и осветительный щиток устанавливаются на стене в щитовой.
7. Питающая сеть выполняется проводом марки АПВ в винипластовой трубе.
8. Распределительные сети выполняются проводом марки АППВС, проложенным скрыто под штукатуркой и в пустотах строительных конструкций. В подвале сеть выполняется кабелем марки АВВГ, проложенным открыто по стенам и потолку на скобах.
9. На вводе в подвал в нише, снабженной запирающейся дверцой и устройством для опломбирования, устанавливается ящик типа ЯВП2-15. Выключатели кладовых устанавливаются в металлических коробках типа У995 с устройством для опломбирования.
10. В соответствии с СН305-77 молниезащита проектируемого здания не требуется.
11. Высота установки аппаратуры (низ): щиток, счётчик, ящики - 1400 мм; выключатели 1600 мм; розетки штепсельные - 800 мм.
12. Все металлические нетоковедущие части осветительной арматуры, щита и ящиков зануляются путем присоединения к нулевому рабочему проводнику.
13. Условные обозначения приняты по ГОСТ 2.754-72.
14. В проекте разработано электроосвещение для здания без подвала и с подвалом.
15. Монтаж выполняется в соответствии с ПУЭ-76 и СНиП III-33-76.
16. В проекте также предусмотрен контроль температуры и давления в трубопроводах.

Основные показатели

Наименование нагрузки	Установ. мощн., кВт	Коэффициент Спроса Кс	Коэффициент Мощности cos φ	Расчётная мощность Активная кВт	Расчётная мощность Реактивная кВАр	Расчётная мощность Полная кВ·А	Расчётный ток А	Примечание
Здание без подвала								
Лампы люминесцентные	10,8	0,9	0,9	9,7	4,5	—	—	
Лампы накаливания	3,2	0,9	1,0	2,9	—	—	—	
Итого	14,0	0,9	0,94	12,6	4,5	13,3	21,5	
Здание с подвалом								
Лампы люминесцентные	11,2	0,85	0,9	9,5	4,4	—	—	
Лампы накаливания	6,0	0,85	1,0	5,1	—	—	—	
Итого	17,2	0,85	0,96	14,6	4,4	15,3	23,0	

Условные обозначения не предусмотренные ГОСТ 2.754-72

Обозначение	Наименование
	Ящик однофидерный с пакетным выключателем и предохранителями.

9323/1

Привязан: 75

Инв. №			
ГИП	Заделовский		VI.84
Н. контр.	Берман		VI.84
Нач. отд.	Пилипенко		VI.84
Рук. сект.	Олейник		VI.84
Ст. техн.	Лубинский		VI.84

ТП 411-1-127.86 ЭО

Производственно-лабораторный корпус лесхоза (леспромхоза).

Стадия	Лист	Листов
Р.П.	1	5

Общие данные

Киевский филиал СОЮЗГИПРОЛЕСХОЗ

Копировал Герман

Формат А2

Альбом I

Типовой проект 411-1-127.86

План на отм. 0.000

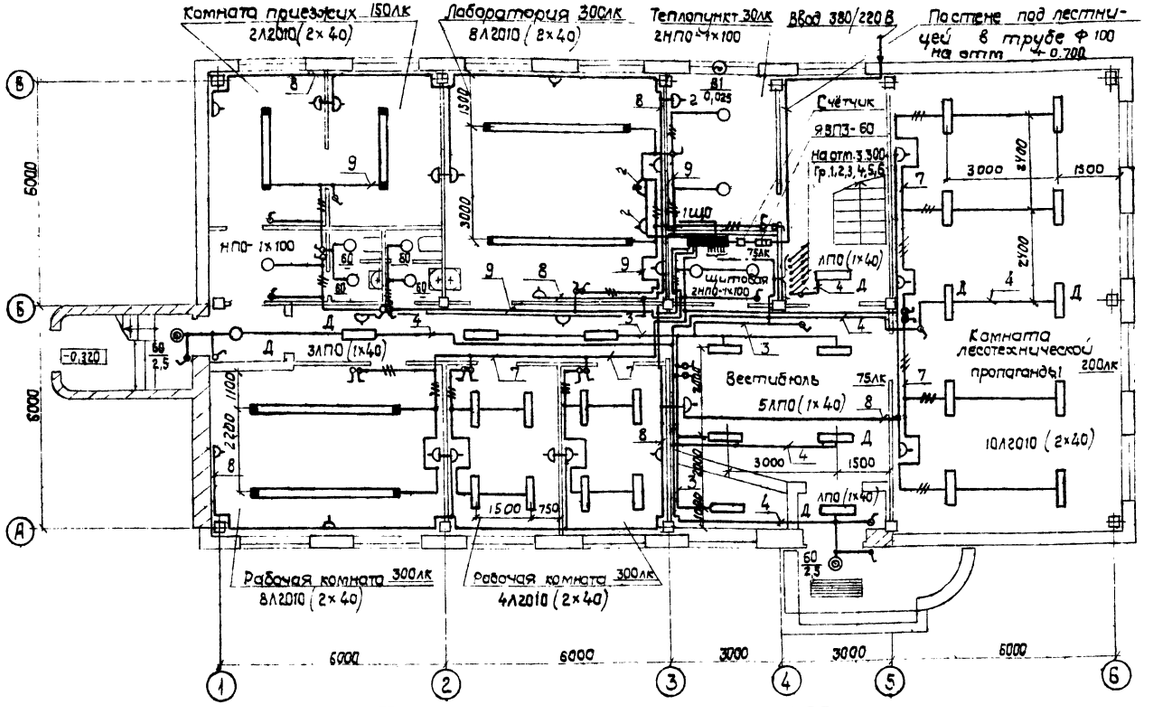

План на отм. 3.300

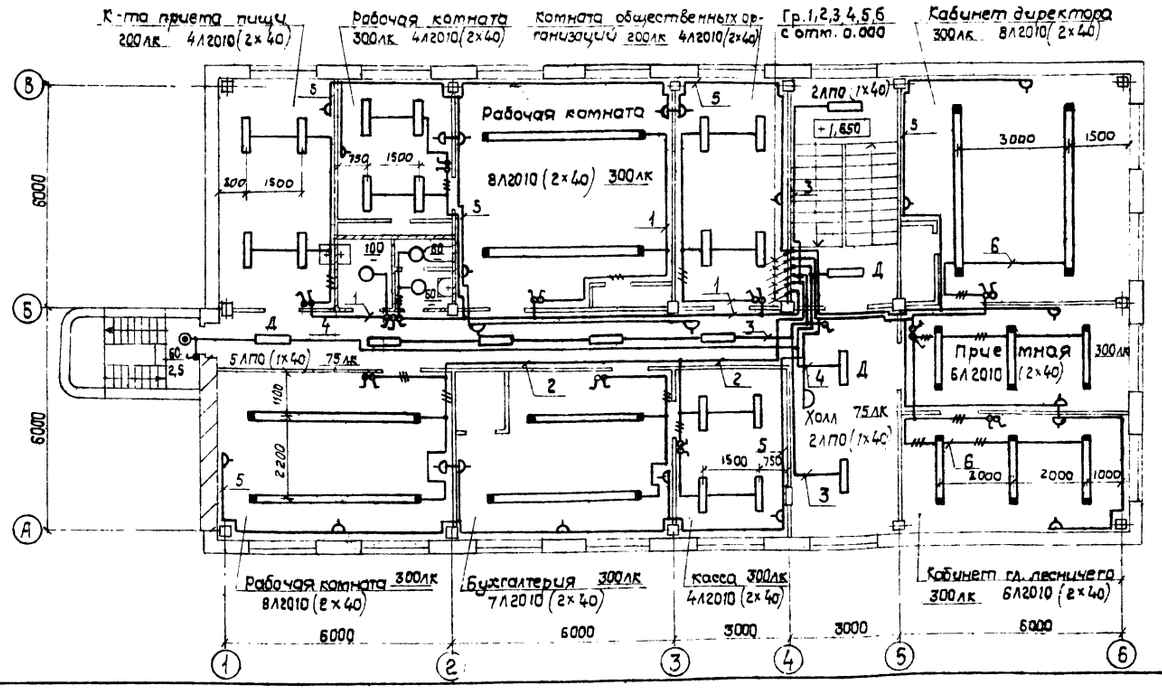

Фрагмент плана на отм. 0.000 для варианта при t = -40°С

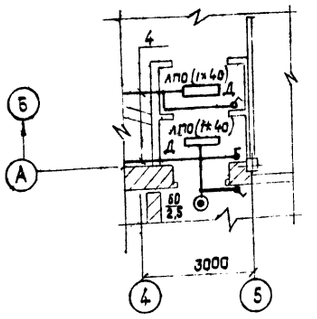

Таблица щитков

Пункт или щиток			NN автоматов				Расцепитель автомата, А	
			Занятые		Резервные			
Маркировка по плану	Тип	Устан. мощн. кВт	Однополюсные	Трёхполюсные	Однополюсные	Трёхполюсные	Вводного	Линейного
1Щ0	ОЩВ - 12	14,0	1÷9	—	10,11,12	—	—	15

Схема питающей сети 380/220 В

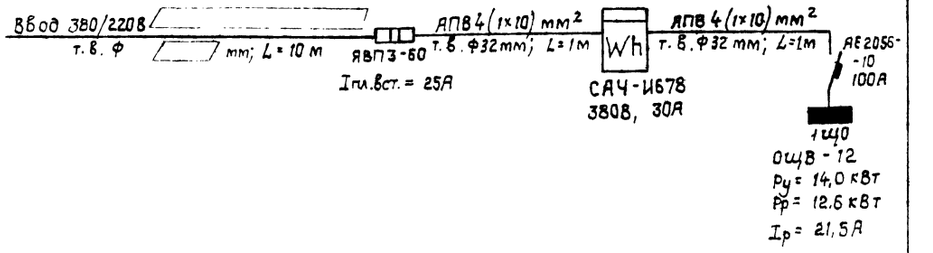

Электроосвещение санузлов и наружных входов выполняется светильниками типа НПО

9323/1 76

ГИП	Заславский		VI.84
Н.контр.	Берман		VI.84
Нач.отд.	Пилипенко		VI.84
Рук.сект.	Олейник		VI.84
Ст.техн.	Дубинский		VI.84

ТП 411-1-127.86 30

Производственно-лабораторный корпус лесхоза (лесхоззага)

Стадия	Лист	Листов
Р.П.	2	

План на отм. 0.000 и 3.300. Схема питающей сети. Таблица щитков.

Киевский филиал СОЮЗГИПРОЛЕСХОЗ

Привязан:

Инв. №

Согласовано:
Стр.сект. Сан.техн.сект. Шурман

Копировал Краснова

Формат А2

Альбом I

Типовой проект 411-1-127.86

ПЛАН НА ОТМ. 0.000

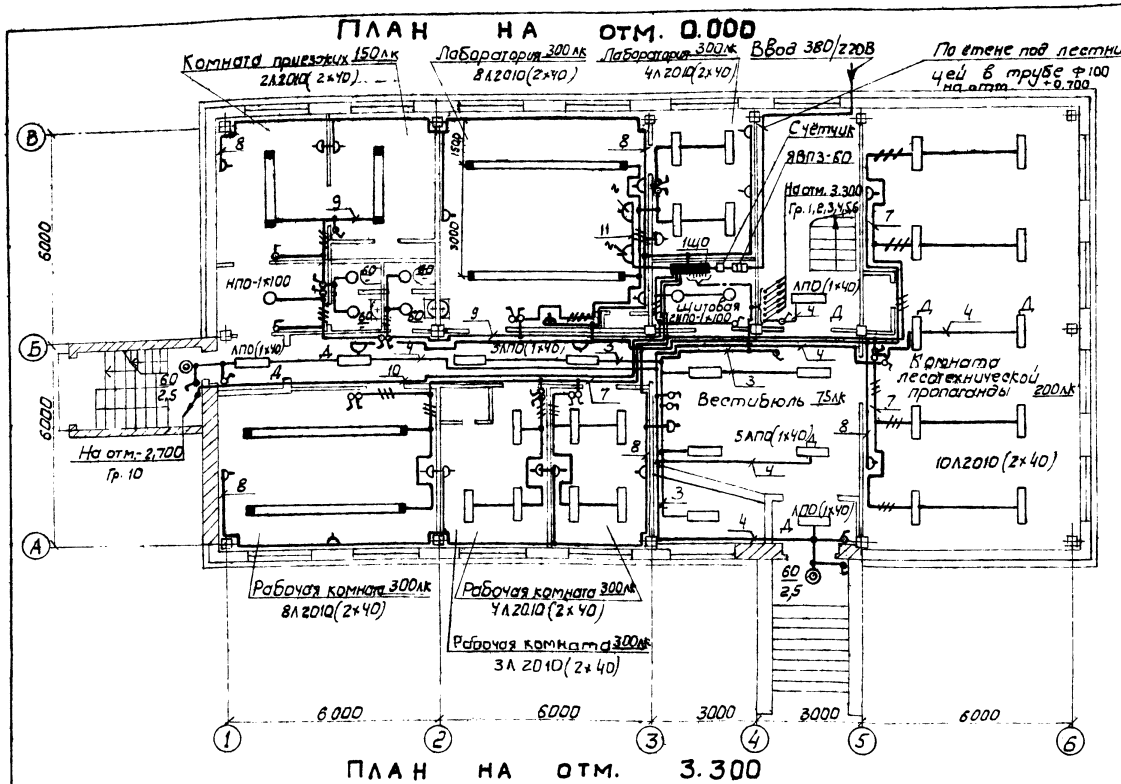

ПЛАН НА ОТМ. 3.300

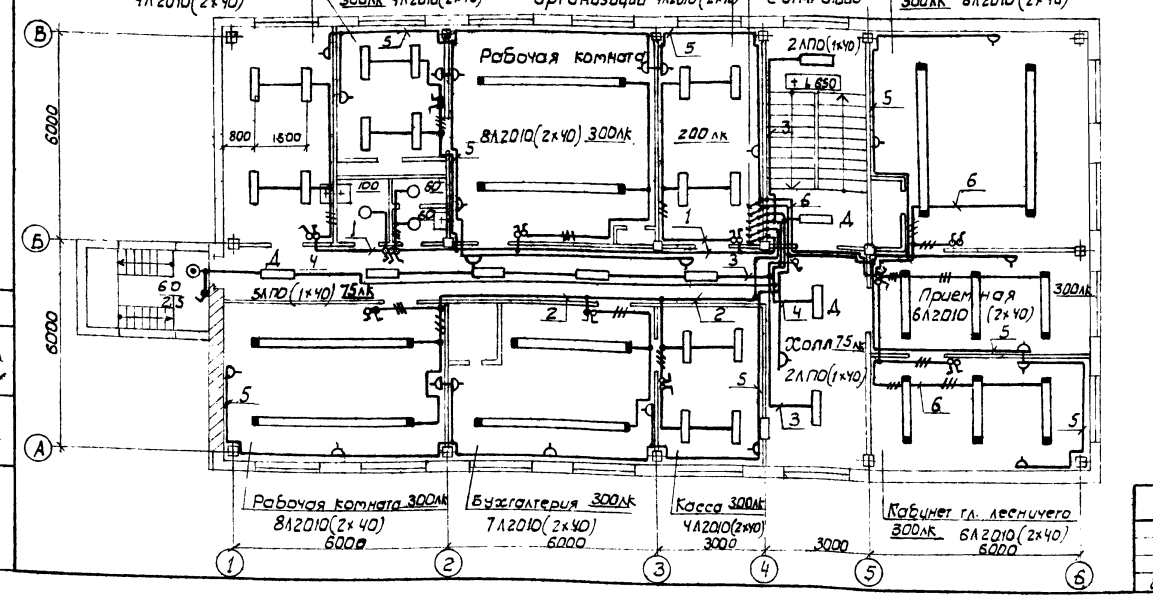

Фрагмент плана на отм. 0.000 для варианта при t=-40°С

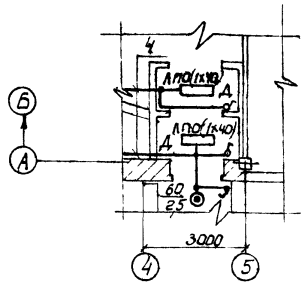

Схема питающей сети 380/220 В

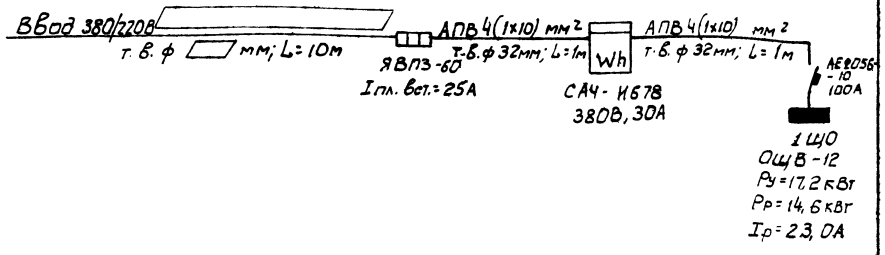

Электроосвещение санузлов и наружных входов выполняется светильниками типа НПО

Согласовано
Строит. сект. Ф. Воронский
Сан. тех. сект. Ширман

9323/1 77

ГИП	Заславский		VI.84
Н. контр.	Берман		VI.84
Нач. отд.	Пилипенко		VI.84
Рук. секр.	Олейник		VI.84
Ст. техн.	Дубинский		VI.84

ТП 411-1-127.86 ЭО

Производственно-лабораторный корпус лесхоза (лесхоззага)

Стадия	Лист	Листов
Р. П.	3	

План на отм. 0.000 и 3.300. Схема питающей сети. (Здание с подвалом)

Киевский филиал СОЮЗГИПРОЛЕСХОЗ

Привязан

Инв. №

Копировал Герман

Формат А2

Альбом I

Типовой проект 411-1-127.86

План на отм. -2.700

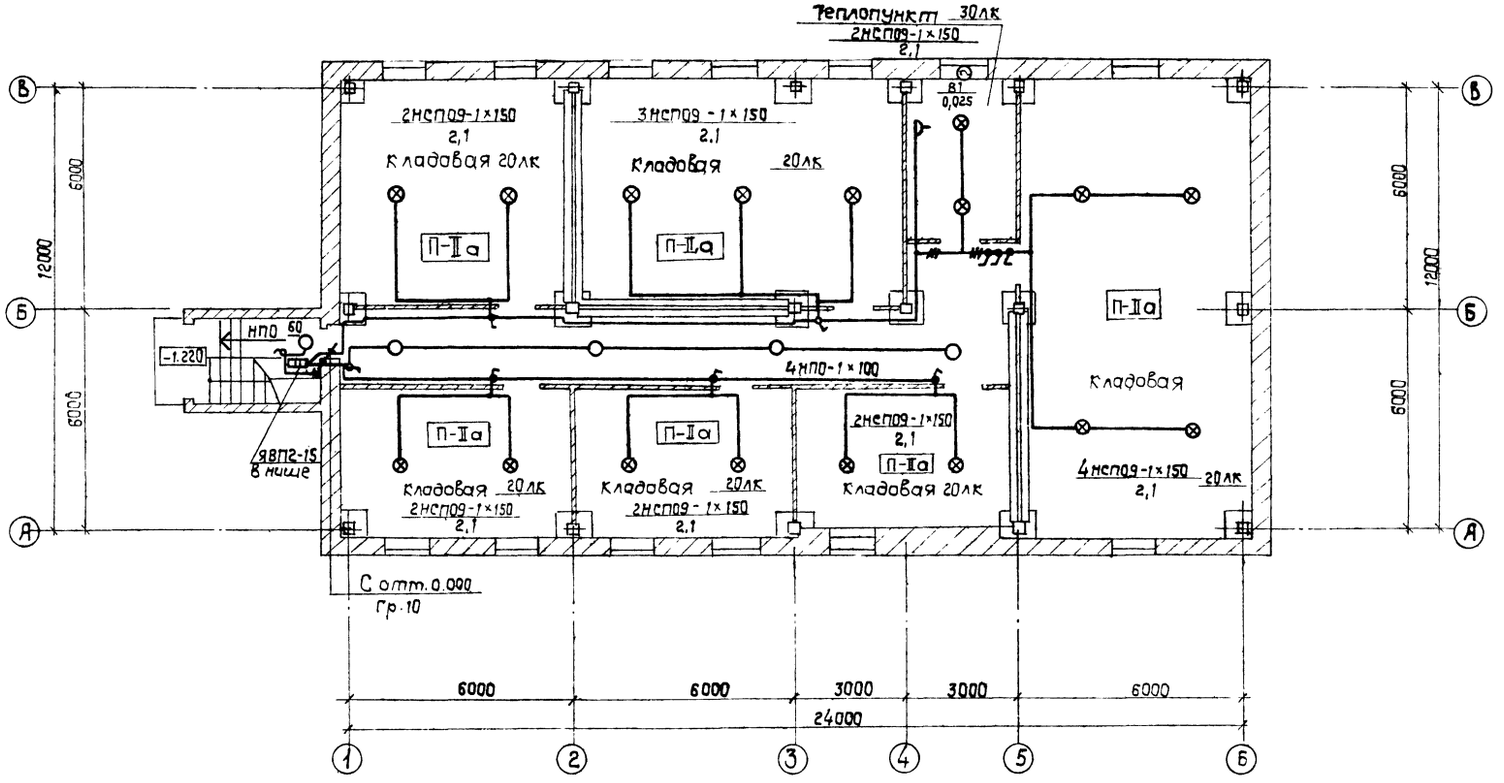

Таблица щитков

Пункт или щиток			NN автоматов				Расцепитель автомата, А	
маркировка по плану	Тип	Устан. мощн. кВт	Занятые		Резервные			
			однополюсные	трехполюсные	однополюсн.	трехполюсн.	Вводного	Линейного
1ЩО	ОЩВ-12	17,2	1÷10	—	11, 12	—	—	15

Согласовано:
Отр. сект. Сквирский
Сан. техн. сект. Шурман

9323/1

78

ГИП	Заславский		VI.84
Н. контр.	Берман		VI.84
Нач. отд.	Пилипенко		VI.84
Рук. сек.	Олейник		VI.84
Ст. техн.	Дубинский		VI.84

ТП 411-1-127.86 ЭО

Производственно-лабораторный корпус лесхоззага (лесхоззага)

Стадия	Лист	Листов
Р. П.	4	

План на отм. - 2.700.
Таблица щитков.
(Здание с подвалом)

Киевский филиал СОЮЗГИПРОЛЕСХОЗ

Привязан:

Инв. №

Копировал Краснова

Альбом I

Типовой проект 411-1-127.86

Марка поз.	Обозначение	Наименование	К-во	Масса ед.кг.	Примечание
		Комплектные устройства			
1	ОЩВ-12АУХЛ4	Щиток осветительный с автоматом АЕ2056-10 на вводе и автоматами А3161 на отходящих линиях с расцепителями на 15А	1		
2	ЯВПЗ-60	Ящик однофидерный с 3х полюсным пакетным выключателем и 3 пр предохранителями ПР-2, Iпл.вст.=25А; ТУ16.526.373-75	1		
3	ЯВП2-15	Ящик однофидерный с 2х полюсным пакетным выключателем и 2 пр предохранителями ПР-2. Iпл.вст.=10А; ТУ16.526.373-75	-/1		
4	СА4-И678	Счётчик 3х фазный активной энергии 4х проводный на 380В, 30А непосредственного включения	1		
		Блок исполнительный	1		Устанавливается перед счетчиком
		Светильники			
1	ЛСП01Г-2х40-02МУХЛ4	Светильник потолочный для двух люминесцентных ламп на 40Вт с затенителем из полистирола	98/102		
2	ЛПО09х40/П-02УХЛ4	То же, на одну люминесцентную лампу 40Вт	20		
3	НСП09х200/Р50-03	Светильник подвесной пылезащищенный с лампой накаливания до 200Вт	-/17		
4	НПО20х100/Р2'0-01УХЛ4	То же, влагозащищенный с лампой накаливания до 100Вт	15/18		
5	АМФ-8М	Переносной аккумуляторный фонарь	2		
		Лампы			
1	ЛБ-40	Лампа люминесцентная напряжением 220В, мощностью 40Вт	216/224		
2	Б215-225-60	Лампа накаливания общего назначения напряжением 220В, мощностью 60Вт	9/10		
3	Б215-225-100	То же, мощностью 100Вт	6/8		
4	Б215-225-150	То же, мощностью 150Вт	-/17		
5	СК220-40	Стартер	216/224		
		Штепсельные розетки, выключатели			
1	Индекс 02.1.2-04	Выключатель однополюсный клавишный для скрытой установки 220В, 6,3А	51/52		
2	Индекс 02.1.1-03	То же, в брызгонепроницаемом исполнении	3/12		
3	Индекс 05.1.3-01	Штепсельная розетка 2х полюсная для утопленной установки 220В, 6,3А	41		
4	Индекс 05 2.2-03	То же для открытой установки, 220В, 10А	1		
		Провода, кабели			
	ГОСТ 6323-79	Провод, сечением			
1	АПВС	2х2,5	1200		м
2	АПВС	3х2,5	400		м
3	АПВ-0,66	1х10	8		м
	ГОСТ 16442-80	Кабель, сечением			
4	АВВГ-0,66	2х4	-/150		м
		Монтажные изделия			
1	У995	Коробка металлическая распределительная	-/6		
2	У196	То же, для утопленной установки выключателей и штепсельных розеток	92/93		
3	У409	То же, пыленепроницаемая для открытой кабельной проводки	-/25		
4	У194	То же, ответвительная для скрытой проводки	170		
5	МН1427-61	Труба винипластовая напорный диаметр 32мм	2		м
6	МН1427-61	То же, ф ▭ мм	10		м
7	ГОСТ 4248-68	Доска асбестоцементная толщ. 20мм, разм. 700х500мм	1		Для установки счетчика

В числителе дано количество для здания без подвала, а в знаменателе - для здания с подвалом.

Привязан

Инв.№

Ведомость объёмов электромонтажных работ

№ п/п	Наименование работ	Ед изм.	Кол-во	Примечание
1	Установка светильников с лампами накаливания	шт.	15/35	
2	Установка светильников с люминесцентными лампами	шт.	118/122	
3	Установка щитков, ящиков, счётчика	шт.	3/4	
4	Установка выключателей и штепсельных розеток	шт.	95/105	
5	Прокладка проводов скрыта	км.	1,6	
6	Прокладка кабелей по стенам и потолку	км.	-/0,15	
7	Установка термометров ртутных	шт.	3/3	
8	Установка манометров ОБМ	шт.	3/3	

79

9323//

ГИП	Заславский		VI.84
Н.контр.	Берман		VI.84
Нач.отд.	Никипенко		VI.84
Рук.сект.	Олейник		VI.84
Ст.техн.	Аубинский		VI.84

ТП 411-1-127.86 ЭО

Производственно-лабораторный корпус лесхоза (лесхоззага)

Стадия	Лист	Листов
Р.П.	5	

Спецификация к листам 2,3,4. Ведомость объёмов электромонтажных работ

Киевский филиал СОЮЗГИПРОЛЕСХОЗ

Копировал Герман

Формат А2

Альбом I

Типовой проект 411-1-127.86

Ведомость чертежей основного комплекта СС

Лист.	Наименование	Примечан.
1	Общие данные	
2	План сетей. Вариант кабельного ввода радиосети	
3	План сетей. Вариант воздушного ввода радиосети	
4	Схема охранной сигнализации. Блокировка окон и дверей. Условные обозначения	
5	Сводная спецификация. Ведомость электромонтажных работ.	

Ведомость основных комплектов

Обозначение	Наименование	Примечание
АР	Архитектурно-строительные решения	
КЖ	Конструкции железобетонные	
ВК	Внутренние водопроводы канализация	
ОВ	Отопление и вентиляция	
ЭО	Электрическое освещение	
СС	Связь и сигнализация	

Ведомость ссылочных и прилагаемых документов

Обозначение	Наименование	Примечан.
	Ссылочные документы	
Серия 2.190-1/72	Типовые узлы и детали инженерного оборудования жилых и общественных зданий. Слаботочные устройства	Выпуск 3172
ВПСН-29-75	Типовые проектные решения по внутриобъектовым установкам охранной и пожарной сигнализации	
	Прилагаемые документы	
СС.СО	Спецификация оборудования	
СС.ВМ.	Ведомость потребности в материалах	

Проект разработан в соответствии с действующими нормами и правилами и предусматривает мероприятия, обеспечивающие взрывную, взрывопожарную и пожарную безопасность при эксплуатации здания.
Главный инженер проекта В.И. Заславский

Телефонизация

В здании устанавливаются одиннадцать телефонных аппаратов, из которых один на блокираторе. Ввод от сети предусматривается кабельным.
Абонентская телефонная сеть от распределительной коробки до телефонных розеток выполняется однопарным проводом марки ТРП по стенам на скобах, стояки-таким же проводом в полиэтиленовой трубе. При производстве работ необходимо руководствоваться „Правилами по строительству линейных сооружений городских телефонных и трансляционных сетей" Министерства связи СССР.

Радиофикация

Проект предусматривает установку 16 динамических громкоговорителей. Ввод в здание - кабельный или воздушный от местной радиотрансляционной фидерной линии с установкой абонентского трансформатора в тамбуре или на трубостойке.
Абонентская радиосеть выполняется: до ответвительных коробок и штепсельно-ограничительных розеток-проводом марки ПГПЖ-2х0,6 скрыто под штукатуркой; в стояке и трубостойке-проводом марки ПТПЖ-2х1,2.

Телевидение.

Для телевизионного приема предусматривается установка телевизионной 12-канальной антенны.
Прокладка кабеля марки РК-75-4-15 выполняется совместно с радиотрансляционной сетью.

Заземление

Для защиты слаботочных устройств от атмосферных разрядов предусматривается заземление абонентского трансформатора РТС. Заземляющий провод из стальной проволоки ф 6мм прокладывается по кровле; вертикальный спуск по стене здания - на скобах.
Для заземления используются электроды из круглой стали ф 12мм длиной 5м, которые погружаются в землю виброспособом и соединяются между собой стальной полосой сеч. 40х4мм. При варианте воздушного ввода электросети использовать повторный заземлитель нулевого провода ввода.

Охранная сигнализация.

На основании „Перечня предприятий, зданий и помещений, подлежащих оборудованию охранной сигнализацией" проектом предусматривается установка в бухгалтерии приемной станции охранной сигнализации типа „Гудок-М". Питание устройства - сигнализатора осуществляется от сети переменного тока напряжением 127/220 В.
Резервным питанием сигнализатора являются встроенные элементы типа 373.
„Гудок-М" заземляется путем подключения к общему заземляющему устройству.
В качестве датчиков охранной сигнализации используются магнитоконтактные датчики типа СМК-2 для блокировки дверей и окон на открывание; алюминиевая фольга для блокировки остекленных поверхностей окон на пролом; провод марки ПМВ-0,2 для блокировки деревянных полотен дверей и легких стен на пролом.
В качестве второго рубежа охранной сигнализации используются ультразвуковые датчики типа Фикус-МПГ.
Абонентские сети предусматривается выполнить проводом марки ТРП-1х2х0,5 открыто по стенам. Проектом предусматривается устройство средств светозвуковой сигнализации на фасаде здания.
При привязке проекта уточняется и решается выбор типа оборудования в соответствии с номенклатурной выпускаемой продукции и требований местных органов УПО и УВО МВД; необходимость передачи сигнала тревоги на пульт центрального наблюдения.

80

9323/1

Привязан:

Инв. №

ГИП	Заславский		11.84
Н.контр.	Берман		11.84
Нач.отд.	Пимпенев		11.84
Рук.сект.	Олейник		11.84
Инж.	Бендерский		11.84

ТП 411-1-127.86 СС

Производственно-лабораторный корпус лесхоза (лесосклада)

Стадия	Лист	Листов
Р.П.	1	5

Общие данные

Киевский филиал СОЮЗГИПРОЛЕСХОЗ

Копировал Берман

Формат А2

Альбом I

Типовой проект 411-1-127.86

План на отм. 0.000
М 1:100

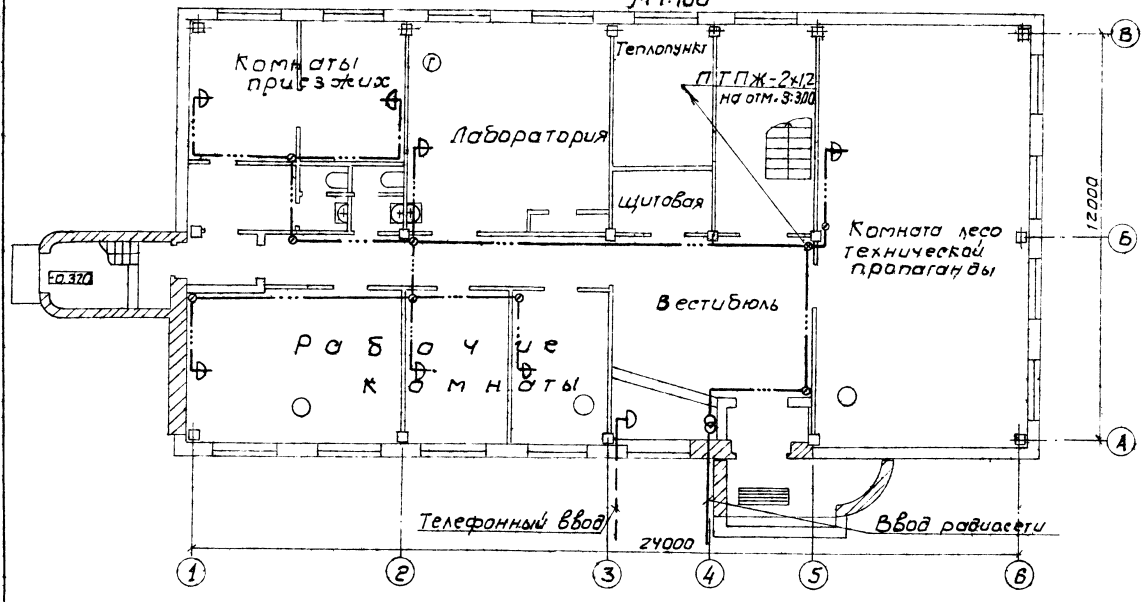

Скелетная схема

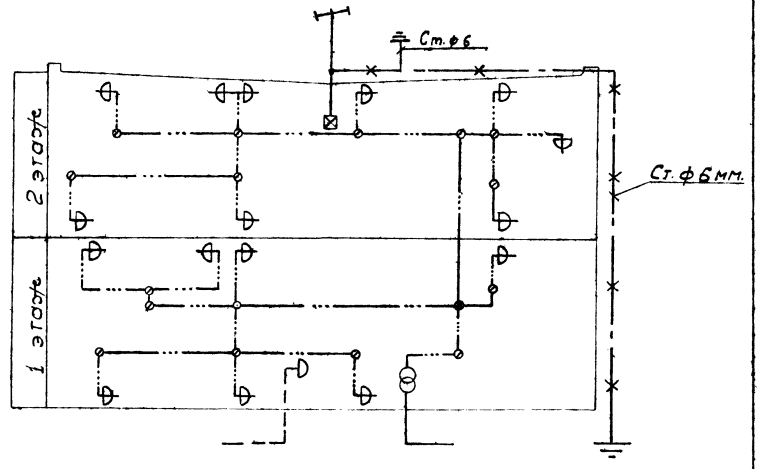

План на отм. 3.300
М 1:100

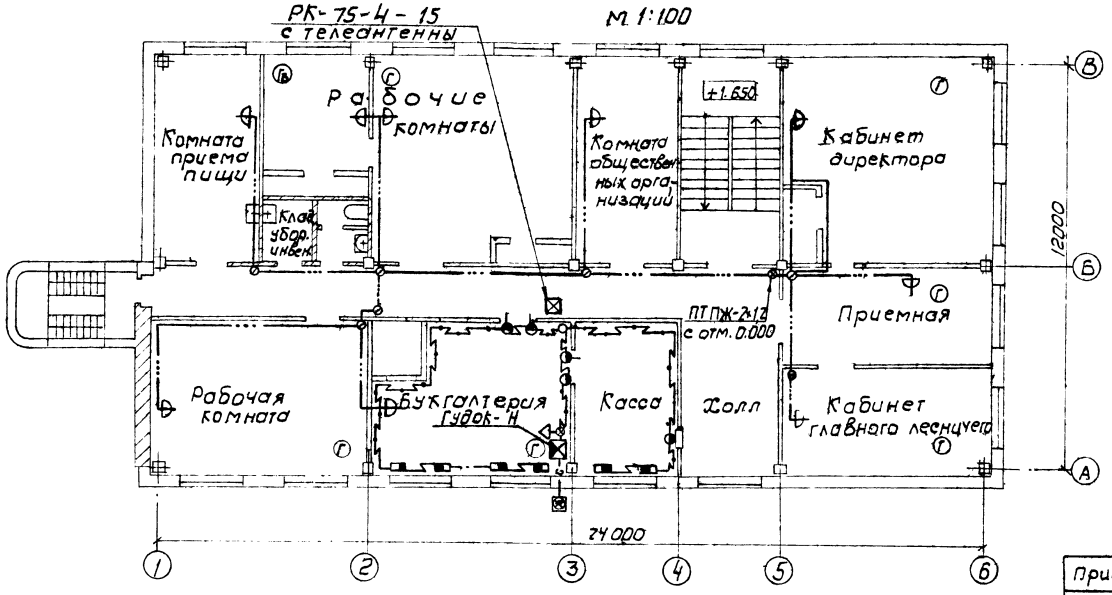

План кровли
М 1:200

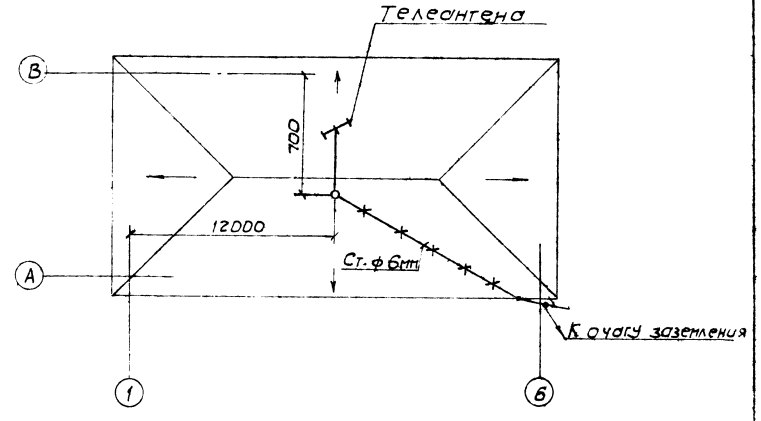

9383/1

81

ГИП	Заславский		VI.84
Н. контр.	Берман		VI.84
Нач. отд.	Пилипенко		VI.84
Рук. сект.	Олейник		VI.84
Инж.	Бендерский		VI.84

ТП 411-1-127.86 СС

Производственно-лабораторный корпус лесхоза (лесхоззага)

Стадия	Лист	Листов
Р.П.	2	

План сетей
Вариант кабельного ввода радиосети

Киевский филиал СОЮЗГИПРОЛЕСХОЗ

Привязан

Инв №

Согласовано:
Строит. сект. Скворцов

Копировал Герман

Формат А2

Альбом I

Типовой проект 411-1-127.86

План на отм. 0.000

М 1:100

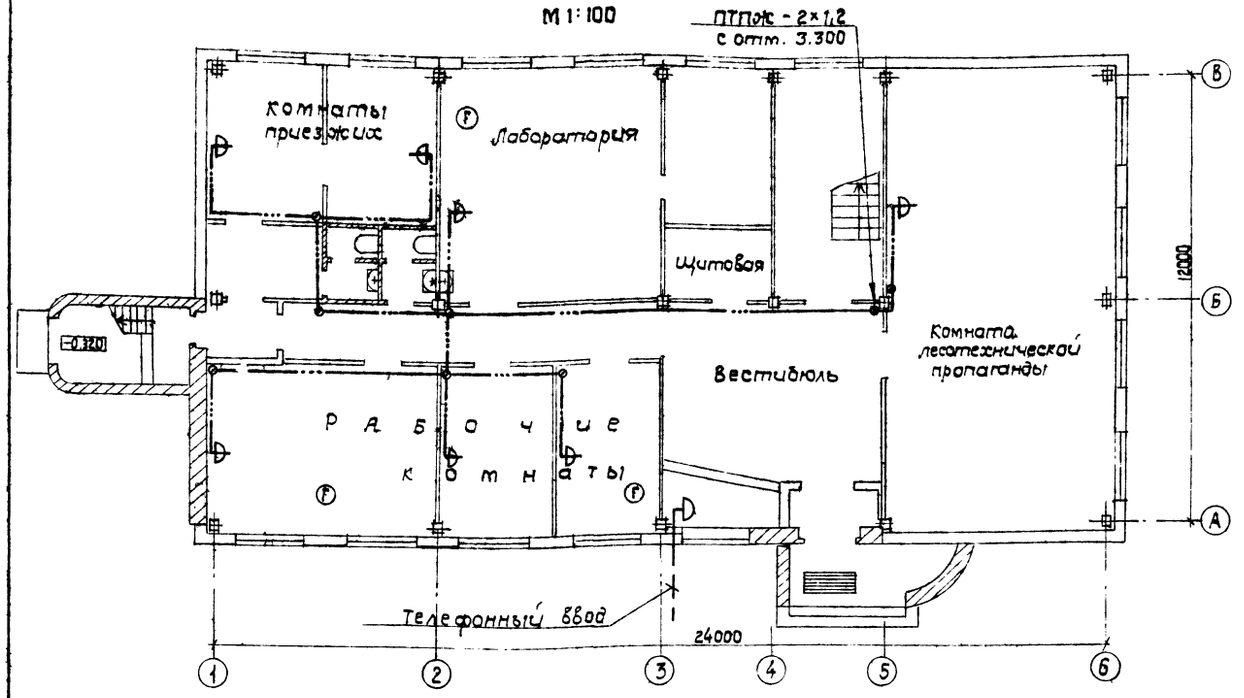

Скелетная схема (Воздушный ввод радиосети)

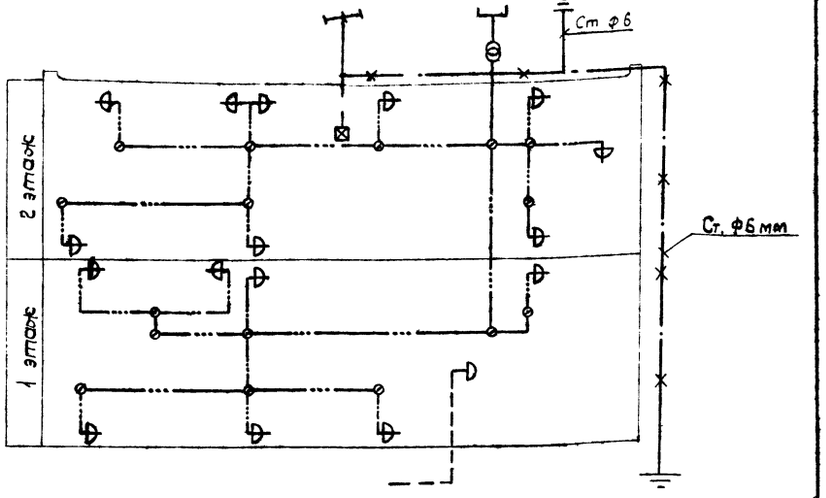

План на отм. 3.300

М 1:100

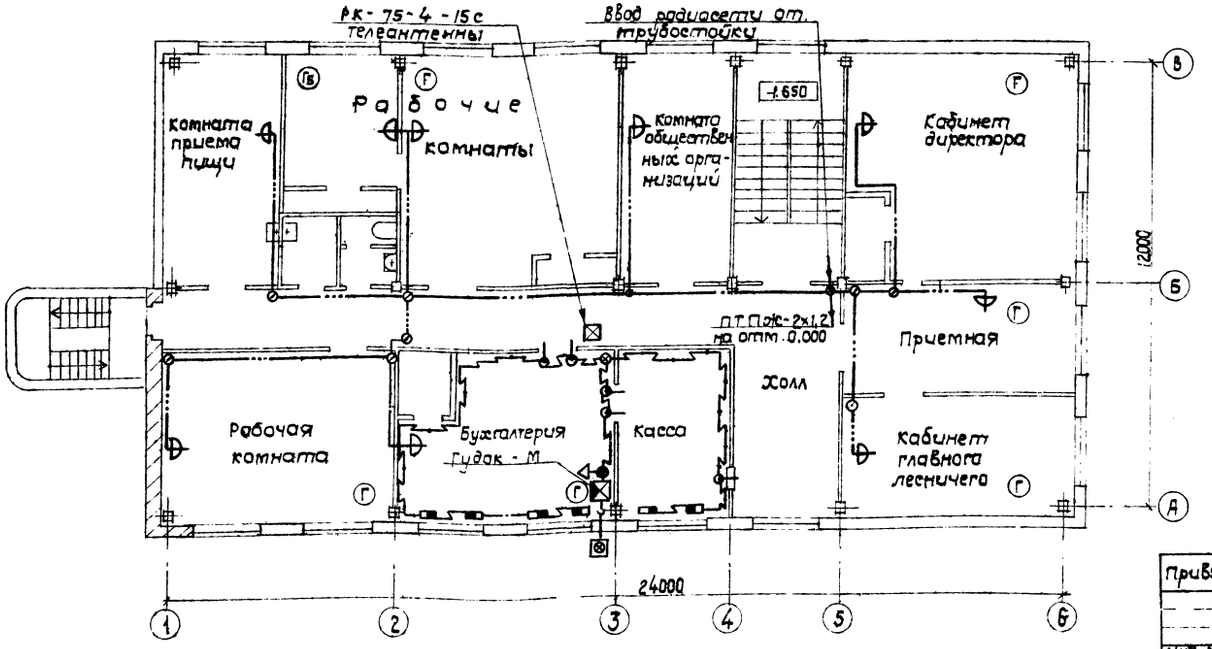

План кровли

М 1:200

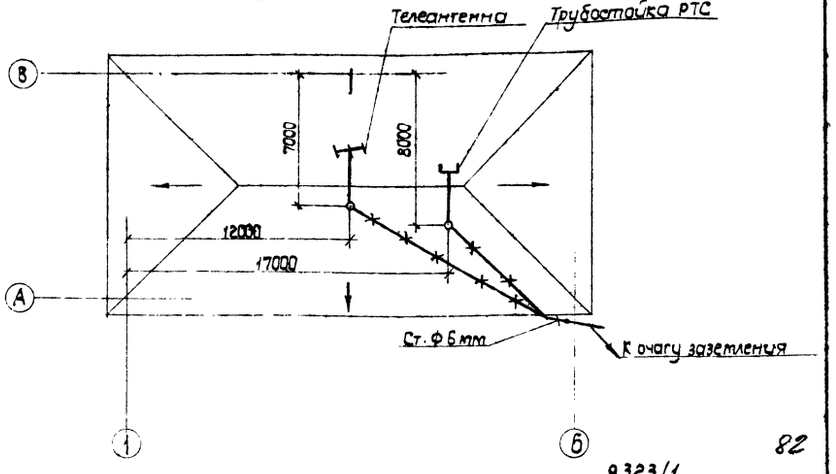

82

9323/1

ГИП	Заславский		VI-84
М. контр.	Берман		VI-84
Нач. отд.	Пилипенко		VI-84
Рук. сект.	Олейник		VI-84
Инж.	Бендерский		VI-84

ТП 411-1-127.86 СС

Производственно-лабораторный корпус лесхоза (лесхоззага)

Стадия	Лист	Листов
Р.П.	3	

План сетей
Вариант воздушного ввода радиосети

Киевский филиал СОЮЗГИПРОЛЕСХОЗ

Привязан:

Инв. №

Согласовано:
Строит. сект. Скворцов

Копировал Краснова

формат А2

Альбом I.

Типовой проект 411-1-127.86

Блокировка окна типа ОСП8-188

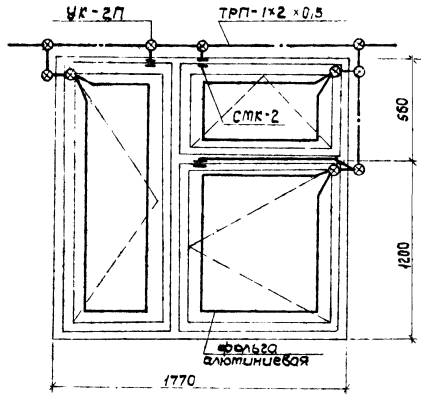

Блокировка дверей

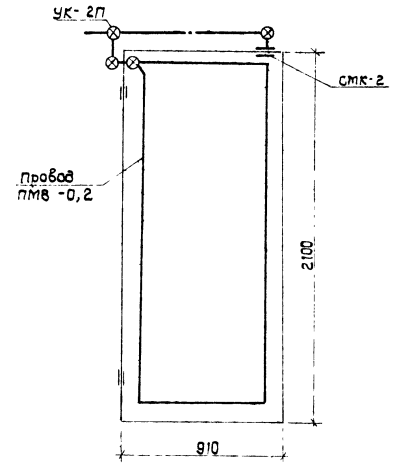

Условные обозначения

Обозначение	Наименование
— — —	Кабель телефонной сети
——·——	Провод радиотрансляционной сети
——·——	Провод сети охранной сигнализации
—— С ——	Кабель сети светозвуковой сигнализации
—⊗—	Коробка разветвительная типа УК-2П
—⊘—	Коробка ограничительная типа УК-2С
	Радиорозетка
Ⓑ	Аппарат телефонный, сблокированный параллельный
	Трансформатор понижающий типа ТАМУ-10
	Коробка распределительная телевизионная
	Антенна телевизионная
	Датчик блокировки дверей
	Датчики блокировки окон
	Охранная блокировка стен на гролом
⊠	Сигнализатор „Гудок-М"
—▷	Датчик ультразвуковой типа „Фикус-ТП2"
⊠	Светозвуковое сигнальное устройство типа СЗСУ

Схема охранной сигнализации

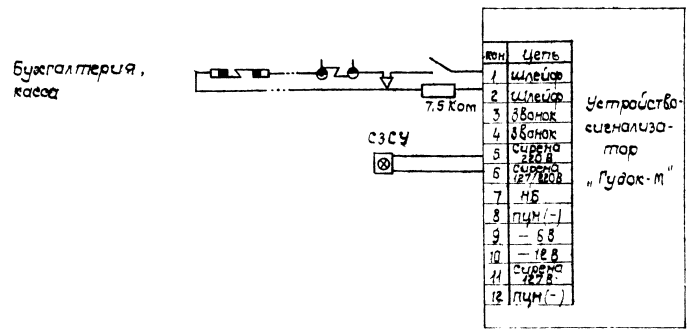

83

9323/1

ГИП	Заславский		VII.84	ТП 411-1-127.86 СС
Н.контр.	Берман		VII.84	
Нач.отд.	Пилипенко		VII.84	Производственно-лабораторный корпус лесхоза (лесхоззага)
Рук.сект.	Олейник		VII.84	
Инж.	Казакова		VII.84	Стадия: Р.П. | Лист: 4 | Листов: 8

Привязан:

Инв.№

Схема охранной сигнализации. Блокировка окон и дверей. Условные обозначения

Киевский филиал Союзгипролесхоз

Копировал Краснова

Формат А2

Альбом I

Типовой проект 411-1-127.86

Марка поз.	Обозначение	Наименование	К-во	Масса ед.т	Примечание
		Телефонизация			
1		Аппарат телефонный системы АТС, ТА-78М-2	11		
2		Коробка телефонная распределительная КРТП-10×2	1		
3		Розетка телефонная	11		
4		Приставка диодная, ДП.	1		
5		Провод телефонный распределительный с медными жилами, емкостью 1×2×0,5, ТРП.	0,220		км
6	ГОСТ 18599-73*	Труба полиэтиленовая ф 20мм	0,029		км
		Радиофикация			
1		Коробка радиосети разветвительная, УК-2П	2		
2		Коробка радиосети, ограничительная, УК-2С	15/14		
3		Коробка подштукатурная, КП-4.	16		
4		Коробка для скрытой проводки, У-197.	16		
5		Крышка декоративная У-91м.	16		
6		Трансформатор абонентский мощностью 10ВА, ТАМУНА	1		
7		Радиорозетка, У-86 КСМ	16		
8		Радиотрубостойка, габаритом 2,0м.	1		Для варианта с воздушным вводом
9	ГОСТ 7659-80	Громкоговоритель абонентский мощностью 0,15кВ; 0,15ГД-III-I.	16		
10	ГОСТ 10254-75	Провод радиотрансляционный с ПЭ изоляцией, двухжильный, емкостью 2×1,2мм; ПТПЖ	0,010		км
11	ГОСТ 10254-75	То же, емкостью 2×0,6мм; ПТПЖ.	0,150		км

Марка поз.	Обозначение	Наименование	К-во	Масса ед.т	Примечание
12	ГОСТ 18599-73*	Труба полиэтиленовая	0,010		км.
		Телевидение			
1		Антенна телевизионная 12-канальная коллективного пользования.	1		
2		Коробка телевизионная распределительная КРТ-6	1		
3		Кабель телевизионный РК-75-4-15	0,020		км
		Заземление			
1	ГОСТ 2590-71	Сталь круглая, ф12мм	0,025	0,022	км
2	ГОСТ 2590-71	То же, ф6мм	0,020	0,004	км
3	ГОСТ 103-76	Сталь полосовая, сечением 40×4мм	0,025	0,032	км
		Охранная сигнализация			
1		Устройство-сигнализатор „Гудок-М	1		
2		сигнализатор магнитоконтактный СМК-2	12		
3		Светозвуковое сигнальное устройство с ЗСУ			
4		Датчик ультрозвуковой „Фикус-МП2	1		
5		Элемент 373 1,5В	8		

Марка поз.	Обозначение	Наименование	К-во	Масса ед.т	Примечание
6	ГОСТ 745-79	Фольга алюминиевая А-5 шир. 20мм.	35		м
7		Коробка разветвительная УК-2П	50		
	ГОСТ 10040-75*				
8	ГОСТ 20575-75 Е*	Провод ТРП-1×2×0,5	80		м
9	ТУ 16.505.434-73	Провод ПМВ-02	140		м

Ведомость электромонтажных работ

№ п/п	Наименование работ	Ед. изм.	К-во	Примечание
1	Установка телефонных аппаратов	шт.	11	
2	Установка трансформатора абонентского	шт.	1	
3	Установка громкоговорителя динамического	шт.	16	
4	Прокладка телефонных проводов по стенам	км.	0,280	
5	Прокладка телефонных проводов в полиэтиленовых трубах	км.	0,020	
6	Прокладка радиотрансляционных проводов скрыто	км.	0,140	
7	Прокладка радиотрансляционных проводов в полиэтиленовых трубах	км.	0,010	
8	Установка сигнализаторов магнитоконтактных	шт	12	
9	Установка светозвукового сигнального устройства	шт	1	
10	Установка датчика ультрозвукового	шт	1	
11	Установка коробок разветвительных	шт	52	
12	Прокладка фольги алюминиевой	км	0,035	
13	Прокладка провода ПМВ-0,2 в позах	км	0,140	

1. В числителе указано количество для варианта кабельного ввода радиосети, в знаменателе - варианта воздушного ввода радиосети.

(84)

3323/1

ГИП	Заславский		VI.84
Н. контр.	Берман		VI.84
Нач. отд.	Пилипенко		VI.84
Рук. сек.	Олейник		VI.84
Инж.	Казакова		VI.84

ТП 411-1-127 86 СС

Производственно-лабораторный корпус лесхоза (лесхоззога).

Стадия	Лист	Листов
Р.П	5	

Сводная спецификация. Ведомость электромонтажных работ.

Киевский филиал СОЮЗГИПРОЛЕСХОЗ

Привяз.

Инв. №

Копировал Герман

Формат А2

gost.e-ecolog.ru