ТИПОВОЙ ПРОЕКТ
411-1-121.85

ДВУХКВАРТИРНЫЙ ТРЕХКОМНАТНЫЙ КОРДОН

Стены брусчатые.

Альбом I

Пояснительная записка
Архитектурно-строительная, санитарно-техническая, электротехническая части, слаботочные устройства.

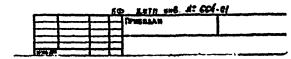

ЦЕНТРАЛЬНЫЙ ИНСТИТУТ ТИПОВОГО ПРОЕКТИРОВАНИЯ
ГОССТРОЯ СССР
КИЕВСКИЙ ФИЛИАЛ
г. Киев-57 ул. Эжена Потье № 12

10/6
Заказ № 3618 Инв. № 664-01 Тираж 150

Сдано в печать 28/5 1986 Цена 2-96

ТИПОВОЙ ПРОЕКТ
411-1-171.85

ДВУХКВАРТИРНЫЙ ТРЕХКОМНАТНЫЙ КОРДОН

Стены брусчатые.

Альбом I

СОСТАВ ПРОЕКТА:

Альбом I - Пояснительная записка. Архитектурно-строительная, санитарно-техническая, электротехническая части, слаботочные устройства.
Альбом II - Спецификации оборудования.
Альбом III - Сметы. Ведомости потребности в материалах.

РАЗРАБОТАН
Воронежским филиалом
института "Союзгипролесхоз"
Главный инженер филиала Тырченков Н.С
Главный инженер проекта Усталов В.П.

Утвержден Гослесхозом СССР
протокол №18 от 17.12.1984 г.
Рабочие чертежи введены в действие с 15.05.1984 г.

Кф ЦИТП инв. № 664-01
Привязан
Инв. №

Типовой проект 411-1-181.85 Альбом I

Содержание альбома

Лист	Наименование	Стр.
	Содержание альбома	2
ПЗ1...ПЗ-5	Пояснительная записка	3...8
	Архитектурно-строительные решения	
АС-1	Общие данные (начало).	9
АС-2	Общие данные (окончание).	10
АС-3	План расстановки мебели.	11
АС-4	План на отм. 0.000. План подполья.	12
АС-5	Фрагмент 2,3. Деталь установки жалюзийных ставень.	13
АС-6	Разрезы 1-1 ... 3-3.	14
АС-7	Разрез 4-4. Узлы 1...8.	15
АС-8	Фасады. План кровли. План полов.	16
АС-9	Схемы расположения дымовентиляционных каналов. Фрагмент входа при t = -40°С.	17
АС-10	Схема расположения фундаментов.	18
АС-11	Схема расположения элементов чердачного перекрытия и перекрытия подполья.	19
АС-12	Схема расположения элементов стропил.	20
АС-13	Узлы стропил 1...4.	21
АС-14	Узлы стропил 5...10. Схема расположения асбестоцементных листов.	22
АС-15	Схемы ограждений террасы и крыльца. Узлы.	23
АС-16	Вентилируемый сушильный шкаф СШ1. Антресоль А1.	24
АС-17	Стремянка. Жалюзийные ставни. Хомуты. Решётка шкафа. Анкер А3.	25

Лист	Наименование	Стр.
	Внутренние водопровод и канализация.	
ВК-1	Общие данные.	26
ВК-2	План систем на отм. 0.000. Схемы систем В1; К1; Т3. Горячее водоснабжение от ВПГ-18.	27
ВК-3	План систем на отм. 0.000. Схемы систем В1; К1; Т3. Горячее водоснабжение от водогрейной колонки.	28
	Отопление и вентиляция.	
ОВ-1	Общие данные.	29
ОВ-2	Планы чердака, первого этажа и подполья (вариант отопления от внешних сетей).	30
ОВ-3	Планы чердака, первого этажа и подполья (вариант поквартирного отопления).	31
ОВ-4	Схемы трубопроводов отопления от внешних сетей (вариант поквартирного отопления).	32
	Газоснабжение.	
ГС-1	Общие данные.	33
ГС-2	План на отметке 0.000. Схема газопровода.	33

Лист	Наименование	Стр.
	Электроосвещение.	
ЭО-1	Общие данные.	34
ЭО-2	Электрическое освещение. План сетей. Спецификация.	35
	Слаботочные устройства.	
СС-1	Общие данные.	36
СС-2	Слаботочные сети.	37

Инв. № подл. | Подпись и дата | Взам. инв. №

Привязан

Инв. №

Альбом 7

Типовой проект 411-1-121.85

II. Технико-экономические показатели

/начало/

1.1. Типовой проект двухквартирного трехкомнатного коттеджа разработан Воронежским филиалом института „Союзгипролесхоз" в соответствии с планом типового проектирования на 1983 г., утвержденным Госстроем СССР и заданием Гослесхоза СССР от 13 мая 1982 года (план типового проектирования п. III.7.6.7.)

1.2. Проект применяется при строительстве в лесных поселках и предназначен для проживания двух семей работников лесной охраны по 4 или 5 человек в каждой семье. В здании предусмотрено служебное помещение для работников лесной охраны.

1.3. Исходные данные:

климатические районы строительства IB, II, III

расчетная зимняя температура воздуха -20°С, -30°С (основной вариант) и -40°С.

скоростной напор ветра - для I географического района

вес снегового покрова - для III района

рельеф территории - спокойный

грунтовые воды отсутствуют

грунты непучинистые, непросадочные

Проект применяется в районах с сейсмичностью не выше 6 баллов, без подработки горными выработками.

1.4. Характеристика здания.

Степень долговечности III.

1.5. Проект выполнен в соответствии со СНиП II-Л-1-71*.

1.6. При производстве работ руководствоваться действующими нормативными документами: СНиП 3.02.01-83, СНиП III-15-76, СНиП III-19-76.

Наименование данных и показателей	Един. изм.	Данные и показатели: Рассматриваемого проекта	Проекта-аналога: Т.п 411-1-21/74	Проекта-аналога: в сопоставимом виде	Привязки
1. Технико-экономические характеристики.					
1.1. Определяющие параметры:					
количество этажей	этаж	1	1	1	
количество квартир	квартира	2	2	2	
количество комнат в квартире	комната	3	3	3	
количество служебных помещений	помещен.	1	1	1	
1.2. Площадь территории, отведенной под коттедж	м²	2000	2000	2000	
1.3. Плотность застройки	%	17	17	17	
1.4. Объем строительный здания	м³	617,48	755,88	755,88	
в том числе:					
жилой части	м³	489,94	—	—	
служебной части	м³	77,32	—	—	
подполья	м³	50,16	50,00	50,00	
летних помещений	м³	—	82,56	82,56	
1.5. Площадь здания					
застройки	м²	267,84	266,23	266,23	
общая	м²	192,07	193,73	193,73	
жилая	м²	76,70	125,29	125,29	
служебная	м²	21,85			
подполья	м²	12,00	25,00	25,00	
летних помещений	м²	14,00	27,52	27,52	
Площадь общая здания на расчетную единицу	м²	1	1	1	
2. Сметная стоимость.					
2.1. Стоимость общая	тыс. руб.	28,22	23,84	30,32	
в том числе:					
строительно-монтажных работ	тыс. руб.	28,13	23,55	30,23	
оборудования	тыс. руб.	0,09	0,09	0,09	
Стоимость строительно-монтажных работ на 1м³ строительного объема	руб.	45,56	31,16	50,76	
Стоимость общая на расчетную единицу	руб.	164,00	122,03	148,22	
3. Трудоемкость					
3.1. Построечные трудовые затраты	чел.-дн.	737,96	881,12	926,06	

Наименование данных и показателей	Един. изм.	Данные и показатели: Рассматриваемого проекта	Проекта-аналога: Т.п 411-1-21/74	Проекта-аналога: в сопоставимом виде	Привязки
То же, на 1 м² общей площади	чел.-дн.	4,29	4,54	4,78	
То же, на 1м³ строительного объема	чел.-дн.	1,20	1,17	1,23	
То же, на расчетную единицу	чел.дн.	4,29	4,54	4,78	
4. Расход строительных материалов					
4.1. Цемент приведенный к марке М 400	т	6,78	20,80	18,3	
в том числе:					
в построечных условиях	т	6,75	—	—	
Цемент, приведенный к марке М400 на 1м² общей площади	т	0,04	0,11	0,09	
То же, на 1м³ строительного объема	т	0,01	0,03	0,02	
4.2. Сталь общий		0,51	0,57	1,18	
В том числе:					
в построечных условиях	т	0,50	—	—	
Сталь приведенная к классам A-I и C 38/23	т	0,551	—	—	
То же, на 1м³ строительного объема	т	0,001	0,001	0,002	
То же, на 1м² строительной площади	т	0,003	0,003	0,007	
То же, на расчетную единицу	т	0,003	0,003	0,007	
Сталь прокатная, приведенная к C 38/23	т	0,176	—	—	

Проект разработан в соответствии с действующими нормами и правилами и предусматривает мероприятия, обеспечивающие взрывную, взрывопожарную и пожарную безопасность здания.

Главный инженер проекта Усталов

Инв. № подл. | Подпись и дата | Взам. инв. №

664-01 3

Привязан			
Инв. №			
Нач.отд.	Калабухов		
ГИП	Усталов		Т.п. 411-1-121.85 ПЗ
Н.спец.	Необург		
Рук.гр.	Федорова		
Рук.гр.	Харменова		Двухквартирный трехкомнатный коттедж
Н.контр.	Маринина		Стадия: РП; Лист: 1; Листов: 6
			Пояснительная записка (начало)
			Воронежский филиал ГОСКОМЛЕСХОЗ

Основные технико-экономические показатели

/ окончание /

Наименование данных и показателей	Един. изм.	Данные и показатели: рассматриваемого проекта	проекта-аналога: Т.П. 411-1-21/74	проекта-аналога: в сопоставимом виде	Привязки
В том числе:					
В построечных условиях	т	0,174	—	—	
Сталь арматурная, приведенная к А-I	т	0,375	—	—	
В том числе:					
В построечных условиях	т	0,36	—	—	
4.3. Бетон и железобетон, общий	м³	47,5	55,40	48,75	
То же, на 1м² общей площади	м³	0,28	0,29	0,25	
То же, на 1м³ строительного объема	м³	0,08	0,07	0,06	
То же, на расчетную единицу	м³	0,28	0,29	0,25	
Бетон и железобетон, общий монолитный	м³	47,2	55,40	48,75	
сборный тяжелый	м³	0,3			
сборный легкий	м³	—	—	—	
4.4. Лесоматериалы, общий	м³	87,33	157,09	138,24	
В том числе:					
В построечных условиях	м³	81,30	—	—	
Лесоматериалы приведенные к круглому лесу	м³	132,53	22,192	195,29	
То же, на 1м² общей площади	м³	0,77	1,14	1,01	
4.5. Кирпич, общий	тыс. шт.	11,05	12,31	10,83	
То же, на 1м² общей площади	тыс. шт.	0,06	0,06	0,06	
4.6. Камень бутовый	м³	11,41	13,12	15,5	
То же, на 1м² общей площ.	м³	0,07	0,07	0,08	
5. Эксплуатационные расходы					
5.1. Расход холодной воды	м³/ч, м³/сутки	2,39 / 6,10	— / 2,10	2,39 / 6,10	
5.2. То же, горячей воды	м³/ч, м³/сутки	—	—	—	
5.3. Расход тепла	ккал/ч (кВт)	19490 (22,67)	25480 (29,63)	25480 (29,63)	
В том числе:					
на отопление	ккал/ч (кВт)	19490 (22,67)	25480 (29,63)	25480 (29,63)	
на вентиляцию	ккал/ч (кВт)	—	—	—	
на горячее водоснабжение	ккал/ч (кВт)	—	—	—	
5.4. Расход газа	Нм³/ч	1,21	—	1,21	
5.5. Потребная электрическая мощность	кВт	14,22	8,82	8,82	
5.6. Удельный расход электроэнергии	кВт/м²	0,073	0,048	0,048	

Альбом I

Типовой проект 411-1-121.85

Инв. № подл. | Подпись и дата | Взам. инв. №

За расчетную единицу принята 1м² общей площади.

В качестве проекта аналога принят типовой проект № 411-1-21/74 „Двухквартирный трехкомнатный кордон" Альбом II „Стены брусчатые".

III. Архитектурно-строительные решения.

3.1. Кордон включает в себя две трехкомнатные квартиры и служебное помещение. Каждая квартира состоит из трех изолированных жилых комнат (общая и две спальни), кухни, передней, раздельного санузла, кроме того в каждой квартире имеется вентилируемый сушильный шкаф для верхней одежды, кладовые, летнее помещение. Предусмотрено место для устройства встроенных шкафов.

Под кухней предусмотрена подполье со спуском в него через люк.

Служебное помещение имеет отдельный выход на улицу.

Дом запроектирован свободной ориентации, квартиры имеют сквозное проветривание.

Для южных районов предусмотрена установка жалюзийных ставень.

Летнее помещение - неостекленная терраса.

3.2. За относительную отметку 0.000 принят уровень чистого пола здания.

3.3. Конструктивная характеристика:

фундаменты - столбчатые бутобетонные;
наружные и внутренние стены - брусчатые из древесины хвойных пород;
перегородки - дощатые;
чердачное перекрытие - щитовой накат по деревянным балкам;
кровля - асбестоцементные волнистые листы по деревянной обрешетке;
полы - в служебной, жилых комнатах, коридорах и кухнях - дощатые, в раздельных санузлах - керамическая плитка, в подполье - бетонные;
столярные изделия - деревянные;
утеплитель - маты минераловатные.

3.4. Все внутренние брусчатые стены и дощатые перегородки, а также внутренние поверхности наружных стен после осадки здания штукатурятся по драни.

Потолки сухих помещений обиваются сухой штукатуркой.

3.5. Оконные и дверные проемы обрамляются наличниками. Обрезы кровли по фронтонам обрамляются профилированными досками.

3.6. Окна, двери и дощатые полы окрашиваются масляной краской.

3.7. Кирпичный цоколь выполняется из обыкновенного глиняного кирпича марки 75 на растворе марки 25 и оштукатуривается цементным раствором.

IV. Водопровод и канализация.

Водоснабжение и канализация двухквартирного трехкомнатного кордона выполнено в соответствии со СНиП II-30-76.

4.1. Водопровод.

В кордоне запроектирован хозяйственно-питьевой водопровод.

Расходы воды приведены на листе ВК-1. Водоснабжение здания предусматривается от внешних сетей водопровода.

Ввод водопровода запроектирован из чугунных водопроводных труб, прокладываемых на 0.5м ниже глубины промерзания грунта. На вводе устанавливается счетчик холодной воды с обводной линией.

Внутренняя сеть водопровода проектируется из водогазопроводных пластмассовых труб, прокладываемых под полом и по стенам здания.

4.2. Горячее водоснабжение.

Горячее водоснабжение решено в двух вариантах - от газовой колонки КГИ и водогрейной колонки, работающей на твердом топливе. Внутренняя сеть горячего водоснабжения монтируется из стальных водогазопроводных оцинкованных труб, прокладываемых подполом и по стенам здания.

4.3. Канализация.

Бытовые фекальные стоки отводятся самотеком в наружную канализационную сеть. Стояки и выпуски

Нач.отд.	Калабухов		664-01		4
ГИП	Усталов		Т.П. 411-1-121.85		ПЗ
Н.спец.	Нейбург				
Рук.гр.	Пархоменко				
Рук.гр.	Федотова		Двухквартирный трехкомнатный кордон	Стадия: РП	Лист: 2	Листов:
Рук.гр.	Зайцева				
Н.контр.	Маринина		Пояснительная записка (продолжение)	Воронежский филиал СОЮЗГИПРОЛЕСХОЗ	

Привязан

Инв. №

Альбом I

Типовой проект 411-1-121.85

канализационной сети прокладываются из чугунных труб. Вентиляция сети осуществляется через стояк, выводимый выше кровли на 0,5м.

V Отопление и вентиляция

Отопление и вентиляция выполнены в соответствии со СНиП II-А-1-71*

5.1. Отопление.

Теплоносителем для системы отопления принята вода с температурами $t_н = 95°C$, $t_в = 70°C$

Ввод теплоносителя в здание запроектирован от наружных тепловых сетей. Кроме того в проекте разработан вариант поквартирного отопления от отопительного водогрейного котла КЧМ-2У F=1,67м²

Система отопления двухтрубная с верхней разводкой.

В качестве нагревательных приборов приняты радиаторы стальные типа РСВ1-2.

5.2. Вентиляция

Вентиляция предусматривается вытяжная, естественная. Вытяжка осуществляется из кухни, ванной комнаты, санузла и сушильного шкафа через вентиляционные решетки и каналы.

Монтаж систем отопления и вентиляции вести согласно СНиП III-28-75.

VI Электроосвещение

Проект разработан в соответствии с ПУЭ-76 и СН 544-82.

По степени обеспечения надежности электроснабжения относится к III категории. Напряжение сети -380/220В. Напряжение у ламп -220В.

Ввод предусматривается от воздушных сетей. Защита ввода осуществляется столбовыми предохранителями, устанавливаемыми на опоре низковольтной сети. На вводе устанавливается ящик ЯРВМ-6122, от которого питание подается на квартирные щитки. При привязке проекта предусмотреть повторные заземления нулевого провода у ввода электросети в соответствии с главой II-4ПУЭ

Показатели осветительной установки:

освещаемая площадь — 230м²

установленная мощность — 14,22 кВт

число светильников — 29 шт.

число розеток — 28 шт.

VII Связь и сигнализация

Проектом предусматривается радиофикация и телефонизация кордона.

Проектом предусматриваются следующие варианты вводов:

для радиотрансляционной сети-воздушный от опоры и от трубостойки;

для телефонной сети—кабельный и воздушный от опоры.

В здании устанавливается один телефонный аппарат городской связи типа ТА-72 и предусматривается возможность установки девяти абонентских громкоговорителей.

Абонентская телефонная сеть выполняется кабелем марки ТРП-1×2×0,5мм.

При варианте воздушного ввода телефонной сети от опоры устанавливается абонентское защитное устройство типа АЗУ-2 и ввод выполняется проводом марки АТВ 2×0,6 в стальной трубе.

При варианте ввода радиотрансляционной сети от опоры абонентский трансформатор устанавливается в тамбуре, а при выводе от трубостойки—на трубостойке.

Абонентская радиотрансляционная сеть внутри здания выполняется проводом марки ПТПЖ 2×0,6.

Установка телевизионной и радиотрансляционной трубостоек дана в архитектурно-строительной части проекта.

Для заземления трубостоек и АЗУ используется заземляющее устройство повторных заземлений нулевой жилы кабеля АВВГ на вводе электросети.

VIII Противопожарные мероприятия

Разделка между деревянными частями конструкций и внутренней поверхностью дымовентиляционных каналов (с прокладкой смоченного в глиняном растворе войлока или прокладкой асбеста) должна быть не менее 25см для элементов кровли и не менее 38см для чердачного перекрытия.

IX Антикоррозийная защита

Все деревянные конструкции здания защищаются от увлажнения. Металические соединительные и монтажные детали, а также трубопроводы очищаются от ржавчины и покрываются масляной краской 2 раза.

X Использование достижений науки и техники

Проект содержит традиционные решения. Научно-технических достижений в строительных решениях проекта не предусматривается.

XI Указания по производству работ в зимних условиях

11.1. Бутобетонные фундаменты выполнять по способу термоса или в тепляках. Прочность бетона к моменту замерзания должна составлять не менее 5МПа (50 кгс/см²).

Кладка фундаментов на замерзшее основание допускается только для непучинистых грунтов.

Изм. и подп.	Подпись и дата	Взам. инв. №	

Нач.отд.	Калабухов		
ГИП	Усталов		
Гл.спец.	Нейбург		
Рук.гр.	Юрьева		
Рук.гр.	Иванов		
Рук.гр.	Федоров		
Н.конт.	Марьинина		

Привязан

Инв. №

664-01 5

ТП 411-1-121.85 ПЗ

Двухквартирный трехкомнатный кордон	Стадия	Лист	Листов
	РП	3	
Пояснительная записка (продолжение)	Воронежский филиал „Союзгипролесхоз"		

Альбом I

Типовой проект 411-1-121.85

11.2. Кирпичную кладку стен выполнять на растворах с противоморозийными химическими добавками: поташ или нитрит натрия. Количество химических добавок к кладочным растворам принимать в соответствии с приложением I СНиП III-17-78. Не допускается применять поташ в количестве более 10% при кладке из силикатного кирпича и камней ниже марки 100.

11.3. Кирпич должен быть очищен от снега и льда. Песок не должен содержать льда и мерзлых комьев диаметром более 1см.

11.4. Кладка каменных конструкций в зимних условиях может выполняться на цементных, цементно-известковых и цементно-глинистых растворах.

11.5. Толщина швов кирпичной кладки не должна быть больше 10...12мм. К моменту перерыва в работе все вертикальные швы верхнего ряда кладки должны быть заполнены раствором.

XII Рекомендации по рациональной организации строительства

Производство строительных работ предусматривается в соответствии с действующими нормативными материалами и документами.

Для производства земляных работ (рытье котлованов и траншей, вертикальная планировка, обратная засыпка и т.д) рекомендуется экскаватор с ковшом емкостью 0,25м³ и бульдозер на тракторе мощностью до 59 квт (80 л.с.)

В соответствии с классификацией грунтов и пород по трудности разработки типовая характеристика согласно табл. 1 сборника ЕРЕР №1 1982 г. отнесена к п. 33 „в".

Бетонную смесь к месту укладки транспортировать автосамосвалами. Разгрузку, складирование, подъем и установку сборных ж.б. элементов, а также вертикальный транспорт материалов для кирпичной кладки выполнять автокраном КС-3562

В соответствии с СН440-79 период строительства 2-х квартирного 3-х комнатного кордона (стены брусчатые) установлен в 4 месяца, в т.ч. подготовительный период 1 месяц.

В течение подготовительного периода должны быть выполнены следующие виды работ:

а) создана опорная геодезическая сеть

б) расчищена территория строительства

в) создано общеплощадочное складское хозяйство

г) проведены подготовительные работы по планировке территории

д) разработан проект производства работ (ППР).

Строительная организация до начала строительных работ должна иметь следующую документацию:

1. Проект привязки здания к строительной площадке со сметно-финансовым расчетом.

2. Проект производства работ /ППР/.

3. Разрешение Госархстройконтроля на производство работ.

При производстве работ в зимних условиях должны быть рассмотрены следующие вопросы:

а) технико-экономического анализа, обосновывающего выбор видов и методов работ;

б) составов и транспортных режимов приготовления транспортировки и применения растворов бетона;

в) мероприятий по обеспечению устойчивости здания.

При организации строительной площадки необходимо определить количество и размещение временных зданий и сооружений, а также обеспечение их электроэнергией, водой и т.д., подготовить временные дороги и проезды, временное освещение, временные инженерные коммуникации и средства связи, а также завести на стройплощадку машины, механизмы, приспособления, инструмент, конструкции и материалы, необходимые до начала строительства.

При привязке типового проекта к конкретным условиям при организации строительной площадки и производстве строительно-монтажных работ, необходимо руководствоваться СН 47-74 „Инструкцией по разработке проектов организации строительства и проектов производства работ", СНиП II-1-76 „Организация строительного производства", с соблюдением требований СНиП III-4-80 „Техника безопасности в строительстве" и с учетом настоящих рекомендаций.

Инв. № подл.	Подпись и дата	Взам. инв. №	

Нач. отд.	Калашов		
Гип	Усталов		
Гл. спец	Нейбург		
Рук. гр	Парменова		
Рук. гр	Цырлов		
Н. контр	Маринина		

Привязан

инв. №

664-01 6

ТП 411-1-121.85 ПЗ

Двухквартирный трехкомнатный кордон	Стадия	Лист	Листов
	РП	4	
Пояснительная записка (продолжение)	Воронежский филиал „СОЮЗГИПРОЛЕСХОЗ"		

Альбом I

Типовой проект 411-1-121.85

Основные физические объемы строительно-монтажных работ при возведении кордона приведены в таблице:

Наименование	Ед. изм.	Кол-во
1. Земляные работы:		
а) планировка площади	м²	789
б) выемка	м³	224
в) насыпь и обратная засыпка	м³	38
2. Устройство монолитных бетонных и железобетонных конструкций	м³	56,6
3. Кирпичная кладка	м³	25,8
4. Устройство гидроизоляции:		
а) цементным раствором	м²	118
б) толем	м²	418
в) битумом	м²	62
5. Устройство пароизоляции рубероидом	м²	7
6. Устройство рубленых стен из брусьев	м²	337,9
7. Устройство дощатых перегородок	м²	71,4
8. Устройство деревянных конструкций	м³	7,9
9. Устройство перекрытий	м²	222,8
10. Подшивка и обшивка поверхностей досками	м²	232
11. Устройство кровли из асбестоцементных листов	м²	382
12. Устройство полов:		
а) дощатых	м²	185
б) бетонных	м²	12
в) из керамической плитки	м²	7

Наименование	Ед. изм.	Кол-во
13. Заполнение проемов:		
а) оконных	м²	17,2
б) дверных	м²	47,9
14. Остекление	м²	26,2
15. Облицовка потолков листами сухой штукатурки	м²	164
16. Облицовка стен глазурованной плиткой	м²	13,4
17. Штукатурка поверхностей	м²	698
18. Окраска поверхностей:		
а) известковая	м²	633
б) клеевая	м²	254
в) масляная	м²	315
г) перхлорвиниловая	м²	39
д) поливинилацетатная	м²	327
е) лаковая	м²	101
19. Масляная окраска блоков:		
а) оконных	м²	17,2
б) дверных	м²	47,9
20. Оклейка обоями	м²	337
21. Обделка на фасаде из кровельной оцинкованной стали	м²	287
22. Устройство асфальтобетонной отмостки	м²	88

Схема стройгенплана

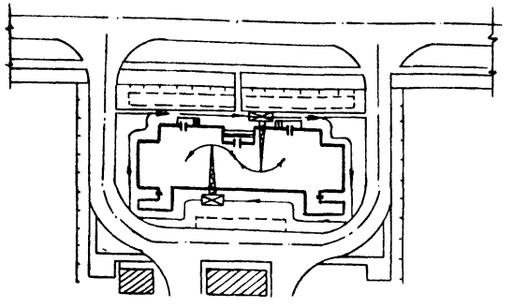

Условные обозначения

- Двухквартирный трехкомнатный кордон
- Место временных инвентарных зданий
- Место временного складирования материалов
- Путь автокрана КС-3582.

Схема стройгенплана не является обязательной при привязке проекта, так как в каждом конкретном случае нужно исходить из компановки всего комплекса зданий и сооружений стройплощадки.

664-01 7

Нач. отд.	Калабухов		ТП 411-1-121.85 ПЗ
ГИП	Усталов		
Гл. спец.	Нейбург		
Рук. гр.	Парменова		
Рук. гр.	Цыгилов		
Н. контр.	Маринина		

Привязан

Инв. №

Двухквартирный трехкомнатный кордон	Стадия	Лист	Листов
	РП	5	

Пояснительная записка (продолжение)

Ворожежский филиал „Союзгипролесхоз"

Инв. № подл. | Подпись и дата | Взам. инв. №

Альбом I

Типовой Проект 411-1-121.85

XIII. Генплан

Схема генплана не является обязательной при привязке проекта, так как в каждом конкретном случае нужно исходить из компановки соответствующего комплекса зданий и сооружений площадки.

Схема генплана

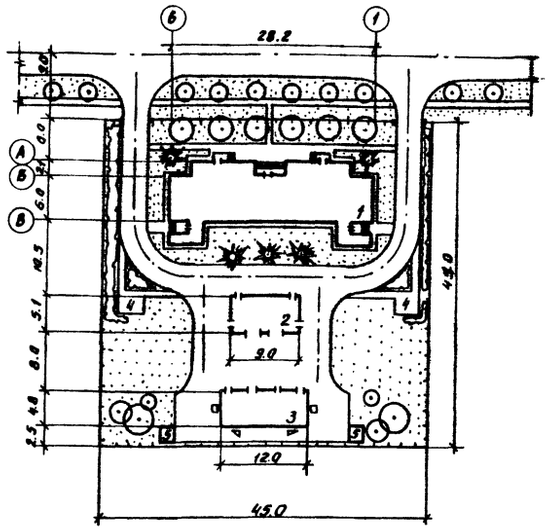

Экспликация зданий и сооружений

№ по генплану	Наименование зданий (сооружений)	Координаты угла квадр. отсчет. сетки	Примечание
1	Двухквартирный трехкомнатный кордон		Типовой проект 411-1
2	Техническая служба		т.п.411-1
3	Животноводческая служба		т.п.411-1
4	Площадка для отдыха		Пергола, тип 1 т.п. 320-44
5	Площадка для мусоросборника		т.п.320-57 тип 2

Основные показатели

N п/п	Наименование показателей	Ед. изм.	Кол.	Примечание
1	Площадь участка	га	0.2	
2	Площадь застройки	м²	340	
3	Площадь хоздвора, проезда и дорожек	м²	530	
4	Площадь озеленения	м²	1130	
5	Плотность застройки	%	17	
6	Ограждение	м	180	Серия 3.017-1

Инв. № подл. | Подпись и дата | Взам. инв. №

664-01 8

Нач.отд.	Калабухов		т. п. 411-1-121.85	ПЗ
ГИП	Усталов			
Н.спец.	Неуструг			
Рук.гр.	Цырлов			
Н.контр.	Мартинчик			
Привязан			Двухквартирный трехкомнатный кордон	Стадия: РП; Лист: 6; Листов:
Инв. №			Пояснительная записка / окончание /	Воронежский филиал СОЮЗГИПРОЛЕСХОЗ

Альбом I

Типовой проект 411-1-121.85

Ведомость основных комплектов рабочих чертежей

Обозначение		Наименование	Примечание
т.п. 411-1	- АС	Архитектурно-строительные решения	
	- ВК	Внутренний водопровод и канализация	
	- ОВ	Отопление и вентиляция	
	- ГС	Газоснабжение	
	- ЭО	Электроосвещение	
	- СС	Слаботочные устройства.	

Ведомость основного комплекта рабочих чертежей марки „АС"

Лист	Наименование	Примечание
1	Общие данные (начало)	
2	Общие данные (окончание)	
3	План расстановки мебели	
4	План на отм. 0.000. План подполья.	
5	Фрагмент 2,3. Деталь установки жалюзийных ставень.	
6	Разрезы 1-1...3-3	
7	Разрез 4-4. Узлы 1...8	
8	Фасады. План кровли. План полов.	
9	Схемы расположения дымовентиляционных каналов. Фрагмент входа при $t_н = -40°C$.	
10	Схема расположения фундаментов	
11	Схема расположения элементов чердачного перекрытия и перекрытия подполья	
12	Схема расположения элементов стропил.	
13	Узлы стропил 1...4	
14	Узлы стропил 5...10 Схема расположения асбестоцементных листов.	
15	Схемы ограждений террасы и крыльца. Узлы.	
16	Вентилируемый сушильный шкаф СШ1. Антресоль А1.	
17	Стремянка. Жалюзийные ставни Хомуты. Решетка шкафа. Анкер А3.	

Ведомость ссылочных и прилагаемых документов

Обозначение	Наименование	Примечание
	Ссылочные документы	
ГОСТ 378-76	Листы асбестоцементные волнистые обыкновенного профиля	
ГОСТ 1005-68	Щиты деревянные для перекрытий жилых и общественных зданий	
ГОСТ 4981-78	Балки деревянные с черепными брусками.	
ГОСТ 5088-78	Петли окон и дверей.	
ГОСТ 8478-81	Сетки сварные для железобетонных конструкций.	
ГОСТ 17280-79	Доски подоконные деревянные.	
1.138-10 вып. 1	Перемычки железобетонные для зданий с кирпичными стенами.	
1.136.5-19	Двери деревянные входные наружные тамбурные и служебные для жилых и общественных зданий.	
1.138-10	Двери деревянные внутренние для жилых и общественных зданий	
1.136.5-16	Окна и балконные двери деревянные для жилых и общественных зданий.	
1.172-4	Встроенные и антресольные шкафы, шкафы-перегородки, каркасной конструкции из унифицированных блоков для жилых зданий.	
2.260-1 вып. 2	Детали покрытий общественных зданий	
2.140-1 вып. 5	Детали перекрытий жилых зданий.	
2.144-1	Узлы полов жилых зданий.	
2.130-1 вып. 1	Детали стен и перегородок жилых зданий.	
2.160-1 вып. 2	Детали покрытий жилых зданий.	
3.006-2 вып. 2-2	Сборные железобетонные каналы	
	Прилагаемые документы	
АС.ВМ	Ведомость потребности в материалах.	

Ведомость спецификаций

Лист	Наименование	Примечание
4	Спецификация элементов заполнения проемов. Спецификация перемычек.	
5	Спецификация к детали установки жалюзийных ставень.	
9	Спецификация элементов перекрытия дымовентиляционных каналов.	
10	Спецификация к схеме расположения фундаментов	
11	Спецификация к схемам расположения элементов чердачного перекрытия и перекрытия подполья. Спецификация элементов узлов.	
13	Спецификация к схеме расположения элементов стропил на листе 12.	
13	Спецификация металлических изделий к узлам стропил.	
14	Спецификация элементов к схеме расположения асбестоцементных листов покрытия.	
15	Спецификация деревянных элементов ограждения террас и крылец.	
16	Спецификация элементов сушильного шкафа и антресоли.	
17	Спецификация элементов стремянки, ставень, хомутов, анкера А3.	

Проект разработан в соответствии с действующими нормами и правилами и предусматривает мероприятия, обеспечивающие взрывную, взрывопожарную и пожарную безопасность при эксплуатации здания.

Главный инженер проекта Усталов В.П.

Инв. № подл. | Подпись и дата | Взам. инв. №

664-01 9

Инв. №			
Нач. отд.	Калабухов		
Гл. спец.	Нейбург		
ГИП	Усталов		
Рук. гр.	Федорова		
Инжен.	Мазур		
Н. контр.	Маринина		

Привязан:

т п 411-1-121.85 -АС

Двухквартирный трехкомнатный кордон	Стадия	Лист	Листов
	РП	1	17

Общие данные (начало)

Воронежский филиал СОЮЗГИПРОЛЕСХОЗ

Копировал: Аксютина

Формат А2

Альбом I

Типовой проект 411-1-121.85

Ведомость отделки помещений площадь м²

Наименование или номер помещения	Потолок		Стены и перегородки дощатые		Стены и перегородки кирпичные		Стены брусчатые		Низ стен и перегородок			Примечание
	Площадь	Вид отделки	Площадь	Вид отделки	Площадь	Вид отделки	Площадь	Вид отделки	Площадь	Вид отделки	Высота мм	
Жилые и служебные комнаты, коридор	124.84	Окраска известью	43.9	Окраска известью	2.05	Штукатурка, обои	291.02	Окраска известью	—	—	—	Сразу после сборки
		Обивка сухой штукатуркой. Окраска клеевой краской		Штукатурка по драни, обои				Штукатурка по драни, обои				После осадки здания
Кухня	19.54	Окраска известью	26.8	Окраска известью	18.48	Мокрая штукатурка, окраска клеевой краской	26.46	Окраска известью	2.58	Облицовка керамической плиткой асколомойки и плиты	600	Сразу после сборки
		Обивка сухой штукатуркой Окраска клеевой краской		Штукатурка по драни, окраска клеевой краской				Штукатурка по драни, клеевая окраска	30.78	Остальное — масляная окраска по штукатурке	1800	После осадки здания
Кладовые, тамбуры	22.00	Окраска известью	24.66	Окраска известью	1.70	Мокрая штукатурка, окраска клеевой краской	100.88	Окраска известковой краской	81.54	Окраска масляной краской	1800	Сразу после сборки
		Обивка сухой штукатуркой. Окраска клеевой краской		Штукатурка по драни, окраска клеевой краской				Штукатурка по драни, клеевая окраска				После осадки здания
Уборная	1.86	Окраска известковой краской	2.16	То же	1.44	Мокрая штукатурка, окраска клеевой краской	—	—	11.52	Окраска масляной краской	1800	Сразу после сборки
		Штукатурка цементно-песчаным раствором по металлической сетке. Окраска клеевой краской										После осадки здания
Ванная комната	5.24	То же	16.28	Окраска известковой краской	3.24	Мокрая штукатурка, масляная окраска	—	—	10.8		1800	Сразу после сборки
				Штукатурка по драни, масляной краской						Глазурованная плитка		После осадки здания

Основные показатели

Наименование	Ед. изм.	Жилая часть здания	Террасы крыльца тамбуры	Служебная часть	Подполье	Всего
Площадь застройки	м²	190.67	55.28	21.89	—	267.84
Строительный объем	м³	488.34	12.0*	77.32	50.16	617.42
Общая площадь	м²	137.42	—	20.35	12.0	172.07
Жилая площадь	м²	76.70	—	—	—	76.70
Приведенная общая площадь	м²	180.77	10.54	—	—	187.77

*Объем террас и крылец (не имеющих ограждений) в строительный объем не включен.

Схема нагрузок на фундамент

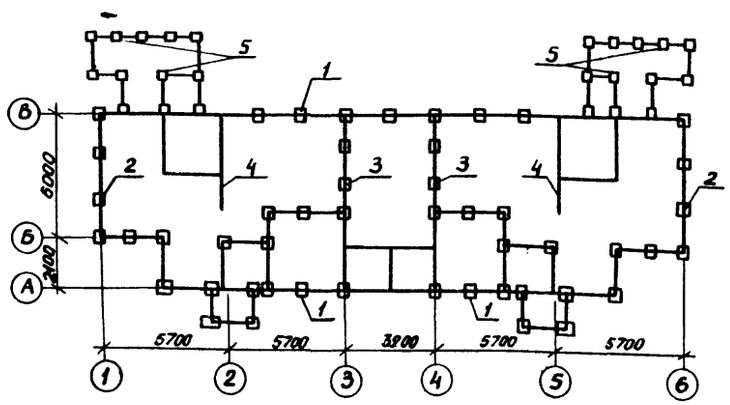

Таблица нормативных нагрузок на фундамент

№ п/п	N кгс	M кгс.м	Отметка приложения нагрузок	Примечание
1	3080	—	-0.600	
2	1240	—	-0.600	
3	1680	—	-0.600	
4	4900	—	-0.200	
5	500	—	-0.600	

Таблица толщин наружных стен „а" в мм

Материал стен	Толщина наружных стен „а" в мм при t° наружного воздуха		
	-20°С	-30°С	-40°С
Брус ГОСТ 8486-66**	150	150	180

Таблица толщин утеплителя в мм

Наименование	Удельн. вес кН/м³ (кг/м³)	Для районов с расчетной зимней температурой		
		-20°С	-30°С	-40°С
Маты минераловатные ГОСТ 21880-76	2(200)	80	100	120
Керамзитовый гравий ГОСТ 9759-83	5(500)	130	150	200

Общие указания

1. За относительную отметку 0.000 принят уровень чистого пола здания, что соответствует абсолютной отм. [ ]
2. Материал стен - брусья из древесины хвойных пород по ГОСТ 8486-66.** Брусья наружных и внутренних стен укладываются на пакле ГОСТ 16183-77,** а крепятся деревянными нагелями ф25мм ℓ=40см через 1.5м по высоте стен в шахматном порядке. Стыки брусьев нижнего пояса венца располагать только на столбах фундаментов. Сопряжение брусьев в углах стен, в стыках по длине и с вертикальными элементами оконных и дверных коробок, осуществляется на деревянных шпонках и рейках. Анкеры, связывающие перекрытие со стенами, размещаются в горизонтальных стыках между брусьями. Свободная осадка стен здания обеспечивается зазорами высотой, равной 4-5% от высоты сопрягаемых с ними конструкций.
3. Через год-полтора после возведения здания брусчатые стены вторично конопатятся и окрашиваются по пролифленной основе водостойкими и масляными красками. Все обрамления окрашиваются в другой более светлый цвет.
4. Опирание несущих деревянных конструкций на бетонные и каменные поверхности выполнять через гидроизоляционные прокладки из двух слоев толя.
5. По периметру здания устраивается асфальтовая отмостка шириной 750мм, толщиной 20 мм по щебеночному основанию.
6. Поверхности кирпичных стен, соприкасающиеся с грунтом обмазать горячим битумом за 2 раза.

Согласовано

Инв. № подл. | Подпись и дата | Взам. инв. №

Рип. ер. 06 Юдеева 30.11.85

Нач. отд	Калябухов		664-01			10
Гл. спец.	Небыра		Т. П. 411-1-121.85 АС			
ГИП	Усталов					
Рип. ер.	Федорова		Двухквартирный трехкомнатный кордон	Стадия	Лист	Листов
Вед. инж.	Есипов			РП	2	
Н. контр	Маринина		Общие данные (окончание)	Воронежский филиал СОЮЗГИПРОЛЕСХОЗ		

Привязан

Инв. №

Альбом I

Типовой проект 411-1-121.85

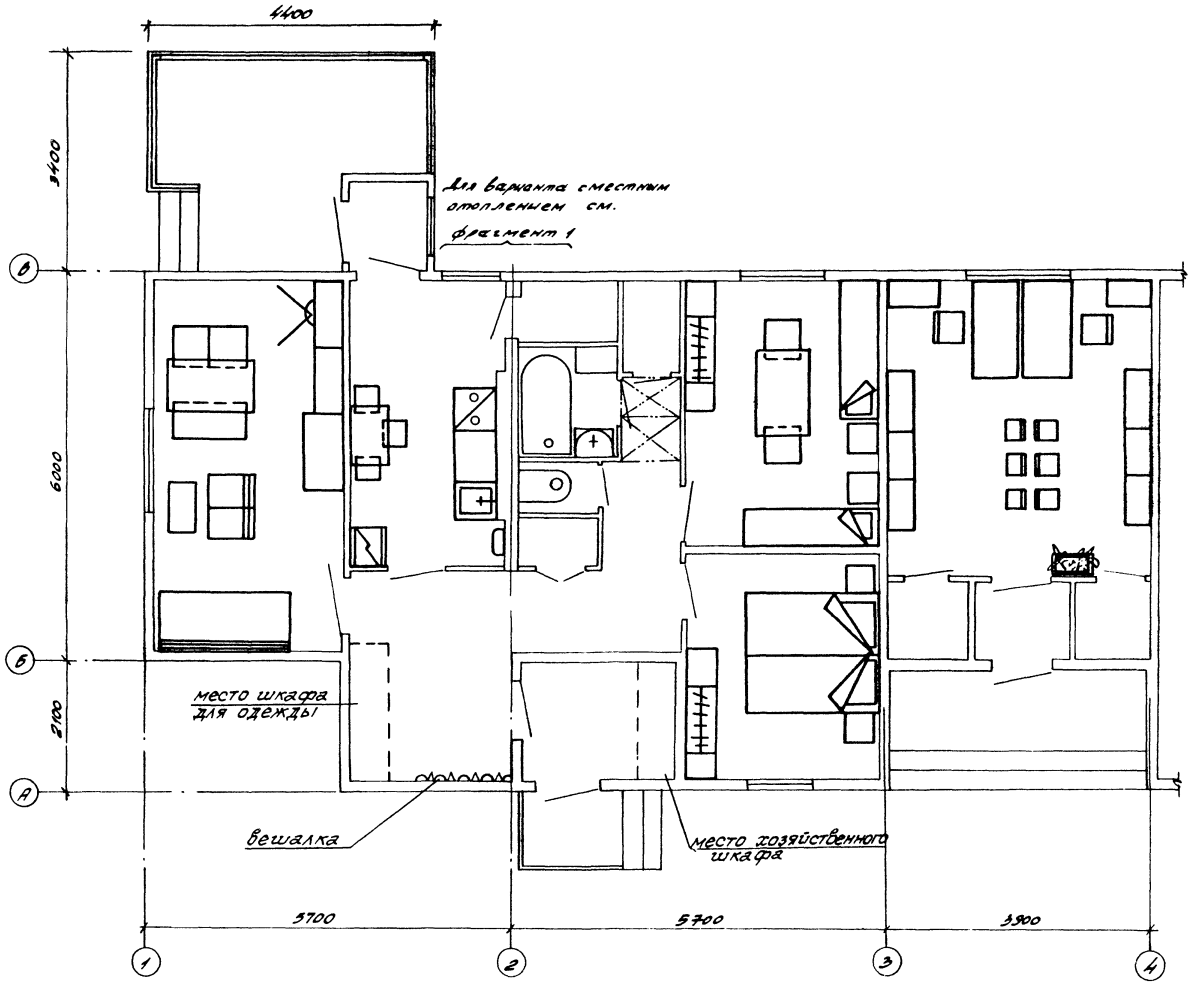

Фрагмент 1 (вариант местного отопления).

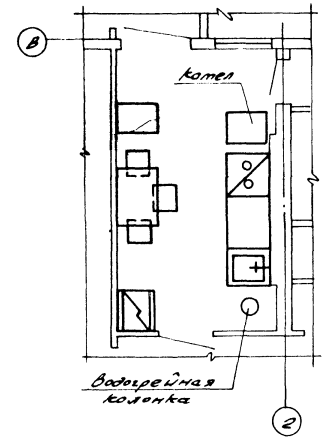

664-01 11

Нач. отд.	Калабухов		т. п. 411-1-121.85 -АС
Гл. спец.	Нейбург		
Гип.	Усталов		
Рук. гр.	Федорова		
Инжен.	Мазур		
Н. контр.	Маринина		

Привязан

Инв. №

Двухквартирный трехкомнатный кордон.	Стадия	Лист	Листов
	Р.П.	3	
План расстановки мебели	Воронежский филиал „СОЮЗГИПРОЛЕСХОЗ"		

Инв. № подл. | Подпись и дата | Взам. инв. №

Типовой проект 411-1-121.85

Альбом I

План на отм. 0,000.

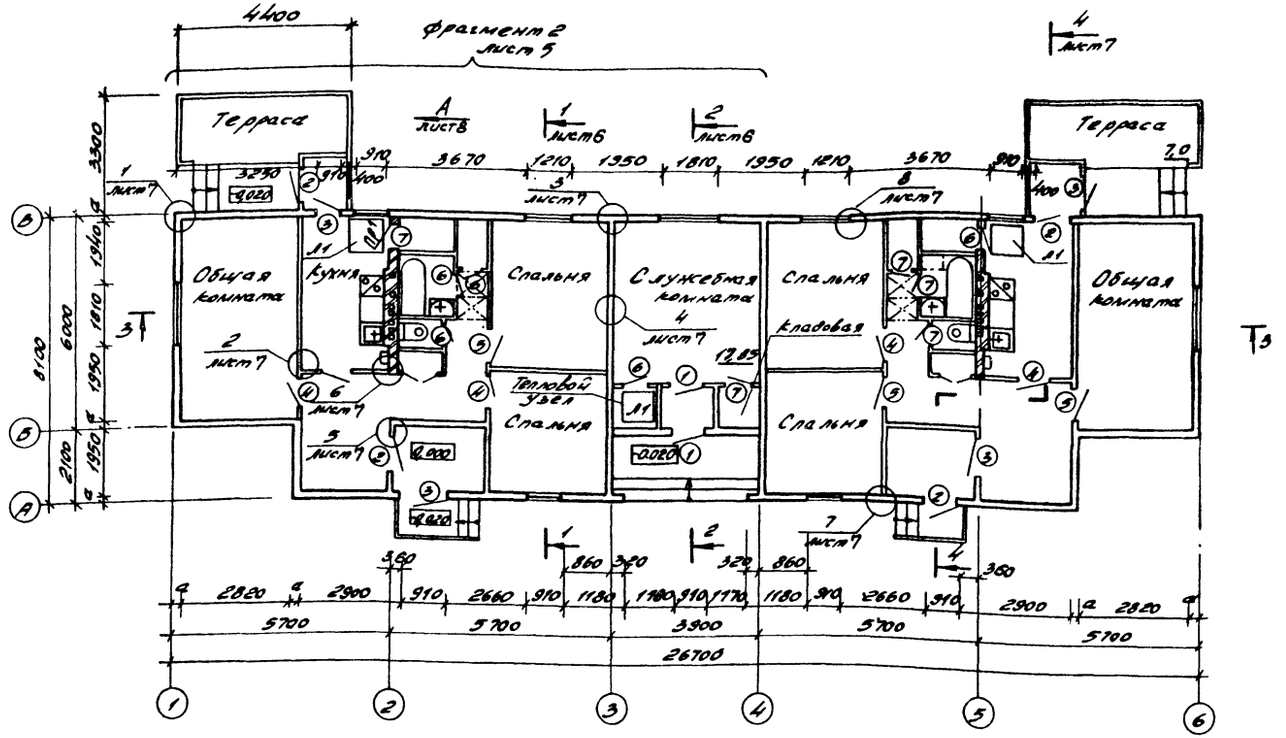

Спецификация элементов заполнения проемов.

Марка поз.	Обозначение	Наименование	Кол. прим. 60°С -30°С	Кол. прим. -40°С	Масса ед. кг.	Примеч.
		Дверные блоки.				
1	1.1365-19	ДН21-9Щ	2	2		
2	1.1365-19	ДН21-9ЩР1	4	4		
3	1.1365-19	ДН21-9ЩР1л	4	4		
4	1.136-10	ДО21-9	4	4		
5	1.136-10	ДО21-9л	4	4		
6	1.136-10	ДГ21-7	5	5		
7	1.136-10	ДГ21-7л	5	5		
8	1.1365-19	ДЛ13-10	2	2		
Л1	1.1365-19	Люк ДЛ10-10	3	3		
		Оконные блоки.				
ОК1	1.136.5-16 ч.2	ОР15-18	3			
	ГОСТ 16289-80	ОРС15-18		3		
ОК2	1.136.5-16 ч.2	ОР15-12	2			
	ГОСТ 16289-80	ОРС15-12		2		
ОК3	1.136.5-16 ч.2	ОР15-9	4			
	ГОСТ 16289-80	ОРС15-9		4		
ОК4	1.136.5-16 ч.2	ОР6-9	2	2		
		Подоконные доски				
ОК1	1.136-2	ДО19-25	3			
	1.136-2	ДО19-35		3		
ОК2	1.136-2	ДО13-25	2			
	1.136-2	ДО13-35		2		
ОК3	1.136-2	ДО10-25	4			
	1.136-2	ДО10-35		4		

Спецификация перемычек.

Марка поз.	Обозначение	Наименование	Кол. шт.	Масса ед. кг.	Примеч.
ПР1	1.138-10 вып.1	1ПР38-15.12.22у	2	100	

План подполья.

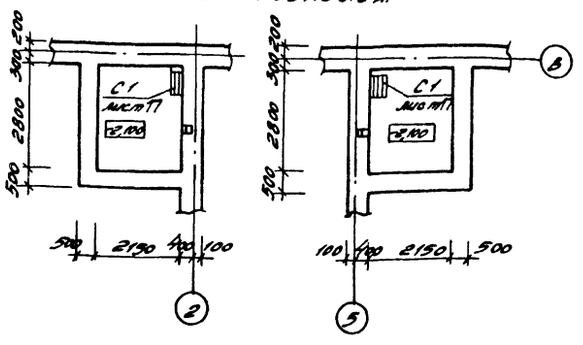

Ведомость перемычек.

Марка поз.	Схема сечения
ПР1	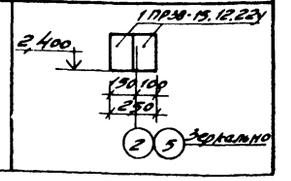

Развертку стены по оси 2 с каналами см. лист 9.

Ведомость проемов дверей.

Марка поз.	Размер проема в кладке.
1	910 x 2070
2	910 x 2070
3	910 x 2070
4	870 x 2070
5	870 x 2070
6	670 x 2070
7	670 x 2070
8	1010 x 1310

Взам. инв. №

Подпись и дата

Инв. № подл.

Нач. отд.	Калабухов	
Гл. спец.	Нейбург	
Гип	Усталов	
Рук. гр.	Федорова	
Инжен.	Дорофеева	
Н. контр.	Маринина	

Привязан

Инв. №

664-01 12

Т.п. 411-1-121.85 АС

Двухквартирный трехкомнатный кордон.

Стадия	Лист	Листов
Р.П.	4	

План на отм. 0,000. План подполья.

Воронежский филиал „СОЮЗГИПРОЛЕСХОЗ"

Альбом I

Типовой проект 411-1-121.85

Фрагмент 2

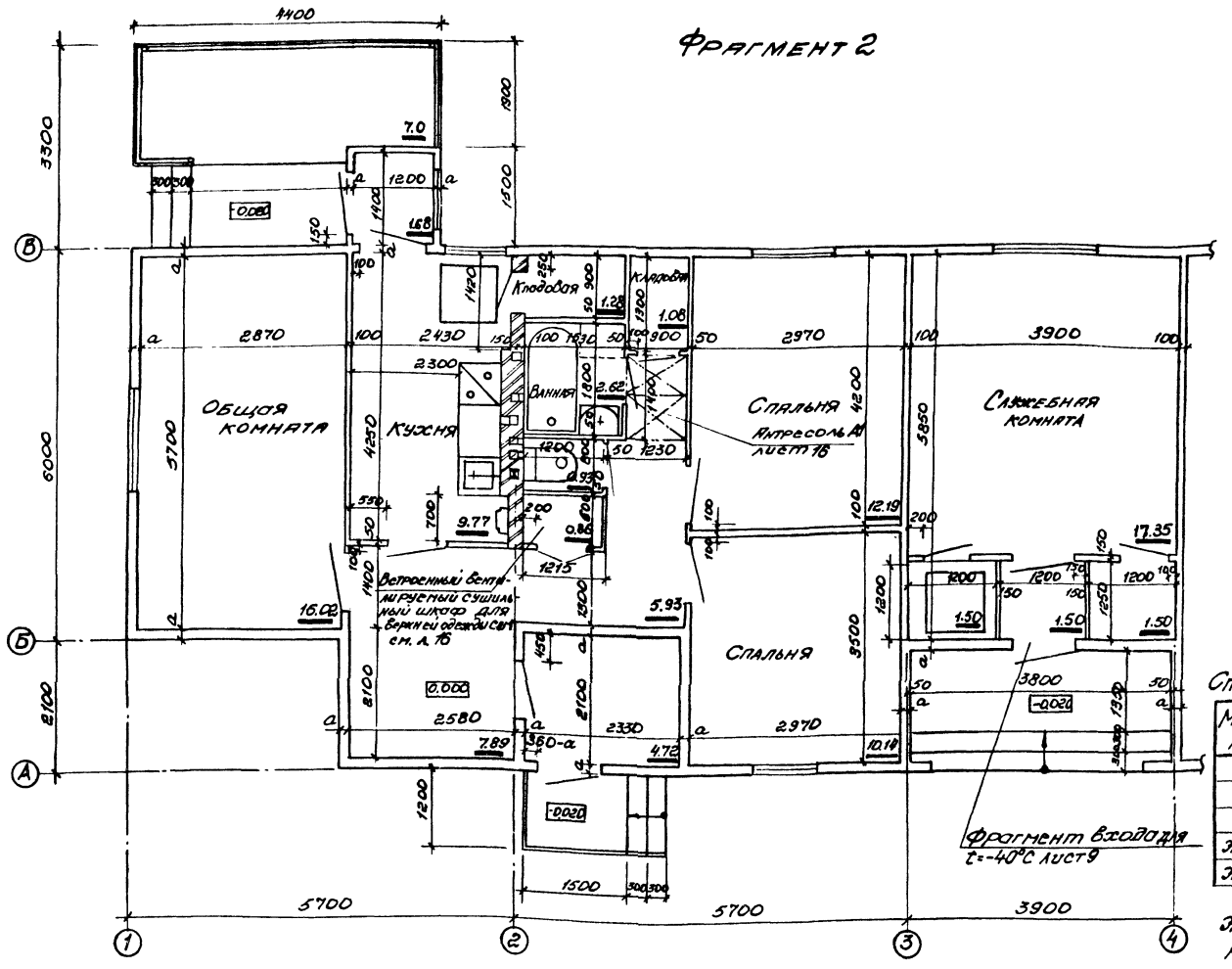

Фрагмент 2

Вариант с местным отоплением

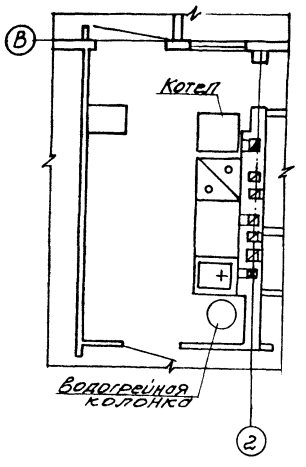

Фрагмент 3

на отм. 2.750

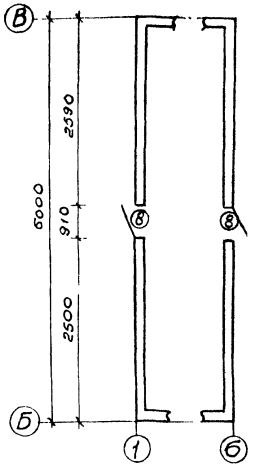

Спецификация к детали установки жалюзийных ставень

Марка поз	Обозначение	Наименование	Кол. шт.	Масса ед. кг.	Примеч.
П1	ГОСТ 5088-78	Петля ПН1-70	20	0.05	
1	ГОСТ 6727-80	Скоба ФЗВ I ℓ=130	20	0.07	
2	ГОСТ 6727-80	Скоба ФЗВ I ℓ=200	10	0.014	
ЖС1	лист 17	Жалюзийные ставни	6		
ЖС2	лист 17	Жалюзийные ставни	4		

Жалюзийные ставни устанавливаются в южных районах.

Деталь установки жалюзийных ставень

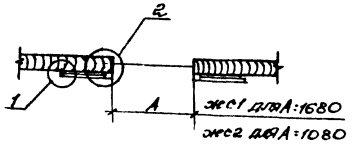

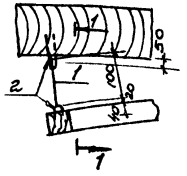

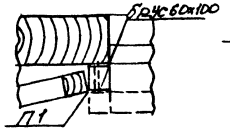

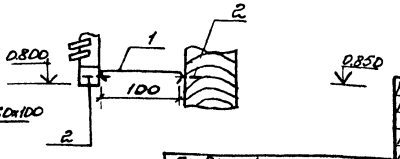

Согласовано

Рук. гр. ОВ	Юрьева	
Рук. гр. ВК	Зайцева	
Рук. гр. ЭО	Иванов	

Инв. № подл. | Подпись и дата | Взам. инв. №

Привязан

Инв. №

Нач. отд.	Калабухов	
Гл. спец.	Нейбург	
ГИП	Усталов	
Рук. гр.	Федорова	
Инженер	Дорофеева	
Н. контр.	Маринина	

664-01 13

Т.П. 411-1-121.85 АС

Двухквартирный трехкомнатный кордон

Стадия	Лист	Листов
Р.П.	5	

Фрагмент 2, 3. Деталь установки жалюзийных ставень.

Воронежский филиал СОЮЗГИПРОЛЕСХОЗ

Альбом I

Типовой проект 411-1-121.85

Разрез 1-1.

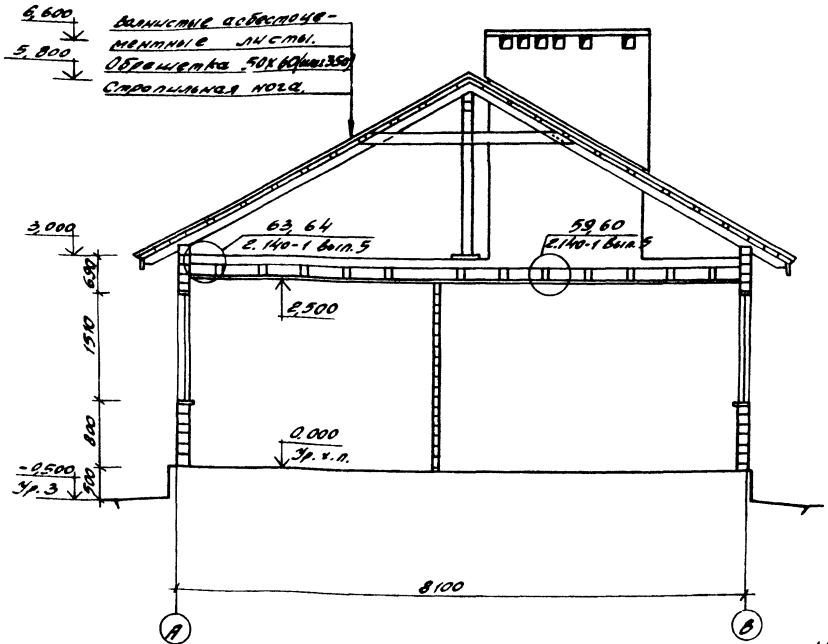

Разрез 2-2.

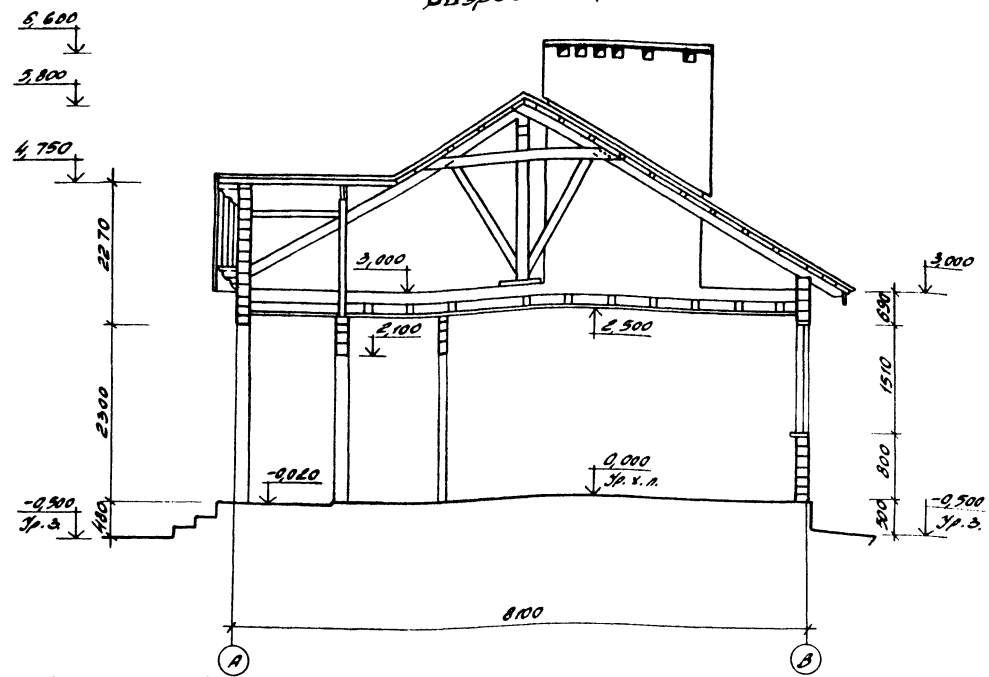

Над ванной и уборной	Над сухим помещением
Песок – 20	Песок – 20
Утеплитель см. табл. лист 2	Утеплитель – см. табл. л. 2
Щит перекрытия	Щит перекрытия
Подшивка из досок – 25	Пергамин ГОСТ 2697-75
Рубероид (ГОСТ 10923-79) 2 слоя	Сухая штукатурка
Мокрая штукатурка по металлической сетке – 20	

Разрез 3-3.

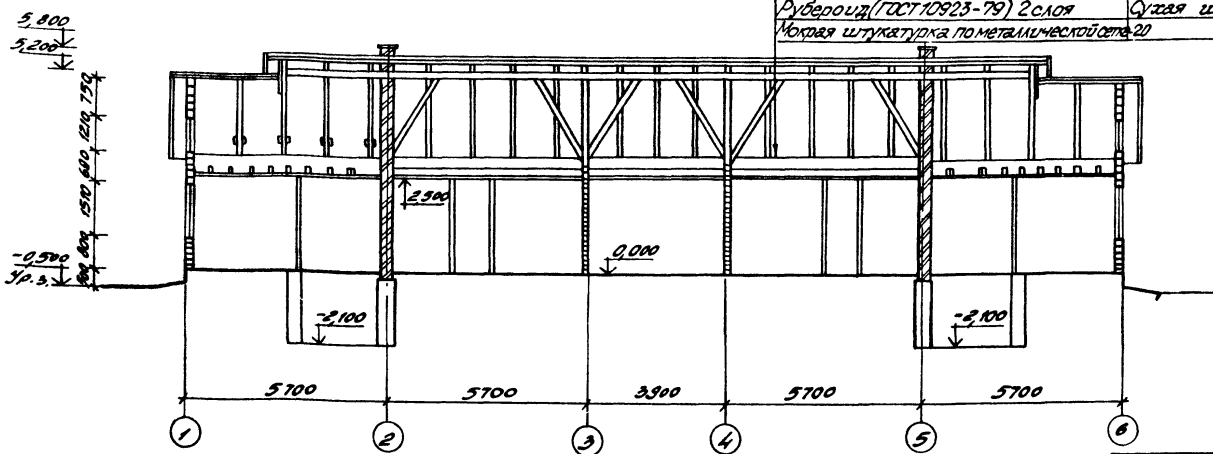

Нач. отд.	Калабухов		
Гл. спец.	Нейбург		
ГИП	Усталов		
Рук. гр.	Федорова		
Инжен.	Мазур		
Н. контр.	Маринина		

Привязан

Инв. №

664-01 14

Т. п. 411-1-121.85 АС

Двухквартирный трехкомнатный кордон.

Стадия	Лист	Листов
Р. П.	6	

Разрезы 1-1 .... 3-3.

Воронежский филиал „СОЮЗГИПРОЛЕСХОЗ"

Инв. № подл. | Подпись и дата | Взам. инв. №

Альбом I

Типовой проект 411-1-121.85

Разрез 4-4.

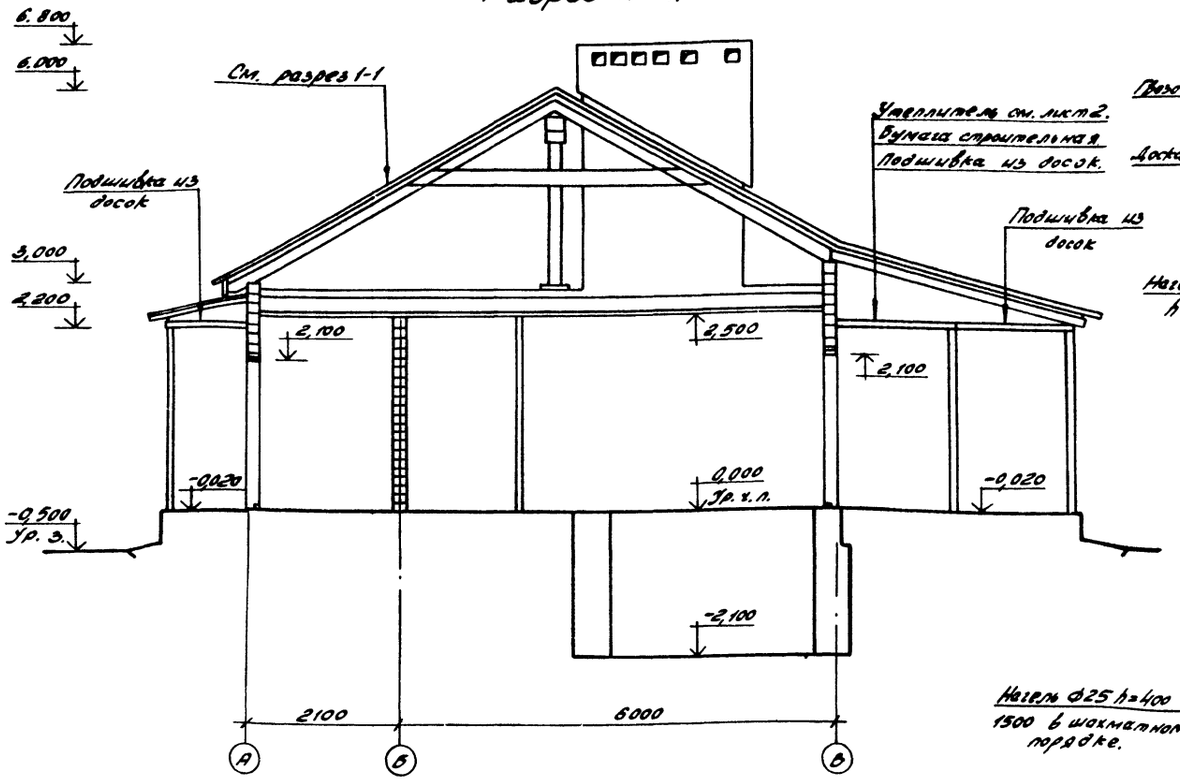

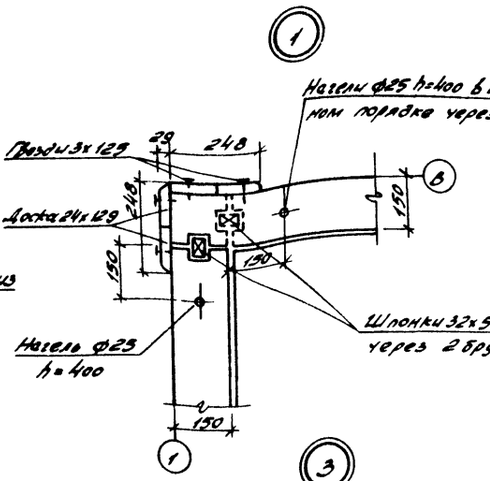

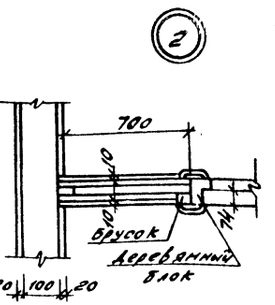

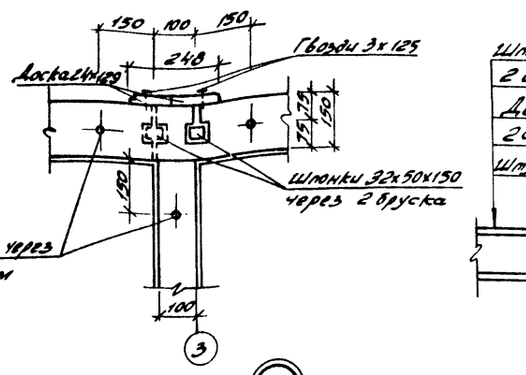

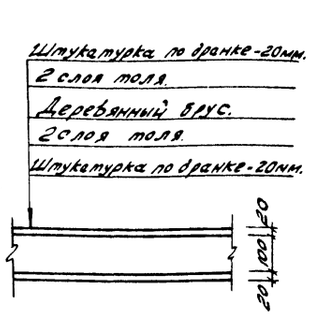

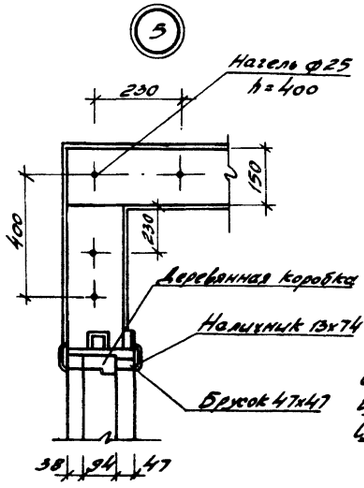

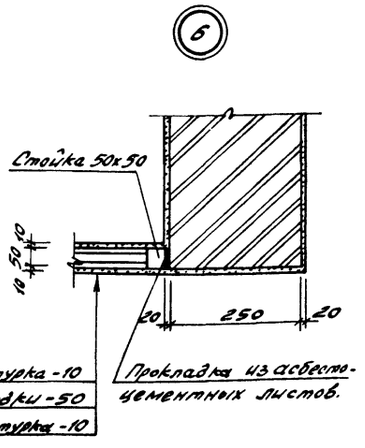

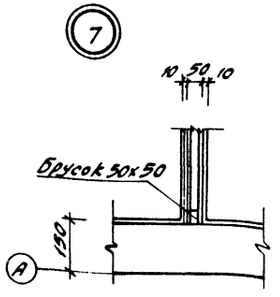

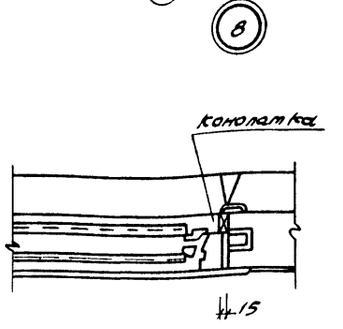

Нач. отд.	Камбулов		
Гл. спец.	Нейберг		
Гип	Эталов		
Рук. гр.	Федоров		
Инж.	Мазур.		
Контр.	Маринина		

Привязан

Инв. №

Инв. № подл. | Подпись и дата | Взам. инв. №

6641-01 15

Т.П. 411-1-121.85 -АС

Двухквартирный трехкомнатный кордон.

Стадия	Лист	Листов
Р.П.	7	

Разрез 4-4
Узлы 1.... 8

Воронежский филиал „СОЮЗГИПРОЛЕСХОЗ"

Альбом V

Фасад 1-6

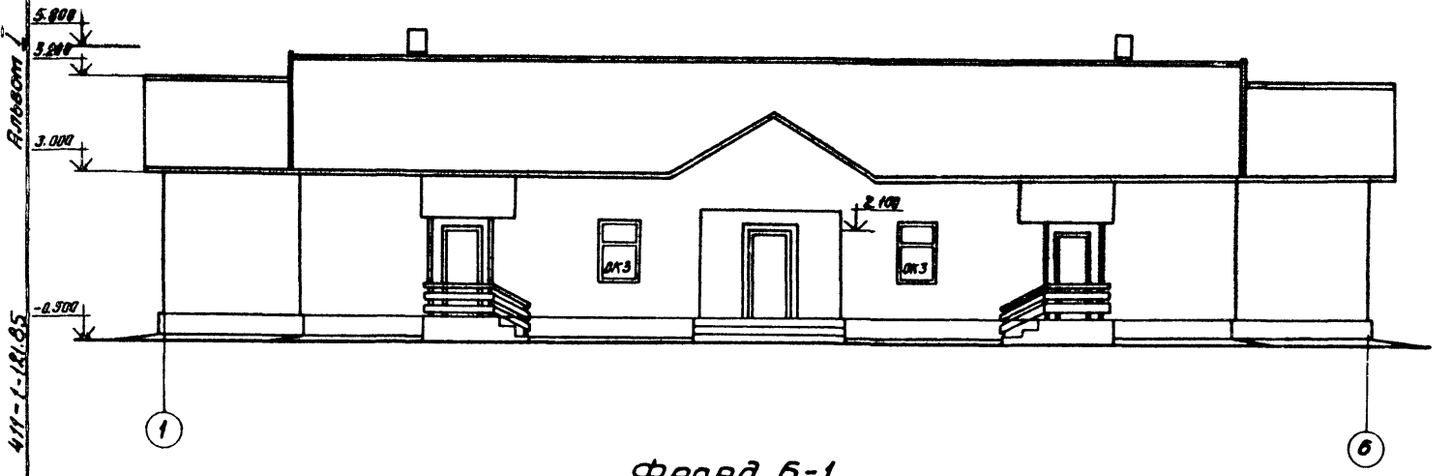

Вид А лист 4

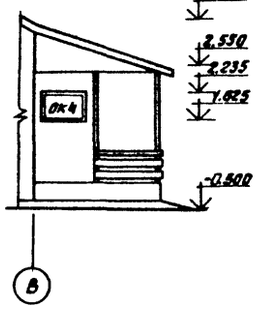

Фасад А-В

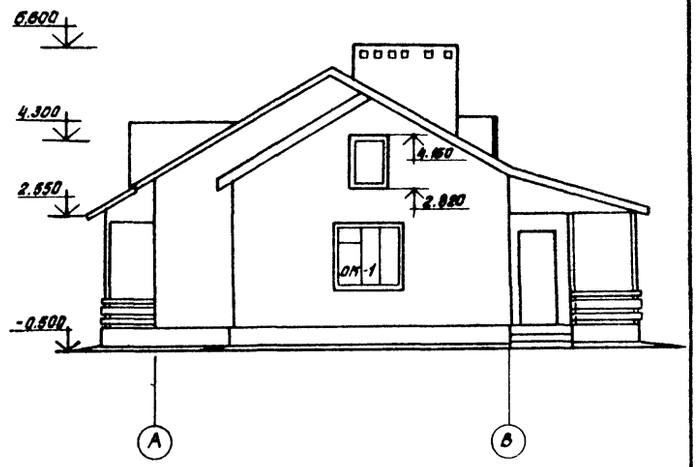

Фасад 6-1

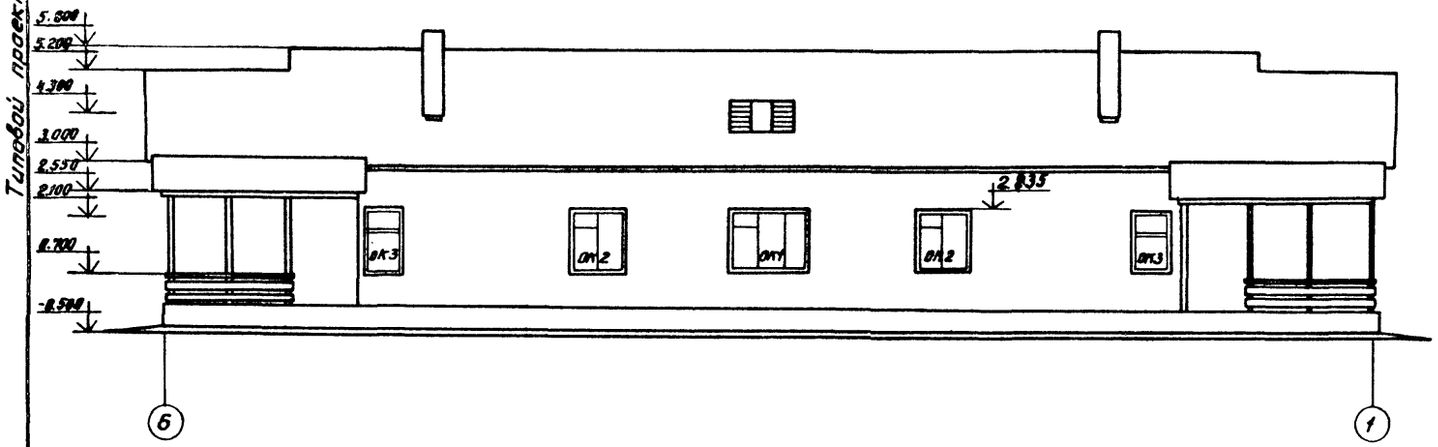

Типовой проект 411-1-121.85

План кровли

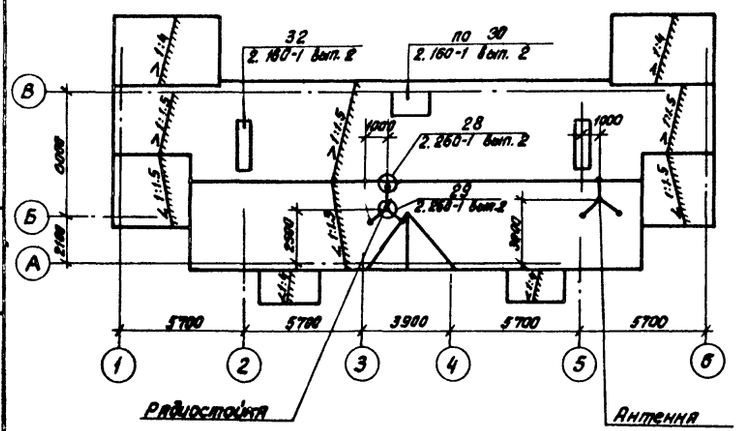

План полов

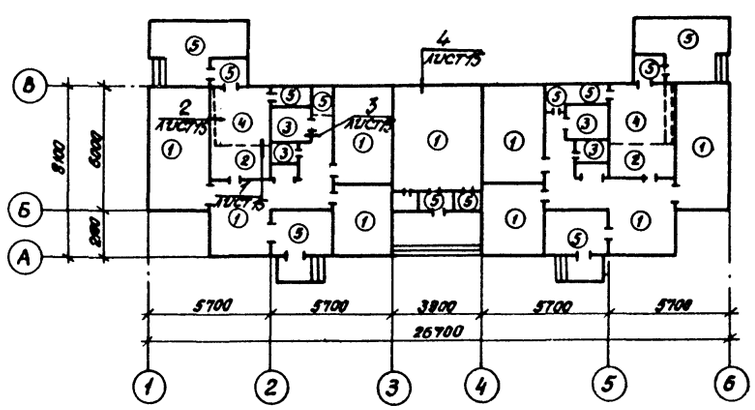

Экспликация полов

Наименование или номер помещения по проекту	Тип пола по проекту	Схема пола или номер узла по серии	Элементы пола и их толщина	Площадь пола м²
Общая, служебная, спальные комнаты, прихожие, коридор	1	140 2.144-1	Покрытие - доски шпунтованные - 29 мм	123.20
Кухня	2	193 2.144-1	Покрытие - доски шпунтованные - 29 мм	18.54
Уборная Ванная	3	181 2.144-1	Покрытие - керамическая плитка по ГОСТ 6787-69 - 10 мм	7.10
Подполье, кладовая	4	175 2.144-1	Покрытие - бетон марки 200 - 20 мм	12.04
Терраса, кладовая тамбур, крыльцо	5	137. 2.144-1	Покрытие - доски шпунтованные - 29 мм	44.30

Цоколь оштукатурить цементным раствором с рустовкой под камень.

Привязан

Инв. №

Изм. Кол.уч. Лист № докум. Подпись и дата Взам. инв. №

Нач. отд.	Калабухов	
Гл. спец.	Нейбург	
ГИП	Усталов	
Рук. гр.	Федорова	
Инженер	Мазур	
Н.контр.	Маринина	

664-01 16

Т. п. 411-1-121.85 АС

Двухквартирный трехкомнатный мордан

Стадия	Лист	Листов
РП	8	

Фасады. План кровли. План полов.

Воронежский филиал СОЮЗГИПРОЛЕСХОЗ

Альбом I

Типовой проект 411-1-121.85

Схемы расположения дымовентиляционных каналов.

при центральном отоплении.

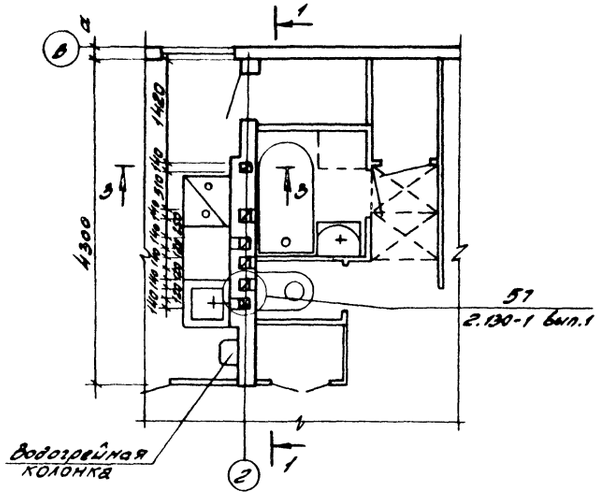

при местном отоплении.

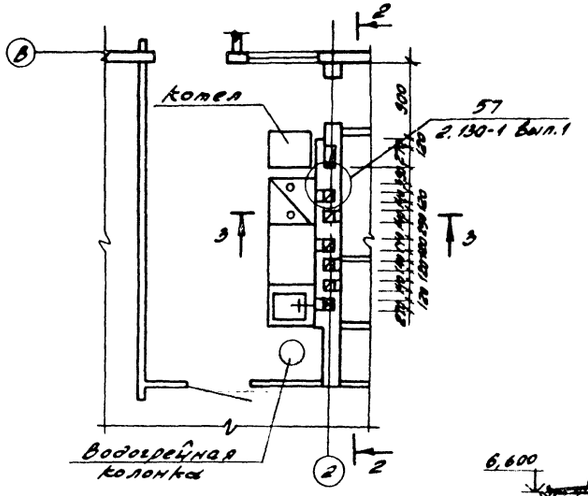

Спецификация элементов перекрытия дымовентиляционных каналов.

Марка поз.	Обозначение	Наименование	Кол.	Масса ед. кг.	Прим.
	При местном отоплении.				
1	3.006-2 вып. 2-2	Плита ПНд-В	2	270	
	При центральном отоплении.				
1	3.006-2 вып. 2-2	Плита ПНд-В	2	270	

Фрагмент входа при t=-40°С.

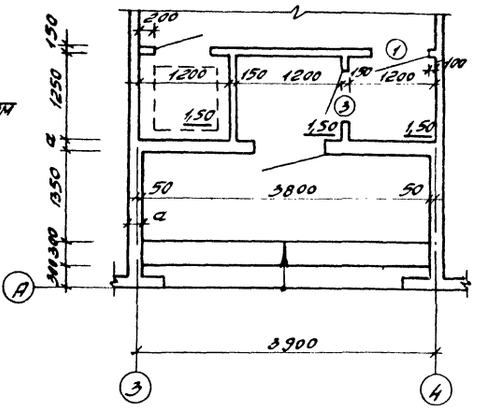

3-3

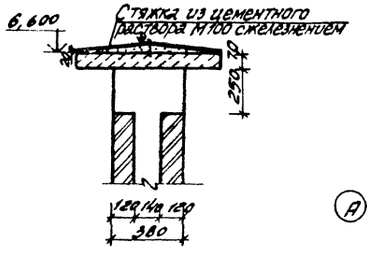

1-1

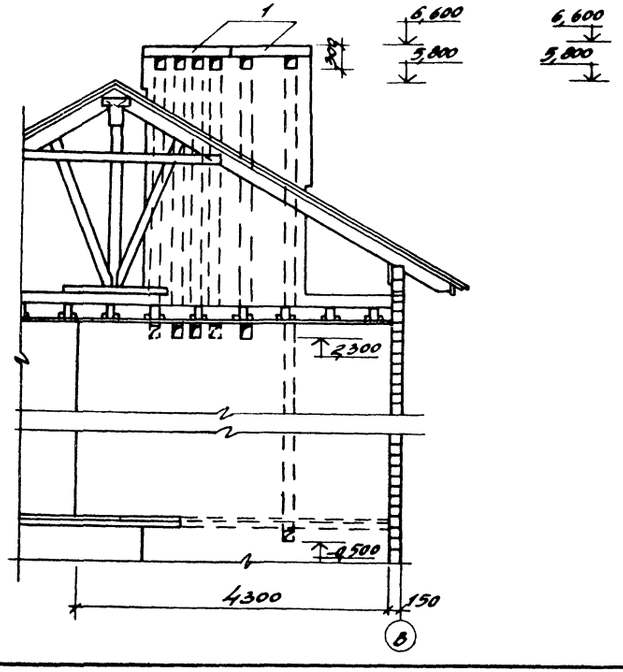

2-2

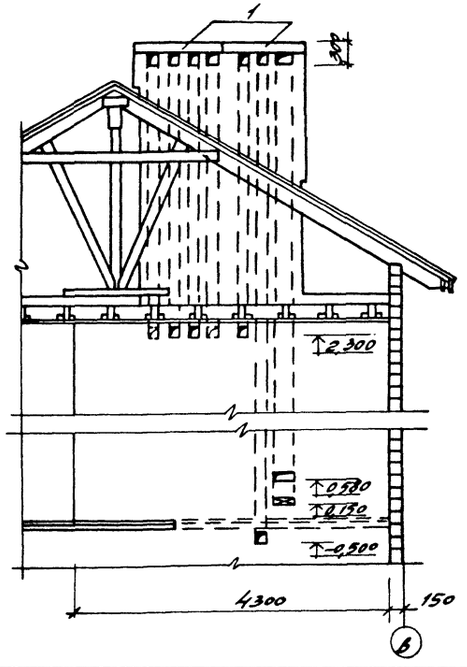

Согласовано

Инв. № подл. | Подпись и дата | Взам. инв. №

Нач. отд.	Калабугов		
Гл. спец.	Нейвирт		
ГИП	Усталов		
Рук. гр.	Федорова		
Архитект.	Мазур		
Н. контр.	Маринина		

Привязан

Инв. №

664-01 17

Т.П. 411-1-121.85 – АС

Двухквартирный трехкомнатный кордон.

Стадия	Лист	Листов
РП	9	

Схемы расположения дымовентиляционных каналов. Фрагмент входа при t=-40°С

Воронежский филиал „СОЮЗГИПРОЛЕСХОЗ"

Типовой проект 411-1-121.85 Альбом I

Схема расположения фундаментов

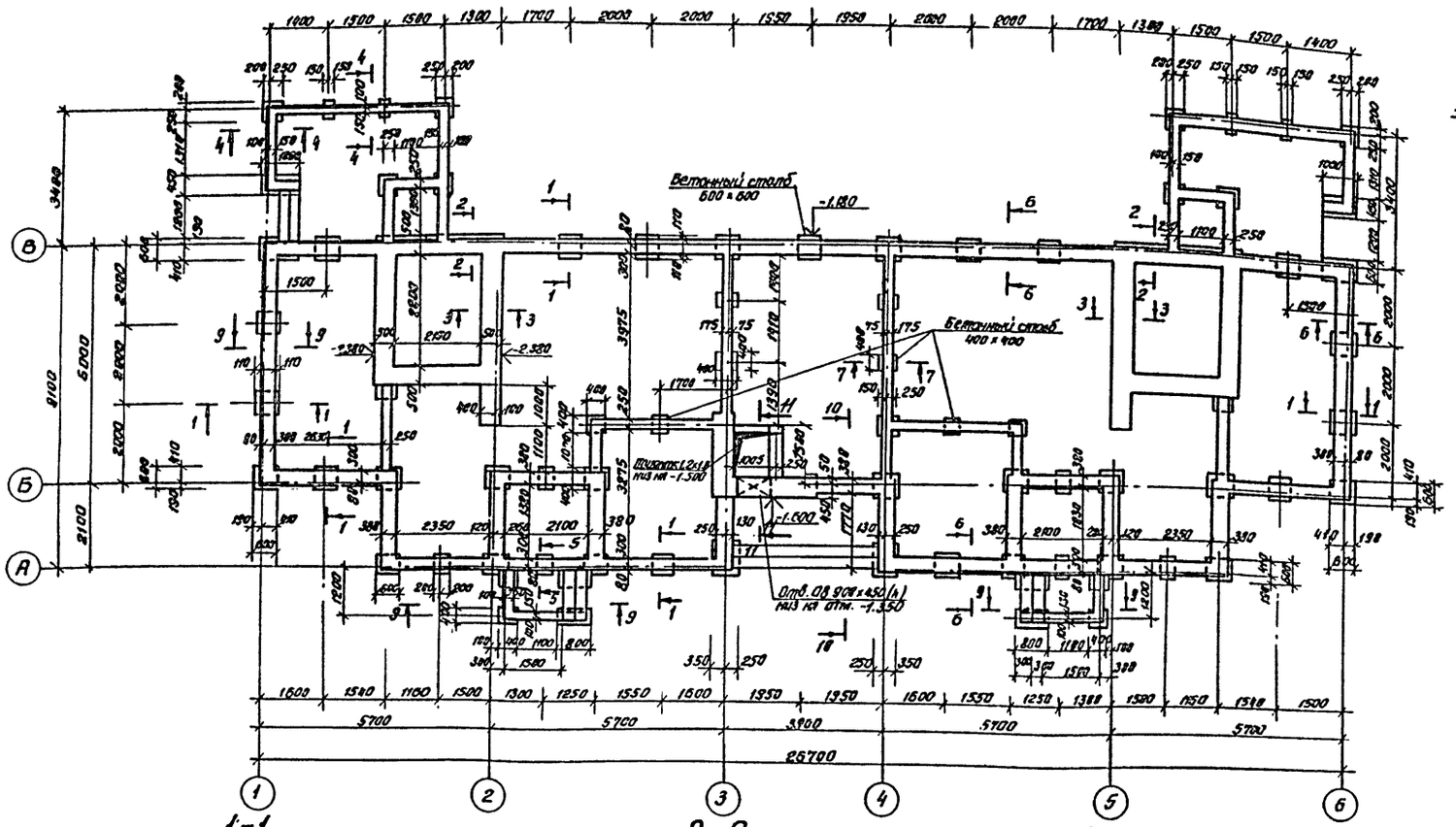

1-1

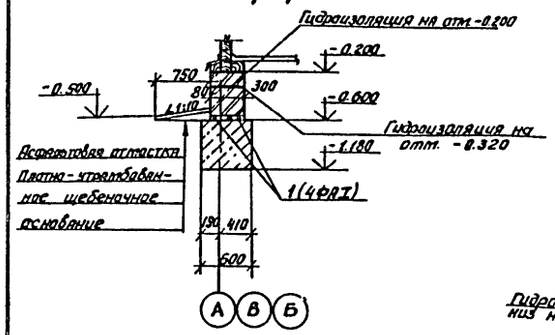

2-2

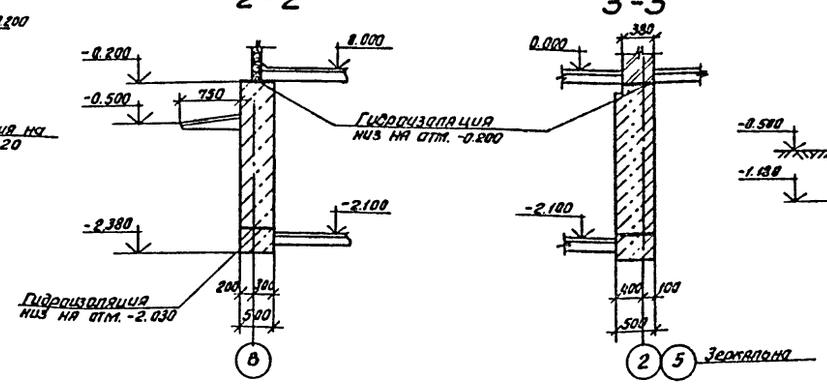

3-3

4-4

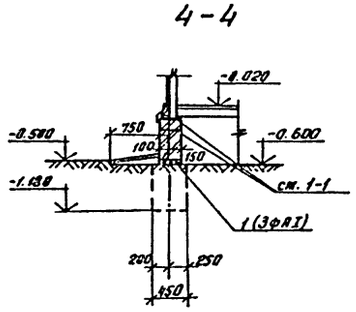

5-5

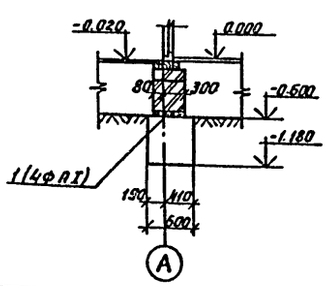

6-6

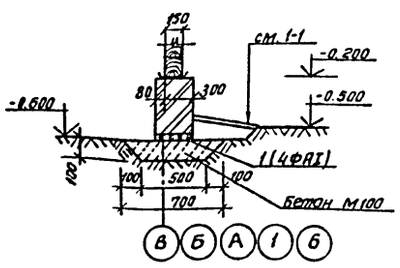

7-7

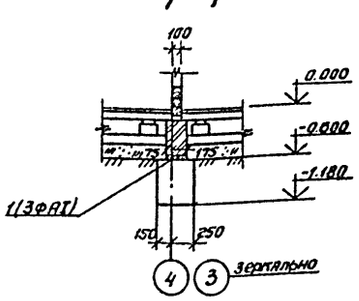

10-10 (9-9)

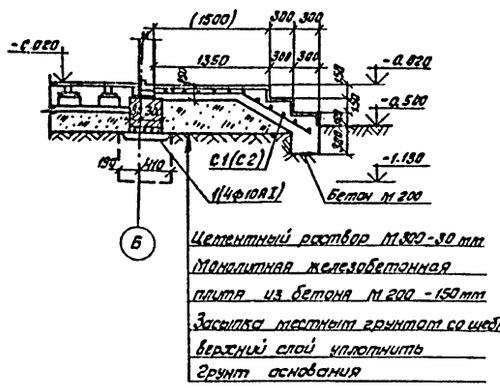

11-11

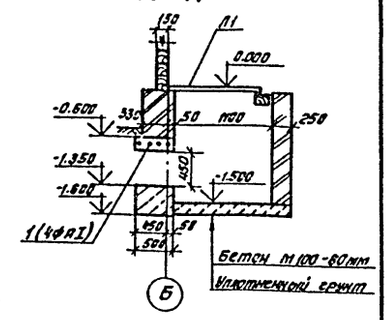

Спецификация к схеме расположения фундаментов

Марка поз.	Обозначение	Наименование	Кол. шт.	Масса ед. кг	Примечание
С1	ГОСТ 8478-81	Сетка $\frac{4Вр1-200}{4Вр1-100}$ 1650×3800 $\frac{100}{30}$	1	8.70	
С2	ГОСТ 8478-81	Сетка $\frac{4Вр1-(4\times200)+100}{4Вр1-(4\times200)+100}$ 1140×2330 $\frac{50}{20}$	2	2.80	
1	ГОСТ 5781-75	Арматура ф 10 AI	217.0	0.62	п.м.
2	лист 17	Анкер А3	16	6.0	
		Материалы			
		Бутобетон			34.4 м³
		Бетон М100			6.4 м³
		Бетон М 200			4.42 м³

1. Фундаменты запроектированы из условия строительства на грунтах с условными нормативными характеристиками: нормативный угол внутреннего трения $\varphi^н$=0.49рад или 28°; нормативное удельное сцепление $C^н$= 2кПа (0.02 кгс/см²); модуль деформации нескальных грунтов E = 14,7мПа (150 кгс/см²); плотность грунта γ = 1.8 т/м³; коэффициент безопасности по грунту $K_г$ = 1
2. Фундаменты под стены столбчатые бутобетонные (бутовый камень марки 200, бетон М50, Мрз 50).
3. При устройстве фундаментов под террасы и крыльца предусмотреть установку анкера А3 по узлу на листе 15.
4. Арматуру поз. 1 уложить в слое цементного раствора толщиной 40 мм.

Привязан

Инв. №

Взам. инв. №

Подпись и дата

Инв. № подл.

664-01 18

Нач. отд.	Кялябухов		Т.п. 411-1-121.85 АС
Гл. спец.	Нейбурд		
ГИП	Устапов		
Рук. гр.	Федорова		Двухквартирный трехкомнатный кордон — Стадия: РП; Лист: 10; Листов:
Вед. инж.	Есипов		
Н.контр.	Маринина		Схема расположения фундаментов — Воронежский филиал Союзгипролесхоз

Альбом I

Типовой проект 411-1-121.85

Схема расположения элементов чердачного перекрытия.

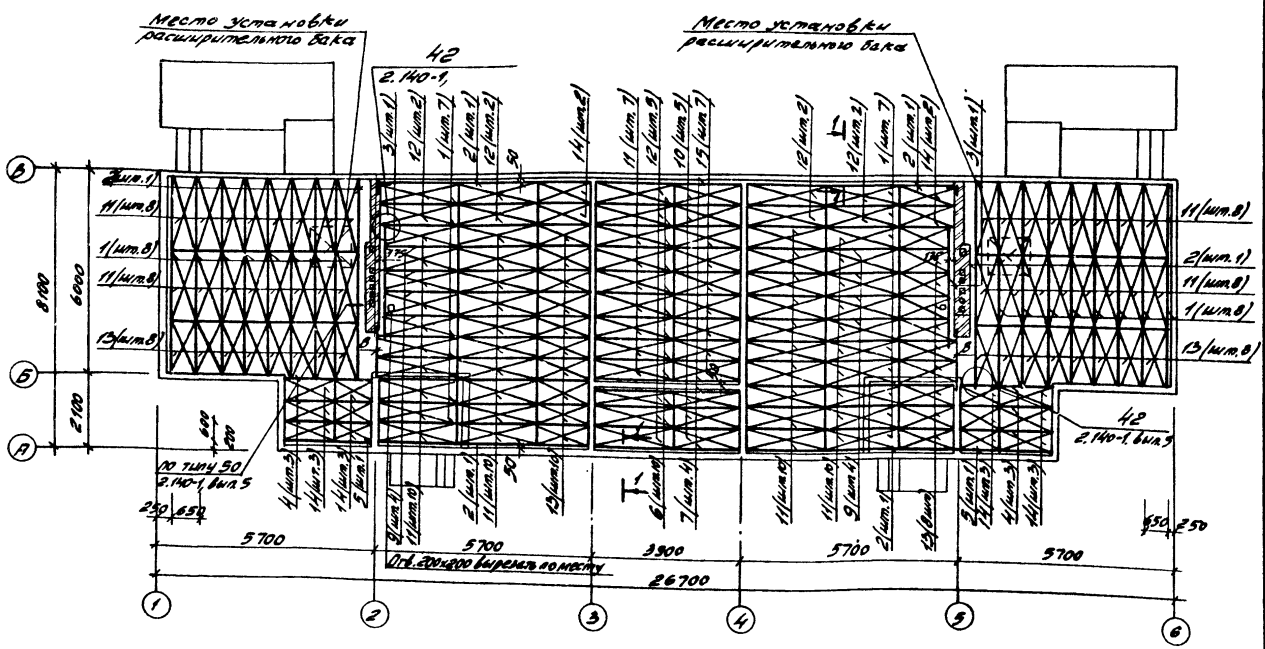

Схема расположения элементов перекрытия подполья.

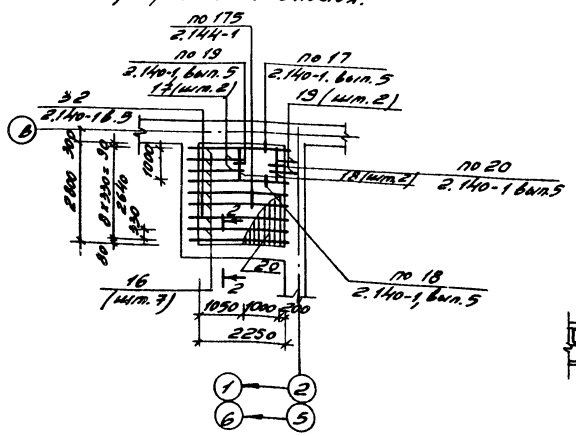

Сечение 1-1

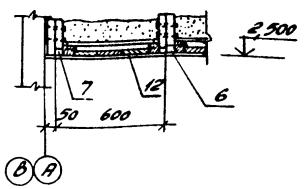

Сечение 2-2

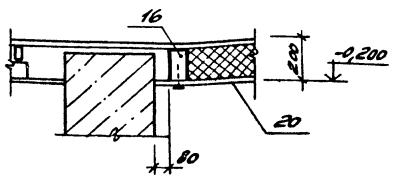

Спецификация к схемам расположения элементов чердачного перекрытия и перекрытия подполья.

Марка поз.	Обозначение	Наименование	Кол.	Расход материалов $t^н$=-20°-30°С Сечение мм.	Общий объем м3	$t^н$=-40°С Сечение мм	Общий объем м3	Примечание.
		Схема расположения балок и щитов чердачного перекрытия.						
1	ГОСТ 4981-78	Балка БДЦ.2.58.2	30	100х200	4,31	100х220	4.46	составные
2	ГОСТ 4981-78	Балка БДЦ.2.58.1	6	100х200	0,79	100х220	0,86	—"—
3	ГОСТ 4981-78	Балка БДЦ2.33.5.1	2	100х200	0,15	100х220	0,16	—"—
4	ГОСТ 4981-78	Балка БДЦ 2.28.2	6	100х200	0,42	100х220	0,45	—"—
5	ГОСТ 4981-78	Балка БДЦ 2.28.1	2	100х200	0,13	100х220	0,14	—"—
6	ГОСТ 4981-78	Балка БДЦ 2.40.2	10	100х200	1,0	100х220	1,08	—"—
7	ГОСТ 4981-78	Балка БДЦ 2.40.1	4	100х200	0,36	100х220	0,39	—"—
8	ГОСТ 4981-78	Балка БДЦ.2.24.1	2	100х200	0,11	100х220	0,12	—"—
9	ГОСТ 4981-78	Балка БДЦ 2.57.2	8	100х200	1,14	100х220	1,23	—"—
10	ГОСТ 1005-68	Щит деревянный Щ18 В=390мм	5	—	0,12	—	0,12	
11	ГОСТ 1005-68	—"— Щ21 В=440мм	78	—	2,35	—	2,35	
12	ГОСТ 1005-68	—"— Щ21 В=390мм	13	—	0,35	—	0,35	
13	ГОСТ 1005-68	—"— Щ15 В=440мм	36	—	0,81	—	0,81	
14	ГОСТ 1005-68	—"— Щ15 В=390мм	14	—	0,28	—	0,28	
15	ГОСТ 1005-68	—"— Щ18 В=440мм	7	—	0,18	—	0,18	
Х1	лист 17	Хомут Х1	22	—				
Х2	—"—	Хомут Х2	22	—				
		Схема расположения балок перекрытия подполья.						
16	ГОСТ 8486-66	Брус ℓ=2700	14	50х150	0,27	50х150	0,27	
17	ГОСТ 8486-66	Брус ℓ=1020	4	50х150	0,04	50х150	0,04	
18	ГОСТ 8486-66	Брус ℓ=940	4	50х150	0,04	50х150	0,04	
19	ГОСТ 8486-66	Брус ℓ=320	4	50х150	0,01	50х150	0,01	
20	ГОСТ 8486-66	Подшивка из досок	108 п.м	16х100	0.1	16х100	0,1	

Спецификация элементов с узлов.

Марка поз.	Обозначение	Наименование	Расход материалов $t^н$=-20-30°С Кол. шт.	Масса ед. кг.	$t^н$=-40°С Кол. шт.	Масса ед. кг.	Примечание
42	2.140-1 вып. 5 л. 26	Хомут Х1	22	2,7	—	—	
42	2.140-1 вып. 5 л. 26	Хомут Х2	—	—	22	2,79	

664-01 19

Нач.отд.	Калабухов	
Гл.спец.	Нейбург	
ГИП	Усталов	
Рук.гр.	Федорова	
Вед.инж.	Есипов	
Н.контр.	Маринина	

Т.П. 411-1-121.85 АС

Привязан

Инв. №

Двухквартирный трехкомнатный кордон.

Стадия	Лист	Листов
РП	11	

Схемы расположения элементов чердачного перекрытия и перекрытия подполья.

Воронежский филиал „СОЮЗГИПРОЛЕСХОЗ"

Инв. № подл. | Подпись и дата | Взам. инв. №

Типовой проект 411-1-121.85 Альбом I

Инв.№ подл. | Подпись и дата | Взам. инв.№

Схема расположения стропил

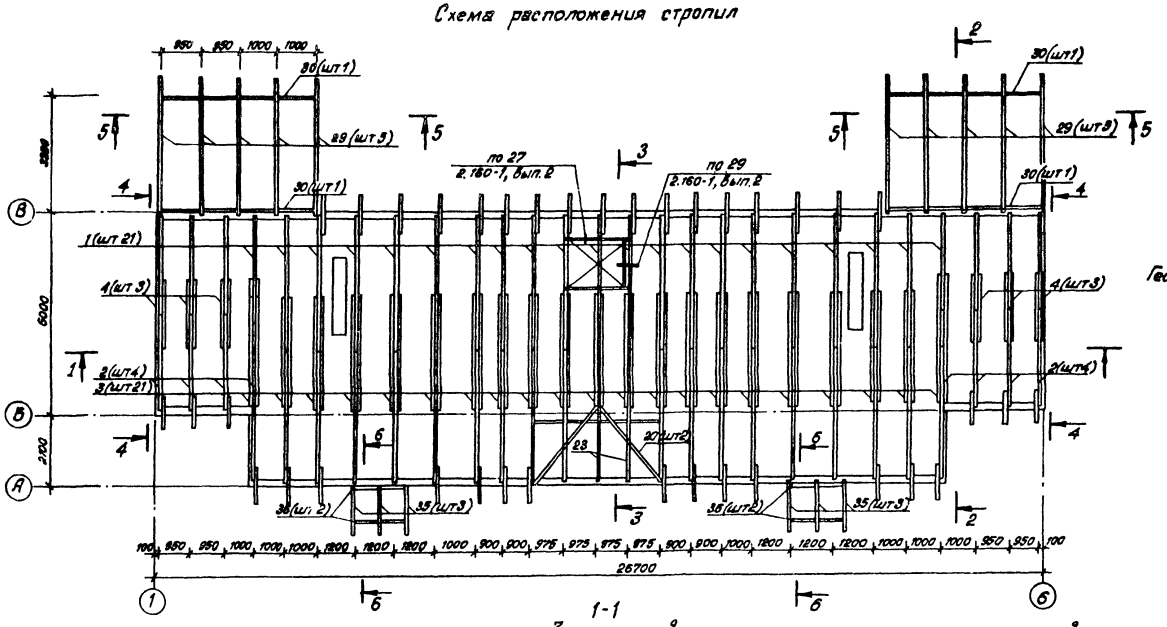

Геометрическая схема стропил в осях А-В

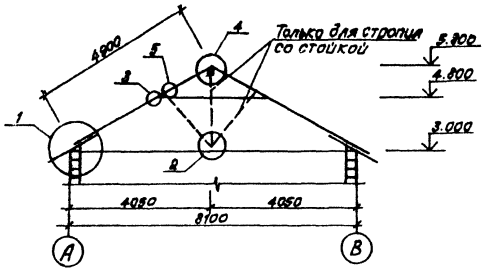

Геометрическая схема стропил в осях 3-4

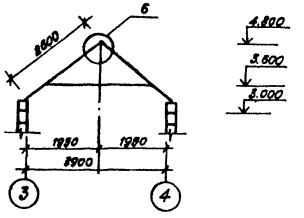

Геометрическая схема стропил в осях Б-В

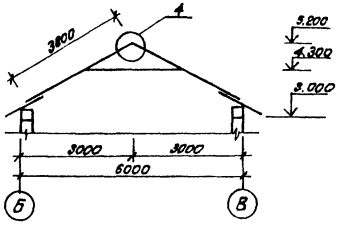

1-1

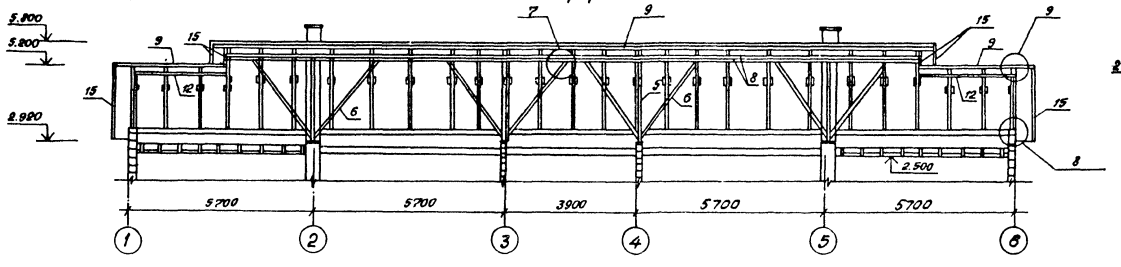

5-5

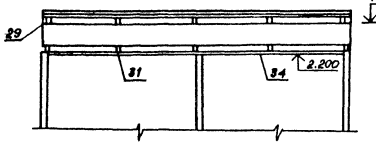

6-6

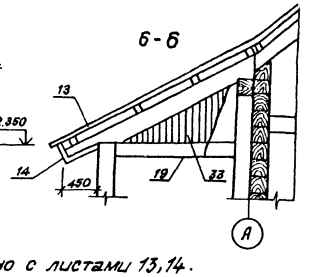

Данный лист смотри совместно с листами 13,14.

2-2

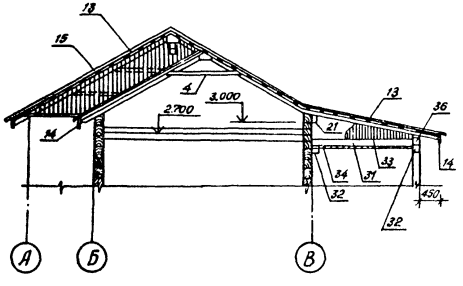

3-3

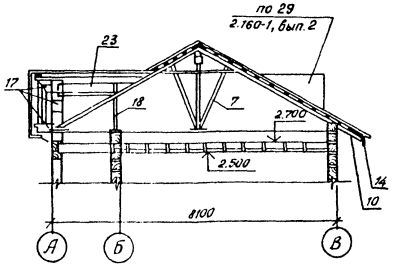

4-4

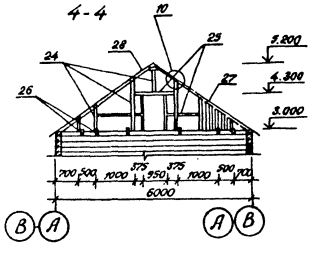

Нач.отд.	Калабухов			664-01		20
Гл.спец.	Неизбург			Т.П. 411-1-121.85		АС
Г.И.П.	Устьлов					
Рук.груп.	Федорова					
Вед.инж.	Есипов			Двухквартирный трёхкомнатный кордон.	Стадия: РП	Лист: 12	Листов:
Н.контр.	Маринина			Схема расположения элементов стропил.	Воронежский филиал „СОЮЗГИПРОЛЕСХОЗ"	

Привязан:

Инв.№

Альбом I

Типовой проект 411-1-121.85

Спецификация к схеме расположения элементов стропил на листе 12

Поз.	Наименование элемента	Длина 1 эл-та мм	Кол. шт.	Общая длина м	Сечение мм	Объем м³	Примечание
1	Стропильная нога	4900	42	206,0	60х150	1,82	
2	Стропильная нога	3800	14	53,0	60х150	0,65	
3	Затяжка	3500	42	147,0	40х120	0,76	
4	Затяжка	2200	16	35,2	40х120	0,4	
5	Стойка	2400	4	9,6	150х150	0,22	
6	Подкос	2900	8	23,2	100х100	0,24	
7	Подкос	2400	6	14,4	100х100	0,15	
8	Прогон	—	п.м.	42,0	120х120	0,62	
9	коньковый брус	—	п.м.	28,0	60х150	0,24	
10	кобылка	1200	37	42,0	50х100	0,22	
11	Накладка	400	42	11,8	40х120	0,06	
12	Связевой брус	—	п.м.	12,5	50х100	0,06	
13	Обрешетка	—	п.м.	590,5	50х60	0,24	
14	Лобовые доски	—	п.м.	100,9	22х94	0,21	
15	Обшивка фронтона	—	п.м.	240,0	16х100	3,84	
16	Подшивка стропил	—	п.м.	660,0	60х120	4,75	
17	Брусок стенок	—	п.м.	16,2	150х150	0,36	
18	Стойка	2200	4	10,4	60х150	0,1	
19	Прогон	1100	4	4,4	94х94	0,04	
20	Диагональная нога	5000	2	10,0	60х150	0,09	
21	Опорный брус	—	п.м.	18,0	50х100	0,09	
22	Подкладка	400	6	2,4	60х200	0,02	
23	Балки	—	п.м.	10,0	60х150	0,09	
24	Стойка фронтона	—	п.м.	12,8	100х100	0,128	
25	Ригель фронтона	—	п.м.	8,0	75х150	0,09	
26	кобылка	600	12	7,2	75х150	0,12	
27	Обшивка из досок	—	п.м.	132,0	16х100	0,44	
28	Брус	—	п.м.	11,3	130х150	0,21	
29	Стропильная нога	3800	10	38,0	50х150	0,14	
30	Прогон	4800	4	19,2	100х100	0,1	
31	Балка	3300	10	31,0	50х100	0,16	
32	Прогон	4400	4	17,6	50х100	0,08	
33	Обшивка	—	п.м.	50,0	16х100	0,08	
34	Подшивка потолка и карниза	—	п.м.	297,0	16х94	0,44	
35	Стропильная нога	2150	6	13,0	50х100	0,06	
36	Прогон	2900	4	11,6	94х94	0,06	

Спецификация металлических изделий к узлам стропил.

Марка поз.	Обозначение	Наименование	кол. шт.	Масса ед. кг.	Примечание.
	ГОСТ 7798-70*	Болт М12 ℓ=250	54	0,22	
	ТУ-22-4682-80	Скоба ф10 ℓ=250	54	0,13	
	ТУ-22-4682-80	Скоба ф12 ℓ=300	60	0,27	
	ТУ14-4-1097-80	Шпиль ф10 ℓ=180	27	0,11	
	ТУ-22-4682-80	Ерш ф10 ℓ=200	54	0,12	
	ГОСТ 4028-63*	Гвоздь ф4 ℓ=120	1050	0,011	
	ГОСТ 4028-63*	Гвоздь ф5 ℓ=150	182	0,023	
	ГОСТ 4028-63*	Гвоздь ф5,5 ℓ=175	36	0,03	

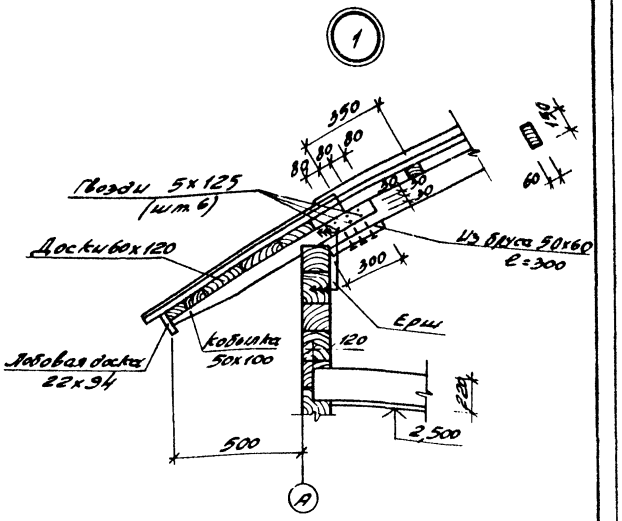

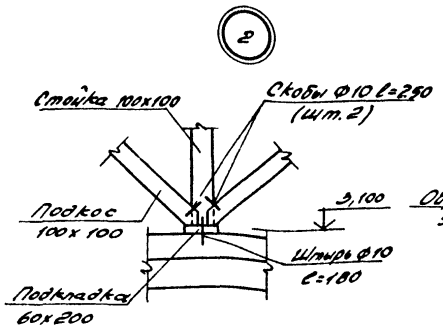

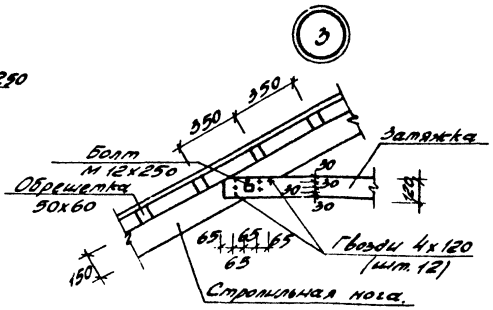

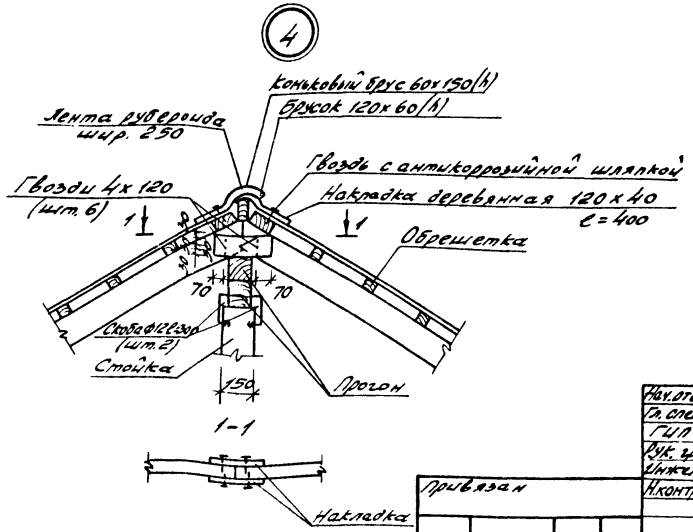

Нач. отд.	Калабухов		
Гл. спец.	Нейбург		
ГИП	Усталов		
Рук. гр.	Федорова		
Инжен.	Мазур		
Н. контр.	Маринина		

664-01

Т.п. 411-1-121.85 АС

Двухквартирный трехкомнатный коттедж.

Стадия	Лист	Листов
Р	13	

Узлы стропил 1...4

Воронежский филиал „СОЮЗГИПРОЛЕСХОЗ"

Привязан

Инв. №

Инв. № подл. | Подпись и дата | Взам. инв. №

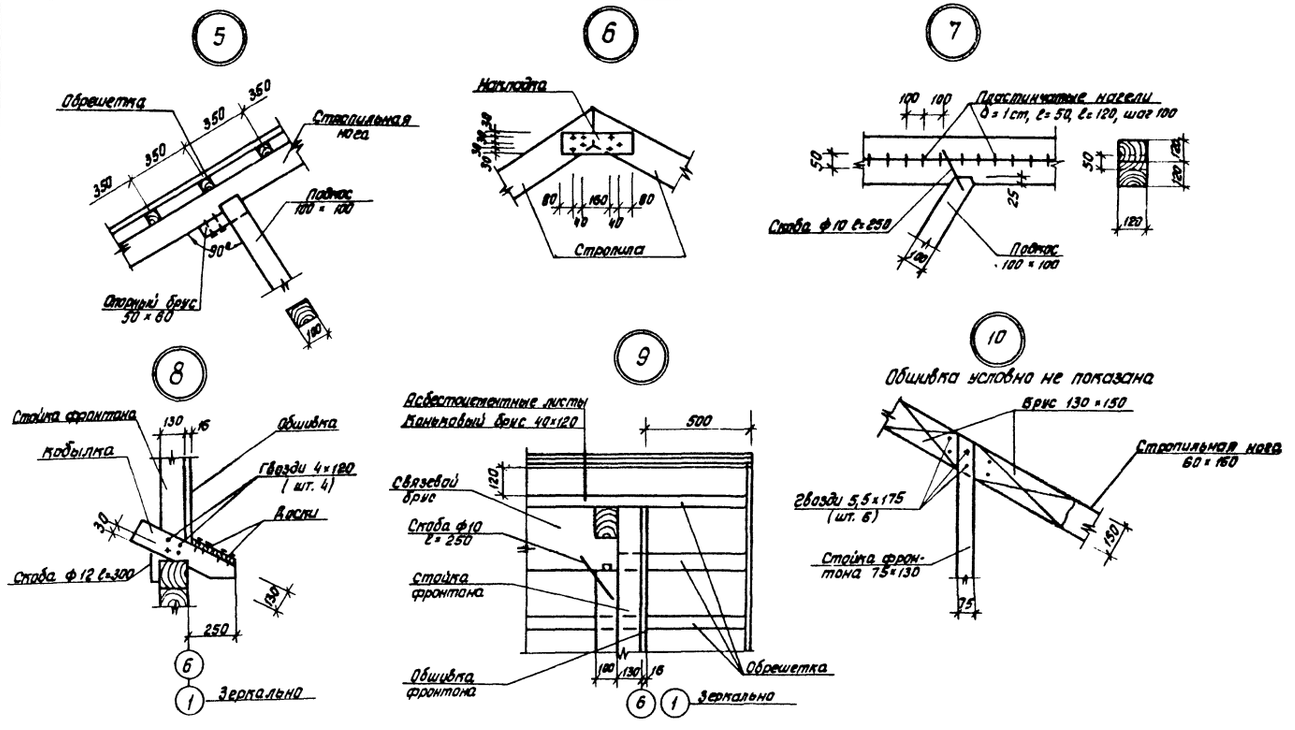

Спецификация элементов к схеме расположения асбестоцементных листов покрытия

Марка поз.	Обозначение	Наименование	Кол.	Масса ед. кг	Примечание
1	ГОСТ 378-76	Асб-цем. в. л. 80	628	9.8	
2	То же	То же	47	9.8	Обрезать по месту
3	То же	Коньковая деталь К-1	26	2.8	
4	То же	Коньковая деталь К-2	26	2.8	

1. Асбестоцементные листы укладываются с совмещением продольных кромок соседних рядов и срезкой углов. Срезка производится в двух диагонально противоположных листах из четырех сходящихся в узле.
2. Предусмотреть гидрофобизацию наружной стороны асбестоцементных листов кремнийорганической жидкостью ГКЖ-94 по ГОСТ 10834-76 или окраску краской БТ-177 по ГОСТ 5631-79.
3. Все незамаркированные асбестоцементные листы на схеме имеют позицию 1.

Схема расположения асбестоцементных листов

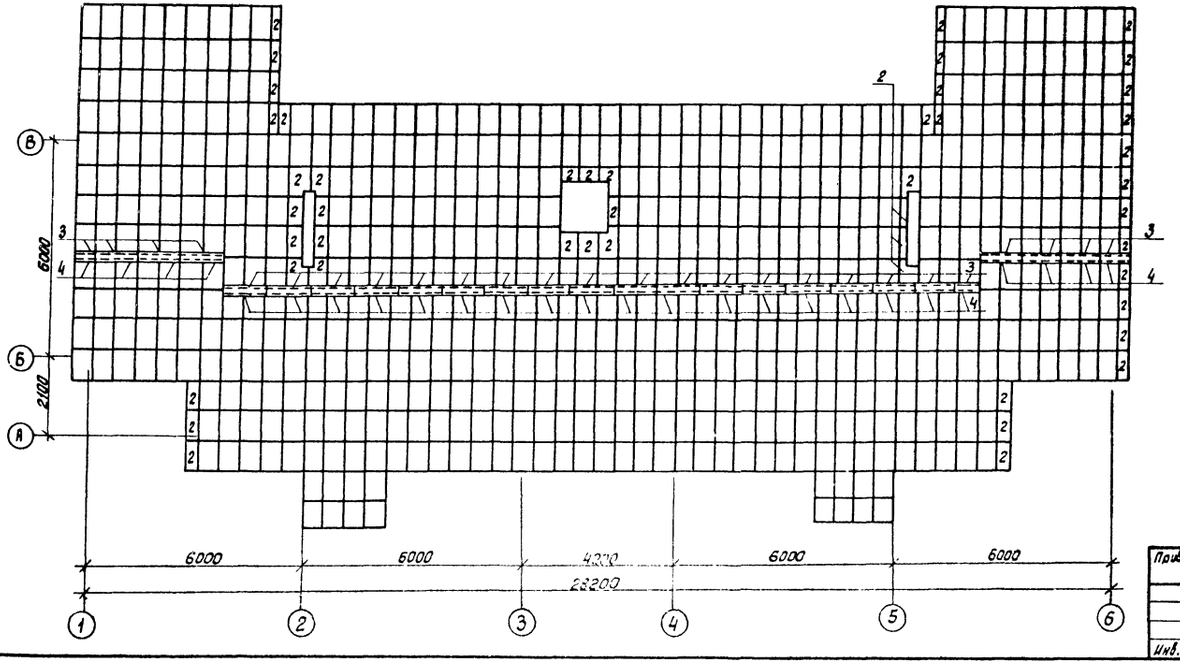

Альбом I

Типовой проект 411-1-121.85

Инв. № подл. | Подпись и дата | Взам. инв. №

664-01 22

Нач. отд.	Калабухов	
Гл. спец.	Нейбург	
ГИП	Усталов	
Рук. гр.	Федорова	
Инженер	Мазур	
Н.контр.	Маринина	

Т. П. 411-1-121.85 АС

Привязан:

Инв. №

Двухквартирный трехкомнатный кордон

Стадия	Лист	Листов
РП	14	

Узлы стропил 5 ... 10. Схема расположения асбестоцементных листов

Воронежский филиал СОЮЗГИПРОЛЕСХОЗ

Типовой проект 411-1-121.85 Альбом I

Схема расположения стоек и ограждения террасы

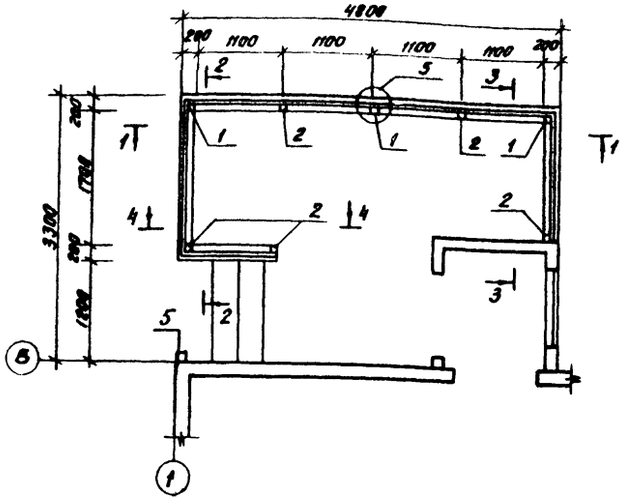

1-1

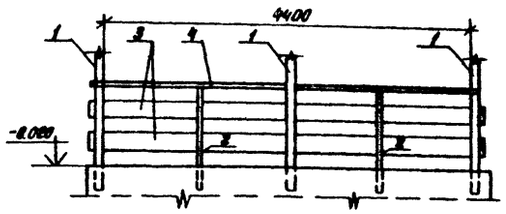

2-2

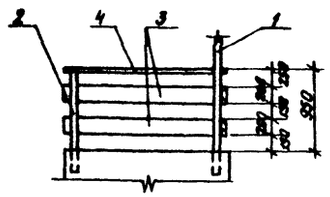

3-3

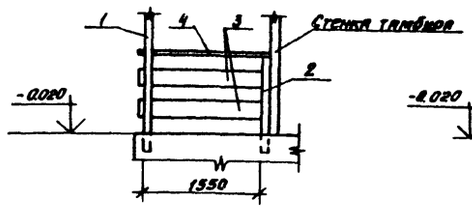

4-4

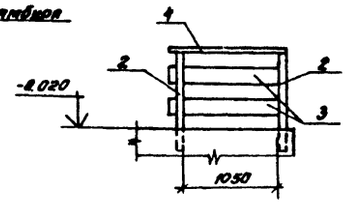

Спецификация деревянных элементов ограждения террас и крылец

Марка констр. эл-та	№ поз.	Наименование элемента	Длина эл-та мм	Кол. шт.	Сечение мм	Общая длина м	Общий объем м³	Примечание
Терраса (шт. 2)	1	Стойка	2350	3	100×75	7.65	0.02	
	2	Стойка перил	1100	5	94×44	5.50	0.02	
	3	Ограждение	—	п.м	200×24	19.0	0.09	
	4	Перила	—	п.м	94×44	10.0	0.04	
	5	Стойка	2850	1	100×75	2.85	0.02	
Крыльцо (шт. 2)	6	Стойка	3410	1	94×94	3.41	0.03	
	7	Стойка	2610	1	94×94	2.61	0.02	
	8	Стойка	3910	1	94×94	3.91	0.03	
	9	Стойка	3110	1	94×94	3.11	0.03	
	10	Стойка перил	1100	1	94×44	1.10	0.004	
	11	Ограждения	—	п.м	100×24	6.8	0.02	
	12	Перила	—	п.м	94×44	3.5	0.01	

Схема расположения стоек и ограждения крыльца

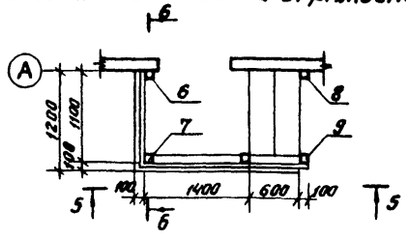

5-5

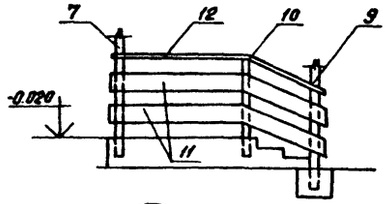

6-6

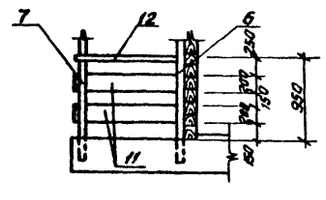

7-7

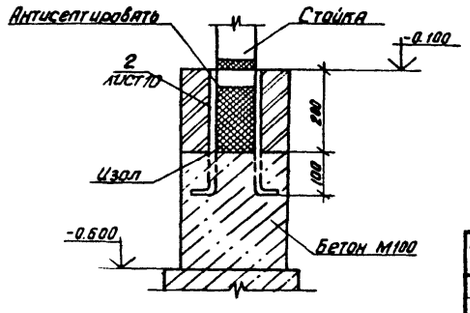

1

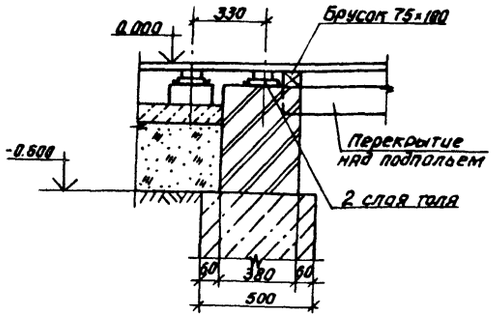

2

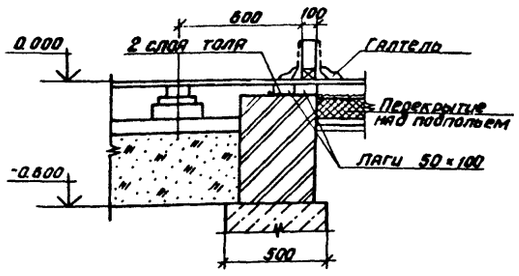

3

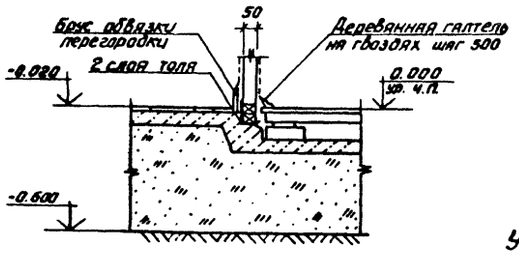

4

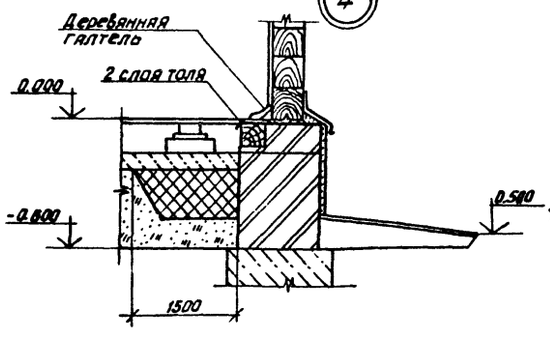

5

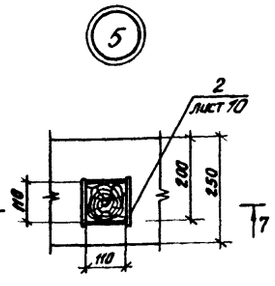

Узлы замаркированы на листе 8

664-01 23

Нач. отд.	Калабухов		Т. п. 411-1-121.85 АС
Гл. спец.	Нейбург		
ГИП	Устялов		
Рук. гр.	Федорова		Двухквартирный трехкомнатный кордон — Стадия: РП; Лист: 15; Листов:
Инженер	Мазур		
Н. контр.	Маринина		Схемы ограждений террасы и крыльца. Узлы. — Воронежский филиал Союзгипролесхоз

Привязан

Инв. №

Взам. инв. № | Подпись и дата | Инв. № подл.

Альбом 7

Типовой проект 4.411-1-19.85

А – А

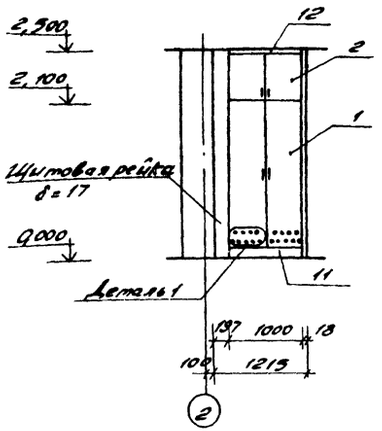

1 – 1

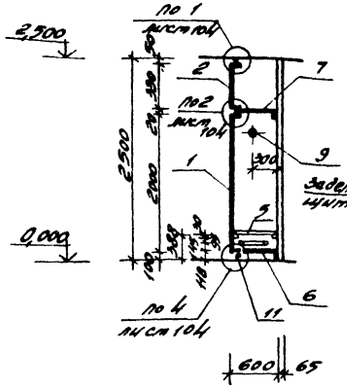

2 – 2

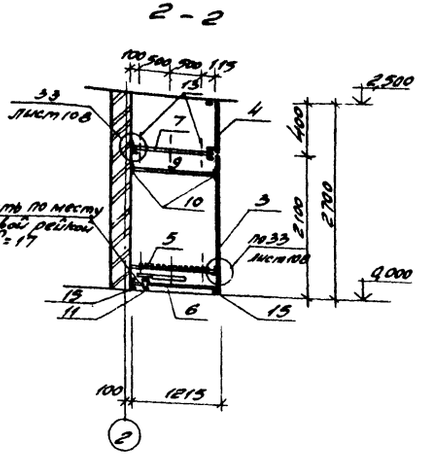

Схема расположения элементов сушильного шкафа СШ1.

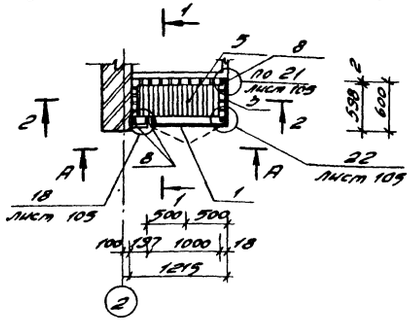

Деталь 1.

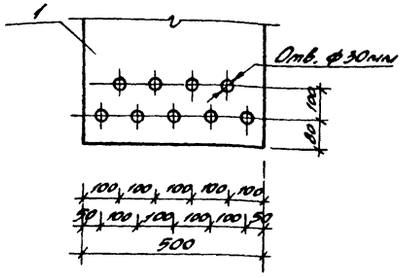

Схема расположения элементов антресоли А1.

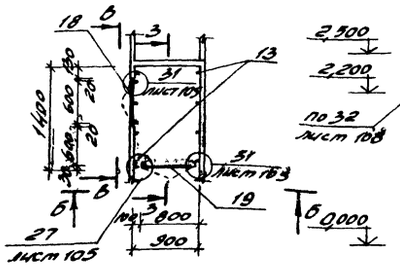

3 – 3

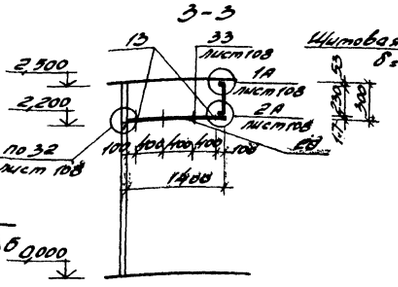

Б – Б

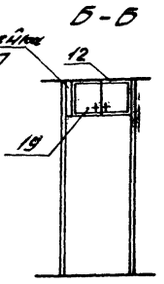

В – В

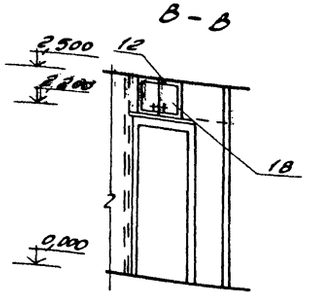

Спецификация элементов сушильного шкафа и антресолей

Марка поз.	Обозначение	Наименование	кол.	Масса ед кг.	Примечание
		Схема расположения элементов шкафа СШ1.			
1	1.172-4	Дверка шкафа ДШ 20-10	1	26,0	
2	1.172-4	Дверка антресоли ДА3-10	1	6,4	
3	1.172-4	Стенка боковая СБ-2	1	14,7	
4	1.172-4	Стенка боковая доборная 2СБ-1	1	2,8	
5	Лист 17	Жалюзийная решетка РШ-1	1	6,4	
6	1.172-4	Полка переставная 2ПП-10	1	6,8	
7	1.172-4	Полка антресольная (600х1215)	1	8,4	
8	1.172-4	Монтажный брус МБ-2	3		0,021м³
9	1.172-4	Штанга L=1200	1		
10	1.172-4	Штангодержатель ШД-1	2		
11	1.172-4	Плинтус п/м	1,8		0,036м³
12	1.172-4	Наличник Н-2 п/м	1,0	0,32	
13	1.172-4	Уголник УМ-1	14		
14	1.172-4	Уголник УМ-2	8		
15	1.172-4	Полкодержатель ПД2	2		
16	1.172-4	Винт с гайкой стяжной В-1	6		
17	1.172-4	Винт с гайкой стяжной В-3	4		
		Схема расположения элементов антресоли А1.			
18	1.172-4	Дверка антресоли ДА3-6	1	4,0	
19	1.172-4	Дверка антресоли ДА3-8	1	5,3	
20	1.172-4	Полка антресольная (915х1380)	1	13,5	
12	1.172-4	Наличник Н-2 п/м	1,4	0,45	
13	1.172-4	Уголник УМ-1	8		
14	1.172-4	Уголник УМ-2	8		

1. Узлы замаркированы по серии 1.172-4.
2. При изготовлении шкафа и антресоли руководствоваться указаниями серии 1.172-4.
3. Расположение шкафов и антресолей см на листе 5.

Инв. № подл. | Подпись и дата | Взам. инв. №

Привязан

Инв. №

Нач. отд.	Калабухов		
Гл. спец.	Нейбут		
ГИП	Эсталов		
Рук. гр.	Федорова		
Инженер	Мазур		
Н.контр.	Маринина		

664-01 24

Т.П 411-1-19.85 АС

Двухквартирный трехкомнатный кордон.	Стадия	Лист	Листов
	Р П	16	
Вентилируемый сушильный шкаф СШ1. Антресоль А1.	Воронежский филиал "СОЮЗГИПРОЛЕСХОЗ"		

Формат А2

Типовой п. 411-1-121.85 Альбом 1

ЖС1 ; ЖС2

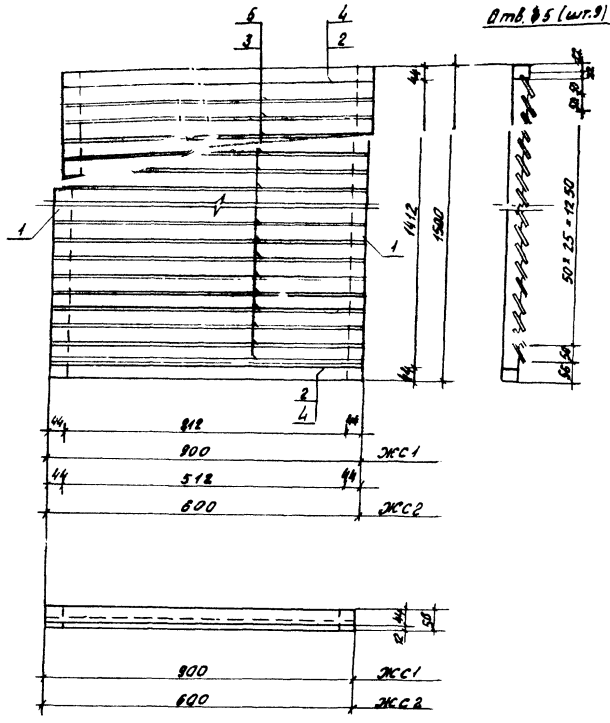

Хомут Х1, Х2

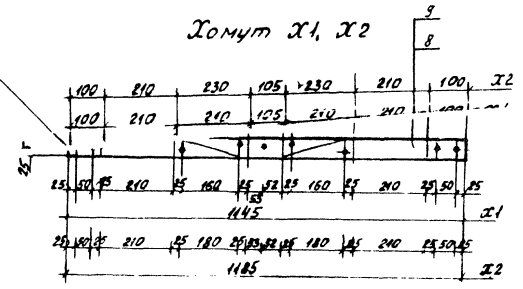

РШ 1

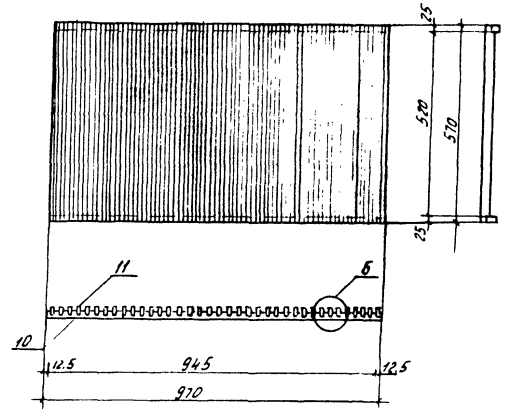

Стремянка С1

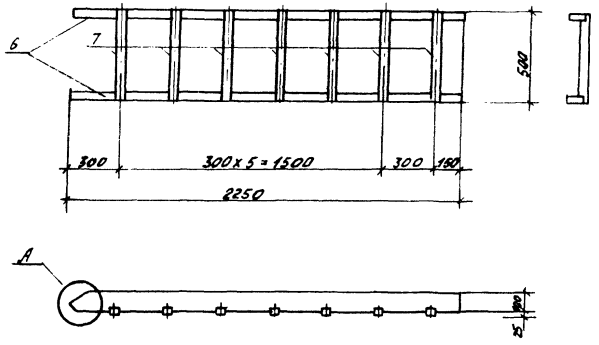

Узел „А"

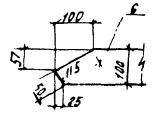

Узел „Б"

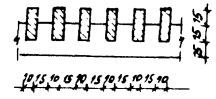

Анкер А3

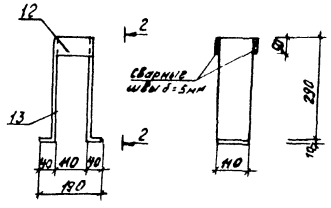

Спецификация элементов стремянки, ставень, хомутов, Анкера

Формат	Зона	Поз.	Обозначение	Наименование	Кол.	Масса ед. кг	Примечание
				ЖС1 – шт.6			
				Детали			
		1	ГОСТ 8486-66	Брусок 44×44 ℓ=1500	2		0,006 м³
		2	то же	Брусок 44×44 ℓ=900	2		0,003 м³
		3	"	Доски 16×60 ℓ=900	29		0,025 м³
				ЖС2 – шт.4			
				Детали			
		1	ГОСТ 8486-66	Брусок 44×44 ℓ=1500	2		0,006 м³
		4	то же	Брусок 44×44 ℓ=600	2		0,003 м³
		5	"	Доски 16×60 ℓ=600	29		0,019 м³
				Стремянка С1 – шт.1			
				Детали			
		6	ГОСТ 8486-66	Тетива 50×100 ℓ=2250	2		0,023 м³
		7	то же	Брусок 50×50 ℓ=600	7		0,002 м³
				Хомут Х1 – шт.2 (t=-60°-30°)			
				Детали			
		8	ГОСТ 103-46*	– 6×50 ℓ=1145	2	2,7	
				Хомут Х2 – шт.2 (t=-40°)			
				Детали			
		9	ГОСТ 103-76*	– 6×50 ℓ=1185	2	2,79	
				Решетка РШ1 – шт.1			
				Детали			
		10	ГОСТ 8486-66	Планка 25×25 ℓ=970	2		0,008 м³
		11	то же	Рейка 10×30 ℓ=570	39		0,002 м³
				Анкер А3 – шт.16			
				Детали			
		12	ГОСТ 103-76*	–10×50 ℓ=130	2	0,9	
		13	то же	–10×110 ℓ=340	2	5,06	

Изделия замаркированы на листах 4, 5, 10, 11, 16.

Привязан

Инв. №

Нач. отд.	Калабухов		
Гл. спец.	Нейбург		
ГИП	Усталов		
Рук. гр.	Федорова		
Инж.	Переегон		
Н.контр.	Маринина		

664-01 25

Т.П. 411-1-121.85 АС

Двухквартирный трехкомнатный кардон

Стадия	Лист	Листов
Р.П.	17	

Стремянка. Жалюзийные ставни. Хомуты, решетка шкафа. Анкер А3.

Воронежский филиал Союзгипролесхоз

Инв. № подл. | Подпись и дата | Взам. инв. №

Типовой проект 411-1-121.85 Альбом I

Ведомость чертежей основного комплекта марки „ВК"

Лист	Наименование	Примечание
1.	Общие данные	
2.	План систем на отм. 0,000. Схемы систем В1; К1; Т3	
	Горячее водоснабжение от ВПГ—18	
3.	План систем на отм. 0,00. Схемы систем В1; К1; Т3	
	Горячее водоснабжение от водогрейной колонки.	

Ведомость ссылочных и прилагаемых документов

Обозначение	Наименование	Примечание
	Ссылочные документы	
4.900-8 выпуск IV	Альбом оборудования фасонных частей	
	и арматуры для сетей и сооружений	
	водопровода и канализации.	
69-8	Водомерные узлы. Рабочие чертежи	
	Повторного применения	
	Прилагаемые документы	
411-1-ВК.ВМ	Ведомость потребности в материалах	
411-1-ВК.СО	Спецификация оборудования	

Основные показатели по чертежам водопровода и канализации

Наименование системы	Потребный напор на вводе, м. вод. ст.	Расчетный расход м³/сут.	м³/ч	л/с	при пожаре, л/с	Установленная мощн. электродвигателей, квт.	Примечание
Вариант с ВПГ-18							
Хозяйственно-							
питьевой водопр.	10,0	2,9 / 6,1*	2,39	1,70			*Учтен расход на полив и для скота
Бытовая канализ.		1,9	2,39	3,30			
Вариант с дровяной колонкой							
Хозяйственно-							
питьевой водопр.	10,0	1,5 / 5,7*	2,16	1,56			*Учтен расход на полив и для скота
Бытовая канализ.		1,5	2,16	3,16			

Общие указания

1. Стояки и трубопроводы систем В1 и Т3 окрашиваются масляной краской за 2 раза.
2. Открытые трубопроводы систем К1 окрашиваются лаком БТ577.
3. Трубопроводы и стояки холодного, горячего водопровода и канализации отнесены от стен условно.
4. Производство работ вести в соответствии со СНиП III-28-75.

664-01 26

„Проект разработан в соответствии с действующими нормами и правилами и предусматривает мероприятия, обеспечивающие взрывную, взрывопожарную и пожарную безопасность при эксплуатации здания"

Главный инженер проекта /Усталов/

Привязан:

Инв. №

Нач. отд.	Калабухов	
Гл. спец.	Нейбург	
ГИП	Усталов	
Рук. гр.	Зайцева	
Ст. инж.	Корчагина	
Н. контр.	Здовникова	

ТП 411-1-121.85 -ВК

Двухквартирный трехкомнатный кордон

Стадия	Лист	Листов
Р.П.	1	3

Общие данные

Воронежский филиал „Союзгипролесхоз"

Инв. № подл. | Подпись и дата | Взам. инв. №

Копировал Формат А3

Альбом I

Типовой проект 411-1-121.85

План систем на отм. 0,000

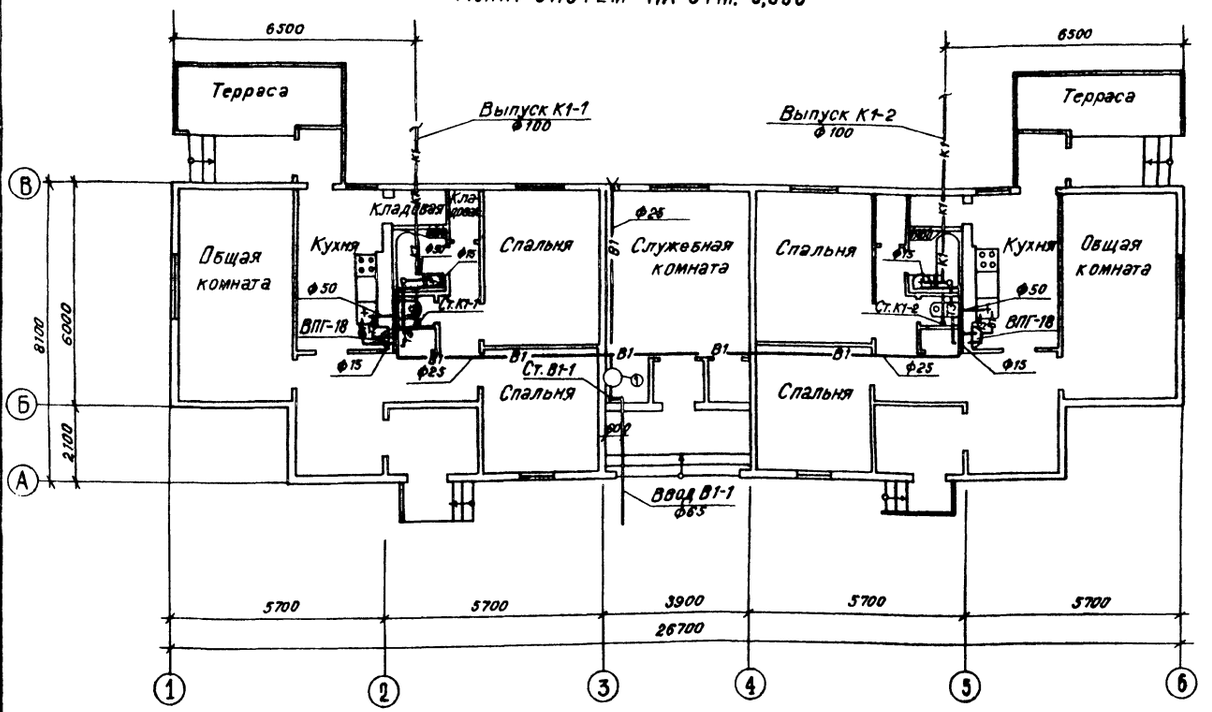

Фрагмент 1 (вариант местного отопления)

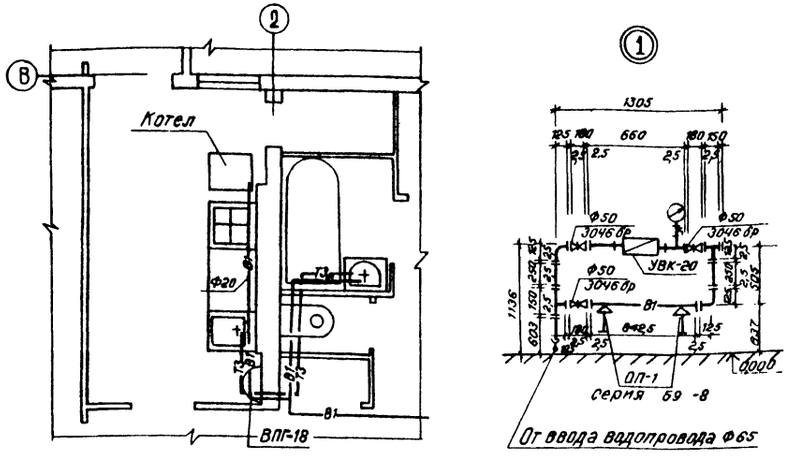

В1

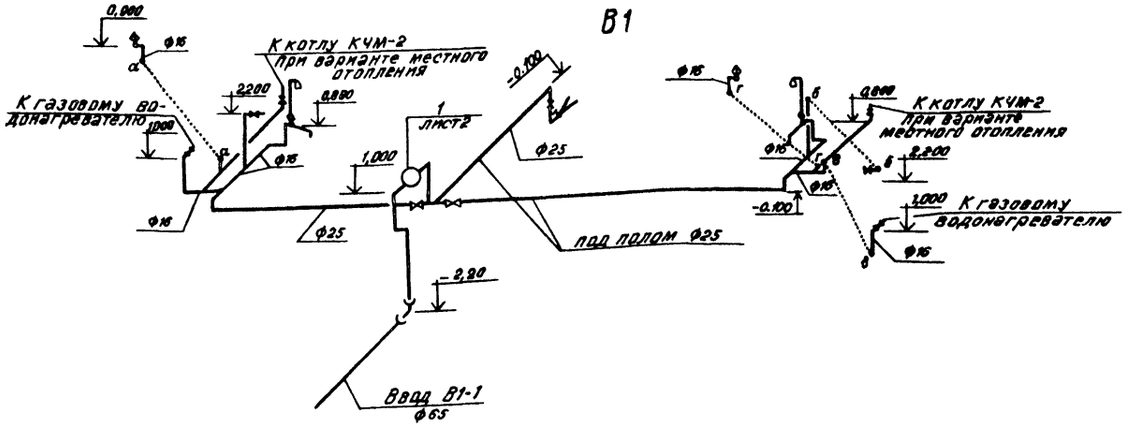

К1

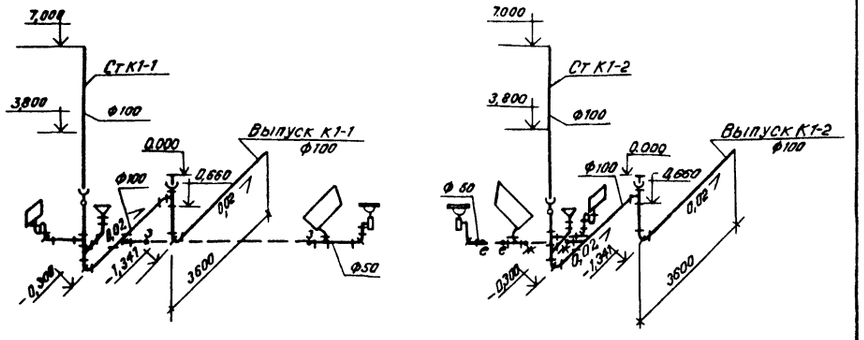

Т3

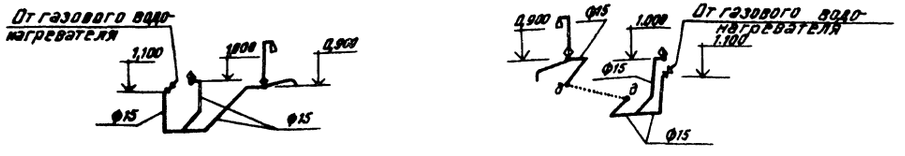

Нач.отд.	Калабухов		
Гл.спец.	Нейбург		
ГИП	Усталов		
Рук.груп.	Зайцева		
Ст.инж.	Корчагина		
Н.контр.	Здобникова		

Привязан

Инв №

664-01 27

Т.П.411-1-121.85 -ВК

Двухквартирный трехкомнатный кордон

Стадия	Лист	Листов
Р.П.	2	

План систем на отм. 0,000
Схемы систем В1; К1; Т3. Горячее водоснабжение от ВПГ-18

Воронежский филиал „Союзгипролесхоз"

Согласовано

Инв. № подл. | Подпись и дата | Взам. инв. №

Формат А2

Альбом I

Типовой проект 411-1-121.85

План систем на отм. 0.000

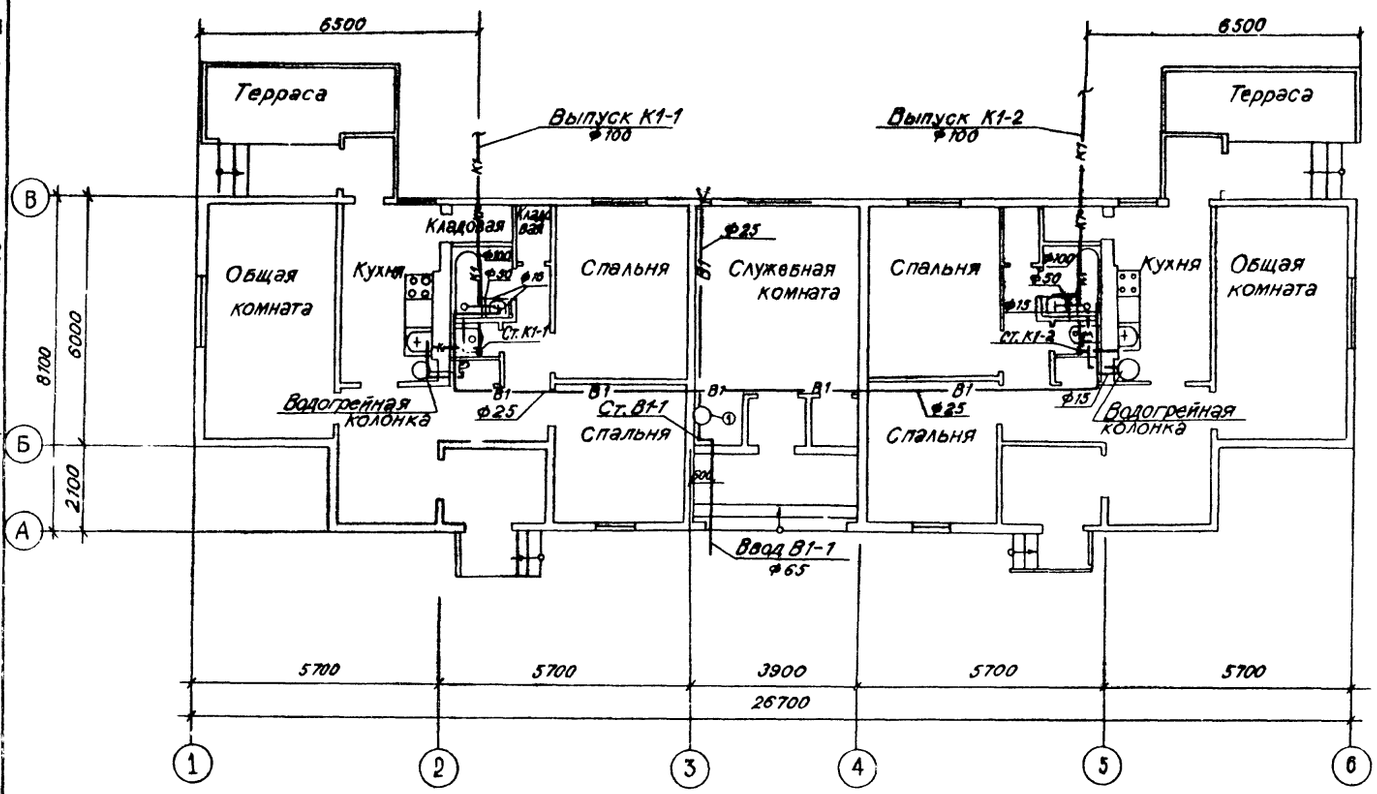

Фрагмент 1 (вариант местного отопления)

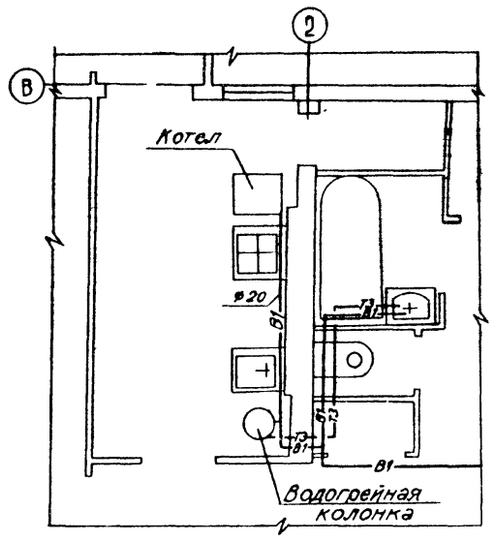

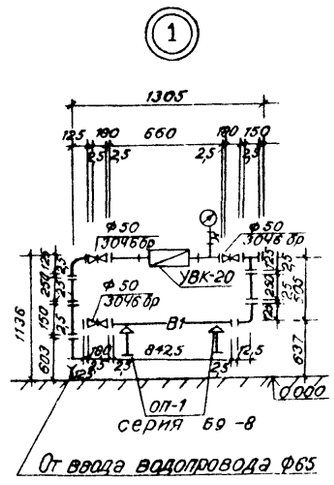

К1

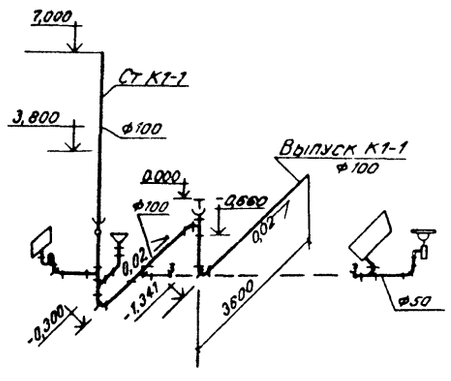

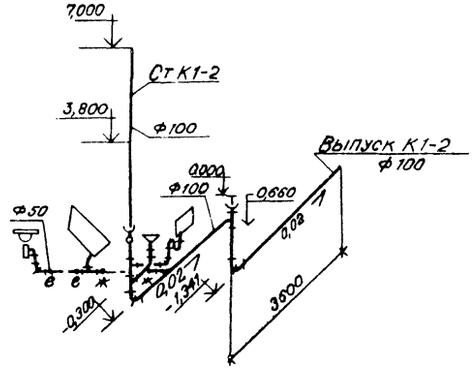

В1

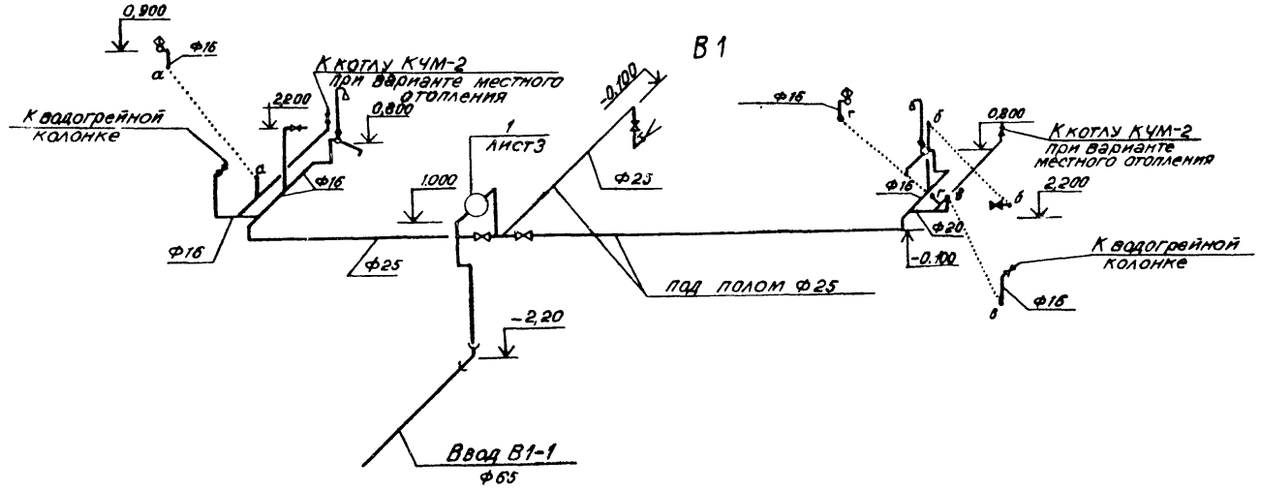

Т3

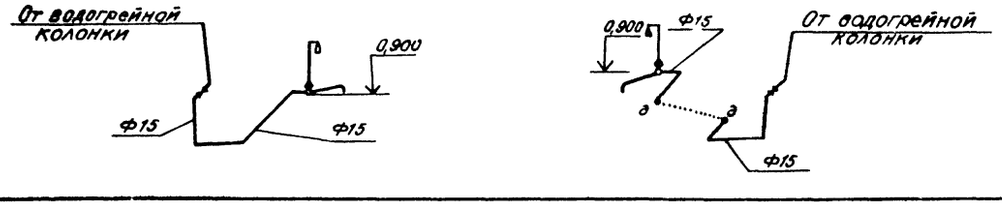

СОГЛАСОВАНО

Рук. группы АС	Федосеева	
Рук. группы ОВ	Ольгева	
Рук. группы ЭС	Иванов	

Инв. № подл. | Подпись и дата | Взам. инв. №

Нач. отд.	Калавухов		
Гл. спец.	Нейбург		
ГИП	Усталов		
Рук. груп.	Зайцева		
Ст. инж.	Корчагина		
Н. контр.	Здобнова		

Привязан

Инв. №

664-01

28

Т.П.411-1-121.85 — ВК

Двухквартирный трехкомнатный кордон

Стадия	Лист	Листов
Р.П.	3	

План систем на отм. 0.000 Схемы систем В1, К1, Т3. Горячее водоснабжение от водогрейн. колонки

Воронежский филиал „Союзгипролесхоз"

Альбом I

Типовой проект 411-1-121.85

Ведомость рабочих чертежей основного комплекта „ОВ"

Лист	Наименование	Примечание
1.	Общие данные	
2.	Планы чердака, первого этажа и подполья (отопления от внешних сетей).	
3.	Планы чердака, первого этажа и подполья (вариант поквартирного отопления).	
4.	Схемы трубопроводов отопления от внешних сетей (вариант поквартирного отопления).	

Ведомость ссылочных и прилагаемых документов.

Обозначение	Наименование	Примечание
	Ссылочные документы.	
1.494-10	Решетки щелевые регулирующие типа Р.	
4.904-69	Детали крепления санитарно технических приборов и трубопроводов.	
5.903-2. В.0,1	Воздухосборники для систем отопления и теплоснабжения вентилируемых установок.	
903-04-13	Автоматизированные индивидуальные тепловые пункты (ИТП) зданий жилищно-гражданского и производственного назначения.	
4.903-10. Вып. 8	Грязевики.	
	Прилагаемые документы	
ОВ. СО	Спецификация оборудования.	
ОВ. ВМ	Ведомость потребности в материалах.	

Типовой проект разработан в соответствии с действующими нормами и правилами и предусматривает мероприятия обеспечивающие взрывную, взрывопожарную и пожарную безопасность при эксплуатации здания.

Гл. инженер проекта /Усталов/

Инв.№ подл. | Подпись и дата | Взам. инв.№

Общие указания.

1. Исходными данными для разработки рабочих чертежей отопления и вентиляции являются технологическое задание и строительные чертежи.
2. Расчетные температуры наружного воздуха для холодного периода года приняты минус 20°, 30°, 40°С.
3. Расчетные температуры внутреннего воздуха помещений приняты по СНиП II Л. 1-71*.
4. В качестве теплоносителя принята горячая вода с параметрами: для системы отопления температура в подающем трубопроводе (t_1) 95°С, в обратном трубопроводе (t_2) 70°С.
5. Расчет системы отопления приведен для основного варианта расчетной температуры -30°С.
6. Монтаж систем отопления и вентиляции вести согласно СНиП III-28-75.
7. Трубопроводы системы отопления изготовить из водогазопроводных легких труб по ГОСТ 3262-75*.
8. Трубопроводы, прокладываемые по чердаку и в конструкции пола у дверей изолировать асболюхшнуром толщиной 30мм с покровным слоем из стеклопластика по ТУ6-11-150-76.
9. Неизолированные трубопроводы систем отопления и нагревательные приборы окрасить масляной краской по ГОСТ 8292-75 два раза.
10. Воздуховоды систем ВЕ1, ВЕ2 изготовить из асбоцементных листов.

План - схема.

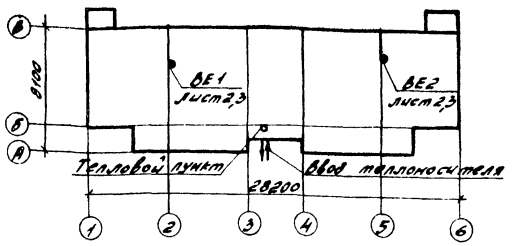

Основные показатели по чертежам отопления и вентиляции.

Наименование здания (сооружения) помещения.	Объем м³	Периоды года при $t_н$°С.	Расход тепла ккал/ч / Вт. На отопление	На вентиляцию	На горячее водоснабжение	Общий	Расход холода Вт (ккал/ч)	Установленная эл. мощность двигат. квт.
Двухквартирный трехкомнатный кордон	674,35	Холодный -20°	(16750) 19480	—	—	(16750) 19480	—	—
		Холодный -30°	(19490) 22670	—	—	(19490) 22670	—	—
		Холодный -40°	(21460) 24960	—	—	(21460) 24960	—	—

6641-01 29

Привязан

Нач. отд.	Калабухов		
Гл. спец.	Нейбурт		
Гип	Усталов		
Рук. гр.	Юрьева		
Инж.	Кудрявцева		
Инж.	Гунина		
Н. контр.	Аскотина		

т.п. 411-1-121.85 -ОВ

Двухквартирный трехкомнатный кордон.

Стадия	Лист	Листов
Р.П.	1	4

Общие данные

Воронежский филиал „Союзгипролесхоз"

Копировал Формат А3

Типовой проект 411-1-121.85 Альбом I

План чердака

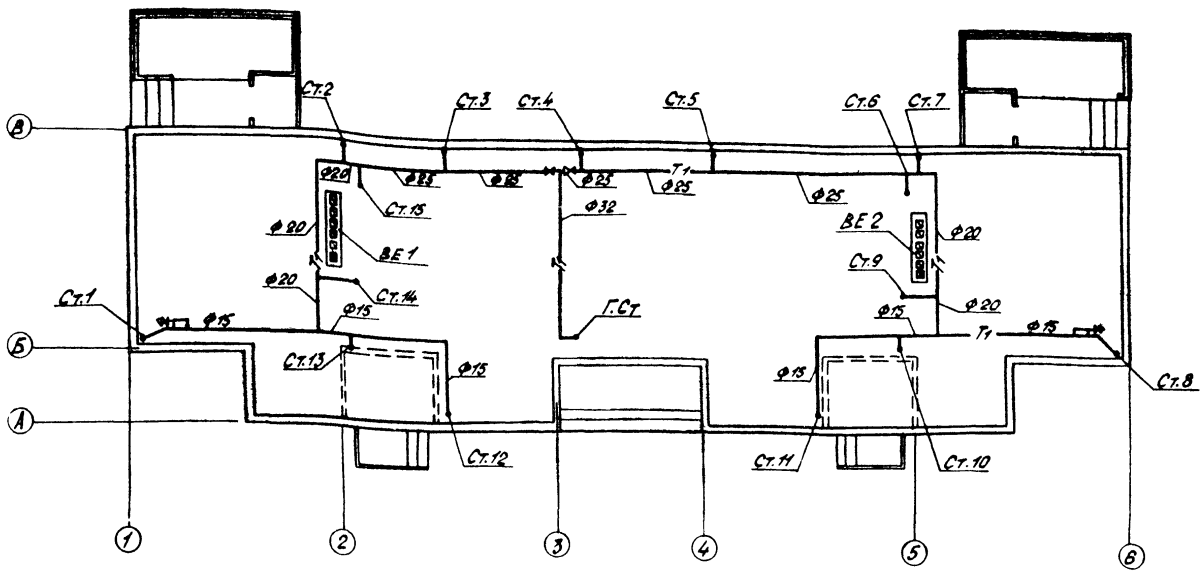

План подполья

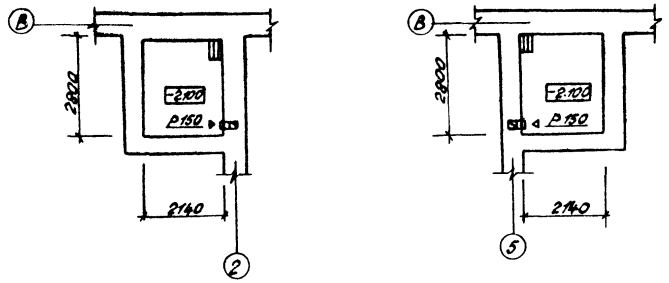

План первого этажа

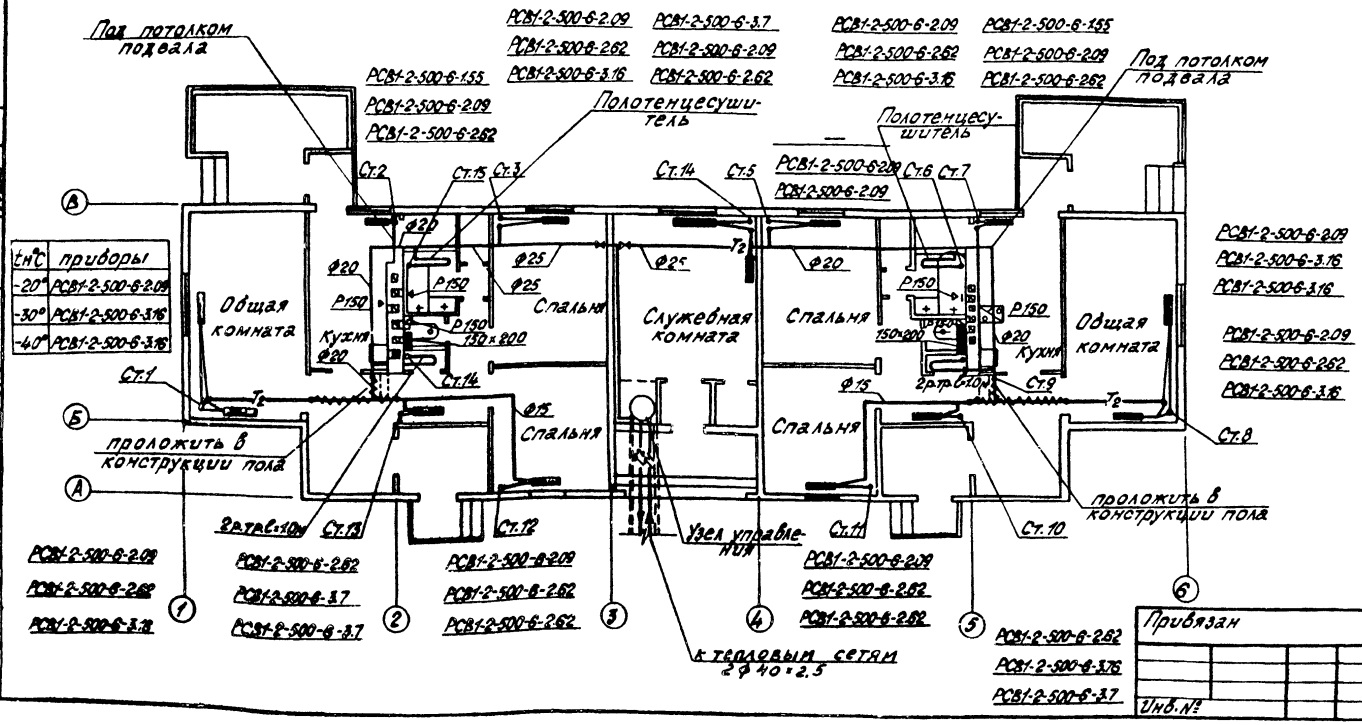

t°C	приборы
-20°	РСВ1-2-500-6-2.09
-30°	РСВ1-2-500-6-3.16
-40°	РСВ1-2-500-6-3.16

Привязан

Инв. №

Согласовано:

Гипрос ЛС	Дорохова	
Гипрос БК	Ягодкина	
Гипрос ЭС	Иванов	

Нач. отд.	Калабухов	
Гл. спец.	Необуров	
ГИП	Устялов	
Рук. гр.	Юрьева	
Инж.	Ядельман	
Инж.	Лунина	
Н. контр.	Акоотина	

664-01 30

Т.П. 411-1-121.85 -ОВ

Двухквартирный трехкомнатный коттедж

Стадия	Лист	Листов
РП	2	

Планы чердака, первого этажа и подполья (отопление от внешних сетей)

Воронежский филиал СОЮЗГИПРОЛЕСХОЗ

Копировал Ярош Ярош

Формат А2

Типовой проект 411-1-121.85 Альбом I

План чердака

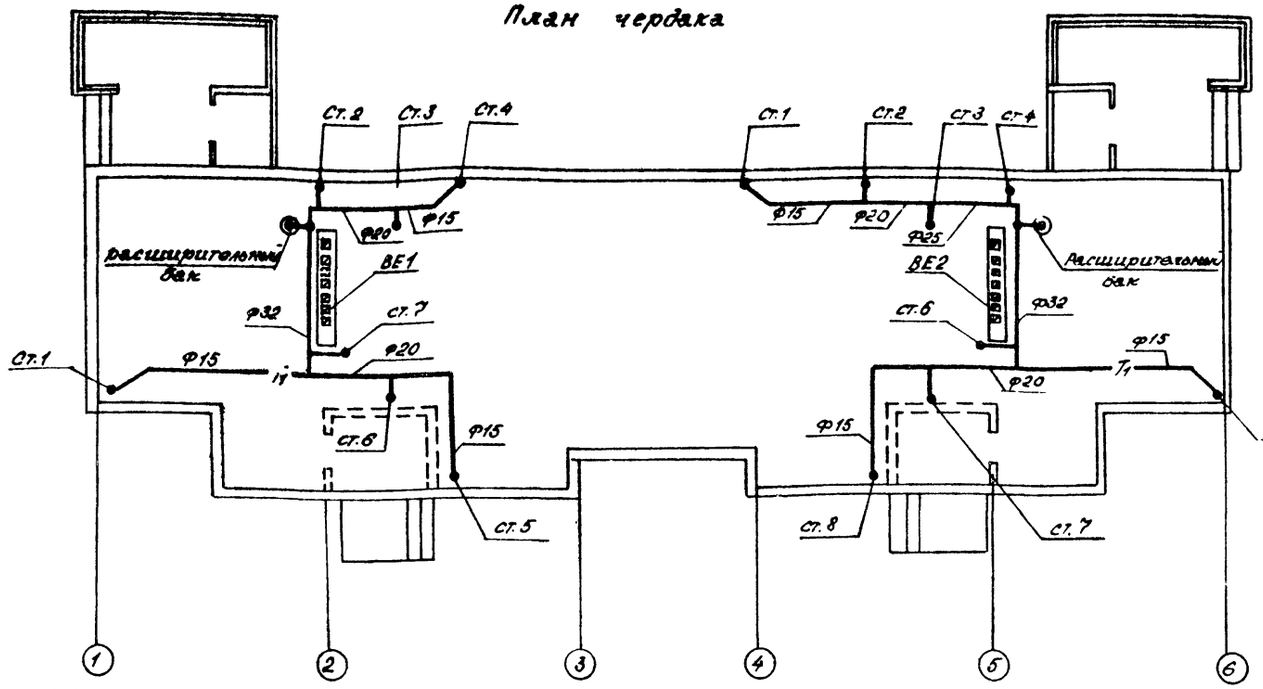

План подполья

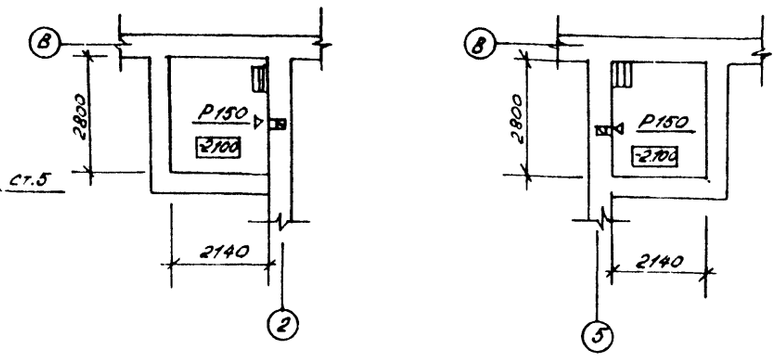

План первого этажа

РСВ1-2-500-6-1,65
РСВ1-2-500-6-2,09
РСВ1-2-500-6-2,62

РСВ1-2-500-6-2,09
РСВ1-2-500-6-2,62
РСВ1-2-500-6-3,16

КЧМ1-2У F=1,67м²

Полотенцесушитель
РСВ1-2-500-6-2,09
РСВ1-2-500-6-2,62
РСВ1-2-500-6-3,16

РСВ1-2-500-6-2,09
РСВ1-2-500-6-2,62
РСВ1-2-500-6-3,18

КЧМ1-2У F=1,67м²

РСВ1-2-500-6-1,65
РСВ1-2-500-6-2,09
РСВ1-2-500-6-2,62

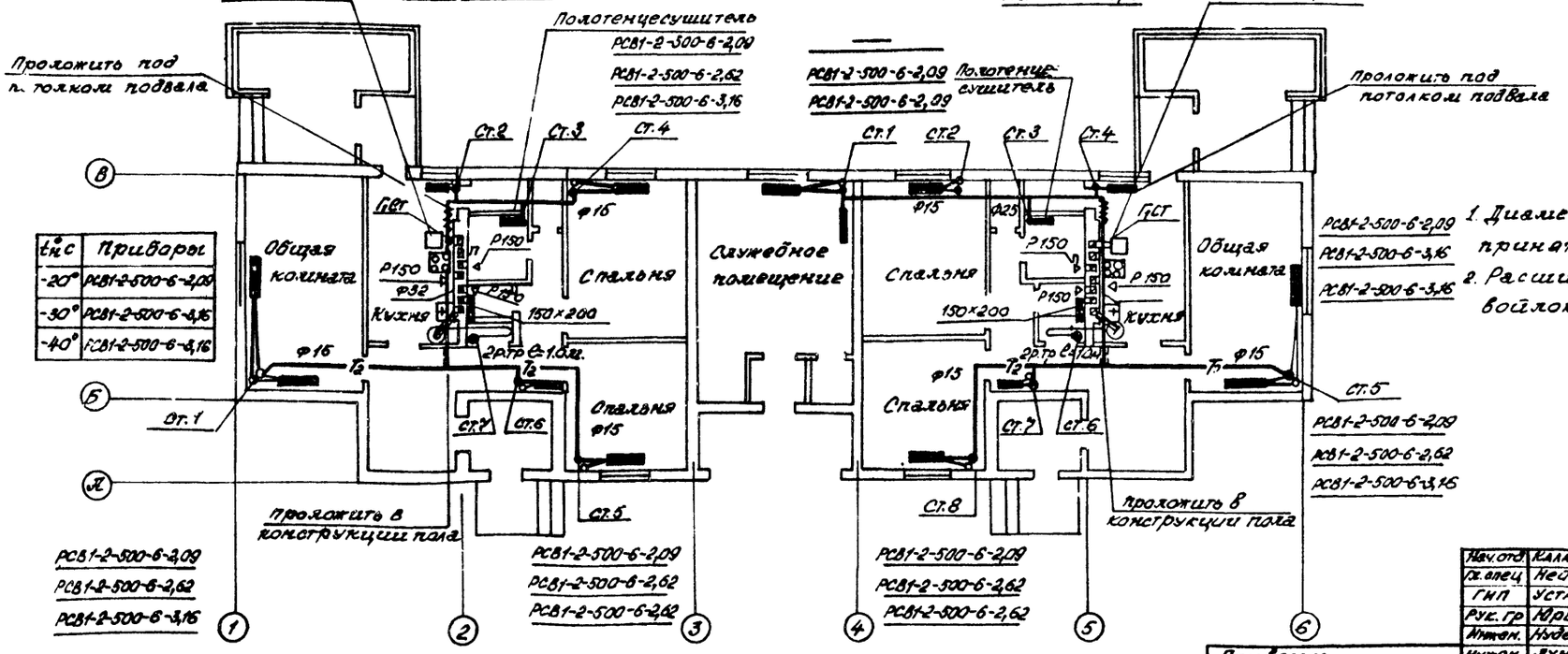

tнс	Приборы
-20°	РСВ1-2-500-6-2,09
-30°	РСВ1-2-500-6-3,16
-40°	РСВ1-2-500-6-3,16

РСВ1-2-500-6-2,62
РСВ1-2-500-6-3,?
РСВ1-2-500-6-3,?

РСВ1-2-500-6-2,62
РСВ1-2-500-6-3,?
РСВ1-2-500-6-3,?

1. Диаметры трубопроводов, не указанные на схеме принять 15мм.
2. Расширительный бак утеплить минеральным войлоком δ = 100 мм

Привязан

Инв.№

Нач.отд	Калабухов		
Гл.спец	Нейбург		
ГИП	Усталов		
Рук.гр	Юрьева		
Инженер	Нудельман		
Инженер	Лунина		
Н.контр	Ассютина		

664-01 31

Т.П. 411-1-121.85 - ОВ

Двухквартирный трехкомнатный коридор

Стадия	Лист	Листов
РП	3	

Планы чердака, первого этажа и подполья (вариант поквартирного отопления)

Воронежский филиал Союзгипролесхоз

Инв.№ подл. | Подпись и дата | Взам.инв.№ | Инв.№ дубл. | Подпись и дата

Согласовано

Типовой проект 411-1-121.85 Альбом I

Схема трубопроводов (отопление от внешних сетей)

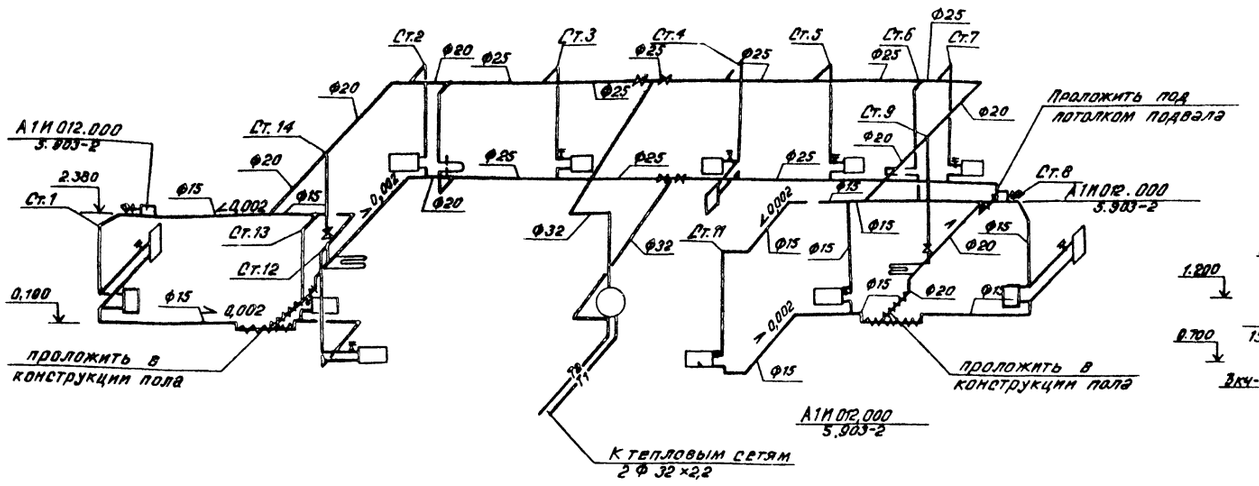

Узел управления

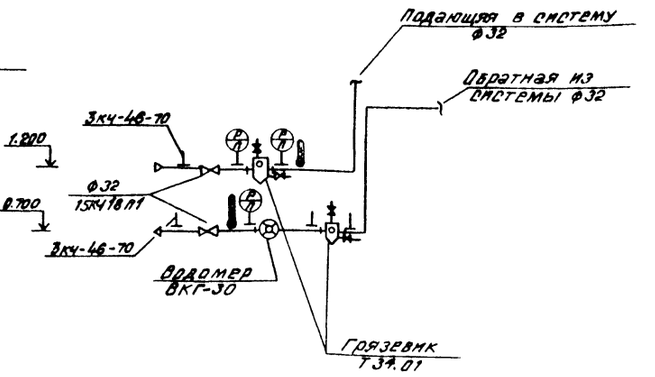

Схема обвязки котла

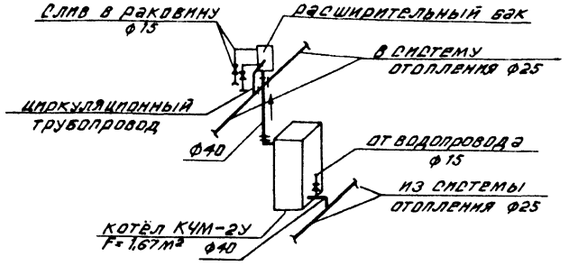

Схема трубопроводов (вариант поквартирного отопления)

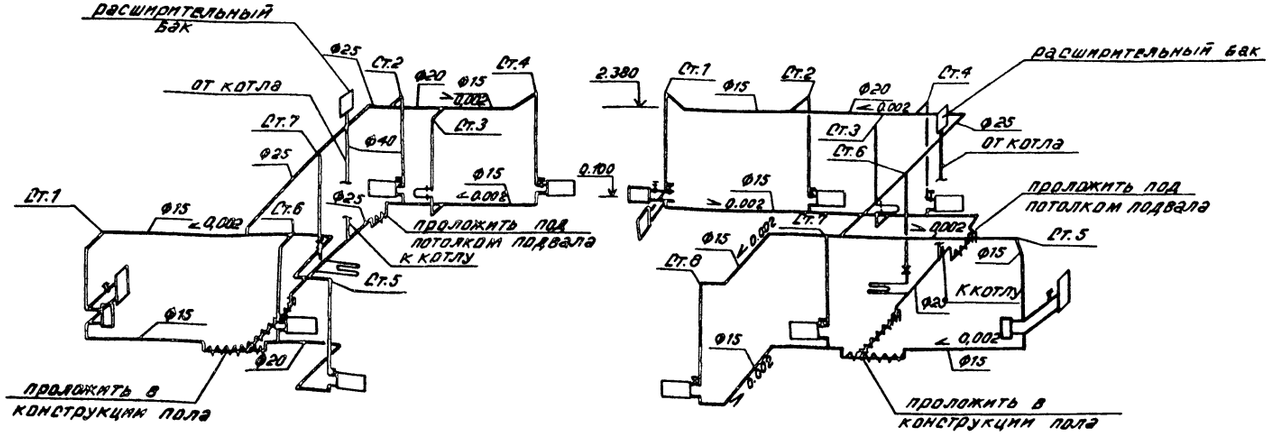

664-01 32

Нач.отд.	Калабухов		Т.П.411-1-121.85 -ОВ
Гл.спец.	Нейбург		
ГИП	Усталов		
Рук.гр.	Юрьева		
Инж.	Нудельман		
Инж.	Лунина		Двухквартирный трёхкомнатный кордон
Н.контр.	Аксютина		Стадия: РП; Лист: 4; Листов:
Привязан			Схема трубопроводов отопления от внешних сетей (вариант поквартирного отопления)
Инв №			Воронежский филиал "Союзгипролесхоз"

Инв.№ подл. | Подпись и дата | Взам.инв.№

Формат А2

Альбом I

Типовой проект 411-1-121.85

Ведомость рабочих чертежей основного комплекта марки „ГС"

Лист	Наименование	Примечание
1.	Общие данные	
2.	План на отм. 0,000, схема газопровода	

Ведомость ссылочных и прилагаемых документов

Обозначение	Наименование	Примечание
	Ссылочные документы	
5.905-1	Установка газовых приборов	
	и аппаратов в жилых и ком-	
	мунально-бытовых зданиях	
5.905-3	Индивидуальные и групповые	
	баллонные установки сжижен-	
	ного газа для жилого фонда	
	и коммунально-бытовых	
	потребителей	
	Прилагаемые документы	
ГС.СО	Спецификация оборудования	
	систем газоснабжения	
ГС.ВМ	Ведомость потребности в ма-	
	териалах систем газоснабжения	

Типовой проект разработан в соответствии с действующими нормами и правилами и предусматривает мероприятия, обеспечивающие взрывную взрывопожарную и пожарную безопасность при эксплуатации здания

Главный инженер проекта: (Усталов В.П.)

Общие указания

1. Газоснабжение жилого дома запроектировано от индивидуальных баллонных установок сжиженного газа.
2. Гидравлический расчёт и определение расхода газа произведены в соответствии со СНиП II-37-76 и рекомендациям „Саратовгипронинигаз".

План — схема

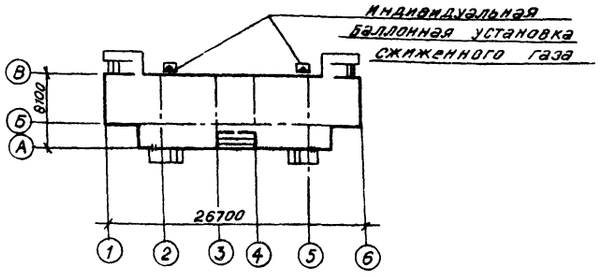

Привязан:

Инв.№

Нач.отд.	Калабухов	
Гл.спец.	Нейбург	
ГИП	Усталов	
Рук.гр.	Юрьева	
Инж.	Габарнищева	
Инж.	Лунина	
Н.контр.	Аксютина	

Т.П.411-1-121.85 -ГС

Двухквартирный трехкомнатный кордон

Стадия	Лист	Листов
РП	1	2

Общие данные

Воронежский филиал „СОЮЗГИПРОЛЕСХОЗ"

Инв.№ подл. | Подпись и дата | Взам.инв.№

Формат А3

План на отм. 0,000 (стены брусчатые)

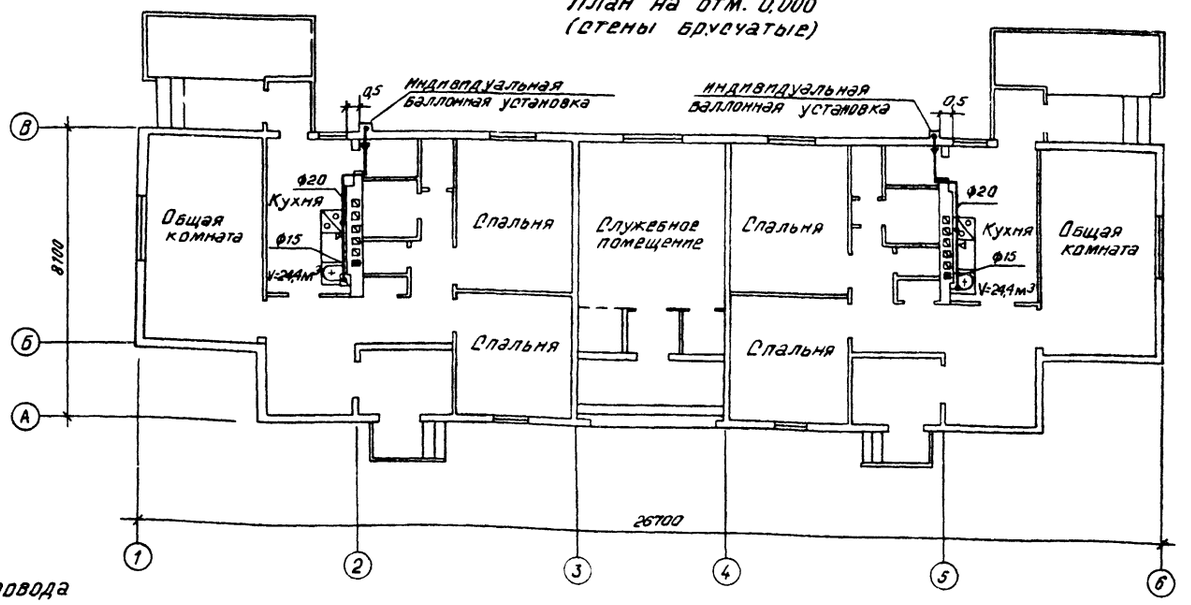

Схема газопровода

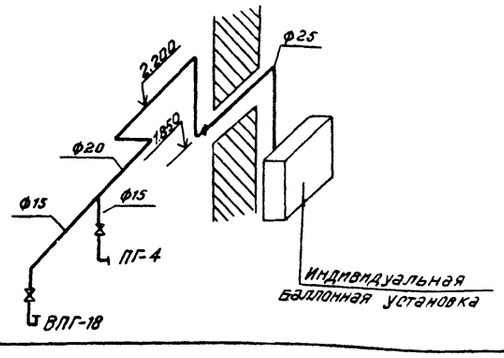

Привязан:

Инв.№

664-01

33

Нач.отд.	Калабухов	
Гл.спец.	Нейбург	
ГИП	Усталов	
Рук.гр.	Юрьева	
Инж.	Габарнищева	
Инж.	Лунина	
Н.контр.	Аксютина	

Т.П.411-1-121.85 -ГС

Двухквартирный трехкомнатный кордон

Стадия	Лист	Листов
РП	2	

План на отм. 0,000

Схема газопровода

Воронежский филиал „СОЮЗГИПРОЛЕСХОЗ"

Инв.№ подл. | Подпись и дата | Взам.инв.№ | Инв.№ дубл. | Группа БК | Группа ЭС | Забуева | Иванов | Лунина

Копировал Формат А3

Альбом I

Типовой проект 411-1-121.85

Ведомость чертежей основного комплекта марки „ЭО"

Лист	Наименование	Примечание
1.	Общие данные	
2.	План электрического освещения	
	Спецификация.	

Ведомость ссылочных и прилагаемых документов

Обозначение	Наименование	Примечание
	Ссылочные документы	
А75А (4.407-129)	Установка осветительных щитков	1972 г.
А181 (5.407-19)	Установка одиночных светильников с лампами накаливания.	1981
	Прилагаемые документы	
411-1- -ЭО,СО	Спецификация оборудования.	
-ЭО,ВМ	Ведомость потребности в материалах	

Расчетная схема сетей рабочего освещения

Магистральная сеть					Групповая сеть							
Номинальный ток плавкой вставки ампер	J расчетный ампер	Марка и сечение провода в кв. мм	Способ прокладки	Длина в метрах	NN групповых щитков, тип и установл. мощн.	Ток плавкой вставки или ток расцепителя автом.	NN групповых линий	Нагрузка группы в ваттах	Ток группы в амперах	Марка и сечение провода в кв. мм.	Потеря напряжения в %	Суммарная потеря напряжения в %
						32	1	6700	14.3	АВВГ 3×6	0.2	
						32	2	820	2.2	—"—		
						32	3	6700	14.3	—"—		
						16	1	5600		АВВГ-2×2.5		
						16	2			АВВГ-2×2.5		
						25	3	1100		АВВГ-3×2.5		
						16	1	640	2.91	АВВГ-2×2.5		
						16	2	180	0.55	АВВГ-2×2.5		
						25	3	—	—	резерв		
						16	1	5600		АВВГ-2×2.5		
						16	2			АВВГ-2×2.5		
						25	3			АВВГ-3×2.5		

Марка и сечение провода определяется при привязке проекта

ЯРВМ-6122 14.22

ЩК1101 щ.№1 6,7 WH

ЩК1101 щ.№2 0.82 WH

ЩК1101 щ.№3 6,7 WH

Не более 0.6%

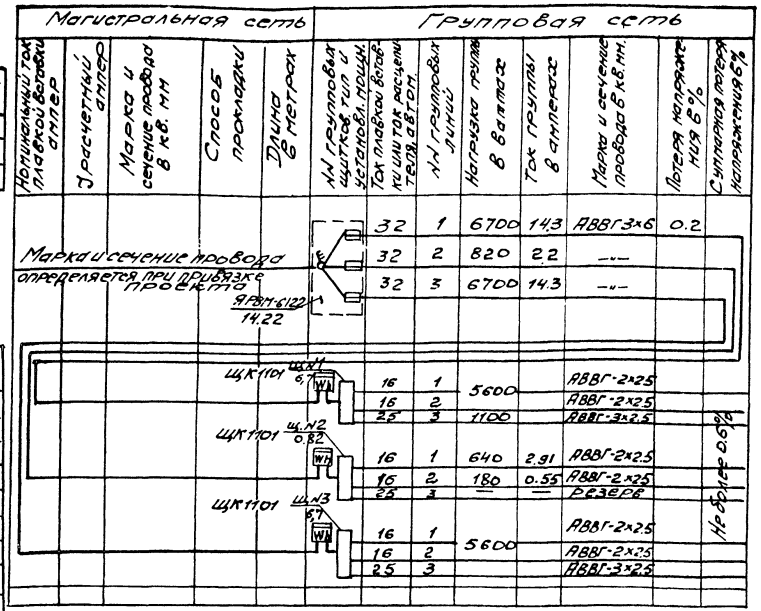

Общие указания

Проект разработан в соответствии с ПУЭ и инструкцией СН 544-82.

По степени обеспечения надежности электроснабжения двухквартирный трехкомнатный кордон относится к III категории. Напряжение сети принято - 380/220 вольт, напряжение у ламп накаливания - 220 вольт. Ввод проектом предусматривается от воздушных сетей. Защита ввода осуществляется столбовыми фарфоровыми предохранителями, устанавливаемыми на опоре низковольтной сети, с которой выполняется перекидка к дому. Ввод выполняется кабелем марки АВВГ сечением 6мм² в стальной тонкостенной трубе ф20мм. На вводе устанавливается ящик ЯРВМ-6122 от которого однофазными группами питание подается на квартирные щитки типа ЩК-1101 кабелем марки АВВГ.

Групповая осветительная сеть выполняется кабелем АВВГ скобами по стене, потолку. В передней квартиры установлен электрический звонок, провод к звонку и кнопке выполняется кабелем АВВГ. Сеть к штепсельной розетке с заземляющим контактом выполняется отдельной группой кабелем АВВГ 3×2,5.

При привязке проекта предусмотреть повторные заземления нулевого провода у ввода электросети в соответствии с главой II-4 ПУЭ.

Электромонтажные работы следует выполнять согласно СНиП III-33-76*

Показатели осветительной установки:
освещаемая площадь - 230м²
расчетная нагрузка - 14.22 квт.

Ведомость объемов электромонтажных работ

№ п.п.	Наименование работ	Ед. изм.	кол.	Примечание
1.	Установка светильников с лампами накаливания	шт.	29	
2.	Установка распределительных щитков	шт.	4	
3.	Установка выключателей и штепсельных розеток	шт.	62	
4.	Прокладка кабеля	м	420	

Проект разработан в соответствии с действующими нормами и правилами и предусматривает мероприятия, обеспечивающие взрывную и взрывопожарную и пожарную безопасность при эксплуатации здания

Гл. инженер проекта [подпись] /Усталов/

Согласовано: Группа СВ Юрьева 20 мм; Группа АС Федорова; Группа ВК Зайцева

Инв. № подл. | Подпись и дата

664-01 34

Нач. отд.	Калабуков	[подпись]	
Гл. спец.	Нейбург	[подпись]	
ГИП	Усталов	[подпись]	
Рук. гр.	Иванов	[подпись]	
Инженер	Бирюкова	[подпись]	
Н. контр.	Иванова	[подпись]	

Привязан

Т.П. 411-1-121.85 ЭО

Двухквартирный трехкомнатный кордон

Стадия	Лист	Листов
РП	1	2

Общие данные

Воронежский филиал СОЮЗГИПРОЛЕСХОЗ

копировал [подпись] формат А2

Типовой проект 411-1-121.85 Альбом I

План на отм. 0.000

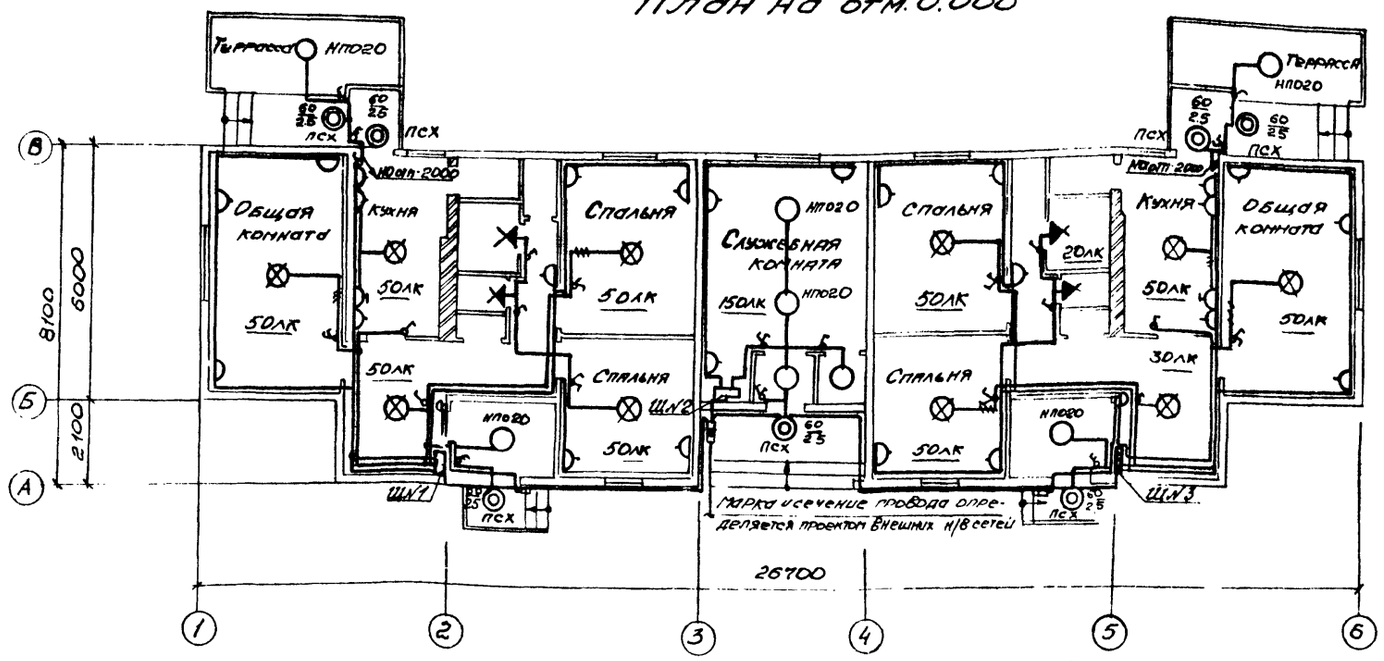

План подполья

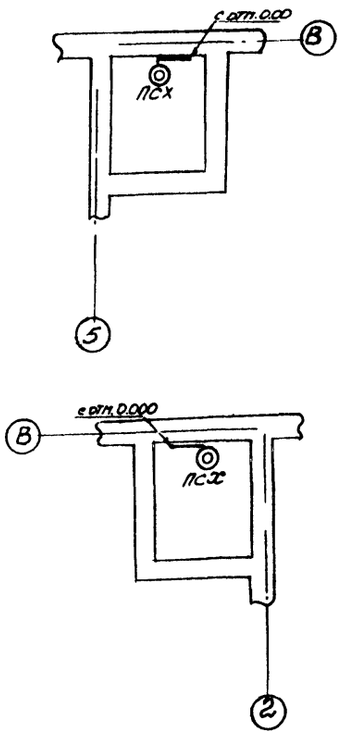

Спецификация (начало)

Марка поз.	Обозначение	Наименование	Кол.	Масса ед. кг.	Примечание
1	2	3	4	5	6
		Электрооборудование			
1	3-В счетчиков г. Вильнюс	Счетчик активной энергии СО-2М2-10А	3		Установка на щите
2		Ящик с рубильником и предохранителем с плавкой вставкой 3х30 ЯРВМ-6122	1		
3	3-В электроконструкций г. Казань	Щиток квартирный на 3 группы с 4 пр. предохранителями Ц-27с плавкими вставками 2х16, 1х25 ЦИК-1101	3		
4		клеммные колодки	10		
		Патрон пластмассовый настенный ИНД 0122	4		
5	Объединение „Ватра"	Светильник настенный ПСХ-60 Арт 135	9		
6		То же потолочный НПО20х100/РД0-01	4		
7		Лампа накаливания Б220-235-100	5		
8		Б220-235-60	23		
9		Б220-235-40	4		

Спецификация (окончание)

Марка поз.	Обозначение	Наименование	Кол.	Масса ед. кг.	Примечание
		Изделия ГЭМ			
10		Скобы для крепления проводов У-641	23б/62	шт/кг	
11		Коробка ответвительная У192	70		
12		Коробка для установки выключателей и штепсельных розеток У195	62		
13		Выключатель однополюсный герметический 250В, 6А ИНД 02.11-03	2		
14		Выключатель для скрытой установки 250В, 6А ИНД. 02.12-03	12		
15		То же ИНД. 02.12-14	12		
16		Розетка штепсельная двухполюсная ИНД 05.13-02	24		
		Тоже с заземляющим контактом У210	2		
17		Звонок электрический ЗП-220; 220В	2		
18		Кнопка звонковая ИНД. 0703	2		
19		Предохранитель фарфоровый столбовой Вставкой 20А ИНД 1102	4		
		Материалы			
20		Кабель с алюминиевой жилой напряжением 0,66кВ АВВГ			
		сеч. 3х6мм² м	80		
		сеч. 3х2,5мм², м	60		
		сеч. 2х2,5мм², м	280		
		Трубо стальная тонкостенная ф20, мм	1.5		

Согласовано: Группа „АС" Федорова; Группа „ОВ" Юрасов; Группа „ВК" Зощенко

Инв. № подл. | Подпись и дата | Взам. инв. №

Привязан

Инв. №

Нач. отд.	Малявучков	
Гл. спец.	Нейбург	
ГИП	Усталов	
Рук. гр.	Иванов	
Инженер	Бирюкова	
Н. контр.	Иванова	

664-01 35

Т.П. 411-7-121.85 ЭО

Двухквартирный трехкомнатный кордон

Стадия	Лист	Листов
РП	2	

Электроосвещение План сетей. Спецификация.

Воронежский филиал Гипзгипролесхоз

Альбом I

Типовой проект 411-1-121.85

Ведомость чертежей основного комплекта марки „СС"

Лист	Наименование	Примечание
1	Общие данные	
2	Слаботочные сети	

Ведомость ссылочных и прилагаемых документов

Обозначение	Наименование	Примечание
	Ссылочные документы	
ГОСТ 21.603-80	Связь и сигнализация	
	Рабочие чертежи	
ВСН 33-77	Временная инструкция о соста-	Госгражданстрой
Раздел 7	ве и оформлении рабочих	
	чертежей жилых и обществен-	
	ных зданий и сооружений	
	Устройства связи и сигнали-	
	зации	
	Прилагаемые документы	
411-1- -СС,СО	Спецификация оборудования	
-СС,ВМ	Ведомость потребности в	
	материалах	

Общие указания.

Проектом телефонизации и радиофикации здания кордона двухквартирного трехкомнатного предусматриваются следующие варианты вводов:

для телефонной сети-кабельный и воздушный от опоры;

для радиотрансляционной сети-воздушный от опоры и от трубостойки.

В здании устанавливается один телефонный аппарат типа ТА-12 и девять абонентских громкоговорителей мощностью по 0.25вт. Абонентская телефонная сеть выполняется кабелем марки ТРП 1×2×0.5

При варианте воздушного ввода телефонной сети от опоры устанавливается абонентское защитное устройство типа АЗУ-2 и ввод выполняется проводом марки ЛТВ 2×0.6, в стальной трубе.

При варианте ввода радиотрансляционной сети от опоры абонентский понижающий трансформатор устанавливается в тамбуре, а при вводе от трубостойки - на трубостойке.

Абонентская радиотрансляционная сеть внутри здания выполняется проводом марки ПТПЖ 2×0.6.

Установка телевизионной и радиотрансляционной трубостоек дана в архитектурно-строительной части проекта.

Для защиты слаботочных устройств от атмосферных разрядов предусматривается устройство молниеотвода.

Молниеотвод выполняется из круглой стали диаметром 8мм, которая прокладывается по поверхности крыши и покрывается битумом за два раза. Вертикальный спуск молниеотвода выполняется по стене на штырях или скобах.

Для заземления трубостоек и АЗУ используется заземляющее устройство повторных заземлений нулевой жилы кабеля АВВГ на вводе электросети.

Спецификация

Марка поз.	Обозначение	Наименование	Кол	Примечание
		Телефонизация		
1	ГОСТ 9686-68	Аппарат телефонный ТА-72	1	
2		Коробка КРТ-10×2	1	
3	ГОСТ6524-75	Защитное устройство		для ввода от опоры
		АЗУ-2	1	
4	ГОСТ8133-77	Провод марки ЛТВ-2×0.6м	6.0	для ввода от опоры
5		Кабель ТРП 1×2×0.5 м	20	
6		Труба стальная ф32×2.м	3	
		Радиофикация		
1	ГОСТ 8715-78	Радиостойка таб. 0.8м	1	для ввода от трубостойки
2	ГОСТ 7659-80	Абонентский трансфор-		
		матор ТАМУ-10Т	1	
3	ГОСТ10040-75*	Коробка разветвитель-		
		ная УК-2П	3	
4	ГОСТ10040-75*	Коробка ограничитель-		
		ная УК-2С	5	
5	ГОСТ 8659-78	Радиорозетка типа РШО	9	
6	ГОСТ 10254-75*	Провод марки ПТПЖ 2×1.2	40	
7		Провод марки ПТПЖ 2×0.6	100	
8		Труба стальная ф32×2мм	5	
		Телевидение		
1	ГОСТ 11289-80	Антена типа „ЛТВК"	1	
2	ТУ622.047	Коробка разветвитель-		
		ная КРТ-3 м	1	
3	ТУ622-047	Коробка распреде-		
		лительная КРТ-6	1	
4	ГОСТ 11326.12-79	Кабель марки РК-75-9-13	30	
		Заземление		
1	ГОСТ 2590-71*	Сталь круглая ф8мм	20	

Согласовано

Группа „СВ"	Юрьева	[illegible]
Группа „АС"	Федорова	[illegible]
Группа „ВК"	Зайцева	[illegible]

Взам. инв. №

Подпись и дата

Инв. № подл.

Проект разработан в соответствии с действующими нормами и правилами и предусматривает мероприятия, обеспечивающие взрывную и взрывопожарную и пожарную безопасность при эксплуатации здания.

Гл. инженер проекта [signature] /Усталов/

664-01 36

Нач. отд.	Калабухов	[signature]	
Гл. спец.	Нейбург	[signature]	
ГИП	Усталов	[signature]	
Рук. гр.	Иванов	[signature]	
Инженер	Бирюкова	[signature]	
Н. контр.	Иванова	[signature]	

Привязан

Т.П.411-1-121.85 СС

Двухквартирный трехкомнатный кордон	Стадия	Лист	Листов
	РП	1	2
Общие данные	Воронежский филиал СОЮЗГИПРОЛЕСХОЗ		

Альбом I

Типовой проект 411-1-121.85

План на отм. 0.000
(вариант ввода радиосети - от трубостойки телефонной сети - кабельный).

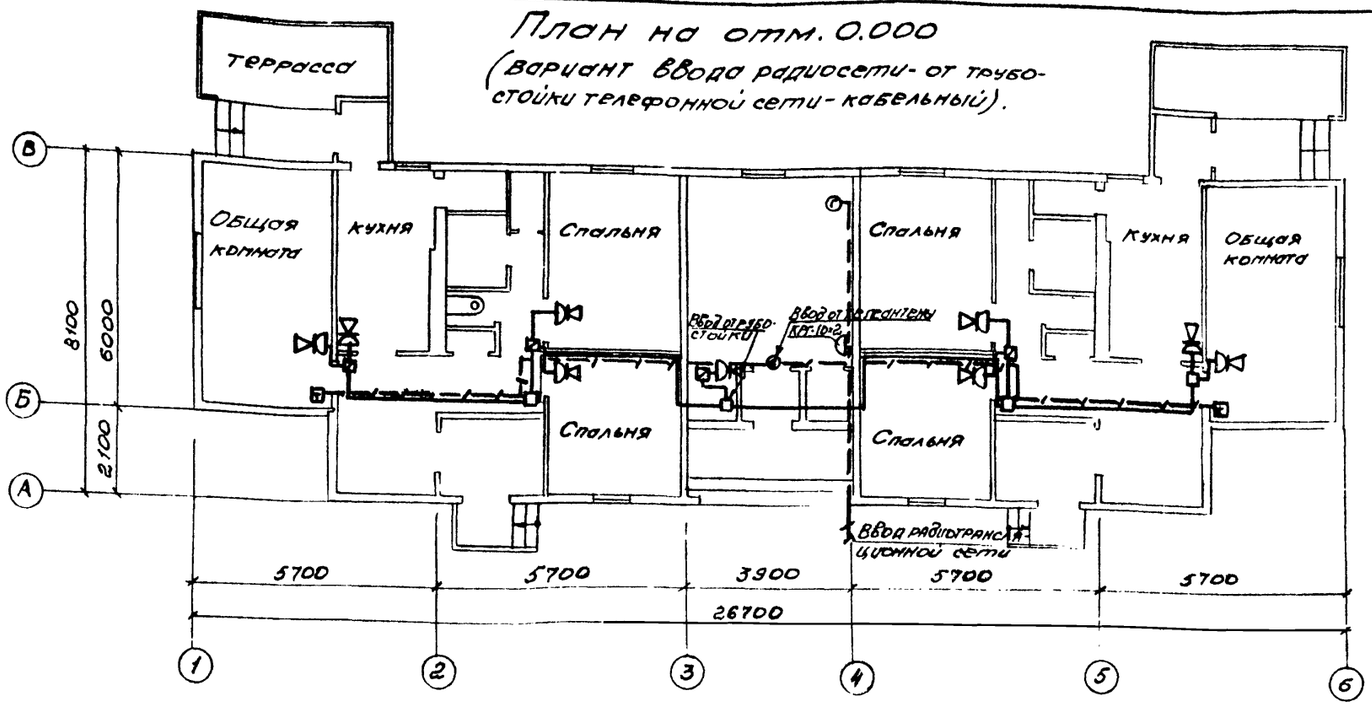

План на отм. 0.000
(Вариант ввода радиосети и телефонной сети от опоры).

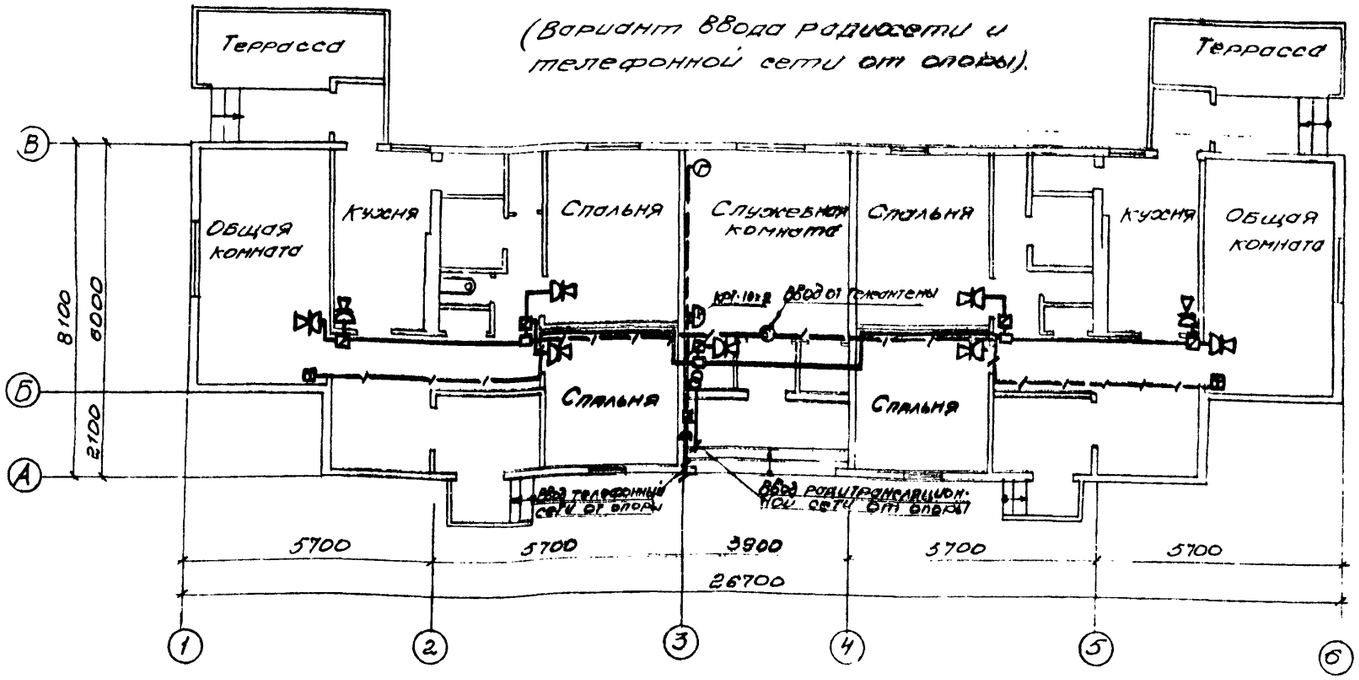

Схема расположения устройств связи

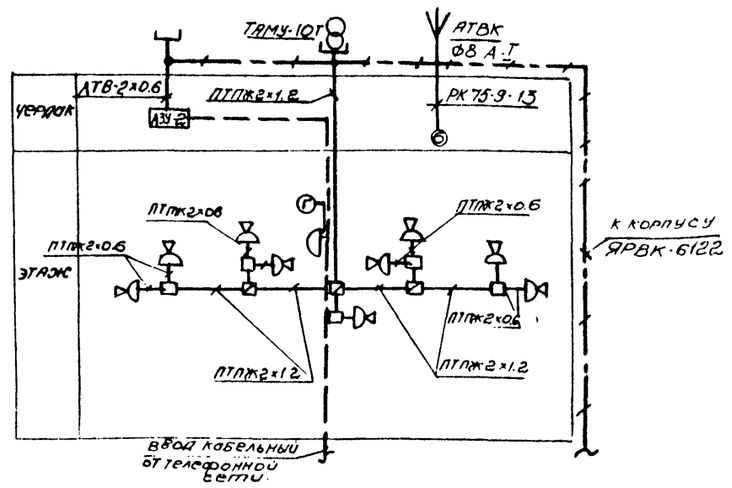

Согласовано

Группа „АС"	Федорова	
Группа „ОВ"	Юрьева	
Группа „ВК"	Зайцева	

Инв. № подл.	Подпись и дата	Взам. инв. №

664-01

37

Нач. отд.	Калабухов	
Гл. спец.	Нейбург	
ГИП	Усталов	
Рук. гр.	Иванов	
Инжен.	Бирюкова	
Н. контр.	Иванова	

Т.П. 411-1-121.85 -СС

Привязан

Инв. №

Двухквартирный трехкомнатный кордон.

Стадия	Лист	Листов
РП	2	

Слаботочные сети

Воронежский филиал СОЮЗГИПРОЛЕСХОЗ

Копировал

формат А2

gost.e-ecolog.ru