ТИПОВОЙ ПРОЕКТ
506-167.89
НАСОСНАЯ СТАНЦИЯ ПРОИЗВОДИТЕЛЬНОСТЬЮ 270-420 м³/ч ДЛЯ АВИАТОПЛИВА НА СКЛАДАХ ГСМ

АЛЬБОМ III

КЖИ Строительные изделия

УТВЕРЖДЕН МГА СССР
РАСПОРЯЖЕНИЕМ ОТ 15.02 1989 г.

РАЗРАБОТАН
ГПИ и НИИ ГА АЭРОПРОЕКТ
НАЧАЛЬНИК ИНСТИТУТА В.Н.ИВАНОВ
ГЛАВНЫЙ ИНЖЕНЕР ПРОЕКТА В.Н.ЧУКОВСКИЙ

Копировал: Формат А3

gost.e-ecolog.ru

ТИПОВОЙ ПРОЕКТ
506-167.89
НАСОСНАЯ СТАНЦИЯ ПРОИЗВОДИТЕЛЬНОСТЬЮ 270-420 м³/ч ДЛЯ АВИАТОПЛИВА НА СКЛАДАХ ГСМ

АЛЬБОМ III

КЖИ Строительные изделия

Копировал Сапиц Формат А3

Содержание альбома

Альбом III

ТП 506-167.89

Обозначение	Наименование	Стр.	Примечание
	Титульный лист	1	
	Содержание альбома	2,3	
ТП506-167.89 - КЖСИ-ТУ	Технические условия	4	
-01.00	Колонна (К-48-3-1; К-48-3-2;	5	
	К-48-3-3; К48-25-1; К-48-25-2)		
-01.00СБ	Колонна (К48-3-1, К-48-3-2, К48-3-3,	6	
	К48-25-1, К-48-25-2) Сборочный чертеж		
-02.00	Балка (1БСТБ-4-АIV-1, 1БСТБ-6-АIV-1	7	
	1БСТБ-6-АIV-2)		
-03.00	Плита (ПВ4-ЧАIV-1; ПВ10-ЧАIVТ-1,	8	
	ПВ10-ЧАIVТ-2)		
-04.00	Плита (ПГ-ЧАIVТ-1; ПГ-ЧАIVТ-2,	9	
	ПГ-ЧАIVТ-3)		
-05.00	Плита (ПГ-ЧАIVТ-4; ПГ-ЧАIVТ-5;	10	
	ПГ-ЧАIVТ-6)		
-04.01	Каркас плоский (КР1; КР2)	11	
-06.00	Панель стеновая (ПС60.12.20-2л-3У;	12,13	
	ПС60.12.25-3л-3У, ПС60.12.30-3л-3У;		
	ПС60.18.20-2л-3У; ПС60.18.25-2л-3У;		
	ПС60.18.30-2л-3У; ПС62,5.12.20-2л-1,3У;		
	ПС63.12.25-3л-1,3У, ПС63,5.12.30-3л-1,3У		
	ПС62,5.18.20-1л-1,3У; ПС63.18.25-3л-1,3У;		
	ПС63,5.18.30-2л-1,3У)		
-06.00.СБ	Панель стеновая (ПС60.12.20-2л-3У;	14	
	ПС60.12.25-3л-3У, ПС60.12.30-3л-3У;		

Обозначение	Наименование	Стр.	Примечание
	ПС60.18.20-2л-3У; ПС60.18.25-2л-3У;		
	ПС60.18.30-2л-3У; ПС62,5.12.20-2л-1,3У;		
	ПС63.12.25-3л-1,3У; ПС63,5.12.30-3л-1,3У;		
	ПС62,5.18.20-1л-1,3У; ПС63.18.25-2л-1,3У;		
	ПС63,5.18.30-2л-1,3У Сборочный чертёж		
ТП506-167.89 - КЖСИ-07.00	Панель стеновая ПС60.12.20-2л-48;	15	
	ПС60.12.25-3л-48; ПС60.12.30-3л-48;		
	ПС60.12.20-2л-32; ПС60.12.25-3л-32;		
	ПС60.12.30-3л-32; ПС62,5.12.20-2л-1,33;		
	ПС63.12.25-3л-1,33; ПС63,5.12.30-3л-1,33;		
-07.00СБ	Панель стеновая ПС60.12.20-2л-48;	16	
	ПС60.12.25-3л-48; ПС60.12.30-3л-48;		
	ПС60.12.20-2л-32; ПС60.12.25-3л-32;		
	ПС60.12.30-3л-32; ПС62,5.12.20-2л-1,33		
	ПС63.12.25-3л-1,33; ПС63,5.12.30-3л-1,33		
	Сборочный чертёж		
-08.00	Панель стеновая ПС62,5.12.20-2л-1,47;	17	
	ПС63.12.25-3л-1,47; ПС63,5.12.30-3л-1,47;		
	ПС62,5.12.20-2л-2,47Т; ПС63.12.25-3л-2,47Т;		
	ПС63,5.12.30-3л-2,47Т; ПС60.12.20-2л-47;		
	ПС60.12.25-3л-47; ПС60.12.30-3л-47		
-08.00.СБ	Панель стеновая ПС62,5.12.20-2л-1,47;	18	
	ПС63.12.25-3л-1,47; ПС63,5.12.30-3л-1,47;		
	ПС62,5.12.20-2л-2,47Т; ПС63.12.25-3л-2,47Т;		
	ПС63,5.12.30-3л-2,47Т; ПС60.12.20-2л-47;		
	ПС60.12.25-3л-47; ПС60.12.30-3л-47.		

Инв.№ подл. | Подпись и дата | Взам.инв.№

Копировал: [illegible] Формат А3

Обозначение	Наименование	Стр.	Примечание
ТП 506-167.89-КЖИ — 09.00	Панель стеновая ПСБО.12.20-2л-35;	19	
	ПСБО.12.25-3л-35; ПСБО.12.30-3л-35		
— 10.00	Панель стеновая ПСБ2.5.12.20-2л-(49А	20	
	ПСБ3.12.25-3л-(49А; ПСБ3.5.12.30-3л-(49А		
	ПСБ2.5.12.20-2л-249; ПСБ3.12.25-3л-249;		
	ПСБ3.5.12.30-3л-249		
— 10.00 СБ	Панель стеновая ПСБ2.5.12.20-2л-(49А	21	
	ПСБ3.12.25-3л-(49А; ПСБ3.5.12.30-3л-(49А		
	ПСБ2.5.12.20-2л-249; ПСБ3.12.25-3л-249;		
	ПСБ3.5.12.30-3л-249 Сборный чертеж		
— 11.00	Панель стеновая ПСБ2.5.18.20-1л-(34А	13	
	ПСБ3.18.25-2л-(34А; ПСБ3.5.18.30-2л-(34А		
	ПСБ2.5.18.20-1л-234; ПСБ3.18.25-2л-234;		
	ПСБ3.5.18.30-3л-234		
— 11.00 СБ	Панель стеновая ПСБ2.5.18.20-1л-(34А	22	
	ПСБ3.18.25-2л-(34А; ПСБ3.5.18.30-3л-(34А		
	ПСБ2.5.18.20-1л-234; ПСБ3.18.25-2л-234;		
	ПСБ3.5.18.30-2л-234 Сборный чертеж		
— 12.00	Панель стеновая ПСЗО.18.20-6л-51А	23	
	ПСЗО.18.25-6л-51А; ПСЗО.18.30-6л-51А		
— 13.00	Насадка фахверка (НЗ1; Н2)	5	
— 14.00	Насадка фахверка НФ1	27	
— 15.00	Плита перекрытия каналов	24	
	сетчатая П1-5-1		
— 15.01	Изделие закладное МН1	11	
— 16.00	Изделие закладное РМ1 РМ2	25	
— 17.00	Изделие закладное РМ3 РМ4 РМ5	26	

Инв. № подл. | Подпись и дата | Взам. инв. №

Альбом III

Альбом содержит рабочие чертежи индивидуальных железобетонных и металлических изделий выполненных с учетом действующих типовых и унифицированных решений.

Колонны

Техническое описание, требования и перечень нормативных документов см. типовую серию 1.423-3 вып. 1

Колонны отличаются от типовых только наличием дополнительных закладных деталей

Балки

Техническое описание, требования и перечень нормативных документов см. типовую серию 1.462.1-10/80 вып. 1

Балки отличаются от типовых наличием дополнительных закладных деталей.

Плиты перекрытия каналов

Техническое описание, требования и перечень нормативных документов см. типовую серию 3.006.1-2.87 вып. 2

Плиты отличаются от типовых наличием обрамления и дополнительных закладных деталей.

Панели стеновые

Техническое описание, требования и перечень нормативных документов см. типовую серию 1.032.1-1 вып. 1-1

Стеновые панели отличаются от типовых наличием дополнительных закладных изделий.

Металлические изделия

Изготовление сварных каркасов производится контактной точечной сваркой. Сварка всех точек пересечения стержней является обязательной. Требования по изготовлению каркасов см. ГОСТ 14098-85 СН 393-78.

Для сварных каркасов принята арматура А Е, Ra=355 МПа (3600 кгс/см²) по ГОСТ 5781-82"

Для изготовления закладных деталей и насадок применяется прокатная сталь марки ВСт3кп2-1 по ТУ 14-1-3023-80 и ручная сварка электродом типа Э-42 по ГОСТ 9467-75. Типы сварных швов по ГОСТ 5264-80

Анкера в закладных деталях выполняются из стали класса А I. Необетонируемые поверхности закладных деталей, анкеров покрываются антикоррозионной защитой в виде цинковой металлизации толщиной 120... 150 мкм. Насадки фахверка окрасить масляной краской за два раза по грунту. Требования по изготовлению закладных деталей, анкеров см. пояснительную записку типовой серии 3.400-6/76 „Унифицированные закладные детали сборных железобетонных конструкций."

						ТП 506-167.89 -КЖИ-ТУ	
Привязан				Гип	Ушатский		12.88
				Нач.отд.	Стогорова		12.88
				Нач.сект.	Кобрев		12.88
				Гл.спец.	Калинкина		12.88
				Рук.гр.	Калинин		12.88
Инв.№				Инженер	Овчинников		12.88
						Технические условия	Стадия: 2 / Лист: 1 / Листов: 1
							АЭРОПРОЕКТ Москва

Копировал Формат А3

Инв. № подл. | Подпись и дата | Взам. инв. №

Альбом III

Поз.	Обозначение	Наименование	Кол. на испол. ТП506-167.89 - КЖИ-01.00					Примечание
			-	-01	-02	-03	-04	
		Документация						
	ТП506-167.89 - КЖИ-ТУ	Технические условия	✕	✕	✕	✕	✕	
	ТП506-167.89 - КЖИ-01.00СБ	Сборочный чертеж	✕	✕	✕	✕	✕	
		Сборочные единицы						
1	1.423-3 в.1	Колонна К-48-3	1	1	1	—	—	
2	1.423-3 в.1	К48-25	—	—	—	1	1	
		Изделия закладные						
3	1.423-3 в.2	МН 1-1	1	1	1	—	—	
4	1.423-3 в.2	МН 1-12	2	2	—	2	—	
5	1.423-3 в.2	М 1-13	2	2	3	—	—	
6	1.424.1-5 в.5/87	МН-17	2	2	2	2	2	

Привязан

Инв. №

ГИП	Чуковский		Х.88
Н.контр.	Слесарева		Х.88
Начотд.	Яковлев		Х.88
Гл.спец.	Калачанов		Х.88
Рук.гр.	Калинин		Х.88
Зав.лаб.	Сорокоумова		Х.88
Техник	Кусинова		Х.88

ТП506-167.89-КЖИ-01.00

Колонны К48-3-1; К48-3-2; К48-3-3; К48-25-1; К48-25-2

Стадия	Лист	Листов
Р		1

АЭРОПРОЕКТ Москва

Копировал | Формат А4

Альбом III

Инв. № подл. | Подпись и дата | Взам. инв. №

ГИП	Чуковский		Х.88
Н.контр.	Слесарева		Х.88
Начотд.	Яковлев		Х.88
Гл.спец.	Калачанов		Х.88
Рук.гр.	Калинин		Х.88
Зав.лаб.	Сорокоумова		Х.88
Техник	Кусинова		Х.88

ТП506-167.89 - КЖИ-13.00

Колонны К48-3-1; К48-3-2; К48-3-3; К48-25-1; К48-25-2

Стадия	Масса	Масштаб
Р		1:10

АЭРОПРОЕКТ Москва

Копировал | Формат А4

Привязан

Инв. №

Поз.	Наименование	Кол. на изд.	Примечание
		-	-01
1	Каркас арматурный 6Ø10 А-III ГОСТ 5781-82 ГОСТ 5781-75	1	1
	2.380	1	1

Обозначение	Марка	Кол.	Масса кг
ТП506-167.89-КЖИ-13.00			
-01	КЖ1	1	19.40
	КЖ2	2	19.40

Рис 1

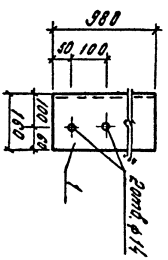

Рис 2

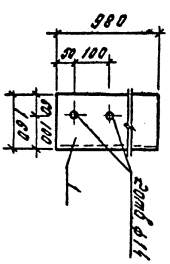

Копировал

Формат А4

Альбом III

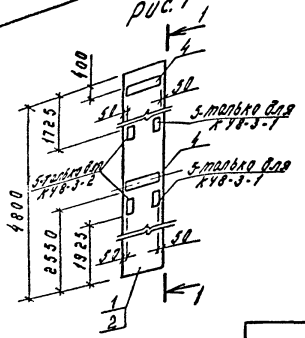

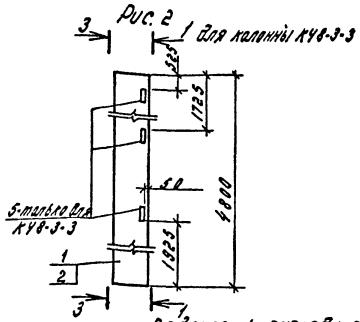

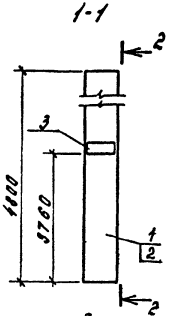

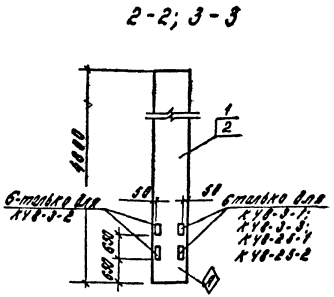

Ведомость расхода стали на дополнительные закладные изделия на элемент, кг

Марка элементов	Изделия закладные																					Общий расход
	Арматура класса										Прокат марки										Всего	
	А I			А III							В Ст3 кп2											
	ГОСТ 5781-82*										ГОСТ 19903-74*				ГОСТ 103-76			ГОСТ 8509-86				
	ф6		Итого	ф12	ф14	ф22	ф25			Итого	-10х200	-10х300		Итого	δ=8		Итого	L63/5		Итого		
К48-3-1																						
К48-3-2	0,20		0,20	3,28	200	1,40				8,28	9,20	6,83		16,03				2,88		2,88	28,59	28,59
К48-3-3				0,72			1,60			5,72				6,83	1,20		1,20	4,32		4,32	18,27	18,27
К48-25-1				2,80						4,40	9,20			9,20							14,80	14,80
К48-25-2										1,60											2,80	2,80

1. Закладную в верхнем торце колонны и закладную поз. 6 связать с рабочей арматурой

Обозначение	Марка	Рис.	Масса, кг
ТП506-167.89 - КЖИ-01.00	К48-3-1	1	1300,0
-01	К48-3-2		
-02	К48-3-3	2	
-03	К48-25-1	1	
-04	К48-25-2	2	

Инв. № подл. | Подпись и дата | Взам. инв. №

Привязан.

Инв. №

ГИП	Чуковский		Х.88
Н. контр.	Слесарева		Х.88
Начотд.	Яковлев		Х.88
Гл. спец.	Молчанов		Х.88
Рук. гр.	Калинин		Х.88
Вед. инж.	Сократова		Х.88
Техник	Мусинова		Х.88

ТП506-167.89-КЖИ-01.00-СБ

Колонна К48-3-1; К48-3-2; К48-3-3; К48-25-1; К48-25-2 Сборочный чертеж

Стадия	Масса	Масштаб
Р	см. табл.	1:30

Лист | Листов 1

АЭРОПРОЕКТ МОСКВА

Копировал

Формат А3

Альбом III

Ведомость расхода стали на дополнительные закладные детали на один элемент, кг

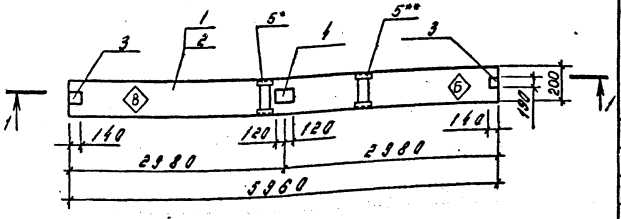

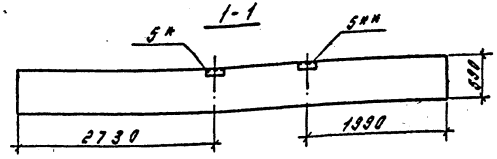

Марка элемента	Изделия закладные: Арматура класса AIII, ГОСТ 5781-82 ф8	ф10		Итого	Прокат марки Ст3кп2, ГОСТ 19903-74 6×140	6×130		Итого	ГОСТ 8510-86		Итого	Всего	Общий расход
1БСГ6-1-АIIIТ-1				1,20								5,85	5,85
1БСГ6-6-АIIIТ-1	1,20	4,20		1,40	2,50	2,15		4,65	3,08		3,08	9,13	9,13
1БСГ6-6-АIIIТ-2													

Поз.	Обозначение	Наименование	Кол. на -	-01	-02	Примечание
		Документация				
	ТП506-167.89 КЖИ-ТУ	Технические условия	X	X	X	
		Сборочные единицы				
1	1.462.1-10/80 Вып.1	Балка 1БСГ6-1-АIIIТ	1			
2		1БСГ6-6-АIIIТ		1	1	
		Изделия закладные				
3	1.462.1-10/80 В.2	М5	2	2	2	
4		М6	1	1	1	
5		М8		1	1	

*) Только для 1БСГ6-6-АIIIТ-2
**) Только для 1БСГ6-6-АIIIТ-1

Обозначение	Марка
ТП506-167.89-КЖИ-02.00	1БСГ6-1-АIIIТ-1
-01	1БСГ6-6-АIIIТ-1
-02	1БСГ6-6-АIIIТ-2

Привязан

Инв.№

ГИП	Чуковский		X.88
Н.контр.	Сперанова		X.88
Нач.отд.	Яковлев		IX.88
Гл.спец.	Налунов		IX.88
Рук.гр.	Калинин		IX.88
Вед.инж.	Сидорова		IX.88
Техник	Мусинова		IX.88

ТП506-167.89-КЖИ-02.00

Балка 1БСГ6-1-АIIIТ-1; 1БСГ6-1-АIIIТ-1; 1БСГ6-6-АIIIТ-2

Стадия	Масса	Масштаб
Р	11390	-
Лист		Листов 1

АЭРОПРОЕКТ МОСКВА

Копировал Формат А3

Инв.№ подл. | Подпись и дата | Взам.инв.№

Альбом III

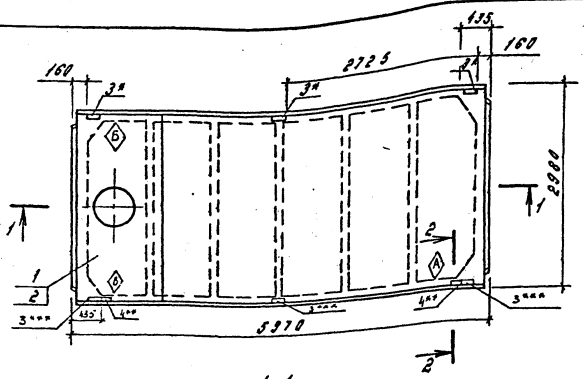

1-1

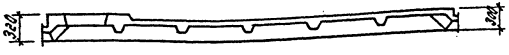

2-2

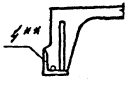

**) Только для ПВ4-4АIVТ-1; ПВ10-4АIVТ-2;
*) Только для ПВ10-4АIVТ-1;
***) Только для ПВ10-4АIVТ-2

Ведомость расхода стали на дополнительные закладные изделия на один элемент, кг

Марка элемента	Изделия закладные										Всего	Общий расход
	Арматура класса А III				Прокат марки Вст3 кп2							
	ГОСТ 5781-82				ГОСТ 103-76			ГОСТ 8509-86				
	ф10	ф14		Итого	-8×100		Итого	∠70/8		Итого		
ПВ4-4АIVТ-1	0,62	0,20		0,82	7,80		7,80	1,68		1,68	2,50	2,50
ПВ10-4АIVТ-1	1,20			1,20							9,00	9,00
ПВ10-4АIVТ-2	1,82	0,20		2,02				1,68		1,68	11,50	11,50

Поз.	Обозначение	Наименование	Кол. на —	01	02		Примечание
		Документация					
А3	Т П506-167.89-КЖИ-ТУ	Технические условия	X	X	X		
		Сборочные единицы					
1	ГОСТ 22701.1-77	Плита ПВ4-4АIVТ	1	—	—		
2		ПВ10-4АIVТ		1	1		
		Изделия закладные					
3	ГОСТ 22701.5-77	МВ	—	3	3		
4		МЭ	2	-	2		

Обозначение	Марка	Масса, кг
Т П506-167.89-КЖИ-03.00	ПВ4-4АIVТ-1	3300
-01	ПВ10-4АIVТ-1	3600
-02	ПВ10-4АIVТ-2	3600

Привязан

Инв. № подл. | Подпись и дата | Взам. инв. №

ГИП	Чуковский	[signature]	10.88
Н.контр.	Слесарева	[signature]	10.88
Нач.отд.	Яковлев	[signature]	09.88
Гл.спец.	Молчанов	[signature]	09.88
Рук.гр.	Калинин	[signature]	09.88
Вед.инж.	Игурова	[signature]	09.88
Техник	Мусинова	[signature]	09.88

ТП506-167.89-КЖИ-03.00

Плита ПВ4-4АIVТ-1; ПВ10-4АIVТ-1; ПВ10-4АIVТ-2

Стадия	Масса	Масштаб
Р	См. табл.	1:50
Лист		Листов 1

АЭРОПРОЕКТ МОСКВА

Копировал [signature]

Формат А3

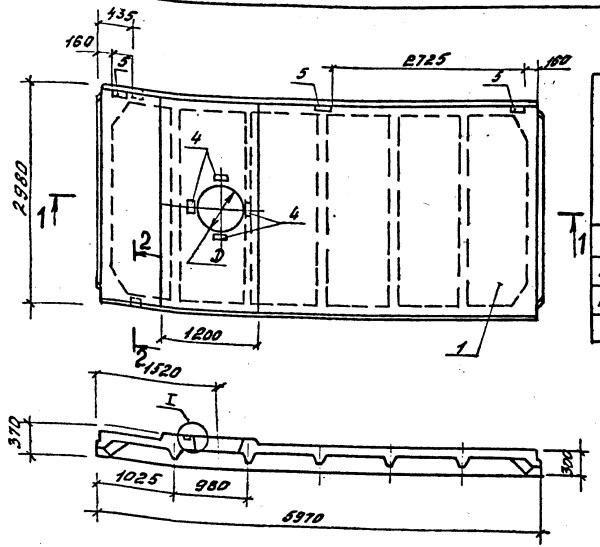

Ведомость расхода стали на дополнительные арматурные и закладные изделия на один элемент, кг

Марка элемента	Изделия арматурные		Изделия закладные								Всего	Общий расход
	Арматура класса		Арматура класса			Прокат марки						
	A III		A III			Вст3кп2						
	ГОСТ 5781-82		ГОСТ 5781-82			ГОСТ 103-76			ГОСТ 8509-86			
	ф12	Итого	ф10	ф14	Итого	8×100	8×110	Итого	L70/8	Итого		
ПГ-4АIIIт-1	19,36	19,36	2,22	0,20	2,42		2,60	2,60	1,68	1,68	5,28	27,06
ПГ-4АIIIт-2											1,68	23,46
ПГ-4АIIIт-3			3,42		3,62	7,80		7,80			9,48	32,46

Поз.	Обозначение	Наименование	Кол. на —	01	02	Примечание
		Документация				
	ТП506-167.89 -КЖИ-ТУ	Технические условия				
		Сборочные единицы				
1	ГОСТ 22701.1-77	Плита ПГ-4АIIIт	1	1	1	
2	ТП506-167.89 -КЖИ-04.01	Каркас плоский КР1	2		2	
3	-01	КР2		2		
4	ГОСТ 22701.5-77	Изделие закладное М6	4	4	4	
5		М8			3	
6		М9	2	2	2	

Обозначение	Марка	Размеры D	Масса, кг
ТП506-167.89-КЖИ-04.00	ПГ-4АIIIт-1	400	2650
-01	ПГ-4АIIIт-2	700	2650
-02	ПГ-4АIIIт-3	400	2650

Привязан

Инв. №

ГИП	Чуковский		10.88
Н. контр.	Слесарева		10.88
Нач. отд.	Яковлев		09.88
Гл. спец.	Молчанов		09.88
Рук. гр.	Колинин		09.88
Вед. инж.	Угрова		09.88
Техник	Мусинова		09.88

ТП506-16289-КЖИ-04.00

Плита ПГ-4АIIIт-1, ПГ-4АIIIт-2; ПГ-4АIIIт-3

Стадия	Масса	Масштаб
Р	см. табл.	-
Лист	Листов 1	

АЭРОПРОЕКТ МОСКВА

Копировал Формат А3

Инв. № подл. | Подпись и дата | Взам. инв. №

Альбом III

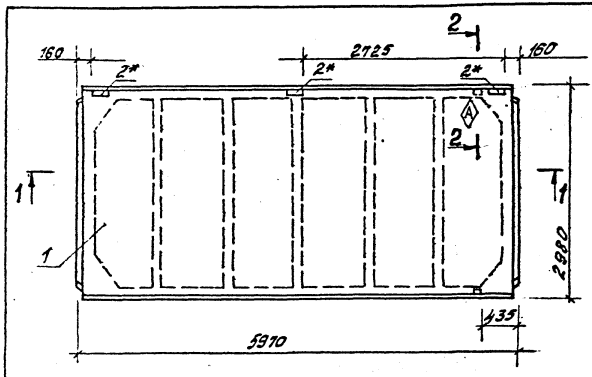

1–1

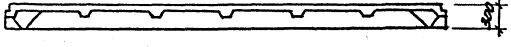

2–2

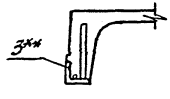

*) Только для ПГ-4АIVТ-4; ПГ-4АIVТ-В
**) Только для ПГ-4АIVТ-В; ПГ-4АIVТ-5

Ведомость расхода стали на дополнительные закладные изделия на один элемент, кг

Марка элемента	Изделия закладные											Общий расход
	Арматура класса AIII ГОСТ 5781-82					Прокат марки Вст3кп2 ГОСТ 103-76			ГОСТ 8509-86			
	ф10	ф14			Итого	8 мм		Итого	100/8		Итого	Всего
ПГ-4АIVТ-4	1,20	0,20			1,20	7,80		7,80	1,88		1,88	9,00	9,00
ПГ-4АIVТ-В	1,82				2,02							11,50	11,50
ПГ-4АIVТ-5	0,62				0,82							2,50	2,50

Поз.	Обозначение	Наименование	Кол. на —	-01	-02	Примечание
		Документация				
	ТП 506-167.89-КЖИ-ТУ	Технические условия	X	X	X	
		Сборочные единицы				
1	ГОСТ 22701.1-77	Плита ПГ-4АIVТ	1	1	1	
		Изделия закладные				
2	ГОСТ 22701.5-77	М8	3	3	—	
3		М9	—	2	2	

Обозначение	Марка, кг
ТП 506-167.89-КЖИ-05.00	ПГ-4АIVТ-4
-01	ПГ-4АIVТ-В
-02	ПГ-4АIVТ-5

Привязан

Инв. № подл. | Подпись и дата | Взам. инв. №

ГИП	Чуковецкий		10.88
Н. контр.	Слесарева		10.88
Нач. отд.	Яковлев		09.88
Гл. спец.	Маманов		09.88
Рук. гр.	Калинин		09.88
Вед. инж.	Изерова		09.88
Техник	Мусинова		09.88

ТП 506-167.89-КЖИ-05.00

Плита ПГ-4АIVТ-4; ПГ-4АIVТ-5; ПГ-4АIVТ-В

Стадия	Масса	Масштаб
Р	2350	—
Лист	Листов 1	

АЭРОПРОЕКТ Москва

Копировал Сом Формат А3

Инв. № 11195-КЖИ-05.00

Альбом III

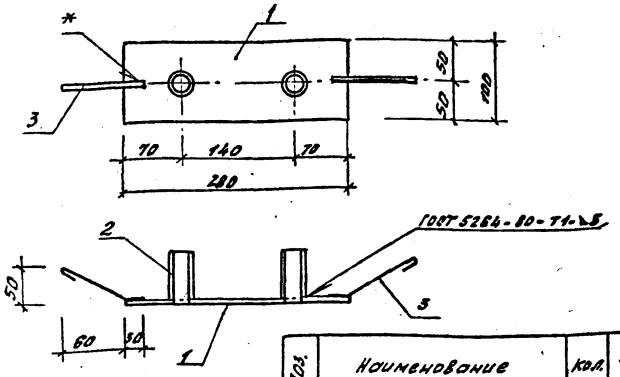

*) Сварка ручная дуговая Δ5

Поз.	Наименование	Кол.	Примечание
1	Полоса $\frac{5\times100\ ГОСТ\ 103-76}{Вст3кп2\ ГОСТ\ 535-79}$	1	1,10 кг
	$\ell = 280$		
2	Труба $\frac{18\times2\ ГОСТ\ 10704-76}{В-БСт3сп\ ГОСТ\ 10705-80}$	2	0,08 кг
	$\ell = 65$		
3	ф6 А-I ГОСТ 5781-82; $\ell = 180$	2	0,04 кг

Привязан

Инв. №

Инв. № подл. | Подпись и дата | Взам. инв. №

ГИП	Чуковский		10.89
Н. контр.	Слесарева		10.89
Нач. отд.	Яковлев		09.89
Гл. спец.	Маркаров		09.89
Рук. гр.	Калинин		09.89
Ст. инж.	Звонцова		X.88
Техник	Мусинова		09.89

ТП506-167.89-КЖИ-15.01

Изделие закладное МН1

Стадия	Масса	Масштаб
Р	1,28	1:50
Лист		Листов 1

Аэропроект Москва

Копировал Солм- Формат А4

Альбом III

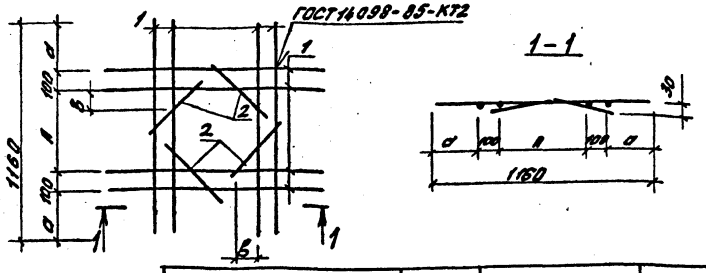

Обозначение	Марка	Размеры, мм А	а	в	Масса, кг
ТП506-167.89-КЖИ-04.01	КР1	460	250	100	9,68
-01	КР2	760	100	200	9,68

Поз.	Наименование	Кол. на -	на -01		Примечание
					Масса ед., кг
	ф12 AIII ГОСТ 5781-82*				
1	$\ell = 460$	8	8		1,03 кг
2	$\ell = 400$	4	4		0,36 кг

Привязан

Инв. №

Инв. № подл. | Подпись и дата | Взам. инв. №

ГИП	Чуковский		10.89
Н. контр.	Слесарева		10.89
Нач. отд.	Яковлев		10.89
Гл. спец.	Маркаров		10.89
Рук. гр.	Калинин		10.89
Вед. инж.	Изгудова		10.89
Техник	Мусинова		10.89

ТП506-167.89-КЖИ-04.01

Каркас плоский КР1; КР2

Стадия	Масса	Масштаб
Р	см. табл.	—
Лист		Листов 1

Аэропроект Москва

Копировал Солм- Формат А4

Инв.№ подл. | Подпись и дата | Взам.инв.№

Альбом III

Поз.	Обозначение	Наименование	Кол. на исполн. ТП506-167.89-КЖИ-06.00									
			–	-01	-02	-03	-04	-05	-06	-07	-08	
		Документация										
	ТП506-167.89 -КЖИ-ТУ	Технические условия										
	ТП506-167.89 -КЖИ-06.00СБ	Сборочный чертёж										
		Сборочные единицы										
1	1.030.1-1.1-1 05	Панели ПС 60. 12.2.0-2л	1									
2	-03	ПС 60. 12.2.5-3л		1								
3	-06	ПСВО. 12.3.0-3л			1							
4	1.030.1-1.1-1 07	ЛСВО. 18.2.0-2л				1						
5	-05	ПСВО. 18.2.5-2л					1					
6	-08	ПСВО. 18.3.0-2л						1				
7	1.030.1-1.1-1 15-03	ПСБ 2.5. 12.2.0-2л-1							1			
8	1.030.1-1.1-1 16-03	ПСБ 3. 12.2.5-3л-1								1		
9	1.030.1-1.1-1 17-01	ПСБ 3.5. 12.3.0-3л-1									1	

Привязан

Инв. №

ГИП	Чуковский		Х.88
Н.контр.	Сергеева		Х.88
Нач.отд.	Яковлев		Х.88
Гл.спец.	Мальцанов		Х.88
Рук.гр.	Калинин		Х.88
Ст.инж.	Вонцова		Х.88
Техник	Мусинова		Х.88

ТП506-16789-КЖИ-06.00

Панель стеновая ПСБО. 122.0-2л-3п ПСБО 12.2.5-3л-3п; ЛСБО 12.3.0-3л-3п; ПСБО.18.2.0-2л-3п; ПСБО.18.2.5-2л-3п; ПСБО.18.3.0-2л-3п; ПСБ2.5.12.2.0-2л-1.3п; ПСБ3.12.2.5-3л-1.3п ПСБ3.5.12.3.0-3л-3п ПСБ2.5.18.2.0-(л-1.3п) ПСБ3.18.2.5-2л-1.3п ПСБ-3.5 18.3.0-2л-1.3п

Стадия	Лист	Листов
Р	1	3

АЭРОПРОЕКТ МОСКВА

Копировал Сам- Формат А4

Инв.№ подл. | Подпись и дата | Взам инв.№

Альбом III

Поз.	Поз.	Обозначение	Наименование	Кол. на исполн. ТП506-167.89-КЖИ-06.00									
				–	-01	-02	-03	-04	-05	-06	-07	-08	
			Изделие закладное										
13		1.030.1-1.1-3-30-01	М2	2	2	2	2	2	2	2	2	2	
14		1.030.1-1.1-3-36	М9	1	1	1							
			Брус вереванный	2	2	2							
			120×160×80. ГОСТ 24454-80Е										

Привязан

Инв. №

ТП506-16789-КЖИ-06.00

Лист 2

Копировал Сам- Формат А4

Инв. № подл. | Подпись и дата | Взам. инв. №

Альбом III

Поз.	Обозначение	Наименование	Кол. на исполн. ТП506-167.89 - КЖИ-11.00										Примечание
			—	-01	-02	-03	-04	-05					
		Документация											
	ТП506-167.89 - КЖИ-ТУ	Технические условия											
	- КЖИ-11.00.СБ	Сборочный чертеж											
		Сборочные единицы											
1	1.030.1-1.1-1 15-06	Панель ПС62.5.18.2.0-1л-1	1										
2	16-06	ПС63.18.2.5-2л-1		1									
3	17-03	ПС63.5.18.3.0-2л-1			1								
4	23-06	ПС62.5.18.2.0-1л-2				1							
5	24-06	ПС63.18.2.5-2л-2					1						
6	25-03	ПС63.5.18.3.0-2л-2						1					
		Изделия закладные											
7	1.030.1-1.1-3 30-01	М2	2	2	2	2	2	2					
8	34-01	М14	2	2	2	2	2	2					

Привязан

Инв. №

ГИП	Чуковский		Х.88
Н.контр.	Слесарева		Х.88
Нач.отд.	Яковлев		Х.88
Гл.спец.	Молчанов		Х.88
Рук.гр.	Калинин		Х.88
Ст.инж.	Звонцова		Х.88

ТП506-167.89 - КЖИ-11.00

Панель стеновая

Стадия: Р | Лист: 1 | Листов: 1

Аэропроект Москва

ПС62.5.18.2.0-1л-1.34Я; ПС63.18.2.5-2л-1.34Я; ПС63.5.18.3.0-2л-1.34Я; ПС62.5.18.2.0-1л-2.34Я; ПС63.18.2.5-2л-2.34; ПС63.5.18.3.0-2л-2.34

Копировал | Формат А4

Инв. № подл. | Подпись и дата | Взам. инв. №

Альбом III

Поз.	Обозначение	Наименование	Кол. на исполн. ТП506-167.89-КЖИ-06.00										Примечание
			-09	-10	-11								
		Сборочные единицы											
10	1.030.1-1.1-1 15-06	Панели ПС62.5.18.2.0-1л-1	1										
11	1.030.1-1.1-1 16-06	ПС63.18.2.5-2л-1		1									
12	1.030.1-1.1-1 17-03	ПС63.5.18.3.0-2л-1			1								
		Изделия закладные											
13	1.030.1-1.1-3-30-01	М2	2	2	2								

Привязан

Инв. №

ТП506-167.89 - КЖИ-06.00

Лист 3

Копировал | Формат А4

Арх. № 1805-КЖИ 06.00

Альбом III

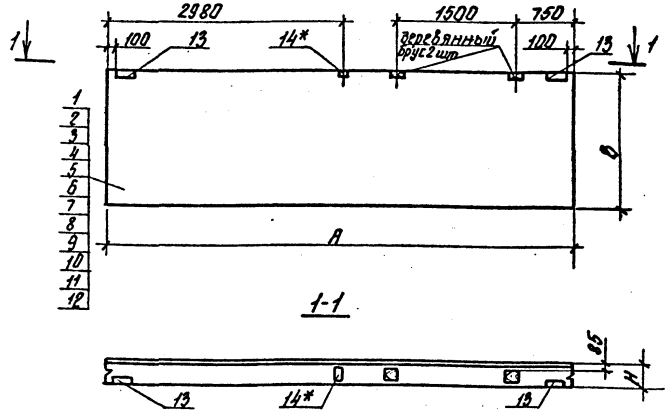

Ведомость расхода стали на дополнительные закладные изделия на один элемент, кг

Марка элемента	Изделия закладные									
	Арматура класса			Прокат марки						Общий расход
	А-III			Вст3 кп2						
	ГОСТ 5781-82			ГОСТ 19903-74			ГОСТ 8509-86		Всего	
	ф10		Итого	-6х60	-8х100	Итого	L63/6	Итого		
ПС60.12.2.0-2л-3.1	0,58		0,58		1,00	1,56			3,51	3,51
ПС60.12.2.5-3л-31										
ПС60.12.3.0-3л-31										
ПС60.18.2.0-2л-31	0,2		0,2	0,56		0,56	1,37	1,37	2,13	2,13
ПС60.18.2.5-2л-31										
ПС60.18.3.0-2л-31										
ПС62.5.12.2.0-2л-1.31										
ПС63.12.2.5-3л-1.31										
ПС63.5.12.3.0-3л-1.31										
ПС62.6.18.2.0-1л-1.31										
ПС63.18.2.5-2л-1.31										
ПС63.5.18.3.0-2л-1.31										

*) поз 14 и деревянный брус 2шт только для ПС60.12.2.0-2л-31 ПС60.12.2.5-3л-31; ПС60.12.3.0-3л-31

Обозначение	Марка	Размеры, мм			Масса, кг
		А	В	Н	
ТП506-167.89 - КЖИ-06.00	ПС60.12.2.0-2л-31	5980	1185	200	1880,0
-01	ПС60.12.2.5-3л-31	5980	1185	250	2310,0
-02	ПС60.12.3.0-3л-31	5980	1185	300	2730,0
-03	ПС60.18.2.0-2л-31	5980	1785	200	2820,0
-04	ПС60.18.2.5-2л-31	5980	1785	250	3460,0
-05	ПС60.18.3.0-2л-31	5980	1785	300	4100,0
-06	ПС62.5.12.2.0-2л-1.31	6230	1185	200	2940,0
-07	ПС63.12.2.5-3л-1.31	6280	1185	250	2420,0
-08	ПС63.5.12.3.0-3л-1.31	6330	1185	300	2900,0
-09	ПС62.5.18.2.0-1л-1.31	6230	1785	200	2940,0
-10	ПС63.18.2.5-2л-1.31	6280	1785	250	3630,0
-11	ПС63.5.18.3.0-2л-1.31	6330	1785	300	4350,0

Инв. № подл. | Подпись и дата | Взам. инв. №

Привязан

Инв. №

ГИП	Чуковский		
Н.контр.	Слесарева		
Нач.отд.	Яковлев		
Гл.спец.	Молчанов		
Рук.гр.	Калинин		
Ст.инж.	Звонцова		
Техник	Мусинова		

ТП506-167.89 КЖИ-06.00 СБ

Панель стеновая ПС60.12.2.0-2л-3.1; ПС60.12.2.5-3л-31; ПС60.12.3.0-3л-31; ПС60.18.2.0-2л-31; ПС60.18.2.5-2л-31; ПС60.18.3.0-2л-31; ПС62.5.12.2.0-2л-1.31; ПС63.12.2.5-3л-1.31; ПС63.5.12.3.0-3л-1.31; ПС62.5.18.2.0-2л-1.31; ПС63.18.2.5-2л-1.31; ПС63.5.18.3.0-2л-1.31

Сборочный чертеж

Стадия	Масса	Масштаб
Р	см. табл.	—
Лист	Листов 1	

Аэропроект Москва

Копировал

Формат А3

Инв. № подл.	Подпись и дата	Взам. инв. №

Альбом III

Поз.	Обозначение	Наименование	Кол. на исполн. ТП506-167.89-КЖИ-07.00										Примечание
			-	-01	-02	-03	-04	-05	-06	-07	-08		
		Документация											
	ТП506-167.89 -КЖИ-ТУ	Технические условия	X	X	X	X	X	X	X	X	X		
	-КЖИ-07.00СБ	Сборочный чертёж	X	X	X	X	X	X	X	X	X		
		Сборочные единицы											
1	1.030.1-1.1-1 05	Панель ПСБ0.12.2.0-2л	1	—	—	1	—	—	—	—	—		
2	1.030.1-1.1-1 05-03	ПСБ0.12.2.5-3л	—	1	—	—	1	—	—	—	—		
3	-06	ПСБ0.12.3.0-3л	—	—	1	—	—	1	—	—	—		
4	1.030.1-1.1-1 15-03	ПСБ2.5.12.2.0-2л-1	—	—	—	—	—	—	1	—	—		
5	1.030.1-1.1-1 16-03	ПСБ3.12.2.5-3л-1	—	—	—	—	—	—	—	1	—		
6	1.030.1-1.1-1 17-01	ПСБ3.5.12.3.0-3л-1	—	—	—	—	—	—	—	—	1		
		Изделия закладные											
7	1.030.1-1.1-3-30-01	М.2	4	4	4	4	4	4	4	4	4		

Привязан

Инв. №

ГИП	Чуковский	[signature]	Х.88
Н.контр.	Слесарева	[signature]	Х.88
Нач.отд.	Яковлев	[signature]	Х.88
Гл.спец.	Молчанов	[signature]	Х.88
Рук.гр.	Калинин	[signature]	Х.88
Ст.инж.	Звонцова	[signature]	Х.88
Техник	Мусинова	[signature]	Х.88

ТП506-167.89-КЖИ-07.00

Панель стеновая ПСБ0.12.2.0-2л-48; ПСБ0.12.2.5-3л-48; ПСБ0.12.3.0-3л-48; ПСБ0.12.2.0-2л-32; ПСБ0.12.2.5-3л-32; ПСБ0.12.3.0-3л-32; ПСБ2.5.12.2.0-2л-1.33; ПСБ3.12.2.5-3л-1.33; ПСБ3.5.12.3.0-3л-1.33.

Стадия	Лист	Листов
Р	1	2

АЭРОПРОЕКТ Москва

Копировал: [signature] Формат А4

Инв. № подл.	Подпись и дата	Взам. инв. №

Альбом III

Поз.	Обозначение	Наименование	Кол. на исполн. ТП506-167.89-КЖИ-07.00										Примечание
			-	-01	-02	-03	-04	-05	-06	-07	-08		
8	1.030.1-1.1-3-30-33	М6	2	2	2	2	2	2	2	2	2		
9	1.030.1-1.1-3-30-36	М9	3	3	3	—	—	—	—	—	—		
		Брус деревянный 120×160×80 ГОСТ 24454-80Е	—	—	—	—	—	—	4	4	4		

Привязан

Инв. №

ТП506-167.89-КЖИ-07.00

Лист 2

Копировал: [signature] Формат А4

Арх. А-1325-КЖИ-07.00

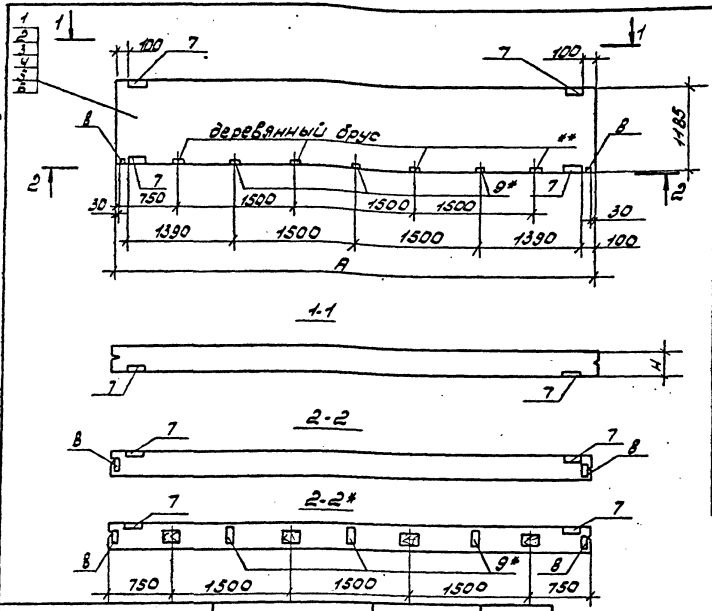

Альбом III

Ведомость расхода стали на дополнительные закладные изделия на один элемент, кг

Марка элемента	Изделия закладные									Всего	Общий расход
	Арматура класса		Прокат марки								
	AIII		ВСт3кп2								
	ГОСТ 5781-82		ГОСТ 19903-74				ГОСТ 8509-86				
	10		Итого	6х80	8х60	8х100	Итого	L63/6	Итого		
ПС60.12.20-2л-48	2,94		2,94			3,00	6,52			14,94	14,94
ПС60.12.25-3л-48											
ПС60.12.30-3л-48											
ПС60.12.20-2л-32	1,80		1,80	2,24	1,28		3,52	5,48	5,48	10,80	10,80
ПС60.12.25-3л-32											
ПС60.12.30-3л-32											
ПС625.12.20-2л-1,33											
ПС63.12.25-3л-1,33											
ПС635.12.30-3л-1,33											

*) только для панелей ПС60.12.30-2л-48; ПС60.12.25-3л-48; ПС60.12.30-3л-48.

**) Только для панелей ПС625.12.20-2л-1.33; ПС63.12.25-3л-1.33 ПС635.12.30-3л-1.33.

Обозначение	Марка	Размеры, мм А	Размеры, мм Н	Масса, кг
ТП506-161.89-КЖИ-07.00	ПС60.12.20-2л-48	5980	200	1880,0
-01	ПС60.12.25-3л-48	5980	250	2310,0
-02	ПС60.12.30-3л-48	5980	300	2730,0
-03	ПС60.12.20-2л-32	5980	200	1880,0
-04	ПС60.12.25-3л-32	5980	250	2310,0
-05	ПС60.12.30-3л-32	5980	300	2730,0
-06	ПС625.12.20-2л-1.33	6230	200	1960,0
-07	ПС63.12.25-3л-1.33	6280	250	2420,0
-08	ПС635.12.30-3л-133	6330	300	2900,0

Инв.№ подл. | Подпись и дата | Взам.инв.№

Привязан

Инв.№

ТП506-161.89-КЖИ-07.00.СБ

РУП	Цыковский			Х.88
Н.контр.	Слесарева			Х.88
Нач.отд.	Яковлев			Х.88
Гл.спец.	Малинов			Х.88
Рук.гр.	Калинин			Х.88
Ст.инж.	Звонцова			Х.88
Техник	Мусинова			1.88

Панель стеновая ПС60.12.20-2л-48; ПС60.12.25-3л-48; ПС60.12.30-3л-48; ПС60.12.20-2л-32; ПС60.12.25-3л-32; ПС60.12.30-3л-32; ПС625.12.20-2л-1.33; ПС63.12.25-3л-1.33; ПС635.12.30-3л-1.33

Сборочный чертеж.

Стадия	Масса	Масштаб
Р	см. табл.	-
Лист		Листов 1

АЭРОПРОЕКТ Москва

Копировал: Формат А3

Инв. № подл. | Подпись и дата | Взам. инв. №

Альбом III

Поз.	Обозначение	Наименование	Кол. на исполн. ТП506-167.89-КЖИ-08.00 —	01	02	03	04	05	06	07	08		Примечание
		Документация											
	ТП506-167.89 -КЖИ-ГУ	Технические условия											
	ТП506-167.89 -КЖИ-08.00.СБ	Сборочный чертеж											
		Сборочные единицы											
1	1.030.1-1.1-1 15-03	Панель ПСБ2,5.12.28-2л-1	1										
2	1.030.1-1.1-1 16-03	ПСБ3.12.25-3л-1		1									
3	1.030.1-1, 1-1 17-01	ПСБ3,5.12.30-3л-1			1								
4	1.030.1-1.1-1 05	ПСБ0.12.20-2л							1				
5	1.030.1-1.1-1 05-03	ПСБ0.12.25-3л								1			
6	1.030.1-1.1-1 05-06	ПСБ0.12.30-3л									1		
7	1.030.1-1, 1-1 23-03	ПСБ2,5.12.20-2л-2				1							
8	1.030.1-1.1-1 24-03	ПСБ3.12.25-3л-2					1						
9	1.030.1-1.1-1 25-01	ПСБ3,5.12.30-3л2						1					

Привязан

Инв. №

ГИП	Чуковский		Х.88
Н. контр.	Слесарева		Х.88
Нач. отд.	Яковлев		Х.88
Гл. спец.	Молчанов		Х.88
Рук. гр.	Калинин		Х.88
Ст. инж.	Званцева		Х.88
Техник	Кусимова		Х.88

ТП506-167.89 - КЖИ-08.00

Панель стеновая ПСБ2,5.12.28 2л-1,17; ПСБ3.12.25-3л-1,17; ПСБ3,5.12.30-3л-1,17; ПСБ2,5.12.20-2л-2,17; ПСБ3.12.25-2л-2,17; ПСБ3,5.12.30-3л-2,17; ПСБ0.12.20-2л-1,17; ПСБ0.12.25-3л-1,17; ПСБ0.12.30-3л-1,17

Стадия	Лист	Листов
Р	1	2

АЭРОПРОЕКТ МОСКВА

Формат А4

Инв. № подл. | Подпись и дата | Взам. инв. №

Альбом III

Поз.	Обозначение	Наименование	Кол. на исполн. ТП506-167.89 -КЖИ-08.00 —	01	02	03	04	05	06	07	08		Примечание
		Изделия закладные											
10	1.030.1-1, 1-3-30-01	№2	2	2	2	2	2	2	2	2	2		
11	1.030.1-1.1-3-36	№9	3	3	3	3	3	3	3	3	3		
		Брус деревянный 120×160×80 ГОСТ 24454-80Е							4	4	4		

Привязан

Инв.

ТП506-167.89 -КЖИ-08.00

Лист 2

Копировал

Формат А1

Альбом III

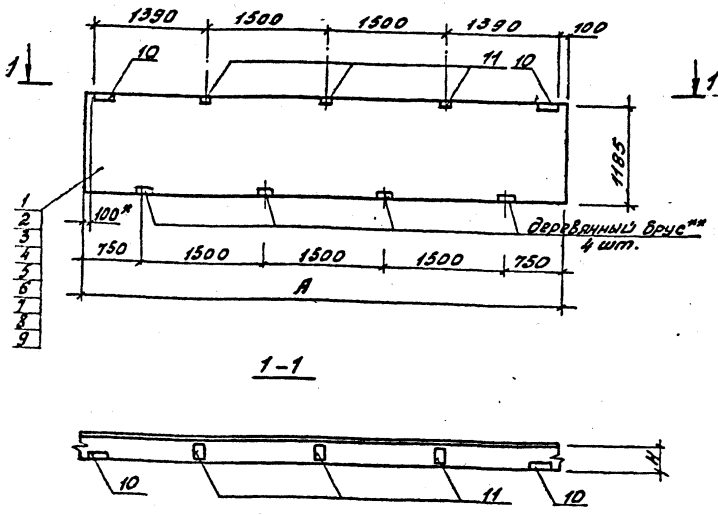

Ведомость расхода стали на дополнительные закладные изделия на один элемент, кг.

Марка элемента	Изделия закладные									Всего	Общий расход
	Арматура класса			Прокат марки							
	A III			Вст3 кп2							
	ГОСТ 5781-82			ГОСТ 19903-74				ГОСТ 8509-86			
	10		Итого	-6×60	-8×100		Итого	L63/6	Итого		
ПС62.5.12.2.0-2л-1.47											
ПС63.12.2.5-3л-1.47											
ПС63.5.12.3.0-3л-1.47											
ПС62.5.12.2.0-2л-2.47л											
ПС63.12.2.5-3л-2.47л	1,54		1,54	6,12	2,00		4,12	2,74	2,74	8,40	8,40
ПС63.5.12.3.0-3л-2.47л											
ПС60.12.2.0-2л-47											
ПС60.12.2.5-3л-47											
ПС60.12.3.0-3л-47											

*) Привязка „100" только для ПС62.5.12.2.0-2л-1.47; ПС63.12.2.5-3л-1.47; ПС63.5.12.3.0-3л-1.47.

**) Деревянный брус только для ПС60.12.2.0-2л-47; ПС60.12.2.5-3л-47; ПС60.12.3.0-3л-47.

Обозначение	Марка	Размеры, мм		Масса, кг
		А	Н	
ТП506-161.89-КЖИ-08.00	ПС62.5.12.2.0-2Л-1,47	6230	200	1960
-01	ПС63.12.2.5-3Л-1,47	6280	250	2420
-02	ПС63.5.12.3.0-3Л-1,47	6330	300	2900
-03	ПС62.5.12.2.0-2Л-2,47Л	6230	200	1960
-04	ПС63.12.2.5-3Л-2,47Л	6280	250	2420
-05	ПС63.5.12.3.0-3Л-2,47Л	6330	300	2900
-06	ПС60.12.2.0-2Л-47	5930	200	1880
-07	ПС60.12.2.5-3Л-47	5980	250	2310
-08	ПС60.12.3.0-3Л-47	5980	300	2730

Инв.№ подл. | Подпись и дата | Взам.инв.№

привязан

Инв.№

ТП506-161.89-КЖИ-08.00.СБ

ГИП	Чуковский		Х.88
Н. контр.	Слесарева		Х.88
Нач.отд.	Яковлев		Х.88
Гл.спец.	Мальчанов		Х.88
Рук.гр.	Калинин		Х.88
Ст.инж.	Звонцова		Х.88
Техник	Мусинова		Х.88

Панель стеновая ПС62.5.12.2.0-2л-1.47; ПС63.12.2.5-3л-1.47; ПС63.5.12.2.0-3л-1.47; ПС62.5.12.2.0-2л-2.47л; ПС63.12.2.5-3л-2.47л; ПС63.5.12.3.0-3л-2.47л; ПС60.12.2.0-2л-47; ПС60.12.2.5-3л-47; ПС60.12.3.0-3л-47; ПС60.12.2.5-3л-47

Сборочный чертеж

Стадия	Масса	Масштаб
Р	см. табл.	—
Лист	Листов 1	

АЭРОПРОЕКТ Москва

Копировал Сам-

Формат А3

Альбом III

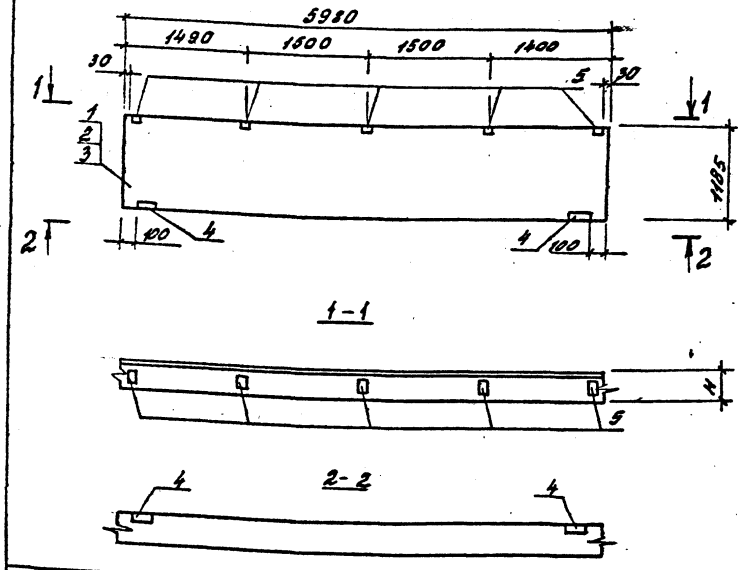

Ведомость расхода стали на дополнительные закладные изделия на один элемент, кг

Марка элемента	Изделия закладные: Арматура класса A III, ГОСТ 5781-82, 10		Итого	Прокат марки Вст3 кп2, ГОСТ 19903-74, -8×80	-8×100	Итого	ГОСТ 8509-86, L63/6	Итого	Всего	Общий расход
ПСБО.12.2.0-2Л-35	5,70		5,70	4,12	6,35	6,47	2,74	2,74	14,91	14,91
ПСБО.12Д.5-3Л-35										
ПСБО.12.3.0-3Л-35										

Обозначение	Марка	Размеры мм H	Масса
ТП 506-167.89 -КЖИ-09.00	ПСБО.12.2.0-2Л-35	200	1880
-01	ПСБО.12.2,5-3Л-35	250	2310
-02	ПСБО.12.3,0-3Л-35	300	2730

Поз.	Обозначение	Наименование	Кол. на —	01	02	Примечание
		Документация				
	ТП 506-167.89-КЖИ-ТУ	Технические условия	X	X	X	
		Сборочные единицы				
		Панель				
1	1.030.1-1. 1-1 05	ПСБО.12.2,0-2Л	1			
2	1.030.1-1. 1-1 05-03	ПСБО.12.2,5-3Л		1		
3	-06	ПСБО.12.3,0-3Л			1	
		Изделия закладные				
4	1.030.1-1. 1-3-30-01	М2	2	2	2	
5	1.030.1-1. 1-3-33-02	М15	5	5	5	

Привязан

Инв.№

Инв.№подл. | Подпись и дата | Взам.инв.№

ГИП	Чуковский		Х.88
Н.контр.	Слесорева		Х.89
Нач.отд.	Яковлев		Х.88
Гл.спец.	Молчанов		Х.88
Рук.гр.	Калинин		Х.88
Ст.инж.	Звонцова		Х.88
Техник	Лукинова		Х.88

ТП 506-167.89-КЖИ-09.00

Панель стеновая ПСБО.12.2,0-2Л-35; ПСБО.12.2,5-3Л-35; ПСБО.12.3,0-3Л-35

Стадия	Масса	Масштаб
Р	см. табл.	—

Лист | Листов 1

АЭРОПРОЕКТ Москва

Копировал Самш—

Формат А3

Инв.№ подл. | Подпись и дата | Взам.инв.№

Альбом II

Поз.	Обозначение	Наименование	Кол. на испол. ТП506-167.89 -КЖИ-10.00										Примечание
			–	01	02	03	04	05					
		Документация											
	ТП506-167.89 -КЖИ-ТУ	Технические условия	X	X	X	X	X	X					
	-КЖИ-10.00 СБ	Сборочный чертеж	X	X	X	X	X	X					
		Сборочные единицы											
1	1.030.1-1.1-1 15-03	Панель ПС82.5.12.2.0-2А-1	1										
2	16-03	ПС63.12.2.5-3А-1		1									
3	17-01	ПС63.5.12.3.0-3А-1			1								
4	23-03	ПС82.5.12.2.0-2А-2				1							
5	24-03	ПС63.12.2.5-3А-2					1						
6	25-01	ПС63.5.12.3.0-3А-2						1					
		Изделия закладные											
7	1.030.1-1.1-3-30-01	М2	4	4	4	4	4	4					

Привязан

Инв.№

ГИП	Чуковский		X.88
Н.контр.	Слесарева		X.88
Нач.отд.	Яковлев		X.88
Гл.спец.	Молчанов		X.88
Рук.гр.	Калинин		X.88
Ст.инж.	Звонцова		X.88

ТП506-167.89-КЖИ-10.00

Панель стеновая

ПС82.5.12.2.0-2А-1.49К; ПС63.12.2.5-3А-1.49К; ПС63.5.12.3.0-3А-1.49К; ПС82.5.12.2.0-2А-2.49; ПС63.5.12.3.0-3А-2.49; ПС63.12.2.5-3А-2.49; ПС63.5.12.3.0-3А-2.49

Стадия	Лист	Листов
Р	1	2

АЭРОПРОЕКТ
МОСКВА

Копировал Слес- Формат А4 -

Инв.№ подл. | Подпись и дата | Взам.инв.№

Альбом II

	Обозначение	Наименование	Кол. на испол. ТП506-167.89 -КЖИ-10.00										Примечание
			–	01	02	03	04	05					
8	1.030.1-1.1-3-30-33	М8	2	2	2	1	1	1					
9	-35	М9	3	3	3	3	3	3					

Привязан

Инв.№

ТП506-167.89 -КЖИ-10.00

Лист 2

Копировал Слес- Формат А4

Альбом II

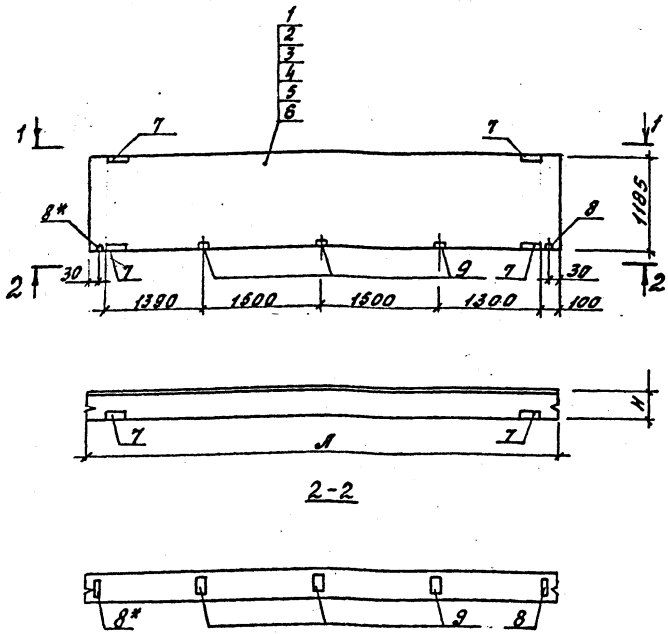

Ведомость расхода стали на дополнительные закладные изделия на один элемент, кг

Марка элемента	Изделия закладные										Всего	Общий расход
	Арматура класса			Прокат марки								
	AIII			Вст3 кп2								
	ГОСТ 5781-82			ГОСТ 19903-74								
	10		Итого	6×60	8×60	8×100		Итого	63/6		Итого	
ПСБ2.5.12.2.0-2л-1.49А	2,44		2,44	2,24	0,84	3,00		5,88	5,48		5,48	13,80	13,80
ПСБ3.12.2.5-3л-1.49А												
ПСБ3.5.12.3.0-3л-1.49А												
ПСБ2.5.12.2.0-2л-2.49												
ПСБ3.12.2.5-3л-2.49												
ПСБ3.5.12.3.0-3л-2.49												

) Поз. 8 только ПСБ2.5.12.2.0-2л-1,49А; ПСБ3.12.2.5-3л-1,49А, ПСБ3.5.12.3.0-3л-1,49А

Обозначение	Мар	Размер, мм A	Размер, мм H	Масса, кг
ТП506-167.89-КЖИ-10.00	ПСБ2.5.12.2.0-2л-1.49А	6230	200	1960,0
-01	ПСБ3.12.2.5-3л-1.49А	6280	350	2420,0
-02	ПСБ3.5.12.3.0-3л-1.49А	6330	380	2900.0
-03	ПСБ2.5.12.2.0-2л-2.49	6230	200	1960,0
-04	ПСБ3.12.2.5-3л-2.49	6280	250	2420,0
-05	ПСБ3.5.12.3.0-3л-2.49	6330	300	2900,0

Инв. № подл. | Подпись и дата | Взам. инв. №

Привязан

Инв. №

ТП506-167.89-КЖИ-10.00 СБ				
ГИП	Чуковский		X.88	Панель стеновая ПСБ2.5.12.2.0-2л-1.49А; ПСБ3.12.2.5-3л-1.49А; ПСБ3.5.12.3.0-3л-1.49А; ПСБ3.5.12.3.0-2л-2.49; ПСБ3.12.2.5-3л-2.49; ПСБ3.5.12.3.0-3л-2.49 Сборочный чертеж
Н.контр.	Слесарева		X.88	
Нач.отд.	Яковлев		X.88	
Гл.спец.	Молчанов		X.88	
Рук.гр.	Калинин		X.88	
Ст.инж.	Зенцова		X.88	
Техник	Мусинова		X.88	

Стадия	Масса	Масштаб
Р	см. табл.	-
Лист	Листов	

АЭРОПРОЕКТ Москва

Копировал Салин Формат А3

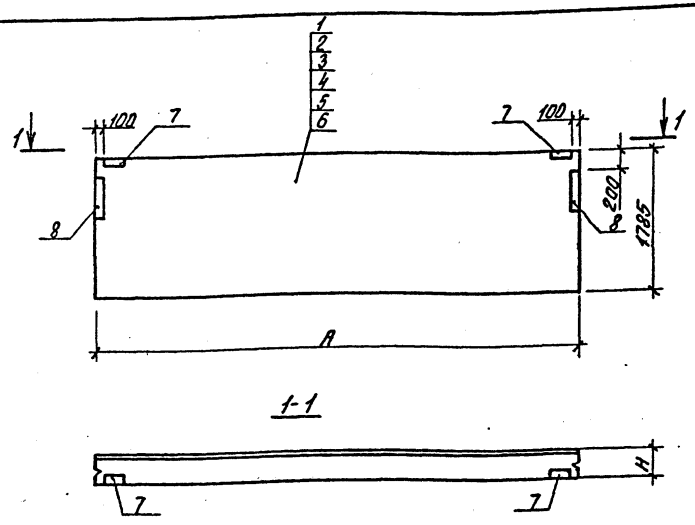

Ведомость расхода стали на дополнительные закладные изделия на один элемент, кг

Марка элемента	Изделия закладные: Арматура класса AIII ГОСТ 5781-82 10		Итого	Прокат марки ВСт3кп2 ГОСТ 19903-74* 6х60	8х100		Итого	ГОСТ 8509-86 L63/6		Итого	Всего	Общий расход
ПС62.5.18.2.0-1л-1.34А	1,12		1,12	2,48	6,28		8,76	2,74		2,74	12,62	12,62
ПС63.18.2.5-2л-1.34А												
ПС63.5.18.3.0-3л-1.34А												
ПС62.5.18.2.0-1л-2.34												
ПС63.18.2.5-2л-2.34												
ПС63.5.18.3.0-3л-2.34												

Обозначение	Марка	Размеры, мм A	Размеры, мм H	Масса, кг
ТП506-167.89-КЖИ-11.00	ПС62.5.18.2.0-1л-1.34А	6230	200	2940,0
-01	ПС63.18.2.5-2л-1.34А	6280	250	3630,0
-02	ПС63.5.18.3.0-2л-1.34А	6330	300	4350,0
-03	ПС62.5.18.2.0-1л-2.34	6230	200	2940,0
-04	ПС63.18.2.5-2л-2.34	6280	250	3630,0
-05	ПС63.5.18.3.0-2л-2.34	6330	300	4350,0

Привязан

Инв.№

ГИП	Чуковский		X.88
Н.контр.	Слесарева		X.88
Нач.отд.	Яковлев		X.88
Гл.спец.	Молчанов		X.88
Рук.гр.	Калинин		X.88
Ст.инж.	Звонцова		X.88
Техник	Мусинова		X.88

ТП 506-167.89-КЖИ-11.00 СБ

Панель стеновая. Сборочный чертеж

Стадия	Масса	Масштаб
Р	см. табл.	—
Лист	Листов 1	

Аэропроект Москва

Копировал

Формат А3

Альбом III

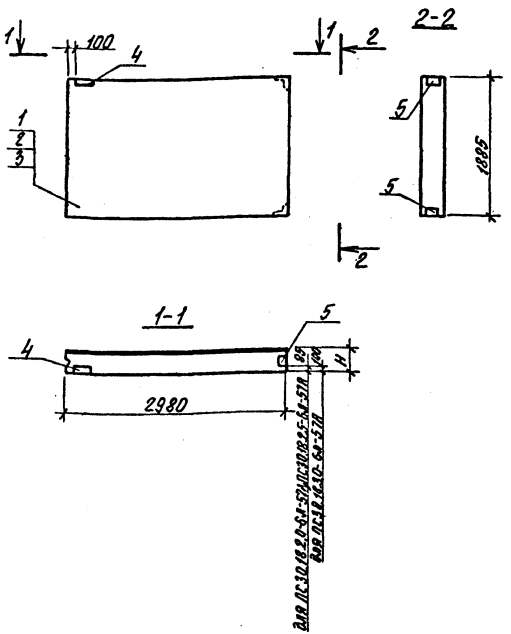

Ведомость расхода стали на дополнительные закладные изделия на один элемент, кг

Марка элемента	Изделия закладные									Всего	Общий расход
	Арматура класса			Прокат марки							
	AIII			Вст3кп2							
	ГОСТ 5781-82			ГОСТ 19903-74			ГОСТ 8509-86				
	10		Итого	6*60		Итого	L63/6		Итого		
ПС30.18.2.0-БЛ-57А	1,08		1,08	0,56		0,56	3,21		3,21	4,85	4,85
ПС30.18.2.5-БЛ-57А											
ПС30.18.3.0-БЛ-57А											

Поз.	Обозначение	Наименование	Кол.на —	Кол.на 01	Кол.на 02	Примечание
		Документация				
	ТП506-167.89-КЖИ-ТУ	Технические условия	X	X	X	
		Сборочные единицы				
1	1.030.1-1 1-1 03-04	Панель ПС30.18.2.0-БЛ	1			
2	-05	ПС30.18.2.5-БЛ		1		
3	-06	ПС30.18.3.0-БЛ			1	
4	1.030.1-1. 1-3-30-01	Изделие закладное М2	1	1	1	
5	1.030.1-1. 1-3-35-01	М11	2	2	2	

Обозначение	Марка	Размер, мм H	Масса, кг
ТП506-167.89 -КЖИ-12.00	ПС30.18.20-БЛ-57А	200	1420,0
-01	ПС30.18.25-БЛ-57А	250	1740,0
-02	ПС30.18.30-БЛ-57А	300	2050,0

Привязан

Инв.№

Инв.№ подл. | Подпись и дата | Взам.инв.№

ГИП	Чиковский		X.89
Н.контр.	Слесарева		X.89
Нач.отд.	Яковлев		X.89
Гл.спец.	Молчанов		X.89
Рук.гр.	Колинин		X.89
Ст.инж.	Звонцова		X.89
Техник	Мусинова		X.89

ТП506-167.89-КЖИ-12.00

Панель стеновая ПС30.18.2.0-БЛ-57А, ПС30.18.2.5-БЛ-57А, ПС30.18.3.0-БЛ-57А

Стадия	Масса	Масштаб
Р	см. табл.	—
Лист	Листов 51	

Аэропроект Москва

Копировал

Формат А3

Альбом III

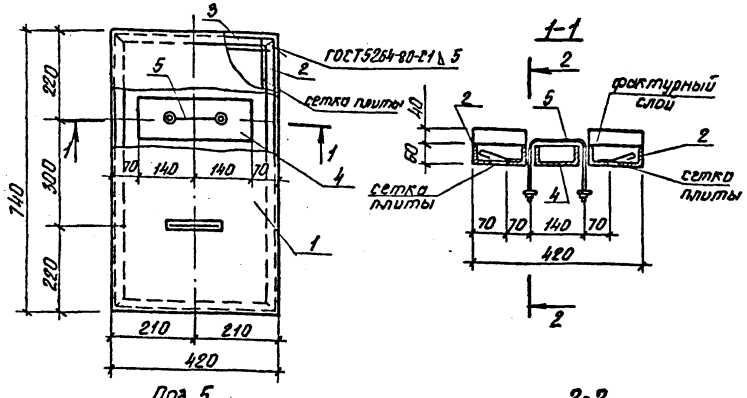

Поз.	Обозначение	Наименование	Кол. на			Примечание
		Документация				
	ТП 506-167.89-КЖИ-ТУ	Технические условия	X			
		Сборочные единицы				
1	3.006.1-2.87 Вып. 2-1	Плита П1-5	1			
		Детали				Масса ед., кг
		Уголок 50×50×5 ГОСТ 8509-86 Ст3кп2 ГОСТ 535-79				
2		ℓ-740	2			2,80
3		ℓ-420	2			1,52
4	ТП 506-167.89-КЖИ-15.01	Изделие закладное МН1	2			
5		⌀10 А-I ГОСТ 5781-82, ℓ-480	2			0,27
		Стандартные изделия				
6		Гайка М10 ГОСТ 5915-70	4			
7		Шайба М10 ГОСТ 11371-78	4			

Ведомость расхода стали на дополнительные закладные изделия на один элемент, кг

Марка элемента	Изделия закладные										Всего	Общий расход
	Арматура класса AI				Прокат марки Вст3кп2							
	ГОСТ 5781-82				ГОСТ 8509-86		ГОСТ 103-76		ГОСТ 10704-76			
	6	10		Итого	L50/5		▱100		трубы 18×2			
П1-5	0,16	0,54		0,70	8,62		2,20		0,20		9,02	9,72

x) сварка ручная дуговая ▵ 6

Привязан

Инв. №

ГИП	Чуковский		X.89
Н. контр.	Спесарева		X.89
Нач. отд.	Яковлев		X.89
Гл. спец.	Молчанов		X.89
Рук. гр.	Колинин		X.89
Ст. инж.	Звонцова		X.89
Техник	Мусинова		X.89

ТП 506-167.89-КЖИ-15.00

Плита перекрытия каналов съемная П1-5-1

Стадия	Масса	Масштаб
Р	50,00	—
Лист	Листов 1	

Аэропроект Москва

Копировал

Формат А3

Подпись и дата | Инв. № подл.

Альбом III

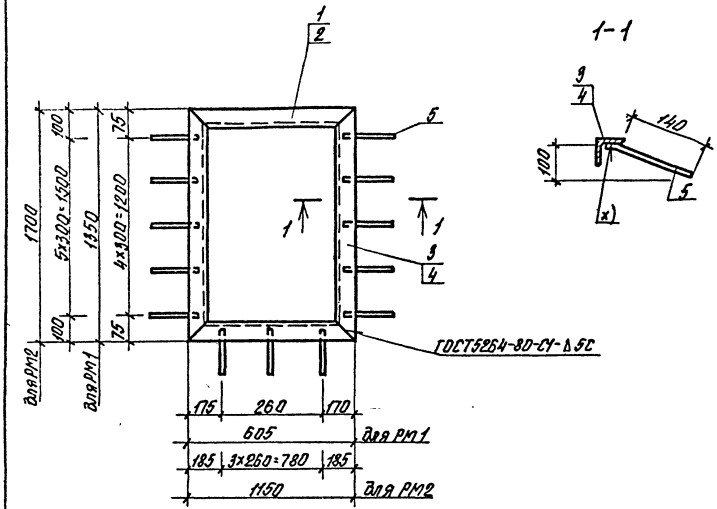

Поз.	Наименование	Кол-но		Примечание
		–	-01	
	Уголок 50х5 ГОСТ 8509-86 / Вст3кп2 ГОСТ 535-79			Масса ед., кг
1	ℓ=605	2		2,28
2	ℓ=1150		2	4,34
3	ℓ=1350	2		5,08
4	ℓ=1700		2	6,41
5	⌀8 AIII ГОСТ 5781-82* ℓ=170	12	18	0,01

х) Сварка ручная дуговая ∆4

Обозначение	Марка	Масса, кг
ТП -КЖИ-16.00	РМ1	14,84
-01	РМ2	21,66

Привязан

Инв. №

Инв. № подл. | Подпись и дата | Взам. инв. №

ГИП	Чуковский		X.89
Н.контр.	Слесарева		X.89
Нач. отд.	Яковлев		X.89
Проектир.	Молчанов		X.89
Рук. гр.	Копинин		X.89
Вед. инж.	Секретова		X.89

ТП 506-167.89-КЖИ-16.00

Изделие закладное РМ1, РМ2

Стадия	Масса	Масштаб
Р	см. табл.	–
Лист	Листов 1	

Аэропроект Москва

Копировал

Формат А3

Альбом III

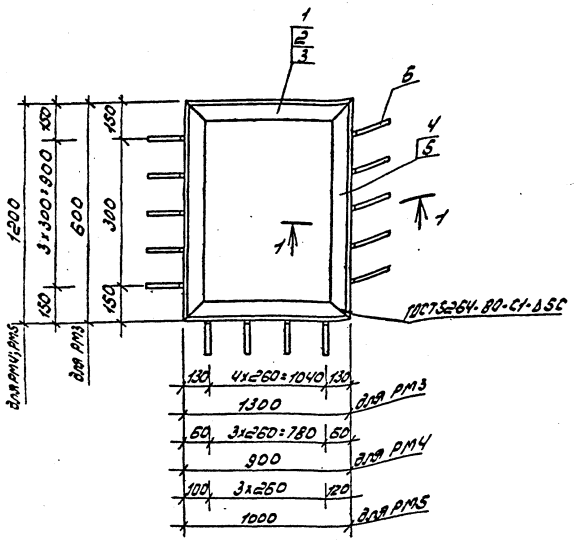

Поз.	Наименование	Кол. на —	-01	-02	Примечание
	Уголок 50×50×5 ГОСТ 8509-86 / Ст3кп2 ГОСТ 535-79				Масса ед, кг
1	ℓ=1300	2			4,90
2	ℓ=900		2		3,39
3	ℓ=1000			2	3,77
4	ℓ=600	2			2,25
5	ℓ=1200		2	2	4,52
6	⌀8 AIII ГОСТ 5781-82* ℓ=170	9	12	12	0,01

x) сварка ручная дуговая Δ4

Обозначение	Марка	Масса, кг
ТП -КЖИ-17.00	рм3	14,41
-01	рм4	15,34
-02	рм5	16,70

Привязан

Инв. №

ТП 506-167.89-КЖИ-17.00

Изделие закладное рм3, рм4, рм5

ГИП	Чуковский		К.88
Н.контр.	Слесарева		К.88
Нач.отд.	Яковлев		К.88
Гл.спец.отд.	Молчанов		К.88
Рук. гр.	Калинин		К.88
Вед. инж.	Сокротова		К.88

Стадия	Масса	Масштаб
Р	см. табл.	—
Лист	Листов 1	

Аэропроект Москва

Копировал: [illegible] Формат А3

Инв. № подл. | Подпись и дата | Взам. инв. №

Альбом III

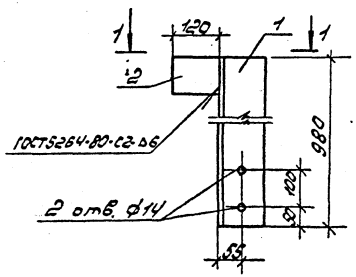

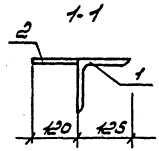

Деталь сварки листа с уголком

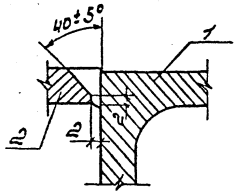

Поз	Наименование	Кол.	Примечание
1	Уголок $\frac{125\times125\times12\ ГОСТ8509-86}{В\ Ст3\ кп2\ ГОСТ535-79}$	1	22,70 кг
	ℓ=980		
2	Лист $\frac{10\times100\ ГОСТ103-76}{В\ Ст3\ кп2\ ГОСТ535-79}$	1	0,94 кг
	ℓ=120		

Привязан

Инв. №

ГИП	Чуковский		Х.88
Н.контр.	Слесарева		Х.88
Нач.отд.	Яковлев		Х.88
			Х.88
Гук. гр.	Калинин		Х.88
Вед.инж.	Сократова		Х.88
Техник	Мусинова		Х.88

ТП 506-167.89-КЖИ-14.00

Насадка фахверка НФ1

Стадия	Масса	Масштаб
Р	23,64	1:10

Лист | Листов 1

АЭРОПРОЕКТ · МОСКВА

Копировал: [illegible]

Формат А3

Взам. инв. №

Подпись и дата

Инв. №

gost.e-ecolog.ru