ТИПОВОЙ ПРОЕКТ

503-9-14.86

ТУАЛЕТ НА 2 ОЧКА
/СТЕНЫ КИРПИЧНЫЕ/

АЛЬБОМ 1

ПОЯСНИТЕЛЬНАЯ ЗАПИСКА.
АРХИТЕКТУРНО-СТРОИТЕЛЬНАЯ ЧАСТЬ.
ЭЛЕКТРИЧЕСКОЕ ОСВЕЩЕНИЕ.

2134/01

цена 0-68

gost.e-ecolog.ru

ТИПОВОЙ ПРОЕКТ

503-9-14.86

ТУАЛЕТ НА 2 ОЧКА
/СТЕНЫ КИРПИЧНЫЕ/

АЛЬБОМ 1

СОСТАВ ПРОЕКТА

Альбом I. ПОЯСНИТЕЛЬНАЯ ЗАПИСКА. АРХИТЕКТУРНО-СТРОИТЕЛЬНЫЕ РЕШЕНИЯ. ЭЛЕКТРИЧЕСКОЕ ОСВЕЩЕНИЕ.

Альбом 2. СМЕТЫ. ВЕДОМОСТИ ПОТРЕБНОСТИ В МАТЕРИАЛАХ.

РАЗРАБОТАН
ЛЕНИНГРАДСКИМ ФИЛИАЛОМ
ГИПРОДОРНИИ
МИНАВТОДОРА РСФСР

УТВЕРЖДЁН
5 апреля 1985 г.
МИНАВТОДОРОМ РСФСР
ПРОТОКОЛ № 28.

ГЛАВНЫЙ ИНЖЕНЕР ФИЛИАЛА ПЛАКС М.В.
ГЛАВНЫЙ ИНЖЕНЕР ПРОЕКТА КОШЕЛЕВ В.Н.

Привязан

Инв.№

Лист	Обозначение	Наименование	Стр.	Примечание
		Титульный лист	1	
1	503-9-14.86	Содержание	2	
1-3	503-9-14.86-ПЗ	Пояснительная записка	3-5	
		Архитектурно-строительные решения		
1	503-9-14.86-АС	Общие данные /начало/	6	
2	То же	Общие данные /окончание/	7	
3	"	Фасады 1-4; А-В; план на отм. 0.000; план кровли; разрез 1-1	8	
4	"	Схемы расположения элементов фундаментов, выгреба, пола и элементов покрытия	9	
5	"	Узлы 1÷4	10	
6	"	Дверь туалета ИД-1. Сборочный чертеж. Спецификация	11	
7	"	Дверь туалета ИД-1. Коробка и полотно. Сборочный чертеж. Спецификация	12	
8	"	Фрамуга ИД-2. Сборочный чертеж.	13	

Лист	Обозначение	Наименование	Стр.	Примечание
		Электрическое освещение		
1	503-9-14.86-ЭО	Общие данные. План сети электроосвещения	14	
		Спецификации оборудования		
1	503-9-14.86-ЭО.СО	Спецификация оборудования	15	
2	То же	Спецификация оборудования.	16	

Альбом 1

Инженер	Батманов	[signature]	06.84
Рук. гр.	Шалов	[signature]	06.84
ГИП	Кошелев	[signature]	06.84
Нач. отд.	Забродин	[signature]	06.84
Н. контр.	Шалов	[signature]	06.84

Привязан

Инв. №

ТП 503-9-14.86

Содержание

Стадия	Лист	Листов
РП	1	1

Минавтодор РСФСР
ГИПРОДОРНИИ
Ленинградский филиал

5358 [signature] 06.84

Пояснительная записка.

1. Общая часть.

Типовой проект №503-9-14.86 „Туалет на 2 очка (стены кирпичные)" разработан на основании плана типового проектирования на 1983 год, утвержденного постановлением №1 Госстроя СССР от 10.01.83 г., и задания на проектирование №10, утвержденного 01.03.83 г. зам. министра автомобильных дорог РСФСР.

Типовой проект состоит из следующих альбомов:

Альбом 1 — Пояснительная записка. Архитектурно-строительная часть. Электрическое освещение.

Альбом 2 — Сметы. Ведомости потребности в материалах.

Технико-экономические показатели:

площадь застройки — 7,95 м²
строительный объем — 15,10 м³
полезная площадь — 2,8 м²

Проект туалета разработан для строительства при автобусных остановках во II–III дорожно-климатических зонах на автодорогах общего пользования для следующих расчетных характеристик:

– расчетная зимняя температура наружного воздуха –30°С;

– скоростной напор ветра для I географического района 0,265 кПа (27 кгс/м²);

– вес снегового покрова для III географического района 0,98 кПа (100 кгс/м²);

– рельеф территории спокойный;

– грунтовые воды отсутствуют, грунты основания непучинистые, непросадочные, со следующими нормативными характеристиками: номинальный угол внутреннего трения $\varphi^н = 0{,}49$ рад или 28°; нормативное удельное сцепление $C_н = 2$ кПа (0,02 кгс/см²); модуль деформации нескальных грунтов $E = 14{,}7$ МПа (150 кгс/см²); плотность грунта $\gamma = 1{,}8$ т/м³; коэффициент безопасности по грунту $k_г = 1$;

– сейсмичность отсутствует.

Типовой проект туалета проверен на патентную чистоту в отношении СССР, Болгарии, Венгрии, ГДР, Польши, Румынии, Чехословакии и Югославии. В разработанном проекте все комплектующие изделия обладают патентной чистотой.

2. Архитектурно-строительные решения.

Туалет состоит из 2* полуоткрытых тамбуров и 2* закрытых кабин. Туалет имеет естественное освещение через деревянные фрамуги. Двери туалета запроектированы реечные щитовые деревянные.

Проектом предусматривается применение красного обыкновенного глиняного кирпича М75 на растворе М25 с расшивкой швов наружных и внутренних поверхностей стен. Над дверными проемами укладываются брусковые сборные железобетонные перемычки по сер. 1.038.1-1.

Ст. инж.	Григорьев		06.84
Гл. спец.	Шалов		06.84
ГИП	Кошелев		06.84
Нач. отд	Забродин		06.84
Н. контр	Соколов		06.84
Гл. инж.	Плакс		06.84

ТП 503-9-14.86-ПЗ

Туалет на 2 очка (стены кирпичные)

Стадия	Лист	Листов
РП	1	3

Пояснительная записка

Минавтодор РСФСР ГИПРОДОРНИИ Ленинградский филиал

Привязан

Инв. №

Туалет имеет три продольных несущих стены толщиной 250 мм, из которых две являются наружными стенами туалета. Задние (поперечные) стены туалета и перегородки выгораживающие полуоткрытые тамбуры запроектированы толщиной 120 мм.

Кровля туалета выполняется из литого (песчаного) асфальтобетона, уложенного по покрытию из плитных железобетонных перемычек по серии 1.038.1-1.

Полом туалета и основанием под кирпичные стены является сборная железобетонная плита СПТ-1, специально разработанная для настоящего проекта. СПТ-1 представляет собой плиту размером 1,2×3,0(м), в которой имеется очко и возвышение, выполненное в виде напольной туалетной чаши. В плите имеется уклон и отверстие над выгребом для стока нечистот.

Фундаменты выполняются из бетонных блоков по ГОСТ 13579-78.

Сборный железобетонный выгреб выполняется из элементов для смотровых колодцев водопроводных и канализационных сетей по ГОСТ 8020-80.

В качестве гидроизоляции выгреба служит обмазка за 2 раза расплавленным битумом. Обмазка выгреба дополнительно защищается замком из мятой глины.

Плита днища выгреба и нижние блоки ленточных фундаментов укладываются по выровненной песчаной подушке толщиной 100 мм.

Для вентиляции выгреба устанавливается асбестоцементная труба с флюгаркой из оцинкованной кровельной стали.

Потолок туалета окрашивается известковой краской. Фрамуги и двери окрашиваются за 2 раза масляной краской светло-серого цвета.

3. Электроосвещение.

Величины освещенностей приняты согласно СНиПII-4-79 „Естественное и искусственное освещение".

Для освещения туалета приняты настенные светильники с лампами накаливания типа АРТ 135.

Групповая сеть выполнена кабелем АВВГ-660, проложенным открыто по стене и потолку на скобах.

Управление осуществляется отдельно устанавливаемыми выключателями.

Для электроснабжения туалета может быть использована как воздушная, так и кабельная линия от местных низковольтных сетей.

4. Организация строительства.

Все строительно-монтажные работы производить в соответствии с действующими строительными нормами и правилами, в точном соответствии с действующими правилами пожарной безопасности и в соответствии с СНиПIII-4-80 „Техника безопасности в строительстве".

Настоящий типовой проект разработан для производства работ в летнее время, при производстве работ в зимнее время руководствоваться соответствующими разделами строительных норм и правил части III на виды

Альбом 1

5358 06.86

Привязан

Инв. №

ТП 503-9-14.86-П3

Лист 2

строительно-монтажных работ.

Перевозку железобетонных изделий возможно осуществлять бортовыми автомашинами.

Строительство туалета рекомендуется осуществлять комплексным специализированным звеном. Режим работы односменный.

В состав работы по проекту входят:

- работы подготовительного периода;
- земляные работы, устройство фундаментов и выгреба;
- стены, покрытие;
- кровля;
- электроосвещение;
- отделочные и прочие работы.

Ведомость необходимых машин и механизмов, материалов и изделий для строительства приведена в альбоме 2 „Сметы. Ведомости потребности в материалах".

5. Генеральный план и благоустройство.

Туалет на 2 очка с кирпичными стенами рекомендуется применять на автобусных остановках при строительстве автопавильонов с кирпичными стенами на 10 человек типов 1 и 2 и на 20 человек по типовым проектам №№ 503-5-16.86; 503-5-17.86; 503-5-18.86.

Примерные схемы генерального плана и благоустройства автобусных остановок с автопавильоном и туалетом см. вышеуказанные типовые проекты.

6. Мероприятия по защите окружающей среды.

Основные мероприятия по защите окружающей среды приведены в пояснительных записках к типовым проектам автопавильонов с кирпичными стенами на 10 человек тип 1 и 2 и автопавильона на 20 человек типовые проекты №№ 503-5-16.86; 503-5-17.86; 503-5-18.86.

Кроме указанных мероприятий для предотвращения попадания нечистот из выгреба в почву работы по устройству гидроизоляции выгреба должны быть освидетельствованы актом на скрытые работы.

Альбом 1

Привязан

Инв. № 5358

Альбом 1

Ведомость рабочих чертежей основного комплекта АС

Лист	Наименование	Примечание
1	Общие данные / начало /	
2	Общие данные / окончание /	
3	Фасады 1-4; А-В; план на отм. 0.000; план кровли, разрез 1-1	
4	Схемы расположения элементов фундаментов, выгреба, пола и элементов покрытия	
5	Узлы 1÷4	
6	Дверь туалета ИД-1. Сборочный чертеж. Спецификация	
7	Дверь туалета ИД-1. Коробка и полотно. Сборочный чертеж. Спецификация	
8	Фрамуга ИД-2. Сборочный чертеж	

Ведомость основных комплектов рабочих чертежей

Обозначение	Наименование	Примечание
503-9-14.86-АС	Архитектурно-строительные решения	
503-9-14.86-ЭО	Электрическое освещение	

Ведомость ссылочных и прилагаемых документов

Обозначение	Наименование	Примечание
	Ссылочные документы	
ГОСТ 8020-80	Изделия железобетонные для смотровых колодцев водопроводных и канализационных сетей	
ГОСТ 13579-78	Блоки бетонные для стен подвалов	
1.038.1-1 вып.2	Перемычки железобетонные для зданий с кирпичными стенами. Перемычки плитные для жилых и общественных зданий. Рабочие чертежи	
3.503.1-70	Опалубочные и арматурные изделия	
	Прилагаемые документы	
503-9-14.86-АС.ВМ	Ведомость потребности в материалах к рабочим чертежам основного комплекта марки АС	

Настоящий проект выполнен в соответствии с действующими строительными нормами и правилами, с соблюдением мероприятий, обеспечивающих взрывобезопасность и пожаробезопасность при эксплуатации настоящего здания.

Главный инженер проекта Кошелев В.Н.

„25" июня 1984 г.

Привязан

Инв. №

Инженер	Батманов		06.84
Рук. гр.	Шалов		06.84
ГИП	Кошелев		06.84
Нач. отд.	Зайродин		06.84
Н. контр.	Шалов		06.84

ТП 503-9-14.86-АС

Туалет на 2 очка / стены кирпичные /

Стадия	Лист	Листов
РП	1	12

Общие данные / начало /

Минавтодор РСФСР ГИПРОДОРНИИ Ленинградский филиал

5358 Дуг-0684

Альбом №1

Спецификация элементов к планам расположенным на листе 3 и схемам расположения на листе 4

Марка поз.	Обозначение	Наименование	Кол.	Масса ед. кг	Примечание
		План на отм. 0.000			
1	ГОСТ 1839-80	Лобоцем. труба ф150, ℓ=2400	1	28	
2	ГОСТ 5781-82*	ф 6AI ℓ=2400	3	0.53	ПБ 1
3	л. №6; 7	Дверь индивидуальная	2		
4	л. №8	Фрамуга индивидуальная	2		
		Схема расположения элементов вырезов и фум-тов			
1	ГОСТ 8020-80	Сборная плита днища ПД20-1	1	1470	
2	то же	Стеновые кольца КС 20-2	2	1470	
3	ГОСТ 13579-78	Блоки стен подвалов ФБС24.3.6Т	8	1280	
4	то же	—"— ФБС9.3.6Т	6	350	
5	3.503.1-7с	Плита перекрытия ПП20-2в	1	1220	
6	ГОСТ 3634-79	Чугунный люк типа „Л"	1	80	
7	3.503 1-7с	Плита пола СПГ-1 $Т^{У}_{Н}$	1+1	950	
		Схема расположения			
		элементов покрытия			
	1.038.1-1 вып. 2	Перемычка 1ПП12-3	10	72	

Общие указания

1. За относительную отметку 0.000, принята отметка верха плиты П-1, что соответствует абсолютной отметке [ ].
2. Все металлические изделия защитить антикоррозийным составом, о чем составить акт на скрытые работы в соответствии со СНиП III-23-76, „Защита строительных конструкций и сооружений от коррозии".

Ведомость объемов сборных бетонных и железобетонных конструкций по рабочим чертежам основного комплекта марки АС

	Наименование группы элементов конструкции	Код	Кол. м³	Примечание
1	Блоки бетонные для стен подвалов	581111	0.876	
2	Сборные жел. бетонные стеновые			
	кольца колодцев и плита днища	585521	2.28	
3	Сборные жел. бет. плиты пола		1.928	
	Всего сборного железобетона и бетона		5.084	

Материалы на изготовление сборных бетонных и железобетонных конструкций учтены в ведомости потребности в материалах и отдельно не учитываются.

Ведомость спецификаций

Лист	Наименование	Примечания
2	Спецификация элементов к планам расположенным на листе 3 и схема расположения на листе 4	
6	Спецификация	
7	Спецификация	
8	Спецификация	

Ведомость проемов ворот и дверей

Марка поз.	Размер проема в кладке
1	950 × 2700

Привязан

Инв. №

Инженер	Балтанов		06.84
Рук. гр.	Шалов		06.84
ГИП	Кожелев		06.84
Нач. отд.	Забродин		06.84
Н. контр.	Шалов		06.84

ТП 503-9-14.86-АС

Туалет на 2 очка /стены кирпичные/

Стадия	Лист	Листов
РП	2	

Общие данные /окончание/

Минавтодор РСФСР ГИПРОДОРНИИ Ленинградский филиал

Инв. № подл. | Подпись и дата | Взам. инв. №

5358 06.84

Фасад 1-4

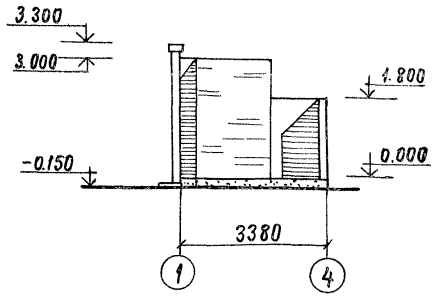

Фасад А-Б

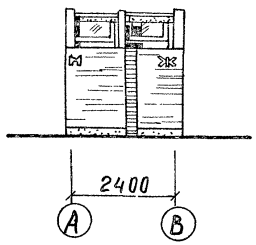

Разрез 1-1

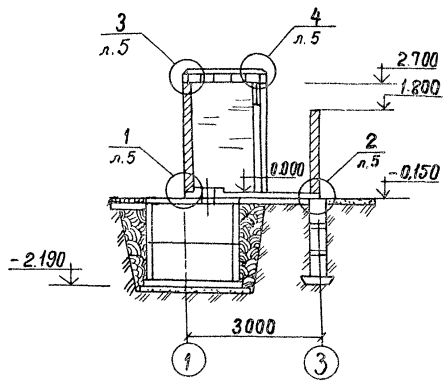

План на отм. 0.000

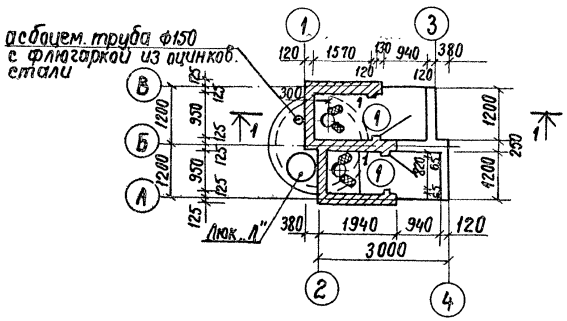

План кровли

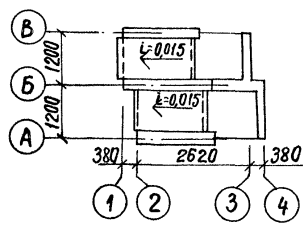

Ведомость отделки помещений

Наименование или номер помещения	Потолок		Стены или перегородки		Примечание
	площадь	Вид отделки	площадь	Вид отделки	
1	1,49	побелка	8,40	расшивка швов	

Архит.	Тихонова		06.84
Рук. гр.	Шалов		06.84
ГИП	Кощелев		06.84
Нач. отд.	Забродин		06.84
Н. контр.	Шалов		06.84

Привязан

Инв. №

ТП 503-9-14.86-АС

Туалет на 2очка (стены кирпичные)

Стадия	Лист	Листов
РП	3	

Фасады 1-4; А-Б; План на отм. 0.000; План кровли; разрез 1-1

Минавтодор РСФСР
ГИПРОДОРНИИ
Ленинградский филиал

Схема расположения элементов выгреба и фундаментов

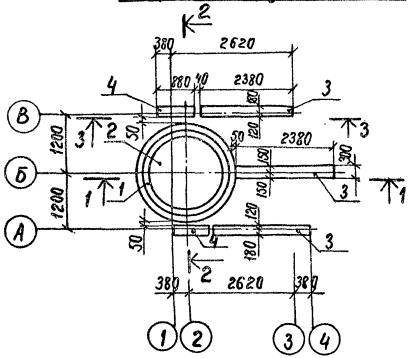

Схема расположения выгреба и пола

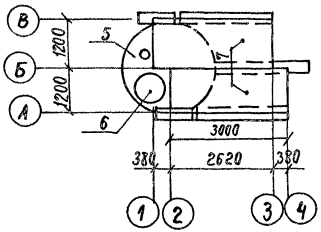

Схема расположения элементов покрытия

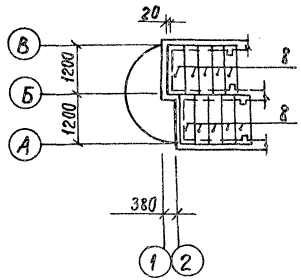

1–1

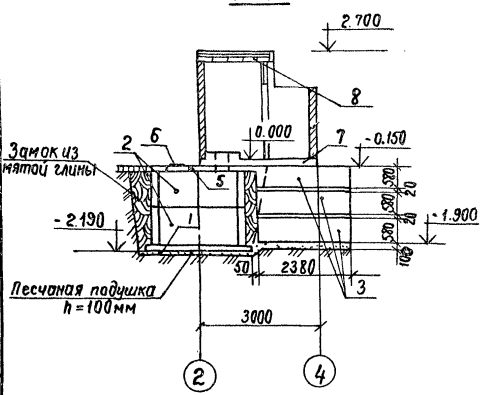

2–2

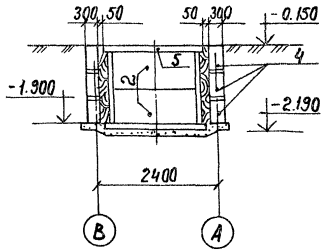

3–3

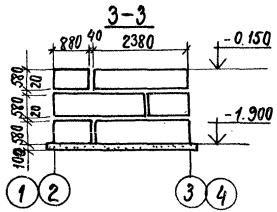

1. Спецификацию к схемам расположения элементов см. лист 2.
2. Все сборные железобетонные элементы монтировать на цементном растворе М50.
3. После монтажа СПТ-1 подъемные петли обрезать заподлицо с гранью панелей.

Инженер	Губанова		06.84
Рук. гр.	Шалов		06.84
ГИП	Кошелев		06.84
Нач. отд.	Забродин		06.84
Н. контр.	Шалов		06.84

Привязан

Инв. №

ТП 503-9-14.86-АС

Туалет на 2 очка (стены кирпичные)

Стадия	Лист	Листов
РП	4	

Схемы расположения элементов фундаментов, выгреба, пола и элементов покрытия

Минавтодор РСФСР
ГИПРОДОРНИИ
Ленинградский филиал

Альбом 1

5358 Прим 06.84

1

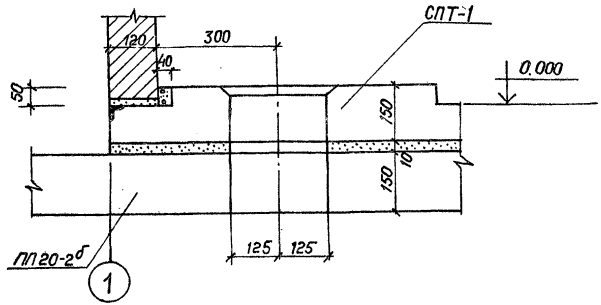

2

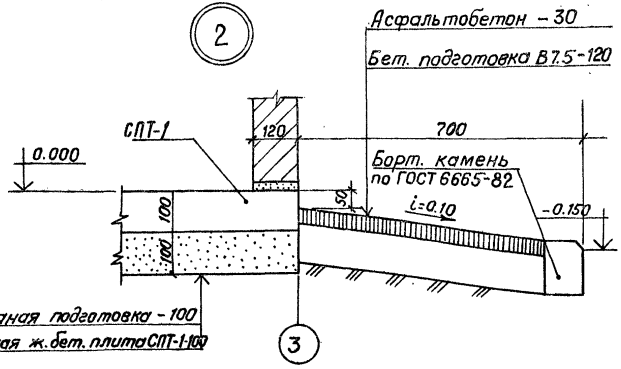

3

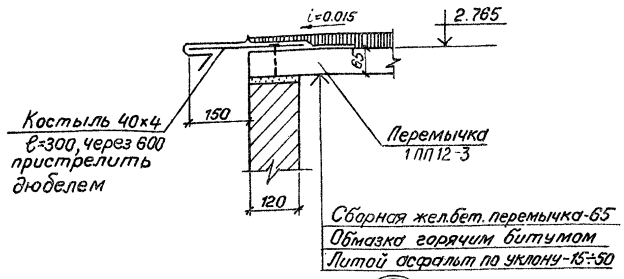

4

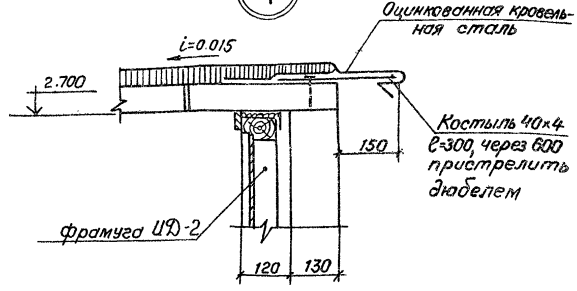

Ст. инж.	Григорьев		07.86	ТП 503-9-14.86-АС
Рук. гр.	Шалов		07.86	Туалет на 2 очка (стены кирпичные)
ГИП	Кошелев		07.86	
Нач. отд.	Задородин		07.86	Стадия: Рп; Лист: 5; Листов:
Н. контр.	Шалов		07.86	Узлы 1÷4

Привязан:

Инв. №

Минавтодор РСФСР
ГИПРОДОРНИИ
Ленинградский филиал

Альбом 1

Рис.1

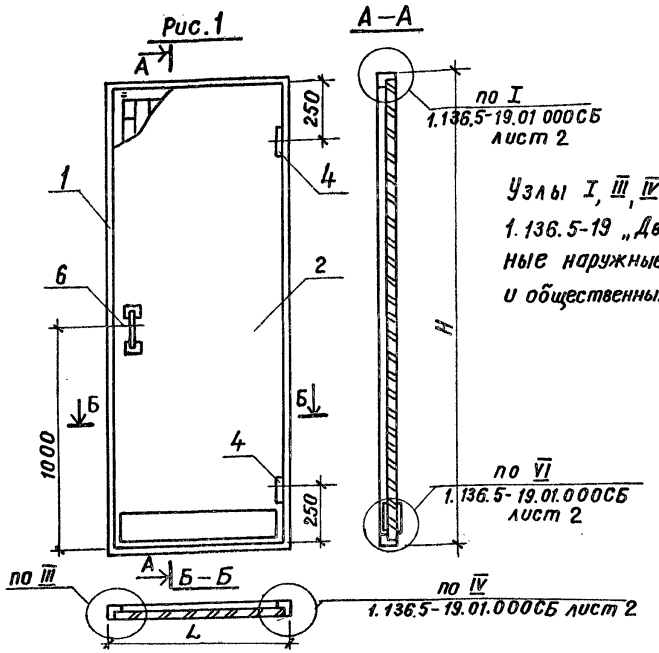

Узлы I, III, IV, VI см. сер. 1.136.5-19 „Двери деревянные наружные для жилых и общественных зданий"

Обозначение	Марка	Рис	Размеры мм L	Размеры мм H	Объем м³ в чистоте
503-9-14.86-АС; лист 6	ИД-1	1	780	2085	0,102

формат	зона	позиц.	Обозначение	Наименование	Кол.	Примечан
				Документация		
А4			503-9-14.86-АС; лист 6	Сборочный чертеж		
А4			1.136.5-19.01.00 000 ПЗ л. 2,3,4	Технические требования		
				Сборочные единицы		
А4		1	лист 7	Коробка	1	
А4		2	лист 7	Полотно	1	
				Стандартные изделия		
		3	ГОСТ 10174-72	Прокладка полиуретановая 10×10	5,73	п.м.
		4	ГОСТ 5088-78	Петли ПН3-130 или ПН1-150 или ПН2-150 или ПН3-150	2	
		5	ГОСТ 5091-78	Закрыватель дверной ЗД-1	1	
		6	ГОСТ 5087-80	Ручка РС-100	2	
		7	ГОСТ 5090-79	Шпингалет задвижной дверной ШЗ	1	
		8	ГОСТ 1144-80	Шурупы 1-5×30	32	
		9	То же	тоже 1-5×40	6	
		10	"	—"— 1-4×40	6	
		11	"	—"— 1-4×25	13	

Инженер	Батманов		06.84
Рук.гр.	Шалов		06.84
ГИП	Кошелев		06.84
Нач.отд.	Забродин		06.84
Н. контр.	Шалов		06.84

ТП 503-9-14.86-АС

Туалет на 2 очка (стены кирпичные)

Стадия	Лист	Листов
РП	6	

Дверь туалета ИД-1. Сборочный чертеж. Спецификация

Минавтодор РСФСР ГИПРОДОРНИИ Ленинградский филиал

Привязан

Инв.№

5358 Гум 06.84

Альбом 1.

Формат	Зона	Позиция	Обозначение	Наименование	Кол.	Примечан.
				Документация		
А4			503-9-14.86-АС; лист 7	Сборочный чертеж		
			1.136.5-19 ОО ОООПЗ Л. 2, 3, 4	Технические условия		
				Коробка		
				Детали		
			ГОСТ 24454-80	Древесина хвойная		
		1		Брусок 2085×94×55	2	0.0216 м³
		2		Брусок 780×94×55	2	0.00403 м³
				Полотно		
				Детали		
			ГОСТ 24454-80-Е	Древесина хвойная		
		1		Брусок 2042×61×32	2	0.004 м³
		2		Брусок 614×61×32	2	0.0012 м³
				Бруски заполнения		0.038 м³
			ГОСТ 4598-74*	Облицовка. Плита волокнистая		
				СТ400 2000×696×4	2	
		3		Брусок 614×130×16	2	0.0013
				Гидроизоляция		
			ГОСТ 2697-83	Пергамин		
				2042×736	2	
				Стандартные изделия.		
			ГОСТ 4028-63*	Гвозди		
				1.2×25	40	
				1.8×40	16	
			ГОСТ 5091-78	Скрелки	12	

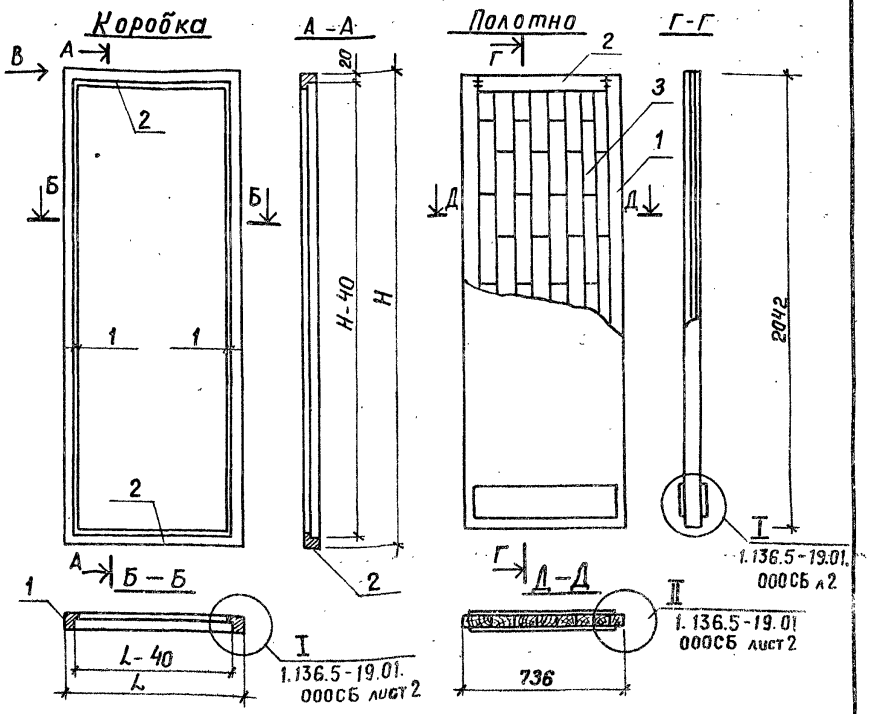

Привязан

Инв.№

Инженер	Батманов		06.84
Рук. гр.	Шалов		06.84
ГИП	Кашелев		06.84
Нач. отд.	Задродин		06.84
Н. контр.	Шалов		06.84

ТП 503-9-14.86-АС

Туалет на 2 очка (стены кирпичные)

Стадия	Лист	Листов
РП	7	

Дверь туалета ИД-1. Коробка и полотно. Сборочный чертеж Спецификация.

Минавтодор РСФСР
ГИПРОДОРНИИ
Ленинградский филиал

06.84

5358

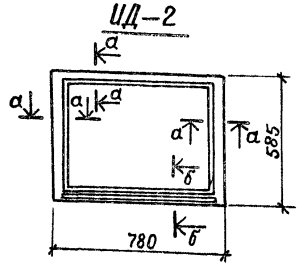

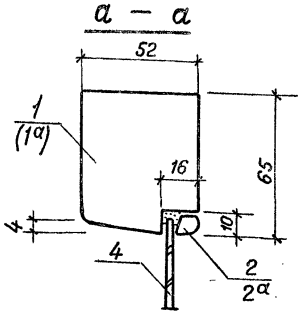

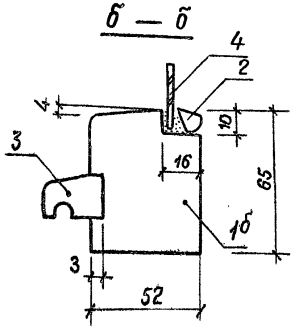

Размеры поз. 1 – для справок.

Марка	Размеры блоки мм		Объем древесины м³
	в	h	
ИД-2	780	585	0.0099

Формат	Зона	Поз.	Обозначение	Наименование	Кол.	Примечан.
				Документация		
А4			503-9-14.86-АС; лист 8	Сборочный чертеж		
			1.236-6.В1-000ТУ л 2,3,4	Технические требования		
				Детали		
			ГОСТ 24454-80-Е	Древесина хвойная		
		1		брусок 780×52×65	1	0.0026 м³
		1а		Тоже брусок 585×52×65	2	0.002 м³
		1б		Тоже брусок 780×52×65	1	0.0026 м³
		2	1.236-6.В1-1002	Шталик 16×10 ℓ=650	2	0.0001 м³
		2а	тоже	Тоже ℓ=455	2	0.0001 м³
		3	1.236-6.В1-7302	Профиль слива 25×19 ℓ=650	1	0.0003 м³
				Материалы		
		4	ГОСТ 111-78	Стекло 646×451×3	1	

Инженер	Батманов		06.84
Рук. гр.	Шалов		06.84
ГИП	Кошелев		06.84
Нач. отд.	Забродин		06.84
Н. контр	Шалов		06.84

ТП 503-9-14.86-АС

Туалет на 2 очка (стены кирпичные)

Стадия	Лист	Листов
РП	8	

Фрамуга ИД-2 сборочный чертеж

Минавтодор РСФР ГИПРОДОРНИИ Ленинградский филиал

Привязан

Инв. №

Альбом 1

Ведомость чертежей основного комплекта марки ЭО

Лист	Наименование	Примечание
1	Общие данные. План сети электроосвещения	

Ведомость ссылочных и прилагаемых документов

Обозначение	Наименование	Примечание
	Ссылочные документы	
5.407-19	Установка одиночных светильников с лампами накаливания	
5.407-11	Заземление и зануление электроустановок	
	Прилагаемые документы	
503-9-14.86-ЭО.СО	Спецификация оборудования	

Дополнительные условные обозначения

Выключатель однополюсный исполнения герметического

Настоящий проект выполнен в соответствии с действующими строительными нормами и правилами с соблюдением мероприятий, обеспечивающих взрывобезопасность и пожаробезопасность при эксплуатации настоящего здания.

Главный инженер проекта /Кошелев/

План сети электроосвещения

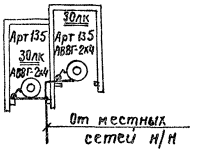

1. Напряжение сети 220в.
2. Установленная мощность $P_у$ = 0,08 квт.
3. Ввод уточняется при привязке проекта.

Привязан

Инв. №

Инженер	Георгиева		06.84
Вед. инж	Палякова		06.84
ГИП	Кошелев		06.84
Нач. отд	Заводчин		06.84
Н. контр	Соколов		06.84

ТП 503-9-14.86-ЭО

Туалет на 2очка (стены кирпичные)

Стадия	Лист	Листов
РП	1	1

Общие данные. План сети электроосвещения

Минавтодор РСФСР ГИПРОДОРНИИ Ленинградский филиал

Инв. № подл. | Подпись и дата | Взам. инв. № 5358 06.84

Позиция	Наименование и техническая характеристика оборудования и материалов Завод-изготовитель (для импортного оборудования-страна, фирма)	Тип, марка оборудования, обозначение документа и номер опросного листа	Единица измерения: Наименование	Единица измерения: Код	Код завода-изготовителя	Код оборудования материала	Цена единицы оборудования тыс. руб.	Количество	Масса единицы оборудования кг
1	2	3	4	5	6	7	8	9	10
	Электрооборудование и материалы, поставляемые заказчиком								
	Светильник с лампами накаливания настенный г. Моршанск. Предприятие ЯТ-30/5	Арт. 135	шт.	796	8558759	3461110000		2	
	Лампа накаливания мощностью 40 вт Брестский электроламповый завод	Б-220-230-40	шт.	796	0214284	3466112106		2	
	Кабель с алюминиевыми жилами сечением 2×4мм² Сарансккабель	АВВГ-660	м	006	5014306	3522221100		20	

Альбом 1

Инженер	Георгиева		06.84
Ст. инж.	Попов		06.84
Рук. гр.	Полякова		06.84
ГИП	Кошелев		06.84
Нач. отд.	Забродин		06.84
Н. контр.	Соколов		06.84

ТП 503-9-14.86-ЭО.СО

Спецификация оборудования

Стадия	Лист	Листов
РП	1	2

Минавтодор РСФСР
ГИПРОДОРНИИ
Ленинградский филиал

Привязан

Инв. №

5358 06.84

Позиция	Наименование и техническая характеристика оборудования и материалов Завод-изготовитель (для импортного оборудования-страна, фирма)	Тип, марка оборудования, обозначение документа и номер опросного листа	Единица измерения		Код завода-изготовителя	Код оборудования, материала	Цена единицы оборудования тыс. руб.	Количество	Масса единицы оборудования кг
			Наименование	Код					
1	2	3	4	5	6	7	8	9	10
	Изделия и материалы, поставляемые подрядчиком								
	Выключатель однополюсный для открытой установки								
	исполнения герметического	инд. 0262	шт.	796	3989676	3464260000		2	
	з-д Электроизделий Главмосстроя								
	Коробка ответвительная	КОР-73	шт.	796	1412793	3464740000		8	
	з-д Электромонтажных изделий N 1 г. Харьков								

Альбом 1

5358 06.84

gost.e-ecolog.ru

Привязан

Инв. №

ТП 503-9-14.86-ЭО.СО

Лист 2