ТИПОВОЙ ПРОЕКТ
503-7-12.88

РЕМОНТНАЯ МАСТЕРСКАЯ НА 90 УСЛОВНЫХ РЕМОНТОВ В ГОД КОМПЛЕКСА ЗДАНИЙ И СООРУЖЕНИЙ ОСНОВНОГО ЗВЕНА ДОРОЖНОЙ СЛУЖБЫ

АЛЬБОМ 1

ПЗ	Пояснительная записка	стр. 3 – 11
ТХ	Технология производства	стр. 12 – 17
АР	Архитектурные решения	стр. 18 – 52

23537/01

gost.e-ecolog.ru

ТИПОВОЙ ПРОЕКТ
503-7-12.88

РЕМОНТНАЯ МАСТЕРСКАЯ НА 90 УСЛОВНЫХ РЕМОНТОВ В ГОД КОМПЛЕКСА ЗДАНИЙ И СООРУЖЕНИЙ ОСНОВНОГО ЗВЕНА ДОРОЖНОЙ СЛУЖБЫ

АЛЬБОМ 1

ПЕРЕЧЕНЬ АЛЬБОМОВ

АЛЬБОМ 1	ПЗ	Пояснительная записка
	ТХ	Технология производства
	АР	Архитектурные решения
АЛЬБОМ 2	КЖ	Конструкции железобетонные
	КМ	Конструкции металлические
АЛЬБОМ 3	ОВ	Отопление и вентиляция
	ВК	Внутренний водопровод и канализация
	ЭМ	Силовое электрооборудование
	ЭО	Электроосвещение
АЛЬБОМ 4	А	Автоматизация
	СС	Связь и сигнализация
АЛЬБОМ 5	КЖИ	Строительные изделия
АЛЬБОМ 6	АН	Задание заводу-изготовителю
АЛЬБОМ 7	СО	Спецификации оборудования
АЛЬБОМ 8	ВМ	Ведомости потребности в материалах
АЛЬБОМ 9	С	Сметы
АЛЬБОМ 10		Проектная документация по переводу помещений для занятий в подвале на режим ПРУ

РАЗРАБОТАН:

Государственным проектным институтом "Союздорпроект"

Главный инженер института В.Р. Силков

Главный инженер проекта Н.В. Чубоксарова

Утвержден Минтрансстроем СССР

Приказ от 27.10. 1988 г. № АВ-640

Введен в действие Государственным проектным институтом "Союздорпроект"

Приказ от 28.10 1988 г. № 251 пр

СОДЕРЖАНИЕ АЛЬБОМА №1

№№ листов	Наименование листа	Стр.
	Титульный лист	1
	Содержание	2
	Пояснительная записка (ПЗ)	3
	Технология производства (ТХ)	
1	Общие данные	12
2	План расстановки технологического оборудования	13
3	Система воздухоснабжения. Ндан. Схема.	14
	Шкаф вытяжной для электротигаей	15
	Стелаж для узлов и деталей	
	Решетка предохранительная для накачки шин	
	Верстак столярный	16
	Тележка-стеллаж для деталей	
	Табурет сварщика	
	Шкаф для красок	17
	Архитектурные решения (АР)	
1	Общие данные / начало /	18
2	Общие данные / продолжение /	19
3	Общие данные / окончание /	20

№№ листов	Наименование листа	Стр.
	Производственная часть	
4	План на отм. 0.000 в осях 1-9	21
5	План на отм. 4.200 в осях 1-9	22
6	Разрезы 1-1 и 2-2	23
7	Фасады	24
8	Схемы заполнения оконных проемов и спецификация	25
9	План полов и экспликация	26
10	Фрагменты планов 1÷3. Венткамер	27
11	Узлы перегородок венткамер 1÷4. Сеч. 1-1	28
12	Маркировочные схемы экструзионных перегородок	29
13	Экструзионные перегородки вид „А". Узлы крепления	30
14	План отверстий в перегородках	31
15	Узлы I-V. Детали „Б" и „Г"	32
16	План кровли в осях 1-9. Спецификация	33
	Административно-бытовая часть	
17	План на отм. 2.570	34
18	План на отм. 0.000 в осях 10-13/1	35
19	План на отм. 3.300 в осях 10-13/1	36
20	План на отм. 6.600 в осях 10-13/1	37
21	Разрезы 3-3 и 4-4	38

№№ листов	Наименование листа	Стр.
22	Планы полов на отм.-2,570 и 0.000. Экспликация	39
23	Планы полов на отм. 3.300 и 6.600. План кровли в	40
	осях 10-13/1. Спецификация	
24	Фрагменты планов 4 и 5	41
25	Узлы перегородок венткамер 1-6. Разрезы 2-2 и 3-3	42
26	Маркировочные схемы экструзионных перегородок на	
	отм. 0.000 и 3.300.	43
27	Маркировочная схема и спецификация экструзионных пере-	
	городок	44
28	Планы отверстий на отм.-2.570 и 0.000	45
29	Планы отверстий на отм. 3.300 и 6.600	46
30	Подвесные потолки	47
31	Фрагменты фасадов 1 и 2.	48
32	Фрагмент фасада 3. Узлы 1÷4. Разрезы	49
33	Ведомость перемычек. Спецификация перемычек, подоконных	50
	досок. Схемы заполнения оконных проемов	
34	Узлы VI-XI	51
35	Расстановка технологического оборудования буфета.	
	Спецификация	52

Инв. № подл. | Подпись и дата | Взам. инв. №

Альбом I

1. Общая часть.

Типовой проект ремонтной мастерской на 90 условных ремонтов в год комплекса зданий и сооружений основного звена дорожной службы разработан по Плану типового проектирования Госстроя СССР на 1988 год тема 5.1.31 на основании задания на проектирование, утвержденного Министерством транспортного строительства

2. Область применения типового проекта.

Типовой проект разработан для строительства в
щих природных условиях:

расчетная зимняя температура наружного воздуха минус 20°С, минус 30°С, минус 40°С;

скоростной напор ветра – для I района по СНиП 2.01.07-85 „Нагрузки и воздействия";

вес снегового покрова – для III района по СНиП 2.01.07-85 „Нагрузки и воздействия";

рельеф территории спокойный, грунты непучинистые, непросадочные со следующими нормативными характеристиками:

нормативный угол внутреннего трения $\varphi_n = 0,49$ рад (28°);

нормативное удельное сцепление $C_n = 2$ кПа (0,02 кгс/см²);

модуль деформации нескальных грунтов $E = 14,7$ мПа (150 кгс/см²);

плотность грунта $\gamma = 1,8$ т/м³;

коэффициент безопасности по грунту $K_г = 1$;

грунтовые воды отсутствуют.

Для варианта свайных фундаментов грунты приняты со следующими нормативными характеристиками:

коэффициент пористости $e = 0,65$;

нормативное удельное сцепление $C_n = 4$ кПа (0,04 кгс/см²);

модуль деформации $E = 18$ мПа (180 кгс/см²);

нормативный угол внутреннего трения $\varphi_n = 30°$.

Проект не предусматривает строительство в районах с сейсмичностью выше 6 баллов, вечной мерзлоты, на площадках с засоленными грунтами и с подрабатываемыми территориями

3. Объемно-планировочные решения

Проект разработан в соответствии со СНиП 2.09.02-85 „Производственные здания"; СНиП II-92-76 „Вспомогательные здания и помещения промышленных предприятий" и ОНТП-01-86 ОНТП-02-86

Одноэтажная ремонтная мастерская, с габаритами 18×48м и высотой до низа балки покрытия 7,2м, блокируется торцом с трехэтажной административно-бытовой частью с размерами в плане 18×18м и выступающими двумя лестничными клетками (высота этажей 3,3м). Здание мастерской каркасно-панельное, а административно-бытовая часть с несущими панельными стенами

Для работников низовых звеньев, приезжающих по производственной необходимости на комплекс, предусмотрены комнаты на 3 этаже.

Состав бытовых помещений и их оборудование приняты в соответствии со штатами и распределением работающих по группам производственных процессов (смотри таблицу).

Основные показатели:

— класс сооружения II;

— степень огнестойкости II;

— площадь застройки ремонтной мастерской – 1302,5 м²;
в том числе административно-бытовой части – 393,9 м²;

— общая площадь ремонтной мастерской – 2195,5 м²;
в том числе административно-бытовой части – 1169,4 м²;

— строительный объем ремонтной мастерской – 10759,0 м³;
в том числе административно-бытовой части – 3747,4 м³

Ворота – металлические по серии 1.435.9-17, типа „Сэндвич", размерами 4,2×4,2м

Перегородки – асбестоцементные экструзионные по серии 1.430.8-3/86, армокирпичные толщиной 65 мм и кирпичные толщиной 120 мм; консольные сетчатые стальные серии 1.431.40.

Перемычки в кирпичных стенах и перегородках-сборные железобетонные по серии 1.138.10.

Кровля – трехслойная, рубероидная (в административно бытовой части – четырехслойная (с защитным слоем из мелкого гравия или крупнозернистого песка, втопленного в битумную мастику.

Окна в ремонтной мастерской приняты со спаренными переплетами по ГОСТ 12506-86, в административно-бытовой части – с раздельными переплетами по ГОСТ 11214-86.

Двери – щитовые по ГОСТ 14624-84, ГОСТ 6629-74 и серии 1.136.5-19.

4. Конструктивные решения

Производственная часть здания решена в сборном железобетонном каркасе. Пространственная жесткость каркаса обеспечивается защемлением колонн в монолитных фундаментах и шарнирным соединением с жестким диском покрытия, состоящим из сборных железобетонных плит и балок.

Фундаменты решены в двух вариантах – наружные стены приняты панельными из легкого бетона, на отдельных участках – кирпичные.

Конструкции для производственной части приняты в соответствии с „Перечнем чертежей типовых конструкций, изделий и узлов зданий и сооружений для промышленного строительства, согласованным Главоргпроектом Госстроя СССР 6 июня 1986 г.

Административно-бытовая часть здания запроектирована из изделий серии 1.090.1-1 по связевой схеме. Пространственная устойчивость обеспечивается системой вертикальных устоев, объединенных горизонтальными дисками перекрытий. Вертикальными устоями служат связевые панели, образуемые сборными железобетонными внутренними и наружными стенами. Горизонтальные диски перекрытий образуются соединением плит перекрытия с внутренними и наружными стенами и между собой с помощью сварки закладных изделий. Наружные стены приняты панельными из легкого бетона объемной массой 1000 ÷ 1100 кг/м³.

Конструкции приняты в соответствии с „Перечнем чертежей типовых конструкций изделий и узлов межвидового применения для общественных зданий, производственных и вспомогательных зданий промышленных предприятий

Применяемые серии бетонных и железобетонных конструкций даны на листах марки КЖ.

5. Технология производства

5.1 Организация технического обслуживания и ремонта машин и механизмов

Организация технического обслуживания и ремонта собственного парка машин и механизмов комплекса основного звена дорожной службы осуществляется в соответствии с объемом и технологическим процессом ремонта дорог.

Организационная структура службы ремонта и содержания дороги принята линейной. При этом основному звену дорожной службы подчиняются три низовых, два из которых размещаются по линии а один территориально совмещен с подразделением основного звена

Техническое обслуживание и ремонт машин и механизмов выполняется в полном объеме, предусмотренном „Указаниями по организации и проведению технического обслуживания и ремонта дорожных машин" ВСН-79 Минавтодора РСФСР и „Общесоюзными нормами технологического проектирования предприятий автомобильного транспорта „ОНТП-01-86 Минавтотранса РСФСР

Производственный корпус ремонтной мастерской предназначен для выполнения всех видов технического обслуживания и ремонта машин и механизмов собственного парка основного звена и ДРП за исключением капитальных ремонтов машин, выполняемых на специализированных предприятиях. Кроме того, в мастерской комплекса производится выполнение 70% текущего ремонта парка машин, приписанных к двум подразделениям низовых звеньев

Инв. № подл. | Подпись и дата | Взам. инв. №

				Привязан	
Инв. №					
				503-7-12.88-ПЗ	
Н. контр.	Шелаев			Комплекс зданий и сооружений основного звена дорожной службы	
ГИП	Чубоксарова				
Нач. отд.	Дроханов				
Рук. гр. тх.	Антропова			Ремонтная мастерская на 90 условных ремонтов в год	Стадия: РП; Лист: 1; Листов: 9
Рук. гр. ар.	Пивоваров				
Рук. гр. кон.	Есенина				
Рук. гр. ов.	Федотов			Пояснительная записка	Союздорпроект г. Москва
Рук. гр. вк.	Иванова				
Рук. гр. эл.	Асакова				

Копировал

Формат А2

Альбом 1

5.2 Производственная программа

Таблица 5.2.1

Списочный состав парка машин и механизмов, обслуживаемых ремонтной мастерской

Наименование средств механизации	Основные параметры	Потребность, един.	Годовой объем работ на единицу: маш. час	км
ПАРК ДЭУ				
1. Комбинированная дорожная машина со сменным оборудованием	На базе автомобиля ЗИЛ-130; ЗИЛ-ВЗГЯ	6	1000	
2. Автогрейдер	Мощность двигателя 99 квт, длина отв. 3.7м; мощность двигателя 184 квт; длина отвала 4,25 м	2	1400	
3. Экскаватор-планировщик	Емкость ковша 0,4м³, ширина планир. отвала 2,4м; наиб. высота (глубина) планирования 5,4 м	1	1700	
4. Бульдозер	Класс тяги 3-6 тс; длина отвала 2.5 – 3,2 м	2	1600	
5. Асфальтоукладчик	Самоходный на гусеничном ходу, производительность 150 т/час, ширина укладки 3.75 м	1	1100	
6. Каток самоходный с металлическими вальцами	Масса максимальная 6,5 т, ширина уплот. полосы 1.2м	1	700	
7. Каток самоходный статический	Масса максимальная 13 т; ширина уплот. полосы 1,8 м	1	700	
8. Бульдозер с поворотным отвалом	Базовый трактор Т-150 К длина отвала 3.0 м	1	1600	
9. Подметально-уборочное оборудование	Базовый трактор МТЗ 80/82 ширина снегоочистки – 2.2 м	1	1000	
10. Снегоочиститель шнекороторный (фрезерно-роторный)	Базовые машины ЗИЛ-157, Урал-375, ширина захвата 2,5-3,2 м, производительность 800-1200 т/час	1	1000	
11. Погрузчик одноковшовый фронтальный	Грузоподъемность 2т, высота погрузки 2.7м	2	1500	
12. Машина специальная „Дорожная служба"	Базовый автомобиль ЕрАЗ-762, ГАЗ-52			
	Состав перевозимой бригады рабочих 5человек	2		18 000
13. Автосамосвалы	Грузоподъемность 5т	4		30 000
14. Сменное оборудование для мойки элементов обстановки пути	Базовая машина КДМ-130 емкость цистерны 6000л; производительность мойки ограждений 300 пм/час	1	900	
15. Косилка	Базовый трактор ЛТЗ 80/82 ширина окашивания 904.6 км. час	1	900	
16. Машина для разметки дорог		1	200	
17. Щебнераспределитель Т-224		1	500	
18. Автогудронатор		1	500	
19. КРАЗ		1		30 000
20. Трейлер		1		30 000
ПАРК ДРП				
1. Автосамосвалы	Грузоподъемность 5т	3		30000
2 Автогрейдер	Средняя мощность 99 квт	2	1400	
3. Бульдозер с неповоротным отвалом	Мощность 59 квт, длина отвала 2520мм	1	1600	
4 Каток самоходный трехвальцовый статический с гладкими вальцами	9-12т; ширина уплотняемой полосы 1850 мм	1	700	
5. Компрессорная станция передвижная с комплектом пневматического оборудования	Производительность 10 м³/мин; рабочее давление 0.7 мпа	1	1000	
6. Котел битумный передвижной	Вместимость 0,7 м³	1	1000	
7. Машина дорожная комбинированная для содержания дорог с оборудованием: снегоочистительным, подметательно-уборочным, пескоразбрасывающим, поливомоечным	Базовый автомобиль ЗИЛ-130 или ЗИЛ-133	2	1000	
8. Машина ремонтно-покрасочная	Генератор мощности 5КВт компрессор с рабочим давлением 1,2 мпа	1	1000	
9. Машина специальная „Дорожная служба"	На базе автомобиля	1		18.000
10. Погрузчик фронтальный одноковшовый	Грузоподъемность 2÷4т	1	1500	
11. Ремонтер дорожный	Вместимость бункера 1.7 м³; битумного котла 700л; производительность 60 м²/см	1	1500	
12. Трактор колесный „Беларусь" МТЗ-80 с комплектом сменного оборудования	Тяговый класс 1,4т; мощность 55кВт	1	1200	
13. Экскаватор колесный	Емкость ковша 0,25 м³	1	1700	

На основе списочного состава дорожных машин и механизмов проведен анализ и произведены расчеты, определившие трудоемкости технических обслуживаний и ремонтов.

Таблица

Виды технических обслуживаний и ремонтов	Количество технических обслуживаний и ремонтов в год: дорожная техника	автотранспорт	Трудоемкость технических обслуживаний и ремонтов в чел.-час: дорожная техника	автотранспорт	Всего чел.-час
Первое техническое обслуживание /ТО-1/	389	64	1811,5	278.2	2089.7
Второе техническое обслуживание /ТО-2/	111	14	1595	247.1	1842.1
Сезонное обслуживание /СО/	42	4	1692.2	—	1692.2
Текущий ремонт /Т/	59.2	351.2	18324.4	1674.16	19998,56
Ежедневное обслуживание /ЕО/	—	822	—	499.8	499.8.
	601.2	1255.2	23423.1	2699.26	26122.36

Суммарная трудоемкость техобслуживания и ремонта ремонтной мастерской составляет, с учетом увеличения на 10% для внутренних ремонтных работ по самообслуживанию, 28734,59 чел.час.

Полученная трудоемкость распределяется по основным отделениям следующим образом:

- разборочно-сборочное отделение — 18921,16 чел. час
- слесарно-механическое отделение — 2834.7 чел.час
- отделение ремонта электрооборудований и аккумуляторов — 2268.07 чел. час
- отделение ремонта топливной и гидроаппаратуры — 1330.60 чел.час

Инв. № подл. | Подпись и дата | Взам. инв. №

Привязан:

Инв. №

Альбом 1

5.3 Состав и численность работающих

Численность производственных рабочих ремонтной мастерской определена расчетом исходя из годовой трудоемкости работ по обслуживанию парка дорожной техники и автомобилей.

Численность вспомогательных рабочих, ИТР, МОП рассчитана согласно „Общесоюзным нормам технологического проектирования авторемонтных предприятий" /ОНТП-02-86 Минавтотранса РСФСР/.

Таблица 5.3.1

Штаты производственного корпуса

Профессия	Всего чел.	Группа производственного процесса	Кол-во смен	Количество работающих: общесписочное м	общесписочное ж	в наибольшую смену м	в наибольшую смену ж	Количество работающих по сменам: 1 смена м	1 смена ж	2 смена м	2 смена ж
Рабочие производственного корпуса											
1. Слесарь по ремонту автомобилей и строительно-дорожной техники	13	I б	2	13		7		7		6	
2. Станочник	2	I б	2	2		2		2			
3. Аккумуляторщик	1	III б		1		1		1			
4. Мойщик	1	II в		1		1		1			
5. Маляр	1	III б		1		1		1			
6. Столяр	1	II г		1		1		1			
7. Кузнец	1	II б		1		1		1			
8. Вспомогательные рабочие	3	I б		3		2		2		1	
ИТР и МОП											
1. Главный инженер	1			1		1		1			
2. Главный инженер-электрик	1	I а		1		1		1			
3. Инженер-механик	1	I а		1		1		1			
4. Уборщик производственных помещений	2	I в			2		1		1		1

5.4. Состав производственных и вспомогательных отделений

1. Разборочно-сборочное отделение
2. Слесарно-механическое отделение
3. ИРК
4. Отделение ремонта электрооборудования и приборов
5. Кузнечно-сварочное отделение
6. Отделение ремонта топливной и гидроаппаратуры
7. Склад масел
8. Компрессорная
9. Шиномонтажное отделение
10. Подкрасочное отделение
11. Краскоприготовительное отделение
12. Отделение по ремонту технических средств организации движения

5.5 Оборудование ремонтной мастерской

Выбор основного технологического оборудования для производственных отделений произведен исходя из принятой технологии ремонта и технического обслуживания автомобилей и дорожно-строительной техники, согласно „Табелю технологического оборудования и специального инструмента для АТП, АТО, БЦТО", утвержденному Минавтотрансом РСФСР в 1983 году.

Для обеспечения максимальной механизации подъемно-транспортных работ, высокой производительности труда в разборочно-сборочном отделении монтируется подвесной электрический кран, грузоподъемностью 5 т, в шиномонтажном отделении - кран-балка, грузоподъемностью 0,5 т. Кроме того, предусмотрена возможность частичного вывешивания техники с помощью гаражного домкрата П-308.

В разборочно-сборочном отделении предусматривается подъемник-комплект передвижных стоек, предназначенный для вывешивания грузовых автомобилей, грузоподъемностью 16 т; гидравлический подъемник П246, грузоподъемностью 8 т, смонтированный на осмотровой канаве.

Отделения ремонтной мастерской оснащены специальным и универсальным оборудованием.

В состав ремонтной мастерской введено подкрасочное отделение, оснащенное установкой для бескамерной окраски А323, выпускаемой Астраханским заводом.

Для обеспечения высококачественной очистки отработанных водных синтетических моющих растворов предусматривается специальная установка, разработанная ГОСНИТИ.

Мойка узлов и деталей, включая двигатели, предусмотрена в камерной установке типа „Тайфун Б" производства ПНР.

Для создания нормальных условий труда рабочих предусматриваются верстаки, столы, тумбочки и т.п...

5.6 Режим работы ремонтной мастерской. Годовые фонды времени рабочих, постов обслуживания и оборудования.

Режим работы по техническому обслуживанию и ремонту дорожных машин и автомобилей принят по общесоюзным нормам технологического проектирования предприятий автомобильного транспорта ОНТП-01-86 в одну или две смены в зависимости от вида работ.

Наименование выполняемых работ	Число дней работы в году	Число смен в сутки	Продолжительность смены, час	Эффективный годовой фонд времени оборудования, час	Эффективный годовой фонд времени рабочих, час
Диагностирование	255	1	8	2030	1840
Первое и второе техническое обслуживание	255	1	8	2030	1840
Агрегатные, слесарно-механические, электротехнические, кузнечно-сварочные, столярные, ремонт приборов системы питания, шиномонтажные	255	1	8	2030	1840
Аккумуляторные	305	1	8	2030	1820
Малярные	255	1	7	2030	1820
Регулировочные и разборочно-сборочные работы	305	2	8	4020	1860

5.7. Краткое описание технологического процесса.

Машины на хранение, техническое обслуживание и ремонт прибывают своим ходом или доставляются средствами автомобильного транспорта.

Прибывающие на комплекс автомобили и дорожно-строительные машины подвергаются наружной мойке, контрольному осмотру с целью определения их технического состояния. Исправные автомашины заправляются горючими и смазочными материалами и поступают в стоянки — закрытую или под навес.

Машины, имеющие неисправности или подлежащие очередному техническому обслуживанию, поступают на тупиковые посты, где производится устранение всех неисправностей с заменой узлов и агрегатов на новые или отремонтированные на специализированных предприятиях. Необходимый запас узлов и агрегатов создается на складе.

В разборочно-сборочном отделении предусматривается три тупиковых поста, один из них оборудован осмотровой канавой, другой — подъемником-комплектом передвижных стоек. Посты укомплектованы необходимым оборудованием для проведения технического обслуживания и ремонта.

Отработанные масла собираются специальным передвижным оборудованием С-508, переливаются в емкости и вывозятся на регенерацию на специализированные предприятия.

Окрасочные работы при необходимости выполняются в подкрасочном отделении на решетке методом безвоздушного распыления. Автодорожная техника на окраску подается своим ходом.

Снабжение производства сжатым воздухом предусматривается двумя гаражными компрессорами СЧ16, производительностью 1 м³/мин. Кислород и ацетилен поступают на предприятие централизованно в баллонах и хранятся в специальных шкафах.

Капитальный ремонт автомобилей и дорожно-строительных машин предусматривается на специализированных предприятиях.

Инв. № подл. | Подпись и дата | Взам. инв. №

Привязан:

Инв. №

Альбом 1

Для обеспечения качественного ремонта запроектированы отделения ремонта агрегатов и узлов электрооборудования, аккумуляторов с их зарядкой приборов системы питания, кузнечно-сварочное.

Для хранения масел предусмотрен склад, откуда они подаются на посты – в смазочную и маслораздаточную установку С101-1. В складе масел постоянного пребывания рабочих не бывает.

5.8. Механизация производственных процессов.

Для повышения уровня механизации в проекте принято современное технологическое оборудование, приборы, инструменты (установка смазочно-заправочная С-101-1, камерная установка для мойки узлов и деталей «Тайфун Б», стенд контрольно-испытательный Э-240, широкоуниверсальный фрезерный станок 67К16П, токарно-винторезный станок 16Д20 и т.д.).

Для механизации подъемно-транспортных работ предусматривается кран подвесной однобалочный э/п 5,0т, кран-балка э/п 0,5т, подъемник-комплект передвижных стоек.

Уровень механизации производственных процессов определяется на основании РД-200-РСФСР-13-0087-80 «Методика укрупненного определения уровня механизации производственных процессов автотранспортных предприятий" двумя показателями:

– степенью охвата рабочих механизированным трудом;

– уровнем механизированного труда в общих трудозатратах (Ум).

По ремонтной мастерской уровень механизации производственных процессов составляет %%:

См = 54,16;

Уи = 21,06.

5.9 Мероприятия по ограничению шума и вибрации

В целях снижения высоких уровней звукового давления, создаваемого оборудованием в наиболее шумных отделениях, предусмотрены специальные мероприятия по защите от шума и снижению его вредного воздействия на работающих.

Все металлорежущие станки, гидравлический пресс П6330Б, кузнечный вентилятор устанавливаются на виброопорах типа ОВ-31 и ОВ-30-12.

Настольные станки – станок для проточки коллекторов Р-105 и вертикально-сверлильный 2М112, устанавливают через прокладку из резины, линолеума или битумизированного войлока.

При работе с электротехническим инструментом – гайковёртом И330, используются индивидуальные средства защиты: гарнитур Г-63, наушники противошумные типа ПН-2К.

Технологическое гаражное оборудование – компрессор С-416, из общего зала разборочно-сборочного отделения вынесен в специальное отделение – компрессорную.

При условии выполнения всех рекомендованных мероприятий уровень шума должен соответствовать допустимому по ГОСТ 12.1.003-76 «Шум. Общие требования безопасности" и СНиП II-12-77 «Защита от шума".

6. Отопление и вентиляция.

Расчетные тепловые нагрузки по зданию ремонтной мастерской приведены на листе общих данных.

Теплоносителем для систем отопления и теплоснабжения калориферов является перегретая вода с параметрами 150°-70°С. Система отопления двухтрубная с верхней разводкой с тупиковым и попутным движением теплоносителя.

Для удаления воздуха из систем в верхних точках предусмотрены воздухосборники и воздушные краны.

Отопление осуществляется радиаторами отопительными чугунными М 140-АО.

С целью экономии тепла и уменьшения металлоемкости системы отопления в производственной части ремонтной мастерской запроектировано дежурное отопление местными нагревательными приборами, расчитанное на поддержание в нерабочее время внутреннего воздуха в помещениях +5°С. Восстановление нормируемой температуры к началу работы осуществляется за счет перегрева приточного воздуха.

Монтаж систем отопления и теплоснабжения калориферов выполнить в соответствии со СНиП 3.05.03-85.

Вентиляция помещений ремонтной мастерской предусматривается приточно-вытяжная с металлическим и естественным побуждением, с устройством местных отсосов от технологического оборудования.

Воздух, удаляемый из помещения для обеспыливания одежды, перед выбросом в атмосферу очищается в ячейковом фильтре типа ФяПБ.

Удаление воздуха системами общеобменной вытяжной вентиляции осуществляется при помощи решеток типа Р и РР. Приточный воздух подается в помещения через воздухораспределители НРВ и решетки Р и РР.

Для удаления выхлопных газов от работающих двигателей предусмотрены шланговые отсосы.

При пересечении воздуховодами систем, обслуживающих подкрасочное и краскоприготовительное отделения, противопожарных стен предусмотрена установка обратных и огнезадерживающих клапанов.

На вытяжных системах, обслуживающих помещения категории «А", установлены вентиляторы из алюминиевых сплавов с взрывозащищенными электродвигателями.

Проектом предусматривается автоматизация систем вентиляции с дистанционным и местным управлением, регулированием температуры приточного воздуха и защитой калориферов от замерзания, централизованное отключение систем вентиляции при возникновении пожара кроме приточной системы, обслуживающей тамбур шлюз.

В данном проекте утилизация тепла не предусмотрена, так как ее экономическая эффективность не подтверждается проведенным расчетом.

7. Водоснабжение и канализация

Раздел «Водоснабжение и канализация" ремонтной мастерской разработан на основании:

– технологического задания;

– строительного задания;

– действующих норм и правил.

Расчет систем водопровода и канализации произведен по СНиП 2.04.02-84; 2.04.01-85.

7.1 Водоснабжение.

В проекте разработано два варианта водоснабжения

В первом варианте водоснабжения запроектированы следующие системы:

– объединенный: хозяйственно-производственный и противопожарный водопровод;

– система горячего водоснабжения;

– система оборотного водоснабжения участка подкраски.

Во втором варианте водоснабжения запроектированы следующие системы:

– хозяйственно-противопожарный водопровод;

– производственный водопровод;

– система горячего водоснабжения;

– система оборотного водоснабжения участка подкраски.

За источник водоснабжения приняты внутриплощадочные сети.

Ввод водопровода для первого варианта и для хозяйственно-противопожарного водопровода второго варианта осуществляется в административно-бытовую часть ремонтной мастерской, на вводе устанавливается водомер СТВ-65.

Ввод производственного водопровода для второго варианта осуществляется в производственную часть ремонтной мастерской; на вводе устанавливается водомер ВСКМ-20.

7.2. Горячее водоснабжение.

Система горячего водоснабжения запроектирована для подачи горячей воды на хозяйственно-питьевые и производственные цели.

Ввод горячего водопровода осуществляется в канале тепловых сетей. На вводе устраивается водомерный узел с водомером УВКГ-32.

7.3. Наружное пожаротушение.

Наружное пожаротушение предусмотрено от пожарных гидрантов, установленных на внутриплощадочных сетях или пожарных автонасосами.

Инв. № подл. | Подпись и дата | Взам. инв. №

Привязан:

Инв. №

Альбом 1

7.4. Оборотное водоснабжение.

Система оборотного водоснабжения запроектирована для участка подкраски. Принципиальная схема подкраски дана на листе

Для очистки сточных вод окрасочного участка непосредственно в подземное хозяйство подается коагулянт ТУ-6-25-13-74. Для перемешивания используется насос НЦС-3, входящий в комплект оборудования очистных сооружений от мойки автомобилей. Время перемешивания – 0.5 часа. Коагулянт готовится в сборнике чугунном эмалированном (I). В состав коагулянта ТУ-6-25-13-74 входят сернокислый алюминий 9-10%; сода калькальцинированная 29-30%, тринатрий фосфат 18-19%, едкий натрий 22-23%, силикат натрия 7-8%. Доза коагулянта принята 8 г/л. Расход – 96 кг за 2 недели.

После не менее 2х часового отстаивания, стоки перекачиваются технологическими насосами на фильтр ФОВ-10-06 (II). В качестве фильтрующего материала принят кокс, величина кусков 5-10 мм, скорость фильтрования 30-50 м/час, расход кокса – 0.785 м³ на 1 загрузку. При принятых скоростях фильтрации происходит самоочищение фильтрующей загрузки и пропромывка фильтров не требуется. Отфильтрованные стоки с остаточным напором подаются в емкостной стальной сварной аппарат (III), в котором происходит самочищение фильтрующей загрузки и промывка фильтров не требуется.

Подземное хозяйство участка подкраски необходимо будет очистить от осадка вручную. После того, как подземное хозяйство окрасочного участка будет приведено в готовность, очищенные ные сточные воды самотеком выпускаются из емкости в подземное хозяйство, а недостающий объем дополняется водой из водопровода. Отвод воды из емкости (III) предусмотрен выше осадочной части. Осадок в нижней части днища удаляется путем смыва водой из поливочного крана. Вентиляция емкости (II) осуществляется через открытый люк.

В проекте используется авторское свидетельство к изобретению № 865 836 „Способ очистки сточных вод окрасочных цехов".

7.5. Канализация.

В здании запроектированы следующие системы:
- хозяйственно-бытовая;
- производственная;
- кислото-содержащих сточных вод;
- внутренний водосток.

Отвод хозяйственно-бытовых стоков предусмотрен во внутриплощадочную сеть канализации.

Сброс дождевых вод с кровли здания предусматривается на рельеф с устройством гидравлического затвора для отвода талых вод в зимнее время в канализацию.

Уборка пола в помещениях предусмотрена подметально-вакуумной машиной КУ-405 А.

Все производственные сточные воды, загрязненные взвешенными веществами и нефтепродуктами, проходят очистку в отстойных колодцах с фильтрами-маслоуловителями.

Сточные воды аккумуляторного участка, загрязненные кислотой, очищаются в колодце с доломитовым фильтром.

Объем доломита – 0.222 м³.

Контроль за очисткой может осуществляться лабораторным РН-метром типа РН-673М, принадлежащем городской СЭС, либо лаборатории очистных сооружений биологической очистки.

8. Электротехническая часть

Электроснабжение ремонтной мастерской предусмотрено наружных сетей напряжением 380/220 В с заземленной нейтральн.

Согласно квалификации ПУЭ 1985г 1-2-17 электроприемники ремонтной мастерской по надежности электроснабжения относятся к потребителям III категории; потребители системы пожарной сигнализации – к I; административно-бытовая часть и эвакуационное освещение – ко II категории.

Максимальная расчетная мощность электроприемников ремонтной мастерской.

	Коэффициент мощности cos φ	Макс. расчетная мощность, квт	
		Активная, P_{max}	Реактивная Q_{max}
Административно-бытовая часть – силовое электрооборудование и электроосвещение; производственная часть – электроосвещение: Ввод 1	0.98	23	4.9
Ввод 2	0.98	11.6	2.5
Производственная часть – силовое электрооборудование: Ввод 3	0.7	157.5	159

8.1. Силовое электрооборудование.

Силовыми электроприемниками являются электродвигатели технологического и сантехнического оборудования.

Для распределения электроэнергии в ремонтном зале установлен вводно-распределительный шкаф типа ШР-11; в подвале административно-бытовой части – вводно-распределительное устройство ВРУ-1.

В качестве защитной и пусковой аппаратуры предусмотрены ящики управления серии Я 5100, магнитные пускатели ПМЛ и кнопочные посты ПКЕ.

Питающие и распределительные сети выполнены кабелем АВВГ по строительным конструкциям с креплением накладными скобами и проводом АПВ в поливинилхлоридных трубах. Питание передвижных электроприемников выполняются гибким кабелем КГ.

8.2. Электроосвещение.

Освещенность помещений принята в соответствии со СНиП II-4-79 „Естественное и искусственное освещение. Нормы проектирования". Для основных помещений в производственной части предусматриваются светильники типа РСП05, ЛСП22 и Н4Т4Л в помещениях категории В-Iа; в административно-бытовой части – ЛП002. Светильники с лампами накаливания приняты для санузлов, душевых, складов, венткамер.

В проекте предусмотрено рабочее и эвакуационное освещение, питающихся от разных секций ВРУ-1.

Распределительная и групповая сети электроосвещения выполняются кабелем АВВГ по стенам, по потолку, на тросе и проводом АППС скрыто. Питание групповой сети освещения предусмотрено от осветительных щитков ЯРН-8501 и ЯОУ-8501, питание осветительных щитков предусмотрено от вводно-распределительного устройства ВРУ-1.

8.3 Заземление.

Для защиты обслуживающего персонала от поражения электрическим током все металлические корпуса электродвигателей, пусковой аппаратуры, распределительных пунктов, светильников должны быть заземлены присоединением к нулевому проводу

8.4. Молниезащита.

В соответствии с СН 305-77 производственная часть здания ремонтной мастерской оборудуется молниезащитой III категории.

Защита от прямых ударов молнии предусматривается молниеприемной сеткой, укладываемой под слой гидроизоляции

В качестве естественных заземлителей используются железобетонные фундаменты здания.

9. Связь и сигнализация.

В проекте ремонтной мастерской на 90 условных ремонтов в год предусматриваются следующие виды связи: телефонная связь, электрочасификация, радиофикация и пожарно-охранная сигнализация.

Инв. № подл. | Подпись и дата | Взам. инв. №

Привязан:

Инв №

503-7-12.88-ПЗ

Лист 5

Копировал: Q. – Формат А2

9.1. Телефонная связь.

Телефонная связь ремонтной мастерской на 90 условных ремонтов в год предусматривается от собственной УАТСК 50/200 М емкостью 50 NN, предусматриваемой в комнате связи административно-бытовой части с установкой телефонных аппаратов типа ТА-72М-2АТС.

Абонентская проводка выполняется проводом ТРП 2×0,5: скрыто под слоем штукатурки в административно-бытовой части и открыто по стене в производственной части.

Электропитание станции от источника постоянного тока 60В с установкой аккумуляторных батарей типа АБН-80-33 шт в батарейных шкафах БШ-1 и выпрямительных устройств ВСП-60/6А-2шт в комнате связи административно-бытовой части.

9.2. Электрочасофикация.

Электрочасофикация ремонтной мастерской предусматривается от первичных электрочасов ПЧМ3-2БР-Р24-012, устанавливаемых в комнате связи. Питание первичных электрочасов осуществляется от источника постоянного тока U= 24В-СВСП 24/10, устанавливаемых в комнате вахтера (административно-бытовая часть).

В помещениях предусматриваются вторичные электрочасы марки ВЧС1-М2 ПВ-24Р-400-324К.

Абонентская проводка выполняется проводом ТРП 2×0,5 скрыто под слоем штукатурки в административно-бытовой части и открыто по стене в производственной части.

9.3. Радиофикация.

Радиофикация ремонтной мастерской осуществляется от существующей радиотрансляционной сети Министерства связи .с возможностью переключения на местную радиотрансляционную сеть от усилителя 100У 101 и магнитофона „Тембр", устанавливаемых в комнате связи административно-бытовой части.

Абонентская проводка выполняется проводом ПТВЖ 2×0,6 скрыто под слоем штукатурки в административно-бытовой части и открыто по стене в производственной части.

В помещениях устанавливаются абонентские громкоговорители типа „Эфир" и звуковые колонки типа 2К3-4 в зависимости от площади озвучания.

Электропитание усилителя 100У 101 осуществляется от сети переменного тока напряжением 220В.

9.4. Пожарная сигнализация.

Пожарная сигнализация запроектирована в соответствии и со СНиП 2.04.09-84, Правилами производства и приемки работ, установки охранной, пожарной и охранно-пожарной сигнализации ВСН 25-09.68-85", „Перечнем зданий и помещений учреждений, организаций, организаций и предприятий Министерства транспортного строительства, подлежащих оборудованию автоматической пожарной сигнализацией.

В пожароопасных помещениях предусматривается установка извещателей типа ИП-105-2/1, ДИП-2 и ручного-ИПР.

Проводка к извещателям выполняется проводом ТРП 2×0.5 открыто по стенам и потолку. Во взрывопожароопасных помещениях устанавливаются извещатели типа ИП-103-2 с прокладкой кабеля КВВГ 4×1,5 в стальных трубах.

Проводка к извещателям ИПР с отм. +1,5 м до отм. +2,5 м защищается винипластовой трубой диам. 25 мм.

Лучи пожарной сигнализации включаются в концентратор „ППС-3" на 20 лучей, устанавливаемый в помещении вахтера административно-бытовой части.

Для возможности отключения вентиляции при пожаре в здании ремонтной мастерской предусматривается установка реле типа РПУ 2-3102 0У3А, включаемых в запараллеленные контакты АСПТ соответствующих лучей концентратора „ППС-3". Электропитание концентратора осуществляется от сети переменного тока 220В. Резервное питание предусматривается от стойки выпрямителей СВСП 24/10 и аккумуляторной батареи АБН-80-13 шт, устанавливаемой в батарейном шкафу снаружи здания.

9.5. Охранная сигнализация.

Охранная сигнализация запроектирована в соответствии с „Перечнем зданий и помещений учреждений организаций и предприятий Министерства транспортного строительства, подлежащих оборудованию автоматической охранной сигнализацией" и ВСН 25-09.68-85.

Охранная сигнализация ремонтной мастерской выполняется датчиками типа ДМК-П2 на открывание и ДИМК на разбитие окон. Блокировка ворот и дверей осуществляется конечными выключателями типа ВП-15 и проводом ПЭВ-0,2.

Лучи охранной сигнализации включаются в концентратор „Топаз" на 30 лучей, установленный в комнате вахтера административно-бытовой части.

Электропитание концентратора осуществляется от сети переменного тока 220В. Резервное питание предусматривается от стойки выпрямителей СВСП-24/10 и аккумуляторной батареи АБН-80-13 шт.

10. Автоматизация.

Настоящим проектом предусматривается:

1. Автоматизация приточных систем П1-П11
2. Автоматический ввод резервного вентилятора приточной системы П2.
3. Автоматический ввод резервного вентилятора вытяжной системы (В1 и В2).

Схемой автоматизации приточных систем осуществляется:

— защита калорифера от замораживания при работающей неработающей системе;

— Автоматическое отключение приточного вентилятора при срабатывании защиты от замораживания;

— Регулирование температуры приточного воздуха путем воздействия на исполнительный механизм клапана на теплоносителе;

— местное и дистанционное управление приточными вентиляторами.

Шкафы АД автоматизации устанавливаются в помещениях венткамер, дистанционное управление приточными системами осуществляется из соответствующих обслуживаемых данными приточными вентиляторами помещений.

11. Внедрение достижений науки и техники.

Принятые в проекте технологические и строительные решения, оборудование, организация производства и труда соответствуют новейшим достижениям науки и техники.

Для обслуживания дорожной техники и автомобилей заложено современное технологическое оборудование, такое как специализированный стенд КИ 921 м для испытания дизельной топливной аппаратуры, установка для сбора отработанных масел С 508, что позволило повысить уровень механизации, производительность труда, снизить расход ремонтных материалов.

Для мойки деталей и узлов, включая двигатель, предусмотрена камерная установка „Тайфун Б", производства ПНР, а для очистки моющих растворов установка ОМ 22629 Госнити. Универсальность и надежность при эксплуатации этих установок позволяют снизить количество электроэнергии и воды для мойки деталей, повысить качество и быстроту очистки отработанных моющих растворов.

В проекте используется авторское свидетельство к изобретению №865835 „Способ очистки сточных вод окрасочных цехов", что также позволяет снизить расход воды на производственные нужды и обеспечивает высокую степень очистки краскосодержащих стоков в оборотной системе подкрасочного отделения.

Объемно-планировочные решения соответствуют современным требованиям, предъявленным к промышленным и вспомогательным зданиям

С целью уменьшения теплопотерь и уменьшения расхода сборного железобетона разработано оптимальное объемно-планировочное решение административно-бытовой части ремонтной мастерской с применением изделий прогрессивной серии 1.090.1-1.

Кроме того, сокращены объемы работ, связанные с выполнением мокрых процессов за счет применения лицевого кирпича в облицовке кирпичных вставок наружных стен вместо штукатурки, а также за счет облицовки асбоцементными листами утеплителя в перегородках венткамер и входных тамбуров.

Привязан:

Инв. №

Конструктивными решениями зданий предусмотрено внедрение прогрессивных изделий и материалов. В проекте применены предварительно напряженные плиты покрытия размером 6×3 м; панели стеновые однослойные из легких бетонов, железобетонные предварительно-напряженные решетчатые балки пролетом 18м, ленточные фундаменты с применением сборных бетонных блоков и железобетонных плит, панели перекрытий многопустотные железобетонные предварительно-напряженные с рабочей арматурой Ат-V.

Применение конструкций высокой заводской готовности обеспечивает возможность индустриального возведения зданий.

12. Охрана труда.

Все виды работ, связанные с техническим обслуживанием и ремонтом машин, в проекте приняты с соблюдением требований ГОСТ 12.3.002-75 «Процессы производственные. Общие требования безопасности" и должны осуществляться для каждого вида работ с соблюдением требований действующих «Правил по охране труда на автомобильном транспорте" и «Правил и норм техники безопасности, пожарной безопасности и производственной санитарии для окрасочных цехов".

Кроме этого, производство ниже следующих видов работ должно осуществляться с соблюдением требований государственных стандартов ССБТ:

— электросварочные (ГОСТ 12.3.003-75 «ССБТ. Работы электросварочные. Общие требования безопасности");

— ремонт и техническое обслуживание (ГОСТ 12.3.017-79 «ССБТ. Ремонт и техническое обслуживание автомобилей. Общие требования безопасности");

— металлообработка (ГОСТ 12.3.025-82) «ССБТ. Работы металлов резанием. Требования безопасности");

— работы окрасочные (ГОСТ 12.3.007-75 «ССБТ. Работы окрасочные. Общие требования безопасности".);

— деревообработка (ГОСТ 12.3.007-75 «ССБТ. Деревообработка. Общие требования безопасности").

Применяемое в процессе технического обслуживания и ремонта оборудование должно соответствовать ГОСТ 12.2.027-80 «ССБТ. Оборудование гаражное и автаремонтное. Требования безопасности", а грузоподъемные краны и устройства - ГОСТ 12.2.065-81 «ССБТ. Краны грузоподъемные. Общие требования безопасности" и «Правилами устройства и безопасной эксплуатации грузоподъемных кранов", утвержденным 30.12.69 Госгортехнадзором СССР.

Электротехнические изделия в электрических цепях соответствуют требованиям ГОСТ 12.2.007.0-75 «ССБТ. Изделия электротехнические. Общие требования безопасности".

Металлообрабатывающие станки удовлетворяют требованиям, предъявляемым ГОСТ 12.2.009-75 «ССБТ. Станки металлообрабатывающие. Общие требования безопасности" и нормативно-технической документации по каждому типу станка. Используемые при работе на металлообрабатывающих станках приспособления должны отвечать требованиям ГОСТ 12.2.029-77 «ССБТ. Приспособления станочные. Общие требования безопасности."

В соответствии с ГОСТ 464-79 и стандартом безопасности труда ГОСТ 12.2.003-74 ССБТ для защиты оборудования связи и абонентского трансформатора от опасных напряжений и токов предусматривается контур заземления сопротивлением не более 80 м для суглинистого грунта с ρ= 80 ом.м.

Для устройства заземления используются электроды из угловой стали 50×50×5 длиной 2.5м, забиваемые в грунт на расстоянии 5м друг от друга. Электроды соединяются между собой полосой 40×4. Количество электродов уточняется при привязке проекта в зависимости от грунта.

Помещения для ремонта и обслуживания машин приняты в соответствии с требованиями СНиП 93-74 «Предприятия по обслуживанию автомобилей." Посты обслуживания и ремонта машин и механизмов оборудованы осмотровой канавой и гидравлическим подъемником, на которых предусмотрено достаточное освещение и приточно-вытяжная вентиляция, а также внутреннее обустройство осмотровой канавы.

В целях предотвращения или уменьшения воздействия на работающих опасных и вредных производственных факторов в проекте предусмотрены средства защиты работающих, классифицированные по ГОСТ 12.4.011-75 «ССБТ. Средства защиты работающих. Классификация."

13. Производство строительных и монтажных работ.

Продолжительность строительства на основе графика организации /лист №13-9/ настоящего альбома составляет 5.5 месяцев.

Приступать к строительству объекта необходимо после устройства внеплощадочных инженерных сооружений и подъезда к строительной площадке.

Осуществлять строительство необходимо поэтапно, в два периода: подготовительный и основной.

В подготовительный период необходимо произвести сдачу-приемку следующих видов работ:

- создание геодезической опорной сети;
- установка временного забора;
- установка временных инвентарных зданий административно-бытового назначения;
- обеспечение строительства противопожарным инвентарем;
- обеспечение строительства водой и электроэнергией;
- организация получения, хранения и использования керосина, кислорода, ацетилена, пара и сжатого воздуха;
- устройство освещения строительной площадки;
- устройство вертикальной планировки;
- устройство постоянного водоотвода,
- прокладка внутриплощадочных подземных коммуникаций;
- устройство временных проездов;
- устройство временных складских помещений и площадок;
- обеспечивается задел по запасу материальных ресурсов для основного периода строительства;
- производится строительство постоянных зданий и сооружений, намечаемых к использованию в процессе строительства.

В основной период строительство сооружений рекомендуется проводить в два этапа. Первым этапом предусматривается строительство подземной части сооружения с устройством ввода инженерных коммуникаций.

Вторым этапом предусматривается строительство надземной части сооружения и проводятся работы по благоустройству территории.

По мере возведения сооружения необходимо общестроительные работы, работы по устройству внутренних систем водопровода, канализации, теплоснабжения, электроснабжения, монтажу оборудования и отделке согласовывать между собой.

13.1. Указание о методах осуществления инструментального контроля.

Инструментальный контроль осуществляется на основании требований СНиП. части III по всем видам строительно-монтажных работ, при этом основные измерения осуществляются от опорной сети, переданной заказчиком генподрядчику и далее субподрядным организациям. Степень сгущения опорной сети зависит от требуемой точности измерений в процессе строительства.

Все геодезические работы осуществляется на основании требований СНиП 3.01.03-84 «Геодезические работы в строительстве."

Объем геодезических работ, который необходимо отражать в актах на скрытые работы, следующий:

- устройство опорной геодезической сети строительной площадки;
- установка геодезических знаков по выноске в натуру проектного положения всех подземных и надземных коммуникаций и осей всех строящихся сооружений и их элементов;
- освидетельствование разбивки земляных работ;
- соответствие проекту размеров и положения траншей;
- проверка планового и высотного положения опорных бетонных и железобетонных конструкций.

13.2. Мероприятия по охране труда и пожарной безопасности ведения работ.

При производстве строительно-монтажных работ следует строго соблюдать требования СНиП III-4-80 «Техника безопасности в строительстве, а также положения «Правил устройства и безопасной эксплуатации грузоподъемных кранов, утвержденных Госгортехнадзором, и ведомственных инструкций по технике безопасности.

Взам. инв. № | Подпись и дата | Инв. № подл.

Привязан:

Инв. №

503-7-12.88-ПЗ

Лист 7

Копировал

Альбом 1

Санитарно-бытовое обслуживание работников строительства организуется в соответствии с „Инструкцией по проектированию бытовых зданий и помещений строительно-монтажных организации" СН 276-74.

Производство работ необходимо осуществлять в строгом соответствии с организационно-технологическими мероприятиями, разработанными в составе проекта производства работ.

В течение всего периода строительства обратить особое внимание на соблюдение мероприятий по пожарной безопасности, необходимо строго соблюдать „Правила пожарной безопасности при производстве строительно-монтажных работ", утвержденные ГУПО МВД СССР 4 ноября 1977 года и согласованные Госстроем СССР 24 февраля 1977 года N° 1-711.

13.3 Производство работ в зимних условиях

При ведении работ в зимних условиях необходимо руководствоваться требованиями СН и П части III „Правила производства и приемки работ."

Основные мероприятия, необходимые для ведения работ в зимних условиях следующие:

13.3.1. Подготовка территории строительной площадки.

13.3.2. Подготовка транспортных средств, механизмов, заводов и административно-бытовых помещений к работе в зимних условиях

13.3.3. Устройство монолитных бетонных и железобетонных конструкций производить методом термоса, стыки железобетонных конструкций заделывать раствором или бетоном с обязательным электропрогревом (или обогревом горячим воздухом). Растворы и бетоны применять с химическими добавками.

13.3.4 Выполнение отдельных видов работ должно производиться с учетом температуры окружающего воздуха.

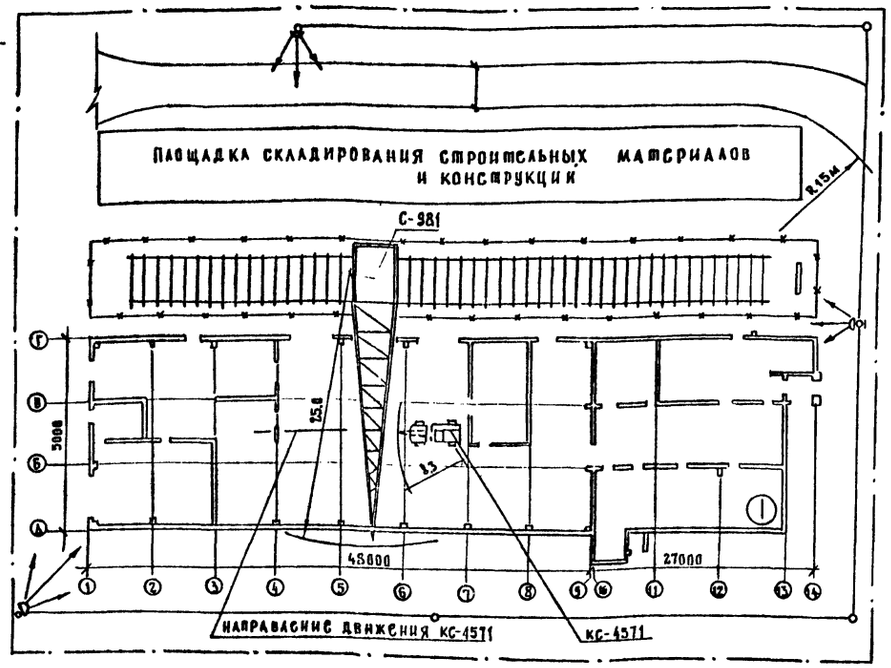

Организационно-технологическая схема монтажа

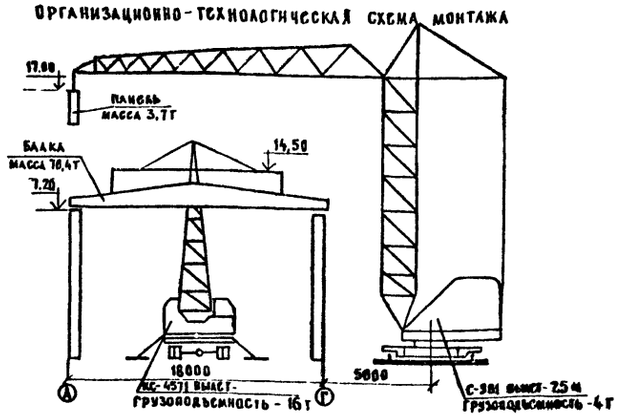

Перечень основных строительных машин и механизмов

Наименование	Марка	Кол.	Примечание
Экскаватор	Э0-411	1	
Бульдозер	ДЗ-42	1	
Башенный кран	С-981	1	
Автомобильный кран	КС-4571	1	
Вибратор глубинный	ИВ-475	2	
Вибратор площадочный	ИВ-31А	2	
Сварочный агрегат	АСБ-300-7	2	
Компрессор	КС-9	1	
Пневматическая трамбовка	И-157	2	
Автомашина бортовая	ЗИА-130	по расчету	груз. 5,0т
Автосамосвал	ЗИА-ММЗ-555	по расчету	груз 4,5т
Седельный тягач	ЗИА-130 81-80	1	груз. 14,4т
Полуприцеп универсальный	ПС-0906	1	груз 9,0т

Наименование	Марка	Кол	Примечания
Площадка навесная переставная для монтажных работ	—	2	высота 4,2м
Подмости непрерывного подъема электрогидравлические	—	2	высота от 1,5 до 6,0м
Четырехстоечный канатный строп	—	1	груз 10,0т
Кольцевой универсальный строп	УСК-2	2	груз 0,4.. 10,0т
Бункер переносной с вибратором для бетона	БПВ-1,0	2	емк. 1,0 м³
Ящик для раствора переносной	—	4	емк 20 м³
Ларь для сыпучих материалов	—	2	емк 1,0 м³
Термос для горячих битумных мастик	—	1	
Подмости пансельные	Пр 0196		

14. Технико-экономические показатели

Наименование показателей	Единица измерения	Величина показателей	
		по проекту	т. п. 503-278
1. Мощность	1 условный ремонт	90	90
2. Общая площадь	м²	2195,5	2935,4
3 Площадь застройки	м²	1302,5	2057,6
4. Строительный объем здания	м³	10759,2	17248,0
5. Сметная стоимость	тыс руб.	418,14	426,76
в том числе СМР	тыс. руб.	292,84	307,25
6 Сметная стоимость на расчетную			
единицу	руб	4646,0	4742,0
7. Трудозатраты построечные,	чел. ч.	37801,0	40129,0
в том числе 1. На расчетную единицу	чел. ч.	420,01	445,80
2. на 1 ман руб СМР	чел. ч.	$1,29 \cdot 10^{6}$	$1,31 \cdot 10^{6}$
8 Расход основных строительных материалов на расчетную единицу. (1 условный ремонт)			
1. Цемента	т	5,34	5,95
2. Металла	т	0,86	1,33
3. Ассоматериалов	м³	1,75	2,11
9. Годовой расход электроэнергии	мвт.ч.	871,50	884,50
10. Годовой расход электроэнергии			
на расчетную единицу	мвт ч	9,68	9,82
11. Годовой расход тепла	Гдж	10734,8	10842,15
12. Расход тепла на расчетную единицу	Гдж	119,2	120,4
13. Уровень механизации и авто	%	21,06	13,52
матизации производств процессов			
14. Общая численность работающих	чел.	28	29
15. В том числе рабочих:	чел.	25	24

Привязан:

Инв. №

Взам. инв. № | Подпись и дата | Инв. № подл.

503-7-12.88-ПЗ

Лист 8

Копировал:

Формат А2

Альбом 1

№№ п.п	Наименование основных видов работ	Ед.изм	Объем	Трудоемкость на единицу ч-ч	Трудоемкость на единицу м-ч	Трудоемкость на весь объем ч-ч	Трудоемкость на весь объем м-ч	Состав бригады и механизмы
	Подземная часть /I вар./							
1.	Земляные работы	1000 м³	3.61			261.98	54.89	Бульдозер-100А.С; экскаватор/емк.0,25 и 0,65 м³/; землекоп; рабочие-4
2	Устройство бетонной подготовки	м³	1.36	1.37		1.86		Бетонщики-2
3	Устройство песчаной подготовки	"	9,8	0.79	0,03	7.70	0,3	Бульдозер Д-449; рабочие-2
4	Устройство монолитного ленточного фундам	"	32.22	2.88		92.15		Бетонщик-2; арматурщик-3
5	Устройство монолитных вставок	"	14,4	0.42		7.31		Бетонщик-2
6	Установка железобетонных плит ленточных фундаментов /весом до 3,5 и до 5.0 т/	шт	70	0.75	0,25	52.5	17.54	Монтажник-3; машинист крана-1
7	Установка бетонных блоков стен подвалов	"	261	0.58	0,19	151.9	50.00	Монтажник-3; машинист крана-1
8	Установка железобетонных перемычек	"	36	0.13	0,04	4.7	1.44	Монтажник-2; машинист крана-1
9	Устройство горизонтальной гидроизоляция	м²	66,0	1.95		128.7		Бетонщик-2
	Подземная часть / II вар./							
1	Земляные работы	1000 м³	3.678	76,16	14,7	280.13	54.07	Бульдозер-100А.С; экскаватор/емк.0,25 и 0,65 м³/; землекоп; рабочие-4
2	Устройство свайных фундаментов	шт.свай	147	1.53	0,06	224.9	8.82	Копровщик-2; машинист копра-1
3	Устройство ростверков	м³	63.44	5.3		336.2		Бетонщик-2; арматурщик 3; маш.крана 1
4	Устройство бетонной подготовки	"	15.0	1.37		20.6		Бетонщик-2
5	Устройство монолитного ленточного фундамента	"	32.72	2.86		93.6		Бетонщик-2
6	Установка бетонных блоков стен подвалов	шт	261.0	0.58	0,19	151.9	50,0	Монтажник-3; машинист крана-1
	Общее для I и II вариантов							
1	Устройство монолитных фундаментов под оборудование	м³	1.44	4,35		6,26		Бетонщик-2; арматурщик-3
	Надземная часть							
1	Установка сборных железобетонных стеновых панелей площадью до 10 м²	шт	75	3.00	0.75	225	56.25	Монтажники-4; машинист крана-1
	до 15 м²	"	15	4.00	1.00	60	15.0	
2	Установка сборных железобетонных парапетных панелей площадью до 5.0 м²	"	13	2.00	0,5	26	6.5	Монтажники-4; машинист крана-1
	до 10.0 м²	"	8	3.00	0,75	24	6.0	
3	Установка сборных железобетонных внутренних стеновых панелей до 10 м²	"	43	3.00	0.75	129	32.3	Монтажники-4; машинист крана-1
4	Установка сборного железобетонного лестничного марша до 1.0 т	"	219	1.40		306.60		Монтажники-4; машинист крана-1
	до 2,5 т	"	1	2.2		2.2		
	до 4,5 т	"	9	2.8		25,2		
5	Защита от коррозии масляной краской	м²	130	2,02		262.6		Маляр-3
6	Установка сборных ж.б. плит перекрытия до 5 м²	шт	20	0.56	0,14	11.2	2.8	Монтажники-4; машинист крана-1
	до 10 м²	"	118	0.72	0.18	85	21.2	
7	Установка сборных железобетонных стаканов	"	8	2	0,67	16	5.4	Монтажники-4; машинист крана-1
8	Установка рамок из уголков под стаканы	т	0,121	24.6		2,98		Монтажники-2; машинист крана-1
9	Установка монол блоков под монол перекрытие	"	5,7	24.6		140.2		Монтажники-4, машинист крана 1
10	Устройство монолитного перекрытия	м³	10.4	13.9		144.6		Бетонщики-4
11	Окраска стальных балок масляной краской	м²	285	2,02		575.7		Маляр-6
12	Укрепление грунта щебнем	"	5.6	0.35		1.96		Рабочие-2
13	Устройство песчаной подготовки	м³	0.6	0.79		0.47		Бульдозер Д-449; рабочие-2
14	Устройство монол фундаментов столбчатого типа	"	2.23	2.86		6.38		Бетонщики-2, арматурщик-3
15	Укладка сб бетонных блоков весом до 1 т	шт	12	0.45	0,15	5,4	1.8	Монтажники-3, машинист крана 1
	до 1.5 т	"	8	0.66	0.22	5.3	1.76	
16	Укладка сб ж.б плит покрытия и перекрытия	"	7	0.44	0.11	3,08	3,59	Монтажники-3; машинист крана-1
17	Укладка сб. железобетонных перемычек до 1т	"	9	0,13	0,04	1.17	0.36	Монтажники-2; машинист крана-1
18	Полы							
19	Проемы. ворота, окна							
20	Устройство кровли	100 м²	35	64,73		226.6		Кровельщик-4
21	Прочие работы					10,21		Монтажники-13; машинист крана-3
								Бетонщики-2, электросварщик 1

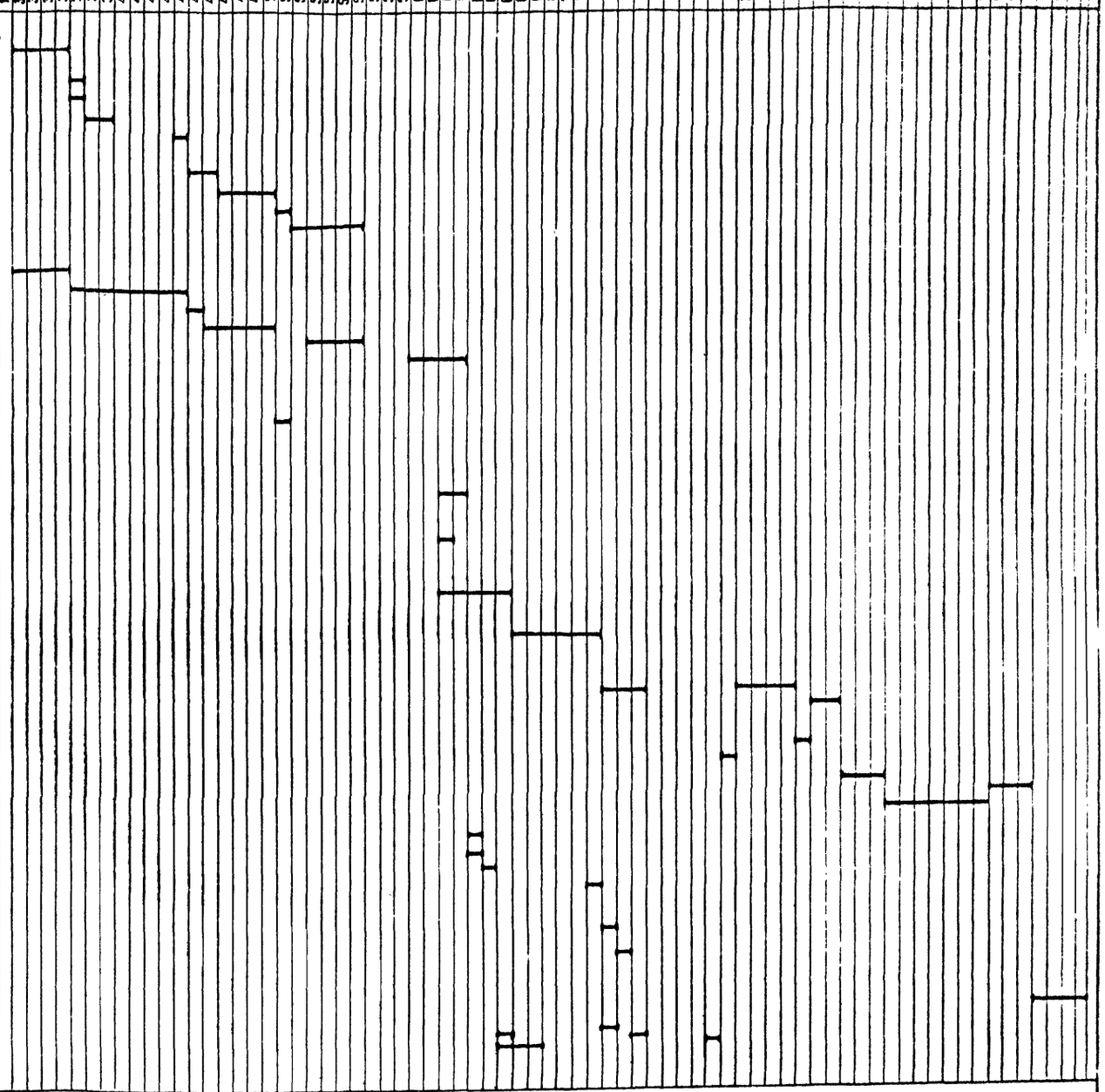

1. Продолжительность строительства определена исходя из нормативного запаса хранения материалов - 1.5 мес.
2. Ведение работ намечено осуществлять в две смены
3. График подлежит корректировке при привязке проекта к конкретным условиям строительства.
4. График разработан к условиям строительства во II-ой климатической зоне в летний период
5. Общая продолжительность строительства с учетом неблагоприятных погодных факторов, составит: 5.5 месяцев.

Инв.№ подл. | Подпись и дата | Взам.инв.№

Привязан

Инв. №

503 - 7 - 12.88 - ПЗ

Лист 9

Копировал:

Формат А2

Альбом 1

Ведомость основных комплектов рабочих чертежей

Обозначение	Наименование	Примечание
— ТХ	Технология производства	
— АР	Архитектурные решения	
— КЖ	Конструкции железобетонные	
— КМ	Конструкции металлические	
— ОВ	Отопление и вентиляция	
— ВК	Внутренний водопровод и канализация	
— ЭМ	Силовое электрооборудование	
— ЭО	Электроосвещение	
— А	Автоматизация	
— СС	Связь и сигнализация	

Ведомость рабочих чертежей основного комплекта ТХ

Лист	Наименование	Примечание
1	Общие данные	
2	План расстановки технологического оборудования	
3	Система воздухоснабжения. План. Схема.	

Условные обозначения

- ① подвод электроэнергии
- ② подвод сжатого воздуха
- ③ местный вентиляционный отсос
- ④ сточная вода
- ⑤ вода
- ⑥ рабочее место
- —в— трубопровод сжатого воздуха
- --- трубопровод в канале

Ведомость ссылочных и прилагаемых документов

Обозначение	Наименование	Примечание
	Ссылочные документы	
ЭЧОЧНЭТ;3140;2081;9471;8083;	Габаритные чертежи нестандар-	
8084;8093,4406;4407;1087.	тизированного оборудования и	
	производственного инвентаря	
(каталог ГИАТ)	ч. I, II	
ОМ22628,70-7820-1669;70-7821-	Оборудование и оснастка	
-1563;КИ-15706;ОРГ-5143А;ОРГ-	для ремонта и технического	
-5125А;ОРГ-5152А;ОРГ-5133А;	обслуживания тракторов и	
ОРГ-5147А;ОРГ-5139А;ОРГ-5134А;	специальных уборочных машин	
ОРГ-5129А;ОРГ-5157А;ОРГ-5103А;		
ОРГ-5137А;ОРГ-5120А;ОРГ-5132А		
(каталог ГОСНИТИ)		
Серия 4.904-69	Детали крепления санитарно-	Тбилисский
Сантехпроект	технических приборов и трубо-	филиал ЦИТП
	проводов	
Серия 1.430-8-3/86	Перегородки из асбестоцемент-	ЦИТП
ЦНИИ промзданий	ных панелей для многоэтаж-	
	ных зданий, промышленных	
	предприятий	
	Прилагаемые документы	
ТХ. Н1	Шкаф вытяжной для электротиглей	
ТХ. Н2	Стеллаж для узлов и деталей	
ТХ. Н3	Решетка предохранительная для	
	накачки шин	
ТХ. Н4	Верстак столярный	
ТХ. Н5	Тележка-стеллаж для деталей	
ТХ. Н6	Табурет сварщика	
ТХ. Н7	Шкаф для красок	
ТХ. СО	Спецификация технологического	Альбом 7
	оборудования	
ТХ. ВМ	Ведомость потребности в мате-	Альбом 8
	риалах технологических трубо-	
	проводов	

Расход сжатого воздуха

№ поз. по технол. плану	Наименование, тип, марка оборудования	К-во потребителей	Давление МПа	Расход м³/мин ед.	Расход м³/мин общ.	Примечание
	(1) Разборочно-сборочное отделение					
19	Установка смазочная и маслораздаточная С 101-1	2	0,8	0,3	0,6	
б/п	Раздаточные краны	3	0,5	0,03	0,09	
	(9) Шиномонтажное отделение					
6	Решетка предохранительная для накачки шин 1073Н	1	0,8	0,3	0,3	
	(10) Подкрасочное отделение					
б/п	Установка „Радуга-063П"	1	0,6	0,2	0,2	
	(11) Краскоприготовительное отделение					
6	Бак красконагнетательный СО-12А	1	0,5	0,1	0,1	
	(14) Реагентная					
1	Растворно-расходный бак					см. лист
	коагулянта краски	1	0,6	0,1	0,1	ВК-

Спецификация системы воздухоснабжения

Марка, поз.	Обозначение	Наименование	К-во	Масса ед. кг	Примечание
1	21 с 5 бк	Регулятор давления прямого действия „после себя" Ду 25	1	22,4	
2	ГОСТ 17437-81*	Фильтр-влагоотделитель 21-16×40	1		
3	15ч8П2	Вентиль запорный муфтовый Ру16 ⌀ 15	12	0,75	
4	ГОСТ 3262-75*	Трубы стальные ⌀ 15	п.м 75	1,28	

Типовой проект разработан в соответствии с действующими нормами и правилами и предусматривает мероприятия, обеспечивающие взрывную, взрывопожарную и пожарную безопасность при эксплуатации здания.

Главный инженер проекта Чубоксарова — Н.В. Чубоксарова

Инв. №			
Н. контр.	Антропова	[подпись]	12.09.88
ГИП	Чубоксарова	[подпись]	12.09.88
Нач. отд.	Дроханов	[подпись]	12.09.88
Рук. бриг.	Антропова	[подпись]	12.09.88
Инженер	Горюнова	[подпись]	12.09.88

Привязан:

503-7-12.88-ТХ

Комплекс зданий и сооружений основного звена дорожной службы

Ремонтная мастерская на 90 условных ремонтов в год. Производственная часть

Стадия	Лист	Листов
Р.П.	1	3

Общие данные

Союздорпроект г. Москва

Копировал: [подпись]

Формат А2

Инв. № подл. | Подпись и дата | Взам. инв. №

Альбом 1

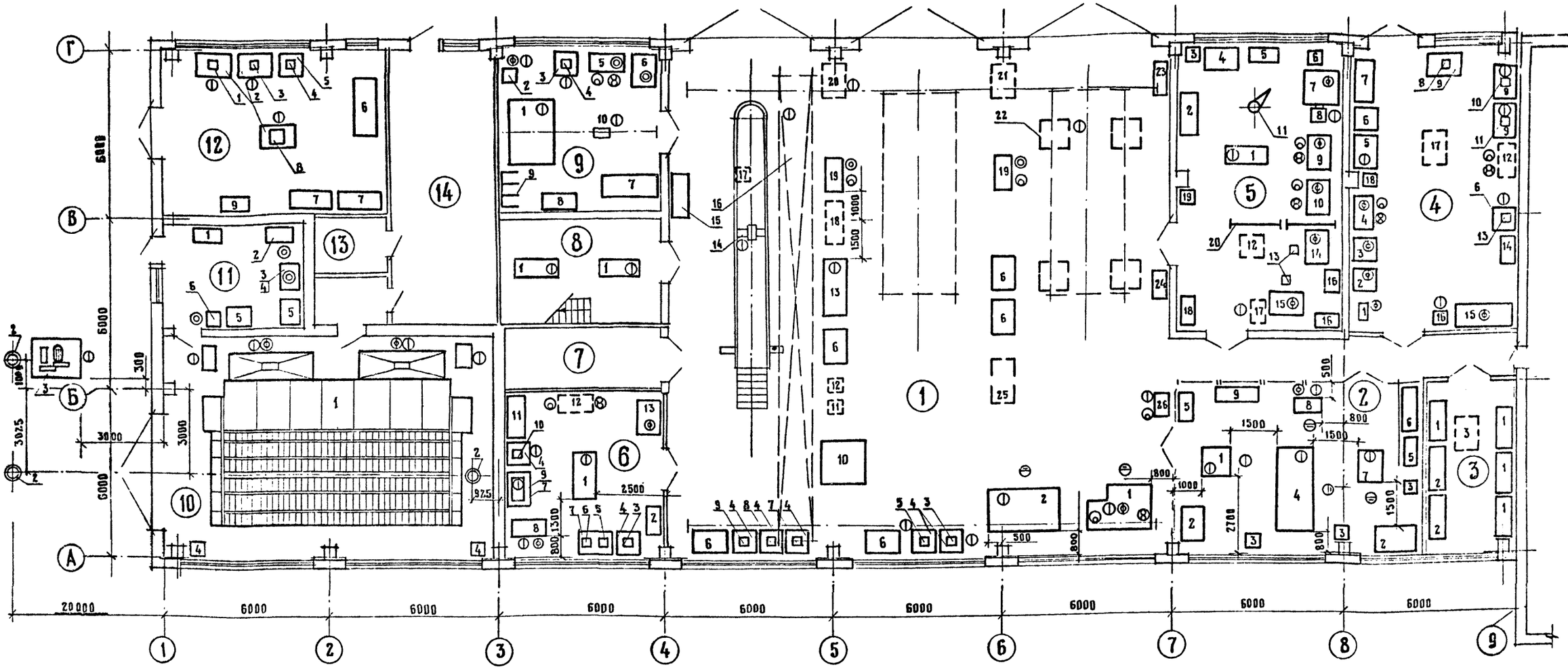

Экспликация помещений

Номер по плану	Наименование	Площадь м²	Категория производства по взрывной взрыво-пожарной и пожарной опасности
1	2	3	4
1	Разборочно-сборочное отделение	319.10	В
2	Слесарно-механическое отделение	55.10	Д
3	ИРК	18.50	В
4	Отделение ремонта электро-		
	оборудования и аккумуляторов	59.50	Д
5	Кузнечно-сварочное отделение	58.80	Г
6	Отделение ремонта топливной		
1	2	3	4
	и гидроаппаратуры	34.30	В
7	Склад масел	12.20	В
8	Компрессорная	21.10	Д
9	Шиномонтажное отделение	34.70	В
10	Подкрасочное отделение	92.70	А
11	Краскоприготовительное отделение	18.70	А
12	Отделение по ремонту технических		
	средств организации дор движения	46.70	В
13	Щитовая	5.20	Д
14	Реагентная	37.80	Д

Инв. № подл. | Подпись и дата | Взам. инв. №

Привязан

Инв. №

Н.контр.	Антропова		12.09.88
ГИП	Чубоксарова		12.09.88
Нач.отд.	Дроханов		12.09.88
Рук.бр.	Антропова		12.09.88
Инженер	Ковалев		12.09.88

503 - 7 - 12.88 - ТХ

Комплекс зданий и сооружений основного звена дорожной службы.

Ремонтная мастерская на 90 условных ремонтов в год. Производственная часть

Стадия	Лист	Листов
РП	2	

План расстановки технологического оборудования

Союздорпроект г. Москва

Копировал: [illegible]

Формат А2

Альбом 1

План разводки трубопроводов сжатого воздуха

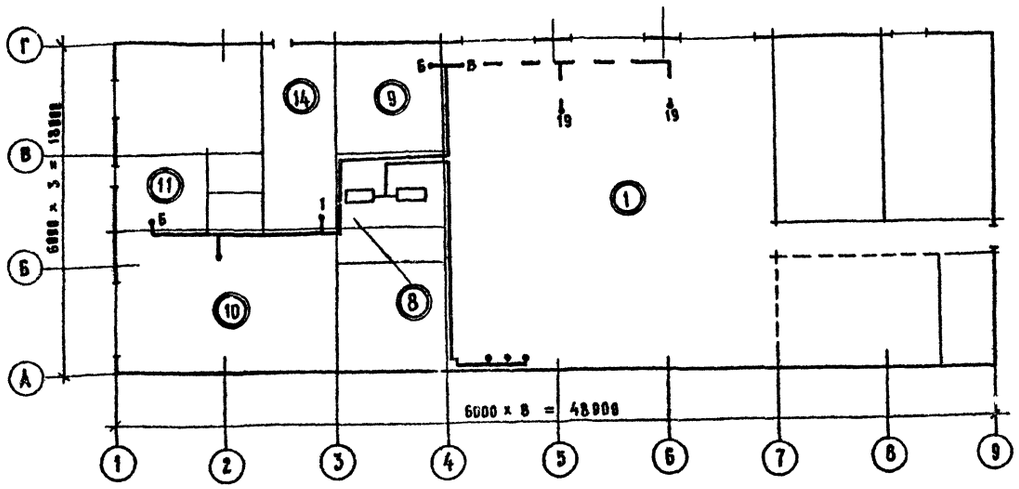

Присоединение ответвления к магистральному трубопроводу сжатого воздуха

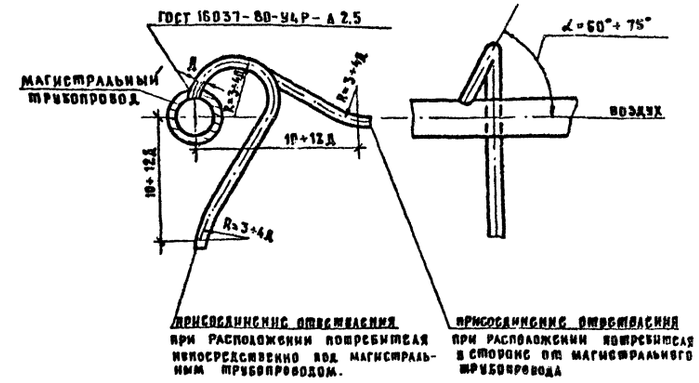

Схема разводки трубопроводов сжатого воздуха

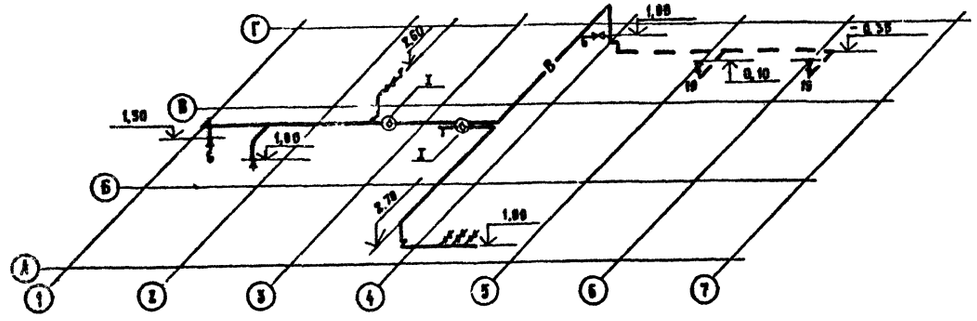

Сечение канала по оси Б

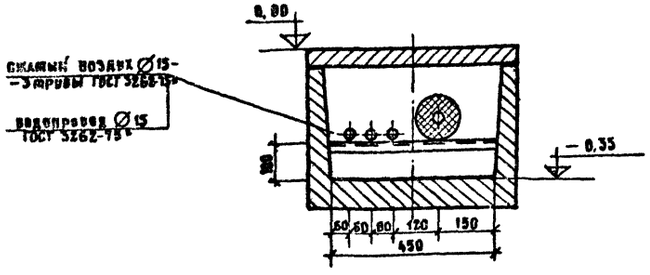

Узел I

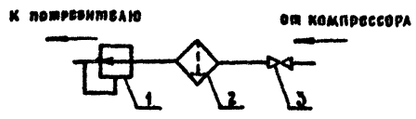

1. Монтаж трубопроводов производить на сварке. Сварку производить электродом Э42А ГОСТ 9467-75.
2. Участки трубопроводов, проходящие через стены, заключить в предохранительные закладные трубы.
3. Приварку ответвлений трубопроводов производить сверху магистрального трубопровода.
4. Монтаж и испытание трубопроводов произвести в соответствии со СНиП 3.05.05-84 и „Правилами устройства и безопасной эксплуатации стационарных компрессорных установок, воздухопроводов и газопроводов", утвержденными Госгортехнадзором 7.12.1971 г.
5. Для защиты от статического электричества трубопроводы должны быть заземлены.
6. Крепление трубопроводов Ø15 производить по серии 4.904-69 „Детали крепления санитарно-технических приборов и трубопроводов" и по серии 1.430.83 „Перегородки из асбестоцементных панелей для многоэтажных зданий, промышленных предприятий".
7. Наземные трубопроводы очистить, грунтовать и окрасить масляной краской годового цвета. Подземные трубопроводы очистить и покрыть битумным лаком.

					503-7-12.88 - ТХ	
Привязан					Комплекс зданий и сооружений ремонтного звена дорожных машин	
					Ремонтная мастерская на 50 условных ремонтов в год. Производственная часть	Стадия: РП; Лист: 3; Листов:
		Н. контр.	Антропова		Система воздухоснабжения. План. Схема	Союздорпроект г. Москва
		ГИП	Чувоксарова			
		Нач. отд.	Дроканов			
		Рук. гр.	Антропова			
Инв. №		Инженер	Ковалев			

Копировал

Формат А2

Альбом 1

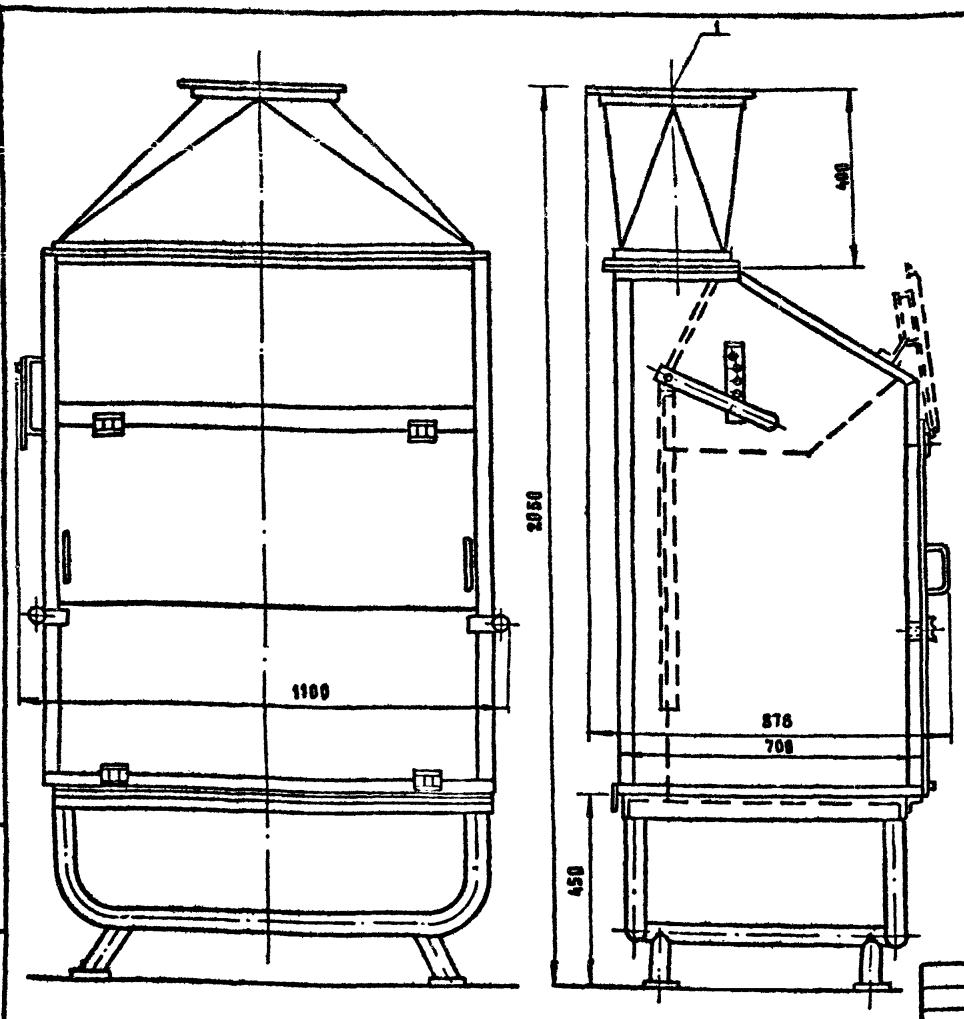

Техническая характеристика

1. Тип - стационарный с двухсторонним отсосом
2. Количество отсасываемого воздуха, м³/ч — 4500
3. Площадь рабочего проема, м² — 0.4
4. Скорость воздушного потока в рабочем проеме, м/с - 3
5. Габаритные размеры, мм: длина — 1100; ширина — 878; высота — 2050
6. Масса, кг — 143

1. Сварку производить электродом Э42 ГОСТ 9467-75.
2. Общий вид выполнен по проекту „Шкаф вытяжной для электросварки 942ZHT" - разработанному институтом „Гипроавтотранс".
/институт „Гипроавтотранс" не гарантирует распространения./

№ точек на черт	Наименование точек подвода и отвода рабочих сред	Присоед. элемент	Размер присоед. элемента	Характер присоединения
1	Отвод воздуха	Фланец	⌀402	

Привязан

Инв. №

Н.контр.	Антропова		12.08.88
ГИП	Чубоксарова		12.08.88
Нач.отд.	Дроханов		12.08.88
Рук.бр.	Антропова		12.08.88
Инженер	Горюнова		12.08.88

503-7-12.88 ТХ.Н1

Шкаф вытяжной для электросварки

Стадия	Масса	Масштаб
РП	143	1:10
Лист 1	Листов 1	

Вид общий

Союздорпроект г. Москва

Формат А3

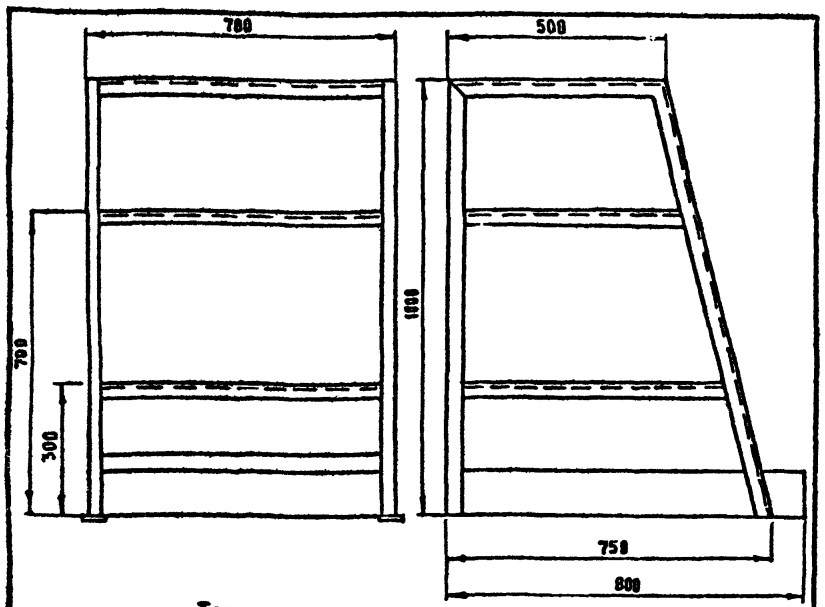

Техническая характеристика

1. Тип - стационарный
2. Габаритные размеры: мм - 1000 × 700 × 800
3. Масса, кг — 35

1. Сварку производить электродом Э42 ГОСТ 9467-75.
2. Общий вид выполнен по проекту: „Стеллаж для узлов и деталей Р945," разработанный институтом Гипроавтотранс /институт „Гипроавтотранс" не гарантирует распространения/.

Привязан:

Инв. №

503-7-12.88 ТХ.Н2

Стеллаж для узлов и деталей

Стадия	Масса	Масштаб
РП	35	1:20
Лист 1	Листов 1	

Вид общий

Союздорпроект г. Москва

Н.контр.	Антропова		12.08.88
ГИП	Чубоксарова		12.08.88
Нач.отд.	Дроханов		12.08.88
Рук.бриг.	Антропова		12.08.88
Инженер	Горюнова		12.08.88

Формат А4

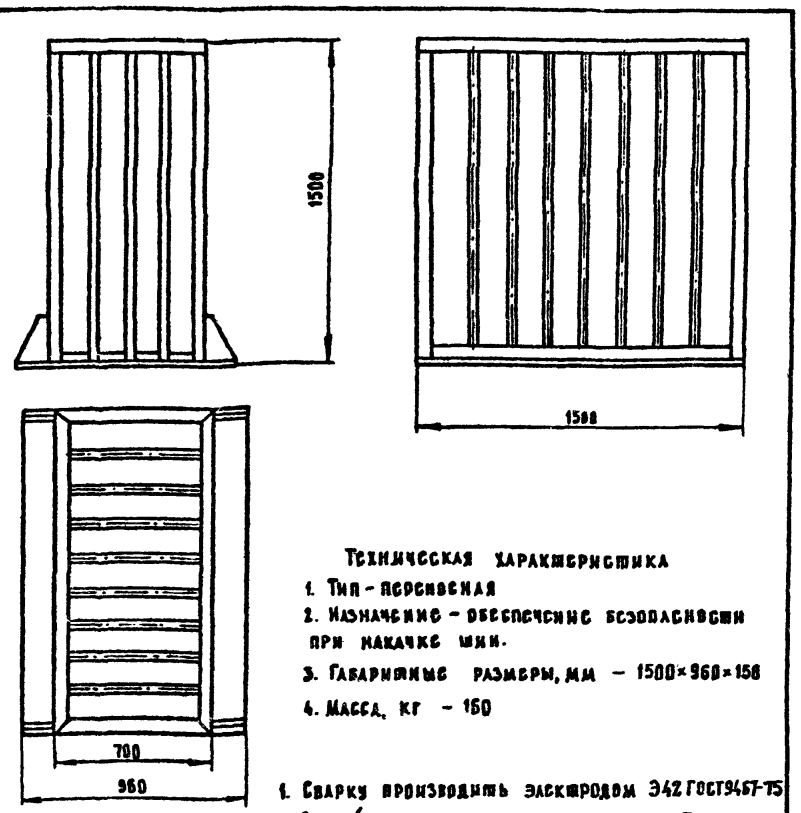

Техническая характеристика

1. Тип - переносная
2. Назначение - обеспечение безопасности при накачке шин.
3. Габаритные размеры, мм — 1500×960×158
4. Масса, кг - 160

1. Сварку производить электродом Э42 ГОСТ 9467-75 Общий вид выполнен по проекту „Решетка предохранительная для накачки шин 1073Н," - разработанному институтом „Гипроавтотранс" /институт „Гипроавтотранс" не гарантирует распространения/.

Привязан:

Инв. №

503-7-12.88 ТХ.Н3

Решетка предохранительная для накачки шин

Стадия	Масса	Масштаб
РП	160	1:20
Лист 1	Листов 1	

Вид общий

Союздорпроект г. Москва

Н.контр.	Антропова		12.08.88
ГИП	Чубоксарова		12.08.88
Нач.отд.	Дроханов		12.08.88
Рук.бриг.	Антропова		12.08.88
Инженер	Горюнова		12.08.88

Копировал Мук. Формат А4

Альбом 1

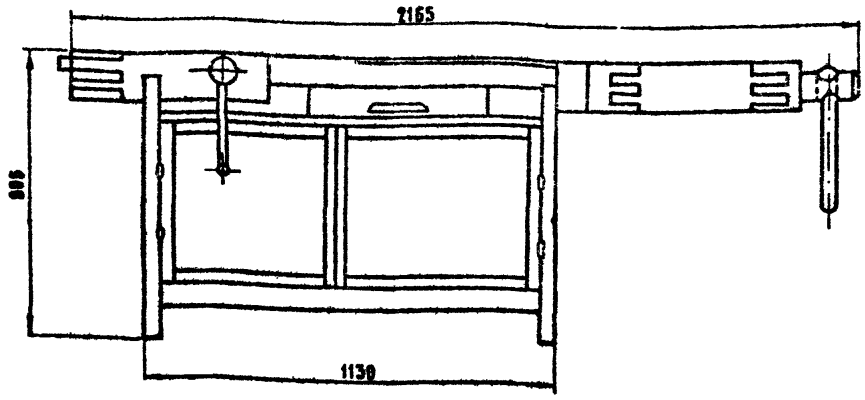

Техническая характеристика:

1. Тип – стационарный.
2. Назначение – производство столярных работ.
3. Количество ящиков, шт. – 1.
4. Количество полок, шт. – 1
5. Габаритные размеры, мм – 2165 × 872 × 805
6. Масса, кг – 93

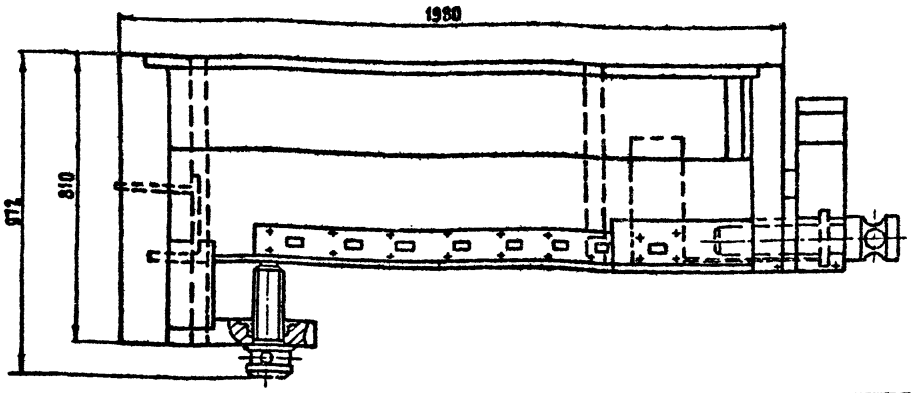

1. Сварку производить электродом Э42 ГОСТ 9467-75.
2. Общий вид выполнен по проекту: „Верстак столярный Р 529 НЭТ", – разработанному институтом „Гипроавтотранс" / институт „Гипроавтотранс" не гарантирует распространение/.

Привязан				503-7-12.88		ТХН4
				Верстак столярный	Стадия: РП	Масса: 93	Масштаб: 1:10
Инв. №					Лист 1	Листов 1
	Н. контр.	Антропова		Вид общий	Союздорпроект г. Москва	
	Нач. отд.	Дроханов				
	ГИП	Чубоксарова				
	Рук. бриг.	Антропова				
	Инженер	Горюнова				

Инв. № подл. | Подпись и дата | Взам. инв. №

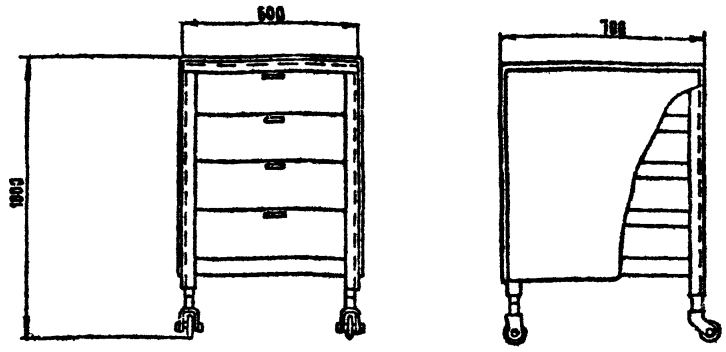

Техническая характеристика.

1. Тип – передвижная с выдвижными ящиками, перемещающимся по роликам с ограничением хода.
2. Назначение для хранения деталей коробки передач.
3. Габаритные размеры, мм – 600 × 700 × 1000
4. Масса, кг. – 100

1. Сварку производить электродом Э42 ГОСТ 9467-75
2. Общий вид выполнен по проекту „Тележка-стеллаж для деталей Р953", – разработанному институтом „Гипроавтотранс" / институт „Гипроавтотранс" не гарантирует распространение/.

Привязан:				503-7-12.88		ТХН5
				Тележка-стеллаж для деталей	Стадия: РП	Масса: 100	Масштаб: 1:15
Инв. №					Лист 1	Листов 1
	Н. контр.	Антропова		Вид общий	Союздорпроект г. Москва	
	Нач. отд.	Дроханов				
	ГИП	Чубоксарова				
	Рук. бриг.	Антропова				
	Инженер	Горюнова				

Инв. № подл. | Подпись и дата | Взам. инв. №

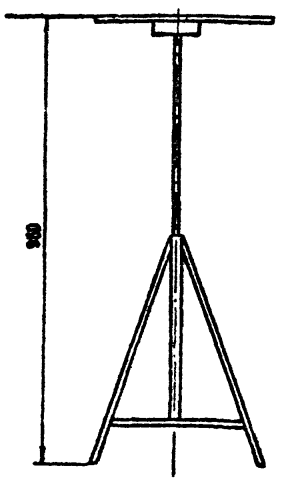

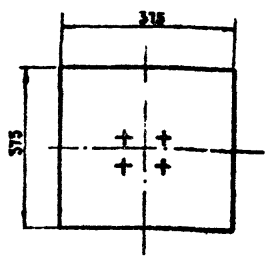

Техническая характеристика:

1. Тип – поворотный
2. Назначение: для удобства производства сварочных работ.
3. Наибольшая высота подъема, мм – 960.
4. Наименьшая высота подъема, мм – 540
5. Габаритные размеры, мм – 375 × 375 × 960
6. Масса, кг – 12

1. Сварку производить электродом Э42 ГОСТ 9467-75.
2. Общий вид выполнен по проекту „Табурет сварщика. 1039 Н." – разработанному институтом „Гипроавтотранс" / институт „Гипроавтотранс" не гарантирует распространение/.

Привязан:				503-7-12.88		ТХН6
				Табурет сварщика	Стадия: РП	Масса: 12	Масштаб: 1:10
Инв. №					Лист 1	Листов 1
	Н. контр.	Антропова		Вид общий	Союздорпроект г. Москва	
	Нач. отд.	Дроханов				
	ГИП	Чубоксарова				
	Рук. бриг.	Антропова				
	Инженер	Горюнова				

Инв. № подл. | Подпись и дата | Взам. инв. №

Калькировал: ЛИС Формат А4

Альбом 1

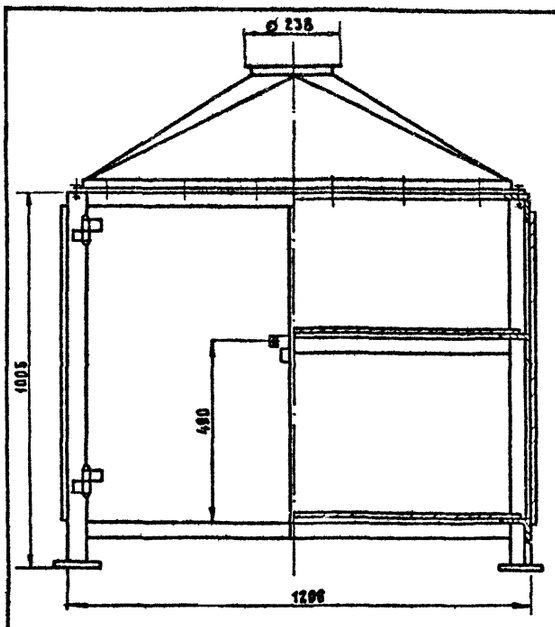

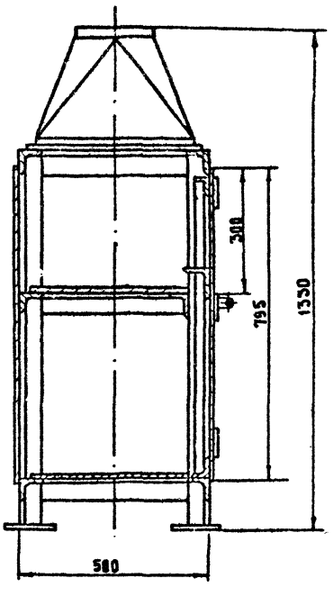

Техническая характеристика

1. Тип – стационарный
2. Количество отсасываемого воздуха, м³/час – 850
3. Габаритные размеры, мм – 1270×570×1330
4. Площадь, занятая оборудованием, м² – 0,7
5. Масса, кг – 138,0

1. Сварку производить электродом Э42 ГОСТ 9467-75
2. Общий вид выполнен по проекту „Шкаф для красок А903", – разработанному институтом „Гипроавтотранс"/институт „Гипроавтотранс" не гарантирует распространение/.

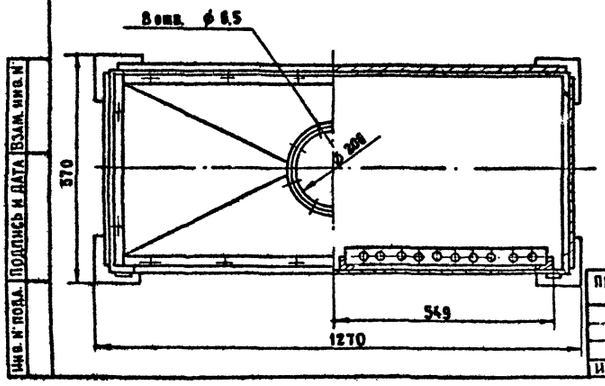

Инв. № подл. | Подпись и дата | Взам. инв. №

Привязан:

Инв. №

Н.контр	Антропова		
ГИП	Чубоксарова		
Нач. отд	Дроханов		
Рук. бр.	Антропова		
Инженер	Горюнова		

503-7-12.88 ТХ.Н7

Шкаф для красок

Стадия	Масса	Масштаб
РП	138	1:10
Лист 1	Листов 1	

Вид общий

Союздорпроект г. Москва

Копировал А4х4 Формат А3

Альбом 1

Ведомость рабочих чертежей основного комплекта АР

Лист	Наименование	Примечание
1	Общие данные (начало)	
2	Общие данные (продолжение	
3	Общие данные (окончание)	
	Производственная часть	
4	План на отм. 0.000 в осях 1-9	
5	План на отм. 4.200 в осях 1-9	
6	Разрезы 1-1 и 2-2	
7	Фасады	
8	Схемы заполнения оконных проемов и спецификация	
9	План полов и экспликация	
10	Фрагменты планов 1÷3 Венткамер	
11	Узлы перегородок Венткамер 1÷4. Сеч. 1-1	
12	Маркировочные схемы экструзионных перегородок	
13	Экструзионные перегородки Вид „А". Узлы крепления	
14	План отверстий в перегородках	
15	Узлы I-V Детали „В" и „Г"	
16	План кровли в осях 1-9. Спецификация.	
	Административно-бытовая часть	
17	План на отм. -2.570	
18	План на отм. 0.000 в осях 10-13/1	
19	План на отм. 3.300 в осях 10-13/1	
20	План на отм. 6.600 в осях 10-13/1	
21	Разрезы 3-3 и 4-4	
22	Планы полов на отм.-2.570 и 0.000. Экспликация.	
23	Планы полов на отм. 3.300 и 6.600. План кровли в осях 10-13/1 Спецификация	
24	Фрагменты планов 4 и 5.	
25	Узлы перегородок Венткамер 1-6. Разрезы 2-2 и 3-3	
26	Маркировочные схемы экструзионных перегородок на отм. 0.000 и 3.300	
27	Маркировочная схема и спецификация экструзионных перегородок	
28	Планы отверстий на отм. -2.570 и 0.000	
29	Планы отверстий на отм. 3.300 и 6.600	
30	Подвесные потолки	
31	Фрагменты фасадов 1 и 2	
32	Фрагмент фасада 3. Узлы 1÷4. Разрезы.	
33	Ведомость перемычек. Спецификация перемычек, подоконных досок. Схемы заполнения оконных проемов.	
34	Узлы VI-XI	
35	Расстановка технологического оборудования буфета. Спецификация	

Типовой проект разработан в соответствии с действующими нормами и правилами, и предусматривает мероприятия, обеспечивающие взрывную, взрыво-пожарную и пожарную безопасность при эксплуатации здания.

Главный инженер проекта [подпись]

Ведомость ссылочных и прилагаемых документов

Обозначение	Наименование	Примечание
ГОСТ 14624-84	Ссылочные документы. Двери деревянные для производственных зданий	
Серия 1.435.9-17 В.0, 2, 4	Ворота распашные	
ГОСТ 12506-81	Окна деревянные для производственных зданий	
Серия 2.436-17	Узлы окон с деревянными переплетами по ГОСТ 12506-86	
Серия 2.435-6 В.1	Противопожарные двери и ворота промышленных зданий	
Серия 1.038.1-1 В.1	Перемычки железобетонные для зданий с кирпичными стенами.	
Серия 1.430.8-3/86	Перегородки из асбестоцементных экструзионных панелей для многоэтажных зданий промышленных предприятий	
Серия 2.460-18 В.1	Узлы покрытий одноэтажных производственных зданий с рулонными кровлями и железобетонными плитами	
Серия 1.400-15 В.1	Унифицированные закладные изделия железобетонных конструкций для крепления технологических коммуникаций и устройств	
Серия 5.903-7 В.1	Унифицированные конструкции приточных вентиляционных установок	
Серия 1.431.6-28 В 1,2	Кирпичные перегородки для одноэтажных и многоэтажных производственных зданий	
Серия 2.430-20 В.0, 2, 3, 4	Типовые архитектурно-строительные детали промышленных зданий с кирпичными стенами	
Серия 2.460-14 В.0, 1	Типовые узлы покрытий промышленных зданий в местах пропуска вентиляционных шахт.	
Серия 2.460-15 В.0, 1	Типовые узлы покрытий промышленных зданий в местах установки крышных вентиляторов	
СНиП II-В.8-71	Полы. Нормы проектирования	
Серия 1.136.5-19	Двери деревянные наружные для жилых и общественных зданий	
ГОСТ 6629-74	Двери деревянные внутренние для жилых и общественных зданий	
ГОСТ 11214-86	Окна и балконные двери с двойным остеклением для жилых и общественных зданий	
Серия 2.144-1	Узлы полов жилых зданий	
Серия 1.045.9-1 В.0, 1-0, 1-1, В.2, 3	Непроходные подвесные потолки для общественных зданий, производственных и вспомогательных промышленных предприятий	
ГОСТ 22414-77	Шкафы металлические для хранения одежды в санитарно-бытовых помещениях промышленных предприятий	
	Прилагаемые документы	
ВМ. АР	Ведомость потребности в материалах	Альбом 8
СО. АР	Спецификация оборудования	Альбом 7

Основные строительных показатели

Наименование	Ед измер	Административно-бытовой корпус			Производственный корпус		
		-20°	-30°	-40°	-20°	-30°	-40°
Площадь застройки	м²	393,9	393,9	398,6	896,6	902,4	908,2
Общая площадь	м²	1164,4			1026,1		
Строительный объем	м³	3747,4	3747,4	3796,8	6930,7	7011,6	7093,0

Условные обозначения

— Перегородка из кирпича.

— Перегородка из экструзионных асбестоцементных панелей.

400×250 — Размер отверстия с ширина × высота

-0,550 — Отметка низа отверстия.

— Трап

[ ] — Размеры в квадратных скобках даны для t°=-40°C

( ) — Размеры в круглых скобках даны для t°=-20°C

503-7-12.88 АР

Комплекс зданий и сооружений основного звена дорожной службы

Н. контр.	Пивоваров	[подпись]	05.1988	Ремонтная мастерская на 90 условных ремонтов в год.	Стадия	Лист	Листов
ГИП	Чудоксарова	[подпись]	05.1988		РП	1	35
Нач. отд.	Дроханов	[подпись]	05.1988	Общие данные (начало).	Союздорпроект г. Москва		
Рук. др.	Пивоваров	[подпись]	05.1988				
Инженер	Жеребчикова	[подпись]	05.1988				

Копир. [подпись]

Формат А2

Инв. № подл. | Подпись и дата | Взам. инв. №

Ведомость отделки помещений

Площадь м²

Наименование или номер помещения	Потолок		Стены или перегородки		Низ стен или перегородок (панель)			Колонна		Примечание
	Площадь	Вид отделки	Площадь	Вид отделки	Площадь	Вид отделки	Высота, мм	Площадь	Вид отделки	
1	2	3	4	5	6	7	8	9	10	11
1 2 3 5 8 9 12 14 17 37 38 64	930,6	Затирка швов плит известковая окраска белая	2520,18	Затирка швов панельных перегородок расшивка швов кирпичных перегородок известковая окраска коллерная	—	—	—	103,2	Известковая окраска белая	
4	59,5	то же	215,0	то же	54,0	Керамическая кислотоупорная плитка на кислотоупорном растворе	1800	4,5	Керамическая кислотоупорная - 1800, выше - известковая окраска белая	
6 7 10 11	157,9	то же	421,7	то же	157,0	Керамическая плитка ГОСТ 6141-82	1800	14,6	Керамическая плитка ГОСТ 6141-82 выше - известковая окраска белая	
13 15 16 19 20 21 22 23 27 29 30 36 42 43 44 45 46 47 48 49 50 52 53 54 55 56 57 58 59 60 63	773,58	Затирка швов клеевая побелка	2525,64	Затирка швов панельных перегородок, штукатурка кирпичных перегородок водоэмульсионная окраска	—	—	—	—	—	
28	20,1	то же	83,12	Затирка, штукатурка клеевая окраска	—	—	—	—	—	
24 26 39 65 66 67	113,4	Затирка швов клеевая побелка	224,3	Затирка штукатурка клеевая окраска	—	—	—	—	—	
33 34 35 40 41 61 62	77,5	то же	190,8	Затирка штукатурка водоэмульсионная окраска	187,3	Керамическая плитка ГОСТ 6141-82	1500	—	—	61 - облицовка стен на 1800 мм
18 32 51	57,8	Затирка швов водоэмульсионная окраска	183,9	Затирка штукатурка масляная окраска	15,9	то же	1500	—	—	Облицовочная панель со стороны умывальника
25 31	28,9	то же	40,1	Затирка штукатурка масляная окраска	86,6	то же	1800	—	—	

Общие указания

1. За относительную отметку 0.000 принят уровень чистого пола первого этажа, соответствующий абсолютной отметке ▭.
2. Степень огнестойкости здания-II.
3. Наружные стены-панели из легких бетонов. Кладку наружных участков стен вести на растворе М50 из обыкновенного кирпича γ=1800 кг/м³ (для -20°С) и эффективного кирпича γ=1400 кг/м³ (для -30°С и -40°С).
4. Внутренние перегородки из асбоцементных экструзионных панелей по серии 1.430.8-3/86 и из обыкновенного глиняного кирпича М75 на растворе М50.
5. При кладке кирпичных стен и перегородок по бокам дверных и оконных проемов заложить деревянные антисептированные пробки не менее 2х с каждой стороны. Откосы этих проемов оштукатурить цементно-песчаным раствором.
6. Горизонтальная гидроизоляция стен и перегородок - цементно-песчаный раствор 1:2, толщиной - 30 мм.
7. По периметру здания выполнить асфальтовую отмостку шириной 1000 мм по узлу 2 серии 2.430-3 вып. 1.
8. Проект разработан для условий производства работ в летнее время. При производстве работ в зимнее время руководствоваться СНиП 2.03.01-84 „бетонные и железобетонные конструкции сборные" и СНиП II-22-81 раздел 7 - „каменные и армокаменные конструкции."
9. Внутреннюю отделку помещений и устройство чистых полов производить после установки технологического оборудования и проводки сантехнических и энергетических коммуникаций.
10. В помещениях с трапами покрытие выполнить с уклоном i=0,005 к трапам.
11. Все деревянные элементы подвергнуть глубокой пропитке антиперенами и антисептиками.
12. Все столярные изделия окон и дверей окрасить в светлые тона масляной краской за 2 раза по грунтовочному слою
13. Наружная отделка: окраска стен из панелей в производственной части ремонтной мастерской двумя слоями эмали ХВ113 по слою грунта ГФ-021. Кирпичные участки наружных стен выполнены с облицовкой лицевым кирпичем и расшивкой швов. Панели в административно-бытовой части выполняются частью с рельефной отделкой в заводских условиях и окрашиваются эмалями КО.
14. Ворота окрасить эмалью типа ХВ-110 или ПФ-115.

Привязан				503-7-12.88 АР
				Комплекс зданий, и сооружений основного звена дорожной службы
	Н контр	Пивоваров		Ремонтная мастерская на 90 условных ремонтов в год
	гип	Чубокарова		
	Нач отд	Арханов		
	Рук бр АР	Пивоваров		Общие данные (продолжение)
Инв №	Инженер	Ковалев		

Стадия	Лист	Листов
РП	2	

Союздорпроект г Москва

копировал

формат А2

Инв № подл. | Подпись и дата | Взам. инв № | Альбом 1

Альбом 1

Спецификация элементов заполнения проемов

Марка поз.	Обозначение	Наименование	Кол. на этаж: подвал	1	2	3	Всего	Масса ед., кг	Примечание
1	серия 1.435.9-17	ВР4,2×4,2	—	4	—	—	4		
2	ГОСТ 14624-84	ДВГ21-19П	—	2	—	—	2		
3	—"—	ДНГ21-10П	—	1	—	—	1		
4/4*	—"—	ДВГ21-15/ДВГ21-15*	—	4/3	—	—	4/3		
5	серия 2.435-6 в.2	ПДИ-6	—	4	—	—	4		
6	ГОСТ 14624-84	ДВГ19-9А	5	1	—	—	6		
7	—"—	ДВГ19-9	5	1	3	—	9		
7*	—"—	ДВГ19-9*	—	—	2	—	2		
8	ГОСТ 6629-74	ДГ21-8А	—	4	7	5	16		
9/9*	—"—	ДГ21-8/ДГ21-8*	—	3/1	3	3	10/11		
9Н	—"—	ДГ21-8	—		1	—	1		см. прим.
10	—"—	ДГ21-7П	—	2	2	5	8		
11	—"—	ДО21-13уП	—	3	2	2	7		
12	—"—	ДГ21-8цП	—	2	—	1	2		
13	—"—	ДГ21-8цАП	—	—	—	4	4		
14	—"—	ДГ21-8цП**	—	—	—	1	1		см. прим.
15	—"—	ДГ21-7АП	—	4	4	—	8		
16	—"—	ДО21-10уАП	—	1	—	—	1		
17	—"—	ДО21-10А	—	1	—	—	1		
18	—"—	ДО21-8А	—	1	—	—	1		
19	—"—	ДГ21-7	—	1	—	—	1		
20	—"—	ДГ21-7А	—	2	—	—	2		
21	—"—	ДО21-10	—	1	—	—	1		
22	—"—	ДГ21-8АП	—	—	2	—	2		
23	серия 1.136.5-19	ДН21-13-6П	—	6	—	—	6		
24	—"—	ДН21-10-4П	—	2	—	—	2		
25	ГОСТ 6629-74	ДГ21-7АП***	3	—	—	—	3		см. прим.
26		ДГ21-7П***	2	—	—	—	2		см. прим.
27	ГОСТ 14624-84	ДНГ21-10***	1	—	—	—	1		см. прим.

Ведомость спецификаций

Лист	Наименование	Примечание
АР3	Спецификация элементов заполнения проемов	
АР8	Спецификация элементов заполнения оконных проемов	
АР10	Спецификация элементов к листу 10	
АР11	Спецификация крепежных элементов к листу 8	
АР13	Спецификация элементов экструзионных перегородок	
АР14	Спецификация элементов к листу 14	
АР15	Спецификация элементов к листу 15	
АР16	Спецификация элементов кровли	
АР23	Спецификация элементов кровли	
АР24	Спецификация металлических и железобетонных изделий для канала	
АР25	Спецификация к листу 25	
АР27	Спецификация экструзионных перегородок и соединительных элементов	
АР30	Спецификация элементов подвесного потолка	
АР33	Спецификация перемычек, подоконных досок	
АР35	Спецификация к плану с расстановкой оборудования	
АР14	Спецификация железобетонных перемычек	
АР20	Спецификация оборудования кухни	
АР29	Спецификация к листу 28,29	
АР33	Спецификация заполнения оконных проемов	
АР32	Спецификация к листу 32	

Ведомость проемов ворот и дверей

Марка, поз.	Размеры проема (мм)
1	4200×4200
2	1910×2070
3	1010×2070
4	1510×2070
5	960×2050
6, 7, 7*	910×2070
8, 9, 12, 13, 14, 18, 22	810×2070
9Н	810×1840
10, 15 19, 20	710×2070
11, 23	1310×2070
16, 17, 21, 24, 27	1010×2070
25, 26	910×1870

1. Дверной блок, отмеченный знаком (*), пропитать фосфатным огнезащитным покрытием в соответствии с ГОСТ 23790-79.
2. Для установки дверей типа ПД (поз. 5) в процессе кладки стен заложить анкера „А" в соответствии с серией 2.435-6 вып. 2.
3. В дверном блоке, отмеченным знаком (**), в полотне вырезать дверцу 50×50 см и обить оцинкованным железом
4. Дверной блок, отмеченный знаком (***), обрезать до высоты 1870 мм.
5. Дверной блок 9и выполнить из блока 9, уменьшив его высоту до 1840 мм.

Таблица толщин ограждающих конструкций и утеплителя

Материал ограждения	Расчетная температура наружного воздуха: Производственный корпус -20÷23°	-23°÷-33°	-33°÷-41°	Административно-бытовой -20÷23°	-23°÷-33°	-33°÷-41°
Панели из легкого бетона γ = 1000 кг/м³	250	300	350	350	350	400
Наружные стены из обыкновенного кирпича γ = 1800 кг/м³	380	—	—	380	510	—
Наружные стены из эффективного кирпича γ = 1400 кг/м³	—	380	510	—	380	510
Утеплитель - ячеистый бетон γ = 400 кг/м³	100	100	150	110	150	175
Плиты фибролитовые на портландцементе (ГОСТ 8928-70) γ = 400 кг/м³	100	100	150	110	150	175

Инв. № подл. | Подпись и дата | Взам. инв. №

Привязан

Инв. №

Н. контр.	Либоваров		
ГИП	Чубаксарова		
Нач. отд	Дроганов		
Рук. бр. арх	Либоваров		
Вед. инж	Крылова		

503-7-12.88-АР

Комплекс зданий и сооружений основного звена дорожной службы

Ремонтная мастерская на 90 условных ремонтов в год

Стадия	Лист	Листов
РП	3	

Общие данные (окончание)

Союздорпроект г. Москва

Копир. 8-4

Формат А2

Альбом I

План на отм. 0.000

Ниша для поливочного крана

Ниша для поливочного крана

Лист 5 2

Колодцы для С101-1 см. лист ТХ-2

Осмотровая канава ОК1 см. лист КМ-28, 29

Стальные перегородки см. лист КМ 10

Административно-бытовая часть

Колодцы / 12 шт / для установки С101-1

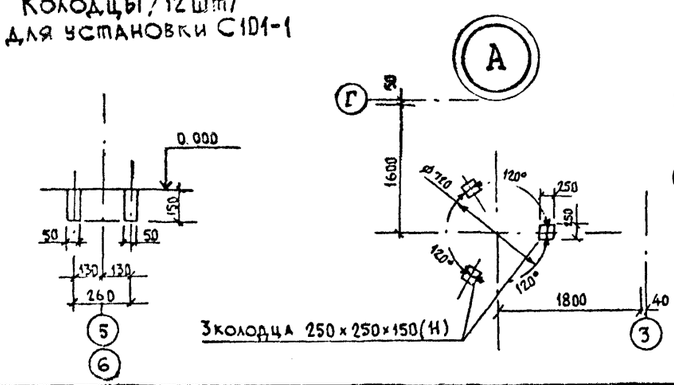

Схематический план здания

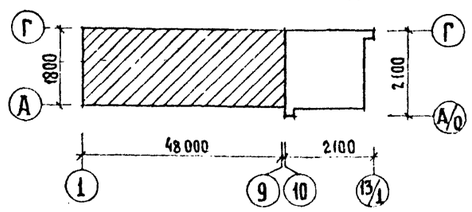

Ведомость перемычек

Марка поз.	Схема сечения
ПР1	1
ПР2	1
ПР3	2
ПР4	1, 3

1. Экспликацию помещений см. лист 4.
2. Общие примечания смотри лист 5.

Привязан

Инв №

Н.контр.	Пивоваров		
ГИП	Чубоксарова		
Нач.отд.	Дроханов		
Рук.брарх.	Пивоваров		
Инженер	Плотникова		

503-7-12.88 АР

Комплекс зданий и сооружений основного звена дорожной службы

Ремонтная мастерская на 90 условных ремонтов в год

Стадия	Лист	Листов
РП	4	

План на отм 0.000 в осях 1-9

Союздорпроект г. Москва

Копировал

Формат А2

Альбом 1

План на отм. 4.200

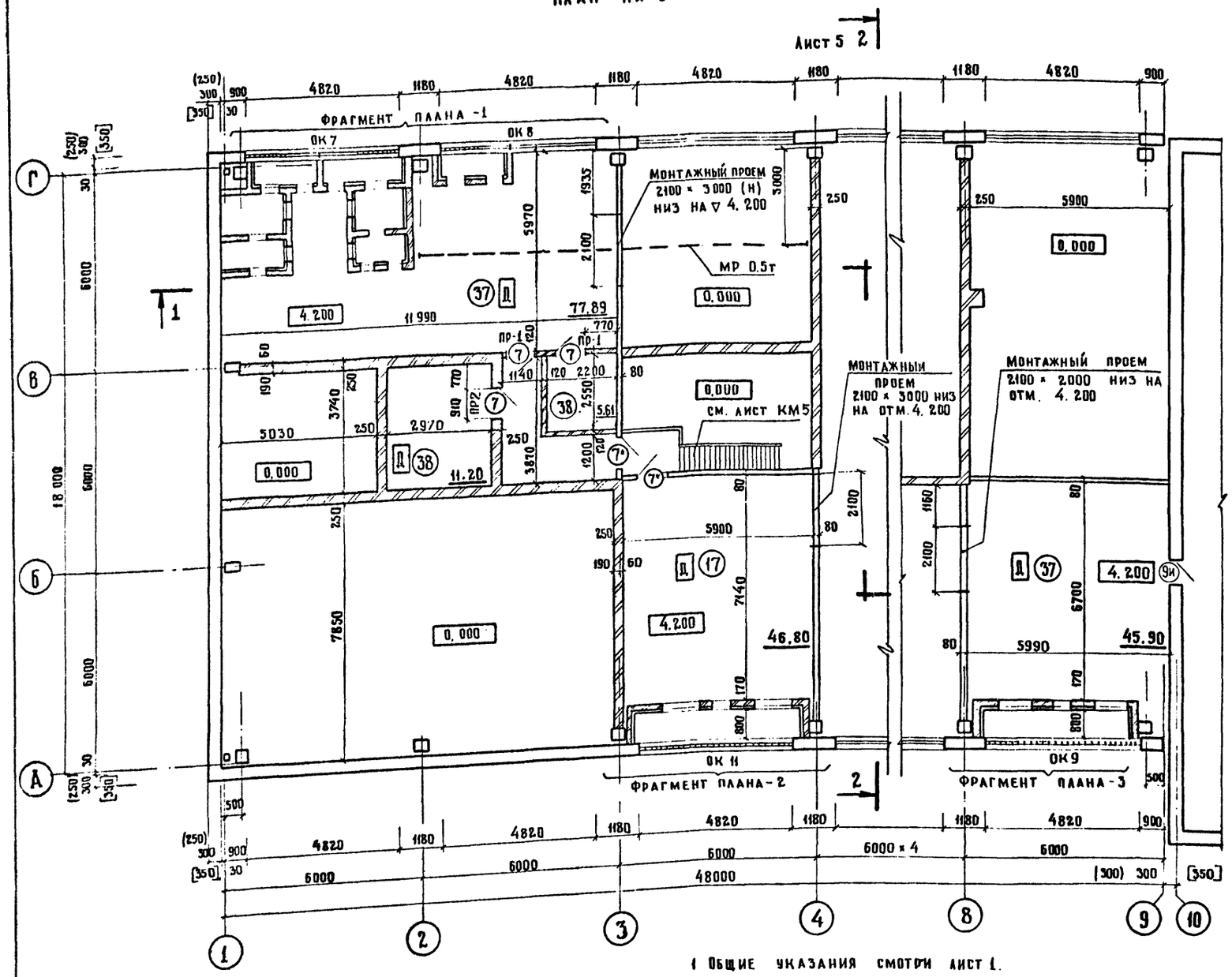

Экспликация помещений

Номер по плану	Наименование	Площадь м²	Категория производства по взрывной взрыво-пожарной и пожарной опасности
1	Разборочно-сборочное отделение	319.10	В
2	Слесарно-механическое отдел.	55.10	В
3	ИРК	18.50	В
4	Отделение ремонта электрооборудования и аккумуляторов	59.50	Д
5	Кузнечно-сварочное отделение	58 80	Г
6	Отделение ремонта топливной и гидроаппаратуры	34.30	В
7	Склад масел	12.20	В
8	Компрессорная	21.10	Д
9	Шиномонтажное отделение	34.70	В
10	Подкрасочное отделение	92.70	А
11	Краскоприготовительное отделение	18.70	А
12	Отделение по ремонту технических средств организации дорожного движения	46.70	В
13	Щитовая	5.20	Д
14	Реагентная	37.80	Д
15	Тамбур	4.50	Д
16	Коридор	19.80	Д
	отм. 4.200		
17	Приточная венткамера	46 80	Д
37	Приточно-вытяжная венткамера	77.89	Д
37	Приточно-вытяжная венткамера	45.90	Д
38	Вытяжная венткамера	16,81	Д

5. Фрагменты плана 1÷3 даны на листе АР-10
6. Монтажные схемы асбестоцементных экструзионных перегородок приведены на листах 12 и 13.
7. Привязку отверстий в стенах и перегородках см на листе АР-14.
8. Спецификацию перемычек смотри лист 14.

Ведомость перемычек

Марка поз.	Схема сечения
ПР. 2	
ПР. 1	

1. Общие указания смотри лист 1.
2. Незамаркированные на плане оконные проемы относятся к типу ОК-2.
3. Ведомость проемов ворот и дверей смотри лист 3.
4. Спецификацию элементов заполнения проемов смотри лист 3.

Схематический план здания

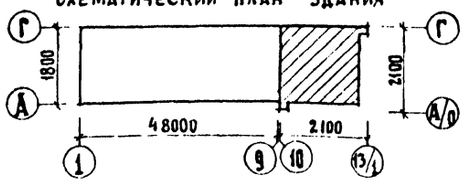

Привязан

Инв №

Н. контр	Пивоваров	
ГИП	Чубоксарова	
Нач. отд	Дроханов	
Рук. бр. АР	Пивоваров	
Инженер	Лаптникова	

503-7-12.88 АР

Компакс зданий и сооружений основного звена дорожной службы

Ремонтная мастерская на 90 условных ремонтов в год

Стадия	Лист	Листов
Р.П	5	

План на отм. 4.200 в осях 1-9

Союздорпроект г. Москва

Инв. № подл. | Подпись и дата | Взам. инв. №

Копировал

Формат А2

Альбом 1

Разрез 1-1

1 слой рубероида РКК - 400 А ГОСТ 10923 - 82 на антисептированной битумной мастике

2 слоя рубероида РПП - 350 Б ГОСТ 10923 - 82 на антисептированной битумной мастике

Стяжка - цементно-песчаный раствор марки „50"-15мм

Утеплитель - см. таблицу лист АР-3

Пароизоляция - 1 слой рубероида РКП - 350 Б наклеенный на горячем битуме

Сборные ж/б плиты покрытия

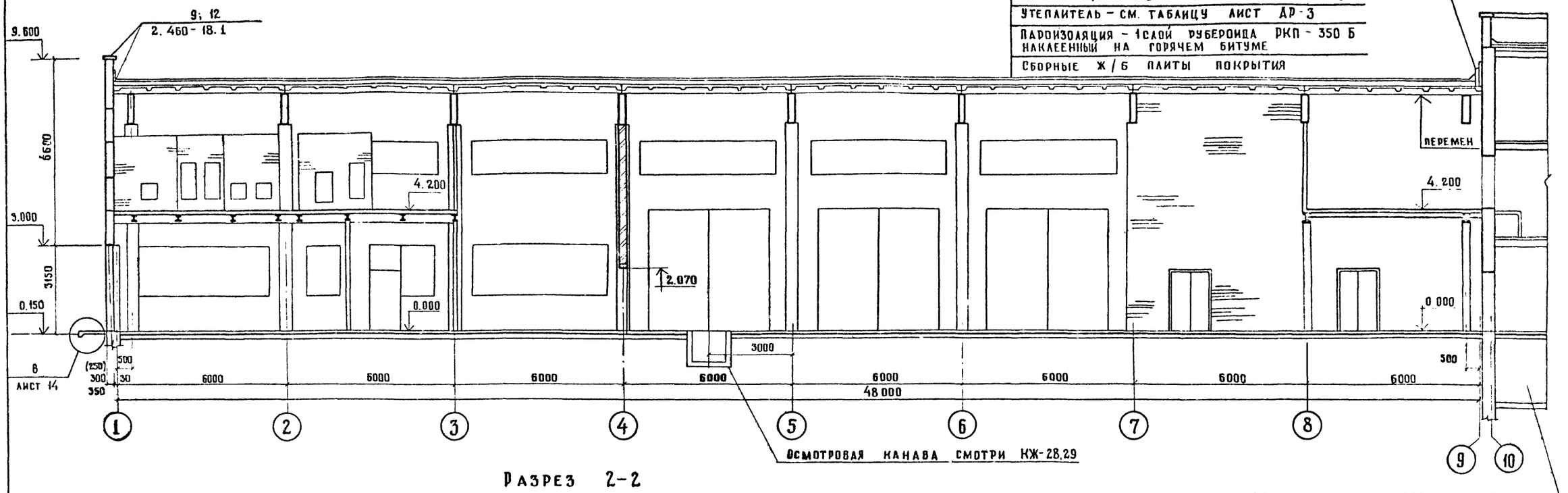

Разрез 2-2

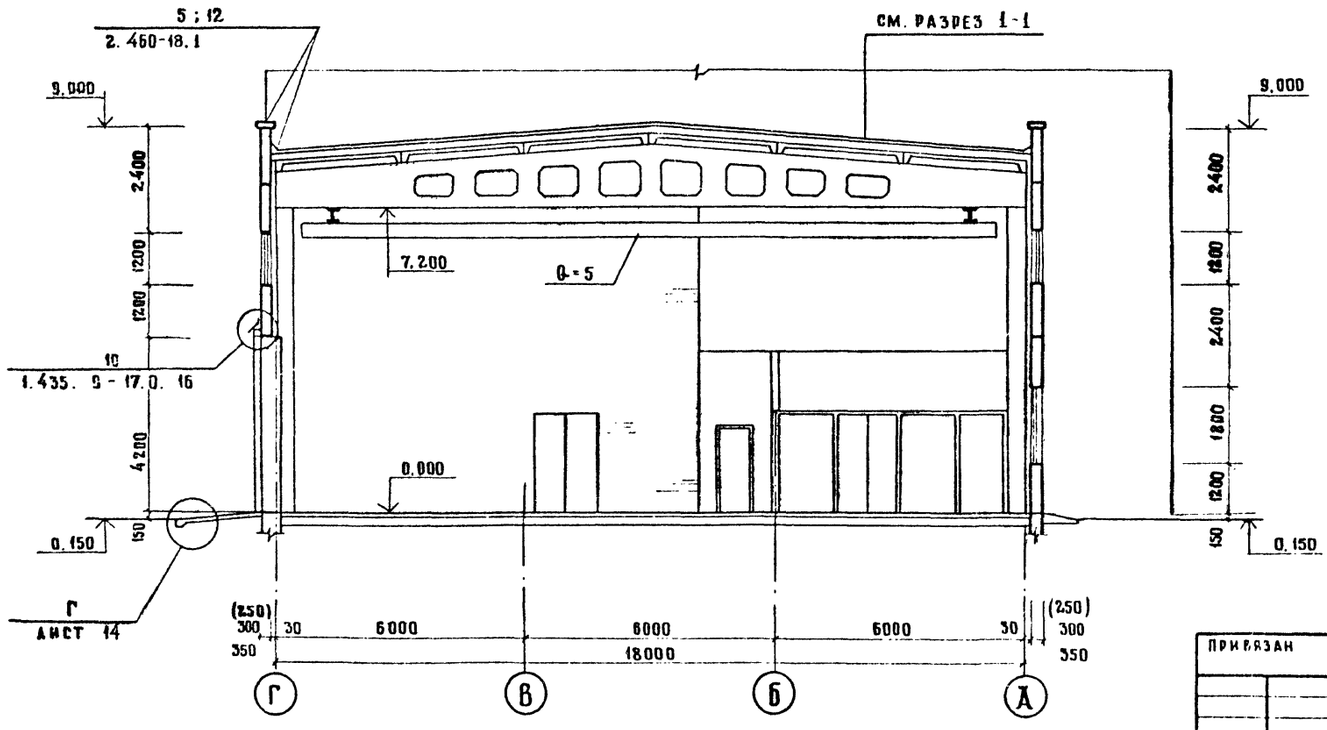

Данный лист смотри совместно с листами 4 и 5.

Н. контр.	Пивоваров		
ГИП	Чубоксарова		
Нач. отд.	Дроханов		
Рук. бр. арх.	Пивоваров		
Инженер	Плотникова		

Привязан

Инв. №

503 - 7-12.88 АР

Комплекс зданий и сооружений основного звена дорожной службы

Ремонтная мастерская на 90 условных ремонтов в год

Стадия	Лист	Листов
Р.П.	6	

Разрезы 1-1 и 2-2

Союздорпроект г. Москва

Копировал

Формат А2

Инв. № подл. | Подпись и дата | Взам. инв. №

Альбом 1

Фасад 1 – 13

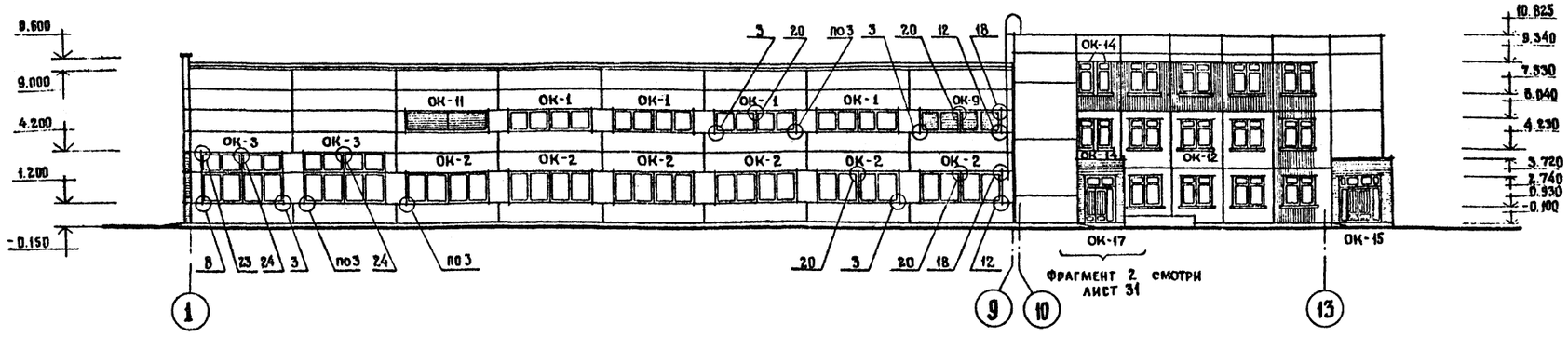

Фасад 13/1 – 1

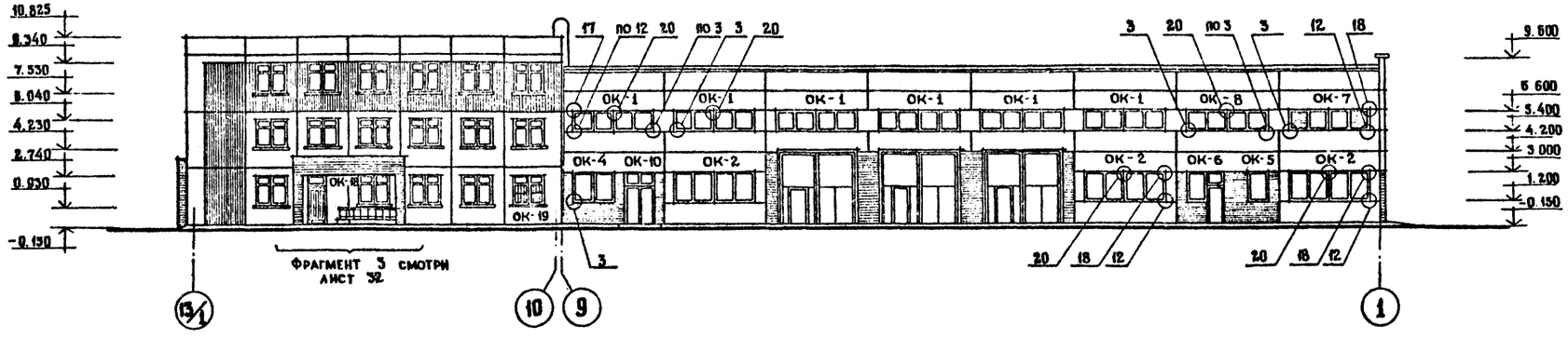

Фасад А-Г

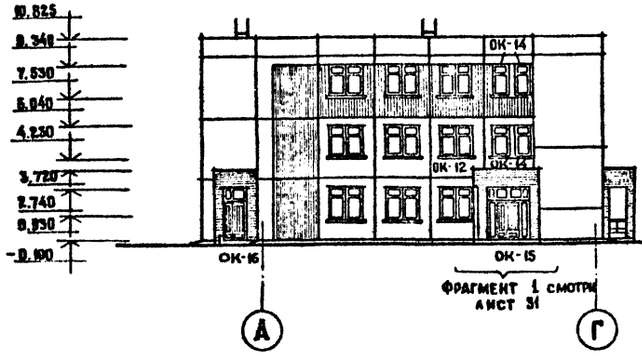

Фасад Г-А

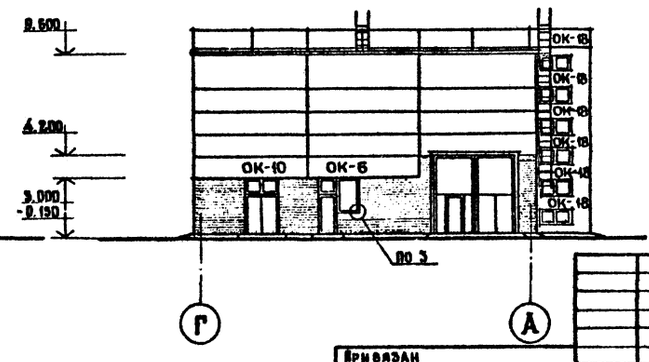

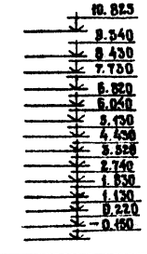

Все не оговоренные оконные блоки марки ОК-12

Узлы крепления окон 3, 12, 16, 20, 23, 24 смотри серию 2.436-17

Привязан				903-7-12.88 АР		
				Комплекс зданий и сооружений основного звена дорожной службы		
Н. контр.	Пивоваров			Ремонтная мастерская на 90 условных ремонтов в год	Стадия: РП	Лист: 7	Листов:
ГИП	Чубоксарова						
Нач. отд.	Дроханов			Фасады	Союздорпроект г. Москва		
Рук. бр. АР	Пивоваров						
Архитек	Едигарева						
Инв. №							

Копировал:

Формат А2

Альбом 1

Схема расположения элементов заполнения оконных проемов

(1)

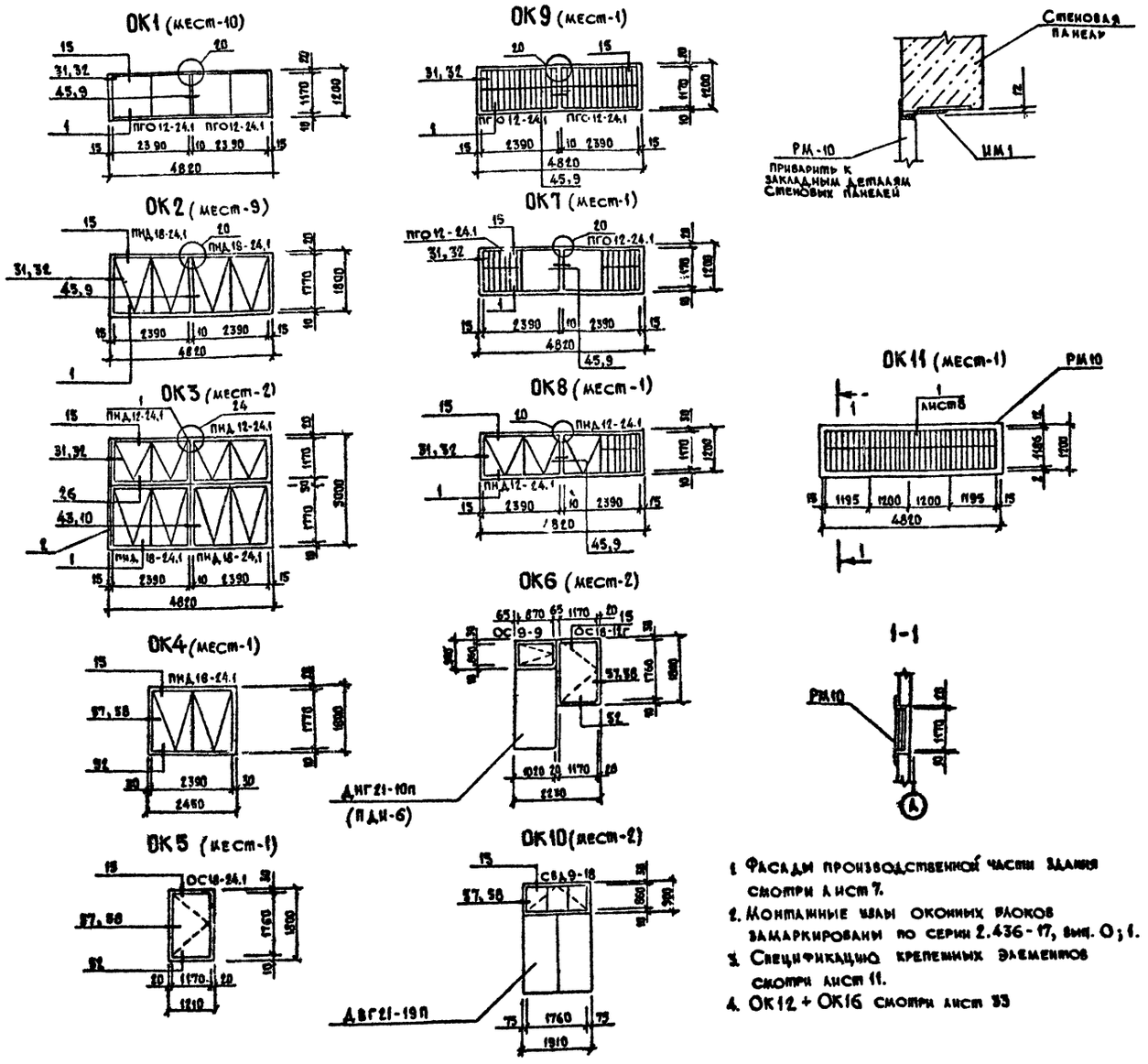

1. Фасады производственной части здания смотри лист 7.
2. Монтажные узлы оконных блоков замаркированы по серии 2.436-17, вып. 0; 1.
3. Спецификацию крепежных элементов смотри лист 11.
4. ОК12 + ОК16 смотри лист 33

Спецификация элементов заполнения оконных проемов

Марка поз.	Обозначение	Наименование	Кол.	Масса ед., кг	Примечание
		ОК-1			
	ГОСТ 12506-81	ПГО 12-24.1	20		
		ОК-2			
	ГОСТ 12506-81	ПНД 18-24.1	18		
		ОК-3			
	ГОСТ 12506-81	ПНД 12-24.1	4		
	ГОСТ 12506-81	ПНД 18-24.1	4		
1	2.436-17, в. 0; 1	импост 2 L63×40×6 ℓ = 3000	2	27,78	
2	— " — " —	импост L63×40×6 ℓ = 3000	1	13,89	
		ОК-4			
	ГОСТ 12506-81	ПНД 18-24.1	1		
		ОК-5			
	ГОСТ 11214-86	ОС 18-12г	1		
		ОК-6			
	ГОСТ 11214-86	ОС 9-9	2		
	ГОСТ 11214-86	ОС 18-12г	2		
		ОК-7			
	ГОСТ 12506-81	ПГО 12-24.1	2		
	Серия 1.494-27	Решетки СТД 301	14		
	то же	то же СТД 302	14		
		ОК-8			
	ГОСТ 12506-81	ПНД 12-24.1	2		
	Серия 1.494-27	Решетки СТД 301	7		
	то же	то же СТД 302	7		
		ОК-9			
	ГОСТ 12506-81	ПГО 12-24.1	2		
	Серия 1.494-27	Решетки СТД 301	28		
	то же	то же СТД 302	28		
		ОК-10			
	ГОСТ 12506-81	СВД 9-18	2		
		ОК-11			
	-КЖ.И. 50.0.0	Рама РМ 10	1	151,2	
	Серия 1.494.27	Решетки СТД 301	32		
	то же	то же СТД 302	32		

Н. контр.	Пивоваров			503-7-12.88 АР
ГИП	Чубоксарова			Комплекс зданий и сооружений основного звена дорожной службы
Нач. отд.	Дроздова			Ремонтная мастерская на 90 условных ремонтов в год
Рук. бр. арх.	Пивоваров			Схемы заполнения оконных проемов и спецификация
Инженер	Пасынкова			

Стадия	Лист	Листов
Р.П.	8	

Союздорпроект г. Москва

Привязан

Инв. №

Копировал

Формат А2

Альбом 1

План полов на отм. 0.000

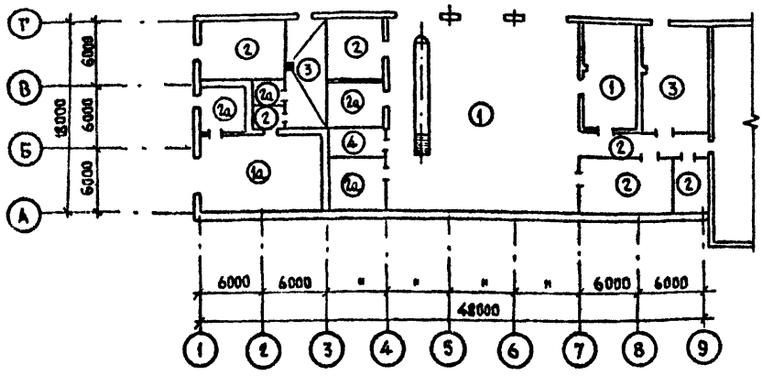

План полов на отм. 4.200

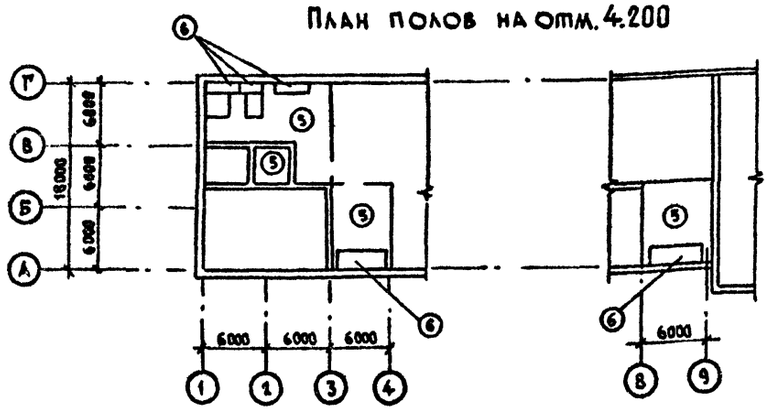

Экспликация полов

Наименование или номер помещения по проекту	Тип пола по проекту	Схема пола или номер узла по серии	Элементы пола и их толщина	Площадь пола м²
1 5	1	10 Серия 1.444-1 вып. 1	Покрытие - бетон класса В25 - 25мм Для типа-1 - шлифовать Для типа-1а - с известковым щебнем (безискровый) Подстилающий слой - бетон класса В25 - 150 мм	377,9
10	1а			92,7
2 3 9 12 15 16	2		Покрытие - бетон класса В15 - 20мм Для типа 2 - шлифовать Для типа 2а - с известковым щебнем (безискровый) Подстилающий слой - бетон класса В7.5 - 100 мм Слой щебня крупностью 40÷60мм, втопленный в грунт	179,3
6 8 11 13	2а			79,3
4 14	3		Керамическая кислотоупорная плитка ГОСТ 961-84 - 20мм Прослойка и заполнение швов из раствора на жидком стекле с уплотняющей добавкой - 25мм 2 слоя изола на битумной мастике с посыпкой крупным песком Бетон класса В7.5 - 100мм Слой щебня крупностью 40÷60мм, втопленный в грунт	97,3
7	4		Мозаичные плиты - 20 мм Прослойка и заполнение швов из цементно-песчаного раствора М150 - 15мм Бетон класса В7.5 - 100мм Слой щебня крупностью 40÷60мм, втопленный в грунт	12,2
37 38 17	5		Мелкозернистый бетон В15 - 20мм Ж.б. плита перекрытия	167,4
37	6		Цементно-песчаный раствор М150 - 40 мм Минераловатные плиты П175 - 1000×50×40 ГОСТ 9573-82-80мм Окраска горячим битумом за 2 раза Ж.Б. плита перекрытия	20,0

Типы плинтусов

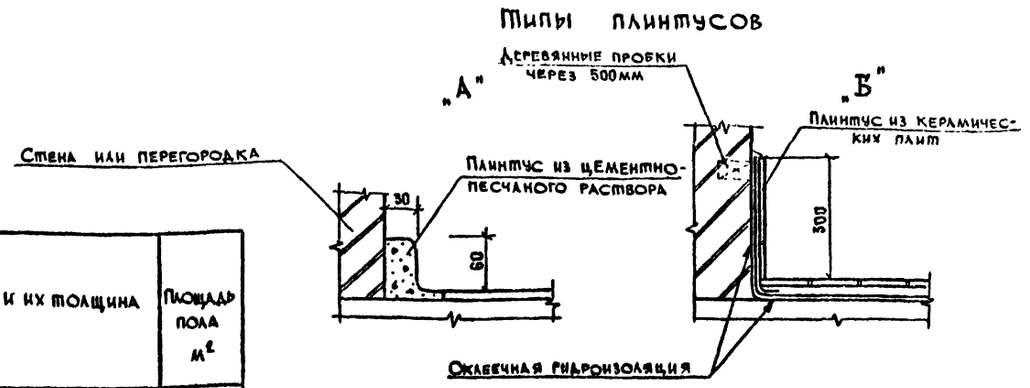

1. Полы выполнять в соответствии с требованиями СНиП II-8.8-71.
2. Основанием служит уплотненный грунт с плотностью скелета до 1,6 т/м³ с втрамбованным в него слоем щебня или гравия крупностью 40-60 мм.
3. Тип плинтуса „Б" - принят для пола „3", для остальных полов - тип плинтуса „А".
4. В помещении с трапом покрытие выполнить с уклоном $i = 0{,}005$ к трапу.
5. В местах примыкания пола к наружным стенам до устройства пола уложить керамзитобетон $\gamma = 400$, Н-400 на ширину 0,8м.
6. Работу по устройству полов производить после выполнения фундаментов под оборудование и прокладки всех коммуникаций.

Инв. № подл. | Подпись и дата | Взам. инв. №

Привязан

Инв. №

				503-7-12.88 АР	
				Комплекс зданий и сооружений основного звена дорожной службы	
Н.контр.	Пивоваров		07.88	Ремонтная мастерская на 90 условных ремонтов в год	Стадия: РП. Лист: 9 Листов:
ГИП	Чувоксарова		07.88		
Нач.отд.	Дроханов		07.88	План полов в осях 1-9 Экспликация	Союздорпроект г. Москва
Рук.гр.арх.	Пивоваров		07.88		
Инженер	Плотникова		07.88		

Копировал

Формат А2

Альбом I

Фрагмент плана - 1

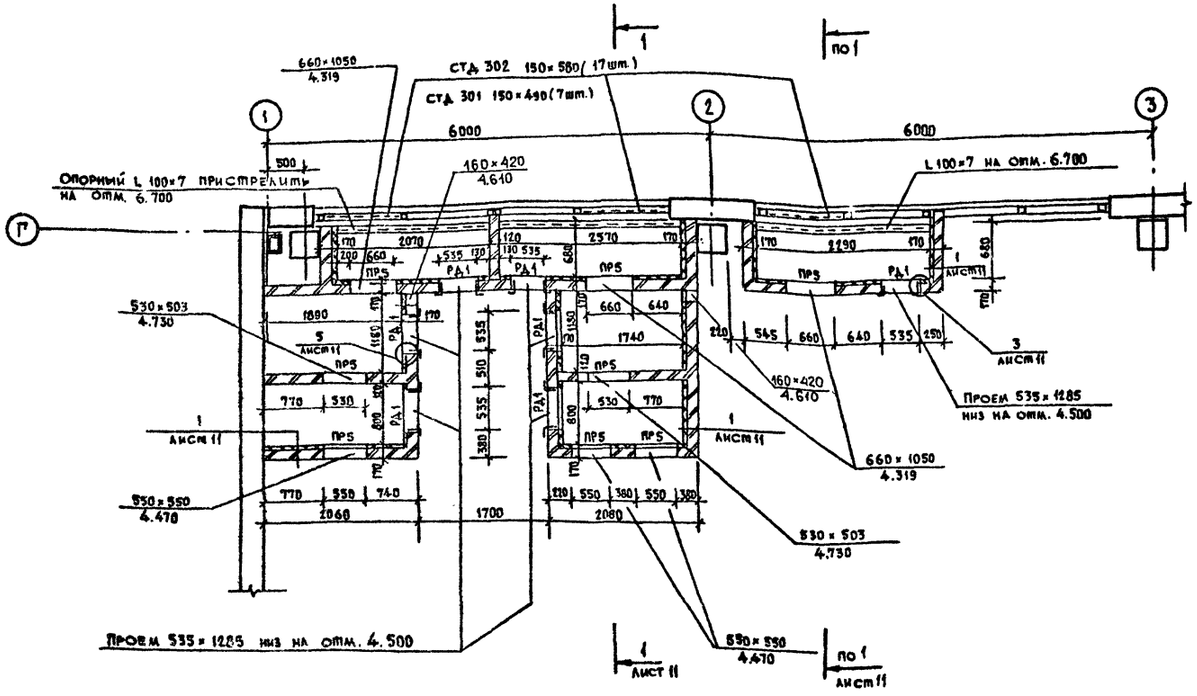

Спецификация элементов к листу 10

Марка поз.	Обозначение	Наименование	Кол.	Масса ед., кг.	Примечание
РД.1	лист 25	Рама РД.1	9	23,8	
		Листы асбестоцементные по ГОСТ 18124-75*			
—		АП-П-2.5×1.2-6	34	51,0	
		Брус по ГОСТ 8486-66**			
—		сеч. 40×40	0,29		м³
—					
		Минераловатные			
		плиты γ = 175 кг/м³			
		П 175 1000,1000,40 по			
—		ГОСТ 9543-82	1,12	196,0	м³
		Листы гипсокартонные			
—		δ = 12	26,0		м²
МН-548	1.400-15 вып 0;1	Закладной элемент			
		МН-548		4,2	п.м
	ГОСТ 8509-72	Стальной уголок 100×8	21,0	12,2	п.м

Ведомость перемычек

Марка поз.	Схема сечения
ПР5	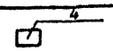
ПР1	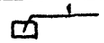

Фрагмент плана - 2

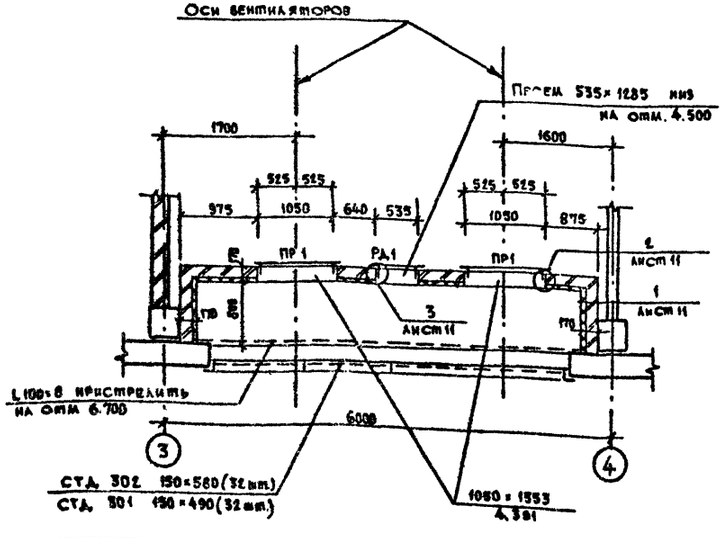

Фрагмент плана - 3

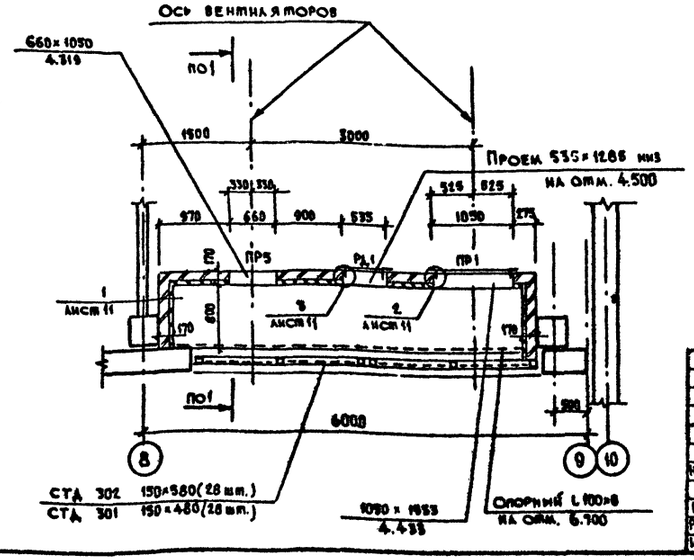

Данный лист см. совместно с листами АР-5 и АР-11.

Привязан

Инв. №

				503-7-11.86 АР	
				Комплекс зданий и сооружений основного звена дорожной службы	
Н.контр.	Пивоваров			Ремонтная мастерская на 90 условных ремонтов в год	Стадия: Р.П. / Лист: 10 / Листов:
ГИП	Чибисарова				
Нач.отд.	Дроханов			Фрагменты планов 1÷3 венткамер	Союздорпроект г. Москва
Рук.гр.арх	Пивоваров				
Инженер	Пастникова				

Копировал

Формат А2

Инв. № подл. | Подпись и дата | Взам. инв. №

Альбом 1

Сеч. 1-1

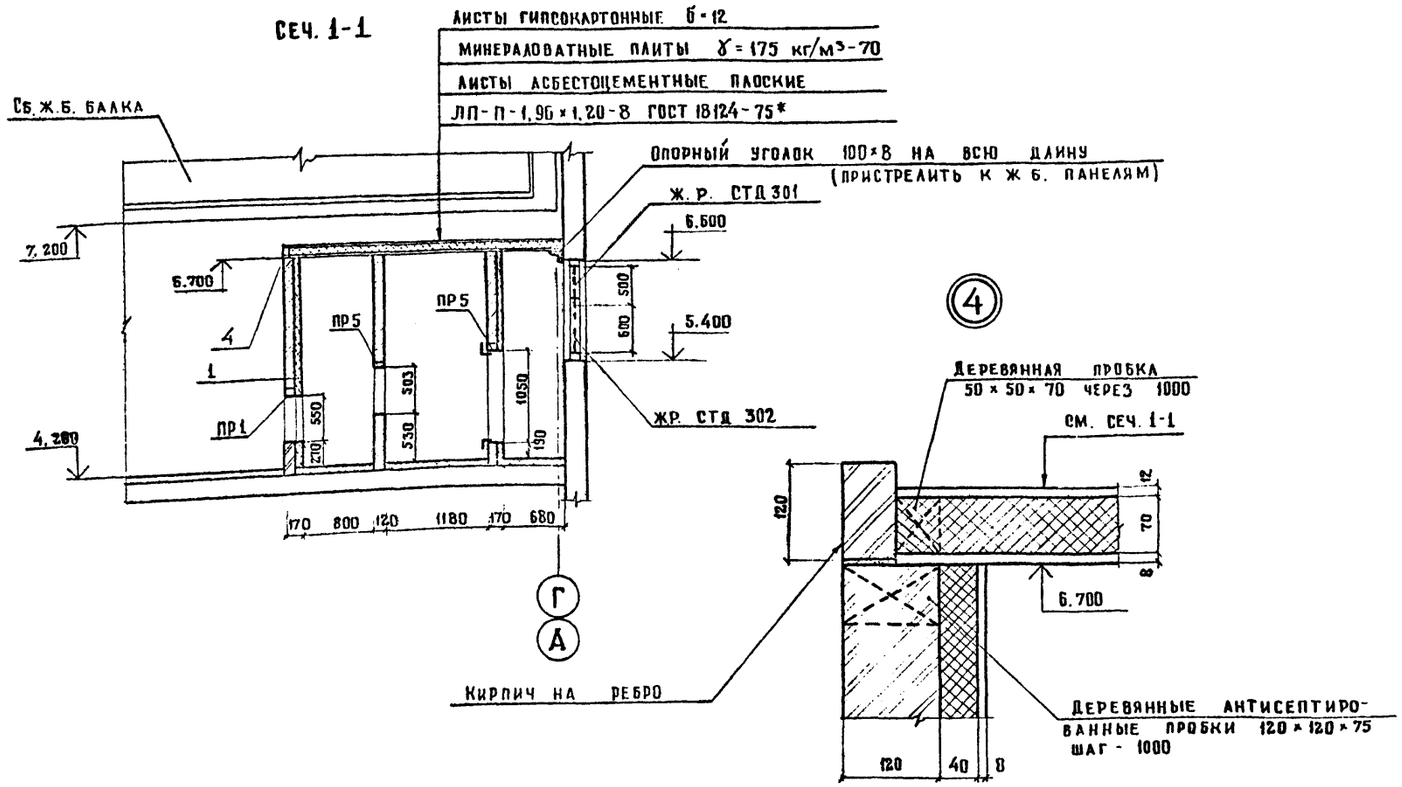

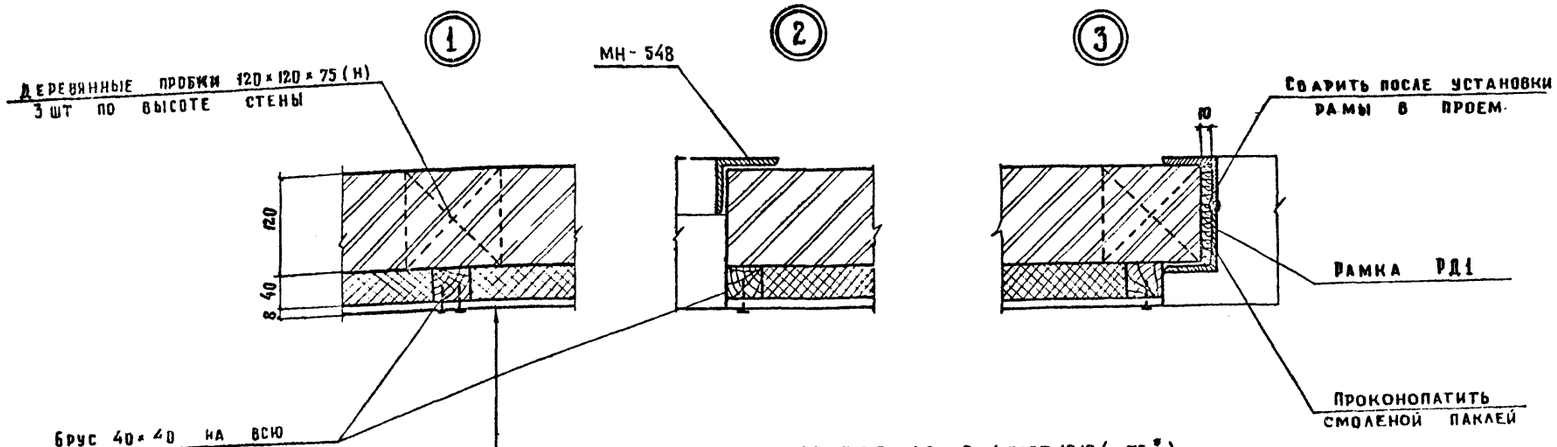

Спецификация крепежных элементов к листу 8

Марка поз.	Обозначение	Наименование	Кол	Масса ед. кг	Примечание
	Серия 2.436-17 в.0;1	Костыль МС3	168	0,23	
	То же	Слив ФС 3.48	28	8,31	
	То же	Крепежный элемент			
		L75×75×6 ГОСТ 8509-72 / Вст.3кп ГОСТ 535-79* L=40	50	0,28	
	То же	Крепежный элемент			
		L63×40×5 ГОСТ 8510-72* / Вст.3кп ГОСТ 535-79*	96	0,39	
		Наличник деревянный			
		Тип I, сеч. 54×13	622,8	0,007	п м
им-1		Полоса б10×20 ГОСТ 103-76* / Вст. 3 кп2 ГОСТ 535-79*	6	0,16	

1. Данный лист см совместно с листом АР-10
2. Все деревянные элементы конструкций венткамер подвергнуть глубокой пропитке антипиренами и антисептиками.

Инв. № подл. | Подпись и дата | Взам. инв. №

Привязан

Инв. №

Н. контр.	Пивоваров	
ГИП	Чубоксаров	
Нач. отд.	Дроханов	
Рук. гр.	Пивоваров	
Инженер	Плотников	

503-7-12.88 АР

Комплекс зданий и сооружений основного звена дорожной службы

Ремонтная мастерская на 90 условных ремонтов в год

Узлы перегородок венткамер 1÷4. Сеч 1-1

Стадия	Лист	Листов
Р.П.	11	

Союздорпроект г. Москва

Копировал

Формат А2

Альбом 1

Маркировочные схемы экструзионных перегородок

на отм. 0.000

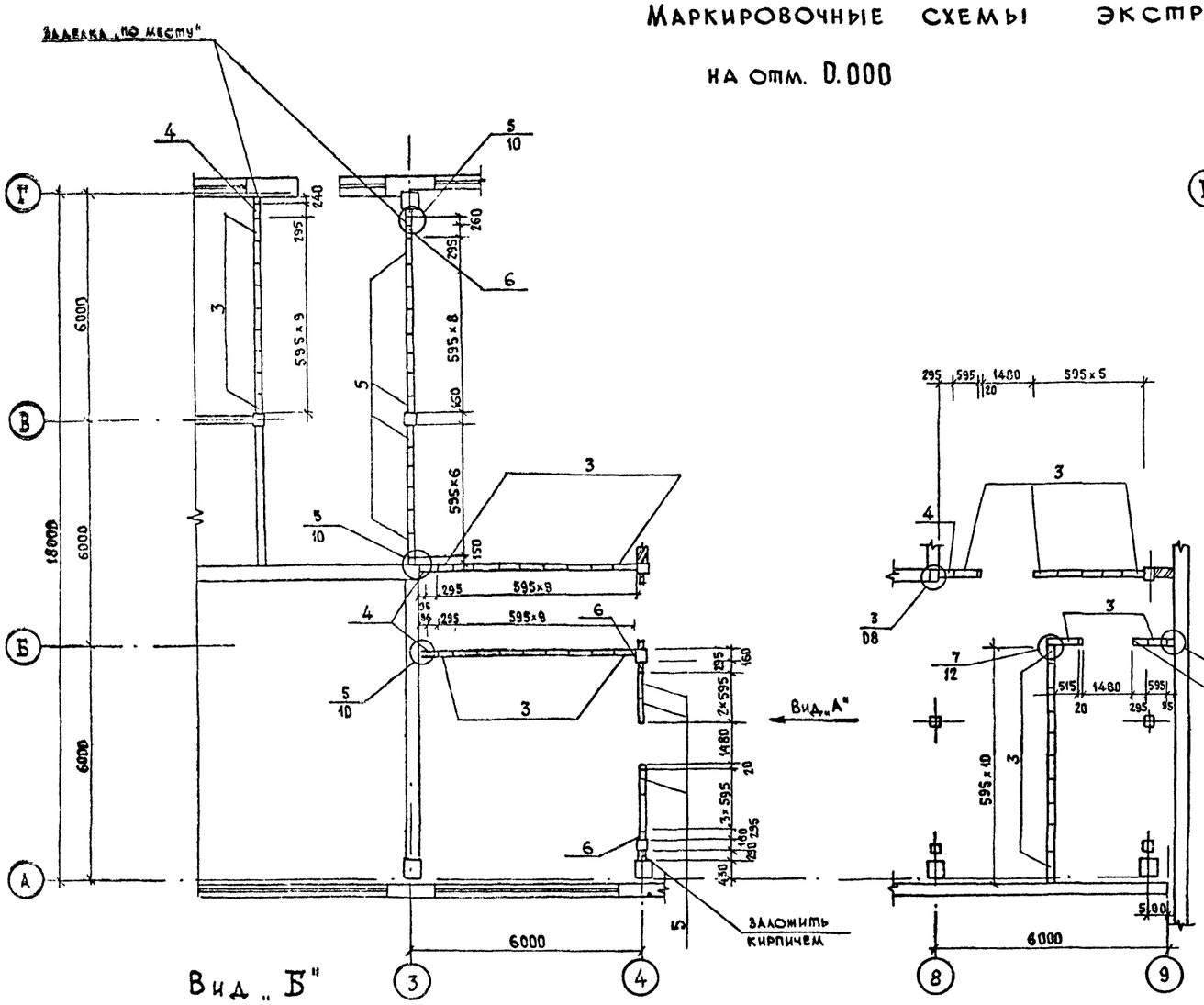

на отм. 4.200

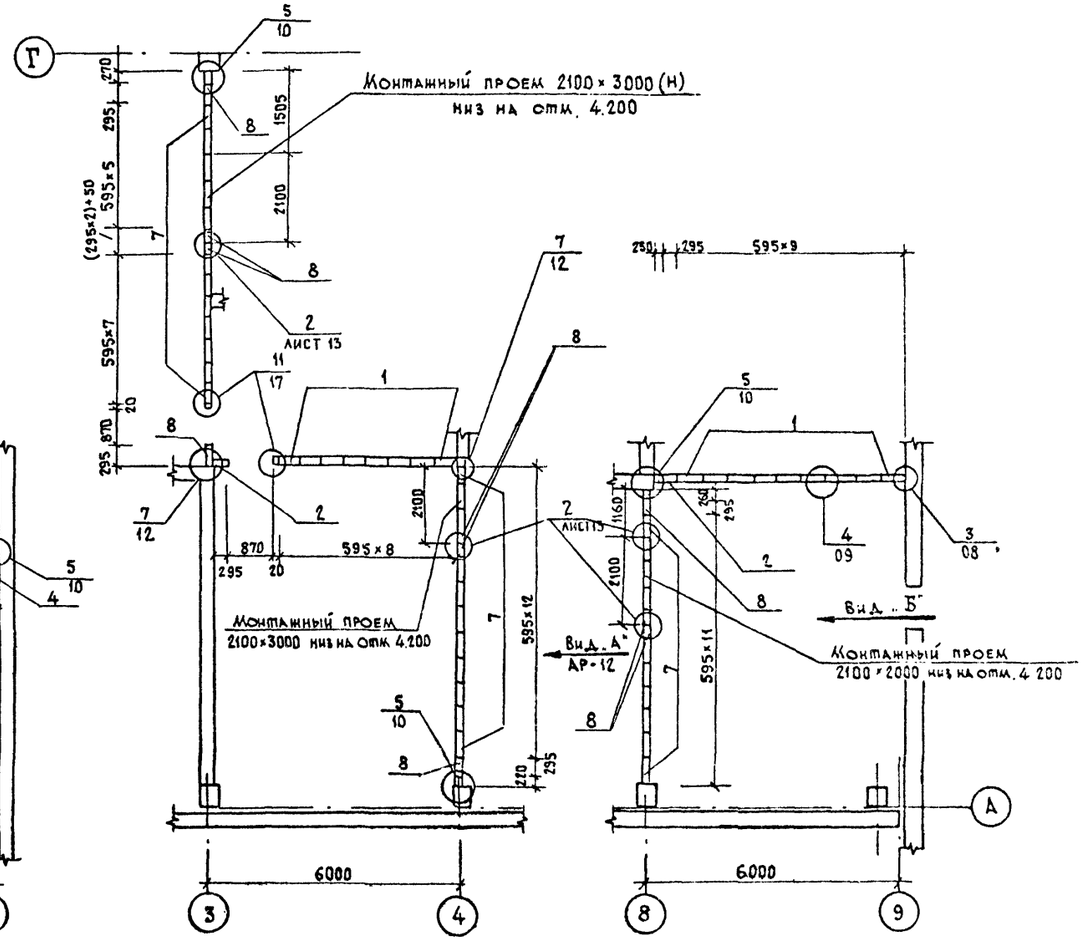

1. В ссылках на узлы в обозначении документа, где они приведены, условно опущено обозначение серии 1.430.8 - 3/86.
2. Спецификацию элементов экструзионных перегородок см. на листе 13.
3. Привязка отверстий в экструзионных перегородках приведена на листе 14.

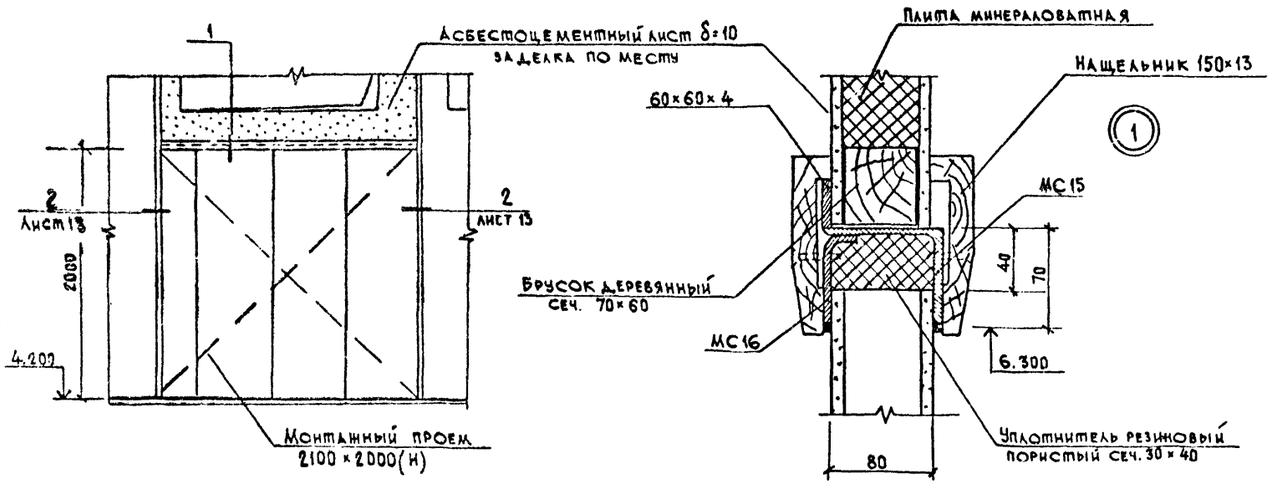

Привязан				503-7-12.88 АР	
				Комплекс зданий и сооружений основного звена дорожной службы	
	Н. контр.	Пивоваров		Ремонтная мастерская на 90 условных ремонтов в год	Стадия: Р.П. / Лист: 12 / Листов:
	ГИП	Чувоксаров			
	Нач. отд.	Дроханов		Маркировочные схемы экструзионных перегородок	Союздорпроект г. Москва
	Рук. бр. арх.	Пивоваров			
Инв. №	Инженер	Плотникова			

Копировал

Формат А2

Инв. № подл. | Подпись и дата | Взам. инв. №

Альбом 1

Вид „А"

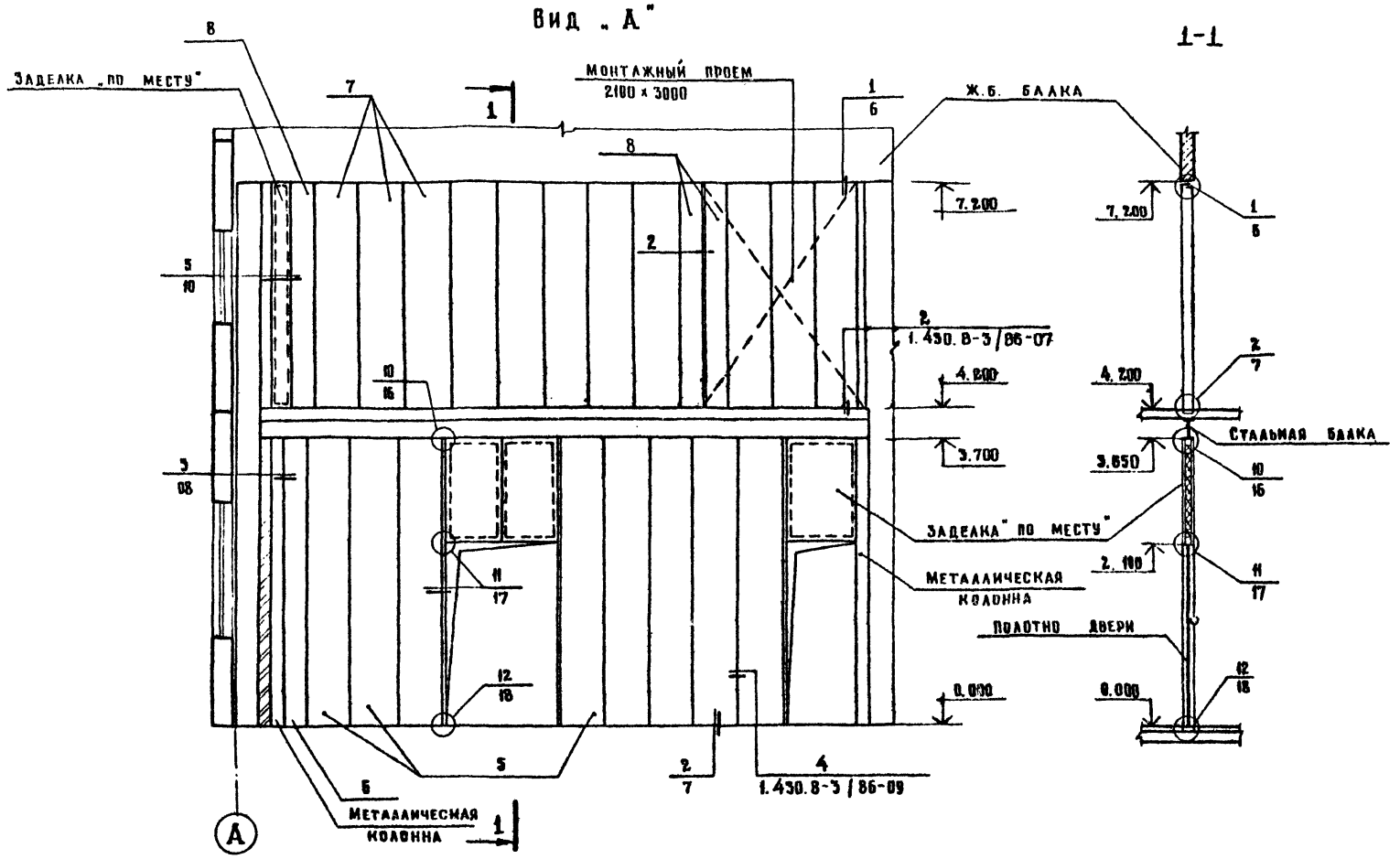

1-1

Спецификация элементов экструзионных перегородок

Марка поз.	Обозначение	Наименование	Кол	Масса ед кг	Примечание
1	Серия 1.430.8-3/86	ПГЭА 455.60.8	17	148	
2	То же	ПГЭА 455.30.8	2	77	
3	То же	ПГЭА 400.60.8	45	127	
4	То же	ПГЭА 400.30.8	6	66	
5	То же	ПГЭА 385.60.8	21	122	
6	То же	ПГЭА 385.30.8	1	62	
7	То же	ПГЭА 300.60.8	33	95	
8	То же	ПГЭА 300.30.8	10	48	
		Соединительные			
		изделия			
МС 7	1.430.8-3/86	МС 7	18	0,50	
МС 11	То же	МС 11	42	0,26	
МС 12	То же	МС 12	10	0,11	
МС 15	То же	МС 15	85	4,79	п м
МС 16	То же	МС 16	137	0,11	
МС 17	То же	МС 17	32	0,06	
МС 18	То же	МС 18	30	0,24	
СТ	То же	Стойка СТ	97	5,18	п. м.
		Плита минераловатная			
		ПЖ75 „ТФАЩ. 90 мм			
		ГОСТ 9573-82	28	2,5 м³	м²
		Лист асбестоцементный			
		1000 × 770 × 10			
		ГОСТ 18124-75*	84	13,1	

1. В ссылках на узлы в обозначении документа, где они приведены, условно опущено обозначение серии 1.430.8-3/86.
2. Данный лист см. совместно с листом АР-12.

② Стойка СТ

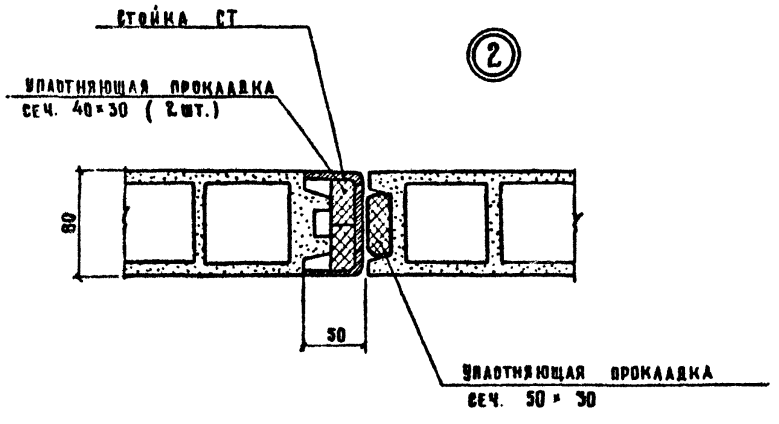

Привязан				503-7-12.88 АР
				Комплекс зданий и сооружений основного звена дорожной службы
Н. контр.	Пивоваров			Ремонтная мастерская на 90 условных ремонтов в год
ГИП	Чубоксаров			
Нач. отд.	Дроханов			Экструзионные перегородки Вид „А" Узлы крепления
Рук. бр арх.	Пивоваров			
Инженер	Плотникова			

Стадия	Лист	Листов
Р. К.	13	

Союздорпроект г. Москва

Инв. №

Подпись и дата | Взам. инв. №

Копировал: Формат А2

Альбом 1

План отверстий в перегородках 1-го этажа

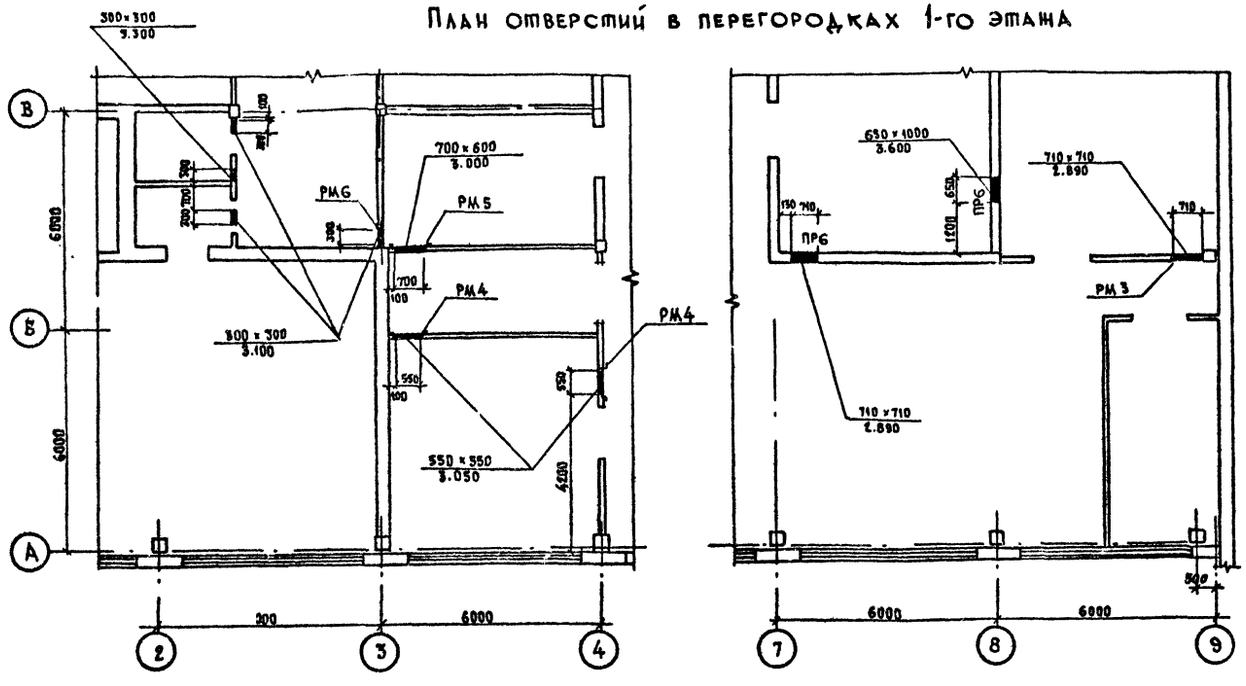

План отверстий в перегородках 2-го этажа

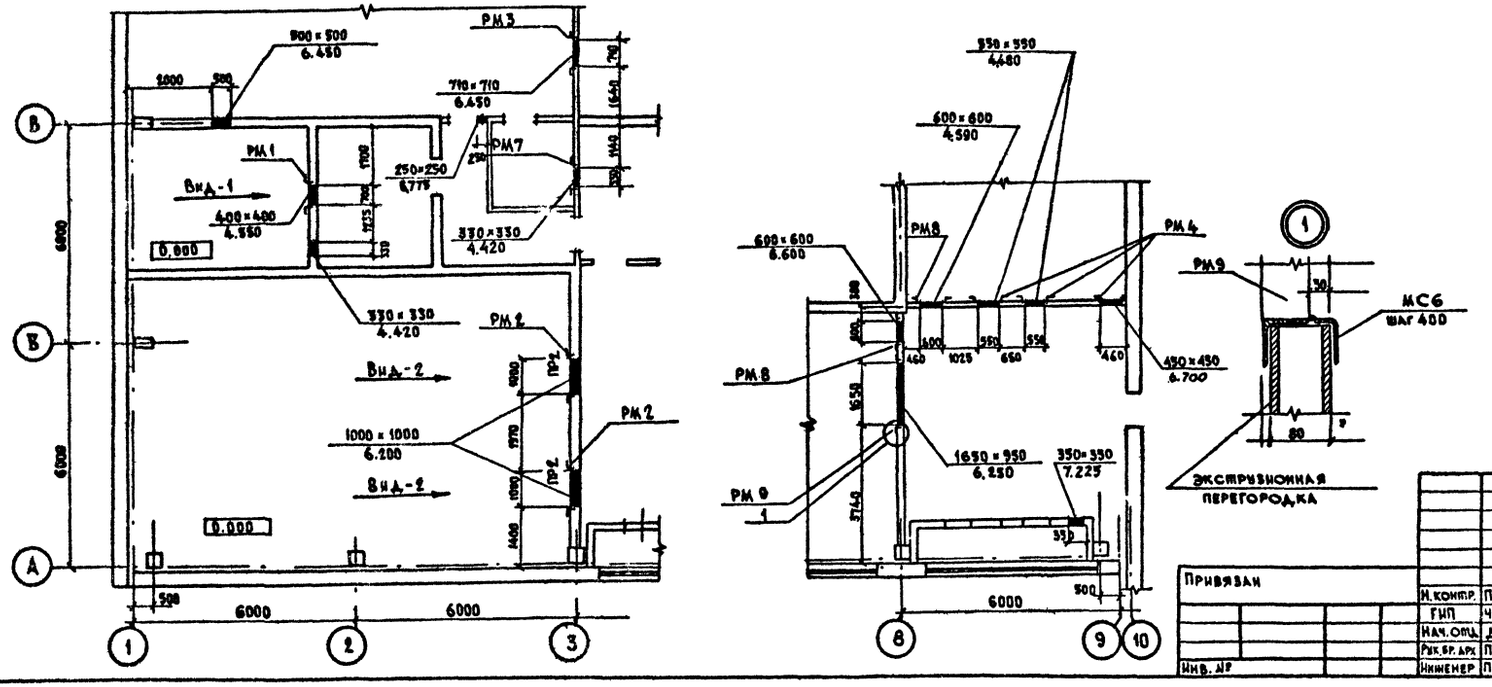

Спецификация железобетонных перемычек

Марка поз.	Обозначение	Наименование	Кол.	Масса ед., кг	Примечание
1	1.038. 1-1	1ПБ13-1	17	25	
2	то же	2ПБ19-3-П	10	81	
3	— " —	3ПП 14-71	1	297	
4	— " —	1ПБ10-1	13	20	

Спецификация элементов к листу АР-14

Марка поз.	Обозначение	Наименование	Кол.	Масса ед., кг	Примечание
		Закладные изделия			
РМ1	1.400-15 в 0; 1	МН 708-2	1	7,4	
РМ2	то же	МН 751-2	2	17,1	
		Рамы			
РМ3	- КЖ.И. 49.0.0	РМ3	2	14,9	
РМ4	- КЖ.И. 49.0.0-01	РМ4	4	11,9	
РМ5	- КЖ.И. 49.0.0-02	РМ5	1	4,8	
РМ6	- КЖ.И. 49.0.0-03	РМ6	1	7,0	
РМ7	- КЖ.И. 49.0.0-04	РМ7	1	7,6	
РМ8	- КЖ.И. 49.0.0-05	РМ8	2	12,8	
РМ9	- КЖ.И. 49.0.0-06	РМ9	1	26,2	
МС6	- КЖ.И. 75.0.0	Соединительный элемент	64	0,24	

Ведомость перемычек

Марка поз.	Схема сечения
ПР6	4
ПР2	1

Привязан				
Инв. №				
Н. контр.	Пивоваров			10.09.88
ГИП	Чубоксарова			10.09.88
Нач. отд.	Дроханов			10.09.88
Рук. бр. арх.	Пивоваров			08.09.88
Инженер	Плотникова			08.09.88

503-7-12.88 АР

Комплекс зданий и сооружений основного звена дорожной службы

Ремонтная мастерская на 90 условных ремонтов в год.

Стадия	Лист	Листов
Р.П.	14	

План отверстий в перегородках

Союздорпроект г. Москва

Копировал

Формат А2

Инв. № подл. | Подпись и дата | Взамен инв. №

Альбом 1

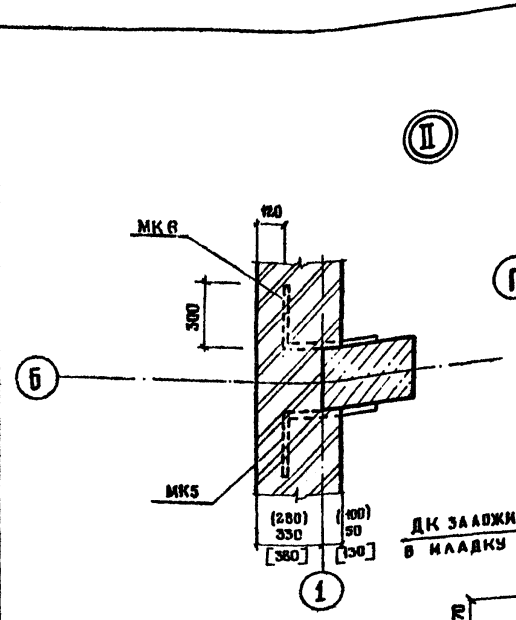

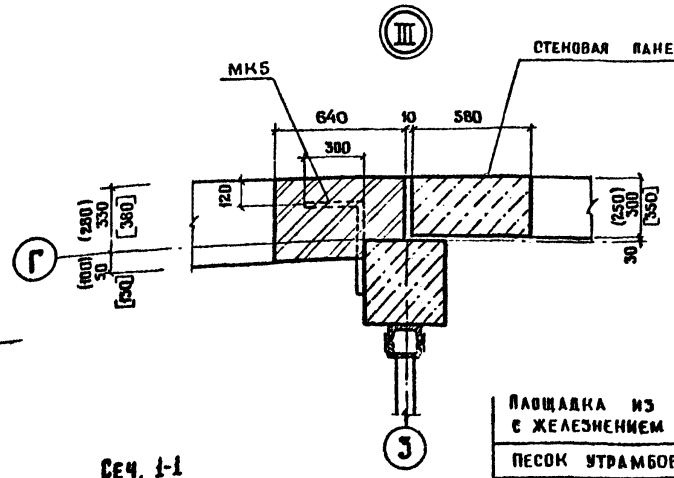

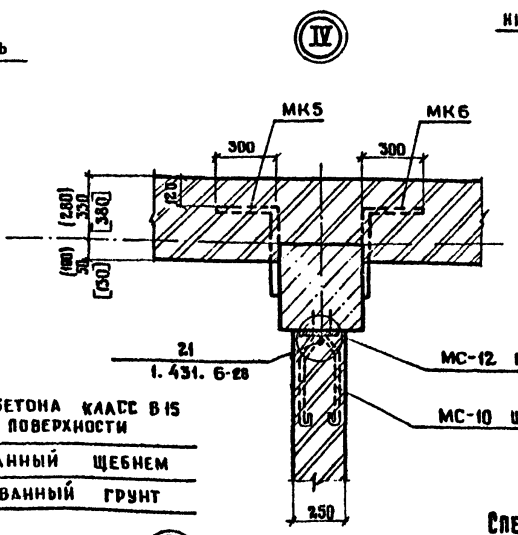

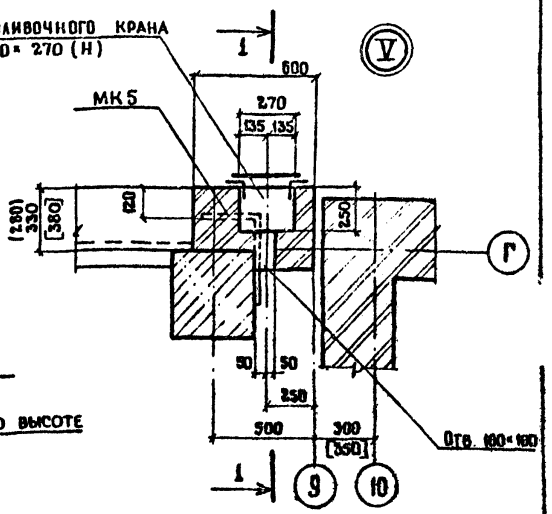

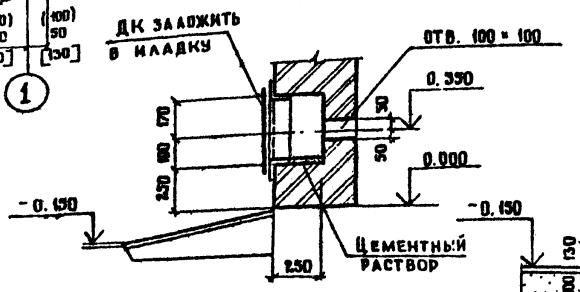

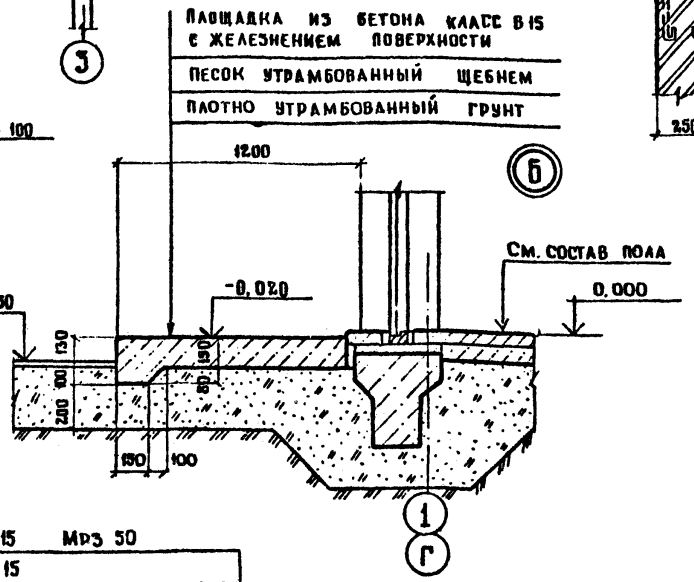

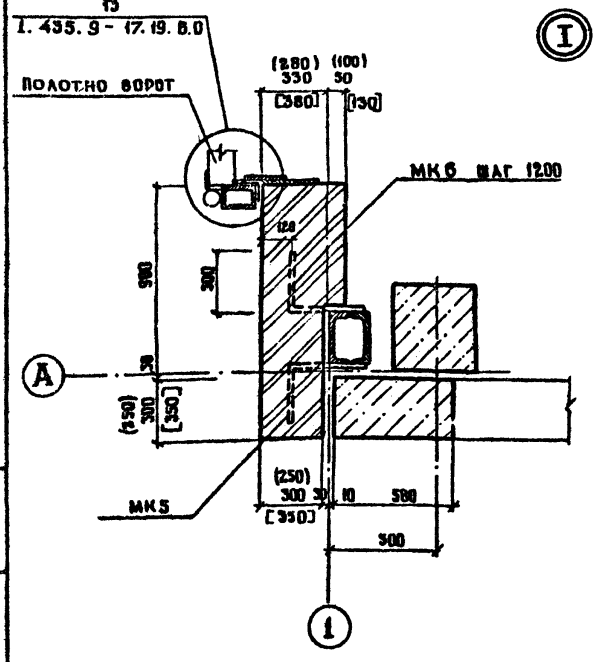

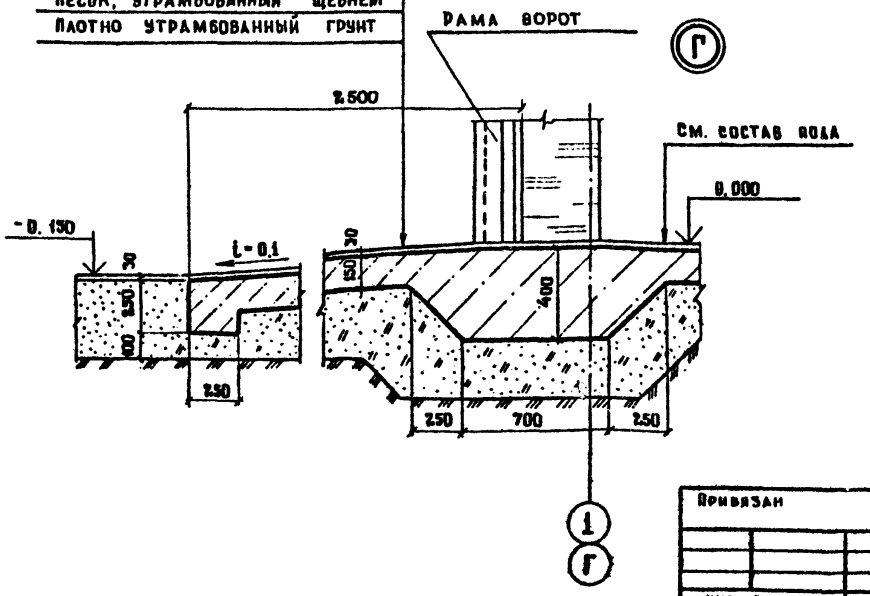

Спецификация элементов к листу 15

Марка поз.	Обозначение	Наименование	Кол	Масса ед. кг	Примечание
МК5	2.430-3. Вып. 3	Стальной элемент МК-5	46	0.46	
МК6	То же	То же МК6	24	0.46	
ДК	ИИ-03-03. Альбом 71-64	Дверца поливочного			
		крана ДК	2	6.29	
		Соединительный элемент			
МС-10	1.431.6-28	То же МС-10	63	0.30	
МС-11	То же	То же МС-11	21	0.29	
МС-12	То же	То же МС-12	42	1.13	
		То же ф 16 АI	48	0.44	В.М.

Данный лист см. совместно с листами 4 и 6.

Привязан					503-7-12.88 АР
					Комплекс зданий и сооружений основного звена дорожной службы
	Н. контр.	Пивоваров		10.01.89	Ремонтная мастерская на 50 условных ремонтов в год
	ГИП	Чубоксаров		10.01.89	Стадия: Р.Д. Лист: 15 Листов:
	Нач. отд.	Дроханов		10.01.89	
	Рук. бриг.	Пивоваров		10.01.89	Узлы I–V. Детали Б, Г
Инв. №	Инженер	Плотникова		10.01.89	Союздорпроект г. Москва

Копировал

Формат А2

Альбом 1

План кровли

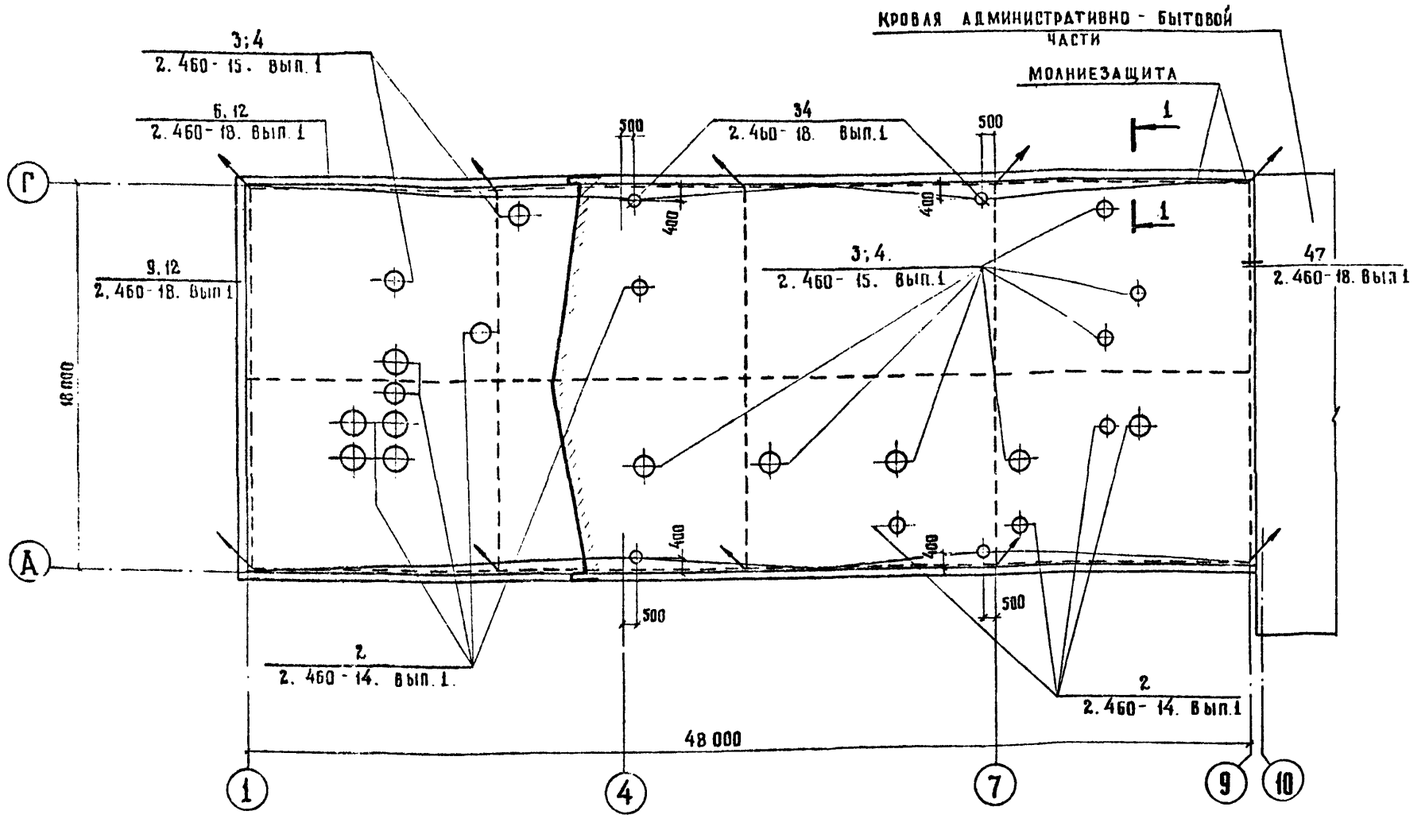

Сеч. 1-1

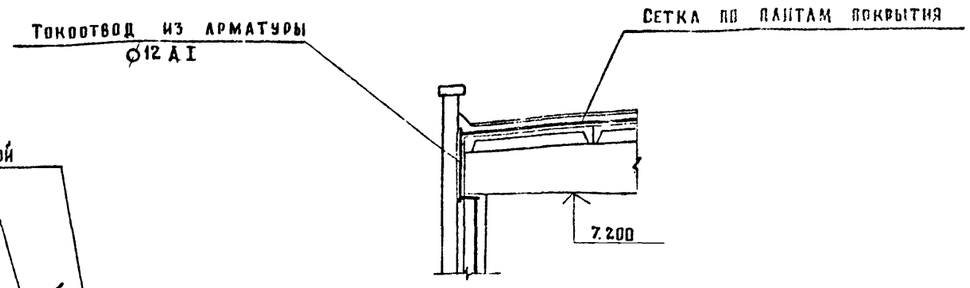

1. В качестве молниеприемника используется сетка из арматуры ϕ6AI ГОСТ 5781-82* с размерами ячейки 9.0 × 12.0 м. Расход арматуры: ϕ8AI-92кг; ϕ12 AI - 71 кг.
2. Все соединения стержней сетки выполнить электросваркой, сварку производить электродами Э-42 по ГОСТ 9467-75.
3. Сетку уложить под утеплитель.
4. Конструкцию молниеприемной сетки и токоотводы окрасить битумным лаком за 2 раза
5. Токоотводы приварить к закладным деталям колонн и фундаментам.
6. Все металлические части, выступающие на кровле должны быть соединены с сеткой молниеприемника
7. Импульсное сопротивление заземлителя защиты от прямых ударов молнии должно быть не более 20 Ом.
   Необходимость сооружения искусственных заземлителей и их конструктивное исполнение решается при привязке проекта в соответствии с местными условиями
8. Работы по устройству кровли вести в соответствии со СН и П III-20-74.
9. У перепада высот на пониженном участке кровли (по оси 9) предусмотреть поверх рулонного ковра защитную гравийную засыпку толщиной не менее 30 мм на ширину 2,0 м от стены.

Спецификация элементов кровли

Марка поз	Обозначение	Наименование	Кол	Масса ед. кг	Примечание
КС8	2.460-14. В.1	Стяжное кольцо КС 8	3	0.76	
КС11	то же	то же КС 11	3	1.17	
КС13	"	то же КС 13	6	1.70	
КЛ3	"	Стальной колпак КЛ3	3	5.29	
КЛ6	"	то же КЛ 6	3	10.08	
КЛ8	"	то же КЛ 8	6	10.65	
ПП1	"	Прижимная полоса ПП1	3	1.08	
ПП2	"	то же ПП2	3	1.69	
ПП3	"	то же ПП3	6	1.88	
Ф33	"	Фасонный элемент Ф33	3	6.30	
Ф34	"	то же Ф34	3	9.50	
Ф310	"	то же Ф310	6	15.20	
КФ5	"	Кольцо-фланец КФ5	3	2.70	
КФ7	"	то же КФ7	6	6.18	
КР2	2.460-15. В.1	Стальной козырек КР2	9	6.51	

Продолжение

Марка поз.	Обозначение	Наименование	Кол.	Масса ед. кг	Примечание
Ф310	2.460-15. В.1	Фасонный элемент Ф34	9	9.50	
ПП3	то же	Прижимная полоса ПП3	9	1.69	
МС33	2.460-18. В.3	Фартук МС 33		2.80	
	ГОСТ 103-76*	Полоса - 4 × 40	132		П.М.
	ГОСТ 5781-82*	Арматура 8AI			
	то же	то же 12AI			

Схематический план здания

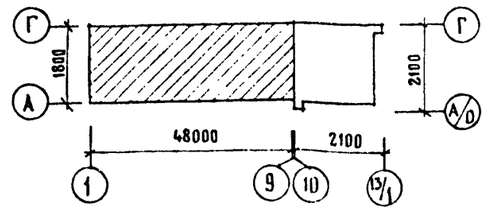

Инв. № подл. | Подпись и дата | Взам. инв. №

Привязан

Инв. №

Н. контр.	Пивоваров		
ГИП	Чубоксаров		
Нач. отд.	Дроханов		
Рук. гр. АСУ	Пивоваров		
Инженер	Плотникова		

503-7-12.88 АР

Комплекс зданий и сооружений основного звена дорожной службы

Ремонтная мастерская на 90 условных ремонтов в год

Стадия	Лист	Листов
Р.П.	16	

План кровли в осях 1-9
Спецификация

СОЮЗДОРПРОЕКТ г. Москва

Копировал

Формат А2

План на отм. -2.570

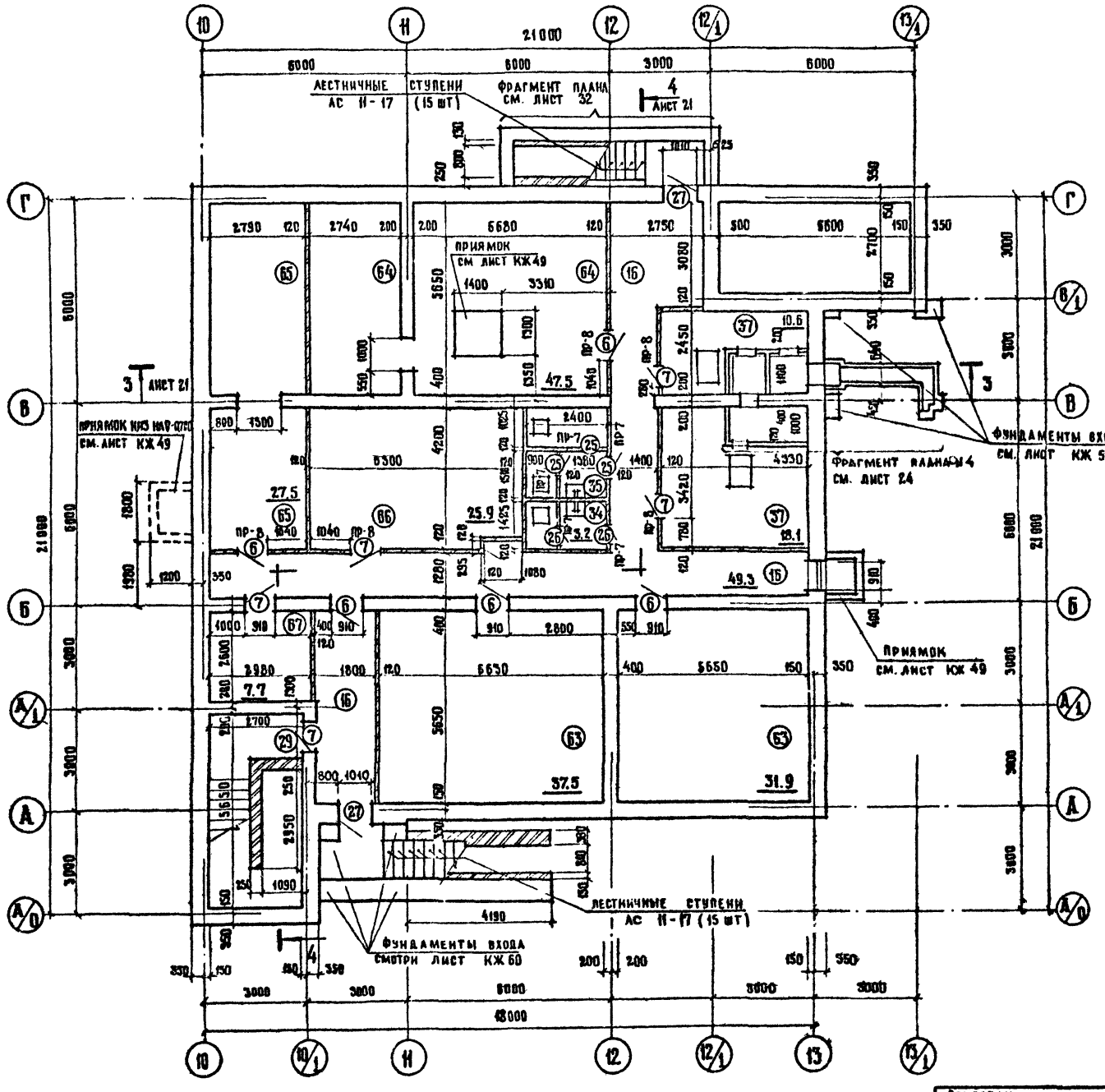

Экспликация помещений

Номер по плану	Наименование	Площадь м²	Категория производства по взрывной пожарной и пожарной опасности
16	коридор	51,8	
34	женский туалет	3,2	
35	мужской туалет	5,7	
37	приточно-вытяжная вентикам.	28,7	
29	лестничная клетка №2		
63	класс занятий ГО	69,4	
64	тепловой узел	47,5	
65	склад спец. одежды	27,5	
66	склад инвентаря	25,9	
67	кладовая уборочного инвентаря	7,7	

1. Общие указания см. лист 1
2. Кирпичные перегородки δ=65 мм армировать ⌀3 В I через 3 ряда кладки по высоте
3. Спецификацию элементов заполнения проёмов см. лист 3
4. Спецификацию и ведомость перемычек см. лист 33
5. Ведомость проемов ворот и дверей см лист 3
6. Привязку отверстий в стенах и перегородках см лист 28
7. Привязку трапов смотри лист 28

Привязан

Инв. №

Н. контр.	Пивоваров		
ГИП	Чубокарова		
Нач. отд	Дрсханов		
Рук. бр. арх.	Пивоваров		
Вед. инж.	Крылова		
Архит.	Едигарева		

503-7-12.86 АР

Комплекс зданий и сооружений основного звена дорожной службы

Ремонтная мастерская на 90 условных ремонтов в год

План на отм. -2.570

Стадия	Лист	Листов
РД	17	

Союздорпроект г. Москва

Копировал

Формат А2

Инв. № подл. | Подпись и дата | Взам. инв. №

ПЛАН НА ОТМ. 0.000

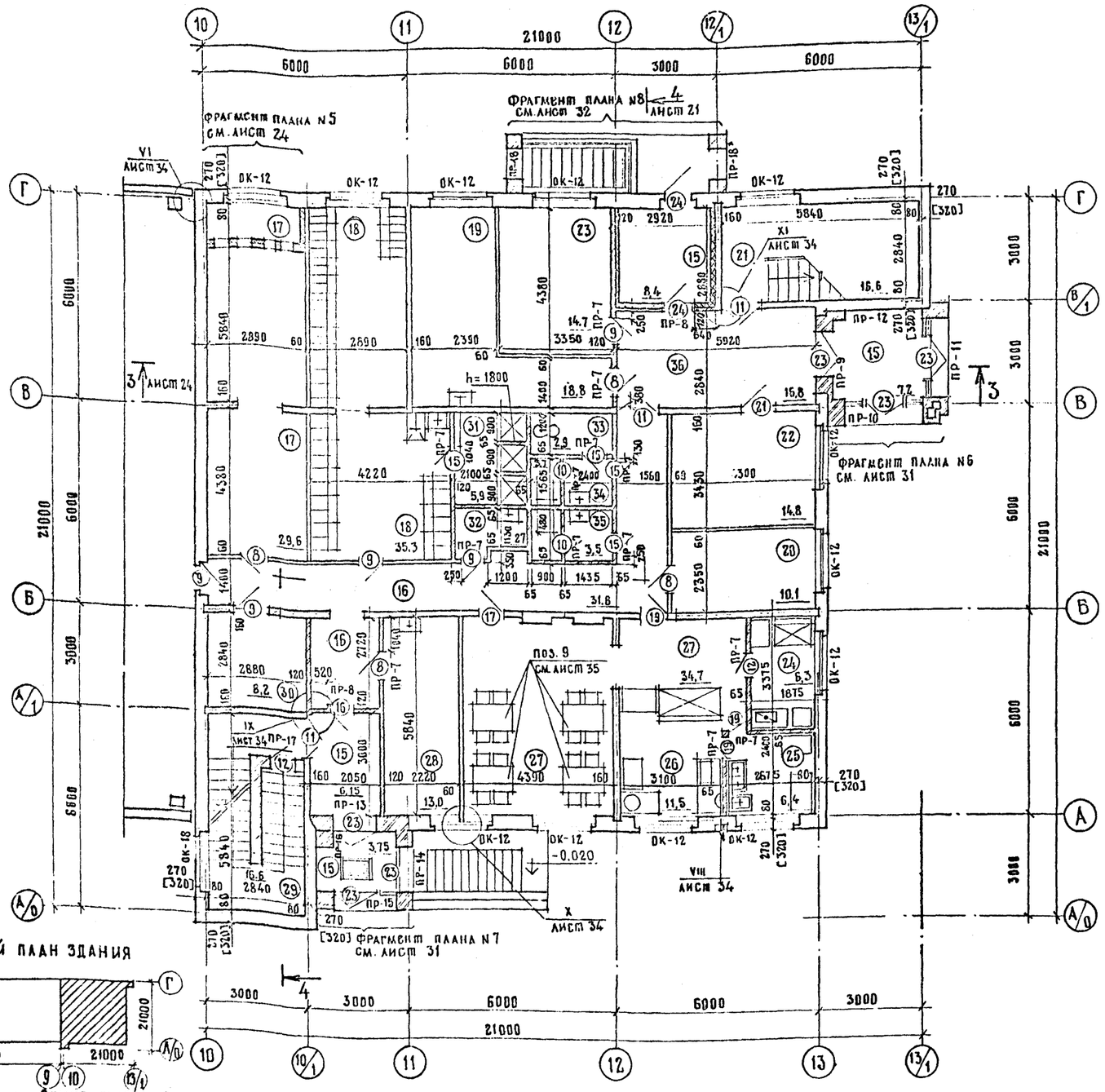

ЭКСПЛИКАЦИЯ ПОМЕЩЕНИЙ

Номер по плану	Наименование	Площадь, м²	Категория производства по взрывной взрывопожарной и пожарной опасности
17	ВЕНТКАМЕРА ПРИТОЧНАЯ	29.6	
18	ЖЕНСКИЙ ГАРДЕРОБ ДЛЯ ГРУПП	35.3	
	ПРОИЗВОДСТВЕННЫХ ПРОЦЕССОВ		
	I6 и IIд НА 11МДБ-40.2 И 10МДБ-252		
19	МЕДПУНКТ	18.8	
20	ОТДЕЛ КАДРОВ	10.1	
15	ТАМБУР	25.5	
21	ЛЕСТНИЧНАЯ КЛЕТКА N1	15.6	
22	ВАХТЕР И ПУЛЬТ ПОЖАРНОЙ	14.8	
	СИГНАЛИЗАЦИИ		
23	КОМНАТА ПАРТКОМА И КОМИТЕТА ВЛКСМ	14.7	
24	ПОДСОБНОЕ ПОМЕЩЕНИЕ	6.3	
25	МОЕЧНАЯ	6.4	
26	РАЗДАТОЧНАЯ	11.5	
27	ТОРГОВЫЙ ЗАЛ БУФЕТА НА	34.7	
	16 ПОСАДОЧНЫХ МЕСТ		
28	ХОЗЯЙСТВЕННАЯ КЛАДОВАЯ	13.0	
29	ЛЕСТНИЧНАЯ КЛЕТКА N2	16.6	
30	КУРИТЕЛЬНАЯ	8.2	
31	ДУШЕВАЯ	5.9	
32	КЛАДОВАЯ УБОРОЧНОГО	2.7	
	ИНВЕНТАРЯ		
33	ПОМЕЩЕНИЕ ДЛЯ ЛИЧНОЙ	2.9	
	ГИГИЕНЫ ЖЕНЩИН		
34	ЖЕНСКИЙ ТУАЛЕТ	3.7	
35	МУЖСКОЙ ТУАЛЕТ	3.5	
16	КОРИДОР	31.6	
36	ВЕСТИБЮЛЬ	16.8	

СХЕМАТИЧЕСКИЙ ПЛАН ЗДАНИЯ

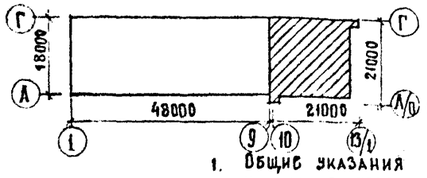

1. Общие указания см. лист 1.
2. Кирпичные перегородки δ=65мм армировать ⌀3Вт через 3 ряда кладки по высоте.
3. Спецификацию элементов заполнения проемов см. лист 3.
4. Спецификацию и ведомость перемычек см. лист 33
5. Ведомость проемов ворот и дверей см. лист 3.
6. Экструзионные перегородки см лист 26.
7. Привязку отверстий в стенах и перегородках см. лист 28.
8. Привязку трапов см лист 28
9. Вариант плана для t=-40° см. лист 34.

Привязан

Инв. N

Н. контр	Пивоваров	
ГИП	Чубоксарова	
Нач. отд	Дроханов	
Рук. бр. арх	Пивоваров	
Вед. инж	Крылова	
Архит.	Едигарева	

503-7-12.88 АР

Комплекс зданий и сооружений основного звена дорожной службы

Ремонтная мастерская на 90 условных ремонтов в год

Стадия	Лист	Листов
РП	18	

План на отм. 0.000 (в осях 10 – 13/1)

Союздорпроект г. Москва

Копировал

Формат А2

Инв. N подл. | Подпись и дата | Взам. инв. N

Альбом 1

План на отм. 3.300

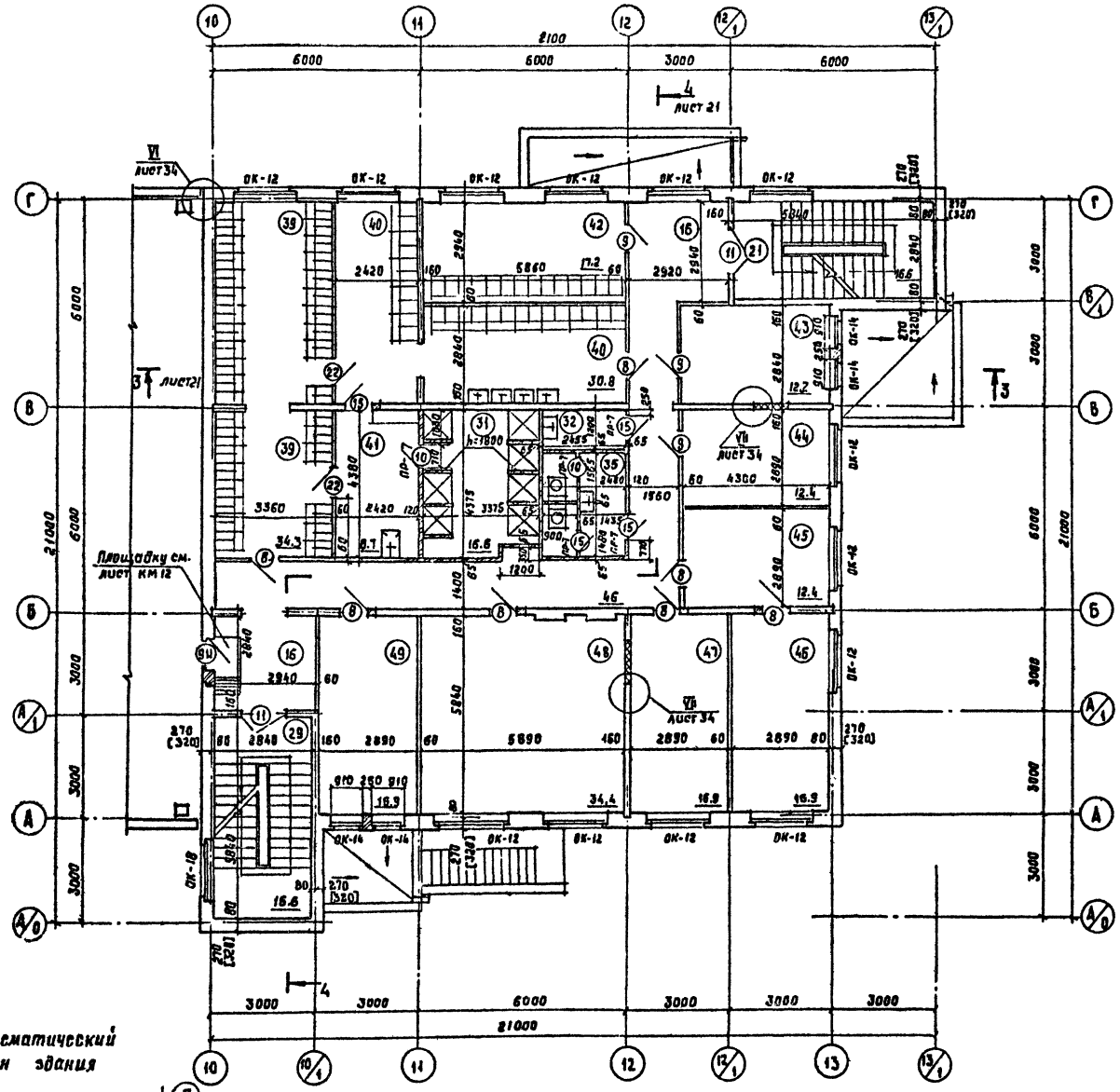

Экспликация помещений

Номер на плане	Наименование	Площадь м²	Категория производства по взрывной, взрывопожарной и пожарной опасности
39	Гардероб для работающих категорий		
	IIа, IIб, IIв, IIг, IIд на 36 мдв - 25,2 (муж)	34,3	
40	Гардероб спец.одежды для работающих		
	категорий IIд на 12 мдв - 40,2 (муж)	30.8	
41	Преддушевая	8.7	
31	Душевая	16.6	
42	Комната сушки и обеспыливания	17.2	
16	Коридор	46	
21	Лестничная клетка №1	16.6	
29	Лестничная клетка №2	16.6	
32	Кладовая уборочного инвентаря	2.94	
35	Туалет мужской	1.5	
43	Комната отдыха	12.2	
44	Комната мастеров	12,4	
45	Комната ПТП	12,4	
46	Комната ДРП	16.9	
47	Комната ДЭУ	16.9	
48	Комната техники безопасности	34,4	
	и безопасности движения		
49	Комната связи	16.9	

1. Общие указания см. лист 1
2. Кирпичные перегородки δ=65мм армировать Ф3 В1 через 3 ряда кладки по высоте.
3. Спецификацию элементов заполнения проемов см. лист 3
4. Спецификацию и ведомость перемычек см. лист 33
5. Ведомость проемов ворот и дверей см. лист 3
6. Экструзионные перегородки см. лист 26
7. Привязку отверстий в стенах и перегородках см. лист 29
8. Привязку трапов смотри лист 29

Схематический план здания

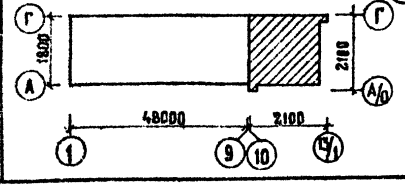

Привязан

Инв. №

Н. контр.	Пивоваров		05.10.88
ГИП	Чубоксарова		05.10.88
Нач. отд.	Дроконов		05.10.88
Рук. бригады	Пивоваров		05.10.88
Вед. инж.	Крылова		03.10.88
Архит.	Едигарева		03.10.88

503-7-12.88-АР

Комплекс зданий и сооружений основного звена дежурной службы

Ремонтная мастерская на 90 условных ремонтов в год

План на отм. 3.300 (в осях 10-13/1)

Стадия	Лист	Листов
РП	19	

Союзавторпроект г. Москва

Копир. Ред.

Формат А2

Инв. № подл. | Подпись и дата | Взам. инв. №

Альбом 1

План на отм. 6.600

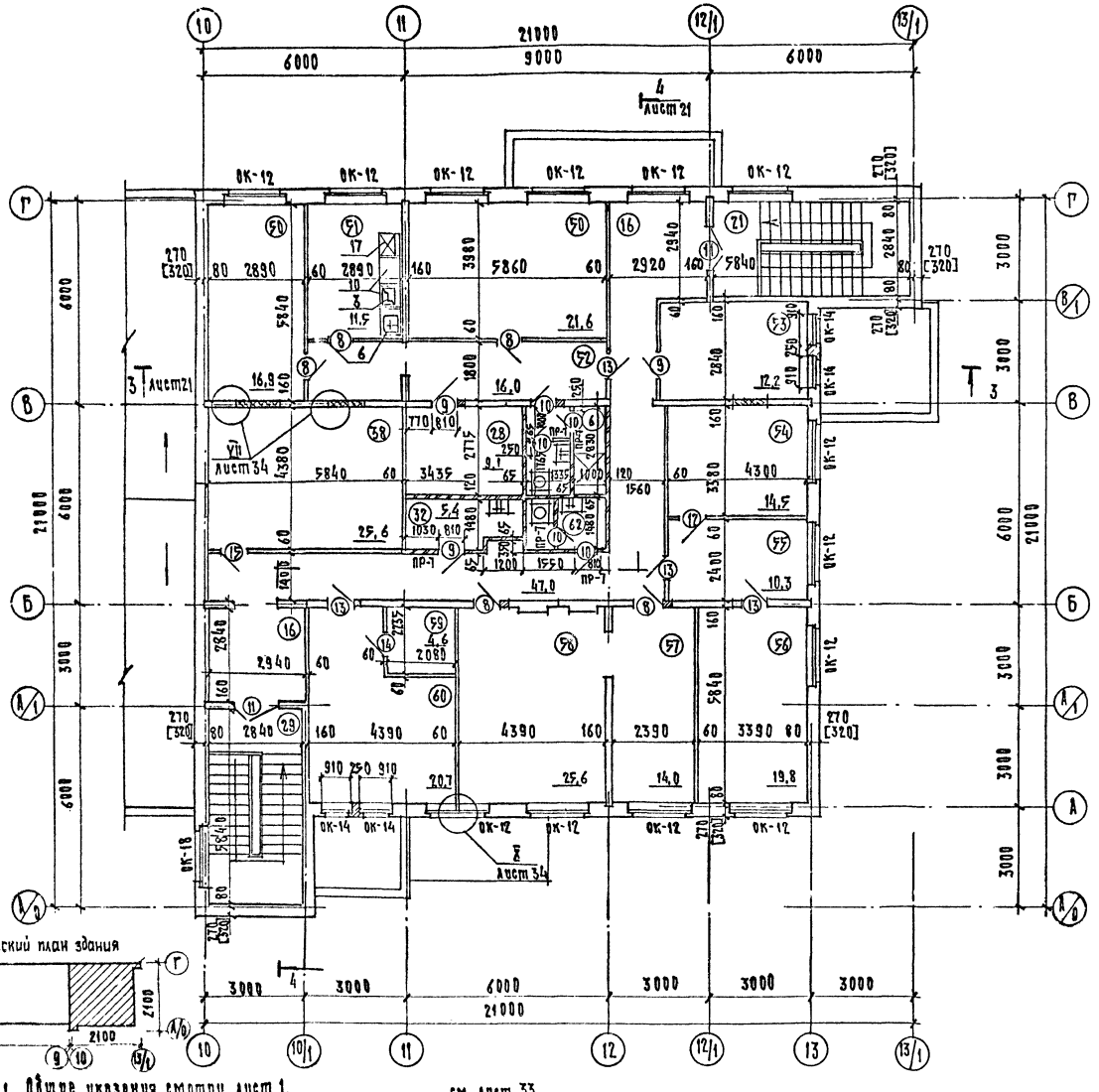

Схематический план здания

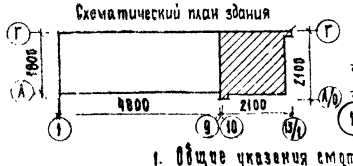

1. Общие указания смотри лист 1.
2. Кирпичные перегородки б=65мм армировать ф3 ВI через 3 ряда кладки по высоте.
3. Спецификацию элементов заполнения проемов см. лист 3.
4. Спецификацию и ведомость перемычек см. лист 33.
5. Ведомость проемов ворот и дверей см. лист 3.
6. Экструзионные перегородки см. лист 27.
7. Привязку отверстий в стенах и перегородках см. лист 29.

Экспликация помещений

Номер по плану	Наименование	Площадь м²	Категория производства по взрывной, взрывопожарной и пожарной опасности
50	Комнаты для приезжих	38,5	
51	Кухня	11,5	
52	Прихожая	16,0	
16	Коридор	47,0	
21	Лестничная клетка N1		
53	Комната механиков	12,2	
54	Главный инженер	14,5	
55	Секретарь	10,3	
56	Начальник ДЭУ	19,8	
57	Комната общественных организаций	14,0	
58	Красный уголок	25,6	
59	Касса	4,6	
60	Бухгалтерия	20,7	
29	Лестничная клетка N2	16.6	
38	Венткамера вытяжная	25,6	
28	Хоз. кладовая	9,1	
32	Кладовая уборочного инвентаря	5,4	
61	Санитарный блок	6,4	
62	Туалет	3.9	

Спецификация оборудования кухни

Марка поз.	Обозначение	Наименование	Кол	Масса ед.(кг)	Примечание
3		Электроплита бытовая N=0,6кВт	1		
6	ГОСТ 24843-81	Мойка МСК (500×600)	1	38,0	
10		Стол кухонный с пластиковым покрытием (850×600×750)	2		
17		Бытовой холодильник ЗИЛ	1		

Привязан	Н.контр.	Пивоваров	
	ГИП	Чудоксаров	
	Нач. отд.	Арсланов	
	Рук. др. арх.	Пивоваров	
Инв. №	Вед. инж.	Крылова	
	Архит.	Евдигарева	

Копир.

503-7-12.88-АР

Комплекс зданий и сооружений основного звена дорожной службы

Ремонтная мастерская на 90 условных ремонтов в год

Стадия	Лист	Листов
РП	20	

План на отм. 6.600 в осях 10-13/1

Союздорпроект г. Москва

Формат А2

Альбом 1

Разрез 3-3

1 слой рубероида РКК-400А ГОСТ 10923-82 на антисептированной битумной мастике
3 слоя рубероида РПП-350Б ГОСТ 10923-82 на антисептированной битумной мастике
Стяжка из цементно-песчаного раствора марки „50" – 15 мм
Утеплитель – смотри таблицу на листе 3
Пароизоляция – 1 слой рубероида РКП-350Б, наклеенный на горячем битуме
Легкий бетон кл. В3.5 по уклону от 0 до 70 мм
Сборная железобетонная плита покрытия

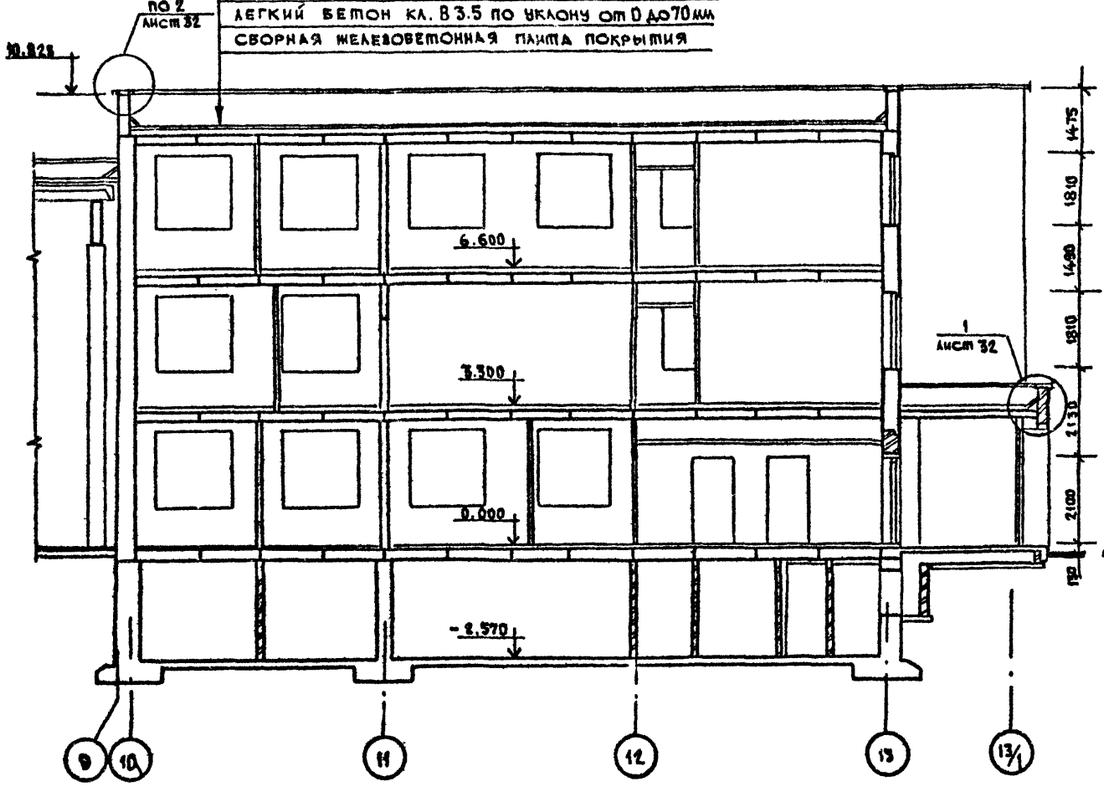

Разрез 4-4

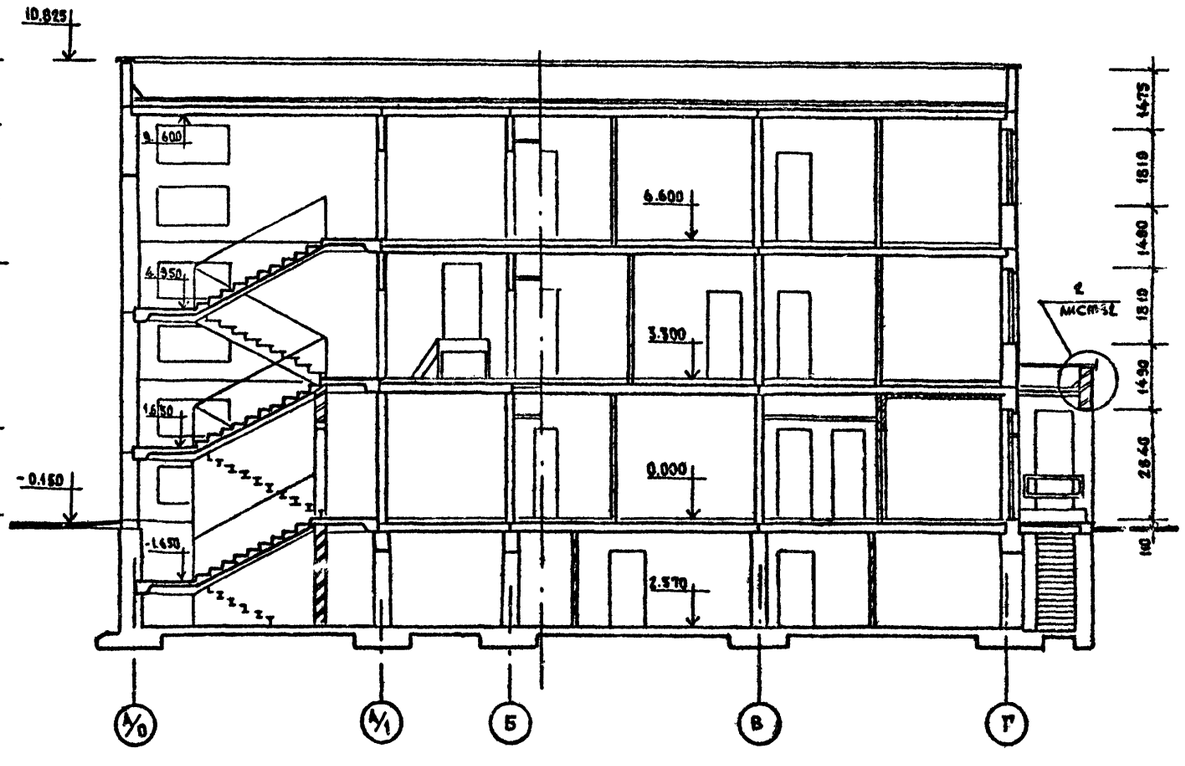

				503-7-12.88 – АР	
				Комплекс зданий и сооружений основного звена дорожной службы	
Привязан				Ремонтная мастерская на 90 условных ремонтов в год	Стадия: РП; Лист: 21; Листов:
				Разрезы 3-3 и 4-4	Союздорпроект г. Москва
Инв. №					

Н. контр.	Пивоваров		05.88
ГИП	Чубоксарова		05.88
Нач. отд.	Дроханов		05.88
Рук. бр. арх.	Пивоваров		05.88
Вед. инж.	Крылова		05.88
Архитек.	Едигарева		05.88

Копировал:

Формат А2

Инв. № подл. | Подпись и дата | Взам. инв. №

АЛЬБОМ 1

План полов на отм. -2.570

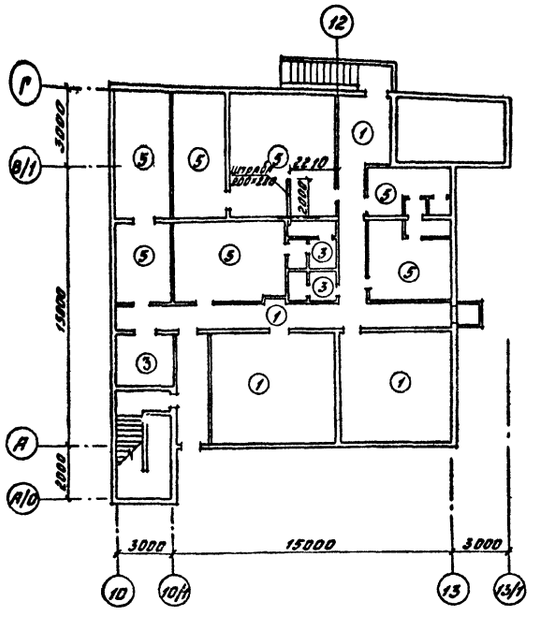

План полов на отм. 0.000

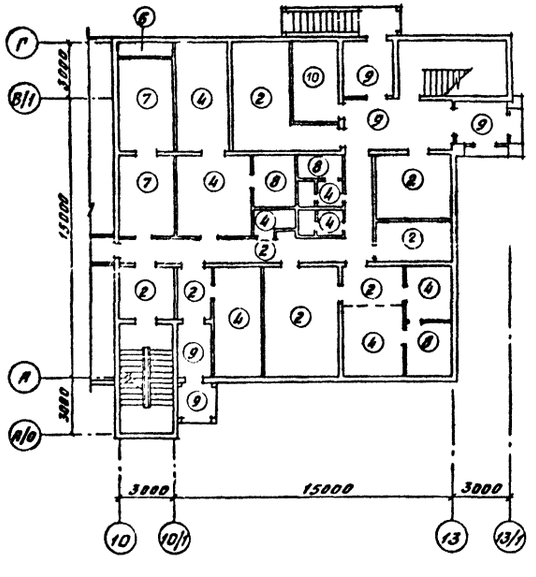

Экспликация полов

Наименование или номер помещен.	Тип пола	Схема пола или номер узла по СН и П II-В.8-74 и серий	Элементы пола и их толщина	Площадь пола $м^2$
16, 63,	1	П-74	Покрытие из линолеума с теплозвукоизоляционным слоем -5 Прослойка из холодной мастики на водостойких вяжущих стяжка цем.-песчаная кл. В-10 -20 Бетонный подстилающий слой кл. В10 -80 Грунт основания	130.0
19, 20, 16, 22, 27, 30, 49, 52,	2	П-74	Покрытие из линолеума с теплозвукоизоляционным слоем -5 Прослойка из холодной мастики на водостойких вяжущих стяжка из легкого бетона кл. В5 -20 Плита перекрытия	123.0
34, 35 67	3	П-43	Покрытие из керамической плитки (ГОСТ 6787-80) -10 Прослойка и заполнение швов из цементно-песчаного раствора кл. В10 -10 Бетонный подстилающий слой кл. В10 -80 Грунт основания	8.9
18, 24, 26, 28, 32, 34, 35, 39, 40, 42, 51, 61, 62	4	А-43	Покрытие из керамической плитки (ГОСТ 6787-80) -10 Прослойка и заполнение швов из цементно-песчаного раствора кл. В10 -15 Плита перекрытия	183.0
37, 64, 65, 66	5	П-9	Покрытие бетонное В15 -20 Подстилающий слой из бетона В10 -80 Грунт основания	129.6
17'	6	П-9	Покрытие бетонное В15 -20 Стяжка цем-песчаная кл. В10 -40 Утеплитель-минераловатные маты γ=100 кг/см³ -40 Плита перекрытия	30
17, 38	7	П-9	Покрытие бетонное В15 20 Плита перекрытия	52.2

Наименование или номер помещения	Тип пола	Схема пола или номер узла по СН и П II-В.8-74 и серий	Элементы пола и их толщина	Площадь пола $м^2$
25, 31, 33 41	8	П-50	Покрытие из керамической плитки -10 Прослойка и заполнение швов из дегтевой или битумной мастики Гидроизоляционный слой Г-1а (оклеечный полимерный) Стяжка бетонная кл. В7,5 -20 Плита перекрытия	25.0
15, 36	9	П-41	Покрытие из мозаичных плит кл. В15 -20 Прослойка и заполнение швов из цементно-песчаного раствора В10 -15 Плита перекрытия	35.0
23, 43, 44, 45, 46, 47, 48, 50, 53, 54, 55, 56 57, 58, 59, 60	10	Серия 2.144-1 узел 45	Покрытие из плиты древесноволокнистой сверхтвердой марки СТ-500-3.2 мастика клеящая Стяжка из легкого бетона кл. В5 γ_0=1200 кг/см³ -50 Звукоизоляционный слой из вермикулита вспученного γ_0=200 кг/м³ -40 Плита перекрытия	2.76.7

СХЕМАТИЧЕСКИЙ ПЛАН ЗДАНИЯ

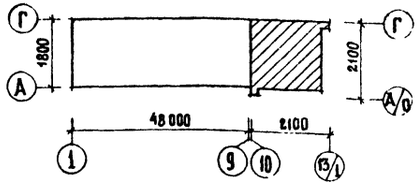

1. Данный лист смотри совместно с листом 23
2. Привязку трапов смотри лист 28.

Привязан					503-7-12.88-АР		
					Комплекс зданий и сооружений основного звена дорожной службы		
					Ремонтная мастерская на 90 условных ремонтов в год	Стадия: РП	Лист: 22
					Планы полов на отм. -2.570 и 0.000 Экспликация	Союздорпроект г. Москва	
Инв. №							
Н. контр.	Пивоваров						
СНП	Чубокарова						
Нач. отд.	Дроханов						
Рук. бр. арх.	Пивоваров						
Инженер	Жеребчиков						

Инв. № подл. | Подпись и дата | Взам. инв. №

Альбом 1

План полов на отм. 3.300

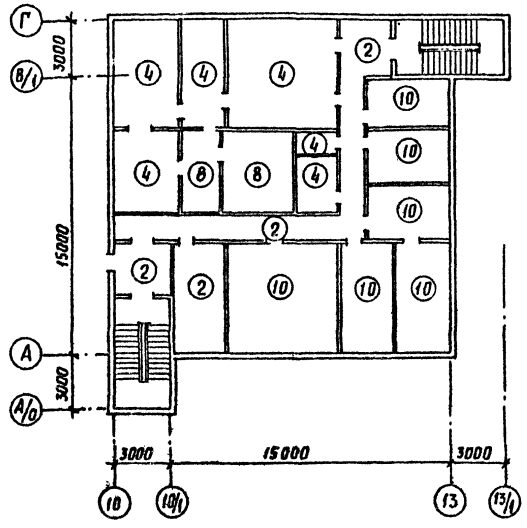

План кровли

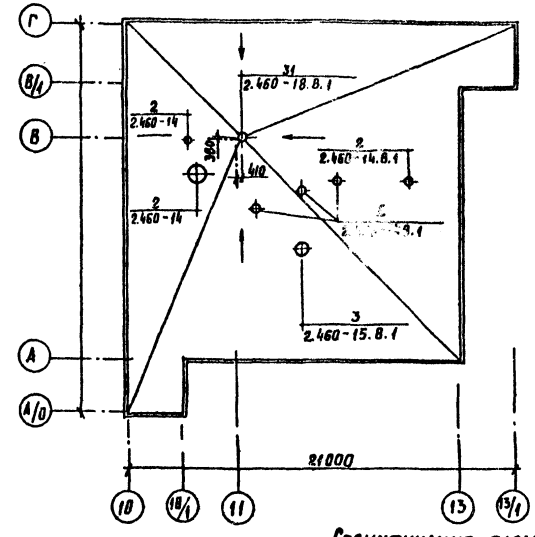

План полов на отм. 6.600

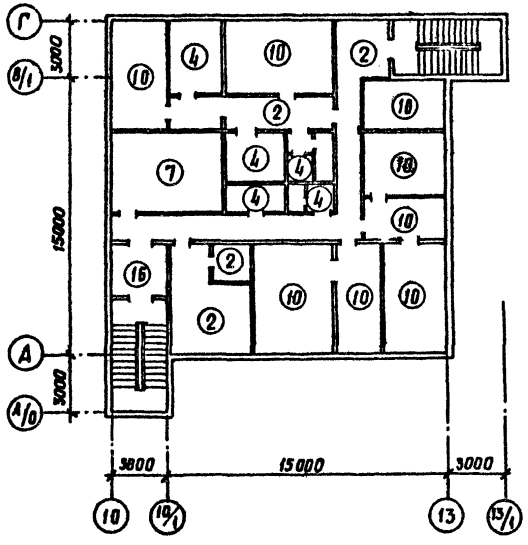

Схематический план здания

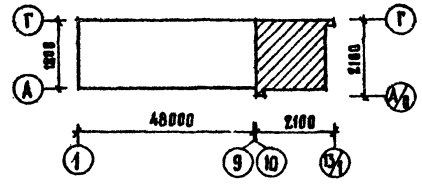

1. Экспликацию полов смотри лист 22.
2. Привязку трапов смотри лист 29.

Спецификация элементов кровли

Марка, поз	Обозначение	Наименование	Кол.	Масса ед. кг.	Примечание
КР2	2.460-15. В.1	стальной козырек КР2	1	6,51	
ФЭ4	2.460-15 В.1	фасонный элемент ФЭ4	1	9,50	
ПП2	2.460-15 В.1	прижимная полоса ПП2	1	1.69	
КС6	2.460-14 В.1	стяжное кольцо КС6	5	0,50	
КС8	2.460-14. В.1	стяжное кольцо КС8	1	0,76	
КС13	2.460-14 В.1	стяжное кольцо КС13	1	1,7	
КА1	2.460-14 В.1	стальной колпак КА1	5	5,67	
КА3	2.460-14 В.1	стальной колпак КА3	1	5,29	
КА8	2.460-14. В.1	стальной колпак КА8	1	10,65	
ПП1	2.460-14 В.1	прижимная полоса ПП1	6	1,08	
ПП3	2.460-14 В.1	прижимная полоса ПП3	1	1,88	
КФ1	2.460-14. В.1	кольцо-фланец КФ1	5	1,36	
КФ7	2.460-14 В.1	кольцо-фланец КФ7	1	6.18	
ФЭ3	2.460-14. В.1	фасонный элемент ФЭ3	6	6.3	
ФЭ10	2.460-14 В.1	фасонный элемент ФЭ10	1	15.20	

Привязан				
Инв. №				
Н. контр.	Пивоваров			05.10.88
Гип	Чубоксарова			05.10.88
Нач. отд.	Дроханов			05.10.88
Рук. гр.	Пивоваров			05.10.88
Инженер	Жеребчикова			05.10.88

503-7-12.88-АР

Комплекс зданий и сооружений основного звена дорожной службы

Ремонтная мастерская на 90 условных ремонтов в год

Стадия	Лист	Листов
РП	23	

Планы полов на отм. 3.300 и 6.600. План кровли, в осях 10-13/1. Спецификация

Союздорпроект г. Москва

Копировал: [illegible]

Формат А2

Инв. № подл. | Подпись и дата | Взам. инв. №

Альбом 1

Фрагмент плана 4

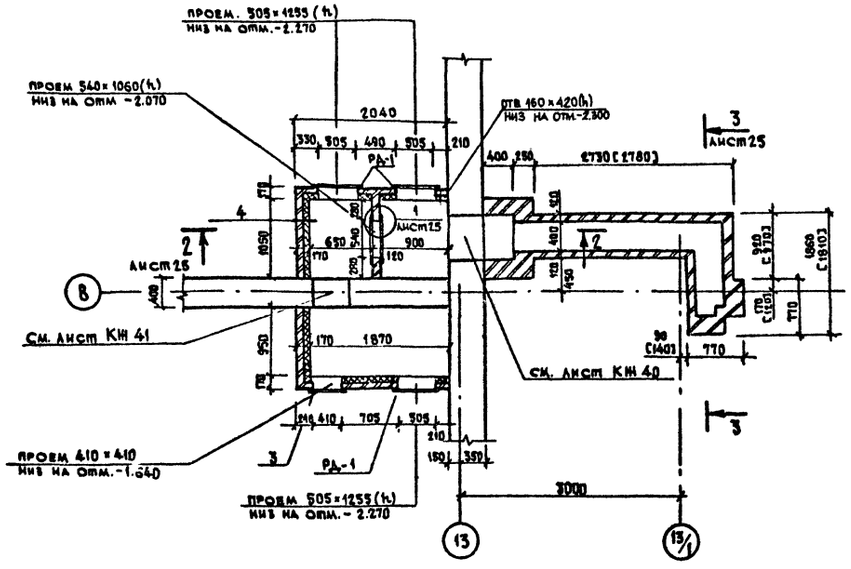

Схема перекрытия канала

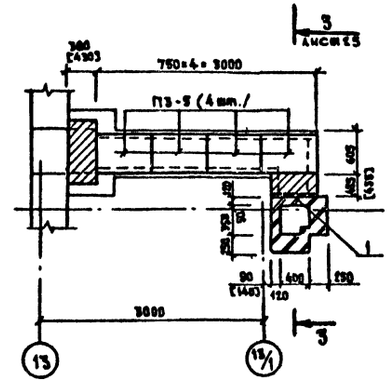

Фрагмент плана 5

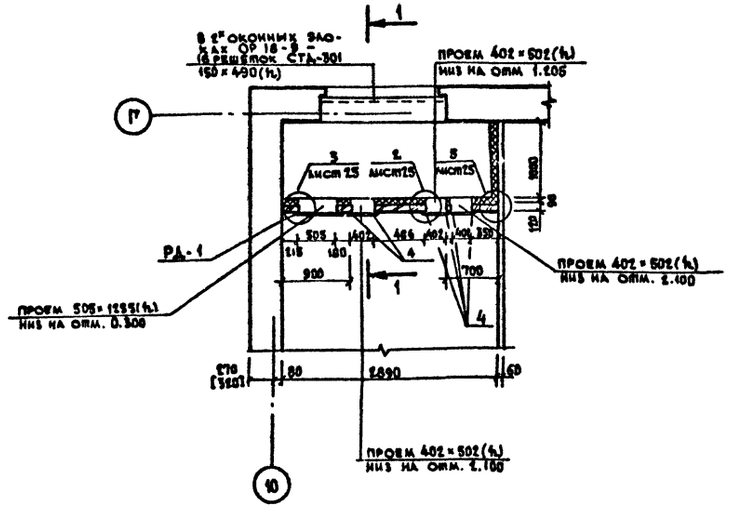

Разрез 1-1

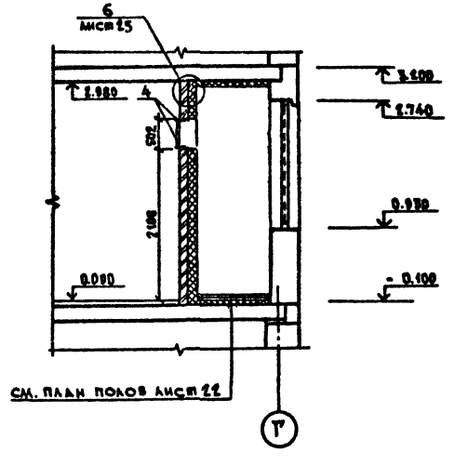

Спецификация металлических и железобетонных изделий для канала

Марка, поз.	Обозначение	Наименование	Кол.	Масса ед., кг	Примечание
1	ГОСТ 8509-86	Уголок L 100×10 ℓ=640 мм	0,64	-	п м
2	ГОСТ 5781-82*	⌀10 А-I ГОСТ 5781-82*	5,20	-	п.м
ПЗ-5	серия 3.006.1-2/82, в.1-2	Железобетон. плита ПЗ-5	4	90	

Данный лист смотри совместно с листом 25.

Привязан				
Инв. №	Н.контр.	Пивоваров		
	ГИП	Чубоксарова		
	Нач.отд.	Дроханов		
	Рук.бр	Пивоваров		
	Инженер	Жеребчикова		

503-7-12.88 АР

Комплекс зданий и сооружений основного звена дорожной службы

Ремонтная мастерская на 90 условных ремонтов в год

Фрагменты планов 4 и 5

Стадия	Лист	Листов
РП	24	

Союздорпроект г. Москва

Копировал:

Формат А2

Альбом 1

Разрез 2-2

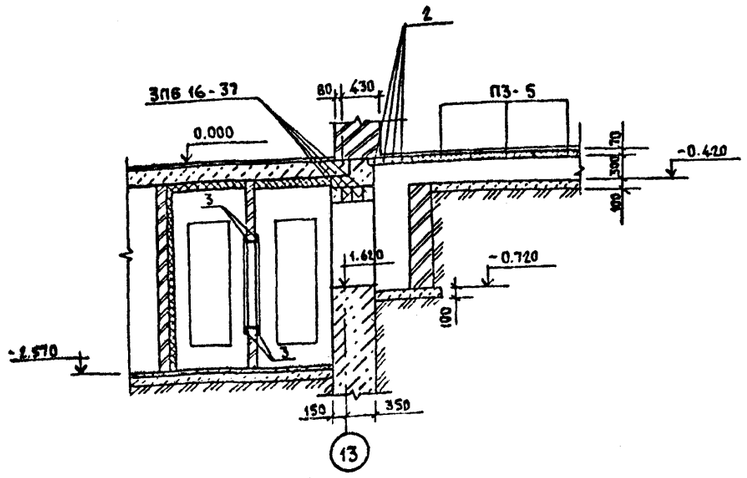

Разрез 3-3

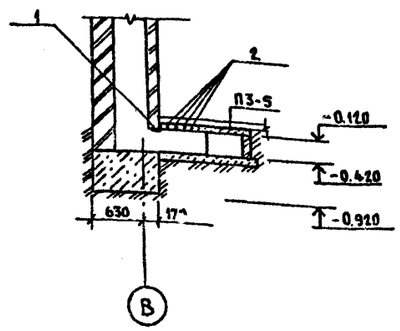

Спецификация к листу 25

Марка поз	Обозначение	Наименование	Кол.	Масса ед., кг	Примечание
3	Серия 1.400-15 в. 0,1	Заклад. элемент МН-548	9,2		п.м
4	ГОСТ 8509-86	L45×4 уголок	55		п.м
		Рама РД-1 (мест 4)			
5	ГОСТ 8509-86	Уголок L63×5 ℓ=1381	2	13,82	
6	ГОСТ 8509-86	Уголок L63×5 ℓ=631	2	6,07	
7	ГОСТ 8510-86	Уголок L75×50×5 ℓ=150	6	4,3	
		Листы асбоцементные			
		АП-П 2,8×1,2-8	13	58	
		/ГОСТ 18124-75*/			
		Брус 40×40/ГОСТ8486-66*)	44	0,2	п.м
		Брус 40×80/ГОСТ8486-66*)			

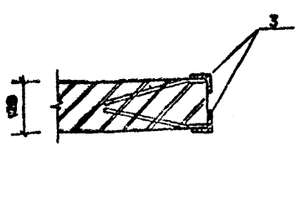

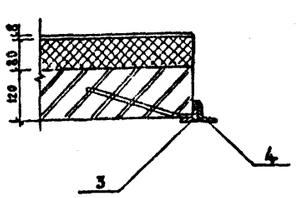

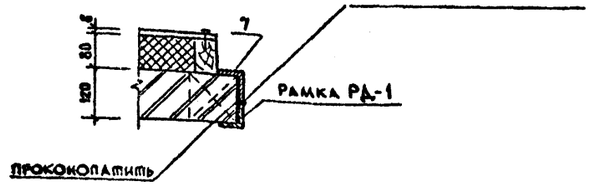

РД-1/4 шт./

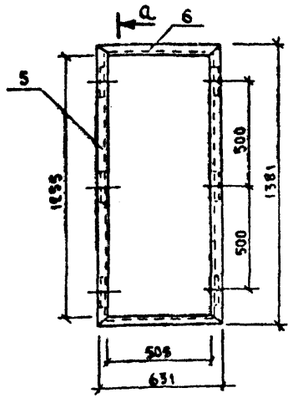

а-а

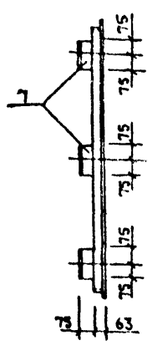

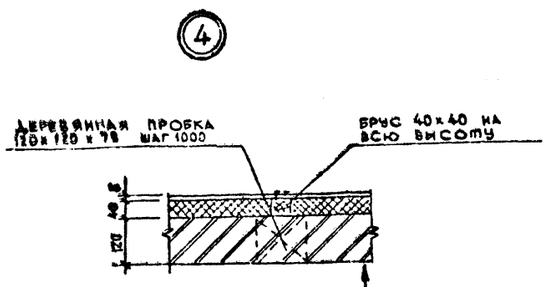

Стени из глиняного кирпича
М-75 на цементно-песчаном
растворе М-50
Обмазка горячим битумом
за 2 раза
Минераловатные плиты
γ=175 кг/м³ ПЖТ-1000×1000×, 40
/ГОСТ 9573-80/ — 40
Листы асбоцементные
АП-П-2,8×1,2-8/ГОСТ18124-75*/
Окраска железным суриком
за 2 раза

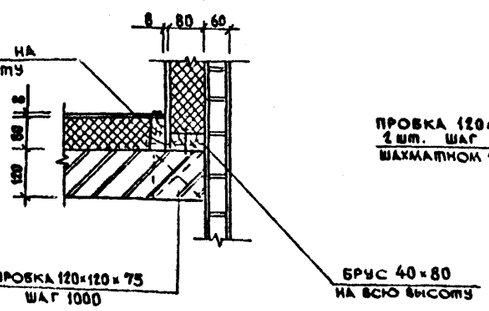

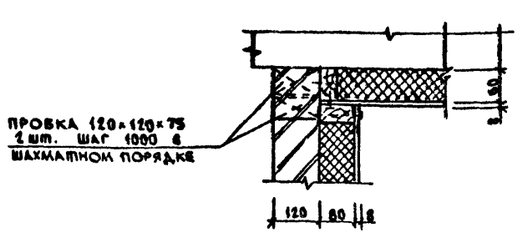

Данный лист см. совместно с листом 24.

				503-7-12.88 АР	
				Комплекс зданий и сооружений основного звена дорожной службы	
Привязан				Ремонтная мастерская на 90 условных ремонтов в год	Стадия: Р.П; Лист: 25; Листов:
				Узлы перегородок венткамер 1-6. Разрезы 2-2 и 3-3	Союздорпроект г. Москва
Инв. №					
Н. контр.	Пивоваров				
ГИП	Чубоксарова				
Нач. отд.	Дроканов				
Рук. бр. арх.	Пивоваров				
Инженер	Жеребчикова				

Копировал

Формат А2

Инв. № подл. | Подпись и дата | Взам. инв. №

Альбом 1

Маркировочная схема экструзионных перегородок на отм. 0.000

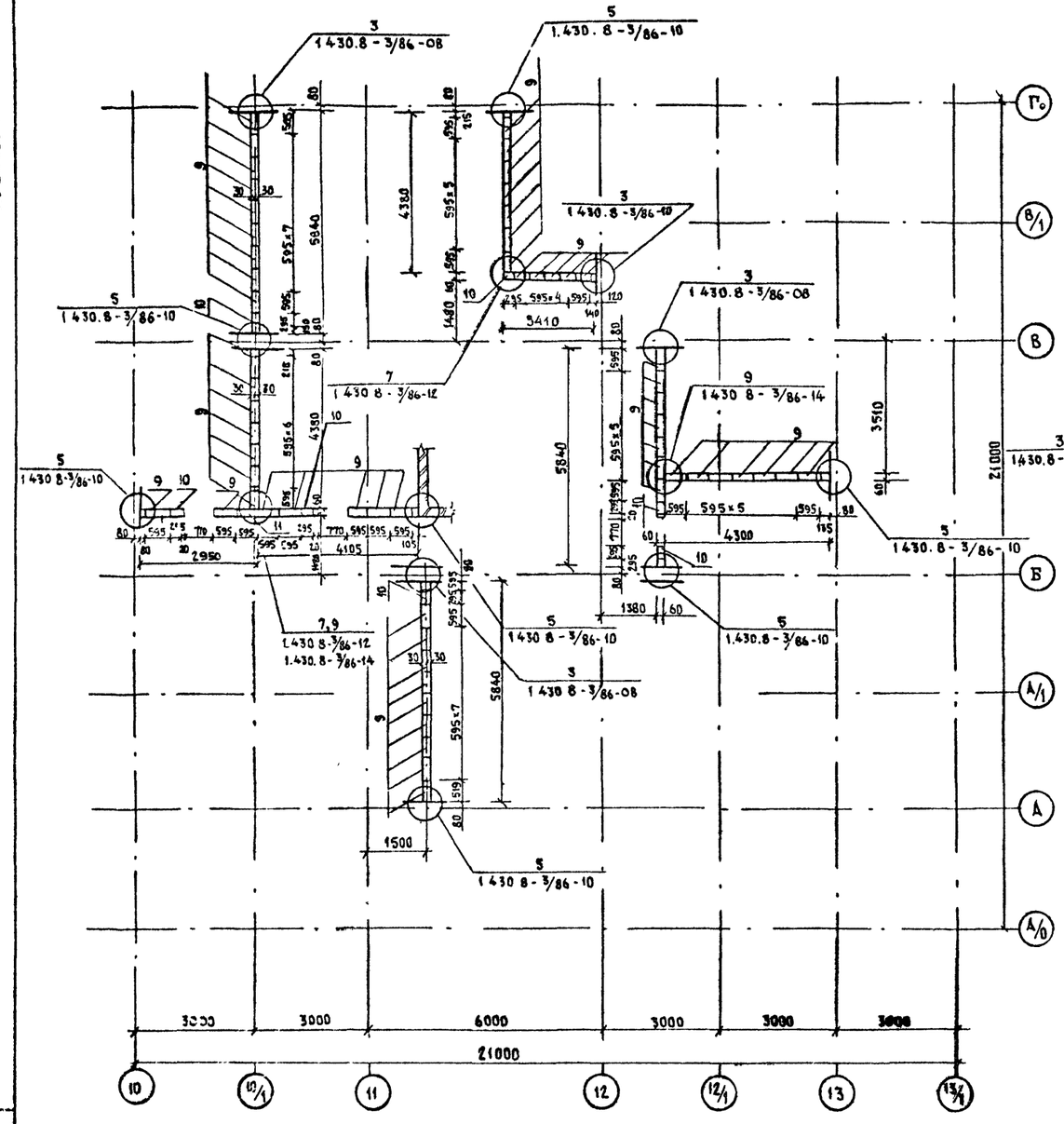

Маркировочная схема экструзионных перегородок на отм. 3.300

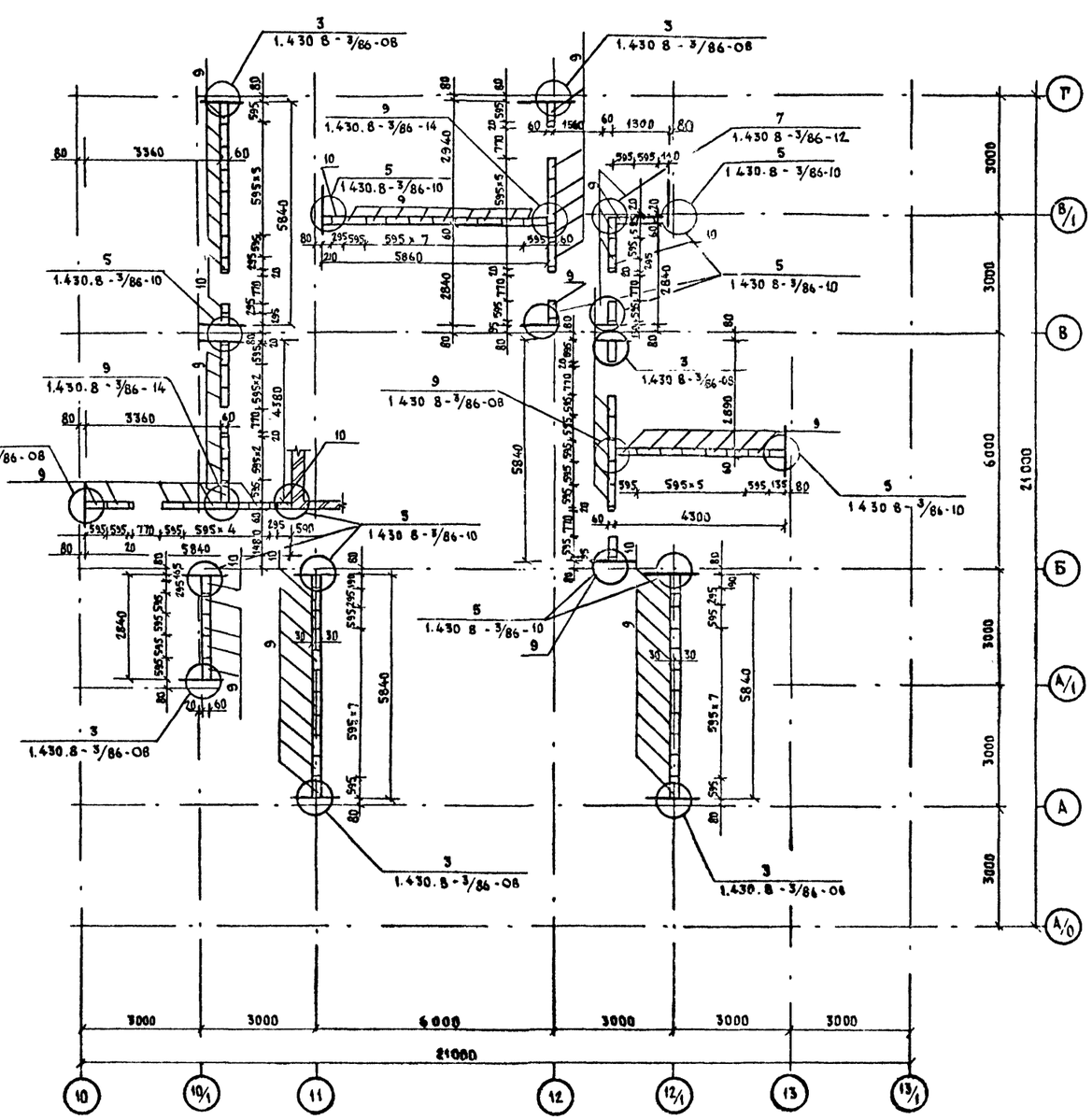

Общие указания и спецификацию элементов смотри лист 27.

				503-7-12.88-АР	
				Комплекс зданий и сооружений основного звена дорожной службы	
Привязан				Ремонтная мастерская на 90 условных ремонтов в год	Стадия: РП; Лист: 26; Листов:
Инв №	Н контр	Пивоваров		Маркировочные схемы экструзионных перегородок на отм 0.000 и 3.300	Союздорпроект г. Москва
	ГИП	Чубоксаров			
	Нач отд	Дроханов			
	Рук бр арх	Пивоваров			
	Вед инж	Крылова			

Копировал

Формат А2

Инв. № подл. | Подпись и дата | Взам. инв. №

Альбом 1

Маркировочная схема экструзионных перегородок на отм. 6.600

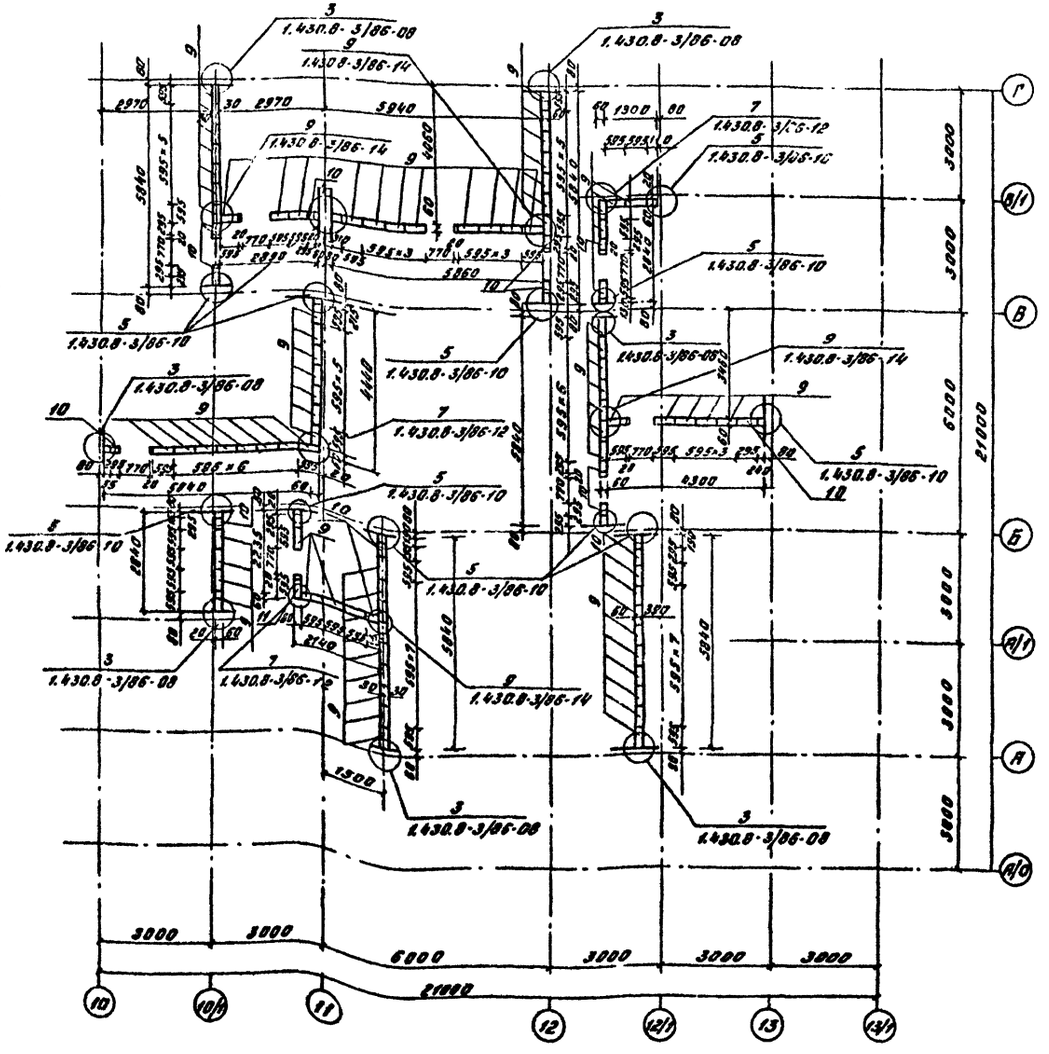

Спецификация экструзионных перегородок и соединительных элементов

Марка поз.	Обозначение	Наименование	Кол. на этаж 1	2	3	Всего	Масса кг	Примечание
9	серия 1.430.8-3/86	ПГЭА 298.60.6	59	77	74	210	94	
10	1.430.8-3/86	ПГЭА 298.30.6	7	8	14	29	49	
11	1.430.8-3/86	ПГЭА 298.60.6-4	—	—	1	1	94	
МС-11	1.430.8-3/86-21	Изделие соединительное МС-11	28	40	46	114	0,26	
МС-14	1.430.8-3/86-23	Изделие соединительное МС-14	36,0	56,5	59,9	152,4	2 7	п.п.
МС-16	1.430.8-3/86-24	Изделие соединительное МС-16	66	85	89	240	0 11	
МС-18	1.430.8-3/86-26	Изделие соединительное МС-18	12	32	36	80	0 24	
СТ-1	1.430.8-3/86-27	Стойка СТ С=3,00м	6	16	18	40	15,54	
		Лист асбестоцементный толщ. 10мм.						
		ГОСТ 18124-75 1000×770	6	16	18	40	585,2	
		Плита минераловатная ГОСТ 9573-82	0,06	0,15	0,18	0,40	60,0	$м^3$

Установка дверного блока в перегородке

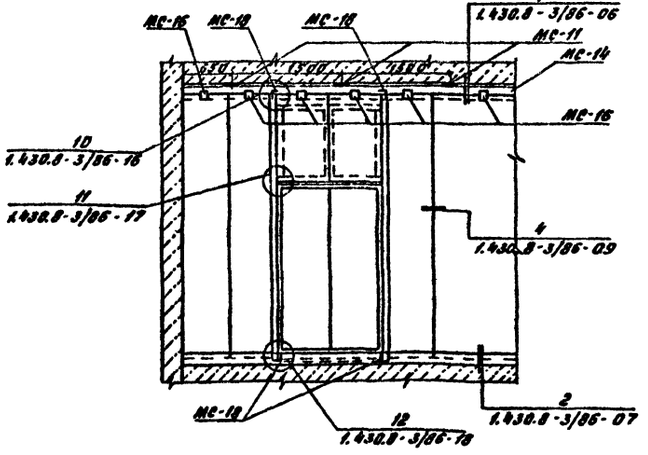

1. Монтаж перегородок выполнять по указаниям серии 1.430.8-3/86
2. Все неоговоренные узлы приняты по серии 1.430.8-3/86.
3. Привязка и обрамление отверстий в экструзионных перегородках дана на листах 28,29
4. Стальные элементы перегородок покрыть фосфатным покрытием ОФП-2мм толщиной 10мм по ГОСТ 23791-79.

Привязан					
Инв. №					

Н.контр.	Пивоваров		05.10.85
ГИП	Чубоксарова		05.10.85
Нач.отд.	Дроханов		11.10.85
Рук.бр.пр.	Пивоваров		03.10.85
Вед.инж.	Крылова		03.10.85

503-7-12.88-АР

Комплекс зданий и сооружений основного звена дорожной службы

Ремонтная мастерская на 90 условных ремонтов в год

Стадия	Лист	Листов
РП	27	

Маркировочная схема и спецификация экструзионных перегородок

Союздорпроект г. Москва

Копировал: Бор. Формат А2

План отверстий на отм. 0,000

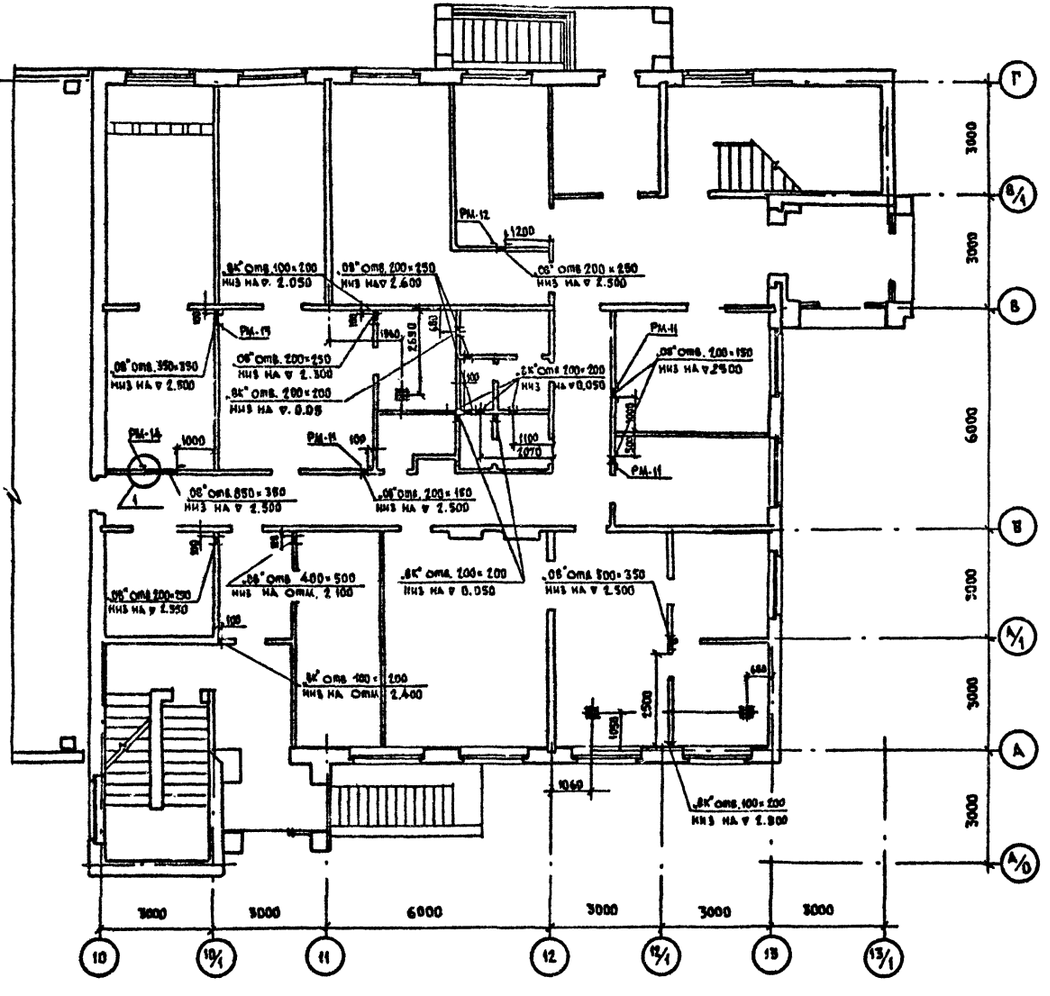

План отверстий на отм. -2.570

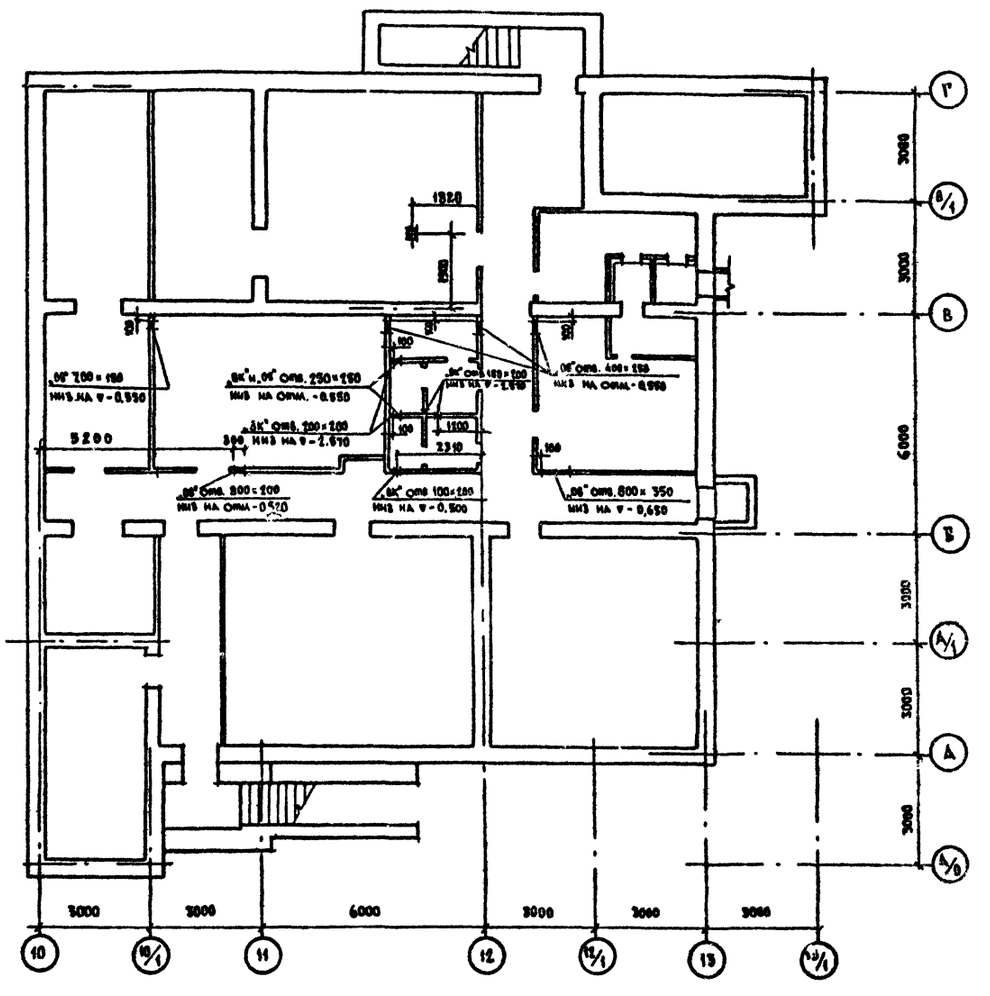

1. Данный лист смотри совместно с листом 29.

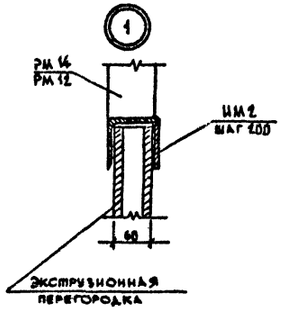

Инв. № подл.	Подпись и дата	Взам. инв. №	Рук. бр. ОВ	Федотов	
			Рук. бр. ВК	Иванова	

Привязан	Н. контр.	Пивоваров		05.12.88
	ГИП	Чубоксарова		05.12.88
	Нач. отд.	Дроханов		05.12.88
	Рук. бр. арх.	Пивоваров		05.12.88
	Вед. инж.	Крылова		05.12.88
Инв. №	Архитек.	Едигарева		05.12.88

503-7-12.88-АР

Комплекс зданий и сооружений основного звена дорожной службы

Ремонтная мастерская на 90 условных ремонтов в год

Стадия	Лист	Листов
РП	28	

Планы отверстий на отм. -2.570 и 0.000

Союздорпроект г. Москва

Копировал

Формат А2

Альбом 1

НА ОТМ. 3.300

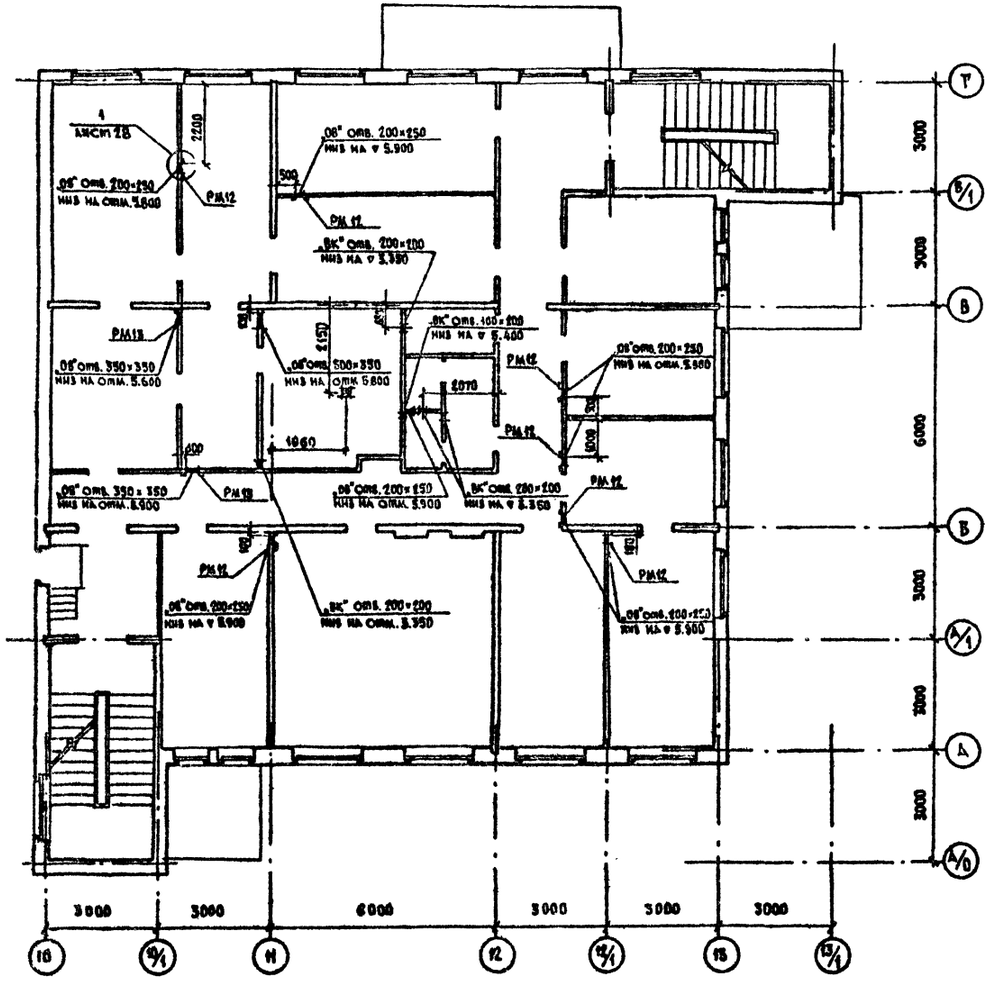

НА ОТМ. 6.600

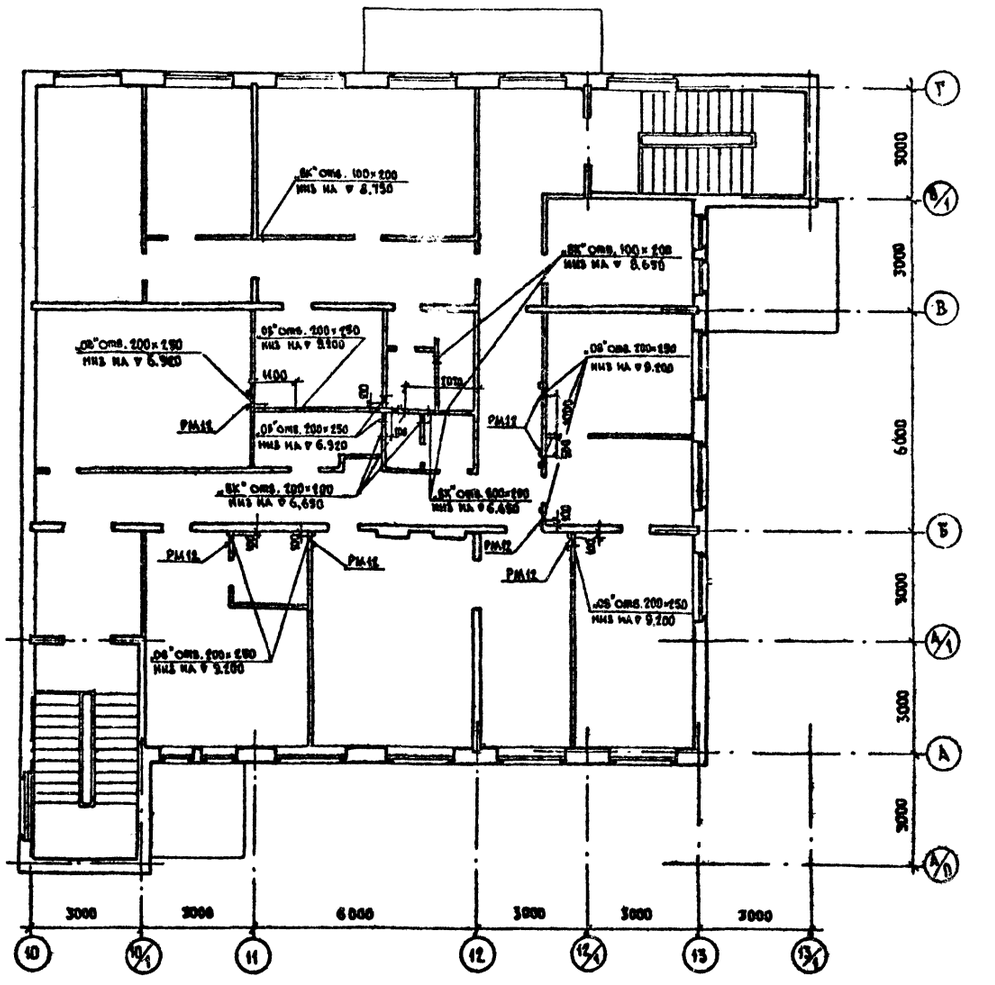

Спецификация к листу 28, 29

Марка, поз.	Обозначение	Наименование	Кол.	Масса ед., кг	Примечание
		Рама			
РМ 11	- Кж.и. 51.0.0	РМ 11	3	5,95	
РМ 12	- Кж.и. 51.0.0-01	РМ 12	14	7,16	
РМ 13	- Кж.и. 51.0.0-02	РМ 13	3	10,12	
РМ 14	- Кж.и. 51.0.0-03	РМ 14	1	16,27	
		Соединительный элемент			
ИМ-2		Полоса 56×20 ГОСТ 103-76* / 8ст3 КП2 ГОСТ 536-79*	44	0,16	

Данный лист смотри совместно с листом 28

Привязан	Н.контр.	Пивоваров		05.10.88
	ГИП	Чубоксарова		05.10.88
	Нач.отд.	Дроханов		05.10.88
	Рук.бр.арх.	Пивоваров		03.10.88
	Вед.инж.	Крылова		03.10.88
Инв. №	Архитек.	Едигарева		03.10.88

503-7-12.88-АР

Комплекс зданий и сооружений основного звена дорожной службы

Ремонтная мастерская на 90 условных ремонтов в год

Планы отверстий на отм. 3.300 и 6.600

Стадия	Лист	Листов
Р.П.	29	

Союздорпроект г. Москва

Копировал: [illegible]

Формат А2

Инв. № подл. | Подпись и дата | Взам. инв. № | Рук. бр. ОВ | Рук. бр. ВК | Федотов | Иванова

Альбом 1

Схема подвесного потолка на отм. 2.380

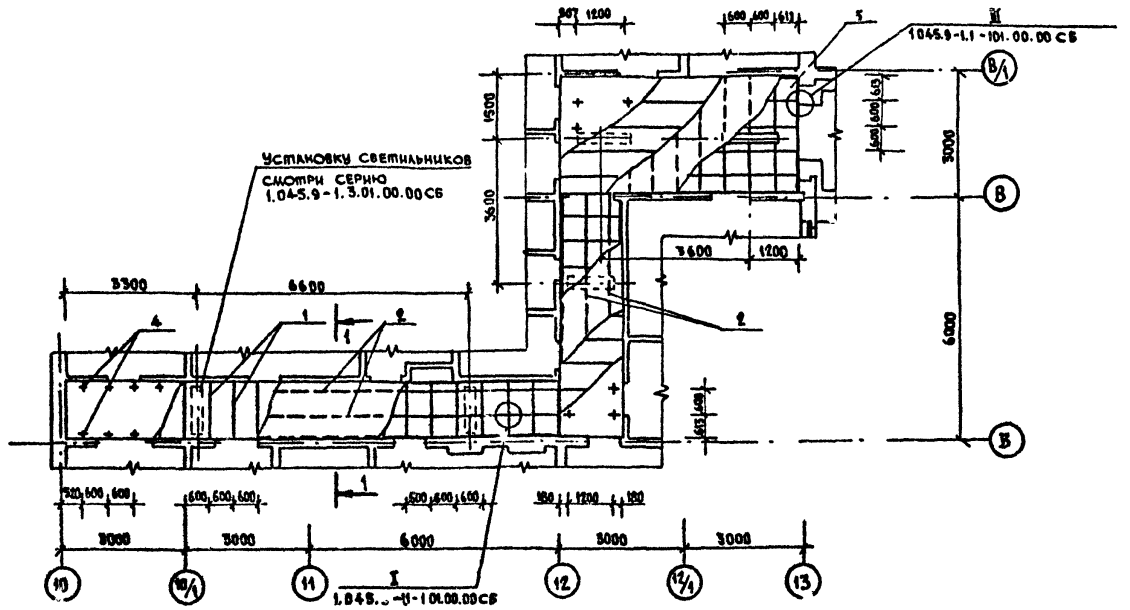

Схема подвесного потолка на отм. 5.680 и 8.98

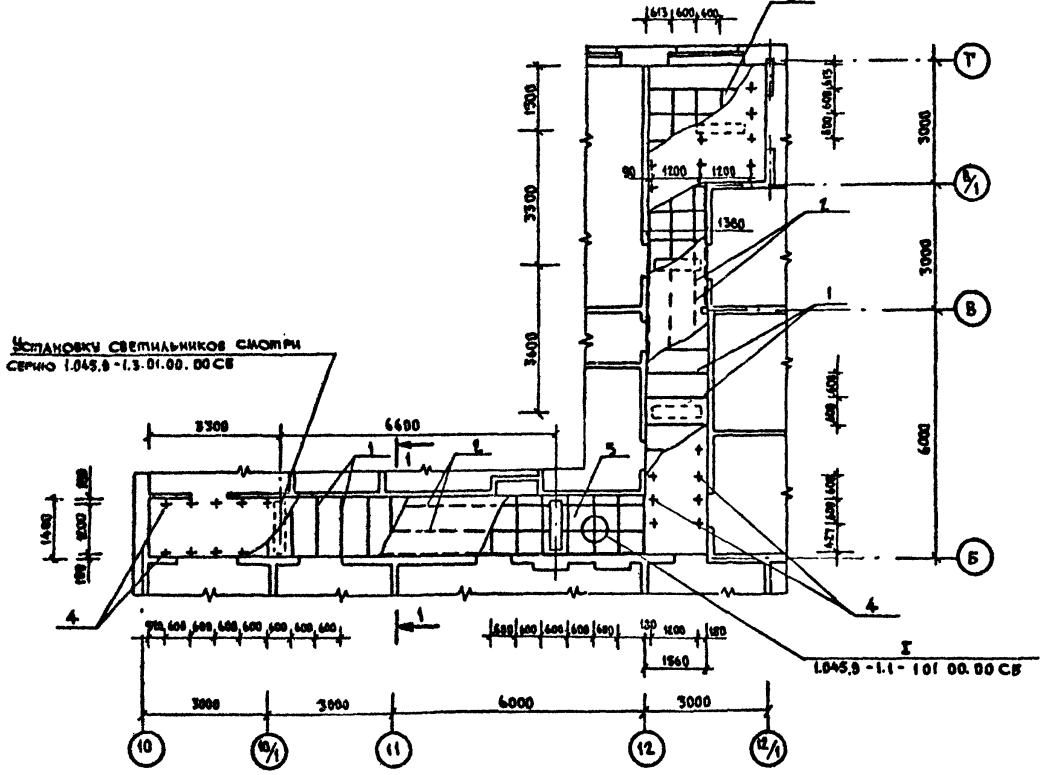

Спецификация элементов подвесного потолка

Марка поз.	Обозначение	Наименование	Кол.	Масса ед., кг	Примечание
1	1.045.9-1.200.00.01	Профиль каркаса			
		главный ПГ1	67	1,88	
2	1.045.9-1.200.00.03	Профиль каркаса			
		второстепенный ПВ-1	394	0,31	
3	1.045.9-1.200.00.02	Накладка соедини-			
		тельная	462	0,028	
4	1.045.9-1.200.0200	Подвеска типа II	257	0,066	
5	1.045.9-1.200.00.04	Плита гипсокартон-			
		ная перфорированная	394	4,1	
6	ГОСТ 9573-72	Плита минераловатная			
		δ=40 мм ПП-100	6,0	—	м³
7	ТУ 14-4-1375-86 М4М СССР	Дюбиль винт. ДВИМ8=351 цб хр	257	0,008	
8	ГОСТ 24234-80	Пленка полиэтилентэр-			
		флатная ПЭТ общего			
		назначения δ=0,02	3	—	кг

1-1

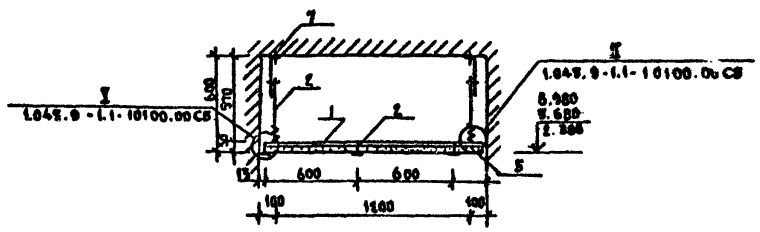

1. Монтаж подвесного потолка выполнять по указаниям серии 1.045.9-1.
2. Все неоговоренные узлы принять по серии 1.045.9-1.

Привязан				503-7-12.88 - АР
				Комплекс зданий и сооружений основного звена дорожной службы
	Н. контр.	Пивоваров	05.10.88	Ремонтная мастерская на 90 условных ремонтов в год
	ГИП	Чубоксарова	05.10.88	Стадия: Р.П; Лист: 30; Листов:
	Нач. отд.	Дроханов	05.10.88	Подвесные потолки
	Рук. бр. арх.	Пивоваров	03.10.88	Союздорпроект г. Москва
Инв. №	Вед. инж.	Крылова	03.10.88	

Копировал: [signature]

Формат А2

Фрагмент 1

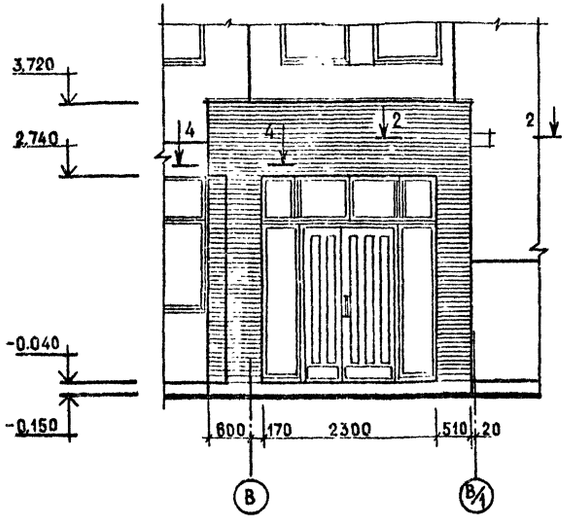

Разрез 1-1

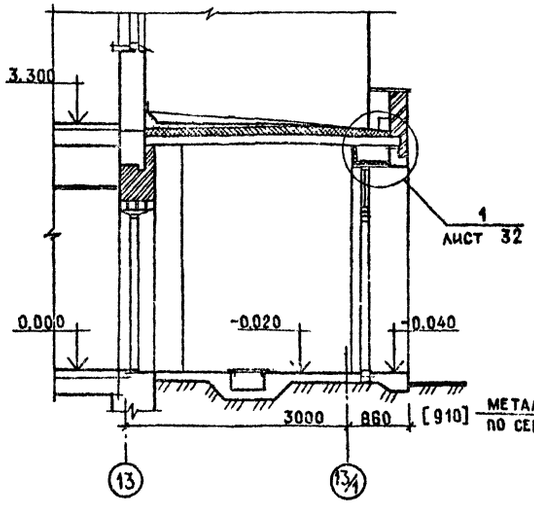

Фрагмент плана №6

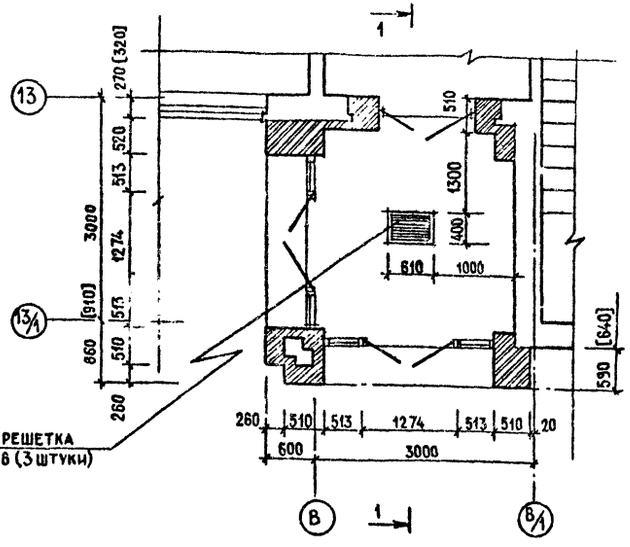

Фрагмент 2

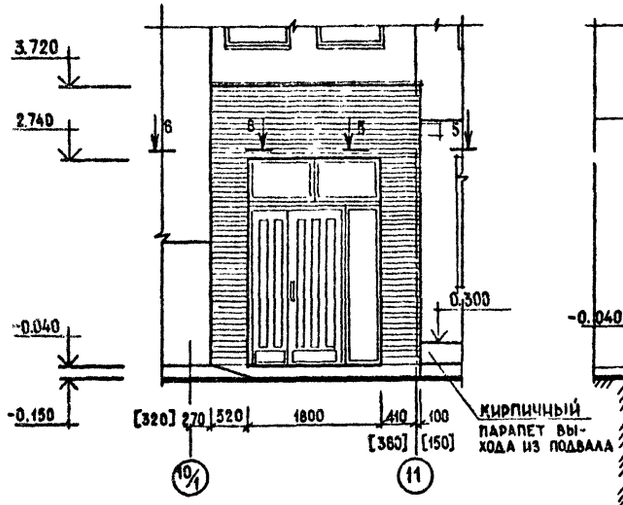

Разрез 3-3

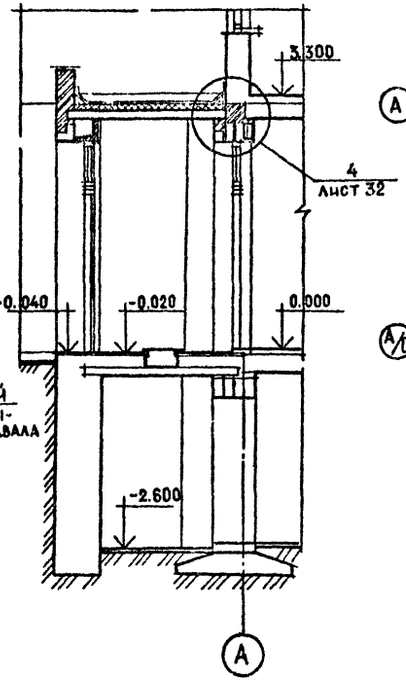

Фрагмент плана №7

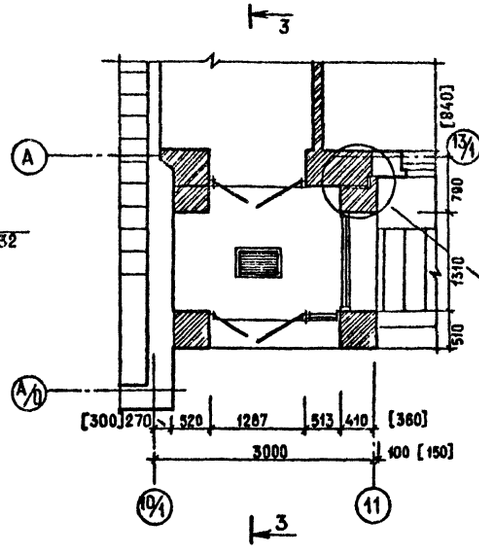

Разрез 2-2

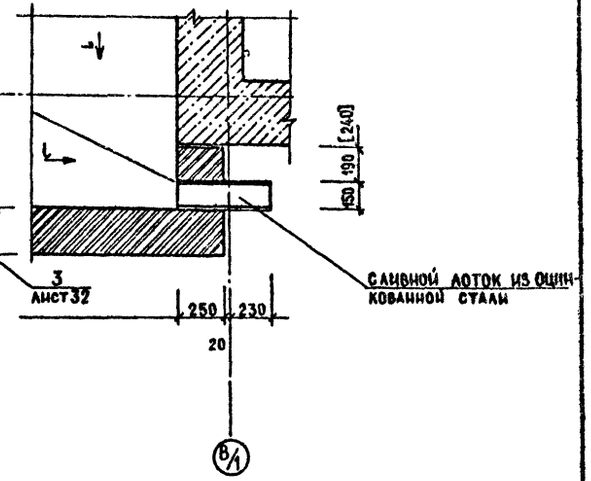

Разрезы 4-4 и 5-5, 6-6 смотри лист 32

					503-7-12.88-АР		
					Комплекс зданий и сооружений основного звена дорожной службы		
Привязан					Ремонтная мастерская на 20 условных ремонтов в год	Стадия	Лист	Листов
						РП	31	
Инв. №					Фрагменты фасадов 1 и 2	Союздорпроект г. Москва		
		Н. контр.	Пивоваров					
		ГИП	Чубоксарова					
		Нач. отд.	Дроханов					
		Рук. гр. арх.	Пивоваров					
		Вед. инж.	Крылова					
		Архитектор	Едигарева					

Копировал: Сидр

Формат А2

Инв. № подл. | Подпись и дата | Взам. инв. №

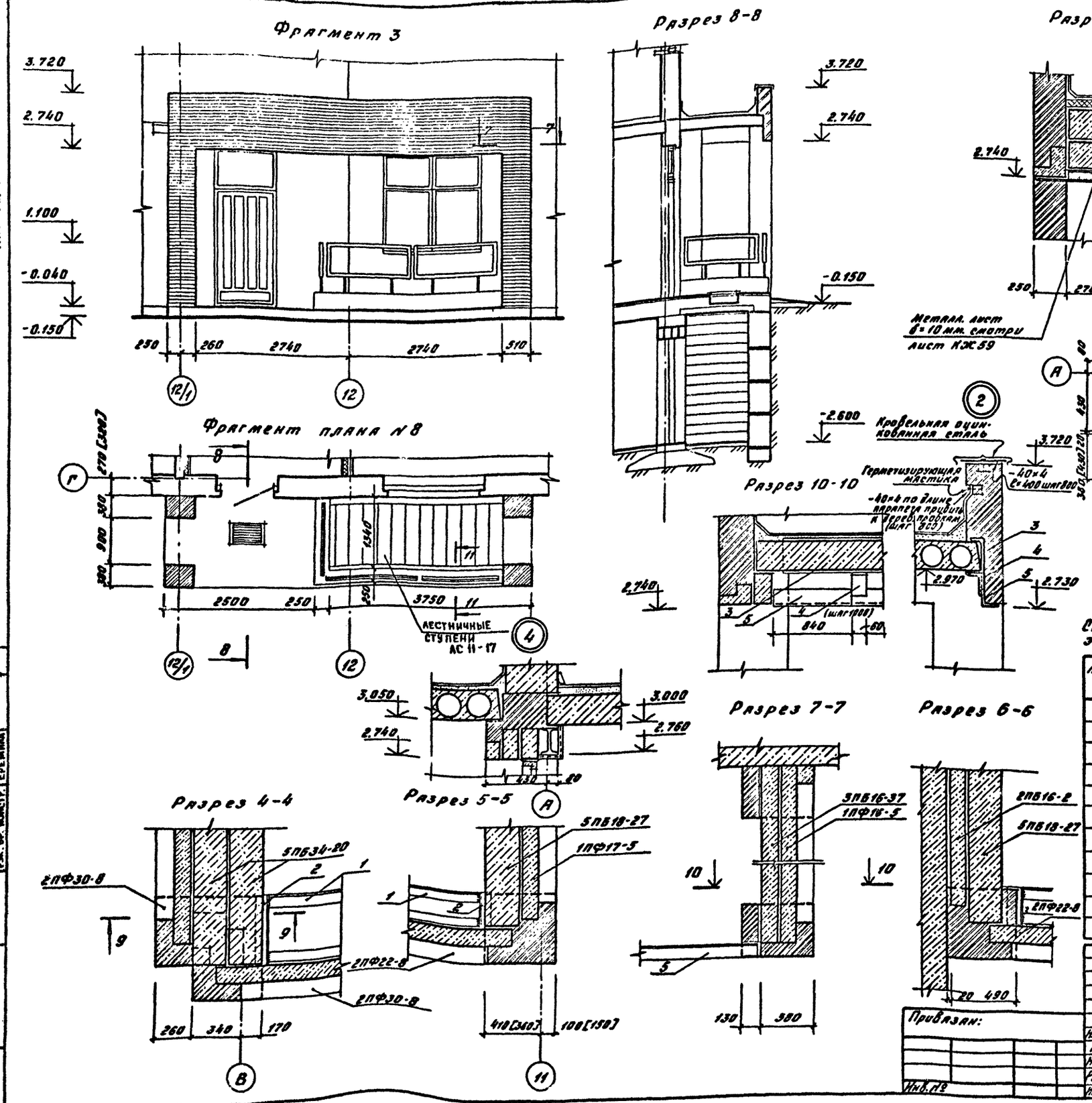

Спецификация металлических элементов к листу 32

Марка поз.	Обозначение	Наименование	Кол.	Масса ед., кг	Примечание
	Каркас подшивного потолка КПК				
1	ГОСТ 8510-86	L75×50×5	8,08	38,80	п.м.
2	ГОСТ 8510-86	L75×50×5	1,54	4,38	п.м.
	Карнизная металлическая перемычка КМП				
3	ГОСТ 8240-72*	С24	5,60	134,40	п.м.
4	ГОСТ 8510-86	L160×100×10 ℓ=60	5	1,19	
5	ГОСТ 8509-86	L100×10	5,74	86,70	п.м.
	Металлическое ограждение МО (мест 3)				
6	ГОСТ 8510-86	L75×50×3	4,00	19,16	п.м.
7	ГОСТ 2590-71*	Ф20 ℓ=650	2	1,60	
8	ГОСТ 103-76*	-200×200×8	2	2,50	

Привязан:

Инв. №

Н.контр.	Пивоваров		05.10.88
ГИП	Чубоксарова		05.10.88
Нач.отд.	Дроханов		05.10.88
Рук.бр.ар.	Пивоваров		05.10.88
Инженер	Ковалев		05.10.88

503-7-12.88-АР

Комплекс зданий и сооружений основного звена дорожной службы

Ремонтная мастерская на 90 условных ремонтов в год

Фрагмент фасада 3. Узлы 1÷4. Разрезы.

Стадия	Лист	Листов
РП	32	

Союздорпроект г. Москва

Копировал: Бар. Формат А2

Альбом 1

Инв. № подл. | Подпись и дата | Взам. инв. №

Рук. бр. констр. | Еремина

Альбом 1

Ведомость перемычек

Марка, поз.	Схема сечения
ПР-7	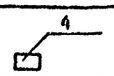
ПР-8	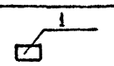
ПР-9	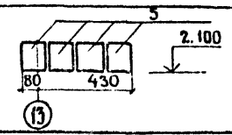
ПР-10	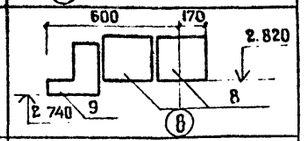
ПР-11	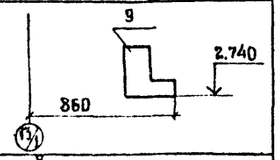
ПР-12	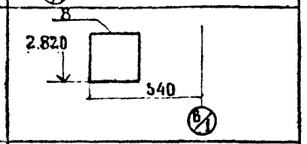
ПР-13	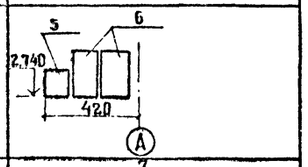
ПР-14	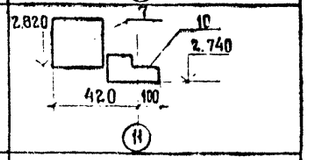
ПР-15	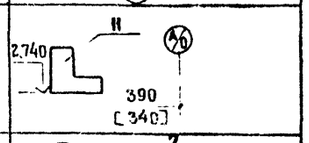
ПР-16	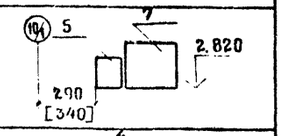
ПР 17	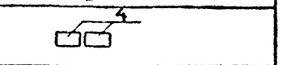
ПР-18 ПР 18*	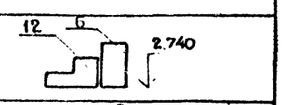
ПР-19	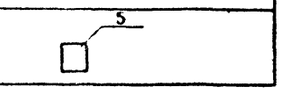

Спецификация перемычек и подоконных досок

Марка, поз.	Обозначение	Наименование	Кол. на этаж 1	2	3	под вал	всего	Масса ед. кг	Примечание
1	Серия 1.038.1-1 вып.1	1 ПБ 13-1	2[1]	—	—	5	7[8]	25	
4	— " —	1 ПБ 10-1	13	5	5	5	28	20	
5	— " —	2 ПБ 16-2	6[1]	—	—	—	6[7]	65	
6	— " —	3 ПБ 18-37	4	—	—	—	4	119	
7	— " —	5 ПБ 18-27	2	—	—	—	2	250	
8	— " —	5 ПБ 34-20	3	—	—	—	3	463	
9	Серия 1.038.1-1 вып.6	2 ПФ 30-8	2	—	—	—	2	255	
10	— " —	1 ПФ 17-5	1	—	—	—	1	103	
11	— " —	2 ПФ 22-8	1	—	—	—	1	188	
12	— " —	1 ПФ 16-5	1	—	—	—	1	95	
	Серия 1.136.1-13, в.1	ПОГ 10.25.45-Т	—	—	—	—	8	28	
	Серия 1.136.1-13 в.1	ПОГ 19.25.45-Т-9	—	—	—	—	47	53	

ОК-12 /ОК-19/

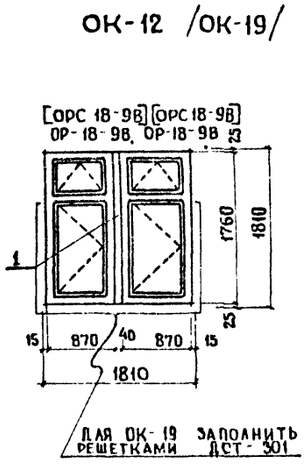

ОК-13

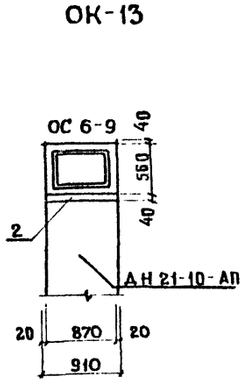

ОК-14

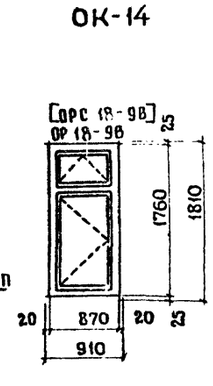

ОК-15

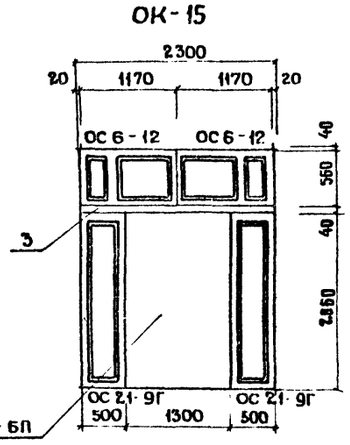

ОК-16

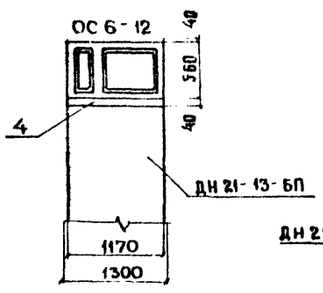

ОК-17

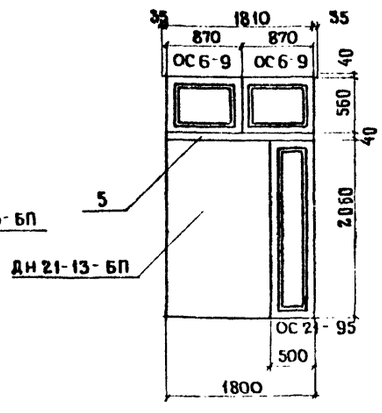

ОК-18

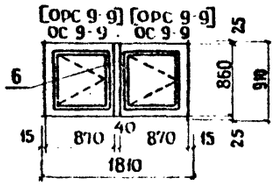

Спецификация заполнения оконных проемов

Марка, поз.	Обозначение	Наименование	Кол	Масса ед., кг	Примечание
		ОК-12/МЕСТ-36/			
	ГОСТ 11214-86	ОР 18-9В	2		
	ГОСТ 16289-86	[ОРС 18-9В]	[2]		
1		ДЕР. ИМПОСТ 40×150, ℓ=1800	36		
		ОК-13 /МЕСТ-1/			
	ГОСТ 11214-86	ОС 6-9	1		
2		ДЕР. ИМПОСТ 40×150, ℓ=910	1		
		ОК-14 /МЕСТ-8/			
	ГОСТ 11214-86	ОР-18-9В	1		
	ГОСТ 16289-86	[ОРС 18-9В]	[1]		
		ОК-15/МЕСТ-2/			
	ГОСТ 11214-86	ОС 6-12*	2		
	ГОСТ 11214-86	ОС 21-9Г**	2		
3		ДЕР. ИМПОСТ 40×150, ℓ=2300			
		ОК-16 / МЕСТ-1/			
	ГОСТ 11214-86	ОС 6-12	1		
4		ДЕР. ИМПОСТ 40×150, ℓ=1300			
		ОК-17 /МЕСТ-1/			
	ГОСТ 11214-86	ОС 6-9	2		
	ГОСТ 11214-86	ОС 21-9Г**	1		
5		ДЕР. ИМПОСТ 40×150, ℓ=1800	1		
		ОК-18 / МЕСТ-6/			
	ГОСТ 11214-86	ОС 9-9	2		
	ГОСТ 11214-86	[ОРС 9-9]	[2]		
6		ДЕР. ИМПОСТ 40×150, ℓ=910	6		
		ОК-19 /МЕСТ-1/			
	ГОСТ 11214-86	ОР 18-9В	2		
	ГОСТ 16289-86	[ОРС 18-9В]	[2]		
1		ДЕРЕВЯННЫЙ			
		ИМПОСТ 40×150, ℓ=1800	1		
		ЖАЛЮЗИЙНАЯ РЕШЕТКА			
		ДСТ-301	16		

* Коробку ОС-6-12 уменьшить по длине на 30 мм

** Оконный блок ОС 21-95 уменьшить по ширине до 500 мм.

Взам. инв. № | Подпись и дата | Инв. № подл.

Привязан

Инв. №

Н. контр.	Пивоваров		
ГИП	Чубоксарова		
Нач. отд.	Дроханов		
Рук. бр.	Пивоваров		
Вед. инж.	Крылова		
Инженер	Черевичкова		

503-7-12.88-АР

Комплекс зданий и сооружений основного звена дорожной службы

Ремонтная мастерская на 90 условных ремонтов в год

Стадия	Лист	Листов
РП	33	

Ведомость перемычек, спецификация перемычек и подоконных досок. Схема заполнения оконных проемов

Союздорпроект г. Москва

Копировал

Формат А2

Альбом 1

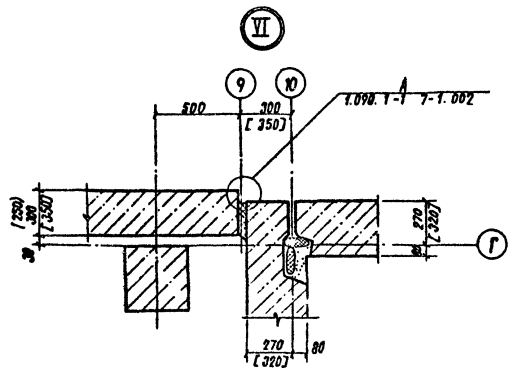

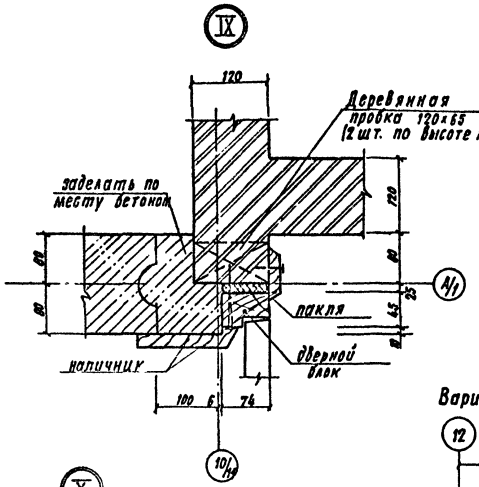

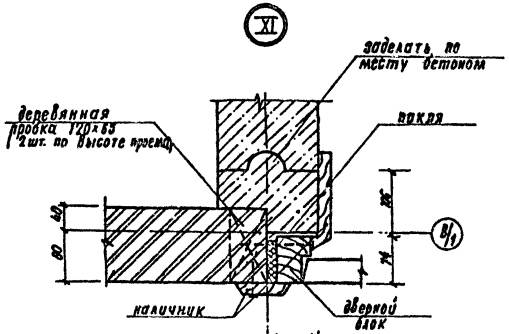

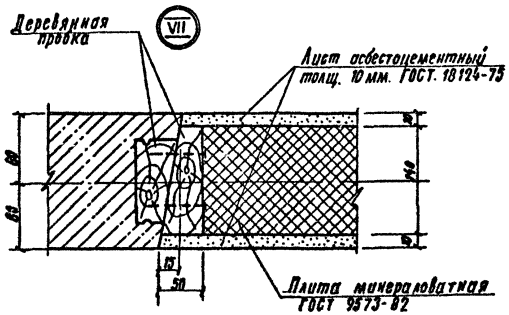

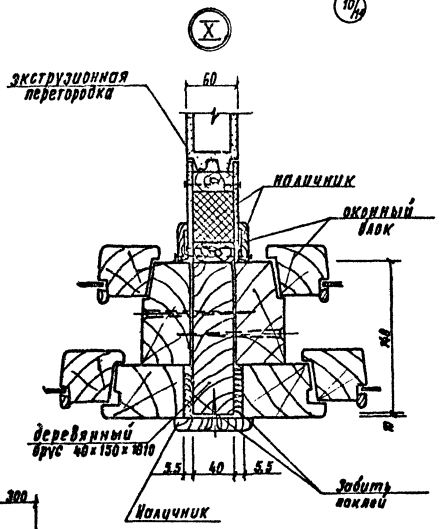

Вариант плана для t°= - 40°

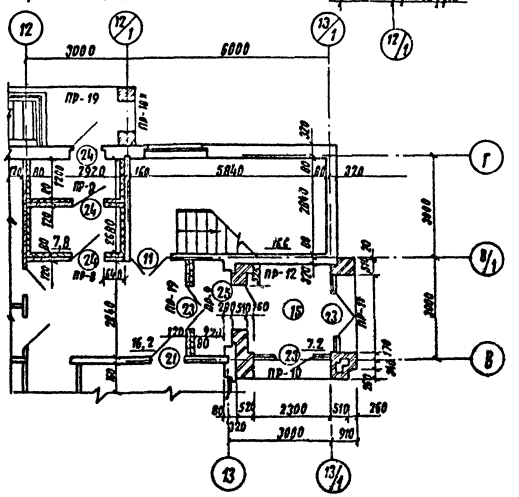

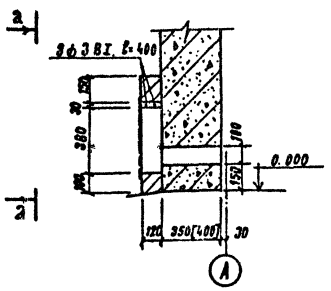

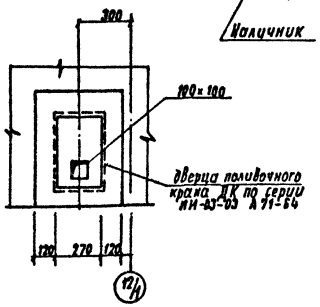

				503-7-12.88 – АР	
				Комплекс зданий и сооружений основного узла дорожной службы.	
Привязан	Н. контр.	Пивоваров		Ремонтная мастерская на 90 условных ремонтов в год.	Стадия: РД; Лист: 34; Листов:
	ГИП	Чувоксаров			
	Нач. отд	Ерохонов			
	Рук. гр. АР	Пивоваров			
	Вед. инж.	Крылова		Узлы VI - XI	СОЮЗДОРПРОЕКТ г. Москва
Инв. №	Инженер	Ковалев			

Инв. № подл. | Подпись и дата | Взам. инв. №

Копировал:

Формат А2

План на отм. 0.000. с расстановкой оборудования

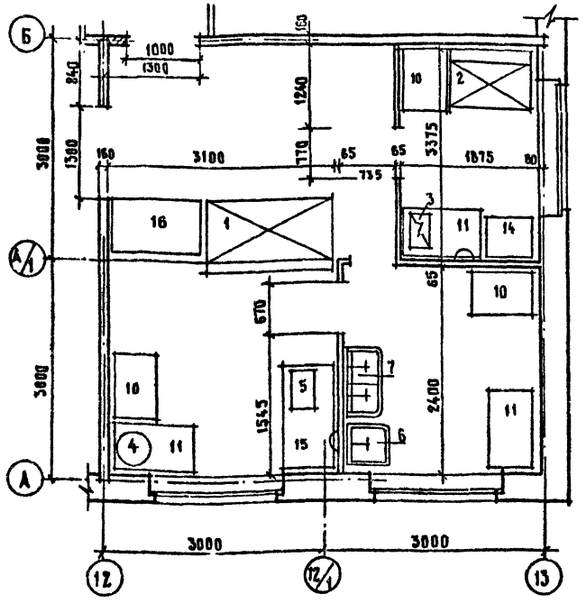

План на отм. 0.000 .с подводом коммуникаций

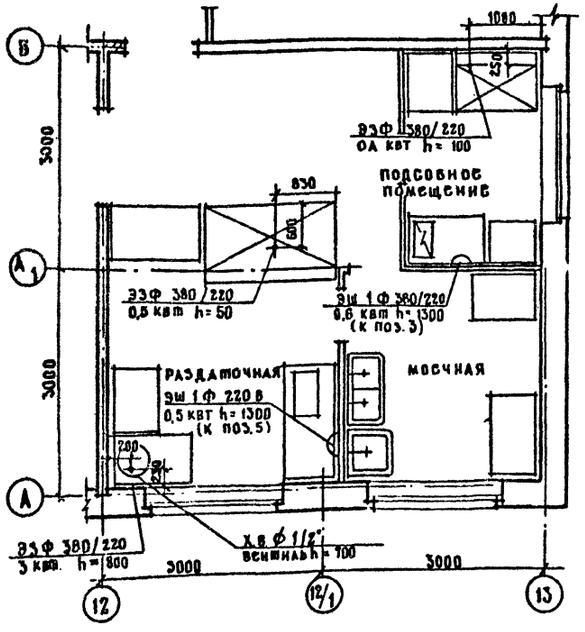

Спецификация к плану с расстановкой оборудования

Марка поз.	Обозначение	Наименование	Кол.	Масса ед. (кг)	Примечание
1	ПВХС-1-04	Прилавок-витрина холодильный „Танр- 106 м" (1800×1075×1200) N=0,5квт	1	275.0	
2	ШХ-0,8070	Шкаф холодильный (1120×800×1930) N=0,4 квт	1	242.0	
3		Электроплита бытовая N=8,6 квт	1		
4	КНЭ-25	Электрокипятильник (450×350×675) N=3,0 квт	1	22.0	
5	ТЭ-25	Электротермостат (360×630×430) N=0,5квт	1	22.0	
6	ГОСТ 24843-81	Мойка МСК (500×600)	1	38.0	
7	ГОСТ 24843-81	Мойка МСН-2 (800×600)	1		
9	—	Стол обеденный в комплекте с 4мя стульями (1200×800×780)	4		
10	—	Стол кухонный с пластиковым покрытием (850×600×750)	3		
11	СП-1050А	Стол производственный (1050×630×860)	3	42.0	
13	КТ-1А	Кассета настенная для тарелок (1050×295×340)	2	3.0	
14	РП-100 Ш13	Весы товарные Q=100кг (650×560×200)	1	250	
15	П.01.00.00.00.СБ	Шкаф приставный для хранения товаров (1500×630×900)	1	48.0	
16	Б.01.80.00.00.СБ	Стойка буфетная для хранения товаров и посуды (1200×750×900)	1		

Условные обозначения и изображения

Наименование	Обозначение
Подвод электроэнергии	Э
Фазность тока	Ф
Штепсельная розетка	Ш
Диаметр трубопровода в мм	ф
Подвод холодной воды	Х.В.
Высота подводок от чистого пола в мм	h

1. Оборудование поз. 13 на чертеже не обозначено
2. Расстановку столов поз. 9 см. на плане 1-го этажа.

Привязан

Инв. №

Н.контр.	Пивоваров		10.09.88
ГИП	Чубоксарова		10.09.88
Нач.отд	Проханов		10.09.88
Рук.БР.	Пивоваров		10.09.88
Архитект	Едигарева		10.09.88

503-7-12.88-АР

Комплекс зданий и сооружений основного звена дорожной службы

Ремонтная мастерская на 90 условных ремонтов в год.

Стадия	Лист	Листов
РП	35	

Расстановка технологического оборудования буфета Спецификация

Союздорпроект г. Москва

Формат А2

Инв.№ подл. | Подпись и дата | Взам.инв.№

gost.e-ecolog.ru