ТИПОВОЙ ПРОЕКТ
503-9-23.87

КОНТРОЛЬНО-ПРОПУСКНОЙ ПУНКТ АВТОТРАНСПОРТНЫХ ПРЕДПРИЯТИЙ НА 2 ПОСТА

АЛЬБОМ II

СТРОИТЕЛЬНЫЕ ИЗДЕЛИЯ.

gost.e-ecolog.ru

ТИПОВОЙ ПРОЕКТ
503-9-23.87

КОНТРОЛЬНО-ПРОПУСКНОЙ ПУНКТ АВТОТРАНСПОРТНЫХ ПРЕДПРИЯТИЙ НА 2 ПОСТА

АЛЬБОМ II

СТРОИТЕЛЬНЫЕ ИЗДЕЛИЯ

Разработан
Ленинградским филиалом института
"Гипроавтотранс"
Главный инженер И.Г. Аванесов
Главный инженер проекта А.Ю. Мариничев

Утверждён и введён
в действие
Минавтотрансом РСФСР
приказом № ВА-16/2681
от 31.03.87.

Альбом II

Объект 1376

Обозначение	Наименование	Стр.	Прим.
	Содержание альбома		
ТП503-9-23.87 КЖИ-000-ТТ	Технические требования к изготовлению арматурных и закладных изделий.	2.	
ТП503-9-23.87 КЖИ 010	Колонна К-1 (К42-2-01)	3	
ТП503-9-23.87 КЖИ 020	Балка 1БСт6-4 $A_{т}V$-Т-01	4	
ТП503-9-23.87 КЖИ 030	Плита ПК60.12-8$A_{т}V$-Т-01	5	
ТП503-9-23.87 КЖИ 040	Изделие закладное МН1.	6	
ТП503-9-23.87 КЖИ 050	Изделие закладное МН2	7	
ТП503-9-23.87 КЖИ 060	Изделие закладное МН3.	8	
ТП503-9-23.87 КЖИ 070	Сетка С1.	9	
ТП503-9-23.87 КЖИ 080	Ограждение ОГ1	10	
ТП503-9-23.87 КЖИ 090	Решетка РС1	11	
ТП503-9-23.87 КЖИ 100	Решетка РС2	12	

Инв.№ подл. | Подп. и дата | Взам.инв.№

Альбом II

1. Закладные изделия.

1.1 Для анкеров из горячекатанных стержней периодического профиля класса $A\overline{III}$ применяется сталь марки 35ГС по ГОСТ 5632-72.

1.2. Сварку производить электродами типа Э42А по ГОСТ 9467-75.

2. Арматурные изделия.

2.1. Для стержней периодического профиля класса $A\overline{III}$ применять сталь марки 35ГС по ГОСТ 5632-72, для гладкой арматуры класса AI применять сталь ВСт3кп2 по ГОСТ 380-71.

2.2. Арматурные сетки и каркасы изготавливать с применением контактной точечной сварки. Сварке подлежат все места пересечения стержней.

Инв.№ подл. | Подп. и дата | Взам.инв.№

				ТП503-9-23.87 КЖИ-000-ТТ		
Н. контр.	Помазов		Техническое требования к изготовлению арматурных и закладных изделий.	Стадия	Лист	Листов
Нач. отд.	Иванов			РП	1	1
Гл. конс.	Помазов			ГИПРОАВТОТРАНС Ленинградский филиал		
Вед. инж.	Никитина					
Инж.	Пивоварова					

Формат А3

Альбом II

Объект 1376

Инв.№ подл. | Подпись и дата | Взам.инв.№

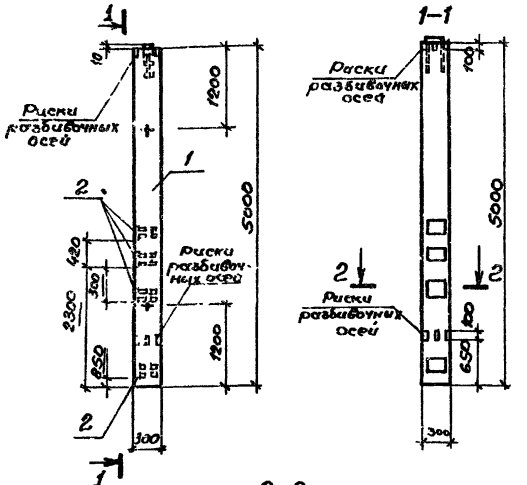

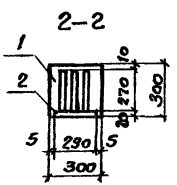

Формат	Зона	Поз.	Обозначение	Наименование	Кол.	Примечание
				Документация		
			1.423-3 Вып.1;2	Железобетонные колонны прямоугольного сечения для одноэтаж. производственных зданий без мостовых кранов высотой до 16м		
				Сборочные единицы		
А3		1	1.423-3 6.1	Колонна К42-2	1	
		2	1.423-3 6.2	М1-12	4	

Узлы установки закладных деталей смотреть серию 1.423-3 6.1 лист 71.

Ведомость расхода стали на дополнительные закладные изделия, кг

Марка элемента	Изделия закладные						Общий расход
	Арматура класса A III			Прокат марки ВСт3кп2			
	ГОСТ 5781-82			ГОСТ 103-76			
	ф12		Итого	-200×10		Итого	
К1	5,6		5,6	18,4		18,4	24,0

Н.контр.	Помазов		
Нач.отд.	Иванов		
Гл.конст.	Помазов		
Вед.инж.	Никитина		
Инж.	Пиборова		

ТП503-9-23.87 КЖИ ОВ

Колонна К1 (К42-2-01)

Стадия	Масса	Масштаб
РП	11240	1:50 1:100
Лист 1	Листов 1	

ГИПРОАВТОТРАНС Ленинградский филиал

Формат А3

Альбом III

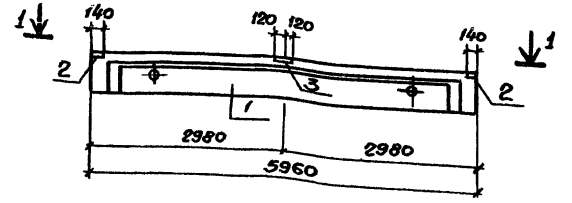

1–1

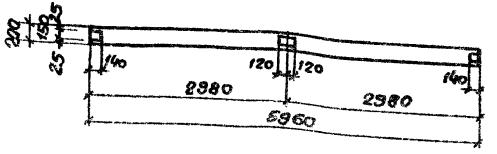

Формат	Зона	Поз.	Обозначение	Наименование	Кол.	Примечание
				Документация.		
			1.462.1-10/80 Вып.1,2	Балки строительные железобетонные для перекрытий зданий с пролётами 6 и 9 м		
				Сборочные единицы.		
А3		1	1.462.1-10/80 Вып.1	Балка 1БСТ6-4АтVт	1	
				Изделия закладные		
А4		2	1.462.1-10/80 2-100	М6	2	
А4		3	1.462.1-10/80 2-110	М6	1	

Объект 1376

Инв.№ подл. | Подп. и дата | Взам.инв.№

Ведомость расхода стали на дополнительные закладные изделия, кг.

Марка элемента	Изделия закладные									Общий расход
	Арматура класса		Прокат марки						Всего	
	А-III		Вст3кп2							
	ГОСТ 5781-82		ГОСТ 103-76							
	ф8	Итого	140×6	190×6			Итого			
1БСТ6-4АтVт-01	0,4	0,4	2,6	2,2			4,8		5,2	5,2

ТП 503-9-23.87 КЖИ 020

Балка 1БСТ6-4АтVт-01

			Стадия	Масса	Масштаб
			РП	1155,2	1:50
			Лист 1	Листов 1	

ГИП	Маринич	
Нач.отд.	Иванов	
Гл.констр.	Помазов	
Вед.инж.	Никитина	
Инж.	Пивоварова	

ГИПРОАВТОТРАНС
Ленинградский филиал

Формат А3

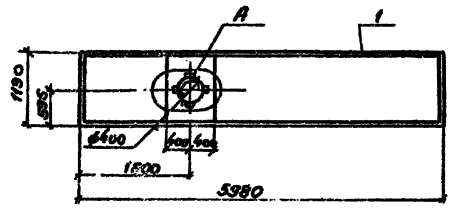

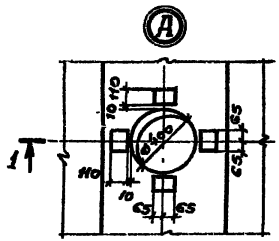

1–1

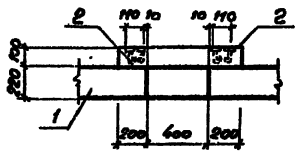

Формат	Зона	Поз.	Обозначение	Наименование	Кол.	Примечание
				Документация		
			1.141-1 вып.64	Панели перекрытий		
				железобетонные		
				многопустотные		
				Сборочные единицы		
А3		1	1.141-1 вып.64	Плита покрытия ПК60-12-8АIУт		
А3		2	ГОСТ 22701.5-77 стр. 13	М6	4	

Марка элемента	Изделия закладные						Общий расход
	Арматура класса			Прокат марки			
	А III			В ст3 кп2			
	ГОСТ 5781-82			ГОСТ 103-76			
	ф10		Итого	110х8		Итого	
ПК60.12-8АIУт-01	0,4		0,4	0,9		0,9	1,3

ГИП	Мариничев		
Н.контр.	Помазов		
Нач.отд.	Иванов		
Гл.конст.	Помазов		
Вед.инж.	Никитина		
Инж.	Пиворовская		

ТП 503-9-23.87 КЖИ 030

Плита ПК60.12-8АIУт-01

Стадия	Масса	Масштаб
РП	2105,2	1:100 1:50
Лист 1		Листов 1

ГИПРОАВТОТРАНС
Ленинградский филиал

Формат А3

Инв.№ подл. | Подпись и дата | Взам. инв.№

Объект 1376

АЛЬБОМ II

Альбом II

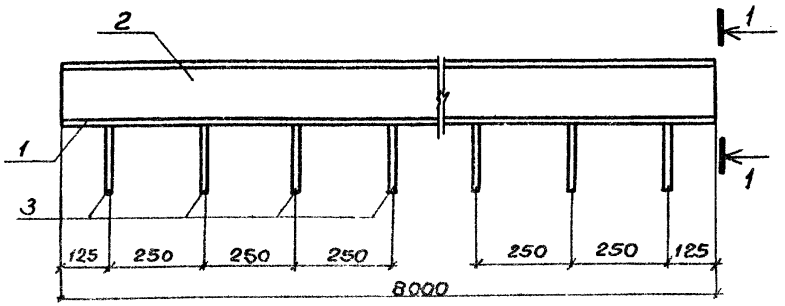

1-1

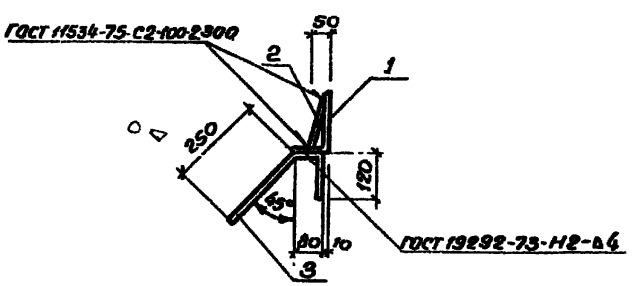

Формат	Зона	Поз	Обозначение	Наименование	Кол.	Примечание
				Документация		
А4			ТП 503-9-23.87 КЖИ-ТТ	Технические требования к изготовлению арматурных и закладных изделий.		
				Детали		
Б4		1		Уголок 160х100х10 ГОСТ 8240-72 Вст3кп2 ГОСТ 380-71		
				ℓ=9000	1	178,2кг
Б4		2		Полоса 10х150 ГОСТ 103-76 Вст3кп2 ГОСТ 380-71		
				ℓ=9000	1	106,2кг
Б4		3		ф12А III ГОСТ 5781-82		
				ℓ=450	36	0,5кг

Н. контр.	Помазов		
Нач. отд.	Иванов		
Гл. конст.	Помазов		
Вед. инж.	Никитина		
Инж.	Ливоров		

ТП 503-9-23.87 КЖИ 040

Изделие закладное МН1

Стадия	Масса	Масштаб
РП	300,6	1:10
Лист 1	Листов 1	

ГИПРОАВТОТРАНС
Ленинградский филиал

Формат А3

Объект 1376

Инв. № подл. | Подп. и дата | Взам. инв. №

Альбом VII

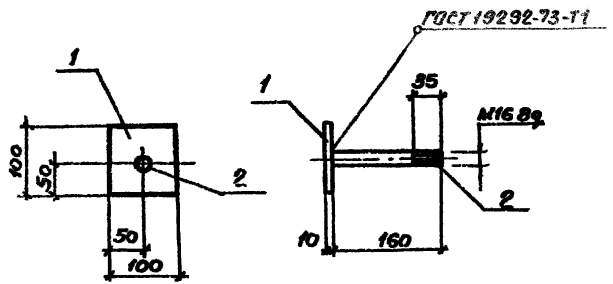

Формат	Зона	Поз.	Обозначение	Наименование	Кол.	Примечание
				Документация		
А4			ТП503-9-23.87 КЖИТТ	Технические требования к изготовлению арматурных и закладных изделий.		
				Детали.		
Б4		1		Полоса -10×100 ГОСТ 103-76 / Ст3кп2 ГОСТ 535-79*		
				ℓ=100	1	0,8 кг
				Круг 16 ГОСТ 2590-71* / Ст3кп2 ГОСТ 535-79*		
				ℓ=160	1	0,3 кг

Объект 1376

Инв.№ подл. | Подпись и дата | Взам. инв.№

ГИП	Маршичев		
Н.контр.	Ломазов		
Нач.отд.	Иванов		
Гл.конст.	Иванов		
Вед.инж.	Накатенко		
Инж.	Ливерова		

ТП503-9-23.87 КЖИ 050

Изделие закладное МН2

Стадия	Масса	Масштаб
РП	1.1	1:5
Лист 1	Листов 1	

ГИПРОАВТОТРАНС
Ленинградский филиал

Формат А3

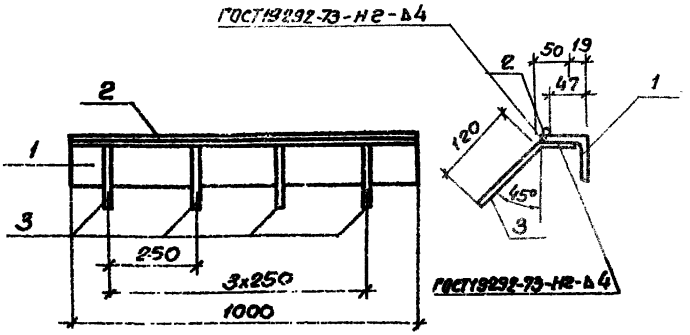

Формат	Зона	Поз.	Наименование	Обозначение	Кол.	Примечание
				Документация		
А4			ТП503-9-23.87 КЖИ-ТТ	Технические требования к изготовлению арматурных и закладных изделий		
				Детали		
Б4		1		Уголок 63х63х5 ГОСТ8509-72 Вст3сп2 ГОСТ380-71		
				ℓ=1000	1	4,8кг
Б4		2		ф8AI ГОСТ5781-82 ℓ=1000	1	0,4кг
Б4		3		ф8AIII ГОСТ5781-82 ℓ=170	4	0,1кг

Инв.№ подл. | Подпись и дата | Взам. инв.№

Гипроавтотранс 1376

Н.контр.	Ломазов		
Нач.отд.	Иванов		
Гл.конст.	Ломазов		
Вед.инж.	Никитина		
Инж.	Пивоварова		

ТП503-9-23.87 КЖИ 060

Изделие закладное МН3

Стадия	Масса	Масштаб
РП	5,6	1:5
Лист 1	Листов 1	

ГИПРОАВТОТРАНС
Ленинградский филиал

Формат А3

Альбом II

1376

Инв.№ подл. | Подпись и дата | Взам. инв.№

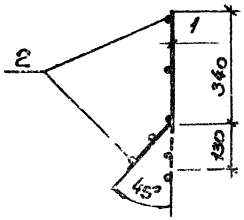

Развертка

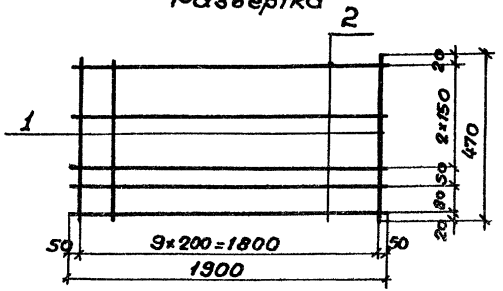

Формат	Зона	Поз.	Обозначение	Наименование	Кол.	Примечание
				Документация		
А4			ТП503-9-23.87 КЖИ ТТ	Технические требования к изготовлению арматурных и закладных изделий.		
				Детали.		
БУ		1		ф БАТ ГОСТ 5781-82 с-470	10	0,12кг
БУ		2		ф12 А III ГОСТ 5781-82 с-1900	5	1,69кг

Н.контр.	Помазов		
Нач.отд	Иванов		
Гл.конст.	Помазов		
Ведущ.инж.	Никитина		
Инж.	Пивоваров		

ТП503-9-23.87 КЖИ 070

Сетка С1

Стадия	Масса	Масштаб
РП	9.5	1:20
Лист 1	Листов 1	

ГИПРОАВТОТРАНС
Ленинградский филиал

Формат А3

АЛЬБОМ II

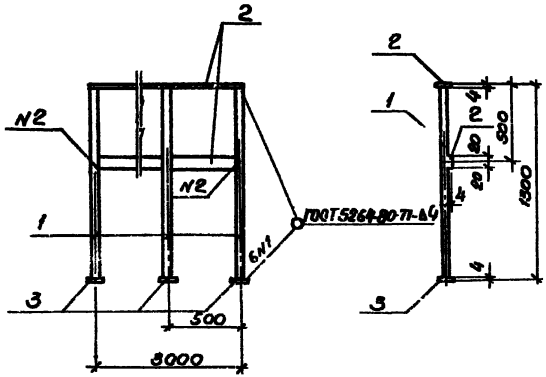

Формат	Зона	Поз.	Наименование	Обозначение	Кол.	Примечание
				Документация		
А4			ТП503-9-23.87 КЖИТТ	Технические требования к изготовлению арматурных и закладных изделий.		
				Детали		
Б/У		1		ф22АI ГОСТ 5781-82 ℓ=1900	7	3,9 кг
				Полоса 4х40 ГОСТ 103-76 В Ст3кп2 ГОСТ 535-79*		
Б/У		2		ℓ=3000	2	3,75 кг
Б/У		3		ℓ=40	3	0,05 кг

Сварные швы N2 – сварка ручная электродуговая

ГИП	Марцинкевич	
Н.контр.	Ломазов	
Нач.отд.	Иванов	
Гл.констр.	Ломазов	
Вед.инж.	Никитина	
Инж.	Пивоварова	

ТП503-9-23.87 КЖИ 080

Ограждение ОГ1

Стадия	Масса	Масштаб
РП	34,95	1:20
Лист 1	Листов 1	

ГИПРОАВТОТРАНС
Ленинградский филиал

Инв. № подл. | Подп. и дата | Взам. инв. №

1376

Формат А3

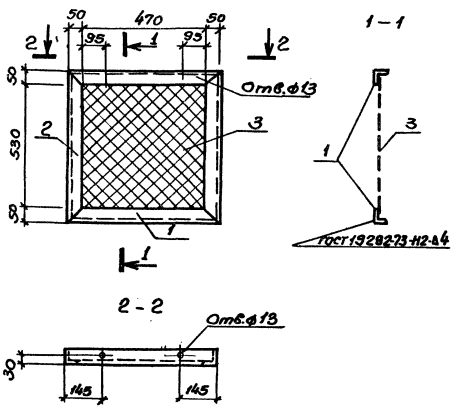

Формат	Зона	Поз.	Обозначение	Наименование	Кол.	Примечание
				Документация		
А4			ТП 503-9-23.87 КЖИ-ТТ	Технические требования к изготовлению арматурных и закладных изделий		
				Детали.		
				Уголок 50х50х5 ГОСТ 8509-72 Ст3кп2 ГОСТ 535-79		
Б4		1		ℓ=570	2	2,2кг
Б4		2		ℓ=630	2	2,4кг
				Сетка н20п16 ГОСТ 5336-80		
Б4		3		480х590	1	0,8кг

ГИП	Мартынов		
Н.контр.	Попазов		
Нач.отд.	Иванов		
Гл.конс.	Полазов		
Вед.инж.	Никитина		
Инж.	Пыврова		

ТП 503-9-23.87 КЖИ-090

Решетка Рс1

Стадия	Масса	Масштаб
РП	10,0	1:10
Лист 1	Листов 1	

ГИПРОАВТОТРАНС
Ленинградский филиал

Формат А3

Инв.№ подл. | Подп. и дата | Взам.инв.№

1376

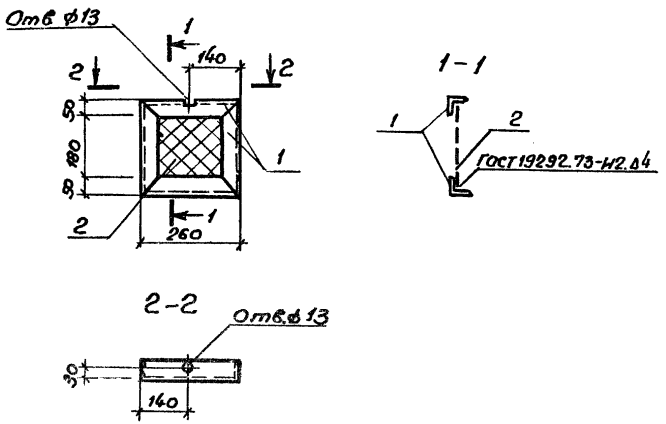

Формат	Зона	Поз.	Обозначение	Наименование	Кол.	Примечание
				Документация		
А4			ТП503-9-23.87 КЖИТТ	Технические требования к изготовлению арматурных и закладных изделий.		
				Детали.		
Б4		1		Уголок $\frac{50\times5\ ГОСТ\ 8509-72^{*}}{Ст3\ кп\ 2\ ГОСТ\ 535-79^{*}}$		
				ℓ=280	4	1,1кг
Б4		2		Сетка №20х16 ГОСТ 5336-80		
				240х240	1	0,16кг

ГИП	Маршинев		ТП503-9-23.87 КЖИ-100
Н.контр.	Ломазов		Решетка РС2
Нач.отд.	Иванов		Стадия: РП; Масса: 4.6; Масштаб: 1:10
Гл.конст.	Ломазов		Лист 1; Листов 1
Вед.инж.	Никитина		ГИПРОАВТОТРАНС Ленинградский филиал
Инжен.	Пивоварова		

Формат А3

gost.e-ecolog.ru