ТИПОВОЙ ПРОЕКТ
503-5-51.94

ЗДАНИЕ ПАССАЖИРСКОЙ АВТОСТАНЦИИ ВМЕСТИМОСТЬЮ 50 ЧЕЛОВЕК

АЛЬБОМ 2

АР	АРХИТЕКТУРНО-СТРОИТЕЛЬНЫЕ РЕШЕНИЯ	стр. 3-15
ОВ	ОТОПЛЕНИЕ И ВЕНТИЛЯЦИЯ	стр. 16-23
ВК	ВНУТРЕННИЕ ВОДОПРОВОД И КАНАЛИЗАЦИЯ	стр. 24-27
ЭО	ЭЛЕКТРИЧЕСКОЕ ОСВЕЩЕНИЕ	стр. 28-30
ЭМ	СИЛОВОЕ ЭЛЕКТРООБОРУДОВАНИЕ	стр. 31-37
А.ОВ	АВТОМАТИЗАЦИЯ СИСТЕМ ОТОПЛЕНИЯ И ВЕНТИЛЯЦИИ	стр. 38-44
СС	СВЯЗЬ И СИГНАЛИЗАЦИЯ	стр. 45-47
ПС	ПОЖАРНАЯ СИГНАЛИЗАЦИЯ	стр. 48-49
А.ОВ.Н	ЗАДАНИЯ ЗАВОДУ-ИЗГОТОВИТЕЛЮ НА ИЗГОТОВЛЕНИЕ ЩИТОВ УПРАВЛЕНИЯ И АВТОМАТИЗАЦИИ	стр. 50-55

Ц 00183-02

gost.e-ecolog.ru

ТИПОВОЙ ПРОЕКТ

503-5-51.94

ЗДАНИЕ ПАССАЖИРСКОЙ АВТОСТАНЦИИ ВМЕСТИМОСТЬЮ 50 ЧЕЛОВЕК

АЛЬБОМ 2

ПЕРЕЧЕНЬ АЛЬБОМОВ

АЛЬБОМ 1	ПЗ	ПОЯСНИТЕЛЬНАЯ ЗАПИСКА
АЛЬБОМ 2	АР	АРХИТЕКТУРНО-СТРОИТЕЛЬНЫЕ РЕШЕНИЯ
	ОВ	ОТОПЛЕНИЕ И ВЕНТИЛЯЦИЯ
	ВК	ВНУТРЕННИЕ ВОДОПРОВОД И КАНАЛИЗАЦИЯ
	ЭО	ЭЛЕКТРИЧЕСКОЕ ОСВЕЩЕНИЕ
	ЭМ	СИЛОВОЕ ЭЛЕКТРООБОРУДОВАНИЕ
	А.ОВ	АВТОМАТИЗАЦИЯ СИСТЕМ ОТОПЛЕНИЯ И ВЕНТИЛЯЦИИ
	СС	СВЯЗЬ И СИГНАЛИЗАЦИЯ
	ПС	ПОЖАРНАЯ СИГНАЛИЗАЦИЯ
	А.ОВ.Н	ЗАДАНИЯ ЗАВОДУ-ИЗГОТОВИТЕЛЮ НА ИЗГОТОВЛЕНИЕ ЩИТОВ УПРАВЛЕНИЯ И АВТОМАТИЗАЦИИ
АЛЬБОМ 3	СО	СПЕЦИФИКАЦИЯ ОБОРУДОВАНИЯ
АЛЬБОМ 4	С	СМЕТЫ

РАЗРАБОТАН
АРЕНДНЫМ ПРЕДПРИЯТИЕМ "ГИПРОАВТОТРАНС"

ГЛАВНЫЙ ИНЖЕНЕР ИНСТИТУТА В.Н.КРЮКОВ
ГЛАВНЫЙ ИНЖЕНЕР ПРОЕКТА А.В.ТРУШИН

УТВЕРЖДЕН И ВВЕДЕН В ДЕЙСТВИЕ
ДЕПАРТАМЕНТОМ АВТОМОБИЛЬНОГО
ТРАНСПОРТА МИНТРАНСА РФ
ПРОТОКОЛ №1 ОТ 04.03.94

© ГУП ЦПП, 2002

Содержание альбома №2

NN листов	Наименование и обозначение документов Наименование листа	Стр.
	Титульный лист	
	Содержание альбома	2
	АС - Архитектурно- строительные решения	
1	Общие данные (начало). Ведомость отделки помещений	3
2	Общие данные (окончание). Экспликация полов	4
3	План на отм. 0.000	5
4	Ведомости. Спецификации	6
5	Схема расположения фундаментов под здание и навес. Спецификация.	7
6	Схема расположения плит покрытия и навеса Спецификация	8
7	Разрезы 1-1... 5-5. Детали.	9
8	Фасады 1-5; 5-1	10
9	Фасады А-Е; Е-А	11
10	Схемы расположения элементов заполнения оконных проемов. Спецификация	12
11	Окна О-1; окна О-2. Спецификация материалов	13
12	План кровли. План расстановки мебели и оборудования	14
13	Барьер в диспетчерской. Спецификация материалов	15
	ОВ- Отопление и Вентиляция	
1	Общие данные (начало)	16
2	Общие данные (продолжение)	17
3	Общие данные (окончание)	18
4	Отопление, теплоснабжение и вентиляция. План на отм. 0.000. Фрагмент плана в осях 1-2, в-д. Таблица местных отсосов от технологического оборудования	19
5	Схемы систем: отопления и теплоснабжения установок П1, П2.	20
6	Схемы систем П1, П2, В1... В3, ВЕ1... ВЕ6	21
7	Установки систем П1, П2, В1... В3	22
8	Тепловой пункт. План. Разрез 1-1. Спецификация	23
	ВК - Внутренние водопровод и канализация	
1	Общие данные	24
2	План на отм. 0000 с сетями В1, Т3, К1; К3	25
3	Схемы В1, Т3. Водомерный узел. План. Разрез	26
4	Схемы К1, К3	27

NN листов	Наименование и обозначение документов Наименование листа	Стр.
	ЭО- Электрическое освещение	
1	Общие данные	28
2	План расположения. Фрагмент плана	29
3	Принципиальная схема питающей сети	30
	ЭМ- Силовое электрооборудование	
1	Общие данные	31
2	Питающая и распределительная сеть ~ 380/220 в Шкаф АРМ1. Схема принципиальная однолинейная	32
3	Распределительная сеть ~ 380/220в. Шкаф АРМ2. Схема принципиальная однолинейная. Кабельно-трубный журнал	33
4	Вентилятор М12. Схема принципиальная управления. Схема подключения	34
5	Отключение вентиляции при пожаре. Схема принципиальная управления	35
6	Кабельная раскладка. План на отм. 0.000. Фрагмент 1	36
-	Опросный лист для заказа ВРУ1	37
	А.ОВ- Автоматизация систем отопления и вентиляции	
1	Общие данные	38
2	Приточная система П1(П2). Схема автоматизации	39
3	Приточная система П1(П2). Схема электрическая принципиальная управления	40
4	Приточная система П1(П2). Схема электрическая принципиальная регулирования	41
5	Приточная система П1(П2). Схема внешних проводок (начало)	42
6	Приточная система П1(П2). Схема внешних проводок (окончание)	43
7	План расположения	44
	СС - Связь и сигнализация	
1	Общие данные	45
2	План расположения сетей кабельных на отм. 0000	46
3	Спецификация. Схема расположения сетей	47
	ПС - Пожарная сигнализация	
1	Общие данные. Схема подключения ППС-3	48
2	План расположения сетей пожарной сигнализации на отм. 0.000	49

NN листов	Наименование и обозначение документов Наименование листа	Стр.
	А.ОВ.К -Задание заводу-изготовителю на изготовление щитов управления и автоматизации	50

Инв.№ подл. | Подпись и дата | Взам. инв.№

Альбом 2

Ведомость основных комплектов рабочих чертежей

Обозначение	Наименование	Примечан.
ТП 503-5-51.94 - АС	Архитектурно-строительные решения	
ТП 503-5-51.94 - ОВ	Отопление и вентиляция	
ТП 503-5-51.94 - ВК	Водоснабжение и канализация	
ТП 503-5-51.94 - ЭО	Электрическое освещение	
ТП 503-5-51.94 - ЭМ	Силовое электрооборудование	
ТП 503-5-51.94 - А.ОВ	Автоматизация систем отопления и вентиляции	
ТП 503-5-51.94 - СС	Связь и сигнализация	
ТП 503-5-51.94 - ПС	Пожарная сигнализация	

Ведомость рабочих чертежей основного комплекта

Лист	Наименование	Примечан.
1	Общие данные (начало). Ведомость отделки помещений	
2	Общие данные (окончание). Экспликация полов	
3	План на отм. 0.000	
4	Ведомости. Спецификации.	
5	Схема расположения фундаментов под здание и навес. Спецификация.	
6	Схема расположения плит покрытия и навеса. Спецификация.	
7	Разрезы 1-1 ÷ 5-5. Детали	
8	Фасады 1-5; 5-1	
9	Фасады А-Е; Е-А	
10	Схема расположения элементов заполнения оконных проемов. Спецификация	
11	Окно 0-1, окно 0-2. Спецификация материалов	
12	План кровли. План расположения мебели и оборудования	
13	Барьер в диспетчерской. Спецификация материалов	

Ведомость спецификации

Лист	Наименование	Примечание
4	Спецификация элементов заполнения проемов	
4	Спецификация перемычек	
4	Спецификация сборных ступеней и закладных изделий в полу	
10	Спецификация к схемам расположения элементов заполнения оконных проемов	
11	Спецификация материалов на окно 0-1	
11	Спецификация материалов на окно 0-2	
5	Спецификация к схемам расположения элементов заполнения дверных проемов	
13	Спецификация материалов на барьер	
5	Спецификация к схеме расположения фундаментов под здание и навес	
6	Спецификация к схеме расположения плит покрытия и навеса	

Ведомость отделки помещений

Наименование или номер помещения	Потолок		Стены или перегородки		Низ стен. или перегородок/панель/		
	Площадь м²	Вид отделки	Площадь м²	Вид отделки	Площадь м²	Вид отделки	Высота мм
Пассажирский зал стамбуром входа	102.0	Затирка, окраска ПВА	176.0	Штукатурка, окраска ПВА	—	—	—
Комната матери и ребенка	15.0	Затирка, клеевая окрас.	42.0	Штукатурка, окраска ПВА	—	—	—
Тамбур входа буфета	2.0	Затирка клеевая окраск.	13.0	Штукатурка, клеевая окрас.	—	—	—
Обеденный зал буфета	34.0	Затирка, окраска ПВА	36.0	Штукатурка, окраска ПВА	—	—	—
Моечная столовой посуды	8.0	Затирка, окраска маслян. крас.	18.0	Штукатурка, окраска масл. кр.	19.0	Плитка керам. ГОСТ 6141-82	1800
Доготовочная буфета	21.0	Затирка, клеевая окрас.	18.0	Штукатурка, окр. масл. кр.	30.0	Плитка керам. ГОСТ 6141-82	1800
Гардероб персонала буфета	2.5	Затирка, клеевая окрас.	15.0	Штукатурка, окр. масл. кр.	—	—	—
Техн. помещен. дворницкая	41.0	Затирка, изв. окраска	121.0	Затирка, изв. окраска	—	—	—
Эл. щитовая	6.0	Затирка, изв. окраска	30.0	Затирка, изв. окраска	—	—	—
Помещение убор. инвентаря	6.2	Затирка, изв. окраска	33.0	Затирка, изв. окраска	—	—	—
Кабинет нач. станции	9.0	Затирка, окр. ПВА	32.0	Штукатурка, окраска ПВА	—	—	—
Тамбур при шоферской	1.5	Затирка, клеевая окрас.	12.0	Штукатурка, окраска ПВА	—	—	—
Подс. помещение шоферской	6.0	Затирка, клеевая окрас.	30.0	Штукатурка, клеевая окр.	—	—	—
Диспетчерская шоферская	24.0	Затирка, окраска ПВА	66.0	Штукатурка, окраска ПВА	—	—	—
Касса	4.5	Затирка, окраска ПВА	27.0	Штукатурка, окраска ПВА	—	—	—
Тамбур при уборных	1.7	Затирка, клеевая окрас.	12.0	Штукатурка, клеевая окр.	—	—	—
Уборные	42.1	Затирка, водно-диспер. кр.	120.0	Штукатурка, окр. вод-дисп. кр.	146.0	Плитка керам. ГОСТ 6141-82	2000
Коридоры	12.0	Затирка клеевая окрас.	52.0	Штукатурка, клеевая окр.	18.0	Панель масл. окраска	1500

Ведомость ссылочных и прилагаемых документов

Обозначение	Наименование	Примечание
	Ссылочные документы	
Серия 1.136.5-19	Двери деревянные наружные для жилых и общественных зданий	
Серия 1.236.5-12 вып.1 часть 1	Окна и балконные двери общественных зданий	
Серия 1.136.-10	Двери деревянные внутренние для жилых и общественных зданий	
Серия 1. 038.1-1 вып. 1,3	Перемычки железобетонные для зданий с кирпичными стенами	
Серия 1.236-5 вып.1	Противопожарные двери общественных зданий	
ГОСТ 8717.0-84	Ступени железобетонные и бетонные	
Серия 2.236-2 вып.1	Детали примыкания оконных и дверных блоков в общественных зданиях	
Серия 2.430-20 вып. 1.2	Узлы стен из кирпича одноэтажных промышленных предприятий	
Серия 2.460-18.1	Узлы покрытий одноэтажных производственных зданий с рулонными кровлями и ж/бетонными плитами	
ГОСТ 8242-88	Детали профильные из деревянных и древесных материалов для строительства	
Серия 2.230-2 вып.6	Детали стен и перегородок общественных зданий	
ГОСТ 13579-78	Блоки бетонные для стен подвалов	
Серия 1.462.1-10/93 вып. 0,1	Блоки стропильные железобетонные для покрытий зданий пролетами 6 и 9м	
Серия 1.141-1 в. 64	Панели перекрытий жел.бет. многопустот.	
Серия 1.238-1 в.3	Железобетонные козырьки входов и парапетные плиты общественных зданий	
Серия 1.494-24 в.1	Стаканы для крепления крышных вентиляторов, дефлекторы зонтов	
	Прилагаемые документы	
ТП 503-5-51.94 АС.СО	Спецификация оборудования	

Типовой проект разработан в соответствии с действующими нормами и правилами и предусматривает мероприятия, обеспечивающие взрывную, взрыво-пожарную и пожарную безопасность при эксплуатации здания

Главный инженер проекта Трушин

СОГЛАСОВАНО

Нач. отд. ОВ	Низамова	
Нач. отд. ЭО	Шунский	
Нач. отд. АС, Усвязи	Тишкин	

Взам. инв. №

Подп. и дата

Инв. № подл.

ГИП	Трушин		11.94
Нач. отд.	Темкин		
Гл. спец.	Ованесян		
Н. контр.	Ованесян		
Гл. спец.	Грачев		

ТП 503-5-51.94 АС

Пассажирская автостанция вместимостью 50 человек

Здание автостанции

Стадия	Лист	Листов
РП	1	13

Общие данные (начало) Ведомость отделки помещений

Гипроавтотранс г. Москва

Копировал

Формат А2

400183-02 4

Альбом 2

Экспликация полов

Наименование или номер помещения	Тип пола	Схема пола или номер узла по серии	Элементы пола и их толщина	Площадь пола м2
Пассажирский зал. Обеденный зал буфета. Моечная столовой посуды. Подсобное помещение буфета. Шоферская. Коридоры. Тамбуры	1	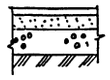	Покрытие - мозаичное (терраццо) М200 - 20 мм Стяжка - цементно-песчаный раствор М150 - 40 мм Подстилающий слой - бетон В12,5 - 80 мм Основание - уплотненный грунт с плотностью скелета 1,6 т/м³ с втрамбованным в него слоем щебня крупностью 40-60 мм толщ. 100 мм	190.0
Уборные. Помещения уборочного инвентаря	2		Покрытие - керамические плиты по ГОСТ 6787-80 - 13 мм Прослойка заполнение швов - цементно-песчаный раствор М150 - 15 мм Подстилающий слой - бетон В12,5 - 80 мм Основание - уплотненный грунт с плотностью скелета 1,6 т/м³ с втрамбованным в него слоем щебня крупностью 40-60 мм толщ. 100 мм	73.4
Кабинет нач. станции. Диспетчерская с узлом связи. Касса. Комната матери и ребенка. Гардеробная буфета. Подсобное помещение	3	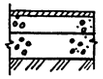	Покрытие - линолеум поливинилхлоридный на тканевой подоснове по ГОСТ 7251-77 - 3÷5 мм Прослойка - холодная мастика на водостойких вяжущих - 2 мм Стяжка - легкий бетон В7,5 - 50 мм Подстилающий слой - бетон В12,5 - 80 мм Основание - уплотненный грунт с плотностью скелета - 1,6 т/м³ с втрамбованным в него слоем щебня крупностью 40-60 мм толщ. 100 мм	44.5
Техническое помещение. Дворницкая. Эл. щитовая	4	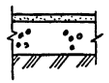	Покрытие - бетон В15-20 мм Подстилающий слой - бетон В12,5 - 100 мм Основание - уплотненный грунт с плотностью скелета 1,6 т/м³ с втрамбованным в него слоем щебня крупностью 40-60 мм толщ. 100 мм	47.0
Воздухозаборная камера	5	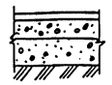	Покрытие - бетон В15 20 мм Теплоизоляционный слой легкий бетон В3,5 γ = 1100-1200 кг/м³ для t = 20°С; 30°С - 60 мм для t = 40°С; - 80 мм Подстилающий слой - бетон В12,5 - 80 мм Основание уплотненный грунт с плотностью скелета 1,6 т/м³ с втрамбованным в него слоем щебня крупностью 40-60 мм толщ. 100 мм	3.0

Полы вдоль наружных стен утеплить на ширину 800 мм засыпкой шлака под подстилающий слой на глубину 800 мм

Общие указания

1. Проект предназначен для строительства в районах со следующими природными условиями:
   - расчетная зимняя температура наружного воздуха Сн = -30°С;
   - вес снегового покрова 1.0 кПа (100 кгс/м²);
   - нормативный скоростной напор ветра 0,23 кПа (23 кгс/м²);
   - расчетная сейсмичность района строительства не выше 6 баллов.

   Грунты в основании фундаментов непросадочные непучинистые, естественной влажности с характеристиками $C^н = 0.02$ кс/м²; $\delta = 1.8$ т/м³; $E^н = 150$ кг/см²; $\varphi = 28°$
2. Класс здания II. Степень огнестойкости II.
3. За условную отметку 0.000 принят уровень чистого пола, соответствующий абсолютной отметке ____.
4. Горизонтальная гидроизоляция стен от грунтовой влаги выполняется на отм. -0.030 из цементно-песчаного раствора состава 1:2 толщ. 30 мм.

   Вертикальные поверхности стен, соприкасающиеся с грунтом, обмазать горячим битумом за два раза.
5. По периметру здания в местах, где нет тротуара устраивается асфальтовая отмостка по щебеночной подготовке шириной 0,8 м.
6. Стены здания выполняются в кирпичной кладке.

   Кирпич керамический ГОСТ 530-80 и лицевой ГОСТ 7484-78 - для фасадных поверхностей.

   Лицевой кирпич должен быть двух тонов: темного и светлого.

   Темным кирпичем облицовываются основные поверхности стен.

   Светлым кирпичем облицовываются поверхности стен в раскреповках см. фасады.

   Кладку вести с цепной перевязкой швов из кирпича М50 на смешанном растворе М25 с расшивкой швов снаружи здания и с подрезкой швов внутри.

   Цоколь стен на высоту 0.450 выполнить из керамического кирпича ГОСТ 530-80 М100 Мрз 25 и оштукатурить цементным раствором.
7. Перегородки - кирпичные. Кирпич керамический ГОСТ 530-80 М50, раствор М25.
8. Кладку кирпичных стен и перегородок производить летом с соблюдением требований СНиПов II-22-87; 3.03.01-87; и 3.01.01-85.

   При необходимости производства кладки зимой способ производства этих работ определяет организация, производящая привязку типового проекта.
9. Для крепления в кладке дверных и оконных блоков в вертикальные откосы проемов заложить антисептированные деревянные пробки не менее двух штук с каждой стороны проема на один блок.
10. В перегородках толщ. 120 мм над отверстиями менее 500 мм устраиваются рядовые перемычки с установкой арматурных стержней 2 ф 6 AI. Длину стержней принять на 500 мм больше ширины отверстия.
11. Кровля - рулонная 4-х слойная

    Отвод воды с кровли - наружный организованный
12. Устройство полов производить после окончания работ по монтажу технологического, электротехнического и сантехнического оборудования и с соблюдением требований СНиП 2.03.13-88; 3.04.01-87.
13. Антикоррозийную защиту строительных конструкций выполнять в соответствии с требованиями СНиП 2.03.11-85.

    Все металлические конструкции внутри помещений и закладные элементы в кирпичной кладке после их монтажа окрасить масляной краской за 2 раза по грунтовке железным суриком.

    Металлические конструкции, подверженные атмосферным воздействиям окрасить пентафталевой эмалью ПФ-115, двумя слоями (ГОСТ 6465-76) по грунту ГФ-019 ТУ (ГОСТ 23343-78).
14. Бетонные элементы фасадов окрасить водно-дисперсионными красками для наружных работ ГОСТ 20833-75.
15. Общественное питание.

    Буфет на 12 мест предназначен для обслуживания пассажиров и работников автостанции.

    Режим работы буфета полусаморасменный, два человека в смену.

    Общая численность работников 4 человека.

    Продукты получаются из головной столовой. Ассортимент продукции буфета: холодные закуски; порционные блюда с гарнирам; сосиски; сардельки отварные; молочно-кислая продукция; сладкие блюда; горячие напитки. В день реализуется 300 блюд. Для обеспечения буфета горячей водой устанавливаются два обогревателя ВЭ-210.

Основные строительные показатели

NN п/п	Наименование показателей	Ед. изм.	Количество
1	Площадь застройки	м2	430.0
2	Общая площадь	м2	358.0
3	Строительный объем	м3	1856.0

ГИП	Трушин		11.94
Нач. отд	Темкин		
Гл. спец.	Ованесян		
Гл. спец.	Грачев		
Н. контр.	Ованесян		

ТП 503-5-51.94 АС

Пассажирская автостанция вместимостью 50 человек

Здание автостанции

Стадия	Лист	Листов
РП	2	

Общие данные (окончание) Экспликация полов

Гипроавтотранс г. Москва

Привязан:

Инв. №

Копировал

Формат А2

Инв. № подл. | Подп. и дата | Взам. инв. №

Альбом 2

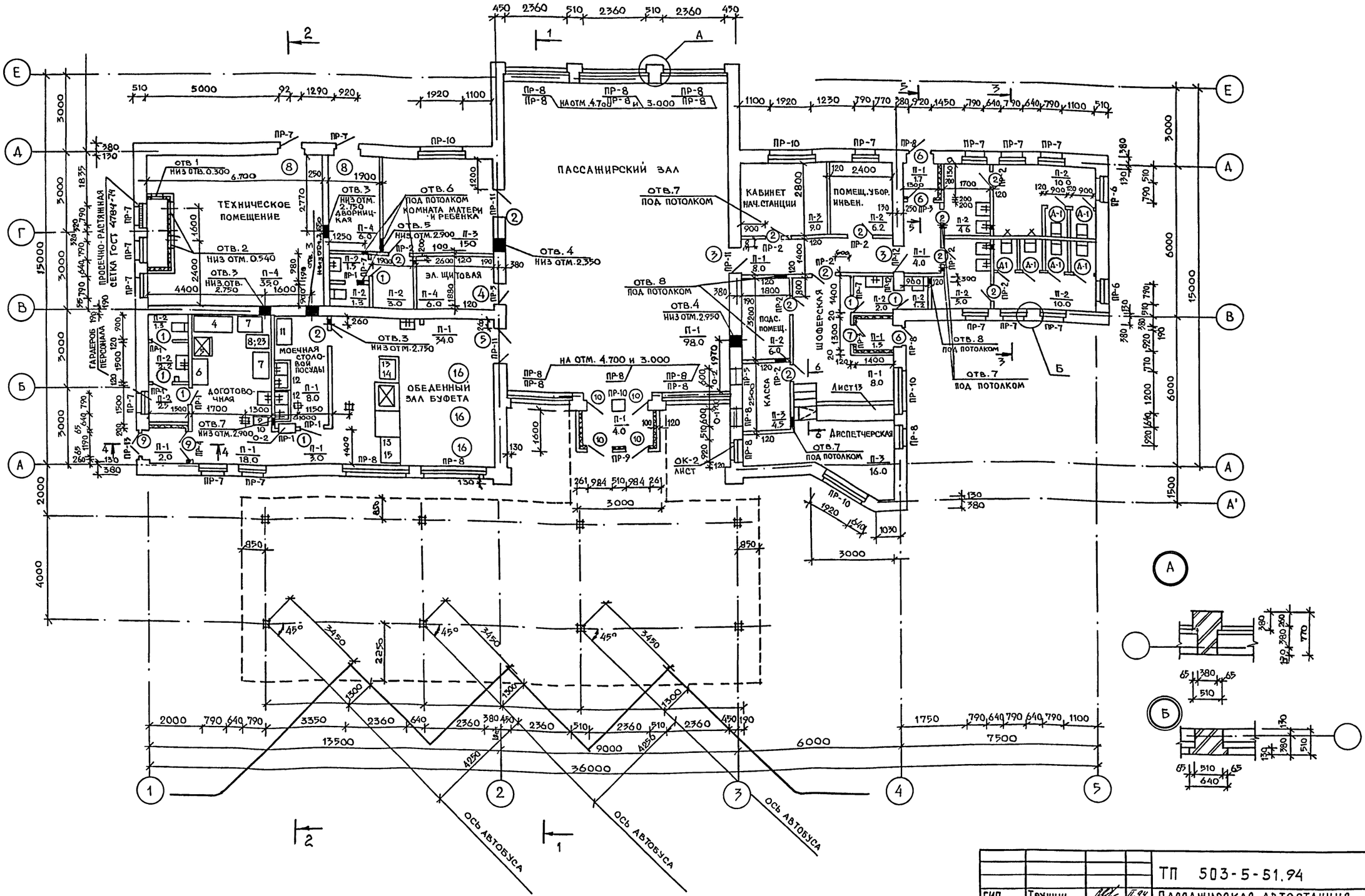

СОГЛАСОВАНО

Нач. отд 08	Назимова	
Нач. отд ЭО	Шуйский	
Нач. отд АС	Тишкин	

Взам. инв. № | Подп. и дата | Инв. № подл.

				ТП 503-5-51.94	АС
ГИП	Трушин		11.94	Пассажирская автостанция вместимостью 50 человек	
Нач. отд.	Темкин				
Гл. спец.	Ованесян			Здание автостанции	Стадия: РП; Лист: 3; Листов:
Гл. спец.	Грачев				
Н. контр.	Ованесян			План на отм. 0.000	Гипроавтотранс г. Москва

Привязан

Инв. №

Копировал

Формат А2

Ц00183-02 6

Ведомость проемов

Марка, поз.	Размер проема в мм
1	720 × 2100
2	920 × 2100
3	1020×2100
4	1020×2100
5	1320×2100
6	1050 × 2100
7	1050×2100
8	1050×3000
9	1310×3000
10	384×2100
О-1	600×910 атм. низа 1.190
О-2	600×1050 атм. низа 1.050
Н-1	ниша поливочного крана
	270×260×385 атм. низа 0.065

Ведомость отверстий

Марка, поз.	Размер отверстия в мм
1	505 × 1255
2	550 × 550
3	500 × 500
4	440 × 440
5	550×400
6	300 × 130
7	190 × 190
8	280 × 280

Ведомость перемычек

Марка, поз.	Схема сечения
ПР-1	
ПР-2	
ПР-3	
ПР-4	
ПР-5	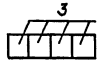
ПР-6	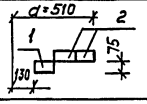
ПР-7	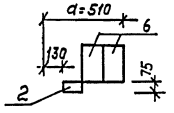

Ведомость перемычек

Марка, поз.	Схема сечения
ПР-8	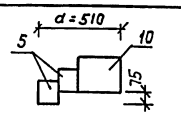
ПР-9	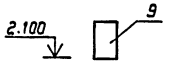
ПР-10	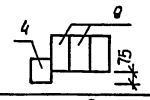
ПР-11	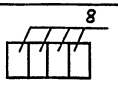
ПР-12	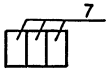
ПР-13	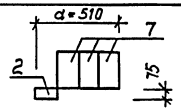

Спецификация перемычек

Марка, поз.	Обозначение	Наименование	Кол.	Масса ед. кг	Примечание
1	1.038-1 вып.1	1ПБ10-1	10	20	
2	1.038-1 вып.1	1ПБ13-1	35	25	
3	1.038-1 вып.1	2ПБ16-2	9	65	
4	1.038-1 вып.1	2ПБ25-3	4	103	
5	1.038-1 вып.1	2ПБ29-4	26	120	
6	1.038-1 вып.1	3ПБ13-37	30	85	
7	1.038-1 вып.1	3ПБ16-36	9	102	
8	1.038-1 вып.1	3ПБ18-37	12	119	
9	1.038-1 вып.1	3ПБ27-8	13	180	
10	1.038-1 вып.1	5ПБ30-27	13	410	

Спецификация элементов заполнения проемов

Марка, поз.	Обозначение	Наименование	Кол.	Масса ед.кг	Примечание
1	1.136-10	Дверной блок ДГ21-7	7		
2	1.136-10	Дверной блок Д21-9	12		
3	1.136-10	Дверной блок ДГ21-10	2		
4	1.236-5	Дверной блок ДП1-17	1		
5	1.136-10	Дверной блок Д021-13	1		
6	1.136.5-19	Дверной блок ДН21-10А	3		
7	1.136.5-19	Дверной блок ДН21-10	1		
8	Лист 10	Заполнение проема	2		
9	Лист 10	Заполнение проема	2		
10	Лист 10	Заполнение проема	4		
11	ТП	Рама металлич. РМ-1	1		
12	ТП	Рама металлич. РМ-2	2		
Д-1	Патипу ДГ21-7 с	Дверь индивид.	6		
	Уменьшение высоты				
	до 1500 мм				
ОК-1	Лист 10	Заполнение проема	7		
ОК-2	Лист 10	Заполнение проема	1		
ОК-3	Лист 10	Заполнение проема	3		
ОК-4	Лист 10	Заполнение проема	6		
ОК-5	Лист 10	Заполнение проема	14		
ОК-5'	Лист 10	Заполнение проема	2		
ОК-6	Лист 10	Заполнение проема	1		
ОК-7	Лист 10	Заполнение проема	1		
О-1	Лист 11	Заполнение проема	1		
О-2	Лист 11	Заполнение проема	1		

Спецификация сборных ступеней и закладных изделий в полу

Марка, поз.	Обозначение	Наименование	Кол.	Масса ед, кг	Примечание
1	ГОСТ 8717.0-84	ЛС11-6	3	111	
2	ГОСТ 8717.0-84	ЛСВ-11	1	87	
3	ГОСТ 8717.0-84	ЛСН-11	1	59	
РН1	2.230-2.6-49.02	Решетка	5	13.69	
МН1	2.230-2.6-49.03	Закладное изделие	5	6.20	

Привязан:

Инв. №

ГИП	Трушин		6.94
Нач.отд.	Темкин		
Гл.спец.	Аванесян		
Н.контр.	Аванесян		

ТП 503-5-51.94 АС

Пассажирская автостанция вместимостью 50 человек

Здание автостанции

Ведомости. Спецификации

Стадия	Лист	Листов
РП	4	

Гипроавтотранс г. Москва

Копировал

Формат А2

Ц00183-02 7

Инв. № подл. | Подп. и дата | Взам. инв. №

Схема расположения фундаментов под здание

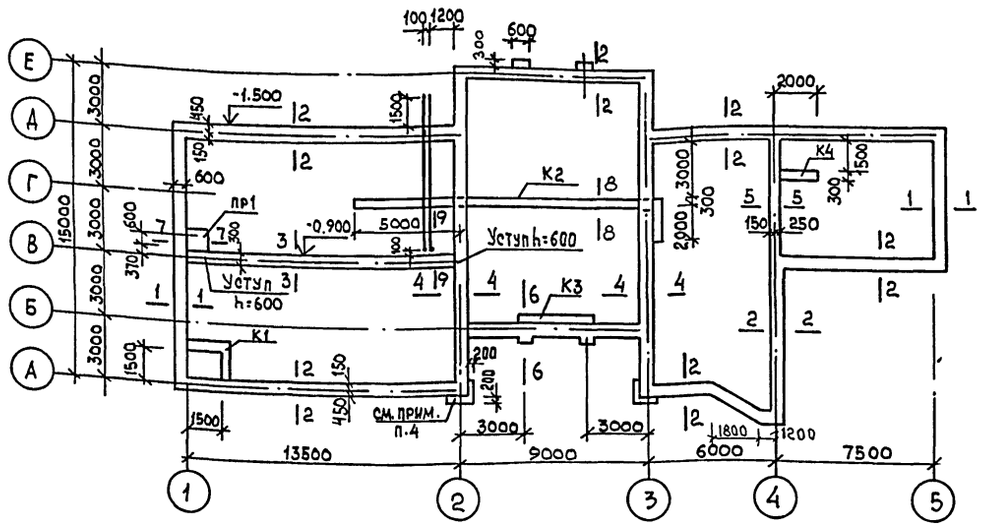

7 - 7

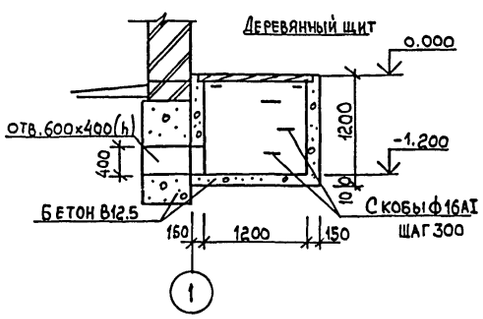

Марка	Обозначение	Наименование	Кол.	Масса ед. кг.	Примеч.
ФБ1	ГОСТ 13579-78*	ФБС24.6.6-Т	102	1960	
ФБ2		ФБС9.6.6-Т	26	700	
ФБ3		ФБС24.4.6-Т	2	1300	
ФБ4		ФБС9.4.6-Т	2	470	
К1		К1	1	—	0.35 м3
К2		К2	1	—	1.7 м3
К3		К3	1	—	0.3 м3
К4		К4	1	—	0.25м3
Пр1		Пр.1	1	—	0.85м3
П1	3.006-8	П1-8	21	50	
		Скоба ф 16АI ℓ=350	3	0.6	
Ф1		Ф1	8	—	0.3 м3

1-1

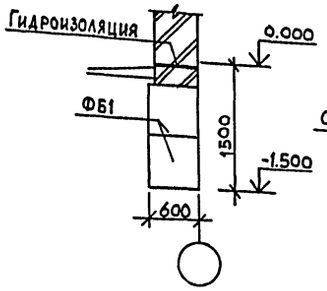

2-2

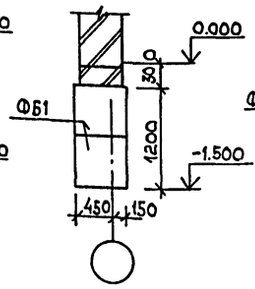

3-3

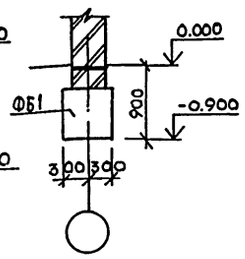

4-4

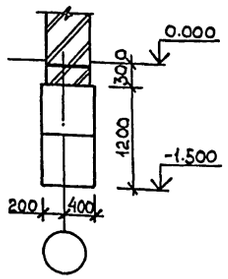

9-9

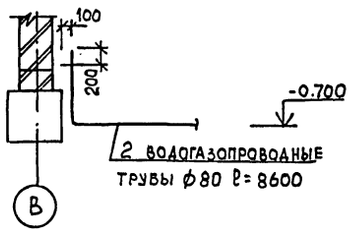

5-5

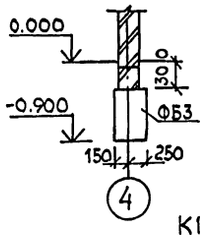

6-6

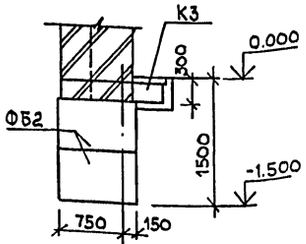

Фрагмент канала К2

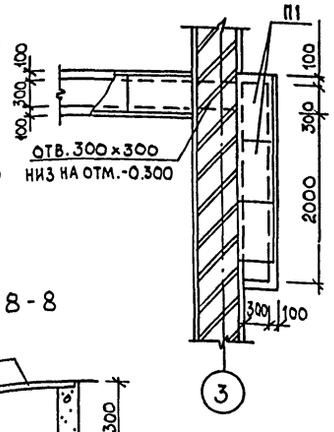

К1

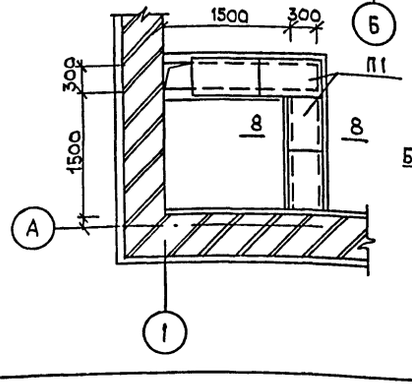

8-8

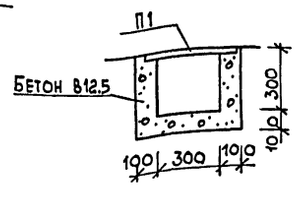

Схема расположения фундаментов под навес

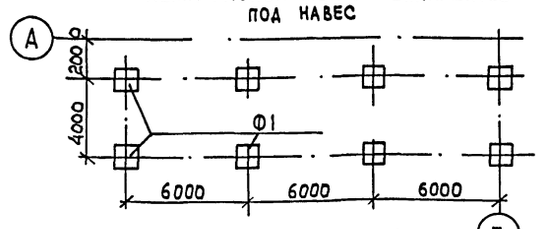

Ф1

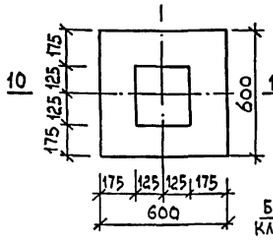

10-10

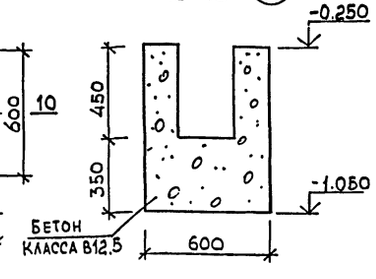

1. Укладку фундаментных блоков производить на песчаную подушку толщиной 100 мм
2. Поверхности фундаментных блоков, соприкасающихся с грунтом обмазать горячим битумом за 2 раза.
3. Стенки каналов и приямков выполнить из бетона класса В12.5.
4. Подбетонку под пилястры выполнить из бетона класса В12.5 до отметки низа фундамента.
5. Каналы К3 и К4 выполнять по типу каналов К1 и К2.

Согласовано: ОВ Низамова, ЭЛ Шунский

Взам. инв. №

Подп. и дата

Инв. № подл.

ГИП	Трушин		11.94
Нач.ота.	Темкин		
Гл.спец.	Ованесян		
Гл.спец.	Грачев		

Привязан

Инв. №

ТП 503-5-51.94 АС

Пассажирская автостанция вместимостью 50 человек

Здание автостанции

Стадия	Лист	Листов
РП	5	

Схема расположения фундаментов под здание и навес. Спецификация

Гипроавтотранс г. Москва

Копировал

Формат А2

Альбом 2

Схема расположения плит покрытия

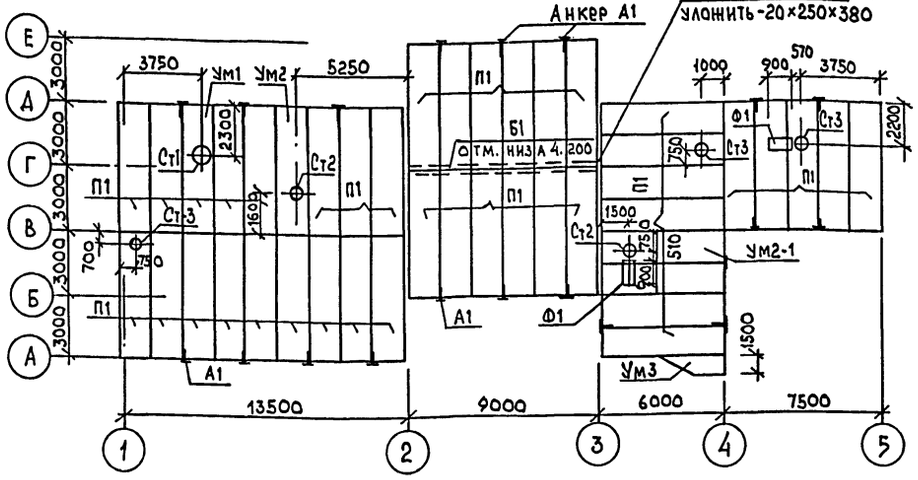

Схема расположения конструкций навеса

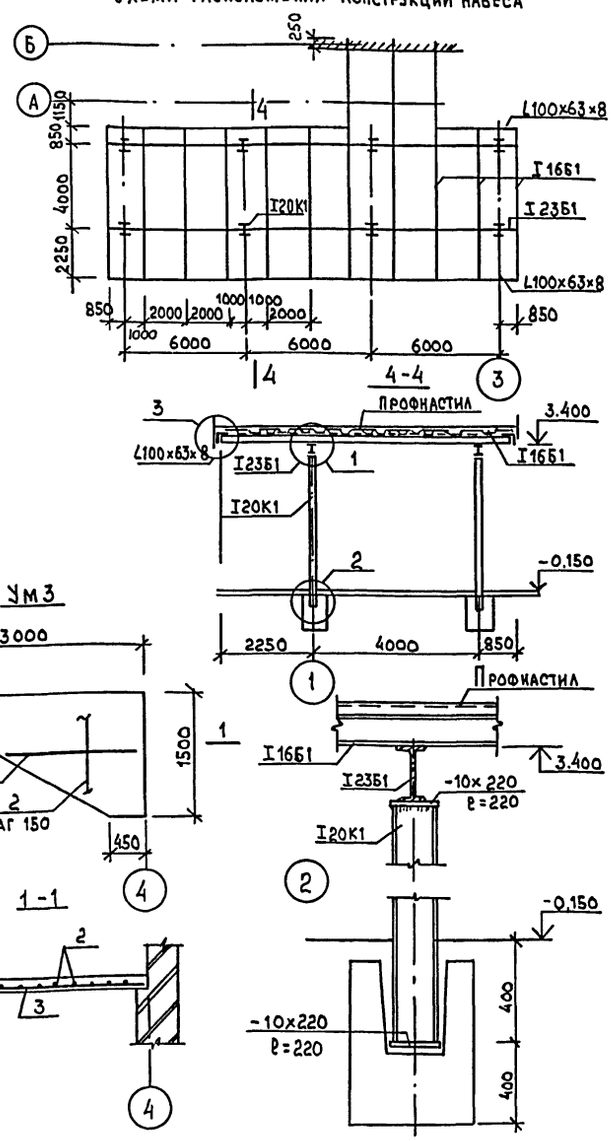

УМ1

УМ2
УМ2-1

УМ3

1-1

2-2

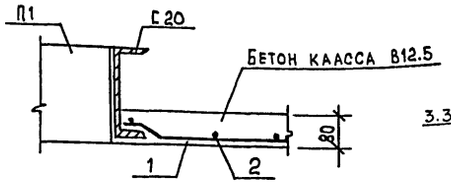

3-3

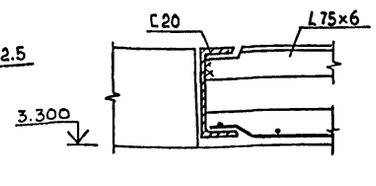

Ф1

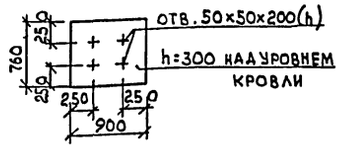

Марка	Обозначение	Наименование	Кол.	Масса ед. кг	Примеч.
Б1	1.462-1-10/89	БСП 9.2-5А IV	1	2750	
П1	1.141-1 в.64	ПК60.15-4АIVТ	11	2800	
П2	1.238-1 в.2	К818.22-Т	3	1050	
Ст1	1.494-24 в.1	С510А-2	1	250	
Ст2		С57А-2	2	290	
Ст3		С54А-1	4	150	
УМ1		УМ1	1		0.65 м3
УМ2/УМ2-1		УМ2/УМ2-1/	1/1		0.7 м3
УМ3		УМ3	1		0.2 м3
Ф1		Ф1	2		0,2 м3
1	ГОСТ 5781-82	ф12А III ℓ=1500	105	1.4	
2		ф8А III Σℓ=140000	—	56.0	
3		ф6А III ℓср=2000	16	3.2	
	Навес	Швеллер 20 ГОСТ 8240-89 / ВСт3кп2 ГОСТ 380-71			
		ℓ=6000	1	112.0	
		Уголок 75×6 ГОСТ 8509-86 / ВСт3 кп2 ГОСТ 380-71			
		Σℓ=10500	—	72.5	
		-20×250×250	2	10.0	
		Двутавр 20К1 ГОСТ 26020-83 / С245 ГОСТ 27772-88			
		ℓ=3950	8	164.0	
		Двутавр 23Б1 ГОСТ 26020-83 / С245 ГОСТ 27772-88			
		ℓ=19700	2	509.0	
		Двутавр 16Б1 ГОСТ 26020-83 / С245 ГОСТ 27772-88			
		ℓ=7100/11500	9/2	929/146	
		Уголок 100×63×8 ГОСТ 850-86 / С245 ГОСТ 27772-88			
		Σℓ=70000	—	695.0	
		Полоса 10×220×220 ГОСТ 19903-76 / Р245 ГОСТ 27772-88	16	3.8	
		Профиль Н80А-674-0.9		1645.0	175 м2
		Анкер ф8А III ℓ=900	20	0.4	

1. Плиты покрытия укладывать на слое цементного раствора, толщ. 20мм.
2. Высота сварных швов 6мм. Сварку осуществлять электродами Э42А.
3. Все металлические конструкции после монтажа подлежат грунтовке и окраске; грунт ГФ021-21 и эмаль ПФ133 в 2 слоя.
4. Подвеска трубопроводов к плитам покрытия решается по месту.

Согласовано: ОВ Низамова, ВК Филатова

Взам. инв. № | Подп. и дата | Инв. № подл.

ГИП	Трушин		11.94
Нач. отд.	Темкин		
Гл. спец.	Ованесян		
Гл. спец.	Грачев		

Привязан

Инв. №

ТП 503-5-51.94 АС

Пассажирская автостанция вместимостью 50 человек

Здание автостанции

Стадия	Лист	Листов
РП	6	

Схема расположения плит покрытия и навеса. Спецификация

Гипроавтотранс г. Москва

Копировал

Формат А2

400183-02 9

Альбом 2

Слой гравия втопленный в битумную мастику - 20мм
4 слоя рубероида РМД-350 на битумной мастике ГОСТ 2889-80
Цементная стяжка из раствора М25 по уклону δ min - 15мм
Утеплитель - газобетон γ=500 кг/м³ - 200 мм
Пароизоляция - 1 слой рубероида на битумной мастике
Покрытие - сборные ж.б. плиты

Разрез 1-1

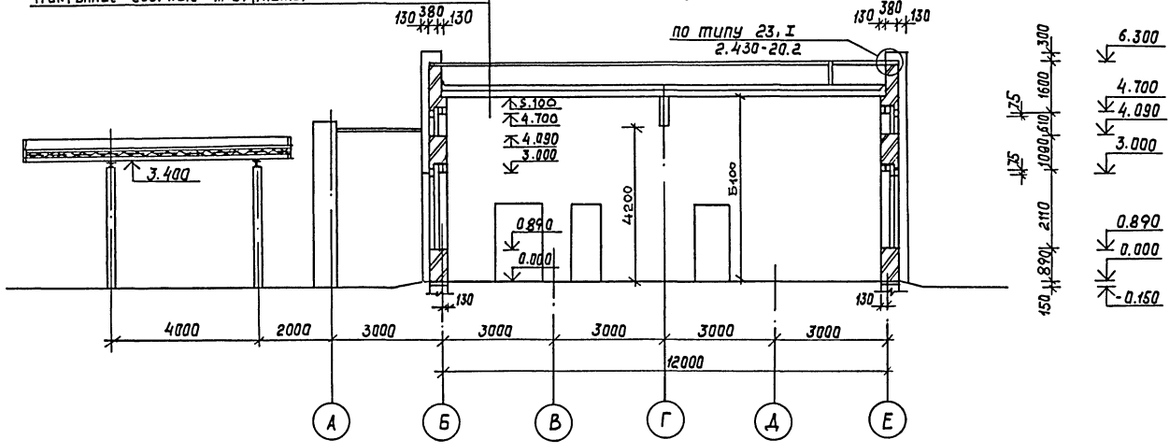

Разрез 3-3

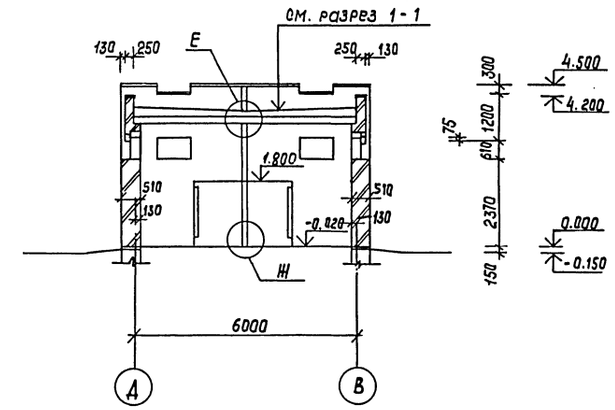

Разрез 2-2

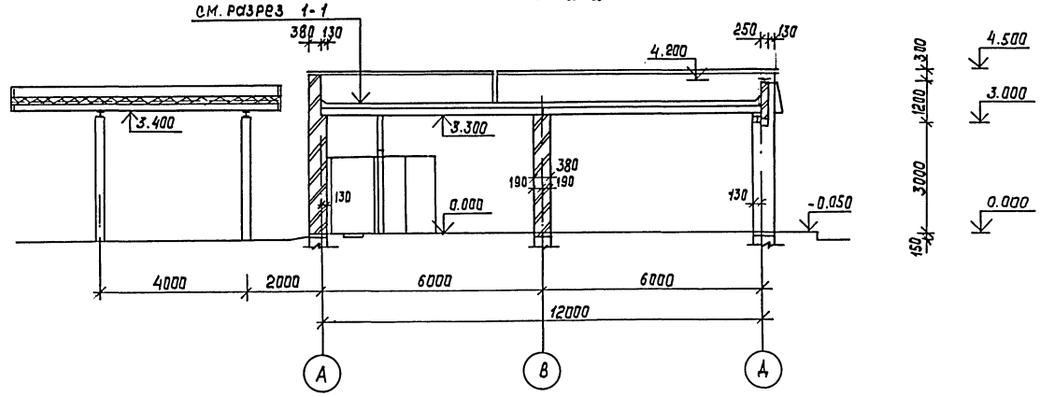

Разрез 4-4

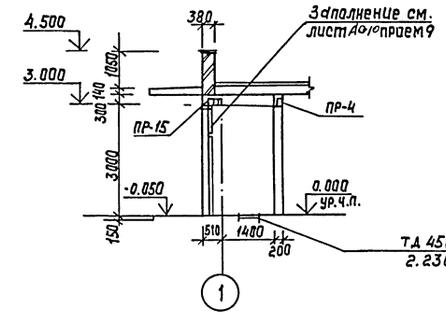

Разрез 5-5

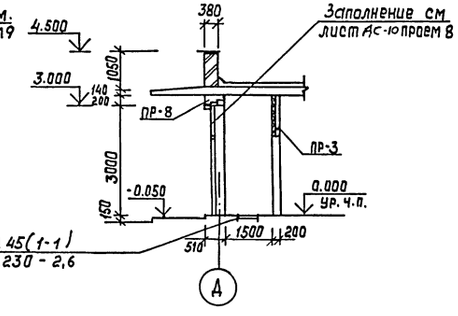

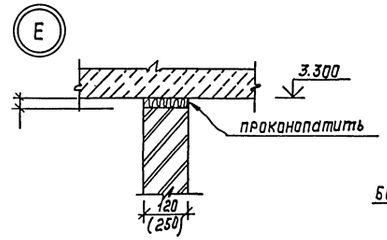

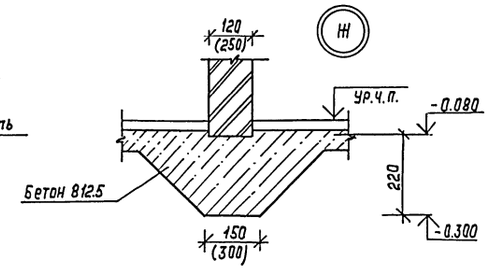

				ТП 503-5-51.94	АС
				Пассажирская автостанция вместимостью 50 человек	
ГИП	Трушин		11.94	Здание автостанции	Стадия: Р.П. / Лист: 7 / Листов:
Н.отд.	Темкин				
Гл. спец.	Ованесян				
Гл. спец.	Грачев				
Н. контр.	Ованесян			Разрезы	Гипроавтотранс г. Москва

Привязан:

Инв. №

Копировал

Формат А2

400183-02. 10

Инв. № подл. | Подп. и дата | Взам. инв. №

Альбом 2.

Фасад 1-5

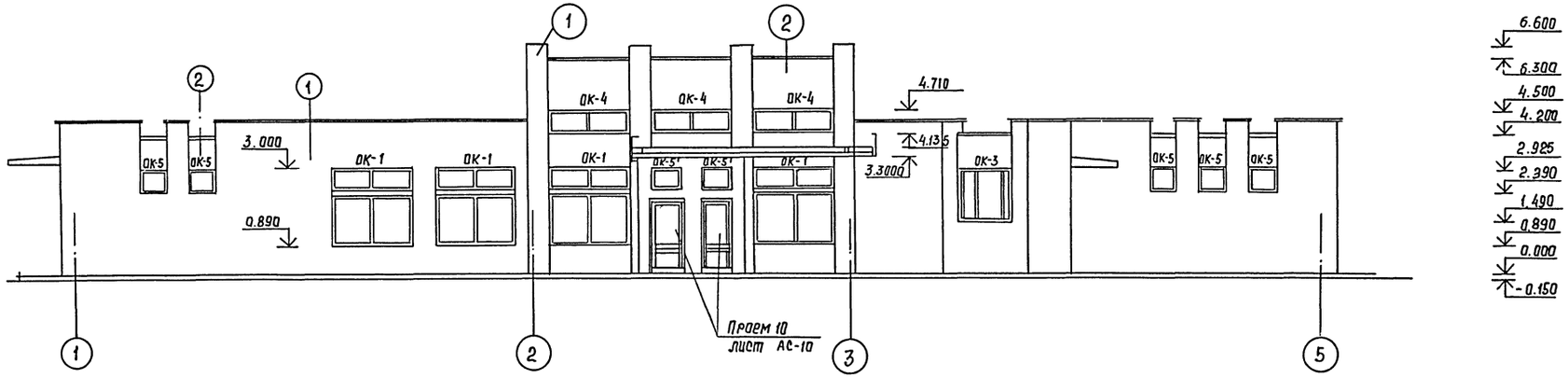

Фасад 5-1

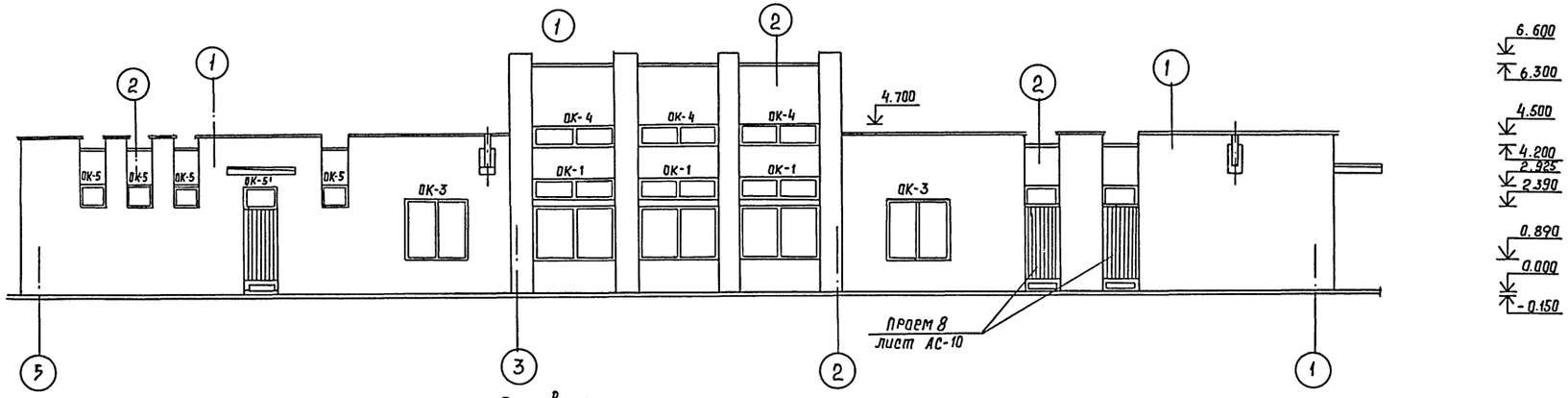

Фасад навеса

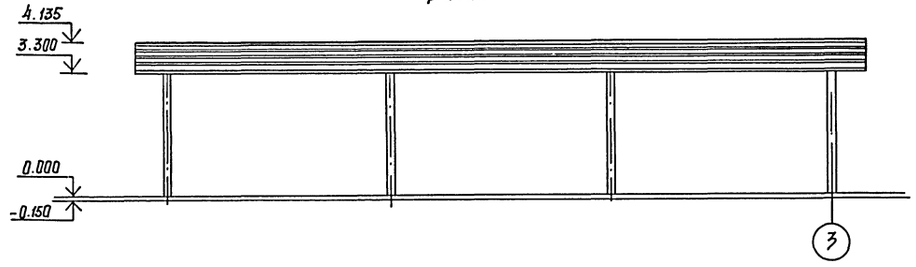

					ТП 503-5-51.94 АС		
					Пассажирская автостанция вместимостью 50 человек		
			ГИП	Трушин	11.94		
Привязан:			Нач.отд.	Темкин			
			Гл.спец.	Ованесян		Здание автостанции	Стадия: РП. Лист: 8 Листов:
			Н.контр.	Ованесян			
Инв.№						Фасад 1-5; 5-1	ГИПРОАВТОТРАНС г. Москва

Копировал

Формат А2

400183-08 11

Инв.№подл. | Подп. и дата | Взам. инв.№

Альбом 2

Фасад Д-Е

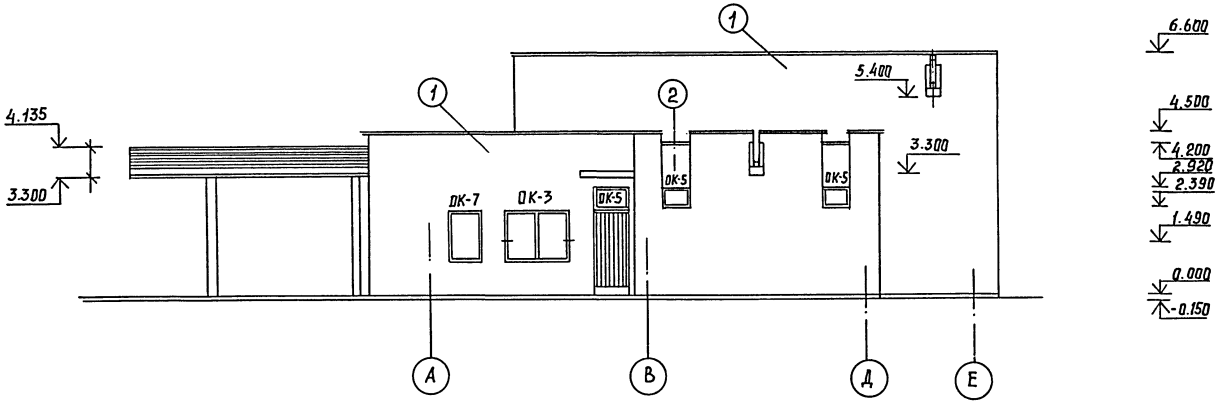

Фасад Е-Д

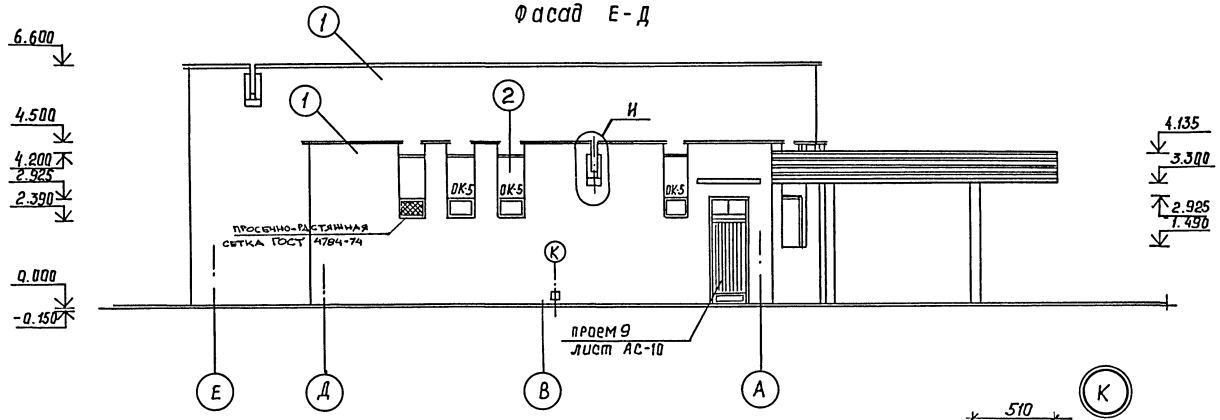

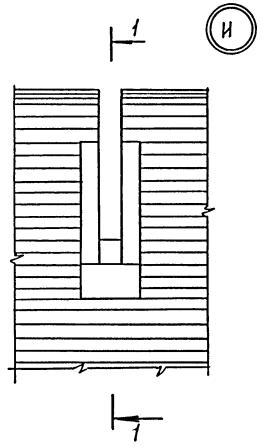

1-1

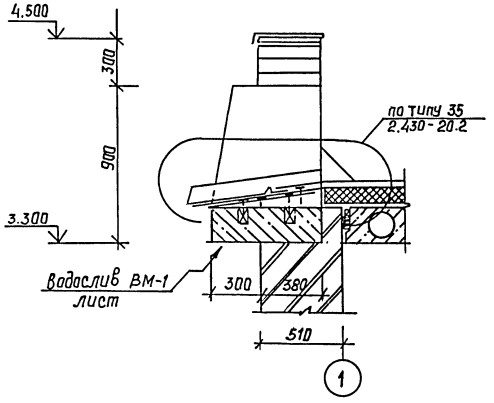

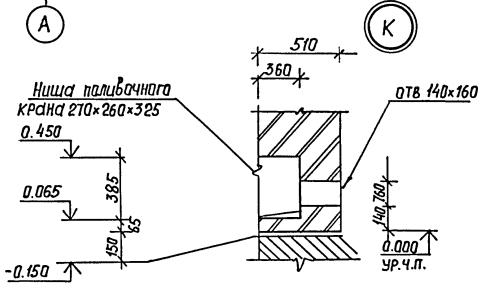

Ведомость отделки фасадов

Марка, поз.	Материал отделки	Цвет	Примечание
1	Лицевой кирпич ГОСТ 7484-78	терракотовый	
2	Лицевой кирпич ГОСТ 7484-78	белый	
3	Затирка, окраска водно-дисперсионной краской ГОСТ 20833-75	белый	

Взам. инв. №

Подп. и дата

Инв. № подл.

				ТП 503-5-51.94	АС
				Пассажирская автостанция вместимостью 50 человек	
Привязан:				Здание автостанции	Стадия: Р.П. / Лист: 9 / Листов:
	ГИП	Трушин	1.94		
	Нач. отд.	Темкин			
	Гл. спец.	Ованесян		Фасады А-Е, Е-А	Гипроавтотранс г. Москва
Инв. №	Н. контр.	Ованесян			

Копировал

Формат А2

Ц00183-02 12

Альбом 2

ОК-1

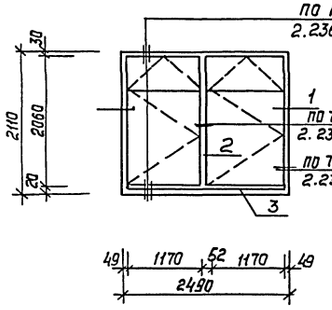

ОК-2

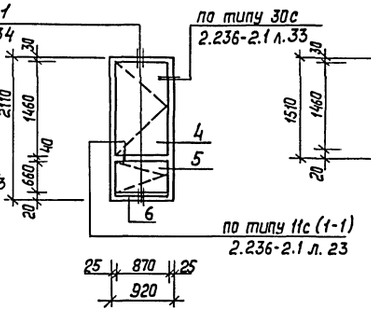

ОК-3

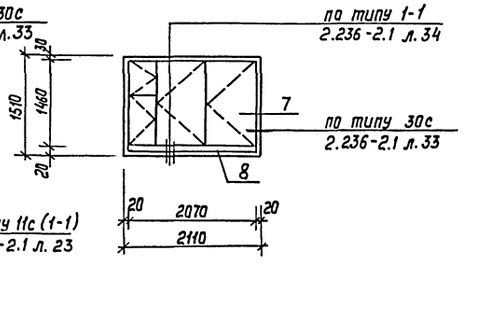

ОК-4

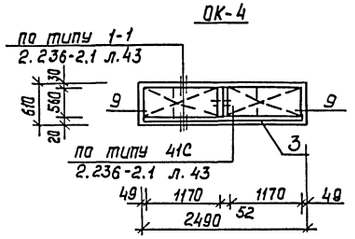

ОК-5
ОК-5'

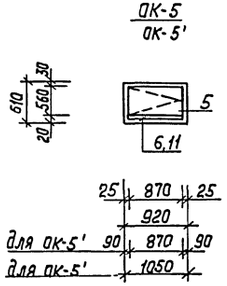

ОК-6

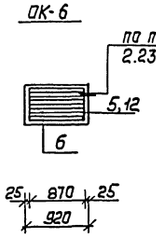

ОК-7

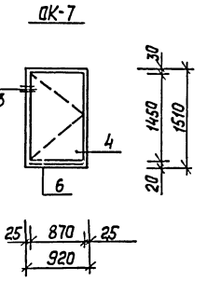

Проем 8

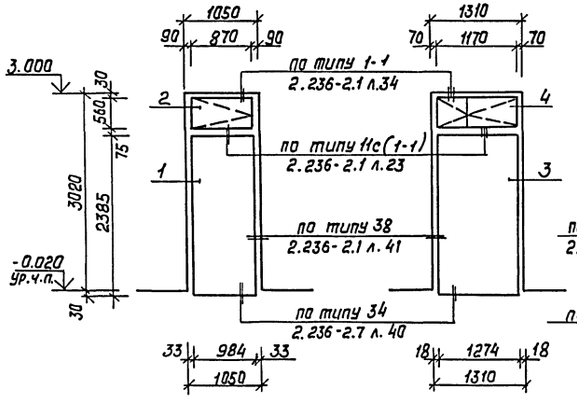

Проем 9

Спецификацию к схемам расположения элементов заполнения дверных проемов см. на листе 13

Проем 10

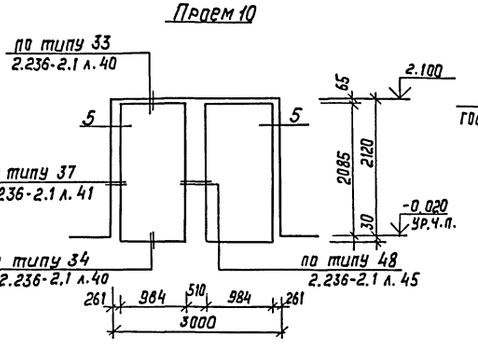

Дверь кабин уборных

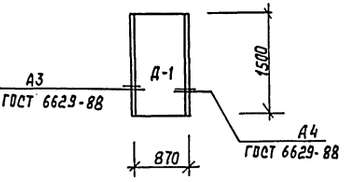

Спецификация к схемам расположения элементов заполнения оконных проемов

Марка, поз.	Обозначение	Наименование	Кол.	Масса ед. кг.	Примечание
		ОК-1			
1	1.236.5-12 Вып. 1 и 1	окно ОС21-12В	2		
2	ГОСТ 8486-86	дер. импост 50×94×2050	1		
3	ГОСТ 8242-88	ПД-1-42×350×2600	1		
		ОК-2			
4	1.236.5-12 Вып 1 и 1	окно ОС15-9А	1		
5	1.236.5-12 Вып.1и1	окно ОС6-9	1		
6	ГОСТ 8242-88	ПД-1-42×200×1000	1		
		ОК-3			
7	1.236.5-12 Вып. 1 и 1	окно ОС15-21	1		
8	ГОСТ 8242-88	ПД-1-42×200×2200	1		
		ОК-4			
9	1.236.5-12 Вып. 1и1	окно ОС6-12	2		
	ГОСТ 8242-88	ПД-1-42×350×2600	1		
10	ГОСТ 8486-86	дер. импост 50×94×560	1		
		ОК-5			
5	1.236.5-12 Вып. 1 и 1	Окно ОС6-9	1		
6	ГОСТ 8242-88	ПД-1-42×200×1000	1		
		ОК-5			
5	1.236.5-12 Вып. 1 и 1	Окно ОС6-9	1		
11	ГОСТ 8242-88	ПД-1-42×350×1150	1		
		ОК-6			
5	1.236.5-12 Вып. 1 и 1	Окно ОС6-9(без стекол)	1		
6	ГОСТ 8242-88	ПД1-42×200×1000	1		
12	ТП -08	Жалюзийная решетка	1		
		ОК-7			
4	1.236.5-12 Вып. 1 и 1	Окно ОС15-9А			
6	ГОСТ 8242-88	ПД-1-42-200×1000			
		Проем 8			
1	1.136.5-19	Дверной блок Дн24-10А	1		
2	1.236.5-12 Вып. 1 и 1	Окно ОС6-9	1		
		Проем 9			
3	1.136.5-19	Дверной блок Дн24-136	1		
4	2.236.5-12 Вып. 1 и 1	Окно ОС6-12	1		
		Проем 10			
5	1.136.5-19	Дверной блок Дн21-10	2		

Взам. инв. №
Подп. и дата
Инв. № подл.

привязан

Инв. №

ГИП	Трушин		2.94
Нач. отд.	Темкин		
Гл. спец.	Оганесян		
Н. контр.	Оганесян		

ТП 503-5-51.94 АС

Пассажирская автостанция вместимостью 50 человек

Здание автостанции

Стадия	Лист	Листов
Р.П.	10	

Схема расположения элементов заполнения оконных проемов. Спецификация

Гипроавтотранс г. Москва

Копировал

Формат А2

4.00183-01. 13

Альбом 2

окно О-1

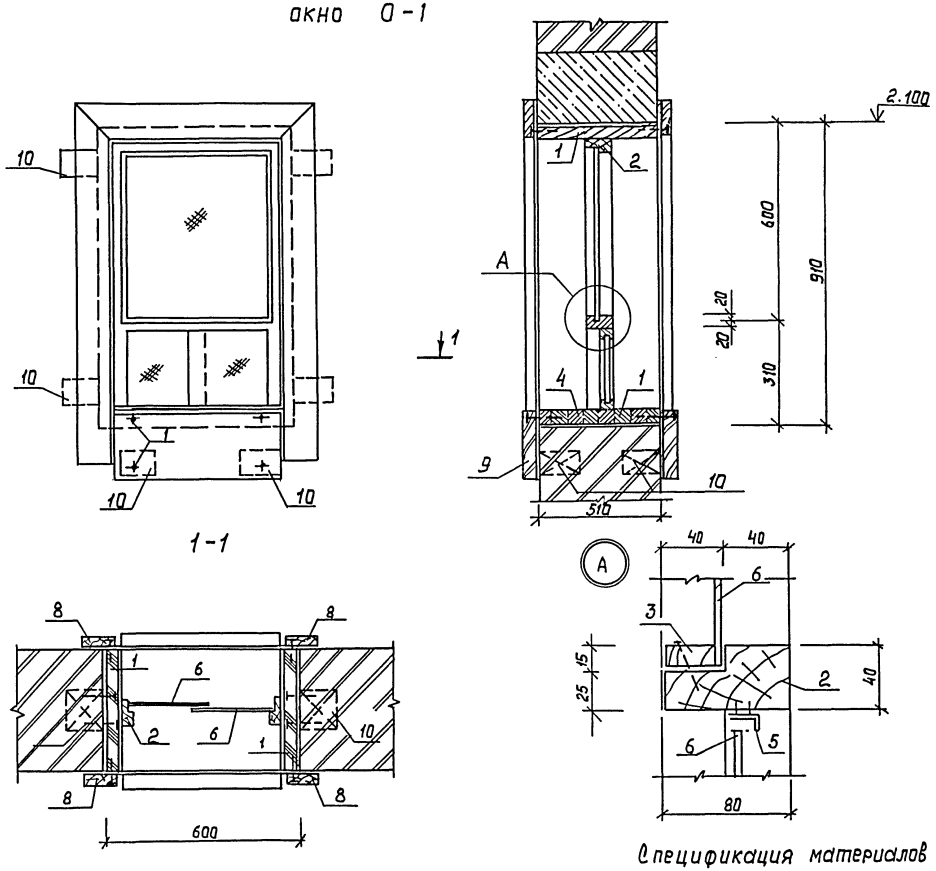

окно О-2

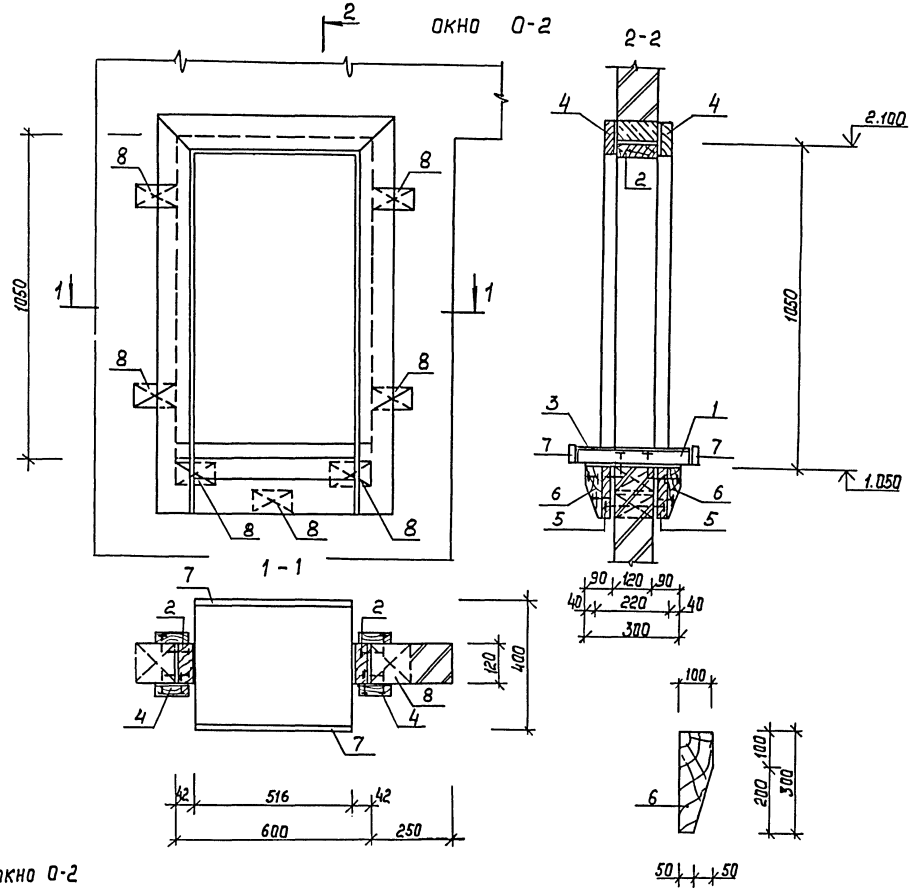

Спецификация материалов на окно О-1

Марка, поз.	Обозначение	Наименование	Кол.	Масса ед. кг.	Примечание
1	ГОСТ 13715-78	Столярная плита 380×40	0.06		м3
2		деревб. брусок 80×40	3.02		п.м.
		с выемкой			м3
3		штапик деревб. 28×14	45		п.м.
4	ГОСТ 9590-76	Пластик бумажно-	0.3		м2
		слоистый			
5		Направляющая пластм.	1.2		п.м
6	ГОСТ 111-78	стекло оконное	0.5		м2
		δ = 4 мм			
		250×230 мм - 2 шт			
		450×510 мм - 1 шт			
7	ГОСТ 1175-80	Шурупы		0.5	Всего
8	ГОСТ 2595-83	Дубовая накладка	6.0		п.м
		100×30			
9	ГОСТ 2695-83	Дубовая накладка	1.2		п.м.
		200×40			

Спецификация материалов на окно О-2

Марка, поз.	Обозначение	Наименование	Кол.	Масса ед. кл.	Примечание
1	ГОСТ 13715-78	Столярная плита 370-	0.01		м3
2		деревб. брусок 120×40	2.60		п.м.
3	ГОСТ 9590-76	Пластик бумажно-	0.2		м2
		слоистый			
4	ГОСТ 2695-83	Дубовая накладка	10.0		п.м.
		100×30			
5	ГОСТ 8486-86	Доска деревб. 300×40	1.05		п.м.
6	ГОСТ 8486-86	Брус накладной	1.05		п.м.
7	ГОСТ 8486-86	Рейка деревб. 15×50	1.05		п.м.
8	ГОСТ 8486-86	Антисептир. дер. пробки	7		
		120×120×65			
9	ГОСТ 1145-80	Шурупы		0.5	Всего

Привязан:

Инв. №

Взам. инв. №

Подп. и дата

Инв. № подл.

ГИП	Трушин		6.94
Нач. отд.	Темкин		
Гл. спец.	Ованесян		
Н. контр.	Ованесян		

ТП 503-5-51.94 АС

Пассажирская автостанция вместимостью 50 человек

Здание автостанции

Стадия	Лист	Листов
РП	11	

Окно О-1; окно ОК-2 Спецификация материалов

ГИПРОАВТОТРАНС г. Москва

Копировал

Формат А2

400183-08. 14

Альбом 2

План расстановки мебели и оборудования

М 1:100

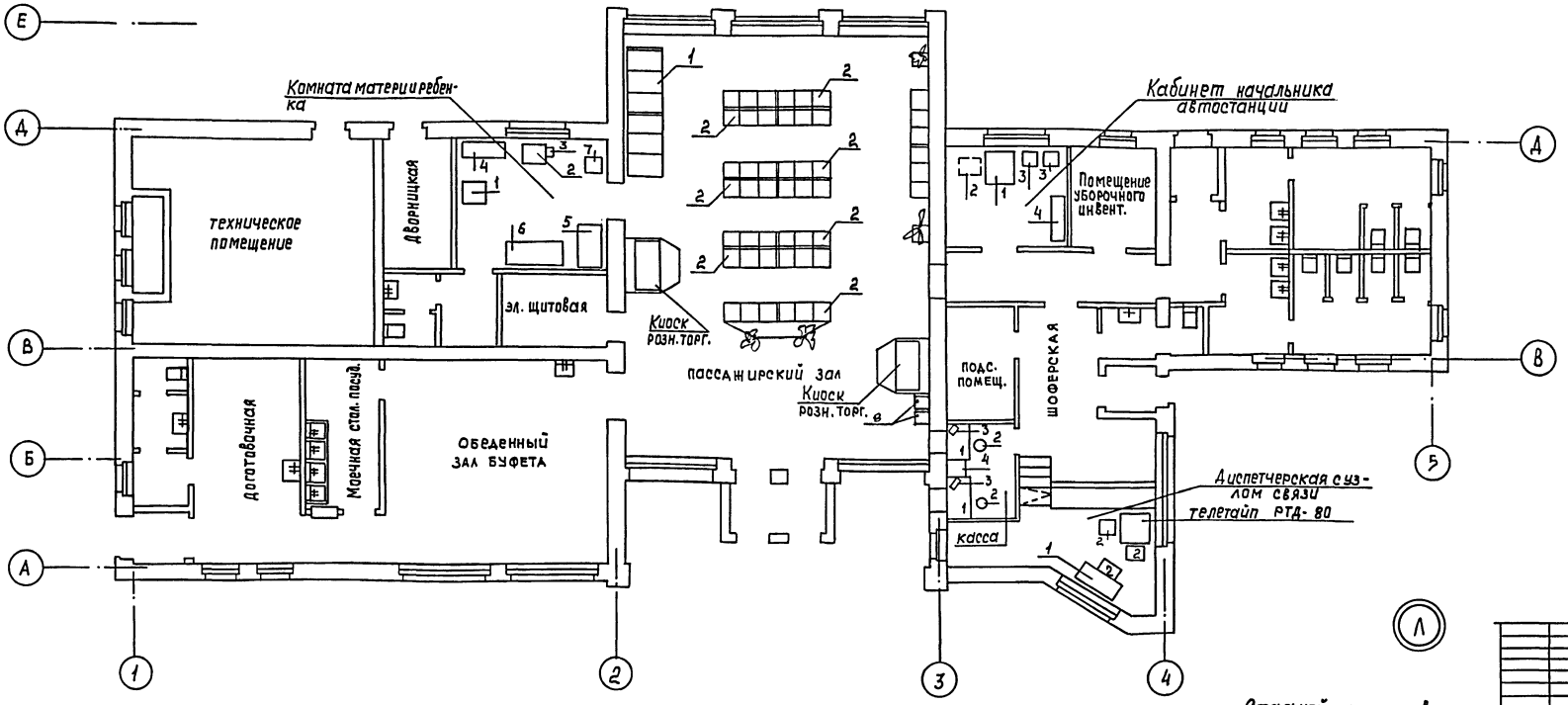

План кровли

М 1:200

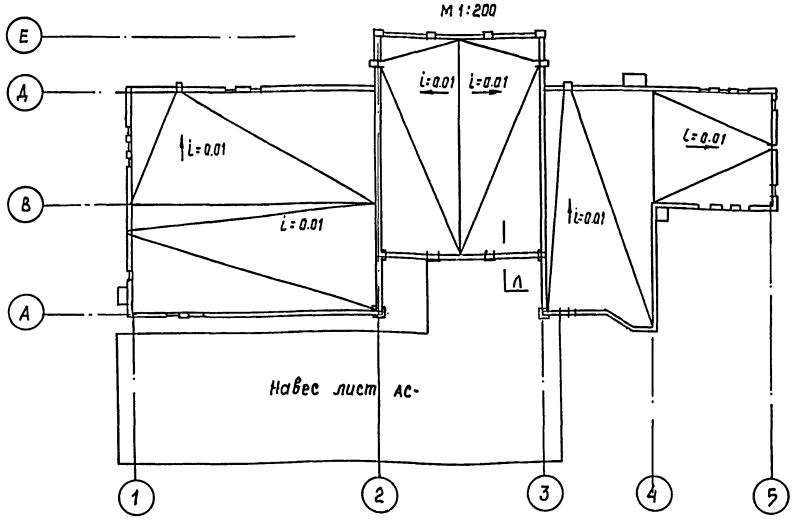

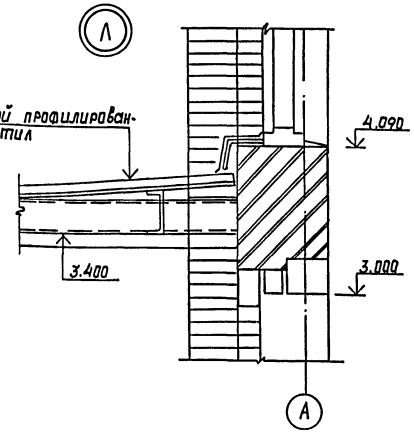

Примечания:

1. Спецификацию оборудования буфета на 12 мест см. АС.С01.
2. Спецификацию оборудования и мебели помещений здания автостанции см. АС С02.

			ТП 503-5-51.94		АС
			Пассажирская автостанция вместимостью 50 человек		
			Здание автостанции	Стадия: РП	Лист: 12	Листов:
Нач. отд.	Темкин		План расстановки мебели и оборудования. План кровли	Гипроавтотранс г. Москва		
Гл. спец.	Ованесян					
Н. контр.	Ованесян					

Привязан:

Инв. №

Инв. № подл. | Подп. и дата | Взам. инв. №

Копировал

Формат А2

Ц00183-01 15

Альбом 2

Вид А

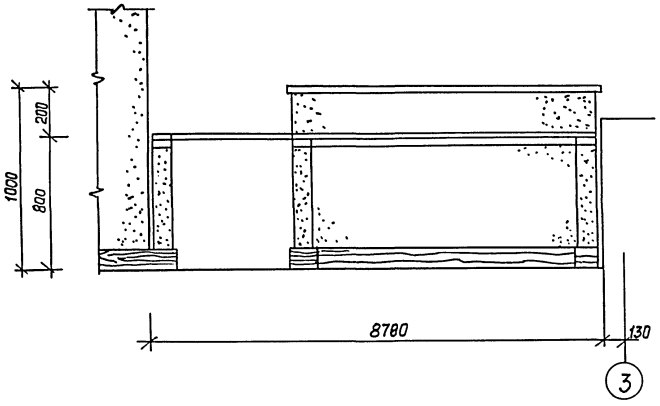

1-1

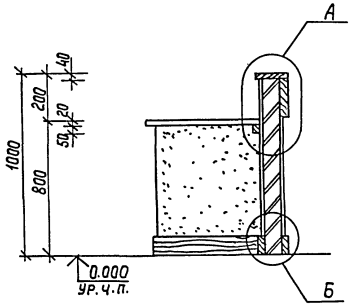

Вид Б

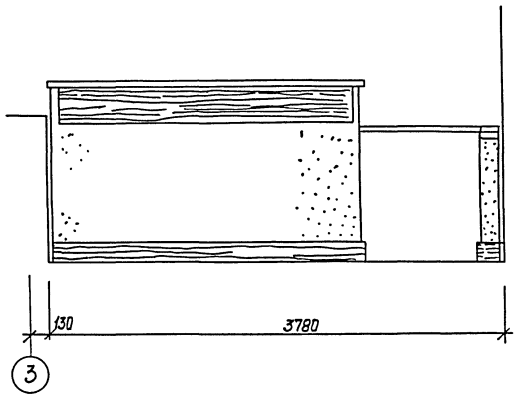

План

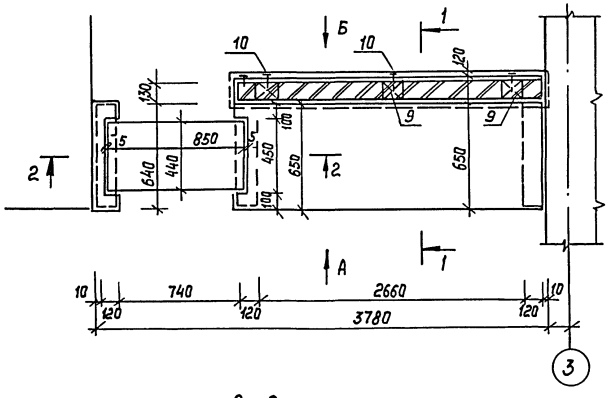

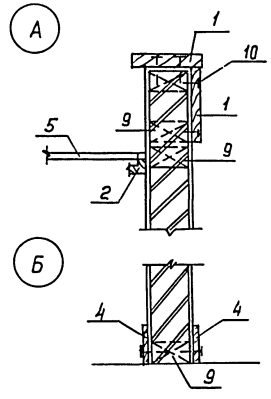

Спецификация материалов на барьер

Марка, поз.	Обозначение	Наименование	Кол.	Масса ед. кг	Примечание
1	ГОСТ 8486-86 Е	Доска 220-40 ℓ=2950	2		
2	ГОСТ 8486-86 Е	Деревб. брус 50×50	2		п.м.
3	ГОСТ 8486-86 Е	Деревб. брус 50×120	2		п.м.
4	ГОСТ 8486-86 Е	Деревб. плинтус 120×30	7.5		п.м.
	ГОСТ 13715-78	Плита столярная типа о			
		толщ. 19мм, облицовач-			
		ная с одной стороны			
		дубовым шпоном			
5		650×2920 (с выемкой)	1		
6		440×850	1		
7		140×650 (с выемкой)	1		
8	ГОСТ 5088-78	Рояльная петля ℓ=440	1		
9	ГОСТ 8486-86 Е	Антисептир. дер. пробка	20		
		120×120×65			
10	ГОСТ 1145-80	Шурупы	20		Всего

2-2

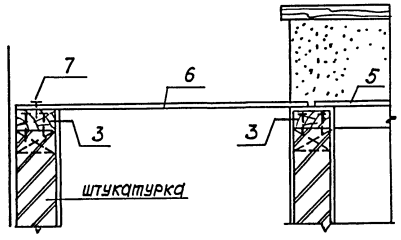

6-6 (лист АС-3)

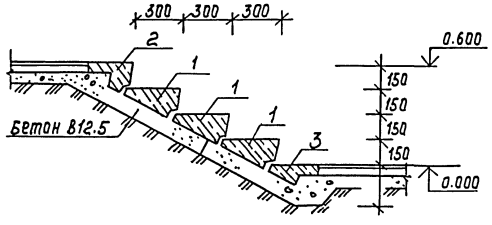

						ТП 503-5-51.94	АС
						Пассажирская автостанция вместимостью 50 человек	
Привязан:		ГИП	Трушин		11.94	Здание автостанции	Стадия: РП; Лист: 13; Листов:
		Нач.отд.	Темкин				
		Гл.спец.	Ованесян				
		Н.контр.	Ованесян			Барьер в диспетчерской. Спецификация материалов	ГИПРОАВТОТРАНС г. Москва
Инв.№							

Копировал

Формат А2

Ц00183-02 16

Инв.№ подл. | Подп. и дата | Взам. инв.№

Альбом 2

Ведомость рабочих чертежей основного комплекта

Лист	Наименование	Примечание
1	Общие данные (начало)	
2	Общие данные (продолжение)	
3	Общие данные (окончание)	
4	Отопление, теплоснабжение и вентиляция. План на отм. 0.000. Фрагмент плана в осях 1-2; в-д. Таблица местных отсосов от технологического оборудования	
5	Схемы систем: отопления и тепло-снабжения установок П1, П2	
6	Схемы систем П1, П2, В1...В3, ВЕ1... ВЕ6	
7	Установки систем П1, П2, В1... В3	
8	Тепловой пункт. План. Разрез 1-1.	
	Спецификация	

Ведомость ссылочных и прилагаемых документов

начало

Обозначение	Наименование	Примечание
	Ссылочные документы	
4.904-69	Детали крепления санитарно-технических приборов и трубопроводов	
5.903-20 Вып.0,1	Воздухосборники для систем отопления и теплоснабжения Вентиляционных установок	
5.904-51 Вып.1	Зонты и дефлекторы вентиляционных систем	
5.904-38	Гибкие вставки к центробежным вентиляторам. Рабочие чертежи	
5.904-4	Двери и люки для вентиляционных камер	
5.904-45	Узлы прохода вентиляционных вытяжных шахт через покрытия зданий. Узлы прохода	

продолжение

Обозначение	Наименование	Примечание
	общего назначения	
5.904-1 Вып.1 части 1 и 2	Детали крепления воздуховодов	
5.904-34 Вып.0,1-1	Приточно-рециркуляционные агрегаты производительностью от 1 до 10 м³/сек	
5.903-21 Вып.0,1	Узлы обвязки регулирующих клапанов на трубопроводах тепло- и холодоснабжения воздухонагревателей и поверхностных воздухоохладителей	
1.494-10	Решетки щелевые регулирующие. тип Р	
5.904-50 Вып.0 части 1 и 2 Вып.1	Решетки вентиляционные регулируемые типа РВ	
5.904-17 Вып.0, 1-1	Глушители шума вентиляционных установок	
5.903-13 Вып.5	Изделия и детали трубопроводов для тепловых сетей	
7.903.9-2 Вып.1	Тепловая изоляция трубопроводов с положительными температурами	
1.494-21	Крепление решеток воздухоприточных типа „РР" и щелевых регулирующих типа „Р" к воздуховодам и строительным конструкциям	
Группа 1, подгруппа 1.1. Сборник 50. Главмонтажавтоматика. Монтажные чертежи	Приборы для измерения и регулирования температуры Установка закладных конструкций на технологических трубопроводах и оборудовании, узлы и детали к ним	
Группа 1. Подгруппа 1.1 Сборник 25	Приборы для измерения давления, разрежения и расхода	

окончание

Обозначение	Наименование	Примечание
	установка закладных конструкций на технологическом оборудовании и трубопроводах, узлы и детали	
	Прилагаемые документы	
ТП 503-5-51.94 ОВ.СО	Спецификация оборудования	

Типовой проект разработан в соответствии с действующими нормами и правилами и предусматривает мероприятия, обеспечивающие взрывную, взрывопожарную и пожарную безопасность при эксплуатации здания

Главный инженер проекта /А.В.Трушин/

Взам. инв.№ | Подп. и дата | Инв.№ подл.

Привязан:

Инв.№

ТП 503-5-51.94 ОВ

Пассажирская автостанция вместимостью 50 человек

Здание автостанции

Стадия	Лист	Листов
РП	1	8

ГИП	Трушин	4.94
Н.контр.	Низамова	
Нач.отд.	Низамова	
Зав.гр.	Ващенко	

Общие данные (начало)

Гипроавтотранс г. Москва

Копировал

Формат А2

400183-Д, 17

Альбом 2

Общие указания

1 Проект отопления и вентиляции разработан в соответствии со следующими нормативными документами: СНиП 2.04.05-91; СНиП2.01.02-85

2. Расчетная температура наружного воздуха для холодного периода года принята $t_н = -30°C$

Внутренние температуры приняты:

- для пассажирского зала и административных помещений 18°C
- для помещений буфета и санузлов 16°C
- для комнаты матери и ребенка 20°C
- для кладовых 10°C

3. Теплоносителем для нужд отопления и вентиляции принята вода с параметрами Т1-150°C, Т2-70.°

Теплоснабжение предусматривается из теплового пункта, размещаемого в техническом помещении.

4. Потери напора в системах составляют:

- в системе отопления 10.0 кПа (1,0 м в. ст.)
- в системе теплоснабжения - 4.0 кПа (0.4 м.в.ст)

5 Воздуховоды системы В2 и участок воздуховода системы П2 в подсобном помещении буфета выполнить из оцинкованной стали по ГОСТ 14918-80*

Воздуховоды всех прочих систем принимаются из тонколистовой кровельной стали по ГОСТ 19904-90. Толщина стали принимается согласно СНиП 2.04.05-91 в зависимости от сечения воздуховода.

Участки вытяжных воздуховодов над кровлей выполняются из стали толщиной 1,5мм

6. Окраску неоцинкованных воздуховодов производить изнутри и снаружи в два слоя эмалью ПФ115 по ГОСТ 6465-76* по грунту ГФ021, ГОСТ 25129-82*

7. Магистральные трубопроводы систем отопления, теплоснабжения калориферов и в тепловом пункте изготовить из стальных электросварных труб по ГОСТ 10704-91, гнутые участки трубопроводов и участки соединений с арматурой и отопительными приборами изготавливаются из водогазопроводных облегченных труб с резьбой под накатку по ГОСТ 3262-75*

8. Трубопроводы теплового пункта, трубопроводы, прокладываемые каналах, падающие трубопроводы теплоснабжения изолируются полуцилиндрами из минераловатных плит толщиной 40мм на синтетическом связующем по ГОСТ 23208-83 марки 200 с покровным слоем из рулонного стеклопластика РСТ.

9. Конвекторы „Универсал" дополнительно окрашиваются за один раз краской БТ-177. Неизолированные участки трубопроводов окрашиваются за два раза краской БТ177 по грунту лак БТ577 по ГОСТ 5631-79*

10. Трубопроводы прокладываются с уклоном 0.002

11 Участки воздуховодов от шумоглушителей до выхода из венткамер звукоизолируются матами из супертонкого базальтового стекловолокна толщиной 50мм в стеклоткани по ГОСТ 19907-83*.

12. В приточно-рециркуляционных агрегатах АПР-3.15 неиспользуемые отверстия патрубков (рециркуляционное и нижнее для наружного воздуха) закрываются заглушками

13. При пожаре отключаются все системы.

План - схема

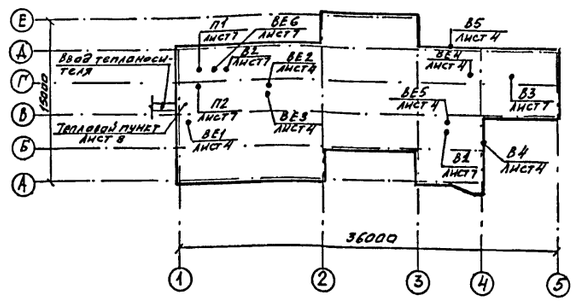

Основные показатели по чертежам отопления и вентиляции

Наименование здания (сооружения) помещения	Периоды года при $t_н$, °С	Расход тепла, Вт (ккал/ч)				Расход холода, Вт (ккал/ч)	Установ. лен. мощн. эл. двигат., кВт
		На отопление	На вентиляцию	На горячее водоснабжение	Общий		
Здание автостанции	-30	69970	77965	25590	173525		5,32
		(60160)	(67040)	(22000)	(149200)		

Привязан:

Инв. N°

ГИП	Трушин	
Н.контр.	Низамова	
Нач.отд.	Низамова	
Зав.гр.	Ващенко	

ТП 503-5-51.94 ОВ

Пассажирская автостанция вместимостью 50 человек

Здание автостанции	Стадия	Лист	Листов
	РП	2	
Общие данные (продолжение)	ГИПРОАВТОТРАНС г. Москва		

Инв. N° подл. | Подпись и дата | Взам. инв. N

Копировал

Формат А2

Альбом 2

ХАРАКТЕРИСТИКА ОТОПИТЕЛЬНО-ВЕНТИЛЯЦИОННЫХ СИСТЕМ

Обозначение системы	Кол. систем	Наименование обслуживаемого помещения (технического обслуживания)	Тип установки, агрегатов	Вентилятор: Тип, исполнение по взрывозащите	Вентилятор: №	Вентилятор: Схема исполнения	Вентилятор: Положение	Вентилятор: L м³/ч	Вентилятор: P, Па (кгс/м²)	Вентилятор: n, об/мин	Электродвигатель: Тип исполнение по взрывозащите	Электродвигатель: N, кВт	Электродвигатель: n, об/мин	Воздухонагреватель: Тип	Воздухонагреватель: №	Воздухонагреватель: Кол.	Воздухонагреватель: Т-ов нагрева, °С от	Воздухонагреватель: Т-ов нагрева, °С до	Воздухонагреватель: Расход тепла, Вт (ккал/ч)	Воздухонагреватель: ΔP1 Па (кгс/м²)	Фильтр: Тип	Фильтр: №	Фильтр: Кол.	Фильтр: ΔP1 Па (кгс/м²)	Фильтр: Концентрация мг/м³ начальная	Фильтр: Концентрация мг/м³ конечная	Примечание
П1	1	Пассажирский																									Оборудова-
		зал, административ-																									ние систем
		ные помещения																									П1, П2, В1...В3
		станции,																									выбрано с
		санузлы общего																									учетом
		пользования, тех-																									подсоса
		ническое помеще-		В-Ц14-46																							воздуха в
		ние	АПР3.15	Дк=1.0Дн	3.15	1	ПрО°	1930	700 (70)	1395	АИР80В4	1.5	1395	Кск4	6-02	1	-30	18	31365 (26970)	70 (7)	ФСВУ		1	50 (5)			объеме 10%
П2	1	Помещения		В-Ц14-46																							
		буфета	АПР3.15	Дк=1.0Дн	3.15	1	ПрО°	2970	700 (70)	1395	АИР80В4	1.5	1395	Кск4	6-02	1	-30	16	46600 (40070)	80 (8)	ФСВУ		1	50 (5)			
В1	1	Пассажирский		В-Ц14-46																							
		зал на 50 человек		Дк=0.95Дн	2.5	1	ПрО°	1000	400 (40)	1320	АИР63В4	0.37	1320														
В2	1	Помещения		В-Ц14-46																							
		буфета		Дк=1.0Дн	3.15	1	ЛО°	2910	700 (70)	1395	АИР80В4	1.5	1395														
В3	1	Санузлы общего		В-Ц14-46																							
		пользования		Дк=0.95Дн	2.5	1	ПрО°	900	400 (40)	1320	АИР63В4	0.37	1320														
В4	1	Шоферская,																									
		диспетчерская	АИСИ-4	ВО-10-У2				160				0.04															
В5	1	Кабинет началь-																									
		ника станции	АИСИ-4	ВО-10-У2				60				0.04															
ВЕ1	1	Санузел при																									
		буфете	Дефле	ктор	N3			100																			Д315.00.000
ВЕ2	1	Электрощитовая,																									
		дворницкая	Дефле	ктор	N3			60																			Д315.00.000
ВЕ3	1	Санузел при																									
		комнате мате-																									
		ри и ребенка	Дефле	ктор	N3			100																			Д315.00.000
ВЕ4	1	Помещение хра-																									
		нения уборочного																									
		инвентаря	Дефле	ктор	N3			30																			Д315.00.000
ВЕ5	1	Подсобное																									
		помещение	Дефле	ктор	N3			30																			Д315.00.000
ВЕ6	1	Техническое																									
		помещение	Дефле	ктор	N3			120																			Д315.00.000

Согласовано: Нач. отд. 30 Шунский

Инв. № подл. | Подп. и дата | Взам. инв. №

Привязан

Инв. №

ГИП	Трушин	8.94
Н. контр.	Низамова	
Нач. отд.	Низамова	
Зав. гр.	Вашенко	

ТП 503-5-51.94 ОВ

Пассажирская автостанция вместимостью 50 человек

Здание автостанции

Стадия	Лист	Листов
РП	3	

Общие данные (окончание)

Гипроавтотранс г. Москва

Копировал

Формат А2

Ц00183-02 19

Альбом 2

План на отм. 0.000

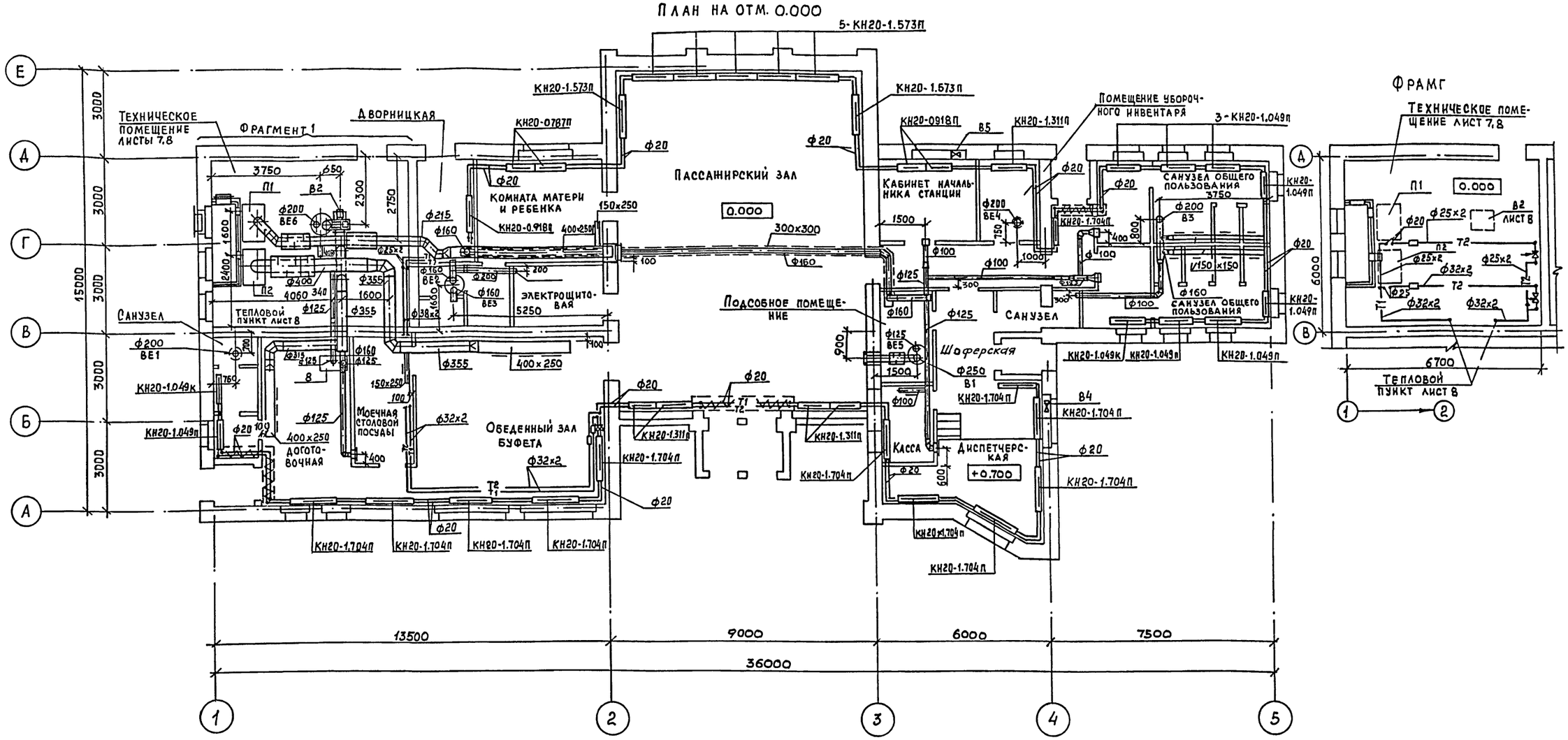

Местные отсосы от технологического оборудования

Технологическое оборудование			Характеристика выделяющихся вредностей	Объем затяжки м3/ч		Характеристика местного отсоса		Обозначение системы	Примечание
Поз.	Наименование	Кол.		На ед. оборуд.	Всего	Обозначение	Применяемые документы		
8	Плита электрическая						Рекомендации по проектированию и монтажу оборудования		В числителе - объем вытяжки
	на подставке ПЭ-0.17-01	1	тепло, влага, запахи	250/200	250/200	М80-0.5-01	для доготовочных предприятий общественного питания, Люберецкий СКБ торгового машиностроения	В2/П2	В знаменателе объем притока

ТП 503-5-51.94			ОВ
Пассажирская автостанция вместимостью 50 человек			
Здание автостанции	Стадия	Лист	Листов
	РП	4	
Отопление, теплоснабжение и вентиляция. План на отм.0.000 Фрагмент плана в осях 1-2; В-А. Таблица местных отсосов от технологического оборудования	ГИПроавтотранс г.Москва		
ГИП Трушин			
Н.контр. Низамова			
Нач.отд. Низамова			
Зав.гр. Ващенко			
Инв.№			

Согласовано: Нач. тех. отд. Темкин; Нач. отд. ЗО Шунский

Инв.№ подл. | Подп. и дата | Взам. инв.№

Копировал

Формат А2

400183-02 20

Альбом 2

Система отопления

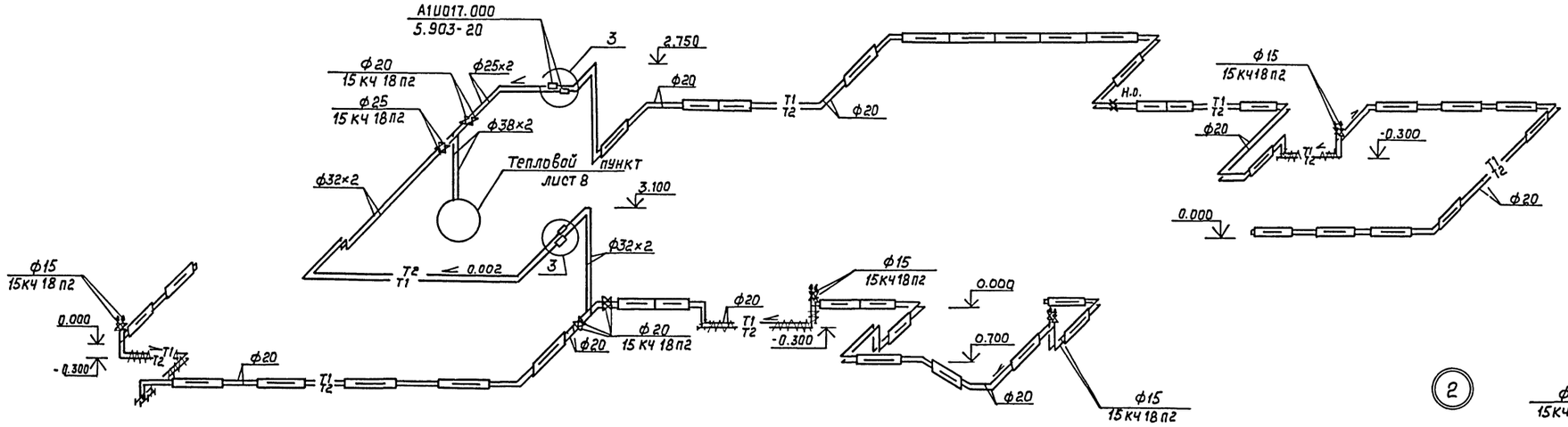

Система теплоснабжения установок П1, П2

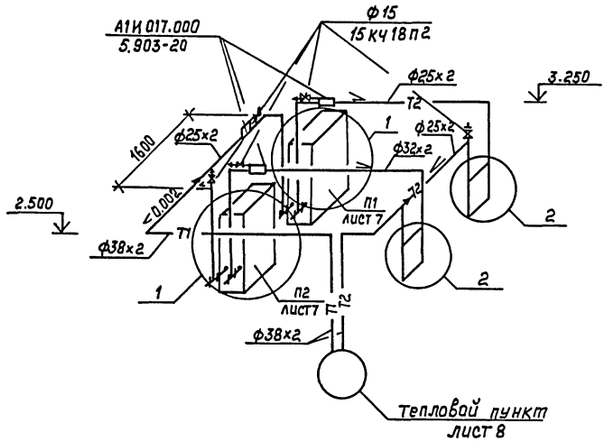

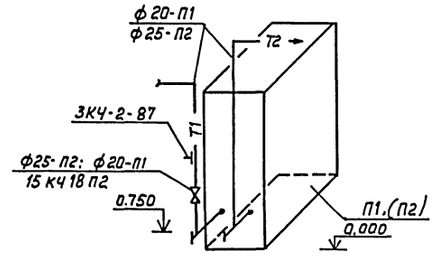

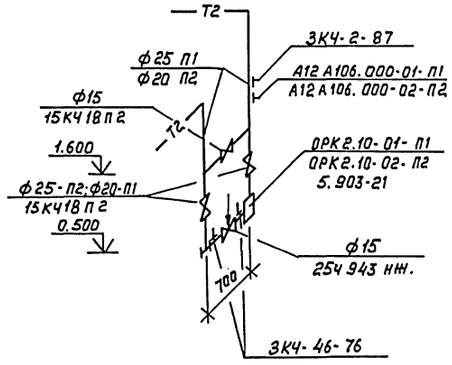

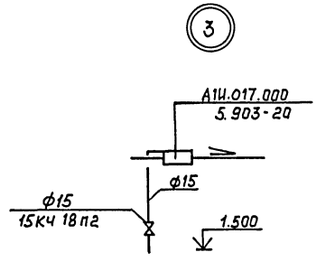

				ТП 503-5-51.94	08
				Пассажирская автостанция вместимостью 50 человек	
Привязан				Здание автостанции	Стадия: РП; Лист: 5; Листов:
			Гип	Трушин	1.94
			Н.контр.	Низамова	
			Нач. отд.	Низамова	
Инв. №			Зав. гр.	Ващенко	
				Схема систем: отопления и теплоснабжения установок П1, П2	ГИПРОАВТОТРАНС г. Москва

Копировал

Формат А2

Инв. № подл. | Подп. и дата | Взам. инв. №

400183-02 11

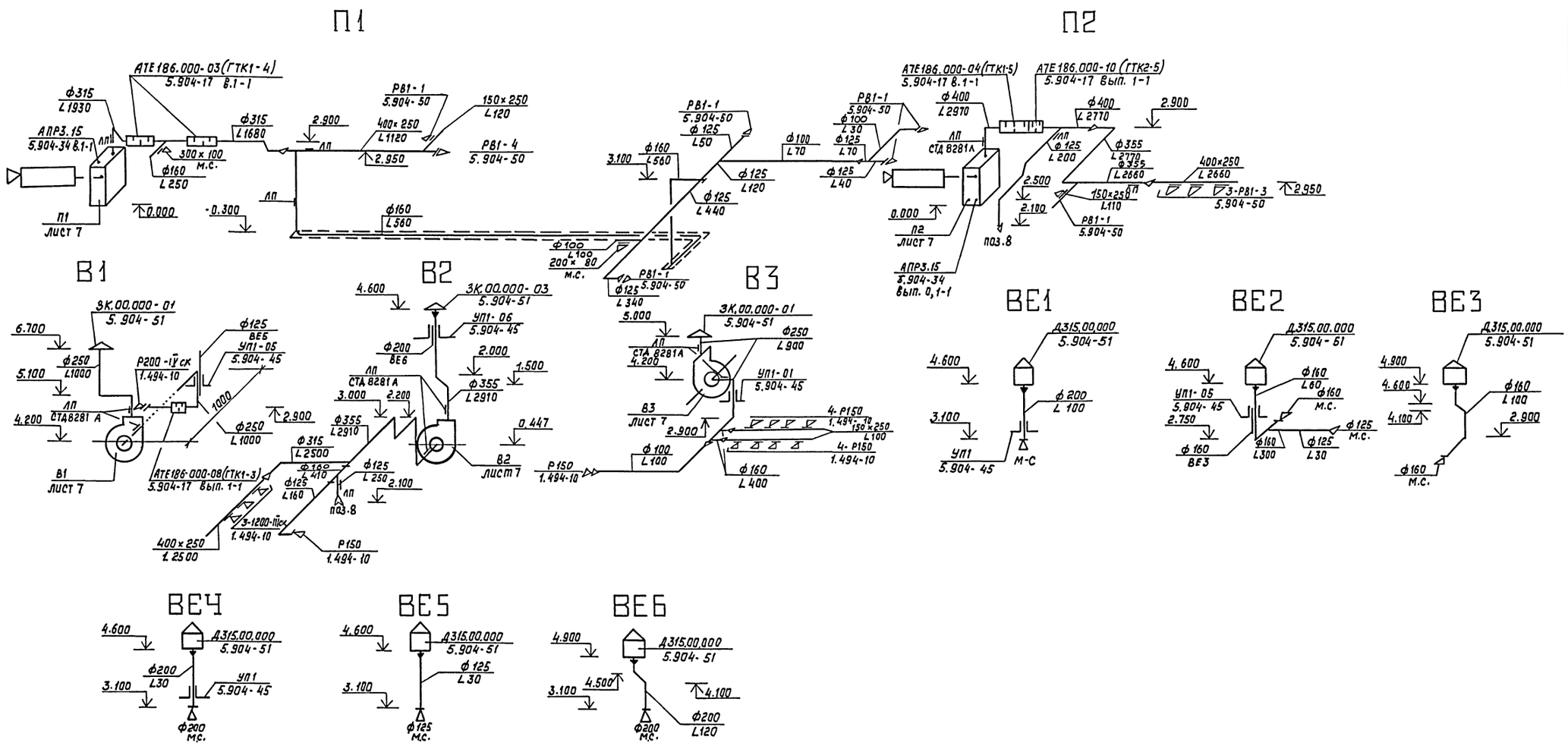

				ТП 503-5-51.94	ОВ
				Пассажирская автостанция вместимостью 50 человек	
				Здание автостанции	Стадия: РП; Лист: 6; Листов:
ГИП	Трушин		1.94	Схемы систем П1, П2 В1...В3, ВЕ1...ВЕ6	Гипроавтотранс г. Москва
Н. контр.	Низамова				
Нач. отд.	Низамова				
Зав. гр.	Ващенко				

Привязан

Инв. №

Копировал

Формат А2

Инв. № подл. | Подп. и дата | Взам. инв. №

Ц90183-02 22

Альбом 2

Разрез 1-1

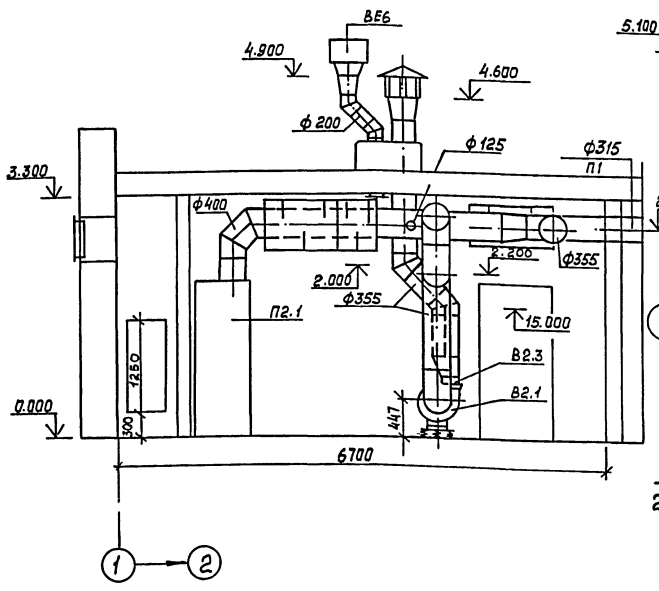

Разрез 2-2

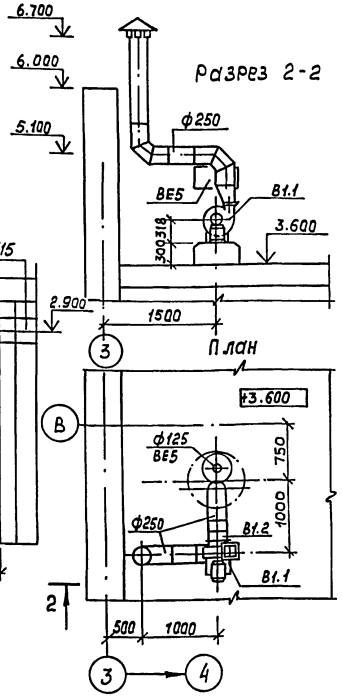

Разрез 3-3

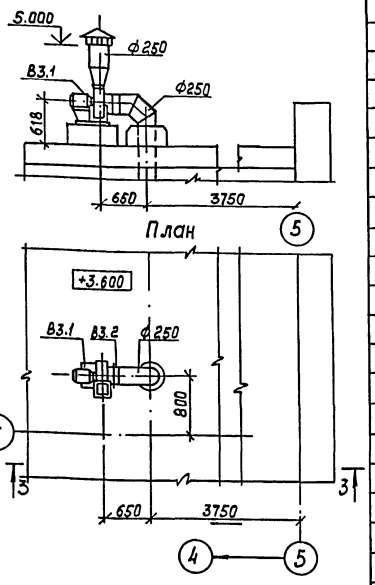

План

Техническое помещение

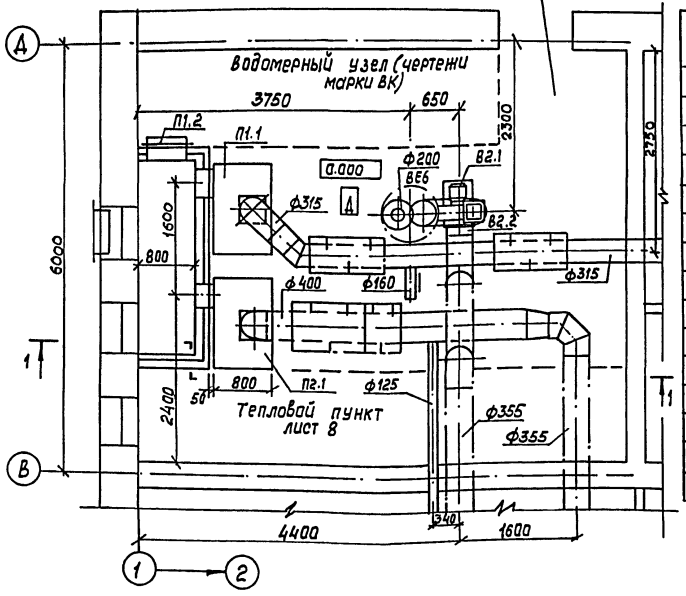

Спецификация отопительно-вентиляционных установок

Марка, поз.	Обозначение	Наименование	Кол.	Масса ед. кг	Примечание
		П1, П2			
П1.1, П2.1	5.904-34	Приточно-рециркуляционный агрегат			
	Вып. 0, 1-1	АПР3.15 с верхним выпуском воздуха			
		компл.:	1	556,0	
	ТУ22-5436-83	а. вентилятор радиальный В-Ц14-46 №3,15с электродвигателем			
		АИР 80В4 1395 об/мин, 1,5 кВт			
	ТУ16-91 ДИПА	б. Калорифер биметаллический КСк 4-6-02-1шт			
	632641.002ТУ	в. Фильтр ФСВУ			
П1.2	5.904-4	Дверь герметическая			

окончание

Марка, поз.	Обозначение	Наименование	Кол.	Масса ед. кг	Примечание
		утепленная Ду=1,25×0,5	1	33.6	
		В1, В3			
В1.1, В3.1	ТУ22-5436-83	Агрегат вентиляторный В-Ц14-46-2,5-01А-01 компл.	1	33.1	
		а. Вентилятор радиальный В-Ц14-46 №2,5 с колесом 0,95 Дном. исполнение 1 Положение №0°			
		б. Электродвигатель АИР 6384 1320 об/мин 0,37 кВт			
В1.2, В3.2	5.904-38	Вставка гибкая В.00.00-03	1	0.91	
		В2			
В2.1	ТУ22-5436-83	Агрегат вентиляторный В-Ц14-46-3,15-01 лев А компл:	1	57.9	
		а. Вентилятор радиальный В-Ц14-46 №3,15 с колесом 1.0 Дном исполнение 1, положение Л0°			
		б. Электродвигатель АИР 80В4 1395 об/мин 1,5 кВт			
		в. Виброизолятор ДО38-5шт			
В2.2	5.904-38	Вставка гибкая В.00.00-05	1	1.24	
В2.3	5.904-38	Вставка гибкая Н.00.00-07	1	1.14	

Согласовано

Нач. техотд.	Темкин
Нач. отд. 30	Шукевич

Инв. № подл. | Подп. и дата | Взам. инв. № | Нач. отд. | Нач. техотд.

Привязан:

Инв.

ГИП	Трушин	
Н.контр.	Низамова	
Нач. отд.	Низамова	
Зав. гр.	Ващенко	

ТП 503-5-51.94 ОВ

Пассажирская автостанция вместимостью 50 человек

Здание автостанции

Стадия	Лист	Листов
РП	7	

Установка систем П1, П2, В1... В3

ГИПРОАВТОТРАНС г. Москва

Копировал

Формат А2

400183-02 23

РАЗРЕЗ 1-1

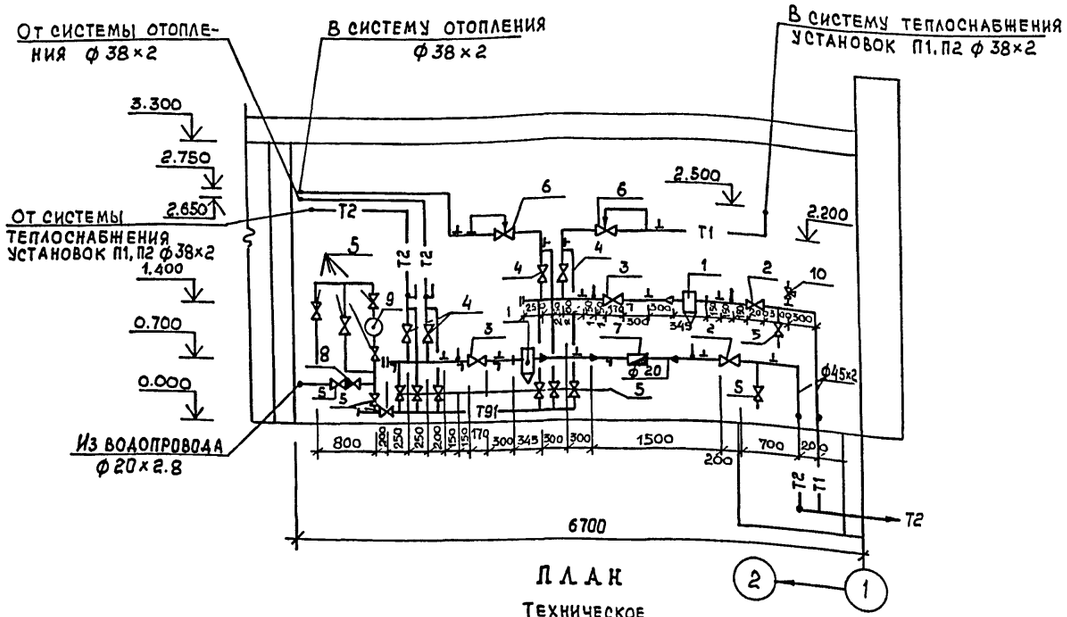

ПЛАН

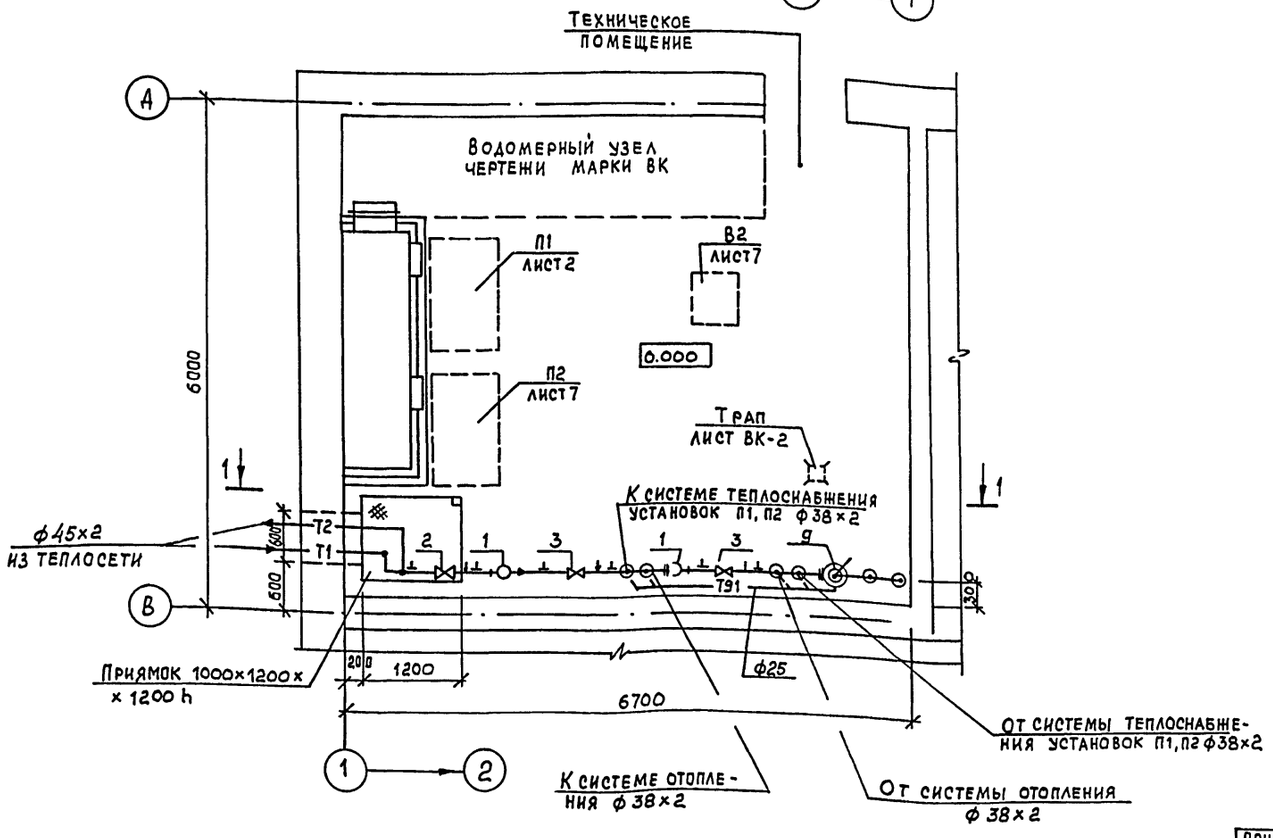

Спецификация

Марка, поз.	Обозначение	Наименование	Кол.	Масса ед., кг	Примечание
1	5.903-13 вып.5	Грязевик абонентский			
		ТС-569.00.000-08 d_y=40	2	16.3	
2	15с 22 нж	Клапан запорный			
	Каталог ЦКБА	фланцевый ф 40	2	14,9	
3	15кч 19п2	ф 40	2	5.8	
4	Каталог ЦКБА	ф 32	4	4.3	
5		ф 25	15	2.7	
6	УРРД-М	Регулятор расхода и			
	ТУ25-0.2160141-81	давления ф 25	2	14	
7	ВСКМ	Счетчик крыльчатый			
		горячей воды ф 20	1	6	
8	16ч3бр	Клапан обратный			
	Каталог ЦКБА	ф 25	1	3.14	
9	РПН 1.3/30	Насос ручной порш-			
		невой	1	20.0	
10	11Б18 бк (по типу 14м1)	Кран трехходовой натя-			
	каталог ЦКБА	жной муфтовый с конт-			
		рольным фланцем для			
		манометра ф 15	13	0.26	
11	МП-3У	Манометр показываю-			
	ГОСТ 2405-88	щий	13	0.6	
12	тип ТТ	Термометр технический			
	ГОСТ 2823-73*Е	ртутный тип ТТ прямой			
	П-6-240-103	предел измерения 0÷200°С	2	0.3	
13	П-4-240-103	0÷100°С	2	0.3	
14	У-4-240-104	Угловой 0÷100°С	2	0.3	
15	3К4-46-76	Закладная конструкция			
		для манометра	13		
16	3К4-2-87	Расширитель	2		
17	3К4-3-87	Расширитель	4		

Согласовано

Инв. № подл. | Подп. и дата | Взам. инв. №

Нач. тех. отд. Темкин

Нач. отд. Шуневич

Привязан

Инв. №

ГИП	Трушин		11.94
Н. контр.	Низамова		
Нач. отд.	Низамова		
Зав. гр.	Ващенко		

ТП 503-5-51.94 ОВ

Пассажирская автостанция вместимостью 50 человек

Здание автостанции

Стадия	Лист	Листов
РП	8	

Тепловой пункт. План. Разрез 1-1. Спецификация

Гипроавтотранс г. Москва

Копировал

Формат А2

400183-02 24

Альбом 2

Ведомость чертежей основного комплекта ВК

Лист	Наименование	Примечание
1	Общие данные	
2	План на отм. 0.000 с сетями В1, Т3, К1, К3	
3	Схемы В1, Т3. Водомерный узел. План. Разрез	
4	Схемы К1, К3	

Ведомость ссылочных и прилагаемых документов

Обозначение	Наименование	Примечание
	Ссылочные документы	
тип. серия 5.901-1	Водомерные узлы	
серия 4.900-10	Альбом оборудования, фасонных частей	
выпуск IV	и арматуры для систем и сооружений	
	водопровода и канализации. Внутрен-	
	нее санитарно-техническое оборудо-	
	вание	
серия 4.904-69	Детали крепления санитарно-техни-	
	ческих приборов и трубопроводов	
	Рабочие чертежи	
серия 4.900-9	Крепление пластмассовых трубо-	
выпуски 1, 4	проводов	
5.900-7	Опорные конструкции и средства креп-	
	ления стальных трубопроводов внут-	
	ренних санитарно-технических систем	
	Прилагаемые документы	
ТП 503-5-51.94 ВК.00	Спецификация оборудования	

Основные показатели по чертежам водопровода и канализации

Наименование системы	Потребный напор на вводе, м	Расчетный расход м³/сут.	м³/ч	л/с	при пожаре л/с	Установленная мощность электродвигателей	Примечание
Водопровод хозяйственно-питьевой	15.0	11.67	1.48	0.83	0.83	0.5	в т.ч. полив территории и газонов 2.8 м³/сут
1.1 Хозяйственно-питьевые нужды	12.0	9.67				0.5	
			1.48	0.83	0.83		
1.2. Нужды буфета	15.0	2.0					
2. Горячее водоснабжение		1.12	0.4	0.4			учтены в поз. 1.2
3. Канализация бытовая		6.87	1.08	2.43			
4. Канализация производственная		2.0	0.4	0.60			

Условные обозначения

ПР К1	Прочистка
Кр. пд-1	Поливочный кран дворовый
Ст. К1-	Стояк канализационный
АВ-1	Автомат газированной воды

Общие указания

1. Проект выполнен в соответствии с СНиП 2.04.01-85, СНиП 2.04.02-84, СНиП 2.08.02-89, на основании заданий технологической и строительной частей проекта.
2. Условные обозначения приняты по ГОСТ СПДС 21.106-78.
3. Монтаж сантехнического оборудования и трубопроводов производить в соответствии с СНиП 3.05.01-85.
4. Отметки трубопроводов в схемах систем В1, Т3 даны по осям трубопроводов.
5. Крепление трубопроводов к стенам производить крючками.
6. За относительную отметку 0.000 принята отметка чистого пола здания станции, равная абсолютной отметке ____.
7. Трубопроводы холодной воды прокладываются с уклоном 0.003 к водоразборным и спускным кранам и окрашиваются эмалью за 2 раза.
8. Наружные поливочные краны устанавливаются на высоте 0.35 м от поверхности земли; внутренние - на высоте 1.25 м от уровня пола.
9. Глубина заложения водопроводного ввода принята условно 3.000 м от поверхности земли до верха трубы и уточняется при привязке проекта.
10. Сети бытовой и производственной канализации приняты из пластмассовых канализационных труб по ГОСТ 22689.3-89.
11. Расход воды на наружное пожаротушение 10 л/с.

Типовой проект разработан в соответствии с действующими нормами и правилами и предусматривает мероприятия, обеспечивающие взрывную, взрывопожарную и пожарную безопасность при эксплуатации здания

Главный инженер проекта /Трушин/

Инв.№ подл. | Подп. и дата | Взам. инв.№

Привязан:

Инв.№

ТП 503-5-51.94 ВК

Пассажирская автостанция вместимостью 50 человек

ГИП	Трушин		11.94
Нач.отд.	Темкин		
Гл.спец.	Филатова		
Зав.гр.	Алексеева		
Н.контр.	Филатова		

Стадия	Лист	Листов
РП	1	4

Здание автостанции

Общие данные

ГИПРОАВТОТРАНС г. Москва

Копировал

Формат А2

Ц00183-02 25

Альбом 2

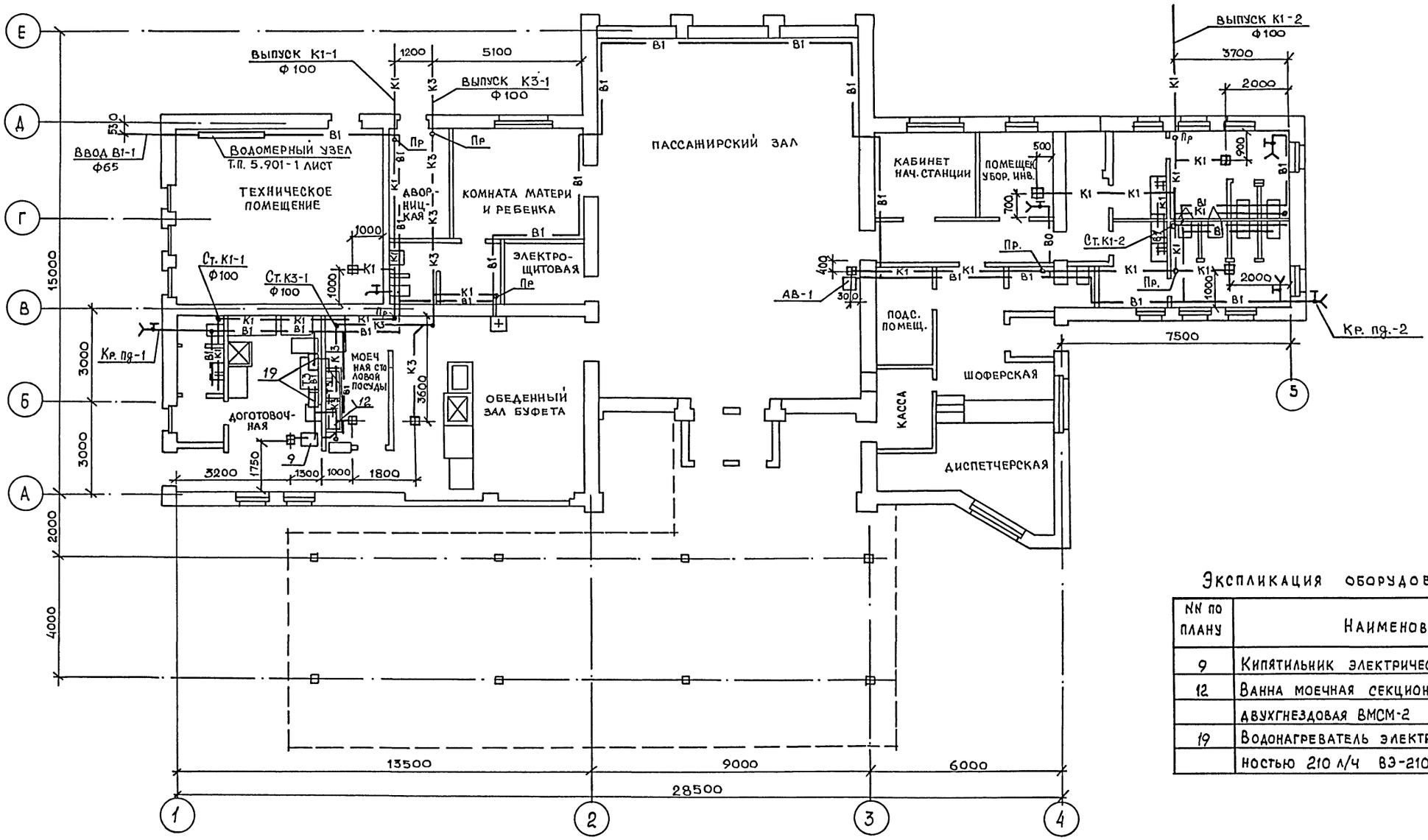

Экспликация оборудования буфета

NN по плану	Наименование	Кол.
9	Кипятильник электрический КНЭ-100мн	1
12	Ванна моечная секционная модулированная	2
	двухгнездовая ВМСМ-2	
19	Водонагреватель электрический производитель-	2
	ностью 210 л/ч ВЭ-210	

Согласовано: ЭЛ Щукский; СВ Тишкин; АС Ованесян; АС Грачев; ОВ Низамова

Инв. № подл. | Подп. и дата | Взам. инв. №

Привязан

Инв. №

ГИП	Трушин	
Нач. отд.	Темкин	
Гл. спец.	Филатова	
Н. контр.	Филатова	

ТП 503-5-51.94 ВК

Пассажирская автостанция вместимостью 50 человек

Здание автостанции

Стадия	Лист	Листов
РП	2	

План с сетями В1, Т3, К1, К3

Гипроавтотранс г. Москва

Копировал

Формат А2

400183-02 26

Альбом 2

В1

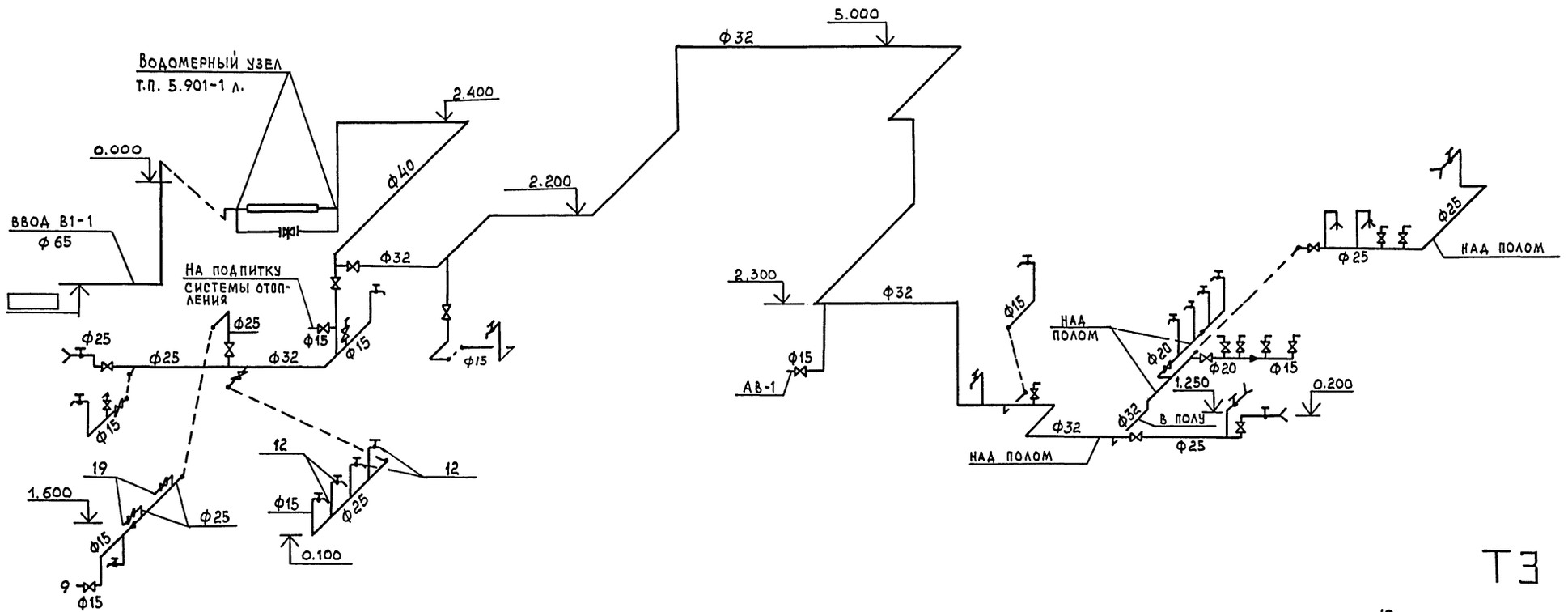

Т3

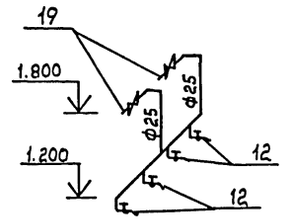

Водомерный узел

План М1:50

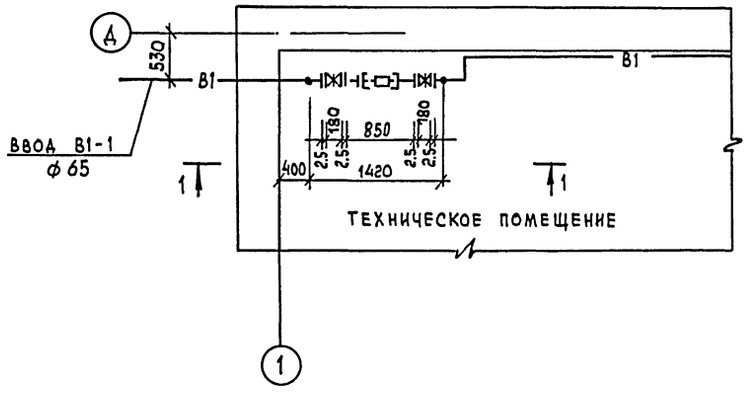

Разрез 1-1

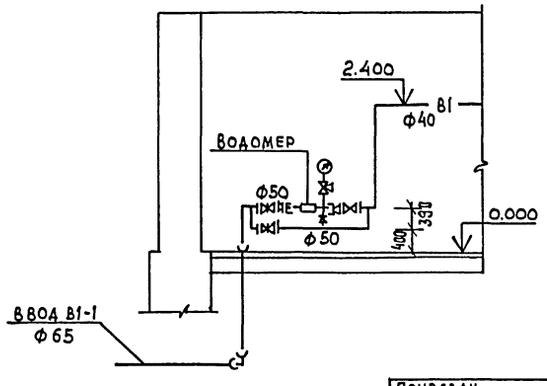

				ТП 503-5-51.94	ВК
				Пассажирская автостанция вместимостью 50 человек	
Привязан				Здание автостанции	Стадия: РП; Лист: 3; Листов:
Инв. №				Схемы В1, Т3. Водомерный узел. План. Разрезы	Гипроавтотранс г. Москва

ГИП	Трушин	11.94
Нач.отд.	Темкин	
Гл.спец.	Филатова	
Н. контр.	Филатова	

Копировал ВК

Формат А2

400183-02

27

Инв. № подл. | Подп. и дата | Взам. инв. №

Альбом 2

К1

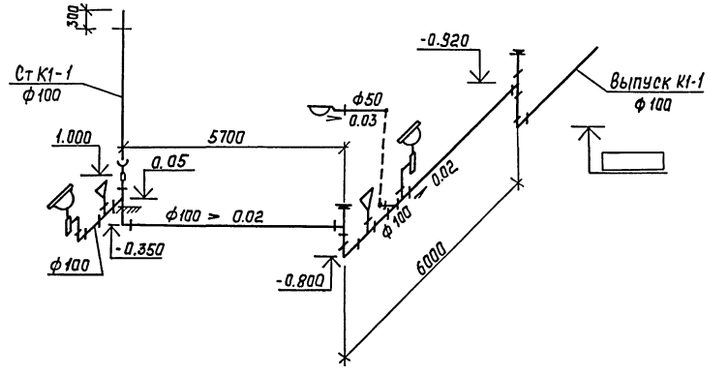

К1

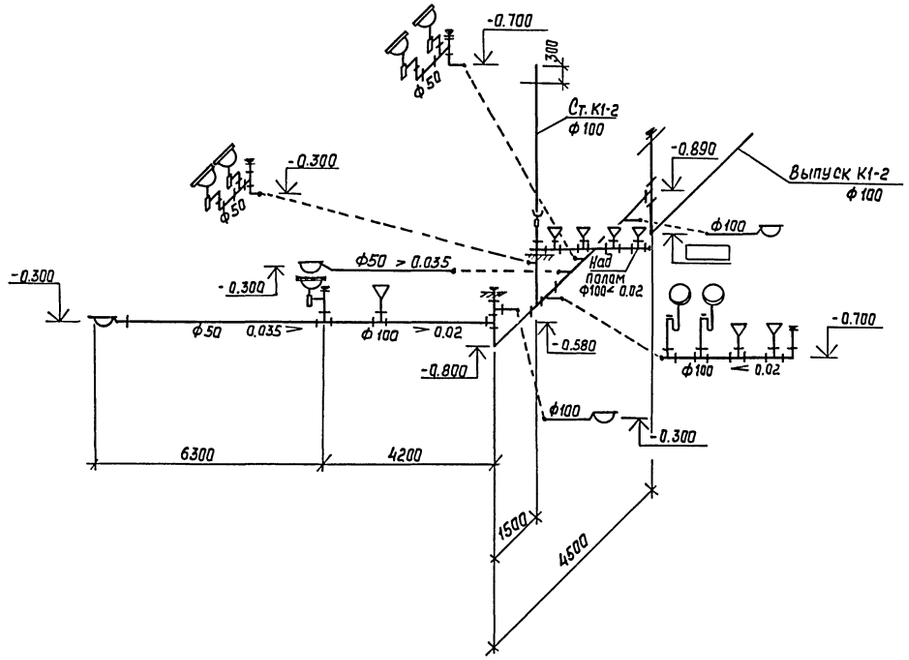

К3

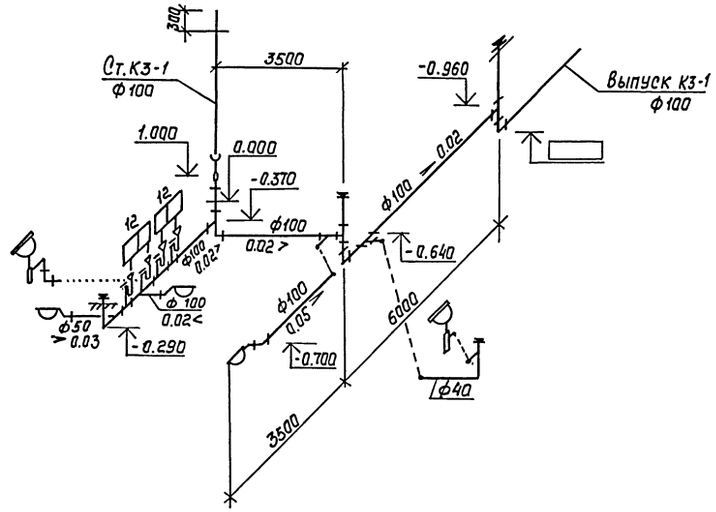

					ТП 503-5-51.94	ВК
					Пассажирская автостанция вместимостью 50 человек	
Привязан:		ГИП	Трушин	11.94	Здание автостанции	Стадия: РП; Лист: 4; Листов:
		Нач. отд.	Темкин			
		Гл. спец.	Филатова			
		Н. контр.	Филатова		Схемы К1, К3	Гипроавтотранс г. Москва
Инв. №						

Формат А2

Инв. № подл. | Подп. и дата | Взам. инв. №

Альбом 2

Ведомость рабочих чертежей основного комплекта

Лист	Наименование	Примечание
1	Общие данные	
2	План расположения. Фрагмент плана.	
3	Принципиальная схема питающей сети	

Ведомость ссылочных и прилагаемых документов

Обозначение	Наименование	Примечание
	Ссылочные документы	
5.407-91	Установка светильников с разрядны-	
Выпуск 1,2	ми лампами высокого давления	
	и лампами накаливания в произ-	
	водственных помещениях	
5.407-90	Установка светильников с	
	люминесцентными лампами в	
	производственных помещениях	
	Прилагаемые документы	
ТП 503-5-51.94 ЭО.СО	Спецификация оборудования	

Основные показатели

Напряжение В	Общее	380/220 В	
	переносное	36	
Источник питания		Вводно-распределительное устройства автостанции	
Мощность, кВт	Установленная	Рабочее 13	Эваккуационное 1,3
	расчетная	10.9	1,3
cos φ		0.95	0.95
Полезная площадь м² / Количество светильников шт.			84
Способ прокладки		Питающая сеть выполнена кабелем марки АВВГ по стенам Распределительная сеть выполнена кабелем марки АВВГ по стенам и проводам марки АППВ под штукатуркой	
Щитки освещения		ПР 8501	
Защитное заземление	Части подлежащие заземлению	Кожухи щитков, металлические корпуса светильников, один из вывадов 36в понижающих трансформаторов	
	Заземляющие проводники	Рабочий нулевой проводник	
Указания по монтажу		Монтаж электрооборудования должен быть выполнен в соответствии со СНиП-3.05.06-85 „Электромеханические устройства".	
Рекомендации по обслуживанию светильников		При высоте подвеса до 5м-со стремянки	
Особые указания			

Общие указания

1. Высота установки групповых щитков 1,8 м до верха щитка.
2. Номера групп на плане соответствуют номерам автоматов на схемах щитков.
3. Потеря напряжения в групповой сети не превышает 1,2 %.
4. Условные обозначения приняты по ГОСТ 21.614-88 СПДС.
5. Основные показатели приведены в таблице.

Условные обозначения не вошедшие в ГОСТ 21.614-88

APL - групповой щиток рабочего освещения.
APLA - щиток аварийного освещения.
TAT - трансформатор понижающий ЯТП-0.25
▭ - заполняется при привязке проекта.

Типовой проект разработан в соответствии с действующими нормами и правилами и предусматривает мероприятия, обеспечивающие взрывную, взрывопожарную и пожарную безопасность при эксплуатации здания

Главный инженер проекта А.В.Трушин

Взам. инв. № | Подп. и дата | Инв. № подл.

Привязан:

Инв. №

ТП 503-5-51.94 ЭО

Пассажирская автостанция вместимостью 50 человек

			Стадия	Лист	Листов
ГИП	Трушин		РП	1	3
Нач. отд.	Шунский				
Н. контр.	Кузнецов		Здание автостанции		
Гл. спец.	Кузнецов				
Пров.	Пазинук		Общие данные		

Гипроавтотранс г. Москва

Копировал. Формат А2

Альбом 2

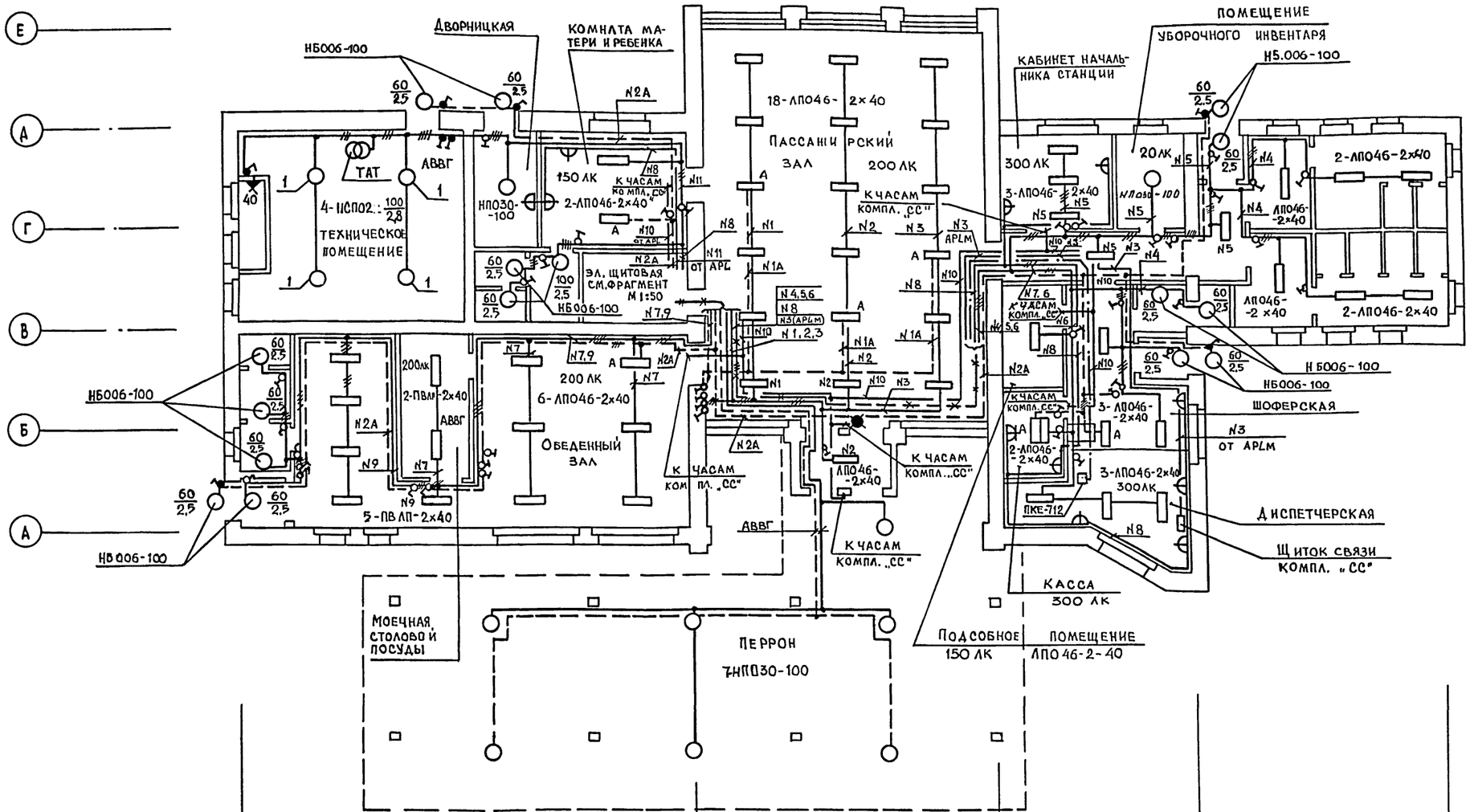

Фрагмент плана М 1:50

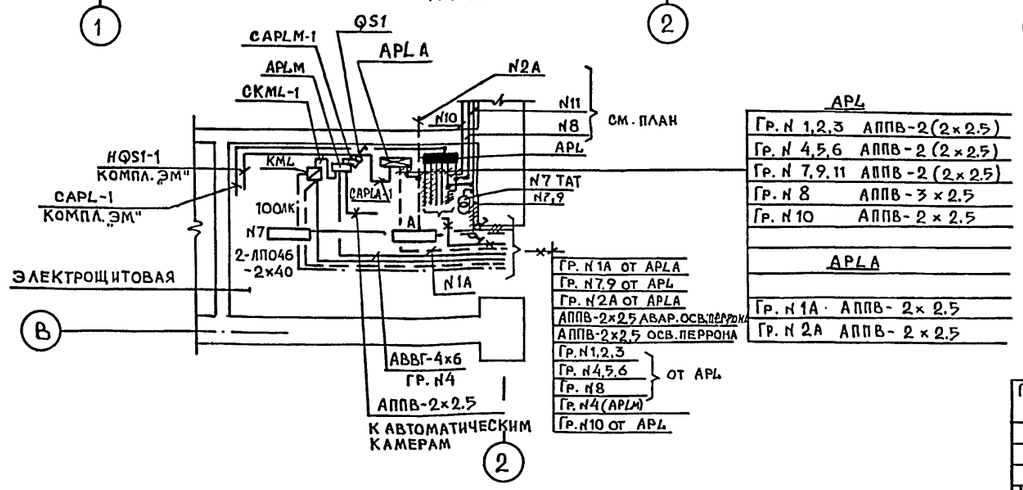

АРL	
Гр. N 1,2,3	АППВ-2(2×2.5)
Гр. N 4,5,6	АППВ-2(2×2.5)
Гр. N 7,9,11	АППВ-2(2×2.5)
Гр. N 8	АППВ-3×2.5
Гр. N 10	АППВ-2×2.5
АРLА	
Гр. N 1А	АППВ-2×2.5
Гр. N 2А	АППВ-2×2.5

1. Данные о групповых щитках и ведомость узлов установки электрического оборудования см. лист 3.
2. Управление освещением перрона производится дистанционно из помещения диспетчерской, где устанавливается кнопка управления ПКЕ-712.

Согласовано:
Нач. ота. ТО Гемкин
Нач. ота. ОВ Низамов

Инв. № подл. | Подп. и дата | Взам. инв. №

Привязан

Инв. №

ТП 503-5-51.94			ЭО
Пассажирская автостанция вместимостью 50 человек			
Здание автостанции	Стадия: РП	Лист: 2	Листов:
План расположения. Фрагмент	ГИПРОАВТОТРАНС г. Москва		
ГИП Трушин			
Нач. ота. Шунский			
Н. контр. Кузнецов			
Гл. спец. Кузнецов			
Проект. Пазирук			

Копировал

Формат А2

Альбом 2

Принципиальная схема питающей сети

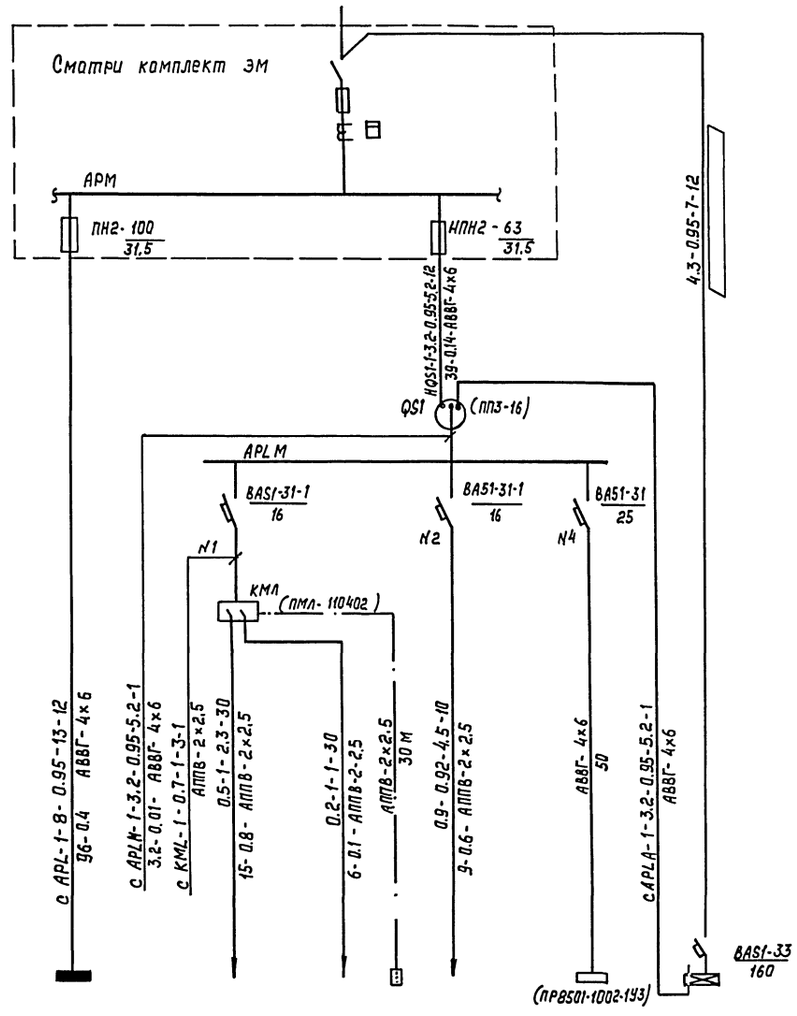

Источник питания	APL1	Перрон	Перрон	Автоматическая камеры хранения	Щиток связи см. компл. „СС"	APLA
Маркировка расчетная нагрузка, кВт - коэффициент мощности - расчетный ток, А - длина участка, м / Момент нагрузки, кВт·м - потеря напряжения, % - марка, сечение проводника - способ прокладки						
Распределительный пункт: номер, тип, установленная и расчетная мощность, кВт. Аппарат на вводе: тип, ток, А						
Выключатель автоматический или предохранитель: тип, ток расцепителя или плавкой вставки, А						
Пускатель магнитный: тип, ток нагревательного элемента, А						
Маркировка - расчетная нагрузка, кВт - коэффициент мощности - расчетный ток, А - длина участка, м / Момент нагрузки, кВт·м / потеря напряжения, % / марка, сечение проводника - способ прокладки						
Щиток групповой: аппарат на вводе: тип, номинальный ток, А						
Номер по схеме расположения на плане	APL1	Перрон	Перрон	Автоматическая камеры хранения	Щиток связи см. компл. „СС"	APLA
Установленная мощность, кВт	10	0,5	0,2	1	1,5	4,3
Потеря напряжения до щитка, %	0,4	0,95	0,24	0,74	0,3	

Данные о групповых щитках с автоматическими выключателями

Номер щитка	Тип	Установленная мощность кВт	Номера автоматических выключателей				Ток распределителя, А	
			Однополюсные		Трехполюсные		На вводе	на линиях
			Занятые	Резервные	Занятые	Резервные		
APL	ПР8501-1008-193		1÷12	13÷18	—	—	—	16
APLA	ПР8501-1047-193		1,2	3	4	—	160	16 / 31,5
APLM	ПР8501-1003-193		1,2	3	4	—	—	16 / 25

Ведомость узлов установки электрооборудования на плане расположения

Поз.	Обозначение	Наименование	Кол.	Примеч.
1	5.407-90.90 мч	Установка светильника с люминесцентными лампами под перекрытием	37	
2	5.407-90.140 мч	Установка светильника с люминесцентными лампами на подвесе под перекрытием	19	
3	5.407-91.1.90 мч	Установка светильника с лампой накаливания на крюке под перекрытием	4	

Инв. № подл. | Подп. и дата | Взам. инв. №

Привязан:

Инв. №

ГИП	Трушин		11.94
Нач. отд.	Щунский		
Н. контр.	Кузнецов		
Гл. спец.	Кузнецов		
Проект.	Пазиечук		

ТП 503-5-51.94 30

Пассажирская автостанция вместимостью 50 человек

Здание автостанции

Стадия	Лист	Листов
РП	3	

Принципиальная схема питающей сети

Гипроавтотранс г. Москва

Копировал

Формат А2

Ц 00183-02 31

Альбом 2

ВЕДОМОСТЬ РАБОЧИХ ЧЕРТЕЖЕЙ ОСНОВНОГО КОМПЛЕКТА

ЛИСТ	НАИМЕНОВАНИЕ	ПРИМЕЧАНИЕ
1	Общие данные	
2	Питающая и распределительная сеть ~380/220В.	
	Шкаф АРМ1. Схема принципиальная однолинейная.	
3	Распределительная сеть ~380/220В Шкаф АРМ2.	
	Схема принципиальная однолинейная.	
	Кабельнотрубный журнал.	
4	Вентилятор М17. Схеиа принципиальная управле-	
	ния.Схема подключения.	
5	Отключение вентиляции при похоре.Схема при-	
	нципиальная управления.	
6	Кабельная раскладка. План на отметке 0.000.	
	Фрагмент 1.	

ВЕДОМОСТЬ ССЫЛОЧНЫХ И ПРИЛАГАЕМЫХ ДОКУМЕНТОВ

ОБОЗНАЧЕНИЕ	НАИМЕНОВАНИЕ	ПРИМЕЧАНИЕ
	Ссылочные документы	
5.407-130	Прокладка проводов и кабелей	
выпуск 1	в полиэтиленовых трубах в про-	
	изводственных помещениях.	
5.407-117	Установка ящиков с рубильника-	
выпуск 1	ми и предохранителями.	
	Прилагаемые документы	
ТП 503-5-51.94ЭМ.СО.	Спецификация оборудования	
ТП503-5-51.94 ЭМ.ЛО	Опросный лист для заказа ВРУ.	

ОСНОВНЫЕ ПОКАЗАТЕЛИ

Напряжение сети	питающей	380/220В
	распределительной	~380/220В
источник питания		
Категория электроприемников		ТРЕТЬЯ
Мощность вновь установленного оборудования	установленная	59,6 кВт
	расчетная	48,2 кВт
cosφ	до компенсации	0,97
	после компенсации	-
Способ прокладки	Помещения со взрывоопасной средой	отсутствует
	Остальные помещения	Кабели по строительным конструкциям. Провода в полиэтиленовых трубах в полу и открыто.
Шкафы силовые		ВРУ 1
Защита от коррозии		Не требуется. Применяемые для частичного монтажа стальные трубы покрыть антикоррозийной эмалью при открытой проводке.
Защитное заземление	Части, подлежащие заземлению	Металлические корпуса электрооборудования, корпуса электродвигателей, металлоконструкции электропроводок.
	Заземляющие проводники	Специально предназначенные нулевые проводники питающих и распределительных сетей.
Защита кабельной сети от механических повреждений		При выходе из полов и трассы протяженностью до трех метров - стальными трубами.
Молниезащита		Не требуется.
Указания по монтажу		Монтаж выполнить в соответствии со СНиП 3.05.06-85. 'Электротехнические устройства'

Условные обозначения не вошедшие в ГОСТ 21.614-88
AN - пост управления
АРМ - щит магистральный
▱ - заполняется при привязке проекта.

'Типовой проект разработан в соответствии с действующими нормами и правилами и предусматривает мероприятия, обеспечивающие взрывную, взрывопожарную и пожарную безопасность при эксплуатации здания.'

Главный инженер проекта А.В.Трушин.

Инв.N подл. | Подпись и дата | Взам.инв.N

Инв. N

Привязан:

ТП 503-5-51.94 ЭМ

Пассажирская автостанция вместимостью 50 человек

Здание автостанции

ГИП	Трушин		11.93
Н.контр.	Кузнецов		
Нач.отд.	Шунский		
Гл.спец.	Афонина		
Инженер	Комаровская		
Инженер	Косырев		

Стадия	Лист	Листов
РП	1	6

Общие данные

ГИПРОАВТОТРАНС г.Москва

Копировал:

Формат А2

Распределительное устройство	Аппарат, отходящей линии (ввода) обозначение, тип I ном. А расцепитель или плавкая вставка, А	Пусковой аппарат обозначение тип, I ном. А расцепитель или плавкая вставка, А уставка теплового реле, А	Кабель провод: обозначение	Кабель провод: марка	Кабель провод: количество, число жил и сечение	Кабель провод: длина, м	Труба: обозначение на плане	Труба: длина, м	Электроприемник: обозначение	Электроприемник: $P_{ном.}$ кВт	Электроприемник: $\frac{I_{ном.}}{I_{пуск}}$ А	Наименование, тип, обозначение чертежа принципиальной схемы
			1 НАРМ1-1Т	АВВГ						77.14	90.2+	ВВОД
	Участок сети 2											
АРМ1 ВРУ1-26 66УХЛ4	ТК20 100/5 Р1	БПВ-2 250	1 НQS1-1	АВВГ	1(4×6)	**			QS	3.2	5.2	Пакетный переключатель 1 ВВОД
			1 НКМ1-1	АВВГ	1(4×2.5)	3	—	—				
		КМ I ПМЛ111002В										
	НПН2-60 63 16		1 Н16-1	АВВГ	1(4×2.5)	35	—	—	M16	0.37	1.2/4.8	Вентилятор В1 АИР63 В4
			2 Н16-2	АВВГ	1(4×2.5)	15	—	—				
		КМ II ПМЛ123002В 1.3 РТЛ100604	1 Н18-1	АВВГ	1(4×2.5)	1	—	—	M18	0.37	1.2/4.8	Вентилятор В3 АИР63В4
	НПН2-60 63 16		2 Н18-2	АВВГ	1(4×2.5)	20	—	—				
		КМ16 ПМЛ123002В 1.3 РТЛ100604	1 Н10-1	АВВГ	1(3×2.5)	26	—	—	M10	0.5	2.9	Автомат газ-рованной воды АВ2
	НПН2-60 63 16		2 Н10-2	АВВГ	1(3×2.5)	2	—	—				
		КМ18 ПМЛ123002В 1.3 РТЛ100604	1 Н11-1	АВВГ	1(3×2.5)	15	—	—	A11	1.05	5	Электросушитель для рук
			—									
		QF10 АП50Б-2МТ 4	1 Н12-1	АВВГ	1(3×2.5)	1	—	—	A12	1.05	5	Электросушитель для рук
			—									
		*	1 НКМ1-1	АВВГ	1(4×2.5)	3	—	—				
		*										
		КМ I ПМЛ211002В										
	НПН2-60 63 16		1 Н14-1	АВВГ	1(4×2.5)	15	ПТ 20	4	M14	1.5	3.57/18	Вентилятор П1 АИР80В4 лист А.ОВ3
		КМ14 ПМЛ121002В 3.2 РТЛ100804 ПКЛ 2204	2 Н14-2	ПВ1	4(1×1.5)	35	ПТ 20 МН 20	5 2				
		КМ15 ПМЛ121002В 3.2 РТЛ100804 ПКЛ 2204	1 Н15-1	АВВГ	1(4×2.5)	1	—	—	M15	1.5	3.57/18	Вентилятор П2 АИР80В4 лист А.ОВ3
			2 Н15-2	ПВ1	4(1×1.5)	40	ПТ 20 МН 20	5 2				
		КМ17 ПМЛ122002В 3.2 РТЛ100804	1 Н17-1	АВВГ	1(4×2.5)	1	—	—	M17	1.5	3.57/18	Вентилятор В2 АИР80В4 лист 4
			2 Н17-2	ПВ1	4(1×1.5)	28	ПТ 20 МН 20	3 2				
	НПН2-60 63 40		-						A N17			Пост кнопочный ПКУ15-21.131-40У3
	ПН2-100 100 100		2 К17-3	АКВВГ	1(5×2.5)	10	—	—				
												Освещение территории
			1 Н АРМ2-1	АВВГ	1(3×35+1×16)	2	—	—		61.1	78	
	ПН2-100 100 31.5		1 САРЦ-1	АВВГ	1(4×6)	**			APL	10	13	Рабочее освещение
	ПН2-100 100 31.5		1 НППС-1	АВВГ	1(2×2.5)	40	—	—				Станция ППС
			1 САРЦА-1	АВВГ		**			APLA	4.3	7	Аварийное освещение
АРМ2 ВРУ1-43-00УХЛ4												

Лист „Б"

Лист „А"

При монтаже и наладке значения токов несрабатывания тепловых элементов реле магнитных пускателей отрегулировать и установить по значениям номинальных токов соответствующих электропотребителей.

* Поставляется комплектно с механизмом.

** Учтено в комплекте ЭО.

Потребность кабелей и проводов длина, м

Число и сечение жил, напряжение	Марка АВВГ	Марка ПВ1	Марка АКВВГ
2 × 2.5 0.66 кв	40	—	—
3 × 2.5 —"—	43	—	—
4 × 2.5 —"—	94	—	—
4 × 6.0 —"—	2	—	—
5 × 2.5 —"—	—	—	10
1 × 1.5 —"—	—	104	—
3×35+1×16 —"—	2	—	—

Потребность труб

Обозначение по стандарту	Диаметр по стандарту	Длина, м
ПТ	20	17
МН	20	6

Привязан

Инв.№

ГИП	Трушин	
Нач.отд.	Шунский	
Н. контр.	Кузнецов	
Гл.спец.	Афонина	
Инж.	Косырев	
Инж.	Комаровская	

ТП 503-5-51.94 ЭМ

Пассажирская автостанция вместимостью 50 человек

Здание автостанции

Стадия	Лист	Листов
РП	2	

Питающая и распределительная сеть ~ 380/220 В. Шкаф АРМ1. Схема принципиальная однолинейная

Гипроавтотранс г. Москва

Копировал

Формат А2

Инв.№ подл. | Подпись и дата | Взам. инв.№

Альбом 2

Распределительное устройство	Аппарат отходящей линии (ввода), обозначение, тип, I ном, А, расцепитель или плавкая вставка, А	Пусковой аппарат: обозначение, тип, I ном, А, расцепитель или плавкая вставка, А, уставка теплового реле, А	Кабель, провод: обозначение	Кабель, провод: марка	Кабель, провод: количество, число жил и сечение	Кабель, провод: длина, м	Труба: обозначение на плане	Труба: длина, м	Электроприемник: обозначение	Электроприемник: $P_{ном}$, кВт	Электроприемник: $I_{ном}$, $I_{пуск}$, А	Электроприемник: наименование, тип, обозначение чертежа, принципиальной схемы
АРМ2	Тк20 100/5 [PI]	QS2 ЯВЗ-31 100	1 н QS2-1	АВВГ	1(3×35+1×16)	3	—	—		51.1	65	
			2 „8" н АРМ2-2	АВВГ	1(3×35+1×16)	2	—	—				
	ПН2-100 100 31.5	* „б"	1 12-1	АПВ	3(1×2.5)	33	ПТ20 МН20	7 2	А2	4	18.2	ПЛИТА ПЭ-0.17-01
			—									
	ПН2-100 100 31.5	*	1 Н7-1	АПВ	3(1×2)	18	МН20	5	А7	1.05	5	ЭЛЕКТРОСУШИТЕЛЬ ДЛЯ РУК ЭРА
			—									
		*	1 Н1-1	АПВ	3(1×2)	54	ПТ20 МН20	14 3	А1	1.05	5	ЭЛЕКТРОСУШИТЕЛЬ ДЛЯ РУК ЭРА
			—									
	ПН2-100 100 31.5	*	1 Н4-1	АПВ	5(1×4)	55	ПТ25 МН25	7 2	А4	15	23.2	ВОДОНАГРЕВАТЕЛЬ ВЭ-210
			—									
	ПН2-100 100 31.5	*	1 Н5-1	АПВ	5(1×4)	55	ПТ25 МН25	7 2	А5	15	23.2	ВОДОНАГРЕВАТЕЛЬ ВЭ-210
			—									
	ПН2-100 100 31.5	АS6 КОМПЛЕКТНО	1 Н6-1	АПВ	4(1×4)+1×2	48 12	ПТ25 МН25	7 3	А6	12	18.6	КИПЯТИЛЬНИК КНЭ-100 М
			2 Н6-2	АПВ	4(1×4)+4(1×2)	15 4	МН25	3				
	ПН2-100 100 31.5		1 Н8-1	АПВ	5(1×2)	45	ПТ20 МН20	5 2	М8	2.22	12.3	ПРИЛАВОК-ВИТРИНА ПВХС/В-1-0.315
			—									
	ПН2-100 100 31.5	Х9 РШ-Ц-20-0-ТР43-01-10/220У3	1 Н9-1	АПВ	3(1×2)	30	ПТ20 МН20	6 3	9	0.5	2.3	ТЕРМОСТАТ ТЭ-25
			—									
	QF3 АП50Б-3МТ 4	„б"	1 н QF3-1	АПВ	4(1×2)	16	ПТ20	2				
		Х3 РШ30-0-К-25/380У4	1 Н3-1	АПВ	4(1×2)	68	ПТ-20 МН-20	11 4	М3	0.27	0.93	ШКАФ ХОЛОДИЛЬНЫЙ ШХ-0.71
			—									

Обозначение кабеля провода	Трасса: Начало	Трасса: Конец	Проход через трубу: обозначение	Проход через трубу: диаметр по стандарту мм	Проход через трубу: длина м	Проход через протяжной ящик N	Кабель, провод по проекту: Марка	Кабель, провод по проекту: Количество, число и сечение жил	Кабель, провод по проекту: Длина м	Кабель, провод проложен: Марка	Кабель, провод проложен: Количество, число и сечение жил	Кабель, провод проложен: Длин м
к КМI-2	КМI-пускатель	QF-КМI-автомат					АВВГ	1(2×2.5)	1			
к КМII-2	КМII-пускатель	QF-КМII-автомат					АВВГ	1(2×2.5)	1			
д ХТ-1	Диспетчерская ППС-станция	ХТ-коробка					АКВВГ	1(4×2.5)	40			
д КМI-3	ХТ-коробка	КМI-пускатель					АВВГ	1(2×2.5)	5			
д КМII-3	ХТ-коробка	КМII-пускатель					АВВГ	1(2×2.5)	5			

Потребность кабелей и проводов, длина, м

Число и сечение жил, напряжение	Марка: АВВГ	Марка: АПВ	Марка: АКВВГ
2×2.5 0.66 кВ	12	—	—
4×2.5 —"—	—	—	40
1×2.0 —"—	—	247	—
1×2.5 —"—	—	33	—
1×4.0 —"—	—	174	—
3×35 1×16 —"—	5	—	—

Потребность труб

Обозначение по стандарту	Диаметр по стандарту	Длина м
ПТ	20	35
ПТ	25	21
МН	20	19
МН	25	10

При монтаже и наладке значения токов несрабатывания тепловых элементов реле магнитных пускателей отрегулировать и установить по значениям номинальных токов соответствующих электропотребителей.
*Поставляется комплектно с механизмом.

Инв. № подл. | Подп. и дата | Взам. инв. №

Привязан:

Инв. №

ГИП	Трушин	11.94
Нач. отд.	Шунский	
Н. контр.	Кузнецов	
Гл. спец.	Афонина	
Инж.	Касырев	
Инж.	Комаровская	

ТП 503-5-51.94 ЭМ

Пассажирская автостанция вместимостью 50 человек

Здание станции

Стадия	Лист	Листов
РП	3	

Распределительная сеть ~380/220В. Шкаф АРМ2. Схема принципиальная однолинейная. Кабельнотрубный журнал

ГИПРОАВТОТРАНС г. Москва

Копировал

Формат А2

Альбом 2

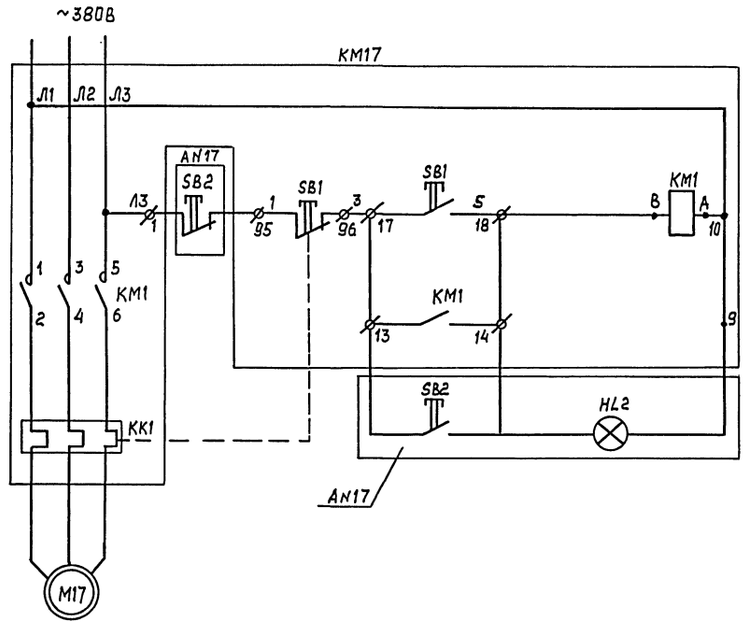

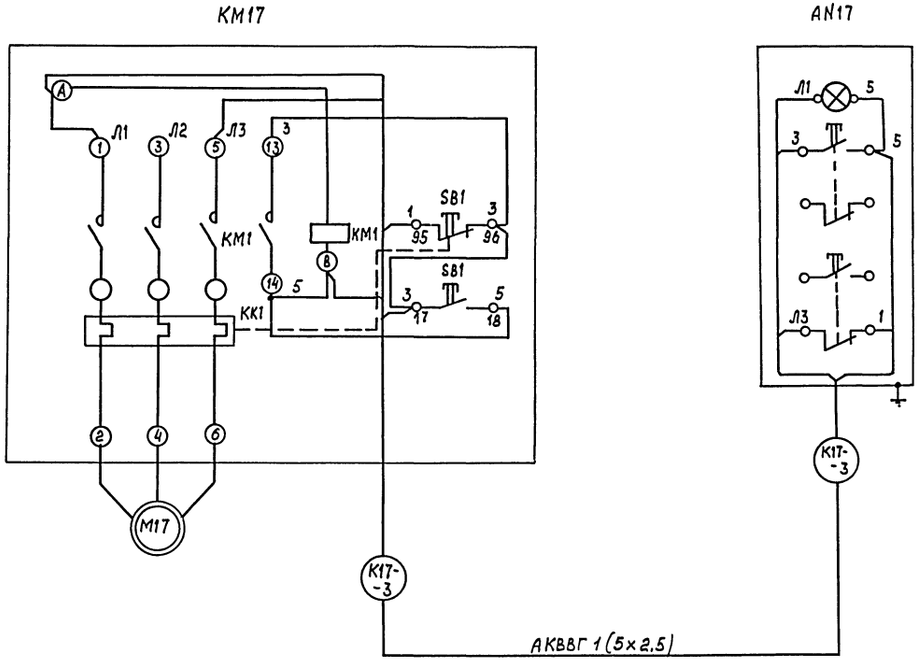

Поз. обозначение	Наименование	Кол.	Примечание
	У механизма		
М17	Двигатель: ~ 380В; 1,5 кВт; I- 3,57А	1	
КМ17	Магнитный пускатель ПМЛ 1220028	1	
	Катушка ~ 380В		
	по месту		
SB2	Пост управления	1	АН17
HL2	кнопочный ПКУ15-21.131.40У3		

ТП 503-5-51.94			ЭМ
Пассажирская автостанция вместимостью 50 человек			
Здание автостанции	Стадия	Лист	Листов
	РП	4	
Вентилятор М17. Схема принципиальная управления. Схема подключения	Гипроавтотранс г. Москва		

ГИП	Трушин	11.94
Нач. отд.	Шунский	
Н. контр	Кузнецов	
Гл. спец.	Афанино	
Инж.	Комаровская	

Привязан:

Инв. №

Копировал

Формат А2

Инв. № подл. | Подп. и дата | Взам. инв. №

Альбом 2

Поз. обозначение	Наименование	Кол.	Примечание
	У механизма		
QF-KMI QF-KMII	Автоматический выключатель	2	
	АП50В-2М Iн.р.-1.6А		
KMI	Пускатель магнитный ПМП211002 В	1	
KMII	Пускатель магнитный ПМП 111002 В	1	

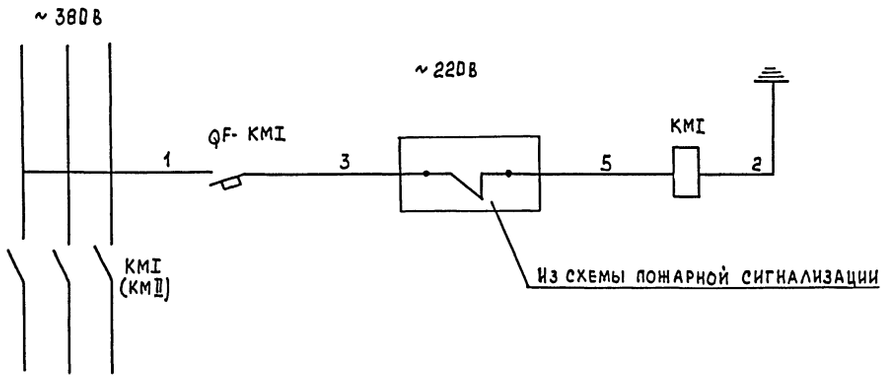

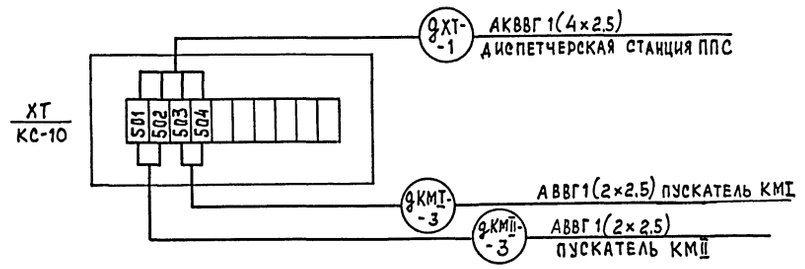

Обозначение		Номера контактов из схемы пожарной сигнализации
вентсистемы	привода	
П1, П2, В2	KMI / М14, М15, М17	501 — 502
В1, В3	KMII / М16, М18	503 — 504

Взам. инв. №

Подп. и дата

Инв. № подл.

Привязан:

Инв. №

ГИП	Трушин		11.94
Нач. отд.	Шунский		
Н. контр.	Кузнецов		
Гл. спец.	Афонина		
Инж.	Комаровская		

ТП 503-5-51.94 ЭМ

Пассажирская автостанция вместимостью 50 человек

Здание автостанции

Стадия	Лист	Листов
РП	5	

Отключение вентиляции при пожаре. Схема принципиальная управления.

Гипроавтотранс г. Москва

Копировал

Формат А3

Альбом 2

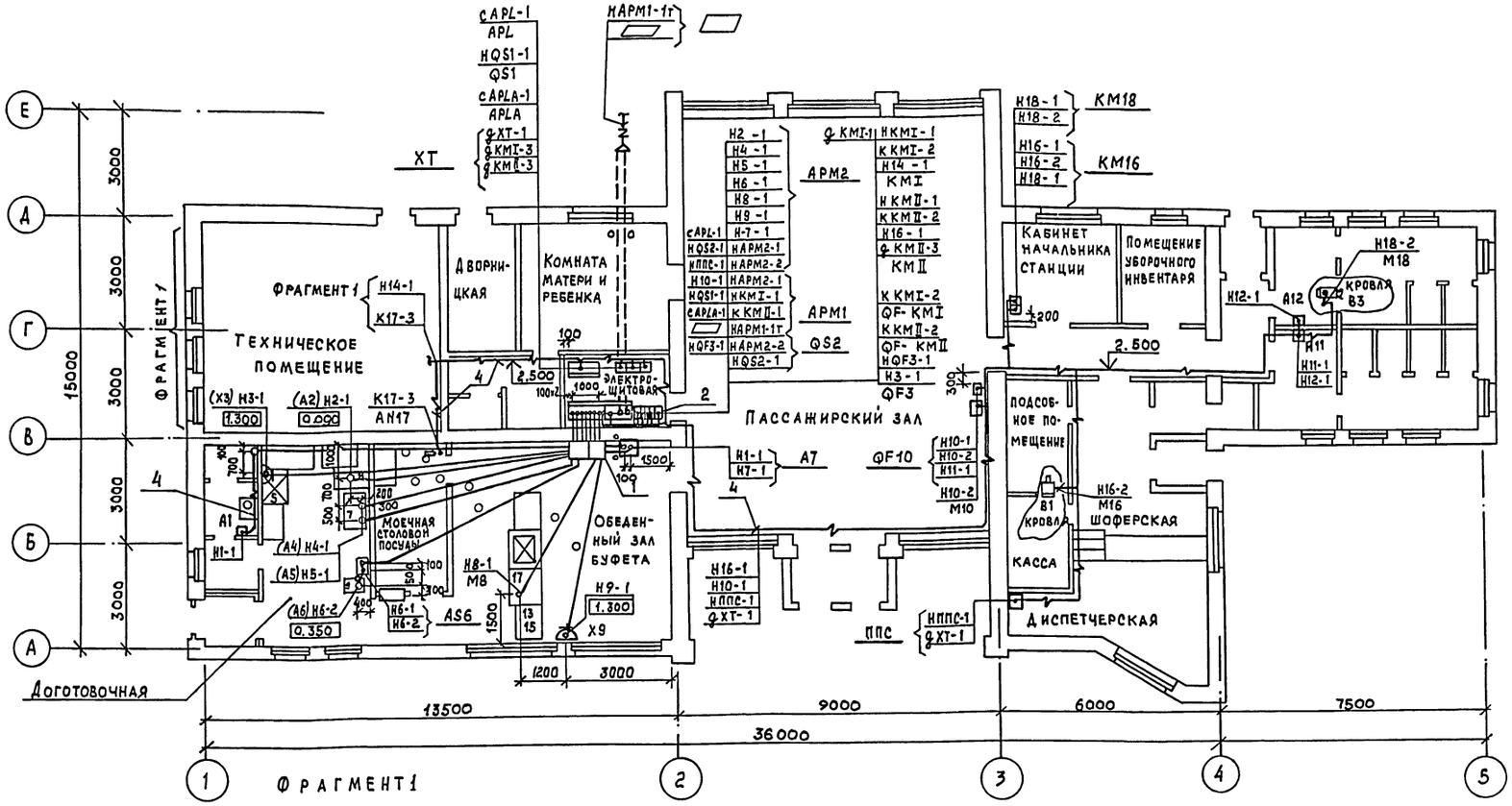

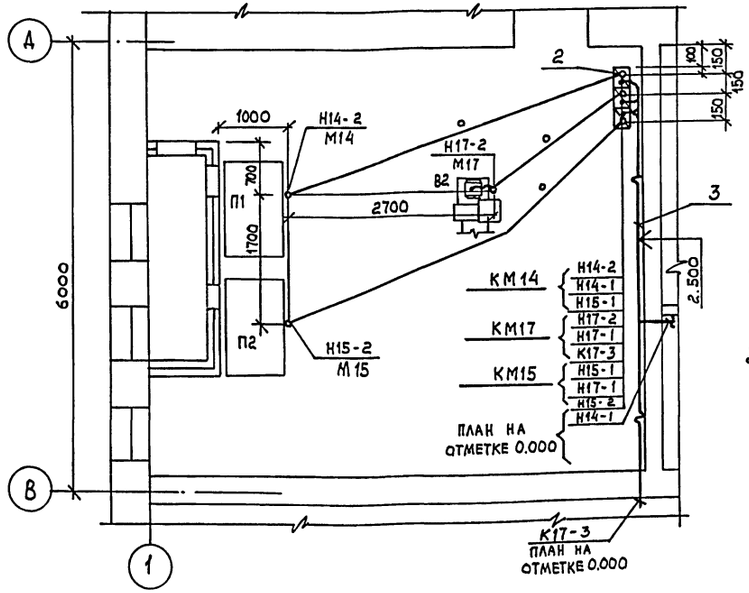

1. Крепление электрокабелей, прокладываемых по строительным конструкциям, выполнить скобами и полосай с шагом не более 800 мм.
2. Раскладку труб в полах для электропроводок выполнить до сооружения полов на отметке минус 80 мм от уровня чистого пола.
3. Концы труб вывести на 100 мм над отметкой чистого пола, кроме указанных на чертеже.

Марка, поз.	Наименование	Обозначение	Кол.	Масса ед. кг	Примечание
1		Коробка У996 муз	2	1,7	
2		Профиль К241У2	5	2.6	
3		Полоса К20гУ2	3	0.79	
4		Скоба К14гУ2	50	0.04	
5		Коробка КС10	1	1.6	

ТП 503-5-51.94 ЭМ

Пассажирская автостанция вместимостью 50 человек

Здание автостанции

Стадия	Лист	Листов
РП	6	

Кабельная раскладка План на отм. 0.000 Фрагмент 1

ГИПРОАВТОТРАНС г. Москва

Привязан:

Инв. №

Нач.отд.	Шунский	
Н. контр.	Кузнецов	
Гл. спец.	Кузнецов	
Инжен.	Косырев	

Согласовано:

Нач.отд.	Низамова	
Нач. ТО	Темкин	

Инв. № подл. | Подп. и дата | Взам. инв. №

Копировал

Формат А2

Ц00183-02 37

Альбом 2

Схема межпанельных соединений

Схема ВРУ

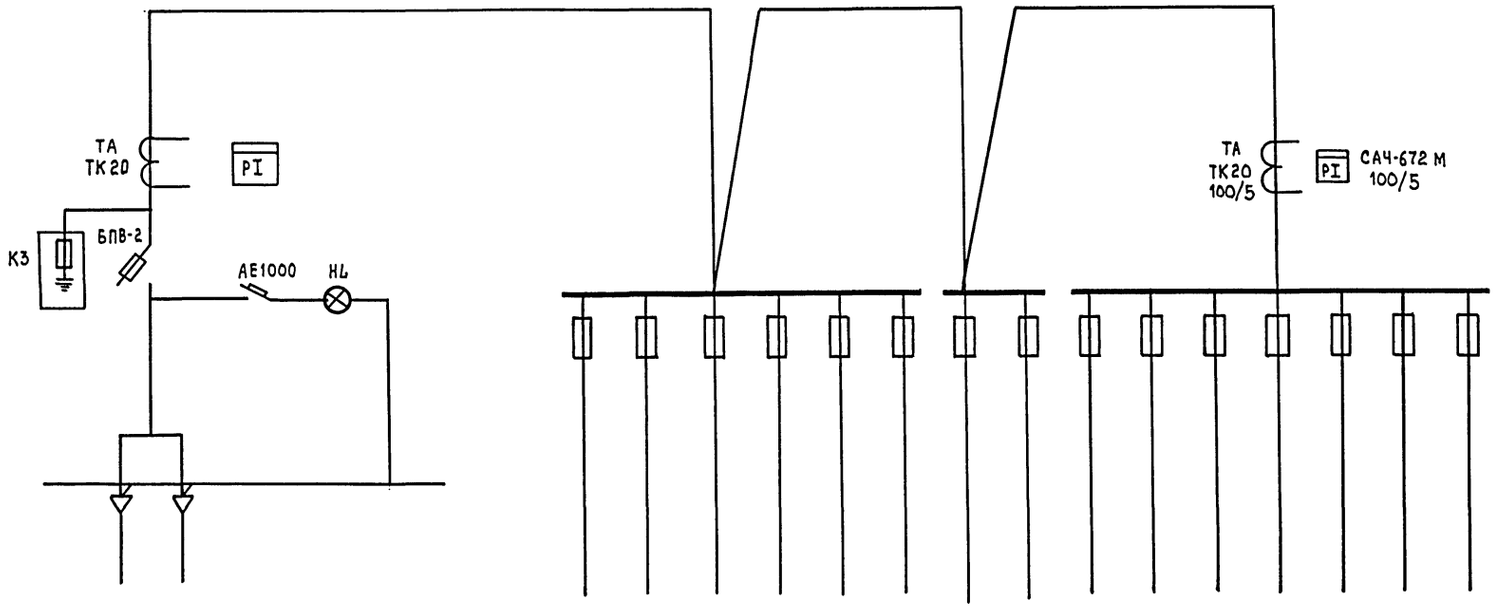

Тип панели	ВРУ1-26-66УХЛ4							ВРУ1-43-00УХЛ4								
NN групп	Ввод	1	2	3	4	5	6	1	2	1	2	3	4	5	6	7
Номинальный ток плавкой вставки, А	250	31.5	16	16	16	40	100	31.5	31.5	31.5	31.5	31.5	31.5	31.5	31.5	31.5
Тип и технические данные счетчика непосредственного включения или через трансформатор тока	САЧ-И672М 380/220В 100/5															
Тип и технические данные трансформатора тока	ТК-20 100/5															

Инв.№подл. | Подп. и дата | Взам. инв.№

					ТП 503-5-51.94	ЭМ.ЛО
					Пассажирская автостанция вместимостью 50 человек	
Привязан						Стадия / Лист / Листов
	ГИП	Трушин		11.94	Здание автостанции	РП / / 1
	Нач.отд.	Шунский				
	Н.контр.	Кузнецов			Опросный лист для заказа ВРУ1	Гипроавтотранс г. Москва
Инв.№	Гл.спец.	Афонина				
	Инж.	Комаровская				

Копировал

Формат А2

Альбом 2

ВЕДОМОСТЬ РАБОЧИХ ЧЕРТЕЖЕЙ ОСНОВНОГО КОМПЛЕКТА

ЛИСТ	НАИМЕНОВАНИЕ	ПРИМЕЧАНИЕ
1	Общие данные	
2	Приточные системы П1/П2/. Схема автоматизации.	
3	Приточные системы П1/П2/. Схема электричес-	
	кая принципиальная управления.	
4	Приточные системы П1/П2/. Схема электричес-	
	кая принципиальная регулирования.	
5	Приточные системы П1/П2/. Схема внешних	
	проводок /начало/.	
6	Приточные системы П1/П2/. Схема внешних	
	проводок /окончание/.	
7	План расположения.	

ВЕДОМОСТЬ ССЫЛОЧНЫХ И ПРИЛАГАЕМЫХ ДОКУМЕНТОВ

ОБОЗНАЧЕНИЕ	НАИМЕНОВАНИЕ	ПРИМЕЧАНИЕ
	ССЫЛОЧНЫЕ ДОКУМЕНТЫ	
Группа1.Подгруппа	Приборы для измерения и регули	
1.1. СТМ4-1-87.	рования температуры.Установка	
Главмонтажавтомати	на технологических трубопрово-	
ка.Монтажные черте	дах и оборудовании.	
	жи.	
Группа1.Подгруппа	Приборы для измерения и регу-	
1.2. Сборник 70.	лирования температуры. Установ	
Главмонтажавтомати	ка на стене.	
ка. Монтажные		
чертежи.		
	Прилагаемые документы	
ТП503-5-51.94 АОВ.С01	Спецификация оборудования	
ТП503-5-51.94 АОВ.С02	Спецификация щитов и пультов	
ТП503-5-51.94АОВ.Н000Пч	Задание заводу-изготовителю	
	НПО МА.	

Общие данные

В настоящем комплекте представлены схемы автоматизации приточных вентиляционных систем.

Описание работы систем приведено на листе 2.

"Типовой проект разработан в соответствии с действующими нормами и правилами и предусматривает мероприятия, обеспечивающие взрывную, взрывопожарную и пожарную безопасность при эксплуатации здания."

Главный инженер проекта А.Б. Трушин

Инв.N подл. | Подпись и дата | Взам.инв.N

Привязан:

Инв. N

ТП 503-5-51.94 АОВ

Пассажирская автостанция вместимостью 50 человек

ГИП	Трушин		11.93	Здание автостанции	Стадия	Лист	Листов
Н.контр.	Кузнецов				Р	1	7
Нач.отд.	Шунская			Общие данные	ГИПРОАВТОТРАНС г.Москва		
Зав.груп	Юрикова						
Инженер	Комаровская						

Копировал:

Формат А2

Альбом 2

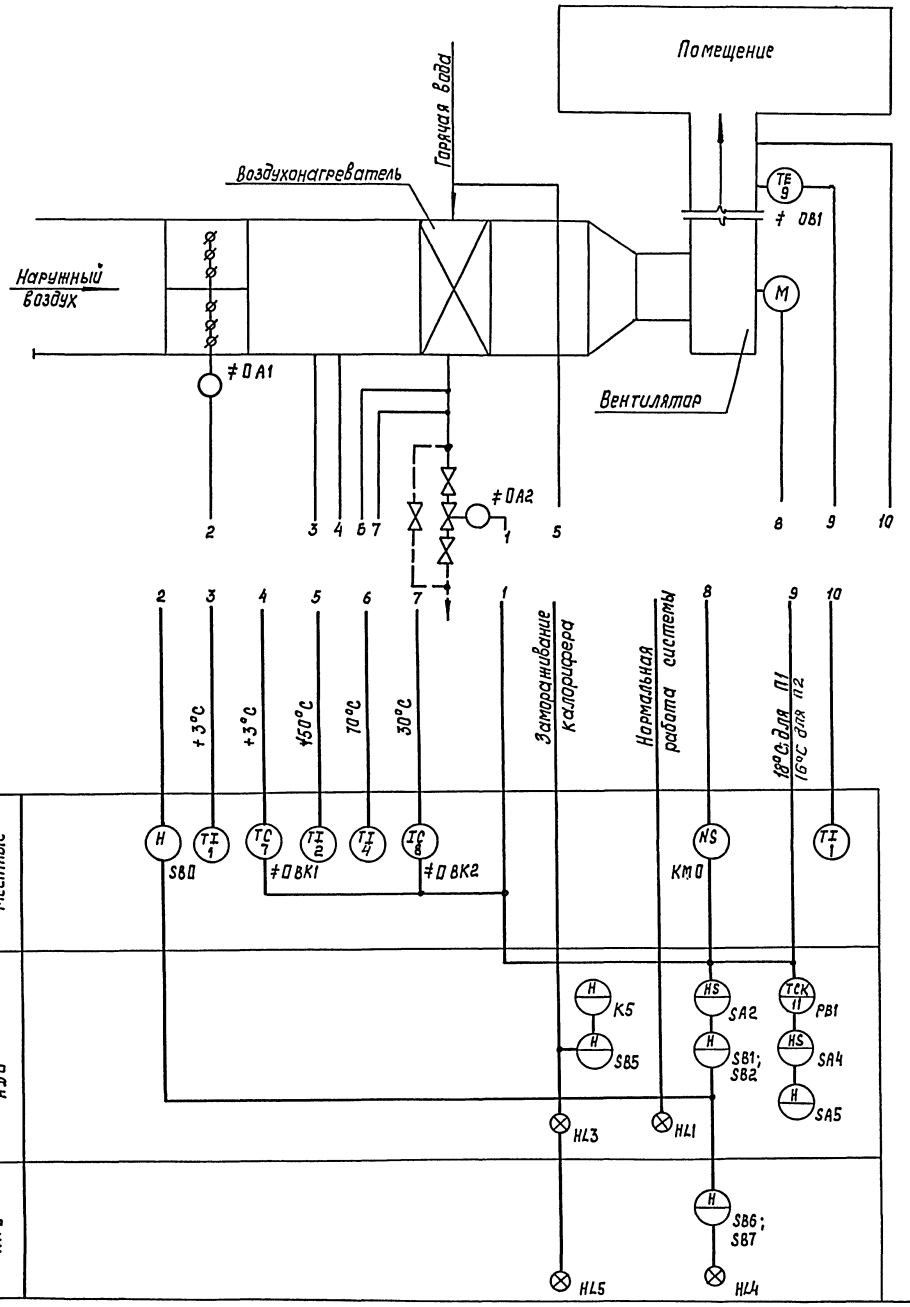

Схемой предусматривается:

1. Местное управление электродвигателем приточного вентилятора со щита автоматизации и дистанционное управление.
2. Сблокированное с электродвигателем приточного вентилятора управление клапаном наружного воздуха и опробование кнопками по месту.
3. Регулирование температуры приточного воздуха путем воздействия на исполнительный механизм клапана на теплоносителе.
4. Защита калорифера от замораживания при работающей и неработающей системе и автоматический 3х минутный прогрев калорифера перед включением вентилятора.
5. Автоматическое подключение системы регулирования при включении вентилятора.
6. Аварийное отключение приточного вентилятора при срабатывании защиты от замораживания.
7. Сигнализация нормальной работы приточной системы.
8. Схема выполнена для приточной системы П1 и действительна для приточной системы П2 с указанием в □ индексов в обозначении аппаратов и приборов согласно таблице применяемости лист 4

СОГЛАСОВАНО:

Нач. тех. отд.	Темкин	
Взам. инв. №		
Подп. и дата		
Инв. № подл.		

ТП 503-5-51.94			АОВ
Пассажирская автостанция вместимостью 50 человек			
Здание автостанции	Стадия	Лист	Листов
	Р	2	
Приточная система П1(П2. Схема автоматизации	Гипроавтотранс г. Москва		

Привязан:

Инв. №

ГИП	Трушин	
Нач. отд.	Шунский	
Н. контр.	Кузнецов	
Гл. спец.	Кузнецов	
Зав. гр.	Юрикова	

Формат А2

Альбом 2

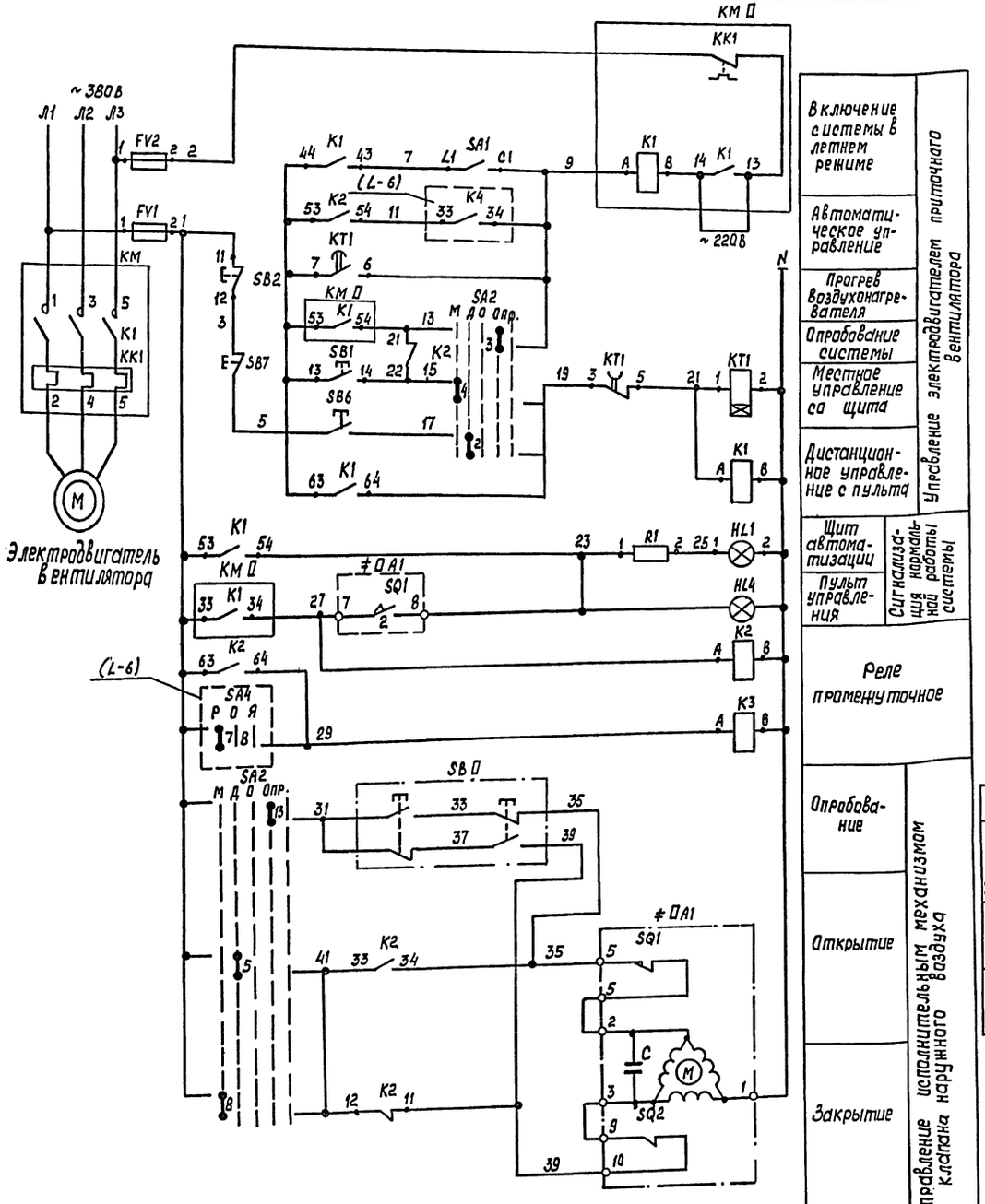

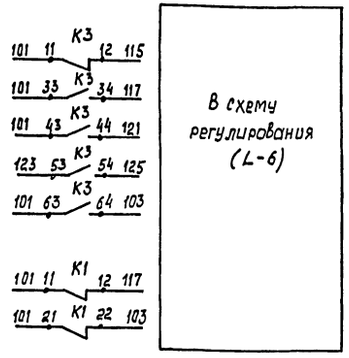

В схему регулирования (L-6)

Диаграммы замыкания контактов избирателя управления SA2

УП5314-Л254

Номер секции	Номер контакта	Положение рукоятки: Мест. -90°	Дист. -45°	Откл. 0°	Опроб. +45°	— +90°
		Л П	Л П	Л П	Л П	Л П
I	1 2			×	×	
II	3 4	×		×		×
III	5 6	×		×		×
IV	7 8	×		×		×
V	9 10			×		×
VI	11 12	×		×		× *
VII	13 14			×		×
VIII	15 16	×		×		× *

≠ОА1

МЭО-40/63-0,25

Обозначение конечных выключателей	Обозначение контакта	Положение рукоятки: Открыть	Рабочий ход	Закрыть
SQ1	5 6		●	
	7 8	●		
SQ2	9 10		●	
	11 12			●

* не используется

Реле времени КТ1

ВЛ-56-УХЛ4

Номера контактов	Обозначение контактов	Выдержка времени: 0,1 мин	3 мин	5 мин	10 мин
7-8			●		
3-5				●	

Поз. обозначение	Наименование	Кол.	Примечание
	Щит автоматизации АДП		
SA1	Выключатель пакетный ПВ1-15.У3005,		
	исполнение III	1	
SA2	Переключатель универсальный		
	УП5314-Л254У3	1	
	Кнопка КЕ011У3:		
SB1	черный, „Пуск", исполнение 4	1	
SB2	красный, „Стоп", исполнение 5	1	
HL1	Арматура АС1201ЗУ2, ~220В, зеленый	1	R1-добавочное
			сопротивление-1шт
K1, K2, K3	Реле промежуточное ПЭ-37-4ЗУ3, ~220В	3	
KT1	Реле времени ВЛ-56-УХЛ4, ~220В,		
	Выдержка времени 01...10 мин	1	
FV1, FV2	Держатель ДВП4-2В, плавкая		
	Вставка ВП25-1 на 2А	2	
	Аппаратура по месту		
SB П	Пост управления ПКЕ222-2У2, 1/2"	1	
SB6, SB7,	Пост управления ПКУ15-21-231-34У2		АМ П
HL4	~220В	1	
≠ОА1	Исполнительный механизм		По документации
	МЭО-40/63-0,25, ~220В	1	марки ОВ
КМ П	Магнитный пускатель типа ПМЛ		По документации
	с контактной приставкой ПКЛ ~380В	1	марки ЭМ

1. Схема выполнена для приточной системы П1 и действительна для приточной системы П2 с указанием в П индексов в обозначении аппаратов, приборов согласно таблице применяемости лист 5
2. Схема регулирования лист 4

Привязан:

Инв. №

	ТП 503-5-51.94 АОВ		
	Пассажирская автостанция вместимостью 50 человек		
Гип Трушин	Здание автостанции	Стадия Р	Лист 3	Листов
Нач.отд Шунский				
Н.контр Кузнецов	Приточная система П1(П2) Схема электрическая принципиальная управления	Гипроавтотранс г. Москва		
Гл.спец Кузнецов				
Зав.гр Юрикова				

Копировал

Формат А2

Инв.№ подл. | Подпись и дата | Взам. инв.№

Альбом 2

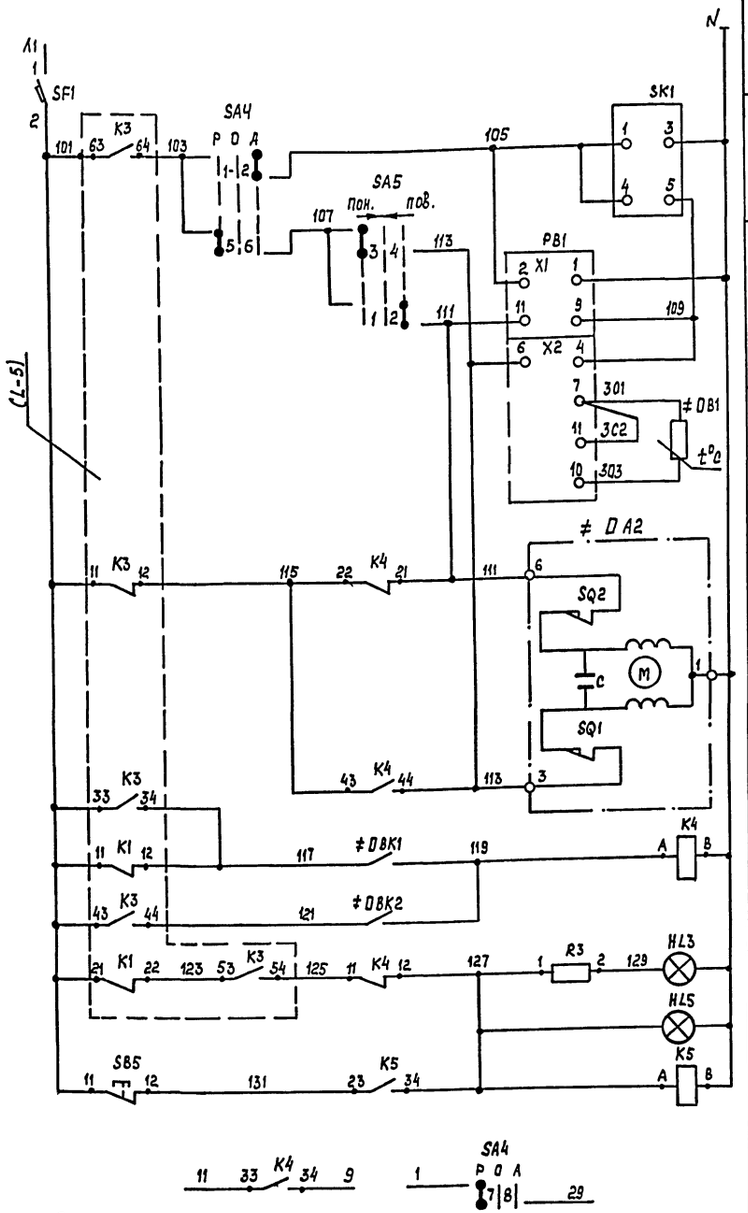

Питание и защита цепей регулирования
Регулируемый импульсный прерыватель
Регулятор температуры приточного воздуха
К термосистеме регулятора температуры
Открытие / Закрытие — Управление исполнительным механизмом клапана на теплоносителе воздухонагревателя
Регулятор температуры воздуха перед воздухонагревателем
Регулятор температуры обратного теплоносителя
Щит автоматизации — Аварийная сигнализация
Пульт управления — Аварийная сигнализация
Защита воздухонагревателя от замерзания
Съем аварийного сигнала
В схему управления электродвигателем (L-5)

Диаграммы замыкания контактов

PB1

ТЭЧ ПЗ

Обозначение контактов	Температура приточного воздуха: Ниже / Норма / Выше
9-11	
6-4	

≠ D BK1

ТУДЭМ-1

Обозначение контакта	Температура воздуха перед воздухонагревателем: -60°C / +3°C / +40°C
1	

≠ D BK2

ТУДЭМ-4

Обозначение контакта	Температура обратного теплоносителя: 0°C / +20 ÷ 30°C ÷ 250°C
1	

SA5

УП 5311 - А23

Номер секции	Номер контакта	Положение рукоятки: Понизить −45° Л	Понизить −45° П	Откл. −0° Л	Откл. −0° П	Повысить +45° Л	Повысить +45° П
I	1					■	■
II	2	■	■				
I	3					■	■
II	4	■	■				

SA4

УП 5312 - С29

Номер секции	Номер контакта	Положение рукоятки: Руч. −45° Л	Руч. −45° П	Откл. 0° Л	Откл. 0° П	Авт. +45° Л	Авт. +45° П
I	1					■	■
II	2					■	■
I	3					■	■
II	4					■	■
III	5	■	■				
IV	6	■	■				
III	7	■	■				
IV	8	■	■				

* не используется

Поз. обозначение	Наименование	Кол.	Примечание
	Щит автоматизации АД0		
SF1	Выключатель автоматический		
	А63-МУ3, $I_н$ = 1.25А, $I_{отс.}$ = 1.3$I_н$	1	
SA4	Переключатель универсальный		
	УП5312-С29У3	1	
SA5	Переключатель универсальный		
	УП5311-А23У3	1	
SB5	Кнопка КЕ011У3, красный, исполнение 5	1	
HL3	Арматура АС1201ЦУ2, ~ 220В, красный	1	R3-добавочное
			сопротивление 1шт.
SK1	Регулируемый импульсный прерыватель РИП-2М, ~ 220В	1	
PB1	Регулятор температуры, ТЭЧПЗ		
	трехпозиционный, шкала 0°...+40°С		
	градуировка 5 ом, ~ 220В	1	
K4,K5	Реле промежуточное ПЭ-37-22У3,		
	~ 220В, $2_Д$-$2_Р$	2	
	Аппаратура по месту		
≠D BK1	Регулятор температуры дилатометрический ТУДЭМ-1; -60°...+40°С, ~220В	1	
≠D BK2	Регулятор температуры дилатометрический ТУДЭМ-4; 0°...+250°С; ~220В	1	
≠ D B1	Термопреобразователь сопротивления ТСМ-1088, градуировка 50м	1	
HL5	Пост управления ПКУ15-21.231-54У2		АН0
	~ 220В		
≠ DA2	Исполнительный механизм ЕСПА		По документа-
	~ 220В	1	ции марки ОВ

1. Схема выполнена для приточной системы П1 и действительна для приточной системы П2 с указанием в D индексов в обозначении аппаратов, приборов согласно таблице применяемости.
2. Схема управления лист 3

Таблица применяемости

Номера систем	Индекс систем	Номера щитов автоматизации	Номера магнитных пускателей вентиляторов	Номера постов дистанционного управления
П1	14	АД14	КМ14	АН14
П2	15	АД15	КМ15	АН15

Привязан:

Инв. № подл. | Подп. и дата | Взам. инв. №

ТП 503-5-51.94 АОВ			
Пассажирская автостанция вместимостью 50 человек			
Здание автостанции	Стадия	Лист	Листов
	Р	4	
Приточная система П1(П2) Схема электрическая принципиальная регулирования	Гипроавтотранс г. Москва		

Гип	Трушин	
Нач.отд	Щучский	
Н.контр.	Кузнецов	
Гл.спец.	Кузнецов	
Зав.гр.	Юрикова	

Формат А2

Ц00183-02 42

Альбом 2

Наименование параметра и место отбора импульса	Приточная система П1(П2)	
	Дистанционное управление и сигнализация	Вентилятор приточной системы
	Пульт управления	Магнитный пускатель
Обозначение черт. установки	—	По документации марки ЭМ
Позиция	АПД	КМ П

Поз. обозначение	Наименование	Кол.	Примечание
	Коробки соединительные ТУ36.2568-83Е		
	КС-10	2	
	КС-20	2	
	Провод ПВ1, ГОСТ 6323-79* Е; 1×1.0мм	108	м
	Кабели, ГОСТ 1508-78*Е		
	КВВГЭ 4×1.5 мм²	20	м
	АКВВГ 4×2.5 мм²	38	м
	АКВВГ 7×2.5 мм²	82	м
	АКВВГ 10×2.5 мм²	51	м
	Кабель ГОСТ 16442-80*		
	АВВГ 2×2.5	-	
	Труба стальная легкая ГОСТ 3262-75*		
	20×2.5 мм	45	м

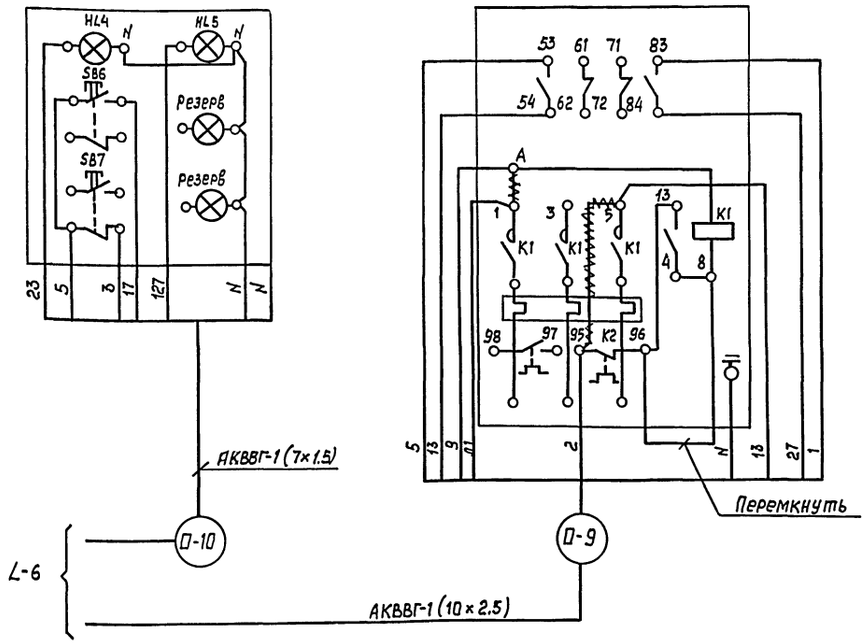

1. Схема выполнена для приточной системы П1 и действительна для приточной системы П2 с указанием в П индексов в обозначении аппаратов, приборов, клеммных коробок и маркировке трасс согласно таблице применяемости и длин трасс.
2. Раскладка трасс П-1... П-10 выполнена на листе 7.
3. ++++++++++++ демонтировать.

Таблица применяемости и длин трасс

Номера систем	Индекс систем	Номера щитов автоматизации	Номера магнитных пускателей вентилятор.	Номера клеммных коробок	Номера трасс / Длина трасс в м									
П1	14	AD14	KM14	ǂ14XT1	14-1	14-2	14-3	14-4	14-5	14-6	14-7	14-8	14-9	14-10
				ǂ14XT2	8	9	3	3	5	3	22	6	5	53
П2	15	AD15	KM15	ǂ15XT1	15-1	15-2	15-3	15-4	15-5	15-6	15-7	15-8	15-9	15-10
				ǂ15XT2	12	10	3	3	10	10	18	6	6	20

Взам. инв. № | Подп. и дата | Инв. № подл.

Привязан

Инв. №

ГИП	Трушин		
Нач. отд.	Шунский		
Н. контр.	Кузнецов		
Гл. спец.	Кузнецов		
Зав. гр.	Юрикова		

ТП 503-5-51.94 АОВ

Пассажирская автостанция вместимостью 50 человек

Здание автостанции

Стадия: РП | Лист: 5 | Листов:

Приточная система П1(П2) Схема внешних проводок (начало)

ГИПРОАВТОТРАНС г. Москва

Копировал

Формат А2

Ц00183-02 43

Альбом 2

Наименование параметра и место отбора импульса	Приточная система П1(п2)									
	Температура									
	Приточный воздуховод	Перед воздухонагревателем	Трубопровод обратного теплоносителя калорифера	Воздушный клапан наружного воздуха	Кнопка опробования воздушного клапана	Перед воздухонагревателем	Трубопровод горячей воды	Трубопровод обратного теплоносителя	Приточный воздуховод П1, П2.	Помещение П1, П2
	Воздух		Вода	Воздух		Воздух	Вода		Воздух	
Обозначение черт. установки	ТМ4-151-87	ТМ4-151-97	А12А 106.000 СБ	По документации марки ОВ	—	ТМ4-142-87	ТМ4-144-87		ТМ4-142-87	—
Позиция	≠ О В1	≠ О ВК1(7)	≠ О ВК2(8)	≠ О А2	≠ О А1	SB О	1	2	4	1	6

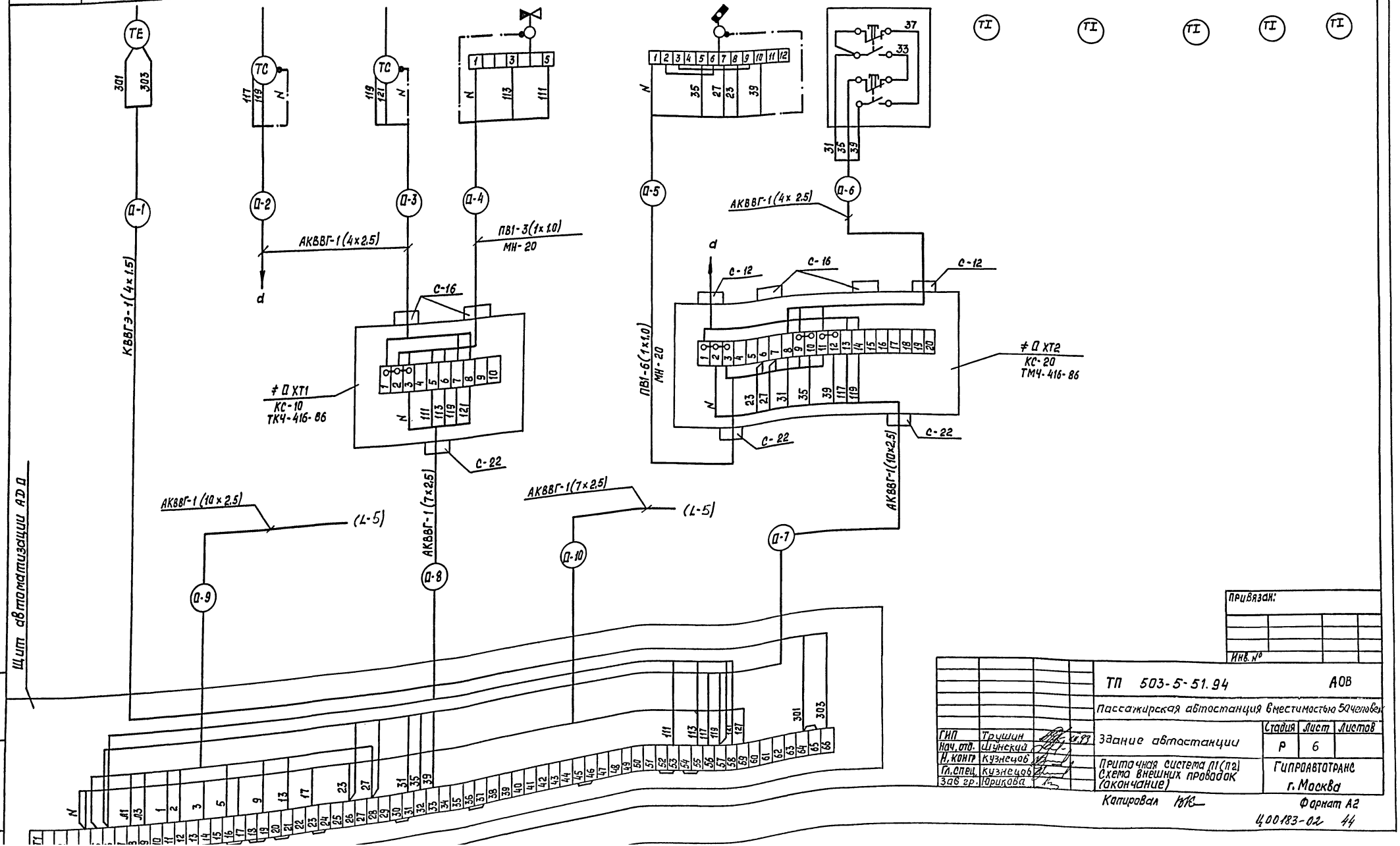
ТЕ
ТС
ТС
ТС

План

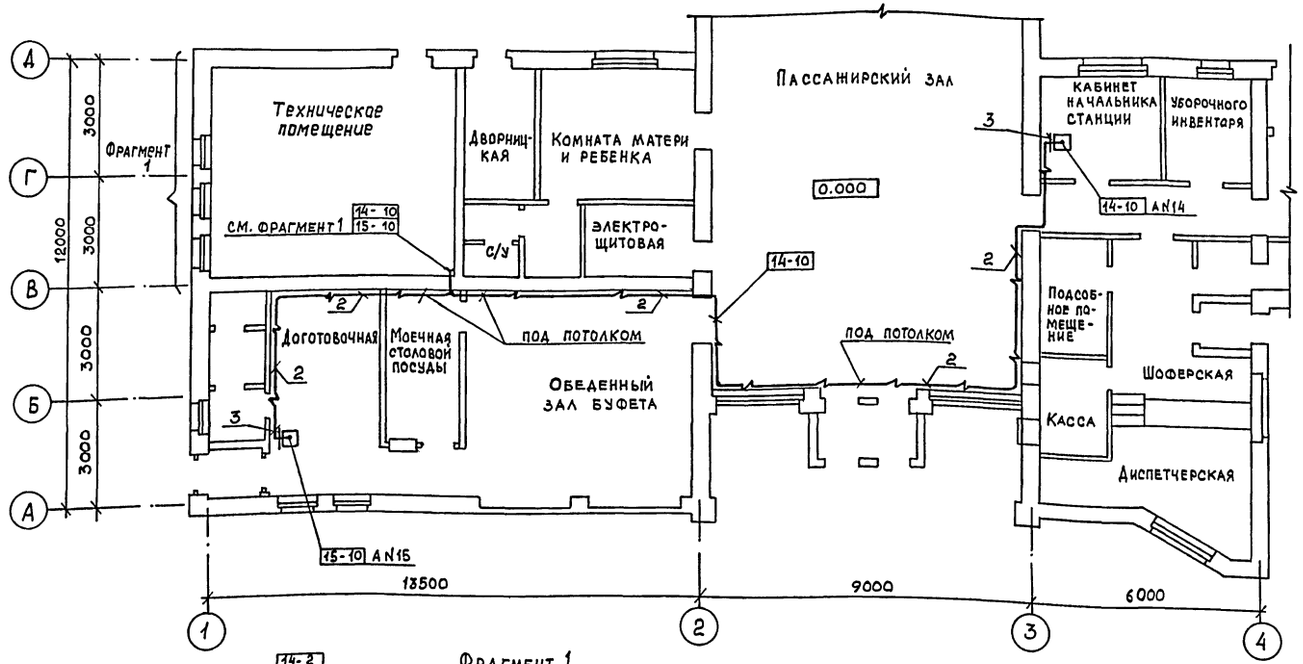

Фрагмент 1

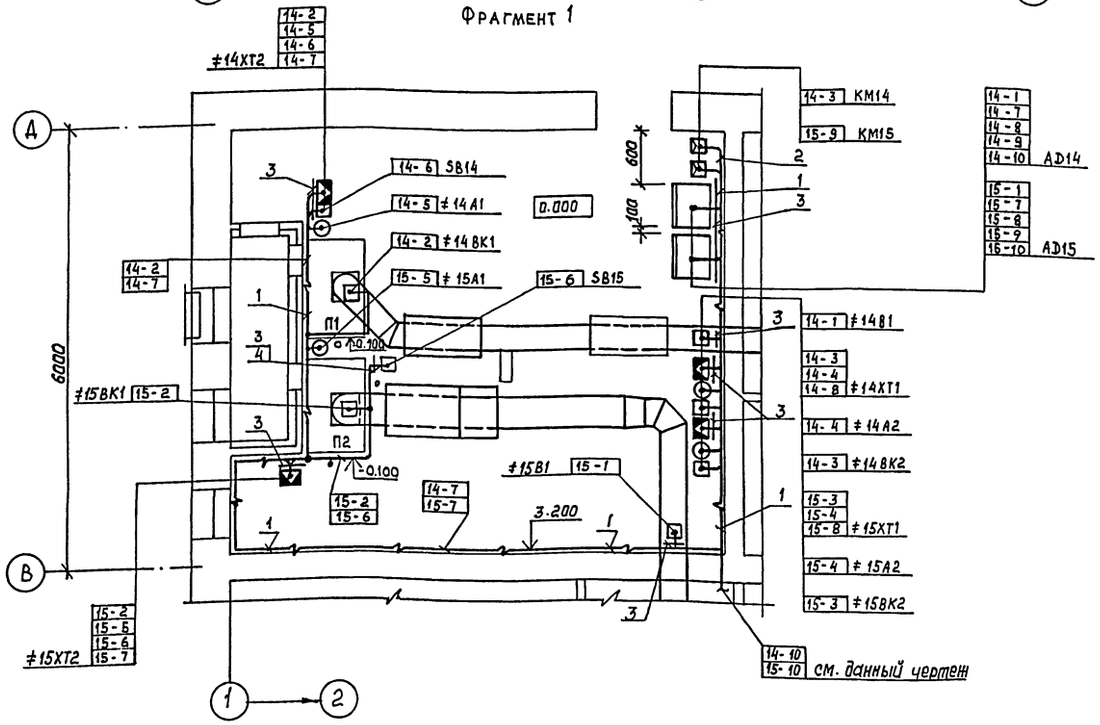

Поз.	Обозначение	Наименование	Кол.	Примечание
1		Полоса перфорированная ПП30	18	м
2		Скоба двухлапковая СД-22	150	шт.
3		Профиль зетобразный ZП2000	5	шт.
4		Швеллер перфорированный ШП32×16	2	шт.

1. Данный чертеж выполнен на основании строительной и технологической частей проекта.
2. Позиции монтируемых приборов и аппаратуры, а также нумерация кабелей соответствуют схеме внешних проводок (листы 5,6).
3. Крепление кабелей и труб, прокладываемых по строительным конструкциям, выполнить скобами и монтажной полосой с шагом, не более 800 мм.
4. Раскладку труб в полах для электропроводок выполнить до сооружения чистого пола на минус 100 мм от уровня чистого пола. Концы труб вывести на 100 мм от отметки чистого пола.
5. Установка и привязка силового электрооборудования по документации комплекта марки ЭМ.
6. Монтаж приборов и средств автоматизации выполнить согласно СНиП 3.05.07.85.

СОГЛАСОВАНО:
Нач. отд. ОВ Низамов

Инв. № подл. | Подп. и дата | Взам. инв. № | Нач. отд. ОВ Низамов

ПРИВЯЗАН:

Инв. №

Копировал

Нач. отд.	Шунский	1.94	
Н. контр.	Кузнецов		
Гл. спец.	Кузнецов		
Зав. гр.	Юрикова		
Инженер.	Тихонова		

ТП 503-5-51.94 АОВ

Пассажирская автостанция вместимостью 50 человек

Здание автостанции

План расположения

Стадия	Лист	Листов
Р	7	

Гипроавтотранс г. Москва

Формат А2

Альбом 2

Ведомость рабочих чертежей основного комплекта

Лист	Наименование	Примечание
1	Общие данные	
2	План расположения сетей кабельных на	
	отм. 0.000	
3	Спецификация. Схема расположения сетей	

Ведомость ссылочных и прилагаемых документов

Обозначение	Наименование	Примечание
	Ссылочные документы	
Сборник 95,	Монтажные чертежи. Аппаратура и	
УГПИ МА, 1988	средства электросвязи. Установка	
	на промышленных предприятиях.	
	Прилагаемые документы	
ТП СС.СО	Спецификация оборудования	

Схема организации связи и сигнализации

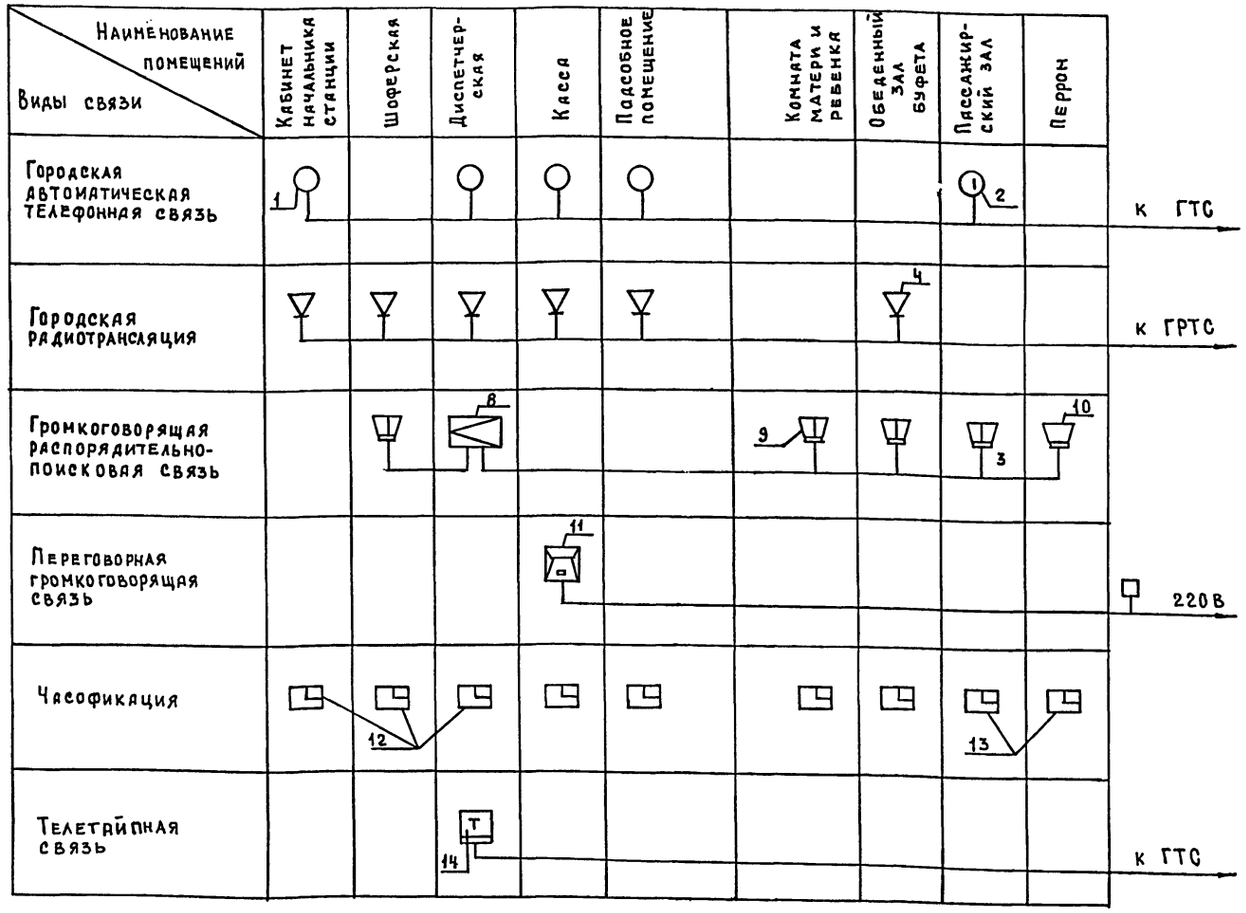

Общие указания

1. Кабели и провода прокладываются по стенам без применения труб под слоем штукатурки.
2. Телефонные розетки РТ-2 и радиорозетки РПВ-1 устанавливаются в помещениях на высоте 0,25 м от уровня пола.
3. Электронные часы устанавливаются в помещениях на высоте 2,2 м от уровня пола.
4. Монтаж устройств связи выполняется в соответствии с „Инструкцией по монтажу сооружений и устройств связи радиовещания и телевидения „ВСН-600-81" Минсвязи СССР.
5. При производстве строительно-монтажных работ следует руководствоваться:
   - Технической документацией, поставляемой заводом-изготовителем в комплекте с оборудованием;
   - ОСТ 36.100.3.05.05„ ССБТ. Монтаж средств промышленной связи. Требования безопасности." УГПИ МА издание ЦБНТИ ММ СС СССР 1985 г.
6. Проходы кабелей и проводов через стены выполнить по техническим требованиям ЗК 8-43-77 сборника 83 „Проходы трубных и электрических проводок систем автоматизации и связи через стены и перекрытия промышленных зданий и сооружений" НПО Монтажавтоматика.
7. Корпус ТАМУ-10 заземлить путем присоединения к нему экрана кабеля РМПЭП 2х1,2.
8. При привязке проекта подключение внешних сетей осуществляется по ТУ Минсвязи.
9. Тип аппаратуры телетайпной связи определяется по техническим условиям, выданным органами Минсвязи.

Проект разработан в соответствии с действующими нормами и правилами и предусматривает мероприятия, обеспечивающие взрывную, взрывопожарную и пожарную безопасность при эксплуатации здания.

Главный инженер проекта А.В. Трушин

Согласовано
Нач. ТО Тенкин

Инв. № подл. | Подпись и дата | Взам. инв. №

Привязан

Инв. №

ТП 503-5-51.94 СС

Пассажирская автостанция вместимостью 50 человек

ГИП	Трушин		
Нач.отд.	Тишкин		
Н.контр.	Зуйков		
Гл.спец.	Зуйков		
Инж.	Богачева		

Здание автостанции

Стадия	Лист	Листов
Р	1	3

Общие данные

Гипродортранс г. Москва

Формат А2

Альбом 2

План на отм. 0.000

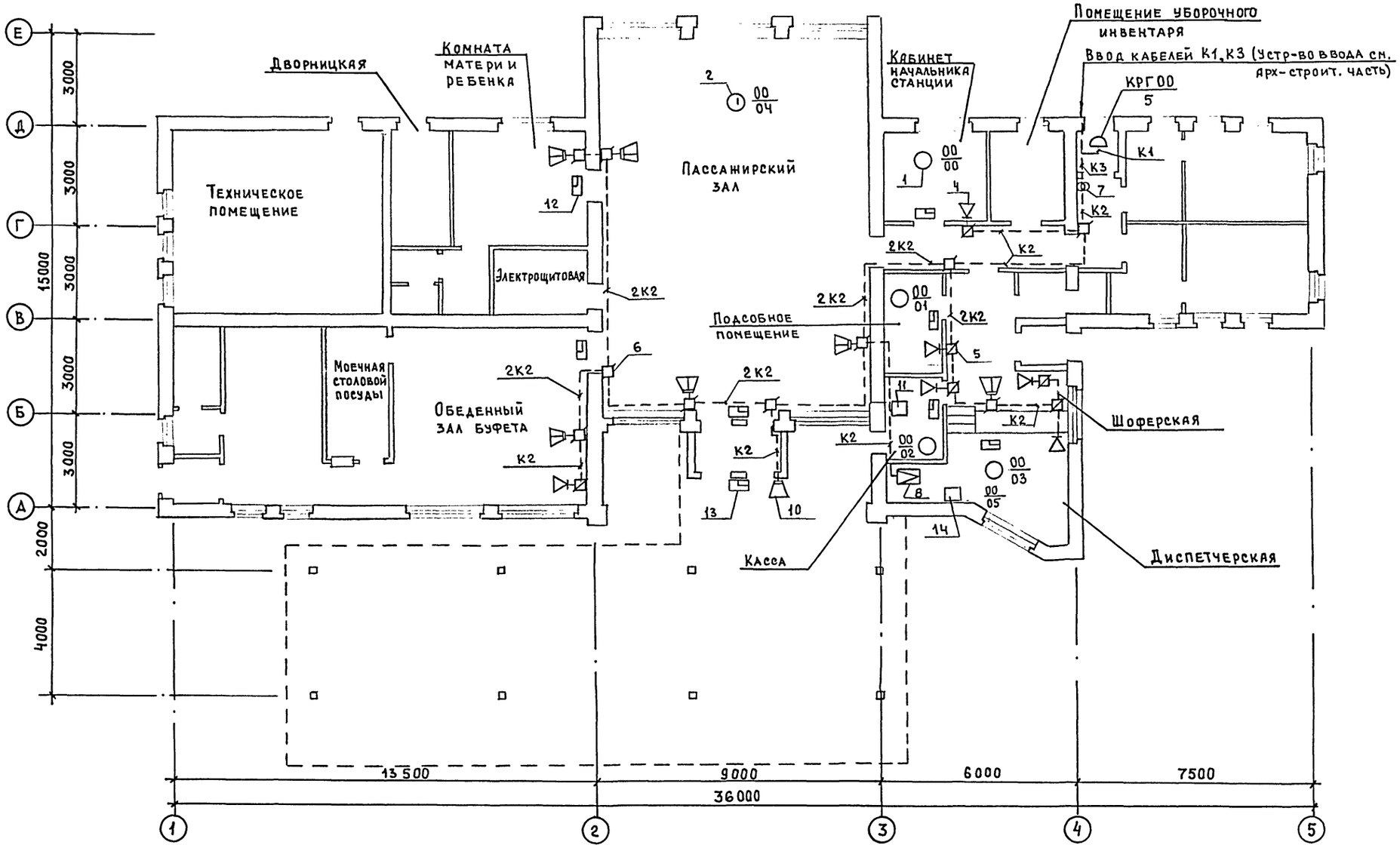

Согласовано

Нач. ТО	Темкин	
Нач. отд. ЭТ	Шунский	

Инв. N подл. | Подпись и дата | Взам. инв. N

Привязан:

Инв. N

ГИП	Трушин		10.93
Нач. отд.	Тишкин		
Н. контр.	Зуйков		
Гл. спец.	Зуйков		
Инж.	Богачева		

ТП 503-5-51.94 СС

Пассажирская автостанция вместимостью 50 человек

Здание автостанции

Стадия	Лист	Листов
Р	2	

План расположения сетей кабельных на отм. 0.000

Гипроавтотранс г. Москва

Ц 00183-02 47

Формат А2

Альбом 2

Спецификация

Марка, поз.	Обозначение	Наименование	Кол.	Примеч.
		Городская автоматическая		
		телефонная связь		
1	РГ0.218.070ТУ	Аппарат ТА-11321 (Спектр-3)	4	
2	2Д2.184.010ТУ	Таксофон ТМГС-15/16	1	
3	ТУ45-86 6е0.362.016ТУ	Коробка КРТ-10	1	
К1	ГОСТ 22498-88*Е	Кабель ТПП$_{эп}$ 10×2×0,4	10	м
—	ТУ16.К04.005-88	Провод ТРП 1×2×0,4	150	м
		Городская		
		радиотрансляция		
4	ГОСТ 5961-89	Громкоговоритель абонентский	7	
5	ТУ45-84.6е0.362.013ТУ	Коробка УК-Р-0,5	7	
6	ТУ45-84.6е0.362.013ТУ	Коробка УК-П	3	
7	7Т0.473.004ТУ	Трансформатор ТАМУ-10	1	
К3	ТУ16.7.05.285-83	Кабель РМПЗЭП 2×1,2	10	м
К2	ТУ16-К03-01-87	Провод ПТПЖ 2×1,2	70	м
		Громкоговорящая распоряди		
		тельно-поисковая связь		
8	Д22.002.009ТУ	Усилитель „Степь-103"	1	
9	ИЦ3.843.756ТУ	Колонка звуковая 2К3-7	6	
10	ИЦ3.843.846ТУ	Громкоговоритель рупорный 10ГР-38	1	
6	ТУ45-84.6е0.362.013ТУ	Коробка УК-П	8	
К2	ТУ16-К03-01-87	Провод ПТПЖ 2×1,2	80	м
		Переговорная громкогово-		
		рящая связь		
11		Прибор громковорящей	2	
		связи ПГС-3		
		Часофикация		
12		Часы электронные		
		„Электроника 7-06М"	8	
13		Часы электронные		
		„Электроника 7-06К"	2	
		Телетайпная		
		связь		
14	ПШ2.170.036ТУ	Телетайпный	1	
		аппарат РТА-80		

Схема расположения сетей

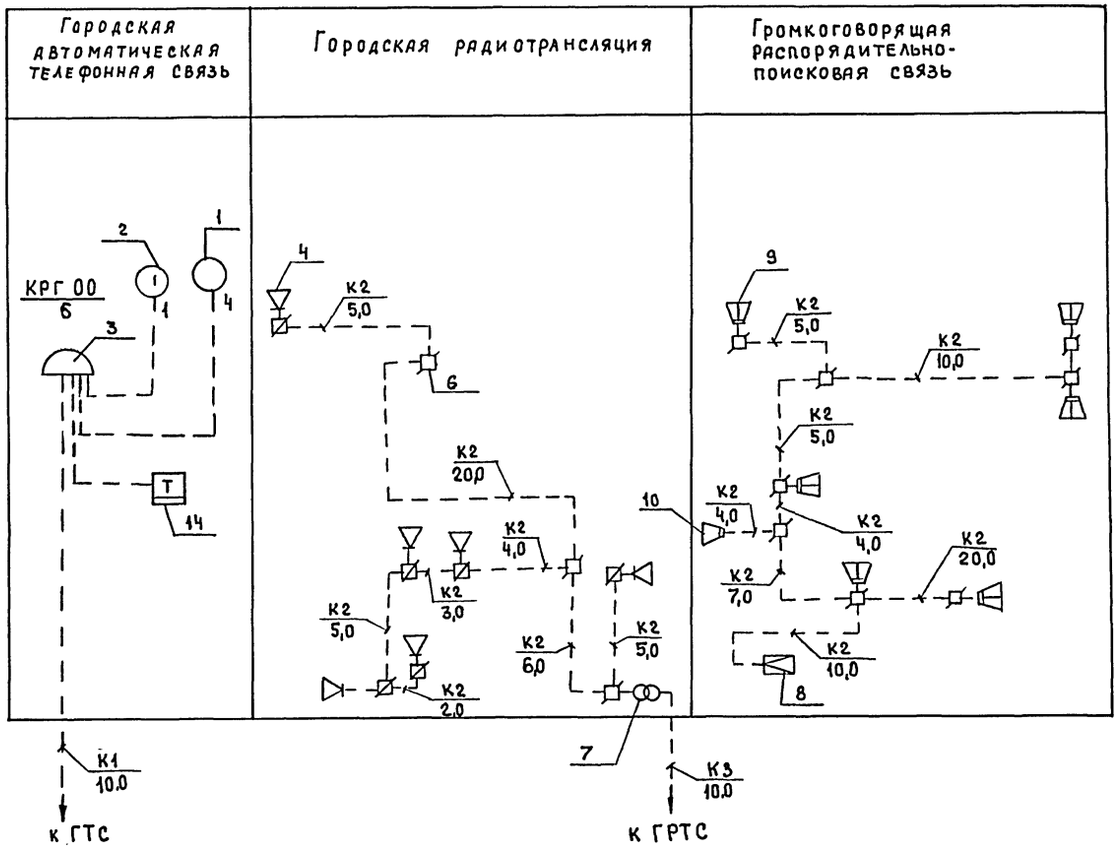

ТП 503-5-51.94 СС					
Пассажирская автостанция вместимостью 50 человек					
Здание автостанции	Стадия	Лист	Листов		
	Р	3			
Спецификация. Схема расположения сетей.	Гипроавтотранс г. Москва				

ГИП	Трушин		11.93
Нач.отд.	Тишкин		
Н.контр.	Зуйков		
Гл.спец.	Зуйков		
Инж.	Богачева		

Привязан:

Инв.N

Инв.N подл. | Подпись и дата | Взам.инв.N

ЦОО183-02 48

Формат А2

Альбом 2

Ведомость рабочих чертежей основного комплекта

Лист	Наименование	Примечание
1	Общие данные. Схема подключения ППС-3.	
2	План расположения сетей пожарной сигнализации на отм. 0.000	

Основные показатели автоматической установки пожарной сигнализации

№ лучей	Наименование защищаемых помещений	Защищаемая площадь, м²	Категория	Извещатель		Приемная станция
				Тип	К-во шт	
1	Пассажирский зал	98,0		ИП 105-2/1	9	Прибор приемно-контрольный ППС-3
1	Обеденный зал буфета	34,5		ИП 105-2/1	4	
2	Касса	4,5		ИП 105-2/1	2	
2	Подсобное помещение	6,0		ИП 105-2/1	2	
2	Комната матери и ребенка	15,0		ИП 105-2/1	2	
2	Дворницкая	6,0		ИП 105-2/1	2	
2	Техническое помещение	38,0		ИП 105-2/1	4	
3	Шоферская	14,0		ИП 105-2/1	3	
3	Коридор	11,8		ИП 212-5 (ДИП-3)	2	
3	Помещение уборочного инвентаря	6,2		ИП 105-2/1	2	
3	Кабинет начальника станции	9,0		ИП 105-2/1	2	

Контакты для отключения вентиляции

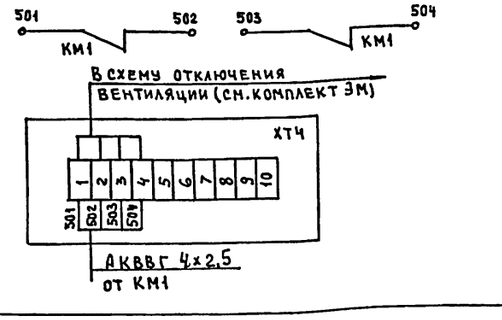

Проект разработан в соответствии с действующими нормами и правилами и предусматривает мероприятия, обеспечивающие взрывную, взрывопожарную и пожарную безопасность при эксплуатации здания.

Главный инженер проекта А.В. Трушин

Ведомость ссылочных и прилагаемых документов

Обозначение	Наименование	Примечание
	Ссылочные документы	
ВСН 25-09.68-85	Правила производства и приемки	
	работ установки охранной, пожарной	
	и охранно-пожарной сигнализации.	
РД 25 953-90	Системы автоматические пожаротушения, пожарной, охранной и охранно-	
	пожарной сигнализации.	
	Обозначения условные графические	
	элементов систем.	
	Прилагаемые документы	
ТП ПС.СО	Спецификация оборудования	

Схема подключения ППС-3
Устройство базовое

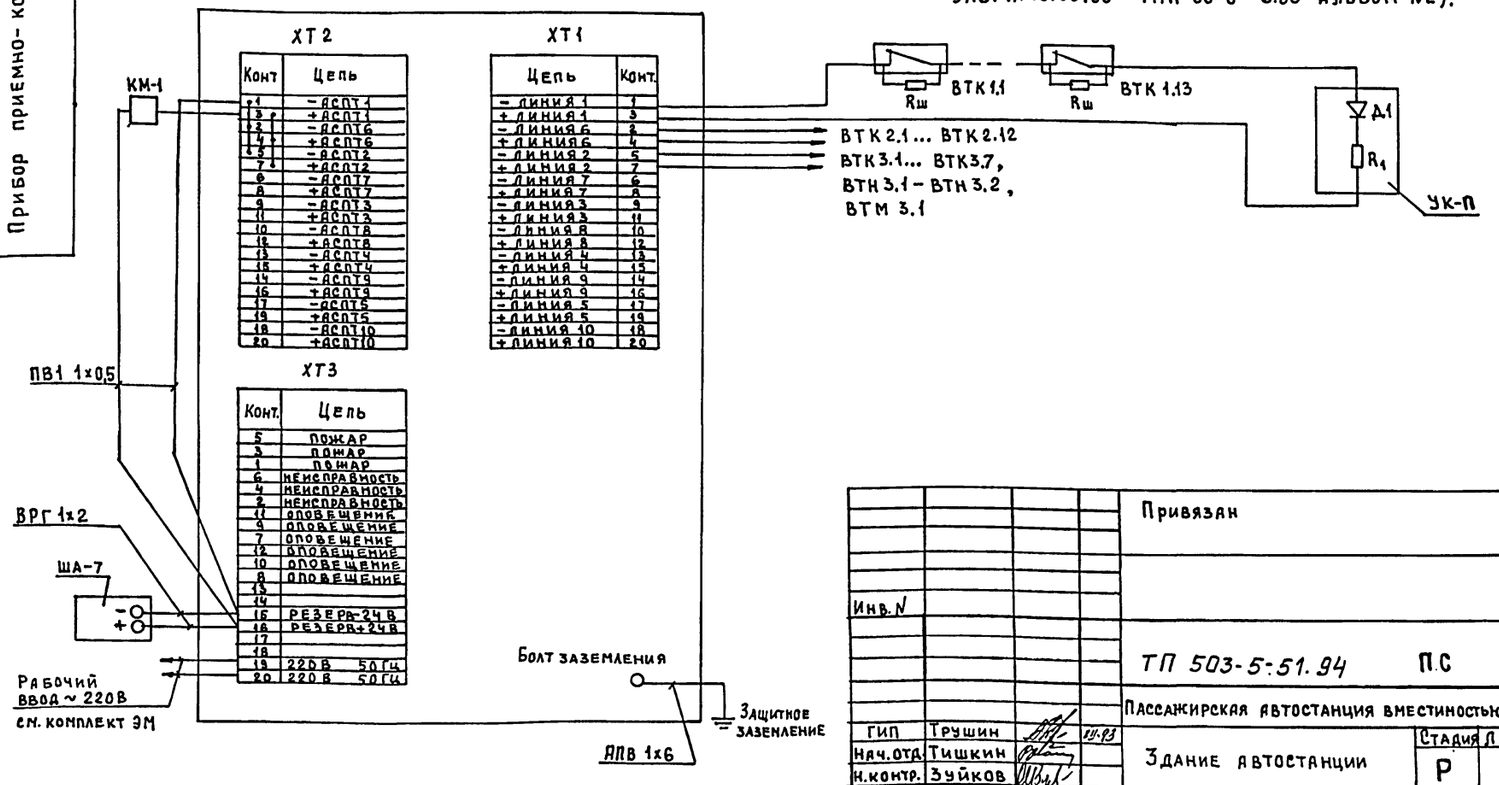

Общие указания

1. Данный проект разработан в соответствии с требованиями следующих нормативных документов:
   - СНиП 2.04.09-84 „Пожарная автоматика зданий и сооружений";
   - СНиП 3.05.06-85 „Электротехнические устройства";
   - ПУЭ-85 „Правила устройства электроустановок".
2. В проекте предусмотрена пожарная сигнализация согласно таблице „Основные показатели автоматической установки пожарной сигнализации."
3. Прибор приемно-контрольный типа ППС-3 устанавливается в помещении диспетчерской.
4. В соответствии с требованиями СНиП 2.04.09-84 тепловые извещатели ИП 105-2/1 устанавливаются на потолке не более 2,0 м от стены и 4,5 м друг от друга, дымовые извещатели ИП 212-5 – соответственно 4,0 м и 8,5 м.
5. Абонентская сеть выполняется проводом ЛТВ-П 2х0,6 открыто по стенам и потолку с использованием универсальных коробок УК-П, линейная сеть – кабелем ТППэп 10х2х0,4.
6. Проходы проводов через стены выполнить по техническим требованиям ЗКВ-43-77 сборника 83 „Проходы трубных и электрических проводок систем автоматизации и связи через стены и перекрытия промышленных зданий и сооружений."
7. Батарею GB установить в шкафу ША-7 (чертеж УАС.И.09.00.00 ТМП 00-0-6.88 Альбом №2).

Согласовано: Нач. отд. ЭТ Шунский

Инв. № подл. | Подпись и дата | Взам. инв. №

Привязан

Инв. №

ТП 503-5-51.94 П.С

Пассажирская автостанция вместимостью 50 человек

ГИП	Трушин		10.93	Здание автостанции	Стадия	Лист	Листов
Нач. отд.	Тишкин				Р	1	2
Н. контр.	Зуйков						
Гл. спец.	Зуйков			Общие данные. Схема подключения ППС-3.	Гипроавтотранс г. Москва		
Инж.	Богачева						

400183-02 49

Формат А2

Альбом 2

План на отм. 0.000

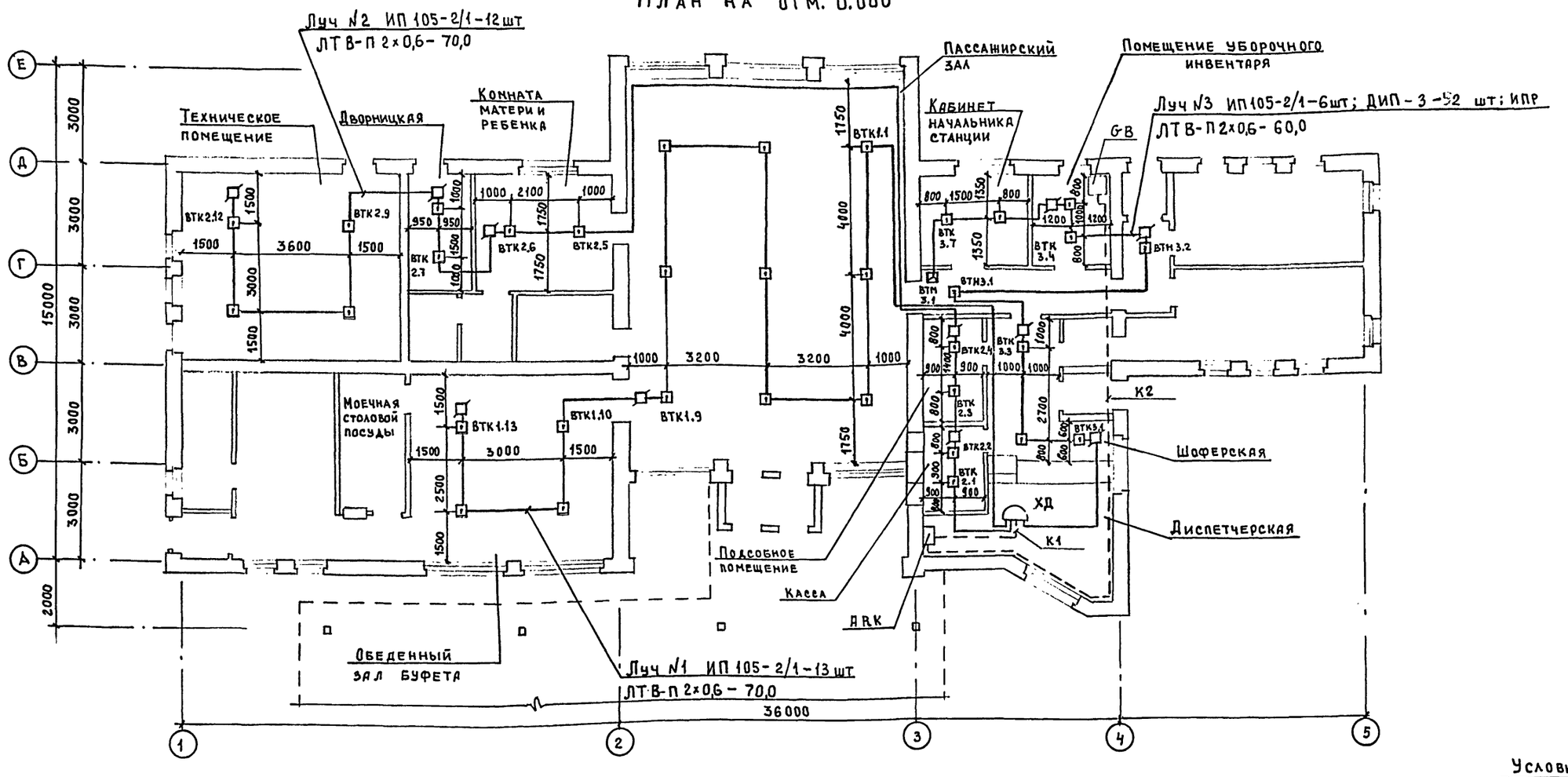

Спецификация

начало

Марка, поз.	Обозначение	Наименование	Кол.	Примеч.
		Пожарная сигнализация		
АРК	ТУ 25.7709.001-87	Прибор пожарный	1	
		ППКП 019-10-2 (ППС-3)		
ВТК	12 МО 082.033 ТУ	Извещатель пожарный	31	
		тепловой ИП 105-2/1		
ВТН	95-1856-89 ТУ	Извещатель пожарный	2	
		дымовой ДИП-3		
ВТМ	У2.402.004 ТУ	Извещатель пожарный	1	
		ручной ИПР		
Rш	ОЖО.467.180 ТУ	Резистор металлизирован-	34	
		ный МЛТ-0,25-11 кОм±5%		
ХД	ТУ 45-86 6е0.362.016 ТУ	Коробка КРТ-10	1	
ХК	ТУ 45-84 6е0.362.013 ТУ	Коробка УК-П	11	

Спецификация

окончание

Марка, поз.	Обозначение	Наименование	Кол.	Примеч.
	Альбом №2 ТМП 00-0-6.88	Шкаф аккумуляторный ША-7	1	
GB	ТУ 16-563.040-86	Батарея свинцовая 6СТ-60ЭМ	2	
КМ1	ТУ 16-644.001-83	Пускатель ПМЛ-1116; И-24В	1	
ХТ4	ТУ 36-2568-83	Коробка КС-10	1	
К1	ГОСТ 22498-88*Е	Кабель ТПП$_{эп}$ 10×2×0,4	10	м
	ГОСТ 8133-77	Провод ЛТВ-П 2×0,6	200	м
	ГОСТ 6323-79*Е	Провод ПВ1 1×0,5	15	м
	ГОСТ 164-90	Кабель АКВВГ 4×2,5	10	м
К2	ГОСТ 433-73*Е	Кабель силовой ВРГ 1×2	60	м

Условные обозначения

- 1 – Извещатель тепловой ИП 105-2/1
- 3 – Извещатель магнитный ИП 212-5
- – Извещатель ручной ИПР
- – Коробка УК-П

Согласовано

Нач. ТО	Темкин	
Нач. отд. ЭТ	Шунский	

Взам. инв. № | Подпись и дата | Инв. № подл.

Привязан:

Инв. №

ГИП	Трушин		11.93
Нач. отд.	Тишкин		
Н. контр.	Зуйков		
Гл. спец.	Зуйков		
Инж.	Богачева		

ТП 503-5-51.94 ПС

Пассажирская автостанция вместимостью 50 человек

Здание автостанции	Стадия	Лист	Листов
	Р	2	
План расположения сетей пожарной сигнализации на отм. 0.000.	Гипроавтотранс г. Москва		

400183-02 50

Формат А2

Обозначение	Наименование	Кол. листов	Примеч.
ТП 503-5-51.94 АН.001	Приточная система П1(П2). Щит автоматизации AD14(AD15) Общий вид	6	

Взам. инв. №

Подп. и дата

Инв. № подл.

		ТП 503-5-51.94	АН ООО ПЧ
		Пассажирская автостанция вместимостью 50 человек	
		Здание автостанции	Стадия: Р; Лист: ; Листов: 1
Нач. отд. Щунский		Перечень чертежей шкафов управления	Гипроавтотранс г. Москва
Н. контр. Кузнецов			
Гл. спец. Кузнецов			
Зав. гр. Юрикова			

Формат А4

Альбом 2

Поз.	Обозначение	Наименование	Кол.	Примечан.
		Документация		
	ТП 503-5-51.94 АН 002	Таблица соединений		
	ТП 503-5-51.94 АН 003	Таблица подключения		
		Стандартные изделия		
1		Шкаф щита		
		Щшм-II-1000×600×500 УХЛ3 I		
		ОСТ 36.13-90	1	
2		Рейка Р3-16-800; ТК3-264-90	1	
3		Кронштейн К100; ТК3-263-90	2	
4		Кронштейн К4; ТК3-105-90	1	
5		Кронштейн КД14; ТК3-250-90	2	
6		Уголь ник У600; ТК3-286-90	4	
		Прочие изделия		
7	PB1	Регулятор температуры ТЭ4П3		
		трехпозиционный; шкала 0°...40°С		
		градуировка 50М, ~ 220В	1	
8	SB1	Кнопка управления КЕ011У3,		
		черный, „пуск"; исп. 4	1	

Взам. инв. №

Подп. и дата

Инв. № подл.

		ТП 503-5-51.94	АН 001
		Пассажирская автостанция вместимостью 50 человек	
		Здание автостанции	Стадия: Р; Лист: 1; Листов: 6
Нач. отд. Щунский		Приточная система П1(П2) Щит автоматизации AD14 (AD15). Общий вид	Гипроавтотранс г. Москва
Н. контр. Кузнецов			
Гл. спец. Кузнецов			
Зав. гр. Юрикова			

Формат А4

Поз.	Обозначение	Наименование	Кол.	Примеч.
9	SB2	Кнопка управления КЕ011У3		
		красный „стоп", исп. 5	1	
10	SB5	Кнопка управления КЕ011У3		
		красный, исп. 5	1	
11	SA2	Переключатель универсальный		
		УП5314-Л254У3	1	
12	SA4	Переключатель универсальный		
		УП5312-С29У3	1	
13	SA5	Переключатель универсальный		
		УП5311-А23У3	1	
14	HL1	Арматура АС1201ЗУ2; ~ 220В	1	
15	HL3	Арматура АС1201ЗУ2; ~ 220В	1	
16	R1, R3	Сопротивление ПЭВ-25; 2400 Ом		
		комплектно с поз. 14,15	2	
17	K1, K2, K3	Реле промежуточное		
		ПЭ-37-42У3; ~ 220В	3	
18	K4, K5	Реле промежуточное		
		ПЭ-37-22У3; ~ 220В	2	
19	KT1	Реле времени ВЛ-56-УХЛ4; ~220В		
		выдержка времени 0,1...10 мин	1	
20	SF1	Выключатель автоматический		
		А63-МУ3; Iн=1,25А; Iотс.=1,3Iн		
		~ 220В	1	
21	SA1	Выключатель пакетный		
		ПВ1-16.У3.ООБ; исп. III	1	
22	SK1	Прерыватель регулируемый		
		импульсный РИП-2м	1	
23	SF1, SF2	Держатель ДВП4-28, плавкая		
		вставка ВП25-1 на 2А	2	

Взам. инв. №

Подп. и дата

Инв. № подл.

Изм.	Лист	№ докум.	Подп.	Дата		
					ТП 503-5-51.94 АН 001	Лист 2

Формат А4

Поз.	Обозначение	Наименование	Кол.	Примеч.
24		Зажимы наборные		
		ЗН23-4П25-Д/ДУЭ	70	
25		Перегородка для зажимов ПАЗУ	1	
26		Скоба прижимная ПУ	2	
27		Рамка РПМ66×26	8	
		Материалы		
28		Провод ПВ1 1×1 380В	150	м

Взам. инв. №

Подп. и дата

Инв. № подл.

Изм.	Лист	№ докум.	Подп.	Дата		
					ТП 503-5-51.94 АН 001	Лист 3

Формат А4

4.900-2/84-83 ТП 503-5-51.94 АН 001 Лист 37

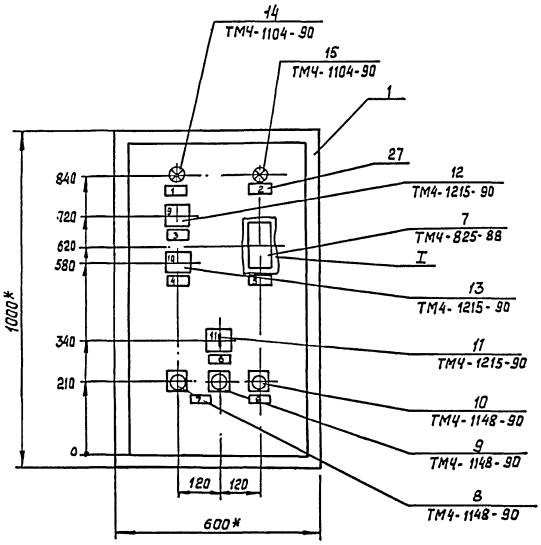

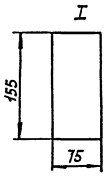

1.* Размеры для справок.
2. Покрытие по технологии завода-изготовителя.
3. По данному чертежу изготовить 3 щита.

Вид на внутренние плоскости (развернуто)

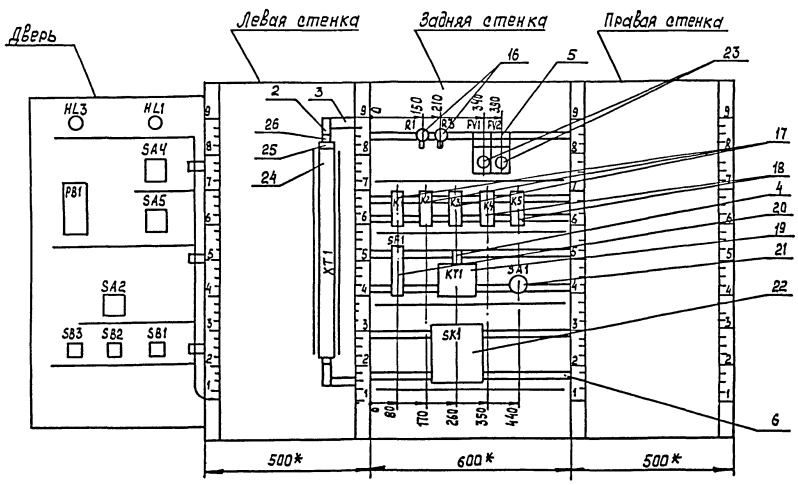

Альбом

Надписи в рамках

N надписи	Текст надписи	Кол.	N надписи	Текст надписи	Кол.
	Рамка РПМ66 х 26				
1	Нормальная работа	1			
2	Авария	1			
3	Регулирование	1			
4	Клапан теплоносителя	1			
5	Регулятор температуры	1			
6	Управление вентилятором	1			
7	Управление вентилятором	1			
8	Съем сигнала				
	Ключи				
9	Руч.-0- авт.	1			
10	понизить-0- повысить	1			
11	мест-дист.-откл.-опроб.	1			

Взам. инв. № | Подп. и дата | Инв. № подл.

Изм.	Лист	№ докум.	Подп.	Дата	ТП 503-5-51.94	АН 001	Лист 6

Формат А4

Альбом 2

Соединения проводок

Таблица

Проводник	Откуда идет	Куда поступает	Данные провода	Примечание
	Технические требования			
	Таблица соединений выполнена на основании			
	схем А5, А6			
1	XT1 : 10	XT1 : 11		п
1	XT1 : 11	FV1 : 2		
1	FV1 : 2	K1 : 33		
1	K1 : 33	K1 : 53		п
1	K1 : 53	K2 : 63		
2	FV2 : 2	XT1 : 12		
3	XT1 : 13	XT1 : 14	ПВ1 1	п
5	XT1 : 16	XT1 : 17		п
5	XT1 : 17	K1 : 44		
5	X1 : 44	K1 : 63		п
5	K1 : 63	K2 : 53		
5	K2 : 53	KT1 : 7		
7	K1 : 43	SA1 : A1		
9	XT1 : 18	XT1 : 19		п
9	XT1 : 19	K4 : 34		
9	K4 : 34	KT1 : 8		
9	KT1 : 8	SA1 : C1		

Взам. инв. № | Подп. и дата | Инв. № подл.

Нач. отд.	Шунский	
Н. контр.	Кузнецов	
Гл. спец.	Кузнецов	
Зав. гр.	Юрикова	

ТП 503-5-51.94 АН 002

Пассажирская автостанция вместимостью 50 человек

Здание автостанции

Стадия	Лист	Листов
Р	1	6

Приточная система П1 (П2) щит автоматизации AD14 (AD15). Таблица соединений

Гипроавтотранс г. Москва

Формат А4

Продолжение табл.

Проводник	Откуда идет	Куда поступает	Данные провода	Примечание
11	K2 : 54	K4 : 33		
13	K2 : 21	XT1 : 20		
13	XT1 : 20	XT1 : 21		п
15	XT1 : 22	K2 : 22		
17	XT1 : 23	XT1 : 24		п
19	XT1 : 25	K1 : 64		
19	K1 : 64	KT1 : 3		
21	K1 : A	KT1 : 1		
21	KT1 : 1	KT1 : 5		
23	R1 : 1	K1 : 54		
23	K1 : 54	XT1 : 26	ПВ1 1	
25	XT1 : 27	R1 : 2		
27	K2 : A	XT1 : 28		
29	XT1 : 29	K2 : 64		
29	K2 : 64	K3 : A		
31	XT1 : 30	XT1 : 31		п
35	XT1 : 32	K2 : 34		
39	K2 : 11	XT1 : 33		
41	XT1 : 34	K2 : 12		
41	K2 : 12	K2 : 33		
101	K1 : 11	K1 : 21		п
101	K1 : 21	K3 : 11		
101	K3 : 11	K3 : 33		п
101	K3 : 33	K3 : 43		п
101	K3 : 43	K3 : 63		п
101	K3 : 63	SF1 : 2		

Взам. инв. № | Подп. и дата | Инв. № подл.

Изм.	Лист	№ докум.	Подп.	Дата	ТП 503-5-51.94	АН 002	Лист 2

Формат А4

Продолжение табл.

Проводник	Откуда идет	Куда поступает	Данные провода	Примечание
101	SF1 : 2	XT1 : 42		
103	XT1 : 49	K3 : 64		
105	SK1 : 1	SK1 : 4		
105	SK1 : 4	XT1 : 50		
109	XT1 : 51	SK1 : 5		
111	K4 : 21	XT1 : 52		
111	XT1 : 52	XT1 : 53		п
113	XT1 : 54	XT1 : 55		п
113	XT1 : 55	K4 : 44		
115	K3 : 12	K4 : 22		
115	K4 : 22	K4 : 43	ПВ1 1	п
117	K1 : 12	K3 : 34		
117	K3 : 34	XT1 : 56		
119	XT1 : 57	K4 : A		
121	K3 : 44	XT1 : 58		
123	K1 : 22	K3 : 53		
125	K3 : 54	K4 : 11		
127	R3 : 1	K4 : 12		
127	K4 : 12	K5 : 34		
127	K5 : 34	K5 : A		п
127	K5 : A	XT1 : 59		
129	XT1 : 60	R3 : 2		
131	K5 : 33	XT1 : 61		
301	XT1 : 64	XT1 : 65		п

Взам. инв. № | Подп. и дата | Инв. № подл.

Изм.	Лист	№ докум.	Подп.	Дата	ТП 503-5-51.94	АН 002	Лист 3

Формат А4

Продолжение табл.

Проводник	Откуда идет	Куда поступает	Данные провода	Примечание
Л1	XT1 : 8	FV1 : 1		
Л1	FV1 : 1	SF1 : 1		
Л3	FV2 : 1	XT1 : 9		
N	XT1 : 1	XT1 : 2		п
N	XT1 : 2	XT1 : 3		п
N	XT1 : 3	XT1 : 4		п
N	XT1 : 4	XT1 : 5		п
N	XT1 : 5	XT1 : 6		п
N	XT1 : 6	K1 : 8	ПВ1 1	
N	K1 : 8	K2 : 8		
N	K2 : 8	K3 : 8		
N	K3 : 8	K4 : 8		
N	K4 : 8	K5 : 8		
N	K5 : 8	KT1 : 2		
N	KT1 : 2	SK1 : 3		
Земля	Рейка для установки аппаратов щита	зажим зануления щита ⏚		
Земля	Зажим зануления щита: ⏚	SK1 : 10		

Взам. инв. № | Подп. и дата | Инв. № подл.

Изм. | Лист | № докум. | Подп. | Дата

ТП 503-5-51.94 АН 002 Лист 4

Формат А4

Продолжение табл.

Проводник	Откуда идет	Куда поступает	Данные провода	Примечание
		Дверь		
1	XT1 : 10	SA4 : 7		
1	SA4 : 7	SA2 : 6		
1	SA2 : 6	SA2 : 8		
1	SA2 : 8	SA2 : 14A		
1	SA2 : 14A	SA2 : 16A		
1	SA2 : 16A	SB2 : 11		
3	SB2 : 12	XT1 : 13		
5	XT1 : 16	SB1 : 13		
9	SA2 : 9	XT1 : 18		
13	XT1 : 20	SA2 : 10A	ПВ1 1	
15	SA2 : 4	SB1 : 14		
15	SB1 : 14	XT1 : 22		
17	XT1 : 24	SA2 : 2		
19	SA2 : 2A	SA2 : 4A		п
19	SA2 : 4A	XT1 : 25		
25	XT1 : 27	HL1 : 1		
29	SA4 : 8	XT1 : 29		
31	XT1 : 30	SA2 : 13		
41	SA2 : 6A	SA2 : 8A		п
41	SA2 : 8A	XT1 : 34		
101	XT1 : 48	SB5 : 11		
103	SA4 : 1	SA4 : 5		п
103	SA4 : 5	XT1 : 49		

Взам. инв. № | Подп. и дата | Инв. № подл.

Изм. | Лист | № докум. | Подп. | Дата

ТП 503-5-51.94 АН 002 Лист 5

Формат А4

Продолжение табл.

Проводник	Откуда идет	Куда поступает	Данные провода	Примечание
105	XT1 : 50	PB1 : X1-2		
105	PB1 : X1-2	SA4 : 2		
107	SA4 : 6	SA5 : 1		
107	SA5 : 1	SA5 : 3		
109*	PB1 : X1-9	PB1 : X2-4		
109	PB1 : X2-4	XT1 : 51		
111	XT1 : 52	PB1 : X1-11		
111	PB1 : X1-11	SA5 : 2		
113	PB1 : X2-6	SA5 : 4		
113	SA6 : 4	XT1 : 54		
129	XT1 : 60	HL3 : 1	ПВ1 1	
131	SB5 : 12	XT1 : 61		
301	XT1 : 64	PB1 : X2-7		
302	PB1 : XT2-7	PB1 : X2-11		
303	PB1 : X2-10	XT1 : 66		
N	XT1 : 1	HL3 : 2		
N	HL3 : 2	HL1 : 2		
N	HL1 : 2	PB1 : X1-1		

Взам. инв. № | Подп. и дата | Инв. № подл.

Изм. | Лист | № докум. | Подп. | Дата

ТП 503-5-51.94 АН 002 Лист 6

Формат А4

Проводник	Вывод	Вид контакта	Вывод	Проводник	Проводник	Вывод	Вид контакта	Вывод	Проводник
		Технические требования							
	Таблица подключения выполнена на основании								
		схем A5, A6							
	и таблицы соединений							АН 002	
	Левая стенка								
		XT1				35		36	
N*	1 п		п 2	N*		37		38	
N*	3 п		п 4	N*		39		40	
N*	5 п		п 6	N*		41		42	
	7		8	Л1*		43		44	
Л3*	9		п 10	1*		45		46	
1*	11 п		12	2*		47		48	101*
3*	13 п		п 14	3*	103*	49		50	105*
	15		п 16	5*	109*	51		п 52	111*
5*	17 п		п 18	9*	111*	53 п		п 54	113*
9*	19 п		п 20	13*	112*	55 п		56	117*
13*	21 п		22	15*	119*	57		58	121*
17*	23 п		п 24	17*	127*	59		60	129*
19*	25		26	23*	131*	61		62	
25*	27		28	27*		63		п 64	301*
29*	29		п 30	31*	301*	65 п		66	303
31*	31 п		32	35*		67		68	
39*	33		34	41*		69		70	

Взам. инв. № | Подп. и дата | Инв. № подл.

ТП 503-5-51.94 АН 003

Пассажирская автостанция вместимостью 50 человек

Здание автостанции

Стадия	Лист	Листов
Р	1	6

Нач. отд. Шунский
Н. контр. Кузнецов
Гл. спец. Кузнецов
Зав. гр. Юрикова

Приточная система П1 (П2)
Щит автоматизации AD14 (AD15)
Таблица подключения

ГИПРОАВТОТРАНС г. Москва

Формат А4

Альбом

Проводник	Вывод	Вид контакта	Вывод	Проводник
	Правая стенка			
		R1		
23	1		2	25
		R3		
127	1		2	129
		FV1		
Л1*	1		2	1*
		FV2		
Л3	1		2	2
		K1		
101	11 п	Р	12	117
101*	21 п	Р	22	123
1*	33 п	З	34	27
7	43	З	п 44	5*
1*	53 п	З	54	23*
5*	63 п	З	64	19*
21	А	К	В	N*
		K2		
39	11	Р	п 12	41*
13	21	Р	22	15
41	33 п	З	34	35
	43	З	44	
5*	53	З	54	11
1	63	З	64	29*

Проводник	Вывод	Вид контакта	Вывод	Проводник
27	А	К	В	N*
		K3		
101*	11 п	Р	12	115
	21	Р	22	
101*	33 п	З	34	117*
101*	43	З	44	121
123	53	З	54	125
101*	63 п		64	
29	А	К	В	N*
		K4		
125	11	Р	12	127*
111	21	Р	22	115*
11	33	З	34	9*
115	43	З	44	113
119	А	К	В	N*
		K5		
	11	Р	12	
	21	Р	22	
131	33	З	п 34	127*
	43	З	44	
127	А п	К	В	N*
		SF1		
Л1	1		2	101*

Взам. инв. №
Подп. и дата
Инв. № подл.

Изм. | Лист | № докум. | Подп. | Дата

ТП 503-5-51.94 АН 003

Лист 2

Формат А4

Альбом 2

Проводник	Вывод	Вид контакта	Вывод	Проводник
		KT1		
19	3	Р	5	21
	4	З		
	6	Р	8	9*
5	7	З		
	9	Р	11	
	10	З		
21*	1	Н	2	N
		SA1		
7	Л1		С1	9
		SK1		
105	1 п		2	
N	3		п 4	105*
109	5		6	
	7		8	
	9		10	З

Проводник	Вывод	Вид контакта	Вывод	Проводник

Взам. инв. №
Подп. и дата
Инв. № подл.

Изм. | Лист | № докум. | Подп. | Дата

ТП 503-5-51.94 АН 003

Лист 3

Формат А4

Проводник	Вывод	Вид контакта	Вывод	Проводник
		Дверь		
		HL3		
129	1		2	N*
		HL1		
25	1		2	N*
		PB1		
		X1		
N	1		2	105*
	3		4	
	5		6	
	7		8	
109	9 п		10	
111*	11			
		X2		
302	11 п		10	303
	9		8	
301*	7 п		6	113
	5		п 4	109*
	3		2	
	1			
		SA4		
103	1 п		2	105
	3		4	
103*	5 п		6	107
1*	7		8	29
		SA5		
107*	1 п		2	111

Проводник	Вывод	Вид контакта	Вывод	Проводник
107*	3		4	113*
		SA2		
	1		2	17
18	2А п			
	3		4	15
19*	4А п			
	5		п 6	1*
41	6А п			
	7		п 8	
41*	8А п			
9	9		10	
13	10А			
	11		12	
	12А			
31	13		14	
1*	14А п			
	15		16	
1*	16А п			
		SB5		
101	11	Р	12	131
		SB2		
1	11		12	3
		SB1		
5	13		14	15*

Взам. инв. №
Подп. и дата
Инв. № подл.

Изм. | Лист | № докум. | Подп. | Дата

ТП 503-5-51.94 АН 003

Лист 4

Формат А4

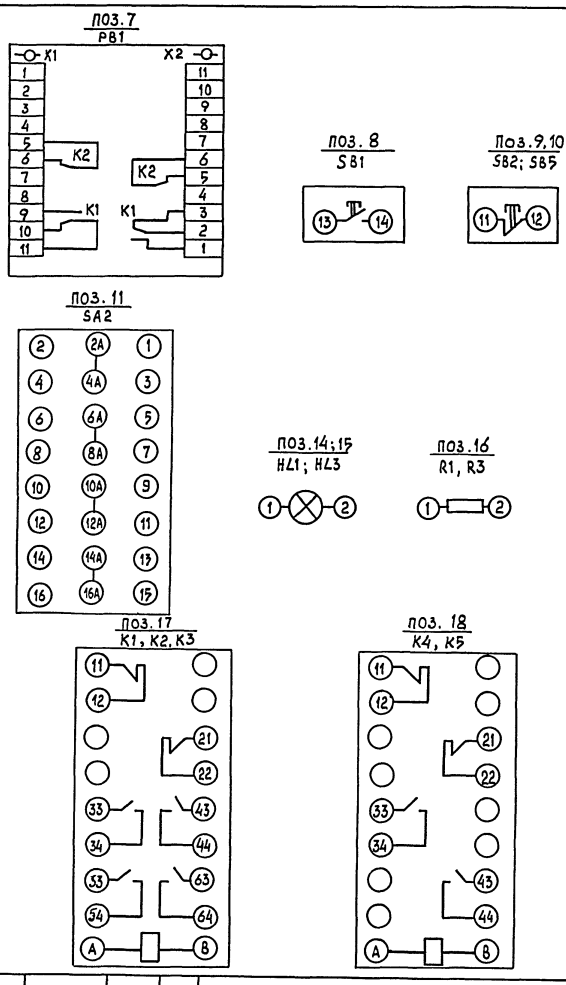

Взам. инв. №
Подп. и дата
Инв. № подл.

Изм. | Лист | № докум. | Подп. | Дата

ТП 503-5-51.94 АН 003

Лист 5

Формат А4

54

4.00183-02 55

Альбом

поз.19
KT1

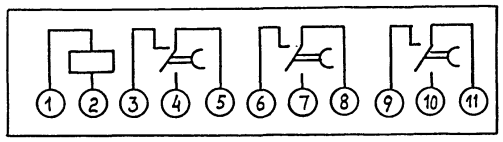

поз.20
SF1

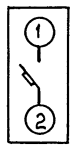

поз. 21
SA1

Соединение контактов	Положение контактов	Рукоятки 0	Рукоятки I	Рукоятки 0	Рукоятки I
С1 – Л1	С1 / Л1	–	+	–	+

поз.22
SK1

	Цепь	Конт
Сеть	~220В	1
	~127В	2
	Общий	3
Выход1		4
		5
		6
Выход2		7
		8
		9
	⏚	10

поз.23
FV1, FV2

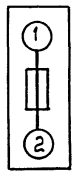

Изм.	Лист	№ докум.	Подп.	Дата	ТП 503-5-51.94 АН.003	Лист 6

Формат А4

Инв. № подл. | Подп. и дата | Взам. инв. №

Инв. № подл. | Подп. и дата | Взам. инв. №

4.900-183-02

gost.e-ecolog.ru