ТИПОВОЙ ПРОЕКТ
503-05-11.85

АВТОПАВИЛЬОНЫ И МАЛЫЕ АРХИТЕКТУРНЫЕ ФОРМЫ ДЛЯ ПРИМЕНЕНИЯ НА АВТОМОБИЛЬНЫХ ДОРОГАХ МЕСТНОЙ СЕТИ УССР

АЛЬБОМ I

АВТОПАВИЛЬОНЫ

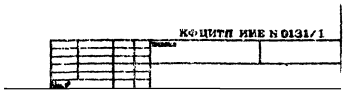

gost.e-ecolog.ru

ТИПОВОЙ ПРОЕКТ

503-05-11.85

АВТОПАВИЛЬОНЫ И МАЛЫЕ АРХИТЕКТУРНЫЕ ФОРМЫ ДЛЯ ПРИМЕНЕНИЯ НА АВТОМОБИЛЬНЫХ ДОРОГАХ МЕСТНОЙ СЕТИ УССР

СОСТАВ ПРОЕКТА:

АЛЬБОМ I	АВТОПАВИЛЬОНЫ
АЛЬБОМ II	МАЛЫЕ АРХИТЕКТУРНЫЕ ФОРМЫ
АЛЬБОМ III	ИЗДЕЛИЯ ЗАВОДСКОГО ИЗГОТОВЛЕНИЯ
АЛЬБОМ IV	СМЕТЫ И ВЕДОМОСТИ ПОТРЕБНОСТИ В МАТЕРИАЛАХ

РАЗРАБОТАН ИНСТИТУТОМ
УКРГИПРОДОР

ГЛАВНЫЙ ИНЖЕНЕР ИНСТИТУТА В.В. ЛОЗНИЦА
ГЛАВНЫЙ АРХИТЕКТОР ПРОЕКТА В.В. ЛАЗАРЕНКО

ПРОЕКТ УТВЕРЖДЕН И ВВЕДЕН
В ДЕЙСТВИЕ С 01.03.85 Г.
МИНДОРСТРОЕМ УССР
ПРИКАЗ N 27 ОТ 21.02.85 Г.

КФ ЦИТП ИНВ N 9131/1

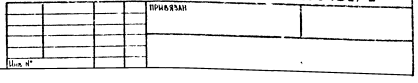

Альбом I

Типовой проект

Наименование	Лист	Стр.	Примечание
1	2	3	4
Обложка			
Титульный лист		1	
Содержание альбома	1	2	
Пояснительная записка	1	3	
Автопавильон/тип 1/на 10 человек			
Схема генерального плана	ГП-1	4	
Общие данные	АС-1	5	
План; разрезы 1-1, 2-2; каркас эмблемы	АС-2	6	
Фасады 1-3, 3-1; по „А", „Б"	АС-3	7	
Деталь названия остановки, скамья	АС-4	8	
Схема расположения элементов фундаментов	АС-5	9	
Схема расположения элементов покрытия и поясов; монолитные пояса ПМ-1, ПМ-2	АС-6	10	
Шрифт названия остановки	АС-7	11	
Автопавильон/тип 2/на 15 человек			
Схема генерального плана	ГП-1	12	
Общие данные	АС-1	13	
План; разрезы 1-1, 2-2; план кровли	АС-2	14	
Фасады по „А", „Б", А-Б, Б-А	АС-3	15	
Развертка каркаса фриза; узлы I÷VI; деталь 1	АС-4	16	
Схема расположения элементов фундаментов	АС-5	17	
Схема расположения элементов покрытия и поясов; монолитные пояса ПМ-1, ПМ-2	АС-6	18	
Автопавильон/тип 3/на 15 человек			
Схема генерального плана	ГП-1	19	
Общие данные	АС-1	20	
План; разрезы 1-1, 2-2	АС-2	21	
Фасады 1-3, 3-1; по „А", „Б"	АС-3	22	
Узлы I÷IV; деталь 1; сечение б-б, г-г	АС-4	23	
Узлы V÷VII, сечение д-д, крепление балки к колонне	АС-5	24	
Крепление названия остановки; детали 2,3	АС-6	25	
Схема расположения элементов фундаментов	АС-7	26	
Автопавильон/тип 4/на 10 человек			
Схема генерального плана	ГП-1	27	
Общие данные	АС-1	28	
План; разрезы 1-1, 2-2; план покрытия	АС-2	29	
Фасады 1-2, 2-1, А-Б, Б-А	АС-3	30	
Узлы I+V, план скамьи, крепление досок к стойкам скамьи	АС-4	31	
Схема расположения элементов фундаментов	АС-5	32	

Наименование	Лист	Стр.	Примечание
1	2	3	4
Автопавильон/тип 5/на 15 человек			
Схема генерального плана	ГП-1	33	
Общие данные	АС-1	34	
План; разрезы 1-1, 2-2, план покрытия	АС-2	35	
Фасады 1-2, 2-1, А-Б, Б-А	АС-3	36	
Развертка каркаса фриза, узлы I÷V, каркас крепления надписи, сечение 8-8	АС-4	37	
Схема расположения элементов фундаментов	АС-5	38	
Схемы расположения элементов покрытия и поясов; монолитные пояса ПМ-1, ПМ-2	АС-6	39	
Автопавильон/тип 6/на 10 человек			
Схема генерального плана	ГП-1	40	
Общие данные	АС-1	41	
Фасад, боковой фасад, план	АС-2	42	
Разрез 1-1, разрез 2-2, план кровли	АС-3	43	
Скамья, фасад, план, сечения	АС-4	44	
Деталь названия остановки, крепление детали названия остановки	АС-5	45	
Декоративная вставка. Фасад, общий вид	АС-6	46	
Схема расположения элементов павильона, узлы	АС-7	47	
Автопавильон/тип 7/на 5 человек			
Схема генерального плана	ГП-1	48	
Общие данные	АС-1	49	
План; разрезы 1-1, 2-2	АС-2	50	
Фасады 1-2, 2-1, А-Б, Б-А; план кровли	АС-3	51	
Крепление элементов фриза, скамья	АС-4	52	
Схема расположения элементов фундаментов, стен и покрытия	АС-5	53	
Узлы 1÷4	АС-6	54	

Инв. № подл. | Подпись и дата | Взам. инв. №

2

9131/1

				ТП503-05-11.85	
				Автопавильоны и малые архитектурные формы для применения на дорогах местной сети УССР	
Привязан	Нач. отд	Гохман	03.85		
	Гл. спец	Коган	03.85		Стадия: Р; Лист: 1; Листов: 1
	ГАП	Лазаренко	03.85		
	Рук. гр	Черкасский	03.85		
	Проверил	Лазаренко	03.85	Содержание альбома	Миндорстрой УССР УКРГИПРОДОР Киев
	Составил	Ильина	03.85		
Инв. №	Н. контр	Парышев	03.85		

Копировал

Формат А2

Альбом I

Типовой проект

ОБЩАЯ ЧАСТЬ

Типовой проект альбома автопавильонов и малых архитектурных форм для применения на автомобильных дорогах местной сети УССР разработан по плану типового проектирования Госстроя СССР, на основании задания №53-1/81, выданного 4 января 1981 года Министерством строительства и эксплуатации автомобильных дорог УССР.

Автопавильоны предназначены для обслуживания пассажиров при кратковременном ожидании автобусов на дорогах местной сети. Вместимость автопавильонов 5÷15 человек.

Малые архитектурные формы предназначены для строительства на площадках отдыха и для благоустройства территории у автобусных остановок.

В составе четырех альбомов 28 типов сооружений:

Альбом I - автопавильоны:

1. Автопавильон /тип 1/ на 10 человек
2. Автопавильон /тип 2/ на 15 человек
3. Автопавильон /тип 3/ на 15 человек
4. Автопавильон /тип 4/ на 10 человек
5. Автопавильон /тип 5/ на 15 человек
6. Автопавильон /тип 6/ на 10 человек
7. Автопавильон /тип 7/ на 5 человек

Альбом II - малые архитектурные формы:

1. Беседки тип 1, тип 2, тип 3, тип 4, тип 5, тип 6, тип 7
2. Перголы тип 1, тип 2, тип 3, тип 4.
3. Трельяж
4. Скамьи тип 1, тип 2, тип 3.
5. Очаги тип 1, тип 2, тип 3.
6. Цветочницы тип 1, тип 2, тип 3.

Альбом III - изделия заводского изготовления

Альбом IV - сметы и ведомости потребности в материалах

ОБЛАСТЬ ПРИМЕНЕНИЯ

Автопавильоны и малые архитектурные формы разработаны для применения во II$_в$ и IV$_б$ климатических районах Украинской ССР:

- с расчетной температурой наружного воздуха -20° и -24°С;
- с массой снегового покрова /нормативной/ не более 70 кгс/м²;
- с нормативным скоростным напором ветра не более 35 кгс/м²;
- с сейсмичностью не более 6 баллов.

Фундаменты разработаны для грунтов основания однородных, сухих, непучинистых, непросадочных с условным расчетным давлением R_o = 1.2 кгс/см².

При привязке проекта чертежи фундаментов подлежат переработке с учетом местных гидрогеологических условий, расчетных характеристик грунта и глубины промерзания.

АРХИТЕКТУРНО-СТРОИТЕЛЬНЫЕ РЕШЕНИЯ

В основу архитектурного решения приняты простые формы, обусловленные функциональным назначением, с учетом возможности их возведения силами местных дорожно-строительных организаций с максимальным использованием в конструкциях местных строительных материалов.

Значительное внимание при разработке автопавильонов и малых архитектурных форм уделено вопросам архитектурно-художественной выразительности. Учтены пластические качества, масштаб, цвет, фактура применяемых материалов, пропорции отдельных частей сооружений.

Представленные в альбоме типы автопавильонов разработаны применительно к климатическим зонам Украины, в соответствии с СНиП II-Д.5-72 „Автомобильные дороги". В местах установки автопавильонов предусматривается устройство посадочной площадки для пассажиров и остановочной площадки для маршрутных автобусов. По кромке посадочной площадки укладывается бортовой камень.

Территория, прилегающая к автопавильону, благоустраивается посадкой деревьев и кустарников, устройством пешеходных дорожек.

Строительство уборной на 2 очка предусмотрено на расстоянии не менее 15м от автопавильона. Схемы генеральных планов приведены на чертежах ГП-1 ÷ ГП-7.

Автопавильоны/тип 1/и/тип 2/ предназначены для строительства в зоне полесья. В плане имеют прямоугольную форму с размерами в осях 7×3 м и 7.4×2.5м. Несущими конструкциями служат кирпичные стены. Фундаменты - бутобетонные. Покрытие выполнено из сборных железобетонных плит.

Автопавильон/тип 3/ предназначен для строительства в районе перелесья. В плане имеет прямоугольную форму с размерами в осях 6,5×4,8 м. Несущими конструкциями служат стены из бутового камня. Фундаменты - бутобетонные. Покрытие - деревянное.

Автопавильон /тип 4/ предназначен для строительства в лесостепной зоне. В плане имеет прямоугольную форму с размерами в осях 4,5×2,5 м. Фундаменты - бутобетонные. Несущими конструкциями служат кирпичные стены. Покрытие - деревянное.

Автопавильоны/тип 5/и/тип 6/ предназначены для строительства в районе Южного берега Крыма. Имеют криволинейное очертание с размерами в осях 5,5×2,5 м. Несущими конструкциями автопавильона/тип 5/ служат кирпичные стены. Фундаменты - бутобетонные; покрытие из сборных железобетонных плит.

Автопавильон /тип 6/ с размерами в плане 4×3м выполнен из сборных железобетонных элементов.

Автопавильон/тип 7/ предназначен для строительства в степной зоне. Имеет прямоугольное очертание с размерами в плане 4,8×3.2 м. Автопавильон выполнен из сборных жел.бетонных элементов.

В отделке автопавильонов применяется кладка стен с рисшибкой швов, терразитовая штукатурка, покрытие светлым лаком, окраска нитроэмалями.

Малые архитектурные формы: беседки, перголы, трельяж, очаги для подогрева пищи, цветочницы, скамейки представляют собой декоративные сооружения, предназначенные для установки на площадках отдыха, используются в благоустройстве автобусных остановок и площадок для стоянки автомобилей.

В конструкциях малых архитектурных форм широко используется местный строительный материал - дерево и бутовый камень.

В отделке малых архитектурных форм применяется пропитка деревянных конструкций горячей олифой, покрытие светлым масляным лаком, окраска нитроэмалиевыми красками.

При привязке к конкретным условиям местности, конструкция стен в приведенных типах автопавильонов и малых архитектурных форм может изменяться в зависимости от наличия местного строительного материала. Поверхности стен в этом случае должны иметь качественную отделку.

КОНСТРУКТИВНЫЕ РЕШЕНИЯ И УКАЗАНИЯ ПО МОНТАЖУ

1. Павильоны с несущими кирпичными стенами перекрываются Т-образными сборными железобетонными плитами, которые приваариваются к закладным деталям монолитных бетонных поясов, уложенных по верху кирпичных стен.
2. В случае опирания указанных плит на одну стену с консольными свесами полок по обе стороны последней, закладные детали поясов свариваются с анкерными планками, выпущенными из фундаментов, а полки смежных плит свариваются между собой посредством накладок. С этой же целью обеспечения надежности в павильонах типов 1,2,5 посредством накладок свариваются ребра плит покрытий.
3. Швы между Т-образными плитами покрытия заполняются цементным раствором М-50 с маркой морозостойкости Мрз 75 и проклеиваются полосой стеклоткани на битумной мастике.
4. Жел.бетонные элементы полносборных павильонов устанавливаются на сварке и цементном растворе.
5. Сварку выполнять электродами типа Э42. Высота швов принимается в соответствии с указаниями на узлах и по наименьшей толщине привариваемых элементов.
6. Заглубленные закладные детали после сварки оштукатуриваются по сетке. Открытые поверхности закладных и накладных элементов окрашиваются лаком ХВ-124 по ГОСТ 10144-74*.

Защита конструкций от коррозии и гниения

Металлические элементы окрашиваются нитроэмалиевыми красками за 2 раза. Деревянные конструкции пропитываются горячей олифой, а в местах соприкосновения со стенами, или бетонными и железобетонными конструкциями, покрываются толем и тщательно антисептируются водным раствором фтористого и кремне-фтористого натрия. Деревянные элементы, заглубленные в землю, покрываются толем на битумной мастике.

Указания по производству работ в зимнее время.

Каменные конструкции на ведение кладки в зимний период методом замораживания не рассчитаны.

Автопавильон/тип 1/защищен свидетельством №11843 на промышленный образец. Автор Лазаренко В.В.

Автопавильон/тип 6/защищен свидетельством №17629 на промышленный образец. Автор Приходько Я.Т.

3

9131/1

Инв.№ подл. | Подпись и дата | Взам.инв.№

				ТП503-05-11.85	
				Автопавильоны и малые архитектурные формы для применения на дорогах местной сети УССР	
Нач.отд	Гохман		03.85		
Гл.спец	Корин		03.85		
ГИП	Лазаренко		03.85		
Рук.гр.	Черкасский		03.85		
Проверил	Лазаренко		03.85	Пояснительная записка	Стадия: Р; Лист: 1; Листов: 1
Составил	Ильинна		03.85		
Нормокон	Пирышев		03.85		Минвострой УССР Укргипродор Киев

Привязан

Инв.№

Копировал

Формат А2

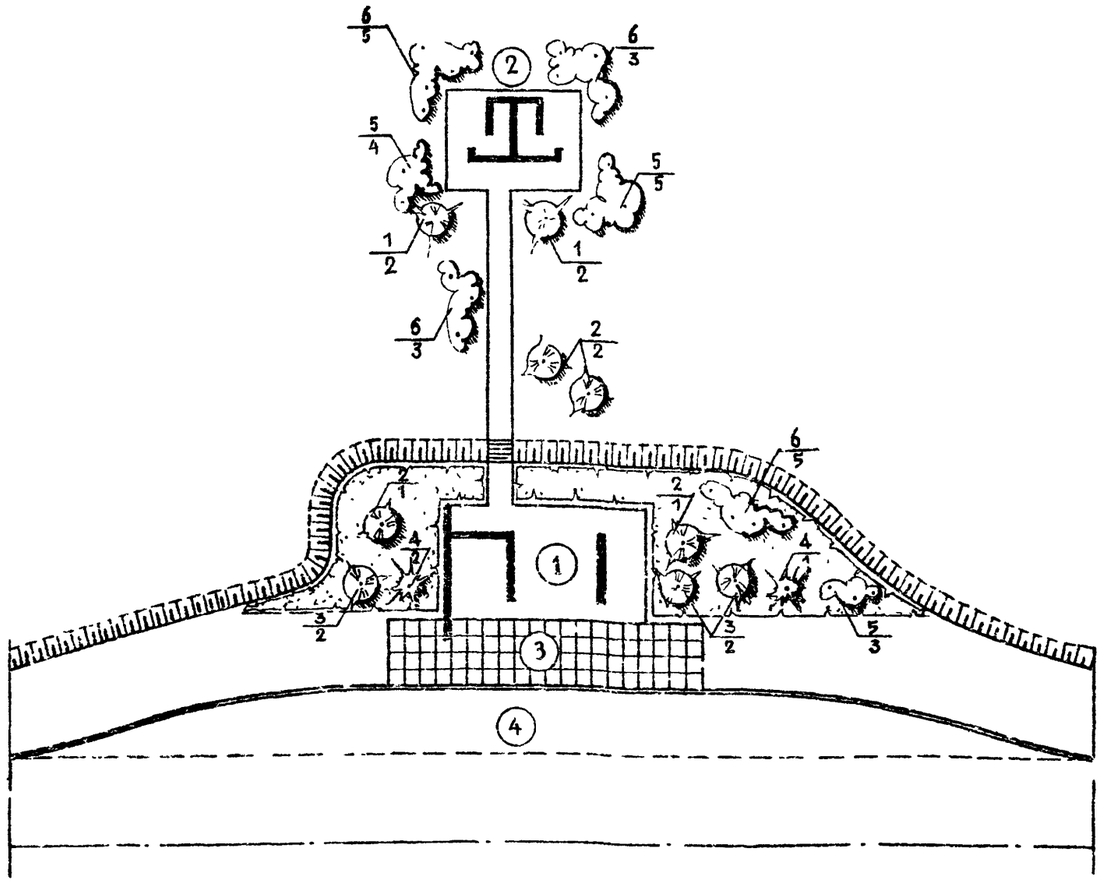

ЭКСПЛИКАЦИЯ

№№ п/п	НАИМЕНОВАНИЕ	ПЛОЩАДЬ ЗАСТР-КИ, м²	СТРОИТ. ОБЪЕМ, м³	ССЫЛКА НА ТИП ПРОЕКТ.	ПРИМЕЧАНИЯ
1	АВТОПАВИЛЬОН	48.0		ИНДИВИД.	
2	УБОРНАЯ НА 2 ОЧКА	9,52	14.69	ТП ИНВ №284-9-26	ЦИТП СВЕРДЛОВСКИЙ ф-л
3	ПОСАДОЧНАЯ ПЛОЩАДКА	40.0	—		
4	ОСТАНОВОЧНАЯ ПЛОЩАДКА				

ПОКАЗАТЕЛИ

№№ п/п	НАИМЕНОВАНИЕ	ЕД. ИЗМ.	КОЛИЧЕСТВО	ПРИМЕЧАНИЕ
1	ПЛОЩАДЬ УЧАСТКА	ГА	0.08	
2	ПЛОЩАДЬ ЗАСТРОЙКИ	М²	50.0	
3	МОЩЕНИЕ ЖЕЛ.БЕТ. ПЛИТАМИ 750×750×50мм	М²	40.0	
4	ПЛОЩАДЬ ОЗЕЛЕНЕНИЯ	М²	105.0	

ВЕДОМОСТЬ ЭЛЕМЕНТОВ ОЗЕЛЕНЕНИЯ

№№ по плану	НАИМЕНОВАНИЕ ПОРОДЫ И ВИДА НАСАЖДЕНИЯ	КОЛИЧЕСТВО ШТ.		ПРИМЕЧАНИЕ
		С КОМОМ	БЕЗ КОМА	
1	АКАЦИЯ	4	—	
2	БЕРЕЗА БОРОДАВЧАТАЯ	4	—	
3	РЯБИНА ОБЫКНОВЕННАЯ	—	4	
4	ЕЛЬ СЕРЕБРИСТАЯ	3	—	
5	БУЗИНА КРАСНАЯ	—	12	
6	БИРЮЧИНА ОБЫКНОВЕННАЯ	—	16	
	УСТРОЙСТВО ОБЫКНОВЕН. ГАЗОНА	М²	80	

УСЛОВНЫЕ ОБОЗНАЧЕНИЯ

ПРОЕКТИРУЕМЫЕ ЗДАНИЯ И СООРУЖЕНИЯ

ПРОЕКТИРУЕМЫЙ БОРДЮР

ПРОЕКТИРУЕМЫЕ ДЕРЕВЬЯ ЛИСТВЕННЫХ ПОРОД

ПРОЕКТИРУЕМЫЕ ДЕРЕВЬЯ ХВОЙНЫХ ПОРОД

ПРОЕКТИРУЕМЫЕ КУСТАРНИКИ ЛИСТВЕННЫХ ПОРОД

ПРОЕКТИРУЕМЫЕ ОБЫКНОВЕННЫЕ ГАЗОНЫ

4/2 НОМЕР ВИДА ПО ВЕДОМОСТИ ЭЛЕМЕНТОВ ОЗЕЛЕНЕНИЯ / КОЛИЧЕСТВО ШТУК В ГРУППЕ

4
9131/1

ТП503-05-11.85 ГП

АВТОПАВИЛЬОНЫ И МЕЛКИЕ АРХИТЕКТУРНЫЕ ФОРМЫ ДЛЯ ПРИМЕНЕНИЯ НА ДОРОГАХ МЕСТНОЙ СЕТИ УССР

АВТОПАВИЛЬОН/ТИП 1/ НА 10 ЧЕЛОВЕК

				СТАДИЯ	ЛИСТ	ЛИСТОВ
				Р	1	1

СХЕМА ГЕНЕРАЛЬНОГО ПЛАНА

МИНДОРСТРОЙ УССР УКРГИПРОДОР КИЕВ

НАЧ. ОТД.	ГОХМАН		03.85
ГЛ. СПЕЦ.	КОГАН		03.85
ГАП	ЛЯЗАРЕНКО		03.85
РУК. ГР.	ЧЕРКАССКИЙ		03.85
ПРОВЕРИЛ	ЛЯЗАРЕНКО		03.85
СОСТАВ	ВЕРБИЦКАЯ		03.85
НОРМОКОНТ.	ПАРЫШЕВ		03.85

ПРИВЯЗАН.

ИНВ. №

КОПИРОВАЛ

ФОРМАТ А2

МАРКИ ОСНОВНЫХ КОМПЛЕКТОВ

ОБОЗНАЧЕНИЕ	НАИМЕНОВАНИЕ	ПРИМЕЧАНИЕ
ГП	ГЕНЕРАЛЬНЫЙ ПЛАН	
АС	АРХИТЕКТУРНО-СТРОИТЕЛЬНЫЕ РЕШЕНИЯ	

ВЕДОМОСТЬ ЧЕРТЕЖЕЙ ОСНОВНОГО КОМПЛЕКТА

ФОРМАТ	ЛИСТ	НАИМЕНОВАНИЕ	ПРИМЕЧАН.
А2	ГП 1	СХЕМА ГЕНЕРАЛЬНОГО ПЛАНА	
А2	АС-1	ОБЩИЕ ДАННЫЕ	
А2	АС-2	ПЛАН, РАЗРЕЗЫ 1-1, 2-2; КАРКАС ЭМБЛЕМЫ	
[illegible]	АС 3	ФАСАДЫ 1-3, 3-1, ПО "А", "Б"	
А2	АС-4	ДЕТАЛЬ НАЗВАНИЯ ОСТАНОВКИ, СКАМЬЯ	
А2	АС-5	СХЕМА РАСПОЛОЖЕНИЯ ЭЛЕМЕНТОВ ФУНДАМЕНТОВ	
А2	АС-6	СХЕМА РАСПОЛОЖЕНИЯ ЭЛЕМЕНТОВ ПОКРЫТИЯ И ПОЯСОВ; МОНОЛИТНЫЕ ПОЯСА ПМ1, ПМ2	
А2	АС-7	ШРИФТ НАЗВАНИЯ ОСТАНОВКИ	

ВЕДОМОСТЬ ПРИМЕНЕННЫХ И ССЫЛОЧНЫХ ДОКУМЕНТОВ

ОБОЗНАЧЕНИЯ	НАИМЕНОВАНИЕ	ПРИМЕЧАНИЯ
ГОСТ 8510-72	СТАЛЬ ПРОКАТНАЯ УГЛОВАЯ НЕРАВНОБОК	
ГОСТ 103-76	СТАЛЬ ПОЛОСОВАЯ	
ГОСТ 3826-82	СЕТКА ПРОВОЛОЧНАЯ ТКАНАЯ	
ГОСТ 2590-71	СТАЛЬ ГОРЯЧЕКАТАННАЯ КРУГЛАЯ	
ГОСТ 6665-82	КАМНИ БОРТОВЫЕ БЕТОННЫЕ И ЖЕЛЕЗОБ.	

СТРОИТЕЛЬНЫЕ КОНСТРУКЦИИ И ОТДЕЛКА		
НАИМЕНОВАНИЕ	ХАРАКТЕРИСТИКА	
ФУНДАМЕНТЫ	БУТОБЕТОН	
СТЕНЫ	КИРПИЧ	
ПОКРЫТИЕ	СБОРНЫЙ ЖЕЛЕЗОБЕТОН	
КРОВЛЯ	СТЯЖКА ИЗ ПЕСЧАНО-ЦЕМЕНТНОГО РАСТВОРА С ЖЕЛЕЗНЕНИЕМ	
ПЕРЕМЫЧКИ	—	
ПОЛЫ	АСФАЛЬТОБЕТОН	
НАРУЖНАЯ ОТДЕЛКА	РАСШИВКА ШВОВ КИРПИЧНОЙ КЛАДКИ, ОБЛИЦОВКА ЦОКОЛЯ ГЛАЗУРОВАННОЙ КЕРАМИЧЕСКОЙ ПЛИТКОЙ	
ВНУТРЕННЯЯ ОТДЕЛКА	РАСШИВКА ШВОВ КИРПИЧНОЙ КЛАДКИ	
НАИБОЛЬШАЯ МАССА КОНСТРУКЦИЙ	3,05 Т	
ТЕХНИКО-ЭКОНОМИЧЕСКИЕ ПОКАЗАТЕЛИ		
ПЛОЩАДЬ $м^2$	ЗАСТРОЙКИ	46,0
СМЕТНАЯ СТОИМОСТЬ	ОБЩАЯ ТЫС РУБ	1,88
РАСХОД МАТЕРИАЛОВ	ЦЕМЕНТА Т	2,90
	СТАЛИ Т.	0,60
	ЖЕЛЕЗОБЕТОНА СБОРНОГО $м^3$	4,40
	ЛЕСОМАТЕРИАЛОВ $м^3$	0,71
	КИРПИЧА ТЫС ШТ.	5,54
ТРУДОВЫЕ ЗАТРАТЫ	ЧЕЛ. ДН	26,6

СВОДНАЯ СПЕЦИФИКАЦИЯ К ЧЕРТЕЖАМ АРХИТЕКТУРНО-СТРОИТЕЛЬНЫХ РЕШЕНИЙ

МАРКА	ОБОЗНАЧЕНИЕ	НАИМЕНОВАНИЕ	КОЛ	ПРИМЕЧ
	ЖЕЛЕЗОБЕТОННЫЕ ИЗДЕЛИЯ			
БР 300.45.18	ГОСТ 6665-82	БОРТОВОЙ КАМЕНЬ	23 пм	
П1	АЛЬБОМ (II)	ПЛИТА ПОКРЫТИЯ	1	
П2	—"—	—"—	1	
П3	—"—	—"—	1	
П4	—"—	—"—	1	

1. ЗА ОТМ 0.000 УСЛОВНО ПРИНЯТ УРОВЕНЬ ЧИСТОГО ПОЛА АВТОПАВИЛЬОНА, ЧТО СООТВЕТСТВУЕТ АБСОЛЮТНОЙ ОТМ. НА ГЕНПЛАНЕ ▭
2. КИРПИЧНУЮ КЛАДКУ СТЕН ВЫПОЛНЯТЬ ИЗ ОБЫКНОВЕННОГО КИРПИЧА М75 НА РАСТВОРЕ М25
3. КАМЕННЫЕ КОНСТРУКЦИИ НА ВЕДЕНИЕ КЛАДКИ В ЗИМНИЙ ПЕРИОД МЕТОДОМ ЗАМОРАЖИВАНИЯ НЕ РАССЧИТАНЫ
4. ГРУНТ В ОСНОВАНИЕ ПОД ПОЛ УКЛАДЫВАТЬ СЛОЯМИ ТОЛЩИНОЙ 150 ММ С ТЩАТЕЛЬНЫМ ПОСЛОЙНЫМ УПЛОТНЕНИЕМ
5. ВСЕ ДЕРЕВЯННЫЕ ЭЛЕМЕНТЫ АВТОПАВИЛЬОНА АНТИСЕПТИРОВАТЬ. ДЕРЕВЯННЫЕ ЭЛЕМЕНТЫ, СОПРИКАСАЮЩИЕСЯ С КАМЕННЫМИ, БЕТОННЫМИ КОНСТРУКЦИЯМИ ИЗОЛИРОВАТЬ ПРОКЛАДКОЙ ТОЛЯ
6. ОТДЕЛКА КИРПИЧНЫХ СТЕН - РАСШИВКА ШВОВ, ЦОКОЛЯ - ОБЛИЦОВКА ГЛАЗУРОВАННОЙ КЕРАМИЧЕСКОЙ ПЛИТКОЙ
7. ДЕРЕВЯННЫЕ ДЕТАЛИ СКАМЕЙКИ ПОКРЫТЬ СВЕТЛЫМ МАСЛЯНЫМ ЛАКОМ ЗА 2 РАЗА
8. ВОКРУГ ЗДАНИЯ УСТРОИТЬ ОТМОСТКУ ШИРИНОЙ 0,75 М ПО ЩЕБЕНОЧНОМУ ОСНОВАНИЮ

5
9131/1

ПРОЕКТ РАЗРАБОТАН В СООТВЕТСТВИИ С ДЕЙСТВУЮЩИМИ НОРМАМИ И ПРАВИЛАМИ И ПРЕДУСМАТРИВАЕТ МЕРОПРИЯТИЯ, ОБЕСПЕЧИВАЮЩИЕ ВЗРЫВНУЮ, ВЗРЫВОПОЖАРНУЮ И ПОЖАРНУЮ БЕЗОПАСНОСТЬ

ГЛ. АРХ. ПРОЕКТА В.В. ЛАЗАРЕНКО.

ПРИВЯЗАН

ИНВ. №

НАЧ. ОТД.	ГОХМАН		03.85
ГЛ. СПЕЦ.	КОГАН		03.85
ГАП	ЛАЗАРЕНКО		03.85
РУК. ГР.	ЧАРКАССКИЙ		03.85
ПРОВЕРИЛ	ЛАЗАРЕНКО		03.85
СОСТАВИЛ	ИЛЬИНА		03.85
НОРМОКОН	ПАРЫШЕВ		03.85

ТП503-05 11 85 АС

АВТОПАВИЛЬОНЫ И МАЛЫЕ АРХИТЕКТУРНЫЕ ФОРМЫ ДЛЯ ПРИМЕНЕНИЯ НА ДОРОГАХ МЕСТНОЙ СЕТИ УССР

АВТОПАВИЛЬОН/ТИП 1/ НА 10 ЧЕЛОВЕК

СТАДИЯ	ЛИСТ	ЛИСТОВ
Р	1	7

ОБЩИЕ ДАННЫЕ

МИНДОРСТРОЙ УССР УКРГИПРОДОР КИЕВ

КОПИРОВАЛ

ФОРМАТ А2

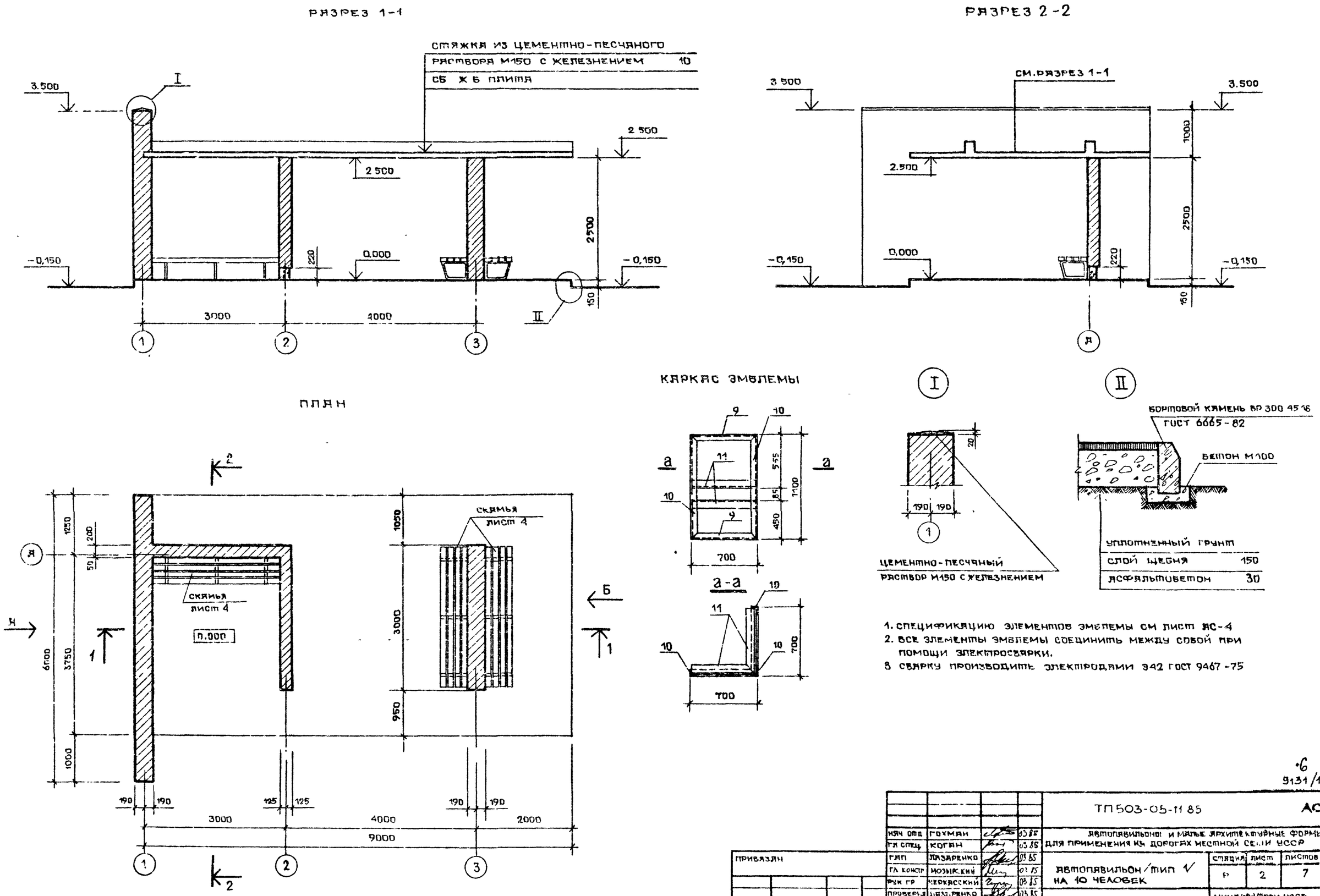

1. СПЕЦИФИКАЦИЮ ЭЛЕМЕНТОВ ЭМБЛЕМЫ СМ ЛИСТ АС-4
2. ВСЕ ЭЛЕМЕНТЫ ЭМБЛЕМЫ СОЕДИНИТЬ МЕЖДУ СОБОЙ ПРИ ПОМОЩИ ЭЛЕКТРОСВАРКИ.
3. СВАРКУ ПРОИЗВОДИТЬ ЭЛЕКТРОДАМИ Э42 ГОСТ 9467-75

ТИПОВОЙ ПРОЕКТ

АЛЬБОМ I

ИНВ № ПОДЛ | ПОДПИСЬ И ДАТА | ВЗАМ. ИНВ №

НАЧ ОТД	ГОХМАН		03.85	ТП 503-05-11 85 АС
ГЛ СПЕЦ	КОГАН		03.85	АВТОПАВИЛЬОНЫ И МАЛЫЕ АРХИТЕКТУРНЫЕ ФОРМЫ ДЛЯ ПРИМЕНЕНИЯ НА ДОРОГАХ МЕСТНОЙ СЕТИ УССР
ГАП	ЛАЗАРЕНКО		03.85	
ГЛ КОНСТР	МОЗЫРСКИЙ		03.85	АВТОПАВИЛЬОН/ТИП 1 НА 10 ЧЕЛОВЕК
РУК ГР	ЧЕРКАССКИЙ		03.85	
ПРОВЕРИЛ	ЛАЗАРЕНКО		03.85	ПЛАН РАЗРЕЗЫ 1-1, 2-2 КАРКАС ЭМБЛЕМЫ
СОСТАВИЛ	ИЛЬИНА		03.85	
НОРМОКОН	ПАРЫШЕВ		03.85	

СТАДИЯ	ЛИСТ	ЛИСТОВ
Р	2	7

МИНДОРСТРОЙ УССР УКРГИПРОДОР КИЕВ

ПРИВЯЗАН

ИНВ №

КОПИРОВАЛ

ФОРМАТ А2

9131/1

ФАСАД 1-3

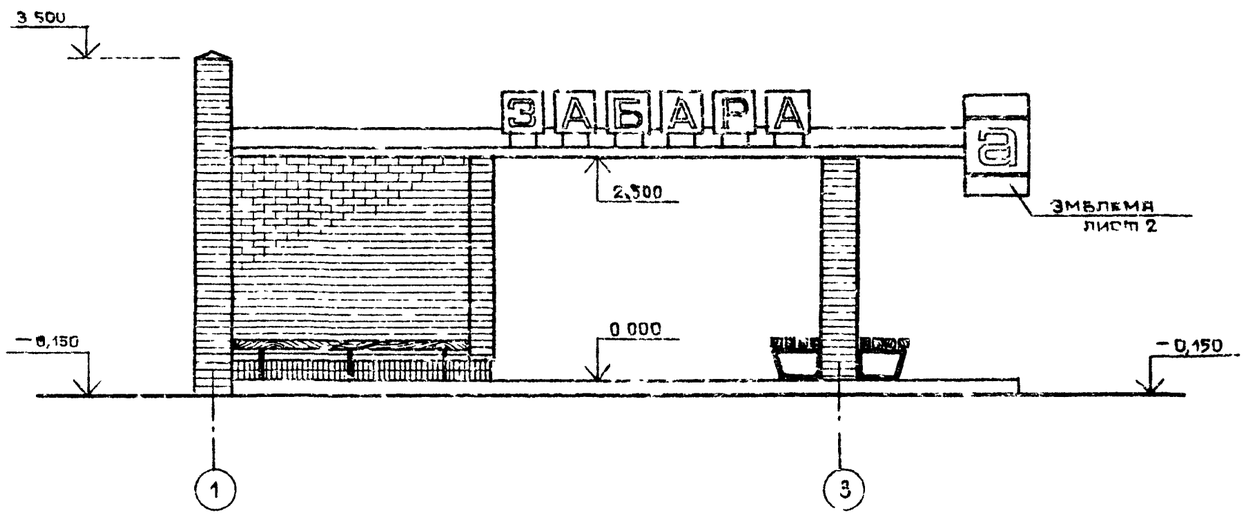

ФАСАД ПО „Б"

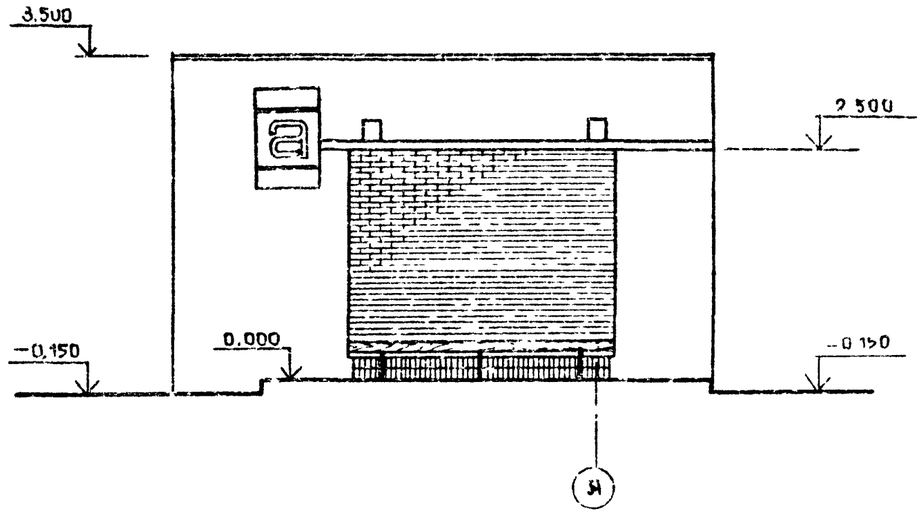

ФАСАД 3-1

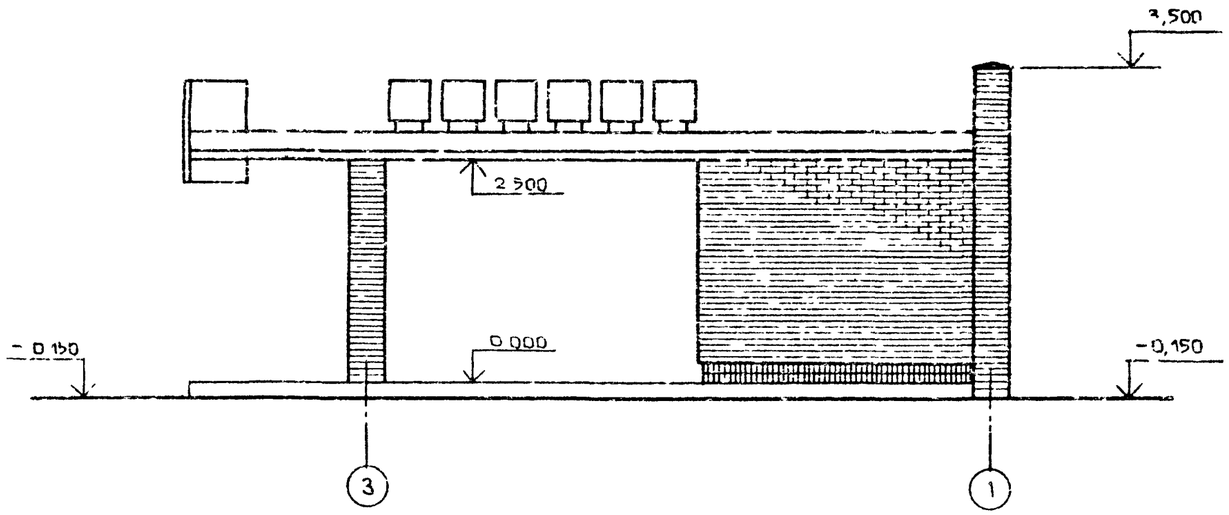

ФАСАД ПО „А"

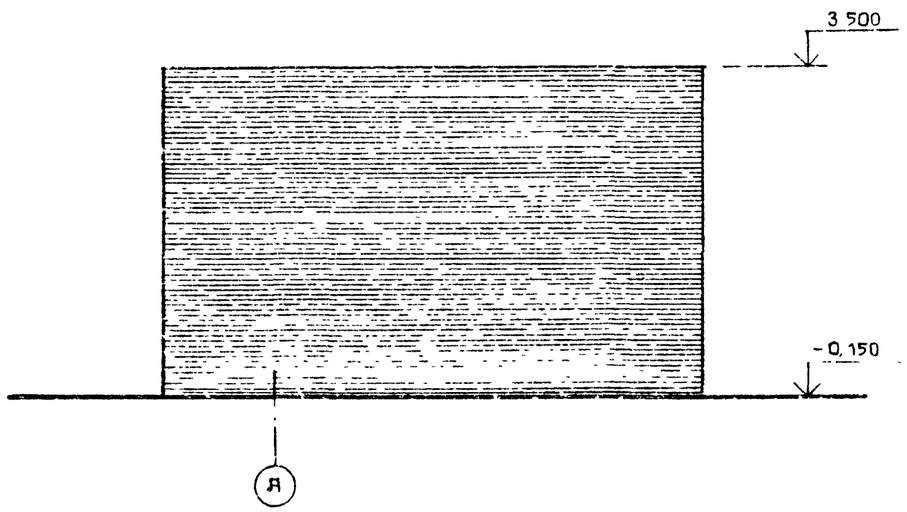

1 · УКАЗАНИЯ ПО ОТДЕЛКЕ СМ АС-1

7
9131/1

				ТП503-05-11 85			АС
	НАЧ ОТД	ГОХМАН	03.85	АВТОПАВИЛЬОНЫ И МАЛЫЕ АРХИТЕКТУРНЫЕ ФОРМЫ ДЛЯ ПРИМЕНЕНИЯ НА ДОРОГАХ МЕСТНОЙ СЕТИ УССР			
	ГЛ СПЕЦ	КОГАН	03.85				
ПРИВЯЗАН	ГАП	ЛАЗАРЕНКО	03.85	АВТОПАВИЛЬОН/ТИП 1/ НА 10 ЧЕЛОВЕК	СТАДИЯ	ЛИСТ	ЛИСТОВ
	ГА КОНСТР	МОЗЫРГИН	03.85		Р	3	7
	РУК ГР	ЧЕРКАССКИЙ	03.85				
	ПРОВЕРИЛ	ЛАЗАРЕНКО	03.85	ФАСАДЫ 1-3, 3-1, ПО „А", „Б"	МИНДОРСТРОЙ УССР УКРГИПРОДОР ГИЕВ		
	СОСТАВИЛ	ИЛЬИНА	03.85				
ИНВ №	НОРМОКОН	ПАРЫШЕВ	03.85				

КОПИРОВАЛ

ФОРМАТ А2.

План скамьи

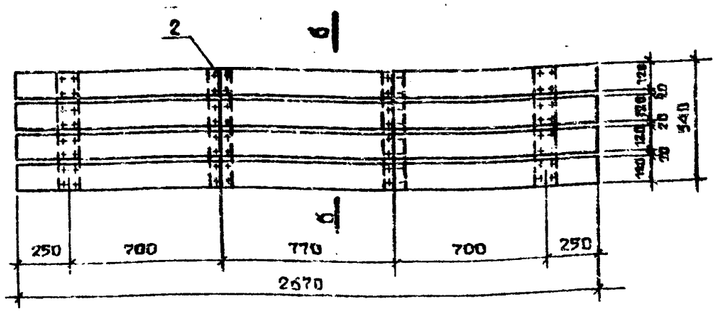

Деталь крепления досок к стойке скамьи

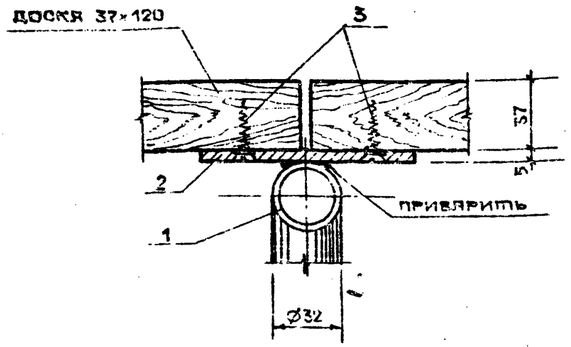

б - б

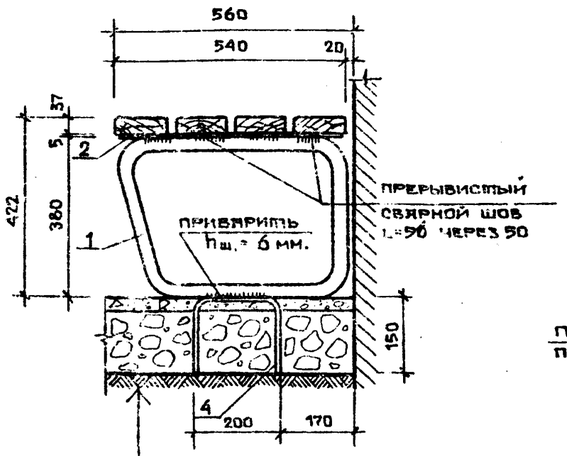

Асфальтобетон	30
Слой щебня	150
Утрамбованный грунт	

Деталь названия остановки

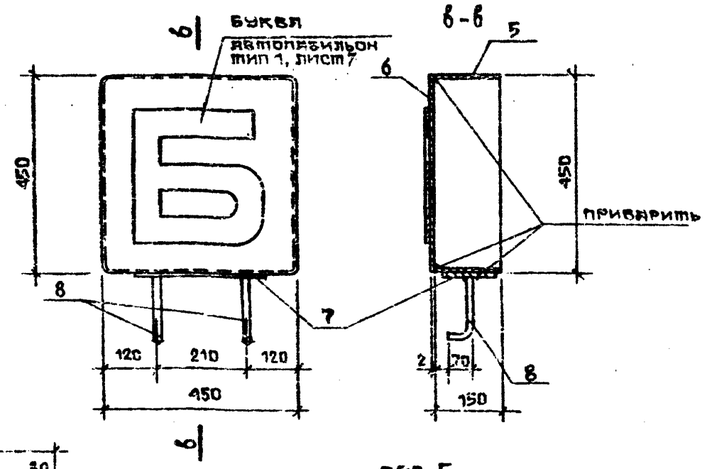

Поз. 1

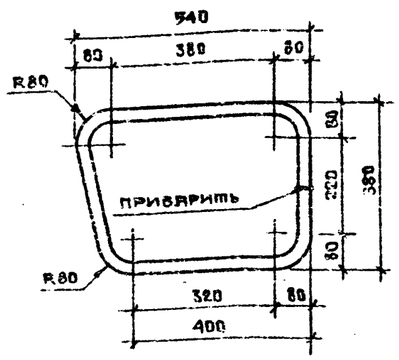

Поз. 2

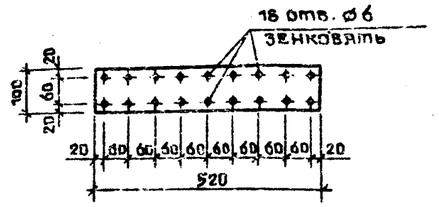

Крепление эмблемы

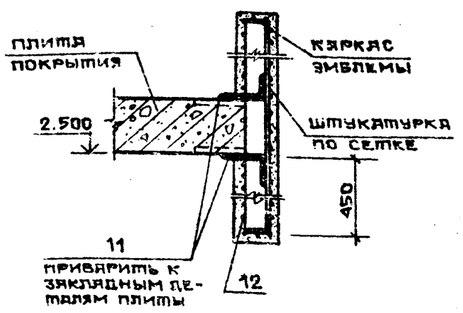

Поз. 5

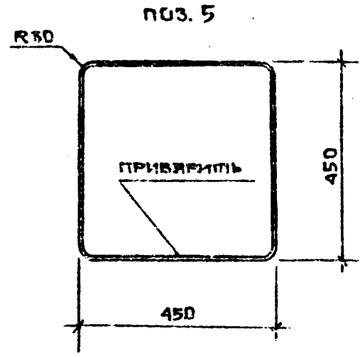

Крепление детали названия остановки

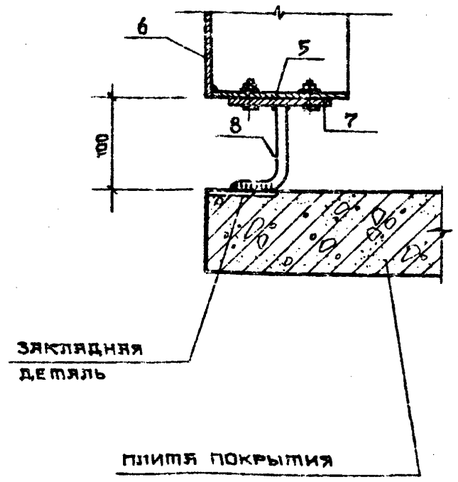

Спецификация элементов стальных изделий

Формат	Зона	Поз.	Обозначение	Наименование	Кол. шт.	Примечание
				Скамья		
		1	ГОСТ 10704-76	Труба ⌀32 L=1560	12	39,6 кг
		2	ГОСТ 103-76	— 100×5 L=520	12	24,5 кг
		3	ГОСТ 1145-80*	Шурупы А5×30	216	0,9 кг
		4	ГОСТ 2590-71	⌀10 l=500	12	4,7 кг
				Деталь названия остановки		
		5	—	Стальной лист δ=2 мм	6	25,4 кг
		6	—	Стальной лист δ=2 мм	6	19,8 кг
		7	ГОСТ 103-76	— 130×5 l=300	6	9,2 кг
		8	ГОСТ 2590-71	⌀12 l=180	12	2,4 кг
			—	Буквы	7	8,5 кг
				Эмблема		
		9	ГОСТ 8509-72	L 40×4 l=700	4	6,7 кг
		10	ГОСТ 8509-72	L 40×4 l=1100	3	8,0 кг
		11	ГОСТ 8510-72	L 75×50×5 l=890	4	13,2 кг
		12	ГОСТ 3826-82	Сетка №6-07	3,2 м²	

1. Расход сосновых досок 37×120 – 32,5 п.м.
2. Сварку производить электродами Э42 ГОСТ 9467-75
3. Буквы названия остановки крепить к стальному листу /поз.6/ болтами. Расположение отверстий под болты см. Автопавильон тип 1, лист 2
4. Деталь названия остановки (поз 5, 6) окрасить белой нитроэмалью по предварительно-загрунтованной поверхности.
5. Указания по отделке см. лист ПС-1
6. Расход бортового камня БР 300.45.18 ГОСТ 6665-82 – 22.6 п.м.

8
9131/1

				ТП503-05-11.85	АС
Нач.отд.	Гохман		05.85	Автопавильоны и малые архитектурные формы для применения на дорогах местной сети УССР	
Гл.спец.	Коган		05.85		
ГИП	Пазиченко		05.85		
Гл.констр.	Мозырский		05.85	Автопавильон тип 1/ на 10 человек	Стадия: Р; Лист: 4; Листов: 7
Рук.гр.	Черкасский		05.85		
Проверил	Пазиченко		05.85	Деталь названия остановки. План скамьи	Минавтодор УССР Укргипродор Киев
Составил	Ильинна		05.85		
Нормокон.	Пярышев		05.85		

Привязан

Инв. №

Копировал

Формат А2

Альбом I

Типовой проект

Инв. № подл. | Подпись и дата | Взам. инв. №

Альбом I

Типовой проект

Схема расположения элементов фундаментов

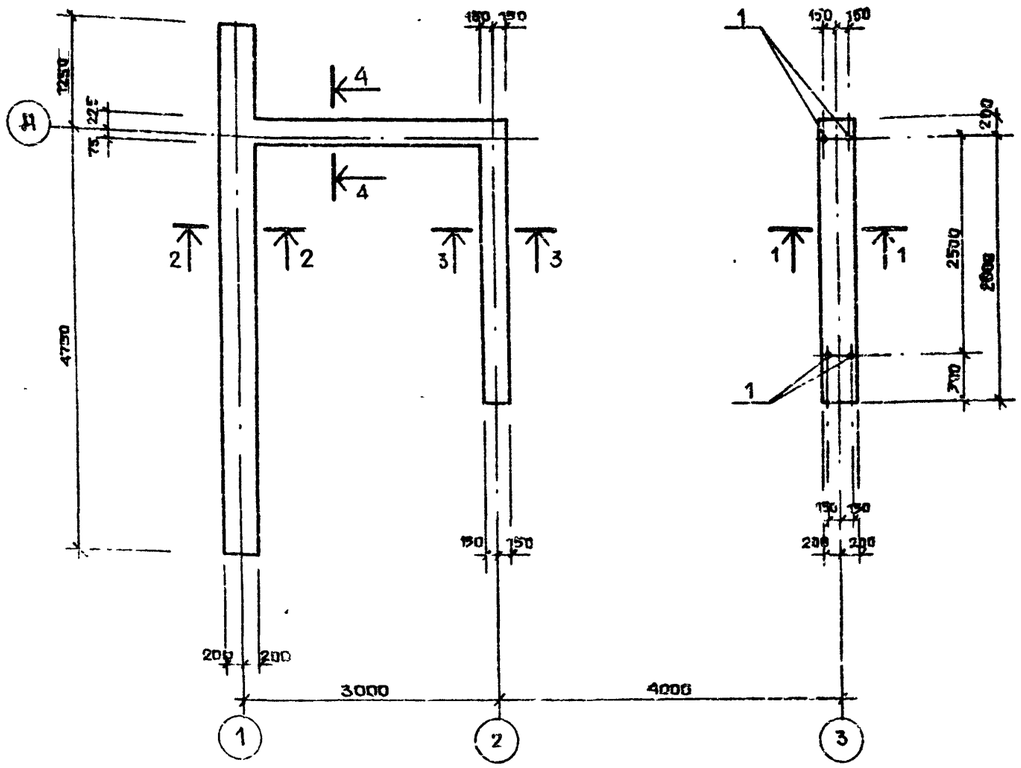

1—1

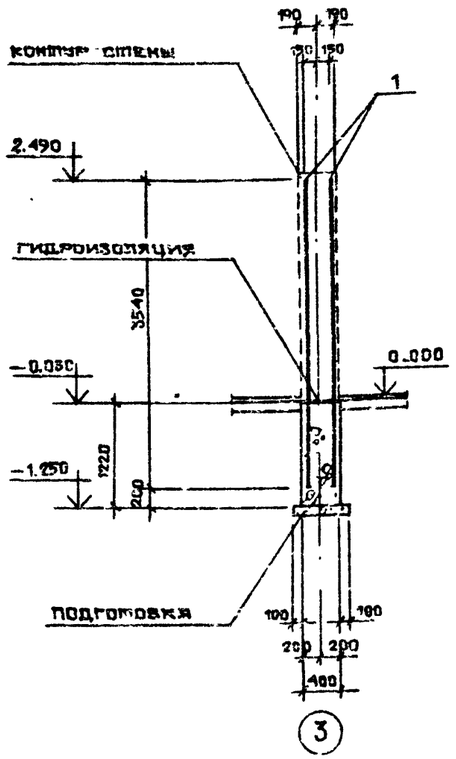

Спецификация к схеме расположения элементов фундаментов

Марка поз.	Обозначение	Наименование	Кол.	Масса ед. кг.	Примеч.
1	Настоящий лист	⌀12 А II ГОСТ 9781-82, ℓ=3540	4	3.2	
		Материалы			
		Бутобетон (бут М200, бет М100)	10,1		$м^3$

1. За условную отметку 0.000 принят уровень чистого поля павильона, что соответствует абсолютной отметке [ ] на генплане.
2. Под всеми фундаментами выполнить щебеночную подготовку толщиной 100 мм
3. Фундаменты запроектированы из расчета опирания их на сухие непучинистые грунты с условным расчетным давлением R_0=12 кгс/см².
4. Горизонтальную гидроизоляцию выполнить из цементного раствора состава 1:2 толщиной 30 мм.
5. Под стенами по осям „2" и „А" выполнить цоколь из бетона марки „200" на отм. -0.030 сечением 220×220 мм.

2—2

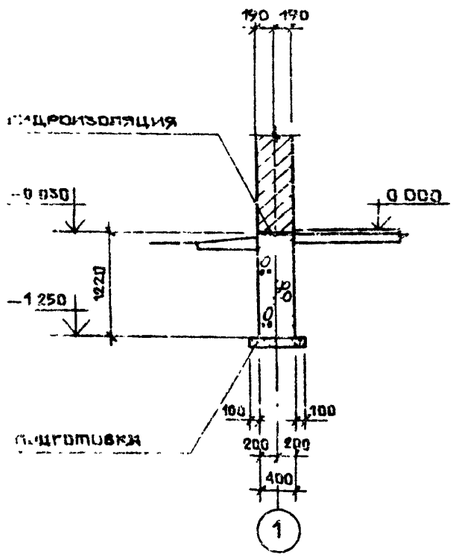

3—3

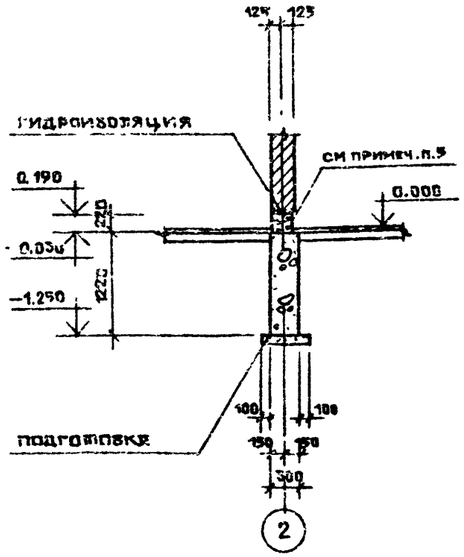

4—4

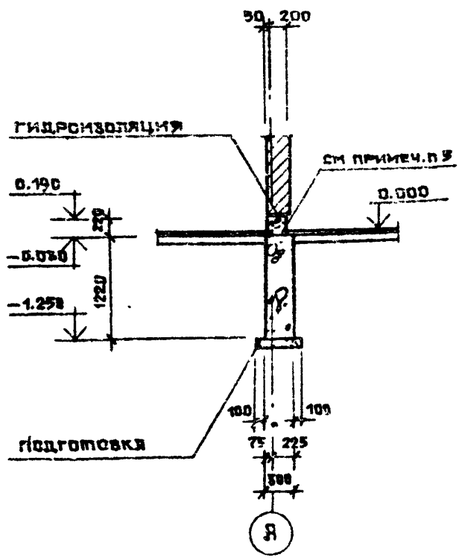

9

9131/1

Нач отд.	Гохман		03.85	ТП503-05-11.85 АС
Гл спец.	Коган		03.85	Автопавильоны и малые архитектурные формы для применения на дорогах местной сети УССР
Гл п	Лазаренко		03.85	Автопавильон / тип 1 на 10 человек
Гл констр	Мозырский		03.85	
Рук. гр.	Старостенко		03.85	
Проверил	Старостенко		03.85	Схема расположения элементов фундаментов
Состав.	Гофштейн		03.85	
Нормок.	Парышев		03.85	

Стадия	Лист	Листов
Р	5	7

Миндорстрой УССР
Укргипродор
Киев

Привязан

Инв. №

Инв. № подл. | Подпись и дата | Взам. инв. №

Копировал

Формат А2

Альбом I

Типовой проект

Схема расположения плит покрытия и поясов

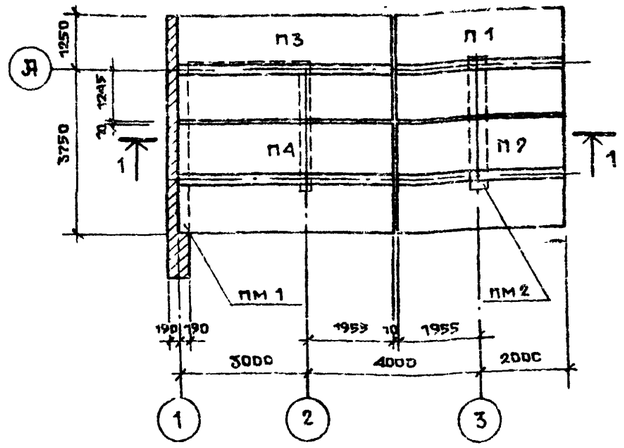

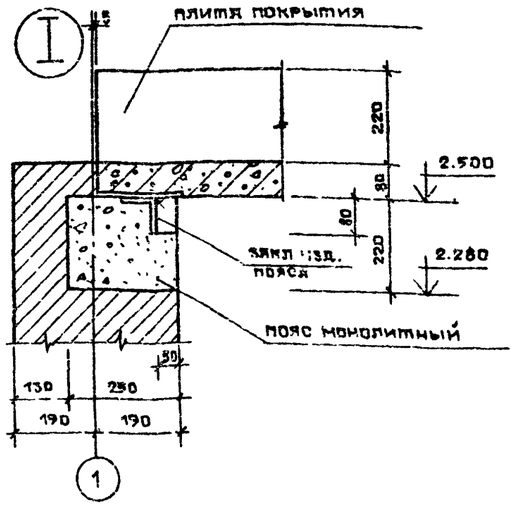

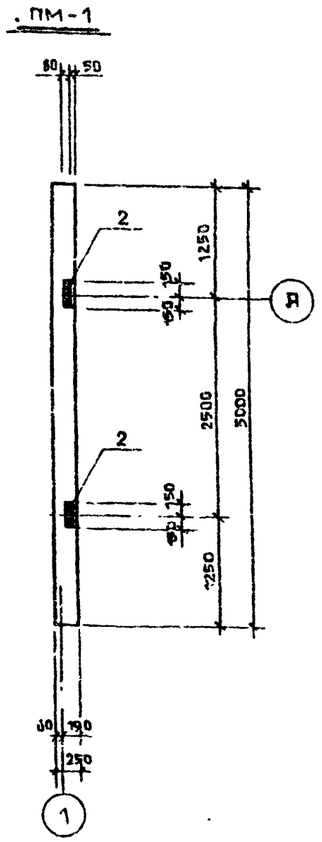

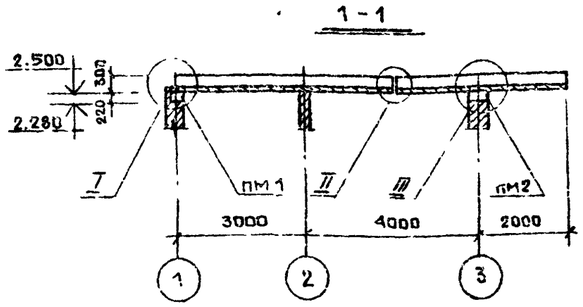

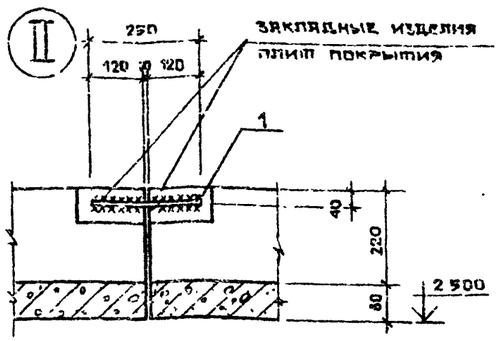

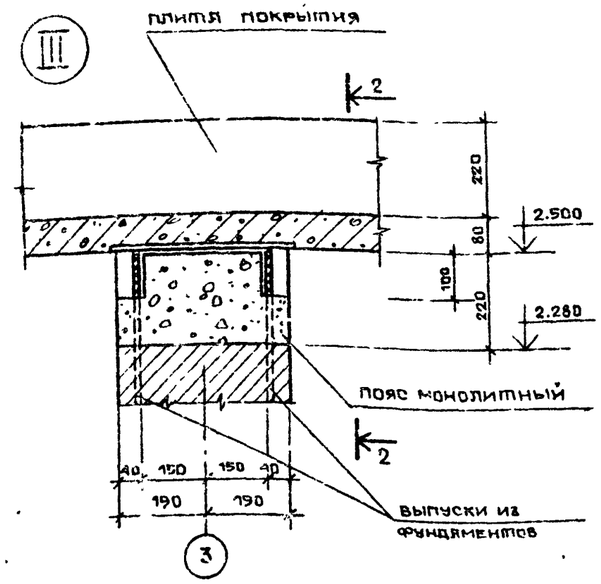

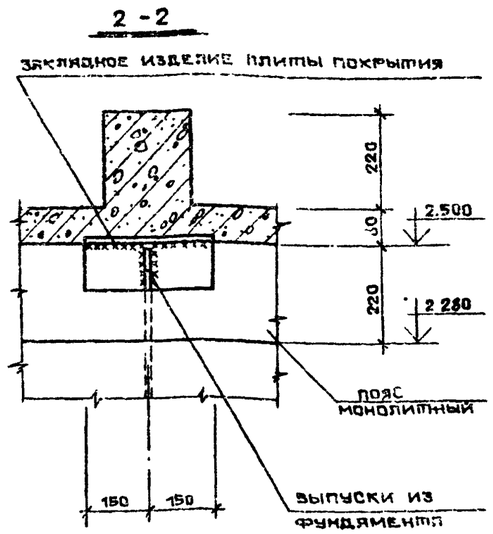

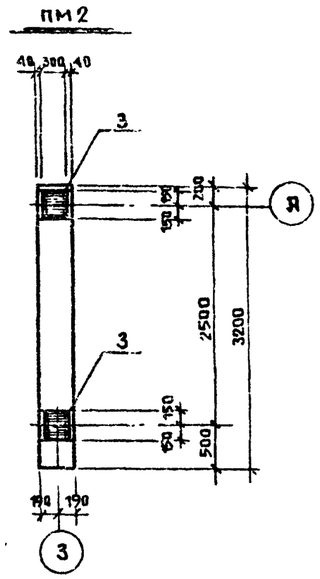

Спецификация к схеме расположения плит покрытия и поясов

Марка поз.	Обозначение	Наименование	Кол.	Масс. ед. кг	Примечания
П1	Альбом III	Плита покрытия П1	1	2440	
П2	то же	то же П2	1	2440	
П3	"	" П3	1	3050	
П4	"	" П4	1	3050	
ПМ1	Настоящий лист	Пояс монолитный ПМ1	1		
ПМ2	то же	то же ПМ2	1		
1	"	Ø10 AI ГОСТ 5781-82, ℓ-250	4	0,15	

Спецификация элементов монолитной конструкции

Формат	Зона	Поз.	Обозначение	Наименование	Кол.	Примечания
				ПМ1		
				Изделие закладное		
		2	Альбом III	МН1	2	
				Материалы		
				Бетон марки 200	0,3	м³
				ПМ2		
				Изделие закладное		
		3	Альбом III	МН2	2	
				Материалы		
				Бетон марки 200	0,3	м³

1. Сварку производить электродами типа Э42 ГОСТ 9467-75
2. Высота сварных швов $h_w = 6$ мм
3. Открытые поверхности закладных и накладных деталей после сварки покрыть лаком ХВ-124
4. Ниши в монолитных поясах заштукатурить по сетке.
5. Закладные изделия монолитного пояса ПМ2 приварить к выпускам из фундаментов до установки опалубки
6. Швы между плитами зачеканить цементным раствором М100 с маркой по морозостойкости МРЗ 100

10
9131/1

				ТП 503-05-11.85 АС
Нач.отд.	Гохман		03.85	Автопавильоны и малые архитектурные формы для применения на дорогах местной сети УССР
Гл.спец.	Коган		03.85	
Гап	Лазаренко		03.85	Автопавильон/тип 1/ на 10 человек
Гл.конст.	Мозырский		03.85	
Рук.гр.	Старостенко		03.85	
Проверил	Старостенко		03.85	Схема расположения элементов покрытия и поясов. Монолитные пояса ПМ1, ПМ2
Составил	Гофштейн		03.85	
Нормок.	Парышев		03.85	

Стадия	Лист	Листов
Р	6	7

Минздорстрой УССР Укргипродор Киев

Привязан

Инв. №

Копировал

Формат А2

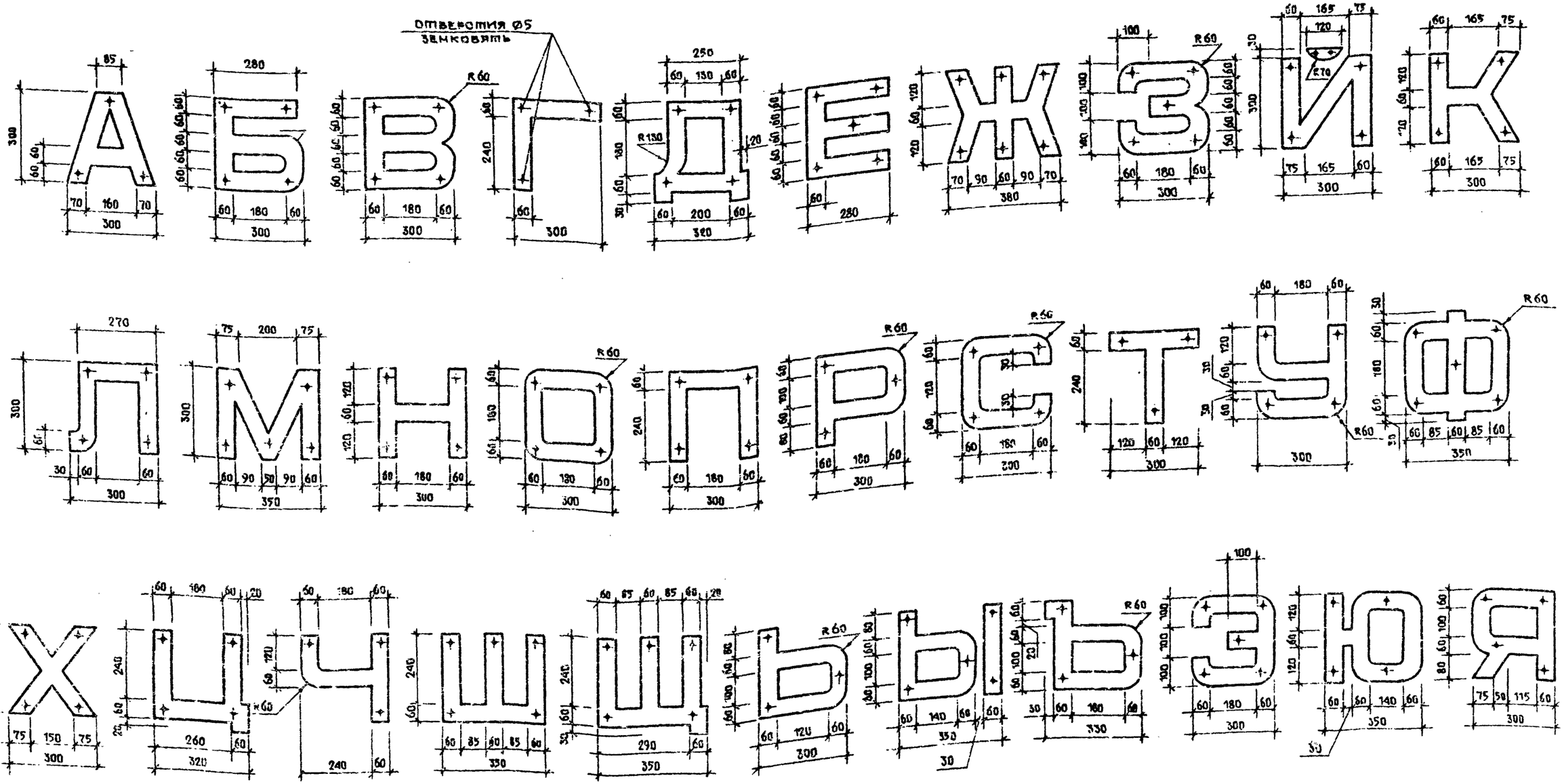

1. БУКВЫ ИЗГОТАВЛИВАЮТСЯ ИЗ ЛИСТОВОЙ СТАЛИ ТОЛЩИНОЙ 2 ММ.
2. КРЕПЛЕНИЕ БУКВ К ДЕРЕВЯННЫМ ДЕТАЛЯМ НАЗВАНИЯ ОСТАНОВКИ ПРОИЗВОДИТСЯ ШУРУПАМИ С ПОТАЙНЫМИ ГОЛОВКАМИ.
3. МЕСТА РАСПОЛОЖЕНИЯ ОТВЕРСТИЙ ПОД ШУРУПЫ СМ. НА ЧЕРТЕЖЕ.
4. ДО УСТАНОВКИ БУКВЫ ОКРАСИТЬ НИТРОЭМАЛЬЮ ЗА 2 РАЗА.

11
9131/1

НАЧ. ОТД.	ГОХМАН		03.85	ТП503-05-11.85 АС
ГЛ. СПЕЦ.	КОГАН		03.85	АВТОПАВИЛЬОНЫ И МАЛЫЕ АРХИТЕКТУРНЫЕ ФОРМЫ ДЛЯ ПРИМЕНЕНИЯ НА ДОРОГАХ МЕСТНОЙ СЕТИ УССР
ГЛ. ПРОЕКТ	ЛАЗАРЕНКО		03.85	АВТОПАВИЛЬОН/ТИП 1/ НА 10 ЧЕЛОВЕК
ГЛ. КОНСТР	МОЗИРСКИЙ		03.85	СТАДИЯ: Р; ЛИСТ: 7; ЛИСТОВ: 7
РУК. ГР.	ЧЕРКАССКИЙ		03.85	
ПРОВЕРИЛ	ЛАЗАРЕНКО		03.85	ШРИФТ НАЗВАНИЯ ОСТАНОВКИ
СОСТАВИЛ	ИЛЬИНА		03.85	МИНДОРСТРОЙ УССР УКРГИПРОДОР КИЕВ
НОРМОКОН	ПАРЫШЕВ		03.85	

ПРИВЯЗАН

ИНВ. №

КОПИРОВАЛ

ФОРМАТ А2

ТИПОВОЙ ПРОЕКТ

АЛЬБОМ I

ИНВ. № ПОДЛ. | ПОДПИСЬ И ДАТА | ВЗАМ. ИНВ. №

ТИПОВОЙ ПРОЕКТ
АЛЬБОМ I

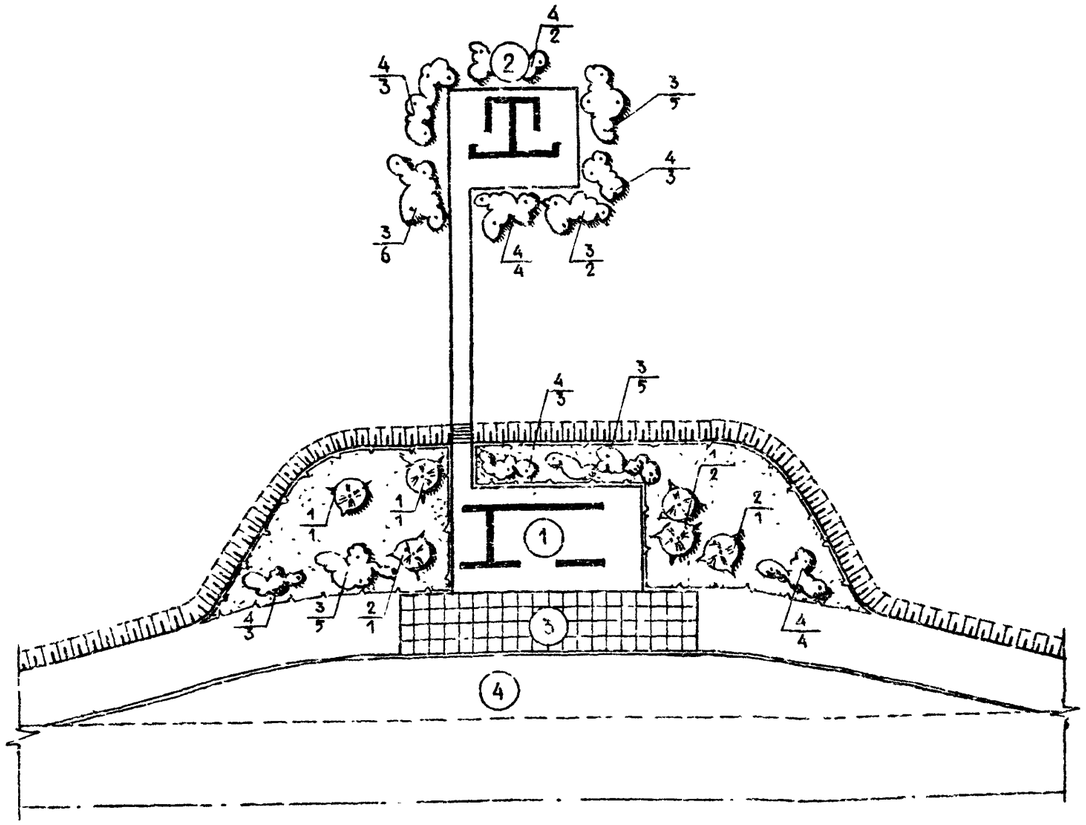

ЭКСПЛИКАЦИЯ

№№ п/п	НАИМЕНОВАНИЕ	ПЛОЩАДЬ ЗАСТРОЙКИ м²	СТРОИТ. ОБЪЕМ м³	ССЫЛКА НА ТИПОВЫЙ ПРОЕКТ	ПРИМЕЧАНИЕ
1	АВТОПАВИЛЬОН	46	–	ИНДИВИДУАЛЬ	
2	УБОРНАЯ НА 2 ОЧКА	5.0	8.7	ТП 416 №284-9-2.83	ЦИТП СВЕРДЛОВСКИЙ
3	ПОСАДОЧНАЯ ПЛОЩАДКА	40			
4	ОСТАНОВОЧНАЯ ПЛОЩАДКА				

ПОКАЗАТЕЛИ

№№ п/п	НАИМЕНОВАНИЕ	ЕД. ИЗМ.	КОЛИЧЕСТВО	ПРИМЕЧАНИЕ
1	ПЛОЩАДЬ УЧАСТКА	ГА	0.09	
2	ПЛОЩАДЬ ЗАСТРОЙКИ	м²	51	
3	МОЩЕНИЕ ЖЕЛ БЕТ. ПЛИТАМИ 750×750×50мм	м²	40	
4	ПЛОЩАДЬ ОЗЕЛЕНЕНИЯ	м²	210	

ВЕДОМОСТЬ ЭЛЕМЕНТОВ ОЗЕЛЕНЕНИЯ

№№ по плану	НАИМЕНОВАНИЕ ПОРОДЫ И ВИДА НАСАЖДЕНИЯ	КОЛИЧЕСТВО ШТ С КОМОМ	КОЛИЧЕСТВО ШТ БЕЗ КОМА	ПРИМЕЧАНИЕ
1	БЕРЕЗА БОРОДАВЧАТАЯ	–	4	
2	РЯБИНА ОБЫКНОВЕННАЯ	–	2	
3	МОЖЖЕВЕЛЬНИК КАЗАЦКИЙ	23	–	
4	СИРЕНЬ ВЕНГЕРСКАЯ	–	22	
	УСТРОЙСТВО ОБЫКНОВЕННОГО ГАЗОНА	м²	90	

УСЛОВНЫЕ ОБОЗНАЧЕНИЯ

- ПРОЕКТИРУЕМЫЕ ЗДАНИЯ И СООРУЖЕНИЯ
- ПРОЕКТИРУЕМЫЙ БОРТОВОЙ КАМЕНЬ
- ПРОЕКТИРУЕМЫЕ ДЕРЕВЬЯ ЛИСТВЕННЫХ ПОРОД
- ПРОЕКТИРУЕМЫЕ КУСТАРНИКИ ЛИСТВЕННЫХ ПОРОД
- ПРОЕКТИРУЕМЫЕ ОБЫКНОВЕННЫЕ ГАЗОНЫ
- 4 — НОМЕР ВИДА ОЗЕЛЕНЕНИЯ
- 3 — КОЛИЧЕСТВО ШТУК В ГРУППЕ

ИНВ. № ПОДЛ. | ПОДПИСЬ И ДАТА | ВЗАМ. ИНВ. №

ПРИВЯЗАН

ИНВ. №

НАЧ. ОТД.	ГОХМАН		03.85
ГЛ. СПЕЦ.	КОРНИЛ		03.85
ГИП	ЛЯЗАРЕНКО		01.85
РУК. ГР.	ЧЕРКАССКИЙ		01.85
ПРОВЕРИЛ	ЛЯЗАРЕНКО		03.85
СОСТАВИЛ	ВЕРБИЦКАЯ		03.85
НОРМОКОНТ.	ПЫРЫШЕВ		03.85

ТП503-05 11.85 ГП

АВТОПАВИЛЬОНЫ И МЕЛКИЕ АРХИТЕКТУРНЫЕ ФОРМЫ ДЛЯ ПРИМЕНЕНИЯ НА ДОРОГАХ МЕСТНОЙ СЕТИ УССР

АВТОПАВИЛЬОН/ТИП 2/ НА 15 ЧЕЛОВЕК

СТАДИЯ	ЛИСТ	ЛИСТОВ
Р	1	1

СХЕМА ГЕНЕРАЛЬНОГО ПЛАНА

МИНДОРСТРОЙ УССР УКРГИПРОДОР КИЕВ

КОПИРОВАЛ

ФОРМАТ А2

12
9151/1

Альбом 1

Типовой проект

Марки основных комплектов

Обозначение	Наименование	Примечан.
ГП	Генеральный план	
АС	Архитектурно-строительные решения	

Ведомость чертежей основного комплекта

	Лист	Наименование	Примечание
А2	ГП-1	Схема генерального плана	
А2	АС-1	Общие данные	
А2	АС-2	План; разрезы 1-1, 2-2; план кровли	
А2	АС-3	Фасады по Д, Б, Я-Б, Б-Я.	
А2	АС-4	Развертка каркаса фриза; узлы I÷VI, деталь 1	
А2	АС-5	Схема расположения элементов фундаментов	
А2	АС-6	Схема расположения элементов покрытия и поясов монолитные пояса ПМ1, ПМ2.	

Ведомость применных и ссылочных документов

Обозначение	Наименование	Примечан
ГОСТ 8510-72	Сталь прокатная угловая неравнополка	
ГОСТ 103-76	Сталь полосовая	
ГОСТ 3826-82	Сетки проволочные тканые с квадратными ячейками	
ГОСТ 6665-82	Камень бортовой бетонный и железобетонный	
ГОСТ 539-80	Асбестоцементные муфты	

Сводная спецификация к чертежам архитектурно-строительных решений

Марка	Обозначение	Наименование	Кол.	Примеч.
		Бетонные изделия		
БР 300.15.18	ГОСТ 6665-82	Бортовой камень	28 шт.	
—	ГОСТ 539-80	Асбестоцементная муфта	5	
		Железобетонные изделия		
ПБ	Альбом III	Плита покрытия	2	
ПБ	—"—	—"—	1	
1ПР2-16.12.15	1.138-10 вып.1	Перемычка	3	

Строительные конструкции и отделка	
Наименование	Характеристика
Фундаменты	Бутобетон
Стены	Кирпич
Покрытие	Сборный железобетон
Кровля	Рулонная
Перемычки	
Полы	Асфальтобетон
Наружная отделка	Терразитовая штукатурка
Внутренняя отделка	—
Наибольшая масса конструкции	3,05 т

Технико-экономические показатели			
Площадь м²	Застройки		46.0
Сметная стоимость	Общая	тыс руб.	2,20
Расход материалов	Цемента	т.	480
	Стали	т	0.85
	Железобетона сборного	м³	3,70
	Лесоматериалов	м³	1,9
	Кирпича	тыс. шт.	4,18
Трудовые затраты		чел дн	33,85

1. За отм. 0.000 условно принят уровень чистого пола автопавильона, что соответствует абсолютной отм. на генплане [ ].
2. Кирпичную кладку стен выполнить из обыкновенного кирпича М75 на растворе М25, бутовую кладку - на растворе М50.
3. Каменные конструкции на ведение кладки в зимний период методом замораживания не рассчитаны.
4. Грунт в основание под пол укладывать слоями толщиной 150 мм с тщательным послойным уплотнением.
5. Все деревянные элементы автопавильона антисептировать. Деревянные элементы, соприкасающиеся с каменными, бетонными конструкциями, изолировать прокладкой толя.
6. Отделка кирпичных стен - терразитовая штукатурка.

Проект разработан в соответствии с действующими нормами и правилами и предусматривает мероприятия, обеспечивающие взрывную, взрывопожарную и пожарную безопасность.

Гл. арх. проекта В.Б.Лязаренко

Инв. № подл. | Подпись и дата | Взам. инв. №

Привязан

Инв. №

Нач. отд.	Гохман		03.85
Гл. спец.	Коган		03.85
ГИП	Лязаренко		03.85
Рук. гр.	Черевский		03.85
Проверил	Лязаренко		03.85
Составил	Ильина		03.85
Нормокон.	Гарышев		03.85

ТП 503-05-11.85 АС

Автопавильоны и малые архитектурные формы для применения на дорогах местной сети УССР

Автопавильон/тип 2/ на 15 человек.

Стадия	Лист	Листов
Р	1	6

Общие данные

Минпромстрой УССР Укргипродор Киев

Копировал

Формат А2

13
9151/1

Альбом I

Типовой проект

РАЗРЕЗ 1-1

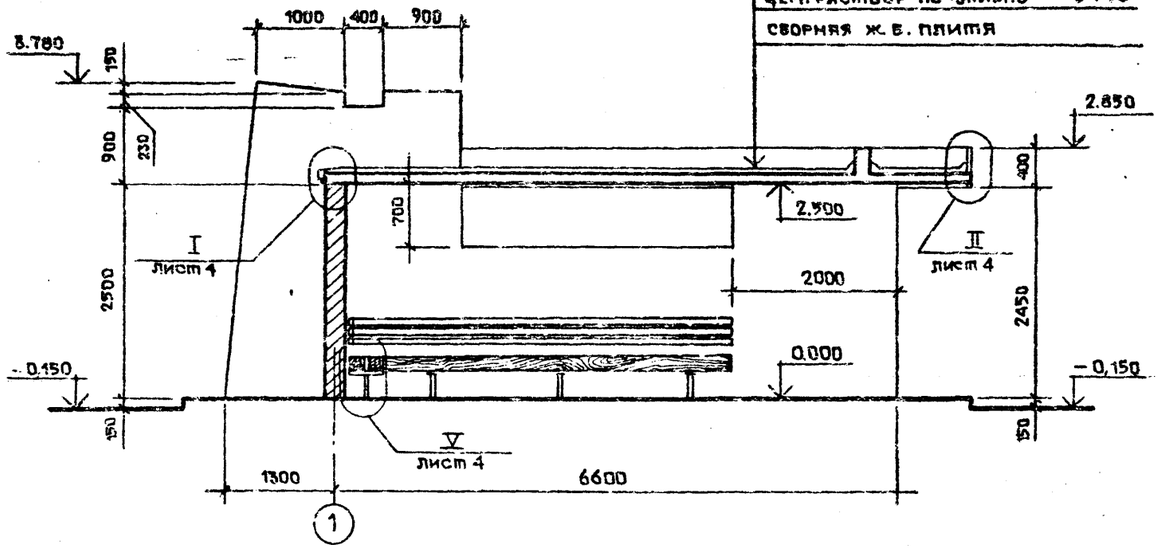

РАЗРЕЗ 2-2

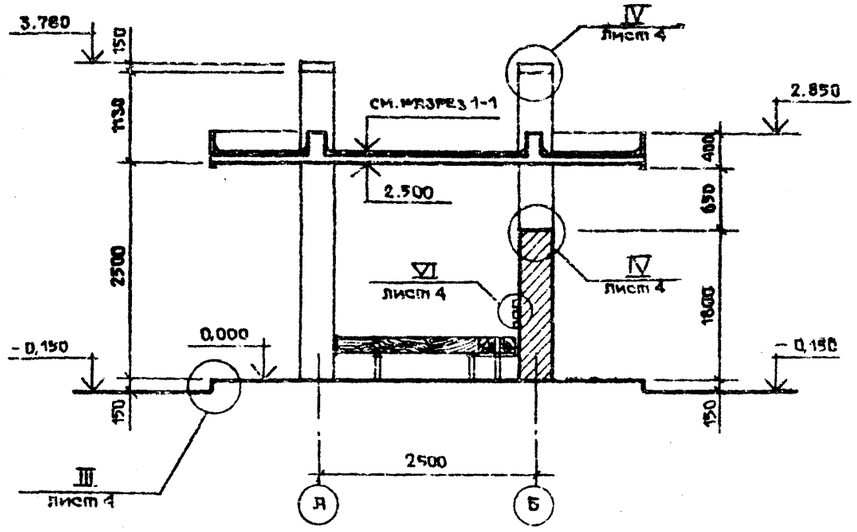

ПЛАН

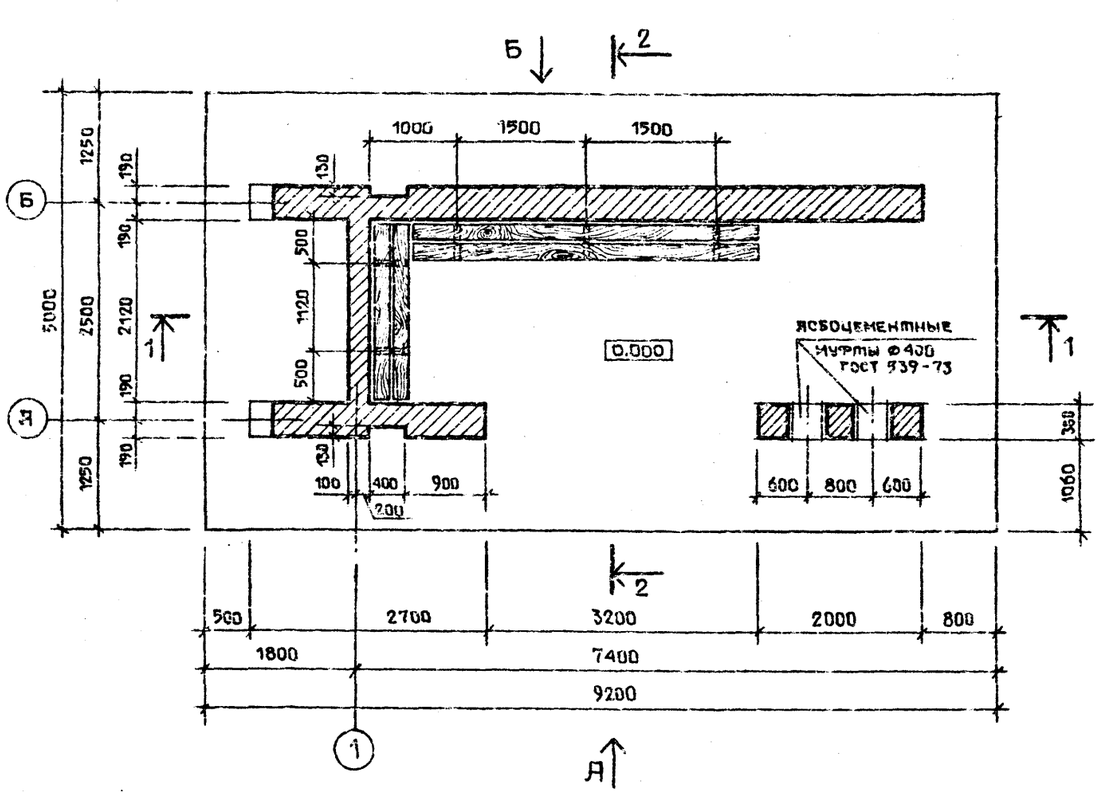

ПЛАН КРОВЛИ

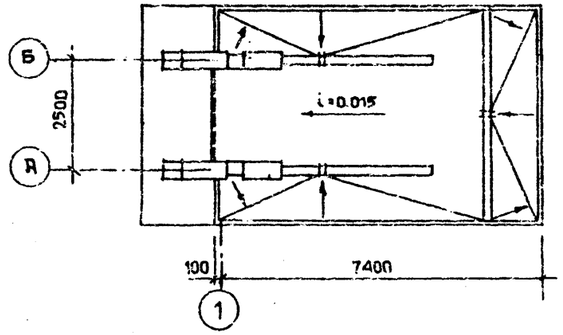

				ТП 503-05-11.85	АС
				Автопавильоны и малые архитектурные формы для применения на дорогих местной сети УССР	
Нач.отд.	Гохман		03.85		
Гл.спец.	Коган		03.85	Автопавильон/тип 2/ на 15 человек	Стадия: Р; Лист: 2; Листов: 6
ГИП	Лазаренко		03.85		
Рук.гр.	Чемодский		03.85		
Проверил	Лазаренко		03.85	План, разрезы 1-1, 2-2. План кровли	Минздорснпрой УССР Укргипродор Киев
Составил	Ильина		03.85		
Нормокон	Барышев		03.85		

Привязан

Инв. №

Инв.№ подл. | Подпись и дата | Взам.инв.№

Копировал

Формат А2

Альбом I

Типовой проект

Фасад по А

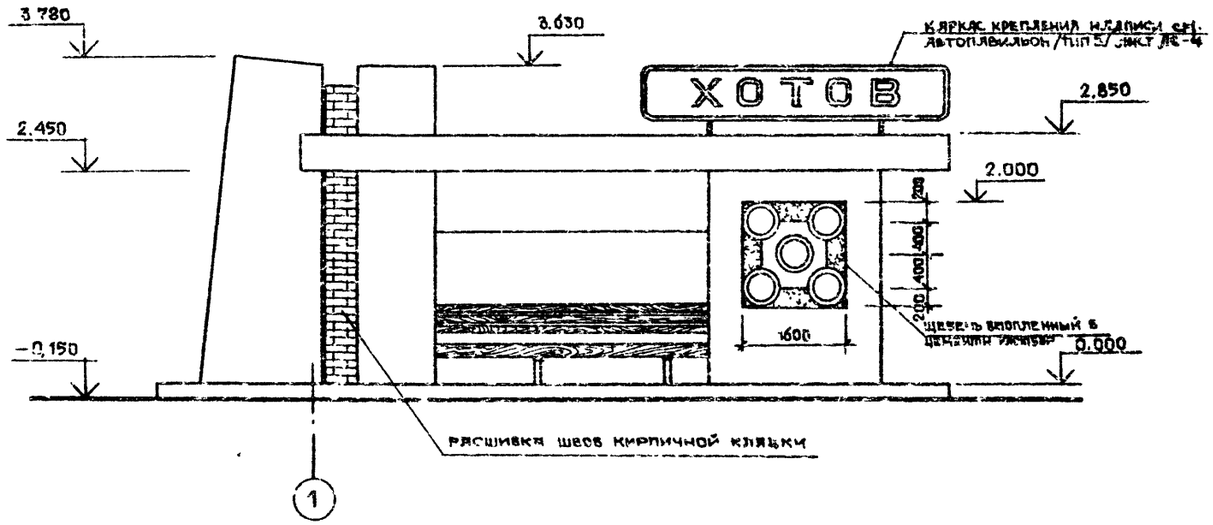

Фасад А-Б

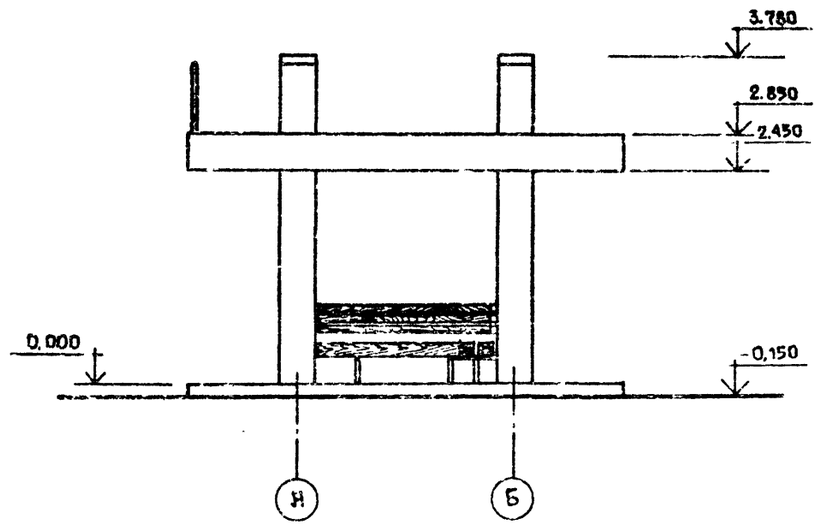

Фасад по Б

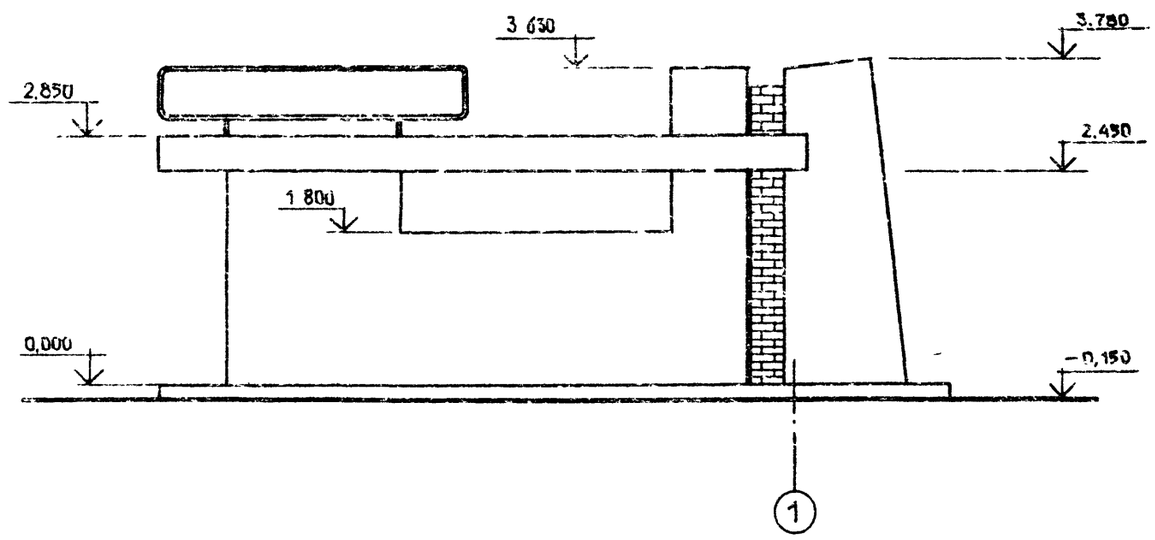

Фасад Б-А

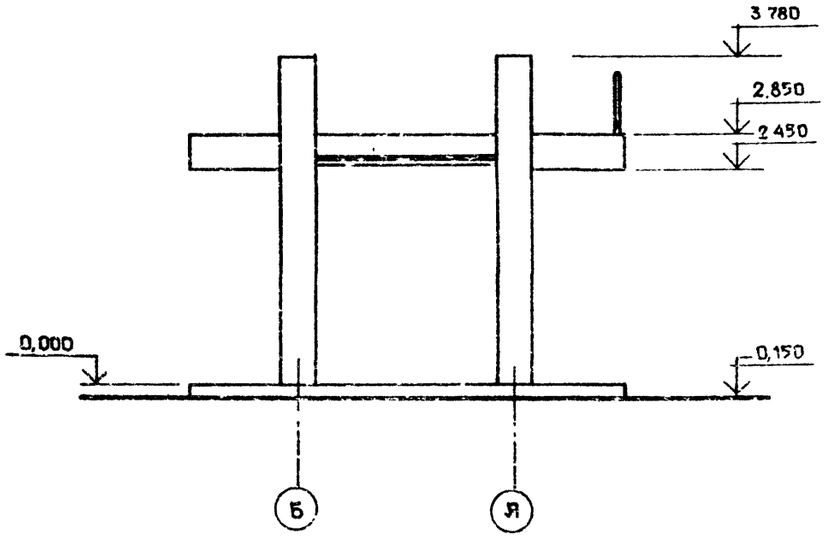

15

9151/1

				ТП503-05-11.85	АС
				Автопавильоны и малые архитектурные формы для применения на дорогах местной сети УССР	
Нач. отд.	Гохман		03.86	Автопавильон/тип 2/ на 15 человек	Стадия: Р; Лист: 3; Листов: 6
Гл. спец.	Коган		03.85		
Гдп	Лазаренко		03.85		
Рук. гр.	Черкасский		03.86		
Проверил	Лазаренко		03.85	Фасады по А-Б, А-Б, Б-А	Миндорстрой УССР Укргипродор Киев
Составил	Ильина		03.85		
Нормокон.	Парышев		03.86		

Прибязан

Инв. № подл. | Подпись и дата | Взам. инв. №

Копировал

Формат А2

Альбом I

Типовой проект

РАЗВЕРТКА КАРКАСА ФРИЗА

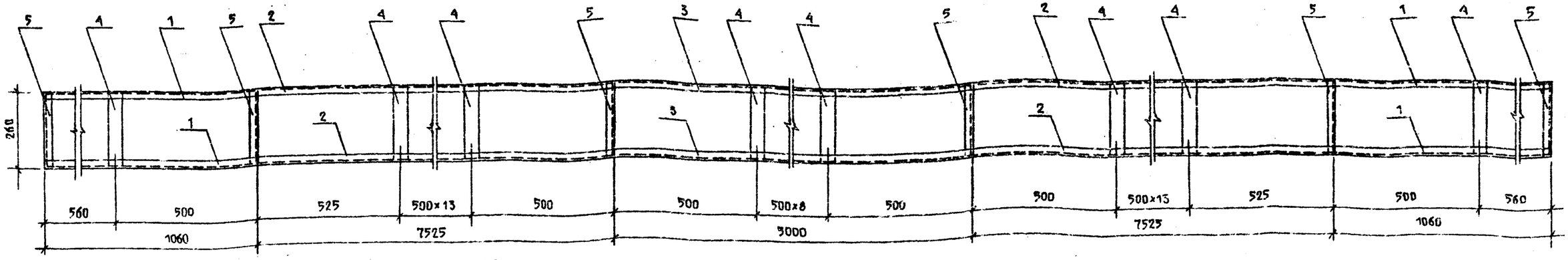

I

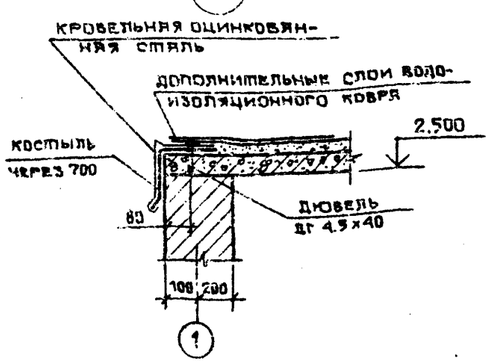

II

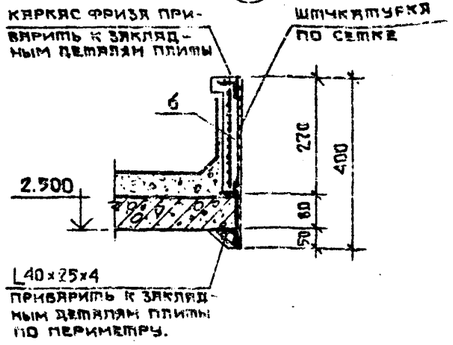

III

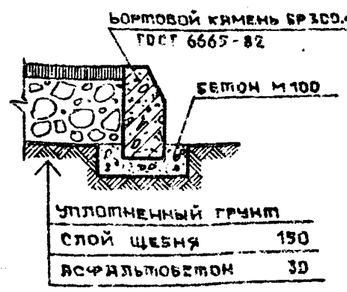

IV

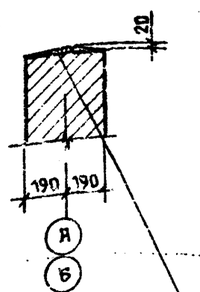

ЦЕМЕНТНО-ПЕСЧАНЫЙ РАСТВОР М150 С ЖЕЛЕЗНЕНИЕМ

V

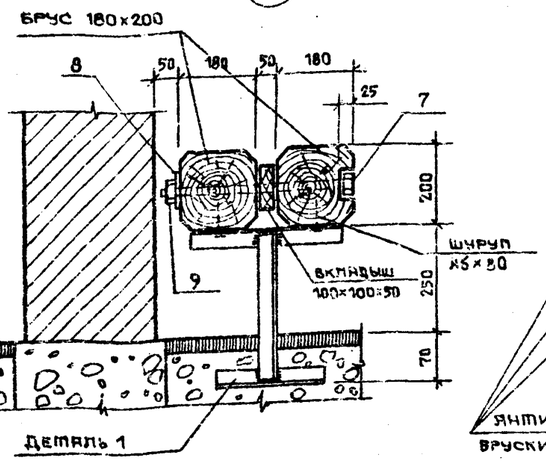

VI

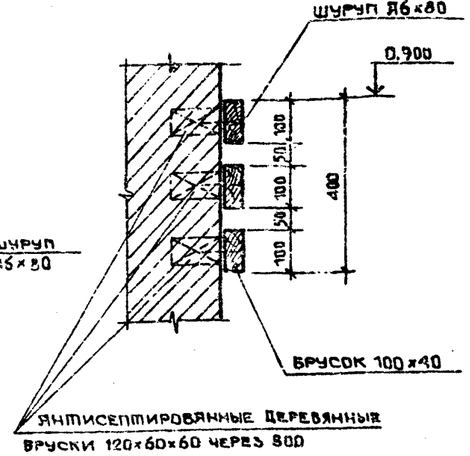

ДЕТАЛЬ 1

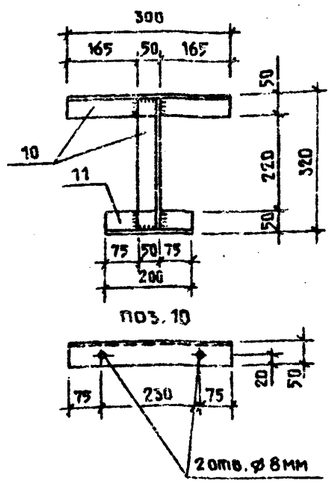

Формат	Зона	Поз	Обозначение	Наименование	Кол. шт.	Примечания
				КАРКАС ФРИЗА		
		1	ГОСТ 8510-72	L 40×25×4 L=1060	6	12.4 кг
		2	ГОСТ 8510-72	L 40×25×4 L=7525	6	87.6 кг
		3	ГОСТ 8510-72	L 40×25×4 L=500	3	2.9 кг
		4	ГОСТ 103-76	— 50×6 L=260	39	23.9 кг
		5	ГОСТ 8510-72	L 40×25×4 L=260	6	3.1 кг
		6	ГОСТ 3826-82	СЕТКА №3 6-07	28.4 м²	
				СКАМЬЯ		
		7	—	БОЛТ М10×430	5	1.3 кг
		8	ГОСТ 11371-78	ШАЙБА 10	5	0.02 кг
		9	ГОСТ 5915-78	ГАЙКА М10	5	0.56 кг
		10	ГОСТ 8509-72	L 50×5 L=300	10	11.3 кг
		11	ГОСТ 8509-72	L 50×5 L=200	5	3.77 кг
				КАРКАС КРЕПЛЕНИЯ НАДПИСИ		
		12	ГОСТ 10704-76	ТРУБА Ø20 L=9500	1	11.4 кг
		13	—	СЕТКА С ЯЧЕЙКАМИ 20×20	4.3 м²	
			—	БУКВЫ	5	5.6 кг

1. В МЕСТАХ ПРИМЫКАНИЯ КАРКАСА ФРИЗА К ЗАКЛАДНЫМ ДЕТАЛЯМ ПЛИТЫ ПОКРЫТИЯ ГОРИЗОНТАЛЬНУЮ ПОЛКУ УГОЛКА (ПОЗ. 2) ОБРЕЗАТЬ ПО МЕСТУ.
2. СВАРКУ СТАЛЬНЫХ ЭЛЕМЕНТОВ ПРОИЗВОДИТЬ ЭЛЕКТРОДАМИ Э42 ГОСТ 9467-75.
3. ОШТУКАТУРИВАНИЕ ФРИЗА ВЫПОЛНИТЬ ПО ТКАНОЙ СЕТКЕ №6-07 ТЕРРАЗИТОВОЙ ШТУКАТУРКОЙ.
4. ДЕРЕВЯННЫЕ ЭЛЕМЕНТЫ СКАМЕЕК ПОКРЫТЬ СВЕТЛЫМ МАСЛЯНЫМ ЛАКОМ ЗА 2 РАЗА
5. СТАЛЬНЫЕ ЭЛЕМЕНТЫ СКАМЕЕК (ДЕТ. 1) ОКРАСИТЬ ЧЕРНЫМ НИТРОЛАКОМ.

Инв. № подл. | Подпись и дата | Взам. инв. №

Привязан				ГП 503-05-11.85	АС
				Автопавильоны и малые архитектурные формы для применения на дорогах местной сети УССР	
Инв. №				Автопавильон тип 2/ на 15 человек	Стадия: Р; Лист: 4; Листов: 6
				Развертка каркаса фриза, узлы I÷VI, деталь 1.	Минсельстрой УССР Укргипродор Киев
Нач. отд.	Гохман		03.85		
Гл. спец.	Коган		03.85		
ГИП	Лязуренко		03.85		
Рук. гр.	Черкасский		03.85		
Проверил	Лязуренко		03.85		
Составил	Ильина		03.85		
Нормокон.	Пирыщев		03.85		

Копировал

Формат А2

16
9121/1

Альбом I

Типовой проект

Схема расположения элементов фундаментов

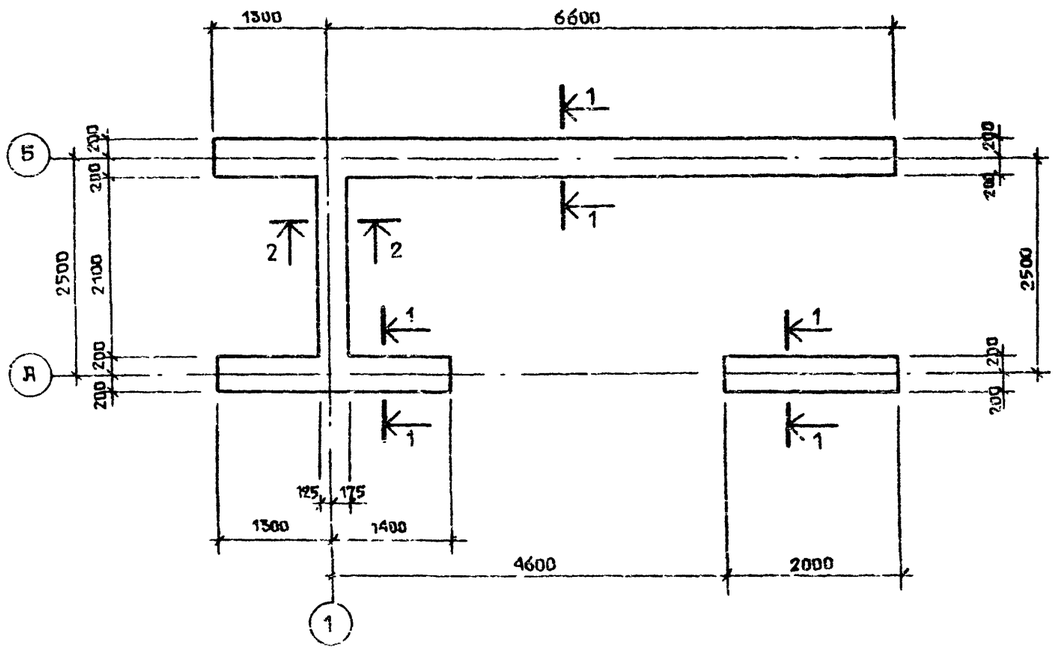

Схема расположения элементов перемычек

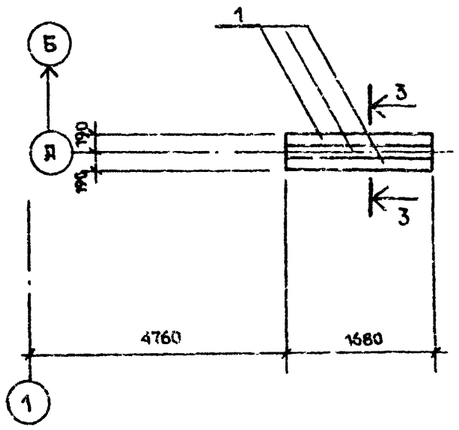

Спецификация к схемам расположения элементов фундаментов и перемычек

Марка поз.	Обозначение	Наименование	Кол	Масса ед. кг.	Примечание
		Схема расположения			
		элементов фундаментов			
	Настоящий лист	Материалы			
		бутобетон/бут М200, бет. М100/	6,9		м³
		Схема расположения			
		элементов перемычек			
1	1.138-10 вып.1	1 пр 2 - 16.12.14	3	75	

1-1

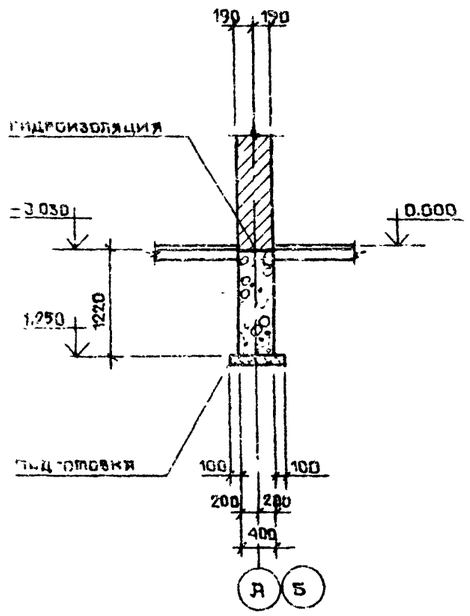

2-2

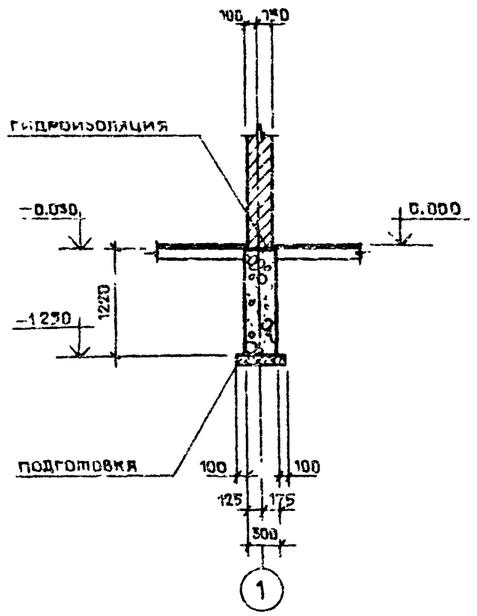

3-3

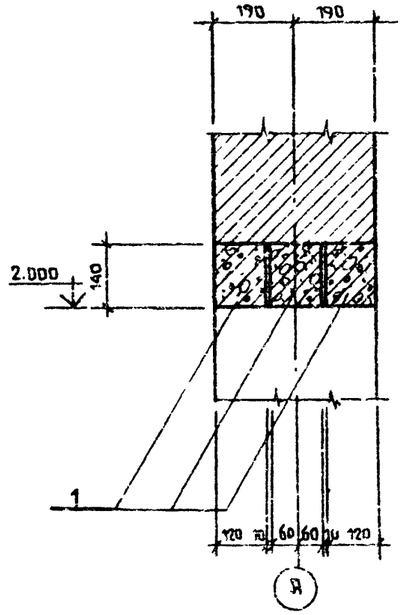

1. За условную отметку 0.000 принят уровень чистого пола павильона, что соответствует абсолютной отметке [ ] на генплане.
2. Под всеми фундаментами выполнить щебеночную подготовку толщиной 100 мм.
3. Фундаменты запроектированы из расчета опирания их на сухие непучинистые грунты с условным расчетным давлением $R_o = 1.2$ кгс/см².
4. Горизонтальную гидроизоляцию выполнить из цементного раствора состава 1:2 толщиной 30 мм

17
9151/1

				ТП503-05-11.85	АС
ГИП отд.	Гохман		03.85	Автопавильоны и малые архитектурные формы для применения на дорогах местной сети УССР	
ГИ спец	Коган		03.85		
ГАП	Лазаренко		03.85	Автопавильон/тип 2/ на 15 человек	Стадия: Р; Лист: 5; Листов: 6
ГИ конс	Мозырский		03.85		
Рук ГР	Скляренко		03.85		
Проверил	Мозырский		03.85	Схема расположения элементов фундаментов	Минздорстрой УССР Укргипродор Киев
Составил	Гофштейн		03.85		
Нормокон	Парышев		03.85		

Привязан

Инв. №

Копировал

Формат А2

Инв. № подл. | Подпись и дата | Взам. инв. №

Альбом I

Типовой проект

Схема расположения плит покрытия и поясов

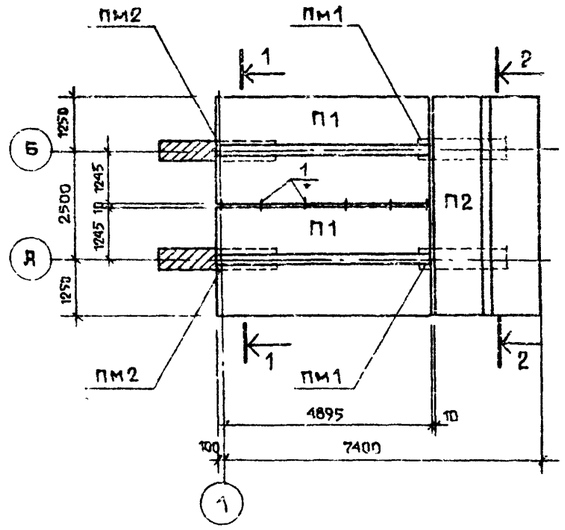

1--1

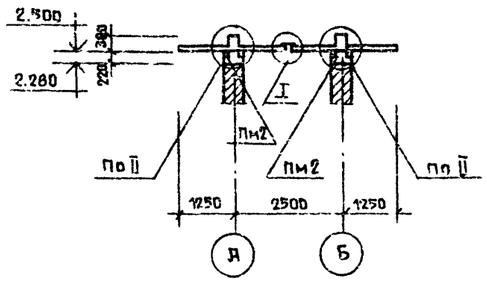

2—2

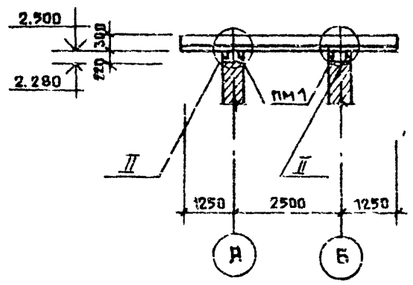

Спецификация к схеме расположения плит покрытия и поясов

Марка, поз	Обозначение	Наименование	Кол	Масса ед., кг	Примечание
П1	Альбом III	Плита покрытия ПГ	2	3050	
П2	то же	то же ПБ	1	3050	
ПМ1	Настоящий лист	Пояс монолитный ПМ1	2		
ПМ2	то же	то же	2		
1	"	Ø10AI ГОСТ 5781-82 ℓ-190		0,12	

ПМ1

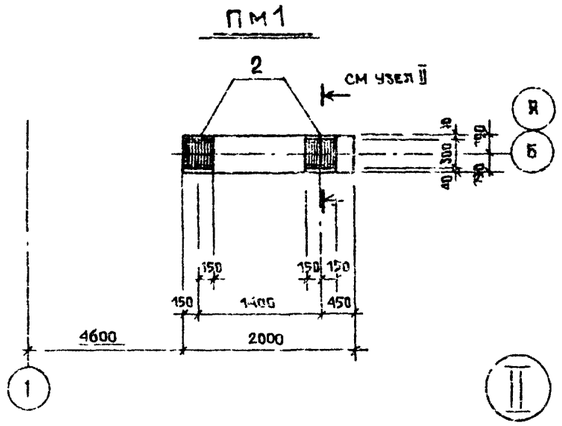

I

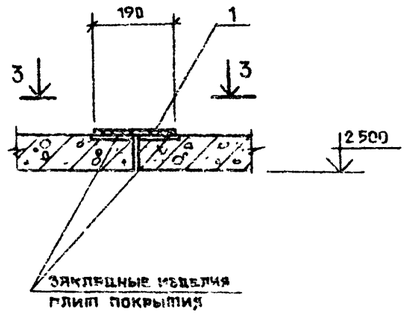

3—3

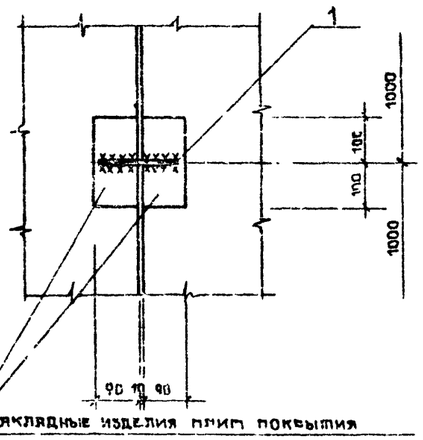

Спецификация элементов монолитной конструкции

Формат	Зона	Поз.	Обозначение	Наименование	Кол	Примечание
				ПМ1		
				Изделие закладное		
		2	Альбом III	МН2	2	
				Материалы		
				Бетон марки 200	0,2	м³
				ПМ2		
				Изделие закладное		
		2	Альбом III	МН2	1	
				Материалы		
				Бетон марки 200	0,1	м³

II

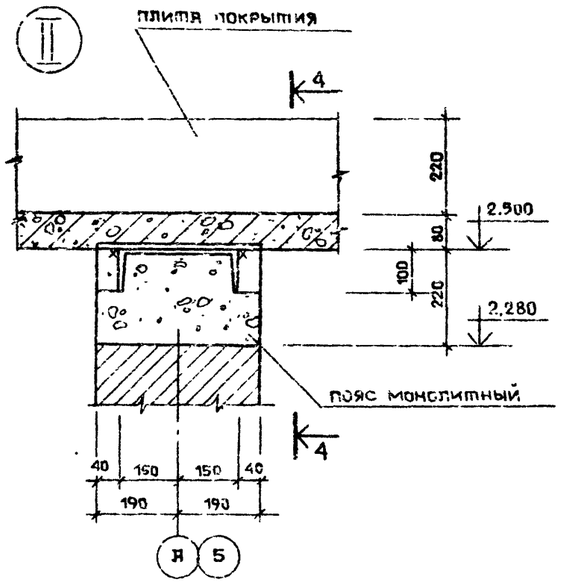

ПМ2

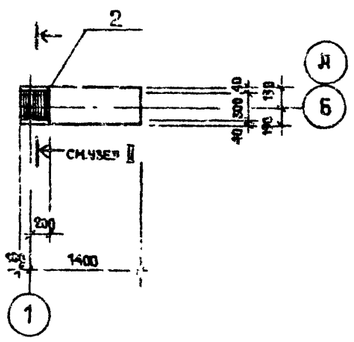

4 - 4

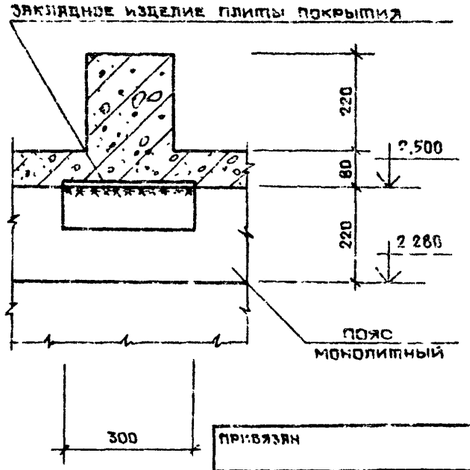

1. Сварку производить электродами типа Э42 ГОСТ 9467-75
2. Открытые поверхности закладных и накладных деталей после сварки покрыть лаком ХВ-124.
3. Ниши в монолитных поясах заштукатурить по сетке

				Т1503 05-11 85	АС
Нач. отд.	Гохман		01.85	Автопавильоны и малые архитектурные формы для применения на дорогах местной сети УССР	
Гл. спец.	Коган		01.85		
ГИП	Лазаренко		01.85	Автопавильон ПМП 21 на 15 человек	Стадия: Р; Лист: 6; Листов: 6
Гл. констр.	Мозырский		01.85		
Рук. гр.	Старовойченко		01.85		
Проверил	Старовойченко		01.85	Схема расположения элементов покрытия и поясов. Монолитные пояса ПМ1, ПМ2	Минздорстрой УССР Укргипродор Киев
Составил	Яверко		01.85		
Нормокон.	Плрышев		11.85		

Привязан

Инв. №

Копировал

Формат А2

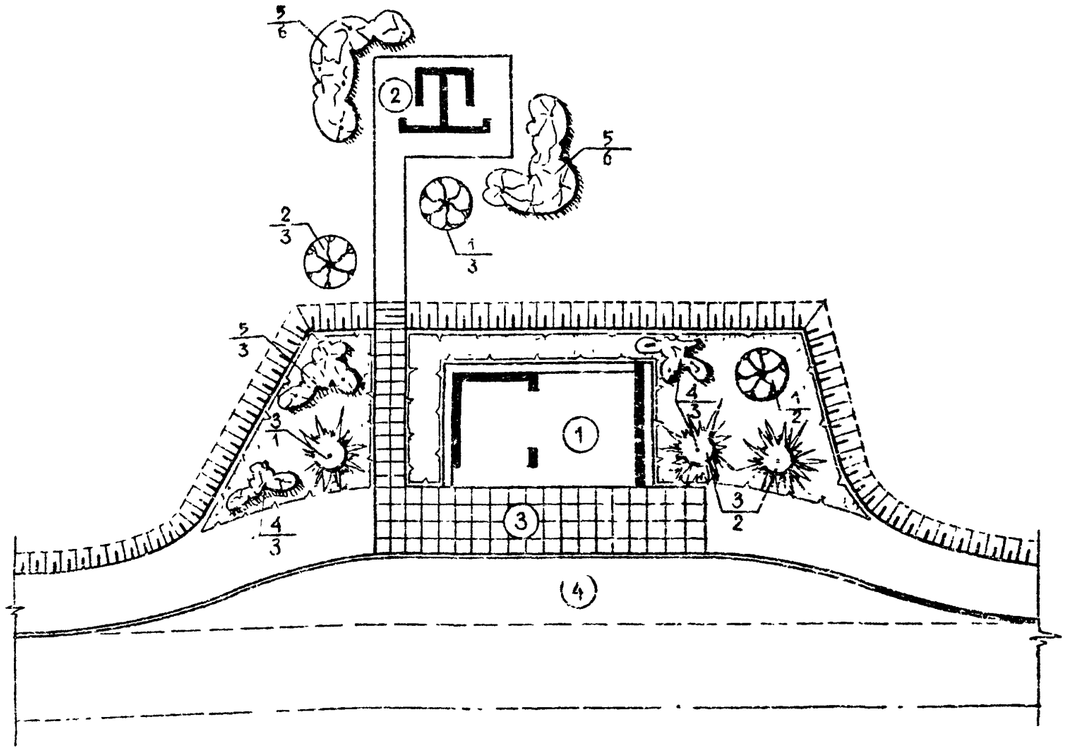

ЭКСПЛИКАЦИЯ

№№ п/п	НАИМЕНОВАНИЕ	ПЛОЩАДЬ ЗАСТР. $м^2$	СТРОИТ ОБЪЕМ, $м^3$	ССЫЛКА НА ТИПОВ. ПР-Т	ПРИМЕЧАНИЕ
1	АВТОПАВИЛЬОН	48,0	–	ИНДИВИД.	
2	УКОРНЯЯ НА 2 ОЧКА	5,0	8,7	ТП МНВ №284-С	ЦИТП СВЕРДЛОВСКИЙ
3	ПОСАДОЧНАЯ ПЛОЩАДКА	40,0	–	–	
4	ОСТАНОВОЧНАЯ ПЛОЩАДКА	–	–	–	

ПОКАЗАТЕЛИ

№№ п/п	НАИМЕНОВАНИЕ	ЕД. ИЗМ	КОЛИЧЕСТВО	ПРИМЕЧАНИЕ
1	ПЛОЩАДЬ УЧАСТКА	ГА	0,062	
2	ПЛОЩАДЬ ЗАСТРОЙКИ	$м^2$	53,0	
3	МОЩЕНИЕ Ж Б ПЛИТАМИ 750×750×50	$м^2$	61,0	
4	ПЛОЩАДЬ ОЗЕЛЕНЕНИЯ	$м^2$	87,0	

ВЕДОМОСТЬ ЭЛЕМЕНТОВ ОЗЕЛЕНЕНИЯ

№№ п/п	НАИМЕНОВАНИЕ ПОРОДЫ И ВИДА НАСАЖДЕНИЯ	КОЛИЧЕСТВО ШТ		ПРИМЕЧАНИЕ
		С КОМОМ	БЕЗ КОМА	
1	БЕРЕЗА БОРОДАВЧАТАЯ	–	5	
2	АКАЦИЯ ШАРОВИДНАЯ	–	3	
3	ТУЯ ЗАПАДНАЯ	–	3	
4	КИЗИЛЬНИК БЛЕСТЯЩИЙ	–	6	
5	ВИРЮЧИНА ОБЫКНОВЕННАЯ	–	15	
	УСТРОЙСТВО ОБЫКНОВЕННОГО ГАЗОН	$м^2$	105	

УСЛОВНЫЕ ОБОЗНАЧЕНИЯ

- ПРОЕКТИРУЕМЫЕ ЗДАНИЯ И СООРУЖЕНИЯ
- ПРОЕКТИРУЕМЫЙ БОРТОВОЙ КАМЕНЬ
- ПРОЕКТИРУЕМЫЕ ДЕРЕВЬЯ ЛИСТВЕННЫХ ПОРОД
- ПРОЕКТИРУЕМЫЕ ДЕРЕВЬЯ ХВОЙНЫХ ПОРОД
- ПРОЕКТИРУЕМЫЙ КУСТАРНИК ЛИСТВЕННЫХ ПОРОД
- ПРОЕКТИРУЕМЫЕ ОБЫКНОВЕННЫЕ ГАЗОНЫ
- 5/3 — НОМЕР ВИДА ПО ВЕДОМОСТИ ЭЛЕМЕНТОВ ОЗЕЛЕНЕНИЯ / КОЛИЧЕСТВО ШТУК В ГРУППЕ

19
91.31/1

НАЧ. ОТД.	ГОХМАН		03.85	ТП 503 05-11 85 ГП
ГЛ. СПЕЦ.	КОГАН		03.85	АВТОПАВИЛЬОН И МАЛЫЕ АРХИТЕКТУРНЫЕ ФОРМЫ ДЛЯ ПРИМЕНЕНИЯ НА ДОРОГАХ МЕСТНОЙ СЕТИ УССР
ГАП	ЛАЗАРЕНКО		03.85	АВТОПАВИЛЬОН/тип 3/ НА 15 ЧЕЛОВЕК
РУК. ГР.	ЧЕРКАССКИЙ		03.85	СТАДИЯ: Р; ЛИСТ: 1; ЛИСТОВ: 1
ПРОВЕРИЛ	ЛАЗАРЕНКО		03.85	СХЕМА ГЕНЕРАЛЬНОГО ПЛАНА
СОСТАВИЛ	ВЕРВИЦКАЯ		03.85	МИНДОРСТРОЙ УССР УКРГИПРОДОР КИЕВ
НОРМОКОНТ.	ПАРЫШЕВ		03.85	

ПРИВЯЗАН

ИНВ. №

КОПИРОВАЛ

ФОРМАТ А2

ТИПОВОЙ ПРОЕКТ

АЛЬБОМ I

ИНВ. № ПОДЛ. | ПОДПИСЬ И ДАТА | ВЗАМ. ИНВ. №

ТИПОВОЙ ПРОЕКТ

АЛЬБОМ I

МАРКИ ОСНОВНЫХ КОМПЛЕКТОВ

ОБОЗНАЧЕНИЕ	НАИМЕНОВАНИЕ	ПРИМЕЧАН.
ГП	ГЕНЕРАЛЬНЫЙ ПЛАН	
АС	АРХИТЕКТУРНО-СТРОИТЕЛЬНЫЕ РЕШЕНИЯ.	

ВЕДОМОСТЬ ЧЕРТЕЖЕЙ ОСНОВНОГО КОМПЛЕКТА

ФОРМАТ	ЛИСТ	НАИМЕНОВАНИЕ	ПРИМЕЧАНИЕ
А2	ГП-1	СХЕМА ГЕНЕРАЛЬНОГО ПЛАНА	
А2	АС-1	ОБЩИЕ ДАННЫЕ	
А2	АС-2	ПЛАН, РАЗРЕЗЫ 1-1, 2-2	
А2	АС-3	ФАСАДЫ 1-3, 3-1, ПО „А", „Б"	
А2	АС-4	УЗЛЫ I + IV, ДЕТАЛЬ 1, СЕЧЕНИЕ 6-6, 2-2	
А2	АС-5	УЗЛЫ V + VIII, СЕЧЕНИЕ 9-9, КРЕПЛЕНИЕ БАЛКИ К КОЛОННЕ	
А2	АС-6	КРЕПЛЕНИЕ НАЗВАНИЯ ОСТАНОВКИ; ДЕТАЛИ 2, 3	
А2	АС-7	СХЕМА РАСПОЛОЖЕНИЯ ЭЛЕМЕНТОВ ФУНДАМЕНТОВ	

ВЕДОМОСТЬ ПРИМЕНЕННЫХ И ССЫЛОЧНЫХ ДОКУМЕНТОВ

ОБОЗНАЧЕНИЕ	НАИМЕНОВАНИЕ	ПРИМЕЧАНИЕ
ГОСТ 103-76	СТАЛЬ ПОЛОСОВАЯ	
ГОСТ 2590-71	СТАЛЬ ГОРЯЧЕКАТАННАЯ КРУГЛАЯ	
ГОСТ 6665-82	КАМНИ БОРТОВЫЕ БЕТОННЫЕ И ЖЕЛЕЗОБЕТОННЫЕ	

СТРОИТЕЛЬНЫЕ КОНСТРУКЦИИ И ОТДЕЛКА	
НАИМЕНОВАН.	ХАРАКТЕРИСТИКА
ФУНДАМЕНТЫ	БУТОБЕТОН
СТЕНЫ	БУТ
ПОКРЫТИЕ	ДЕРЕВЯННОЕ
КРОВЛЯ	ГОНТ
ПЕРЕМЫЧКИ	—
ПОЛЫ	АСФАЛЬТОБЕТОН
НАРУЖНАЯ ОТДЕЛКА	ПОКРЫТИЕ ДЕРЕВЯННЫХ КОНСТРУКЦИЙ ГОРЯЧЕЙ ОЛИФОЙ ЗА 2 РАЗА
ВНУТРЕННЯЯ ОТДЕЛКА	ПОКРЫТИЕ ДЕРЕВЯННЫХ КОНСТРУКЦИЙ ГОРЯЧЕЙ ОЛИФОЙ ЗА 2 РАЗА
НАИБОЛЬШАЯ МАССА КОНСТРУКЦИИ	—

ТЕХНИКО-ЭКОНОМИЧЕСКИЕ ПОКАЗАТЕЛИ			
ПЛОЩАДЬ, $м^2$	ЗАСТРОЙКИ		48.0
СМЕТНАЯ СТОИМОСТЬ	ОБЩАЯ	ТЫС. РУБ	1,981
РАСХОД МАТЕРИАЛОВ	ЦЕМЕНТА	Т	9,50
	СТАЛИ	Т	0,37
	ЖЕЛЕЗОБЕТОНА СБОРНОГО	$м^3$	—
	ЛЕСОМАТЕРИАЛОВ	$м^3$	8,20
	КИРПИЧА	ТЫС. ШТ.	—
ТРУДОВЫЕ ЗАТРАТЫ		ЧЕЛ. ДН	38,5

1. ЗА ОТМ. 0.000 УСЛОВНО ПРИНЯТ УРОВЕНЬ ЧИСТОГО ПОЛА АВТОПАВИЛЬОНА, ЧТО СООТВЕТСТВУЕТ АБСОЛЮТНОЙ ОТМЕТКЕ НА ГЕНПЛАНЕ ☐
2. БУТОВУЮ КЛАДКУ СТЕН ВЫПОЛНИТЬ НА РАСТВОРЕ М50.
3. КАМЕННЫЕ КОНСТРУКЦИИ НА ВЕДЕНИЕ КЛАДКИ В ЗИМНИЙ ПЕРИОД МЕТОДОМ ЗАМОРАЖИВАНИЯ НЕ РАССЧИТАНЫ.
4. ГРУНТ В ОСНОВАНИЕ ПОД ПОЛ УКЛАДЫВАТЬ СЛОЯМИ ТОЛЩИНОЙ 150 ММ С ТЩАТЕЛЬНЫМ ПОСЛОЙНЫМ УПЛОТНЕНИЕМ.
5. ВСЕ ДЕРЕВЯННЫЕ ЭЛЕМЕНТЫ АВТОПАВИЛЬОНА АНТИСЕПТИРОВАТЬ. ДЕРЕВЯННЫЕ ЭЛЕМЕНТЫ, СОПРИКАСАЮЩИЕСЯ С КАМЕННЫМИ, БЕТОННЫМИ КОНСТРУКЦИЯМИ ИЛИ ГРУНТОМ, ИЗОЛИРОВАТЬ ПРОКЛАДКОЙ ТОЛЯ.
6. ВОКРУГ ЗДАНИЯ УСТРОИТЬ АСФАЛЬТОВУЮ ОТМОСТКУ ШИРИНОЙ 0.75 М. ПО ЩЕБЕНОЧНОМУ ОСНОВАНИЮ.
7. НАРУЖНАЯ ОТДЕЛКА – ПОКРЫТИЕ ДЕРЕВЯННЫХ КОНСТРУКЦИЙ ГОРЯЧЕЙ ОЛИФОЙ ЗА 2 РАЗА.
8. ВНУТРЕННЯЯ ОТДЕЛКА – ПОКРЫТИЕ ДЕРЕВЯННЫХ КОНСТРУКЦИЙ ГОРЯЧЕЙ ОЛИФОЙ ЗА 2 РАЗА.

ПРОЕКТ РАЗРАБОТАН В СООТВЕТСТВИИ С ДЕЙСТВУЮЩИМИ НОРМАМИ И ПРАВИЛАМИ И ПРЕДУСМАТРИВАЕТ МЕРОПРИЯТИЯ, ОБЕСПЕЧИВАЮЩИЕ ВЗРЫВНУЮ, ВЗРЫВОПОЖАРНУЮ И ПОЖАРНУЮ БЕЗОПАСНОСТЬ

ГЛ. АРХ. ПРОЕКТА В.В. ЛАЗАРЕНКО

ИНВ. № ПОДЛ. | ПОДПИСЬ И ДАТА | ВЗАМ. ИНВ. №

ПРИВЯЗАН

ИНВ. №

НАЧ. ОТД.	ГОХМАН		03.85
ГЛ. СПЕЦ.	КОГАН		03.85
ГАП	ЛАЗАРЕНКО		03.85
РУК. ГР	ЧЕРКАССКИЙ		03.85
ПРОВЕР.	ЛАЗАРЕНКО		03.85
СОСТАВИЛ	ИЛЬИНА		03.85
НОРМОКОН	ПАРЫШЕВ		03.85

ТП 503-05-11.85 АС

АВТОПАВИЛЬОНЫ И МАЛЫЕ АРХИТЕКТУРНЫЕ ФОРМЫ ДЛЯ ПРИМЕНЕНИЯ НА ДОРОГАХ МЕСТНОЙ СЕТИ УССР

АВТОПАВИЛЬОН/ТИП 3/ НА 15 ЧЕЛОВЕК

СТАДИЯ	ЛИСТ	ЛИСТОВ
Р	1	7

ОБЩИЕ ДАННЫЕ

МИНДОРСТРОЙ УССР УКРГИПРОДОР КИЕВ

КОПИРОВАЛ

ФОРМАТ А2

20

9131/1

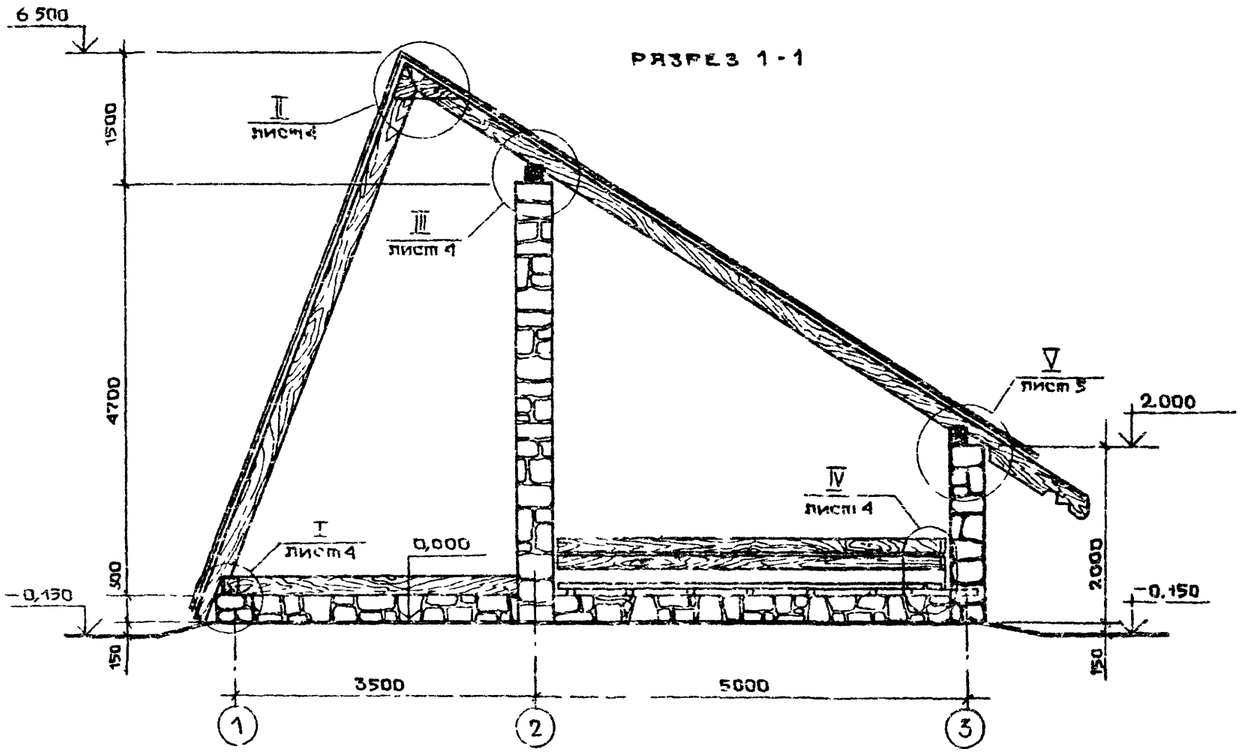

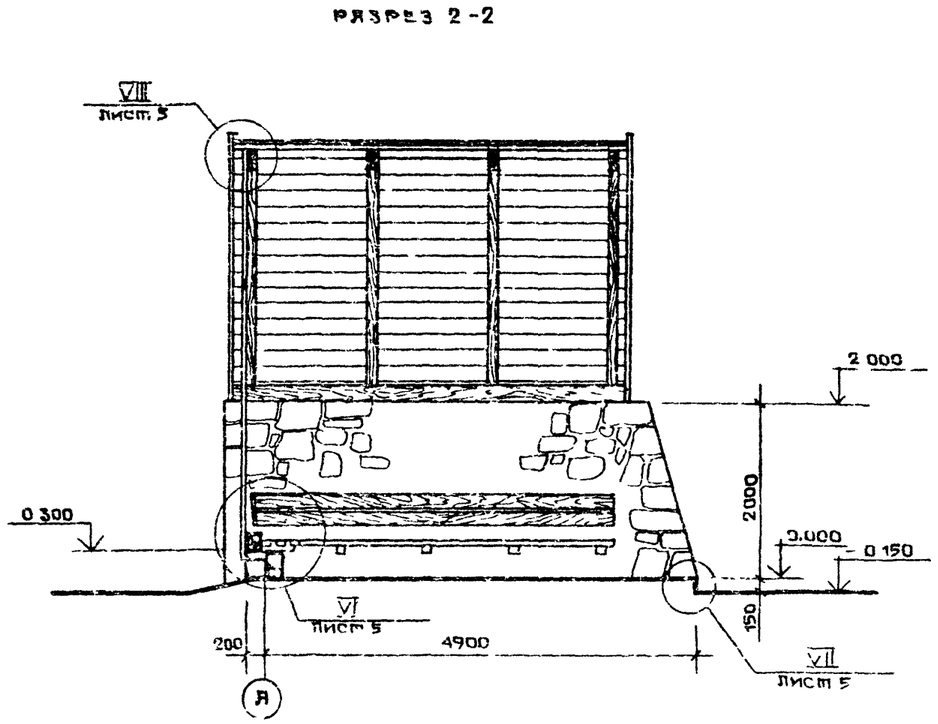

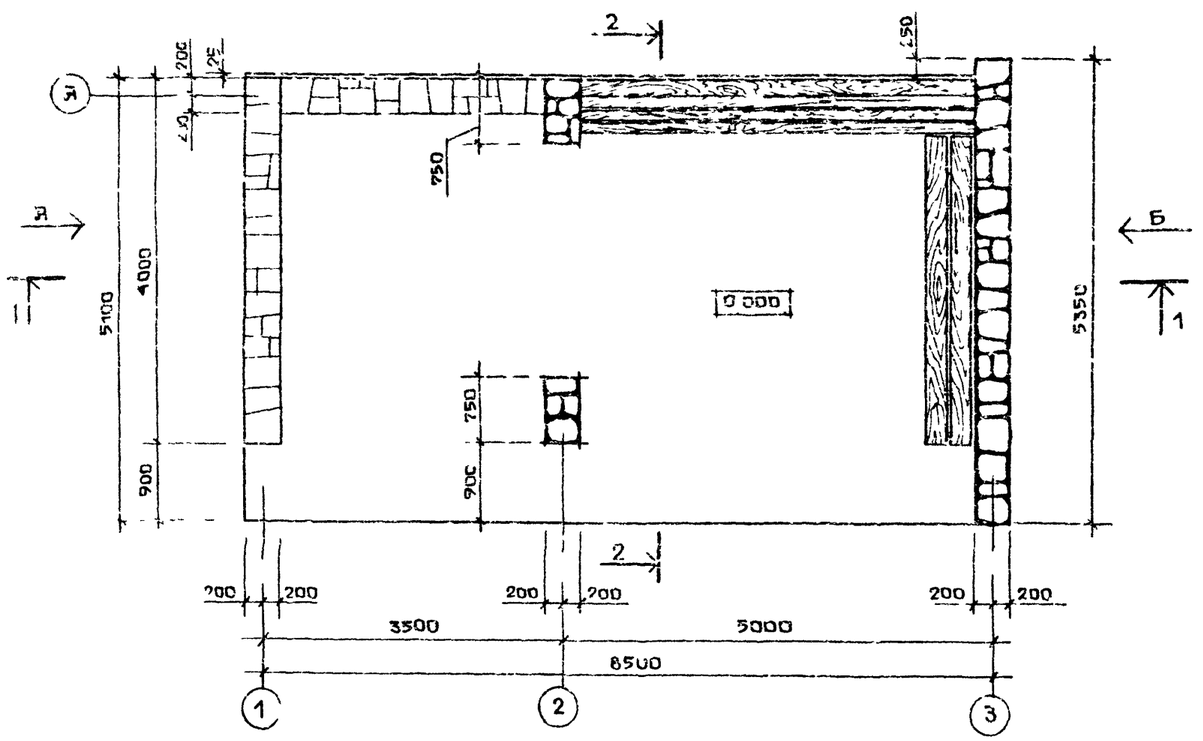

21
9121/1

				ТП503-05 11 35			АС
				АВТОПАВИЛЬОНЫ И МАЛЫЕ АРХИТЕКТУРНЫЕ ФОРМЫ ДЛЯ ПРИМЕНЕНИЯ НА ДОРОГАХ МЕСТНОЙ СЕТИ УССР			
				АВТОПАВИЛЬОН/тип 3/ НА 16 ЧЕЛОВЕК	СТАДИЯ	ЛИСТ	ЛИСТОВ
					Р	2	7
				ПЛАН, РАЗРЕЗЫ 1-1, 2-2	МИНДОРСТРОЙ УССР УКРГИПРОДОР КИЕВ		

НАЧ ОТД	ГОХМАН		03.85
ГЛ СПЕЦ	КОГАН		03.85
ГЛП	ЛАЗАРЕНКО		03.85
РУК ГР	ЧЕРКАССКИЙ		03.85
ПРОВЕРИЛ	ЛАЗАРЕНКО		03.85
СОСТАВИЛ	ИЛЬИНА		03.85
НОРМОКОНТ	ПАРЫШЕВ		03.85

ПРИВЯЗАН

ИНВ №

КОПИРОВАЛ

ФОРМАТ А2

АЛЬБОМ I

ТИПОВОЙ ПРОЕКТ

Н ИВ № ПОДЛ | ПОДПИСЬ И ДАТА | ВЗАМ ИНВ №

Альбом I

Типовой проект

ФАСАД 1-3

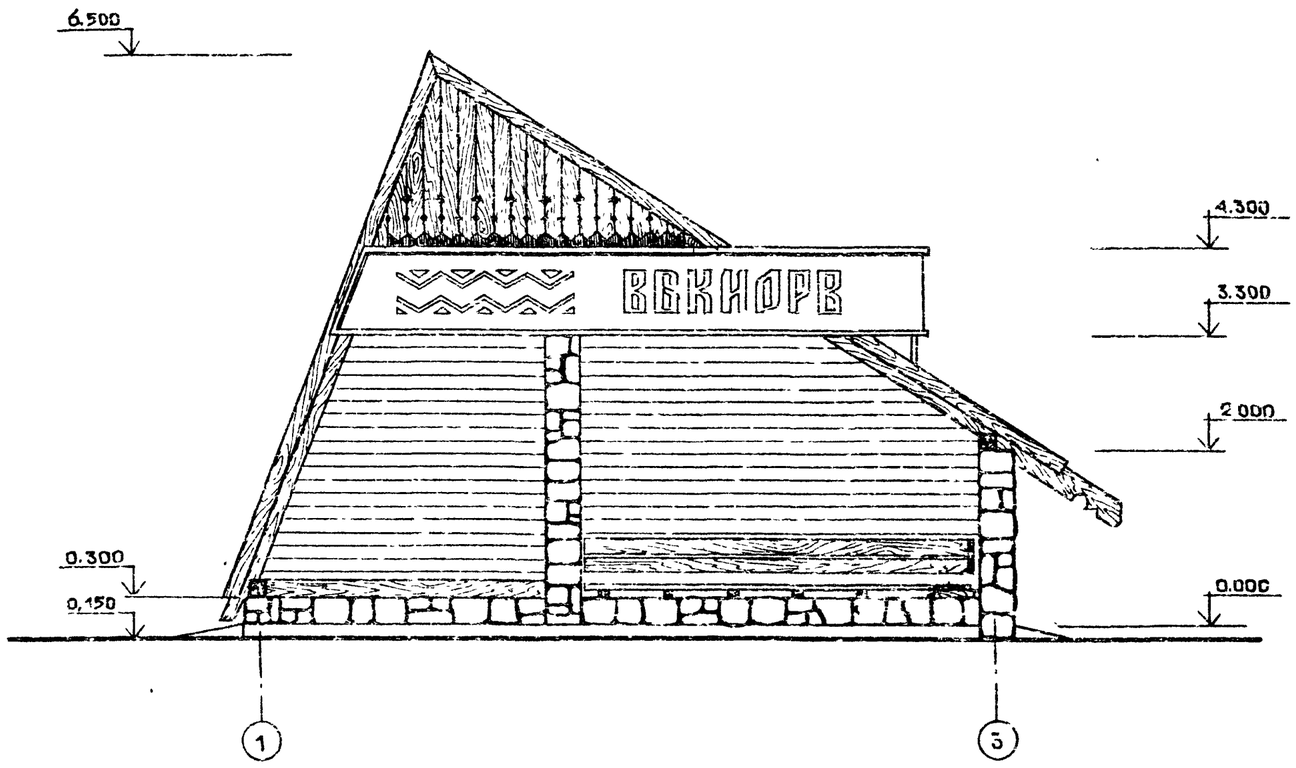

ФАСАД ПО „Б"

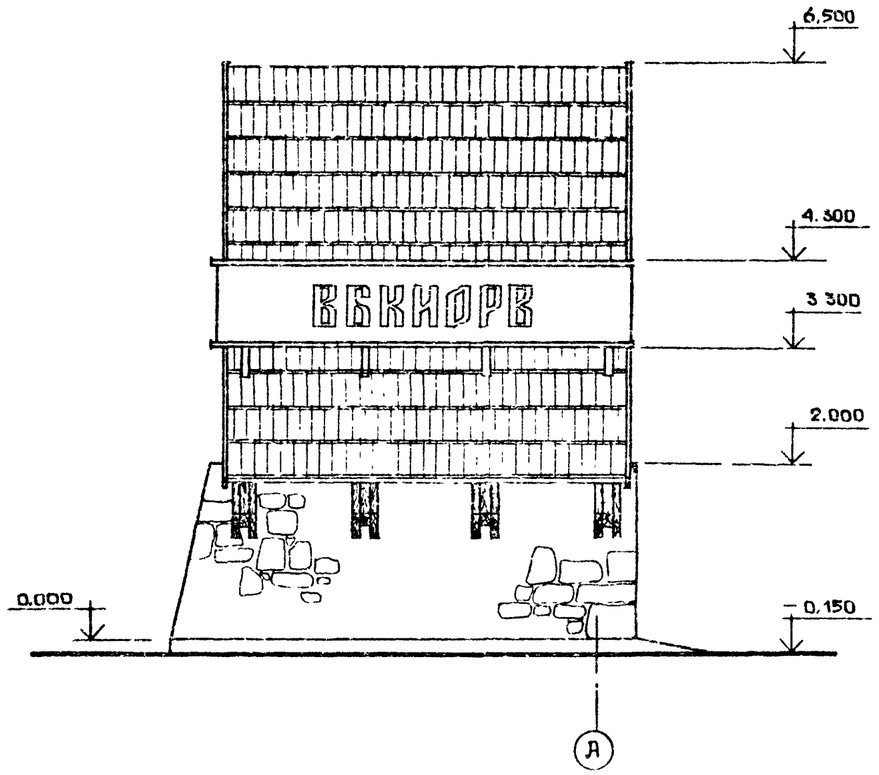

ФАСАД 3-1

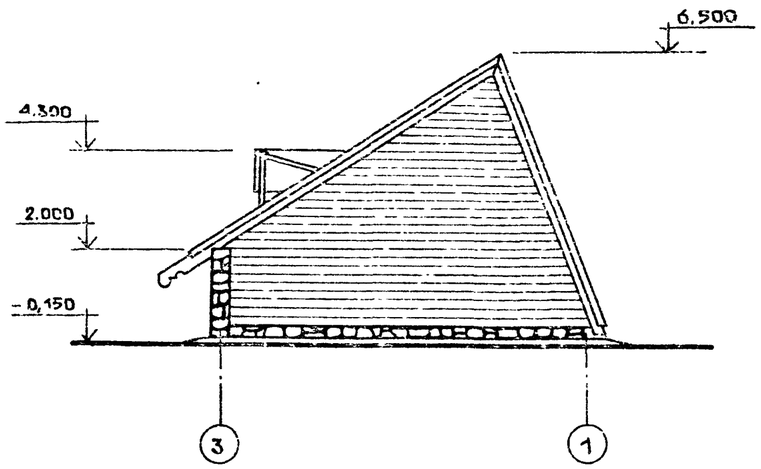

ФАСАД ПО „А"

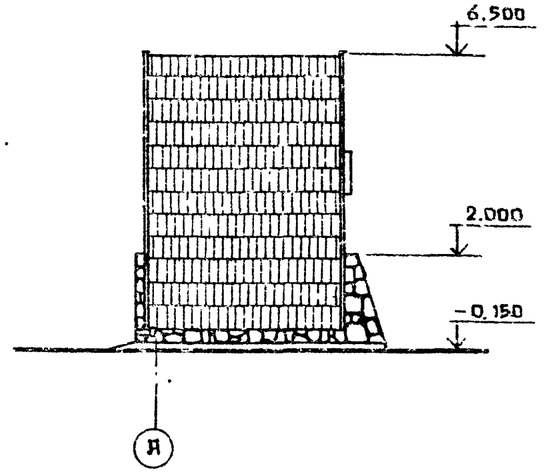

1. ОФОРМЛЕНИЕ НАДПИСИ НАЗВАНИЯ ОСТАНОВКИ ВЫПОЛНИТЬ ПРИ ПРИВЯЗКЕ ПРОЕКТА.

22

9131/1

НАЧ ОТД	ГОХМАН		03.85	ТП503-05-11 85 АС
ГЛ СПЕЦ.	КОГАН		03.85	АВТОПАВИЛЬОНЫ И МАЛЫЕ АРХИТЕКТУРНЫЕ ФОРМЫ ДЛЯ ПРИМЕНЕНИЯ НА ДОРОГАХ МЕСТНОЙ СЕТИ УССР
ГАП	ЛАЗАРЕНКО		03.85	АВТОПАВИЛЬОН/ТИП 3/ НА 15 ЧЕЛОВЕК
РУК. ГР	ЧЕРКАССКИЙ		03.85	
ПРОВЕРИЛ	ЛАЗАРЕНКО		03.85	
СОСТАВ	ИЛЬИНА		03.85	ФАСАДЫ 1 3, 3-1, ПО „А", „Б"
НОРМОКОН	ПАРЫШЕВ		03.85	

СТАДИЯ	ЛИСТ	ЛИСТОВ
Р	3	7

МИНДОРСТРОЙ УССР УКРГИПРОДОР КИЕВ

ПРИВЯЗАН

ИНВ. №

КОПИРОВАЛ

ФОРМАТ А 2

ИНВ. № ПОДЛ | ПОДПИСЬ И ДАТА | ВЗАМ. ИНВ. №

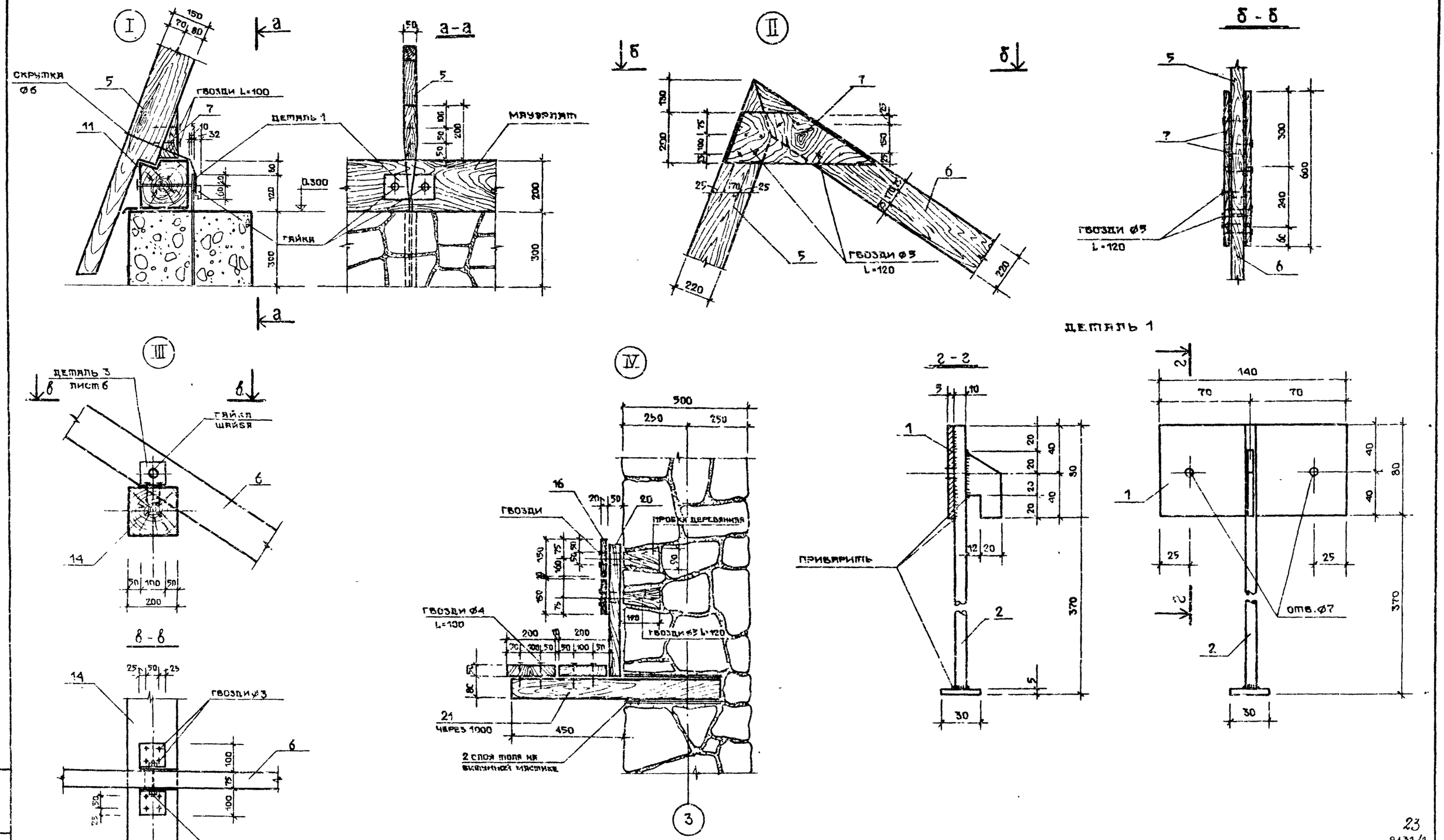

1. СВАРКУ СТАЛЬНЫХ ЭЛЕМЕНТОВ ПРОИЗВОДИТЬ ЭЛЕКТРОДАМИ Э42 ГОСТ 9467-75
2. СТАЛЬНЫЕ ЭЛЕМЕНТЫ ОКРАСИТЬ НИТРОЭМАЛЬЮ ЗА 2 РАЗА

ТИПОВОЙ ПРОЕКТ

Альбом I

Инв. № подл.	Подпись и дата	Взам. инв. №		

Нач. отд.	Гохман		03.85
Гл. спец.	Коган		03.85
Гап.	Лазаренко		03.85
Рук. гр.	Черкасский		03.85
Проверил	Лазаренко		03.85
Составил	Ильина		03.85
Нормокон.	Парышев		03.85

ТП503-03-11 85 АС

Автопавильоны и малые архитектурные формы для примерения на дорогах местной сети УССР

Автопавильон/тип 3/ на 15 человек

Стадия	Лист	Листов
Р	4	7

Узлы: I + IV, деталь 1, сечение б-б, 2-2

Минвостройстрой УССР Укргипродор Киев

Копировал

Формат А2

23

9131/1

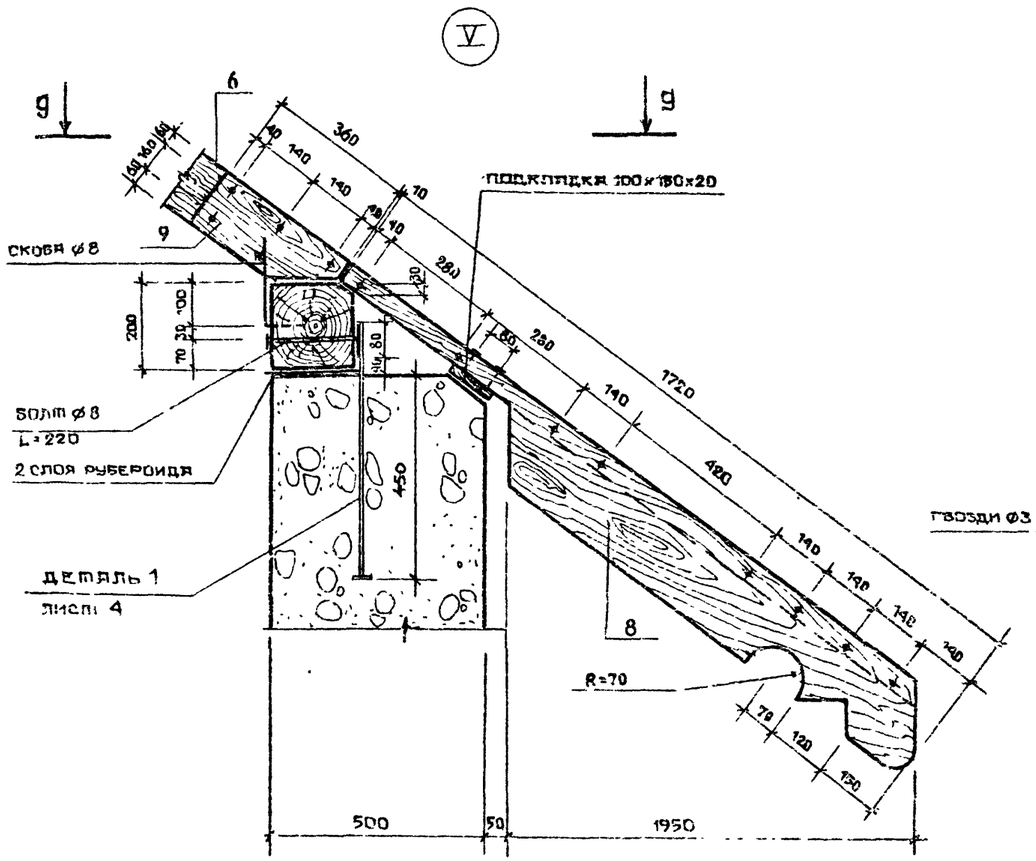

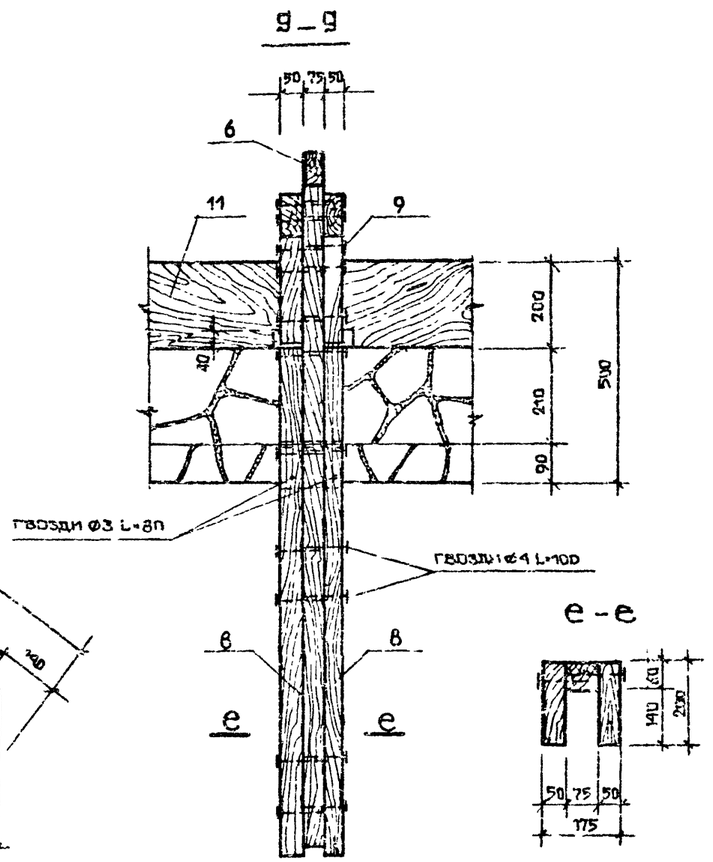

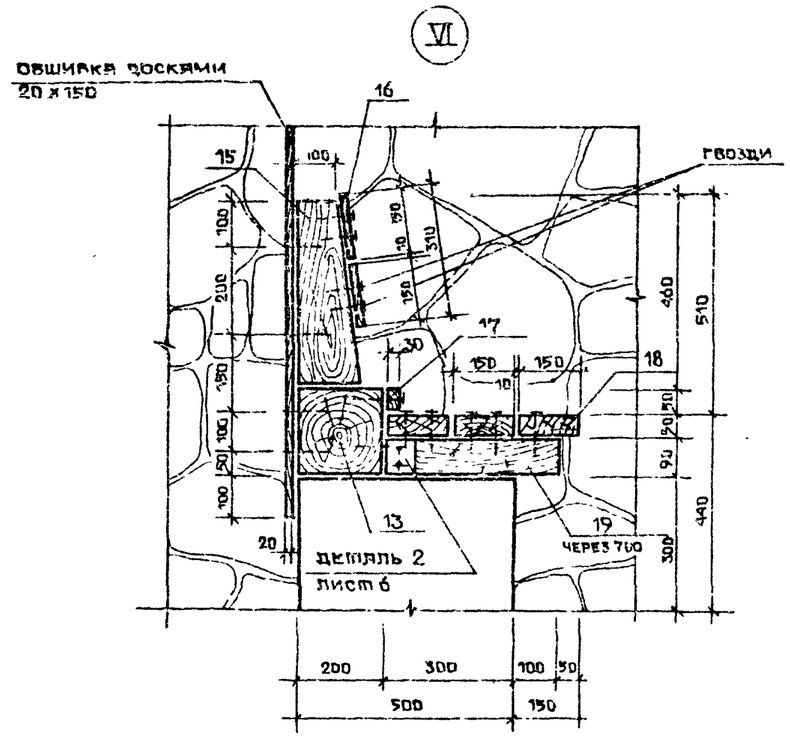

КРЕПЛЕНИЕ БАЛКИ К КОЛОННЕ

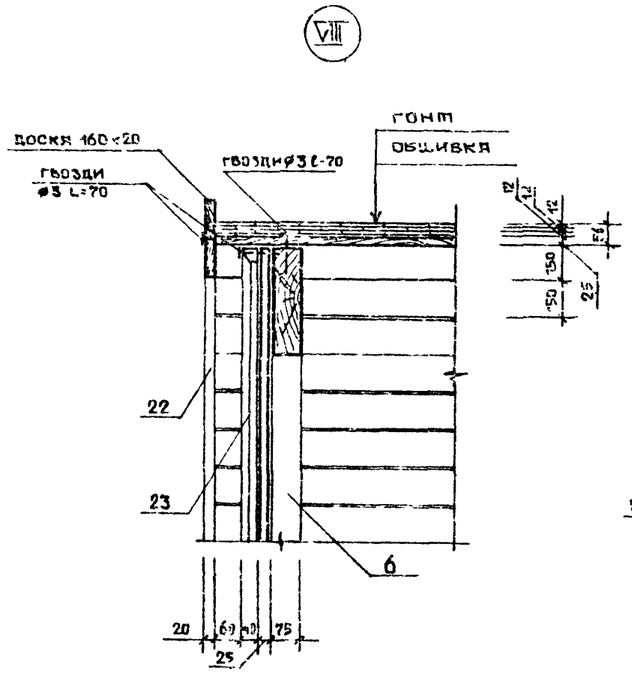

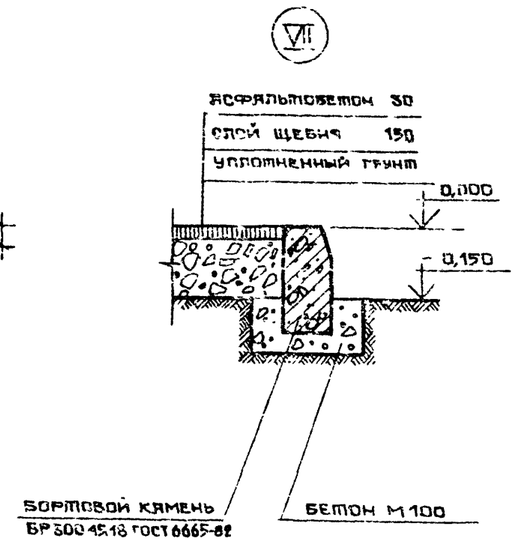

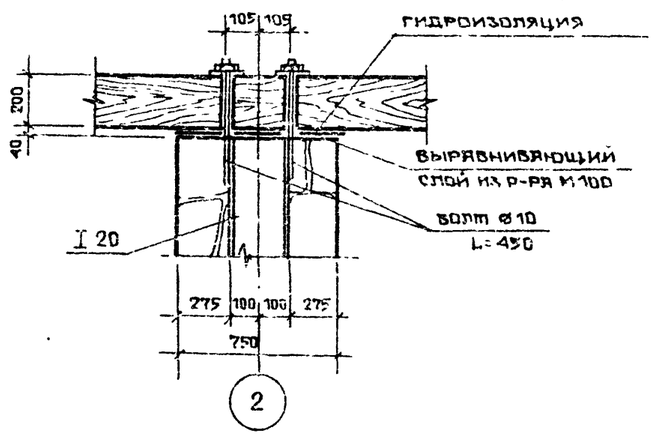

24
9131/1

				ТП 503-05 11 85			АЄ
				АВТОПАВИЛЬОНЫ И МАЛЫЕ АРХИТЕКТУРНЫЕ ФОРМЫ ДЛЯ ПРИМЕНЕНИЯ НА ДОРОГАХ МЕСТНОЙ СЕТИ УССР			
				АВТОПАВИЛЬОН/тип 3/ НА 18 ЧЕЛОВЕК	СТАД.	ЛИСТ	ЛИСТОВ
					Р	5	7
				УЗЛЫ V÷VIII, СЕЧЕНИЕ g–g КРЕПЛЕНИЕ БАЛКИ К КОЛОННЕ	МИНДОРСТРОЙ УССР УКРГИПРОДОР КИЕВ		

НАЧ. ОТД.	ГОХМАН		03.85
ГЛ. СПЕЦ.	КОГАН		03.85
ГАП	ЛАЗАРЕНКО		03.85
РУК. ГР.	ЧЕРНАССКИЙ		03.85
ПРОВЕРИЛ	ЛАЗАРЕНКО		03.85
СОСТАВИЛ	ИЛЬИНА		03.85
НОРМОКОН	ПАРИШЕВ		03.85

ПРИВЯЗАК

ИНВ. №

АЛЬБОМ I

ТИПОВОЙ ПРОЕКТ

ИНВ. № ПОДЛ. | ПОДПИСЬ И ДАТА | ВЗАМ. ИНВ. №

КОПИРОВАЛ

ФОРМАТ А2

Крепление навеяния остановки

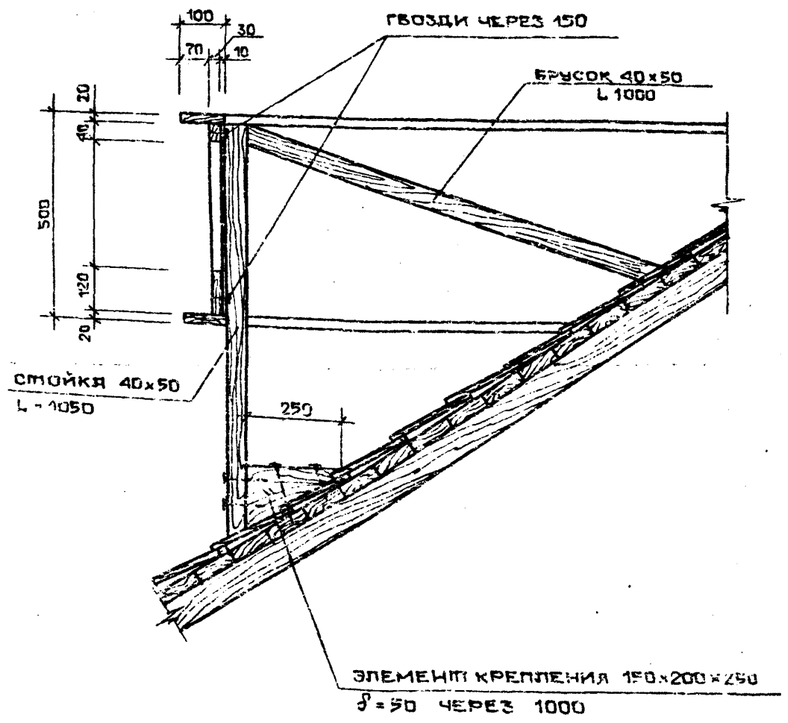

Спецификация элементов стальных изделий

Формат	Зона	Поз.	Обозначение	Наименование	Кол. шт	Примечание
				Деталь 1		
		1	ГОСТ 103-76	— 80×5 L=140	15	5,1 кг
		2	ГОСТ 2590-71*	⌀ 10 L = 400	15	5,7 кг
				Деталь 2		
		3	ГОСТ 103-76	— 90×5 L = 190	6	4,25 кг
				Деталь 3		
		4	ГОСТ 103-76	— 100×5 L = 200	8	6,32 кг
				Элементы крепления		
		—	—	Гвозди	—	38,0 кг
		—	—	Болт ⌀6, гайка	8	10,0 кг
		—	—	Болт ⌀8, гайка, шайба	4	6,0 кг
		—	—	Болт ⌀10, гайка, шайба	8	12,0 кг

Спецификация древесины

Поз.	Наименование	Длина мм	Сечение мм	Кол. шт.	Объем, м³ 1 шт	Объем, м³ общий
5	Стропила	6800	75×220	4	0,12	0,48
6	Стропила	9300	75×220	4	0,19	0,60
7	Накладка	600	25×200	8	0,006	0,048
8	Кобылка	1620	50×220	8	0,012	0,096
9	Дополнительный элемент	360	50×220	8	0,006	0,048
10	Дополнительный элемент	200	75×80	4	0,004	0,016
11	Мауэрлат	4400	200×200	2	0,18	0,36
12	Мауэрлат	3250	200×200	1	0,13	0,13
13	Мауэрлат	4500	200×200	1	0,18	0,18
14	Балка	4400	200×200	1	0,18	0,18
15	Доска	420	50×150	7	0,003	0,021
16	Доска	19000	25×150	—	0,06	0,06
17	Брусок	19000	30×50	—	0,03	0,03
18	Доска	19000	50×150	—	0,14	0,14
19	Брусок	400	50×90	7	0,002	0,014
20	Брусок	420	50×50	4	0,001	0,004
21	Брусок	450	80×80	4	0,003	0,012
22	Наличник	6900÷9500	20×160	4	0,03	0,12
23	Наличник	6900-9500	40×40	4	0,013	0,052
24	Обшивка	4400	25×200	—	—	1,4
25	Гонт	700	12×140	—	0,001	1,2

Расход вормового камня ВР300.45.18 ГОСТ6665-82 - 9 п.м.

Деталь 2

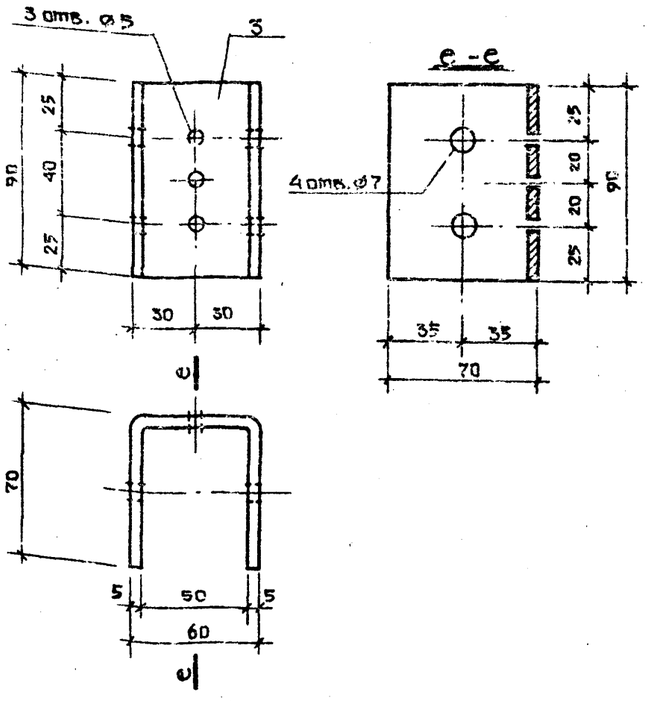

Деталь 3

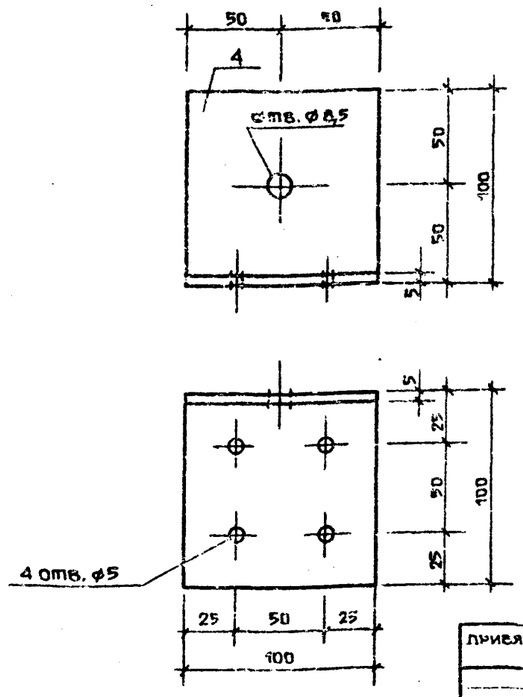

Привязан

Инв. №

Нач. отд.	Гохман		03.86
Гл. спец.	Коган		03.85
ГАП	Лазаренко		03.85
Рук. гр.	Ржевский		03.85
Провер.	Лазаренко		03.85
Составил	Ильина		03.85
Нормок.	Парышев		03.85

ТП 503-05-11.85 АС

Автопавильоны и малые архитектурные формы для применения на дорогах местной сети УССР

Автопавильон тип 3/ на 15 человек

Стадия	Лист	Листов
Р	6	7

Крепление навеяния остановки. Детали 2,3

Минавтострой УССР Укргипродор Киев

25
9131/1

Копировал

Формат А2

Типовой проект

Инв. № подл. | Подпись и дата | Взам. инв. №

СХЕМА РАСПОЛОЖЕНИЯ ЭЛЕМЕНТОВ ФУНДАМЕНТОВ

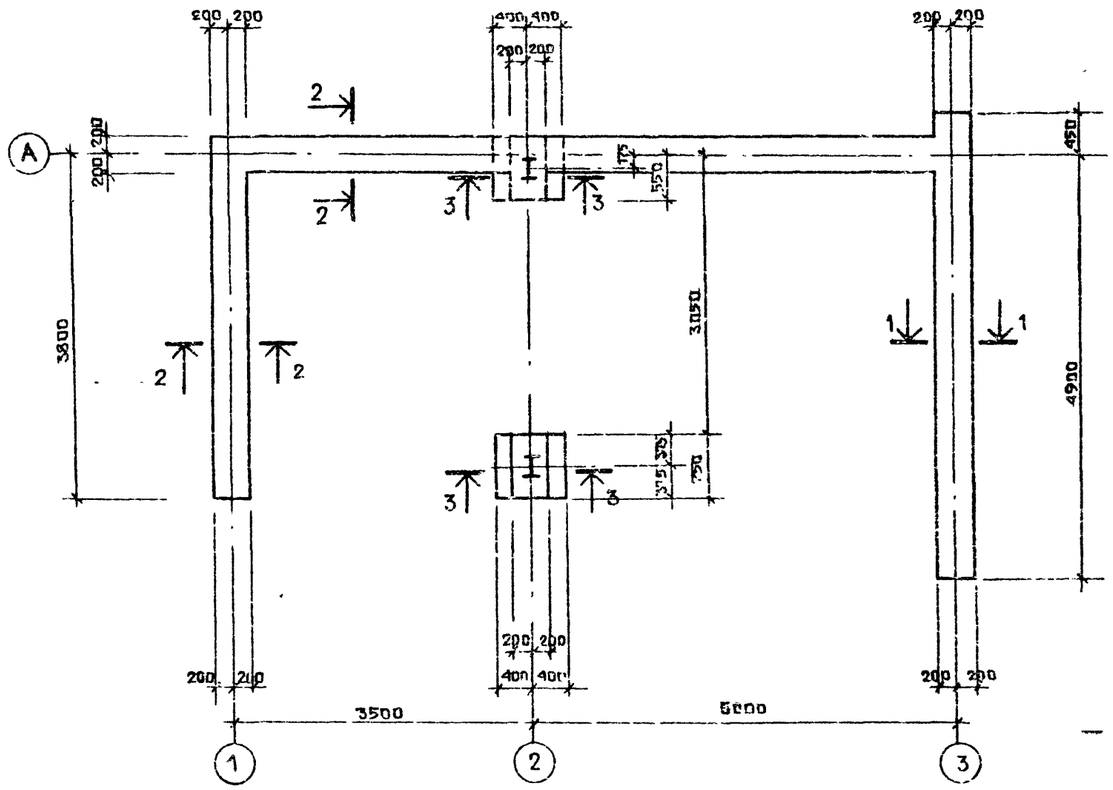

3 - 3

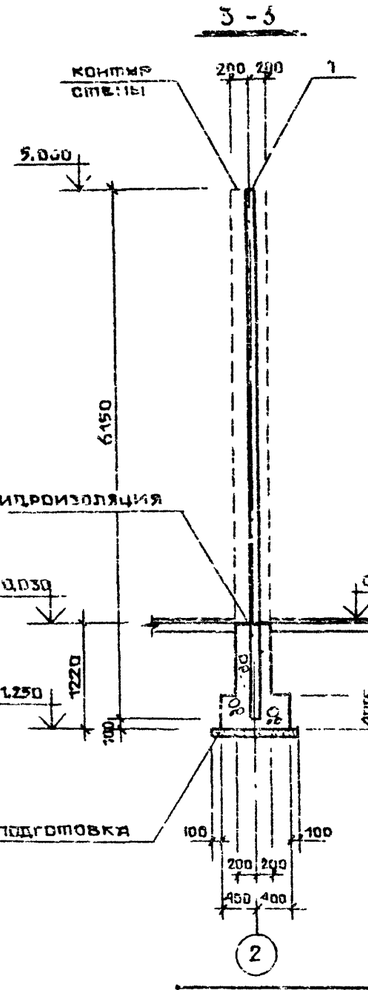

1 - 1

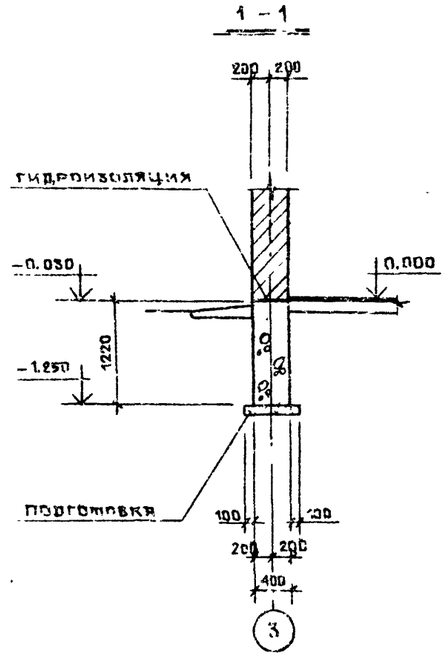

2 - 2

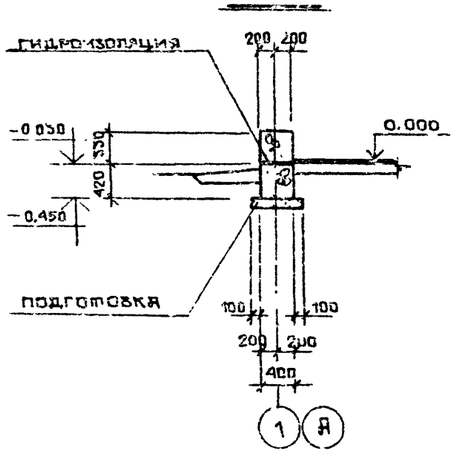

СПЕЦИФИКАЦИЯ К СХЕМЕ РАСПОЛОЖЕНИЯ ЭЛЕМЕНТОВ ФУНДАМЕНТОВ

МАРКА, ПОЗ	ОБОЗНАЧЕНИЕ	НАИМЕНОВАНИЕ	КОЛ	МАССА ЕД. КГ.	ПРИМЕЧАНИЕ
1	НАСТОЯЩИЙ ЛИСТ	I 20 ГОСТ 8239-82, ℓ = 6150	2	129.2	
		МАТЕРИАЛЫ			
		БУТОБЕТОН (БУТ М200, БЕТОН М100)	6.0		$м^3$

1. ЗА УСЛОВНУЮ ОТМЕТКУ 0.000 ПРИНЯТ УРОВЕНЬ ЧИСТОГО ПОЛА ПАВИЛЬОНА, ЧТО СООТВЕТСТВУЕТ АБСОЛЮТНОЙ ОТМЕТКЕ [ ] НА ГЕНПЛАНЕ
2. ПОД ВСЕМИ ФУНДАМЕНТАМИ ВЫПОЛНИТЬ ЩЕБЕНОЧНУЮ ПОДГОТОВКУ ТОЛЩ. 100 ММ.
3. ФУНДАМЕНТЫ ЗАПРОЕКТИРОВАНЫ ИЗ РАСЧЕТА ОПИРАНИЯ ИХ НА СУХИЕ НЕПУЧИНИСТЫЕ ГРУНТЫ С УСЛОВНЫМ ДАВЛЕНИЕМ $R = 1.2$ КГС/СМ^2.
4. ГОРИЗОНТАЛЬНУЮ ГИДРОИЗОЛЯЦИЮ ВЫПОЛНИТЬ ИЗ ЦЕМЕНТНОГО РАСТВОРА СОСТАВА 1:2 ТОЛЩИНОЙ 30 ММ.
5. ФУНДАМЕНТ ПО ОСЯМ „1" И „Я" НА ОТМ. -0.450 ВЫПОЛНИТЬ ПОСЛЕ УСТРОЙСТВА СТОЛБЧАТЫХ ФУНДАМЕНТОВ И ТЩАТЕЛЬНОГО УПЛОТНЕНИЯ ОБРАТНОЙ ЗАСЫПКИ.

				ТП503-05-.1.85	АС
НАЧ. ОТД.	ГОЛИЯН		03.85	АВТОПАВИЛЬОНЫ И МЕЛКИЕ АРХИТЕКТУРНЫЕ ФОРМЫ ДЛЯ ПРИМЕНЕНИЯ НА ДОРОГАХ МЕСТНОЙ СЕТИ УССР	
ГЛ. СПЕЦ.	КОГАН		03.85		
ГИП	ПАЗЯРЕНКО		03.85	АВТОПАВИЛЬОН (ТИП 3) НА 8 ЧЕЛОВЕК	СТАДИЯ: Р; ЛИСТ: 7; ЛИСТОВ: 7
ГА КОНСИЛ	МОЗЫРСКИЙ		03.85		
РУК. ГР.	СТАРОСТЕНКО		03.85		
ПРОВЕРИЛ	СТАРОСТЕНКО		03.85	СХЕМА РАСПОЛОЖЕНИЯ ЭЛЕМЕНТОВ ФУНДАМЕНТОВ	МИНДОРСТРОЙ УССР УКРГИПРОДОР КИЕВ
СОСТАВИЛ	БАБЕРКО		03.85		
НОРМОКОН	ПАРЫШЕВ		03.85		

ПРИВЯЗАН

ИНВ. №

ТИПОВОЙ ПРОЕКТ

ИНВ. № ПОДЛ. | ПОДПИСЬ И ДАТА | ВЗАМ. ИНВ. №

КОПИРОВАЛ

ФОРМАТ А2

Альбом I

Типовой проект

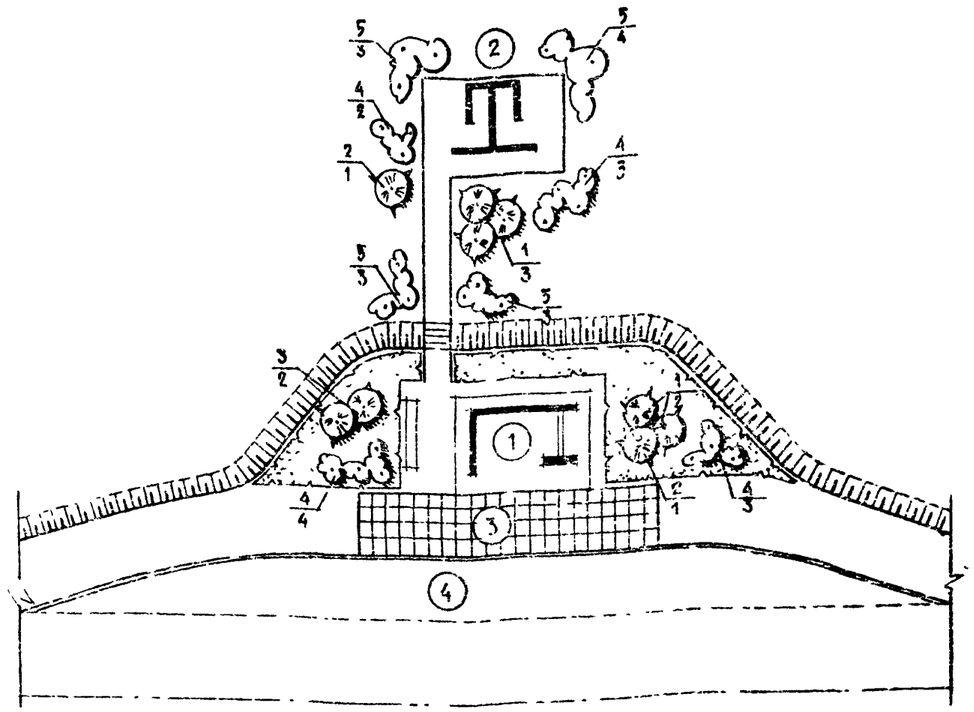

Экспликация

№№ п/п	Наименование	Площадь застр. м²	Строит. объем м³	Ссылка на типов. проект	Примечание
1	Автопавильон	28,3	–	Индивидуальн.	
2	Уборная на 2 очка	5.0	8.7	Т.п. инв. №84-9	ЦИТП Свердловский ф.л.
3	Посадочная площадка	40.0			
4	Остановочная площадка				

Показатели

№№ п/п	Наименование	Ед. изм.	Количество	Примечание
1	Площадь участка	га	0.05	
2	Площадь застройки	м²	35	
3	Мощение ж.б. плитами 750×750×50	м²	40	
4	Площадь озеленения	м²	67	

Ведомость элементов озеленения

№№ по плану	Наименование породы и вида насаждения	Количество шт. с комом	Количество шт. без кома	Примечание
1	Липа крупнолистная		5	
2	Береза бородавчатая		2	
3	Орех черный		2	
4	Бузина черная		12	
5	Бирючина обыкновенная		13	
	Устройство обыкновен. газона	м²	93	

Условные обозначения

- Проектируемые здания и сооружения
- Проектируемый бортовой камень
- Проектируемые деревья лиственных пород
- Проектируемые кустарники лиственных пород
- Проектируемые обыкновенные газоны
- 5/3 — номер вида по ведомости элементов озеленения / количество штук в группе

27
9131/1

Нач. отд.	Гохман		03.85	ТП503-05-11.85 ГП
Гл. спец.	Коган		03.85	Автопавильоны и малые архитектурные формы для применения на дорогах местной сети УССР
ГАП	Лазаренко		03.85	Автопавильон/тип 4/ на 10 человек
Рук. гр.	Черкасский		03.85	Стадия: Р; Лист: 1; Листов: 1
Проверил	Лазаренко		03.85	Схема генерального плана
Составил	Вервицкая		03.85	Миндорстрой УССР Укргипродор Киев
Нормокон.	Парышев		03.85	

Привязан

Инв. №

Копировал

Формат А2

Инв. № подл. | Подпись и дата | Взам. инв. №

Альбом I

Типовой проект

Марки основных комплектов

Обозначение	Наименование	Примечание
ГП	Генеральный план	
АС	Архитектурно-строительн. решения	

Ведомость чертежей основного комплекта

Формат	Лист	Наименование	Примечание
А2	ГП-1	Схема генерального плана	
А2	АС-1	Общие данные	
А2	АС-2	План, разрезы 1-1, 2-2; план покрытия	
А2	АС-3	Фасады 1-2, 2-1, А-Б, Б-А	
А2	АС-4	Узлы I+V, план скамьи, крепление досок к стойкам скамьи	
А2	АС-5	Схема расположения элементов фундаментов	

Ведомость применных и ссылочных документов

Обозначение	Наименование	Примечание
ГОСТ 103-76	Сталь полосовая	
ГОСТ 8510-72	Сталь прокатная угловая неравноб	
ГОСТ 10704-76	Трубы стальные электросварные	
ГОСТ 16233-77	Асбестоцементн. волнистые листы	
ГОСТ 18124-75	Плоские асбестоцементные листы	
ГОСТ 6665-82	Камни бортовые бетонные и железобетонные	

Сводная спецификация к чертежам архитектурно-строительных решений

Марка	Обозначение	Наименование	Кол.	Примеч.
БР 300 45.18	ГОСТ 6665-82	Бортовой камень	21,4	пм
УВ-7,5-1750	ГОСТ 16233-77	Асбестоцементные волнистые листы	27	
—	ГОСТ 18124-75	Плоские асбестоцементные листы	25	

Строительные конструкции и отделка	
Наименование	Характеристика
Фундаменты	Бутобетон
Стены	Кирпич
Покрытие	Деревянное
Кровля	Асбестоцементные волнистые листы
Перемычки	—
Полы	Асфальтобетон
Наружная отделка	Расшивка швов кирпичной кладки
Внутренняя отделка	—
Наибольшая масса конструкции	—

Технико-экономические показатели			
Площадь м²	Застройки		28.3
Сметная стоимость	Общая	тыс. руб.	1.20
Расход материалов	Цемента	т	4.40
	Стали	т.	0.17
	Железобетона сборного	м³	—
	Лесоматериалов	м³	1.50
	Кирпича	тыс. шт	2.80
Трудовые затраты		чел. дн	1.20

1. За отм. 0.000 условно принят уровень чистого поля автопавильона, что соответствует абсолютной отм. на генплане [ ]
2. Кирпичную кладку выполнить из обыкновенного кирпича М75 на растворе М25
3. Каменные конструкции на ведение кладки в зимний период методом замораживания не рассчитаны.
4. Грунт в основание под пол укладывать слоями толщиной 150 мм с тщательным послойным уплотнением.
5. Все деревянные элементы автопавильона антисептировать. Деревянные элементы, соприкасающиеся с каменными конструкциями, изолировать прокладкой толя.
6. Наружная отделка – расшивка швов кирпичной кладки. Выступающие части рельефа стен (см. узел I, лист 4) выполнить из силикатного кирпича.
7. Деревянные конструкции покрыть масляным лаком за 2 раза. Фриз окрасить нитроэмалью за 2 раза.

Проект разработан в соответствии с действующими нормами и правилами и предусматривает мероприятия, обеспечивающие взрывную, взрывопожарную и пожарную безопасность

Гл. арх. проекта В.В. Лазаренко

Инв. № подл. | Подпись и дата | Взам. инв. №

Привязан

Инв. №

Нач. отд.	Гохман		03.85
Гл. спец.	Коган		03.85
ГАП	Лазаренко		03.85
Гл. конструктор	Мозырский		03.85
Рук. гр.	Черкасский		03.85
Проверил	Лазаренко		03.85
Составил	Ильина		03.85
Нормокон.	Парышев		03.85

28

91.31/1

ТП503-05-11.85 АС

Автопавильоны и малые архитектурные формы для применения на дорогах местной сети УССР

Автопавильон/тип 4/ на 10 человек

Стадия	Лист	Листов
Р	1	5

Общие данные

Минздорстрой УССР Укргипродор Киев

Копировал

Формат А2

АЛЬБОМ I

ТИПОВОЙ ПРОЕКТ

РАЗРЕЗ 1-1

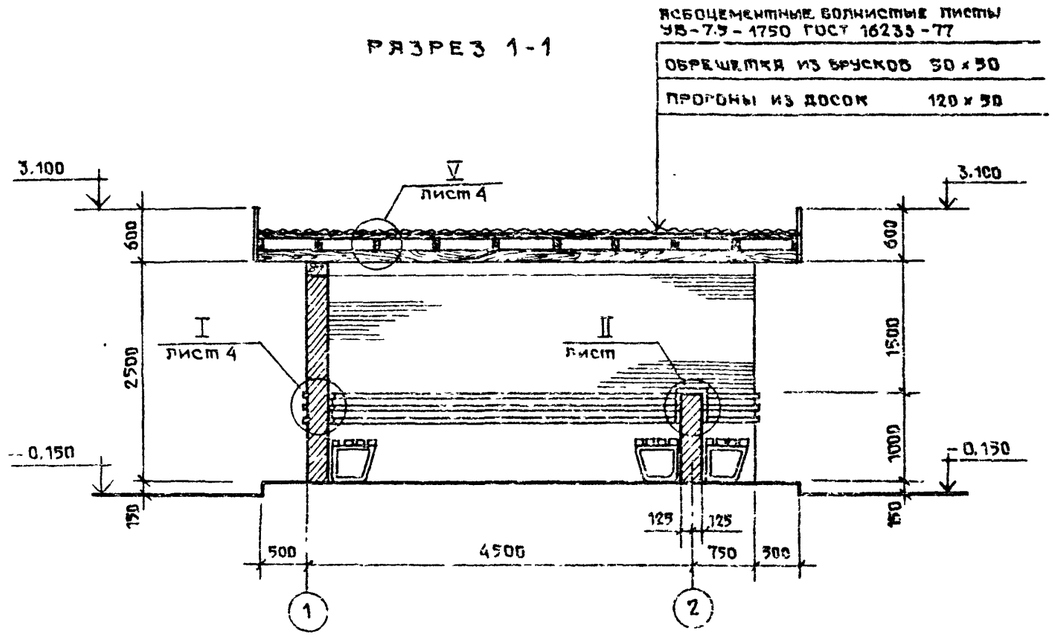

РАЗРЕЗ 2-2

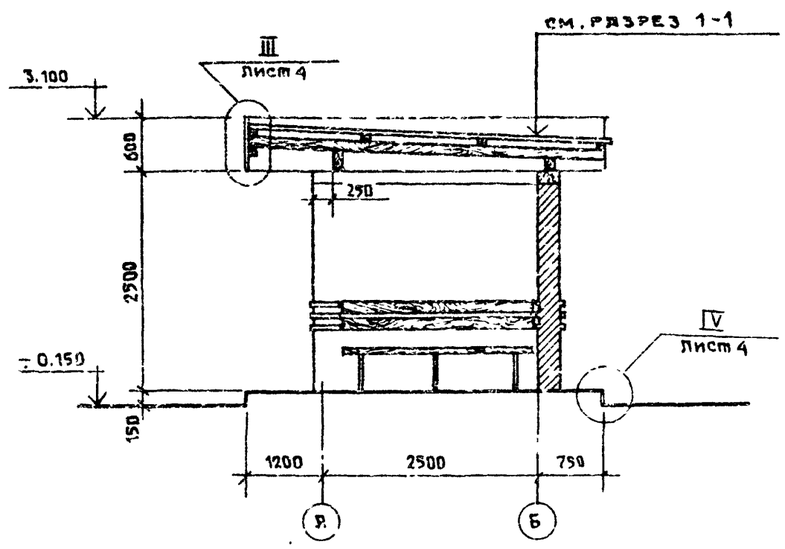

ПЛАН

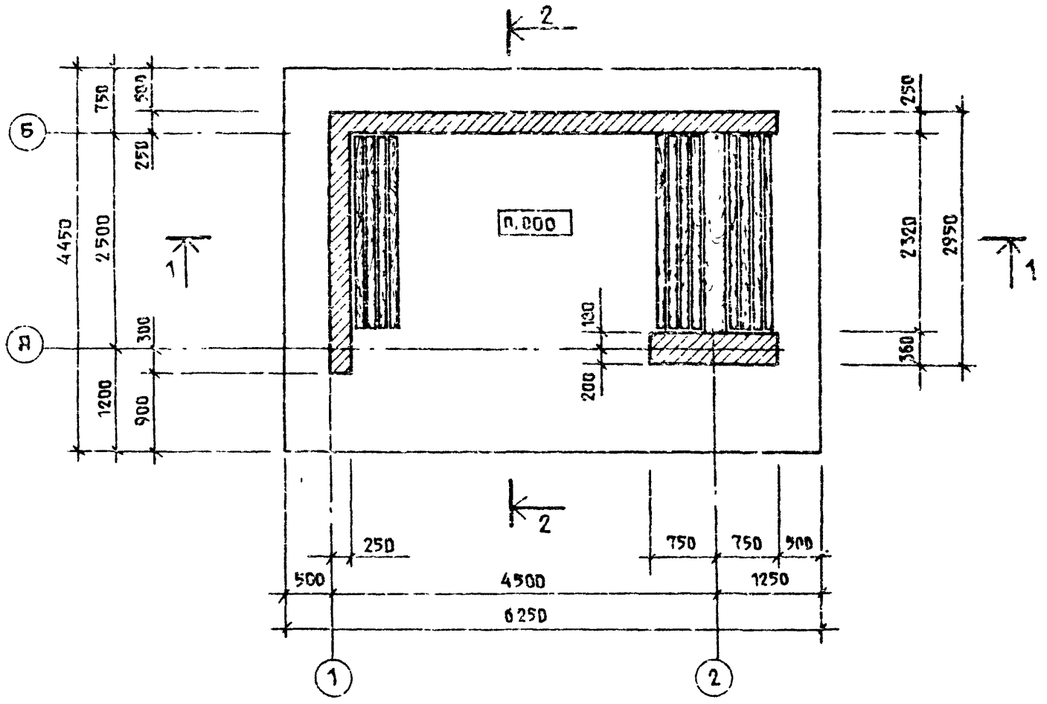

ПЛАН ПОКРЫТИЯ

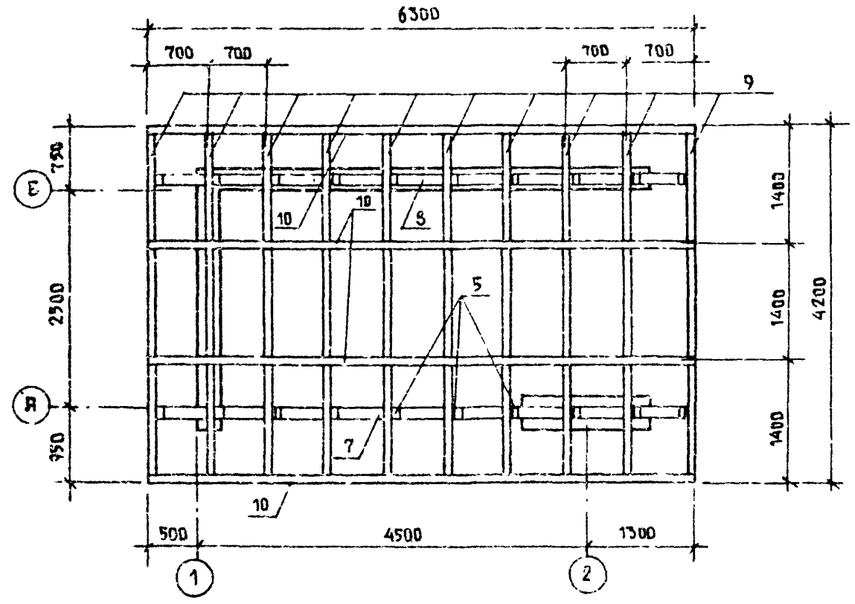

29

9151/1

				ТП503-05-11 85 : АС
				АВТОПАВИЛЬОНЫ И МАЛЫЕ АРХИТЕКТУРНЫЕ ФОРМЫ ДЛЯ ПРИМЕНЕНИЯ НА ДОРОГАХ МЕСТНОЙ СЕТИ УССР
НАЧ. ОТД.	ГОХМАН		03 85	АВТОПАВИЛЬОН/ТИП 4/ НА 10 ЧЕЛОВЕК
ГЛ. СПЕЦ.	КОГАН		03 85	
Г.А.П.	ЛАЗАРЕНКО		03 85	
РУК. ГР.	ЧЕРКАССКИЙ		03 85	
ПРОВЕРИЛ	ЛАЗАРЕНКО		03 85	ПЛАН, РАЗРЕЗЫ 1-1, 2-2; ПЛАН ПОКРЫТИЯ
СОСТАВИЛ	ИЛЬИНА		03 85	
НОРМОКОН	ПАРЫШЕВ		03 85	

СТАДИЯ	ЛИСТ	ЛИСТОВ
Р	2	5

МИНДОРСТРОЙ УССР УКРГИПРОДОР КИЕВ

ПРИВЯЗАН

ИНВ. №

КОПИРОВАЛ

ФОРМАТ А2

Альбом 1

Типовой проект

Фасад 1-2

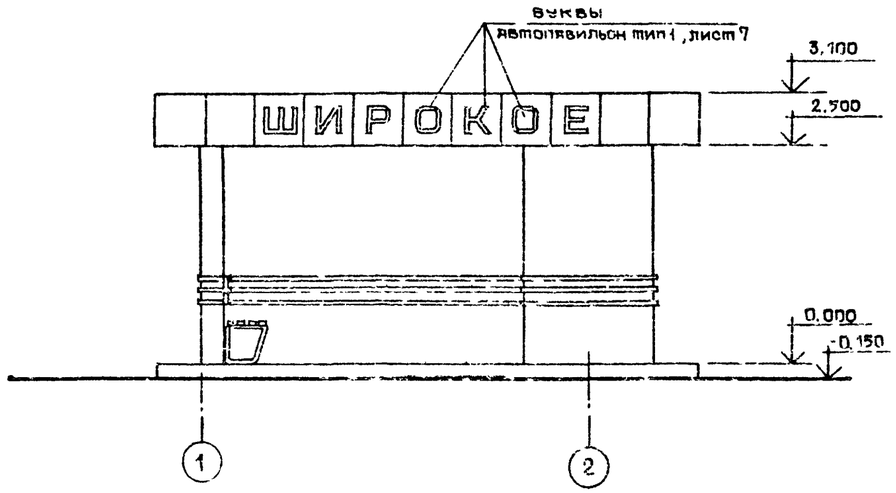

Фасад Д-Б

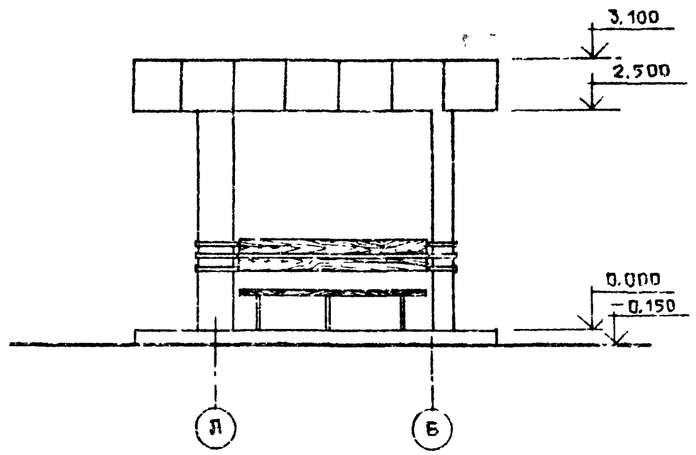

Фасад 2-1

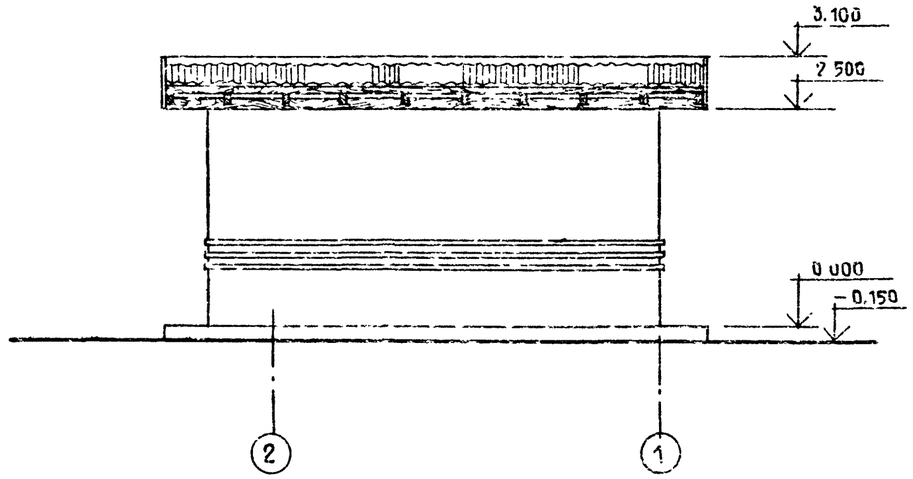

Фасад Б-Д

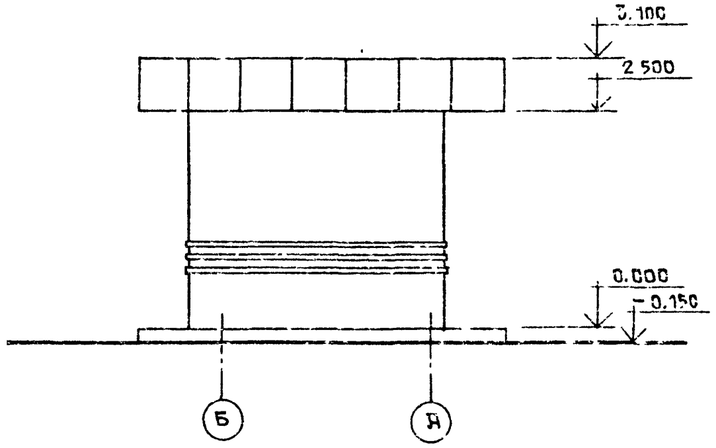

Инв. № подл. | Подпись и дата | Взам. инв. №

				ТП503 05 11 85 АС	
				Автопавильоны и малые архитектурные формы для применения на дорогах местной сети УССР	
Нач. отд.	Годиян		03.85		
Гл. спец.	Могин		03.85		
Гип	Лазаренко		03.85	Автопавильон/тип 4/ на 10 человек	Стадия: Р; Лист: 3; Листов: 5
Рук. гр.	Черкасский		03.85		
Проверил	Лазаренко		03.85	Фасады 1-2, 2-1, Д-Б, Б-Д	Минздравстрой УССР Укргипродор г. Киев
Составил	Ильина		03.85		
Нормокон.	Парышев		03.85		

Привязан

Инв. №

Копировал

Формат А2

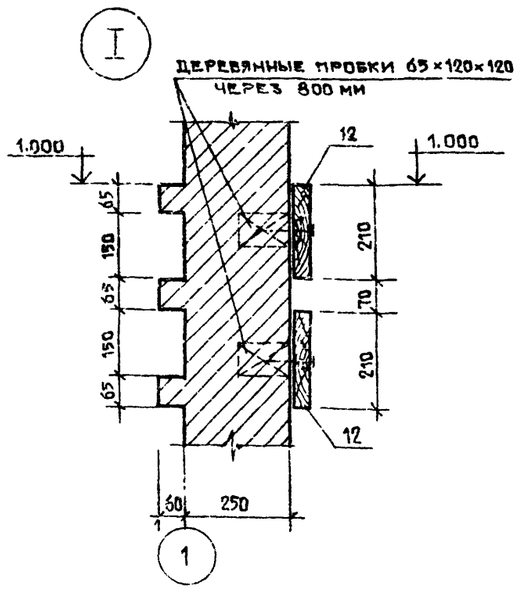

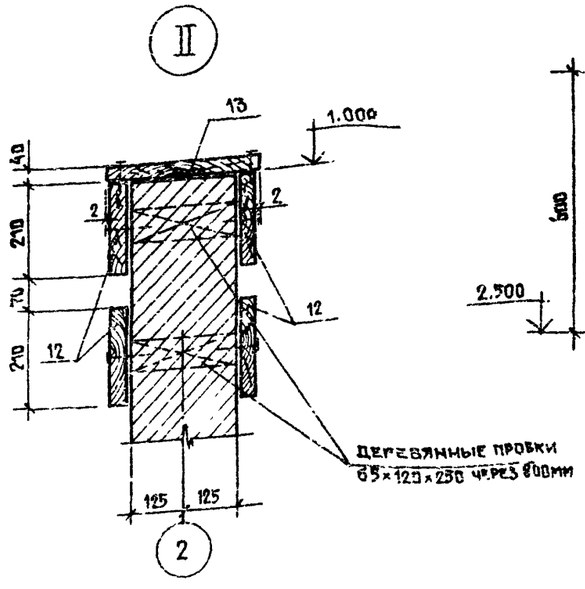

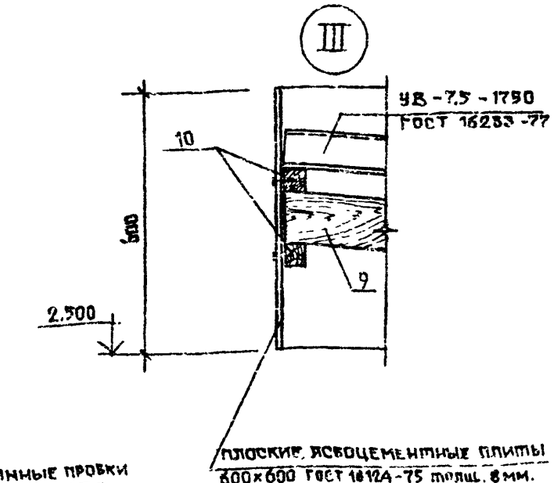

СПЕЦИФИКАЦИЯ ЭЛЕМЕНТОВ СТАЛЬНЫХ ИЗДЕЛИЙ

Формат	Зона	Поз.	Обозначение	Наименование	Кол. шт.	Примечания
				СКАМЬЯ		
		1	ГОСТ 10704-76	труба Ø32 l=1560	9	29.7 кг
		2	ГОСТ 103-76	– 100×5 l=520	9	18.0 кг
		3	ГОСТ 1145-80	шурупы А5×30	162	0,65 кг
		4	ГОСТ 2590-71	Ø10 l=500	9	2.7 кг
				КРЕПЛЕНИЕ БАЛОК И ПРОГОНОВ		
		5	ГОСТ 8510-72	∟110×70×7 l=100	25	25.0 кг
		6	—	ГВОЗДИ К5×100	130	22,5 кг
		—	—	БУКВЫ	7	8,4 кг

СПЕЦИФИКАЦИЯ ДРЕВЕСИНЫ

Поз.	Наименование	Длина мм	Сечение мм	Кол. шт.	Объем, м³ 1 шт.	Объем, м³ общий
7	БАЛКА	6300	100×230	1	0.14	0.14
8	БАЛКА	6300	100×130	1	0.09	0.09
9	ПРОГОН	4200	50×120	10	0.03	0.3
10	БРУСОК	6300	50×50	4	0.02	0.08
11	ДОСКА	2300	37×120	12	0.01	0,12
12	ДОСКА	2300	40×210	6	0.02	0.12
13	ДОСКА	2300	40×335	1	0.03	0.03

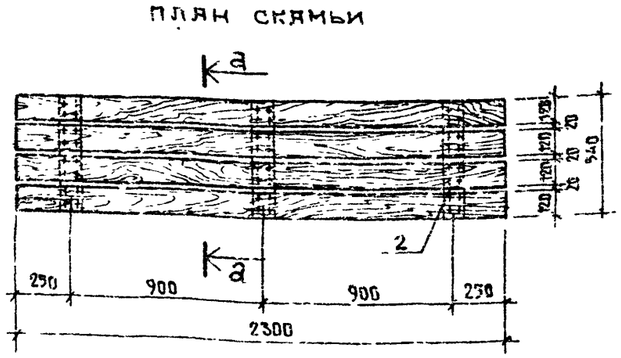

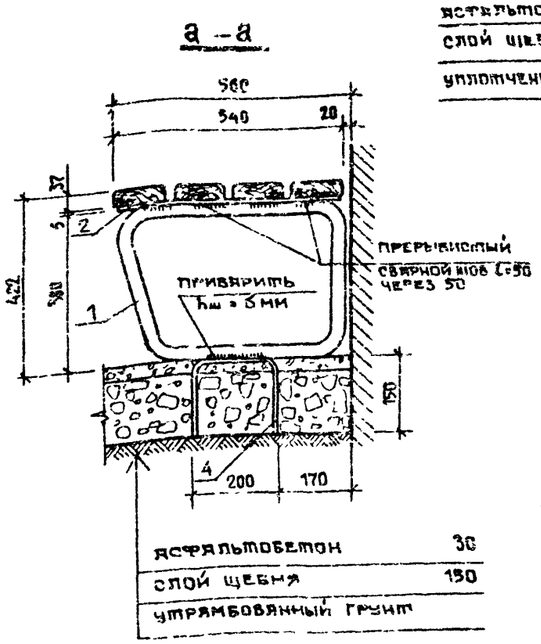

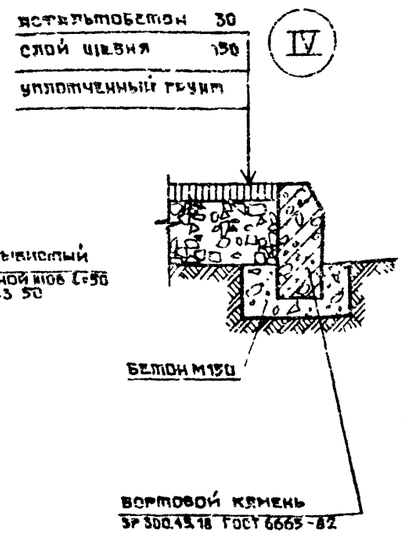

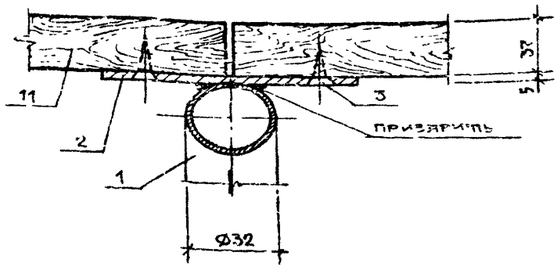

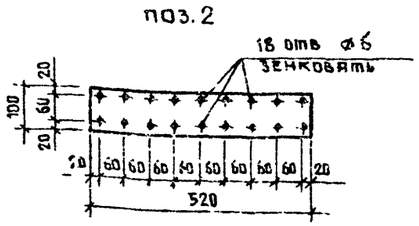

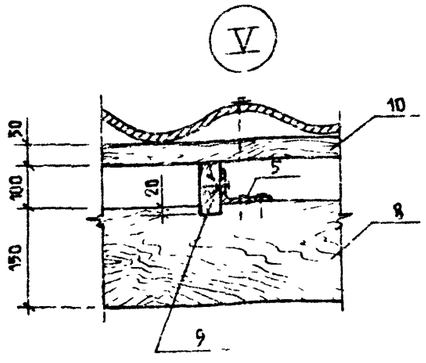

1. Расход бортового камня БР 300.45.18 ГОСТ 6665-82 – 21,4 пм
2. Сварку стальных элементов производить электродами Э42 ГОСТ 9467-75.
3. Все стальные элементы окрасить нитроэмалью за 2 раза.
4. Уголки для крепления балок /поз 5/ приварить к закладным деталям монолитного бетонного пояса /см лист 5/
5. Шрифт названия автопавильона см лист АС-5, автопавильон тип 1

31

9151/1

Нач. отд.	Гохман		03.85
Гл. спец.	Коган		03.85
Гап	Лазаренко		03.85
Рук. гр.	Черкасский		03.85
Проверил	Лазаренко		03.85
Составил	Ильина		03.85
Нормоконт.	Парышев		03.85

ТП 503 05 11 85 АС

Автопавильоны и малые архитектурные формы для применения на дорогах местной сети УССР

Автопавильон/тип 4/ на 10 человек

Узлы I – V, план скамьи, крепление досок к стойкам скамьи

Стадия	Лист	Листов
Р	4	5

Миндорстрой УССР УКРГИПРОДОР Киев

Копировал

Формат А2

Привязан

Инв. №

Альбом I

Типовой проект

Взам. инв. №

Подпись и дата

Инв. № подл.

СХЕМА РАСПОЛОЖЕНИЯ ЭЛЕМЕНТОВ ФУНДАМЕНТОВ

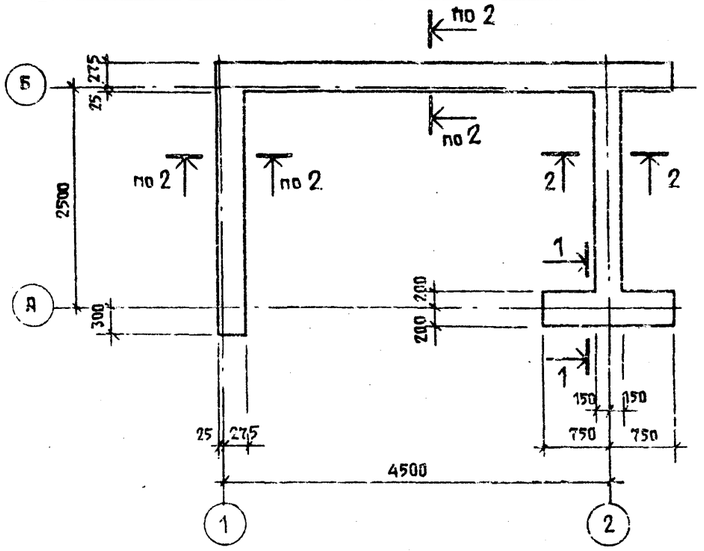

1 — 1

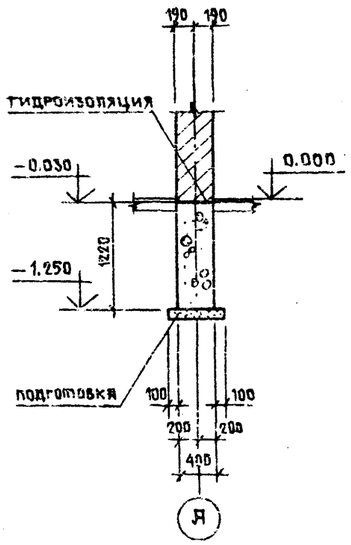

2 — 2

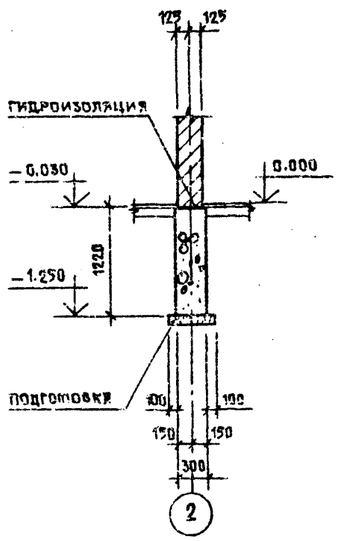

СПЕЦИФИКАЦИЯ К СХЕМАМ РАСПОЛОЖЕНИЯ

МАРКА ПОЗ.	ОБОЗНАЧЕНИЕ	НАИМЕНОВАНИЕ	КОЛ.	МАССА ЕД., КГ	ПРИМЕЧАНИЕ
		СХЕМА РАСПОЛОЖЕНИЯ ЭЛЕМЕНТОВ ФУНДАМЕНТОВ			
		МАТЕРИАЛЫ			
		БУТОБЕТОН /БУТ М 200, БЕТ. М100/	5,9		
		СХЕМА РАСПОЛОЖЕНИЯ ПОЯСОВ НА ОТМ. 2,500			
ПМ 1	НАСТОЯЩИЙ ЛИСТ	ПОЯС МОНОЛИТНЫЙ ПМ 1	1		
ПМ 2	ТО ЖЕ	——"—— ПМ2	1		

СПЕЦИФИКАЦИЯ ЭЛЕМЕНТОВ МОНОЛИТНОЙ КОНСТРУКЦИИ

ФОРМАТ	ЗОНА	ПОЗ	ОБОЗНАЧЕНИЕ	НАИМЕНОВАНИЕ	КОЛ.	ПРИМЕЧ.
				ПМ 1		
				ИЗДЕЛИЕ ЗАКЛАДНОЕ		
		1	АЛЬБОМ III	МН 2	4	
				МАТЕРИАЛЫ		
				БЕТОН МАРКИ 200	0,6	М³
				ПМ 2		
				ИЗДЕЛИЕ ЗАКЛАДНОЕ		
		2	АЛЬБОМ III	МН 1	1	
				МАТЕРИАЛЫ		
				БЕТОН МАРКИ 200	0,1	М³

СХЕМА РАСПОЛОЖЕНИЯ ПОЯСОВ НА ОТМ. 2.500

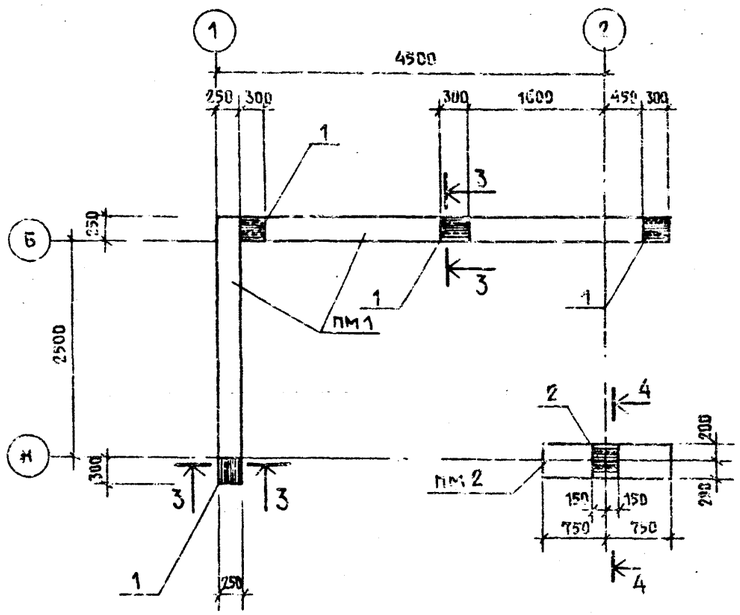

3 — 3

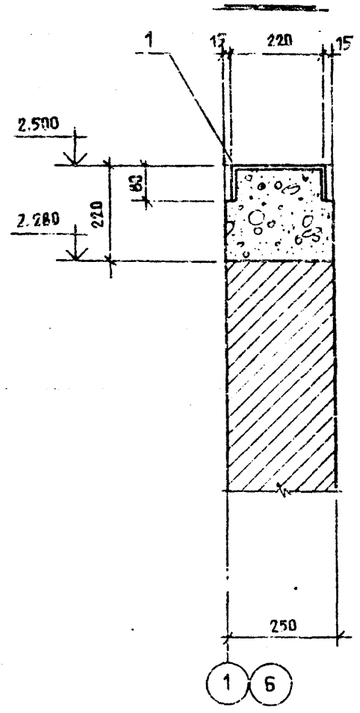

4 — 4

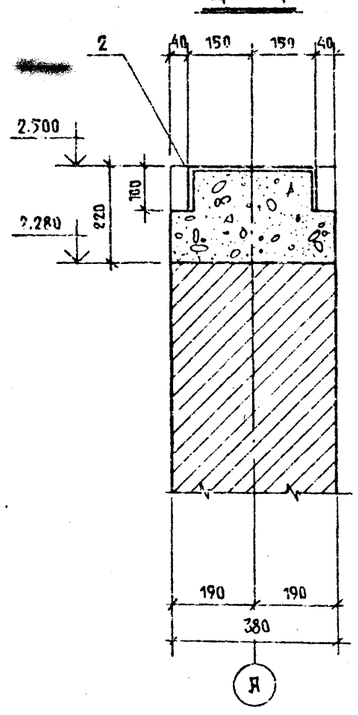

1. ЗА УСЛОВНУЮ ОТМЕТКУ 0.000 ПРИНЯТ УРОВЕНЬ ЧИСТОГО ПОЛА ПАВИЛЬОНА, ЧТО СООТВЕТСТВУЕТ АБСОЛЮТНОЙ ОТМЕТКЕ [ ] НА ГЕНПЛАНЕ.
2. ПОД ВСЕМИ ФУНДАМЕНТАМИ ВЫПОЛНИТЬ ЩЕБЕНОЧНУЮ ПОДГОТОВКУ ТОЛЩИНОЙ 100 ММ.
3. ФУНДАМЕНТЫ ЗАПРОЕКТИРОВАНЫ ИЗ РАСЧЕТА ОПИРАНИЯ ИХ НА СУХИЕ НЕПУЧИНИСТЫЕ ГРУНТЫ С УСЛОВНЫМ РАСЧЕТНЫМ ДАВЛЕНИЕМ $R_0 = 1.2$ КГС/СМ².
4. ГОРИЗОНТАЛЬНУЮ ГИДРОИЗОЛЯЦИЮ ВЫПОЛНИТЬ ИЗ ЦЕМЕНТНОГО РАСТВОРА СОСТАВА 1:2 ТОЛЩ. 30 ММ.

32

3131/1

ТП503-05-11.85 АС

АВТОПАВИЛЬОНЫ И МАЛЫЕ АРХИТЕКТУРНЫЕ ФОРМЫ ДЛЯ ПРИМЕНЕНИЯ НА ДОРОГАХ МЕСТНОЙ СЕТИ УССР

АВТОПАВИЛЬОН/ТИП 1/ НА 10 ЧЕЛОВЕК

СХЕМЫ РАСПОЛОЖЕНИЯ ЭЛЕМЕНТОВ ФУНДАМЕНТОВ И ПОЯСОВ НА ОТМ. 2.500

СТАДИЯ	ЛИСТ	ЛИСТОВ
Р	5	5

МИНИСТЕРСТВО УССР УКРГИПРОДОР КИЕВ

НАЧ.ОТД.	ГОХМАН		03.85
ГЛ.СПЕЦ.	КОГАН		03.85
ГИП	ЛАВРЕНКО		03.85
ГЛ.КОНСТР.	МОЗЫРСКИЙ		03.85
РУК.ГР.	СТАРОСТЕНКО		03.85
ПРОВЕРИЛ	СТАРОСТЕНКО		03.85
СОСТАВИЛ	ГОРШТЕЙН		03.85
НОРМОКОН	ПАРЫШЕВ		03.85

ПРИВЯЗАН

ИНВ.№

ИНВ.№ ПОДЛ. | ПОДПИСЬ И ДАТА | ВЗАМ.ИНВ.№

КОПИРОВАЛ

ФОРМАТ А2

ТИПОВОЙ ПРОЕКТ АЛЬБОМ

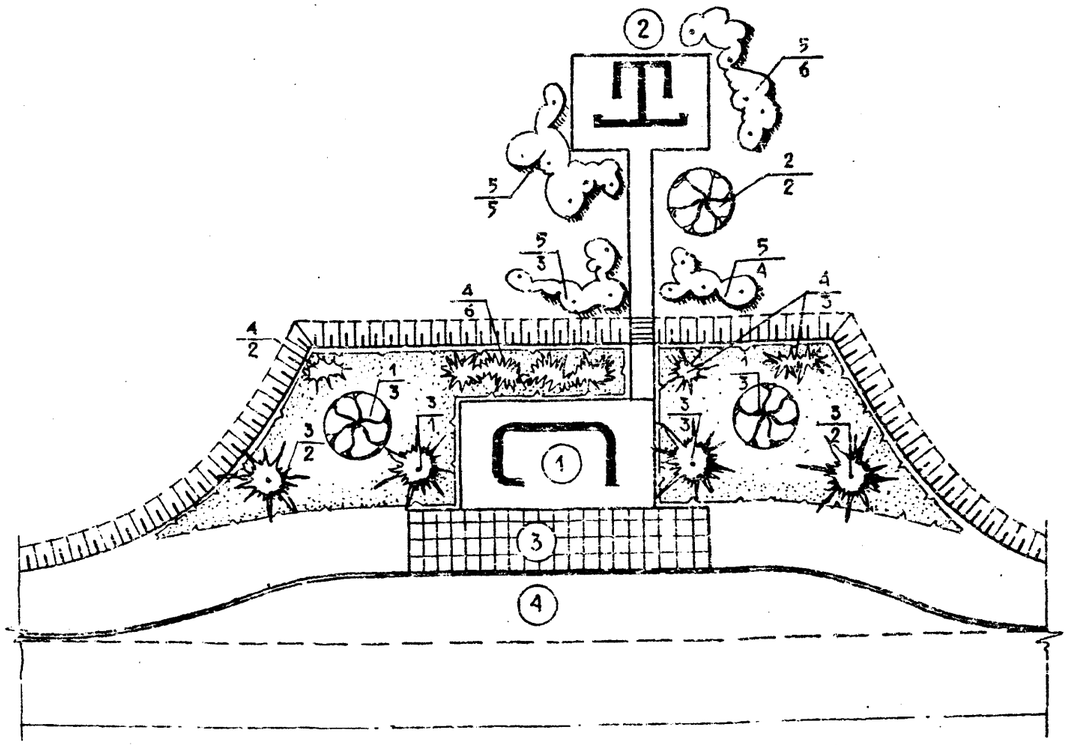

ЭКСПЛИКАЦИЯ

№№ п/п	НАИМЕНОВАНИЕ	ПЛОЩАДЬ ЗАСТРОЙКИ	СТРОИТ. ОБЪЕМ, м³	ССЫЛКА НА ТИПОВЫЙ ПР-т	ПРИМЕЧАНИЕ
1	АВТОПАВИЛЬОН	45	—	ИНДИВИД.	
2	УБОРНАЯ НА 2 ОЧКА	5,0	8,7	ТП. КАБ/1984-9-26	ЦИТП СВЕРДЛОВСКИЙ Ф-Л
3	ПОСАДОЧНАЯ ПЛОЩАДКА	40			
4	ОСТАНОВОЧНАЯ ПЛОЩАДКА				

ПОКАЗАТЕЛИ

№№ п/п	НАИМЕНОВАНИЕ	ЕД. ИЗМ.	КОЛИЧЕСТВО	ПРИМЕЧАНИЯ
1	ПЛОЩАДЬ УЧАСТКА	ГА	0.062	
2	ПЛОЩАДЬ ЗАСТРОЙКИ	м²	50,0	
3	МОЩЕНИЕ Ж.Б. ПЛИТАМИ 750×750×50 мм	м²	40,0	
4	ПЛОЩАДЬ ОЗЕЛЕНЕНИЯ	м²	85,0	

ВЕДОМОСТЬ ЭЛЕМЕНТОВ ОЗЕЛЕНЕНИЯ

№№ п/п	НАИМЕНОВАНИЕ	КОЛИЧЕСТВО ШТ. С КОМОМ	КОЛИЧЕСТВО ШТ. БЕЗ КОМА	ПРИМЕЧАНИЕ
1	БЕРЕЗА БОРОДАВЧАТАЯ		6	
2	КАШТАН КОНСКИЙ		2	
3	ПИХТА БЕЛАЯ	3		
4	МОЖЖЕВЕЛЬНИК КАЗАЦКИЙ	11		
5	СКУМПИЯ		18	
	УСТРОЙСТВО ОБЫКНОВЕН. ГАЗОНА	м²	154	

УСЛОВНЫЕ ОБОЗНАЧЕНИЯ

- ПРОЕКТИРУЕМЫЕ ЗДАНИЯ И СООРУЖЕНИЯ
- ПРОЕКТИРУЕМЫЙ БОРТОВОЙ КАМЕНЬ
- ПРОЕКТИРУЕМЫЕ ДЕРЕВЬЯ ЛИСТВЕННЫХ ПОРОД
- ПРОЕКТИРУЕМЫЕ ДЕРЕВЬЯ ХВОЙНЫХ ПОРОД
- ПРОЕКТИРУЕМЫЙ КУСТАРНИК ЛИСТВЕННЫХ ПОРОД
- ПРОЕКТИРУЕМЫЙ КУСТАРНИК ХВОЙНЫХ ПОРОД
- ПРОЕКТИРУЕМЫЙ ОБЫКНОВЕННЫЙ ГАЗОН
- 3/2 — НОМЕР ВИДА ПО ВЕДОМОСТИ ЭЛЕМЕНТОВ ОЗЕЛЕНЕНИЯ / КОЛИЧЕСТВО ШТУК В ГРУППЕ

ТИПОВОЙ ПРОЕКТ

АЛЬБОМ I

33

9131/1

НАЧ. ОТД.	ГОХМАН		03.85
ГЛ. СПЕЦ.	КОГАН		03.85
ГАП	ЛАЗАРЕНКО		03.85
РУК. ГР.	ЧЕРКАССКИЙ		03.85
ПРОВЕРИЛ	ЛАЗАРЕНКО		03.85
СОСТАВИЛ	ВЕРБИЦКАЯ		03.85
НОРМОКОН	ПАРЫШЕВ		03.85

ПРИВЯЗАН

ИНВ. №

ТП503-05-11.85 ГП

АВТОПАВИЛЬОНЫ И МАЛЫЕ АРХИТЕКТУРНЫЕ ФОРМЫ ДЛЯ ПРИМЕНЕНИЯ НА ДОРОГАХ МЕСТНОЙ СЕТИ УССР

АВТОПАВИЛЬОН/ТИП 5/ НА 15 ЧЕЛОВЕК

СТАДИЯ	ЛИСТ	ЛИСТОВ
Р	1	1

СХЕМА ГЕНЕРАЛЬНОГО ПЛАНА

МИНДОРСТРОЙ УССР УКРГИПРОДОР КИЕВ

ВЗАМ. ИНВ. №

ПОДПИСЬ И ДАТА

ИНВ. № ПОДЛ.

Альбом I

Типовой проект

МАРКИ ОСНОВНЫХ КОМПЛЕКТОВ

ОБОЗНАЧЕНИЕ	НАИМЕНОВАНИЕ	ПРИМЕЧАН.
ГП	ГЕНЕРАЛЬНЫЙ ПЛАН	
АС	АРХИТЕКТУРНО-СТРОИТЕЛЬН. РЕШЕН.	

ВЕДОМОСТЬ ЧЕРТЕЖЕЙ ОСНОВНОГО КОМПЛЕКТА

ФОРМАТ	ЛИСТ	НАИМЕНОВАНИЕ	ПРИМЕЧАН.
А2	ГП-1	СХЕМА ГЕНЕРАЛЬНОГО ПЛАНА	
А2	АС-1	ОБЩИЕ ДАННЫЕ	
А2	АС-2	ПЛАН, РАЗРЕЗЫ 1-1 2-2, ПЛАН ПОКРЫТИЯ	
А2	АС-3	ФАСАДЫ 1-2, 2-1, А-Б, Б-А	
А2	АС-4	РАЗВЕРТКА КАРКАСА ФРИЗА, УЗЛЫ I÷V КАРКАС КРЕПЛЕНИЯ НАДПИСИ, СЕЧЕНИЕ а-а	
А2	АС-5	СХЕМА РАСПОЛОЖЕНИЯ ЭЛЕМЕНТОВ ФУНДАМЕНТОВ	
А2	АС-6	СХЕМЫ РАСПОЛОЖЕНИЯ ЭЛЕМЕНТОВ ПОКРЫТИЯ И ПОЯСОВ; МОНОЛИТНЫЕ ПОЯСА ПМ1, ПМ2.	

ВЕДОМОСТЬ ПРИМЕНЕННЫХ И ОСЫЛОЧНЫХ ДОКУМЕНТОВ

ОБОЗНАЧЕНИЕ	НАИМЕНОВАНИЕ	ПРИМЕЧАНИЕ
ГОСТ 8510-72	СТАЛЬ ПРОКАТНАЯ УГЛОВАЯ ЧЕРЕБНОБОК.	
ГОСТ 103-76	СТАЛЬ ПОЛОСОВАЯ	
ГОСТ 3826-82	СЕТКА ПРОВОЛОЧНАЯ ТКАНАЯ	
ГОСТ 2590-71	СТАЛЬ ГОРЯЧЕКАТАННАЯ КРУГЛАЯ	
ГОСТ 6665-82	КАМНИ БОРТОВЫЕ БЕТОННЫЕ И ЖЕЛ БЕТ.	

СВОДНАЯ СПЕЦИФИКАЦИЯ К ЧЕРТЕЖАМ АРХИТЕКТУРНО-СТРОИТЕЛЬНЫХ РЕШЕНИЙ

МАРКА	ОБОЗНАЧЕНИЕ	НАИМЕНОВАНИЕ	КОЛ	ПРИМЕЧ
	ЖЕЛЕЗОБЕТОННЫЕ ИЗДЕЛИЯ			
БР 300 4518	ГОСТ 6665-82	БОРТОВОЙ КАМЕНЬ	27пм	
П7	АЛЬБОМ III	ПЛИТА ПОКРЫТИЯ П7	2	

СТРОИТЕЛЬНЫЕ КОНСТРУКЦИИ И ОТДЕЛКА	
НАИМЕНОВАН.	ХАРАКТЕРИСТИКА
ФУНДАМЕНТЫ	БУТОБЕТОН
СТЕНЫ	КИРПИЧ
ПОКРЫТИЕ	СБОРНОЕ ЖЕЛЕЗОБЕТОННОЕ
КРОВЛЯ	СТЯЖКА ИЗ ЦЕМЕНТНО-ПЕСЧАНОГО РАСТВОРА С ЖЕЛЕЗНЕНИЕМ
ПЕРЕМЫЧКИ	--
ПОЛЫ	АСФАЛЬТОБЕТОН
НАРУЖНАЯ ОТДЕЛКА	ТЕРРАЗИТОВАЯ ШТУКАТУРКА, ОБЛИЦОВКА ЦОКОЛЯ - ГЛАЗУРОВАННАЯ КЕРАМИЧЕСКАЯ ПЛИТКА
ЗНУТРЕННЯЯ ОТДЕЛКА	—
НАИБОЛЬШАЯ МАССА КОНСТРУКЦИИ	3.05т

ТЕХНИКО-ЭКОНОМИЧЕСКИЕ ПОКАЗАТЕЛИ			
ПЛОЩАДЬ, м²	ЗАСТРОЙКИ		45.0
СМЕТНАЯ СТОИМОСТЬ	ОБЩАЯ	тыс руб	2,61
РАСХОД МАТЕРИАЛОВ	ЦЕМЕНТА	т	4,20
	СТАЛИ	т	0,55
	ЖЕЛЕЗОБЕТОНА СБОРНОГО	м³	2,40
	ЛЕСОМАТЕРИАЛОВ	м³	2,77
	КИРПИЧА	тыс шт	3,12
ТРУДОВЫЕ ЗАТРАТЫ		чел дн	50,33

1. ЗА ОТМ. 0.000 УСЛОВНО ПРИНЯТ УРОВЕНЬ ЧИСТОГО ПОЛА АВТОПАВИЛЬОНА, ЧТО СООТВЕТСТВУЕТ АБСОЛЮТНОЙ ОТМ. НА ГЕНПЛАНЕ
2. КИРПИЧНУЮ КЛАДКУ СТЕН ВЫПОЛНИТЬ ИЗ ОБЫКНОВЕННОГО КИРПИЧА М75 НА РАСТВОРЕ М25.
3. КАМЕННЫЕ КОНСТРУКЦИИ НА ВЕДЕНИЕ КЛАДКИ В ЗИМНИЙ ПЕРИОД МЕТОДОМ ЗАМОРАЖИВАНИЯ НЕ РАССЧИТАНЫ
4. ГРУНТ В ОСНОВАНИЕ ПОД ПОЛ УКЛАДЫВАТЬ СЛОЯМИ ТОЛЩ. 150 мм С ТЩАТЕЛЬНЫМ ПОСЛОЙНЫМ УПЛОТНЕНИЕМ.
5. ВСЕ ДЕРЕВЯННЫЕ ЭЛЕМЕНТЫ АВТОПАВИЛЬОНА АНТИСЕПТИРОВАТЬ ДЕРЕВЯННЫЕ ЭЛЕМЕНТЫ, СОПРИКАСАЮЩИЕСЯ С КАМЕННЫМИ, БЕТОННЫМИ КОНСТРУКЦИЯМИ ИЛИ ГРУНТОМ, ИЗОЛИРОВАТЬ ПРОКЛАДКОЙ ТОЛЯ
6. ОТДЕЛКА КИРПИЧНЫХ СТЕН - ТЕРРАЗИТОВАЯ ШТУКАТУРКА, ЦОКОЛЬ ОБЛИЦЕВАТЬ ГЛАЗУРОВАННОЙ КЕРАМИЧЕСКОЙ ПЛИТКОЙ.
7. ВОКРУГ ЗДАНИЯ УСТРОИТЬ АСФАЛЬТОВУЮ ОТМОСТКУ ШИРИНОЙ 0,75 м ПО ЩЕБЕНОЧНОМУ ОСНОВАНИЮ

ПРОЕКТ РАЗРАБОТАН В СООТВЕТСТВИИ С ДЕЙСТВУЮЩИМИ НОРМАМИ И ПРАВИЛАМИ И ПРЕДУСМАТРИВАЕТ МЕРОПРИЯТИЯ, ОБЕСПЕЧИВАЮЩИЕ ВЗРЫВНУЮ, ВЗРЫВОПОЖАРНУЮ И ПОЖАРНУЮ БЕЗОПАСНОСТЬ.

ГЛ. АРХ. ПРОЕКТА В.В ЛАЗАРЕНКО.

ИНВ № подл | подпись и дата | взам инв. №

34
9131/1

ПРИМЕНЕН			
ИНВ №			

НАЧ ОТД	ГОХМАН		03 85
ГЛ СПЕЦ	КОГАН		05 85
ГАП	ЛАЗАРЕНКО		03 85
РУК ГР	ЧЕРКАССКИЙ		03 85
ПРОВЕРИЛ	ЛАЗАРЕНКО		03 85
СОСТАВИЛ	ИЛЬИНА		03 85
НОРМОКОН	ПАРЫШЕВ		

ТП503-05-11 85 АС

АВТОПАВИЛЬОНЫ И МАЛЫЕ АРХИТЕКТУРНЫЕ ФОРМЫ ДЛЯ ПРИМЕНЕНИЯ НА ДОРОГАХ МЕСТНОЙ СЕТИ УССР

АВТОПАВИЛЬОН/тип 5/ НА 15 ЧЕЛОВЕК

СТАДИЯ	ЛИСТ	ЛИСТОВ
Р	1	6

ОБЩИЕ ДАННЫЕ

МИНДОРСТРОЙ УССР УКРГИПРОДОР КИЕВ

КОПИРОВАЛ

ФОРМАТ А2

Альбом I

Типовой проект

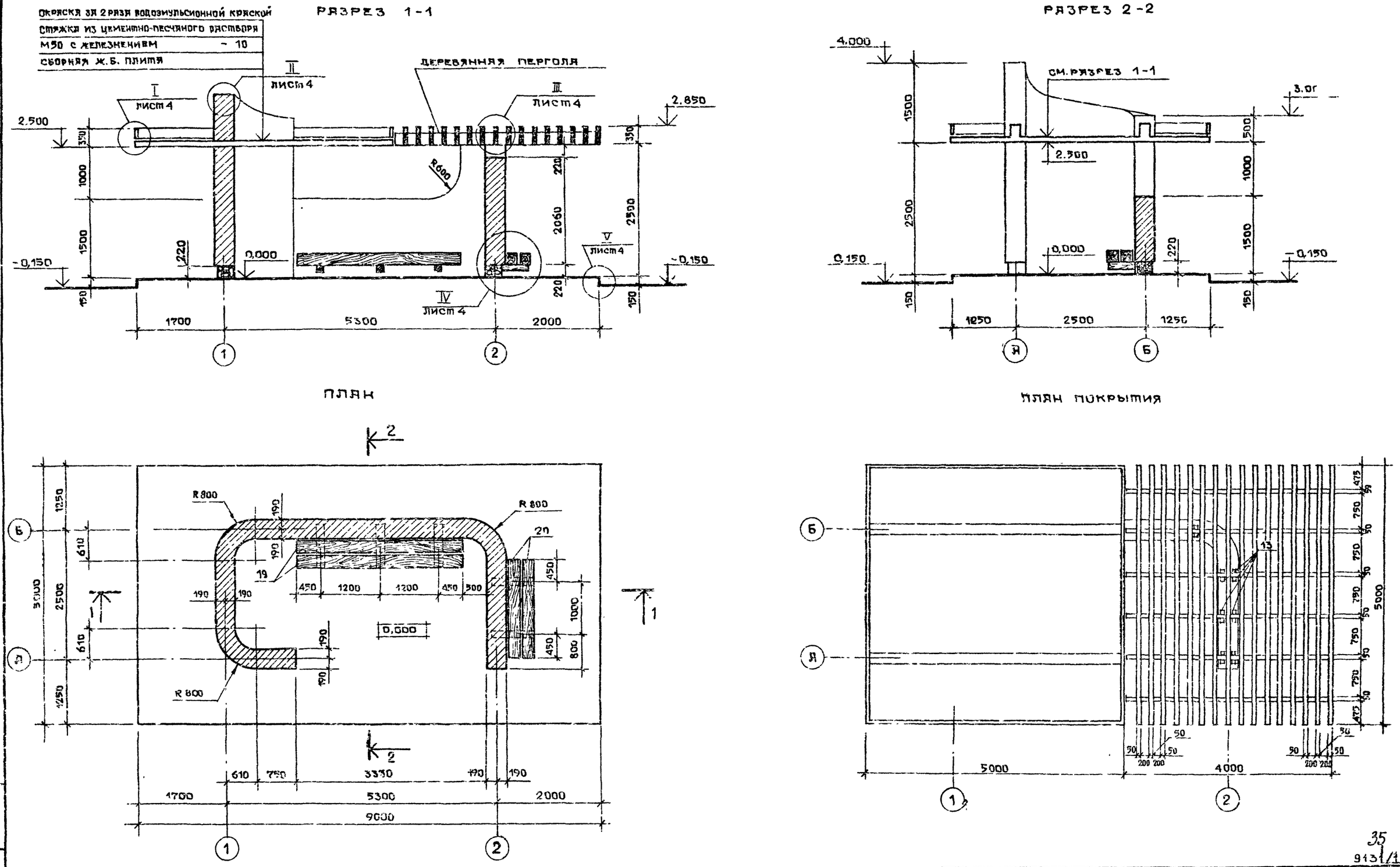

35
9131/1

				ТП503-05-11.85			АС
				Автопавильоны и малые архитектурные формы для применения на дорогах местной сети УССР			
				Автопавильон/тип 5/ на 15 человек	Стадия	Лист	Листов
					Р	2	6
				План, разрезы 1-1 · 2-2; план покрытия	Миндорстрой УССР Укргипродор Киев		
Нач. отд.	Гохман		03.85				
Гл. спец.	Коган		03.85				
Гап	Лазаренко		03.85				
Рук. гр.	Черкасский		03.85				
Проверил	Лазаренко		03.85				
Составил	Ильина		03.85				
Нормокон.	Парышев		03.85				

Привязан

Инв. №

Копировал

Формат А2

Альбом I

Типовой проект

Фасад 1-2

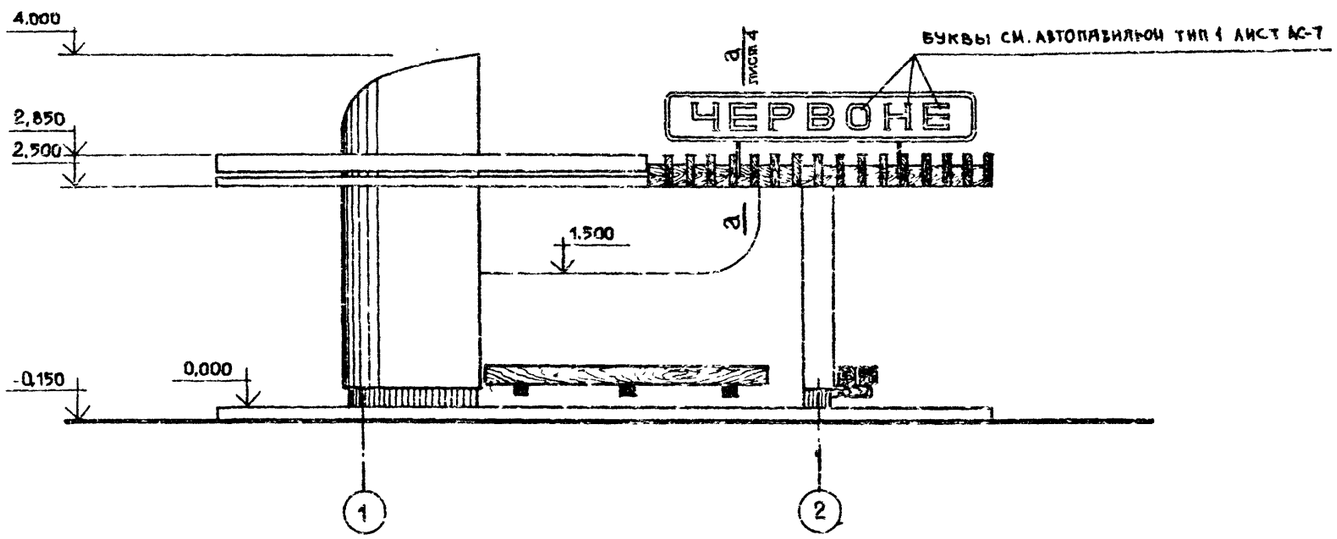

Фасад Д-Б

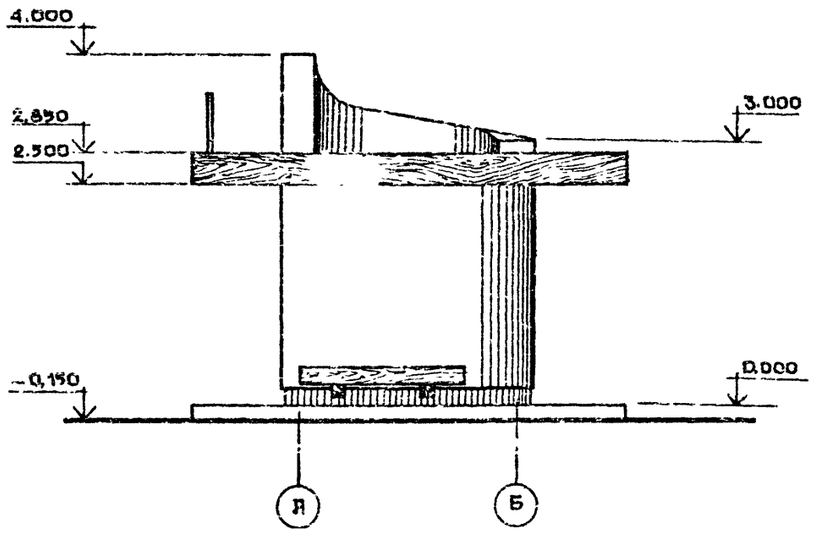

Фасад 2-1

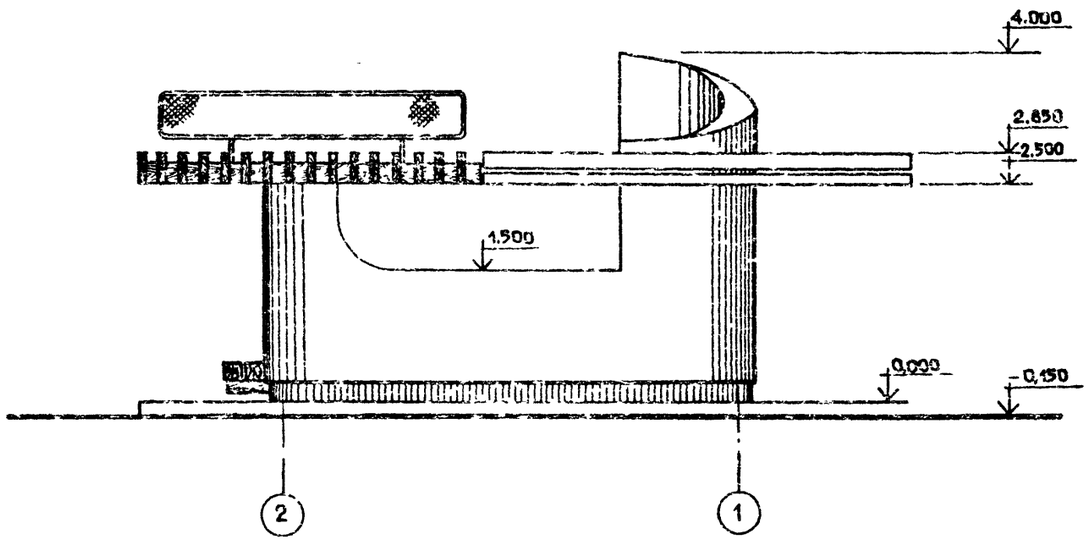

Фасад Б-Д

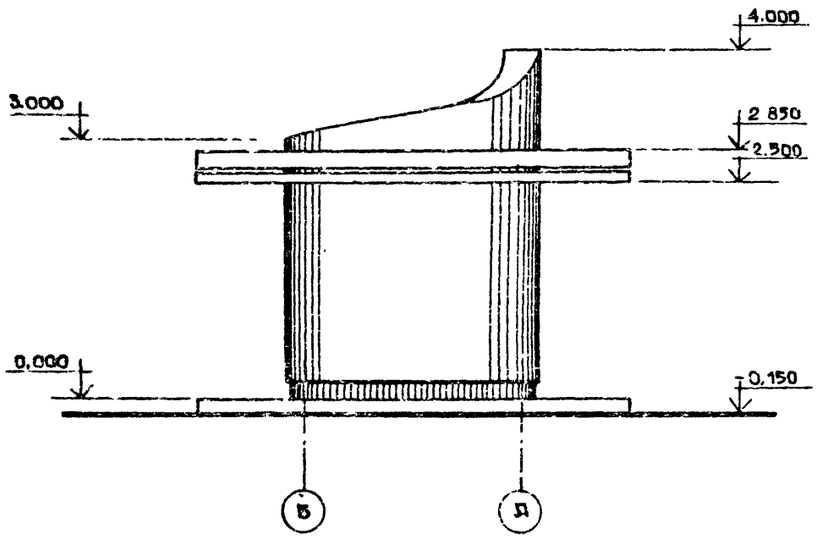

Привязан

Инв. №

Инв. № подл. | Подпись и дата | Взам. инв. №

Нач. отд.	Гохиян		03.85	ТП503-05-11.85 АС
Гл. спец.	Хогрн		03.85	Автопавильоны и малые архитектурные формы для применения на дорогах местной сети УССР
ГИП	Лазаренко		02.85	Автопавильон тип 5/ на 15 человек — Стадия: Р; Лист: 3; Листов: 6
Рук. гр.	Черкасский		23.85	
Проверил	Лазаренко		01.85	
Составил	Ильина		05.85	Фасады 1-2, 2-1, Д-Б, Б-Д — Минстрой УССР Укргипродор Киев
Нормокон.	Парышев		05.85	

Копировал

Формат А2

Альбом I

Типовой проект

РАЗВЕРТКА КАРКАСА ФРИЗА

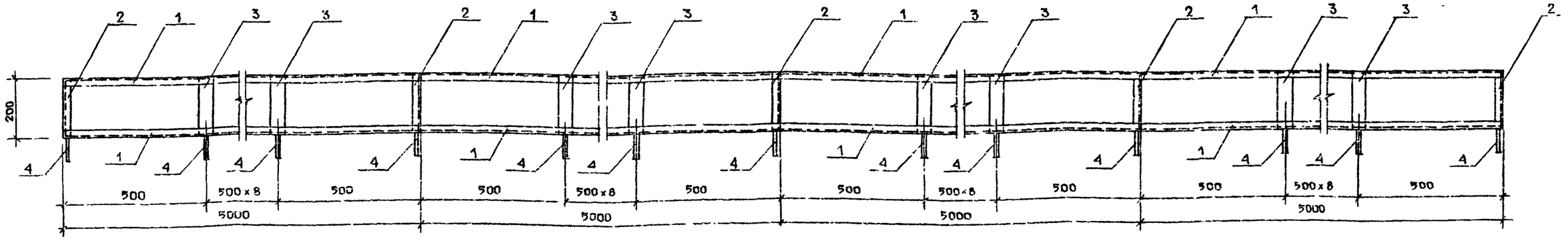

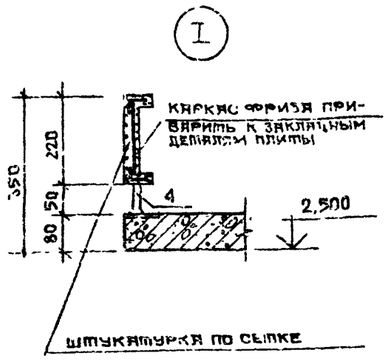

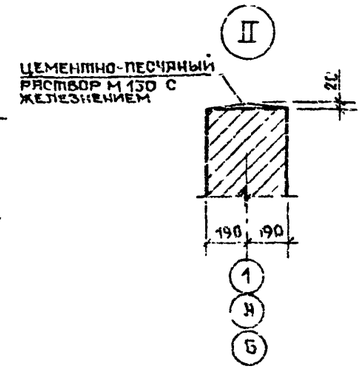

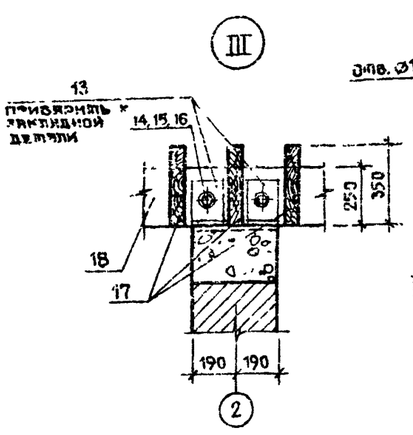

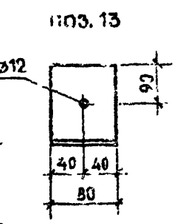

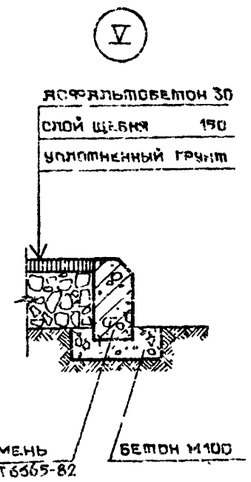

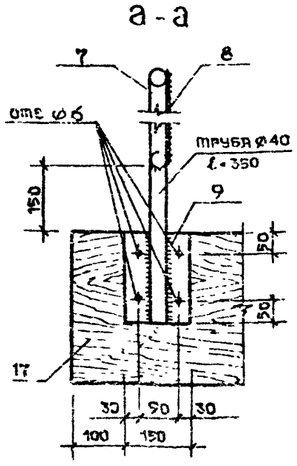

КАРКАС КРЕПЛЕНИЯ НАДПИСИ

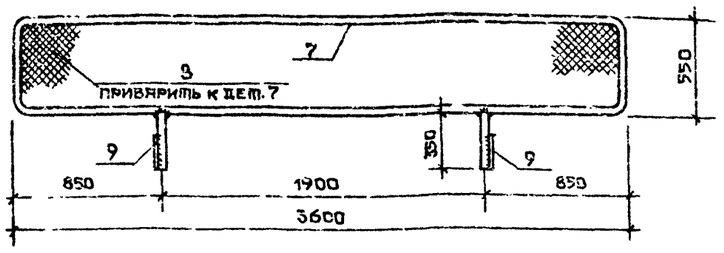

СПЕЦИФИКАЦИЯ ДРЕВЕСИНЫ

поз.	наименование	длина мм	сечение мм	кол шт.	объем м³ 1 шт.	объем м³ общий
17	ДОСКА	5000	350×50	16	0,1	1,6
18	ДОСКА	4000	250×50	6	0,05	0,3
19	БРУС	3300	200×200	2	0,13	0,26
20	БРУС	1900	200×200	2	0,08	0,16
21	БРУСОК	0,630	150×150	5	0,01	0,05

СПЕЦИФИКАЦИЯ ЭЛЕМЕНТОВ СТАЛЬНЫХ ИЗДЕЛИЙ

формат	зона	поз.	обозначение	наименование	кол шт.	примечание
				КАРКАС ФРИЗА		
		1	ГОСТ 8510-72	∟40×25×4 ℓ=5000	12	116,4 кг
		2	ГОСТ 8510-72	∟40×25×4 ℓ=200	4	1,6 кг
		3	ГОСТ 103-76	–50×6 ℓ=190	36	18,0 кг
		4	ГОСТ 2590-71	Ø20 ℓ=60	40	8,0 кг
		6	ГОСТ 3826-82	СЕТКА № 6-07	10м²	
				КАРКАС КРЕПЛЕНИЯ НАДПИСИ		
		7	ГОСТ 10704-76	ТРУБА Ø40 ℓ=10100	1	12,1 кг
		8	—	СЕТКА С ЯЧЕЙКАМИ 20×20	4,8м²	
		9	ГОСТ 103-76	–200×5 ℓ=150	2	1,2 кг
				СКАМЬЯ		
		10	—	БОЛТ М10×380	10	2,6 кг
		11	ГОСТ 5915-78	ГАЙКА М10	10	0,12 кг
		12	ГОСТ 11371-78	ШАЙБА 10	10	0,04 кг
		—	—	БУКВЫ	7	8,1 кг
				КРЕПЛЕНИЕ ПЕРГОЛЫ		
		13	ГОСТ 8510-72	∟80×110×12 ℓ=80	14	29,8 кг
		14	ГОСТ 7798-70	БОЛТ М10×100	7	0,6 кг
		15	ГОСТ 5915-78	ГАЙКА М10	7	0,12 кг
		16	ГОСТ 11371-78	ШАЙБА 10	7	0,04 кг

РАСХОД БОРТОВОГО КАМНЯ БР300.45.18 ГОСТ 6665-82 – 27 п м

1. В МЕСТАХ ПРИМЫКАНИЯ КАРКАСА ФРИЗА К БАЛКЕ Ж.Б. ПЛИТЫ ПОКРЫТИЯ ГОРИЗОНТАЛЬНУЮ ПОЛКУ УГОЛКА (ПОЗ 1) ОБРЕЗАТЬ ПО МЕСТУ.
2. СВАРКУ СТАЛЬНЫХ ЭЛЕМЕНТОВ ПРОИЗВОДИТЬ ЭЛЕКТРОДАМИ Э42 ГОСТ 9467-75.
3. ОШТУКАТУРИВАНИЕ ФРИЗА ВЫПОЛНИТЬ ПО ПЛОСКОЙ СЕТКЕ №6-07 ГОСТ 3826-82 С СТИРКОЙ ВИДИМЫХ ПОВЕРХНОСТЕЙ ТЕРРАЗИТОВОЙ ШТУКАТУРКОЙ
4. ВСЕ СТАЛЬНЫЕ ЭЛЕМЕНТЫ КРЕПЛЕНИЯ ОКРАСИТЬ НИТРОЭМАЛЬЮ ЗА 2 РАЗА.

Инв. № подл. | Подпись и дата | Взам. инв. №

Привязан

Инв. №

ТП503-05-11 85			АС
Автопавильоны и стальные архитектурные формы для применения на дорогах местной сети УССР			
Нач. отд.	Гохман		03.85
Гл. спец.	Когян		03.85
ГИП	Лазаренко		03.85
Рук. гр.	Черкасский		03.85
Проверил	Лазаренко		03.85
Составил	Ильина		03.85
Нормокон.	Лярышев		03.85
Автопавильон/тип 5/ на 15 человек		Стадия: Р	Лист: 4	Листов: 6
Развертка каркаса фриза, узлы I – V, каркас крепления надписи, сечение а-а		Минсельстрой УССР Укргипродор Киев	

Копировал

Формат А2

37
9131/1

Альбом I

Типовой проект

Схема расположения элементов фундаментов

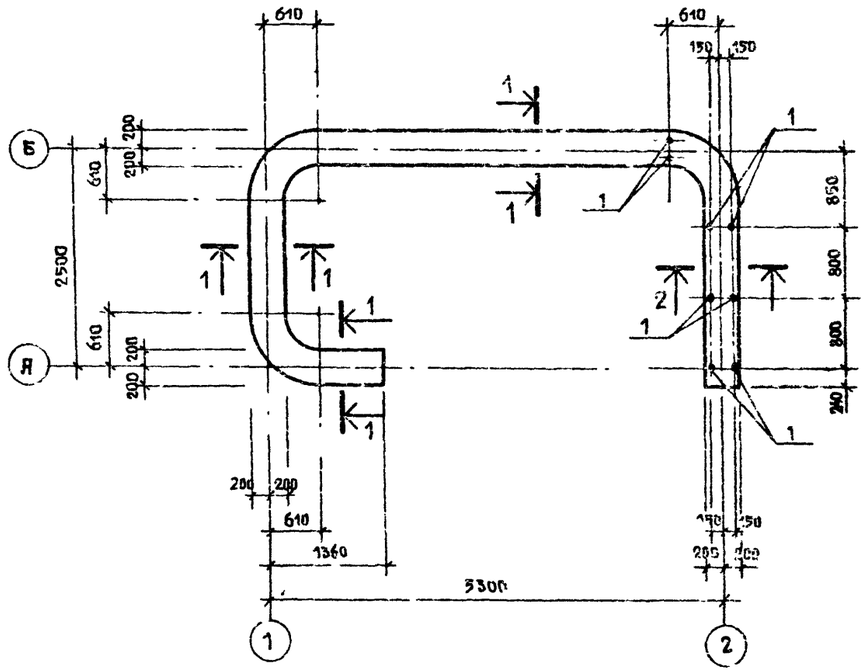

1 — 1

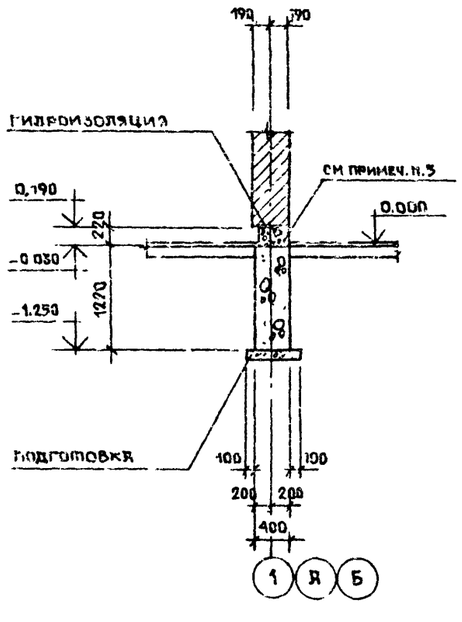

2 — 2

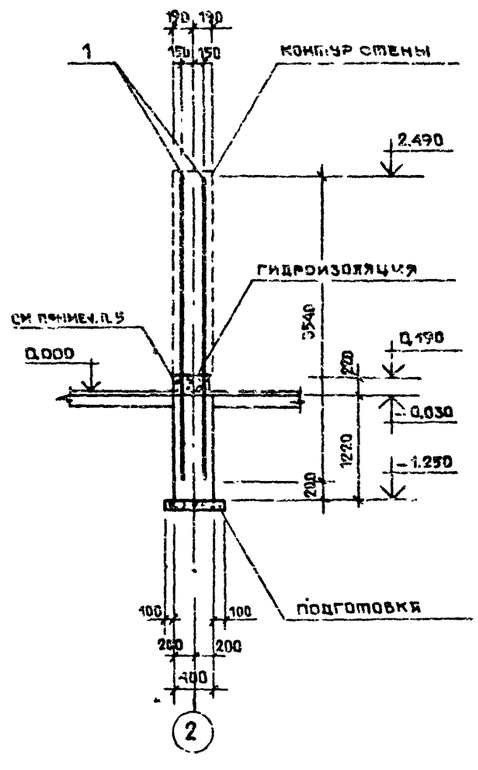

Спецификация к схеме расположения элементов фундаментов

Марка поз.	Обозначение	Наименование	Кол.	Масса ед. кг.	Примечания
1	Настоящий лист	⌀12АII ГОСТ 5781-82, ℓ 3540	8	3.2	
		Материалы			
		Бутобетон (бут М200, бет. М100)	5.9		м³

1. За условную отметку 0,000 принят уровень чистого пола павильона, что соответствует абсолютной отметке ☐ на генплане.
2. Под всеми фундаментами выполнить щебеночную подготовку толщиной 100 мм.
3. Фундаменты запроектированы из расчета опирания их на сухие непучинистые грунты с условным расчетным давлением $P_0 = 1.2$ кгс/см²
4. Горизонтальную гидроизоляцию выполнить из цементного раствора состава 1:2 толщиной 30 мм.
5. Под всеми стенами выполнить цоколь из бетона марки 200 на отм. -0.030 сечением 320×220 (h) мм.

38
9131/1

Нач. отд.	Гохман		03.85	ТП503-05-11 85 АС
Гл. спец.	Коган		03.85	Автопавильоны и малые архитектурные формы для применения на дорогах местной сети УССР
Гл. пр.	Лазаренко		03.85	Автопавильон/тип 5/ на 15 человек — Стадия: Р; Лист: 5; Листов: 6
Гл. констр.	Мозырский		03.85	
Рук. гр.	Старосченко		03.85	
Проверил	Старосченко		03.85	Схема расположения элементов фундаментов — Минздорстрой УССР, УКРГИПРОДОР, Киев
Составил	Лаверко		03.85	
Нормоконт.	Парышев		03.85	

Привязан

Инв. №

Копировал

Формат А2

Альбом I

Типовой проект

Схема расположения элементов покрытия и поясов

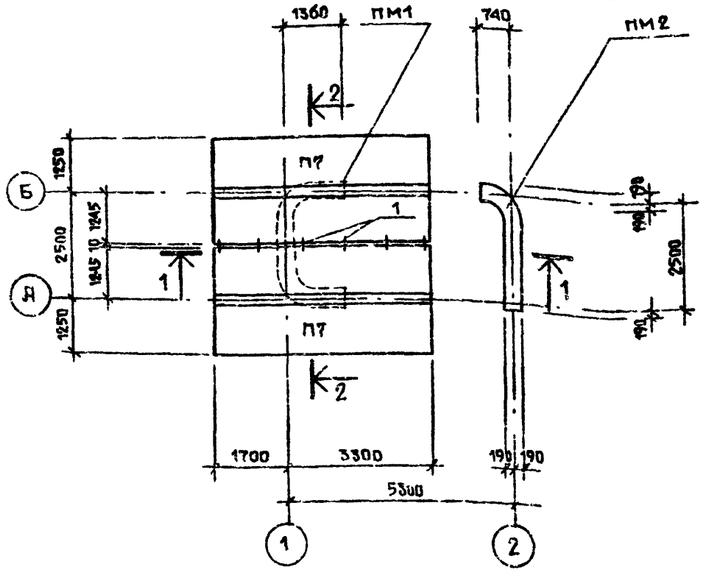

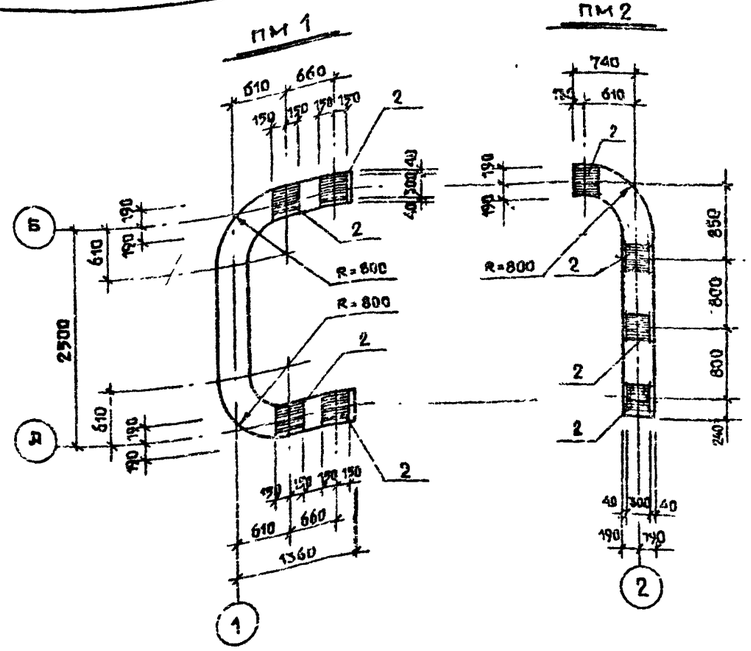

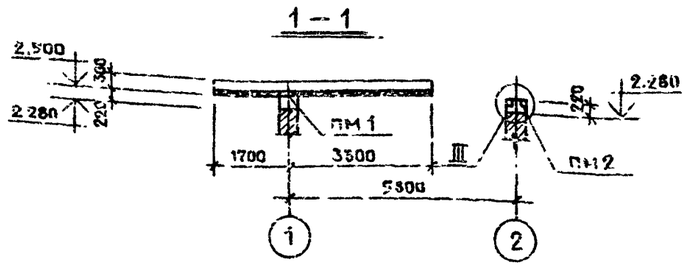

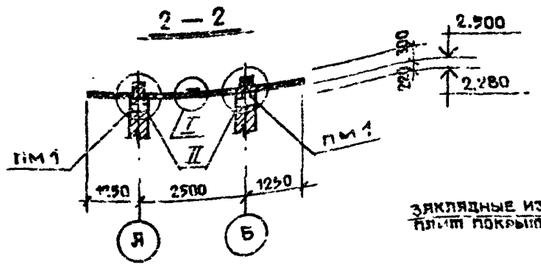

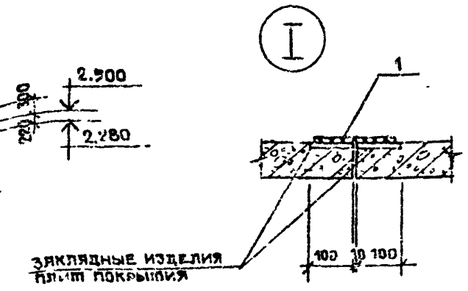

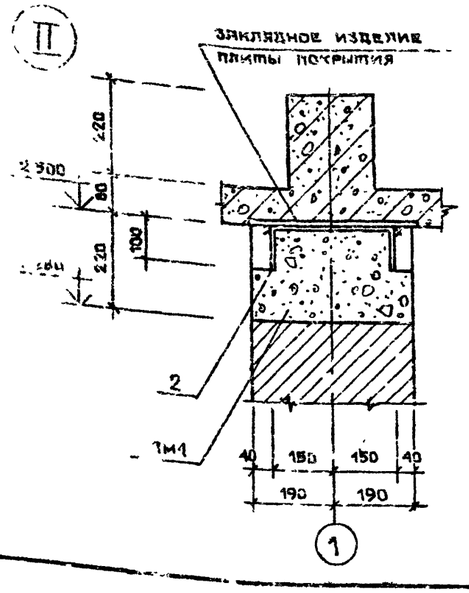

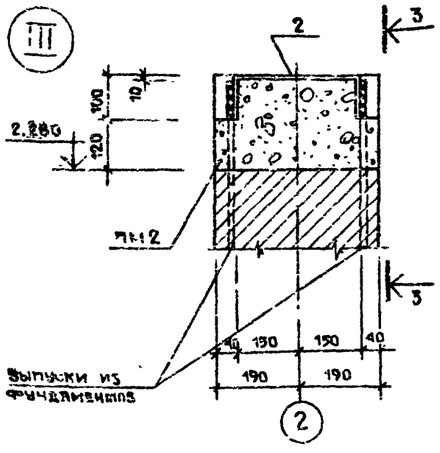

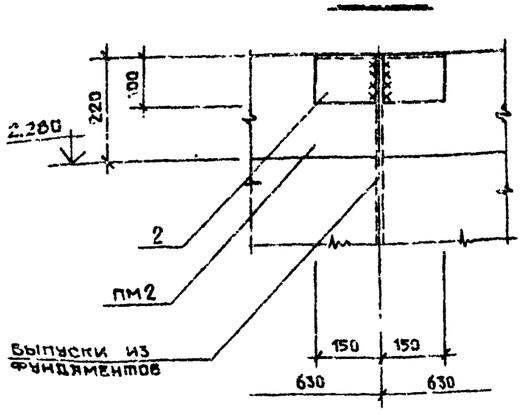

Спецификация к схеме расположения плит покрытия и поясов

Марка поз.	Обозначение	Наименование	Кол.	Масса ед., кг	Примечание
П7	Альбом III	Плита покрытия П7	2	3050	
ПМ1	Настоящий лист	Пояс монолитный ПМ1	1		
ПМ2	то же	то же ПМ2	1		
1	"	Ø10AI ГОСТ 5781-82, ℓ=200	5	0,12	

Спецификация элементов монолитной конструкции

Формат	Зона	Поз.	Обозначение	Наименование	Кол.	Примечание
				ПМ1		
				Изделие закладное		
		2	Альбом III	МН2	4	
				Материалы		
				Бетон марки 200	0,4	м³
				ПМ2		
				Изделие закладное		
		2	Альбом III	МН2	4	
				Материалы		
				Бетон марки 200	0,3	м³

1. Сварку производить электродами типа Э42 ГОСТ 9467-75
2. Высота сварных швов h_w = 6 мм.
3. Открытые поверхности закладных и накладных деталей после сварки покрыть лаком ХВ-124.
4. Ниши в монолитных поясах заштукатурить по сетке.
5. Закладные изделия монолитного пояса ПМ2 приварить к выпускам из фундаментов до установки опалубки.

39

9131/1

Нач. отд.	Гохман		03.85	ТП503-05-11.85 АС
Гл. спец.	Коган		03.85	Автопавильоны и малые архитектурные формы для применения на дорогах местной сети УССР
Гл.	Лазаренко		03.85	Автопавильон/тип 5/ на 15 человек
Гл. конструк.	Мозырский		03.85	
Рук. гр.	Старостенко		03.85	
Проверил	Старостенко		03.85	Схемы расположения элементов покрытия и поясов. Монолитные пояса ПМ1, ПМ2
Составил	Вяберко		03.85	
Нормокон.	Парышев		03.85	

Стадия	Лист	Листов
Р	6	6

Миндорстрой УССР
УКРГИПРОДОР
КИЕВ

Привязан

Инв. №

Копировал

Формат А2

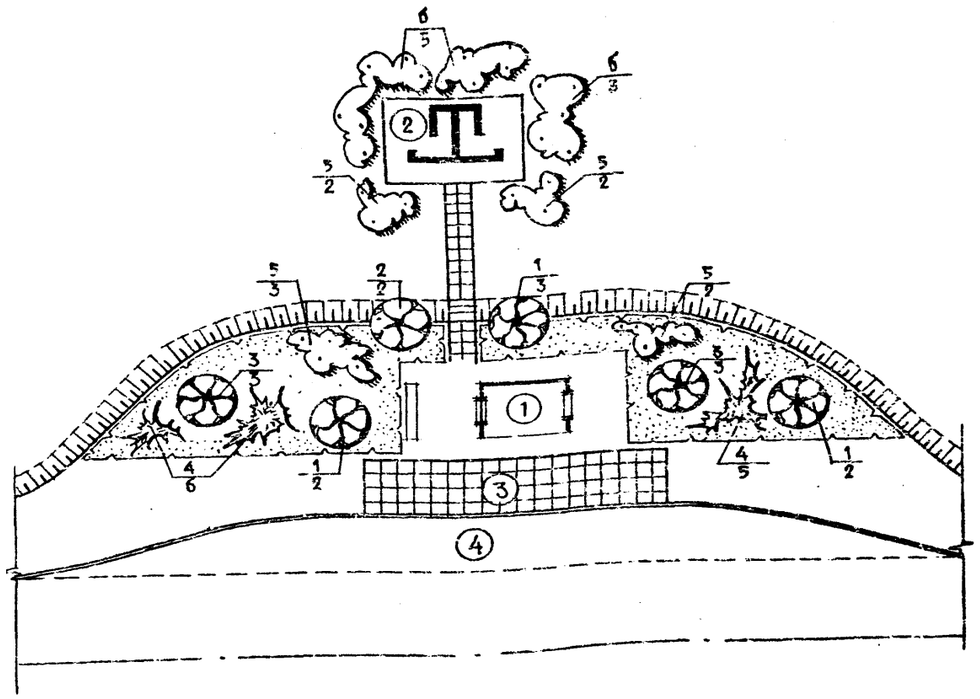

ЭКСПЛИКАЦИЯ

№№ п/п	НАИМЕНОВАНИЕ	ПЛОЩАДЬ ЗАСТР. М²	СТРОИТ. ОБЪЕМ М³	ССЫЛКА НА ТИП. ПРОЕКТ	ПРИМЕЧАНИЯ
1	АВТОПАВИЛЬОН	12,7		ИНДИВИДУАЛЬН.	
2	УБОРНАЯ НА 2 ОЧКА	5,0	8.7	Т.П. ИНВ. №284-9-26	ЦИТП СВЕРДЛОВСКАЯ
3	ПОСАДОЧНАЯ ПЛОЩАДКА	40,0			
4	ОСТАНОВОЧНАЯ ПЛОЩАДКА				

ПОКАЗАТЕЛИ

№№ п/п	НАИМЕНОВАНИЕ	ЕД. ИЗМ.	КОЛИЧЕСТВО	ПРИМЕЧАНИЯ
1	ПЛОЩАДЬ УЧАСТКА	ГА	0.067	
2	ПЛОЩАДЬ ЗАСТРОЙКИ	М²	17,7	
3	МОЩЕНИЕ Ж.Б. ПЛИТАМИ 750×750×30	М²	50	
4	ПЛОЩАДЬ ОЗЕЛЕНЕНИЯ	М²	83	

ВЕДОМОСТЬ ЭЛЕМЕНТОВ ОЗЕЛЕНЕНИЯ

№№ ПО ПЛАНУ	НАИМЕНОВАНИЕ ПОРОДЫ И ВИДА НАСАЖДЕНИЯ	КОЛИЧЕСТВО ШТ		ПРИМЕЧАНИЯ
		С КОМОМ	БЕЗ КОМА	
1	БЕРЕЗА БОРОДАВЧАТАЯ		7	
2	РЯБИНА ОБЫКНОВЕННАЯ		2	
3	КЛЕН ОСТРОЛИСТНЫЙ		6	
4	МОЖЖЕВЕЛЬНИК КАЗАЦКИЙ	11		
5	БИРЮЧИНА ОБЫКНОВЕННАЯ		9	
6	БУЗИНА КРАСНАЯ		8	
	УСТРОЙСТВО ОБЫКНОВЕННОГО ГАЗОНА	М²	145	

УСЛОВНЫЕ ОБОЗНАЧЕНИЯ

- ПРОЕКТИРУЕМЫЕ ЗДАНИЯ И СООРУЖЕНИЯ
- ПРОЕКТИРУЕМЫЙ БОРТОВОЙ КАМЕНЬ
- ПРОЕКТИРУЕМЫЕ ДЕРЕВЬЯ ЛИСТВЕННЫХ ПОРОД
- ПРОЕКТИРУЕМЫЕ КУСТАРНИКИ ХВОЙНЫХ ПОРОД
- ПРОЕКТИРУЕМЫЕ КУСТАРНИКИ ЛИСТВЕННЫХ ПОРОД
- ПРОЕКТИРУЕМЫЙ ОБЫКНОВЕННЫЙ ГАЗОН
- 1/5 НОМЕР ВИДА ПО ВЕДОМОСТИ ЭЛЕМЕНТОВ ОЗЕЛЕНЕНИЯ / КОЛИЧЕСТВО ШТУК В ГРУППЕ

ИНВ. №ПОДЛ. | ПОДПИСЬ И ДАТА | ВЗАИМ. ИНВ. №

						ТП503-05-11.85	ГП
						АВТОПАВИЛЬОНЫ И МАЛЫЕ АРХИТЕКТУРНЫЕ ФОРМЫ ДЛЯ ПРИМЕНЕНИЯ НА ДОРОГАХ МЕСТНОЙ СЕТИ УССР	
				НАЧ. ОТД.	ГОХМАН	03.85	
				ГЛ. СПЕЦ.	КОГАН	03.85	
ПРИВЯЗАН				ГИП	ЛАЗАРЕНКО	03.85	АВТОПАВИЛЬОН/ТИП Б/ НА 10 ЧЕЛОВЕК
				РУК. ГР	ЧЕРКАССКИЙ	03.85	
				ПРОВЕРИЛ	ЛАЗАРЕНКО	03.85	СХЕМА ГЕНЕРАЛЬНОГО ПЛАНА
				СОСТАВИЛ	ЗЕРВИЦКАЯ	03.85	
ИНВ. №ПОДЛ.				НОРМОКОН	ПАРЫШЕВ	03.85	

СТАДИЯ	ЛИСТ	ЛИСТОВ
Р	1	1

МИНСТРОЙ УССР УКРГИПРОДОР КИЕВ

КОПИРОВАЛ

ФОРМАТ А2

Альбом I

Типовой проект

Марки основных комплектов

Обозначение	Наименование	Примечан
ГП	Генеральный план	
АС	Архитектурно-строительные решения	

Ведомость чертежей основного комплекта

Формат	Лист	Наименование	Примечан
А2	ГП-1	Схема генерального плана	
А2	АС-1	Общие данные	
А2	АС-2	Фасад, боковой фасад, план	
А2	АС-3	Разрез 1-1, разрез 2-2, план кровли	
А2	АС-4	Скамья фасад, план сечения	
А2	АС-5	Деталь навеса остановки, крепление детали навеса остановки	
А2	АС-6	Декоративная вставка фасад, общий вид	
А2	АС-7	Схема расположения элементов павильона узлы	

Ведомость применённых и ссылочных документов

Обозначение	Наименование	Примечан
ГОСТ 8509-72	Сталь прокатная угловая равнобокая	
ГОСТ 2590-71	Сталь горячекатаная круглая	
ГОСТ 7798-70	Болт	
ГОСТ 11371-78	Шайба	
ГОСТ 5915-78	Гайка	

Строительные конструкции и отделка	
Наименован	Характеристика
Фундаменты	———
Стены	Железобетонные
Покрытие	Железобетонные
Кровля	Мастичная
Перемычки	———
Полы	Бетонные
Наружная отделка	Окраска кремнийорганическими красками
Внутренняя отделка	Окраска кремнийорганическими красками
Наибольшая масса конструкции	4,725т

Технико-экономические показатели			
Площадь, м²	застройки		12,70
Сметная стоимость	Общая (тыс руб		0,98
Расход материалов	Цемента	т	3 10
	Стали	т	0 95
	Железобетона сборного	м³	5,50
	Лесоматериалов	м³	0 40
	Кирпича	тыс шт	—
Трудовые затраты		чел дн	5 37

Сводная спецификация к чертежам архитектурно-строительных решений

Марка	Обозначение	Наименование	Кол	Примеч.
	Железобетонные изделия			
БР300.45.18	ГОСТ 6665-82	Бортовой камень		
ПО 2	Альбом III	Плита основания ПО 2	1	
ПП2	Альбом III	Плита покрытия ПП2	1	
ПС4	Альбом II	Панель стеновая ПС4	1	
ПС 5	Альбом II	Панель стеновая ПС5	2	
КЛ-1	Альбом III	Кольцо КЛ1	2	

1. За отметку 0.00 условно принят уровень мощения площадки, что соответствует абсолютной отметке на генпляне [ ]
2. Деревянные элементы выполнить из древесины хвойных пород и пропитать олифой
3. Внутренняя и наружная отделка - окраска кремнийорганическими красками
4. Декоративную металлическую вставку окрасить нитроэмалиевой краской черного цвета

Проект разработан в соответствии с действующими нормами и правилами и предусматривает мероприятия, обеспечивающие взрывную, взрывопожарную и пожарную безопасность

Гл. арх. проекта В.В. Лазаренко

Инв. № подл. | Подпись и дата | Взам. инв. №

Привязан

Инв. №

Нач. отд.	Гохман		03.85
Гл. спец.	Коган		03.85
ГАП	Лазаренко		03.85
Гл. констр.	Козырский		03.85
Рук. гр.	Черкасский		03.85
Проверил	Лазаренко		03.85
Составил	Ильина		03.85
Нормокон.	Барышев		03.85

ТП 503-05-11.85 АС

Автопавильоны и малые архитектурные формы для применения на дорогах местной сети УССР

Автопавильон тип б/ на 10 человек

Стадия Р | Лист 1 | Листов 7

Общие данные

Минавтодор УССР Укргипродор Киев

Копировал

Формат А2

41

9131/1

Альбом I

Типовой проект

ФАСАД

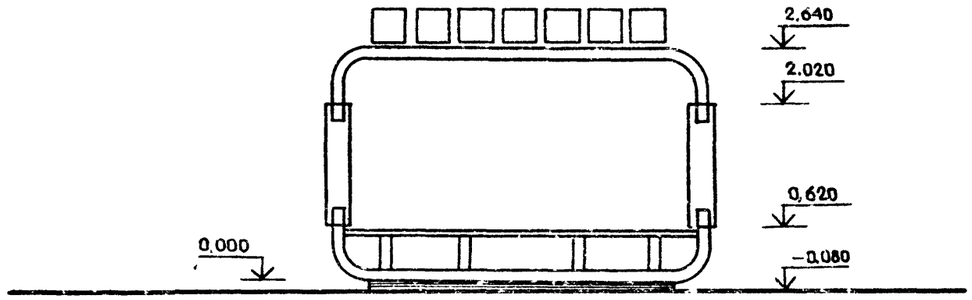

БОКОВОЙ ФАСАД

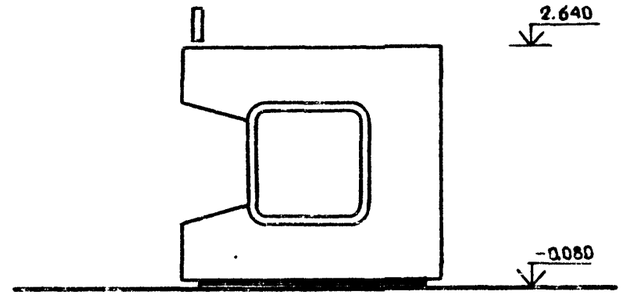

ПЛАН

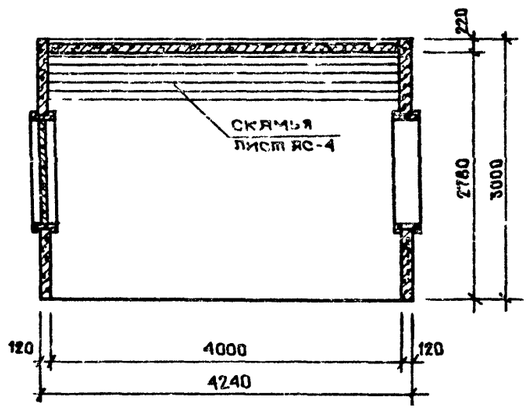

Инв. № подл. | Подпись и дата | Взам. инв. №

				ТП503-05-11.85	АС
Нач. отд.	Гохман		03.85	Автопавильоны и малые архитектурные формы для применения на дорогах местной сети УССР	
Гл. спец.	Коган		03.85		
ГАП	Лазаренко		03.85	Автопавильон тип 6/ на 10 человек	Стадия: Р; Лист: 2; Листов: 7
Гл. констр.	Музыкский		03.85		
Рук. гр.	Черкасский		03.85		
Проверил	Лазаренко		03.85	Фасад, боковой фасад, план.	Минавтотрой УССР Укргипродор Киев
Составил	Ильина		03.85		
Нормокон.	Нарышев		03.85		

Привязан

Инв. №

Копировал

Формат А2

42
9131/1

Альбом I

Типовой проект

РАЗРЕЗ 1-1

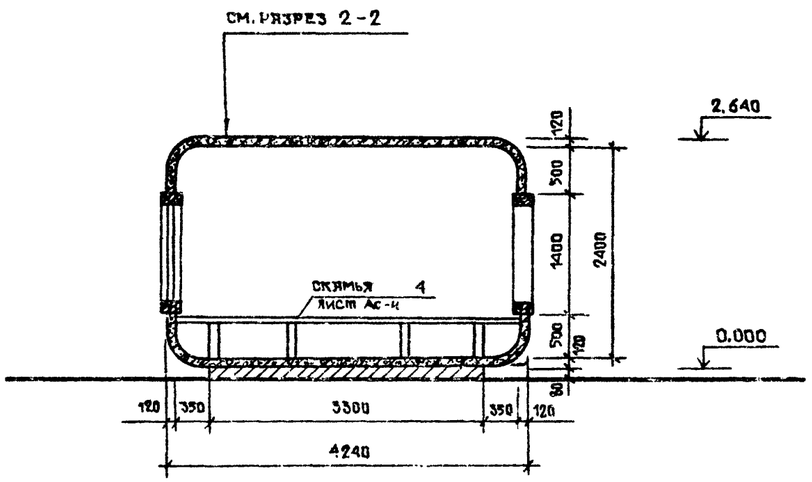

РАЗРЕЗ 2-2

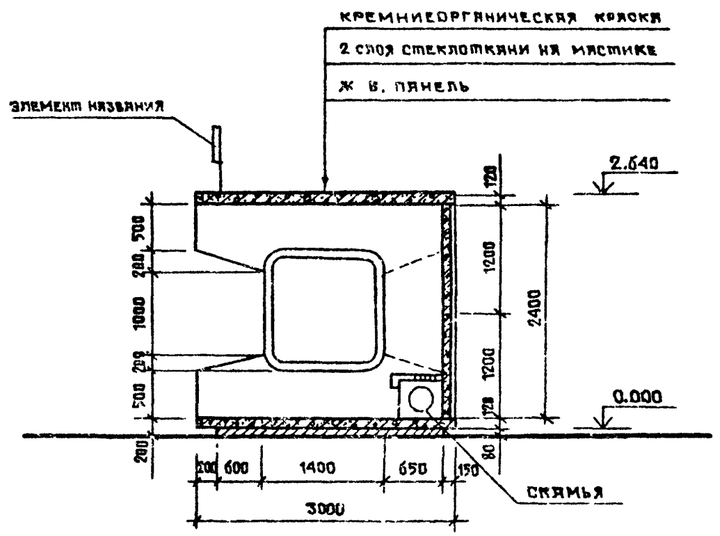

ПЛАН КРОВЛИ

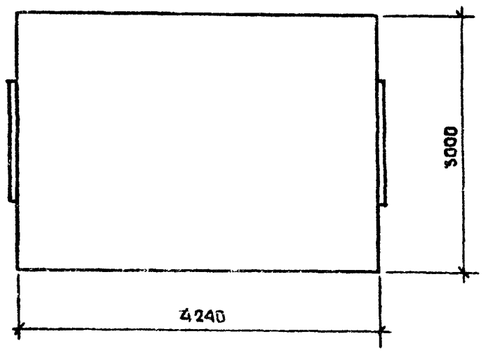

				ТП 503-05-11 85	АС
нач.отд.	Гохиян		03.85	Автопавильоны и малые архитектурные формы для применения на дорогах местной сети УССР	
гл.спец.	Коган		03.85		
ГИП	Лазаренко		03.85	Автопавильон/тип 6/ на 10 человек	стадия: Р; лист: 3; листов: 7
гл.констр	Мозырский		03.85		
рук.гр	Черкасский		03.85		
проверил	Лазаренко		03.85	Разрез 1-1, разрез 2-2, план кровли	Минморстрой УССР Укргипродор Киев
составил	Ильина		03.85		
нормокон	Парышев		03.85		

Привязан

Инв. №

Инв. № подл. | Подпись и дата | Взам. инв. №

43
9131/1

Копировал

Формат А2

ФАСАД

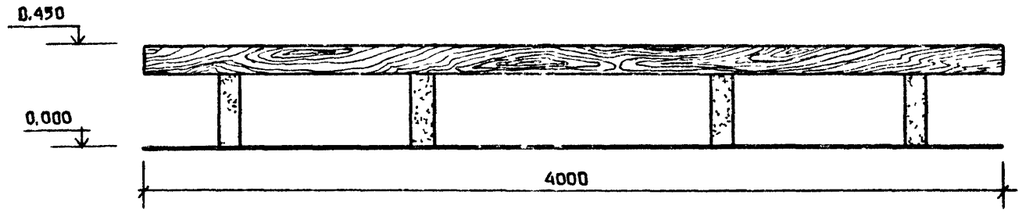

ПЛАН

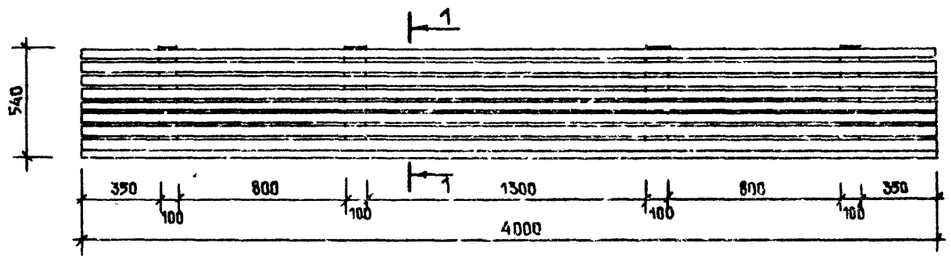

1 — 1

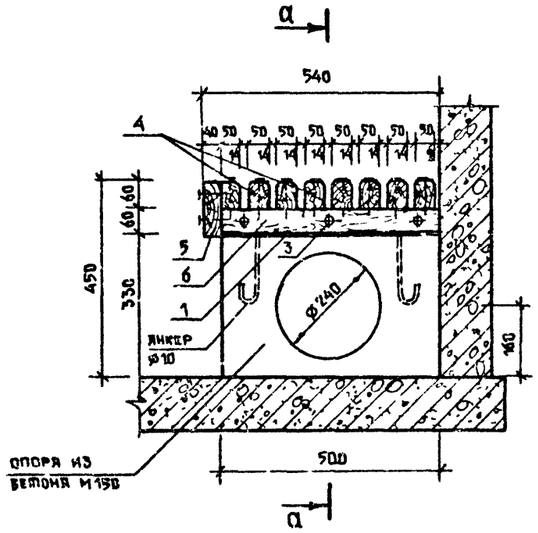

ДЕТАЛЬ КРЕПЛЕНИЯ СКАМЬИ

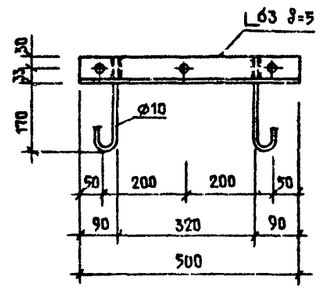

а — а

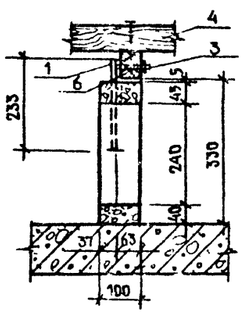

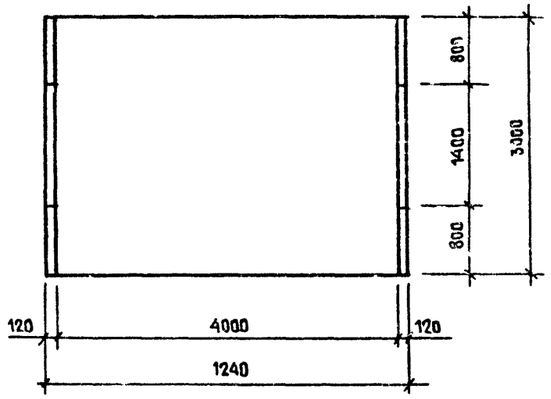

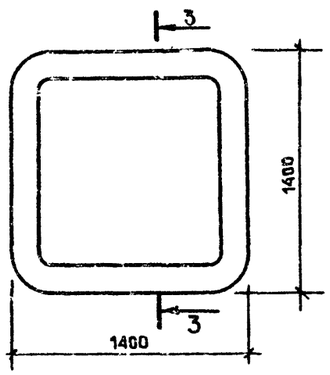

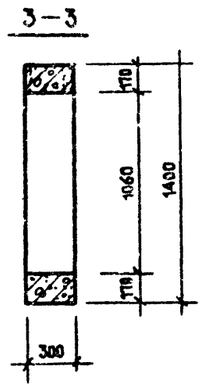

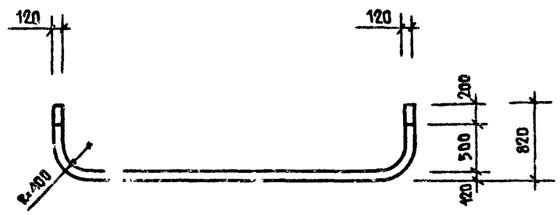

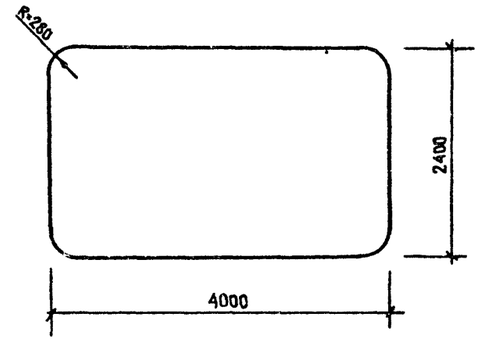

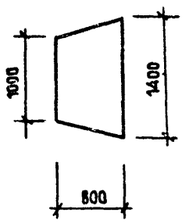

СПЕЦИФИКАЦИЯ ЭЛЕМЕНТОВ СТАЛЬНЫХ ИЗДЕЛИЙ

ФОРМАТ	ЗОНА	ПОЗ	ОБОЗНАЧЕНИЕ	НАИМЕНОВАНИЕ	КОЛ	ПРИМЕЧ.
		1	ГОСТ 8509-72	L 63 L=500	4	9,0кг
		2	ГОСТ 2590-71	⌀10 L=300	8	1,0кг
		3	ГОСТ 7798-70	БОЛТ М8 L=80	6	0,2кг
		—	ГОСТ 11371-78	ШАЙБА М8	6	0,05кг
		—	ГОСТ 5915-70	ГАЙКА М8	6	0,02кг

СПЕЦИФИКАЦИЯ ДРЕВЕСИНЫ

ПОЗ.	НАИМЕНОВАНИЕ	СЕЧЕНИЕ мм	ДЛИНА мм	К-ВО шт.	ОБЪЕМ м³ 1 шт.	ОБЪЕМ м³ общий
4	БРУСОК	50×60	4000	8	0,012	0,096
5	ДОСКА	40×120	4000	1	0,0192	0,0192
6	БРУСОК	50×60	500	2	0,0015	0,003

РАСХОД БЕТОНА М150 НА ОПОРЫ СКАМЬИ – 0,2 м³

44
9151/1

ТП503-05-11.85 АС

АВТОПАВИЛЬОНЫ И МАЛЫЕ АРХИТЕКТУРНЫЕ ФОРМЫ ДЛЯ ПРИМЕНЕНИЯ НА ДОРОГАХ МЕСТНОЙ СЕТИ УССР

АВТОПАВИЛЬОН/ТИП 6/ НА 10 ЧЕЛОВЕК

СТАДИЯ	ЛИСТ	ЛИСТОВ
Р	4	7

СКАМЬЯ, ФАСАД, ПЛАН, СЕЧЕНИЕ.

МИНГОРСТРОЙ УССР УКРГИПРОДОР КИЕВ

НАЧ ОПД	ГОХМАН		05.85
ГИ СПЕЦ	КОГАН		03.85
ГИП	ЛАЗАРЕНКО		03.85
ГА КОНСТР	МОЙЕРСКИЙ		03.85
РУК ГР	ЧЕРКИССКИЙ		03.85
ПРОВЕРИЛ	ЛАЗАРЕНКО		03.85
СОСТАВИЛ	ИЛЬИНА		03.85
НОРМОКОН.	ПАРЫШЕВ		03.85

ПРИВЯЗАН

ИНВ. №

ИНВ. № ПОДЛ. | ПОДПИСЬ И ДАТА | ВЗАМ. ИНВ. №

КОПИРОВАЛ

ФОРМАТ А2

ТИПОВОЙ ПРОЕКТ

ДЕТАЛЬ НАЗВАНИЯ ОСТАНОВКИ

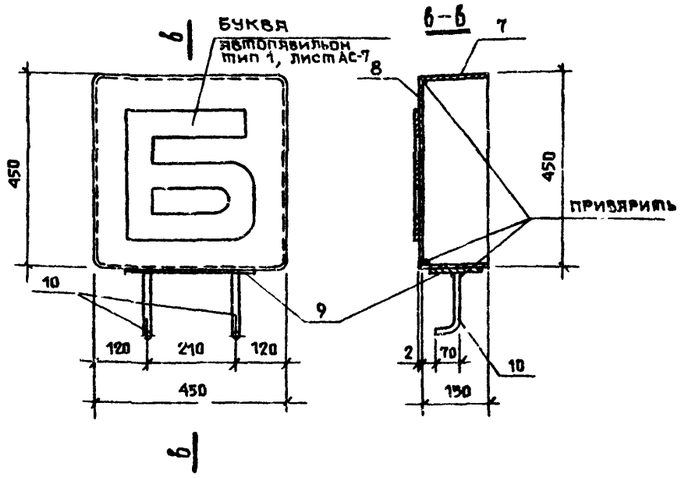

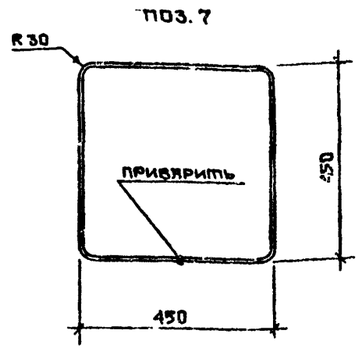

КРЕПЛЕНИЕ ДЕТАЛИ НАЗВАНИЯ ОСТАНОВКИ

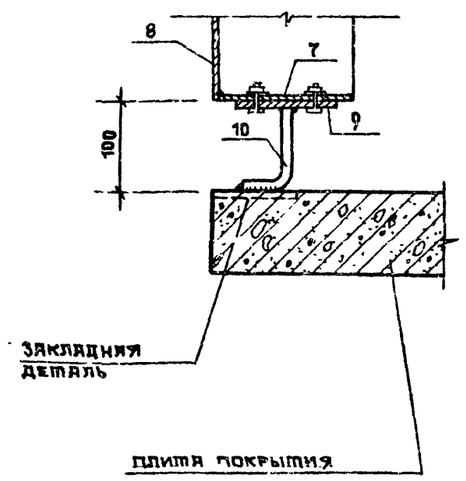

1. БУКВЫ НАЗВАНИЯ ОСТАНОВКИ КРЕПИТЬ К СТАЛЬНОМУ ЛИСТУ /ПОЗ. 8/ БОЛТАМИ. РАСПОЛОЖЕНИЕ ОТВЕРСТИЙ ПОД БОЛТЫ СМ. АВТОПАВИЛЬОН ТИП 1, ЛИСТ АС-7
2. ДЕТАЛЬ НАЗВАНИЯ ОСТАНОВКИ /ПОЗ. 7,8/ ОКРАСИТЬ БЕЛОЙ НИТРОЭМАЛЬЮ ПО ПРЕДВАРИТЕЛЬНО ЗАГРУНТОВАННОЙ ПОВЕРХНОСТИ.

СПЕЦИФИКАЦИЯ ЭЛЕМЕНТОВ СТАЛЬНЫХ ИЗДЕЛИЙ

Формат	Зона	Поз	Обозначение	Наименование	Кол. шт.	Примечан.
				Деталь названия остановки		
		7	—	стальной лист δ = 2 мм	7	29,4 кг
		8	—	стальной лист δ = 2 мм	7	23,1 кг
		9	ГОСТ 103-76	— 130×5 ℓ = 300	7	10,7 кг
		10	ГОСТ 2590-71	Ø 12 ℓ = 380	14	5,5 кг
		11	—	буквы	7	2,5 кг

Инв. № подл.	Подпись и дата	Взам. инв. №	

Привязан

Инв. №

Нач. отд.	Гохман		03.85
Гл. спец.	Коган		03.85
ГАП	Лазаренко		03.85
Гл. констр.	Мозырский		03.85
Рук. гр.	Черкасский		03.85
Проверил	Лазаренко		03.85
Составил	Ильина		03.85
Нормокон.	Парышев		03.85

ТП503-05-11.85 АС

Автопавильоны и малые архитектурные формы для применения на дорогах местной сети УССР

Автопавильон/тип б/ на 10 человек

Стадия	Лист	Листов
Р	5	7

Деталь названия остановки
Крепление детали названия остановки

Миндорстрой УССР
Укргипродор
Киев

Копировал

Формат А2

45
9131/1

ФАСАД

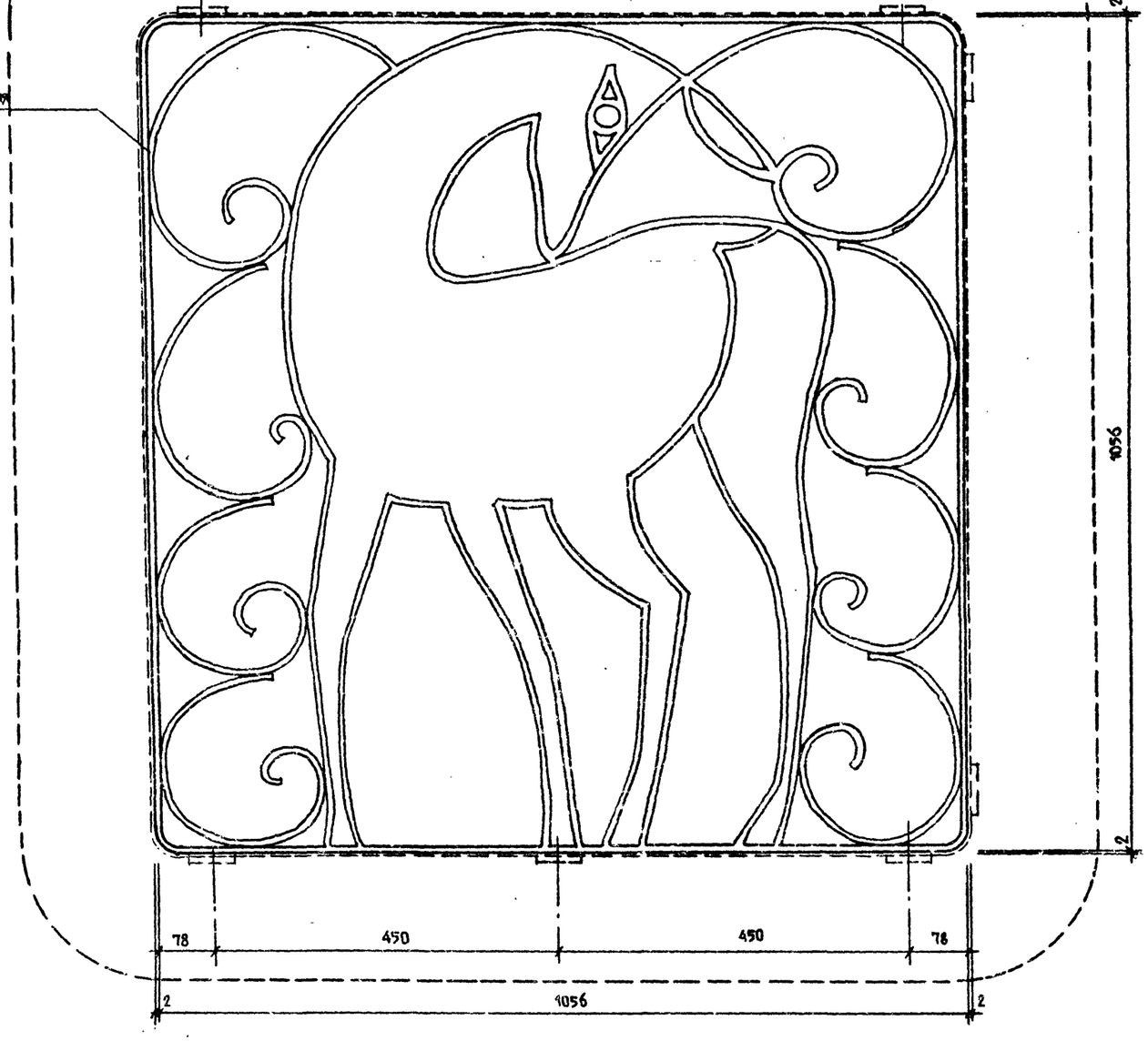

ОБЩИЙ ВИД

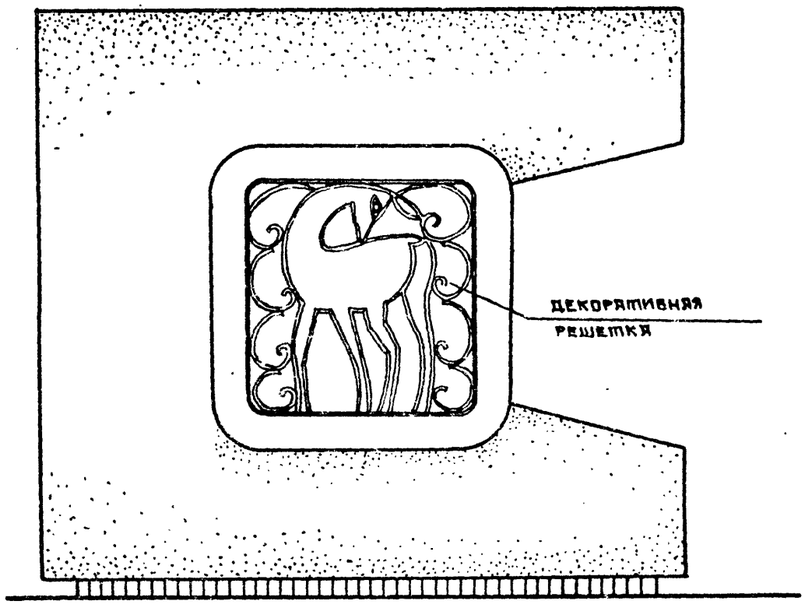

1 – 1

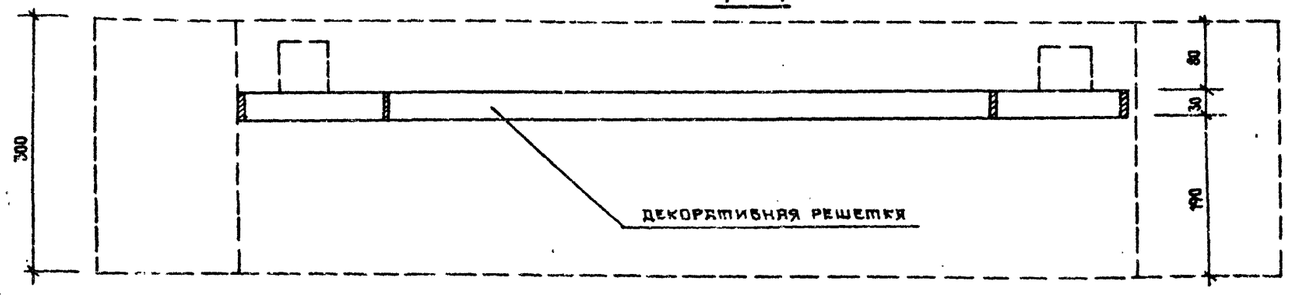

1. ДЕКОРАТИВНУЮ РЕШЕТКУ ВЫПОЛНИТЬ ИЗ СТАЛИ – 30×4/ГОСТ 103-78/. ВЕС СТАЛИ ДЛЯ ИЗГОТОВЛЕНИЯ РЕШЕТКИ – 18,0 КГ.
2. СОЕДИНЕНИЕ ЭЛЕМЕНТОВ РЕШЕТКИ ВЫПОЛНИТЬ НА СВАРКЕ.
3. РЕШЕТКУ К КОЛЬЦУ КРЕПИТЬ СВАРКОЙ К ЗАКЛАДНЫМ ЭЛЕМЕНТАМ.
4. РЕШЕТКУ ОЧИСТИТЬ ОТ РЖАВЧИНЫ, ОКРАСИТЬ НИТРОЭМАЛЬЮ ТЕМНО-КОРИЧНЕВОГО ЦВЕТА.

ВЗАИМ. ИНВ.№ | ПОДПИСЬ И ДАТА | ИНВ.№ ПОДЛ.

ПРИВЯЗАН

ИНВ.№

НАЧ.ОТД.	ГОХМАН		03.85
ГЛ.СПЕЦ.	КОГАН		03.85
ГИП	ЛЯЗАРЕНКО		03.85
РУК.ГР.	ЧЕРКАССКИЙ		03.85
ПРОВЕРИЛ	ЛЯЗАРЕНКО		03.85
СОСТАВИЛ	ИЛЬИНА		03.85
НОРМОКОН	ПЫРЫШЕВ		03.85

ТП 503-05-11.85 АС

АВТОПАВИЛЬОНЫ И МАЛЫЕ АРХИТЕКТУРНЫЕ ФОРМЫ ДЛЯ ПРИМЕНЕНИЯ НА ДОРОГАХ МЕСТНОЙ СЕТИ УССР

АВТОПАВИЛЬОН/ТИП Б/ НА 10 ЧЕЛОВЕК.

СТАДИЯ	ЛИСТ	ЛИСТОВ
Р	6	7

ДЕКОРАТИВНАЯ ВСТАВКА ФАСАД, ОБЩИЙ ВИД

МИНДОРСТРОЙ УССР
УКРГИПРОДОР
КИЕВ

КОПИРОВАЛ

ФОРМАТ А2

СХЕМА РАСПОЛОЖЕНИЯ ЭЛЕМЕНТОВ ПАВИЛЬОНА

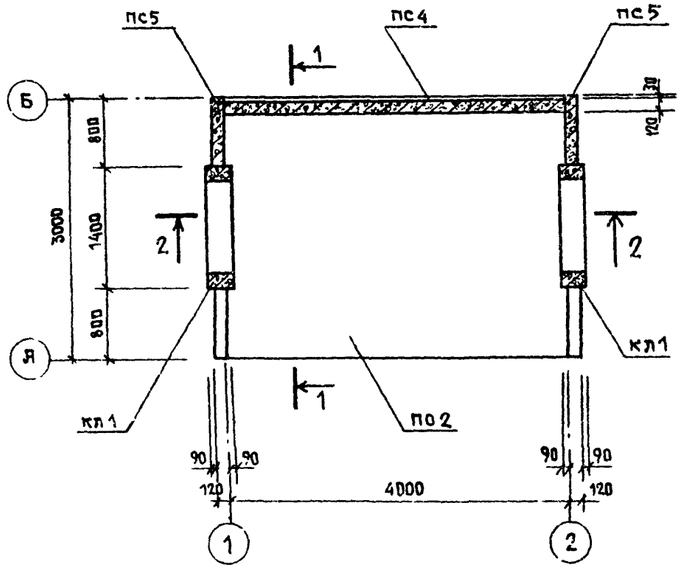

1 — 1

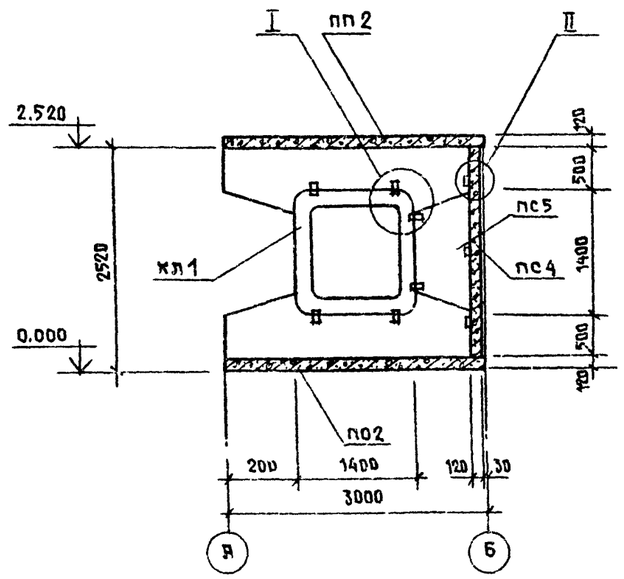

СПЕЦИФИКАЦИЯ К СХЕМЕ РАСПОЛОЖЕНИЯ ЭЛЕМЕНТОВ ПАВИЛЬОНА

МАРКА ПОЗ.	ОБОЗНАЧЕНИЕ	НАИМЕНОВАНИЕ	КОЛ	МАССА ЕД. КГ.	ПРИМЕЧАНИЕ
по2	АЛЬБОМ III	ПЛИТА ОСНОВАНИЯ по2	1	4725	
пп2	то же	ПЛИТА ПОКРЫТИЯ пп2	1	4725	
пс4	"	ПАНЕЛЬ СТЕНОВАЯ пс4	1	2850	
пс5	"	то же пс5	2	300	
кл-1	"	КОЛЬЦО кл1	2	600	

2 — 2

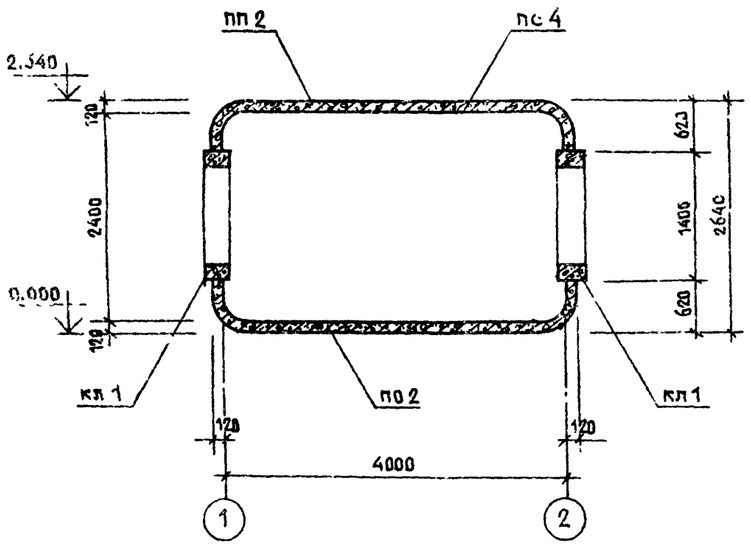

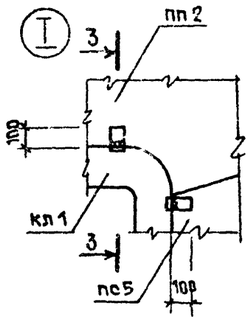

3 — 3

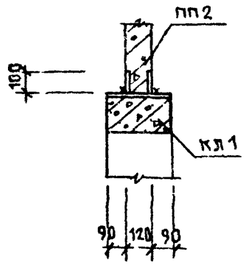

4 — 4

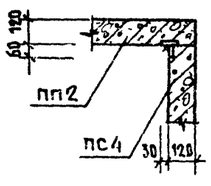

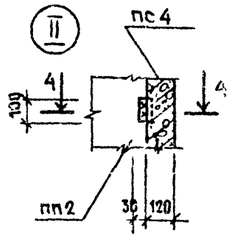

МОНТАЖ ПЛИТЫ ОСНОВАНИЯ по2 ВЕСТИ НА БЕТОННУЮ ПОДГОТОВКУ ИЗ БЕТОНА М-50 ТОЛЩИНОЙ 100 мм

47
9131/1

				ТП503-05-11.85	АС
НАЧ ОТД	ГОХМАН		03 85	АВТОПАВИЛЬОНЫ И МАЛЫЕ АРХИТЕКТУРНЫЕ ФОРМЫ ДЛЯ ПРИМЕНЕНИЯ НА ДОРОГАХ МЕСТНОЙ СЕТИ УССР	
ГЛ СПЕЦ	КОГАН		03 85		
ГАП	ЛАЗАРЕНКО		05 85	АВТОПАВИЛЬОН/ТИП 6/ НА 10 ЧЕЛОВЕК	СТАДИЯ Р; ЛИСТ 7; ЛИСТОВ 7
ГЛ КОНСТР	МОЗЫРСКИЙ		03 85		
РУК ГР	СТАРОСТЕНКО		03 85		
ПРОВЕРИЛ	МОЗЫРСКИЙ		03 85	СХЕМЫ РАСПОЛОЖЕНИЯ ЭЛЕМЕНТОВ ПАВИЛЬОНА. УЗЛЫ	МИНДОРСТРОЙ УССР УКРГИПРОДОР КИЕВ
СОСТАВИЛ	БАВЕРКО		03 85		
НОРМОКОН	ПАРЫШЕВ		05 85		

ПРИБЯЗАН

ИНВ №

ИНВ. № ПОДЛ. | ПОДПИСЬ И ДАТА | ВЗАМ. ИНВ. №

КОПИРОВАЛ

ФОРМАТ А2

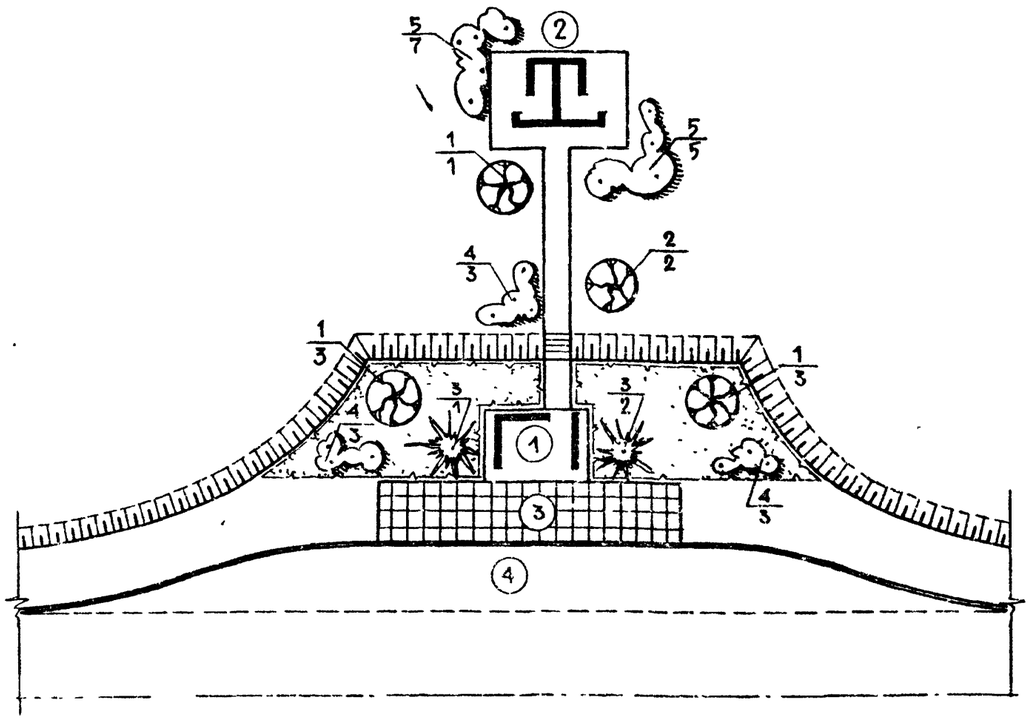

Экспликация

№№ п/п	Наименование	Площадь застр. м²	Строит. объем, м³	Ссылка на тип. повый пр-т	Примечания
1	Автопавильон	15,36	—	индивид.	
2	Уборная на 2 очка	5,0	8,7	инв.№284-9-26	ЦИТП Свердловский ф-л
3	Посадочная площадка	40			
4	Остановочная площадка				

Показатели

№№ п/п	Наименование	Ед. изм	Количество	Примечания
1	Площадь участка	га	0.048	
2	Площадь застройки	м²	20,36	
3	Мощение хел бет плитами 750×750×50 мм	м²	40	
4	Площадь озеленения	м²	80	

Ведомость элементов озеленения

№№ п/п	Наименование	Количество шт.		Примечание
		С комом	Без кома	
1	Рябина обыкновенная		7	
2	Черемуха обыкновенная		2	
3	Пихта белая	3		
4	Снежноягодник белый		9	
5	Чубушник обыкновенный		12	
6	Устройство обыкновен газона	м²	93	

Условные обозначения

- Проектируемые здания и сооружения
- Проектируемый бортовой камень
- Проектируемые деревья лиственных пород
- Проектируемые деревья хвойных пород
- Проектируемый кустарник лиственных пород
- Проектируемый обыкновенный газон
- 1/3 — номер вида по ведомости элементов озеленения / количество штук в группе

Инв. № подл. | Подпись и дата | Взам. инв. №

				ТП503-06-1185	ГП
				Автопавильоны и малые архитектурные формы для применения на дорогах местной сети УССР	
Привязан				Автопавильон /тип 7/ на 5 человек	Стадия: Р; Лист: 1; Листов: 1
Инв. №				Схема генерального плана	Минодорстрой УССР Укргипродор г. Киев

Нач. отд.	Гохиман		03.85
Гл. спец.	Коган		03.85
ГИП	Лазаренко		03.85
Рук. гр.	Черкасский		03.85
Проверил	Лазаренко		03.85
Составил	Вербицкая		03.85
Нормокон.	Пярышев		03.85

Копировал

Формат А2

Альбом I

Типовой проект

МАРКИ ОСНОВНЫХ КОМПЛЕКТОВ

ОБОЗНАЧЕНИЕ	НАИМЕНОВАНИЕ	ПРИМЕЧАНИЕ
ГП	ГЕНЕРАЛЬНЫЙ ПЛАН	
АС	АРХИТЕКТНО-СТРОИТЕЛЬНЫЕ РЕШЕНИЯ	

ВЕДОМОСТЬ ЧЕРТЕЖЕЙ ОСНОВНОГО КОМПЛЕКТА

ФОРМАТ	ЛИСТ	НАИМЕНОВАНИЕ	ПРИМЕЧАНИЕ
А2	ГП-1	СХЕМА ГЕНЕРАЛЬНОГО ПЛАНА	
А2	АС-1	ОБЩИЕ ДАННЫЕ	
А2	АС-2	ПЛАН, РАЗРЕЗЫ 1-1, 2-2	
А2	АС-3	ФАСАДЫ 1-2, 2-1, А-Б, Б-А; ПЛАН КРОВЛИ	
А2	АС-4	КРЕПЛЕНИЕ ЭЛЕМЕНТОВ ФРИЗА, СКАМЬЯ	
А2	АС-5	СХЕМА РАСПОЛОЖЕНИЯ ЭЛЕМЕНТОВ ФУНДАМЕНТО-СТЕН И ПОКРЫТИЯ	
А2	АС-6	УЗЛЫ 1÷4	

ВЕДОМОСТЬ ПРИМЕННЫХ И ССЫЛОЧНЫХ ДОКУМЕНТОВ

ОБОЗНАЧЕНИЕ	НАИМЕНОВАНИЕ	ПРИМЕЧАН.
ГОСТ 103-76	СТАЛЬ ПОЛОСОВАЯ	
ГОСТ 8510-72	СТАЛЬ ПРОКАТНАЯ УГЛОВАЯ НЕРАВНОБОК	
ГОСТ 8509-72	СТАЛЬ ПРОКАТНАЯ УГЛОВАЯ РАВНОБОКАЯ	
ГОСТ 18124-75	ПЛОСКИЕ АСБЕСТОЦЕМЕНТНЫЕ ЛИСТЫ	

СТРОИТЕЛЬНЫЕ КОНСТРУКЦИИ И ОТДЕЛКА		
НАИМЕНОВАН	ХАРАКТЕРИСТИКА	
ФУНДАМЕНТЫ	БЕТОННАЯ ПОДГОТОВКА ИЗ БЕТОНА М50	
СТЕНЫ	ЖЕЛЕЗОБЕТОННЫЕ	
ПОКРЫТИЕ	ЖЕЛЕЗОБЕТОННОЕ	
КРОВЛЯ	РУЛОННАЯ	
ПЕРЕМЫЧКИ	—	
ПОЛЫ	БЕТОННЫЕ	
НАРУЖНАЯ ОТДЕЛКА	ОБРАБОТКА МРАМОРНОЙ КРОШКОЙ	
ВНУТРЕННЯЯ ОТДЕЛКА	ОБРАБОТКА ТОРЦЕВОЙ СТЕНЫ КОВРОВОЙ МОЗАИКОЙ	
НАИБОЛЬШАЯ МАССА КОНСТРУКЦИИ	4625 т	
ТЕХНИКО-ЭКОНОМИЧЕСКИЕ ПОКАЗАТЕЛИ		
ПЛОЩАДЬ, м²	ЗАСТРОЙКИ	15.36
СМЕТНАЯ СТОИМОСТЬ	ОБЩАЯ тыс руб.	0,80
РАСХОД МАТЕРИАЛОВ	ЦЕМЕНТА т.	2,50
	СТАЛИ т.	0.67
	ЖЕЛЕЗОБЕТОНА СБОРНОГО м³	5,05
	ЛЕСОМАТЕРИАЛОВ м³	0,13
	КИРПИЧА тыс шт	—
ТРУДОВЫЕ ЗАТРАТЫ	чел дн.	482

СВОДНАЯ СПЕЦИФИКАЦИЯ К ЧЕРТЕЖАМ АРХИТЕКТУРНО-СТРОИТЕЛЬНЫХ РЕШЕНИЙ

МАРКА	ОБОЗНАЧЕНИЕ	НАИМЕНОВАНИЕ	КОЛ	ПРИМЕЧ.
	ЖЕЛЕЗОБЕТОННЫЕ ИЗДЕЛИЯ			
ПО1	Альбом III	Плита основания ПО1	1	
ПС1	то же	Панель стеновая ПС1	1	
ПС2	то же	то же ПС2	1	
ПС3	то же	то же ПС3	1	
ПП1	то же	Плита покрытия ПП1	1	
—	ГОСТ 18124-75	ПЛОСКИЕ АСБЕСТОЦЕМЕНТНЫЕ ЛИСТЫ	19	
БР 300 45.18	ГОСТ 6665-82	БОРТОВОЙ КАМЕНЬ	22,3	п.м

1. ЗА ОТМ 0.000 УСЛОВНО ПРИНЯТ УРОВЕНЬ ЧИСТОГО ПОЛА АВТОПАВИЛЬОНА, ЧТО СООТВЕТСТВУЕТ АБСОЛЮТНОЙ ОТМ. НА ГЕНПЛАНЕ [ ]
2. ГРУНТ В ОСНОВАНИЕ ПОД ПОЛ УКЛАДЫВАТЬ СЛОЯМИ ТОЛЩИНОЙ 150мм, С ТЩАТЕЛЬНЫМ ПОСЛОЙНЫМ УПЛОТНЕНИЕМ.
3. ПОТОЛОК ОКРАСИТЬ СИЛИКОНОВЫМИ КРАСКАМИ.
4. ЛИЦЕВУЮ СТОРОНУ ТОРЦЕВОЙ СТЕНЫ ОБРАБОТАТЬ КОВРОВОЙ МОЗАИКОЙ В ПРОЦЕССЕ ИЗГОТОВЛЕНИЯ ПАНЕЛЕЙ
5. ФАКТУРУ ВНУТРЕННЕЙ СТОРОНЫ СТЕН ВЫПОЛНИТЬ В ПРОЦЕССЕ ИЗГОТОВЛЕНИЯ ПАНЕЛЕЙ С ДОБАВЛЕНИЕМ МРАМОРНОЙ КРОШКИ И ЦВЕТНЫХ ЗАПОЛНИТЕЛЕЙ
6. НАРУЖНУЮ ПОВЕРХНОСТЬ СТЕНЫ ОБРАБОТАТЬ МРАМОРНОЙ КРОШКОЙ И ЦВЕТНЫМИ ЗАПОЛНИТЕЛЯМИ В ПРОЦЕССЕ ИЗГОТОВЛЕНИЯ ПАНЕЛЕЙ.
7. ВСЕ ДЕРЕВЯННЫЕ ЭЛЕМЕНТЫ АНТИСЕПТИРОВАТЬ И ПОКРЫТЬ МАСЛЯНЫМ ЛАКОМ ЗА 2 РАЗА.

49

9131/1

ПРОЕКТ РАЗРАБОТАН В СООТВЕТСТВИИ С ДЕЙСТВУЮЩИМИ НОРМАМИ И ПРАВИЛАМИ И ПРЕДУСМАТРИВАЕТ МЕРОПРИЯТИЯ, ОБЕСПЕЧИВАЮЩИЕ ВЗРЫВНУЮ, ВЗРЫВОПОЖАРНУЮ И ПОЖАРНУЮ БЕЗОПАСНОСТЬ

ГЛ. АРХ. ПРОЕКТА В.В. ЛАЗАРЕНКО

ИНВ. № ПОДЛ. | ПОДПИСЬ И ДАТА | ВЗАМ. ИНВ. №

ПРИВЯЗАН

ИНВ №

НАЧ ОТД.	ГОХМАН		03.85
ГЛ СПЕЦ.	КОГАН		03.85
ГАП	ЛАЗАРЕНКО		03.85
РУК ГР	ЧЕРКАССКИЙ		03.85
ПРОВЕРИЛ	ЛАЗАРЕНКО		03.85
СОСТАВИЛ	ИЛЬИНА		03.85
НОРМОКОН	ПАРЫШЕВ		03.85

ТП503-05-1185 АС

АВТОПАВИЛЬОНЫ И МАЛЫЕ АРХИТЕКТУРНЫЕ ФОРМЫ ДЛЯ ПРИМЕНЕНИЯ НА ДОРОГАХ МЕСТНОЙ СЕТИ УССР

АВТОПАВИЛЬОН/ТИП 7/ НА 5 ЧЕЛОВЕК

СТАДИЯ	ЛИСТ	ЛИСТОВ
Р	1	6

ОБЩИЕ ДАННЫЕ

МИНДОРСТРОЙ УССР УКРГИПРОДОР КИЕВ

КОПИРОВАЛ

ФОРМАТ А2

Альбом I

Типовой проект

РАЗРЕЗ 1-1

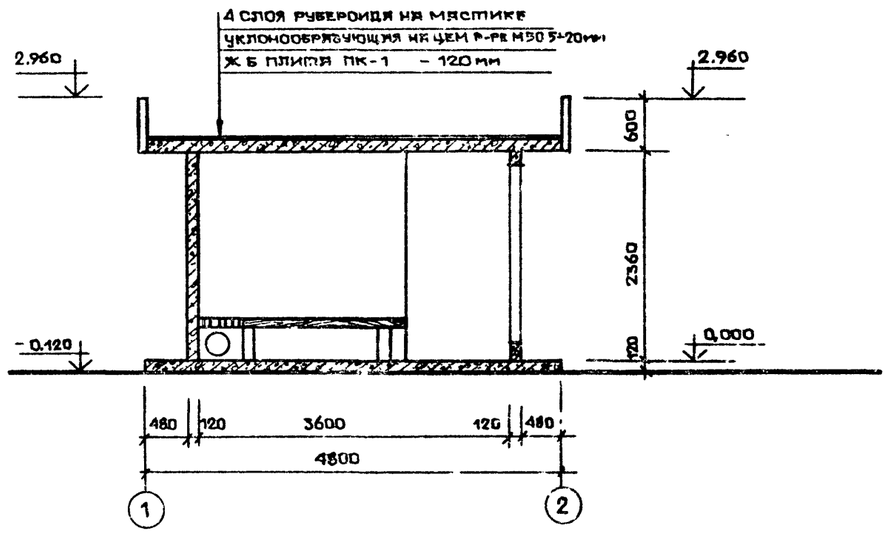

ПЛАН

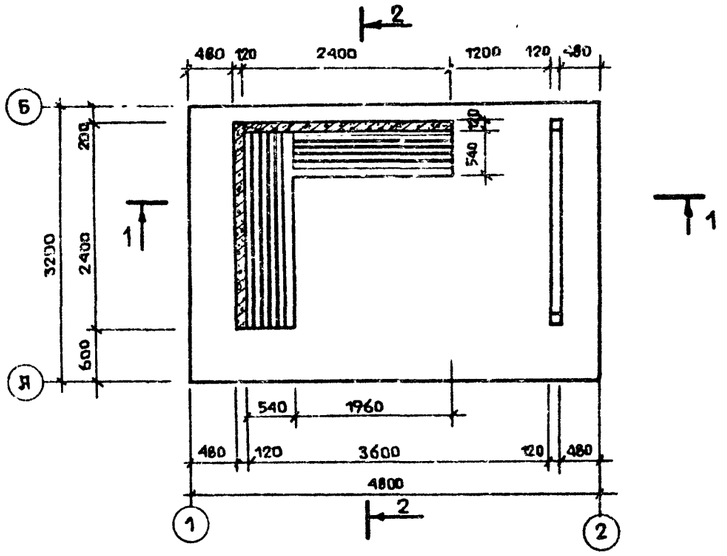

РАЗРЕЗ 2-2

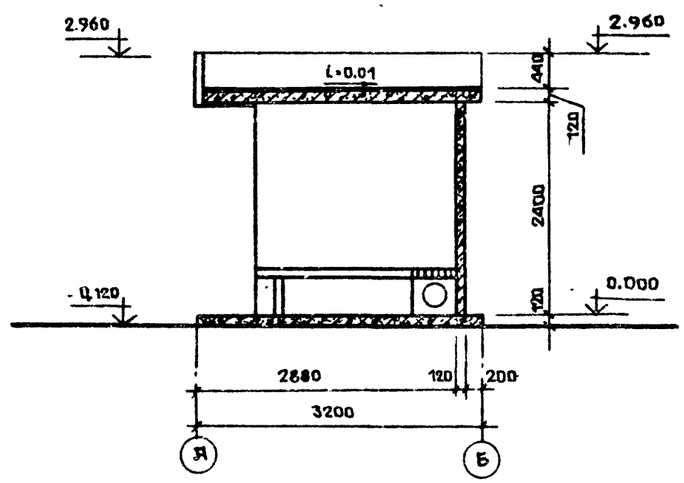

				ТП503-05-11.85	АС
				Автопавильоны 11 малых архитектурных форм для применения на дорогах местной сети УССР	
Нач.отд.	Гохиян		03.85		
Гл.спец.	Коган		03.85	Автопавильон/тип "7/ на 5 человек	Стадия: Р; Лист: 2; Листов: 6
ГАП	Лазаренко		03.85		
Рук.гр	Черкесский		03.85		
Проверил	Лазаренко		03.85	План. Разрезы 1-1, 2-2	Минздорстрой УССР Укргипродор Киев
Составил	Ильина		03.85		
Нормоконт.	Парышев		03.85		

Привязан

Инв. №

Инв. № подл. | Подпись и дата | Взам. инв. №

50
9131/1

Копировал

Формат А2

ФАСАД 1-2

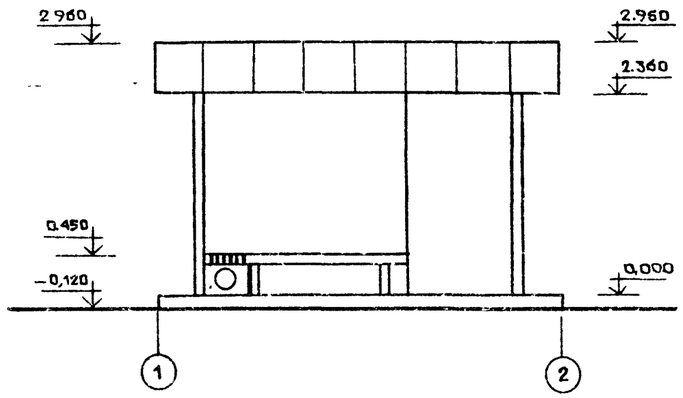

ФАСАД А-Б

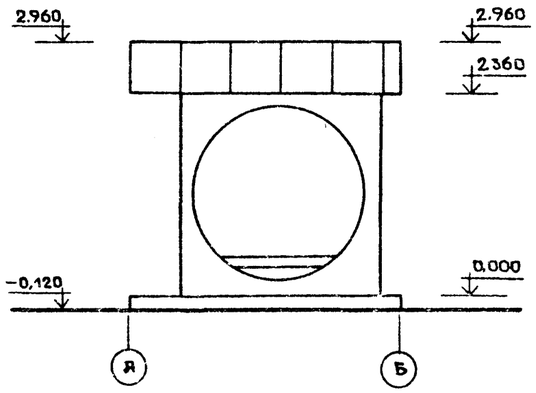

ФАСАД 2-1

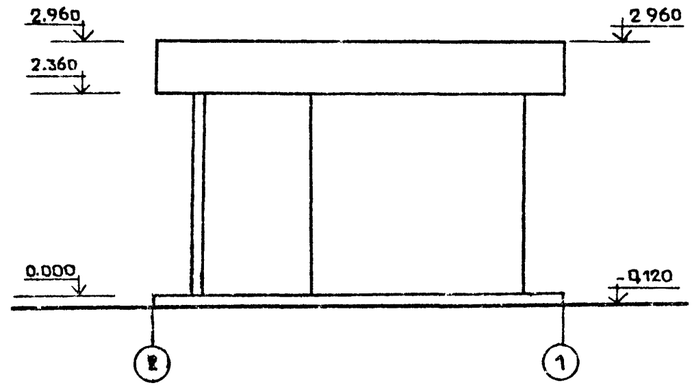

ПЛАН КРОВЛИ

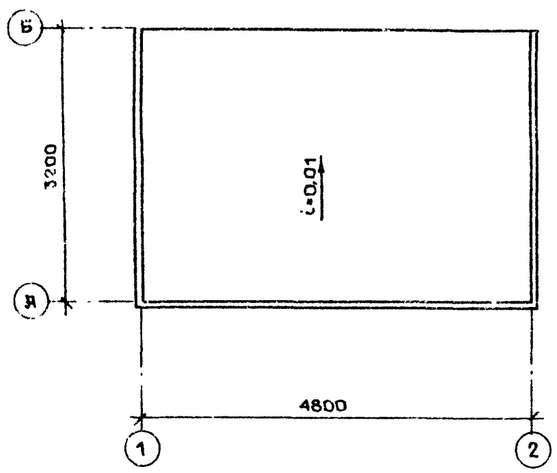

ФАСАД Б-А

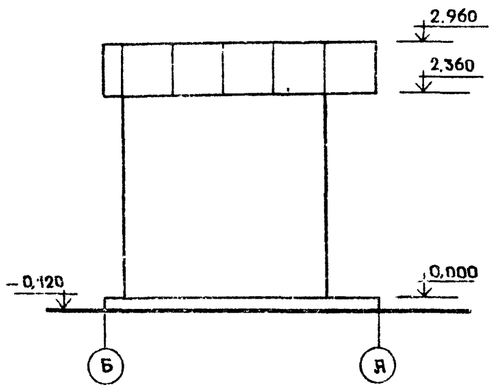

51
9151/1

				ТП503-05-11 85	АС
				АВТОПАВИЛЬОНЫ И МЕЛКИЕ АРХИТЕКТУРНЫЕ ФОРМЫ ДЛЯ ПРИМЕНЕНИЯ НА ДОРОГАХ МЕСТНОЙ СЕТИ УССР	
	НАЧ ОТД.	ГОХИЯН	03.85		
	ГЛ СПЕЦ.	КОГАН	03.85	АВТОПАВИЛЬОН/ТИП 7/ НА 5 ЧЕЛОВЕК	стадия: Р; лист: 3; листов: 6
	ГИП	ЛЯЗЯРЕНКО	03.85		
	РУК ГР	ЧЕРКАССКИЙ	03.85		
	ПРОВЕРИЛ	ЛЯЗЯРЕНКО	03.85	ФАСАДЫ 1-2, 2-1, А-Б, Б-А ПЛАН КРОВЛИ	МИНДОРСТРОЙ УССР УКРГИПРОДОР КИЕВ
	СОСТАВИЛ	ИЛЬИНА	05.85		
ПРИВЯЗАН	НОРМОКОН	ПАРЫШЕВ	05.85		
ИНВ №					

КОПИРОВАЛ

ФОРМАТ А2

ИНВ № ПОДЛ. | ПОДПИСЬ И ДАТА | ВЗАМ. ИНВ. №

Альбом I

Типовой проект

Скамья

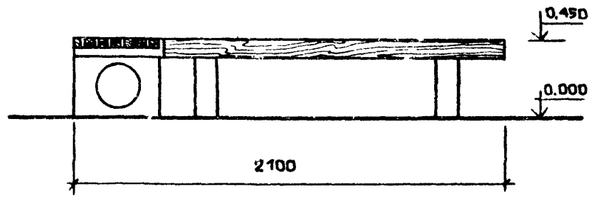

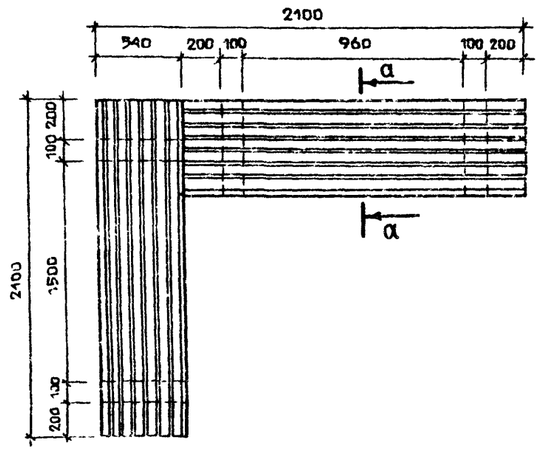

а — а

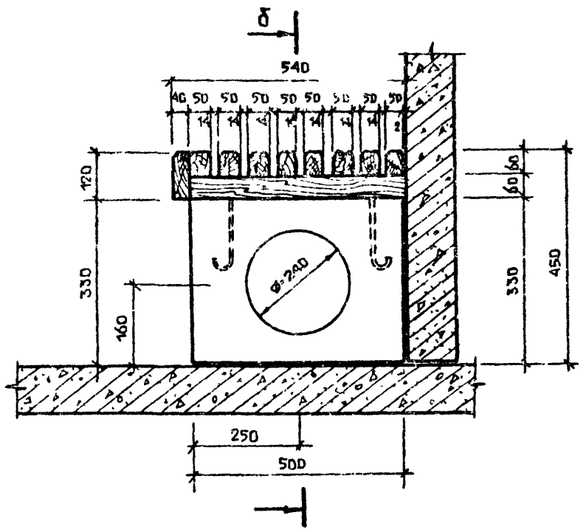

Крепление элементов фриза

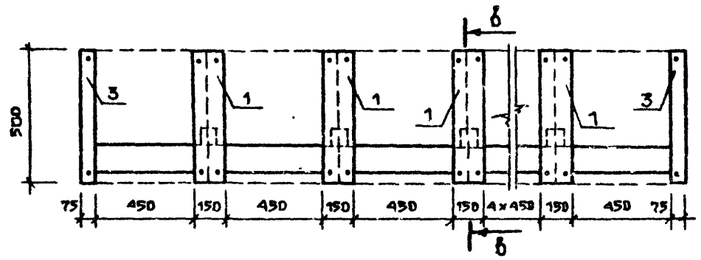

поз. 6

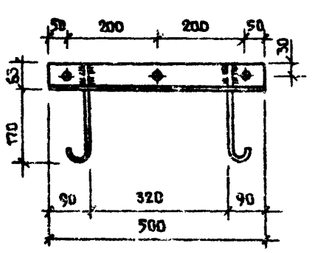

в — в

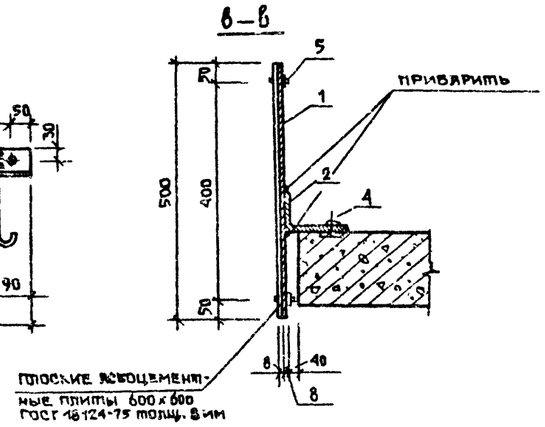

б — б

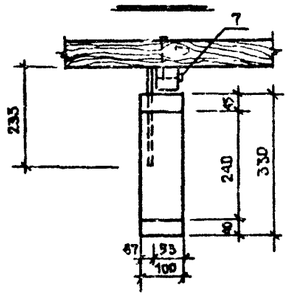

поз. 1

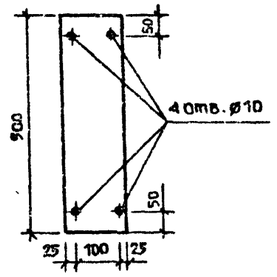

поз. 2

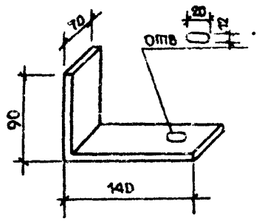

Надпись названия остановки

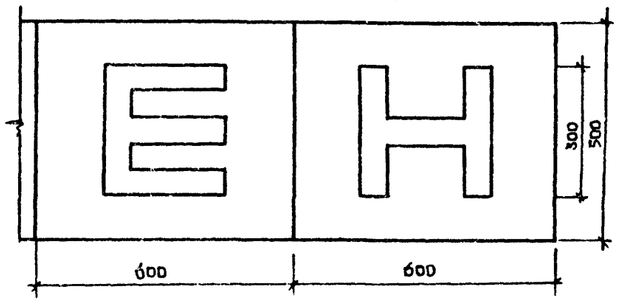

Спецификация стальных элементов

Формат	Зона	Поз.	Обозначение	Наименование	Кол. шт.	Примечание
				Каркас фриза		
		1	ГОСТ 103 - 76	— 150 × 8 l = 500	7	41.44 кг
		2	ГОСТ 8510 - 72*	L 140 × 90 × 8 l = 70	8	
		3	ГОСТ 8509 - 72*	L 75 × 8 l = 500	4	
		4	ГОСТ 7798 - 70*	Болт М10 l = 50	8	
			ГОСТ 11371 - 78	Шайба М10	8	
			ГОСТ 5915 - 70*	Гайка М10	8	
		5	ГОСТ 7798 - 70*	Болт М10 l = 70	14	
			ГОСТ 11371 - 78	Шайба М10	14	
			ГОСТ 5915 - 70*	Гайка М10	14	
			—	Буквы	6	
				Скамья		
		6	ГОСТ 8509 - 72*	L 63 × 63,5 × 5 l = 500	4	
			ГОСТ 2590 - 71*	ø 10 l = 300	8	
		7	ГОСТ 7798 - 70*	Болт М8	12	
			ГОСТ 11371 - 78	Шайба М8	12	
			ГОСТ 5915 - 70*	Гайка М8	12	

1. Расход древесины на скамьи — 0,127 м³
2. Шрифт названия остановки см. лист АС-7 тип автопавильона 1

52
9131/1

				ТП503 05-11.85 АС
Нач.отд.	Гохман		03.85	Автопавильоны и малые архитектурные формы для применения на дорогах местной сети УССР
Гл.спец.	Коган		03.85	
ГАП	Лизаренко		03.85	Автопавильон, тип 7/ на 5 человек
Рук.гр.	Черкасский		03.85	
Проверил	Лизаренко		03.85	Крепление элементов фриза. Скамья
Составил	Ильина		03.85	
Нормокон.	Парышев		03.85	

Стадия	Лист	Листов
Р	4	6

Минздорстрой УССР Укргипродор Киев

Привязан

Инв. №

Копировал

Формат А2

Альбом I

Типовой проект

Схема расположения элементов фундаментов и стен

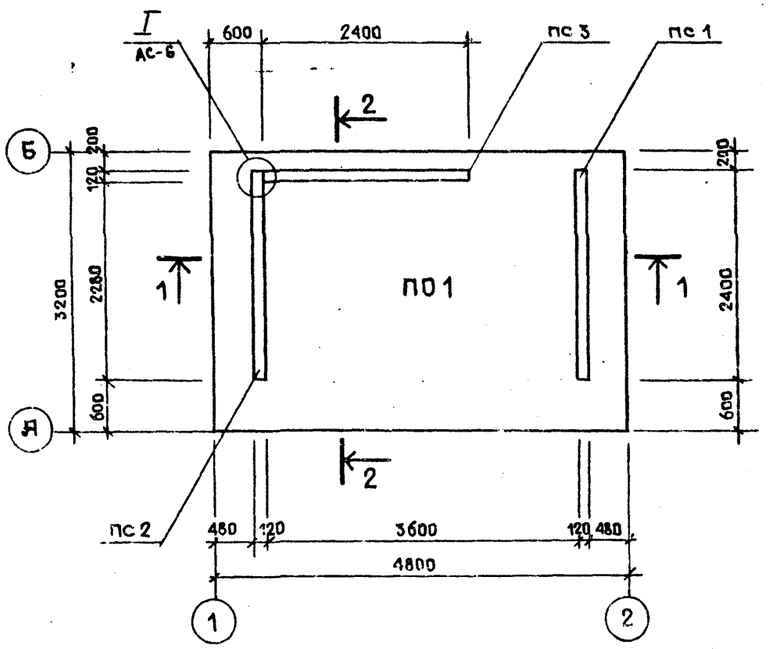

Схема расположения элементов покрытия

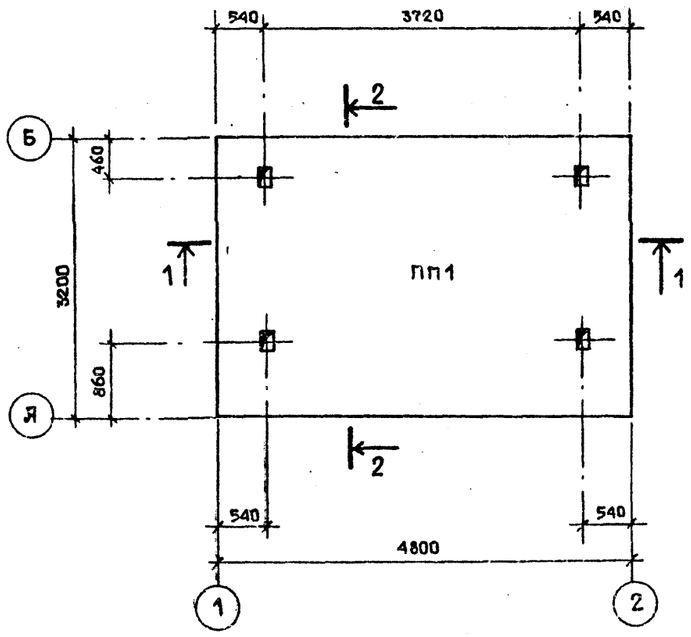

Спецификация к схемам расположения элементов фундаментов, стен и покрытия

Марка поз.	Обозначение	Наименование	Кол.	Масса ед., кг.	Примечание
		Схема расположения			
		элементов фундаментов			
		и стен			
ПО1	Альбом III	Плита основания ПО1	1	4625	
ПС1	то же	Панель стеновая ПС1	1	1250	
ПС2	"	то же ПС2	1	1760	
ПС3	"	" ПС3	1	1725	
		Схема расположения			
		элементов покрытия			
ПП1	Альбом III	Плита покрытия ПП1	1	3250	

1 - 1

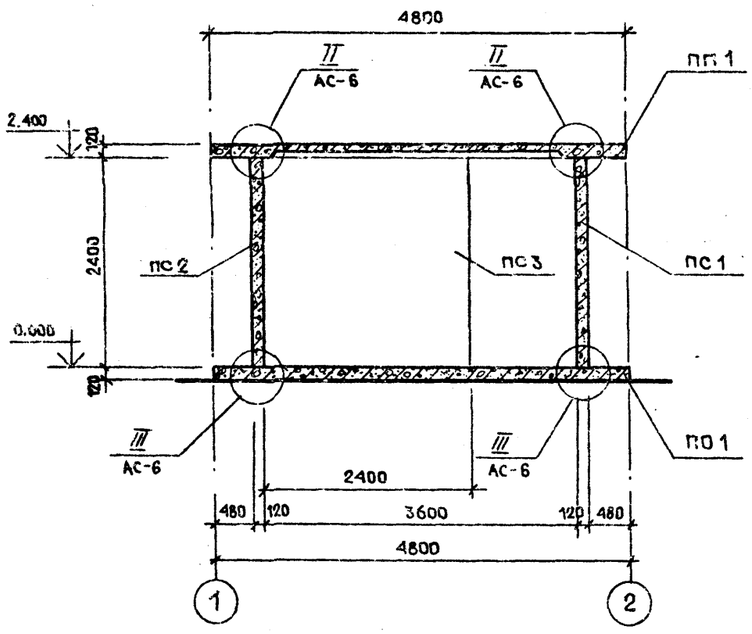

2 - 2

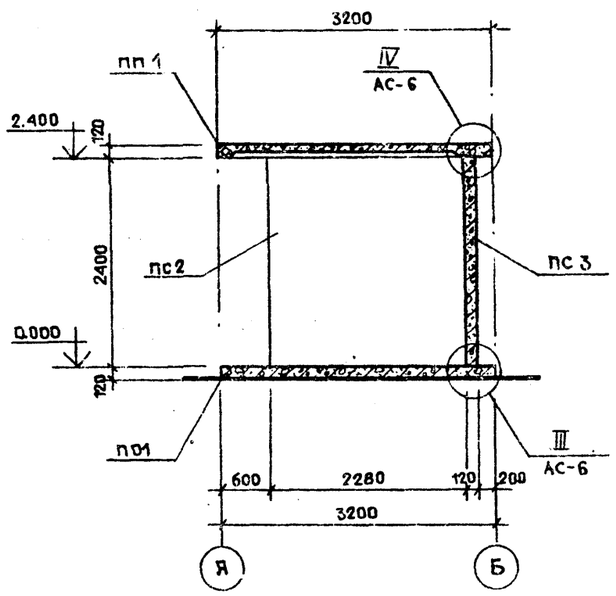

Монтаж плиты основания ПО1 вести на бетонную подготовку из бетона М-50 толщиной 100 мм

53
9131/1

Нач.отд.	Гохман		03.85	ТП503-05-11.85 АС
Гл.спец.	Коган		03.85	Автопавильоны и малые архитектурные формы для применения на дорогах местной сети УССР
Гап	Лазаренко		03.85	Автопавильон/тип ¥/ на 5 человек
Гл.констр.	Мозырский		03.85	
Рук.гр.	Старостенко		03.85	
Проверил	Старостенко		03.85	Схемы расположения элементов фундаментов, стен и покрытия.
Составил	Баверко		03.85	
Нормокон	Парышев		03.85	

Стадия: Р; Лист: 5; Листов: 6

Миндорстрой УССР
Укргипродор
Киев

Привязан

Инв. №

Копировал

Формат А2

I

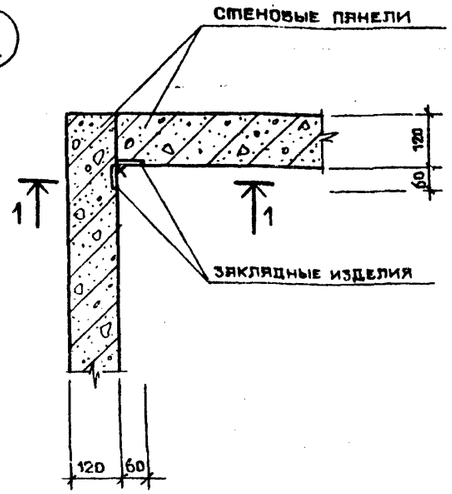

II

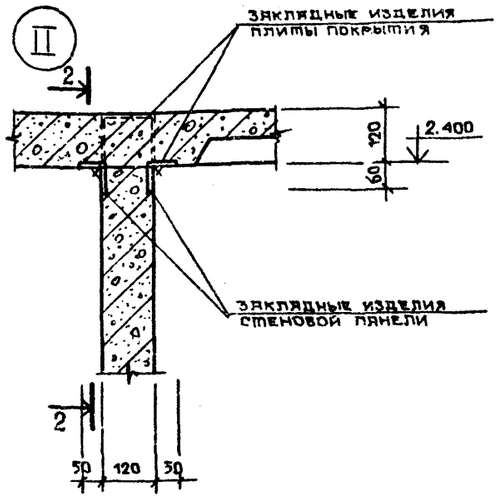

III

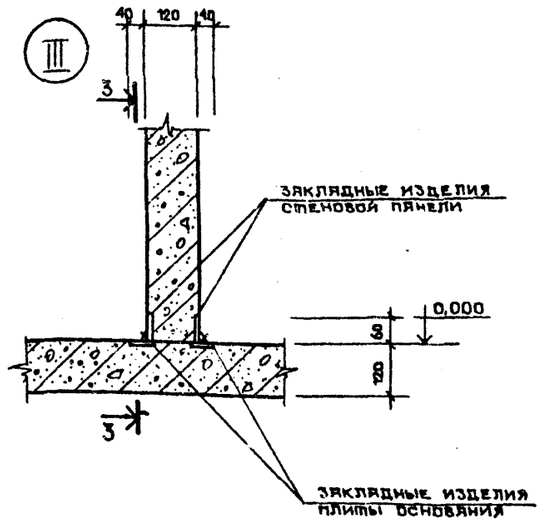

IV

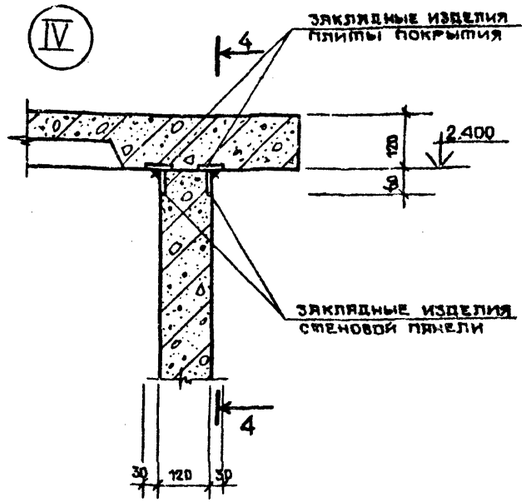

1 – 1

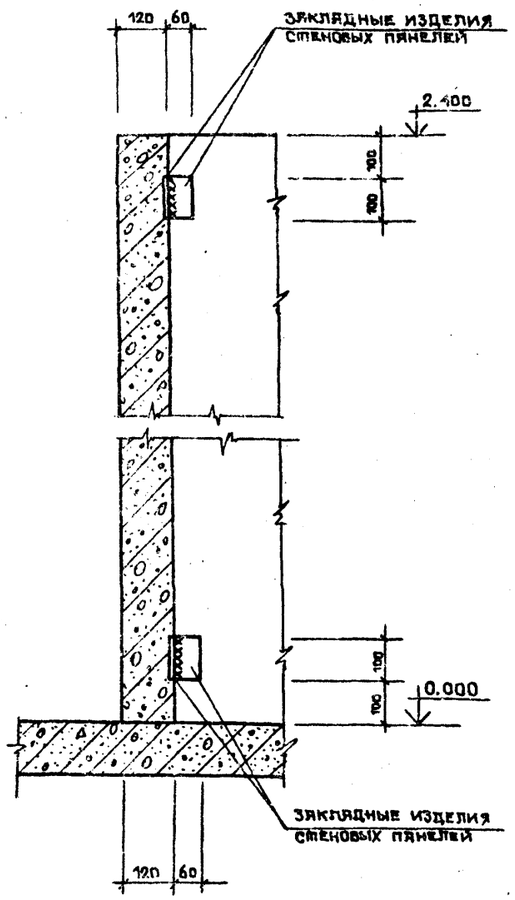

2 – 2

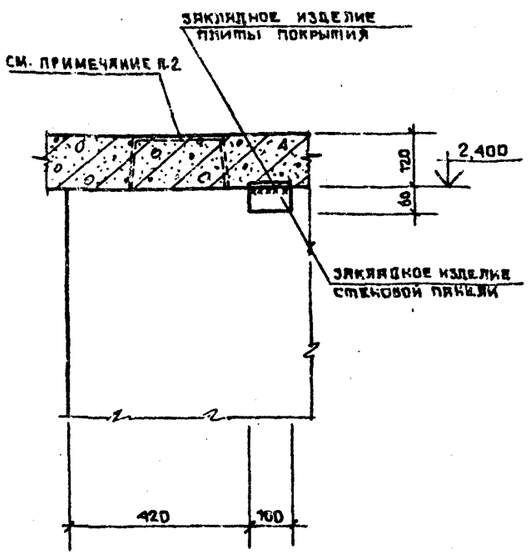

3 – 3

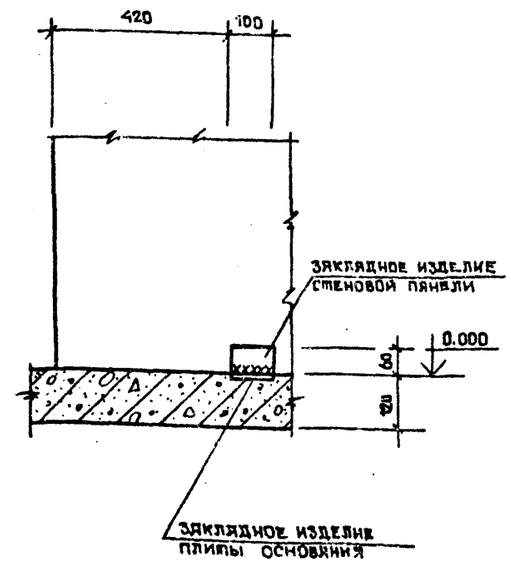

4 – 4

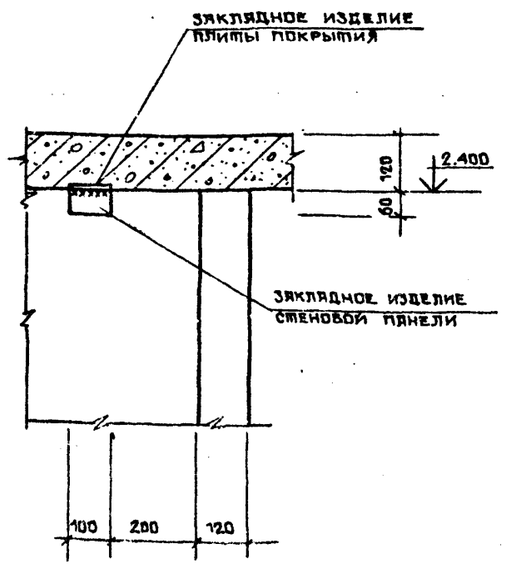

1. ВЫСОТЯ СВАРНЫХ ШВОВ $h_{шв.} = 6$ мм
2. ЗАЗОРЫ МЕЖДУ ГРАНЯМИ ОТВЕРСТИЙ ПЛИТЫ ПОКРЫТИЯ И ШВОВ СТЕНОВЫХ ПАНЕЛЕЙ ЗАПОЛНИТЬ ЦЕМЕНТНЫМ РАСТВОРОМ М 100

Взам. инв. № | Подпись и дата | Инв. № подл.

Привязан

Инв. №

Нач. отд.	Гохман		03.85
Гл. спец.	Коган		05.85
ГАП	Лазаренко		05.85
Гл. констр.	Мозырский		03.85
Рук. гр.	Сидоренко		03.85
Проверил	Сидоренко		03.85
Составил	Баберко		03.85
Нормокон.	Пирышев		03.85

ТП503 05-11.85 АС

Автопавильоны и малые архитектурные формы для применения на дорогах местной сети УССР

Автопавильон тип 7/ на 5 человек

Стадия	Лист	Листов
Р	6	6

Узлы 1 ÷ 4

Минавторепром УССР Укргипродор Киев

Копировал

Формат А2

gost.e-ecolog.ru