ТИПОВОЙ ПРОЕКТ

503-5-18.86

АВТОПАВИЛЬОН

ПОЛУОТКРЫТЫЙ НА 20 ЧЕЛОВЕК

СТЕНЫ КИРПИЧНЫЕ

АЛЬБОМ 1

ПОЯСНИТЕЛЬНАЯ ЗАПИСКА.
АРХИТЕКТУРНО-СТРОИТЕЛЬНАЯ ЧАСТЬ.
ЭЛЕКТРИЧЕСКОЕ ОСВЕЩЕНИЕ.

gost.e-ecolog.ru

ТИПОВОЙ ПРОЕКТ

503-5-18.86

АВТОПАВИЛЬОН ПОЛУОТКРЫТЫЙ НА 20 ЧЕЛОВЕК /СТЕНЫ КИРПИЧНЫЕ/

АЛЬБОМ 1

СОСТАВ ПРОЕКТА

Альбом I. ПОЯСНИТЕЛЬНАЯ ЗАПИСКА. АРХИТЕКТУРНО-СТРОИТЕЛЬНЫЕ РЕШЕНИЯ. ЭЛЕКТРИЧЕСКОЕ ОСВЕЩЕНИЕ

Альбом 2. СМЕТЫ. ВЕДОМОСТИ ПОТРЕБНОСТИ В МАТЕРИАЛАХ

РАЗРАБОТАН
ЛЕНИНГРАДСКИМ ФИЛИАЛОМ
ГИПРОДОРНИИ
МИНАВТОДОРА РСФСР

УТВЕРЖДЁН
5 апреля 1985 г.
МИНАВТОДОРОМ РСФСР
ПРОТОКОЛ № 28.

ГЛАВНЫЙ ИНЖЕНЕР ФИЛИАЛА ПЛАКС М.В.
ГЛАВНЫЙ ИНЖЕНЕР ПРОЕКТА КОШЕЛЕВ В.Н.

				Привязан	
Инв.№					

АЛЬБОМ 1

Лист	Обозначение	Наименование	Стр.	Примечание
		Титульный лист	1	
1	503-5-18.86	Содержание	2	
1–4	503-5-18.86-ПЗ	Пояснительная	3-6	
		записка		
		Архитектурно-строительные решения		
1	503-5-18.86-АС	Общие данные (начало)	7	
2	То же	Общие данные (окончание)	8	
3	"	План на отм 0.000, план кровли	9	
4	"	Фасады. разрез 1-1	10	
5	"	Схемы расположения элементов основания, скамьи, армирования стен, покрытия, облицовки	11	
6	"	Узлы 1÷4	12	
7	"	М-1 ; М-2	13	
8	"	А-1 , С-1	14	

Лист	Обозначение	Наименование	Стр.	Примечание
		Электрическое освещение		
1	503-5-18.86-ЭО	Общие данные. План сети электроосвещения	15	
		Спецификации оборудования		
1	503-5-18.86-ЭО СО	Спецификация оборудования	16	
2	То же	Спецификация оборудования	17	

Инв. №7021 | Подпись и дата | Взам.инв №
5358 | 06.84

Привязан

Инв. №

Ст инж	Григорьева		06.84
Гл спец	Шалов С		06.84
ГИП	Кочелев		06.84
Нач отд	Задорин		06.84
Н.контр	Шалов		06.84

ТП 503-5-18.86

Содержание

Стадия	Лист	Листов
РП	1	1

Минавтодор РСФСР ГИПРОДОРНИИ Ленинградский филиал

Копировал

Формат А3

Пояснительная записка

1. Общая часть.

Типовой проект № 503-5-18.86 „Автопавильон полуоткрытый на 20 человек (стены кирпичные) разработан на основании плана типового проектирования на 1983 год, утвержденного постановлением №1 Госстроя СССР от 10.01.83г., и задания на проектирование №10, утвержденного 01.03.83г. зам. министра автомобильных дорог РСФСР.

Типовой проект состоит из следующих альбомов:

Альбом 1 — Пояснительная записка. Архитектурно-строительная часть. Электрическое освещение.

Альбом 2 — Сметы. Ведомости потребности в материалах.

Технико-экономические показатели:

- площадь застройки — 19,5м²;
- строительный объем — 62,4м³;
- полезная площадь — 17,2м².

Проект автопавильона разработан для строительства во II-III дорожно-климатических зонах на автодорогах общего пользования для следующих расчетных характеристик:

- расчетная зимняя температура наружного воздуха −30°С;
- скоростной напор ветра для I географического района 0,265кПа (27кгс/м²);
- вес снегового покрова для III географического района 0,98кПа (100кгс/м²);
- рельеф территории спокойный;
- грунтовые воды отсутствуют, грунты основания непучинистые, непросадочные, со следующими нормативными характеристиками: номинальный угол внутреннего трения $\varphi^н = 0{,}49$ рад, или 28°; нормативное удельное сцепление $c_н = 2$кПа (0,02 кгс/см²); модуль деформации несвальных грунтов $E = 14{,}7$МПа (150 кгс/см²); плотность грунта $\gamma = 1{,}8$т/м³; коэффициент безопасности по грунту $k_г = 1$;
- сейсмичность отсутствует.

Типовой проект автопавильона проверен на патентную чистоту в отношении СССР, Болгарии, Венгрии, ГДР, Польши, Румынии, Чехословакии и Югославии. В разработанном проекте все комплектующие изделия обладают патентной чистотой.

2. Архитектурно-строительные решения.

Автопавильон имеет одно помещение — зал ожидания со скамьей на 20 человек.

Стены автопавильона запроектированы кирпичные толщиной 250 мм из обыкновенного глиняного кирпича М75 на растворе М25 с армированием углов стен сет-

Альбом 1

Ст. инж.	Григорьев		06.84
Рук. гр	Шалов		06.84
ГИП	Кошелев		06.84
Нач. отд.	Зобродин		06.84
Н. контр.	Соколов		06.84
Гл. инж.	Плаксо		06.84

ТП 503-5-18.86-ПЗ

Автопавильон полуоткрытый на 20 человек (стены кирпичные)

Стадия	Лист	Листов
РП	1	4

Пояснительная записка

Минавтодор РСФСР ГИПРОДОРНИИ Ленинградский филиал

Привязан

Инв. №

Инв. №подл. 5358 | Подпись и дата 06.84 | Взам. инв. №

ками из холоднотянутой проволоки класса В-I.

Кирпичные стены автопавильона покрываются за 2 раза горячей олифой для придания кирпичу глянцевитой поверхности. Потолок окрашивается известью.

В качестве элемента декоративной отделки предусматривается отделка фронтона алюминиевым профилем ПА-10-1000-1,0 по ГОСТ 24757-81

Вариантами отделки могут быть:

а) кладка стен из силикатного кирпича с орнаментом из красного кирпича;

б) кладка участков стен из ангобированного кирпича в сочетании с обыкновенным;

в) установка металлических декоративных решеток в сочетании с вышеперечисленными видами отделки.

Деревянные элементы скамьи покрываются бесцветным лаком за 2 раза. Металлические элементы окрашиваются за 2 раза пентафталевыми красками по грунтовке ГФ.

Фундаменты — сборные железобетонные предварительно напряженные аэродромные плиты 1ПАГ-14АIV по ГОСТ 25912.1-83.

Покрытие над автопавильоном — сборные железобетонные плиты с круглыми пустотами по серии 1.141-1, Выпуск 63.

Кровля — рулонная из 4х слоев на мастике.

3 Генеральный план и благоустройство

Генеральный план и благоустройство разрабатывается при конкретной привязке.

Набор зданий, малых архитектурных форм и элементов благоустройства рекомендуется принимать в соответствии с примерной схемой генерального плана.

Расположение края плит 1ПАГ-14АIV должно быть на расстоянии не менее 3м от бордюра, ограничивающего посадочную площадку от автодороги.

4. Электроосвещение.

Величины освещенностей приняты согласно СНиП II-4-79 „Естественное и искусственное освещение".

Для освещения автопавильона приняты потолочные светильники с лампами накаливания типа АРТ38.

Групповая сеть выполнена кабелем типа АВВГ-660, проложенным открыто по стене и потолку на скобках.

Управление осуществляется отдельно устанавливаемыми выключателями.

Для электроснабжения автопавильона может быть использована как воздушная, так и кабельная линия от местных низковольтных сетей

5. Мероприятия по защите окружающей среды.

При решении схемы генерального плана автобусной остановки с автопавильоном необходимо предусмотреть мероприятия по защите окружающей среды:

- рациональное использование плодородного слоя земли, снятого с пятна застройки;
- охрана окружающих водоемов и почвы от загрязнения путем устройства твердых покрытий на площадке автобусной остановки с организацией отвода атмосе-

Альбом 1

Инв. № подл. | Подпись и дата | Взамен №
5358 | 06.84

Привязан

Инв. №

ТП 503-5-18.86-ПЗ

Лист 2

Копировал

Формат А3

ферных осадков с кровли автопавильона и покрытия площадки при помощи уклонов в придорожные кюветы;
- установка урн;
- озеленение и благоустройство.

8. Организация строительства.

Все строительно-монтажные работы производить в соответствии с действующими строительными нормами и правилами в точном соответствии с действующими правилами пожарной безопасности и в соответствии с СНиП III-4-80 „Техника безопасности в строительстве".

Настоящий типовой проект разработан для производства работ в летнее время. При производстве работ в зимнее время руководствоваться соответствующими разделами строительных норм и правил части III на виды строительно-монтажных работ.

Транспортировку железобетонных изделий осуществлять бортовыми автомашинами.

Монтаж плит 1ПАГ-14АIV и плит покрытия осуществлять автокраном К-161 грузоподъемностью 6т.

Строительство автопавильонов рекомендуется осуществлять комплексным специализированным отрядом. Режим работы односменный.

В состав работ по проекту входят:
- работы подготовительного периода;
- земляные работы, устройство основания;
- стены, покрытие;
- кровля;
- электроосвещение;
- отделочные и прочие работы.

Ведомость необходимых машин и механизмов, материалов и изделий для строительства приведена в альбоме 2 „Сметы. Ведомости потребности в материалах".

Альбом 1

Инв. № подл. | Подпись и дата | Взам. инв. №
6358 | 06.84

Привязан

Инв. №

ТП 503-5-18.86-ПЗ

Лист 3

Альбом 1

Данная схема решения генплана с устройством подземного пешеходного перехода применяется для автодорог I категории

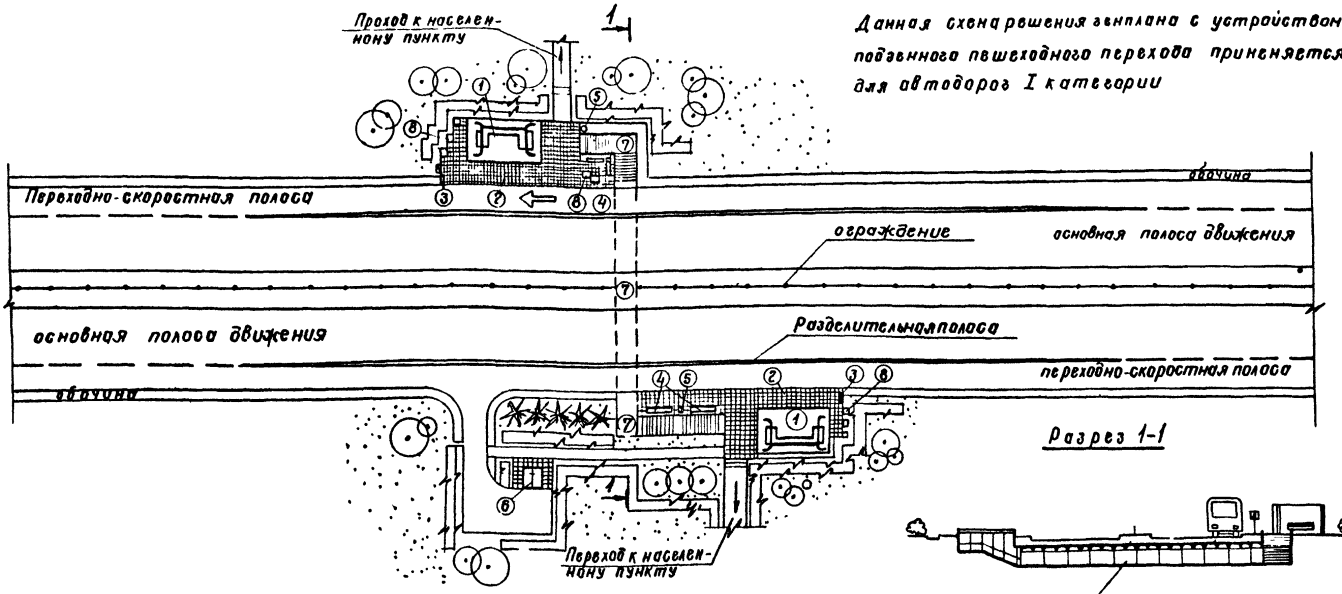

Экспликация зданий и сооружений

NN по ген. плану	Наименование	Примечание
1	Автопавильон полуоткрытый на 20 человек (стены кирпичные)	ТП 503-5-18.86
2	Посадочная площадка	
3	Знак автобусной остановки	
4	Скамейка тип I	Тип пр 320-50 Белгоспроект.
5	Урна для мусора Тип III	тоже
6	Туалет на 2 очка (стены кирпичные)	ТП 503-9-14.86
7	Пешеходный переход (подземный)	по сер. 3.501-1 вып I, цитп
8	Цветочница тип I А	т.п. 320-50 Белгоспроект.

Привязан

Инв. №

Архит.	Тихонова		06.84
Ст.инж.	Орехова		06.84
Рук.гр.	Шалов		06.84
ГИП	Крюгелев		06.84
Нач.отд.	Забродин		06.84
Н.контр.	Шалов		06.84

ТП 503-5-18.86-ПЗ

Автопавильон полуоткрытый на 20 человек (стены кирпичные)

Пояснительная записка

Стадия: РП | Лист: 4 | Листов:

Пример решения схемы генплана

Минавтодор РСФСР ГИПРОДОРНИИ Ленинградский филиал

Инв. № подл. 5358 | Подпись и дата 06.84 | Взам. инв. №

Копировал Формат А3

Ведомость рабочих чертежей основного комплекта АС

Лист	Наименование	Примечание
1	Общие данные (начало)	
2	Общие данные (окончание)	
3	План на отм. 0.000, план кровли	
4	Фасады, разрез 1-1	
5	Схемы расположения элементов основания,	
	стены, армирования стен, покрытия, облицовки	
6	Узлы 1÷4	
7	М-1, М-2	
8	А-1; С-1	

Альбом 1

Ведомость ссылочных и прилагаемых документов

Обозначение	Наименование	Примечание
	Ссылочные документы	
ГОСТ 25912.1-83	Плиты железобетонные предварительно напряженные ПАГ-14 для аэро-	
	дромных покрытий	
1.141-1 выпуск 63	Панели перекрытий железобетонные	
	многопустотные	
1.400-6/76	Унифицированные закладные детали	
	сборных железобетонных конструк-	
	ций зданий промышленных пред-	
	приятий	
выпуск 1	Закладные детали конструкций одно-	
	этажных зданий. Рабочие чертежи	
	Прилагаемые документы	
503-5-18.86-АС.ВМ	Ведомость потребности в материа-	
	лах к рабочим чертежам основно-	
	го комплекта марки АС.	

Ведомость основных комплектов рабочих чертежей

Обозначение	Наименование	Примечание
503-5-18.86-АС	Архитектурно-строительные решения	
503-5-18.86-ЭО	Электрическое освещение	

Настоящий проект выполнен в соответствии с действующими строительными нормами и правилами, с соблюдением мероприятий, обеспечивающих взрывобезопасность и пожаробезопасность при эксплуатации настоящего здания.

Главный инженер проекта (Кошелев)

„26" июля 1984 г.

Привязан

Инв №

Нач.гр.	Баранов		06.84
Рук.гр.	Шалов		06.84
ГИП	Кошелев		06.84
Нач.отд.	Зайдовин		06.84
Н.контр.	Шалов		06.84

ТП 503-5-18.86-АС

Автотранспорт полуоткрытый на 20 человек (стены кирпичные)

Стадия	Лист	Листов
РП	1	8

Общие данные (начало)

Минэнерго РСФСР ГИПРОДОРНИИ Ленинградский филиал

06.84

5358

Альбом 1

Спецификация элементов к планам, расположенным на листе 3 и схемам расположения на листе 5

Марка поз	Обозначение	Наименование	Кол	Масса ед кг	Примечание
		План на отм 0,000			
1		Доски скатыи δ=50,60	0 624	м³	
		Схема расположения			
		элементов основания			
1	ГОСТ 25912.1-83	Плита 1ПАГ 14АIV	5	4200	
		Схема расположения			
		элементов скатыи			
2	лист 7	Деталь монтажная М 1	9	4,5	
3	То же	То же М-2	3	8.5	
4	лист 8	Сетка арматурная С-1	80	0 36	
5		Стержень ⌀6АI ГОСТ 5781-82 ℓ=3000	6	0 67	
		Схема расположения			
		элементов покрытия			
6	1 141-1 вып 63	Плита ПК6 60 12	2	2800	
7	лист 8	Анкер А-1	4	0 66	
8		Угол равнобок. 50×50×5 ГОСТ 8509 72 / ВСт3кп2 ГОСТ 380 71			
		ℓ=6000	1	22 62	
9		Угол равнобок. 75×75×5 ГОСТ 8509-72 / ВСт3кп2 ГОСТ 380 71			
		ℓ=6000	2	34 8	
10		Лист проф. ПА10-1000-10			
		по ГОСТ 24757-81 ℓ=300	1.73 м²	5 13	

Ведомость объемов сборных бетонных железобетонных конструкций по рабочим чертежам основного комплекта марки АС

	Наименование группы элементов конструкции	Код	Кол м³	Примечания
1	Плиты специальные аэродромные преднапряженные из тяжелого цементного бетона	586711	8 4	
2	Плиты перекрытий преднапряженные из тяжелого цементного бетона	584211	2 24	
	Всего сборного бетона и железобетона		10 64	

Материалы на изготовление сборных бетонных и железобетонных конструкций учтены в ведомости потребности в материалах и отдельно не учитываются

Ведомость спецификаций

Лист	Наименование	Примечания
2	Спецификация элементов к планам расположенным	
	на листе 3 и схемам расположения на листе 5	
7	Спецификация	
8	Спецификация	

Общие указания

1. За относительную отметку 0 000 принята отметка верха пола автопавильона (верх плит ПАГ 14), что соответствует абсолютной отметке ▭
2. Все металлические изделия защитить антикоррозийным составом, о чем составить акт на скрытые работы в соответствии со СНиП III 23-76. „Защита строительных конструкций и сооружений от коррозии".

Привязан

Инв. №

Инженер	Батманов		06.84	ТП 503-5-188б-АС
Рук гр.	Шалов		06.84	Автопавильон полуоткрытый на 20 человек / стены кирпичные /
ГИП	Кошелев		06.84	
Нач отд	Забродин		06.84	
Н. контр.	Шалов		06.84	Общие данные / окончание /

Стадия	Лист	Листов
РП	2	

Минавтодор РСФСР ГИПРОДОРНИИ Ленинградский филиал

Инв. № подл. | Подпись и дата | Взам. инв. №
5358 | 06 84

Копировал

Формат А3

Альбом 1

План на отм 0.000

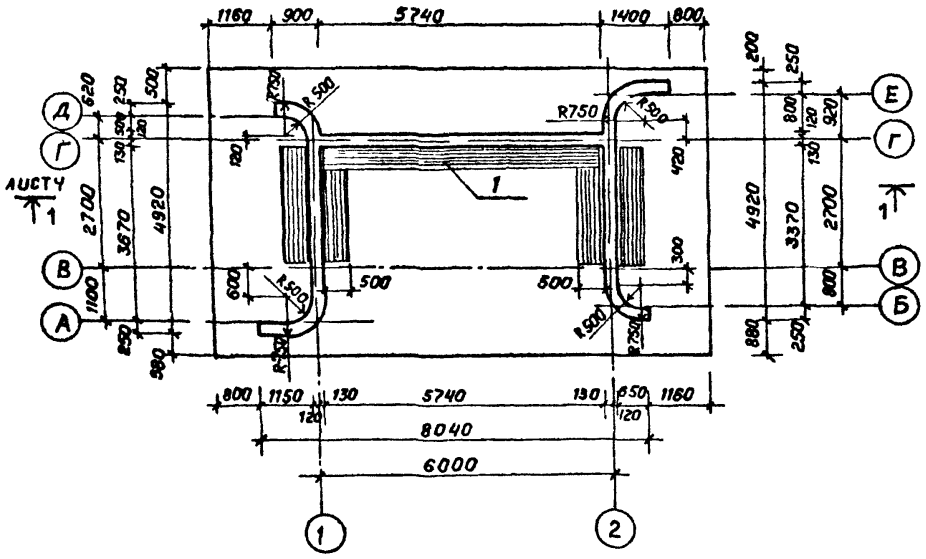

План кровли

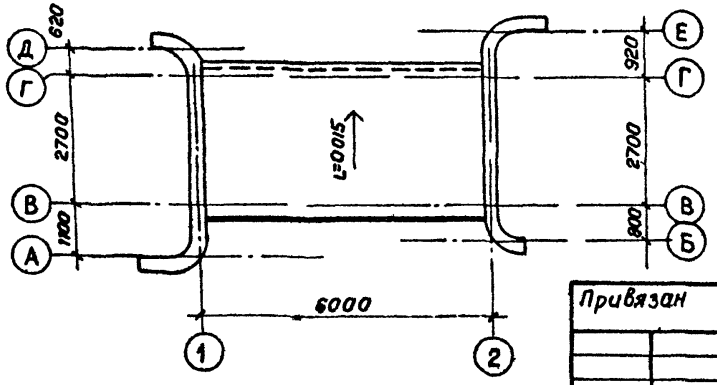

Ведомость отделки помещений

наименов или номер помещения	потолок		стены или перегородки		примечание
	площадь	вид отделки	площадь	вид отделки	
зал ожидания	160	побелка	все стены	покрытие за два раза горячей олифой	кладку стен вести с расшивкой швов

Спецификацию элементов см. лист 2

архит	Тихонова		06.84	ТП 503-5-1886-АС	
Рук гр	Шалов		06.84	Автопавильон полуоткрытый на 20 человек /стены кирпичные/	
ГИП	Кошелев		06.84		
Нач отд	Забродин		06.84		
Н контр	Шалов		06.84		

Привязан

Инв. №

Стадия	Лист	Листов
РП	3	

План на отм 0.000, план кровли

Минавтодор РСФСР ГИПРОДОРНИИ Ленинградский филиал

5358 06.84

Копировал Формат А3

Альбом 1

Фасад 1-2

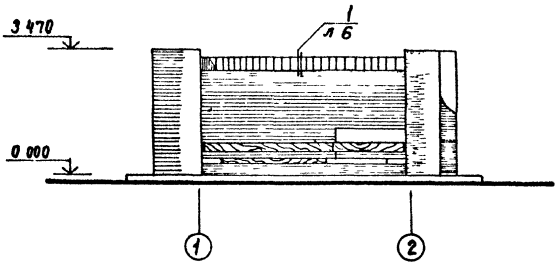

Разрез 1-1

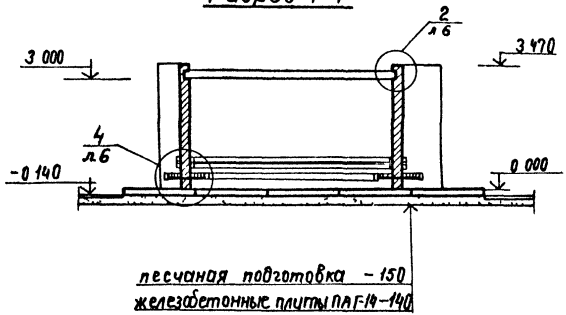

Фасад 2-1

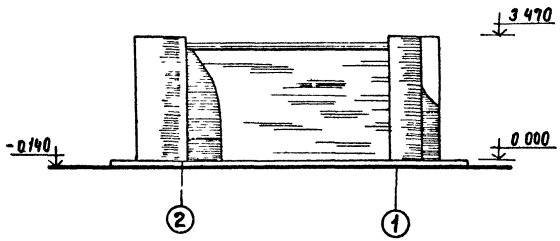

Фасад А-Е

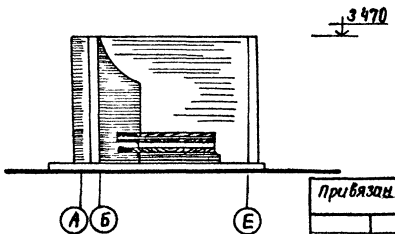

Инв № подл. 5358	Подпись и дата	Взам. инв. №		

Арх	Тихонова		06.84	ТП 503-5-18.86-АС
Рук гр	Шалов		06.84	Автопавильон полуоткрытый на 20 человек (стены кирпичные)
ГИП	Кошелев		06.84	
Нач отд	Задорожн		06.84	
Н контр	Шалов		06.84	

Привязан

Инв №

Стадия	Лист	Листов
РП	4	

Фасады
Разрез 1-1

Минавтодор РСФСР
ГИПРОДОРНИИ
Ленинградский филиал

Копировал

Формат А3

Схема расположения элементов основания

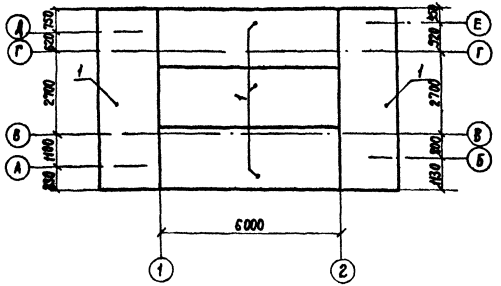

Схема расположения элементов покрытия и облицовки парапета

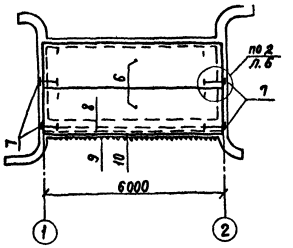

1 Поз 5 (3 ⌀6А-I, ℓ=3000) уложить в слое цементного раствора на отметке 0,000.
2 Поз 4 (Сетка С-1) укладывать в углах через 4 ряда кладки.
3 Спецификацию элементов см лист 2.

Схема расположения элементов скамьи и армирования стен

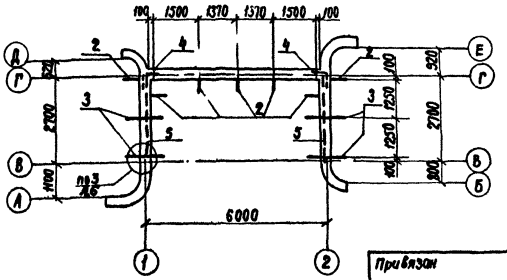

Инженер	Гибанова		06.89	ТП 503-5-18 86-АС
Рук. гр.	Шалаев		06.89	Автопавильон полуоткрытый на 20 человек (стены кирпичные)
ГИП	Кошелев		06.89	
Нач. отд.	Зайробин		06.89	
Н. контр.	Шалаев		06.89	

Привязан

Инв. №

Схемы расположения элементов основания, скамьи, армирования стен, покрытия, облицовки

Стадия	Лист	Листов
РП	5	

Минавтодор РСФСР ГИПРОДОРНИИ Ленинградский филиал

Альбом 1

Инв. № 0786

5358

Копировал Гуляев

Формат А3

Альбом 1

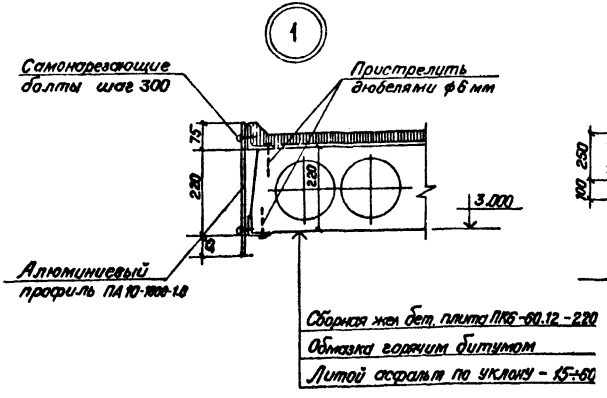

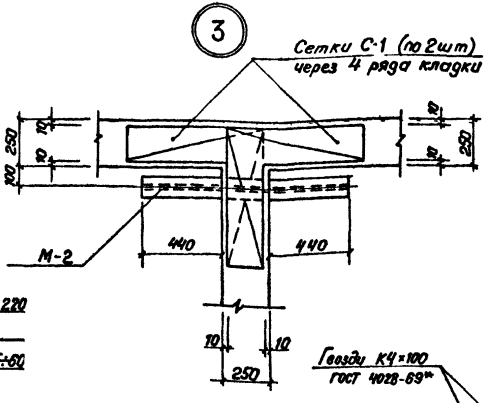

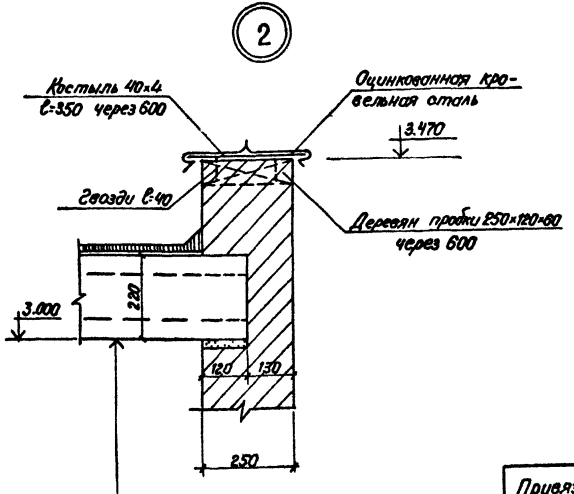

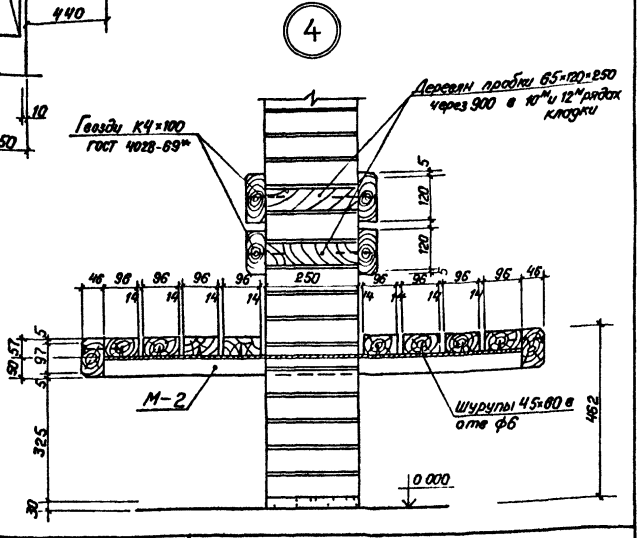

Ст инж.	Григорьев		07.86	ТП 503-5-18 86-АС
Рук гр	Шалов		07.86	Автопавильон полуоткрытый на 20 человек /стены кирпичные/
ГИП	Кошелев		07.86	
Нач отд	Забродин		07.86	
Н контр	Соколов		07.86	

Привязан.

Инв. №

Узлы 1–4

Стадия	Лист	Листов
РП	6	

Минавтодор РСФСР
ГИПРОДОРНИИ
Ленинградский филиал

Инв № подл. 5358 | Подпись и дата 07.86 | Взам инв №

Альбом 1

М-1

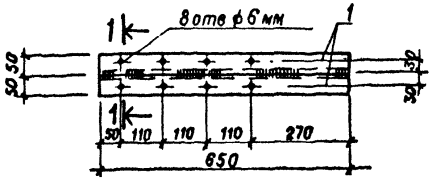

1 – 1

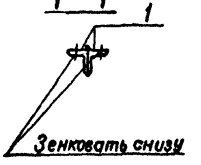

М-2

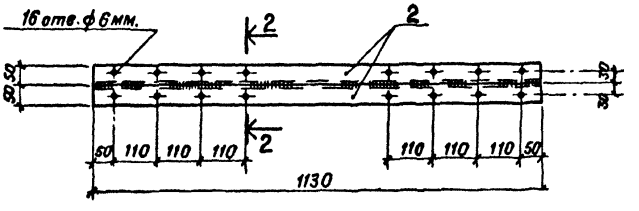

2 – 2

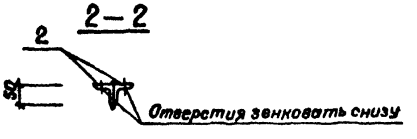

Формат	Зона	Поз	Обозначение	Наименование	Кол.	Примечание
				М-1		
				Документация		
А3			503-5-18.86-АС; лист 7	Сборочный чертеж	X	
				Детали		
		1		Угол. равнобок. $\frac{50\times5\ ГОСТ\ 8509-72}{В\ Ст3кп2\ ГОСТ\ 380-71}$		
				ℓ = 650	2	2.45 кг
				М-2		
				Документация		
А3			503-5-18.86-АС; лист 7	Сборочный чертеж	X	
				Детали		
		2		Угол. равнобк. $\frac{50\times5\ ГОСТ\ 8509-72}{В\ Ст3кп2\ ГОСТ\ 380-71}$		
				ℓ = 1130	2	4.26 кг

Марка	Масса кг
М-1	4.5
М-2	8.5

Инв. № подл. 5358 | Подпись и дата 06.84 | Взам. инв. №

Привязан

Инв. №

Инженер	Батманов		06.84
Рук. гр.	Шалов		06.84
ГИП	Кашелев		06.84
Нач. отд.	Задорожин		06.84
Н. контр.	Шалов		06.84

ТП 503-5-18.86-АС

Автопавильон полуоткрытый на 20 человек (стены кирпичные)

Стадия	Лист	Листов
РП	7	

М-1; М-2

Минавтодор РСФСР
ГИПРОДОРНИИ
Ленинградский филиал

Копировал Ямщик- Формат А3

А-1

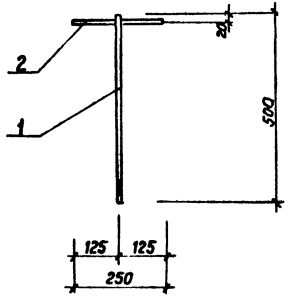

С-1

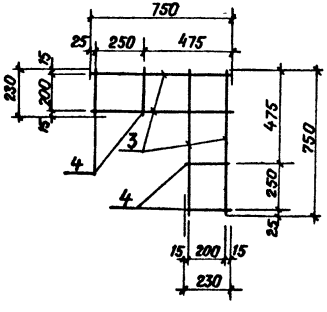

Марка	Масса кг
А-1	0.66
С-1	0.4

Формат	Зона	Поз	Обозначение	Наименование	Кол	Примечание
				А-1		
				Документация		
А3			503-5-18.86-АС; лист 8	Сборочный чертеж	X	
				Детали		
		1		⌀12АI ГОСТ 5781-82 ℓ=500	1	0.44 кг
		2		То же ℓ=250	1	0.22 кг
				С-1		
				Документация		
А3			503-5-18.86-АС; лист 8	Сборочный чертеж	X	
				Детали		
		3		⌀4ВI ГОСТ 6727-80 ℓ=750	4	0.075 кг
		4		То же ℓ=230	4	0.023 кг

Инженер	Батманов		06.84
Рук гр	Шалов		06.84
ГИП	Кошелев		06.84
Нач отд	Здродин		06.84
Н контр	Шалов		06.84

ТП 503-5-18.86-АС

Автопавильон полуоткрытый на 20 человек (стены кирпичные)

Стадия	Лист	Листов
РП	8	

А-1; С-1

Минавтодор РСФСР
ГИПРОДОРНИИ
Ленинградский филиал

Привязан

Инв. №

Альбом 1

Инв № подл 5358 | Подпись и дата 06.84 | Взам инв №

Копировал Шалов

Формат А3

Альбом 1

Ведомость чертежей основного комплекта марки ЭО

Лист	Наименование	Примечание
1	Общие данные План сети электроосвещения	

Ведомость ссылочных и прилагаемых документов

Обозначение	Наименование	Примечание
	Ссылочные документы	
5 407 – 19	Установка одиночных светильников с лампами накаливания	
5 407 – 11	Заземление и зануление электроустановок	
	Прилагаемые документы	
503-5-18.86-ЭО СО	Спецификация оборудования	

Дополнительные условные обозначения

ℓ Выключатель однополюсный исполнения герметического

Настоящий проект выполнен в соответствии с действующими строительными нормами и правилами с соблюдением мероприятий, обеспечивающих взрывобезопасность и пожаробезопасность при эксплуатации настоящего здания

Главный инженер проекта /Кошелев/

„20" июня 1984 г.

План сети электроосвещения

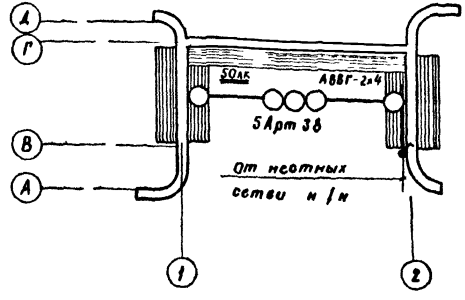

1. Напряжение сети 220 в
2. Установленная мощность Ру = 0,5 квт
3. Ввод уточняется при привязке проекта

Привязан

Инв N°

Инжен	Георгиева		05.84
Вед инж	Полякова		05.84
Р ГИП	Кошелев		05.84
Нач отд	Яцафонов		05.84
Н контр	Соколов		05.84

ТП 503-5-18.86-ЭО

Автоплавильон полуоткрытый на 20 человек /стены кирпичные/

Стадия	Лист	Листов
РП	1	1

Общие данные. План сети электроосвещения

Минстройдор РСФСР ГИПРОДОРНИИ Ленинградский филиал

Инв N 5358 | Подпись и дата 05.86 | Взам инв N

Копировал | Формат А3

Позиция	Наименование и техническая характеристика оборудования и материалов. Завод-изготовитель (для импортного оборудования-страна, фирма)	Тип, марка оборудования обозначение документа и номер опросного листа	Единица измерения: Наименование	Единица измерения: Код	Код завода изготовителя	Код оборудования материала	Цена единицы оборудования тыс руб	Количество	Масса единицы оборудования кг
1	2	3	4	5	6	7	8	9	10
	Электрооборудование и материалы, поставляемые заказчиком								
	Светильник с лампой накаливания потолочный 3-9 Эстопласт	Арт 38	шт	796	0214394	3461120000		5	
	Лампа накаливания мощностью 100 вт Брестский электроламповый завод	Б-220-230-100	шт	796	0214284	3466115106		5	
	Кабель с алюминиевыми жилами сеч 2×4 мм² Сарансккабель	АВВГ-660	м	006	5014306	3522221100		50	

Альбом 1

Инв. № подл.	Подпись и дата	Взам. инв. №
5358	06 84	

Привязан:

Инв. №

Инжен	Георгиева		05.84
Ст инж	Попов		05.84
Рук гр.	Полякова		05.84
ГИП	Кошелев		05.84
Нач отд	Забродин		05.84
Н контр	Соколов		05.84

ТП 503-5-18.86-ЭО.СО

Спецификация оборудования

Стадия	Лист	Листов
РП	1	2

Минавтодор РСФСР
ГИПРОДОРНИИ
Ленинградский филиал

Копировал Шитк-

Формат А3

Позиция	Наименование и техническая характеристика оборудования и материалов. Завод-изготовитель (для импортного оборудования - страна, фирма)	Тип, марка оборудования, обозначение документа и номер опросного листа	Единица измерения		Код завода-изготовителя	Код оборудования, материала	Цена единицы оборудования тыс руб	Количество	Масса единицы оборудования кг
			Наименование	Код					
1	2	3	4	5	6		8	9	10
	Изделия и материалы, поставляемые подрядчиком								
	Выключатель однополюсный для открытой установки исполнения герметического	инд. 0282	шт	796	3989676	3464260000		1	
	3-я Электроизделий. Главмосстроя								
	Коробка ответвительная	КОР-73	шт	796	1412793	3464740000		10	
	3-я электромонтажных изделий №1 г Харьков								

Альбом 1

Инв. № подл. | Подпись и дата | Взам. инв. №
5358 | 06 84

gost.e-ecolog.ru

Привязан:

Инв. №

ТП 503-5-18.86-ЭО.СО

Лист 2

Копировал Ф.Шиль

Формат А3