ТИПОВОЙ ПРОЕКТ

503-5-17.86

АВТОПАВИЛЬОН

ПОЛУОТКРЫТЫЙ НА 10 ЧЕЛОВЕК

СТЕНЫ КИРПИЧНЫЕ ТИП 2

АЛЬБОМ 1

ПОЯСНИТЕЛЬНАЯ ЗАПИСКА.
АРХИТЕКТУРНО–СТРОИТЕЛЬНАЯ ЧАСТЬ.
ЭЛЕКТРИЧЕСКОЕ ОСВЕЩЕНИЕ.

gost.e-ecolog.ru

ТИПОВОЙ ПРОЕКТ

503-5-17.86

АВТОПАВИЛЬОН ПОЛУОТКРЫТЫЙ НА 10 ЧЕЛОВЕК /СТЕНЫ КИРПИЧНЫЕ/ ТИП 2

АЛЬБОМ 1

СОСТАВ ПРОЕКТА

Альбом I. ПОЯСНИТЕЛЬНАЯ ЗАПИСКА. АРХИТЕКТУРНО-СТРОИТЕЛЬНЫЕ РЕШЕНИЯ. ЭЛЕКТРИЧЕСКОЕ ОСВЕЩЕНИЕ

Альбом 2. СМЕТЫ. ВЕДОМОСТИ ПОТРЕБНОСТИ В МАТЕРИАЛАХ

РАЗРАБОТАН
ЛЕНИНГРАДСКИМ ФИЛИАЛОМ
ГИПРОДОРНИИ
МИНАВТОДОРА РСФСР

УТВЕРЖДЁН
5 апреля 1985 г.
МИНАВТОДОРОМ РСФСР
ПРОТОКОЛ № 28

ГЛАВНЫЙ ИНЖЕНЕР ФИЛИАЛА ПЛАКС М.В.
ГЛАВНЫЙ ИНЖЕНЕР ПРОЕКТА КОШЕЛЕВ В.Н.

Привязан

Инв.№

Лист	Обозначение	Наименование	Стр	Примечание
		Титульный лист	1	
1	503-5-17.86	Содержание	2	
1-4	503-5-17.86-ПЗ	Пояснительная записка	3-6	
		Архитектурно-строительные решения		
1	503-5-17.86-АС	Общие данные (начало)	7	
2	То же	Общие данные (окончание)	8	
3	"	План на отм. 0,000. План кровли	9	
4	"	Фасады, разрез 1-1	10	
5	"	Схемы расположения элементов основания, покрытия, скамьи	11	
6	"	Узлы 1, 2, 3	12	
7	"	Узлы 4, 5.	13	
8	"	Узлы 6, 7, 8	14	
9	"	Узлы 9, 10.	15	
10	"	М-1, М-2	16	
11	"	М-3, С-1	17	
12	"	М-5, Р-1	18	
13	"	М-6, М-7	19	

Лист	Обозначение	Наименование	Стр	Примечание
		Электрическое освещение		
1	503-5-17.86-ЭО	Общие данные. План сети электроосвещения	20	
		Спецификации оборудования		
1	503-5-17.86-ЭО.СО	Спецификация оборудования	21	
2	То же	Спецификация оборудования	22	

Альбом 1

5358

Привязан

Инв. №

Рук. гр.	Шалов		06.87
ГИП	Кошелев		06.87
Нач. отд.	Забродин		06.87
Н. контр.	Шалов		06.87

ТП 503-5-17.86

Содержание

Стадия	Лист	Листов
РП	1	1

Минавтодор РСФСР
ГИПРОДОРНИИ
Ленинградский филиал

Копировал

Формат А3

Альбом 1.

Пояснительная записка.

1. Общая часть.

Типовой проект № 503-5-17.86 „Автопавильон полуоткрытый на 10 человек (стены кирпичные) тип 2 разработан на основании плана типового проектирования на 1983 год, утвержденного постановлением №1 Госстроя СССР от 10.01.1983г., и задания на проектирование № 10, утвержденного 01.03.1983г зам. министра автомобильных дорог РСФСР.

Типовой проект состоит из следующих альбомов:

Альбом 1 — Пояснительная записка. Архитектурно-строительная часть. Электрическое освещение.

Альбом 2 — Сметы. Ведомости потребности в материалах.

Технико-экономические показатели:

- площадь застройки — 11,45 м²;
- строительный объем — 34,35 м³;
- полезная площадь — 9,2 м².

Проект автопавильона разработан для строительства во II-III дорожно-климатических зонах на автодорогах общего пользования для следующих расчетных характеристик:

- расчетная зимняя температура наружного воздуха −30°С;
- скоростной напор ветра для I географического района 0,265 кПа (27 кгс/м²);
- вес снегового покрова для III географического района 0,98 кПа (100 кгс/м²);
- рельеф территории спокойный;
- грунтовые воды отсутствуют, грунты основания непучинистые, непросадочные со следующими нормативными характеристиками: номинальный угол внутреннего трения $\varphi^н = 0{,}49$ рад, или 28°; нормативное удельное сцепление $c_н = 2$ кПа (0,02 кгс/см²); модуль деформации нескальных грунтов $E = 14{,}7$ МПа (150 кгс/см²); плотность грунта $\gamma = 1{,}8$ т/м³; коэффициент безопасности по грунту $k_г = 1$;
- сейсмичность отсутствует.

Типовой проект автопавильона проверен на патентную чистоту в отношении СССР, Болгарии, Венгрии, ГДР, Польши, Румынии, Чехословакии и Югославии.

В разработанном проекте все комплектующие изделия обладают патентной чистотой.

Ст. инж.	Григорьев		06.84
Рук. гр.	Шалов		06.84
ГИП	Кошелев		06.84
Нач. отд.	Забродин		06.84
Н. контр.	Соколов		06.84
Гл. инж.	Плакс		06.84

ТП 503-5-17.86-П3

Автопавильон полуоткрытый на 10 человек (стены кирпичные) тип 2

Стадия	Лист	Листов
РП	1	4

Пояснительная записка

Минавтодор РСФСР ГИПРОДОРНИЦ Ленинградский филиал

Привязан

Инв. №

535 — 06.84

Копировал

Формат А3

Альбом 1

2. Архитектурно-строительные решения.

Автопавильон имеет одно помещение – зал ожидания со скамьей на 10 человек.

Стены автопавильона запроектированы кирпичные толщиной 250 мм из обыкновенного глиняного кирпича М75 на растворе М25 с армированием углов стен сетками из холоднотянутой проволоки класса В-I.

Кирпичные стены автопавильона покрываются за 2 раза горячей олифой, для придания кирпичу глянцевитой поверхности.

В качестве элемента декоративной отделки предусматривается отделка фронтона алюминиевым профилем ПА-10-1000-1,0 по ГОСТ 24767-81.

Вариантами отделки могут быть:

а) кладка стен из силикатного кирпича с орнаментом из красного кирпича;

б) кладка участков стен из ангобированного кирпича в сочетании с обыкновенным;

в) установка металлических декоративных решеток в сочетании с вышеуказанными видами отделки.

Деревянные элементы скамьи покрываются бесцветным лаком за 2 раза, металлические элементы окрашиваются за 2 раза пентафталевыми красками по грунтовке ГФ.

Фундаменты – сборные железобетонные предварительно напряженные плиты 1 ПАГ-14АIV по ГОСТ 25912.1-83.

Покрытие и кровля над автопавильоном – стальной оцинкованный профилированный настил уложенный по металлическим балкам. Металлические балки окрашиваются пентафталевыми красками светло-серого цвета по грунтовке ГФ.

3. Генеральный план и благоустройство.

Генеральный план и благоустройство для автопавильона разрабатывается при конкретной привязке.

Набор зданий, малых архитектурных форм и элементов благоустройства рекомендуется принимать в соответствии с примером решения генерального плана.

Расположение края плит 1 ПАГ-14АIV должно быть на расстоянии не менее 3 м от бордюра, ограничивающего посадочную площадку от автодороги.

4. Электроосвещение.

Величины освещенностей приняты согласно СНиП II-4-79 „Естественное и искусственное освещение". Для освещения автопавильона приняты потолочные светильники с лампами накаливания типа АРТ38. Групповая сеть выполнена кабелем типа АВВГ-660, проложенным открыто по стене и потолку на скобках. Управление осуществляется отдельно устанавливаемыми выключателями. Для электроснабжения автопавильона может быть использована как воздушная, так и кабельная линия от местных низковольтных сетей.

5. Мероприятия по защите окружающей среды.

При решении схемы генерального плана автобус-

Привязан			
Инв №			

ТП 503-5-17.86-ПЗ

Лист 2

№ | 06.84 | 5558

ной остановки с автопавильоном необходимо предусмотреть мероприятия по защите окружающей среды:

- рациональное использование плодородного слоя земли, снятого с пятна застройки;
- охрана окружающих водоемов и почвы от загрязнения путем устройства твердых покрытий на площадке автобусной остановки с организацией отвода атмосферных осадков с кровли автопавильона и покрытия площадки при помощи уклонов в придорожные кюветы;
- установка урн, озеленение и благоустройство.

6. Организация строительства.

Все строительно-монтажные роботы производить в соответствии с действующими строительными нормами и правилами, в точном соответствии с действующими правилами пожарной безопасности и в соответствии с СНиП III-4-80. Техника безопасности в строительстве".

Настоящий типовой проект разработан для производства работ в летнее время. При производстве работ в зимнее время руководствоваться соответствующими разделами строительных норм и правил части III на виды строительно-монтажных работ.

Транспортировку железобетонных и металлических изделий осуществлять бортовыми автомашинами.

Монтаж плит 1ПАГ-14АIII осуществлять автокраном К-161 грузоподъемностью 5 т.

Строительство автопавильона рекомендуется осуществлять комплексным специализированным отрядам. Режим работы односменный.

В состав работы по проекту входят:

- работы подготовительного периода;
- земляные работы, устройство основания;
- стены, покрытие;
- кровля;
- электроосвещение;
- отделочные и прочие работы.

Ведомость необходимых машин и механизмов, материалов и изделий для строительства приведена в альбоме 2 „Сметы. Ведомости потребности в материалах."

Альбом 1

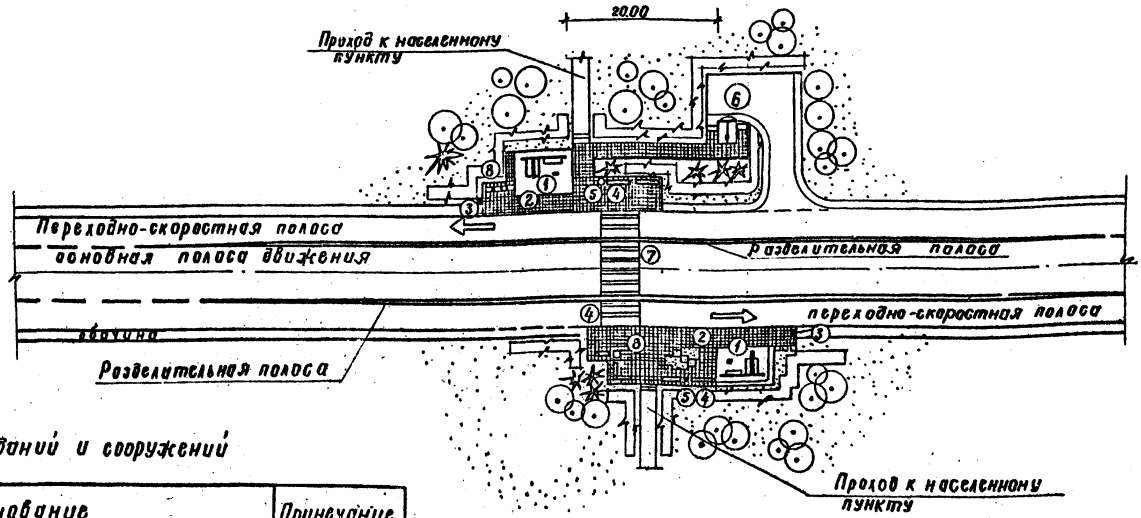

Экспликация зданий и сооружений

№№ по плану	Наименование	Примечание
1	Автопавильон полуоткрытого типа на 10 человек (стены кирпичные) тип 2	ТП503-5-17.86
2	Посадочная площадка	
3	Знак автобусной остановки	
4	Скамейка	т. п. 320-44
5	Урна для мусора	то же
6	Туалет на 2 очка (стены кирпичные)	ТП503-9-14.86
7	Пешеходный переход	
8	Цветочница	т. п. 320-44

Инв. № подл. | Подпись и дата | Взам. инв. №
5358 | | 06.84

Привязан:

Инв. №

Архит.	Тихонова		06.84
Ст. инж.	Орехова		06.84
Рук. гр.	Шалов		06.84
ГИП	Кошелев		06.84
Нач. отд.	Заводчин		06.84
Н. контр.	Шалов		06.84

ТП 503-5-17.86-ПЗ

Автопавильон полуоткрытый на 10 человек (стены кирпичные) тип 2

Пояснительная записка

Стадия	Лист	Листов
РП	4	

Пример решения схемы генплана

Минавтодор РСФСР ГИПРОДОРНИИ Ленинградский филиал

Копировал Гиф Формат А3

Ведомость рабочих чертежей основного комплекта АС

Лист	Наименование	Примечание
1	Общие данные (начало)	
2	Общие данные (окончание)	
3	План на отм. 0.000. План кровли.	
4	Фасады, разрез 1-1	
5	Схемы расположения элементов основания, покрытия, скомы	
6	Узлы 1, 2, 3.	
7	Узлы 4, 5	
8	Узлы 6, 7, 8.	
9	Узлы 9, 10.	
10	М-1, М-2	
11	М-3, С-1	
12	М-5, Р-1	
13	М-6, М-7	

Ведомость ссылочных и прилагаемых документов

Обозначение	Наименование	Примечание
	Ссылочные документы	
ГОСТ 25912.1	Плиты железобетонные предварительно напряженные ПАГ-14 для аэродромных покрытий	
3.900-6/76	Унифицированные закладные детали сборных железобетонных конструкций инженерных сооружений промышленных предприятий	
	Прилагаемые документы	
503-5-17.86-АС.ВМ	Ведомость потребности в материалах к рабочим чертежам основного комплекта АС.	

Ведомость основных комплектов рабочих чертежей

Обозначение	Наименование	Примечание
503-5-17.86-АС	Архитектурно-строительные решения	
503-5-17.86-ЭО	Электрическое освещение	

Настоящий проект выполнен в соответствии с действующими строительными нормами и правилами, с соблюдением мероприятий, обеспечивающих взрывобезопасность и пожаробезопасность при эксплуатации настоящего здания.

Главный инженер проекта Кошелев

«25» июля 1984г.

Альбом 1

Инв. № 3358 | Подпись и дата | Взам. инв. №

Привязан

Инв. №

Рук. гр.	Шалов		06.84
ГИП	Кошелев		05.84
Нач. отд.	Загродин		06.84
Н. контр.	Шалов		06.84

ТП 503-5-17.86-АС

Автопавильон полуоткрытый на 10 человек (стены кирпичные) тип 2

Стадия	Лист	Листов
РП	1	14

Общие данные (начало)

Минавтодор РСФСР ГИПРОДОРНИИ Ленинградский филиал

Альбом 1

Спецификация элементов к планам расположенным на листе 3 и схемам расположения на листе 5

Марка поз.	Обозначение	Наименование	Кол.	Масса ед. кг	Примечание
		План на отм. 0.000			
1		Древесина скамьи б=50,60	0,235	м³	
2	лист №14	Арматурная сетка С-1	20	0.4	
		Схема расположения элементов основания			
1	ГОСТ 25912.1-83	Плита 1ПАГ-14 А IV	4	4200	
		Схема расположения элементов покрытия и скамьи			
2	лист №10	Металлическая балка М-2	1	155.6	
3		швеллер 20 ГОСТ 8240-72 / ВСТ3кп2 ГОСТ 380-71 ℓ=2650; М-4	3	48.8	
4	3.400-6/76 лист 36	Закл. деталь МИ4-29 ℓ=6100	1	5.72	
5		Оцинк. проф. настил Н60-780-0,9	15,9 м²	12	
		по ГОСТ 24045-80			
6	лист №13	Монтажная деталь М-6	3	4.6	
7	лист №11	то же М-3	2	8.5	
8	лист №10	Закладная деталь М-1	2	3.6	
9		Алюм. профиль ПА 10-1000-1,0	2,96	кг	3,3 м²
		по ГОСТ 24767-81 ℓ=300			
10	лист №12	Эмблема автобусной остановки М-5	1	16,5	в т.ч. р=1
11	лист №13	Монтажная деталь М-7	4	0.62	

Ведомость объемов сборных бетонных и железобетонных конструкций по рабочим чертежам основного комплекта марки АС

	Наименование группы элементов конструкций	Код	Кол. м³	Примечание
1	Плиты специальные аэродромные предна пряженные из тяжелого цементного бетона	586711	6.72	
	Всего сборного бетона и железобетона		6.72	

Материалы на изготовление сборных бетонных и железобетонных конструкций учтены в ведомости потребности в материалах и отдельно не учитываются

Ведомость спецификаций

Лист	Наименование	Примечания
2.	Спецификация элементов к планам расположенным на листе 3 и схемам расположения на листе 5	
10	спецификация	
11	спецификация	
12	—"—	
13	—"—	
14	—"—	

Общие указания

1. За относительную отметку 0.000, принята отметка верха пола автопавильона (верх плит 1ПАГ-14А IV), что соответствует абсолютной отметке ☐.
2. Все металлические изделия защитить антикоррозийным составом, о чем составить акт на скрытые работы, в соответствии со СНиП IV-23-76 „Защита строительных конструкций и сооружений от коррозии."

рук. гр.	Шалов	[подпись]	06.84
ГИП	Кошелев	[подпись]	06.84
Нач. отд.	Забродин	[подпись]	06.84
Норм. к.	Шалов	[подпись]	06.84

ТП 503-5-17.86-АС

Автопавильон полуоткрытый на 10 человек (стены кирпичные) тип 2

Стадия	Лист	Листов
РП	2	

Общие данные (окончание)

Минавтодор РСФСР ГИПРОДОРНИИ Ленинградский филиал

привязан

инв. №

Копировал

Формат А3

План на отм. 0.000

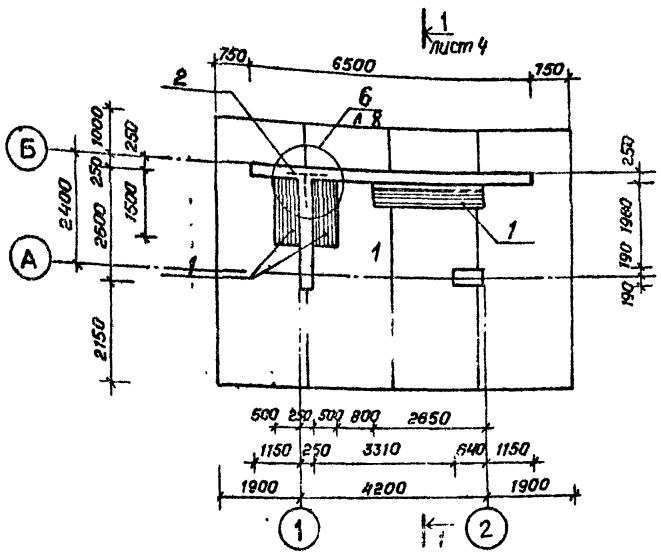

План кровли

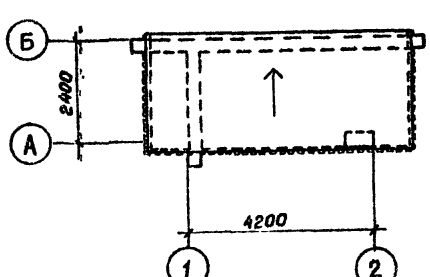

Ведомость отделки помещений.

Наименование или номер помещения	потолок		стены или перегородки		Примечание
	площадь м²	вид отделки	площадь м²	вид отделки	
1		—	60.8	покрытие за 2 раза горячей олифой	площадь стен указана общая - наружных и внутренних поверхностей.

Спецификацию элементов см. лист 2.

Привязан

Инв №

Архит.	Тихонова		06.84
Рук. гр.	Шалов		06.84
ГИП	Кошелев		06.84
Нач. отд.	Забродин		06.84
Н. контр.	Шалов		06.84

ТП 503-5-17.86-АС

Автопавильон полуоткрытый на 4 человек (стены кирпичные) тип 2

Стадия	Лист	Листов
РП	3	

План на отм. 0.000. План кровли

Минавтодор РСФСР ГИПРОДОРНИИ Ленинградский филиал

Инв. № подл. 5358 | Подпись и дата | Взам. инв. № | 06.84

Копировал

Формат А3

Фасад 1-2

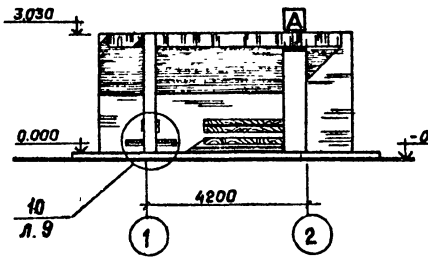

Фасад А-Б

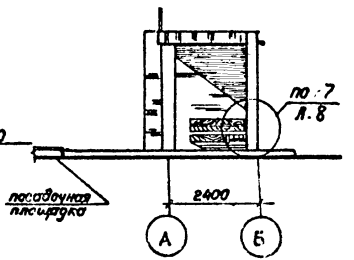

Фасад Б-А

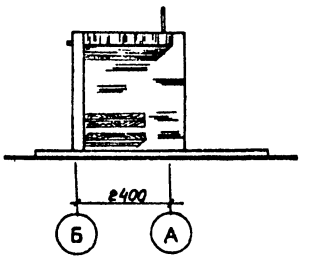

Фасад 2-1

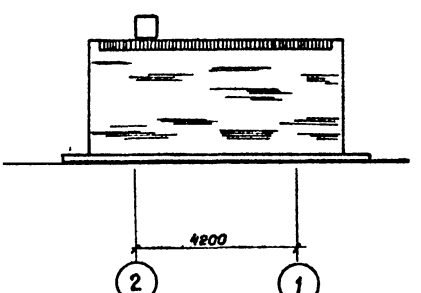

Разрез 1-1

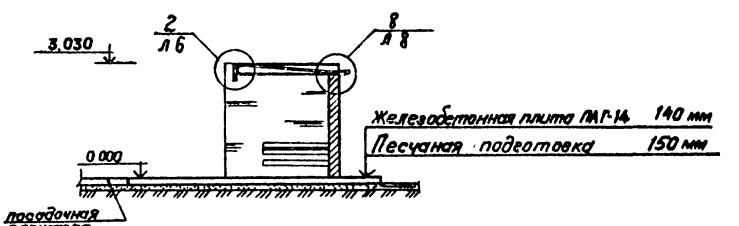

				ТП 503-5-17.86-АС
Архит.	Тихонова		ОС 84	Автопавильон полуоткрытый на 10 человек (стены кирпичные) тип 2
Рук. гр.	Шалов		ОС 84	
ГИП	Кошелев		ОС 84	
Нач. отд	Забродин		ОС 84	Стадия: РП; Лист: 4; Листов:
Н. контр.	Шалов		ОС 84	Фасады, разрез 1-1
Привязан				Минавтодор РСФСР ГИПРОДОРНИИ Ленинградский филиал
Инв. №				

Копировал

Формат А3

Альбом 1

Схема расположения элементов основания

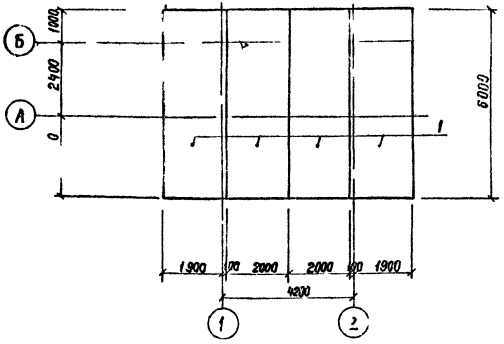

1 – 1

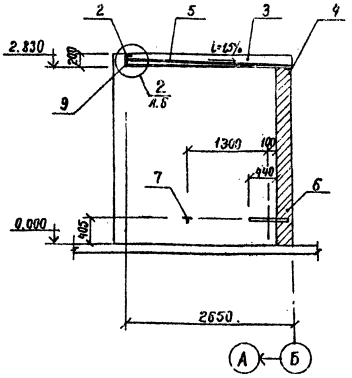

2 – 2

(Поз.9 условно не показана)

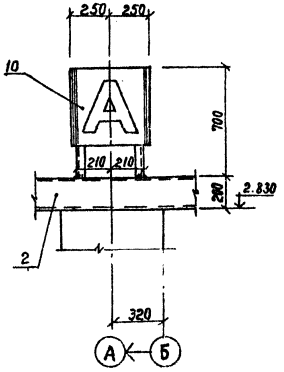

Спецификацию элементов см. лист 2.

Схема расположения элементов покрытия и скамьи

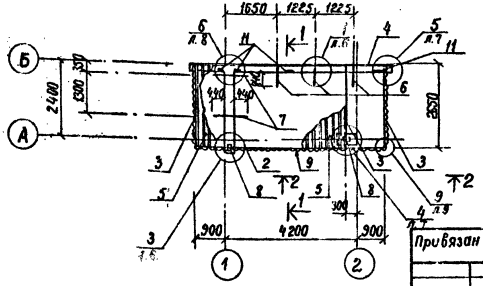

Ст.инж.	Григорьев		06.84
Рук.гр.	Шалов		06.84
ГИП	Кошелев		06.84
Нач.отд.	Забродин		06.84
Н.контр.	Шалов		06.84

Привязан

Инв. №

ТП 503-5-17.86-АС

Автопавильон полуоткрытый на 10 человек (стены кирпичные) Тип 2

Стадия	Лист	Листов
РП	5	

Схемы расположения элементов основания, покрытия, скамьи

Минавтодор РСФСР
ГИПРОДОРНИИ
Ленинградский филиал

5358 07.86

Копировал

Формат А3

Альбом 1

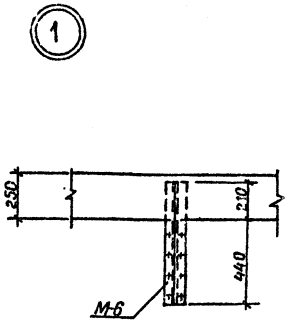

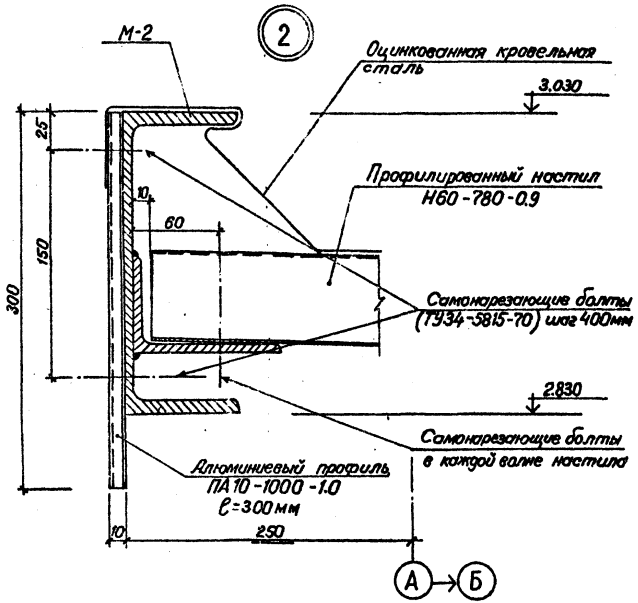

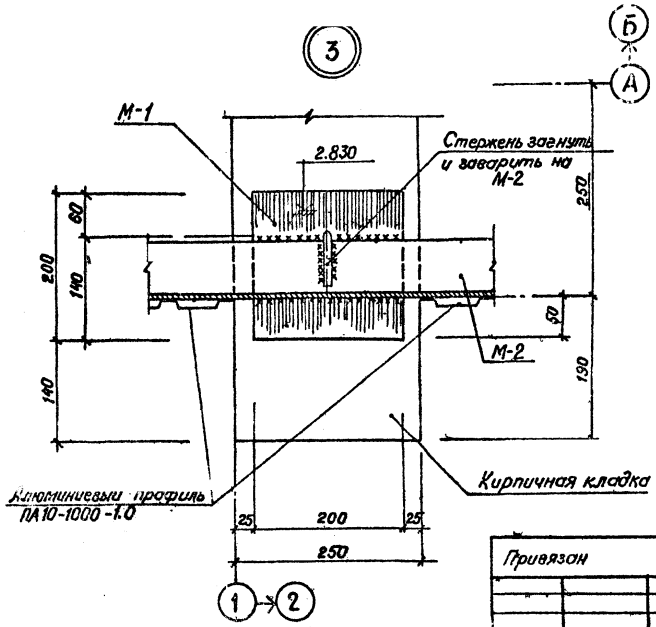

Ст. инж.	Григорьев		06.84
Рук. гр.	Шалов		06.84
ГИП	Кашелев		06.84
Нач. отд.	Забродин		06.84
Н. контр.	Шалов		06.84

ТП 503-5-17.86-АС

Автопавильон полуоткрытый на 10 человек (стены кирпичные) Тип 2

Узлы 1, 2, 3

Стадия	Лист	Листов
РП	6	

Минавтодор РСФСР ГИПРОДОРНИИ Ленинградский филиал

Привязан

Инв. №

Альбом 7

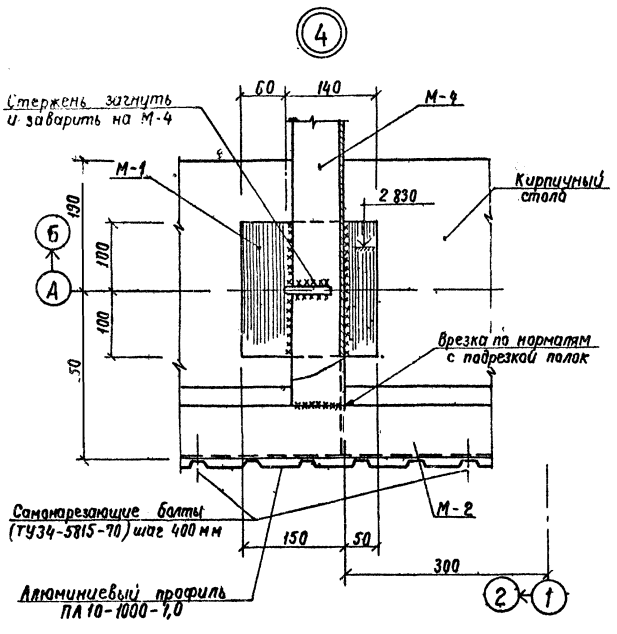

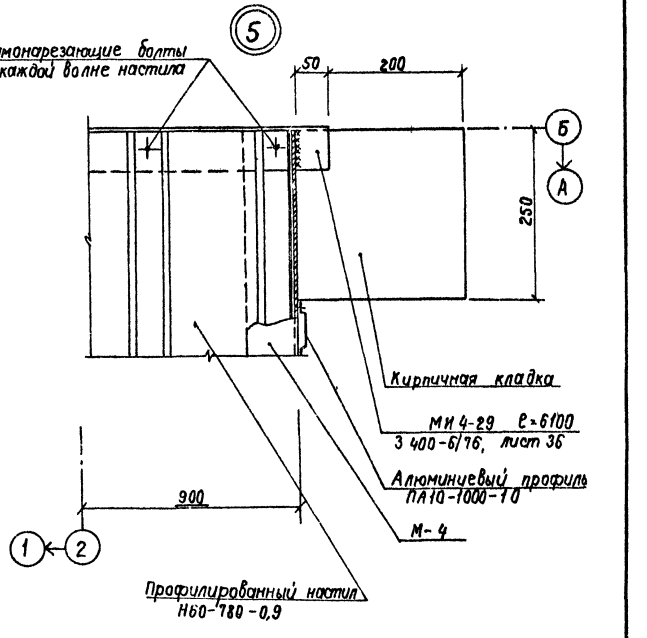

Ст. инж.	Григорьев		06.84	ТП 503-5-17.86-АС	
Рук. гр.	Шалов		06.84	Автопавильон полуоткрытый на 10 человек (стены кирпичные) тип 2	
Гип	Кощелев		06.84		
Нач. отд.	Забродин		06.84		
Н. контр.	Шалов		06.84		
Привязан				Стадия: РП	Лист: 7
Инв. №				Узлы 4,5	Минавтодор РСФСР ГИПРОДОРНИИ Ленинградский филиал

Инв. № подл. | 5386 | Подпись и дата | Взам. инв. № | 07.86

Копировал Губань

Формат А3

Альбом 1

6

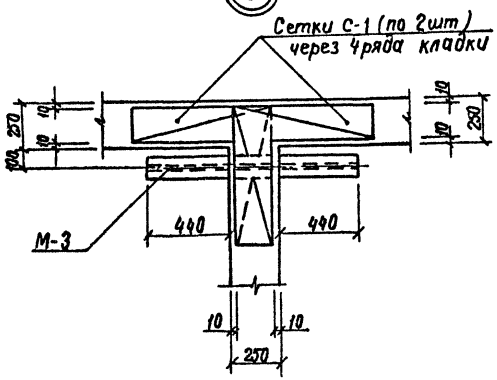

7

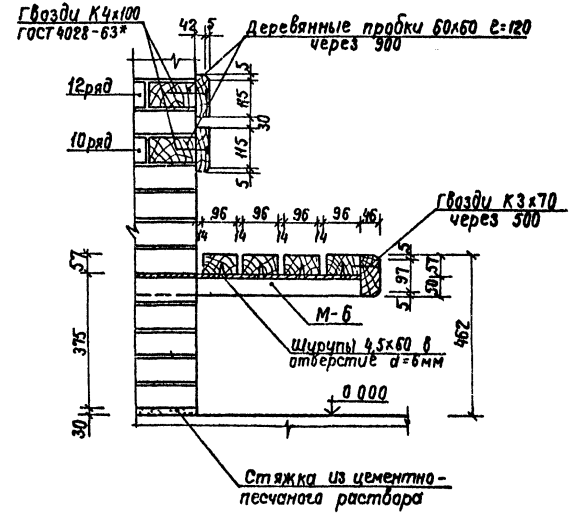

8

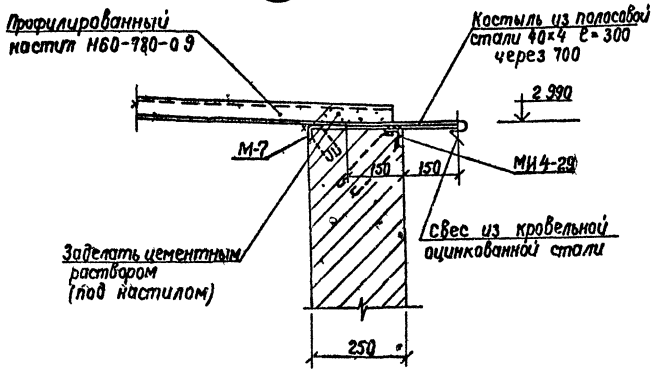

Ст инж	Григорьев		06.84	ТП 503-5-17.86-АС
Рук гр	Шалов		06.84	
ГИП	Кошелев		06.84	Автопавильон полуоткрытый на 10 человек (стены кирпичные) тип 2
Нач отд	Забродин		06.84	
Н контр	Шалов		06.84	

Привязан

Инв.№

Стадия	Лист	Листов
РП	8	

Узлы 6, 7, 8

Минавтотранс РСФСР
ГИПРОДОРНИИ
Ленинградский филиал

Копировал Зубкова

Формат А3

Альбом 1

9

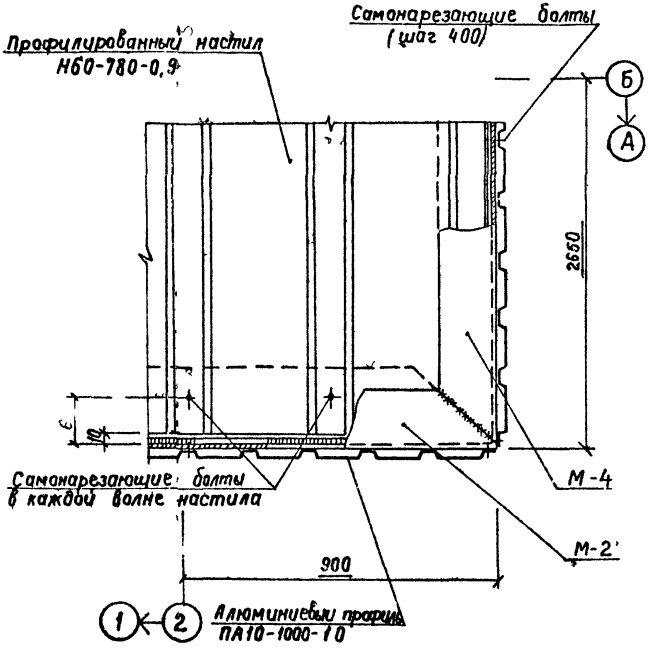

10

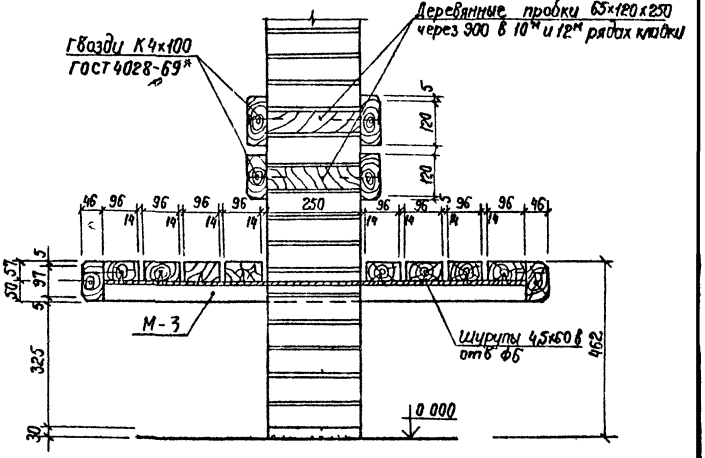

Ст инж	Григорьев		06 84
Рук гр	Шалов		06 84
ГИП	Кошелев		06 84
Нач отд	Задорин		06 84
Н контр	Шалов		06 84

ТП 503-5-1786-АС

Автопавильон полуоткрытый на 10 человек (стены кирпичные) тип 2

Стадия	Лист	Листов
РП	9	

Узлы 9, 10

Минавтодор РСФСР
ГИПРОДОРНИИ
Ленинградский филиал

Привязан

Инв №

Инв № подл. 5358 | Подпись и дата | Взам инв №

Копировал

Формат А3

Альбом 1

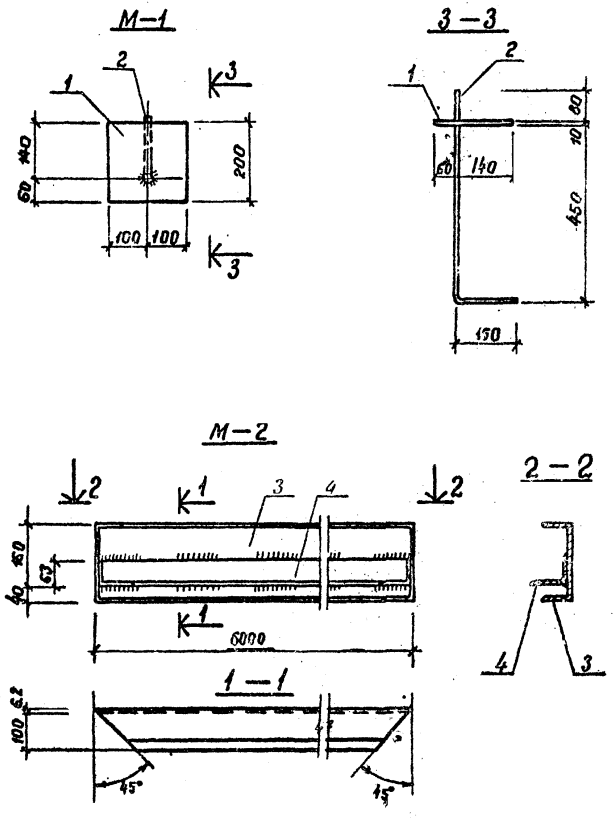

Формат	Зона	Поз.	Обозначение	Наименование	Кол.	Примечание
				М-1		
				Документация		
А3			503-5-17.86-АС; лист 10	Сборочный чертеж	X	
				Детали		
		1		Полоса $\frac{10\times200\ ГОСТ\ 103-76}{В\ Ст\ 3кп\ 2\ ГОСТ\ 380-71}$ ℓ=200	1	0.14 кг
		2		ф10А I ГОСТ 5781-82 ℓ=690	1	0.43 кг
				М-2		
				Документация		
А3			503-5-17.86-АС; лист 10	Сборочный чертеж	X	
				Детали		
		3		Швеллер $\frac{20\ ГОСТ\ 8240-72}{В\ Ст\ 3кп\ 2\ ГОСТ\ 380-71}$ ℓ=6000	1	110.4 кг
		4		Уг. неравноб. $\frac{100\times63\times6\ ГОСТ\ 8510-72}{В\ Ст\ 3кп\ 2\ ГОСТ\ 380-71}$ ℓ=6000	1	45.2 кг.

Марка	Масса кг
М-1	3.6
М-2	155.6

Инженер	Батманов		06.84
Рук. гр.	Шалов		06.84
ГИП	Кашелев		06.84
Нач. отд.	Зобродин		06.84
Н. контр.	Шалов		06.84

ТП 503-5-17.86-АС

Автопавильон полуоткрытый на 10 человек /стены кирпичные/ тип 2

Стадия	Лист	Листов
РП	10	

Привязан

Инв. №

М-1; М-2.

Минавтодор РСФСР
ГИПРОДОРНИИ
Ленинградский филиал

Копировал. Формат А3

Альбом 1

М-3

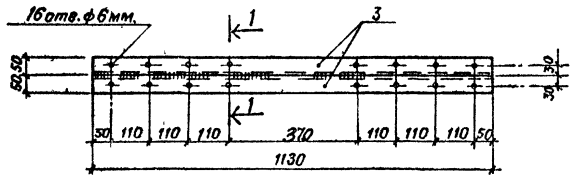

1-1

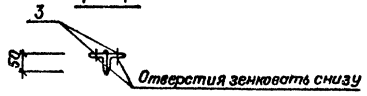

С-1

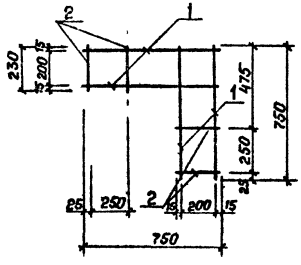

Формат	Зона	Поз	Обозначение	Наименование	Кол	Примечание
				М-3		
				Документация		
А3			503-5-17.86-АС, лист 11	Сборочный чертеж	X	
				Детали		
		3		Угол равноб $\frac{50\times5\ ГОСТ\ 8509-72}{8Ст3кп2\ ГОСТ\ 380-71}$		
				ℓ = 1130	2	4 26 кг
				С-1		
				Документация		
А3			503-5-17.86-АС; лист 11	Сборочный чертеж	X	
				Детали		
		1		ф 4ВI ГОСТ 6727-80 ℓ=750	4	0 075 кг
		2		То же ℓ=230	4	0.023 кг

Марка	Масса кг
М-3	8,5
С-1	0,4

Инженер	Батманов		06 84
Рук гр	Шалов		06 84
ГИП	Кошелев		06 84
Нач отд	Забродин		06 84
Н контр	Шалов		06 84

ТП 503-5-17.86-АС

Автопавильон полуоткрытый на 10 человек /стены кирпичные/ Тип 2

Стадия	Лист	Листов
РП	11	

М-3 ; С-1

Минавтодор РСФСР
ГИПРОДОРНИИ
Ленинградский филиал

Привязан

Инв.№

Инв. № подл. 5958 | Подпись и дата | Взам. инв. №

Копировал [signature] Формат А3

М-5

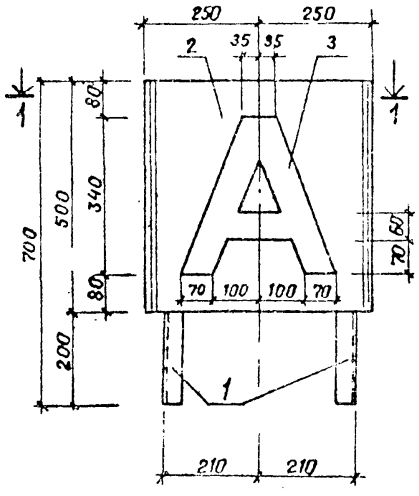

2—2

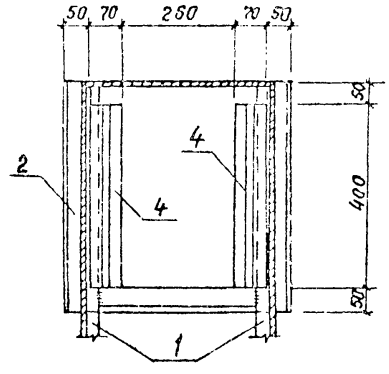

Марка	Масса кг
М-5	16.5
Р-1	11.2

1

1—1

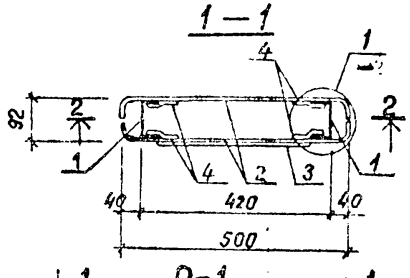

Р-1

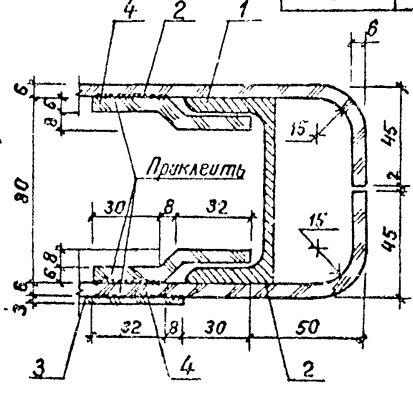

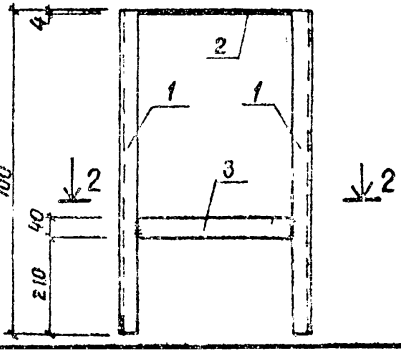

1—1

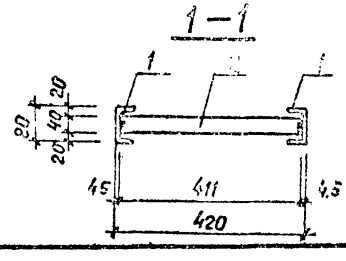

Формат	Зона	Поз	Обозначение	Наименование	Кол.	Примечание
				М-5		
				Документация		
А3			503-5-17.86-АС, лист 12	Сборочный чертеж	X	
				Детали		
А4		1		Рама Р-1	1	11.2 кг
				Материалы		
		2	ГОСТ 17622-72	Оргстекло-б=6мм (молочного цвета) 500×560	2	2.0 кг
		3	То же	Оргстекло-б=3мм (красного цвета) 340×340	1	0.42 кг
		4	— " —	Оргстекло-б=6мм (молочного цвета) 70×400	4	0.22 кг
				Р-1		
				Документация		
А4			503-5-17.86-АС; лист 12	Сборочный чертеж	X	
				Детали		
		1		Швеллер В ГОСТ 8240-72 / Вст3кп2 ГОСТ 380-71 ℓ=700	2	4.9 кг
		2		Полоса 4×40 ГОСТ 103-76 / Вст3кп2 ГОСТ 380-71 ℓ=410	1	0.52 кг
		3		Полоса 4×40 ГОСТ 103-76 / Вст3кп2 ГОСТ 380-71 ℓ=340	2	0.43 кг

2—2

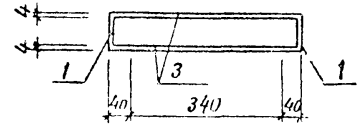

Привязан

Инв. №

Инженер	Батманов		06.84
Рук гр	Шалов		06.84
ГИП	Кошелев		06.84
Нач отд	Забродин		06.84
Н контр	Шалов		06.84

ТП 503-5-17.86-АС

Автопавильон полуоткрытый на 10 человек / стены кирпичные / тип 2

Стадия	Лист	Листов
РП	12	

М-5 ; Р-1

Минавтодор РСФСР ГИПРОДОРНИИ Ленинградский филиал

Копи вся

Формат А3

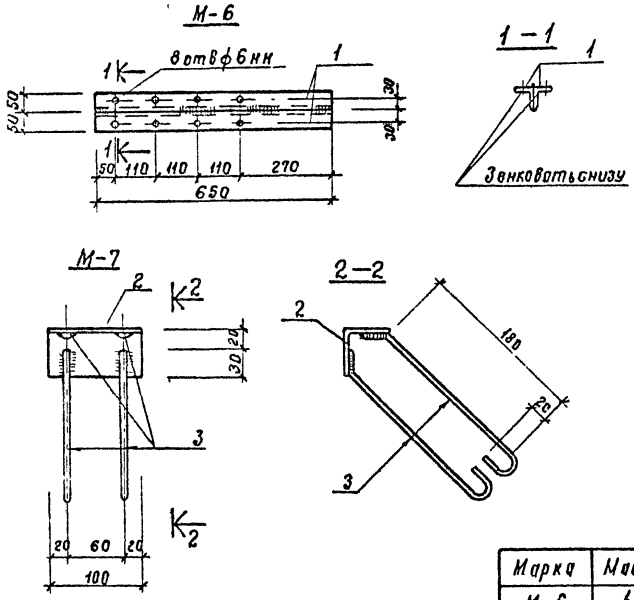

Марка	Масса, кг
М-6	4.9
М-7	0.62

Формат	Зона	Поз.	Обозначение	Наименование	Кол.	Примечание
				М-6		
				Документация		
А3			503-5-17.86-АС; лист 13	Сборочный чертеж	X	
				Детали		
		1		Угол равнобок $\frac{5\,0\times5\ ГОСТ\ 8509-72}{В\ Ст\ 3кп2\ ГОСТ\ 380-77}$		
				ℓ = 650	2	2.45 кг
				М-7		
				Документация		
А3			503-5-17.86-АС, лист 13	Сборочный чертеж	X	
				Детали		
		2		Уголок $\frac{5\,0\times5\ ГОСТ\ 8509-72}{В\ Ст\ 3кп2\ ГОСТ\ 380-71}$ ℓ=100	1	0.38 кг
		3		ф6А I ГОСТ 5781-82 ℓ=260	4	0.06 кг

Инженер	Батманов		06 84
Рук. гр.	Шалов		06 84
ГИП	Кошелев		06 84
Нач. отд.	Забродин		06 84
Н. контр.	Шалов		06 84

ТП 503-5-17.86-АС

Автопавильон полуоткрытый на 10 человек /стены кирпичные/ тип 2

Стадия	Лист	Листов
РП	12	

М-6; М-7

Минавтодор РСФСР
ГИПРОДОРНИИ
Ленинградский филиал

Привязан

Инв. №

Альбом 1

5358 06 84

Копировал

Формат А3

Альбом 1

Ведомость чертежей основного комплекта марки ЭО

Лист	Наименование	Примечание
1	Общие данные План сети электроосвещения	

Ведомость ссылочных и прилагаемых документов

Обозначение	Наименование	Примечание
	Ссылочные документы	
5.407-19	Установка одиночных светильников с лампами накаливания	
5.407-11	Заземление и зануление электроустановок	
	Прилагаемые документы	
503-5-17.86.ЭО-СО л. 1.2	Спецификация оборудования	

Дополнительные условные обозначения

Выключатель однополюсный исполнения герметического

Настоящий проект выполнен в соответствии с действующими строительными нормами и правилами с соблюдением мероприятий, обеспечивающих взрывобезопасность и пожаробезопасность при эксплуатации настоящего здания

Главный инженер проекта /Кошелев/

План сети электроосвещения

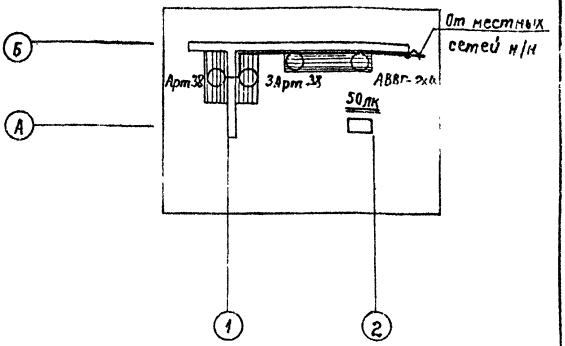

1 Напряжение сети 220 в

2 Установленная мощность P_y = 0,4 квт

3 Ввод уточняется при привязке проекта

Привязан

Инв N°

Инженер	Георгиева		06.84
Вед инж	Полякова		06.84
ГИП	Кошелев		06.84
Нач отд	Забродин		06.84
Н контр	Соколов		06.84

ТП 503-5-17.86-ЭО

Автопавильон полуоткрытый на 10 человек. (стены кирпичные) Тип 2

Стадия	Лист	Листов
РП		

Общие данные План сети электроосвещения

Минавтодор РСФСР ГИПРОДОРНИИ Ленинградский филиал

Копировал Ул Формат А3

Альбом 1

Позиция	Наименование и техническая характеристика оборудования и материалов. Завод-изготовитель (для импортного оборудования-страна, фирма)	Тип, марка оборудования. Обозначение документа и номер опросного листа	Единица измерения: Наименование	Единица измерения: Код	Код завода-изготовителя	Код оборудования материала	Цена единицы оборудования тыс. руб	Количество	Масса единицы оборудования кг
1	2	3	4	5	6	7	8	9	10
	Электрооборудование и материалы, поставляемые заказчиком								
	Светильник с лампой накаливания потолочный 3-9 Эстопласт	Арт 38	шт.	796	0214394	3461120000		4	
	Лампа накаливания мощностью 100 вт Брестский электроламповый завод	Б-220-230-100	шт.	796	0214284	3466115106		4	
	Кабель с алюминиевыми жилами сеч. 2×4 мм² Саранскkабель	АВВГ-660	м	006	5014306	3522221100		40	

Инженер	Георгиева		06.84
Ст инж	Попов		06.84
Рук. гр.	Полякова		06.84
ГИП	Кошелев		06.84
Нач отд	Забродин		06.84
Н. контр	Соколов		06.84

Привязан

Инв. №

ТП503-5-17.86-ЭО.СО

Спецификация оборудования

Стадия	Лист	Листов
РП	1	2

Минавтодор РСФСР
ГИПРОДОРНИИ
Ленинградский филиал

06.84

5358

Копировал [illegible]

Формат А3

Альбом 1

Позиция	Наименование и техническая характеристика оборудования и материалов Завод-изготовитель (для импортного оборудования - страна, фирма)	Тип, марка оборудования обозначение документа и номер опросного листа	Единица измерения		Код завода-изготовителя	Код оборудования, материала	Цена единицы оборудования тыс. руб	Количество	Масса единицы оборудования кг
			Наименование	Код					
1	2	3	4	5	6	7	8	9	10
	Изделия и материалы, поставляемые подрядчиком								
	Выключатель однополюсный для открытой установки исполнения герметического	инд 0282	шт	796	3989676	3464260000		1	
	3-д Электроизделий Главмосстроя								
	Коробка ответвительная	КОР-73	шт	796	1412793	3464740000		8	
	3-д Электромонтажных изделий N1 г Харьков								

Привязан

Инв. N

ТП 503-5-17.86-ЭО.СО

Лист 2

Копировал [illegible]

Формат А3

gost.e-ecolog.ru