ТИПОВОЙ ПРОЕКТ

503-5-16.86

АВТОПАВИЛЬОН

ПОЛУОТКРЫТЫЙ НА 10 ЧЕЛОВЕК

СТЕНЫ КИРПИЧНЫЕ ТИП 1

АЛЬБОМ 1

ПОЯСНИТЕЛЬНАЯ ЗАПИСКА.
АРХИТЕКТУРНО-СТРОИТЕЛЬНАЯ ЧАСТЬ.
ЭЛЕКТРИЧЕСКОЕ ОСВЕЩЕНИЕ

gost.e-ecolog.ru

ТИПОВОЙ ПРОЕКТ

503-5-16.86

АВТОПАВИЛЬОН ПОЛУОТКРЫТЫЙ НА 10 ЧЕЛОВЕК /СТЕНЫ КИРПИЧНЫЕ/ ТИП 1

АЛЬБОМ 1

СОСТАВ ПРОЕКТА

Альбом I. ПОЯСНИТЕЛЬНАЯ ЗАПИСКА. АРХИТЕКТУРНО-СТРОИТЕЛЬНЫЕ РЕШЕНИЯ
ЭЛЕКТРИЧЕСКОЕ ОСВЕЩЕНИЕ

Альбом 2. СМЕТЫ. ВЕДОМОСТИ ПОТРЕБНОСТИ В МАТЕРИАЛАХ

РАЗРАБОТАН
ЛЕНИНГРАДСКИМ ФИЛИАЛОМ
ГИПРОДОРНИИ
МИНАВТОДОРА РСФСР

УТВЕРЖДЕН
5 апреля 1985 г
МИНАВТОДОРОМ РСФСР
ПРОТОКОЛ № 28

ГЛАВНЫЙ ИНЖЕНЕР ФИЛИАЛА ПЛАКС М.В.
ГЛАВНЫЙ ИНЖЕНЕР ПРОЕКТА КОШЕЛЕВ В.Н.

Привязан

Инв №

Альбом 1

Лист	Обозначение	Наименование	Стр.	Примечание
		Титульный лист	1	
1	503-5-15.86	Содержание	2	
1-4	503-5-16.86-ПЗ	Пояснительная записка	3-6	
		Архитектурно-строительные решения		
1	503-5-16.86-АС	Общие данные (начало)	7	
2	То же	Общие данные (окончания)	8	
3	"	План на отм 0,000, план кровли	9	
4	"	Фасады, разрез 1-1	10	
5	"	Схемы расположения элементов основания, покрытия, скамьи	11	
6	"	Схема расположения элементов облицовки парапета	12	
7	"	Узлы 1÷4	13	
8	"	Узлы 5,6	14	
9	"	Узлы 7,8	15	
10	"	Узлы 9,10	16	
11	"	М-4; М-5; М-6; М-7	17	
12	"	М-3; С-1; С-2	18	
13	"	М-1; М-2; А-1	19	

Лист	Обозначение	Наименование	Стр	Примечание
		Электрическое освещение		
1	503-5-16.86-ЭО	Общие данные. План сети электроосвещения	20	
		Спецификации оборудования		
1	503-5-16.86-ЭО.СО	Спецификация оборудования	21	
2	Тоже	Спецификация оборудования	22	

Инв. № подл.	Подпись и дата	Взам. инв. №
5358	[illegible] 06.84	

привязан

инв. №

РУК гр	Шалов	[illegible]	06.84
ГИП	Кошелев	[illegible]	06.84
Нач. отд.	Задродин	[illegible]	06.84
Н. контр.	Шалов	[illegible]	06.84

ТП 503-5-16.86

Содержание

Стадия	Лист	Листов
РП	1	1

Минавтодор РСФСР
ГИПРОДОРНИИ
Ленинградский филиал
Формат 1 ч.

Альбом 1

Пояснительная записка.

1. Общая часть

Типовой проект № 503-5-16.86 Автопавильон полуоткрытый на 10 человек (стены кирпичные) тип 1 разработан на основании плана типового проектирования на 1983 год, утвержденного постановлением №1 Госстроя СССР от 10.01.83 г., и задания на проектирование №10, утвержденного 01.03.83 г зам министра автомобильных дорог РСФСР

Типовой проект состоит из следующих альбомов:

Альбом 1. – Пояснительная записка. Архитектурно-строительная часть. Электрическое освещение.

Альбом 2. – Сметы. Ведомости потребности в материалах.

Технико-экономические показатели:

- площадь застройки – 16,32 м²;
- строительный объем – 46,30 м³;
- полезная площадь – 14,22 м².

Проект автопавильона разработан для строительства во II-III дорожно-климатических зонах на автодорогах общего пользования для следующих расчетных характеристик:

- расчетная зимняя температура наружного воздуха – 30°С;
- скоростной напор ветра для I географического района 0,265 кПа (27 кгс/м²);
- вес снегового покрова для III географического района 0,98 кПа (100 кгс/м²);
- рельеф территории спокойный;
- грунтовые воды отсутствуют, грунты основания непучинистые, непросадочные, со следующими нормативными характеристиками: номинальный угол внутреннего трения $\varphi^н = 0,49$ рад или 28°; нормативное удельное сцепление $C_н = 2$ кПа (0,02 кгс/см²); модуль деформации нескальных грунтов $E = 14,7$ МПа (150 кгс/см²); плотность грунта $\rho = 1,8$ т/м³; коэффициент безопасности по грунту $k_г = 1$;
- сейсмичность отсутствует.

Типовой проект автопавильона проверен на патентную чистоту в отношении СССР, Болгарии, Венгрии, ГДР, Польши, Румынии, Чехословакии и Югославии. В разработанном проекте все комплектующие изделия обладают патентной чистотой.

2. Архитектурно-строительные решения.

Автопавильон имеет одно помещение – зал ожидания со скамьей на 10 человек.

Стены автопавильона запроектированы кирпичные толщиной 250 мм из обыкновенного глиняного кирпича М75 на растворе М25 с армированием углов стен сет-

Ст. инж.	Григорьев		06.84
Гл. спец.	Шалов		06.84
ГИП	Кошелев		06.84
Нач. отд.	Зубровин		06.84
Н. контр.	Соколов		06.84
Гл. инж.	Плаис		06.84

ТП 503-5-16.86-ПЗ

Автопавильон полуоткрытый на 10 человек (стены кирпичные) тип 1

Стадия	Лист	Листов
РП	1	4

Пояснительная записка

Минавтодор РСФСР ГИПРОДОРНИИ Ленинградский филиал

Привязан

Инв. №

Инв. № подл. | Подпись и дата | Взам. инв. №

5358 06.84

ками из холоднотянутой проволоки класса В-I.

Кирпичные стены автопавильона покрываются за 2 раза горячей олифой для придания кирпичу глянцевитой поверхности. Потолок окрашивается известью.

В качестве элемента декоративной отделки предусматривается отделка фронтона алюминиевым профилем ПА-10-1000-1,0 по ГОСТ 24767-81.

Вариантами отделки могут быть:

а) кладка стен из силикатного кирпича с орнаментом из красного кирпича;

б) кладка участков стен из ангобированного кирпича в сочетании с обыкновенным;

в) установка металлических декоративных решеток в сочетании с вышеперечисленными видами отделки.

Деревянные элементы скамьи покрываются бесцветным лаком за 2 раза. Металлические элементы окра-окрашиваются за 2 раза пентафталевыми красками по грунтовке ГФ.

Фундаменты — сборные железобетонные предварительно напряженные аэродромные плиты 1ПАГ-14АIV по ГОСТ 25912.1-83.

Покрытие над автопавильоном — сборные железобетонные плиты с круглыми пустотами по серии 1 141-1, Выпуск 60.

Кровля — рулонная из 4-х слоев на мастике.

3. Генеральный план и благоустройство.

Генеральный план и благоустройство для автопавильона разрабатывается при конкретной привязке.

Набор зданий, малых архитектурных форм и элементов благоустройства рекомендуется принимать в соответствии с примерной схемой генерального плана. Расположение края плит 1ПАГ-14АIV должно быть на расстоянии не менее 3м от бордюра, ограничивающего посадочную площадку от автодороги.

4. Электроосвещение.

Величины освещенностей приняты согласно СНиПII-4-79 „Естественное и искусственное освещение".

Для освещения автопавильона приняты потолочные светильники с лампами накаливания типа АРТ 38.

Групповая сеть выполнена кабелем типа АВВГ-660, проложенным открыто по стене и потолку на скобках.

Управление осуществляется отдельно устанавливаемыми выключателями

Для электроснабжения автопавильона может быть использована как воздушная, так и кабельная линия от местных низковольтных сетей.

5. Мероприятия по защите окружающей среды.

При решении схемы генерального плана автобусной остановки с автопавильоном необходимо предусмотреть мероприятия по защите окружающей среды:

а) рациональное использование плодородного слоя земли, снятого с пятна застройки;

б) охрана окружающих водоемов и почвы от загрязнения путем устройства твердых покрытий на пло-

Альбом 1

Инв № подл	Подпись и дата	Взам инв №
5358	06.86	

Привязан			
Инв №			

ТП 503-5-16.86-ПЗ

щадке автобусной остановки с организацией отвода атмосферных осадков с кровли автопавильона и покрытия площадки при помощи уклонов в придорожные кюветы; установка урн; озеленение и благоустройство.

6. Организация строительства.

Все строительно-монтажные работы производить в соответствии с действующими строительными нормами и правилами, в точном соответствии с действующими правилами пожарной безопасности и в соответствии со СНиП III-4-80 „Техника безопасности в строительстве".

Настоящий типовой проект разработан для производства работ в летнее время. При производстве работ в зимнее время руководствоваться соответствующими разделами строительных норм и правил части III на виды строительно-монтажных работ.

Транспортировку железобетонных изделий осуществлять бортовыми автомашинами.

Монтаж плит 1ПАГ-14АIV и плит покрытия осуществлять автокраном К-161 грузоподъемностью 5т.

Строительство автопавильонов рекомендуется осуществлять комплексным специализированным отрядом. Режим работы односменный.

В состав работы по проекту входят:

- работы подготовительного периода,
- земляные работы, устройство основания;
- стены, покрытие;
- кровля;
- электроосвещение;
- отделочные и прочие работы.

Ведомость необходимых машин и механизмов, материалов и изделий для строительства приведена в альбоме 2 „Сметы. Ведомости потребности в материалах".

Альбом 1

Инв. № подл. | Подпись и дата | Взам. инв. №
5358 | 06.86

Привязан

Инв. №

Альбом 1

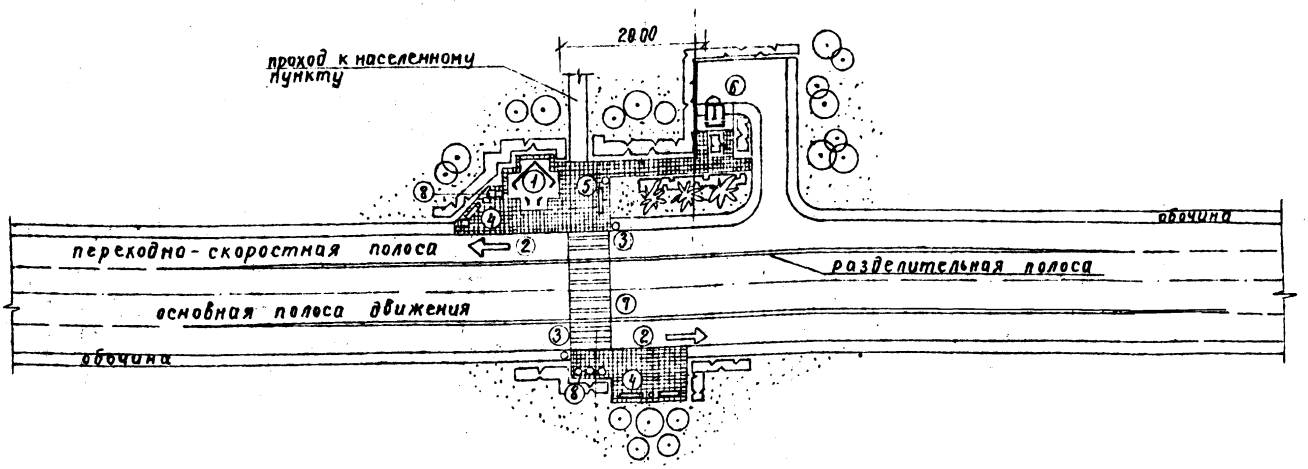

Экспликация зданий и сооружений

№№ по ген. плану	Наименование	Примечание
1	Автопавильон полуоткрытый на 10 человек (стены кирпичные) тип 1	т.п. 503-5-16.86
2	Посадочная площадка	
3	Знак автобусной остановки (тип 1)	
4	Скамейка	сборник 2.03-1
5	Урна для мусора	
6	Туалет на 2очка (стены кирпичные)	т.п. 503-9-14.86
7	Пешеходный переход	
8	Цветочница	

Привязан

Инв. №

Ст. инж.	Орехова		12.84
Рук. гр.	Шалов		12.84
Архитектор	Тихонова		12.84
ГИП	Кошелев		12.84
Нач. отд.	Забродин		12.84
Н. контр.	Шалов		12.84

ТП 503-5-16.86-ПЗ

Автопавильон полуоткрытый на 10 человек (стены кирпичные) тип 1

Пояснительная записка

Стадия	Лист	Листов
РП	4	

Пример решения схемы генплана

Минавтодор РСФСР ГИПРОДОРНИИ Ленинградский филиал

Инв. № подл. 5358 | Подпись и дата | Взам. инв. №

Копировал

Формат А3

Ведомость рабочих чертежей основного комплекта АС

Лист	Наименование	Примечание
1	Общие данные (начало)	
2	Общие данные (окончание)	
3	План на отм. 0.000, план кровли	
4	Фасады, разрез 1-1	
5	Схемы расположения элементов основания, покрытия,	
	скамьи	
6	Схема расположения элементов облицовки парапета	
7	Узлы 1 ÷ 4	
8	Узлы 5, 6	
9	Узлы 7, 8	
10	Узлы 9, 10	
11	М-4; М-5; М-6; М-7	
12	М-3; С-1; С-2	
13	М-1; М-2; А-1.	

Ведомость ссылочных и прилагаемых документов

Обозначение	Наименование	Примечание
	Ссылочные документы	
ГОСТ 25912.1-83	Плиты железобетонные предварительно	
	напряженные ПАГ-14 для аэродромных	
	покрытий	
1.038.1-1 Вып.1	Перемычки железобетонные для зданий с	
	кирпичными стенами. Перемычки брусковые	
	для жилых и общественных зданий. Рабочие чертежи	
1.141-1 выпуск 60	Панели перекрытия железобетонные мно-	
	гопустотные	
	Прилагаемые документы	
503-5-16.86-АС.ВМ	Ведомость потребности в материалах к	
	рабочим чертежам основного комплекта АС	

Ведомость основных комплектов рабочих чертежей

обозначение	наименование	примечание
503-5-16.86-АС	Архитектурно-строительные решения	
503-5-16.86-ЭО	Электрическое освещение	

Настоящий проект выполнен в соответствии с действующими строительными нормами и правилами, с соблюдением мероприятий, обеспечивающих взрывобезопасность и пожаробезопасность при эксплуатации настоящего здания.

Главный инженер проекта [подпись] Кошелев В.Н

„25" июня 1984г

Инв.№

Рук.гр.	Шалов	[подпись]	06.84
ГИП	Кошелев	[подпись]	06.84
Нач.отд.	Забродин	[подпись]	06.84
Норм.к.	Шалов	[подпись]	06.84

Привязан

ТП 503-5-16.86-АС

Автопавильон полуоткрытый на 10 человек (стены кирпичные) тип 1

Стадия	Лист	Листов
РП	1	13

Общие данные (начало)

Минавтодор РСФСР
ГИПРОДОРНИИ
Ленинградский филиал

5358 [подпись] 06.84

Альбом 1

копировал

формат А3

Альбом 1

Спецификация элементов к планам расположенным на листе 3, и схемам расположения на листе 5

Марка поз.	Обозначение	Наименование	Кол	Масса ед кг	Примечан
		План на отм. 0,000			
1	1.038.1-1 вып.1-	Перемычка ЗПБ13-37п	6	85	
2	то же	то же 5ПБ18-27п	2	250	
3		Доски скамьи δ=50,50	0,266 м³		
		План кровли			
4	лист12	Деталь водостока М-3	2	2.6	
		Схема расположения элемен-			
		тов основания			
1	ГОСТ 25912.1-83	Плита 1ПАГ-14АIV	5	4200	
		Схема расположения эле-			
		ментов скамьи			
4	лист 13	Деталь монтажная М-1	4	4,5	
5	то же	то же М-2	1	6,94	
6	лист 12	Сетка арматурная С-1	66	0.36	
7	лист 12	то же С-2	11	0.4	
		Схема расположения			
		элементов покрытия			
2	1.141-1 вып. 60	плита ПС36-12	3	1280	
3	лист 13	анкер А-1	4	0.66	

Ведомость объемов сборных бетонных и железобетонных конструкций по рабочим чертежам основного комплекта марки АС

	Наименование группы элементов конструкций	Код	Кол. м3	Примечание
1	Плиты специальные аэродромные предвари-	588711	4,4	
	тельно напряженные из тяжелого цементного бетона			
2	Перемычки с обычным армированием из тяже-	582821	0,38	
	лого цементного бетона			
3	Плиты перекрытий предварительно напряженные из	584211	1.54	
	тяжелого цементного бетона			
	Всего сборного бетона и железобетона		10.32	

Материалы на изготовление сборных бетонных и железобетонных конструкций учтены в ведомости потребности в материалах и отдельно не учитываются

Ведомость спецификаций

Лист	Наименование	Примечание
2	Спецификация элементов к планам, расположенным на листе 3 и	
	схемам расположения на листе 5	
7	Спецификация к схеме расположения элементов облицовки парапета	

Общие указания

1. За относительную отм. 0.000 принята отметка верха пола автолавильона (верх плит 1ПАГ-14АIV), что соответствует абсолютной отметке ____.
2. Все металлические изделия защитить антикоррозийным составом, о чем составить акт на скрытые работы, в соответствии со СНиП III-23-76 „Защита строительных конструкций и сооружений от коррозии."

Рук гр.	Шалов		06.84
ГИП	Кошелев		06.84
Нач отд	Газодин		06.84
Н.контр.	Шалов		06.84

ТП 503-5-16.86-АС

Автолавильон полуоткрытый на 10 угловек (стены кирпичные) тип 1

Стадия	Лист	Листов
РП	2	

Общие данные (окончание)

Минавтодор РСФСР ГИПРОДОРНИИ Ленинградский филиал

Инв. № подл. 5358 | Подпись и дата | Взам. инв. №

привязан

инв. №

Формат А3

Альбом

План на отм 0.000

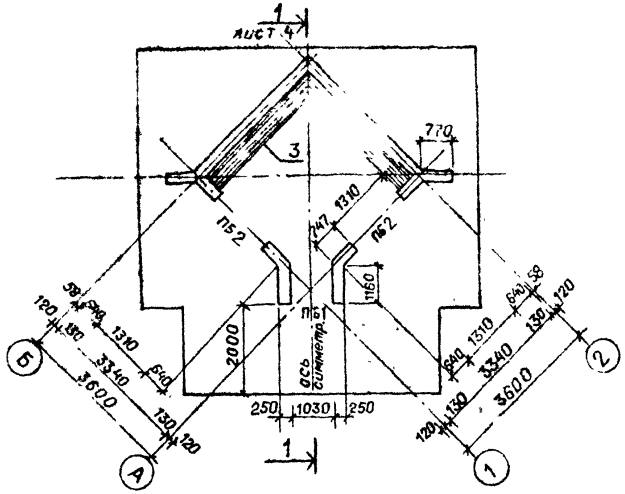

План кровли

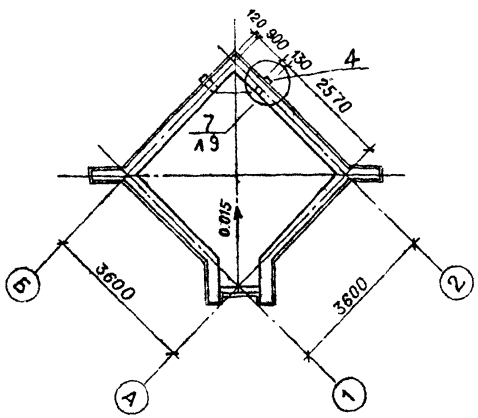

Ведомость отделки помещений

Наименование или номер помещения	потолок		Стены или перегородки		Примечание
	Площадь м²	Вид отделки	Площадь м²	Вид отделки	
зал ожидания	12.2	побелка	26.04	покрытие за 2 раза горячей олифой	

Ведомость перемычек

Тип	Схема сечения
ПБ1	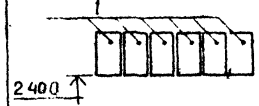
ПБ2	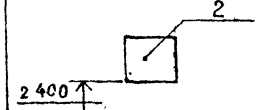

Ведомость проемов ворот и дверей

Марка, поз.	Размер проема в кладке, мм
1	1030 × 2400
2	1310 × 2400

Привязан

Инв.№

Архит.	Тихонова		06.84
Рук.гр.	Шалов		06.84
Гип	Кошелев		06.84
Нач.отд	Забродин		06.84
Н.контр.	Шалов		06.84

ТП 503-5-16.86-АС

Автопавильон полуоткрытый на 10 человек /стены кирпичные/ Тип 1

Стадия	Лист	Листов
РП	3	

План на отм. 0.000, План кровли

Минавтодор РСФСР ГИПРОДОРНИИ Ленинградский филиал

Инв. № подл. 5358 | Подпись и дата 07.86 | Взам. инв. №

формат А3

Альбом 1

фасад Б-2

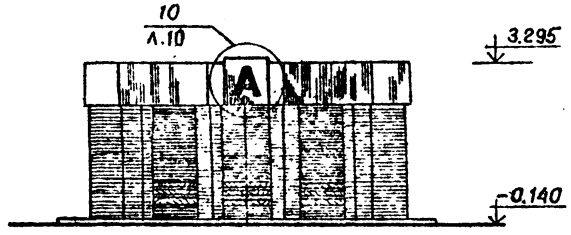

фасад 2-А

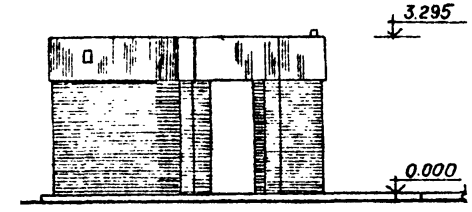

разрез 1-1

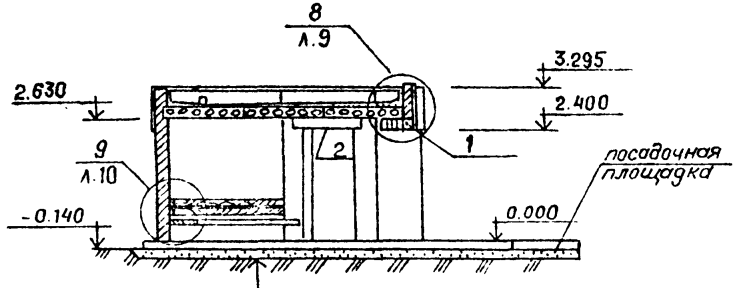

песчаная подгот. - 150
железобетонная
плита ПАГ-14 -140

архит.	Тиконова		06.84
рук.гр	Шалов		06.84
ГИП	Кошелев		06.84
Нач.отд.	Забродин		06.84
Н.контр.	Шалов		06.84

ТП 503-5-16.86-АС

Автопавильон полуоткрытый на 10 человек /стены кирпичные/ Тип 1

Стадия	Лист	Листов
РП	4	

фасады, разрез 1-1

Минавтодор РСФСР
ГИПРОДОРНИИ
Ленинградский филиал

Привязан

Инв.№

Инв.№ подл. 5318 | Подпись и дата 07.86 | Взам.инв.№

Альбом 1

Схема расположения элементов основания

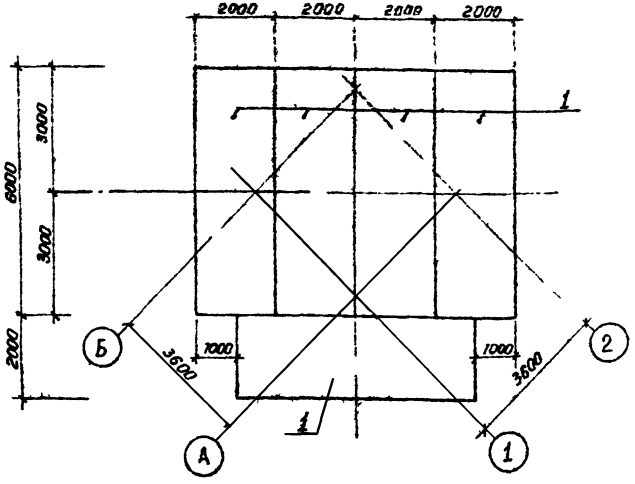

Схема расположения элементов покрытия

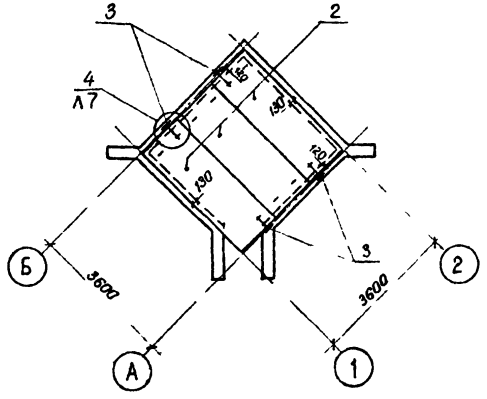

Схема расположения элементов скамьи

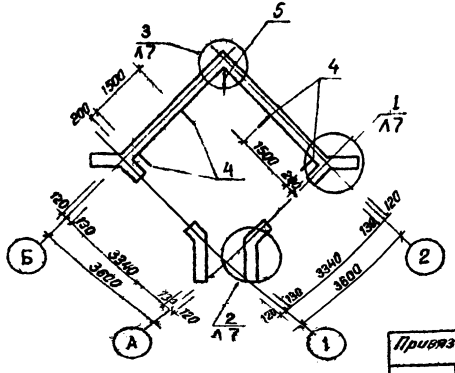

Спецификацию элементов см на листе 2.

Инв № подл.	5358	Подпись и дата	06 84
Взам. инв. №			

Ст инж.	Григорьев			06 84
Рук. гр.	Шалов			06 84
Гр спец.	Попов			06 84
ГИП	Кошелев			06 84
Нач отд	Загородин			06 84
Н контр	Шалов			06 84

Привязан

Инв №

ТП 503-5-16.86-АС

Автопавильон полуоткрытый на 10 человек (стены кирпичные) Тип 1

Стадия	Лист	Листов
РП	5	

Схемы расположения элементов основания, покрытия, скамьи

Минавтодор РСФСР ГИПРОДОРНИИ Ленинградский филиал

Копировал

Формат А3

Альбом 1

Схема расположения элементов облицовки парапета

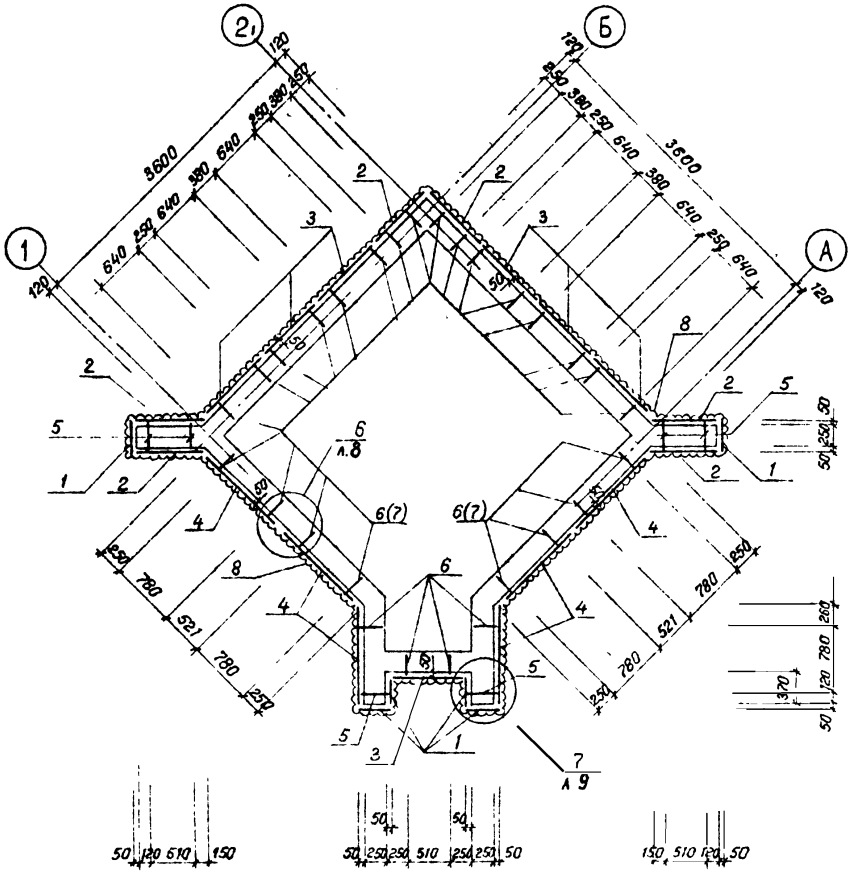

Спецификация к схеме расположения элементов облицовки парапета

Марка	Обозначение	Наименование	Кол	Масса ед., кг	Примечание
		Металлические элементы			
1	лист 11	Монтажная деталь М-4	6	11.94	
2	то же	То же М-5	6	18.42	
3	—"—	—"— М-6	7	20.68	
4	—"—	—"— М-7	6	23.25	
5		Уголок 50×5 ГОСТ 8509-72 / Вст3кп2 ГОСТ 380-71 ℓ=350	12	1.3	
6		То же ℓ=250	32	0.9	
7		—"— ℓ=170	24	0.6	
8	ГОСТ 24767-81	Профиль ПА10-1000-1.0	18.6 м²	55.2	

1. Монтажные детали М4÷М7 крепить к поз 5÷7 на сварке
2. Алюминиевые профили ПА10-1000-1.0 (высотой 0.9м) крепить к монтажным деталям М4÷М7 самонарезающими болтами с шагом 400мм по верхним и нижним горизонтальным уголкам. Самонарезающие болты d=6мм по ТУ34-5815-70

Ст инж	Григорьев		06.84
Рук гр	Шалов		06.84
Гл спец	Попов		06.84
ГИП	Кашелев		06.84
Нач отд	Забродин		06.84
Н контр	Шалов		06.84

ТП 503-5-16.86-АС

Автопавильон полуоткрытый на 10 человек / стены кирпичные / тип 1

Стадия	Лист	Листов
РП	6	

Схема расположения элементов облицовки парапета

Минавтодор РСФСР ГИПРОДОРНИИ Ленинградский филиал

Привязан

Инв №

Инв № подл. 6358 | Подпись и дата 06.84 | Взам. инв. №

Копировал Формат А3

Альбом 1

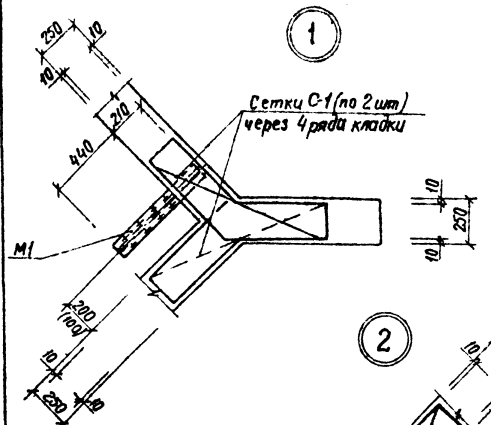

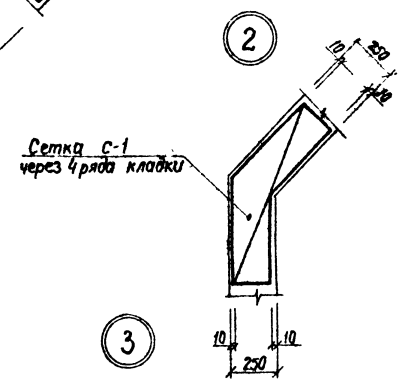

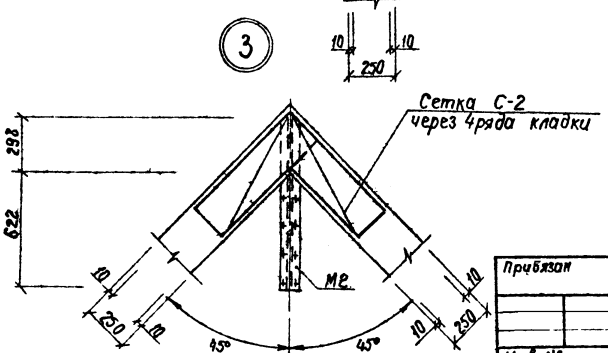

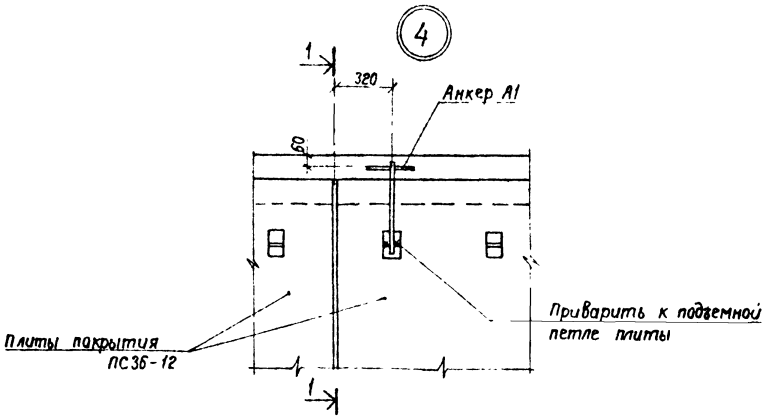

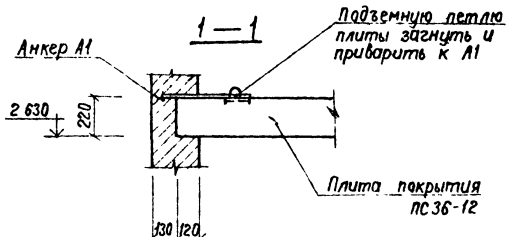

Ст инж	Григорьев		06.84
Рук гр	Шалов		06.84
ГИП	Кошелев		06.84
Нач отд	Зобродин		06.84
Н контр	Шалов		06.84

ТП503-5-16.86-АС

Автопавильон полуоткрытый на 10 человек (стены кирпичные) Тип 1

Стадия	Лист	Листов
РП	7	

Узлы 1-4

Минавтодор РСФСР
ГИПРОДОРНИИ
Ленинградский филиал

Привязан

Инв №

Инв № подл. 5358 | Подпись и дата 07.86 | Взам. инв. №

Альбом 1

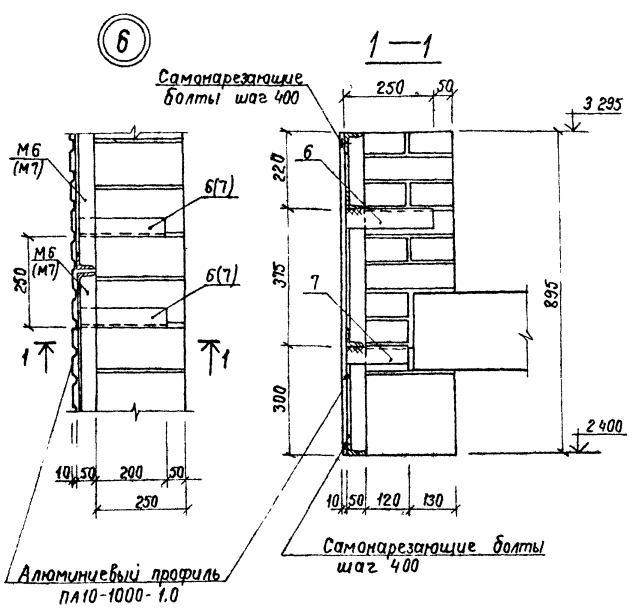

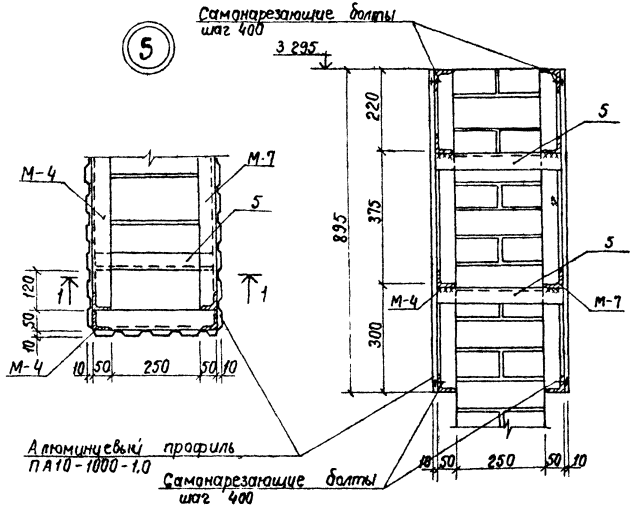

Ст. инж.	Григорьев		06.84	ТП 503-5-16.86-АС
Рук. гр.	Шалов		06.84	Автопавильон полуоткрытый на 10 человек (стены кирпичные) тип 1
ГИП	Кошелев		06.84	
Нач. отд.	Забродин		06.84	
Н. контр.	Шалов		06.84	Стадия: РП; Лист: 8; Листов:
				Узлы 5,6
				Минавтодор РСФСР ГИПРОДОРНИИ Ленинградский филиал

Привязан

Инв. №

Инв. № подл. 5358 | Подпись и дата | Взам. инв. №

Альбом 1

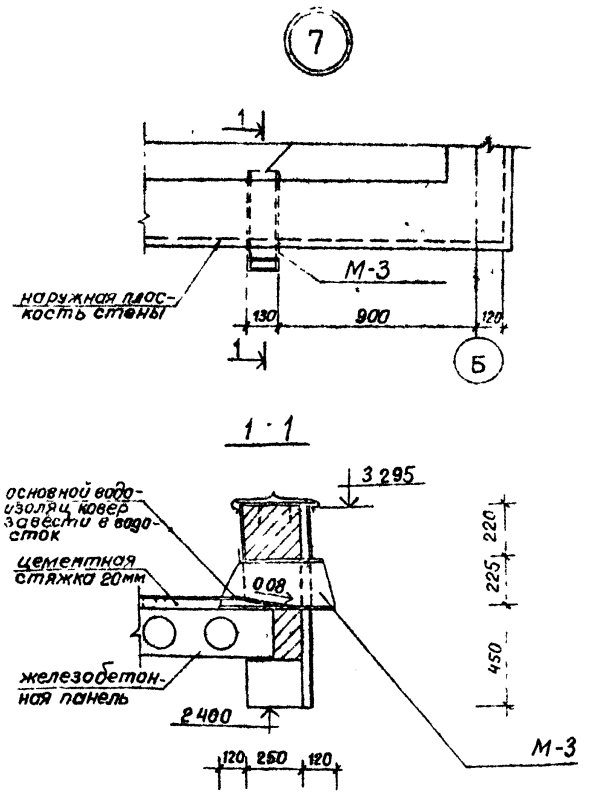

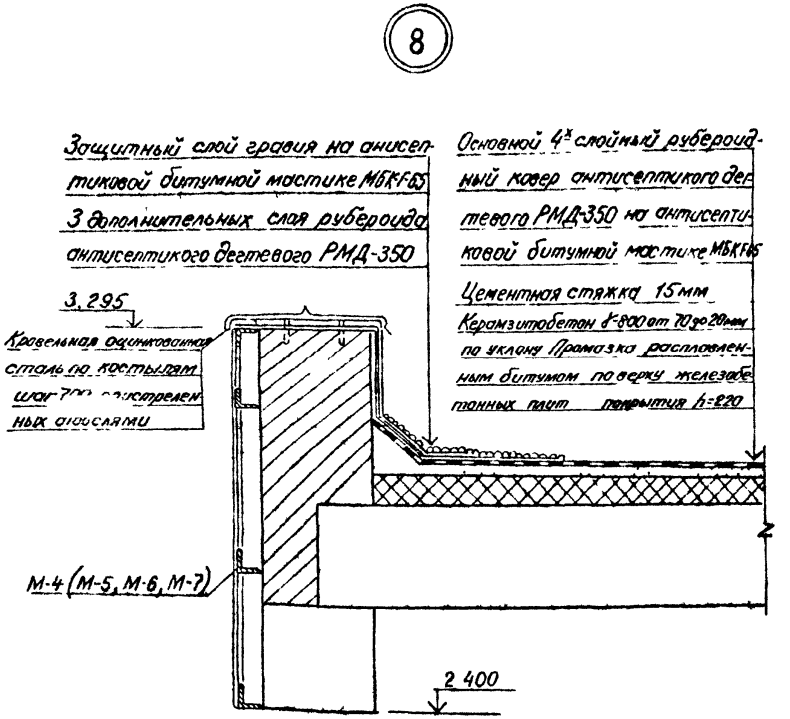

Ст инж	Григорьев		06 84
Рук гр	Шалов		06 84
ГИП	Кощелев		06 84
Нач отд	Забродин		06 84
Н. контр	Шалов		06 84

ТП 503-5-16 86-АС

Автопавильон полуоткрытый на 10 человек (стены кирпичные) тип 1

Стадия	Лист	Листов
РП	9	

Узлы 7,8

Минавтодор РСФСР ГИПРОДОРНИИ Ленинградский

Привязан

Инв №

Инв № подл.	Подпись и дата	Взам инв. №
5358	07.86	

Альбом 1

(9)

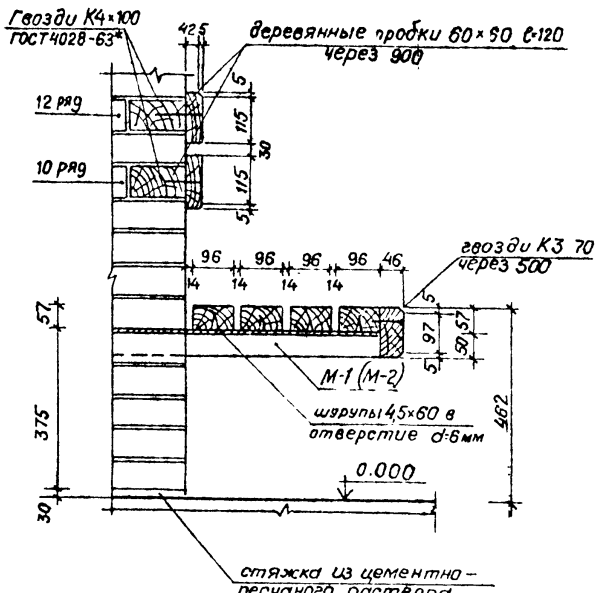

(10)

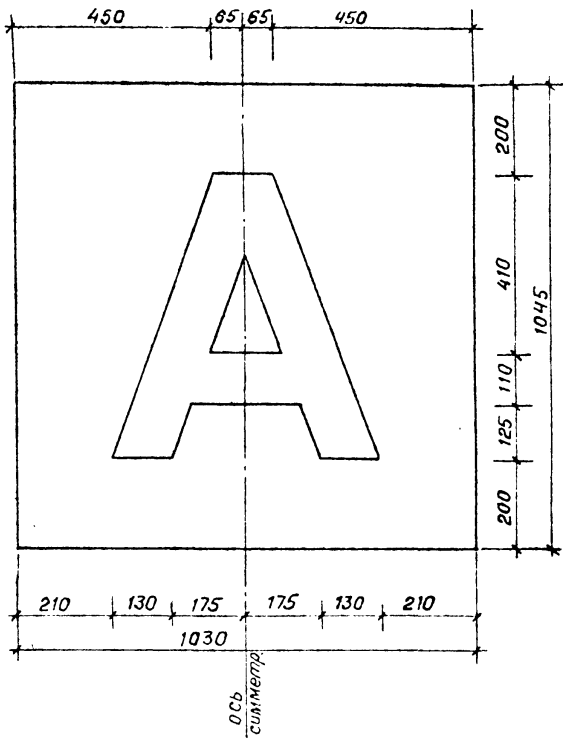

Ст. инж.	Григорьев		06.84	ТП 503-5-16.86-АС
Рук. гр.	Шалия		06.84	Автопавильон полуоткрытый на 10 человек (стены кирпичные) тип 1
ГИП	Кошелев		06.84	
Нач. отд.	Забродин		06.84	
Н. контр.	Шалов		06.84	

Стадия	Лист	Листов
РП	10	

Привязан:

Инв. №

Узлы 9, 10

Минавтодор РСФСР
ГИПРОДОРНИИ
Ленинградский филиал

Инв. № подл. 5358 | Подпись и дата 0786 | Взам. инв. №

Альбом 1

Формат	Зона	Поз	Обозначение	Наименование	Кол.	Примечание
				М-6		
				Документация		
А3			503-5-16.86-АС; лист 11	Сборочный чертеж		
				Детали		
		1		Уголок $\frac{50\times5\ ГОСТ\ 8509-72}{ВСт3кп2\ ГОСТ\ 380-71}$ ℓ=895	2	3.37 кг
		8		То же ℓ=918	2	3.46 кг
		4		То же ℓ 980	2	3.51 кг

Марка	А	Масса кг
М-4	350	11.94
М-5	780	18.42
М-6	930	20.68
М-7	1100	23.25

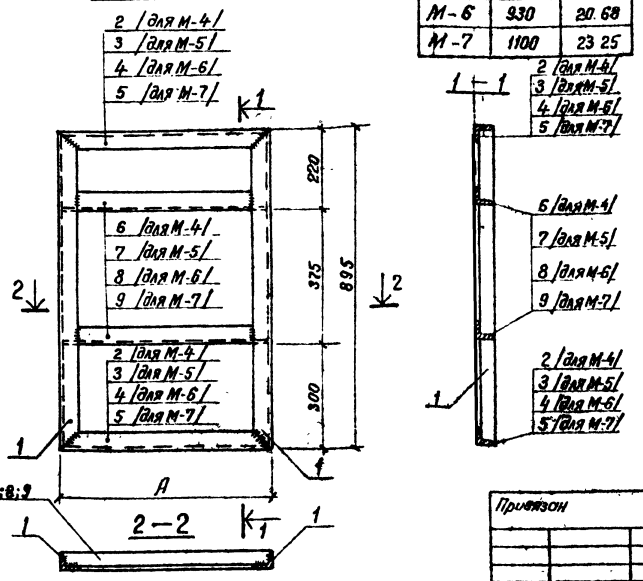

Формат	Зона	Поз	Обозначение	Наименование	Кол	Примечание
				М-4		
				Документация		
А3			503-5-16.86-АС; лист 11	Сборочный чертеж		
				Детали		
		1		Уголок $\frac{50\times5\ ГОСТ\ 8509-72}{ВСт3кп2\ ГОСТ\ 380-71}$ ℓ=895	2	3.37 кг
		6		То же ℓ=338	2	1.27 кг
		2		То же ℓ=350	2	1.32 кг
				М-5		
				Документация		
А3			503-5-16.86-АС; лист 11	Сборочный чертеж		
				Детали		
		1		Уголок $\frac{50\times5\ ГОСТ\ 8509-72}{ВСт3кп2\ ГОСТ\ 380-71}$ ℓ=895	2	3.37 кг
		7		То же ℓ=768	2	2.90 кг
		3		То же ℓ=780	2	2.94 кг
				М-7		
				Документация		
А3			503-5-16.86-АС; лист 11	Сборочный чертеж		
				Детали		
		1		Уголок $\frac{50\times5\ ГОСТ\ 8509-72}{ВСт3кп2\ ГОСТ\ 380-71}$ ℓ=895	2	3.37 кг
		9		То же ℓ=1088	2	4.10 кг
		5		То же ℓ=1100	2	4.15 кг

Инженер	Баламанов		06.84
Рук. гр.	Шалов		06.84
ГИП	Кашелев		06.84
Нач. отд.	Забродин		06.84
Н. контр.	Шалов		06.84

ТП 503-5-16.86-АС

Автопавильон полуоткрытый на 10 человек /стены кирпичные/ тип 1

Стадия	Лист	Листов
РП	11	

М-4; М-5; М-6; М-7

Минавтодор РСФСР
ГИПРОДОРНИИ
Ленинградский филиал

Привязан

Инв. №

Инв. № подл. 5358 | Подпись и дата 06.84 | Взам. инв. №

Альбом 1

М-3

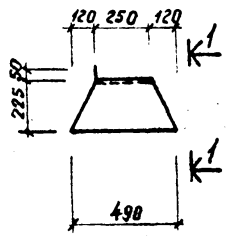

1—1



Развертка М-3

С-1

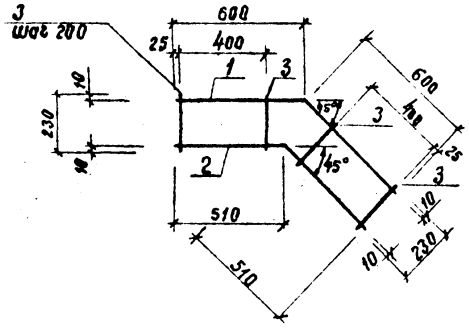

С-2

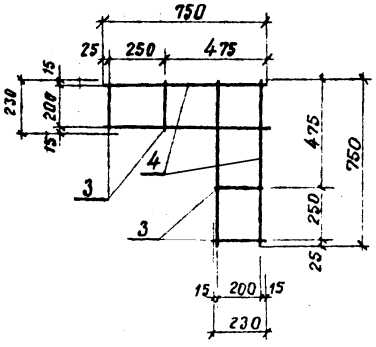

Формат	Зона	Поз.	Обозначение	Наименование	Кол.	Примечание
				М-3		
				Документация		
А3			503-5-16.86-АС; лист 12	Сборочный чертеж		
				Материалы		
			ГОСТ 7118-78	Сталь б=8.8 нн.	0.41 кг	2.6 кг
				С-1		
				Документация		
А3			503-5-16.86-АС; лист 12	Сборочный чертеж		
				Детали		
		1		ф48 I ГОСТ 6727-80 ℓ=1200	1	0.12 кг
		2		То же ℓ=1020	1	0.10 кг
		3		—"— ℓ=230	6	0.023 кг
				С-2		
				Документация		
А3			503-5-16.86-АС; лист 12	Сборочный чертеж		
				Детали		
		4		ф48 I ГОСТ 6727-80 ℓ=750	4	0.075 кг
		3		То же ℓ=230	4	0.023 кг

Марка	Масса, кг
М-3	2.6
С-1	0.36
С-2	0.4

Привязан

Инв. №

Инженер	Батманов		06.84
Рук. гр.	Шалов		06.84
ГИП	Кошелев		06.84
Нач. отд.	Загродин		06.84
Н. контр.	Шалов		06.84

ТП 503-5-16.86-АС

Автопавильон полуоткрытый на 10 человек /стены кирпичные/ тип 1

Стадия	Лист	Листов
РП	12	

М-3; С-1; С-2

Минавтодор РСФСР ГИПРОДОРНИИ Ленинградский филиал

Инв. № подл. 5358 | Подпись и дата 06.84 | Взам. инв. №

Альбом 1

М-1; (М-2)

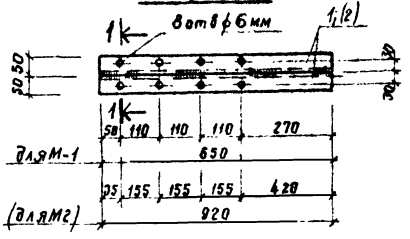

1 – 1

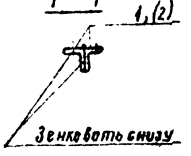

А-1

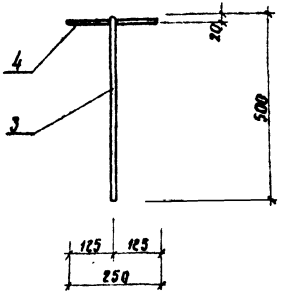

Марка	Масса, кг
М-1	4.5
М-2	6.94
А-1	0.66

Формат	Зона	Поз	Обозначение	Наименование	Кол	Примечание
				М-1		
				Документация		
А3			503-5-16.86-АС, лист 13	Сборочный чертеж.	X	
				Детали		
		1		Угол равнобок $\frac{50\times5\ ГОСТ\ 8509-72}{8\ Ст\ Экп\ 2\ ГОСТ\ 380-77}$		
				$\ell = 650$	2	2.45кг
				М-2		
				Документация		
А3			503-5-16.86-АС, лист 13	Сборочный чертеж	X	
				Детали		
		2		Угол равнобок $\frac{50\times5\ ГОСТ\ 8509-72}{8\ Ст\ Экп\ 2\ ГОСТ\ 380-77}$		
				$\ell = 920$	2	3.47кг
				А-1		
				Документация		
А3			503-5-16.86-АС; лист 13	Сборочный чертеж	X	
				Детали		
		3		Ф12А1 ГОСТ 5781-82 $\ell = 500$	1	0.44кг
		4		То же $\ell = 250$	1	0.22кг

Инженер	Балашов		06.84
Рук. гр.	Шалев		06.84
ГИП	Кошелев		06.84
Нач. отд.	Забродин		06.84
Н. контр.	Шалев		06.84

ТП 503-5-16.86-АС

Автопавильон полуоткрытый на 10 человек / стены кирпичные / тип 1

Стадия	Лист.	Листов
РП	13	

М-1; М-2; А-1

Минавтодор РСФСР
ГИПРОДОРНИИ
Ленинградский филиал

Привязан

Инв. №

Инв. № подл.	Подпись и дата	Взам. инв. №
5358	06.84	

Альбом 1

Ведомость чертежей основного комплекта марки ЭО

Лист	Наименование	Примечание
1	Общие данные План сети электроосвещения	

Ведомость ссылочных и прилагаемых документов

Обозначение	Наименование	Примечание
	Ссылочные документы	
5.407-19	Установка одиночных светильников с лампами накаливания	
5.407-11	Заземление и зануление электроустановок	
	Прилагаемые документы	
503.5-16 86-ЭО.СО	Спецификация оборудования	

Дополнительные условные обозначения

- Выключатель однополюсный исполнения герметического

План сети электроосвещения

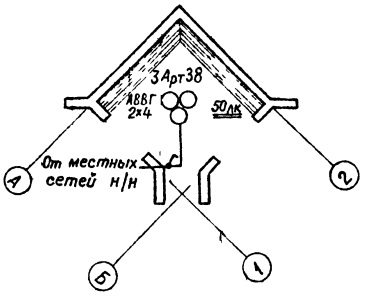

1. Напряжение сети 220 в
2. Установленная мощность рабочего освещения $P_у = 0,3$ квт
3. Ввод уточняется при привязке проекта

Настоящий проект выполнен в соответствии с действующими строительными нормами и правилами с соблюдением мероприятий, обеспечивающих взрывобезопасность и пожаробезопасность при эксплуатации настоящего здания,
Главный инженер проекта [подпись] /Кошелев/
„20" июня 1984 г.

Инв № подл	Подпись и дата	Взам инв №
5.9.5	[подпись] 05 86	

Привязан

Инв №

Инженер	Георгиева	[подпись]	05.84
Вед инж	Полякова	[подпись]	05.84
ГИП	Кошелев	[подпись]	05.84
Нач отд	Забродин	[подпись]	05.84
Н контр	Соколов	[подпись]	05.84

ТП 503-5-16 86-ЭО

Автопавильон полуоткрытый на 10 человек /стены кирпичные/ Тип 1

Стадия	Лист	Листов

Общие данные План сети электроосвещения

Минавтодор РСФСР ГИПРОДОРНИИ Ленинградский филиал

Альбом 1

Позиция	Наименование и техническая характеристика оборудования и материалов. Завод изготовитель (для импортного оборудования - страна, фирма)	Тип, марка оборудования, обозначение документа и номер опросного листа	Единица измерения: Наименование	Единица измерения: код	Код завода изготовителя	Код оборудования материала	Цена единицы оборудования тыс руб	Количество	Масса единицы оборудования кг
1	2	3	4	5	6	7	8	9	10
	Электрооборудование и материалы, поставляемые заказчиком								
	Светильник с лампой накаливания потолочный 3-д Эстолласт	Арт 38	шт	796	0214394	3461120000		3	
	Лампа накаливания мощностью 100 вт Брестский электроламповый завод	Б 220 230 100	шт	796	0214284	3466115106		3	
	Кабель с алюминиевыми жилами сеч 2×4 мм² Сарансккабель	АВВГ-660	м	006	5014306	3522221100		30	

Инв № подл 5358 | Подпись и дата 06.84 | Взам инв №

Привязан

Инв №

Инженер	Георгиева		05.84
Ст инж.	Попов		05.84
Рук гр	Полякова		05.84
ГИП	Кошелев		05.84
Нач отд	Забродин		05.84
Н контр	Соколов		05.84

ТП 503-5-16.86-ЭО

Спецификация оборудования

Стадия	Лист	Листов

Минавтодор РСФСР
ГИПРОДОРНИИ
Ленинградский филиал

Альбом 1

Позиция	Наименование и техническая характеристика оборудования и материалов Завод-изготовитель (для импортного оборудования - страна фирма)	Тип, марка оборудования обозначение документа и номер опросного листа	Единица измерения		Код завода изготовителя	Код оборудования, материала	Цена единицы оборудования тыс руб	Количество	Масса единицы оборудования кг
			Наименование	Код					
1	2	3	4	5	6	7	8	9	10
	Изделия и материалы поставляемые подрядчиком								
	Выключатель однополюсный для открытой установки исполнения герметического	инд 0262	шт	796	3986676	3464260000		1	
	3-9 Электроизделий Главмосстроя								
	Коробка ответвительная	КОР-73	шт	796	1412793	3464740000		8	
	3-9 Электромонтажных изделий N 1 г Харьков								

Инв № подл 5358 | Подпись и дата 06 84 | Взам инв №

gost.e-ecolog.ru

Привязан

Инв №

ТП 503-5-16.86-ЭО.СО