ТИПОВОЙ ПРОЕКТ

503-5-21.86

АВТОПАВИЛЬОН

ПОЛУОТКРЫТЫЙ НА 10 ЧЕЛОВЕК

СБОРНЫЙ ЖЕЛЕЗОБЕТОННЫЙ ТИП 2

АЛЬБОМ 1

ПОЯСНИТЕЛЬНАЯ ЗАПИСКА.
АРХИТЕКТУРНО-СТРОИТЕЛЬНАЯ ЧАСТЬ.
ЭЛЕКТРИЧЕСКОЕ ОСВЕЩЕНИЕ.

gost.e-ecolog.ru

ТИПОВОЙ ПРОЕКТ

503-5-21.86

АВТОПАВИЛЬОН ПОЛУОТКРЫТЫЙ НА 10 ЧЕЛОВЕК /СБОРНЫЙ ЖЕЛЕЗОБЕТОННЫЙ/ ТИП 2

АЛЬБОМ 1

СОСТАВ ПРОЕКТА

Альбом I. ПОЯСНИТЕЛЬНАЯ ЗАПИСКА. АРХИТЕКТУРНО-СТРОИТЕЛЬНЫЕ РЕШЕНИЯ. ЭЛЕКТРИЧЕСКОЕ ОСВЕЩЕНИЕ

Альбом 2. СМЕТЫ. ВЕДОМОСТИ ПОТРЕБНОСТИ В МАТЕРИАЛАХ

РАЗРАБОТАН
ЛЕНИНГРАДСКИМ ФИЛИАЛОМ
ГИПРОДОРНИИ
МИНАВТОДОРА РСФСР

УТВЕРЖДЁН
5 апреля 1985 г.
МИНАВТОДОРОМ РСФСР
ПРОТОКОЛ № 28.

ГЛАВНЫЙ ИНЖЕНЕР ФИЛИАЛА ПЛАКС И.В.
ГЛАВНЫЙ ИНЖЕНЕР ПРОЕКТА КОШЕЛЕВ В.Н.

Привязан

Инв. №

Альбом 1

Лист	Обозначение	Наименование	Стр	Примечание
		Титульный лист	1	
1	503-5-21.86	Содержание	2	
1-4	503-5-21.86-ПЗ	Пояснительная записка	3-6	
		Архитектурно-строительные решения		
1	503-5-21.86-АС	Общие данные (начало)	7	
2	То же	Общие данные (окончание)	8	
3	"	План на отм. 0.000, план кровли. Фасады, разрез 1-1	9	
4	"	Схемы расположения элементов основания, сборных панельных панелей и металлических элементов скамьи	10	
5	"	Узлы 1, 2, 3	11	
6	"	Узлы 4÷8	12	
7	"	М-1; М-2	13	

Лист	Обозначение	Наименование	Стр	Примечание
		Электрическое освещение		
1	503-5-21.86-ЭО	Общие данные План сети электроосвещения.	14	
		Спецификации оборудования.		
1	503-5-21.86-ЭО.СО	Спецификация оборудования	15	
2	То же	Спецификация оборудования	16	

Инв. № подл. | Подпись и дата | Взам. инв. №
5358 | 06.84

Привязан

Инв. №

Ст. инж.	Григорьев		06.84
Гл. спец.	Шалов		06.84
ГИП	Конюхов		06.84
Нач. отд.	Зборовский		06.84
Н. контр.	Шалов		06.84

ТП 503-5-21.86

Содержание

Стадия	Лист	Листов
РП	1	1

Минтяжстрой РСФСР ГИПРОДОРНИИ Ленинградский филиал

Копировал

Формат А3

Альбом 1

Пояснительная записка

1. Общая часть.

Типовой проект № 503-5-21.86 „Автопавильон полуоткрытый на 10 человек (сборный железобетонный) тип 2 разработан на основании плана типового проектирования на 1983 год, утвержденного постановлением №1 Госстроя СССР от 10.01.1983 г., и задания на проектирование №10, утвержденного 01.03.83 г. зам. министра автомобильных дорог РСФСР.

Типовой проект состоит из следующих альбомов:

Альбом 1 — Пояснительная записка. Архитектурно-строительная часть. Электрическое освещение.

Альбом 2 — Сметы. Ведомости потребности в материалах.

Технико-экономические показатели:

- площадь застройки — 13,9 м²;
- строительный объем — 40,8 м³;
- полезная площадь — 12,71 м².

Проект автопавильона разработан для строительства во II-III дорожно-климатических зонах на автодорогах общего пользования для следующих расчетных характеристик:

- расчетная зимняя температура наружного воздуха −30°С;
- скоростной напор ветра для I географического района 0,265 кПа (27 кгс/м²);
- вес снегового покрова для III географического района 0,98 кПа (100 кгс/м²);
- рельеф территории спокойный;
- грунтовые воды отсутствуют, грунты основания непучинистые, непросадочные, со следующими нормативными характеристиками: номинальный угол внутреннего трения $\varphi^н = 0{,}49$ рад, или 28°; нормативное удельное сцепление $c_н = 2$ кПа (0,02 кгс/см²); модуль деформации нескальных грунтов $E = 14{,}7$ МПа (150 кгс/см²); плотность грунта $\gamma = 1{,}8$ т/м³; коэффициент безопасности по грунту $k_г = 1$;
- сейсмичность отсутствует.

Типовой проект автопавильона проверен на патентную чистоту в отношении СССР, Болгарии, Венгрии, ГДР, Польши, Румынии, Чехословакии и Югославии.

В разработанном проекте все комплектующие изделия обладают патентной чистотой.

2. Архитектурно-строительные решения.

Автопавильон монтируется из сборных павильонных па-

Гл. инж.	Григорьев		06.86	ТП 503-5-21.86-ПЗ
Гл. спец.	Шалов		06.86	
ГИП	Кошелев		06.86	Автопавильон полуоткрытый на 10 человек (сборный железобетонный) тип 2
Нач. отд.	Зобрадин		06.86	
Н. контр.	Соколов		06.86	Стадия: РП; Лист: 1; Листов: 4
Гл. инж.	Плакс		06.86	
Пояснительная записка				Минавтодор РСФСР ГИПРОДОРНИИ Ленинградский филиал

Привязан

Инв. №

Инв. № подл. 5.53 | Подпись и дата 06.86 | Взам. инв. №

Копировал

Формат А3

нелей СПП-1, специально разработанных для сборного железобетонного автопавильона.

СПП-1 представляет собой швеллер, где нижняя полка является полом автопавильона, боковая стенка — стеной, а верхняя полка — консольной плитой покрытия автопавильона.

В качестве торцовых стен автопавильона применяются плоские панели типа СПП-2, СПП-3, которые крепятся к закладным деталям СПП-1 на сварке.

Кровля автопавильона запроектирована из литого (песчаного) асфальтобетона толщиной от 15 до 60 мм. Сверху асфальтобетон защищается слоем гравия толщиной 15 мм. По контуру кровли устраиваются свесы из оцинкованной кровельной стали по металлическим костылям, пристрелянным дюбелями к СПП-1.

Стены автопавильона окрашиваются за 2 раза прозрачным лаком. Металлические элементы скамьи окрашиваются за 2 раза пентафталевыми красками по грунтовке ГФ.

Вариантами отделки стен могут быть:

а) отделка ковровой мозаикой из керамической или стеклянной плитки;

б) нанесение дробленых материалов по полимерцементному слою;

в) фактурная обработка поверхностей сборных железобетонных стен механическими инструментами

Фундаменты — сборные железобетонные предварительно напряженные плиты 1 ПАГ-14 АIV по ГОСТ 25912.1-83.

3. Генеральный план и благоустройство.

Генеральный план и благоустройство для автопавильона разрабатывается при конкретной привязке

Набор зданий, малых архитектурных форм и элементов благоустройства рекомендуется принимать в соответствии с примером решения генерального плана. Расположение края плит 1 ПАГ-14 АIV должно быть на расстоянии не менее 3 м от бордюра, ограничивающего посадочную площадку от автодороги.

4. Электроосвещение.

Величины освещенностей приняты согласно СНиП II-4-79 „Естественное и искусственное освещение".

Для освещения автопавильона приняты потолочные светильники с лампами накаливания типа НРТ 38.

Групповая сеть выполнена кабелем типа АВВГ-660, проложенным открыто по стене и потолку на скобках

Управление осуществляется отдельно устанавливаемыми выключателями.

Для электроснабжения автопавильона может быть использована как воздушная, так и кабельная линия от местных низковольтных сетей.

6. Мероприятия по защите окружающей среды.

При решении схемы генерального плана автобусной

Инв. № подл. 5358 | Подпись и дата 06.86 | Взам. инв. №

Привязан

Инв. №

ТП 503-5-21.86-ПЗ

Лист 2

Копировал

Формат А3

остановки с автопавильоном необходимо предусмотреть мероприятия по защите окружающей среды:

– рациональное использование плодородного слоя земли, снятого с пятна застройки;

– охрана окружающих водоемов и почвы от загрязнения путем устройства твердых покрытий на площадке автобусной остановки с организацией отвода атмосферных осадков с кровли автопавильона и покрытия площадки при помощи уклонов в придорожные кюветы;

– установка урн;

– озеленение и благоустройство.

6. Организация строительства.

Все строительно-монтажные работы производить в соответствии с действующими строительными нормами и правилами, в точном соответствии с действующими правилами пожарной безопасности и в соответствии со СНиП III-4-80 „Техника безопасности в строительстве".

Настоящий типовой проект разработан для производства работ в летнее время. При производстве работ в зимнее время руководствоваться соответствующими разделами строительных норм и правил части III на виды строительно-монтажных работ.

Транспортировку сборных павильонных панелей СПП-1 производить в горизонтальном положении. В качестве транспортных средств применять прицепы-тяжеловозы с автомобилем-тягачом. Перевозку панелей СПП-2, СПП-3 возможно осуществлять бортовыми автомашинами.

Проектом предусматривается монтаж стеновых панелей СПП-1÷СПП-3 и плит 1ПАГ-14АIV автокраном К-161 грузоподъемностью 5т.

Строительство автопавильона рекомендуется осуществлять комплексным специализированным отрядом. Режим работы односменный.

В состав работ по проекту входят:

– работы подготовительного периода;

– земляные работы, устройство основания;

– монтаж сборных павильонных панелей;

– устройство кровли;

– электроосвещение;

– отделочные и прочие работы.

Ведомость необходимых машин и механизмов, материалов и изделий для строительства приведена в альбоме 2 „Сметы. Ведомости потребности в материалах".

Привязан

Инв.№

Копировал

Формат А3

Альбом I

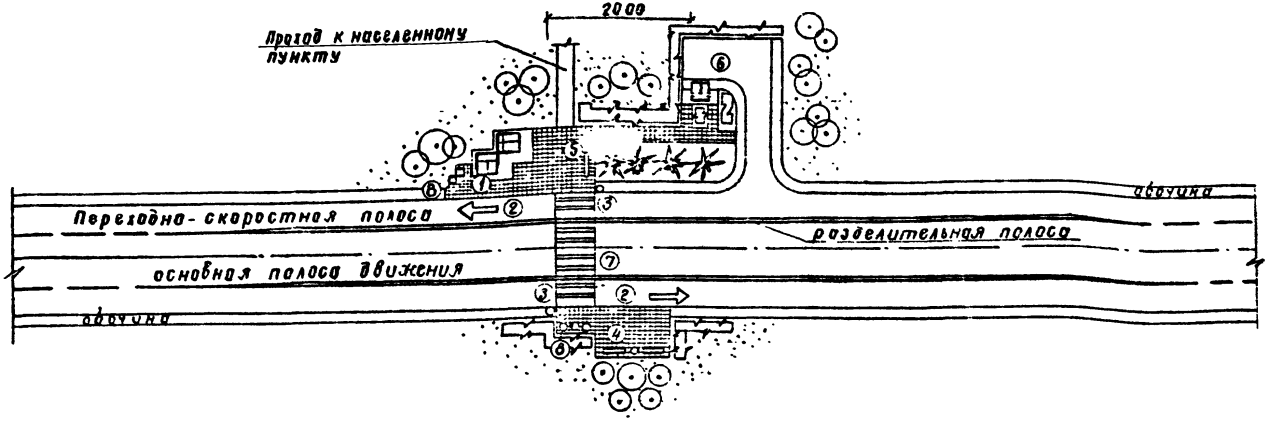

Экспликация зданий и сооружений

NN по генплану	Наименование	Привязка
1	Автопавильон полуоткрытый на 10 человек (сборный железобетонный) тип 2	т.п. 503-5-21.86
2	Посадочная площадка	
3	Знак автобусной остановки (тип 1)	
4	Скамейка	сборник
5	Урна для мусора	2.03-1
6	Туалет на 2очка (сборный железобетонный)	т.п. 503-9-15.86
7	Пешеходный переход	
8	Цветочница	

Привязан

Инв. №

Ст инж.	Орехова		12.84
Ст. арх.	Тихонова		12.84
Рук. гр.	Шалов		12.84
ГИП	Кашелев		12.84
Нач. отд.	Заврелин		12.84
Н. контр.	Шалов		12.84

ТП 503-5-21.86-ПЗ

Автопавильон полуоткрытый на 10 человек (сборный железобетонный) тип 2

Пояснительная записка

Стадия	Лист	Листов
РП	4	

Пример решения схемы генплана

Минавтодор РСФСР ГИПРОДОРНИИ Ленинградский филиал

Копировал

Формат А3

Инв. № подл. | Подпись и дата | Взам. инв. №

Альбом 1

Ведомость рабочих чертежей основного комплекта АС

Лист	Наименование	Примечание
1	Общие данные (начало)	
2	Общие данные (окончание)	
3	План на отм. 0.000, план кровли, фасады, разрез 1-1	
4	Схемы расположения элементов основания, сборных	
	павильонных панелей и металлических элементов	
	скамьи:	
5	Узлы 1,2,3	
6	Узлы 4÷8	
7	М-1; М-2	

Ведомость ссылочных и прилагаемых документов

Обозначение	Наименование	Примечание
	Ссылочные документы	
ГОСТ 25912.1-83	Плиты железобетонные предвари-	
	тельно напряженные ПАГ-14 для	
	аэродромных покрытий	
3.503.1-70	Опалубочные чертежи и арматурные	
	изделия	
	Прилагаемые документы	
503-5-21.86-АС.ВМ	Ведомость потребности в материалах	
	к рабочим чертежам основного ком-	
	плекта марки АС	

Ведомость основных комплектов рабочих чертежей

Обозначение	Наименование	Примечание
503-5-21.86-АС	Архитектурно-строительные решения	
503-5-21.86-ЭО	Электрическое освещение	

Настоящий проект выполнен в соответствии с действующими строительными нормами и правилами, с соблюдением мероприятий, обеспечивающих взрывобезопасность и пожаробезопасность при эксплуатации настоящего здания

Главный инженер проекта Кошелев В.Н.

„25" июня 1984 г

Инв. № подл.	Подпись и дата	Взам. инв. №
5358	06.84	

				привязан
инв. №				
рук. гр	Шалов		06.84	ТП 503-5-21.86-АС
ГИП	Кошелев		06.84	
Нач. отд	Забродин		06.84	Автопавильон полуоткрытый на 10 человек (сборный железобетонный) тип 2
Норм. к.	Шалов		06.84	
				Стадия: РП; Лист: 1; Листов: 7
				Общие данные (начало)
				Минавтодор РСФСР ГИПРОДОРНИИ Ленинградский филиал

копировал

формат А3

Альбом 1

Спецификация элементов к планам, расположенным на листе 3 и схемам расположения на листе 4

Марка, поз.	Обозначение	Наименование	Кол	Масса ед. кг.	Примечание
		План на отм. 0.000			
1		Доски скамьи δ=50,60мм	0,21м³		
		Схема расположения элементов основания			
1	ГОСТ 25912.1-83	Плита 1ПАГ.18АIV	5	4200	
		Схема расположения сборных павильонных панелей и металлических элементов скамьи			
2	3.503.1-70	Сборная павильонная панель СПП-1	4	4025	
3	то же	то же СПП-2Т	2	1250	
4	—"—	—"— СПП-2Н	2	1250	
5	лист 7	Монтажная деталь М-1	8	1.66	
6	—"—	то же М-2	8	0.86	

Общие указания

1. За относительную отм. 0.000 принята отметка верха пола автопавильона (верх СПП-1), что соответствует абсолютной отметке [ ]
2. Все металлические изделия защитить антикоррозийным составом, о чем составить акт на скрытые работы в соответствии со СНиП III-23-76 „Защита строительных конструкций и сооружений от коррозии."

Ведомость объемов сборных бетонных и железобетонных конструкций по рабочим чертежам основного комплекта марки АС

	Наименование группы элементов конструкций	Код	Кол. м³	Примечание
1	Плиты специальные аэродромные предназначенные из тяжелого цементного бетона	586711	8.4	
2	Сборные павильонные панели	—	6.2	
	Всего сборного бетона и железобетона		14.6	

Материалы на изготовление сборных бетонных и железобетонных конструкций учтены в ведомости потребности в материалах и отдельно не учитываются.

Ведомость спецификаций

Лист	Наименование	Примечания
2	Спецификация элементов к планам расположенным на листе 3 и схемам расположения на листе 4	
7	Спецификация	

Рук гр	Шалов		6.84
ГИП	Кощеев		6.84
Нач отд	Зозулин		6.84
Норм к.	Шалов		6.84

ТП 503-5-21.86-АС

Автопавильон полуоткрытый на 10 человек (сборный железобетонный) тип 2

Стадия	Лист	Листов
РП	2	

Общие данные (окончание)

Минавтодор РСФСР ГИПРОДОРНИИ Ленинградский филиал

привязан

инв. №

Инв. № подл. | 5358 | Подпись и дата | Взам. инв. №

копировал

формат А3

Альбом 1

Фасад 1-4

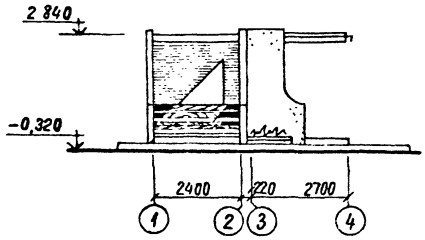

Фасад Г-А

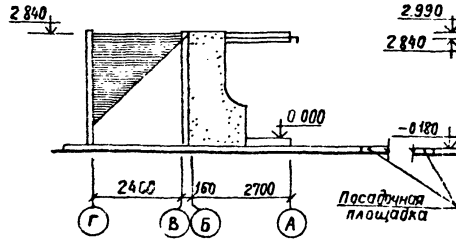

Фасад А-Г

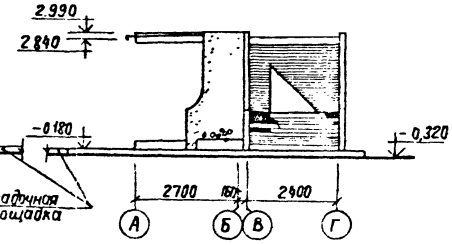

План на отм. 0.000

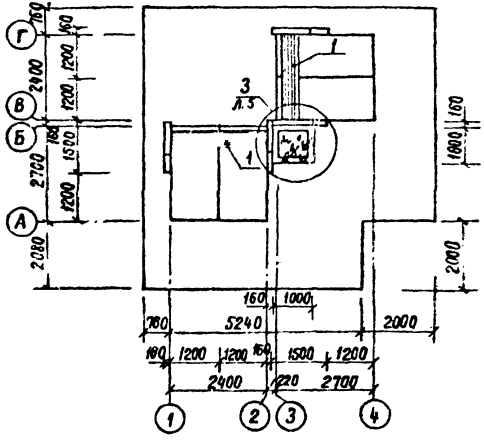

План кровли

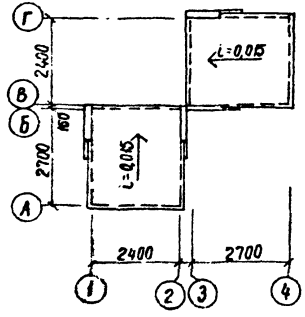

Разрез 1-1

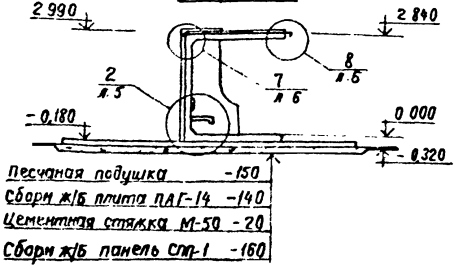

1. Спецификацию элементов см лист 2.

Инв. № подл.	5358	Подпись и дата	07.86	Взам. инв. №

привязан

Инв. №

Арх.	Тихонова		06.84
Рук. гр.	Шалов		06.84
ГИП	Кошелев		06.84
Нач. отд.	Задорин		06.84
Н. контр.	Шалов		06.84

ТП 503-5-21.86-АС

Автопавильон полуоткрытый на 10 человек (сборный железобетонный) Тип 2

Стадия	Лист	Листов
РП	3	

План на отм. 0.000 План кровли. Фасады, разрез 1-1

Минавтодор РСФСР ГИПРОДОРНИИ Ленинградский филиал

Копировал

Формат А3

Альбом 1

Схема расположения элементов основания

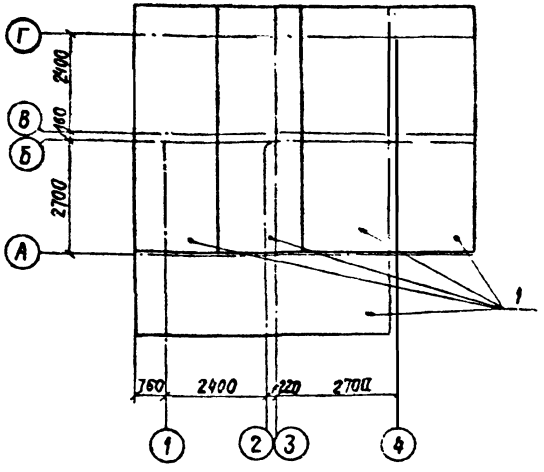

Схема расположения сборных павильонных панелей и металлических элементов скамьи

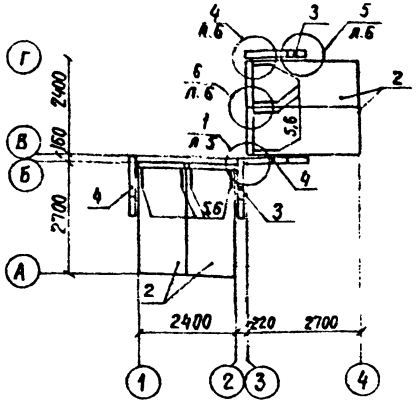

1. Спецификацию к схемам расположения элементов см. лист 2.
2. СПП-1 устанавливать по слою пластичного цементного раствора М 50 = 20 мм
3. После монтажа сборных павильонных панелей, все подъемные петли (кроме расположенных в боковой кромке СПП-1) обрезать заподлицо с гранью панелей.

Инженер	Губанова		06.84
Рук. гр.	Шалов		06.84
ГИП	Кошелев		06.84
Нач. отд	Задродин		06.84
Н. контр	Шалов		06.84

ТП503-5-21.86-АС

Автопавильон полуоткрытый на 10 человек (сборный железобетонный) Тип 2

Стадия	Лист	Листов
РП	4	

Схемы расположения элементов основания сборных павильонных панелей и металлических элементов скамьи

Минавтодор РСФСР ГИПРОДОРНИИ Ленинградский филиал

Привязан:

Инв. №

Инв. № подл. 5338 | Подпись и дата 07.86 | Взам. инв. №

Копировал

Формат А3

Альбом 1

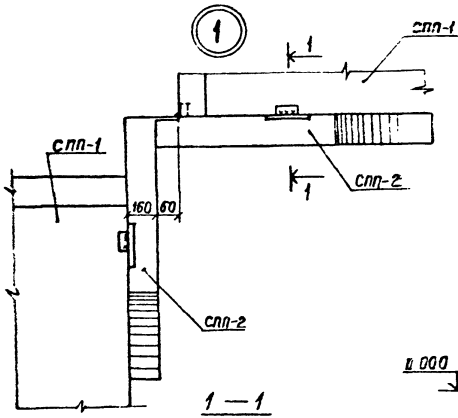

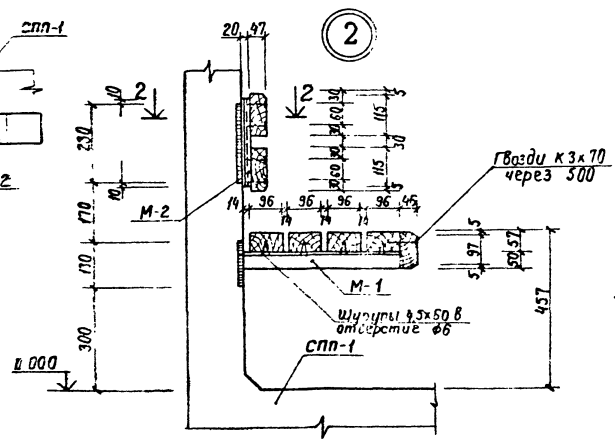

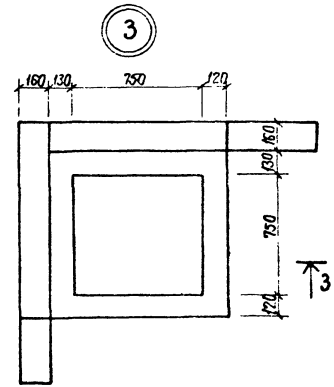

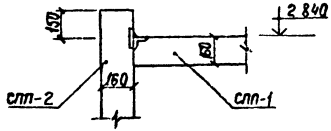

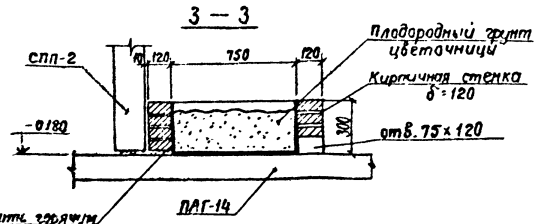

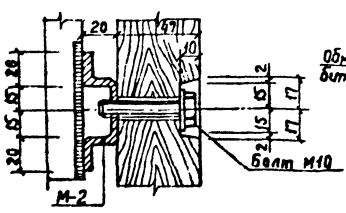

1. Все сварные швы принимать высотой $h = 6$ мм.
2. Электроды для сварки применять типа Э-42.

Ст. инж.	Григорьев		07.86	ТП 503-5-21.86-АС
Рук. гр.	Шалов		07.86	
ГИП	Кошелев		07.86	Автопавильон полуоткрытый на 10 человек (сборный железобетонный) Тип 2
Нач. отд.	Забродин		07.86	
Н. контр.	Шалов		07.86	Стадия: РП; Лист: 5; Листов:
Привязан				Узлы 1, 2, 3
Инв. №				Минавтодор РСФСР ГИПРОДОРНИИ Ленинградский филиал

Инв. № подл. 5358 | Подпись и дата | Взам. инв. №

Копировал

Формат А3

Альбом 1

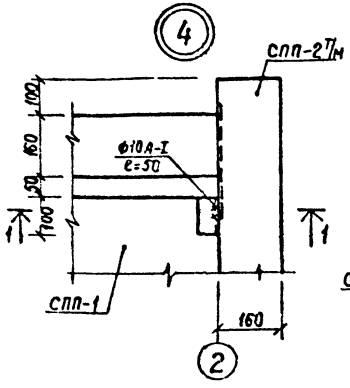

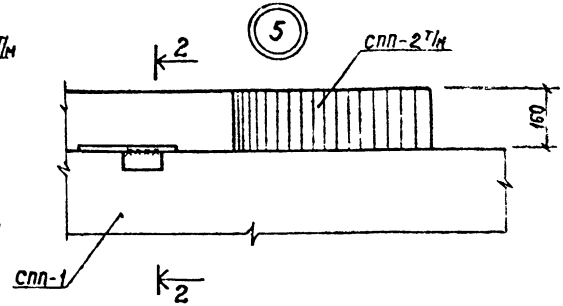

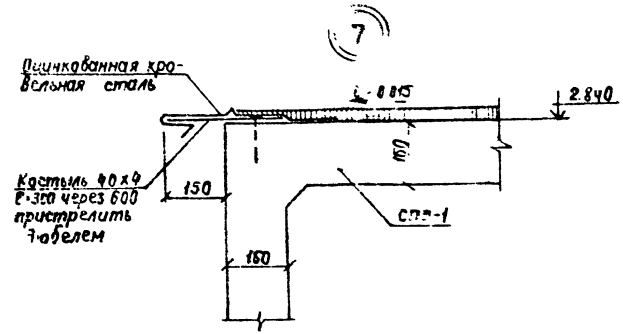

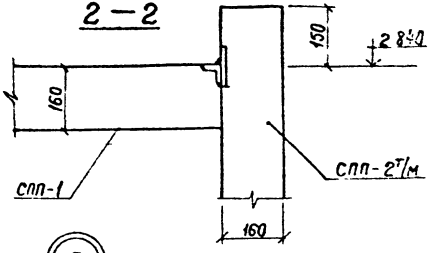

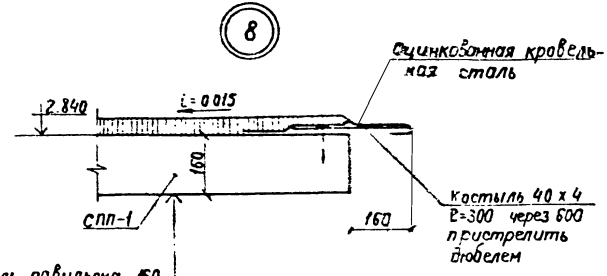

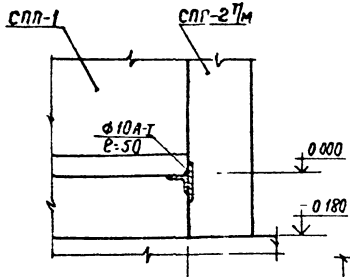

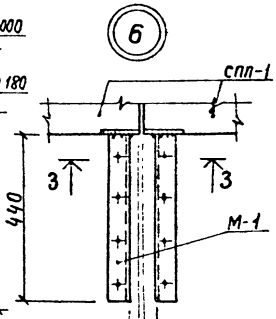

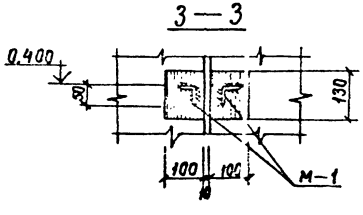

Сборная панель павильона-160
Обмазка горячим битумом
Литой асфальт по уклону 15-60

1. Все сварные швы принимать высотой h=6 мм
2. Электроды для сварки применять типа Э-42

Ст.инж.	Григорьев		07.86
Рук.гр.	Шалов		07.86
ГИП	Кошелев		07.86
Нач.отд.	Засродин		07.86
Н.контр.	Шалов		07.86

ТП 503-5-21.86-АС

Автопавильон полуоткрытый на 10 человек (сборный железобетонный) Тип 2

Стадия	Лист	Листов
СП	6	

Узлы 4÷8

Минавтодор РСФСР ГИПРОДОРНИИ Ленинградский филиал

Привязан

Инв.№

Инв.№ подл. 5358 | Подпись и дата | Взам.инв.№

Копировал

Формат А3

Альбом 1

М-1

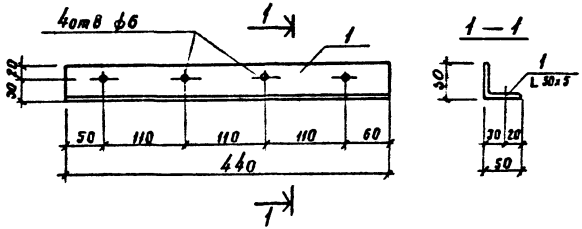

М-2

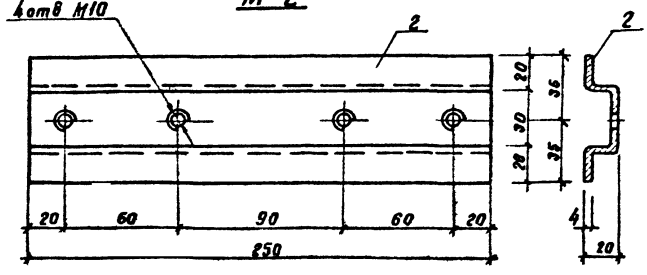

Формат	Зона	Поз	Обозначение	Наименование	Кол	Примечание
				М-1		
				Документация		
А3			503-5-2186-АС, лист 7	Сборочный чертеж		
				Детали		
		1		Уголок 50×5 ГОСТ 8509-72 / Вст3кп2 ГОСТ 380-71 / ℓ=440	1	1 66кг
				М-2		
				Документация		
А3			503-5-2186-АС, лист 7	Сборочный чертеж		
				Детали		
		2		Полоса 110×4 ГОСТ 103-76 / Вст3кп2 ГОСТ 380-71 / ℓ=250	1	0 86кг

Марка	Масса кг
М-1	1 66
М-2	0 86

Инв. № подл. | 5358 | Подпись и дата | 06 84 | Взам. инв. №

Привязан

Инв №

Гл. инж.	Григорьев		06.84
Рук. гр.	Шалов		06.84
ГИП	Кошелев		06.84
Нач. отд.	Забродин		06.84
Н. контр.	Шалов		06.84

ТП 503-5-2186-АС

Автозаправочная полуприцепная на 10 человек (сборный железобетонный) Тип 2

Стадия	Лист	Листов
РП	7	

М-1, М-2

Минавтотранс РСФСР ГИПРОДОРНИИ Днепропетровский филиал

Копировал

Формат А3

Альбом 1

Ведомость чертежей основного комплекта марки ЭО

Лист	Наименование	Примечание
1	Общие данные. План сети электроосвещения	

Ведомость ссылочных и прилагаемых документов

Обозначение	Наименование	Примечание
	Ссылочные документы	
5.407-19	Установка одиночных светильников с лампами накаливания	
5.407-11	Заземление и зануление электроустановок	
	Прилагаемые документы	
503.5-21.86-ЭО.СО	Спецификация оборудования	

План сети электроосвещения

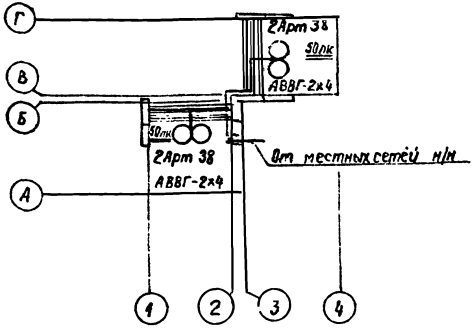

1. Напряжение сети 220в
2. Установленная мощность $P_у = 0.4$ квт
3. Ввод уточняется при привязке проекта

Дополнительные условные обозначения

выключатель однополюсный исполнения герметического

Настоящий проект выполнен в соответствии с действующими строительными нормами и правилами с соблюдением мероприятий, обеспечивающих взрывобезопасность и пожаробезопасность при эксплуатации настоящего здания.

Главный инженер проекта (Кашелев)

«20» июня 1984 г.

Привязан

Инв. № подл. 5358 | Подпись и дата 06.84 | Взам. инв. №

Инженер	Гесрцева		05.84	ТП 503-5-21.86-ЭО	
Вед. инж.	Полякова		05.84		
ГИП	Кашелев		05.84	Автопавильон полуоткрытый на 10 человек (сборный железобетонный) Тип 2	
Нач. отд.	Задорин		05.84		
Н. контр.	Соколов		05.84		

Стадия	Лист	Листов
РП	1	1

Общие данные. План сети электроосвещения

Минавтодор РСФСР ГИПРОДОРНИИ Ленинградский филиал

Копировал Гибал

Формат А3

Позиция	Наименование и техническая характеристика оборудования и материалов. Завод-изготовитель (для импортного оборудования-страна, фирма)	Тип, марка оборудования, обозначение документа и номер опросного листа	Единица измерения: наименование	Единица измерения: код	Код завода-изготовителя	Код оборудования материала	Цена единицы оборудования тыс руб	Количество	Масса единицы оборудования кг
1	2	3	4	5	6	7	8	9	10
	Электрооборудование и материалы, поставляемые заказчиком								
	Светильник с лампой накаливания потолочный	Арт 38	шт	796	0214394	3461120000		4	
	3-9 Эстолласт								
	Лампа накаливания мощностью 100 Вт	Б-220-230-100	шт	796	0214284	3466115106		4	
	Брестский электроламповый завод								
	Кабель с алюминиевыми жилами сеч 2х4 мм²	АВВГ-660	м	006	5014306	3522221100		40	
	Сарансккабель								

Альбом 1

Инв № подл | Подпись и дата | Взам инв №
5358 | 0584

Привязан

Инв №

Инжен	Георгиева		0584
Ст инж	Попов		0584
Рук гр	Полягова		0584
ГИП	Кошелев		0584
Нач отд	Забродин		0584
Н контр	Соколов		0584

ТП 503-5-21.86-ЭП.СО

Спецификация оборудования

Стадия	Лист	Листов
РП	1	2

Минавтодор РСФСР ГИПРОДОРНИИ Ленинградский филиал

Копировал

Формат А3

Позиция	Наименование и техническая характеристика оборудования и материалов. Завод-изготовитель (для импортного оборудования-страна, фирма)	Тип, марка оборудования, обозначение документа и чертеж опросного листа	Единица измерения: Наименование	Единица измерения: Код	Код завода-изготовителя	Код оборудования, материала	Цена единицы оборудования, тыс руб	Количество	Масса единицы оборудования кг
1	2	3	4	5	6	7	8	9	10
	Изделия и материалы, поставляемые подрядчиком								
							1		
	Выключатель однополюсный для открытой установки								
	исполнения герметического	инв. 0262	шт.	796	3989676	3464260000		1	
	3-9 Электроизделий Главмосстроя								
	Коробка ответвительная	КОР-73	шт.	796	1412793	3464740000		8	
	3-9 Электромонтажных изделий №1 г. Харьков								

Альбом 1

Инв. № подл. 5353 | Подпись и дата 06.84 | Взам. инв. №

Привязан

Инв. №

ТП-503-5-21.86-ЭО.СО

Лист 2

gost.e-ecolog.ru

Копировал

Формат А3