ТИПОВОЙ ПРОЕКТ

503-3-18С.87

ПРОФИЛАКТОРИЙ ДЛЯ ЕЖЕДНЕВНОГО ОБСЛУЖИВАНИЯ ГРУЗОВЫХ АВТОМОБИЛЕЙ НА ДВЕ ЛИНИИ (ДЛЯ ЮЖНЫХ РАЙОНОВ)

АЛЬБОМ I

ОБЩАЯ ПОЯСНИТЕЛЬНАЯ ЗАПИСКА. ТЕХНОЛОГИЯ ПРОИЗВОДСТВА. ОТОПЛЕНИЕ И ВЕНТИЛЯЦИЯ. ВНУТРЕННИЙ ВОДОПРОВОД И КАНАЛИЗАЦИЯ.

21957/01

цена 1-98

gost.e-ecolog.ru

ТИПОВОЙ ПРОЕКТ
503-3-18 С.87

ПРОФИЛАКТОРИЙ ДЛЯ ЕЖЕДНЕВНОГО ОБСЛУЖИВАНИЯ ГРУЗОВЫХ АВТОМОБИЛЕЙ НА ДВЕ ЛИНИИ (ДЛЯ ЮЖНЫХ РАЙОНОВ)

АЛЬБОМ I

СОСТАВ ПРОЕКТА:

АЛЬБОМ I	ОБЩАЯ ПОЯСНИТЕЛЬНАЯ ЗАПИСКА. ТЕХНОЛОГИЯ ПРОИЗВОДСТВА. ОТОПЛЕНИЕ И ВЕНТИЛЯЦИЯ. ВНУТРЕННИЙ ВОДОПРОВОД И КАНАЛИЗАЦИЯ.
АЛЬБОМ II	АРХИТЕКТУРНЫЕ РЕШЕНИЯ. КОНСТРУКЦИИ ЖЕЛЕЗОБЕТОННЫЕ КОНСТРУКЦИИ МЕТАЛЛИЧЕСКИЕ. СИЛОВОЕ ЭЛЕКТРООБОРУДОВАНИЕ. ЭЛЕКТРООСВЕЩЕНИЕ. АВТОМАТИЗАЦИЯ ТЕХНОЛОГИЧЕСКИХ И САНИТАРНО-ТЕХНИЧЕСКИХ УСТРОЙСТВ. СВЯЗЬ И СИГНАЛИЗАЦИЯ.
АЛЬБОМ III	СТРОИТЕЛЬНЫЕ ИЗДЕЛИЯ.
АЛЬБОМ IV	ЗАДАНИЯ ЗАВОДУ-ИЗГОТОВИТЕЛЮ.
АЛЬБОМ V	СПЕЦИФИКАЦИЯ ОБОРУДОВАНИЯ.
АЛЬБОМ VI	ВЕДОМОСТИ ПОТРЕБНОСТИ В МАТЕРИАЛАХ.
АЛЬБОМ VII	СМЕТЫ.
АЛЬБОМ VIII	ПРОЕКТНАЯ ДОКУМЕНТАЦИЯ ПО ПРИСПОСОБЛЕНИЮ ПОМЕЩЕНИЙ ЕЖЕДНЕВНОГО ОБСЛУЖИВАНИЯ И УГЛУБЛЕННОЙ МОЙКИ ДЛЯ СПЕЦИАЛЬНОЙ ОБРАБОТКИ АВТОТРАНСПОРТА.

ПРИМЕНЕННЫЕ МАТЕРИАЛЫ: ТП 704-1-158.83 Резервуар стальной горизонтальный цилиндрический для хранения нефтепродуктов емкостью 3 м³ (Казахский филиал ЦИТП)
ТП 503-9-6.84 - Установка для обезвоживания осадка сточных вод от мойки автомобилей (Новосибирский филиал ЦИТП)

РАБОЧИЙ ПРОЕКТ УТВЕРЖДЕН И ВВЕДЕН В ДЕЙСТВИЕ С 01.04.86 МИНАВТОТРАНСОМ РСФСР ПРОТОКОЛ ОТ 11.02.86 № 4

РАЗРАБОТАН ИНСТИТУТОМ „ГИПРОАВТОТРАНС"
ГЛАВНЫЙ ИНЖЕНЕР ИНСТИТУТА В.Н. КРЮКОВ
ГЛАВНЫЙ ИНЖЕНЕР ПРОЕКТА И.А. КИРСАНОВ

Альбом I

Типовой проект 503-3-18С.87

Лист	Наименование	Стр.	Примечание
	Титульный лист	1	
	Содержание альбома	2	
	Общая пояснительная записка - ПЗ	3-5	
	Технология производства - ТХ		
1	Общие данные	6	
2	План расстановки технологического оборудования между осями А-Г и 1-6 на отм. 0.000 и между осями А-Б и 1-6 на отм. 3.300	7	
3	План и схема разводки трубопроводов сжатого воздуха и масла	8	
	Отопление и вентиляция - ОВ		
1	Общие данные (начало)	9	
2	Общие данные (продолжение)	10	
3	Общие данные (окончание)	11	
4	Отопление, теплоснабжение, вентиляция План на отм. 0.000; 3.300	12	
5	Схемы систем отопления, узла управления План на отм 0.000. Разрез 1-1	13	
6	Схемы систем теплоснабжения установок У1, У2, П1...П4. Узлы	14	
7	Схемы систем П1...П4, В1...В7, ВЕ1..ВЕ5	15	
8	Установка систем П1..П4, В4...В7	16	
9	Спецификация отопительно-вентиляционных установок (начало)	17	
10	Спецификация отопительно-вентиляционных установок (окончание)	18	
	Эскизные чертежи общих видов нетиповых конструкций - ОВН1÷10	19-21	
	Внутренний водопровод и канализация - ВК		
1	Общие данные (начало)	22	
2	Общие данные (окончание)	23	
3	Планы на отм. 0.000 и 3.300 Фрагмент 1. Схемы В0, Т3, К1, К3, К6, К14, В3, К13	24	

Заказ 4859

Изм.	Кол.	Подпись и дата	Взам. инв. N

Копировал Мороченко

Формат 60

Альбом I

Типовой проект

1. Общая часть

Типовой проект профилактория для ежедневного обслуживания грузовых автомобилей для южных районов на две линии (с сейсмичностью до 7 баллов) разработан на основании плана типового проектирования Госстроя СССР на 1985 год, тема 5.3.3.3 и в соответствии с заданием на проектирование, утвержденным Минавтотрансом РСФСР 18.02.85г.

Профилакторий предназначен для проведения туалетной мойки и дозаправки маслом автомобилей и автопоездов при ежедневном обслуживании, углубленной мойки перед техническим обслуживанием и текущим ремонтом, а также для обеззараживания автомобилей в режиме СОТ.

Объемно-планировочное решение профилактория выполнены на автопоезд Кам А3-5410 с полуприцепом Од А3-9370.

Основной вариант типового проекта разработан для следующих условий строительства: расчетная зимняя температура наружного воздуха минус 20°С. Скоростной напор ветра для III и весом снегового покрова для I географических районов, сейсмичность 7 баллов.

Дополнительные варианты проекта разработаны для районов - с расчетной температурой наружного воздуха минус 10°С, скоростным напором ветра для IV и весом снегового покрова для I географических районов, сейсмичность 7 баллов;

- с расчетной температурой наружного воздуха минус 20°С, скоростным напором ветра для IV и весом снегового покрова для II географических районов, сейсмичность 7 баллов.

2. Технология производства.

2.1. Производственная программа, режим работы.

Профилакторий запроектирован из расчета количества подвижного, обслуживаемого в час:

- при туалетной мойки
  - автомобилей — 50
  - автопоездов — 30
- при углубленной мойке
  - автомобилей — 6
  - автопоездов — 3

Режим работы профилактория 305 дней в году, в 1,5 смены Туалетная мойка производится во II смену, углубленная в I смену.

2.2. Краткое описание технологического процесса.

Профилакторий предназначается для строительства в составе действующего автотранспортного предприятия на 250 автомобилей.

В профилактории туалетная мойка ежедневного обслуживания производится на двух специализированных поточных линиях, оборудованных автоматическими моечными установками М-129. Одна линия размещена в участке ежедневного обслуживания под навесом, вторая - в участке ежедневного обслуживания и углубленной мойки автомобилей в помещении.

Линия, расположенная под навесом, позволяет производить туалетную мойку моечной установкой М-129 до температуры не ниже плюс 1°С с пропускной способностью 25 авт/час.

Линия, размещенная в помещении, позволяет производить туалетную мойку автомобилей моечной установкой М-129 и в холодное время года с пропускной способностью профилактория 25 авт/час и приспособлена для проведения работ в режиме углубленной мойки.

Туалетная мойка в холодное время года производится до температуры не ниже минус 5°С.

Для проведения углубленной мойки перед техническим обслуживанием и текущим ремонтом линия, расположенная в помещении, дополнительно оборудована установками для шланговой мойки модели П-12 и мойки двигателей снаружи модели М-203.

При углубленной мойке наружная мойка и мойка низа автомобиля осуществляется посредством автоматической установки М-129.

Дозаправка автомобилей маслами осуществляется от двух маслораздаточных колонок на двух постах, расположенных на улице у наружной стены профилактория.

Хранение масел осуществляется в складе масел.

Для снабжения установок сжатым воздухом предусмотрена компрессорная.

Количество работающих - 5 человек

2.3. Схема генерального плана

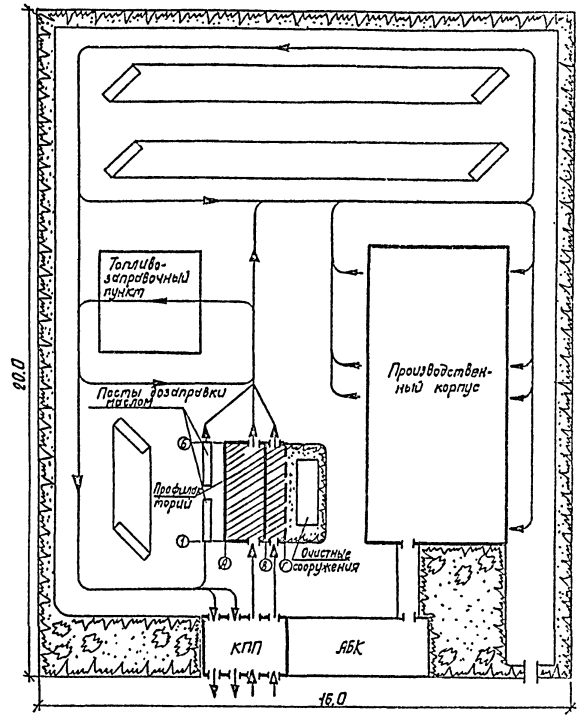

— проектируемые здания и сооружения

3. Архитектурно-строительные решения.

Здание профилактория прямоугольной формы с размерами в плане 30х18 м с высотой до низа конструкций 6,6 м и состоит из двухэтажной части в осях А-Б и одноэтажной в осях Б-Г

Типовой проект разработан в соответствии с действующими нормами и правилами и предусматривает мероприятия, обеспечивающие взрывную, взрывопожарную и пожарную безопасность при эксплуатации здания.

Главный инженер проекта И.А. Кирсанов

Привязан

Инв. N

ТП 503-3-18С.87 ПЗ

ГИП	Кирсанов		
Нач. отд.	Хрупало		Профилакторий для ежедневного обслуживания грузовых автомобилей на две линии (для южных районов)
Нач. отд.	Мартынов		
Нач. отд.	Шумский		
Нач. отд.	Лошкарев		
Нач. отд.	Цикиш		Общая пояснительная записка
Нач. отд.	Челиков		

Стадия	Лист	Листов
Р	1	2

ГИПРОАВТОТРАНС г. Москва

Инв. N подл. | Подп. и дата | Взам. инв. N | Инв. N дубл. | Подп. и дата

Заказ 4859

Копировал Формат А4

Здание корпуса запроектировано в полносборном каркасе с сеткой колонн 6×6 м.

Освещение рабочих мест решено естественным, предусмотрены бытовые помещения для работающих.

4. Внутреннее водоснабжение и канализация.

Водоснабжение и канализация здания профилактория предусматривается от сетей действующего автотранспортного предприятия.

Вода расходуется на хозяйственно-питьевые и производственные нужды и мойку автомобилей.

Система горячего водоснабжения проектируется для снабжения водой санитарных приборов. Для мойки автомобилей, с целью экономии свежей воды, используется оборотная вода.

Очистные сооружения для сточных вод от мойки автомобилей с безнапорными гидроциклонами, производительностью 20 л/с, проектируются при привязке проекта в зависимости от местных климатических условий. Концентрация загрязнений сточных вод и методика расчета очистных сооружений должны приниматься по „временным рекомендациям по проектированию сооружений для очистки поверхностного стока с территории промышленных предприятий." ВНИИВОДГЕО, ВНИИВО, 1983г.

Наименование системы	Потребный напор на вводе м	Расчетный расход м³/сут.	м³/ч	л/с	Примечание
1. Водопотребление на хоз-питьевого и производственного водопровода, всего		40,52	8,93	3,08	
в том числе хозяйственно-питьевые нужды	15	0,7	0,48	0,59	без учета горячей воды
– производственные нужды	15	9,0	5,4	1,48	
– восполнение потерь воды	15	27,0	1,8	0,50	
– полив территории	10	3,0	—	—	
– наружное пожаротушение	10	—	—	—	10л/с в расчет не входит
2. Горячее водоснабжение	15	0,61	0,55	0,49	
3. Система оборотного водоснабжения мойки автомобилей	220	360,0	72,0	20,0	в расчет не входит
4. Бытовая канализация	—	1,52	1,03	2,68	

5. Отопление и вентиляция

Теплоснабжение и горячее водоснабжение осуществляется от городских тепловых сетей.

В качестве теплоносителя для нужд отопления и вентиляции принимается вода с параметрами 150-70°С.

Система отопления запроектирована двухтрубная тупиковая с нижней разводкой магистральных трубопроводов.

Для обеспечения санитарно-гигиенических требований в корпусе предусмотрены приточно-вытяжная вентиляция с механическим и естественным побуждением

Наименование здания	t°н С	Расходы тепла вт/ккал/ч Отопление	Вентиляция	Горячее водоснабжен.	Общий
Корпус профилактория	– 10	46630 / 40200	257830 / 222280	64090 / 55250	368550 / 317730
	– 20	65000 / 56000	831830 / 717090	64090 / 55250	960920 / 828340

6. Электротехническая часть.

Электроснабжение профилактория предполагается от местных сетей действующего автотранспортного предприятия напряжением 0,4 / 0,23 кв.

По степени надежности электроснабжения электропотребители профилактория относятся к III категории, за исключением системы пожарной сигнализации которая относится к I категории.

Годовой расход электроэнергии 437,8 тыс. квт. час.

7. Связь и сигнализация.

Проектом предусмотрены:

- городская автоматическая телефонная связь;
- производственная автоматическая телефонная связь;
- телефонная связь диспетчера производства;
- громкоговорящая распорядительно-поисковая связь;
- электрочасофикация.

8. Мероприятия по защите атмосферного воздуха.

Источниками загрязнения атмосферного воздуха являются выхлопные газы от автомобильных двигателей, содержащие окись углерода и окислы азота.

Наименование помещения	Источники выброса вредных веществ: № вентиляционного выброса	Кол-во	Объем выбрасываемого воздуха м³/сек	Выделение и выбросы вредных веществ: Наименование веществ	Выделение г/сек
Участок ежедневного обслуживания автомобилей	В-1	1	1,67	окись углерода	0,0097
				окислы азота	0,0056
	В-2	1	0,86	То же	0,003 / 0,0029
	В-3	1	4,7	То же	0,027 / 0,016

9. Рекомендации по организации строительства.

В соответствии со СНИП 1.04.03.85 продолжительность строительства принята 10 месяцев, в том числе подготовительный период - 1 мес.

Максимальный вес конструктивных элементов - диафрагма жесткости - 8,23т

Разработку котлованов и траншей рекомендуется осуществлять экскаватором ЭО-4321, оснащенным обратной лопатой.

Монтаж сборных железобетонных конструкций осуществлять с помощью автомобильного крана КС-457Н.

Поступление сборных железобетонных конструкций на строительную площадку должно происходить в порядке предусмотренном комплектовочными ведомостями, что обеспечит правильность раскладки конструкций на местах складирования и комплектную подачу конструкций в монтажную зону.

Строительно-монтажные работы следует выполнять в строгом соответствии с „Правилами техники безопасности при производстве строительно-монтажных работ" с обязательным соблюдением противопожарных мероприятий.

10. Указания по привязке типового проекта.

При привязке типового проекта необходимо выполнить:

- корректировку архитектурно-строительной части проекта в соответствии с инженерно-геологическими условиями площадки строительства;
- запроектировать очистные сооружения для сточных вод от мойки автомобилей с безнапорными гидроциклонами производительностью 20 л/с;
- предусмотреть резервный ввод для питания системы автоматической пожарной сигнализации;
- уточнить соответствующие разделы на основании технических условий на энергообеспечение объекта.

Альбом I

Типовой проект

Привязан

Инв. N

ТП 503-3-18С.87 ПЗ Лист 2

Копировал Марченко Формат А2

Альбом I

Основные технико-экономические показатели

NN п/п.	Наименование показателей	Единица измерения	Показатели: По проекту ТП 503-3-18 С.87	По проекту-аналогу ТП 503-3-19.87	По заданию на проектирование
1	2	3	4	5	6
1	Годовой объем товарной продукции		250	150	
2	Численность работающих, общая, в том числе:	чел.	5	5	
	производственных	—"—	5	5	
3	Площадь здания	кв.м.	686	607	
	в том числе на одну линию	—"—	342	607	400
4	Строительный объем	куб.м	4733	3320	
5	Сметная стоимость,	тыс.руб.	115.32	135	150
	общая, в том числе:				
	-строительно-монтажных работ	—"—	94.16	119,13	
	-оборудования	—"—	21.16	16.39	
6	Трудозатраты построечные	чел.дн.	1601	2063	
7	Продолжительность строительства	мес.	8	9	
8	Расход строительных материалов:				
	-цемент, приведенный к М-400	т	182.6	238.7	
	-сталь, приведенная к классам А-I и С 38/23	т	35.63	45.46	
	-бетон и железобетон	куб.м.	534.56	691.8	
	-лесоматериалы, приведенные к круглому лесу	куб.м.	18.63	271	
	-кирпич	тыс.шт.	13.96	21.1	
9	Эксплуатационные расходы годовые:				
	-воды холодной	куб.м.	11850	10800	
	-воды горячей	"	250	183	
	-тепла	Квт.	567	842.46	
		Ккал.ч	661500	982320	
	-электроэнергии	квт.ч	437.8	597.8	
10	Канализационные стоки	хбм/сут.	1.52	1.18	
11	Себестоимость годового объема продукции тыс. руб.	тыс.руб.	33.85		

Инв.№ подл. | Подпись и дата | Взам.инв.№

Альбом I

Ведомость основных комплектов рабочих чертежей

Обозначение	Наименование	Примечание
ПЗ	Пояснительная записка	
ТХ	Технология производства	
АР	Архитектурные решения	
КЖ	Конструкции железобетонные	
КМ	Конструкции металлические	
КЖИ	Конструкции железобетонных	
	изделий	
ОВ	Отопление, вентиляция и	
	кондиционирование воздуха	
ВК	Внутренние водопровод и	
	канализация	
ЭО	Электрическое освещение	
ЭМ	Силовое электрооборудование	
А	Автоматизация	
СС	Связь и сигнализация	

Ведомость ссылочных и прилагаемых документов

Обозначение	Наименование	Примечание
	Ссылочные документы	
Серия 1.435.2-23	Ворота металлические рас-	
Вып. 4	пашные с автоматическим	
	управлением и воздушно-	
	тепловыми завесами	
ТП 704-1-158.83	Резервуар стальной горизон-	
	тальный цилиндрический для	
	хранения нефтепродуктов	
	ёмкостью 3 м³	
	Прилагаемые документы	
ТП-503-3-18С.87 ТХ.СО	Спецификация оборудо-	
	вания	
ТП-503-3-18С.87 ТХ. ВМ	Ведомость потребности в	
	материалах	

Общие указания

1. Монтаж и гидравлическое испытание на прочность и герметичность технологических трубопроводов выполнить в соответствии со СНиП 3.05.05-84. „Технологическое оборудование и технологические трубопроводы"
2. Величина испытательного давления должна быть равна 1.5 МПа.
3. При прокладке наземных технологических трубопроводов по одной трассе с другими трубопроводами или электрокоммуникациями расстояние в свету к ближайшему трубопроводу должна быть не менее 250 мм, а при пересечении это расстояние можно сократить до 100 мм.
4. Кольцевой зазор между трубами, заключенными в гильзы, должен быть не менее 20 мм.
5. Направление и величину уклонов технологических трубопроводов принять согласно указанным на схемах (лист 3.)
6. Наземные технологические трубопроводы очистить, загрунтовать и окрасить масляной краской, в соответствии с ГОСТ 14202-69.
7. Подземные технологические трубопроводы очистить и покрыть битумно-резиновой изоляционной мастикой МБР-75 в соответствии с ГОСТ 15836-79
8. Реборды канав в помещениях участков ежедневного обслуживания автомобилей и ежедневного обслуживания и углубленной мойки автомобилей выполняются из трубы 51×3 ГОСТ 10704-76 в соответствии с конструкцией, рекомендованной заводом изготовителем на монтажных чертежах для установки М-129. Колодцы для крепления стоек реборд предусмотрены в фундаментах под оборудование.

Ведомость рабочих чертежей основного комплекта ТХ

Лист	Наименование	Примечание
1	Общие данные	
2	План расстановки технологического оборудо-	
	вания между осями А-Г и 1-6 на	
	отм. 0.000 и между осями А-Б и	
	1-6 на отм. 3.300.	
3	План и схема разводки трубопроводов	
	сжатого воздуха и масла	

Условные обозначения и изображения

⊖ — подвод холодной воды

⊕ — подвод горячей воды

△ — подвод сжатого воздуха

— машино-место на постах обслуживания

Д/нормальный — категория производства по взрывной, взрывопожарной и пожарной опасности (в числителе) и класс помещения по правилам устройства электроустановок /ПУЭ/ (в знаменателе)

— потребитель электроэнергии

— огневой предохранитель

— Вывод вентиляционного трубопровода

Проект разработан в соответствии с действующими нормами и правилами и предусматривает мероприятия, обеспечивающие взрывную, взрывопожарную и пожарную безопасность при эксплуатации здания.

Главный инженер проекта И. Л. Кирсанов

Привязан:	Гл. инж. пр.	Кирсанов		ТП 503-3-18С.87	-ТХ
	Н. контр.	Ростунова		Профилакторий для ежедневного обслуживания грузовых автомобилей на две линии (для южных районов)	Стадия: Р; Лист: 1; Листов: 3
	Нач. отд.	Пугин			
	Рук. гр.	Масленников		Общие данные	ГИПРОАВТОТРАНС г. Москва
	Ст. инж.	Ватяков			
Инв. №	Инжен.	Береза			

План на отм. 0.000

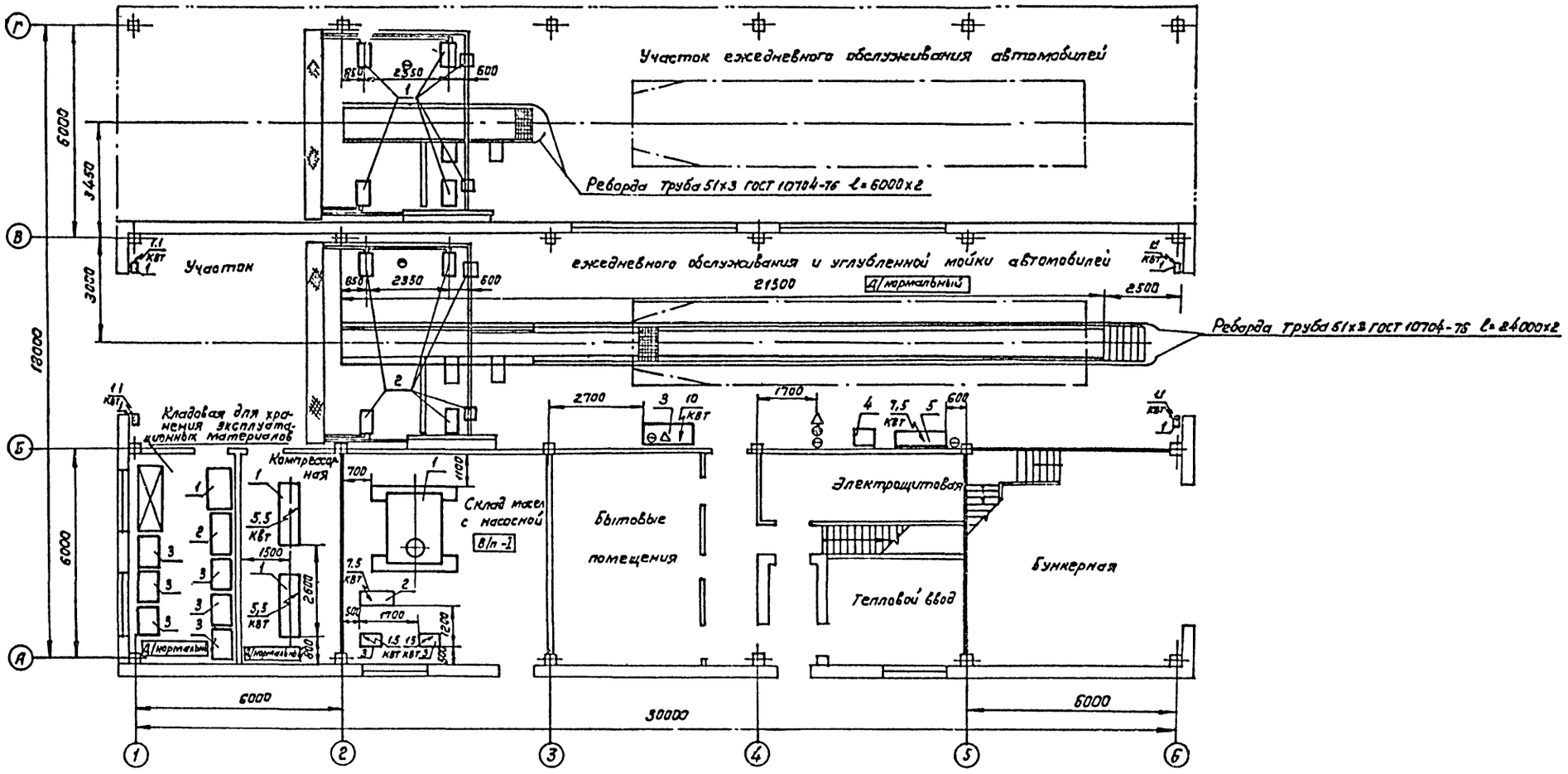

План на отм. 3.300

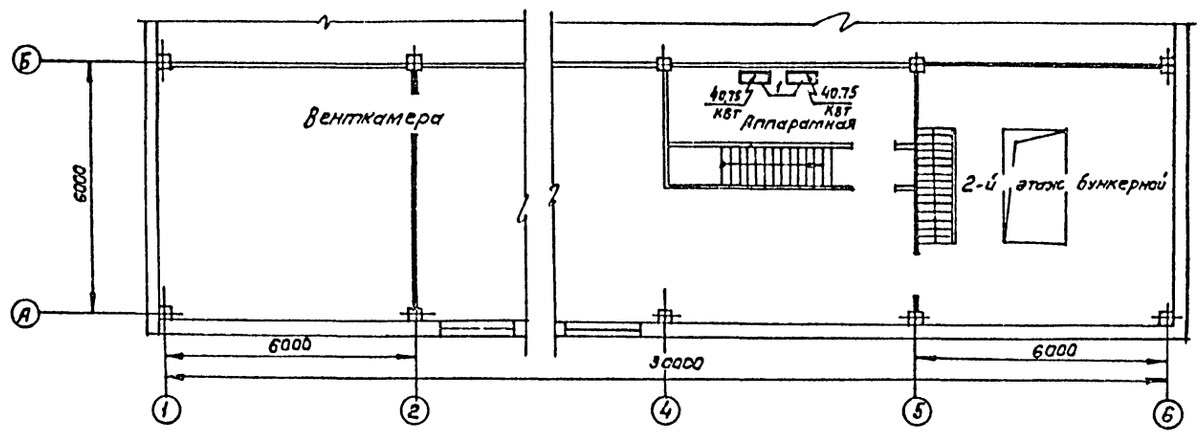

ТП 503-3-18С.87					-ТХ
Привязан:	ГИП	Кирсанов	Профилакторий для ежедневного обслуживания грузовых автомобилей на две линии (для южных районов)	Стадия	Лист	Листов
	Нач.отд.	Пугин		Р	2	
	Норм.контр.	Козырь				
	Рук.гр.	Масленников	План расстановки технологического оборудование между осями А-Г и 1-6 на отм. 0.000 и между осями А-Б и 1-6 на отм. 3.300	ГИПРОАВТОТРАНС г. Москва		
	Ст. инж.	Вотяков				
Инв. №	Инжен	Береза				

Копировал: Канева

Формат А2

Альбом I

Типовой проект

Согласовано: Нач. АСО Хрупало; Нач. отд. ОВ Лошаков; Нач. отд. ВК Ратников

Согласовано: Нач. ЭТО Огурцов

Подпись и дата | Взам. инв. №

Альбом I

Типовой проект

План разводки трубопроводов сжатого воздуха

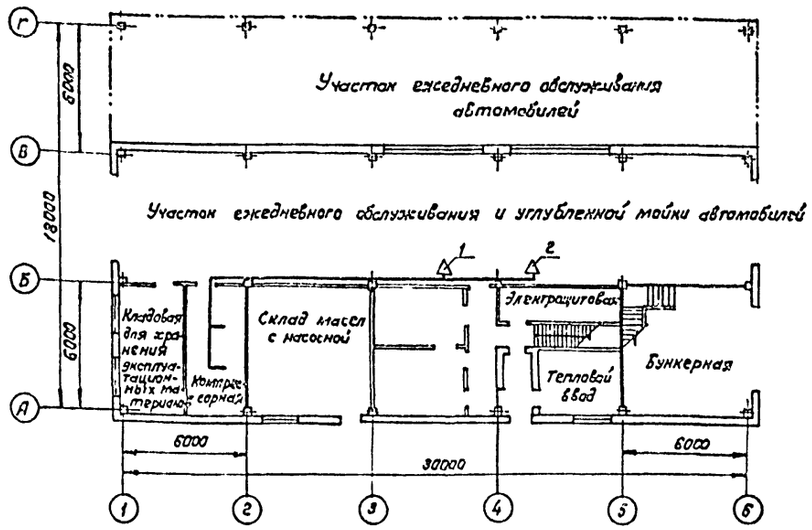

Схема разводки трубопроводов сжатого воздуха

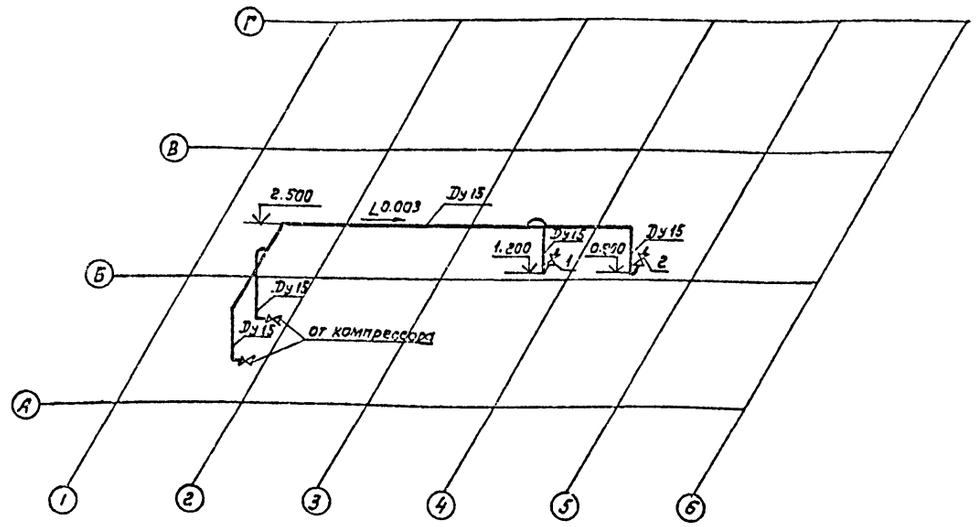

План разводки трубопроводов масла

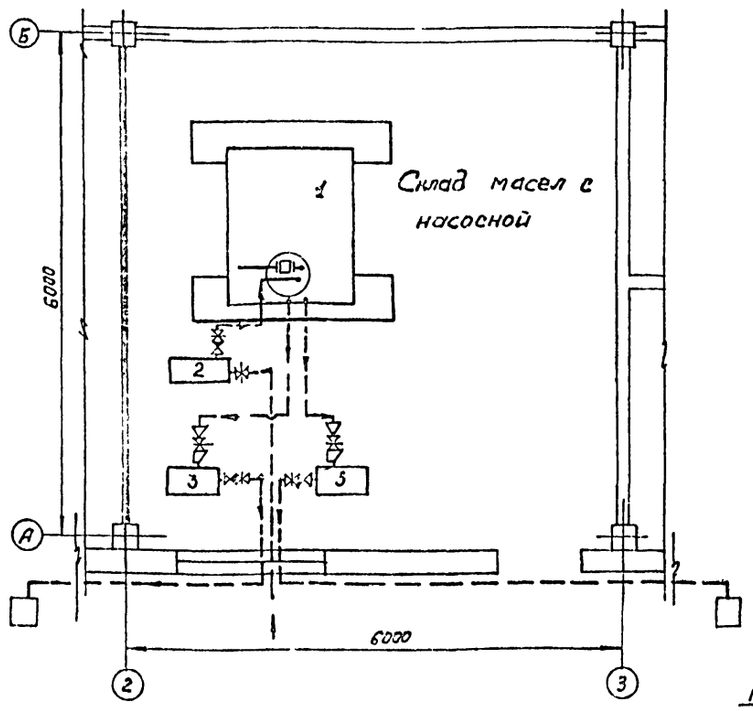

Схема разводки трубопроводов масла

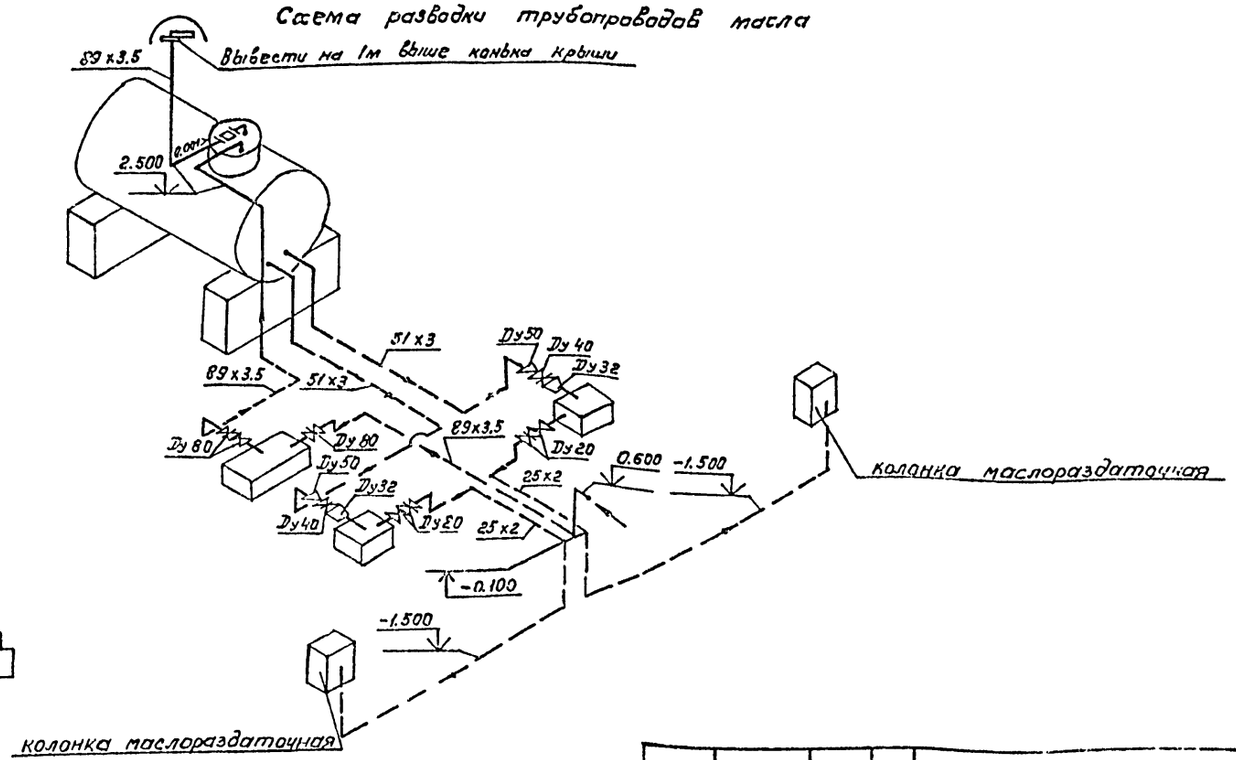

Согласовано				ТП 503-3-18С.87		-ТХ
Нач. ЭТО	Огурцов					
Согласовано						
Нач. АСО	Хрупало			Профилакторий для ежедневного обслуживания грузовых автомобилей на две линии (для южных районов)	Стадия	Лист	Листов
Нач. отд. СВ	Лошаков				Р	3	
Нач. отд. ВК	Ратников			План и схема разводки трубопроводов сжатого воздуха и масла	ГИПРОАВТОТРАНС г. Москва		
Подпись и дата	Взам. инв. №						
Инв. № подл.							

Привязан:

Инв. №

ГИП	Кирсанов	
Нач. отд.	Пугин	
Н. контр.	Козырь	
Рук. гр.	Масленников	
Ст. инж.	Затяхов	

Альбом I

Ведомость рабочих чертежей основного комплекта

Лист	Наименование	Примечание
1	Общие данные (начало)	
2	Общие данные (продолжение)	
3	Общие данные (окончание)	
4	Отопление, теплоснабжение, вентиляция.	
	Планы на отм. 0.000, 3.300.	
5	Схемы систем отопления, узла управления.	
	План на отм. 0.000. Разрез 1-1.	
6	Схемы систем теплоснабжения	
	установок У1, У2, П1... П4. Узлы.	
7	Схемы систем П1... П4, В1... В7, ВЕ1... ВЕ5.	
8	Установка систем: П1... П4, В4... В7.	
9	Спецификация отопительно-вентиляционных	
	установок (начало).	
10	Спецификация отопительно-вентиляцион-	
	ных установок (окончание).	

Ведомость ссылочных и прилагаемых документов

начало

Обозначение	Наименование	Примечание
	Ссылочные документы	
4.904-69	Детали крепления санитарно-технических приборов и трубопроводов.	
5.904-1 Вып.1	Детали крепления воздуховодов	
5.904-5	Гибкие вставки к центробежным вентиляторам.	
5.904-4	Двери и люки для вентиляционных камер.	
4.904-25	Подставки под калориферы	
1.494-10	Решетки щелевые регулирующие Тип Р	
5.904-12 Вып.1-1, 1-2, 1-15, 1-16, 1-28, 1-29, 1-35	Приточные вентиляционные камеры производительностью от 2,5 до 125 тыс. м³/ч	
1.494-8	Решетки воздухоприточные. Тип РР.	

Ведомость ссылочных и прилагаемых документов

продолжение

Обозначение	Наименование	Примечание
1.494-32	Зонты и дефлекторы вентиляционных систем	
5.903-1	Узлы обвязки регулирующих клапанов на трубопроводах теплоснабжения калориферных установок.	
5.904-10	Узлы прохода вентиляционных вытяжных шахт через покрытия промышленных зданий. Узлы прохода общего назначения.	
4.903-10 Вып.8	Изделия и детали трубопроводов для тепловых сетей.	
5.903-2 Вып.0,1	Воздухосборники для систем отопления и теплоснабжения вентиляционных установок.	
3.904-18 Вып.1	Клапаны и заслонки для вентиляционных систем взрывоопасных производств.	
1.494-38 Вып.1	Воздухораспределители эжекционные панельные штампованные тип ВЭП ш.	
1.494-2 Вып.12	Воздушно-тепловые завесы для ворот промышленных зданий.	
5.904-13 Вып.1-2.	Заслонки воздушные унифицированные для систем вентиляции.	
ЗКЧ-1-75, ЗКУ-2-75 группа 7, сборник 50	Приборы для измерения и регулирования температуры	
Главмонтажавтоматика. Монтажные чертежи.	Установка закладных конструкций на технологических трубопроводах и оборудовании. Узлы и детали.	
	Прилагаемые документы	
ТП503-3-18С.87 ОВН1	Поддон к стакану ф 700 для крышного вентилятора.	
ТП503-3-18С.87 ОВН2	Поддон к стакану ф 1000 для крышного вентилятора.	
ТП503-3-18С.87 ОВН3	Конструкция изоляции трубопроводов диаметром от 15 мм до 50 мм.	
ТП503-3-18С.87 ОВН4	Конструкция изоляции трубопроводов диаметром от 50 мм до 150 мм	
ТП503-3-18С.87 ОВН5	Переход 1	
ТП503-3-18С.87 ОВН6	Переход 2	

Ведомость ссылочных и прилагаемых документов

окончание

Обозначение	Наименование	Примечание
ТП503-3-18С.87 ОВН7	Конструкция изоляций переходов	
ТП503-3-18С.87 ОВН8	Распределительный и сборный коллекторы	
ТП503-3-18С.87 ОВН9	Воздуховод из асбестоцементных листов	
ТП503-3-18С.87 ОВН10	Отвод воздуховода из асбестоцементных листов	
ТП503-3-18С.87 ОВ1СО	Спецификация оборудования	
ТП503-3-18С.87 ОВ1ВМ	Ведомость потребности в материалах	

Типовой проект

Типовой проект разработан в соответствии с действующими нормами и правилами и предусматривает мероприятия, обеспечивающие взрывную, взрывопожарную и пожарную безопасность при эксплуатации здания.

Главный инженер проекта И.А. Кирсанов

Инв. № подл. | Подп. и дата | Взам. инв. №

Привязан:

Инв. №

ТП 503-3-18С.87 ОВ

ГИП	Кирсанов	
Н. контр.	Ростунова	
Нач. отд.	Лошакова	
Гл. спец.	Бедеров	
Рук. гр.	Марковкина	
Ст. инж.	Протанина	

Профилакторий для ежесменного обслуживания грузовых автомобилей на две линии (для холодных районов)

Стадия	Лист	Листов
Р	1	10

Общие данные (начало)

ГИПРОАВТОТРАНС г. Москва

Копировал Каннова

Формат А2

Альбом I

Типовой проект

Характеристика отопительно-вентиляционных систем

Обозначение системы	Кол. систем	Наименование обслуживаемого помещения (технологического оборудования)	Тип установки	Вентилятор: Тип, исполнение по взрывозащите	№	Схема исполнения	Положение	L, м³/ч	P, Па (кгс/м²)	n, об/мин	Электродвигатель: Тип, исполнение по взрывозащите	N, кВт	n, об/мин	Воздухонагреватель: Тип	№	Кол	Т-ра нагрева, °С от	до	Расход тепла Вт (ккал/ч)	ΔP, Па (кгс/м²)	Примечание
П1	1	Участок ежедневного обслуживания и углубленной мойки автомобилей, компрессорная	2ПК-10 Л63095-2а	В-Ц4-70	63	1	Л0°	10 100	1000 (100)	1445	4А112М4	5,5	1445	КВС-П	10А	2	-10	18	94480 (81450)		
														КВС-П	10А	2	-20	18	128220 (110530)		
П2	1	Участок ежедневного обслуживания и углубленной мойки автомобилей, аппаратная	2ПК-20 Л6-5а	В-Ц4-70	8	1	ПР0°	16250	950 (95)	970	4А132М6	7.5	970	КВС-П	10А	3	-10	18	152000 (131040)		
														КВС-П	10А	3	-20	18	206290 (177840)		
П3	1	Склад масел с насосной	Л2,5095-2б	В-Ц4-70	2,5	1	Л0°	860	650 (65)	2750	4А63А2	0.37	2750	КВС-П	6А	1	-10	10	5740 (4950)		
														КВС-П	6А	1	-20	10	9620 (7430)		
П4	1	Мужской и женский гардеробы	Л2,5095-2в	В-Ц4-70	2,5	1	ПР0°	600	630 (63)	2750	4А63А2	0.37	2750	КВС-П	6А	1	-10	18	5610 (4840)		
														КВС-П	6А	1	-20	18	7620 (6570)		
У1,У2	4	Участок ежедневного обслуживания и углубленной мойки автомобилей	Л6,3105-1	В-Ц4-70	6,3	1	ПР180° Л180°	12000	350 (35)	950	4А100L6	2,2	950	КВБ-П	8А	2	14	44	120270 (103680)		
В1	1	Участок ежедневного обслуживания и углубленной мойки автомобилей	крышный	осевой	5	1		6000		1390	4А71А4У2	0,55	1390								
В2	1		крышный	осевой	4	1		3100		1365	4А63В4У2	0.37	1365								
В3	1		крышный	осевой	8-в	1		16100		920	4А80В6У2	1.1	920								
В4	2	Склад масел с насосной	Л2,5095-2б	В-Ц4-70	2,5	1	ПР0° Л0°	860	650 (65)	2750	4А63А2	0.37	2750								
В5	1	Компрессорная, кладовая для хранения эксплуатационных материалов	Л2,5095-2а	В-Ц4-70	2,5	1	ПР0°	1270	500 (50)	2740	4А63В2	0.55	2740								
В6	1	Мужской и женский гардеробы (вентиляционные шкафы)	Л2,5095-1	В-Ц4-70	2,5	1	ПР0°	250	160 (16)	1375	4А56А4	0.12	1375								
В7	1	Душевые	Л2,5095-1	В-Ц4-70	2,5	1	Л0°	350	160 (16)	1375	4А56А4	0.12	1375								
ВЕ1	1	Электрощитовая						100													
ВЕ2	1	Тепловой ввод						100													
ВЕ3	1	Аппаратная						150													
ВЕ4	1	Бункерная						240													
ВЕ5	1	Венткамера						50													

Основные показатели по чертежам отопления и вентиляции

Наименование здания (сооружения) помещения	Объем, м³	Периоды года при $t_н$, °С	Расход тепла, Вт (ккал/ч): на отопление	на вентиляцию	на горячее водоснабжение	Общий	Расход холода, Вт (ккал/ч)	Установленная мощность электродвигателей, кВт
Профилакторий для ежедневного обслуживания	3500	-10	46630 (40200)	257830 (222280)	64090 (55250)	368550 (317730)	—	17,19
		-20	65000 (56000)	831830 (717090)	64090 (55250)	960920 (828340)	—	25,99

План-схема

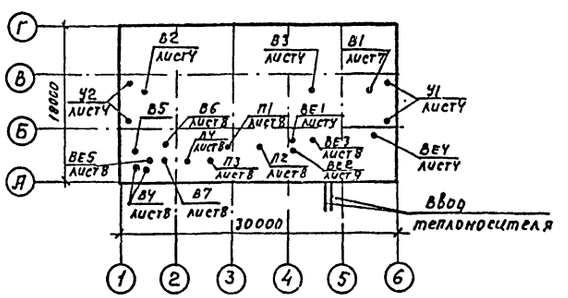

Условные обозначения и изображения

- Узел прохода вентиляционных шахт через покрытия промышленных зданий
- Изоляция прохода от заслонки к калориферу
- Ф15 — Трубопровод отвода конденсата от поддона крышного вентилятора
- Воздухосборник

Согласовано: Нач. отд. ЭО — Огурцов; Инв. № подл. — Подпись и дата — Взам. инв. №

Привязан

Инв. №

ГИП	Кирсанов	
Н контр.	Ростунова	
Нач. отд.	Лошакова	
Гл спец.	Бедеров	
Рук гр	Морковкина	
Ст. инж	Протонина	
Ст инж.	Хлебутина	

ТП 503-3-18С.87 ОВ

Профилакторий для ежедневного обслуживания грузовых автомобилей на две линии (для южных районов)

Общие данные (продолжение)

Стадия	Лист	Листов
Р	2	

ГИПРОАВТОТРАНС г. Москва

Копировал Максимова Формат А2

Альбом I

Типовой проект

Общие указания

1. Проект отопления и вентиляции выполнен на основании технологического и строительного разделов проекта и в соответствии с действующими строительными нормами и правилами СНиП II-3-79*, СНиП I-33-75*, СНиП II 92-76, СНиП II 93-74, СНиП 3.05.01-85, ГОСТ 12.1.005-76
2. Проект предусмотрен для условий строительства в климатических районах с расчетной зимней температурой минус 10°С, минус 20°С.
3. Расчетная температура внутреннего воздуха в холодный период года принята по СНиП II-92-76, СНиП II 93-74.
4. По заданию на проектирование источником теплоснабжения и горячего водоснабжения является тепловой пункт действующего автотранспортного предприятия.
5. В качестве теплоносителя принята вода с параметрами для систем отопления и теплоснабжения: температура в подающем трубопроводе (т1) 150°с, в обратном (т2) 70°с, для горячего водоснабжения температура воды (т3) 60°с.
6. Располагаемое давление: - в системе отопления составляет
   минус 10°С - 600 мм в.ст. 6000 Па
   минус 20°С - 600 мм в.ст. 6000 Па
   в системе теплоснабжения вентиляционных установок составляет:
   минус 10°С - 500 мм в.ст. 5000 Па; минус 20°С - 800 мм в.ст. 8000 Па
7. Магистральные трубопроводы систем отопления и теплоснабжения изготовить из термообработанных труб по ГОСТ 10704-76*, участки соединения с нагревательными приборами и арматурой выполнить из водогазопроводных легких труб по ГОСТ 3262-75.*
8. Трубопроводы систем отопления, прокладываемые над дверными проемами теплового пункта и теплоснабжения диаметром до 50 мм изолируются пух- шнуром δ = 30мм с покровным слоем из лакостеклоткани, а трубопроводы диаметром свыше 50 мм изолируются матами минераловатными на синтетическом связующем δ = 80мм с покровным слоем из лакостеклоткани.
9. Воздуховоды изготовить для систем П4, В7 из асбоцементных коробов, а в пределах венткамеры из тонколистовой стали по ГОСТ 19904-74*
10. Воздуховоды систем П1...П3, В1...В6 изготовить из листовой стали по ГОСТ 19904-74*. Толщину стали принять по СНиП II-33-75*
11. Металлические воздуховоды покрыть изнутри грунтом ГФ-021 по ГОСТ 25129-82 в один слой, снаружи лаком БТ-577 по ГОСТ 5631-79* в два слоя по масляной грунтовке на железном сурике в один слой.
12. Трубопроводы теплоснабжения калориферов окрасить по грунтовке ГФ-0119 по ГОСТ 23343-78*, лаком БТ-577 по ГОСТ 5631-79.*
13. В системах П3, П4 переход перед калорифером изолировать плитами минераловатными мягкими на синтетическом связующем δ = 60мм с изоляционным слоем из рубероида и покровным слоем из лакостеклоткани.
14. Монтаж отопительно-вентиляционных установок производить согласно СНиП 3.05.01-85.
15. При привязке проекта к местным условиям необходимо выполнить расчет рассеивания вентиляционных выбросов с учетом фоновых концентраций и количества выброса вредных веществ.
16. Разводка трубопроводов (т3) горячего водоснабжения предусмотрена в чертежах ВК.
17. Трубопроводы систем теплоснабжения изолировать

Инв. № подл. | Подпись и дата | Взам. инв. №

				ТП 503-3-18С.87		ПЗ
Привязан		ГИП	Кирсанов	Профилакторий для ежедневного обслуживания грузовых автомобилей на две линии (для южных районов)	Стадия	Лист	Листов
		Н. контр	Растунова		Р	3	
		Нач. отд.	Лошакова				
		Гл. спец.	Бедеров				
Инв. №		Рук. гр.	Марковкина	Общие данные (окончание)	ГИПРОАВТОТРАНС г. Москва		
		Ст. инж.	Хлебутина				

Копировал Конкова Формат

Альбом I

Типовой проект

План на отм. 3.300

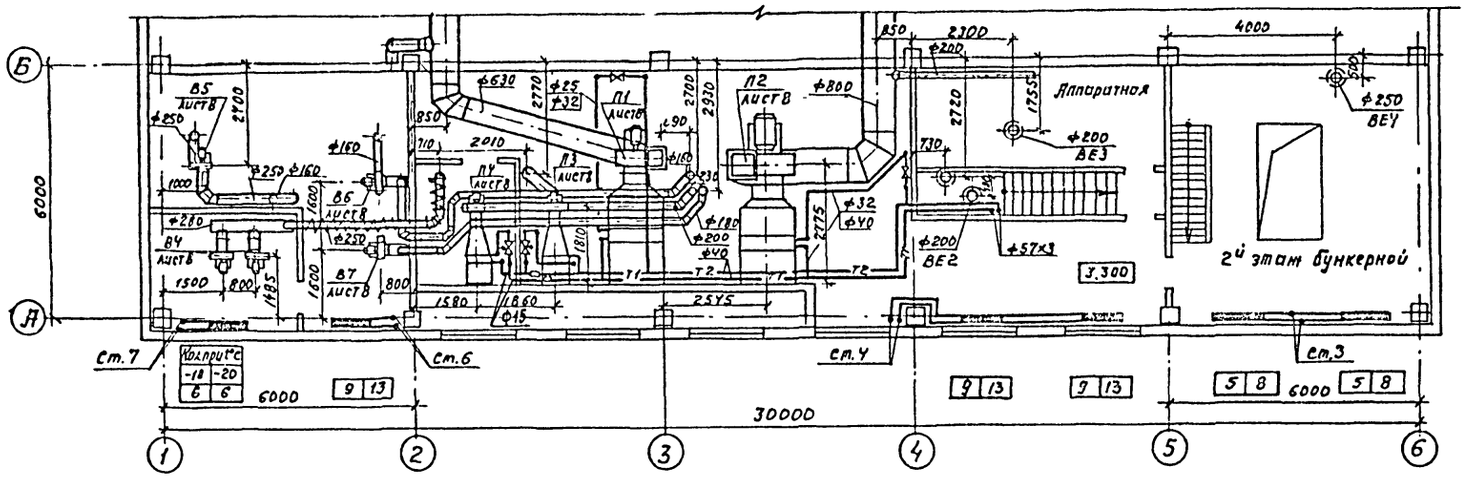

План на отм. 0.000

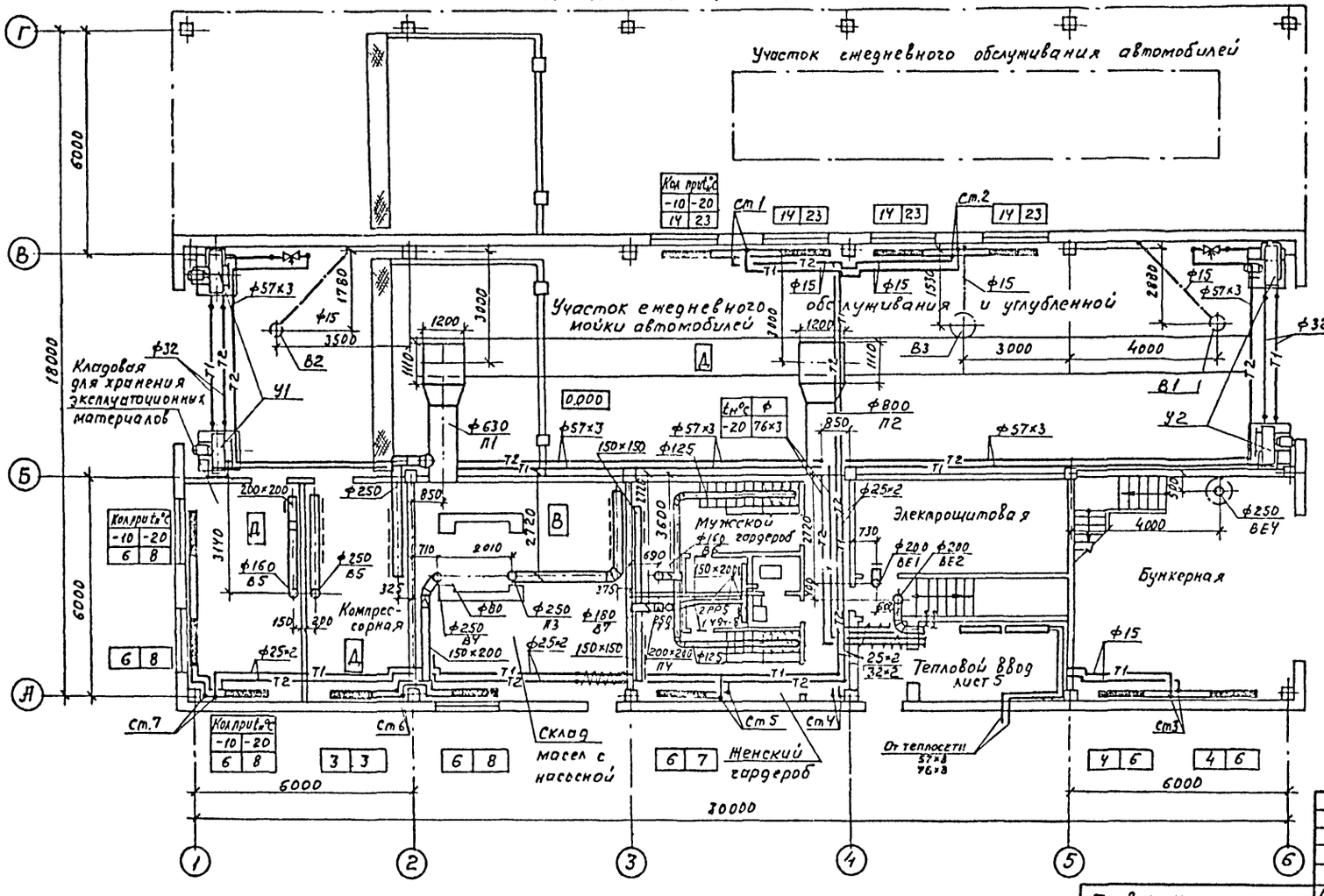

Согласовано

Нач.отд. ТХ	Гусин	
Нач.отд. АСО	Хрупало	
Нач.отд. ВК	Ратников	

Инв.№ подл. | Подпись и дата | Взам.инв.№

Привязан

Инв.№

ГИП	Кирсанов	
Нач.отд	Лошкарёв	
Гл.спец.	Бедеров	
Рук.гр.	Морковкина	
ст.инж.	Протонина	
ст.инж.	Хлебутина	

ТП 503-3-180.87 ОВ

Профилакторий для ежедневного обслуживания грузовых автомобилей на две линии (для южных районов)

Стадия	Лист	Листов
Р	4	

Отопление, теплоснабжение вентиляция. Планы на отм. 0.000, 3.300

ГИПРОАВТОТРАНС г. Москва

Копировал Максимова

Формат А2

Альбом I

Типовой проект

Система отопления

Разрез 1-1

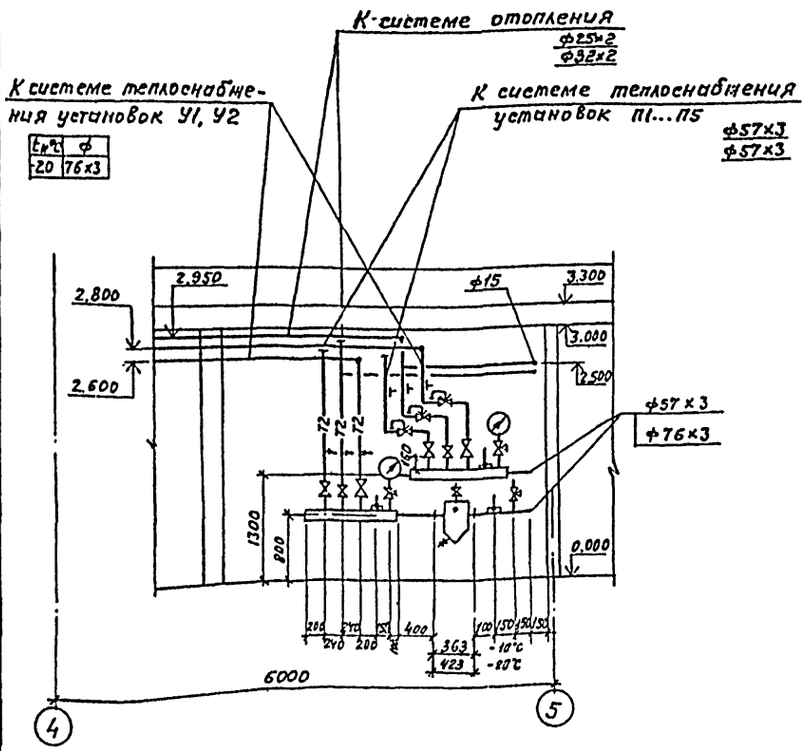

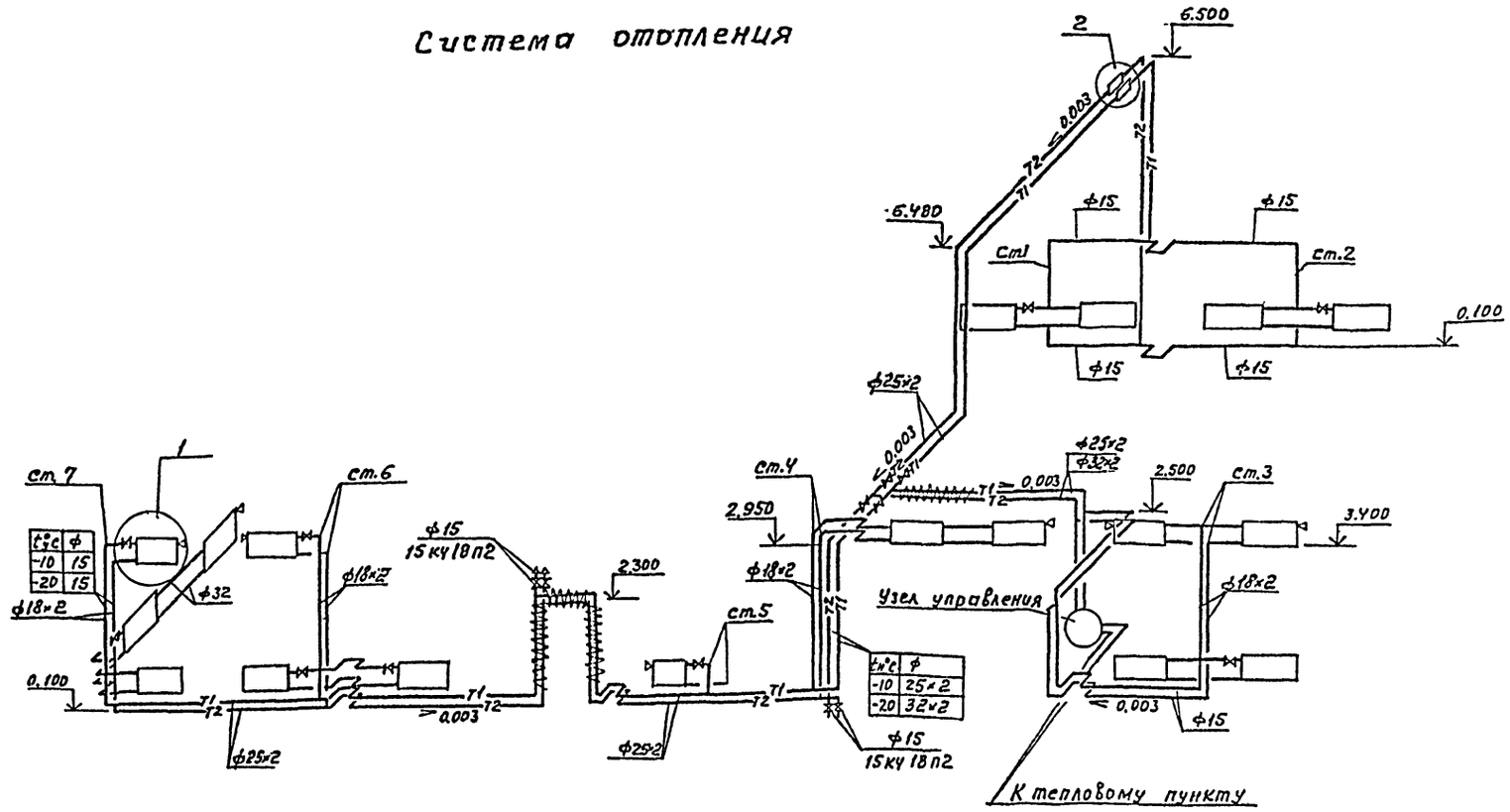

План на отм.-0.000

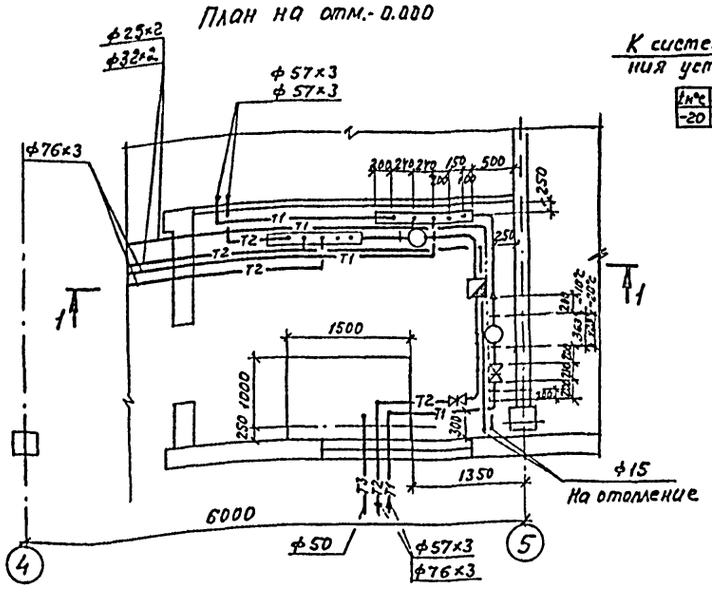

Система узла управления

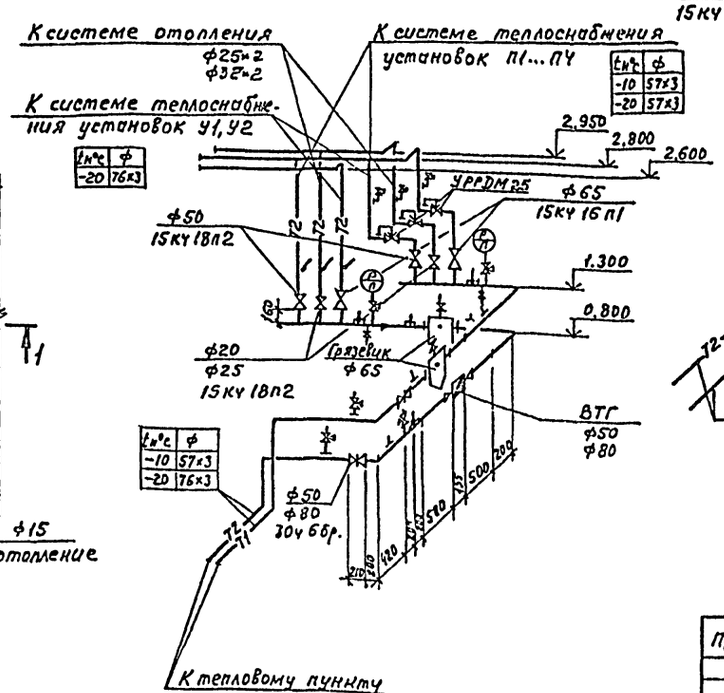

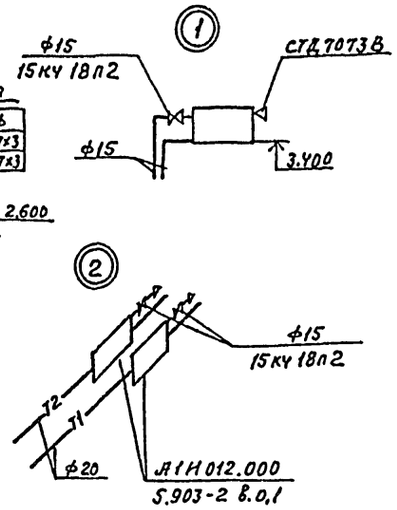

Привязан	ГИП	Кирсанов		ТП 503-3-18С.87		ОВ
	Нач.отд.	Лошакова		Профилакторий для ежедневного обслуживания грузовых автомобилей на две линии (для южных районов)	Стадия	Лист	Листов
	Гл.спец.	Бадеров			Р	5	
	Рук.гр.	Морковкина		Схемы систем отопления узла управления. План на отм. 0.000 Разрез 1-1	ГИПРОАВТОТРАНС г.Москва		
Инв.№	Ст.инж.	Хлебутина					

Копировал Максимова

Формат А2

Согласовано

Нач.отд. АСО Хрупало

Нач.отд. БК Ратников

Взам.инв.№

Подпись и дата

Инв.№ подл.

Альбом I

Типовой проект

Система теплоснабжения установок У1, У2

Система теплоснабжения установок П1... П4

Узел управления лист 5

К тепловому пункту

Узел управления лист 6

Инв. № подл. | Подпись и дата | Взам. инв. №

Привязан			ТП 503-3-180.87		08
	ГИП	Курсанов	Профилакторий для ежедневного обслуживания грузовых автомобилей на две линии (для южных районов)	Стадия	Лист	Листов
	Нач отд	Лошкарева		Р	6	
	Гл спец	Бедеров	Схемы систем теплоснабжения установок У1, У2, П1... П4 узлы.	ГИПРОАВТОТРАНС г. Москва		
Инв. №	Рук гр.	Морковкина				
	Ст инж.	Хлебутина				

Копировал Коннова

Формат А2

Альбом I

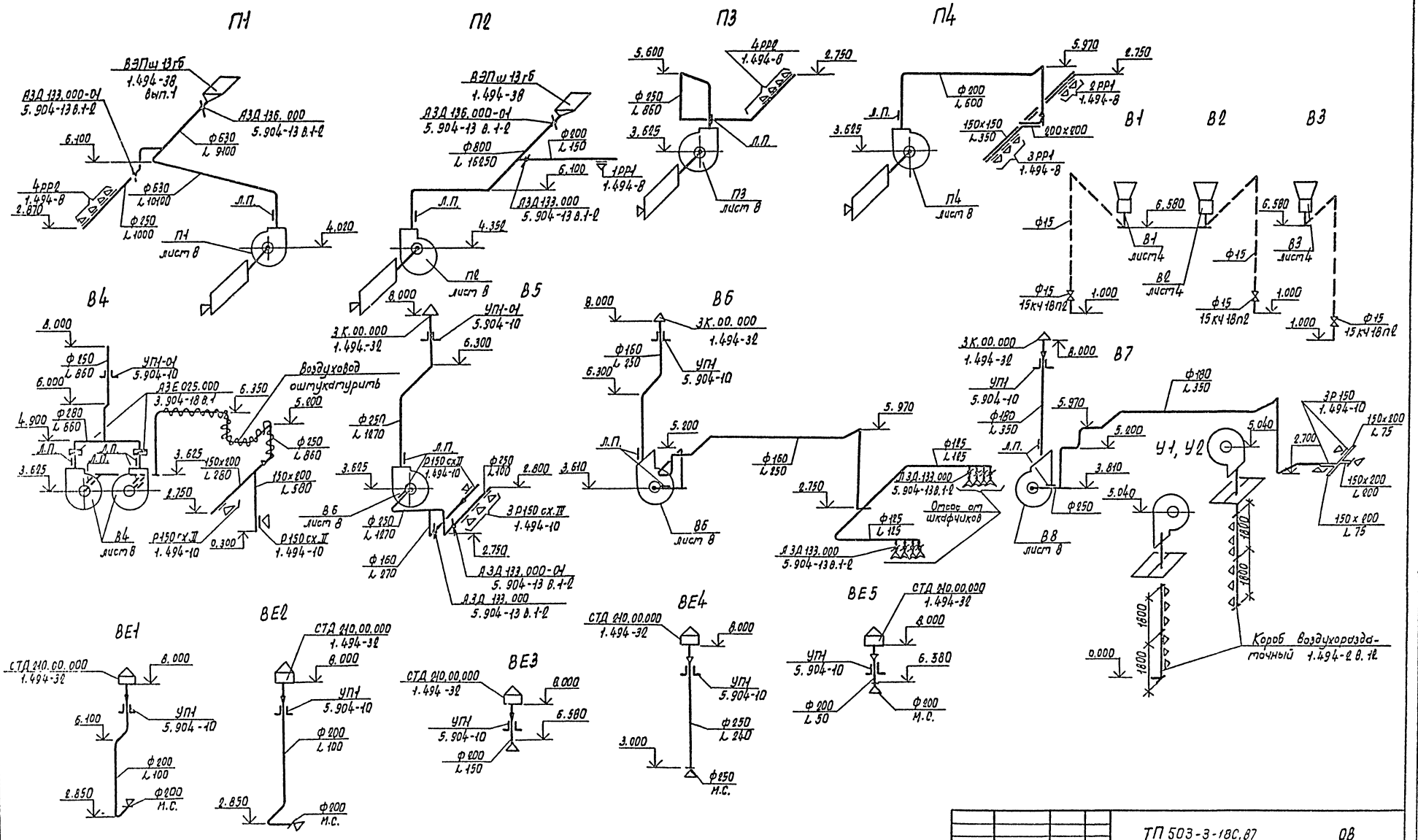

				ТП 503-3-18С.87	ОВ
Привязан	ГИП	Кирсанов		Профилакторий для ежедневного обслуживания грузовых автомобилей на две линии (для южных районов)	Стадия: Р; Лист: 7; Листов:
	Нач. отд.	Лошакова			
	Гл. спец.	Бодоров			
	Рук. гр.	Ирокодкина		Схемы систем П1...П4, В1...В7, ВЕ1...ВЕ5, У1, У2	ГИПРОАВТОТРАНС г. Москва
	Ст. инж.	Ивановский			
Инв. N	Ст. инж.	Кребутина			

Копировал Марченко

Формат А2

Альбом I

Типовой проект

Разрез 1-1

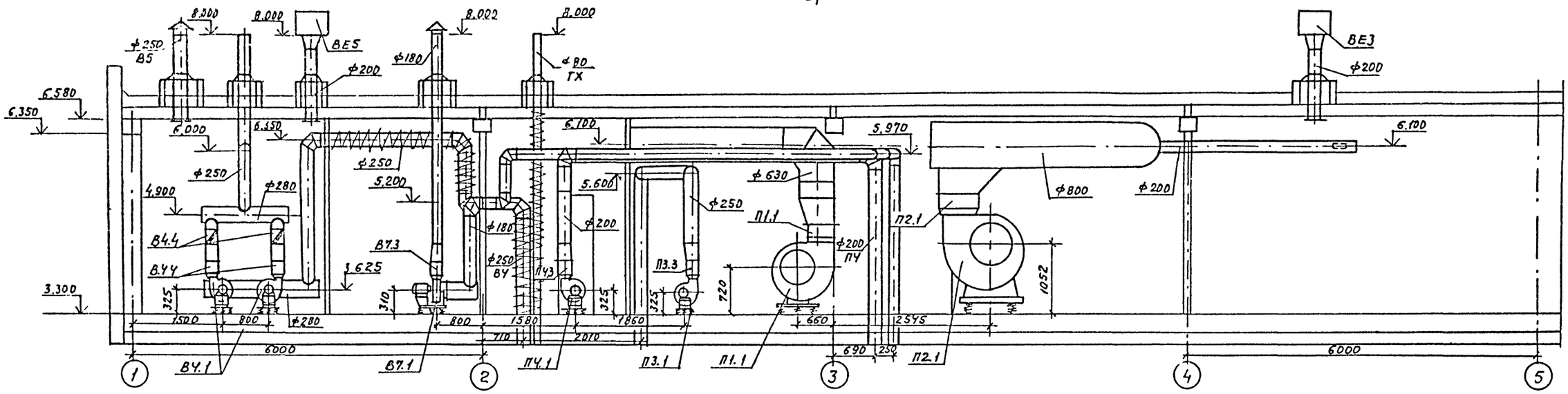

План

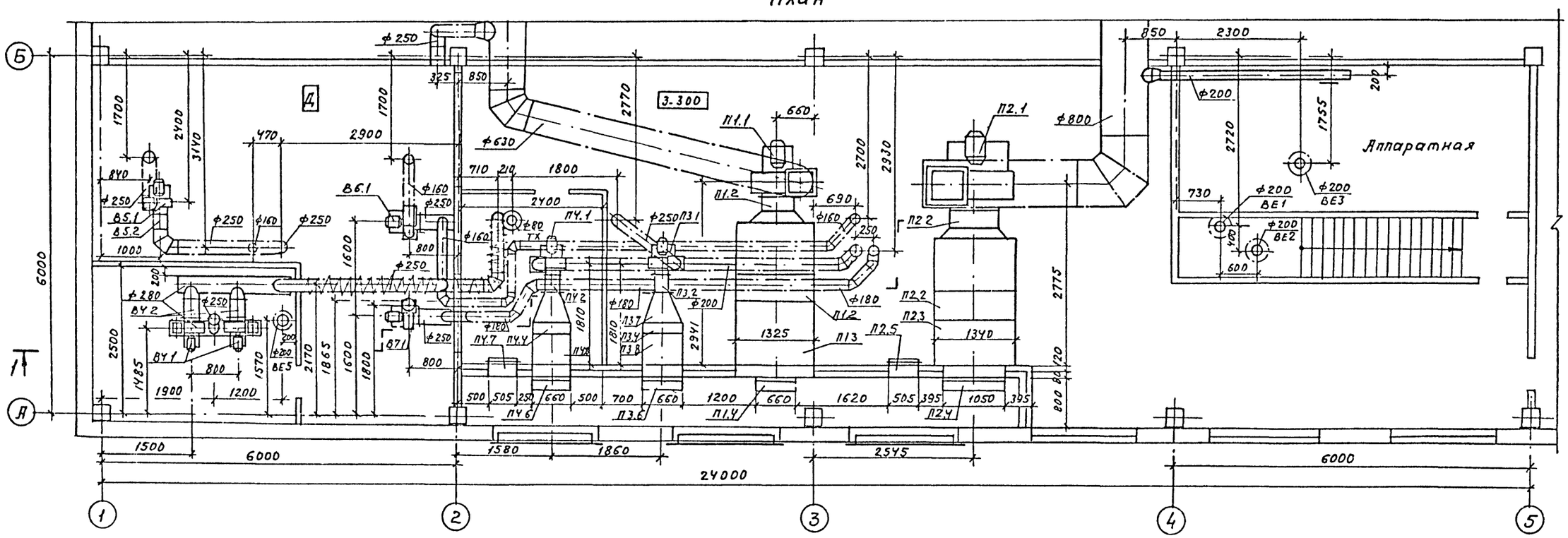

Согласовано:

Нач. отд. ЛСО	Хрулев	
Нач. отд. 30	Обухов	

Инв. № подл. | Подпись и дата | Взам. инв. №

Привязан	ГИП	Кирсанов	
	Нач. отд.	Лошакова	
	Гл. спец.	Бедеров	
	Рук. гр.	Морковкина	
Инв. №	Ст. инж.	Протонина	

ТП 503-3-180.87 ОВ

Профилакторий для ежедневного обслуживания грузовых автомобилей на две линии /для южных районов/

Стадия	Лист	Листов
Р	8	

Установка систем П1.. ПЧ; ВЧ ... В7.

ГИПРОАВТОТРАНС г. Москва

Копировал Максимова Формат А2

Альбом I

Типовой проект

Марка, поз.	Обозначение	Наименование	Кол.	Масса ед, кг	Примечание
		П1 (2ПК10 левое			
		исполнение)			
П1.1	5.904-12, вып. 1-1	Секция соединительная			
		А1А180.000-02, компл:	1	388	
		а. Агрегат вентиляторный А6.3095-2[а] с вентилятором В-Ц4-70 №6,3			
		исполнение 1, положение			
		Л0° с электродвигателем 4А112М4, 1445 об/мин,			
		5,5 кВт			
	5.904-12 вып. 1-1	б. Секция соединительная А1А180.000-02			
		в. Вставка гибкая ВВ21	1	9,95	
		г. Вставка гибкая ВН14	1	6,26	
П1.2	5.904-12 вып. 1-15	Секция калориферная			
		однорядная			
		$t_н$ = -10°С, $t_н$ = -20°С.			
		А1А188.000-02 с 2 м²			
		калориферами КВС10А-П	1	282	
П1.3	5.904-12 вып. 1-28	секция приемная			
		без фильтра			
		А1А223.000-01	1	132,9	
П1.4	5.904-12 вып. 1-35	Заслонка утепленная КВУ 600х1000 АУ2			
		с исполнительным			
		механизмом МЭО 1,6/25-			
		-025Н	1	79,3	
		П2 (2ПК-20 левое			
		исполнение)			
П2.1	5.904-12, вып 1-1.	Секция соединительная А1А181.000 компл:	1	750	
		а. Агрегат вентиляторный А8-5[а] с вентилятором В-Ц4-70 №8			
		исполнение 1, положение ПРО°, с электродвигателем 4А132М6,			
		970 об/мин, 7,5 кВт			
	5.904-12 вып. 1-1	б. Секция соединительная А1А181.000			
	5.904-5	в. Вставка гибкая ВВ22	1	11,75	
	5.904-5	г. Вставка гибкая ВН15	1	11,75	
П2.2	5.904-12 вып.1-15	Секция калориферная			
		однорядная $t_н$=-10°С,			
		$t_н$=-20°С			
		А1А189.000-02 с 3 м²			
		калориферами КВС10А-П	1	425	
П2-3	5.904-12 вып. 1-28	Секция приемная без			
		фильтра А1А227.000	1	168,5	
П2.4	5.904-12 вып. 1-35	Заслонка утепленная			
		КВУ 1600х1000 АУ2 с			
		исполнительным механизмом МЭО-4/63-			
		-0,63	1	160,4	
П2.5	5.904-4	Дверь герметическая утепленная			
		Ду 1,25х0,5	1	33,6	
		П3			
П3.1	ТУ22-4208-78	Агрегат вентиляторный А2.5095-2[б] компл:	1	28	
		а. Вентилятор радиальный В-Ц4-70 №2,5 исполнение 1, положение			
		Л0°			
		б. Электродвигатель			
		4А63А2, 2750 об/мин,			
		0,37 кВт			
		в. Виброизолятор Д038			
П3.2	5.904-5	Вставка гибкая ВВ17	1	2,82	
П3.3	5.904-5	Вставка гибкая ВН10	1	2,66	
П3.4	ТУ22-4459-79	Калориферы КВС6А-П	1	56,2	
		($t_н$ = -10°С, $t_н$=-20°С)			
П3.5	4.904-25	Подставки под калориферы	4	2,0	
П3.6	5.904-12 вып. 1-35	Заслонка утепленная КВУ 600х1000 с			
		исполнительным механизмом МЭО-1,6/25-025Н	1	79,3	
П3.7	ТП503-3-18С.87 ОВН5	Переход 1 с сечения 530х503 на сечение ф250			
		l=500 ($t_н$=-10°С,			
		$t_н$=-20°С)	1	3,6	
П3.8	ТП503-3-18С.87 ОВН6	Переход 2 с сечения			
		530х503 на сечение			
		600х1000 l=500			
		($t_н$=-10°С, $t_н$=-20°С)	1	4,7	
		П4			
П4.1	ТУ22-4208-78	Агрегат вентиляторный А2,5095-2[б] компл.	1	28	
		а. Вентилятор радиальный В-Ц4-70 №2,5 исполнение 1, положение ПРО°			
		б. электродвигатель			
		4А63А2, 2750 об/мин,			
		0,37 кВт			
		в. Виброизолятор Д038			
П4.2	5.904-5	Вставка гибкая ВВ17	1	2,82	
П4.3	5-904-5	Вставка гибкая ВН10	1	2,66	
П4.4	ТУ22-4459-79	Калориферы КВС6А-П	1	56,2	
		($t_н$=-10°С; $t_н$=-20°С)			
П4.5	4904-25	Подставки под калориферы	4	2,0	
П4.6	5.904-12 вып. 1-35	Заслонка утепленная			
		КВУ 600х1000 с исполнительным			
		механизмом МЭО1.6/25			
		-0,25Н	1	79,3	
П4.7	ТП503-3-18С.87 ОВН5	Переход 1 с сечения 530х			
		х503 на сечения ф250 l=500			
		($t_н$=-10°С, $t_н$=-20°С)	1	3,6	
П4.8	ТП503-3-18С.87 ОВН6	Переход 2 с сечения 530х			
		х503 на сечение 600х1000			
		l=500 ($t_н$=-10°С, $t_н$=-20°С)	1	4,7	
П4.9	5.904-4	Дверь герметическая			
		утепленная Ду1,25х0,5	1	33,6	

Привязан

Инв. № подл. | Подп. и дата | Взам. инв. №

Инв. №

ГИП	Кирсанов	
Нач. отд.	Лошакова	
Гл. спец.	Бедеров	
Рук. гр.	Марковкин	
Ст. инж.	Хлебутина	

ТП 503-3-18 0.87 ОВ

Пропилеторий для ежедневного обслуживания грузовых автомобилей на две линии (для южных районов)

Стадия: Р | Лист: 9 | Листов:

Спецификация отопительно-вентиляционных установок. (начало).

ГИПРОАВТОТРАНС г. Москва

Копировал Коннова

Марка, поз.	Обозначение	Наименование	Кол.	Масса ед., кг	Примечание
		В4			
В4.1	ТУ22-4208-78	Агрегат вентиляторный А2.5095-2[б] компл:	1	28	
		а. Вентилятор радиальный В-Ц4-70 №2,5 исполнение 1, положение ЛО°, ПРО°			
		б. Электродвигатель 4А63А2, 2750 об/мин, 0,37 квт			
		в. Виброизолятор Д038			
В4.2	5.904-5	Вставка гибкая ВВ17	1	2.82	
В4.3	5.904-5	Вставка гибкая ВН10	1	2.66	
		В5			
В5.1	ТУ22-4208-78	Агрегат вентиляторный А2.5095-2[а] компл:	1	27	
		а. Вентилятор радиальный В-Ц4-70 №2.5 исполнение 1, положение ПРО°.			
		б. Электродвигатель 4А63В2, 2740 об/мин. 0.55 кВт.			
В5.2	5.904-5	Вставка гибкая ВВ17	1	2.82	
В5.3	5.904-5	Вставка гибкая ВН10	1	2.66	

Марка, поз.	Обозначение	Наименование	Кол.	Масса ед., кг	Примечание
		В6			
В6.1	ТУ22-4208-78	Агрегат вентиляторный А2.5095-1 компл:	1	26	
		а. Вентилятор радиальный В-Ц4-70 №2.5 исполнение 1, положение ПРО°.			
		б. Электродвигатель 4А56А4, 1375 об/мин, 0,12 кВт			
		в. Виброизолятор Д038			
В6.2	5.904-5	Вставка гибкая ВВ17	1	2.82	
В6.3	5.904-5	Вставка гибкая ВН10	1	2.66	
		В7			
В7.1	ТУ22-4208-78	Агрегат вентиляторный А2.5095-1 компл.:	1	26	
		а. Вентилятор радиальный В-Ц4-70 №2.5 исполнение 1, положение ЛО°.			
		б. Электродвигатель 4А56А4, 1375 об/мин, 0,12кВт			
		в. Виброизолятор Д038			
В7.2	5.904-5	Вставка гибкая ВВ17	1	2.82	
В7.3	5.904-5	Вставка гибкая ВН10	1	2.66	

Альбом I

Типовой проект

Инв.№ подл. | Подпись и дата | Взам. инв.№

Привязан

Инв.№

ГИП	Кирсанов	
Нач.отд.	Лошакова	
Гл.спец.	Бедеров	
Рук.гр.	Морковкина	
Ст.инж.	Хлебутина	

ТП 503-3-180.87 ОВ

Профилакторий для ежесменного обслуживания грузовых автомобилей на две линии (для южных районов)

Стадия	Лист	Листов
Р	10	

Спецификация отопительно-вентиляционных установок. (окончание)

ГИПРОАВТОТРАНС г. Москва

Копировал Коннова

Формат А2

Альбом I

ТИПОВОЙ ПРОЕКТ

503-3-18С.87

Профилакторий для ежедневного обслуживания грузовых автомобилей на две линии (для южных районов)

АЛЬБОМ

Эскизные чертежи общих видов нетиповых конструкций систем отопления и вентиляции

Инв.№ подл. | Подпись и дата | Взам. инв.№

привязан

Инв.№

Копировал: Коннова формат А4

Обозначение		Наименование	Примечание
ТП	ОВН-1	Поддон к стакану ф 700 для крышного вентилятора	
ТП	ОВН-2	Поддон к стакану ф 1000 для крышного вентилятора	
ТП	ОВН-3	Конструкция изоляции трубопроводов диаметром от 15 мм до 50 мм	
ТП	ОВН-4	Конструкция изоляции трубопроводов диаметром от 50 мм до 150 мм	
ТП	ОВН-5	Переход 1	
ТП	ОВН-6	Переход 2	
ТП	ОВН-7	Конструкция изоляции переходов	
ТП	ОВН-8	Распределительный и сборный коллекторы	
ТП	ОВН-9	Воздуховод из асбестоцементных листов	
ТП	ОВН-10	Отвод воздуховода из асбестоцементных листов	

Инв.№ подл. | Подпись и дата | Взам. инв.№

Привязан:

Инв.№

ТП 503-3-18С.87 ОВН

				стадия	лист	листов
Нач. отд.	Лашакова		Содержание	Р		1
Гл. спец.	Бедеров			Гипроавтотранс г. Москва		
Рук. гр.	Марковкина					
Ст. инж.	Пратонина					

Копировал: Коннова формат А4

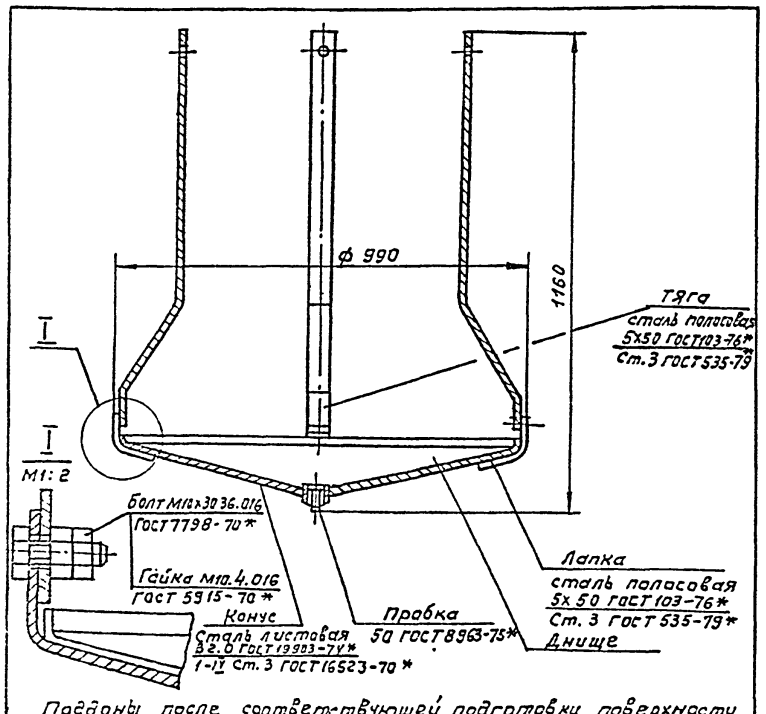

Поддоны после соответствующей подготовки поверхности подвергаются покрытию грунтом ГФ021, затем окраске в 2 слоя эмалью марки ПФ-115 серого цвета по ГОСТ 6465-76*. Грунт и эмаль могут быть заменены атмосферостойкими покрытиями других марок.

Масса изделия 22,2 кг

Привязан

Инв.№

Инв.№ подл. | Подпись и дата | Взам. инв.№

ТП 503-3-18С.87 ОВН 1

				стадия	лист	листов
Нач. отд.	Лашакова		Поддон к стакану ф 700 для крышного вентилятора	Р		1
Гл. спец.	Бедеров			Гипроавтотранс г. Москва		
Рук. гр.	Марковкина					
Ст. инж.	Пратонина					

Копировал: Коннова формат А4

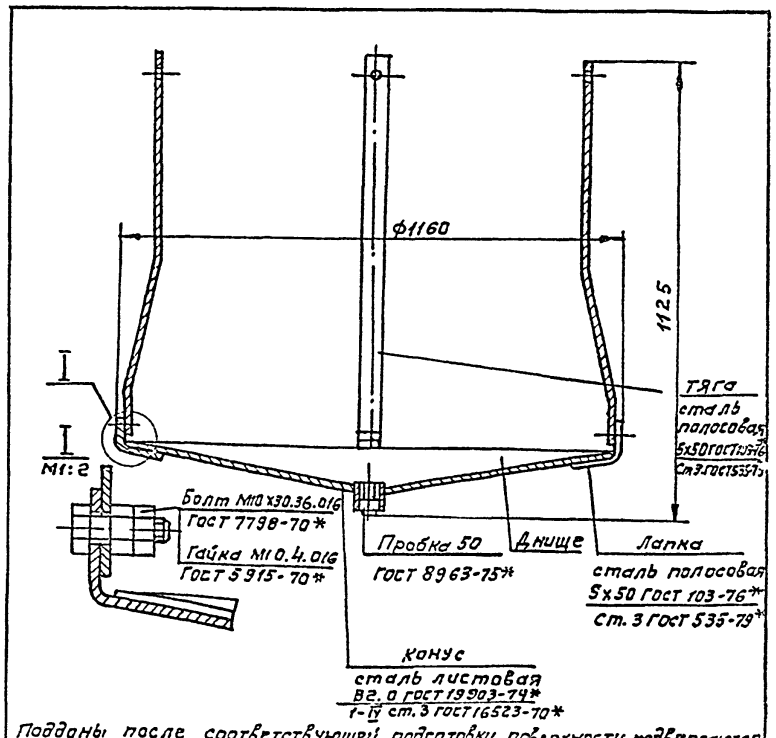

Поддоны после соответствующей подготовки поверхности подвергаются покрытию грунтом ГФ021, затем окраске в два слоя эмалью марки ПФ-115 серого цвета по ГОСТ 6465-76*. Грунт и эмаль могут быть заменены атмосферостойкими покрытиями других марок.

Масса изделия 26,0 кг

Привязан

Инв.№

Инв.№ подл. | Подпись и дата | Взам. инв.№

ТП 503-3-18С.87 ОВН 2

				стадия	лист	листов
Нач. отд.	Лашакова		Поддон к стакану ф 1000 для крышного вентилятора	Р		1
Гл. спец.	Бедеров			Гипроавтотранс г. Москва		
Рук. гр.	Марковкина					
Ст. инж.	Пратонина					

Копировал: Коннова формат А4

Альбом I

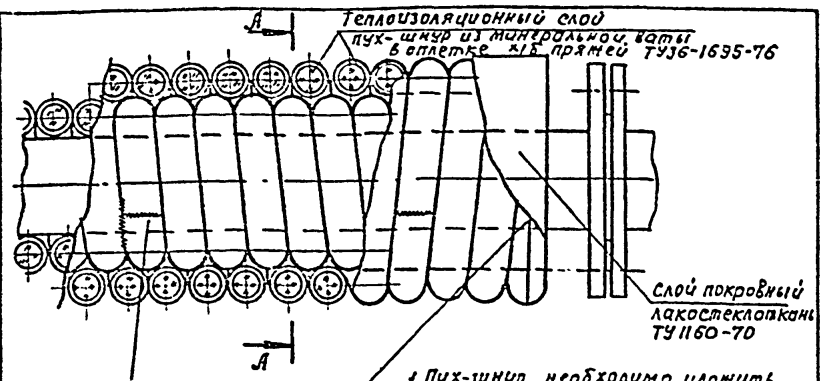

1. Пух-шнур необходимо уложить в один или несколько слоев до толщины изоляции, равной 30 мм. и закрепить проволочными кольцами в начале и в конце трубопровода. Концы отдельных изделий в оплетках сшить проволокой или стеклотканью, а при отсутствии оплетки, закрепить проволочными кольцами
По поверхности пух-шнура укладывают лакостеклоткань.
Лакостеклоткань укладывают спирально
Швы лакостеклоткани проклеивают лаком ХВ-784 ГОСТ 7313-75*
2. Параметры теплоносителя
T_1=105°С T_2=70°С
3. Прокладка трубопроводов в помещении в подпольных каналах и по строительным конструкциям.
4. Изолируются подающие и обратные трубопроводы при кладке в подпольных каналах и над воротами, а подающие трубопроводы системы теплоснабжения на всем протяжении.

А—А

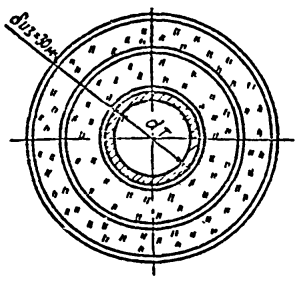

Привязан:

Инв. N

Нач.отд.	Лошакова		
Гл.спец.	Бедеров		
Рук.гр.	Морковкина		
Ст.инж.	Прогонина		

ТП 503-3-18С.87 ОВН3

Конструкция изоляции трубопроводов диаметром от 15 мм. до 50 мм.

стадия	лист	листов
Р		1

ГИПРОАВТОТРАНС г. Москва

Копировал: Максимова Формат А4

Взам.инв.N | Подпись и дата | Инв.N подл.

Теплоизоляционный слой
Маты минераловатные ГОСТ 21880-76

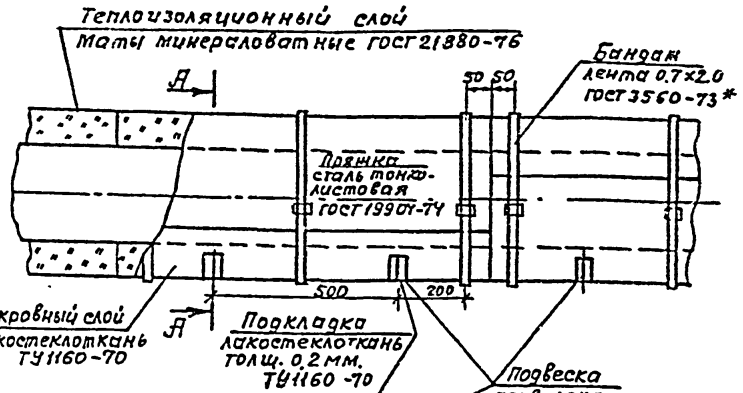

А—А

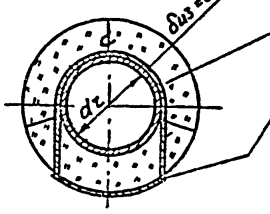

Маты минераловатные в обкладках укладываются в один или два слоя толщиной равной 30мм.

Маты на трубопроводе закрепляют подвесками из проволоки диаметром 1,2 мм.
Подвески прокладываются через мат и укрепляют по поверхности трубопровода через 500мм. с таким расчетом, чтобы предотвратить провисание матов в нижней части. По наружной поверхности маты закрепляют бандажами из упаковочной ленты через 500 мм.
По поверхности матов спирально укладывают лакостеклоткань. Швы лакостеклоткани проклеивают лаком ХВ-784 ГОСТ 7313-75*

Привязан

Инв. N

Нач.отд.	Лошакова		
Гл.конс.	Бедеров		
Рук.гр	Морковкина		
Ст.инж.	Прогонина		

ТП 503-3-18С.87 ОВН4

Конструкция изоляции трубопроводов диаметром от 50 мм. до 150 мм.

стадия	лист	листов
Р		1

ГИПРОАВТОТРАНС г. Москва

Копировал: Максимова Формат А4

Взам.инв.N | Подпись и дата | Инв.N подл.

План

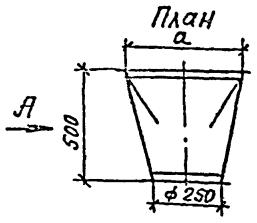

Вид по А

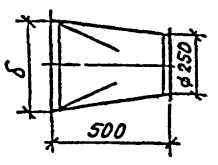

1. Переход выполняется из листовой стали δ=1мм. по ГОСТ 19904-74*
2. Отверстия в фланцах для крепления калориферов и гибких вставок сверлить при монтаже
3. Переход окрасить масляной краской за 2 раза

а,мм	δ,мм	Масса ед,кг
530	503	7,9
655	503	9,0

Привязан

Инв. N

Нач.отд.	Лошахова		
Гл.спец.	Бедеров		
Рук.гр.	Морковкина		
Ст.инж.	Прогонина		

ТП 503-3-18С.87 ОВН5

Переход 1

стадия	лист	листов
Р		1

ГИПРОАВТОТРАНС г. Москва

Копировал: Максимова Формат А4

Взам.инв.N | Подпись и дата | Инв.N подл.

План

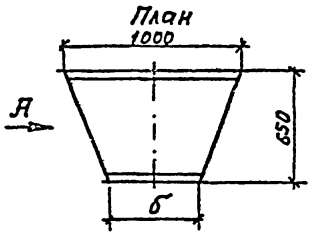

Вид по А

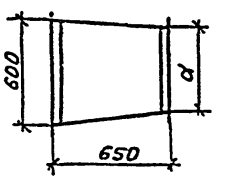

1. Переход выполняется из листовой стали δ=1мм. по ГОСТ 19904-74*
2. Отверстия в фланцах для крепления калориферов сверлить при монтаже
3. Переход окрасить масляной краской за 2 раза

d,мм	δ,мм	Масса ед,кг
530	503	13,4
655	503	14,2

Привязан

Инв. N

Нач.отд.	Лощакова		
Гл.спец.	Бедеров		
Рук.гр.	Морковкина		
Ст.инж.	Прогонина		

ТП 503-3-18С.87 ОВН6

Переход 2

стадия	лист	листов
Р		1

ГИПРОАВТОТРАНС г. Москва

Копировал Формат А4

Взам.инв.N | Подпись и дата | Инв.N подл.

Альбом Т

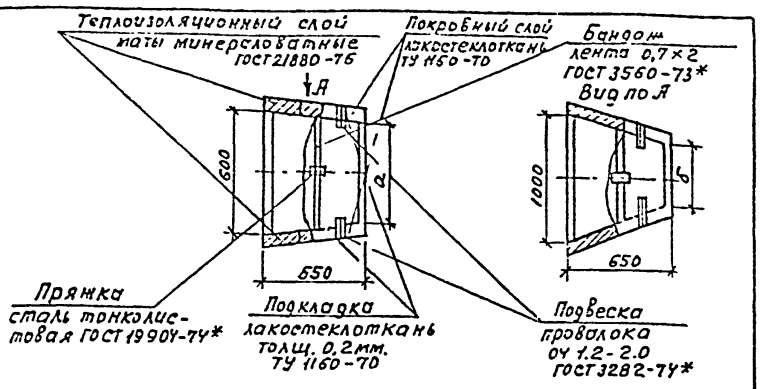

Маты минераловатные в обкладках укладываются в один или два слоя в зависимости от требуемой толщины изоляции.
Маты закрепляют подвесками из проволоки диаметром 1,2 мм. Подвески прокалываются через мат и укрепляют по поверхности перехода через 250 мм. с таким расчетом, чтобы предотвратить провисание матов в нижней части.
По наружной поверхности маты закрепляют бандажами из упаковочной ленты через 500 мм.
По поверхности матов спирально укладывают лакостеклоткань. Швы лакостеклоткани проклеивают лаком ХСЛ

a, мм	б, мм
530	503
655	503

Привязан.

Инв. №

Нач.отд.	Лошакова		
Гл.спец.	Бедеров		
Рук.гр.	Морковкина		
Ст.инж.	Хлебутина		

ТП 503-3-18С.87 ОВН 7

Конструкция изоляций переходов

Стадия	Лист	Листов
Р		1

ГИПРОАВТОТРАНС г. Москва

Копировал: Коннова Формат А4

Инв. № подл. | Подпись и дата | Взам. инв. №

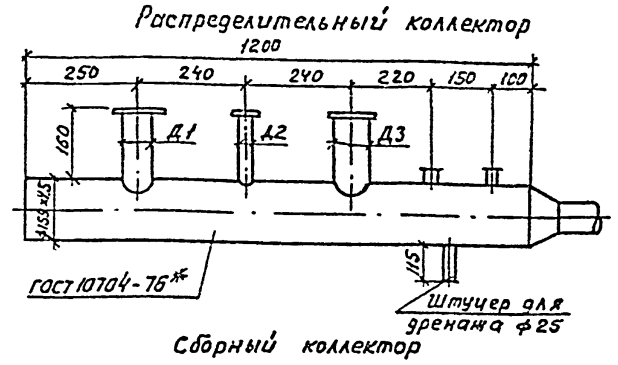

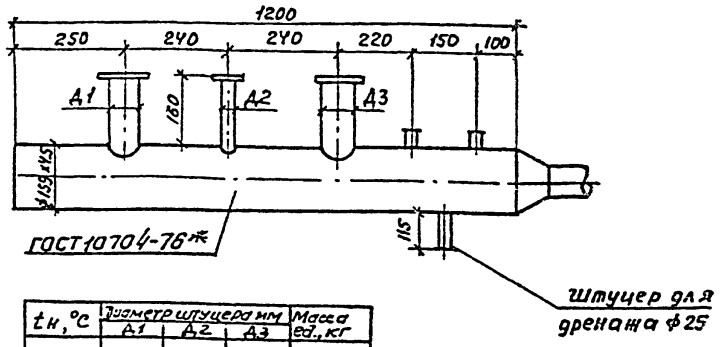

tн, °С	Диаметр штуцера мм А1	А2	А3	Масса ед., кг
-10	57×3	20	—	20,6
-20	57×3	25	76×3	20,6

Привязан

Инв. №

Нач.отд.	Лошакова		
Гл.спец.	Бедеров		
Рук.гр.	Морковкина		
Ст.инж.	Хлебутина		

ТП 503-3-18С.87 ОВН 8

Распределительный и сборный коллекторы.

Стадия	Лист	Листов
Р		1

ГИПРОАВТОТРАНС г. Москва

Копировал: Коннова Формат А4

Инв. № подл. | Подпись и дата | Взам. инв. №

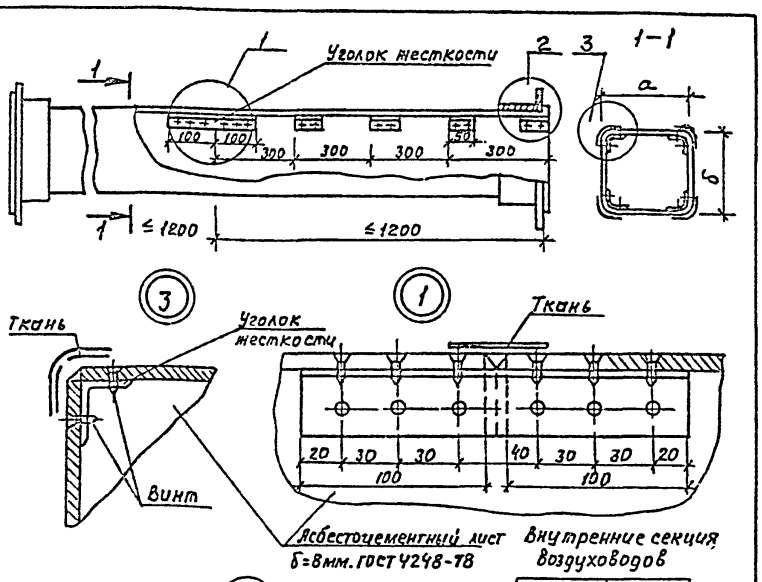

а	б
150	150
150	200

Привязан

Инв. №

Нач.отд.	Лошакова		
Гл.спец.	Бедеров		
Рук.гр.	Морковкина		
Ст.инж.	Хлебутина		

ТП 503-3-18С.87 ОВН 9

Воздуховод из асбестоцементных листов

Стадия	Лист	Листов
Р	1	

ГИПРОАВТОТРАНС г. Москва

Копировал: Коннова Формат А4

Инв. № подл. | Подпись и дата | Взам. инв. №

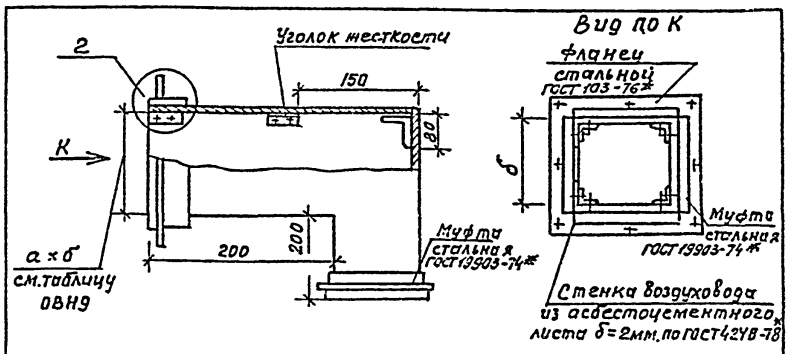

1. Продольные и поперечные швы промазываются мастикой из асбестоцементного раствора с добавлением казеинового клея густой консистенции с последующей проклейкой двумя слоями ткани
2. Муфта перед ее установкой, оклеивается тканью на водонепроницаемом клее. Закрепление муфты на воздуховоде производится путем уплотнения зазора между муфтой и воздуховодом пеньковым канатом, смоченным в казеиновом клее, а затем асбестоцементным раствором с добавлением в него казеинового клея (тип I) с последующим заполнением зазора асбестоцементным раствором более густой консистенции, затем шаном на расширяющимся цементе с добавлением казеинового клея (тип II)
3. Муфты и фланцы, перед установкой на воздуховод покрываются масляной краской, а воздуховод грунтуется под масляную краску.
4. Фланцевые соединения на болтах с установкой резиновых прокладок, количество болтов принимается по технологическим условиям на изготовление металлических воздуховодов
5. Уголки жесткости рекомендуется выполнять из алюминия
6. Смонтированные воздуховоды подвергаются испытанию на плотность

Привязан:

Инв. №

Нач.отд.	Лошакова		
Гл.спец.	Бедеров		
Рук.гр.	Морковкина		
Ст.инж.	Хлебутина		

ТП 503-3-18С.87 ОВН10

Отвод воздуховода из асбестоцементных листов

Стадия	Лист	Листов
Р		1

ГИПРОАВТОТРАНС г. Москва

Копировал: Коннова Формат А4

Инв. № подл. | Подпись и дата | Взам. инв. №

Альбом Т

Типовой проект

Ведомость рабочих чертежей основного комплекта

Лист	Наименование	Примечание
1	Общие данные (начало)	
2	Общие данные (окончание)	
3	Планы на отм. 0.000 и 3.300	
	Фрагмент 1. Схемы В0, Т3, К1, К3, К6, К14, В3, К13	

Ведомость ссылочных и прилагаемых документов

Обозначение	Наименование	Примечание
	Ссылочные документы	
серия 4.904-69	Детали крепления санитарно-	
	технических приборов и	
	трубопроводов	
ТП503-3-18С.87	Очистные сооружения для	
	сточных вод от мойки	
	автомобилей с безнапорными	
	гидроциклонами Ф=20 л/с	
ТП 503-9-6.84	Установка для обезвоживания	
альбом II	осадка сточных вод от мойки	
	автомобилей	
	Прилагаемые документы	
ТП503-3-18С.87 ВК.СО	Спецификация оборудования	
ТП503-3-18С.87 ВК.ВМ	Ведомость потребности	
	в материалах	

Основные показатели по чертежам водопровода и канализации

Наименование системы	Потребный напор на вводе, м.	Расчетный расход м³/сут.	м³/ч	л/с	при пожаре л/с	Установленная мощность электродвигателей, кВт	Примечание
Водопровод хозяйственно-питьевой производственный		37.52	8.23	3.08	—		
В том числе:							
хозяйственные нужды	15.0	0.7	0.48	0.59	—	—	
производственные нужды	5.0	36.0	7.2	2.0	—	—	
Наружное пожаротушение	10.0	—	—	—	10.0		в расчет не входит
2. Горячее водоснабжение	15.0	0.82	0.55	0.49	—		
3. Система оборотного водоснабжения мойки автомобилей	220.0	360.0	72.0	20.0	—		в итог не входит
4. Канализация бытовая	—	1.52	1.03	2.68	—		

Условные обозначения

—— В0 —— Водопровод хозяйственно-питьевой, производственный

—— К3 —— производственная канализация

—— К13 —— переливной трубопровод

—— К14 —— трубопровод осветленной воды

Общие указания

1. Расчет систем водопровода и канализации выполнен на основании СНиП II-30-76, СНиП II-34-76, СНиП II-93-74
2. Монтаж трубопроводов производить по СНиП III-28-75
3. Крепление стальных трубопроводов выполнить по серии 4.904-69.
4. Стальные трубопроводы после монтажа окрашиваются масляной краской за 2 раза.
5. Восполнение потерь воды в системе оборотного водоснабжения от мойки автомобилей производится в резервуар очищенной воды очистных сооружений
6. Горячая вода поступает из централизованной сети предприятия.

Типовой проект разработан в соответствии с действующими нормами и правилами и предусматривает мероприятия, обеспечивающие взрывную, взрывопожарную и пожарную безопасность при эксплуатации здания.

Главный инженер проекта /И.Я. Кирсанов/

Согласовано: Техноч. отд. Филатова

Инв. № подл. | Подпись и дата | Взам. инв. №

Привязан

Инв. №

ТП 503-9-18С.87 ВК

ГИП	Кирсанов		
Н. контр.	Ростунова		
Нач. отд.	Ратников		
Гл. спец.	Марионков		
Рук. гр.	Кавтун		

Профилакторий для ежедневного обслуживания грузовых автомобилей на две линии (для южных районов).

Стадия	Лист	Листов
Р	1	3

Общие данные (начало)

ГИПРОАВТОТРАНС г. Москва

Копировал Максимова Формат А2

Данные по производственному водопотреблению и водоотведению

№ потребителя по плану	Наименование потребителя	Количество потребителей	Количество часов работы в сутки	Водопотребление: Требования к качеству воды	Водопотребление: Потребный напор у потребителя, м	Водопотребление: Режим водопотребления	Водопотребление: Расход воды на одного потребителя, м³/ч	Водопотребление: Из хозяйственно-питьевого, производственного водопровода м³/сут	Водопотребление: Из хозяйственно-питьевого, производственного водопровода м³/ч	Водопотребление: Из хозяйственно-питьевого, производственного водопровода л/с	Водопотребление: Из системы оборотного водоснабжения м³/сут	Водопотребление: Из системы оборотного водоснабжения м³/ч	Водопотребление: Из системы оборотного водоснабжения л/с	Водоотведение: Характеристика сточных вод	Водоотведение: Режим водоотведения	Водоотведение: На очистные сооружения от мойки автомобилей м³/сут	Водоотведение: На очистные сооружения от мойки автомобилей м³/ч	Водоотведение: На очистные сооружения от мойки автомобилей л/с	Водоотведение: В бытовую канализацию м³/сут	Водоотведение: В бытовую канализацию м³/ч	Водоотведение: В бытовую канализацию л/с	Концентрация загрязнений сточных вод после локальных очистных сооружений, мг/л	Примечание
	Участок ежедневного обслуживания автомобилей																						
1.	Установка для мойки грузовых автомобилей М-129	1	5 II смена	техническая	220	непрерывный	36.0	—	—	—	180.0	36.0	10.0	t=20° в.в.-2000 мг/л н.п-100 мг/л	непрерывный	162.0	32.4	9.0	—	—	—	в.в-10 н.п-1.2	
	Участок ежедневного обслуживания и углубленной мойки автомобилей																						
2	Установка для мойки грузовых автомобилей М-129	1	5 II смена	техническая	220	непрерывный	36.0	—	—	—	180.0	36.0	10.0	t=20°; в.в-2000 мг/л н.п-100 мг/л	непрерывный	162.0	32.4	9.0	—	—	—	в.в-10 н.п.-1.2	
	Восполнение потерь воды			техническая	5	непрерывный	1.8	27.0	1.8	0.52	—	—	—			27.0	1.8	0.52	—	—	—		в очистные сооружения
3	Установка для мойки двигателей М-203	1	3** (I смена)	питьевая	5	непрерывный	0.3	0.9	0.3	0.08	—	—	—	кальцинированная сода -500 мг/л в.в.-2000 мг/л н.п-10000 мг/л	непрерывный	0.9	0.3	0.08	—	—	—	в.в-10	
	Ополаскивание двигателей		3*	питьевая	5	непрерывный	0.3	0.9	0.3	0.08	—	—	—	кальцинированная сода -50 мг/л в.в-200 мг/л н.п-1000 мг/л	непрерывный	0.9	0.3	0.08	—	—	—	н.п-1.2	
5	Установка передвижная шланговая ЦКБ-1112	1.	3* (I смена)	техническая	5	непрерывный	4.8	7.2	4.8	1.32	—	—	—	t=20° в.в-2000 мг/л н.п-100 мг/л	непрерывный	7.2	4.8	1.32	—	—	—	в.в-10 н.п-1.2	
	Итого:							36.00	7.2	2.00	360.0	72.0	20.0			360.0	72.0	20.0	—	—	—		

* - оборудование работает 12 минут в час

** - оборудование работает 30 минут в час

Принятые сокращения:

в.в.- взвешенные вещества

н.п.- нефтепродукты.

Альбом I

Привязан	ГИП	Кирсанов		ТП 503-3-180.87		ВК	
	Н.контр.	Марионков		Профилакторий для ежедневного обслуживания грузовых автомобилей на две линии (для южных районов)	Стадия	Лист	Листов
	Нач отд	Ратников			Р	2	
	Гл спец	Марионков		Общие данные (окончание)	ГИПРОАВТОТРАНС г. Москва		
Инв. №	Рук. гр	Кавтун					
	Инжен.	Тиблова					

Копировал Максимова Формат А2

Взам инв № | Подпись и дата | Инв. № подл.

Альбом I

План на отм. 3.300

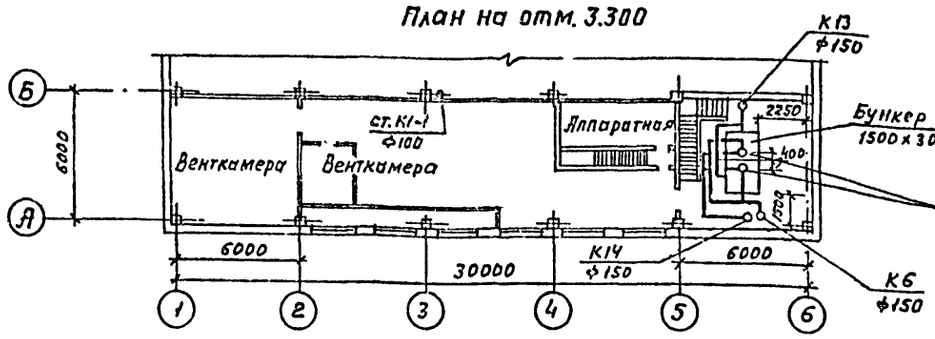

План на отм. 0.000

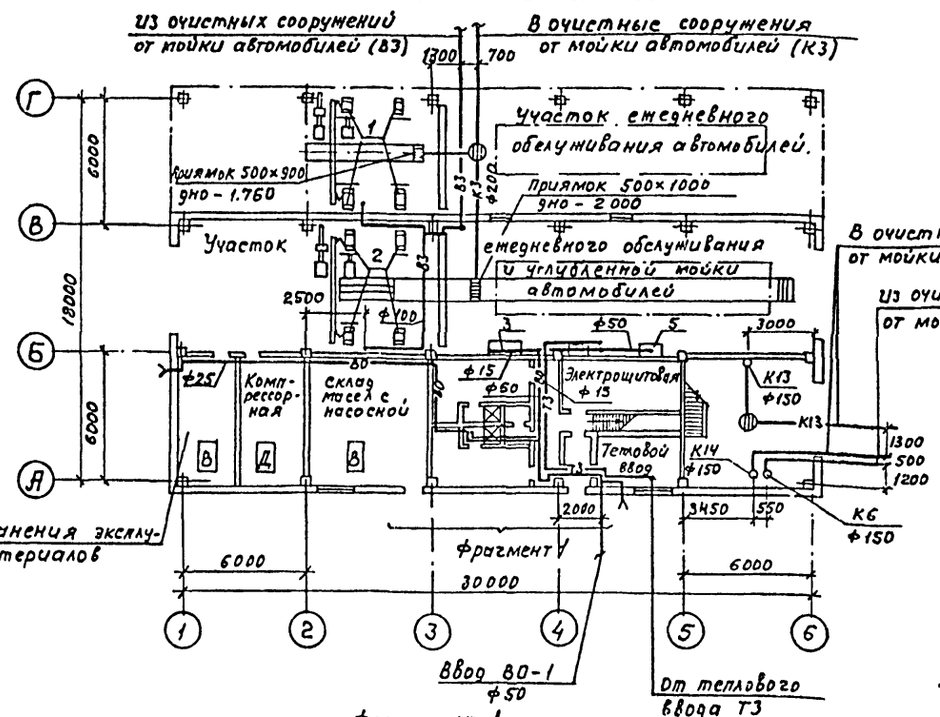

Фрагмент 1

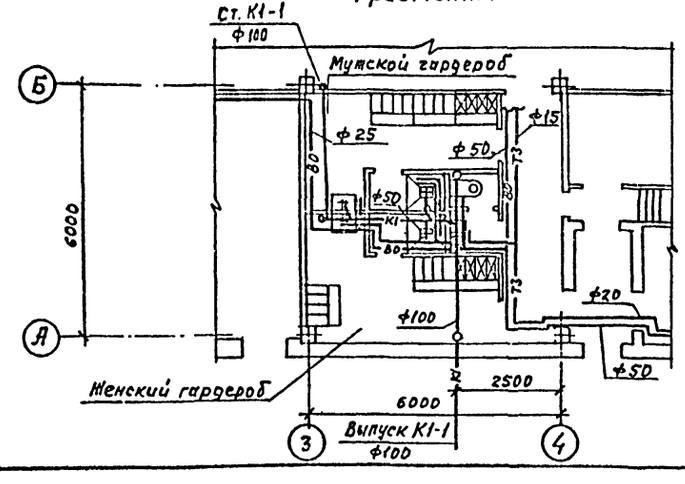

В0, Т3

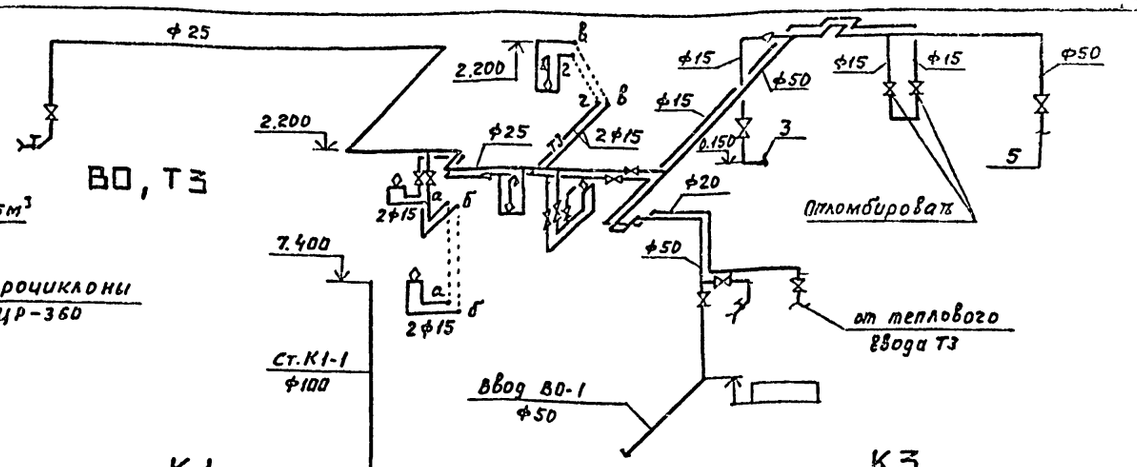

К1

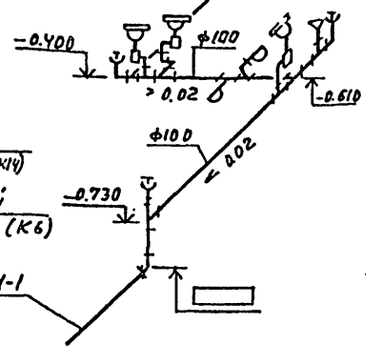

К3

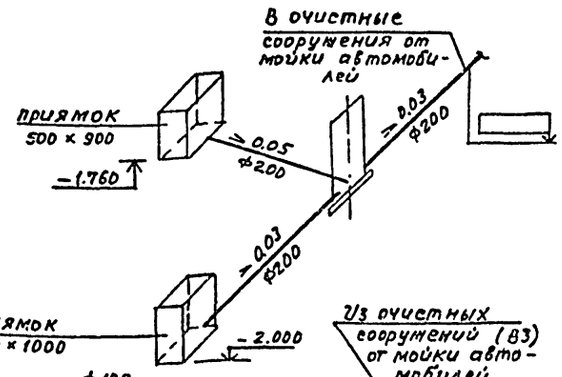

К6, К14, К13

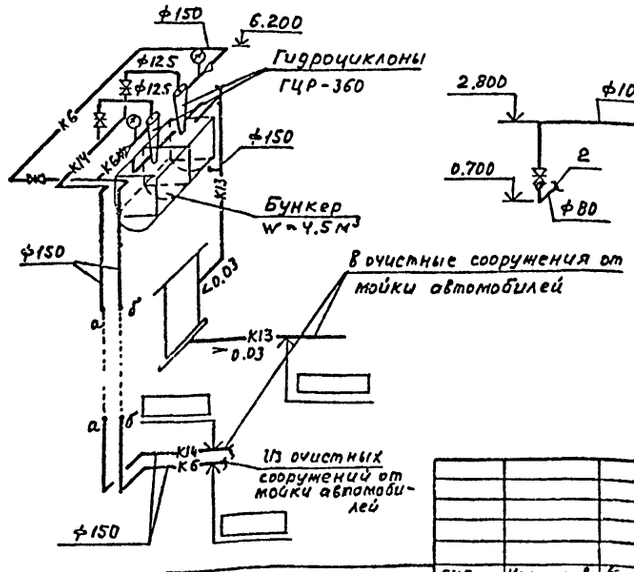

В3

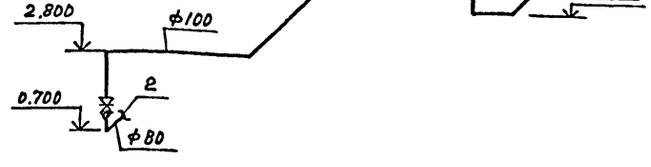

Привязан

ГИП	Кирсанов		
Н.контр	Марионков		
Нач.отд.	Ратников		
Гл.спец.	Марионков		
Рук.гр.	Кавтун		
Инжен.	Титова		

ТП 503-3-18С.87 ВК

Профилакторий для ежедневного обслуживания грузовых автомобилей на две линии /для южных районов/

Стадия	Лист	Листов
Р	3	

Планы на отм. 0.000 и 3.300 фрагмент 1 схемы В0, Т3, К1 К3, К6, К14, В3, К13

ГИПРОАВТОТРАНС г. Москва

Согласовано

Нач. ЭТО	Окунцов	
Нач. ЛСУ	Ушаков	
Нач. АСО	Хрулев	
Нач. ТХ	Пугин	
Нач. ОВ	Иванов	

Инв. № подл. | Подпись и дата | Взам. инв. №

Копировал Максимова

Формат А2

Отпечатано
в Новосибирском филиале ЦИТП
630064 г. Новосибирск пр. Карла Маркса 1
Выдано в печать 14" VI 1988 г.
Заказ Т-1652 Тираж 100

gost.e-ecolog.ru