ГОСУДАРСТВЕННЫЙ КОМИТЕТ СССР
ПО ДЕЛАМ СТРОИТЕЛЬСТВА

ГОССТРОЙ СССР

СНиП IV-14-84

СТРОИТЕЛЬНЫЕ НОРМЫ И ПРАВИЛА

Часть IV

СМЕТНЫЕ НОРМЫ И ПРАВИЛА

Глава 14

Правила разработки и применения укрупненных сметных норм и расценок

Приложение

Сборники укрупненных показателей стоимости строительства

Базы строительной индустрии

Выпуск 2

Москва 1987

gost.e-ecolog.ru

Издание официальное

ГОСУДАРСТВЕННЫЙ КОМИТЕТ СССР
ПО ДЕЛАМ СТРОИТЕЛЬСТВА
(ГОССТРОЙ СССР)

СНиП IV-14-84	СТРОИТЕЛЬНЫЕ НОРМЫ И ПРАВИЛА
Часть IV	СМЕТНЫЕ НОРМЫ И ПРАВИЛА
Глава 14	Правила разработки и применения укрупненных сметных норм и расценок
Приложение	Сборники укрупненных показателей стоимости строительства Базы строительной индустрии Выпуск 2

Утвержден
постановлением Государственного
комитета СССР по делам строительства
от 5 июля 1986 г. № 92



МОСКВА СТРОЙИЗДАТ 1987

СНиП IV-14-84. Приложение. Сборники укрупненных показателей стоимости строительства. Базы строительной индустрии. Вып. 2/Госстрой СССР. — М.: Стройиздат, 1987.—234 с.

Разработан Донецким ПромстройНИИпроектом, рассмотрен НИИЭС Госстроя СССР и подготовлен к утверждению Отделом сметных норм и ценообразования в строительстве Госстроя СССР.

Редакторы — инженеры *А. Д. Бобров, И. А. Олоновский, Г. Д. Дружинина* (Госстрой СССР), *В. А. Заргана* (Донецкий ПромстройНИИпроект Госстроя СССР).

С $\frac{3201010000-543}{047(01)-87}$ Инструкт. — нормат., II вып. 9—87

© Стройиздат, 1987

Государственный комитет СССР по делам строительства (Госстрой СССР)	Строительные нормы и правила	СНиП IV-14-84
	Сборники укрупненных показателей стоимости строительства Базы строительной индустрии Выпуск 2	—

ОБЩАЯ ЧАСТЬ

1. Укрупненные показатели стоимости строительства (УПСС) предназначены для определения сметной стоимости строительства баз строительной индустрии на стадии проекта (при двухстадийном проектировании) и рабочего проекта (при одностадийном проектировании для объектов с продолжительностью строительства свыше двух лет), а также расчетной стоимости строительства в составе технико-экономических обоснований строительства по крупным и сложным предприятиям и сооружениям и технико-экономических расчетов целесообразности строительства предприятий, зданий и сооружений.

УПСС составлены в сметных нормах и ценах, введенных в действие с 1 января 1984 г.

2. Показатели стоимости составлены в базисных ценах (Московская обл., I территориальный район).

Приведение базисной стоимости к местным условиям строительства должно производиться в порядке, установленном Госстроем СССР.

3. Показатели Сборника учитывают прямые затраты, накладные расходы и плановые накопления.

Накладные расходы приняты:

по общестроительным работам — 16,5%;

Внесен Отделом сметных норм и ценообразования в строительстве Госстроя СССР	Утвержден постановлением Государственного комитета СССР по делам строительства от 5 июля 1986 г. № 92	Срок введения в действие 1 января 1987 г.

по санитарно-техническим работам — 13,3%;
по монтажу металлических конструкций — 8,6%.
Плановые накопления учтены в размере 8%.

При размерах накладных расходов, отличающихся от принятых в УПСС, показатели стоимости корректируются путем применения коэффициента, рассчитанного по формуле $1+0{,}01Н/1+0{,}01Н_1$, где Н — размер накладных расходов, %, установленный для конкретного строительства; $Н_1$ — размер накладных расходов, %, принятый в УПСС.

4. В УПСС при определении размера затрат на приобретение оборудования по прейскурантам учтены следующие начисления:
транспортные расходы с тарой и упаковкой — 7%;
заготовительно-складские расходы — 1,2%;
комплектация — 0,7%;
запасные части — 2%.

5. В УПСС приведены показатели на:
сооружение в целом;
1 м³ здания;
1 т технологического оборудования;
1 кВт мощности электрооборудования.

6. В составе Сборника приведены следующие данные:
схемы фасадов, планов, разрезов;
УПСС на здание, сооружение в целом;
характеристика строительной части;
показатели стоимости по общестроительным работам;
показатели стоимости по внутренним санитарно-техническим работам;
показатели стоимости на приобретение и монтаж оборудования;
характеристика технологического оборудования.

7. В УПСС для каждого объекта приводятся данные о группах грунтов, дальности перевозки и др.

Принятые в УПСС нормативное давление на грунт и расчетная зимняя температура наружного воздуха приведены в таблице.

8. В случаях, когда для отдельных зданий и сооружений условия строительства отличаются от учтенных в УПСС, следует произвести корректировку норматива по этим параметрам или элементам по УСН, или сметным нормам IV части СНиП.

Таблица

Наименование	Нормативное давление на грунт, МПа (кгс/см²)	Расчетная зимняя температура наружного воздуха, °С
Гараж на 250 грузовых автомобилей с закрытой стоянкой	0,2 (2)	—35
Гараж на 500 грузовых автомобилей	Свайное основание	—31
Автобаза на 300 большегрузных автомобилей и 100 прицепов	0,2 (2)	—24
Предприятие по техническому обслуживанию и ремонту 115 строительных машин и 85 большегрузных автомобилей	0,15 (1,5)	—21
База механизации на 300 строительных машин	0,2 (2)	—17
База механизации на 150 строительных машин	0,3 (3)	—37
База УПТК на 26 млн. руб. СМР	0,2 (2)	—35

ПОКАЗАТЕЛИ ЕДИНИЧНОЙ СТОИМОСТИ ПО ОБЪЕКТАМ

Таблица 1

Основание принятой стоимости	Наименование зданий, сооружений и видов работ	Единица измерения	Стоимость единицы измерения, руб.
ПОДГРУППА А. АВТОТРАНСПОРТНЫЕ ПРЕДПРИЯТИЯ СТРОИТЕЛЬНЫХ ОРГАНИЗАЦИЙ			
	I. ГАРАЖ НА 250 ГРУЗОВЫХ АВТОМОБИЛЕЙ		
1	*ПРОИЗВОДСТВЕННЫЙ КОРПУС С ЗАКРЫТОЙ СТОЯНКОЙ*		
1-1	Общестроительные работы	1 м³ здания	9,8
1-2	Внутренние санитарно-технические работы	то же	1,8
1-3	Электроосвещение	»	0,2
1-4	Приобретение и монтаж оборудования:		
	технологического	т	1987
	электрооборудования	кВт	35,8
	КИП и автоматики	1 м³ здания	0,05
	связи и сигнализации	то же	0,03
	прочего	чел.	285
2	*ВСПОМОГАТЕЛЬНЫЙ КОРПУС*		
2-1	Общестроительные работы	1 м³ здания	15,3

Продолжение табл. 1

Основание принятой стоимости	Наименование зданий, сооружений и видов работ	Единица измерения	Стоимость единицы измерения, руб.
2-2	Внутренние санитарно-технические работы	1 м³ здания	5,2
2-3	Электроосвещение	то же	0,7
2-4	Приобретение и монтаж оборудования:		
	технологического	т	1691,3
	электрооборудования	кВт	33,6
	КИП и автоматики	1 м³ здания	1
	связи и сигнализации	то же	0,04
3	*АДМИНИСТРАТИВНО-БЫТОВОЙ КОРПУС*		
3-1	Общестроительные работы	1 м³ здания	23,8
3-2	Внутренние санитарно-технические работы	то же	3,1
3-3	Электроосвещение	»	1,5
3-4	Приобретение и монтаж оборудования:		
	буфета	1 место	323
	электрооборудования	кВт	11,3
	КИП и автоматики	1 м³ здания	0,2
	связи и сигнализации	то же	0,2
	прочего	»	3,9
4	*СКЛАД БАЛЛОНОВ ДЛЯ НЕВЗРЫВООПАСНЫХ ГАЗОВ*		
4-1	Общестроительные работы	1 м³ здания	23,6
4-2	Электроосвещение	то же	0,5
4-3	Приобретение и монтаж оборудования:		
	технологического	т	1585,7
	электрооборудования	кВт	24,7
5	*КОНТРОЛЬНО-ПРОПУСКНОЙ ПУНКТ НА ЧЕТЫРЕ ПОСТА*		
5-1	Общестроительные работы	1 м³ здания	16,3
5-2	Электроосвещение	то же	1
5-3	Приобретение и монтаж оборудования:		
	технологического	т	1232
	электрооборудования	кВт	46,3
	связи и сигнализации	1 м³ здания	0,4

Продолжение табл. 1

Основание принятой стоимости	Наименование зданий, сооружений и видов работ	Единица измерения	Стоимость единицы измерения, руб.
	II. ГАРАЖ НА 500 ГРУЗОВЫХ АВТОМОБИЛЕЙ		
6	*ПРОИЗВОДСТВЕННЫЙ КОРПУС № 1*		
6-1	Общестроительные работы	1 м³ здания	12,1
6-2	Внутренние санитарно-технические работы	то же	1,4
6-3	Электроосвещение	»	0,6
6-4	Технологические трубопроводы	т	1046,5
6-5	Приобретение и монтаж оборудования:		
	технологического	»	1460,3
	электрооборудования	кВт	51
	КИП и автоматики	1 м³ здания	0,1
	связи и сигнализации	то же	0,3
	механизмов открывания ворот	компл.	650
7	*ПРОИЗВОДСТВЕННЫЙ КОРПУС № 2*		
7-1	Общестроительные работы	1 м³ здания	19
7-2	Внутренние санитарно-технические работы	то же	4,4
7-3	Электроосвещение	»	0,6
7-4	Технологические трубопроводы	т	2469
7-5	Приобретение и монтаж оборудования:		
	технологического	»	1100
	электрооборудования	кВт	18,9
	КИП и автоматики	1 м³ здания	0,3
	связи и сигнализации	то же	0,6
	механизмов открывания ворот	компл.	322,9
8	*АДМИНИСТРАТИВНО-БЫТОВОЙ КОРПУС*		
8-1	Общестроительные работы	1 м³ здания	26,3
8-2	Внутренние санитарно-технические работы	то же	2,5
8-3	Электроосвещение	»	1,5
8-4	Приобретение и монтаж оборудования:		
	технологического	т	1274,4
	электрооборудования	кВт	56,5
	КИП и автоматики	1 м³ здания	0,1

Продолжение табл. 1

Основание принятой стоимости	Наименование зданий, сооружений и видов работ	Единица измерения	Стоимость единицы измерения, руб.
	связи и сигнализации	1 м³ здания	1,3
	прочего	»	3,1
9	*ПЕРЕХОДНЫЕ ГАЛЕРЕИ № 1 И 2*		
9-1	Общестроительные работы	1 м³ здания	64
9-2	Внутренние санитарно-технические работы	то же	2,7
9-3	Электроосвещение	»	0,6
10	*ПОДЗЕМНАЯ СТОЯНКА НА 24 ЛЕГКОВЫХ АВТОМОБИЛЯ*		
10-1	Общестроительные работы	1 м³ здания	73,7
10-2	Внутренние санитарно-технические работы	то же	5
10-3	Электроосвещение	»	0,7
10-4	Технологические трубопроводы	т	867,5
10-5	Приобретение и монтаж оборудования:		
	технологического	»	2573,2
	электрооборудования	кВт	63,8
	КИП и автоматики	1 м³ здания	0,1
	связи и сигнализации	то же	0,05
11	*ВОЗДУХОПОДОГРЕВ АВТОМОБИЛЕЙ НА ОТКРЫТОЙ СТОЯНКЕ*		
11-1	Общестроительные работы	1 камера	11 895,4
11-2	Внутренние санитарно-технические работы	то же	2494,7
11-3	Электроосвещение	»	345,3
11-4	Приобретение и монтаж оборудования:		
	электрооборудования	кВт	63,7
	КИП и автоматики	1 камера	861,3

III. АВТОБАЗА НА 300 БОЛЬШЕГРУЗНЫХ АВТОМОБИЛЕЙ И 100 ПРИЦЕПОВ

12	*ПРОИЗВОДСТВЕННЫЙ КОРПУС*		
12-1	Общестроительные работы	1 м³ здания	11,5
12-2	Внутренние санитарно-технические работы	то же	1,82

Продолжение табл. 1

Основание принятой стоимости	Наименование зданий, сооружений и видов работ	Единица измерения	Стоимость единицы измерения, руб.
12-3	Электроосвещение	1 м³ здания	0,49
12-4	Технологические трубопроводы	т	1162,8
12-5	Приобретение и монтаж оборудования:		
	технологического	»	929,2
	электрооборудования	кВт	43
	КИП и автоматики	1 м³ здания	0,14
	связи и сигнализации	то же	0,03
13	*ВСПОМОГАТЕЛЬНЫЙ КОРПУС*		
13-1	Общестроительные работы	1 м³ здания	14,9
13-2	Внутренние санитарно-технические работы	то же	3,02
13-3	Электроосвещение	»	0,55
13-4	Технологические трубопроводы	т	914,3
13-5	Приобретение и монтаж оборудования:		
	технологического	»	675,4
	электрооборудования	кВт	20,7
	КИП и автоматики	1 м³ здания	0,46
	связи и сигнализации	то же	0,02
14	*АДМИНИСТРАТИВНЫЙ КОРПУС*		
14-1	Общестроительные работы	1 м³ здания	24,9
14-2	Внутренние санитарно-технические работы	то же	2,37
14-3	Электроосвещение	»	1,39
14-4	Приобретение и монтаж оборудования:		
	здравпункта	»	0,85
	электрооборудования	кВт	16,8
	КИП и автоматики	1 м³ здания	0,21
	связи и сигнализации	то же	0,68
15	*СТОЛОВАЯ НА 50 МЕСТ*		
15-1	Общестроительные работы	1 м³ здания	24,6
15-2	Внутренние санитарно-технические работы	то же	2,7
15-3	Электроосвещение	»	1,6
15-4	Приобретение и монтаж оборудования:		
	технологического	посадочное место	463,8

Продолжение табл. 1

Основание принятой стоимости	Наименование зданий, сооружений и видов работ	Единица измерения	Стоимость единицы измерения, руб.
	электрооборудования	кВт	6
	КИП и автоматики	1 м³ здания	0,2
	связи и сигнализации	то же	0,4
16	*ТОПЛИВОЗАПРАВОЧНЫЙ ПУНКТ С ШЕСТЬЮ РЕЗЕРВУАРАМИ*		
16-1	Общестроительные работы	1 м³ здания	88,2
16-2	Внутренние санитарно-технические работы	то же	9,5
16-3	Электроосвещение	»	3,1
16-4	Технологические трубопроводы	т	526
16-5	Приобретение и монтаж оборудования:		
	электрооборудования	кВт	80,4
	КИП и автоматики	1 м³ здания	2,2
	связи и сигнализации	то же	3,2
17	*КТП С БЫТОВЫМИ ПОМЕЩЕНИЯМИ*		
17-1	Общестроительные работы	1 м³ здания	35,1
17-2	Внутренние санитарно-технические работы	то же	2,4
17-3	Электроосвещение	»	1,2
17-4	Приобретение и монтаж оборудования:		
	технологического	т	541
	электрооборудования	кВт	24,1
	КИП и автоматики	1 м³ здания	0,2
	связи и сигнализации	то же	1,3
	прочего	шт.	79,2
18	*ТРАНСФОРМАТОРНАЯ ПОДСТАНЦИЯ*		
18-1	Общестроительные работы	1 м³ здания	31,4
18-2	Электроосвещение	то же	1,1
18-3	Приобретение и монтаж электрооборудования	кВт	24,2
19	*КОМПЛЕКС ПОЖАРОТУШЕНИЯ*		
19-1	Общестроительные работы	1 м³ резервуара	49,5
19-2	Технологические трубопроводы	т	425,9

Продолжение табл. 1

Основание принятой стоимости	Наименование зданий, сооружений и видов работ	Единица измерения	Стоимость единицы измерения, руб.
19-3	Приобретение и монтаж оборудования:		
	технологического	т	1431,5
	электрооборудования	кВт	26,7
	связи и сигнализации	1 м³ резервуара	1,5
	ПОДГРУППА Б. ОБЪЕДИНЕННЫЕ БАЗЫ ПО ТЕХНИЧЕСКОМУ ОБСЛУЖИВАНИЮ И РЕМОНТУ СТРОИТЕЛЬНЫХ МАШИН И БОЛЬШЕГРУЗНЫХ АВТОМОБИЛЕЙ		
	ПРЕДПРИЯТИЕ ПО ТЕХНИЧЕСКОМУ ОБСЛУЖИВАНИЮ И РЕМОНТУ 115 СТРОИТЕЛЬНЫХ МАШИН И 85 БОЛЬШЕГРУЗНЫХ АВТОМОБИЛЕЙ		
20	*ПРОИЗВОДСТВЕННЫЙ КОРПУС*		
20-1	Общестроительные работы	1 м³ здания	18,04
20-2	Внутренние санитарно-технические работы	то же	3,44
20-3	Электроосвещение	»	0,41
20-4	Технологические трубопроводы	т	923,6
	Приобретение и монтаж оборудования:		
	технологического	»	680
	электрооборудования	кВт	31,8
	КИП и автоматики	1 м³ здания	0,9
	связи и сигнализации	то же	0,05
21	*АДМИНИСТРАТИВНО-БЫТОВОЙ КОРПУС*		
21-1	Общестроительные работы	1 м³ здания	33,7
21-2	Внутренние санитарно-технические работы	то же	3,58
21-3	Электроосвещение	»	1,3
21-4	Приобретение и монтаж оборудования:		
	здравпункта	то же	1,53
	электрооборудования	кВт	41,7
	КИП и автоматики	1 м³ здания	0,87
22	*МЕХАНИЗИРОВАННАЯ МОЙКА*		
22-1	Общестроительные работы	1 м³ здания	20,6
22-2	Внутренние санитарно-технические работы	то же	5,5

Продолжение табл. 1

Основание принятой стоимости	Наименование зданий, сооружений и видов работ	Единица измерения	Стоимость единицы измерения, руб.
22-3	Электроосвещение	1 м³ здания	0,6
22-4	Приобретение и монтаж оборудования:		
	технологического	т	1850
	электрооборудования	кВт	24,9
	КИП и автоматики	1 м³ здания	0,8
	связи и сигнализации	то же	0,1
23	*СТОЛОВАЯ НА 100 МЕСТ*		
23-1	Общестроительные работы	1 м³ здания	28,2
23-2	Внутренние санитарно-технические работы	то же	4
23-3	Электроосвещение	»	1,3
23-4	Приобретение и монтаж оборудования:		
	технологического	посадочное место	382
	электрооборудования	кВт	13,4
	КИП и автоматики	1 м³ здания	0,4
	связи и сигнализации	то же	0,9
24	*ЦЕНТРАЛЬНЫЙ ТЕПЛОВОЙ УЗЕЛ*		
24-1	Общестроительные работы	1 м³ здания	24,6
24-2	Внутренние санитарно-технические работы	то же	3,03
24-3	Электроосвещение	»	0,39
24-4	Приобретение и монтаж оборудования:		
	тепломеханического	т	2011,2
	электрооборудования	кВт	49,1
	КИП и автоматики	1 м³ здания	9,72
25	*ЗАКРЫТАЯ СТОЯНКА НА ВОСЕМЬ МАШИН*		
25-1	Общестроительные работы	1 м³ здания	18,4
25-2	Внутренние санитарно-технические работы	то же	1,06
25-3	Электроосвещение	»	0,13
25-4	Приобретение и монтаж оборудования:		
	технологического	т	1188,3
	электрооборудования	кВт	65,1
	КИП и автоматики	1 м³ здания	0,1
	связи и сигнализации	то же	0,08

Продолжение табл. 1

Основание принятой стоимости	Наименование зданий, сооружений и видов работ	Единица измерения	Стоимость единицы измерения, руб.
26	*КОНТРОЛЬНО-ПРОПУСКНОЙ ПУНКТ НА ДВА ПОСТА*		
26-1	Общестроительные работы	1 м³ здания	17,1
26-2	Внутренние санитарно-технические работы	то же	0,62
26-3	Электроосвещение	»	0,42
26-4	Приобретение и монтаж оборудования:		
	технологического	т	1472,4
	электрооборудования	кВт	94,4
	связи и сигнализации	1 м³ здания	1,2
27	*ТОПЛИВОЗАПРАВОЧНЫЙ ПУНКТ С ПОДЗЕМНЫМ СКЛАДОМ МАСЕЛ И ТОПЛИВА*		
27-1	Общестроительные работы	1 м³ здания	60,5
27-2	Внутренние санитарно-технические работы	то же	6,57
27-3	Электроосвещение	»	1,7
27-4	Технологические трубопроводы	т	1050
27-5	Приобретение и монтаж оборудования:		
	технологического	»	903,3
	электрооборудования	кВт	3,7
	КИП и автоматики	1 м³ здания	2,4
	связи и сигнализации	то же	2,2

ПОДГРУППА В. БАЗЫ ПО ЭКСПЛУАТАЦИИ, ТЕХНИЧЕСКОМУ ОБСЛУЖИВАНИЮ И РЕМОНТУ СТРОИТЕЛЬНЫХ МАШИН

I. БАЗА МЕХАНИЗАЦИИ НА 300 СТРОИТЕЛЬНЫХ МАШИН

28	*ГЛАВНЫЙ КОРПУС. ПРОИЗВОДСТВЕННАЯ ЧАСТЬ*		
28-1	Общестроительные работы	1 м³ здания	13,4
28-2	Внутренние санитарно-технические работы	то же	2,3

Продолжение табл. 1

Основание принятой стоимости	Наименование зданий, сооружений и видов работ	Единица измерения	Стоимость единицы измерения, руб.
28-3	Электроосвещение	1 м³ здания	0,8
28-4	Приобретение и монтаж оборудования:		
	технологического	т	1495,6
	электрооборудования	кВт	42,4
	КИП и автоматики	1 м³ здания	0,29
	связи и сигнализации	то же	0,18
	механизмов открывания ворот	компл.	358,3
29	*ГЛАВНЫЙ КОРПУС. ПРИСТРОЙКА АДМИНИСТРАТИВНО-БЫТОВЫХ ПОМЕЩЕНИЙ*		
29-1	Общестроительные работы	1 м³ здания	21,6
29-2	Внутренние санитарно-технические работы	то же	2,6
29-3	Электроосвещение	»	1,4
29-4	Приобретение и монтаж оборудования:		
	электрооборудования	кВт	12,4
	КИП и автоматики	1 м³ здания	0,13
	связи и сигнализации	то же	0,53
	прочего	»	2,7
30	*НАРУЖНАЯ МОЙКА*		
30-1	Общестроительные работы	1 м³ здания	22,6
30-2	Внутренние санитарно-технические работы	то же	5,4
30-3	Электроосвещение	»	0,52
30-4	Приобретение и монтаж оборудования:		
	технологического	т	1865,1
	КИП и автоматики	1 м³ здания	0,98
31	*СКЛАД НЕФТЕПРОДУКТОВ*		
31-1	Общестроительные работы	1 м³ здания	24,2
31-2	Внутренние санитарно-технические работы	то же	2,16
31-3	Приобретение и монтаж оборудования:		
	технологического	т	446,7
	электрооборудования	кВт	17,8

Продолжение табл. 1

Основание принятой стоимости	Наименование зданий, сооружений и видов работ	Единица измерения	Стоимость единицы измерения, руб.
	II. БАЗА МЕХАНИЗАЦИИ НА 150 СТРОИТЕЛЬНЫХ МАШИН		
32	*ГЛАВНЫЙ ПРОИЗВОДСТВЕННЫЙ КОРПУС*		
32-1	Общестроительные работы	1 м³ здания	11,9
32-2	Внутренние санитарно-технические работы	то же	1,6
32-3	Электроосвещение	»	0,36
32-4	Технологические трубопроводы	т	3948,2
32-5	Приобретение и монтаж оборудования:		
	технологического	т	1245,3
	электрооборудования	кВт	26,6
	КИП и автоматики	1 м³ здания	0,15
	связи и сигнализации	то же	0,08
33	*ПРОФИЛАКТОРИЙ ТЕХНИЧЕСКОГО ОСМОТРА*		
33-1	Общестроительные работы	1 м³ здания	18,9
33-2	Внутренние санитарно-технические работы	то же	4,6
33-3	Электроосвещение	»	1,1
33-4	Технологические трубопроводы	т	595,7
33-5	Приобретение и монтаж оборудования:		
	технологического	»	1463,7
	электрооборудования	кВт	41,2
	КИП и автоматики	1 м³ здания	0,5
	связи и сигнализации	то же	0,2
	прочего	»	1,3
34	*МЕХАНИЗИРОВАННАЯ МОЙКА*		
34-1	Общестроительные работы	1 м³ здания	27,4
34-2	Внутренние санитарно-технические работы	то же	5,3
34-3	Электроосвещение	»	0,23
34-4	Технологические трубопроводы	т	1866,3
34-5	Приобретение и монтаж оборудования:		
	технологического	»	2315,5

Продолжение табл. 1

Основание принятой стоимости	Наименование зданий, сооружений и видов работ	Единица измерения	Стоимость единицы измерения, руб.
	электрооборудования	кВт	38,7
	КИП и автоматики	1 м³ здания	0,76
	связи и сигнализации	то же	0,12
35	*ЗАКРЫТЫЙ СКЛАД ОБОРУДОВАНИЯ, ИНВЕНТАРЯ И МАТЕРИАЛОВ С УСТАНОВКОЙ ПЕННОГО ПОЖАРОТУШЕНИЯ*		
35-1	Общестроительные работы	1 м³ здания	15,1
35-2	Внутренние санитарно-технические работы	то же	0,9
35-3	Электроосвещение	»	0,1
35-4	Технологические трубопроводы	т	1055
35-5	Приобретение и монтаж оборудования:		
	технологического	т	740,3
	электрооборудования	кВт	77,1
	КИП и автоматики	1 м³ здания	0,05
	связи и сигнализации	то же	0,4
36	*АДМИНИСТРАТИВНО-БЫТОВОЙ КОРПУС*		
36-1	Общестроительные работы	1 м³ здания	27,7
36-2	Внутренние санитарно-технические работы	то же	1,6
36-3	Электроосвещение	»	2,3
36-4	Приобретение и монтаж оборудования:		
	технологического	т	1075
	электрооборудования	кВт	11,3
	КИП и автоматики	1 м³ здания	0,1
	связи и сигнализации	то же	0,5
37	*БЫТОВОЙ КОРПУС УЧАСТКА ПОДВИЖНЫХ СРЕДСТВ И ТЕХОБСЛУЖИВАНИЯ*		
37-1	Общестроительные работы	1 м³ здания	16,2
37-2	Внутренние санитарно-технические работы	то же	3,7
37-3	Электроосвещение	»	0,9

Продолжение табл. 1

Основание принятой стоимости	Наименование зданий, сооружений и видов работ	Единица измерения	Стоимость единицы измерения, руб.
37-4	Приобретение и монтаж оборудования:		
	электрооборудования	кВт	17
	связи и сигнализации	1 м³ здания	2,8
	прочего	шт.	88,4
38	*КТП СО СЛУЖБОЙ ДВИЖЕНИЯ*		
38-1	Общестроительные работы	1 м³ здания	16,3
38-2	Внутренние санитарно-технические работы	то же	1,5
38-3	Электроосвещение	»	1
38-4	Приобретение и монтаж оборудования:		
	технологического	т	2191,5
	электрооборудования	кВт	60,5
	КИП и автоматики	1 м³ здания	0,3
	связи и сигнализации	то же	0,4
39	*СТОЛОВАЯ НА 200 МЕСТ*		
39-1	Общестроительные работы	1 м³ здания	25,1
39-2	Внутренние санитарно-технические работы	то же	4,3
39-3	Электроосвещение	»	1,6
39-4	Приобретение и монтаж оборудования:		
	технологического	посадочное место	231,7
	электрооборудования	кВт	38,3
	КИП и автоматики	1 м³ здания	0,3
	связи и сигнализации	то же	0,7
40	*НАВЕС СО СКЛАДОМ МЕТАЛЛА*		
40-1	Общестроительные работы	1 м³ здания	8,5
40-2	Электроосвещение	то же	0,08
40-3	Приобретение и монтаж оборудования:		
	технологического	т	680,9
	электрооборудования	кВт	51,1
41	*ТОПЛИВОЗАПРАВОЧНЫЙ ПУНКТ С 15 РЕЗЕРВУАРАМИ*		
41-1	Общестроительные работы	м² площадки	74,8
41-2	Внутренние санитарно-технические работы	м³ склада	5,6
41-3	Электроосвещение	то же	0,9

Продолжение табл. 1

Основание принятой стоимости	Наименование зданий, сооружений и видов работ	Единица измерения	Стоимость единицы измерения, руб.
41-4	Технологические трубопроводы	т	1550
41-5	Приобретение и монтаж оборудования:		
	технологического	»	959,5
	электрооборудования	кВт	80
	КИП и автоматики	1 м³ склада	5,1
42	*НАСОСНАЯ АВТОМАТИЧЕСКОГО ПОЖАРОТУШЕНИЯ С ДВУМЯ РЕЗЕРВУАРАМИ*		
42-1	Общестроительные работы	1 м³ здания	36,7
42-2	Внутренние санитарно-технические работы	то же	0,31
42-3	Технологические трубопроводы	т	781,6
42-4	Приобретение и монтаж оборудования:		
	технологического	»	553,8
	электрооборудования	кВт	8,5
43	*ВОЗДУХОПОДОГРЕВ СТОЯНОК ГРУЗОВЫХ АВТОМАШИН*		
43-1	Общестроительные работы	1 камера	4038,6
43-2	Внутренние санитарно-технические работы	то же	4642,9
43-3	Приобретение и монтаж оборудования:		
	электрооборудования	кВт	36,5
	КИП и автоматики	1 камера	632,8

ПОДГРУППА Г. БАЗЫ УПРАВЛЕНИЯ ПРОИЗВОДСТВЕННО-ТЕХНОЛОГИЧЕСКОЙ КОМПЛЕКТАЦИИ (УПТК)

БАЗА УПТК НА 26 МЛН. РУБ. СМР

44	*ПРОИЗВОДСТВЕННЫЙ КОРПУС*		
44-1	Общестроительные работы	1 м³ здания	11,2
44-2	Внутренние санитарно-технические работы	то же	1,99

Продолжение табл. 1

Основание принятой стоимости	Наименование зданий, сооружений и видов работ	Единица измерения	Стоимость единицы измерения, руб.
44-3	Электроосвещение	1 м³ здания	0,51
44-4	Приобретение и монтаж оборудования:		
	технологического	т	2428,1
	электрооборудования	кВт	23,6
	КИП и автоматики	1 м³ здания	0,39
45	*БЫТОВОЙ КОРПУС*		
45-1	Общестроительные работы	1 м³ здания	35,2
45-2	Внутренние санитарно-технические работы	то же	5,85
45-3	Электроосвещение	»	1,62
45-4	Приобретение и монтаж оборудования:		
	электрооборудования	кВт	20,5
	КИП и автоматики	1 м³ здания	0,24
	прочего	то же	6,22
46	*НЕОТАПЛИВАЕМЫЙ СКЛАД*		
46-1	Общестроительные работы	1 м³ здания	7,7
46-2	Внутренние санитарно-технические работы	то же	0,07
46-3	Электроосвещение	»	0,1
46-4	Приобретение и монтаж оборудования:		
	технологического	т	1232,3
	электрооборудования	кВт	22,2
47	*НАВЕС*		
47-1	Общестроительные работы	1 м³ здания	4,9
47-2	Электроосвещение	то же	0,03
47-3	Приобретение и монтаж оборудования:		
	технологического	т	795,2
	электрооборудования	кВт	31,8

ПОДГРУППА А. АВТОТРАНСПОРТНЫЕ ПРЕДПРИЯТИЯ СТРОИТЕЛЬНЫХ ОРГАНИЗАЦИЙ

I. ГАРАЖ НА 250 ГРУЗОВЫХ АВТОМОБИЛЕЙ

УПСС № 1 на строительство производственного корпуса с закрытой стоянкой

Измеритель — здание

Таблица 2

№ п.п.	Основание принятой стоимости	Работы и затраты	Сметная стоимость, тыс. руб.					Показатели единичной стоимости			Удельный вес стоимости работ и затрат, %
			всего	в том числе				единица измерения	количество	стоимость единицы, руб.	
				строительных работ	монтажных работ	оборудования, приспособлений и инвентаря	прочих затрат				
1	1-1	Общестроительные работы	720,38	720,38	—	—	—	м³ здания	73 350	9,8	68,1
2	1-2	Внутренние санитарно-технические работы	129,82	129,82	—	—	—	то же	73 350	1,8	12,7
3	1-3	Электроосвещение	17,1	—	17,1	—	—	»	73 350	0,2	1,6
4	1-4	Приобретение и монтаж оборудования:									
		технологического	120,94	—	11,22	109,72	—	т	60,86	1967	11,6
		электрооборудования	27,01	—	15,86	11,15	—	кВт	755	35,8	2,6
		КИП и автоматики	3,41	—	2,03	1,38	—	м³ здания	73 350	0,05	0,3
		связи и сигнализации	2,1	—	0,86	1,24	—	то же	73 350	0,03	0,2
		прочего	26,57	—	—	26,57	—	чел.	93	285	2,5
		Итого	1047,33	850,2	47,07	150,06	—	м³ здания	73 350	14,3	100

Рис. 1. Производственный корпус с закрытой стоянкой

1 — отдел главного механика; *2* — деревообрабатывающие и обойные участки; *3* — участок ремонта приборов питания; *4* — тепловой пункт; *5* — распредустройство; *6* — КТП; *7* — сварочно-жестяницкий участок; *8* — кузнечно-рессорный участок; *9* — склад масел; *10* — участок ТО-2 и ТР; *11* — склад агрегатов и металла; *12* — участок ТО-1; *13* — участок ремонта электрооборудования; *14* — слесарно-механический участок; *15* — участок мойки деталей; *16* — участок ремонта гидроусилителей; *17* — аккумуляторный участок; *18* — стоянка на 132 автомашины; *19* — вентиляционные камеры

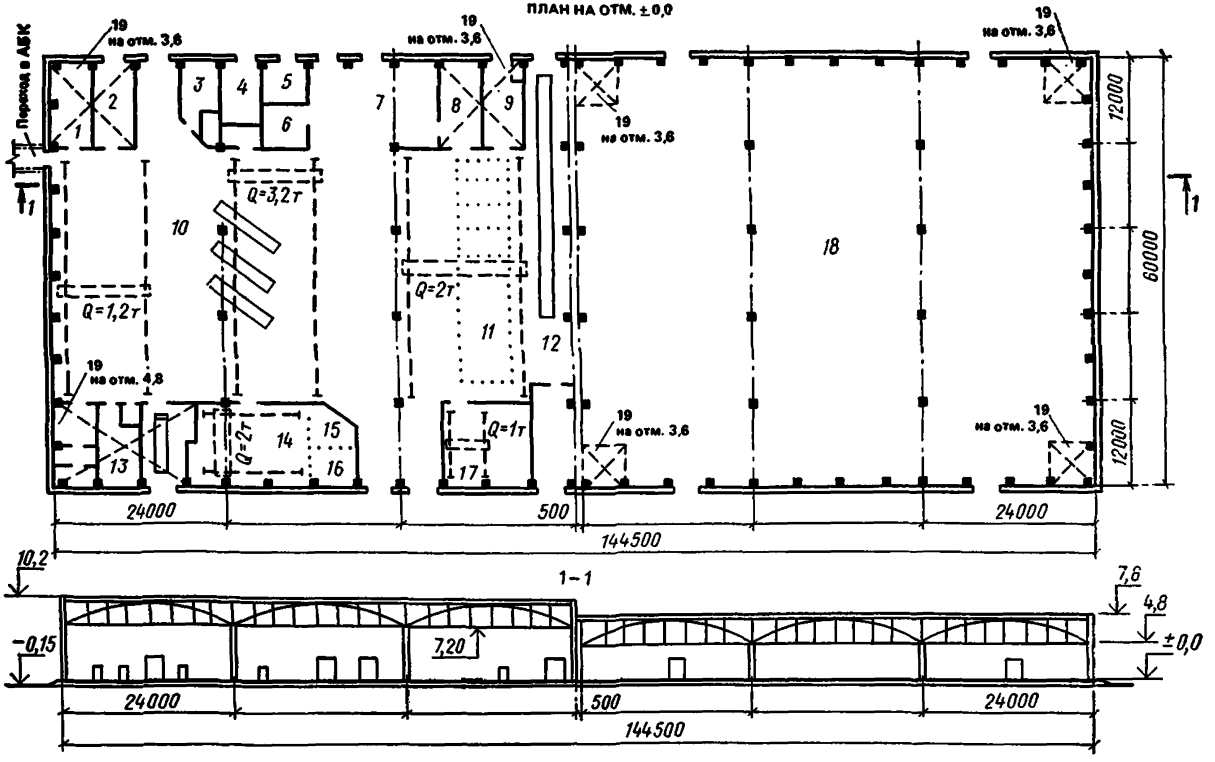
ПЛАН НА ОТМ. ±0,0
Переход в АБК
19 на отм. 3,6
19 на отм. 4,8
Q=3,2т
Q=1,2т
Q=2т
Q=1т
1
2
3
4
5
6
7
8
9
10
11
12
13
14
15
16
17
18
12000
60000
12000
24000
500
24000
144500
1–1
10,2
7,6
4,8
±0,0
−0,15
7,20

ТЕХНИЧЕСКАЯ ХАРАКТЕРИСТИКА

Длина здания ... 72,5 м
Высота ... 7,2—10 м
Шаг колонн ... 6 м
Площадь застройки ... 7312 м²
Строительный объем ... 73 350 м³

ХАРАКТЕРИСТИКА СТРОИТЕЛЬНОЙ ЧАСТИ

Таблица 3

№ п.п.	Конструктивные элементы	Краткая техническая характеристика
1	Фундаменты	Монолитные бетонные и железобетонные, сборные железобетонные
2	Подземное хозяйство	Стены, днище, фундаменты — монолитные железобетонные; каналы, лотки, приямки — сборные железобетонные
3	Каркас	Сборный железобетонный
4	Стены	Кирпичные армированные и панельные
5	Перекрытия и покрытия	Сборные железобетонные плиты
6	Перегородки	Кирпичные
7	Лестницы	Металлические
8	Кровля	Четырехслойная рубероидная на битумной мастике, утеплитель — пенобетон
9	Проемы:	
	а) оконные	Деревянные блоки
	б) дверные	То же
	в) воротные	Металлические
10	Полы	Бетонные, асфальтобетонные, из керамической кислотоупорной плитки и из линолеума
11	Отделка	Известковая окраска, облицовка керамической плиткой
12	Подкрановые балки, зенитные фонари, каркас перегородок	Металлические
13	Прочие	Входные площадки

Технологическое оборудование, шт.

Станки:
- сверлильные 8
- точильно-шлифовальный 3
- токарно-винторезный 2
- фрезерный 1
- деревообрабатывающий 1
- поперечно-строгальный 1

Верстаки 13
Стенды для испытаний и проверки 9
Краны консольные и подвесные 7
Пресс гидравлический и монтажно-запресовочный 2

Продолжение

Гори кузнечный	1
Молот ковочный	1
Конвейеры грузонесущие и гидравлические	17
Электронасосный агрегат	1
Электродвигатель для плавки свинца	1
Вентилятор центробежный	2
Машина для точечной сварки	1

УПСС № 1-1 на общестроительные работы

Измеритель — здание

Таблица 4

№ п.п	Конструктивные элементы и виды работ	Единица измерения	Количество	Стоимость единицы, руб.	Всего, руб.	Удельный вес затрат, %
1	Земляные работы. Разработка грунта III группы экскаватором, транспортирование на расстояние до 10 км, работа на отвале, обратная засыпка	м³	8290	2,3	19 069	2,6
2	Фундаменты	»	578	76,4	44 026	6,1
3	Подземное хозяйство	»	331	153,4	50 735	7
4	Каркас	»	455	306	139 383	19,3
5	Стены:					
	а) панельные	»	779	98,6	76 816	10,7
	б) кирпичные	»	318	87	27 663	3,8
6	Перекрытия и покрытия	»	496	152,4	75 577	10,5
7	Перегородки	м²	3843	8,6	33 379	4,6
8	Лестницы	т	4,3	434	1869	0,3
9	Кровля	м²	8100	11,6	94 156	13,1
10	Проемы:					
	а) оконные	»	295	44,3	13 079	1,8
	б) дверные	м²	110	47	5187	0,7
	в) воротные	т	11,91	1226,3	14 605	2,2
11	Полы	м²	9369	7,3	68 594	9,5
12	Металлические конструкции	т	84,53	436	36 854	5,2
13	Отделка	м²	27 797	0,6	16 903	2,3
14	Прочие работы	руб.	—	—	2480	0,3
	Итого	»	—	—	720 375	100
	Стоимость 1 м³ здания А=720375/73350= =9,8 руб./м³					

УПСС № 1-2 на внутренние санитарно-технические работы

Измеритель — здание

Таблица 5

№ п. п.	Виды работ	Сметная стоимость, тыс. руб.				Сметная стоимость на 1 м³ здания, руб.
		всего	в том числе			
			строительных работ	монтажных работ	оборудования	
1	Водопровод холодной воды	8,09	8,09	—	—	0,1
2	Водопровод горячей воды	1,33	1,33	—	—	0,02
3	Канализация	12,15	12,15	—	—	0,2
4	Отопление	13,21	13,21	—	—	0,2
5	Теплоснабжение	10,01	10,01	—	—	0,1
6	Вентиляция	85,03	85,03	—	—	1,2
	Итого	129,82	129,82	—	—	1,8

УПСС № 1-4 на приобретение и монтаж оборудования

Измеритель — здание

Таблица 6

№ п. п.	Виды работ	Сметная стоимость, тыс. руб.			Показатели единичной стоимости		
		всего	в том числе		единица измерения	количество	стоимость единицы, руб.
			монтажных работ	оборудования			
1	Технологическое оборудование	120,94	11,22	109,72	т	60,86	1987
2	Электрооборудование	27,01	15,86	11,15	кВт	755	35,8
3	КИП и автоматика	3,41	2,03	1,38	м³ здания	73 350	0,05
4	Связь и сигнализация	2,1	0,86	1,24	то же	73 350	0,03
5	Прочее оборудование — производственный и хозяйственный инвентарь	26,57	—	26,57	чел.	93	285

УПСС № 2 на строительство вспомогательного корпуса

Измеритель — здание

Таблица 7

№ п. п.	Основание принятой стоимости	Работы и затраты	Сметная стоимость, тыс. руб.					Показатели единичной стоимости			Удельный вес стоимости работ и затрат, %
			всего	в том числе				единица измерения	количество	стоимость единицы, руб.	
				строительных работ	монтажных работ	оборудования, приспособлений и инвентаря	прочих затрат				
1	2-1	Общестроительные работы	149,18	149,18	—	—	—	м³ здания	9720	15,3	52,1
2	2-2	Внутренние санитарно-технические работы	50,92	50,92	—	—	—	то же	9720	5,2	17,8
3	2-3	Электроосвещение	7,28	—	7,28	—	—	»	9720	0,7	2,5
4	2-4	Приобретение и монтаж оборудования:									
		технологического	60,04	—	4,05	55,99	—	т	35,5	1691,3	20,9
		электрооборудования	9,59	—	4,51	5,08	—	кВт	285	33,6	3,3
		КИП и автоматики	9,39	—	4,11	5,28	—	м³ здания	9720	1	3,3
		связи и сигнализации	0,37	—	0,22	0,15	—	то же	9720	0,04	0,1
		Итого	286,77	200,1	20,17	66,15	—	»	9720	29,5	100

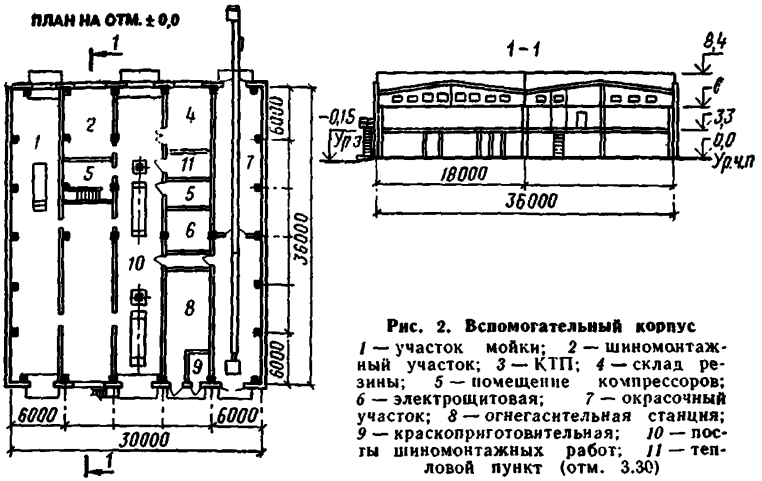

Рис. 2. Вспомогательный корпус

1 — участок мойки; *2* — шиномонтажный участок; *3* — КТП; *4* — склад резины; *5* — помещение компрессоров; *6* — электрощитовая; *7* — окрасочный участок; *8* — огнегасительная станция; *9* — краскоприготовительная; *10* — посты шиномонтажных работ; *11* — тепловой пункт (отм. 3.30)

ТЕХНИЧЕСКАЯ ХАРАКТЕРИСТИКА

Длина здания ... 36 м
Высота ... 9 м
Шаг колонн ... 6 м
Площадь застройки .... 1080 м²
Строительный объем ... 9720 м³

ХАРАКТЕРИСТИКА СТРОИТЕЛЬНОЙ ЧАСТИ

Таблица 8

№ п.	Конструктивные элементы	Краткая техническая характеристика
1	Фундаменты	Монолитные железобетонные
2	Каркас	Сборный железобетонный
3	Стены	Панельные и кирпичные
4	Перекрытия и покрытия	Сборные железобетонные плиты
5	Перегородки	Кирпичные
6	Кровля	Четырехслойная рубероидная, на битумной мастике, утеплитель — пенобетон
7	Проемы:	
	а) оконные	Металлические переплеты
	б) дверные	Деревянные блоки
	в) воротные	Металлические
8	Полы	Бетонные, цементно-песчаные, мозаичные, из керамических плиток и линолеума
9	Балки перекрытия, лестницы, прогоны, элементы крепления	Металлические

Продолжение табл. 8

№ п. п.	Конструктивные элементы	Краткая техническая характеристика
10	Отделка	Штукатурка, известковая, силикатная и масляная окраска, облицовка керамической плиткой
11	Прочие	Вентиляционная камера, отмостка, входная площадка

Технологическое оборудование, шт.

Стенд для проверки тормозов грузовых автомобилей 1
Гидрофильтр 3
Камера для сушки грузовых автомобилей 1
Компрессор поршневой 2
Подъемник гидравлический П-126 2
Механизм привода ворот 2
Электровулканизатор 1
Установка для мойки М129 1
Верстак слесарный 2

УПСС № 2-1 на общестроительные работы

Измеритель — здание

Таблица 9

№ п. п.	Конструктивные элементы и виды работ	Единица измерения	Количество	Стоимость единицы, руб.	Всего, руб.	Удельный вес затрат, %
1	Земляные работы. Разработка грунта III группы экскаватором, транспортирование на расстояние до 10 км, работа на отвале, обратная засыпка	м³	2292	1,5	3463	2,3
2	Фундаменты	»	377	52,9	19 931	13,3
3	Каркас	»	79	206,2	16 286	10,9
4	Стены:					
	а) панельные	»	64	120,9	7736	5,2
	б) кирпичные	»	576	47,9	27 609	18,5
5	Перекрытия	»	38	164,3	6242	4,2
6	Покрытия	»	73	158,8	11 590	7,8
7	Перегородки	м²	399	7	2812	1,9
8	Кровля	»	1090	10,1	10 975	7,4

Продолжение табл. 9

№ п. п.	Конструктивные элементы и виды работ	Единица измерения	Количество	Стоимость единицы, руб.	Всего, руб.	Удельный вес затрат, %
9	Проемы:					
	а) оконные	т	2,9	1117	3251	2,2
	б) дверные	м²	120	32,6	3913	2,6
	в) воротные	т	9,36	1033,4	9673	6,5
10	Полы	м²	1300	8	10 358	6,9
11	Металлоконструкции	т	11,95	331,5	3961	2,7
12	Отделка	м²	5103	1,4	7146	4,8
13	Прочие работы	руб.	—	—	4238	2,8
	Итого	»	—	—	149 184	100
	Стоимость 1 м³ здания					
	А = 149184/9720 = = 15,3 руб./м³					

УПСС № 2-2 на внутренние санитарно-технические работы

Измеритель — здание

Таблица 10

№ п. п.	Виды работ	Сметная стоимость, тыс. руб.				Сметная стоимость на 1 м³ здания, руб.
		всего	в том числе			
			строительных работ	монтажных работ	оборудования	
1	Водопровод холодной воды	2,24	2,24	—	—	0,2
2	Водопровод горячей воды	3,91	3,91	—	—	0,4
3	Канализация	1,15	1,15	—	—	0,1

Продолжение табл. 10

№ п. п.	Виды работ	Сметная стоимость, тыс. руб.				Сметная стоимость на 1 м³ здания, руб.
		всего	в том числе			
			строительных работ	монтажных работ	оборудования	
4	Отопление	6,04	6,04	—	—	0,6
5	Теплоснабжение	4,36	4,36	—	—	0,4
6	Вентиляция	33,22	33,22	—	—	3,5
	Итого	50,92	50,92	—	—	5,2

УПСС № 2-4 на приобретение и монтаж оборудования

Измеритель — здание

Таблица 11

№ п, п.	Виды работ	Сметная стоимость, тыс. руб.			Показатели единичной стоимости		
		всего	в том числе		единица измерения	количество	стоимость единицы, руб.
			монтажных работ	оборудования			
1	Технологическое оборудование	60,04	4,05	55,99	т	35,5	1691,3
2	Электрооборудование	9,59	4,51	5,08	кВт	285	33,6
3	КИП и автоматика	9,39	4,11	5,28	м³ здания	9720	1
4	Связь и сигнализация	0,37	0,22	0,15	то же	9720	0,04

УПСС № 3 на строительство административно-бытового корпуса

Измеритель — здание

Таблица 12

№ п.п.	Основание принятой стоимости	Работы и затраты	Сметная стоимость, тыс. руб.					Показатели единичной стоимости			Удельный вес стоимости работ и затрат, %
			всего	в том числе				единица измерения	количество	стоимость единицы, руб.	
				строительных работ	монтажных работ	оборудования, приспособлений и инвентаря	прочих затрат				
1	3-1	Общестроительные работы	240,96	240,96	—	—	—	м³ здания	10 096	23,8	70,1
2	3-2	Внутренние санитарно-технические работы	31,57	31,57	—	—	—	то же	10 096	3,1	9,2
3	3-3	Электроосвещение	14,87	—	14,87	—	—	»	10 096	1,5	4,3
		Приобретение и монтаж оборудования:									
4	3-4	буфета	12,05	—	0,21	11,84	—	место	36	323	3,5
		электрооборудования	1,2	—	0,93	0,27	—	кВт	106	11,3	0,3
		КИП и автоматики	1,86	—	0,73	1,13	—	м³ здания	10 096	0,2	0,5
		связи и сигнализации	1,75	—	1,11	0,64	—	то же	10 096	0,2	0,5
		прочего	39,92	—	—	39,92	—	»	10 096	3,9	11,6
		Итого	344,18	272,53	17,85	53,8	—	»	10 096	34,1	100

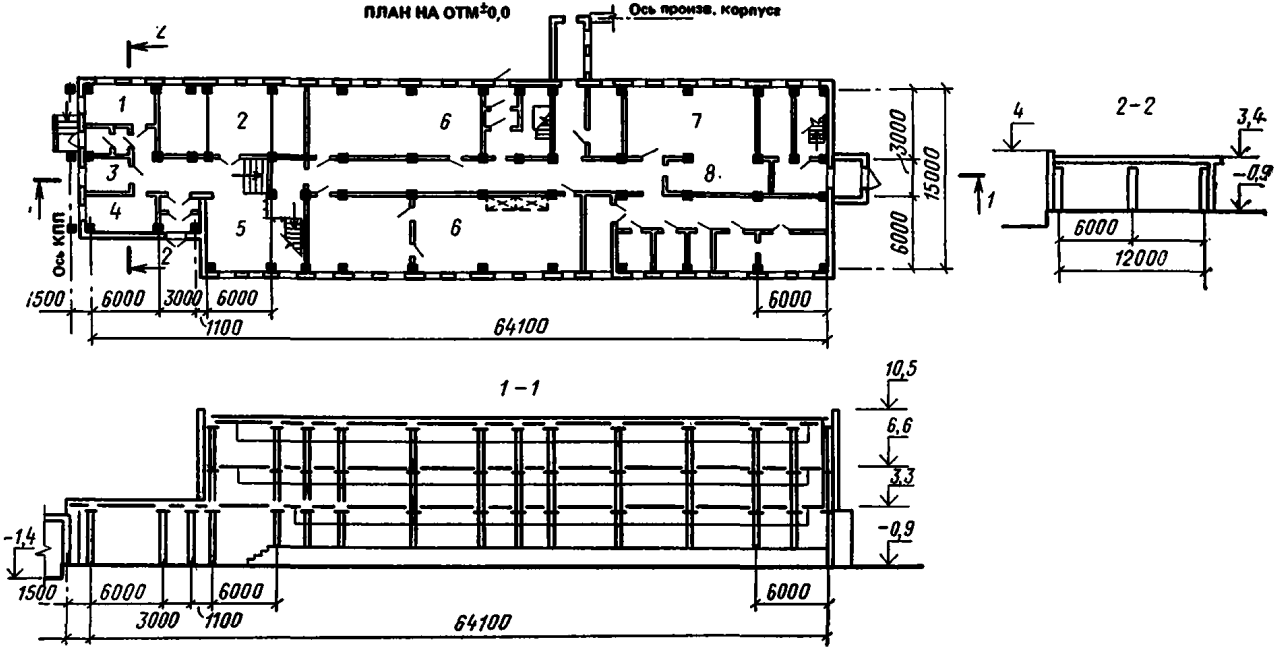

Рис. 3. Административно-бытовой корпус

1 — диспетчерская; *2* — шоферская; *3* — механик КПП; *4* — охрана; *5* — вестибюль; *6* — гардероб; *7* — зал буфета; *8* — здравпункт

ТЕХНИЧЕСКАЯ ХАРАКТЕРИСТИКА

Длина здания ... 64 м
Высота ... 10,5 м
Шаг колонн ... 6 м
Площадь застройки ... 961,5 м²
Строительный объем ... 10096 м³

ХАРАКТЕРИСТИКА СТРОИТЕЛЬНОЙ ЧАСТИ

Таблица 13

№ п. п.	Конструктивные элементы	Краткая техническая характеристика
1	Фундаменты	Монолитные и сборные железобетонные
2	Каркас	Сборный железобетонный
3	Стены	Панельные, кирпичные
4	Перекрытия и покрытия	Сборные железобетонные плиты
5	Перегородки	Кирпичные, из плит ДВП по каркасу, гипсолитовые
6	Лестницы	Сборные железобетонные
7	Кровля	Четырехслойная рубероидная на битумной мастике, утеплитель — пенобетон
8	Проемы:	
	а) оконные	Деревянные блоки
	б) дверные	То же
9	Полы	Из линолеума и керамической плитки, цементные, мозаичные
10	Отделка:	
	а) наружная	Штукатурка, обделки из оцинкованной стали
	б) внутренняя	Штукатурка, известковая, полимерцементная и масляная окраска
11	Прочие	Вещкамера, отмостка, каналы

Технологическое оборудование, шт.

Ванна моечная 3
Стеллаж 1
Шкаф холодильный 2
Стол 3
Прилавок 1

УПСС № 3-1 на общестроительные работы

Измеритель — здание

Таблица 14

№ п. п.	Конструктивные элементы и виды работ	Единица измерения	Количество	Стоимость единицы, руб.	Всего, руб.	Удельный вес затрат, %
1	Земляные работы. Разработка грунта III группы экскаватором, транспортирование на расстояние до 10 км, обратная засыпка, работа на отвале	м³	1638	2,4	3 946	1,6
2	Фундаменты	»	139	136,6	18 983	7,9
3	Каркас	»	135	234,3	31 627	13,1
4	Стены:					
	а) панельные	»	130	198,4	25 789	10,7
	б) кирпичные	»	473	45,3	21 422	8,9
5	Перекрытия и покрытия	»	225	156,6	35 238	14,6
6	Перегородки:					
	а) кирпичные	м²	729	7,8	5 705	2,4
	б) гипсолитовые	»	877	10,3	9 064	3,8
	в) из плит ДВП	»	26	62,3	1 619	0,7
7	Лестницы	»	99	34,5	3 423	1,4
8	Кровля	»	980	13,5	13 218	5,5
9	Проемы:					
	а) оконные	»	458	42,8	19 590	8,1
	б) дверные	»	238	27,3	6 487	2,7
10	Полы	»	2521	7,3	18 422	7,6
11	Отделка:					
	а) наружная	»	1530	0,43	670	0,3
	б) внутренняя	»	11045	1,7	18 548	7,7
12	Прочие работы	руб.	—	—	7 204	3
	Итого	»	—	—	240 955	100
	Стоимость 1 м³ здания					
	$A = 240\,955/10\,096 = 23{,}8$ руб/м³					

УПСС № 3-2 на внутренние санитарно-технические работы

Измеритель — здание

Таблица 15

№ п. п.	Виды работ	Сметная стоимость, тыс. руб.				Сметная стоимость на 1 м³ здания, руб.
		всего	в том числе			
			строительных работ	монтажных работ	оборудования	
1	Водопровод холодной воды	1,74	1,74	—	—	0,2
2	Водопровод горячей воды	0,82	0,82	—	—	0,1
3	Канализация	3,01	3,01	—	—	0 3
4	Отопление	11,06	11,06	—	—	1,
5	Теплоснабжение	1,39	1,39	—	—	0,
6	Вентиляция	13,55	13,55	—	—	1,3
	Итого	31,57	31,57	—	—	3,1

УПСС № 3-4 на приобретение и монтаж оборудования

Измеритель — здание

Таблица 16

№ п. п.	Виды работ	Сметная стоимость, тыс. руб.			Показатели единичной стоимости		
		всего	в том числе		единица измерения	количество	стоимость единицы, руб.
			монтажных работ	оборудования			
1	Технологическое оборудование буфета	12,05	0,21	11,84	место	36	323
2	Электрооборудование	1,2	0,93	0,27	кВт	106	11,3
3	КИП и автоматика	1,86	0,73	1,13	м³ здания	10 096	0,2
4	Связь и сигнализация	1,75	1,11	0,64	то же	10 096	0,2
5	Прочее оборудование:						
	шкафчики для одежды	23,98	—	23,98	шт.	272	88,2
	мебель для АБК	15,94	—	15,94	м³ здания	10 096	1,6
	Итого	39,92	—	39,92	то же	10 096	3,9

УПСС № 4 на строительство склада баллонов для невзрывоопасных газов

Измеритель — здание

Таблица 17

№ п. п.	Основание принятой стоимости	Работы и затраты	Сметная стоимость, тыс. руб.					Показатели единичной стоимости			Удельный вес стоимости работ и затрат, %
			всего	в том числе				единица измерения	количество	стоимость единицы, руб.	
				строительных работ	монтажных работ	оборудования, приспособлений и инвентаря	прочих затрат				
1	4-1	Общестроительные работы	6,91	6,91	—	—	—	м³ здания	293	23,6	80,6
2	4-2	Электроосвещение	0,14	—	0,14	—	—	то же	293	0,5	1,6
3	4-3	Приобретение и монтаж оборудования:									
		технологического	1,11	—	0,23	0,88	—	т	0,7	1585,7	12,9
		электрооборудования	0,42	—	0,22	0,2	—	кВт	17	24,7	4,9
		Итого	8,58	6,91	0,59	1,08	—	м³ здания	293	29,3	100

ТЕХНИЧЕСКАЯ ХАРАКТЕРИСТИКА

Длина здания . . . . . 5,5 м
Высота . . . . . 4,2 м
Шаг колонн . . . . . 3 м
Площадь застройки . . . . . 69 м²
Строительный объем . . . . . 293 м³

ХАРАКТЕРИСТИКА СТРОИТЕЛЬНОЙ ЧАСТИ

Таблица 18

№ п. п.	Конструктивные элементы	Краткая техническая характеристика
1	Фундаменты	Монолитные бетонные и железобетонные
2	Каркас	Металлический
3	Стены	Из асбестоцементных листов по каркасу
4	Кровля	Из асбестоцементных листов
5	Проемы воротные	Деревянные полотна в металлическом каркасе
6	Полы	Асфальтобетонные
7	Перегородки, каркас ворот	Металлические
8	Отделка наружная	Масляная окраска
9	Прочие	Отмостка

Технологическое оборудование, шт.

Кран подвесной грузоподъемностью 1 т 1
Тележка КГ 8387 1

УПСС № 4-1 на общестроительные работы

Измеритель — здание

Таблица 19

№ п. п.	Конструктивные элементы и виды работ	Единица измерения	Количество единиц измерения	Стоимость единицы, руб.	Всего, руб.	Удельный вес затрат, %
1	Земляные работы. Разработка грунта II группы, транспортирование на расстояние до 10 км, обратная засыпка, работа на отвале, уплотнение	м³	133	3	396	5,7
2	Фундаменты	»	36	71,1	2559	37,1
3	Каркас	т	4,97	340	1690	24,4

Продолжение табл. 19

№ п. п.	Конструктивные элементы и виды работ	Единица измерения	Количество единиц измерения	Стоимость единицы, руб.	Всего, руб.	Удельный вес затрат, %
4	Стены	м²	121	4,5	541	7,8
5	Кровля	»	108	3,8	410	5,9
6	Проемы воротные	»	8	16,3	131	1,9
7	Полы	»	66	6,4	425	6,2
8	Металлоконструкции	т	0,7	345	257	3,7
9	Отделка	м²	193	0,5	95	1,4
10	Прочие работы	руб.	—	—	407	5,9
	Итого	»	—	—	6911	100
	Стоимость 1 м³ здания $A = 6911/293 = 23{,}6$ руб./м³					

УПСС № 4-3 на приобретение и монтаж оборудования

Измеритель — здание

Таблица 20

№ п.п.	Виды работ	Сметная стоимость, тыс. руб.			Показатели единичной стоимости		
		всего	в том числе		единица измерения	количество	стоимость единицы, руб.
			монтажных работ	оборудования			
1	Технологическое оборудование	1,11	0,23	0,88	т	0,7	1585,7
2	Электрооборудование	0,42	0,22	0,2	кВт	17	24,7

УПСС № 5 на строительство контрольно-пропускного пункта на четыре поста

Измеритель — здание

Таблица 21

№ п. п.	Основание принятой стоимости	Работы и затраты	Сметная стоимость, тыс. руб.					Показатели единичной стоимости			Удельный вес стоимости работ и затрат, %
			всего	в том числе				единица измерения	количество	стоимость единицы, руб.	
				строительных работ	монтажных работ	оборудования, приспособлений и инвентаря	прочих затрат				
1	5-1	Общестроительные работы	20,57	20,57	—	—	—	м³ здания	1264	16,3	82,4
2	5-2	Электроосвещение	1,24	—	1,24	—	—	то же	1264	1	5
3	5-3	Приобретение и монтаж оборудования:									
		технологического	1,09	—	0,28	0,81	—	т	0,88	1232	4,3
		электрооборудования	1,61	—	1,43	0,18	—	кВт	34	46,3	6,5
		связи и сигнализации	0,45	—	0,21	0,24	—	м³ здания	1264	0,4	1,8
		Итого	24,96	20,57	3,16	1,23	—	то же	1264	19,7	100

ТЕХНИЧЕСКАЯ ХАРАКТЕРИСТИКА

Длина здания . . . . . 12 м
Высота . . . . . 3,9 м
Площадь застройки . . . . . 324 м²
Строительный объем . . . . . 1264 м³

ХАРАКТЕРИСТИКА СТРОИТЕЛЬНОЙ ЧАСТИ

Таблица 22

№ п. п.	Конструктивные элементы	Краткая техническая характеристика
1	Фундаменты	Монолитные и сборные железобетонные
2	Каркас	Сборный железобетонный
3	Покрытия	Сборные железобетонные плиты
4	Кровля	Четырехслойная рубероидная на битумной мастике, утеплитель — минераловатные плиты
5	Проемы воротные	Металлические распашные полотна
6	Полы	Асфальтовые
7	Отделка	Штукатурка, клеевая и масляная окраска, окраска эмалями ПФ-15
8	Прочие	Смотровые канавы

Технологическое оборудование, шт.

Прибор универсальный для проверки рулевого управления автомобилей 2
Комплект инструментов слесаря-монтажника М-22156Б 2

УПСС № 5-1 на общестроительные работы

Измеритель — здание

Таблица 23

№ п. п.	Конструктивные элементы и виды работ	Единица измерения	Количество	Стоимость единицы, руб.	Всего, руб.	Удельный вес затрат, %
1	Земляные работы. Разработка грунта II группы экскаватором, транспортирование на расстояние по 10 км, обратная засыпка, работа на отвале	м³	588	1,8	1082	5,3
2	Фундаменты	»	19	145,8	2785	13,5
3	Каркас	»	14	206,6	2893	14,1

Продолжение табл. 23

№ п. п.	Конструктивные элементы и виды работ	Единица измерения	Количество	Стоимость единицы, руб.	Всего, руб.	Удельный вес затрат, %
4	Покрытия	м³	28	124	3460	16,8
5	Кровля	м²	229	10,4	2389	11,6
6	Проемы воротные	т	1,6	558,1	893	4,3
7	Полы	м²	224	9,1	2029	9,8
8	Отделка наружная	»	353	0,5	163	0,8
9	Прочие работы	руб.	—	—	4872	23,8
	Итого	»	—	—	20 566	100
	Стоимость 1 м³ здания А = 20566/1264 = 16,3 руб./м³					

УПСС № 5-3 на приобретение и монтаж оборудования

Измеритель — здание

Таблица 24

№ п.п.	Виды работ	Сметная стоимость, тыс. руб.			Показатели единичной стоимости		
		всего	в том числе		единица измерения	количество	стоимость единицы, руб.
			монтажных работ	оборудования			
1	Технологическое оборудование	1,09	0,28	0,81	т	0,88	1232
2	Электрооборудование	1,61	1,43	0,18	кВт	34	46,3
3	Связь и сигнализация	0,45	0,21	0,24	м³ здания	1264	0,4

II. ГАРАЖ НА 500 ГРУЗОВЫХ АВТОМОБИЛЕЙ

УПСС № 6 на строительство производственного корпуса № 1

Измеритель — здание

Таблица 25

№ п. п.	Основание принятой стоимости	Работы и затраты	Сметная стоимость, тыс. руб.					Показатели единичной стоимости			Удельный вес стоимости работ и затрат, %
			всего	в том числе				единица измерения	количество	стоимость единицы, руб.	
				строительных работ	монтажных работ	оборудования, приспособлений и инвентаря	прочих затрат				
1	6-1	Общестроительные работы	941,67	941,67	—	—	—	м³ здания	77 840	12,1	63
2	6-2	Внутренние санитарно-технические работы	111,04	106	0,96	4,08	—	то же	77 840	1,4	7,5
3	6-3	Электроосвещение	44,82	—	44,82	—	—	»	77 840	0,6	3
4	6-4	Технологические трубопроводы	10,57	0,48	9,36	0,73	—	т	10,1	1046,5	0,7
5	6-5	Приобретение и монтаж оборудования:									
		технологического	272,8	—	12,64	260,16	—	»	186,8	1460,3	18,3
		электрооборудования	72,35	—	35,74	36,61	—	кВт	1420	51	4,8
		КИП и автоматики	6,22	—	3,23	2,99	—	м³ здания	77 840	0,1	0,4
		связи и сигнализации	23,35	—	5,71	17,64	—	то же	77 840	0,3	1,6
		механизмов открывания ворот	11,05	—	1,07	9,98	—	компл.	17	650	0,7
		Итого	1493,87	1048,15	113,53	332,19	—	м³ здания	77 840	19,2	100

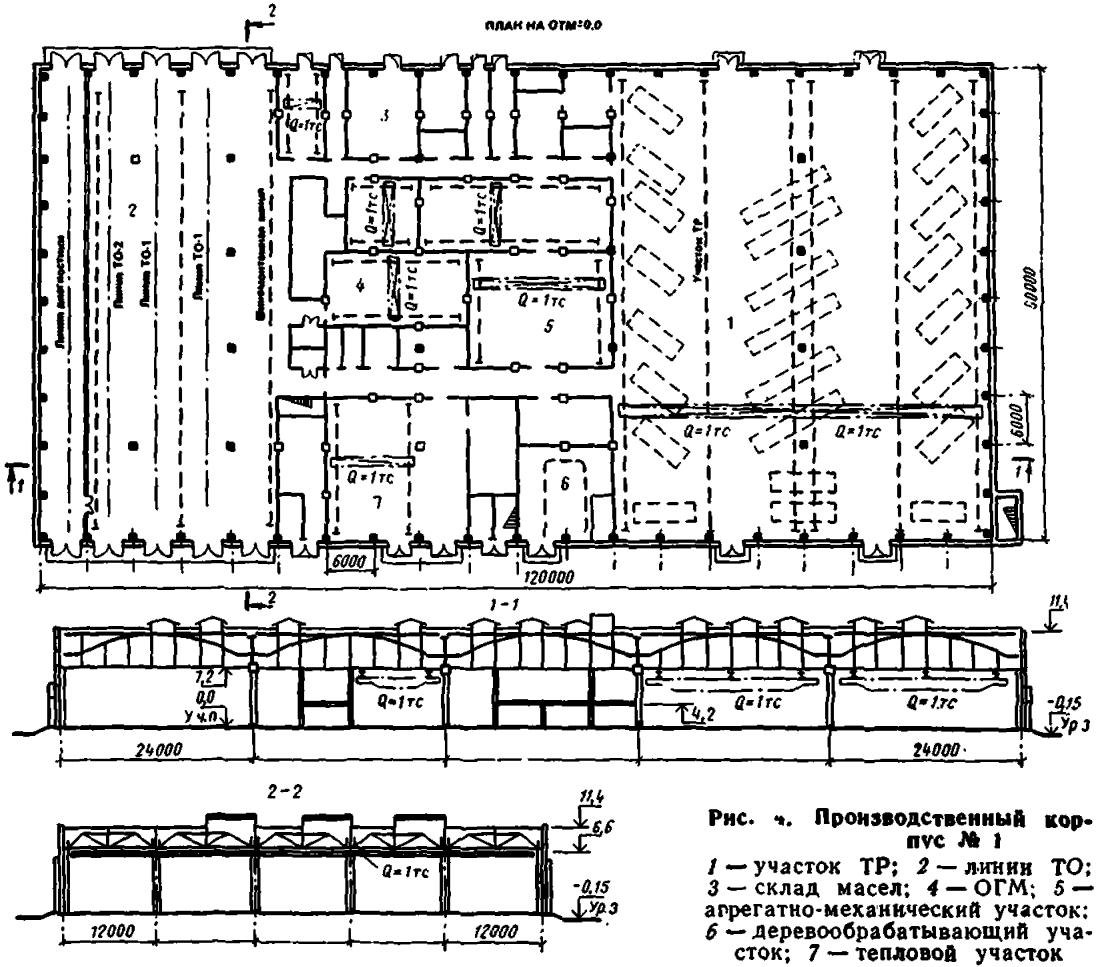

Рис. ч. Производственный корпус № 1

1 — участок ТР; *2* — линии ТО; *3* — склад масел; *4* — ОГМ; *5* — агрегатно-механический участок; *6* — деревообрабатывающий участок; *7* — тепловой участок

ТЕХНИЧЕСКАЯ ХАРАКТЕРИСТИКА

Длина здания . . . . . 120 м
Высота . . . . . 11,4 м
Шаг колонн . . . . . 6 м, 12 м
Площадь застройки . . . . . 8735 м²
Строительный объем . . . . . 77 840 м³

ХАРАКТЕРИСТИКА СТРОИТЕЛЬНОЙ ЧАСТИ

Таблица 26

№ п. п.	Конструктивные элементы	Краткая техническая характеристика
		Подземное хозяйство
1	Фундаменты под оборудование	Бетонные и монолитные железобетонные
2	Стены и днища каналов	Бетонные и монолитные железобетонные с обмазкой горячим битумом
3	Перекрытия и покрытия каналов	Сборные железобетонные плиты
4	Балки, ограждения	Металлические с окраской
5	Лестницы	Бетонные ступени и упоры
6	Полы	Из керамических плиток
7	Отделка	Облицовка керамической плиткой
		Надземная часть
8	Фундаменты	Железобетонные сваи, монолитные железобетонные ростверки, сборные железобетонные балки
9	Каркас	Сборный железобетонный
10	Стены	Сборные керамзитобетонные панели, кирпичные
11	Перекрытия	Сборные железобетонные плиты, монолитные железобетонные участки
12	Покрытия	Сборные железобетонные плиты по металлическим балкам
13	Перегородки	Из стального каркаса с остеклением, кирпичные
14	Подкрановые балки, монорельсы, распорки, лестницы и площадки	Металлические с окраской
15	Кровля	Четырехслойная рубероидная на битумной мастике, утеплитель — минераловатные плиты
16	Проемы:	
	а) оконные	Деревянные блоки, металлические переплеты с остеклением и окраской
	б) дверные	Деревянные блоки в металлическом обрамлении

Продолжение табл. 26

№ п. п.	Конструктивные элементы	Краткая техническая характеристика
	в) воротные	Деревянные в металлическом каркасе
17	Полы	Бетонные, асфальтобетонные, из керамических плиток, кислотоупорные, мозаичные, из линолеума
18	Отделка внутренняя	Известковая и масляная окраска, облицовка керамической плиткой, штукатурка, окраска ПВА
19	Прочие	Отмостка, пандусы, крыльца, выход на кровлю, зенитные фонари, вентка-меры

Технологическое оборудование, шт.

Подъемники гидравлические и механические	51
Лифты	2
Краны подвесные электрические	8
Конвейеры для перемещения автомобилей	6
Стенды для сборки, разборки и комплексных работ по ремонту	4
Стенды для испытания и проверки	12
Станки:	
поперечно-строгальный	1
точильно-шлифовальные	7
фрезерный широкоуниверсальный	1
вертикально-сверлильный	5
токарно-винторезный	1
для расточки тормозных барабанов	1
деревообрабатывающий комбинированный	1
радиально-сверлильный	1
трубогибочный ВМС-28М	1
Резервуары $Q=5$ м³	8
Пресс монтажно-запрессовочный гидравлический 2135-1М	4
Установка для мойки покрышек 2039ГНАТ	1
Воздухосборник В-2	4
Электротележка ЭТМ-С	2
Газоанализатор ОА-2209	1
Шкаф для сушки покрышек после мойки	1
Автоматическая воздухораздаточная колонка С-401	4
Солидолонагнетатель 1127	1
Гайковерт напольный передвижной	2
Устройство зарядное автоматическое	2
Машина для точечной сварки МТ-809	1
Зиг-машина И-2714	1
Установка для очистки радиаторов от накипи	1

УПСС № 6-1 на общестроительные работы

Измеритель — здание

Таблица 27

№ п. п.	Конструктивные элементы и виды работ	Единица измерения	Количество	Стоимость единицы, руб.	Всего, руб.	Удельный вес затрат, %
	Подземное хозяйство					
1	Земляные работы. Разработка грунта I группы экскаватором, транспортирование на расстояние до 5 км, обратная засыпка, работа на отвале	м³	12 052	0,5	6071	0,6
2	Фундаменты под оборудование	»	464	47,8	22 191	2,4
3	Стены и днища каналов	»	1479	59,7	88 337	9,4
4	Перекрытия и покрытия каналов	»	48	276	13 247	1,4
5	Лестницы	»	19	40,8	776	0,1
6	Полы	м²	676	14,6	9851	1
7	Металлоконструкции	т	2,6	398,8	1037	0,1
8	Отделка	м²	1517	5,4	8125	0,9
9	Прочие работы	руб.	—	—	951	0,1
	Итого	»	—	—	150 586	16
	Надземная часть					
10	Фундаменты:					
	а) монолитные	м³	717	56,6	40 597	4,4
	б) сборные железобетонные сваи	»	588	166,5	97 880	10,4
11	Каркас:					
	а) сборный железобетонный	»	524	202,1	105 911	11,3
	б) металлический	т	20,4	290,7	5 930	0,6
12	Стены:					
	а) панельные	м³	551	139,7	76 975	8,2
	б) кирпичные	»	1147	52,8	60 525	6,4
13	Перекрытия:					
	а) сборные железобетонные	»	135	118,7	16 022	1,7

Продолжение табл. 27

№ п. п.	Конструктивные элементы и виды работ	Единица измерения	Количество	Стоимость единицы, руб.	Всего, руб.	Удельный вес затрат, %
	б) металлические балки	т	12	253,4	3041	0,3
14	Покрытие	м³	407	137,1	55 811	5,9
15	Перегородки:					
	а) каркасные с остеклением	т	4,8	866,7	4160	0,4
	б) кирпичные	м²	941	5,5	5141	0,6
16	Лестницы	т	10,5	348,7	3662	0,4
17	Кровля	м²	6675	10,3	68 936	7,3
18	Зенитные фонари	т	7,5	1096,6	8224	0,9
19	Проемы:					
	а) оконные					
	деревянные	м²	13	17,1	292	—
	металлические	т	17,4	1756	30 552	3,2
	б) дверные	м²	196	24,6	4824	0,5
	в) воротные					
	деревянные	»	245	36,1	8843	0,9
	металлические	т	15,3	357,3	5467	0,6
20	Полы	м²	8232	14,5	119 655	12,7
21	Металлоконструкции	т	61,8	392,4	24 250	2,6
22	Отделка	м²	30 630	1,2	36 771	3,9
23	Прочие работы	руб.	—	—	7682	0,8
	Итого	»	—	—	791 081	84
	Всего	»	—	—	941 667	100
	Стоимость 1 м³ здания А=941667/77840= =12,1 руб./м³					

УПСС № 6-2 на внутренние санитарно-технические работы

Измеритель — здание

Таблица 28

№ п. п.	Виды работ	Сметная стоимость, тыс. руб.				Сметная стоимость на 1 м³ здания, руб.
		всего	в том числе			
			строительных работ	монтажных работ	оборудования	
1	Водопровод холодной воды	2,61	1,4	—	1,21	0,03
2	Водопровод горячей воды	0,36	0,36	—	—	0,005
3	Канализация	7,24	7,24	—	—	0,09
4	Оборотное водоснабжение и нейтрализационная установка	3,57	0,02	0,96	2,59	0,05
5	Отопление и теплоснабжение	20,11	19,83	—	0,28	0,26
6	Вентиляция	77,15	77,15	—	—	1
	Итого	111,04	106	0,96	4,08	1,4

УПСС № 6-5 на приобретение и монтаж оборудования

Измеритель — здание

Таблица 29

№ п. п.	Виды работ	Сметная стоимость, тыс. руб.			Показатели единичной стоимости		
		всего	в том числе		единица измерения	количество	стоимость единицы, руб.
			монтажных работ	оборудования			
1	Технологическое оборудование	272,8	12,64	260,16	т	186,8	1460,3
2	Электрооборудование	72,35	35,74	36,61	кВт	1420	51
3	КИП и автоматика	6,22	3,23	2,99	м³ здания	77 840	0,1
4	Связь и сигнализация	23,35	5,71	17,64	то же	77 840	0,3
5	Механизмы открывания ворот	11,05	1,07	9,98	компл.	17	650

УПСС № 7 на строительство производственного корпуса № 2

Измеритель — здание

Таблица 30

№ п.п.	Основание принятой стоимости	Работы и затраты	Сметная стоимость, тыс. руб.					Показатели единичной стоимости			Удельный вес стоимости работ и затрат, %
			всего	в том числе				единица измерения	количество	стоимость единицы, руб.	
				строительных работ	монтажных работ	оборудования, приспособлений и инвентаря	прочих затрат				
1	7-1	Общестроительные работы	323,84	323,84	—	—	—	м³ здания	17 000	19	63,4
2	7-2	Внутренние санитарно-технические работы	74,04	71,18	1,97	0,89	—	то же	17 000	4,4	14,5
3	7-3	Электроосвещение	9,5	—	9,5	—	—	»	17 000	0,6	1,8
4	7-4	Технологические трубопроводы	6,42	—	5,43	0,99	—	т	2,6	2469	1,2
5	7-5	Приобретение и монтаж оборудования:									
		технологического	65,23	—	5,33	59,9	—	»	59,3	1100	12,8
		электрооборудования	14,65	—	9,6	5,05	—	кВт	776	18,9	2,9
		КИП и автоматики	4,59	—	2,1	2,49	—	м³ здания	17 000	0,3	0,9
		связи и сигнализации	10,62	—	1,53	9,09	—	то же	17 000	0,6	2,1
		механизмов открывания ворот	2,26	—	0,45	1,81	—	компл.	7	322,9	0,4
		Итого	511,15	395,02	35,91	80,22	—	м³ здания	17 000	30,1	100

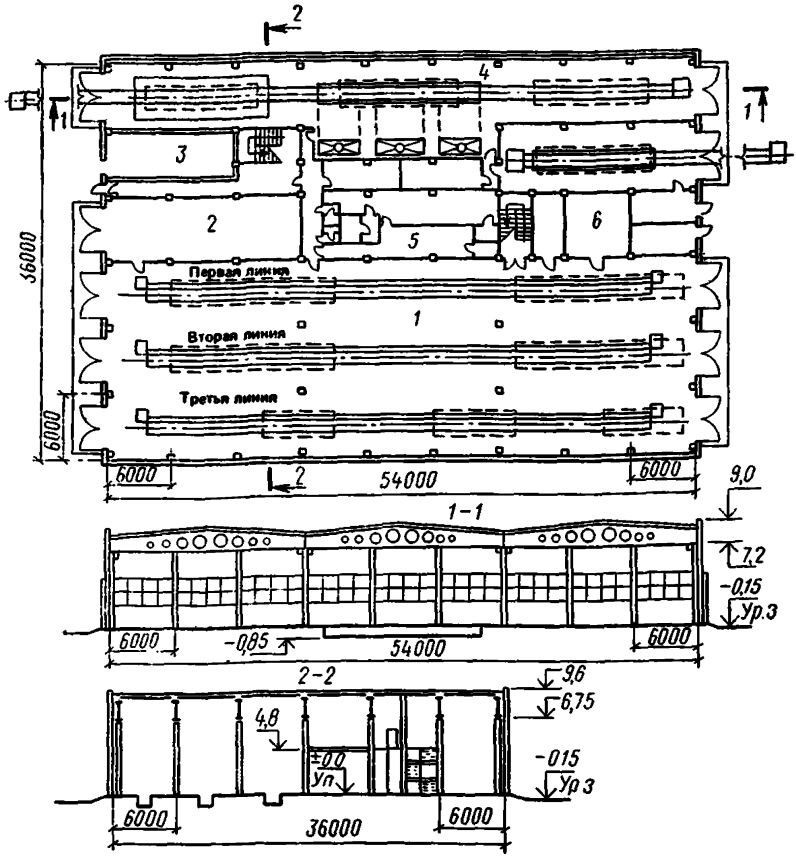

Рис. 5. Производственный корпус № 2

1 — участок ЕО; *2* — пост углубленной мойки; *3* — узел ввода теплосети; *4* — малярный участок; *5* — гардероб; *6* — кладовая масел с насосной

ТЕХНИЧЕСКАЯ ХАРАКТЕРИСТИКА

Длина здания ... 54 м

Высота ... 7,2 м

Шаг колонн ... 6 м

Площадь застройки ..., 2022 м²

Строительный объем ... 17 000 м³

ХАРАКТЕРИСТИКА СТРОИТЕЛЬНОЙ ЧАСТИ

Таблица 31

№ п. п.	Конструктивные элементы	Краткая техническая характеристика
	Подземное хозяйство	
1	Фундаменты под оборудование	Бетонные и монолитные железобетонные
2	Стены и днища каналов	То же
3	Настил	Из рифленой стали
4	Покрытия	Сборные железобетонные плиты
5	Балки, решетки	Металлические с окраской
	Надземная часть	
6	Фундаменты	Монолитные железобетонные, сборные железобетонные сваи
7	Каркас	Сборный железобетонный
8	Стены	Панельные, кирпичные
9	Перекрытия (антресоли)	Сборные железобетонные плиты
10	Покрытия	Сборные керамзитобетонные плиты
11	Перегородки	Кирпичные армированные
12	Стойки, балки антресолей	Металлические с окраской
13	Лестницы	Сборные железобетонные
14	Кровля	Трехслойная рубероидная на битумной мастике, утеплитель — минераловатные плиты
15	Проемы:	
	а) оконные	Деревянные блоки, металлические переплеты с остеклением
	б) дверные	Деревянные блоки с обшивкой асбестовым картоном и кровельной сталью
	в) воротные	Деревянные с обивкой кровельной сталью
16	Полы	Бетонные, из керамической плитки и линолеума мозаичные
17	Отделка:	
	а) наружная	Отливы и откосы с окраской, подоконники из кровельной стали
	б) внутренняя	Известковая и масляная окраска, окраска красками ПВА, ПВХ, облицовка керамическими притками
18	Прочие	Отмостки, крыльца, пандусы, вентка-меры

Технологическое оборудование, шт.

Реактор открытый с рубашкой РОР-630 1
Сварная емкость Д 234 мм 1
Бункер для осадка $W=325$ м³ 1
Установка для мойки грузовых автомобилей 3
Конвейер для перемещения грузовых автомобилей 4120 $L=46{,}7$ м 3
Моечная установка 1112 3
Цепь тяговая для перемещения автомобилей в малярном отделении П-531, $L=68$ м 2
Установка для окраски безвоздушным распыливанием «Радуга» 0,63П 2
Камера для конвекционной сушки грузовых автомобилей 8042 ГИАТ 1
Гидрофильтр С-604 ($Q=25$ тыс. м³/ч) 5
Вентилятор осевой одноступенчатый 7028А 5
Скоростная сушилка инфракрасного излучения ИФ-06 ВНР передвижная 2

УПСС № 7-1 на общестроительные работы

Измеритель — здание

Таблица 32

№ п.п.	Конструктивные элементы и виды работ	Единица измерения	Количество	Стоимость единицы, руб.	Всего, руб.	Удельный вес затрат, %
	Подземное хозяйство					
	Земляные работы. Разработка грунта I группы экскаватором, транспортирование на расстояние до 5 км, обратная засыпка	м³	3956	1,2	4672	1,4
2	Фундаменты под оборудование	»	345	63,4	21 860	6,8
3	Стены и днище каналов	»	104	57,7	6001	1,8
4	Покрытия	»	13	197,2	2564	0,8
5	Настил	м²	94	26	2447	0,8
6	Металлоконструкции	т	13,3	372,8	4958	1,5
	Итого	руб.	—	—	42 502	13,1
	Надземная часть					
7	Фундаменты:					
	а) монолитные	м³	298	56,6	16 873	5,2
	б) сборные железобетонные сваи	»	169	169,9	28 706	8,9

Продолжение табл. 32

№ п.п.	Конструктивные элементы и виды работ	Единица измерения	Количество	Стоимость единицы, руб.	Всего, руб.	Удельный вес затрат, %
8	Каркас	м³	234	209,8	49 090	15,2
9	Стены:					
	а) панельные	»	156	122,6	19 132	5,9
	б) кирпичные	»	281	46	12 916	4
10	Перекрытия (антресоли)	»	52,4	164,5	8619	2,7
11	Покрытия	»	323	130,5	42 152	13
12	Перегородки	м²	2134	7,4	15 893	4,9
13	Лестницы	»	38	29,1	1107	0,3
14	Кровля	»	2037	3,4	6873	2,1
15	Проемы:					
	а) оконные					
	деревянные	»	5	30,2	151	0,1
	металлические	т	12,3	1473,2	18 120	5,6
	б) дверные	м²	90	32,6	2933	0,9
	в) воротные	»	202	27,9	5627	1,7
16	Полы	»	2413	9,1	21 940	6,8
17	Металлоконструкции	т	6,5	340,6	2214	0,6
18	Отделка:					
	а) наружная	м²	1767	0,2	377	0,1
	б) внутренняя	»	11 353	1,6	17 646	5,5
19	Прочие работы	руб.	—	—	10 971	3,4
	Итого	»	—	—	281 340	86,9
	Всего	»	—	—	323 842	100
	Стоимость 1 м³ здания А=323 842/17 000= =19 руб./м³					

УПСС № 7-2 на внутренние санитарно-технические работы

Измеритель — здание

Таблица 33

№ п.п.	Виды работ	Сметная стоимость, тыс. руб.				Сметная стоимость на 1 м³ здания, руб.
		всего	в том числе			
			строительных работ	монтажных работ	оборудования	
1	Водопровод холодной воды	1,86	1,86	—	—	0,11
2	Водопровод горячей воды	0,38	0,38	—	—	0,02
3	Канализация	3,27	3,27	—	—	0,2
4	Водопровод оборотной воды	1,97	—	1,97	—	0,12
5	Отопление	8,33	8,33	—	—	0,5
6	Теплоснабжение	6,29	5,4	—	0,89	0,4
7	Вентиляция	51,94	51,94	—	—	3,1
	Итого	74,04	71,18	1,97	0,89	4,4

УПСС № 7-5 на приобретение и монтаж оборудования

Измеритель — здание

Таблица 34

№ п.п.	Виды работ	Сметная стоимость, тыс. руб.			Показатели единичной стоимости		
		всего	в том числе		единица измерения	количество	стоимость единицы, руб.
			монтажных работ	оборудования			
1	Технологическое оборудование	65,23	5,33	59,9	т	59,3	1100
2	Электрооборудование	14,65	9,6	5,05	кВт	776	18,9
3	Связь и сигнализация	10,62	1,53	9,09	м³ здания	17000	0,6
4	КИП и автоматика	4,59	2,1	2,49	то же	17000	0,3
5	Механизмы открывания ворот	2,26	0,45	1,81	компл.	7	322,9

УПСС № 8 на строительство административно-бытового корпуса

Измеритель — здание

Таблица 35

№ п.п.	Основание принятой стоимости	Работы и затраты	Сметная стоимость, тыс. руб.					Показатели единичной стоимости			Удельный вес стоимости работ и затрат, %
			всего	в том числе				единица измерения	количество	стоимость единицы, руб.	
				строительных работ	монтажных работ	оборудования, приспособлений и инвентаря	прочих затрат				
1	8-1	Общестроительные работы	515,14	515,14	—	—	—	м³ здания	19 590	26,3	74,3
2	8-2	Внутренние санитарно-технические работы	49,27	45,73	0,13	3,41	—	то же	19 590	2,5	7,1
3	8-3	Электроосвещение	28,68	—	28,68	—	—	»	19 590	1,5	4,1
4	8-4	Приобретение и монтаж оборудования:									
		технологического	10,45	—	0,45	10	—	т	8,2	1274,4	1,5
		электрооборудования	2,85	—	1,51	1,34	—	кВт	50,4	56,5	0,4
		КИП и автоматики	1,48	—	0,65	0,83	—	м³ здания	19 590	0,1	0,2
		связи и сигнализации	25,55	—	5,75	19,8	—	то же	19 590	1,3	3,7
		прочего	59,99	—	0,66	59,33	—	»	19 590	3,1	8,7
		Итого	693,41	560,87	37,83	94,71	—	»	19 590	35,4	100

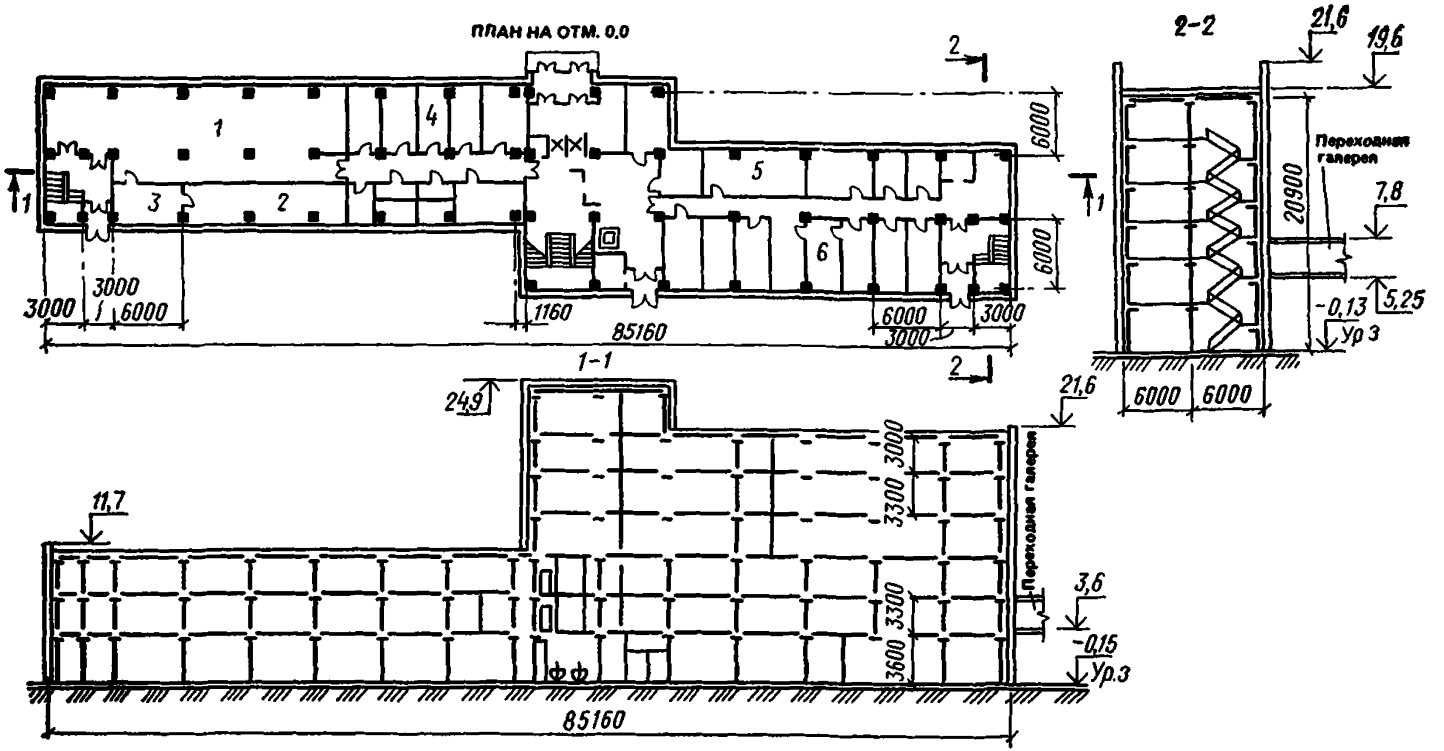

Рис. 6. Административно-бытовой корпус

1 — шоферская; *2* — диспетчерская; *3* — нарядная; *4* — отдел эксплуатации; *5* — водомерная; *6* — фельдшерский здравпункт

ТЕХНИЧЕСКАЯ ХАРАКТЕРИСТИКА

Длина здания ... 85,2 м
Высота ... 22 м
Шаг колонн ... 6 м
Площадь застройки ... 1200 м²
Строительный объем ... 19 590 м³

ХАРАКТЕРИСТИКА СТРОИТЕЛЬНОЙ ЧАСТИ

Таблица 36

№ п. п.	Конструктивные элементы	Краткая техническая характеристика
1	Фундаменты	Монолитные железобетонные, сборные железобетонные сван
2	Подземное хозяйство	Монолитные железобетонные стены и днища, сборные железобетонные плиты перекрытия
3	Каркас	Сборный железобетонный
4	Стены	Легкобетонные панели, кирпичные
5	Перекрытия и покрытия	Сборные железобетонные плиты
6	Подвесной потолок	Гипсовые плиты на стальном каркасе
7	Перегородки	Кирпичные, гипсобетонные, железобетонные, из древесно-стружечных и древесно-волокнистых плит, облицованных бумажно-слоистым пластиком, из стеклоблоков
8	Лестницы	Сборные железобетонные
9	Кровля	Четырехслойная рубероидная на битумной мастике, утеплитель — керамзитовый гравий
10	Проемы:	
	а) оконные	Металлические переплеты со стеклопакетами и окраской
	б) дверные	Деревянные блоки
11	Полы	Бетонные, мозаичные, из линолеума и керамических плиток
12	Ветровые ригели	Металлические
13	Отделка:	
	а) наружная	Облицовка керамической плиткой, окраска перхлорвиниловыми красками
	б) внутренняя	Известковая, эмульсионная и масляная окраска, окраска красками ПВА, облицовка керамической глазурованной плиткой
14	Прочие	Отмостка, крыльца, турникет, сцена, барьер в диспетчерской, венткамеры, козырек, плиты шахт лифтов

Технологическое оборудование, шт.

Лифт пассажирский г/п 500 кг 1

УПСС № 8-1 на общестроительные работы

Измеритель — здание

Таблица 37

№ п.п.	Конструктивные элементы и виды работ	Единица измерения	Количество	Стоимость единицы, руб.	Всего, руб.	Удельный вес затрат, %
1	Земляные работы. Разработка грунта I группы экскаватором с обратной засыпкой	м³	3189	1	3170	0,6
2	Подземное хозяйство	»	94	105,7	9937	1,9
3	Фундаменты:					
	а) монолитные	»	220	56,6	12 456	2,4
	б) сборные железобетонные сваи	»	334	170	56 733	11
4	Каркас	»	289	240	69 375	13,5
5	Стены:					
	а) панельные	»	706	124,4	87 849	17,1
	б) кирпичные	»	108	85,6	9243	1,8
6	Перекрытия и покрытия	»	520	130,3	67 768	13,2
7	Перегородки:					
	а) кирпичные	м²	1882	6,9	12 899	2,5
	б) гипсобетонные	»	2455	4,3	10 474	2
	в) железобетонные	»	77	12	920	0,2
	г) из плит ДВП и ДСП	»	137	14,9	2043	0,4
	д) из стеклоблоков	»	35	16,3	572	0,1
8	Лестницы	»	301	36,2	10 911	2,1
9	Подвесной потолок	»	322	5,6	1791	0,3
10	Кровля	»	1500	10,2	15 252	3
11	Проемы:					
	а) оконные	т	16,6	2533,6	42 058	8,2
	б) дверные	м²	405	23	9313	1,8
12	Полы	»	4611	8,7	40 054	7,8
13	Металлоконструкции	т	3,3	357	1178	0,2
14	Отделка:					
	а) наружная	м²	2987	7,4	22 104	4,3
	б) внутренняя	»	13309	1,8	23 912	4,6
15	Прочие работы	руб.	—	—	5124	1
	Итого	»	—	—	515 136	100
	Стоимость 1 м³ здания А=515 136/19 590= =26,3 руб./м³					

УПСС № 8-2 на внутренние санитарно-технические работы

Измеритель — здание

Таблица 38

№ п.п.	Виды работ	Сметная стоимость, тыс. руб.				Сметная стоимость на 1 м³ здания, руб.
		всего	в том числе			
			строительных работ	монтажных работ	оборудования	
1	Водопровод холодной воды	8,24	5,3	0,09	2,85	0,4
2	Водопровод горячей воды	1,6	1,6	—	—	0,1
3	Канализация	4,94	4,94	—	—	0,3
4	Отопление и теплоснабжение	20,18	19,58	0,04	0,56	1
5	Вентиляция	14,31	14,31	—	—	0,7
	Итого	49,27	45,73	0,13	3,41	2,5

УПСС № 8-4 на приобретение и монтаж оборудования

Измеритель — здание

Таблица 39

№ п.п.	Виды работ	Сметная стоимость, тыс. руб.			Показатели единичной стоимости		
		всего	в том числе		единиц измерения	количество	стоимость единицы, руб.
			монтажных работ	оборудования			
1	Технологическое оборудование	10,45	0,45	10	т	8,2	1274,4
2	Электрооборудование	2,85	1,51	1,34	кВт	50,4	56,5
3	КИП и автоматика	1,48	0,65	0,83	м³ здания	19 590	0,1
4	Связь и сигнализация	25,55	5,75	19,8	то же	19 590	1,3
5	Прочее оборудование:						
	здравпункта	4,25	0,11	4,14	»	19 590	0,2
	мебель для АБК	15,45	0,15	15,3	»	19 590	0,8
	шкафчики для одежды	40,29	0,4	39,89	шт.	450	89,5
	Итого	59,99	0,66	59,33	м³ здания	19 590	3,1

УПСС № 9 на строительство переходных галерей № 1 и 2

Измеритель — здание

Таблица 40

№ п.п.	Основание принятой стоимости	Работы и затраты	Сметная стоимость, тыс. руб.					Показатели единичной стоимости			Удельный вес стоимости работ и затрат, %
			всего	в том числе				единица измерения	количество	стоимость единицы, руб.	
				строительных работ	монтажных работ	оборудования, приспособлений и инвентаря	прочих затрат				
1	9-1	Общестроительные работы	40,9	40,9	—	—	—	м³ здания	640	64	95
2	9-2	Внутренние санитарно-технические работы	1,75	1,75	—	—	—	то же	640	2,7	4
3	9-3	Электроосвещение	0,42	—	0,42	—	—	»	640	0,6	1
		Итого	43,07	42,65	0,42	—	—	»	640	67,3	100

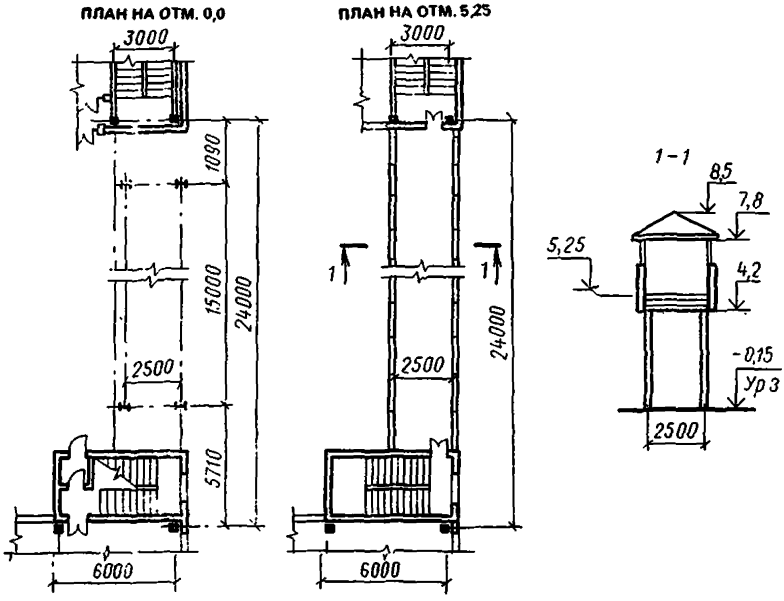

Рис. 7. Переходная галерея № 1

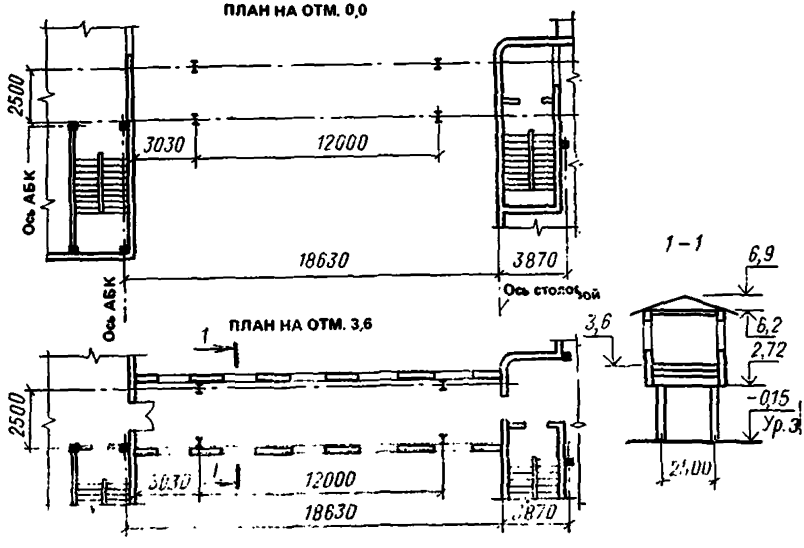

Рис. 7. Переходная галерея № 2

ТЕХНИЧЕСКАЯ ХАРАКТЕРИСТИКА

Длина галерей ... 46,6 м
Высота ... 2,3—3,6 м
Площадь застройки ... 119 м²
Строительный объем ... 640 м³

ХАРАКТЕРИСТИКА СТРОИТЕЛЬНОЙ ЧАСТИ

Таблица 41

№ п. п.	Конструктивные элементы	Краткая техническая характеристика
1	Фундаменты	Сборные железобетонные сваи, монолитные железобетонные ростверки
2	Каркас	Металлический с окраской
3	Стены	Панельные из легкого бетона, кирпичные, из профильного стекла
4	Перекрытия и покрытия	Сборные железобетонные плиты
5	Настил	Стальной профилированный
6	Лестницы	Сборные железобетонные на стальных косоурах
7	*Кровля*	*Трехслойная рубероидная на битумной мастике; утеплитель — крупнозернистый керамзитобетон*
8	Проемы:	
	а) оконные	Стальные стеновые переплеты с остеклением и окраской
	б) дверные	Деревянные блоки
9	Полы	Мозаичные
10	Отделка:	
	а) наружная	Облицовка керамической плиткой
	б) внутренняя	Клеевая и масляная окраска

УПСС № 9-1 на общестроительные работы

Измеритель — здание

Таблица 42

№ п.п.	Конструктивные элементы и виды работ	Единица измерения	Количество	Стоимость единицы, руб.	Всего, руб.	Удельный вес затрат, %
1	Земляные работы. Разработка грунта I группы экскаватором, транспортирование на расстояние до 5 км, работа на отвале, обратная засыпка	м³	58	1,6	91	0,2
2	Фундаменты:					
	а) монолитные	»	24	55,7	1336	3,3

Продолжение табл. 42

№ п.п.	Конструктивные элементы и виды работ	Единица измерения	Количество	Стоимость единицы, руб.	Всего, руб.	Удельный вес затрат, %
	б) сборные железобетонные сваи	м³	22	169,9	3737	9,1
3	Каркас	т	28,7	489	14 033	34,3
4	Стены:					
	а) панельные	м³	33	96,6	3189	7,8
	б) кирпичные	»	55	67,8	3727	9,1
	в) из профильного стекла	м²	61	21,7	1324	3,2
5	Перекрытия и покрытие	м³	17	96,6	1643	4
6	Настил	т	3	475,3	1426	3,5
7	Лестницы	м²	13	55,2	717	1,8
8	Кровля	»	137	10,4	1419	3,5
9	Проемы:					
	а) оконные	т	3,4	1498	5093	12,5
	б) дверные	м²	16	24,1	386	0,9
10	Полы	»	105	13,1	1375	3,4
11	Отделка					
	а) наружная	»	137	7,5	1028	2,5
	б) внутренняя	»	288	1,3	378	0,9
	Итого	руб.	—	—	40 902	100
	Стоимость 1 м³ здания А = 40 902/640 = 64 руб./м³					

УПСС № 9-2 на внутренние санитарно-технические работы

Измеритель — здание

Таблица 43

№ п.п.	Виды работ	Сметная стоимость, тыс. руб.				Сметная стоимость на 1 м³ здания, руб.
		всего	в том числе			
			строительных работ	монтажных работ	оборудования	
	Отопление	1,75	1,75	—	—	2,7
	Итого	1,75	1,75	—	—	2,7

УПСС № 10 на строительство подземной стоянки на 24 легковых автомобиля

Измеритель — здание

Таблица 44

№ п.п.	Основание принятой стоимости	Работы и затраты	Сметная стоимость, тыс. руб.					Показатели единичной стоимости			Удельный вес стоимости работ и затрат, %
			всего	в том числе				единица измерения	количество	стоимость единицы, руб.	
				строительных работ	монтажных работ	оборудования, приспособлений и инвентаря	прочих затрат				
1	10-1	Общестроительные работы	357,39	357,39	—	—	—	м³ здания	4850	73,7	90,1
2	10-2	Внутренние санитарно-технические работы	23,92	15,11	—	8,81	—	то же	4850	5	6
3	10-3	Электроосвещение	3,33	—	3,29	0,04	—	»	4850	0,7	0,8
4	10-4	Технологические трубопроводы	0,52	0,11	0,41	—	—	т	0,6	867,5	0,1
5	10-5	Приобретение и монтаж оборудования:									
		технологического	8,74	—	0,3	8,44	—	»	3,4	2573,2	2,2
		электрооборудования	2,17	—	1,43	0,74	—	кВт	34	63,8	0,6
		КИП и автоматики	0,4	—	0,26	0,14	—	м³ здания	4850	0,1	0,1
		связи и сигнализации	0,23	—	0,15	0,08	—	то же	4850	0,05	0,1
		Итого	396,7	372,61	5,84	18,25	—	»	4850	81,8	100

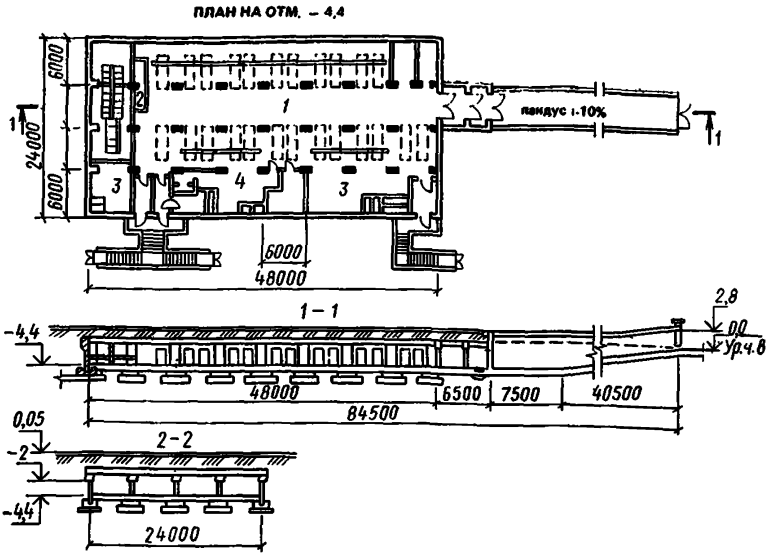

Рис. 9. Подземная стоянка на 24 легковых автомобиля
1 — закрытая стоянка; *2* — кладовая; *3* — венткамера; *4* — дизельная

ТЕХНИЧЕСКАЯ ХАРАКТЕРИСТИКА

Длина здания ... 48 м
Высота ... 4,4 м
Площадь застройки ... 1152 м
Строительный объем ... 4850 м³

ХАРАКТЕРИСТИКА СТРОИТЕЛЬНОЙ ЧАСТИ

Таблица 45

№ п. п.	Конструктивные элементы	Краткая техническая характеристика
1	Фундаменты	Бетонные и монолитные железобетонные
2	Каркас	Сборный железобетонный
3	Стены	Панельные, монолитные железобетонные, бетонные
4	Перекрытия	Монолитные железобетонные
5	Покрытия	Сборные железобетонные плиты с гидроизоляцией из двух слоев гидроизола с бетонным защитным слоем
6	Перегородки	Кирпичные
7	Лестницы	Монолитные железобетонные

Продолжение табл. 45

№ п.	Конструктивные элементы	Краткая техническая характеристика
8	Рамы, распорки, настил	Из металлических труб с окраской, металлические
9	Проемы:	
	а) дверные	Деревянные, металлические
	б) воротные	Деревянные распашные с металлическим каркасом
10	Полы	Бетонные, из керамической плитки и линолеума
11	Отделка:	
	а) наружная	Поливинилацетатная окраска
	б) внутренняя	Окраска нитроэмалевыми красками и краской ПВА, облицовка керамической плиткой, клеевая, известковая и масляная окраска
12	Прочие:	
	а) пандус	Монолитные железобетонные стены и днища, сборные бетонные и железобетонные плиты покрытия
	б) места для отдыха	Деревянные

Технологическое оборудование, шт.

Дизельный агрегат 1
Насос шестеренчатый 2
Шкаф аккумуляторный 1
Резервуар с оборудованием 1

УПСС № 10-1 на общестроительные работы

Измеритель — здание

Таблица 46

№ п. п.	Конструктивные элементы и виды работ	Единица измерения	Количество	Стоимость единицы, руб.	Всего, руб.	Удельный вес затрат, %
1	Земляные работы. Разработка грунта I группы экскаватором, транспортирование на расстояние до 5 км, обратная засыпка, работа на отвале	м³	9806	2,7	26 408	7,4
2	Фундаменты	»	1007	84	84 567	23,7
3	Каркас	»	120	185,4	22 249	6,2

Продолжение табл. 46

№ п. п.	Конструктивные элементы и виды работ	Единица измерения	Количество	Стоимость единицы, руб.	Всего, руб.	Удельный вес затрат, %
4	Стены:					
	а) монолитные	м³	132	61,9	8166	2,3
	б) панельные	»	140	131,4	18 395	5,2
5	Перекрытия	»	612	134	82 002	22,9
6	Покрытия	»	134	221,5	29 682	8,3
7	Перегородки	м²	366	7,5	2739	0,8
8	Лестницы	м³	108	121,3	13 109	3,7
9	Проемы					
	а) дверные					
	деревянные	м²	15	20,5	308	0,1
	металлические	т	7,2	68,6	494	0,1
	б) воротные	м²	14	53,9	755	0,2
10	Полы	»	1264	14,3	18 038	5,1
11	Металлоконструкции	т	9,6	489,3	4697	1,3
12	Отделка:					
	а) наружная	м²	146	0,4	54	—
	б) внутренняя	»	4347	1,3	5867	1,6
13	Прочие работы:					
	а) пандус	м³	470	79,9	37 574	10,5
	б) места для отдыха	»	18	126,8	2283	0,6
	Итого	руб.	—	—	357 387	100
	Стоимость 1 м³ здания $A = 357\,387/4850 = 73{,}7$ руб/м³					

УПСС № 10-2 на внутренние санитарно-технические работы

Измеритель — здание

Таблица 47

№ п.п.	Виды работ	Сметная стоимость, тыс. руб.				Сметная стоимость на 1 м³ здания, руб.
		всего	в том числе			
			строительных работ	монтажных работ	оборудования	
1	Водопровод холодной воды	1,39	1,39	—	—	0,3
2	Канализация	1,98	1,98	—	—	0,4
3	Отопление и теплоснабжение	0,78	0,78	—	—	0,2
4	Вентиляция	19,77	10,96	—	8,81	4,1
	Итого	23,92	15,11	—	8,81	5

УПСС № 10-5 на приобретение и монтаж оборудования

Измеритель — здание

Таблица 48

№ п.п.	Виды работ	Сметная стоимость, тыс. руб.			Показатели единичной стоимости		
		всего	в том числе		единица измерения	количество	стоимость единицы, руб.
			монтажных работ	оборудования			
1	Технологическое оборудование	8,74	0,3	8,44	т	3,4	2573,2
2	Электрооборудование	2,17	1,43	0,74	кВт	34	63,8
3	КИП и автоматика	0,4	0,26	0,14	м³ здания	4850	0,1
4	Связь и сигнализация	0,23	0,15	0,08	то же	4850	0,05

УПСС № 11 на строительство воздухоподогрева автомобилей на открытой стоянке

Измеритель — сооружение

Таблица 49

№ п.п.	Основание принятой стоимости	Работы и затраты	Сметная стоимость, тыс. руб.					Показатели единичной стоимости			Удельный вес стоимости работ и затрат, %
			всего	в том числе				единица измерения	количество	стоимость единицы, руб.	
				строительных работ	монтажных работ	оборудования, приспособлений и инвентаря	прочих затрат				
1	11-1	Общестроительные работы	178,43	178,43	—	—	—	камера	15	11 895,4	73,8
2	11-2	Внутренние санитарно-технические работы	37,42	37,42	—	—	—	»	15	2494,7	15,5
3	11-3	Электроосвещение	5,18	—	1,53	3,65	—	»	15	345,3	2,1
4	11-4	Приобретение и монтаж оборудования:									
		электрооборудования	7,9	—	2,26	5,64	—	кВт	124,2	63,7	3,3
		КИП и автоматики	12,92	—	5,42	7,5	—	камера	15	861,3	5,3
		Итого по сооружению	241,85	215,85	9,21	16,79	—	»	15	16 123,3	100

ТЕХНИЧЕСКАЯ ХАРАКТЕРИСТИКА

Длина каналов ... 1980 м
Камеры воздухоподогрева ... 15 шт.

ХАРАКТЕРИСТИКА СТРОИТЕЛЬНОЙ ЧАСТИ

Таблица 50

№ п. п.	Конструктивные элементы	Краткая техническая характеристика
1	Каналы	Из сборных лотковых элементов
2	Стены подвалов	Бетонные блоки с гидроизоляцией
3	Перекрытия	Монолитные железобетонные
4	Покрытие камер	Сборные железобетонные плиты, утепленные пенобетоном, с гидроизоляцией из 5 слоев гидроизола на битумной мастике, асфальтовое
5	Покрытие каналов	Цементно-бетонное, из асфальтобетона
6	Перегородки	Кирпичные
7	Лестницы	Металлические с окраской
8	Рамы, двери	Металлические
9	Проемы	Деревянные коробки, крышки
10	Отделка внутренняя	Известковая побелка

УПСС № 11-1 на общестроительные работы

Измеритель — сооружение

Таблица 51

№ п. п.	Конструктивные элементы и виды работ	Единица измерения	Количество	Стоимость единицы, руб.	Всего, руб.	Удельный вес затрат, %
	Камеры					
1	Зеляные работы. Разработка грунта I группы экскаватором, транспортирование на расстояние до 5 км, работа на отвале, крепление стенок	м³	2757	2,4	6715	3,8
2	Стены подвалов	»	821	60,9	49 969	28
3	Покрытия	»	41	384,3	15 755	8,8
4	Перегородки	м²	509	15,2	7738	4,3
5	Лестницы	т	0,5	702	351	0,2
6	Проемы	м²	47	26,4	1239	0,7
7	Металлоконструкции	т	0,8	940	752	0,4
8	Отделка — внутренняя	м²	1671	0,1	111	0,1
	Итого	камера	15	5509	82 630	46,3

Продолжение табл. 51

№ п. п.	Конструктивные элементы и виды работ	Единица измерения	Количество	Стоимость единицы, руб.	Всего, руб.	Удельный вес затрат, %
	Каналы					
9	Земляные работы	м³	1891	3,9	7450	4,2
10	Каналы	»	271	176	47 684	26,7
11	Перекрытия	»	55	62,2	3423	1,9
12	Покрытия	м²	1890	19,7	37 244	20,9
	Итого	м	1980	48,4	95 801	53,7
	Всего	руб.	—	—	178 431	100
	Стоимость 1 камеры воздухоподогрева с каналами А = 178 431/15 = = 11 895,4 руб./камера					

УПСС № 11-2 на внутренние санитарно-технические работы

Измеритель — сооружение

Таблица 52

№ п.п.	Виды работ	Сметная стоимость, тыс. руб.				Сметная стоимость на 1 камеру, руб.
		всего	в том числе			
			строительных работ	монтажных работ	оборудования	
	Теплоснабжение	37,42	37,42	—	—	2494,7
	Итого	37,42	37,42	—	—	2494,7

УПСС № 11-4 на приобретение и монтаж оборудования

Измеритель — сооружение

Таблица 53

№ п.п.	Виды работ	Сметная стоимость, тыс. руб.			Показатели единичной стоимости		
		всего	в том числе		единица измерения	количество	стоимость единицы, руб.
			монтажных работ	оборудования			
1	Электрооборудование	7,9	2,26	5,64	кВт	124,2	63,7
2	КИП и автоматика	12,92	5,42	7,5	камера	15	861,3

III. АВТОБАЗА НА 300 БОЛЬШЕГРУЗНЫХ АВТОМОБИЛЕЙ И 100 ПРИЦЕПОВ

УПСС № 12 на строительство производственного корпуса

Измеритель — здание

Таблица 54

№ п.п.	Основание принятой стоимости	Работы и затраты	Сметная стоимость, тыс. руб.					Показатели единичной стоимости			Удельный вес стоимости работ и затрат, %
			всего	в том числе				единица измерения	количество	стоимость единицы, руб.	
				строительных работ	монтажных работ	оборудования, приспособлений и инвентаря	прочих затрат				
1	12-1	Общестроительные работы	632,32	632,32	—	—	—	м³ здания	54 922	11,5	67,7
2	12-2	Внутренние санитарно-технические работы	100,18	70,7	28,79	0,69	—	то же	54 922	1,82	10,7
3	12-3	Электроосвещение	26,9	—	26,9	—	—	»	54 922	0,49	2,9
4	12-4	Технологические трубопроводы	2	—	2	—	—	т	1,72	1162,8	0,2
5	12-5	Приобретение и монтаж оборудования:									
		технологического	133,18	—	4,08	129,1	—	»	143,32	929,2	14,3
		электрооборудования	30,08	—	18,8	11,28	—	кВт	699	43	3,2
		КИП и автоматики	7,72	—	3,62	4,1	—	м³ здания	54 922	0,14	0,8
		связи и сигнализации	1,64	—	0,61	1,03	—	то же	54 922	0,03	0,2
		Итого	934,02	703,02	84,8	146,4	—	»	54 922	17,1	100

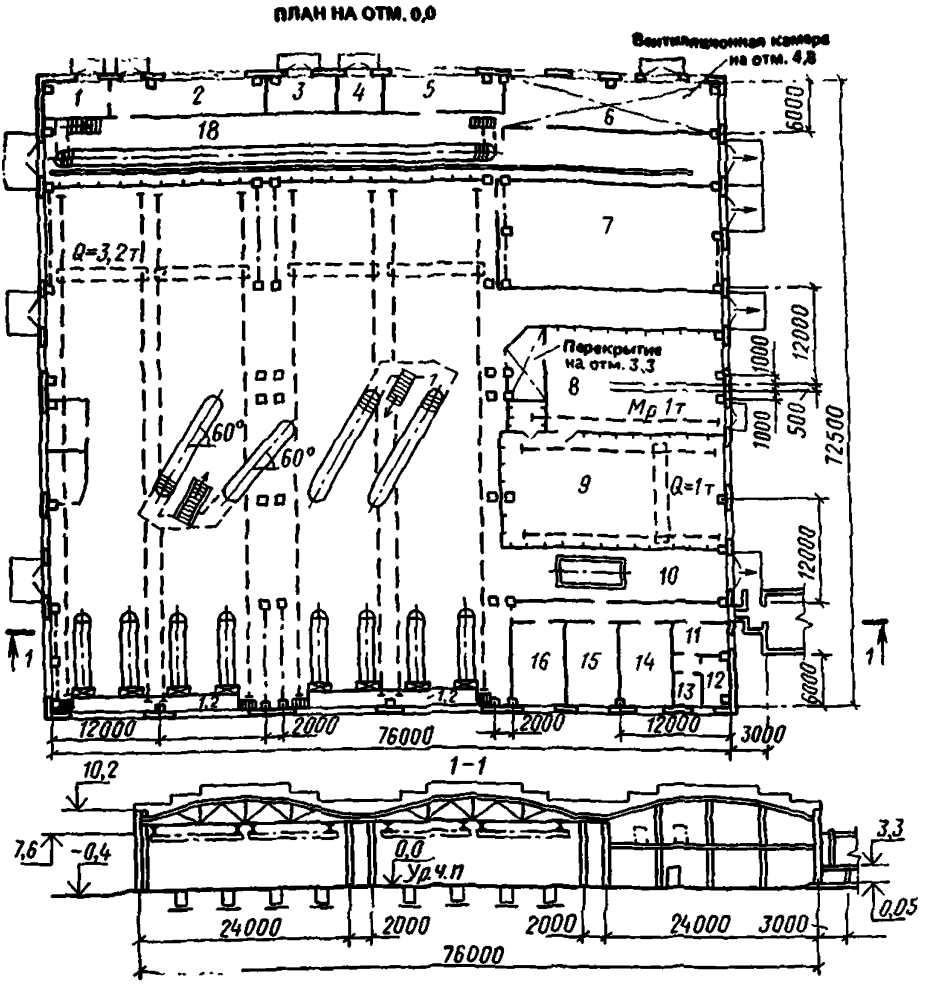

Рис. 10. Производственный корпус

1 — насосная кладовой масел; *2* — кладовая масел; *3* — КТП; *4* — РУ; *5* — участок ОГМ с кладовой; *6* — деревообрабатывающий участок и обойный; *7* — тепловой участок; *8* — склад запчастей; *9* — агрегатно-механический участок; *10* — участок углубленной диагностики; *11* — аккумуляторный участок; *12* — зарядная; *13* — кислотная; *14* — участок ремонта электрооборудования; *15* — участок ремонта топливной аппаратуры; *16* — тепловой пункт; *17* — участок ТО-2 и ТР; *18* — участок ТО-1

ТЕХНИЧЕСКАЯ ХАРАКТЕРИСТИКА

Длина здания...76 м

Высота...8,4 м

Шаг колонны...12 м

Площадь застройки...5281 м^2

Строительный объем...54 922 м^3

ХАРАКТЕРИСТИКА СТРОИТЕЛЬНОЙ ЧАСТИ

Таблица 55

№ п. п.	Конструктивные элементы	Краткая техническая характеристика
1	Фундаменты	Сборные бетонные и железобетонные
2	Каркас	Сборный железобетонный, металлический
3	Стены	Панельные, кирпичные
4	Перекрытия	Сборные и монолитные железобетонные плиты
5	Покрытия	Сборные железобетонные плиты, профилированный настил
6	Перегородки	Из стального каркаса с остеклением, кирпичные, каркасные с обшивкой древесно-стружечной плитой и пластиком
7	Лестницы	Металлические со ступенями из листовой стали, с ограждением
8	Кровля	Трехслойная рулонная на битумной мастике, утеплитель — плиты из ячеистого бетона
9	Проемы:	
	а) оконные	Металлические переплеты с остеклением
	б) дверные	Деревянные блоки
	в) воротные	Стальные коробки с обшивкой кровельной сталью
10	Полы	Бетонные, асфальтобетонные, из брусчатки, линолеума, керамических и кислотоупорных плиток, цементные
11	Отделка внутренняя	Штукатурка, известковая окраска, облицовка, масляная окраска
12	Прочие	Дорожки, тротуары, пандус, крыльца

Технологическое оборудование, шт.

Агрегат насосный центробежный	4
Насос	4
Станки:	
токарно-винторезный	4
точильно-шлифовальный	4
настольно-сверлильный	3
вертикально-сверлильный	3
комбинированный	3
Пресс	1
Кран	7
Кран мостовой	1
Конвейер	1

Продолжение

Колонка воздухсраздаточная 6
Машина ОМ-4610 1
Станция ОИ-30 1
Электроштабелер ЭШ-188 1

УПСС № 12-1 на общестроительные работы

Измеритель — здание

Таблица 56

№ п. п.	Конструктивные элементы и виды работ	Единица измерения	Количество	Стоимость единицы, руб.	Всего, руб.	Удельный вес затрат, %
1	Земляные работы. Разработка грунта II группы экскаватором, перевозка до 5 км, обратная засыпка, работа на отвале	м³	33 898	1,08	36 658	5,8
2	Фундаменты	»	1885	77,3	145 673	23
3	Каркас:					
	а) сборный железобетонный	»	461	166,3	76 643	12,1
	б) металлический	т	191,2	331,7	63 423	10
4	Стены:					
	а) панельные	м³	570	105,7	60 239	9,5
	б) кирпичные	»	526	41,9	22 025	3,5
5	Перекрытия	»	57	142,9	8148	1,3
6	Покрытия:					
	а) сборные железобетонные	»	313	154,9	48 473	7,7
	б) из металлического настила	т	9,2	467,3	4299	0,7
7	Перегородки:					
	а) каркасные с остеклением	»	11,3	596,5	6729	1,1
	б) каркасные с обшивкой	м²	45	12,7	572	0,1
	в) кирпичные	»	640	6,9	4417	0,7
8	Лестницы	т	6,8	364,3	2477	0,4
9	Кровля	м²	6100	8,9	54 673	8,6
10	Проемы:					
	а) оконные	т	22,5	1203,5	27 079	4,3
	б) дверные	м²	118	34,5	4074	0,6
	в) воротные	»	148	41,5	6146	0,9
11	Полы	»	10 607	4,7	49 711	7,9
12	Отделка	»	2421	3,6	8640	1,4
13	Прочие работы	руб.	—	—	2218	0,4
	Итого	»	—	—	632 317	100
	Стоимость 1 м³ здания $A = 632\,317/54\,922 = 11{,}5$ руб./м³					

УПСС № 12-2 на внутренние санитарно-технические работы

Измеритель — здание

Таблица 57

№ п. п.	Виды работ	Сметная стоимость, тыс. руб.				Сметная стоимость, на 1 м³ здания, руб.
		всего	в том числе			
			строительных работ	монтажных работ	оборудования	
1	Водопровод холодной воды	7,61	7,61	—	—	0,14
2	Водопровод горячей воды	0,83	0,83	—	—	0,02
3	Канализация	4,76	4,76	—	—	0,09
4	Отопление	8,33	8,33	—	—	0,15
5	Теплоснабжение	13,04	9,77	2,69	0,58	0,24
6	Вентиляция	65,61	39,4	26,1	0,11	1,18
	Итого	100,18	70,7	28,79	0,69	1,82

УПСС № 12-5 на приобретение и монтаж оборудования

Измеритель — здание

Таблица 58

№ п.п.	Виды работ	Сметная стоимость, тыс. руб.			Показатели единичной стоимости		
		всего	в том числе		единица измерения	количество	стоимость единицы, руб.
			монтажных работ	оборудования			
1	Технологическое оборудование:						
	оборудование	132,49	3,39	129,1	т	141,4	936,9
	металлоконструкции	0,69	0,69	—	»	1,92	359,4
	Итого	133,18	4,08	129,1	»	143,32	929,2
2	Электрооборудование	30,08	18,8	11,28	кВт	699	43
3	КИП и автоматика	7,72	3,62	4,1	м³ здания	54 922	0,14
4	Связь и сигнализация	1,64	0,61	1,03	то же	54 922	0,03

УПСС № 13 на строительство вспомогательного корпуса

Измеритель — здание

Таблица 59

№ п.п.	Основание принятой стоимости	Работы и затраты	Сметная стоимость, тыс. руб.					Показатели единичной стоимости			Удельный вес стоимости работ и затрат, %
			всего	в том числе				единица измерения	количество	стоимость единицы, руб.	
				строительных работ	монтажных работ	оборудования, приспособлений и инвентаря	прочих затрат				
1	13-1	Общестроительные работы	369,29	369,29	—	—	—	м³ здания	24 638	14,9	65,5
2	13-2	Внутренние санитарно-технические работы	74,5	53,1	20,03	1,37	—	то же	24 638	3,02	13,2
3	13-3	Электроосвещение	13,43	—	13,43	—	—	»	24 638	0,55	2,4
4	13-4	Технологические трубопроводы	11,52	0,21	3,6	7,71	—	т	12,6	914,3	2
5	13-5	*Приобретение и монтаж оборудования:*									
		технологического	66,3	—	9,72	56,6	—	»	98,2	675,4	11,8
		электрооборудования	17,5	—	9,9	7,6	—	кВт	846	20,7	3,1
		КИП и автоматики	11,24	—	4,04	7,2	—	м³ здания	24 638	0,46	2
		связи и сигнализации	0,5	—	0,34	0,16	—	то же	24 638	0,02	—
		Итого	564,31	422,61	61,06	80,64	—	»	24 638	22,9	100

ТЕХНИЧЕСКАЯ ХАРАКТЕРИСТИКА

Длина здания ... 48 м
Высота ... 8,4 м
Площадь застройки ... 2369 м²
Строительный объем ... 24 638 м³

ХАРАКТЕРИСТИКА СТРОИТЕЛЬНОЙ ЧАСТИ

Таблица 60

№ п. п.	Конструктивные элементы	Краткая техническая характеристика
1	Фундаменты	Сборные и монолитные железобетонные
2	Каркас	Сборный железобетонный, металлический
3	Каналы, приямки	Сборные железобетонные
4	Стены	Панельные, кирпичные
5	Перекрытия и покрытия	Сборные железобетонные плиты
6	Перегородки	Кирпичные, каркасные с обшивкой древесно-стружечной плитой и облицовкой пластиком
7	Связи, лестницы	Металлические
8	Кровля	Четырехслойная рубероидная на битумной мастике, утеплитель — фибролитовые плиты
9	Проемы:	
	а) оконные	Металлические переплеты
	б) дверные	Деревянные блоки
	в) воротные	Распашные со стальными коробками
10	Полы	Бетонные, асфальтобетонные, из керамической плитки
11	Отделка — внутренняя	Штукатурка, известковая, водоэмульсионная и масляная окраска, облицовка стеклянной плиткой
12	Прочие	Дорожки, тротуары, крыльцо, отмостка

Технологическое оборудование, шт.

Установка автоматическая, компл.	7
Стенды	3
Верстак слесарный	3
Конвейер	2
Кран подвесной электрический	2
Станок точильно-шлифовальный	1
Установка моечная	1
Таль ручная	1
Центрифуга	6

Продолжение

Насос 3
Агрегат насосный 3
Установка «Радуга» 1
Машина шлифовальная 2
Машина полотерно-поломоечная . . .

УПСС № 13-1 на общестроительные работы

Измеритель — здание

Таблица 61

№ п.п.	Конструктивные элементы и виды работ	Единица измерения	Количество	Стоимость единицы, руб.	Всего, руб.	Удельный вес затрат, %
1	Земляные работы. Разработка грунта III группы экскаватором, транспортирование на расстояние до 5 км, работа на отвале, братная засыпка	м³	7744	1,31	10 155	2,7
2	Каналы, приямки	»	124	101,8	12 620	3,4
3	Фундаменты	»	606	64,9	39 314	10,7
4	Фундаменты под оборудование	»	223	58,3	13 007	3,5
5	Каркас:					
	а) железобетонный	»	86	189,1	16 265	4,4
	б) металлический	т	29	315,4	9148	2,5
6	Стены:					
	а) панельные	м³	276	116,9	32 260	8,7
	б) кирпичные	»	910	48,5	44 105	11,9
7	Перекрытия и покрытия	»	355	192,9	68 496	18,5
8	Перегородки:					
	а) кирпичные	м²	841	6,1	5087	1,4
	б) каркасные	»	6	37,7	226	0,1
9	Подвесной потолок	»	840	8,7	7312	2,1
10	Кровля	»	2434	9,7	23 618	6,4
11	Проемы:					
	а) оконные	т	14,4	613,3	8832	2,4
	б) дверные	м²	138	40,9	5653	1,5
	в) воротные	»	185	32,6	6036	1,6
12	Полы	»	2471	9,1	22 373	6,1
13	Металлоконструкции	т	24,6	396,1	9772	2,6
14	Отделка	м²	13 192	1,8	23 626	6,4
15	Прочие работы	руб.	—	—	11 392	3,1
	Итого	»	—	—	369 297	100
	Стоимость 1 м³ здания А=369 297/24 638= =14,9 руб./м³					

УПСС № 13-2 на внутренние санитарно-технические работы

Измеритель — здание

Таблица 62

№ п.п.	Виды работ	Сметная стоимость, тыс. руб.				Сметная стоимость, на 1 м³ здания, руб.
		всего	в том числе			
			строительных работ	монтажных работ	оборудования	
1	Водопровод холодной воды	4,3	4,3	—	—	0,17
2	Водопровод горячей воды	0,3	0,3	—	—	0,01
3	Канализация	5,8	4,9	0,9	—	0,24
4	Отопление	9,9	9,9	—	—	0,4
5	Теплоснабжение	4,93	3,8	0,03	1,1	0,2
6	Вентиляция	49,27	29,9	19,1	0,27	2
	Итого	74,5	53,1	20,03	1,37	3,02

УПСС № 13-5 на приобретение и монтаж оборудования

Измеритель — здание

Таблица 63

№ п.п.	Виды работ	Сметная стоимость, тыс. руб.			Показатели единичной стоимости		
		всего	в том числе		единица измерения	количество	стоимость единицы, руб.
			монтажных работ	оборудования			
1	Технологическое оборудование:						
	оборудование	60,06	3,46	56,6	т	85	706,6
	металлоконструкции	6,26	6,26	—	»	13,2	474,2
	Итого	66,32	9,72	56,6	»	98,2	675,4
2	Электрооборудование	17,5	9,9	7,6	кВт	846	20,7
3	КИП и автоматика	11,24	4,04	7,2	м³ здания	24 638	0,46
4	Связь и сигнализация	0,5	0,34	0,16	то же	24 638	0,02

УПСС № 14 на строительство административного корпуса

Измеритель — здание

Таблица 64

№ п.п.	Основание принятой стоимости	Работы и затраты	Сметная стоимость, тыс. руб.					Показатели единичной стоимости			Удельный вес стоимости работ и затрат, %
			всего	в том числе				единица измерения	количество	стоимость единицы, руб.	
				строительных работ	монтажных работ	оборудования, приспособлений и инвентаря	прочих затрат				
1	14-1	Общестроительные работы	134,61	134,61	—	—	—	м³ здания	5407	24,9	81,4
2	14-2	Внутренние санитарно-технические работы	12,82	12,56	0,12	0,14	—	то же	5407	2,37	7,8
3	14-3	Электроосвещение	7,5	—	7,5	—	—	»	5407	1,39	4,5
4	14-4	Приобретение и монтаж оборудования:									
		здравпункта	4,57	—	0,27	4,3	—	»	5407	0,85	2,8
		электрооборудования	1,01	—	0,39	0,62	—	кВт	60	16,8	0,6
		КИП и автоматики	1,15	—	0,4	0,75	—	м³ здания	5407	0,21	0,7
		связи и сигнализации	3,69	—	1,19	2,5	—	то же	5407	0,68	2,2
		Итого	165,35	147,17	9,87	8,31	—	»	5407	30,6	100

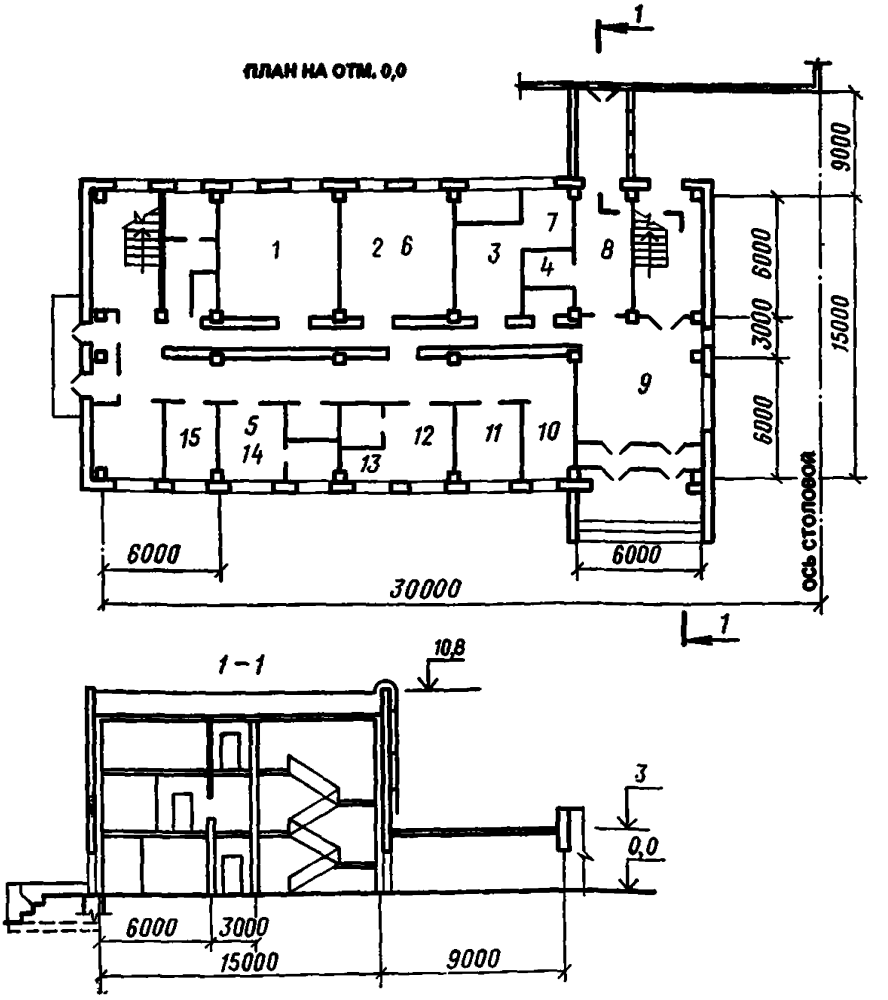

Рис. 11. Административный корпус

1 — кабинет по ТБ; *2* — кабинет по безопасности движения; *3* — венткамера и тепловой пункт; *4* — электрощитовая; *5* — здравпункт; *6* — профсоюзные организации; *7* — отдел материально-технического снабжения; *8* — отдел кадров; *9* — бухгалтерия; *10* — главный бухгалтер; *11* — заместитель бухгалтера; *12* — главный инженер; *13* — приемная; *14* — директор; *15* — планово-экономический отдел

ТЕХНИЧЕСКАЯ ХАРАКТЕРИСТИКА

Длина здания ... 30 м

Высота ... 11 м

Шаг колонн ... 6 м

Площадь застройки ... 603 м²

Строительный объем ... 5407 м³

ХАРАКТЕРИСТИКА СТРОИТЕЛЬНОЙ ЧАСТИ

Таблица 65

№ п. п.	Конструктивные элементы	Краткая техническая характеристика
1	Фундаменты	Сборные и монолитные железобетонные
2	Каркас	Сборный железобетонный
3	Стены	Панельные, кирпичные
4	Перекрытия и покрытия	Сборные и монолитные железобетонные
5	Перегородки	Каркасные с обшивкой древесно-стружечной плитой и пластиком, кирпичные, шлакобетонные
6	Лестницы	Сборные железобетонные лестничные марши с бетонными ступенями и площадками, металлические
7	Кровля	Четырехслойная рубероидная на битумной мастике, утеплитель — фибролитовые плиты
8	Проемы:	
	а) оконные	Деревянные блоки
	б) дверные	То же
9	Вентиляционная камера	Рама коробчатого сечения с теплоизоляцией из минераловатных плит и пергамина
10	Полы	Бетонные, из керамических плиток, линолеума, мозаичные, дощатые
11	Отделка:	
	а) наружная	Штукатурка, облицовка цоколя
	б) внутренняя	Штукатурка, клеевая, известковая, водоэмульсионная и масляная окраска
12	Прочие	Тротуары, дорожки, крыльцо

Оборудование здравпункта, шт.

Стол перевязочный 2
Облучатель 2
Холодильник 3
Установка 1

УПСС № 14-1 на общестроительные работы

Измеритель — здание

Таблица 66

№ п. п.	Конструктивные элементы и виды работ	Единица измерения	Количество	Стоимость единицы, руб.	Всего, руб.	Удельный вес затрат, %
1	Земляные работы. Разработка грунта II группы, транспортирование на расстояние до 5 км, работа на отвале, обратная засыпка	м³	1358	1,03	1393	1
2	Фундаменты	»	222	104,1	23 117	17,3
3	Каркас	»	80	185,1	14 805	11
4	Стены:					
	а) панельные	»	227	106,5	24 176	18,1
	б) кирпичные	»	83	67,1	5570	4,1
5	Перекрытия и покрытия	»	147	111,2	16 345	12,1
6.	Перегородки:					
	а) каркасные с обшивкой	м²	22	43,5	958	0,7
	б) кирпичные	»	424	6,3	2678	1,9
	в) шлакобетонные	»	980	6,1	6072	4,5
7	Лестницы:					
	а) сборные железобетонные	»	65,7	46,1	3024	2,2
	б) металлические	т	0,3	340	102	0,1
8	Кровля	м²	548	10,1	5514	4,1
9	Проемы:					
	а) оконные	»	211	28,5	6032	4,5
	б) дверные	»	180	22,2	4004	2,9
10	Полы	»	1273	8,6	10 923	8,1
11	Венткамера	м³	10,3	120,1	1237	0,9
12	Отделка:					
	а) наружная	м²	302	1,7	507	0,4
	б) внутренняя	»	4417	1,5	6568	4,9
	Прочие работы	руб.	—	—	1589	1,2
13	Итого	»	—	—	134 614	100
	Стоимость 1 м³ здания $A = 134614/5407 = 24{,}9$ руб./м³					

УПСС № 14-2 на внутренние санитарно-технические работы

Измеритель — здание

Таблица 67

№ п.п.	Виды работ	Сметная стоимость, тыс. руб.				Сметная стоимость на 1 м³ здания, руб.
		всего	в том числе			
			строительных работ	монтажных работ	оборудования	
1	Водопровод холодной воды	0,27	0,27	—	—	0,05
2	Водопровод горячей воды	0,11	0,11	—	—	0,02
3	Канализация	1,15	1,15	—	—	0,21
4	Отопление	4,4	4,4	—	—	0,81
5	Теплоснабжение	0,28	0,13	0,01	0,14	0,05
6	Вентиляция	6,61	6,5	0,11	—	1,23
	Итого	12,82	12,56	0,12	0,14	2,37

УПСС № 14-4 на приобретение и монтаж оборудования

Измеритель — здание

Таблица 68

	Виды работ	Сметная стоимость, тыс. руб.			Показатели единичной стоимости		
		всего	в том числе		единица измерения	количество	стоимость единицы, руб.
			монтажных работ	оборудования			
1	Оборудование здравпункта	4,57	0,27	4,3	м³ здания	5407	0,85
2	Электрооборудование	1,01	0,39	0,62	кВт	60	16,8
3	КИП и автоматика	1,15	0,4	0,75	м³ здания	5407	0,21
4	Связь и сигнализация	3,69	1,19	2,5	то же	5407	0,68

УПСС № 15 на строительство столовой на 50 мест

Измеритель — здание

Таблица 69

№ п. п.	Основание принятой стоимости	Работы и затраты	Сметная стоимость, тыс. руб.					Показатели единичной стоимости			Удельный вес стоимости работ и затрат, %
			всего	в том числе				единица измерения	количество	стоимость единицы, руб.	
				строительных работ	монтажных работ	оборудования, приспособлений и инвентаря	прочих затрат				
1	15-1	**Общестроительные работы**	74,31	74,31	—	—	—	м³ здания	3025	24,6	65.1
2	15-2	Внутренние санитарно-технические работы	8,29	8,29	—	—	—	то же	3025	2,7	7,3
3	15-3	Электроосвещение	4,77	—	4,77	—	—	»	3025	1,6	4,2
4	15-4	Приобретение и монтаж оборудования:									
		технологического	23,19	—	0,53	22,66	—	посадочное место	50	463,8	20,3
		электрооборудования	1,54	—	1,1	0,44	—	кВт	255	6,0	1,3
		КИП и автоматики	0,67	—	0,21	0,46	—	м³ здания	3025	0,2	0,6
		связи и сигнализации	1,33	—	1,19	0,14	—	то же	3025	0,4	1,2
		Итого	114,1	82,6	7,8	23,7	—	»	3025	37,7	100

ТЕХНИЧЕСКАЯ ХАРАКТЕРИСТИКА

Длина здания...36 м
Высота...4,2 м
Шаг колонн...6 м
Площадь застройки...720 м²
Строительный объем...3025 м³

ХАРАКТЕРИСТИКА СТРОИТЕЛЬНОЙ ЧАСТИ

Таблица 70

№ п. п.	Конструктивные элементы	Краткая техническая характеристика
1	Фундаменты	Монолитные и сборные железобетонные
2	Каналы и приямки	То же
3	Каркас	Сборный железобетонный
4	Стены	Кирпичные
5	Перекрытия и покрытия	Сборные железобетонные плиты
6	Перегородки	Кирпичные, утепленные минераловатными плитами
7	Кровля	Четырехслойная рубероидная на битумной мастике, утеплитель — фибролит
8	Проемы:	
	а) оконные	Деревянные блоки
	б) дверные	То же
9	Полы	Мозаичные, из линолеума и керамической плитки
10	Лестницы, ограждения, решетки	Металлические
11	Отделка:	
	а) наружная	Штукатурка, облицовка керамической плиткой
	б) внутренняя	Штукатурка, облицовка глазурованной плиткой, известковая, клеевая и масляная окраска
12	Прочие	Крыльца, козырьки, отмостка

Технологическое оборудование, шт.

Шкаф холодильный	12
Котел пищеварочный	4
Шкаф жарочный	5
Контрольно-кассовая машина	2
Электросушитель	4
Холодильный агрегат	1
Батарея испарительная	2
Тележки грузовые	8

УПСС № 15-1 на общестроительные работы

Измеритель — здание

Таблица 71

№ п. п.	Конструктивные элементы и виды работ	Единица измерения	Количество	Стоимость единицы, руб.	Всего, руб.	Удельный вес затрат, %
1	Земляные работы. Разработка грунта II, III групп экскаватором, транспортирование на расстояние до 5 км, обратная засыпка, работа на отвале	м³	1132	1,2	1406	1,9
2	Фундаменты	»	150	174,1	26 109	35,1
3	Каналы и приямки	»	12	120,5	1446	1,9
4	Каркас	»	18	197,6	3557	4,8
5	Стены	»	138	43,9	6056	8,1
6	Перекрытия и покрытия	»	75	92,9	6965	9,4
7	Перегородки	м²	538	7,9	4261	5,7
8	Кровля	»	612	8,6	4257	5,7
9	Проемы:					
	а) оконные	»	80	34,8	2782	3,7
	б) дверные	»	75	29,9	2244	3,1
10	Полы	»	564	7,6	4285	5,7
11	*Металлические конструкции*	т	1,37	377,4	517	0,7
12	Отделка:					
	а) наружная	м²	356	2,2	796	1,2
	б) внутренняя	»	2136	3	6325	8,5
13	Прочие работы	руб.	—	—	3302	4,5
	Итого	»	—	—	74308	100
	Стоимость 1 м³ здания А = 74 308/3025 = 24,6 руб./м³					

УПСС № 15-2 на внутренние санитарно-технические работы

Измеритель — здание

Таблица 72

№ п. п.	Виды работ	Сметная стоимость, тыс. руб.				Сметная стоимость, на 1 м³ здания, руб
		всего	в том числе			
			строительных работ	монтажных работ	оборудования	
1	Водопровод холодной воды	0,6	0,6	—	—	0,2
2	Водопровод горячей воды	0,76	0,76	—	—	0,3
3	Канализация	1,32	1,32	—	—	0,4
4	Отопление	2,17	2,17	—	—	0,7
5	Теплоснабжение	0,42	0,42	—	—	0,1
6	Вентиляция	3,02	3,02	—	—	1
	Итого	8,29	8,29	—	—	2,7

УПСС № 15-4 на приобретение и монтаж оборудования

Измеритель — здание

Таблица 73

№ п. п.	Виды работ	Сметная стоимость, тыс. руб.			Показатели единичной стоимости		
		всего	в том числе		единица измерения	количество	стоимость единицы, руб.
			монтажных работ	оборудования			
1	Технологическое оборудование	23,19	0,53	22,66	посадочное место	50	463,8
2	Электрооборудование	1,54	1,1	0,44	кВт	255	6
3	КИП и автоматика	0,67	0,21	0,46	м³ здания	3025	0,2
4	Связь и сигнализация	1,33	1,19	0,14	то же	3025	0,4

УПСС № 16 на строительство топливозаправочного пункта с шестью резервуарами

Измеритель — сооружение

Таблица 74

№ п. п.	Основание принятой стоимости	Работы и затраты	Сметная стоимость, тыс. руб.					Показатели единичной стоимости			Удельный вес стоимости работ и затрат, %
			всего	в том числе				единица измерения	количество	стоимость единицы, руб.	
				строительных работ	монтажных работ	оборудования, приспособлений и инвентаря	прочих затрат				
1	16-1	Общестроительные работы	15,87	15,87	—	—	—	м³ здания	180	88,2	73,8
2	16-2	Внутренние санитарно-технические работы	1,72	1,72	—	—	—	то же	180	9,5	8,1
3	16-3	Электроосвещение	0,56	—	0,56	—	—	»	180	3,1	2,6
4	16-4	Технологические трубопроводы	0,91	0,79	0,12	—	—	т	1,73	526	4,2
5	16-5	Приобретение и монтаж оборудования:									
		электрооборудования	1,48	—	0,35	1,13	—	кВт	18,4	80,4	6,9
		КИП и автоматики	0,4	—	0,1	0,3	—	м³ здания	180	2,2	1,8
		связи и сигнализации	0,57	—	0,4	0,17	—	то же	180	3,2	2,6
		Итого по сооружению	21,51	18,38	1,53	1,6	—	»	180	119,6	100

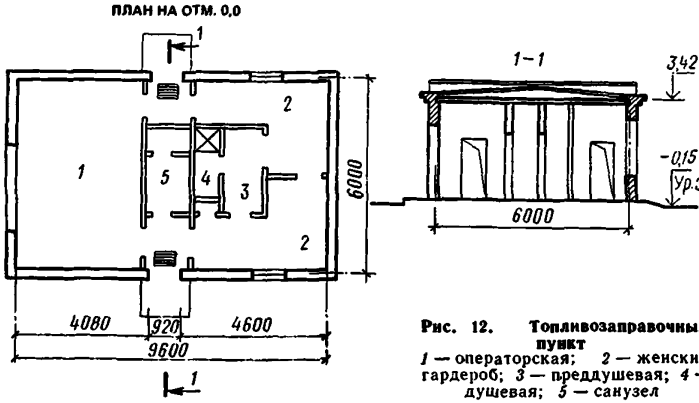

Рис. 12. Топливозаправочный пункт
1 — операторская; *2* — женский гардероб; *3* — преддушевая; *4* — душевая; *5* — санузел

ТЕХНИЧЕСКАЯ ХАРАКТЕРИСТИКА

Длина здания...9 м
Высота...3 м
Площадь застройки...60 м²
Строительный объем...180 м³
Количество резервуаров...6 шт.

ХАРАКТЕРИСТИКА СТРОИТЕЛЬНОЙ ЧАСТИ

Таблица 75

№ п. п.	Конструктивные элементы	Краткая техническая характеристика
	Подземная часть	
1	Фундаменты	Монолитные и сборные железобетонные
2	Фундаменты под оборудование	Монолитные бетонные и железобетонные
3	Колодцы и подпольные каналы	Монолитные и сборные железобетонные
	Надземная часть	
4	Стены	Кирпичные
5	Перекрытия	Сборные железобетонные плиты
6	Перегородки	Кирпичные
7	Кровля	Четырехслойная рубероидная на битумной мастике, утеплитель — керамзитобетон

Продолжение табл. 75

№ п. п.	Конструктивные элементы	Краткая техническая характеристика
8	Проемы:	
	а) оконные	Деревянные блоки
	б) дверные	То же
9	Полы	Мозаичные, из линолеума и керамической плитки
10	Отделка	Штукатурка, клеевая и масляная окраска, облицовка стеклянными плитками
11	Прочие	Отмостка
	Резервуары светлых нефтепродуктов	
12	Фундаменты и плиты лотков	Монолитные железобетонные с антикоррозийной защитой
13	Крышки резервуаров	Металлические
14	Прочие	Дорожки, тротуары

УПСС № 16-1 на общестроительные работы

Измеритель — здание

Таблица 76

№ п.п.	Конструктивные элементы и виды работ	Единица измерения	Количество	Стоимость единицы, руб.	Всего, руб.	Удельный вес затрат, %
	Подземная часть					
1	Земляные работы. Разработка грунта II группы экскаватором, транспортирование на расстояние до 5 км, обратная засыпка, работа на отвале	м³	190	0,7	136	0,9
2	Фундаменты	»	26	76,5	1988	12,5
3	Фундаменты под оборудование	»	17	67,1	1140	7,2
4	Колодцы и подпольные каналы	»	8	82,3	659	4,2
	Итого	руб.	—	—	3923	24,8
	Надземная часть					
5	Стены	м²	57	46,6	2657	16,7
6	Перекрытия	»	8	105,2	947	6
7	Перегородки	м²	64	6	386	2,4
8	Кровля	»	73	21,6	1590	10,1

Продолжение табл. 76

№ п.п.	Конструктивные элементы и виды работ	Единица измерения	Количество	Стоимость единицы, руб.	Всего, руб.	Удельный вес затрат, %
9	Проемы:					
	а) оконные	м²	9	24,8	223	1,4
	б) дверные	»	27	27,4	739	4,7
10	Полы	»	53	8,9	472	3
11	Отделка	»	355	2,1	757	4,8
12	Прочие работы	руб.	—	—	562	3,5
	Итого	»	—	—	8323	52,4
	Всего по зданию	м³	180	68	12 246	77,2
	Резервуары светлых нефтепродуктов					
13	Земляные работы. Разработка грунта II группы экскаватором, транспортирование на расстояние до 5 км, обратная засыпка, работа на отвале	м³	2760	0,4	1196	7,5
14	Фундаменты и плиты лотков	»	13	140	1826	11,5
15	Металлоконструкции	т	0,66	460,6	304	1,9
16	Прочие работы	руб.	—	—	297	1,9
	Итого по резервуарам	шт.	6	603,8	3623	22,8
	Всего по общестроительным работам	руб.	—	—	15869	100
	Стоимость 1 м³ здания с резервуарами А=15 869/180=88,2 руб./м³					

УПСС № 16-2 на внутренние санитарно-технические работы

Измеритель — здание

Таблица 77

№ п. п.	Виды работ	Сметная стоимость, тыс. руб.				Сметная стоимость на 1 м³ здания, руб.
		всего	в том числе			
			строительных работ	монтажных работ	оборудования	
1	Водопровод холодной воды	0,16	0,16	—	—	0,9
2	Водопровод горячей воды	0,03	0,03	—	—	0,2
3	Канализация	0,16	0,16	—	—	0,9
4	Отопление	1,15	1,15	—	—	6,4
5	Вентиляция	0,22	0,22	—	—	1,2
	Итого	1,72	1,72	—	—	9,5

УПСС № 16-5 на приобретение и монтаж оборудования

Измеритель — здание

Таблица 78

№ п. п.	Виды работ	Сметная стоимость, тыс. руб.			Показатели единичной стоимости		
		всего	в том числе		единица измерения	количество	стоимость единицы, руб.
			монтажных работ	оборудования			
1	Электрооборудование	1,48	0,35	1,13	кВт	18,4	80,4
2	КИП и автоматика	0,4	0,1	0,3	м² здания	180	2,2
3	Связь и сигнализация	0,57	0,4	0,17	то же	180	3,2

УПСС № 17 на строительство КТП с бытовыми помещениями

Измеритель — здание

Таблица 79

№ п. п.	Основание принятой стоимости	Работы и затраты	Сметная стоимость, тыс. руб.					Показатели единичной стоимости			Удельный вес стоимости работ и затрат, %
			всего	в том числе				единица измерения	количество	стоимость единицы, руб.	
				строительных работ	монтажных работ	оборудования, приспособлений и инвентаря	прочих затрат				
1	17-1	**Общестроительные работы**	203,06	203,06	—	—	—	м³ здания	5783	35,1	81,7
2	17-2	Внутренние санитарно-технические работы	14	14	—	—	—	то же	5783	2,4	5,6
3	17-3	Электроосвещение	7,13	—	7,13	—	—	»	5783	1,2	2,9
4	17-4	Приобретение и монтаж оборудования:									
		технологического	0,99	—	0,25	0,74	—	т	1,83	541	0,4
		электрооборудования	2,36	—	1,14	1,22	—	кВт	98	24,1	0,9
		КИП и автоматики	1,05	—	0,68	0,37	—	м³ здания	5783	0,2	0,5
		связи и сигнализации	7,24	—	0,89	6,35	—	то же	5783	1,3	2,9
		прочего	12,67	—	0,11	12,56	—	шт.	160	79,2	5,1
		Итого	248,5	217,06	10,2	21,24	—	м³ здания	5783	43	100

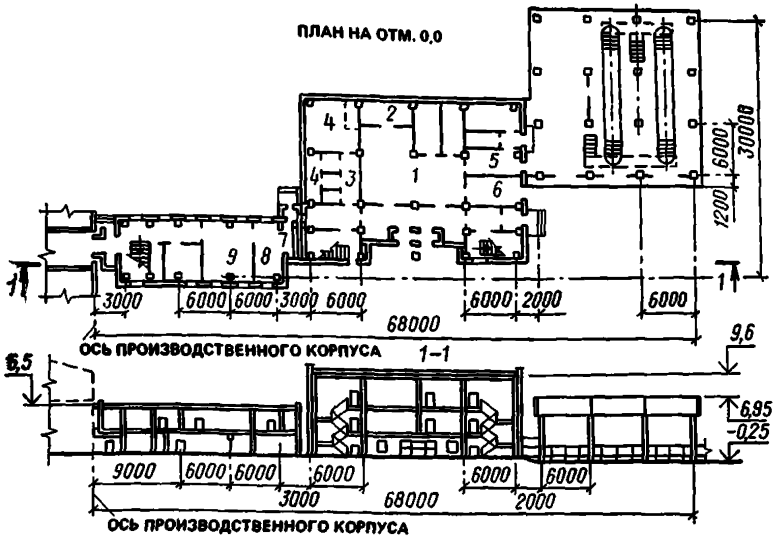

Рис. 13. КТП с бытовыми помещениями

1 — шоферская; *2* — диспетчерская; *3* — инвентарная; *4* — санблок; *5* — комната механика КПП; *6* — охрана; *7* — приемная; *8* — электрощитовая; *9* — комната дежурных водителей

ТЕХНИЧЕСКАЯ ХАРАКТЕРИСТИКА

Длина здания...68 м

Высота...6,5—9,6 м

Шаг колонн...6 м

Площадь застройки...986 м²

Строительный объем...5783 м³

ХАРАКТЕРИСТИКА СТРОИТЕЛЬНОЙ ЧАСТИ

Таблица 80

№ п. п.	Конструктивные элементы	Краткая техническая характеристика
1	Фундаменты	Монолитные и сборные железобетонные
2	Каркас	Сборный железобетонный
3	Стены	Кирпичные, панельные
4	Перекрытия	Сборные железобетонные плиты

Продолжение табл. 80

№ п.	Конструктивные элементы	Краткая техническая характеристика
5	Перегородки	Кирпичные, гипсовые, из стеклопрофилита, древесно-стружечные
6	Лестницы	Сборные железобетонные
7	Кровля	Четырехслойная рубероидная на битумной мастике, утеплитель — фибролит
8	Проемы:	
	а) оконные	Деревянные блоки
	б) дверные	То же
	в) воротные	Деревянные полотна в металлическом каркасе
9	Полы	Бетонные, мозаичные, из линолеума
10	Отделка:	
	а) наружная	Штукатурка, облицовка стеклянной плиткой
	б) внутренняя	Штукатурка, известковая, клеевая и масляная окраска
11	Прочие	Крыльцо, дорожки и тротуары, отмостка

Технологическое оборудование, шт.

Компрессор 2
Подъемник 2
Привод распашных ворот 3
Оборудование для прачечной:
стиральная машина 2
центрифуга 1
сушильный барабан 1
швейная машина 1

УПСС № 17-1 на общестроительные работы

Измеритель — здание

Таблица 81

№ п. п.	Конструктивные элементы и виды работ	Единица измерения	Количество	Стоимость единицы, руб.	Всего, руб.	Удельный вес затрат, %
1	Земляные работы. Разработка грунта II группы экскаватором, транспортирование на расстояние до 5 км, работа на отвале, обратная засыпка	м³	3780	2	7597	3,7
2	Фундаменты	»	285	125,6	35 782	17,6
3	Каркас	»	122	226,6	27 648	13,6
4	Стены:					
	а) панельные	»	269	108	29 062	14,3
	б) кирпичные	»	95	46,7	4437	2,2
5	Перекрытия	»	227	100,5	22 808	11,2
6	Перегородки:					
	а) кирпичные	м²	630	6,3	3980	2
	б) гипсовые	»	386	6,3	2439	1,2
	в) из стеклопрофилита	»	420	2	835	0,4
	г) из плит ДСП	»	62	17,1	1060	0,5
7	Лестницы	»	322	11,5	3716	1,8
8	Кровля	»	990	12,2	12 125	6,1
9	Проемы:					
	а) оконные	»	251	31,8	7987	3,9
	б) дверные	»	208	27	5624	2,8
	в) воротные	»	36	66,1	2378	1,2
10	Полы	»	1741	13	22 583	11,1
11	Отделка:					
	а) наружная	»	30	4,6	138	0,1
	б) внутренняя	»	5141	1,9	9806	4,8
12	Прочие работы	руб.	—	—	3050	1,5
	Итого	»	—	—	203 055	100
	Стоимость 1 м³ здания А = 203 055/5783 = = 35,1 руб/м³					

УПСС № 17-2 на внутренние санитарно-технические работы

Измеритель — здание

Таблица 82

№ п. п.	Виды работ	Сметная стоимость, тыс. руб.				Сметная стоимость на 1 м³ здания, руб
		всего	в том числе			
			строительных работ	монтажных работ	оборудования	
1	Водопровод холодной воды	1,83	1,83	—	—	0,3
2	Водопровод горячей воды	0,72	0,72	—	—	0,1
3	Канализация	2,82	2,82	—	—	0,5
4	Отопление	5,86	5,86	—	—	1
5	Теплоснабжение	1,36	1,36	—	—	0,2
6	Вентиляция	1,41	1,41	—	—	0,3
	Итого	14	14	—	—	2,4

УПСС № 17-4 на приобретение и монтаж оборудования

Измеритель — здание

Таблица 83

№ п. п.	Виды работ	Сметная стоимость, тыс. руб.			Показатели единичной стоимости		
		всего	в том числе		единица измерения	количество	стоимость единицы, руб.
			монтажных работ	оборудования			
1	Технологическое оборудование	0,99	0,25	0,74	т	1,83	541
2	Электрооборудование	2,36	1,14	1,22	кВт	98	24,1
3	КИП и автоматика	1,05	0,68	0,37	м³ здания	5783	0,2
4	Связь и сигнализация	7,24	0,89	6,35	то же	5783	1,3
5	Прочее оборудование — шкафчики для одежды	12,67	0,11	12,56	шт.	160	79,2

УПСС № 18 на строительство трансформаторной подстанции

Измеритель — здание

Таблица 84

№ п. п.	Основание принятой стоимости	Работы и затраты	Сметная стоимость, тыс. руб.					Показатели одиничной стоимости			Удельный вес стоимости работ и затрат, %
			всего	в том числе				единица измерения	количество	стоимость единицы, руб.	
				строительных работ	монтажных работ	оборудования, приспособлений и инвентаря	прочих затрат				
1	18-1	Общестроительные работы	10,61	10,61	—	—	—	м³ здания	338	31,4	51
2	18-2	Электроосвещение	0,37	—	0,37	—	—	то же	338	1,1	1,8
3	18-3	Приобретение и монтаж электрооборудования	9,82	—	1,26	8,56	—	кВт	406	24,2	47,2
		Итого	20,8	10,61	1,63	8,56	—	м³ здания	338	61,5	100

ТЕХНИЧЕСКАЯ ХАРАКТЕРИСТИКА

Длина здания...12,6 м
Высота...3,9 м
Площадь застройки...87 м²
Строительный объем...338 м³

ХАРАКТЕРИСТИКА СТРОИТЕЛЬНОЙ ЧАСТИ

Таблица 85

№ п. п.	Конструктивные элементы	Краткая техническая характеристика
1	*Фундаменты*	*Монолитные бетонные и железобетонные*
2	Стены	Кирпичные
3	Перекрытия	Сборные железобетонные плиты
4	Кровля	Четырехслойная рубероидная на битумной мастике с защитным слоем из гравия
5	Проемы:	
	а) дверные	Деревянные блоки
	б) воротные	Деревянные полотна в металлическом каркасе
6	Отделка:	
	а) наружная	Штукатурка, известковая окраска
	б) внутренняя	Известковая и масляная окраска
7	*Прочие*	*Песчаное основание, крыльцо, дорожное корыто*

УПСС № 18-1 на общестроительные работы

Измеритель — здание

Таблица 86

№ п. п.	Конструктивные элементы и виды работ	Единица измерения	Количество	Стоимость единицы, руб.	Всего, руб.	Удельный вес затрат, %
1	Земляные работы. Разработка грунта II группы экскаватором, транспортирование на расстояние до 5 км, обратная засыпка, работа на отвале	м³	80	1,5	120	1,1
2	**Фундаменты**	»	58	66,3	3847	36,3

Продолжение табл. 86

№ п.п.	Конструктивные элементы и виды работ	Единица измерения	Количество	Стоимость единицы, руб.	Всего, руб.	Удельный вес затрат, %
3	Стены	м³	65	47,9	3115	29,4
4	Перекрытия	»	11	116,6	1283	12,1
5	Кровля	м²	69	6,2	425	3,9
6	Проемы:					
	а) дверные	»	5	25,8	129	1,2
	б) воротные	»	15	64,1	961	9,1
7	Полы	»	54	4,3	233	2,2
8	Отделка:					
	а) наружная	»	25	2,6	64	0,6
	б) внутренняя	»	489	0,6	271	2,6
9	Прочие работы	руб.	—	—	163	1,5
	Итого	»	—	—	10 611	100
	Стоимость 1 м³ здания А=10611/338=31,4 руб./м³					

УПСС № 18-3 на приобретение и монтаж оборудования

Измеритель — здание

Таблица 87

№ п. п.	Виды работ	Сметная стоимость, тыс. руб.			Показатели единичной стоимости		
		всего	в том числе		единица измерения	количество	стоимость единицы, руб.
			монтажных работ	оборудования			
	Электрооборудование	**9,82**	**1,26**	**8,56**	**кВт**	**406**	**24,2**

УПСС № 19 на строительство комплекса пожаротушения

Измеритель — сооружение

Таблица 88

№ п. п.	Основание принятой стоимости	Работы и затраты	Сметная стоимость, тыс. руб.					Показатели единичной стоимости			Удельный вес стоимости работ и затрат, %
			всего	в том числе				единица измерения	количество	стоимость единицы, руб.	
				строительных работ	монтажных работ	оборудования, приспособлений и инвентаря	прочих затрат				
1	19-1	Общестроительные работы	24,77	24,77	—	—	—	м³ резервуара	500	49,5	56,7
2	19-2	Технологические трубопроводы	2,76	—	2,76	—	—	т	6,48	425,9	6,3
3	19-3	Приобретение и монтаж оборудования:									
		технологического	11,28	—	5,83	5,45	—	»	7,88	1431,5	25,8
		электрооборудования	4,13	—	1,17	2,96	—	кВт	154	26,7	9,5
		связи и сигнализации	0,74	—	0,35	0,39	—	м³ резервуара	500	1,5	1,7
		Итого	43,68	24,77	10,11	8,8	—	то же	500	87,4	100

ТЕХНИЧЕСКАЯ ХАРАКТЕРИСТИКА

Длина здания ... 12 м
Высота ... 2,5 м
Строительный объем резервуаров ... 500 м³

ХАРАКТЕРИСТИКА СТРОИТЕЛЬНОЙ ЧАСТИ

Таблица 89

№ п. п.	Конструктивные элементы	Краткая техническая характеристика
1	Днища	Монолитные железобетонные
	Каналы и приямки	То же
2	Стены	Панельные, монолитные железобетонные
3	Перекрытия	Монолитные и сборные железобетонные плиты
4		
5	Покрытия	Сборные железобетонные плиты
6	Лестницы	Металлические
7	Кровля	Трехслойная рубероидная
8	Прочие	Люки

Технологическое оборудование, шт.

Насос Д 320-70 4
Двигатель для чистых и грязных боксов 2
Агрегат компрессорный 1
Пенообразователь 1

УПСС № 19-1 на общестроительные работы

Измеритель — сооружение

Таблица 90

№ п. п.	Конструктивные элементы и виды работ	Единица измерения	Количество	Стоимость единицы, руб.	Всего, руб.	Удельный вес затрат, %
	Резервуар противопожарного запаса воды (2 шт.)					
1	Земляные работы. Разработка грунта II группы экскаватором, транспортирование на расстояние до 5 км, обратная засыпка, работа на отвале	м³	530	1,1	544	4,4
2	Днища	»	16	108,4	1735	14

Продолжение табл. 90

№ п. п.	Конструктивные элементы и виды работ	Единица измерения	Количество	Стоимость единицы, руб.	Всего, руб.	Удельный вес затрат, %
3	Каналы и приямки	м³	13	94,9	1234	10
4	Стены	»	53	105,3	5581	45
5	Перекрытия	»	3	135	405	3,3
6	Покрытия	»	11	172	1892	15,3
7	Кровля	м²	72	11,6	835	6,7
8	Лестницы	т	0,14	547	77	0,6
9	Прочие	руб.	—	—	83	0,7
	Итого	»	—	—	12386	100
	Всего по общестроительным работам двух резервуаров	»	—	—	24772	—
	Стоимость 1 м³ резервуара А = 24 772/500 = 49,5 руб/м³					

УПСС № 19-3 на приобретение и монтаж оборудования

Измеритель — сооружение

Таблица 91

№ п. п.	Виды работ	Сметная стоимость, тыс. руб.			Показатели единичной стоимости		
		всего	в том числе		единица измерения	количество	стоимость единицы, руб.
			монтажных работ	оборудования			
1	Технологическое оборудование	11,28	5,83	5,45	т	7,88	1431,5
2	Электрооборудование	4,13	1,17	2,96	кВт	154	26,7
3	Связь и сигнализация	0,73	0,35	0,39	м³ резервуара	500	1,5

ПОДГРУППА Б. ОБЪЕДИНЕННЫЕ БАЗЫ ПО ТЕХНИЧЕСКОМУ ОБСЛУЖИВАНИЮ И РЕМОНТУ СТРОИТЕЛЬНЫХ МАШИН И БОЛЬШЕГРУЗНЫХ АВТОМОБИЛЕЙ

ПРЕДПРИЯТИЕ ПО ТЕХНИЧЕСКОМУ ОБСЛУЖИВАНИЮ И РЕМОНТУ 115 СТРОИТЕЛЬНЫХ МАШИН И 85 БОЛЬШЕГРУЗНЫХ АВТОМОБИЛЕЙ

УПСС № 20 на строительство производственного корпуса

Измеритель — здание

Таблица 92

№ п. п.	Основание принятой стоимости	Работы и затраты	Сметная стоимость, тыс. руб.					Показатели единичной стоимости			Удельный вес стоимости работ и затрат, %
			всего	в том числе				единица измерения	количество	стоимость единицы, руб.	
				строительных работ	монтажных работ	оборудования, приспособлений и инвентаря	прочих затрат				
1	20-1	Общестроительные работы	534,44	534,44	—	—	—	м³ здания	29 628	18,04	61,0
2	20-2	Внутренние санитарно-технические работы	101,99	101,99	—	—	—	то же	29 628	3,44	11,6
3	20-3	Электроосвещение	12,1	—	12,1	—	—	»	29 628	0,41	1,4
4	20-4	Технологические трубопроводы	3,87	3,87	—	—	—	т	4,19	923,6	0,4
5	20-5	Приобретение и монтаж оборудования:									
		технологического	170	—	20,5	149,5	—	»	250	680	19,4
		электрооборудования	25,72	—	21,1	4,62	—	кВт	807,6	31,8	2,9
		КИП и автоматики	26,69	—	8,5	18,19	—	м³ здания	29 628	0,9	3,1
		связи и сигнализации	1,37	—	0,8	0,57	—	то же	29 628	0,05	0,2
		Итого	876,18	640,3	63	172,88	—	»	29 628	29,6	100

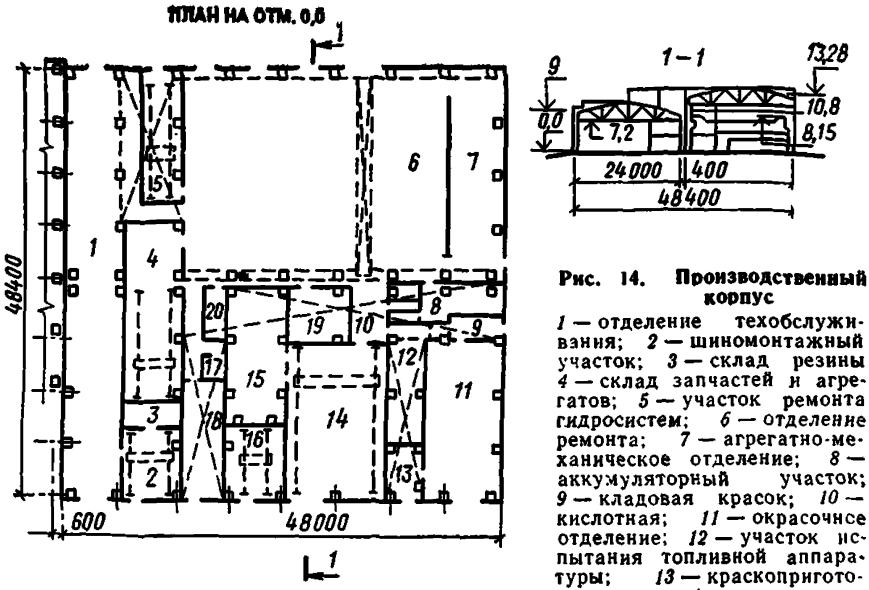

Рис. 14. Производственный корпус

1 — отделение техобслуживания; *2* — шиномонтажный участок; *3* — склад резины *4* — склад запчастей и агрегатов; *5* — участок ремонта гидросистем; *6* — отделение ремонта; *7* — агрегатно-механическое отделение; *8* — аккумуляторный участок; *9* — кладовая красок; *10* — кислотная; *11* — окрасочное отделение; *12* — участок испытания топливной аппаратуры; *13* — краскоприготовительная; *14* — тепловое отделение; *15* — КТП; *16* — компрессорная; *17* — инструментально-раздаточная кладовая; *18* — моечный участок; *19* — участок ремонта электрооборудования; *20* — комната мастеров

ТЕХНИЧЕСКАЯ ХАРАКТЕРИСТИКА

Длина здания .... 48 м
Высота ... 10,8 м
Шаг колонн ... 6 м
Площадь застройки ... 2392 м²
Строительный объем ... 29 628 м³

ХАРАКТЕРИСТИКА СТРОИТЕЛЬНОЙ ЧАСТИ

Таблица 93

№ п.	Конструктивные элементы	Краткая техническая характеристика
1	Фундаменты	Сборные и монолитные железобетонные, сваи железобетонные
2	Каркас	Сборный железобетонный, металлический
3	Вентиляционная камера	Кирпичная
4	Фундаменты под оборудование	Сборные железобетонные
5	Стены	Сборные железобетонные панели, кирпичные
6	Перекрытия и покрытия	Сборные железобетонные плиты
7	Перегородки	Панельные, каркасные, кирпичные, из *асбестоцементных листов*
8	Лестницы, балки, связи, монорельсы	Металлические

Продолжение табл. 93

№ п. п.	Конструктивные элементы	Краткая техническая характеристика
9	Кровля	Рулонная трехслойная на битумной мастике, утеплитель — фибролитовые плиты
10	Проемы:	
	а) оконные	Стальные стеновые переплеты с остеклением, утеплением
	б) дверные	Блоки деревянные
	в) воротные	Со стальными коробками, распахивающимися полотнами, обивкой кровельной сталью
11	Полы	Бетонные, цементные, из линолеума, керамических плиток
12	Отделка:	
	а) наружная	Отделка панелей защитным слоем
	б) внутренняя	Штукатурка, известковая, клеевая, масляная окраска, облицовка глазурованной плиткой, отделка панелей
13	Прочие	Отмостка, пандусы, крыльца

Технологическое оборудование, шт.

Конвейер	1
Электрогайковерт	1
Колонка воздухораздаточная	2
Аппарат моечный	1
Компрессор гаражный	1
Подъемник	5
Стенд	17
Верстак	8
Кран мостовой	2
Электроштабелер	1
Станки	13
Кран консольно-поворотный	2
Машина моечная	1
Машина шлифовальная	2
Машина сверлильная	2
Цепь тяговая	1
Краскораспылитель	2
Стеллажи	5
Кран-штабелер	1
Электропечь	1
Кран подвесной	2
Маслоочистительная установка	1
Лифт грузовой	1

УПСС № 20-1 на общестроительные работы

Измеритель — здание

Таблица 94

№ п. п.	Конструктивные элементы и виды работ	Единица измерения	Количество	Стоимость единицы, руб.	Всего, руб.	Удельный вес затрат, %
1	Земляные работы. Разработка грунта II группы, обратная засыпка, перевозка до 8 км, работа на отвале	м³	11 778	1,93	22 688	4,2
2	Фундаменты:					
	а) монолитные	»	336	43,5	14 603	2,7
	б) сборные железобетонные сваи	»	365	179,7	65 579	12,3
3	Фундаменты под оборудование	»	158	83,6	13 207	2,5
4	Каналы, лотки	»	301	81,1	24 413	4,6
5	Вентиляционная камера	»	163	53,2	8665	1,6
6	Каркас:					
	а) сборный железобетонный	»	255	220,6	56 253	10,5
	б) металлический	т	11,5	476,3	5477	1,1
7	Стены:					
	а) панельные	м³	305	120,5	36 743	6,9
	б) кирпичные	»	208	42,7	8885	1,7
8	Перекрытия и покрытия	»	205	246,9	50 613	9,5
9	Перегородки:					
	а) панельные	м²	985	8,2	8119	1,5
	б) каркасные	»	118	24,6	2902	0,5
	в) кирпичные	»	1192	5,4	6473	1,2
	г) из профилированного стекла	»	28,2	14,3	404	—
	д) из асбестоцементных листов	»	192	24,9	4782	0,9
10	Кровля	»	3185	8,7	27 760	5,2
11	Проемы:					
	а) оконные	т	17,2	1459	25 091	4,7
	б) дверные	м²	100	33,3	3327	0,6
	в) воротные	»	179	370,6	66 330	12,5
12	Полы	»	2519	19,2	48 335	9,0
13	Металлоконструкции	т	49	388,8	19 050	3,6
14	Отделка:					
	а) наружная	м²	1213	0,99	1200	0,2
	б) внутренняя	»	13 577	0,84	11 338	2,1
15	Прочие работы	руб.	—	—	2199	0,4
	Итого	»	—	—	534 436	100
	Стоимость 1 м³ здания А=534 436/29 628= =18,04 руб/м³					

УПСС № 20-2 на внутренние санитарно-технические работы

Измеритель — здание

Таблица 95

№ п. п.	Виды работ	Сметная стоимость, тыс. руб.				Сметная стоимость на 1 м³ здания, руб.
		всего	в том числе			
			строительных работ	монтажных работ	оборудования	
1	Водопровод холодной воды	3,37	3,37	—	—	0,11
2	Водопровод горячей воды	2,17	2,17	—	—	0,07
3	Канализация	6,25	6,25	—	—	0,21
4	Отопление	21,3	21,3	—	—	0,72
5	Вентиляция	68,9	68,9	—	—	2,33
	Итого	101,99	101,99	—	—	3,44

УПСС № 20-5 на приобретение и монтаж оборудования

Измеритель — здание

Таблица 96

№ п. п.	Виды работ	Сметная стоимость, тыс. руб.			Показатели единичной стоимости		
		всего	в том числе		единица измерения	количество	стоимость единицы, руб.
			монтажных работ	оборудования			
1	Технологическое оборудование	170,0	20,5	149,5	т	250	680
2	Электрооборудование	25,72	21,1	4,62	кВт	807,6	31,8
	КИП и автоматика	26,69	8,5	18,19	м³ здания	29 628	0,9
	Связь и сигнализация	1,37	0,8	0,57	то же	29 628	0,05

УПСС № 21 на строительство административно-бытового корпуса

Измеритель — здание

Таблица 97

№ п. п.	Основание принятой стоимости	Работы и затраты	Сметная стоимость, тыс. руб.					Показатели единичной стоимости			Удельный вес стоимости работ и затрат, %
			всего	в том числе				единица измерения	количество	стоимость единицы, руб.	
				строительных работ	монтажных работ	оборудования, приспособлений и инвентаря	прочих затрат				
1	21-1	Общестроительные работы	290,79	290,79	—	—	—	м³ здания	8640	33,7	81,3
2	21-2	Внутренние санитарно-технические работы	30,93	30,93	—	—	—	то же	8640	3,58	8,6
3	21-3	Электроосвещение	11,3	—	11,3	—	—	»	8640	1,3	3,2
4	21-4	Приобретение и монтаж оборудования:									
		здравпункта	13,25	—	0,65	12,6	—	»	8640	1,53	3,7
		электрооборудования	4,08	—	1,85	2,23	—	кВт	97,8	41,7	1,1
		КИП и автоматики	7,53	—	2,83	4,7	—	м³ здания	8640	0,87	2,1
		Итого	357,88	321,72	16,63	19,53	—	то же	8640	41,42	100

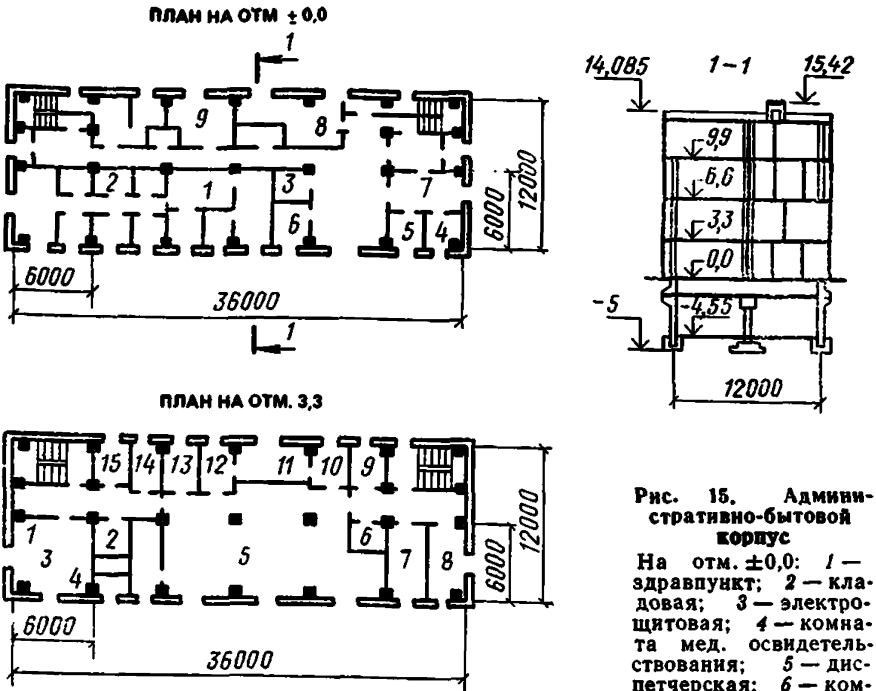

Рис. 15. Административно-бытовой корпус

На отм. ±0,0: *1* — здравпункт; *2* — кладовая; *3* — электрощитовая; *4* — комната мед. освидетельствования; *5* — диспетчерская; *6* — комната дежурных водителей; *7* — шоферская; *8* — тепловой пункт; *9* — хозяйственная кладовая

На отм. 3,3: *1* — венткамера; *2* — респираторная; *3* — кладовая грязной одежды; *4* — кладовая чистой одежды; *5* — мужской гардероб; *6* — хозяйственная кладовая; *7* — мастерская; *8* — производственная служба; *9* — комната дежурного персонала; *10* — преддушевая; *11—13* — душевая; *14* — мужской гардероб; *15* — комната обезвреживания

ТЕХНИЧЕСКАЯ ХАРАКТЕРИСТИКА

Длина здания ... 36 м
Высота ... 14,5 м
Шаг колонн ... 6 м
Площадь застройки ... 432 м²
Строительный объем ... 8640 м³

ХАРАКТЕРИСТИКА СТРОИТЕЛЬНОЙ ЧАСТИ

Таблица 98

№ п. п.	Конструктивные элементы	Краткая техническая характеристика
1	Фундаменты	Монолитные железобетонные, сборные железобетонные сваи
2	Каркас	Сборный железобетонный
3	Стены	Сборные железобетонные панели, монолитные бетонные, кирпичные

Продолжение табл. 98

№ п/п	Конструктивные элементы	Краткая техническая характеристика
4	Перекрытия и покрытия	Сборные и монолитные железобетонные
5	Перегородки	Кирпичные, гипсовые, каркасные с обшивкой древесно-волокнистой плитой
	Лестницы	Сборные железобетонные лестничные марши со ступенями под облицовку накладными проступями
7	Кровля	Четырехслойная рулонная на битумной мастике, утеплитель — пенобетонные плиты
8	Проемы: а) оконные	Деревянные блоки со спаренными переплетами
	б) дверные	Деревянные блоки
9	Полы	Щебеночные, бетонные, из керамических плиток, линолеума
10	Отделка: а) наружная	Штукатурка фасадов и наружных откосов
	б) внутренняя	Известковая, водоэмульсионная, силикатная и масляная окраска, облицовка глазурованной плиткой, штукатурка
11	Прочие	Дорожки и тротуары, павильон выхода, решетки

Оборудование здравпункта, шт.

Стол перевязочный 2
Облучатель 2
Холодильник 3
Установка 1

УПСС № 21-1 на общестроительные работы

Измеритель — здание

Таблица 99

№ п.п.	Конструктивные элементы и виды работ	Единица измерения	Количество	Стоимость единицы, руб.	Всего, руб.	Удельный вес затрат, %
1	Земляные работы. Разработка грунта I—II групп экскаватором, транспортирование на расстояние до 8 км, *обратная засыпка, работа на* отвале	м³	17 587	1,68	29 490	10,1
2	Фундаменты:					
	а) монолитные	»	374	61,5	23 000	7,9
	б) сборные железобетонные сваи	»	219	150,6	32 980	11,3
3	Каркас	»	62	140,2	8696	3
4	Стены:					
	а) панельные	»	498	76,4	38 080	13,2
	б) монолитные	»	240	88,7	21 292	7,3
	в) кирпичные	»	75	49,4	3704	1,3
5	Покрытия и перекрытия	»	300	139,6	41 902	14,5
6	*Перегородки:*					
	а) кирпичные	м²	1241	6,1	7536	2,6
	б) гипсовые	»	763	6,2	4703	1,6
	в) каркасные с обшивкой	»	111	18,7	2075	0,7
7	Лестницы	»	120	48,7	5840	2
8	Кровля	»	527	22,2	11 704	4
9	Проемы:					
	а) оконные	»	231	28	6468	2,2
	б) дверные	»	361	43,7	15 786	5,4
	в) воротные	»	23	19	437	0,1
10	Полы	»	2440	7,6	18 446	6,3
11	Отделка:					
	а) наружная	»	465	1,6	763	0,3
	б) внутренняя	»	11 543	1,3	15 368	5,3
12	Прочие работы	**руб.**	—	—	2518	0,9
	Итого	»	—	—	290 788	100
	Стоимость 1 м³ здания А=290 788/8640= =33,7 руб./м³					

УПСС № 21-2 на внутренние санитарно-технические работы

Измеритель — здание

Таблица 100

№ п. п.	Виды работ	Сметная стоимость, тыс. руб.				Сметная стоимость на 1 м³ здания, руб.
		всего	в том числе			
			строительных работ	монтажных работ	оборудования	
1	Водопровод холодной воды	3,6	3,6	—	—	0,42
2	Водопровод горячей воды	0,47	0,47	—	—	0,05
3	Канализация	3	3	—	—	0,35
4	Отопление	5,6	5,6	—	—	0,65
5	Теплоснабжение	0,46	0,46	—	—	0,05
6	Вентиляция	17,8	17,8	—	—	2,06
	Итого	30,93	30,93	—	—	3,58

УПСС № 21-4 на приобретение и монтаж оборудования

Измеритель — здание

Таблица 101

№ п. п.	Виды работ	Сметная стоимость, тыс. руб.			Показатели единичной стоимости		
		всего	в том числе		единица измерения	количество	стоимость единицы, руб.
			монтажных работ	оборудования			
1	Оборудование здравпункта	13,25	0,65	12,6	м³ здания	8640	1,53
2	Электрооборудование	4,08	1,85	2,23	кВт	97,8	41,7
3	КИП и автоматика	7,53	2,83	4,7	м³ здания	8640	0,87

УПСС № 22 на строительство механизированной мойки

Измеритель — здание

Таблица 102

№ п. п.	Основание принятой стоимости	Работы и затраты	Сметная стоимость, тыс. руб.					Показатели единичной стоимости			Удельный вес стоимости работ и затрат, %
			всего	в том числе				единица измерения	количество	стоимость единицы, руб.	
				строительных работ	монтажных работ	оборудования, приспособлений и инвентаря	прочих затрат				
1	22-1	Общестроительные работы	41,95	41,95	—	—	—	м³ здания	2035	20,6	63,1
2	22-2	Внутренние санитарно-технические работы	11,26	11,26	—	—	—	то же	2035	5,5	16,9
3	22-3	Электроосвещение	1,23	—	1,23	—	—	»	2035	0,6	1,8
4	22-4	Приобретение и монтаж оборудования:									
		технологического	8,21	—	0,56	7,65	—	т	4,44	1850	12,3
		электрооборудования	1,97	—	1,29	0,68	—	кВт	79	24,9	3
		КИП и автоматики	1,7	—	1,09	0,61	—	м³ здания	2035	0,8	2,6
		связи и сигнализации	0,21	—	0,15	0,06	—	*то же*	2035	0,1	0,3
		Итого	66,53	53,21	4,32	9	—	»	2035	32,7	100

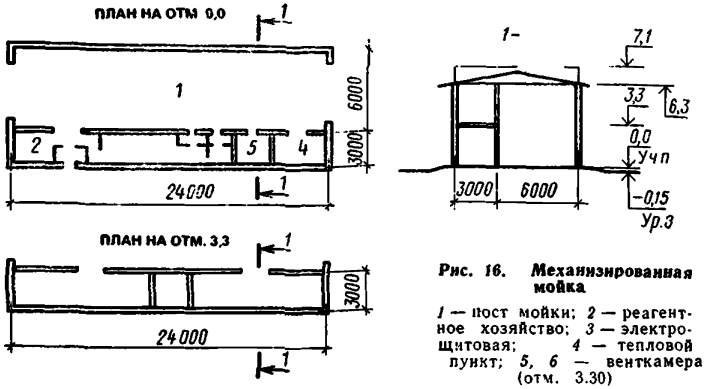

Рис. 16. **Механизированная мойка**

1 — пост мойки; *2* — реагентное хозяйство; *3* — электрощитовая; *4* — тепловой пункт; *5, 6* — венткамера (отм. 3.30)

ТЕХНИЧЕСКАЯ ХАРАКТЕРИСТИКА

Длина здания ... 24 м
Высота ... 6,3 м
Площадь застройки ... 313 м²
Строительный объем .... 2035 м³

ХАРАКТЕРИСТИКА СТРОИТЕЛЬНОЙ ЧАСТИ

Таблица 103

№ п. п.	Конструктивные элементы	Краткая техническая характеристика
1	**Фундаменты**	Монолитные и сборные железобетонные
2	Каналы и колодцы	То же
3	Каркас	Сборный железобетонный
4	Стены	Кирпичные
5	Перекрытия	Сборные железобетонные плиты
6	Перегородки	Кирпичные
7	Лестницы	Металлические
8	Кровля	Четырехслойная рубероидная на битумной мастике, утеплитель — фибролит
9	Проемы:	
	а) оконные	Металлические
	б) дверные	Деревянные блоки
	в) воротные	Деревянные полотна в металлическом каркасе
10	Полы	Бетонные, мозаичные, из керамических плиток и линолеума
11	Отделка:	
	а) наружная	Штукатурка
	б) внутренняя	Клеевая, известковая и масляная окраска, облицовка глазурованной плиткой
12	Прочие	Отмостка, крыльца

Технологическое оборудование, шт.

Компрессор воздушный, компл. 1
Установка для мойки автомобилей 1
Установка для мойки двигателей 1
Насос вихревой центробежный 4
Конвейер 2

УПСС № 22-1 на общестроительные работы

Измеритель — здание

Таблица 104

№ п. п.	Конструктивные элементы и виды работ	Единица измерения	Количество	Стоимость единицы, руб.	Всего, руб.	Удельный вес затрат, %
1	Земляные работы. Разработка грунта II группы экскаватором, транспортирование на расстояние до 8 км, обратная засыпка, работа на отвале	м³	1870	1,1	2134	5,1
2	Фундаменты	»	91	104,6	9522	22,7
3	Каналы и колодцы	»	20	86,2	1723	4,1
4	Каркас	»	13	175,5	2281	5,4
5	Стены	»	173	44,4	7682	18,3
6	Перекрытия	»	15	174,3	2615	6,2
7	Перегородки	м²	53	21,5	1139	2,7
8	Лестницы	т	0,59	522	308	0,7
9	Кровля	м²	216	15,3	3304	7,9
10	Проемы:					
	а) оконные переплеты	т	2,04	1560	3183	7,6
	б) дверные	м²	24	26,5	635	1,5
	в) воротные	»	40	76,1	3042	7,3
11	Полы	»	266	6,1	1622	3,9
12	Отделка:					
	а) наружная	»	114	1,3	148	0,4
	б) внутренняя	»	607	3	1827	4,3
13	Прочие работы	руб.	—	—	786	1.9
	Итого	»	—	—	41 954	100
	Стоимость 1 м³ здания А=41 954/2035=20,6 руб./м³					

УПСС № 22-2 на внутренние санитарно-технические работы

Измеритель — здание

Таблица 105

№ п. п.	Виды работ	Сметная стоимость, тыс. руб.				Сметная стоимость на 1 м³ здания, руб.
		всего	в том числе			
			строительных работ	монтажных работ	оборудования	
1	Водопровод холодной воды	0,71	0,71	—	—	0,4
2	Водопровод горячей воды	0,68	0,68	—	—	0,3
3	Канализация	0,34	0,34	—	—	0,2
4	Отопление	0,82	0,82	—	—	0,4
5	Теплоснабжение	0,68	0,68	—	—	0,3
6	Вентиляция	8,03	8,03	—	—	3,9
	Итого	11,26	11,26	—	—	5,5

УПСС № 22-4 на приобретение и монтаж оборудования

Измеритель — здание

Таблица 106

№ п. п.	Виды работ	Сметная стоимость, тыс. руб.			Показатели единичной стоимости		
		всего	в том числе		единица измерения	количество	стоимость единицы, руб.
			монтажных работ	оборудования			
1	Технологическое оборудование	8,21	0,56	7,65	т	4,44	1850
2	Электрооборудование	1,97	1,29	0,68	кВт	79	24,9
3	КИП и автоматика	1,7	1,09	0,61	м³ здания	2035	0,8
4	Связь и сигнализация	0,21	0,15	0,06	то же	2035	0,1

УПСС № 23 на строительство столовой на 100 мест

Измеритель — здание

Таблица 107

№ п. п.	Основание принятой стоимости	Работы и затраты	Сметная стоимость, тыс. руб.					Показатели единичной стоимости			Удельный вес стоимости работ и затрат, %
			всего	в том числе				единица измерения	количество	стоимость единицы, руб.	
				строительных работ	монтажных работ	оборудования, приспособлений и инвентаря	прочих затрат				
1	23-1	Общестроительные работы	102,35	102,35	—	—	—	м³ здания	3629	28,2	60,8
2	23-2	Внутренние санитарно-технические работы	14,63	14,63	—	—	—	то же	3629	4	8,7
3	23-3	Электроосвещение	4,76	—	4,76	—	—	»	3629	1,3	2,8
4	23-4	*Приобретение и монтаж оборудования:*									
		технологического	38,21	—	0,82	37,39	—	посадочное место	100	382	22,7
		электрооборудования	3,42	—	0,7	2,72	—	кВт	255	13,4	2
		КИП и автоматики	1,63	—	0,68	0,95	—	м³ здания	3629	0,4	1
		связи и сигнализации	3,34	—	1,39	1,95	—	то же	3629	0,9	2
		Итого	168,34	116,98	8,35	43,01	—	»	3629	46,4	100

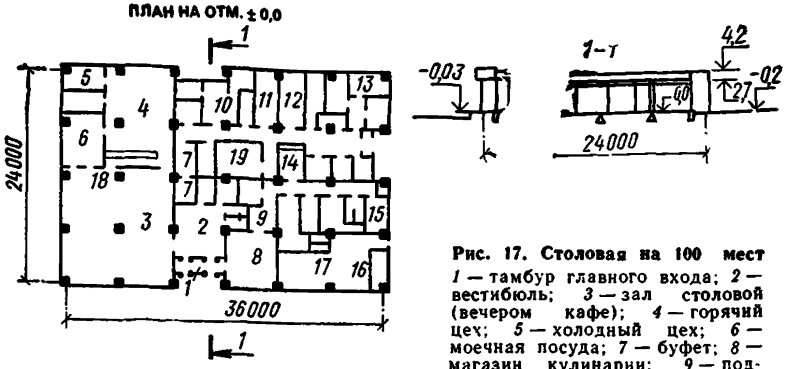

Рис. 17. Столовая на 100 мест
1 — тамбур главного входа; *2* — вестибюль; *3* — зал столовой (вечером кафе); *4* — горячий цех; *5* — холодный цех; *6* — моечная посуда; *7* — буфет; *8* — магазин кулинарии; *9* — подсобное помещение; *10* — помещение для вылечки кондитерских изделий; *11* — мясо-рыбный цех; *12* — овощной цех; *13* — охлаждаемая камера; *14* — электрощитовая; *15* — контора; *16* — бельевая; *17* — помещение теплового пункта; *18* — раздаточная; *19* — венткамера

ТЕХНИЧЕСКАЯ ХАРАКТЕРИСТИКА

Длина здания ... 36 м
Высота ... 4,2 м
Шаг колонн ... 6 м
Площадь застройки ... 864 м²
Строительный объем ... 3629 м³

ХАРАКТЕРИСТИКА СТРОИТЕЛЬНОЙ ЧАСТИ

Таблица 108

№ п. п.	Конструктивные элементы	Краткая техническая характеристика
1	Фундаменты	Монолитные и сборные железобетонные
2	Каналы и приямки	То же
3	Каркас	Сборный железобетонный
4	Стены	Панельные, кирпичные
5	Покрытие	Сборные железобетонные плиты
6	Перегородки	Кирпичные, панельные
7	Кровля	Четырехслойная рулонная на битумной мастике, утеплитель — пенобетон
8	Проемы:	
	а) оконные	Деревянные блоки
	б) дверные	То же
9	Полы	Щебеночные, из керамических плиток
10	Отделка:	
	а) наружная	Штукатурка, облицовка
	б) внутренняя	Штукатурка, облицовка глазурованной плиткой, известковая, клеевая и масляная окраска
11	Прочие	Крыльца, козырьки, отмостка

Технологическое оборудование, шт.

Шкафы:	
холодильный	12
жарочный	5
Котел пищеварочный	4
Электродвигатель	4
Батарея испарительная	2
Тележки грузовые	8

УПСС № 23-1 на общестроительные работы

Измеритель — здание

Таблица 109

№ п. п.	Конструктивные элементы и виды работ	Единица измерения	Количество	Стоимость единицы, руб.	Всего, руб.	Удельный вес затрат, %
1	**Земляные работы. Разработка грунта II группы экскаватором, транспортирование на расстояние до 8 км, обратная засыпка, работа на отвале**	м³	5140	1,2	6331	6,2
2	Фундаменты	»	106	190,7	20 218	19,8
3	Каналы и приямки	»	17	123,8	2105	2,1
4	Каркас	»	38	207,4	7881	7,7
5	Стены:					
	а) панельные	»	95	114	10 826	10,6
	б) кирпичные	»	49	40	1 958	1,9
6	Покрытие	»	99	146,8	14 539	14,2
7	Перегородки:					
	а) панельные	м²	484	11,7	5676	5,5
	б) кирпичные	»	205	5,4	1112	1,1
8	Кровля	»	876	10,6	9286	9,1
9	Проемы:					
	а) оконные	»	70	33,4	2341	2,3
	б) дверные	»	119	36,5	4342	4,2
10	Полы	»	861	4	3437	3,2
11	Отделка:					
	а) наружная	»	92	3,1	281	0,3
	б) внутренняя	»	3056	2,6	7934	7,8
12	Прочие работы	руб.	—	—	4079	4
	Итого	»	—	—	102 346	100
	Стоимость 1 м³ здания $A = 102\,346/3629 = 28{,}2$ руб./м³					

УПСС № 23-2 на внутренние санитарно-технические работы

Измеритель — здание

Таблица 110

№ п. п.	Виды работ	Сметная стоимость, тыс. руб.				Сметная стоимость на 1 м³ здания, руб.
		всего	в том числе			
			строительных работ	монтажных работ	оборудования	
1	Водопровод холодной воды	0,85	0,85	—	—	0,2
2	Водопровод горячей воды	0,78	0,78	—	—	0,2
3	Канализация	2,2	2,2	—	—	0,6
4	Отопление	3,48	3,48	—	—	1
5	Теплоснабжение	0,34	0,34	—	—	0,1
6	Вентиляция	6,98	6,98	—	—	1,9
	Итого	14,63	14,63	—	—	4

УПСС № 23-4 на приобретение и монтаж оборудования

Измеритель — здание

Таблица 111

№ п. п.	Виды работ	Сметная стоимость, тыс. руб.			Показатели единичной стоимости		
		всего	в том числе		единица измерения	количество	стоимость единицы, руб.
			монтажных работ	оборудования			
1	Технологическое оборудование	38,21	0,82	37,39	посадочное место	100	382
2	Электрооборудование	3,42	0,7	2,72	кВт	255	13,4
3	КИП и автоматика	1,63	0,68	0,95	м³ здания	3629	0,4
4	Связь и сигнализация	3,34	1,39	1,95	то же	3629	0,9

УПСС № 24 на строительство центрального теплового пункта

Измеритель — здание

Таблица 112

№ п. п.	Основание принятой стоимости	Работы и затраты	Сметная стоимость, тыс. руб.					Показатели единичной стоимости			Удельный вес стоимости работ и затрат, %
			всего	в том числе				единица измерения	количество	стоимость единицы, руб.	
				строительных работ	монтажных работ	оборудования, приспособлений и инвентаря	прочих затрат				
1	24-1	Общестроительные работы	16,98	16,98	—	—	—	м³ здания	691	24,6	30,2
2	24-2	Внутренние санитарно-технические работы	2,08	2,08	—	—	—	то же	691	3,03	3,7
3	24-3	Электроосвещение	0,27	—	0,27	—	—	»	691	0,39	0,5
4	24-4	Приобретение и монтаж оборудования:									
		тепломеханического	28,56	—	15,31	13,25	—	т	14,2	2011,2	50,8
		электрооборудования	1,62	—	0,42	1,2	—	кВт	33	49,1	2,9
		КИП и автоматики	6,72	—	3,3	3,42	—	м³ здания	691	9,72	11,9
		Итого	56,23	19,06	19,3	17,87	—	то же	691	81,4	100

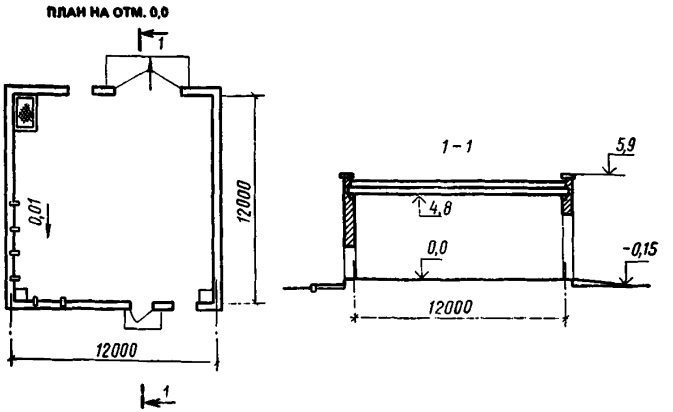

Рис. 18. Центральный тепловой пункт

ТЕХНИЧЕСКАЯ ХАРАКТЕРИСТИКА

Длина здания ... 12 м
Высота ... 4,8 м
Площадь застройки ... 144 м²
Строительный объем ... 691 м³

ХАРАКТЕРИСТИКА СТРОИТЕЛЬНОЙ ЧАСТИ

Таблица 113

№ п. п.	Конструктивные элементы	Краткая техническая характеристика
1	Фундаменты	Монолитные железобетонные и сборные железобетонные сваи
2	Стены	Кирпичные
3	Покрытия	Сборные железобетонные плиты
4	Кровля	Четырехслойная рулонная на битумной мастике, утеплитель — пенобетонные плиты
5	Проемы:	
	а) оконные	Деревянные блоки
	б) дверные	То же
	в) воротные	Раздвижные со стальными коробками
6	Полы	Бетонные
7	Отделка внутренняя	Известковая и масляная окраска
8	Прочие	Дорожки и тротуары

Технологическое оборудование, шт.

Подогреватель пароводяной	4
Насос	8
Электродвигатель	4
Водоподогреватель	2
Конденсатный бак	1
Охладитель конденсата	2

УПСС № 24-1 на общестроительные работы

Измеритель — здание

Таблица 114

№ п. п.	Конструктивные элементы и виды работ	Единица измерения	Количество	Стоимость единицы, руб.	Всего, руб.	Удельный вес затрат, %
1	Земляные работы. Разработка грунта III группы экскаватором, транспортирование до 8 км, обратная засыпка	м³	300	2,6	775	4,6
2	Фундаменты:					
	а) монолитные	»	33	77,2	2547	15,1
	б) сборные железобетонные сваи	»	20	194,8	3895	22,9
3	Стены	»	85	48,4	4115	24,2
4	Покрытия	»	8	105,3	842	4,9
5	Кровля	м²	173	15,9	2754	16,2
6	Проемы:					
	а) оконные	»	3	34,7	104	0,6
	б) дверные	»	2	22	44	0,3
	в) воротные	»	11	54,3	597	3,5
7	Полы	»	110	9,7	1073	6,3
8	Отделка	»	375	0,3	124	0,7
9	Прочие работы	руб.	—	—	117	0,7
	Итого	»	—	—	16 987	100
	Стоимость 1 м³ здания А = 16 987/691 = 24,6 руб./м³					

УПСС № 24-2 на внутренние санитарно-технические работы

Измеритель — здание

Таблица 115

№ п. п.	Виды работ	Сметная стоимость, тыс. руб.				Сметная стоимость на 1 м³ здания, руб.
		всего	в том числе			
			строительных работ	монтажных работ	оборудования	
1	Водопровод холодной воды	0,53	0,53	—	—	0,78
2	Канализация	0,07	0,07	—	—	0,1
3	Отопление	1,31	1,31	—	—	1,9
4	Вентиляция	0,17	0,17	—	—	0,28
	Итого	2,08	2,08	—	—	3,03

УПСС № 24-4 на приобретение и монтаж оборудования

Измеритель — здание

Таблица 116

№ п. п.	Виды работ	Сметная стоимость, тыс. руб.			Показатели единичной стоимости		
		всего	в том числе		единица измерения	количество	стоимость единицы, руб.
			монтажных работ	оборудования			
1	Тепломеханическое оборудование:						
	оборудование	18,22	4,97	13,25	т	9,2	1980,4
	коммуникации	10,34	10,34	—	»	5	2068
	Итого	28,56	15,31	13,25	»	14,2	2011,2
2	Электрооборудование	1,62	0,42	1,2	кВт	33	49,1
3	КИП и автоматика	6,72	3,3	3,42	м³ здания	691	9,72

УПСС № 25 на строительство закрытой стоянки на восемь машин

Измеритель — здание

Таблица 117

№ п. п.	Основание принятой стоимости	Работы и затраты	Сметная стоимость, тыс. руб.					Показатели единичной стоимости			Удельный вес стоимости работ и затрат, %
			всего	в том числе				единица измерения	количество	стоимость единицы, руб.	
				строительных работ	монтажных работ	оборудования, приспособлений и инвентаря	прочих затрат				
1	25-1	Общестроительные работы	130,18	130,18	—	—	—	м³ здания	7069	18,4	87,6
2	25-2	Внутренние санитарно-технические работы	7,43	7,43	—	—	—	то же	7069	1,06	4,9
3	25-3	Электроосвещение	0,91	—	0,91	—	—	»	7069	0,13	0,6
4	25-4	Приобретение и монтаж оборудования:									
		технологического	7,13	—	1,66	5,47	—	т	6	1188,3	4,8
		электрооборудования	1,77	—	1,08	0,69	—	кВт	27,2	65,1	1,2
		КИП и автоматики	0,7	—	0,26	0,44	—	м³ здания	7069	0,1	0,5
		связи и сигнализации	0,54	—	0,27	0,27	—	то же	7069	0,08	0,4
		Итого	148,66	137,61	4,18	6,87	—	»	7069	21,1	100

ТЕХНИЧЕСКАЯ ХАРАКТЕРИСТИКА

Длина здания ... 72 м
Высота ... 6 м
Площадь застройки ... 906 м²
Строительный объем ... 7069 м³

ХАРАКТЕРИСТИКА СТРОИТЕЛЬНОЙ ЧАСТИ

Таблица 118

№ п. п.	Конструктивные элементы	Краткая техническая характеристика
1	*Фундаменты*	*Сборные и монолитные железобетонные*
2	Каркас	Сборный железобетонный, металлический
3	Стены	Сборные железобетонные панели, кирпичные
4	Покрытия	Сборные железобетонные плиты
5	Перегородки	Кирпичные, сборные железобетонные, каркасные с обшивкой асбестоцементными листами
6	Лестницы	Металлические
7	Кровля	Четырехслойная рулонная на битумной мастике, утеплитель — пенобетонные плиты
8	Проемы:	
	а) оконные	Стальные стеновые переплеты
	б) дверные	Деревянные блоки
	в) воротные	Деревянные раздвижные, со стальными коробками
9	Полы	Бетонные, асфальтобетонные
10	Насадки, реле	Металлические
11	Отделка внутренняя	Штукатурка, известковая и масляная окраска
12	Прочие	Дорожки, тротуары

Технологическое оборудование, шт.

Стеллаж для металла 6
Кран подвесной электрический $Q=2$ т 1
Стеллаж для двигателей 2
Стеллаж для узлов и деталей 3

УПСС № 25-1 на общестроительные работы

Измеритель — здание

Таблица 119

№ п. п.	Конструктивные элементы и виды работ	Единица измерения	Количество	Стоимость единицы, руб.	Всего, руб.	Удельный вес затрат, %
1	**Земляные работы. Разработка грунта экскаватором II группы, транспортирование на расстояние до 8 км, обратная засыпка**	м³	2205	1,5	3318	2,5
2	**Фундаменты**	»	290	114,9	32 818	25,3
3	Каркас:					
	а) железобетонный	»	48	225,3	10 812	8,3
	б) металлический	т	5,91	404,1	2388	1,8
4	Стены:					
	панельные	м³	257	121,3	31 174	24
	кирпичные	»	85	62,1	5281	4,1
5	Покрытия	»	111	120,3	13 356	10,3
6	Перегородки:					
	а) кирпичные	м²	53	9,4	443	0,3
	б) железобетонные	»	72	8,1	581	0,4
	в) каркасные с обшивкой	»	33	7,9	262	0,2
7	Лестницы	т	0,6	498,3	299	0,2
8	Кровля	м²	925	8,6	7959	6,1
9	Проемы:					
	а) оконные	т	0,9	401,1	361	0,3
	б) дверные	м²	2	21,5	43	—
	в) воротные	»	130	53,1	6904	5,3
10	Полы	»	1088	6,5	7042	5,4
11	Металлоконструкции	т	12	520,4	6245	4,8
12	Отделка	»	38	15,8	604	0,5
13	Прочие работы	руб.	—	—	287	0,2
	Итого	»	—	—	130 177	100
	Стоимость 1 м³ здания А = 130 177/7069 = = 18,4 руб/м³					

УПСС № 252-2 на внутренние санитарно-технические работы

Измеритель — здание

Таблица 120

№ п. п.	Виды работ	Сметная стоимость, тыс. руб.				Сметная стоимость на 1 м³ здания, руб.
		всего	в том числе			
			строительных работ	монтажных работ	оборудования	
1	Водопровод холодной воды	1,32	1,32	—	—	0,19
2	Канализация	0,41	0,41	—	—	0,06
3	Отопление	0,7	0,7	—	—	0,1
4	Теплоснабжение	0,2	0,2	—	—	0,03
5	Вентиляция	4,8	4,8	—	—	0,68
	Итого	7,43	7,43	—	—	1,06

УПСС № 25-4 на приобретение и монтаж оборудования

Измеритель — здание

Таблица 121

№ п. п.	Виды работ	Сметная стоимость, тыс. руб.			Показатели единичной стоимости		
		всего	в том числе		единица измерения	количество	стоимость единицы, руб.
			монтажных работ	оборудования			
1	Технологическое оборудование	7,13	1,66	5,47	т	6	1188,3
2	Электрооборудование	1,77	1,08	0,69	кВт	27,2	65,1
3	КИП и автоматика	0,7	0,26	0,44	м³ здания	7069	0,1
4	Связь и сигнализация	0,54	0,27	0,27	то же	7069	0,08

УПСС № 26 на строительство контрольно-пропускного пункта на два поста

Измеритель — здание

Таблица 122

№ п. п.	Основание принятой стоимости	Работы и затраты	Сметная стоимость, тыс. руб.					Показатели единичной стоимости			Удельный вес стоимости работ и затрат, %
			всего	в том числе				единица измерения	количество	стоимость единицы, руб.	
				строительных работ	монтажных работ	оборудования, приспособлений и инвентаря	прочих затрат				
1	26-1	Общестроительные работы	26,78	26,78	—	—	—	м³ здания	1572	17,1	75,4
2	26-2	Внутренние санитарно-технические работы	0,97	0,97	—	—	—	то же	1572	0,62	2,7
3	26-3	Электроосвещение	0,66	—	0,66	—	—	»	1572	0,42	1,8
4	26-4	Приобретение и монтаж оборудования:									
		технологического	4,27	—	1,28	2,99	—	т	2,9	1472,4	12
		электрооборудования	1,02	—	0,83	0,19	—	кВт	10,8	94,4	2,9
		связи и сигнализации	1,84	—	0,34	1,5	—	м³ здания	1572	1,2	5,2
		Итого	35,54	27,75	3,11	4,68	—	то же	1572	22,6	100

ТЕХНИЧЕСКАЯ ХАРАКТЕРИСТИКА

Длина здания...19 м
Высота...3,9 м
Площадь застройки...403 м²
Строительный объем...1572 м³

ХАРАКТЕРИСТИКА СТРОИТЕЛЬНОЙ ЧАСТИ

Таблица 123

№ п. п.	Конструктивные элементы	Краткая техническая характеристика
1	Фундаменты	Монолитные и сборные железобетонные
2	Каркас	Сборный железобетонный и металлический
3	Стены	Панельные, кирпичные
4	Перекрытия и покрытия	Сборные железобетонные плиты
5	Перегородки	Кирпичные
6	Кровля	Четырехслойная рулонная на битумной мастике, утеплитель — пенобетонные плиты
7	Проемы:	
	а) оконные	Деревянные блоки
	б) дверные	То же
	в) воротные	Деревянные раздвижные со стальными коробками
8	Полы	Из керамических плиток, линолеума, асфальтобетонные
9	Отделка:	
	а) наружная	Штукатурка
	б) внутренняя	Штукатурка, известковая и масляная окраска, облицовка керамической плиткой
10	Прочие	Дорожки, тротуары, крыльцо

Технологическое оборудование, шт.

Машина с шитовыми подшипниками 3

УПСС № 26-1 на общестроительные работы

Измеритель — здание

Таблица 124

№ п. п.	Конструктивные элементы и виды работ	Единица измерения	Количество	Стоимость единицы, руб.	Всего, руб.	Удельный вес затрат, %
1	**Земляные работы. Разработка грунта II группы экскаватором, транспортирование на расстояние до 8 км, обратная засыпка**	м³	1130	1,3	1472	5,5
2	**Фундаменты**	»	42	57,1	2396	8,9
3	Каркас:					
	а) железобетонный	»	31	164,8	5109	19,1
	б) металлический	т	0,62	330,6	205	0,8
4	Стены:					
	а) панельные	м³	22	124,7	2743	10,2
	б) кирпичные	»	15	40,7	611	2,3
5	Покрытия	»	20	132,3	2647	9,9
6	Перегородки	м²	20	10,7	214	0,8
7	Кровля	»	256	23,9	6134	22,9
8	Проемы:					
	а) оконные	»	19	24,1	458	1,7
	б) дверные	»	10	24,3	243	0,9
	в) воротные	»	*19*	*30,9*	*588*	2,2
9	Полы	»	933	2,2	2015	7,5
10	Отделка:					
	а) наружная	»	103	0,95	98	0,4
	б) внутренняя	»	631	0,89	565	2,1
11	Прочие работы	руб.	—	—	1286	4,8
	Итого	»	—	—	26 784	100
	Стоимость 1 м³ здания $A = 26\,784/1572 = 17{,}1$ руб./м³					

УПСС № 26-2 на внутренние санитарно-технические работы

Измеритель — здание

Таблица 125

№ п. п.	Виды работ	Сметная стоимость, тыс. руб.				Сметная стоимость на 1 м³ здания, руб.
		всего	в том числе			
			строительных работ	монтажных работ	оборудования	
1	Водопровод холодной воды	0,18	0,18	—	—	0,11
2	Канализация	0,15	0,15	—	—	0,1
3	Отопление	0,53	0,53	—	—	0,34
4	Вентиляция	0,11	0,11	—	—	0,07
	Итого	0,97	0,97	—	—	0,62

УПСС № 26-4 на приобретение и монтаж оборудования

Измеритель — здание

Таблица 126

№ п. п.	Виды работ	Сметная стоимость, тыс. руб.			Показатели единичной стоимости		
		всего	в том числе		единица измерения	количество	стоимость единицы, руб.
			монтажных работ	оборудования			
1	Технологическое оборудование	4,27	1,28	2,99	т	2,9	1472,4
2	Электрооборудование	1,02	0,83	0,19	кВт	10,8	94,4
3	Связь и сигнализация	1,84	0,34	1,5	м³ здания	1572	1,2

УПСС № 27 на строительство топливозаправочного пункта с подземным складом масел и топлива

Измеритель — здание

Таблица 127

№ п. п.	Основание принятой стоимости	Работы и затраты	Сметная стоимость, тыс. руб.					Показатели единичной стоимости			Удельный вес стоимости работ и затрат, %
			всего	в том числе				единица измерения	количество	стоимость единицы, руб.	
				строительных работ	монтажных работ	оборудования, приспособлений и инвентаря	прочих затрат				
1	27-1	Общестроительные работы	15,19	15,19	—	—	—	м³ здания	251	60,5	50,1
2	27-2	Внутренние санитарно-технические работы	1,65	1,65	—	—	—	то же	251	6,57	5,4
3	27-3	Электроосвещение	0,42	—	0,42	—	—	»	251	1,7	1,4
4	27-4	Технологические трубопроводы	1,04	0,39	0,65	—	—	т	0,99	1050	3,4
5	27-5	Приобретение и монтаж оборудования:									
		технологического	10,84	—	5,4	5,44	—	»	12	903,3	35,6
		электрооборудования	0,10	—	0,08	0,02	—	кВт	27,2	3,7	0,3
		КИП и автоматики	0,61	—	0,31	0,3	—	м³ здания	251	2,4	2
		связи и сигнализации	0,56	—	0,07	0,49	—	то же	251	2,2	1,8
		Итого	30,41	17,23	6,93	6,25	—	»	251	121,1	100

ТЕХНИЧЕСКАЯ ХАРАКТЕРИСТИКА

Длина здания...9 м
Высота...3 м
Площадь застройки...129 м²
Строительный объем...251 м³, в том числе подземная часть 130,5 м³

ХАРАКТЕРИСТИКА СТРОИТЕЛЬНОЙ ЧАСТИ

Таблица 128

№ п. п.	Конструктивные элементы	Краткая техническая характеристика
		Подземная часть
1	Фундаменты	Монолитные и сборные железобетонные
2	Каналы, лотки	Сборные железобетонные
3	Стены подвала	Монолитные железобетонные
4	Полы	Асфальтобетонные
		Надземная часть
5	Стены	Кирпичные
6	Покрытия	Сборные железобетонные плиты
7	Перегородки	Кирпичные
8	Кровля	Трехслойная рулонная на битумной мастике, утеплитель — пенобетонные плиты
9	Проемы:	
	а) оконные	Деревянные блоки
	б) дверные	То же
10	Полы	Из керамической плитки, цементные
11	Витражи, козырек	Металлические
12	Отделка:	
	а) наружная	Штукатурка
	б) внутренняя	Штукатурка, водоэмульсионная и масляная окраска, облицовка глазурованной плиткой
13	Прочие	Тротуары, дорожки, крыльцо, пожарный щит

Технологическое оборудование, шт.

Колонка маслораздаточная 2
Стеллаж 1
Резервуар стальной 3
Колонка топливораздаточная 4

УПСС № 27-1 на общестроительные работы

Измеритель — здание

Таблица 129

№ п. п.	Конструктивные элементы и виды работ	Единица измерения	Количество	Стоимость единицы, руб.	Всего, руб.	Удельный вес затрат, %
	Подземная часть					
1	Земляные работы. Разработка грунта III группы бульдозером, транспортирование на расстояние до 8 км, обратная засыпка, работа на отвале	м³	3076	1,08	3345	22
2	Фундаменты	»	20	117,9	2358	15,5
3	Каналы, лотки	»	4	222	888	5,8
4	Стены подвала	»	13	84,7	1101	7,2
5	Полы	»	153	8,5	1303	8,6
	Итого	руб.	—	—	8995	59,1
	Надземная часть					
6	Стены	м³	27	41,1	1110	7,4
7	Покрытие	»	7	110,6	774	5,1
8	Перегородки	м²	12	5,6	67	0,4
9	Кровля	»	50	8,5	426	2,8
10	Проемы:					
	а) оконные	»	2	26	52	0,3
	б) дверные	»	7	25	175	1,1
11	Полы	»	48	13,1	630	4,1
12	Металлические конструкции	т	2,13	821,6	1750	11,6
13	Отделка:					
	а) наружная	м²	10	2,2	22	0,1
	б) внутренняя	»	154	2,1	328	2,2
14	Прочие работы	руб.	—	—	863	5,8
	Итого	»	—	—	6197	40,9
	Всего	»	—	—	15 192	100
	Стоимость 1 м³ здания $A = 15\,192/251 = 60{,}5$ руб./м³					

УПСС № 27-2 на внутренние санитарно-технические работы

Измеритель — здание

Таблица 130

№ п. п.	Виды работ	Сметная стоимость, тыс. руб.				Сметная стоимость на 1 м³ здания, руб.
		всего	в том числе			
			строительных работ	монтажных работ	оборудования	
1	Водопровод холодной воды	0,14	0,14	—	—	0,56
2	Водопровод горячей воды	0,01	0,01	—	—	0,04
3	Канализация	0,14	0,14	—	—	0,56
4	Отопление	1,22	1,22	—	—	4,85
5	Вентиляция	0,14	0,14	—	—	0,56
	Итого	1,65	1,65	—	—	6,57

УПСС № 27-5 на приобретение и монтаж оборудования

Измеритель — здание

Таблица 131

№ п. п.	Виды работ	Сметная стоимость, тыс. руб.			Показатели единичной стоимости		
		всего	в том числе		единица измерения	количество	стоимость единицы, руб.
			монтажных работ	оборудования			
1	Технологическое оборудование	10,84	5,4	5,44	т	12	903,3
2	Электрооборудование	0,10	0,08	0,02	кВт	27,2	3,7
3	КИП и автоматика	0,61	0,31	0,3	м³ здания	251	2,4
4	Связь и сигнализация	0,56	0,07	0,49	то же	251	2,2

ПОДГРУППА В. БАЗЫ ПО ЭКСПЛУАТАЦИИ, ТЕХНИЧЕСКОМУ ОБСЛУЖИВАНИЮ И РЕМОНТУ СТРОИТЕЛЬНЫХ МАШИН

I. БАЗА МЕХАНИЗАЦИИ НА 300 СТРОИТЕЛЬНЫХ МАШИН

УПСС № 28 на строительство главного корпуса. Производственная часть

Измеритель — здание

Таблица 132

№ п. п.	Основание принятой стоимости	Работы и затраты	Сметная стоимость, тыс. руб.					Показатели единичной стоимости			Удельный вес стоимости работ и затрат, %
			всего	в том числе				единица измерения	количество	стоимость единицы, руб.	
				строительных работ	монтажных работ	оборудования, приспособлений и инвентаря	прочих затрат				
1	28-1	Общестроительные работы	302,12	302,12	—	—	—	м³ здания	22 501	13,4	48,1
2	28-2	Внутренние санитарно-технические работы	51,63	50,38	0,06	1,19	—	то же	22 501	2,3	8,2
3	28-3	Электроосвещение	17,92	—	17,92	—	—	»	22 501	0,8	2,9
4	28-4	Приобретение и монтаж оборудования:									
		технологического	219,7	—	16,1	203,6	—	т	147	1495,6	35
		электрооборудования	24,69	—	10,5	14,19	—	кВт	582	42,4	3,9
		КИП и автоматики	6,53	—	3,1	3,43	—	м³ здания	22 501	0,29	1
		связи и сигнализации	4,07	—	2,3	1,77	—	то же	22 501	0,18	0,6
		механизмы открывания ворот	2,15	—	0,71	1,44	—	компл.	6	358,3	0,3
		Итого	628,81	352,5	50,69	225,62	—	м³ здания	22 501	27,9	100

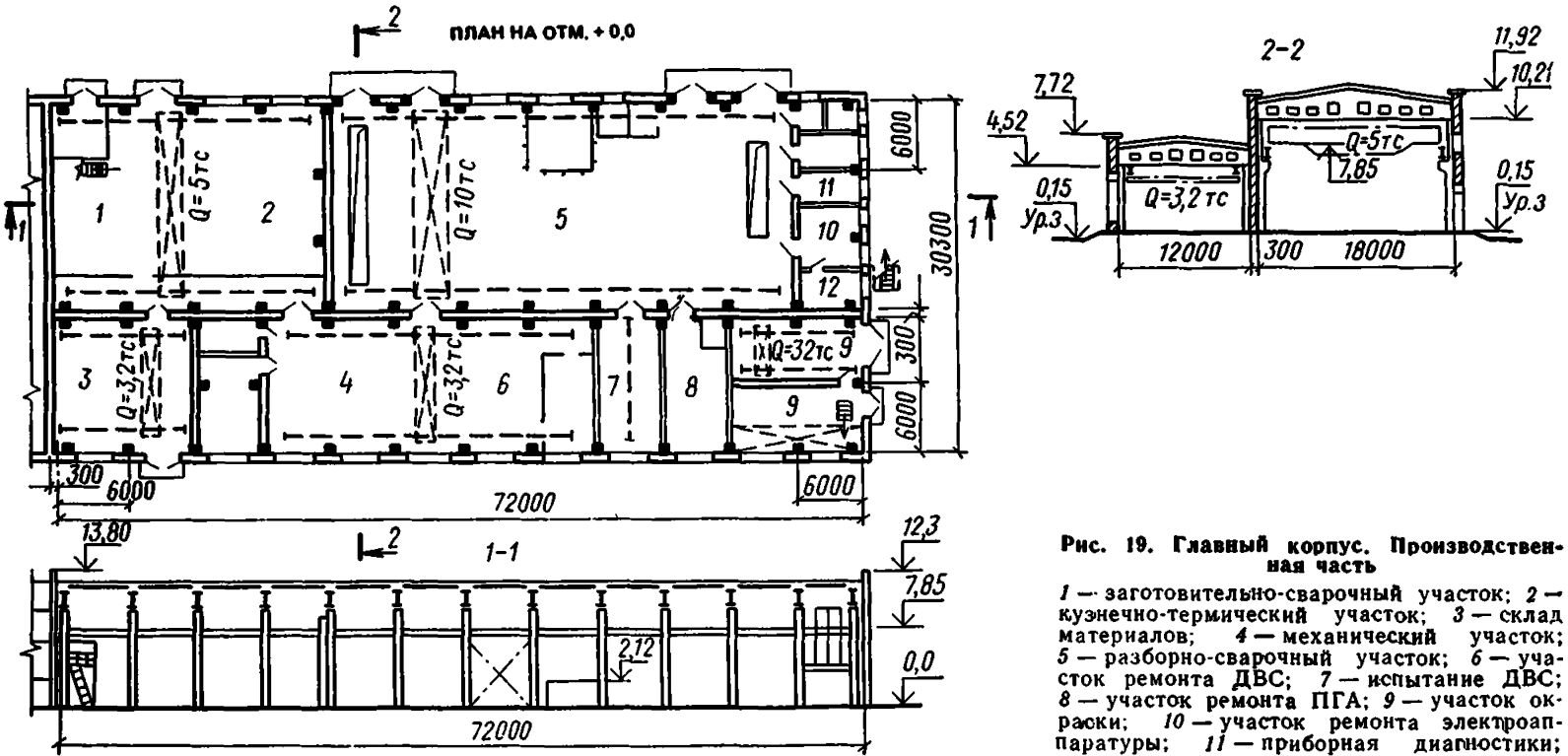

Рис. 19. Главный корпус. Производственная часть

1 — заготовительно-сварочный участок; *2* — кузнечно-термический участок; *3* — склад материалов; *4* — механический участок; *5* — разборно-сварочный участок; *6* — участок ремонта ДВС; *7* — испытание ДВС; *8* — участок ремонта ПГА; *9* — участок окраски; *10* — участок ремонта электроаппаратуры; *11* — приборная диагностики; *12* — электрощитовая

ТЕХНИЧЕСКАЯ ХАРАКТЕРИСТИКА

Длина здания...72 м
Высота...10,2 м
Шаг колонн...6 м
Площадь застройки...2223 м²
Строительный объем...22 501 м³

ХАРАКТЕРИСТИКА СТРОИТЕЛЬНОЙ ЧАСТИ

Таблица 133

№ п. п.	Конструктивные элементы	Краткая техническая характеристика
1	Фундаменты	Сборные и монолитные железобетонные
2	Фундаменты под оборудование	Монолитные железобетонные
3	Каналы, приямки, вентшахта	Сборные и монолитные железобетонные
4	Каркас	Сборный железобетонный, металлический
5	Стены	Панельные, кирпичные
6	Перекрытия и покрытия	Сборные железобетонные плиты
7	Перегородки	Щитовые с металлическим каркасом, кирпичные
8	Монорельсы, подкрановые балки, лестницы, площадки	Металлические
9	Кровля	Трехслойная рубероидная на битумной мастике, утеплитель — пенобетонные плиты
10	Проемы:	
	а) оконные	Стеновые стальные переплеты
	б) дверные	Деревянные блоки
	в) воротные	Деревянные распашные
11	Полы	Бетонные, асфальтобетонные, керамические, цементно-песчаные
12	Отделка:	
	а) наружная	Штукатурка
	б) внутренняя	Штукатурка, масляная, известковая окраска, облицовка
13	Прочие	Отмостка, крыльца, съезды

Технологическое оборудование, шт.

Станки:
- отрезной ножовочный 1
- сверлильный 6
- шлифовальный 3
- универсальный заточный 1
- токарно-винторезный 5
- консольно-фрезерный 1
- поперечно-строгальный 1
- универсальный для притирки клапанов 1

Стенды 20
Передвижные средства ремонта и технического обслуживания строительных машин на местах их эксплуатации 7
Пресс гидравлический 5
Пресс-ножницы 1
Установка для вибродуговой наплавки 1
Камерная электропечь 1
Молот ковочный 1
Кран подвесной 3
Смазочно-заправочная установка 1
Кран мостовой 1
Моечная установка 1

УПСС № 28-1 на общестроительные работы

Измеритель — здание

Таблица 134

№ п. п.	Конструктивные элементы и виды работ	Единица измерения	Количество	Стоимость единицы, руб.	Всего, руб.	Удельный вес затрат, %
1	Земляные работы. Разработка грунта II группы экскаватором, транспортирование на расстояние до 11 км, работа на отвале, обратная засыпка	м³	37 195	0,52	19 268	6,4
2	Фундаменты	»	334	52,4	17 505	5,8
3	Фундаменты под оборудование	»	48	88,4	4244	1,4

Продолжение табл. 134

№ п. п.	Конструктивные элементы и виды работ	Единица измерения	Количество	Стоимость единицы, руб.	Всего, руб.	Удельный вес затрат, %
4	Каналы, приямки, вентшахта	м³	186	75,3	14 004	4,6
5	Каркас:					
	а) сборный железобетонный	»	209	226,4	47 328	15,7
	б) металлический	т	1,8	375,5	676	0,2
6	Стены:					
	а) панельные	м³	225	231,7	52 137	17,3
	б) кирпичные	»	508	30,5	15 501	5,1
7	Перекрытие и покрытия	»	171	176,1	30 107	10
8	Перегородки:					
	а) металлические	т	2,2	422,7	930	0,3
	б) кирпичные	м²	16	5,6	89	—
9	Кровля	»	2160	11,4	24 695	8,2
10	Проемы:					
	а) оконные	т	20,1	880,7	17 702	5,8
	б) дверные	м²	88	22,6	1989	0,7
	в) воротные	»	108	48,2	5215	1,7
11	Полы	»	2127	11,1	23 697	7,8
12	Металлические конструкции	т	35,4	389,5	13 787	4,6
13	Отделка:					
	а) наружная	м²	126	1,1	135	0,1
	б) внутренняя	»	7400	1,6	11 844	3,9
14	Прочие работы	руб.	—	—	1267	0,4
	Итого	»	—	—	302 120	100
	Стоимость 1 м³ здания А = 302 120/22 501 = = 13,4 руб./м³					

УПСС № 28-2 на внутренние санитарно-технические работы

Измеритель — здание

Таблица 135

№ п. п.	Виды работ	Сметная стоимость, тыс. руб.				Сметная стоимость на 1 м³ здания, руб.
		всего	в том числе			
			строительных работ	монтажных работ	оборудования	
1	Водопровод холодной воды	1,81	1,81	—	—	0,08
2	Водопровод горячей воды	0,16	0,16	—	—	0,01
3	Канализация	2,38	2,38	—	—	0,11
4	Отопление	6,98	6,98	—	—	0,31
5	Теплоснабжение	8,1	6,85	0,06	1,19	0,36
6	Вентиляция	32,2	32,2	—	—	1,43
	Итого	51,63	50,38	0,06	1,19	2,3

УПСС № 28-4 на приобретение и монтаж оборудования

Измеритель — здание

Таблица 136

№ п. п.	Виды работ	Сметная стоимость, тыс. руб.			Показатели единичной стоимости		
		всего	в том числе		единица измерения	количество	стоимость единицы, руб.
			монтажных работ	оборудования			
1	Технологическое оборудование	219,7	16,1	203,6	т	147	1495,6
2	Электрооборудование	24,69	10,5	14,19	кВт	582	42,4
3	КИП и автоматика	6,53	3,1	3,43	м³ здания	22 501	0,29
4	Связь и сигнализация	4,07	2,3	1,77	то же	22 501	0,18
5	Механизмы открывания ворот	2,15	0,71	1,44	компл.	6	358,3

УПСС № 29 на строительство главного корпуса. Пристройка административно-бытовых помещений

Измеритель — здание

Таблица 137

№ п. п.	Основание принятой стоимости	Работы и затраты	Сметная стоимость, тыс. руб.					Показатели единичной стоимости			Удельный вес стоимости работ и затрат, %
			всего	в том числе				единица измерения	количество	стоимость единицы, руб.	
				строительных работ	монтажных работ	оборудования, приспособлений и инвентаря	прочих затрат				
1	29-1	Общестроительные работы	116,59	116,59	—	—	—	м³ здания	5396	21,6	74,2
2	29-2	Внутренние санитарно-технические работы	14,05	14,05	—	—	—	то же	5396	2,6	8,9
3	29-3	Электроосвещение	7,8	—	7,73	0,07	—	»	5396	1,4	5,1
4	29-4	Приобретение и монтаж оборудования: электрооборудования	0,83	—	0,54	0,29	—	кВт	67	12,4	0,5
		КИП и автоматики	0,7	—	0,3	0,4	—	м³ здания	5396	0,13	0,4
		связи и сигнализации	2,86	—	2,07	0,79	—	то же	5396	0,53	1,8
		прочего	14,38	—	0,04	12,34	—	»	5396	2,7	9,1
		Итого	157,21	130,64	10,68	15,89	—	»	5396	29,1	100



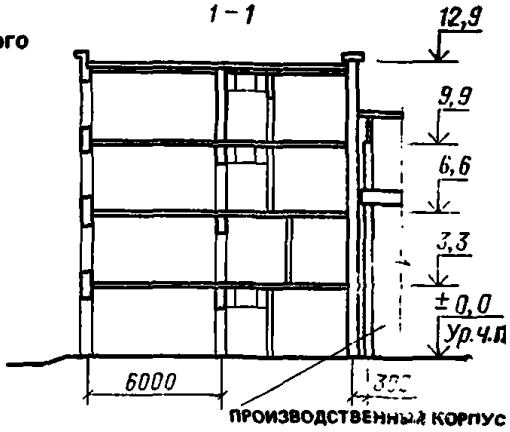

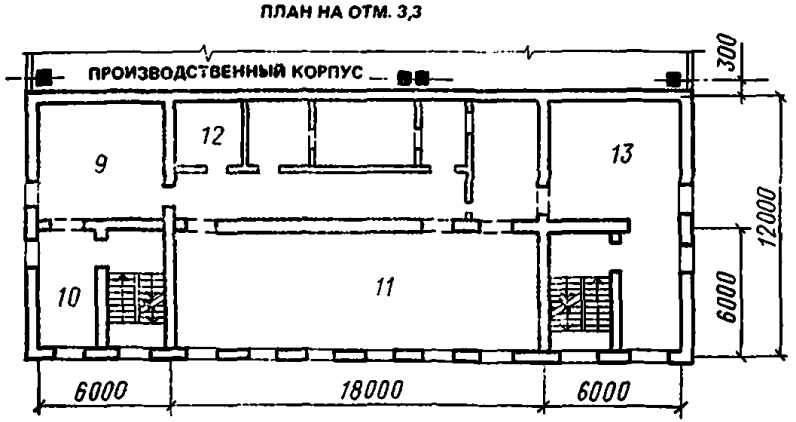

20. Главный корпус. Пристройка административно-бытовых помещений

1 — комната обогрева; *2* — шоферская; *3* — АТС; *4* — бойлерная; *5* — буфет на 32 места; *6* — щитовая; *7* — помещение караула; *8* — бюро пропусков; *9* — мужской гардероб; *10* — кладовая; *11* — мужской гардероб; *12* — комната уборочного инвентаря; *13* — мужской гардероб

ТЕХНИЧЕСКАЯ ХАРАКТЕРИСТИКА

Длина здания...30 м
Высота...13 м
Площадь застройки...414 м²
Строительный объем...5396 м³

ХАРАКТЕРИСТИКА СТРОИТЕЛЬНОЙ ЧАСТИ

Таблица 138

№ п. п.	Конструктивные элементы	Краткая техническая характеристика
1	Фундаменты	Сборные и монолитные железобетонные
2	Каркас	Сборный железобетонный
3	Стены	Панельные
4	Перекрытия и покрытие	Сборные железобетонные плиты
5	Перегородки	Сборные железобетонные, кирпичные, гипсолитовые
6	Лестницы	Сборные железобетонные
7	Кровля	Четырехслойная рубероидная на битумной мастике, утеплитель — пенобетонные плиты
8	Проемы:	
	а) оконные	Деревянные блоки со спаренными переплетами
	б) дверные	Деревянные блоки
9	Полы	Бетонные, линолеумные, из керамических плиток
10	Конструкции подвесного потолка	Металлические
11	Отделка:	
	а) наружная	Штукатурка, облицовка глазурованной плиткой
	б) внутренняя	Штукатурка, водоэмульсионная, известковая и масляная окраска, облицовка
12	Прочие	Отмостка, крыльцо, барьерная стойка, окно выдачи

Технологическое оборудование, шт.

Ванна моечная	3
Стеллаж	1
Шкаф холодильный	1
Стол	2
Прилавок	1

УПСС № 29-1 на общестроительные работы

Измеритель — здание

Таблица 139

№ п. п.	Конструктивные элементы и виды работ	Единица измерения	Количество	Стоимость единицы, руб.	Всего, руб.	Удельный вес затрат, %
1	Земляные работы. Разработка грунта II группы экскаватором, транспортирование на расстояние до 11 км, обратная засыпка	м³	771	0,98	762	0,7
2	Фундаменты	»	82	62,6	5134	4,4
3	Каркас	»	72	249,9	17 996	15,4
4	Стены	»	174	167,6	29 154	25,1
5	Перекрытия и покрытие	»	103	71,3	7343	6,3
6	Перегородки:					
	а) железобетонные	м²	31	57,8	1794	1,5
	б) кирпичные	»	904	4,9	4498	3,9
	в) гипсолитовые	»	302	3,8	1155	0,9
7	Лестницы	»	97	29,8	2893	2,5
8	Кровля	»	378	13,1	4968	4,3
9	Проемы:					
	а) оконные	»	280	27,5	7706	6,6
	б) дверные	»	186	23,7	4404	3,8
10	Полы	»	1335	7,6	10 201	8,7
11	Металлические конструкции	т	1,13	461,9	522	0,5
12	Отделка:					
	а) наружная	м²	795	1,03	824	0,7
	в) внутренняя	»	6074	2,67	16 229	13,8
13	Прочие работы	руб.	—	—	1009	0,9
	Итого	»	—	—	116 592	100
	Стоимость 1 м³ здания А=116592/5396=21,6 руб./м³					

УПСС № 29-2 на внутренние санитарно-технические работы

Измеритель — здание

Таблица 140

№ п. п.	Виды работ	Сметная стоимость, тыс. руб.				Сметная стоимость на 1 м³ здания, руб.
		всего	в том числе			
			строительных работ	монтажных работ	оборудования	
1	Водопровод холодной воды	0,89	0,89	—	—	0,16
2	Водопровод горячей воды	1,05	1,05	—	—	0,19
3	Канализация	1,66	1,66	—	—	0,31
4	Отопление	5,64	5,64	—	—	1,04
5	Теплоснабжение	0,75	0,75	—	—	0,14
6	Вентиляция	4,06	4,06	—	—	0,76
	Итого	14,05	14,05	—	—	2,6

УПСС № 29-4 на приобретение и монтаж оборудования

Измеритель — здание

Таблица 141

№ п. п.	Виды работ	Сметная стоимость, тыс. руб.			Показатели единичной стоимости		
		всего	в том числе		единица измерения	количество	стоимость единицы, руб.
			монтажных работ	оборудования			
1	Электрооборудование	0,83	0,54	0,29	кВт	67	12,4
2	КИП и автоматика	0,7	0,3	0,4	м³ здания	5396	0,13
3	Связь и сигнализация	2,86	2,07	0,79	то же	5396	0,53
4	Прочее оборудование:						
	оборудование буфета	2,32	0,04	2,28	посадочное место	32	72,5
	шкафчики для одежды	12,06	—	12,06	шт.	254	47,5
	Итого	14,38	0,04	14,34	м³ здания	5396	2,7

УПСС № 30 на строительство наружной мойки

Измеритель — здание

Таблица 142

№ п. п.	Основание принятой стоимости	Работы и затраты	Сметная стоимость, тыс. руб.					Показатели единичной стоимости			Удельный вес стоимости работ и затрат, %
			всего	в том числе				единица измерения	количество	стоимость единицы, руб.	
				строительных работ	монтажных работ	оборудования, приспособлений и инвентаря	прочих затрат				
1	30-1	Общестроительные работы	29,91	29,91	—	—	—	м³ здания	1324	22,6	63,5
2	30-2	Внутренние санитарно-технические работы	7,15	7,15	—	—	—	то же	1324	5,4	15,2
3	30-3	Электроосвещение	0,69	—	0,69	—	—	»	1324	0,52	1,5
4	30-4	*Приобретение и монтаж оборудования:* технологического	8,02	—	0,4	7,62	—	т	4,3	1865,1	17
		КИП и автоматики	1,3	—	0,72	0,58	—	м³ здания	1324	0,98	2,8
		Итого	47,07	37,06	1,81	8,2	—	то же	1324	35,6	100

ТЕХНИЧЕСКАЯ ХАРАКТЕРИСТИКА

Длина здания ..21 м
Высота...6,6 м
Площадь застройки...186 м²
Строительный объем...1324 м³

ХАРАКТЕРИСТИКА СТРОИТЕЛЬНОЙ ЧАСТИ

Таблица 143

№ п. п.	Конструктивные элементы	Краткая техническая характеристика
1	Фундаменты	Бетонные монолитные
2	Стены	Кирпичные
3	Перекрытия и покрытие	Сборные железобетонные плиты
4	Перегородки	Кирпичные
5	Монорельсы, балки, лестницы, площадки	Металлические
6	Кровля	Четырехслойная рубероидная, утеплитель — пенобетонные плиты
7	Проемы:	
	а) оконные	Деревянные блоки
	б) дверные	То же
	в) воротные	Распашные блоки с автоматическим открыванием, воздушными завесами, стальным каркасом
8	Полы	Бетонные, из керамической плитки, линолеума
9	Отделка:	
	а) наружная	Штукатурка
	б) внутренняя	Штукатурка, облицовка глазурованной плиткой, известковая, перхлорвиниловая, масляная и водоэмульсионная окраска, остекленение
10	Прочие	Отмостка, крыльцо, смотровая яма

Технологическое оборудование, шт.

Машина для наружной мойки 1
Насос вихревой центробежный 4
Конвейер, компл. 2

УПСС № 30-1 на общестроительные работы

Измеритель — здание

Таблица 144

№ п. п.	Конструктивные элементы и виды работ	Единица измерения	Количество	Стоимость единицы, руб.	Всего, руб.	Удельный вес затрат, %
1	Земляные работы. Разработка грунта I группы экскаватором, транспортирование на расстояние до 11 км, обратная засыпка, работа на отвале	м³	205	2,2	464	1,6
2	Фундаменты	»	107	42,1	4508	15,1
3	Стены	»	213	46,6	9934	33,3
4	Перекрытия	»	4	162,8	651	2,2
5	Покрытие	»	11	177,6	1954	6,5
6	Перегородки	м²	25	5,4	136	0,5
7	Кровля	»	183	12,9	2371	7,9
	Проемы:					
8	а) оконные	»	26	17,6	458	1,5
	б) дверные	»	25	25,6	641	2,1
	в) воротные	»	36	41,8	1503	5,0
9	Полы	»	200	10,5	2103	7,0
10	Металлические конструкции	т	2,83	391,5	1108	3,7
11	Отделка:					
	а) наружная	м²	29	2,5	72	0,2
	б) внутренняя	»	1101	1,79	1974	6.6
12	Прочие работы	руб.	—	—	2032	6,8
	Итого	»	—	—	29 909	100
	Стоимость 1 м³ здания А = 29909/1324 = 22,6 руб./м³					

УПСС № 30-2 на внутренние санитарно-технические работы

Измеритель — здание

Таблица 145

№ п. п.	Виды работ	Сметная стоимость, тыс. руб.				Сметная стоимость на 1 м³ здания, руб
		всего	в том числе			
			строительных работ	монтажных работ	оборудования	
1	Водопровод холодной воды	0,14	0,14	—	—	0,1
2	Водопровод горячей воды	0,13	0,13	—	—	0,1
3	Канализация	0,26	0,26	—	—	0,2
4	Отопление	0,55	0,55	—	—	0,41
5	Теплоснабжение	1,01	1,01	—	—	0,76
6	Вентиляция	5,06	5,06	—	—	3,83
	Итого	7,15	7,15	—	—	5,4

УПСС № 30-4 на приобретение и монтаж оборудования

Измеритель — здание

Таблица 146

№ п. п.	Виды работ	Сметная стоимость, тыс. руб.			Показатели единичной стоимости		
		всего	в том числе		единица измерения	количество	стоимость единицы, руб.
			монтажных работ	оборудования			
1	Технологическое оборудование	8,02	0,4	7,62	т	4,3	1865,1
2	Электрооборудование	2,51	1,51	1,0	кВт	97,2	25,8
3	КИП и автоматика	1,3	0,72	0,58	м³ здания	1324	0,98

УПСС № 31 на строительство склада нефтепродуктов

Измеритель — здание

Таблица 147

№ п. п.	Основание принятой стоимости	Работы и затраты	Сметная стоимость, тыс. руб.					Показатели единичной стоимости			Удельный вес стоимости работ и затрат, %
			всего	в том числе				единица измерения	количество	стоимость единицы, руб.	
				строительных работ	монтажных работ	оборудования, приспособлений и инвентаря	прочих затрат				
1	31-1	Общестроительные работы	5,04	5,04	—	—	—	м³ здания	208	24,2	71
2	31-2	Внутренние санитарно-технические работы	0,45	0,45	—	—	—	то же	208	2,16	6,3
3	31-3	Приобретение и монтаж оборудования:									
		технологического	1,34	—	0,71	0,63	—	т	3	446,7	18,9
		электрооборудования	0,27	—	0,25	0,02	—	кВт	15,2	17,8	3,8
		Итого	7,1	5,49	0,96	0,65	—	м³ здания	208	34,1	100

ТЕХНИЧЕСКАЯ ХАРАКТЕРИСТИКА

Длина здания ... 6 м

Высота ... 3,3 м

Площадь застройки ... 62 м²

Строительный объем ... 208 м³

ХАРАКТЕРИСТИКА СТРОИТЕЛЬНОЙ ЧАСТИ

Таблица 118

№ п. п.	Конструктивные элементы	Краткая техническая характеристика
1	Фундаменты	Монолитные бетонные
2	Стены	Кирпичные
3	Перекрытия и покрытие	Сборные железобетонные плиты
4	Кровля	Трехслойная рубероидная на битумной мастике, утеплитель — пенобетонные плиты
5	Проемы:	
	а) оконные	Деревянные блоки
	б) дверные	Деревянные блоки с обивкой кровельной сталью
6	Полы	Кирпичные, бетонные
7	Отделка:	
	а) наружная	Расшивка швов, штукатурка
	б) внутренняя	Штукатурка, известковая и масляная окраска, остекление
8	Прочие	Приямки, ограждение, пандус, отмостка

Технологическое оборудование, шт.

Насос ручной	2
Водогазоотделитель	1
Расходный бак с пароподогревателем	2
Наконечник вентиляционный	1

УПСС № 31-1 на общестроительные работы

Измеритель — здание

Таблица 149

№ п. п.	Конструктивные элементы и виды работ	Единица измерения	Количество	Стоимость единицы, руб.	Всего, руб.	Удельный вес затрат, %
1	Земляные работы. Разработка грунта II группы экскаватором, транспортирование на расстояние до 50 м, обратная засыпка	$м^3$	178	0,91	163	3,2
2	Фундаменты	»	25	32,6	815	16,2
3	Стены	»	35	47,1	1646	32,7
4	Перекрытия и покрытие	»	7	75,9	531	10,5
5	Кровля	$м^2$	56	12,5	699	13,9
6	Проемы:					
	а) оконные	»	5	25,6	128	2,5
	б) дверные	»	10	31,4	314	6,2
7	Полы	»	48	6,4	306	6,1
8	Отделка:					
	а) наружная	»	107	0,31	33	0,7
	б) внутренняя	»	293	0,19	56	1,1
9	Прочие работы	руб.	—	—	347	6,9
	Итого	»	—	—	5038	100
	Стоимость 1 $м^3$ здания $A = 5038/208 = 24{,}2$ руб./$м^3$					

УПСС № 31-2 на внутренние санитарно-технические работы

Измеритель — здание

Таблица 150

№ п. п.	Виды работ	Сметная стоимость, тыс. руб.				Сметная стоимость на 1 м³ здания, руб
		всего	в том числе			
			строительных работ	монтажных работ	оборудования	
1	Отопление	0,19	0,19	—	—	0,91
2	Теплоснабжение	0,17	0,17	—	—	0,82
3	Вентиляция	0,09	0,09	—	—	0,43
	Итого	0,45	0,45	—	—	2,16

УПСС № 31-3 на приобретение и монтаж оборудования

Измеритель — здание

Таблица 151

№ п. п.	Виды работ	Сметная стоимость, тыс. руб.			Показатели единичной стоимости		
		всего	в том числе		единица измерения	количество	стоимость единицы, руб.
			монтажных работ	оборудования			
1	Технологическое оборудование	1,34	0,71	0,63	т	3	446,7
2	Электрооборудование	0,27	0,25	0,02	кВт	15,2	17,8

II. БАЗА МЕХАНИЗАЦИИ НА 150 СТРОИТЕЛЬНЫХ МАШИН

УПСС № 32 на строительство главного производственного корпуса

Измеритель — здание

Таблица 152

№ п. п.	Основание принятой стоимости	Работы и затраты	Сметная стоимость, тыс. руб.					Показатели единичной стоимости			Удельный вес стоимости работ и затрат, %
			всего	в том числе				единица измерения	количество	стоимость единицы, руб.	
				строительных работ	монтажных работ	оборудования, приспособлений и инвентаря	прочих затрат				
1	32-1	Общестроительные работы	1080,99	1080,99	—	—	—				
2	32-2	Внутренние санитарно-технические работы	145,96	141,2	0,92	3,84	—	м³ здания	90 890	11,9	50,2
								то же	90 890	1,6	6,8
3	32-3	Электроосвещение	32,6	—	32,6	—	—				
4	32-4	Технологические трубопроводы	33,56	11,54	21,9	0,12	—	»	90 890	0,36	1,5
5	32-5	Приобретение и монтаж оборудования:						т	8,5	3948,2	1,6
		технологического	776,12	—	22,82	753,3	—				
		электрооборудования	60,42	—	39,35	21,07	—	»	623,2	1245,3	36,1
		КИП и автоматики	13,4	—	5,26	8,14	—	кВт	2270	26,6	2,8
		связи и сигнализации	7,62	—	6,9	0,72	—	м³ здания	90 890	0,15	0,6
								то же	90 890	0,08	0,4
		Итого	2150,67	1233,73	129,75	787,19	—	»	90 890	23,7	100

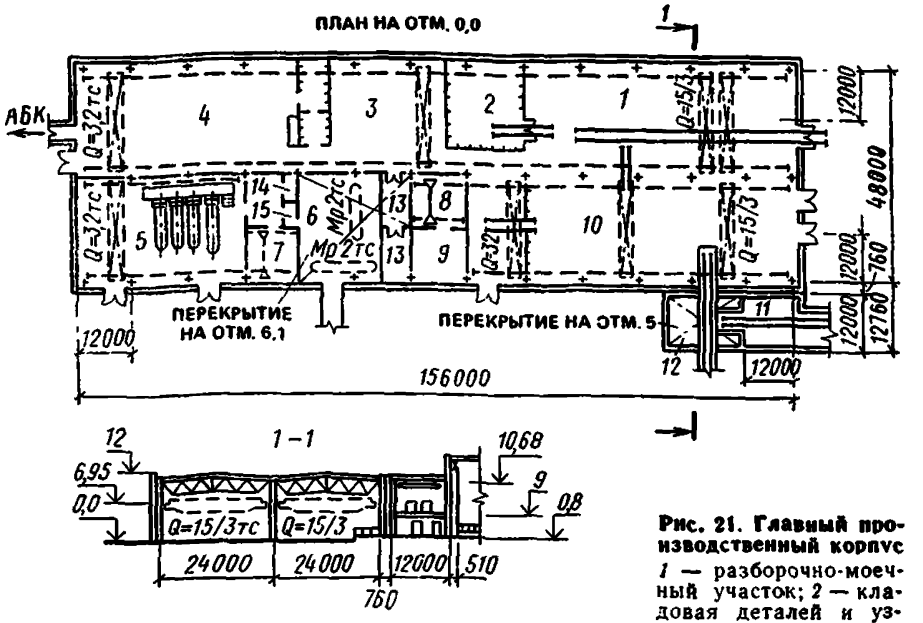

Рис. 21. Главный производственный корпус

1 — разборочно-моечный участок; *2* — кладовая деталей и узлов, требующих ремонта; *3* — участок ремонта и сварки; *4* — механический участок; *5* — профилакторий ТО-2 и ТР; *6* — термический участок; *7* — кузнечный участок; *8* — испытательная станция ДВС; *9* — участок окраски агрегатов; *10* — сборочный участок; *11* — участок окраски машин и механизмов; *12* — комната автоматического пожаротушения; *13* — участок ремонта электроаппаратуры; *14* — участок ремонта топливной аппаратуры

ТЕХНИЧЕСКАЯ ХАРАКТЕРИСТИКА

Длина здания...156 м
Высота...9,6 м
Шаг колонн...12 м
Площадь застройки..8023 м²
Строительный объем...90 890 м³

ХАРАКТЕРИСТИКА СТРОИТЕЛЬНОЙ ЧАСТИ

Таблица 153

№ п. п.	Конструктивные элементы	Краткая техническая характеристика
1	**Фундаменты**	Сборные и монолитные железобетонные
2	**Фундаменты под оборудование**	То же
3	Лотки, каналы	Сборные железобетонные
4	Каркас	Металлический
5	Стены	Легкобетонные панели, многослойные панели с металлической обшивкой, отделкой пластиком, кирпичные

Продолжение табл. 153

№ п. п.	Конструктивные элементы	Краткая техническая характеристика
6	Перекрытия	Сборные и монолитные железобетонные
7	Покрытие	Сборные железобетонные плиты, из металлических структурных блоков и профилированного настила
8	Перегородки	Сборные железобетонные панели, кирпичные, каркасные с обшивкой древесно-стружечной плитой, металлические
9	Объемные блоки	Сборные железобетонные
10	Лестницы	Металлические
11	Фонари, монорельсы, прогоны, балки, пути подвесных кранов	Металлические
12	Кровля	Четырехслойная рулонная на битумной мастике, утеплитель — минераловатные плиты
13	Проемы:	
	а) оконные	Деревянные блоки, металлические переплеты
	б) дверные	Деревянные блоки
	в) воротные	Деревянные распашные с металлическим каркасом, утепленные пенопластом
14	Полы	Бетонные, мозаичные, из линолеума, из керамической плитки
15	Отделка:	
	а) наружная	Штукатурка, перхлорвиниловая окраска
	б) внутренняя	Штукатурка, известковая, колерная и масляная окраска, облицовка, оклеивание труб стеклотканью, остекление
16	Прочие	Отмостка, пандус, укладка пути

Технологическое оборудование, шт.

Кран консольный ручной $Q=2$ т	5
Машина моечная конвейерная	1
Пресс	2
Тележка самоходная	3
Тяговая цепь	1
Кран мостовой	8
Стеллаж для инструмента	19
Станки:	
шлифовальный	5
токарно-карусельный	1
универсальный	5

Продолжение

горизонтально-расточный	1
вертикально-сверлильный	1
долбежный	1
поперечно-строгальный	1
Полуавтоматы:	
строгальный	2
фрезерный	5
вертикально-холинговальный	1
резьбонарезный	1
заточный	1
токарный	7
зубодолбежный	1
радиально-сверлильный	1
для расточки гнезд	2
Установка для вибродуговой наплавки	4
Преобразователь сварочный	4
Установка заколочная	1
Генератор ламповый	1
Электропечь камерная	3
Молот	2
Установка промежуточного контроля	2
Электротележка	4
Элекропогрузчик	2
Машина для ухода за полами	4
Гидравлический подъемник	2

УПСС № 32-1 на общестроительные работы

Измеритель — здание

Таблица 154

№ п. п.	Конструктивные элементы и виды работ	Единица измерения	Количество	Стоимость единицы, руб.	Всего, руб.	Удельный вес затрат, %
1	Земляные работы. Разработка грунта III группы экскаватором, транспортирование на расстояние до 1,8 км, работа на отвале, обратная засыпка, устройство водоотлива	м³	8090	5,31	43 013	4,1
2	Фундаменты	»	740	75,9	56 134	5,2
3	Фундаменты под оборудование	»	301	60,8	18 307	1,7
4	Лотки, каналы	»	219	155,1	33 964	3,1
5	Каркас	т	306	362,4	110 891	10,3
6	Стены:					
	а) панельные	м³	116	117,6	13 644	1,3
	б) из многослойных панелей	м²	2746	41,6	114 104	10,6

Продолжение табл. 154

№ п. п.	Конструктивные элементы и виды работ	Единица измерения	Количество	Стоимость единицы, руб.	Всего, руб.	Удельный вес затрат, %
	в) кирпичные	м³	325	57,9	18 811	1,7
7	Перекрытия	»	56	189,4	10 604	0,9
8	Покрытия:					
	а) сборные железобетонные	»	40	163,4	6535	0,6
	б) из структурных блоков	м²	7488	15,2	113 497	10,5
		компл.	26	4365,2		
	в) из профилированного настила	м²	7581	5,11	38 741	3,6
9	Перегородки:					
	а) панельные	»	1316	10,2	13 391	1,2
	б) кирпичные	»	615	8,6	5284	0,5
	в) каркасные с обшивкой	»	31	27,9	866	—
	г) металлические	т	8,4	355,2	2984	0,3
10	Объемные блоки	шт.	5	4696,6	23 483	2,2
11	Лестницы	т	5,9	448,5	2646	0,2
12	Кровля	м²	7400	24,2	178 883	16,5
13	Проемы:					
	а) оконные					
	деревянные	»	57	30,9	1761	0,2
	металлические	т	42	697,4	29 292	2,7
	б) дверные	м²	86	37,2	3199	0,3
	в) воротные	»	140	37,9	5311	0,5
14	Полы	»	8979	11,4	102 610	9,5
15	Металлические конструкции	т	183,9	403,8	74 258	6,9
16	Отделка:					
	а) наружная	м²	54	7,2	388	—
	б) внутренняя	»	10 932	3,6	39 050	3,6
17	Прочие работы	руб.	—	—	19 346	1,8
	Итого	»	—	—	1 080 997	100
	Стоимость 1 м³ здания $A = 1\,080\,997/90\,890 = 11{,}9$ руб./м³					

УПСС № 32-2 на внутренние санитарно-технические работы

Измеритель — здание

Таблица 155

№ п. п.	Виды работ	Сметная стоимость, тыс. руб.				Сметная стоимость на 1 м³ здания, руб.
		всего	в том числе			
			строительных работ	монтажных работ	оборудования	
1	Водопровод холодной воды	6,71	6,54	0,1	0,07	0,07
2	Канализация	13,56	9,48	0,31	3,77	0,15
3	Отопление	5,8	5,8	—	—	0,06
4	Теплоснабжение	15,7	15,7	—	—	0,17
5	Вентиляция	104,19	103,68	0,51	—	1,15
	Итого	145,96	141,2	0,92	3,84	1,6

УПСС № 32-5 на приобретение и монтаж оборудования

Измеритель — здание

Таблица 156

№ п.п.	Виды работ	Сметная стоимость, тыс. руб.			Показатели единичной стоимости		
		всего	в том числе		единица измерения	количество	стоимость единицы, руб.
			монтажных работ	оборудования			
1	Технологическое оборудование	776,12	22,82	753,3	т	623,2	1245,3
2	Электрооборудование	60,42	39,35	21,07	кВт	2270	26,6
3	КИП и автоматика	13,4	5,26	8,14	м³ здания	90 890	0,15
4	Связь и сигнализация	7,62	6,9	0,72	то же	90 890	0,08

УПСС № 33 на строительство профилактория технического осмотра машин

Измеритель — здание

Таблица 157

№ п.п.	Основание принятой стоимости	Работы и затраты	Сметная стоимость, тыс. руб.					Показатели единичной стоимости			Удельный вес стоимости работ и затрат, %
			всего	в том числе				единица измерения	количество	стоимость единицы, руб.	
				строительных работ	монтажных работ	оборудования, приспособлений и инвентаря	прочих затрат				
1	33-1	Общестроительные работы	231,14	231,14	—	—	—	м³ здания	12 250	18.9	56,2
2	33-2	Внутренние санитарно-технические работы	55,1	55,1	—	—	—	то же	12 250	4.6	13,4
3	33-3	Электроосвещение	13,85	13,85	—	—	—	»	12 250	1.1	3,4
4	33-4	Технологические трубопроводы	0,28	—	0,28	—	—	т	0,47	595.7	0,1
5	33-5	Приобретение и монтаж оборудования:									
		технологического	65,56	—	3,12	62,44	—	»	44,79	1463,7	16
		электрооборудования	20,35	—	11,8	8,55	—	кВт	494	41.2	5
		КИП и автоматики	6,7	—	3,52	3,18	—	м³ здания	12 250	0.5	1,6
		связи и сигнализации	2,48	—	1,68	0,8	—	то же	12 250	0,2	0,6
		прочего	15,34	—	—	15,34	—	»	12 250	1,3	3,7
		Итого	410,8	286,24	34,25	90,31	—	»	12 250	33,5	100

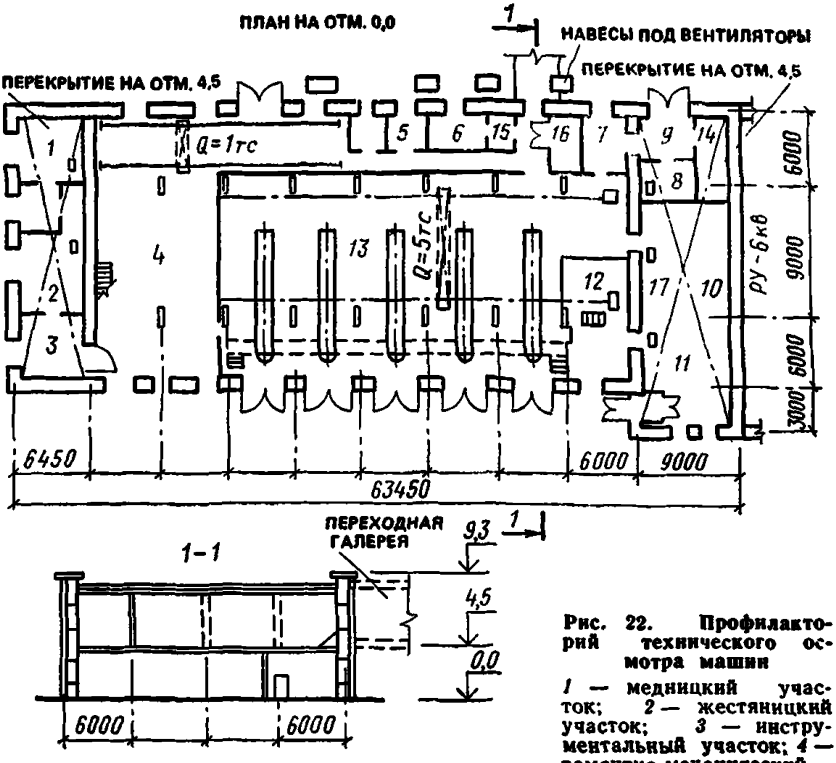

Рис. 22. Профилакторий технического осмотра машин

1 — медницкий участок; *2* — жестяницкий участок; *3* — инструментальный участок; *4* — ремонтно-механический участок; *5* — электроремонтный участок; *6* — участок наплавки и сварки; *7* — аккумуляторная; *8* — кислотная; *9* — зарядная; *10* — вентустановки (отм. 4.50); *11* — деревообрабатывающий и обойный участок; *12* — кладовая агрегатов и узлов; *13* — профилакторий; *14* — щитовая; *15* — санблок; *16* — насосная; *17* — шинное помещение (отм. 4.50)

ТЕХНИЧЕСКАЯ ХАРАКТЕРИСТИКА

Длина здания ... 63 м
Высота ... 7,2 м
Шаг колонн ... 6 м
Площадь застройки ... 1691 м²
Строительный объем ... 12 250 м³

ХАРАКТЕРИСТИКА СТРОИТЕЛЬНОЙ ЧАСТИ

Таблица 158

№ п. п.	Конструктивные элементы	Краткая техническая характеристика
	Профилакторий	
1	Фундаменты	Монолитные и сборные железобетонные
2	Каналы, лотки, приямки	Сборные железобетонные

Продолжение табл. 158

№ п. п.	Конструктивные элементы	Краткая техническая характеристика
3	Стены	Кирпичные армированные
4	Перекрытия	Сборные железобетонные плиты
5	Покрытия	То же
6	Перегородки	Металлические, кирпичные, монолитные железобетонные
7	Кровля	Однослойная и четырехслойная рубероидная на битумной мастике, утеплитель — пенобетон
8	Проемы:	
	а) оконные	Деревянные блоки
	б) дверные	То же
	в) воротные	Металлические
9	Полы	Бетонные, асфальтобетонные, мозаичные, из керамической плитки
10	Подкрановые балки, опоры, монорельсы, ограждение, площадки, лестницы	Металлические
11	Отделка	Штукатурка, клеевая, известковая, водоэмульсионная и масляная окраска
12	Прочие	Крыльца, отмостка
		Галерея
13	Фундаменты	Монолитные бетонные и сборные железобетонные
14	Каркас	Сборный железобетонный
15	Стены	Кирпичные, панельные
16	Перекрытия	Сборные железобетонные плиты
17	Покрытия	То же
18	Кровля	Четырехслойная рубероидная на битумной мастике, утеплитель — пенобетон
19	Проемы оконные	Деревянные блоки
20	Полы	Мозаичные
21	Отделка:	
	а) наружная	Штукатурка, облицовка плиткой
	б) внутренняя	Штукатурка, клеевая окраска, остекление
22	Прочие	Отмостка

Технологическое оборудование, шт.

Установка для очистки радиаторов от накипи	1
Электропечь сопротивления	1
Контактная машина для точечной сварки	1
Электродвигатель	5
Редуктор	5
Кран мостовой	2
Станки:	
консольно-фрезерный	1
плоскошлифовальный	1
круглопильный	1

УПСС № 33-1 на общестроительные работы

Измеритель — здание

Таблица 159

№ п. п.	Конструктивные элементы и виды работ	Единица измерения	Количество	Стоимость единицы, руб.	Всего, руб.	Удельный вес затрат, %
	Профилакторий					
1	Земляные работы. Разработка мокрого грунта III группы экскаватором, транспортирование на расстояние до 18 км, обратная засыпка, работа на отвале, устройство водоотлива	м³	2505	2,8	6904	3
2	Фундаменты	»	105	75,1	7884	3,4
3	Каналы, лотки, приямки	»	243	129,6	31 500	13,6
4	Стены	»	765	62,5	47 801	20,7
5	Перекрытия	»	43	145,6	6263	2,7
6	Покрытия	»	45	177	7969	3,3
7	Перегородки:					
	а) металлические	т	1,79	625	1119	0,5
	б) кирпичные	м²	420	6,9	2896	1,3
	в) монолитные железобетонные	»	850	19,5	16 560	7,2
8	Кровля	»	1901	8,2	15 583	6,8
9	Проемы:					
	а) оконные	»	87	34,3	2980	1,3
	б) дверные	»	61	33,1	2019	0,9
	в) воротные	т	8,37	516,7	4325	1,9
10	Полы	м²	1282	11,4	14 661	6,3
11	Металлические конструкции	т	37,41	446,4	16 699	7,2
12	Отделка	м²	2930	2,4	7104	3,1
13	Прочие	руб.	—	—	970	0,4
	Итого	»	—	—	193 237	83,6

Продолжение табл. 159

№ п. п.	Конструктивные элементы и виды работ	Единица измерения	Количество	Стоимость единицы, руб.	Всего, руб.	Удельный вес затрат, %
	Галерея					
14	Земляные работы. Разработка мокрого грунта III группы экскаватором, транспортирование на расстояние до 18 км, обратная засыпка, работа на отвале	м³	730	1,8	1323	0,6
15	Фундаменты	»	35	106,9	3744	1,6
16	Каркас	»	344	276,2	9392	4,1
17	Стены:					
	а) панельные	»	62	158,9	9852	4,3
	б) кирпичные	»	21	61,7	1295	0,6
18	Перекрытия	»	8	183,6	1469	0,6
19	Покрытия	»	16	158,1	2530	1,1
20	Кровля	м²	240	11,6	2780	1,2
21	Проемы оконные	»	37	42,9	1589	0,7
22	Полы	»	183	12,6	2309	1
23	Отделка:					
	а) наружная	»	52	10	522	0,2
	б) внутренняя	»	533	1,5	788	0,3
24	Прочие	руб.	—	—	311	0,1
	Итого	»	—	—	37 904	16,4
	Всего	»	—	—	231 141	100
	Стоимость 1 м³ здания $A = 231\,141/12\,250 = 18{,}9$ руб./м³					

УПСС № 33-2 на внутренние санитарно-технические работы

Измеритель — здание

Таблица 160

№ п. п.	Виды работ	Сметная стоимость, тыс. руб.				Сметная стоимость на 1 м³ здания, руб.
		всего	в том числе			
			строительных работ	монтажных работ	оборудования	
1	Водопровод холодной воды	10,57	10,57	—	—	0,9
2	Водопровод горячей воды	0,77	0,77	—	—	0,1
3	Канализация	1,32	1,32	—	—	0,1
4	Отопление	1,18	1,18	—	—	0,1
5	Теплоснабжение	3,36	3,36	—	—	0,3
6	Вентиляция	37,9	37,9	—	—	3,1
	Итого	55,1	55,1	—	—	4,6

УПСС № 33-5 на приобретение и монтаж оборудования

Измеритель — здание

Таблица 161

№ п. п.	Виды работ	Сметная стоимость, тыс. руб.			Показатели единичной стоимости		
		всего	в том числе		единица измерения	количество	стоимость единицы, руб.
			монтажных работ	оборудования			
1	Технологическое оборудование	65,56	3,12	62,44	т	44,79	1463,7
2	Электрооборудование	20,35	11,8	8,55	кВт	494	41,2
3	КИП и автоматика	6,7	3,52	3,18	м³ здания	12 250	0,5
4	Связь и сигнализация	2,48	1,68	0,8	то же	12 250	0,2
5	Прочее оборудование:						
	инструмент и приспособления	12,12	—	12,12	станок	420	28,9
	производственный и хозяйственный инвентарь	3,22	—	3,22	чел.	28	115
	Итого	15,34	—	15,34	м³ здания	12 250	1,3

УПСС № 34 на строительство механизированной мойки

Измеритель — здание

Таблица 162

№ п. п.	Основание принятой стоимости	Работы и затраты	Сметная стоимость, тыс. руб.					Показатели единичной стоимости			Удельный вес стоимости работ и затрат, %
			всего	в том числе				единица измерения	количество	стоимость единицы, руб.	
				строительных работ	монтажных работ	оборудования, приспособлений и инвентаря	прочих затрат				
1	34-1	Общестроительные работы	266,13	266,13	—	—	—	м³ здания	9720	27,4	67,2
2	34-2	Внутренние санитарно-технические работы	51,56	39,01	12,55	—	—	то же	9720	5,3	12,9
3	34-3	Электроосвещение	2,22	—	2,22	—	—	»	9720	0,23	0,6
4	34-4	Технологические трубопроводы	1,1	—	0,56	0,54	—	т	0,59	1866,3	0,3
5	34-5	Приобретение и монтаж оборудования:									
		технологического	50,94	—	3,34	47,6	—	»	22	2315,5	12,9
		электрооборудования	15,7	—	8,0	7,7	—	кВт	406	38,7	3,9
		КИП и автоматики	7,44	—	3,44	4,0	—	м³ здания	9720	0,76	1,9
		связи и сигнализации	1,14	—	0,43	0,71	—	то же	9720	0,12	0,3
		Итого	396,23	305,14	30,54	60,55	—	»	9720	40,8	100

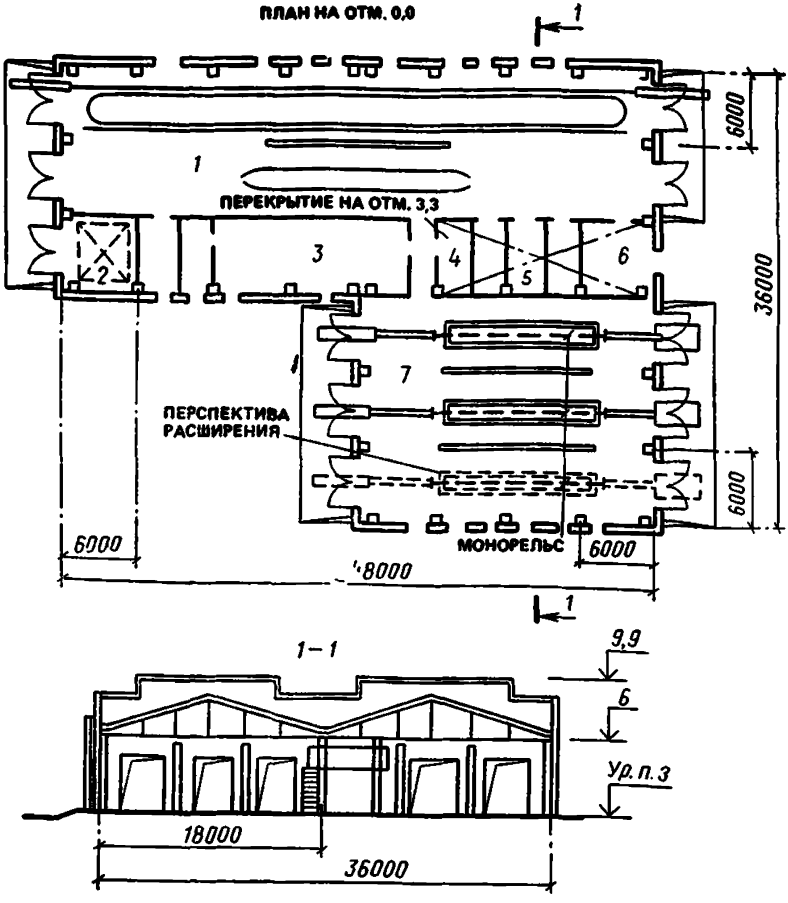

Рис. 23. Механизированная мойка

1 — участок мойки автомобилей; *2* — бункерная; *3* — санблок; *4* — электрощитовая; *5* — насосная; *6* — тепловой пункт; *7* — участок мойки строймашин

ТЕХНИЧЕСКАЯ ХАРАКТЕРИСТИКА

Длина здания ... 48 м
Высота ... 6 м
Шаг колонн ... 6 м
Площадь застройки ... 1296 м²
Строительный объем ... 9720 м³

ХАРАКТЕРИСТИКА СТРОИТЕЛЬНОЙ ЧАСТИ

Таблица 163

№ п. п	Конструктивные элементы	Краткая техническая характеристика
1	Фундаменты	Монолитные и сборные железобетонные

Продолжение табл. 163

№ п.	Конструктивные элементы	Краткая техническая характеристика
2	Подземное хозяйство	Монолитное (стены, днища) и сборное железобетонное (каналы)
3	Фундаменты под оборудование	Монолитные железобетонные
4	Каркас	Сборный железобетонный
5	Стены	Панельные
6	Перекрытия и покрытия	Сборные и монолитные железобетонные
7	Монорельсы, балки, ригели, пути подвесных кранов, площадки	Металлические
8	Перегородки	Каркасные с обшивкой фанерой и облицовкой пластиком, кирпичные, из легкобетонных камней
9	Лестницы	Металлические
10	Кровля	Трехслойная рулонная на битумной мастике, асбестоцементная, утеплитель — фибролитовые плиты
11	*Проемы:*	
	а) оконные	Деревянные блоки, стеклоблоки с металлическими переплетами, металлические витражи
	б) дверные	Деревянные блоки
	в) воротные	Распашные металлические
12	Полы	Мозаичные, бетонные, керамические, из линолеума
13	Отделка:	
	а) наружная	Штукатурка фасада, откосов
	б) внутренняя	Штукатурка, известковая, водоэмульсионная и масляная окраска, облицовка
14	Прочие	Отмостка, тротуары, дорожки

Технологическое оборудование, шт.

Аппарат вертикальный	2
Машина моечная	8
Конвейер	2
Редуктор цилиндрический	8
Шкаф деревянный двухсекционный	26
Установка для мойки стационарная	1
Водопылесосная машина	2
Смазочно-заправочная установка	2

УПСС № 34-1 на общестроительные работы

Измеритель — здание

Таблица 164

№ п. п.	Конструктивные элементы и виды работ	Единица измерения	Количество	Стоимость единицы, руб.	Всего, руб.	Удельный вес затрат, %
1	Земляные работы. Разработка грунта III группы экскаватором, транспортирование на расстояние до 18 км, обратная засыпка, работа на отвале	м³	3097	1,5	4649	1,7
2	Подземное хозяйство	»	129	79,5	10 259	3,9
3	Фундаменты	»	226	65,4	14 784	5,6
4	Фундаменты под оборудование	»	175	66,1	11 551	4,3
5	Каркас	»	36	196,8	7084	2,7
6	Стены	»	674	87,8	59 195	22,2
7	Перекрытие и покрытие	»	397	179.3	71 181	26,8
8	Перегородки:					
	а) каркасные с обшивкой	м²	2	28,5	57	—
	б) кирпичные	»	333	6,6	2202	0,8
	в) из легкобетонных камней	»	277	18,6	5148	1,9
9	Лестницы	т	0,7	532,9	373	0,1
10	Кровля	м²	1442	8,4	12 160	4,6
11	Проемы:					
	а) оконные					
	деревянные	»	48	39,7	1904	0,7
	стеклоблоки	т	1,1	1633,6	1797	0,7
	витражи	»	0,7	625,7	438	0,2
	б) дверные	м²	66	25,8	1705	0,6
	в) воротные	т	25,7	252,5	6489	2,4
12	Полы	м²	1336	13,7	18 268	6,9
13	Металлоконструкции	т	18,9	393,4	7436	2,8
14	Отделка:					
	а) наружная	м²	45	9,2	414	0,2
	б) внутренняя	»	3667	3	11 010	4,1
15	Прочие работы	руб.	—	—	18 022	6,8
	Итого	»	—	—	266 126	100
	Стоимость 1 м³ здания А = 266 126/9720 = = 27,4 руб./м³					

УПСС № 34-2 на внутренние санитарно-технические работы

Измеритель — здание

Таблица 165

№ п. п.	Виды работ	Сметная стоимость, тыс. руб.				Сметная стоимость на 1 м³ здания, руб.
		всего	в том числе			
			строительных работ	монтажных работ	оборудования	
1	Водопровод холодной воды	2,82	2,82	—	—	0,29
2	Водопровод горячей воды	0,64	0,64	—	—	0,06
3	Канализация	6,78	5,45	1,33	—	0,7
4	Отопление	3,21	2,9	0,31	—	0,33
5	Теплоснабжение	4,21	4,2	0,01	—	0,43
6	Вентиляция	33,9	23	10,9	—	3,49
	Итого	51,56	39,01	12,55	—	5,3

УПСС № 34-5 на приобретение и монтаж оборудования

Измеритель — здание

Таблица 166

№ п. п.	Виды работ	Сметная стоимость, тыс. руб.			Показатели единичной стоимости		
		всего	в том числе		единица измерения	количество	стоимость единицы, руб.
			монтажных работ	оборудования			
1	Технологическое оборудование	50,94	3,34	47,6	т	22	2315,5
2	Электрооборудование	15,7	8,0	7,7	кВт	406	38,7
3	КИП и автоматика	7,44	3,44	4	м³ здания	9720	0,76
4	Связь и сигнализация	1,14	0,43	0,71	то же	9720	0,12

УПСС № 35 на строительство закрытого склада оборудования, инвентаря и материалов с установкой пенного пожаротушения

Измеритель — здание

Таблица 167

№ п. п.	Основание принятой стоимости	Работы и затраты	Сметная стоимость, тыс. руб.					Показатели единичной стоимости			Удельный вес стоимости работ и затрат, %
			всего	в том числе				единица измерения	количество	стоимость единицы, руб.	
				строительных работ	монтажных работ	оборудования, приспособлений и инвентаря	прочих затрат				
1	35-1	Общестроительные работы	176,33	176,33	—	—	—	$м^3$ здания	11 682	15,1	76,4
2	35-2	Внутренние санитарно-технические работы	10,4	10,4	—	—	—	то же	11 682	0,9	4,5
3	35-3	Электроосвещение	1,52	—	1,52	—	—	»	11 682	0,1	0,7
4	35-4	Технологические трубопроводы	6,33	1,42	4,63	0,28	—	т	6	1055	2,7
5	35-5	Приобретение и монтаж оборудования:									
		технологического	27,76	—	1,57	26,19	—	»	37,5	740,3	12
		электрооборудования	3,47	—	3,34	0,13	—	кВт	45	77,1	1,5
		КИП и автоматики	0,59	—	0,37	0,22	—	$м^3$ здания	11 682	0,05	0,3
		связи и сигнализации	4,38	—	3,32	1,06	—	то же	11 682	0,4	1,9
		Итого	230,78	188,15	14,75	27,88	—	»	11 682	19,8	100

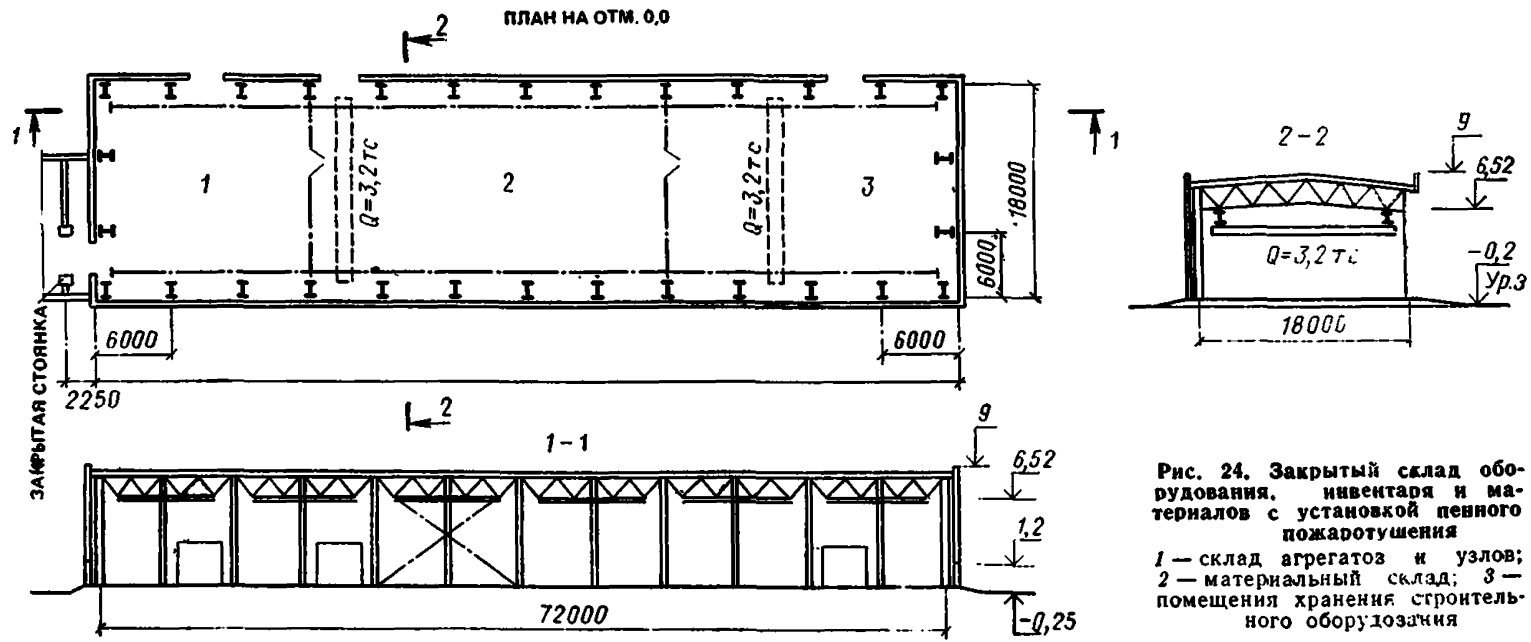

Рис. 24. Закрытый склад оборудования, инвентаря и материалов с установкой пенного пожаротушения

1 — склад агрегатов и узлов; *2* — материальный склад; *3* — помещения хранения строительного оборудования

ТЕХНИЧЕСКАЯ ХАРАКТЕРИСТИКА

Длина здания ... 72 м
Высота ... 8,3 м
Шаг колонн ... 6 м
Площадь застройки ... 1391 м²
Строительный объем ... 11 682 м³

ХАРАКТЕРИСТИКА СТРОИТЕЛЬНОЙ ЧАСТИ

Таблица 168

№ п. п.	Конструктивные элементы	Краткая техническая характеристика
1	Фундаменты	Монолитные и сборные железобетонные
2	Каркас	Металлический с окраской
3	Стены	Стеновые трехслойные металлические панели со сливами из оцинкованной стали, сборные железобетонные панели, частично кирпичные участки
4	Покрытия	Металлические структурные блоки с окраской
5	Перегородки	Сетчатые стальные с окраской
6	Кровля	Четырехслойная рубероидная на битумной мастике, утеплитель — пенополиуретан
7	Проемы:	
	а) оконные	Стальные переплеты с окраской
	б) дверные	Противопожарные двери
	в) воротные	Распашные с металлическим каркасом
8	Полы	Бетонные
9	Монорельсы, площадки под оборудование	Металлические с окраской
10	Отделка:	
	а) наружная	Штукатурка, окраска перхлорвиниловая и эмалями ПФ-133
	б) внутренняя	Штукатурка, окраска поливинилацетатными, водоэмульсионными составами, остекление стальных переплетов
11	Прочие	Тротуары, дорожки, приямки, пандусы

Технологическое оборудование, шт.

Стеллаж 158.М17 17
Стеллаж секционный для заготовок 9
Кран подвесной электрический, грузоподъемностью 3,2 т . . 2

УПСС № 35-1 на общестроительные работы

Измеритель — здание

Таблица 169

№ п.п.	Конструктивные элементы и виды работ	Единица измерения	Количество	Стоимость единицы, руб.	Всего, руб.	Удельный вес затрат, %
1	Земляные работы. Разработка мокрого и сухого грунта II группы экскаватором, транспортирование на расстояние до 50 м, обратная засыпка, работа на отвале	м³	1844	1,4	2559	1,4
2	Фундаменты	»	147	71,5	10 505	6
3	Каркас	т	33,3	347,3	11 564	6,6
4	Стены:					
	а) металлические панели	м²	1229	32,1	39 449	22,4
	б) панельные	м³	43	146,7	6306	3,6
	в) кирпичные	»	7	61	427	0,2
5	Покрытие	м²	1317	19,8	26 112	14,8
		компл.	9	2901		
6	Перегородки	т	1,3	366,2	476	0,3
7	Кровля	м²	1410	29,2	41 153	23,3
8	Проемы:					
	а) оконные	т	1,3	1618	2103	1,2
	б) дверные	м²	15	12,1	182	0,1
	в) воротные	»	39	44,1	1718	1
9	Полы	»	1350	6,9	9346	5,3
10	Металлические конструкции	т	30,7	688,2	21 128	12
11	Отделка:					
	а) наружная	м²	235	1,4	325	0,2
	б) внутренняя	»	239	5,5	1314	0,7
12	Прочие работы	руб.	—	—	1662	0,9
	Итого	»	—	—	176 329	100
	Стоимость 1 м³ здания $A = 176329/11682 = 15{,}1$ руб./м³					

УПСС № 35-2 на внутренние санитарно-технические работы

Измеритель — здание

Таблица 170

№ п. п.	Виды работ	Сметная стоимость, тыс. руб.				Сметная стоимость на 1 м³ здания, руб.
		всего	в том числе			
			строительных работ	монтажных работ	оборудования	
1	Канализация	0,48	0,48	—	—	0,04
2	Отопление	0,42	0,42	—	—	0,04
3	Теплоснабжение	5,82	5,82	—	—	0,5
4	Вентиляция	3,68	3,68	—	—	0,3
	Итого	10,4	10,4	—	—	0,9

УПСС № 35-5 на приобретение и монтаж оборудования

Измеритель — здание

Таблица 171

№ п. п.	Виды работ	Сметная стоимость, тыс. руб.			Показатели единичной стоимости		
		всего	в том числе		единица измерения	количество	стоимость единицы, руб.
			монтажных работ	оборудования			
1	Технологическое оборудование	27,76	1,57	26,19	т	37,5	740,3
2	Электрооборудование	3,47	3,34	0,13	кВт	45	77,1
3	КИП и автоматика	0,59	0,37	0,22	м³ здания	11 682	0,05
4	Связь и сигнализация	4,38	3,32	1,06	то же	11 682	0,4

УПСС № 36 на строительство административно-бытового корпуса

Измеритель — здание

Таблица 172

№ п. п.	Основание принятой стоимости	Работы и затраты	Сметная стоимость, тыс. руб.					Показатели единичной стоимости			Удельный вес стоимости работ и затрат, %
			всего	в том числе				единица измерения	количество	стоимость единицы, руб.	
				строительных работ	монтажных работ	оборудования, приспособлений и инвентаря	прочих затрат				
1	36-1	Общестроительные работы	220,19	220,19	—	—	—	м³ здания	7957	27,7	78
2	36-2	Внутренние санитарно-технические работы	36,92	36,57	0,009	0,34	—	то же	7957	4,6	12,8
3	36-3	Электроосвещение	18,67	—	18,67	—	—	»	7957	2,3	6,6
4	36-4	Приобретение и монтаж оборудования:									
		технологического	0,043	—	0,003	0,04	—	т	0,04	1075	0,02
		электрооборудования	2,04	—	0,6	1,44	—	кВт	181	11,3	0,7
		КИП и автоматики	0,85	—	0,25	0,6	—	м³ здания	7957	0,1	0,3
		связи и сигнализации	4,23	—	2,49	1,74	—	то же	7957	0,5	1,5
		Итого	282,94	256,76	22,02	4,16	—	»	7957	35,6	100

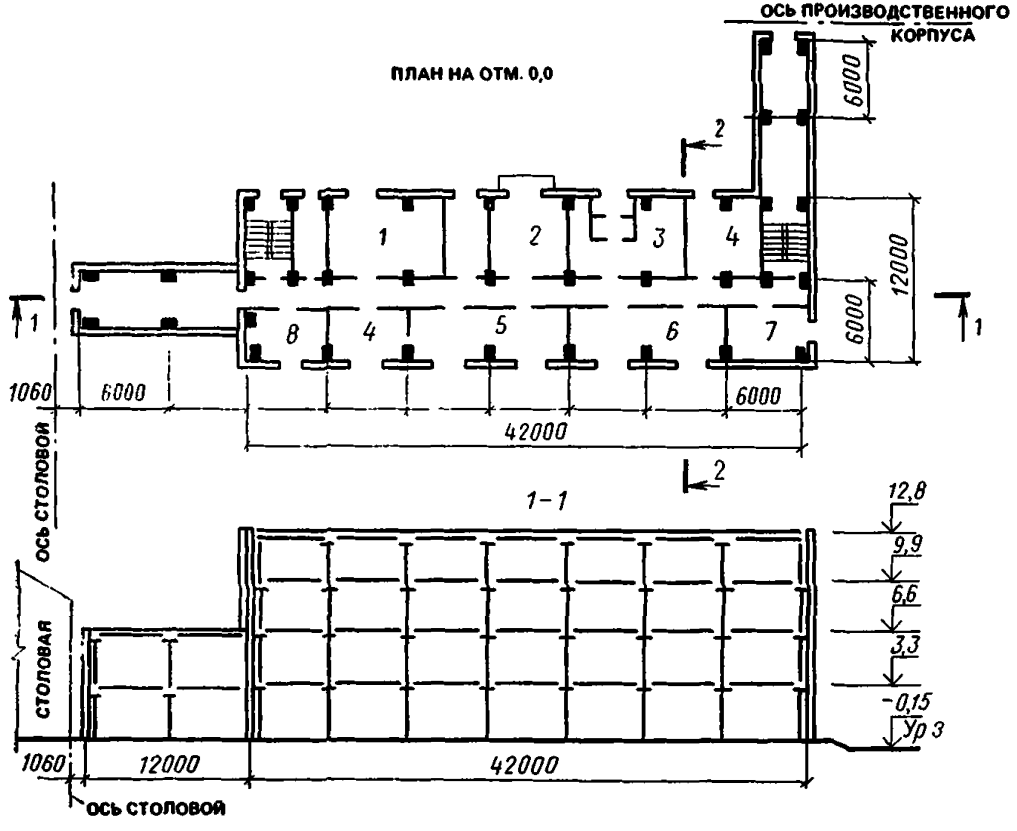

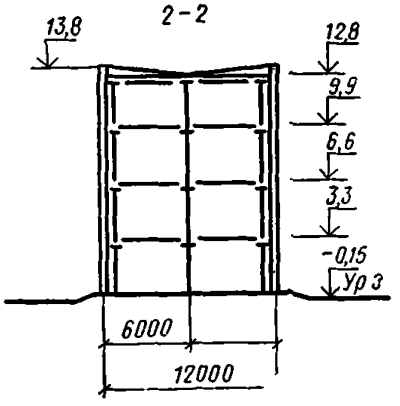

Рис. 25. Административно-бытовой корпус

1 — помещение ламповой; *2* — мастерская по ремонту; *3* — гардероб для женщин; *4* — венткамера; *5* — нарядная; *6* — буфет на 25 мест; *7* — помещение для сушки; *8* — гардероб для мужчин

ТЕХНИЧЕСКАЯ ХАРАКТЕРИСТИКА

Длина здания...42 м
Высота ... 13,7 м
Шаг колонн ... 6 м
Площадь застройки ... 588 м²
Строительный объем ... 7957 м³

ХАРАКТЕРИСТИКА СТРОИТЕЛЬНОЙ ЧАСТИ

Таблица 173

№ п. п.	Конструктивные элементы	Краткая техническая характеристика
1	Фундаменты	Сборные и монолитные железобетонные
2	Каркас	Сборный железобетонный
3	Стены	Сборные железобетонные панели, угловые блоки, кирпичные
4	Перекрытия и покрытие	Сборные железобетонные панели
5	Перегородки	Легкобетонные панели, кирпичные, частично каркасные, обшитые досками
6	Лестницы	Сборные железобетонные
7	Кровля	Четырехслойная рубероидная на битумной мастике, утеплитель — фибролитовые плиты
8	Проемы:	
	а) оконные	Деревянные блоки
	б) дверные	То же
9	Балки перекрытия, каркас подвесных потолков и душевых кабин, лестницы	Металлические
10	Полы	Мозаичные, из линолеума, из керамической плитки, бетонные, цементные
11	Отделка:	
	а) наружная	Штукатурка
	б) внутренняя	Облицовка стен керамическими плитками, масляная, клеевая и известковая окраска, окраска водоэмульсионными составами
12	Прочие	Отмостка, крыльца, каналы, вентиляционная шахта

Технологическое оборудование, шт.

Таль ручная червячная $Q=1$ т 1
Кошка с ручным приводом $Q=1$ т 1

УПСС № 36-1 на общестроительные работы

Измеритель — здание

Таблица 174

№ п.п.	Конструктивные элементы и виды работ	Единица измерения	Количество	Стоимость единицы, руб.	Всего, руб.	Удельный вес затрат, %
1	Земляные работы. Разработка грунта III группы бульдозером, I группы экскаватором, транспортирование на расстояние до 18 км, обратная засыпка, работа на отвале	м³	2070	2,5	5150	2,3
2	Фундаменты	»	159	74,5	11 839	5,4
3	Каркас	»	141	225,7	31 826	14,5
4	Стены:					
	а) панельные	»	326	130,1	42 424	19,3
	б) блочные	»	19	95	1804	0,8
	в) кирпичные	»	16	61	980	0,4
5	Перекрытия и покрытие	»	212	137,5	29 159	13,2
6	Перегородки:					
	а) панельные	м²	1052	9,4	9862	4,5
	б) кирпичные	»	627	8,4	5267	2,4
	в) деревянные	»	24	12,4	298	0,1
7	Лестницы	»	100	41,5	4147	1,9
8	Кровля	»	631	13,1	8289	3,8
9	Проемы:					
	а) оконные	»	376	38,1	14 342	6,5
	б) дверные	»	253	21,3	5401	2,4
10	Полы	»	2035	6,4	13 114	6
11	Металлические конструкции	т	28.2	493,1	13 905	6,3
12	Отделка:					
	а) наружная	м²	37	1,2	46	—
	б) внутренняя	»	10420	2	20 375	9,3
13	Прочие работы	руб.	—	—	1965	0,9
	Итого	»	—	—	220 193	100
	Стоимость 1 м³ здания $A = 220193/7957 = 27{,}7$ руб./м³					

УПСС № 36-2 на внутренние санитарно-технические работы

Измеритель — здание

Таблица 175

№ п. п.	Виды работ	Сметная стоимость, тыс. руб.				Сметная стоимость на 1 м³ здания, руб.
		всего	в том числе			
			строительных работ	монтажных работ	оборудования	
1	Водопровод холодной воды	1,81	1,81	—	—	0,2
2	Водопровод горячей воды	0,65	0,65	—	—	0,1
3	Канализация	6,19	6,19	—	—	0,8
4	Отопление	11,92	11,67	0,003	0,25	1,5
5	Теплоснабжение	1,77	1,68	0,003	0,09	0,2
6	Вентиляция	14,57	14,57	0,003	—	1,8
	Итого	36,92	36,57	0,009	0,34	4,6

УПСС № 36-4 на приобретение и монтаж оборудования

Измеритель — здание

Таблица 176

№ п. п.	Виды работ	Сметная стоимость, тыс. руб.			Показатели единичной стоимости		
		всего	в том числе		единица измерения	количество	стоимость единицы, руб.
			монтажных работ	оборудования			
1	Технологическое оборудование	0,043	0,003	0,04	т	0,04	1075
2	Электрооборудование	2,04	0,6	1,44	кВт	181	11,3
3	КИП и автоматика	0,85	0,25	0,6	м³ здания	7957	0,1
4	Связь и сигнализация	4,23	2,49	1,74	то же	7957	0,5

УПСС № 37 на строительство бытового корпуса участка подвижных средств и техобслуживания

Измеритель — здание

Таблица 177

№ п.п.	Основание принятой стоимости	Работы и затраты	Сметная стоимость, тыс. руб.					Показатели единичной стоимости			Удельный вес стоимости работ и затрат, %
			всего	в том числе				единица измерения	количество	стоимость единицы, руб.	
				строительных работ	монтажных работ	оборудования, приспособлений и инвентаря	прочих затрат				
1	37-1	Общестроительные работы	44,04	44,04	—	—	—	м³ здания	2725	16,2	61,7
2	37-2	Внутренние санитарно-технические работы	9,72	9,72	—	—	—	то же	2725	3,7	13,6
3	37-3	Электроосвещение	2,4	—	2,4	—	—	»	2725	0,9	3,4
4	37-4	Приобретение и монтаж оборудования:									
		электрооборудования	0,88	—	0,35	0,5	—	кВт	52	17	1,2
		связи и сигнализации	7,65	—	1,06	6,59	—	м³ здания	2725	2,8	10,7
		прочего	6,72	—	—	6,72	—	шт.	76	88,4	9,4
		Итого	71,41	53,76	3,81	13,81	—	м³ здания	2725	26,2	100

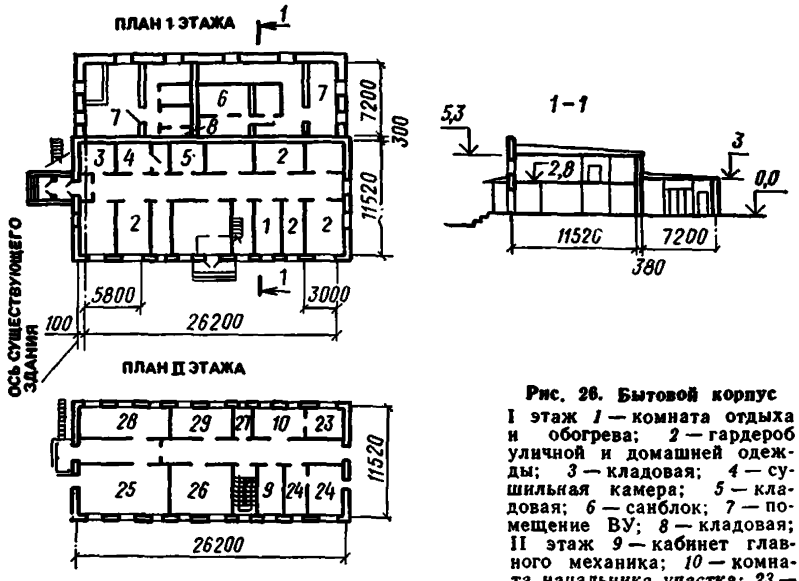

Рис. 26. Бытовой корпус
I этаж *1* — комната отдыха и обогрева; *2* — гардероб уличной и домашней одежды; *3* — кладовая; *4* — сушильная камера; *5* — кладовая; *6* — санблок; *7* — помещение ВУ; *8* — кладовая; II этаж *9* — кабинет главного механика; *10* — комната начальника участка; *23* — комната старшего мастера; *24* — комната механиков; *25* — красный уголок; *26* — АТС; *27* — комната мастера; *28* — помещение диспетчера; *29* — кабинет начальника техслужбы

ТЕХНИЧЕСКАЯ ХАРАКТЕРИСТИКА

Длина здания ... 26,2 м
Высота ... 3—5 м
Площадь застройки ... 545 м²
Строительный объем...2725 м³

ХАРАКТЕРИСТИКА СТРОИТЕЛЬНОЙ ЧАСТИ

Таблица 178

№ п.	Конструктивные элементы	Краткая техническая характеристика
1	Фундаменты	Монолитные бетонные и сборные железобетонные
2	Каналы и приямки	Сборные железобетонные
3	Стены	Кирпичные
4	Перекрытия и покрытие	Сборные железобетонные плиты
5	Перегородки	Кирпичные
6	Кровля	Четырехслойная рубероидная на битумной мастике, утеплитель — пенобетон
7	Проемы:	
	а) оконные	Деревянные блоки
	б) дверные	То же

Продолжение табл. 178

№ п. п.	Конструктивные элементы	Краткая техническая характеристика
8	Полы	Бетонные, мозаичные, из керамической плитки и линолеума
9	Отделка:	
	а) наружная	Штукатурка
	б) внутренняя	Улучшенная штукатурка, облицовка стен, клеевая, водоэмульсионная, известковая и масляная окраска
10	Прочие	Отмостка, крыльца, тротуары

Технологическое оборудование, шт.

Шкафчик 76

УПСС № 37-1 на общестроительные работы

Измеритель — здание

Таблица 179

№ п. п.	Конструктивные элементы и виды работ	Единица измерения	Количество	Стоимость единицы, руб.	Всего, руб.	Удельный вес затрат, %
1	Земляные работы. Разработка грунта III группы экскаватором, транспортирование на расстояние до 18 км, обратная засыпка, работа на отвале	м³	370	3,6	1347	3,1
2	Фундаменты	»	119	69	8268	18,8
3	Каналы и приямки	»	4	143,8	575	1,3
4	Стены	»	111	65,1	7224	16,4
5	Перекрытия и покрытие	»	32	152,7	4886	11,1
6	Перегородки	м²	175	12,6	2209	5
7	Кровля	»	200	16,8	3352	7,6
8	Проемы:					
	а) оконные	»	25	47,2	1180	2,7
	б) дверные	»	46	39,4	1811	4,1
9	Полы	»	386	11,5	4454	10
10	Отделка:					
	а) наружная	»	66	1,7	112	0,3
	б) внутренняя	»	1455	2,6	3778	8,6
11	Прочие работы	руб.	—	—	4840	11
	Итого	»	—	—	44 036	100
	Стоимость 1 м³ здания А = 44036/2725 = = 16,2 руб./м³					

УПСС № 37-2 на внутренние санитарно-технические работы

Измеритель — здание

Таблица 180

№ п. п.	Виды работ	Сметная стоимость, тыс. руб				Сметная стоимость на 1 м³ здания, руб.
		всего	в том числе			
			строительных работ	монтажных работ	оборудования	
1	Водопровод холодной воды	1,09	1,09	—	—	0,4
2	Водопровод горячей воды	0,35	0,35	—	—	0,1
3	Канализация	1,22	1,22	—	—	0,5
4	Отопление	2,89	2,89	—	—	1,1
5	Теплоснабжение	1,82	1,82	—	—	0,7
6	Вентиляция	2,35	2,35	—	—	0,9
	Итого	9,72	9,72	—	—	3,7

УПСС № 37-4 на приобретение и монтаж оборудования

Измеритель — здание

Таблица 181

№ п. п.	Виды работ	Сметная стоимость, тыс. руб.			Показатели единичной стоимости		
		всего	в том числе		единица измерения	количество	стоимость единицы, руб.
			монтажных работ	оборудования			
1	Электрооборудование	0,88	0,38	0,5	кВт	52	17
2	Связь и сигнализация	7,65	1,06	6,59	м³ здания	2725	2,8
3	Прочее оборудование — шкафчики для одежды	6,72	—	6,72	шт.	76	88,4

УПСС № 38 на строительство КТП со службой движения

Измеритель — здание

Таблица 182

№ п. п.	Основание принятой стоимости	Работы и затраты	Сметная стоимость, тыс. руб.					Показатели единичной стоимости			Удельный вес стоимости работ и затрат, %
			всего	в том числе				единица измерения	количество	стоимость единицы, руб.	
				строительных работ	монтажных работ	оборудования, приспособлений и инвентаря	прочих затрат				
1	38-1	Общестроительные работы	115,59	115,59	—	—	—	м³ здания	7100	16,3	79,9
2	38-2	Внутренние санитарно-технические работы	10,33	10,33	—	—	—	то же	7100	1,5	7,1
3	38-3	Электроосвещение	7,23	—	7,23	—	—	»	7100	1	5
4	38-4	Приобретение и монтаж оборудования:									
		технологического	4,12	—	0,56	3,56	—	т	1,88	2191,5	2,8
		электрооборудования	2.3	—	0,92	1,38	—	кВт	38	60,5	1,6
		КИП и автоматики	2,42	—	0,8	1,62	—	м³ здания	7100	0,3	1,7
		связи и сигнализации	2,73	—	1,01	1,72	—	то же	7100	0,4	1,9
		Итого	145,06	126,26	10,52	8,28	—	»	7100	20,4	100

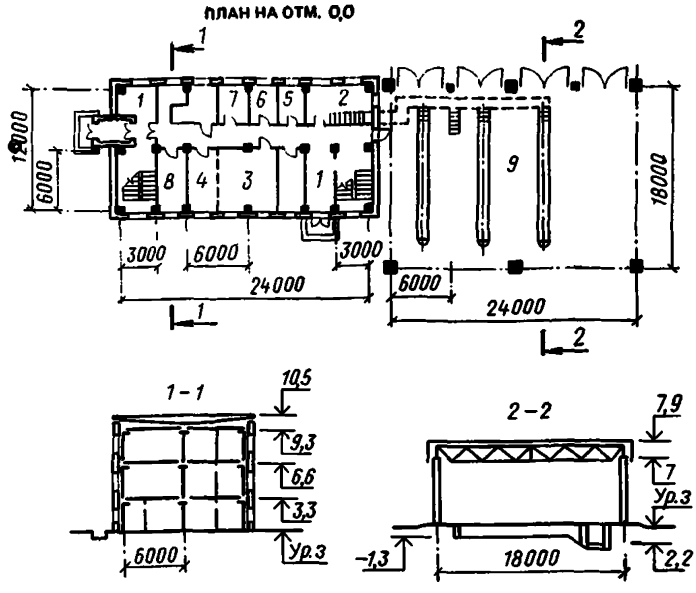

Рис. 27. КТП со службой движения

1 — вестибюль; *2* — комната механика; *3* — нарядная; *4* — диспетчерская; *5* — электропомещение; *6* — комната медобслуживания водителей; *7* — начальник отдела эксплуатации; *8* — отдел эксплуатации; *9* — стоянка для автомобилей

ТЕХНИЧЕСКАЯ ХАРАКТЕРИСТИКА

Длина здания ... 48 м

Высота ... 7,9—10,5 м

Шаг колонн ... 6 м

Площадь застройки ... 780 м²

Строительный объем ... 7100 м³

ХАРАКТЕРИСТИКА СТРОИТЕЛЬНОЙ ЧАСТИ

Таблица 183

№ п/п	Конструктивные элементы	Краткая техническая характеристика
	Подземная часть	
1	Фундаменты	Монолитные и сборные железобетонные
2	Каналы, приямки	Монолитные бетонные и сборные железобетонные

Продолжение табл. 183

№ п. п.	Конструктивные элементы	Краткая техническая характеристика
	Надземная часть	
3	Каркас	Сборный железобетонный
4	Стены	Кирпичные, панельные
5	Перекрытия	Сборные железобетонные плиты
6	Покрытие	Металлическое
7	Перегородки	Кирпичные, панельные, древесно-стружечные
8	Лестницы	Сборные железобетонные
9	Кровля	Четырехслойная рубероидная на битумной мастике, утеплитель — керамзитобетон
10	Проемы:	
	а) оконные	Деревянные блоки
	б) дверные	То же
	в) воротные	Металлические
11	Полы	Мозаичные, бетонные, из линолеума и керамической плитки
12	Отделка:	
	а) наружная	Штукатурка, облицовка глазурованной плиткой
	б) внутренняя	Штукатурка, клеевая, водоэмульсионная и масляная окраска
13	Прочие	Крыльцо, отмостка
	Смотровая канава и туннель	
14	Днище	Монолитное железобетонное
15	Стены	Монолитные и сборные железобетонные
16	Полы	Мозаичные
17	Ступени	Сборные железобетонные
18	Ограждение, лестницы	Металлические
19	Отделка	Облицовка плиткой, масляная и известковая окраска

Технологическое оборудование, шт.

Электродвигатель АОЛ2-11-6 8
Шкаф вытяжной 1
Прибор для измерения твердости металлов 1
Компенсатор давления 1
Прибор для регулировки автомобильных фар 1

УПСС № 38-1 на общестроительные работы

Измеритель — здание

Таблица 184

№ п.п.	Конструктивные элементы и виды работ	Единица измерения	Количество	Стоимость единицы, руб.	Всего, руб.	Удельный вес затрат, %
	Подземная часть					
1	Земляные работы. Разработка мокрого грунта III группы экскаватором, транспортирование на расстояние до 18 км, работа на отвале, обратная засыпка и устройство водоотлива	м³	2300	3,1	7142	6,2
2	Фундаменты	»	87	79,8	6940	6
3	Каналы и приямки	»	12	124,7	1496	1,3
	Итого	руб.	—	—	15 578	13,5
	Надземная часть					
4	Каркас	м³	91	139,7	12 717	11,1
5	Стены:					
	а) панельные	»	95	173,5	16 487	14,3
	б) кирпичные	»	19	43,3	823	0,7
6	Перекрытия	»	106	90,2	9559	8,3
7	Покрытия	т	10,09	335,5	3385	2,9
8	Перегородки:					
	а) кирпичные	м²	338	5,8	1615	1,4
	б) панельные	»	391	9,1	3544	3,1
	в) из плит ДСП	»	15	45,1	677	0,6
9	Лестницы	м³	15	138,7	2080	1,8
10	Кровля	м²	300	29,8	8927	7,7
11	Проемы:					
	а) оконные	»	157	32,2	5059	4,4
	б) дверные	»	115	28,4	3268	2,8
	в) воротные	т	1,5	459,2	698	0,6
12	Полы	м²	1198	9,9	11 834	10,2
13	Отделка:					
	а) наружная	»	36	7,9	284	0,2
	б) внутренняя	»	3367	1,1	3722	3,2
14	Прочие работы	руб.	—	—	654	0,6
	Итого	»	—	—	85 333	73,9
	Смотровая канава и туннель					
15	Днище	м³	30	96,6	2898	2,4
16	Стены	»	105	99,9	10 486	9,1
17	Полы	м²	74	1,8	133	0,1
18	Ступени	м³	0,84	104,8	74	0,1
19	Металлические конструкции	т	0,48	308	148	0,1

Продолжение табл. 184

№ п. п.	Конструктивные элементы и виды работ	Единица измерения	Количество	Стоимость единицы, руб.	Всего, руб.	Удельный вес затрат, %
20	Отделка	м²	248	3,8	943	0,8
	Итого	руб.	—	—	14 682	12,6
	Всего по общестроительным работам	»	—	—	115 593	100
	А = 115593/7100 = = 16,3 руб/м³					

УПС № 38-2 на внутренние санитарно-технические работы

Измеритель — здание

Таблица 185

№ п. п.	Виды работ	Сметная стоимость, тыс. руб.				Сметная стоимость на 1 м³ здания, руб.
		всего	в том числе			
			строительных работ	монтажных работ	оборудования	
1	Водопровод холодной воды	0,52	0,52	—	—	0,1
2	Водопровод горячей воды	0,24	0,24	—	—	—
3	Канализация	1,81	1,81	—	—	0,3
4	Отопление	4,06	4,06	—	—	0,6
5	Теплоснабжение	0,25	0,25	—	—	—
6	Вентиляция	3,45	3,45	—	—	0,5
	Итого	10,33	10,33	—	—	1,5

УПСС № 38-4 на приобретение и монтаж оборудования

Измеритель — здание

Таблица 186

№ п. п.	Виды работ	Сметная стоимость, тыс. руб.			Показатели единичной стоимости		
		всего	в том числе		единица измерения	количество	стоимость единицы, руб.
			монтажных работ	оборудования			
1	Технологическое оборудование	4,12	0,56	3,56	т	1,88	2191,5
2	Электрооборудование	2,3	0,92	1,38	кВт	38	60,5
3	КИП и автоматика	2,42	0,8	1,62	м³ здания	7100	0,3
4	Связь и сигнализация	2,73	1,01	1,72	то же	7100	0,4

УПСС № 39 на строительство столовой на 200 мест

Измеритель — здание

Таблица 187

№ п. п.	Основание принятой стоимости	Работы и затраты	Сметная стоимость, тыс. руб.					Показатели единичной стоимости			Удельный вес стоимости работ и затрат, %
			всего	в том числе				единица измерения	количество	стоимость единицы, руб.	
				строительных работ	монтажных работ	оборудования, приспособлений и инвентаря	прочих затрат				
1	39-1	Общестроительные работы	148,23	148,23	—	—	—	м³ здания	5915	25,1	59,6
2	39-2	Внутренние санитарно-технические работы	25 2	25,2	—	—	—	то же	5915	4,3	10,2
3	39-3	Электроосвещение	9,26	—	9,26	—	—	»	5915	1,6	3,7
4	39-4	Приобретение и монтаж оборудования:									
		технологического	46,33	—	1,92	44,41	—	посадочное место	200	231,7	18,6
		электрооборудования	13,94	—	5,09	8,85	—	кВт	364	38,3	5,6
		КИП и автоматики	1,53	—	0,71	0,82	—	м³ здания	5915	0,3	0,6
		связи и сигнализации	4,35	—	3,29	1,06	—	то же	5915	0,7	1,7
		Итого	248,84	173,43	20,27	55,14	—	»	5915	42,07	100

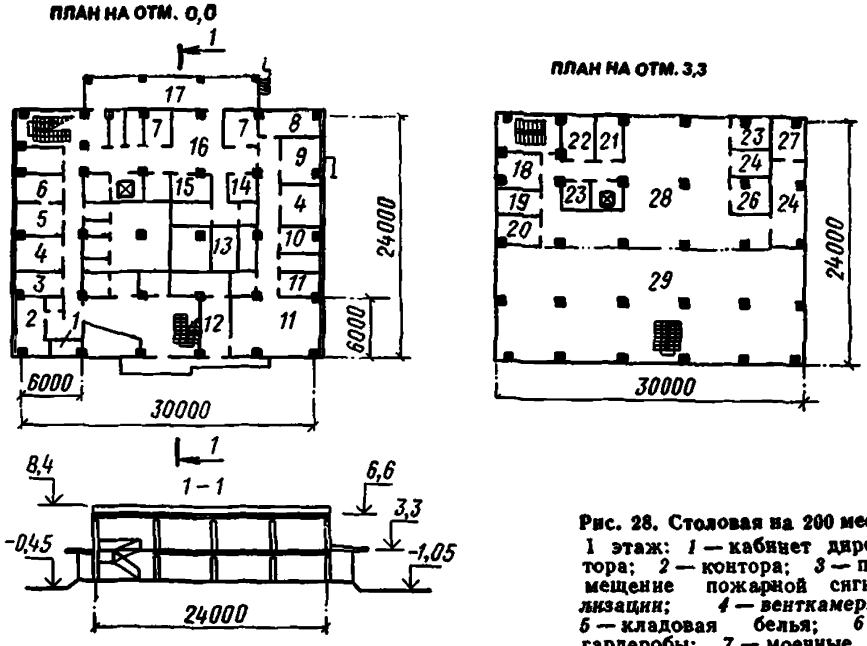

Рис. 28. Столовая на 200 мест

I этаж: *1* — кабинет директора; *2* — контора; *3* — помещение пожарной сигнализации; *4* — венткамеры; *5* — кладовая белья; *6* — гардеробы; *7* — моечные и кладовые; *8* — электрощитовая; *9* — камера отходов; *10* — мастерская; *11* — магазин кулинарии; *12* — теплопункт; *13* — охлаждаемые камеры; *14* — кладовая сухих продуктов; *15* — кладовая инвентаря; *16* — загрузочная; *17* — рампа

II этаж: *18* — комната официантов; *19* — холодный цех; *20* — буфет; *21* — доготовочная; *22* — комната персонала; *23* — помещение для резки хлеба; *24* — моечная кухонной посуды; *25* — зав. производством; *26* — сервизная; *27* — венткамера; *28* — горячий цех; *29* — торговый зал

ТЕХНИЧЕСКАЯ ХАРАКТЕРИСТИКА

Длина здания ... 30 м
Высота ... 6,6 м
Шаг колонн ... 6 м
Площадь застройки ... 860 м²
Строительный объем .. 5915 м³

ХАРАКТЕРИСТИКА СТРОИТЕЛЬНОЙ ЧАСТИ

Таблица 188

№ п. п.	Конструктивные элементы	Краткая техническая характеристика
1	Фундаменты	Монолитные и сборные железобетонные
2	Каналы и приямки	То же
3	Каркас	Сборный железобетонный
4	Стены	Панельные, кирпичные
5	Перекрытия	Сборные железобетонные

Продолжение табл. 188

№ п. п.	Конструктивные элементы	Краткая техническая характеристика
6	Перегородки	Кирпичные
7	Лестницы	Сборные железобетонные
8	Кровля	Четырехслойная рубероидная на битумной мастике, утеплитель — пенобетон
9	Проемы:	
	а) оконные	Деревянные блоки, витражи из алюминиевого профиля
	б) дверные	Деревянные блоки
10	Полы	Бетонные, из керамических плиток, мозаичные, паркетные, из линолеума
11	Охлаждаемые камеры	Монолитные железобетонные
12	Шахта лифта	Кирпичная
13	Отделка:	
	а) наружная	Облицовка керамической плиткой, отделка мраморной крошкой
	б) внутренняя	Улучшенная штукатурка, облицовка глазурованной плиткой, известковая, клеевая и масляная окраска
14	Прочие	Навесы, козырьки, подвесной потолок, крыльцо

Технологическое оборудование, шт.

Холодильная машина ИФ-56 м	2
Плита электрическая	4
Котел пищеварочный	5
Испарительная батарея ИР СН-10 с	10
Хлеборезка	1
Шкаф холодильный	2
Стол производственный	26
Моечная ванна	13

УПСС № 39-1 на общестроительные работы

Измеритель — здание

Таблица 189

№ п. п.	Конструктивные элементы и виды работ	Единица измерения	Количество	Стоимость единицы, руб.	Всего, руб.	Удельный вес затрат, %
1	Земляные работы. Разработка грунта II группы экскаватором, транспортирование на расстояние до 18 км, работа на отвале, обратная засыпка	м³	2890	3,3	9580	6,5
2	Фундаменты	»	102	90,2	9203	6,2
3	Каналы и приямки	»	26	168,7	4387	3
4	Каркас	»	136	127,3	17 308	11,7
5	Стены:					
	а) панельные	»	153	116,4	17 812	12
	б) кирпичные	»	14	89,1	1247	0,8
6	Перекрытия	»	150	140,3	21 041	14,2
7	Перегородки	м²	165	10,8	1776	1,2
8	Лестницы	»	31	43	1334	0,9
9	Кровля	»	739	11,2	8312	5,6
10	Проемы:					
	а) оконные					
	деревянные	»	91	47,1	4290	2,9
	витражи	т	2,59	3634	9412	6,3
	б) дверные	м²	166	27,8	4607	3,1
11	Полы	»	1275	10,5	13 374	9,1
12	Охлаждаемые камеры	м³	14	130,3	1824	1,2
13	Шахта лифта	»	22	66,7	1469	1,1
14	Отделка:					
	а) наружная	м²	660	3,9	2586	1,7
	б) внутренняя	»	4491	2,5	11 344	7,6
15	Прочие работы	руб.	—	—	7320	4,9
	Итого	»	—	—	148 226	100
	Стоимость 1 м³ здания А=148226/5915=25,1 руб./м³					

УПСС № 39-2 на внутренние санитарно-технические работы

Измеритель — здание

Таблица 190

№ п. п.	Виды работ	Сметная стоимость, тыс. руб.				Сметная стоимость на 1 м³ здания, руб.
		всего	в том числе			
			строительных работ	монтажных работ	оборудования	
1	Водопровод холодной воды	1,57	1,57	—	—	0,3
2	Водопровод горячей воды	1,03	1,03	—	—	0,2
3	Канализация	2,56	2,56	—	—	0,4
4	Отопление	3,52	3,52	—	—	0,6
5	Теплоснабжение	3,15	3,15	—	—	0,5
6	Вентиляция	13,37	13,37	—	—	2,3
	Итого	25,2	25,2	—	—	4,3

УПСС № 39-4 на приобретение и монтаж оборудования

Измеритель — здание

Таблица 191

№ п. п.	Виды работ	Сметная стоимость, тыс. руб.			Показатели единичной стоимости		
		всего	в том числе		единица измерения	количество	стоимость единицы, руб.
			монтажных работ	оборудования			
1	Технологическое оборудование	46,33	1,92	44,41	посадочное место	200	231,7
2	Электрооборудование	13,94	5,09	8,85	кВт	364	38,3
3	КИП и автоматика	1,53	0,71	0,82	м³ здания	5915	0,3
4	Связь и сигнализация	4,35	3,29	1,06	то же	5915	0,7

УПСС № 40 на строительство навеса со складом металла

Измеритель — здание

Таблица 192

№ п.п.	Основание принятой стоимости	Работы и затраты	Сметная стоимость, тыс. руб.					Показатели единичной стоимости			Удельный вес стоимости работ и затрат, %
			всего	в том числе				единица измерения	количество	стоимость единицы, руб.	
				строительных работ	монтажных работ	оборудования, приспособлений и инвентаря	прочих затрат				
1	40-1	Общестроительные работы	56,96	56,96	—	—	—	м³ здания	6696	8,5	92,9
2	40-2	Электроосвещение	0,55	—	0,55	—	—	то же	6696	0,08	0,9
3	40-3	Приобретение и монтаж оборудования:									
		технологического	2,86	—	0,43	2,43	—	т	4,2	680,9	4,7
		электрооборудования	0,92	—	0,73	0,19	—	кВт	18	51,1	1,5
		Итого	61,29	56,96	1,71	2,62	—	м³ здания	6696	9,15	100

ТЕХНИЧЕСКАЯ ХАРАКТЕРИСТИКА

Длина здания ... 60 м
Высота ... 6 м
Шаг колонн ... 6 м
Площадь застройки ... 1116 м²
Строительный объем ... 6696 м³

ХАРАКТЕРИСТИКА СТРОИТЕЛЬНОЙ ЧАСТИ

Таблица 193

№ п. п.	Конструктивные элементы	Краткая техническая характеристика
1	Фундаменты	Монолитные железобетонные
2	Стены	Бетонные
3	Покрытие	Структурные металлические блоки
4	Колонны, связи, прогоны	Металлические
5	Кровля	Из профилированного листа
6	Полы	Бетонные
7	Прочие	Дорожки, тротуары

Технологическое оборудование, шт.

Кран подвесной электрический, $Q=3{,}2$ т 1
Лебедка реверсивная, компл. 1
Натяжной блок 1
Отклоняющий блок 2

УПСС № 40-1 на общестроительные работы

Измеритель — здание

Таблица 194

№ п.п.	Конструктивные элементы и виды работ	Единица измерения	Количество	Стоимость единицы, руб.	Всего, руб.	Удельный вес затрат, %
1	Земляные работы. Разработка грунта III группы экскаватором, транспортирование на расстояние до 18 км, работа на отвале	м³	449	2,18	978	1,7
2	Фундаменты	»	90	77,8	7009	12,3
3	Стены	»	7	40,1	281	0,5

Продолжение табл. 194

№ п.п.	Конструктивные элементы и виды работ	Единица измерения	Количество	Стоимость единицы, руб.	Всего, руб.	Удельный вес затрат, %
4	Покрытие	м²	1080	14,1	15 270	26,9
		компл.	5	3054		
5	Кровля	м²	21	500,2	10 505	18,4
		т	21,4	490,9		
6	Полы	м²	1140	8,5	9746	17,1
7	Металлические конструкции	т	28	452,6	12 672	22,2
8	Прочие работы	руб.	—	—	504	0,9
	Итого	»	—	—	56 965	100
	Стоимость 1 м³ здания А=56965/6696=8,5 руб./м³					

УПСС № 40-3 на приобретение и монтаж оборудования

Измеритель — здание

Таблица 195

№ п.п.	Виды работ	Сметная стоимость, тыс. руб.			Показатели единичной стоимости		
		всего	в том числе		единица измерения	количество	стоимость единицы, руб.
			монтажных работ	оборудования			
1	Технологическое оборудование	2,86	0,43	2,43	т	4,2	680,9
2	Электрооборудование	0,92	0,73	0,19	кВт	18	51,1

УПСС № 41 на строительство топливозаправочного пункта *с 15 резервуарами*

Измеритель — сооружение

Таблица 196

№ п. п.	Основание принятой стоимости	Работы и затраты	Сметная стоимость, тыс. руб.					Показатели единичной стоимости			Удельный вес стоимости работ и затрат, %
			всего	в том числе				единица измерения	количество	стоимость единицы, руб.	
				строительных работ	монтажных работ	оборудования, приспособлений и инвентаря	прочих затрат				
1	41-1	Общестроительные работы	38,14	38,14	—	—	—	м² площадки	510	74,8	55,1
2	41-2	Внутренние санитарно-технические работы	1,56	1,56	—	—	—	м³ склада	276	5,6	2,2
3	41-3	Электроосвещение	0,26	—	0,26	—	—	то же	276	0,9	0,4
4	41-4	Технологические трубопроводы	1,38	—	0,64	0,74	—	т	0,89	1550	2
5	41-5	Приобретение и монтаж оборудования:									
		технологического	23,93	—	5,83	18,1	—	»	24,94	959,5	34,6
		электрооборудования	2,56	—	1,92	0,64	—	кВт	32	80	3,7
		КИП и автоматики	1,41	—	0,19	1,22	—	м³ склада	276	5,1	2
		Итого	69,24	39,7	8,84	20,7	—	м² площадки	510	135,8	100

ТЕХНИЧЕСКАЯ ХАРАКТЕРИСТИКА

Площадь застройки ... 654,6 м²

Строительный объем склада ... 276 м³

Площадки под резервуары ... 510 м²

ХАРАКТЕРИСТИКА СТРОИТЕЛЬНОЙ ЧАСТИ

Таблица 197

№ п. п.	Конструктивные элементы	Краткая техническая характеристика
	Наземный склад тарного хранения нефтепродуктов	
1	Фундаменты	Монолитные железобетонные и сборные железобетонные
2	Стены	Кирпичные
3	Покрытие	Сборное железобетонное
4	Кровля	Четырехслойная рубероидная, утеплитель — фибролит
5	Перегородки	Кирпичные
6	Проемы:	
	а) оконные	Деревянные блоки
	б) дверные	То же
7	Полы	Бетонные, из керамических плиток и линолеума
8	Рама, перекрытия приямков	Металлические
9	Отделка:	
	а) наружная	Штукатурка
	б) внутренняя	Известковая и масляная окраска, облицовка глазурованной плиткой
10	Прочие	Крыльцо, отмостка, приямок
	Площадки под резервуары	
1	Фундаменты	Монолитные железобетонные
2	Лотки, приямки, каналы	Монолитные и сборные железобетонные
3	Покрытие	Бетонное, цементное

Технологическое оборудование, шт.

Тележка-штабелер	1
Раздаточный пистолет	4
Колонка маслораздаточная	4
Топливораздаточная колонка	10
Указатель уровня	10
Резервуар	15

УПСС № 41-1 на общестроительные работы

Измеритель — сооружение

Таблица 198

№ п. п.	Конструктивные элементы и виды работ	Единица измерения	Количество	Стоимость единицы, руб.	Всего, руб.	Удельный вес затрат, %
	Наземный склад тарного хранения нефтепродуктов					
1	Земляные работы. Разработка грунта III группы экскаватором, транспортирование на расстояние до 18 км, работа на отвале, обратная засыпка	м³	150	1,5	223	1,7
2	Фундаменты	»	25	60	1497	11,7
3	Стены	»	101	66,4	6709	52,3
4	Покрытие	»	5	167,2	836	6,5
5	Кровля	м²	84	5,5	459	3,6
6	Перегородки	»	28	8,9	248	1,9
7	Проемы:					
	а) оконные	»	8	33,9	271	2,2
	б) дверные	»	10	37,7	377	2,9
8	Полы	»	48	15,7	753	5,9
9	Металлические конструкции	т	0,17	541,2	92	0,7
10	Отделка:					
	а) наружная	м²	63	1,5	96	0,7
	б) внутренняя	»	350	2,1	724	5,6
11	Прочие работы	руб.	—	—	554	4,3
	Итого	м³	276	46,5	12 839	100
	Площадки под резервуары					
1	Земляные работы. Разработка грунта III группы экскаватором, транспортирование на расстояние до 18 км, работа на отвале, обратная засыпка, устройство водоотлива	м³	3006	2,7	8252	32,6
2	Фундаменты	»	141	61,4	8657	34,2
3	Лотки, приямки, каналы	»	37	133,3	4932	19,5
4	Покрытие	м²	510	6,8	3455	13,7
	Итого	»	510	49,6	25 296	100
	Всего	руб.	—	—	38 135	—
	Стоимость 1 м² площадки со складом А=38135/510=74,8 руб/м²					

УПСС № 41-2 на внутренние санитарно-технические работы

Измеритель — здание

Таблица 199

№ п. п.	Виды работ	Сметная стоимость, тыс. руб.				Сметная стоимость на 1 м³ склада, руб.
		всего	в том числе			
			строительных работ	монтажных работ	оборудования	
1	Водопровод холодной воды	0,39	0,39	—	—	1,4
2	Канализация	0,23	0,23	—	—	0,8
3	Отопление	0,62	0,62	—	—	2,2
4	Вентиляция	0,32	0,32	—	—	1,2
	Итого	1,56	1,56	—	—	5,6

УПСС № 41-5 на приобретение и монтаж оборудования

Измеритель — сооружение

Таблица 200

№ п. п.	Виды работ	Сметная стоимость, тыс. руб.			Показатели единичной стоимости		
		всего	в том числе		единица измерения	количество	стоимость единицы, руб.
			монтажных работ	оборудования			
1	Технологическое оборудование	23,93	5,83	18,1	т	24,94	959,5
2	Электрооборудование	2,56	1,92	0,64	кВт	32	80
3	КИП и автоматика	1,41	0,19	1,22	м³ склада	276	5,1

УПСС № 42 на строительство насосной автоматического пожаротушения с двумя резервуарами

Измеритель — здание

Таблица 201

№ п. п.	Основание принятой стоимости	Работы и затраты	Сметная стоимость, тыс. руб.					Показатели единичной стоимости			Удельный вес стоимости работ и затрат, %
			всего	в том числе				единица измерения	количество	стоимость единицы, руб.	
				строительных работ	монтажных работ	оборудования, приспособлений и инвентаря	прочих затрат				
1	42-1	Общестроительные работы	51,71	51,71	—	—	—	м³ здания	1410	36,6	72,8
2	42-2	Внутренние санитарно-технические работы	0,44	0,44	—	—	—	то же	1410	0,31	0,6
3	42-3	Технологические трубопроводы	0,68	0,19	0,49	—	—	т	0,87	781,6	0,9
4	42-4	Приобретение и монтаж оборудования:									
		технологического	15,84	—	4,49	11,35	—	»	28,7	553,8	22,4
		электрооборудования	2,34	—	0,52	1,82	—	кВт	276	8,5	3,3
		Итого	71,01	52,34	5,5	13,17	—	м³ здания	1410	50,4	100

ТЕХНИЧЕСКАЯ ХАРАКТЕРИСТИКА

Длина здания ... 18 м
Высота ... 6 м
Площадь застройки ... 228 м²
Строительный объем ... 1410 м³
Емкость двух резервуаров ... 500 м³

ХАРАКТЕРИСТИКА СТРОИТЕЛЬНОЙ ЧАСТИ

Таблица 202

№ п. п.	Конструктивные элементы	Краткая техническая характеристика
		Насосная
1	Фундаменты	Сборные и монолитные железобетонные
2	Стены	Кирпичные
3	Перекрытия и покрытия	Сборные железобетонные плиты
4	Кровля	Трехслойная рулонная на битумной мастике, утеплитель — фибролитовые плиты
5	Проемы:	
	а) оконные	Деревянные блоки
	б) дверные	То же
6	Полы	Бетонные, керамические
7	Балки, ригели, пути подвесных кранов, лестницы, ограждения	Металлические
8	Отделка	
	а) наружная	Штукатурка цоколя, откосов
	б) внутренняя	Штукатурка, клеевая, масляная и эмалевая окраска
9	Прочие	Дорожки, тротуары, крыльцо
		Резервуары
10	Днища	Монолитные железобетонные
11	Стены	Сборные железобетонные панели
12	Покрытие	Сборные железобетонные плиты
13	Кольца, опоры	Сборные железобетонные
14	Изоляция	Цементная стяжка по битумной мастике, пароизоляция из рубероида, железнение
15	Прочие	Стремянки, лотки, люки

Технологическое оборудование, шт.

Насос 3
Передвижная компрессорная установка СО-7а 1
Кран ручной подвесной 2,0—5,1 1
Емкость вертикальная РУ 1,0 1
Пенообразователь ПО-3А 1

УПСС № 42-1 на общестроительные работы

Измеритель — здание

Таблица 203

№ п.п.	Конструктивные элементы и виды работ	Единица измерения	Количество	Стоимость единицы, руб.	Всего, руб.	Удельный вес затрат, %
	Насосная					
1	Земляные работы. Разработка грунта IV группы экскаватором, транспортирование на расстояние до 18 км, обратная засыпка, работа на отвале	м³	172	3,6	626	4,5
2	Фундаменты	»	41	57,3	2350	17
3	Стены	»	79	58,3	4609	33,3
4	Перекрытия и покрытия	»	12	184,8	2218	16
5	Кровля	м²	92	7,4	683	4,9
6	Проемы:					
	а) оконные	»	4	37,3	149	1,1
	б) дверные	»	5	26,6	133	1,0
7	Полы	»	101	13,8	1396	10,1
8	Металлические конструкции	т	1,7	379,4	645	4,7
9	Отделка:					
	а) наружная	м²	254	0,3	69	0,5
	б) внутренняя	»	331	2,2	724	5,2
10	Прочие работы	руб.	—	—	239	1,7
	Итого по общестроительным работам	»	—	—	13 841	100
	Стоимость 1 м³ здания $A = 13\,841/1410 = 9{,}8$ руб/м³					
	Резервуары					
1	Земляные работы. Разработка грунта IV группы экскаватором, транспортирование на расстояние до 18 км, обратная засыпка, обвалование	м³	1420	4,7	6644	35,1
2	Днище	»	44	66,5	2927	15,5
3	Опоры, кольца	»	2	129	258	1,4
4	Стены	»	21	158,1	3321	17,5
5	Изоляция	м²	328	2,09	686	3,6
6	Покрытия	м³	56	82,3	4608	24,3
7	Прочие работы	руб.	—	—	488	2,6
	Итого	»	—	—	18 932	100
	Всего по двум резервуарам	»	—	—	37 864	—

Продолжение табл. 203

№ п.п.	Конструктивные элементы и виды работ	Единица измерения	Количество	Стоимость единицы, руб.	Всего, руб.	Удельный вес затрат, %
	Стоимость 1 м³ резервуара А=37 864/500=75,7 руб./м³ Итого по общестроительным работам Стоимость 1 м³ здания насосной с резервуарами А=51 705/1410=36,7 руб/м³	руб.	—	—	51705	—

УПСС № 42-2 на внутренние санитарно-технические работы

Измеритель — здание

Таблица 204

№ п. п.	Виды работ	Сметная стоимость, тыс. руб.				Сметная стоимость на 1 м³ здания, руб.
		всего	в том числе			
			строительных работ	монтажных работ	оборудования	
1	Водопровод холодной воды	0,08	0,08	—	—	0,06
2	Отопление	0,3	0,3	—	—	0,21
3	Вентиляция	0,06	0,06	—	—	0,04
	Итого	0,44	0,44	—	—	0,31

УПСС № 42-4 на приобретение и монтаж оборудования

Измеритель — здание

Таблица 205

№ п. п.	Виды работ	Сметная стоимость, тыс. руб.			Показатели единичной стоимости		
		всего	в том числе		единица измерения	количество	стоимость единицы, руб.
			монтажных работ	оборудования			
1	Технологическое оборудование	15,84	4,49	11,35	т	28,6	553,8
2	Электрооборудование	2,34	0,52	1,82	кВт	276	8,5

УПСС № 43 на строительство воздухоподогрева стоянок грузовых автомобилей

Измеритель — сооружение

Таблица 206

№ п.п.	Основание принятой стоимости	Работы и затраты	Сметная стоимость, тыс. руб.					Показатели единичной стоимости			Удельный вес стоимости работ и затрат, %
			всего	в том числе				единица измерения	количество	стоимость единицы, руб.	
				строительных работ	монтажных работ	оборудования, приспособлений и инвентаря	прочих затрат				
1	43-1	Общестроительные работы	28,27	28,27	—	—	—	камера	7	4038,6	41,8
2	43-2	Внутренние санитарно-технические работы	32,5	31,9	—	0,6	—	»	7	4642,9	48,1
3	43-3	Приобретение и монтаж оборудования:									
		электрооборудования	2,41	—	1,08	1,33	—	кВт	66	36,5	3,6
		КИП и автоматики	4,43	—	0,78	3,65	—	камера	7	632,8	6,5
		Итого	67,61	60,17	1,86	5,58	—	»	7	9658,5	100

ТЕХНИЧЕСКАЯ ХАРАКТЕРИСТИКА

Площадь застройки ... 67 м²
Строительный объем ... 233 м³
Камеры воздухоподогрева ... 7 шт.

ХАРАКТЕРИСТИКА СТРОИТЕЛЬНОЙ ЧАСТИ

Таблица 207

№ п. п.	Конструктивные элементы	Краткая техническая характеристика
1	Фундаменты	Сборные железобетонные
2	Стены	Кирпичные
3	Покрытие	Сборные железобетонные плиты
4	Перегородки	Кирпичные с изоляцией минераловатными плитами
5	Кровля	Трехслойная рубероидная с защитным слоем из гравия, утеплитель — пенобетонные плиты
6	*Проемы:*	
	а) оконные	Деревянные блоки
	б) дверные	То же
7	Полы	Цементные
8	Отделка внутренняя	Штукатурка, известковая и масляная окраска
9	Прочие	Приямок, крыльцо, отмостка

УПСС № 43-1 на общестроительные работы

Измеритель — сооружение

Таблица 208

№ п.п.	Конструктивные элементы и виды работ	Единица измерения	Количество	Стоимость	Всего, руб. единицы, руб.	Удельный вес затрат, %
1	**Земляные работы. Разработка грунта II группы экскаватором, транспортирование на расстояние до 18 км, обратная засыпка**	м³	470	4,9	2319	8,2
2	Фундаменты	»	98	73,4	7198	25,5
3	Стены	»	182	50,2	9144	32,3
4	Покрытия	»	11	143,4	1577	5,6
5	Перегородки	м²	92	13,5	1244	4,4
6	Кровля	»	208	8,1	1685	5,9
7	Проемы:					
	а) оконные	»	12	30	360	1,3
	б) дверные	»	23	39	897	3,2

Продолжение табл. 208

№ п.п.	Конструктивные элементы и виды работ	Единица измерения	Количество	Стоимость единицы, руб.	Всего, руб.	Удельный вес затрат, %
8	Полы	м²	160	10,6	1693	6
9	Отделка	»	978	0,3	338	1,2
10	Прочие работы	руб.	—	—	1815	6,4
	Итого по общестроительным работам камер	»	—	—	28 270	100
	Стоимость одной камеры А=28 270/7=4038,6 руб./ /камера					

УПСС № 43-2 на внутренние санитарно-технические работы

Измеритель — сооружение

Таблица 209

№ п.п.	Виды работ	Сметная стоимость, тыс. руб.				Сметная стоимость на 1 камеру, руб.
		всего	в том числе			
			строительных работ	монтажных работ	оборудования	
1	Теплоснабжение	11,33	10,73	—	0,6	1618,6
2	Вентиляция	21,17	21,17	—	—	3024,3
	Итого	32,5	31,9	—	0,6	4642,9

УПСС № 43-3 на приобретение и монтаж оборудования

Измеритель — сооружение

Таблица 210

№ п. п.	Виды работ	Сметная стоимость, тыс. руб.			Показатели единичной стоимости		
		всего	в том числе		единица измерения	количество	стоимость единицы, руб.
			монтажных работ	оборудования			
1	Электрооборудование	2,41	1,08	1,33	кВт	66	36,5
2	КИП и автоматика	4,43	0,78	3,65	камера	7	632,8

ПОДГРУППА Г. БАЗЫ УПРАВЛЕНИЯ ПРОИЗВОДСТВЕННО-ТЕХНОЛОГИЧЕСК ОЙ КОМПЛЕКТАЦИИ (УПТК)

БАЗА УПТК НА 26 МЛН. РУБ. СМР

УПСС № 44 на строительство производственного корпуса

Измеритель — здание

Таблица 211

№ п. п.	Основание принятой стоимости	Работы и затраты	Сметная стоимость, тыс. руб.					Показатели единичной стоимости			Удельный вес стоимости работ и затрат, %
			всего	в том числе				единица измерения	количество	стоимость единицы, руб.	
				строительных работ	монтажных работ	оборудования, приспособлений и инвентаря	прочих затрат				
1	44-1	Общестроительные работы	370,73	370,73	—	—	—	м³ здания	33 200	11,2	55,1
2	44-2	Внутренние санитарно-технические работы	66,3	66,3	—	—	—	то же	33 200	1,99	9,8
3	44-3	Электроосвещение	16,9	—	16,9	—	—	»	33 200	0,51	2,5
4	44-4	Приобретение и монтаж оборудования:									

Продолжение табл. 211

№ п. п.	Основание принятой стоимости	Работы и затраты	Сметная стоимость, тыс. руб.					Показатели единичной стоимости			Удельный вес стоимости работ и затрат, %
			всего	в том числе				единица измерения	количество	стоимость единицы, руб.	
				строительных работ	монтажных работ	оборудования, приспособлений и инвентаря	прочих затрат				
		технологического	196,68	—	15,91	180,77	—	т	81	2428,1	29,2
		электрооборудования	10,21	—	7,98	2,23	—	кВт	433	23,6	1,5
		КИП и автоматики	13	—	5,87	7,13	—	м³ здания	33 200	0,39	1,9
		Итого	673,82	437,03	46,66	190,13	—	то же	33 200	20,3	100

Рис. 29. Производственный корпус

1 — колерная мастерская; *2* — склад материально-технический; *3* — склад спецодежды и обуви; *4* — кладовые; *5* — столярная мастерская; *6* — пункт обмена узлов и агрегатов; *7* — участок укрупненной сборки; *8* — арматурная мастерская

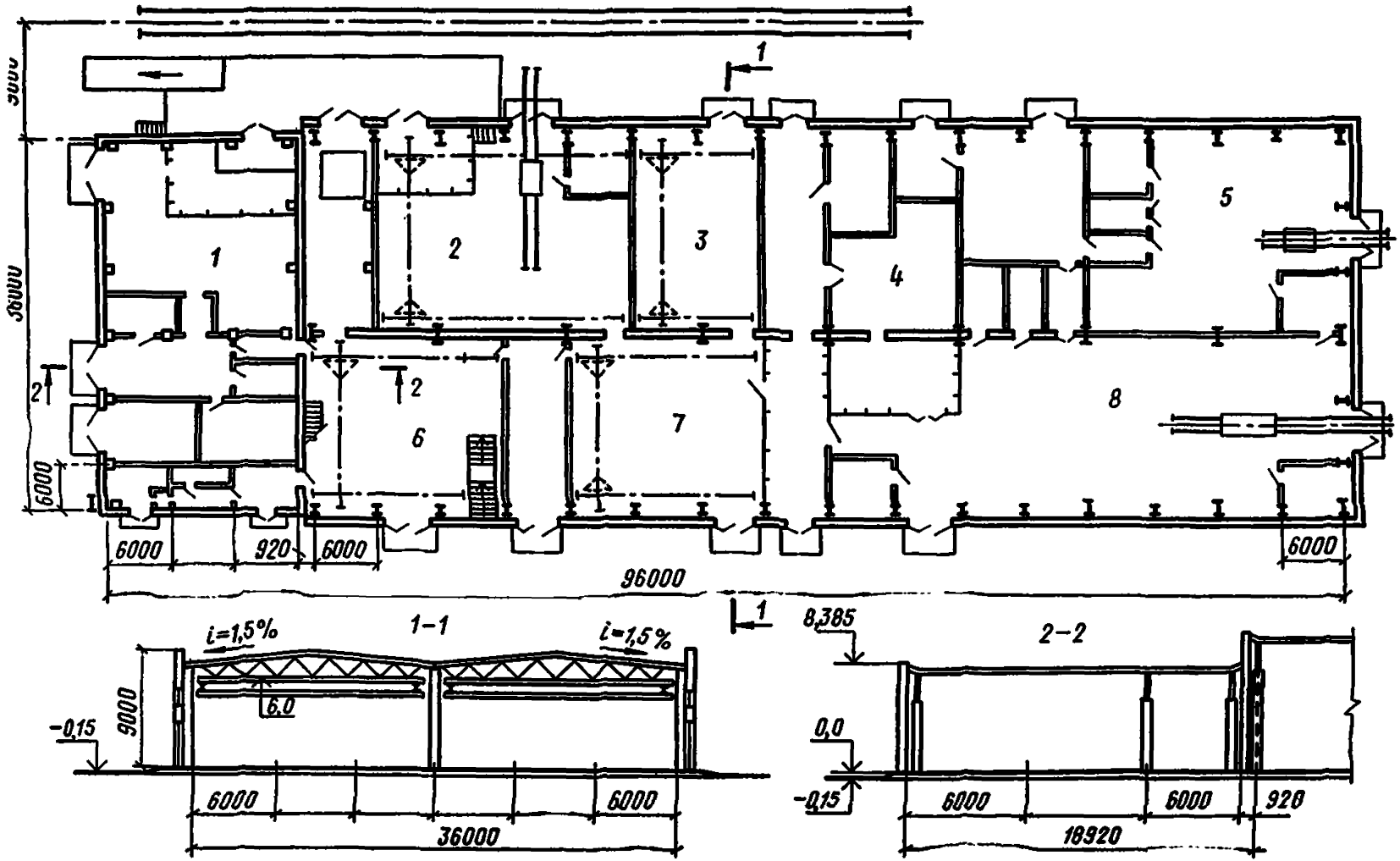
1
2
3
4
5
6
7
8
6000
6000
6000
6000
920
6000
96000
1-1
i=1,5%
i=1,5%
6.0
9000
-0,15
6000
6000
36000
2-2
8,385
0,0
-0,15
6000
6000
920
18920

ТЕХНИЧЕСКАЯ ХАРАКТЕРИСТИКА

Длина здания ... 115 м
Высота ... 8 м
Шаг колонн ... 6 м
Площадь застройки ... 4150 м²
Строительный объем ... 33 200 м³

ХАРАКТЕРИСТИКА СТРОИТЕЛЬНОЙ ЧАСТИ

Таблица 212

№ п. п.	Конструктивные элементы	Краткая техническая характеристика
1	Фундаменты	Сборные и монолитные железобетонные
2	Каркас	Металлический
3	Стены	Утепленные металлические стеновые панели с обивкой листовой сталью, панельные железобетонные, кирпичные
4	Перекрытия	Сборные и монолитные железобетонные
5	Покрытие	Из металлических структурных блоков и профилированного настила
6	Перегородки	Кирпичные
7	Кровля	Четырехслойная рубероидная, утеплитель — минеральная вата
8	Проемы:	
	а) оконные	Металлические переплеты, деревянные блоки
	б) дверные	Деревянные блоки
	в) воротные	Металлические
9	Полы	Бетонные, цементные
10	Зенитные фонари, лестницы, площадки, монорельсы, щиты перегородок, стаканы, рамки	Металлические
11	Отделка:	
	а) наружная	Штукатурка
	б) внутренняя	Штукатурка, отделка потолков, клеевая, масляная и водоэмульсионная окраска, облицовка
12	Прочие	Крыльца, отмостка, крановые пути

Технологическое оборудование, шт.

Кран подвесной $Q=3{,}2$ т 2
Электроштабелер 2
Электротележка 2
Контейнер 8
Механизм трубонарезный 1
Отрезной круглопильный автомат 1

Продолжение

Тележка самоходная 1
Машина для контактной стыковой сварки 1
Стол для узловой сборки, сварки 13
Стеллаж секционный 133

УПСС № 44-1 на общестроительные работы

Измеритель — здание

Таблица 213

№ п.п.	Конструктивные элементы и виды работ	Единица измерения	Количество	Стоимость единицы, руб.	Всего, руб.	Удельный вес затрат, %
1	Земляные работы. Разработка грунта III группы экскаватором, транспортирование на расстояние до 1 км, обратная засыпка, работа на отвале	м³	5674	2,3	13 212	3,6
2	Фундаменты	»	604	55,6	33 536	9,1
3	Каркас	т	79	372,2	29 404	7,9
4	Стены:					
	а) металлические панели	м²	1214	50,4	61 244	16,6
	б) сборные железобетонные	м³	62	114,6	7108	1,9
	в) кирпичные	»	1076	41,1	44 201	11,9
5	Перекрытия	»	40	172,8	6914	1,9
6	Покрытия:					
	а) из структурных блоков	м²	3456	15,3	52 812	4,2
		компл.	16	3300,8		
	б) из профилированного настила	т	45,6	493,4	22 498	6,1
7	Перегородки	м²	154	24,3	3755	1,0
8	Кровля	»	4200	7,6	31 876	8,6
9	Проемы:					
	а) оконные деревянные	»	3	15,6	47	—
	металлические	т	4,8	1349,8	6479	1,7
	б) дверные	м²	116	24,8	2880	0,8
	в) воротные	т	7,1	435,9	3095	0,8
10	Полы	м²	3798	5,6	21 368	5,8
11	Металлические конструкции	т	23,9	573,4	13 750	3,7
12	Отделка:					
	а) наружная	м²	165	1,3	216	—
	б) внутренняя	»	9673	1,4	13 371	3,6
13	Прочие работы	руб.	—	—	2964	0,8
	Итого	»	—	—	370 730	100
	Стоимость 1 м³ здания А=370 730/33 200= =11,2 руб/м³					

УПСС № 44-2 на внутренние санитарно-технические работы

Измеритель — здание

Таблица 214

№ п. п.	Виды работ	Сметная стоимость, тыс. руб.				Сметная стоимость на 1 м³ здания, руб.
		всего	в том числе			
			строительных работ	монтажных работ	оборудования	
1	Водопровод холодной воды	6,1	6,1	—	—	0,18
2	Канализация	2,3	2,3	—	—	0,06
3	Отопление	24,3	24,3	—	—	0,74
4	Теплоснабжение	3,6	3,6	—	—	0,11
5	Вентиляция	30,0	30,0	—	—	0,9
	Итого	66,3	66,3	—	—	1,99

УПСС № 44-4 на приобретение и монтаж оборудования

Измеритель — здание

Таблица 215

№ п. п.	Виды работ	Сметная стоимость, тыс. руб.			Показатели единичной стоимости		
		всего	в том числе		единица измерения	количество	стоимость единицы, руб.
			монтажных работ	оборудования			
1	Технологическое оборудование	196,68	15,91	180,77	т	81	2428,1
2	Электрооборудование	10,21	7,98	2,23	кВт	433	23,6
3	КИП и автоматика	13	5,87	7,13	м³ здания	33 200	0,39

УПСС № 45 на строительство бытового корпуса

Измеритель — здание

Таблица 216

№ п. п.	Основание принятой стоимости	Работы и затраты	Сметная стоимость, тыс. руб.					Показатели единичной стоимости			Удельный вес стоимости работ и затрат, %
			всего	в том числе				единица измерения	количество	стоимость единицы, руб.	
				строительных работ	монтажных работ	оборудования, приспособлений и инвентаря	прочих затрат				
1	45-1	Общестроительные работы	83,65	83,65	—	—	—	м³ здания	2376	35,2	71,1
2	45-2	Внутренние санитарно-технические работы	13,91	12,1	0,69	1,12	—	то же	2376	5,85	11,8
3	45-3	Электроосвещение	3,85	—	3,85	—	—	»	2376	1,62	3,3
4	45-4	Приобретение и монтаж оборудования:									

Продолжение табл. 216

№ п. п.	Основание принятой стоимости	Работы и затраты	Сметная стоимость, тыс. руб.					Показатели единичной стоимости			Удельный вес стоимости работ и затрат, %
			всего	в том числе				единица измерения	количество	стоимость единицы, руб.	
				строительных работ	монтажных работ	оборудования, приспособлений и инвентаря	прочих затрат				
		электрооборудования	0,78	—	0,57	0,21	—	кВт	38	20,5	0,7
		КИП и автоматики	0,57	—	0,46	0,11	—	м³ здания	2376	0,24	0,5
		прочего	14,79	—	0,23	14,56	—	то же	3276	6,22	12,6
		Итого	117,55	95,75	5,8	16	—	»	2376	49,5	100

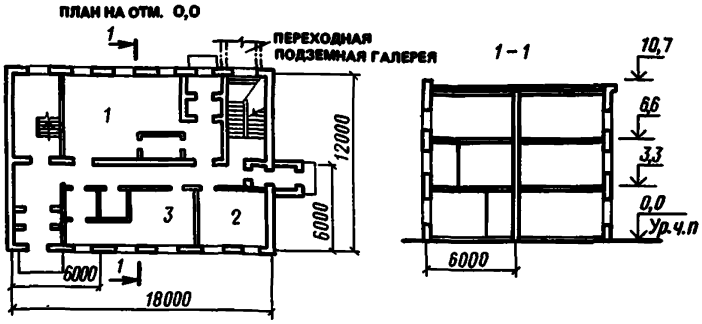

Рис. 30. Бытовой корпус

1 — буфет; *2* — бойлерная; *3* — комната отдыха и обогрева; *4* — мужской гардероб; *5* — венткамера; *6* — кладовая; *7* — электрощитовая; *8* — женский гардероб (отм. 6.60); *9* — лаборатория (отм. 6.60)

ТЕХНИЧЕСКАЯ ХАРАКТЕРИСТИКА

Длина здания ... 18 м
Высота ... 11 м
Площадь застройки ... 216 м²
Строительный объем ... 2376 м³

ХАРАКТЕРИСТИКА СТРОИТЕЛЬНОЙ ЧАСТИ

Таблица 217

№ п. п.	Конструктивные элементы	Краткая техническая характеристика
1	Фундаменты	Монолитные и сборные железобетонные
2	Стены	Кирпичные
3	Перекрытия и покрытие	Сборные железобетонные плиты
4	Перегородки	Гипсолитовые, кирпичные
5	Лестницы	Сборные железобетонные
6	Кровля	Четырехслойная рубероидная на битумной мастике, утеплитель — пенобетон

Продолжение табл. 217

№ п. п.	Конструктивные элементы	Краткая техническая характеристика
7	Проемы:	
	а) оконные	Деревянные блоки
	б) дверные	То же
8	Полы	Цементно-песчаные, мозаичные, из керамической плитки, линолеума
9	Отделка внутренняя	Штукатурка, полимерцементная, клеевая, водоэмульсионная и масляная окраска, облицовка керамической плиткой
10	Прочие	Вход на кровлю, подпольные каналы, приямок, подвесной путь

УПСС № 45-1 на общестроительные работы

Измеритель — здание

Таблица 218

№ п.п.	Конструктивные элементы и виды работ	Единица измерения	Количество	Стоимость единицы, руб.	Всего, руб.	Удельный вес затрат, %
1	Земляные работы. Разработка грунта III группы экскаватором, транспортирование на расстояние до 15 км, обратная засыпка	м³	670	2,1	1388	1,7
2	Фундаменты	»	187	59,3	11 084	13,2
3	Стены	»	603	49,6	29 904	35,8
4	Перекрытия	»	34	206,7	7028	8,4
5	Покрытие	»	30	164,6	4939	5,9
6	Перегородки:					
	а) гипсолитовые	м²	147	10,3	1518	1,8
	б) кирпичные	»	300	7,7	2306	2,8
7	Лестницы	»	30	19,9	597	0,7
8	Кровля	»	335	12,3	4130	4,9
9	Проемы:					
	а) оконные	»	70	47,1	3294	3,9
	б) дверные	»	103	27,3	2816	3,4
10	Полы	»	723	7,3	5274	6,3
11	Отделка	»	3112	2,1	6701	8
12	Прочие работы	руб.	—	—	2670	3,2
	Итого	»	—	—	83 649	100
	Стоимость 1 м³ здания А = 83649/2376 = 35,2 руб./м³					

УПСС № 45-2 на внутренние санитарно-технические работы

Измеритель — здание

Таблица 219

№ п. п.	Виды работ	Сметная стоимость, тыс. руб.				Сметная стоимость, на 1 м³ здания, руб
		всего	в том числе			
			строительных работ	монтажных работ	оборудования	
1	Водопровод холодной воды	0,7	0,7	—	—	0,29
2	Канализация	2,7	2,7	—	—	1,14
3	Отопление	5,8	5,8	—	—	2,44
4	Вентиляция	4,71	2,9	0,69	1,12	1,98
	Итого	13,91	12,1	0,69	1,12	5,85

УПСС № 45-4 на приобретение и монтаж оборудования

Измеритель — здание

Таблица 220

№ п. п.	Виды работ	Сметная стоимость, тыс. руб.			Показатели единичной стоимости		
		всего	в том числе		единица измерения	количество	стоимость единицы, руб.
			монтажных работ	оборудования			
1	Электрооборудование	0,78	0,57	0,21	кВт	38	20,5
2	КИП и автоматика	0,57	0,46	0,11	м³ здания	2376	0,24
3	Прочее оборудование:						
	оборудование буфета	7,53	0,23	7,3	посадочное место	16	470,6
	мебель	2,08	—	2,08	шт.	10	208
	шкафчики для одежды	5,18	—	5,18	»	124	41,8
	Итого	14,79	0,23	14,56	м³ здания	2376	6,22

УПСС № 46 на строительство неотапливаемого склада

Измеритель — здание

Таблица 221

№ п. п.	Основание принятой стоимости	Работы и затраты	Сметная стоимость, тыс. руб.					Показатели единичной стоимости			Удельный вес стоимости работ и затрат, %
			всего	в том числе				единица измерения	количество	стоимость единицы, руб.	
				строительных работ	монтажных работ	оборудования, приспособлений и инвентаря	прочих затрат				
1	46-1	Общестроительные работы	79,94	79,94	—	—	—	м³ здания	10 368	7,7	84,8
2	46-2	Внутренние санитарно-технические работы	0,68	0,68	—	—	—	то же	10 368	0,07	0,7
3	46-3	Электроосвещение	1,09	—	1,09	—	—	»	10 368	0,1	1,2
4	46-4	Приобретение и монтаж оборудования:									
		технологического	11,83	—	3,2	8,63	—	т	9,6	1232,3	12,5
		электрооборудования	0,8	—	0,71	0,09	—	кВт	36	22,2	0,8
		Итого	94,34	80,62	5	8,72	—	м³ здания	10 368	9,1	100

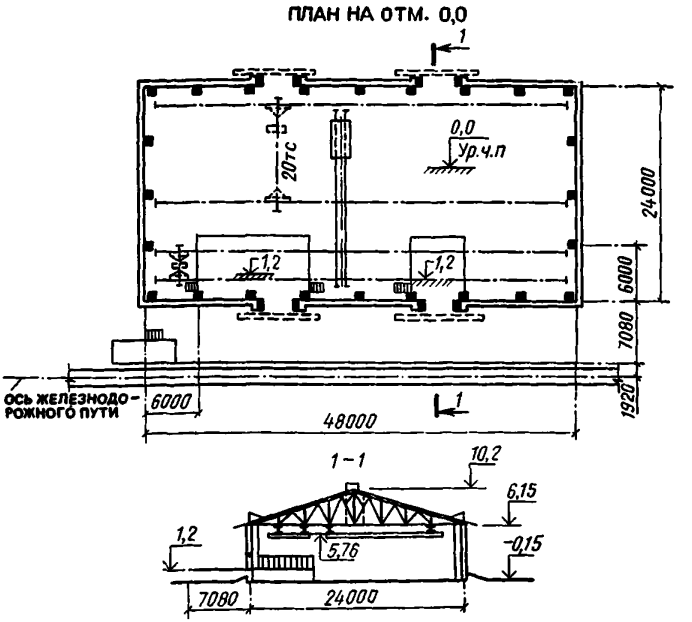

Рис. 31. Склад неотапливаемый

ТЕХНИЧЕСКАЯ ХАРАКТЕРИСТИКА

Длина здания ... 48 м
Высота ... 10,2 м
Шаг колонн...6 м
Площадь застройки ... 1152 м²
Строительный объем ... 10 368 м³

ХАРАКТЕРИСТИКА СТРОИТЕЛЬНОЙ ЧАСТИ

Таблица 222

№ п. п.	Конструктивные элементы	Краткая техническая характеристика
1	Фундаменты	Сборные и монолитные железобетонные
2	Каркас	Сборный железобетонный, металлический
3	Стены	Из ограждающих асбестоцементных листов, кирпичные

Продолжение табл. 222

№ п. п.	Конструктивные элементы	Краткая техническая характеристика
4	Лестницы, площадки, ограждения	Металлические
5	Кровля	Из волнистых асбестоцементных листов
6	Проемы:	
	а) оконные	Деревянные блоки
	б) дверные	То же
	в) воротные	Деревянные со стальными коробками и раздвижными полотнами
7	Полы	Асфальтобетонные, бетонные
8	Отделка внутренняя	Масляная окраска
9	Прочие	Пандус, отмостка

Технологическое оборудование, шт.

Электропогрузчик 1
Кран подвесной $Q=2$ т 2
Тележка приводная 1

Технологическое оборудование, шт.

Измеритель — здание

Таблица 223

№ п.п.	Конструктивные элементы и виды работ	Единица измерения	Количество	Стоимость единицы, руб.	Всего, руб.	Удельный вес затрат, %
1	Земляные работы. Разработка грунта III группы экскаватором, транспортирование на расстояние до 15 км, обратная засыпка	м³	990	2,9	2952	3,7
2	Фундаменты	»	365	48,8	17 827	22,3
3	Каркас:					
	а) железобетонный	»	30	173,7	5211	6,5
	б) металлический	т	65,2	411,1	26 804	33,6
4	Стены:					
	а) асбестоцементные	м²	904	3,8	3446	4,3
	б) кирпичные	м³	88	45,4	3996	4,9
5	Кровля	м²	1214	3,2	3843	4,8
6	Проемы:					
	а) оконные	»	110	19,6	2162	2,7
	б) дверные	»	4	32,2	129	0,2
	в) воротные	»	54	40,6	2192	2,7

Продолжение табл. 223

№ п.п.	Конструктивные элементы и виды работ	Единица измерения	Количество	Стоимость единицы, руб.	Всего, руб.	Удельный вес затрат, %
7	Полы	м²	1540	6,6	10 156	12,7
8	Металлические конструкции	т	0,77	583,1	449	0,6
9	Отделка	м²	222	1,4	320	0,4
10	Прочие работы	руб.	—	—	455	0,6
	Итого	»	—	—	79 942	100
	Стоимость 1 м³ здания А=79942/10368=7,7 руб./м³					

УПСС № 46-2 на внутренние санитарно-технические работы

Измеритель — здание

Таблица 224

№ п.п.	Виды работ	Сметная стоимость, тыс. руб.				Сметная стоимость на 1 м³ здания, руб.
		всего	в том числе			
			строительных работ	монтажных работ	оборудования	
1	Водопровод холодной воды	0,68	0,68	—	—	0,07
	Итого	0,68	0,68	—	—	0,07

УПСС № 46-4 на приобретение и монтаж оборудования

Измеритель — здание

Таблица 225

№ п.п.	Виды работ	Сметная стоимость, тыс. руб.			Показатели единичной стоимости		
		всего	в том числе		единица измерения	количество	Стоимость единицы, руб.
			монтажных работ	оборудования			
1	Технологическое оборудование	11,83	3,2	8,63	т	9,6	1232,3
2	Электрооборудование	0,8	0,71	0,09	кВт	36	22,2

УПСС № 47 на строительство навеса

Измеритель — здание

Таблица 226

№ п. п.	Основание принятой стоимости	Работы и затраты	Сметная стоимость, тыс. руб.					Показатели единичной стоимости			Удельный вес стоимости работ и затрат, %
			всего	в том числе				единица измерения	количество	стоимость единицы, руб.	
				строительных работ	монтажных работ	оборудования, приспособлений и инвентаря	прочих затрат				
1	47-1	Общестроительные работы	115,78	115,78	—	—	—	м³ здания	23 760	4,9	80,1
2	47-2	Электроосвещение	0,76	—	0,76	—	—	то же	23 760	0,03	0,5
3	47-3	Приобретение и монтаж оборудования:									
		технологического	*26,4*	—	*5,9*	*20,5*	—	*т*	*33,2*	*795,2*	*18,2*
		электрооборудования	1,75	—	1,69	0,06	—	кВт	55	31,8	1,2
		Итого	144,69	115,78	8,35	20,56		м³ здания	23 760	6,1	100

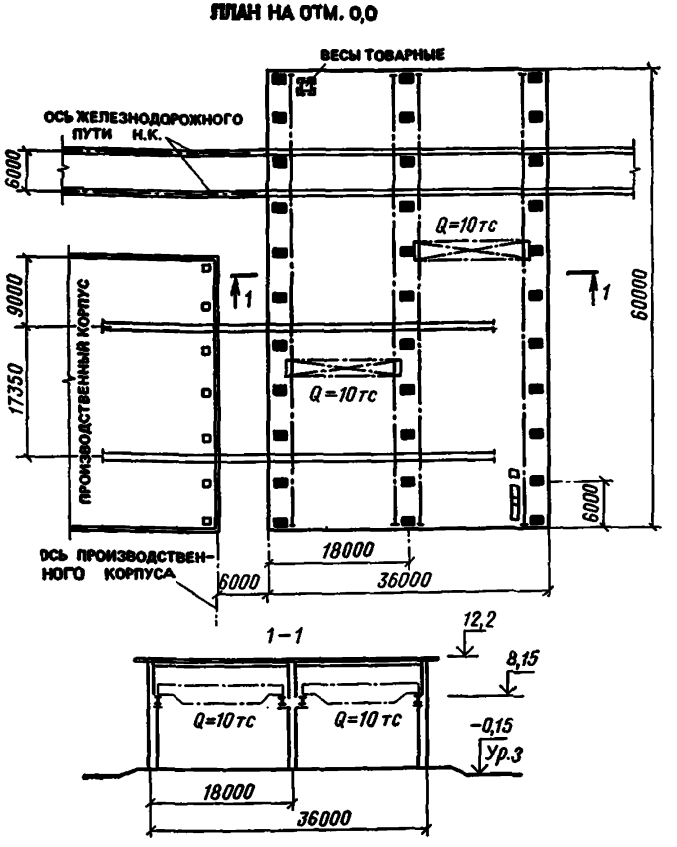

Рис. 32. Навес

ТЕХНИЧЕСКАЯ ХАРАКТЕРИСТИКА

Длина здания ... 60 м

Высота ... 11 м

Шаг колонн ... 6 м

Площадь застройки ... 2160 м²

Строительный объем ... 23 760 м³

ХАРАКТЕРИСТИКА СТРОИТЕЛЬНОЙ ЧАСТИ

Таблица 227

№ п. п.	Конструктивные элементы	Краткая техническая характеристика
1	Фундаменты	Монолитные железобетонные
2	Каркас	Сборный железобетонный, металлический
3	Стены	Из асбестоцементных листов усиленного профиля
4	Подкрановые пути, площадки	Металлические
5	Кровля	Из волнистых асбестоцементных листов
6	Полы	Бетонные
7	Прочие	Лоток, отмостка, укладка рельсового пути с устройством балласта

Технологическое оборудование, шт.

Кран мостовой $Q=10$ т 2
Электропогрузчик 1
Весы товарные 1
Траверса $Q=12$ т 2

УПСС № 47-1 на общестроительные работы

Измеритель — здание

Таблица 228

№ п. п.	Конструктивные элементы и виды работ	Единица измерения	Количество	Стоимость единицы, руб.	Всего, руб.	Удельный вес затрат, %
1	Земляные работы. Разработка грунта III группы экскаватором, транспортирование на расстояние до 15 км, обратная засыпка	м³	1837	1,5	2772	2,4
2	**Фундаменты**	**з**	**221**	**43,1**	**9525**	**8,2**

Продолжение табл. 228

№ п.п.	Конструктивные элементы и виды работ	Единица измерения	Количество	Стоимость единицы, руб.	Всего, руб.	Удельный вес затрат, %
3	Каркас:					
	а) железобетонный	м³	182	181,4	33 022	28,5
	б) металлический	т	95,5	366,1	34 955	30,2
4	Стены	м²	748	3,7	2804	2,4
5	Кровля	»	2651	4,3	8396	7.3
6	Полы	»	1855	1,8	3265	2,8
7	Металлические конструкции	т	13,6	661,5	8997	7,8
8	Прочие работы	руб.	—	—	12 047	10,4
	Итого	»	—	—	115 783	100
	Стоимость 1 м³ здания					
	А=115783/23760=4,9 руб./м³					

УПСС № 47-3 на приобретение и монтаж оборудования

Измеритель — здание

Таблица 229

№ п. п.	Виды работ	Сметная стоимость, тыс. руб.			Показатели единичной стоимости		
		всего	в том числе		единица измерения	количество	стоимость единицы, руб.
			монтажных работ	оборудования			
1	Технологическое оборудование	26,4	5,9	20,5	т	33,2	795,2
2	Электрооборудование	1,75	1,69	0,06	кВт	55	31,83

СОДЕРЖАНИЕ

Стр.

Общая часть 3
Показатели единичной стоимости по объектам 5

Подгруппа А. Автотранспортные предприятия строительных организаций 20

I. Гараж на 250 грузовых автомобилей 20

УПСС № 1 на строительство производственного корпуса с закрытой стоянкой 20
УПСС № 2 на строительство вспомогательного корпуса . . 25
УПСС № 3 на строительство административно-бытового корпуса 30
УПСС № 4 на строительство склада баллонов для невзрывоопасных газов 35
УПСС № 5 на строительство контрольно-пропускного пункта на четыре поста 38

II. Гараж на 500 грузовых автомобилей 41

УПСС № 6 на строительство производственного корпуса № 1 41
УПСС № 7 на строительство производственного корпуса № 2 48
УПСС № 8 на строительство административно-бытового корпуса 54
УПСС № 9 на строительство переходных галерей № 1 и 2 59
УПСС № 10 на строительство подземной стоянки на 24 легковых автомобиля 63
УПСС № 11 на строительство воздухоподогрева автомобилей на открытой стоянке 68

III. Автобаза на 300 большегрузных автомобилей и 100 прицепов 71

УПСС № 12 на строительство производственного корпуса 71
УПСС № 13 на строительство вспомогательного корпуса . . 76
УПСС № 14 на строительство административного корпуса . 80
УПСС № 15 на строительство столовой на 50 мест 85
УПСС № 16 на строительство топливозаправочного пункта с шестью резервуарами 89
УПСС № 17 на строительство КТП с бытовыми помещениями 94
УПСС № 18 на строительство трансформаторной подстанции 99
УПСС № 19 на строительство комплекса пожаротушения . . 102

Стр.

Подгруппа Б. Объединенные базы по техническому обслуживанию и ремонту строительных машин и большегрузных автомобилей 105

Предприятие по техническому обслуживанию и ремонту 115 строительных машин и 85 большегрузных автомобилей . . . 105

УПСС № 20 на строительство производственного корпуса . . 105
УПСС № 21 на строительство административно-бытового корпуса 110
УПСС № 22 на строительство механизированной мойки . . 115
УПСС № 23 на строительство столовой на 100 мест 119
УПСС № 24 на строительство центрального теплового пункта 123
УПСС № 25 на строительство закрытой стоянки на восемь машин 127
УПСС № 26 на строительство контрольно-пропускного пункта на два поста 131

УПСС № 27 на строительство топливозаправочного пункта с подземным складом масел и топлива 135

Подгруппа В. Базы по эксплуатации, техническому обслуживанию и ремонту строительных машин 139

I. База механизации на 300 строительных машин 139

УПСС № 28 на строительство главного корпуса. Производственная часть 139
УПСС № 29 на строительство главного корпуса. Пристройка административно-бытовых помещений 145
УПСС № 30 на строительство наружной мойки 150
УПСС № 31 на строительство склада нефтепродуктов . . . 154

II. База механизации на 150 строительных машин . . . .

УПСС № 32 на строительство главного производственного корпуса 158
УПСС № 33 на строительство профилактория технического осмотра машин 164
УПСС № 34 на строительство механизированной мойки . . 170
УПСС № 35 на строительство закрытого склада оборудования, инвентаря и материалов с установкой пенного пожаротушения 175
УПСС № 36 на строительство административно-бытового корпуса 180
УПСС № 37 на строительство бытового корпуса участка подвижных средств и техобслуживания 185

УПСС № 38 *на строительство* КТП со службой движения . . 189
УПСС № 39 на строительство столовой на 200 мест . . . 194
УПСС № 40 на строительство навеса со складом металла . 199
УПСС № 41 на строительство топливозаправочного пункта с 15 резервуарами 202
УПСС № 42 на строительство насосной автоматического пожаротушения с двумя резервуарами 206
УПСС № 43 на строительство воздухоподогрева стоянок грузовых автомобилей 210

Подгруппа Г. Базы управления производственно-технологической комплектации (УПТК) 213

База УПТК на 26 млн. руб. СМР 213

УПСС № 44 на строительство производственного корпуса . 213
УПСС № 45 на строительство бытового корпуса 219
УПСС № 46 на строительство неотапливаемого склада . . . 224
УПСС № 47 на строительство навеса 228

Официальное издание

Госстрой СССР

СНиП IV-14-84. СТРОИТЕЛЬНЫЕ НОРМЫ И ПРАВИЛА

ЧАСТЬ IV. Сметные нормы и правила

Глава 14. Правила разработки и применения укрупненных сметных норм и расценок

Приложение. Сборники укрупненных показателей стоимости строительства

Базы строительной индустрии

Выпуск 2

Редакция инструктивно-нормативной литературы
Зав. редакцией Л. Г. Бальян
Редактор Л. В. Павлова
Мл. редактор Н. И. Рябинина
Технический редактор М. Г. Ангерт
Корректор Т. Г. Бросалина
Н/К

Сдано в набор 12.01.87 Подписано в печать 28.04.87 Формат 84×108$^{1}/_{32}$
Бумага тип. № 2 Гарнитура «Литературная» Печать высокая
Усл. печ. л. 12,60 Усл.-кр. отт. 12,81 Уч.-изд. л. 12,70 Тираж 14 000 экз.
Изд. № XII—2324 Заказ № 17 Цена 65 коп.

---

gost.e-ecolog.ru
. . т, 101442, Москва, Каляевская 23 а

Подольский филиал ПО «Периодика» Союзполиграфпрома
при Государственном комитете СССР по делам издательств, полиграфии и книжной торговли, 142110, г. Подольск, ул. Кирова, 25