ТИПОВОЙ ПРОЕКТ

901-4-65.83

РЕЗЕРВУАРЫ ДЛЯ ВОДЫ ПРЯМОУГОЛЬНЫЕ ЖЕЛЕЗОБЕТОННЫЕ СБОРНЫЕ ЕМКОСТЬЮ ОТ 500 ДО 1400 $м^3$ (С ПРИМЕНЕНИЕМ СТЕНОВЫХ ПАНЕЛЕЙ С ОПОРНОЙ ПЯТОЙ)

АЛЬБОМ III

КОНСТРУКЦИИ ЖЕЛЕЗОБЕТОННЫЕ

18760-01
Цена 1-41

gost.e-ecolog.ru

Инв. №

Госстрой СССР

Тбилисский филиал
ЦИТП
Типовой проект /серия/
№901-4-65.83 а3
Заказ № 1315
Цена 1 руб 41 коп
Тираж 2000
Дата „4" 7 1984г

ТИПОВОЙ ПРОЕКТ

901-4-65.83

РЕЗЕРВУАРЫ ДЛЯ ВОДЫ ПРЯМОУГОЛЬНЫЕ ЖЕЛЕЗОБЕТОННЫЕ СБОРНЫЕ ЕМКОСТЬЮ ОТ 500 ДО 1400 м³ (С ПРИМЕНЕНИЕМ СТЕНОВЫХ ПАНЕЛЕЙ С ОПОРНОЙ ПЯТОЙ)

СОСТАВ ПРОЕКТА

АЛЬБОМ I	ОБЩИЕ МАТЕРИАЛЫ ДЛЯ ПРОЕКТИРОВАНИЯ РЕЗЕРВУАРОВ ЕМКОСТЬЮ ОТ 50 ДО 20000 м³ (ИЗ ТИПОВОГО ПРОЕКТА 901-4-69.83)
АЛЬБОМ II	МАТЕРИАЛЫ ДЛЯ ПРОЕКТИРОВАНИЯ СПЕЦИАЛЬНЫХ МЕРОПРИЯТИЙ ДЛЯ РЕЗЕРВУАРОВ ЕМКОСТЬЮ ОТ 50 ДО 20000 м³ СИСТЕМ ХОЗЯЙСТВЕННО - ПИТЬЕВОГО ВОДОСНАБЖЕНИЯ (ИЗ ТИПОВОГО ПРОЕКТА 901-4-63.83)
АЛЬБОМ III	КОНСТРУКЦИИ ЖЕЛЕЗОБЕТОННЫЕ
АЛЬБОМ IV	СТРОИТЕЛЬНЫЕ ИЗДЕЛИЯ ДЛЯ РЕЗЕРВУАРОВ ЕМКОСТЬЮ ОТ 50 ДО 1400 м³
АЛЬБОМ V	ТЕХНОЛОГИЧЕСКИЕ ТРУБОПРОВОДЫ, СИГНАЛИЗАЦИЯ ДЛЯ РЕЗЕРВУАРОВ ЕМКОСТЬЮ ОТ 50 ДО 20000 м³ (ИЗ ТИПОВОГО ПРОЕКТА 901-4-69.83)
АЛЬБОМ VI	ВЕДОМОСТИ ПОТРЕБНОСТИ В МАТЕРИАЛАХ, ЧАСТИ 1-8
АЛЬБОМ VII	СМЕТЫ
АЛЬБОМ VIII	ПОКАЗАТЕЛИ РЕЗУЛЬТАТОВ ПРИМЕНЕНИЯ НАУЧНО-ТЕХНИЧЕСКИХ ДОСТИЖЕНИЙ В СТРОИТЕЛЬНЫХ РЕШЕНИЯХ ПРОЕКТА ДЛЯ РЕЗЕРВУАРА ЕМКОСТЬЮ 500 м³

АЛЬБОМ III

РАЗРАБОТАН

СОЮЗВОДОКАНАЛНИИПРОЕКТ

ХАРЬКОВСКИЙ ВОДОКАНАЛПРОЕКТ

ГЛ. ИНЖЕНЕР ИН-ТА — БОНДАРЕНКО

НАЧАЛЬНИК ОТДЕЛА — ШЕЙКО

ГЛ. ИНЖЕНЕР ПР-ТА — МАЗАЛОВА

ЦНИИпромзданий

ГЛ. ИНЖЕНЕР ИН-ТА — ГРАНЕВ

РУК. ОТДЕЛА — БОЛТУХОВ

ГЛ. ИНЖЕНЕР ПР-ТА — ЧЕРНОМАЗ

ПРИ УЧАСТИИ НИИЖБ

ЗАМ. ДИРЕКТОРА — КОРОВИН

ЗАВ. ЛАБОРАТОРИЕЙ — БЕРДИЧЕВСКИЙ

СТ. НАУЧН. СОТР. — ДОКУДОВСКИЙ

ОДОБРЕН ГОССТРОЕМ СССР

ПИСЬМО ОТ 17.11.78 N 2/3-409

ВВЕДЕН В ДЕЙСТВИЕ ИНСТИТУТОМ СОЮЗВОДОКАНАЛНИИПРОЕКТ

ПРИКАЗ N 17 ОТ 13.07.1983 г.

Привязан:

Инв. N°

Типовой проект 901-4-65.83 Альбом III

Ведомость рабочей документации основного комплекта

Лист	Наименование	Примеч.
1	Общие данные (начало)	
2	Общие данные (продолжение)	
3	Общие данные (продолжение)	
4	Общие данные (окончание)	
5	План, разрезы	
6	Схемы расположения элементов конструкций резервуара	
7	Спецификация к схеме расположения элементов конструкций резервуара (начало)	
8	Спецификация к схеме расположения элементов конструкций резервуара (продолжение)	
9	Спецификация к схеме расположения элементов конструкций резервуара (окончание)	
10	Узлы I–IV	
11	Узел V (со шпоночным стыком)	
12	Узел V (с клиновидным стыком)	
13	Днище ПДм1. Общий вид.	
14	Днище ПДм1. Схема армирования (начало)	
15	Днище ПДм1. Схема армирования (продолжение)	
16	Днище ПДм1. Схема армирования (окончание)	
17	Днище ПДм1. Спецификация элементов (начало)	
18	Днище ПДм1. Спецификация элементов (продолжение)	
19	Днище ПДм1. Спецификация элементов (продолжение)	
20	Днище ПДм1. Спецификация элементов (окончание)	
21	Днище ПДм1. Ведомость расхода стали (начало)	
22	Днище ПДм1. Ведомость расхода стали (окончание)	
23	Угол монолитный Ум1. Общий вид. Схема армирования (начало)	
24	Угол монолитный Ум1. Общий вид. Схема армирования (продолжение)	
25	Угол монолитный Ум1. Общий вид. Схема армирования (окончание)	
26	Угловая зона. Полносборный угол. Узел VI (начало)	
27	Угловая зона. Полносборный угол. Узел VI (окончание)	
28	Угловая зона. Угловой блок	
29	Камера лаза с вентиляцией (начало)	
30	Камера лаза с вентиляцией (окончание)	
31	Камера приборов контроля уровня воды (начало)	
32	Камера приборов контроля уровня воды (окончание)	
33	Детали гидроизоляции	
34	Детали соединения стержней арматуры сваркой.	

Согласовано:
Отдел ВИК-1 Асс
ЭА Борчан
Сектор ОВ Соколовская

Инв. № подл. | Подпись и дата | Взам. инв. №

Настоящий проект разработан в соответствии с действующими нормами и правилами и предусматривает мероприятия, обеспечивающие взрывную и взрывопожарную безопасность при эксплуатации сооружения.

Главный инженер проекта Мазалова

Привязан

Инв. №

ТП 901-4-65.83-КЖ

Нач. отд.	Шейко	
Н. контр.	Постников	
Рук. гр.	Мазалова	
Ст. инж.	Возианов	
Инжен.	Филиппова	

Резервуары емкостью 500–1400 м³

Стадия	Лист	Листов
Р	1	34

Общие данные (начало)

Союзводоканалниипроект Харьковский Водоканалпроект

копировал: [illegible]

Формат А3

Типовой проект 901-4-65.83 Альбом III

Ведомость ссылочных и прилагаемых документов

Обозначение	Наименование	Примеч.
	Ссылочные документы	
ГОСТ 10704-76	Трубы стальные электросварные прямошовные	
ГОСТ 1839-72	Трубы асбестоцементные безнапорные	
ГОСТ 18124-75*	Листы асбестоцементные плоские	
ГОСТ 23279-78	Сетки сварные из стержневой арматуры диаметром до 40 мм	
ГОСТ 8478-81	Сетки сварные для армирования железобетонных конструкций	
1.494-32	Зонты и дефлекторы вентиляционных систем. Зонт круглый	
4.901. 18	Оборудование резервуаров. Люк-лаз герметический ДУ-600	
3.900-3	Сборные железобетонные конструкции емкостных сооружений для водоснабжения и канализации	
вып. 12	Панели стеновые балочные с опорной пятой со шпоночным стыком для прямоугольных сооружений	
вып. 13	Панели стеновые балочные с опорной пятой с клиновидным стыком для прямоугольных сооружений	
вып. 15	Плиты покрытий, колонны, фундаменты и панели перегородочные прямоугольных резервуаров	

Обозначение	Наименование	Примеч.
1.459-2, вып. 3	Стальные лестницы, переходные площадки и ограждения	
3.901-5	Сальники набивные ДУ 5D-1400 мм для пропуска труб через стены	
1.400-15, вып. 0	Унифицированные закладные изделия железобетонных конструкций для крепления технологических конструкций	
	Прилагаемые документы	
901-4-65.83-КЖИ	Строительные изделия	Альбом IV
-КЖ ВМ1	Ведомость потребности в материалах. Монтажные конструкции.	Альбом VI
-КЖ ВМ2	Ведомость потребности в материалах. Сборные конструкции	Альбом VI

Маркировка резервуаров

Буквы РЕ - резервуар.
Первая цифра марки - ширина резервуара в м.
Вторая цифра обозначает толщину грунтовой обсыпки покрытия в см и возможность применения резервуара при подпоре грунтовых вод (буква „М").
Проектом предусмотрены исполнения: 100, 75, 50 и 100 м.
Третья цифра указывает ёмкость резервуара в сотнях м³
Пример: РЕ12-100М-5
РЕ - резервуар; 12 - ширина 12 м; 100 - толщина грунтовой обсыпки 100 см М - для площадок при подпоре грунтовых вод; 5 - емкость 500 м³.

Инв. № подл. | Подп. и дата | Взам. инв. №

Привязан

Инв. №

Нач. отд.	Шейко	
Н. контр.	Постников	
Рук. гр.	Мозалова	
Ст. инж.	Возианов	
Инжен.	Филиппова	

ТП 901-4-65.83-КЖ

Резервуары ёмкостью 500-1400 м³

Литера	Лист	Листов
Р	2	

Общие данные (продолжение)

Союзводоканалпроект Харьковский водоканалпроект

Типовой проект 901-4-65.83 Альбом III

Ведомость спецификаций

Лист	Наименование	Примеч.
7-9	Спецификация к схеме расположения элементов конструкций резервуара	

Ведомость основных комплектов рабочей документации

Обозначение	Наименование	Примеч.
-КЖ	Конструкции железобетонные	Альбом III
-НВ	Технологическая часть	
-ЭА	Электротехническая часть	

Ведомость объемов сборных бетонных и железобетонных конструкций

N п/п	Наименование группы элементов конструкций	Код	Количество, м³									Примеч.
	Панели стеновые	583100	25,9	30,22	34,54	38,86	43,18	47,50	51,82	56,14		Вариант-угол монолитный
1	Панели стеновые	583100	34,5	38,82	43,14	47,46	51,78	56,10	60,42	64,74		Вариант с угловым блоком
	Панели стеновые	583100	32,9	37,22	41,54	45,86	50,18	54,50	58,82	63,14		Вариант с полносборным углом
2	Плиты покрытия	584100	14,53	18,27	22,01	25,75	29,49	33,23	36,97	40,71		
3	Колонны	582100	1,26	1,68	2,10	2,52	2,94	3,36	3,78	4,20		
4	Плита днища распределительная	581300	1,89	2,52	3,15	3,78	4,41	5,04	5,67	6,30		
5	Элементы камер на покрытии	585500	1,95	1,95	1,95	1,95	1,95	1,95	1,95	1,95		
	Всего бетона и железобетона		45,53	54,64	63,75	72,86	81,97	91,08	100,19	109,30		Вариант-угол монолитный
			54,13	63,24	72,35	81,46	90,57	99,68	108,79	117,90		Вариант с угловым блоком
			52,53	61,64	70,75	79,86	88,97	98,08	107,19	116,30		Вариант с полносборным углом
			РЕ12-5	РЕ12-6	РЕ12-8	РЕ12-9	РЕ12-10	РЕ12-12	РЕ12-13	РЕ12-14		

Материалы на изготовление сборных бетонных и железобетонных конструкций учтены в ведомости потребности в материалах и отдельно не учитываются.

Привязан

Инв. №

Нач. отд.	Шейко	
Гл. спец.	Постников	
Рук. гр.	Мазалова	
Ст. инж.	Вазанов	
Инженер	Филиппова	

ТП 901-4-65.83-КЖ

Резервуары ёмкостью 500-1400 м³

Общие данные (продолжение)

Стадия	Лист	Листов
Р	3	

Союзводоканалниипроект Харьковский Водоканалпроект

Инв. № подл. | Подп. и дата | Взам. инв. №

Ведомость объёмов строительных монтажных и специальных работ

№ п/п	Наименование работ	Ед. изм.	500 м³ Сухой грунт	500 м³ Мокрый грунт	600 м³ Сухой грунт	600 м³ Мокрый грунт	800 м³ Сухой грунт	800 м³ Мокрый грунт	900 м³ Сухой грунт	900 м³ Мокрый грунт	1000 м³ Сухой грунт	1000 м³ Мокрый грунт	1200 м³ Сухой грунт	1200 м³ Мокрый грунт	1300 м³ Сухой грунт	1300 м³ Мокрый грунт	1400 м³ Сухой грунт	1400 м³ Мокрый грунт
1	Земляные работы выемка насыпь	м3 м3	618 600	1029 1235	729 663	1176 1397	840 726	1322 1479	951 789	1469 1601	1062 852	1615 1723	1284 978	1908 1967	1422 1041	2055 2089	1560 1104	2202 2216
2	Устройство бетонных конструкций	м³	21.4	21.4	26	26	30.4	30.4	34.9	34.9	39.4	39.4	43.8	43.8	48.3	48.3	52.7	52.7
3	Устройство монолитных железобетонных конструкций	м³	27.1	27.1	32	32	36.7	36.7	41.4	41.4	46.2	46.2	51.0	51.0	56.0	56.0	60.6	60.6
4	Монтаж сборных ж.б. конструкций	м3	45	45	54.1	54.1	63.3	63.3	72.4	72.4	81.5	81.5	90.7	9.07	100	100	109	109
5	Трубопроводы	т.дн.	376.0	469.0	429.0	531.0	487.0	597.0	540.0	661.0	593.0	723.0	650.0	789.0	704.0	853.0	757.0	917.0
6	Продолжительность строительства	дн	67	80	69	83	71	85	73	88	75	90	77	92	79	95	81	97

Альбом III

Типовой проект 901-4-65.83

Инв. № подл. | Подпись и дата | Взам. инв. №

ТП 901-4-6583-КЖ

Резервуар емкостью 500-1400 м³

Общие данные (окончание)

Стадия	Лист	Листов
Р	4	

Союзводоканалпроект Харьковский водоканалпроект

Привязан

Инв. №

Нач. отд. Тышко

Н. контр. Четунова

Рейнж. Ефимцева

Ст. инж. Сакson

Ст. инж. Терещенко

Формат А3

Разрез 1-1

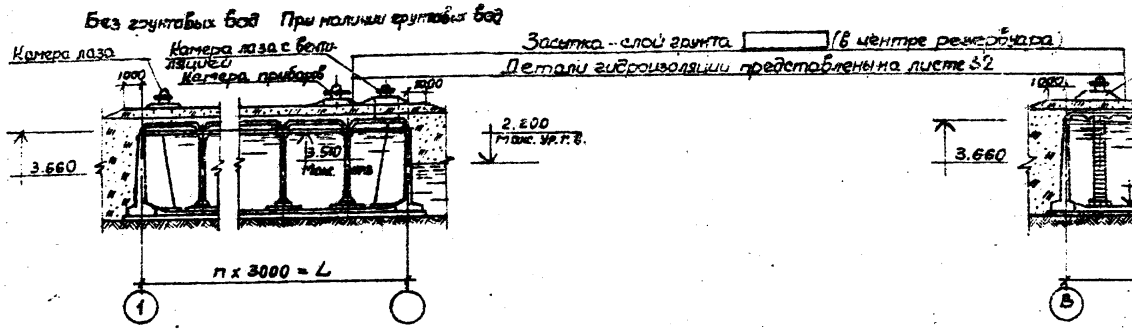

Разрез 2-2

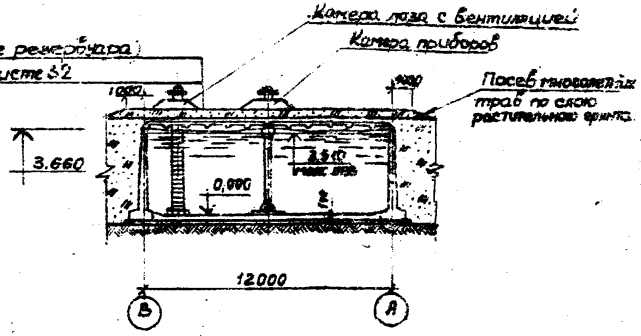

План

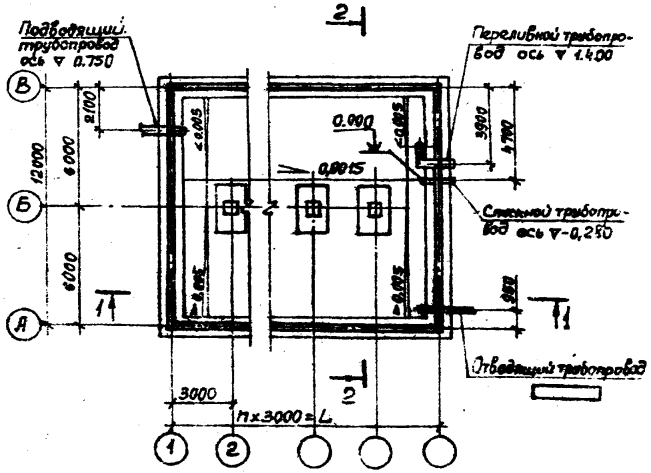

1. Относительной отметке 0.000 верха железобетонной плиты днища соответствует абсолютная отметка

2. Детали гидроизоляции представлены на листе 32

Шифр		Номинальн. емкость м³	Полезная емкость м³	n	L мм
РЕ12 -	-5	500	480	4	12000
РЕ12 -	-6	600	600	5	15000
РЕ12 -	-8	800	720	6	18000
РЕ12 -	-9	900	840	7	21000
РЕ12 -	-10	1000	960	8	24000
РЕ12 -	-12	1200	1080	9	27000
РЕ12 -	-13	1300	1200	10	30000
РЕ12 -	-14	1400	1320	11	33000

Типовой проект 901-4-65.83 Альбом III

Согласовано
Отдел ВИК-1 Асс
ЗА Барчан
Сектор ОБ Столовская

Инв. № подл. | Подпись и дата | Взам. инв. №

Нач. отд.	Шейко		
Н. контр.	Постников		
Рук. гр.	Мазалова		
Ст. инж.	Вознанов		
Инжен.	Фишитова		

Привязан

Инв. №

ТП 901-4-6583-КЖ

Резервуары емкостью 500-1400 м³

План, разрезы

Стадия	Лист	Листов
Р	5	

Союзводоканалпроект Харьковский Водоканалпроект

Типовой проект 901-4-6583

Согласовано:
Отдел ЛИК-1 Асс
ЗА Варуан
Сектор ОВ Соколовский

1-1

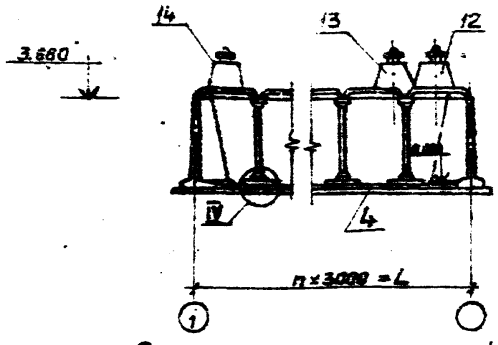

Схема расположения панелей стеновых, колонн и фундаментов (схема 1)

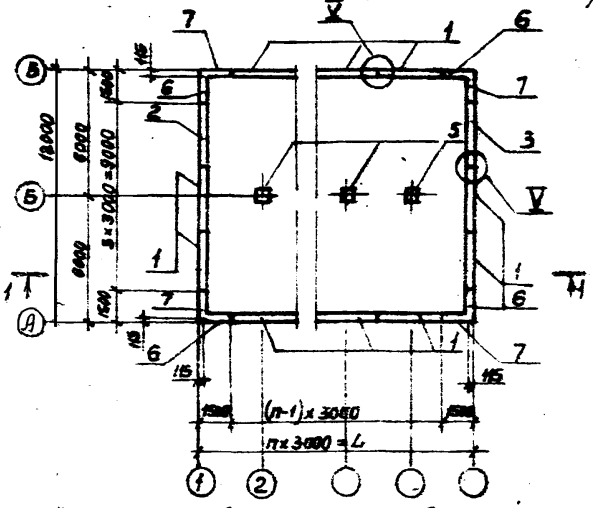

Схема расположения плит покрытия (схема 2)

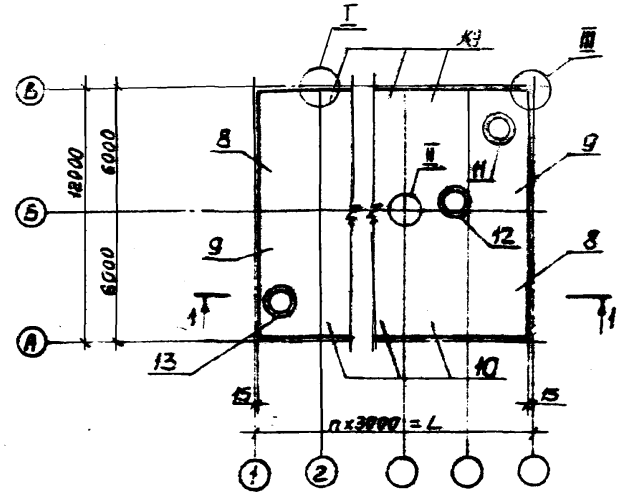

1. Стеновые панели устанавливать вертикальной гранью с петлями внутрь резервуара. После монтажа панели петли срезать, а места их установки - оштукатурить.

2. Приварка плит вдоль осей выполняется, в одном ряду во всех точках для восприятия горизонтальных усилий ребрами плит.

3. В месте установки камеры приборов поз.12 до замоналичивания швов между плитами установить анкерные стержни поз.6 на листе 31

4. Узлы I - IV см. лист 10 узел V см. лист

Привязан				ТП 901-4-6583-КЖ		
				Резервуары емкостью 500-1400 м³	Стадия	Лист	Листов
					Р	6	
				Схемы расположения элементов конструкций резервуара	Союзводоканалпроект Харьковский Водоканалпроект		
Инв. №							

Нач.отд. Шейко
Н.контр. Постников
Рук.гр. Мазелова
Ст.инж. Возианов
Инжен. Филиппова

Копировал
Формат А3

Марка поз.	Обозначение	Наименование	Для исполнения					Количество на исполнение								Масса ед кг	Примеч.
		Схема №1															
		Панели стеновые															
1	901-4-65.83-КЖСИ-01.000	ПСП36-Б3-□-4а						10	12	14	16	18	20	22	24	5400	
	-01	ПСП36-Б4-□-4а															
2	-06	ПСП36-Б3-□-4г						1	1	1	1					5400	
	-07	ПСП36-Б4-□-4г															
	-08	ПСП36-Б3-□-4д									1	1	1	1	1	5400	
	-09	ПСП36-Б4-□-4д															
3	-14	ПСП36-Б3-□-4и						1	1	1							
	-15	ПСП36-Б4-□-4и															
	-16	ПСП36-Б3-□-4к									1	1	1	1	1	5400	
	-17	ПСП36-Б4-□-4к															
4	Лист 13	Плитадница ПД м1						1	1	1	1	1	1	1	1		
5	3.900-3.15.04.00000	Колонна 2 Кр 36						3	4	5	6	7	8	9	10	1050	
	Лист □	Узел V						8	10	12	14	16	18	20	22		
		Угловая зона															
6	Лист 23-25	Угол монолитный УМ1						4	4	4	4	4	4	4	4		Крепление панелей к монолитному участку
		Панель стеновая угловая															
7	901-4-65.83КЖСИ-05.000	ПСП14.36-Е14-К4 лев.						4	4	4	4	4	4	4	4	2200	
			РЕ12-100	РЕ12-75	РЕ12-50	РЕ12-100		РЕ12-5	РЕ12-6	РЕ12-8	РЕ12-9	РЕ12-10	РЕ12-12	РЕ12-13	РЕ12-14		

Типовой проект 901-4-65.83 Альбом VII

Инв. № подл. | Подп. и дата | Взам. инв. №

Привязан

Инв. №

Нач. отд.	Шейко		
Н. контр.	Постников		
Рук. гр.	Малахова		
Ст. инж.	Вазиагов		
Инженер	Филатова		

ТП 901-4-65.83-КЖ

Резервуары емкостью 500 - 1480 м³

Спецификация к схеме расположения элементов конструкции резервуара (начало)

Стадия	Лист	Листов
Р	7	

Специализированный проект Харьковский Водоканалпроект

Типовой проект 901-4-65.83- Альбом III

Марка поз.	Обозначение	Наименование	Для исполнения	Количество на исполнение								Масса ед. кг	Примечание
7	901-4-65.83 КЖСИ 05.000-01	ПСП 14.36-Б14-К4 пр.		4	4	4	4	4	4	4	4	2200	Вариант с рамно-сварным узлом
	лист 12	Узел V		8	8	8	8	8	8	8	8		
	лист 26, 27	Узел VI		4	4	4	4	4	4	4	4		
6	КЖСИ-ОЕ.000	Плита стеновая торцевой блок											
		ПСП 15.15.36-Б14-К4		4	4	4	4	4	4	4	4	4750	Вариант с угловым блоком
	лист 12	Узел V		8	8	8	8	8	8	8	8		
		Схема 2											
		Плиты покрытия											
8	3.900-3.15.01.20000-01	2ПР-2		2	2	2	2	2	2	2	2	4425	
	-02	2ПР-3											
	-03	2ПР-4											
9	15.01.30000-01	2ПР-2-а		2	2	2	2	2	2	2	2	4340	
	-02	2ПР-3-а											
	-03	2ПР-4-а											
10	15.01.40000-01	3ПР-2		4	6	8	10	12	14	16	18	4650	
	-02	3ПР-3											
	-03	3ПЧ-4											
11	лист 29, 30	Камера лаза с вентиляцией		1	1	1	1	1	1	1	1		
12	лист 31	Камера приборов		1	1	1	1	1	1	1	1		
13	лист 29, 30	Камера		1	1	1	1	1	1	1	1		
			РЕ12-100	-5	-6	-8	-9	-10	-12	-13	-14		
			РЕ12-75	РЕ12-	РЕ12-	РЕ12-	РЕ12-	РЕ12-	РЕ12-	РЕ12-	РЕ12-		
			РЕ12-50										
			РЕ12-100М										

Инв. № подл. | Подп. и дата | Взам. инв. №

			ТП 901-4-6583-КЖ	
Привязан	Нач. отд.	Шейко	Резервуары ёмкостью 500-1400 м³	Стадия: Р; Лист: 8; Листов:
	Н. контр.	Постников		
	Рук. гр.	Назарова	Спецификация к схеме расположения элементов конструкции резервуара (продолжение)	Госгазводоканалпроект Харьковский Водоканалпроект
Инв. №	Ст. инж.	Постников		
	Инженер	Фомичева		

Формат А3

Типовой проект 901-4-6583 Альбом III

Марка поз.	Обозначение	Наименование	Для исполнения					Количество на исполнение								Масса ед.кг	Примечание
		Изделия соединительные															
		ф12АIII ГОСТ 5781-82															
		ℓ=250		X	X	X	X	80	90	100	110	120	130	140	150	0,22	Для варианта с полно сборным углом
		ℓ=350		X	X	X	X	144	162	180	198	216	234	252	270	0,31	
		полоса $\frac{Ш-Б-2\ 40\times6\ ГОСТ\ 103-16}{БСТ\ 3кп-1\ ГОСТ\ 6422-76}$ ℓ=300		X	X	X	X	48	48	48	48	48	48	48	48	0,56	
		ф8АI ГОСТ 5781-82															
		ℓ=3440		X	X	X	X	12	12	12	12	12	12	12	12	1,36	
		ℓ=300		X	X	X	X	48	48	48	48	48	48	48	48	0,12	
		ℓ=3750		X	X	X	X	16	16	16	16	16	16	16	16	1,49	
		ф14АIII ГОСТ 5781-82															
		ℓср.=660		X	X	X	X	20	20	20	20	20	20	20	20	0,80	
		ℓср.=430		X	X	X	X	80	80	80	80	80	80	80	80	0,52	
		ф10АIII ГОСТ 5781-82 ℓ=1300		X	X	X	X	8	8	8	8	8	8	8	8	0,8	
		ф12АIII ГОСТ 5781-82															Для варианта с угловым блоком
		ℓ=250		X	X	X	X	80	90	100	110	120	130	140	150	0,22	
		ℓ=350		X	X	X	X	144	162	180	198	216	234	252	270	0,31	
		ℓ=250		X	X	X	X	80	100	120	140	160	180	200	220	0,22	Для варианта с монолитным углом
		ℓ=350		X	X	X	X	32	40	48	56	64	72	80	88	0,31	
				PE12-100	PE12-75	PE12-50	PE12-100М	PE12-5	PE12-6	PE12-8	PE12-9	PE12-10	PE12-12	PE12-13	PE12-14		

Инв. № подл. | Подпись и дата | Взам. инв. №

Привязан

Инв. №

Нач. отд.	Шейко	
Н. контр.	Постников	
Рук. гр.	Мазалова	
Ст. инж.	Возианов	
Инжен.	Филиппова	

ТП 901-4-6583-КЖ

Резервуары емкостью 500-1400 м³

Стадия	Лист	Листов
Р	9	

Спецификация к схеме расположения элементов конструкций резервуара (окончание)

Союзводоканалниипроект Харьковский Водоканалпроект

Формат А3

Альбом III

Типовой проект 901-4-65.83-

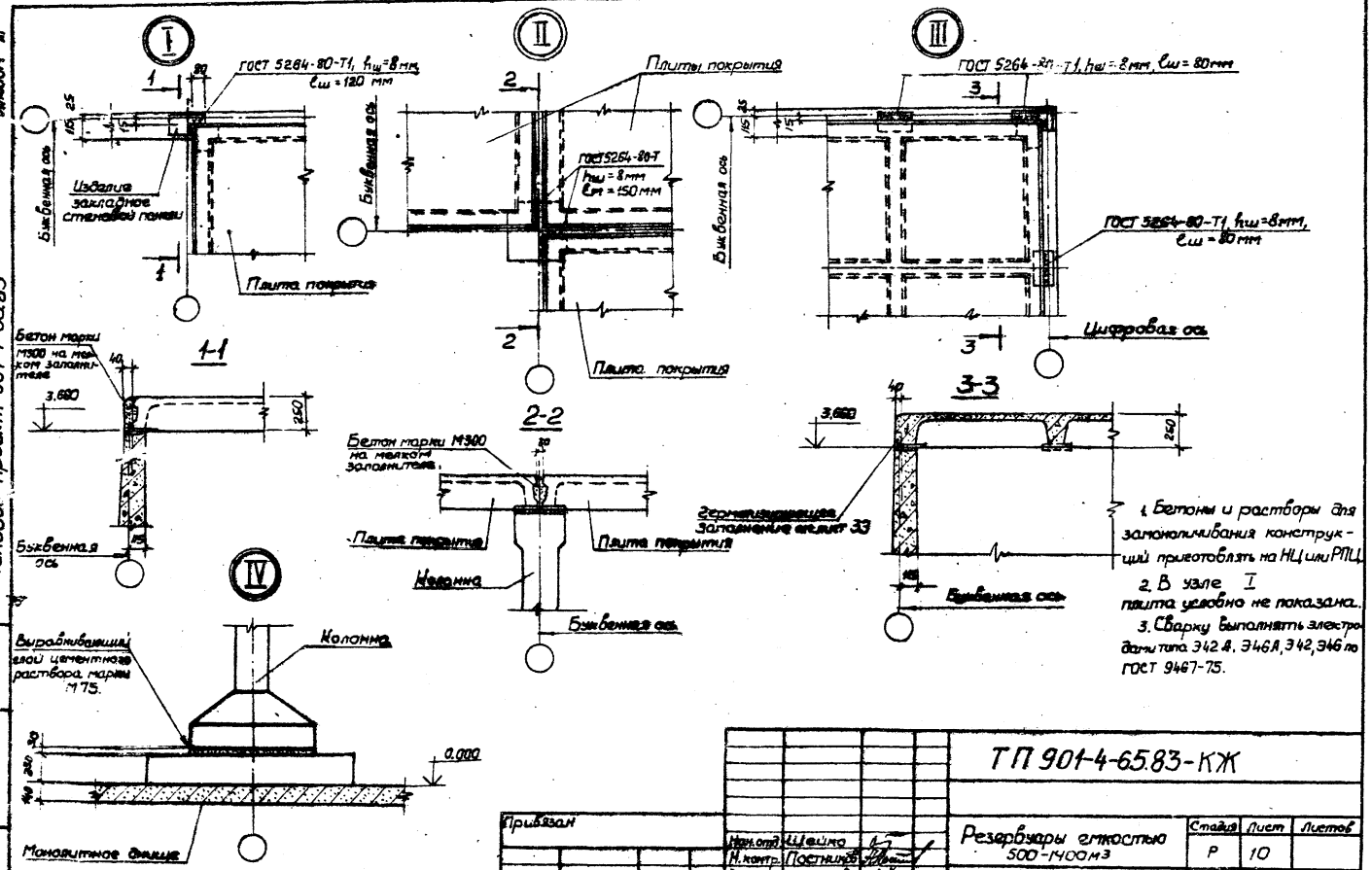

1. Бетоны и растворы для замоноличивания конструкций приготовлять на НЦ или РПЦ.
2. В узле I плита условно не показана.
3. Сварку выполнять электродами типа Э42А, Э46А, Э42, Э46 по ГОСТ 9467-75.

Привязан				ТП 901-4-65.83-КЖ			
		Нач.отд.	Шейко	Резервуары емкостью 500-1400 м3	Стадия	Лист	Листов
		Н.контр.	Постников		Р	10	
		Рук.гр.	Мазалова	Узлы I-IV	Союзводоканалниипроект Харьковский Водоканалпроект		
		Ст.инж.	Возианов				
Инв. №		Инженер	Филиппова				

Инв. № подл. | Подпись и дата | Взам. инв. №

Копировал: [illegible]

Формат А3

Альбом III

Типовой проект 901-4-65.83

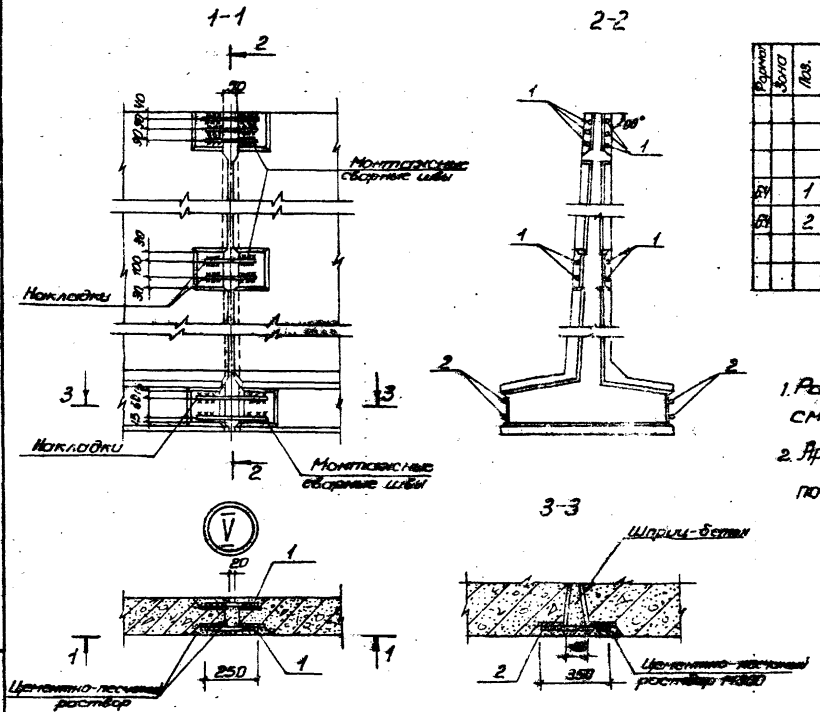

Спецификация к узлу V

Формат	Зона	Поз.	Обозначение	Наименование	Кол.	Примечание
				Детали		
				ф12 АIII ГОСТ 5781-82		
Б4		1		ℓ=250	10	0,22кг
Б4		2		ℓ=350	4	0,31кг

1. Размеры сварных швов и деталь сварки см. лист 34
2. Арматурные выпуски из пяты условно не показаны.

Привязан:				ТП 901-4-65.83-КЖ		
		Нач. отд.	Шейко	Резервуары емкостью 500-1400м³	Стадия	Лист	Листов
		Н. контр.	Постников		Р	11	
		Рук. гр.	Мазалова	Узел V (со шпоночным стыком)	Сызрано-Вяземский Харьковский Водоканалпроект		
		Ст. инж.	Возионов				
Инв. №		Инженер	Филиппова				

Инв. № подл. | Подп. и дата | Взам. инв. №

Формат А3

Типовой проект 901-4-65.83

Альбом III

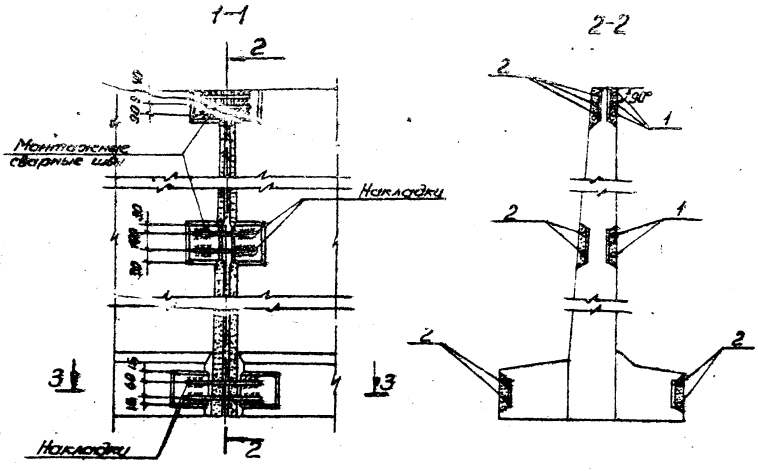

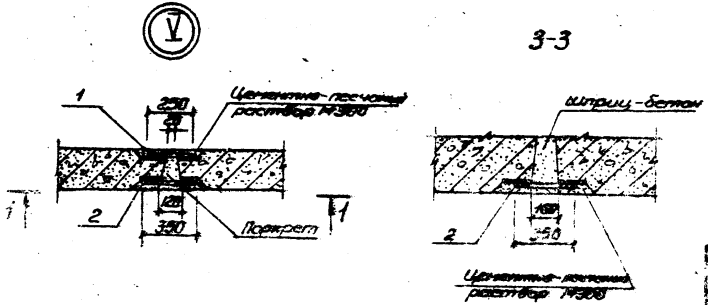

Спецификация к узлу V

Формат	Зона	Поз.	Обозначение	Наименование	Кол.	Примечание
				Детали		
				Сталь III ГОСТ 5781-82		
Б4		1		С=250	5	0,22 кг
Б4		2		С=350	9	0,31 кг

1. Размеры сварных швов и деталь сварки см. лист 34.
2. Арматурные выпуски из пяты условно не показаны.

Привязан				ТП 901-4-65.83-НЖ		
				Резервуары емкостью 500-1400 м³	Стадия	Лист	Листов
					Р	12	
				Узел V (с клиновидным стыком)	Союзводоканалпроект Харьковский Водоканал проект		
Инв. №							

Инв. № подл. | Подп. и дата | Взам. инв. №

Формат А3

Типовой проект 901-4-6583 Альбом III

Согласовано:

Инв.№ подл. | Подп. и дата | Взам.инв.№

1-1

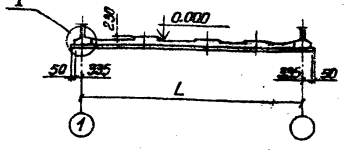

2-2

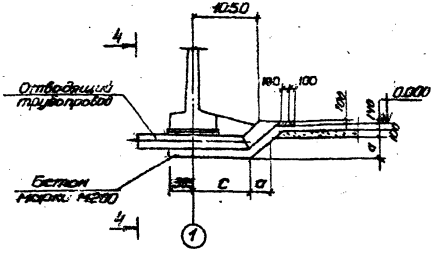

4-4

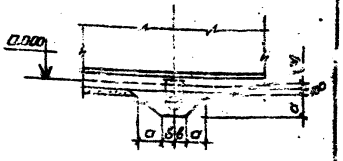

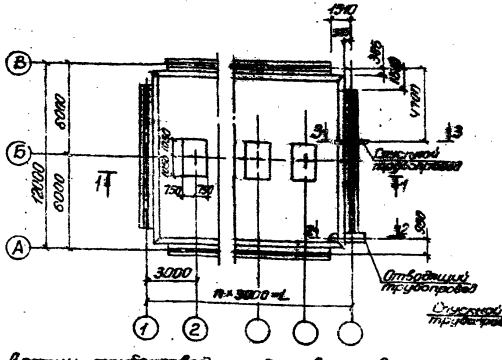

3-3

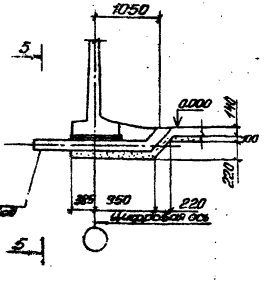

5-5

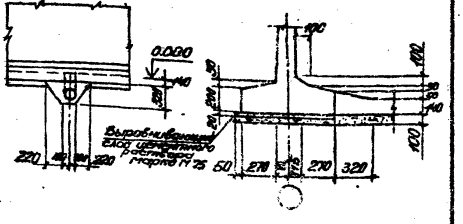

Детали трубопровода представлены в чертежах марки НВ

Вид трубопровода	Марка трубопровода	Резервуар	Кол. шт.	Вместимость трубопровода	Размеры, мм a	b	c	Масса, т
Отводящий	ОТ300	РЕ12	-(5-8)	1	0,363	400	150	950	0,3
	ОТ400	РЕ12	-(9-14)	1	0,443	500	200	1000	0,5
Спускной	СП150	РЕ12	-(5-14)	1	0,280				0,1

Привязан:

Инв.№

Нач. отд.	Шейко		
Н. контр.	Костиков		
Рук. гр.	Назолобов		
Отв. испол.	Вощинов		
Чертил	Ремизова		

ТП 901-4-6583-КЭС

Резервуары емкостью 500-1400 м³

Данные ПДМ 1. Общий вид

Стадия	Масса	Листов
Р		13

Специализированный Харьковский Проектный проект

Формат А3

Альбом III

Типовой проект 901-4-65.83

Схема расположения нижних сеток

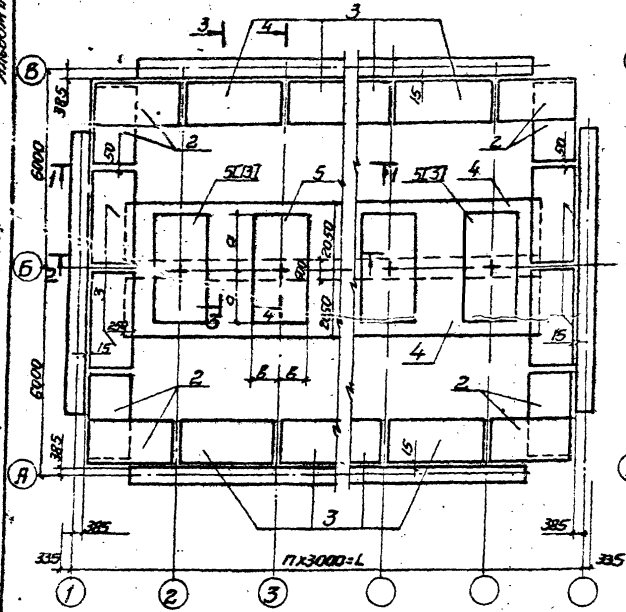

Схема расположения [illegible] сеток

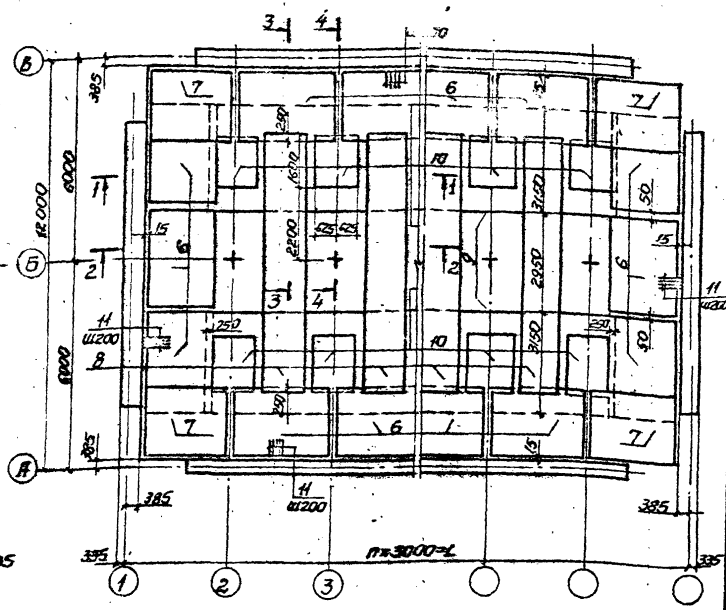

Схема расположения каркасов

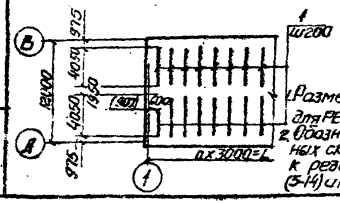

1. Размеры в скобках даны для РЕ12 - 6, 9, 12, 14
2. Обозначения в квадратных скобках относятся к резервуарам РЕ12-100 (5-14) и РЕ12-100м - (5-14)

Размеры, мм

Резервуар	а	в
РЕ12-100-	1775	1225
РЕ12-75-	1625	1225
РЕ12-50	1775	1125
РЕ12-100м	1925	1425

Привязан			
Инв. №			

Нач. отд.	Шейко		
Ч. контр.	Постникова		
Рук. гр.	Мазалова		
Ст. инж.	Вазиянов		
Инжен.	Филиппова		

ТП 901-4-65.83-КЖ

Резервуары ёмкостью 500-1400м³

Днище ПДм1
Схема армирования (начало)

Стадия	Лист	Листов
Р	14	

Союзводоканалниипроект
Харьковский Водоканалпроект

Инв. № подл. | Подп. и дата | Взам. инв. №

Формат А3

Альбом III

Типовой проект 901-4-65.83

Инв. № подл. | Подп. и дата | Взам. инв. №

1-1

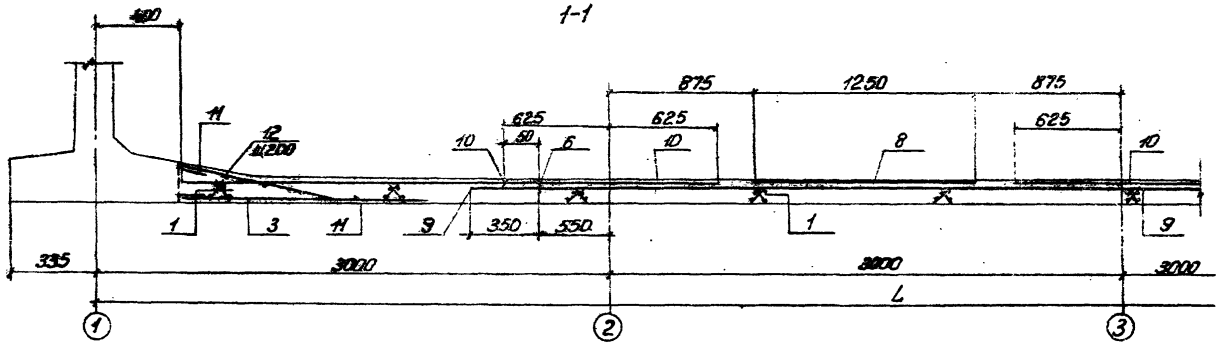

2-2

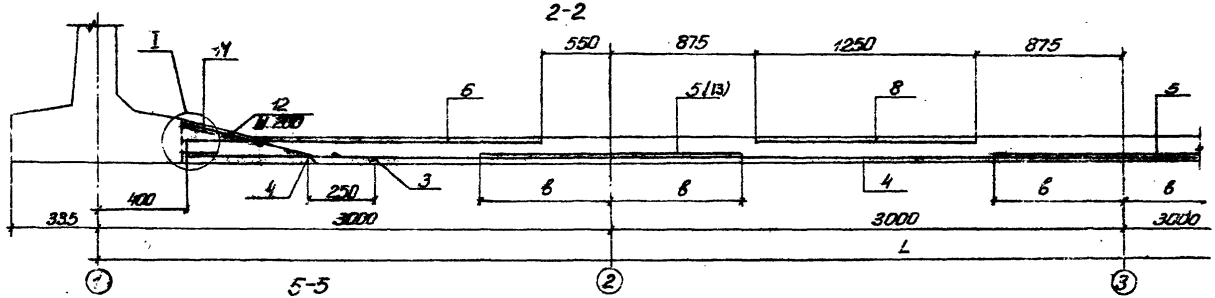

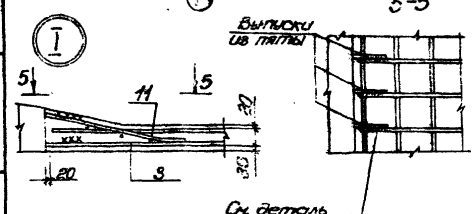

5-5

Обозначения в скобках относятся к резервуарам РЕ12-100(5-14) и РЕ12-100м-(5-14)

Привязан			
Инв. №			
Нач. отд.	Шейко		
Н. контр.	Постников		
Рук. гр.	Мозалова		
Ст. инж.	Возилов		
Инженер	Филиппов		

ТП 901-4-65.83 НОС

Резервуары емкостью 500 – 1400 м³

Днище ПДм1. Схема армирования (продолжение)

Стадия	Лист	Листов
Р	15	

Специализированная Харьковская водоканалпроект

Формат А3

Альбом III

Типовой проект 901-4-65.83

Ведомость деталей

поз.	Эскиз
11	130 700 100

3-3

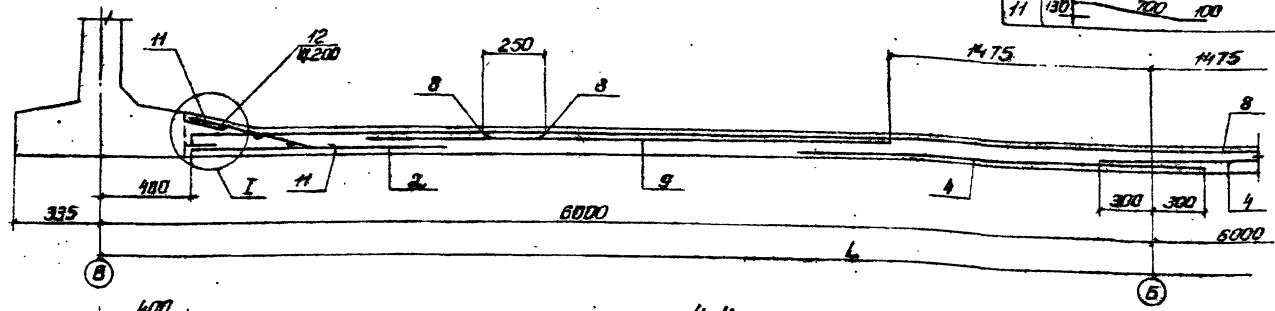

4-4

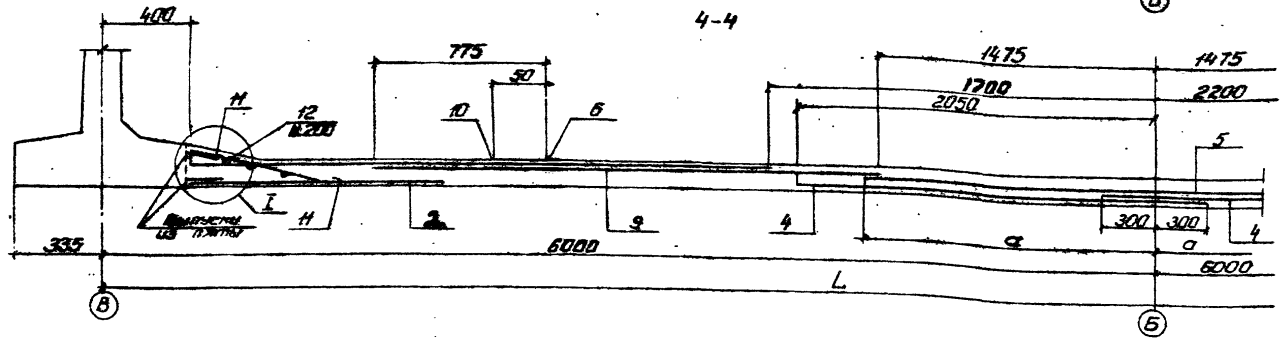

1. Размеры сварных швов и деталь сварки см. лист 34
2. Защитный слой бетона для рабочей арматуры принимается для рабочей арматуры: для верхней 20 мм, для нижней 35 мм

Привязан			
Инв. №			

Нач.отд.	Шейко	
Н.контр.	Постников	
Рук.гр.	Мазанова	
Ст.инж.	Вознесенов	
Инженер	Филиппова	

ТП 901-4-65.83-КЖ

Резервуары емкости 500-1400 м³

Днище ПДм1. Схема армирования. (окончание)

Литера	Лист	Листов
Р	16	

Союзводоканалпроект Харьковский Водоканалпроект

Инв. № подл. | Подп. и дата | Взам. инв. №

Формат А3

Альбом III

Типовой проект 901-4-65.83

Формат	Зона	Поз.	Обозначение	Наименование	Количество на исполнение															Приме
				Сборочные единицы																
А4		1	901-4-65.83-КЖСИ-080.10	Каркас плоский Кр21	40	48	60	68	80	88	100	108	40	48	60	68	80	88	100	108
				Сетки арматурные																
		2	ГОСТ 23279-78	С 8АI-400 / 14АIII-200 1250×2450 25/25 ГОСТ 23279-78	8	8	8	8	8	8	8	8	8	8	8	8	8	8	8	8
		3	ГОСТ 23279-78	С 8АI-400 / 14АIII-200 1250×2950 75/75 ГОСТ 23279-78	8	10	12	14	16	18	20	22	8	10	12	14	16	18	20	22
		4	ГОСТ 8478-81	С 5ВрI-100 / 5ВрI-100 2350+L 50/50 ГОСТ 8478-81	9200 / 2	12200 / 2	15200 / 2	18200 / 2	21200 / 2	24200 / 2	27200 / 2	30200 / 2	9200 / 2	12200 / 2	15200 / 2	18200 / 2	21200 / 2	24200 / 2	27200 / 2	30200 / 2	Количество
		5	ГОСТ 23279-78	С 12АIII-200 / 6АIII-300 2450×3550 125/125 ГОСТ 23279-78	1	2	3	4	5	6	7	8								
			ГОСТ 23279-78	С 10АIII-200 / 6АIII-300 2450×3250 125/125 ГОСТ 23279-78									3	4	5	6	7	8	9	10
А4		6	901-4-65.83-КЖСИ-08.060	С27	10	12	14	16	18	20	22	24	10	12	14	16	18	20	22	24
		7	-01	С28	4	4	4	4	4	4	4	4	4	4	4	4	4	4	4	4
					РЕ12-100-5	РЕ12-100-6	РЕ12-100-8	РЕ12-100-9	РЕ12-100-10	РЕ12-100-12	РЕ12-100-13	РЕ12-100-14	РЕ12-75-5	РЕ12-75-6	РЕ12-75-8	РЕ12-75-9	РЕ12-75-10	РЕ12-75-12	РЕ12-75-13	РЕ12-75-14

Остальные исполнения см. лист 19

Инв. № подл. | Подп. и дата | Взам. инв. №

Привязан

Инв. №

Нач. отд.	Шейко	
Н. контр.	Постникова	
Рук. гр.	Мозслово	
Ст. инж.	Возионов	
Инженер	Филиппова	

ТП 901-4-65.83-КЖС

Резервуары емкостью 500-1400 м³

Днище ПАМ 1. Спецификация элементов (начало)

Стадия	Лист	Листов
Р	17	

Союзводоканалпроект Харьковский Водоканалпроект

Формат А3

Типовой проект 901-4-65.83 Альбом III

Форма	Зона	Поз.	Обозначение	Наименование	Количество на исполнение																Прим.
А4		8	901-4-65.83- КЖИ-08-040	С22 ℓ=8200	2	3	4	5	6	7	8	9	2	3	4	5	6	7	8	9	
		9	-01	С23	8200/2	11200/2	14200/2	17200/2	20200/2	23200/2	27200/2	30200/2	8200/2	11200/2	14200/2	17200/2	20200/2	23200/2	27200/2	30200/2	Длина сетки количество
		13	ГОСТ23279-78	С 12АIII-200 / 8АIII-300 2450×35.50 / 125	2	2	2	2	2	2	2	2									
				ГОСТ23279-78																	
				Детали																	
Б4		11*		Ф12АIII ГОСТ5781-82 ℓ=800	180/220	210/250	240/280	270/310	300/340	330/370	360/400	390/430	180/220	210/250	240/280	270/310	300/340	330/370	360/400	390/430	0.7кг
Б4		12		Ф6А-I ГОСТ 5781-82 п м	140	149	158	167	176	185	194	203	140	149	158	167	176	185	194	203	1п.м 0.22кг
				Материалы																	
				Бетон марки М200, Мр3	20,2	25,7	31,2	36,7	42,2	47,7	53,2	58,7	20,2	25,7	31,2	36,7	42,2	47,7	53,2	58,7	
				Бетон марки М100 (набетонка)	3,3	4,6	6,0	7,6	9,3	11,2	13,3	15,5	3,3	4,6	6,0	7,6	9,3	11,2	13,3	15,5	
				Бетон марки М50 (подготовка)	16,4	20,2	24,0	27,8	31,6	35,4	39,2	43,0	16,4	20,2	24,0	27,8	31,6	35,4	39,2	43,0	
					РЕ12-100-5	РЕ12-100-6	РЕ12-100-8	РЕ12-100-9	РЕ12-100-10	РЕ12-100-12	РЕ12-100-13	РЕ12-100-14	РЕ12-75-5	РЕ12-75-6	РЕ12-75-8	РЕ12-75-9	РЕ12-75-10	РЕ12-75-12	РЕ12-75-13	РЕ12-75-14	

*поз. 11 см. ведомость деталей лист 16

Остальные исполнения см. лист 20.
Для поз. 11 количество дано: в числителе — для монолитной угловой зоны, в знаменателе — для сборной.

Инв. № подл. | Подп. и дата | Взам. инв. №

Привязан

Инв. №

Нач. отд.	Шейко	
Н. контр.	Постников	
Рук. гр.	Назарова	
Ст. инж.	Вязанов	
Инженер	Филипова	

ТП 901-4-65.83-КЖ

Резервуары емкостью 500-1400 м³

Днище ПДм1. Спецификация элементов (продолжение)

Стадия	Лист	Листов
Р	18	

Союзводоканалпроект Харьковский Водоканал проект

Формат А3

Типовой проект 901-4-65.83 Альбом III

Формат	Зона	Поз.	Обозначение	Наименование	Количество на исполнение																Прим.
				Сборочные единицы																	
А4		1	901-4-65.83-КЖИ-08.010	Каркас плоский Кр21	40	48	60	68	80	88	100	108	40	48	60	68	80	88	100	108	
				Сетки арматурные																	
		2	ГОСТ 23279-78	$C\frac{8AI-400}{12AIII-200}$ 1250×2450 $\frac{25}{25}$ ГОСТ 23279-78	8	8	8	8	8	8	8	8									
			ГОСТ 23279-78	$C\frac{8AI-400}{18AIII-200}$ 1250×2450 $\frac{25}{25}$ ГОСТ 23279-78									8	8	8	8	8	8	8	8	
		3	ГОСТ 23279-78	$C\frac{8AI-400}{12AIII-200}$ 1250×2950 $\frac{25}{25}$ ГОСТ 23279-78	8	10	12	14	16	18	20	22									
			ГОСТ 23279-78	$C\frac{8AI-400}{18AIII-200}$ 1250×2950 $\frac{25}{25}$ ГОСТ 23279-78									8	10	12	14	16	18	20	22	
		4	ГОСТ 8478-81	$C\frac{5BpI-100}{5BpI-100}$ 2350×L $\frac{50}{50}$ ГОСТ 8478-81	$\frac{9200}{2}$	$\frac{12200}{2}$	$\frac{15200}{2}$	$\frac{18200}{2}$	$\frac{21200}{2}$	$\frac{24200}{2}$	$\frac{27200}{2}$	$\frac{30200}{2}$	$\frac{9200}{2}$	$\frac{12200}{2}$	$\frac{15200}{2}$	$\frac{18200}{2}$	$\frac{21200}{2}$	$\frac{24200}{2}$	$\frac{27200}{2}$	$\frac{30200}{2}$	Длина 1 сетки количество
А4		5	901-4-65.83-КЖИ-08.030	С21	3	4	5	6	7	8	9	10									
			ГОСТ 23279-78	$C\frac{16AIII-200}{6AIII-300}$ 2850×3850 $\frac{125}{125}$ ГОСТ 23279-78									1	2	3	4	5	6	7	8	
					РЕ12-50-5	РЕ12-50-6	РЕ12-50-8	РЕ12-50-9	РЕ12-50-10	РЕ12-50-12	РЕ12-50-13	РЕ12-50-14	РЕ12-100М-5	РЕ12-100М-6	РЕ12-100М-8	РЕ12-100М-9	РЕ12-100М-10	РЕ12-100М-12	РЕ12-100М-13	РЕ12-100М-14	

Инв. № подл. | Подп. и дата | Взам. инв. №

Привязан

Инв. №

Нач. отд.	Шейко	
Н. контр.	Постников	
Рук. гр.	Мазалова	
Ст. инж.	Вазанов	
Инжен.	Филиппова	

ТП 901-4-65.83-КЖ

Резервуары ёмкостью 500 - 1400 м³

Днище ПДМ1. Спецификация элементов (продолжение)

Стадия	Лист	Листов
Р	19	

Союзводоканалпроект Харьковский водоканалпроект

Формат А3

Альбом III

Типовой проект 901-4-65.83

Формат	Зона	Поз.	Обозначение	Наименование	Количество на исполнен.																Прим.
					PE12-50-5	PE12-50-6	PE12-50-8	PE12-60-9	PE12-50-10	PE12-50-12	PE12-50-13	PE12-50-14	PE12-100м-5	PE12-100м-6	PE12-100м-8	PE12-100м-9	PE12-100м-10	PE12-100м-12	PE12-100м-13	PE12-100м-14	
А4		6	901-4-65.83-КЖИ-08.060	С27	10	12	14	16	18	20	22	24	10	12	14	16	18	20	22	24	
		7	-01	С28	4	4	4	4	4	4	4	4	4	4	4	4	4	4	4	4	
А4		8	08.040	С22, е=8200	2	3	4	5	6	7	8	9	2	3	4	5	6	7	8	9	
		9	-02	С24	8200 / 2	11200 / 2	14200 / 2	17200 / 2	20200 / 2	23200 / 2	26200 / 2	29200 / 2									Длина кет. количество
			-03	С25									8200 / 2	11200 / 2	14200 / 2	17200 / 2	20200 / 2	23200 / 2	26200 / 2	29200 / 2	
А4		10	08.050	С26									6	8	10	12	14	16	18	20	
		13	ГОСТ 23279-78	С 16АIII-200 / 6АIII-300 2850х3850 125/125 ГОСТ 23279-78									2	2	2	2	2	2	2	2	
				Детали																	
Б4		11*		ф12АIII ГОСТ 5781-82 е=800	180 / 220	210 / 250	240 / 280	270 / 310	300 / 340	330 / 370	360 / 400	390 / 430	180 / 220	210 / 250	240 / 280	270 / 310	300 / 340	330 / 370	360 / 400	390 / 430	0.7 кг
Б4		12		ф6АI ГОСТ 5781-82 п.м.	140	149	158	167	176	185	194	203	140	149	158	167	176	185	194	203	1 п.м 0.22 кг
				Материалы																	
				Бетон марки М200 Мрз ▭ В6	20.2	25.7	31.2	36.7	42.2	47.7	53.2	58.7	20.2	25.7	31.2	36.7	42.2	47.7	53.2	58.7	$м^3$
				Бетон марки М100 (набетонка)	3.3	4.6	6.0	7.6	9.3	11.2	13.3	15.5	3.3	4.6	6.0	7.6	9.3	11.2	13.3	15.5	$м^3$
				Бетон марки М50 (подготовка)	16.4	20.2	24.0	27.8	31.6	35.4	39.2	43.0	16.4	20.2	24.0	27.8	31.6	35.4	39.2	43.0	$м^3$

* поз. 11 см. ведомость деталей лист 16

Для поз. 11 количества дано: в числителе — для монолитной угловой зоны, в знаменателе — для сборной.

Инв. № подл. | Подпись и дата | Взам. инв. №

Привязан

Инв. №

Нач. отд.	Шейко	
Н. контр.	Постников	
Рук. гр.	Мазалова	
Ст. инж.	Вазианов	
Инжен.	Филиппова	

ТП 901-4-65.83-КЖС

Резервуары емкостью 500-1400 $м^3$

Днище ПД м1
Спецификация элементов (окончание)

Стадия	Лист	Листов
Р	20	

Союзводоканалпроект
Харьковский Водоканалпроект

Формат А3

Типовой проект 901-4-65.83 Альбом III

Марка элемента	Изделия арматурные																Всего
	Арматура класса																
	Вр-I				А-I				А-III								
	ГОСТ 6727-80				ГОСТ 5781-82				ГОСТ 5781-82								
	ф4	ф5		Итого	ф6	ф8		Итого	ф6	ф8	ф10	ф12	ф14		Итого		
РЕ12-100-5	24.6	125.1		149.7	162.9	68.8		231.7	29.5	124.9		564.6 / 593	315.2		1034.2 / 1062.6		1415.6 / 1444.0
РЕ12-100-6	31.1	165.9		197	189.1	78.2		267.3	37.4	162.1		673.6 / 702	354.6		1227.7 / 1255.9		1692.0 / 1720.4
РЕ12-100-8	37.6	206.7		244.3	215.5	87.6		302.7	45.3	199.3		782.6 / 811	394		1421.2 / 1449.6		1968.4 / 1996.6
РЕ12-100-9	44.1	247.5		291.6	241.7	97		338.7	53.2	236.5		891.6 / 920	433.4		1614.7 / 1643.1		2245.0 / 2273.4
РЕ12-100-10	50.6	288.3		338.9	268.1	106		374.1	61.1	273.7		1000.6 / 1029	472.8		1808.2 / 1836.6		2521.2 / 2549.6
РЕ12-100-12	57.1	329.1		386.2	294.3	115.8		410.1	69	210.9		1109.6 / 1138	512.2		2001.7 / 2030.1		2798.0 / 2826.4
РЕ12-100-13	63.6	369.9		433.5	320.7	125.2		445.9	76.9	348.1		1218.6 / 1247	551.6		2195.8 / 2223.6		3074.6 / 3103.0
РЕ12-100-14	70.1	410.7		480.8	346.9	134.6		481.8	84.4	385.3		1327.6 / 1356	591		2388.7 / 2417.1		3351.3 / 3379.7
РЕ12-75-5	24.6	125.1		149.7	162.9	68.8		231.7	41	101.7	78	441.6 / 470.0	315.2		977.5 / 1005.9		1358.9 / 1387.3
РЕ12-75-6	31.1	165.9		197	189.1	78.2		267.3	48.4	138.9	104	509.5 / 537.9	354.6		1155.4 / 1183.8		1619.7 / 1648.1
РЕ12-75-8	37.6	206.7		244.3	215.5	87.6		303.1	55.8	176.1	130	577.4 / 605.8	394		1333.3 / 1361.7		1880.7 / 1909.1
РЕ12-75-9	44.1	247.5		291.6	241.7	97		338.7	63.2	213.3	156	645.3 / 673.7	433.4		1511.2 / 1539.6		2141.5 / 2169.9
РЕ12-75-10	50.6	288.3		338.9	268.1	106.4		374.5	70.6	250.5	182	713.2 / 741.6	472.8		1689.1 / 1717.5		2402.5 / 2430.9
РЕ12-75-12	57.1	329.1		386.2	249.3	115.8		365.1	78	287.7	208	781.1 / 809.5	512.2		1867 / 1895.4		2618.3 / 2646.7
РЕ12-75-13	63.6	369.9		435.5	320.7	125.2		445.9	85.4	324.9	234	849 / 877.4	551.6		2044.9 / 2073.3		2924.3 / 2952.7
РЕ12-75-14	70.1	410.7		480.8	346.9	134.6		481.5	92.8	362.1	260	916.9 / 945.3	591		2222.8 / 2251.2		3184.4 / 3212.5

1. В числителе дан расход стали для монолитной угловой зоны; в знаменателе – для сборной угловой зоны.
2. Ведомость расхода стали дана в кг.

Инв.№ подл. | Подп. и дата | Взам. инв.№

Привязан:

Инв.№

Нач.отд.	Шейко	
Ч.контр.	Постников	
Рук.гр.	Мозалова	
Ст.инж.	Вязиянов	
Инженер	Филиппова	

ТП 901-4-65.83-КЖ

Резервуары емкостью 500-1400 м³

Стадия	Лист	Листов
Р	21	

Днище ПДм1. Ведомость расхода стали (начало)

Союзводоканалниипроект Харьковский водоканалпроект

Формат А3

Альбом VIII

Типовой проект 901-4-65.83

Инв. № подл. | Подп. и дата | Взам. инв. №

Марка элемента	Изделия арматурные														Всего
	Арматура класса														
	Вр-I ГОСТ 6727-80				А-I ГОСТ 5781-82				А-III ГОСТ 5781-82						
	ф4	ф5		Итого	ф6	ф8		Итого	ф6	ф8	ф12	ф18		Итого	
РЕ12-50-5	31,8	125,1		156,9	162,9	68,8		231,7	80,4	50,4	791,7 820,1			821,2 849,6	1209,8 1238,2
РЕ12-50-6	41,7	165,9		207,6	189,1	78,2		267,3	124,8	67,2	893,0 921,4			983,7 1012,1	1458,6 1487,0
РЕ12-50-8	51,6	206,7		258,3	215,5	87,6		303,1	169,2	84	934,3 1022,7			1146,2 1171,6	1707,6 1736
РЕ12-50-9	61,5	247,5		309	241,7	97		338,7	213,6	100,8	1095,6 1124			1308,7 1337,1	1956,4 1984,2
РЕ12-50-10	71,4	288,3		359,7	268,1	106,4		374,5	258	117,6	1196,9 1225,3			1471,2 1499,6	2205,4 2233,8
РЕ12-50-12	81,3	329,1		410,4	294,3	115,8		410,1	302,4	134,4	1298,2 1326,6			1633,7 1662,1	2454,2 2482,6
РЕ12-50-13	91,2	369,9		461,1	320,7	125,2		445,9	346,8	151,2	1399,5 1427,9			1796,2 1824,6	2703,2 2731,6
РЕ12-50-14	101,1	410,7		511,8	346,9	134,6		481,5	391,2	168	1500,8 1529,2			1958,7 1987,1	2958,2 2980,4
РЕ12-100М-5	8,2	149,7		157,9	162,9	69,6		232,5	51,0	155,9	441,6 470	721,6		1370,1 1398,5	1760,5 1788,9
РЕ12-100М-6	7,7	199,5		208,2	189,1	79		268,1	67,2	201,4	509,5 537,9	872,8		1650,9 1679,3	2127,2 2155,6
РЕ12-100М-8	9,2	249,3		258,5	215,5	88,4		303,9	83,4	296,9	577,4 605,8	102,4		1931,7 1960,1	2494,1 2522,5
РЕ12-100М-9	9,7	299,1		308,8	241,7	97,8		339,5	99,6	292,4	645,3 673,7	1175,2		2212,5 2240,9	2860,8 2889,2
РЕ12-100М-10	10,2	348,9		359,1	268,1	107,2		375,3	115,8	331,9	713,2 741,6	1326,4		2493,3 2521,7	3227,7 3256,1
РЕ12-100М-12	10,7	398,7		409,4	294,3	116,6		410,9	132,0	383,4	781,1 809,5	1477,6		2774,1 2802,5	3594,4 3622,8
РЕ12-100М-13	11,2	448,5		459,7	320,7	126		446,7	148,2	428,9	849 877,4	1628,8		3054,9 3083,3	3961,3 3989,7
РЕ12-100М-14	11,7	498,3		510	346,9	135,4		482,3	164,4	474,4	916,9 945,3	1780		3335,7 3364,1	4328,0 4356,4

Примечания см. лист 21

Привязан

Инв. №

Нач. отд.	Шейко		
Н. контр.	Пастников		
Рук. гр.	Мазалова		
Ст. инж.	Вазиамов		
Инженер	Филиппов		

ТП 901-4-65.83-КЖС

Резервуары ёмкостью 500-1400 м³

Днище ПДМ1

Ведомость расхода стали (окончание)

Стадия	Лист	Листов
Р	22	

Союзводоканалпроект Харьковский Водоканалпроект

Альбом III

Типовой проект 901-4-65.83

Спецификация монолитного участка Ум(ночлю)

Формат	Зона	Поз.	Обозначение	Наименование	Кол.	Примечание
				Сборочные единицы		
				Каркас плоский		
А4		1	901-4-6583-КЖСИ-08.020	Кр 22	1	
		2	-01	Кр 23	1	
		3	ГОСТ 8478-81	Сетка $\frac{5Вр1-100}{3Вр1-100}$ 1280×600 $\frac{50}{40}$ ГОСТ 8478-81	1	**
А4		4	901-4-6583-КЖСИ-05.050	Изделие закладное Мн 8	3	
				Детали		
БУ		5		ф 6 AI ГОСТ 5781-82 l п.м.	24,2	1 п.м. 0,22 кг
БУ		6		ф 8 AI ГОСТ 5781-82 l=750	8	0,31 кг
БУ		7		ф 10 AIII ГОСТ 5781-82 l=3770	24	2,33 кг
БУ		8		ф 14 AIII ГОСТ 5781-82 l=14,50	8	1,75 кг
БУ		9*		ф 14 AIII ГОСТ 5781-82 l=3280	5	3,97 кг
БУ		10*		ф 12 AIII ГОСТ 5781-82 l=1740	10	1,54 кг
БУ		11*		ф 12 AIII ГОСТ 5781-82 l=3080	10	2,73 кг
БУ		12*		ф 10 AIII ГОСТ 5781-82 l=1600	20	0,98 кг
БУ		13*		ф 10 AIII ГОСТ 5781-82 l ср=618	14	0,51 кг

* Поз. 9-13, 16 см. ведомость деталей на листе 24.

** Для получения сетки шириной 640мм сетку $\frac{5Вр1-100}{3Вр1-100}$ 1280×600 $\frac{50}{40}$ разрезать.

1-1

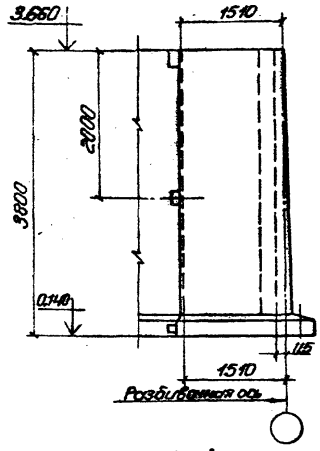

2-2

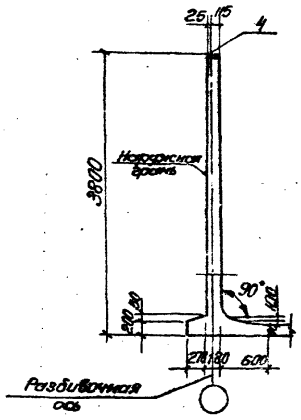

Ум 1

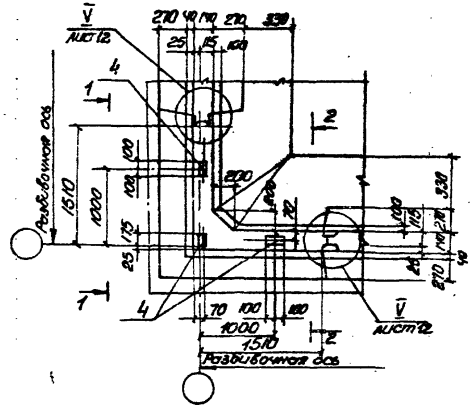

Привязан:

Инв. № подл. | Подп. и дата | Взам. инв. №

Нач. отд.	Шейко		
Н. контр.	Постников		
Рук. гр.	Мозалова		
Гл. инж.	Возианов		
Гл. спец.	Филиппов		

ТП 901-4-6583.КЖС

Резервуары емкостью 500-1400 м³

Стадия	Лист	Листов
Р	23	

Угол монолитный Ум. Общий вид. Схема армирования. (ночлю)

Спецводоканалмонтажпроект Харьковский Водоканалпроект

Формат А3

Альбом III

Типовой проект 901-4-65.83

(окончание)

Формат	Зона	Поз.	Обозначение	Наименование	Кол.	Примечание
Б.4		14		ф6 А-I ГОСТ 5781-82 L=1360	4	0,3 кг
Б.4		15		ф6 А I ГОСТ 5781-82 L=500	12	0,11 кг
Б.4		16		ф12 А III ГОСТ 5781-82 L=11460	10	1,3 кг
Б.4		17		ф15 А III ГОСТ 5781-82 L=13.00	10	1,31 кг
Б.4		18		ф10 А III ГОСТ 5781-82 L=1450	8	0,9 кг
				Материалы		
				Бетон марки М200 В15; Мрз	2,1	м³

1-1

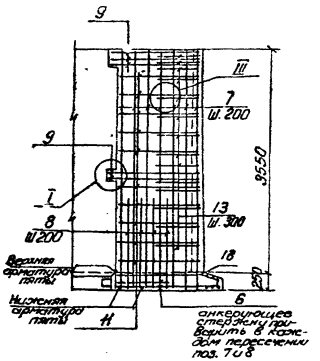

2-2

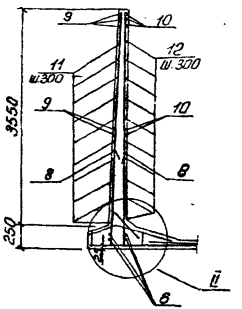

Ведомость деталей

Поз.	Эскиз
9	1540 1640
10	150 1590
11	1540 1640
12	100 1508
13	200 540–660 200
16	360 1400 100

1. Защитный слой бетона для горизонтальной арматуры - 20 мм.
2. Поверхности монолитного бетона торкретировать в один слой с внутренней стороны сооружения толщиной 15 мм для резервуаров хоз-питьевого водоснабжения, для резервуаров производственного водоснабжения выполнить затирку цементным раствором толщиной 5 мм.
3. Размеры сварных швов деталей сварки см. лист 33.
4. Стержни поз. 13 приварить к стержням поз. 7, 9. Остальные соединения вязаные.

Ум 1
(армирование)

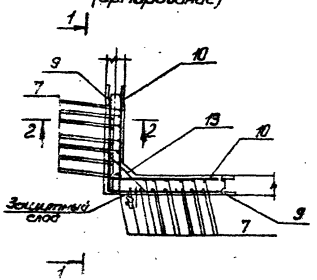

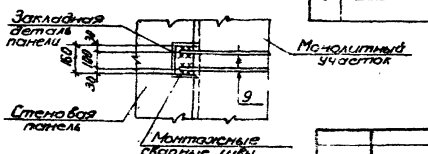

Привязан:

Инв. № подл. | Подпись и дата | Взам. инв. №

Нач. отд.	Шейко		
Н. контр.	Постников		
Рук. гр.	Мозолова		
Ст. инж.	Вокалюк		
Инженер	Филиппова		

ТП 901-4-65.83-КЖ

Резервуары емкостью 500-1400 м³

Узел монолитный Уч1. Общий вид. Схема армирования (продолжение)

Стадия	Лист	Листов
Р	24	

Союзводоканалпроект Харьковский Водоканалпроект

Формат А3

Альбом III

Типовой проект 901-4-65.83

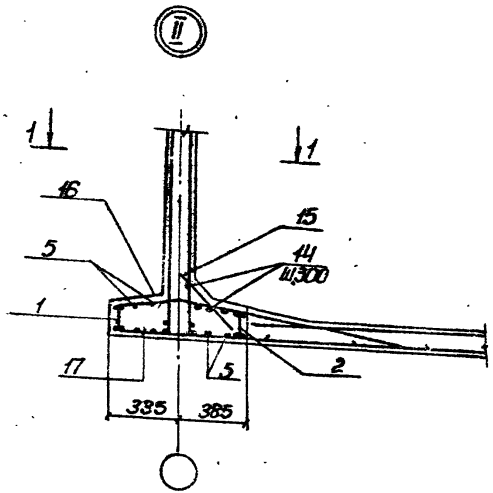

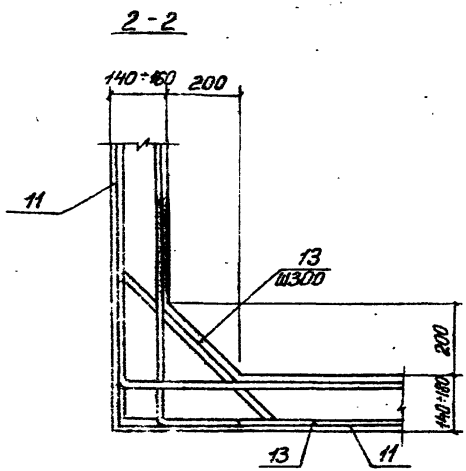

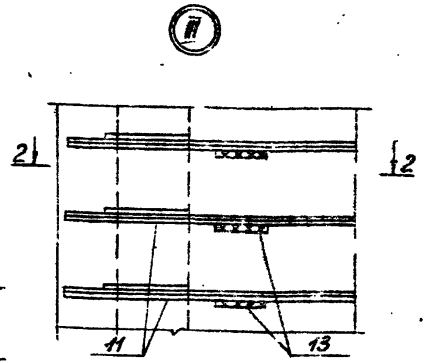

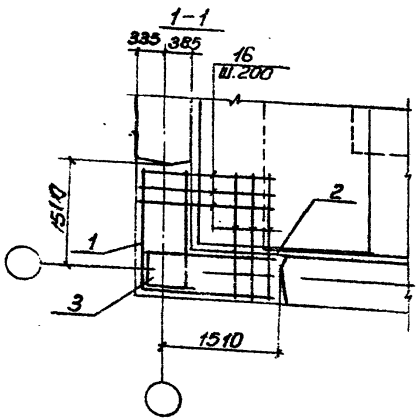

Ведомость расхода стали на элемент, кг

Марка элемента	Изделия арматурные												Изделия закладные								Общий расход
	Арматура класса												Арматура класса				Прокат марки				
	Вр-I			А-I			А-III					Всего	А-III				ВСТ3 кп-1			Всего	
	ГОСТ 6727-80			ГОСТ 5781-82			ГОСТ 5781-82						ГОСТ 5781-82				ГОСТ 103-76				
	ф5		Итого	ф6	ф8	Итого	ф10	ф12	ф14	ф16	Итого		ф14			Итого	200×8			Итого	
УМ1	2,6		2,6	7,9	9,6	17,5	72,2	55,7	33,8	20,5	182,2	202,3	2,9			2,9	4,9			4,9	7,8	210,1

Привязан	Нач. отд.	Шейко	
	Н. контр.	Постникова	
	Рук. гр.	Мазалова	
Инв. №	Ст. инж.	Возианов	
	Инженер	Филиппова	

ТП 901-4-65.83-КЖ

Резервуары емкостью 500-1400 м³

Угол монолитный УМ1. Общий вид. Схема армирования (окончание)

Стадия	Лист	Листов
Р	25	

Союзводоканалпроект Харьковский Водоканалпроект

Инв. № подл. | Подп. и дата | Взам. инв. №

Типовой проект 901-4-65.83 Альбом III

1-1

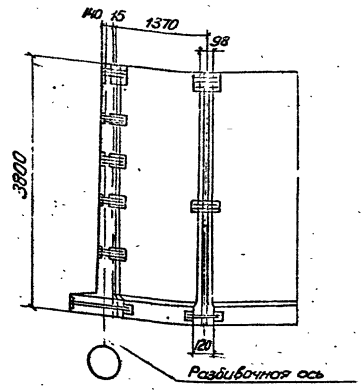

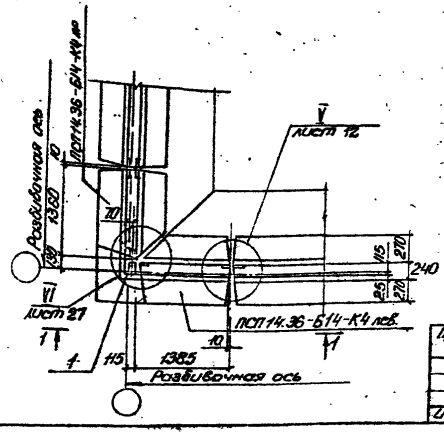

Спецификация к узлу VI

Формат	Зона	Поз.	Обозначение	Наименование	Кол.	Примечание
				Сборочные единицы		
А4		1.	901-4-65.83-КЖСИ-05.050	Изделие закладное МН8	1	
				Детали		
Б4		2		Полоса $\frac{Ш\text{-}6\text{-}2\ 40\times6\ ГОСТ103\text{-}76}{ВСЗ\ кп\text{-}1\ ГОСТ6422\text{-}76}$ $\ell=300$	12	0,56кг
				ф8А I ГОСТ 5781-82		
Б4		3		$\ell=3440$	3	1,36кг
Б4		4		$\ell=300$	12	0,12кг
Б4		5		$\ell=3750$	4	1,49кг
				ф14А III ГОСТ5781-82		
Б4		6*		$\ell_{ср}=660$	5	0,80кг
Б4		7*		$\ell_{ср}=430$	20	0,52кг
Б4		8*		ф10А III ГОСТ5781-82 $\ell=1300$	2	0,8кг
				Материалы		
				Бетон марки М200	0,3	м³

* Поз. 6-8 см. ведомость деталей лист 27

Привязан				ТП 901-4-65.83-КЖ		
		Нач. отд.	Шейко	Резервуары емкостью 500-1400 м³	Стадия	Лист	Листов
		Н. контр.	Постников		Р	26	
		Рук. гр.	Мазалова	Угловая зона. Полнасборный угол. Узел VI (начало)	Союзводоканалпроект Харьковский Водоканалпроект		
		Ст. инж.	Возианов				
Инв. №		Инжен.	Филиппова				

Инв. № подл. | Подп. и дата | Взам. инв. №

Формат А3

Альбом III

Типовой проект 901-4-65.83

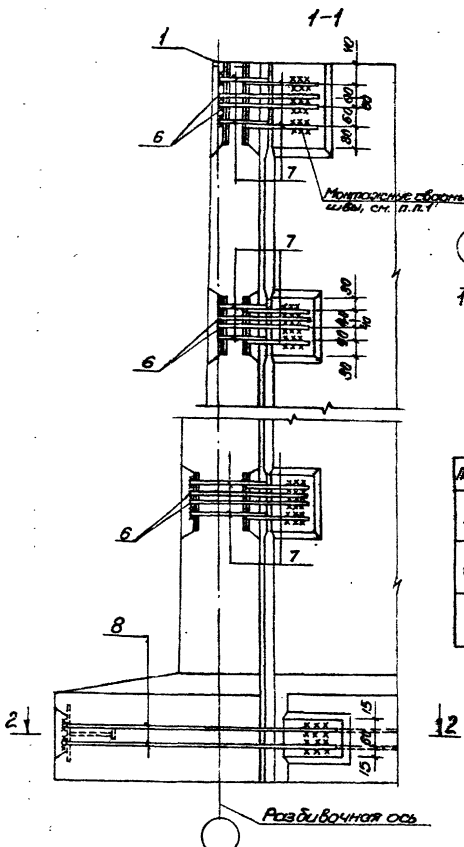

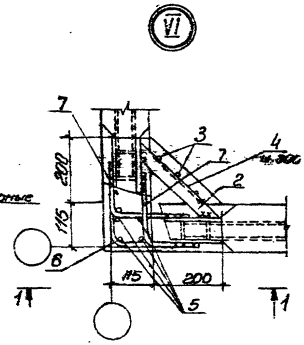

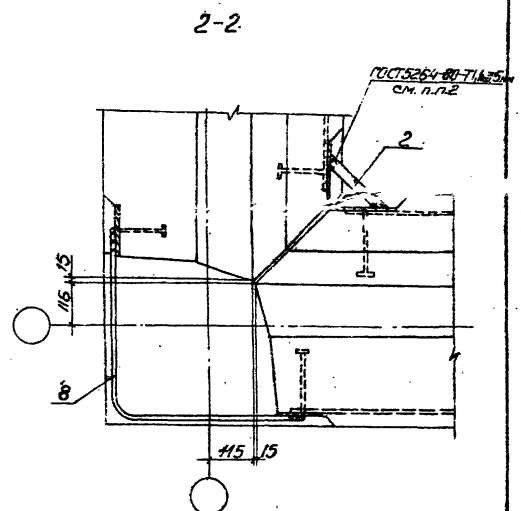

Ведомость деталей

Поз.	Эскиз
5	280-380 / 280-380
6	220-320 / 160
7	675 / 675

1. Размеры сварных швов и деталь сварки см. лист 34
2. Сварку производить электродами типа Э42, Э46, Э42А, Э46А по ГОСТ 9467-75.

Привязан:				ТП 901-4-65.83-КЖ			
				Резервуары емкостью 500 – 1400 м³	Стадия	Лист	Листов
					Р	27	
Инв. №				Угловая зона. Полносборный угол. Узел VI (окончание)	Союзводоканалниипроект Харьковский Водоканалпроект		
				Нач. отд. Шейко			
				Н. контр. Постников			
				Рук. гр. Мазилова			
				Ст. инж. Возианов			
				Инжен. Филиппова			

Инв. № подл. | Подпись и дата | Взам. инв. №

Формат А3

Альбом III

Типовой проект 901-1-6583

1-1

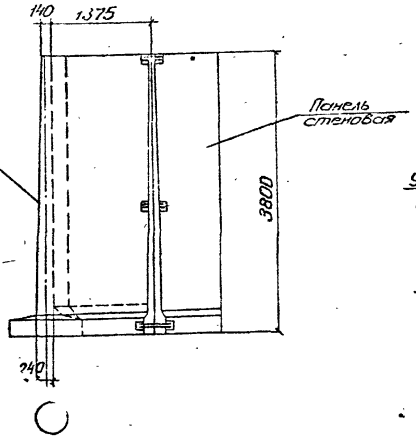

2-2

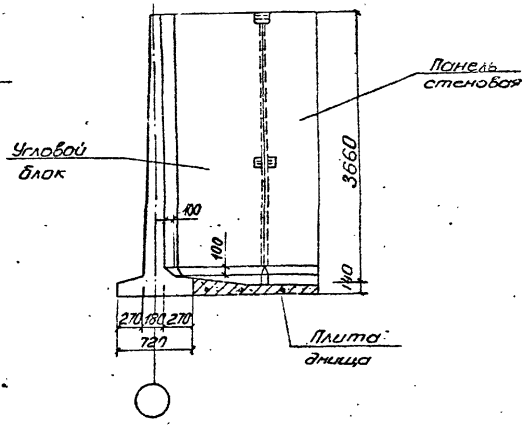

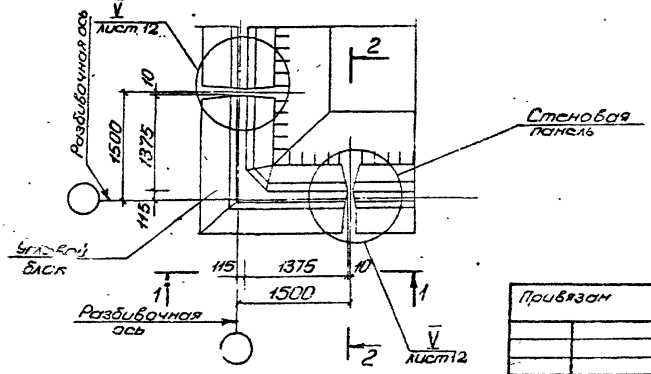

Инв. № подл. | Подп. и дата | Взам. инв. №

Привязан

Инв. №

Нач. отд.	Мейко		
Н. контр.	Постников		
Рук. гр.	Мозалов		
Ст. инж.	Вазанов		
Инженер	Филиппова		

ТП 901-4-6583-НЖС

Резервуары емкостью 500-1400 м³

Стадия	Лист	Листов
Р	28	

Угловая зона. Угловой блок.

Спецводоканалпроект Харьковский Водоканалпроект

Формат А3

Типовой проект 901-4-65.83 Альбом III

Согласовано:

Отдел	Вик-1	Асс	
	ОВ	Сокольская	

Взам. инв. №

Подп. и дата

Инв. № подл.

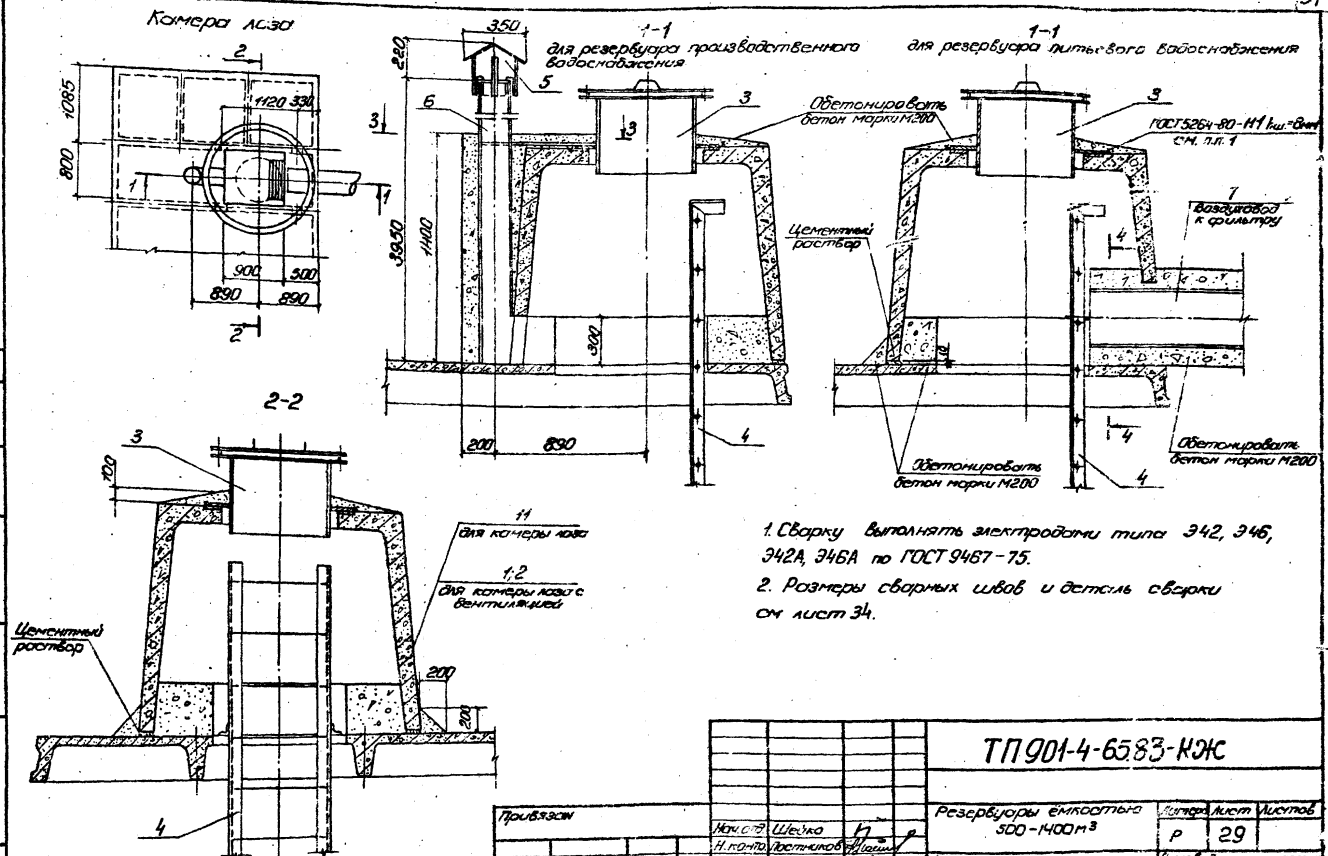

1. Сварку выполнять электродами типа Э42, Э46, Э42А, Э46А по ГОСТ 9467-75.

2. Размеры сварных швов и деталь сварки см лист 34.

Привязан				ТП 901-4-65.83-КЖС		
	Нач. отд.	Шейко		Резервуары ёмкостью 500-1400 м³	Литера	Лист	Листов
	Н. контр.	Постников			Р	29	
	Рук. гр.	Мазалова		Камера лаза с вентиляцией (начало)	Гомзводоканалниипроект Харьковский Водоканалпроект		
	Ст. инж.	Возионов					
Инв. №	Инжен.	Филиппова					

Формат А3

Схема установки лестницы

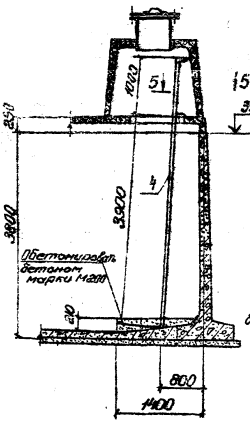

5-5

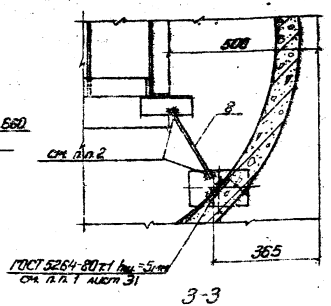

3-3

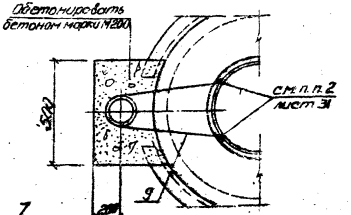

4-4

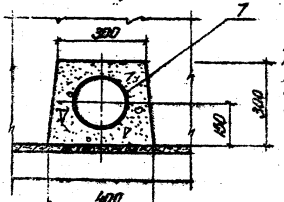

В графе „в" спецификации элементов приведены данные для резервуаров хозяйственного водоснабжения; в графе „г" для резервуаров систем производственного водоснабжения.

Спецификация камер лаза

Поз.	Обозначение	Наименование	Кол. на ось В	Кол. на ось 2	Масса ед. кг	Примеч.
		Камера лаза с вентиляцией				
1	901-4-65.83-КЖИ-04.000	Колпак лаза КЛа	–	1	1625	
2		КЛв	1	–	1625	
3	4.901.18	Люк-лаз герметический dy=600	1	1	178	
4	901-4-65.83-КЖИ 02.000	Лестница СГВа	1	1	57,4	
5	1,494-32	Зонт круглый	–	1	2,0	
6		БИТ 200 ГОСТ 188980 ℓ=3950	–	1	52	
7		Труба 114×5 ГОСТ 10704-76* / В ГОСТ 16765-80 ℓ=2000	1	–	29,6	Вобгемоне учитывается
		Ф18 АI ГОСТ 5781-82				
8		ℓ=250	2	2	0,5	
		Ф8 АI ГОСТ 5781-82				
9		ℓ=1500	–	1	0,6	
		Бетон марки М200	0,7	0,7		м³
		Камера лаза				
3	4.901-18	Люк-лаз герметический dy=600	1	1	178	
4	901-4-65.83-КЖИ-02.000	Лестница СГВа	1	1	57,4	
11	3.900-3.15.07.0.000	Колпак лаза КЛ			1625	
		Ф12 АI ГОСТ 5781-82				
8		ℓ=250	2	2	0,5	
		Бетон марки М200	0,4	0,4		м³

Привязан:

Инв. №

Нач. отд.	Шейко	
Н. контр.	Достоянова	
Рег. ср.	Матвеева	
Отв. инж.	Вавилов	
Инженер	Филиппова	

ТП 901-4-65.83-КЖ

Резервуары емкостью 500-1400 м³

Камера лаза с вентиляцией (окончание)

Стадия	Лист	Листов
Р	30	

Союзводоканалпроект Харьковский Водоканалпроект

Согласовано: Отдел Р.К.Н. Рес. Сметный

Инв. № подл. | Подп. и дата | Взам. инв. №

Формат А3

Типовой проект 901-4-65.83 Альбом III

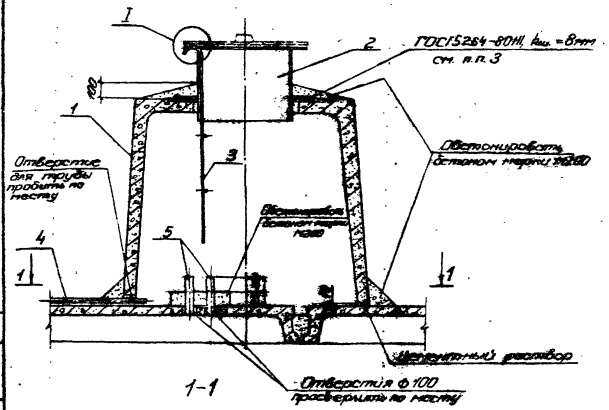

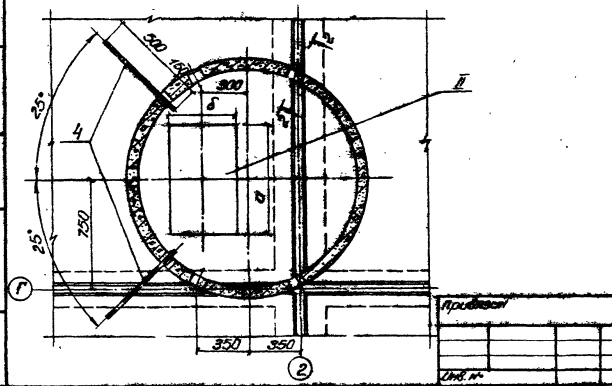

Спецификация камеры приборов контроля уровня воды

Поз.	Обозначение	Наименование	Кол. на узел б	Кол. на узел в	Масса ед. кг	Примеч.
1	901-4-65.83-КЭС.ОВ.000	Комплект колец КЦ.6	1	1	1625	
2	4.901.18	Люк чугунный тяжелый Л-1	1	1	178	
3	901-4-65.83-КЭС.ОВ.600	Люк чугунный смотровой Л1	1	1	37	
4		Труба 50х3,5 ГОСТ 3262-75*			2,8	
5		Труба 89х4 ГОСТ 3262-75*			2,5	
6		ф 110х6 ГОСТ 5781-82* L=250	3	3	0,454	
		Бетон марки М150	0,2	0,2	м³	

1. В графе "б" спецификации элементов приведены данные для резервуаров хозпитьевого водоснабжения, в графе "в" – для резервуаров систем производственного водоснабжения.
2. На чертежах узловых рабочих чертежей смотровой люк поз. 3. Перед закрытием люк люк-лестницу устанавливается внутри камеры.
3. Сварку выполнять электродами типов Э42, Э46, Э42А, Э46А по ГОСТ 9467-75.
4. Размеры сборных швов и детали сборки см. лист 35.

Согласовано				ТП 901-4-65.83-КЭС	
Отдел ЭТ	Уфрин				
Выполнил	Шейко			Резервуары емкостью 500-1400 м³	Стадия: Р; Лист: 31; Листов:
Нач. отд.	Лодин				
Инв. № подл.		Н. контр.	Постников	Камеры приборов контроля уровня воды (монтаж)	Специализированное Харьковское Сантехмонтажпроект
		Рук. гр.	Новиков		
		Гл. инж.	Вавилов		
		Инженер	Филиппов		

Привязан

Инв. №

Формат А3

Типовой пр. ст 901-4-65.83 Альбом III

Схема установки анкерных стержней в покрытии

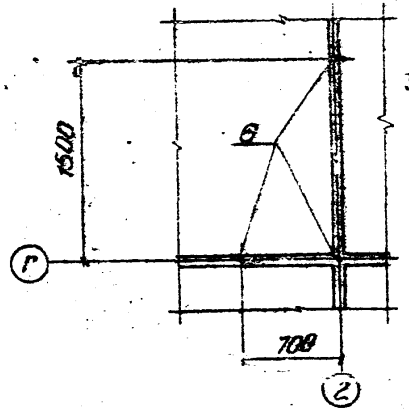

2-2

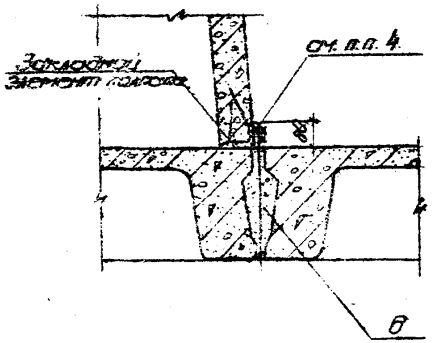

I

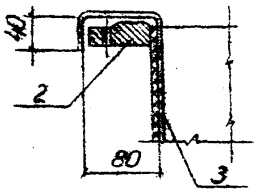

Исп. для поз. "Г"	а	б
1	550	300
2	800	300
3	750	300
4	750	450
5	750	450
6	750	450

Расположение и количество труб поз. 5 (см. узел „Г") и патрубков поз. 4 принимается в соответствии с принятым типом оборудования автоматики и уточняется при привязке.

II

Исп. 1 Исп. 2 Исп. 3 Исп. 4 Исп. 5 Исп. 6

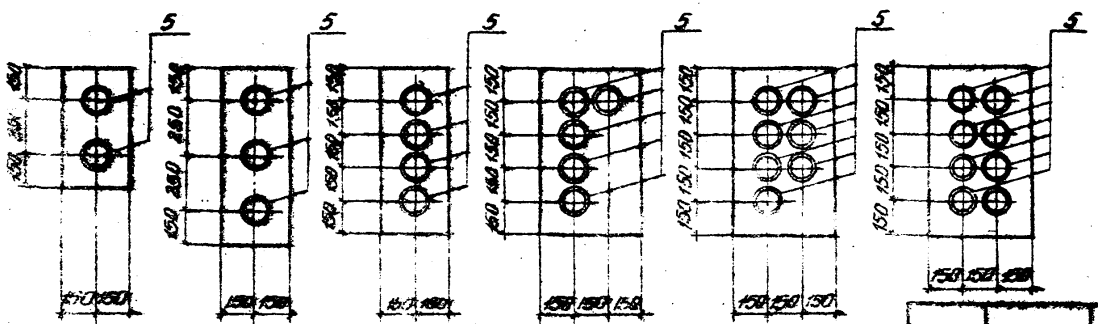

Привязан				ТП 901-4-65.83-КЖ	
				Резервуары емкостью 500-1400 м³	Отдел Лист Листов: Р 32
				Камера приборов контроля уровня воды (окончание)	Союзводоканалпроект Харьковский Водоканалпроект

Инв. № подл. | Подп. и дата | Взам. инв. №

Формат А3

Типовой проект 901-4-65.83 Альбом III

Детали изоляции покрытия

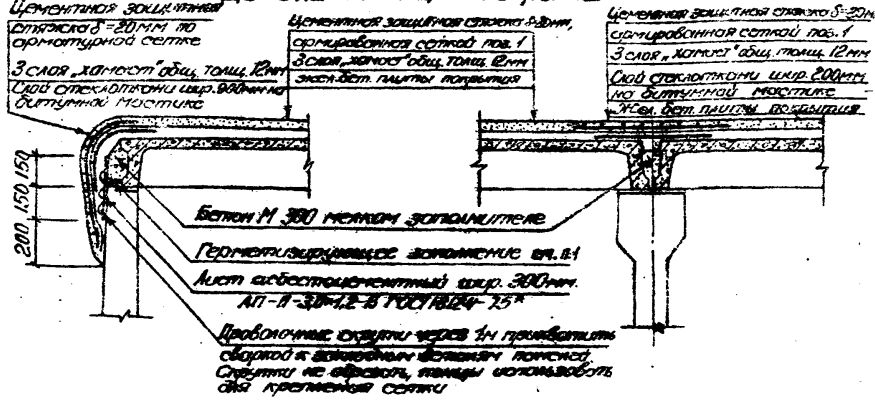

Спецификация деталей гидроизоляции

Поз.	Обозначение	Наименование	Кол.	Масса ед., кг	Примеч.
1	ГОСТ 8478-81	С 5Вр I-100 / 5Вр I-100 12800 50/40 ГОСТ 8478-81	150/II	1п.м 3,71	
	ТУ6-11-118-69	Стеклоткань Т-12-4Н	50/II	м²	НАРЕЕ-
	ГОСТ 18124-75*	Лист асбестоцементный АП-II-3,0×1,2-В	5/1	шт.	[illegible]

* Для получения сетки шириной 640мм сетка 5Вр I-100 / 5Вр I-100 12800 50/40 разрезать

Изоляция стен и днища

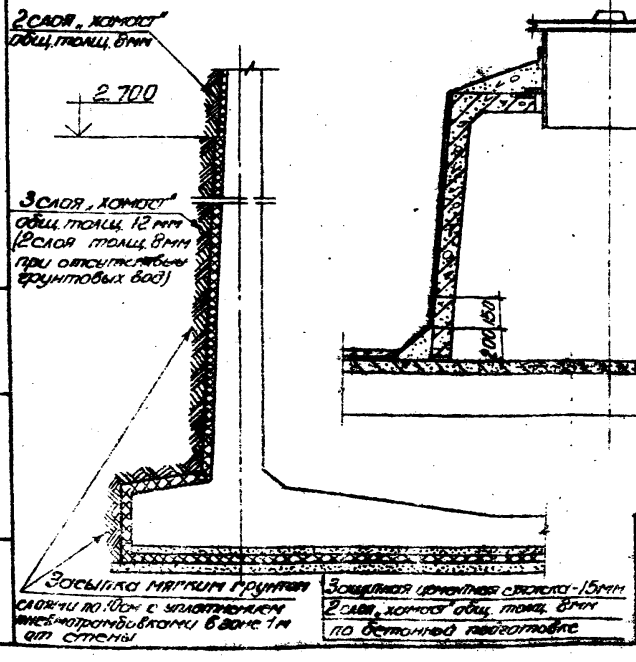

Деталь изоляции камеры лаза и камеры приборов

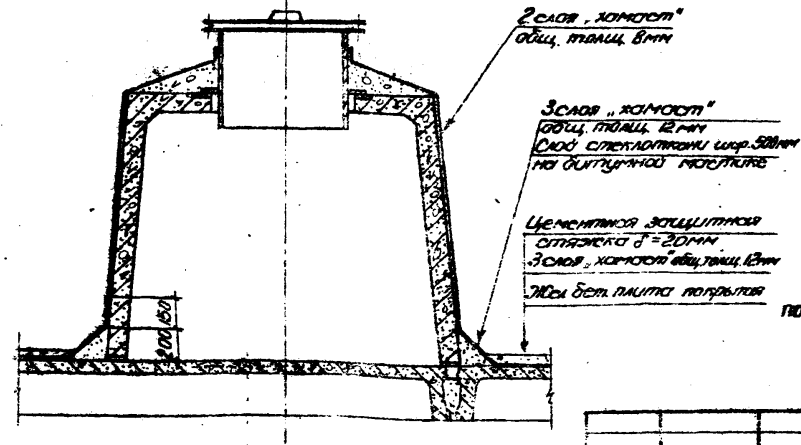

1. Материал герметизирующего заполнения: герметики типа УМС-50, бутепрол 2М или другие герметики с аналогичными свойствами или битумно-резиновые, битумно-полимерные мастики.
2. Для гидроизоляции наружной поверхности резервуара применяется штукатурка холодной асфальтовой мастикой - „хамаст".
3. Ограждение из асбестоцементных листов по периметру покрытия устраивается после подготовки изолируемой поверхности непосредственно перед укладкой герметика.
4. Для армирования штукатурной асфальтовой гидроизоляции в местах стыков стеновых панелей применять стеклоткань Т-12-4Н (ТУ6-11-118-69) шириной 650мм.
5. Для резервуаров в системах промышленного водоснабжения решение гидроизоляции упрощено. На площадках с подпором и без подпора грунтовых вод изоляция стен обеспечивается применением плотного бетона, марки по водонепроницаемости В6, на покрытии - двухслойная изоляция из мастики „хамаст".
6. Гидроизоляция стен выполняется после испытаний резервуара.

Привязан			ТП 901-4-65.83-КЖ		
	Нач. отд.	Шейко	Резервуары емкостью 500-1400м³	Стадия	Лист	Листов
	Н. контр.	Постников		Р	33	
	Рук. гр.	Мазалова	Детали гидроизоляции	Отдел водоканалпроект Харьковский водоканалпроект		
	Ст. инж.	Вознанов				
Инв. №	Инженер	Филиппова				

Инв. № подл. | Подп. и дата | Взам. инв. №

Формат А3

Сварные соединения арматурных стержней к закладным деталям

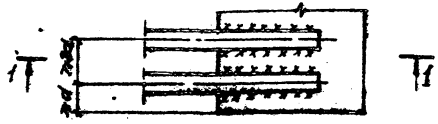

1-1

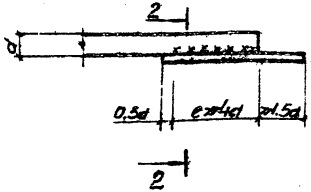

2-2

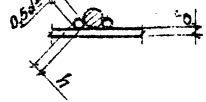

Сварные соединения арматурных стержней между собой

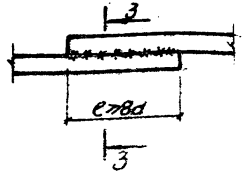

3-3

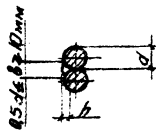

h - высота сварного шва (0,25d≤h≥4мм)
в - ширина сварного шва
варного шва
d - диаметр стыкуемых стержней
δ - толщина закладных деталей ($\frac{\delta}{d}$>0,3)

1. Сварные швы всех видов должны обеспечивать равнопрочное соединение стыкуемых элементов.
2. Сварку следует выполнять в соответствии с „Указаниями по сварке соединений арматуры и закладных деталей железобетонных конструкций" СН 393-78.
3. Соединение стержней арматуры между собой выполняется ручной дуговой сваркой внахлестку односторонними фланговыми швами.
4. Соединение стержней арматуры с закладными деталями панелей выполняется ручной дуговой сваркой внахлёстку двухсторонними фланговыми швами.
5. При сварке стержней разного диаметра длина, высота и ширина сварных швов назначаются по меньшему диаметру.
6. Для сварных соединений стержней арматуры с закладными деталями следует применять электроды по ГОСТ 9467-75.
для арматуры класса А-I - Э42, Э46, Э42А, Э46А;
для арматуры класса А-III - Э42А, Э46А, Э50А.

Альбом III

Типовой проект 901-4-65.83

Инв. №	Подпись и дата	Взам. инв. №					

Привязан:

Инв. №

Нач. отд.	Шейко		
Н. контр.	Постников		
Рук. гр.	Мазалова		
Ст. инж.	Возианов		
Инжен.	Филиппова		

ТП 901-4-65.83-КЖС

Резервуары ёмкостью 500-1400 м³	Стадия	Лист	Листов
	Р	34	
Деталь соединения стержней арматуры сваркой	Союзводоканалниипроект Харьковский Водоканалпроект		

Формат А3

gost.e-ecolog.ru