ТИПОВОЙ ПРОЕКТ

503-2-37.88

ГАРАЖ ДЛЯ ОПЕРАТИВНО-СЛУЖЕБНЫХ АВТОМОБИЛЕЙ И МОТОЦИКЛОВ ОРГАНОВ ВНУТРЕННИХ ДЕЛ, ВМЕСТИМОСТЬЮ 50 ЕДИНИЦ

Альбом II

Индустриальные строительные конструкции

			Привязан	
Инв.№				

gost.e-ecolog.ru

ТИПОВОЙ ПРОЕКТ

503-2-37.88

ГАРАЖ ДЛЯ ОПЕРАТИВНО-СЛУЖЕБНЫХ АВТОМОБИЛЕЙ
И МОТОЦИКЛОВ ОРГАНОВ ВНУТРЕННИХ ДЕЛ,
ВМЕСТИМОСТЬЮ 50 ЕДИНИЦ

АЛЬБОМ II

ИНДУСТРИАЛЬНЫЕ СТРОИТЕЛЬНЫЕ КОНСТРУКЦИИ

РАЗРАБОТАН РОСТОВСКИМ
ФИЛИАЛОМ „ГИПРОАВТОТРАНС"

ГЛАВНЫЙ ИНЖЕНЕР ИНСТИТУТА — ЛЕВИН Э.Я.
ГЛАВНЫЙ ИНЖЕНЕР ПРОЕКТА — МОЛЧАНОВ А.В.

РАБОЧИЙ ПРОЕКТ УТВЕРЖДЕН
МИНИСТЕРСТВОМ
ВНУТРЕННИХ ДЕЛ СССР
ПРОТОКОЛ №100-880т 11.11.88г.
И ВВЕДЕН В ДЕЙСТВИЕ

				Привязан	
Инв. №					

Альбом II

Содержание альбома

Обозначение	Наименование	Стр.	Примеч.
	Содержание альбома	2	
	Технические требования по изготовлению изделий	3	
503-2-37.88 КЖИ-К1, К2.СБ	Колонны К1; К2	4	
503-2-37.88 КЖИ-К3, К4.СБ	Колонны К3, К4	5	
503-2-37.88 КЖИ-К5÷К7.СБ	Колонны К5÷К7	6	
503-2-37.88 КЖИ-Б1. СБ	Балка Б1	7	
503-2-37.88 КЖИ-П1÷П4.СБ	Плиты покрытия П1÷П4	8	
503-2-37.88 КЖИ-П5÷П7СБ	Плиты покрытия П5÷П7	9	
503-2-37.88 КЖИ-П1÷П7	Спецификация и ведомость расхода дополнительной стали на плиты П1÷П7	10	
503-2-37.88 КЖИ-П12.СБ	Плита П12	11	
503-2-37.88 КЖИ-ПС7,ПС8СБ	Панели стен ПС7; ПС8	12	
503-2-37.88 КЖИ-ПС9, ПС10СБ	Панели стен ПС9; ПС10	13	
503-2-37.88 КЖИ-ПС11, ПС12СБ	Панели стен ПС11; ПС12	14	
503-2-37.88 КЖИ-ПС13,ПС14.СБ	Панели стен ПС13; ПС14	15	
503-2-37.88 КЖИ-ПС15,ПС16СБ	Панели стен ПС15; ПС16	16	
503-2-37.88 КЖИ-ПС17, ПС18СБ	Панели стен ПС17, ПС18	17	
503-2-37.88 КЖИ-СФ1	Стойка СФ1	18	
503-2-37.88 КЖИ-МС1	Изделие соединительное МС1	19	
503-2-37.88 КЖИ-МС2	Изделие соединительное МС2	19	
503-2-37.88 КЖИ-МС3	Изделие соединительное МС3	20	
503-2-37.88 КЖИ-С1	Сетка С1	20	
503-2-37.88 КЖИ-МН1	Изделие соединительное МН1	21	
503-2-37.88 КЖИ-МН2	Изделие соединительное МН2	21	
503-2-37.88 КЖИ-ДК1	Дверца поливочного крана ДК1	22	
503-2-37.88 КЖИ-МН3	Изделие соединительное МН3	22	
503-2-37.88 КЖИ-С2	Сетка арматурная С2	23	

Инв.№ подл. | Подпись и дата | Взам. инв.№

Продолжение

Обозначение	Наименование	Стр	Примеч.
503-2-37.88 КЖИ-С3	Сетка С3	23	
503-2-37.88 КЖИ-КР1	Каркас плоский КР1	24	
503-2-37.88 КЖИ-КР2	Каркас плоский КР2	24	
503-2-37.88 КЖИ-МН1	Изделие закладное МН1	25	
503-2-37.88 КЖИ-МН2	Изделие закладное МН2	25	
503-2-37.88 КЖИ-МН3	Изделие закладное МН3	26	
503-2-37.88 КЖИ-МН4	Изделие закладное МН4	26	
503-2-37.88 КЖИ-МН5	Изделие закладное МН5	27	
503-2-37.88 КЖИ-МН6	Изделие закладное МН6	27	
503-2-37.88 КЖИ-А1	Анкер А1	28	
503-2-37.88 КЖИ-А2	Анкер А2	28	
503-2-37.88 КЖИ-А3	Анкер А3	29	
503-2-37.88 КЖИ-А4	Анкер А4	29	
503-2-37.88 КЖИ-Р1	Рамка Р1	30	
503-2-37.88 КЖИ-Р2	Рамка Р2	30	
503-2-37.88 КЖИ-Р3	Рамка Р3	31	
503-2-37.88 КЖИ-Р4	Рамка Р4	31	
503-2-37.88 КЖИ-Р5	Рамка Р5	32	
503-2-37.88 КЖИ-Р6	Рамка Р6	32	
503-2-37.88 КЖИ-ВР36х36Т*	Ворота ВР36х36Т *	33	

Привязан

Инв.№

503-2-37.88 КЖИ

ГИП	Малыхов	
Н.контр.	Сахновская	
Рук. гр.	Шильгин	
Гл. конст.	Рубан	
Гл. спец.	Воинов	
Рук. гр.	Лаврентьева	
Технол	Гайденко	

Гараж для оперативно-служебных автомобилей и маточников ОВД вместимостью 50 единиц.

Здание гаража с эстакадой

Стадия	Лист	Листов
РП		1

Содержание альбома

Минавтотранс РСФСР ГИПРОАВТОТРАНС Ростовский филиал

Все изделия должны отвечать требованиям и рекомендациям соответствующих серий.

В маркировке сборных железобетонных изделий в числителе дана рабочая марка изделия по соответствующей серии, в знаменателе - условная марка, принятая по схемам расположения элементов сборных конструкций.

Арматурные и закладные изделия должны отвечать требованиям ГОСТ 10922-75 „Арматурные изделия и закладные детали сварные для железобетонных конструкций. Технические требования и методы испытаний."

Плоские каркасы и сетки следует изготовить при помощи контактной точечной сварки по ГОСТ 14098-85. Сварку каркасов и сеток производить во всех точках пересечения стержней.

Размеры сеток и каркасов даны по осям и торцам стержней.

Закладные и соединительные изделия изготовить в соответствии с ГОСТ 14098-85 „Соединения сварные арматуры железобетонных изделий и конструкций. Контактная и ванная сварка. Основные типы и конструктивные элементы" и с „Инструкцией по сварке соединений арматуры и закладных деталей железобетонных конструкций" СН393-78.

Для сварки применять электроды типа Э42А-Ф и Э46-Т.

Все закладные изделия стеновых панелей, закладные изделия колонн для крепления стеновых панелей, стойки и насадки фахверка защитить цинковым покрытием толщиной 120÷180 мкм. Анкера перечисленных закладных изделий защищаются цинковым покрытием на участке длиной 50 мм от наружной поверхности закладного изделия.

Необетонируемые поверхности остальных закладных изделий и соединительные элементы защитить лакокрасочным покрытием группы I по СНиП 2.03.11-85 „Защита строительных конструкций от коррозии".

Инв. № подл. | Подпись и дата | Взам. инв. №

ГИП	Молчанов	
Н. контр.	Сорновская	
Рук. бр.	Шульгин	
Гл. констр.	Рубан	
Ц. спец.	Воинов	
Рук. гр.	Лаврено	
Ст. инж.	Марова	

ТП 503-2-37.88 КЖИ

Технические требования по изготовлению изделий.

Стадия	Лист	Листов
РП		1

Минавтотранс РСФСР ГИПРОАВТОТРАНС Ростовский филиал

Копировал Ким-

Формат А3

АЛЬБОМ II

К36-2а
К1

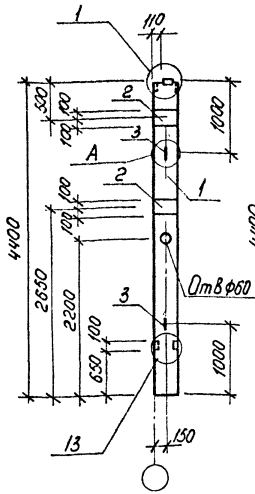

К36-2-б
К2

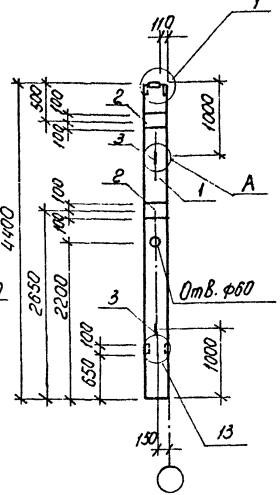

Спецификация колонн К1, К2

Формат	Зона	Поз.	Обозначение	Наименование	Кол. на испл. К1	Кол. на испл. К2		Примечание
				Документация				
				Колонна				
А3		1	1.423-3, Вып.1	К36-2				
			ТП 503-2-37.88 К.ЖИ-К1,К2сб	Ведомость расхода				
				дополнительной стали				
				Дополнительные сбо-				
				рочные единицы				
				Изделия закладные				
А4		2	1.423-3, Вып.2	М1-12	2	2		
А4		3	1.423-3, Вып.2	М10-150	2	2		

Узлы замаркированы по серии 1.423-3, Вып.1

Ведомость расхода дополнительной стали на элемент, кг

Марка элемента	Изделия закладные: Арматура класса AI, ГОСТ 5781-82*, ф10	Итого	Арматура класса AIII, ГОСТ 5781-82*, ф12	Итого	Прокат марки ВСт3кп2, ГОСТ 19903-74*, -10×200	Итого	Всего	Общий расход
К1	0.86	0.86	2.8	2.8	9.2	9.2	12.86	12.86
К2	0.86	0.86	2.8	2.8	9.2	9.2	12.86	12.86

ГИП	Малуханов	
Н.контр	Сахновская	
Рук. бр.2	Шульгин	
Гл. конст.	Рубан	
Гл. спец.	Баинов	
Рук. гр.	Лавренко	
Ст. инж.	Марова	

ТП 503-2-37.88 КЖИ-К1,К2.сб

Колонны К1, К2

Стадия	Масса	Масштаб
РП	1000	1:50
Лист	Листов 1	

Минавтотранс РСФСР
ГИПРОАВТОТРАНС
Ростовский филиал

Инв. № подл. | Подпись и дата | Взам. инв. №

АЛЬБОМ II

К36-2-в
К3

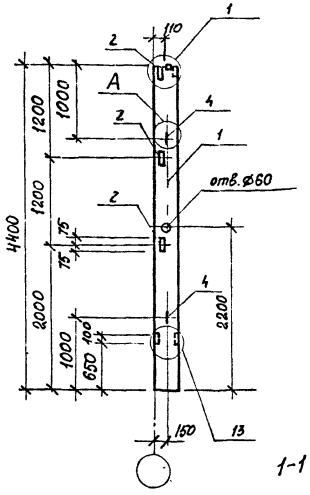

К36-2-2
К4

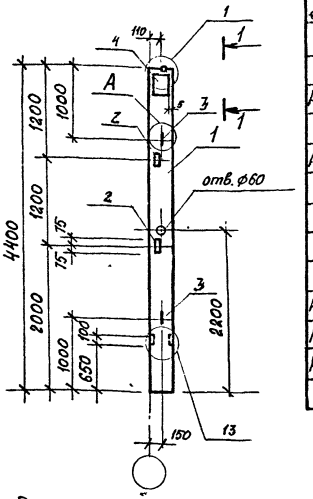

1-1

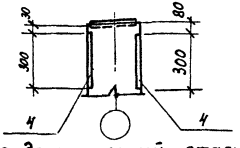

Спецификация колонн К3, К4

Формат	Зона	Поз.	Обозначение	Наименование	Кол. на испол. К3	Кол. на испол. К4		Примечание
				Документация				
				Колонна				
А3		1	1.423-3, вып.1	К36-2				
А3			тп 503-2-37.88 КНИ-К3,К4.сб	Ведомость расхода дополнительной стали				
				Дополнительные сборочные единицы				
				Изделия закладные				
А4		2	1.423-3, вып.2	М1-13	3	2		
А4		3	1.423-3, вып.2	М10-150	2	2		
А4		4	1.400-6/76, вып.1	М1-8-4	—	2		

Узлы замаркированы по серии 1.423-3, вып.1

Ведомость расхода дополнительной стали на элемент, кг

Марка элемента	Изделия закладные										Всего	Общий расход
	Арматура класса AI		AIII			Прокат марки В Ст3кп2						
	ГОСТ 5781-82*		ГОСТ 5781-82*			ГОСТ 19903-74*			ГОСТ 8509-86			
	⌀10	Итого	⌀12	⌀14	Итого	-10×50	-10×250	Итого	L63×5	Итого		
К3	0,86	0,86	0,72	—	0,72	—	—	—	4,32	4,32	5,9	5,9
К4	0,86	0,86	0,48	2,6	3,08	1,6	13,6	15,2	2,88	2,88	22,02	22,02

ГИП	Молчанов	
Н.кон.тр	Сахновская	
Рук.бр.2	Шульгин	
Гл.констр.	Рубан	
Гл.спец.	Воинов	
Рук.гр.	Лабренко	
Ст.инж.	Морова	

ТП 503-2-37.88 КЖИ-К3,К4. сб

Колонны К3, К4

Стадия	Масса	Масштаб
РП	1000	1:50
Лист.	Листов 1	

Минавтотранс РСФСР
ГИПРОАВТОТРАНС
Ростовский филиал

Инв. № подл. | Подпись и дата | Взам. инв. №

Копировал

Формат А3

АЛЬБОМ II

1КФ49-1-а
К5

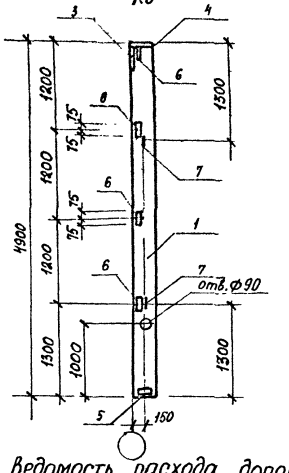

КБ2-а
К6

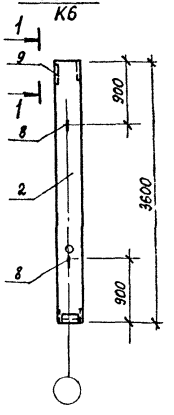

КБ2-б
К7

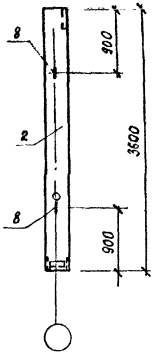

Спецификация колонн К5÷К7

Формат	Зона	Поз.	Обозначение	Наименование	Кол. на испол. К5	К6	К7	Примечание
				Документация				
				Колонны				
А3		1	1.427.1-3, вып.1	1КФ49-1	X			
А4		2	1.030.9-2, вып.5	КБ2		X	X	
А3			тп 503-2-37.88 КЖИ-К5÷К7.сб	Ведомость расхода дополнительной стали	X	X	X	
				Дополнительные сборочные единицы				
				Изделия закладные				
А4		3	1.427.1-3, вып.2	МН1	1	—	—	
А4		4	1.427.1-3, вып.2	МН2	1	—	—	
А4		5	1.427.1-3, вып.2	МН7	1	—	—	
А4		6	1.427.1-3, вып.2	МН28	4	—	—	
А4		7	1.427.1-3, вып.2	МН32	2	—	—	
А4		8	1.400-9, вып.1	УП2-2	—	2	2	
А4		9	1.030.9-2, вып.7, ч.2	МН13	—	1	—	

Ведомость расхода дополнительной стали на элемент, кг

Марка элемента	Изделия закладные									
	Арматура класса									
	AI			AIII				BpI		
	ГОСТ 5781-82*			ГОСТ 5781-82*				ТУ-14-1-659-75		
	ф10		Итого	ф10	ф12	ф14	Итого	ф4		Итого
К5	1,2		1,2	2,4	0,8	2,08	5,28	0,8		0,8
К6	1,18		1,18	1,4	—	—	1,4	—		—
К7	1,18		1,18	—	—	—	—	—		—

1-1

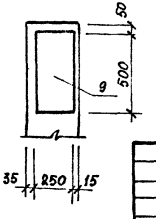

Изделия закладные												Общий расход
Прокат марки										Всего		
ВСт3кп2												
ГОСТ 19903-74*					ГОСТ 8509-86							
-8×300	-10×300	-8×50	-8×250	Итого	L63×5	L90×6		Итого				
5,7	4,7	—	—	10,4	5,6	4,2*		9,8		27,3		27,3
—	—	0,8	7,9	8,6	—	—		—		11,18		11,18
—	—	—	—	—	—	—		—		1,18		1,18

ГИП	Молчанов	
Н.контр.	Сахновская	
Рук.бр.2	Шульгин	
Гл.констр	Рубан	
Гл.спец.	Воинов	
Рук.гр.	Лавренко	
Ст.инж.	Морова	

ТП 503-2-37.88 КЖИ-К5÷К7.сб

Колонны К5÷К7

Стадия	Масса	Масштаб
РП	1100 810	1:50
Лист	Листов 1	

Минавтотранс РСФСР
ГИПРОАВТОТРАНС
Ростовский филиал

Инв.№ подл. | Подпись и дата | Взам. инв.№

АЛЬБОМ II

1БДР18-2К7Т-а, 1БДР18-3К7Т-а, 1БДР18-4К7Т-а

Б1

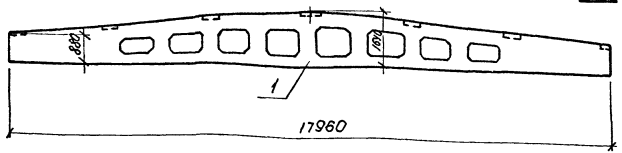

1-1

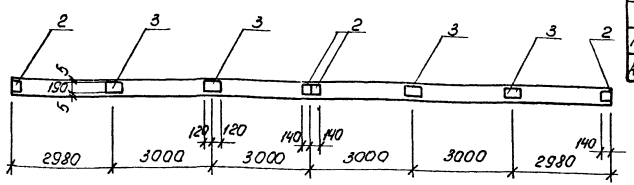

Спецификация балки Б1

Формат	Зона	Поз.	Обозначение	Наименование	Кол. на изд. Б1		Примечание
				Документация			
				Балка			
А3		1	1.462.1-3/80, вып.1	1БДР18-2К7Т			
А3		1	1.462.1-3/80, вып.1	1БДР18-3К7Т			
А3		1	1.462.1-3/80, вып.1	1БДР18-4К7Т			
			ТП 503-2-37.88 КЖИ-Б1.СБ	Ведомость расхода			
				дополнительной стали			
				Дополнительные			
				сборочные единицы			
				Изделия закладные			
А4		2	1.400-6/76, вып.1	М4-1-2	4		
А4		3	1.400-6/76, вып.1	М4-3-3	4		

Ведомость расхода дополнительной стали на элемент, кг

Марка элемента	Изделия закладные								Всего	Общий расход
	Арматура класса AIII ГОСТ 5781-82*				Прокат марки ВСт3кп2 ГОСТ 19903-74*					
	Ф8			Итого	-6×140	-6×190		Итого		
Б1	1.2			1.2	5,2	8,8		14,0	15,2	15,2

			ТП 503-2-37.88 КЖИ-Б1.СБ			
ГИП	Молчанов		Балка Б1	Стадия	Масса	Масштаб
Н.контр.	Сыновская			РП	8400	1:100
Рук.бр.2	Шильгин			Лист	Листов 1	
Гл.констр.	Рубан			Минавтотранс РСФСР ГИПРОАВТОТРАНС Ростовский филиал		
Гл.спец.	Воинов					
Рук.гр.	Лаврено					
Ст.инж.	Морова					

Инв.№ подл. | Подпись и дата | Взам.инв.№

Копировал Мы - формат А3

АЛЬБОМ II

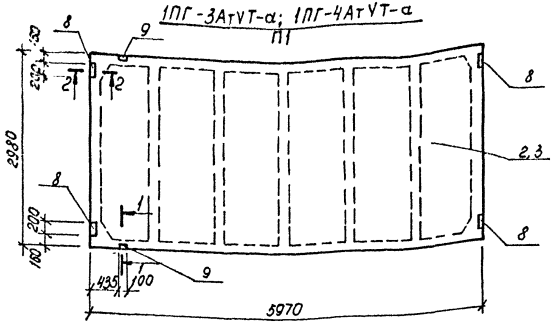
1ПГ-3АтVТ-а; 1ПГ-4АтVТ-а
П1

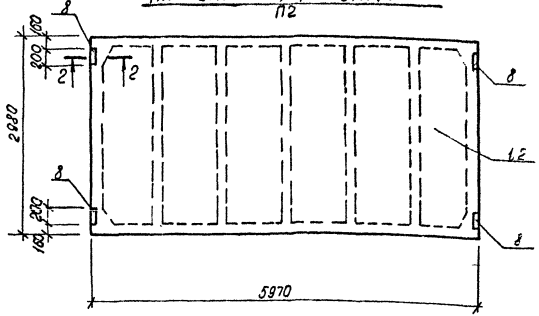
1ПГ-2АтVТ-б; 1ПГ-3АтVТ-б
П2

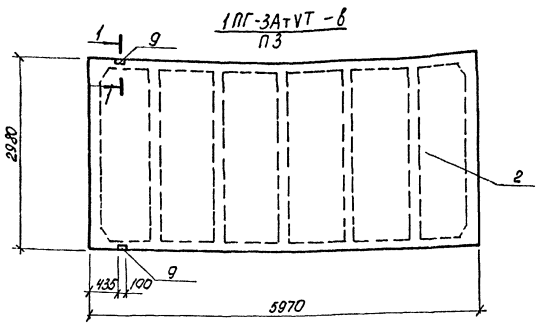
1ПГ-3АтVТ-в
П3

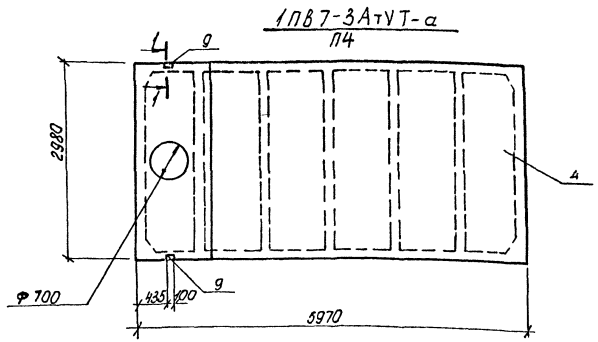
1ПВ7-3АтVТ-а
П4

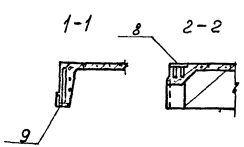

В маркировке плит в числителе дана марка плиты по ГОСТ без дополнительных индексов, принятых по серии 1.465.1-10/82 вып.1, в знаменателе-условная марка, принятая на схеме расположения элементов.

ГИП	Молчанов		
Н. контр.	Сахновская		
Рук. бр.2	Шульгин		
Гл. констр.	Рубан		
Гл. спец.	Воинов		
Рук. гр.	Лавренко		
Ст. инж.	Морова		

ТП 503-2-37.88 КЖИ-П1÷П4. СБ

Плиты покрытия П1÷П4

Стадия	Масса	Масштаб
РП	2550 / 2200	1:50

Лист | Листов 1

Минавтотранс рефер ГИПРОАВТОТРАНС Ростовский филиал

Инв. № подл. | Подпись и дата | Взам. инв. №

АЛЬБОМ II

1ПВ7-3АтVТ-б
П5

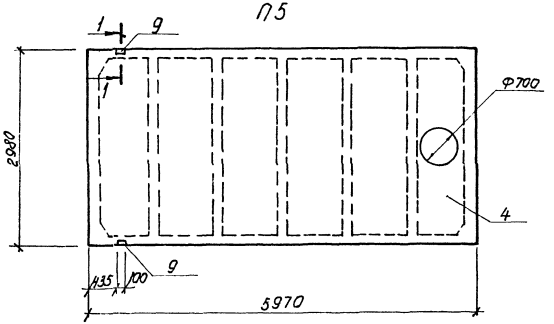

1ПВ7-3АтVТ-в; 1ПВ7-4АтVТ-в
П6

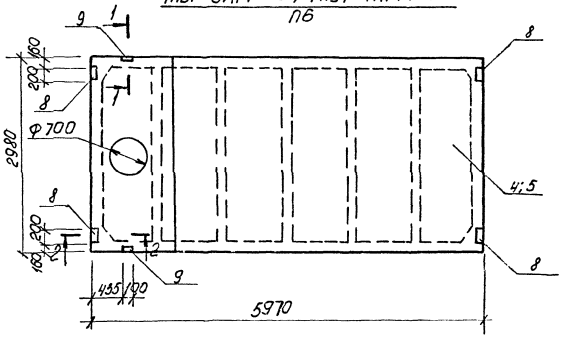

1ПВ4-2АтVТ-а; 1ПВ4-3АтVТ-а
П7

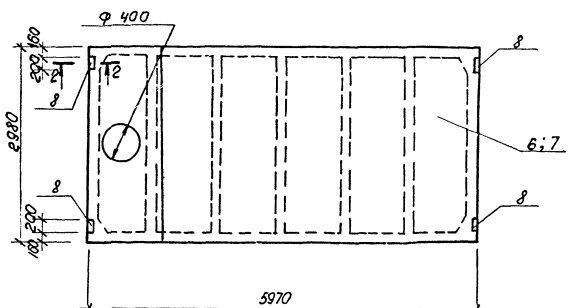

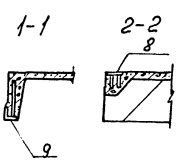

В маркировке плит в числителе дана марка плиты по ГОСТ без дополнительных индексов, принятых по серии 1.465.1-10/88 вып.1. В знаменателе - условная марка, принятая на схеме расположения элементов.

ГИП	Молчанов		
Н.контр.	Соколовская		
Рук.бр.2	Шульгин		
Гл.констр.	Рубан		
Гл.спец.	Воинов		
Рук.гр.	Лабренто		
Ст.инж.	Морова		

ТП 503-2-37.88 КЖИ-П5÷П7, сб

Плиты покрытия П5÷П7

Стадия	Масса	Масштаб
РП	3200 3300	1:50
Лист	Листов 1	

Минавтотранс РСФСР
ГИПРОАВТОТРАНС
Ростовский филиал

Инв.№ подл. | Подпись и дата | Взам.инв.№

Копировал Мир-

Формат А3

Спецификация плит П1÷П7

Формат	Зона	Поз.	Обозначение	Наименование	Кол. на исполнение П1	П2	П3	П4	П5	П6	П7		Примечание
				Документация									
				Плиты									
А4		1	ГОСТ 22701.1-77*	ПГ-2АтVT		X							
А4		2	ГОСТ 22701.1-77*	ПГ-3АтVT	X	X	X						
А4		3	ГОСТ 22701.1-77*	ПГ-4АтVT	X								
А4		4	ГОСТ 22701.2-77*	ПВ7-3АтVT				X	X	X			
А4		5	ГОСТ 22701.2-77*	ПВ7-4АтVT						X			
А4		6	ГОСТ 22701.2-77*	ПВ4-2АтVT							X		
А4		7	ГОСТ 22701.2-77*	ПВ4-3АтVT							X		
			503-2-37.88 КЖИ-П1÷П7	Ведомость расхода									
				дополнительной стали	X	X	X	X	X	X	X		
				Дополнительные									
				сборочные единицы									
				Изделия закладные									
А4		8	ГОСТ 22701.5-77*	М8	4	4	—	—	—	4	4		
А4		9	ГОСТ 22701.5-77*	М9	2	—	2	2	2	2	—		

Ведомость расхода дополнительной стали на элемент, кг

Марка элемента	Изделия закладные: Арматура класса А III, ГОСТ 5781-82*: ⌀10	⌀14		Итого	Прокат марки В Ст3кп2, ГОСТ 103-76*: ·8×100		Итого	ГОСТ 8509-86: L70×8		Итого	Всего	Общий расход
П1, П6	2,2	0,2		2,4	5,2		5,2	1,7		1,7	9,3	9,3
П2, П7	1,6	—		1,6	5,2		5,2	—		—	5,2	6,8
П3, П4, П5	0,6	0,2		0,8	—		—	1,7		1,7	2,5	2,5

ГИП	Молчанов	
Н.контр.	Сахновская	
Рук.бр.2	Шульгин	
Гл.констр	Рубан	
Гл.спец	Воинов	
Рук.гр.	Лавренко	
Ст.инж	Морова	

ТП 503-2-37.88 КЖИ-П1÷П7

Спецификация и ведомость расхода дополнительной стали на плиты П1÷П7

Стадия	Лист	Листов
РП		1

МИНАВТОТРАНС РСФСР
ГИПРОАВТОТРАНС
Ростовский филиал

Инв. № подл. | Подпись и дата | Взам. инв. №

Копировал Мыв- Формат А3

АЛЬБОМ III

П26д-5-а
П12

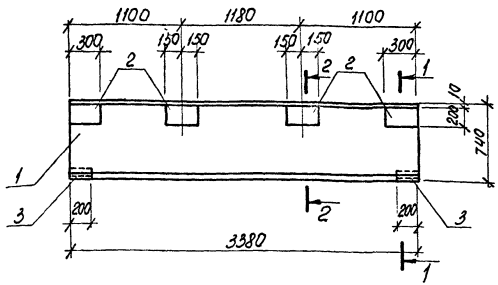

1-1

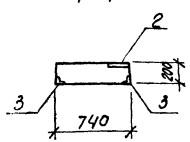

2-2

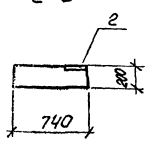

Спецификация плиты П12

Формат	Зона	Поз.	Обозначение	Наименование	Кол.	Примечание
				Документация		
				Плита		
А4		1	3.006.1-2/82, Вып.1-2	П26д-5		
А3			ТП 503-2-37.88 КЖИ-П12.СБ	Ведомость расхода дополнительной стали		
				Дополнительные		
				сборочные единицы		
				Изделия закладные		
А4		2	3.400-6/76	МИ1-29	4	
А4		3	3.400-6/76	МИ4-27	4	

Ведомость расхода дополнительной стали на элемент, кг

Марка элемента	Изделия закладные										Общий расход
	Арматура класса А-III				Прокат марки				Всего		
	ГОСТ 5781-82*				ГОСТ 103-76*		ГОСТ 8509-86				
	ф8	ф10		Итого	-8×200	Итого	L 63×6	Итого			
П12	1,60	2,80		4,40	14,20	14,20	4,40	4,40	23,00	23,00	

ГИП	Малуханов	
Н.контр.	Сотниковский	
Рук. бр.2	Шульгин	
Гл.констр.	Рубан	
Гл.спец.	Воунов	
Рук.гр.	Лавренко	
Ст.инж.	Гутникова	

ТП 503-2-37.88 КЖИ-П12.СБ

Плита П12

Стадия	Масса	Масштаб
РП	1250	б/м
Лист	Листов 1	

Минавтотранс РСФСР
ГИПРОАВТОТРАНС
Ростовский филиал

Копировал Мкф. Формат А3

Инв.№ подл. | Подпись и дата | Взам.инв.№

АЛЬБОМ II

ПС60.12.2,0-2Л-а; ПС60.12.2,5-3Л-а; ПС60.12.3,0-3Л-а

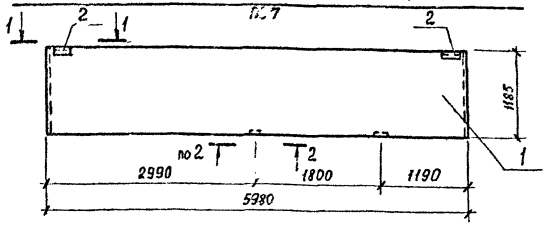

ПС60.12.2,0-2.Л-б, ПС60.12.2,5-3,Л-б, ПС60.12.3,0-3.Л-б

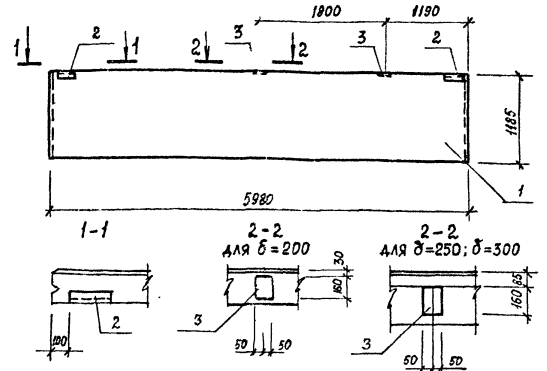

Спецификация панелей стен ПС7, ПС8

Формат	Зона	Поз.	Обозначение	Наименование	Кол. на испол. ПС7	Кол. на испол. ПС8	Примечание
				Документация			
				Панели стен			
А3		1	1.030.1-1, Вып. 1-1, ч.I	ПС 60.12.2.0 - 2Л			
А3		1	1.030.1-1, Вып. 1-1, ч.I	ПС 60.12.2,5-3.Л			
А3		1	1.030.1-1, Вып. 1-1, ч.I	ПС 60.12.3,0 - 3.Л			
А3			ТП 503-2-37.88 КЖИ-ПС7,ПС8.СБ	Ведомость расхода дополнительной стали			
				Дополнительные сборочные единицы			
				Изделия закладные			
А4		2	1.030.1-1, Вып. 1-3	М2	2	2	
А4		3	1.030.1-1, Вып. 1-3	М9	2	2	

Ведомость расхода дополнительной стали на элемент, кг

Марка элемента	Изделия закладные: Арматура класса AIII ГОСТ 5781-82* ф10		Итого	Прокат марки ВСт3пс ГОСТ 19903-74* -5х50	-8х100	Итого	Прокат марки ВСт3кп2 ГОСТ 8509-86 L63х6		Итого	Всего	Общий расход
ПС7	1.16		1.16	1.12	2,0	3,12	2,74		2,74	7,02	7,02
ПС8	1.16		1.16	1.12	2,0	3,12	2,74		2,74	7,02	7,02

ГИП	Молчанов	
Н.контр.	Сахновская	
Рук.др.2	Шульгин	
Гл.констр	Рубан	
Гл.спец	Воинов	
Рчк.гр.	Лавренко	
Ст.инж	Морова	

ТП 503-2-37.88 КЖИ-ПС7,ПС8.СБ

Панели стен ПС7, ПС8

Стадия	Масса	Масштаб
РП	1740 2120 2510	1:50
Лист	Листов 1	

Минавтотранс РСФСР ГИПРОАВТОТРАНС Ростовский филиал

Взам. инв. № | Подпись и дата | Инв. № подл.

АЛЬБОМ II

ПС60.18.2,0-1.л-а; ПС60.12.2,5-2.л-а; ПС60.18.3,0-2.л-а
ПС9

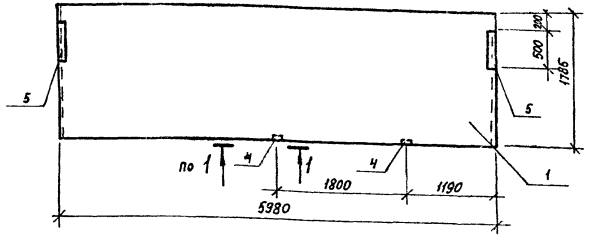

ПС60.12.2,0-2.л-в; ПС60.12.2,5-3.л-в; ПС60.12.3,0-3.л-в
ПС10

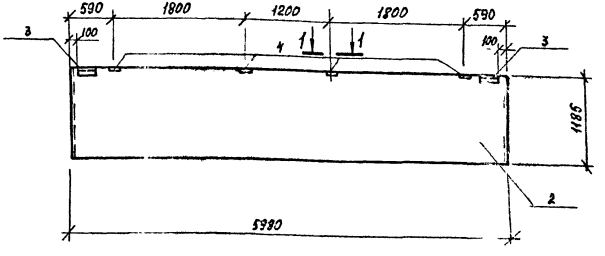

Спецификация панелей стен ПС9, ПС10

Формат	Зона	Поз.	Обозначение	Наименование	Кол. на испол. ПС9	Кол. на испол. ПС10	Примечание
				Документация			
				Панели стен			
А3		1	1.030.1-1, вып. 1-1, ч.I	ПС60.18.2,0-1.л	X		
А3		1	1.030.1-1, вып. 1-1, ч.I	ПС60.18.2,5-2.л	X		
А3		1	1.030.1-1, вып. 1-1, ч.I	ПС60.18.3,0-2.л	X		
А3		2	1.030.1-1, вып. 1-1, ч.I	ПС60.12.2,0-2.л		X	
А3		2	1.030.1-1, вып. 1-1, ч.I	ПС60.12.2,5-3.л		X	
А3		2	1.030.1-1, вып. 1-1, ч.I	ПС60.12.3,0-3.л		X	
А3			ТП 503-2-37.88 КЖИ-ПС9,ПС10.сб	Ведомость расхода дополнительной стали	X	X	
				Дополнительные сборочные единицы			
				Изделия закладные			
А4		3	1.030.1-1, вып. 1-3	М2	—	2	
А4		4	1.030.1-1, вып. 1-3	М9	2	4	
А4		5	1.030.1-1, вып. 1-3	М14	2	—	

1-1
для δ=200

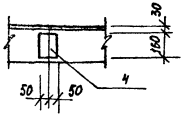

1-1
для δ=250, δ=300

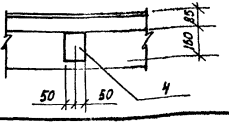

Ведомость расхода дополнительной стали на элемент, кг

Марка элемента	Изделия закладные: Арматура класса AIII ГОСТ 5781-82* ф10		Итого	Прокат марки: ВСт3пс ГОСТ 19903-74* -6×60	-8×100	Итого	ВСт3кп2 ГОСТ 8509-86 L63×6		Итого	Всего	Общий расход
ПС9	1,48		1,48	1,36	8,28	9,64	—		—	11,12	11,12
ПС10	1,92		1,92	1,12	4,0	5,12	2,74		2,74	9,78	9,78

ГИП	Молчанов	
Н.контр.	Сахновская	
Рук.бр 2	Шульгин	
Гл.констр	Рубан	
Гл.спец.	Воинов	
Рук. гр.	Лабренко	
Ст.инж.	Морова	

ТП 503-2-37.88 КЖИ-ПС9, ПС10.сб

Панели стен ПС9, ПС10

Стадия	Масса	Масштаб
РП	—	1:50

Лист | Листов 1

Минавтотранс РСФСР
ГИПРОАВТОТРАНС
Ростовский филиал

Подпись и дата | Взам. инв. №

Инв. № подл.

Копировал | Формат А3

АЛЬБОМ I

ПС 60.12.2,0-2.л-2; ПС 60.12.2,5-3.л-2; ПС 60.12.3,0-3.л-2

ПС11

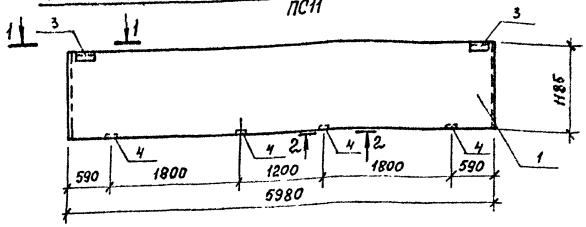

ПС 62,5.12.2,0-2.л-1.а; ПС63.12.2,5-3.л-1.а; ПС63,5.12.3,0-3.л-1.а

ПС12

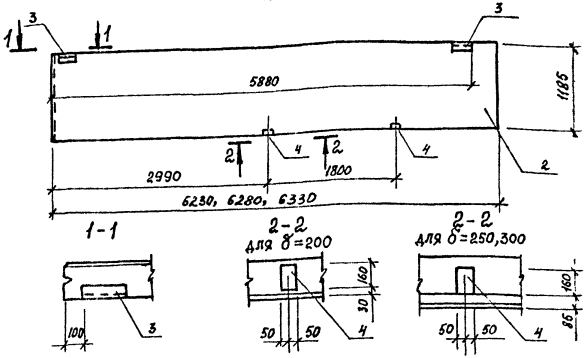

Спецификация панелей стен ПС11, ПС12

Формат	Зона	Поз.	Обозначение	Наименование	Кол. на испол. ПС11	Кол. на испол. ПС12	Примечание
				Документация			
				Панели стен			
А3		1	1.030.1-1, вып.1-1. ч.I	ПС 60.12.2,0 -2л	X		
А3		1	1.030.1-1, вып.1-1. ч.I	ПС 60.12.2,5 -3л	X		
А3		1	1.030.1-1, вып.1-1, ч.I	ПС 60.12.3,0 -3л	X		
А3		2	1.030.1-1, вып.1-1, ч.I	ПС 62,5.12.2,0 -2.л-1		X	
А3		2	1.030.1-1, вып.1-1, ч.I	ПС 63.12.2,5 -3л-1		X	
А3		2	1.030.1-1, вып.1-1, ч.I	ПС 63,5.12.3,0 -3.л-1		X	
А3			т.п 503-2-37.88 КЖИ-ПС11,ПС12.сб	Ведомость расхода			
				дополнительной стали	X	X	
				Дополнительные			
				сборочные единицы			
				Изделия закладные			
А4		3	1.030.1-1, вып.1-3	М2	2	2	
А4		4	1.030.1-1, вып.1-3	М9	4	2	

Ведомость расхода дополнительной стали на элемент, кг

Марка элемента	Изделия закладные: Арматура класса А III ГОСТ 5781-82* ⌀10		Итого	Прокат марки: ВСт3пс ГОСТ 19903-74* -6×60	-8×100	Итого	ВСт3кп2 ГОСТ 8509-86 L 63×6		Итого	Всего	Общий расход
ПС11	1,92		1,92	1,12	4,0	5,12	2,74		2,74	9,78	9,78
ПС12	1,16		1,16	1,12	2,0	3,12	2,74		2,74	7,02	7,02

ГИП	Молчанов		ТП 503-2-37.88 КЖИ-ПС11, ПС12. СБ
Н.контр.	Сахновская		Панели стен ПС11, ПС12.
Рук.гр.2	Шульгин		Стадия: РП; Масса: —; Масштаб: 1:50
Гл.констр.	Рубан		Лист; Листов 1
Гл.спец.	Воинов		Минавтотранс РСФСР ГИПРОАВТОТРАНС Ростовский филиал
Рук.гр.	Лавренко		
Ст.инж.	Морова		

Инв.№ подл. | Подпись и дата | Взам.инв.№

АЛЬБОМ II

ПС62,5.12.2,0-2.л-2.а; ПС63.12.2,5-3.л-2.а; ПС63,5.12.3,0-3.л-2.а

ПС13

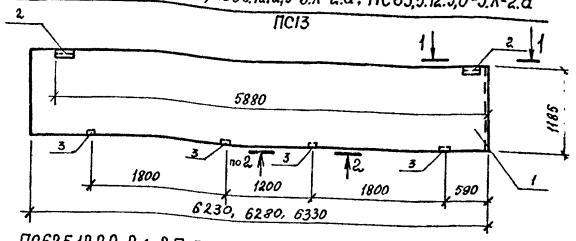

ПС62,5.12.2,0-2.л-2.б; ПС63.12.2,5-3.л-2.б; ПС63,5.12.3,0-3.л-2.б

ПС14

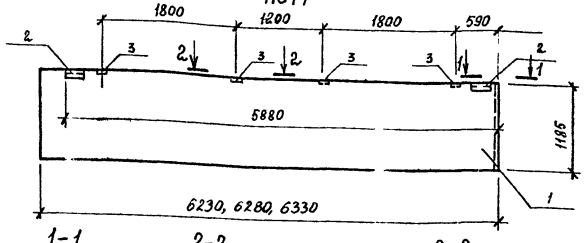

1-1

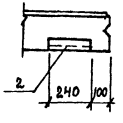

2-2
для δ=200

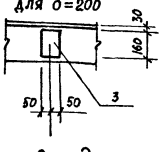

2-2
для δ=250, 300

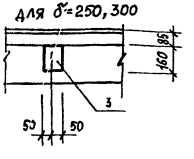

Спецификация панелей стен ПС13, ПС14

Формат	Зона	Поз.	Обозначение	Наименование	Кол. на исполн. ПС13	Кол. на исполн. ПС14		Примечание
				Документация				
				Панели стен				
А3		1	1.030.1-1, вып. 1-1, ч. I	ПС62,5.12.2,0-2.л-2	X	X		
А3		1	1.030.1-1, вып. 1-1, ч. I	ПС63.12.2,5-3.л-2	X	X		
А3		1	1.030.1-1, вып. 1-1, ч. I	ПС63,5.12.3,0-3л.-2	X	X		
А3			тп 503-2-37.88 КЖИ-ПС13,ПС14.сб	Ведомость расхода				
				дополнительной стали	X	X		
				Дополнительные				
				сборочные единицы				
				Изделия закладные				
А4		2	1.030.1-1, вып. 1-3	М2	2	2		
А4		3	1.030.1-1, вып. 1-3	М9	4	4		

Ведомость расхода дополнительной стали на элемент, кг

Марка элемента	Изделия закладные										Общий расход
	Арматура класса А III			Прокат марки						Всего	
				В Ст3пс			В Ст3кп2				
	ГОСТ 5781-82*			ГОСТ 19903-74*			ГОСТ 8509-86				
	⌀10		Итого	-6×60	-8×100	Итого	L63×6		Итого		
ПС13	1,92		1,92	1,12	4,0	5,12	2,74		2,74	9,78	9,78
ПС14	1,92		1,92	1,12	4,0	5,12	2,74		2,74	9,78	9,78

ГИП	Молчанов	
Н.контр.	Сахновская	
Рук.бр 2	Шульгин	
Гл.констр	Рубан	
Гл.спец	Воинов	
Рук.гр.	Лавренко	
Ст.инж.	Морова	

ТП 503-2-37.88 КЖИ-ПС13,ПС14.сб

Панели стен ПС13, ПС14

Стадия	Масса	Масштаб
РП	1810 2230 2660	1:50

Лист | Листов 1

Минавтотранс РСФСР
ГИПРОАВТОТРАНС
Ростовский филиал

Взам.инв.№ | Подпись и дата | Инв.№ подл.

Копировал Мыф- Формат А3

ПС30.12.2,0-6.л-а; ПС30.12.2,5-6.л-а; ПС30.12.3,0-6.л-а

ПС15

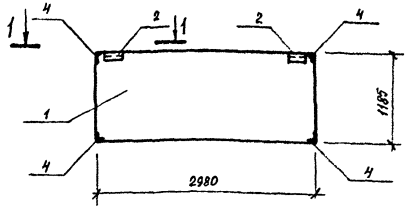

ПС30.12.2,0-6.л-б; ПС30.12.2,5-6.л-б; ПС30.12.3,0-6.л-б

ПС16

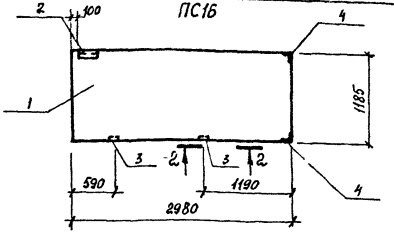

Спецификация панелей стен ПС15, ПС16

Формат	Зона	Поз.	Обозначение	Наименование	Кол. на испол. ПС15	Кол. на испол. ПС16		Примечание
				Документация				
				Панели стен				
А5		1	1.030.1-1, вып.1-1, ч. I	ПС 30.12.2,5-6.л	X	X		
А3		1	1.030.1-1, вып. 1-1, ч. I	ПС30.12.2,5-6.л	X	X		
А3		1	1.030.1-1, вып.1-1, ч. I	ПС30.12.3,0-6.л	X	X		
А3			тп 503-2-37.88 КЖИ-ПС15,ПС16.сб	Ведомость расхода				
				дополнительной стали	X	X		
				Дополнительные				
				сборочные единицы				
				Изделия закладные				
А4		2	1.030.1-1, вып. 1-3	м2	2	1		
А4		3	1.030.1-1, вып. 1-3	м9	—	2		
А4		4	1.030.1-1, вып. 1-3	м11	4	2		

1-1 для δ = 200

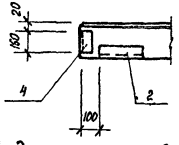

1-1 для δ = 250, 300

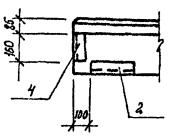

2-2 для δ = 200

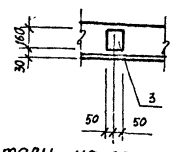

2-2 для δ = 250, 300

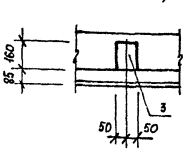

Ведомость расхода дополнительной стали на элемент, кг

Марка элемента	Изделия закладные: Арматура класса A III ГОСТ 5781-82* ф10		Итого	Прокат марки ВСт3пс ГОСТ 19903-74* -6×60	-8×100	Итого	Прокат марки ВСт3кп2 ГОСТ 8509-86 L63×6		Итого	Всего	Общий расход
ПС15	2,16		2,16	1,12	—	1,12	6,42		6,42	9,70	9,70
ПС16	1,84		1,84	0,56	2,0	2,56	3,21		3,21	7,61	7,61

ГИП	Молчанов	
Н.контр.	Сахновская	
Рук.гр.2	Шульгин	
Гл.констр	Рыбак	
Гл.спец	Воинов	
Рук.гр.	Лавренко	
Ст.инж	Торова	

ТП 503-2-37.88 КЖИ-ПС15, ПС16.сб

Панели стен ПС15, ПС16

Стадия	Масса	Масштаб
РП	870 1060 1250	1:50
Лист	Листов 1	

Минавтотранс РСФСР ГИПРОАВТОТРАНС Ростовский филиал

Взам. инв. №

Подпись и дата

Инв. № подл.

ПС30.12.2,0-6.л-в; ПС30.12.2,5-6.л-в; ПС 30.12.3,0-6.л-в

ПС17

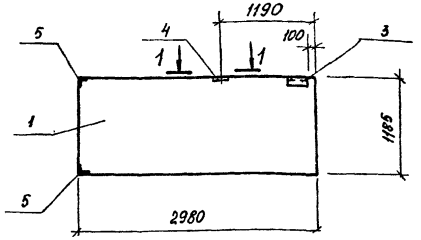

2ПС 12.12.2,0-л-а; 2ПС12.12,2,5-л-а; 2ПС12.12.3,0-л-а

ПС18

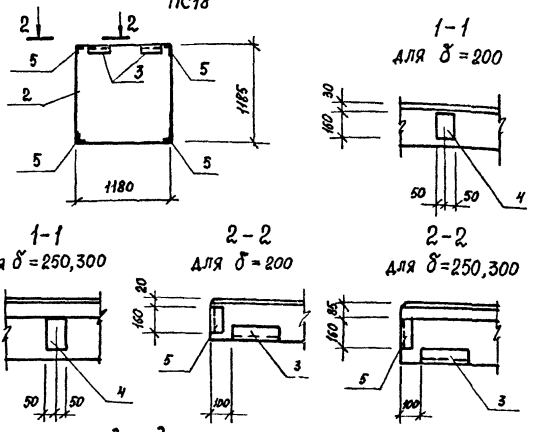

Спецификация панелей стен ПС17, ПС18

Формат	Зона	Поз.	Обозначение	Наименование	Кол. на испол. ПС17	Кол. на испол. ПС18		Примечание
				Документация				
				Панели стен				
А3		1	1.030.1-1, вып. 1-1, ч. I	ПС 30.12.2,0-6.л	X			
А3		1	1.030.1-1, вып. 1-1, ч. I	ПС30.12.2,5-6.л	X			
А3		1	1.030.1-1, вып. 1-1, ч. I	ПС 30.12.3,0-6.л	X			
А3		2	1.030.1-1, вып. 1-1, ч. II	2 ПС 12.12.2,0-л		X		
А3		2	1.030.1-1, вып. 1-1, ч. II	2 ПС 12.12.2,5-л		X		
А3		2	1.030.1-1, вып. 1-1, ч. II	2 ПС 12.12.3,0-л		X		
А3			тп 503-2-37.88 КЖИ-ПС17,ПС18.СБ	Ведомость расхода дополнительной стали	X	X		
				Дополнительные сборочные единицы				
				Изделия закладные				
АЧ		3	1.030.1-1, вып. 1-3	М2	1	2		
АЧ		4	1.030.1-1, вып. 1-3	М9	1			
АЧ		5	1.030.1-1, вып. 1-3	М11	2	4		

Ведомость расхода дополнительной стали на элемент, кг

Марка элемента	Изделия закладные								Всего	Общий расход
	Арматура класса А III ГОСТ 5781-82*			Прокат марки ВСт3пс ГОСТ 19903-74*			ВСт3кп2 ГОСТ 8509-86			
	ф10		итого	-6×60	-8×100	итого	163×6	итого		
ПС17	1,46		1,46	0,56	1,0	1,56	3,21	3,21	6,23	6,23
ПС18	2,16		2,16	1,12	—	1,12	6,42	6,42	9,7	9,7

ГИП	Молчанов	
Н.контр.	Сахновская	
Рук.бр.2	Шильвеин	
Гл.конст	Рубан	
Гл.спец	Воннов	
Рук.гр.	Лавренко	
Ст.инж	Морова	

ТП 503-2-37.88 КЖИ-ПС17, ПС18.СБ

Панели стен ПС17, ПС18

Стадия	Масса	Масштаб
РП	—	1:50
Лист	Листов 1	

Минавтотранс РСФСР ГИПРОАВТОТРАНС Ростовский филиал

Инв.№ подл. | Подпись и дата | Взам. инв.№

Копировал

Формат А3

СФ1

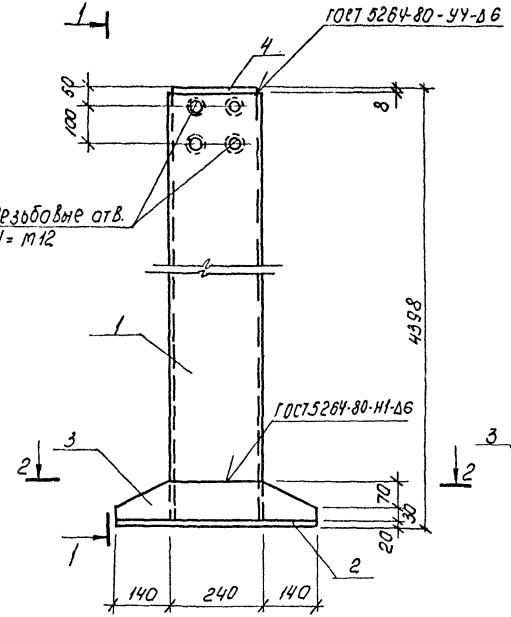

1-1

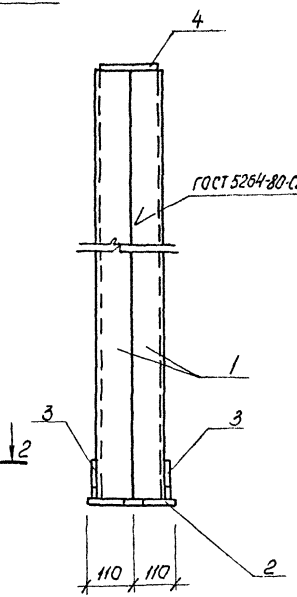

2-2

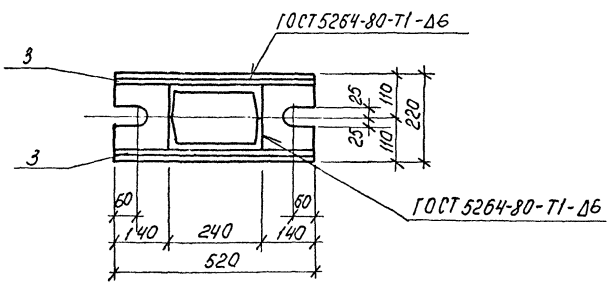

Спецификация стойки СФ1

Формат	Зона	Поз.	Обозначение	Наименование	Кол.	Примечание
				Детали		
				Швеллер 24Г ГОСТ 8240-72* / 5-Т3пс6 ГОСТ 380-71*		
БЧ		1	КЖИ-СФ1	ℓ = 4370	2	105,0 кг
БЧ		2	КЖИ-СФ1	Полоса $\frac{В\ 20 \times 220\ ГОСТ\ 19903-74^*}{ВСт3пс5\ ГОСТ\ 380-71^*}$ ℓ = 520	1	18,0 кг
БЧ		3	КЖИ-СФ1	Полоса $\frac{Б\ 8 \times 101\ ГОСТ\ 19903-74^*}{ВСт3пс5\ ГОСТ\ 380-71^*}$ ℓ = 520	2	3,3 кг
БЧ		4	КЖИ-СФ1	Полоса $\frac{Б\ 8 \times 170\ ГОСТ\ 19903-74^*}{ВСт3пс2\ ГОСТ\ 380-71^*}$ ℓ = 230	1	2,5 кг

ГИП	Молчанов		ТП 503-2-37.88 КЖИ-СФ1
Н. контр.	Сахновская		
Рук. БГ	Гуперман		Стойка СФ1
Гл. конс.	Рубан		
Гл. спец.	Коинов		
Рук. гр.	Лавренко		
Ст. инж.	Морова		

Стадия	Масса	Масштаб
РП	237,1	1:10
Лист	Листов 1	

Минавтотранс РСФСР
ГИПРОАВТОТРАНС
Ростовский филиал

Инв. № подл. | Подпись и дата | Взам. инв. №

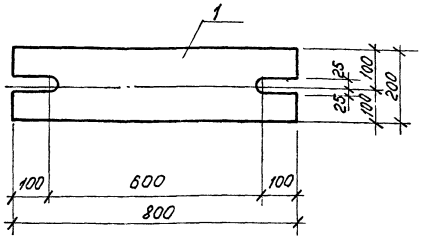

Формат	Зона	Поз.	Обозначение	Наименование	Кол.	Примечание
				Детали		
БУ		1	ТП 503-2-37.88 КЖИ-МС1	Полоса $\frac{Б20\times200\ ГОСТ103\text{-}76^{*}}{ВСт3кп2\ ГОСТ380\text{-}71^{*}}$ ℓ=800	1	25,12кг

ГИП	Молчанов		
Н. контр.	Сагнавская		
Рук. бр.2	Шульгин		
Гл. констр.	Рубан		
Гл. спец.	Воинов		
Рук. гр.	Лаврёнко		
Ст. инж.	Морова		

ТП 503-2-37.88 КЖИ-МС1

Изделие соединительное МС1

Стадия	Масса	Масштаб
РП	25.12	1:10
Лист	Листов 1	

Минавтотранс РСФСР ГИПРОАВТОТРАНС Ростовский филиал

Инв. № подл. | Подпись и дата | Взам. инв. №

Копировал Мкф- Формат А4

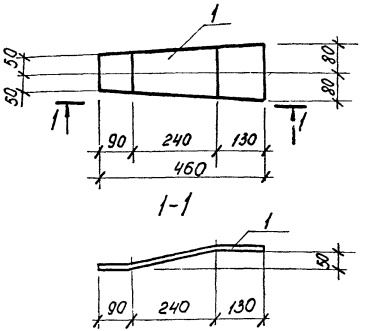

Формат	Зона	Поз.	Обозначение	Наименование	Кол.	Примечание
				Детали		
БУ		1	ТП 503-2-37.88 КЖИ-МС2	Полоса $\frac{Б20\times150\ ГОСТ103\text{-}76^{*}}{ВСт3кп2\ ГОСТ380\text{-}71^{*}}$ ℓ=470	1	4,72

ГИП	Молчанов		
Н. контр.	Сагнавская		
Рук. бр.2	Шульгин		
Гл. констр.	Рубан		
Гл. спец.	Воинов		
Рук. гр.	Лаврёнко		
Ст. инж.	Морова		

ТП 503-2-37.88 КЖИ-МС2

Изделие соединительное МС2

Стадия	Масса	Масштаб
РП	4,72	1:10
Лист	Листов 1	

Минавтотранс РСФСР ГИПРОАВТОТРАНС Ростовский филиал

Инв. № подл. | Подпись и дата | Взам. инв. №

Копировал Мкф- Формат А4

АЛЬБОМ II

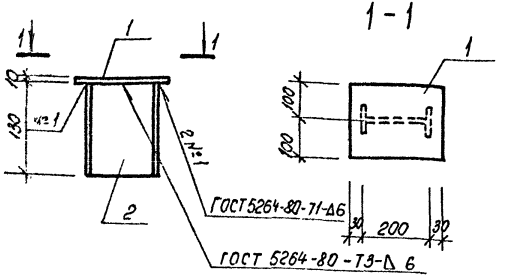

Формат	Зона	Поз.	Обозначение	Наименование	Кол.	Примечание
				Детали		
БУ		1	ТГ 503-2-37.88 КЖИ-МС3	Полоса Б10×200 ГОСТ 19903-74* ВСт3кп5-1 ТУ14-1-3023-80 ℓ=260	1	4,1 кг
БУ		2	ТП 503-2-37.88 КЖИ-МС3	Двутавр 20 ГОСТ 8239-72* ВСт3сп5-1 ТУ14-1-3023-80 ℓ=130	1	2,73 кг

ГИП	Молчанов		
Н. контр.	Сахновская		
Рук. бр.2	Шульгин		
Гл. констр.	Рубан		
Гл. спец.	Воинов		
Рук. гр.	Лавренко		
Ст. инж.	Морова		

ТП 503-2-37.88 КЖИ-МС3

Изделие соединительное МС3

Стадия	Масса	Масштаб
РП	6,83	1:10

Лист | Листов 1

Минавтотранс РСФСР
ГИПРОАВТОТРАНС
Ростовский филиал

Инв. № подл. | Подпись и дата | Взам. инв. №

АЛЬБОМ II

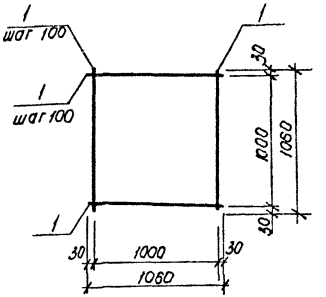

Формат	Зона	Поз.	Обозначение	Наименование	Кол.	Примечание
				Детали		
БУ		1	ТП 503-2-37.88 КЖИ-С1	Ф8 AI ГОСТ 5781-82* ℓ= 1060	22	0,42 кг

ГИП	Молчанов		
Н. контр.	Сахновская		
Рук. бр.2	Шульгин		
Гл. констр.	Рубан		
Гл. спец.	Воинов		
Рук. гр.	Лавренко		
Ст. инж.	Морова		

ТП 503-2-37.88 КЖИ-С1

Сетка С1

Стадия	Масса	Масштаб
РП	9,24	б/м

Лист | Листов 1

Минавтотранс РСФСР
ГИПРОАВТОТРАНС
Ростовский филиал

Инв. № подл. | Подпись и дата | Взам. инв. №

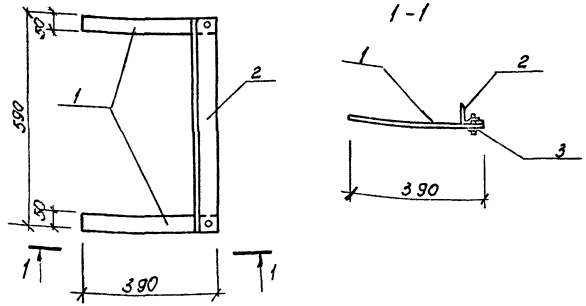

Формат	Зона	Поз.	Обозначение	Наименование	Кол.	Примеч.
				Детали		
БУ		1	503-2-37.88 КЖИ-МИ1	Полоса $\frac{50\times4\ ГОСТ\ 19903-74^*}{Ст3кп2\ ГОСТ\ 380-71^*}$ ℓ=360	2	1.26
БУ		2	503-2-37.88 КЖИ-МИ1	Уголок $\frac{63\times5\ ГОСТ\ 8509-86}{Ст3кп2\ ГОСТ\ 380-71^*}$ ℓ=590	1	2,9
БУ		3	503-2-37.88 КЖИ-МИ1	Болт М16х60 ГОСТ 7783-81*	2	0.11

Инв. № подл. | Подпись и дата | Взам. инв. №

ГИП	Галуанов		
Н.контр.	Сахновская		
Рук.бр.	Ушлыгин		
Гл.спец.	Рубан		
Рук.гр.	Вергошанская		
Ст.дрх.	Шапиро		

503-2-37.88 КЖИ-МИ1

Изделие соединительное МН1

Стадия	Масса	Масштаб
РП	4.3	1:10
Лист	Листов	

Минавтотранс РСФСР
ГИПРОАВТОТРАНС
Ростовский филиал

Копировал Мих - Формат А4

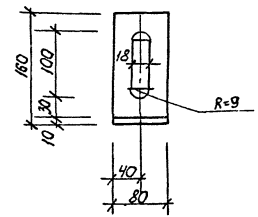

Формат	Зона	Поз.	Обозначение	Наименование	Кол.	Примеч.
А4		1	503-2-37.88 КЖИ-МИ2	Уголок $\frac{180\times160\times10\ ГОСТ\ 8510-86}{Ст3кп2\ ГОСТ\ 380-71^*}$ ℓ=80	1	2.0

Инв. № подл. | Подпись и дата | Взам. инв. №

ГИП	Молчанов		
Н.контр.	Сахновская		
Рук.бр.2	Ушлыгин		
Гл.спец.	Рубан		
Рук.гр.	Вергошанская		
Ст.дрх.	Шапиро		

503-2-37.88 КЖИ-МИ2

Изделие соединительное МН2

Стадия	Масса	Масштаб
РП	2,0	1:5
Лист	Листов	

Минавтотранс РСФСР
ГИПРОАВТОТРАНС
Ростовский филиал

Копировал Мих - Формат А4

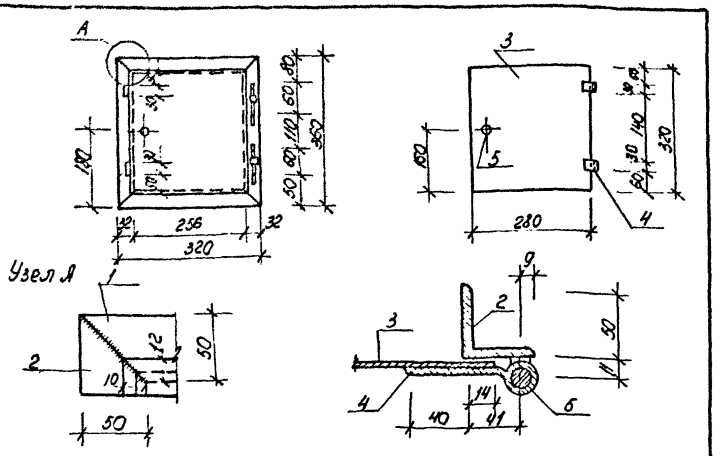

Формат	Зона	Поз.	Обозначение	Наименование	Кол.	Примеч.
БЧ		1	503-2-37.88 КЖИ-ДК1	Уголок $\frac{\text{б50×5 ГОСТ 8509-86}}{\text{Вст3кп2 ГОСТ 380-71*}}$ ℓ=320	2	0.61
БЧ		2	503-2-37.88 КЖИ-ДК1	Уголок $\frac{\text{б50×5 ГОСТ 8509-86}}{\text{Вст3кп2 ГОСТ 380-71*}}$ ℓ=360	2	0.69
БЧ		3	503-2-37.88 КЖИ-ДК1	Полоса $\frac{\text{Б-280×3 ГОСТ 19903-74*}}{\text{Вст3кп2 ГОСТ 380-71*}}$ ℓ=320	1	2,11
БЧ		4	503-2-37.88 КЖИ-ДК1	Полоса $\frac{\text{Б-30×3 ГОСТ 19903-74*}}{\text{Вст3кп2 ГОСТ 380-71*}}$ ℓ=110	2	0.078
БЧ		5	503-2-37.88 КЖИ-ДК1	Круг $\frac{\text{Ø12 ГОСТ 2590-71}}{\text{Вст3кп2 ГОСТ 380-71*}}$ ℓ=100	2	0.089

ГИП	Малуханов		
Н. контр.	Сахновская		
Рук. бр.	Шильгин		
Гл. спец.	Рубан		
Рук. гр.	Вершинская		
Ст. арх.	Шапиро		

503-2-37.88 КЖИ-ДК1

Дверца поливочного крана ДК1

Стадия	Масса	Масштаб
РП	5.04	1:10
Лист	Листов	

Минавтотранс РСФСР
ГИПРОАВТОТРАНС
Ростовский филиал

Инв. № подл. | Подпись и дата | Взам. инв. №

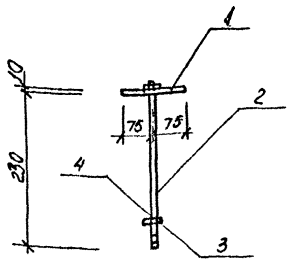

Формат	Зона	Поз.	Обозначение	Наименование	Кол.	Примечание
				Детали		
БЧ		1	503-2-37.88 КЖИ-МИЗ	Полоса $\frac{\text{-10×100 ГОСТ 19903-74*}}{\text{Вст3пс2 ГОСТ 380-71*}}$ ℓ=150	1	1.18
БЧ		2	503-2-37.88 КЖИ-МИЗ	Болт М16×300.48 ГОСТ 7798-70*	1	0.05
БЧ		3	503-2-37.88 КЖИ-МИЗ	Гайка М16.5 ГОСТ 5915-70*	1	0.03
БЧ		4	503-2-37.88 КЖИ-МИЗ	Шайба 16.65, ГОСТ 6402-70*	1	0.01

ГИП	Малуханов		
Н. контр.	Сахновская		
Рук. бр.	Шильгин		
Гл. спец.	Рубан		
Рук. гр.	Вершинская		
Ст. арх.	Шапиро		

503-2-37.88 КЖИ-МИЗ

Изделие соединительное МИЗ

Стадия	Масса	Масштаб
РП	1.27	1:5
Лист	Листов	

Минавтотранс РСФСР
ГИПРОАВТОТРАНС
Ростовский филиал

Инв. № подл. | Подпись и дата | Взам. инв. №

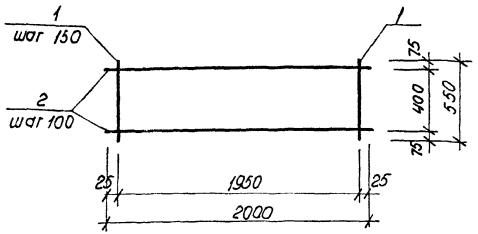

Формат	Зона	Поз.	Обозначение	Наименование	Кол.	Примечание
				Детали		
				ф12 А III ГОСТ 5781-82*		
БУ		1	ТП 503-2-37.88 КЖИ-С2	ℓ = 550	14	0.49 кг
БУ		2	ТП 503-2-37.88 КЖИ-С2	ℓ = 2000	5	1.8 кг

ГИП	Малуданов	
Н. контр.	Сахновская	
Рук. Бр. 2	Шульгин	
Гл. конст.	Рубан	
Гл. спец.	Воинов	
Рук. гр.	Лаврено	
Ст. инж.	Морова	

ТП 503-2-37.88 КЖИ-С2

Сетка арматурная С2

Стадия	Масса	Масштаб
РП	13.9	б/м
Лист	Листов 1	

Минавтотранс РСФСР ГИПРОАВТОТРАНС Ростовский филиал

Инв. № подл. | Подпись и дата | Взам. инв. №

Копировал Мухл- формат А4

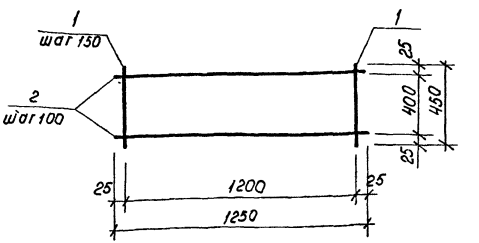

Формат	Зона	Поз.	Обозначение	Наименование	Кол.	Примечание
				Детали		
				ф12 А III ГОСТ 5781-82*		
БУ		1	ТП 503-2-37.88 КЖИ-С3	ℓ = 450	9	0.4
БУ		2	ТП 503-2-37.88 КЖИ-С3	ℓ = 1250	5	1.11

ГИП	Малуданов	
Н. контр.	Сахновская	
Рук. Бр.	Шульгин	
Гл. конст.	Рубан	
Гл. спец.	Воинов	
Рук. гр.	Лаврено	
Ст. инж.	Морова	

ТП 503-2-37.88 КЖИ-С3

Сетка арматурная С3

Стадия	Масса	Масштаб
РП	9.15	б/м
Лист	Листов 1	

Минавтотранс РСФСР ГИПРОАВТОТРАНС Ростовский филиал

Инв. № подл. | Подпись и дата | Взам. инв. №

Копировал Мухл- формат А4

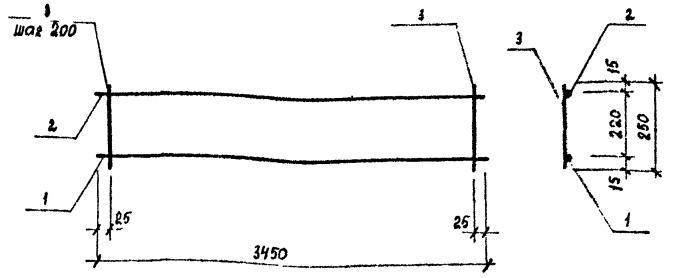

Формат	Зона	Поз.	Обозначение	Наименование	Кол.	Примечание
				Детали		
БЧ		1	тп 503-2-37.88 КЖИ-КР1	ф14А III ГОСТ 5781-82* ℓ=3450	1	4,2 кг
БЧ		2	тп 503-2-37.88 КЖИ-КР1	ф10А III ГОСТ 5781-82* ℓ=3450	1	2,14 кг
БЧ		3	тп 503-2-37.88 КЖИ-КР1	ф6А I ГОСТ 5781-82* ℓ=250	18	0,06 кг

ГИП	Молчанов	
Н.контр.	Сахновская	
Рук бр.2	Шульгин	
Гл констр	Рубан	
Гл.спец.	Воинов	
Рук. гр.	Лавренко	
Ст. инж.	Морова	

ТП 503-2-37.88 КЖИ-КР1

Каркас плоский КР1

Стадия	Масса	Масштаб
РП	7,67	б/м
Лист	Листов 1	

Минавтотранс РСФСР ГИПРОАВТОТРАНС Ростовский филиал

Инв. № подл. | Подпись и дата | Взам. инв. №

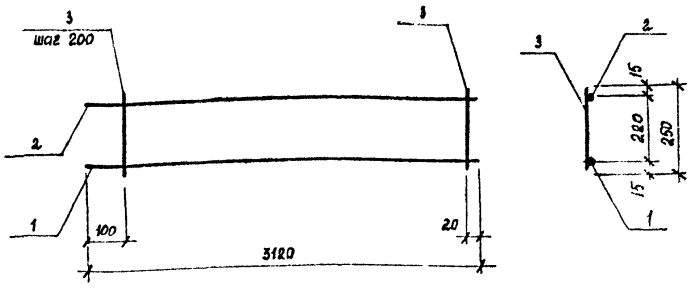

Формат	Зона	Поз.	Обозначение	Наименование	Кол.	Примечание
				Детали		
БЧ		1	тп 503-2-37.88 КЖИ-КР2	ф14А III ГОСТ 5781-82* ℓ=3120	1	3,8 кг
БЧ		2	тп 503-2-37.88 КЖИ-КР2	ф10А III ГОСТ 5781-82* ℓ=3120	1	1,93 кг
БЧ		3	тп 503-2-37.88 КЖИ-КР2	ф6А I ГОСТ 5781-82* ℓ=250	16	0,06 кг

ГИП	Молчанов	
Н.контр.	Сахновская	
Рук бр.2	Шульгин	
Гл. констр.	Рубан	
Гл.спец.	Воинов	
Рук.гр.	Лавренко	
Ст.инж.	Морова	

ТП 503-2-37.88 КЖИ-КР2

Каркас плоский КР2

Стадия	Масса	Масштаб
РП	6,69	б/м
Лист	Листов 1	

Минавтотранс РСФСР ГИПРОАВТОТРАНС Ростовский филиал

Инв. № подл. | Подпись и дата | Взам. инв. №

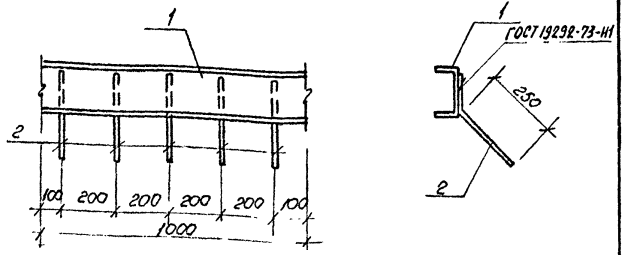

Формат	Зона	Поз.	Обозначение	Наименование	Кол.	Примечание
				Детали		
БУ		1	ТП 503-2-37.88 КЖИ-МН1	Швеллер 14 ГОСТ 8240-72* / ВСт3кп2 ГОСТ 380-71* ℓ=1000	1	12,3 кг
БУ		2	ТП 503-2-37.88 КЖИ-МН1	ФЮА III ГОСТ 5781-82* ℓ=350	6	0,22 кг

ГИП	Молчанов	
Н. контр.	Сухновская	
Рук. Бр.2	Шульгин	
Гл. констр.	Рубан	
Гл. спец.	Воинов	
Рук. гр.	Лавренко	
Ст. инж.	Морова	

ТП 503-2-37.88 КЖИ-МН1

Изделие закладное МН1

Стадия	Масса	Масштаб
РП	13,4	б/м
Лист	Листов 1	

Минавтотранс РСФСР ГИПРОАВТОТРАНС Ростовский филиал

Инв. № подл. | Подпись и дата | Взам. инв. №

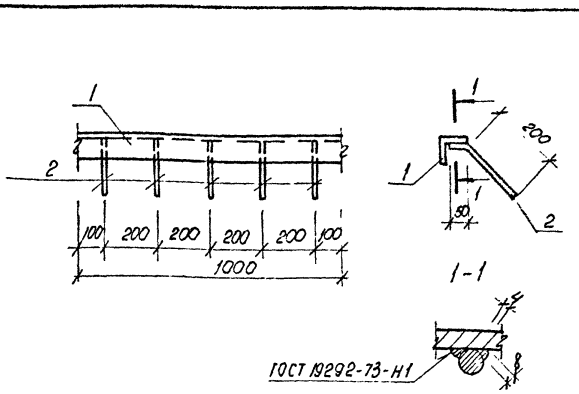

Формат	Зона	Поз.	Обозначение	Наименование	Кол.	Примечание
				Детали		
БУ		1	ТП 503-2-37.88 КЖИ-МН2	Уголок Б 50×50×5 ГОСТ 8509-86 / ВСт3кп2 ГОСТ 380-71* ℓ=1000	1	3,77 кг
БУ		2	ТП 503-2-37.88 КЖИ-МН2	ФЮА III ГОСТ 5781-82* ℓ=250	5	0,16 кг

ГИП	Молчанов	
Н. контр.	Сухновская	
Рук. Бр.2	Шульгин	
Гл. констр.	Рубан	
Гл. спец.	Воинов	
Рук. гр.	Лавренко	
Ст. инж.	Морова	

ТП 503-2-37.88 КЖИ-МН2

Изделие закладное МН2

Стадия	Масса	Масштаб
РП	4,6	б/м
Лист	Листов 1	

Минавтотранс РСФСР ГИПРОАВТОТРАНС Ростовский филиал

Инв. № подл. | Подпись и дата | Взам. инв. №

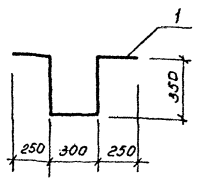

Формат	Зона	Поз.	Обозначение	Наименование	Кол.	Примечание
				Детали		
Б4		1	ТП 503-2-37.88 КЖИ-МН3	Ф16 А I ГОСТ 5781-82*		
				ℓ = 1500	1	2,3 кг

ГИП	Молчанов		
Н.контр.	Сахновская		
Рук. бр.2	Шульгин		
Гл. констр.	Рубан		
Гл. спец.	Воинов		
Рук. гр.	Лаврено		
Ст. инж.	Морова		

ТП 503-2-37.88 КЖИ-МН3

Изделие закладное МН3

Стадия	Масса	Масштаб
РП	2,3	б/м
Лист	Листов 1	

Минавтотранс РСФСР
ГИПРОАВТОТРАНС
Ростовский филиал

Инв. № подл. | Подпись и дата | Взам. инв. №

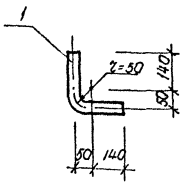

Формат	Зона	Поз.	Обозначение	Наименование	Кол.	Примечание
				Детали		
Б4		1	ТП 503-2-37.88 КЖИ-МН4	Труба 25 ГОСТ 3262-75*		
				ℓ = 360	1	0.77 кг

ГИП	Молчанов		
Н.контр.	Сахновская		
Рук. бр.2	Шульгин		
Гл. конст.	Рубан		
Гл. спец.	Воинов		
Рук. гр.	Лаврено		
Ст. инж.	Морова		

ТП 503-2-37.88 КЖИ-МН4

Изделие закладное МН4

Стадия	Масса	Масштаб
РП	0,77	б/м
Лист	Листов 1	

Минавтотранс РСФСР
ГИПРОАВТОТРАНС
Ростовский филиал

Инв. № подл. | Подпись и дата | Взам. инв. №

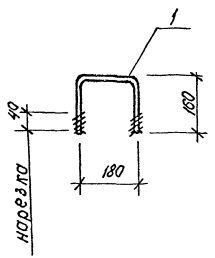

Формат	Зона	Поз.	Обозначение	Наименование	Кол.	Примечание
				Детали		
Б4		1	ТП 503-2-37.88 КЖИ-МН5	Ф16 АI ГОСТ 5781-82*		
				ℓ = 500	1	0,78 кг

ТП 503-2-37.88 КЖИ-МН5			
Изделие закладное МН5	Стадия	Масса	Масштаб
	РП	0,78	б/м
	Лист	Листов 1	
	Минавтотранс РСФСР ГИПРОАВТОТРАНС Ростовский филиал		

ГИП	Малуханов	
Н. контр.	Сахновская	
Рук. бр. 2	Шульгин	
Гл. констр.	Рубан	
Гл. спец.	Воинов	
Рук. гр.	Лаврено	
Ст. инж.	Морова	

Инв. № подл. | Подпись и дата | Взам. инв. №

Копировал Мкр - Формат А4

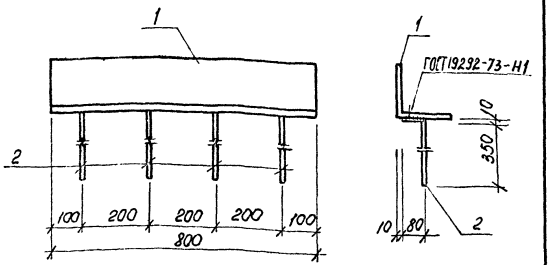

Формат	Зона	Поз.	Обозначение	Наименование	Кол.	Примечание
				Детали		
Б4		1	ТП 503-2-37.88 КЖИ-МН6	Уголок $\frac{160\times160\times10\ ГОСТ\ 8509-86}{Вст3кп2\ ГОСТ\ 380-71^{*}}$ ℓ=800	1	19,76 кг
Б4		2	ТП 503-2-37.88 КЖИ-МН6	Ф10АIII ГОСТ 5781-82*		
				ℓ = 430	4	0,27 кг

ТП 503-2-37.88 КЖИ-МН6			
Изделие закладное МН6	Стадия	Масса	Масштаб
	РП	20,84	б/м
	Лист	Листов 1	
	Минавтотранс РСФСР ГИПРОАВТОТРАНС Ростовский филиал		

ГИП	Малуханов	
Н. контр.	Сахновская	
Рук. бр.	Шульгин	
Гл. констр.	Рубан	
Гл. спец.	Воинов	
Рук. гр.	Лаврено	
Ст. инж.	Сутягов	

Копировал Мкр - Формат А4

АЛЬБОМ II

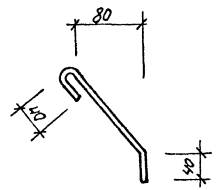

Формат	Зона	Поз	Обозначение	Наименование	Кол.	Примечание
				Детали		
				ф8АI ГОСТ5781-82*	1	0.1
БУ		1	503-2-37. 88 КЖИ-А1	ℓ = 250		

ГНП	Малчанов		503-2-37. 88 КЖИ-А1			
Н. контр.	Сахновская		Анкер А1	Стадия	Масса	Масштаб
Рук. бр.	Шульгин			Р.П	0.1	1:5
Гл. спец.	Рубан			Лист	Листов 1	
Рук. гр.	Верхошанская			Минавтотранс РСФСР ГИПРОАВТОТРАНС Ростовский филиал		
Ст. арх.	Шапиро					

Взам. инв. №

Подпись и дата

Инв. № подл.

АЛЬБОМ II

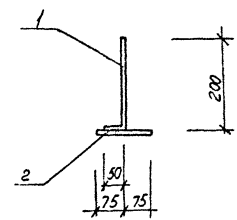

Формат	Зона	Поз	Обозначение	Наименование	Кол.	Примеч.
				Детали		
				ф8АI ГОСТ5781-82*		
БУ		1	503-2-37. 88 КЖИ-А2	ℓ = 250	1	0.09
БУ		2	503-2-37. 88 КЖИ-А2	ℓ = 150	1	0.6

ГНП	Малчанов		503-2-37. 88 КЖИ-А2			
Н. контр.	Сахновская		Анкер А2	Стадия	Масса	Масштаб
Рук. бр.	Шульгин			РП	0.15	1:10
Гл. спец.	Рубан			Лист	Листов 1	
Рук. гр.	Верхошанская			Минавтотранс РСФСР ГИПРОАВТОТРАНС Ростовский филиал		
Ст. арх.	Шапиро					

Взам. инв. №

Подпись и дата

Инв. № подл.

АЛЬБОМ II

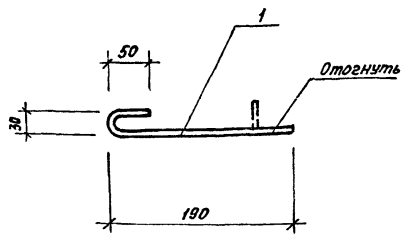

Формат	Зона	Поз.	Обозначение	Наименование	Кол.	Примечание
				Детали		
				ФбАI ГОСТ 5781-82*		
Б4		1	503-2-37.88 КЖИ-А3	ℓ=270	1	0,06

ГИП	Молчанов	
Н.контр.	Сахновская	
Рук.бр.2	Шульгин	
Гл.спец.	Рубан	
Рук.гр.	Верхоланцев	
Ст.арх.	Шапиро	

503-2-37.88 КЖИ-А3

Анкер А3

Стадия	Масса	Масштаб
РП	0.06	1:5
Лист	Листов	

Минавтотранс РСФСР ГИПРОАВТОТРАНС Ростовский филиал

Копировал

Формат А4

Взам. инв.№ | Подпись и дата | Инв.№ подл.

АЛЬБОМ II

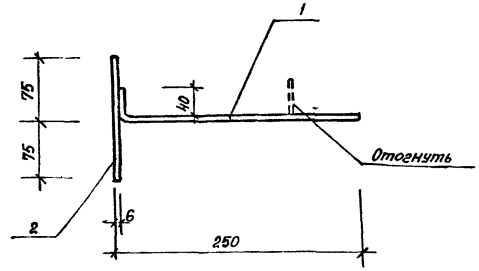

Формат	Зона	Поз.	Обозначение	Наименование	Кол.	Примечание
				Детали		
				ФбАI ГОСТ 5781-82*		
Б4		1	503-2-37.88 КЖИ-А1	ℓ=290	1	0.06
Б4		2	503-2-37.811 КЖИ-А1	ℓ=150	1	0.03

ГИП	Молчанов	
Н.контр.	Сахновская	
Рук.бр.2	Шульгин	
Гл.спец.	Рубан	
Рук.гр.	Верхоланцев	
Ст.арх.	Шапиро	

503-2-37.88 КЖИ-А4

Анкер А4

Стадия	Масса	Масштаб
РП	0.09	1:5
Лист	Листов	

Минавтотранс РСФСР ГИПРОАВТОТРАНС Ростовский филиал

Копировал

Формат А4

Взам. инв.№ | Подпись и дата | Инв.№ подл.

АЛЬБОМ II

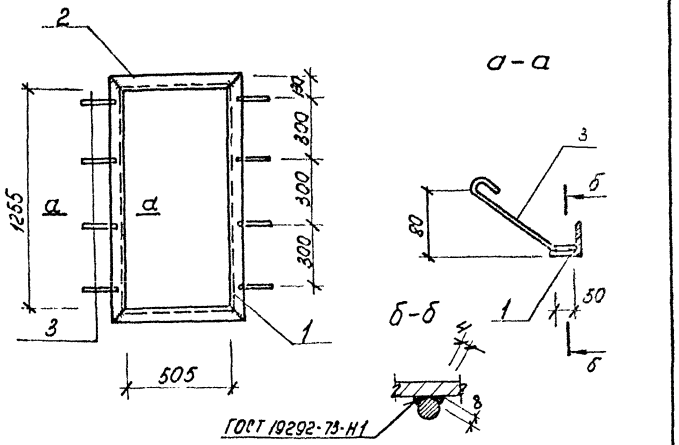

Формат	Зона	Поз.	Обозначение	Наименование	Кол.	Примечание
				Детали		
				Уголок 670×5 ГОСТ 8509-86 / В Ст3кп2 ГОСТ 380-71*		
БЧ		1	503-2-37.88 КЖИ-Р1	ℓ=645	2	3.47
БЧ		2	503-2-37.88 КЖИ-Р1	ℓ=1395	2	7.51
БЧ		3	503-2-37.88 КЖИ-Р1	ф8АI ГОСТ 5781-82*	8	0.1
				ℓ=250		

ГИП	Молчанов		
Н. контр.	Сахновская		
Рук. бр.	Шилягин		
Гл. спец.	Рубан		
Рук. гр.	Верхошанская		
Ст. арх.	Шапиро		

503-2-37.88 КЖИ-Р1

Рамка Р1

Стадия	Масса	Масштаб
РП	22,76	1:20
Лист	Листов	

Минавтотранс РСФСР
ГИПРОАВТОТРАНС
Ростовский филиал

Инв. № подл. | Подпись и дата | Взам. инв. №

АЛЬБОМ II

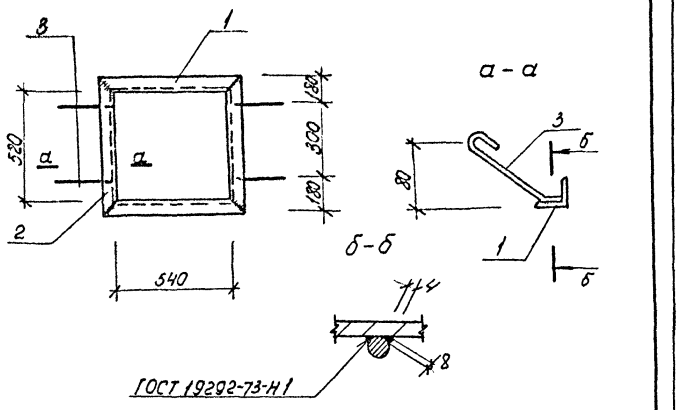

Формат	Зона	Поз.	Обозначение	Наименование	Кол	Примечание
				Детали		
				Уголок 670×5 ГОСТ 8509-86 / В Ст3кп2 ГОСТ 380-71*		
БЧ		1	503-2-37.88 КЖИ-Р2	ℓ=680	2	3.65
БЧ		2	503-2-37.88 КЖИ-Р2	ℓ=660	2	3.55
БЧ		3	503-2-37.88 КЖИ-Р2	ф8АI ГОСТ 5781-82*	4	0.1
				ℓ=250		

ГИП	Молчанов		
Н. контр	Сахновская		
Рук. бр.	Шилягин		
Гл. спец	Рубан		
Рук. гр	Верхошанская		
Ст. арх.	Шапиро		

503-2-37.88 КЖИ-Р2

Рамка Р2

Стадия	Масса	Масштаб
РП	14.80	1:20
Лист	Листов	

Минавтотранс РСФСР
ГИПРОАВТОТРАНС
Ростовский филиал

Инв. № подл. | Подпись и дата | Взам. инв. №

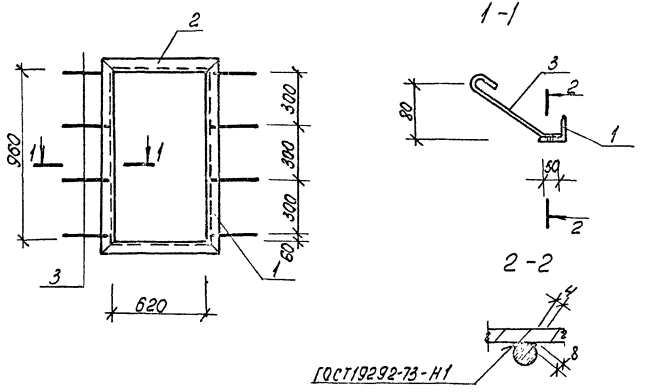

Формат	Зона	Поз.	Обозначение	Наименование	Кол.	Примечание
				Детали		
				Уголок $\frac{Б70\times5\ ГОСТ\ 8509-86}{ВСт3кп2\ ГОСТ\ 380-71^{*}}$		
БУ		1	503-2-37.88 КЖИ-Р3	ℓ = 1130	2	5.92
БУ		2	503-2-37.88 КЖИ-Р3	ℓ = 760	2	4.09
				ФВАI ГОСТ 5781-82*		
БУ		3	503-2-37.88 КЖИ-Р3	ℓ = 250	8	0.1

Инв. № подл. | Подпись и дата | Взам. инв. №

503-2-37.88 КЖИ-Р3

ГИП	Малуханов		Рамка Р3	Стадия	Масса	Масштаб
Н. контр.	Сахновская			РП	20.8	1:20
Рук. бр. 2	Шульгин			Лист	Листов
Гл. спец.	Рубан				
Рук. гр.	Верхошанская		Минавтотранс РСФСР ГИПРОАВТОТРАНС Ростовский филиал		
Ст. арх.	Шапиро				

Копировал Мых - формат А4

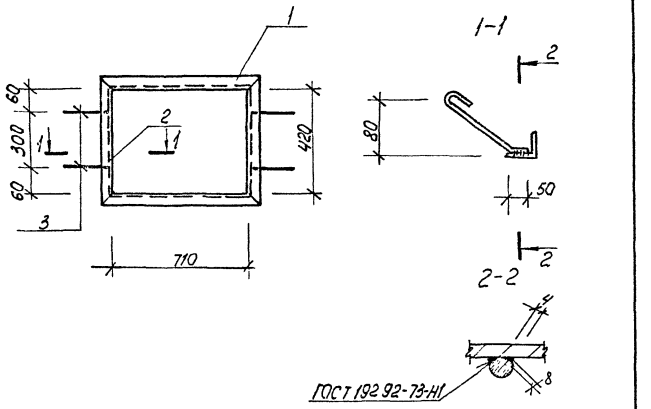

Формат	Зона	Поз.	Обозначение	Наименование	Кол.	Примечание
				Детали		
				Уголок $\frac{Б70\times5\ ГОСТ\ 8509-86}{ВСт3кп2\ ГОСТ\ 380-71^{*}}$		
БУ		1	503-2-37.88 КЖИ-Р4	ℓ = 850	2	4.57
БУ		2	503-2-37.88 КЖИ-Р4	ℓ = 560	2	3.01
БУ		3	503-2-37.88 КЖИ-Р4	ФВАI ГОСТ 5781-82*	6	0.1
				ℓ = 250		

Инв. № подл. | Подпись и дата | Взам. инв. №

503-2-37.88 КЖИ-Р4

ГИП	Малуханов		Рамка Р4	Стадия	Масса	Масштаб
Н. контр.	Сахновская			РП	15.8	1:20
Рук. бр. 2	Шульгин			Лист	Листов
Гл. спец.	Рубан				
Рук. гр.	Верхошанская		Минавтотранс РСФСР ГИПРОАВТОТРАНС Ростовский филиал		
Ст. арх.	Шапиро				

Копировал Мых - формат А4

АЛЬБОМ II

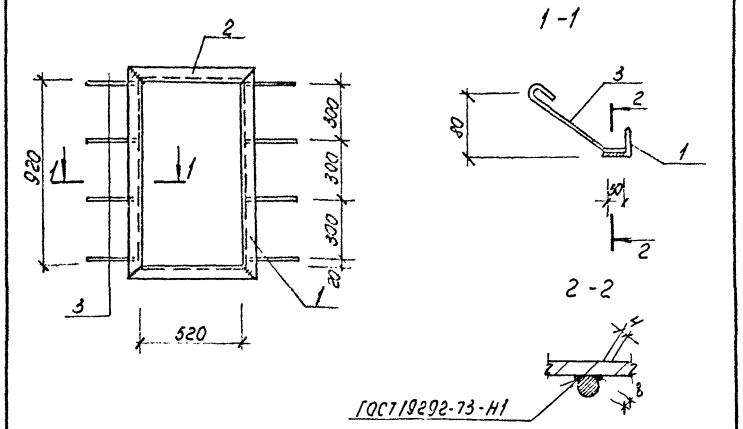

Формат	Зона	Поз.	Обозначение		Наименование	Кол.	Примечание
					Детали		
					Уголок Б70×5 ГОСТ 8509-86 Вст3 кп2 ГОСТ 380-71*		
БЧ		1	503-2-37.88	КЖИ-Р5	ℓ = 1080	2	5,70
БЧ		2	503-2-37.88	КЖИ-Р5	ℓ = 660	2	3,55
					ФВАI ГОСТ 5781-82*		
БЧ		3	503-2-37.88	КЖИ-Р5	ℓ = 250	8	0,1

ГИП	Малуанов		
Н. контр.	Сухновская		
Рук. бр.	Шульгин		
Гл. спец.	Рубан		
Рук. гр.	Верхошанский		

503-2-37.88 КЖИ-Р5

Рама Р5

Стадия	Масса	Масштаб
РП		1:20
Лист	Листов	

Минавтотранс РСФСР
ГИПРОАВТОТРАНС
Ростовский филиал

Инв. № подл. | Подпись и дата | Взам. инв. №

АЛЬБОМ II

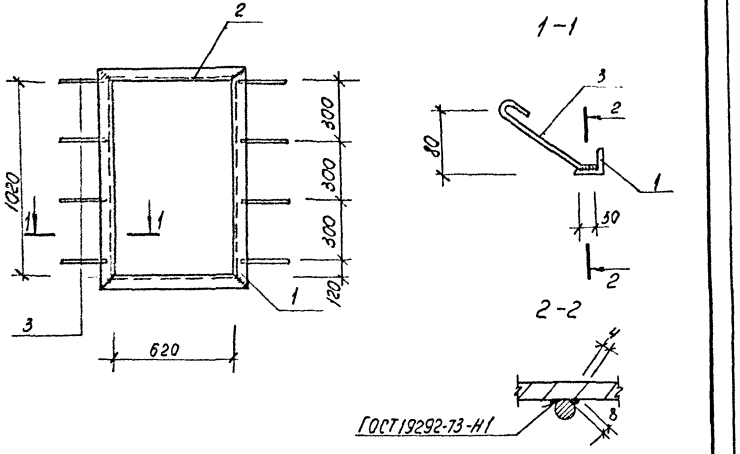

Формат	Зона	Поз.	Обозначение		Наименование	Кол.	Примечание
					Детали		
					Уголок Б70×5 ГОСТ 8509-86 Вст3 кп2 ГОСТ 380-71*		
БЧ		1	503-2-37.88	КЖИ-Р6	ℓ = 1160	2	6,24
БЧ		2	503-2-37.88	КЖИ-Р6	ℓ = 760	2	4,08
					ФВАI ГОСТ 5781-82*		
БЧ		3	503-2-37.88	КЖИ-Р6	ℓ = 250	8	0,1

ГИП	Малуанов		
Н. контр.	Сухновская		
Рук. бр.	Шульгин		
Гл. спец.	Рубан		
Рук. гр.	Верхошанский		

503-2-37.88 КЖИ-Р6

Рамка Р6

Стадия	Масса	Масштаб
РП	21.44	1:20
Лист	Листов	

Минавтотранс РСФСР
ГИПРОАВТОТРАНС
Ростовский филиал

Инв. № подл. | Подпись и дата | Взам. инв. №

Альбом I

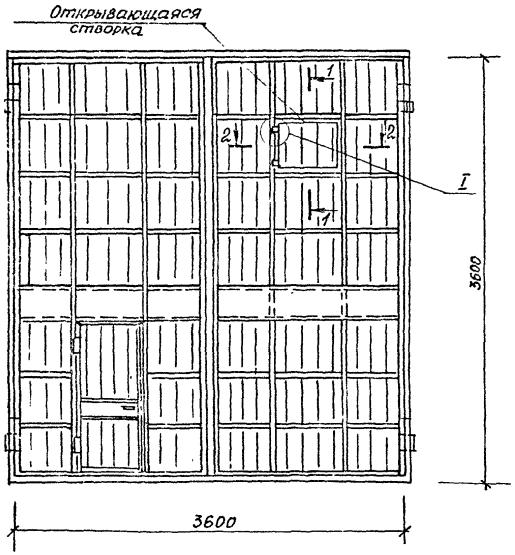

1-1

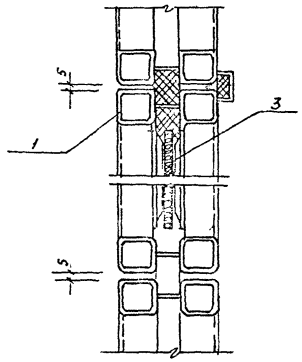

Створка

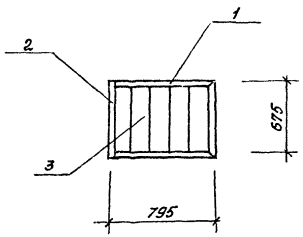

2-2

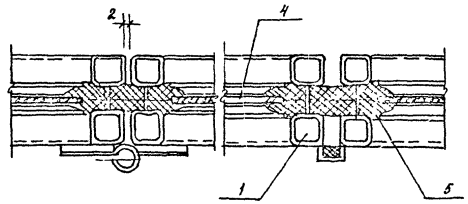

Спецификация

Формат	Зона	Поз.	Обозначение	Наименование	Кол.	Примечание
		1	503-2-37.88 КЖИ ВР36х36т*	Профиль трубчатый ПТ1		
				ℓ=800	2	2,4
		2	503-2-37.88 КЖИ ВР36х36т*	ℓ=675	2	2,2
		3	503-2-37.88 КЖИ ВР36х36т*	Лист $\frac{5\text{-ПН-20 ГОСТ 19903-74*}}{3\text{-II ст.3 пс ГОСТ 16523-70*}}$	0,54	м²
		4	ТУ 17-651-71	Ткань прокладная толщ.6		
				(646х747) h 14	1	0,09
		5	ТУ 38.005.204-71	Уплотнение	2,8	м
				Профиль резиновый Р1		

Взам. инв.№ | Подпись и дата | Инв.№

ГИП	Молчанов		
Н.контр.	Сахновская		

503-2-37.88 КЖИ – ВР 36х36т*

Ворота ВР36х36т*

Стадия	Масса	Масштаб
РП	9,3	1:30
Лист	Листов	

Минавтотранс РСФСР
ГИПРОАВТОТРАНС
Ростовский филиал

gost.e-ecolog.ru