типовой проект
503-1-83.91

ГАРАЖ

на 2 автомашины и 2 автопогрузчика
топливного склада гор/рай/топсбыта
с годовой программой 15 тыс.т.
условного топлива

Альбом I

24725-01
цена 6-08
Новая цена
указана в
счет-накладной

gost.e-ecolog.ru

АПП ЦИТП

Москва, А-445, Смольная ул., 22

Сдано в печать 7 1992 года

Заказ № 10207 Тираж 200 экз.

ТИПОВОЙ ПРОЕКТ

503-1-83.91

ГАРАЖ НА 2 АВТОМАШИНЫ И 2 АВТОПОГРУЗЧИКА

ТОПЛИВНОГО СКЛАДА ГОР/РАЙ/ТОПСБЫТА С ГОДОВОЙ ПРОГРАММОЙ 15тыс.т. УСЛОВНОГО ТОПЛИВА

АЛЬБОМ I

СОСТАВ ПРОЕКТА

Альбом I	ОПЗ	Общая пояснительная записка
	ТХ	Технология
	АС	Архитектурно-строительные решения
	АСИ	Строительные изделия
Альбом II	ОВ	Отопление и вентиляция
	ВК	Внутренние водоснабжение и канализация
	ЭМ	Электрооборудование
	АОВ	Автоматизация отопления и вентиляции
	СС	Связь и сигнализация
Альбом III	СС	Спецификации оборудования
Альбом IV	ВМ	Ведомости материалов
Альбом V	С	Сметы.

Разработан Государственным проектным институтом "Гипроторф"
Главный инженер института В.С. Лакутин
Главный инженер проекта Л.М. Магазинер

Утвержден Ростоппромом
протокол от 20.10 1990 г. № 27
Введен в действие Гипроторфом
приказ от 30.01 1991 г. № 6

© АПП ЦИТП, 1991

Содержание альбома

Лист	Наименование	Стр.
ПЗ-1	Общая пояснительная записка	3
ТХ-1	Общие данные / начало /	4
ТХ-2	Общие данные / окончание /	5
ТХ-3	Компановка технологического оборудования	6
АС-1	Общие данные / начало /	7
АС-2	Общие данные / окончание /	8
АС-3	План на отм. 0.000	9
АС-4	Разрезы 1-1, 2-2, 3-3	10
АС-5	Фасады 1-6, 6-1, А-В, В-А	11
АС-6	Планы полов. План кровли	12
АС-7	Венткамера на отм. 2.400. Разрезы 1-1, 2-2. Узел I	13
АС-8	Лестница лм1	14
АС-9	План подземного хозяйства. Фрагменты плана 1-4	15
АС-10	План смотровой канавы. Сечения. Узлы.	16
АС-11	Схема расположения элементов фундаментов. Развертки по осям: 3, 4, 5	17
АС-12	Фрагменты 1-4	18
АС-13	Фрагменты 5-7	19
АС-14	Фрагменты 8 и 9	20
АС-15	Фундамент ФФ1-1	21
АС-16	Фундамент Ф1.1.1	22
АС-17	Фундаменты Ф1.1.1.1. а, б, в, г	23
АС-18	Фундамент Фм7. Ведомость расхода стали	24
АС-19	Схема расположения колонн и балок покрытия, плит покрытия и перекрытия	25
АС-20	Схемы расположения стеновых панелей	26
АС-21	Схема расположения элементов подвесного транспорта. Сечения. Узлы.	27
АС-22	План на отм. 0.000. / Вариант в кирпиче /	28
АС-23	Разрезы 1-1, 2-2, 3-3 / Вариант в кирпиче /	29
АС-24	Фасады 1-6, 6-1, А-Б, Б-А / Вариант в кирпиче /	30
АС-25	Венткамера на отм. 2.400. Разрезы 1-1, 2-2. Узел I / Вариант в кирпиче /	31
АС-26	Схема расположения элементов фундаментов. Сечения 1-1 ÷ 6-6 / Вариант в кирпиче /	32
АС-27	Развертки фундаментов / Вариант в кирпиче /	33
АС-28	Схемы расположения плит покрытия и перекрытия / Вариант в кирпиче /	34
АСИ-1,2,3	Технические требования. Рамка металлическая рм1. Рамка металлическая рм2	35
АСИ-4, 5, 6, 7	Рамка металлическая рм3. Рамка металлическая рм4. Изделия закладные мн1, мн2. Изделие закладное мн8	36
АСИ-8	Изделие закладное мн9. Сетка С1. Изделие	
9, 10, 11	закладное рш1. Изделие закладное рш2.	37
АСИ-12, 13	Железобетонные колонны КЭ6-3-а, б, в и 1КФ 43-1. Сборочные чертежи	38

Ал. I

1. Общая часть

Типовой проект разработан на основании задания на проектирование Минтоппрома РСФСР, утвержденного 14 ноября 1988 г.

Проект разработан для строительства в районах со следующими условиями строительства:

- расчетная зимняя температура наружного воздуха −30°С;
- Нормативное значение ветрового давления для III района −0,38 КПА (38 кгс/м²);
- Нормативное значение веса снегового покрова на 1 м² горизонтальной поверхности земли для IV района −1,5 КПА (150 кгс/м²)

Рельеф территории спокойный, без подработки горными выработками, с обычными геологическими условиями. Грунты в основании фундаментов непучинистые, непросадочные со следующими нормативными характеристиками: $\varphi = 28°$; $C^н = 0{,}02$ кг/см²; $E = 150$ кгс/м²; $\gamma = 1{,}8$ т/м³. Грунтовые воды отсутствуют.

2. Технология производства

2.1. Назначение

Гараж предназначен для технического обслуживания, текущего ремонта и межсменного хранения 2-х автомобилей и 2-х погрузчиков бытового обслуживания персонала гаража и топливного склада, хранения запасных частей и материалов

Строительство гаража предусматривается в составе топливного склада гор(рай)топсбыта с годовой программой 15 тыс. т. условного топлива.

2.2 Охрана окружающей среды

Сточные воды отводятся в поселковые сети канализации и далее на сооружения полной биологической очистки. Производственные сточные воды, содержащие значительные загрязнения по нефтепродуктам и взвешенным веществам, перед сбросом в наружные сети канализации проходят локальную очистку в грязеотстойнике с бензомаслоуловителем (решается при привязке).

Источником загрязнения атмосферного воздуха являются вентиляционные выбросы, содержащие окись углерода, окислы азота, альдегиды.

Обеспечение допустимых концентраций вредностей в приземном слое предусматривается за счет рассеивания их в атмосфере воздуха.

Количество вредностей выбрасываемых в атмосферу

Обозначение системы	Характеристика выделяющихся вредностей, г/с				
	окись углерода	окись азота	альдегиды	аэрозоль серной к-ты	водород
В1	0,11	0,12	0,08	–	–
В2	0,17	0,018	0,12	–	–
В3	0,045	–	–	–	–
В4	–	–	–	0,00023	0,00018

Водопровод и канализация

В проекте предусмотрен объединенный хозяйственно-питьевой, противопожарный водопровод от наружных сетей площадки топливного склада.

Расход воды составляет − 0,81 м³/сут

Потребный напор на вводе с учетом внутреннего пожаротушения − 12,0 м.

Горячее водоснабжение − централизованное. Расход воды − 0,37 м³/сут

Канализация раздельная: бытовые и производственные стоки после локальной очистки сбрасываются в наружную сеть канализации площадки топливного склада.

Расход сточных вод − 1,18 м³/сут.

Отопление и вентиляция

Отопление-централизованное от тепловых сетей, теплоноситель-вода с параметрами Т1-95°С, Т2-70°С. Система отопления − двухтрубная с верхней разводкой. Нагревательные приборы-регистры из гладких труб по ГОСТ 8732-78 в производственной части и конвекторы „комфорт-20" во вспомогательной.

Вентиляция − приточно-вытяжная с механическим и естественным побуждением.

Основные технико-экономические показатели

№ п/п	Наименование показателей	Ед. изм	Показатели по проекту	Показатели по аналогу
1	Количество обслуживаемых транспортных средств	шт	2 автомаш. 2 погрузчика	
2	Численность работающих	чел.	5	
	в т. ч. рабочих	чел	1	
	водителей		4	
3	Площадь застройки	м²	383,83	360.0
4	Площадь общая	м²	372,25	328,5
5	Строительный объем	м³	1999,75	1480,0
6	общая сметная стоимость в т. ч.	тыс руб	61,09	56,09
	Строительно-монтажные работы	"	52,92	46,87
	оборудование	"	8,17	9,22
7	Эксплуатационные расходы:			
	вода	м³/сут	0,81	1,12
	расход тепла	кВт / ккал/ч	228,5 / 196455	182,02 / 156800
8	Потребная электрическая мощность	кВт	24,5	30,1
9	Трудозатраты построечные	чел ч	8500	7111
10	Уровень механизации и автоматизации производственных процессов	%	45,3	
11	Удельный вес рабочих, занятых ручным трудом	%	31	
12	Трудоемкость изготовления продукции (годовая)	чел/ч	2199	
13	Расход основных строительных материалов:			
	цемента, приведенного к М400	Т	74,14	66,67
	стали, приведенной к классу А-I	Т	20,28	11,75
	лесоматериалов, приведенных к круглому лесу	м³	23,79	39,11
	кирпича	тыс. шт.	37,19	73,20
	Годовой расход электроэнергии	МВт.ч	27,27	

Примечание: за аналог принят типовой проект гаража 503-2-10.84.

В дробных показателях стоимости знаменатель в нормах и ценах 1991 г.

Типовой проект разработан в соответствии с действующими нормами и правилами и предусматривает мероприятия, обеспечивающие взрывную, взрывопожарную и пожарную безопасность при эксплуатации здания.

Гл. инженер проекта /А.М. Магазинер/

Инв. № подл. | Подпись и дата | Взамен инв.

ГИП	Магазинер	
Нач. отд.	Гребенников	
Гл. спец.	Маль	
Нач. гр.	Трусов	
Инж. I к.	Коротынова	
Инж.	Гусев	
Н. контр.	Маль	

Привязан:

ТП-503-1-83.91 -ПЗ

Топливный склад гор(рай)топсбыта с годовой программой 15 тыс. т. условного топлива.

Гараж на 2 автомашины и 2 автопогрузчика

Стадия	Лист	Листов
РП	1	

Общая пояснительная записка

ГИПРОТОРФ г. Москва 1990 г.

Ал. I

Ведомость чертежей основного комплекта

Лист	Наименование	Примеч.
1	Общие данные /начало/	
2	Общие данные /окончание/	
3	Компановка технологического оборудован.	

Ведомость основных комплектов рабочих чертежей

Обозначение	Наименование	Примечан.
ТХ	Технология	
АС	Архитектурно-строительные решения	
ОВ	Отопление и вентиляция	
ВК	Внутренние водоснабжение и канализация	
ЭМ	Электрооборудование	
АОВ	Автоматизация отопления и вентиляции	
СС	Связь и сигнализация	

Ведомость ссылочных и прилагаемых документов

Обозначение	Наименование	Примеч.
	Ссылочные документы	
	Чертежи оборудования и оснастки для ремонта торфодобывающей техники, разработанные институтом „Гипроторф" г. Москвы	
АВ-37	Подставка для хранения двигателей	
АВ-11	Подставка под оборудование	
АВ-39	Подставка для узлов и агрегатов	
Н-86	Шкаф для инструмента и монтажных принадлежностей	
АВ-23	Шкаф для зарядки аккумуляторов	
АБ-14	Ящик для песка	
АБ-31	Стеллаж полочный	
АВ-19	Стеллаж для колес и покрышек	
АВ-15	Секция стеллажа	
АВ-16	Секция стеллажа	
АВ-17	Секция стеллажа	
	Прилагаемые документы	
ТХ.СО	Спецификация оборудования	

Условные обозначения

- ◐ рабочее место
- ⬚ передвижное оборудование
- □ местный вентиляционный отсос
- ○ подвод холодной воды
- ⊖ отвод в канализацию
- ⚡ потребитель электроэнергии

Типовой проект разработан в соответствии с действующими нормами и правилами и предусматривает мероприятия, обеспечивающие взрывную, взрывопожарную и пожарную безопасность при эксплуатации здания.

Главный инженер проекта Л.М. Магазинер

Инв.№		
ГИП	Магазинер	
Нач.отд.	Гребенников	
Гл.спец.	Маль	
Нач.гр.	Трусов	
Инж. II к.	Низиков	
Н. контр.	Маль	

Привязан:

ТП-503-1-83.91 ТХ

Топливный склад гор(рай) топсбыта с годовой программой 15 тыс.т. условного топлива

Гараж на 2 автомашины и 2 автопогрузчика

Стадия	Лист	Листов
РП	1	3

Общие данные /начало/

ГИПРОТОРФ г. Москва 1990 г.

Инв.№ | Подпись и дата | Взам.инв.№

Ал.I

1. Назначение гаража

Гараж предназначен для проведения технических обслуживаний (ТО-1 и ТО-2), диагностики и текущего ремонта (ТР) автомобилей и погрузчиков. Межсменное хранение автомобилей, прицепов и погрузчиков предусматривается в отапливаемом помещении и на открытой площадке.

Производственная деятельность гаража осуществляется в кооперации со специализированными авторемонтными предприятиями.

2. Режим работы и штаты

Режим работы гаража – односменный при 41-часовой рабочей неделе и 263 рабочих днях в году.

Персонал гаража

№	Наименование	Кол.	Годовой фонд времени, ч	Группа производ. процесса
1.	Слесарь по ремонту автомобилей	1	1840	I В
	В том числе привлекаемые водители	2		
2	Водители	4		I В

Младший обслуживающий персонал входит в штат топливного склада

3. Производственный процесс

Перед установкой на хранение автомобили подвергаются наружной мойке на моечной эстакаде

2 автомобиля и 2 погрузчика устанавливаются в помещении хранения, прицепы – на открытой площадке.

Ежедневное техническое обслуживание производится водителями на местах стоянки подвижного состава.

ТО-1 и ТО-2 проводятся по графику, ТР – по потребности. Для проведения этих работ в здании гаража предусмотрены участки ТО (технического обслуживания) и ремонта с универсальным постом для ТО-1, ТО-2 и ТР. Пост оборудован осмотровой канавой с гидравлическим подъемником.

Диагностика автомобилей проводится перед проведением ТО-1 и ТО-2 на том же посту с помощью переносных диагностических приборов.

Текущий ремонт автомобилей выполняется агрегатным методом. В гараже выполняются работы по смене агрегатов, узлов и отдельных деталей, а так же регулировочные, крепежные и разборочно-сборочные работы.

4. Мероприятия по организации хранения и выдачи свежих и отработанных нефтепродуктов.

Сбор и хранение отработанных нефтепродуктов осуществляется согласно требованиям ГОСТ 21046-81 „Нефтепродукты отработанные" раздельно по группам: ММО – масла моторные отработанные с СНО – смесь нефтепродуктов отработанных. Масла сливаются в емкости передвижной установки 03-9902. По мере заполнения емкостей масла перекачивают в металлические бочки и направляют на центральный пункт сбора отработанных нефтепродуктов.

Для заправки автомобилей свежими маслами используется так же установка 03-9902.

5. Техника безопасности и охрана труда.

Безопасные условия труда работающих обеспечиваются принятыми в проекте объемно-планировочными и конструктивными решениями здания, организацией технологического процесса, системами вентиляции, отопления и освещения.

Автомобили перед установкой на техническое обслуживание и ремонт проходят наружную мойку на моечной эстакаде.

В холодное время года в помещениях гаража поддерживается температура, заданная действующими нормами.

Осмотровая канава оборудована колесоотбойными брусами, вентиляцией, электрическим освещением – стационарным и с помощью переносных ламп

Зарядка аккумуляторов производится в вытяжном шкафу.

Для перемещения тяжеловесных грузов на участке технического обслуживания и ремонта предусмотрена электрическая таль грузоподъемностью 1.0 т.

ГИП	Магазинер		ТП-503-1-83.91 -ТХ
Нач. отд.	Гребенщиков		Топливный склад гор(рай) топсбыта с годовой программой 15тыс.т. условного топлива
Гл. спец.	Малъ		Гараж на 2 автомашины и 2 автопогрузчика — Стадия: РП; Лист: 2; Листов:
Нач. гр.	Трусов		Общие данные (окончание)
Инж. Тк	Коротынова		ГИПРОТОРФ г. Москва 1990г.
Н. контр.	Малъ		

Привязан

Инв. №

Инв. № подл. | Подпись и дата | Взам. инв. №

Ал. I

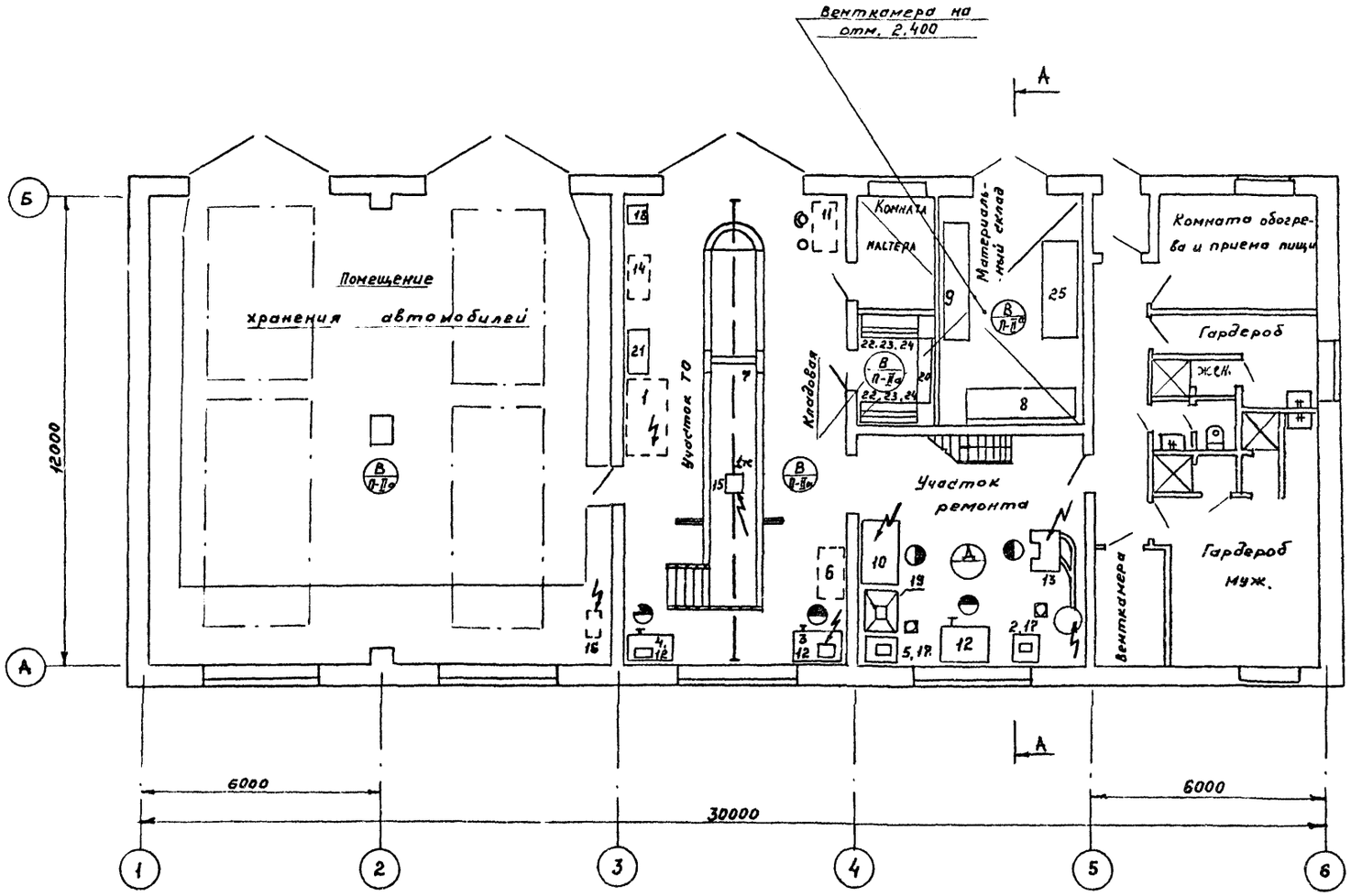

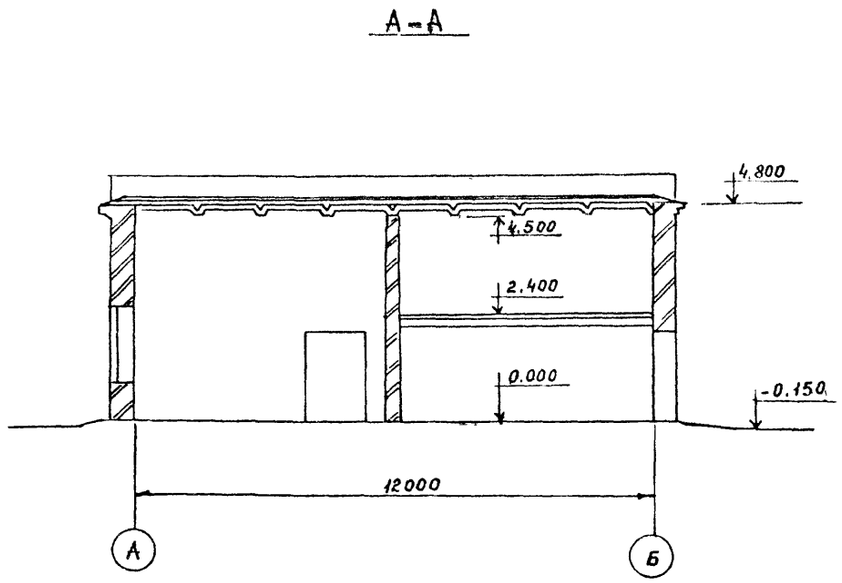

ГИП	Магазинер		ТП- 503-1-83.91 -ТХ
Нач. отд.	Гребенников		
Гл. спец.	Маль		Топливный склад гор(рай) топсбыта с годовой программой 15 тыс. т. условного топлива.
Нач. гр.	Трусов		
Инж. Пк	Низиков		Гараж на 2 автомашины и 2 автопогрузчика
Н контр			Стадия: РП; Лист: 3; Листов:
			Компоновка технологического оборудования
			ГИПРОТОРФ г. Москва 1990 г.

Привязан

Инв. №

Инв. № подл. | Подпись и дата | Взамен инв.

Ал. I

Ведомость рабочих чертежей основного комплекта марки АС

Лист	Наименование	Примечание
1	Общие данные /начало/	
2	Общие данные /окончание/	
3	План на отм. 0,000	
4	Разрезы 1-1, 2-2, 3-3	
5	Фасады 1-6, 6-1, А-В, В-А	
6	Планы полов. План кровли	
7	Вентканера на отм. 2,400. Разрезы 1-1; 2-2. Узел I	
8	Лестница ЛМ1	
9	План подземного хозяйства. Фрагменты плана 1÷4	
10	План осмотровой канавы. Сечения. Узлы.	
11	Схема расположения элементов фундаментов	
	Развертки по осям: 3, 4, 5	
12	Фрагменты 1÷4	
13	Фрагменты 5÷7	
14	Фрагменты 8 и 9	
15	Фундамент ФФ1-1	
16	Фундамент Ф1.1.1	
17	Фундаменты Ф1.1.1.1 а, б, в, г	
18	Фундамент ФМ7. Ведомость расхода стали	
19	Схема расположения колонн и балок покрытия,	
	плит покрытия и перекрытия	
20	Схемы расположения стеновых панелей	
21	Схема расположения элементов подвесного транс-	
	порта. Сечения. Узлы.	
22	План на отм. 0.000 /Вариант в кирпиче/	
23	Разрезы 1-1; 2-2; 3-3 /Вариант в кирпиче/	
24	Фасады 1-6; 6-1; А-Б; Б-А /Вариант в кирпиче/	
25	Вентканера на отм. 2.400. Разрезы 1-1, 2-2. Узел I	
	/Вариант в кирпиче/	
26	Схема расположения элементов фундаментов	
	Сечения 1-1÷6-6. /Вариант в кирпиче/	
27	Развертки фундаментов /Вариант в кирпиче/	
28	Схемы расположения плит покрытия и пере-	
	крытия /Вариант в кирпиче/	

Ведомость ссылочных и прилагаемых документов /начало/

Обозначение	Наименование	Примечание
	Ссылочные документы	
1.038.1-1	Перемычки железобетонные для зданий с кирпичными стенами	
ГОСТ 12506-81	Окна деревянные для производственных зданий	
1.435.9-17 в. 3	Ворота распашные	
ГОСТ 11214-86	Окна и балконные двери деревянные с двойным остеклением для жилых и общественных зданий	
ГОСТ 24698-81	Двери деревянные наружные для жилых и общественных зданий	
ГОСТ 6629-88	Двери деревянные внутренние для жилых и общественных зданий	
ГОСТ 26919-86	Плиты подоконные железобетонные для жилых, общественных и вспомогательных зданий	
3.006.1-2.87 в.0,1	Сборные железобетонные каналы и тоннели из лотковых элементов	
1.412.1-6	Монолитные железобетонные фундаменты под типовые колонны прямоугольного сечения одноэтажных промышленных зданий	
ГОСТ 13579-78*	Блоки бетонные для стен подвалов	
ГОСТ 13580-85	Плиты железобетонные ленточных фундаментов	
1.450.3-6 в.0,1 и 2	Стальные лестницы, площадки, стремянки и ограждения	
1.410-3 в. 1	Сетки сварные для армирования железобетонных конструкций	
1.423.1-3/88	Железобетонные колонны прямоугольного сечения для одноэтажных производственных зданий без мостовых кранов высотой до 9,6м	
ГОСТ 22415-77	Шкафы деревянные для хранения одежды в санитарно-бытовых помещениях пром. предприятий	
1.427.1-3 в.1	Колонны железобетонные прямоугольного сечения для продольного и торцового фахверка одноэтажных производственных зданий высотой 3,0-14,4м	
1.462.1-3/89 в.1	Железобетонные предварительно напряженные двухскатные балки для покрытий промышленных зданий	
1.415.1-2 в.1,2,3,4	Железобетонные фундаментные балки для стен производственных зданий	
1.030.1-1 в.в. 0-0, 0-3, 2-1, 3-3 1-1, 4-1, 4-2	Стены наружные из однослойных панелей для каркасных общественных зданий, производственных и вспомогательных зданий промышленных предприятий	
1.465.1-10/82 в.1	Комплексные железобетонные плиты покрытия одноэтажных промышленных зданий	
1.141-1, в. 64	Панели перекрытий железобетонные многопустотные	
1.494-24, в. 1	Стаканы для крепления крышных вентиляторов, дефлекторов и зонтов	
1.238-1, в. 2	Железобетонные козырьки входов и парапетные плиты обществ. зданий	
2.436-17, в.0,1	Узлы окон с деревянными переплетами по ГОСТ 12506-81	
2.236-2, в. 1	Детали примыкания оконных и дверных блоков в общественных зданиях	
2.400-7 в.0,1,2	Монтажные узлы сопряжений сборных железобетонных конструкций одноэтажных производственных зданий	

Привязан.

Типовой проект разработан в соответствии с действующими нормами и правилами и предусматривает мероприятия, обеспечивающие взрывобезопасность и пожаробезопасность при эксплуатации здания и сооружения.

Главный инженер проекта М. [signature] Л.М. Магазинер

Инв. № подл. | Подпись дата | Взам. инв. №

Инв. №		
ГИП	Магазинер	[signature]
Нач. отд.	Мурашов	[signature]
Гл. арх.	Дудин	[signature]
Гл. спец.	Львов	[signature]
Инж. ПК	Романьков	[signature]
Н. контр.	Дудин	[signature]

ТП - 503-1-83.91 - АС

Топливный склад гор(рай) топсбыта с годовой программой 15 тыс. т. условного топлива

Гараж на 2 автомашины и 2 автопогрузчика	Стадия	Лист	Листов
	РП	1	29

Общие данные /начало/

ГИПРОТОРФ г. Москва 1990 г.

Ал. I

Ведомость ссылочных и прилагаемых документов /окончание/

Обозначение		Наименование	Примечание
		Прилагаемые документы	
ТП	АСИ-1	Технические требования	
ТП	АСИ-2	Рамка металлическая РМ1	
ТП	АСИ-3	Рамка металлическая РМ2	
ТП	АСИ-4	Рамка металлическая РМ3	
ТП	АСИ-5	Рамка металлическая РМ4	
ТП	АСИ-6	Изделия закладные МН1, МН2	
ТП	АСИ-7	Изделие закладное МН8	
ТП	АСИ-8	Изделие закладное МН9	
ТП	АСИ-9	Сетка С1	
ТП	АСИ-10	Изделие закладное РШ1	
ТП	АСИ-11	Изделие закладное РШ2	
ТП	АСИ-12	Железобетонная колонна (К36-3а. 6,8) сборочный чертеж	
ТП	АСИ-13	Железобетонная колонна (1.КФ43-1) сборочный чертеж	

Ведомость отделки помещений /площадь в м²/

Наименование или номер помещений	Потолок		Стены или перегородки		Низ стен или перегородок / панель		
	Площадь	Вид отделки	Площадь	Вид отделки	Площадь	Вид отделки	Высота, мм
I, II, III, XII	311.7	Затирка известковая побелка	430.5	штукатурка известковая побелка	—	—	—
IV, V, VI, VII, VIII IX	78.0	Затирка клеевая окраска	326.5	Штукатурка клеевая окраска	145.9	Окраска эмалевыми красками	2100
XI	5.2	Затирка влагостойкая паронепроницаемая окраска	78.4	штукатурка клеевая окраска	34.3	Облицовка керамической плиткой	2000
X	2.3	Затирка клеевая окраска	39.4	штукатурка влагостойкая окраска	17.2	то же	2000

Ведомость спецификации

Лист	Наименование	Примечание
АС-3	Спецификация изделий по типовым узлам	
АС-5	Спецификация элементов заполнения проемов	
	Спецификация перемычек	
АС-6	Спецификация карнизных панелей	
АС-7	Спецификация элементов венткамеры	
АС-8	Спецификация элементов, замаркированных на листе	
АС-9	то же	
АС-10	Спецификация сборочных единиц	
АС-11	Спецификация элементов фундаментов	
АС-15	Спецификация сборочных единиц	
АС-16	то же	
АС-17	"	
АС-18	"	
АС-19	Спецификация элементов, замаркированных на листе	
АС-20	то же	
АС-21	"	
АС-22	Спецификация перемычек	
АС-24	Спецификация элементов заполнения проемов	
АС-26	Спецификация элементов венткамеры	
АС-27	Спецификация элементов фундаментов	
АС-29	Спецификация элементов, замаркированных на листе	

Общие указания

1. Рабочие чертежи здания гаража разработаны на основании технической документации, приведенной на листах В части ТХ.
2. За условную отметку 0.000 принят уровень чистого пола 1 этажа, равный абсолютной отметке [ ]
3. Здание отапливаемое, внутренняя t+16°С.
4. Степень огнестойкости II, класс сооружения II.
5. Климатические условия:
   а) Вес снегового покрова – 1,5 кПа (150 кгс/м²) для IV района
   б) скоростной напор ветра – 0.38 кПа (38 кгс/м²) для III района
   в) расчетная зимняя температура наружного воздуха –30°С.
6. Наружные стены приняты из самонесущих керамзитобетонных панелей по серии 1.030.1-1 с γ = 900 кгс/м³.
7. Перегородки в мокрых местах выполнены из керамического полнотелого кирпича КР100/1650/15/ ГОСТ 530-80*.
8. Кирпичные перегородки толщиной 120 мм армировать двумя стержнями ф5 BPI через 4 ряда кладки по высоте.
9. В оконные и дверные откосы кирпичных стен и перегородок заложить деревянные антисептированные пробки 120 х 250 х 65 через 1200 мм по высоте проема 120 мм ширины кладки.
10. Работы по производству кровли должны выполняться в соответствии с СНиП 3.04.01-87.
11. По периметру здания устроить асфальтовую отмостку шириной 150 мм по щебеночному основанию толщ. 100 мм.
12. Горизонтальную гидроизоляцию выполнять из цементного раствора состава 1:2 на отметке –0.030.
13. Для варианта в кирпиче стены гаража выполняются из силикатного кирпича марки 100 на растворе марки 25.
14. Монтаж сборных железобетонных конструкций производить в соответствии с требованиями СНиП 3.03.01-87.
15. Все работы по антикоррозийной защите строительных конструкций вести в соответствии с требованиями СНиП 2.03.11-85.
16. Кладку кирпичных стен вести в соответствии с требованиями СНиП II-22-81.
17. Проект предусматривает производство работ только в летнее время.

Ведомость объемов сборных бетонных и железобетонных конструкций по рабочим чертежам основного комплекта марки АС

N	Наименование группы элементов конструкций	Код	Кол. м³	Примечан
1	Блоки фундам. ктов	581170	13.374	
2	Фундаменты стаканного типа	581200	33.73	
3	Плиты фундаментов	581300	5.18	
4	Колонны	582100	5.58	
5	Балки стропильные	582200	—	
6	Балки обвязочные и фундаментные	582400	3.79	
7	Ригели и прогоны	582500	—	
8	Перемычки	582800	1.374	
9	Панели стеновые наружные	583100	79.84	
10	Плиты покрытий	584100	22.51	
11	Плиты перекрытий	584200	5.35	
12	Конструкции и детали каналов	585800	0.6	

Инв.№ подл. | Подпись и дата | Взам. инв.№

Привязан:

Инв.№

ГИП	Магазинер	
Нач.отд.	Мурашов	
Гл.арх.	Дудин	
Инжен.	Лоханева Л.Ф.	
Н.контр.	Дудин	

ТП-503-1-83.91 – АС

Топливный склад гор(рай) торсбыта с годовой программой 15 тыс.т. условного топлива.
Гараж на 2 автомашины и 2 автопогрузчика

Стадия	Лист	Листов
РП	2	

Общие данные

ГИПРОТОРФ г. Москва 1990г.

Ал. I

План на отм. 0.000

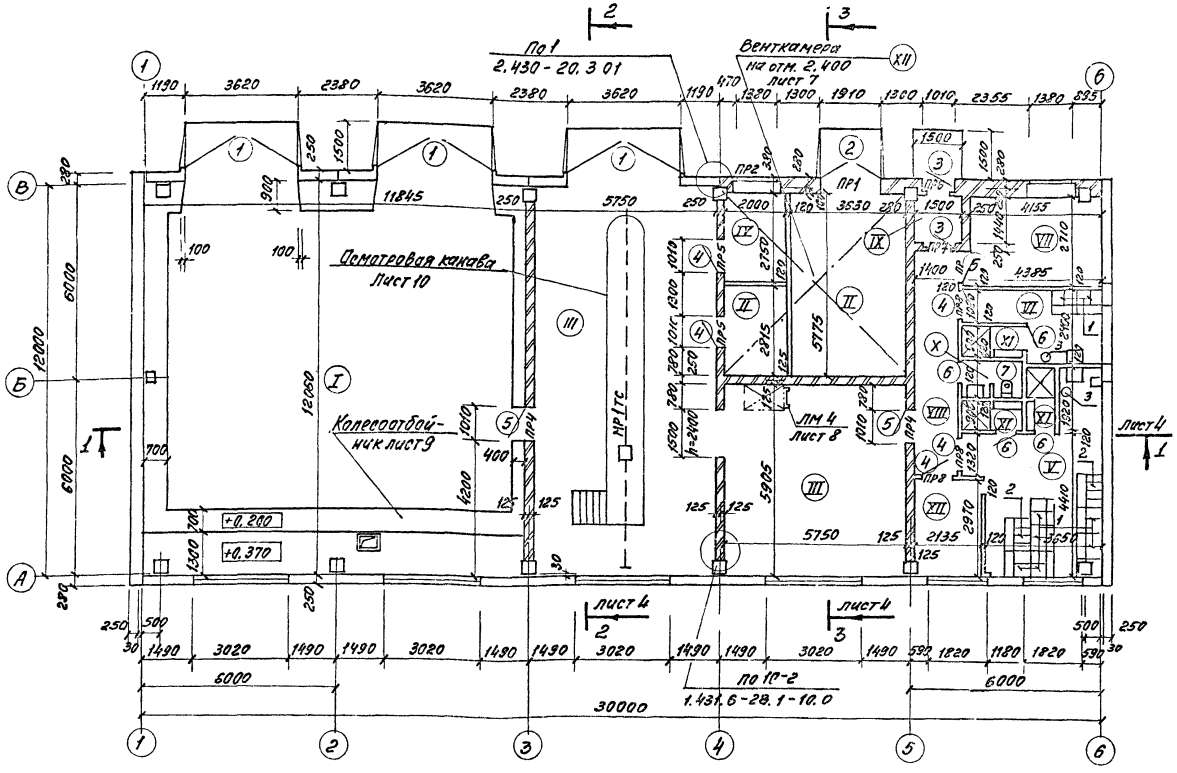

Экспликация помещений

Номера на схеме	Наименование	Площадь м²	Категория производства по взрывной, взрыво-пожарной и пожарной опасности
I	Помещение хранения автомобилей	140.2	В
II	Кладовая запчастей	26.2	В
III	Участок ТО и ремонта	102.0	В
IV	Кабинет мастера	5.5	
V	Мужской гардероб	13.7	
VI	Женский гардероб	7.8	
VII	Комната обогрева и приема пищи	12.4	
VIII	Коридор	9.8	
IX	Тамбур	2.16	
X	Санузел	2.2	
XI	Душевые	5.2	
XII	Венткамера	39.0	

Ведомость перемычек

Марка, поз.	Схема сечения
ПР1	
ПР2	
ПР3	
ПР4	
ПР5	
ПР6	
ПР7	
ПР8	

Ведомость проемов ворот и дверей

Марка, поз.	Размер проема в кладке
1	3620×3600
2	1910×2070
3	1010×2070
4	1010×2070
5	1010×2070
6	710×2070
7	710×2070

Спецификация изделий по типовым узлам

Марка поз.	Обозначение	Наименование	Кол.	Масса ед., кг	Примеч.
		2.430-20.3 01			узел 1
		Детали			
		Изделие соединительное			
1	2.430-20.4-010	МС1	9	0.52	
2	2.430-20.4 020	МС2	9	0.52	

Спецификация изделий по типовым узлам

Марка поз.	Обозначение	Наименование	Кол.	Масса ед., кг.	Примеч.
		1.431.6-28.1-10.0			узел 10
		Детали			
		Изделие соединительное			
1	1.431.6-28.2-34.0	МС65-1	6	0.22	
		1.431.6-28.1-10.0-01			узел 10-2
		Детали			
2	1.431.6-28.2-39.0-01	Изделие соединительное			
		МС74-2	6	0.09	

Согласовано:
Инв. № подл. | Подпись и дата | Взам. инв. №

Привязан:

Инв. №

ГИП	Назаренко	
Нач. отд.	Нурашов	
Гл. арх.	Дудин	
Инж. пр.	Романькова	
Н. контр.	Дудин	

ТП-503-1-83.91 – АС

Топливный склад гор(рай) топсбыта с годовой программой 15 тыс. т условного топлива

Гараж на 2 автомашины и 2 автопогрузчика

Стадия	Лист	Листов
РП	3	

План на отм. 0.000

ГИПРОТОРФ г. Москва 1990 г.

Ал. I

Разрез 1-1

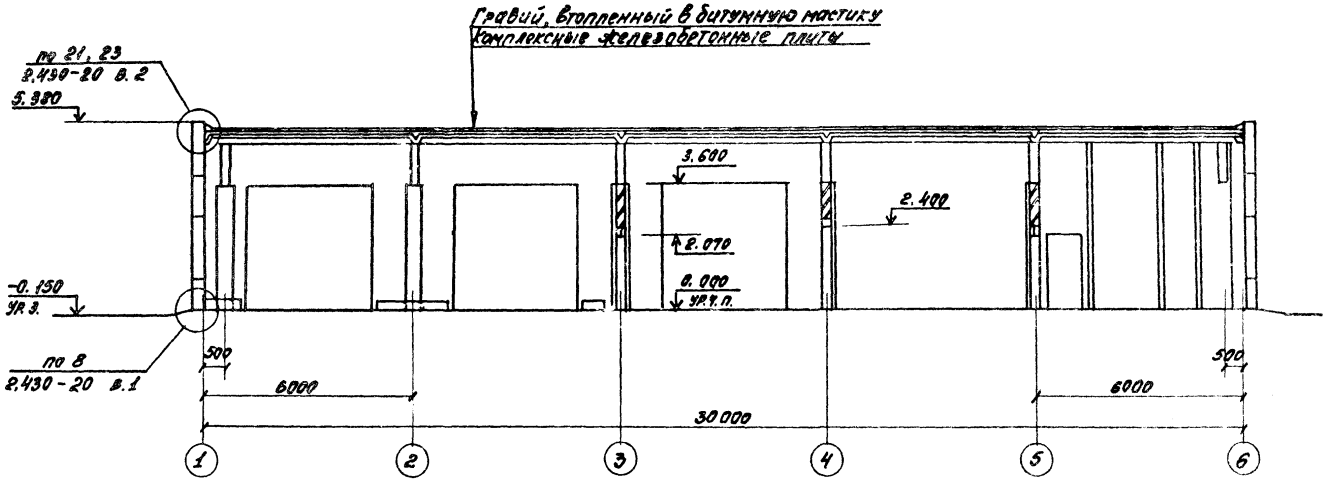

Разрез 2-2

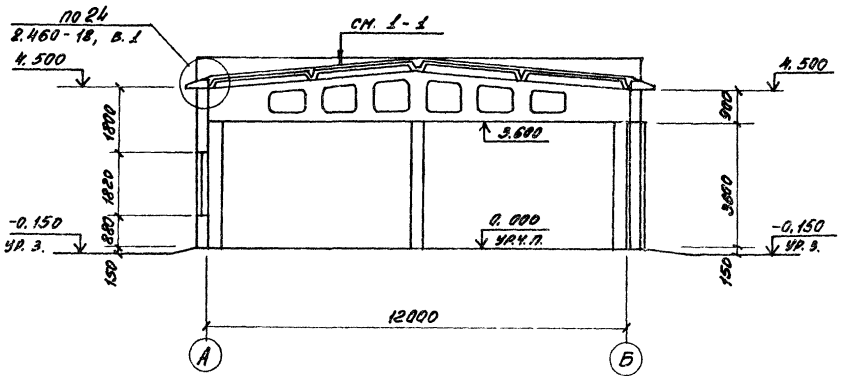

Разрез 3-3

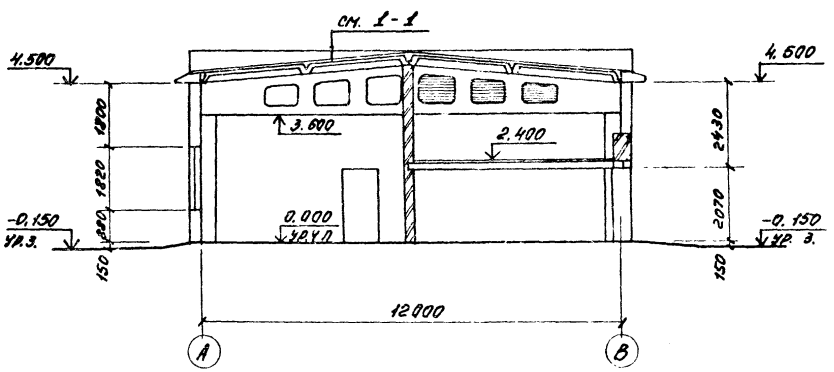

Детали заделки продольного и поперечного стыков

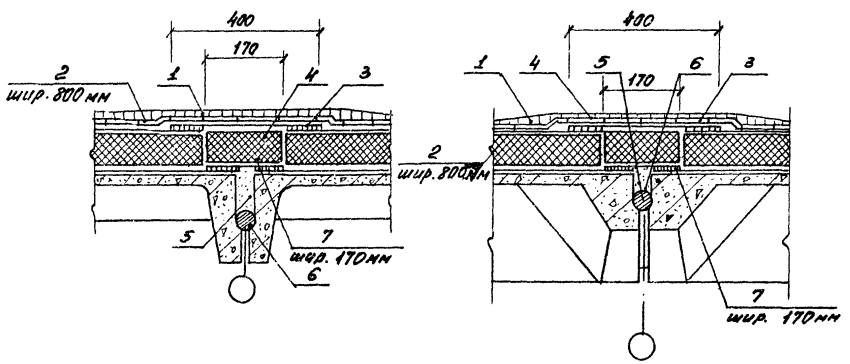

Поз.	Наименование	Кол.	Прим.
1	Гравий, втопленный в битумную мастику	3.6	м³
2	3 слоя рубероида на битумной мастике	110	м²
3	Полоса рубероида, наклеенная на бит. мастике	55.2	м²
4	Термовкладыш из плитного утеплителя	3.7	м³
5	Бетон класса В 12,5 на мелком заполнителе	1	м³
6	Гернит 2Ф 40 (перевить)	138	п.м.
7	Полоса рубероида, наклеенная на бит. мастике	23.5	м²

ГИП	Магазинер	
Нач. отд.	Мурашов	
Гл. арх.	Дудин	
Инж. II к.	Романьков	
Н. контр.	Дудин	

ТП-503-1-83.91 – АС

Топливный склад гор (рай) топсбыта с годовой программой 15 тыс. т. условного топлива

Гараж на 2 автомашины и 2 автопогрузчика

Стадия	Лист	Листов
РП	4	

Разрезы 1-1, 2-2, 3-3

ГИПРОТОРФ г. Москва 1990 г.

Привязан

Инв. №

Инв. № подл. | Подпись дата | Взам. инв. №

Ал. I

Фасад 1-6

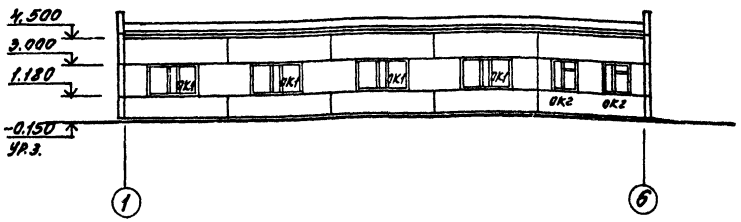

Фасад А-В

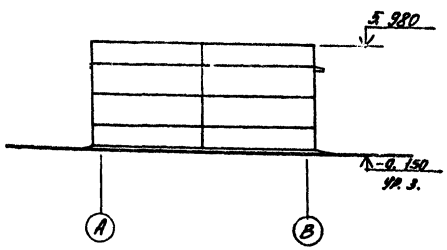

Фасад 6-1



Фасад В-А

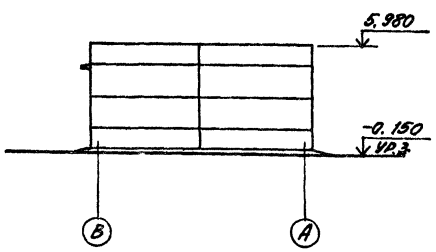

Спецификация элементов заполнения проемов

Марка, поз.	Обозначение	Наименование	Кол.	Масса ед.кг.	Прим.
1	1.435.9-17 в.3	Ворота ВР 36х36-А	3	744	
2	ГОСТ 24698-81	Дверь ДН 21-19 В	1		
3	то же	" ДН 21-10 АП	2		
4	ГОСТ 6629-88	" ДГ 21-10	3		
5	то же	" ДГ 21-10 Л	3		
6	"	" ДГ 21-7 П	4		
7	"	" ДГ 21-7	1		
ОК1	ГОСТ 12506-81	Окно ПНД 18-30.1	4		
ОК2	ГОСТ 11214-86	Окно ОР. 18-15. В	3		
	ГОСТ 26919-86	Плита подоконн. ПОШ 16.45-1	3	81	
ОК3	ГОСТ 11214-86	Окно ОР 12-15В	1		
ЖР	См. черт. марки ОВ				

Спецификация перемычек

Марка, поз.	Обозначение	Наименование	Кол	Масса ед, кг	Прим
1	1.038.1-1	5ПБ 25-37	2	338	
2	то же	2ПБ 19-3	6	81	
3	"	2ПБ 13-1	17	54	
4	"	3ПБ 16-37	2	102	
КВ1	1.238-1. в.2	Козырек КВ 18.16-Т	1	750	

1. Панели окрасить фасадными перхлорвиниловыми красками светлых тонов.

Схемы расположения элементов заполнения оконных проемов

ОК 1 (шт. 4)

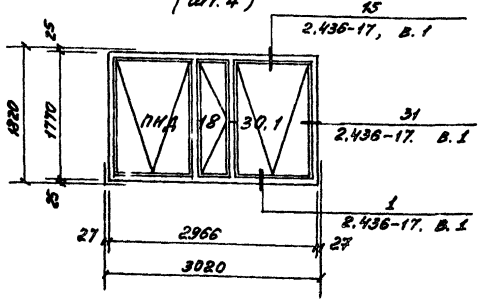

ОК 2 (шт. 4)

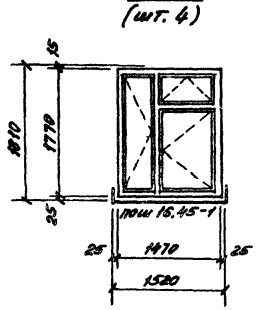

ГИП	Магазинер	ТП — 503-1-83.91 — АС	
Нач.отд.	Мурашов		
Гл.арх.	Дудин	Топливный склад гор(рай) топсбыта с годовой программой 15 тыс.т. условного топлива	
Инж.Пр.	Романков	Гараж на 2 автомашины и 2 автопогрузчика	Стадия: РП; Лист: 5; Листов:
Н.контр.	Дудин	Фасады 1-6, 6-1, А-В, В-А.	ГИПРОТОРФ г. Москва 1990г.

Привязан:

Инв.№

Инв.№ подл. | Подпись и дата | Взам. инв.№

Ал. I

Планы полов

на отм. 0,000

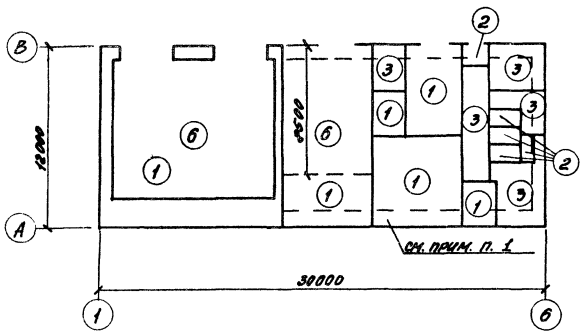

на отм. 2,400

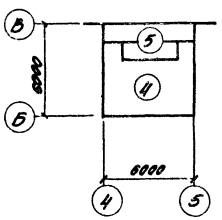

План кровли

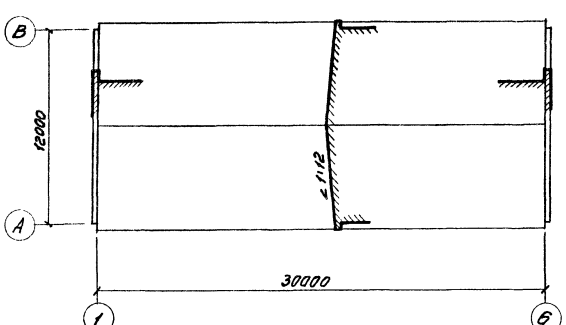

Экспликация полов

Наименование или номер помещения по проекту	Тип пола по проекту	Схема пола или номер узла по серии	Элементы пола и их толщина	Площадь пола, м²
	1		Бетон класса В25 -30 Подстилающий слой - Бетон класса В22,5 -100 Уплот. грунт основания	129,7
	2		Керамическая плитка ГОСТ 6787-69 -10 Прослойка и заполнение швов из цементного раствора М150 -15 Подстилающий слой - бетон класса В22,5 -80 Уплот. грунт основания	9,8
	3		Линолеум поливинилхлоридный многослойный ГОСТ 14632-69 -2 Прослойка из быстротвердеющей мастики на водост. вяжущих -1 Стяжка из легкого бетона γ=1100-1200 кг/м³ -20 Подстилающий слой - бетон класса В10 -80 Уплот. грунт основания	42,8
	4		Бетон класса В 25 -30 Сборные ж.б. плиты -220	22,3
	5		Бетон класса В 25 -30 Утеплитель-жесткие минераловатные плиты -70 Сборные ж.б. плиты -220	10,2
	6		Бетон класса В25 -160 Уплот грунт основания	146,5

1. В зоне шириной 1м полы должны быть утеплены топливным шлаком объемным весом 1000 кг/м³ толщиной 220мм /Вариант - керамзитом объемным весом 500кг/м² толщиной 140мм/
2. Нагрузка на полы 500 кг/м².

ГИП	Магазинер	
Нач. отд.	Мурашов	
Гл. арх.	Дудин	
Инж. ВК	Романьков	
Н. контр.	Дудин	

ТП-503-1-83.91 - АС

Топливный склад гор(рай) топсбыта с годовой программой 15 тыс. т. условного топлива

Гараж на 2 автомашины и 2 автопогрузчика

Стадия	Лист	Листов
РП	6	

Планы полов План кровли

ГИПРОТОРФ г. Москва 1990г.

Привязан:

Инв. №

Инв. № подл. | Подпись дата | Взам. инв. №

Ал. I

1-1

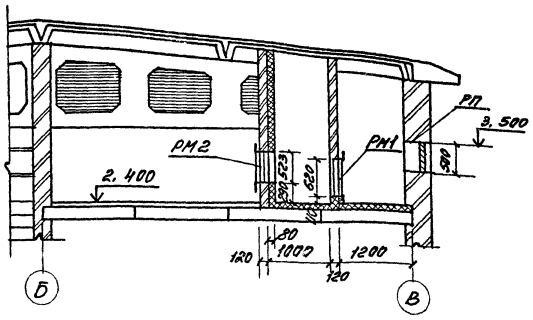

2-2

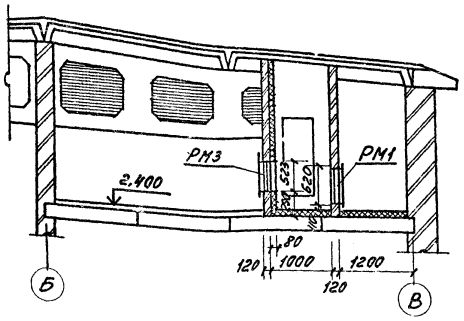

Спецификация элементов венткамеры

Марка, по	Обозначение	Наименование	Кол.	Масса ед, кг.	Прим.
РМ1	ТП АСИ-2	Рамка металлическая	2	31.9	
РМ2	3	то же	1	22,35	
РМ3	4	"	1	21.95	
РМ4	5	"	3	15,3	2.650

Венткамера на отм. 2,400

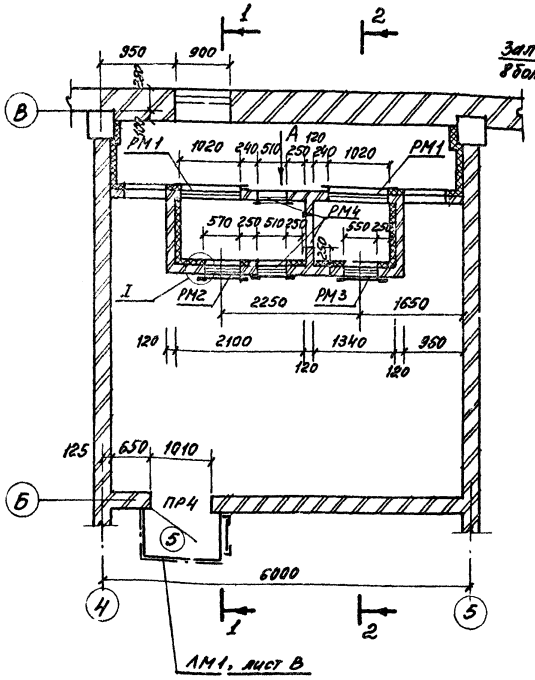

По стрелке А-А

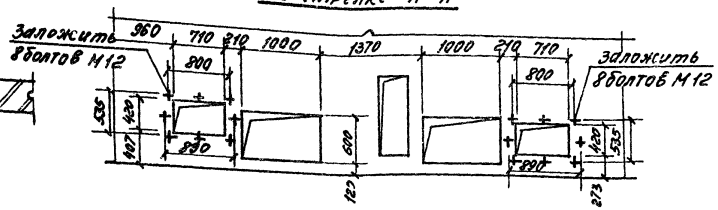

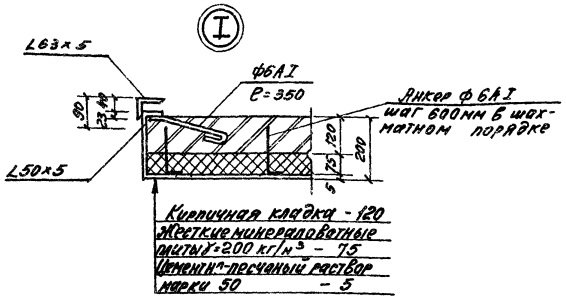

ГИП	Магазинер		
Нач.отд.	Мурашов		
Гл.арх.	Дудин		
Инж.II к.	Романьков		
Н.контр.	Дудин		

Привязан:

Инв.№

ТП-503-1-83.91 -АС

Топливный склад гор(рай) топсбыта с годовой программой 15 тыс.т. условного топлива

Гараж на 2 автомашины и 2 автопогрузчика

Стадия	Лист	Листов
РП	7	

Венткамера на отм. 2,400
Разрезы 1-1; 2-2. Узел I

ГИПРОТОРФ г. Москва 1990 г.

Инв.№ подл. | Подпись дата | Взам.инв.№

Ал. I

Лестница ЛМ 1

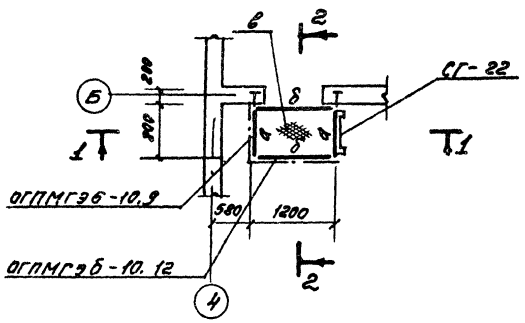

1-1

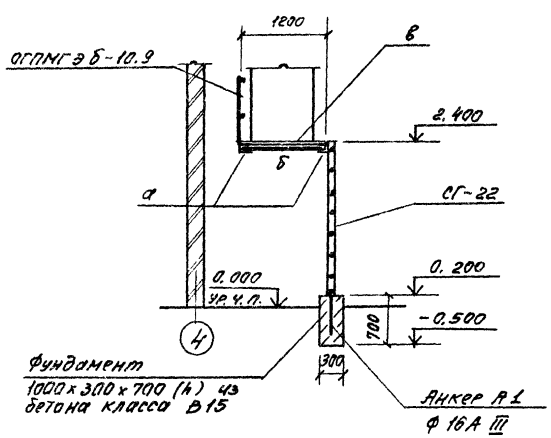

2-2

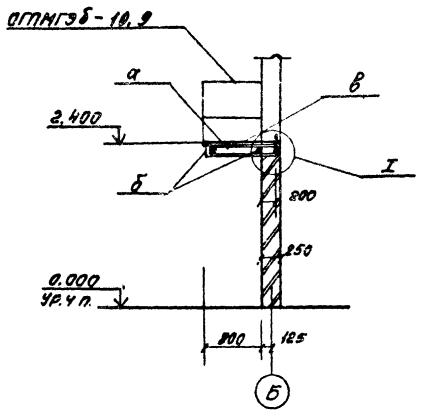

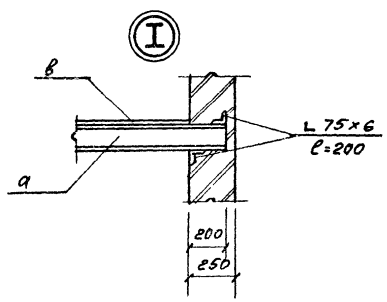

Анкер А1

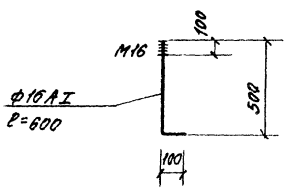

Ведомость элементов

Марка	Сечение: Эскиз	Поз.	Состав	Опорные усилия: M тсм	N тсм	Q тс	Группа констр.	Марка металла	Примеч.
а	[		[14						
б	L		L 75x6						
в			Сталь рифл. t=8						
Анкер			ф 16АI						
Лестница			СГ22						
			ОГПМГЭБ-10.9	1.450.3-6. 8.0					
			ОГПМГЭБ-10.12						

Техническая спецификация стали

Вид профиля ГОСТ	Марка металла ГОСТ	Обозначение и размер профиля	Масса металла по элементам конструкции в тоннах: Балки	Настил				Общий расход т
Швеллеры ГОСТ 8240-89	Вст3 кп2 ГОСТ 380-88	[14	0.025					0.025
	Итого		0.025					0.025
Угловая равнополочная ГОСТ 8509-86	Вст3 кп2 ГОСТ 380-88	L 75x6	0.022					0.022
	Итого		0.022					0.022
Сталь рифленая ГОСТ 8568-77	Вст3 кп2 ГОСТ 380-88	t=8		0.064				0.064
	Итого			0.064				0.064
Всего масса металла								0.111

Об'ем бетона класса В15 - 0,21 м³

Указания по изготовлению, монтажу и окраске - см. лист АС-21.

ГИП	Магазинер	
Начотд.	Мурашов	
Гл. спец.	Львов	
Инж. II к.	Романьков	
Н. контр.	Львов	

ТП-503-1-83.91 -АС

Топливный склад гор(рай) топсбыта с годовой программой 15 тыс. т условного топлива

Гараж на 2 автомашины и 2 автопогрузчика

Стадия	Лист	Листов
РП	8	

Лестница ЛМ1

ГИПРОТОРФ г. Москва 1980 г.

Привязан:

Инв №

Инв. № подл. | Подпись дата | Взамин. инв.

План подземного хозяйства

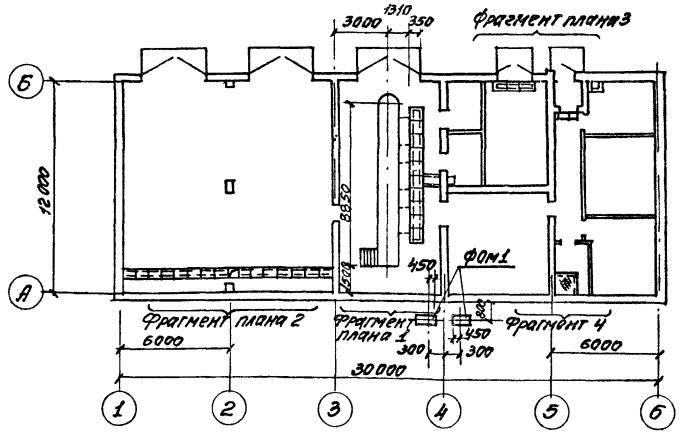

Фрагмент плана 3

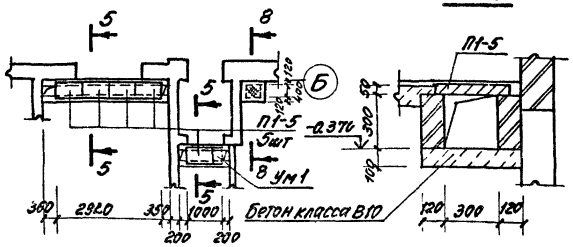

Фрагмент плана 4

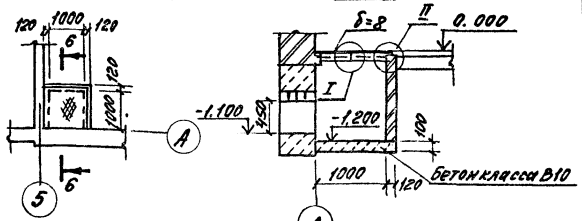

Фрагмент плана 1

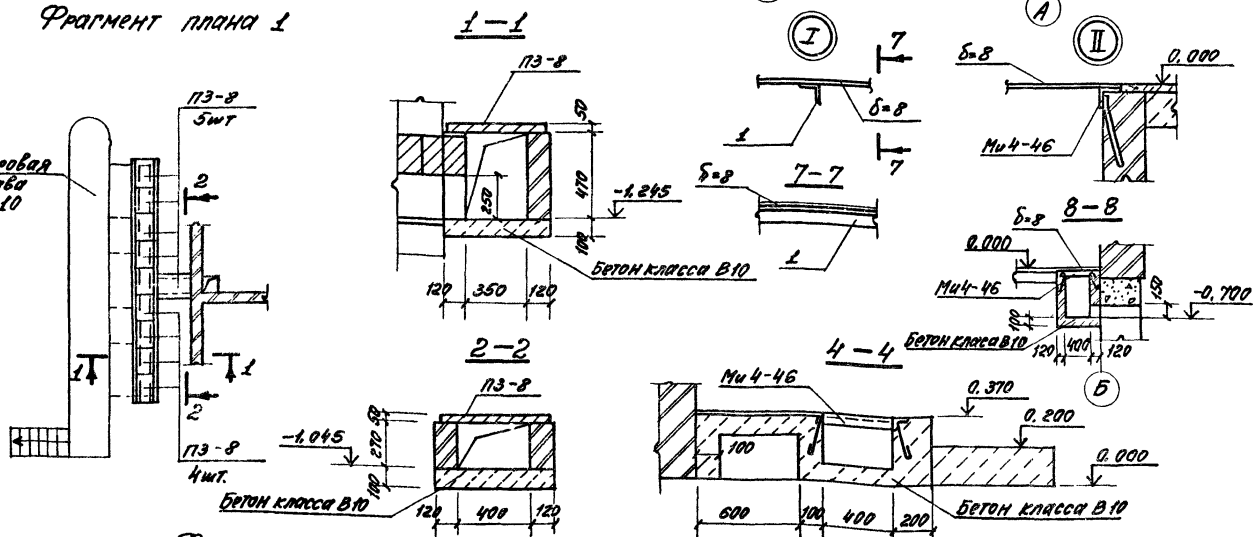

Фрагмент плана 2

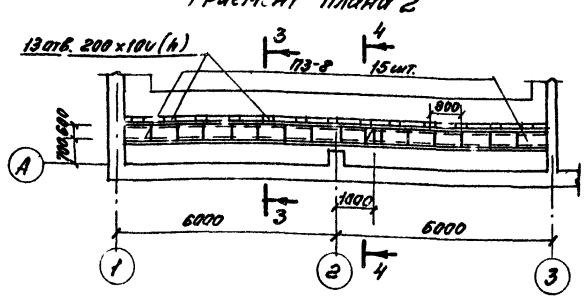

Спецификация элементов, замаркированных на листе

Марка, поз	Обозначение	Наименование	Кол	Масса ед., кг	Прим.
П3-8	3.006.1-2/82. 1-2	Плита П3-8	25	50.0	
П1-5	то же	Плита П1-5	5	40.0	
б=8	ГОСТ 8568-77	Сталь рифленая	1.2 м²	66.8	
Ми4-46	3.400-6/76	Изделие закладное	6.0 пм	4.23	
1	ГОСТ 8509-72	L 50х5 ℓ=1000	1	3.77	
2	ГОСТ 5781-82	Ф10 А-III ℓ=500	26	0.31	
		Материал			
		Бетон класса В10	4.63	—	м³
		Фом 1	2		
Ми1-5	3.400-6/76	Изделие закладное Ми1-5	8	3.0	
		Бетон класса В10	0.27	—	м³

Фом 1

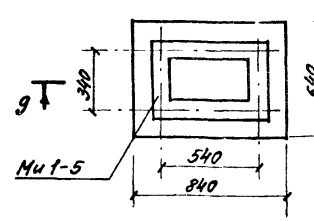

9-9

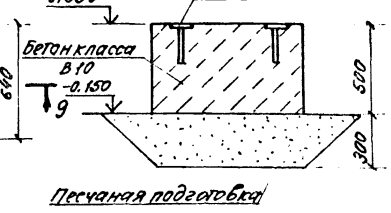

1. Кладку стен подпольных каналов вести из полнотелого керамического кирпича марки КР 100/1650 ГОСТ 530-80
2. Боковые поверхности стен смотровой канавы и подпольных каналов, соприкасающиеся с грунтом обмазать разогретым битумом за 2 раза
3. Пазухи смотровой канавы и каналов засыпать грунтом с уплотнением до $\gamma_o = 1.6$ т/м³.

ГИП	Магазинер		ТП-503-1-83.91 — АС
Нач.отд.	Мурадов		Топливный склад гор(рай)топсбыта с годовой программой 15 тыс.т условного топлива
Гл.спец.	Львов		
Инж.III к.	Романьков		Гараж на 2 автомашины и 2 автопогрузчика
Н.контр.	Львов		Стадия: РП; Лист: 9; Листов:
			План подземного хозяйства. Фрагменты плана 1÷4
			ГИПРОТОРФ г. Москва 1990 г.

Привязан:

Инв.№

Инв.№подл. | Подпись и дата | Взам.инв.№

Ал. I

Осмотровая канава

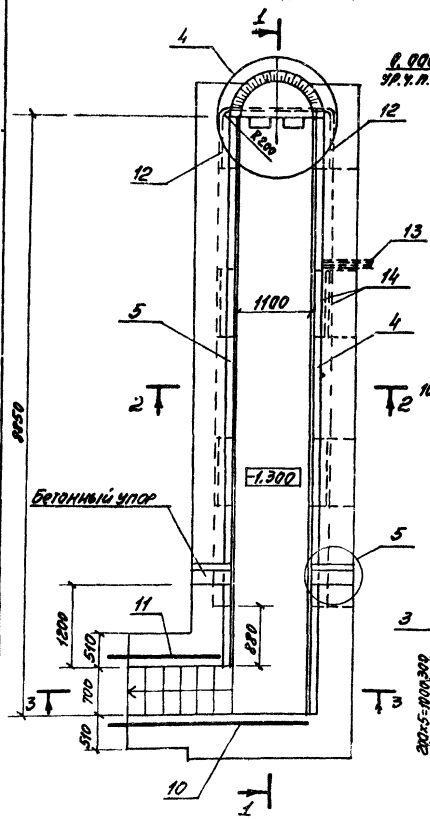

2 – 2

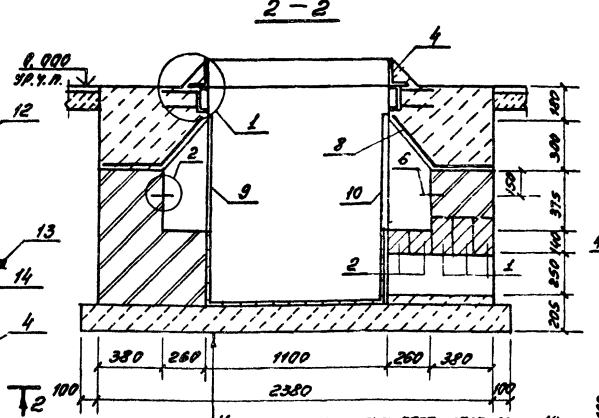

Керамическая плитка ГОСТ 6787-80	– 10
Цементный раствор М 100	– 15
Бетон класса В 10	– 150
Уплотненный щебнем грунт	

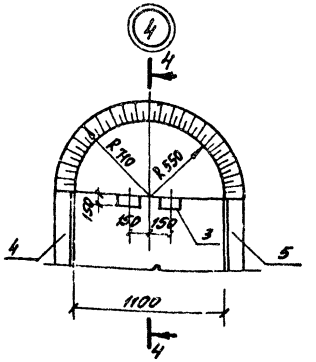

4 – 4

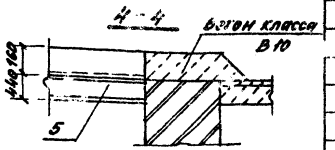

3 – 3

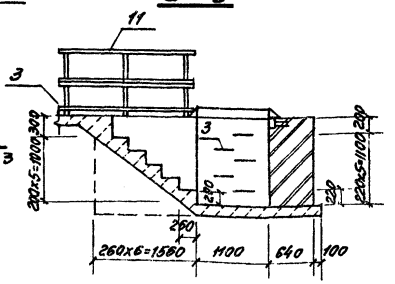

Разбивка закладных элементов в нише

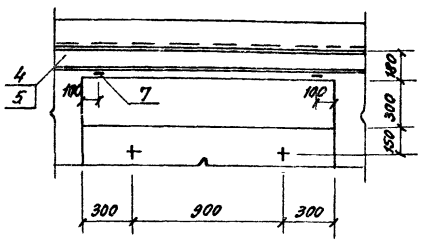

Спецификация сборочных единиц

Формат	Зона	Поз.	Обозначение	Наименование	Кол.	Прим.
				Сборочные единицы		
				Перемычки		
		1	1.038.1-1	3ПБ 18-37	3	119 кг
		2	то же	2ПБ 17-2	2	71 кг
				Изделия закладные		
		3	3.900-3 в.7 и 2	МН1	5	0.8 кг
		4	ТП-503-1-83.91-АСИ-6	МН1	1	291.5 кг
		5	6	МН2	1	268.5 кг
		6	7	МН8	12	0.47 кг
		7	8	МН9	12	0.47 кг
		8	9	Сетка С1	6	10.64 кг
		9/10	10/11	Решетка РШ1/РШ2	3/3	19.25 кг / 23.78 кг
				Изделия металлические		
		10	1.450.3-3 в.0.1 ч.2	Ограждение ОГПМХ96-10.30	1	29 кг
		11	то же	Ограждение ОГПМХ96-10.18	1	18.7 кг
				Детали		
		12		Труба 40×3.0 ГОСТ 3262-75 ℓ=3380	1	11.25 кг
		13		то же ℓ=1070	2	3.56 кг
		14		" ℓ=1000	5	3.33 кг
				Материалы		
				Бетон класса В 10	–	9.83 м³
				В 12.5	–	0.12 м³

Защитный слой бетона для арматуры 35 мм.

1 – 1

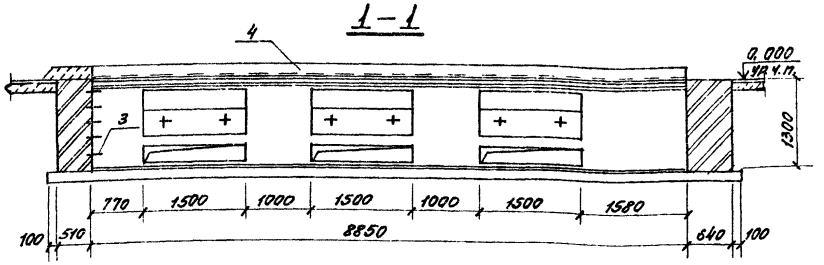

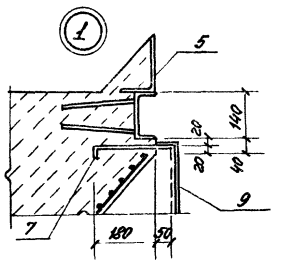

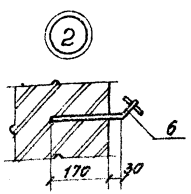

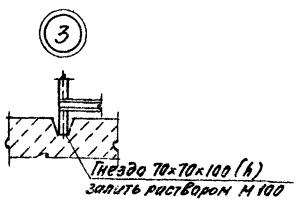

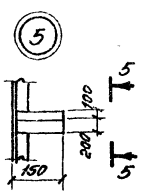

5 – 5

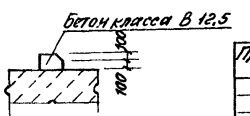

ГИП	Магазинер	
Нач.отд.	Мурашов	
Гл.спец.	Львов	
Инж.II к.	Романьков	
Н.контр.	Львов	

Привязан:

Инв №

ТП-503-1-83.91 – АС

Топливный склад гор(рай) топсбыта с годовой программой 15 тыс.т. условного топлива

Гараж на 2 автомашины и 2 автопогрузчика

План осмотровой канавы. Сечения. Узлы

Стадия	Лист	Листов
РП	10	

ГИПРОТОРФ г. Москва 1990 г.

Инв. № подл. | Подпись | Дата | Взам. инв. №

Ал. I

Схема расположения элементов фундаментов

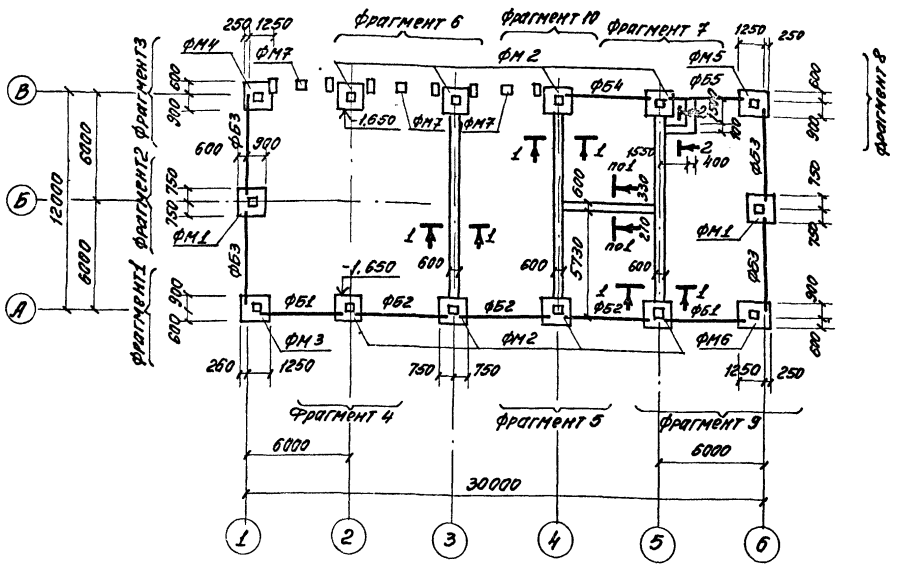

1 – 1

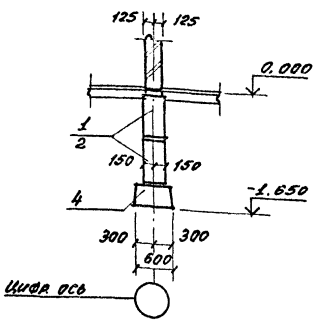

2 – 2

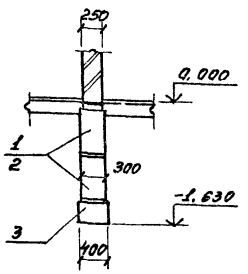

Спецификация элементов фундаментов

Марка, поз	Обозначение	Наименование	Кол.	Масса ед. т.	Прим.
		Фундаменты монолитные			
ФМ1	1.412.1-4 н.п. АС-15	ФФ1.1	2		
ФМ2	1.412.1-6 АС-16	Ф1.1.1.1	8		
ФМ3	" АС-17	Ф1.1.1.1а	1		
ФМ4	"	Ф1.1.1.1б	1		
ФМ5	"	Ф1.1.1.1в	1		
ФМ6	"	Ф1.1.1.1г	1		
ФМ7	" АС-18	ФМ7	3		
		Фундаментные балки			
ФБ1	1.415.1-2 вып.1,2,3,4	2БФ6 - 22 А III В	2	0,75	
ФБ2	то же	2БФ6 - 11 А III В	3	0,85	
ФБ3	"	2БФБ - 16 А III В	4	0,80	
ФБ4	"	3БФБ - 12 А III В	1	1,1	
ФБ5	"	4БФБ - 18 А III В	1	1,1	
		Бетонные блоки для стен подвалов			
1	ГОСТ 13571-78	ФБС 24.3.6-Т	28	0,97	
2	то же	ФБС 9.3.6-Т	12	0,35	
3	"	ФБС 12.4.3-Т	2	0,31	
		Плиты ленточных фундаментов			
4	ГОСТ 13580-85	ФЛБ. 24-4	14	0,93	
Монолитные заделки бетон класса В10				0,8	м³
Монолит под балки, ворота - II - В15				6,0	м³

1. За относительную отметку 0,000, принят уровень чистого пола, что соответствует абсолютной отметке ▭
2. Фундаменты разработаны для следующих грунтовых условий: Грунты в основании непучинистые со следующими нормативными характеристиками: $\varphi^{\circ} = 28^{\circ}$, $C^{н} = 0,02$ кг/см², $E = 150$ кг/см²; $\gamma_0 = 1,8$ т/м³.
   Грунтовые воды отсутствуют.
3. Горизонтальная гидроизоляция стен состоит из слоя цементного раствора состава 1:2 толщиной слоя 30 мм на отм. -0,030.
4. Набетонки для опирания фундаментных балок и фундаменты под стойки ворот бетонировать с монолитными фундаментами в общей опалубке.
5. Набетонки до отм. -0,030 выполнять после монтажа каркаса и стальных стоек фахверка из бетона класса В15 на мелком гравии.
6. Фундаментные балки устанавливать на слой цементного раствора класса В 3,5 $h = 20$ мм
7. Бетонные блоки укладывать на растворе класса В 3,5 с обязательной перевязкой швов. Местные заделки выполнять из бетона класса В10.
8. После установки и выверки колонн стаканы зачеканить раствором В15 на мелком гравии.
9. Пазухи фундаментов засыпать грунтом с уплотнением до $\gamma_0 = 1,6$ тс/м³
10. Под подошвами фундаментов устроить бетонную подготовку из бетона класса В 3,5 $h = 100$ мм.

1. Фрагменты разработаны на листах: АС 12 ÷ АС 18.
2. Развертки фундаментов по осям „3, 4, 5, 6" см. на листе АС-14.

ГИП	Магазинер		ТП – 503-1-83.91 – АС
Нач. отд.	Мурашов		
Гл. спец.	Львов		Топливный склад гар/рай/топсбыта с годовой программой 15 тыс.т. условного топлива
Инж. IIк	Фридман		
Н. контр.	Львов		Гараж на 2 автомашины и 2 автопогрузчика — Стадия: РП; Лист: 11; Листов:
Привязан:			Схема расположения элементов фундаментов — ГИПРОТОРФ г. Москва 1990 г.
Инв. №			

Инв. подл. | Подпись дата | Взам. инв.

Ал. I

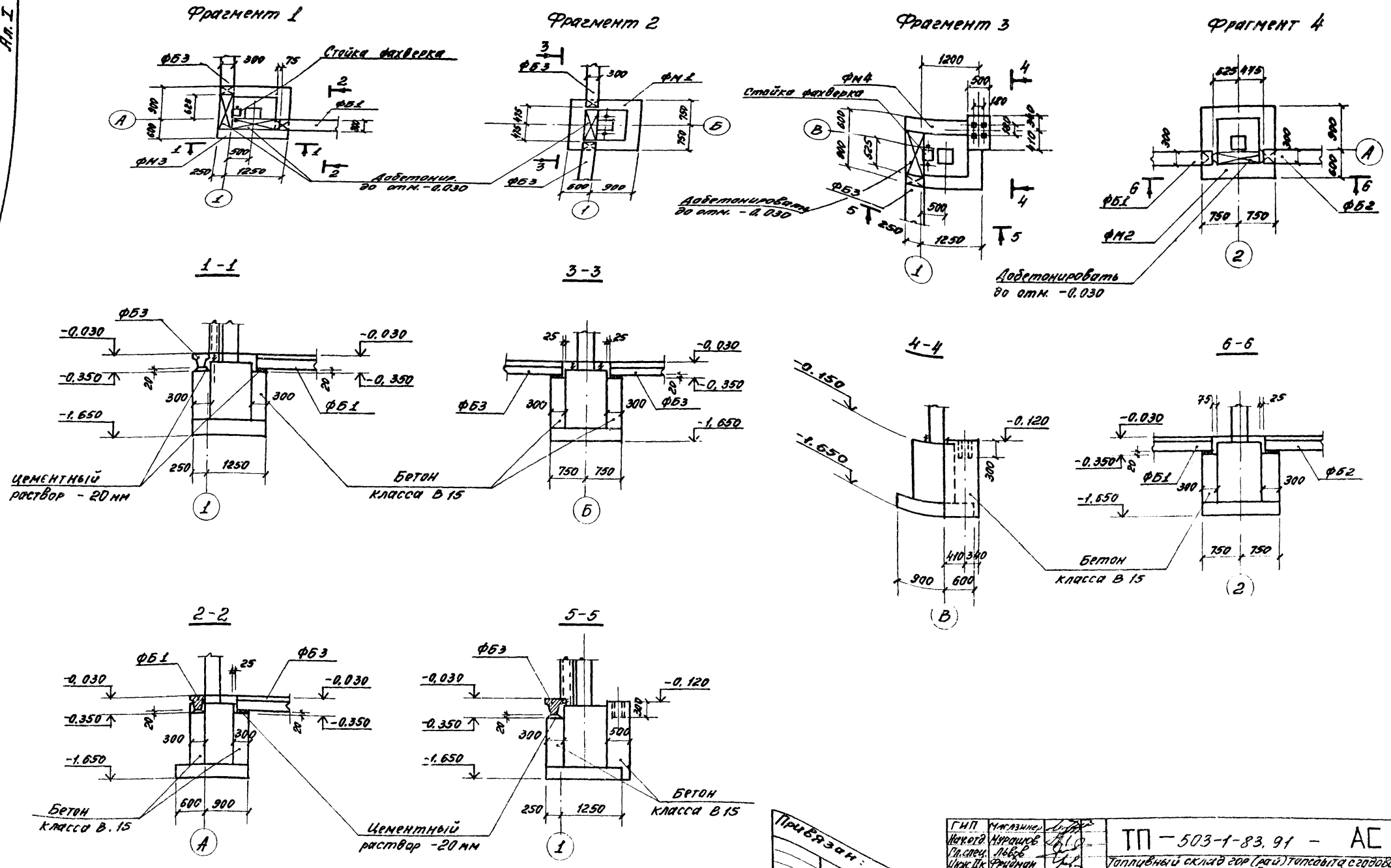

Инв. № подл. | Подпись дата | Взам. инв. №

Привязан:

Инв. №

ГИП	Магазинер	
Нач. отд.	Мурашов	
Гл. спец.	Львов	
Инж. II к.	Фридман	
Н. контр.	Львов	

ТП – 503-1-83.91 – АС

Топливный склад гор (рай) топсбыта с годовой программой 15 тыс. т. условного топлива

Гараж на 2 автомашины и 2 автопогрузчика

Стадия	Лист	Листов
РП	12	

Фрагменты 1÷4

ГИПРОТОРФ г. Москва 1990 г.

Ал. I

Фрагмент 5

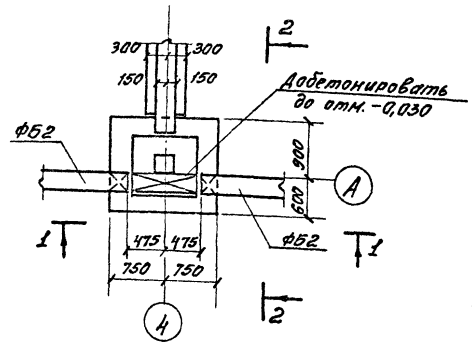

Фрагмент Б

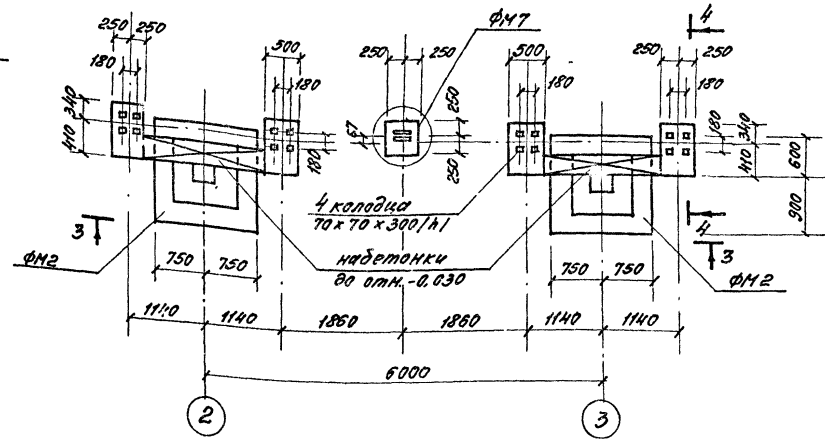

Фрагмент 7

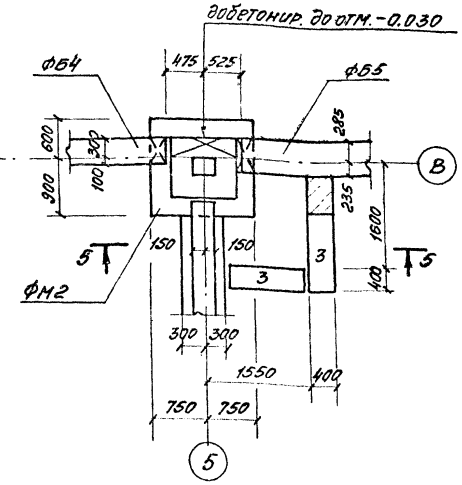

1–1

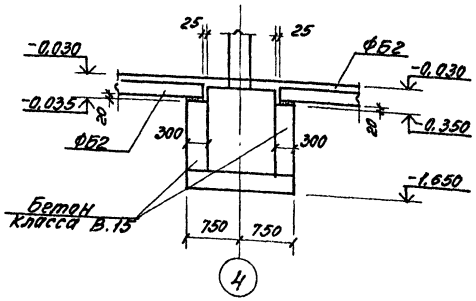

3–3

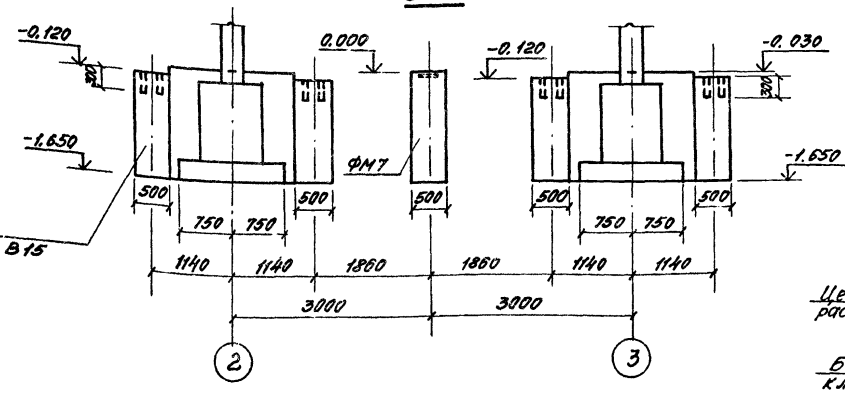

5–5

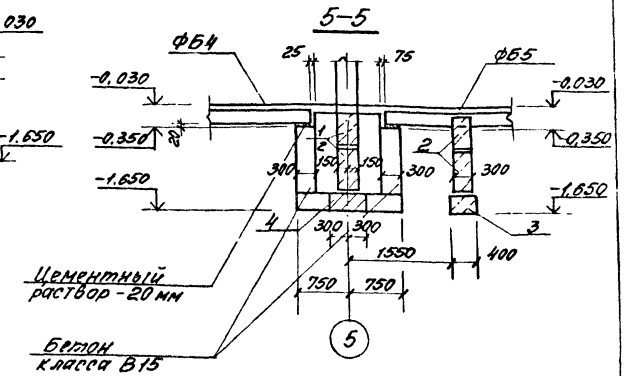

2–2

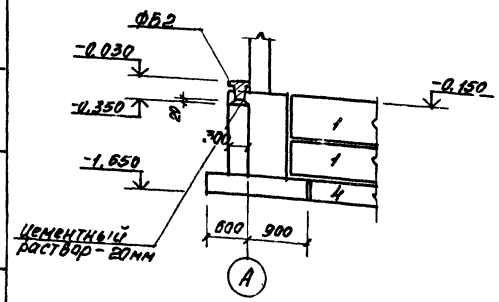

4–4

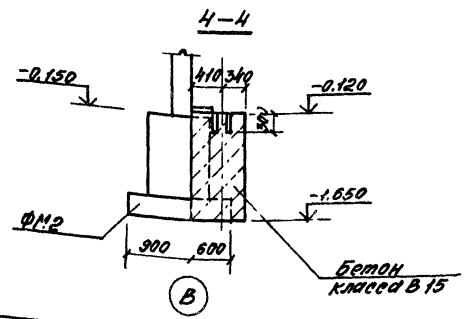

Инв.№ подл. | Подпись и дата | Взам.инв.№

ГИП	Магазинер		ТП – 503-1-83.91 – АС
Нач.отд.	Мурашов		
Гл.спец.	Львов		
Инж.	Фрадман		
Привязан:			Гараж на 2 автомашины и 2 автопогрузчика
	Н.контр.	Львов	Стадия: Р.П; Лист: 13; Листов:
Инв.№			Фрагменты 5÷7.
			ГИПРОТОРФ г. Москва 1990г.

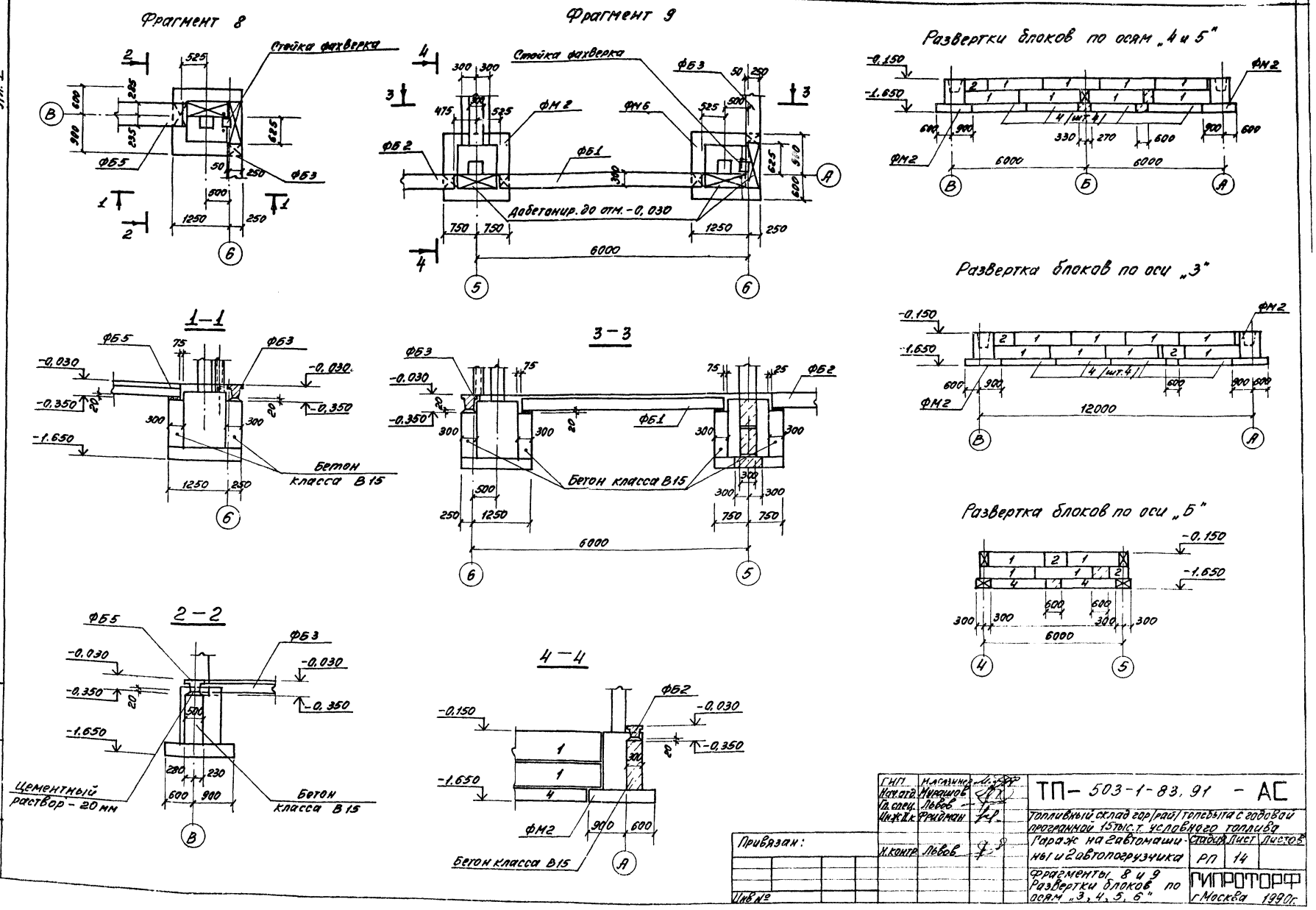
Фрагмент 8
Стойка фахверка
ФБ5
ФБ3
Фрагмент 9
Стойка фахверка
ФМ2
ФМ6
ФБ2
ФБ1
Добетонир. до отм. -0,030
6000
Развертки блоков по осям „4 и 5"
-0,150
-1,650
ФМ2
4 (шт.4)
6000
Развертка блоков по оси „3"
12000
Развертка блоков по оси „Б"
1-1
-0,030
-0,350
-1,650
Бетон класса В15
3-3
Бетон класса В15
2-2
Цементный раствор - 20 мм
Бетон класса В15
4-4
Бетон класса В15
Ал. I
Инв. № подл. | Подпись дата | Взам. инв. №
Привязан:
Инв. №
ГИП Масазинов
Нач. отд. Мирашов
Гл. спец. Львов
Инж. II к. Фридман
Н. контр. Львов
ТП-503-1-83.91 - АС
Топливный склад гор/рай/топсбыта с годовой программой 15тыс.т. условного топлива
Гараж на 2 автомашины и 2 автопогрузчика
Стадия РП
Лист 14
Листов
Фрагменты 8 и 9
Развертки блоков по осям „3, 4, 5, 6"
ГИПРОТОРФ
г. Москва 1990г.

Ал. 2

Спецификация сборочных единиц

Формат	Зона	Поз.	Обозначение	Наименование	Кол.	Прим
				ФФ1-1		
				Сборочные единицы		
				Сетки арматурные		
		1	1.412.1-6 Вып.2	С1-1	1	14,4кг
		2	то же	С2-1	2	5,9кг
		3	1.412.1-4	СН-БАI	2	3,5кг
		4	ГОСТ 24379.1-80	Болт 1.1 М24х800	2	3,42кг
				Материалы		
				Бетон марки В15	1,65	м³

В графе „примечания" дана масса одного элемента

1. Ведомость расхода стали см. лист АС-18.

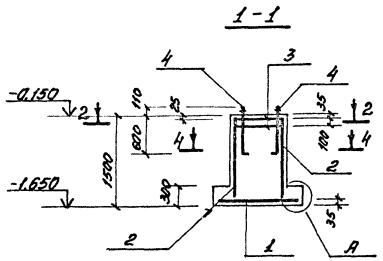

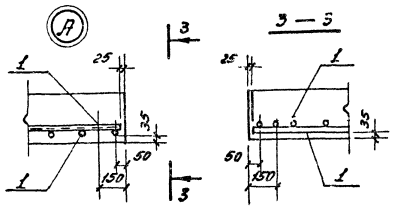

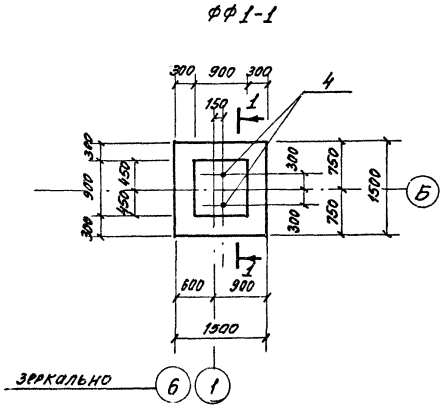

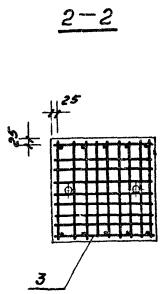

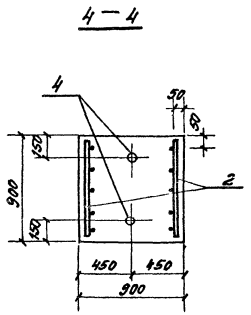

Расчетная схема ФФ1-1

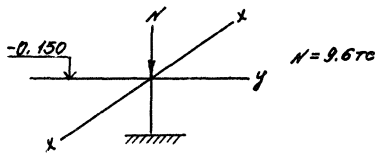

Схема раскладки сеток подошвы

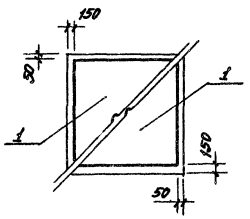

ГИП	Магазинер		ТП-503-1-83.91 - АС
Нач.отд	Мурашов		Топливный склад для расположения с годовой программой 15 тыс.т условного топлива
Гл.спец	Львов		Гараж на 2 автомашины и 2 автопогрузчика
Инж.ПХ	Фридман		Стадия: РП; Лист: 15; Листов:
Н.контр	Львов		Фундамент ФФ1-1
Привязан:			ГИПРОТОРФ г. Москва 1990г.
Инв.№			

Инв.№ подл. | Подпись и дата | Взам.инв.№

Ал. I

1–1

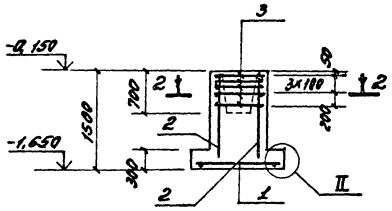

2–2

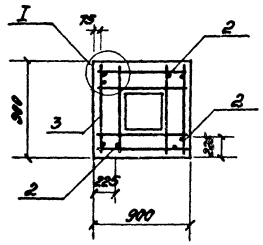

План сеток подошвы

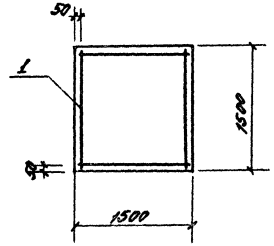

Спецификация сборочных единиц

Формат	Зона	Поз.	Обозначение	Наименование	Кол.	Прим.
				Ф1.1.1		
				Сборочные единицы		
				Сетки арматурные		
		1	1.412.1-6. 2-1	С1-1	1	14.4 кг
		2	" 2-3	С2-1	4	5.9 кг
		3	" 2-4	С3-1	5	2.7 кг
				Материалы		
				Бетон марки В15	1.6	м³

В графе „примечания" дана масса одного элемента

Ф1.1.1.1

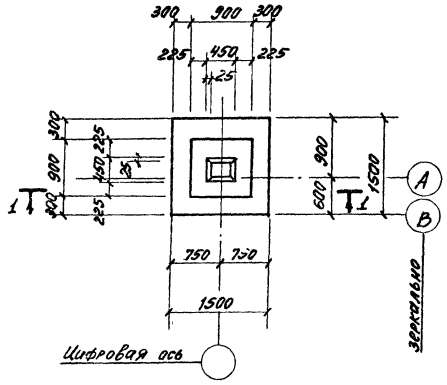

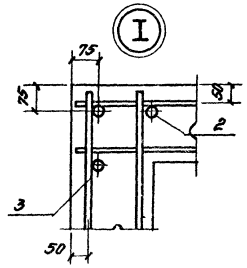

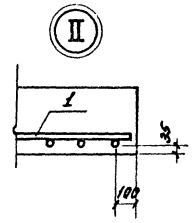

1. Ведомость расхода стали см. лист 18.

Расчетная схема ф1.1.1.1

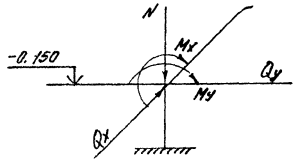

N = 2,4 тс
Mx = 4,5 тсм
My = 0,6 тсм
Qx = 1,9 тс
Qy = 0,5 тс

ГИП	Магазинник		ТП-503-1-83, 91 – АС
Нач.отд.	Мирошов		Топливный склад гор(рай) топсбыта с годовой программой 15 тыс.т. условного топлива
Гл.спец.	Львов		Гараж на 2 автомашины и 2 автопогрузчика
Инж.	Фридман		Стадия: РП; Лист: 16; Листов:
Н.контр.	Львов		Фундамент ф1.1.1
Привязан:			ГИПРОТОРФ г. Москва 1990г.
Инв.№			

Инв.№ подл. | Подпись и дата | Взам.инв.№

Ал. I

1 – 1

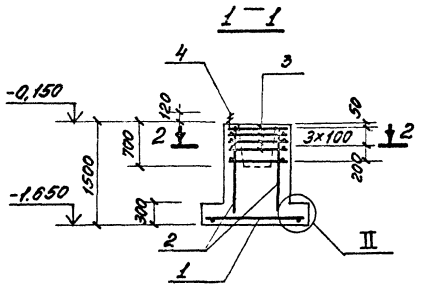

2 – 2

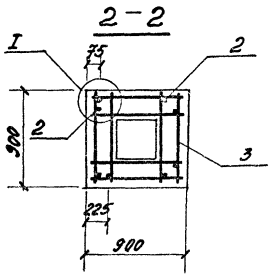

План сетки подошвы

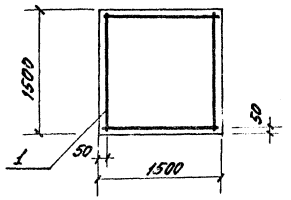

Спецификация сборочных единиц

Формат	Зона	Поз.	Обозначение	Наименование	Кол.	Прим.
				Ф1.1.1 а, б, в, г		
				Сборочные единицы		
				сетки арматурные		
		1	1.412.1-6.2-1	С1-1	1	14,4 кг
		2	- " - 2-3	С2-1	4	5,2 кг
		3	- " - 2-4	С3-1	5	2,7 кг
		4	ГОСТ 24379.1-80	Болт 1.1 М24х800	2	3,42
				Материалы		
				Бетон класса В15	1,6	м³

В графе „примечания" дана масса одного элемента.

1. Ведомость расхода стали см. лист 18.

$Ф1.1.1.1^{а}$, $Ф1.1.1.1^{б}$

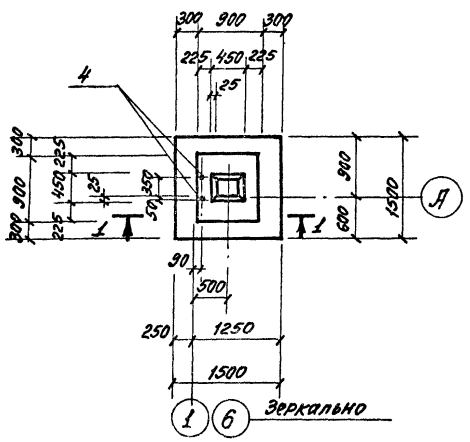

$Ф1,1,1,1^{в}$, $Ф1,1,1,1^{г}$

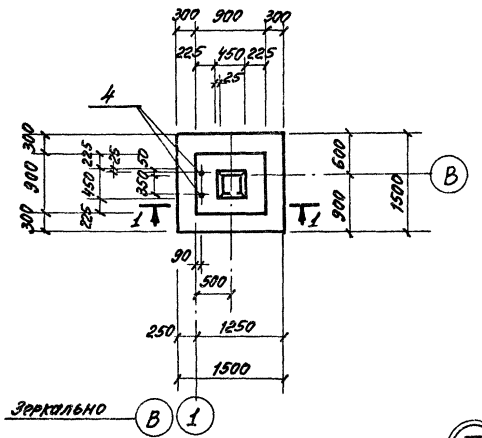

Расчетная схема $Ф1.1.1.1^{абвг}$

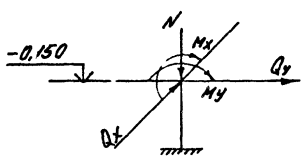

N = 1,5 тс
Mx = 3,0 тсм
My = 1,0 тсм
Qx = 1,0 тсм
Qy = 0,3 тс

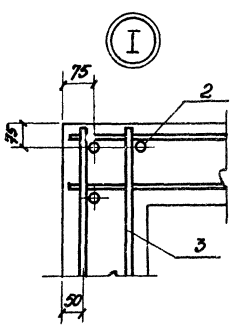

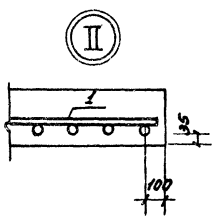

ГИП	Маслымов		ТП – 503 – 1 – 83.91 – АС
Нач. отд.	Мурашов		Топливный склад горючего топсбыта с годовой программой 1,5 тыс. т условного топлива
Гл. спец.	Львов		Гараж на автомашины и 2 автопогрузчика
Инж. ик	Фридман		Стадия: РП; Лист: 17; Листов:
Н. контр.	Львов		Фундаменты Ф1,1,1,1 а, б, в, г.
Привязан:			ГИПРОТОРФ г. Москва 1990 г.
Инв. №			

Инв. № подл. | Подпись и дата | Взам. инв. №

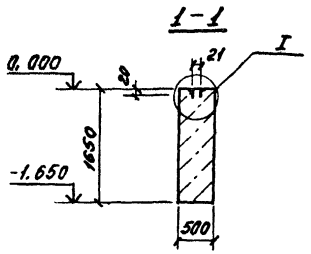

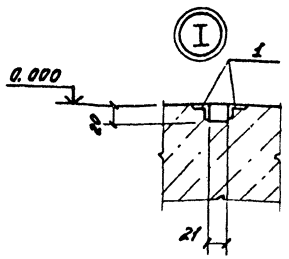

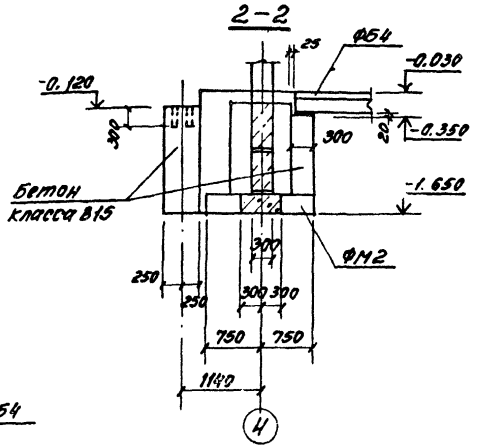

Спецификация сборочных единиц

Формат	Зона	Поз.	Обозначение	Наименование	Кол.	Прим.
				ФМ 7		
				Сборочные единицы		
		1	ГОСТ 8509-86	L 20×4 e=250	2	1,2 кг
				Материалы		
				Бетон класса В10	0,41	м³

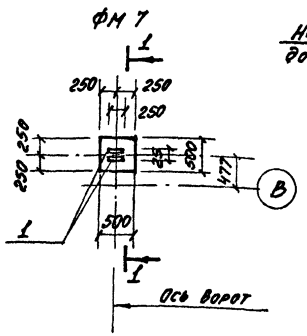

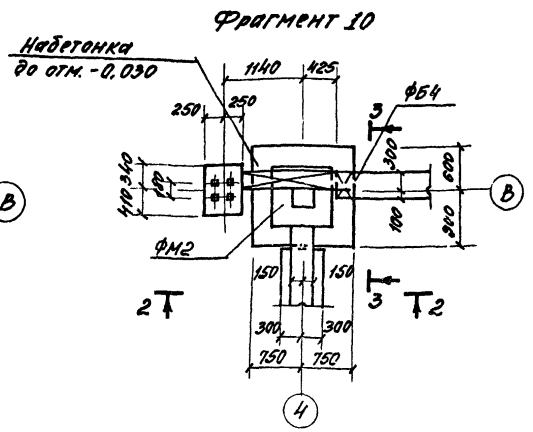

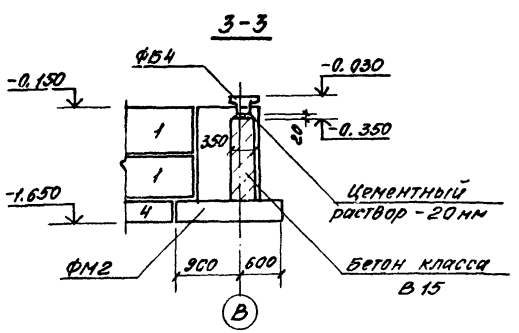

Ведомость расхода стали на элемент, кг

Марка элемента	Изделия арматурные									Изделия закладные				Общий расход
	Арматура класса								Всего	Арматура класса		Профиль сталь		
	AI			AIII						Вст 3кп2				
	ГОСТ 5781-82									ГОСТ 24379.1-80		ГОСТ 8509-86		
	ф6		Итого	ф6	ф8	ф10	ф12	Итого		Болт М24х80		L 20х4	Итого	
ФФ 1.1	7,2		7,2	1,4	—	28,8	10,3	40,5	47,7	6,84		—	6,84	54,5
Ф 1.1.1.1	—			2,9	13,5	14,4	20,8	51,6	51,6	—		—		51,6
Ф 1.1.1.1а	—			2,9	13,5	14,4	20,8	51,6	51,6	6,84		—	6,84	58,4
Ф 1.1.1.1б	—			2,9	13,5	14,4	20,8	51,6	51,6	6,84		—	6,84	58,4
Ф 1.1.1.1в	—			2,9	13,5	14,4	20,8	51,6	51,6	6,84		—	6,84	58,4
Ф 1.1.1.1г	—			2,9	13,5	14,4	20,8	51,6	51,6	6,84		—	6,84	58,4
ФМ 7	—			—	—	—	—	—	—	—		2,4	2,4	2,4

ГИП	Магазинер		
Нач. отд.	Мурашов		
Гл. спец.	Львов		
Инж. пр.	Фридман		
Привязан:			
Н. контр.	Львов		
Инв. №			

ТП-503-1-83.91-АС

Галлиевый склад гор(рай)топсбыта с годовой программой 1,5 тыс. т. условного топлива

Гараж на 2 автомашины и 1 автопогрузчика

Стадия	Лист	Листов
РП	13	

Фундамент ФМ 7. Фундамент 10. Ведомость расхода стр

ГИПРОТОРФ г. Москва 1990 г.

Инв. № подл. | Подпись и дата | Взам. инв. №

Схема расположения колонн и балок покрытия

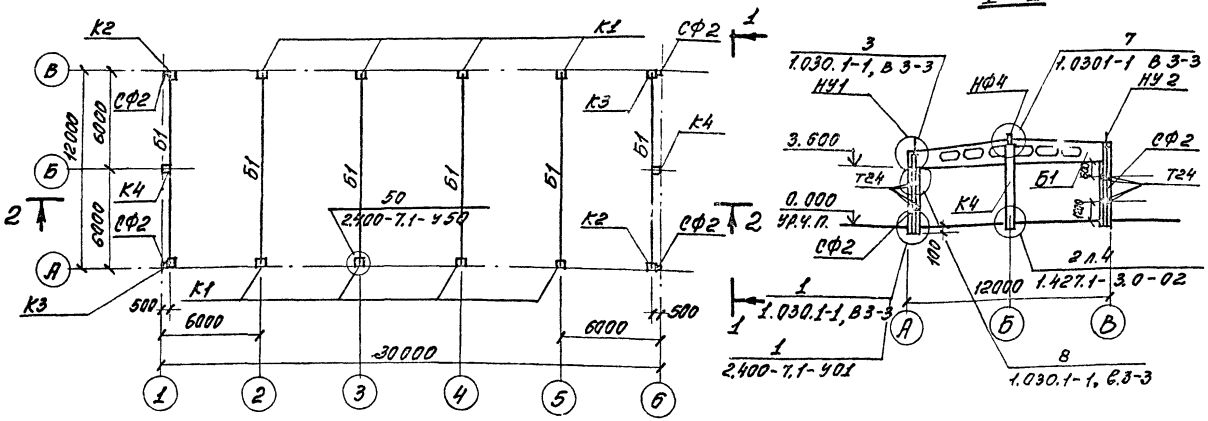

1–1

2–2

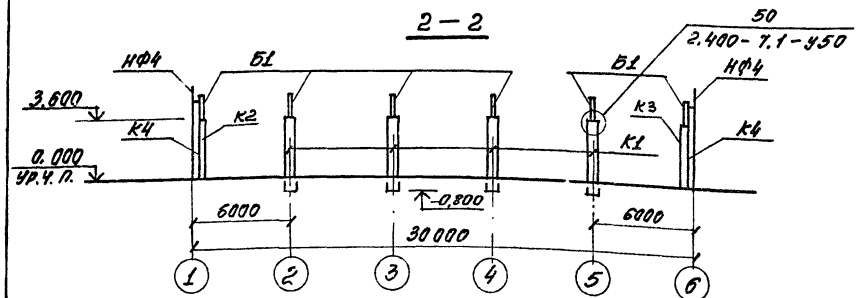

Схема расположения плит покрытия

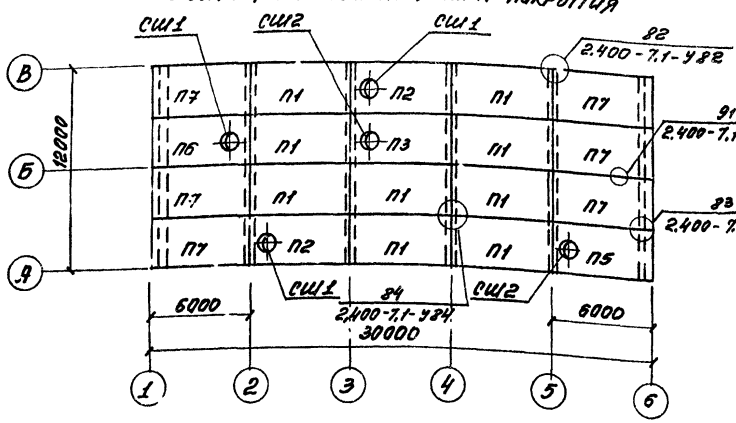

Схема расположения плит перекрытия

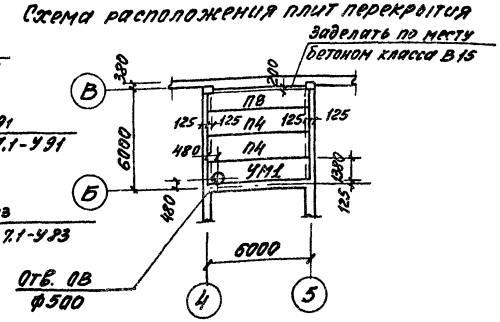

Спецификация элементов, замаркированных на листе

Марка поз.	Обозначение	Наименование	Кол.	Масса ед., кг	Прим.
		Колонны			
К1	1.423.1-3/88 в.1	К36-3М2а	8	1000	
К2	то же	К36-3М2б	2	1000	
К3	"	К36-3М2в	2	1000	
К4	1.427.1-3 в.1	1КФ43-1	2	1200	
		Балки покрытия			
Б1	1.462.1-3/89 в.1	1БДР12-1АIV	6	4700	
		Стальные изделия			
СФ2	1.030.1-1 в.4-2	Стойка СФ2	4	300.4	
НУ1	1.030.1-1 в.4-1	Насадка НУ1	2	25.2	
НУ2	то же	Насадка НУ2	2	25.2	
НФ4	"	Насадка НФ4	2	35.2	
Т24	"	Сад. эл. Т24	8	1.1	
УП1	ТП-503-1-83.91 АС-28	Монолитный участок	1		
		Плиты покрытия и перекрытия			
П1	1.465.1-10/82 в.0,1	1ПГ-3АтVт-16015Н-500п	9	4470	
П2	то же	1ПВт-3АтVт-16015Н-500п	2	4580	
П3	"	1ПВ4-3АтVт-16015Н-500п	1	4580	
П4	1.141-1 в.64	ПК6015-3АIVт	2	2300	
П5	1.465.1-10/82, в.0.1	1ПВ4-3АтVт-16015Н-500п-б	1	4580	
П6	то же	1ПВт-3АтVт-16015Н-500п-б	1	4580	
П7	"	1ПГ-3АтVт-16015Н-500п-б	6	4470	
П8	1.141-1 в.64	ПК60.12-3АIVт	1	2100	
СШ1	1.494-24 в.1	Стакан СБ7А-2	3	320	
СШ2	то же	Стакан СБ7А-1	2	150	

1. Монтаж плит покрытия и перекрытия выполнять согласно указаниям 1.465.1-10/82 в.0 и 1.141-1 в.64.
2. Стойку фахверка СФ2 укоротить на 1900мм.

ГИП	Мохначев		ТП-503-1-83.91 - АС
Нач.отд.	Мурашов		
Гл.спец.	Львов		Топливный склад гор(рай)поселка с годовой программой 15тыс.т. условного топлива
Инж.пр.	Романькова		Гараж на 2 автомашины и 2 автопогрузчика
Н.контр.	Львов		Стадия: РП; Лист: 19; Листов:
			Схема расположения колонн, балок покрытия, плит покрытия и перекрытия.
			ГИПРОТОРФ г.Москва 1990г.

Привязан:

Инв.№

Инв.№ подл. | Подпись и дата | Взам.инв.№

Ал. I

Схема расположения панелей стен по оси А

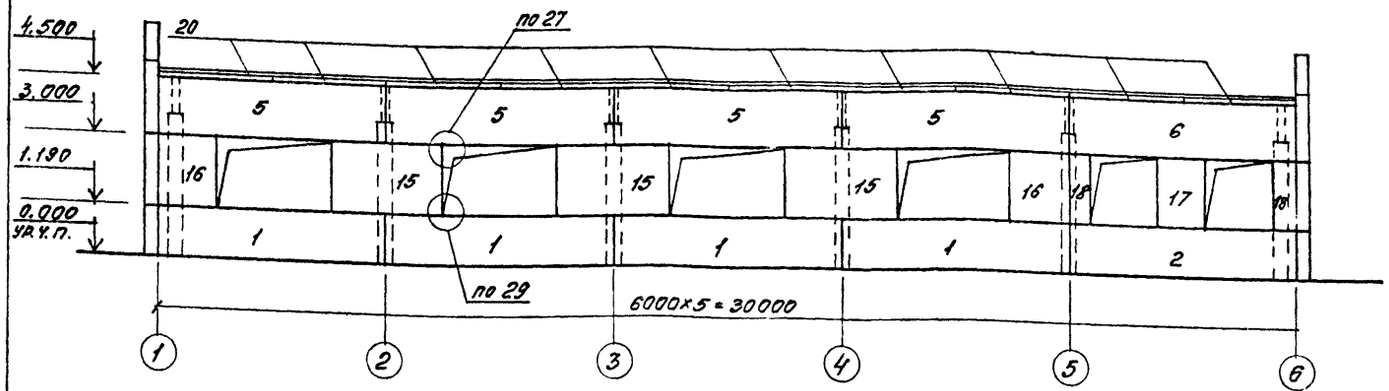

Схема расположения панелей стен по оси В

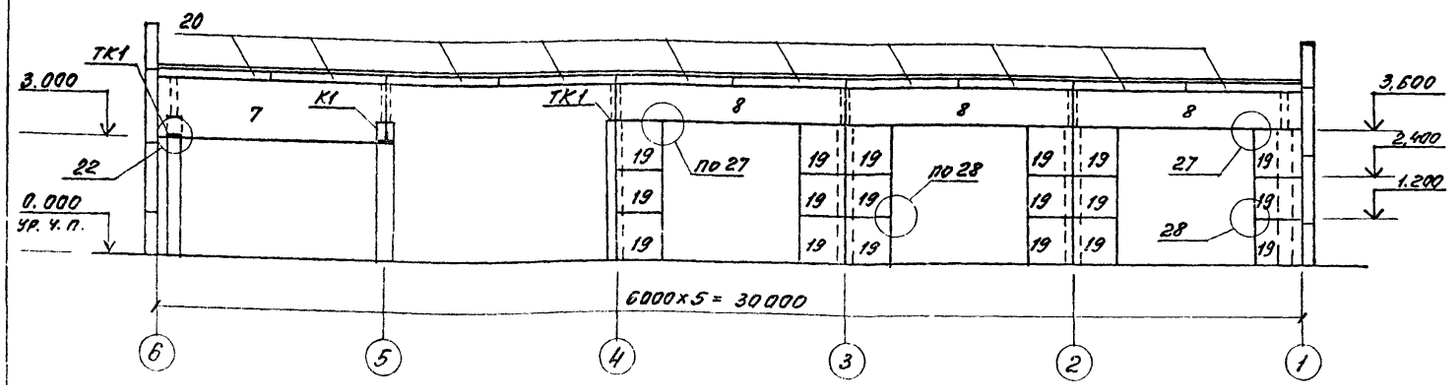

Схема расположения панелей стен по оси Б

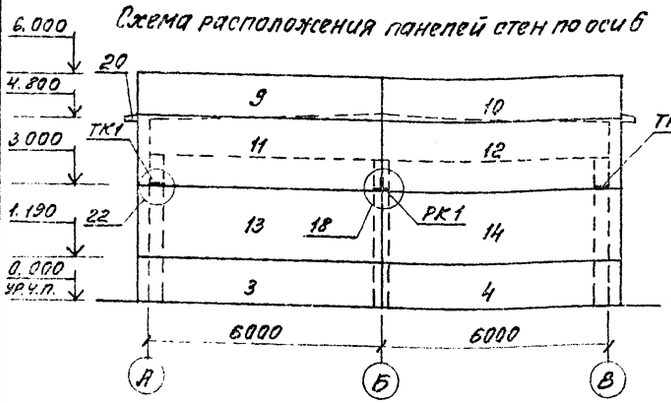

Схема расположения панелей стен по оси 1

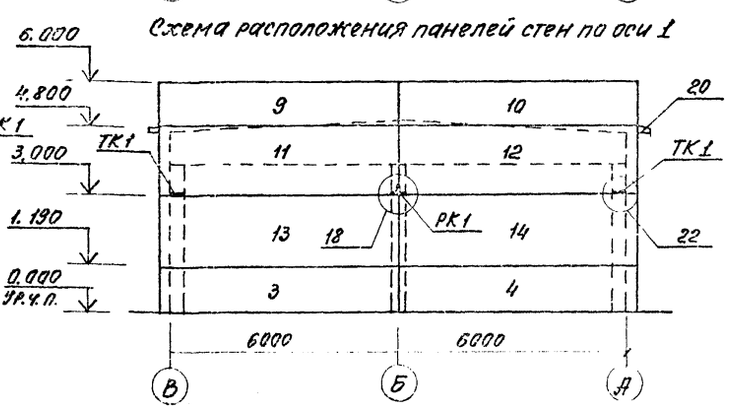

Спецификация элементов

Марка поз.	Обозначение	Наименование	Кол.	Масса ед. кг.	Примечание
		Стеновые панели			
1	1.030.1-1 в. 1-1	ПС60.12.2.5-6Л-47	4	2730	
2	то же	ПС60.12.2.5-6Л-2.41	1	2730	
3	"	ПС63.12.2.5-6Л-31	2	2860	
4	"	ПС63.12.2.5-6Л-2.31	2	2860	
5	"	ПС60.15.2.5-6Л-52	4	3410	
6	"	ПС60.15.2.5-6Л-46	1	3410	
7	"	ПС60.15.2.5-6Л-35	1	3410	
8	"	ПС60.9.2.5-6Л-52	3	2040	
9	"	ПС63.12.2.5-6Л-34	2	2860	
10	"	ПС63.12.2.5-6Л-2.34	2	2860	
11	"	ПС63.18.2.5-6Л-31	2	4300	
12	"	ПС63.18.2.5-6Л-2.31	2	4300	
13	"	ПС63.18.2.5-6Л-31	2	4300	
14	"	ПС63.18.2.5-6Л-2.31	2	4300	
15	"	ПС30.18.2.5-6Л-57	3	2030	
16	"	2ПС15.18.2.5-Л-58	2	1010	
17	"	2ПС12.18.2.5-Л-59	1	790	
18	"	2ПС6.18.2.5-Л-60	2	390	
19	"	2ПС12.12.2.5-Л-59	18	530	
20	1.030.1-1 в.2-1	ПК 30.10-Т	20	700	
		Консоли опорные			
РК1	1.030.1-1 в.4-1	Консоль опорная РК1	2	17.7	
ТК1	то же	" ТК1	6	27.7	
		Соединительн. детали			
Т17	1.030.1-1 в.4-1	Т17	11	0.3	
	то же	-8×80×140 ГОСТ 19903-74*	30	0.7	
	"	-8×140×140 ГОСТ 19903-74*	12	0.3	
	"	-10×20×60 ГОСТ 19903-74*	7	0.09	

Крепление опорных консолей РК и ТК к колоннам запроектировано по серии 1.030.1-1 в. 3-3 узлы 9, 10.
Для защиты стеновых панели окрашиваются поливинилацетатными красками.
Стеновые панели изготовлены из керамзитобетона $\gamma = 900$ кг/м.³

Привязан:

Инв. № подл. | Подп. и дата | Взам. инв. №

ГИП	Мирзоянц		
Нач. отд.	Мурашов		
Гл. спец.	Лебов		
Инж.	Никаноров		
Н. контр.	Львов		

ТП-503-1-83.91 – АС

Топливный склад угля (ркз) с топливоподачей с ленточной транспортной галереей производительностью 150 тыс. т. условного топлива

Гараж на 2 автомашины и 2 авто-погрузчика

Стадия	Лист	Листов
Р	20	

Схемы расположения стеновых панелей

ГИПРОТЯЖМАШ г. Москва 1990 г.

Ал I

Схема расположения элементов подвесного транспорта

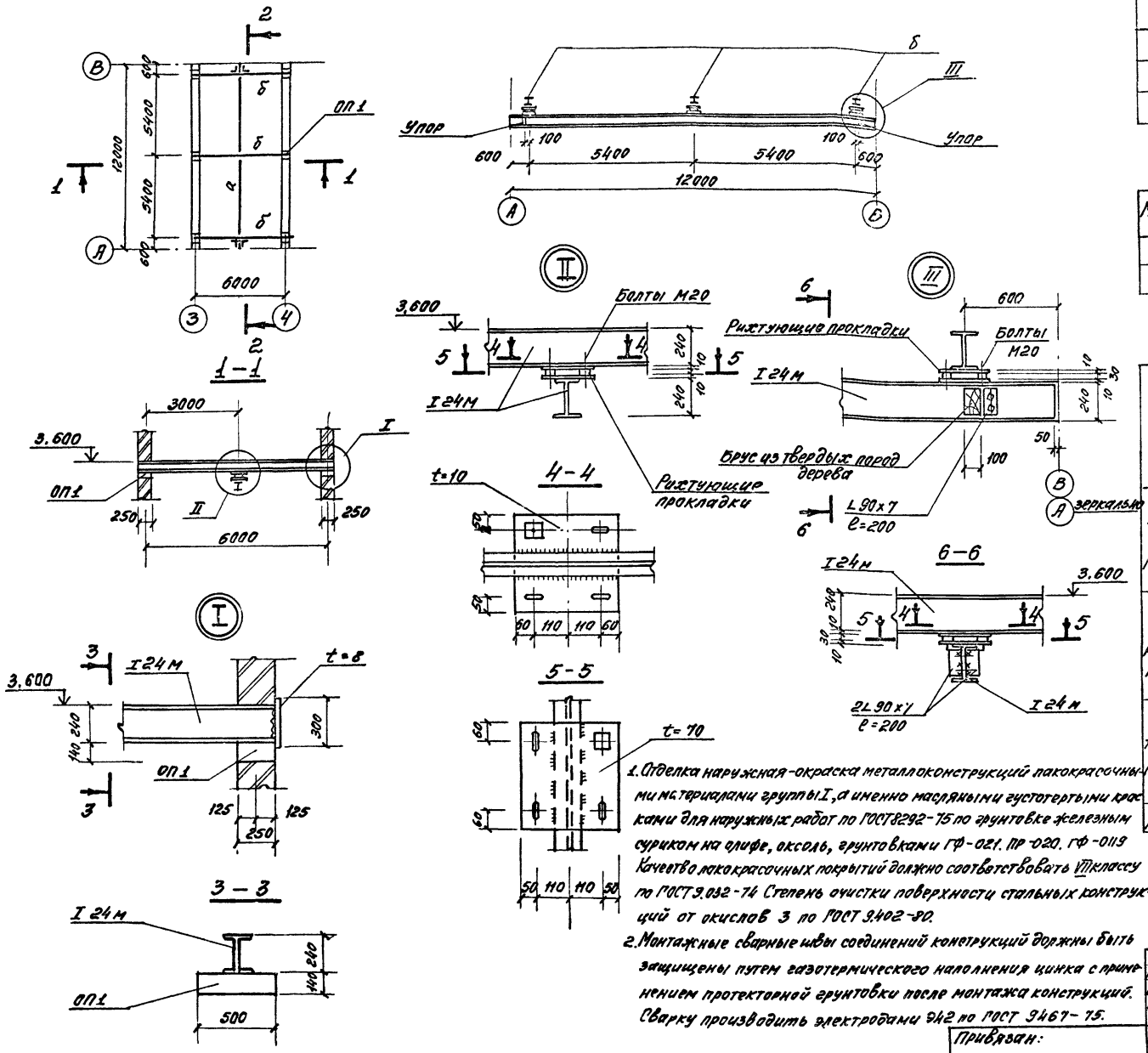

Спецификация элементов

Марка, поз.	Сечение			Опорные усилия			Группа констр.	Марка металла	Примеч.
	Эскиз	Поз.	Состав	M тсм	N тсм	Q тс			
а	I		I 24М	2,63	—	0,9	I	С255	
б	I		I 24М	2,63	—	0,9	I	"	
	L		L 90×7				III	"	

Спецификация железобетонных элементов

Марка поз.	Обозначение	Наименование	Кол.	Масса ед, кг	Примеч.
ОП1	1.225-2. в. 11	Опорная подушка ОП5,2-т	6	50	

Техническая спецификация стали

Вид профиля ГОСТ	Марка металла ГОСТ	Обозначение и размер профиля	Масса металла по элементам конструкции в т					Общий расход т
			Балки	Монорельс				
Двутавры стальные ГОСТ 19425-74*	С255 ГОСТ 27772-88	I 24М	0,72	0,46				1,18
	Итого		0,72	0,46				1,18
Сталь угловая равноугольная ГОСТ 8509-86	С255 ГОСТ 27772-88	L 90×7		0,008				0,008
	Итого			0,008				0,008
Сталь толстолистовая ГОСТ 19903-74*	С245 ГОСТ 27772-88	t=8	0,02					0,02
		t=10		0,05				0,05
	Итого		0,02	0,05				0,07
Всего масса металла								1,258

1. Отделка наружная-окраска металлоконструкций лакокрасочными материалами группы I, а именно масляными густотертыми красками для наружных работ по ГОСТ 8292-75 по грунтовке железным суриком на олифе, оксоль, грунтовками ГФ-021. ПР-020. ГФ-0119 Качество лакокрасочных покрытий должно соответствовать VII классу по ГОСТ 9.032-74 Степень очистки поверхности стальных конструкций от окислов 3 по ГОСТ 9.402-80.
2. Монтажные сварные швы соединений конструкций должны быть защищены путем газотермического наполнения цинка с применением протекторной грунтовки после монтажа конструкций. Сварку производить электродами Э42 по ГОСТ 9467-75.
3. Изготовление и монтаж подвесных путей выполнять согласно серии 1.420. 2-3. вып. 2 и требованиям СНиП III-18-75.

ГИП	Магазинер	
Нач. отд.	Мурашов	
Гл. спец.	Львов	
Инж. II к.	Романьков	
Н. контр.	Львов	

Привязан:

Инв. №

ТП-503-1-83.91 -АС

Топливный склад гор(рай) топсбыта с годовой программой 15 тыс. т. условного топлива

Гараж на 2 автомашины и 2 автопогрузчика

Стадия	Лист	Листов
РП	21	

Схема расположения элементов подвесного транспорта. Сечения, узлы.

ГИПРОТОРФ г. Москва 1990 г.

Инв. № подл. | Подпись дата | Взам. инв. №

План на отм. 0,000

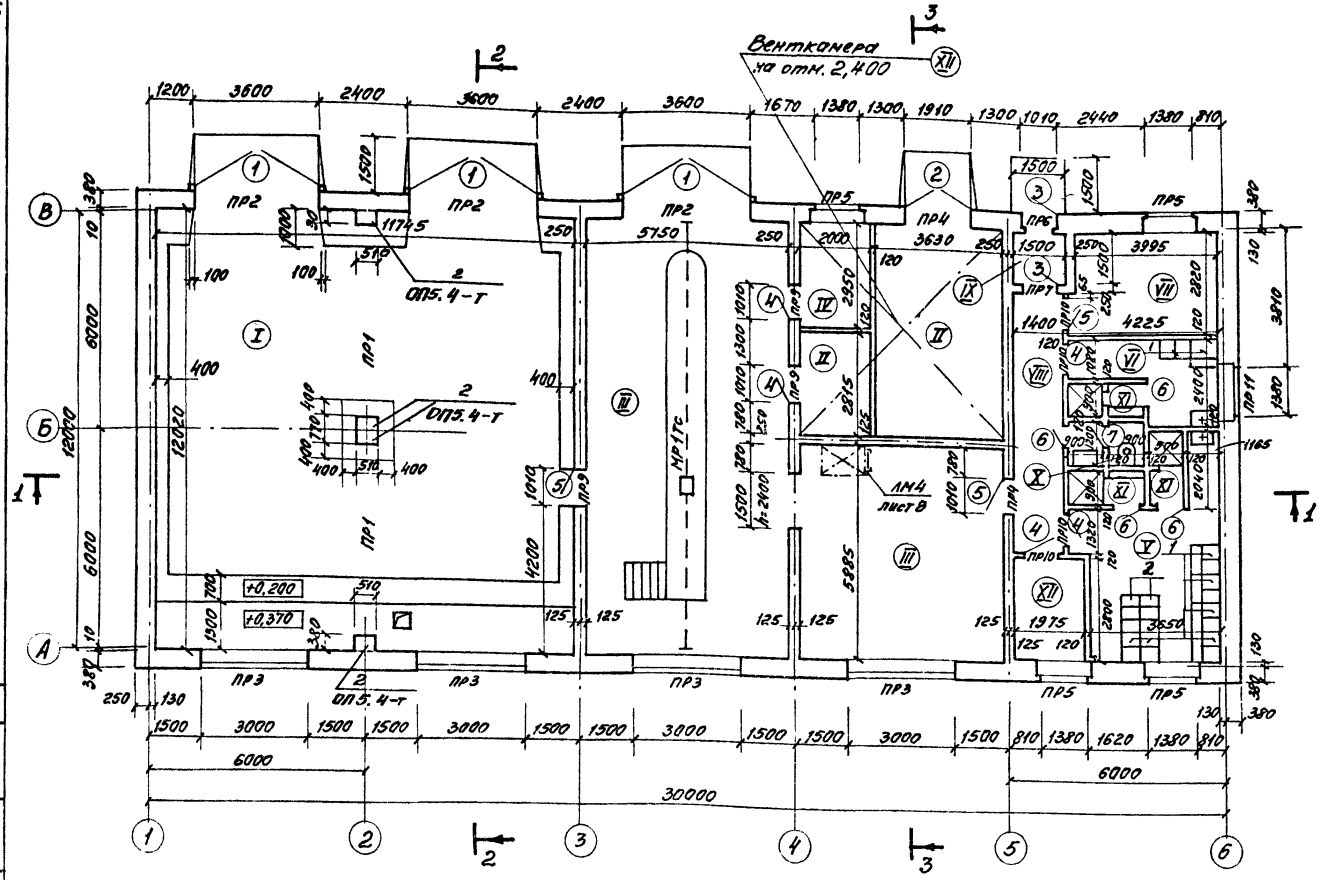

Экспликация помещений

Номер на плану	Наименование	Площадь, м²	Категория производства по взрывной взрыво-пожарной и пожарной опасности
I	Помещение хранения автомобилей	141.2	В
II	Кладовая запчастей	27.0	В
III	Участок ТО и ремонта	102.9	В
IV	Кабинет слесаря	5.9	
V	Мужской гардероб	18.9	
VI	Женский гардероб	7.4	
VII	Комната обогрева и приема пищи	12.2	
VIII	Коридор	10.1	
IX	Тамбур	2.25	
X	Санузел	2.2	
XI	Душевые	5.2	
XII	Венткамера	39.6	

Ведомость перемычек

Марка поз.	Схема сечения
ПР1	1 — 2
ПР2	3 — 2
ПР3	4
ПР4	5
ПР5	6
ПР6	7
ПР7	7
ПР8	5

Марка поз	Схема сечения
ПР9	8
ПР10	7
ПР11	9 — 6

Ведомость проемов ворот и дверей

Марка, поз.	Размер проема в кладке, мм
1	3600 × 3600
2	1910 × 2070
3	1010 × 2070
4	1010 × 2070
5	1010 × 2070
6	710 × 2070
7	710 × 2070

Строительные показатели

Общая площадь – 372.25
Площадь застройки – 391.45
Строительный объем – 1941.6

Спецификация перемычек

Марка, поз.	Обозначение	Наименование	Кол.	Масса ед., кг	Примеч
1	1.225-2 в.11	ПРГ 60.2.5-4т	2	1500	
2	то же	ОП 5.4-т	4	70	
3	"	ПРГ 36.1.4-4т	3	430	
4	1.038.1-1	3ПБ 36-4	3	240	
5	то же	5ПБ 25-37	2	338	
6	"	2ПБ 19-3	18	81	
7	"	2ПБ 13-1	10	54	
8	"	3ПБ 16-37	8	102	
9	"	5ПБ 21-27	1	285	
КВ1	1.238-1 в.2	Козырек КВ 18.16-т	1	7.50	

Привязан:

Инв.№

ГИП	Магазинер	
Нач.отд.	Мурашов	
Гл.арх.	Дудин	
Инж.ПК	Романьков	
Н.контр.	Дудин	

ТП-503-1-83.91 – АС

Топливный склад гор(рай)топсбыта с годовой программой 15 тыс.т. условного топлива

Гараж на 2 автомашины и 2 автопогрузчика

Стадия	Лист	Листов
РП	22	

План на отм. 0,000
(Вариант В кирпиче)

ГИПРОТОРФ
г. Москва 1990г.

Согласовано
Инв.№ подл. | Подпись и дата | Взам.инв.№ | Инв.№ дубл. | Подпись и дата

Разрез 1-1

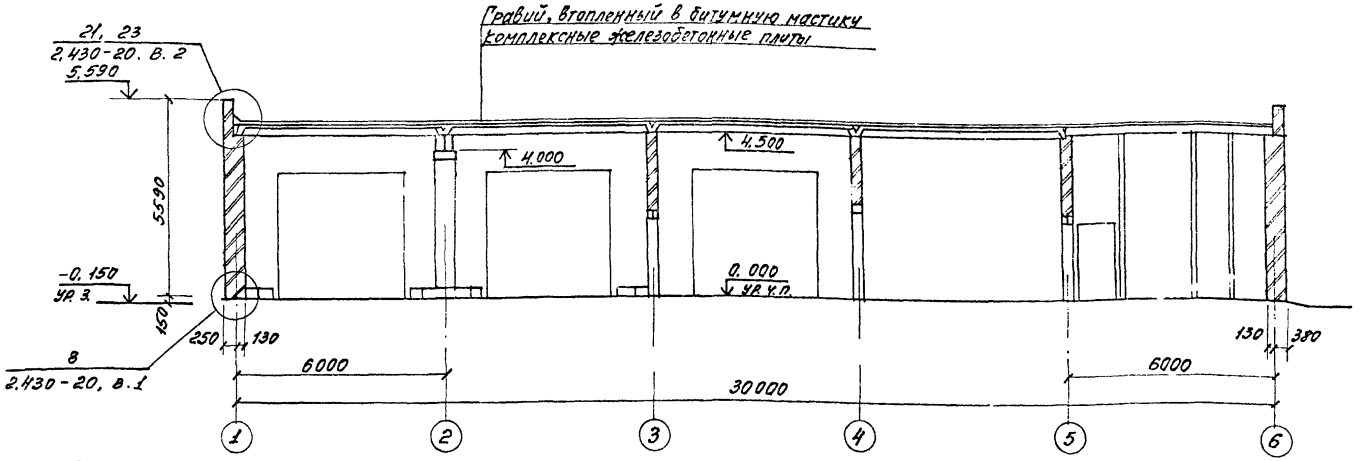

Разрез 2-2

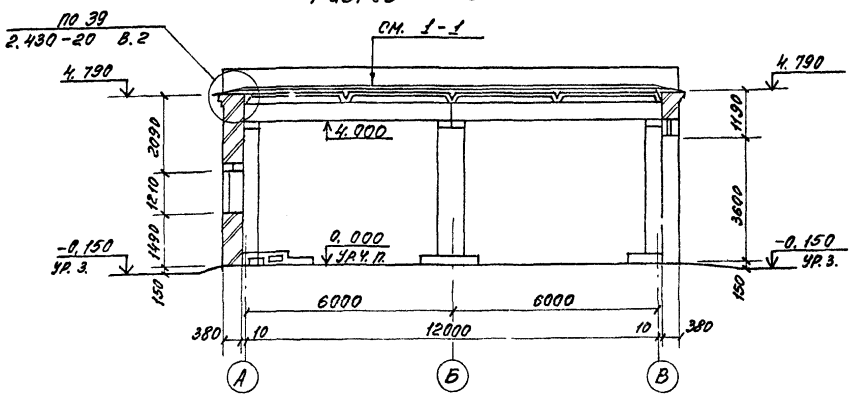

Разрез 3-3

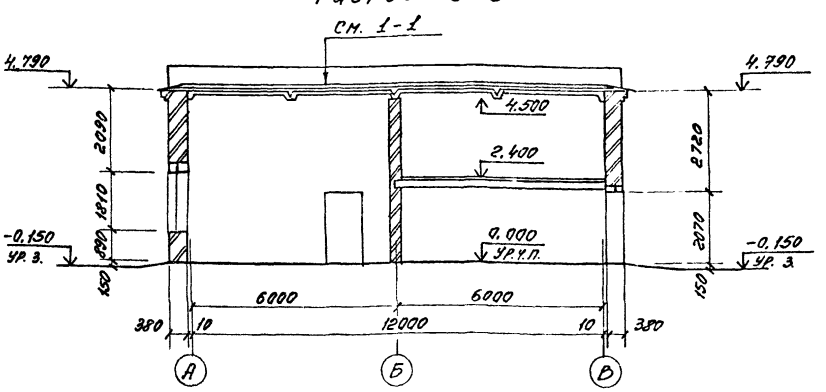

Детали заделки продольного и поперечного стыков

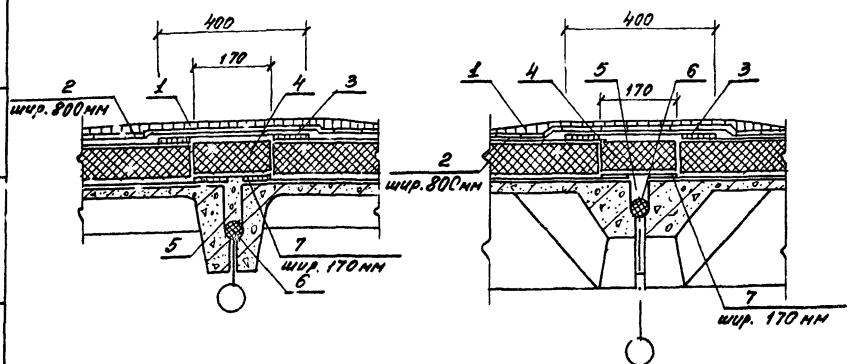

Деталь кладки карниза

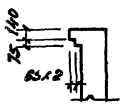

Поз.	Наименование	Кол.	Прим.
1	Гравий, втопленный в битумную мастику	3,6	м³
2	3 слоя рубероида на битумной мастике	110	м²
3	Полоса рубероида, наклеенная на бит. мастике	55,2	м²
4	Термовкладыш из плитного утеплителя	3,7	м³
5	Бетон класса В 12,5 на мелком заполнителе	1	м³
6	Гернит 2 ф 40 (перевить)	138	п. м.
7	Полоса рубероида, наклеенная на бит. мастике	23,5	м²

ГИП	Магазинер		
Нач. отд.	Мчедлишв		
Гл. арх.	Аудин		
Инж. ВК	Романькова		
Н. контр.	Аудин		

ТП-503-1-83.91 - АС

Топливный склад гор(рай)топсбыта с годовой программой 15тыс.т. условного топлива

Поражк на 2 автомашины и 2 автопогрузчика

Стадия	Лист	Листов
РП	23	

Разрезы 1-1, 2-2, 3-3.

ГИПРОТОРФ г. Москва 1990г.

Привязан:

Инв. №

Инв. № подл. | Подпись и дата | Взам. инв. №

Ал. I

Фасад 1-6

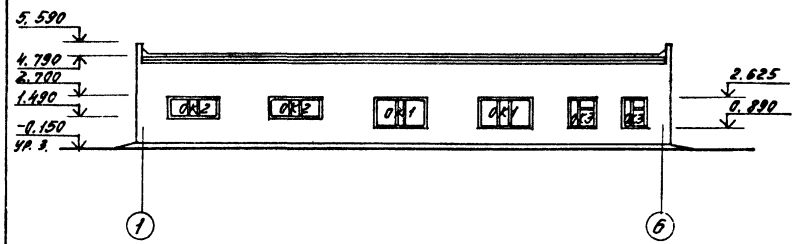

Фасад А-В

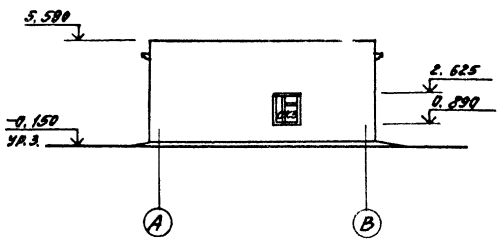

Фасад 6-1

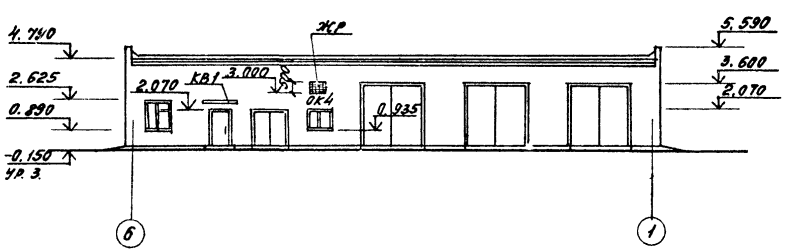

Фасад В-А

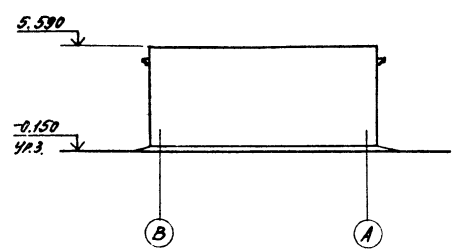

Спецификация элементов заполнения проемов

Марка, поз.	Обозначение	Наименование	Кол.	Масса ед., кг.	Прим.
1	1.435.9-17 в.3	Ворота ВР 36х36-А	3	744	
2	ГОСТ 24698-81	Дверь ДН 21-19В	1		
3	то же	Дверь ДН 21-10АП	2		
4	ГОСТ 6629-88	Дверь ДГ 21-10	5		
5	то же	Дверь ДГ 21-10Л	3		
6	"	Дверь ДГ 21-7П	4		
7	"	Дверь ДГ 21-7	1		
ОК1	ГОСТ 12506-81	Окно ПНД 18-30.1	2		
ОК2	то же	Окно ПНД 12-30.1	2		
ОК3	ГОСТ 11214-86	Окно ОВ 18-15В	4		
	ГОСТ 26919-86	Плита подок. ПОШ 16.45-1	4	81	
ОК4	ГОСТ 11214-86	Окно ОР 12-15В	1		
ЖР	см. черт. марки ОВ				

Схемы расположения элементов заполнения оконных проемов

ОК1 /шт. 2/

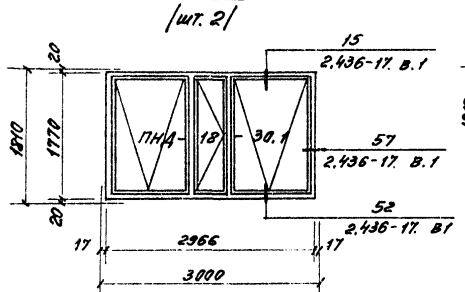

ОК2 /шт. 2/

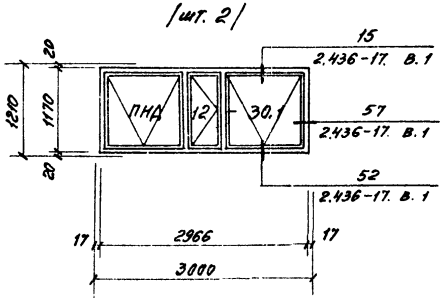

ОК3 /шт. 4/

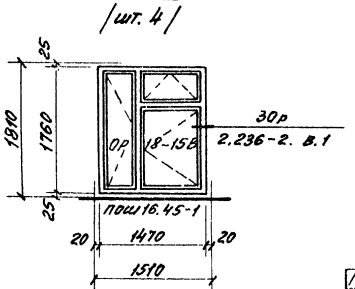

ОК4 /шт. 1/

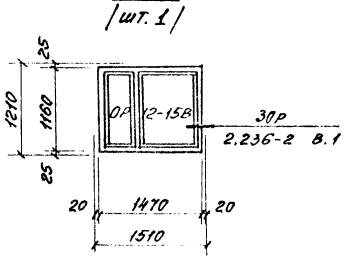

ГИП	Магазинер		ТП-503-1-83.91-АС
Нач. отд.	Мурашов		Топливный склад гор(рай)топсбыта годовой программой 15 тыс т условного топлива
Гл. арх.	Аудин		
Инж. пр.	Романьков		Гараж на 2 автомашины и 2 автопогрузчика
Н. контр.	Аудин		Фасады 1-6, 6-1, А-Б, Б-А (Вариант в кирпиче)

Стадия	Лист	Листов
РП	24	

Привязан:

Инв. №

ГИПРОТОРФ г. Москва 1990г.

Инв. № подл. | Подпись и дата | Взам. инв. №

Ал. I

1-1

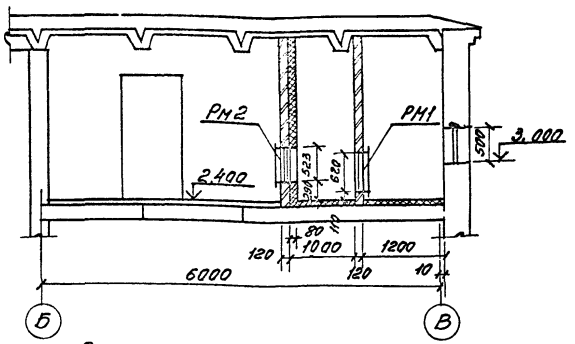

2-2

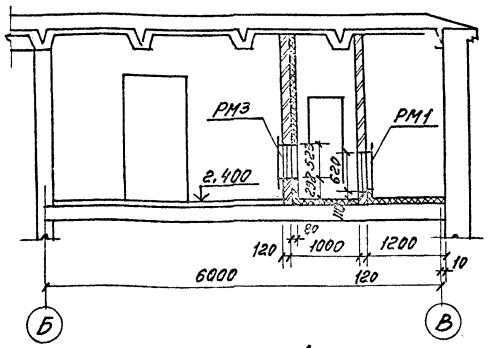

Спецификация элементов Венткамеры

Марка поз.	Обозначение	Наименование	Кол.	Масса ед, кг	Прим.
РМ1	ТП АСИ-2	Рамка металлическая	2	31,9	
РМ2	-3	то же	1	22,35	
РМ3	-4	"	1	21,95	
РМ4	-5	"	3	15,3	Отм. низа 2,650

Венткамера на отм. 2,400

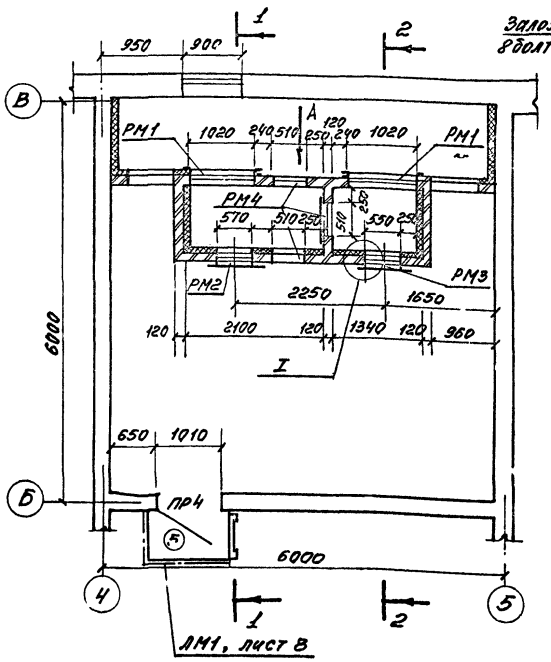

по стрелке А

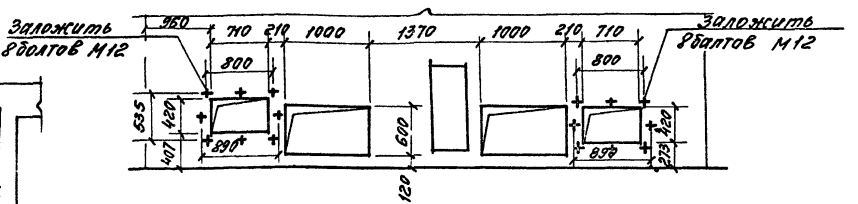

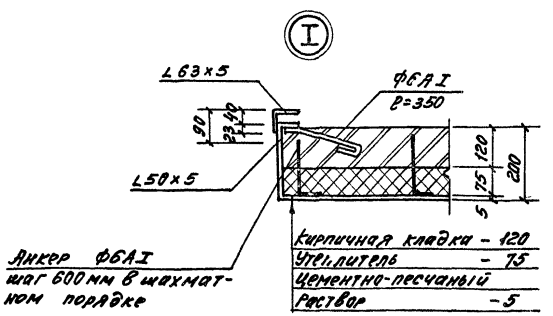

ГИП	Магазинер		
Нач. отд.	Мурашов		
Гл. арх.	Дудин		
Инж. II к.	Романьков		
Н-контр.	Дудин		

Привязан:

Инв №

ТП- 503-1-83.91 - АС

Топливный склад гор(рай) топсбыта с годовой программой 15 тыс. т. условного топлива

Гараж на 2 автомашины и 2 автопогрузчика

Стадия	Лист	Листов
РП	25	

Венткамера на отм. 2,400
Разрезы 1-1, 2-2. Узел I
(Вариант в кирпиче)

ГИПРОТОРФ г. Москва 1990 г.

Инв. № подл. | Подпись дата | Взам. инв. №

Ал. 1

Схема расположения элементов фундаментов

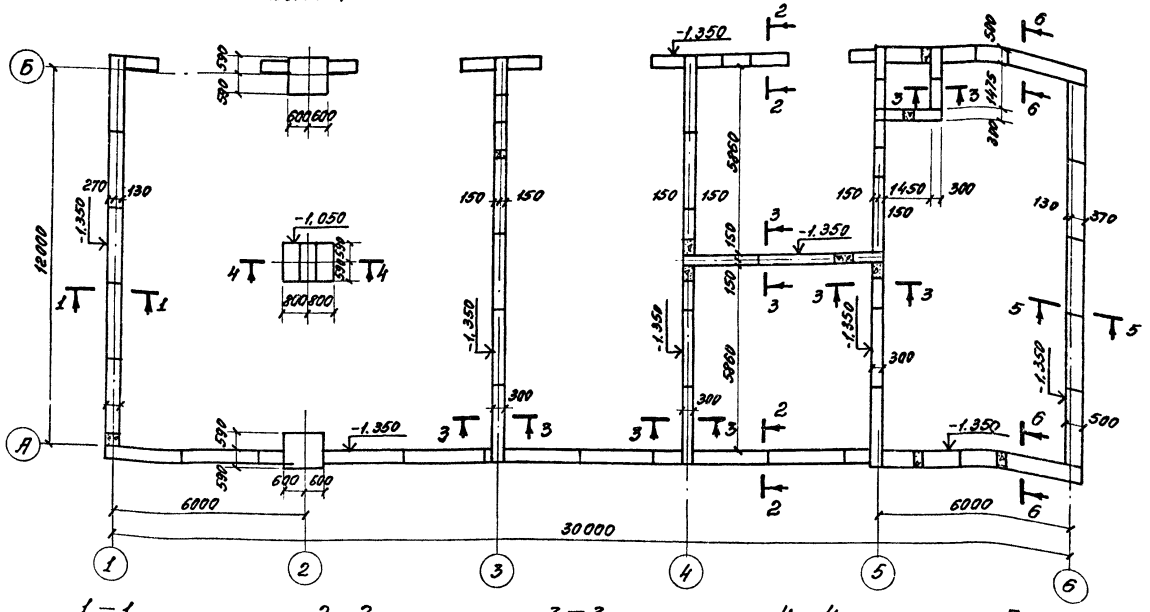

Спецификация элементов фундаментов

Марка поз.	Обозначение	Наименование	Кол.	Масса ед. кг.	Прим.
		Блоки фундаментные			
1	ГОСТ 13579-78	ФБС 24.5.6-Т	15	1630	
2	то же	ФБС 12.5.6-Т	7	780	
3	"	ФБС 9.5.6-Т	4	590	
4	"	ФБС 12.4.6-Т	4	640	
5	"	ФБС 9.4.6-Т	17	470	
6	"	ФБС 24.4.6-Т	27	1300	
7	"	ФБС 24.3.6-Т	30	970	
8	"	ФБС 9.3.6-Т	23	350	
9	"	ФБС 12.4.3-Т	2	310	
10	"	ФБС 12.5.3-Т	2	380	
11	ГОСТ 13580-85	ФЛ 12.12-1	2	780	
12	то же	ФЛ 16.12-1	1	1030	

1. Грунтовые условия и общие указания по выполнению фундаментов см. л. АС-11.
2. Под всеми фундаментами устраивается песчаная подготовка высотой 5 см.
3. Расчётная нагрузка на ленточные фундаменты на отм. -0,170 будет: шириной 500 мм - 6 тс/п.м, шириной 400 мм - 4,8 тс/п.м, шириной 300 мм - 3,4 тс/п.м.
4. Расчётная нагрузка под кирпичный столб по оси „2" - 25 тс, а под кирпичные пилястры по той же оси - 12 тс.

1-1

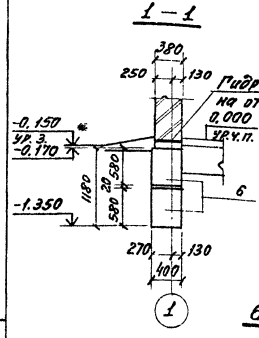

2-2

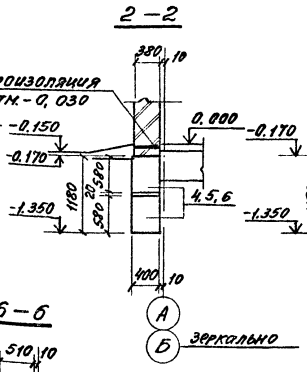

3-3

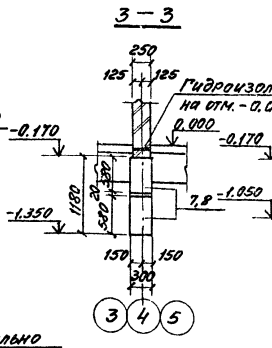

4-4

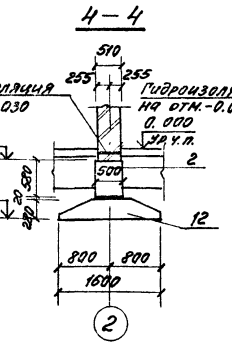

5-5

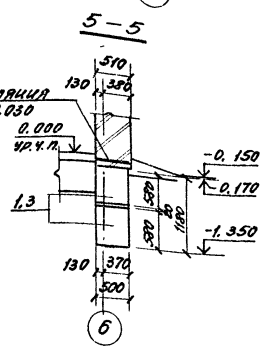

6-6

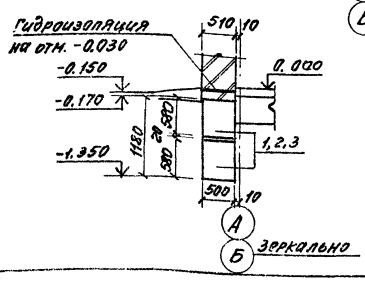

ГИП	Мордашов		
Нач.отд	Мирошов		
Гл.спец.	Львов		
Инж.ВК	Романьков		
Н.контр.	Львов		

Привязан:

Инв.№

ТП-503-1-83.91 - АС

Топливный склад гор(раб) топсбыта с годовой программой 5 тыс.т. условного топлива

Гараж на 2 автомашины и 2 автопогрузчика

Стадия	Лист	Листов
Р.Т	26	

Схема расположения элементов фундаментов. Сечения 1-1 - 6-6 (вариант в кирпиче)

ГИПРОТОРФ г. Москва 1990 г.

Инв.№подл. | Подпись и дата | Взам.инв.№

Развертки фундаментов

по оси А

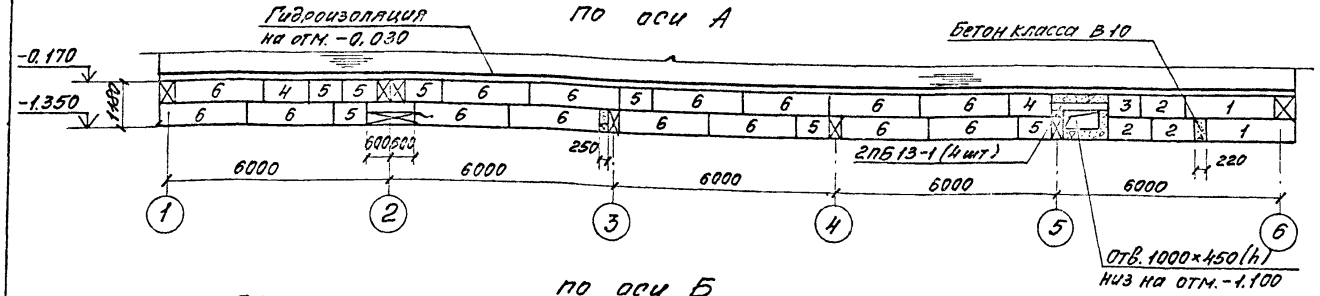

по оси Б

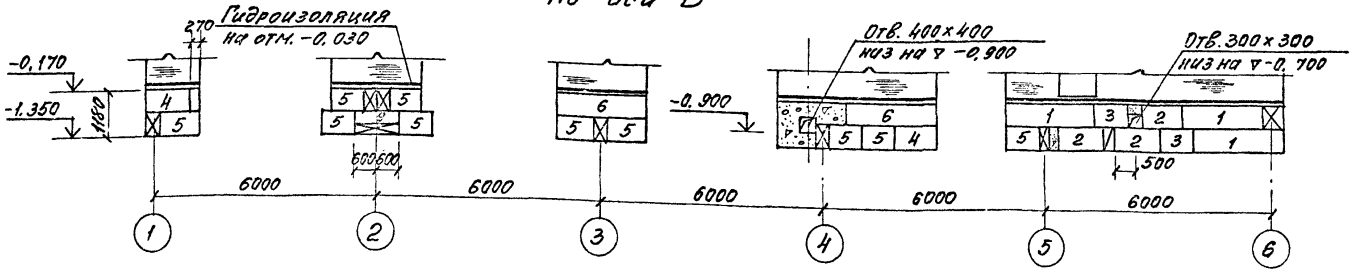

по оси 6

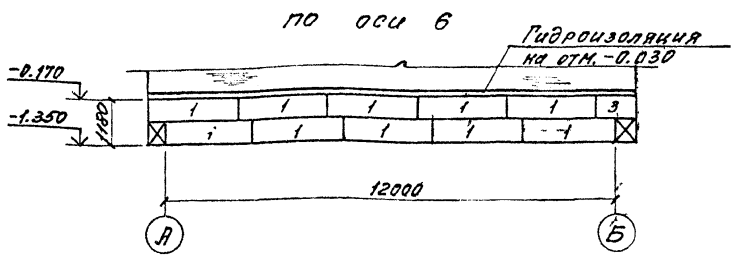

в осях 4-5

по Ч-Ч

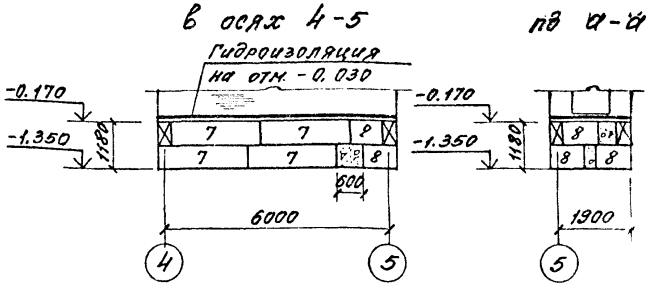

по оси 1

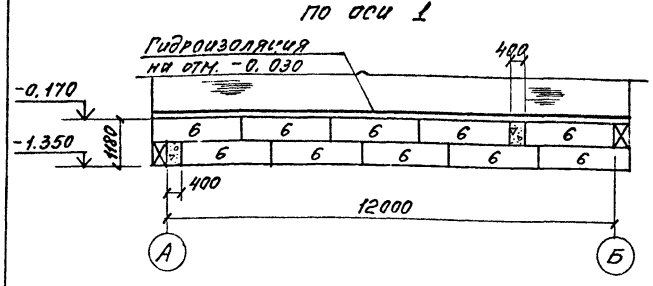

по оси 2

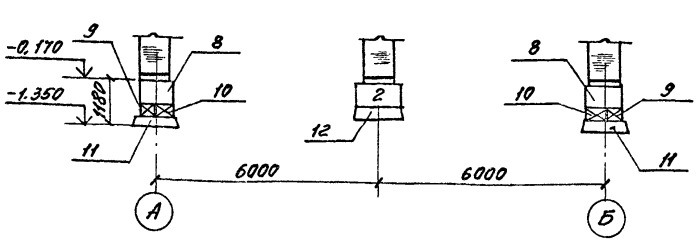

по б-б

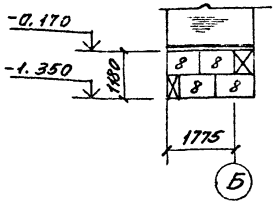

по оси 3

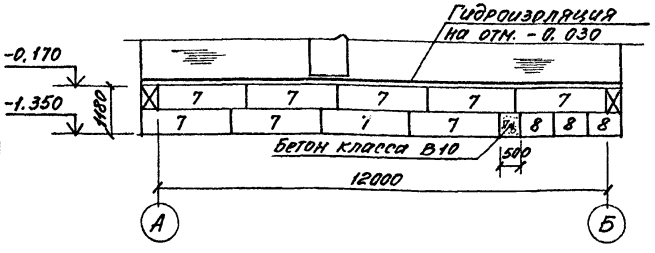

по оси 4

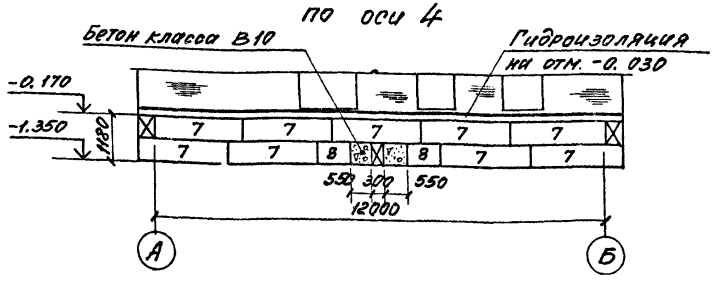

по оси 5

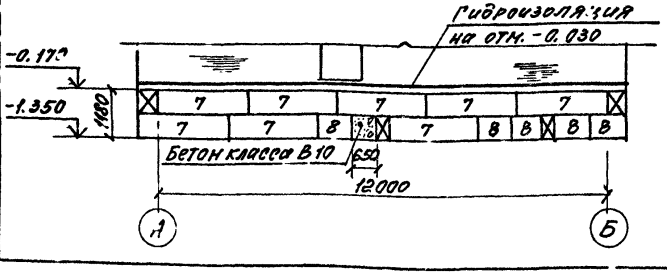

Инв. № подл. | Подпись и дата | Взам. инв. №

ГИП	Магазинер		ТП-503-1-83.91 – АС
Нач. отд.	Мурашов		Топливный склад зер(рай) топсбыта с годовой программой 15 тыс. т условного топлива
Гл. спец.	Львов		
Инж. II к.	Романьков		Гараж на 2 автомашины и 2 автопогрузчика
Н. контр.	Львов		Стадия: РП; Лист: 27; Листов:
Привязан:			Развертки фундаментов (Вариант 6 кирпиче)
Инв. №			ГИПРОТОРФ г. Москва 1990 г.

Схема расположения плит покрытия

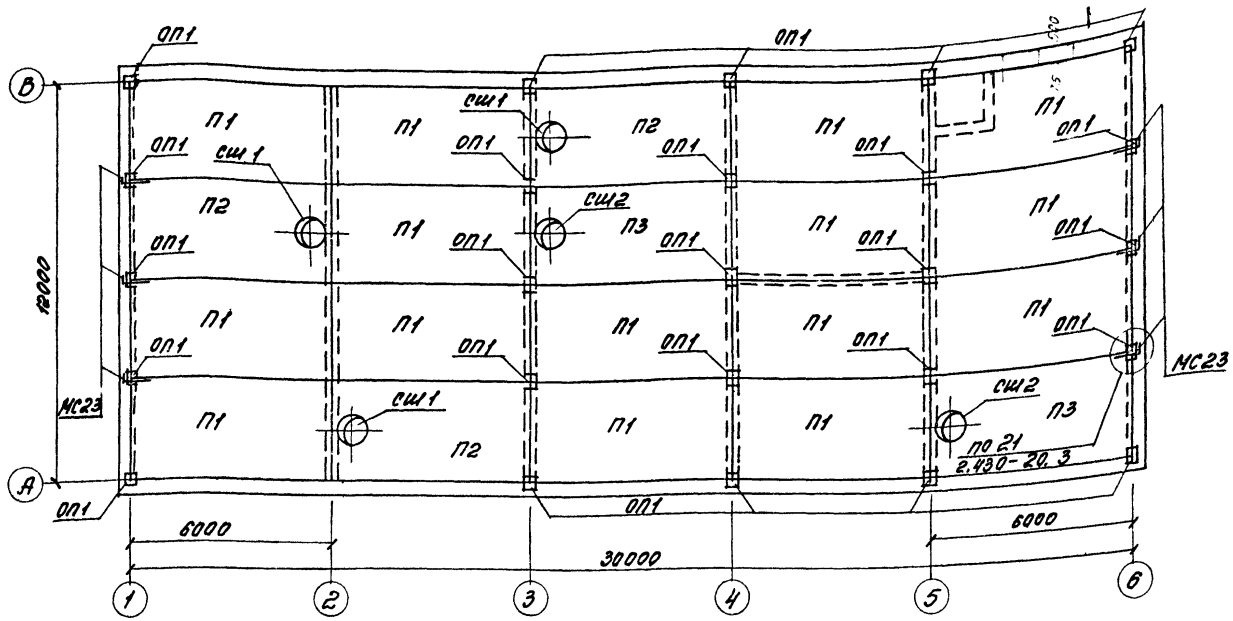

Схема расположения плит перекрытия

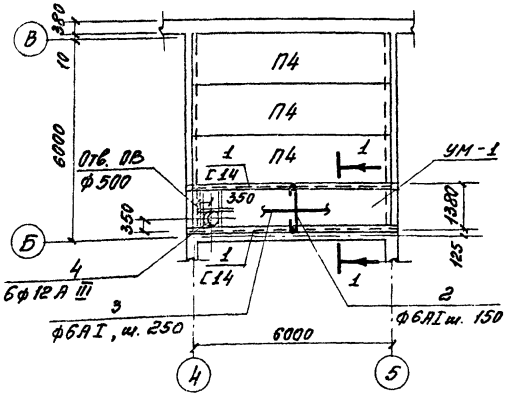

1 — 1

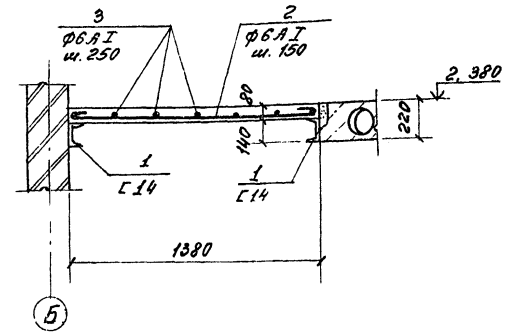

Ведомость элементов

поз	Эскиз
2	

Спецификация элементов замаркированных на листе

Марка по.	Обозначение	Наименование	Кол.	Масса ед. кг	Примечание
П1	1.465.1-10/82, в. 0.1	Плита покрытия 1ПГ-3АТ-IV-Т-160ЯН-500П	15	4470	
П2	то же	" 1ПВТ-3АТ-IV-Т-160ЯН-500П	3	4580	
П3	"	" 1ПВ4-3АТ-IV-Т-160ЯН-500П	2	4580	
СШ1	1.494-24 в. 1	Стакан СБ7А-2	3	290	
СШ2	1.494-24 в. 1	Стакан СБ4А-1	2	150	
		Плиты перекрытия			
П4	1.141-1 в. 64	ПК60.15-3А IV т	3	2800	
УМ-1	ТП-503-1-83.91-АС-28	Монолитный участок	1		
МС23	2.430-20.4 090	ф10АII, ГОСТ5781-82*, ℓ=1200	6	0.74	
ОП1	1.225-2 в. 11	Опорная подушка ОП5.2-Т	25	50	

Спецификация сборочных единиц

Формат	Зона	Поз.	Обозначение	Наименование	Кол.	Примечание
			ТП-503-1-83.91-АС-28	УМ-1		
				Сборочные единицы		
		1		С14 ГОСТ 8240-89 / ВСТ3КП2 ГОСТ 380-88 ℓ=6250	2	76.9кг
		2		ф6АI ГОСТ5781-82* / ВСТ3КП2 ГОСТ 380-88 ℓ=1500	39	0.33кг
		3		" ℓ=6000	6	1.33кг
		4		ф12АIII ГОСТ5781-82* / ВСТ3КП2 ГОСТ 380-88 ℓ=1350	6	1.12кг
				Материалы		
				Бетон класса В15		0.66м³

В графе „примечания" дана масса одного элемента

Ведомость расхода стали на один элемент. кг

Марка элемента	Изделия арматурные						Изделия заказные		Общий расход
	Арматура класса ГОСТ 5781-82*					Всего	Прокат марки ВСТ3 кп2 ГОСТ8240-89		
	АI		АIII						
	ф6		ф12				С14		
УМ-1	20.85		6.7			27.55	153.8		181.35

ГИП	Магазинер	
Нач. отд.	Мурашов	
Гл. спец.	Львов	
Инж. ПК	Романьков	
Н. контр.	Львов	

Привязан:

Инв. №

ТП-503-1-83.91-АС

Топливный склад гор(рай) Топсбыта с годовой программой 15тыс.т. условного топлива

Гараж на 2 автомашины и 2 автопогрузчика

Стадия	Лист	Листов
РП	28	

Схема расположения плит покрытия и перекрытия (Вариант в кирпиче)

ГИПРОТОРФ г. Москва 1990 г.

Ал. I

Инв. № подл. | Подпись дата | Взам. инв. №

Инв.№ подл. | Подпись и дата | Взам. инв.№

ТИПОВОЙ ПРОЕКТ

503-1-83.91

Альбом I

Строительные изделия

Ал. I

1. Арматурные и закладные изделия должны изготавливаться в соответствии с требованиями следующих документов:
ГОСТ 10922-75 „Арматура и закладные детали сварные для железобетонных конструкций. Технические требования и методы испытаний", ГОСТ 14098-85 „Соединения сварные арматуры железобетонных изделий и конструкций. Контактная и ванная сварка. Основные типы и конструктивные элементы."
ГОСТ 19292-73 „Соединения сварные закладных деталей сборных железобетонных конструкций. Контактная и автоматическая сварка плавлением. Основные типы и конструктивные элементы."
СНиП 393-78 „Инструкция по сварке соединений арматуры и закладных деталей железобетонных конструкций."
2. Сетки и каркасы изготавливаются при помощи контактной точечной сварки.
3. Размеры сеток даны по осям и торцам стержней.
4. Материал прокатной стали закладных изделий принят марки ВСт3 кп2 для сварных конструкций по ГОСТ 380-71*
5. Сварка стальных изделий из проката производится электродами типа Э-42 по ГОСТ 9467-75.
6. В закладных деталях приварку анкеров к пластине в тавр производить дуговой сваркой на сварных автоматах и полуавтоматах под слоем флюса.

Привязан:

Инв.№

ГИП	Магазинер	
Нач.отд	Мурашов	
Гл.спец	Львов	
Инж.ПК	Романьков	
Н.контр	Львов	

ТП-503-1-83.91 – АСИ

Технические требования

Стадия	Лист	Листов
РП	1	11

ГИПРОТОРФ г.Москва 1990г.

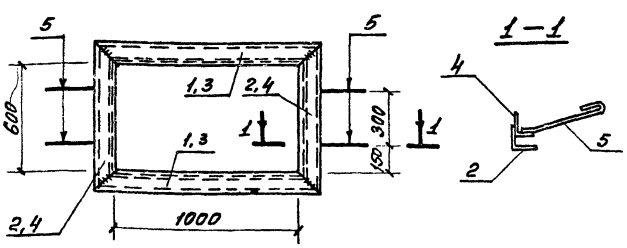

Формат	Зона	Поз.	Обозначение	Наименование	Кол.	Примеч.
				Документация		
				Техн. требования к изготовлению арм. и закл. изделий		
		1		L 63×5 ГОСТ 8509-86 / ВСт3кп2 ГОСТ 380-88 ℓ=1125	2	10,8 кг
		2		то же ℓ=726	2	7,0 кг
		3		L 50×5 ГОСТ 8509-86 / ВСт3кп2 ГОСТ 380-88 ℓ=1110	2	8,4 кг
		4		то же ℓ=710	2	5,4 кг
		5		ФБАI ГОСТ 5781-82* ℓ=350	4	0,3 кг

ГИП	Магазинер	
Нач.отд	Мурашов	
Гл.спец	Львов	
Инж.ПК	Романьков	
Н.контр	Львов	

ТП-503-1-83.91 – АСИ

Рамка металлическая РМ1

Стадия	Масса	Масштаб
РП	31,9	1:20

Лист 2 Листов

ГИПРОТОРФ г.Москва 1990г.

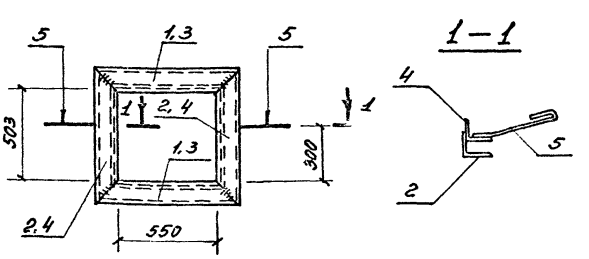

Формат	Зона	Поз.	Обозначение	Наименование	Кол.	Примеч.
				Документация		
				Техн. требования к изготовлению арм. и закл. изделий		
				Детали		
		1		L 63×5 ГОСТ 8509-86 / ВСт3кп2 ГОСТ 380-88 ℓ=676	2	6,5 кг
		2		то же ℓ=629	2	6,1 кг
		3		L 50×5 ГОСТ 8509-86 / ВСт3кп2 ГОСТ 380-88 ℓ=650	2	5,0 кг
		4		то же ℓ=613	2	4,6 кг
		5		ФБАI ГОСТ 5781-82* ℓ=350	2	0,15 кг

Нач.отд	Мурашов	
Гл.спец	Львов	
Инж.ПК	Романьков	
Н.контр	Львов	

ТП-503-1-83.91 – АСИ

Рамка металлическая РМ2

Стадия	Масса	Масштаб
РП	22,35	1:20

Лист 3 Листов

ГИПРОТОРФ г.Москва 1990г.

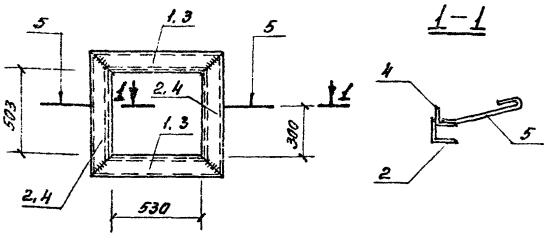

Формат	Зона	Поз.	Обозначение	Наименование	Кол.	Примеч.
				Документация		
				Техн. требования к изготовлению арм. и закл. изделий		
				Детали		
		1		L 63×5 ГОСТ 8509-86 Ст3 кп2 ГОСТ 380-88 ℓ=656		6,3 кг
		2		то же ℓ=629		6,1 кг
		3		L 50×5 ГОСТ 8509-86 Ст3 кп2 ГОСТ 380-88 ℓ=640		4,8 кг
		4		то же ℓ=613		4,6 кг
		5		ФБ А I ГОСТ 5781-82 ℓ=350	2	0,15 кг

Нач. отд.	Мурашов		ТП-503-1-83.91-АСИ
Гл. спец.	Львов		
Инж. II к.	Романьков		Рамка металлическая РМ 3
Н. контр.	Львов		Стадия: РП; Масса: 21.95; Масштаб: 1:20; Лист 4; Листов
			ГИПРОТОРФ г. Москва 1990г.

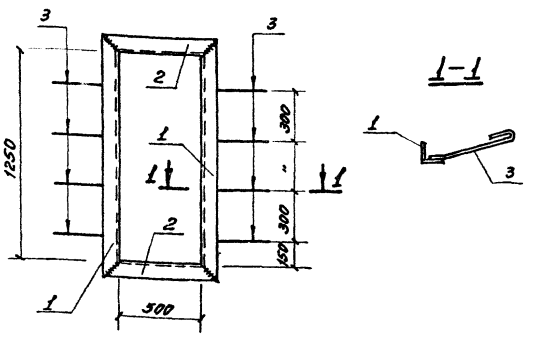

Формат		Поз.	Обозначение	Наименование	Кол.	Примеч.
				Документация		
				Техн. требования к изготовлению арм. и закл. изделий		
				Детали		
		1		L 50×5 ГОСТ 8509-86 Ст3 кп2 ГОСТ 380-88 ℓ=1350	2	10,2 кг
		2		то же ℓ=600	2	4,5 кг
		3		ФБ А I ГОСТ 5781-82 ℓ=350	8	0,6 кг

Нач. отд.	Мурашов		ТП-503-1-83.91-АСИ
Гл. спец.	Львов		
Инж. II к.	Романьков		Рамка металлическая РМ 4
Н. контр.	Львов		Стадия: РП; Масса: 15,3; Масштаб: 1:20; Лист 5; Листов
			ГИПРОТОРФ г. Москва 1990г.

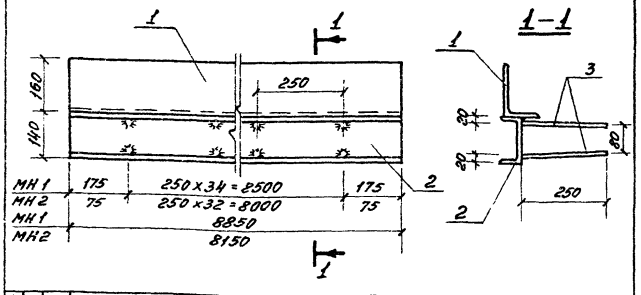

Формат	Зона	Поз.	Обозначение	Наименование	Кол.	Примеч.
				Документация		
				Техн. требования и изготовлению арм. и закл. изделий		
				Детали		
				МН 1		
		1		L 160×100×10 ГОСТ 8510-86 Ст3 кп2 ГОСТ 380-88 ℓ=8850	1	175,7 кг
		2		[14 ГОСТ 8240-89 Ст3 кп2 ГОСТ 380-88 ℓ=8850	1	108,9 кг
		3		ФВ А III ГОСТ 5781-82 ℓ=250	70	6,9 кг
				МН 2		
		1		L 160×100×10 ГОСТ 8510-86 Ст3 кп2 ГОСТ 380-88 ℓ=8150	1	161,8 кг
		2		[14 ГОСТ 8240-89 Ст3 кп2 ГОСТ 380-88 ℓ=8150	1	100,2 кг
		3		ФВ А III ГОСТ 5781-82 ℓ=250	66	6,5 кг

Нач. отд.	Мурашов		ТП-503-1-83.91-АСИ
Гл. спец.	Львов		
Инж. II к.	Романьков		Изделия закладные МН 1; МН 2
Н. контр.	Львов		Стадия: РП; Масса: 291,5 / 268,5; Масштаб: 1:10; Лист 6; Листов
			ГИПРОТОРФ г. Москва 1990г.

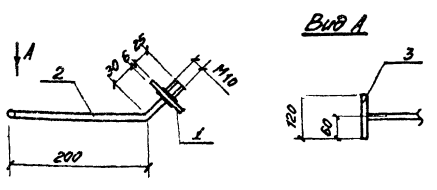

Формат	Зона	Поз.	Обозначение	Наименование	Кол.	Прим.
				Документация		
				Техн. требования к изготовлению арм. и закл. изделий		
				Детали		
				-6×60 ГОСТ 19903-74 Ст3 кп2 ГОСТ 380-88 ℓ=60	1	0,17 кг
				ф12 А I ГОСТ 5781-82 ℓ=260	1	0,23 кг
				ф10 А I ГОСТ 5781-82 ℓ=120	1	0,074 кг

Нач. отд.	Мурашов		ТП-503-1-83.91-АСИ
Гл. спец.	Львов		
Инж. II к.	Романьков		Изделие закладное МН 8
Н. контр.	Львов		Стадия: РП; Масса: 0,47; Масштаб: 1:5; Лист 7; Листов
			ГИПРОТОРФ г. Москва 1990г.

Инв.№ подл.	Подпись дата	Взам.инв.№

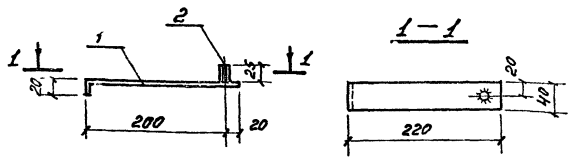

Формат	Зона	Поз.	Обозначение	Наименование	Кол	Прим.
				Документация		
				Техн.требования к изготовлению арм. и закл. изделий		
				Детали		
		1		-6х40 СТ СЭВ 1969-79 Вст3 кп2 ГОСТ 380-88 ℓ=240	1	0,45 кг
		2		Ф12АI ГОСТ 5781-82* ℓ=25	1	0,02 кг

Нач.отд.	Мурашов		
Гл.спец.	Львов		
Инж.IIк	Романьков		
Н.контр.	Львов		

ТП – 503-1-83. 91 – АСИ

Изделие закладное МН 9

Стадия	Масса	Масштаб
РП	0,47	1:5
Лист 8	Листов	

Ал. I

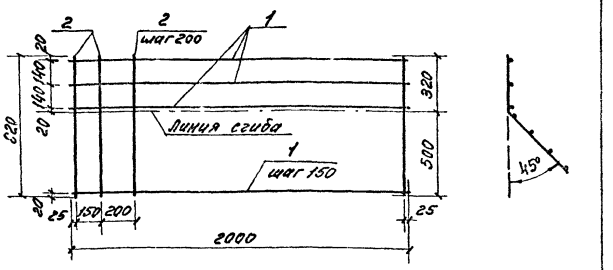

Формат	Зона	Поз.	Обозначение	Наименование	Кол	Прим.
				Документация		
				Техн.требования к изготовлению арм. и закл. из		
				Детали		
		1		Ф10АIII ГОСТ 5781-82* ℓ=2000	7	8,64 кг
		2		Ф6АI ГОСТ 5781-82* ℓ=820	11	2,00 кг

Нач.отд.	Мурашов		
Гл.спец.	Львов		
Инж.IIк	Романьков		
Н.контр.	Львов		

ТП – 503-1-83. 91 – АСИ

Сетка С1

Стадия	Масса	Масштаб
РП	10,64	1:20
Лист 9	Листов	

г. Москва 1990г

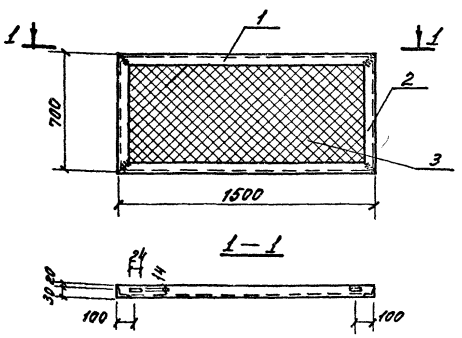

Формат	Зона	Поз.	Обозначение	Наименование	Кол.	Прим.
				Документация		
				Техн. требования к изготовлению арм. и закл. изделий		
				Детали		
		1		L50х5 ГОСТ 8509-86 Вст3 кп2 ГОСТ 380-88 ℓ=1500	2	11,31 кг
		2		то же ℓ=700	2	5,28 кг
		3		Сетка 20-2,0 ГОСТ 5336-80	1	2,66 кг

Нач.отд.	Мурашов		
Гл.спец.	Львов		
Инж.IIк	Романьков		
Н.контр.	Львов		

ТП – 503-1-83. 91 – АСИ

Изделие закладное РШ 1

Стадия	Масса	Масштаб
РП	19,25	1:20
Лист 10	Листов	

г. Москва 1990г

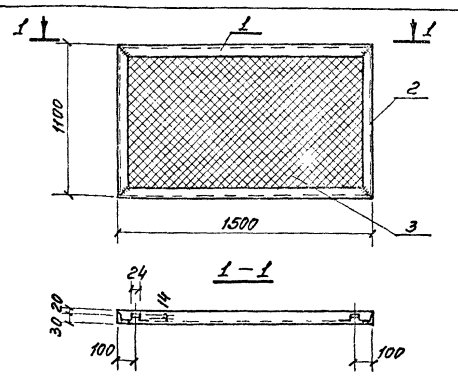

Формат	Зона	Поз.	Обозначение	Наименование	Кол.	Прим.
				Документация		
				Техн. требования к изготовлению арм. и закл. изделий		
				Детали		
		1		L50х5 ГОСТ 8509-86 Вст3 кп2 ГОСТ 380-88 ℓ=1500	2	11,31 кг
		2		то же ℓ=1100	2	8,29 кг
		3		Сетка 20-2,0 ГОСТ 5336-80	1	4,18 кг

Нач.отд.	Мурашов		
Гл.спец.	Львов		
Инж.IIк	Романьков		
Н.контр.	Львов		

ТП – 503-1-83. 91 – АСИ

Изделие закладное РШ 2

Стадия	Масса	Масштаб
РП	23,78	1:20
Лист 11	Листов	

г. Москва 1990г

Рис. 1

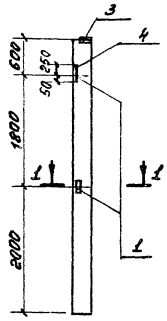

Рис. 2

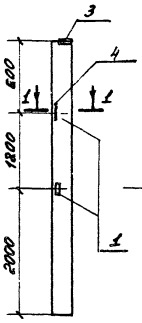

Рис. 3 остальное см. рис. 1

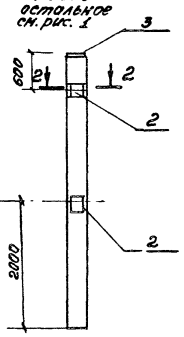

1—1

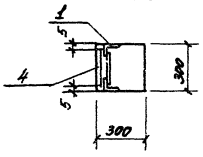

2—2

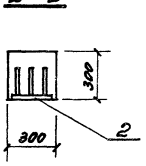

Спецификация сборочных единиц

Формат	Зона	Поз.	Обозначение	Наименование	Кол. на колонну а	б	в	Прим.
				Документация				
			ТП-503-1-83.91-АСИ	Сборочный чертеж	X	X	X	
			ТП-503-1-83.91-АСИ	Технические условия	X	X	X	
			1.423.1-3/88 в.1	Железобетонные колонны для 1-эт. производ. зданий	X	X	X	
				Сборочные единицы				
			1.423.1-3/88 в.1	Колонна К36-3				
				Изделия закладные				
		1	1.423.1-3/88 в.1	М1-14	2	2	2	
		2	то же	М1-12		2	2	
		3	"	М2-1	1	1	1	
		4	"	МН1-1	1	1	1	

Обозначение	Марка	Рисунок	Масса кг
ТП-503-1-83-91-АСИ	К36-3Н2а	1,2	1000
	К36-3Н2б	1,2,3	1000
	К36-3Н2в	1,3.2	1000

Нач.отд	Мурашов		
Гл.спец.	Львов		
Инж.пр.	Романьков		
Привязан:			
Н.контр.	Львов		
Инв.№			

ТП – 503-1-83, 91 – АСИ

Железобетонная колонна (К36-3Н2а, б, в) Сборочный чертеж

Стадия	Масса	Масштаб
РП		
Лист 12	Листов	

ГИПРОТОРФ г. Москва 1990г.

Рис. 1

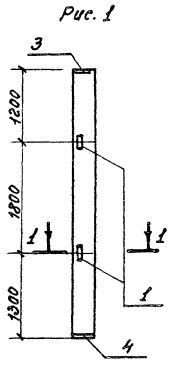

Рис. 2

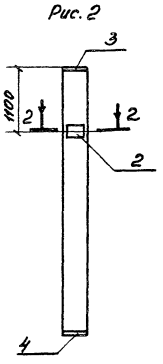

1—1

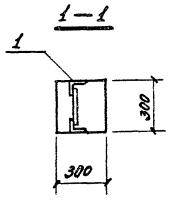

2—2

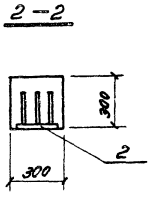

Спецификация сборочных единиц

Формат	Зона	Поз.	Обозначение	Наименование	Кол.	Прим.
				Документация		
			ТП-503-1-83.91-АСИ	Сборочный чертеж	X	
			ТП-503-1-83-91-АСИ	Технические условия	X	
			1.427.1-3	Железобетонные колонны торцового фахверка	X	
				Сборочные единицы		
			1.427.1-3	Колонна 1КФ 43-1		
				Закладные изделия		
		1	1.427.1-3 в.2	МН17	2	
		2	то же	МН16	1	
		3	"	МН2	1	
		4	"	МН8	1	

Обозначение	Марка	Рисунок	Масса кг
ТП-503-1-83.91-АСИ	1КФ43-1	1.2	1200

Нач.отд	Мурашов		
Гл.спец.	Львов		
Инж.пр.	Романьков		
Привязан:			
Н.контр.	Львов		
Инв.№			

ТП – 503-1-83, 91 – АСИ

Железобетонная колонна (1КФ 43-1) Сборочный чертеж

Стадия	Масса	Масштаб
РП		
Лист 13	Листов	

ГИПРОТОРФ г. Москва 1990г.

gost.e-ecolog.ru