ТИПОВОЙ ПРОЕКТ

503-2-9.84

ГАРАЖ-СТОЯНКА СТАНЦИИ ПЕРЕЛИВАНИЯ КРОВИ II-ой КАТЕГОРИИ

АЛЬБОМ 1

АРХИТЕКТУРНО-СТРОИТЕЛЬНЫЕ РЕШЕНИЯ, ТЕХНОЛОГИЧЕСКОЕ РЕШЕНИЕ, ОТОПЛЕНИЕ И ВЕНТИЛЯЦИЯ, ВОДОПРОВОД И КАНАЛИЗАЦИЯ, ТЕПЛОСНАБЖЕНИЕ, ЭЛЕКТРООБОРУДОВАНИЕ, СВЯЗЬ И СИГНАЛИЗАЦИЯ, ИЗДЕЛИЯ ЗАВОДСКОГО ИЗГОТОВЛЕНИЯ

19518/01

gost.e-ecolog.ru

ТИПОВОЙ ПРОЕКТ
503-2-9.84
ГАРАЖ-СТОЯНКА СТАНЦИИ ПЕРЕЛИВАНИЯ КРОВИ II-ой КАТЕГОРИИ
АЛЬБОМ 1

СОСТАВ ПРОЕКТА

АЛЬБОМ 1	АРХИТЕКТУРНО-СТРОИТЕЛЬНЫЕ РЕШЕНИЯ, ТЕХНОЛОГИЧЕСКИЕ РЕШЕНИЯ, ОТОПЛЕНИЕ И ВЕНТИЛЯЦИЯ, ВОДОПРОВОД И КАНАЛИЗАЦИЯ, ТЕПЛОСНАБЖЕНИЕ, ЭЛЕКТРООБОРУДОВАНИЯ, СВЯЗЬ И СИГНАЛИЗАЦИЯ, ИЗДЕЛИЯ ЗАВОДСКОГО-ИЗГОТОВЛЕНИЯ
АЛЬБОМ 2	К.И.П. И АВТОМАТИЗАЦИЯ
АЛЬБОМ 3	ЗАДАНИЕ ЗАВОДУ-ИЗГОТОВИТЕЛЮ НА ЩИТЫ АВТОМАТИЗАЦИИ.
АЛЬБОМ 4	СБОРНИК СПЕЦИФИКАЦИЙ ОБОРУДОВАНИЯ
АЛЬБОМ 5	СПЕЦИФИКАЦИИ ОБОРУДОВАНИЯ
АЛЬБОМ 6	ВЕДОМОСТЬ ПОТРЕБНОСТИ В МАТЕРИАЛАХ
АЛЬБОМ 7	
/ЧАСТ 1, ЧАСТЬ 2/	СМЕТЫ

Разработан институтом „ГИПРОНИИЗДРАВ"

Главный инженер института

Утвержден Минздравом СССР на стадии проекта приказ №186 от 26.02.1982г.

Документации введена ... „ГИПРОНИИЗДРАВ"

РА
В
С

Типовой проект 503-2-89.89 альбом 1

Согласовано

Инв.№ подл. | Подпись и дата | Взам.инв.№

Содержание альбома

Лист	Наименование	Стр.
	Архитектурно-строительные решения – АС	
1	Общие данные /начало/	3
2	Общие данные /продолжение/	4
3	Общие данные /окончание/	5
4	План на отм. 0.000	6
5	Спецификация заполнения проемов. Спецификация перемычек. Ведомость перемычек.	7
6	План на отм. 2.700. План кровли; деталь кровли; сечения по воздухозаборной камере	8
7	Разрезы 1-1; 2-2; 3-3. Фасад в осях Г-А	9
8	Фасады в осях: 1-9; 9-1 и А-Г	10
9	Фрагмент фасада. Сечения.	11
10	Схема расположения элементов фундаментов. План	12
11	Схемы расположения элементов фундаментов. Сечения 1-1÷6-6	13
12	Схема расположения элементов фундаментов. Сечения 7-7÷13-13	14
13	Приямки К1, К2. Воздуховоды напольные К1, К2 Вентканалы К1, К2	15
14	Схема расположения элементов перекрытия на Отм. 2.700 и покрытия /начало/	16
15	Схема расположения элементов покрытия	17
16	Схемы расположения элементов покрытия. Фрагменты 1÷5	18
17	Смотровая канава КМ1. Планы и разрезы 1-1÷3-3 /начало/	19
18	Смотровая канава КМ1. Разрезы 4-4÷10-10. Узлы(окончание)	20
19	Эстакада отделения мойки. План, разрезы, детали	21
20	Схемы расположения элементов лестниц М1, М2 и МЛ1	22
21	Схема расположения элементов фундаментов и покрытия бойлерной	23
22	Приямки К3 и К4 теплосетей в бойлерной	24
23	Детали установки рамы МР-1. Стоек МС1, кронштейнов МК1 и подвесок МП1, МП2	25
24	Фасад в осях 1-1, Г-А. План на отм. 0.000 План кровли. Разрез 1-1. Узел А.	26
25	Сводная спецификация /начало/	27
26	Сводная спецификация /окончание/	28
	Изделия заводского изготовления	
	Содержание раздела	29
	Железобетонные изделия	
	Общее техническое описание	30
	Балка покрытия 2БДР13-2е-1 Сборочный чертеж	39
	Опорная подушка ОПм2	
	Опорная подушка ОПм1	39
	Металлические изделия	
	Рамки металлические РМ-5; РМ-9; РМ-14	31
	Рамка металлическая РМ-14. Спецификация. Ведомость	31
	Расходы стали на РМ-5; РМ-9; РМ-14	
	Техническое описание к рамкам „РМ"	31
	Рамки металлические РМ-1. РМ-4	32

Лист	Наименование	Стр
	Сетки арматурные С1÷С5	32
	Каркас К1	33
	Направляющая канавы с реборой МНк-1 т/н. Спецификация Выборка	33
	Техническое описание направляющей канавы ребордой МНк-1 т/н	33
	Направляющая канавы с ребордой МНк-1	33
	Анкер МАн1	34
	Плита анкера МНп1	34
	Изделие металлическое МНк-2	35
	Щит досчатый ЩДк1	35
	Металлическая решетка МРк-1	36
	Металлическая решетка МРк-2	36
	Металлическая решетка МРк-1 и рамка МРк-2	36
	Пояснительная записка /начало/	36
	Пояснительная записка /окончание/	36
	Металлическая лестница МЛ-2	37
	Металлическая лестница МЛ2. Узлы. Выборка стали	37
	Техническое описание к МОл1	38
	Металлическое ограждение МОл1	38
	Ограждение лестницы МОл1	38
	МОл1 Узлы и детали	39
	Поручень МПл1	39
	Тетива ограждения МТл1; МТл2	40
	Стойка ограждения МСл1	40
	Поперечина тетивы МПл2	40
	Панели ограждения П01 ÷ П04	41
	Металлическая лестница МЛ-1	41
	Металлическая лестница МЛ-1. Спецификации.	42
	МР-1; МР-2. Выборка металла.	42
	Жалюзийные решетки МР-1; МР-2	42
	Закладная деталь МНл-1	42
	Щиты приямков МЩ1÷ МЩ3	43
	Анкера МАп1 ÷ МАп3	43
	Скобы щита МСщ1	43
	Подвески оборудования МП1; МП2	44
	Шпилька подвески МШ-1	44
	Шайба подвески МШ-2	44
	Изделия металлические МНп1 ÷ МНп3	45
	Изделие накладное МН4	45
	Анкер МАс-1	45
	Анкер МАп-4	45
	Рама трубопроводов МР1	46
	Рама трубопроводов МР1. Спецификация. Выборка	46
	Техническое описание КМР1. МК1, МС1	46
	Кронштейн МК1	47
	Стойка трубопроводов МС-1	47

	Технологическая часть – ТХ	
1	План на отм. ±0.000 и выкопировка из плана на отм. +2.700	48
	Отопление и вентиляция – ОВ	
1	Общие данные	49
2	План 1 этажа	50
3	План 2 этажа. Схемы систем П1, В1, ВЕ1	51
4	Схема системы отопления	52
5	Установка систем П1 и В1	53
6	Узел управления	54
	Водопровод и канализация – ВК	
1	Общие данные	55
2	План 1 этажа	56
3	План 2 этажа. План 1 этажа /бойлерная/ Схема водостоков. Схема канализации	57
4	Схема водопровода. Схема канализации	58
	Теплоснабжение – ТС	
1	Общие данные /начало/	59
2	Общие данные /окончание/	60
3	Принципиальная схема трубопроводов	61
4	План теплового пункта	62
5	Разрезы 1-1, 2-2, 3-3	63
	Электроснабжение – ЭЛ	
1	Общие данные	64
2	Электросиловое оборудование. Планы на отм. 0.00 и 2.70. План кровли	65
3	Электроосвещение и электросиловое оборудование. Планы	66
4	Электросиловое оборудование. Расчетно-монтажная таблица №1	67
5	Электроосвещение. Планы на отм. 0.00 и 2.70	68
	Средства связи – СС	
1	Общие данные. Скелетная схема связи и сигнализации	69
2	Связь и сигнализация. Выкопировка из плана 1-го и 2-го этажей	70

Типовой проект 503-2-9.84 Альбом 1

Ведомость рабочих чертежей основного комплекта

Лист	Наименование	Примечание
1	Общие данные /начало/	
2	/продолжение/	
3	/окончание/	
4	План на отм. 0.000	
5	Спецификация заполнения проемов. Спецификация перемычек. Ведомость перемычек	
6	План на отм.2700; план кровли; деталь кровли сечения по воздухозаборной камере	
7	Разрезы 1-1; 2-2; 3-3. Фасад в осях „Г-А"	
8	Фасады в осях „1-9"; „9-1"; А-Г"	
9	Фрагмент фасада; сечения	
10	Схема расположения элементов фундаментов. План.	
11	Схемы расположения элементов фундаментов сечения 1-1 ÷ 6-6	
12	Схемы расположения элементов фундаментов сечения 7-7 ÷ 13-13	
13	Приямок Н1 и 2. Венткороба напольные N 1; N 2 Вентканалы N1, N2	
14	Схема расположения элементов перекрытия на отм. 2700 и покрытия /начало/	
15	Схема расположения элементов покрытия /продолжение/	
16	Схема расположения элементов покрытия. Фрагменты 1÷5 /окончание/	
17	Смотровая канава КМ1. Планы и разрезы 1-1÷3-3/начало/	
18	Смотровая канава КМ1. Разрезы 4-4 ÷ 10-10 Узлы /окончание/	
19	Эстакада отделения мойки. План, разрез, детали	
20	Схемы расположения элементов лестниц Н1, Н2	
21	Схемы расположения элементов фундаментов и покрытия бойлерной	
22	Приямки Н3 и Н4 теплосетей в бойлерной	
23	Детали установки рамы МР1, стоек МС1, кронштейнов МК1 и подвесок МП1, МП2	
24	Гараж стоянка /вариант с бойлерной/ Фасад в осях 1-1; План на отм. 0.000. План кровли Разрез 1-1. Узел А	
25	Сводная спецификация /начало/	
26	Сводная спецификация /окончание/	

Настоящий проект выполнен в соответствии с действующими нормами и правилами /в том числе по взрывопожарной безопасности/.

Главный архитектор проекта /С. Белов/

Ведомость ссылочных и прилагаемых документов

Обозначение	Наименование	Примечание
	Ссылочные документы:	
	Типовые изделия	
1.136-11	Двери деревянные входные наружные для жилых и общественных зданий	
1.136-10	Двери деревянные внутренние для жилых и общественных зданий	
1.172-4	Двери шкафные, двери антресоли	
1.236-6. вып. I	Окна деревянные спаренные с двойным остеклением для общественных зданий	
1.135.5-16 ч I	Окна и балконные двери деревянные с двойным остеклением для жилых зданий	
1.136-18 вып. I	Фрамуга для входных балконных и внутренних дверей	
1.436-17 шифр 41-74 вып. 1,2	Конструкции и детали зданий и сооружений. Ворота распашные В3.6×3.0 В 3.6×3.6; В 3,6×4.2; В 4.9×5.4 с ручными приборами открывания	
1.136.1-13. вып. 1	Плиты подоконные для жилых и обществ. зданий	
1.238-1 вып.1	Н.б. козырьки входов и парапетные плиты общественных зданий. Козырьки длиной 155,220 и 272см. и плиты длиной 129 см.	
К9-01-58 вып. 2	Сборные железобетонные обвязочные балки и перемычки для промышленных зданий. Перемычки.	
1.138-10 вып. 1	Перемычки железобетонные для зданий с кирпичными стенами Перемычки брусковые	
1.138-10 вып. 2	Перемычки железобетонные для зданий с кирпичными стенами Перемычки плитные	
1.055.1-1	Типовые конструкции и детали зданий и сооружений. Железобетонные изделия. Ступени бетонные и железобетонные.	
1.001 вып. в-1	Конструкции каркаса межвидового применения для многоэтажных общественных и производственных зданий (на основе серий ИИ-04)	
	Металлические ограждения лестниц.	
2.435-6 вып.1	Противопожарные двери металлические	

Обозначение	Наименование	Примечание
1.141-1 вып.58	Панели перекрытий железобетонные многопустотные. Предварительно напряженные панели с круглыми пустотами с длиной 6.280,5980,5680,5380,5080 и 4780мм, шириной 1790,1490,1190 и 990мм. армированные стержнями из термически упрочненной стали класса АтУ. Метод натяжения электротермический. Рабочие чертежи.	
1.165 вып.1	Ребристые панели покрытий 5 и 9-ти этажных зданий. Панели длиной 268-478см. шириной 119,149,299см и длиной 508-658см. шириной 119,149см. армирование каркасами с рабочими стержнями из стали класса А-III „Общие материалы и армирование"	
ГОСТ 22701-1 77	Плиты железобетонные ребристые предварительно напряженные размерами 6×3м для покрытий производственных зданий плиты типа ПГ. Показатели и армирование.	
ГОСТ 22701. 2-77	Плиты железобетонные ребристые предварительно напряженные размерами 6×3м для покрытий производственных зданий. Плиты типа ПВ. Показатели и армирование	
1.243-2	Плиты плоские железобетонные длиной 80,110,130,160 см.	
1.269-1	Фризовые камни железобетонные рядовые и угловые	
1.112-5 вып. 4	Плиты железобетонные для ленточных фундаментов. Рабочие чертежи плит группы 4	
3006-2	Унифицированные сборные н.б. каналы	

Привязан:

Инв. №

Т.П. 503-2-9.84 АС

Станция переливания крови II-ой категории

Нач.маст	Матоян	
Гл.конс.м	Подольский	
Н.контр.	Сметанина	
ГАП	Белов	
Рук.гр	Корнева	
Ст.архит	Гончарова	

Гараж - стоянка

Стадия	Лист	Листов
Р	1	26

Общие данные /начало/

Гипрониздрав

Инв.№подл. | Подпись и дата | Взам.инв.№

Типовой проект 503-2-9.84 Альбом 1

Ведомость ссылочных документов

Обозначение	Наименование	Примечание
1.112-5 вып.2	Плиты железобетонные для ленточных фундаментов. Рабочие чертежи плит группы 2.	
3.017-1 вып.0	Ограждения площадок и участков предприятий, зданий и сооружений. Материалы для проектирования.	
3.017-1 вып.1	Ограждения площадок и участков предприятий, зданий и сооружений. Железобетонные элементы оград.	
1.494-24 вып.1	Стаканы для крепления крышных вентиляторов, дефлекторов и зонтов. Железобетонные стаканы с отверстиями диаметром 400,700,1000,1200 и 1450 мм.	
ГОСТ 13579-78	Блоки бетонные для стен подвала. Технические условия.	
1.462-3 вып.1	Железобетонные предварительно напряженные двускатные решетчатые балки для покрытий промышленных зданий. Рабочие чертежи балок пролетами 12 и 18м.	
1.256-1	Индустриальные строительные изделия для гражданского строительства. Металлические изделия.	
	Типовые детали	
серия 2.244-1 вып.4	Детали полов общественных зданий	
серия 1.260-1. вып.3	Бесчердачные невентилируемые покрытия кирпичных зданий	

Ведомость основных комплектов рабочих чертежей

Обозначение	Наименование	Примечание
АС	Архитектурно-строительные решения	
ТХ	Технологические решения	
ОВ	Отопление вентиляция	
ВК	Водопровод канализация	
ЭЛ	Силовое электрооборудование и электрическое освещение	
СС	Связь и сигнализация	
ТС	Тепловые сети	
АТС, АОВ	КИП и автоматизация	

Ведомость спецификаций

Лист	Наименование	Примечание
5	Спецификация заполнения проемов	
5	Спецификация перемычек	
28-29	Спецификация железобетонных изделий	

Ведомость отделки

Наименование помещений	Потолок: площадь	Потолок: вид отделки	Стены и перегородки: площадь	Стены и перегородки: вид отделки	Низ стен или перегородок: площадь	Низ стен или перегородок: вид отделки	Низ стен или перегородок: высота мм	Примечание
Помещение для хранения автомобилей	675.0	Затирка швов известковая побелка за 2 раза	387.0	Кирпичная кладка с подрезкой швов известковая побелка за 2 раза				1000м² фермы
Венткамера	50.0		55.0					
Бойлерная	100.0							
Помещение для техосмотра и ремонта	90.0		151.5					
Помещение для мойки	90.0	Затирка швов окраска шва краской за 2 раза /ВА-27 ГОСТ-6Н/	150.0	Облицовка глазурованной плиткой h=1.8м				
Лестница	14.0	Затирка швов клеевая побелка за 2 раза		Кирпичная кладка с подрезкой швов известковая побелка за 2 раза				
Тепловой узел	10.5		31.0					
Кладовая шин	9.5		26.0					
Кладовая смазочных материалов	7.5		22.9					
Кладовая зап. частей и материала	16.5		37.0					
Коридор 1-2 эт.	33.0		68.5					
Комната водителей	35.0		46.5	Штукатурка водоэмульсионная окраска				
Туалет	5.5	Затирка швов окраска шва краской за 2 раза /ВА-27 ГОСТ-6Н/	7.0	Штукатурка окраска шва краской за 2 раза /ВА-27 ГОСТ-6Н/				
Душевая								

Ведомость полов

Наименование помещений	Тип пола по проекту	Схема пола или номер узла по серии	Элементы пола толщина /мм	Площадь пола м²
Помещение для хранения автомобилей	I	2.144-1 (1/Г)		466.7
Помещение для техосмотра и ремонта	I	2.144-1 (1/Г)		63.8
Помещение для мойки	Iа	2.144-1 (2/Г)		63.2
Тепловой узел	II	2.244-1 Ч-245		10.4
Кладовая зап.частей и материала	II	2.244-1 Ч-245		16.2
Кладовая смазочных материалов	II	2.244-1 Ч-245		7.5
Кладовая шин	II	2.244-1 Ч-245		9.5
Коридор 1эт.	II	2.244-1 Ч-245		21.5
Лестница	II	2.244-1 Ч-245		
Бойлерная	II	2.244-1 Ч-245		
Туалет	III	2.244-1 Ч-250		5.5
Душевая	III	2.244-1 Ч-250		
Комната для водителей	IV	2.244-1 Ч-59		33.0
Коридор 2эт.	IV	2.244-1 Ч-59		9.0
Венткамера	V	2.244-1 Ч-185		36.5

Условные обозначения

1 — Кирпичная перегородка и отверстие

2.244-1 Ч-250 — Номер серии альбома. Выпуск. Номер детали

Таблица технико-экономических показателей

Наименование	Единицы	
Количество этажей		1-2
Емкость или мощность	шт.	17 авто
Площадь застройки	м²	757
Общий строительный обьем	м³	4171
Полезная площадь		749
Рабочая площадь		660
Общая площадь		752
Отношение рабочей площади		
к полезной /К1/		0.9
Отношение Vздания к рабочей площади /К2/		6.3

Привязан:

Инв. №

Взам. инв. № | Подпись и дата | Инв. № подл.

Нач. маст.	Матоян	
Гл. констр.	Подольский	
Н. контр.	Сметанина	
ГАП	Белов	
Рук. гр.	Корнева	
Ст. арх.	Гончарова	

Т.П. 503-2-9.84 АС

Станция переливания крови II-ой категории

Гараж-стоянка

Стадия	Лист	Листов
Р	2	26

Общие данные /продолжение/

Гипрониздрав

Копир. Пар

Формат А2

Общие указания

Типовой проект гаража-стоянки станции переливания крови II категории разработан на основании технического проекта, рассмотренного отделом Госэкспертизы проектов и смет. Минздрава СССР и утвержденного приказом Минздрава СССР № 186 от 26 февраля 1982 года.

Проект гаража-стоянки разработан для строительства во II и III климатических районах и VI в климатическом подрайоне с расчетными зимними температурами −20°С; −30°С (основное решение), для нормальной зоны влажности и обычных геологических условий, исключая районы сейсмические, вечной мерзлоты, горных выработок и просадочных грунтов.

Гараж-стоянка рассчитана на размещение 17 автомобилей I-III категории. В состав гаража-стоянки входят следующие помещения:

- помещение стоянки автомобилей;
- помещение мойки автомобилей;
- помещение техосмотра и ремонта;
- кладовая ЩИН;
- кладовая смазочных материалов;
- кладовая запасных частей;
- комната для водителей;
- туалет и душевая;
- тепловой узел, венткамера, электрощитовая.

Гараж-стоянка запроектирована в прямоугольном объеме. Размеры в плане 39×18м. в осях.

Внутреннее пространство объема разделено на две части. В одной части объема расположено помещение стоянки, в другой-помещения мойки и ремонта, а также на двух этажах остальные помещения гаража, к торцу объема примыкает лестничная клетка.

Помещение стоянки запроектировано манежного типа с прямоугольной тупиковой однорядной и двухрядной установкой автомобилей. Размеры стоянки 18×27м. (в осях).

Все здание гаража-стоянки решено на двух планировочных модулях- 6м (продольный модуль) и 18м. (поперечный модуль).

В помещении стоянки запроектировано двое ворот. Главный вход в гараж-стоянку расположен со стороны лестничной клетки. Все помещения имеют естественное освещение. Внутренняя отделка всех помещений приведена в ведомости отделки помещений.

Наружные стены здания выполняются из обыкновенного красного глиняного кирпича с облицовкой лицевым кирпичом. Особое значение должно быть уделено рисунку кладки и ее качеству. Участки стен над оконными проемами облицовываются лицевым красным кирпичом для создания вертикальных ритмов.

Противопожарные мероприятия

Здание гаража-стоянки II класса, II степени огнестойкости.

Проектом предусмотрены все необходимые мероприятия в соответствии с противопожарными нормами проектирования СНиП II-2-80. Из помещения стоянки запроектированы два выезда. Из помещений на втором этаже предусмотрены два выхода — один через лестничную клетку, другой — из комнаты для водителей через балконную дверь на наружную лестницу.

Конструктивная часть

Здание запроектировано с несущими кирпичными стенами. Пространственная жесткость здания обеспечивается совместной работой продольных и поперечных стен и дисков перекрытий.

Временные нагрузки и коэффициенты перегрузок приняты по СНиП II-6-74. Нормативный скоростной напор ветра =45 кгс/м² /440 Па/ для III района. Тип местности Б. Нормативный вес снегового покрова P_0=100 кгс/м² /980 Па/ для III района. В проекте предусмотрено применение индустриальных железобетонных конструкций изделий по действующим сериям типовых конструкций. Характеристика и расчетные значения параметров механических свойств грунтов основания:

Грунты нескальные однородные непучинистые
Грунтовые воды отсутствуют
Плотность ниже подошвы фундаментов =1.8 т/м³
Плотность выше подошвы фундаментов γ=1.7 т/м³
Угол внутреннего трения грунта ниже подошвы фундамента У=20°
Угол внутреннего трения грунта выше подошвы фундамента У=30°
Удельное сцепление С=0.11 кгс/см² (10.8 кПа)
Модуль деформации Е=130 кгс/см² (18.7 МПа)

Фундаменты под стены-ленточные из бетонных блоков по ГОСТ 13579-78 и бетонных плит по серии I.112-5 вып.2, вып.4.

Наружные стены выполняются из кирпича керамического рядового пустотелого марки 75 плотностью 1480 кг/м³ морозостойкостью МРЗ 25 (кирпич КРП 75/1480/25 ГОСТ 530-80/ на цементно-известковом растворе с кладкой на ружной версты из обычного пустотелого лицевого кирпича ГОСТ7484-78 марки 75, плотностью 1480 кг/м³ морозостойкостью МРЗ 25 на цементно-известковом растворе марки 25. Для варианта с расчетными зимними температурами Т-30 /основное решение/ толщина наружных стен 510 мм. для температуры Т=20° соответственно -380мм. При кладке стен используется однорядная цепная система перевязки кладки. При кладке наружных участков стен кладка лицевого кирпича с обеспечением перевязки не менее чем через 5 видов с расшивкой швов.

Перемычки-сборные железобетонные по серии 1.138-10 вып. 1,2 и БПБ-1 по серии КЗ-01-58 вып.2. Для варианта с температурой -20° приведена отдельная ведомость наружных перемычек

Внутренние несущие стены толщиной 38 и 25 см. из кирпича керамического рядового пустотелого КРП 75/1480/25 ГОСТ 530-80 на цементно-известковом растворе М25 с однорядной цепной системой перевязки кладки.

Перегородки кирпичные толщиной 120 и 65 мм.

Перекрытие и покрытие из сборных железобетонных плит по сериям 1.141. I вып. 58- I, 165-6 вып.I по ГОСТ 22701.1.2-77.

Кровля рулонная 4-х слойная на битумной мастике/ТУ 21-27-41-75. Горячая марки К-2 /толщина слоя-2мм/ из рубероида антисептированного дегтевого марки РМД-350 ТУ-21-27-28-71 с защитным слоем гравия /по ГОСТ 8268-74 сухой, размер зерен 5-10 мм. толщина слоя 10мм/ на на горячей антисептированной мастике. Водосток - наружный

В качестве утеплителя используются теплоизоляционные изделия 6-100.40.12 из ячеистого бетона по ГОСТ 5742-76. Разуклонка из керамзитового гравия δ=500 кг/м³ ГОСТ 9759-76./С устройством цементной стяжки толщиной-20мм.

Гидроизоляция-I слой рубероида на битумной мастике.

Гидроизоляция стен: вертикальная обмазочная горячим битумом за 2 раза, горизонтальная из цементно-песчаного раствора состава 1:2 δ=20мм.

Лестницы из наборных ступеней по серии I.1055.1-1 вып.1. и перемычек плитного типа с консолями, заделанными в кладку стен.

В помещениях техобслуживания предусмотрены: монолитная /бетон м 200/ смотровая канава-/"км-1"/ для "ео" и "то" и моечная эстокада /"эм-1"/ с отводом стока во внутренний канализованный ло /"лм1"/.

В помещении хранения и стоянки автомобилей по периметру стен выполнен колесоотбойный тротуар, у осей „1" и 6" совмещенный с венткоробами отсасывающей системы у выполненный из сборных фундаментных стеновых блоков и плит по серии I.243-2. вып.I.

В варианте с бойлерной - пристройка одноэтажного объёма выполнена в аналогичных конструкциях с плитами покрытия по серии I.141-1 вып. 58.

Приямки вводов теплотрассы из сборных стеновых фундаментных блоков. Перекрытие съемными стальными щитами.

Фундаментные стаканы для стоек и рам трубопроводов теплосети-сборные по серии 3.017-1 вып.I.

Парапеты из фризовых камней по серии I.269-1.

Индивидуальные изделия заводского изготовления разработаны в составе данного альбома I с учетом общего количества изделий в сводной спецификации по об'екту.

				Т.П. 503-2-9.84	АС
				Станция переливания крови II-ой категории	
				Гараж-стоянка	Стадия: Р; Лист: 3; Листов:
				Общие данные /окончание/.	ГИПРОНИИЗДРАВ

Привязан:

Инв. №

Нач. маст.	Матоян	
Гл. конст. м	Подольский	
Н. контр.	Сметанина	
ГАП	Белов	
Ст. арх.	Гончарова	

Инв. № подл. | Подпись и дата | Взам. инв. №

Типовой проект 503-2-9.84 Альбом 1

Спецификация заполнения проемов

Марка поз.	Обозначение	Наименование	Кол-во на этаж 1	Кол-во на этаж 2	Всего	Масса ед.кг	Примечан.
ОК-1	1.236-6 вып. I ч.12	ОКНО ОС1В-9А	21		21		
ОК-2	1.136.5 -16 часть I	ОКНО ОС 9'-9	20		20		
ОК-3	1.136.5 -16. часть I	ОКНО ОС 15-9А	3		3		ДЛЯ БОЙЛЕРНОЙ
ОК-4	1.136-12 вып.1	ФРАМУГА ФЧ03-19	8		8		
Д-1	1.136.5 - 16. часть I	БАЛКОННАЯ ДВЕРЬ БС22-9		1	1		
Д-2	1.136 -10	ДВЕРНОЙ БЛОК ДГ21-7	3		3		
Д-3	1.136 -10	—"— ДГ21-10	6	2	8		
Д-4	2.435-6 вып.4	—"— ПДН-5	1		1		
Д-5	1.136 -11	—"— ДН20-48-8МД	1	1	2		
Д-6	1.172-4-Д3	ШКАФНОЙ БЛОК ДШ20-10	2		2		
Д-7	1.172-4-Д4	АНТРЕСОЛЬ ДА3-10	2		2		
Д-8	1.136-11	ДВЕРНОЙ БЛОК ДН20-77-11	3		3		ДЛЯ БОЙЛЕРНОЙ
П0	1.136I-13 ВЫПУСК 1	ПОДОКОННЫЕ ПЛИТЫ 000.1025.45Т	32		32		
В-1	ШИФР 41-74 ВЫПУСК 2	ВОРОТА РАСПАШНЫЕ В3,6×3,6	4		4		

Спецификация перемычек и бетонных лотков

Марка позиции	Обозначение	Наименование	Кол-во на этаж 1	Кол-во на этаж 2	Всего	Масса ед.кг	Примечан.
ПР-1	КЭ-01-58 ВЫПУСК 2	БП5-1	16		16		
ПР-2	1.138-10 вып.1	1ПР1-10.12.6	3		3		
ПР-3	—"—	1ПР1-12.12.6	4	1	5		
ПР-4	—"—	1ПР38-15.12.22У	8	2	10		
ПР-5	—"—	1ПР8-20.12.22У	4		4		
ПР-6	—"—	1ПРВ-20.12.22У	6	3	9		
ПР-7	—"—	1ПР38-12.12.22У		23	23		
		1ПР1-12.12.14		46	46		
ПР-8	—"—	1ПР1-12.12.14	15		15		
ПР-9	—"—	1ПР38-12.12.22У	8		8		
ПР-10	—"—	1ПР38-12.12.22У	2		2		
ПР-11	—"—	1ПР38-15.12.22У	3		3		
ПР-12	—"—	1ПР38-15.12.22У	3		3		ДЛЯ ВАРИАНТА
ПР-13	—"—	1ПР38-15.12.22У	4		4		БОЙЛЕРНОЙ
ПР-14	—"—	1ПР1-10.12.14	2		2		
ПР-15	—"—	1ПР1-10.12.14	2		2		
ПР-16	—"—	1ПР1-10.12.65	3		3		
ПР-17	——	1ПР8-20.12.22У	4		4		
—"—	—— —"—	—— —"—	4		4		ДЛЯ БОЙЛЕРНОЙ
ПР-18	—"—	1ПР8-1ПР-12.12.14	6		6		
ПР-19	1.138-10 вып. 2	2ПР6-20.38.14		14	14		
Л-1	3006-2	Л 1g-8	КРОВЛЯ		6	11	
ПР-1	КЭ-01-58 ВЫП.2	БП5-1	16		16		ДЛЯ
ПР-7	1.138-10 ВЫП. 1	1ПР.33-12.12.22У		23	23		t°
ПР-8	—"—	1ПР.1-12.12.14		23	23		-20°
ПР-8	—"—	1ПР.1-12.12.14	8		8		

Марка позиции	Обозначение	Наименование	Кол-во на этаж 1	Кол-во на этаж 2	Всего	Масса ед.кг	Примеч.
ПР-9	1.138-10 вып.1	1ПР38-12.12.22У	4				для t°-
ПР-17	—"—	1ПРВ-20.12.22У	3				-20°
—"—	—"—	—"—	3				
ПР-18	—"—	1ПР8-1ПР-12.12.14	6				

Ведомость перемычек

Для t°-30°

Тип	Схема сечений
ПР-1	БП5-1; 4.850; 4.200; 3.800
ПР-2	1ПР1-10.12.6; 2.110; 120
ПР-3	1ПР1-12.12.6; 2.110 1эт.; 4.810 2эт.; 120
ПР-4	1ПР38-15.12.22У; 2.110 1эт.; 4.810 2эт.; 250
ПР-5	1ПРВ-20.12.22У; 2.110; 250
ПР-6	1ПРВ-20.12.22У; 2.110; 380
ПР-7	1ПР38-12.12.22У; 1ПР1-12.12.14; 4.750; 310; 200; 380
ПР-8	1ПР1-12.12.14; 2.150; 380; 510

Для t -20°

ПР-1	БП5-1; 4.850; 4.200
ПР-7	1ПР38-12.12.22У; 1ПР1-12.12.14; 4.750; 200; 50; 250
ПР-8	1ПР1-12.12.14; 2.150; 250; 380
ПР-9	1ПР38-12.12.22У; 2.150; 250; 380
ПР-18	1ПР1-12.12.14; 3.500

ПР-9	1ПР38-12.12.22У; 2.250; 380; 510
ПР-10	1ПР38-12.12.22У; 2.110
ПР-11	1ПР38-15.12.22У; 1.800
ПР-12	1ПР38-15.12.22У; 3.500
ПР-13	2ПР38-15.12.22У; 2.500; 5100
ПР-14	1ПР1-10.12.14; 3.100; 250
ПР-15	1ПР1-10.12.14; 4.500; 250
ПР-16	1ПР1-10.12.65; 4.900; 380
ПР-17	1ПРВ-20.12.22У; 2.110; 510
ПР-18	1ПР1-12.12.14; 3.500; 250

Остальные марки принять по ведомости для t° -30°

Привязан:

Инв.№

Нач.маст.	Матюн	
Гл.конст.м.	Подольский	
Н.контр.	Сметанина	
ГАП	Белов	
Рук.гр.	Дунаевская	

Т.п. 503-2-9.84 АС

Станция переливания крови II-ой категории

Гараж-стоянка

Стадия	Лист	Листов
Р	4	

Спецификация заполнения проемов. Спецификация перемычек. Ведомость перемычек.

ГИПРОНИИЗДРАВ

Копировал: Бе Формат А2

Инв.№подл. | Подпись и дата | Взам.инв.№

Типовой проект 503-2-9.84 Альбом 1

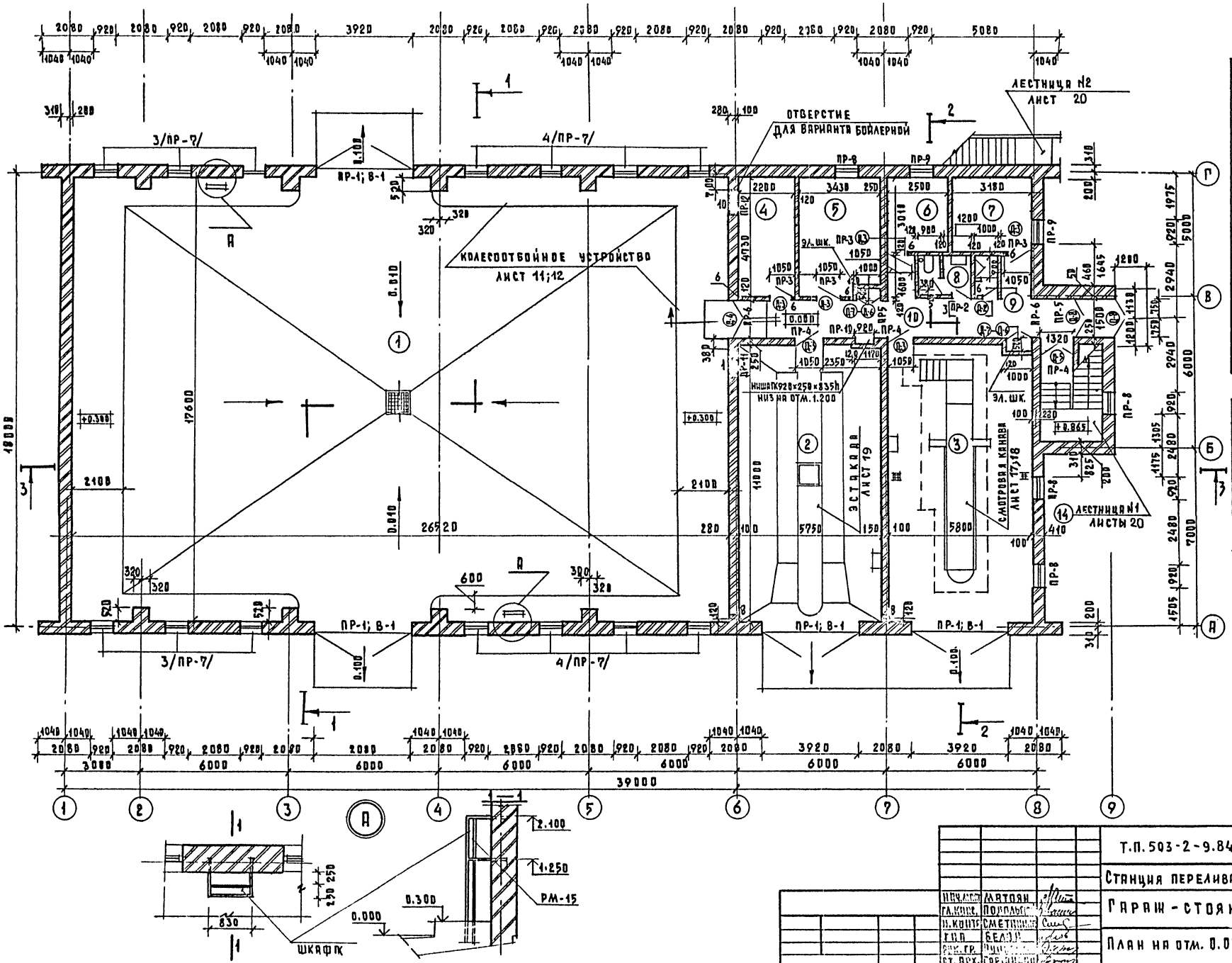

Таблица отверстий			
№№ п/п	Размер	Отм. низа	Назнач.
1	1100×900h	4.500	ОВ
2	600×500h	3.100	
3	500×400	1.500	
4	500×400h	4.900	
5	300×300	-3.800	
6	200×200	2.180	
7	200×200	5.030	
8	100×100	4.000	
7	1000×500h	2.500	ТС
10	1000×500h	1.800	
11	600×1000h	2.900	ОВ воздухозаборная камера
12	330×1260h	3.200	
13	800×505h	3.200	
14	800×1500h	2.700	
15	550×1300h	2.900	
16	600×600	3.350	

Т.П. 503-2-9.84			АС
Станция переливания крови II-ой категории			
Гараж-стоянка	Стадия	Лист	Листов
	Р	5	
План на отм. 0.000	Гипронииздрав		

Нач. мастер Матоян
Гл. конс. Подольский
Н. контр. Сметанин
Гип. Белов
Рук. гр. Чуйкин
Ст. арх. Горлинский

Копировал Боц

Формат А2

Согласовано: Гип ОВ, Гип ВК, Гип ТО
Согласовано: Гип, Нач. мтнко, Нач. ЭТО, Козлов, Ганзбург, Рощин

ТИПОВОЙ ПРОЕКТ 503-2-9.84 АЛЬБОМ 1

Согласовано: ГИПОВ, КОЗЛОВ, ГИП ВК БЕЛИШЕВА, ГИП ТС МИРОЗОВА, ГИП ЭТО РЯШИН, ГИП АК МТ И КО ГИНЗБУРГ, НАЧ. ЭТО

Инв. № подл. | Подпись и дата | Взам. инв. №

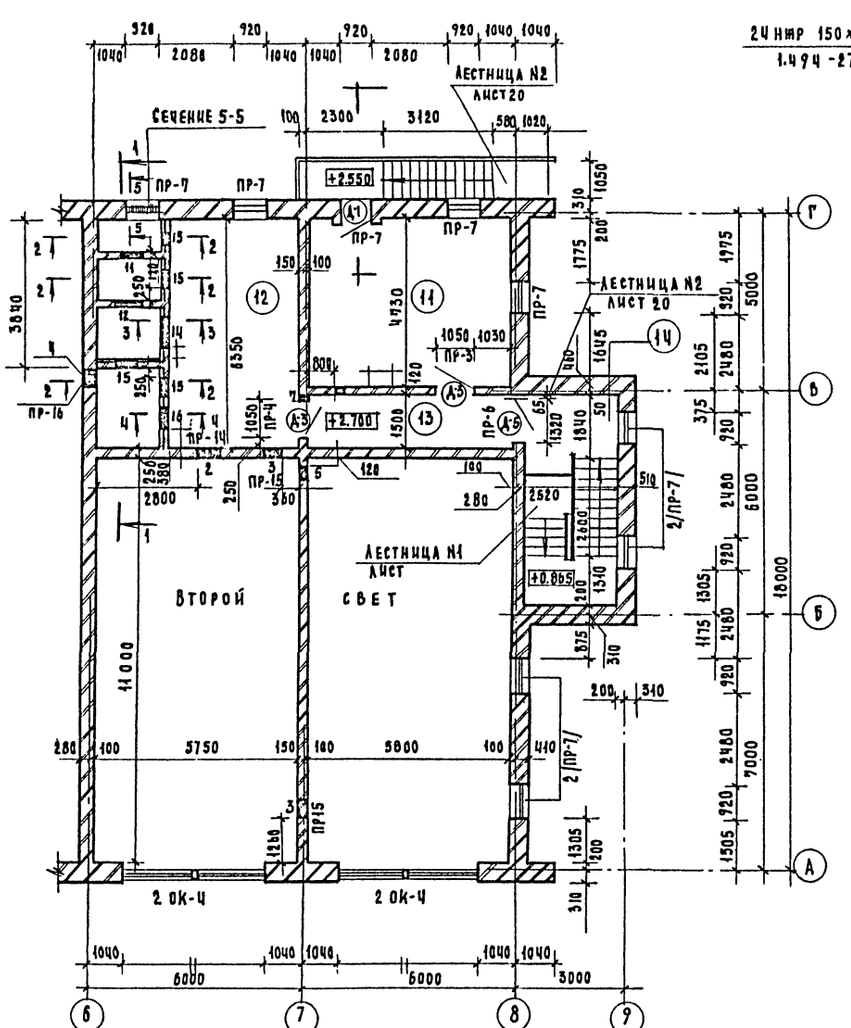

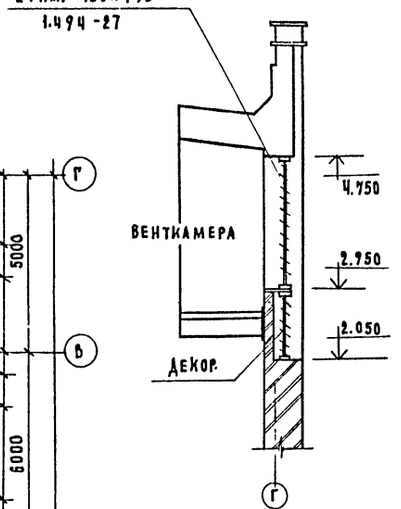

План кровли
М-б 1:200

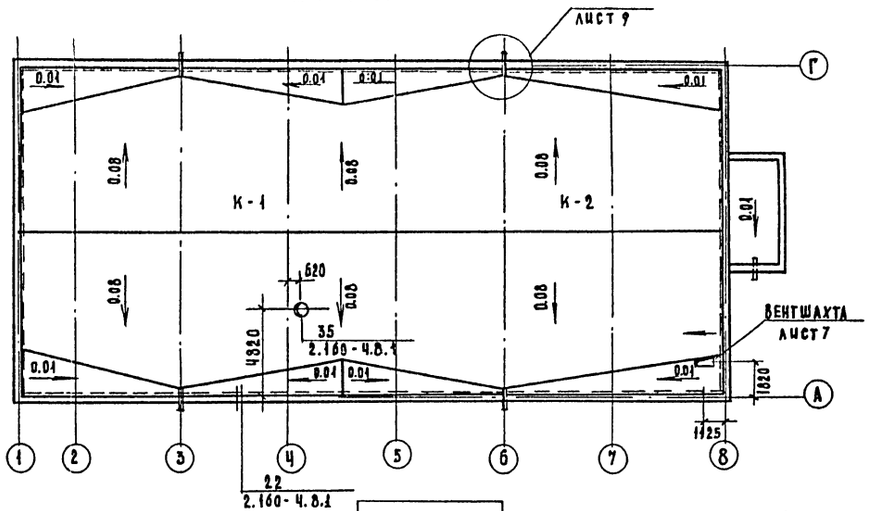

Состав кровли (для t -30°)

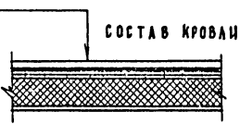

Кровля К-1

1.	Слой светлого гравия на битумной мастике 10
	3 слоя рубероида антисептированного дегтевого
2	марки РМД-350 ГОСТ 10923-76 на битумной мастике ГОСТ 5580-67
3	Цементно-песчаная стяжка 20
4	Разуклонка из керамзитового гравия γ=500 кг/м³ ГОСТ 9759-76 10-120
5	Утеплитель - теплоизоляционные изделия Б-100,40,12 из ячеистых бетонов ГОСТ 5742-76-120
6	Пароизоляция-1слой рубероида на битумной мастике-4

Кровля К-2

1	Аналогично К-1
2	" — " — "
3	" — " — "
4	" — " — "
5	Утеплитель-теплоизоляционные изделия Б-100,40,10 из ячеистых бетонов ГОСТ 5742-76-100
6	Аналогично К-1

1. Для температуры -20° толщина для К-1 80мм, для К-2 100мм.
2. Раскладку парапета см. лист 16.
3. Металлические рамы 1,4,5,9 и 14 в воздухозаборной камере см. альбом №1 лист №28,№29

Экспликация помещений

Номер по плану	Наименование	Площадь м²	Тип пола по проекту
1	Помещение для хранения автомобилей	466.7	I
2	Помещение для мойки	63.2	IA
3	Помещение для техосмотра и ремонта	63.8	I
4	Тепловой узел	10.4	II
5	Кладовая зап.частей и материала	16.2	
6	Кладовая смазочных материалов	7.5	
7	Кладовая шин	9.5	
8	Туалет	3.3	III
9	Душевая	2.0	
10	Коридор на отм. ±0.000	24.5	II
11	Комната для водителей	27.4	IV
12	Венткамера	36.5	V
13	Коридор на отм. 2.700	9.0	IV
14	Лестница №2	12.0	II

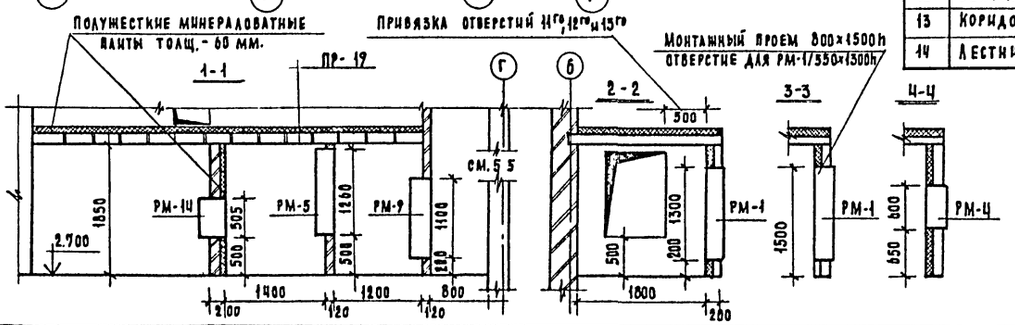

Привязан:

Инв. №

Нач. маст.	Матоян	
Гл. конс. м	Подольский	
Н. контр.	Сметанина	
ГАП	Белов	
Рук. гр	Дунаевская	
Ст. арх.	Горюнова	

Т.П. 503-2-9.84 АС

Станция переливания крови IIой категории

Гараж-стоянка

Стадия	Лист	Листов
Р	6	

План на отм. 2.700. План кровли. Деталь кровли; сечения по воздухозаборной шахте

ГИПРОНИИЗДРАВ

Типовой проект 503-2-9.84 Альбом 1

Разрез 1-1

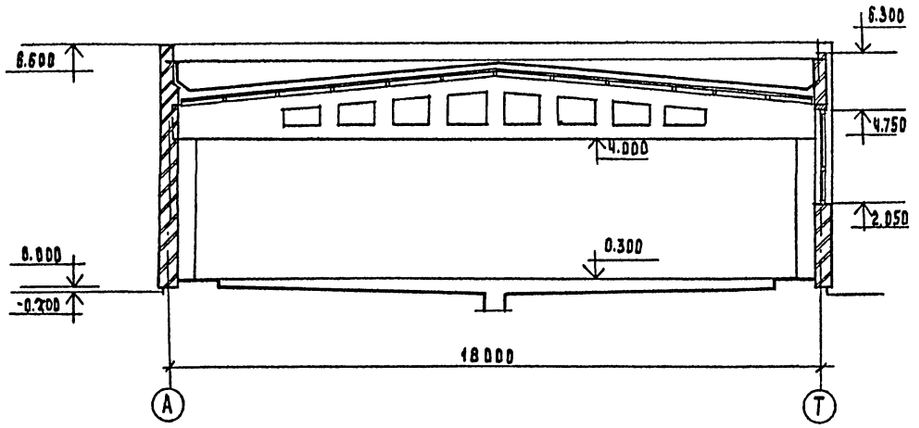

Разрез 2-2

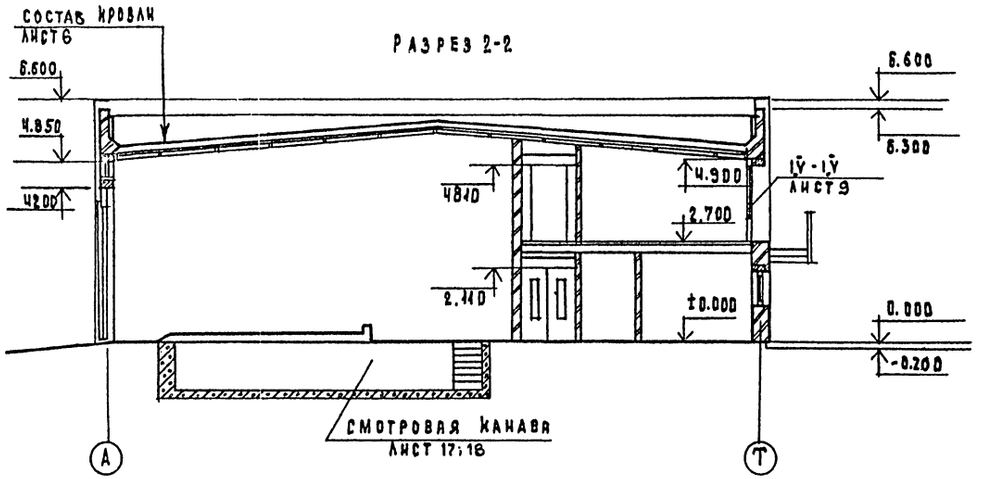

Разрез 3-3

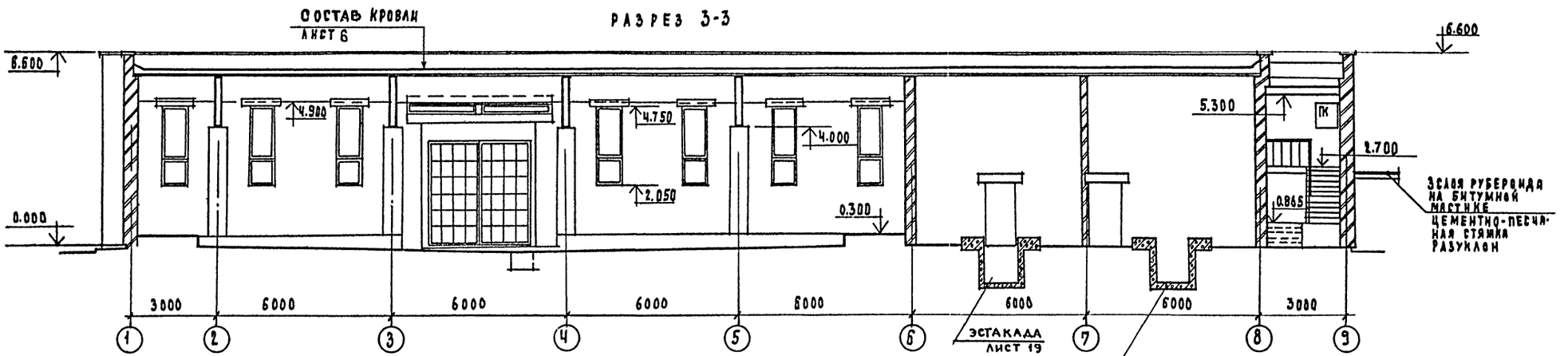

Фасад в осях Г-А

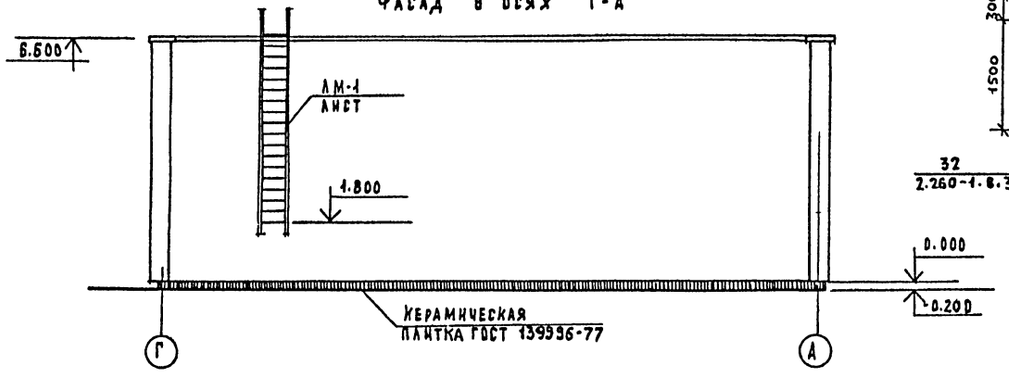

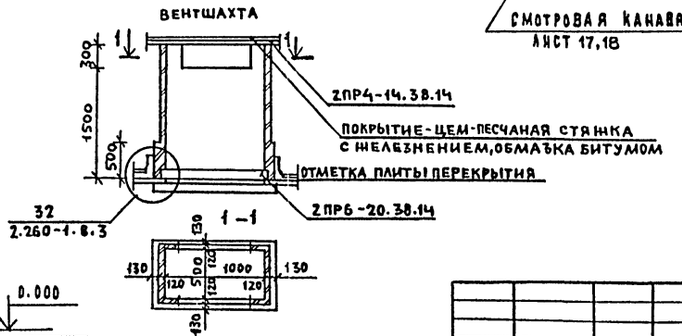

Согласовано
ГИП Козлов

Инв. № подл. | Подп. и дата | Взам. инв. №

Привязан:		Т.П. 503-2-9.84	АС
		Станция переливания крови II категории	
		Гараж-стоянка	Стадия: Р; Лист: 7; Листов:
		Разрезы 1-1; 2-2; 3-3 Фасад в осях Г-А	Гипронииздрав
Инв. №	Нач. маст. Матвян Гл. конс. Подольский Н. контр. Сметанина ГАП Белов Рук. гр. Дунаевская Ст. арх. Горюнова		

Копировал: Зорина

Формат А2

Типовой проект 503-2-9.84 Альбом 1

ФАСАД 1-9

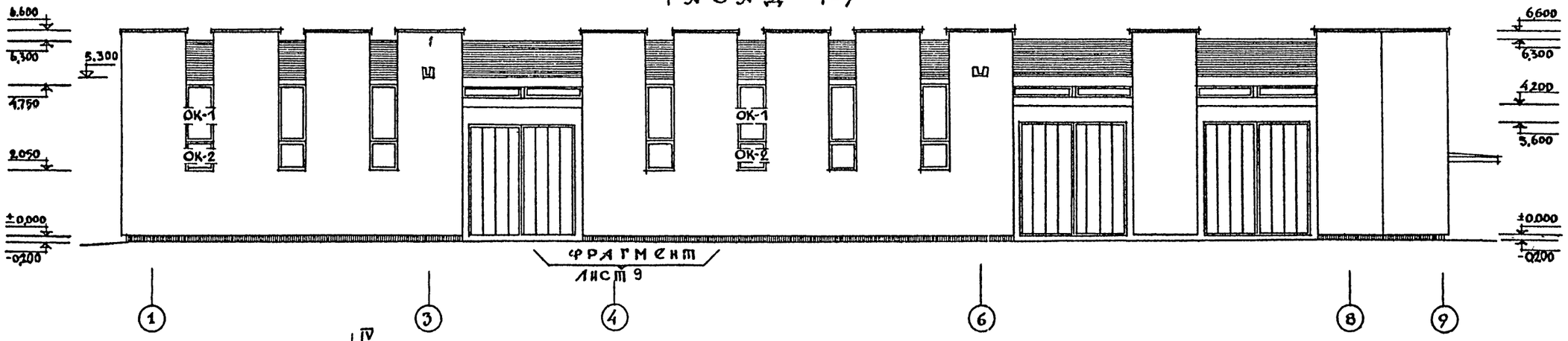

ФАСАД 9-1

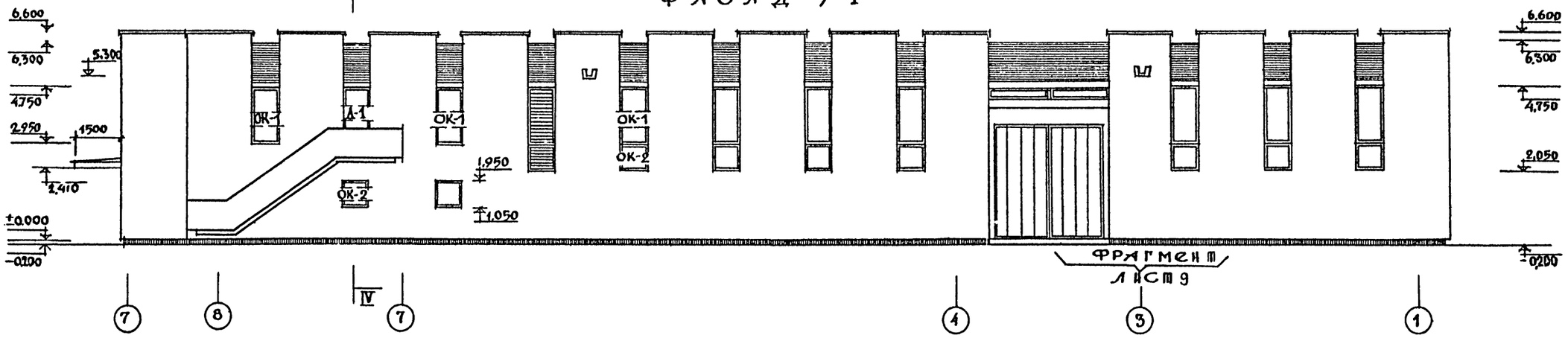

ФАСАД А-Г

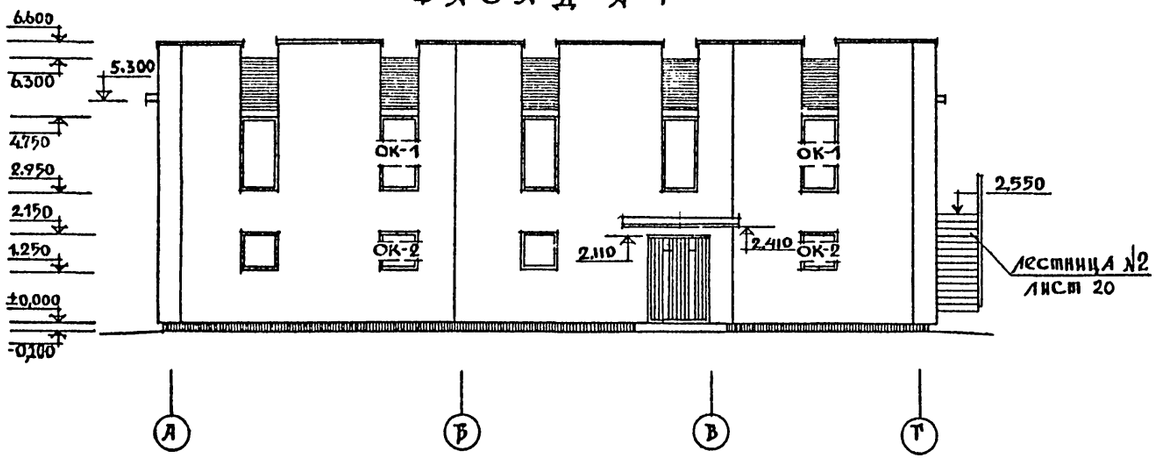

Сечение IV - IV см лист 9

СОГЛАСОВАНО:
ГИП Козлов

Инв.N подл. | Подпись и дата | Взам.инв.N

Привязан:		Т.П. 503-2-9.84	АС
		Станция переливания крови IIгой категории	
Нач.маст.	Матоян	Гараж-стоянка	Стадия: Р; Лист: 8; Листов:
Гл.констр.	Подольский		
Н.контр.	Светлинин	Фасады в осях: 1-9; 9-1 и А-Г	Гипронииздрав
ГАП	Белов		
Рук.гр.	Дунаевский		
Инв.N		Копировал	Формат А2

Типовой проект 503-2-9.84 Альбом 1

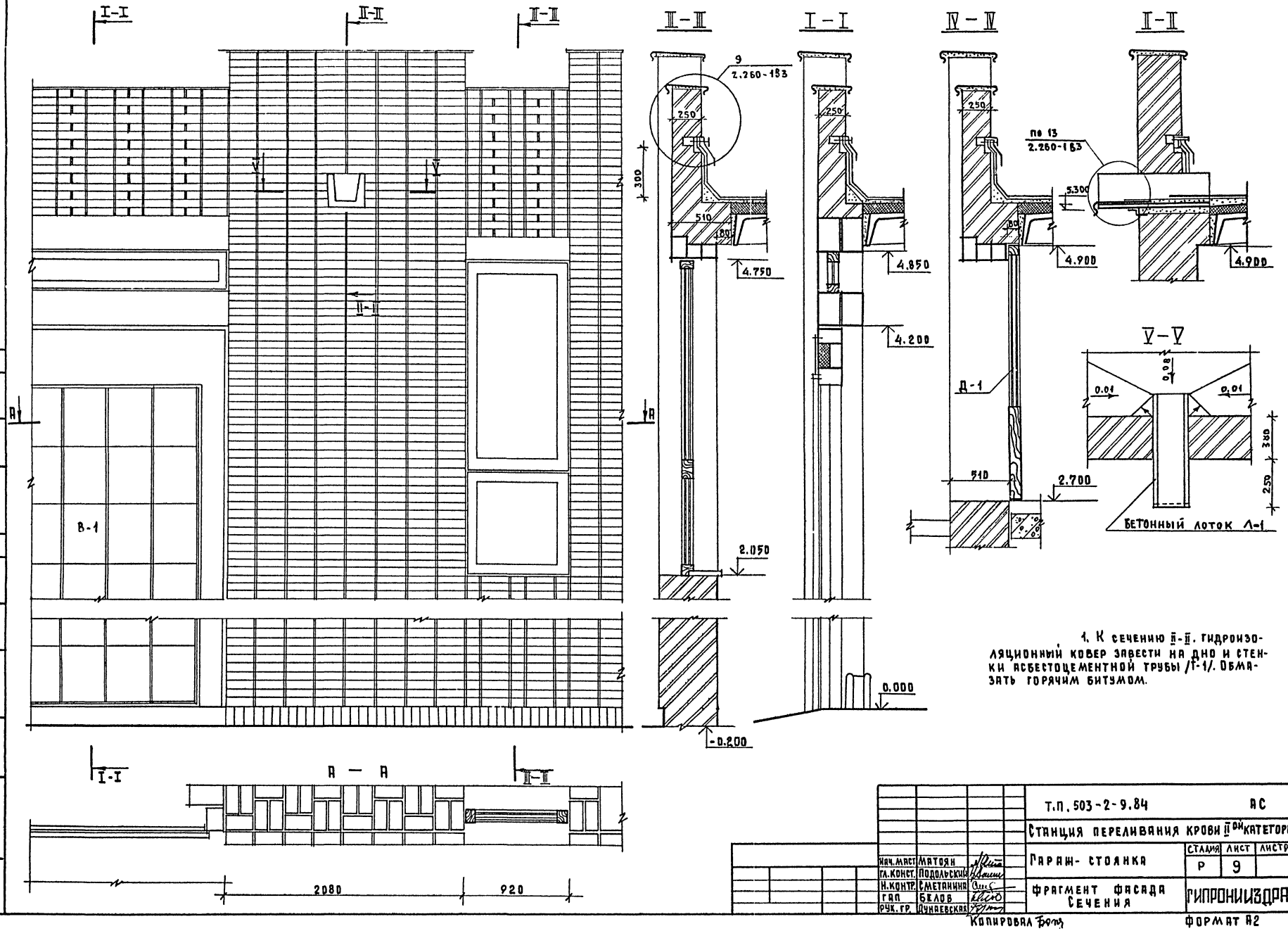

1. К сечению II-II. гидроизоляционный ковер завести на дно и стенки асбестоцементной трубы /Т-1/. Обмазать горячим битумом.

Т.П. 503-2-9.84					АС
Станция переливания крови II ой категории					
Гараж-стоянка			Стадия	Лист	Листов
			Р	9	
Фрагмент фасада Сечения			ГИПРОНИИЗДРАВ		
Нач. маст	Матоян				
Гл. конст.	Подольский				
Н. контр.	Сметанина				
ГАП	Белов				
Рук. гр.	Дунаевская				

Копировал

Формат А2

Согласовано
ГИП Козлов

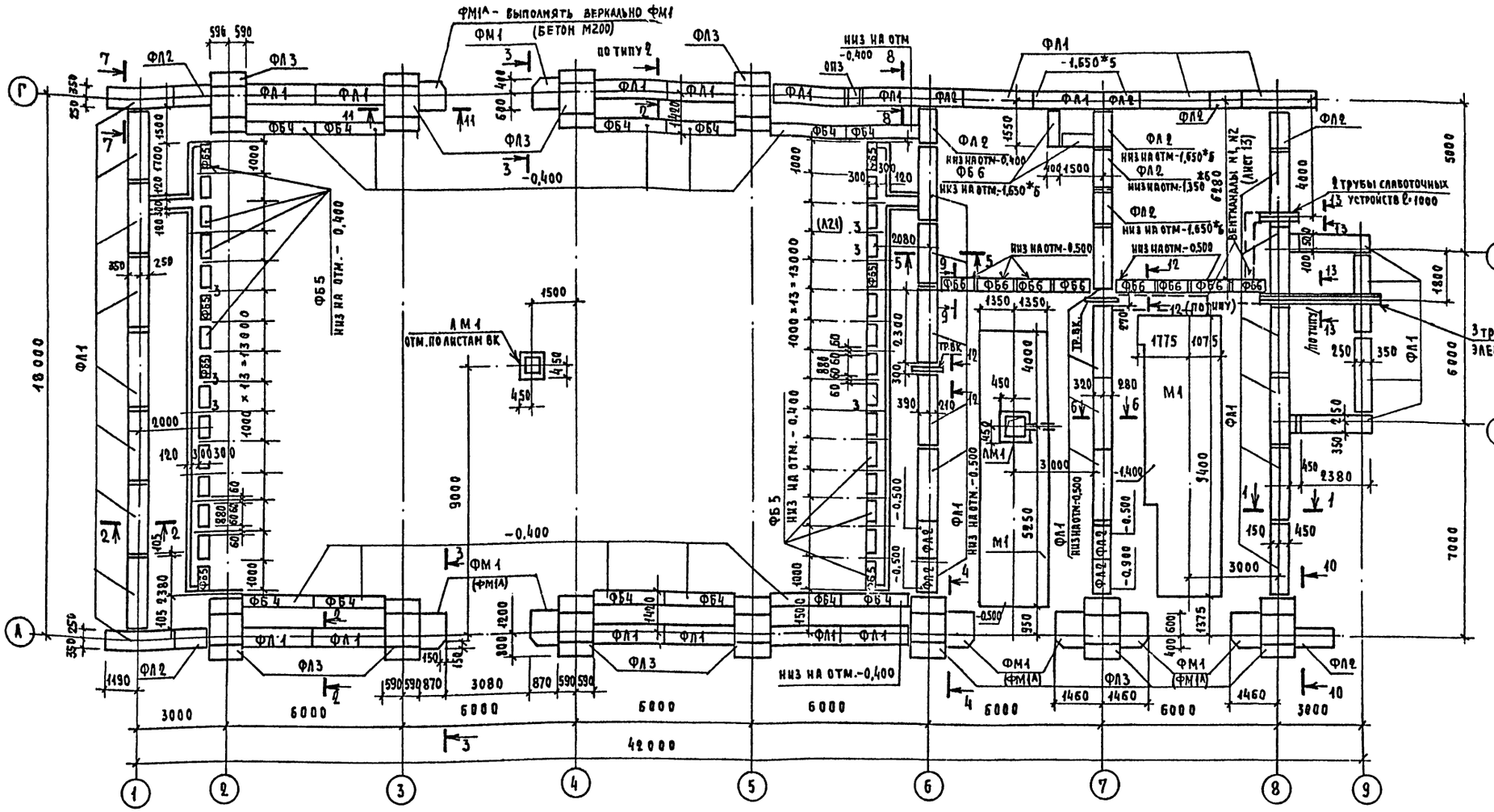

Схема* расположения элементов фундаментов по оси Г у оси 7.

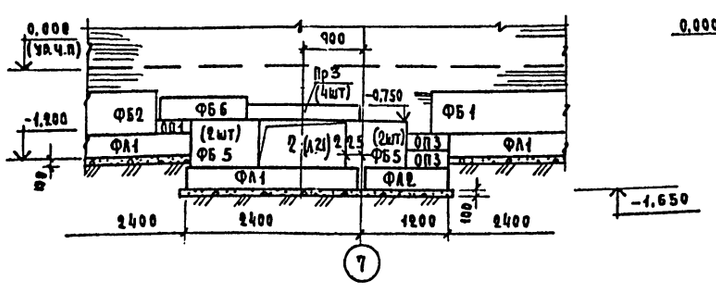

Схема расположения элементов фундаментов по оси А у оси 8

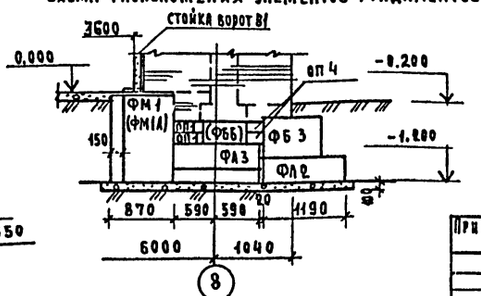

1. При укладке части плит "ФЛ" и блоков "ФБ" в разрядку зазоры залить бетоном М200
2. Сводная спецификация изделий дана на листе 25, 26
3. Отметки подошв фундаментов -1,200, кроме оговоренных на плане
4. Схемы расположения каналов, детали вводов, конструкций канавы (КМ1) и эстакады (ЭМ1) см. листы данного альбома 17÷19
5. Детали привязок элементов см. сечения на листах 11÷13
6. *для варианта с бойлерной (лист 21) - расположение элементов аналогично схеме по оси Г у оси 6

Т.П.503-2-9.84				АС	
СТАНЦИЯ ПЕРЕЛИВАНИЯ КРОВИ II-ой КАТЕГОРИИ					
ГАРАЖ - СТОЯНКА			СТАДИЯ	ЛИСТ	ЛИСТОВ
			Р	10	26
СХЕМА РАСПОЛОЖЕНИЯ ЭЛЕМЕНТОВ ФУНДАМЕНТОВ ПЛАН.			ГИПРОНИИЗДРАВ		
Нач.мас.	Матвян				
Гл.конст.м.	Подольский				
Н.контр.	Сметанина				
ГИП	Козлов				
Рук.гр.	Юдицкий				

Привязан

Инв.№

Копировал

Формат А2

Типовой проект 503-2-9.84 Альбом 1

СОГЛАСОВАНО: Гл.ап. Белов; Гл.ап. ОВ Кольцова; Гл.ап. ВК Белышева

СОГЛАСОВАНО: Нач.ЭТО Рощин

Инв.№ подл. | Подпись и дата | Взам. инв.№

Типовой проект 503-2-9.84 Альбом 1

1 - 1

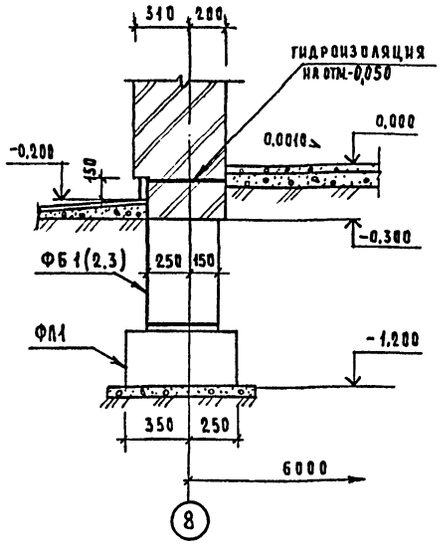

3 - 3

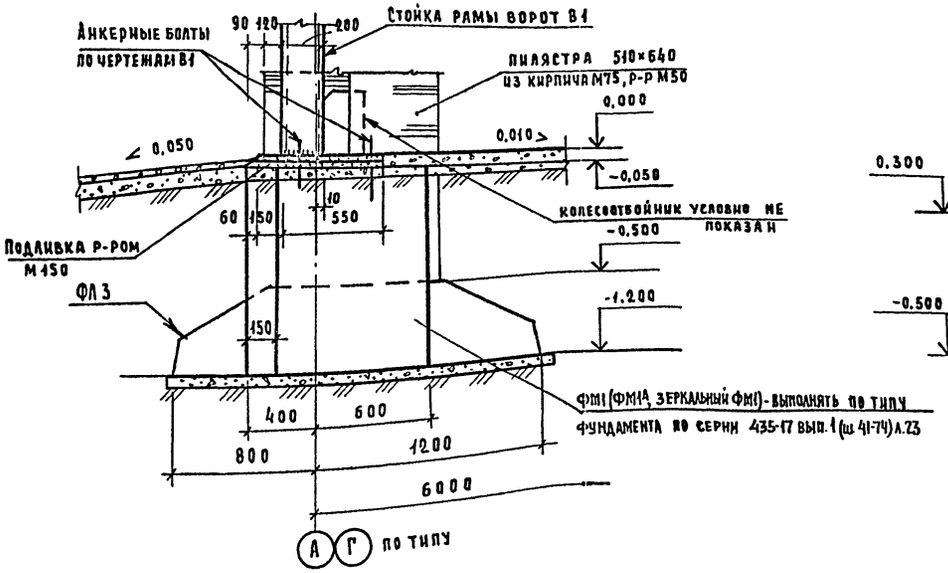

5 - 5

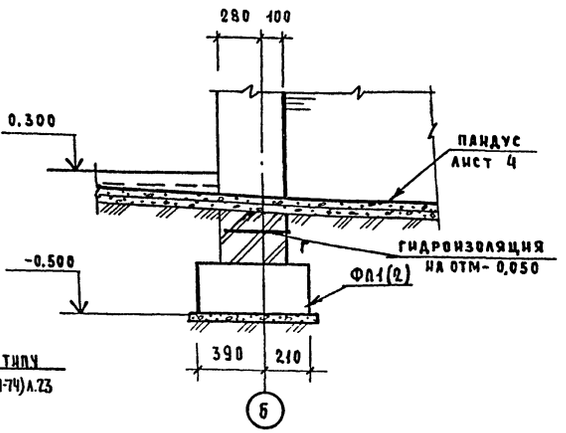

2 - 2

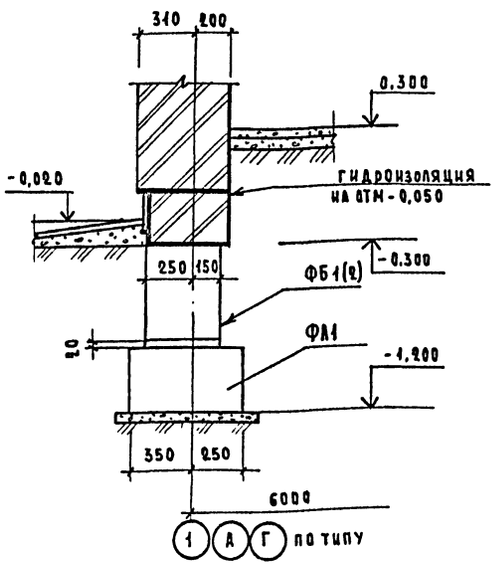

4 - 4

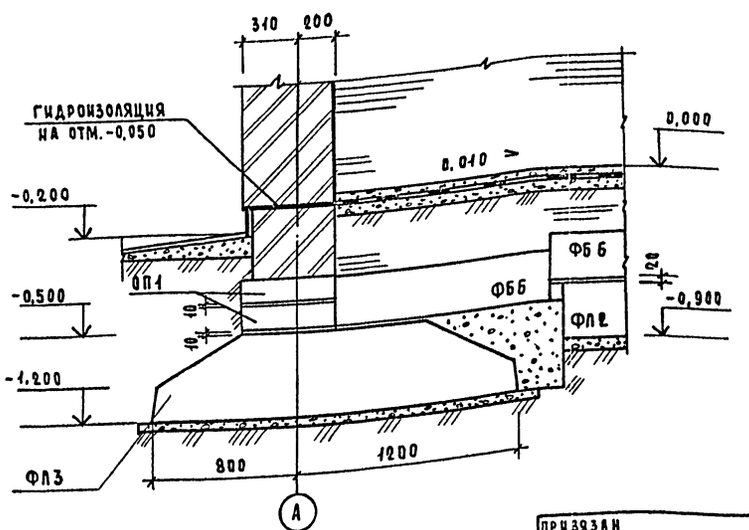

6 - 6

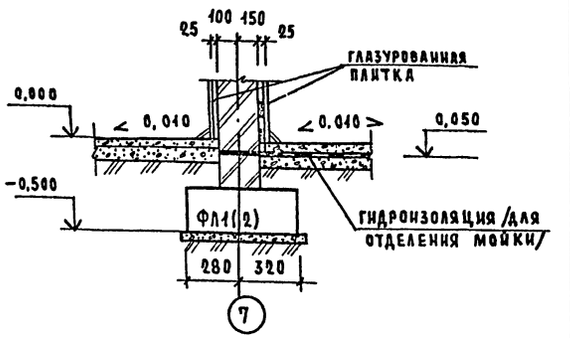

1. Конструкции отмосток, пандусов, тротуаров даны в чертежах ВП
2. Конструкции полов, подготовок см. указания в общих данных и таблицах архитектурной части альбома. (листы АС2) АС3)
3. Детали фундаментов ворот В1 даны в рабочей документации / см. спецификацию ДС2/. Поставка спецанкеров в комплекте ворот.
4. Монтаж блоков на цементном растворе М50.
5. Общие примечания на листе АС-10.

Т.П. 503-2-9.84		АС	
Станция переливания крови II ОШ категории			
Гараж-стоянка	Стадия	Лист	Листов
	Р	11	26
Схемы расположения элементов фундаментов. Сечения 1-1 ÷ 6-6.	Гипрониздрав		

Согласовано: Белов, Рощин, Нач. ЭТО; Нач. ОМТ и КО Глизбург; Гл. п. Белов; Гип Колосова; Гип Белышева; Гип Вк

Привязан

Инв. № подл. | Подпись и дата | Взам. инв. №

Нач. отд. Хатоян; Гл. констр. Подольский; Н. контр. Стасенко; Гип Розалв; Рук. гр. Юдицкий

Копировал

Формат А2

Типовой проект 503-2-9.84 Альбом 1

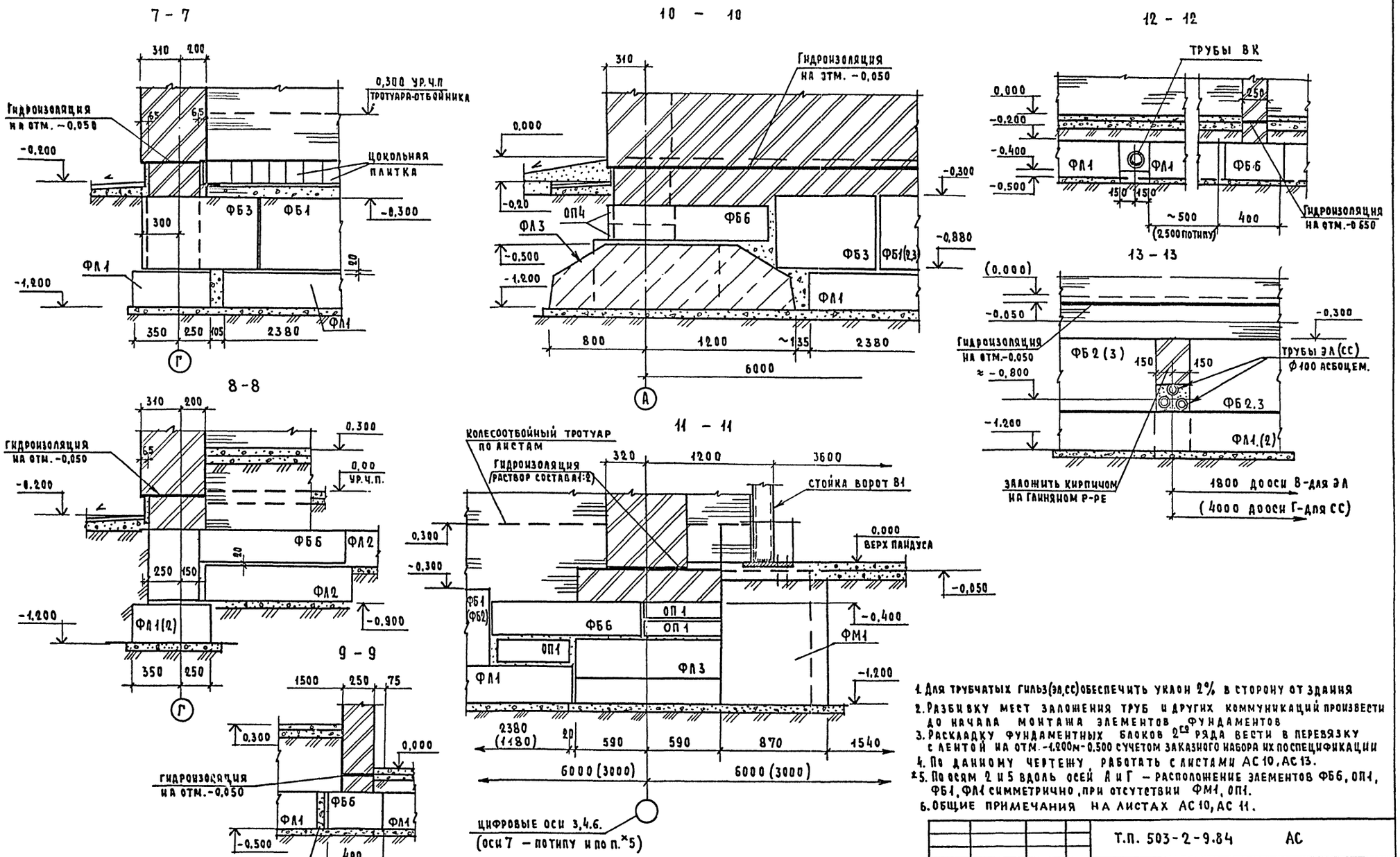

1. Для трубчатых гильз (эл, сс) обеспечить уклон 2% в сторону от здания
2. Разбивку мест заложения труб и других коммуникаций произвести до начала монтажа элементов фундаментов
3. Раскладку фундаментных блоков 2-го ряда вести в перевязку с лентой на отм. -1.200м-0.500 с учетом заказного набора их по спецификации
4. По данному чертежу работать с листами АС 10, АС 13.
*5. По осям 2 и 5 вдоль осей А и Г - расположение элементов ФБ6, ОП1, ФБ1, ФЛ1 симметрично, при отсутствии ФМ1, ОП1.
6. Общие примечания на листах АС 10, АС 11.

Т.П. 503-2-9.84 АС						
Станция переливания крови II-ой категории						
Гараж - стоянка.				Стадия	Лист	Листов
				Р	12	26
Схема расположения элементов фундаментов. Сечения 7-7÷13-13.				ГИПРОНИИЗДРАВ		
Нач. мас.	Матоян					
Гл. конст. м.	Подольский					
Н. контр.	Стеклянина					
Г и П	Козлов					
Рук. гр.	Юдицкий					

Привязан

Инв. №

Формат А2

Согласовано: Нач. это Рощин; Нач. отм. и КО Ганзбург

Согласовано: Г А П Белов; Г И П ОВ Кольцова; Г И П ВК Белышева

Взам. инв. №

Подпись и дата

Инв. № подл.

Типовой проект 503-2-9.84 Альбом I

Согласовано

Инв.№подл. | Подпись и дата | Взам.инв.№

Приямок теплоснабжения №1

1 – 1

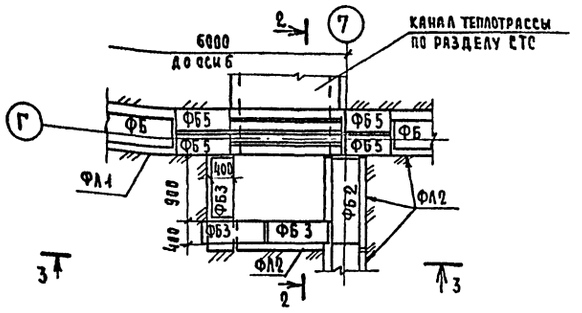

2 – 2

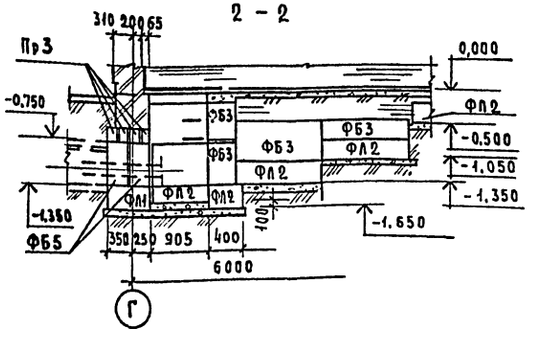

3 – 3

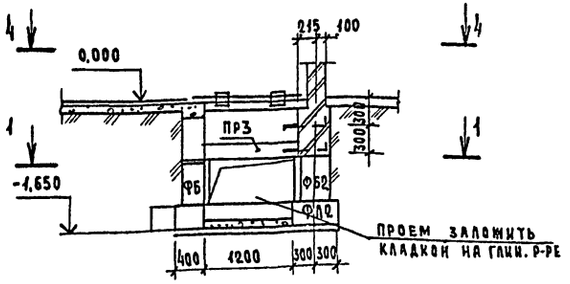

4 – 4

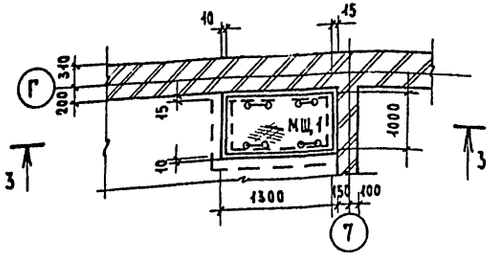

Напольные венткороба №1 и №2

Напольный венткороб №1

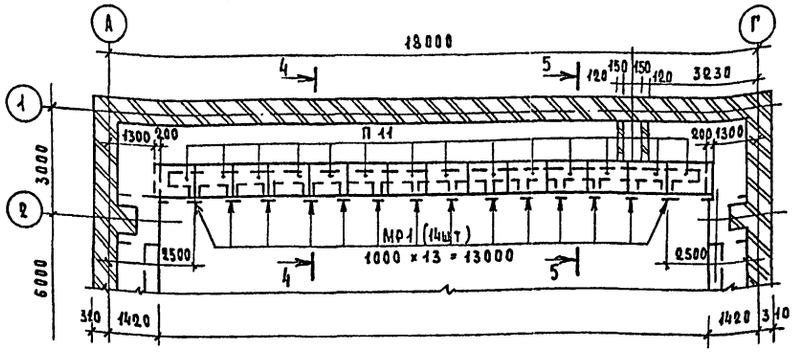

4 – 4

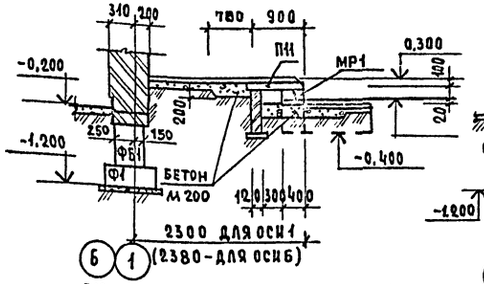

5 – 5

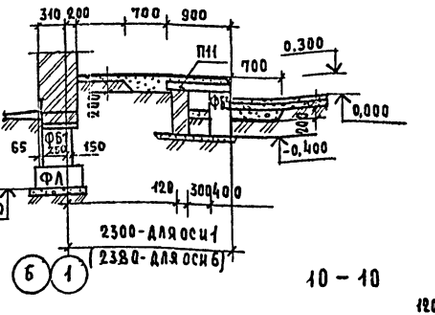

6 – 6

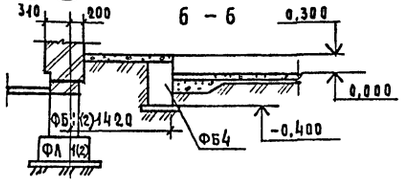

Схема расположения элементов крыльца у оси 9 между осями 5-8

7 – 7

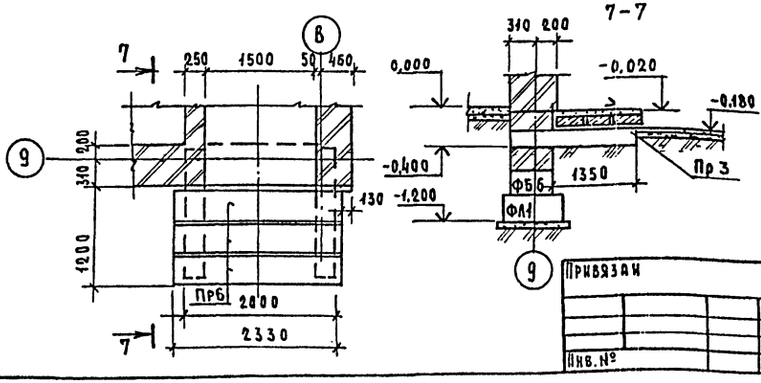

Схемы расположения элементов вентканалов №1 и №2

Вентканал №1

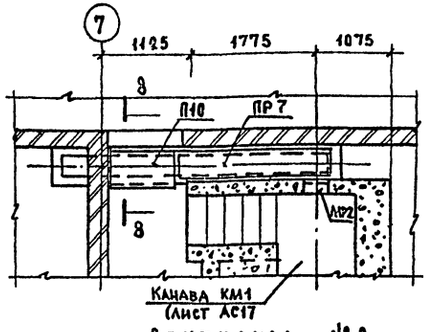

Вентканал №2

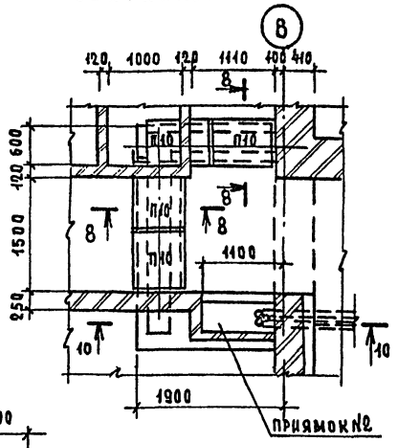

10 – 10

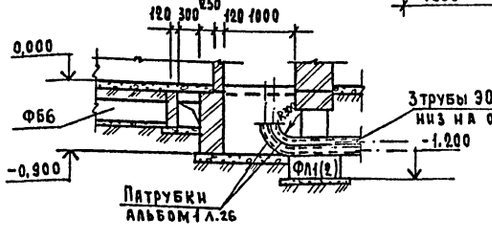

1. Доборные круговые участки колесоотбойного тротуара выполнить из кирпича (δ=380)
2. Типы отверстий по табанце на листе, спецификация на листе АС21
3. Напольный венткороб отсоса №2 выполнять зеркально у оси Б (лист АС10)
4. Общие примечания по нулевому циклу даны на листах АС10÷12
5. Консольные перемычки под крыльцо заделать в кладку перевернутыми (петлями вниз)
6. Приямок теплоснабжения №1 устраивать только для варианта без бойлерной.

				Т.П. 503-2-9.84	АС
				Станция переливания крови II ОМ категории	
				Гараж-стоянка	Стадия: Р; Лист: 13; Листов: 26
Нач.мас.	Матоян			Приямки №1, №2. Венткороба напольные №1, №2. Вентканалы №1, №2.	Гипрониздрав
Гл.констр.	Подольский				
Н.контр.	Сметанина				
Г.И.П.	Козлов				
Рук.гр.	Юдицкий				

Привязан

Инв.№

Копировал

Формат А2

Типовой проект 503-2-9.84 Альбом 1

Схема расположения балок покрытия Б1 и надворотных балок Б01 в осях 1-8

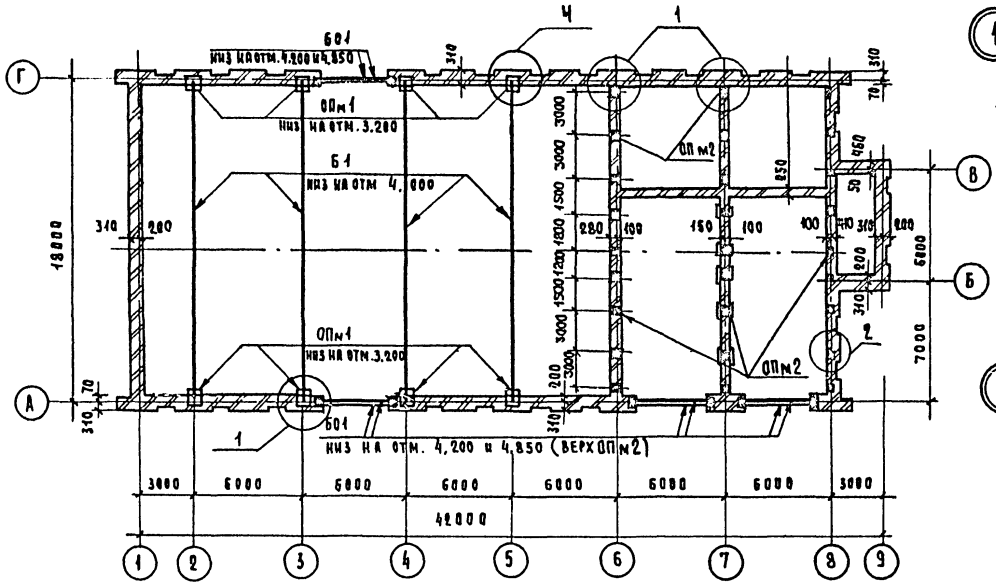

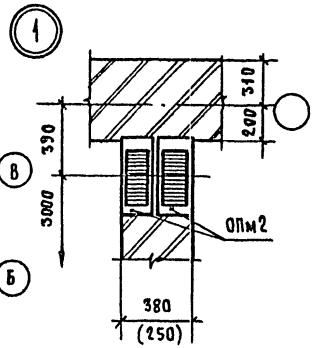

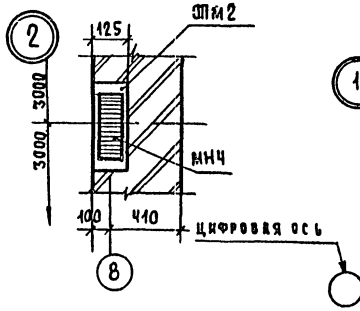

Спецификация монолитных конструкций

Поз. обозначение	Обозначение	Наименование	Кол.	Масса ед. т.	Примечание
		Железобетонные изделия			Бетон
ОПм1	Альбом АС (стр. 28)	Опорная подушка		—	
	1.02.00.00.00	Монолитная (балок Б1)	8	—	Бетон М200 0,26 м³
Ум1	Альбом АС стр. 28	Участок монолитный	2	—	Бетон М200 0,44 м³
	1.00.0	(Армирование)			
ОПм2	Альбом АС стр.	Опорная подушка монолитная	43	—	Бетон М200 м³
	1.03.00.00.00	(плит и балок Б01)			

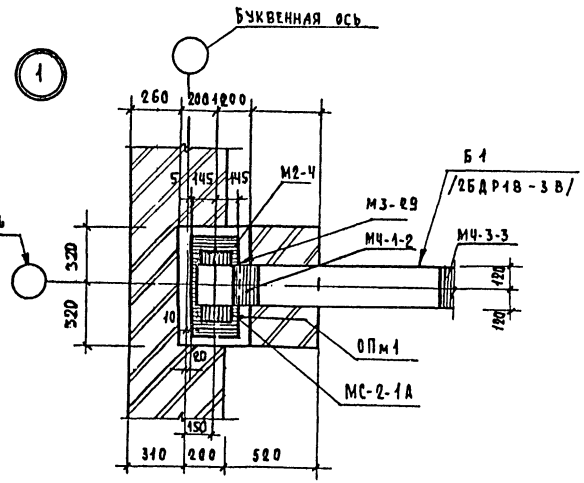

Схема расположения элементов перекрытия над 1ым этажом в осях 6-9

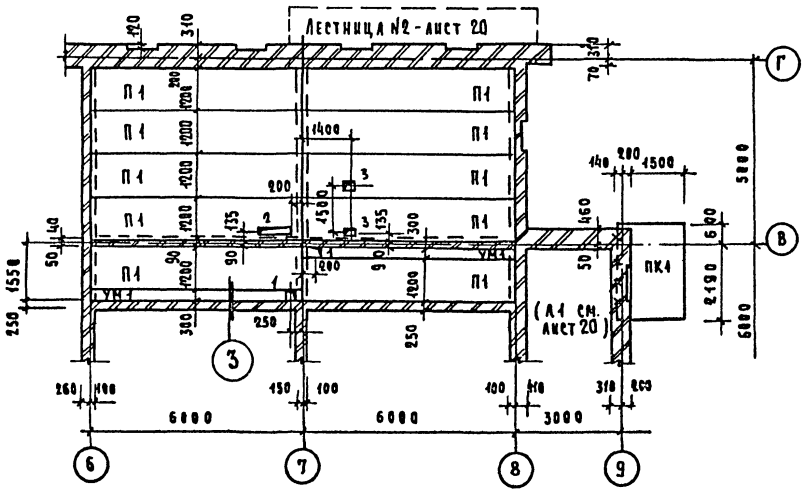

Экспликация отверстий

Тип отв.	Размеры мм В	Размеры мм Н	Отм. низа	Назначение
1	200	300	-2.400	ОВ
2	700	100	-2.400	ЭО, СА
3	250	160	-2.400	ВК

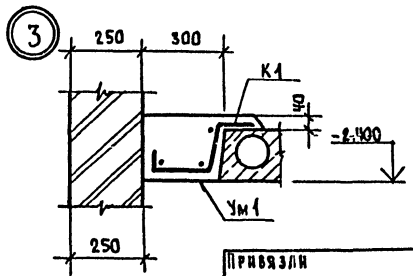

1. Разбивку закладных деталей М4-1-2 и М4-3-3 в балках 2БДР-18-3В (Б1) выполнять по л. 1.01.00.00. Плиты покрытия в местах опирания варить КЗД электродами 342-ℓш=80мм, hш=6мм согласно указаниям серии 1-237 с учетом типовых деталей по серии 2.460-2 вып. 2. Сварка опорных деталей балки Б1 швом ℓ=140мм, hш=6мм (детали М1-4 и М2-4) по указаниям на типовых деталях серии 2.400-6/76. Опорные подушки даны в альбоме 1, стр. 28 (листы 1.02.00.00.00, 1.03.00.00)
2. Для плит П1 отметка низа -2.400
3. Торцевую часть Б1 в пределах толщины стены и пилястры заложить на всю высоту кладкой.
4. Опорные металлические детали Б1 входят в поставку завода
5. Балки Б01 на монтаже крепить скрутками Ф6А1 за петли.

Т.П. 503-2-9.84				АС	
Станция переливания крови II-ой категории.					
Гараж-стоянка				Стадия	Лист	Листов
				Р	14	26
Схема расположения элементов перекрытия на отм. 2.70 и покрытия /начало/.				ГИПРОНИИЗДРАВ	
Нач. мас.	Матоян				
Гл. констр.	Подольский				
Н. контр.	Сметанина				
Г. и п.	Козлов				
Рук. гр. ин.	Юдицкий				

Привязли

Инв. №

Копировал

Формат А2.

Согласовано

Согласовано

Инв. № подл. | Подпись и дата | Взам. инв. №

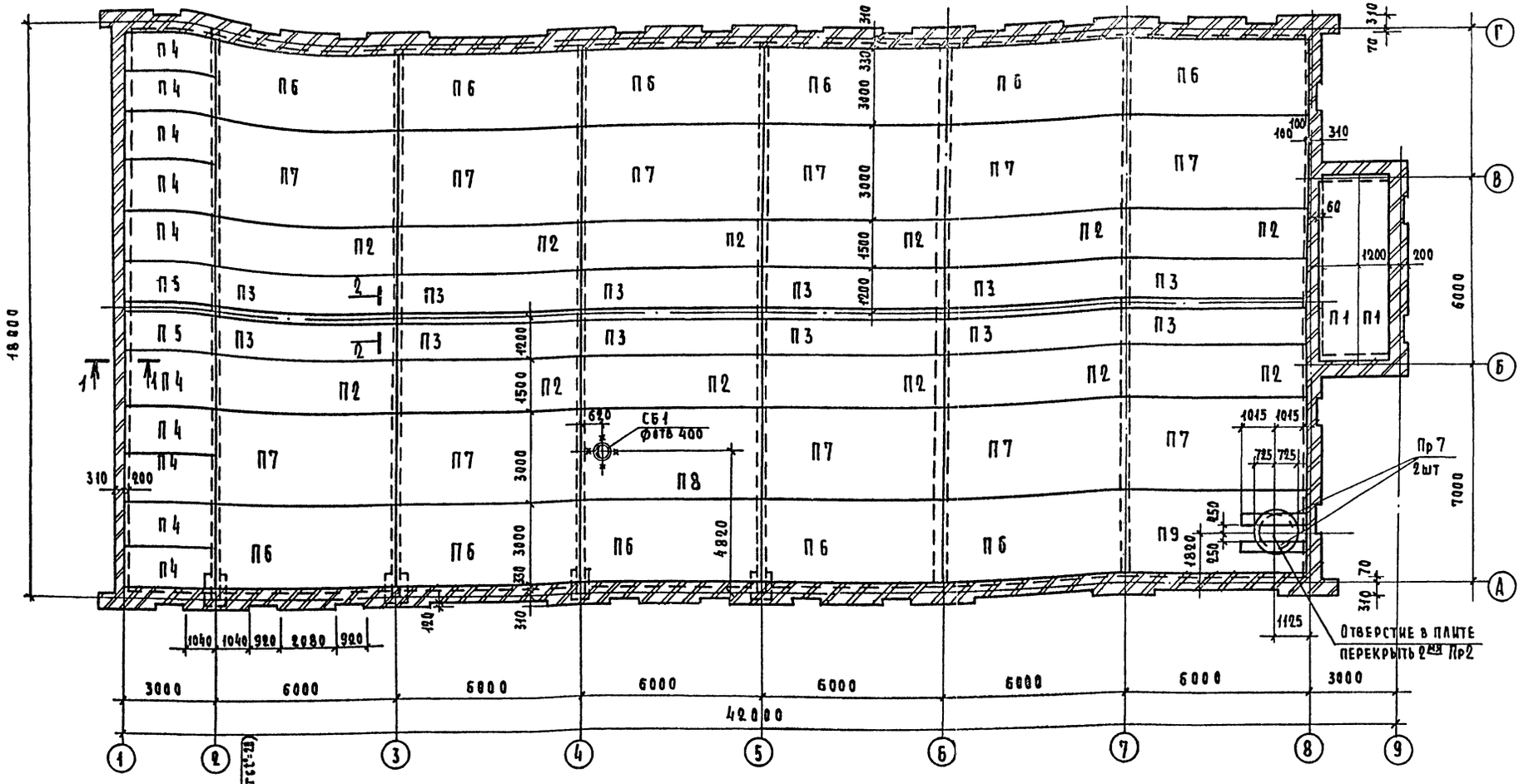

1. Спецификация сборных элементов - листы АС 25, АС 26 данного альбома. Общие указания по монтажу и приварке плит см. П1 на листе АС 14. Опирание ребристых плит на кладку не менее 90 мм.
2. Конструкцию вентшахты с проемом 1000×500 см. лист 7.
3. Установка дефлектора ф 400 см. альбомы серии 1.494-24
4. Детали опирания плит П6, П5 даны на листе 12 серии 1.141-1 вып. 58

Т.П. 503-2-9.84 АС			
Станция переливания крови II категории			
Гараж-стоянка	Стадия	Лист	Листов
	Р	16	26
Схема расположения элементов покрытия /продолжение/	ГИПРОНИИЗДРАВ		

Привязан

Инв. №

Нач. мас. Матвеи
Гл. констр. Кодольский
Н. контр. Кметанина
Г. И. П. Козлов
Рук. гр. Юдицкий

Согласовано

Перепечатка

Формат А2.

Типовой проект 503-2-9.84 Альбом 1

Согласовано

Инв.№подл. | Подпись и дата | Взам.инв.№

Фрагмент 1

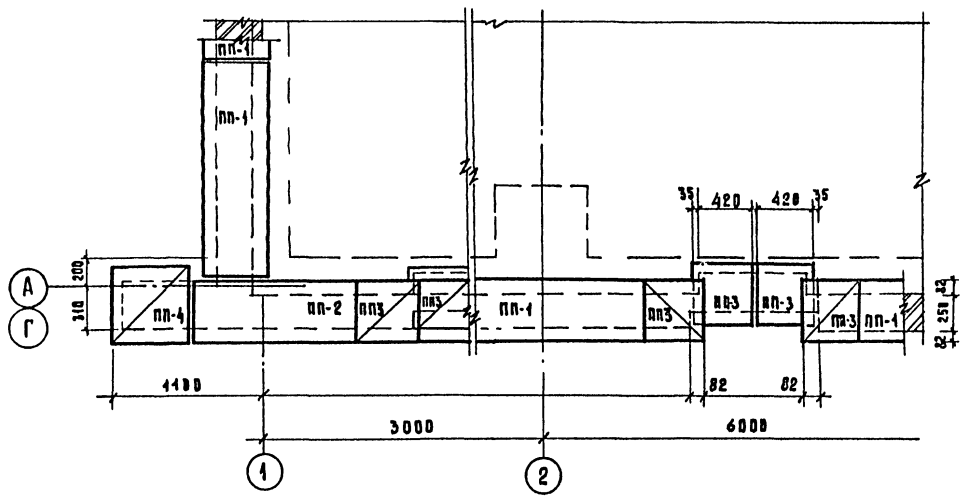

Фрагмент 2

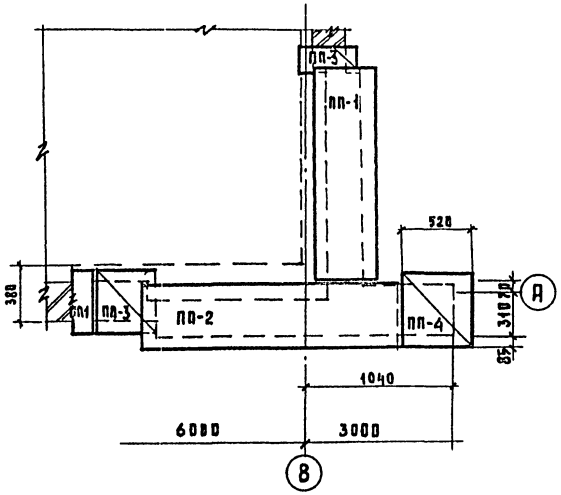

Фрагмент 3

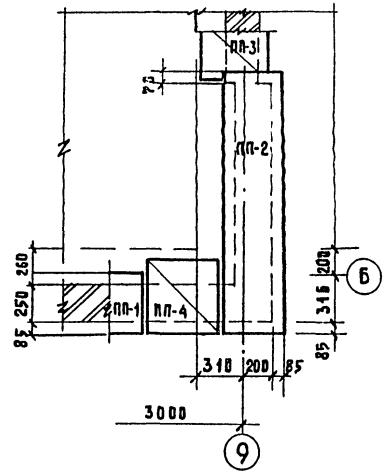

Схема парапетной кладки и настроек кровли

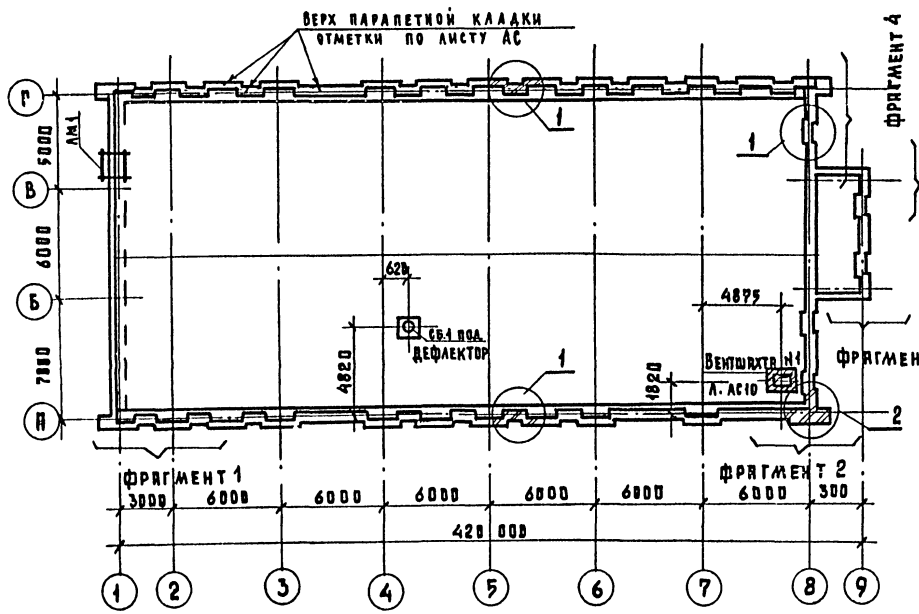

Фрагмент 4

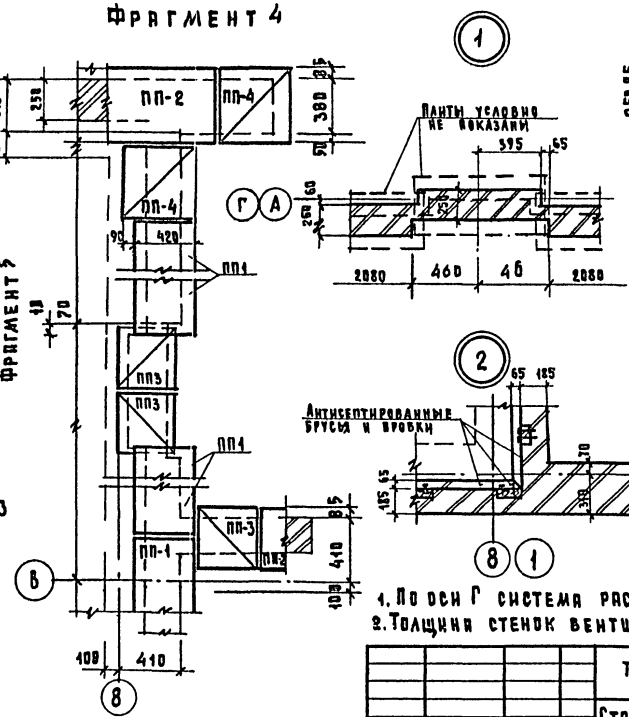

Фрагмент 5

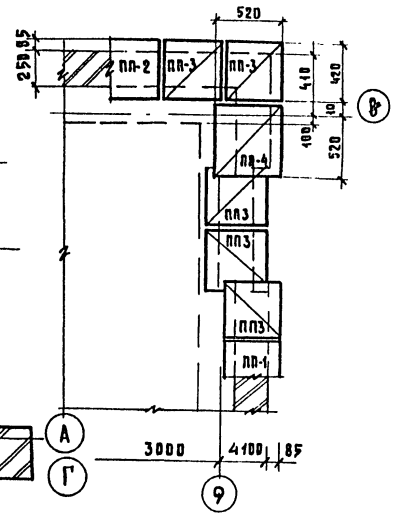

1. По оси Г система раскладки плит ПП аналогична оси А.
2. Толщина стенок вентшахты 250мм. Детали см. Альбом 1 лист 10

				Т.П. 503-2-9.84	АС
				Станция переливания крови III категории	
				Гараж - стоянка	Стадия: Р; Лист: 18; Листов:
Привязан				Схемы расположения элементов покрытия. Фрагменты 1÷5 (окончание)	ГИПРОНИИЗДРАВ
Инв.№		Нач.маст.	Матоян		
		Гл.конст.	Подольский		
		Н.контр.	Сметанина		
		ГИП	Козлов		
		Рук.гр.	Юдицкий		

Копировал Бочд

Формат А2

Типовой проект 503-2-9.84 Альбом 1

Технологический план смотровой канавы на отм. 0.0

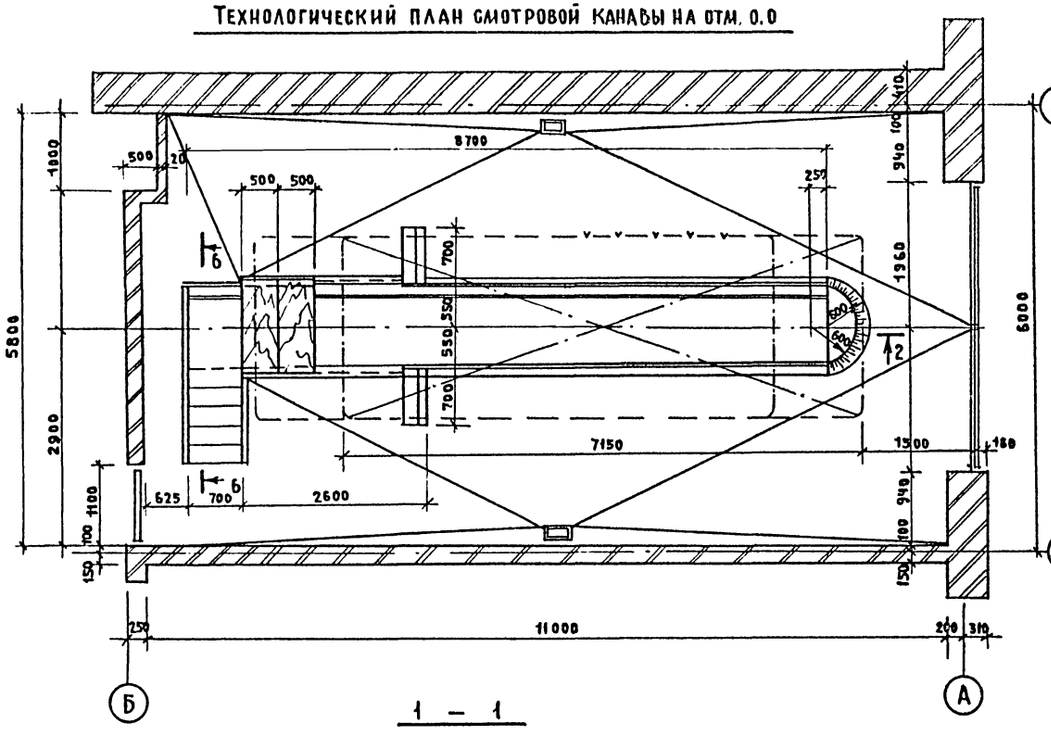

1 — 1

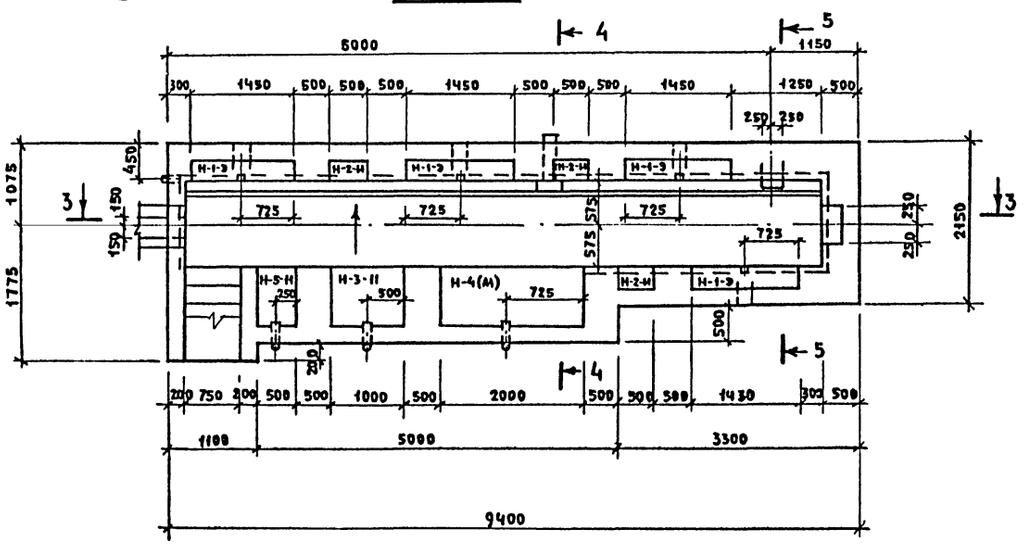

2 — 2

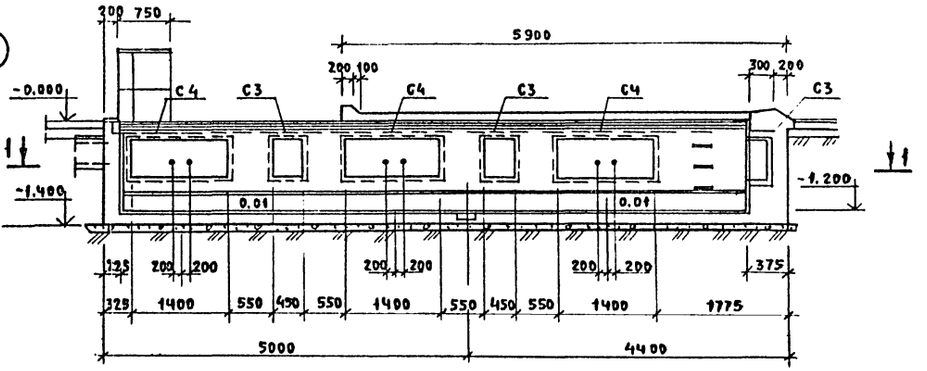

3 — 3

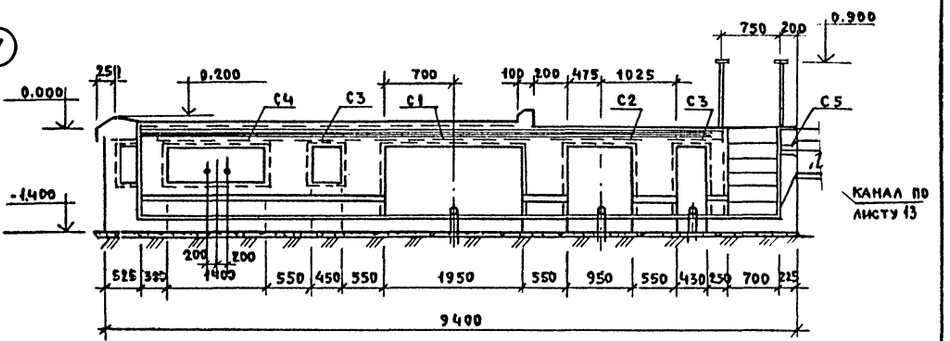

1. Смотровая канава для работ типа ЕО - выполняется цельномонолитной из бетона М 200.
2. Сечения и виды 4-4 ÷ 10-10 даны на листе АС 48
3. Арматурные и закладные изделия даны в альбоме 1 в разделе „Индивидуальные изделия заводского изготовления".

Т.п. 503-2-9.84 АС					
Станция переливания крови II-ой категории					
Привязан:		Гараж - стоянка	Стадия	Лист	Листов
			Р	17	26
Инв. №	Нач.маст. Матоян; Гл.констр. Подольский; Н.контр. Сметанина; ГИП Козлов; Рук.гр. Юдицкий	Смотровая канава КМ1. Планы и разрезы 1-1 ÷ 3-3 (начало)	Гипронииздрав		

Согласовано: ГАП Белов; ГИП ОВ Кольцова; ГИП ВК Белишев

Инв. № подл. | Подпись и дата | Взам. инв. №

Копировал: Бе

Формат А2

Типовой проект 503-2-9.84 Альбом 1

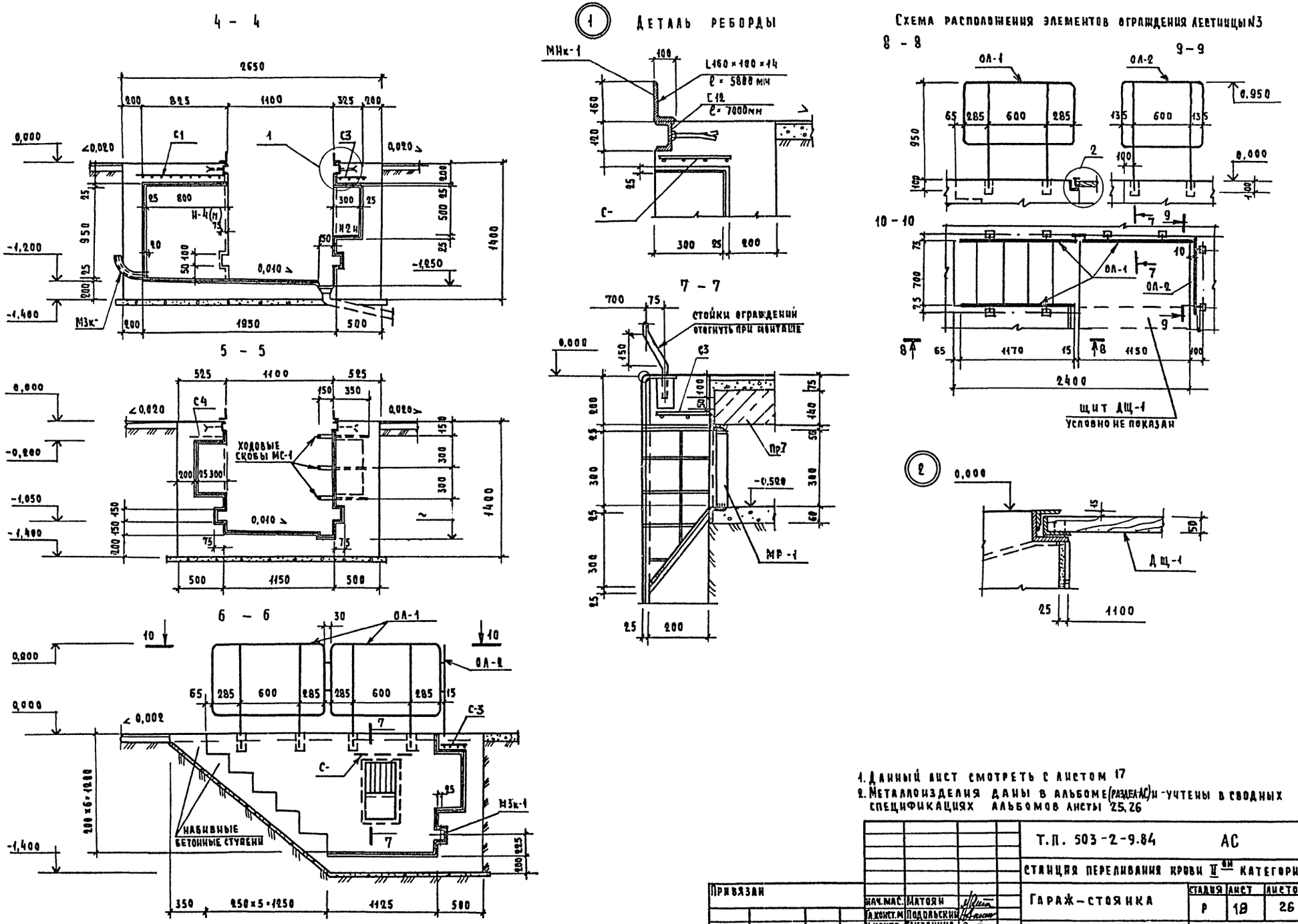

1. Данный лист смотреть с листом 17
2. Металлоизделия даны в альбоме (раздел АС) и учтены в сводных спецификациях альбомов листы 25, 26

Т.П. 503-2-9.84 АС					
Станция переливания крови II-ой категории					
Гараж-стоянка	Стадия	Лист	Листов		
	Р	19	26		
Смотровая канава КМ.1. Разрезы 4-4÷10-10. Узлы (окончание).	Гипрониздрав				

Привязан

Инв. №

Нач. мас.	Матоян	
Гл. конст. м	Подольский	
Н. контр.	Сметанина	
Г. И. П.	Козлов	
Рук. гр.	Юдицкий	

Копировал

Формат А2.

Согласовано: Гап Беков, Гип ОВ Кольцова, Гип ВК Белышева

Согласовано: Нач. ЭТО Рощин

Инв. № подл. | Подпись и дата | Взам. инв. №

Типовой проект 503-2-9.84 Альбом I

Технологический план эстакады отделения мойки

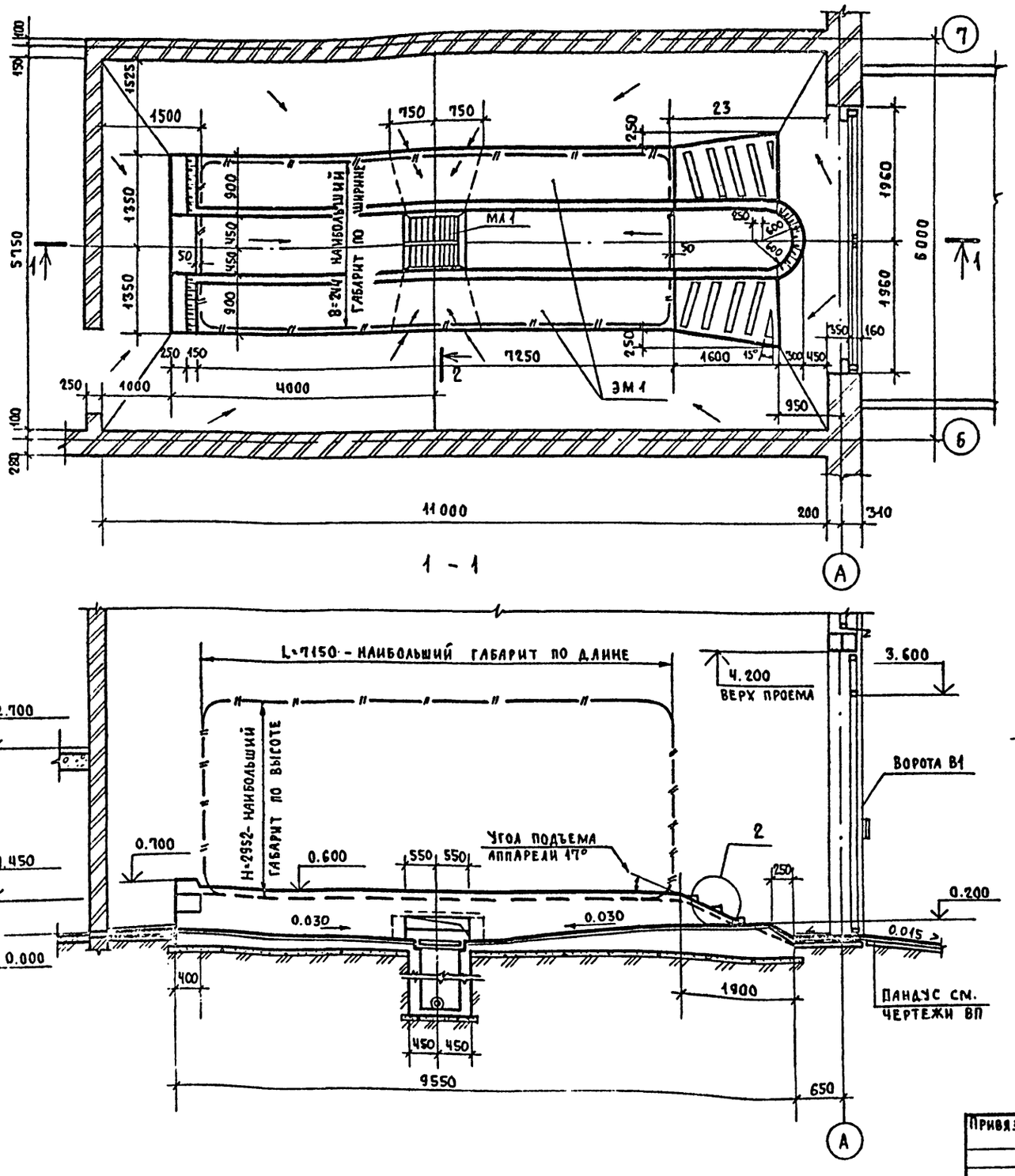

2 - 2

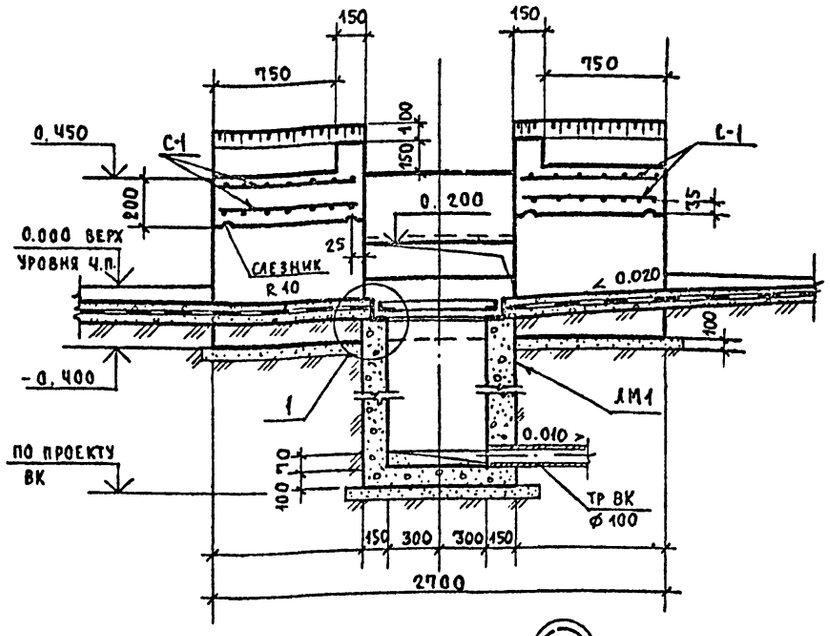

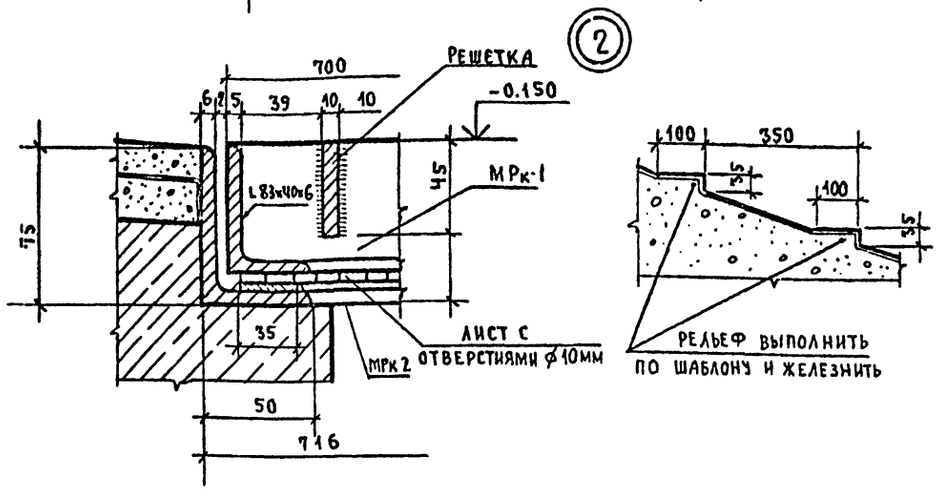

1. —//—//— условный контур наибольших размеров автомобиля на посту.
2. Конструкцию эстакады мойки и полы выполнить из бетона М 200 с заглаживанием и железнением всех плоскостей по сырому бетону.
3. Металлоизделия на листах ЭМ1 и КМ1 см. в альбоме Л.
4. Для спуска с эстакады применять переносные лестницы с оградой.
5. Разуклонку полов (1.5-3%) выполнять по плану, начиная от стен. с выдерживанием направлений уклонов к люку ЛМ1

Согласовано: ГАП Белов; ГИП ОВ Кольцова; ГИП ВК Белышева

Инв. № подл. | Подпись и дата | Взам. инв. №

Привязан:

Инв. №

Нач. маст.	Матоян	
Гл. констр.	Подольский	
Н. контр.	Сметанина	
ГАП	Козлов	
Рук. груп.	Юдицкий	

Т.П. 503-2-9.84 АС

Станция переливания крови II-ой категории

Гараж-стоянка

Стадия	Лист	Листов
Р	19	26

Эстакада отделения мойки План, разрезы, детали

ГИПРОЗДРАВ

Копир. №1

Типовой проект Т.П. 503-2-9.84 Альбом 1

ЛЕСТНИЦА N°1

Схема расположения элементов в осях 8-9 и Б-В

1 – 1

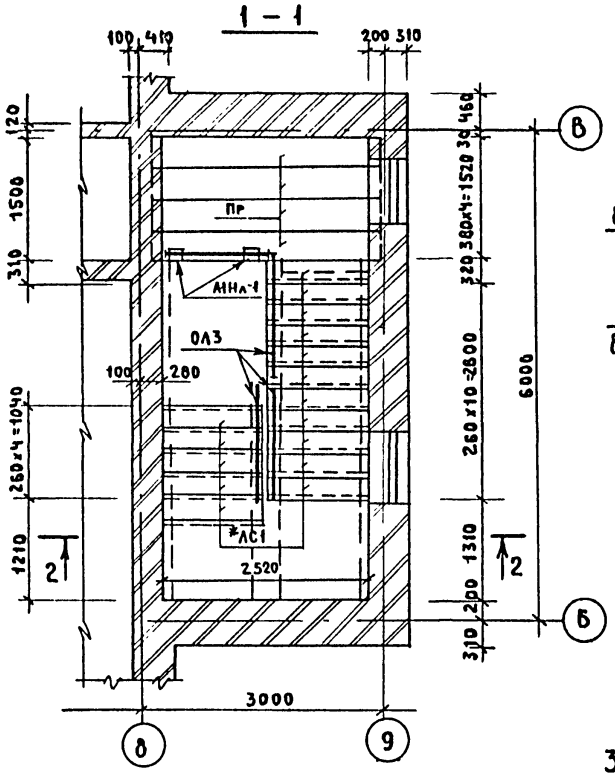

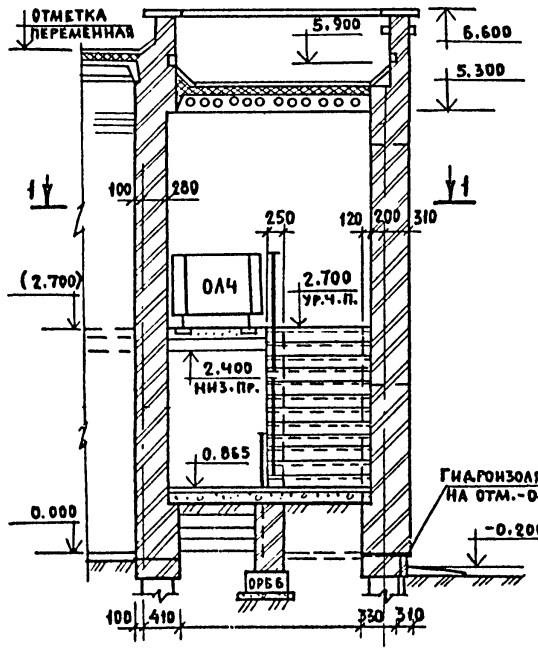

ЛЕСТНИЦА N°2

Схема расположения элементов в осях 7-8 у оси Г

3 – 3

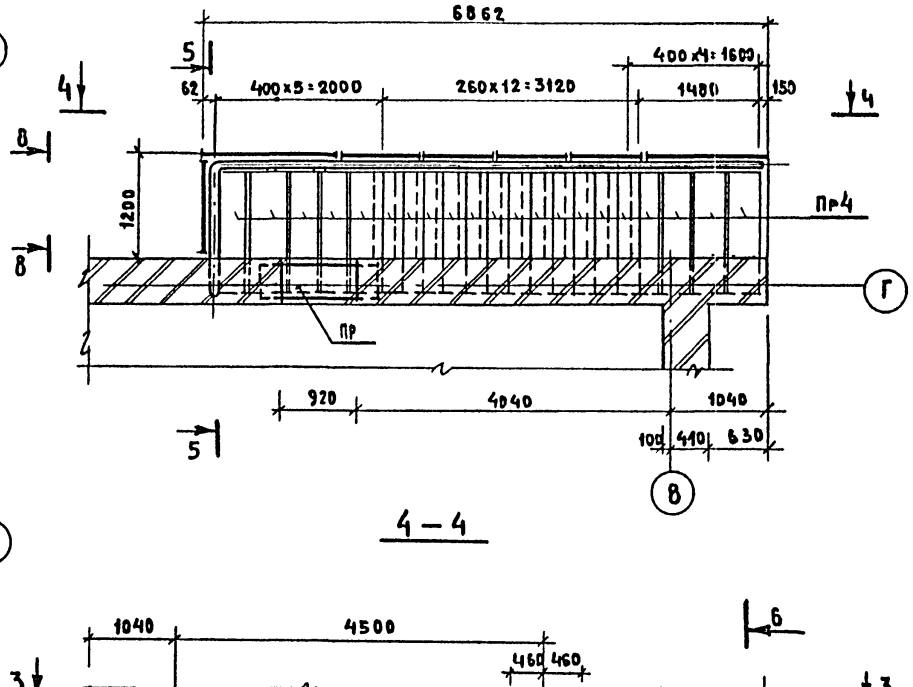

4 – 4

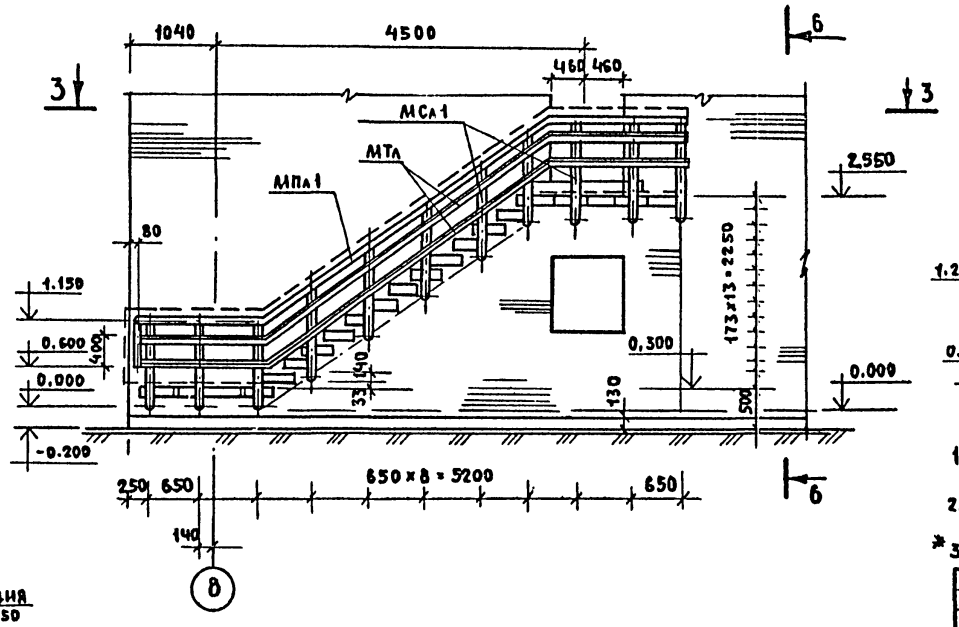

5 – 5

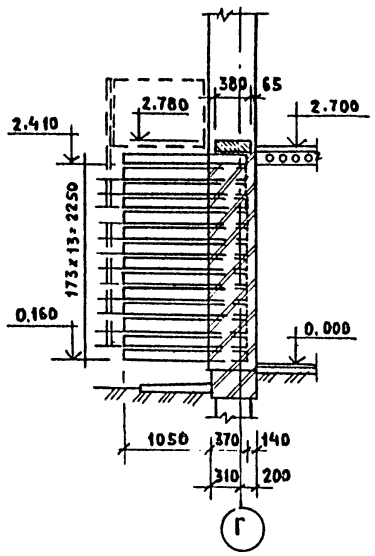

Б – Б

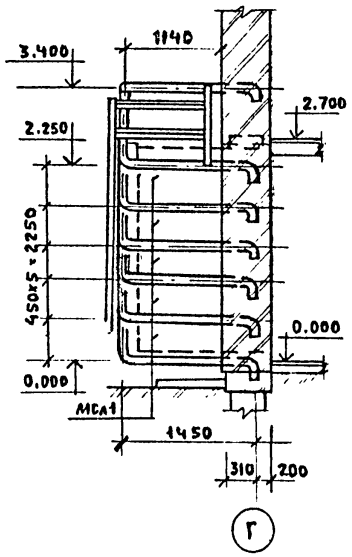

7 – 7

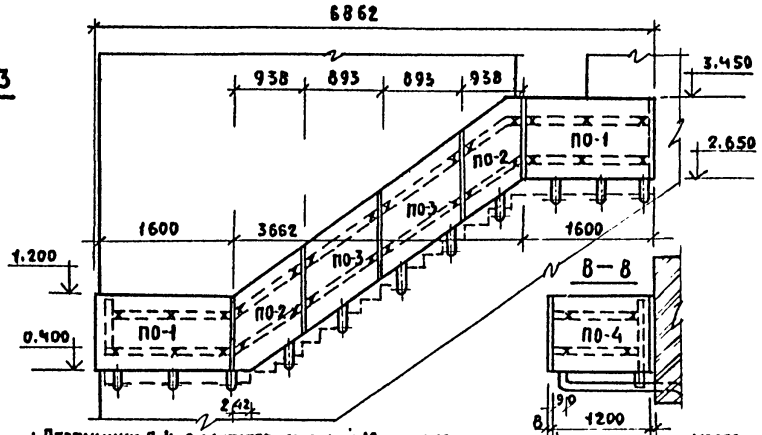

1. Перемычки ПрЧ в качестве ступеней А2 выполнять по морозостойкости марки МР350
   Монтаж ступеней стоек и поручня лестницы N2 вести одновременно с кладкой.
2. Металлоизделия панельных ограждений лестницы N°2 и раскрой асбоцементных листов (марки ПО-1 ÷ ПО-4) даны в альбоме.
* 3. Все перемычки лестницы N°2 монтировать в перевернутом положении (петлями вверх)

Т.П. 503-2-9.84			АС
Станция переливания крови II-ой категории			
Гараж - стоянка	Стадия	Лист	Листов
	Р	20	26
Схемы расположения элементов лестниц А1, N2	ГИПРОНИИЗДРАВ		

Привязан:

Инв. N°

Нач. маст.	Матоян	
Гл. конст.	Подольский	
Н. контр.	Сметанина	
ГИП	Козлов	
Рук. гр.	Юдицкий	

Согласовано. ГАП Белов

Инв. N° подл. | Подпись и дата | Взам. инв. N

Копировал:

Формат А2

Альбом I

Типовой проект 503-2-9.84

СОГЛАСОВАНО

ГИП	Белов	
Нач. ОВ	Кольцова	
ГИП ОВ	Белашева	
ГИП ВК		

Инв. № подл. | Подпись и дата | Взам. инв. №

Схема расположения элементов фундаментов бойлерной в осях 1'-1

Схема расположения элементов покрытия в осях А-Г

Схема расположения элементов фундаментов по оси Г в осях 1'-2

Схема плит парапета ПП1÷ПП4

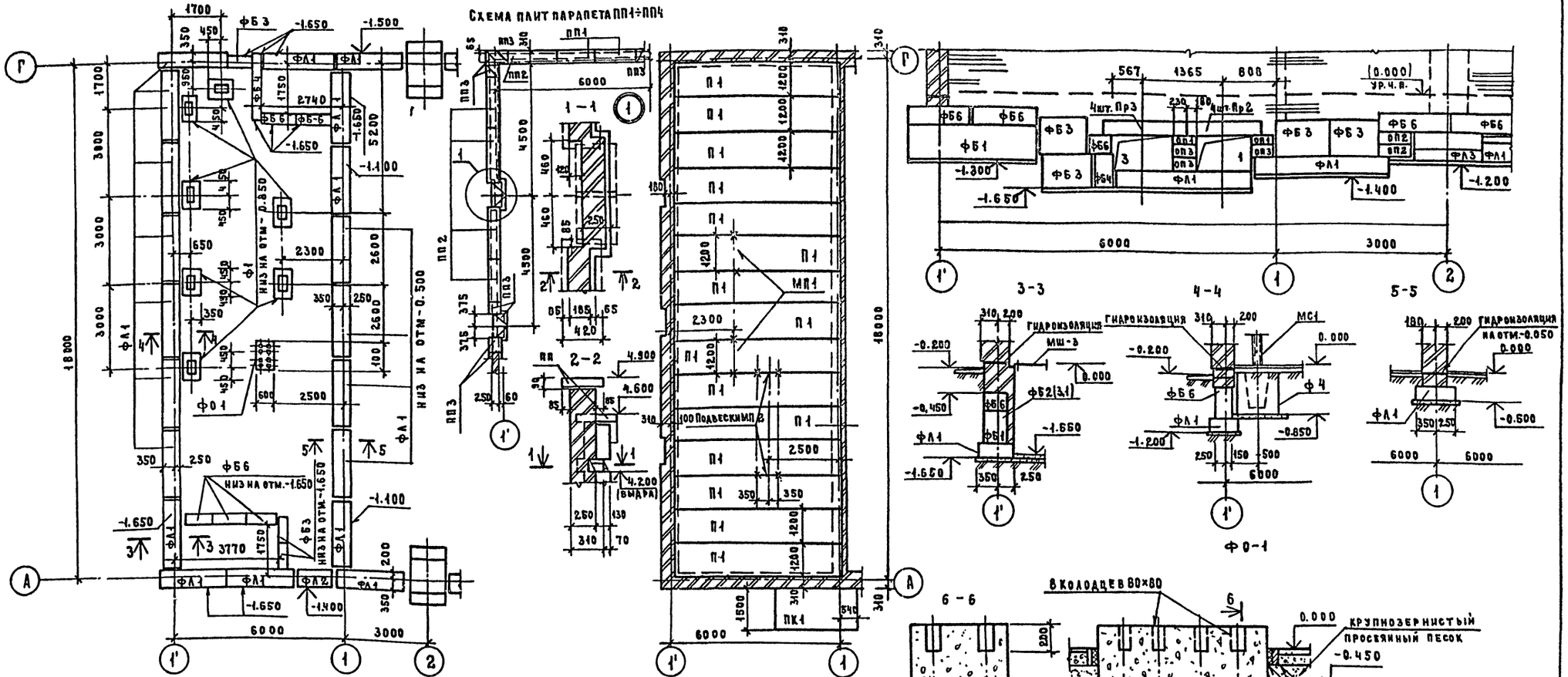

Схема расположения элементов фундаментов по оси А в осях 1'-2

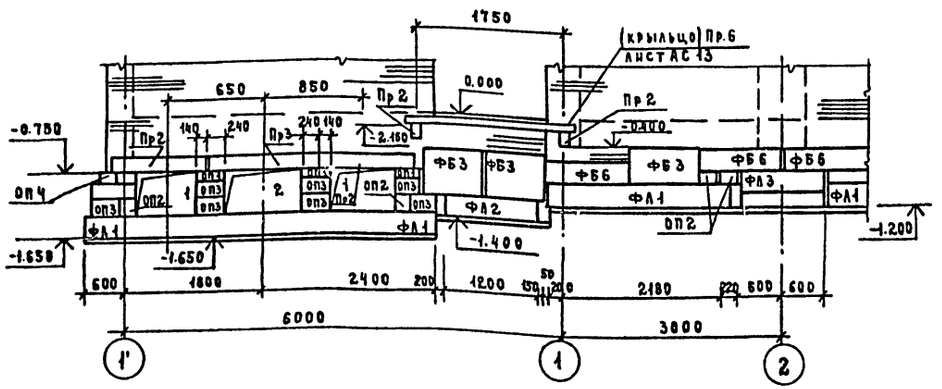

Экспликация отверстий

Тип отв.	Размеры мм В	Размеры мм Н	Отм. низа м	Назначение
1	835	600	-1.350	ТС
2	1070	600	-1.350	ТС
3	1135	600	-1.350	ТС

1. Плиты покрытия укладывать по уклону: у оси 1' – отм. низа 3.560; у оси 1 отм. 3.600
2. Консольные перемычки крыльца монтировать перевернутыми /петлями вниз/
3. Сборные и монолитные изделия см. ноты спецификации АС 2.5, 2.6.
4. Металлоизделия даны в составе данного альбома (стр.
5. Основные детали и узлы по стенам и кровле см. чертежи гаража.
6. Элементы фундаментов монтировать на растворе М100.

Т.П. 503-2-9.84		АС	
Станция переливания крови II-ой категории			
Гараж-стоянка /вариант с бойлерной/	Стадия	Лист	Листов
	Р	21	26
Схемы расположения элементов фундаментов и покрытия бойлерной	ГИПРОНИИЗДРАВ		

Привязан

Инв. №

Нач. маст.	Матоян	
Гл. констр.	Подольский	
Н. контр.	Сметанина	
ГИП	Козлов	
Рук. гр.	Юдицкий	

Типовой проект 503-2-9.84 Альбом 1

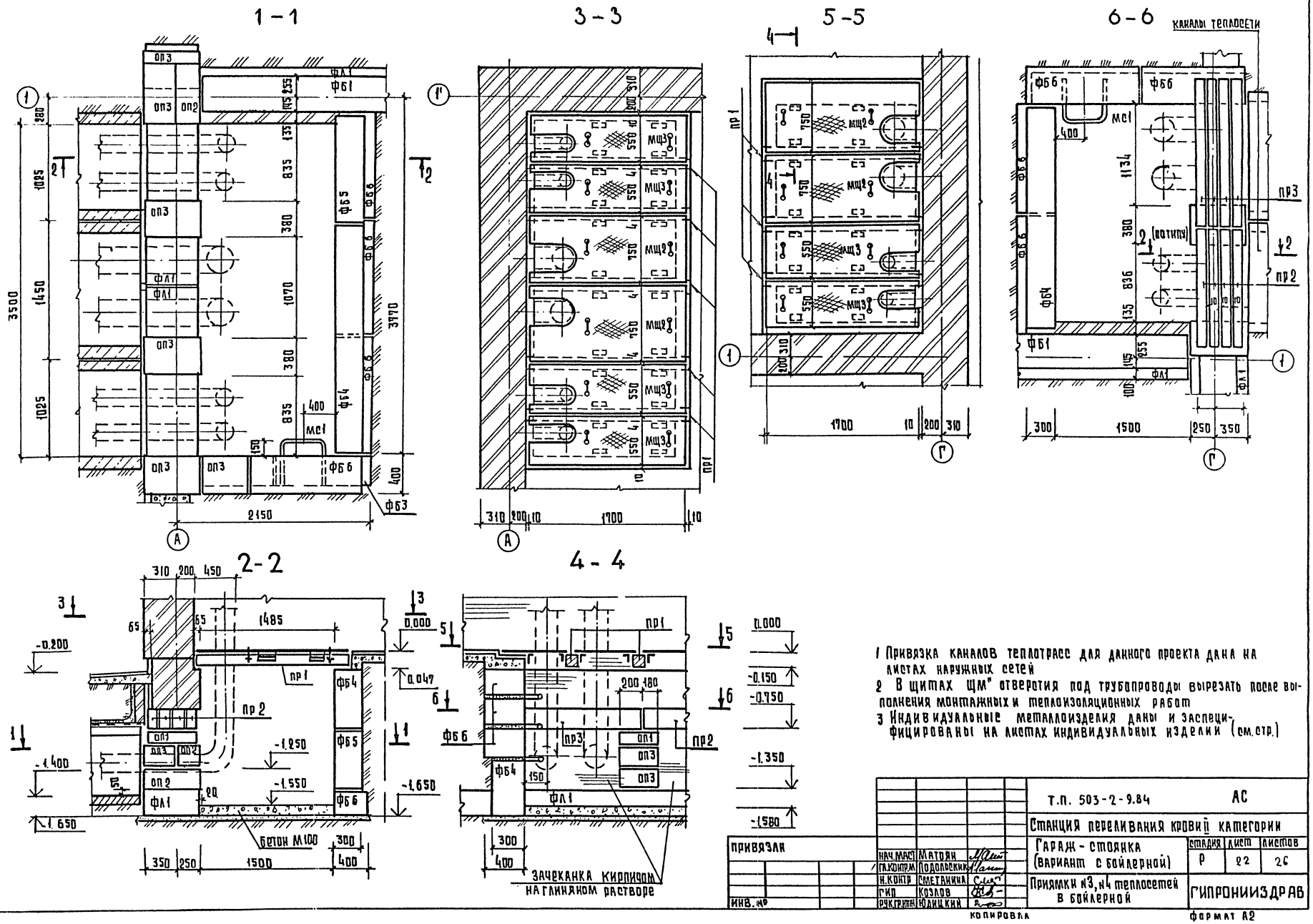

1 Привязка каналов теплотрасс для данного проекта дана на листах наружных сетей
2 В щитах "щм" отверстия под трубопроводы вырезать после выполнения монтажных и теплоизоляционных работ
3 Индивидуальные металлоизделия даны и заспецифицированы на листах индивидуальных изделий (см. стр.)

Т.П. 503-2-9.84					АС
Станция переливания крови II категории					
Гараж-стоянка (вариант с бойлерной)				Стадия	Лист	Листов
				Р	22	26
Приямки №3, №4 теплосетей в бойлерной				ГИПРОНИИЗДРАВ	
Привязан					
Инв. №					
Нач. маст.	Матоян				
Гл. контр.	Подольский				
Н. контр.	Сметанина				
Гип	Козлов				
Рук. гр.	Юдицкий				

Копировал

Формат А2

Согласовано: ГАП Белов; НАЧ ЭТО Рощин

Инв. № подл. | Подпись и дата | Взам. инв. №

РАМА МР1

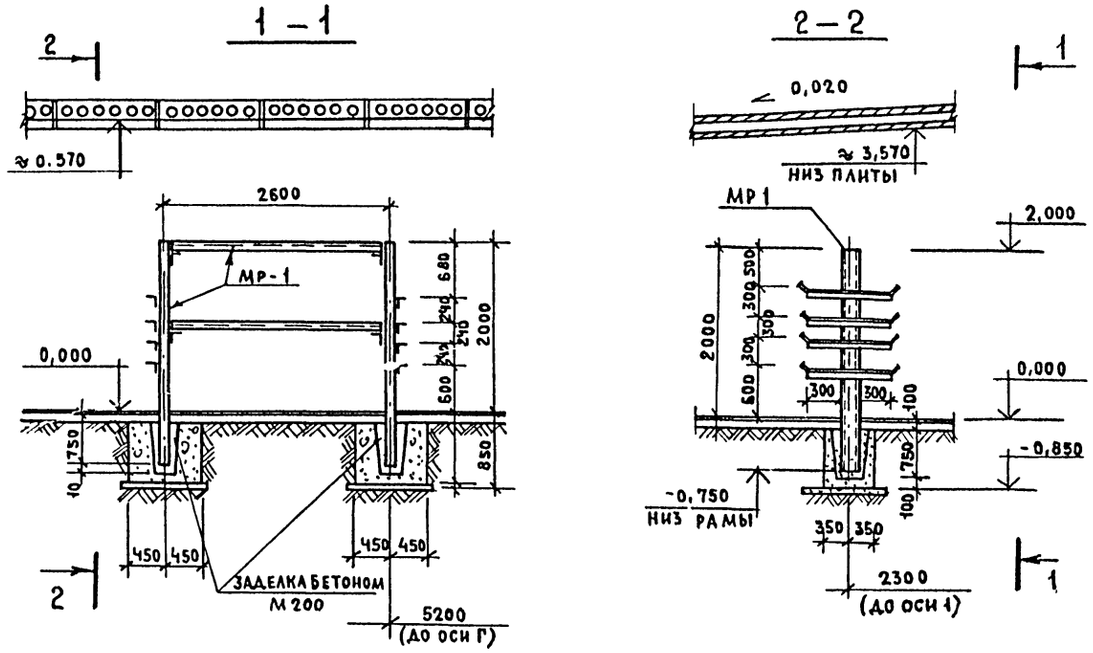

Стойка МС1

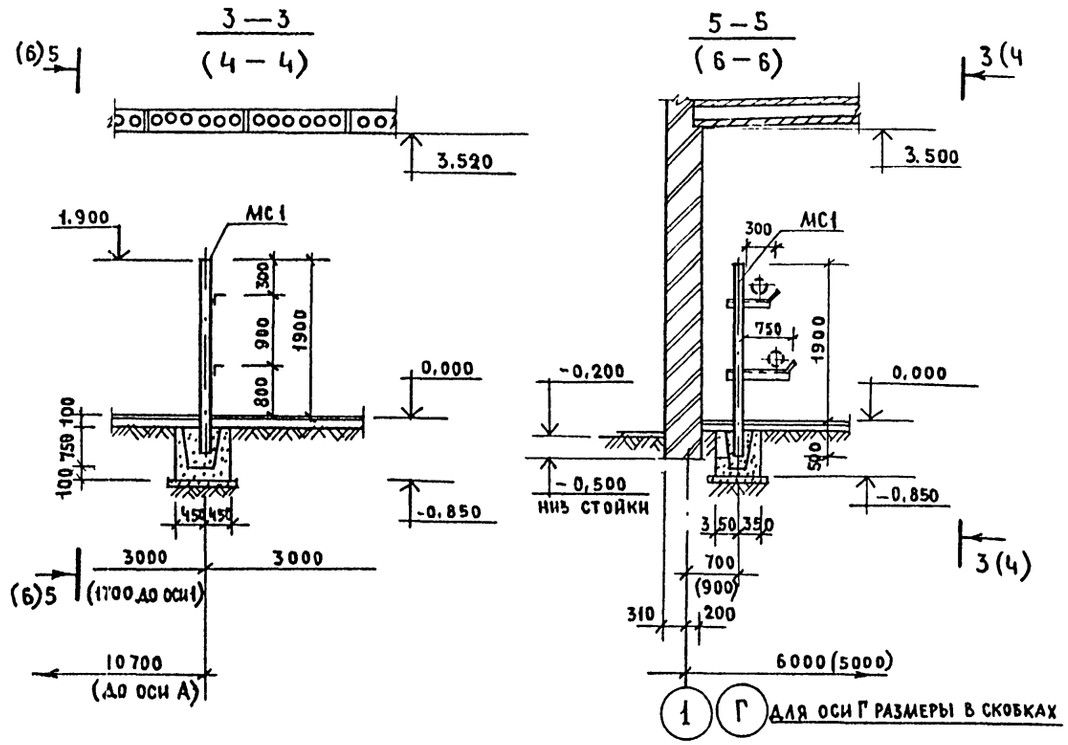

СХЕМА КРЕПЛЕНИЯ КРОНШТЕЙНА МК1

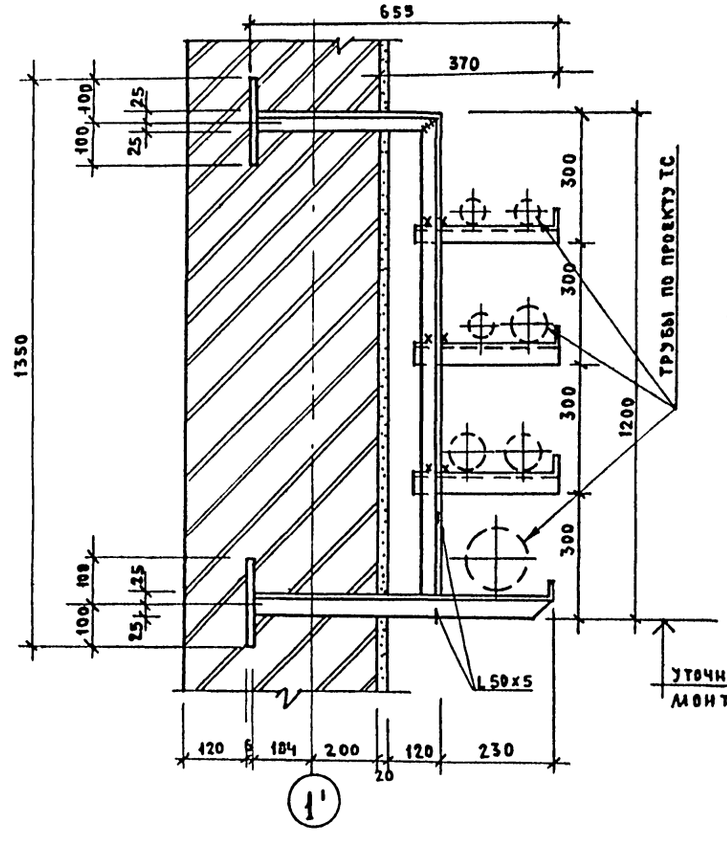

ПОДВЕСКИ МП1, МП2

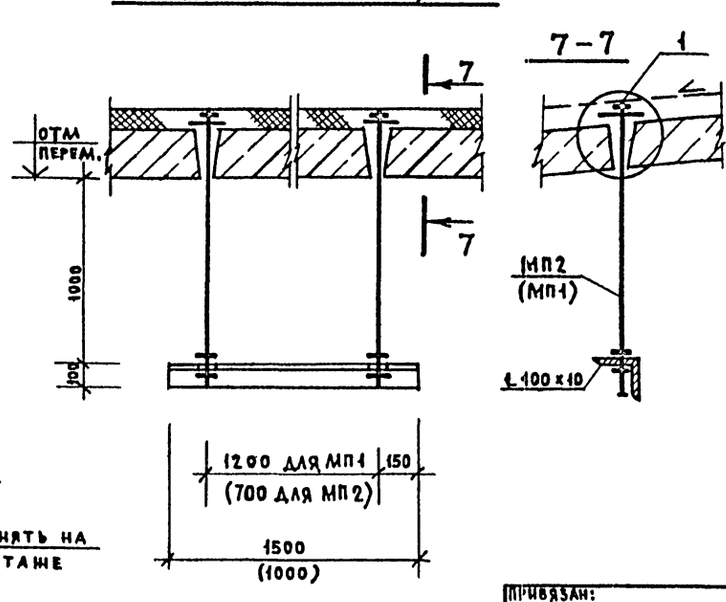

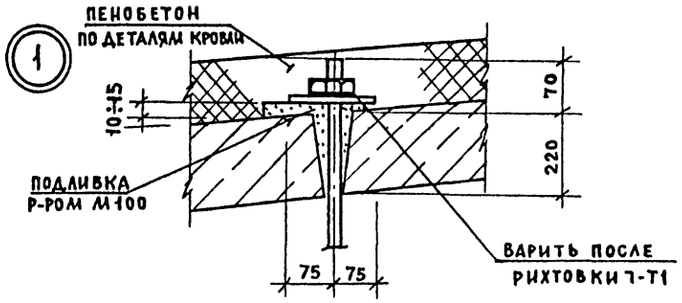

1. Металлоизделия см. альбом
2. Разбивка точек подвески МП1 и МП2 дана на листе.
3. Для сечений 4-4 и 6-6 размеры указаны в скобках.
4. Схема привязки МР1, МС1 и МК1 дана на листах планов раздела ТС с учетом количества труб, диаметров и отметок их низа.
5. Схема фундаментов дана на листе (см. вариант гаража с бойлерной.

Привязан:

Инв. №

Нач. маст.	Матоян	
Гл. констр.	Подольский	
Н. контр.	Сметанина	
ГИП	Козлов	
Рук. гр.	Юдицкий	

ТП. 503-2-9.84 АС

Станция переливания крови II-ой категории

Гараж - стоянка (вариант с бойлерной)

Стадия	Лист	Листов
Р	23	26

Детали установки рамы МР-1, стоек МС1, кронштейнов МК1 и подвесок МП1, МП2

ГИПРОНИИЗДРАВ

Копировал:

Формат А2

Согласовано: Нач. ЭТО Рощин

Взам. инв. № | Подпись и дата | Инв. № подл.

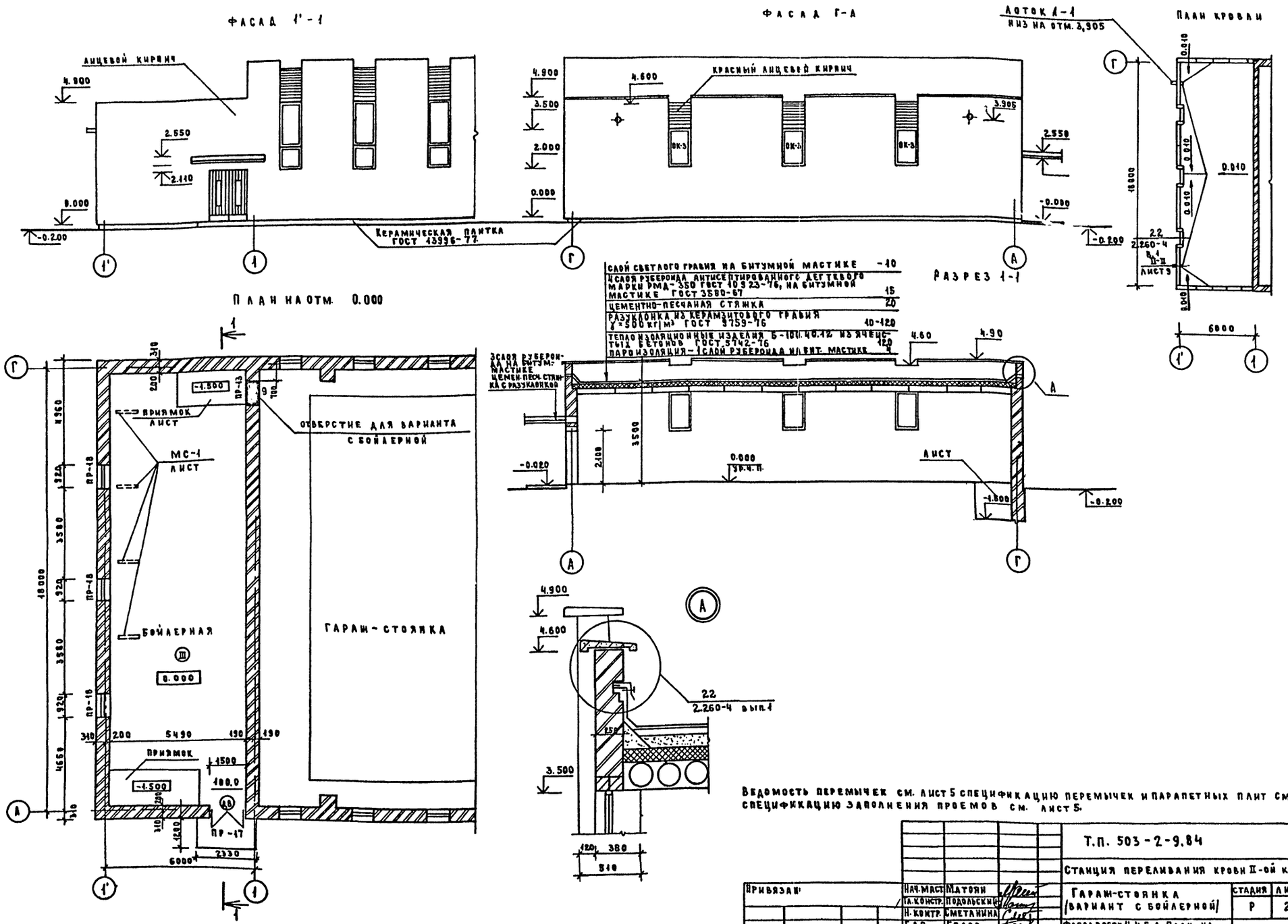
ФАСАД 1'-1
ЛИЦЕВОЙ КИРПИЧ
КЕРАМИЧЕСКАЯ ПЛИТКА ГОСТ 13996-77
ФАСАД Г-А
КРАСНЫЙ ЛИЦЕВОЙ КИРПИЧ
ЛОТОК А-1
НИЗ НА ОТМ. 3,905
ПЛАН КРОВЛИ
ПЛАН НА ОТМ. 0.000
ПРИЯМОК ЛИСТ
МС-1 ЛИСТ
ОТВЕРСТИЕ ДЛЯ ВАРИАНТА С БОЙЛЕРНОЙ
БОЙЛЕРНАЯ
ГАРАЖ-СТОЯНКА
ПРИЯМОК
РАЗРЕЗ 1-1
СЛОЙ СВЕТЛОГО ГРАВИЯ НА БИТУМНОЙ МАСТИКЕ -10
1 СЛОЯ РУБЕРОИДА АНТИСЕПТИРОВАННОГО ДЕГТЕВОГО МАРКИ РМД-350 ГОСТ 10923-76, НА БИТУМНОЙ МАСТИКЕ ГОСТ 3580-67 15
ЦЕМЕНТНО-ПЕСЧАНАЯ СТЯЖКА 20
РАЗУКЛОНКА ИЗ КЕРАМЗИТОВОГО ГРАВИЯ γ=500 кг/м³ ГОСТ 9759-76 10-120
ТЕПЛОИЗОЛЯЦИОННЫЕ ИЗДЕЛИЯ Б-100.40.12 ИЗ ЯЧЕЙСТЫХ БЕТОНОВ ГОСТ 5742-76 120
ПАРОИЗОЛЯЦИЯ-1 СЛОЙ РУБЕРОИДА НА БИТ. МАСТИКЕ 4
3 СЛОЯ РУБЕРОИДА НА БИТУМ. МАСТИКЕ
ЦЕМЕН.-ПЕСЧ. СТЯЖКА С РАЗУКЛОНКОЙ
ЛИСТ
22
2.260-4 вып.1
ВЕДОМОСТЬ ПЕРЕМЫЧЕК СМ. ЛИСТ 5 СПЕЦИФИКАЦИЮ ПЕРЕМЫЧЕК И ПАРАПЕТНЫХ ПЛИТ СМ. ЛИСТ 5
СПЕЦИФИКАЦИЮ ЗАПОЛНЕНИЯ ПРОЕМОВ СМ. ЛИСТ 5.
Т.П. 503-2-9.84 АС
СТАНЦИЯ ПЕРЕЛИВАНИЯ КРОВИ II-ОЙ КАТЕГОРИИ
ГАРАЖ-СТОЯНКА (ВАРИАНТ С БОЙЛЕРНОЙ)
СТАДИЯ Р
ЛИСТ 24
ЛИСТОВ
ФАСАД ВОСЯХ 1'-1; Г-А. ПЛАН НА ОТМ. 0.000. ПЛАН КРОВЛИ. РАЗРЕЗ 1-1; УЗЕЛ А.
ГИПРОНИИЗДРАБ
ПРИВЯЗАН
ИНВ. №
НАЧ. МАСТ. МАТОЯН
ГЛ. КОНСТР. ПОДОЛЬСКИЙ
Н. КОНТР. СМЕТАНИНА
ГАП БЕЛОВ
РУК. ГР. ДУНАЕВСКАЯ
СТ. АРХ. КОРНЮКОВА
СОГЛАСОВАНО:
ГИП ОВ КОЛЬЦОВА
ГИП ВК БЕЛЫШЕВА
ГИП ТС МОРОЗОВА
СОГЛАСОВАНО:
ГИП КОЗЛОВ
НАЧ МТИКО ГАНЗБУРГ
НАЧ ЭТО РОЩИН
Типовой проект 503-2-9.84
Альбом

Марка поз.	Обозначение	Наименование	Кол. шт. по вариантам А	Б	В	Всего Г	Масса ед. кг	Примечание
		Изделия бетонные и железобетонные						
		Фундаментные плиты						
ФЛ1	1.112-5 вып. 4	ФЛ 6.24-4	44	44	11	55	1040	
ФЛ2	1.112-5 вып. 4	ФЛ 6.12-4	15	17	2	19	515	
ФЛ3	1.112-5 вып. 2	ФЛ 20.12-2	11	11	—	11	2440	
		Фундаментные стаканы						
Ф1	3.017-1 вып. 1	Ф1К	—	—	7	7	780	
		Блоки стен подвалов						
ФБ1	ГОСТ 13579-78	ФБС 24.4.6-Т	25	20	7	27	1300	
ФБ2	ГОСТ 13579-78	ФБС 12.4.6-Т	8	9	2	11	640	
ФБ3	ГОСТ 13579-78	ФБС 9.4.6-Т	25	19	3	22	470	
ФБ4	ГОСТ 13579-78	ФБС 24.3.6-Т	12	12	7	19	970	
ФБ5	ГОСТ 13579-78	ФБС 9.3.6-Т	34	30	4	34	350	
ФБ6	ГОСТ 13579-78	ФБС 12.4.3-Т	31	35	13	48	310	
		Балки стропильные						
Б1	1.01.00.0000 СБ	2БДР18-3В-1	4	4	—	4	10460	
		Плиты перекрытий, покрытий, каналов						
П1	1.141-1 вып. 58	ПК 8-60.12.3	12	12	15	27	2400	
П2	1.165-6 вып. 1	ПР3-60.15.3	12	12	—	12	1575	
П3	1.165-6 вып. 1	ПР3-60.12.3	12	12	—	12	1400	
П4	1.165-6 вып. 1	ПР3-30.15.3	10	10	—	10	825	
П5	1.165-6 вып. 1	ПР3-30.12.3	2	2	—	2	725	
П6	ГОСТ 22701.1-77	ПГ 3 АТ VIT	10	10	—	10	2650	
П7	ГОСТ 22701.1-77	ПГ 2 АТ VIT	10	10	—	10	2650	
П8	ГОСТ 22701.2-77	ПВ 4 5АТVIT	1	1	—	1	3300	
П9	ГОСТ 22701.2-77	ПВ 14 5АТ VIT	1	1	—	1	3600	
П10	1.243-2	ПТП 12.5-8-6	5	5	—	5	96	
П11	1.243-2	ПТП 3-11-9	2	22	—	22	198	
		Фризовые камни						
ПП1	1.269-1	ФК-15-4	53	53	4	57	100	
ПП2	1.269-1	ФК-18-4	4	10	10	14	130	
ПП3	1.269-1	УФК-4-4	101	101	16	117	30	
ПВ4	1.269-1	УФК-5-5	10	10	—	10	50	
		Плиты козырька						
ПК1	1.238-1 вып. 1	КС 28	1	1	1	2	1330	
		Перемычки						
Пр1	1.138-10 вып. 1	1Пр2-16.12.14	—	—	8	8	75	
Пр2	1.138-10 вып. 1	1Пр38-12.12.22у	—	—	12	12	75	
Пр3	1.138-10 вып. 1	1Пр38-15.12.22у	6	2	10	12	100	
Пр4 *	1.138-10 вып. 2	2Пр4-14.38.14	23	23	—	23	190	МР350
Пр5	1.138-10 вып. 2	2Пр72-14.38.22у	1	1	—	1	295	
Пр6	1.138-10 вып. 2	2Пр7-23.38.14	3	3	3	6	310	
Пр7	1.138-10 вып. 2	2Пр6-20.38.14	3	3	—	3	275	
Пр8	1.138-10 вып. 2	2Пр72-27.38.22у	4	4	—	4	570	

Марка поз.	Обозначение	Наименование	Кол. шт. по вариантам А	Б	В	Всего Г	Масса ед. кг	Примечание
		Опорные плиты						
ОП1	1.225-2 вып. 2	ОП5-4	14	14	3	17	70	
ОП2	1.225-2 вып. 2	ОП6-2	26	26	3	29	90	
ОП3	1.225-2 вып. 2	ОП6-4	5	5	11	16	140	
ОП4	1.225-2 вып. 2	ОП5-2	2	4	6	10	45	
		Ступени						
ЛС1	1.055.1-1	ЛС12-17	16	16	—	16	76	
		Стаканы вентиляторов						
СБ1	1.494-24	СБЦБ-1	1	1	—	1	150	
		Монолитные элементы						
КМ1	Лист АС-17	Канава смотровая	1	1	—	1		Бетон М200 16.2 м³
ЭМ1	Лист АС-19	Эстакада мойки	1	1	—	1		Бетон М200 17.6 м³
ФМ1(А)	Лист АС-10	Фундамент ворот В1	8	8	—	8		Бетон М200 0.99 м³
ФО1	Лист АС-21	Фундамент насосов	—	—	1	1		Бетон М200 0.38 м³
ОПм1	Лист АС-14	Опорная плита балок	8	8	—	8		Бетон М200 0.10 м³
УМ1	Лист АС-14	Участок монолитный	2	2	—	2		Бетон М200 0.65 м³
ЛМ1	Лист АС-15	Люк монолитный	2	2	—	2		Бетон М200 0.3 м³
-	Лист АС-10÷14	Добетонки в фундаментах	5.4	5.2	0.2	5.4		Бетон М200 м³
-	Лист АС-10÷14	Добетонки в полах (уклоны)	0.5	0.5	0.2	0.7		Бетон М200 м³
-	Лист АС-10÷11	Добетонки в покрытиях и перекрытиях	2.7	2.7	0.1	2.7		Бетон М200 м³
ОПм2	Лист АС-14	Опорная подушка плит	79	79	4	83		Бетон М200 0.0125 м³

*1. В разделе „Количество" принято деление на варианты с выделением в 4 графы:
графа А - для основного варианта гаража-стоянки с тепловым узлом;
графа Б - для дополнительного варианта гаража-стоянки с бойлерной - объемы по гаражной части;
графа В - для дополнительного варианта гаража-стоянки с бойлерной - объемы по бойлерной части;
графа Г - для дополнительного варианта гаража-стоянки с бойлерной - общий объем по графам Б и В;
** 2. В спецификацию не включены позиции, учтенные на листе АС 5.
3. Единичные перемычки, учтенные в данной спецификации на листах АС10-АС22 имеют индексы „Пр".

Т.П. 503-2-9.84			АС
Станция переливания крови II-ой категории			
Гараж-стоянка	Стадия	Лист	Листов
	Р	25	
Сводная спецификация (начало)	Гипронииздрав		

Привязан:

Инв. №

Нач. маст.	Матоян	
Гл. констр.	Подольский	
Н. кс. тр.	Сметанина	
ГИП	Козлов	
Рук. гр.	Юдицкий	

Копир. Пар

Формат А2

Типовой проект 503-2-9.84 Альбом 1

Марка, поз.	Обозначение	Наименование	Кол. шт. А	Б	В	Всего Г	Масса ед. кг	Примечание
	Металлические изделия и закладные детали							
А1	2.240-1 вып.2 л.46	Анкер плит А-1(п)	16	16	—	16	2.43	
П1	1.02.00.00.00 СБ	Петля ОПм1	16	16	—	16	1.6	
МШ-2	1.00.00.12.03	Шайба анкера	8	8	—	8	1.73	
С9	1.00.00.01.00-03	Сетка ОПм1*	8	8	—	8	8.00	*С-4 пятая
РМ-5	1.00.00.03.00	Рамка венткамеры	1	1	—	1	68	
РМ-9	1.00.00.03.00-01	Рамка венткамеры	1	1	—	1	57	
РМ-14	1.00.00.03.00-02	Рамка венткамеры	1	1	—	1	45	
РМ-1	1.00.00.04.00	Рамка венткамеры	4	4	—	4	25.6	
РМ-4	1.00.00.04.00-01	Рамка венткамеры	1	1	—	1	17.7	
С-1	1.00.00.01.00	Сетка арматурная (км1, эм1)	5	5	—	5	17.2	
С-2	1.00.00.01.00-01	Сетка арматурная (для км1)	1	1	—	1	9.6	
С-3	1.00.00.01.00-02	Сетка арматурная (для км1)	81	81	6	89	2.8	*для ОПм2
С-4	1.00.00.01.00-03	Сетка арматурная (км1, эм1)	5	5	—	5	6.0	
С-5	1.00.00.01.00-04	Сетка арматурная (для км1)	1	1	—	1	1.1	
К1	1.00.00.02.00	Каркас УМ1	2	2	—	2	3.92	
МНк1Т	1.00.00.05.00	Направляющая с ребордой канавы	1	1	—	1	246.5	
МНк1Н	1.00.00.05.00-01	Направляющая с ребордой канавы	1	1	—	1	246.5	
МНк2	1.00.00.06.00	Обрамление канавы	2	2	—	2	5.31	
ЩДк1	1.00.01.00.00	Щит деревянный канавы	1	1	—	1		
МРк1	1.00.00.07.01	Решетка люка канализации	2	2	—	2	15.4	
МРк2	1.00.00.07.02	Рамка люка канализации	2	2	—	2	4.8	
МЛ2	1.00.00.08.02	Лестница приставная для эм1	1	1	—	1	203.0	
МОл1	1.00.02.00.00	Ограждение лестницы №2	1	1	—	1	299.0	
МЛ-1	1.00.00.09.00	Лестница пожарная	1	1	—	1	92.0	
МЩ-1	1.00.00.11.00	Щит приямка №1	1	—	—	—	90.0	
МЩ-2	1.00.00.11.00-01	Щит приямков №3, №4	—	—	4	4	88.3	
МЩ-3	1.00.00.11.00-02	Щит приямков №3, №4	—	—	6	6	65.6	
МАп-1	1.00.00.12.01	Анкер подвески	20	20	4	24	0.87	
МАп-2	1.00.00.12.01-01	Анкер плит покрытия	18	18	4	22	111	
МАп-3	1.00.00.12.01-02	Анкер подвески	6	6	2	2	3.12	
МП1	1.00.00.12.00	Подвеска оборудования	2	2	2	4	26.34	
МП2	1.00.00.12.00-01	Подвеска оборудования	2	2	2	4	18.80	
МН4	1.00.00.13.00	Изделие накладное	2	2	—	2	2.62	
МАс1	1.00.00.14.00	Анкер плит	75	75	15	90	0.54	
МАп4	1.00.00.15.00	Анкер подвесок	22	22	6	28	3.70	
МР1	1.00.03.00.00	Рама трубопроводов	—	1	—	1	273.2	
МК1	1.00.04.00.00	Кронштейн трубопроводов	6	4	7	11	17.1	
МС1	1.00.05.00.00	Стойка трубопроводов	—	5	5	5	69.7	
МАн1	1.00.00.05.01	Анкера электрониш	8	8	—	8	0.62	

Марка, поз.	Обозначение	Наименование	Кол. шт. А	Б	В	Всего Г	Масса ед. кг	Примечание
		Ворота въездные						
В1	1.435-17 вып.1,2 (ш.41-74)	Ворота распашные, стальные						полотна-варианты со стальной филенкой и оргстеклом
		В3.6×3.6, 1.435-17.2.0000						
		с ручным открыванием	1	4	—	4	738 кг	
		Ограждения						
ОЛ1	1.020-1 вып. 8-1	ОНПЛ-42-1	3	3	—	3	18.77	
ОЛ2	1.020-1 вып. 8-1	ОНПЛ-31	3	3	—	1	17.46	
ОЛ3	1.256-1	ОЛ-7.5-1	3	3	—	1	19.39	
ОЛ4	1.256-1	ОПВ-12-1	1	1	—	1	18.06	
		Скобы ходовые						
МС1	1.400-15 вып.1	МН 801	8	8	8	16	3.5	
		Патрубки и гильзы						
М31	ГОСТ 8732-78	Колено* R=250мм; l=800; тр.121×5	7	7	—	7	11.36	*ЭО, СЛ.
М32	ГОСТ 8732-78	Колено R=150мм; l=500; тр.	4	4	—	4	3.20	(км1)
		Стойки, поперечины						
РМ-15	ГОСТ 8509-72*	Каркас ПК-L50×50×5	35мп	35мп	—	35мп	133.0	
МП3	ГОСТ 8510-72*	Перемычка фасадная	7.2мп	7.2мп	—	7.2мп	35.0кг	
		рядовая; L75×50×5; l=1100						
		Арматура кладки						
МАп-1	ГОСТ 5781-75	ф8 АI	100м	100м	25м	125м	А 45кг / Г 50кг	
		Сетки кладки						
САс-1	ГОСТ 8478-81	С 5ВР1-100 / 5ВР1-100 1040	48	48	—	48	190.0*	*Всего, кг
САс-2	ГОСТ 8478-81	С 5ВР1-100 / 5ВР1-50 1540	19	19	—	19	170.0*	*Всего, кг
САк-1	ГОСТ 6727-53	ф3В-I сетка яч. 200×200	700м²	700м²	120м²	820м²	А 160.0 / Г 190.0	
		Изделия разные						
		Трубы асбоцементные						
Т-1*	ГОСТ 1839-74	тр. ф300; l=1000	4	4	—	4		лоток ВК
Т-2*	ГОСТ 1839-74	тр. ф100; l=1000	2	2	—	2		тр. СЛ
Т-3	ГОСТ 1839-74	тр. ф100; l=4500	3	3	—	3		тр. ЭО

1. Общие примечания по позициям и маркам спецификации см. лист АС26
2. Установочные детали оборудования см. также чертежи смежных разделов.
3. Спецификация индивидуальных металлоизделий и закладных деталей составлена по листам альбома стр. 28÷45.

Т.П. 503-2-9.84	АС		
Станция переливания крови II-ой категории			
Гараж-стоянка	Стадия: Р	Лист: 26	Листов:
Сводная спецификация (окончание)	Гипрониздрав		

Привязан:

Инв. №

Нач. маст.	Матоян	
Гл. конст.	Подольский	
Н. контр.	Сметанина	
ГИП	Козлов	
Рук. гр.	Юдицкий	

Формат А2

Взам. инв. № | Подпись и дата

Содержание

Обозначение	Наименование	Стр.
	Железобетонные конструкции	
1.00.00.00.00 ОТО (л.1)	Общее техническое описание	
1.01.00.00.00 СБ	Балка покрытия 2БДР 18-3В1Сборочный чертеж	
1.02.00.00.00 СБ	Опорная подушка ОПм1	
1.03.00.00.00 СБ	Опорная подушка ОПм2	
	Металлические изделия	
1.00.00.03.00	Рамки металлические РМ-5; РМ-9; РМ-14	
1.00.00.03.00 ВМС	Рамка металлическая РМ-14. Спецификация	
	Ведомость расхода стали на РМ-5; РМ-9; РМ-14	
1.00.00.03.00 ТО	Техническое описание к рамкам „РМ"	
1.00.00.04 00	Рамки металлические РМ-1; РМ-4	
1.00.00.01.00	Сетки арматурные С1÷С5	
1.00.00.02.00	Каркас К1	
1.00.00.05.00 ВМС	Направляющие канавы с ребордой	
	МНк-1Т/(Н). Спецификация. Выборка.	
1.00.00.05.00 ТО	Техническое описание направляющей	
	канавы с ребордой МНк-1Т/Н	

Обозначение	Наименование	Стр.
1.00.00.05.00 СБ	Направляющая канава с ребордой МНк-1Т/Н	
1.00.00.05.01	Анкер МАн1	
1.00.00.05.02	Плита анкера МНа-1	
1.00.00.06.00	Изделие металлическое МНк-2	
1.00.01.00.00	Щит дощатый ЩДк1	
1.00.00.07.01	Металлическая решетка МРк1	
1.00.00.07.02	Металлическая рамка МРк2	
1.00.00.07.00 (ПЗ) (л.1)	Металлическая решетка МРк1 и рамка МРк2.	
	Пояснительная записка (начало)	
1.00.00.07.00 (ПЗ.ВМС)	Пояснительная записка (окончание)	
1.00.00.08.00	Металлическая лестница МЛ2	
1.00.00.08.00 ВМС	Металлическая лестница МЛ2. Узлы.	
	Детали. Выборка стали.	
1.00.02.00.00 ТО	Техническое описание к МОд1	
1.00.02.00.00	Металлическое ограждение МОд1	
1.00.02.00.00 СБ	Ограждение лестницы МОд1	
1.00.02.00.00	МОд1 Узлы и детали.	
1.00.02.01.00	Поручень МПд1	
1.00.02.02.00	Тетива ограждения МТд1; МТд2	
1.00.02.03.00	Стойка ограждения МСд1	
1.00.02.04.00	Поперечина тетивы МПд2	
1.00.02.05.00	Панели ограждения ПО1÷ПО4	

Содержание раздела „Изделия заводского изготовления" (1.00.00.00.00 ото) (начало) | 2

Обозначение	Наименование	Стр.
1.00.00.09.00 сг	Металлическая лестница МЛ-1	
1.00.00.09.00 ВМС	Металлическая лестница	
	МЛ-1. Спецификации	
1.00.00.10.00 ВМС	МР-1; МР-2. Выборка стали.	
1.00.00.10.00	Жалюзийные решетки МР-1; МР-2	
1.00.00.11.00	Закладная деталь МНд-1	
1.00.00.11.00	Щиты приямков МЩ1÷МЩ3	
1.00.00.11.01	Скоба щита МСщ1.	
1.00.00.12.01	Анкера МАп1÷МАп3	
1.00.00.12.00 СБ	Подвески оборудования МП1; МП2	
1.00.00.12.02	Шпилька подвески МШ-1	
1.00.00.12.03	Шайба подвески МШ-2	
1.00.00.12.04	Изделия металлические МНп1÷МНп3	
1.00.00.13.00	Изделие накладное МНЧ	
1.00.00.14.00	Анкер МАс-1	
1.00.00.15.00 СБ	Анкер МАп-1	
1.00.03.00.00 СБ	Рама трубопроводов МР1	
1.00.03.00.00 ВМС	Рама трубопроводов МР1. Спецификация.	
	Выборка.	
1.00.03.00.00 ТО	Техническое описание к МР1;	
	МК1; МС1.	

Обозначение	Наименование	Стр.
1.00.04.00.00.СБ	Кронштейн МК1	
1.00.05.00.00.СБ	Стойка трубопроводов МС1	
1.00.00.00.00 ото (л.2)	Содержание раздела "Изделия заводского	
	изготовления (начало).	
1.00.00.00.00 ото (л.3)	Содержание раздела "Изделия заводского	
	изготовления. (окончание).	

Содержание раздела „Изделия заводского изготовления." (1.00.00.00.00 ото) | Лист 3

Техническое описание

Раздел индивидуальных изделий заводского изготовления содержит наименования, включенные в данный альбом на листах АС. Количество изделий, в том числе для варианта с бойлерной - (с разделением на графы А÷Г, согласно примечанию на листе АС25) - приведено в „Сводной спецификации" по данному объекту (см. листы АС,25, АС26). Изделия смежных разделов прочих наименований разработаны и учтены на листах соответствующих комплектов и в заказных спецификациях.

Для других объектов в составе „Станции переливания крови I категории" изделия заводского изготовления разработаны в соответствующих разделах и альбомах этих объектов, что необходимо учитывать в заказной документации при полной или частичной привязке комплекса.

Содержание данного раздела выведено в связи с принятой системой кодирования документации по листам изделий и групповой компановкой на страницах раздела

Выборка материалов по разделу, с учетом общего количества по Сводной спецификации, суммирована в сметной документации и „Ведомостях расхода материалов" по данному объекту, (см. наименование в основных надписях раздела „АС")

Несущие конструкции для оборудования бойлерной даны в качестве примерного решения (для стадии КМ) и могут быть скорректированы в конкретных проектах с разработкой деталировочных чертежей монтажными организациями (см. СН 202-81). Элементы подвесок крепятся к конструкциям в различных комбинациях позиций

1.00.00.00.00 ОТО

Нач. мас.	Матоян	Общее техническое описание	Стадия: Р; Лист: 1; Листов: 3
Гл. кон. м.	Подольский		ГИПРОНИИЗДРАВ
Н. контр.	Сметанина		
ГИП	Козлов		
Рук. гр.	Юдицкий		

Остальное по л. 5. Серия 1.462-3 вып. I

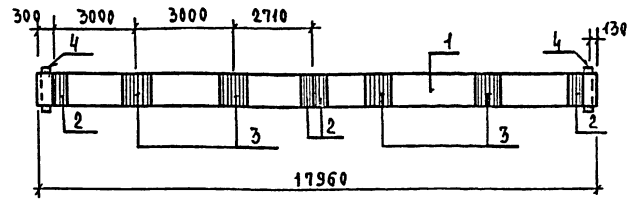

Форм.	Зона	Поз.	Обозначение	Наименование	Кол.	Примечание
				Документация		
			Серия 1.462-3 вып.0	Указания общие		
				Сборочные единицы		
Б4		1	Серия 1.462-3 вып. I л.	Балка 2БДР18-3В	1	10460 кг
Б4		2	Серия 1.400-6/76	М4-1-2	4	1.4 кг
Б4		3	Серия 1.400-6/76	М4-3-3	4	2.4 кг
Б4		4	Серия 1.400-6/76	МС-2	2	2.8 кг

1.01.00.00.00 СБ

Нач. мас.	Матоян	Балка покрытия 2БДР18-3В-1 Сборочный чертеж.	Стадия: Р	Масса: см. табл.	Масшт.
Гл. кон. м.	Подольский		Лист	Листов
Н. контр.	Сметанина		ГИПРОНИИЗДРАВ	
ГИП	Козлов			
Рук. гр.	Юдицкий			

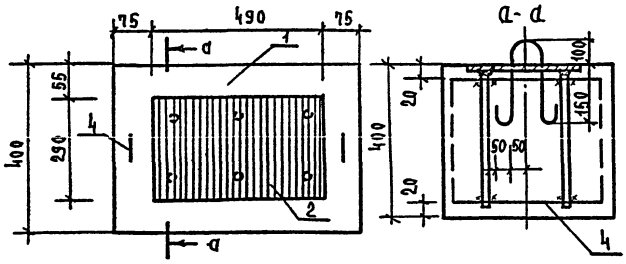

Ведомость расхода стали на элемент, кг

Марка элемента	Изделие закладное: Арматура класса A-I	A-III	Прокат марки: Полоса Гост 5781-82	Полоса Гост 88-70*	Всего	Общий расход
	Ф8	Ф14	Итого	-14х280	Итого	
М2-4	8.56	3.00	9.56	12.4	12.4	16.4

Форм.	Зона	Поз.	Обозначение	Наименование	Кол.	Примеч.
				Документация		
			Серия 1.400-6/76 вып. 0.1	Указания по применению		
				Сборочные единицы		
		1		Оп м1 подушка монолитная	1	бетон М200 0.192 м3
Б4		2	Серия 1.400-6/76 вып.1 лист 65	М2-4 закладная деталь	1	16.4 кг
А3		3	1.00.00.01.00 -03	С4 сетка сварная	1	согнуть по а-а
Б4		4		Петля Ф8 А1 ГОСТ 5781-82 С-700	2	0.28

1.02.00.00.00 СБ

Нач. мас.	Матоян	Опорная подушка Оп м1	Стадия: Р	Масса: 266 кг	Масштаб
Гл. кон. м.	Подольский		Лист	Листов
Н. контр.	Сметанина		ГИПРОНИИЗДРАВ	
ГИП	Козлов			
Рук. гр.	Юдицкий			

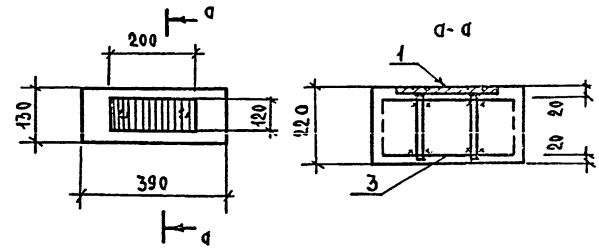

Ведомость расхода стали на элемент, кг

Марка элемента	Изделие закладное: Арматура класса A-III	Прокат марки: Полоса	Всего	Общий расход
	Ф8	Ф10	Итого	-10х200	Итого	
МН4	2.8	1.48	4.28	1.88	1.88	6.16	6.16

Форм.	Зона	Поз.	Обозначение	Наименование	Кол.	Примечание
				Документация		
			Серия 1.400-6/76 вып.0	Указания общие		
				Сборочные единицы		
		1		Оп м2 подушка монолитная	1	бетон М200 0.04 м3
		2	1.00.00.13.00	МН4 Закладная деталь	1	2.62 кг
		3	1.00.00.01.00 - 02	С3 сетка сварная*	1	2.8 кг

1.03.00.00.00 СБ

Нач. мас.	Матоян	Опорная подушка Оп м2	Стадия: Р	Масса: 33.2 кг	Масштаб
Гл. кон. м.	Подольский		Лист	Листов
Н. контр.	Сметанина		ГИПРОНИИЗДРАВ	
СИП	Козлов			
Рук. гр.	Юдицкий			

Инв. № подл. | Подпись и дата | Взам. инв. №

Согласовано

Форм	Зона	Поз.	Обозначение	Наименование	Кол.	Примеч.
			Переменные данные	для исполнения		
				1.00.00.03.00-02		РМ-14
				Детали		
				Уголок 63х6 ГОСТ 8509-72		
				Вст3 кп2 ГОСТ 380-71*		
БЧ		1		ℓ = 926 мм	2	5.3
БЧ		2		ℓ = 631 мм	2	3.6
				Швеллер 10 ГОСТ 8240-72		
				Вст3 кп2 ГОСТ 380-71*		
БЧ		3		ℓ = 914 мм	2	7.9
БЧ		4		ℓ = 619 мм	2	5.3
БЧ		5		ФВАI ГОСТ 5781-82 ℓ=360мм	6	0.142

Ведомость расхода стали на элемент кг

Марка элемента	Изделия закладные: Арматура класса А-I ГОСТ 5781-82			Прокат марки: Уголок ГОСТ 8509-72		Швеллер ГОСТ 8240-72	Всего	Общий расход
	8		Итого	L63х6	С10	Итого		
РМ-5	1.4	—	1.4	26.8	39.8	66.6	68	68
РМ-9	1.14	—	1.14	22.4	33	55.4	57	57
РМ-14	0.85	—	0.85	17.8	26.4	44.2	45	45

1.00.00.03.00 ВМС

Нач. маст	Матоян	
Гл. кон. м.	Подольский	
Н. контр.	Сметанина	
ГИП	Козлов	
Рук. гр.	Юдицкий	

Рамка металлическая РМ-14
Ведомость расхода стали на РМ-5; РМ-9; РМ-14

Стадия	Лист	Листов
Р		

ГИПРОНИИЗДРАВ

Рамки РМ. систем отопления и вентиляции гаража запроектированы для установки в стенках венткамеры (см. план 2-го этажа и разрезы к нему) и изготовляются для обоих вариантов гаража.

Монтаж рамок ведется с учетом данных на чертежах раздела ОВ и одновременно с кладкой стен венткамеры и установкой оборудования. До начала монтажа металлические рамки окрасить по грунту за 2 раза масляной краской.

Маркировка рамок по цифровым индексам дана с учетом маркировки аналогичных изделий в составе альбомов других корпусов комплекса СПК где разработана сходная их номенклатура для общего заказа на комплекс СПК

1.00.00.03.00 ВМС

Нач. маст	Матоян	
Гл. кон. м.	Подольский	
Н. контр.	Сметанина	
ГИП	Козлов	
Рук. гр.	Юдицкий	

Техническое описание к рамкам "РМ"

Стадия	Лист	Листов
Р		

ГИПРОНИИЗДРАВ

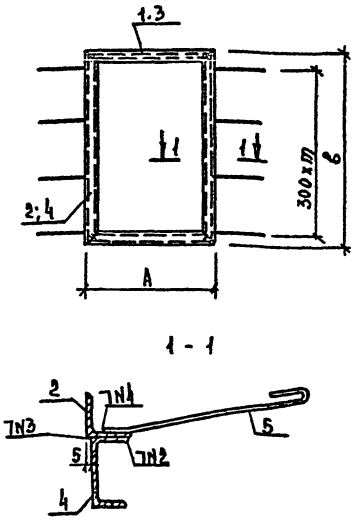

1 - 1

Форм	Зона	Поз.	Обозначение	Наименование	Кол.	Примечание
			Переменные данные	для исполнения		
				1.00.00.03.00		РМ-5
				Детали		
				Уголок 63х6 ГОСТ 8509-72		
				Вст3 кп2 ГОСТ 380-71*		
БЧ		1		ℓ = 956 мм	2	5.6
БЧ		2		ℓ = 1386 мм	2	7.9
				Швеллер 10 ГОСТ 8240-72		
				Вст3 кп2 ГОСТ 380-71*		
БЧ		3		ℓ = 944 мм	2	8.1
БЧ		4		ℓ = 1374 мм	2	11.8
БЧ		5		ФВАI ГОСТ 5781-82 ℓ=360мм	10	0.142
				1.00.00.03.00-02		РМ-9
				Детали		
				Уголок 63х6 ГОСТ 8509-72		
				Вст3 кп2 ГОСТ 380-71*		
БЧ		1		ℓ = 726 мм	2	4.2
БЧ		2		ℓ = 1226 мм	2	7.0
				Швеллер 10 ГОСТ 8240-72		
				Вст3 кп2 ГОСТ 380-71*		
БЧ		3		ℓ = 714 мм	2	6.1
БЧ		4		ℓ = 1214 мм	2	10.4
БЧ		5		ФВАI ГОСТ 5781-82 ℓ=360мм	8	0.142

Обозначение	Марка	А мм	В мм	Масса кг
	РМ-5	956	1386	68
	РМ-9	726	1226	57
	РМ-14	926	631	45

Обозначение	N шва
Т3 ▷ 4	N1
Н1 ▷ 4	N2
Т1 ▷ 4	N3
нестандартный	N4

Сварные швы по ГОСТ 5264-80, электроды Э-42, ГОСТ 9467-75

1.00.00.00.03.00

Нач. маст	Матоян	
Гл. кон. м.	Подольский	
Н. контр.	Сметанина	
ГИП	Козлов	
Рук. гр.	Юдицкий	

Рамки металлические РМ-5; РМ-9; РМ-14

Стадия	Масса	Масштаб
Р		
Лист	Листов	

ГИПРОНИИЗДРАВ

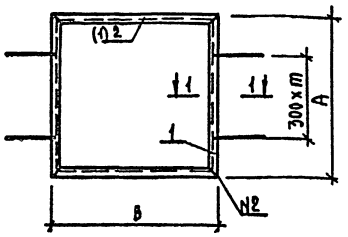

1 – 1



Обозначение	Марка	A мм	B мм	Масса кг
-1.0000.04.00	РМ-1	1426	676	25.6
-01	РМ-4	726	726	17.7

Обозначение	№ шва
Т3 Δ4	№1
Т1 Δ4	№2

Форм.	Зона	Поз.	Обозначение	Наименование	Кол.	Примечание
				Переменные данные для исполнения:		
				1.00.00.04.00		РМ-1
				Детали		
				Уголок С3х6 ГОСТ 8509-72		
				В Ст3кп2 ГОСТ 380-71*		
БЧ		1		ℓ = 676 мм	2	3.9
БЧ		2		ℓ = 1426 мм	2	8.2
				Ф8 AI; ГОСТ 5781-82 ℓ=360мм	10	0.142
				1.00.00.04.00-01		РМ-4
				Детали		
				Уголок 63х6 ГОСТ 8509-72		
				В Ст3кп2 ГОСТ 380-71*		
БЧ		1		ℓ= 726 мм	4	4.2
БЧ		3		Ф8 AI ГОСТ 5781-82 ℓ=360 мм	6	0.142

Ведомость расхода стали на элемент, кг

Марка элемента	Изделия закладные						Общий расход
	Арматура класса			Прокат марки		Всего	
	AI			Уголок			
	ГОСТ 5781-82			ГОСТ 8509-72			
	8		Итого	63х6	Итого		
РМ-1	1.42		1.42	24.2	24.2	25.6	25.6
РМ-4	0.85		0.85	16.8	16.8	17.7	17.7

1.00.00.04.00

Рамки металлические РМ-1; РМ-4

			Стадия	Масса	Масштаб
			Р	см. табл.	
Нач. маст.	Матоян		Лист 1	Листов 1	
Гл. конст.	Подольский				
Н. контр.	Сметанина		ГИПРОНИИЗДРАВ		
ГИП	Козлов				
Рук. гр.	Юдицкий				

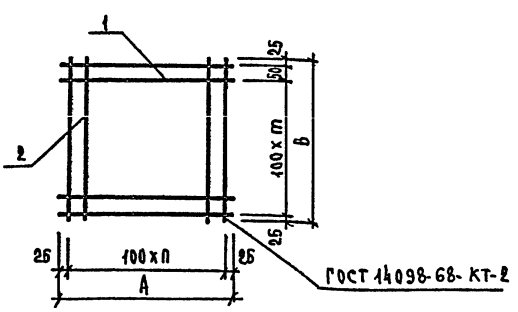

Обозначение	Марка	A мм	B мм	n	m	Масса кг
1.00.00.01.01	С1	2250	900	22	9	17.2
-01	С2	1250	900	12	9	9.6
-02	С3	750	300	7	4	2.8
-03	С4	1670	390	16	4	6.0
-04	С5	550	200	5	2	1.1

Ведомость расхода стали на элемент, кг

Марка элемента	Изделия арматурные			Общий расход
	Арматура класса		Всего	
	AI			
	ГОСТ 5781-82			
	Ф8	Итого		
С-1	17.2	17.2	17.2	17.2
С-2	9.6	9.6	9.6	9.6
С-3	2.8	2.8	2.8	2.8
С-4	6.0	6.0	6.0	6.0
С-5	1.1	1.1	1.1	1.1

Форм.	Зона	Поз.	Обозначение	Наименование	Кол.	Примечание
				Переменные данные для исполнения		
				1.00.00.01.00		С-1
				Детали		
БЧ		1		Ф8 AI ГОСТ 5781-82 ℓ= 2250	10	0.89
БЧ		2		Ф8 AI ГОСТ 5781-82 ℓ= 900	23	0.36
				1.00.00.01.00-01		С-2
				Детали		
БЧ		1		Ф8 AI ГОСТ 5781-82 ℓ= 1250	10	0.49
БЧ		2		Ф8 AI ГОСТ 5781-82 ℓ= 900	13	0.36
				1.00.00.01.00-02		С-3
				Детали		
БЧ		1		Ф8 AI ГОСТ 5781-82 ℓ= 750	5	0.3
БЧ		2		Ф8 AI ГОСТ 5781-75 ℓ= 400	8	0.16
				1.00.00.01.00-03		С-4
				Детали		
БЧ		1		Ф8 AI ГОСТ 5781-82 ℓ= 1650	5	0.65
БЧ		2		Ф8 AI ГОСТ 5781-82 ℓ= 400	17	0.16
				1.00.00.01.00-04		С-5
				Детали		
БЧ		1		Ф8 AI ГОСТ 5781-82 ℓ= 550	3	0.22
БЧ		2		Ф8 AI ГОСТ 5781-82 ℓ= 200	6	0.079

1.00.00.01.00

Сетки арматурные С1 ÷ С5

ГОСТ 5781-75

			Стадия	Масса	Масштаб
			Р	см. табл.	
Нач. маст.	Матоян		Лист 1	Листов 1	
Гл. конс.	Подольский				
Н. контр.	Сметанина		ГИПРОНИИЗДРАВ		
ГИП	Козлов				
Рук. гр.	Юдицкий				

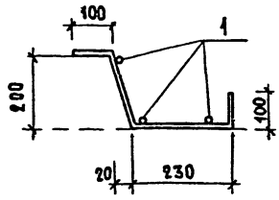

Развертка

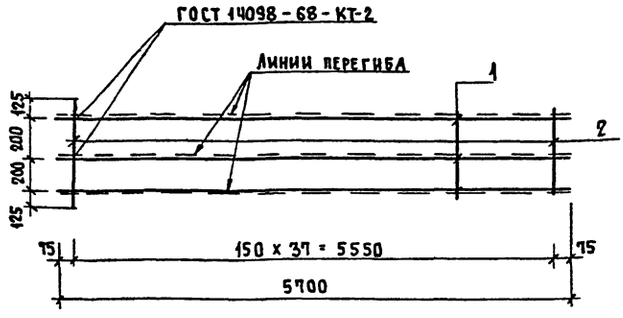

Форм.	Зона	Поз.	Обозначение	Наименование	Кол.	Примечание
				Детали		Масса кг
БЧ		1		⌀10 AI ГОСТ 5781-82 ℓ=5700	3	3.52
БЧ		2		⌀10 AI ГОСТ 5781-82 ℓ=650	38	0.40

	1.00.00.02.00	
Каркас К1	Стадия: Р	Масса: 3.92 кг
	Масштаб:	
	Лист	Листов
Нач. маст. Матоян	ГИПРОНИИЗДРАВ	
Гл. констр. Подольский		
Н. контр. Сметанина		
ГИП Козлов		
Рук. гр. Юдицкий		

Форм.	Зона	Поз.	Обозначение	Наименование	Кол.	Примечание
				Документация		
			1.00.00.05.00.ВМС	Спецификация. Выборка стали		
			1.00.00.05.00.ТО	Техническое описание		
			1.00.00.05.00.СБ	Сборочный чертеж		
				Сборочные единицы		
АЧ		1	1.00.00.05.01	Анкер МАн 1	14	0.62 кг
АЧ		2	1.00.00.05.02	Плита анкера МНа 1	14	1.57 кг
				Детали		
БЧ		3		Швеллер [10 ГОСТ 8240-72 / В Ст.3кп2 ГОСТ 535-79	1	145.6 кг
				ℓ = 7000		
БЧ		4		Уголок 160х100х14 ГОСТ 8510-72* / В Ст.3кп2 ГОСТ 535-79	1	316.7 кг
				ℓ = 5800		

Ведомость расхода стали на элемент, кг

Марка элемента	Изделия закладные: Прокат марки: Швеллер ГОСТ 8240-72	Уголок ГОСТ 8510-72*	Полоса ГОСТ 103-76	Круг ГОСТ 2590-88*		Итого	Всего	Общий расход
МНк 1т(н)	72.8	158.1	11.00	4.35		246.5	246.5	246.5

	1.00.00.05.00 ВМС	
Направляющая канавы с ребордой МНк-1т(н). Спецификация. Выборка.	Стадия: Р	Лист: 1
	Листов: 5	
Нач. маст. Матоян	ГИПРОНИИЗДРАВ	
Гл. констр. Подольский		
Н. контр. Сметанина		
ГИП Козлов		
Рук. гр. Юдицкий		

Техническое описание.

Направляющие с ребордой (металлическое изделие МНк 1т/н) предназначены для установки в смотровой канаве КМ 1 (см. листы данного альбома).

Поз. 3 выполняется из С12 и предназначена для подъемников передних и задних мостов автомобилей, которые могут быть установлены по дополнительной технологической схеме оборудования.

Анкера МАн 1 варятся к С12 для закрепления направляющей с ребордой в бетонных стенках канавы через плиту МНа 1, исключая пережоги и натеки в стенке швеллера. Реборда для ограничения съезда автомобилей передними и задними колесами варится нижней полкой сплошными швами к швеллеру. Допуски на отклонение при сварке и установке МНк 1 не более ± 1 мм. Изделие грунтовать и окрасить масляной краской за 2 раза.

Изделие МНк-2 устанавливать в стенки канавы КМ-Ч в качестве обрамляющих и направляющих элементов для задвижки между уголками (поз. 1,3) деревянных щитов настила ЩДК 1.

	1.00.00.05.00 ТО	
Техническое описание направляющей канавы с ребордой МНк т/н-1	Стадия: Р	Лист: 2
	Листов: 5	
Нач. маст. Матоян	ГИПРОНИИЗДРАВ	
Гл. констр. Подольский		
Н. контр. Сметанина		
ГИП Козлов		
Рук. гр. Юдицкий		

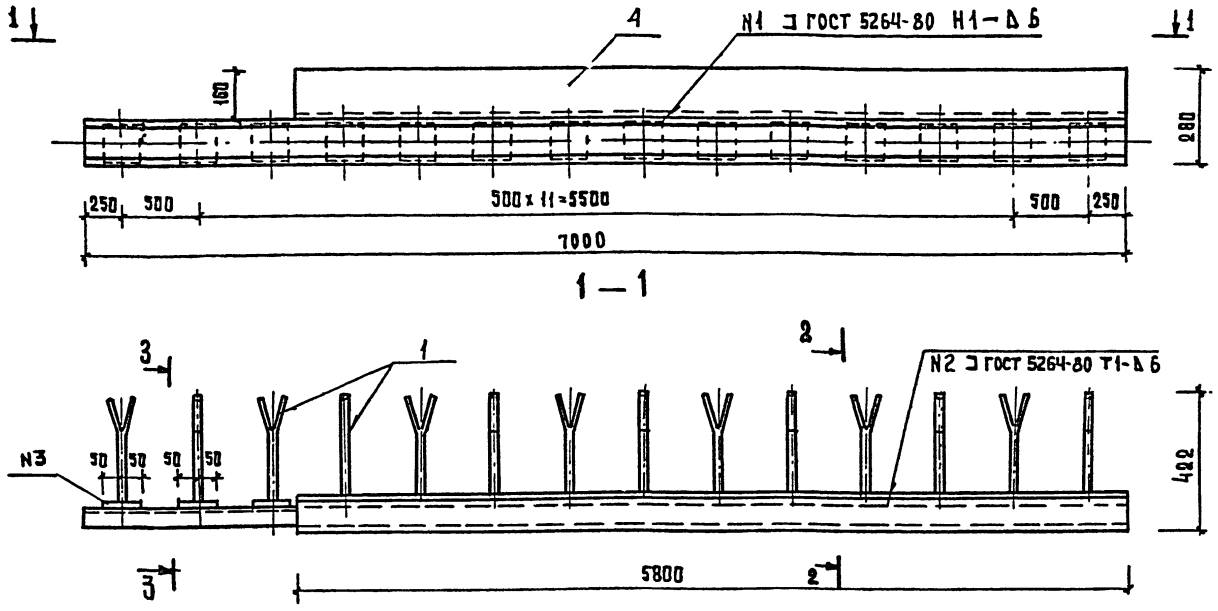

1 — 1

2 — 2

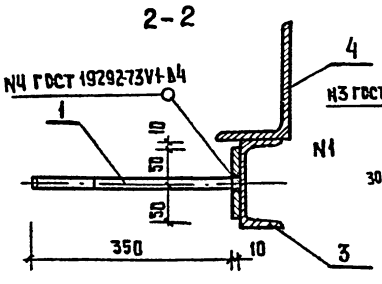

3 — 3

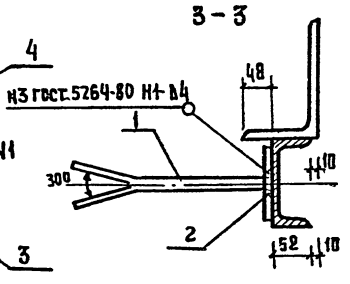

				1.00.00.05.00 СБ	
				Направляющая канавы с ребордой МНк-1	Стадия: Р; Масса: 246,5кг; Масштаб: —
					Лист 3 Листов 5
Нач.маст.	Матоян				ГИПРОНИИЗДРАВ
Гл.инж.м.	Подольский				
Н.контр.	Сметанина				
ГИП	Козлов				
Рук.гр.	Юдицкий				

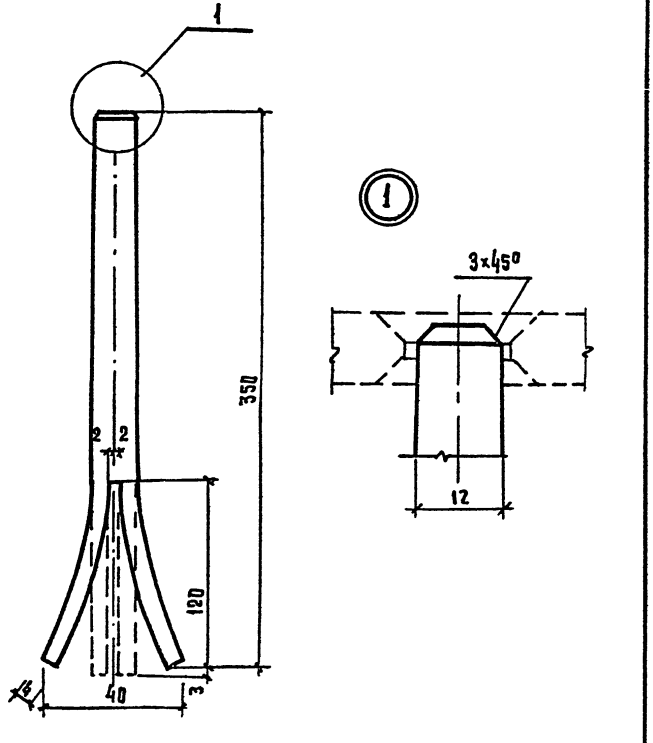

				1.00.00.05.01	
				Анкер МАн 1	Стадия: Р; Масса: 8,62кг; Масштаб: —
					Лист 4 Листов 5
Нач.маст.	Матоян				ГИПРОНИИЗДРАВ
Гл.констр.	Подольский				
Н.контр.	Сметанина				
ГИП	Козлов				
Рук.гр.	Юдицкий			Круг ф12 ГОСТ 2590-71* / Ст.3 ГОСТ 535-79	

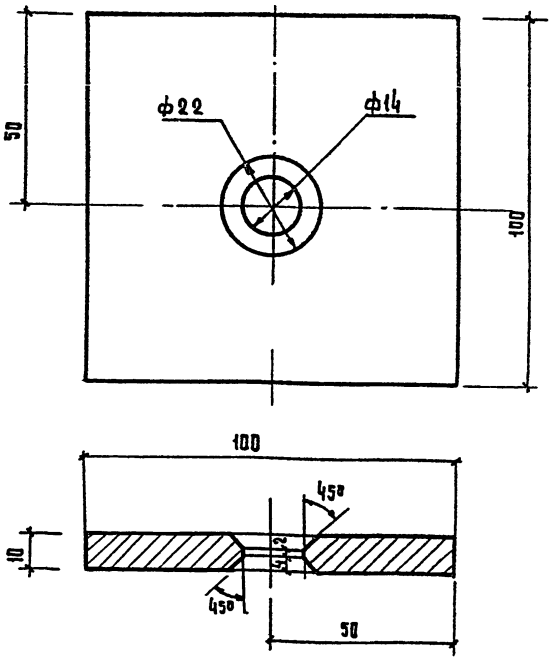

				1.00.00.05.02	
				Плита анкера МНа-1	Стадия: Р; Масса: 1.57; Масштаб: —
					Лист Листов
Нач.маст.	Матоян				ГИПРОНИИЗДРАВ
Гл.констр.	Подольский				
Н.контр.	Сметанина				
ГИП	Козлов				
Рук.гр.	Юдицкий			Вст. 3 ГОСТ 380-71*	

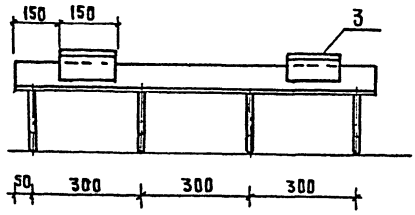

Формат	Зона	Поз.	Обозначение	Наименование	Кол.	Примечание
				Детали		
				Уголок 50×50×5 ГОСТ 8509-72* равнобок Ст3, кп2, ГОСТ 535-79		
Б.Ч		1		$\ell_{ср}$= 1000	1	3.77 кг.
				Анкер ф8 А I, ГОСТ 5781-82		
Б.Ч		2		ℓ = 235	4	0.10 кг.
				Уголок 50×50×5 ГОСТ 8509-72* Ст3 кп2 ГОСТ 535-79		
Б.Ч		3		ℓ = 150	2	0.57 кг.

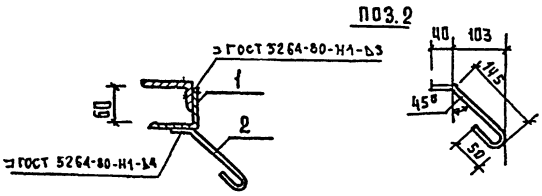

Ведомость расхода стали на элемент, кг

Марка элемента	Изделия арматурные				Изделия закладные			Общий вес
	Арматура класса				прокат марки			
	A-I				уголок			
	ГОСТ 5781-82				ГОСТ 8509-72*			
	8			Итого	L50×5		Итого	
МНк 2	0.40			0.40	4.91		4.91	5.31

Сварные соединения плавлением по ГОСТ 19292-73, ℓ=40

		1.00.00.06.00	
Изделие металлическое МНк-2		Стадия: Р	Масса: 5.31	Масштаб:
		Лист 1	Листов 1
Нач.маст. Матоян		ГИПРОНИИЗДРАВ	
Гл.констр.м Подольский			
Н.контр. Сметанина			
ГИП Козлов			
Рук.гр. Юдицкий			

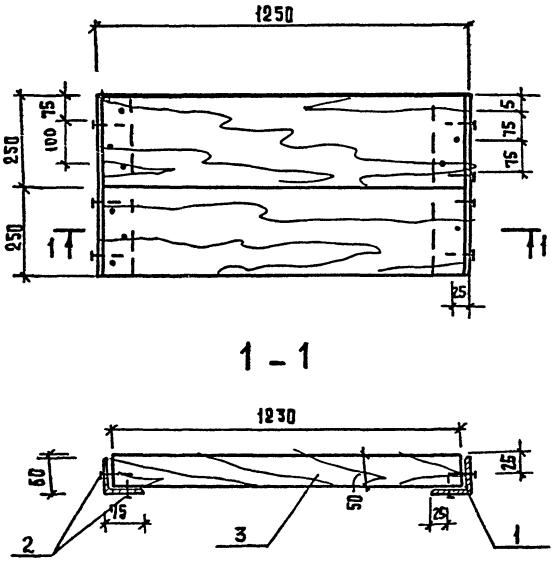

Формат	Зона	Поз.	Обозначение	Наименование	Кол.	Примечание
				Детали		
Б4		1		L 75×50×5 ГОСТ 8510-72* ℓ=500	2	2.40 кг
				Стандартные изделия		
Б4		2		Шурупы 2А4×50 ГОСТ 1145-80*	20	
				Материал		
Б4		3		Доска настила 250×50	1.23	ГОСТ 8486-66*

В поз.1 сверлить отверстия ф4,5 мм с раззенковкой шаг 100 и 75 мм

		1.00.01.00.00	
Щит дощатый ЩДк 1		Стадия: Р	Масса: -	Масштаб:
		Лист 1	Листов 1
Нач.маст. Матоян		ГИПРОНИИЗДРАВ	
Гл.констр. Подольский			
Н.контр. Сметанина			
ГИП Козлов			
Рук.гр Юдицкий			

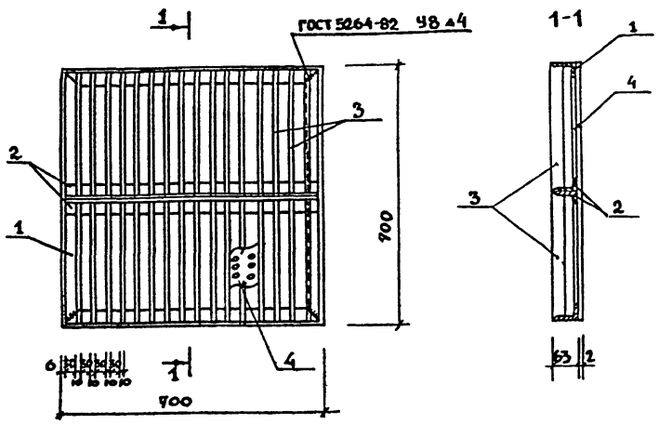

1. Изделие после сварки и зачистки швов - цинковать.
2. Отверстия ф 10 мм с шагом 20мм по центру в обоих направлениях по всей плоскости листа поз 4

		1.00.00.07.01	
Металлическая решетка МРк1		Стадия: Р	Масса: 15,4кг	Масштаб:
		Лист 3	Листов 4
Нач.маст	Матоян	ГИПРОНИИЗДРАВ	
Гл.констр	Подольский		
Н.контр	Сметанина		
ГИП	Козлов		
Рук.гр	Юдицкий		

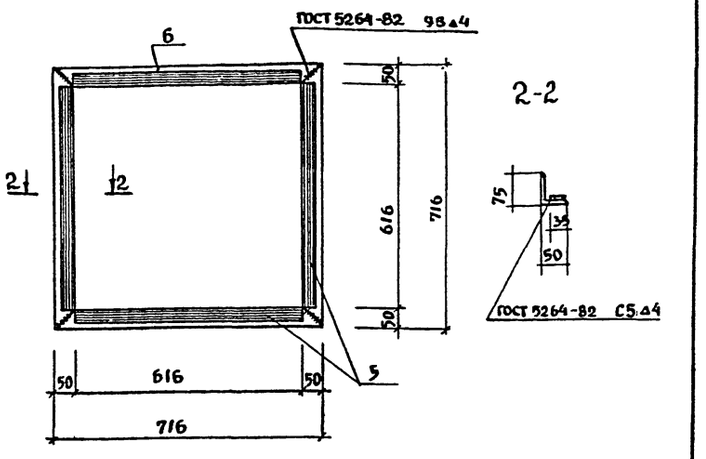

Изделие после сварки и зачистки швов - цинковать

		1.00.00.07.02	
Металлическая рамка МРк2		Стадия: Р	Масса: 4,8кг	Масштаб:
		Лист 4	Листов 4
Нач.маст	Матоян	ГИПРОНИИЗДРАВ	
Гл.констр.	Подольский		
Н.контр	Сметанина		
ГИП	Козлов		
Рук.гр.	Юдицкий		

Форм	Зона	Поз	Обозначение	Наименование	Кол	Примеч.
				Документация		
			1.00.00.07.00 ПЗ	Пояснительная записка (начало)		
			А2 ПЗ	Пояснительная записка (окончание)		
				Выборка стали		
				Сборочные единицы		
АЧ		1	1.00.00.07.02	Металлическая рамка МРк2	1	15,4кг
				с опорной прокладкой		
АЧ		2	1.00.00.07.01	Металлическая решетка	1	4,8кг
				МРк1 с фильтром-поддоном		

Пояснительная записка (окончание)

Места установки решетки МРк1 и рамки МРк2 в сборе - оголовки канализационных люков АМ1, выполняемых в эстакаде ЭМ-1 и в помещении хранения автомобилей /см. узел 2 лист АС 19 и листы АЕ4,10 данного альбома/. Установку рамки МРк2 вести одновременно с бетонированием люков и подготовки и пола

Ведомость расхода стали на элемент кг

Марка элемента	Изделие закладное										Общий расход
	Прокат МА									Всего	
	Уголок			Сталь полосовая			Сталь толстолистовая				
	ГОСТ 8510-72*			ГОСТ 103-76			ГОСТ 5680-57*				
	75х50х5	63х40х6	Итого	45х10	36х4	Итого	82		Итого		
	16,4	19,4	35,8	39	3	42	8	-	8	86	86

Форм	Зона	Поз	Обозначение	Наименование	Кол.	Примечание
			1.00.00.07.01	Детали		МРк1
				Уголок 63х40х6 ГОСТ 8510-72* Вст3кп2 ГОСТ 535-79		
		1		ℓ = 700 мм	4	3,2кг
		2		ℓ = 688	2	3,2кг
				Полоса 45х10 ГОСТ 103-76 Ст3кп2 ГОСТ 535-79		
		3		ℓ = 338	32	1,2кг
				Сталь δ=2 680х680 ГОСТ 5680-57* Вст3кп2 ГОСТ 535-79	0,46	7,8
			1.00.00.07.02	Детали		МРк2
				Полоса 36х4 ГОСТ 103-76 Ст3кп2 ГОСТ 535-79		
				ℓ = 616	4	0,7кг
				Уголок 75х50х6 ГОСТ 8510-72* Вст3кп2 ГОСТ 8510-79*		
				ℓ = 716	4	4,1

Пояснительная записка (начало)

Металлическая решетка МРк1 с дырчатым фильтром-поддоном (поз 4) и металлическая рамка МРк2 с прокладкой (поз 6) устанавливаются комплектно

		1.00.00.07.00	
Металлическая решетка ВК: МРк1 и рамка МРк2. Пояснительная записка (начало)		Стадия: Р	Лист: 1	Листов: 3
		ГИПРОНИИЗДРАВ	
Нач.маст	Матоян		
Гл.констр	Подольский		
Н.контр	Сметанина		
ГИП	Козлов		
Рук.гр.	Юдицкий		

Выборка стали (1.00.00.07.00 ВВ МС) Пояснительная записка (окончание)		Лист 2

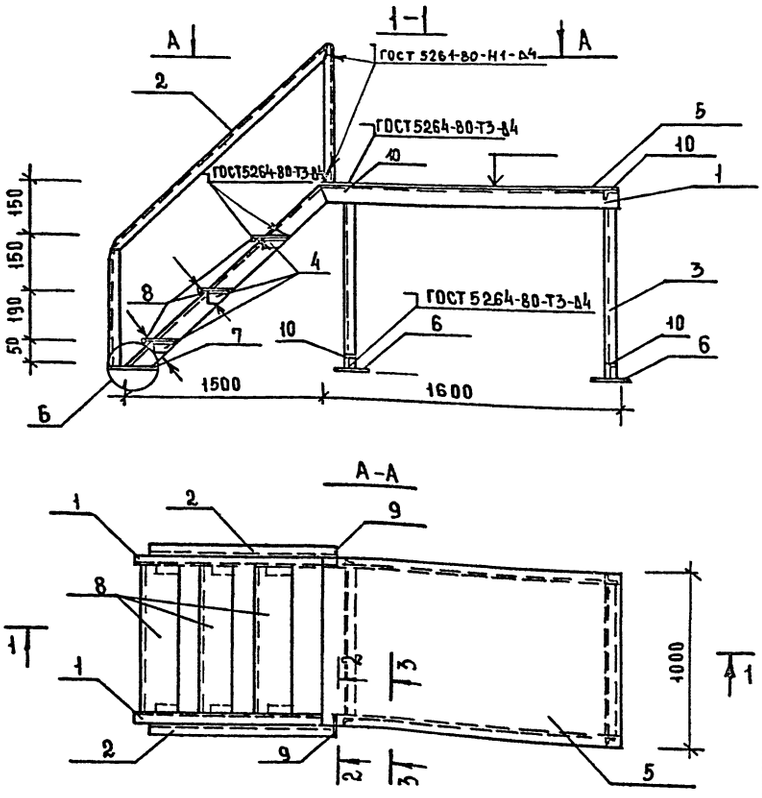

Формат	Зона	Поз.	Обозначение	Наименование	Кол.	Примечание
				Детали		
				Уголок 100×63×6 ГОСТ 8510-72* / Ст3кп2 ГОСТ 380-71*		
А3		1		ℓ = 2270	2	17.1кг
				Уголок 50×50×5 ГОСТ 8509-72* / Ст3кп2 ГОСТ 380-71*		
А3		2		ℓ = 2120	2	7.95кг
		3		ℓ = 494	4	1.92кг
		4		ℓ = 130	6	0.49кг
				Сталь рифленая 1000×6 ГОСТ 8568-77* / Ст3кп2 ГОСТ 380-71*		
		5		ℓ = 1600	1	80.2кг
				Сталь рифленая 200×6 ГОСТ 8568-77* / Ст3кп2 ГОСТ 380-71*		
		6		ℓ = 200	4	2.0кг
		7		ℓ = 400	2	4.0кг
		8		ℓ = 870	3	8.9кг
				Полоса 90×6 ГОСТ 5681-77* / Ст3кп2 ГОСТ 380-71*		
		9		ℓ = 120	4	0.55кг
				Уголок 50×50×5 ГОСТ 8509-72* / Ст3кп2 ГОСТ 380-71*		
		10		ℓ = 870	4	3.66кг

Узел Б, сечения 2-2 – 3-3 см. лист 2.

			1.00.00.08.00
Металлическая лестница МЛ2			Стадия: Р; Масса: –; Масштаб:
			Лист 1 Листов 2
Нач.маст.	Матоян		Гипрониздрав
Гл.констр.	Подольский		
Н.контр.	Сметанина		
ГИП	Козлов		
Рук.гр.	Юдицкий		

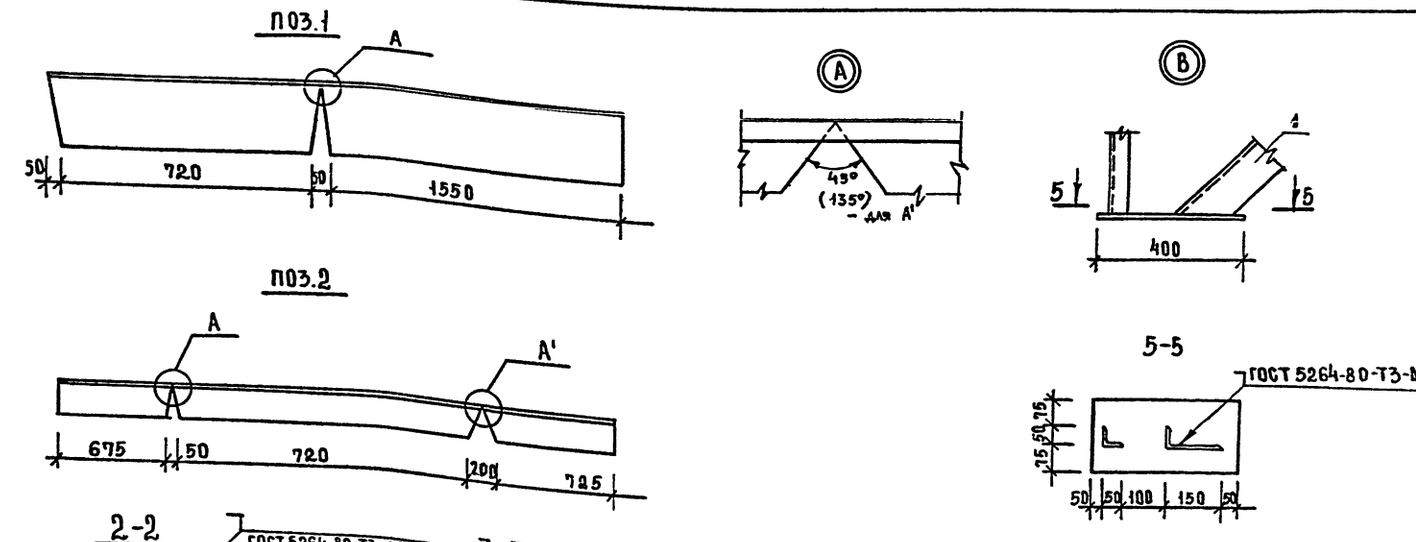

Ведомость расхода стали на элемент кг

Марка элемента	Изделия закладные						Всего	Общий расход
	Прокат марки							
	Уголок		Полоса					
	ГОСТ 8510-72	ГОСТ 8510-72	ГОСТ 8568-77		ГОСТ 5681-77			
	100×63×6	50×50×5	1000×6	200×6	90×6	Итого		
	342	41.2	80.2	46.3	22	208.0	293.0	204.2

			1.00.00.08.00 ВМС
Металлическая лестница МЛ2			Стадия: Р; Лист: 2; Листов: 2
			Гипрониздрав
Нач.маст.	Матоян		
Гл.констр.	Подольский		
Н.контр.	Сметанина		
ГИП	Козлов		
Рук.гр.	Юдицкий		

Инв. № подл.	Подпись и дата	Взам. инв. №	Согласовано:							

Типовой проект 503-2-4 Альбом 1

Металлическое ограждение МОл1 разработано для наружной консольной лестницы №2 (см. лист данного альбома)

Ограждение состоит из несущих стоек МСл1 (труба ф 57×5, оцинкованная или с окраской по грунту), консольно заделываемых в кладку стены по оси Г, согласно привязочным данным и одновременно с монтажом ступеней. Стойки связываются между собой трубчатым поручнем МПл1, верхним концом также заделываемым в кладку. Сварка его с верхними концами стоек (см. детали и узлы) электродами Э42 ведется по контуру выкружки, однотипно-для стоек и горизонтальных и наклонных участков лестницы №2 и ее площадок.

Каркас ограждения из стоек и поручня дополнительно развязывается на монтаже в двух уровнях уголками 40×25×3 (тетива МТл1 и МТл2) Их крепеж к стойкам МСл1 производится винтами М12 с полукруглой головкой к анкерным гайкам М12, прихваченным сваркой к угокам, против просверленных сквозь них и трубу стоек отверстий под винты. (Для крайней верхней угловой стойки с разметкой отверстий в разбежку). По деталям чертежа ( ) аналогично крепятся асбестоцементные Панели ограждения: ПО1÷ПО4., из типовых и кроеных листов-заготовок

При этом гайки М12 крепежа панелей прихватываются сваркой под полками уголков 40×25×3-после подгонки листов к каркасу и необходимой выверки и рихтовки. Дополнительные уголки-поперечины (поз.) служат для монтажной сборки и добавочного раскрепления элементов панелей по месту. Проектом допускается аналогичным образом выполнять листовое или ленточное ограждение из других материалов при привязке проекта (в заводских или нестроенных условиях). Окраска каркаса и панелей-масляной и фасадной краской в тон стен здания гаража.

				1.00.02.00.00 ТО			
Нач.маст.	Матоян			Техническое описание к МОл1	Стадия	Лист	Листов
Гл.конст.м.	Подольский				Р	1	9
Н.контр.	Сметанина				ГИПРОНИИЗДРАВ		
ГИП	Козлов						
Рук.гр.	Юдицкий						

Форма	Зона	Поз.	Обозначение	Наименование	Кол.	Примечание
				Документация		
			1.00.02.00.00. ТО	Техническое описание		
			1.00.02.00.00.00 СБ	Сборочный чертеж		
			1.00.02.00.00.00У	Узлы и детали		
				Сборочные единицы		
А3			1.00.02.00.00	Ограждение лестницы		
				Детали		
А3		1	1.00.02.01.00	Поручень МПл1	1	61,7 кг
А3		2	1.00.02.02.00	Тетива ограждения МТл1	1	13.13 кг.
А3		3	1.00.02.02.00-01	Тетива ограждения МТл2	1	
А4		4	1.00.02.03.00.00	Стойка ограждения МСл1	11	18.71 кг.
А4		5	1.00.02.04.00	Поперечина тетивы МПл2	3	0.97 кг.
				Стандартные изделия		
Б4		5		Винты 2М 12×1.25×30 ГОСТ 17473-72	60	
Б4		6		Винты 2М 12×1.25×80 ГОСТ 17473-72	40	
Б4		7		Гайка М12×1.25×15 ГОСТ 15523-70	100	
Б4		8		Шайба 12×03 ГОСТ 11373-68	250	
				Материалы		
А3		9	1.00.02.05.00	Асбоцементный лист δ=8 ПО1	2	1.28 м²
А3		10	1.00.02.05.00-01	Асбоцементный лист δ=8 ПО2	2	0.86 м²
А3		11	1.00.02.05.00-02	Асбоцементный лист δ=8 ПО3	2	0.88 м²
			1.00.02.05.00-03	Асбоцементный лист δ=8 ПО4	1	0.96 м²

				1.00.02.00.00 ВМС			
Нач.маст.	Матоян			Металлическое ограждение МОл1 (Спецификация)	Стадия	Лист	Листов
Гл.конст.м.	Подольский				Р		
Н.контр.	Сметанина				ГИПРОНИИЗДРАВ		
ГИП	Козлов						
Рук.гр.	Юдицкий						

Инв. № подл. | Подпись и дата | Взам. инв. №

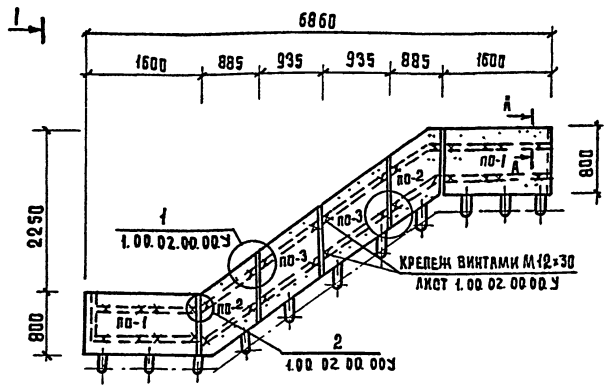

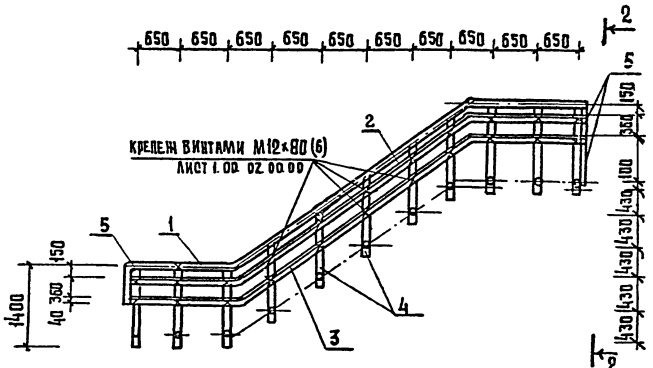

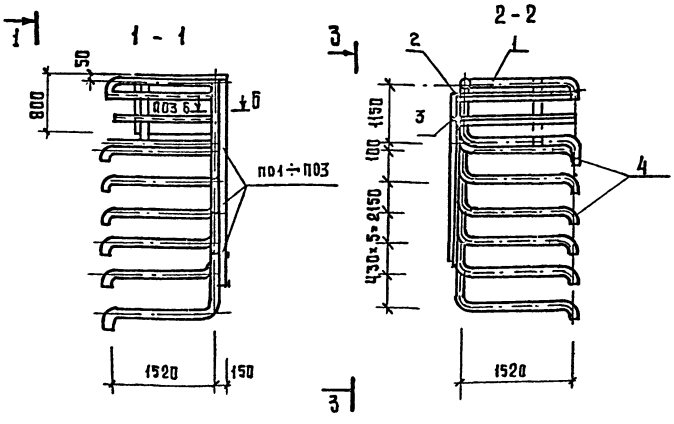

Ведомость расхода стали на элемент кг.

Марка элемента	Изделие закладное						Общий расход
	Прокат марки					Всего	
	Труба	Уголок					
	ГОСТ 8732-78	ГОСТ 8510-72					
	Тр 57×5	Л40-253			Итого		
МОл1	269.0	30.0			299.0	299.0	299.0 кг
Ведомость расхода асбоцементного листа на элемент м²							
	ГОСТ 18124-75				Итого	Всего	Общий расход
Лист δ=8мм	7.0				7.0	7.0	7.0

				1.00.02.00.00 СБ.			
Нач.маст.	Матоян			Ограждение лестницы МОл1	Стадия	Масса	Масштаб
Гл.инж.м.	Подольский				Р		
Н.контр.	Сметанина				Лист 3	Листов 9	
ГИП	Козлов				ГИПРОНИИЗДРАВ		
Рук.гр.	Юдицкий						

Инв. № подл.	Подпись и дата	Взам. инв. №	Согласовано:								Типовой проект 503-2-9.84	Альбом 1

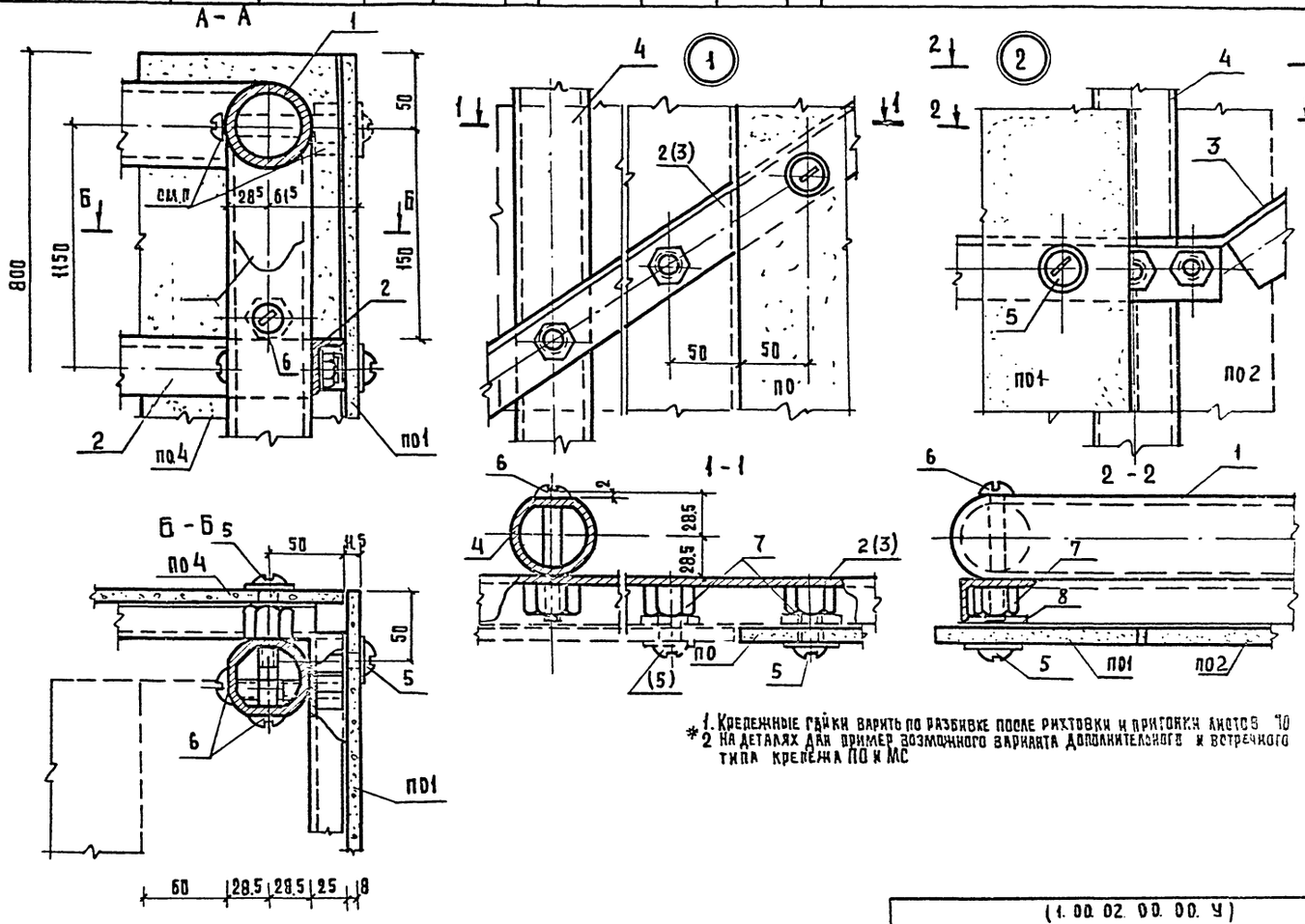

* 1. Крепежные гайки варить по разбивке после рихтовки и пригонки листов ПО
2 На деталях дан пример возможного варианта дополнительного и встречного типа крепежа ПО и МС

(1.00.02.00.00.У)
МОл 1 Узлы и детали
Лист 4

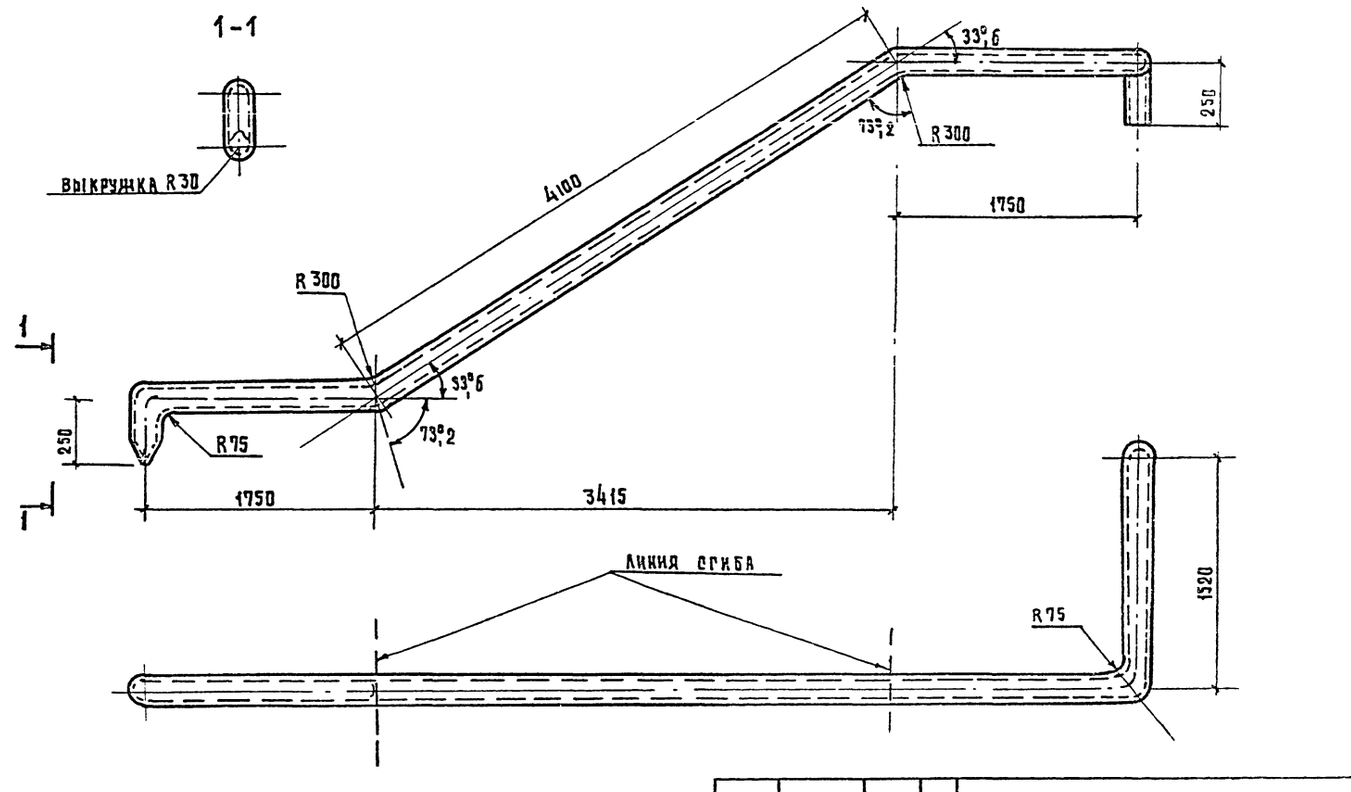

Конец поручня (по 1-1) - обжать, срезать по радиусу R и после обварки - притупить и зачистить

Нач. маст.	Матоян		Поручень МОл 1	Стадия	Масса	Масштаб
Гл. констр.	Подольский			Р	61,7кг	
Н. контр.	Сметанина			Лист 5	Листов 9	
Гип	Козлов		Труба 57х5х9620 гост 8732-78 / А гост 8731-74*	Гипроникздраб		
Рук. гр.	Юдицкий					
Вед. инж.	Назарова					

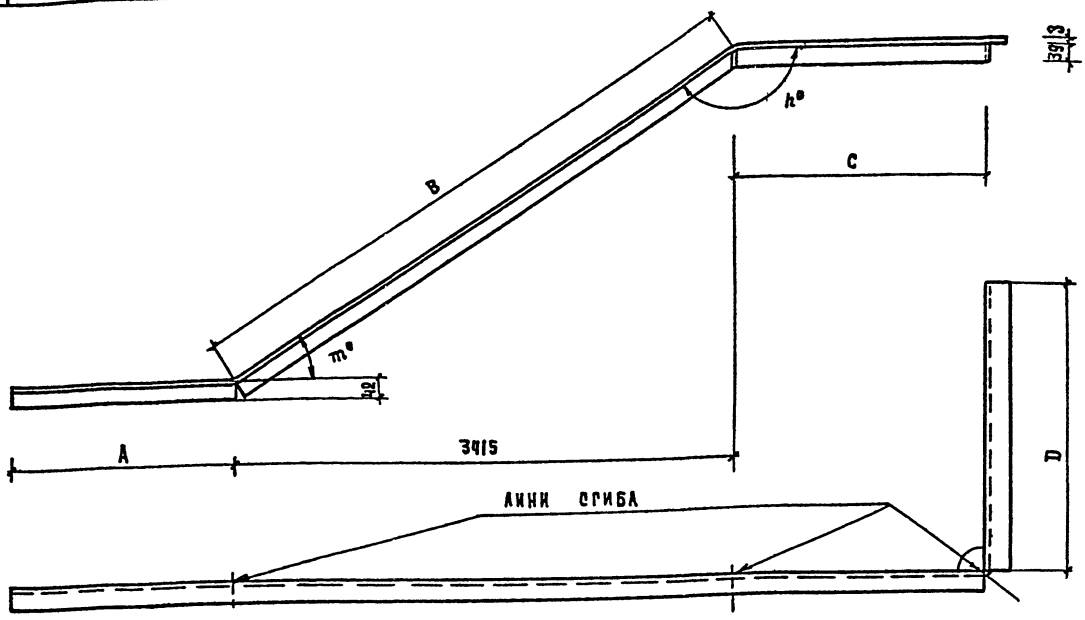

Полки L40×25×3 в местах сгиба резать ножовкой по разметке

Обозначение	Марка	A мм	B мм	C мм	D мм	m°	n°	Масса кг
	МТл1	1650	4100	1750	1520	33°6	146°4	13,43
	МТл2	1750	4100	1650	1520	33°6	146°4	13,43

1.00.02.02.00

Нач.маст.	Матоян	Тетива ограждения МТл1; МТл2	Стадия: Р; Масса: ; Масштаб:
Гл.констр.	Подольский		Лист 6 Листов 4
Н.контр.	Сметанина	Уголок 40×25×3 ГОСТ 8510-72* / Ст.3 ГОСТ 380-71*	ГИПРОНИИЗДРАВ
ГИП	Козлов		
Рук.гр.	Юдицкий		

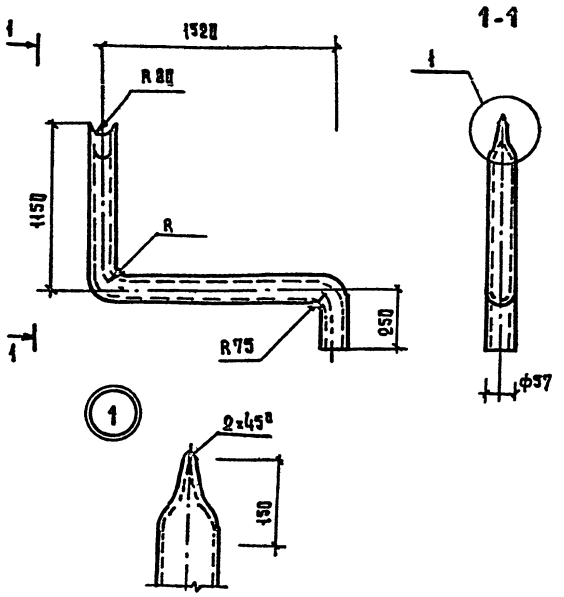

Конец трубы стойки обжать на длине ≈125мм и, вырезать выкружку R 30мм, края зачистить под сварку с поручнем.

1.00.02.03.00

Нач.маст.	Матоян	Стойка ограждения МСл1	Стадия: Р; Масса: 18,71кг; Масштаб:
Гл.констм.	Подольский		Лист 7 Листов 9
Н.конт.	Сметанина	Труба 57×5×2920 ГОСТ 8732-78 / А ГОСТ 8731-74	ГИПРОНИИЗДРАВ
ГИП	Козлов		
Рук.гр.	Юдицкий		

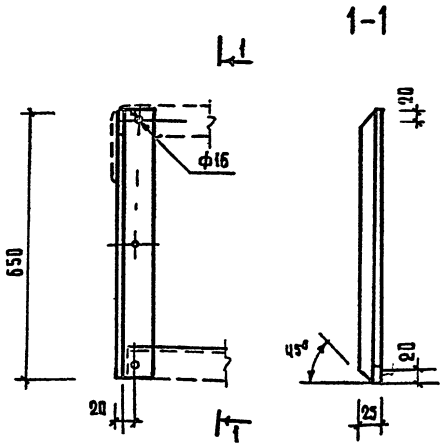

Стойка и тетива ограждения (МТл1, МТл2) условно не показаны

1.00.02.04.00

Нач.маст.	Матоян	Поперечина тетивы МОл2	Стадия: Р; Масса: 0,99кг; Масштаб:
Гл.констм.	Подольский		Лист 8 Листов 9
Н.контр	Сметанина	Уголок 40×25×3 ГОСТ 8510-72* / Ст.3 ГОСТ 380-71*	ГИПРОНИИЗДРАВ
ГИП	Козлов		
Рук.гр.	Юдицкий		

Рис. 1
П01, П04

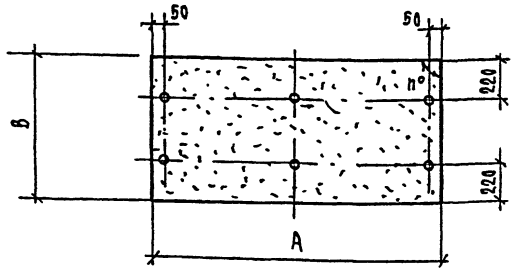

Рис. 2
П02, П03

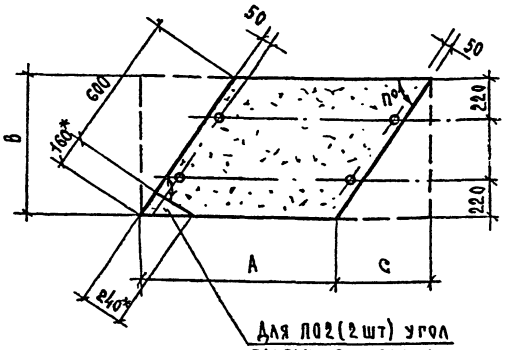

Для П02 (2 шт) угол панели не срезать

Обозначение	Марка	Рис	A мм	B мм	n°	c	Масса кг/м²
1.00.02.05.00	П01	1	1600	800	90°	—	19.6
-01	П04	1	1200	800	90°	—	14.6
-02	П02	2	1070	800	33,6°	530	13.1
-03	П03	2	1120	800		530	13.3

Форм.	Зона	Поз.	Обозначение	Наименование	Кол.	Примечание
				Детали		
А3		1	1.00.02.05.00	Панель П01 асбестоцементная	1.28	м²
А3		2	-01	Панель П02 асбестоцементная	0.86	м²
А3		3	-02	Панель П03 асбестоцементная*	0.88	м² (См. л. 1)
А3		4	-03	Панель П04 асбестоцементная	0.96	м²

1. Для панелей П03 (2 шт) на рис. 2 угол срезать по размерам со знаком*
2. На рис. 2 пунктиром показан контур стандартного листа (см. размеры П01, П02)
3. Отверстия под винты крепежа сверлить по разметке после установки и рихтовки каркаса ограждения

Нач. маст.	Матоян	
Гл. кон. м.	Подольский	
Н. контр.	Сметанина	
ГИП	Козлов	
Рук. гр.	Юдицкий	

1.02.02.05.00

Панели ограждения П01 ÷ П04

Стадия	Масса	Масштаб
Р		

Лист 5 | Листов 9

Асбестоцементный лист 5-8 кл ГОСТ 1839-74

ГИПРОНИИЗДРАВ

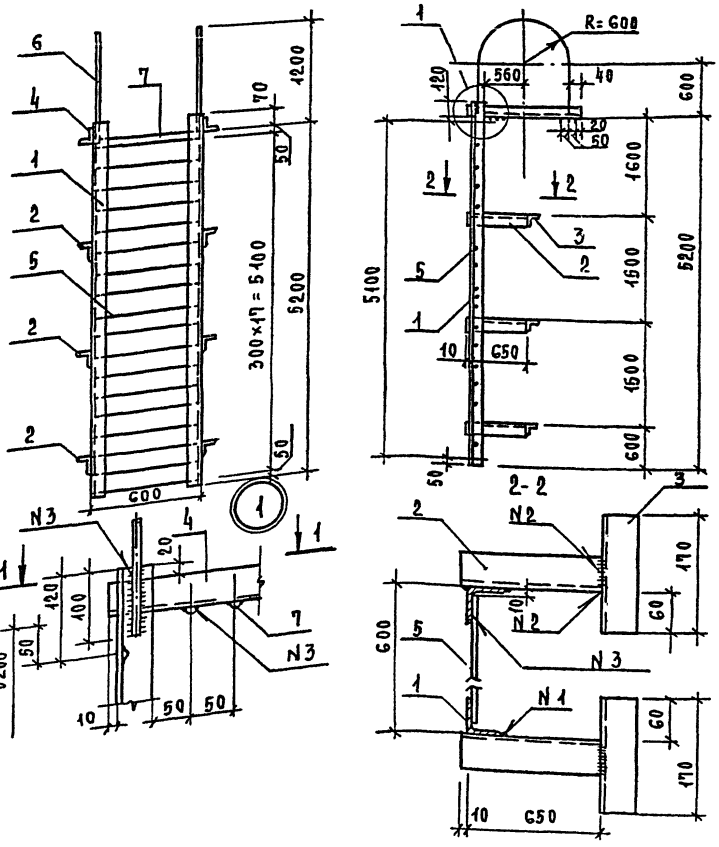

Сварные швы по ГОСТ 5264-80
Электроды Э-42 ГОСТ 9467-75

Nшва	Обозначение
1	Н1 △5
2	Т1 △5
3	Нестандартный

1.00.00.09.00СБ.

Металлическая лестница МЛ1

Стадия	Масса	Масштаб
Р	92,0кг	

Лист | Листов

ГИПРОНИИЗДРАВ

Нач. маст.	Матоян	
Гл. кон. м.	Подольский	
Н. контр.	Сметанина	
ГИП	Козлов	
Рук. гр.	Юдицкий	

Инв. N подл. | Подпись и дата | Взам. инв. N

Согласовано

Форм.	Зона	Поз.	Обозначение	Наименование	Кол.	Примечание
				Детали		
				Уголок 50×50×5 ГОСТ 8509-72* равнобок. Ст.3 кп.2 ГОСТ 535-79		
БЧ		1		ℓ = 5270	2	19.87 кг
БЧ		2		ℓ = 660	6	2.64 кг
БЧ		3		ℓ = 170	6	0.64 кг
БЧ		4		ℓ = 1270	2	4.80 кг
БЧ		5		ф14 АI ГОСТ 5781-82, ℓ = 580	18	0.70 кг
БЧ		6		ф14 АI ГОСТ 5781-82, ℓ = 3225	2	3.92 кг
БЧ		7		ф14 АI ГОСТ 5781-82, ℓ = 700	6	0.85 кг

Ведомость расхода стали на элемент, кг

Марка элемента	Изделие закладное: Арматура класса А-I ГОСТ 5781-82 ф14	Итого	Прокат марки Уголок ГОСТ 8509-72* L50×5	Итого	Всего	Общий расход
МЛ-1	25.5	25.5	66.5	66.5	92	92.0

Нач. мас.	Матоян	1.00.00.09.00 ВМС	
Гл. кон. м	Подольский	Металлическая лестница МЛ1 Спецификация	Стадия: Р; Лист: 2; Листов: 2
Н. контр.	Сметанина		ГИПРОНИИЗДРАВ
ГИП	Козлов		
Рук. гр.	Юдицкий		

Ведомость расхода стали на элемент, кг

Марка элемента	Изделие закладное: Прокат марки Лента стальная ГОСТ 6009-74 -40×2	Итого	Уголок ГОСТ 8510-72* 250×25 ×3	Итого	Всего	Общий расход
МР-1	0.3	0.3	1.1	1.1	1.4	1.4
МР-2	1.0	1	2	2	3	3

Нач. мас.	Матоян	1.00.00.10.00 ВМС	
Гл. кон. м	Подольский	МР-1; МР-2 Выборка металла	Стадия: Р; Лист: 2; Листов: 2
Н. контр.	Сметанина		ГИПРОНИИЗДРАВ
ГИП	Козлов		
Рук. гр.	Юдицкий		

Инв. N подл. | Подпись и дата | Взам. инв. N

Обозначение	Марка	A мм	B мм	m	Масса кг
1.00.00.01.00	МР1	160	120	3	
-01	МР2	300	200	5	

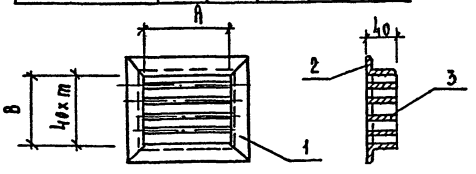

Форм.	Зона	Поз.	Обозначение	Наименование	Кол.	Примечание
				1.00.00.01.00		МР-1
				Детали		
БЧ		1		L40×25×3 ГОСТ 8510-72* ℓ = 210	2	0.31
БЧ		2		L40×25×3 ГОСТ 8510-72* ℓ = 120	2	0.25
БЧ		3		-40×2 ГОСТ 6009-74* ℓ = 160	2	0.13
				1.00.00.01.00 -01		МР-2
				Детали		
БЧ		1		L40×25×3 ГОСТ 8510-72* ℓ = 380	2	0.56
БЧ		2		L40×25×3 ГОСТ 8510-72* ℓ = 280	2	0.41
БЧ		3		-40×2 ГОСТ 6009-74* ℓ = 300	4	0.24

Нач. мас.	Матоян	1.00.00.10.00	
Гл. кон. м	Подольский	Жалюзийные решетки МР-1; МР-2	Стадия: Р; Масса: ; Масштаб: ; Лист 1; Листов 2
Н. контр.	Сметанина	Вст.3 кл2 ГОСТ 380-71*	ГИПРОНИИЗДРАВ
ГИП	Козлов		
Рук. гр.	Юдицкий		

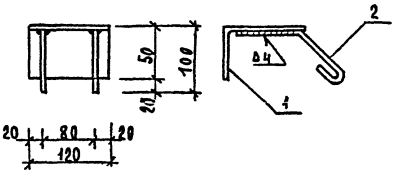

Ведомость расхода стали на элемент, кг

Марка элемента	Изделие закладное: Арматура класса А-I ГОСТ 5781-82 8		Итого	Прокат марки Уголок ГОСТ 8510-72* 75×50 ×5		Итого	Всего	Общий расход
МНл-1	0.22	-	0.22	0.6		0.6	1	1

Зона	Форм.	Поз.	Обозначение	Наименование	Кол.	Примечание
				Детали		
БЧ		1		L 75×50×5 ГОСТ 8510-72* ℓ = 120	1	0.58
БЧ		2		ФВАI ГОСТ 6781-76 ℓ = 270	2	0.11

Нач. мас.	Матоян	1.00.00.11.00	
Гл. кон. м	Подольский	Закладная деталь МНл-1	Стадия: Р; Масса: 0,69 кг; Масштаб: ; Лист 1; Листов 1
Н. контр.	Сметанина		ГИПРОНИИЗДРАВ
ГИП	Козлов		
Рук. гр.	Юдицкий		

Обозначение	Марка	A мм	B мм	Масса кг.
1.00.00.11.00	МЩ1	1300	1000	70.0
-01	МЩ2	1700	750	88.3
-02	МЩ3	1700	550	65.6

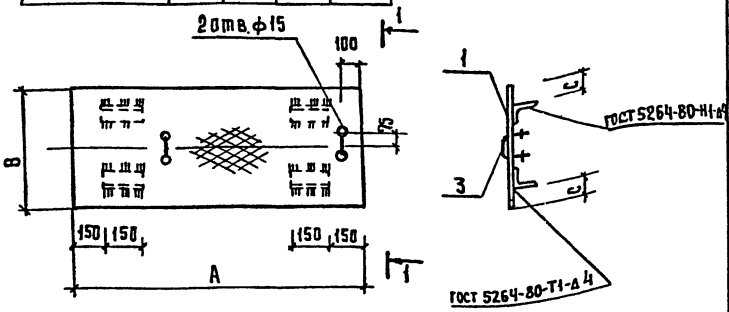

Форм.	Зона	Поз.	Обозначение	Наименование	Кол.	Примеч.
				Детали:		
Б.Ч		1		Рифленая сталь δ=5мм		
				ГОСТ 8568-77*	1,3м²	54,28
Б.Ч		2		Уголок 6-75×50×5 ГОСТ 8510-72* / В Ст.3кп.2 ГОСТ 380-71* — 150	4	0.71
А.Ч		3		Скоба МСщ1	2	0,26
				Детали		
				Рифленая сталь δ=5мм		
Б.Ч		1		ГОСТ 8568-77*	1,28м²	53,23
Б.Ч		2		Уголок 6-75×50×5 ГОСТ 8510-72* / В Ст.3кп.2 ГОСТ 380-71* — 150	4	0.71
А.Ч		3		Скоба МСщ1	2	0.26
						МЩ3
				Детали		
				Рифленая сталь δ=5мм		
Б.Ч		1		ГОСТ 8568-77* - 550×1700	0,94м²	38,76
Б.Ч		2		Уголок 6-75×50×5 ГОСТ 8510-72* / В Ст.3кп.2 ГОСТ 380-71* — 150	4	0.71
А.Ч		3		Скоба МСщ1	2	0,26

Ведомость расхода стали на элемент, кг

Марка элемента	Изделия закладные: Прокат марки: Круг ГОСТ 2590-71 ф12	Лист рифл. ГОСТ 8568-77 δ=8	Уголок ГОСТ 8510-72 ∠50×50			Всего	Общий расход
					итого		
МЩ1	0,52	86,84	2,82		90,0	90,0	58,26
МЩ2	0,52	85,17	2,82		88,3	88,3	56,56
МЩ3	0,52	62,43	2,82		65,6	65,6	42,44

Размер "С" уточнять перед приваркой упоров (поз.2) с учетом ширины опирания щита и принимать не менее 50 мм.

1.00.00.11.00

Нач.маст.	Матоян	Щиты приямков МЩ 1÷ МЩ 3	Стадия	Масса	Масштаб
Гл.констр.м.	Подольский		Р		
Н.контр.	Сметанина		Лист	Листов	
ГИП	Козлов	Сталь ВСт 3кп2 ГОСТ 380-71	ГИПРОНИИЗДРАВ		
Рук.гр.	Юдицкий				

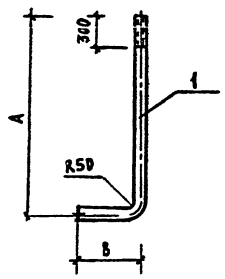

Обозначение	Марка	A мм	B мм	Масса кг
1.00.00.12.01	МАп1	600	380	0,87
-01	МАп2	1100	150	1.11
-02	МАп3	1600	380	3,12

Анкер МАп2 - для переварки плит через петли продольно

Форм.	Зона	Поз.	Обозначение	Наименование	Кол.	Примечание
				Переменные данные для исполнения		
				Детали		
Б.Ч		1		ф12AIII ГОСТ 5781-75 ℓ=920	1	0.6
Б.Ч		1		ф12AI ГОСТ 5781-75 ℓ=1250	1	1,11
Б.Ч		1		ф16AI ГОСТ 5781-75 ℓ=1750	1	3,12

1.00.00.12.01

Нач.маст.	Матоян	Анкера МАп1÷МАп3	Стадия	Масса	Масштаб
Гл.констр.	Подольский		Р		
Н.контр.	Сметанина		Лист	Листов	
ГИП	Козлов		ГИПРОНИИЗДРАВ		
Рук.гр.	Юдицкий				

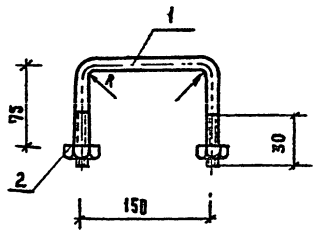

Форм.	Зона	Поз.	Обозначение	Наименование	Кол.	Примечание
				Детали		
Б.Ч		1		ф12AI ГОСТ 5781-75 ℓ=300	1	0,24
				Стандартные изделия		
Б.Ч		2		Гайка М12 ГОСТ 5915-70	2	0.04

Допускается нарезка шпилек из круга ф12 по ГОСТ 2590-71*

1.00.00.11-01

Нач.маст.	Матоян	Скоба щита МСщ1	Стадия	Масса	Масштаб
Гл.констр.	Подольский		Р	0,26кг	
Н.контр.	Сметанина		Лист	Листов	
ГИП	Козлов		ГИПРОНИИЗДРАВ		
Рук.гр.	Юдицкий				

Обозначение	Марка	А мм	В мм	Масса кг
1.00.00.12.00	МП1	1500	1200	
1.00.00.12.00-01	МП2	1000	700	

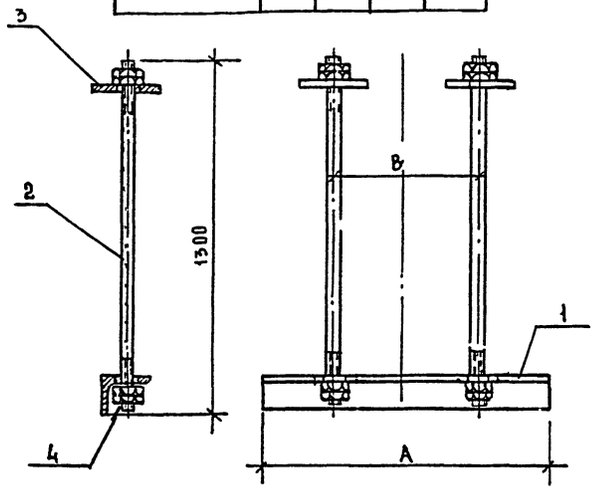

Формат	Зона	Поз.	Обозначение	Наименование	Кол	Примечание
				Переменные данные для исполнения		
				Деталь 1.00.00.12.00		МП1
А4		1		МНп1 – траверса	1	22,64
А4		2		МШ-1 – шпилька	2	2,05
А4		3		МШ-2 шайба	2	1,57
				Стандартные изделия		
Б4		4		Гайка М16 ГОСТ 5915-70*	8	0,080
				1.00.00.12.00-01		МП2
				Деталь		
А4		1		МНп2 – траверса	1	15,10
А4		2		МШ-1 – шпилька	2	2,05
А4		3		МШ-2 – шайба	2	1,57
				Стандартные изделия		
Б4		4		Гайка М16 ГОСТ 5915-70*	8	0,080

		1.00.00.12.00. СБ	
Подвески оборудования МП1, МП2		Стадия	Масса	Масштаб
		Р		
		Лист 1	Листов 4
		Гипрониздрав	
Нач.маст.	Матоян		
Гл.констр.	Подольский		
Н.контр.	Сметанина		
ГИП	Козлов		
Рук.гр.	Юдицкий		

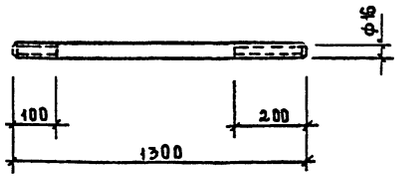

Формат	Зона	Поз.	Обозначение	Наименование	Кол	Примечание
А4		1		Круг ф16 ГОСТ 2590-71; L=1300	1	2,05
		2		Гайки М16 ГОСТ 5915-70*	4	Условно не показаны

Гайки М16 условно не показаны.

		1.00.00.12.02	
Шпилька подвески МШ-1		Стадия	Масса	Масштаб
		Р	–	2,13 кг
		Лист 2	Листов 4
В.Ст.3. пс 6 ГОСТ 380-71*		Гипрониздрав	
Нач.маст.	Матоян		
Гл.конст.	Подольский		
Н.контр.	Сметанина		
ГИП	Козлов		
Рук.гр.	Юдицкий		

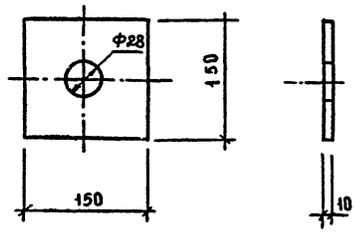

Формат	Зона	Поз.	Обозначение	Наименование	Кол	Примечание
А4		1	1.00.00.12.03	-156х6 ГОСТ 103-76 L=150	1	1,57 кг

		1.00.00.12.03	
Шайба подвески МШ-2		Стадия	Масса	Масштаб
		Р	1,57 кг	
		Лист 3	Листов 4
		Гипрониздрав	
Нач.маст.	Матоян		
Гл.конст.	Подольский		
Н.контр.	Сметанина		
ГИП	Козлов		
Рук.гр.	Юдицкий		

Копировал:
Формат А2

Инв. N подл. | Подпись и дата | Взам. инв. N

СОГЛАСОВАНО

Типовой проект 503-2-9.84 Альбом 1

Обозначение	Марка	А мм	Б мм	Масса кг
1.00.00.12.04	МН$_п$1	1500	135	
-01	МН$_п$2	1000	135	
-02	МН$_п$3	500	110	

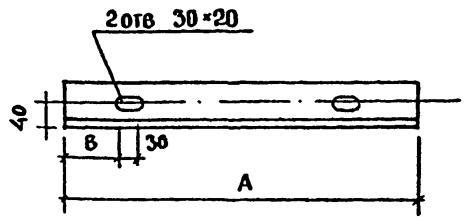

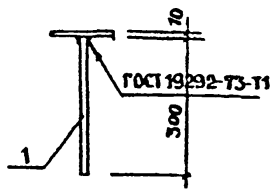

Рис. 3

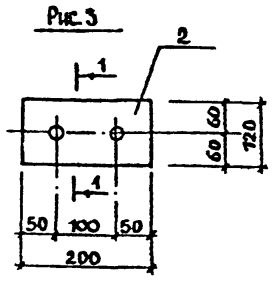

Форм	Зона	Поз.	Обозначение	Наименование	Кол.	Примеч
			Переменные	данные для исполнения		
А4		1	1.00.00.12.04	L100×10 ГОСТ 8509-72*; ℓ=1500	1	22,65кг
А4		1	-01	L100×10 ГОСТ 8509-72*; ℓ=1000	1	15,10кг
А4		1	-02	L100×10 ГОСТ 8509-72*; ℓ=500	1	7,55кг

1.00.00.12.04

Изделия металлические МН$_п$1 ÷ МН$_п$3

Стадия	Масса	Масштаб
Р		
Лист 1	Листов 1	

ГИПРОНИИЗДРАВ

Нач. маст. Матоян; Гл. констр. Подольский; Н. контр. Сметанина; ГИП Козлов; Рук. гр. Юдицкий

Форм	Зона	Поз.	Обозначение	Наименование	Кол.	Примеч.
				Детали		
Б4		1		ф10 AIII ГОСТ 5781-75; ℓ=300	2	0,37
Б4		2		-120×10 ГОСТ 103-76 ℓ=200		
				Сталь ВСт3кп2 ГОСТ 380-71*	1	1.82

1.00.00.13.00

Изделие накладное МН4

Стадия	Масса	Масштаб
Р	2,62кг	
Лист 1	Листов 1	

ГИПРОНИИЗДРАВ

Нач. маст. Матоян; Гл. констр. Подольский; Н. контр. Сметанина; ГИП Козлов; Рук. гр. Юдицкий

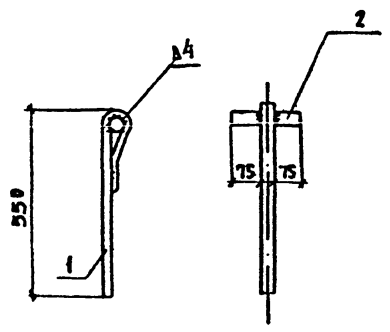

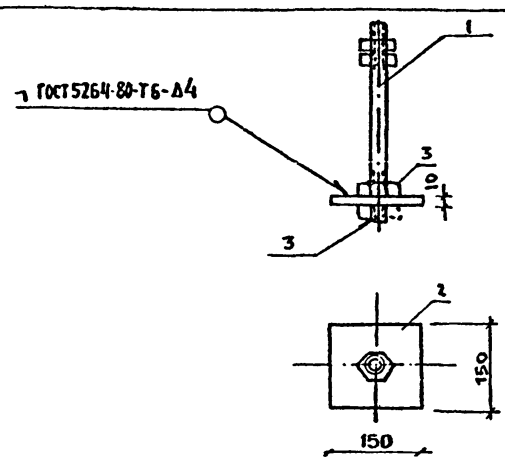

Форм	Зона	Поз.	Обозначение	Наименование	Кол.	Примечание
				Детали		
Б4		1	1.00.00.14.03	ф10 AI ГОСТ 5781-75, ℓ=650	1	0.40 кг
Б4		2	1.00.00.14.02	ф12 AI ГОСТ 5781-75, ℓ=150	1	0.14 кг

1.00.00.14.00

Анкер МА$_с$-1

Стадия	Масса	Масштаб
Р	0,54кг	
Лист 1	Листов 1	

ГИПРОНИИЗДРАВ

Нач. маст. Матоян; Гл. констр. Подольский; Н. контр. Сметанина; ГИП Козлов; Рук. гр. Юдицкий

Форм	Зона	Поз.	Обозначение	Наименование	Кол.	Примечание
				Детали		
Б4		2	1.00.00.12.03	-150×10 ГОСТ 103-76. ℓ=150	1	1.57
А4		1	1.00.00.12.02	Сталь ВСт3кп2 ГОСТ 380-71*	1	2.05кг
				Стандартные изделия		
Ст		3		Гайка М16×1,25 ГОСТ 5915-70*	1	

1.00.00.15.00 СБ

Анкер МА$_п$-4

Стадия	Масса	Масштаб
Р	3.70кг	
Лист 1	Листов 1	

ГИПРОНИИЗДРАВ

Нач. маст. Матоян; Гл. констр. Подольский; Н. контр. Сметанина; ГИП Козлов; Рук. гр. Юдицкий

Инв. N подл. | Подпись и дата | Взам. инв. N

Инв. № подл. | Подпись и дата | Взам. инв. №

СОГЛАСОВАНО

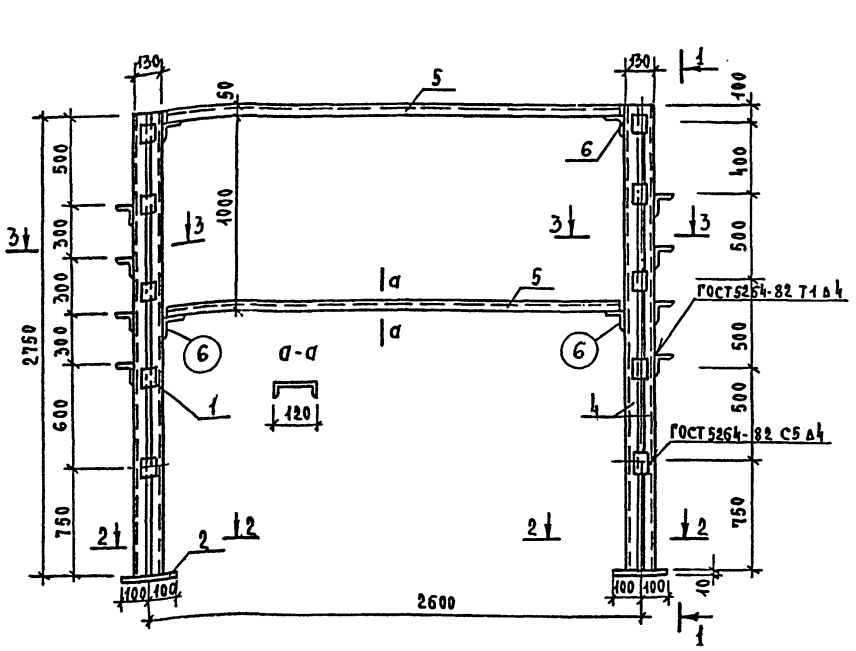

		1.00.03.00.00 СБ	
Нач. маст.	Матоян	Рама трубопроводов МР1	Стадия: Р; Масса: 273.2; Масштаб:
Гл. кон. м.	Подольский		Лист; Листов
Н. контр.	Сметанина		ГИПРОНИИЗДРАВ
ГИП	Козлов		
Рук. груп.	Юдицкий		
Вед. инж.	Назарова		

Формат	Зона	Поз.	Обозначение	Наименование	Кол.	Примеч.
				Детали		
				Полоса 100×6 ГОСТ 103-76 / Ст3 кп2 ГОСТ 535-79		
		1		ℓ= 100	20	0.47
				Полоса 200×10 ГОСТ 103-76 / Ст3 кп2 ГОСТ 535-79		
		2		ℓ= 200	2	6.00
				Уголок Б-100×100×8 ГОСТ 8509-72* / Ст3кп2 ГОСТ 535-79		
		3		ℓ= 820	8	10.00
		6		ℓ= 150	4	1.83
				Швеллер С12 ГОСТ 8240-76* / Ст3кп2 ГОСТ 535-79		
		4		ℓ= 2750	4	28.60
		5		ℓ= 2450	2	25.05

Ведомость расхода стали на элемент кг

Марка элемента	Изделия закладные: Прокат марки: Полоса ГОСТ 103-76 -100×6	Полоса ГОСТ 103-76 -200×10	Уголок ГОСТ 8509-72 100×8	Швеллер ГОСТ 8240-76* С12			Всего	Общий расход
	9.4	12.0	87.3	164.5			273.2	273.2

Данный лист см. совместно с листами

		1.00.03.00.00 ВМС	
Нач. маст.	Матоян	Рама трубопроводов МР1 Выборка стали	Стадия: Р; Лист: 3; Листов: 3
Гл. кон. м.	Подольский		ГИПРОНИИЗДРАВ
Н. контр.	Сметанина		
ГИП	Козлов		
Рук. гр.	Юдицкий		
Вед. инж.	Назарова		

Рама МР1, стойки МС1 и кронштейны МК1 разработаны для установки и подвески трубопроводов в помещении бойлерной. Указанные позиции, а также щиты приямков бойлерной изготавливать только при применении варианта гаража сблокированного с бойлерной всего комплекса

Данные конструкции монтировать с учетом указаний на чертежах раздела теплосетей

При изготовлении грунтовать и окрасить 1 раз. После монтажа теплосетей и оборудования бойлерной окрасить масляной краской вторично

		1.00.03.00.00 ТО	
Нач. маст.	Матоян	Техническое описание к МР-1, МС-1, МК-1	Стадия: Р; Лист: 1; Листов: 3
Гл. кон. м.	Подольский		ГИПРОНИИЗДРАВ
Н. контр.	Сметанина		
ГИП	Козлов		
Рук. гр.	Юдицкий		

Инв. № подл.	Подпись и дата	Взам. инв. №

Согласовано

Типовой проект 503-2-9.84 Альбом 1

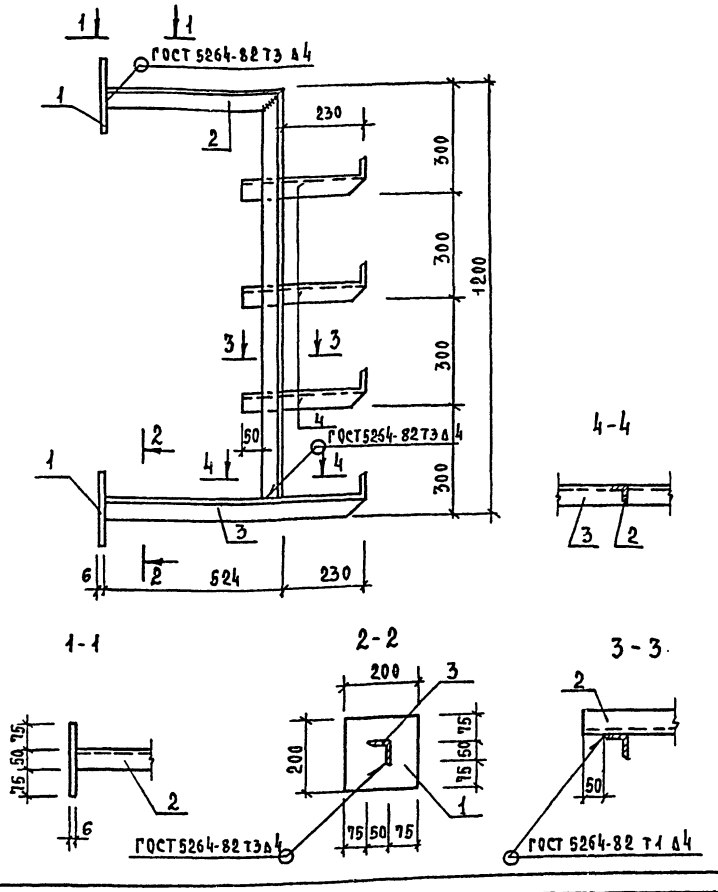

Форм.	Зона	Поз.	Обозначение	Наименование	Кол.	Примечание
				Детали		
				Полоса 200×6 ГОСТ 103-78 / Ст.3 КП2 ГОСТ 535-79		
БЧ		1		ℓ=200	2	1.88
				Уголок Б-50×50×5 ГОСТ 8509-72* / В.Ст3 КП2 ГОСТ 535-79		
БЧ		2		ℓ=1724	1	6.50
БЧ		3		ℓ=754	1	2.84
БЧ		4		ℓ=330	3	1.32

Ведомость расхода стали на элемент кг

Марка элемента	Изделия закладные				Общий расход
	Прокат марки			Всего	
	Полоса ГОСТ 103-76 -200×6	Уголок ГОСТ 8509-72 150×5			
МК-1	3.80	13.30		17.10	17.10

Полку уголка поз.4 отогнуть под L90°

Нач.мас.	Матоян		
Гл.кон.м.	Подольский		
Н.контр.	Сметанина		
ГИП	Козлов		
Рук.гр.	Юдицкий		
Вед.инж.	Назарова		

1.00.04.00.00. СБ

Кронштейн МК-1

Стадия	Масса	Масштаб
Р	17.1кг	

Лист 1 Листов 1

ГИПРОНИИЗДРАВ

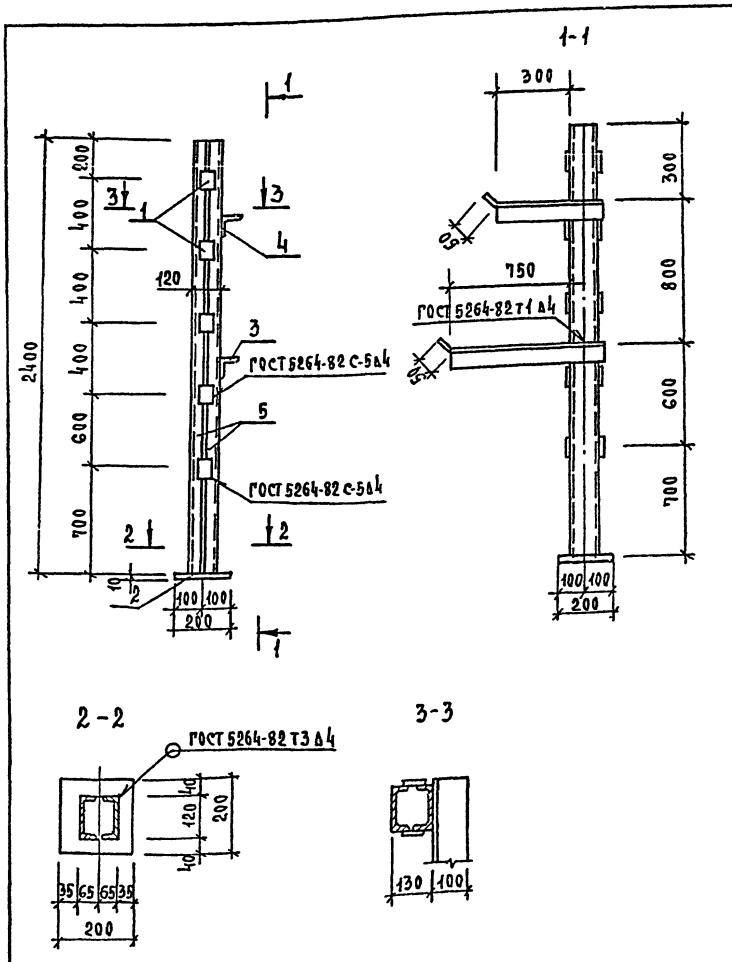

Форм.	Зона	Поз.	Обозначение	Наименование	Кол.	Примечание
				Детали		
				Полоса 100×6 ГОСТ 103-76 / Ст.3 КП2 ГОСТ 535-79		
		1		ℓ=100	10	0.47 кг
				Полоса 200×10 ГОСТ 103-76 / Ст.3 ГОСТ 535-79		
		2		ℓ=200	1	6.0 кг
				Уголок 100×100×8 ГОСТ 8509-72* / В.Ст3 КП2 ГОСТ 535-79		
		3		ℓ=950	1	11.6 кг
		4		ℓ=500	1	6.1 кг
				Швеллер [10 ГОСТ 8240-76* / Ст.3 КП2 ГОСТ 535-79		
		5		ℓ=2400	2	41.3

Ведомость расхода стали на элемент кг

Марка элемента	Изделия закладные						Общий расход
	Прокат марки					Всего	
	Полоса ГОСТ 103-76 -100×6	Полоса ГОСТ 103-76 -200×10	Уголок ГОСТ 8509-72 ∟100×8	Швеллер ГОСТ 8240-76* [10			
МС-1	4.7	6.0	17.7	41.3		69.7	69.7

Нач.мас.	Матоян		
Гл.кон.м.	Подольский		
Н.контр.	Сметанина		
ГИП	Козлов		
Рук.гр.	Юдицкий		
Вед.инж.	Назарова		

1.00.05.00.00. СБ

Стойка трубопроводов МС-1

Стадия	Масса	Масштаб
Р	69.7кг	

Лист 1 Листов 1

ГИПРОНИИЗДРАВ

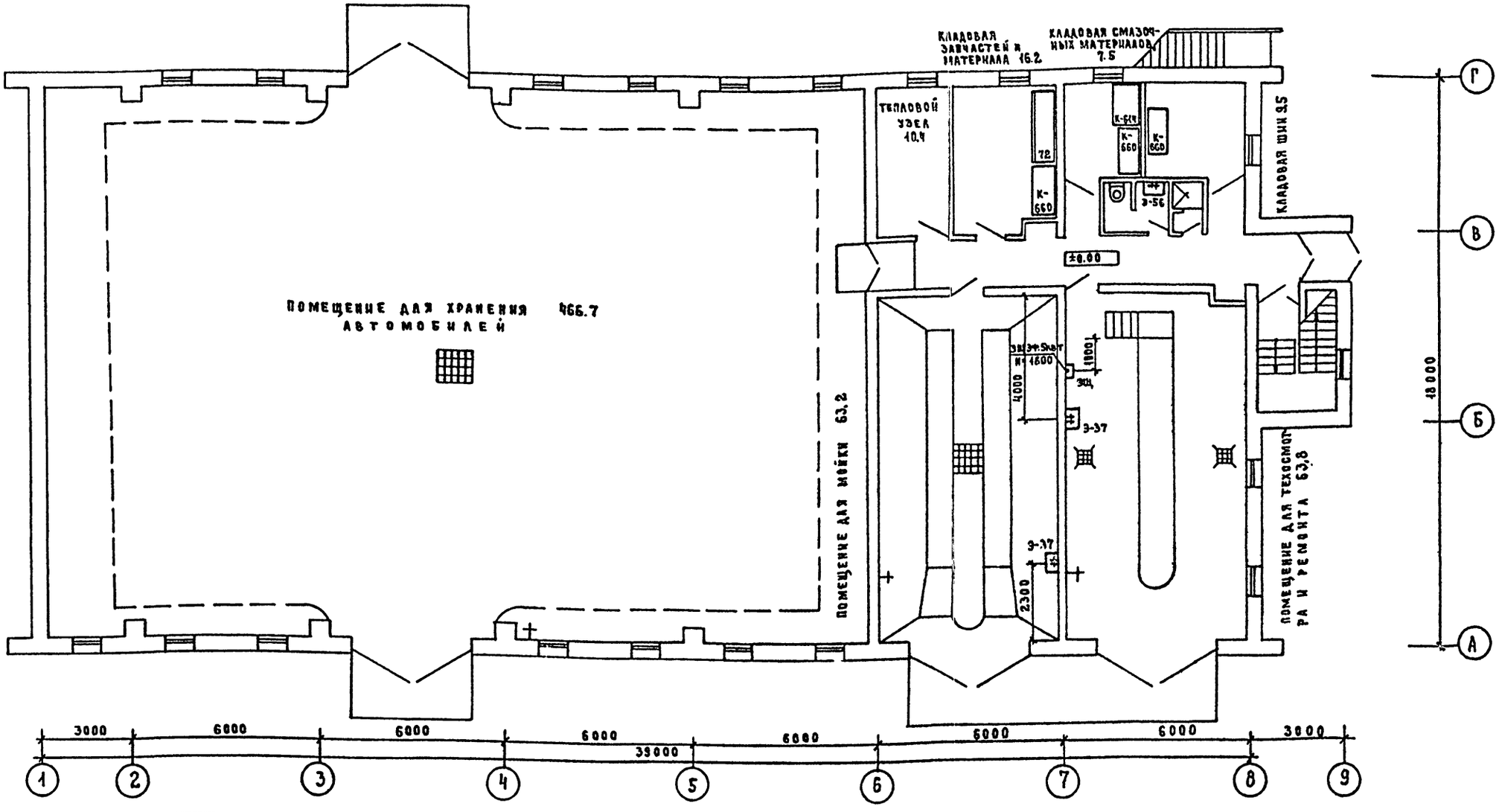

ЭКСПЛИКАЦИЯ ОБОРУДОВАНИЯ									
ОБОЗН. НА ЧЕРТЕЖЕ	НАИМЕНОВАНИЕ	ТИП, МАРКА, МОДЕЛЬ ГОСТ, ОСТ, ТУ, МРТУ	ВЕС (КГ)	ГАБАРИТЫ (ММ)	УСТАНОВОЧНЫЕ ДАННЫЕ: НАПРЯЖЕНИЕ (В)	ФАЗ.	ПОТР. МОЩНОСТЬ (КВТ)	ДРУГИЕ УСТАНОВОЧНЫЕ ДАННЫЕ	КОЛИЧЕСТВО
1	ДИВАН МЕДИЦИНСКИЙ МЯГКИЙ	ИНД. ОН-7-301/10	50	1786×740×745					1
57	ШКАФ КНИЖНЫЙ	ИНД. Н-12-260/8		976×436×1502					1
72	ШКАФ-СТЕЛЛАЖ МАТЕРИАЛЬНЫЙ	ПРОЕКТ 410-14; ИНД. ОН-7-742/14		2200×500×1800					1
К-1	КОМПЛЕКТ ЧЕТЫРЕХМЕСТНОЙ ЖЕСТКОЙ МЕБЕЛИ ДЛЯ СТОЛОВЫХ	ОН-10-294/2; ИНД. ОМ-10-294/2		800×800×800 440×390×760					1
К-614	СТОЛ ПРОИЗВОДСТВЕННЫЙ	СПМТ-1; ТУ 28 РСФСР 07-31-74	62	1470×840×900					1
К-660	СТЕЛЛАЖ СТАЦИОНАРНЫЙ АЛЮМИНИЕВЫЙ	ТУ 100-19-237	23	1500×700×1500					3
Э-56	УМЫВАЛЬНИК ПРЯМОУГОЛЬНЫЙ ФАРФОРОВЫЙ БЕЗ СПИНКИ (ТРЕТЬЯ ВЕЛИЧИНА)	ГОСТ 23759-79	13	600×450×150				ПОДВОД ХОЛОДНОЙ ВОДЫ D=15 ПОДВОД ГОРЯЧЕЙ ВОДЫ D=15 КАНАЛИЗАЦИЯ D=40	2
Э-37	РАКОВИНА СТАЛЬНАЯ ЭМАЛИРОВАННАЯ	РСТО-1 ГОСТ 8631-75; ГОСТ 23695-79		500×400×540				ПОДВОД ХОЛОДНОЙ ВОДЫ D=15 ПОДВОД ГОРЯЧЕЙ ВОДЫ D=15 КАНАЛИЗАЦИЯ D=40	2

ВЫКОПИРОВКА ИЗ ПЛАНА НА ОТМ. +2.700

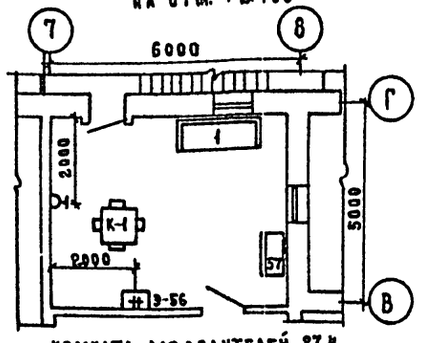

КОМНАТА ДЛЯ ВОДИТЕЛЕЙ 27,4

Т.П. 503-2-9.84 ТХ

СТАНЦИЯ ПЕРЕЛИВАНИЯ КРОВИ II КАТЕГОРИИ

ГАРАЖ-СТОЯНКА

СТАДИЯ	ЛИСТ	ЛИСТОВ
Р	1	

ПЛАН НА ОТМ. ±0.00 И ВЫКОПИРОВКА ИЗ ПЛАНА НА ОТМ. +2.700

ГИПРОНИИЗДРАВ

ФОРМАТ А2

НАЧ. ОТ.	ГАНЗБУРГ	
ГЛ. ИНЖ. ОТД.	ПАРАФЕНЮК	
Н. КОНТР.	ЗЕРНОВА	
ГИП	ЗЕРНОВА	
РУК. ГР.	ЦИМЕРИНОВА	
ВЕД. ИНЖ.	КУРОЧКИНА	
СТ. ИНЖ.	ГАСПАРЯН	
ИНЖЕНЕР	СУББОТИНА	

ПРИВЯЗАН

ИНВ. №

КОПИРОВАЛ: ШАЙОРОВА

СОГЛАСОВАНО

ГЛ. АРХ. ПР-ТА	БЕЛОВ	
НАЧ. ОЭТ и СР	РОЩИН	
ГИП ВК	БЕЛЫШЕВА	
ГИП ОВ	КОЛЬЦОВА	

Альбом 1

Типовой проект 503-2-984

Инв. № подл. | Подпись и дата | Взам. инв. №

Типовой проект 503-2-9.84 Альбом 1

Ведомость рабочих чертежей основного комплекта

Лист	Наименование	Примечание
1	Общие данные	
2	План 1 этажа	
3	План 2 этажа. Схемы систем П1, В1, ВЕ1	
4	Схема отопления	
5	Установка систем П1 и В1	
6	Узел управления	

Ведомость ссылочных и прилагаемых документов

Обозначение	Наименование	Примечание
	Ссылочные документы	
	Типовые изделия	
1.494-8	Решетки воздухоприточные типа РР	
1.494-10	Решетки щелевые регулирующие типа Р	
4.904-25	Подставки под калориферы	
5.904-1	Крепление стальных неизолированных воздуховодов	
5.904-4	Двери и люки герметические для вентиляционных камер	
5.904-5	Гибкие вставки для ц/б вентиляторов	
1.494-27 вып.5	Неподвижные жалюзийные решетки	
5.903-2	Воздухосборник горизонтальный	

Общие указания

Проект отопления и вентиляции разработан для I, II, III климатических районов на основании:

- архитектурно-строительной части проекта;
- медицинско-технологической части проекта;
- действующих „Строительных норм и правил" СНиП II-93-74; II-3-79.

Источник тепла для нужд отопления и вентиляции – см. раздел теплоснабжения и лист ОВ6

Отопление.

Коэффициенты теплопередачи основных ограждающих конструкций см. конструктивную часть проекта.

Теплоноситель в системе отопления – вода 150°-70°С из наружной сети (вариант – из бойлерной)

Система отопления – двухтрубная, с верхним розливом, попутная.

В качестве нагревательных приборов приняты радиаторы „М-140А", регистры из гладких труб и конвекторы.

Для удаления воздуха из системы приняты воздухосборники горизонтальные.

Регулировка системы отопления осуществляется вентилями у приборов отопления.

Вентиляция.

В здании запроектирована приточно-вытяжная вентиляция с механическим побуждением. Параметры воздуха для расчета вентиляции в холодный период: $t_н = -30°С$.

Приточный воздух очищается в фильтрах, подогревается в калориферах и подается воздуховодами из кровельной стали в верхнюю зону помещения и в ремонтную яму.

Вытяжка осуществляется из верхней зоны (50%) и из нижней – отбойного тротуара (50%).

В помещении ремонта автомобилей предусматривается местный отсос для удаления выхлопных газов через стальной гибкий шланг Д=100 мм, который присоединяется к естественной вентиляции.

Все металлические воздуховоды окрасить масляной краской за 2 раза.

Характеристика отопительно-вентиляционного оборудования

Обозначение системы	Наименование обслуживаемого помещения	Тип установки	Вентилятор: Тип, исполн.	№	Схема исполн.	Положение	L, м³/час	P, кгс/м²	n, об/мин	Электродвигатель: Тип, исполнение	N, квт	n, об/мин	Воздухонагреватель: Тип	№	Кол.	t°нагрева: от	до	Расход тепла, ккал/час	ΔP, кгс/м²	Фильтр: Тип	Сопрот. матер. кгс/м²	Кол.
П1	Гараж-стоянка	А5100-2а	Ц4-70	5	I	Пр 90°	6600	150	1420	4А90L4У	1420	2.2	КВСП	8	2	-20	+16	62500		ФР-5		1
								(75)					КВСП	8	2	-30	+16	80000				
В1	Хранение машин,	А4100-2	Ц4-70	4	I	Пр 0°	4400	300	1370	4А71В4	1370	0.75	—	—	—	—	—	—	—	—	—	—
	ремонт и мойка				—	—		(30)	—				—	—	—	—	—	—	—	—	—	—
В2	Хранение машин	—	КЦ3-90	4	—	—	2400			4А71А6	920	0.37	—	—	—	—	—	—	—	—	—	—
ВЕ1	Удаление выхлопных газов		30Н	Т	—	см.	1	лист	АС													

Основные показатели по чертежам отопления и вентиляции

Наименование здания (сооружения) помещения	Объем м³	Периоды года при $t_н$, °С	Расход тепла, ккал/ч: На отопление	На вентиляцию	На горячее водоснабжение	Общий	Установленная мощность электродвигателей, квт
Гараж-	4171.	-20	53500	62500	13500	129500	3.32
-стоянка		-30	80000	80000	13500	173500	3.32
			Расход тепла, вт				
		-20	62 200	72 670	15 690	150 500	
		-30	93 020	93 020	15 690	201 700	

План-схема

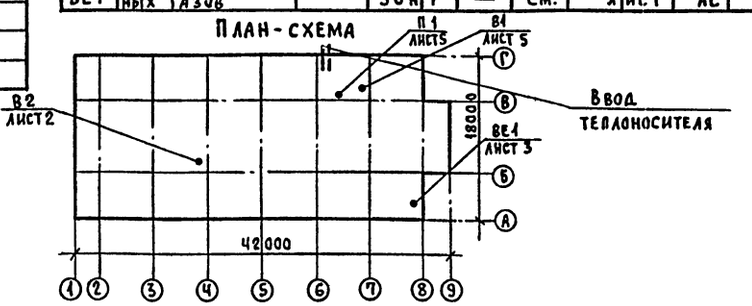

Настоящий проект выполнен в соответствии с действующими нормами и правилами (в том числе по взрыво-пожарной безопасности)

Гл. инженер проекта 1983 г. /Кольцова/

Согласовано: Нач. ОВТиСТ Гремин

Инв. № подл. | Подпись и дата | Взам. инв. №

Привязан:

Инв. №

Т.П. 503-2-9.84 ОВ

Станция переливания крови II-ой категории

Гл. спец. ТО	Удилов			
Нач. АСМ	Матоян			
Гл. конст.	Подольский			
Н. контр.	Сметанина			
ГИП	Кольцова			
Рук. гр.	Реврлева			
Ст. техн.	Гусева			

Гараж-стоянка	Стадия	Лист	Листов
	Р	1	6
Общие данные	ГИПРОНИИЗДРАВ		

Формат А2

Типовой проект 503-2-9.84 Альбом 1

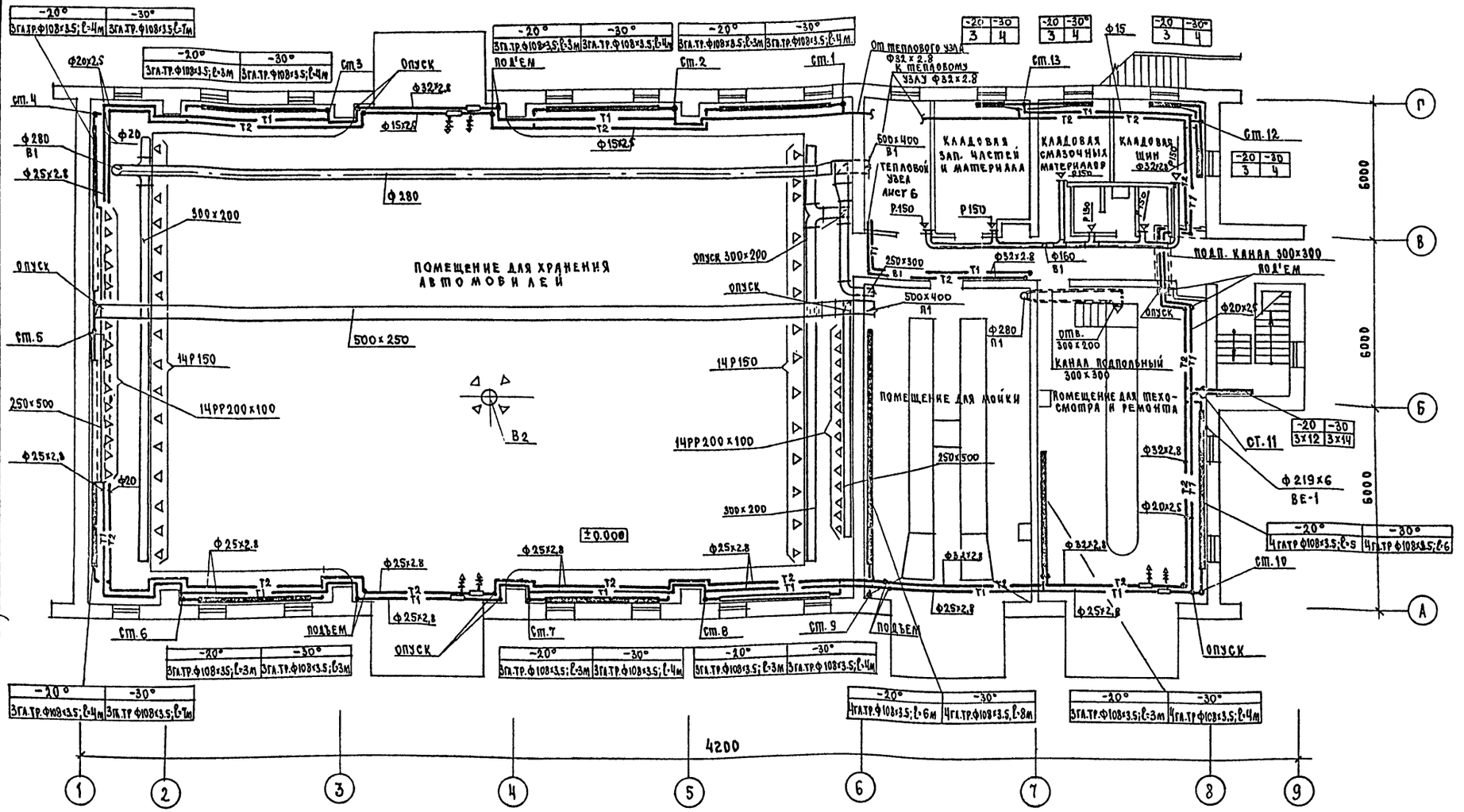

Гл.спец.ТО	Удилов		
Нач.асм.	Матоян		
Гл.конст.	Подольский		
Н.контр.	Сметанина		
ГИП	Кольцова		
Рук.гр.	Февралева		
Ст.инж.	Боярская		
Инженер	Будникова		

Т.П. 503-2-9.84 ОВ

Станция переливания кровли II категории

Гараж-стоянка

Стадия	Лист	Листов
Р	2	

План 1 этажа

ГИПРОНИИЗДРАВ

Формат А2

Привязан

Инв. №

Согласовано: Гап Белов; Гип Козлов; Гип ВК Белышева; Нач. ОМТ и КО Гамзбург; Нач. ОЗТ и СР Рощин

Согласовано: Инв. № подл. | Подпись и дата | Взам. инв. №

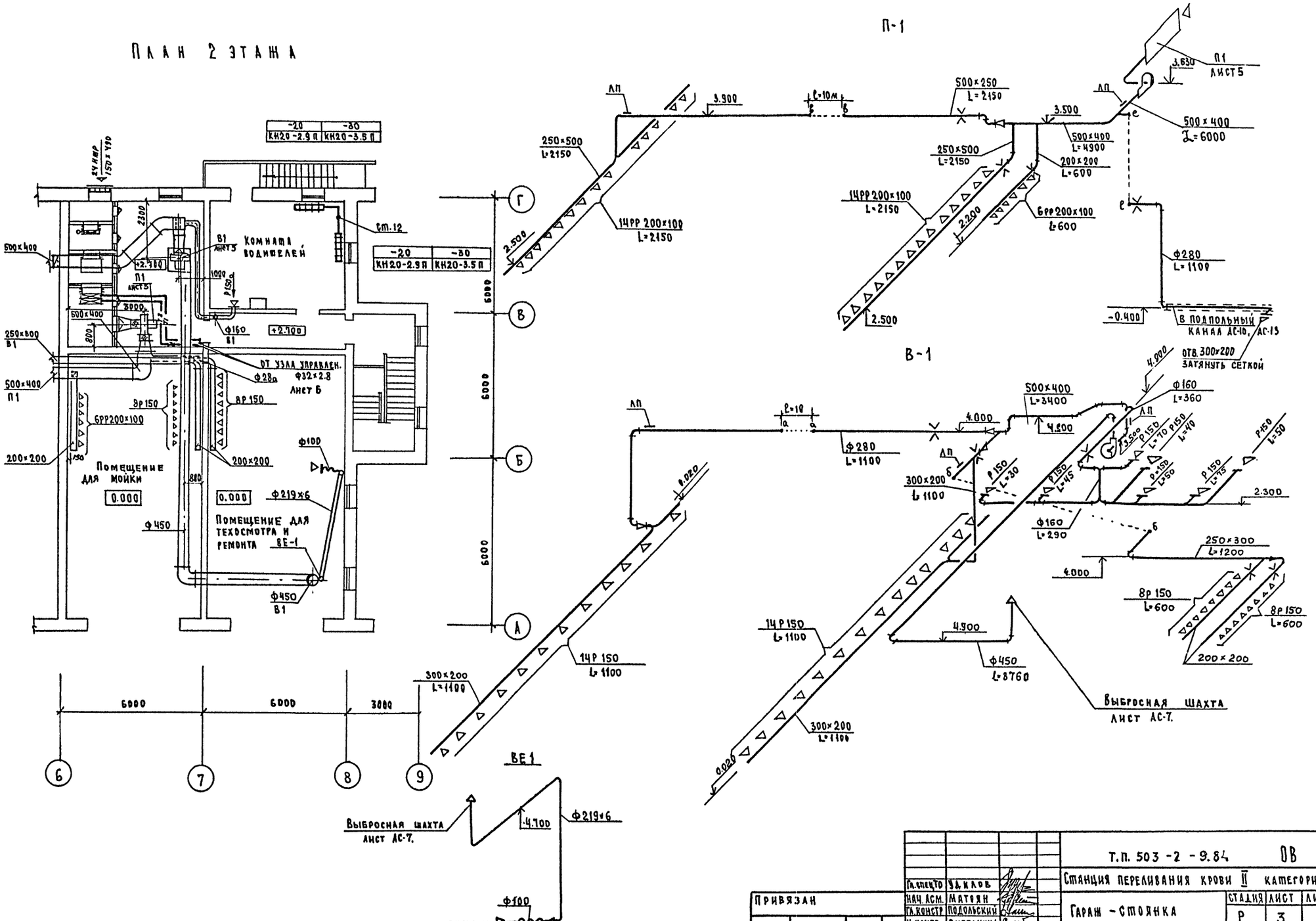
План 2 этажа
П-1
В-1
ВЕ1
Комната водителей
Помещение для мойки
Помещение для техосмотра и ремонта
Выбросная шахта лист АС-7.
В подпольный канал АС-10, АС-13
отв. 300×200 затянуть сеткой
Т.П. 503-2-9.84
ОВ
Станция переливания крови II категории.
Гараж-стоянка
План 2 этажа. Схемы систем П1, В1, ВЕ1.
Гипрониздрав
Гл.спец.то Удилов
Нач.асм. Матоян
Гл.констр. Подольский
Н.контр. Сметанина
Гип Кольцова
Рук.гр. Февралева
Инженер Будникова
Привязан
Инв. N
Формат А2
Типовой проект 503-2-9.84 Альбом 1
Согласовано
Согласовано
Инв. N подл. Подпись и дата Взам. инв. N

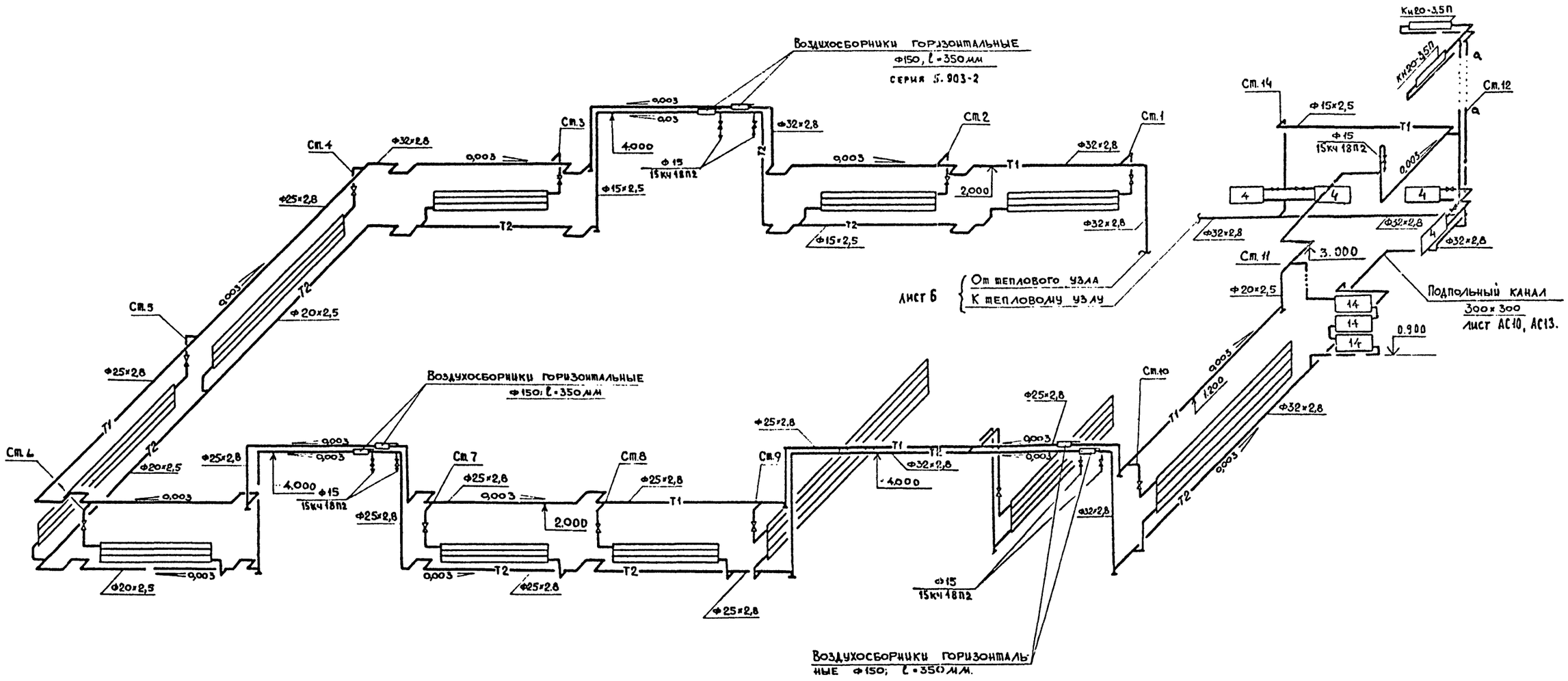

				Т.П. 503-2-9.84			ОВ
				Станция переливания крови II категории			
Привязан:	Нач.АСМ-1	Матоян		Гараж -- стоянка	Стадия	Лист	Листов
	Гл.констр	Подольский			Р	4	
	Н.контр	Сметанина					
	ГИП	Кольцова		Схема системы отопления	ГИПРОНИИЗДРАВ		
	Рук.гр.	Февралева					
Инв. №	Ст.инж.	Боярская					

Копировал: Формат А2.

Типовой проект 503-2-9.84 Альбом 1

Согласовано

Взам. инв. №

Подпись и дата

Инв. № подл.

Альбом 1

Типовой проект 503-2-9.84

Разрез 1-1

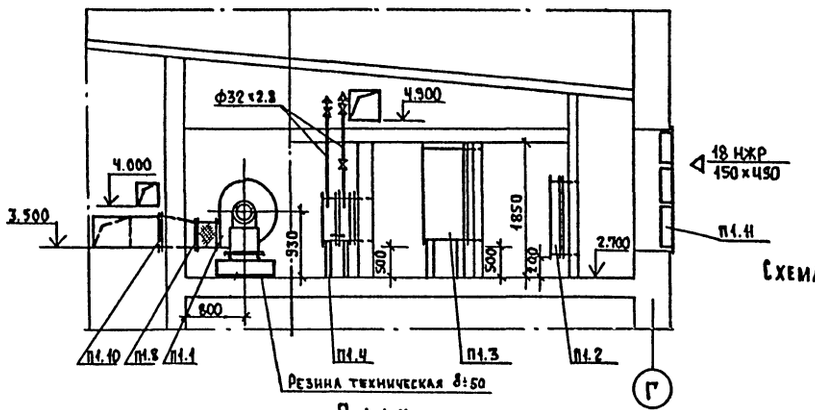

План

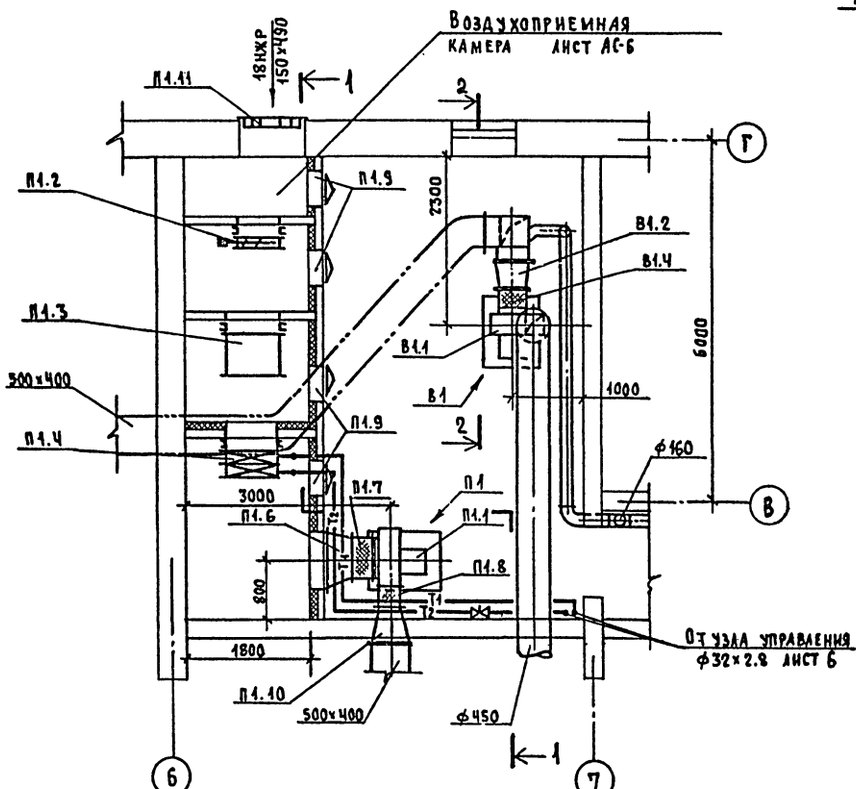

Схема теплоснабжения приточной установки П1

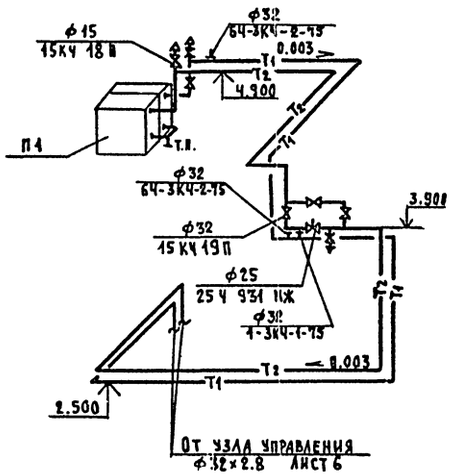

Разрез 2-2

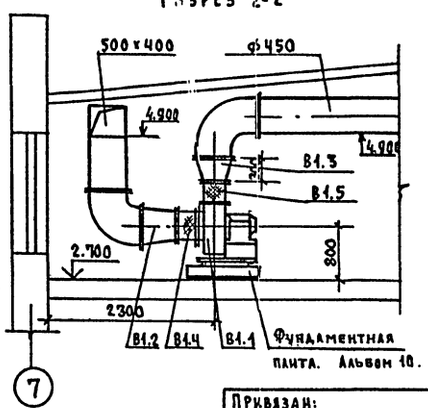

Спецификация отопительно-вентиляционных установок.

Марка поз.	Обозначение	Наименование	Кол.	Масса ед. кг	Примеч.
		П1			
П1.1	Вентспилсский	Агрегат вентиляторный А5100-2А компл.	1		
	вентиляторный з-д	а) вентилятор центробежный ЦЧ-70 N5			
		исп. 1 полож. Пр. 90°			
		б) электродвигатель 4А90L4А; 2,2 квт 1120 об/м			
П1.2	Толды-Курганский	Клапан воздушный утепленный П1000×600			
	экспериментальный з-д коммунальн. оборудован.	Эл. приводом МЭО-4/10-0.25-68 компл.	1		
П1.3	01.21130 Харьковский з-д „Кондиционер"	Фильтр воздушный ФР-5 от КТЦ 2-10 шт.	1		
П1.4	ГОСТ 7201-80	Калорифер КВСА-8П шт.	2		
П1.5	4.904-25	Подставка под калорифер шт.	4		
П1.6	ГОСТ 19904-74	Диффузор $\frac{600\times600}{ф500}$ l=500 шт.	1		δ=0.7
П1.7	5.904-5	Гибкая вставка ВВ-20 шт.	1		
П1.8	5.904-5	Гибкая вставка ВН-13 шт.	1		
П1.9	5.904-4	Дверь гермет. утепл. Ду 1.25×0.5 шт.	4		
П1.10	ГОСТ 19904-74	Диффузор $\frac{500\times400}{350\times350}$ l=500 шт.	1		δ=0.7
П1.11	1.494-27 в. 5	Жалюзийная неподвиж-			
		ная решетка 150×490 шт.	18		
		В1			
В1.1		Агрегат вентиляторный АЧ100-2 компл.	1		
	Крюковский вент. завод	а) вентилятор центробежный ЦЧ-70 N4			
		исп. 1 полож. Пр0°			
		б) электродвигатель 4А71В4 0.75 квт 1370 об/м			
В1.2	ГОСТ 19904-74	Диффузор $\frac{500\times400}{ф400}$ l=500 шт.	1		δ=0.7
В1.3	ГОСТ 19904-74	Диффузор $\frac{280\times280}{ф450}$ l=300 шт.	1		δ=0.7
В1.4	5.904-5	Вставка гиб. ВВ-19 шт.	1		
В1.5	5.904-5	Вставка гиб. ВН-12 шт.	1		

Согласовано: Нач. ОЗТиСР Рощин

Инв. № подл. | Подпись и дата | Взам. инв. №

Привязан:

Инв. №

Гл. спец.	Удилов	
Нач. АСМ	Матоян	
Гл. констр.	Подольский	
Н. контр.	Сметанина	
Гип	Кольцова	
Рук. гр.	Февралева	
Инженер	Будчикова	

Т.П. 503-2-9.84 ОВ

Станция переливания крови II-ой категории

Гараж - стоянка

Стадия	Лист	Листов
Р	5	

Установка систем П1 и В1

Гипрониздрав

Формат А2

Узел управления

		В оплетке х/б пряжей			
		δ = 30 мм	0,6		м³
23		Стеклорубероид			
		ГОСТ 15879-70	10		м²

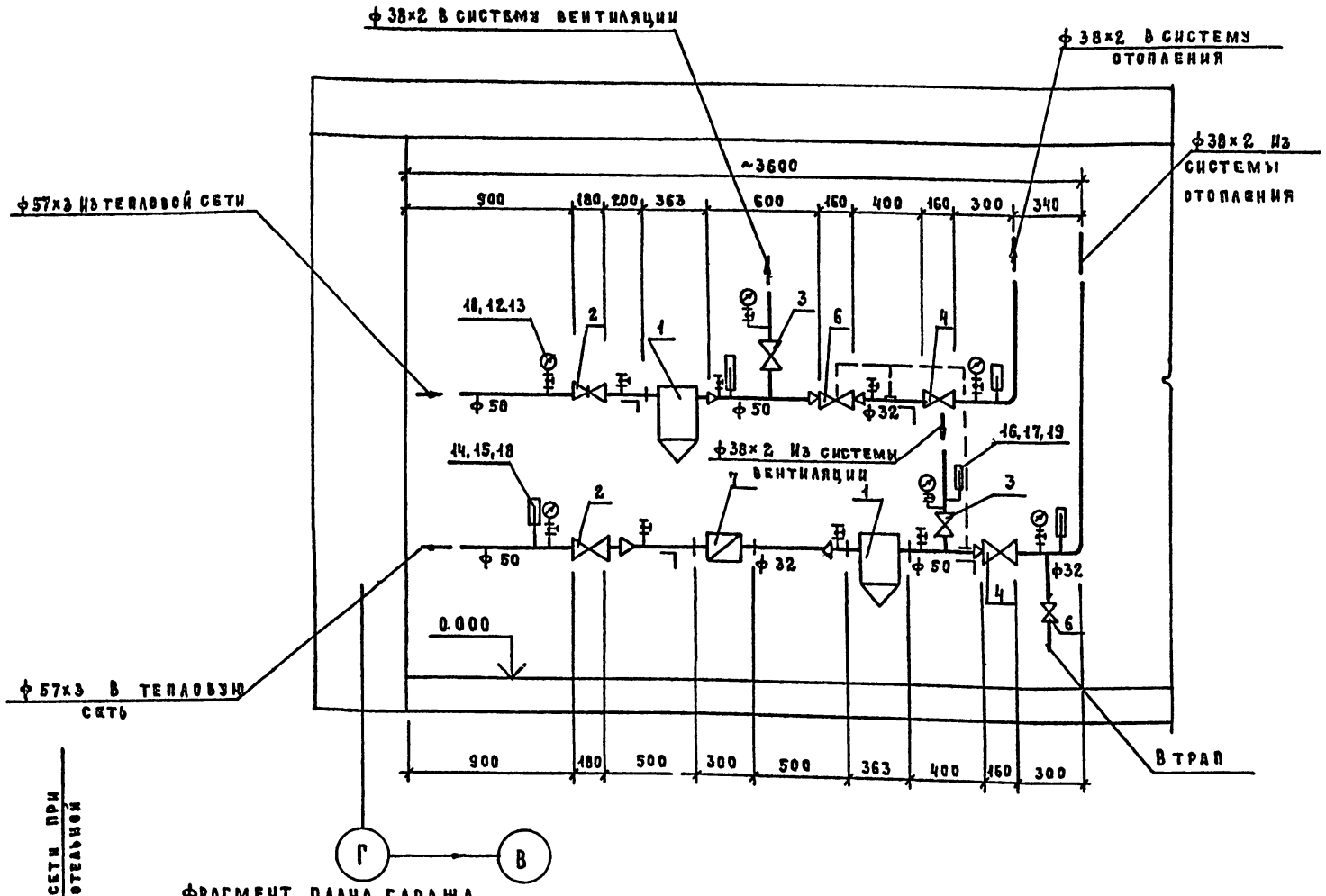

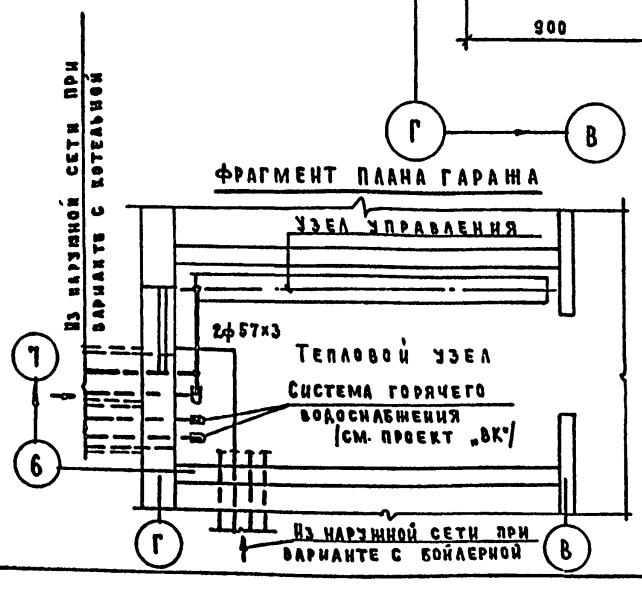

Узел управления разработан для присоединения к тепловой сети с t = 150-70°С систем отопления и вентиляции с тепловыми нагрузками, соответствующими расчетным расходам воды:

- на отопление - 1 т/ч.
- на вентиляцию - 1 т/ч.

Спецификация

Позиц. обознач.	Обозначение	Наименование	Кол.	Масса ед. кг	
1	Серия 4.903-10 выпуск 8	Грязевик 16-50; Т34.02	2		
2		Задвижка ЗКЛ2-16			
		Ру 16 Ду 50	2		
3		Вентиль 15с 27нж			
		Ру 64 Ду 32	2		
4		Вентиль 15кч 19п1			
		Ру 16 Ду 32	2		
5		То же, Ру 16 Ду 25	1		
6	„Теплоприбор"	Регулятор расхода и			
	г. Улан-Удэ	давления УРРД-М, Ду 25	1		
7	Ленводоприбор г. Ленинград	Водосчетчик ВКМС-Г, Ду 32	1		
8		Труба стальная электро			
	— —	сварная ГОСТ 10704-76*			
		57×3	10		м
9		32×2	5		м
10	Манометровый завода г. Клин ГОСТ 8625-77	Манометр ОБМ1-100-16	4		
11		Манометр ОБМ1-100-10	2		
12	ТУ 36-1258-76	Отборное устройство			
		16-225	12		
13	3 КЧ- 46-70	Закладная конструкция	12		
14	Термометровый завода г. Томск ГОСТ 2823-73*	Термометр П5-1-240-103	4		
15	ГОСТ 3029-75*	Оправа 260-100	4		
16	ГОСТ 2823-73*	Термометр УЧ-1-240-141	1		
17	ГОСТ 3029-75*	Оправа У260-100	1		
18	10-3КЧ-1-75	Закладная конструкция	4		
19	11-3КЧ-1-75	Закладная конструкция	1		
20		Уголок 63×6, ГОСТ8509-76*	5		м
21		Изол по мастике МРБ-К-Т-5			
		ГОСТ 10296-79	6		м²
22	ТУ 36-1695-73	Шнур теплоизоляционный			
		с набивкой из минваты			

Т.П. 503-2-9.84 08

Станция переливания крови II категории

Гараж-стоянка

Стадия Р | Лист 6 | Листов

Узел управления.

ГИПРОНИИЗДРАВ

Нач. отд.	Рощин	
Гл. инж. пр.	Торгашов	
Н. контр.	Морозова	
ГИП	Морозова	
Рук. гр.	Белякова	
Ст. инж.	Арутюнова	

Привязан:

Инв. №

Инв. № подл. | Подпись и дата | Взам. инв. №

Копировал: Майорова

Формат А2

Типовой проект 503-2-9.84 Альбом 1

Инв.№ подлинника | Подпись и дата | Взам. инв.№

Ведомость рабочих чертежей основного комплекта

Лист	Наименование	Примечание
1	Общие данные.	
2	План 1-го этажа	
3	План 2-го этажа. План 1-го этажа (бойлерная)	
	Схема водостоков. Схема канализации	
4	Схема водопровода. Схема канализации	

Ведомость ссылочных и прилагаемых документов

Обозначение	Наименование	Примечание
	Ссылочные документы	
3.904-5 выпуск-2	Средство крепления трубопроводов	
	Прилагаемые документы	
Альбом 4	Спецификация оборудования	
Альбом 5	Ведомость потребности	
	в материалах	

Основные показатели по чертежам водопровода и канализации

Наименование системы	Потребный напор на вводе м. вод. ст.	Расчетный расход м³/сут	м³/ч	л/с	при пожаре л/с.	Установленная мощность электродвигателей Вт	Примечание
Водопровод	$H_{хв}$=10м H_{max}=20м	7.95	1.5	0.5	5.0	—	
Горячее водоснабжение	10м	0.27	0.27	0.14	—	—	
Канализация		7.95	1.5	2.0			

I Водопровод

Водоснабжение корпуса проектируется от заводомерной сети комплекса станции переливания крови.

Внутренняя сеть водопровода монтируется из стальных водогазопроводных оцинкованных труб.

Внутреннее пожаротушение обеспечивается пожарными кранами.

Магистраль водопровода прокладывается под потолком 1-го этажа и изолируется от конденсации.

Расходы воды определены в соответствии со СНиП II-30-76

Настоящий проект выполнен в соответствии с действующими нормами и правилами /в том числе по взрыво-пожарной безопасности/

Гл. инженер проекта /Белышева/

II Горячее водоснабжение

Источником горячего водоснабжения является собственная котельная или бойлерная (2 варианта).

Ввод горячего водоснабжения предусматривается совместно с трубами отопления в канале теплосети.

Расходы горячей воды определены в соответствии со СНиП II-34-76

Расход тепла на нужды горячего водоснабжения составляют 13500 ккал/час

трубопроводы горячего водоснабжения выполняются из стальных водогазопроводных оцинкованных труб

III Канализация

Канализация корпуса проектируется присоединением дворовой сети комплекса станции переливания крови.

Канализационная сеть по стенам здания выполняется из пластмассовых канализационных труб, прокладываемых в земле из чугунных канализационных труб

IV Внутренние водостоки

Сточные воды от мойки автомобилей, перед сбросом в ливневую сеть канализации,

отводятся на очистные сооружения, принятые по типовому проекту.

Внутренняя сеть ливнестоков проектируется из чугунных канализационных труб d=100 и из чугунных водопроводных d=200 мм

Указания по привязке проекта

Отметки вводов и выпусков привязать в соответствии с местными условиями.

Схема корпуса

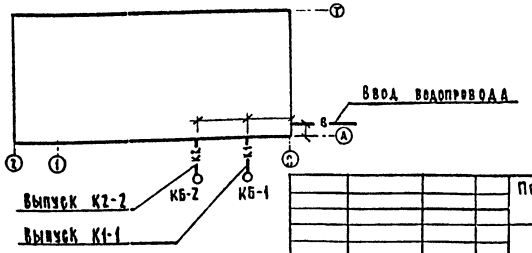

Привязан:

Инв.№

Т.П. 503-2-9.84 ВК

Станция переливания крови II категории

Рук. маст	Матоян	Гараж-стоянка	Стадия: Р; Лист: 1; Листов: 4
Гл. конс.	Подольский		
Н. контр	Сметанина		
ГИП	Белышева	Общие данные	ГИПРОНИИЗДРАВ
Рук. гр	Фомичев		
Ст. инж.	Гусева		

Копировал: Работал: Формат А2

Типовой проект 503-2-9.84 Альбом 1

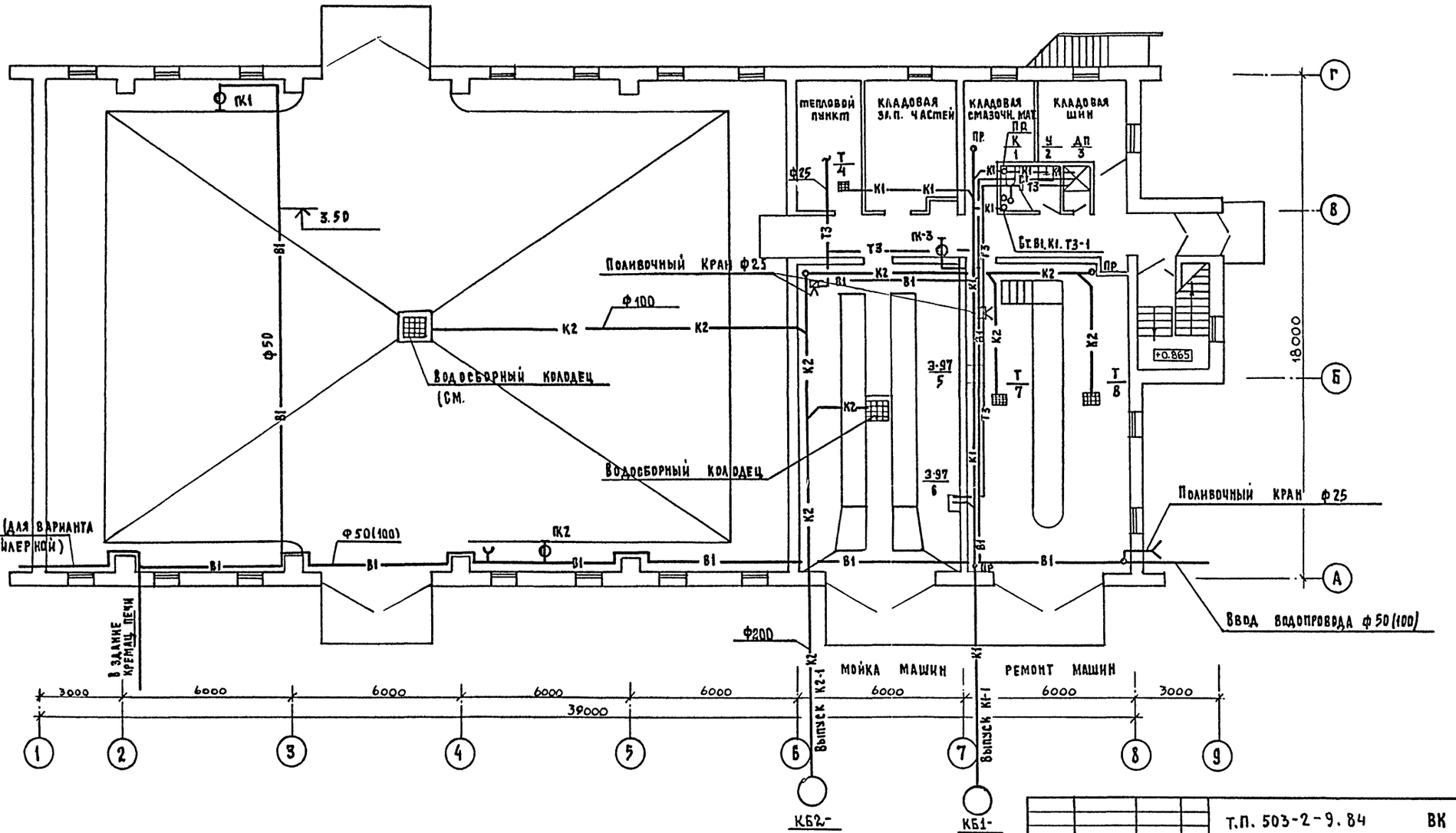

Диаметры в скобках для варианта с бойлерной

Гл. спец. т.с.	Мостовой		
Рук. маст.	Матоян		
Гл. конст. м.	Подольский		
Н. контр.	Сметанин		
Гип	Белышева		
Рук. гр.	Фомичев		
Инженер	Егорова		

Т.П. 503-2-9.84 ВК

Станция переливания крови II-ой категории

Гараж-стоянка

Стадия	Лист	Листов
Р	2	

План 1 этажа

ГИПРОНИИЗДРАВ

Копировал: Рябова

Формат: А2

Согласовано: Гап. Белов; Нач. ОМТ и КО Ганзбург; Нач. ОЭТ и СР Рощин; Гип ОВ Кольцова

Инв. № подл. | Подпись и дата | Взам. инв. №

Типовой проект 503-2-9.84 альбом 1

Гараж. План на отм. 2,700

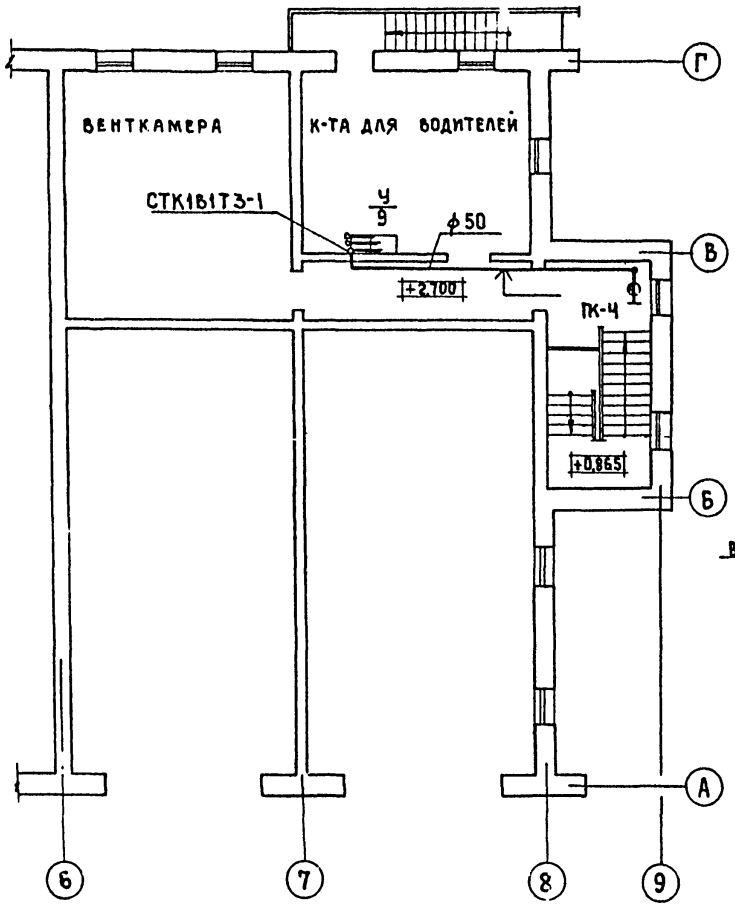

План 1 этажа

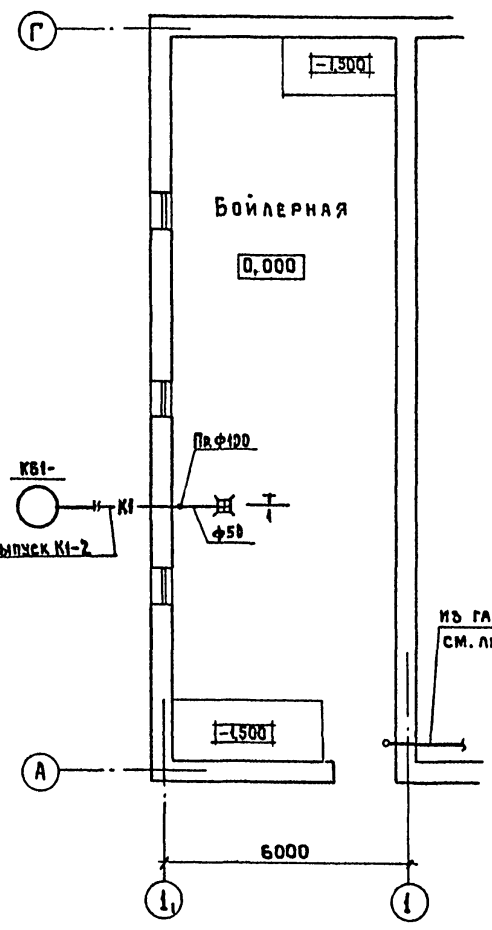

Схема водостоков

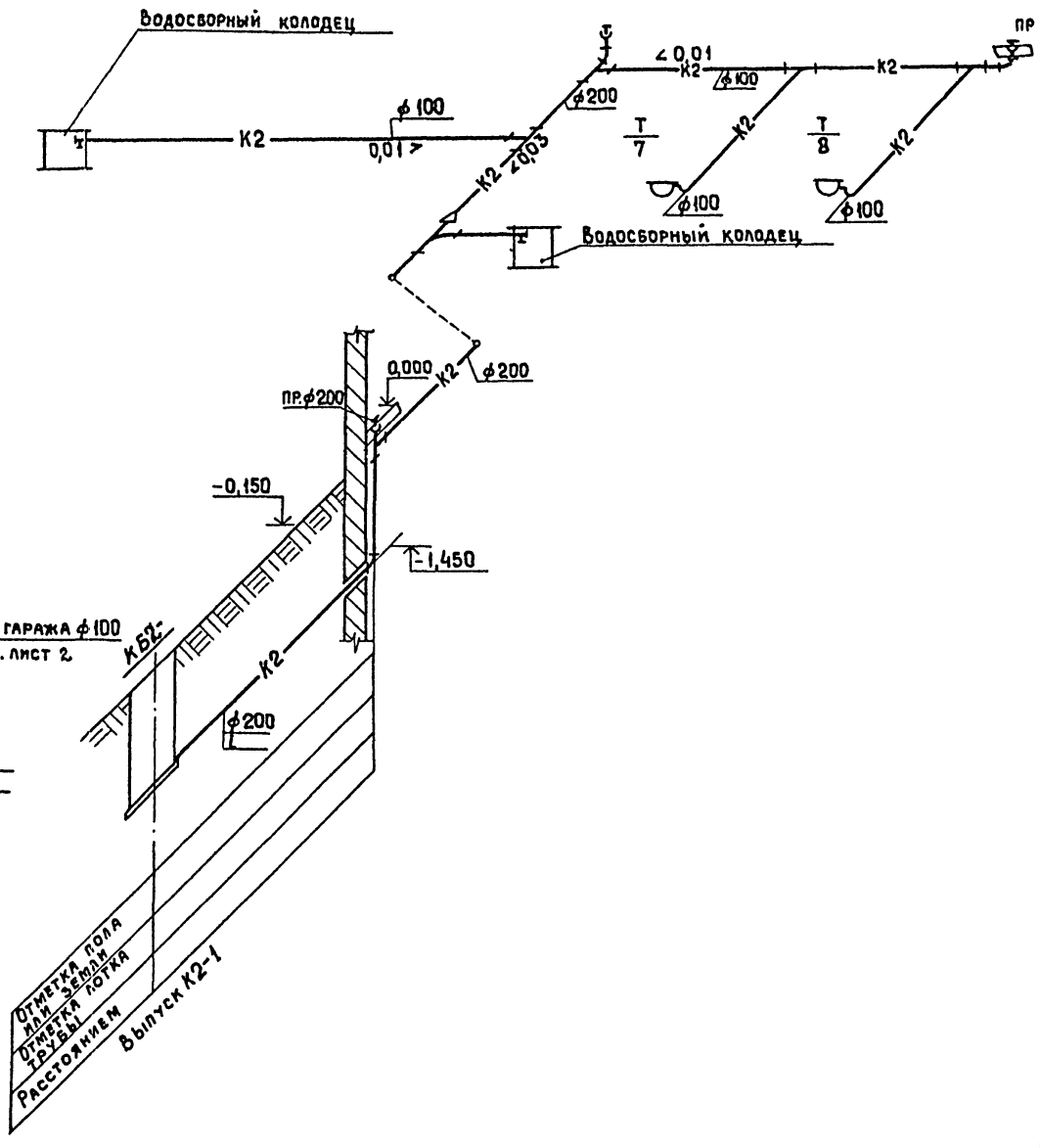

Схема канализации (вариант с бойлерной)

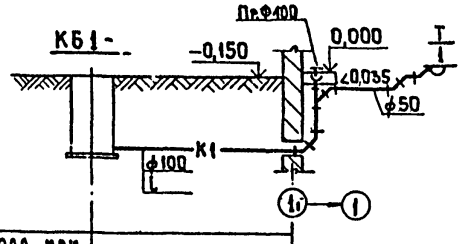

Отметка пола или земли	
Отметка лотка трубы	
Расстояние, м	

Выпуск К1-2

Согласовано: ГИП ов Кольцова

Согласовано: ГАП Белов; Нач. ОМТ и КО Гамзбург; Нач. ОЭТ и СР Рощин

Инв. № подл. | Подпись и дата | Взам. инв. №

Гл. спец. ТО	Мостовой		
Нач. маст	Матоян		
Гл. конст. м	Подольский		
Н. контр.	Сметанина		
ГИП	Белышева		
Рук. гр.	Фомичев		
Ст. инж.	Гусева		

Привязан:

Инв. №

Т.П. 503-2-9.84 ВК

Станция переливания крови II-ой категории

Гараж - стоянка

Стадия	Лист	Листов
Р	3	

План 2 этажа. План 1 этажа. /бойлерная/. Схема водостоков. Схема канализации.

ГИПРОНИИЗДРАВ

Копировал: Пахомов.

Формат А2

Типовой проект 503-2-9.84 Альбом 1

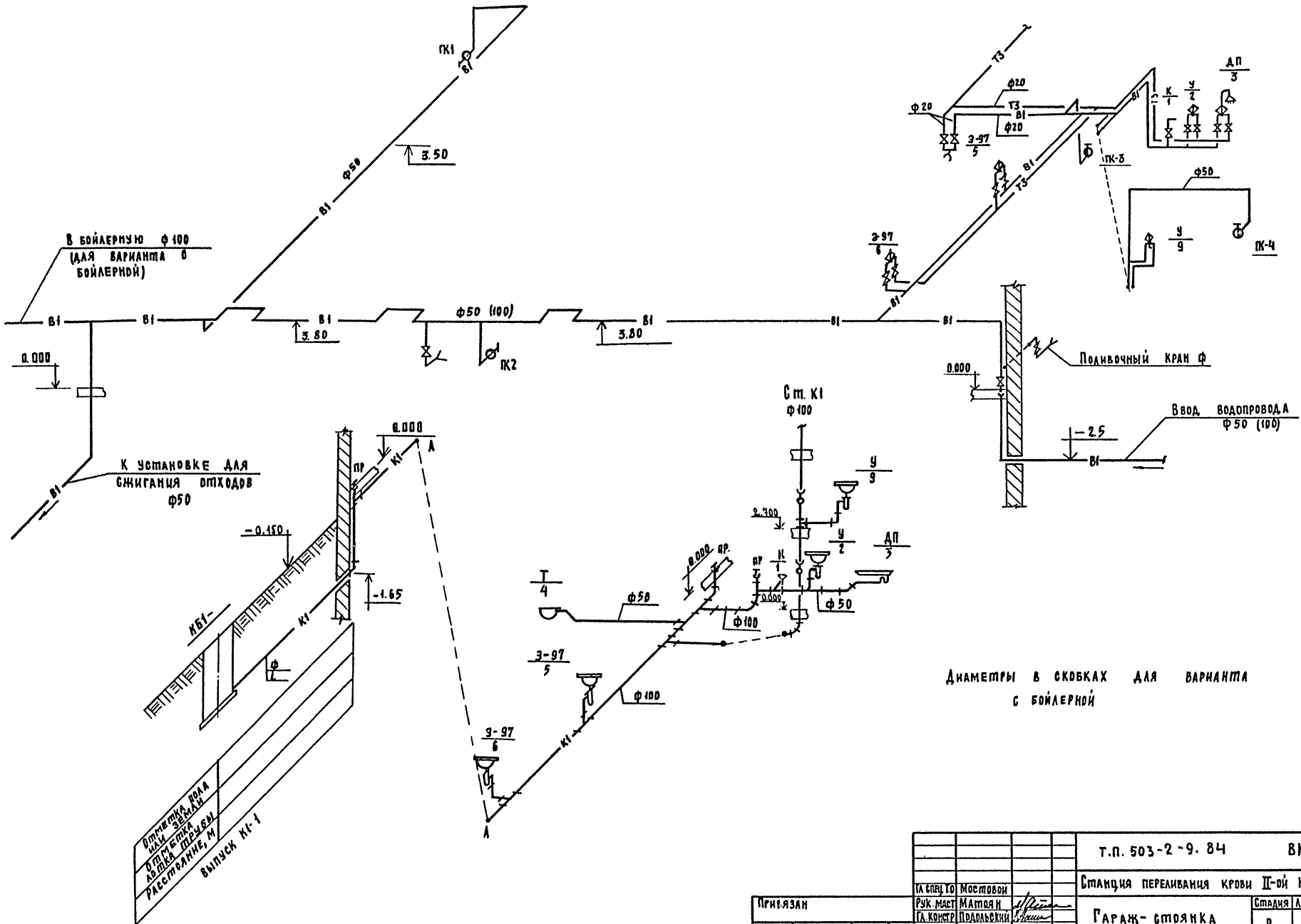

Диаметры в скобках для варианта с бойлерной

				Т.П. 503-2-9.84	ВК
				Станция переливания крови II-ой категории	
				Гараж-стоянка	Стадия: Р; Лист: 4; Листов:
				Схема водопровода Схема канализации	ГИПРОНИИЗДРАВ
ГА спец ТО	Мостовой				
Рук. маст	Матоян				
ГА. Констр	Подольский				
Н. Контр	Сметанина				
ГИП	Белышева				
Рук. гр.	Фомичев				
Инженер	Егорова				

Привязан

Инв.№ подл. | Подпись и дата | Взамен инв.№

Копировал: Рябова.

Формат: А2

Типовой проект 503-2-9.84 альбом 1

Ведомость рабочих чертежей основного комплекта

Лист	Наименование	стр.	Примечан.
1	Общие данные (начало)		
2	Общие данные (окончание)		
3	Принципиальная схема трубопроводов		
4	План теплового пункта		
5	Разрезы 1-1, 2-2, 3-3		

Ведомость ссылочных и прилагаемых документов.

Обозначение	Наименование	Примечан.
	Ссылочные документы	
	Типовые узлы	
Серия 3.903-9	Типовые конструкции	
Выпуск 1	тепловой изоляции	
	Типовые детали	
ТД серии 4.903-10	Грязевики	
Выпуск 8		
	Типовые чертежи	
	Типовые чертежи „ТК", „ТМ", „ЗК"	
	системы Главмонтажавтомати-	
	ка Минмонтажспецстроя СССР	
	Прилагаемые документы	
СО	Альбом 4. Сборник спецификаций оборудования.	
ВМ	Альбом 5. Ведомость потребности в материалах.	

Согласовано: Гл. арх. пр. Белов; ГИП ОВ Кольцов; ГИП ВК Бельшева

Инв. № подл. | Подпись и дата | Взам. инв. №

Настоящий проект разработан в соответствии с действующими нормами и правилами и предусматривает мероприятия, обеспечивающие взрывную и пожарную безопасность при эксплуатации здания.

Гл. инженер проекта /Морозова/

Проект теплоснабжения станции переливания крови разработан на основании задания на проектирование и в соответствии с СНиП II-36-73.

Теплоснабжение осуществляется от бойлерной, пристроенной к гаражу.

Теплоносителем для бойлерной служит вода с температурой 150-70°С от внешнего источника тепла.

Для обеспечения станции переливания крови горячей водой с температурой 55°С в помещении бойлерной установлены две ступени водоводяных подогревателей, включенных по смешанной схеме. Система горячего водоснабжения запроектирована с циркуляционным трубопроводом, с установкой циркуляционных насосов К 8/18.

На трубопроводе сетевой воды подогревателя второй ступени для поддержания постоянной температуры 55°С установлен регулятор температуры РК-1.

Трубопроводы систем теплоснабжения выполнены из стальных электросварных труб по ГОСТ 10704-76.

Трубопроводы теплоснабжения и водоводяные подогреватели покрываются антикоррозийным составом, изолируются теплоизоляционными конструкциями из минеральной ваты с покровным слоем из стеклорубероида.

Работы по изоляции трубопроводов выполнить по серии 3-903-9.

Тепловой пункт оборудован приборами контроля и гидравлической автоматикой.

Таблица расходов тепла в ккал/ч (квт)

(при $t_н = -30°С$)

Сооружение	Отопление t=95-70°С	Вентиляция и кондиционирование + подогрев t=150-70°С	Кондиционирование и подогрев t=60-40°С	Горячее водоснабжение t=55°С	Пар P=10 кг/см²	Итого
Главный корпус				540000 (628.02)	—	
Производственный корпус	160200 (186.3)	1085000 (1261.65)	93500 (108.74)	130000 (151.19)	1.5	1468700 (1706.12)
Виварий	146500 (170,38)	442700 (514.86)	16400 (19.07)	156000 (181.37)	—	761600 (895.74)
Склад легковоспламеняющихся жидкостей	16000 (18.61)	47400 (51.32)	—	—		63400 (73.73)
Гараж-стоянка	80000 (93.02)	80000 (93.02)	—	13500 (15.69)	—	193500
Итого				838500 (975.15)	1.5т	

Привязан

Инв. №

Т.П. 503-2-9.84 ТС

Станция переливания крови II ой категории

Гараж-стоянка (вариант с бойлерной)

Стадия	Лист	Листов
Р	1	5

Общие данные (начало)

ГИПРОНИИЗДРАВ

Нач. отд.	Рощин	
Гл. инж. пр.	Торгашов	
Н. контр.	Морозова	
ГИП	Морозова	
Рук. гр.	Белякова	
Ст. инж.	Явхукова	

Копировал:

Формат А2

Типовой проект 503-2-9.84 Альбом I

СПЕЦИФИКАЦИЯ

Позиц. обозн.	Обозначение	Наименование	Кол.	Масса ед. кг	Примеч
1.	Филиал № 2 объединения Моссантехпром	Подогреватель водяной 4х секционный разъемный 4-10 ОСТ34-588-68 Dн=168 мм; Lтр=4000мм Fнагр=6,9х4=27,6 м²	1		1ступени комплект
2.	То же	Подогреватель водяной 4х секционный разъемный 4-10 ОСТ34-588-68 Dн=168 мм; Lтр=4000мм Fнагр=6,9х4=27,6 м²	1		2ступени комплект
3	ПО „Армхиммаш"	Насос К 8/18, Q=8 м³/ч, H=18 м в.ст с электродвигателем 4АХ80А2У3 N=1,5 Квт, n=2900об/мин.	2	50	циркуляционный горячего водоснабжения комплект
4	Серия 4.903-10 выпуск 8	Грязевик 16-200 Т34-09	2		
5		Задвижка 3К42-16 Ду 200 Ру 16	8		
6		То же, Ду 100 Ру 16	4		
7		То же, Ду 50 Ру 16	2		
8		Задвижка 30ч 6бр Ду 100 Ру 10	2		
9		То же, Ду 50 Ру 10	5		
10		Вентиль 15с 22нж Ду 100 Ру 40	1		
11		Вентиль 15с 27нж Ду 32 Ру 64	2		
12		Клапан обратный 16ч 6р Ду 100 Ру 16	1		
13		Клапан обратный 19ч 16бр Ду 50 Ру 16	2		
14	„Ленводоприбор"	Водосчетчик ВТГ-80			
	г. Ленинград	Ду 80	1		
15	„Теплоприбор" г. Улан-Удэ	Регулятор температуры РК-1 с датчиком температуры ТМП Ду 50 Ру 16	1		
16		Труба стальная электросварная ГОСТ 10704-76* 273х7	5		м
17		То же, 219х6	80		м
18		То же, 133х4	5		м
19		То же, 108х4	60		м
20		То же, 89х3	10		м
21		То же, 57х3	20		м
22		То же, 38х2	35		м
23		Труба водогазопроводная оцинкованная ГОСТ 3262-75* ф 100	5		м
24		То же, ф 80	5		м
25	Манометровый завод г. Томск ГОСТ 8625-77	Манометр ОБМ1-100-16	5		
26	То же	Манометр ОБМ1-100-10	9		
27	ТУ36-1258-76	Отборное устройство 16-225	22		
28	3кч-46-70	Закладная конструкция	22		
29	Термометровый завод г. Клин ГОСТ 2823-73*	Термометр П5-1-240-103	8		
30	ГОСТ 3029-75* Е	Оправа 260-100	8		
31	Термометровый завод г. Клин ГОСТ 2823-73*	Термометр У4-1-240-141	7		
32	ГОСТ 3029-75* Е	Оправа У260-100	7		
33	10-3кч-1-75	Закладная конструкция	8		
34	11-3кч-1-75	Закладная конструкция	7		
35		Изол в два слоя по мастике МРБ-Х-Т15 ГОСТ 10296-79	80		м²
36		Плиты минватные на синтетическом связующем, мягкие марки ПМ-100, δ=40мм ГОСТ 9573-72*	4,5		м³
37	ТУ 36-1695-73	Шнур теплоизоляционный с набивкой из минваты в оплетке х/б пряжей δ=30мм	0,5		м³
38		Стеклорубероид ГОСТ 15879-70	120		м²

Привязан

Инв. №

Инв. № подл. | Подпись и дата | Взам. инв. №

Нач. отд.	Рощин	
Гл. инженер	Торгашов	
Н. контр.	Морозова	
ГИП	Морозова	
Рук. гр.	Белякова	
Ст. инж.	Авхукова	

Т.П. 503-2-9.84 ТС

Станция переливания крови II категории

Гараж-стоянка (вариант с бойлерной)

Стадия	Лист	Листов
Р	2	

Общие данные (окончание)

ГИПРОНИИЗДРАВ

Копировал: Майорова

Формат А2

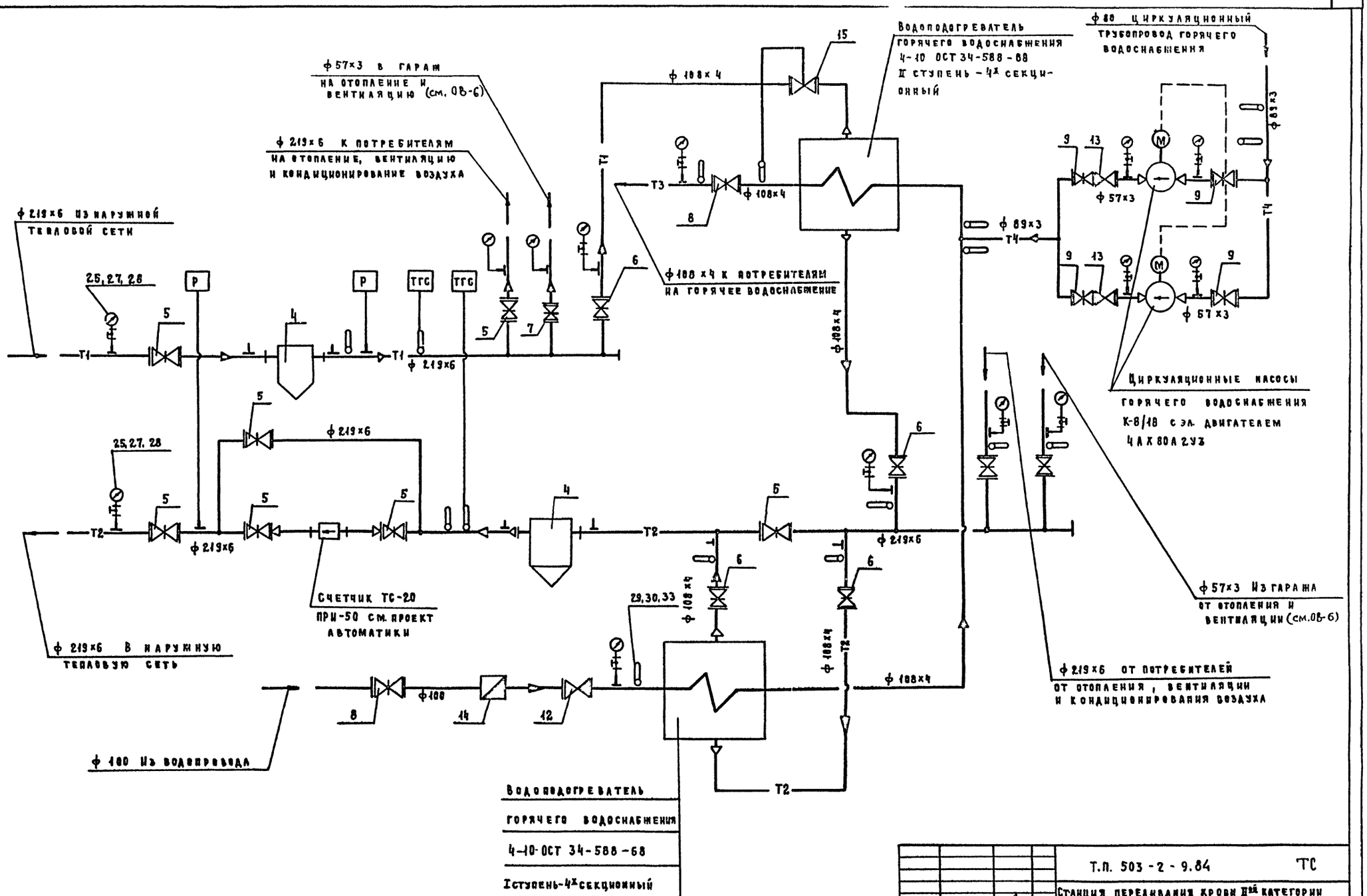

Т.П. 503-2-9.84 ТС			
Станция переливания крови IIIей категории			
Гараж-стоянка (вариант с бойлерной)	стадия	лист	листов
	Р	3	
Принципиальная схема трубопроводов	ГИПРОНИИЗДРАВ		

Привязан	Нач.отд.	Рощин
	Гл.инж.пр.	Торгашов
	Н. контр.	Морозова
	ГИП	Морозова
Инв.№	Рук.гр.	Белякова
	Ст.инж.	Абухова

Копировал: Майорова Формат А2

Инв.№ подл. | Подпись и дата | Взам.инв.№

Типовой проект 503-2-9.84 Альбом 1

План

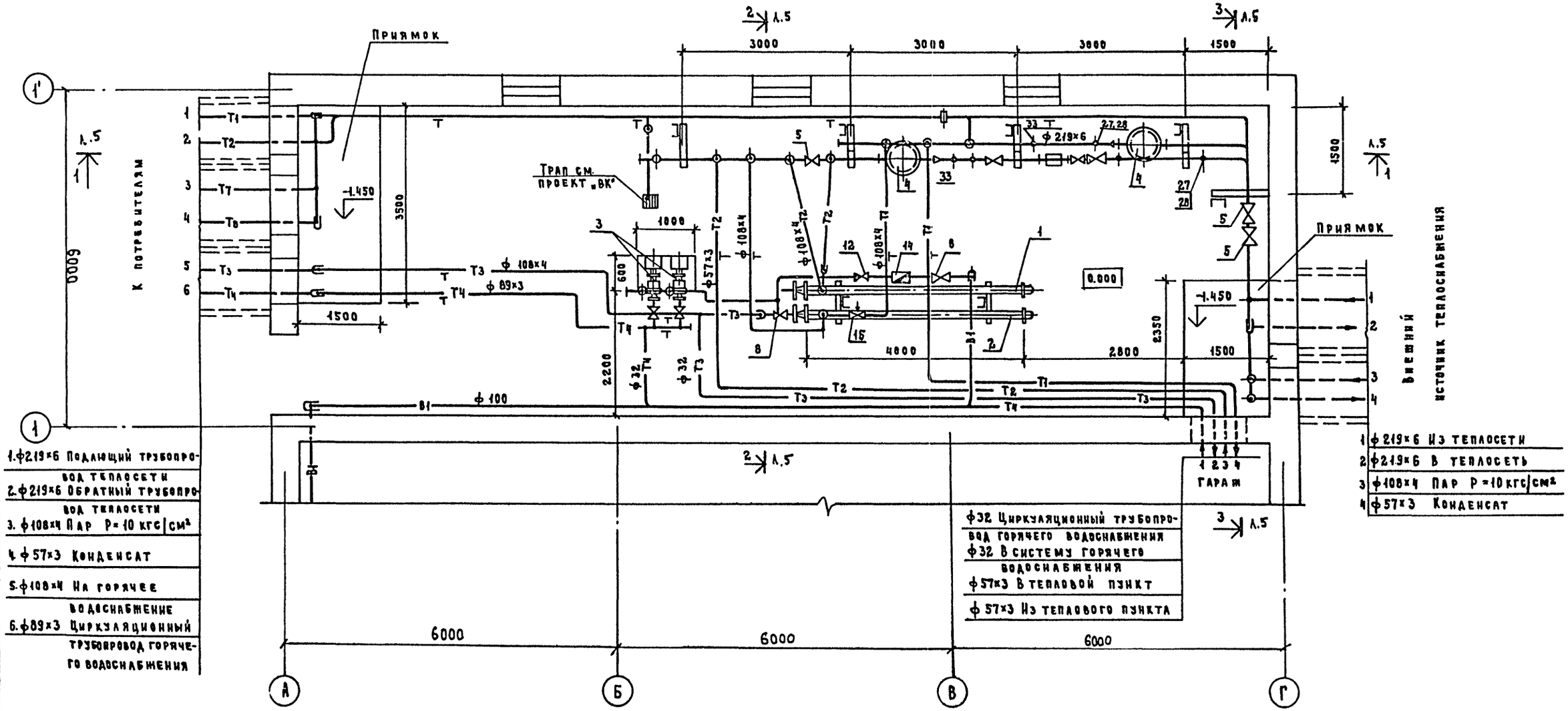

Т.П. 503-2-9.84				ТС	
Станция переливания крови II-ой категории					
Гараж-стоянка (вариант с бойлерной)				Стадия	Лист	Листов
				Р	4	
План теплового пункта				ГИПРОНИИЗДРАВ	
Нач. отд.	Рощин				
Гл. инж. отд.	Торгашов				
Н. контр.	Морозова				
ГИП	Морозова				
Рук. гр.	Белякова				
Ст. инж.	Авхукова				

Привязан

Инв. №

Копировал: Майорова

Формат А2

Инв. № подл. | Подпись и дата | Взам. инв. №

Типовой проект 503-2-9.84 Альбом I

Инв.№ подл. | Подпись и дата | Взам. инв.№

1-1

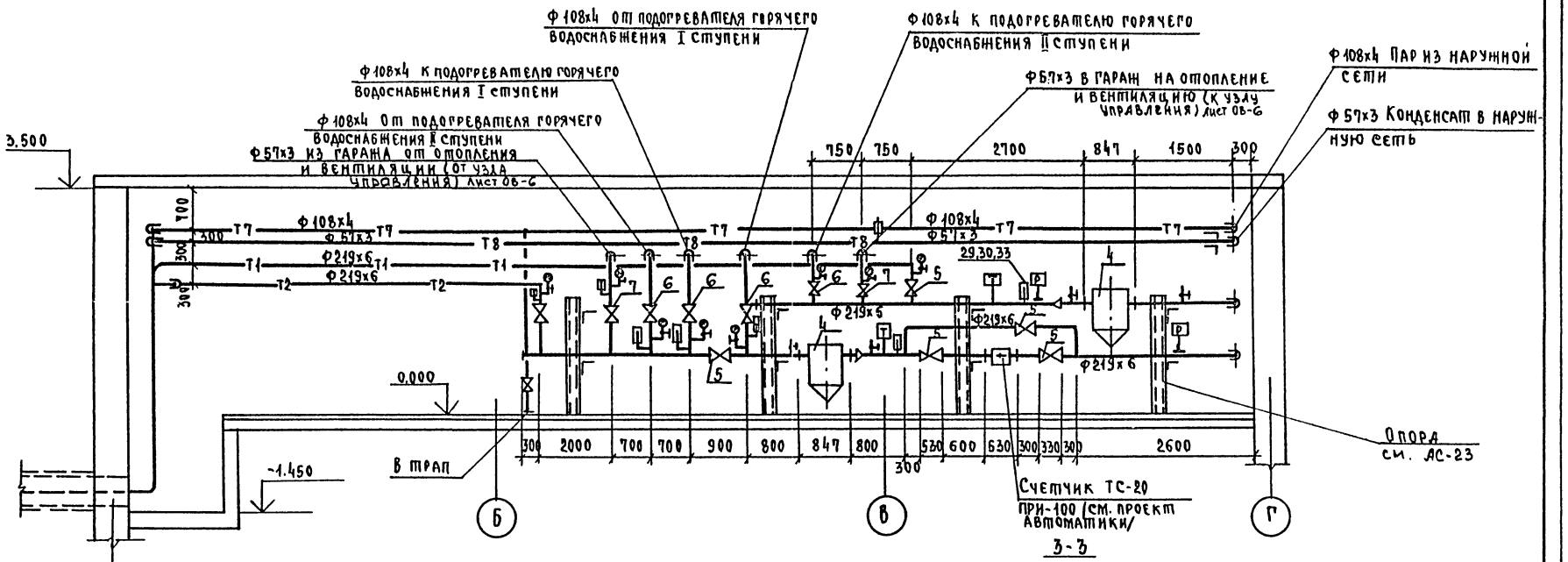

2-2

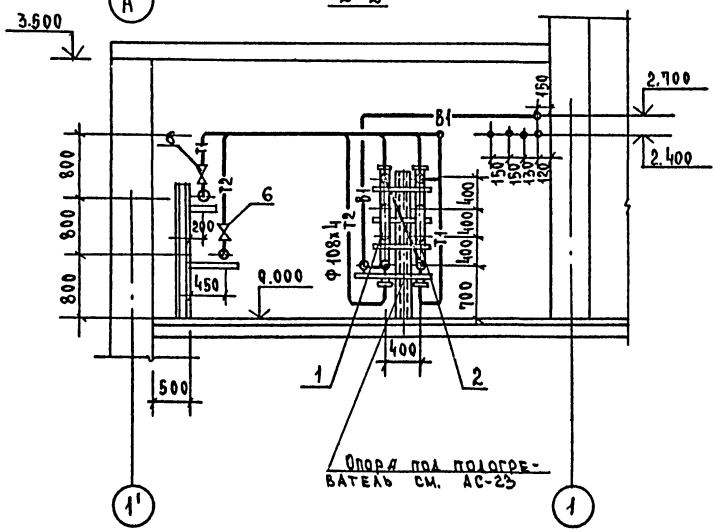

3-3

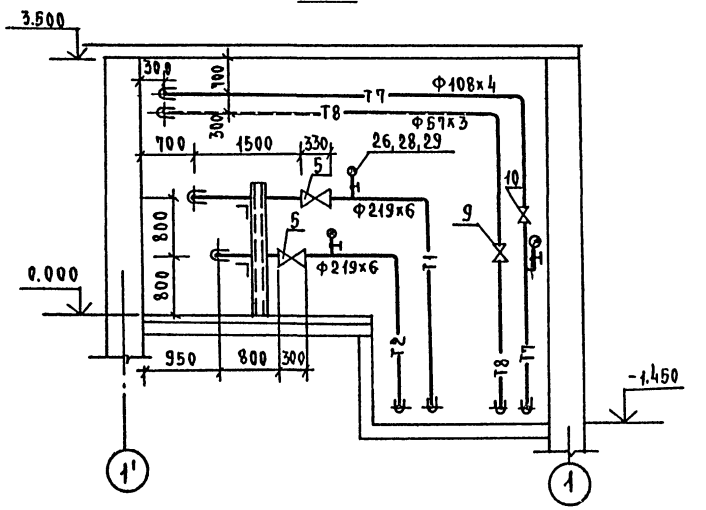

Привязан			Т.п. 503-2-9.84 ТС		
			Станция переливания крови IIой категории		
			Гараж-стоянка (вариант с бойлерной)	Стадия	Лист	Листов
				Р	5	
			Разрезы 1-1, 2-2, 3-3	Гипронииздрав		
Инв.№						

Нач.это	Торгашов	
Гл.инж.п	Рощин	
Н.контр.	Морозова	
ГИП	Морозова	
Рук.гр.	Белякова	
Ст.инж.	Авхукова	

Типовой проект 503-2-9.84 Альбом 1

Общие указания.

Ведомость рабочих чертежей основного комплекта

Лист	Наименование	Примечание
1	Общие данные	
2	Электросиловое оборудование	
	Планы на отм. 0.00 и 2.70 План кровли	
3	(Вариант с бойлерной). Электросиловое	
	оборудование и электроосвещение. Планы	
4	Электросиловое оборудование	
	Расчетно-монтажная таблица №1	
5	Электроосвещение. Планы на	
	отм. 0.00 и 2.70	

Ведомость прилагаемых документов

Обозначение	Наименование	Примечание
Альбом 5 (ЭЛСО)	Спецификация оборудования	
Альбом 6 (ЭЛВМ)	Ведомость потребности в материалах	

В объем настоящего проекта входит электросиловое оборудование и электроосвещение гаража.

Основные показатели проекта:

1. Установленная мощность – 14.9 квт (18.9)
2. Потребляемая активная мощность-12.0 квт (15.2)

Исходными материалами для выполнения рабочих чертежей данного раздела послужили утвержденный технический проект и задания смежных подразделений.

По надежности электроснабжения электроприемники гаража относятся к III категории.

Проект разработан в соответствии с ПУЭ и действующими нормативными документами.

Вопросы электроснабжения решаются при привязке проекта.

Напряжение сети принято 380/220в с глухим заземлением нейтрали.

Расчетный учет потребляемой электроэнергии предусматривается счетчиками активной энергии, устанавливаемыми на щите н/н трансформаторной подстанции.

Марка и сечение н/в кабеля и способ его прокладки решается при привязке проекта.

Проектом предусмотрены следующие виды освещения: рабочее и аварийное

Рабочее освещение предусмотрено двух систем:

общее

местное (стационарное и переносное).

В проекте электроосвещения выполнены требования СНиП II-4-79.

Электрощитки устанавливаются в специальных шкафах, предусмотренных архитектурно-строительным разделом проекта.

Проект предусматривает защитное заземление электроустановок согласно ПУЭ.

Проектом предусмотрено отключение общеобменной вентиляции при пожаре согласно СНиП II-33-75.

В соответствии с СН 305-77 мероприятия по устройству молниезащиты не предусматриваются.

Высота установки выключателей освещения - 1.6м, а штепсельных розеток - 1м. от пола.

Групповая осветительная сеть выполняется кабелем марки АВВГ, прокладываемым открыто по строительным конструкциям

Силовая распределительная сеть выполняется проводом марки АПВ в винипластовых трубах открыто и частично скрыто – в помещениях с нормальной средой и в стальных электросварных трубах – в пожароопасных помещениях (СНиП-III-33-76,* табл. 17)

Примечание: в скобках указаны мощности, относящиеся к варианту с бойлерной.

Настоящий проект выполнен в соответствии с действующими нормами и правилами (в том числе по взрыво-пожарной безопасности)

Гл. инженер проекта /Малашина Н.В/

1983г.

Согласовано

Инв. № подл. | Подпись и дата | Взам. инв. №

Инв. №				
Гл. спец.	Филин			
Нач. отд.	Рощин			
Гл. инж.	Торгашов			
Н. контр.	Малашина			
ГИП	Малашина			
Вед. инж.	Кретова			
Инжен.	Гришина			

Привязан:

Т.П. 503-2-9.84 ЭЛ

Станция переливания крови II-ой категории

Гараж-стоянка	Стадия	Лист	Листов
	Р	1	5

Общие данные

ГИПРОНИИЗДРАВ

Типовой проект 503-2-9.84 Альбом 1

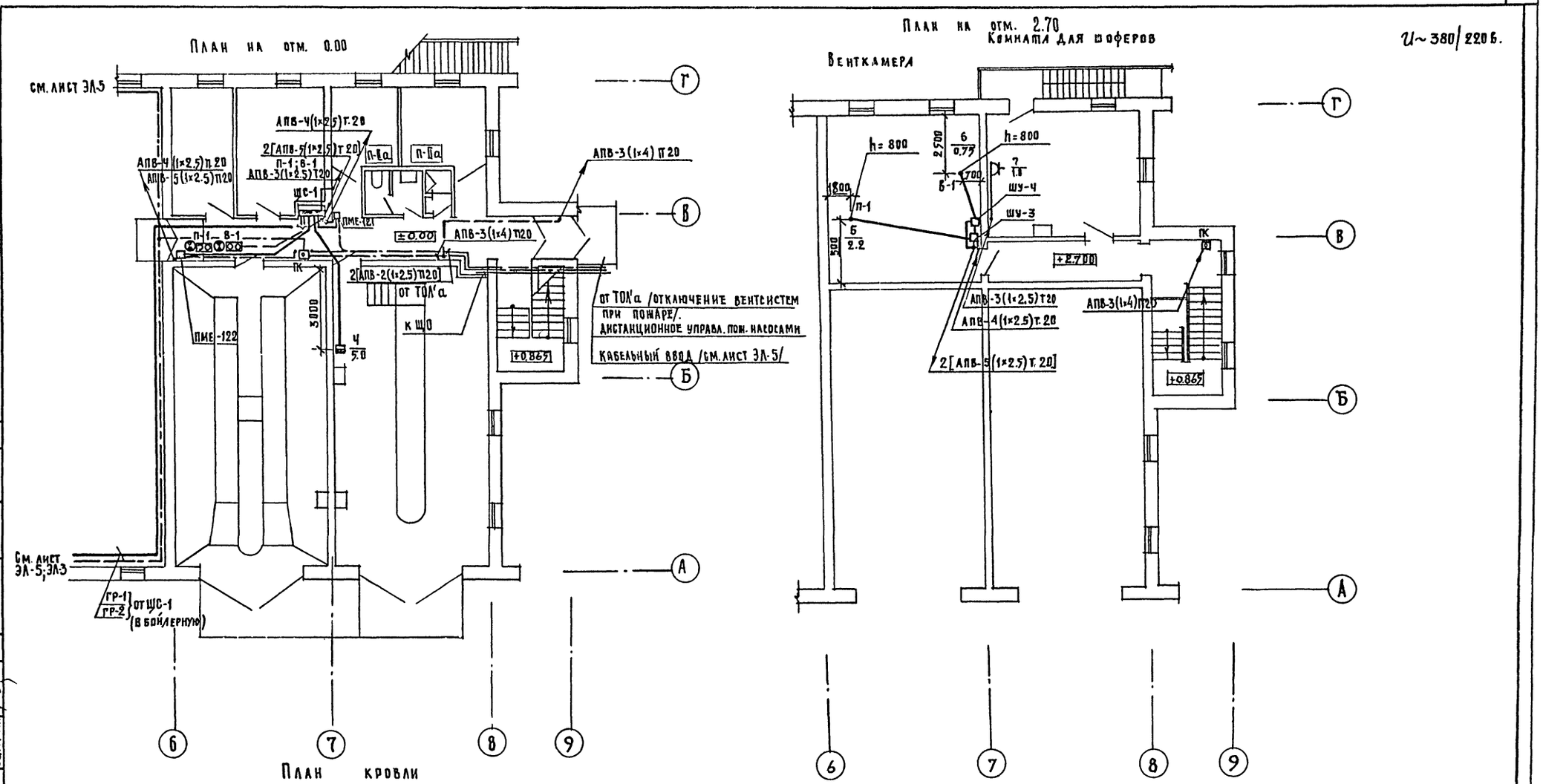

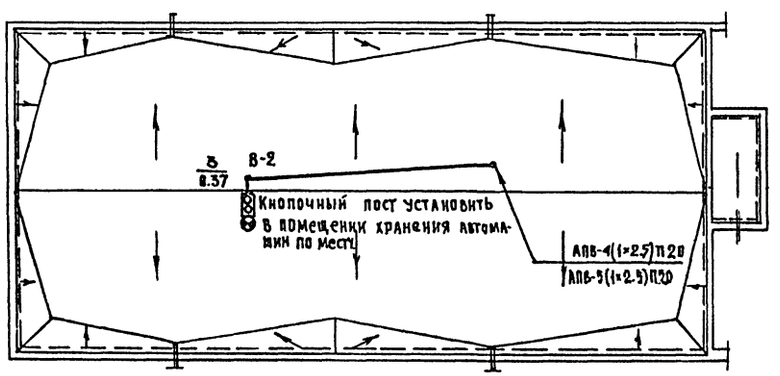

Т.П. 503-2-9.84				ЭЛ	
Станция переливания крови II-ой категории					
Гараж-стоянка				Стадия	Лист	Листов
				Р	2	
Электросиловое оборудование. Планы на отм. 0.00 и 2.70. План кровли				ГИПРОНИИЗДРАВ	
Привязан	Гл.спец.т.о.	Филин			
	Нач.отд.	Рощин			
	Гл.инж.отд.	Торгашов			
	Н.контр.	Малашина			
	ГИП	Малашина			
	Ст.инж.	Кретова			
Инв. N	Инженер	Гришина			

Согласовано: Нач. Оптико Гамзбург; Гл. Белов; Гип ОВ Кольцова; Гип ВК Белышева

Инв. N подл. | Подпись и дата | Взам. инв. N

Копировал Формат

Типовой проект 503-2-9.84 Альбом I

U~ 380/220В

План бойлерной

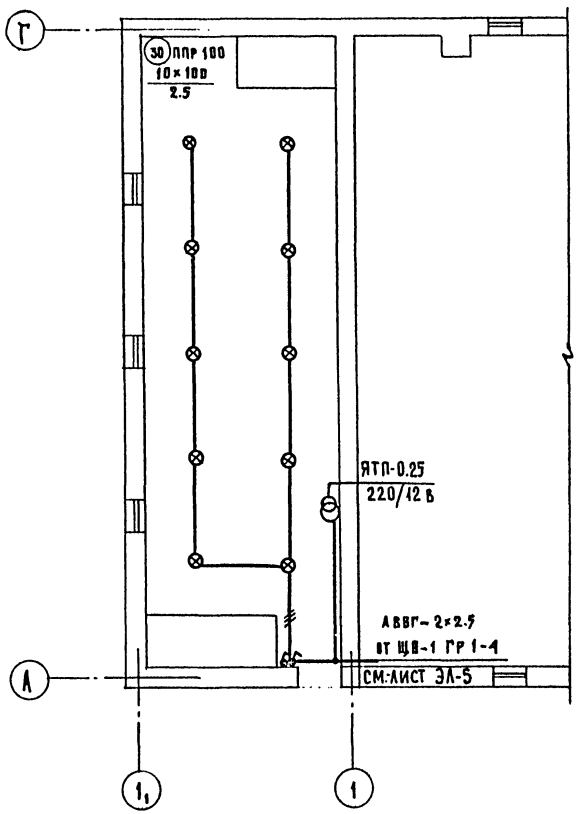

План бойлерной

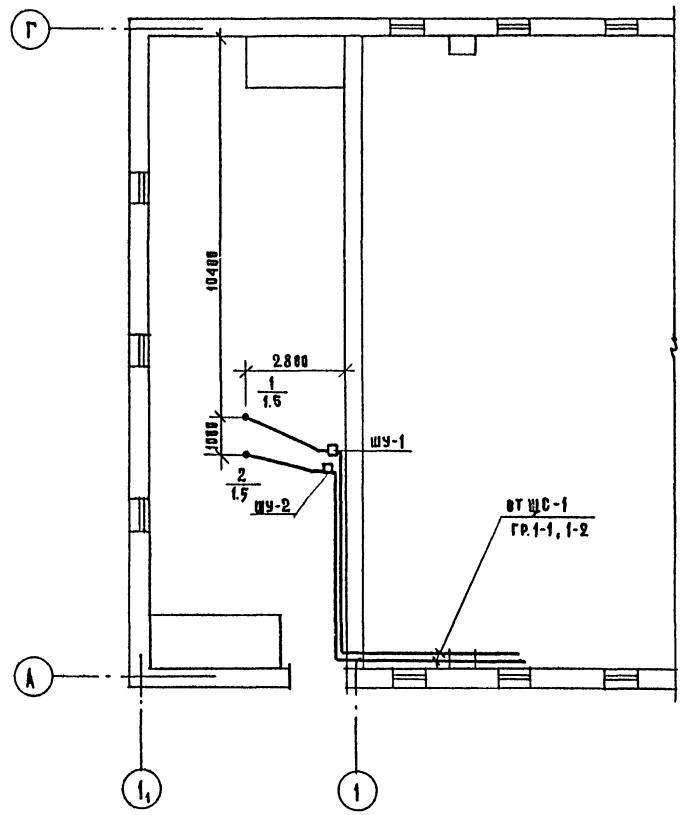

Согласовано:
ГАП Белов
ГИП ТС Морозова

Инв.№подл. | Подпись и дата | Взам.инв.№

Привязан:		Т.П. 503-2-9.84	ЭЛ
		Станция переливания крови II-об категории	
Гл.спец.пр.	Филин	Гараж-стоянка (вариант с бойлерной)	Стадия Р, Лист 3, Листов
Нач.отд.	Рощин		
Гл.инж.	Моргашов		
Н.контр.	Малашина		
ГИП	Малашина	Электроосвещение и электрооборудование. Планы	ГИПРОНИИЗДРАВ
Ст.инж.	Кретова		
Инженер	Гришина		
Инв.№		Копировал	Формат А2

Расчетная таблица силовой распределительной сети.

Данные распределительного щита	Предохранитель или автомат: Тип	Предохранитель или автомат: Уставка А	№ распределительной линии	Распределительная линия до пускателя: Рр, квт	Iр, А	Марка провода	Число и сечение проводов	Способ прокладки	Длина, м	Пусковой аппарат: Тип	Iном. / Iуст.	Линия к электроприемнику: Марка провода	Число и сечение проводов	Способ прокладки	Длина, м	Электроприемник: № по плану	Тип	Рр, квт	Iр, А	Условное обозначение на плане	Наименование электроприемника
	АЕ2036	16		1,5	3,6	АПВ	4(1×2,5)	Т.20	48	ШУ5Э2-03В2Е УХЛ4 ШУ-1	5/4	АПВ	4(1×2,5)	П.20	4	1	4А80А243	1.5	3,6		Насос (рабочий) — Вариант с тепловым пунктом
ЦС-1										ШУ5102-03В2Е ШУ-2											
ПР11-3032-21У3	АЕ2036	16		1,5	3,6	АПВ	4(1×2,5)	Т.20	48		5/4	АПВ	4(1×2,5)	П.20	4	2	4А80А243	1,5	3,6		Насос (резервный — пунктом)
										ПМЕ-122											
$P_у$ = 9,3 квт	АЕ2036	16		0,37		АПВ	4(1×2,5)	Т.20	8		2.0	АПВ	4(1×2,5)	П.20	11	3		0,37			Вентустановка В-2
						АПВ	2(1×2.5) от ТОА'А	П20	15			АПВ	5(1×2,5)	П.20	20		ПКУ15-1943				ПКУ 15-19
$P_у$ = 12,3 квт (вариант с тепловым пунктом)	АЕ2036	16		5,0 (от ТОА'А)	12,0	АПВ	4(1×4)	Т.20	6							4		5,0	12,0	АП50-3	
						АПВ	2(1×2.5)	П20	10												
	АЕ2036	16		2,95	7,4	АПВ	4(1×2,5)	Т.20	5	ШУ5102-03В2И ШУ3	8/2,5	АПВ	4(1×2,5)	П.20	5	5		2,2	5,7		П-1 Вентустановка
								ПМЕ 121													
						АПВ	4(1×2,5)	Т.20	5	ШУ5102-03В2В ШУ-4	2,5/2,0	АПВ	4(1×2,5)	П.20	3	6		0,75	1,7		В-1 Вентустановка
от ЩО-1	АЕ2036	16		РЕЗЕРВ																	
											2	АПВ	5(1×2,5)	Т.20	6		ПКУ15-19				
	АЕ2034	16		1,34		АПВ	2(1×2,5)	Т.20										1,34			Аварийное освещение
	АЕ2034	16		РЕЗЕРВ 4		ГР															
	АЕ2034	16		10	4.8	АПВ	3(1×2.5)	Т20	10							7		1.0	4.8		Электрокипятильник

Согласовано

Инв. № подл. | Подпись и дата | Взам. инв. №

Привязан:

Инв. №

Гл.спец.то	Филин	
Нач.отд.	Рощин	
Гл.инж.отд	Поргашов	
Н.контр	Малашина	
ГИП	Малашина	
Ст.инж.	Кретова	
Инженер	Пришина	

Т.п. 503-2-9.84 ЭЛ

Станция переливания крови II категории

Гараж-стоянка

Стадия	Лист	Листов
Р	4	

Электросиловое оборудование. Расчетно-монтажная таблица № 1

ГИПРОНИИЗДРАВ

Копировал:

Формат А2

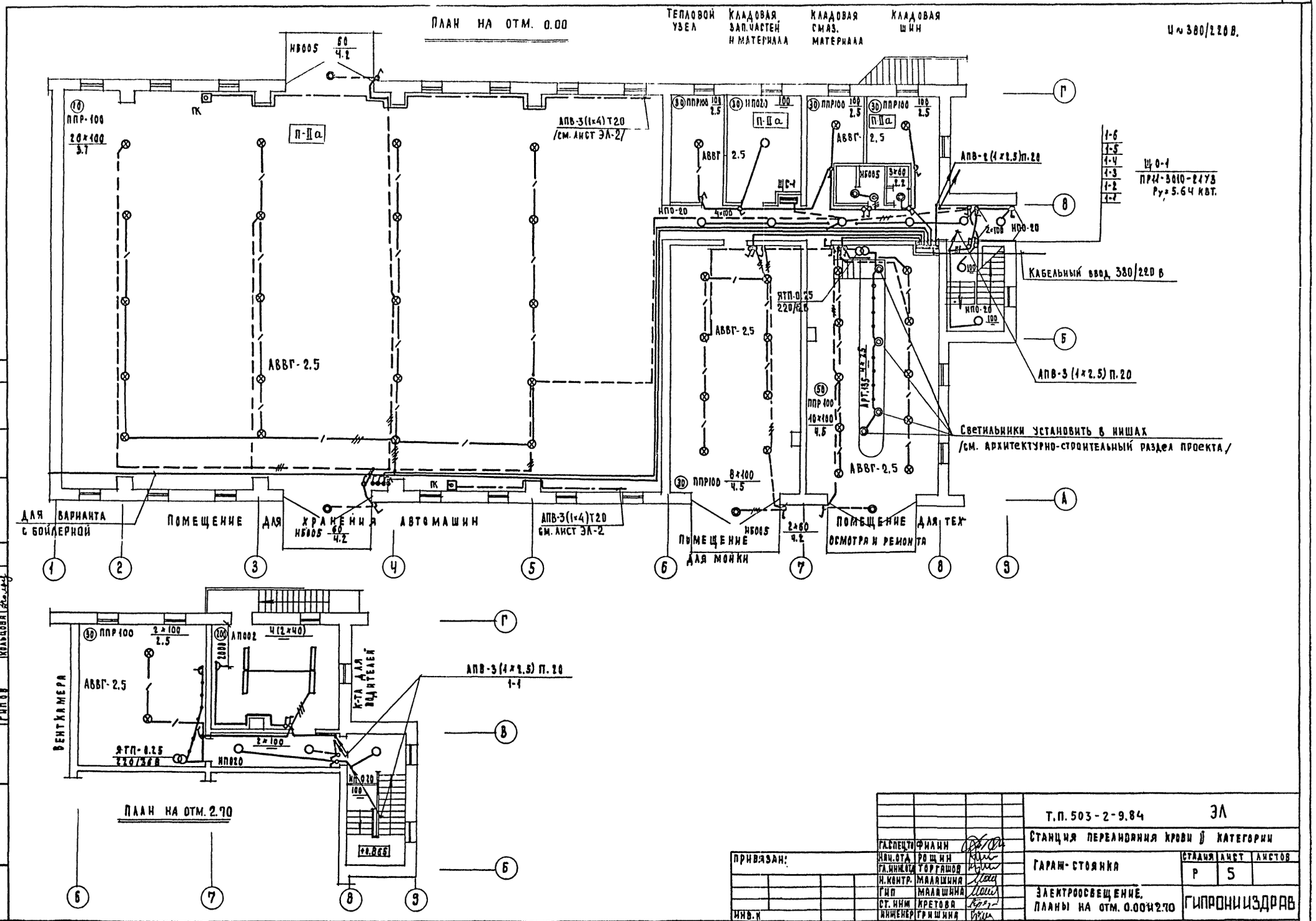

Т.П. 503-2-9.84	ЭЛ		
Станция переливания крови II категории			
Гараж-стоянка	Стадия	Лист	Листов
	Р	5	
Электроосвещение. Планы на отм. 0.00 и 2.70	ГИПРОНИИЗДРАВ		

Гл.спец.то	Филин	
Нач.отд.	Рощин	
Гл.инж.отд.	Торгашов	
Н.контр.	Малашина	
ГИП	Малашина	
Ст. инж.	Кретова	
Инженер	Гришина	

Привязан:

Инв. к

Согласовано: Гл.ГИП Белов; Гл.ГИП ВК Бельшева; Гл.ГИП ОВ Кольцова

Согласовано: Нач. ОМТ и КО Ганзбург

Инв. к подл. | Подпись и дата | Взам. инв. №

Типовой проект 503-2-9.84 Альбом 1

Формат А2

Типовой проект 503-2-9.84 Альбом 1

Ведомость рабочих чертежей основного комплекта СС-

Лист	Наименование	Примечание
1.	Общие данные. Скелетная схема связи	
2.	Связь и сигнализация. Выкопировки из	
	плана 1 и 2 этажей.	

Общие указания

Исходными материалами для выполнения рабочих чертежей данного проекта послужили утвержденный технический проект и задание гипромедпрома.

В комплекс устройств связи и сигнализации гаража СПК II-ой категории входят:

- телефонизация
- радиофикация
- пожарная сигнализация.

Телефонизация

В гараже предусматривается городская и местная телефонная связь.

Телефонный аппарат городской связи, установленный в комнате водителей, подключается к коробке $РК_г$-10, установленной в виварии. От гаража до вивария прокладывается провод ТРП-1×2×0,5 в телефонной канализации.

Телефонный аппарат местной связи, установленный в комнате водителей, подключается к коробке $РК_м$-07, которая запараллелена с коробкой $РК_м$-07, установленной на складе ЛВЖ. Распределительный кабель ТПП-10×2×0,4 до гаража прокладывается в телефонной канализации.

Абонентская телефонная сеть выполняется проводом марки ТРП-1×2×0.5 в винипластовой трубе в подготовке пола.

Телефонная распределительная коробка типа КРТП-10×2 устанавливается открыто.

Радиофикация

В гараже, в комнате водителей, предусматривается громкоговоритель типа „Маяк" мощностью 0.25 вт для подключения его к городской 3х программной радиотрансляционной сети.

Кабель радиофикации ПРППМ-2×1.2 из главного корпуса прокладывается в телефонной канализации.

Абонентская сеть радиофикации выполняется проводом марки ПТПЖ-2×1.2 скрыто в слое штукатурки.

Радиорозетка для подключения громкоговорителя, устанавливается не далее 1м от розетки осветительной сети.

Пожарная сигнализация.

В помещениях гаража согласно заданию, предусматриваются автоматические пожарные датчики типа ДТЛ. Параллельно каждому датчику подключается диод Д-226г.

Сеть пожарной сигнализации выполняется проводом марки ТРП-1×2×0.5 открыто по стенам и потолку

Распределительная коробка $РК_п$-06 устанавливается открыто.

Датчики ДТЛ устанавливаются на расстоянии не менее 50см от светильников и не более 2х м от стен и 4х метров друг от друга.

Условные обозначения.

— — сеть пожарной сигнализации открыто,

——— сеть телефонизации в трубах,

▭ коробка подштукатурная КП-4,

▭ коробка протяжная У-994.

Остальные условные обозначения взяты по ГОСТ 2.754-72; ГОСТ 2.753-79; ГОСТ 2.737-68; ГОСТ 2.741-68; ГОСТ 2.729-68.

Скелетная схема сетей связи и сигнализации.

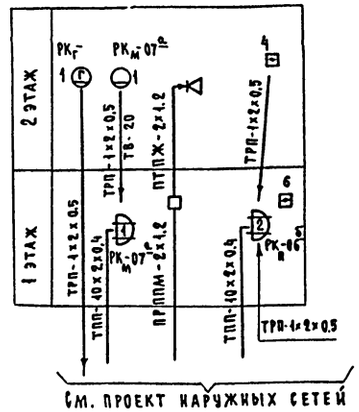

Настоящий проект выполнен в соответствии с действующими нормами и правилами / в том числе по взрыво-пожарной безопасности/.

Гл. инж. проекта 1983г. /Бидевкина/.

Согласовано:

Инв. № подл. | Подпись и дата | Взам. инв. №

Инв. №			
Нач. отд.	Рощин		
Гл. инж.	Торгашов		
Н. контр.	Бидевкина		
Гип	Бидевкина		
Инженер.	Шестернева		

Привязан:

1983 Т.П. 503-2-9.84 СС

Станция переливания крови II-ой категории

Гараж-стоянка

Стадия	Лист	Листов
Р	1	2

Общие данные. Скелетная схема сетей связи и сигнализации.

ГИПРОНИИЗДРАВ

Типовой проект 503-2-9.84 Альбом

Выкопировка из плана 2-го этажа

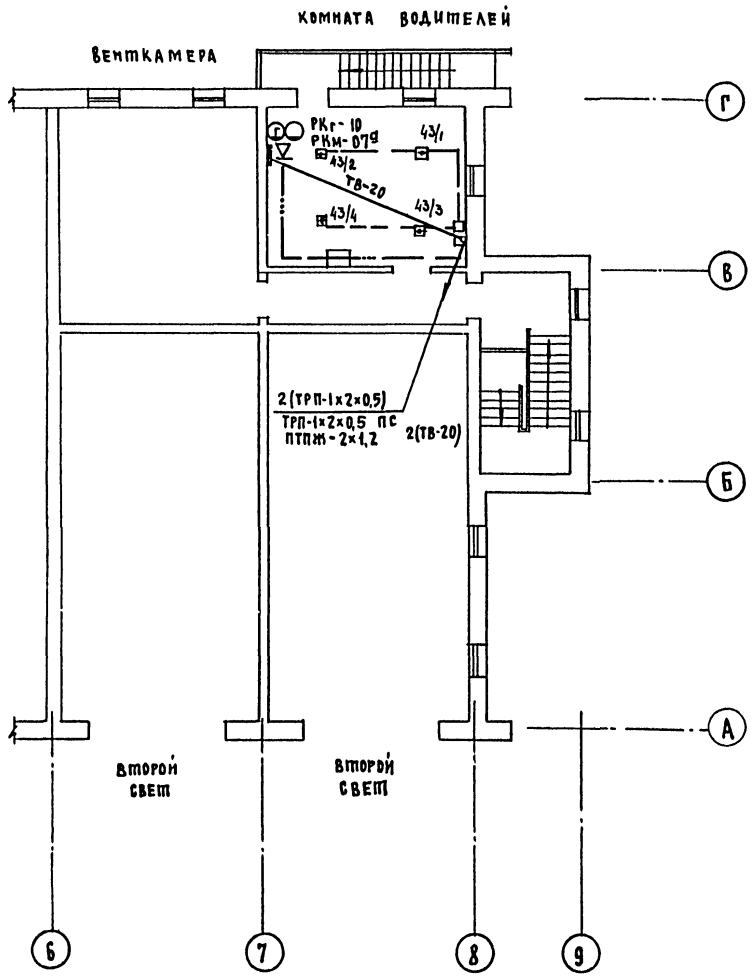

Выкопировка из плана 1-го этажа

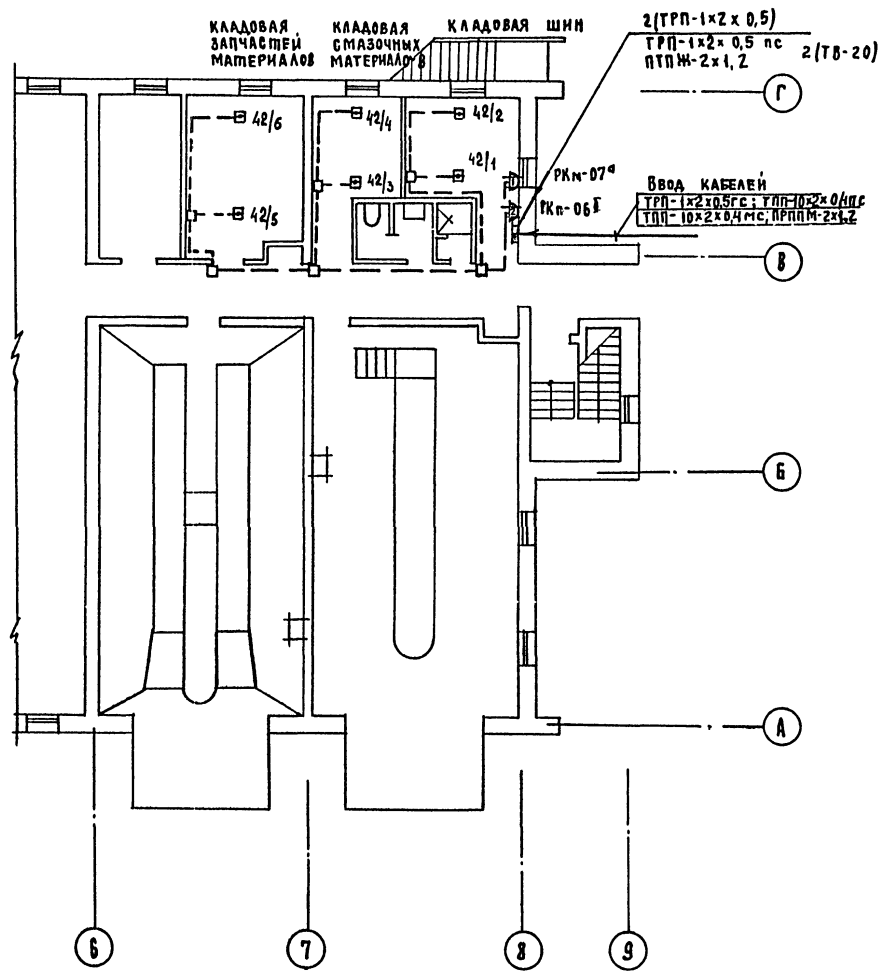

Т.П. 503-2-9.84 СС					
Станция переливания крови II-ой категории					
Гараж – стоянка			Стадия	Лист	Листов
			Р	2	
Связь и сигнализация. Выкопировка из плана 1-го и 2-го этажей			ГИПРОНИИЗДРАВ		
Привязан	Нач.отд.	Рощин			
	Гл. инж.	Торгашов			
	Н. контр.	Бидевкина			
		Бидевкина			
Инв. №		Ковская			

Копировал: Рябова

Формат: А2

Инв. № подл. | Подпись и дата | Взам. инв. | Гл. арх. пр-та | Нач. ОМТ и КО | Белов | Гинзбург

Отпечатано

в Новосибирском филиале ЦИТП
630064 г. Новосибирск, пр. Карла Маркса 1.
Выдано в печать 27 X 1987 г.
Заказ 2667 Тираж 360

gost.e-ecolog.ru