ТИПОВОЙ ПРОЕКТ
503-5-25.86

Павильон-клиентская для стоянки автомобилей личного транспорта на 300 единиц. (долгосрочное хранение).

Альбом I
Архитектурно-строительная, санитарно-техническая и электротехническая части

gost.e-ecolog.ru

Привязан

Отпечатано
в Новосибирском филиале ЦИТП
630064 г. Новосибирск пр. Карла Маркса 1
Выдано в печать "15" " 1988 г.
Заказ 7-457 Тираж 520

ТИПОВОЙ ПРОЕКТ
503-5-25.86

ПАВИЛЬОН-КЛИЕНТСКАЯ ДЛЯ СТОЯНКИ АВТОМОБИЛЕЙ ЛИЧНОГО ТРАНСПОРТА НА 300 ЕДИНИЦ (ДОЛГОСРОЧНОЕ ХРАНЕНИЕ)

СОСТАВ ПРОЕКТА:

АЛЬБОМ I АРХИТЕКТУРНО-СТРОИТЕЛЬНАЯ САНИТАРНО-ТЕХНИЧЕСКАЯ И ЭЛЕКТРОТЕХНИЧЕСКАЯ ЧАСТИ

АЛЬБОМ II СМЕТЫ, ВЕДОМОСТИ ПОТРЕБНОСТИ В МАТЕРИАЛАХ

АЛЬБОМ I

Разработан
институтом КАЗНИПИАТ
НПО КАЗАВТОТРАНСТЕХНИКА
гл. инж. инс-та Дзюба Б Р
гл. инж. пр-та Васильев В Г

Утвержден
и введен в действие
приказом Госстроя
Казахской ССР №251 от 24.11.86г.

Привязан:

Типовой проект 503-5-25.86 Альбом I

Пояснительная записка

Типовой проект павильона-клиентской стоянки автомобилей личного транспорта на 300 единиц (долгосрочное хранение) разработан в соответствии с планом типового проектирования ГОССТРОЯ СССР 1986г и на основании задания на проектирование, утвержденного ГОССТРОем Каз ССР от 14 апреля 1986г

Павильон-клиентская предназначается для оформления документов при въезде и выезде клиентов и постоянного пребывания дежурного по охране открытой территории стоянки.

Водоснабжение, канализация, электроснабжение, телефонизация и радиофикация предусматриваются от местных городских сетей.

Отопление осуществляется электронагревательными приборами

Проект разработан применительно к следующим природно-климатическим условиям:

- расчетная зимняя температура - 30°С.
- климатический район - II
- скоростной напор ветра для I географического района СССР.
- нормативная снеговая нагрузка для III-го района - 1.0 кн/м²
- грунты в основании не пучинистые, не просадочные со следующими нормативными характеристиками $\varphi = 0.49^{\circ}$; $C^{н} = 2$кПа; $E = 14.7$м Па; $\gamma = 1.8$т/м³.

Архитектурно-строительная часть

Павильон-клиентская решена в простых архитектурных формах с большими поверхностями остекления по трём сторонам наружных стен с размерами в плане 5.7×4.2м в осях и высотой 2.56м.

Фундаменты-ленточные монолитные бетонные. Стены и перегородки из кирпича марки 75 на растворе м 10. Наружный слой толщиной 120мм кирпичных стен выполняется из силикатного кирпича под расшивку швов. Покрытие из сборных железобетонных пустотелых плит по серии 1.141-1 в.64.

Кровля рулонная, утеплитель пенобетон $\gamma = 500$кг/м³.

Полы из линолеума и керамической плитки по бетонному основанию.

Электроснабжение

Электроснабжение павильона-клиентской стоянки автомобилей личного транспорта на 300 единиц (долгосрочное хранение) предусмотрено от сети напряжением 220/380В.

По степени обеспечения надежности электроснабжения электроприемники объекта относятся к потребителям III категории. Для распределения электроэнергии по потребителям в павильоне-клиентской устанавливается вводно-распределительное устройство ВРУ1-26-66 УХЛ4.

Источник электроснабжения и сечение питающего кабеля уточняются при привязке проекта по техническим условиям электроснабжающей организации.

Установленная мощность по павильону-клиентской составляет: при температуре наружного воздуха -30° 8.05кВт.

Водоснабжение и канализация

Внутренние сети водопровода и канализации разработаны в соответствии с действующими строительными нормами СНиП 2.04.01-85.

Водопровод запроектирован от внутриплощадочной сети. На вводе устанавливается водомерный узел с обводной линией. Вода подается к сан. приборам и поливочному крану.

Хоз. бытовая канализация проектируется для отвода сточных вод во внутриплощадочную сеть одним выпуском диаметром 100мм.

Содержание альбома

Лист	Наименование	Примеч
	Пояснительная записка. Содержание альбома	стр 2
	Архитектурно-строительные решения	
АС-1	Общие данные	3
АС-2	Фасады План на отм 0.000. Разрез 1-1	4
АС-3	План фундаментов. Сечение 1-1÷3-3 Узел	5
АС-4	План кровли. План полов План плит покрытия. Спецификация	6
	Водопровод и канализация	
ВК-1	Общие данные	7
ВК-2	План на отм 0.000 Схемы систем В1, К1.	8
	Чертежи по электрооборудованию и электрослаботочному устройству	
ЭО-1	Общие данные. План электроосветительной сети	9
ЭМ-1	Общие данные План на отм 0.000	10
	Отопление и вентиляция.	
ОВ-1	Общие данные. План на отм 0.000	11
	Заказные спецификации.	
ЭО.СО1	Спецификация оборудования	12
ЭО.СО-2	То же.	12
	"	
ЭМ.СО-1	"	13
ЭМ.СО-2	"	13
ВК.СО-1	Спецификация оборудования	14
ВК.СО-2	То же	14
ВК.СО-3	"	15
ВК.СО-4	"	15
ОВ.СО-1	Спецификация оборудования	(16)

Привязан:

ГИП	Васильев		т.п. 503-5-25.86
Нач АСО	Мохим		Стоянка автомобилей личного транспорта на 300 единиц (долгосрочное хранение)
Нач ЭТО	Тохпарид		
Нач ВК	Имашев		Павильон-клиентская — Стадия: РП; Лист; Листов
Норм. к	Елькова		Пояснительная записка Содержание альбома — Мин. автотранспорта Каз ССР КАЗНИПИАТ г. Алма-Ата

Инв. № подл. | Подпись и дата | Взам. инв. №

Формат А4

Типовой проект 503-5-25.86 Альбом I

Общие указания

1. За условную отметку 0.000 принят уровень чистого пола здания, что соответствует абсолютной отметке ☐ по ГП.
2. Конструкции: фундаменты - ленточные монолитные, стены и перегородки из кирпича марки 75 на растворе М10, покрытие - сборные железобетонные плиты.
3. Наружная отделка: наружный слой кирпичной кладки выполнить из силикатного кирпича с расшивкой швов. Парапет оштукатурить цементно-песчаным раствором.
4. В кирпичной кладке стен и перегородок заложить антисептированные деревянные пробки для крепления дверных и оконных блоков. Откосы дверных и оконных проемов оштукатурить.
5. Вокруг здания выполнить асфальтовую отмостку толщиной 30мм и шириной 750мм по щебеночному основанию.
6. Оконные деревянные переплеты окрасить масляной краской за 2 раза.
7. Производство работ вести в соответствии с требованиями действующих нормативных документов.

Ведомость отделки помещений

Наименование или номер помещения	Потолок		Стены или перегородки		Низ стен или перегородок (панель)			Примечание
	площадь м²	Вид отделки	площадь м²	Вид отделки	Площадь м²	Вид отделки	Высота, мм	
Клиентская, тамбур	14.18	Затирка швов, известковая побелка за 2 раза	31.2	Улучшенная штукатурка, водоэмульсионная окраска				
Туалет	4.06		30.1	Простая штукатурка, известковая побелка за 2 раза	9.5	стеклянная плитка	1500	
Водомерный узел								

Ведомость спецификаций

Лист	Наименование	Примечан
4	Спецификация элементов. Спецификация элементов заполнения проемов. Спецификация перемычек	

Ведомость примененных и ссылочных документов

Обозначение	Наименование	Примечан.
ГОСТ 6629-74	Двери деревянные внутренние для жилых и общественных зданий	
ГОСТ 11214-78	Окна и балконные двери деревянные с двойными остеклением для жилых и общественных зданий	
ГОСТ 24698-81	Двери деревянные наружные для жилых и общественных зданий	
Серия 1.038.1-1 в.1	Перемычки, железобетонные для зданий с кирпичными стенами	
Серия 1.238-1 в.1	Железобетонные козырьки входов и парапетные плиты общественных зданий	
Серия 1.450.3-3 в.0,1,2	Стальные лестницы, площадки, стремянки и ограждения	
Серия 2.430-3 в.2	Детали парапетов, карнизов и стен в местах перепада высот	
Серия 2.436-14 в.0.1	Узлы окон с деревянными переплетами	
Серия 1.141-1 в.64	Панели перекрытий ж.б. многопустотные длиной 6280, 5980 шириной 1770÷990 мм	
ГОСТ 17280-79	Подоконные деревянные доски	

Ведомость рабочих чертежей основного комплекта

Лист	Наименование	Примечан.
1	Общие данные	
2	Фасады. План на отм. 0.000. Разрез 1-1	
3	План фундаментов. Сечения 1-1; 3-3. Узел	
4	План кровли. План полов. План плит покрытия Спецификации.	

Ведомость основных комплектов рабочих чертежей

Обозначение	Наименование	Примеч.
АС	Архитектурно-строительные решения	
ЭО	Электроосвещение	
ЭМ	Силовое электрооборудование	
ВК	Внутренний водопровод и канализация	

Проект разработан в соответствии с действующими нормами и правилами и предусматривает мероприятия, обеспечивающие взрывобезопасность и пожаробезопасность при эксплуатации здания.

Гл. инженер проекта /Васильев/

Технико-экономические показатели

1. Площадь застройки - 32.9 м²
2. Полезная площадь - 18.4 м²
3. Строительный объем - 88.2 м³

Гл.инж.пр.	Васильев		16.08.86
Нач.отд.	Иохим		16.08.86
Гл.арх.отд.	Мерекенов		16.08.86
Гл.кон.отд.	Пинчукова		17.8.86
Гл.кон.пр.	Кожаев		15.8.86
Исполн.	Соколова		
Провер.	Кожаев		
Гл.спец.ТО	Гаврилов		
Н.контр.	Ельков		16.08.86

Привязан:

ТП 503-5-25.86 АС

Стоянка автомобилей личного транспорта на 300 единиц (долгосрочное хранение)

Павильон-клиентская

Стадия	Лист	Листов
РП	1	4

Общие данные

Минавтотранс КазССР КАЗНИПИАТ

Инв. № подл. | Подпись и дата | Взам. инв. №

Типовой проект 503-5-25.86 Альбом I

Фасад Б-А

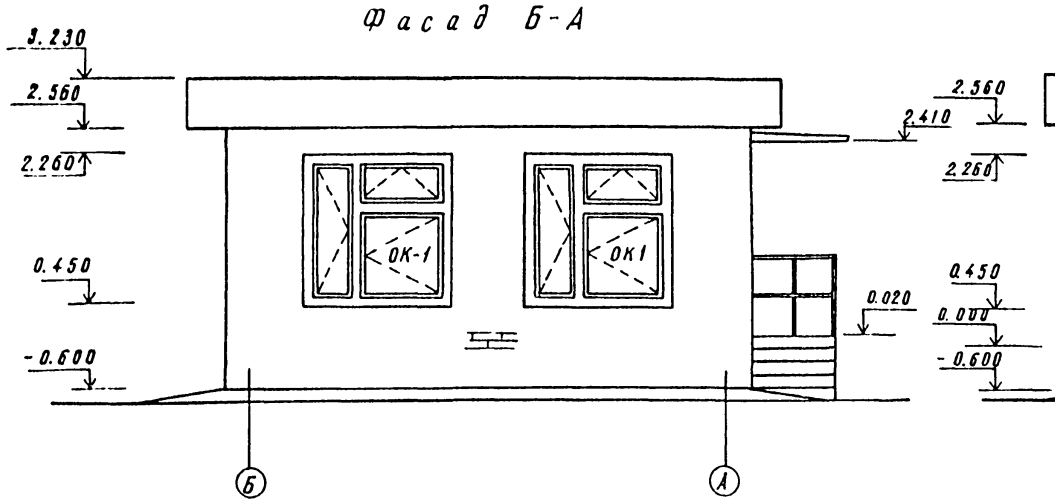

Фасад 1-2

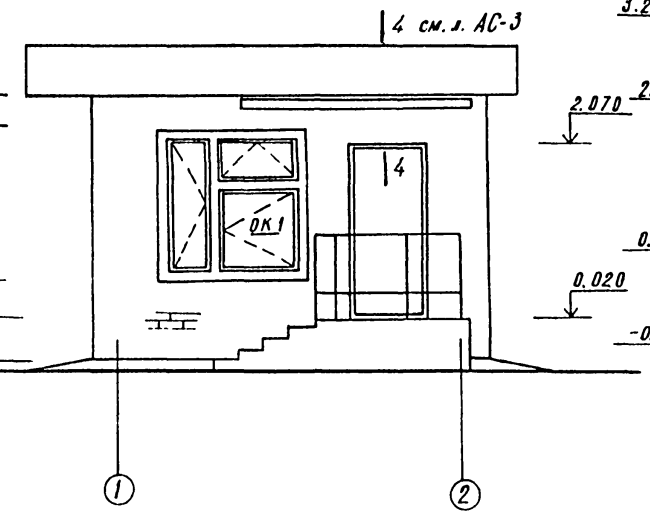

Фасад 2-1

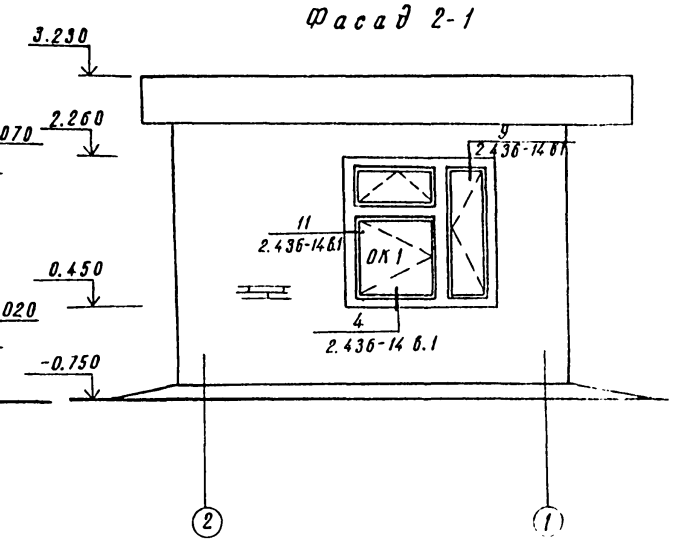

План на отм. 0.000

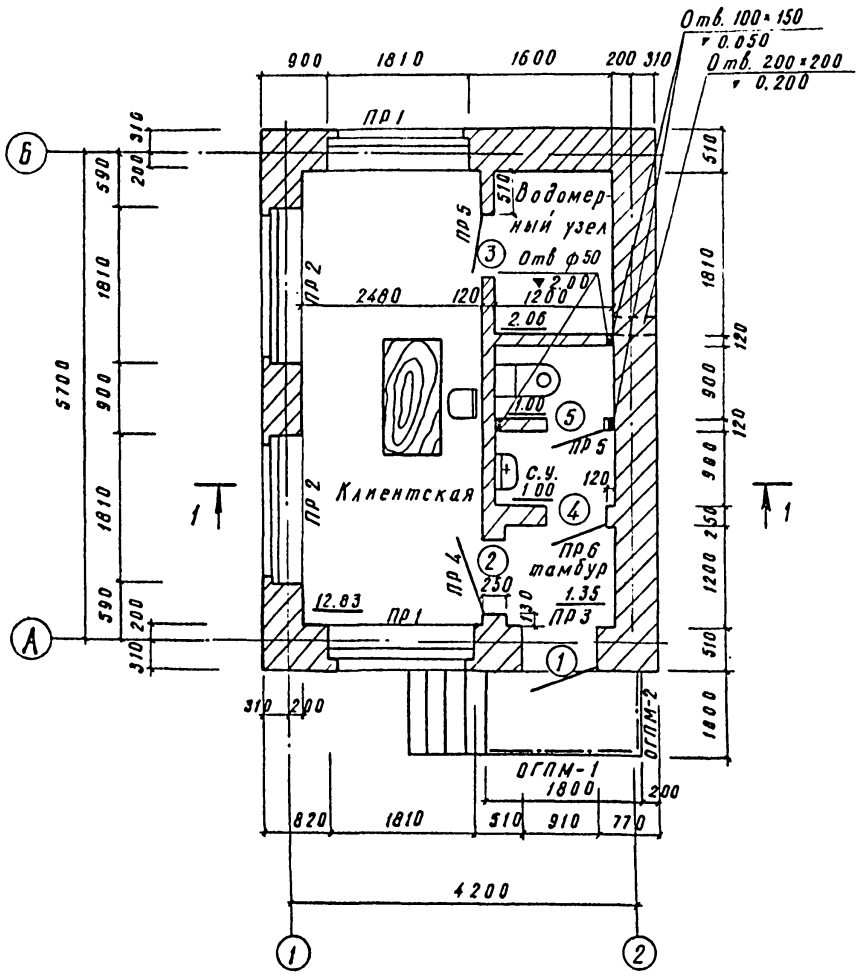

Разрез 1-1

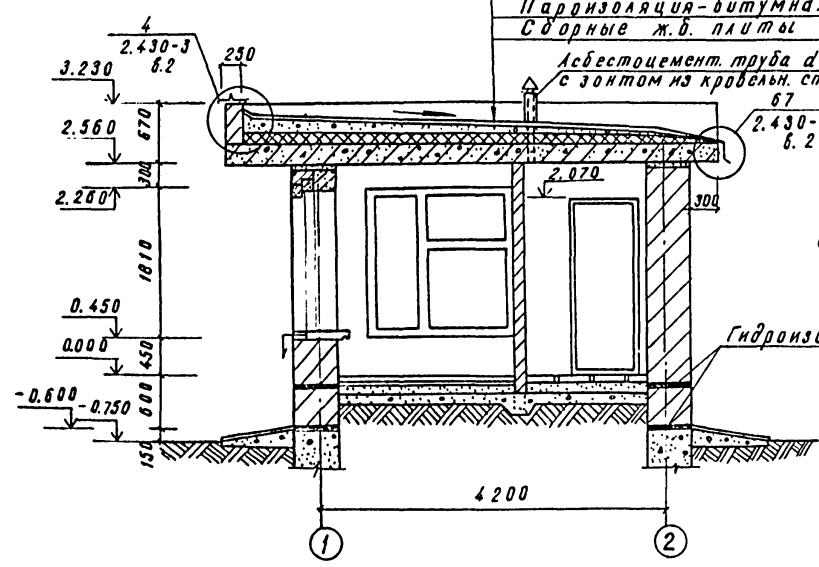

Слой гравия на антисептированной битумной мастике (ГОСТ 2889-80) - 10 мм
4 слоя рубероида марки РМД-350 на антисептированной битумной мастике (ГОСТ 10923-76)
Цементная стяжка - 20÷50 мм
Утеплитель - пенобетон γ - 500 кг/м³ - 160 мм
Пароизоляция - битумная обмазка
Сборные ж.б. плиты
Асбестоцемент. труба d = 150, ℓ = 800 с зонтом из кровельн. стали заделать по месту

Общие указания см. на листе АС-1.

Привязан:

Инв.№ подл. | Подпись и дата | Взам. инв.№

				ТП 503-5-25.86	АС
Гл. инж. пр	Васильев		12.86	Стоянка автомобилей личного транспорта на 300 единиц (долгосрочное хранение)	
Нач. АСОК	Иохим		12.86		
Гл. кон. отд	Пинчукова		12.86		
Гл. арх. отд	Мерекенов		12.86	Павильон-клиентская.	Стадия: РП; Лист: 2; Листов:
Гл. к. пр	Кожаев		12.86		
Исполн.	Соколова		12.86		
Провер	Кожаев		12.86	Фасады. План на отм. 0.000. Разрез 1-1.	Минавтотранс КазССР КАЗНИПИАТ г. Алма-Ата
Норм. кон.	Елькова		12.86		

Копировал

Формат А2

Типовой проект 503-5-25.86 Альбом I

План фундаментов

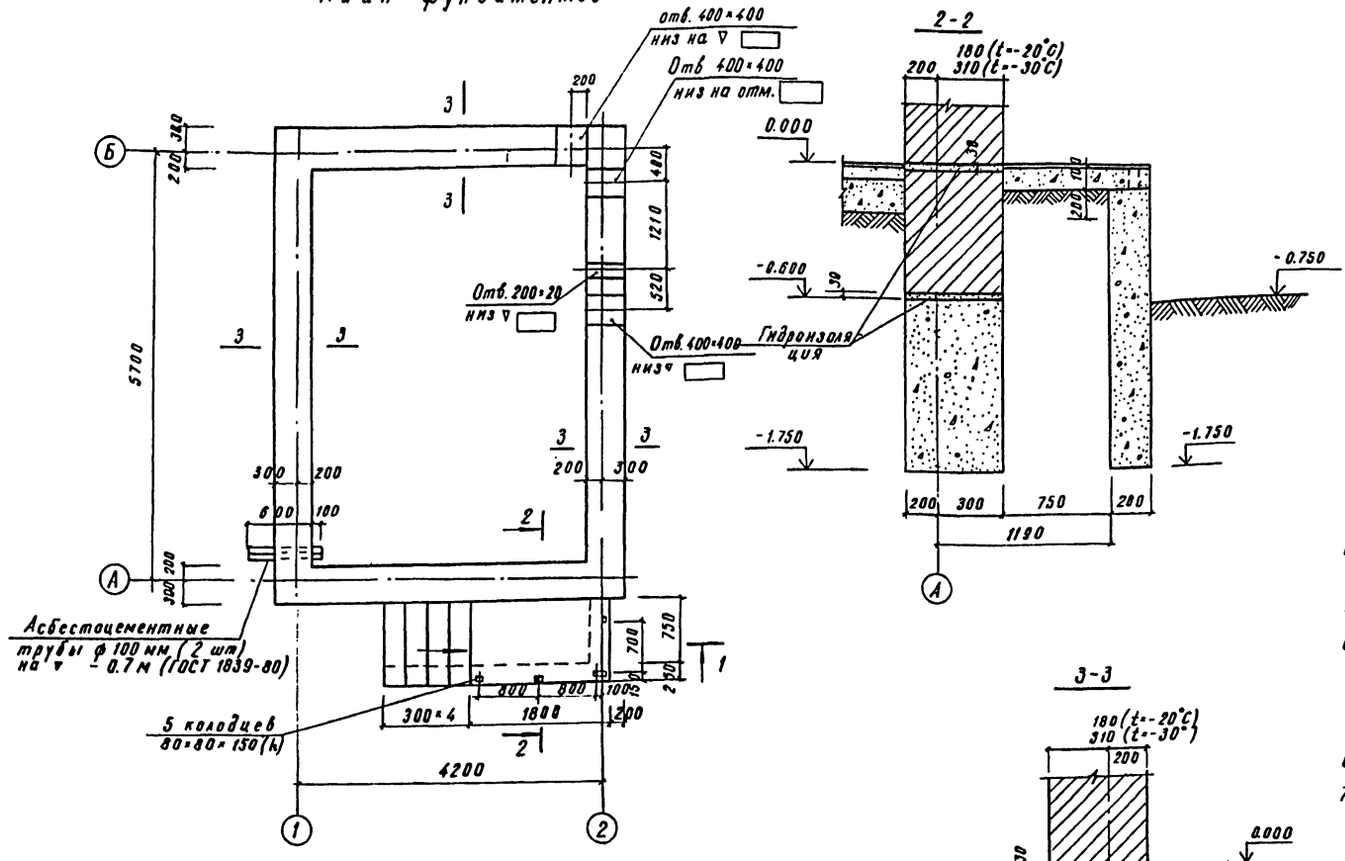

2-2

4-4

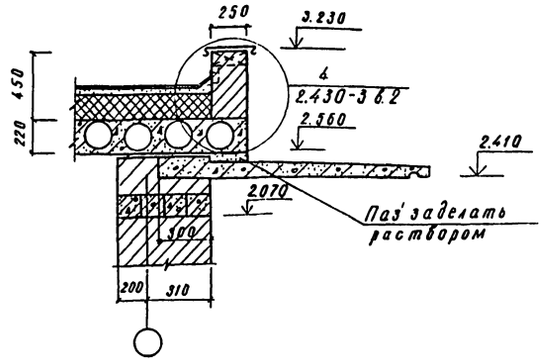

1. За относительную отметку 0.000 принят уровень чистого пола здания, что соответствует абсолютной отм.
2. В качестве основания фундаментов приняты грунты не пучинистые, не просадочные со следующими нормативными характеристиками: $\varphi = 0.49$; $C = 2$ кПа; $E = 14.7$ мПа; $\gamma = 1.8$ т/м^3.
3. Ленточные фундаменты выполнить из бетона В 7.5. Расход бетона - 12.1 м^3.
4. Расход бетона В 7.5 под лестницу и площадку - 1.6 м^3.
5. Отсыпка грунта под лестницу с площадкой производить послойно с тщательным уплотнением.
6. Гидроизоляцию выполнить из цементно-песчаного раствора состава 1:2.
7. Внутренние поверхности кирпичных стен, соприкасающиеся с грунтом, обмазать горячим битумом за 2 раза.

3-3

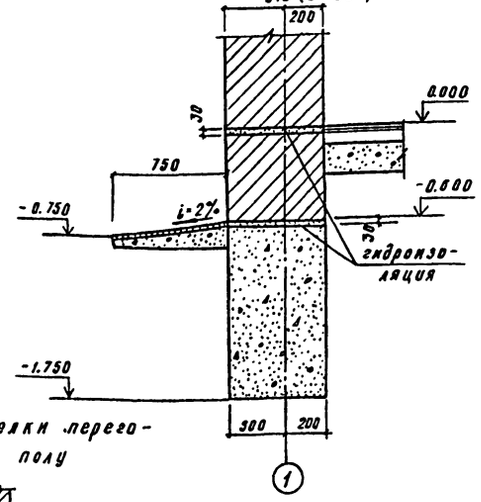

1-1

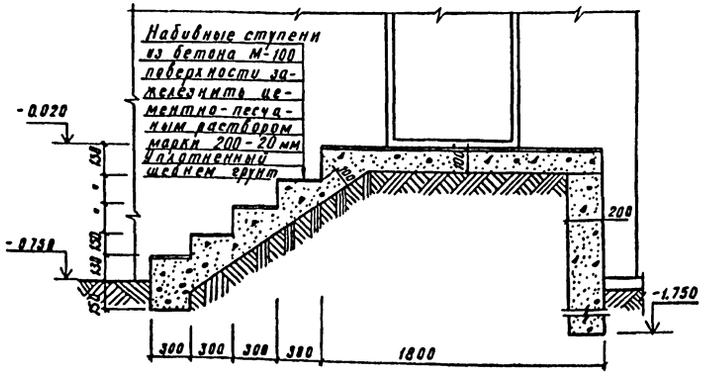

Узел заделки перегородки в полу

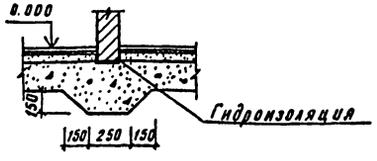

Привязан:

ГИП	Васильев		16.8.86	ТП 503-5-25.86 АС
Нач.КОП	Иохим		16.8.86	Стоянка автомобилей личного транспорта на 300 единиц (долгосрочное хранение)
Гл.кон.от.	Линчукова		16.8.86	
Гл.кон.пр.	Комаев		16.8.86	Павильон-клиентская. Стадия: РП; Лист: 3; Листов:
Исполн.	Соколова		16.8.86	
Провер.	Комаев		16.8.86	План фундаментов. Сечения 1-1÷3-3. Узел.
Норм.кон.	Елькова		16.8.86	Минавтотранспл. Каз ССР КАЗНИПИАТ г. Алма-Ата

Копировал

Формат А2

Инв.№ подл. | Подпись и дата | Взам.инв.№

План кровли

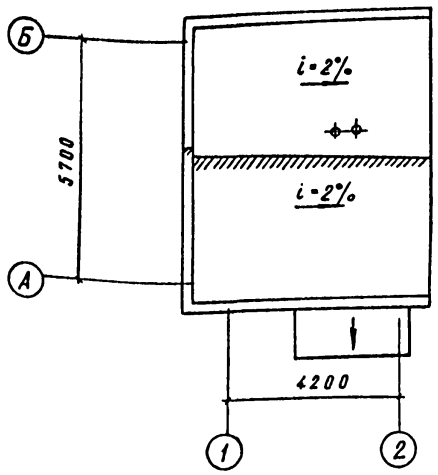

План полов

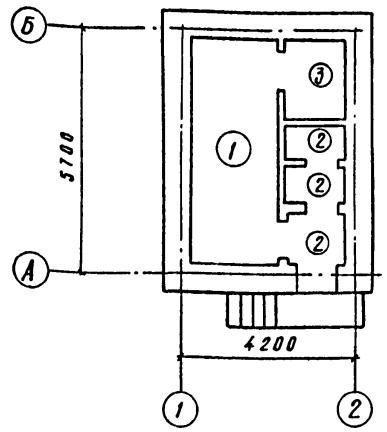

Ведомость проемов дверей

Марка поз.	Размер проема в кладке
1	910 × 2070
2	910 × 2070
3	710 × 2070
4	710 × 2070
5	710 × 2070

Спецификация элементов заполнения проемов

Марка поз.	Обозначение	Наименование	Кол.	Масса ед. кг	Примеч
1	ГОСТ 24698-81	Дверной блок ДН 21-9П У	1		с порогом
2	ГОСТ 6629-74	То же ДВГ 21-9П	1		с порогом
3	То же	—"— ДВГ 21-7А	1		
4	—"—	—"— ДВГ 21-7П	1		с порогом
5	—"—	—"— ДВГ 21-7	1		
ОК-1	ГОСТ 11214-78	Окно ОС 18-18 б	4		

Спецификация перемычек

Марка поз.	Обозначение	Наименование	Кол на здание	Масса ед кг	Прим
ПР 1	Серия 1.038.1-1 в.1	Перемычка 2ПБ 22-3-П	8	92	
ПР 2	То же	То же 2ПБ 22-3-П	4	92	
	—"—	—"— 5ПБ 21-27-П	2	285	
ПР 3	—"—	—"— 1ПБ 13-1	4	25	
ПР 4	—"—	—"— 1ПБ 13-1	2	25	
ПР 5	—"—	—"— 1ПБ 10-1	2	20	
ПР 6	—"—	—"— 1ПБ 10-1	2	20	

План плит покрытия

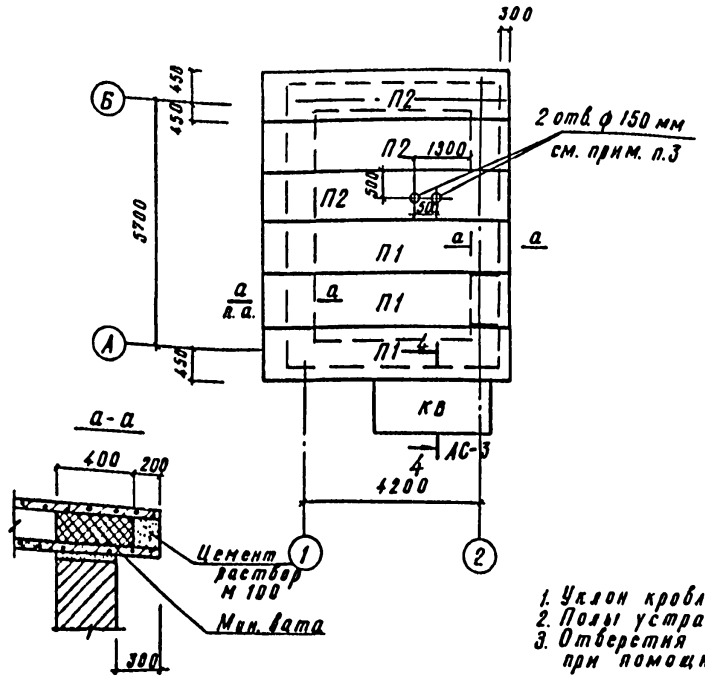

Спецификация элементов

Марка поз.	Обозначение	Наименование	Кол.	Масса ед. кг.	Прим.
П1	1.141-1 в.64	Плита ПК 54.12-4 АIVТ	3	1900	
ПД 19-25	ГОСТ 17280-79	Подоконная деревянная доска ПД 19-33	4		
КВ 28	1.238-1 в.1	Козырек КВ 28	1	1330	
ОГПМ-1	1.450.3-3 в.2; 4.2	Ограждение площадок ОГПМ ГЗБ - 10.18	1	31.2	
ОГПМ-2	То же	То же ОГПМГЗБ-10.9	1	17.9	
П2	1.141-1 в. 64	Плита ПК 54.10-4 АIVТ	3	1575	

Экспликация полов

Наименов. помещен.	Тип пола	Схема пола	Элементы пола и их толщина	Площадь пола м²
Клиентская	1	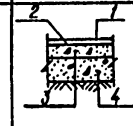	1. Линолеум с теплозвукоизоляционным слоем - δ-3 м 2. Прослойка из холодной мастики на водостойких вяжущих - 1мм 3. Стяжка р-р м 50 - 20 мм 4. Подстилающий слой бетон В7.5 - 80 мм 5. Уплотненный щебнем грунт	
Санузел, тамбур	2		1. Керамическая плитка - δ-10 мм 2. Прослойка и заполнение швов из цементно-песчаного раствора м150 - 20 3. Подстилающий слой-бетон В7.5- 4. Уплотненный щебнем грунт	
Водоразборный узел	3		1. Бетон В7.5 - 100 мм 2. Уплотненный щебнем грунт	

1. Уклон кровли создать за счет цементной стяжки.
2. Полы устраивать после прокладки коммуникаций.
3. Отверстия диаметром 150 мм пробить по месту при помощи рассверловки.

Ведомость перемычек

Тип	Схема сечения
ПР 1	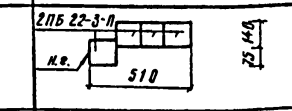
ПР 2	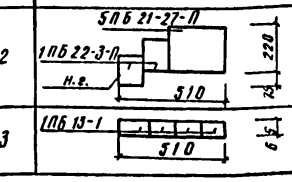
ПР 3	

Тип	Схема сечения
ПР 4	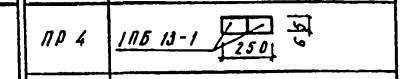
ПР 5	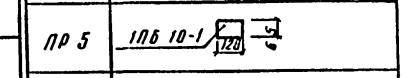
ПР 6	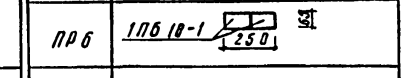

Привязан:

ГИП	Васильев		12.86
Нач АСО-1	Иохим		12.86
Гл конс	Пинчукова		12.86
Гл конпр	Кожаев		12.86
Испол	Соколова		12.86
Пров	Кожаев		12.86
Норм кон	Елькова		12.86

ТП 503-5-25.86 АС

Стоянка автомобилей личного транспорта на 300 единиц (долгосрочное хранение)

Павильон-клиентская

Стадия	Лист	Листов
РП	4	

План кровли. План полов. План плит покрытия. Спецификация.

Минавтотранс Каз ССР
КАЗНИПИАТ
г. Алма-Ата

Инв. № подл. | Подпись и дата | Взам. инв. №

Типовой проект 503-5-25 86 Альбом I

Общие указания

Внутренние сети водопровода и канализации разработаны в соответствии с требованиями СНиП 2.04.01-85.

Сеть водопровода монтируется из стальных оцинкованных водогазопроводных труб ф 50÷15 мм ГОСТ 3262-75 и прокладывается открыто по стенам здания по тупиковой схеме. После монтажа стальные трубы окрашиваются алкидной краской за 2 раза. На вводе устанавливается водомерный узел с водомером ВСКМ-20 и обводной линией.

Канализация бытовая отводит стоки от санприборов через один выпуск.

Канализационная сеть монтируется из пластмассовых безнапорных канализационных труб ф 100÷50 мм ГОСТ 22689.3-77.

Отметки ввода водопровода и выпуски канализации привязать в соответствии с местными условиями.

Монтаж систем водопровода и канализации вести в соответствии со СНиП. 3.05.01-85.

Типовой проект разработан в соответствии с действующими нормами и правилами и предусматривает мероприятия, обеспечивающие взрывную, взрывопожарную и пожарную безопасность при эксплуатации здания.

Главный инженер проекта /Васильев/
Главный инженер, осуществивший привязку

Согласовано
Гл. сантех. ТХ | Старков
Пож. тех. надз. | Полтавцев
Норм. контр. | Ельков

Инв. № подл. | Подпись и дата | Взам. инв. №

Основные показатели по чертежам водопровода и канализации

Наименование системы	Потребный напор на вводе м. вод. ст.	Расчетный расход				Установленная мощн. электродвигателей, кВт	Примечания
		м³/сут	м³/ч	л/с	при пожаре л/сек.		
Хозяйственно-							
питьевой, произ-							
водственный во-							
допровод							
1. Хозяйственно-							
питьевые нужды	10.0	0.025	0.010	0.2	0.14	—	
2. Производствен-							
ные нужды	10.0	0.75	0.23	0.1	—	—	без возврата
Полив асфальтового							
покрытия и зелё-					—	—	
ных насаждений	10.0	1.8					
Итого:		2575	0.24	0.3		—	
Канализация							
бытовая		0.025	0.01	18			
Канализация							
дождевая				7.0			

План систем В1; К1

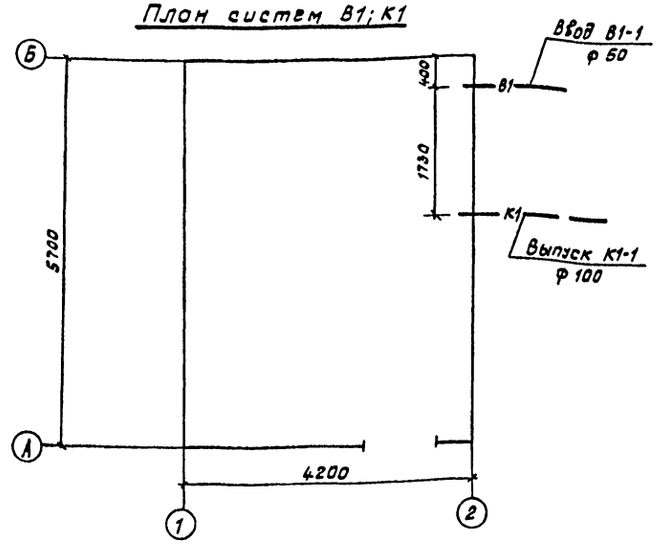

Ведомость ссылочных и прилагаемых документов

Обозначение	Наименование	Примечание
	Ссылочные документы	
Серия Б 9-8	Водомерные узлы	
Серия 4.904-69	Детали крепления сантехни-	
	ческих трубопроводов и приборов	
Серия 4.900-8	Альбом оборудования фасонных	
	частей и арматуры для сетей	
	и сооружений водопровода и канализац	
ГОСТ 21.106-78; 2.784-70,	Условные обозначения трубопрово-	
ГОСТ 2.785-70; 2,786-70	дов санитарно-технических систем	
	Прилагаемые документы	
- ВК, СО	Спецификация оборудования	
- ВК - ВМ	Ведомость потребности в материалах	

Таблица показателей расхода черных металлов

Виды систем	Расход черных металлов			
	Всего		на 1 м² общей площади	
	стали	чугуна	стали	чугуна
Холодное водоснабжение	84.3	32.3	3.5	1.37

Ведомость рабочих чертежей основного комплекта

Лист	Наименование	Примечание
1	Общие данные	
2	План на отм. 0.000. Схемы систем см. В1, К1	

Инв. №			
ГИП	Васильев		
Нач. отд.	Имашев		18.02.86
Гл. спец.	Мартынова		"
Рук. гр.	Капустина		"
Инж.	Сухоленцева		"
Пров.	Капустина		"
Норм. конт.	Ельков		18.02.86

Привязан

ТП 503-5-25.86 ВК

Стоянка автомобилей личного транспорта на 300 единиц (долгосрочное хранение)

Павильон клиентская	Стадия	Лист	Листов
	РП	1	2

Общие данные

Минавтотранс КазССР
КАЗНИПИАТ
г. Алма-Ата

Копировал

Формат А2

Типовой проект 503-5-25.86 Альбом I

План на отм 0000

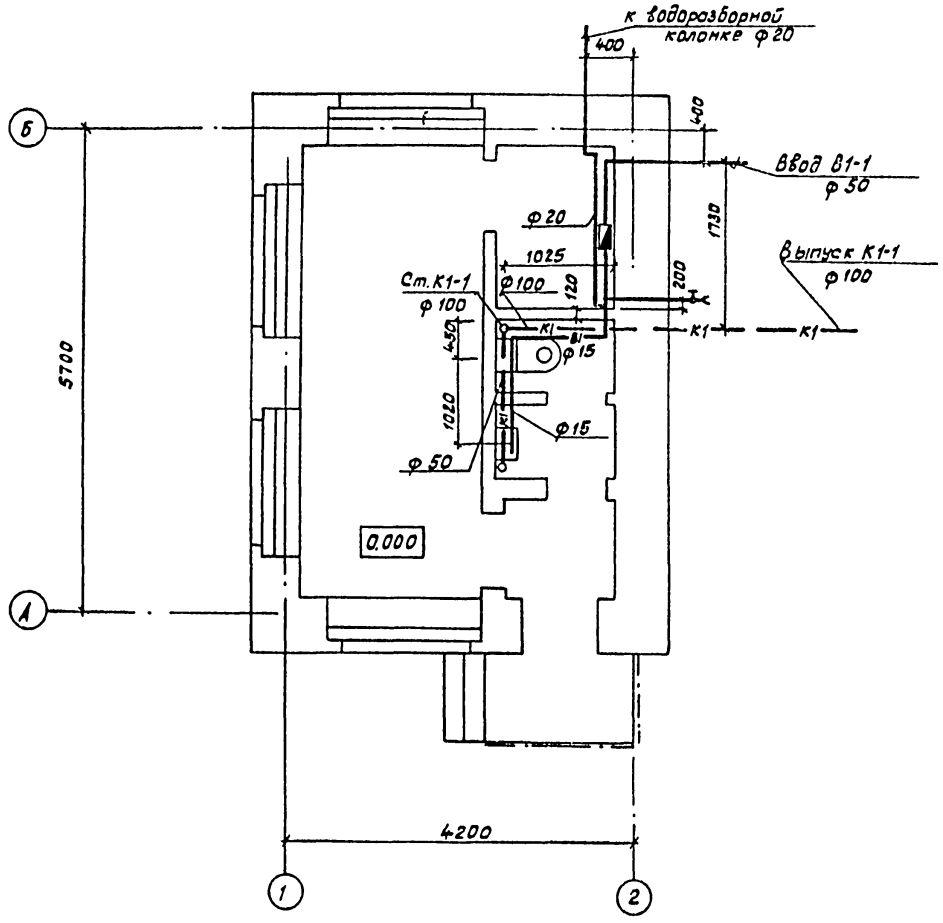

В1

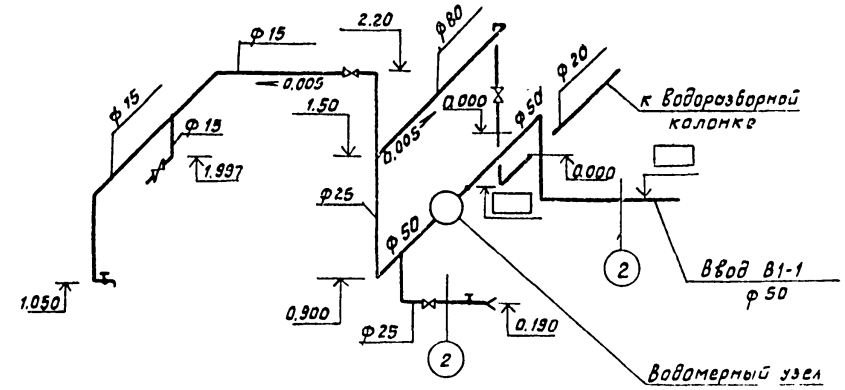

К1

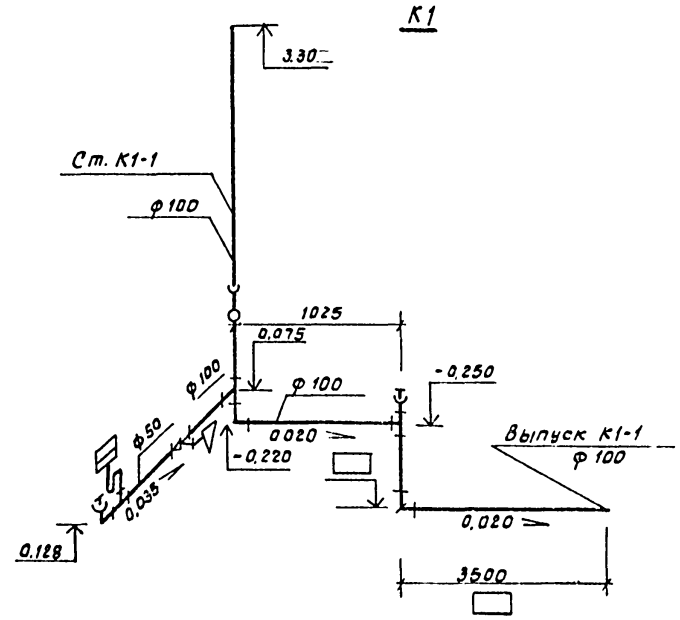

Водомерный узел (схема № 2)

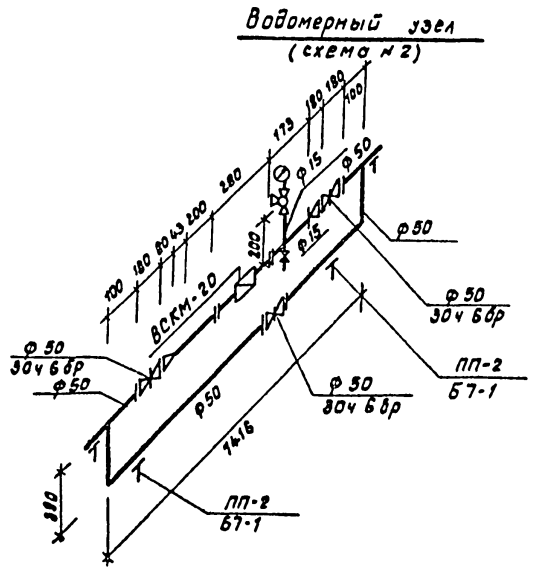

М 1:50

ГИП	Васильев			ТП 503-5-25.86	ВК
Нач.отд.	Имашев			Стоянка автомобилей личного транспорта на 300 единиц (долгосрочное хранение)	
Гл.спец.	Мартынова				
Рук.гр.	Капустина			Павильон клиентская	Стадия: РП; Лист: 2; Листов:
Инж.	Суходенцева				
Пров.	Капустина				
Норм.кон.	Ельков			План на отм. 0.000. Схемы систем В1; К1	Минавтотранс КАЗССР КАЗНИПИАТ г. Алма-Ата

Привязан:

Инв.№

Согласовано: Нач. АСО, Нач. ЭТО, Нач. ОВТ, Иохим, Тахпариди, Хиль

Инв.№ подл. | Подпись и дата | Взам.инв.№

Типовой проект 503-5-25.86. Альбом I

План на отм. 0.000
м 1:50

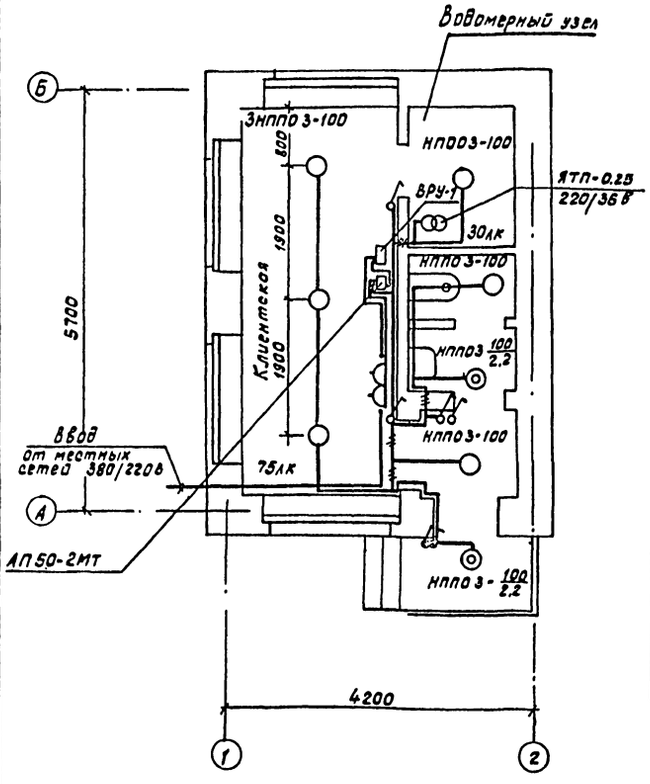

Основные показатели

Напряжение	общее	220 В	
	переносное	36 В	
Источник питания		От местных сетей 220В	
мощность		рабочая	эвакуационная
	установленная	1.05	—
	расчетная	1.05	—
cos φ		1	—
Способ прокладки		Распределительная сеть выполнена кабелем марки АВВГ по стенам и потолку	
Щитки освещения		АП50-2МТ	
Защитное заземление	Части, подлежащие заземлению	Кожухи щитков металлические корпуса светильников, один из выводов понижающего трансформатора 220/36В	
	Заземляющие проводники	Рабочий нулевой провод	
Указания по монтажу		Монтаж электрооборудования должен быть выполнен в соответствии со СНиП 3.05.06-85 „Электротехнические устройства".	

Ведомость ссылочных и прилагаемых документов

Обозначение	Наименование	Примечан.
Ссылочные документы		
5.407-19 (А 181)	Установка одиночных светильников с лампами накаливания	
4.407-255 (А 155)	Узлы и детали для прокладки кабелей	
4.407-129 (А 75А)	Установка осветительных щитков	
Прилагаемые документы		
	Спецификации оборудования	1÷2

Общие указания

1. Условные обозначения приняты по ГОСТ 2.754-72 и дополнениям к этому ГОСТу, указанным в ГОСТе 21.608-84.

Проект разработан в соответствии с действующими нормами и правилами и предусматривает мероприятия, обеспечивающие пожаробезопасность при правильной эксплуатации здания.

Гл. инж. проекта: Васильев

Гл. инж. проекта, осуществляющий привязку:

Согласовано:
Нач. АСО-Т Цогим
Нач. ВК Имашев

Инв.№ подл. | Подпись и дата | Взам. инв.№

Привязан:

Инв.№

ТП 503-5-25.86 ЭО

Стоянка автомобилей личного транспорта на 300 единиц (долговременное хранение)

ГИП	Васильев			Павильон-клиентская	Стадия	Лист	Листов
Нач.отд.	Токпурин				РП	1	1
Гл.спец.	Югай						
Рук.гр.	Петрович						
Ст.инж.	Кошелева			Общие данные. План электроосветительной сети	Минавтотранспл. КССР КАЗНИПИАТ г. Алма-Ата		
Норм.к.	Ельков						

Формат А2

Типовой проект 503-5-25.86 Альбом I

План на отм. 0.000

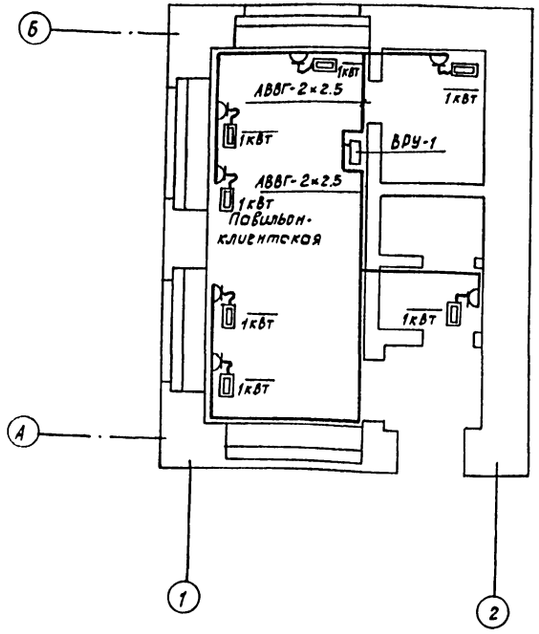

Основные показатели

Напряжение сети	питающей	380/220 В
	распределительной	220 В
источник питания		от местных сетей 0.4/0.23 кВ
Категория электроприемников		третья
мощность вновь установленного оборудования	установленная	7 кВт
	Расчетная	7 кВт
cos φ	до компенсации	1
	после компенсации	—
Способ прокладки	помещения со взрывоопасной средой	—
	Остальные помещения	Сеть электрического отопления выполнена кабелем АВВГ по стенам
Шкафы силовые		ВРУ-1
Защитное заземление	части, подлежащие заземлению	Металлические корпуса электрооборудования, корпуса электродвигателей, металлоконструкции электропроводок
	заземляющие проводники	Специально предназначенные нулевые проводники питающих и распределительных сетей
Защита кабельной сети от механических повреждений		Прокладка кабелей до двух метров от уровня пола угловой сталью

Ведомость ссылочных и прилагаемых документов

Обозначение	Наименование	Примеч.
Прилагаемые документы		
	Спецификация оборудования	1÷2

Общие указания

1. Условные обозначения приняты по ГОСТ 2.754-72.
2. К установке приняты электрические печи ПЭТ-4 мощностью 1 кВт каждая.

Проект разработан в соответствии с действующими нормами и правилами и предусматривает мероприятия, обеспечивающие пожаробезопасность при правильной эксплуатации здания.

Гл. инж. проекта:
Гл. инженер проекта, осуществляющий привязку: Васильев

Согласовано: Нач. АСО-I Шохим

Инв. № подл. | Подпись и дата | Взам. инв. №

Привязан:

Инв. №

ТП 503-5-25.86. ЭМ

Стоянка автомобилей личного транспорта на 300 единиц (долгосрочное хранение)

ГИП	Васильев		16.8.86
Нач. ЭТО	Тохпариди		9.07.86
Нач. ОВТ	Хиль		9.07.86
Гл. спец.	Югай		9.07.86
Рук. гр.	Петрович		9.07.86
Ст. инж.	Хилюк		9.07.86
Норм. к.	Ельков		16.08.86

Павильон-клиентская

Стадия	Лист	Листов
РП	1	1

Общие данные. План на отм. 0.000

Минавтотранс КазССР
КАЗНИПИАТ
г. Алма-Ата

Формат А2.

Типовой проект 503-5-25.86 Альбом I

Согласовано: Нормоконтролер Елисеева; Гл. сантехник проекта Полтавцева; Нач. ПОК Шашева; Нач. ВК Иоффе; Нач. АСУ-1 Иоффе

Инв. № подл. | Подп. и дата | Взам. инв. №

План на отм. 0.000

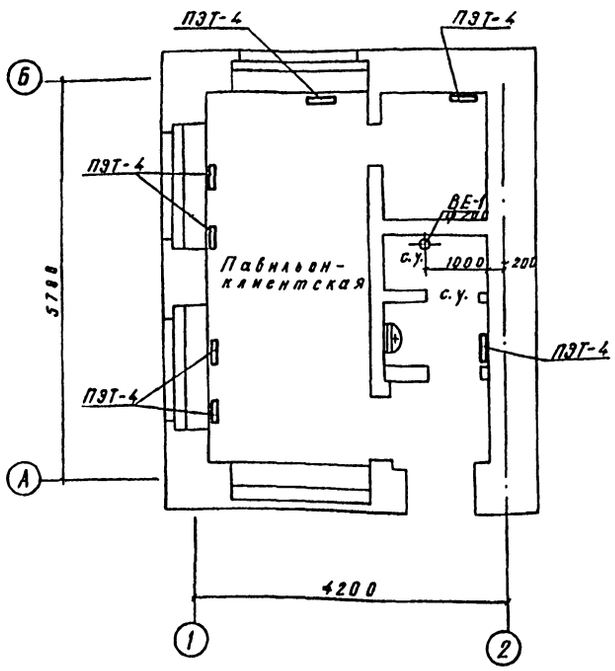

Ведомость ссылочных и прилагаемых документов

Обозначение	Наименование	Примечан
	Ссылочные документы	
1.494-32	Зонты и дефлекторы вентиляционных систем.	
5.904-10	Узлы прохода вентиляционных шахт через покрытия промышленных зданий.	
	Прилагаемые документы	
	Ведомость потребности в материалах.	книга
	Спецификация оборудования	

Отопление и вентиляция

Проект отопления и вентиляции разработан в соответствии со СНиП II-01.01-82; СНиП II-3-79*; СНиП II-33-75*; СНиП II-92-76 для района с расчетной температурой наружного воздуха -30°С

Монтаж системы вентиляции производить согласно СНиП 3.05.01-85.

Расход тепла на отопление 6485 ккал/час / 7522 вт.

Для поддержания внутри помещения заданной температуры устанавливаются электрические печи типа ПЭТ-4 мощностью в 1 кВт каждая

Предусмотрена естественная вентиляция Приток неорганизованный через открываемые фрамуги окон и неплотности ограждающих конструкций Вытяжка из санузла естественная через вент канал.

ВЕ 1

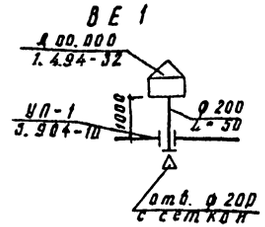

Проект разработан в соответствии с действующими нормами и правилами и предусматривает мероприятия, обеспечивающие взрывную, взрывопожарную и пожарную безопасность при эксплуатации здания.

Главный инженер проекта (Васильев)

Главный инженер проекта осуществивший привязку

М 1:50

Привязан

Инв. №

ГИП	Васильев		ТП 503-5-25.86		ОВ
Нач. отд	Хиль		Стоянка автомобилей личного транспорта на 300 единиц (долгосрочное хранение)		
Гл. спец	Вобянин				
Рук. гр	Иванова		Павильон-клиентская	Стадия: Р.П.	Лист: 1	Листов: 1
Исполн	Кустова				
Провер	Иванова		Общие данные. План на отм. 0.000. Схемы систем отопления и вентиляции	Минавтотранса Каз ССР Каз НИПИАТ г. Алма-Ата	

Типовой проект 503-5-25.86. Альбом I

Позиция	Наименование и техническая характеристика оборудования и материалов. Завод-изготовитель (для импортного оборудования) страна, фирма)	Тип, марка оборудования, обозначение документа и № опросного листа	Единица измерения: Наименование	Единица измерения: Код	Код завода-изготовителя	Код оборудования, материала	Цена единицы тыс. руб.	Количество	Масса единицы оборудования, кг.
1	2	3	4	5	6	7	8	9	10
	Оборудование, поставляемое заказчиком								
1	Автоматический выключатель								
	$J_p = 1.6$ А $J_{отс} = 3.5$ Jн	АП 50-2 МТ	шт	796				1	
2	Вводно-распределительное устройство	ВРУ1-26-66УХЛ4	шт	796				1	
3	Светильник потолочный для лампы								
	накаливания мощностью до 100 Вт	НППО 3-100	шт	796				8	
4	Лампа накаливания ~ 220 В, 100 Вт	Б 220-100	шт	796				6	
5	60 Вт	Б 220-60	шт	796				4	
6	Лампа ручная переносная	ПЛ	шт	796				1	
7	Лампа накаливания 36 В, 40 Вт	МО 36-40	шт	796				1	
	Кабель ГОСТ 16442-80 сечением:								
	2×2.5 мм²	АВВГ-0.66	км	008				0.050	
	3×2.5 мм²	АВВГ-0.66	км	008				0.020	

Инв. № подл. | Подпись и дата | Вз. инв. №

Привязан:

Инв. №

ГИП	Васильев		16.08.86
Нач. ЭТО	Тахпариди		1.07.86
Гл. спец.	Юсай		1.07.86
Рук. гр.	Петрович		1.07.86
Ст. инж.	Кошелева		2.07.86
Норм. к.	Ельков		15.08.86

ТП 503-5-25.86 ЭО СО

Стоянка автомобилей личного транспорта 300 единиц (долгосрочное хранение)

Павильон-клиентская

Стадия	Лист	Листов
РП	1	2

Спецификация оборудования

Минавтотранс КАСР КАЗНИПИАТ г. Алма-Ата

Копировал

формат А3

Типовой проект 503-5-25.86. Альбом I

Позиция	Наименование и техническая характеристика оборудования и материалов. Завод-изготовитель (для импортного оборудования, страна, фирма)	Тип, марка оборудования. Обозначение документа и № опросного листа	Единица измерения: Наименование	Единица измерения: Код	Код завода изготовителя	Код оборудования, материала	Цена единицы тыс. руб.	Количество	Масса единицы кг.
1	2	3	4	5	6	7	8	9	10
	Оборудование, поставляемое подрядчиком								
1	Ящик с понижающим трансформатором 220/36 В Осо-0.25 и тремя предохранителями Е 27								
		ЯТП-0.25-13У3	шт.	796				1	
2	Выключатель брызгозащищенный	индекс							
	6А, 250 В	02620	шт.	796				2	
3	Выключатель однополюсный 250 В, 6А	индекс							
	при открытой проводке	02020	шт.	796				4	
4	Розетка штепсельная двухполюсная	индекс							
	250 В, 6А	03220	шт.	796				2	
5	Метизы и металлоконструкции		кг.	166				10	

Инв. № подл. | Подпись и дата | Вз. инв. №

Привязан:

Инв. №

ТП 503-5-25.86 ЭО, СО

Лист 2

копировал

формат А3

Типовой проект 503-5-25.86. Альбом I

Позиция	Наименование и техническая характеристика оборудования и материалов. Завод-изготовитель (для импортного оборудования страна, фирма)	Тип, марка оборудования. Обозначение документа и № опросного листа	Единица измерения: Наименование	Единица измерения: Код	Код завода-изготовителя	Код оборудования, материала	Цена единицы тыс. руб.	Количество	Масса единицы оборудования, кг
1	2	3	4	5	6	7	8	9	10
	Оборудование, поставляемое заказчиком								
1	Печь электрическая, ГОСТ 5.1253-72	ПЭТ-4	шт	796				7	
2	Кабель ГОСТ 16442-80, сечением:								
	2×2.5мм²	АВВГ-660В	км	008				0,025	

Инв.№ подл. | Подпись и дата | Взам. инв.№

Инв.№

ГИП	Васильев		15.2.86
Нач.ЭТО	Тохпариди		2.07.86
Гл.спец.	Югай		2.07.86
Рук.гр.	Петрович		2.07.86
Ст.инж.	Хилюк		2.07.86
Норм.к.	Ельков		15.06.86

Привязан:

ТП 503-5-25.86 ЭМ, СО

Стоянка автомобилей личного транспорта 300 единиц (долгосрочное хранение)

Павильон-клиентская

Стадия	Лист	Листов
РП	1	2

Спецификация оборудования

Минавтотранс КАЗССР КАЗНИПИАТ г. Алма-Ата

Копировал

формат А2

Типовой проект 503-5-25.86 Альбом I

Позиция	Наименование и техническая характеристика оборудования и материалов. Завод-изготовитель (для импортного оборудования страна, фирма).	Тип, марка оборудования. Обозначение документа и № опросного листа	Единица измерения: Наименование	Единица измерения: Код	Код завода-изготовителя	Код оборудования, материала	Цена единицы тыс. руб.	Количество	Масса единицы, кг.
1	2	3	4	5	6	7	8	9	10
	Оборудование и материалы, поставляемые подрядчиком								
	Розетка штепсельная 6А, 220В	индекс 03210	шт.	796				7	
	Метизы и металлоконструкции		кг	166				5	

Инв.№ подл. | Подпись и дата | Взам. инв.№

Привязан:

Инв.№

ТП 503-5-25.86 ЭМ, СО

Лист 2

копировал

формат А2

Типовой проект 503-5-25.86 Альбом I

Позиция	Наименование и техническая характеристика оборудования и материалов. Завод изготовитель (для импортного оборудования - страна фирма)	Тип марка оборудования Обозначение документа и № опросного листа	Единица измерения: Наименование	Единица измерения: код	Код завода изготовителя	Код оборудования материала	Цена единицы тыс. руб.	Количество	Масса единицы оборудования, кг.
1	2	3	4	5	6	7	8	9	10
	Оборудование и материалы,								
	поставляемые заказчиком.								
В1	Водопровод хозяйственно-питьевой, производственный								
	Задвижка чугунная параллельная с выдвижным шпинделем ф50	30ч 6бр	шт	796		372115 1005		3	18.4
	Вентиль запорный проходной муфтовый ф15	15ч 8р2	шт	796		372211 1010		2	0.75
	ф20	15ч 8р2	шт	796		372115 1009		1	0.9
	Вентиль запорный проходной муфтовый ф15	15ч 8р	шт	796		372211 1005		1	0.75
	Кран трехходовой натяжной муфтовый с фланцем								
	для контрольного манометра, латунный ф15	14М1-00-00	шт	796		371222 6007		1	0.26
	Кран пробно-спускной сальниковый латунный ф15	10Б 8бк	шт	796		371222 5007		1	0.53
	Поливочный кран в комплекте:								
	вентиль запорный муфтовый ГОСТ 18722-73 ф25	15ч 8р2	шт	796		372212 1010		2	1.75
	Рукав резиновый напорный с комбинированной	ГОСТ 18698-79	шт	796		255111			
	тканью класса В(II)-10-25-36-у ℓ=20м ф25					255321		1	
	Счетчик холодной воды крыльчатый ГОСТ 6015-73 ф20	ВКСМ-20	шт	796		421302		1	3.9
	Манометр общего назначения Ру = 0.6 мПа	ОБМ-100	шт	796		421223		1	

Инв.№ подл. | Подпись и дата | Взам.инв.№

Привязан

Инв.№

ТП 503-5-25.86 ВК, СО

ГИП	Васильев		12.86
Нач.отд.	Имашев		12.86
Гл.спец.	Мартынова		12.86
Рук.гр.	Капустина		
Инж.	Ахолинцева		
Норм.кон.	Елькова		12.86

Стоянка автомобилей личного транспорта на 300 единиц (долговременное хранение)

Павильон-клиентская

Стадия	Лист	Листов
РП	1	4

Спецификация оборудования

Минавтотранс каз.ССР КАЗНИПИАТ г. Алма-Ата

Копировал

Формат А3

Типовой проект 503-5-25.86 Альбом I

Позиция	Наименование и техническая характеристика оборудования и материалов. Завод-изготовитель (для импортного оборудования страна, фирма).	Тип, марка оборудования, обозначение документа и № опросного листа	Единица измерения: Наименование	Единица измерения: код	Код завода изготовителя	Код оборудования, материала	Цена единицы тыс. руб.	Количество	Масса единицы оборудования, кг
1	2	3	4	5	6	7	8	9	10
	Оборудование и материалы,								
	поставляемые подрядчиком.								
В1	Водопровод хозяйственно-питьевой производственный								
	Трубы полиэтиленовые ЛВП тип „С" ф 63×3.6	ГОСТ 18599-73	м	006		224 811		5.0	0.68
	Трубы стальные водогазопроводные оцинкованные обыкновенные ф15	ГОСТ 3262-75	м	006		138 501		11.0	1.28
	" ф20	"	м	006		138 501		12.0	2.38
	" ф25	"	м	006		138 501		1.5	2.39
	" ф50	"	м	006		138 501		1.5	4.88
К1	Канализация								
	Трубы пластмассовые канализационные ф100	ГОСТ 22689.3-61	м	006		224 811		13.0	0.93
	" ф50	"	м	006		224 811		1.5	0.3
	Унитаз тарельчатый фаянсовый с прямым выпуском	ГОСТ 22847-77	шт	796		496523		1	9.5
	Бачок смывной высокорасполагаемый	ГОСТ 21485.0-76	шт	796		496813		1	6.5
	Труба стальная смывная ℓ=160 мм ф32	ГОСТ 3262-75	шт	796		138 500		1	3.09
	Раковина стальная эмалированная	ГОСТ 8631-75	шт	796				1	7.7
	Сифон двухоборотный чугунный ф50	ГОСТ 6924-73	шт	796		494921		1	3.2

Инв.№ подл. | Подпись и дата | Взам.инв.№

Привязан:

Инв.№

ТП 503-5-25.86 ВК.СО Лист 2

Копировал

Формат А3

Типовой проект 503-5-25.86 Альбом I

Позиция	Наименование и техническая характеристика оборудования и материалов. Завод-изготовитель (для импортного оборудования - страна, фирма)	Тип марка оборудования, обозначение документа и № опросного листа	Единица измерения: Наименование	Единица измерения: Код	Код завода-изготовителя	Код оборудования, материала	Цена единицы тыс.руб.	Количество	Масса единицы оборудования
1	2	3	4	5	6	7	8	9	10
	Оборудование и материалы,								
	поставляемые заказчиком.								
	Водопровод хозяйственно-питьевой, производственный								
	Пожарный гидрант Н= □	ПГ-3000	шт	796			0.0391	1	□
	Колонка водоразборная	Т.п. 901-9-2	шт	796				1	15.5
	Задвижка чугунная параллельная								
	с выдвижным шпинделем ф 50	30ч6бр	шт	796		372115 1005	0.017	1	18.4

Привязан:

Инв.№

ТП 503-5-25.86 ВК, СО Лист 3

Формат А3

Типовой проект 503-5-25.86 Альбом I

Позиция	Наименование и техническая характеристика оборудования и материалов. Завод-изготовитель (для импортного оборудования - страна, фирма)	Тип, марка оборудования, обозначение документа и опросного листа	Единица измерения: Наименование	Единица измерения: Код	Код завода-изготовителя	Код оборудования, материала	Цена единицы тыс.руб.	Количество	Масса единицы оборудования
1	2	3	4	5	6	7	8	9	10
	Оборудование и материалы,								
	поставляемые подрядчиком								
	Водопровод хозяйственно-питьевой, производственный								
	Трубы из полиэтилена высокой плотности								
	тип „С" (ПВП) ф 50	ГОСТ 18599-13	м	006		221811		26.0	5.95
	Колодец водопроводный ж/б ф 2000 Н= □	Т.п. 901-09.11.84	шт	796		585520		1	
	Люк „ТВ" ф 775	ГОСТ 3634-79	шт	796				1	100.0
	Переход фланцевый ф 100×50	ГОСТ 5526-61	шт	796		146000		1	11.6
	Двойной раструб ф 200	"	шт	796		146000		2	37.7
	" ф 50	"	шт	796		146000		1	8.0
	Отвод-раструб-конец ф 50	"	шт	796		146000		1	8.4
	Тройник фланцевый с пожарной подставкой								
	ф 200×100	"	шт	796		146000		1	79.0
	Трубы стальные электросварные ф 20	ГОСТ 10704-76	"	006		130300		8.0	0.89
	Трубы керамические ф 150	ГОСТ 286-82	м	006		575511		15.0	30.0
	Колодец канализационный ф 1000	Т.п. 902-09-22.84	шт	796		585520		2	
	Люк „ТК" ф 775	ГОСТ 3634-79	шт	796				1	100.0

Привязан:

Инв.№

ТП 503-5-25.86 ВК. СО Лист 4

Формат А3

Типовой проект 503-5-25.86 Альбом I

Позиция	Наименование и техническая характеристика оборудования и материалов Завод-изготовитель (для импортного оборудования - страна, фирма)	Тип, марка оборудования Обозначение документа и № опросного листа	Единица измерения: Наименование	Единица измерения: Код	Код завода-изготовителя	Код оборудования материалов	Цена единицы тыс. руб.	Количество	Масса единицы оборудования кг
1	2	3	4	5	6	7	8	9	10
	Материалы и изделия, поставляемые подрядчиком								
	Узел прохода	УП1 с 5.904-10	шт	796				1	
	Дефлектор	Д. 00 000 1. 494-32	шт	796				1	
	Воздуховод из тонколистовой стали круглого сечения δ-0.5 мм ф 200	ГОСТ 19903-74	м/м²	006/055				1.5/0.95	
	Сетка металлическая	ГОСТ 6613-73	м²	055				0.1	

Инв. № подл. | Подпись и дата | Взам. инв. №

Инв №:

Нач. отд. Хиль
Гл. спец. Жунисбеков
Рук. гр. Иванова
Исполн. Кустова
Провер. Иванова

Привязан:

т.п. 503-5-25.86 ОВ СО

Стоянка автомобилей личного транспорта на 300 единиц (долгосрочное хранение)

Павильон-клиентская	Стадия	Лист	Листов
	Р.П	1	1

Спецификация оборудования

Минавтотрансп КазССР КАЗНИПИАТ г. Алма-Ата

Формат А3

Типовой проект 503-5-25.86 Альбом I

Позиция	Наименование и техническая характеристика оборудования и материалов. Завод-изготовитель (для импортного оборудования - страна, фирма)	Тип, марка оборудования Обозначение документа и № опросного листа	Единица измерения: Наименование	Единица измерения: Код	Код завода-изготовителя	Код оборудования материалов	Цена единицы тыс. руб	Количество	Масса единицы оборудования, кг
1	2	3	4	5	6	7	8	9	10

Инв. № подл. | Подпись и дата | Взам. инв. №

Привязан:

Инв. №

Формат А3

gost.e-ecolog.ru