ТИПОВЫЕ КОНСТРУКЦИИ, ИЗДЕЛИЯ И УЗЛЫ ЗДАНИЙ И СООРУЖЕНИЙ

Серия 1.435.9-24

ВОРОТА ОТКАТНЫЕ С ПОЛОТНОМ ИЗ РАЗЛИЧНЫХ МАТЕРИАЛОВ

Выпуск 2

ВОРОТА МЕТАЛЛИЧЕСКИЕ С УТЕПЛИТЕЛЕМ

РАБОЧИЕ ЧЕРТЕЖИ

20039-03

Отпускная цена на момент реализации указана в счет-накладной

gost.e-ecolog.ru

ТИПОВЫЕ КОНСТРУКЦИИ, ИЗДЕЛИЯ И УЗЛЫ ЗДАНИЙ И СООРУЖЕНИЙ

Серия 1.435.9-24

ВОРОТА ОТКАТНЫЕ С ПОЛОТНОМ ИЗ РАЗЛИЧНЫХ МАТЕРИАЛОВ

Выпуск 2

ВОРОТА МЕТАЛЛИЧЕСКИЕ С УТЕПЛИТЕЛЕМ

РАБОЧИЕ ЧЕРТЕЖИ

РАЗРАБОТАНЫ:

ЦНИИПРОМЗДАНИЙ

Зам. директора института С.М. Гликин

Рук. отдела наружных ограждающих констр. Г.М. Смилянский

Гл. инж. проекта В.И. Погорелов

проектным институтом ГИПРОСПЕЦЛЕГКОНСТРУКЦИЯ

Гл. инженер В.И. Шилов

Зав. отделом СК-2 П.П. Кашкинов

/Гл. констр. ОСК-2 В.Н. Котеленец

УТВЕРЖДЕНЫ

Госстроем СССР

Постановление от 25.09.1984г N 168

Введены в действие с 01.01.1985г.

Обозначение	Наименование	Стр.
1.435.9-24.2 2000	Ворота металлические с утеплителем	3
1.435.9-24.2 2000 СБ	Ворота металлические с утеплителем Сборочный чертеж	5
1.435.9-24.2 2000 ДТ	Технические требования	9
1.435.9-24.2 2000 РМ	Ведомость расхода материалов	12
1.435.9-24.2 2000 ВП	Ведомость покупных изделий	14
1.435.9-24.2 2100	Полотно	17
1.435.9-24.2 2100 СБ	Полотно Сборочный чертеж	21
1.435.9-24.2 2200	Каркас	25
1.435.9-24.2 2200 СБ	Каркас Сборочный чертеж	28
1.435.9-24.2 2201	Стойка	33
1.435.9-24.2 2202	Перемычка	33
1.435.9-24.2 2203	Связь	34
1.435.9-24.2 2204	Направляющая	34
1.435.9-24.2 2300	Каркас	35
1.435.9-24.2 3000 СБ	Каркас Сборочный чертеж	37
1.435.9-24.2 2400	Заполнитель	41
1.435.9-24.2 2400 СБ	Заполнитель Сборочный чертеж	42
1.435.9-24.2 2401	Скобы	44
1.435.9-24.2 2402	Лист	44
1.435.9-24.2 2101	Пластина	45
1.435.9-24.2 2102	Торсион	45

Инв.№ подл. | Подпись и дата | Взам. инв.№

Разраб.	Петросов		
Пров.	Лукашевич		
Н.контр.	Сидячкин		
Утв.	Петросов		

1.435.9-24.2 0000

Содержание

Лит	Масса	Масштаб
Р		

Листов 1

ЦНИИПРОМЗДАНИЙ

20039-03 3

Копировал: Якимова

Формат: А3

Инв. № подл.	Подпись и дата	Взам. инв. №

Форма	Зона	Поз.	Обозначение	Наименование	Кол. на исполн. 1.435.9-24.2 2000-										Примеч.
					-	01	02	03							
				Документация											
А3			1.435.9-24.2 2000 СБ	Сборочный чертеж	X	X	X	X							
А3			1.435.9-24.2 2000 Д1	Технические требования	X	X	X	X							
А3			1.435.9-24.2 2000 РМ	Ведомость расхода материалов	X	X	X	X							
А3			1.435.9-24.2 2000 ВП	Ведомость покупных изделий	X	X	X	X							
				Сборочные единицы											
А4		1	1.435.9-24.4 4000	Привод с монорельсом	1										См. вып. 4
			-01	Привод с монорельсом		1									
			-02	Привод с монорельсом			1								
			-03	Привод с монорельсом				1							

				1.435.9-24.2 2000			
Разраб.	Погорелов			Ворота металлические с утеплителем	Лит.	Лист	Листов
Пров.	Лукашевич				Р	1	4
Н. контр.	Глебочкин				ЦНИИПРОМЗДАНИЙ		
Утв.	Погорелов						

Копировал Формат А4

Инв. № подл.	Подпись и дата	Взам. инв. №

Форма	Зона	Поз.	Обозначение	Наименование	Кол. на исполн. 1.435.9-24.2 2000-										Примеч.
					-	01	02	03							
А4		2	1.435.9-24.4 5000	Подвеска	1	1	1	1							См. вып. 4
А4		3	1.435.9-24.4 7000	Подвеска	1	1	1	1							См. вып. 4
А4		4	1.435.9-24.4 8000	Ручка переключения	1										См. вып. 4.
			-01	Ручка переключения		1									
			-02	Ручка переключения			1								
			-03	Ручка переключения				1							
А4		5	1.435.9-24.4 9200	Направляющая	1										См. вып. 4
			-01	Направляющая		1									
			-02	Направляющая			1								
			-03	Направляющая				1							
А4		6	1.435.9-24.4 9300	Направляющая	2										См. вып. 4
			-01	Направляющая		2									
			-02	Направляющая			2								
			-03	Направляющая				2							

1.435.9-24.2 2000	Лист	2

Копировал Формат А4

20039-03 4

Инв.№ подл. | Подпись и дата | Взам. инв.№

Формат	Зона	Поз.	Обозначение	Наименование	Кол. на исполн. 1.435.9-24.2 2000-										Примеч.
					–	01	02	03							
А4		7	1.435.9-24.2 2100	Полотно	1										
			-01	Полотно		1									
			-02	Полотно			1								
			-03	Полотно				1							
				Стандартные изделия											
		9		Болт М 10х140.58.016 ГОСТ 7798-70*	6	6	6	6							
		10		Винт М8х120.58.016 ГОСТ 17473-72*	4	4	4	4							
		11		Гайка М10.6.016 ГОСТ 5915-70*	6	6	6	6							
				Шайбы по ГОСТ 6402-70*											
		12		6.65Г.029	4	4	4	4							
		13		10.65Г.029	6	6	6	6							

Инв.№ подл. | Подпись и дата | Взам. инв.№

Формат	Зона	Поз.	Обозначение	Наименование	Кол. на исполн. 1.435.9-24.2 2000-										Примеч.
					–	01	02	03							
		14		Шайба 10.01.05 ГОСТ 11371-78	6	6	6	6							
				Материалы											
		15		Проволока I-0.8 ГОСТ 9389-75	0,3	0,3	0,3	0,3							м

20039-03 5

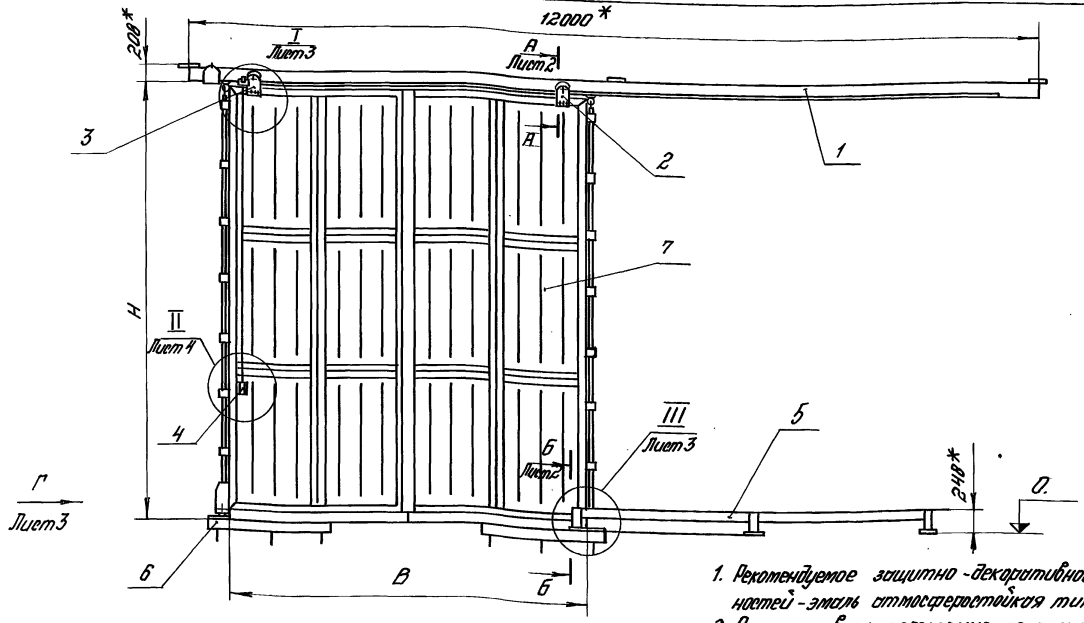

1. Рекомендуемое защитно-декоративное покрытие наружных поверхностей - эмаль атмосферостойкая типа ХВ-110 ГОСТ 18374-79.
2. Отрегулировать положение полотна (поз. 7) относительно монорельса (поз. 1) с помощью подвесок (поз. 2,3) при монтаже.
3. Окончательно выставить и закрепить на монорельсе выключатели путевые конечные, клинья и натяжное устройство цепи.
4. * Размеры для справок.
5. Неуказанные предельные отклонения размеров $\pm \frac{JT14}{2}$.

Обозначение	Марка	В, мм	Н, мм	Масса, кг
1.435.9-24.2 2000	ВО-М-48х54	5000	5540	1216
-01	ВО-М-42х42	4400	4340	1007
-02	ВО-М-36х36	3800	3740	784
-03	ВО-М-30х30	3200	3140	672

6. В конструкции ворот использованы изобретения по а.с. № 796374 и заявке № 3363525/25-33.
7. Усилие переключения ручки (поз. 4) не более 15 кгс.

Разраб.	Лукашевич		
Провер.	Погорелов		
Н.контр.	Глебочкин		
Утв.	Погорелов		1.III.84

1.435.9-24.2 2000 СБ

Ворота металлические с утеплителем
Сборочный чертеж

Лит.	Масса	Масштаб
Р	См. табл.	1:50

Лист 1 Листов 4

ЦНИИПРОМЗДАНИЙ

Инв. № подл. | Подпись и дата | Взам. инв. №

20039-03 6

Копировал: Формат А3

А – А лист 1
М1:2

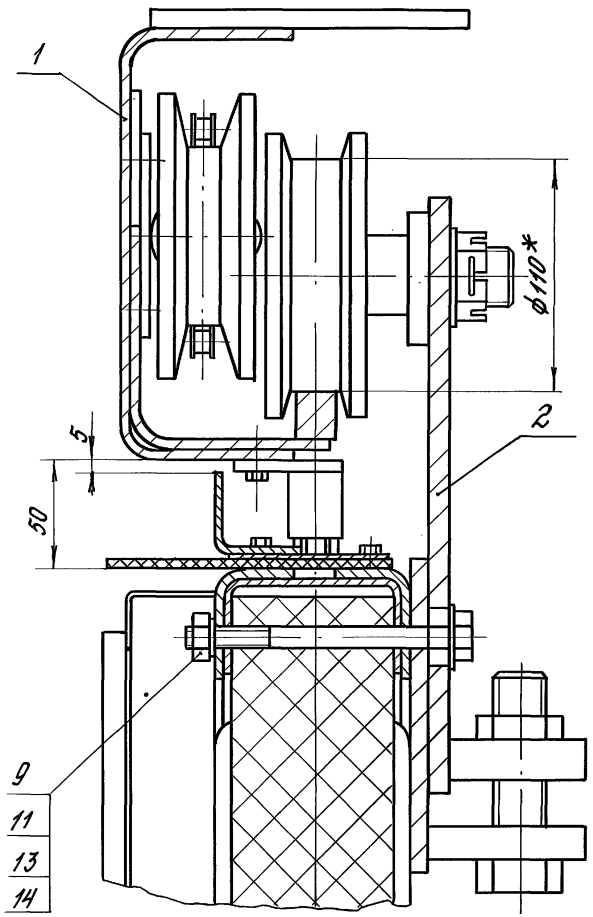

Б – Б лист 1
М1:2

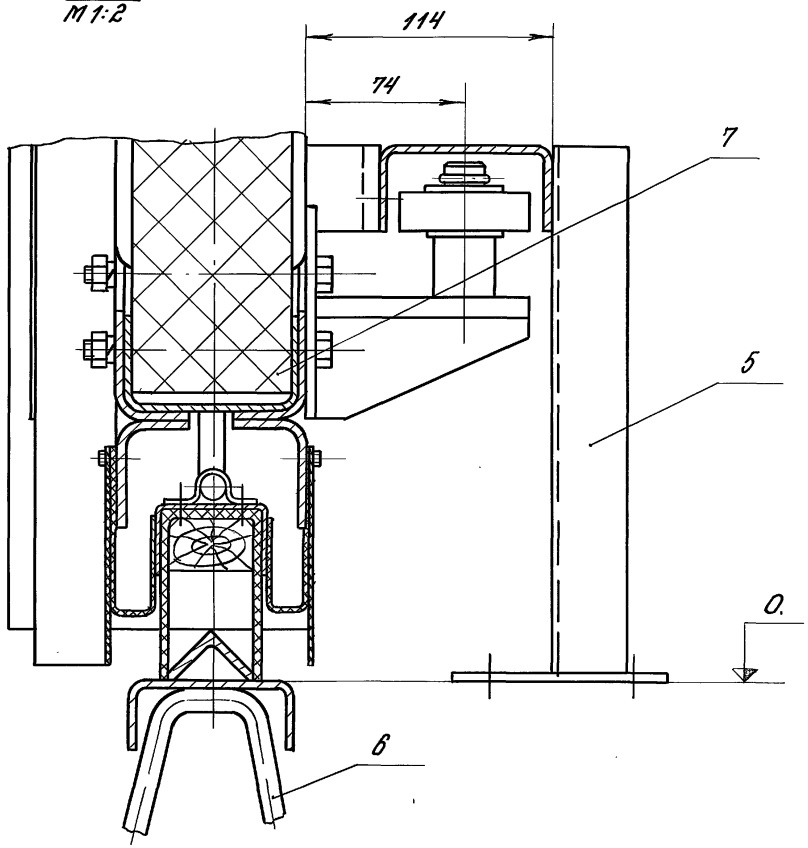

Инв.№ подл. | Подпись и дата | Взам.инв.№

Вид Г лист 1
М1:2

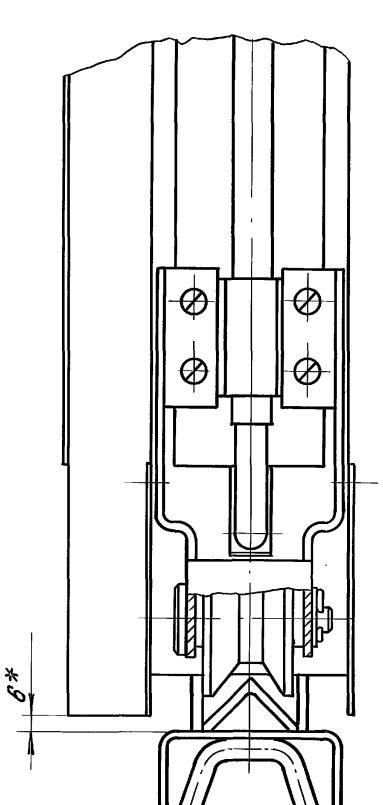

III лист 1
М1:2

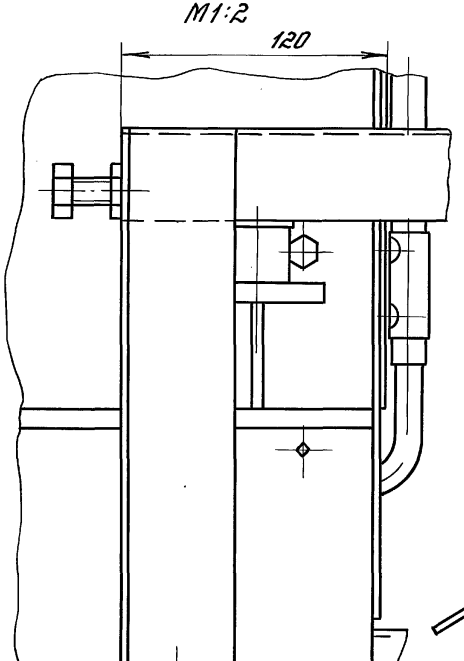

I лист 1
М1:2

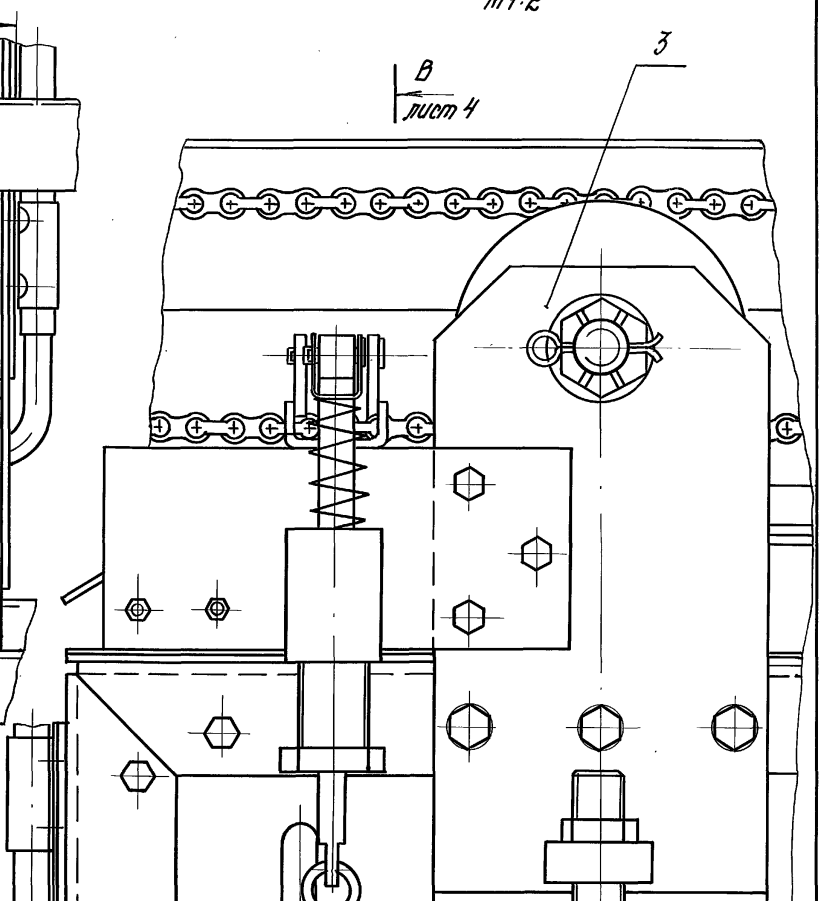

Инв.№ подл. | Подпись и дата | Взам. инв.№

1.435.9-24.2 2000 СБ

Лист 3

20039-03 8

Копировал: Формат А3

В-В
М1:2
лист 3

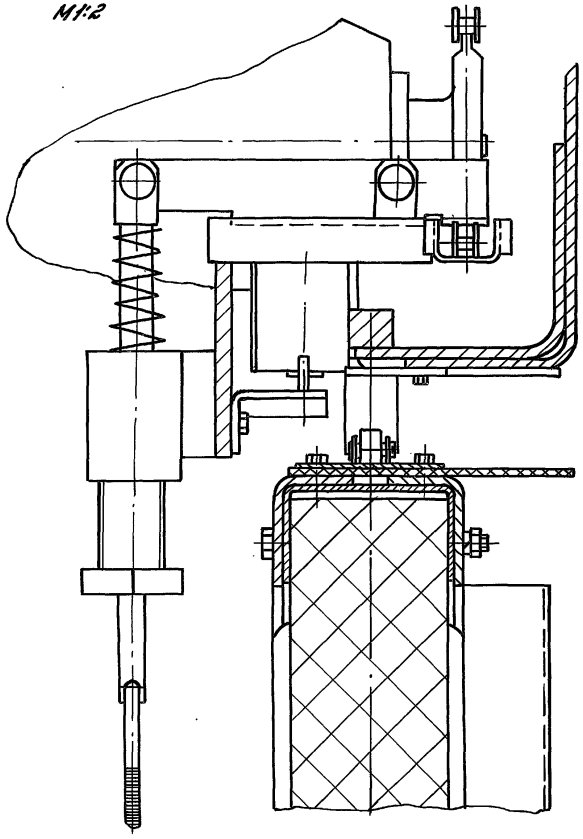

II
М1:2
лист 1

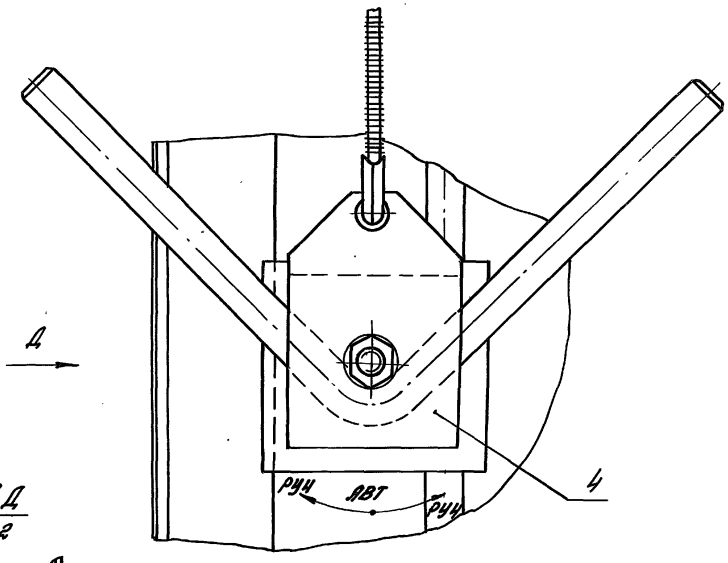

Вид Д
М1:2

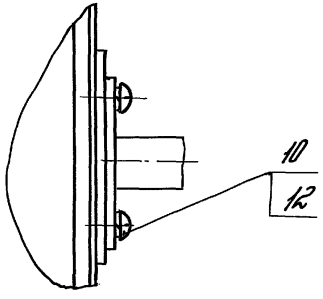

Инв.№ подл. | Подпись и дата | Взам.инв.№

1.435.9-24.2 2000 СБ

Лист 4

Копировал

20039-03 9

Формат А3

1. Требования к конструкции

1.1. Ворота откатные металлические с утеплителем должны изготавливаться по рабочим чертежам серии 1.435.9-24 в соответствии с настоящими техническими требованиями.

1.2. Полотно должно перемещаться по монорельсу свободно без заеданий, в конструкции ворот должно быть предусмотрено переключение с механизированного перемещения полотна на ручное.

1.3. Сопротивление теплопередаче полотна должно быть не менее 1,2 м²·час °С/ккал.

1.4. Воздухопроницаемость ворот должна быть не более Сн=10 кг/м²·час.

1.5. Все металлические поверхности должны иметь защитно-декоративное покрытие.

1.6. Конструкция ворот должна подвергаться следующим испытаниям:

- типовым - при подготовке производства или изменении конструкции ворот по утвержденной программе и методике испытаний, разработанной заводом-изготовителем;
- приемно-сдаточным - при серийном и массовом производстве по техническим требованиям.

1.7. Завод-изготовитель должен изготовить и испытать опытные образцы ворот в точном соответствии с чертежами и техническими требованиями. Серийное или массовое производство ворот разрешается только после утверждения акта испытания опытных образцов с выводами, характеризующими качество изготовления и стабильность работы ворот.

2. Требования к материалам.

2.1. Качество материалов должно соответствовать требованиям государственных и отраслевых стандартов или технических условий. Соответствие применяемых материалов предъявляемым требованиям должно подтвер-

Разраб.	Белова		1.435.9-24.2 2000 Д1		
Провер.	Лукошкова		Технические требования	Лит.	Лист 1	Листов 3
Н. контр.	Глебовкин			Р		
Утв.	Погорелов			ЦНИИПромзданий		

Инв. № подл. | Подпись и дата | Взам. инв. №

20039-03 10

Копировал

Формат А3

ждаться стандартами заводов-поставщиков, а при их отсутствии – данными испытаний заводской лаборатории.

3. Требования к деталям.

3.1. Заготовки из фасонного проката должны быть очищены от загрязнений, коррозии и заусенцев любым способом, не ухудшающим структуру металла и не понижающим прочность деталей.

3.2. В металлических деталях, имеющих механически обработанные поверхности, чистота обработки должна соответствовать классу чистоты, указанному в чертежах и выполняться в соответствии с ГОСТ 2789-73*.

Для деталей с чистотой обработки, не указанной в чертежах, чистота поверхности должна быть не ниже Rz 80 по ГОСТ 2789-73*.

Риски и царапины на поверхностях этих деталей не допускаются.

Острые кромки должны быть притуплены.

3.3. В деталях, изготовленных из пластмасс, не допускаются коробления, трещины, недопрессовки, вздутия, расслоения, пористость, сколы.

3.4. Неуказанные в чертежах предельные отклонения размеров: H14; h14; $\pm\frac{IT14}{2}$; СТСЭВ 144-75.

3.5. Непрямолинейность линейных элементов должна быть не более 1 мм на длине 1 м и 2 мм на всей длине.

3.6. Технология изготовления деталей и сборочных единиц ворот должна обеспечить их взаимозаменяемость.

3.7. Детали, изготовленные из резины, не должны иметь вмятин, надрывов и более одной склейки по длине детали.

3.8. В деталях, изготовленных из дерева и фанеры не допускаются трещины, расслоения, коробления, заусенцы, побитость и помятость кромок.

3.9. Сварные швы должны быть ровной толщины, без перекосов, шлаковых и других дефектов.

4. Требования к сборке.

4.1. Поступающие на сборку детали должны быть очищены от стружки и загрязнений, иметь клеймо ОТК и другие сопроводительные документы,

удостоверяющие их качество.

Все детали из дерева должны быть обработаны антисептиками.

4.2. Сборка должна производиться на участке, оборудованном приспособлениями, обеспечивающими точность, указанную в чертежах.

4.3. При сборке деталей не допускается применение прокладок, клиньев и прочих компенсаторов, не предусмотренных чертежами.

4.4. Все резьбовые соединения должны быть затянуты до отказа без перекоса сопрягаемых деталей.

Все крепежные детали не должны иметь повреждений.

4.5. Допускаемые отклонения габаритных размеров рамы ворот ± 5 мм; косоугольность проема ворот и полотна допускается в пределах поля допуска ($\pm \frac{IT14}{2}$) на линейные размеры по ГОСТ 11472-69*. Непрямолинейность полотна и монорельса не должна быть более 1,5 мм на первый метр длины плюс 0,5 мм на каждый последующий метр.

4.6. Подшипники перед сборкой промыть в горячем минеральном масле или бензине, а после установки в узле смазать консистентной смазкой ЦИАТИМ-201 ГОСТ 6267-74*.

5. Требования к декоративно-защитным покрытиям.

5.1. Поверхности, подлежащие окраске, должны быть очищены от масел, ржавчины, грязи и влаги, обезжирены и огрунтованы. Марка грунтовки выбирается заводом-изготовителем.

5.2. Элементы ворот должны быть огрунтованы только после проверки качества изготовления.

5.3. Огрунтованные и окрашенные поверхности должны быть ровными, гладкими, без подтеков и не иметь отслоений.

6. Требования к транспортировке.

6.1. Ворота должны перевозиться к месту монтажа в разобранном виде любым видом транспорта в положении, исключающем механическое повреждение ворот, попадание на них влаги.

Таблица 1

Марка изделия	Код изделия	Наименование и код: Мелкосортная сталь 093300, 095300								Среднесортная сталь 093200, 095200								Крупносортная сталь 093100, 095100							
		Расход, кг																							
		Квадрат от 10 до 19	Полоса В = от 12 до 45	L 32×20	L 32×32	Всего конструкционной стали	Ф от 8 до 19 №8,15	Итого	Сучетом Kотх = 1,05	Квадрат от 20 до 30	Полоса В = от 50 до 56	L от 45×28 до 63×40	L 36×36 40×40 45×45	Всего конструкционной стали	Ф от 20 до 30 №22,25,30	Итого	Сучетом Kотх = 1,05	Квадрат от 32 до 120	Полоса В = от 60 до 200	L 70×45 и более	L 50×50 и более	Всего конструкционной стали	ф от 32 до 250	Итого	Сучетом Kотх = 1,05
ВО-М-48×54					6		2,81	8,81	9,25	31,36					1,0	32,36	33,98	1,75				9,45	4,08	15,28	16,05
ВО-М-42×42					4,8		2,81	7,61	7,99	27,6					1,0	28,6	30,0	1,75				9,45	4,08	15,28	16,05
ВО-М-36×36					3,9		2,09	5,99	6,29	23,83					1,0	24,83	26,1	1,75				9,45	4,08	15,28	16,05
ВО-М-30×30					2,6		1,73	4,33	4,55	20,06					1,0	21,06	22,1	1,75				9,45	4,08	15,28	16,05

Продолжение таблицы 1

Марка изделия	Код изделия	Наименование и код: Тонколистовая сталь 097200, 097300						Толстолистовая сталь 097100				Листовая тонкостенная сталь 111100		Гнутые профили 112000						Трубы 130103	
		Расход, кг																			
		В = от 1 до 1,8	В = от 1,9 до 3,9	риф б=3	Волнистая	Итого	Сучетом Kотх = 1,05	В=4 и более	Широкополосная универсальная	Итого	Сучетом Kотх = 1,05	по серии	Сучетом Kотх = 1,05	L от 32×25 до 50×36	L 40×40 100×100	⊏ от 32×25 до 200×80	Настил профилированный	Итого	Сучетом Kотх = 1,05	по серии	Сучетом Kотх = 1,05
ВО-М-48×54			62,92			62,92	66,1	32,2		32,2	33,8	252,32	265,0	357,4	86,3	197,4		641,1	673,2	9,1	9,56
ВО-М-42×42			47,19			47,19	49,6	32,2		32,2	33,8	172,04	180,7	293,2	75,7	192,4		561,3	589,4	7,06	7,41
ВО-М-36×36			24,54			24,54	25,8	32,0		32,0	33,6	129,53	136,0	177,4	65,0	186,4		428,8	450,3	6,02	6,32
ВО-М-30×30			18,68			18,68	19,62	32,0		32,0	33,6	90,52	95,1	148,2	54,34	181,4		383,94	403,2	4,94	5,19

Таблица 2

Марка изделия	Код изделия	Наименование и код: Резина-пластина 25 4311 0100		Войлок технический 816 121		Пенополистирол 22 4444	
		Расход, кг					
		по серии	Сучетом Kотх = 1,05	по серии	Сучетом Kотх = 1,05	по серии	Сучетом Kотх = 1,05
ВО-М-48×54		26,71	28,05	0,002	0,002	48	50,4
ВО-М-42×42		22,36	23,5	0,002	0,002	33	34,7
ВО-М-36×36		19,22	20,2	0,002	0,002	24,6	25,9
ВО-М-30×30		16,17	17,0	0,002	0,002	17,22	18,1

Инв. № подл. | Подпись и дата | Взам. инв. №

Разраб.	Погорелов	[подпись]
Провер.	Лукашевич	[подпись]
Н.конт.	Глебочкин	[подпись]
Утв.	Погорелов	[подпись]

1.435.9-24.2 2000 РМ

Ведомость расхода материалов

Лит	Лист	Листов
Р	1	2

ЦНИИПРОМЗДАНИЙ

20039-03 13

Копировал: [подпись]

формат А3

Продолжение таблицы 2

Марка изделия	Код изделия	Наименование и код.															
		Винипласт ВН 224621 0200		Лента ЭМ-1 25 7163 5239		Картон прокладочный 54 4332 1024		Текстолит конструкционный 225 612		Пиломатериалы 53 3311		Проволока стальная углеродистая 122 100		Эластосил Н-06 577540		Клей №88-НП 25 7311	
		Расход, кг															
		по серии	Сучетом Kотх=1,05	по серии	Сучетом Kотх=1,05	по серии	Сучетом Kотх=1,05	по серии	Сучетом Kотх=1,05	по серии	Сучетом Kотх=1,05	по серии	Сучетом Kотх=1,05	по серии	Сучетом Kотх=1,05	по серии	Сучетом Kотх=1,05
ВО-М-48х54						0,003	0,003	0,121	0,127	2,84	2,98	0,44	0,47	8,0	8,4	3,4	3,57
ВО-М-42х42						0,003	0,003	0,121	0,127	2,5	2,63	0,44	0,47	7,0	7,35	3,4	3,57
ВО-М-36х36						0,003	0,003	0,121	0,127	2,16	2,27	0,35	0,37	6,0	6,3	2,0	2,1
ВО-М-30х30						0,003	0,003	0,121	0,127	1,8	1,89	0,35	0,37	5,0	5,25	2,0	2,1

Инв.№ подл. | Подпись и дата | Взам. инв.№

1.435.9-24.2 2000 РМ

Лист 2

20039-03 14

Копировал: [signature] формат А3

Позиция	Наименование	Код ОКП	Обозначение документа на поставку	Поставщик	Кол. на испол. 1.435.9-24.2 2000 —	01	02	03			Примечание
1											
2	Электрооборудование										
3											
4	Выключатель путевой										
5	ВПК 2111У2			Электроаппаратный з-д г. Харьков							
6					2	2	2	2			
7	Звено С-15.875-2270		ГОСТ 13568-75*								
8					1	1	1	1			
9	Кабель КРПГ 3×2,5		ГОСТ 13497-77*								
10				Кинешемский кабельный							
11	Канат			з-д им 50 летия СССР	16,3	14,3	12,5	10,5			м
12	2,8-Г-I-С-Н-1568 (160)		ГОСТ 3062-80								
13					4,3	3,1	2,5	1,9			м
14	Кольцо 2630		ГОСТ 13940-80								
15					1	1	1	1			
16	Металлорукав РЗЦ-Х										
17	ф 10										
18	ф 11				5,5	5	4,3	3,5			м
19	ф 25				5,3	4,3	4,0	3,5			м
20					36,3	34,3	32,5	30,6			м
21	Мотор-редуктор		ГОСТ 20721-75*								
22	МЦ2С-63-45У3										
23					1	1	1	1			
24	Оси										
25	Б-10h12×32.20Ц15		ГОСТ 9650-80								
26	Б-10h12×50.20Ц15				1	1	1	1			
27					1	1	1	1			
28	Подшипник 206		ГОСТ 8338-75								
					5	5	5	5			

Инв. № подл. | Подпись и дата | Взам. инв. №

Разраб.	Лукашевич		
Пров.	Погорелов		
Н. контр.	Столбчатая		
Утв.	Погорелов		

1.435.9-24.2 2000 ВЛ

Ведомость покупных изделий

Лит	Лист	Листов
Р	1	3

ЦНИИПромзданий

Копировал:

№ поз.	Наименование	Код ОКП	Обозначение документа на поставку	Поставщик	Кол. на испол. 1.435.9-24.2 2000- —	01	02	03			Примечание
1	Провод с алюминевой		ГОСТ 6323-79*								
2	жилой и поливинилхлоридной				82	80	77	74			м
3	изоляцией АПВ 1х2,5										
4											
5	Шкаф управления		ТУ 16-536.042-76								
6	ШУ 5401-03 825			Киевский электроаппаратный з-д п. Киеполи или Алма-Атинский з-д низковольтной аппаратуры							
7	Uсил. цеп = 380 В; Uупр = 220 В										
8	Номинальный ток 2А										
9											
10					1	1	1	1			
11	Цепь ПР-15. 875-2270-1		ГОСТ 13568-75*								
12					12,065	10,855	9,556	8,456			м
13											
14	Крепежные изделия										
15											
16	Болты	128 200	ГОСТ 7798-70*								
17	М4х20. 58. 016										
18	М6х 8. 58. 016				27	21	18	15			
19	М6х 30. 58. 016				10	10	6	6			
20	М8х100. 58. 016				16	16	16	16			
21	М10х40. 58. 016				253	191	181	95			
22	М10х140. 58. 016				8	8	8	8			
23	М20х70. 58. 016				6	6	6	6			
24	Болт шестигранный 86х14	128 400	ТУ 36-2142-78		12	12	12	12			
25					232	188	160	128			
26	Винты	128 401	ГОСТ 17473-80*								
27	М4х6. 58. 016										
28	М4х50. 58. 016				8	8	8	8			
29	М6х10. 58. 016				4	4	4	4			
30	М6х18. 58. 016				12	12	10	10			
					18	18	18	18			

Инв.№ подл. | Подпись и дата | Взам.инв.№

Позиция	Наименование	Код ОКП	Обозначение документа на поставку	Поставщик	Кол. на испол. 1.435.9-24.2 2000- —	01	02	03			Примечание
1	Винты	128401	ГОСТ 17473-80*								
2	М6х20.58.016				76	60	52	44			
3	М8х25.58.016				58	44	4	4			
4											
5	Гайки	128300	ГОСТ 5915-70*								
6	М4.5.016				31	25	22	19			
7	М6.5.016				11	11	11	11			
8	М8.5.016				265	193	129	97			
9	М10.5.016				10	10	10	10			
10	М20.5.016				12	12	12	12			
11	М24.5.016				2	2	2	2			
12											
13	Гайка М24.6.016	128300	ГОСТ 5919-73*		2	2	2	2			
14											
15	Шайбы	128600	ГОСТ 6402-70*								
16	6.65Г.029				107	91	77	69			
17	8.65Г.029				323	237	137	101			
18	10.65Г.029				6	6	6	6			
19	20.65Г.029				12	12	12	12			
20											
21	Шайбы	128600	ГОСТ 6958-78								
22	4.01.05				54	42	36	30			
23	6.01.05				128	112	96	80			
24											
25	Шайбы	128600	ГОСТ А371-78								
26	4.005				56	52	40	34			
27	10.005				6	6	6	6			
28	20.005				12	12	12	12			
29	24.005				2	2	2	2			
30											

Инв.№ подл. | Подпись и дата | Взам.инв.№

Инв.N подл.	Подпись и дата	Взам.инв.N

Формат	Зона	Поз.	Обозначение	Наименование	Кол. на исполн. 1.435.9-24.2 2100 –										Примеч.
					–	01	02	03							
				Документация											
А3			1.435.9-24.2 2100 СБ	Сборочный чертеж	X	X	X	X							
				Сборочные единицы											
А4		1	1.435.9-24.4 6000	Подвижное ограждение	1										См.Вып.4
			-01	Подвижное ограждение		1									
			-02	Подвижное ограждение			1								
			-03	Подвижное ограждение				1							
А4		2	1.435.9-24.4 9000	Ролик	1	1	1	1							См.Вып.4
А4		3	1.435.9-24.4 9100	Ролик	1	1	1	1							См.Вып.4
А4		4	1.435.9-24.2 2200	Каркас	1										
			-01	Каркас		1									
А4		5	1.435.9-24.2 2200-02	Каркас	1										
			-03	Каркас		1									
А4		6	1.435.9-24.2 2200-04	Каркас	1										
			-05	Каркас		1									

			1.435.9-24.2 2100
Разраб.	Лукашевич		Полотно
Пров.	Погорелов		
Н.контр.	Глебочкин		
Утв.	Погорелов		

Лит.	Лист.	Листов
Р	1	8

ЦНИИПРОМЗДАНИЙ

Копировал

формат А4

Инв.N подл.	Подпись и дата	Взам.инв.N

Формат	Зона	Поз.	Обозначение	Наименование	Кол. на исполн. 1.435.9-24.2 2100 –										Примеч.
					–	01	02	03							
А4		7	1.435.9-24.2 2200-06	Каркас	1										
			-07	Каркас		1									
А4		8	1.435.9-24.2 2300	Каркас			1								
			-01	Каркас				1							
А4		9	1.435.9-24.2 2300-02	Каркас			1								
			-03	Каркас				1							
А4		10	1.435.9-24.2 2400	Заполнитель	2										
			-01	Заполнитель		2									
			-02	Заполнитель			2								
			-03	Заполнитель				2							
А4		11	1.435.9-24.2 2400-04	Заполнитель	10										
			-05	Заполнитель		10									
			-06	Заполнитель			4								
			-07	Заполнитель				4							

20039-03 18

1.435.9-24.2 2100	Лист 2

Копировал

формат А4

17

Инв.№ подл.	Подпись и дата	Взам.инв.№

Формат	Зона	Поз.	Обозначение	Наименование	Кол. на исполн. 1.435.9-24.2 2100-										Примеч.
					—	01	02	03							
				Детали											
А4		12	1.435.9-24.4 0001	Скоба	19	15	13	11							См.вып.4
А4		13	1.435.9-24.4 0001-01	Скоба	1	1	1	1							См.вып.4
А4		14	1.435.9-24.4 0002	Скоба	4	4	3	3							См.вып.4
А4		15	1.435.9-24.2 2101	Пластина	2										
			-01	Пластина		2									
			-02	Пластина			2								
			-03	Пластина				2							
А4		16	1.435.9-24.2 2102	Торсион	4	4	3	3							

1.435.9-24.2 2100 Лист 3

Копировал формат А4

Инв.№ подл.	Подпись и дата	Взам.инв.№

Формат	Зона	Поз.	Обозначение	Наименование	Кол. на исполн. 1.435.9-24.2 2100-										Примеч.
					—	01	02	03							
				Пластина											
				ОЦ Б-ПН-НО-0,6 ГОСТ 19904-74* / Ст3кп-ПК-МТ-УТ-2 ГОСТ 14918-80*											
Б4		20	1.435.9-24.2 2103	(70×2495) h14; Rz80	2										0,82 кг
			-01	(70×2195) h14; Rz80		2									0,72 кг
			-02	(70×3790) h14; Rz80			1								1,25 кг
			-03	(70×3190) h14; Rz80				1							1,05 кг
Б4		21	1.435.9-24.2 2104	Упор											
				Уголок 40×40×3 ГОСТ 19771-74* / ВСт3кп2 ГОСТ 11474-76*											
				l=180 h14; Rz80	2	2	2	2							0,3 кг

1.435.9-24.2 2100 Лист 4

Копировал формат А4

20039-03 19

Инв.N подл.	Подпись и дата	Взам.инв.N

Формат	Зона	Поз.	Обозначение	Наименование	Кол. на исполн. 1.435.9-24.2 2100- —	01	02	03	Примеч.
				Уплотнение					
				Пластина I					
				лист ТМКЩ-М-9.9					
				ГОСТ 7338-77*					
Б4		22	1.435.9-24.2 2105	(1,5×110×2495) h14	4				
			-01	(1,5×110×2195) h14		4			0,57кг
			-02	(1,5×110×3790) h14			2		0,5кг
			-03	(1,5×110×3190) h14				2	0,87кг
Б4		23	1.435.9-24.2 2106	(4×88×5440) h14	1				0,73кг
			-01	(4×88×4240) h14		1			2,6кг
			-02	(4×88×3640) h14			1		2,06кг
			-03	(4×88×3040) h14				1	1,76кг
									1,47кг

1.435.9-24.2 2100 Лист 5

Копировал Формат А4

Инв.N подл.	Подпись и дата	Взам.инв.N

Формат	Зона	Поз.	Обозначение	Наименование	Кол. на исполн. 1.435.9-24.2 2100- —	01	02	03	Примеч.
Б4		24	1.435.9-24.2 2106-04	(4×150×5440) h14	1				4,59кг
			-05	(4×150×4240) h14		1			3,58кг
			-06	(4×150×3640) h14			1		3,07кг
			-07	(4×150×3040) h14				1	2,57кг
Б4		25	1.435.9-24.2 2106-08	(4×140×2495) h14	2				1,96кг
			-09	(4×140×2195) h14		2			1,72кг
			-10	(4×140×3790) h14			1		2,97кг
			-11	(4×140×3190) h14				1	2,5кг
Б4		26	1.435.9-24.2 2107	(8×38×5432) h14	2				2,32кг
			-01	(8×38×4232) h14		2			1,82кг
			-02	(8×38×3632) h14			2		1,56кг
			-03	(8×38×3032) h14				2	1,3кг
				Стандартные изделия					
		28		Болт шестигранный					
				В6×14 ТУ 36-2142-78	232	188	160	128	

1.435.9-24.2 2100 Лист 6

Копировал Формат А4

2003903 20

19

Формат	Зона	Поз.	Обозначение	Наименование	Кол. на исполн. 1.435.9-24.2 2100- –	01	02	03	Примеч.
				Болты ГОСТ 7798-70*					
		29		М4×20.58.016	27	21	18	15	
		30		М8×100.58.016	263	191	131	95	
				Винты ГОСТ 17473-72*					
		31		М6×10.58.016	8	8	6	6	
		32		М6×20.58.016	76	60	52	44	
		33		М8×26.58.016	58	44	4	4	
				Гайки ГОСТ 5915-70*					
		34		М4.5.016	27	21	18	15	
		35		М8.5.016	263	191	131	95	
				Шайбы ГОСТ 6402-70*					
		36		6.65Г.029	84	68	58	50	
		37		8.65Г.029	221	295	185	99	

Формат	Зона	Поз.	Обозначение	Наименование	Кол. на исполн. 1.435.9-24.2 2100- –	01	02	03	Примеч.
				Шайбы ГОСТ 6958-78					
		38		4.01.05	54	42	36	30	
		39		6.01.05	128	102	96	80	
				Материалы					
		41		Клей №88-НП ТУ38-105-268-79	1	1	0,8	0,7	кг
		42		Герметик силиконовый однокомпонентный „Эластосил-1106" ТУ6-02-775-79	8	7	6	5	кг

Рис.1

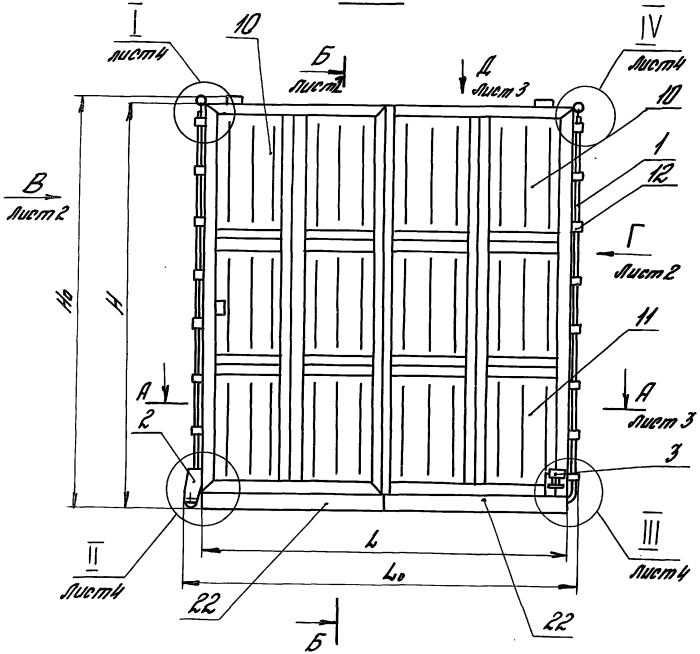

Рис.2
Остальное - см. Рис.1

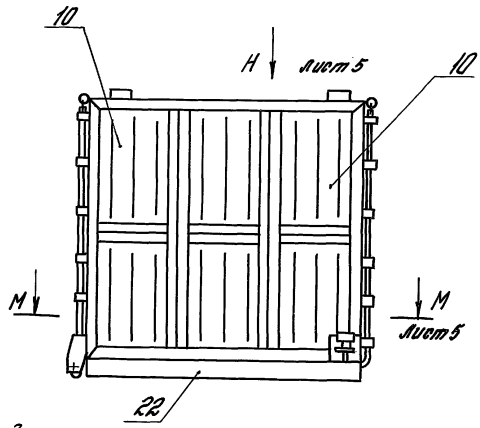

1. Заполнители (поз. 10 и 11) при сборке по данному чертежу сориентировать по отверстиям, указанным на докум. 1.435.9-24.2 2200 СБ и 1.435.9-24.2 2300 СБ.
2.* Размеры для справок.
3. Неуказанные предельные отклонения размеров: Н14; $\pm \frac{IT14}{2}$

Обозначение	Рис.	L, мм	H, мм	Lо, мм	Но, мм	Н1, мм	П	П1	П2	Масса, кг
1.435.9-24.2 2100	1	5000	5495	5102	5335	550	263	232	27	792
-01		4400	4295	4502	4335	630	191	188	21	605
-02	2	3800	3695	3902	3735	550	131	160	18	404
-03		3200	3095	3302	3135	630	95	128	15	314

Разраб.	Лукошевич		1.435.9-24.2 2100 СБ
Пров.	Погорелов		Полотно сборочный чертеж
Н.контр.	Шерстнева		Лит. / Масса: См. табл. / Масштаб: 1:50
Утв.	Погорелов		Лист 1 / Листов 6
			ЦНИИПромзданий

Копировал:

Инв.№ подл. | Подпись и дата | Взам.инв.№

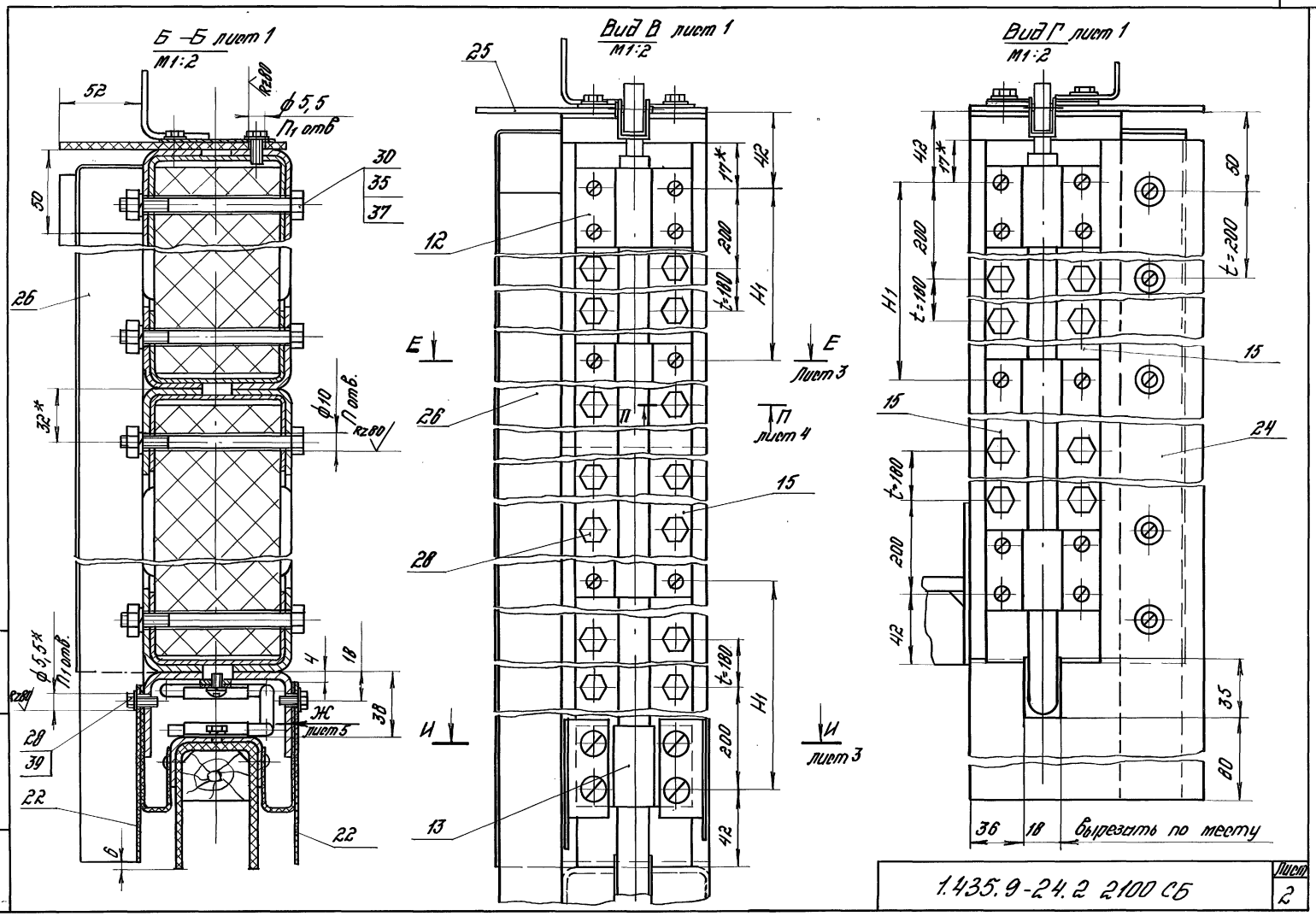

Инв.№ подл	Подпись и дата	Взам. инв.№

1.435.9-24.2 2100 СБ

Лист 2

Копировал: 20039-03 23 Формат А3

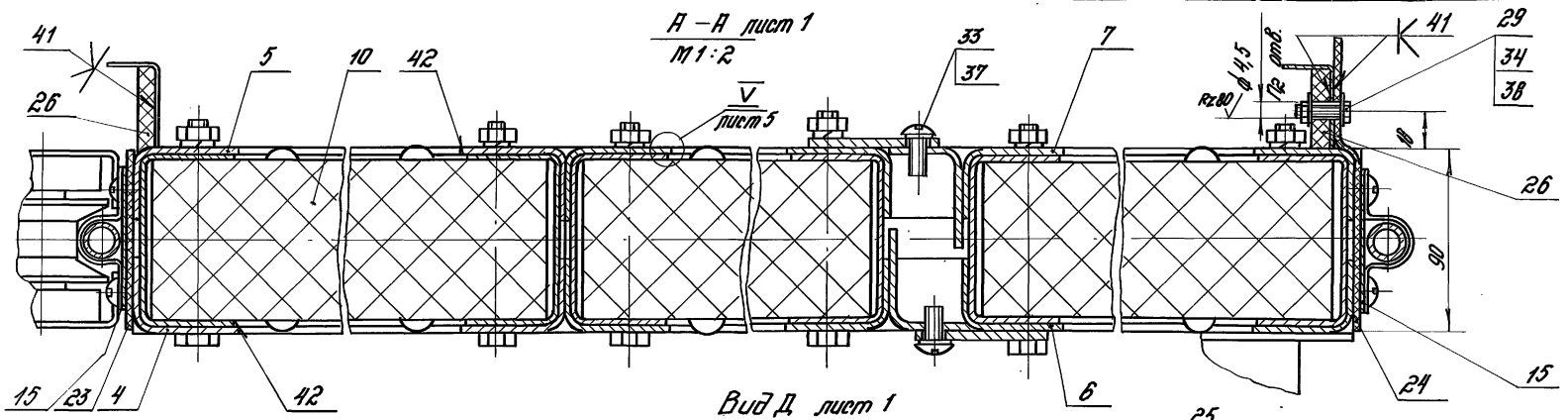

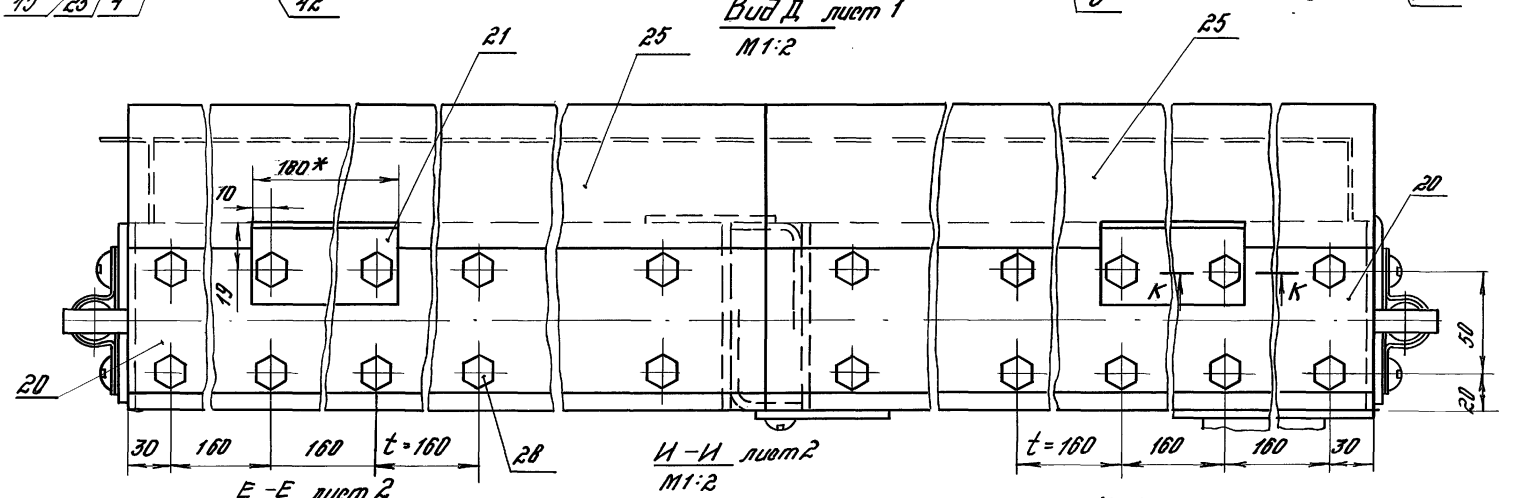

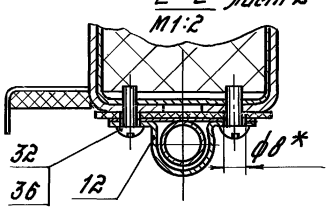

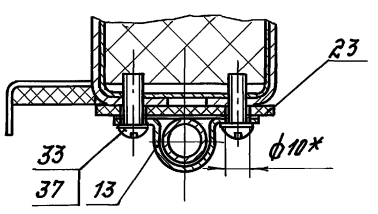

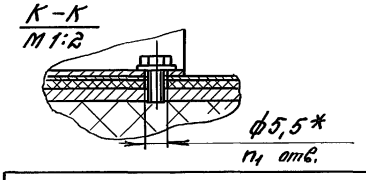

1.435.9-24.2 2100 СБ

Лист 3

Копировал 20039-03 24 Формат А3

Инв.№ подл. | Подпись и дата | Взам.инв.№

II лист1
М1:2

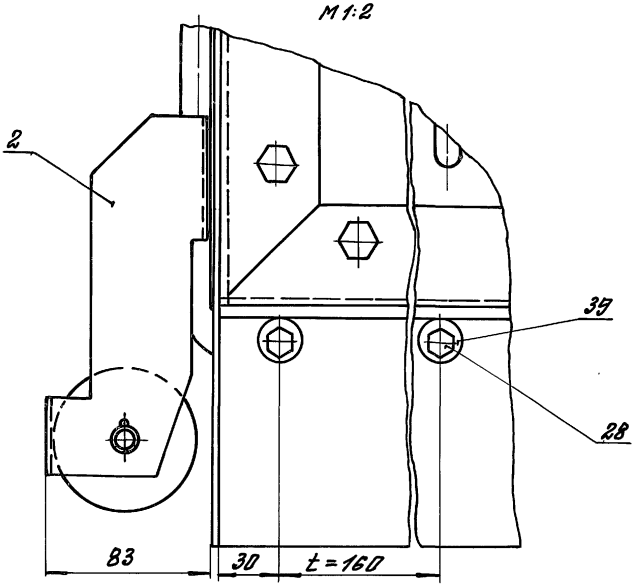

I лист1
М1:2

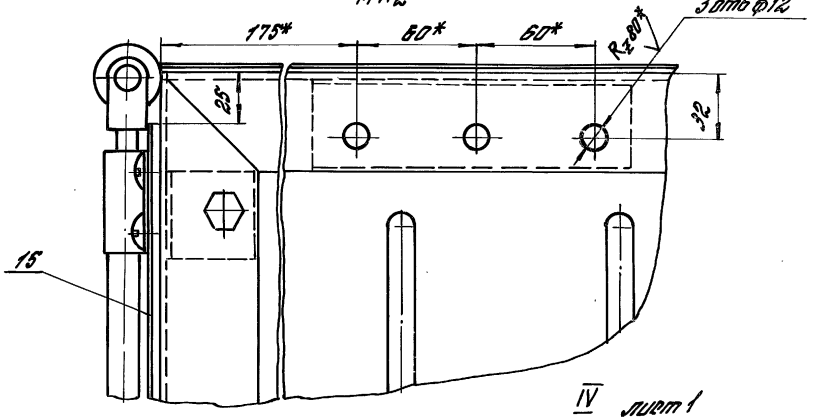

IV лист1
М1:2

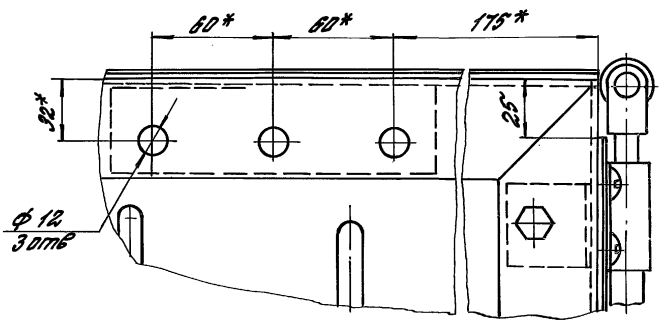

III лист1
М1:2

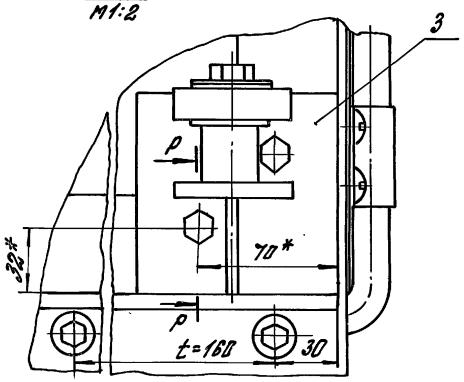

р-р
М1:2

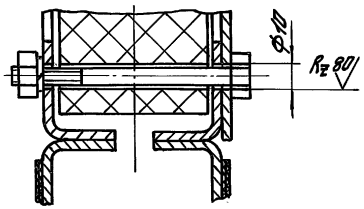

П-П
М1:2 лист2

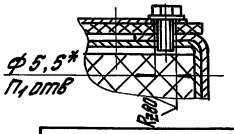

Инв.№подл. | Подпись и дата | Взам.инв.№

	1.435.9-24.2 2100 СБ	Лист 4

20039-03 25

Копировал:

Формат А3

М – М лист 1
М1:2

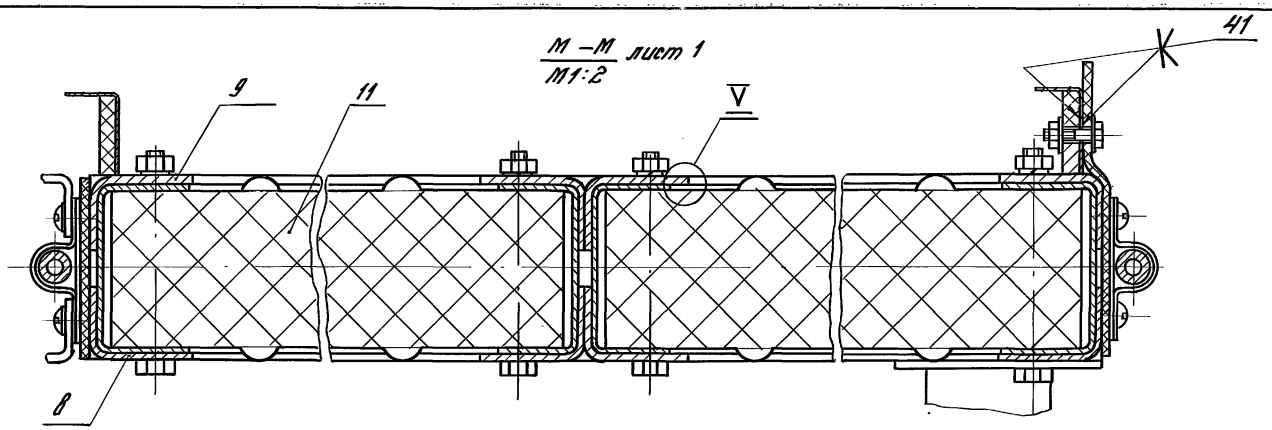

Вид Н лист 1
М1:2

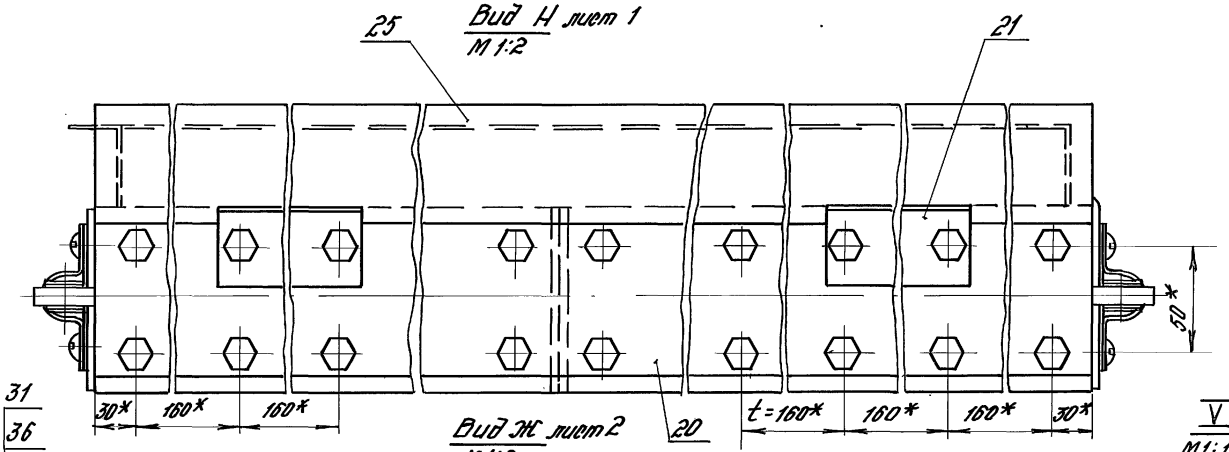

Вид С
М1:2

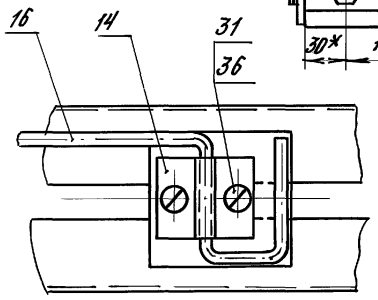

Вид Ж лист 2
М1:2

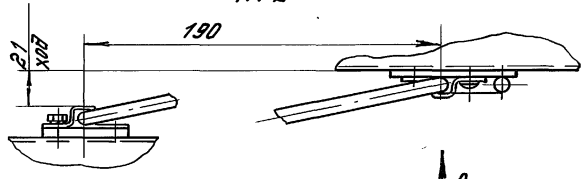

С

V лист 3
М1:1

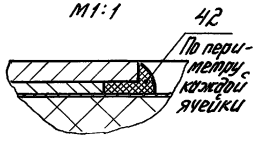

Инв.№ подл. | Подпись и дата | Взам.инв.№

1.435.9 - 24.2 2100 СБ	Лист 5

20039-03 26

Копировал: Формат А3

Инв.№ подл.	Подпись и дата	Взам. инв.№

Формат	Зона	Поз.	Обозначение	Наименование	Кол. на испол. 1.435.9-24.2 2200 –									Примеч.
					–	01	02	03	04	05	06	07		
				Документация										
А3			1.435.9-24.2 2200 СБ	Сборочный чертеж										
				Детали										
А4		1	1.435.9-24.2 2201	Стойка	2		2		2		2			
			-01	Стойка		2		2		2		2		
А4		2	1.435.9-24.2 2201-02	Стойка	2		2		2		2			
			-03	Стойка		2		2		2		2		
А4		3	1.435.9-24.2 2202	Перемычка	2		2		2		2			
			-01	Перемычка		2		2		2		2		
А4		4	1.435.9-24.2 2202-02	Перемычка	8		8		8		8			
			-03	Перемычка		8		8		8		8		
А4		5	1.435.9-24.2 2203	Связь							1			
			-01	Связь								1		

1.435.9-24.2 2200

Разраб.	Погорелов	
Пров.	Лисошенко	
Н.контр.	Шерстнева	
Утв.	Погорелов	

Каркас

Лит. А | Лист 1 | Листов 4

ЦНИИПромзданий

Копировал

Формат А4

Инв.№ подл.	Подпись и дата	Взам. инв.№

Формат	Зона	Поз.	Обозначение	Наименование	Кол. на испол. 1.435.9-24.2 2200 –									Примеч.
					–	01	02	03	04	05	06	07		
А4		6	1.435.9-24.2 2203-04	Связь							1			
			-05	Связь								1		
А4		7	1.435.9-24.2 2204	Направляющая			1				1			
			-01	Направляющая				1				1		
				Направляющая										
				Уголок 50х36х4 ГОСТ 19772-74* Ст3кп2 ГОСТ 11474-76*										
Б4		8	1.435.9-24.2 2205	L=2495 h14; Rz80	1				1					6,16кг
			-01	L=2195 h14; Rz80		1				1				5,42кг
Б4		9	1.435.9-24.2 2205-02	L=5370 h14; Rz80	1						1			13,25кг
			-03	L=4170 h14; Rz80		1						1		10,3кг

2009-03-27

1.435.9-24.2 2200

Лист 2

Копировал

Формат А4

Инв.№ подл. | Подпись и дата | Взам. инв.№

Формат	Зона	Поз.	Обозначение	Наименование	Кол. на испол. 1.435.9-24.2 2200- —	01	02	03	04	05	06	07			Примеч.
				Связь											
				Уголок 40×25×3 ГОСТ 19772-74* / Ст3кп2 ГОСТ 14637-89											
Б4		10	1.435.9-24.2 2206	L=2480-1; Кз80			1								2.96кг
			-01	L=2180-1; Кз80				1							2.59кг
Б4		11	1.435.9-24.2 2206-02	L=5320-1; Кз80			1								6.37кг
			-03	L=4120-1; Кз80				1							4.95кг
				Полоса											
				Лист Б-ПН-3 ГОСТ 19903-74* / Ст3пс2 ГОСТ 14637-89											
Б4		12	1.435.9-24.2 2207	(66×5350) h14; Кз80			1								8.3кг
			-04	(66×4150) h14; Кз80				1							6.4кг
Б4		13	1.435.9-24.2 2207-02	(66×5370) h14; Кз80					1						8.31кг
			-03	(66×4170) h14; Кз80						1					6.46кг

1.435.9-24.2 2200 — Лист 3

Копировал — Формат А4

Инв.№ подл. | Подпись и дата | Взам. инв.№

Формат	Зона	Поз.	Обозначение	Наименование	Кол. на испол. 1.435.9-24.2 2200- —	01	02	03	04	05	06	07			Примеч.
				Пластина											
				Лист Б-ПН-4 ГОСТ 19903-74* / Ст3пс2 ГОСТ 14637-89											
Б4		14	1.435.9-24.2 2208	(60×65) h14; Кз80	2	2			2	2					0.12кг
Б4		15	1.435.9-24.2 2208-01	(100×105) h14; Кз80	1	1									0.33кг

20039-03 28

1.435.9-24.2 2200 — Лист 4

Копировал — Формат А4

Рис. 1

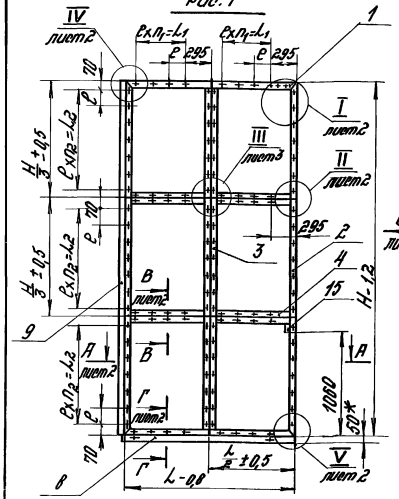

Рис. 2
Остальное - см. Рис. 1

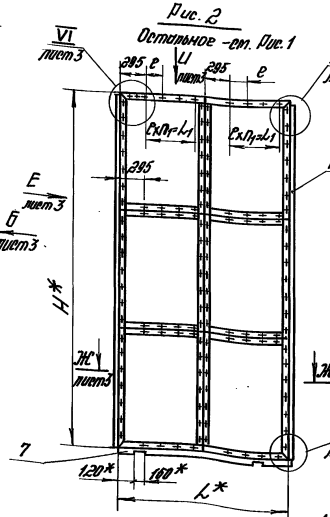

Рис. 3
Остальное - см. Рис. 1 и Рис. 2

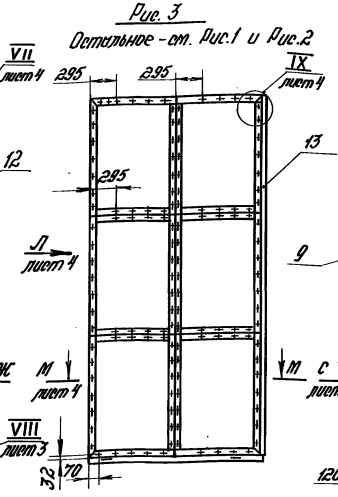

Рис. 4
Остальное - см. Рис. 1

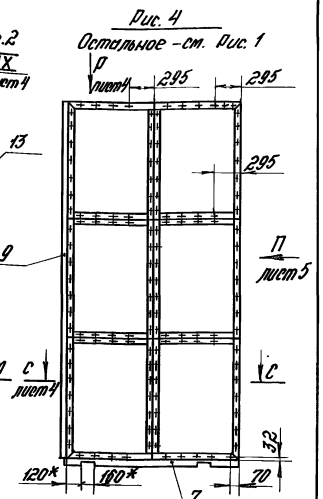

1. Сварные швы по ГОСТ 5264-80. Обозначение сварного шва относится ко всем подобным свариваемым элементам.
2. Обработку всех видов отверстий, кроме обозначенных **, производить совместно с сопрягаемыми узлами по докум. 1.435.9-24.2 2100 СБ.
3. * Размеры для справок.
4. Неуказанные предельные отклонения размеров: H14; h14; $\pm\frac{IT14}{2}$.

Обозначение	Рис.	L, мм	H, мм	n	c, мм	n1	L1, мм	n2	L2, мм	n3	L3, мм	n4	n5	Масса, кг
1.435.9-24.2 2200 СБ	1	2478	5370	131	275	3	825	6	1650	3	1650	26	18	89,55
-01		2178	4170	95	315	2	630	4	1260	2	1260	20	14	74,54
-02	2	2478	5370	131	275	3	825	6	1650	3	1650	26	18	93,0
-03		2178	4170	95	315	2	630	4	1260	2	1260	20	14	76,44
-04	3	2478	5370	132	275	3	825	6	1650	3	1650	26	20	84,32
-05		2178	4170	96	315	2	630	4	1260	2	1260	20	16	68,54
-06	4	2478	5370	132	275	3	825	6	1650	3	1650	26	20	97,82
-07		2178	4170	96	315	2	630	4	1260	2	1260	20	16	79,24

Разраб.	Погделов		
Пров.	Пикошевич		
Н.контр.	Шерстнева		
Утв.	Погделов		

1.435.9-24.2 2200 СБ

Каркас
Сборочный чертеж

Лит.	Масса	Масштаб
У	См. табл.	1:50
Лист 1	Листов 5	

ЦНИИПромзданий

Копировал:

Инв. № подл. | Подпись и дата | Взам. инв. №

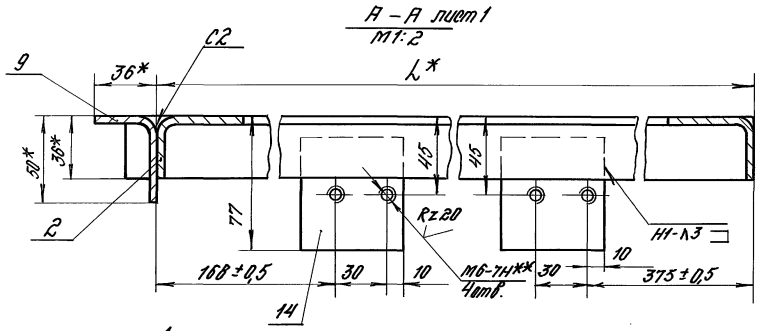

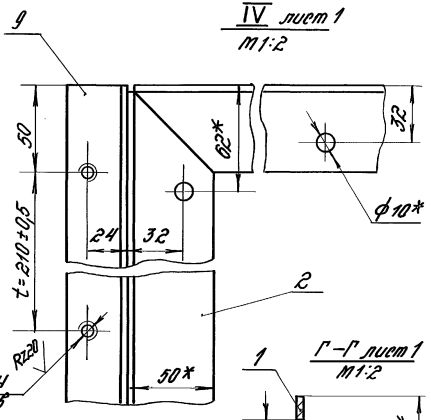

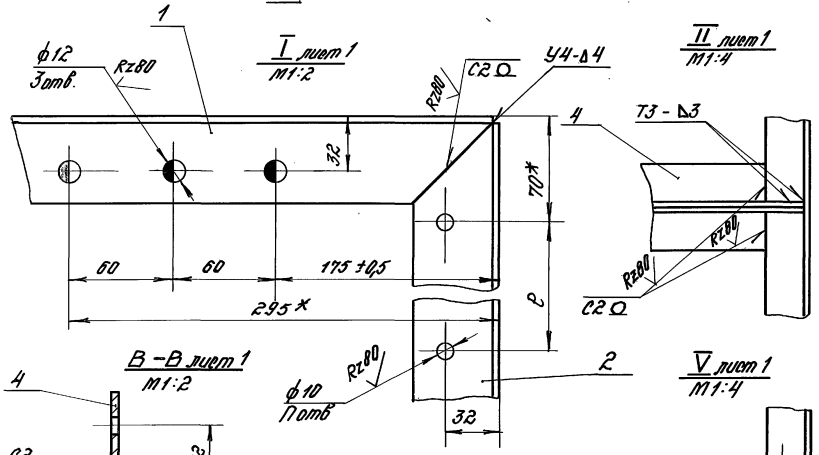

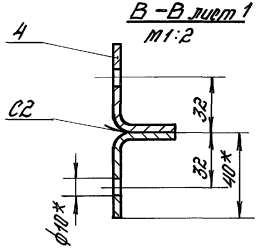

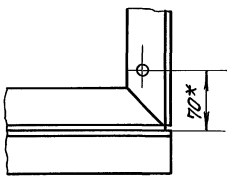

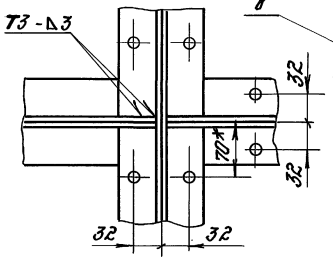

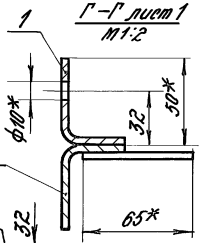

Инв.№ подл. | Подпись и дата | Взам.инв.№

1.435.9-24.2 2200 СБ

Лист 2

Копировал: 20039-03 30 Формат А3

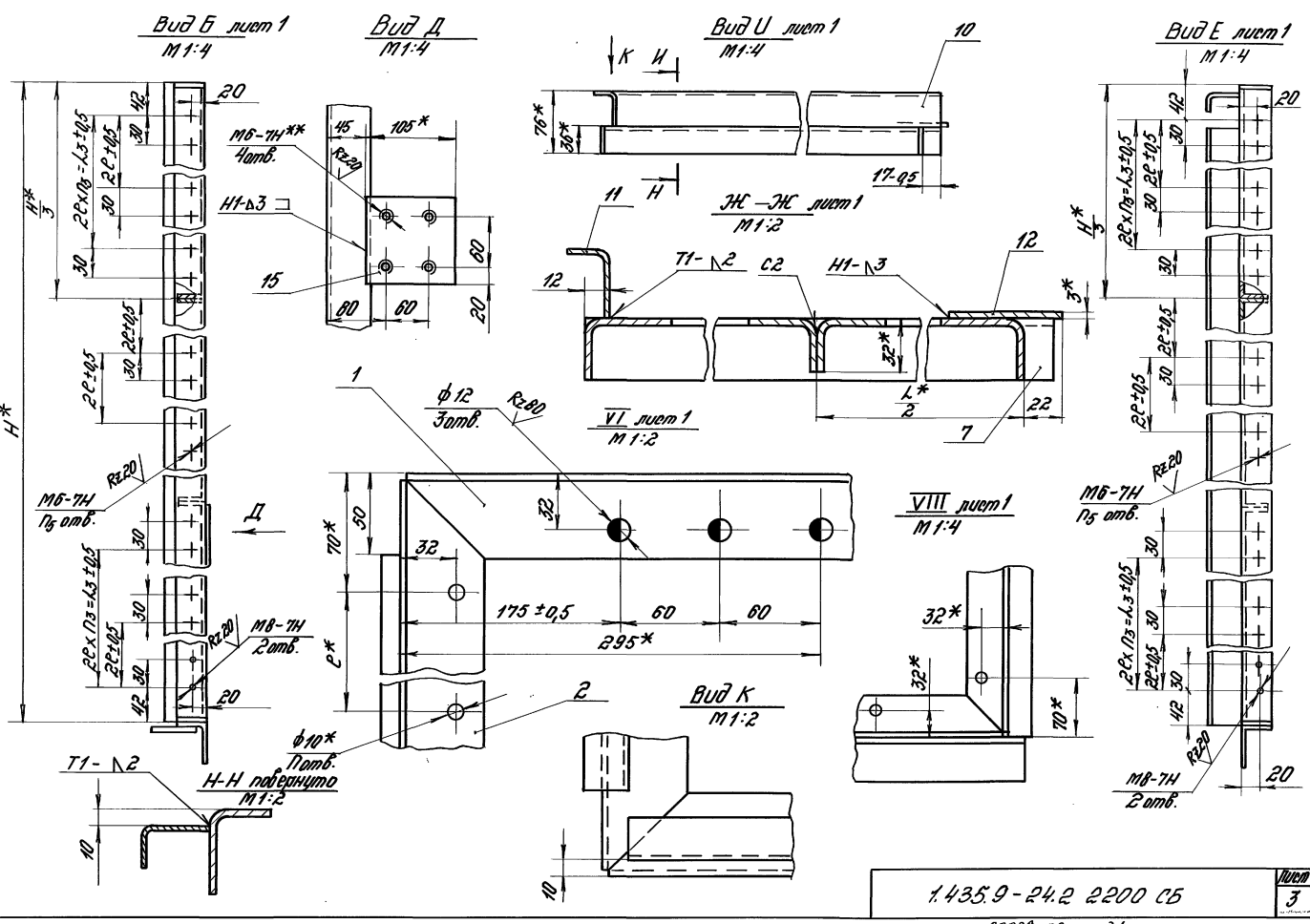

Инв.№ подл.	Подпись и дата	Взам.инв.№		1.435.9-24.2 2200 СБ	Лист 3

VII лист 1
М1:2

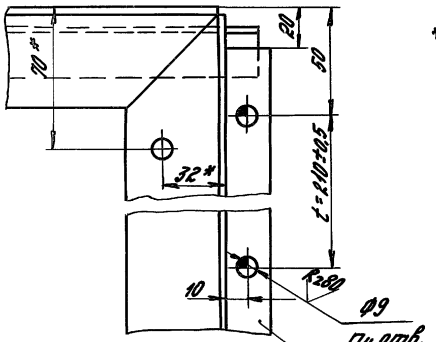

IX лист 1
М1:2

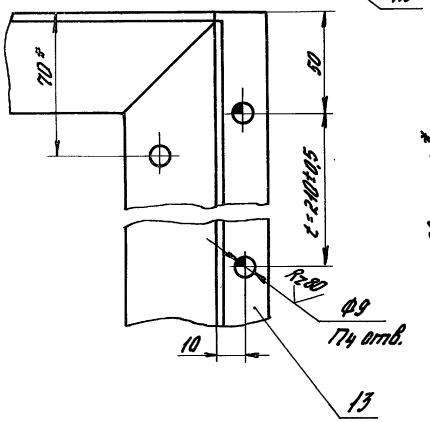

Вид Л лист 1
М1:4

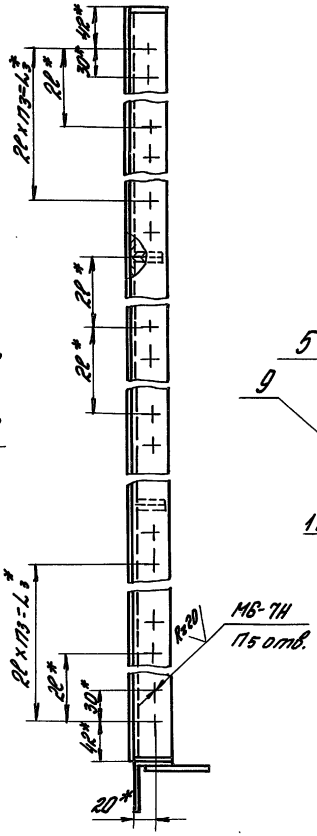

М-М лист 1
М1:2

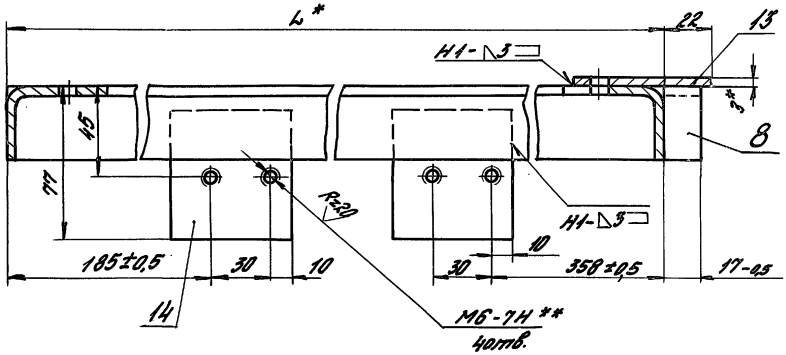

Вид Р лист 1
М1:4

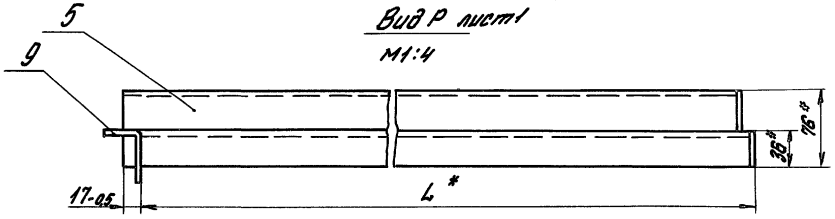

С-С лист 1
М1:2

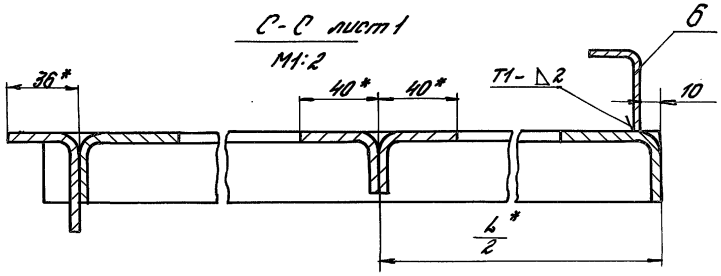

Инв.№ подл. | Подпись и дата | Взам.инв.№

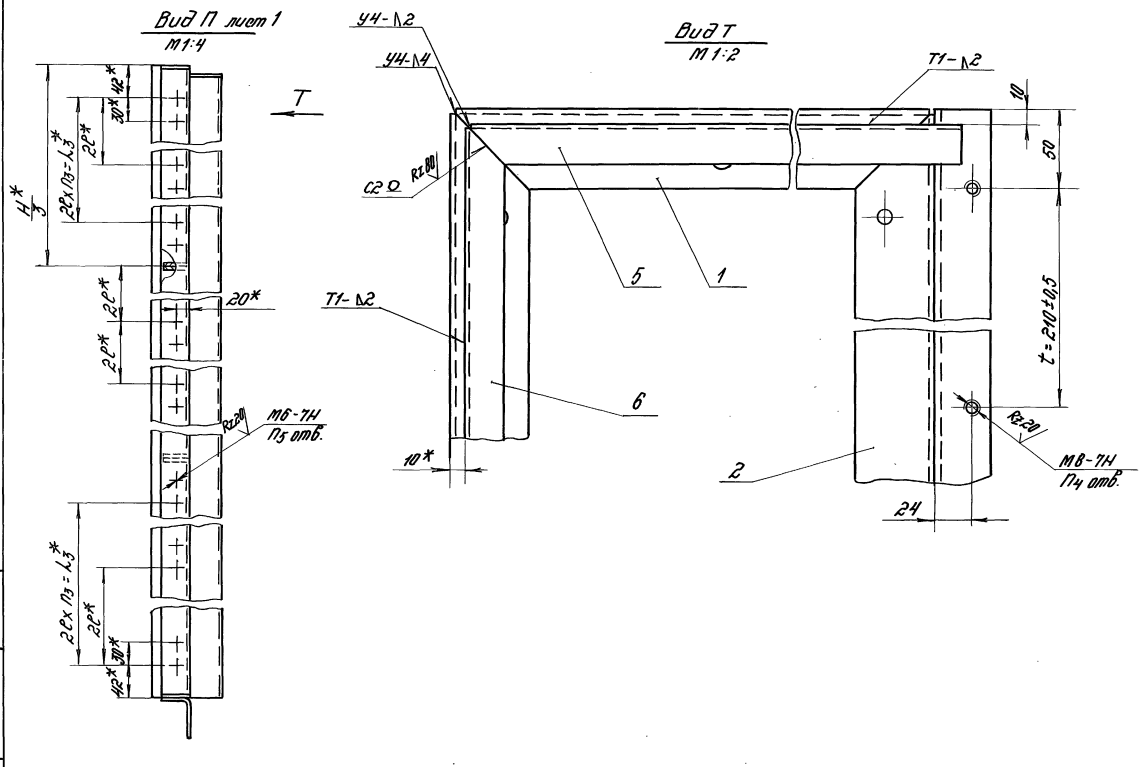

Инв.№ подл. | Подпись и дата | Взам.инв.№	1.435.9-24.2 2200 СБ	Лист 5

Копировал: 20039-03 33 Формат А3

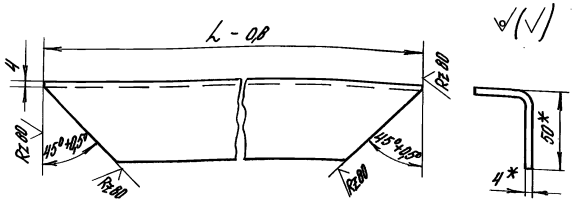

Обозначение	L, мм	Масса, кг
1.435.9-24.2 2201	2470	6,03
— 01	2170	5,29
— 02	5362	13,17
— 03	4162	10,2
— 04	3782	9,27
— 05	3182	7,79
— 06	3562	8,73
— 07	2962	7,25

1. * Размеры для справок.
2. Неуказанные предельные отклонения размеров: $\pm \frac{JT14}{2}$.

Разраб.	Лукашевич		1.435.9-24.2 2201				
Пров.	Погорелов		Стойка	Лит.	Масса	Масшт.	
Н.контр.	Шерстнева			р	См. табл.	1:2	
Утв.	Погорелов			Лист	Листов 1		
			Уголок 50х36х4 ГОСТ 19772-74* / ВСт3кп2 ГОСТ 11474-76*	ЦНИИПРОМЗДАНИЙ			

Инв.№ подл. | Подпись и дата | Взам. инв.№

Копировал: Формат А4

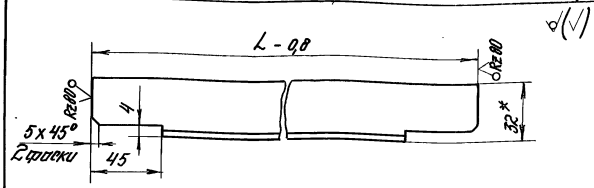

Обозначение	L, мм	Масса, кг
1.435.9-24.2 2202	5360	8,26
— 01	4160	6,4
— 02	1228	1,83
— 03	1078	1,58
— 04	3560	5,48
— 05	2960	4,54
— 06	1253	1,86
— 07	1053	1,55

1. * Размер для справок.
2. Неуказанные предельные отклонения размеров: $\pm \frac{JT14}{2}$.

Разраб.	Лукашевич		1.435.9-24.2 2202				
Пров.	Погорелов		Перемычка	Лит.	Масса	Масшт.	
Н.контр.	Шерстнева			р	См табл.	1:2	
Утв.	Погорелов			Лист	Листов 1		
			Уголок 40х32х3 ГОСТ 19772-74* / ВСт3кп2 ГОСТ 11474-76*	ЦНИИПРОМЗДАНИЙ			

Инв.№ подл. | Подпись и дата | Взам. инв.№

20039-03 34

Копировал: Формат А4

Рис. 1

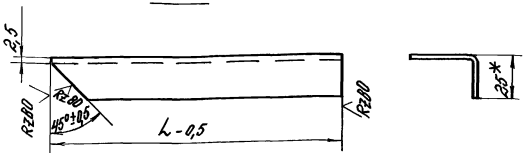

Рис. 2

Остальное - см. Рис. 1

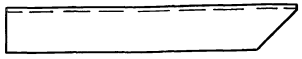

Обозначение	Рис.	L, мм	Масса, кг
1.435.9-24.2 2203	1	2482	2,9
— 01		2182	2,5
— 02		3763	4,4
— 03		3163	3,7
— 04	2	5357	6,3
— 05		4157	4,9
— 06		3557	4,2
— 07		2957	3,5

1. * Размер для справок.
2. Неуказанные предельные отклонения размеров: $\pm \frac{JT14}{2}$

Разраб.	Белова			1.435.9-24.2 2203			
Пров.	Лукашевич			Связь	Лит.	Масса	Масштаб
Н.контр.	Глебочкин				Р	См. табл.	1:2
Утв.	Погорелов				Лист	Листов 1	
				Уголок 40х25х2,5 ГОСТ 19772-74* / ВСт3 кп2 ГОСТ 11474-76*	ЦНИИПРОМЗДАНИЙ		

Инв. № подл. | Подпись и дата | Взам. инв. №

Копировал: Формат А4

Рис. 1

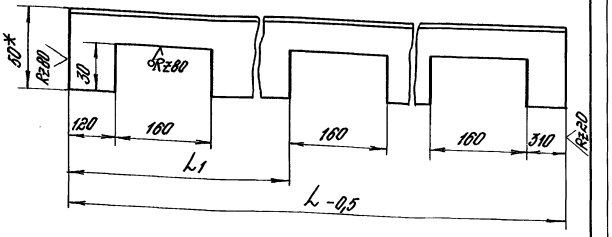

Обозначение	L, мм	L1, мм	Масса, кг
1.435.9-24.2 2204	2495	—	5,8
— 01	2195	—	5,1
— 02	3790	1720	8,85
— 03	3190	1420	7,35

1. * Размер для справок.
2. Неуказанные предельные отклонения размеров: $\pm \frac{JT14}{2}$.

Разраб.	Белова			1.435.9-24.2 2204			
Пров.	Лукашевич			Направляющая	Лит.	Масса	Масштаб
Н.контр.	Глебочкин				Р	См. табл.	1:2
Утв.	Погорелов				Лист	Листов 1	
				Уголок 50х36х4 ГОСТ 19772-74* / ВСт3 кп2 ГОСТ 11474-76*	ЦНИИПРОМЗДАНИЙ		

Инв. № подл. | Подпись и дата | Взам. инв. №

Копировал: Формат А4

Инв.№ подл. | Подпись и дата | Взам. инв.№

Формат	Зона	Поз.	Обозначение	Наименование	Кол. на испол. 1.435.9-24.2 2300-										Примеч.
					–	01	02	03							
				Документация											
А3			1.435.9-24.2 2300 СБ	Сборочный чертеж											
				Детали											
А4		1	1.435.9-24.2 2201-04	Стойка	2		2								
			-05	Стойка		2		2							
А4		2	1.435.9-24.2 2201-06	Стойка	2		2								
			-07	Стойка		2		2							

Разраб.	Лукашевич		
Пров.	Погорелов		
Н. контр.	Шершнева		
Утв.	Погорелов		

1.435.9-24.2 2300

Каркас

Лит.	Лист	Листов
Р	1	4

ЦНИИПромзданий

Копировал | Формат А4

Инв.№ подл. | Подпись и дата | Взам. инв.№

Формат	Зона	Поз.	Обозначение	Наименование	Кол. на испол. 1.435.9-24.2 2300-										Примеч.
					–	01	02	03							
А4		3	1.435.9-24.2 2202-04	Перемычка	4		4								
			-05	Перемычка		4		4							
А4		4	1.435.9-24.2 2202-06	Перемычка	6		6								
			-07	Перемычка		6		6							
А4		5	1.435.9-24.2 2203-02	Связь			1								
			-03	Связь				1							
А4		6	1.435.9-24.2 2203-06	Связь			1								
			-07	Связь				1							
А4		7	1.435.9-24.2 2204-02	Направляющая			1								
			-03	Направляющая				1							

20039-03 36

1.435.9-24.2 2300

Лист 2

Копировал | Формат А4

36

Инв.№ подл.	Подпись и дата	Взам. инв.№

Формат	Зона	Поз.	Обозначение	Наименование	Кол. на исполн. 1.435.9-24.2 2300-										Примеч.
					–	01	02	03							
				Направляющая											
				Уголок 50×36×4 ГОСТ 19772-74*											
				ВСТ3кп2 ГОСТ 11474-76*											
Б4		8	1.435.9-24.2 2301	L=3790 h14; Rz80	1										9,36кг
			-01	L=3190 h14; Rz80		1									7,87кг
				Связь											
				Уголок 40×25×2,5 ГОСТ 19772-74*											
				ВСТ3кп2 ГОСТ 11474-76*											
Б4		9	1.435.9-24.2 2302	L=3520-1 h14; Rz80			1								4,2кг
			-01	L=2920-1 h14; Rz80				1							3,5кг

1.435.9-24.2 2300 Лист 3

Копировал формат А4

Инв.№ подл.	Подпись и дата	Взам. инв.№

Формат	Зона	Поз.	Обозначение	Наименование	Кол. на исполн. 1.435.9-24.2 2300-										Примеч.
					–	01	02	03							
				Пластина											
				Лист Б-ПН-4 ГОСТ 19903-74*											
				ВСТ3пс2 ГОСТ 14637-79											
Б4		10	1.435.9-24.2 2303	(60×65) h14; Rz80	3	3									0,12кг
Б4		11	1.435.9-24.2 2303-01	(100×105) h14; Rz80	1	1									0,33кг

20039-03 37

1.435.9-24.2 2300 Лист 4

Копировал формат А4

36

Рис. 1

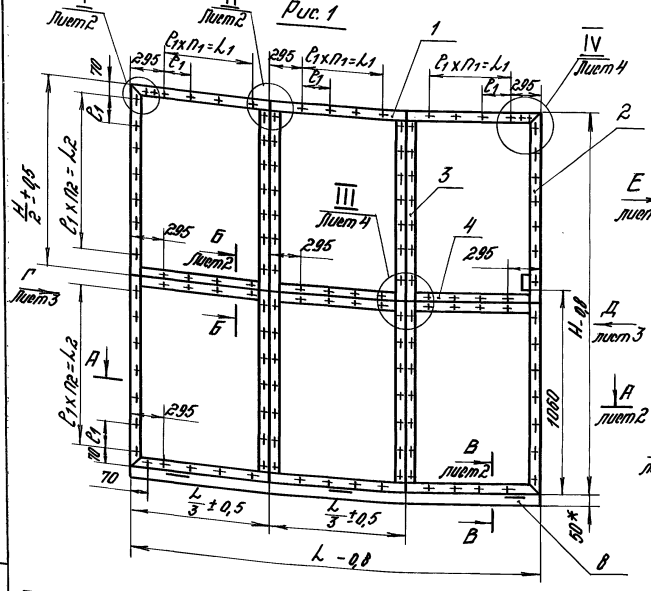

Рис. 2

Остальное - см. Рис. 1

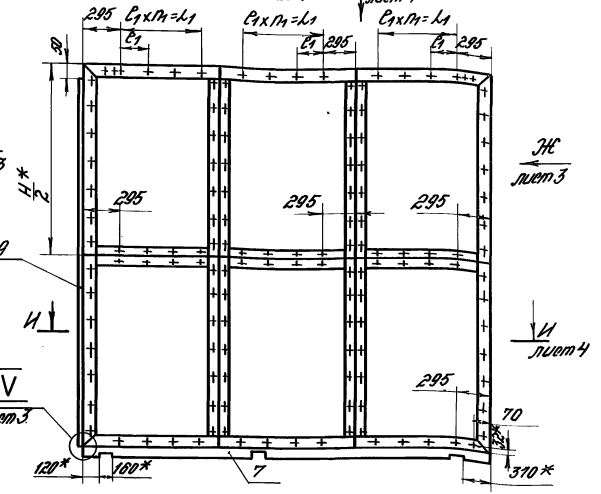

1. Сборные швы по ГОСТ 5264-80. Обозначение сборного шва относится ко всем подобным сваиваемым элементам.
2. Обработку всех видов отверстий, кроме обозначенных **, производить совместно с сопрягаемыми узлами по докум. 1.435.9-24.2 2100 СБ
3. * Размеры для справок.
4. Неуказанные предельные отклонения размеров: $H14; h14; \pm\frac{IT14}{2}$

Обозначение	Рис.	L, мм	H, мм	n	c_1, мм	n_1	L_1, мм	n_2	L_2, мм	n_3	L_3, мм	n_4	n_5	Масса, кг
1.435.9-24.2 2300	1	3190	3570	131	275	3	825	6	1650	3	1650	14	12	79,0
-01		3190	2970	95	315	2	630	4	1260	2	1260	12	10	65,9
-02	2	3780	3570	131	275	3	825	6	1650	3	1650	14	12	90,9
-03		3190	2970	95	315	2	630	4	1260	2	1260	12	10	75,7

Разраб.	Пикшевич		
Пров.	Погорелов		
Н. контр.	Шереметево		
Утв.	Погорелов		

1.435.9-24.2 2300 СБ

Каркас сборочный чертеж

Лит.	Масса	Масштаб
Р	См. тех. л.	1:25

Лист 1 | Листов 4

ЦНИИПромзданий

Инв. № подл. | Подпись и дата | Взам. инв. №

20039-03 38

Копировал:

Формат А3

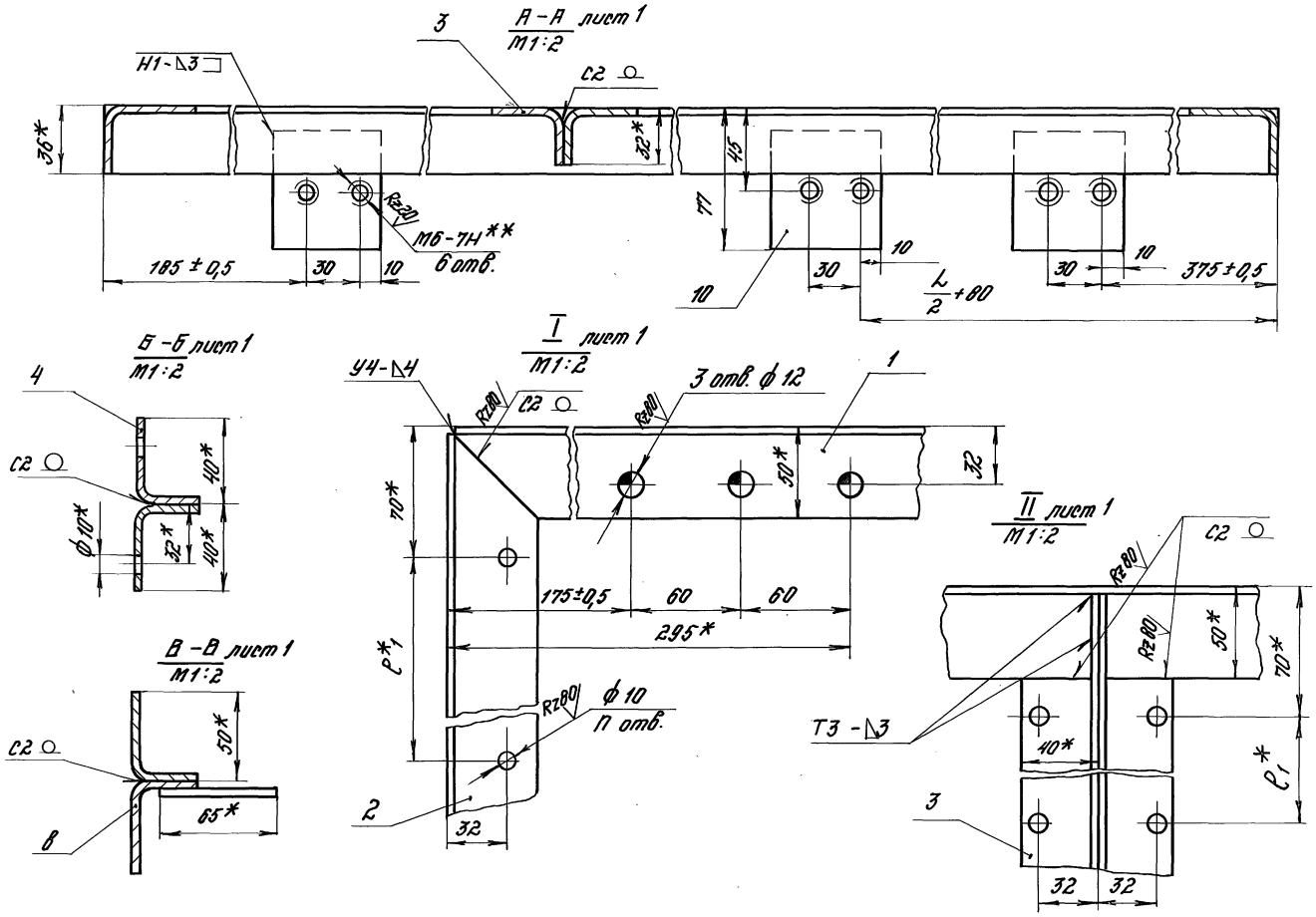

Инв.№ подл.	Подпись и дата	Взам. инв.№

1.435.9-24.2 2300 СБ

Лист 2

Копировал 20039-03 39 Формат А3

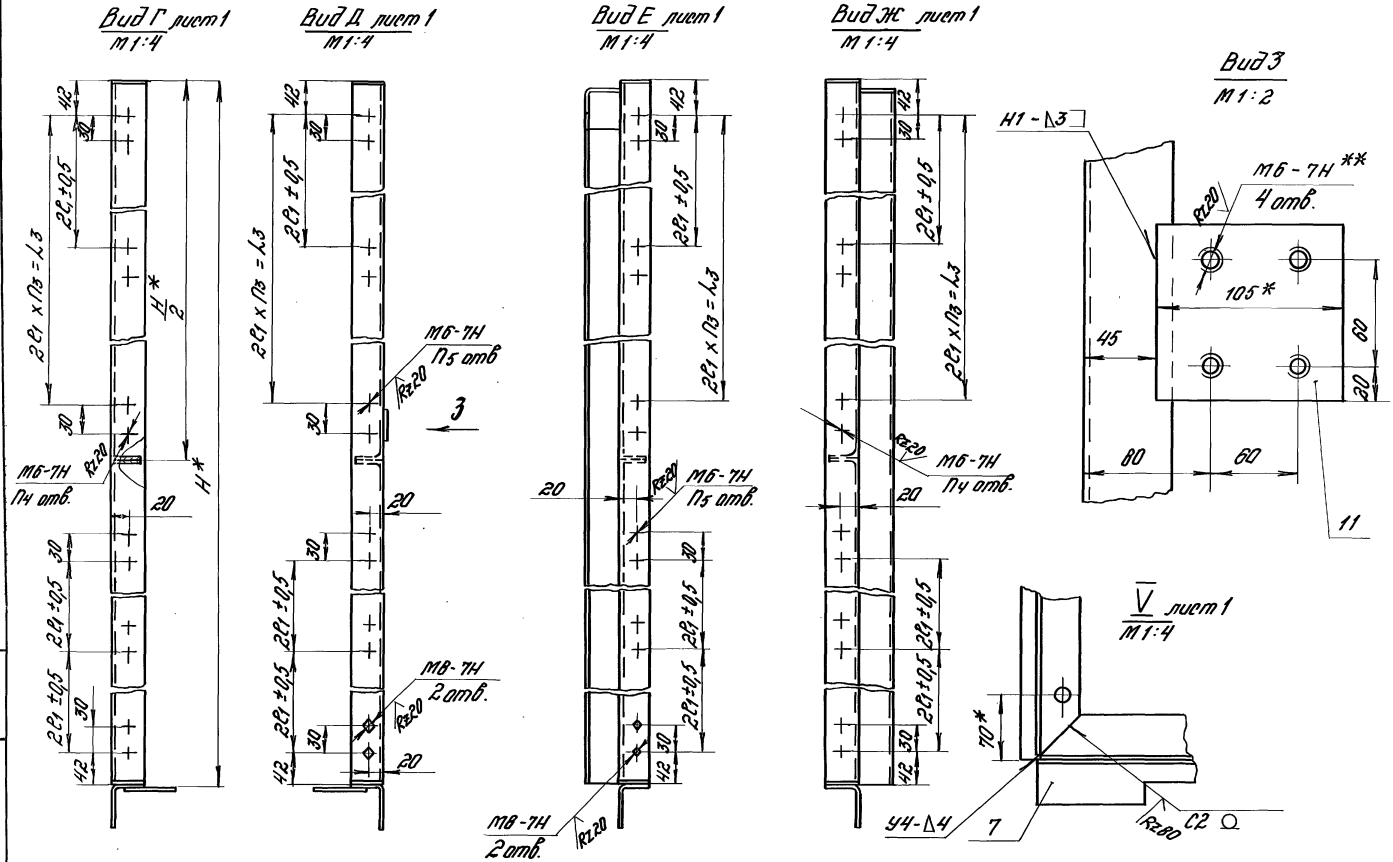

Инв.№ подл.	Подпись и дата	Взам. инв.№

1.435.9-24.2 2300 СБ

Лист 3

Копировал: 20039-03 40 Формат А3

Вид К лист 1
М1:2

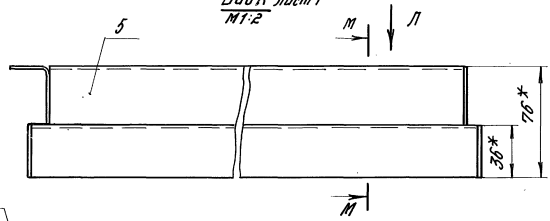

IV лист 1
М1:2

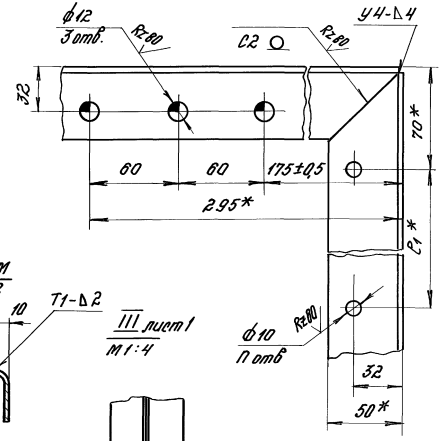

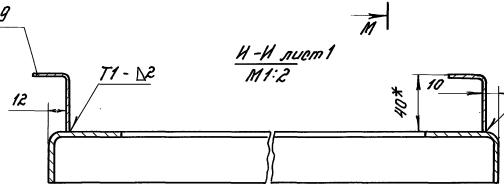

М-М
М1:2

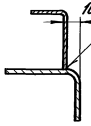

III лист 1
М1:4

Вид Л
М1:2

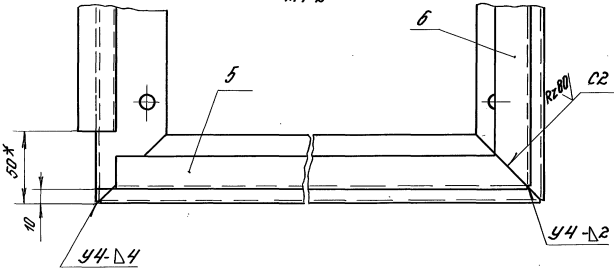

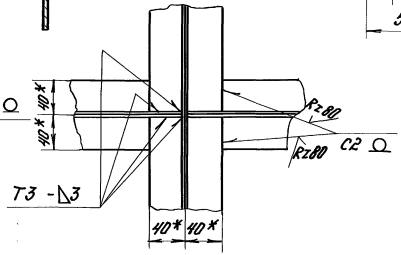

1435.9-24.2 2300 СБ

Лист 4

Копировал 20039-03 Формат А3

Инв. № подл. | Подпись и дата | Взам. инв. №

Инв.№ подл.	Подпись и дата	Взам. инв.№

Формат	Зона	Поз.	Обозначение	Наименование	Кол. на испол. 1.435.9-24.2 2400- —	01	02	03	04	05	06	07			Примеч.
				Документация											
А3			1.435.9-24.2 2400 СБ	Сборочный чертеж											
				Детали											
А4		1	1.435.9-24.2 2401	Скобы	14	10	14	10	15	11	15	11			
А4		2	1.435.9-24.2 2401-01	Скобы	1	1	1	1							
А4		3	1.435.9-24.2 2401-02	Скобы	7	5	7	5	7	5	7	5			
А4		4	1.435.9-24.2 2402	Лист	2				2						
			-01	Лист		2				2					
			-02	Лист			2				2				
			-03	Лист				2				2			

| | | | | | | | | | | |

Рис. 1

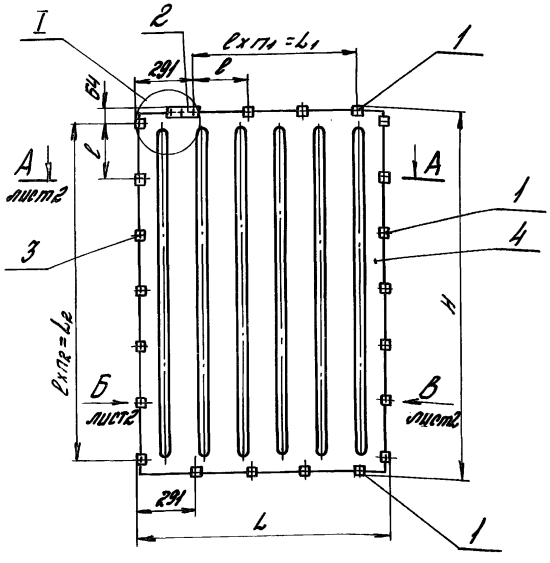

Рис. 2

Остальное - см. Рис. 1

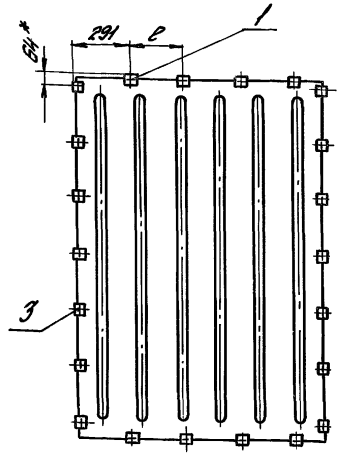

I

М1:2

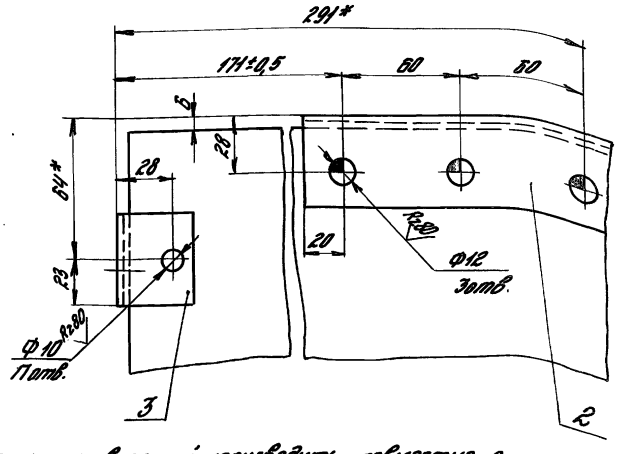

1. Обработку отверстий производить совместно с узлами по докум. 1.435.9-24.2 2200 СБ и 1.435.9-24.2 2300 СБ
2. Толщина теплоизоляции 75 мм (поз. 5) набирается из плит толщиной 50 мм и 25 мм.
3. * Размеры для справок.
4. Неуказанные предельные отклонения размеров: H14; h14; $\pm \frac{IT14}{2}$.

Обозначение	Рис.	L, мм	H, мм	c, мм	n	n1	L1 мм	n2	L2, мм	Масса, кг
1.435.9-24.2 2400	1	1232	1782	275	21	3	825	6	1650	28,74
-01		1082	1382	315	15	2	630	4	1260	20,0
-02		1256	1777	275	21	3	825	6	1650	29,24
-03		1056	1477	315	15	2	630	4	1260	20,66
-04	2	1232	1782	275	22	3	825	6	1650	28,3
-05		1082	1382	315	16	2	630	4	1260	19,5
-06		1256	1777	275	22	3	825	6	1650	28,8
-07		1056	1477	315	16	2	630	4	1260	20,2

		1.435.9-24.2 2400 СБ	
Разраб.	Погорелов	Заполнитель. Сборочный чертеж	Лит. / Масса / Масштаб: Р / см. табл. / 1:20
Провер.	Лунишевич		Лист 1 / Листов 2
Н. контр.	Гладочкин		ЦНИИПромзданий
Утв.	Погорелов		

Копировал

20039-03 43

Формат А3

Вид Б лист 1
М1:2

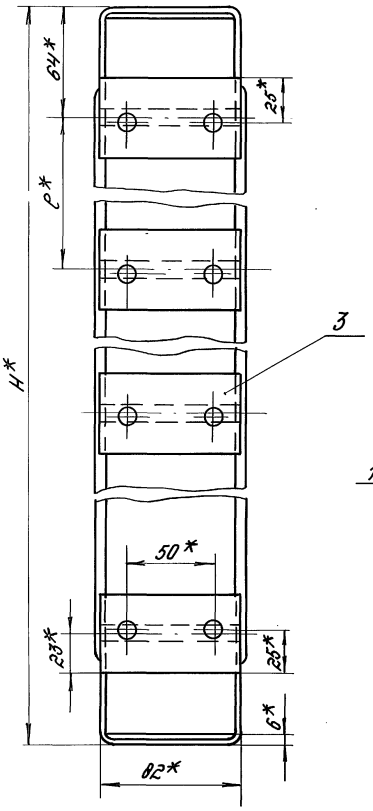

Вид В лист 1
М1:2

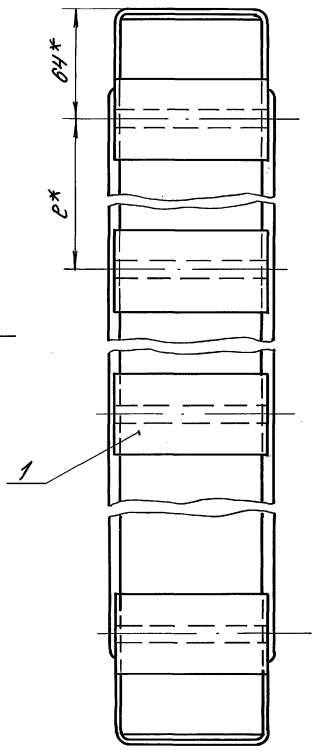

А – А лист 1
М1:2

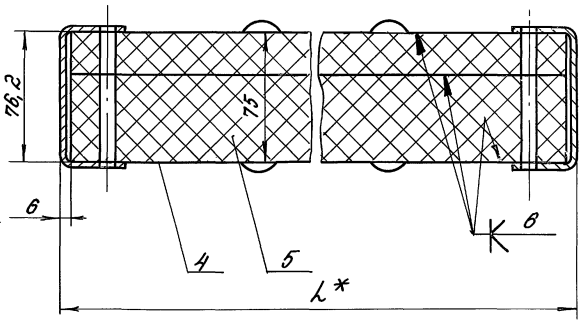

Инв.№ подл. | Подпись и дата | Взам.инв.№

1.435.9-24.2 2400 СБ

Лист 2

Копировал: 20039-03 44 Формат А3

Rz80 √(√)

Рис. 1

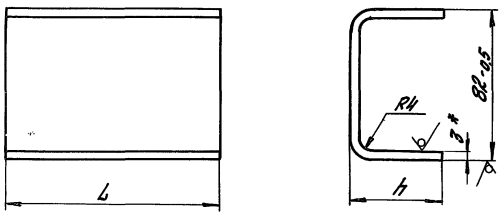

Рис. 2

Остальное - см. Рис. 1 2 отв. ⌀10

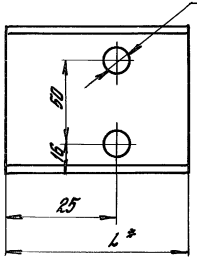

Обозначение	Рис	L, мм	h, мм	Масса, кг
1.435.9-24.2 2401	1	46	38	0,16
-01		160	45	0,61
-02	2	46	38	0,156

1. * Размеры для справок.
2. Неуказанные предельные отклонения размеров: H14; h14; $\pm\frac{JT14}{2}$.

				1.435.9-24.2 2401			
				Скоба	Лит.	Масса	Масшт.
					Р	См. табл.	1:2
Разраб.	Лукашевич				Лист	Листов 1	
Провер.	Погорелов			Лист Б-ПН-3ГОСТ19903-74 * / ВСт.3пс2ГОСТ14637-79	ЦНИИПРОМЗДАНИЙ		
Н. контр.	Шерстнева						
Утв.	Погорелов						

Инв. № подл. | Подпись и дата | Взам. инв. №

Копировал: Формат А4

Rz80 √(√)

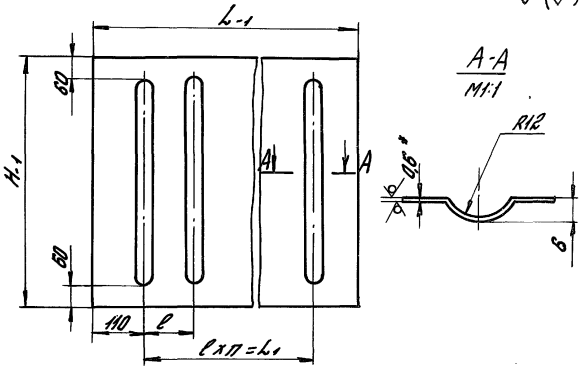

Обозначение	L, мм	H, мм	l, мм	n	L1, мм	Масса, кг
1.435.9-24.2 2402	1220	1770	200	5	1000	10,3
-01	1070	1370	210	4	840	7,0
-02	1244	1765	200	5	1000	10,5
-03	1044	1465	210	4	840	7,3

1. * Размер для справок.
2. Неуказанные предельные отклонения размеров: $\pm\frac{JT14}{2}$.

				1.435.9-24.2 2402			
				Лист	Лит.	Масса	Масшт.
					Р	См. табл.	1:40
Разраб.	Лукашевич				Лист	Листов 1	
Провер.	Погорелов			ОЦ Б-ПН-НО-0,6ГОСТ19904-74* / Ст.3кп-пк-МТ-УТ-2ГОСТ14918-80*	ЦНИИПРОМЗДАНИЙ		
Н. контр.	Шерстнева						
Утв.	Погорелов						

Инв. № подл. | Подпись и дата | Взам. инв. №

20039-03 45

Копировал: Формат А4

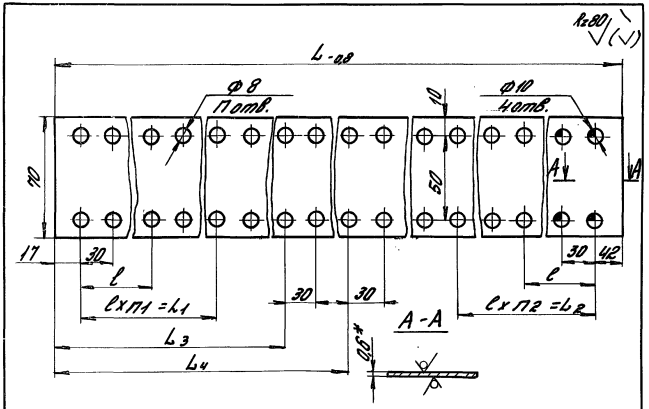

Обозначение	L, мм	l, мм	П1	L1, мм	П2	L2, мм	L3, мм	L4, мм	П	Масса кг
1.435.9-24.2 2101	5345	550	3	1650	3	1650	2315	2865	36	1,74
-01	4145	630	2	1260	2	1260	1995	2625	28	1,3
-02	3545	550	3	1650	2	1100	–	–	24	1,14
-03	2945	630	2	1260	2	1260	–	–	20	0,96

1.* Размер для справок.
2. Неуказанные предельные отклонения размеров: Н14; $\pm \frac{IT14}{2}$.

Взам. инв. №
Подпись и дата
Инв. № подл.

1.435.9-24.2 2101

Пластина

Лит.	Масса	Масштаб
Р	См. табл.	1:2

Лист | Листов 1

ОЦ Б-ПН-НО-0,6 ГОСТ 19904-74 / Ст.3кп-ПК-МТ-УТ-2 ГОСТ 14918-80

ЦНИИПРОМЗДАНИЙ

Провер.	Преорелов	
Н. контр.	Шерстнева	
Утв.	Погорелов	

Копировал

Формат А4

gost.e-ecolog.ru

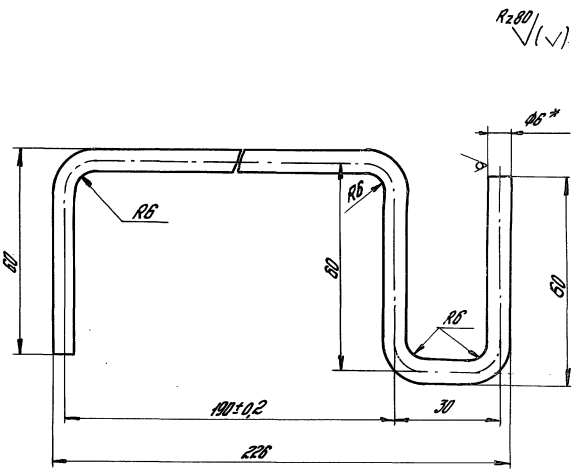

1.* Размер для справок.
2. Неуказанные предельные отклонения размеров $\pm \frac{IT14}{2}$.

Взам. инв. №
Подпись и дата
Инв. № подл.

1.435.9-24.2 2102

Торсион

Лист	Масса	Масштаб
Р	0,09	1:1

Лист | Листов 1

Проволока-6 ГОСТ 1071-81

ЦНИИПРОМЗДАНИЙ

Разраб.	Белова	
Провер.	Лукашевич	
Н. контр.	Глебонкин	
Утв.	Погорелов	

20039-03 (46)

Копировал

Формат А4