ТИПОВОЙ ПРОЕКТ

503-1-49.86

Главный корпус автотранспортного предприятия на 300 грузовых автомобилей

Альбом I

Пояснительная записка. Технология производства.
Технологические коммуникации Внутренние водопровод и канализация.
Отопление и вентиляция.

				Привязан
Инв. №				

gost.e-ecolog.ru

ТИПОВОЙ ПРОЕКТ

503-1-49.86

Главный корпус автотранспортного предприятия на 300 грузовых автомобилей

Альбом I

Состав проекта:

Альбом I - Пояснительная записка Технология производства. Технологические коммуникации. Внутренние водопровод и канализация Отопление и вентиляция.

Альбом II части 1,2 - Архитектурные решения Конструкции железобетонные Конструкции металлические

Альбом III - Чертежи индустриальных конструкций и изделий

Альбом IV - Силовое электрооборудование Электрическое освещение Автоматизация производства Связь и сигнализация

Альбом V - Чертежи заданий заводам-изготовителям на шкафы автоматики.

Альбом VI - Спецификации оборудования.

Альбом VII - Ведомости потребности в материалах.

Альбом VIII - Сметы части 1, кн 1,2, часть 2

Альбом IX - Показатели результатов применения научно-технических достижений в строительных решениях проекта.

Альбом X - Проектная документация по переводу помещений технического подполья на режим ПРУ.

Разработан:

проектным институтом
„Гипропромсельстрой"

Главный инженер института / Шестернев /

Главный инженер проекта / Юрин /

Проект

Утвержден

Госкомсельхозтехникой СССР

Протокол № 66 от 31.10.1983 г

Рабочая документация введена в действие Гипропромсельстроем

Приказ № 453 от 21.11.1985 г

Привязан

Инв №

Альбом I

503-1-49.86

Типовой проект

Лист, марка	Наименование	N стр.
СА	Содержание альбома	2
ПЗ	Пояснительная записка	3÷8
	Технология производства ТХ	
1	Общие данные (начало)	9
2÷5	Общие данные (продолжение)	10÷13
6	Общие данные (окончание)	14
	Ведомость оборудования (начало)	14
7÷15	Ведомость оборудования (продолжение)	15÷23
16	Ведомость оборудования (окончание)	24
17÷18	План на отм. 0.000	25-26
19	Планы на отм. 0.000; 1.050; между осями 1÷2; Е÷И; 1.050 между осями 1÷2, Д÷Е	27
20	Планы на отм. 0.000; -3.500	28
21	Конвейер одноветвевой пластинчатый НЧ-89 55А30.000 на участке 12 поз.1и2. Монтажный чертеж	29
	Технологические коммуникации ТК	
1	Общие данные (начало)	30
2	Общие данные (продолжение)	31
3	Общие данные (окончание)	32
4	План на отм. 0.000	33
5	План на отм. 0.000	34
6	План на отм. 0.000	35
7	План на отм. 0.000. План на отм. -3.500	36
8	Фрагмент 1	37
9	Схема трубопроводов сжатого воздуха	38
10	Схема трубопроводов сжатого воздуха	39
11	Схема трубопроводов масел	40
12	Схемы технологического пароснабжения и снабжения стендов маслом, водой и топливом	41
	Внутренние водопровод и канализация ВК	
1	Общие данные (начало)	42
2÷5	Общие данные (продолжение)	43÷46
6	Общие данные (окончание)	47
7	План на отм. 0.000	48
8	План на отм. -1.150. План сетей водостоков	

продолжение

Лист, марка	Наименование	Стр
	Расчетные расходы и площадь водосбора	
	Схемы систем В1, К2	49
9	План на отм. 1.050; 4.050	50
10	План на отм. 7.050	51
11	Фрагмент 1. Водомерный узел. Схемы	
	систем К13, Т3, К1, В4	52
12	Схемы систем В1; В5; В4; В10	53
13	Схемы систем В4; В10; К3; К13	54
14	Схемы систем Т3; К1	55
15	План сетей водостоков. Расчетные	
	расходы и площадь водосбора	
	Схема системы К2	56
	Отопление и вентиляция ОВ	
1	Общие данные (начало)	57
2÷5	Общие данные (продолжение)	58÷61
6	Общие данные (окончание)	62
	Производственные помещения	
7÷8	Местные отсосы от технологического	
	оборудования	63÷64
9÷12	План на отм. 0.000	65÷68
13	Установки систем П1÷П9; В1÷В4; В5÷В8; В10÷В18	
	В18÷В20	69
14	Разрезы 1-1÷9-9	70
15÷16	Спецификация отопительно-вентиляционных установок	71÷72
17	Разрезы 10-10, 11-11	73
18	Схемы систем П1÷П6	74
19	Схемы систем П7÷П10; ПЕ1	75
20	Схемы систем В1÷В13	76
21	Схемы систем В14÷В21; В24, ВЕ4÷ВЕ8; ВЕ12	77
22	Планы на отм. 4.800. Система ВЗР В10-П2, В6,	
	В8-П3, В19-П17	78
23	План на отм. 0.000	79
24	Схемы систем отопления 1, 2, 3	80
25	Планы на отм. 4.800	81
26	Индивидуальный тепловой пункт	82
27	Схема системы теплоснабжения установок	
	П1÷П10	83
28	Схема систем теплоснабжения установок А1÷А6; А7÷А10	84

продолжение

Лист, марка	Наименование	Стр.
29	План на отм. -3.500. Схема системы отопления склада масел	85
	Административно-бытовые помещения	
30	План на отм. -1.050	86
	План на отм. -1.050	
31	План на отм. -4.050	87
	План на отм. 7.050	
32	План кровли. Установка системы П11.	
	Схемы систем П11, В25, В26, В27, В28	88
33	План на отм. -1.050	
	План на отм. -1.050	89
34	План на отм. -4.050	
	План на отм. 7.050	90
35	Схема системы отопления	
	Схема системы теплоснабжения	
	установки П11	91
36	Центральный тепловой пункт	92

Инв. № подл. | Подпись и дата | Взам. инв. №

Привязан

Инв. №

ГИП	Юрин		IX.85
Инж.	Оборочнова		IX-85
Н.контр.	Есина		IX-85

ТП-503-1-49.86 СА

Содержание альбома

Стадия	Лист	Листов
Р	1	

ГИПРОПРОМСЕЛЬСТРОЙ г. САРАТОВ

Копировал Матвеева Формат А4

1. Исходные данные для проектирования

Типовой проект главного корпуса автотранспортного предприятия на 300 грузовых автомобилей разработан по плану типового проектирования Госстроя СССР на 1985 год на основании задания на разработку N 175-484, утвержденного Госкомсельхозтехникой СССР 19.04.82г и протокола №65, утверждённого Госкомсельхозтехникой СССР 31.10.83г.

При разработке технологической части проекта использованы разработки и рекомендации Государственного Всесоюзного научно-исследовательского технологического института ремонта и эксплуатации машинно-тракторного парка (ГОСНИТИ) по техническому обслуживанию и текущему ремонту автомобильного парка.

2. Область применения проекта

Проект главного корпуса автотранспортного предприятия на 300 грузовых автомобилей разработан для следующих условий строительства:

- расчетная зимняя температура наружного воздуха -30°С (основное решение), -20°С и -40°С (варианты);
- скоростной напор ветра для III географического района;
- вес снегового покрова 100 кгс/м² (основное решение), 70 кгс/м² и 150 кгс/м² (варианты);
- климат нормальный;
- сейсмичность не превышает 6 баллов;
- рельеф территории - спокойный грунтовые воды отсутствуют, грунты в основании фундаментов - непучинистые, непросадочные со следующими характеристиками: $\gamma^н = 28°$; $C^н = 0.02$ кгс/см²; $E = 150$ кгс/см²; $\rho_н = 1.8$ т/м³.

Строительство в районах вечной мерзлоты, на просадочных, насыпных грунтах не предусмотрено.

Главный корпус предназначен для технического обслуживания и текущего ремонта грузовых автомобилей и автопоездов и должен строиться в составе автотранспортного предприятия на 300 автомобилей.

3. Краткая характеристика объекта

Производственная часть корпуса запроектирована на основании технологической части проекта в соответствии с габаритными схемами по ГОСТ 23837-79 и имеет размеры в плане 54,0 х 34,0 м в осях, с шагом крайних колонн 6,0 м, средних - 12 м. Здание трёхпролетное с размером пролета 18 м и высотой до несущих конструкций покрытия - 7,2 м, оборудовано подвесными кран-балками грузоподъёмностью 1 и 2 шт.

Конструкции приняты сборные железобетонные в соответствии с каталогом сборных железобетонных конструкций для промышленного строительства.

Предусматривается возможность поэтапного строительства производственной части корпуса.

Здание административно-бытовых помещений запроектировано трехэтажным с подпольем высота этажей 3,0 м, высота подполья 2,2 м. Размеры в плане 12,0 х 15,0 м в осях.

Здание выполнено из крупнопанельных конструкций для бесчердачных зданий промышленных предприятий с несущими стенами по шифру 182-82.

4. Производственная программа

Производственная программа главного корпуса приведена в табл. 1. Среднегодовой пробег автомобилей принят 50000 км

Таблица 1

Наименование работ	Количество машин шт	Годовая программа воздействий или тыс. км	Трудоемкость чел.-ч на единицу	Трудоемкость чел.-ч на программу
1. Техническое обслуживание №1				
Автомобили:		воздействия		
ГАЗ-53А	50	937	2.76	2586.1
ЗИЛ-133ГЯ	100	1500	4.33	6495.0
КАЗ-608	50	937	3.40	3185.8
КАЗ-4540	50	750	4.33	3247.5
КамАЗ-5320	50	750	4.33	3247.5

Продолжение табл. 1

Наименование работ	Количество машин шт	Годовая программа воздействий или тыс. км	Трудоемкость чел.-ч на единицу	Трудоемкость чел.-ч на программу
Прицепы:				
ГКБ-8350	155	2906	1.34	3894.4
Итого	300+155	7780	—	22653.3
2. Техническое обслуживание №2				
Автомобили:		Воздействия		
ГАЗ-53А	50	313	12.20	3818.6
ЗИЛ-133ГЯ	100	500	22.20	11100.0
КАЗ-608	50	313	14.60	4569.8
КАЗ-4540	50	250	22.20	5550.0
КамАЗ-5320	50	250	22.20	5550.0
Прицепы:				
ГКБ-8350	155	963	8.30	7992.9
Итого:	300+155	2595	—	38581.3
3. Текущий ремонт				
Автомобили:		тыс. км		
ГАЗ-53А	50	2500	6.35	15875.0
ЗИЛ-133ГЯ	100	5000	11.22	56100.0
КАЗ-608	50	2500	6.62	16550.0
КАЗ-4540	50	2500	11.23	28075.0
КамАЗ-5320	50	2500	11.23	28075.0
Прицепы:				
ГКБ-8350	155	7750	1.62	12550.0
Итого:	300+155	22750		157225.0
Всего:				218458.6

5. Противопожарные мероприятия и техника безопасности. Мероприятия по снижению шума и вибраций

Противопожарные мероприятия осуществляются в проекте выполнением технологических, строительных.

Типовой проект разработан в соответствии с действующими нормами и правилами и предусматривает мероприятия, обеспечивающие взрывную, взрывопожарную и пожарную безопасность при эксплуатации здания

Главный инженер проекта /Юрин/

Инв. № подл. | Подпись и дата | Взам. инв. №

				Привязан	
				ТП 503-1-49.86 - ПЗ	
Инв. №					
ГИП	Юрин		IX.85	Главный корпус автотранспортного предприятия на 300 грузовых автомобилей	
				Общая пояснительная записка	Стадия: Р; Лист: 1; Листов:
Н. контр.	Есина		IX.85		ГИПРОМСЕЛЬЭЛЕКТРОМОНТАЖ г. Саратов

Копировал: Ланцева Формат А2

противопожарных и других норм и правил в соответствии с определенными категориями производств и классами помещений и участков по взрывопожарной и пожарной опасности. Соответствующими разделами проекта предусмотрены необходимые мероприятия, обеспечивающие безопасную эксплуатацию зданий.

Ликвидация избыточного звукового давления в проекте обеспечивается применением малошумного оборудования, звукоизоляции оборудования повышенного шума, средств звукопоглащения и вибраций, средств индивидуальной защиты работающих

6. Основные положения по организации строительства

6.1. Общие указания

Осуществление строительства предусматривается силами строительно-монтажной организации соответствующего масштаба.

Обеспечение строительства рабочими кадрами, энергоресурсами, конструкциями, полуфабрикатами и материалами осуществляется упомянутой строящей организацией.

Доставка на площадку строительства конструкций, полуфабрикатов и материалов производится автомобильным транспортом. На стройплощадке предусматриваются участковые склады и административно-бытовые помещения передвижного типа.

6.2. Краткая характеристика конструктивных и объёмно-планировочных решений

Здание производственного корпуса прямоугольное, размерами в плане 84,0 × 54,0 и высотой до низа ферм 7,2 м. Несущие конструкции выполнены в сборном железобетоне.

Максимальный вес строительных конструкций.

11,3 т - фермы подстропильные;

9,2 т - фермы стропильные;

4,7 т - колонны

6.3. Объемы строительно-монтажных работ

Объёмы строительно-монтажных работ определены по данным архитектурно-строительной части проекта и сметам и приведены в табл. 1

Таблица 1

№ п/п	Наименование	Ед. измерения	Количество
1	Земляные работы. выемка	тыс.м³	7.88
	обратная засыпка	тыс.м³	1.72
2	Кирпичная кладка	м³	713.19
3	Устройство монолитных бетонных		
	и железобетонных конструкций	м³	1551,42
4	Монтаж сборных конструкций:		
	стальных	т	84,72
	бетонных и железобетонных	м³	1161,68
5	Заполнение проемов: оконных	м²	596,38
	дверных	м²	203.61
6	Устройство полов	м²	5941,9
7	Устройство кровли	м²	4818.2
8	Отделочные работы:		
	штукатурные	тыс.м²	3.39
	малярные	тыс.м²	21.15
	облицовочные	тыс.м²	1.41
9	Внутренние санитарно-технические		
	работы	тыс.руб.	75.16
10	Электромонтажные работы	тыс.руб.	34.88

6.4. Потребность в строительных конструкциях, деталях, полуфабрикатах и материалах

Потребность строительства в основных строительных конструкциях, деталях, полуфабрикатах и материалах определена по СНиП IV-2-82 ч.IV в соответствии с объемами работ и приведена в табл. 2

Таблица 2

№ п/п	Наименование	Ед. измерения	Количество
1	Сборные конструкции:		
	железобетонные	м³	1161,68
	стальные	т	84,72
2	Столярные изделия:		
	окна	м²	583,91
	двери	м²	188,94
3	Товарный бетон для монолитных		
	конструкций	м³	1582,40
4	Строительный раствор	м³	360,10
5	Асфальтобетон	т	22,94
6	Кирпич	тыс.шт	246.10
7	Щебень, гравий	м³	382,38
8	Песок	м³	180,31
9	Битум	т	18.23
10	Рулонные материалы	тыс.м²	23.78
11	Лесоматериалы, приведенные к		
	круглому лесу	м³	225,55
12	Сталь:		
	арматура для монолитных		
	конструкций	т	15.78
	мелкосортная, полосовая, прочая	т	17.02
13	Стекло оконное	тыс.м²	0.80
14	Стеклопакеты	тыс.м²	0.17
15	Асбестоцементные листы	тыс.м²	0.26
16	Древесно-волокнистые листы	м²	75.40
17	Трубы:		
	стальные	км	5.58
	чугунные	км	0.17
	полиэтиленовые	км	0.64

6.5. Сроки строительства

Продолжительность строительства главного корпуса автотранспортного предприятия на 300 грузовых автомобилей применительно с СН 440-79 раздел 6, пункт 13 составляет 11 месяцев, в том числе подготовительный период 2 месяца

Инв.№ подл. | Подпись и дата | Взам. инв.№

Привязан

Инв.№

ТП-503-1-49.86 ПЗ

Лист 2

Копировал Савина Сав Формат А2

6.6. Рекомендации по методам производства работ

Основными ведущими работами на указанном объекте являются монтаж сборных железобетонных и стальных конструкций. Строительно-монтажные работы на площадке выполняются поточно по совмещённым графикам с применением комплексной механизации. Подготовительные работы на площадке:

устройство первоочередных постоянных или временных автодорог, сетей электроснабжения и водоснабжения, временных сооружений (контор, бытовых сооружений, складов и т.д.), которые выполняются до начала основных работ по строительству. Изготовление сборных железобетонных, бетонных и стальных конструкций, а также производство растворов и бетонов производится на предприятиях стройиндустрии и специализированных заводах стальконструкций.

Земляные работы

Для выполнения работ по вертикальной планировке на всей площади строительства срезается растительный грунт толщиной 0,2м и вывозится с площадки. Срезку грунта при вертикальной планировке глубиной 0,3-0,4 м выполняют бульдозером типа ДЗ-55.

Недостающий для вертикальной планировки грунт доставляют на площадку автотранспортом, отсыпают в места насыпки, разравнивают бульдозером ДЗ-55 и тщательно уплотняют катками.

Разработку котлованов под фундаменты колонн производить экскаватором Э0-3221.

Обратная засыпка фундаментов производится слоями толщиной 15-20см с тщательным уплотнением.

Транспортировку грунта осуществлять автосамосвалами МАЗ-503А и КРАЗ-2566 грузоподъемностью 8-12 т.

Бетонные работы

Монолитными бетонными и железобетонными запроектированы фундаменты под колонны, фундамент под оборудование и подготовки под полы.

Бетонную смесь доставляют на стройплощадку в автомобилях-самосвалах грузоподъемностью 8т (МАЗ 503-Б)

При бетонировании фундаментов под оборудование и колонны бетонную смесь к месту укладки подают стреловыми кранами на пневмоходу КС-4361 (К-161) грузоподъёмностью 16 т.

Уплотнение бетонной смеси производить глубинными вибраторами ИВ-05.

При устройстве бетонной подготовки под полы бетонную смесь подают автосамосвалами непосредственно к месту укладки, а в недоступных местах - краном КС-4361. Бетон укладывают полосами шириной 3-4 м, отделёнными друг от друга маячными рейками.

Уплотняют уложенную бетонную смесь электровибрарейками ИВ-2А, передвигаемыми по маячным рейкам.

Монтаж сборных железобетонных конструкций.

До начала монтажа сборных железобетонных конструкций надземной части должны быть выполнены работы по устройству фундаментов под здание, их обратной засыпке и вертикальной планировке площадки.

Монтаж сборных железобетонных конструкций надземной части выполнять раздельным способом тремя самостоятельными потоками: сначала, опережающий монтаж колонн с выверкой и окончательным замоноличиванием в фундаментах, монтаж сборных железобетонных конструкций кровельного покрытия (подстропильных и строительных ферм, плит покрытия), затем монтаж стеновых панелей.

Конструкции кровельного покрытия монтируются краном КС-4361.

Узлы сопряжения сборных железобетонных конструкций (сварки, замоноличивание) выполнять вслед за их установкой и выверкой.

К установке стропильных ферм на колонны с замоноличенным основанием разрешается приступить после достижения бетоном монолитных стыков 70% проектной прочности.

Сборные ж/б конструкции доставляют к месту монтажа автотранспортом, разгружают монтажным краном и складируют в зоне действия монтажного крана.

Крупноразмерные элементы - фермы, плиты кровельного покрытия монтируют непосредственно с транспортных средств.

Монтажные работы должны производиться только по утвержденному проекту производства работ.

Кровельные работы

Для выполнения работ поточным методом площадь кровли разбивается на отдельные участки, на которых последовательно выполняют работы по устройству пароизоляции, укладке утеплителя, устройству стяжки, гидроизоляционного ковра и укладке защитного слоя.

Для выполнения различных операций при устройстве кровли применять:

подъемники типа Т-37;

установку С-862 с приспособлением для подачи мастики, кровельную машину ЦНИИОМТП.

Работы по устройству полов.

Работы по устройству каждого элемента пола должны производиться после окончания строительных и монтажных работ, при производстве которых эти элементы могут быть повреждены.

Инв.№ подл. | Подпись и дата | Взам. инв.№

Привязан

Инв.№

Устройство полов допускается при температуре воздуха на уровне пола и укладываемых материалов не ниже:

10°С - полов из линолеума и поливинилхлоридных плит;

5°С - при укладке стяжек, покрытий и прослоек из смесей, в состав которых входит цемент;

0°С - при укладке покрытий из щебеночных и штучных материалов без приклейки к нижележащему слою.

Устройство полов на мерзлых грунтах не допускается.

Монтаж оборудования.

Технологическое оборудование (в основном станочное) монтируют предварительно установленными кран балками, автокранами и авто-погрузчиками соответствующей грузоподъемности

Производство строительно-монтажных работ в зимнее время.

Основными техническими мероприятиями по подготовке к работам в зимних условиях являются:

определение видов и объёмов работ, выполняемых в зимний период строительства:

составление (или уточнение) проекта производства работ;

проведение подготовительных мероприятий на строительной площадке.

Для успешного выполнения работ в зимний период строительства необходимо:

до наступления заморозков на территории строительной площадки произвести подготовительные мероприятия по утеплению незаконченных мелкозаложенных фундаментов, а все оконченные фундаменты засыпать;

своевременно провести подготовительные работы по отводу дождевых и внешних вод с территории сооружаемых зданий, дорог и выемок;

проложить и утеплить сети водопровода и паропровода, необходимых для выполнения зимних работ;

приспособить для работы в зимних условиях временные установки, строительные машины и прочее производственное вспомогательное хозяйство;

обеспечить дополнительное электрическое освещение на строительной площадке:

выполнить все противопожарные мероприятия в объёме согласованном с местными органами пожарной безопасности и требованиями по охране труда и технике безопасности.

При производстве основных видов строительно-монтажных работ в зимних условиях предусматривается:

- Устройство монолитных бетонных конструкций - с применением метода термоса;
- Замоноличивание стыков - с применением электропрогрева. В зимних условиях рулонный ковер наклеивать только в один слой, остальные же слои наклеивать весной, после потепления.

В этом случае рекомендуется применять рубероид с мелкой посыпкой.

Рулонные материалы выдерживать до наклейки в теплом помещении и к месту укладки транспортировать в утепленной таре.

Битумопроводы должны быть утеплены.

Внутренние отделочные работы должны производиться в отапливаемых помещениях, для чего к началу отопительного периода должны быть смонтированы системы отопления.

Исходя из принятых методов производства работ и срока возведения объекта предусматриваются основные машины и механизмы, приведенные в табл. 3.

Таблица 3

N п/п	Наименование	Марка	Количество	Примечание
1	Экскаватор	Э0-3221	1	
2	Бульдозер	ДЗ-55	1	
3	Кран пневмоколесный	КС-4361	1	
4	Кран автомобильный	КС-2561	1	

Продолжение табл. 3

N п/п	Наименование	Марка	Количество	Примечание
5	Вибропитатели, вибролотки с	ИВ-77	2	
	вибраторами	ИВ-95	3	
6	Электровибраторы	ИВ-2А	3	
7	Компрессор передвижной	ИВ-10	1	
8	Ацетиленовая установка	ГИВ-1.23	1	
9	Электросварочный агрегат	АСД-300	1	
10	Электролебёдки	ТЛ-9	1	
11	Самовсасывающие насосы	ГНОМ-		
		15/16	1	
12	Автотранспорт	МАЗ-503	5	уточнить по расчёту
		КрАЗ-		
		2366	5	

6.7. Потребность в энергоресурсах и воде.

Потребность в энергоресурсах и воде определена по укрупненным показателям на 1 млн. рублей газового объема строительно-монтажных работ и приведена в табл. 4.

Таблица 4

N п/п	Наименование	Ед. измерения	Количество
1	Электроэнергия	КВА	158
2	Пар	кг/ч	407
3	Вода	л/сек	1.2
4	Компрессоры	шт	1
5	Кислород	м³	3268

Основные требования по технике безопасности при производстве строительно-монтажных работ.

Строительная площадка должна быть обеспечена санитарно-бытовыми помещениями, выполненными и оборудованными в соответствии с утверждёнными в установленном порядке нормами по проектированию бытовых зданий и помещений, здравпунктов и пунктов питания строительно-монтажных организаций

Инв. N подл. | Подпись и дата | Взам. инв. N

В местах перехода через канавы и траншеи (глубиной более 1 м), а также для прохода к рабочим местам, где это необходимо по условиям работы, должны быть устроены переходные мостики шириной не менее 0.6 м с перилами высотой 1 м.

Рабочие места, в случае необходимости, должны иметь ограждения, защитные и предохранительные устройства и приспособления. При работе, требующей подмащивания, нельзя использовать ненадёжные опоры для устройства настилов. На рабочих местах запрещается присутствовать посторонним лицам.

Рабочие места, расположенные над землёй или перекрытием на расстоянии 1 м и выше, должны быть ограждены перилами высотой 1 м от рабочего настила.

Предохранительные пояса, выдаваемые рабочим, должны изготовляться, испытываться и храниться в соответствии с требованиями ГОСТ 5718-77.

Отверстия в перекрытиях и проемы лестничных клеток, к которым возможен доступ людей, должны быть закрыты сплошным и прочным настилом или иметь ограждения с бортовыми досками по всему периметру.

Запрещается подъём сборных ж/б конструкций, не имеющих монтажных петель, маркировки и меток, обеспечивающих их правильную строповку и монтаж.

Очистку элементов и конструкций от грязи, наледи и т.п. следует производить на земле до их подъёма.

Строповку элементов и конструкций следует производить инвентарными стропилами и грузозахватными приспособлениями.

Элементы и конструкции во время перемещения должны удерживаться от раскачивания и вращения оттяжками из пенькового каната или тонкого гибкого троса.

На монтажной площадке должен быть установлен порядок обмена условными сигналами между лицом, руководящим подъемом и машинистом крана, а также рабочими на оттяжках.

Запрещается перемещать груз над работающими внизу людьми.

Зона, опасная для нахождения людей во время перемещения, установки и закрепления элементов и конструкций, должна быть обозначена хорошо видимыми предупредительными знаками.

При уплотнении бетонной смеси электровибраторами надлежит соблюдать следующие требования:

работающих с вибраторами подвергать периодическому медицинскому осмотру;

рукоятки вибратора снабжать амортизатором;

не перемещать руками поверхностные вибраторы; ручное перемещение вибраторов во время виброуплотнения производить при помощи гибких тяг;

при перерывах в работе, а также при переходах бетонщиков с одного места на другое, электровибраторы отключать;

после работы вибраторы и шланговые провода очистить от бетонной смеси и грязи, насухо протереть.

Все пусковые электрические устройства должны быть оборудованы кожухами, а места их установки - ограждены.

Металлические части машин и механизмов с электроприводами должны быть заземлены.

Временную наружную открытую проводку на строительной площадке следует выполнять изолированным проводом на надёжных опорах, чтобы нижняя точка провода находилась на высоте не менее 2.5 м над рабочим местом; 3.5 м над проходами и 6 м над проездом.

Силовой шланговый кабель, подводящий напряжение к двигателям передвижных машин и механизмов, при их работе должен свободно перемещаться и быть защищён от механических повреждений.

Для переносных светильников напряжение должно быть не выше 36 в, а в особо опасных местах - не выше 12 в.

При производстве строительно-монтажных работ необходимо выполнять требования СНиП „Техника безопасности в строительстве".

7. Условия привязки проекта.

Типовой проект может быть применён для строительства только после выполнения проектных работ по его привязке к конкретной площадке строительства в соответствии с инструкцией по типовому проектированию СН 227-82 и инструкцией о составе, порядке разработки, согласования и утверждения проектно-сметной документации на строительство предприятий, зданий и сооружений СН 202-81*.

В технических решениях проекта предусмотрена возможность строительства главного корпуса в два этапа. На первом этапе возможно строительство административно-бытовых помещений и производственной части корпуса с 1-ой по 9-ю оси. Проект разработан для условия строительства без выделения этапов. В случае поэтапного строительства при привязке проекта необходимо, руководствуясь указаниями по привязке проекта, изложенными в соответствующих разделах проекта, внести соответствующие корректировки в проектно-сметную документацию.

Инв. № подл. | Подпись и дата | Взам. инв. №

Привязан

Инв. №

Копировал: Маха Махначёва Формата 2

Основные технико-экономические показатели

Наименование показателей	Ед изм	Показатели по разрабатываемому проекту	Показатели по проекту-аналогу 503 1-17	
1 Мощность в натуральном выражении	авт	300	300	
2 Техническое обслуживание и текущий				
ремонт автомобилей				
ГАЗ-53А	шт	50	—	
ЗИЛ-133 ГЯ	"	100	—	
КАЗ-608	"	50	—	
КАЗ-4540	"	50	—	
КамАЗ-5320	"	50	—	
прицепов ГКБ-8350	"	155	—	
-автомобилей				
ЗИЛ-138	"	—	210	
ЗИЛ-138В1	"	—	90	
полуприцепов ОдАЗ-885	"	—	90	
3 Годовое количество воздействий				
ТО-1	возд	1780	6616	
ТО-2	"	2595	2093	
текущий ремонт	тыс км пробега	22750	26467	
4 Трудоемкость ремонтно-обслужи-				
вающих работ	чел час	218459,6	158123	
в том числе ТО-1	"	22653	22753	
ТО-2	"	38581,3	27615	
текущий ремонт	"	1572250	107755	
5 Основные производственные фонды				
-всего	тыс руб	939,90	—	
в тч производственного корпуса	тыс руб	845,43	858,15	
из них здания и сооружения	"	562,29	618,41	
оборудование	"	283,14	239,74	
6 Основные производственные фонды				
производственного корпуса				
- на 1 обслуживаемый автомобиль	тр	2,82	2,86	
- на 1 чел час объема выполняемых работ	руб	3,87	5,43	
7 Годовая себестоимость ремонта				
и обслуживания автомобилей	тр	775,91	—	
8 Списочная численность работающих	чел	159	81	
9 Объем строительный зданий	м³	484394	—	
в тч производственного корпуса	"	458660	48250	
административно-бытовых помещений	"	2573,4	—	
Объем строительный здания произ-				
водственного корпуса на 1 обслужи-				
ваемый автомобиль	м³	152,89	160,83	
10 Общая площадь зданий	м²	5844,5	—	
производственного корпуса	"	5241,0	6198	

Продолжение

Наименование показателей	Ед изм	Показатели по разрабатываемому проекту	Показатели по проекту-аналогу 503 1-17	
административно-бытовых помещений	м²	597,5	—	
Площадь общая производственного кор				
пуса на 1 обслуживаемый автомобиль	м²	17,49	20,66	
11 Сметная стоимость строительства	тр	941,94	—	
-производственного корпуса	"	847,47	884,08	
в тч строительно-монтажные работы	"	616,86	670,38	
оборудование	"	230,81	213,70	
-административно бытовых помещений	"	94,47	—	
в тч строительно-монтажные работы	"	82,13	—	
оборудование	"	12,34	—	
- Стоимость строительно-монтажных				
работ на 1 м³ строительного объема				
- производственного корпуса	руб	13,45	13,89	
- административно-бытовых помещений	"	31,91	—	
Сметная стоимость общая производс-				
венного корпуса - на 1 автомобиль	руб	2824,9	2946,93	
-на 1 чел час объема выполняемых работ	"	3,88	5,59	
12 Режим работы предприятия				
- рабочих дней в году	дней	253	253	
- количество смен в сутки	смен	2	2	
- коэффициент сменности по рабочим		1,8	1,53	
13 Удельный расход энергоресурсов на				
1 обслуживаемый автомобиль				
- электроэнергии	тыс квт час	3,13	—	
- воды	м³	13,28	—	
- тепла	Гкал	1,150	—	
14 Расход холодной воды- всего	м³/сут	13,70	12,62	
15 Расход тепла производственного корпуса	ккал/час	1552964	3268750	
- на отопление	"	663464	390750	
- на вентиляцию	"	889500	2812000	
- на горячее водоснабжение	"	—	66000	
16 Потребная электрическая мощность	квт	375,0	—	
в тч производственного корпуса		342,76	420	
17 Построечные трудовые затраты-всего	чел час	85670,83	—	

Примечание В проекте-аналоге сметная стоимость строительства пересчитана в ценах 1984г

Продолжение

Наименование показателей	Ед изм	Показатели по разрабатываемому проекту	Показатели по проекту-аналогу 503-1-17	
в тч производственного корпуса	чел час	79182,62	124228	
Построечные трудовые затраты на 1 млн руб СМР	"	128364	185415	
18 Расход строительных материалов				
Всего - цемента	т	837,11	—	
- цемента, приведенного к М400	т	859,17	—	
- стали	т	238,46	—	
- стали, приведенной к классу А-I и Ст3 кп/3	т	339,57	—	
- бетона и железобетона	м³	2707,43	—	
- лесоматериалов	м³	147,05	—	
- лесоматериалов, приведенных к				
круглому лесу	м³	225,55	—	
- кирпича	тыс шт	246,10	—	
на производственный корпус				
- цемента	т	975,20	—	
- цемента, приведенного к М400	"	954,0	1246,7	
- стали	т	223,67	207,59	
- стали, приведенной к кл А-I и Ст3 кп/3	"	316,78	214,81	
- бетона и железобетона	м³	2539,27	3490	
- лесоматериалов	м³	131,60	84,87	
- лесоматериалов, приведенных к				
круглому лесу	м³	199,50	122,8	
- кирпича	тыс шт	199,59	382,0	
Расход строительных материалов				
на 1 млн руб строительно-монтажных				
работ производственного корпуса				
- цемента	т	1580,9	—	
- цемента, приведенного к М400	"	1546,5	1860,75	
- стали	"	362,6	389,84	
- стали, приведенной к кл А-I и Ст3 кп/3	"	513,5	319,42	
- бетона и железобетона	м³	4116,4	5208,96	
- лесоматериалов	"	213,3	126,67	
- лесоматериалов, приведенных к				
круглому лесу	"	323,4	183,28	
- кирпича	тыс шт	323,6	450,75	

Привязан

Инв. №

ТП-503-1-49.86 ПЗ

Лист 6

Копировал Савина

Инв. № подл. | Подпись и дата | Взам. инв. №

Типовой проект 503-1-49.86 Альбом I

Ведомость рабочих чертежей основного комплекта ТХ

Лист	Наименование	Примечание
1	Общие данные (начало)	
2÷5	Общие данные (продолжение)	
6	Общие данные (окончание)	
	Ведомость оборудования (начало)	
7÷15	Ведомость оборудования (продолжение)	
16	Ведомость оборудования (окончание)	
17÷18	План на отм. 0.000	
19	Планы на отм. 0.000; 1.050; между осями 1÷2, Е÷И;	
	1.050 между осями 1÷2, Д÷Е.	
20	Планы на отм. 0.000; -3.500	
21	Конвейер одноветвевой пластинчатый НЭ-69 55А.00.000	
	на участке 12 поз. 1 и 2. Монтажный чертёж	

Ведомость основных комплектов рабочих чертежей

Обозначение	Наименование	Примечание
ТХ	Технология производства	
ТК	Технологические коммуникации	
ЭМ	Силовое электрооборудование	
ЭО	Электрическое освещение	
СС	Связь и сигнализация	
АП	Автоматизация производства	
АР	Архитектурные решения	
КЖ	Конструкции железобетонные	
КМ	Конструкции металлические	
ОВ	Отопление, вентиляция и кондиционирование воздуха	
ВК	Внутренние водопровод и канализация	

Ведомость ссылочных и прилагаемых документов

Обозначение	Наименование	Примечание
	Прилагаемые документы	
ТХ.СО	Спецификация оборудования	Альбом VI

Типовой проект разработан в соответствии с действующими нормами и правилами и предусматривает мероприятия, обеспечивающие взрывную, взрывопожарную и пожарную безопасность при эксплуатации здания

Главный инженер проекта /Юрин/

Инв. № подл. | Подпись и дата | Взам. инв. №

Условные обозначения

△ Подвод сжатого воздуха

Остальные условные обозначения приняты по нормам технологического проектирования ремонтных предприятий.

Общие указания

1. Назначение

Главный корпус автотранспортного предприятия предназначен для технического обслуживания и текущего ремонта грузовых автомобилей и автопоездов в составе автотранспортного предприятия на 300 автомобилей.

2. Производственная программа

Производственная программа главного корпуса приведена в табл. 1. Среднегодовой пробег автомобилей принят 50000 км.

Таблица 1

Наименование работ	Количество машин шт.	Годовая программа воздействий или тыс. км	Трудоемкость, чел.-ч. на единицу	Трудоемкость, чел.-ч. на программу
1. Техническое обслуживание №1				
Автомобили:		воздействия		
ГАЗ-53А	50	937	2.76	2586.1
ЗИЛ-133ГЯ	100	1500	4.33	6495.0
КАЗ-608	50	937	3.40	3185.8
КАЗ-4540	50	750	4.33	3247.5
КамАЗ-5320	50	750	4.33	3247.5
Прицепы:				
ГКБ-8350	155	2906	1.34	3891.4
Итого:	300+155	7780	—	22653.3
2. Техническое обслуживание №2				
Автомобили:		воздействия		
ГАЗ-53А	50	313	12.20	3818.6
ЗИЛ-133ГЯ	100	500	22.20	11100.0
КАЗ-608	50	313	14.60	4569.8
КАЗ-4540	50	250	22.20	5550.0

Продолжение табл. 1

Наименование работ	Количество машин шт	Годовая программа воздействий или тыс. км	Трудоемкость, чел.-ч. на единицу	Трудоемкость, чел.-ч. на программу
КамАЗ-5320	50	250	22.20	5550.0
Прицепы:				
ГКБ-8350	155	963	8.30	7992.9
Итого:	300+155	2595	—	38581.3
3. Текущий ремонт				
Автомобили:		тыс. км		
ГАЗ-53А	50	2500	6.35	15875.0
ЗИЛ-133ГЯ	100	5000	11.22	56100.0
КАЗ-608	50	2500	6.62	16550.0
КАЗ-4540	50	2500	11.23	28075.0
КамАЗ-5320	50	2500	11.23	28075.0
Прицепы:				
ГКБ-8350	155	7750	1.62	12550.0
Итого:	300+155	22750		157225.0
Всего:				218459.6

3. Трудоёмкости на техническое обслуживание и текущий ремонт автомобилей и прицепов

В основу расчета трудоемкостей заложены „Временные нормативы для планирования объемов работ по техническому обслуживанию и ремонту машин и оборудования, используемых в сельском хозяйстве на 1981-1985 г.г." Москва, 1980 г.

Распределение трудоемкостей по видам работ принято по „Общесоюзным нормам технологического проектирования предприятий для автомобильного транспорта ОНТП-АТП-СТО-80", Москва, 1980 г.

Сводная ведомость трудоемкостей и расчет рабочей силы приведены в табл. 2.

				Привязан	
Инв. №					
ГИП	Юрин		06.85	ТП-503-1-49.86 ТХ	
Нач. отдела	Кабанов		06.85		
Гл. инж.	Нанисташвили		06.85		
Рук. сект.	Козлов		06.85	Главный корпус автотранспортного предприятия на 300 грузовых автомобилей.	
Вед. инж.	Воронина		06.85		
				Стадия: Р; Лист: 1; Листов: 21	
Н. контр.	Есина		6.85	Общие данные (начало)	ГИПРОПРОМСЕЛЬСТРОЙ г. Саратов

Копировал Евстегнеева Формат А2

Таблица 2

Наименование работ	Автомобили %	Автомобили Трудоёмкость чел.-ч	Прицепы %	Прицепы Трудоёмкость чел.-ч	Общая трудоёмкость в чел.-ч	Годовой фонд времени рабочего ч	Количество рабочих Расчётное	Количество рабочих Принятое
I этап строительства								
Текущий ремонт								
Постовые работы								
Регулировочные	1,3	2044,2	1,00	139,5	2183,7	1860	1,17	1
Разборочно-сборочные	34,5	54251,3	29,50	4115,3	58366,6	1860	31,38	31
Итого:	35,8	56295,5	30,50	4254,8	60550,3	—	32,55	32
Участковые работы								
Агрегатные	19,0	29877,5	—	—	29877,5	1860	16,06	16
Слесарно-механические	12,0	18870,0	13,00	1813,5	20683,5	1860	11,12	11
Электротехнические	5,0	7862,5	2,00	279,0	8141,5	1860	4,38	4
Аккумуляторные	1,0	1572,5	—	—	1572,5	1820	0,86	1
Ремонт приборов системы питания	4,0	6290,0	—	—	6290,0	1860	3,38	3
Итого:	41,0	64472,5	15,00	2092,5	66565,0	—	35,80	35
Всего по I этапу строительства	76,8	120768,0	45,50	6347,3	127115,3	—	68,35	67
II этап строительства								
Техническое обслуживание №1								
Диагностические	9,0	1834,0	4,00	186,0	2020,0	1860	1,09	1
Крепёжные	35,0	7132,3	40,00	1859,8	8992,1	1860	4,83	5
Регулировочные	11,0	2241,6	9,50	441,7	2683,3	1860	1,44	1
Смазочные, заправочно-очистительные	21,0	4279,4	23,00	1069,4	5348,8	1860	2,88	3
Электротехнические	11,5	2343,4	7,50	348,7	2692,1	1860	1,45	1
По обслуживанию системы питания	4,5	917,0	—	—	917,0	1860	0,49	1
Итого:	92,0	18747,7	84,0	3905,6	22653,3	—	12,18	12
Техническое обслуживание №2								
Диагностические	8,0	2510,1	0,75	61,8	2571,9	1860	1,38	1
Крепёжные	35,0	10981,7	63,00	5169,0	16170,7	1860	8,69	9
Регулировочные	18,0	5647,7	21,00	1729,7	7377,4	1860	3,97	4
Смазочные, заправочно-очистительные	16,0	5020,2	11,00	906,0	5926,2	1860	3,19	3
Электротехнические	10,0	3137,6	1,25	103,0	3240,6	1860	1,74	2
По обслуживанию системы питания	10,5	3294,5	—	—	3294,5	1860	1,77	2
Итого:	97,5	30591,8	97,0	7989,5	38581,3	—	20,74	21

Продолжение табл. 2

Наименование работ	Автомобили %	Автомобили Трудоёмкость чел.-ч	Прицепы %	Прицепы Трудоёмкость чел.-ч	Общая трудоёмкость в чел.-ч	Годовой фонд времени рабочего, ч	Количество рабочих Расчётное	Количество рабочих Принятое
Текущий ремонт								
Постовые работы								
Диагностические	1,7	2673,3	2,0	279,0	2952,3	1860	1,59	2
Сварочно-жестяницкие	1,5	2358,7	9,5	1325,2	3683,9	1820	2,02	2
Итого:	3,2	5032,0	11,5	1604,2	6636,2	—	3,61	4
Участковые работы								
Кузнечно-рессорные	3,0	4717,5	9,5	1325,3	6042,8	1820	3,32	3
Медницкие	2,0	3145,8	1,0	139,5	3284,5	1820	1,80	2
Сварочные	0,7	1100,8	3,5	488,2	1589,0	1820	0,87	1
Жестяницкие	0,8	1258,0	1,0	139,5	1397,5	1860	0,75	1
Арматурные	1,0	1572,5	1,0	139,5	1712,0	1860	0,92	1
Деревообрабатывающие	3,0	4717,5	17,0	2371,5	7089,0	1860	3,81	4
Обойные	1,5	2358,7	—	—	2358,8	1860	1,27	1
Итого:	12,0	18870,0	33,0	4603,5	23473,5	—	12,74	13
Всего по Т. Р.	15,2	23902,0	44,5	6207,7	30109,7	—	16,35	17
Всего по II этапу строительства	—	73241,5	—	18102,8	91344,3	—	49,27	50
Общая трудоёмкость					218459,6	—	117,62	117

4. Выбор основного оборудования и транспортных средств

Выбор основного технологического оборудования для производственных участков произведён исходя из принятой технологии ремонта и технического обслуживания автомобилей и в соответствии с табелем оборудования, рекомендованным ГОСНИТИ. Принятая номенклатура оборудования обеспечивает высокую производительность труда и гарантированное качество ремонта и технического обслуживания.

Для обеспечения максимальной механизации подъёмно-транспортных работ, высокой производительности труда на рабочих местах и техники безопасности приняты подвесные кран-балки, грузоподъемностью 1 и 2 т. В качестве напольного транспорта приняты конвейеры одноветвевые пластинчатые для перемещения автомобилей на постах технического обслуживания, электропогрузчик, ручные тележки. Тип, грузоподъёмность и количество транспортных средств определён исходя из веса, габаритов и протяжённости перемещаемых грузов внутри корпуса.

Оргоснастка принята в количестве необходимом для обеспечения на рабочих местах соответствующей производительности труда.

5. Состав главного корпуса и площади.

Перечень участков и их площади приведены в табл. 3

Таблица 3

№№ участков по технологическому плану	Наименование участков	Площадь м²
	I этап строительства	
	Основное производство	
1	Участок текущего ремонта автомобилей	1377,0
2	Участок технического обслуживания топливной аппаратуры, гидросистем и промывки фильтров	62,0
3	Участок ремонта и зарядки аккумуляторов	53,6
4	Участок ремонта электрооборудования	52,2
7	Агрегатно-механический участок	256,5
8	Участок текущего ремонта, обкатки и проверки двигателей	79,8
	Итого:	1881,1
	Вспомогательное производство	
5	Кладовая инструмента и комплектовка агрегатов	52,2
6	Склад запчастей и агрегатов	67,5
	СУ, ТП	40,5
	Центр управления производством (на отм. 4,200)	78,2
	Итого:	236,4
	Проходы, проезды	521,0
	Всего:	2640,5
	II этап строительства	
	Основное производство	
9	Медницко-радиаторный участок	60,8

ГИП	Юрин	[подпись]	08.85
Нач. отдел	Кабанов	[подпись]	08.85
Гл. инж.	Нижнетдинов	[подпись]	08.85
Рук. сект.	Козлов	[подпись]	08.85
Вед. инж.	Воронина	[подпись]	08.85
Инж.	Игнатова	[подпись]	08.85
Н. контр.	Есина	[подпись]	8-85

ТП-503-1-49.86 -ТХ

Главный корпус автотранспортного предприятия на 300 грузовых автомобилей

Стадия	Лист	Листов
Р	2	

Общие данные (продолжение)

ГИПРОПРОМСЕЛЬСТРОЙ г. Саратов

Копировал: Ланцева Ланцев

Формат А2

Привязан

Инв. №

Инв. № подл. | Подписи и дата | Взам. инв. №

Типовой проект 503-1-49.86 Альбом I

Продолжение табл. 3

NN участков по технологическому плану	Наименование участков	Площадь м²
10	Кузнечно-сварочный участок	178.0
11	Участок ТО-1 и ТО-2 автомобилей	641.2
12	Участок диагностирования автомобилей	320.6
14	Деревообрабатывающий и обойный участок	162.7
15	Участок ремонта прицепов	230.0
	Итого:	1593,3
	Вспомогательное производство	
13	Склад агрегатов	219.6
16	Склад масел (на отм. -3.000)	63.6
17	Насосная (на отм. -3.000)	13,2
	Итого:	296.4
	Проходы и проезды	72,0
	Всего:	1961,7

6. Состав и численность работающих

Численность производственных рабочих главного корпуса определена расчетом, исходя из трудоемкости работ и годового фонда времени рабочих.

Количество вспомогательных рабочих рассчитано согласно «Общемашиностроительных типовых норм обслуживания для вспомогательных рабочих цехов основного и вспомогательного производства», Москва, 1974 г.

Сводная ведомость работающих приведена в табл. 4. Штатные ведомости производственных и вспомогательных рабочих приведены соответственно в табл. 5 и 6. Штатная ведомость ИТР, служащих и МОП приведена в табл. 7.

Таблица 4

Наименование производственных подразделений	Производственные рабочие	Вспомогательные рабочие	ИТР	Служащие	МОП	Всего
Управление			10	1	2	13
Производственные участки:						
I этап строительства	67	16				83
II этап строительства	50	13				63
Итого:	117	29	10	1	2	159

Таблица 5

Наименование участков	Профессия	Всего чел	Количество работающих по разрядам I	II	III	IV	V	VI	Количество работающих по сменам I смена м	I смена ж	II смена м	II смена ж	Группа произ-водства	Тариф-ный коэф.	Количество работающих Общесмен-ное м	Общесмен-ное ж	В т.числе по сме-нам м	В т.числе по сме-нам ж
I этап строительства																		
1. Участок текущего ремонта автомобилей	Слесарь по ремонту автомобилей	32	5	9	9	7	2	–	16	–	16	–	I-б	2	32	–	16	–
	Итого:	32	5	9	9	7	2	–	16	–	16	–	–	–	32	–	16	–
2. Участок топливной аппаратуры, гидросистем и фильтров	Слесарь по топливной аппаратуре	3	–	–	1	1	1	–	2	–	1	–	III а	2	3	–	2	–
	Итого:	3	–	–	1	1	1	–	2	–	1	–	–	–	3	–	2	–
3. Участок инспекции двигателей	Слесарь по ремонту автомобилей	4	–	2	2	–	–	–	2	–	2	–	I б	2	4	–	2	–
	Испытатель двигателей	2	–	1	1	–	–	–	1	–	1	–	III а	2	2	–	1	–
	Итого:	6	–	3	3	–	–	–	3	–	3	–	–	–	6	–	3	–
4. Агрегатно-механический участок	Слесарь по ремонту автомобилей	14	8	6	–	–	–	–	7	–	7	–	I б	2	14	–	7	–
	Токарь	5	–	1	2	1	1	–	1	2	2	–	I б	2	3	2	1	2
	Фрезеровщик	2	–	–	2	–	–	–	1	–	1	–	I б	2	2	–	1	–
	Итого:	21	8	7	4	1	1	–	9	2	10	–	–	–	19	2	9	2
5. Участок ремонта и зарядки аккумуляторов	Аккумуляторщик	1	–	–	1	–	–	–	1	–	–	–	III а	1	1	–	1	–
	Итого:	1	–	–	1	–	–	–	1	–	–	–	–	–	1	–	1	–
6. Участок ремонта электрооборудования	Слесарь по ремонту автомобилей	4	–	1	1	1	1	–	2	–	2	–	I б	2	4	–	2	–
	Итого:	4	–	1	1	1	1	–	2	–	2	–	–	–	4	–	2	–

Продолжение табл. 5

Наименование участков	Профессия	Всего чел	Количество работающих по разрядам I	II	III	IV	V	VI	Количество работающих по сменам I смена м	I смена ж	II смена м	II смена ж	Группа произ-водства	Тариф-ный коэф.	Количество работающих Общесмен-ное м	Общесмен-ное ж	В т.числе по сме-нам м	В т.числе по сме-нам ж
	Всего по I этапу строительства	67	13	20	19	10	5	–	32	2	33	–	–	–	65	2	32	2
II этап строительства																		
1. Кузнечно-сварочный участок	Кузнец на молотах и прессах	3	–	1	2	–	–	–	2	–	1	–	I б	2	3	–	2	–
	Электросварщик ручной сварки	1	–	–	1	–	–	–	1	–	–	–	III а	1	1	–	1	–
	Газосварщик	1	–	–	1	–	–	–	–	–	1	–	III а	1	1	–	1	–
	Жестянщик	1	–	–	1	–	–	–	1	–	–	–	I б	1	1	–	1	–
	Итого	6	–	1	5	–	–	–	4	–	2	–	–	–	6	–	5	–
2. Медицинско-диспетчерский участок	медник	2	–	1	1	–	–	–	1	–	1	–	III а	2	2	–	1	–
	Итого:	2	–	1	1	–	–	–	1	–	1	–	–	–	2	–	1	–
3. Участок ТО-1 и ТО-2 автомобилей	Слесарь по ремонту автомобилей	22	2	5	9	4	2	–	8	3	8	3	I б	2	16	6	8	3
	Заправщик горючими и смазочными материалами	6	3	3	–	–	–	–	3	–	3	–	I в	2	–	6	–	3
	Слесарь по топливной аппаратуре	3	–	–	1	1	1	–	2	–	1	–	III а	2	3	–	2	–
	Итого:	31	5	8	10	5	3		10	6	9	6		6	19	12	10	6
4. Участок диагностирования автомобилей	Слесарь по ремонту автотомобилей	4	–	1	1	1	1	–	2	–	2	–	I-б	2	4	–	2	–
	Итого:	4	–	1	1	1	1	–	2	–	2	–	–	–	4	–	2	–
5. Деревообрабатывающий и обойный	Столяр	4	–	2	2	–	–	–	2	–	2	–	II г	2	4	–	2	–
	Обойщик	1	–	1	–	–	–	–	1	–	–	–	II г	1	1	–	1	–

Привязан

Инв. №

ГИП	Юрин		08.85	ТП – 503-1-49.86	-ТХ
Нач. отдела	Кабанов		08.85		
Гл. инж.	Чеканушкина		08.85		
Рук. сект.	Козлов		08.85	Типовой корпус автотранспортного предприятия на 300 грузовых автомобилей	
Вед. инж.	Воронина		08.85		
Инж.	Игнатова		08.85		
				стадия: Р; лист: 3; листов:	
Н. контр.	Есина		К-85	Общие данные (продолжение)	ГИПРОПРОМСЕЛЬСТРОЙ г. Саратов

Копировал: Бобенко

Формат А2

Инв. № подл. | Подпись и дата | Взам. инв. №

503-1-49.86 Альбом I

Типовой проект

Продолжение табл. 5

Наименование участков	Профессия	Всего чел.	Количество работающих по разрядам I	II	III	IV	V	VI	Количество работающих по сменам I смена М	Ж	II смена М	Ж	Группа производственного процесса	Коэффициент сменности	Количество работающих Общесписочное М	Ж	В наибольшую смену М	Ж
участок																		
	Итого:	5	-	3	2	-	-	-	3	-	2	-	-	-	5	-	3	-
6. Участок	Слесарь по ре-																	
ремонта	монту авто-																	
прицепов	мобилей	2	-	-	2	-	-	-	1	1	-	-	I б	2	2	-	1	1
	Итого:	2	-	-	2	-	-	-	1	1	-	-	-	-	2	-	1	1
	Всего по II этапу																	
	строительства	50	5	14	21	6	4	-	21	7	16	6	-	-	38	12	22	7
	Всего на пол-																	
	ное развитие	117	18	34	40	16	9	-	54	9	48	6	-	-	103	14	55	9

Таблица 6

Наименование работ	Профессия	Всего чел.	Количество работающих по разрядам I	II	III	IV	V	разряд	Количество работающих по сменам I смена М	Ж	II смена М	Ж	Группа производственного процесса	Коэффициент сменности	Количество работающих Общесписочное М	Ж	В наибольшую смену М	Ж
1. Ремонт и	I этап строи-																	
обслуживание	тельства																	
оборудования,	Слесарь	5	-	1	1	2	1	-	3	-	2	-	I в	2	5	-	3	-
оснастки и	II этап строи-																	
инструмента	тельства																	
	слесарь	5	-	1	1	2	1	-	3	-	2	-	I в	2	5	-	3	-
	Итого:	10	-	2	2	4	2	-	6	-	4	-	-	-	10	-	6	-
2. Транс-	I этап строи-																	
портные	тельства																	
	Водитель ав-	2	-	-	2	-	-	-	1	-	1	-	II д	2	2	-	1	-
	томобиля																	
	II этап строи-																	
	тельства																	
	Водитель ав-	2	-	-	2	-	-	-	1	-	1	-	II д	2	2	-	1	-
	томобиля																	
	Итого:	4	-	-	4	-	-	-	2	-	2	-	-	-	4	-	2	-
3. Приёмка,	I этап строи-																	
хранение	тельства																	
и выдача	кладовщик	2	-	-	-	-	-	2	-	1	-	1	I б	2	-	2	-	1

Продолжение табл. 6

Наименование работ	Профессия	Всего чел.	Количество работающих по разрядам I	II	III	IV	V	жкд	Количество работающих по сменам I смена М	Ж	II смена М	Ж	Группа производственного процесса	Коэффициент сменности	Количество работающих Общесписочное М	Ж	В наибольшую смену М	Ж
материальных	II этап строи-																	
ценностей	тельства																	
	Кладовщик	1	-	-	-	-	-	1	-	1	-	-	I б	1	-	1	-	1
	Итого:	3	-	-	-	-	-	3	-	2	-	1	-	-	-	3	-	2
4. Перегон	I этап строи-																	
автомо-	тельства																	
билей	Водитель ав-	3	-	-	-	-	-	3	2	-	1	-	II д	2	3	-	2	-
	томобиля																	
	II этап строи-																	
	тельства																	
	Водитель ав-	3	-	-	-	-	-	3	2	-	1	-	II д	2	3	-	2	-
	томобиля																	
	Итого:	6	-	-	-	-	-	6	4	-	2	-	-	-	6	-	4	-
5. Уборка	I этап строи-																	
помещений	тельства																	
и террито-	Уборщик поме-	2	-	-	-	-	-	2	-	1	-	1	II в	2	-	2	-	1
рии	щений и терри-																	
	тории																	
	II этап стро-																	
	ительства																	
	Уборщик поме-	2	-	-	-	-	-	2	-	1	-	1	II в	2	-	2	-	1
	щений и терри-																	
	тории																	
	Итого:	4	-	-	-	-	-	4	-	2	-	2	-	-	-	4	-	2
6. Выдача	I этап стро-																	
инструмен-	ительства																	
та и комп-	Кладовщик	1	-	-	-	-	-	1	-	1	-	-	I б	1	1	-	1	-
лектовка	комплектовщик	1	-	-	-	-	-	1	-	1	-	-	I б	1	1	-	1	-
агрегатов	изделий и ин-																	
	струмента																	
	Итого:	2	-	-	-	-	-	2	-	2	-	-	-	-	2	-	2	-
	Всего:	29	-	2	6	4	2	15	12	6	8	3	-	-	22	7	14	4
В том числе	I этап строи-	16	-	1	3	2	1	9	6	4	4	2	-	-	12	4	8	2
	тельства																	
	II этап строи-	13	-	1	3	2	1	6	6	2	4	1	-	-	10	3	6	2
	тельства																	

Таблица 7

Наименование структурных подразделений и должностей	Общая численность чел.	В том числе ИТР	Служащие	МОП	Группа производственного процесса	Количество работающих Общесписочное М	Ж	В наибольшую смену М	Ж
Производственно-тех-									
нический отдел									
1. Центр управления									
производством (ЦУП)									
Начальник отдела	1	1	—	—	—	1	—	1	—
Старший диспетчер	1	1	—	—	—	—	1	—	1
Диспетчер	1	1	—	—	—	—	1	—	1
Оператор по обработ-									
ке информации	1	—	1	—	—	—	1	—	1
Итого:	4	3	1	—	—	1	3	1	3
2. Бюро подготовки									
производства									
Инженер по подго-									
товке производства	1	1	—	—	—	1	—	1	—
Мастер	2	2	—	—	—	2	—	2	—
Итого:	3	3	—	—	—	3	—	3	—
3. Техническая служба									
Инженер	1	1	—	—	—	1	—	1	—
Техник	1	1	—	—	—	1	—	1	—
Итого:	2	2	—	—	—	2	—	2	—
4. Бюро технического									
контроля									
Инженер	1	1	—	—	—	1	—	1	—
Техник	1	1	—	—	—	1	—	1	—
Итого:	2	2	—	—	—	2	—	2	—
Уборщик служебных									
помещений	2	—	—	2	—	—	2	—	1
Итого:	2	—	—	2	—	—	2	—	1
Всего:	13	10	—	2	—	8	5	8	4

7. Краткое описание технологического процесса

Автомобили автотранспортного предприятия прибывшие с линии моются во вспомогательном корпусе, при необходимости диагностируются, проходят ТО-1,

ГИП	Юрин		08.85	ТП-503-1-49.86 -ТХ
Нач. отдела	Кабанов		08.85	
Гл. инж.	Нажметдинов		08.85	
Рук. сект.	Кязлов		08.85	Главный корпус автотранспортного предприятия на 300 грузовых автомобилей
Вед. инж.	Воронина		08.85	
Инж.	Игнатова		08.85	Стадия Р; Лист 4; Листов
Н. контр.	Есина		X-85	Общие данные (продолжение)

Гипропромсельстрой г. Саратов

Привязан

Инв. №

Инв. № подл. | Подпись и дата | Взам. инв. №

Копировал: Савина

Формат А2

ТО-2 или текущий ремонт в главном корпусе. Шиномонтажные работы и окраска автомобилей проводятся на специализированных участках во вспомогательном корпусе.

Проект главного корпуса автотранспортного предприятия предусматривает возможность строительства в 2 этапа.

При строительстве I этапа предусмотрено проведение текущего ремонта и технического обслуживания на 12 тупиковых постах главного корпуса (9 постов оборудованы осмотровыми канавами, 3 – подъёмниками) и во вспомогательном корпусе на шиномонтажном участке. Смазочно-заправочные работы проводятся при помощи передвижной установки 03-9902А. Слесарно-механические работы, работы по текущему ремонту агрегатов, системы питания, электрооборудования и аккумуляторов проводятся на специализированных участках.

При строительстве II этапа предусмотрены участки ТО-1 и ТО-2, диагностирования автомобилей, медницко-радиаторный, кузнечно-сварочный, деревообрабатывающий и вайный, склад агрегатов и склад масел с насосной. Проведение ТО-1 и ТО-2 осуществляется на двух поточных линиях, оборудованных осмотровыми канавами с подъёмниками и одноветвевыми пластинчатыми конвейерами. Слив и заправка маслами осуществляется централизованно. Диагностирование автомобилей проводится на 3-х постовой линии, оснащённой специальными стендами. Все тупиковые посты I этапа строительства отводятся под текущий ремонт автомобилей.

При разработке технологической части проекта использованы нормативы и рекомендации ГОСНИТИ.

„Временные нормативы для планирования объёма работ по техническому обслуживанию и ремонту машин и оборудования, используемых в сельском хозяйстве на 1981-1985 гг," ГОСНИТИ, Москва, 1980 г.

„Положение о техническом обслуживании и ремонте подвижного состава автомобильного транспорта в сельском хозяйстве," Издание 2-е, ГОСНИТИ, Москва, 1979 г.

„Чертежи нестандартного оборудования станций технического обслуживания автомобилей," части I, II, III, ГОСНИТИ, Москва, 1976 г.

„Табель оборудования и оснастки для станций технического обслуживания автомобилей, ГОСНИТИ, Москва, 1983 г.

„Автомобиль ГАЗ-53А, технология текущего ремонта", ГОСНИТИ, 1980 г.

„Общесоюзные нормы технологического проектирования предприятий для автомобильного транспорта", ОНТП-АТП-СТО-80, Москва, 1980 г.

„Рекомендации по специализации рабочих мест для текущего ремонта автомобилей на станциях технического обслуживания автомобилей (СТОА)", ГОСНИТИ, Москва, 1981 г.

„Рекомендации по организации рабочих мест на производственных участках станций технического обслуживания автомобилей системы „Сельхозтехника", ГОСНИТИ, Москва, 1976 г.

„Технология диагностирования автомобилей", ГОСНИТИ, Москва, 1981 г.

„Автомобиль КамАЗ. Техническое обслуживание", ГОСНИТИ, Москва, 1980 г.

8. Обоснование принятого уровня механизации технологических процессов

Уровень механизации технологических процессов ремонта и обслуживания автомобилей главного корпуса автотранспортного предприятия характеризуется тремя показателями и составляют соответственно для I и II этапа строительства:

степень охвата рабочих механизированным трудом- См = 100%; См = 100%;

уровень механизированного труда в общих трудозатратах $У_м$ = 42%; $У_м$ = 41%;

уровень механизации производственных процессов- Уп = 17%; Уп = 14%

Расчёт элементов уровня механизации технологических процессов для каждого участка и в целом по главному корпусу произведён на ЭВМ по программе „ZASADA".

9. Требования к освещенности производственных и вспомогательных помещений

Предъявляемые требования к достаточной освещенности рабочих мест производственных и вспомогательных участков обеспечиваются системой естественного и искусственного освещения, принятого в проекте в соответствии с СНиП II-4-79 „Естественное и искусственное освещение".

10. Технологические мероприятия по ограничению шума и вибраций

Суммарное звуковое давление, создаваемое на рабочих местах различными источниками шума, определено путем расчётов, согласно СНиП II-12-77, часть II, глава 12.

Ликвидация избыточного звукового давления на рабочих местах в проекте обеспечивается:

а) снижением шума на пути его распространения средствами звукоизоляции, звукопоглащения и виброизоляции;

б) уменьшением вредного влияния шума и вибрации средствами индивидуальной защиты работающего и изменением режимов его труда.

Перечень участков, на которых создаётся избыточное звуковое давление и мероприятия по ограничению шума до допустимых пределов приведены в табл. 8.

Таблица 8

Наименование участков с избыточным шумом	Перечень наиболее шумного оборудования и инструмента	Общий расчётный уровень шума дБ	Характер шума	Мероприятия по шумоглушению до допустимых пределов 85 дБ
Участок текущего ремонта автомобилей. Участок ТО-1 и ТО-2 автомобилей	Гайковёрты	102	Среднечастотный	Пневмогайковёрты обеспечены глушителями на выхлопе, акустическая эффективность глушителей составляет 10 дБ. При работе с гайковертом использовать индивидуальные средства защиты работающих: гарнитур Г-63, наушники противошумные типа ПН-2К.
Агрегатно-механический участок	Металлорежущее оборудование	97	Среднечастотный	Металлорежущие станки установлены на виброизолирующие опоры типа ОВ-31, снижающие уровень шума на 9.82 дБ

ГИП	Юрин			ТП-503-1-49.86 -ТХ	
Нач.отдела	Кабанов				
Гл.инж.	Нахметдинов				
Рук.грт	Козлов			Главный корпус автотранспортного предприятия на 300 грузовых автомобилей	
Вед.инж.	Воронина				
Инж.	Игнатова				Стадия Р; Лист 5; Листов
Н.контр.	Есина		X-85	Общие данные (продолжение)	Гипропромсельстрой г. Саратов

Привязан

Инв. №

Копировал: Савина

Формат А2

Инв. № подл. | Подпись и дата | Взам. инв. №

Продолжение табл. 8

Наименование участков с избыточным шумом	Перечень наиболее шумного оборудования и инструмента	Общий расчётный уровень шума дБ	Характер шума	Мероприятия по шумоглушению до допустимых пределов 85 дБ
Участок инспекции двигателей	Стенд обкаточно-тормозной КИ-5540	120	Среднечастотный	Стенд выгорожен. При работе использовать индивидуальные средства защиты работающих: гарнитур Г-63, наушники противошумные типа ПН-2К
Кузнечно-сварочный участок	Молот ковочный пневматический М4132А	98	Среднечастотный	Участок выгорожен. При работе использовать индивидуальные средства защиты работающих; гарнитур Г-63 наушники противошумные типа ПН-2К
Участок диагностирования автомобилей	Стенд тяговый для большегрузных автомобилей КИ-8930	95	Среднечастотный	Стенд выгорожен; стены и потолок облицованы звукопоглащающей плиткой типа „Силакпор" (ТУ21-РСФСР-527-42)

11. Требования пожарной безопасности

Категория производств по взрывопожарной и пожарной опасности и классы помещений по ПУЭ участков определены согласно разработанному перечню для объектов системы Госкомсельхозтехники и указаны на плане расстановки технологического оборудования. Зарядка аккумуляторов производится в вытяжных шкафах с напряжением на 1 элемент не более 2,3 В.

В производственном корпусе обеспечены свободные проезды и эвакуационные выходы в соответствии с нормами технологического проектирования и строительными нормами.

Все участки обеспечены первичными средствами пожаротушения.

На участках с производствами категории В предусмотрена устройство внутреннего противопожарного водопровода и пожарной сигнализации. Такие же мероприятия предусмотрены и для невыгороженного агрегатно-механического участка с категорией Д.

Мойка агрегатов и деталей предусмотрена пожаробезопасным препаратом „Темп-100." Установка силового и осветительного электрооборудования на производственных и вспомогательных участках выполнена в соответствии с требованиями ПУЭ согласно принятым классам помещений этих участков.

12. Мероприятия по охране окружающей среды

Для снижения концентрации вредных веществ в производственных сточных водах и выбросах в атмосферу от работающего оборудования, а также сокращения объемов потребления воды на производственные нужды, проектом предусмотрена современная технология и технические средства, в частности:

а) заезд автомобилей в корпус, перемещение с поста на пост и выезд осуществляется напольными конвейерами с целью исключения загазованности корпуса выхлопными газами;

б) для максимального снижения сбросов производственных сточных вод в водоемы на участке инспекции двигателей применена система оборота воды;

в) выгораживание перегородками участков с пыле газовыделяющим оборудованием;

г) применение оборудования со встроенной вытяжной вентиляцией;

д) снижение загазованности выхлопными газами зданий за счёт применения электротележек для перевозки агрегатов, запасных частей и материалов.

13. Потребность в энергоресурсах на технологические нужды

Расходы энергоресурсов: воды, сжатого воздуха, пара, электроэнергии, газов для главного корпуса приведены в табл. 9

Таблица 9

Наименование	Единица измерения	Количество
Вода на производственные нужды	м³/ч	0,960
Производственный пар	кг/ч	130,000
Установленная мощность		
токоприёмников	кВт	688,600
	кВа	41,400
Сжатый воздух давлением 1÷6 кг/см²	м³/мин	3,110
Кислород	м³/ч	0,335
Ацетилен	м³/ч	0,310

14. Мероприятия по контролю за качеством выпускаемой продукции

Контроль качества ремонта осуществляется группой технического контроля на участке диагностирования автомобилей и на постах ремонта автомобилей и агрегатов.

Ведомость оборудования

Марка, поз.	Обозначение	Наименование	Кол.	Масса ед. кг	Примечание
		I этап строительства			
		I. Участок текущего			
		ремонта автомобилей			
1		Гайковёрт передней электрический напольный для гаек стремянок рессор автомобилей КамАЗ; и 322; габариты, мм 1610×720×1300	2	150	0,55 кВт

Привязан

Инв. №

ГИП	Юрин		09.85
Нач. отдела	Кабанов		09.85
Гл. инж.	Шамсутдинов		09.85
Рук. сект.	Козлов		09.85
Вед. инж.	Боранина		09.85
Инж.	Игнатова		09.85
Н. контр.	Есина		09.85

ТП-503-1-49.86 -ТХ

Главный корпус автотранспортного предприятия на 300 грузовых автомобилей

Стадия	Лист	Листов
Р	6	

Общие данные (окончание). Ведомость оборудования (начало)

ГИПРОПРОМСЕЛЬСТРОЙ г. Саратов

Копировал: Сабина

Формат А2

Инв. № подл. | Подпись и дата | Взам. инв. №

Типовой проект 503-1-49.86 Альбом I

Продолжение

Марка, поз.	Обозначение	Наименование	Кол.	Масса ед.кг	Примечание
2		Установка для смазки и заправки; 03-9902А; передвижная; габариты мм-1450×810×1480	2	450	4,1кВт
3		Гайковерт электромеханический; ОР-7399; габариты, мм-2330×600×715	2	150	2,20кВт
4		Электрогайковерт для колес грузовых автомобилей; ОР-12334; габариты, мм-1140×540×1200	2	65	0,60кВт
5		Электромеханический солидолонагнетатель; 03-9903; габариты, мм-680×690×380	3	54	0,80кВт
6		Стеллаж для деталей и узлов; ОРГ-1468-05-230П; габариты, мм-1400×500×2365	3	210	
7		Подъемник канавный передвижной электромеханический; Р637.01.00,000, грузоподъемность -5т; габариты, мм-1070×1460×1270;	7	533	3,37кВт
		в комплекте: а) шкаф аппаратный; Р637.00.01.000	7		на плане не показ
		б) коробка клемная; Р637.00.02.000	7		то же
8		Устройство для слива масел; ОРГ-4946; габариты, мм-880×680×280	9	10	
9		Верстак слесарный одноместный; ОРГ-5365; габариты, мм-1360×950×1125	6	210	
10		Подставка под раму грузовых автомобилей; 5160; габариты, мм-1400×675×1135	3	42	

Продолжение

Марка, поз.	Обозначение	Наименование	Кол.	Масса ед.кг	Примечание
11		Тележка для снятия и установки колес автомобилей; ЦПКТБ П-217; габариты, мм-1180×870×950;	2	81	
12		Тележка инструментальная для обслуживания тракторов; 70-7878-1004; габариты, мм-660×385×945	8	50	
13		Стеллаж для колёс автомобиля одноярусный; 5119; габариты, мм-1270×1135×1200	2	59	
14		Подставка под мосты грузовых автомобилей; 5161; габариты, мм-1400×500×637	3	29	
15		Тележка для снятия и постановки рессор грузовых автомобилей; ЦКБ-П216; габариты, мм-1450×850×860	2	150	
16		Комплект оснастки мастера-наладчика; ОРГ-4999А; в комплекте: а) верстак; б) стол-приставка; в) шкаф; г) моечная установка	2	900	4,70кВт
17		Ларь для обтирочных материалов; 5133; габариты, мм-1000×500×850;	3	38	
18		Шкаф для инструмента и монтажных принадлежностей; 5126; габариты, мм-1600×430×1900	3	120	
19		Тележка транспортная для перевозки двигателей автомобилей; ОПТ-7353; габариты, мм-1126×732×442;	3	70	
20		Подъемник-комплект передвижных стоек для грузовых автомобилей и автобусов; П-238; грузоподъемность 16т; высота подъема 1,6м	2	3313	12,00кВт

Продолжение

Марка, поз.	Обозначение	Наименование	Кол.	Масса ед.кг	Примечание
21		Кран подвесной электрический однобалочный; ГОСТ 7890-73; 2-16,2-15-6-380	3	2350	3,94кВт
22		Подъемник для подъёма грузовых автомобилей; ОПТ-8931; габариты, мм-6350×3370×2360	1	1400	3,00кВт
23		Подставка для агрегатов; ОРГ-1468-03-350; габариты, мм-2000×500×150	3	33	
24		Подножка; 5155; габариты, мм-885×530×230	3	5	
25		Вертикальный настольно-сверлильный станок; 2М112; наибольший диаметр сверления 12мм; габариты, мм-770×370×820	1	120	0,60кВт
26		Установка для промывки системы смазки двигателей тракторов; ОМ-2871А; габариты, мм-2500×830×850;	1	170	6,70кВт
27		Гайковерт пневматический ударный реверсивный прямой; ИП-3113А; габариты, мм-261×64×175	12	3	на плане не показ
28		Бак для заправки тормозной жидкостью; 326; ёмкость 6,5л; габариты, мм-265×253×365	2	6	то же
29		Маслораздаточный бак; 133М; емкость 20л; габариты, мм-410×380×900	4	17	—"—
30		Устройство для накачивания шин автомобилей; КИ-8903; габариты, мм 210×180×145	2	6	—"—

ГИП	Юрин	[подпись]	08.85
Нач. отдела	Кабанов	[подпись]	08.85
Гл. инж.	Наймединов	[подпись]	08.85
Рук. сект.	Козлов	[подпись]	08.85
Инж.	Игнатова	[подпись]	08.85
Н. контр.	Есина	[подпись]	8-85

ТП-503-1-49.86 -ТХ

Главный корпус автотранспортного предприятия на 300 грузовых автомобилей

Стадия	Лист	Листов
Р	7	

Ведомость оборудования (продолжение)

Гипропромсельстрой г. Саратов

Привязан

Инв. №

Инв. № подл. | Подпись и дата | Взам. инв. №

Копировал: Несмеянова, [подпись]

Формат А2

Альбом I

Типовой проект 503-1-49.86

Продолжение

Марка, поз.	Обозначение	Наименование	Кол	Масса ед.кг	Примечание
31		Приспособление для прокачки тормозной системы автомобилей; 107М; габариты, мм-745×578×1075	2	27	На плане не показ.
32		Приспособление для снятия и установки коробки передач автомобилей ГАЗ и ЗИЛ; П-232; габариты, мм-860×550×300	2	13	то же
33		Инструмент для извлечения срезанных шпилек; ПИМ-4910; габариты, мм-175×95×20	2		—"—
34		Комплект съёмников и приспособлений для разборки и сборки узлов автомобилей; ОРГ-8947; габариты; мм-1110×760×645	2	50	—"—
35		Универсальное приспособление для высверливания шпилек полуосей автомобилей ГАЗ, ЗИЛ и МАЗ; Р-154; габариты, мм-260×225×520.	2	15	—"—
36		Подставка под грузовые автомобили; 5159; габариты, мм-440×395×800.	2	1	—"—
37		Мостик переходной деревянный; габариты, мм 1000×600	9		—"—
38		Преобразователь частоты тока; ИЭ-9406-II; габариты, мм-340×290	2	40	—"— 6,00 кВА
		2. Участок технического обслуживания топливной аппаратуры			
1		Подставка для агрегатов; ОРГ-1468-03-750; габариты, мм-2000×500×170	1	33	
2		Комплект для текущего ремонта фильтров грубой и тонкой очистки на СТОТ; ОР-16309; в комплекте: верстак, габариты, мм	1	276	

Продолжение

Марка, поз.	Обозначение	Наименование	Кол.	Масса ед.кг	Примечание
		820×950×1750; а) ванна; габариты, мм-700×950×1750			
3		Стенд для испытания топливоподающей аппаратуры дизелей; КИ-921М; габариты, мм-1100×620×1680	1	520	4,50 кВт
4		Установка моечная; ОР-9971; габариты, мм-2030×635×1250; в комплекте: а) стеллаж; габариты, мм-1625×495×600;	1	420	9,35 кВт
5		Пресс переносной стидравлическим насосом ножного привода; Р 324; номинальное усилие 10тс; габариты, мм 440×375×650	1	78	
6		Верстак для ремонта карбюраторов; 5103; габариты; мм-1250×750×1110;	1	155	
7		Подставка под оборудование; 5143; габариты, мм-820×700×830	3	76	
8		Вертикальный настольно-сверлильный станок; 2М112; наибольший диаметр сверления 12мм; габариты, мм-770×370×820	1	120	0,60 кВт
9		Устройство для проверки плотности плунжерных пар; КИ-759; габариты, мм-526×230×312	1	10	
10		Шкаф для хранения приборов и приспособлений; ОРГ-4945; габариты, мм-1670×530×1277	1	142	
11		Стенд для испытания и регулировки форсунок; КИ-22203М; габариты, мм-520×580×480	1	58	0,024 кВт

Продолжение

Марка, поз.	Обозначение	Наименование	Кол.	Масса ед.кг	Примечание
12		Ящик для песка; 5139; габариты, мм-500×500×1000	1	45	
13		Ларь для обтирочных материалов; 5133; габариты, мм-1000×500×850;	1	38	
14		Стеллаж для топливной аппаратуры; ОРГ 1953-05720; габариты, мм-1500×500×1860;	1	120	
15		Установка для мойки деталей; ОРГ-4990Б; габариты, мм-1000×650×1000	1	150	4,70 кВт
16		Ванночка для расконсервации прецизионных деталей; ПИМ-640-310.	1	1	На плане не показ.
17		Прибор для проверки работоспособности бензонасосов и карбюраторов автомобилей; 577Б; габариты, мм-350×395×680	1	20	то же
18		Прибор для проверки бензонасосов на автомобилях НИИАТ-527Б; габариты, мм 320×190×100	1	1	—"—
19		Моментоскоп; КИ 4941; габариты, мм-90×25×25	1		—"—
20		Набор инструмента для карбюраторщика; 2445М; габариты, мм-365×170×68	1	4	—"—
		3. Участок ремонта и зарядки аккумуляторов			
1		Установка технического обслуживания стартерных аккумуляторов; ПТ-9779; в комплекте: а) шкаф зарядный, б) верстак аккумуляторщика, в) колонка элек	1	450	

ГИП	Юрин	[подпись]	08.85
Нач. отдела	Кабанов	[подпись]	08.85
Гл. инж.	Наймиетдинов	[подпись]	08.85
Рук. сект.	Козлов	[подпись]	08.85
Инж.	Игнатова	[подпись]	08.85
Н. контр.	Есина	[подпись]	X-85

ТП-503-1-49.86 -ТХ

Главный корпус автотранспортного предприятия на 300 грузовых автомобилей

Стадия	Лист	Листов
Р	8	

Ведомость оборудования (продолжение)

ГИПРОПРОМСЕЛЬСТРОЙ г. Саратов

Привязан

Инв. №

Инв. № подл. | Подпись и дата | Взам. инв. №

Копировал: Несмеянова, [подпись]

Формат А2

Типовой проект 503-1-49.86 Альбом I

Продолжение

Марка, поз.	Обозначение	Наименование	Кол.	Масса ед. кг	Примечание
		тролита, г) блок режимов, д) панель управления, е) выпрямитель			
2		Стол с тремя тиглями для заливочных работ; Р505А; габариты, мм-2020×850×2050.	1	284	10,50 кВт
3		Ванна для промывки деталей аккумуляторов; М-301 А; габариты, мм-1295-550×1000.	1	155	
4		Шкаф для инструмента и монтажных принадлежностей; 512Б; габариты, мм-1600×430×1900	1	120	
5		Тележка для транспортировки и подъема аккумуляторов; П-620; габариты, мм-805×1070×490.	2	100	
6		Стеллаж для аккумуляторов; 5123; габариты, мм-2215×515×1200	2	176	
7		Подставка под оборудование; 5143; габариты, мм-820×700×830	3	76	
8		Комплект приспособлений для аккумуляторных батарей; Э412	1	7	на плане не показ
		4. Участок ремонта электрооборудования			
1		Ларь для обтирочных материалов; 5133; габариты, мм-1000×500×850	1	38	
2		Установка для мойки деталей; ОРГ-4990Б; габариты, мм-1000×650×1000	1	150	4,70 кВт
3		Шкаф для хранения приборов и приспособлений; ОРГ 4945; габариты, мм-1670×530×1273	1	142	

Продолжение

Марка, поз.	Обозначение	Наименование	Кол.	Масса ед. кг	Примечание
4		Стеллаж для деталей и узлов; ОРГ-1468-05-230А; габариты, мм-1400×500×2365	1	210	
5		Подставка под оборудование; 5143; габариты, мм-820×700×830;	4	76	
6		Прибор для проверки якорей, генераторов и стартеров; Э236; габариты, мм-380×160×170	1	12	0,07 кВт
7		Пресс переносной с гидравлическим насосом ножного привода; Р-324; номинальное усилие 10 тс	1	58	
8		Электрошкаф; СНОЛ-3,5-3,5-3,5/3-И3; габариты, мм-680×810×870	1	90	2,40 кВт
9		Точильно-шлифовальный двусторонний станок; 3К631; диаметр шлифовального круга 150 мм; габариты, мм-600×400×400	1	90	0,75 кВт
10		Вертикальный настольно-сверлильный станок; 2М112; наибольший диаметр сверления 12 мм; габариты, мм-770×370×820	1	120	0,60 кВт
11		Универсальный контрольно испытательный стенд; КИ-968; габариты, мм 885×885×1465	1	400	2,20 кВт
12		Стол монтажный металлический; ОРГ-1468-01-080Л; габариты, мм-1200×800×600	1	89	
13		Станок для проточки коллекторов и фрезерования пазов между ламелями; ЦКБ-Р 105; габариты, мм-1100×480×400	1	110	0,49 кВт
14		Верстак слесарный одно-	1	210	

Продолжение

Марка поз.	Обозначение	Наименование	Кол.	Масса ед. кг	Примечание
		местный; ОРГ-5365; габариты, мм-1360×950×1125			
15		Стол-верстак автоэлектрика; ОПР-525; габариты, мм-диаметр 1200; высота 1250	1	146	
16		Переносный прибор для проверки и регулировки АТЭ; КИ-1093; габариты, мм-365×310×120	1	8	на плане не показ
17		Комплект изделий для очистки и проверки свечей зажигания; Э-203	1	10	0,015 кВт на плане не показ.
18		Прибор для проверки прерывателей-распределителей; Э213; габариты, мм 260×100×150	1	3	то же
19		Набор инструмента для слесаря-электрика; ПИМ-1424; состоит из 36 изделий	1	16	—"—
20		Комплект инструмента для ремонта и технического обслуживания электрооборудования автомобилей; И-111; габариты, мм-320×225×52	1	30	—"—
		6. Склад запчастей и материалов			
1		Стеллаж сборно-разборный; 1696; габариты, мм-11460×825×3300.	2	1861	
2		Тара ящичная; 70.4-1; 1-1-80-60-35-0,25; ГОСТ 14861-74; габариты, мм-840×640×350	192	21	на плане не показ
3		Электропогрузчик; ЭП-0806; габариты, мм-2207×983×1980	1	1750	то же
		7. Кладовая инструмента и комплектовки агрегатов			
1		Контейнер для выбракованных	1	132	

Гип	Юрин	[signature]	08.85
Нач. отдела	Кабанов	[signature]	08.85
Гл. инж.	Нажметдинов	[signature]	08.85
Рук. сек.	Козлов	[signature]	08.85
Инж.	Игнатова	[signature]	08.05
Н. контр.	Есина	[signature]	8-85

ТП-503-1-49.86 -ТХ

Главный корпус автотранспортного предприятия на 300 грузовых автомобилей

Стадия	Лист	Листов
Р	9	

Ведомость оборудования (продолжение)

Гипропромсельстрой г. Саратов

Привязан

Инв. №

Инв. № подл. | Подпись и дата | Взам. инв. №

Копировал: Несмеянова, [signature]

Формат А2

Альбом I

Типовой проект 503-1-49.86

Продолжение

Марка, поз.	Обозначение	Наименование	Кол.	Масса ед. кг	Примечание
		деталей; ОРГ-1598; габариты,			
		мм - 865 х 865 х 800			
2		Стол для дефектовки; ОРГ-	1	103	
		1468-01-090А; габариты, мм			
		- 2400 х 800 х 800			
3		Ванна для расконсервации	1	275	21,00 кВт
		деталей с электроподогре			
		вом; ОМ-5140; ёмкость			
		0,4 м³; габариты, мм -			
		- 1250 х 1040 х 870			
4		Стеллаж для инструмен-	5	212	
		та; ОРГ-1468-05-280; габа-			
		риты, мм - 1400 х 500 х 2365			
5		Подставка для агрегатов;	5	33	
		ОРГ-1468-03-350; габариты,			
		мм - 2000 х 500 х 150			
6		Стол конторский; габа-	1		
		риты, мм - 1100 х 750 х 700			
7		Тележка инструменталь-	5	50	На плане
		ная для обслуживания			не показ.
		тракторов; 70-7878-1004;			
		габариты, мм - 660 х 385 х 945			
8		Тележка транспортная	1	70	то же
		для перевозки двигате-			
		лей автомобилей; ОПТ-7353;			
		габариты, мм - 1126 х 732 х 442			
		8. Агрегатно-механи-			
		ческий участок			
1		Верстак слесарный одно-	3	210	
		местный; ОРГ-5365; габа-			
		риты, мм - 1360 х 950 х 1125			
2		Стенд для сборки, разбор-	1	69	
		ки и регулировки сцеп-			
		ления; Р724; габариты,			
		мм - 580 х 490 х 470			
3		Стеллаж для деталей и	4	210	
		узлов; ОРГ-1468-05-230А;			
		габариты, мм - 1400 х 500 х 2365			

Продолжение

Марка, поз.	Обозначение	Наименование	Кол.	Масса ед. кг	Примечание
4		Подставка для агрегатов;	2	33	
		ОРГ-1468-03-350; габариты			
		мм - 2000 х 500 х 150			
5		Пресс монтажно-запрес-	1	645	3,00 кВт
		совочный гидравличес-			
		кий двухстоечный; ОКС-			
		1671М; номинальное			
		усилие 40 тс; габариты,			
		мм - 1510 х 640 х 1970			
6		Стенд для сборки и раз-	1	150	0,37 кВт
		борки редукторов задних			
		мостов ЗИЛ и КАМАЗ;			
		Р-640; габариты, мм - 850-650-985			
7		Стенд для испытания аг-	1	850	22,00 кВт
		регатов гидроприводов			
		с/х техники; КИ-4815М;			
		габариты, мм - 1630 х 875 х 1650			
8		Стенд для разборки и сбор-	1	109	
		ки коробки передач ГАЗ-53А			
		70-7821-1546; габариты,			
		мм - 580 х 620 х 1080			
9		Стенд для ремонта коро-	1	24	
		бок передач автомобилей			
		ЗИЛ-130; Р-201; габариты,			
		мм - 692 х 795 х 497			
10		Стенд для проверки пнев-	1	290	
		мооборудования автомо-			
		билей; К-245; габариты,			
		мм - 1200 х 840 х 1250			
11		Шкаф для инструмента	1	120	
		и монтажных принадлеж			
		ностей; 5126; габариты,			
		мм - 1600 х 430 х 1900			
12		Машина для очистки	1	1553	7,50 кВт
		агрегатов, узлов и деталей			
		тракторов, комбайнов и ав-			
		томобилей; ОМ-1366Г; га-			
		бариты, мм - 2800 х 4150 х 3100			
13		Стенд для ремонта пе-	1	60	

Продолжение

Марка, поз.	Обозначение	Наименование	Кол.	Масса ед. кг	Примечание
		редних и задних мостов			
		грузовых автомобилей ЗИЛ,			
		МАЗ и ЯАЗ; 2450; габариты,			
		мм - 1303 х 1184 х 1006			
14		Стенд для разборки гид-	1	9	
		роподъёмника автомоби-			
		ля ЗИЛ-130; 70-7823-1526;			
		габариты, мм - 1120 х 420 х 960			
15		Стенд для разборки рулевых	1	55	
		управлений и карданных			
		валов автомобилей; ОРГ-			
		8926; габариты, мм - 880 х 800 х 1325			
16		Стол для дефектовки; ОРГ-1468-	1	103	
		01-090А; габариты, мм - 2400 х 800 х 800			
17		Ларь для обтирочных мате-	2	38	
		риалов; 5133; габариты, мм -			
		- 1000 х 500 х 850			
18		Стеллаж для передних и	1	70	
		задних мостов односторон-			
		них; 5112; габариты, мм - 1245 х			
		1000 х 2060			
19		Стенд для испытания гидрох-	1	350	3,00 кВт
		силителей рулевого управ-			
		ления; КИ-4895М; габари-			
		ты, мм - 1150 х 1100 х 1200			
20		Стеллаж для рулевых управ-	1	99	
		лений и карданных валов;			
		5114; габариты, мм - 1515 х 765 х 1200			
21		Стенд для испытания компрес-	1	525	5,50 кВт
		соров автомобиля ЗИЛ-130; 70-			
		7020-1502; габариты, мм -			
		850 х 1000 х 1440			
22		Контейнер для выбракованных	1	132	
		деталей; ОРГ-1598; габариты,			
		мм - 865 х 865 х 800			
23		Горизонтальный консольно-	1	2210	7,125 кВт
		фрезерный станок; 6Р81Г;			

ГИП	Юрин		08.85
Нач. отдела	Кабанов		08.85
Гл. инж.	Нажметдинов		08.85
Рук. сект.	Козлов		08.85
Инж.	Игнатова		08.85
Н. контр.	Есина		08.85

ТП-503-1-49.86 -ТХ

Главный корпус автотранспортного предприятия на 300 грузовых автомобилей

Стадия	Лист	Листов
Р	10	

Ведомость оборудования (продолжение)

ГИПРОПРОМСЕЛЬСТРОЙ г. Саратов

Привязан

Инв. №

Инв. № подл. | Подпись и дата | Взам. инв. №

Копировал: Мешкова

Формат А2

Продолжение

Марка, поз.	Обозначение	Наименование	Кол.	Масса ед.кг	Примечание
		Габариты, мм-1480×1950×1630			
24		Станок токарно-винторезный повышенной точности; 1М61П; ВЦ=170мм; РМЦ=710мм габариты, мм-2055×1093×1495	2	300	4,12 кВт
25		Токарно-винторезный станок 1К62; ВЦ-200мм; РМЦ-1000мм габариты, мм-2812×1166×1324	1	2200	11,00/350 кВт
26		Точильно-шлифовальный двусторонний станок; 3Б634; диаметр шлифовального круга 400мм; габариты, мм-1000×685×1200	1	430	4,60 кВт
27		Универсальный вертикально-сверлильный станок; 2Н135; наибольший диаметр сверления 35мм; габариты мм-1030×825×2535	1	1200	4,625 кВт
28		Пресс для клёпки фрикционных накладок; ЦПКТБ Р335; усилие 2400 кгс; габариты, мм-420×430×515	1	70	
29		Подставка под оборудование; 5143; габариты, мм-820×700×830	1	76	
30		Подставка для поверочной плиты; 5144; габариты, мм-1015×700×830	1	71	
31		Плита поверочная и разметочная с ручной шабровкой рабочих поверхностей; ГОСТ 10905-75; класс 1; габариты, мм-1000×630	1	280	
32		Вертикальный настольно-сверлильный станок; 2М112; наибольший диаметр сверления 12мм; габариты, мм-770×370×820	1	120	0,60 кВт
33		Установка для расточки тормозных барабанов и обточки тормозных накладок; ЦКТБ-Р114; габариты, мм-1860×1150×2750	1	150	4,70 кВт
34		Установка для мойки деталей; ОРГ-14990Б; габариты, мм-1000×650×1000	1	70	2,70 кВт
35		Шкаф сушильный вакуумный; СНВС-45-3,4/3И1; габариты, мм-600×555×740	1	70	
36		Верстак для ремонта деталей смолами; И-11А-000; габариты, мм-1800×1000×1500	1	70	
37		Тележка транспортная для перевозки двигателей автомобилей ЗИЛ-130; ГАЗ-53А, ОПТ-7353; габариты, мм-1126×732×442	1	70	
38		Стол рабочий с выдвижным шкафом; ОП-2078; габариты мм-2500×800×2660	1	285	
39		Гайковёрт пневматический угловый реверсивный прямой; ИП-3113А; габариты, мм-261×64×175	3	3	Напаяне не показ
40		Комплект съемников и приспособлений для разборки и сборки узлов автомобилей; ОРГ-8947; габариты, мм-1110×760×645	2	50	то же
41		Опора виброизолирующая резинометаллическая низкочастотная; 08-31; диаметр 150мм; высота 50мм	20	2	—"—
		Участок текущего ремонта, обкатки и проверки двигателей			
1		Реостат; 5540.02;	1		Входит в

Продолжение

Марка, поз.	Обозначение	Наименование	Кол.	Масса ед.кг	Примечание
		ёмкость бака 500л			компл. поз 4
2		Электрошкаф; 5540.03	1		то же
3		Установка весов; 5540.06	1		—"—
4		Стенд для обкатки цепь танкотракторных двигателей КН-5540; тормозная мощность 250 л.с; частота вращения 3000 об/мин.	1	2150	90,00 кВт
5		Бак смесительный для воды; Р-903; ёмкость 0,4 м³; габариты, мм-680×500×135	1	66	применен для масла
6		Шкаф для инструмента и монтажных принадлежностей; 5126; габариты, мм-1600×430×1900	1	120	
7		Таль электрическая; Т31002-51120-01; грузоподъемность 1т; высота подъема 6м; габариты, мм-695×415×5900	1	190	1,68 кВт
8		Бак смесительный для воды; Р-903; ёмкость 0,4 м³; габариты, мм-680×500×135	1	66	
9		Стеллаж для деталей; ОРГ-1468-05-230; габариты, мм-1400×500×2335	1	216	
10		Стол монтажный металлический; ОРГ-1468-01-080; габариты, мм-1200×800×600	2	89	
11		Вертикальный настольно-сверлильный станок; 2М112; наибольший диаметр сверления 12мм; габариты, мм-770×370×820	1	120	0,60 кВт
12		Станок универсальный для притирки клапанов	1	845	1,60 кВт

ГИП	Юдин		08.85	ТП-503-1-49.86 -ТХ
Нач.отдела	Кабанов		08.85	
Гл.инж.	Назметдинов		08.85	
Рук.сект.	Козлов		08.85	Главный корпус автотранспортного предприятия на 300 грузовых автомобилей
Ведущ.	Воронина		08.85	
Инж.	Игнатова		08.85	Стадия: Р; Лист: 11; Листов:
Н.контр.	Есина		08.85	Ведомость оборудования (продолжение)

ГИПРОПРОМЭЛЕКТРОМОНТАЖ г. Саратов

Копировал: Ланцева

Формат А2

Привязан

Инв. №

Инв. № подл. | Подпись и дата | Взам. инв. №

Типовой проект 503-1-49.86 Альбом

Продолжение

Марка, поз.	Обозначение	Наименование	Кол.	Масса ед. кг	Примечание
		автотракторных двигателей;			
		ОПР-1841; габариты, мм-1810×1450×900			
13		Стенд для сборки и разборки	1	180	
		дизельных двигателей грузовых автомобилей; Р-776;			
		габариты, мм-1840×1000×1020			
14		Верстак слесарный на два	1	428	
		рабочих места; ОРГ-5364;			
		габариты, мм-2446×520×1070			
15		Стенд для сборки головки	1	294	
		блока цилиндров с кла-			
		панами двигателя ЗИЛ-			
		130; 70-7826-1516; габари-			
		ты, мм-1050×435×1740			
16		Стенд универсальный	1	320	0,60кВт
		для разборки и сборки			
		двигателей ЗИЛ-130 и ГАЗ-			
		53А; Р-235; габариты, мм-			
		1150×660×1020			
17		Станок для шлифовки фа	1	105	0,39кВт
		сок клапанов и сферичес			
		ких торцев толкателей; ЦКБ			
		Р108; габариты, мм-870×575×430			
18		Бак раздаточный для	1	565	Расположен
		мазута; 2251А; ём-			вне корпуса
		кость-1,0м³; габариты,			Принят
		мм-1800×860×5600			для бензина
19		Бак раздаточный для	1	565	Расположен
		мазута; 2251А; ём-			вне корпуса
		кость-1,0м³; габариты,			Принят для
		мм-1800×860×5600			дизтоплива
20		Гайковёрт пневматичес	1	3	На плане
		кий ударный реверсивный			не показ.
		прямой; ИП-3113А; габари-			
		ты; мм-261×64×175			
		II этап строительства			
		10. Медницко-радиатор-			
		ный участок			

Продолжение

Марка, поз.	Обозначение	Наименование	Кол.	Масса ед. кг	Примечание
1		Стол монтажный металл-	1	89	
		лический; ОРГ-1468-01-080А;			
		габариты, мм-1200×800×600			
2		Ванна для испытания топ	1	187	
		ливных баков автомоби-			
		лей ГАЗ и ЗИЛ; 500 ВА; га-			
		бариты, мм-1620×1115×800			
3		Стенд для комплексных	1	600	6,20кВт
		работ по ремонту радиа-			
		торов; Р-209; габариты, мм-			
		-3000×1250×2400			
4		Установка для пропарива-	1	110	
		ния и промывки топлив			
		ных баков грузовых авто-			
		мобилей ГАЗ, ЗИЛ, МАЗ;			
		М-424; габариты, мм-			
		1260×1100×2250			
5		Установка для очистки	1	600	1,00кВт
		радиаторов от накипи			
		для автомобиля ГАЗ, ЗИЛ,			
		МАЗ; М-423; габариты, мм-			
		-1596×1064×2290			
6		Стеллаж для радиаторов	2	85	
		и бензобаков; 5121; габа-			
		риты, мм-1430×500×1800			
7		Таль электрическая перед	1	75	0,96кВт
		вижная; ТЭ050-7112О-00;			
		грузоподъёмность 1т;			
		высота подъёма 6м; габа-			
		риты, мм-552×390×700			
8		Тележка для баллонов	1	95	На плане
		сварочных; П-619; габа-			не показ.
		риты, мм-900×836×1290			
		11. Кузнечно-сварочный			
		участок			
1		Щит управления;	1		Входит в
		ИЗР-241РГ			компл. поз.
2		Ванна для химической	1	98	

Продолжение

Марка, поз.	Обозначение	Наименование	Кол.	Масса ед. кг	Примечание
		обработки металлов без			
		нагрева, вентиляции и пе-			
		ремешивания; 0101-10НН			
		-66; объём 230л; габари-			
		ты, мм-800×710×1010			
3		Ларь для кузнечного ин-	1	34	
		струмента; ОРГ-1468-07-			
		100; габариты, мм-800×400×800			
4		Наковальня однорогая;	1	32	
		НО-32; габариты, мм-370×175×80			
5		Щит для сварочных работ;	8	22	
		ОРГ-1468-05-050; габариты,			
		мм-1300×400×1800			
6		Молот ковочный пневма-	1	5300	13,00кВт
		тический; М4132А; номи-			
		нальная масса падающих			
		частей 150кг; габариты,			
		мм-2300×930×2160			
7		Электропечь сопротивле-	1	4000	52,00кВт
		ния камерная; СНЗ-			
		6.12.4/12м1; габариты, мм			
		2055×2850×2492			
8		Стеллаж для рессор; 5115;	1	69	
		габариты, мм-1695×750×1200			
9		Стеллаж для рессорных	1	76	
		листов; 5117; габариты, мм			
		-1590×1015×1800			
10		Стенд для сборки и разбор-	1	240	
		ки рессор; ЦКБ-Р203; габа-			
		риты, мм-1225×904×1036			
11		Пресс монтажно-запрес-	1	645	3,00кВт
		совочный гидравлический			
		двухстоечный; ОКС1671м;			
		номинальное усилие 40тс;			
		габариты, мм-1510×640×1970			
12		Машина шлифовальная	1	16	1,02кВт
		электрическая с гибким			

ГИП	Юрин		08.85
Нач. отдела	Кабанов		08.85
Гл. инж.	Нажметдинов		08.85
Рук. сект.	Козлов		08.85
Инж.	Игнатова		08.85
Н. контр.	Есина		8-85

ТП-503-1-49.86 -ТХ

Главный корпус автотранспортного предприятия на 300 грузовых автомобилей

Стадия	Лист	Листов
Р	12	

Ведомость оборудования (продолжение)

Гипропромсельстрой г. Саратов

Привязан

Инв. №

Инв. № подл. | Подпись и дата | Взам. инв. №

Копировал: Мешкова

Формат А2

Типовой проект 503-1-49.86 Альбом I

Продолжение

Марка, поз.	Обозначение	Наименование	Кол.	Масса, ед.кг	Примечание
		балом; И-82015; габариты, мм 261×226×213			
13		Стол для электросварочных работ; ОКС-7523; габариты, мм-1100×750×650	1	200	
14		Однопостовой сварочный трансформатор; ТД-500У2; габариты, мм-570×720×835	1	210	32,00кВа
15		Кран подвесной электрический однобалочный; ГОСТ 7890-73; 1-16.2-15-6-220/380	1	1715	24кВт
16		Верстак для жестяницких работ; 5105; габариты, мм- 1880×1000×830	1	330	
17		Ножницы ручные электрические ножевые; И-5405; габариты, мм-256×84×265	1	5	0,42кВт на плане не показ.
18		Тележка для баллонов сварочных; П-619; габариты, мм-900×836×1290	1	95	то же
19		Шкаф сварщика; 5129; габариты, мм-800×430×1900	1	77	—"—
20		Набор инструментов и приспособлений с гидроприводом для правки кузовов автомобилей; И-305м; габариты, мм-1100×550×750	1	160	—"—
21		Шкаф для хранения баллонов с кислородом; Р406; габариты, мм-1600×400×1850	2	222	Расположение корпуса
		12. Участок ТО-1 и ТО-2 автомобилей			
1		Конвейер одноцепевой пластинчатый правого исполнения для технического обслуживания автомобилей ЗИЛ, МАЗ; НЭ-69/55 ПА.00.000; скорость перемещения 5м/мин	1		7,50кВт
2		Конвейер одноцепевой пластинчатый левого исполнения для технического обслуживания автомобилей ЗИЛ, МАЗ; НЭ-69/55 ЛА.00.000; скорость перемещения 5м/мин	1		7,50кВт
3		Тележка для транспортировки и подъема аккумуляторов; П-620; габариты, мм -805×1070×490	1	100	
4		Подъёмник канатный передвижной электромеханический; Р637.01.00.000; грузоподъёмность-5т; габариты, мм-1070×1460×1270; в комплекте: а) шкаф аппаратный; Р637.00.01.000;	4	533	3,37кВт На плане не показ.
		б) каретка клеммная; Р637.00.02.000			то же
5		Комплект оснастки мастера-наладчика, ОРГ-4999А; в комплекте: а) верстак; б) стол-приставка; в) шкаф; г) моечная установка	1	900	4,70кВт
6		Ларь для обтирочных материалов; 5133; габариты, мм- 1000×500×850	2	38	
7		Гайковёрт электромеханический; ОР-7399; габариты, мм - 2330×600×715	1	150	2,20кВт
8		Электрогайковёрт для гаек колёс грузовых автомобилей; ОР-12334; габариты, мм-1140×540×1200	1	65	0,60кВт
9		Тележка для снятия и установки колёс автомобилей; ЦПКТБ П-217; габариты, мм-1180×870×950	1	81	
10		Площадка слесаря-автомонтника; НО-187; габариты, мм-700×800×1200	2		
11		Устройства для слива масла; сел; ОРГ-4946; габариты, мм- 880×600×280	4	10	
12		Гайковёрт передвижной электрический напольный для гаек стремянок рессор автомобилей КамАЗ; И-322; габариты, мм- 1610×720×1300	1	150	0,55кВт
13		Кран-счетчик винтовой; КС-1111; габариты, мм-225×282×106;	3	2	
14		Пистолет раздаточный от солидолонагнетателя ЦКБ 1127	1		Входит в компл. поз.7 уч.17
15		Бак для масла; С-205; ёмкость 0,7м³; габариты мм-1604×764×770	2	109	
16		Насос шестерённый; ШФ5-25-3.6/4Б-ОМ5; подача -3.6м³/ч; габариты, мм-625×317×266	1	65	2,20кВт
17		Тележка инструментальная для обслуживания тракторов; 70-7878-1004; габариты, мм-880×385×945	2	50	На плане не показ.
18		Маслораздаточный бак; 133м; емкость 20л; габариты, мм-410×380×900	4	17	то же
19		Бак для заправки тормозной жидкостью; 326; емкость 10л; габариты, мм-265×253×365.	1	6	—"—
20		Гайковёрт пневматический ударный реверсивный прямой; ИП-3113А; габариты, мм- 261×64×175	4	3	—"—

ГИП	Юрин			ТП-503-1-49.86 -ТХ
Нач.отд.	Кабанов			
Гл.инж.	Монтвидович			Главный корпус автотранспортного предприятия на 300 грузовых автомобилей
Рук.сект.	Козлов			
Ведущ.	Воронина			
Инж.	Игнатова			Стадия Р; Лист 13; Листов
Н.контр.	Есина			Ведомость оборудования (продолжение)
				ГИПРОПРОМСЕЛЬСТРОЙ г. Саратов

Привязан

Инв.№

Инв.№ подл. | Подпись и дата | Взам.инв.№

Копировал: Леденева Формат А2

Продолжение

Марка, поз.	Обозначение	Наименование	Кол.	Масса ед.кг	Примечание
21		Прибор для проверки автомобильного электрооборудования; Э214; габариты, мм-395×154×265	1	9	На планшете не показан
22		Стеллаж для колёс автомобиля однаярусный; 5119 габариты, мм-1270×1135×1200	1	59	то же
23		Ящик для песка; 5139; габариты, мм-500×500×1000	2	45	—"—
24		Подножка; 5155; габариты мм-835×530×230	2	5	—"—
25		Устройство для накачивания шин автомобилей, тракторов и других машин; КИ-8903; габариты, мм-210×180×145	2	6	—"—
26		Подставка под колеса; 5158; габариты, мм200×100×120	8	2	
27		Подставка под грузовые автомобили; 5159; габариты, мм-440×395×800	2	12	—"—
		13. Участок диагностирования автомобилей			
1		Подъёмник канавный передвижной электромеханический; Р637.01.00.000; грузоподъёмность-5т; габариты, мм-1070×1460×1270;	3	533	3.37кВт
		в комплекте: а) шкаф аппаратный; Р637.00.01.000	3		На планшете не показан
		б) коробка клеммная; Р637.00.02.000	3		то же
2		Стенд диагностический тормозной; КИ-8964; габариты, мм-5380×1420×555;	1	2700	29.00кВт
		в комплекте; а) пульт управления; б) аппаратный шкаф			
3		Стол оператора; габариты, мм-1000×700	3		
4		Шкаф для инструмента и монтажных принадлежностей; 5126; габариты, мм-1600×430×1900	2	120	
5		Стенд диагностический ходовых качеств автомобилей КИ-8959; габариты, мм-3080×1090×725; в комплекте: а) пульт управления	1		7.00кВт
6		Стенд тяговый для больших грузных автомобилей типа ГАЗ, ЗИЛ, МАЗ, КрАЗ, КамАЗ; КИ-8930; в комплекте: а) реостат 8935; б) топливомер 8927.07; 8943.200; в) бак топливный 8940; 8943; г) система отсоса	1	4000	80.00кВт
7		Дизель-тестер для комплексной проверки двигателей; КИ-13009; габариты, мм-600×400×200	1	25	0.10кВт
8		Мотор-тестер для комплексной диагностики технического состояния карбюраторных двигателей; КИ-5524; габариты, мм-930×750×1805	1	95	
9		Устройство для накачивания шин автомобилей, тракторов и других машин; КИ-8903; габариты, мм-210×180×145	1	6	На планшете не показано
10		Прогибомер индикаторный КИ-8902; длина шнура 6м	1	2	то же
11		Устройство для определения толщины тормозных накладок; КИ-8938; габариты, мм-305×167×60	1	4	—"—
12		Компрессиометр; КИ-861; габариты, мм-300×250×120	1	2	—"—
13		Устройство для измерения свободного хода педалей тормозов автомобилей и тракторов; КИ-8919; габариты, мм-1600×430×1900	1		7.00кВт
14		Прибор для проверки рулевого управления автомобилей; К-187	1	1	На планшете не показан
15		Прибор для проверки гидравлического усилителя и насоса рулевого управления автомобилей; К-405; габариты, мм-490×300×345	1	32	то же
16		Линейка для проверки схождения передних колёс автомобилей; КИ-650; длина 946÷1950мм	1	2	—"—
17		Прибор для проверки и регулировки фар автомобилей; К303; габариты, мм-1150×818×1400	1	56	—"—
18		Прибор для проверки автомобильного электрооборудования; Э214; габариты, мм-395×154×265	1	9	—"—
19		Автостетоскоп для прослушивания двигателей внутреннего сгорания; Э4214; габариты, мм-180×28×28	1	1	—"—
		14. Склад агрегатов			
1		Стеллаж для хранения задних мостов автомобилей; 5383; габариты, мм-1172×1740×2026	2	234	
2		Контейнер для КПП автомобилей ГАЗ-51А, ГАЗ-53; 24354; габариты, мм-890×675×1200	1	85	
3		Стеллаж для хранения рулевого управления автомобилей; 5384; габариты, мм-1172×1740×2026	1	250	

Привязан

Инв.№

ГИП	Юрин		08.85
Нач.отдел	Кабанов		08.85
Гл.инж.	Наметбинов		08.85
Рук.сект.	Козлов		08.85
Вед.инж.	Воронина		08.85
Инж.	Игнатова		08.85
Н.контр.	Есина		08.85

ТП-503-1-49.86 -ТХ

Главный корпус автотранспортного предприятия на 300 грузовых автомобилей

Стадия	Лист	Листов
Р	14	

Ведомость оборудования (продолжение)

ГИПРОПРОМСЕЛЬЭЛЕКТРОЭЛЕКТРОЭЛЕКТРО

Альбом I

Типовой проект 503-1-49.86

Продолжение

Марка, поз.	Обозначение	Наименование	Кол.	Масса ед.кг	Примечание
		билей КамАЗ; габариты, мм-2350×681×2004;			
4		Контейнер для КПП, автомобиля ЗИЛ-130; 24343; габариты, мм-870×870×600;	1	60	по типу 243
5		Контейнер для КПП автомобиля ЗИЛ-130; 24343; габариты, мм-870×870×600	2	60	
6		Стеллаж для хранения рулевых управлений автомобилей; 5389; габариты, мм-2102×785×1180	1	55	
7		Стеллаж для задних мостов автомобиля КамАЗ; 24166.00.000; габариты, мм-3020×1200×3196	1	420	
8		Подставка для двигателей ЗИЛ-130, ЗИЛ-120, УрАЛ-375; 24105.00.000; габариты, мм-1200×800×300	3	41	
9		Стеллаж для хранения передних мостов автомобилей ЗИЛ-164, ЗИЛ-164А, ЗИЛ-130; 5379; габариты, мм-1046×2770×2306	1	399	
10		Стеллаж для двигателей ГАЗ, ЗИЛ; 5146; габариты, мм-1220×900×1290	7	90	
11		Кран подвесной электрический однобалочный ГОСТ 7890-73; 2-16,2-15-6-380	1	2350	3,94 квт
		15. Участок ремонта прицепов			
1		Подставка для агрегатов; ОРГ-1468-03-350; габариты, мм-2000×500×150	2	33	
2		Домкрат гаражный гидравлический; П-304; грузоподъёмность 6.3т; габариты, мм-1630×430×1340	3	110	
3		Тележка для снятия и постановки рессор грузовых автомобилей; ЦКБ-П216; габариты, мм-1450×850×860	1	150	
4		Гайковёрт электромеханический; ОР-7399; габариты, мм-2330×600×715	1	150	
5		Кран подвесной электрический однобалочный; ГОСТ 7890-73; 2-16.2-15-6-380	1	2350	3,94 квт
6		Тележка для снятия и установки колёс автомобилей; ЦПКТБ П-217; габариты, мм-1180×870×950	1	81	
7		Электрогайковёрт для гаек колёс грузовых автомобилей; ОР-12334; габариты, мм-1140×540×1200	1	65	0,60 квт
8		Тележка инструментальная для обслуживания тракторов; ТО-7878-1004; габариты, мм-660×385×945	2	50	На плане не показ
		16. Деревообрабатывающий и обойный участок			
1		Стеллаж для подушек и спинок сидений; 5122; габариты, мм-2460×1230×2600	1	250	
2		Стол закройный; ОРГ-0024; габариты, мм-2200×1200×820	1	98	
3		Ларь для обтирочных материалов; 5133; габариты; мм-1000×500×850	1	38	
4		Таль электрическая; ТЭ100-61120-13; грузоподъёмность 1.0т; высота подъёма 4м; габариты, мм-790×635×4430	1	190	1,68 квт
5		Промышленная швейная машина; кл. 23АМ; габариты головки, мм-570×252×420	1	37	
6		Шкаф для починочных материалов; 5128; габариты, мм-1600×630×1900	1	124	
7		Станок комбинированный; К25-1; габариты, мм-1550×1600×1400			
8		Верстак специальный с нижним отсосом для разборки подушек автомобилей; 2227Б; габариты, мм-2000×1000×800	1	225	
9		Стенд для обивки подушек и спинок автомобилей ГАЗ и ЗИЛ; 3078; габариты, мм-980×965×1380	1	249	
10		Верстак слесарный одноместный; ОРГ-5365; габариты, мм-1360×950×1125	1	210	
11		Верстак столярный; Р529; габариты, мм-2165×870×805	1	96	
12		Машина ручная сверлильная электрическая, ИЭ-1015А; габариты, мм-360×490×165	1	9	0,83 квт На плане не показ
13		Электродолбёжник; ИЭ-5607; габариты, мм-650×270×680	1	14	1,05 квт на плане не показ
14		Рубанок ручной электрический; ИЭ-5709; габариты, мм-300×200×180	1	5	0,80 квт На плане не показ
		17. Склад масел			
1		Резервуар сварной гори-	1	321	Для хране

ГИП	Юрин	[signature]	08.85
Нач.отд.	Кабанов	[signature]	08.85
Гл.инж.	Нажметдинов	[signature]	08.85
Рук.сект.	Козлов	[signature]	08.85
Вед.инж.	Воронина	[signature]	08.85
Инж.	Игнатова	[signature]	08.85
Н.контр.	Есина	[signature]	X-85

ТП-503-1-49.86 -ТХ

Главный корпус автотранспортного предприятия на 300 грузовых автомобилей

Стадия	Лист	Листов
Р	15	

Ведомость оборудования (продолжение)

ГИПРОПРОМСЕЛЬСТРОЙ г. Саратов

Привязан

Инв. N

Инв. N подл. | Подпись и дата | Взам. инв. N

Копировал: Леденева [signature] Формат А2

Типовой проект 503-1-49.86 Альбом I

Продолжение

Марка, поз.	Обозначение	Наименование	Кол.	Масса ед. кг	Примечание
		зонтальный для нефте-			ния отрабо
		продуктов; ТП704-1-158.83			танного
		объём 3 м³; диаметр			трансми
		1404 мм; длина 2032 мм			ссионно
					го масла
2		Резервуар сварной гори-	1	321	Для хране
		зонтальный для нефте-			ния отра
		продуктов; ТП704-1-158.83			ботанного
		объём 3 м³; диаметр			моторного
		1404 мм; длина 2032 мм			масла
3		Резервуар сварной гори	1	321	Применён
		зонтальный для нефте-			для хране
		продуктов; ТП 704-1-158.83			ния мас
		объём 3 м³; диаметр			ла ТАП-
		1404 мм; длина 2032 мм			-15В
4		Резервуар сварной гори-	1	321	Применён
		зонтальный для нефте-			для хране
		продуктов; ТП 704-1-158.83			ния мас
		объём 3 м³; диаметр			ла АС-8
		1404 мм; длина 2032 мм			
5		Резервуар сварной гори-	1	321	Применён
		зонтальный для нефте-			для хра
		продуктов; ТП704-1-158.83			нения
		объём 3 м³; диаметр			масла
		1404 мм; длина 2032 мм			М10г
6		Насос перекачной для	1	86	0,55 кВт
		смазок; ЦКБ-С306; про-			На плане
		изводительность 4,5 л/мин			не показ
		габариты, мм 790×270×1526			
7		Солидолонагнетатель	1	210	1,50 кВт
		стационарный; ЦКБ-1127;			
		производительность 150 л/мин			
		габариты, мм 740×1110×1560			
8		Бочкопогрузчик; ПЭБ-250;	1	200	На плане
		грузоподъёмность - 250 кг;			не показ
		габариты, мм 1840×940×900			
9		Лестница - стремянка;	1	12	То же
		5145; габариты, мм -			
		880×500×1860			
		Перечень мебели для			
		центра управления			
		производством			
		Стол рабочий; габари-	5		На плане
		ты, мм - 1500×750×720			не показ

Продолжение

Марка, поз.	Обозначение	Наименование	Кол.	Масса ед. кг	Примечание
		Стул подъёмно-по-	3		На плане
		воротный; габариты,			не показ
		мм - 400×400×750			
		Стол рабочий для ру-	1		То же
		ководителя; габариты,			
		мм - 1930×900×750			
		Кресло рабочее; габари-	1		"
		ты, мм - 600×630×790			
		Шкаф конторский, габа-	1		"
		риты, мм - 950×375×1270			
		Сейф №1; габариты,	1	100	"
		мм - 600×500×700			
		Стул; габариты, мм -	5		"
		470×430×760			
		Административно-быто-			
		вые помещения			
		Буфет на 24 посадоч-			
		ных места			
1		Стол с пластиком; ин-	6	12	
		декс ОР-12-11-09; 11-014;			
		габариты, мм - 800×800×730			
2		Стул полумягкий, индекс	24		
		ОН-10-366/3; 010-159; габа			
		риты, мм - 480×545×775			
3		Электросушитель для рук; Эра	1	3	1,05 кВт
		1.0/1.0; габариты, мм - 115×305×2			
4		Стойка буфетная для хране	1		
		ния товаров и посуды;			
		60-1; габариты, мм 1200×750×900			
5		Приплавок-витрина для бу	1	380	3,17 кВт
		фетов; ПВ-Ш; габариты,			
		мм - 2058×854×1035			
6		Ванна моечная стацио-	2	60	
		нарная; ВМСМ-2; габа-			
		риты, мм - 1260×630×860			
7		Ванна моечная стацио-	1	38	
		нарная; ВМСМ-1; габа-			
		риты, мм - 630×630×860			
8		Стол для сбора остатков	1	39	

Продолжение

Марка, поз.	Обозначение	Наименование	Кол.	Масса ед. кг	Примечание
		пищи; СО-1; габариты,			
		мм - 1050×630×860			
9		Кипятильник электричес-	1	22	6,00 кВт
		кий; КНЭ-50М; габариты,			
		мм - 450×350×750			
10		Стол секционный произво-	2	77	
		ственный; СП1050А; габа-			
		риты, мм - 1050×630×860			
11		Электроплита; ЭПМ-3М;	1	48	2,50 кВт
		габариты, мм - 600×600×500			
12		Шкаф холодильный; ШХ-	1	300	0,40 кВт
		0,80М; габариты, мм 1500×750×1810			
		Помещение для обезврежи-			
		вания спецодежды			
1		Машина автоматизиро-	1	185	10,90 кВт
		ванная с электрообогре-			
		вом; КП-122; загрузочная			
		масса - 5 кг			
2		Ванна чугунная эмалирован-	1	118	
		ная; ПВ-1; ГОСТ 1154-73; габа			
		риты, мм - 1700×750×460			
3		Центрифуга прачечная;	1	100	0,55 кВт
		КП-220; габариты, мм 610×710×850			
		Перечень мебели			
		Стол для заседаний, габа	1		На плане
		риты, мм - 3100×950×750			не показ
		Стол рабочий для руководи-	2		То же
		теля; габариты, мм 1930×900×750			
		Стол рабочий, габариты,	8		"
		мм - 1500×750×720			
		Кресло рабочее	2		"
		Стул, габариты, мм 470×430×760	50		"
		Шкаф конторский; габариты,	4		"
		мм - 950×375×1270			
		Сейф №1; габариты, мм 600×500×700	2	100	"

Привязан

Инв. №

Инв. № подл. | Подпись и дата | Взам. инв. №

ГИП	Юрин		01.85
Нач. отд.	Кабанов		01.85
Гл. инж.	Натчегдинов		01.85
Рук. сект.	Козлов		01.85
Инж.	Игнатова		01.85

ТП-503-1-49.86 -ТХ

Главный корпус автотранспортного предприятия на 300 грузовых автомобилей

Стадия	Лист	Листов
Р	16	

Ведомость оборудования (окончание)

ГИПРОПРОМСЕЛЬСТРОЙ г. Саратов

Н. контр. Есина 01.85 Х-15

Копировал: Лебенева Формат А2

Типовой проект 503-1-49.86 Альбом I

Административно - бытовые помещения

Уголок по технике безопасности

Рабочие места для текущего ремонта агрегатов и узлов силовой передачи, ходовой части и рулевого управления автомобилей

Посты подпора

Участок текущего ремонта автомобилей

Рабочие места для снятия и установки агрегатов и узлов силовой передачи ходовой части и рулевого управления автомобилей

Участок технического обслуживания топливной аппаратуры

Участок ремонта и зарядки аккумуляторов

Участок ремонта электрооборудования

Трансформаторная подстанция

С.У.

Ведомость оборудования смотри листы ТХ-6 ÷ ТХ-9

ТХ-19		
ТХ-18	ТХ-20	

ГИП	Юрин		08.85
Нач. Отд.	Кабанов		08.85
Гл. инж. отд	Нажметдинов		08.85
Рук. сект.	Козлов		08.85
Вед. инж.	Воронина		08.85
Инженер	Игнатова		06.85
Н. контр.	Есина		8-85

ТП-503-1-49.86 ТХ

Главный корпус автотранспортного предприятия на 300 грузовых автомобилей

Стадия	Лист	Листов
Р	17	

План на отм. 0.000

ГИПРОПРОМСЕЛЬСТРОЙ г. Саратов

Привязан

Инв. №

Инв. № подл. | Подпись и дата | Взам. инв. №

Нач. отд. ЭН Попова 08.85
Нач. отд. ВК Свирепов 08.85
Нач. отд. ЭТ Калганов 08.85

Копировал: Мешкова

Формат А2

Типовой проект 503-1-49.86 Альбом I

Рабочее место для снятия и установки двигателей автомобилей

Рабочие места для текущего ремонта двигателей на автомобилях

Рабочие места для ремонта и замены деталей и узлов автомобилей

7 Кладовая инструмента и комплектовки агрегатов

6 Склад запчастей и материалов

8 Агрегатно-механический участок

Участок текущего ремонта

Обкатки и проверки двигателей

Ведомость оборудования смотри листы ТХ-6 ÷ ТХ-12.

ТХ-17	ТХ-19	Г
	ТХ-20	Б/2, Б/1, А

1 9 15

Нач.отд. ЭН	Попова		08.85
Нач.отд. ВК	Свирепов		08.85
Нач.отд. ЭТ	Капланов		08.85

ГИП	Юрин		08.85
Нач.отд.	Кабанов		08.85
Гл.инж.отд.	Нажметдинов		08.85
Гл. спец.	Дружин		08.85
Рук.сект.	Козлов		08.85
Рук.бриг.	Плахов		08.85
Вед.инж.	Воронина		08.85
Инженер	Горбунова		08.85
Н.контр.	Есина		8-85

ТП-503-1-49.86 ТХ

Главный корпус автотранспортного предприятия на 300 грузовых автомобилей

Стадия	Лист	Листов
Р	18	

План на отм. 0.000

ГИПРОПРОМЭЛЬСТРОЙ г. Саратов

Привязан

Инв. №

Инв. № подл. | Подпись и дата | Взам. инв. №

Копировал: Мешкова Формат А2

Типовой проект 503-1-49.86 Альбом I

План на отм. 0.000

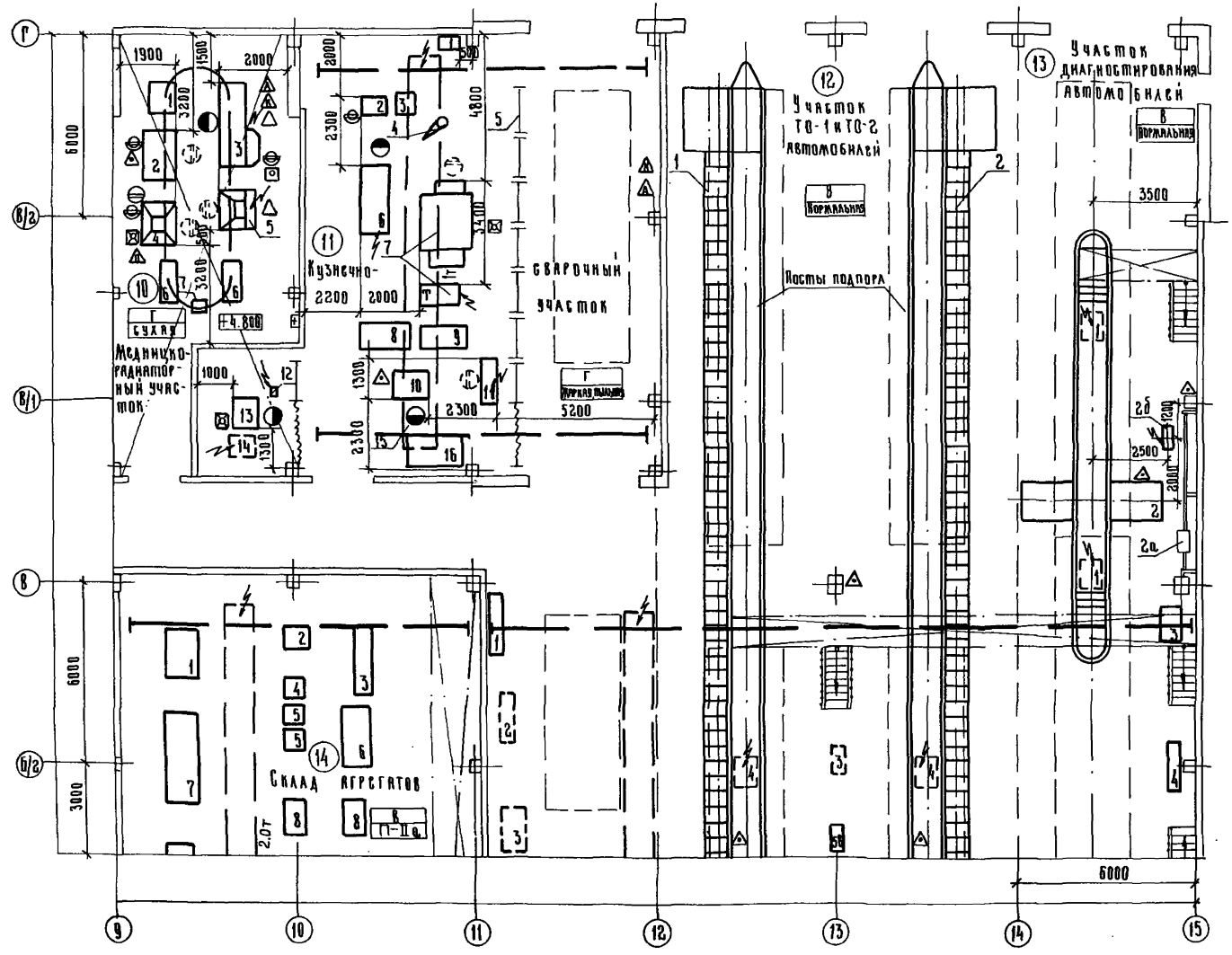

План на отм. 1.050 между осями Е-И и 1-2

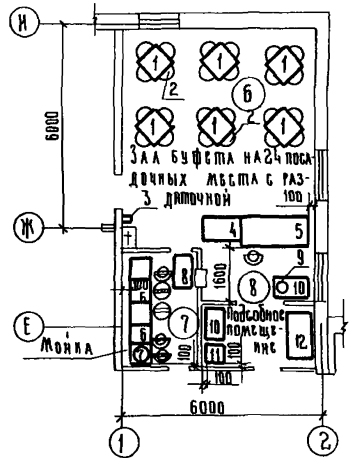

План на отм. 1.050 между осями А-Е и 1-2

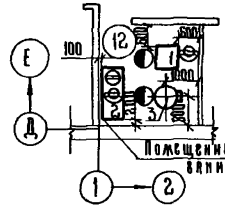

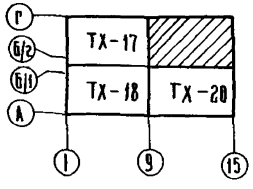

Ведомость оборудования смотри листы ТХ-12÷ТХ-14; ТХ-16

ГИП	Юрин		08.85
Нач. отд.	Кабанов		08.85
Гл. инж. пр.	Нажметдинов		08.85
Рук. сект.	Козлов		08.85
Рук. бриг.	Калинников		08.85
Рук. бриг.	Плахов		08.85
Вед. инж.	Воронина		08.85
Ст. инж.	Шварц		08.85
Н. контр.	Есина		X-85

ТП-503-1-49.86 ТХ

Главный корпус автотранспортного предприятия на 300 грузовых автомобилей

Стадия	Лист	Листов
Р	19	

Планы на отм. 0.000; 1.050 между осями 1÷2, Е÷И; 1.050 между осями 1÷2, А÷Е

Гипропромсельстрой г. Саратов

Привязан

Инв. №

Копировал Ильичева

Формат А2

Типовой проект 503-1-49.86 Альбом I

План на отм. 0.000

План на отм. -3.500

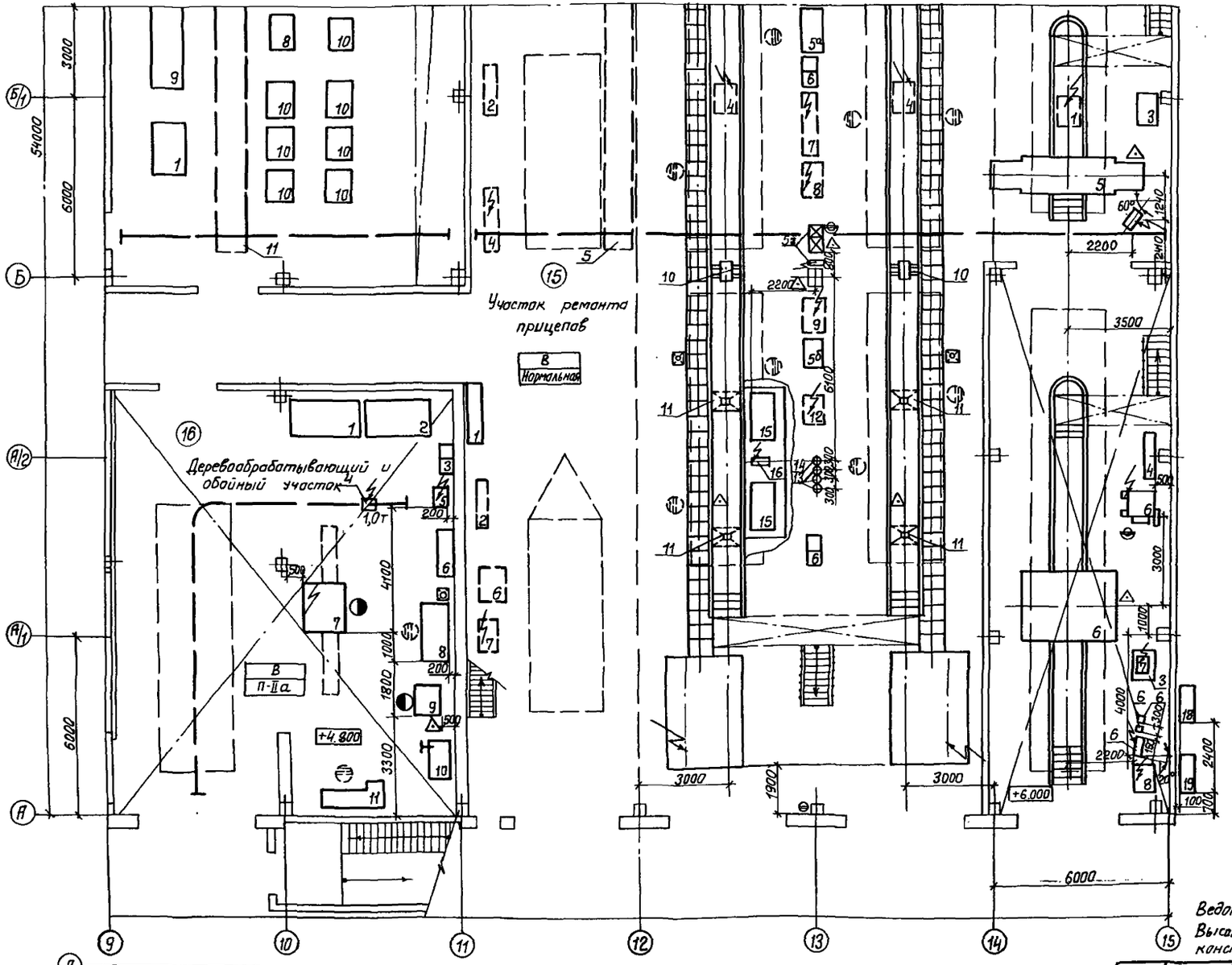

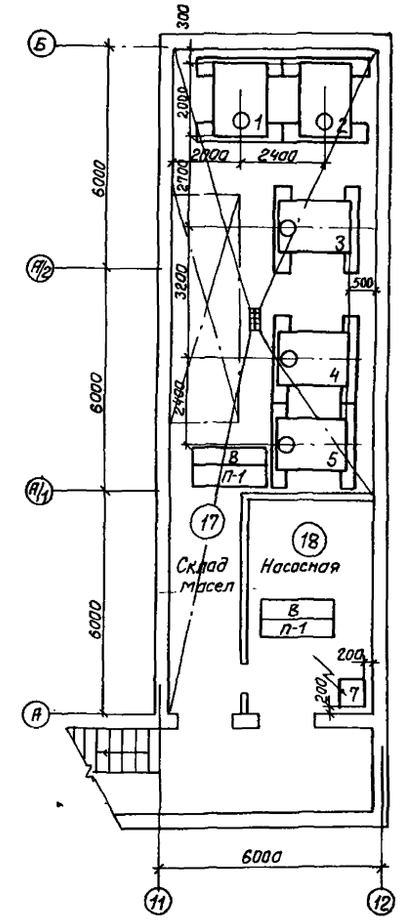

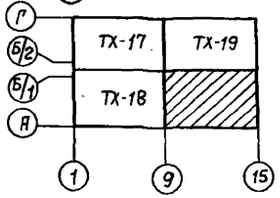

Ведомость оборудования смотри листы ТХ-13 ÷ ТХ-16

Высота корпуса до низа строительных конструкций - 7.2 м

ГИП	Юрин		01.85	ТП-503-1-49.86 ТХ		
Нач. отд.	Кабанов		01.85			
Гл. инж. отд.	Комиссаренкова		01.85	Главный корпус автотранспортного предприятия на 300 грузовых автомобилей		
Рук. сект.	Козлов		01.85			
Рук. бриг.	Плахов		01.85			
Вед. инж.	Воронина		01.85		Стадия	Лист	Листов
Инж.	Игнатова		01.85		Р	20	
Н. контр.	Есина		X-85	Планы на отм. 0.000; -3.500	ГИПРОПРОМСЕЛЬСТРОЙ г. Саратов		

Привязан

Инв. N

Инв. N подл. | Подпись и дата | Взам. инв. N

Нач. СО-1 Катков 01.85

Нач. отд. ЭН Попова 01.85

Нач. отд. ВК Сергеев 01.85

Нач. отд. ЭТ Колганов 01.85

Копировал: Леденева

Формат А2

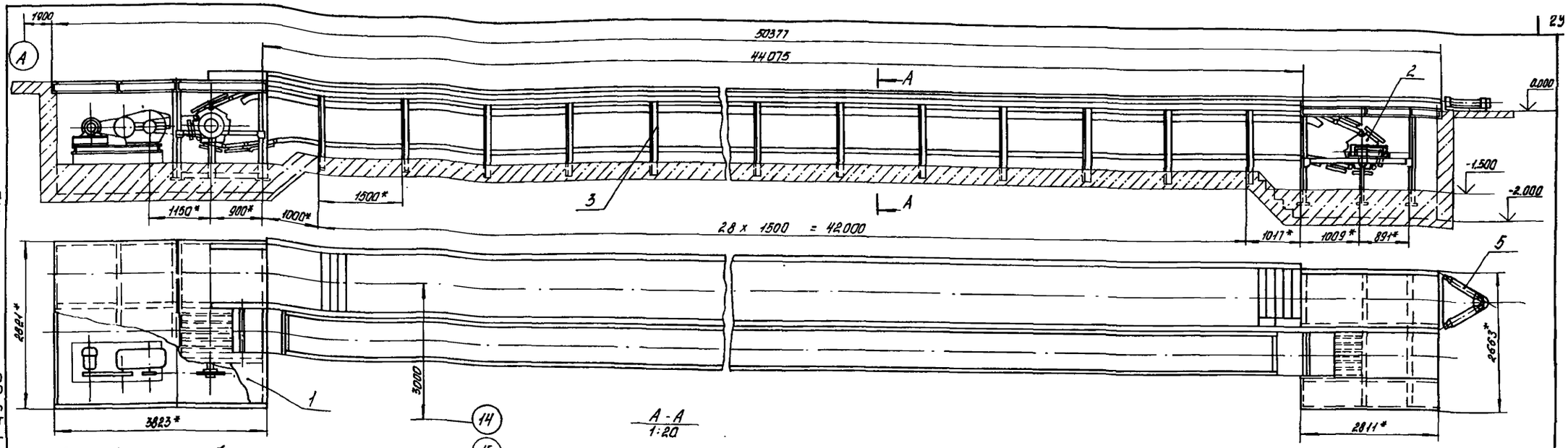

Для конвейера правого исполнения

А-А
1:20

Составные части конвейера
1. Приводная станция
2. Натяжная станция
3. Эстакада
4. Тяговое полотно
5. Направляющий конус

Конструкция конвейера разработана институтом НИИ Главмосавтотранс.
На данном листе показаны конвейер левого исполнения (поз. 2) и приводная станция конвейера правого исполнения (поз. 1)
В остальном конструкция конвейера правого исполнения не отличается от левого.
* Размеры для справок.

1. Тип - пластинчатый напольный одноветвевой.
2. Рабочая длина конвейера, мм — 44075
3. Скорость перемещения тягового полотна, м/мин — 5,74
4. Тяговое усилие, кН — 33,82
5. Электродвигатель 4А132S, мощность, кВт — 7,5
6. Редуктор РМ-500-48,57-5Ц
7. Передаточное число приводной станции — 674
8. Натяжное устройство винтовое
9. Ход натяжки, мм — 600
10. Шаг цепи конвейера, мм — 500
11. Масса конвейера, кг — ~ 18000

Альбом I
Типовой проект 503-1-49.86
Инв. № подл. | Подпись и дата | Взам. инв. №

ГИП	Юрцн		08.85	ТП-503-1-49.86 ТХ	
Нач. отд.	Кабанов		VIII-85		
Гл. инж.	Накипелов		VIII-85		
Рук. сект.	Ковалев		VIII-85	Главный корпус автотранспортного предприятия на 300 грузовых автомобилей	
Ст. инж.	Люст		VIII 85		Стадия: Р; Лист: 21; Листов:
Привязан					
Инв. №	Н. контр.	Есина	Хоеля	V-85	Конвейер одноветвевой пластинчатый НЗ-69 533.00.000 на участке 12 поз. 1 и 2. Монтажный чертеж.

ГИПРОПРОМСЕЛЬЭЛЕКТРОМОНТАЖ г. Саратов

Копировал Ланцева

Формат А2

Типовой проект 503-1-49.86 Альбом I

Ведомость рабочих чертежей основного комплекта ТК

Лист	Наименование	Примечание
1	Общие данные (начало)	
2	Общие данные (продолжение)	
3	Общие данные (окончание)	
4	План на отм. 0.000	
5	План на отм. 0.000	
6	План на отм. 0.000	
7	План на отм. 0.000 План на отм. -3.500	
8	Фрагмент 1	
9	Схема трубопроводов сжатого воздуха	
10	Схема трубопроводов сжатого воздуха	
11	Схема трубопроводов масел	
12	Схемы технологического пароснабжения и снабжения стендов маслом, водой и топливом.	

Ведомость ссылочных и прилагаемых документов

Обозначение	Наименование	Примечание
	Прилагаемые документы	
ТК. СО	Спецификация оборудования	Альбом VII
ТК. ВМ	ВМ по рабочим чертежам основного комплекта марки ТК	Альбом VIII

Условные обозначения

—1.2— Трубопровод воды к стенду

—3.0— Трубопровод дыхательный

—3.5— Трубопровод сжатого воздуха

—8.2— Трубопровод бензина

—8.3— Трубопровод дизельного топлива

—8.4— Трубопровод масла

—8.41— Трубопровод свежего масла ТАП-15В

—8.42— Трубопровод свежего масла АС-8

—8.43— Трубопровод свежего масла М10Г

—8.44— Трубопровод солидола

—8.45— Трубопровод отработанного моторного масла

—8.46— Трубопровод отработанного трансмиссионного масла.

1/2 Числитель — номер оборудования
Знаменатель — номер участка

БТЖ Бак для накачки тормозной жидкости

НШ Устройство для накачивания шин

Р Райковёрт пневматический

Общие указания

1. Общая часть

Проектом предусматривается снабжение потребителей сжатым воздухом, паром на технологические нужды, специальными газами, дизельным топливом, бензином, водой, маслами и солидолом.

Системы технологических коммуникаций решены с учётом возможности поэтапного строительства корпуса и в соответствии с требованиями следующих нормативных документов:

„Правила устройства и безопасной эксплуатации стационарных компрессорных установок, воздухопроводов и газопроводов";

СН527-80 „Инструкция по проектированию технологических стальных трубопроводов Ру до 10 МПа;"

„Правила устройства и безопасной эксплуатации трубопроводов пара и горячей воды;"

СНиП II-106-79 „Склады нефти и нефтепродуктов".

Основные показатели по чертежам технологических коммуникаций

Наименование системы	Расчётный расход и единица измерения		Установленная мощность электродвигателей кВт	Примечание
Воздухоснабжение	3,11 м³/мин.	749 тыс. м³/г	—	с коэф. 1,2
Пароснабжение	130 кг/ч	575,56 т/г	—	
Снабжение специальными газами:				
Кислород	0,335 м³/ч	1318,23 м³/г	—	
Ацетилен	0,31 м³/ч	1219,25 м³/г	—	

Типовой проект разработан в соответствии с действующими нормами и правилами и предусматривает мероприятия, обеспечивающие взрывную, взрывопожарную и пожарную безопасность при эксплуатации здания.

Главный инженер проекта (Юрин)

Инв. № подл.	Подпись и дата	Взам. инв. №

Привязан

Инв. №

РИП	Юрин		05.85
Нач. отд.	Попова		08.85
Гл. спец.	Константинова		08.85
Рук. гр.	Гамаюнова		08.85
Ст. инж.	Рейтунская		26.08.85
Н. контр.	Есина		8.85

ТП-503-1-49.86 ТК

Главный корпус автотранспортного предприятия на 300 грузовых автомобилей.

Стадия	Лист	Листов
Р	1	12

Общие данные (начало)

Гипропромсельстрой г. Саратов

Копировал: Ильичева Формат А2

2. Воздухоснабжение.

Снабжение сжатым воздухом предусматривается от компрессорной, расположенной во вспомогательном корпусе. Наружные сети сжатого воздуха рекомендуется прокладывать в канале совместно с теплотрассой.

Для снижения давления сжатого воздуха до 0,61 МПа (6,1 кгс/см²) на вводе предусматривается узел редуцирования.

Трубопроводы сжатого воздуха, проложенные открыто, окрашиваются масляной краской за 2 раза в синий цвет согласно ГОСТ 14202-69. Трубопроводы, проложенные в штрабе пола, покрываются изолом ГОСТ 10296-79.

Расходы сжатого воздуха по отдельным потребителям приведены в табл. 1.

Таблица 1.

Расходы сжатого воздуха

Поз.	Техническое оборудование: Наименование, марка (тип)	Кол.	Расход на один потребитель, м³/мин: максимальный	Расход на один потребитель, м³/мин: с коэф. использования	Общий расход с коэф. одновременности, м³/мин	Давление, МПа (кгс/см²)
	Iочередь строительства					
	(1) Участок текущего ремонта автомобилей					
16г	Моечная установка для мойки деталей ОРГ-4999Б	2	0,6	0,06	0,108	0,3-0,4(3-4)
—	Бак для заправки тормозной жидкостью 326	2	0,1	0,01	0,018	0,3(3)
—	Гайковерт пневматический реверсивный ИП 3113А	12	0,9	0,09	0,724	0,5(5)
—	Устройство для накачивания шин КИ-8903А	2	0,15	0,03	0,054	0,5-0,6(5-6)
	(2) Участок технического обслуживания топливной аппаратуры					
15	Моечная установка для мойки деталей, ОРГ-4999Б	1	0,6	0,06	0,06	0,3-0,5(3-5)
	(4) Участок ремонта электрооборудования					
2	Моечная установка для мойки деталей ОРГ-4999Б	1	0,6	0,06	0,06	0,3-0,5(3-5)
—	Комплект изделий для очистки и проверки свечей зажигания 3203	1	0,07	0,01	0,01	0,3-0,5(3-5)

Продолжение

Поз.	Технологическое оборудование: Наименование, марка (тип)	Кол.	Расход на один потребитель, м³/мин: максимальный	Расход на один потребитель, м³/мин: с коэф. использования	Общий расход с коэф. одновременности, м³/мин	Давление, МПа (кгс/см²)
	(8) Агрегатно-механический участок					
2	Стенд для сборки и регулировки сцепления Р207	1	0,3	0,06	0,06	0,4(4)
14	Стенд для испытания компрессоров, 70-7020-1502	1	0,3	0,03	0,03	0,4(4)
28	Пресс пневматический для клепки фрикционных накладок Р335	1	0,3	0,03	0,03	0,4(4)
34	Моечная установка для мойки деталей ОРГ 4999Б	1	0,6	0,12	0,12	0,3-0,5(3-5)
—	Гайковерт пневматический реверсивный ИП 3113А	3	0,9	0,09	0,243	0,5(5)
	(9) Участок текущего ремонта, обкатки и проверки двигателей					
13	Гайковерт ручной пневматический ИП 3113А	1	0,9	0,09	0,09	0,5(5)
	Iочередь строительства					
	(10) Медницко-радиаторный участок					
2	Ванна для испытания топливных баков автомобилей 5008А	1	0,5	0,1	0,1	0,1(1)
3	Стенд для комплексных работ по ремонту радиаторов Р209	1	0,5	0,1	0,1	0,1(1)
	(11) Кузнечно-сварочный участок					
10	Стенд для сборки и разборки рессор, Р203	1	0,4	0,08	0,08	0,5(5)
	(12) Участок ТО-1 и ТО-2 автомобилей					
5г	Моечная установка для мойки деталей ОРГ-4999Б	1	0,6	0,06	0,06	0,3-0,5(3-5)
—	Устройство для накачивания шин КИ-8903	2	0,15	0,03	0,054	0,5(5)
—	Бак для заправки тормозной жидкостью-326	1	0,1	0,01	0,01	0,3(3)
—	Гайковёрт пневматический реверсивный ИП 3113А	4	0,9	0,09	0,29	0,5(5)

Продолжение

Поз.	Технологическое оборудование: Наименование, марка (тип)	Кол.	Расход на один потребитель, м³/мин: максимальный	Расход на один потребитель, м³/мин: с коэф. использования	Общий расход с коэф. одновременности, м³/мин	Давление, МПа (кгс/см²)
	(13) Участок диагностирования автомобилей					
2	Стенд для проверки тормозов больше грузных автомобилей КИ-8964	1	0,3	0,06	0,06	0,5(5)
5	Стенд для проверки ходовых качеств автомобилей КИ-8959	1	0,3	0,06	0,06	0,6(6)
6	Стенд тяговый для больше грузных автомобилей КИ-8930	1	0,3	0,06	0,06	0,6(6)
—	Устройство для накачивания шин	1	0,15	0,03	0,03	0,5(5)
	(16) Деревообрабатывающий и обойный участок					
9	Стенд для обивки подушек и спинок сидений 3078	1	0,4	0,08	0,08	0,4(4)

3. Технологическое пароснабжение.

Снабжение корпуса паром для технологических нужд предусматривается от тепловых сетей. После узла редуцирования пара, разработанного в комплекте ОВ, пар давлением 0,3 МПа (3 кгс/см²) подаётся к потребителям.

После монтажа и испытаний паропровод по всей длине и конденсатопровод, проложенный в канале и вблизи электрошкафов, покрываются краской БТ-177 ГОСТ 5631-79 по грунтовке ГФ-021 ГОСТ 25129-82 с последующей изоляцией шнуром теплоизоляционным из минеральной ваты в чулке из нити стеклянной ТУ36-1695-79 с защитным покрытием рулонным стеклопластиком РСТТУ6-Н-145-80.

Конденсатопровод, проложенный открыто, окрашивается масляной краской за 2 раза.

Расходы пара приведены в табл. 2.

ГИП	Юрин		03.85
Нач. отд.	Попова		03.85
Гл. спец.	Константинова		03.85
Рук. гр.	Гамаюнова		03.85
Ст. инж.	Рейтинская		03.85
Н. контр.	Есина		03.85

ТП-503-1-49.86 ТК

Главный корпус автотранспортного предприятия на 700 грузовых автомобилей

Стадия	Лист	Листов
Р	2	

Общие данные (продолжение)

ГИПРОПРОМСЕЛЬСТРОЙ г. Саратов

Привязан

Инв. №

Инв. № подл. | Подпись и дата | Взам. инв. №

Копировал: Несмеянова

Формат А2.

Расходы пара

Таблица 2

Поз	Технологическое оборудование: Наименование, марка (тип)	Кол	Расход на ванны потребитель, кг/ч: Режим разогрева	Расход на ванны потребитель, кг/ч: Установившийся режим	Общий расход кг/ч: Максимальный	Общий расход кг/ч: Средний	Давление пара, МПа (кгс/см²)	Возврат конденсата, %
	I очередь строительства							
	(8) Агрегатно-механический участок							
12	Машина для мойки агрегатов ОМ-1366Г	1	140	100	140	100	0,3 (3)	90
	II очередь строительства							
	(10) Медницко-радиаторный участок							
4	Установка для промывки и пропаривания топливных баков грузовых автомобилей М424	1	—	15	—	15	0,3 (3)	—
5	Установка для очистки радиаторов от накипи М423	1	—	15	—	15	0,3 (3)	100

4. Снабжение специальными газами

Снабжение потребителей ацетиленом и кислородом предусматривается от привозных баллонов, устанавливаемых в корпусе непосредственно у сварочных постов

Установку и эксплуатацию баллонов производить согласно „Правилам техники безопасности и производственной санитарии при производстве ацетилена, кислорода и газопламенной обработке металлов."

5. Снабжение топливом

Подача дизельного топлива и бензина на участок текущего ремонта, обкатки и проверки двигателей и на участок диагностирования автомобилей предусматривается из расходных баков топлива, установленных на отм. 4.000 вне корпуса у наружной стены.

Перелив и аварийный слив топлива предусматривается в колодец, расположенный от корпуса на расстоянии не ближе 5 м (предусматривается при привязке)

После монтажа трубопроводы дизельного топлива и бензина, проложенные открыто, окрашиваются масляной краской за 2 раза в цвета по ГОСТ 14202-69, а проложенные в штрабе, покрываются изолом ГОСТ 10296-79.

Наружная прокладка трубопроводов бензина и дизельного топлива от расходных баков на участок текущего ремонта, обкатки и проверки двигателей решается при привязке проекта.

6. Снабжение маслами и водой

Подача масел на участок технического обслуживания к кранам-счетчикам предусматривается насосными установками из склада масел, расположенного в подвальном помещении проектируемого корпуса.

Отработанные масла сливаются самотеком в баки, установленные на участке в нише осмотровой ямы, затем насосом перекачиваются в склад масел для последующей отправки на регенерацию.

Прием свежих масел в резервуары и выдача отработанных масел осуществляется через сливное устройство, место расположения которого на генплане определяется при привязке проекта.

На участке текущего ремонта, обкатки и проверки двигателей предусматривается циркуляционная система подачи масла и воды к обкаточно-тормозному стенду от баков, расположенных на участке. Вода в расходный бак подается из водопровода, аварийный слив предусматривается в канализацию. Масло в расходный бак подается ручным насосом из тары.

После монтажа трубопроводы, проложенные открыто, окрашиваются масляной краской за 2 раза в цвета по ГОСТ 14202-69, а проложенные в штрабе или канале покрываются изолом ГОСТ 10296-79.

7. Мероприятия по технике безопасности

Оборудование и трубопроводы, работающие под давлением оснащены контрольно-измерительными приборами и предохранительными устройствами

Оборудование и технологические трубопроводы необходимо заземлять, присоединив их к общему контуру заземления.

В целях безопасности предусматривается дыхательный трубопровод от резервуаров, установленных в складе масел, который выводится выше карниза крыши на 1 м.

На баках для дизельного топлива и бензина предусмотрена установка дыхательного клапана с огнепреградителем.

Инв. № подл. | Подпись и дата | Взам. инв. №

ГИП	Юрин		09.85
Нач. отд.	Попова		09.85
Гл. спец.	Константинова		08.85
Рук. гр.	Гамаюнова		08.85
Ст. инж.	Рентунская		08.85
Привязан			
Инв. №			
Н. контр.	Есина		

ТП-503-1-49.86 ТК

Главный корпус автотранспортного предприятия на 300 грузовых автомобилей

Стадия	Лист	Листов
Р	3	

Общие данные (окончание)

Гипропромсельстрой г. Саратов

Копировал Савина

Формат А3

Типовой проект 503-1-49.86 Альбом I

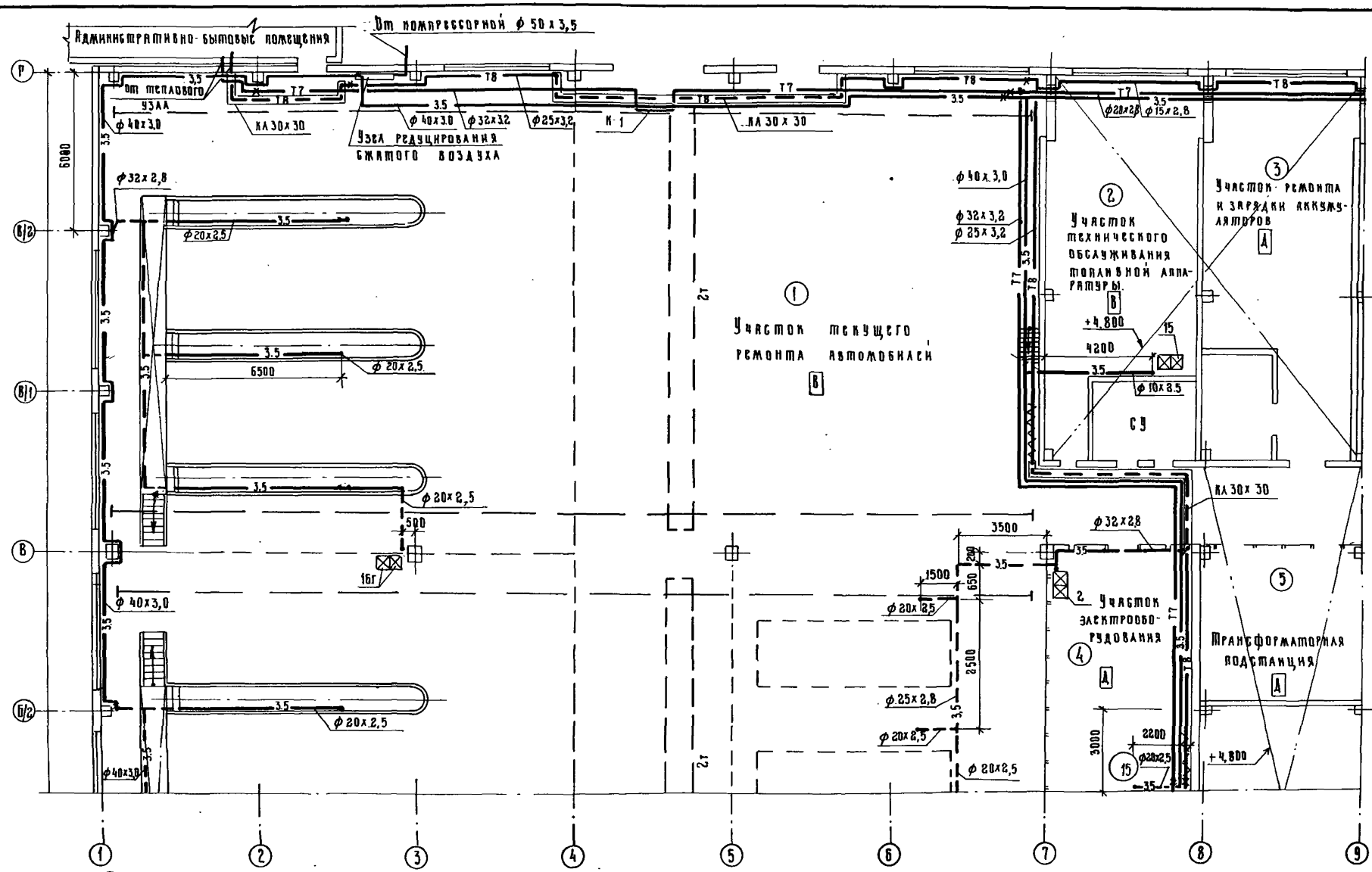

ГИП	Юрин		08.85
Нач. отд.	Попова		08.85
Рук. спец.	Константинова		08.85
Рук. гр.	Камянова		08.85
Ст. инж.	Рейнчинская		08.85
Гл. контр.	Гнина		08.85

Привязан

Инв. №

ТП-503-1-49.86 ТК

Главный корпус автотранспортного предприятия на 300 грузовых автомобилей.

Стадия	Лист	Листов
Р	4	

План на отм. 0.000

ГИПРОПРОМСЕЛЬСТРОЙ г. Саратов

Копировал: Ильичева

Формат А2

Типовой проект 503-1-49.86 Альбом I

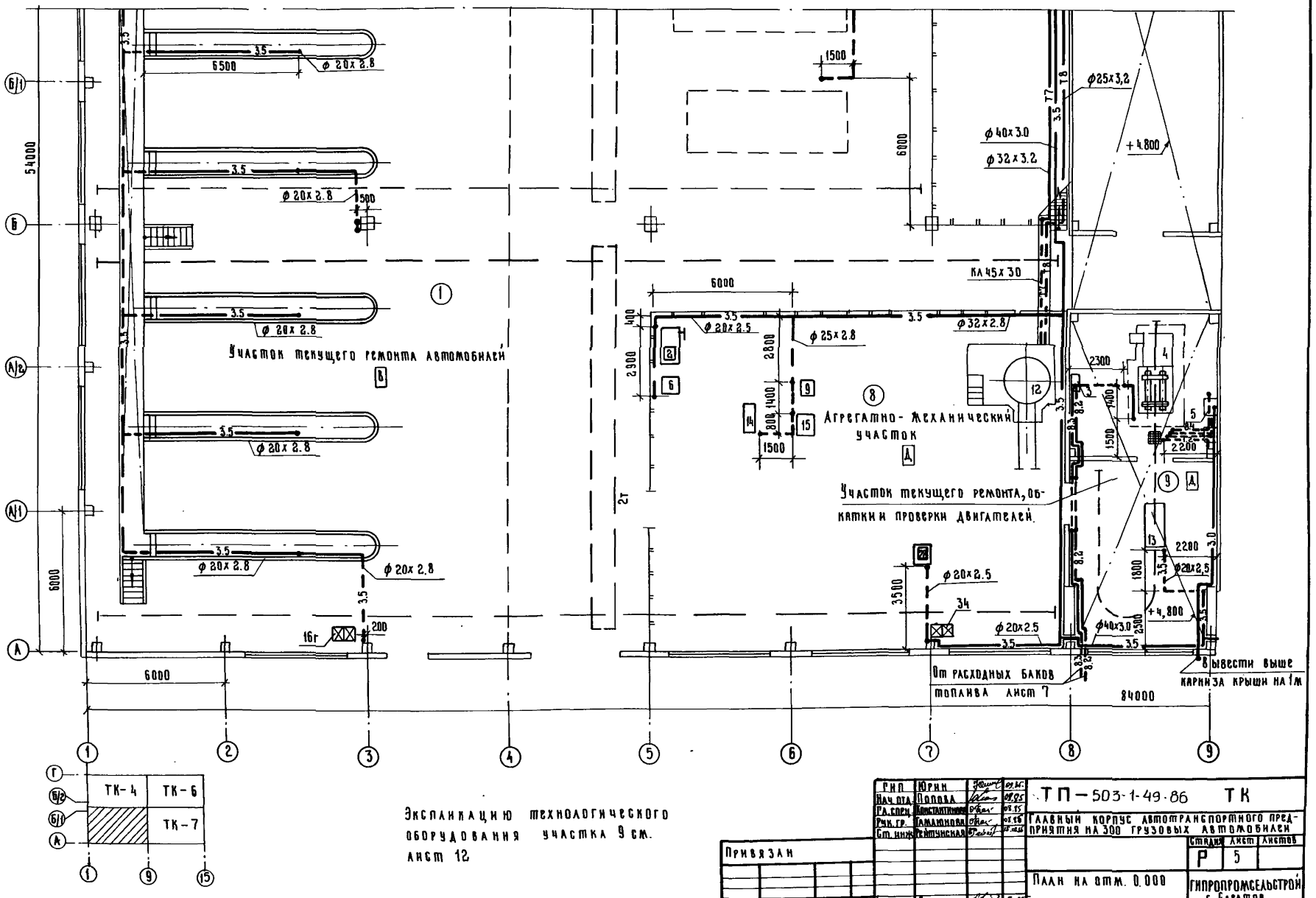

Экспликацию технологического оборудования участка 9 см. лист 12

ГИП	Юрин		09.86
Нач. отд.	Попова		09.85
Гл. спец.	Константинова		08.85
Рук. гр.	Тамаюнова		08.85
Ст. инж.	Рейтунская		08.85
Н. контр.	Есина		8.85

ТП – 503-1-49.86 ТК

Главный корпус автотранспортного предприятия на 300 грузовых автомобилей

Стадия	Лист	Листов
Р	5	

План на отм. 0.000

Гипропромсельстрой г. Саратов

Привязан

Инв. №

Копировал: Ильичева Ц. Формат А2

Гл. инж. отд. Г.А. Пражмеданов
Нач. отд. В.К. Свирепов
Нач. отд. СП-1 Катков
Гл. инж. отд. Зат. Пайкин
Взам. инв.
Подпись и дата
Инв. № подл.

Типовой проект 503-1-49.86 Альбом I

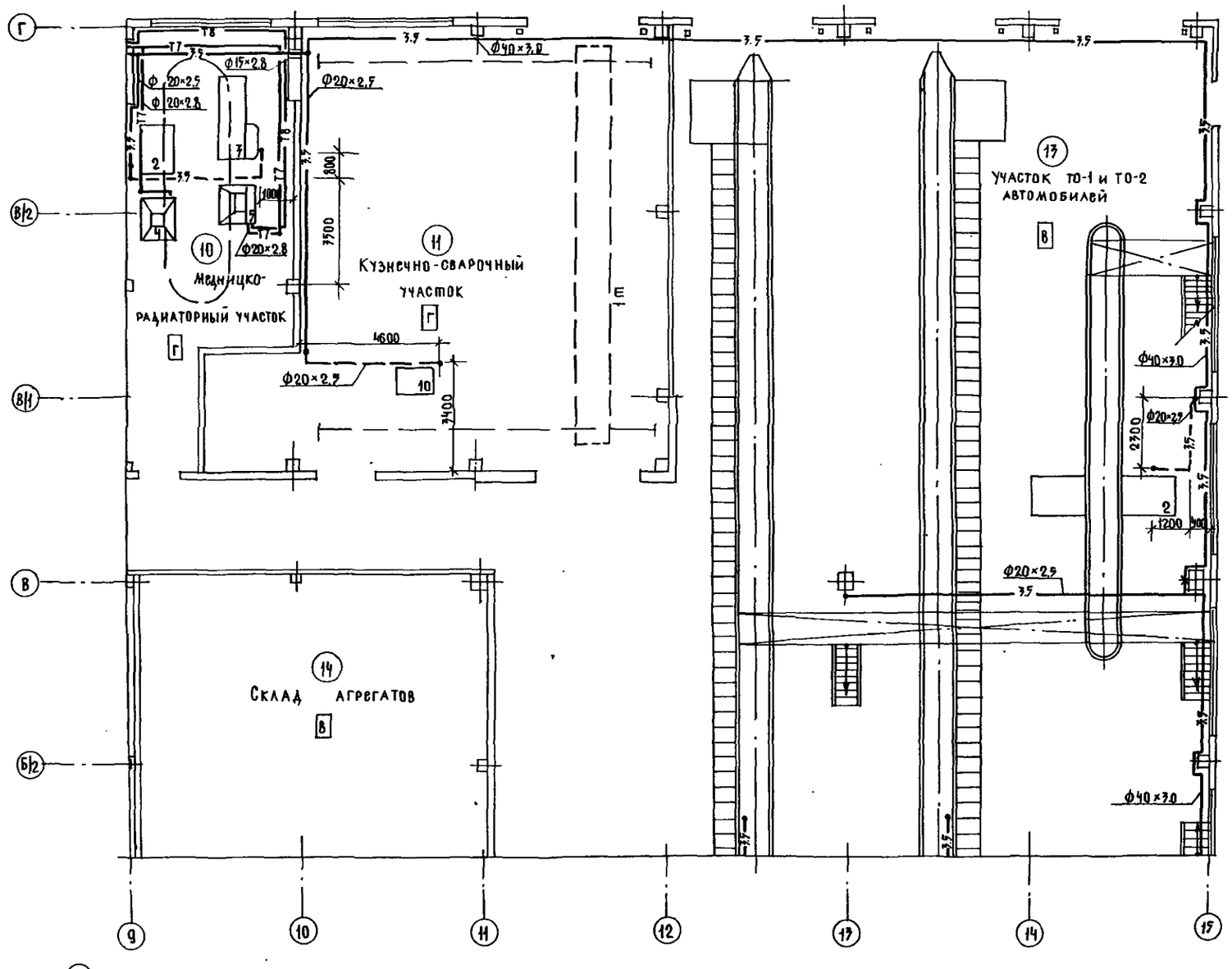

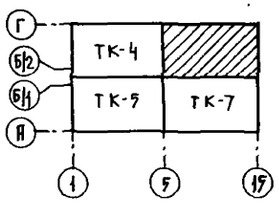

ГИП	Юрин		09.85
Нач. отд.	Попова		08.85
Гл. спец.	Константинова		08.85
Рук. гр.	Гамаюнова		08.85
Ст. инж.	Рейтунская		25.07.85
Н. контр.	Есина		08.85

ТП-503-1-49.86 ТК

Главный корпус автотранспортного предприятия на 300 грузовых автомобилей

Стадия	Лист	Листов
Р	6	

План на отм. 0.000

Гипропромсельстрой г. Саратов

Привязан

Инв. №

Копировал: Несмеянова

Формат А2

Инв. № подл. | Подпись и дата | Взам. инв. №

Нач. отд. ВК Свирепов

Нач. отд. СО-1 Катков

Гл. инж. отд. ЗАТ Пайкин

Типовой проект 503-1-49.86 Альбом I

План на отм. 0.000

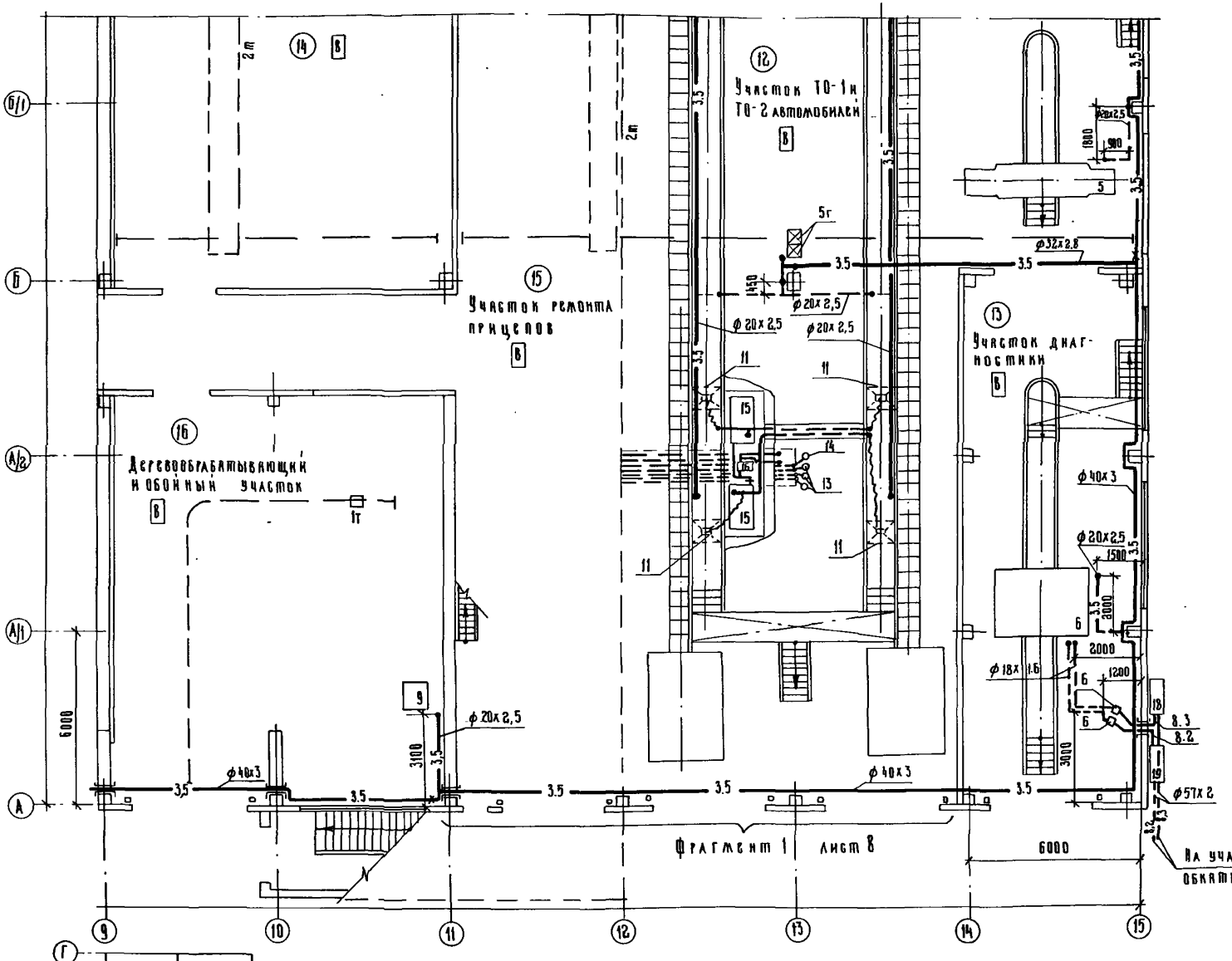

План на отм.- 3.500

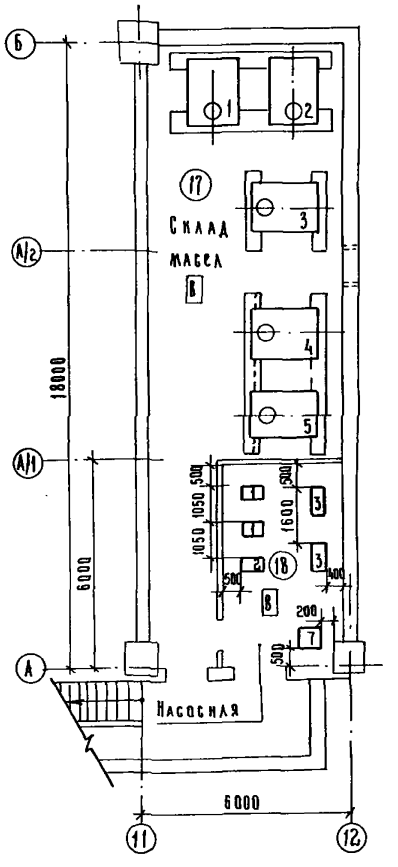

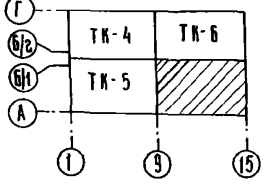

ГИП	Юрин		03.86
Нач. отд.	Попова		03.86
Гл. спец.	Константинова		03.86
Рук. гр.	Рамазанова		03.86
Ст. инж.	Репинская		03.86
Н. контр.	Есина		03.86

ТП-503-1-49.86 ТК

Главный корпус автотранспортного предприятия на 300 грузовых автомобилей.

Стадия	Лист	Листов
Р	7	

План на отм. 0.000
План на отм. - 3.500

ГИПРОПРОМЭЛЕКТРОМОНТАЖ г. Саратов

Привязан

Инв. №

Копировал: Ильичева

Формат А2

Фрагмент 1

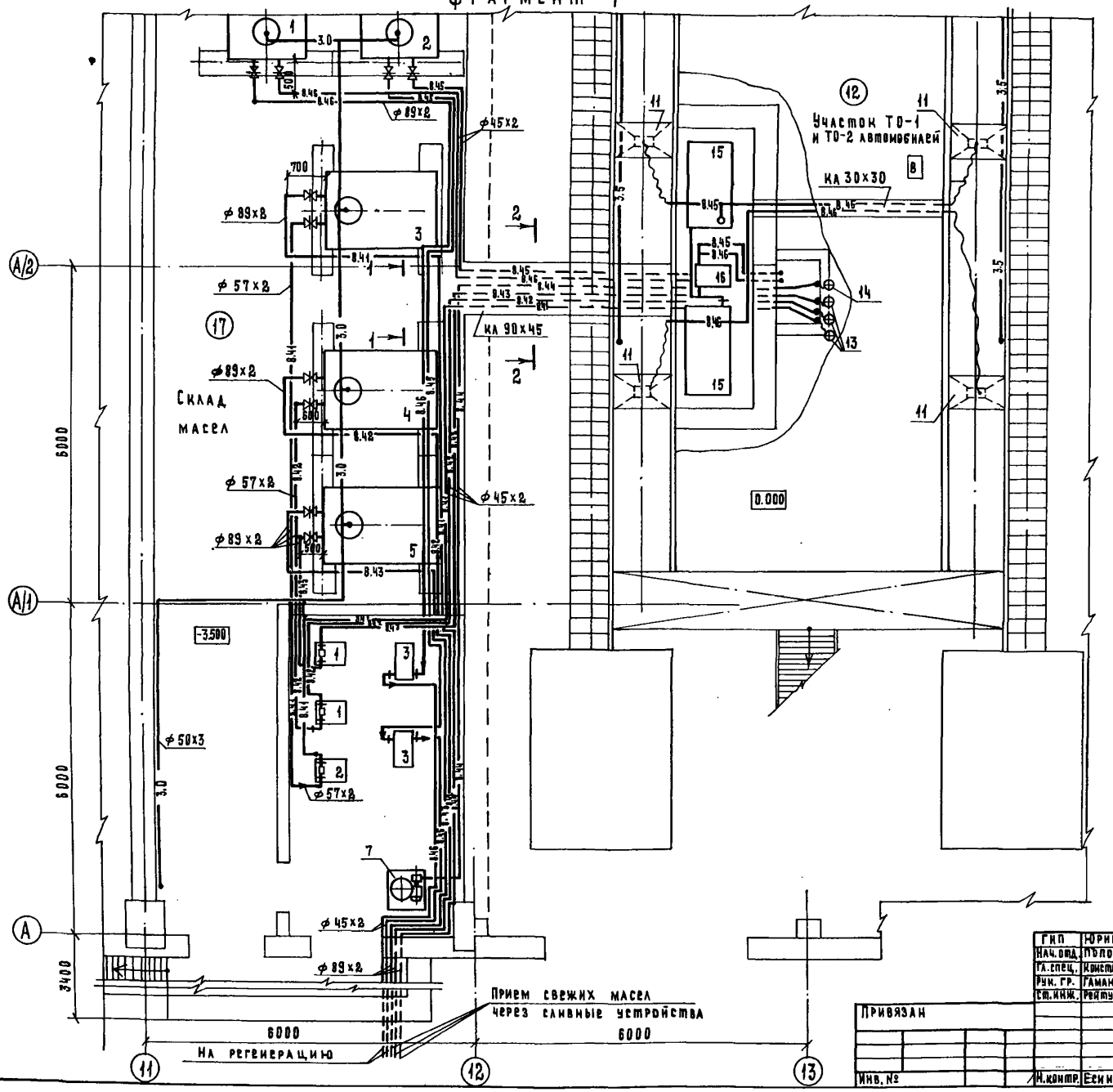

Вид 1-1

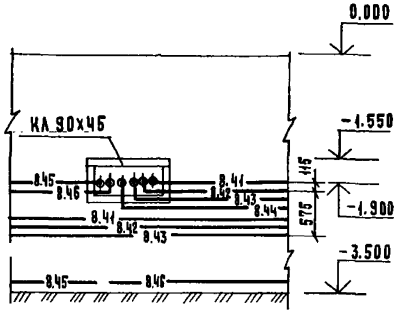

2 - 2

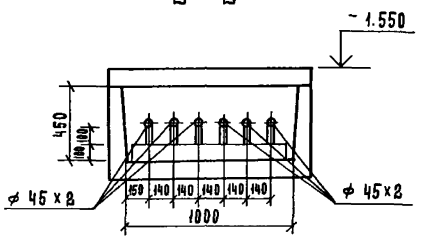

Экспликацию технологического оборудования см. лист 11.

ГИП	Юрин		09.85	ТП-503-1-49.86 -ТК
Нач. отд.	Попова		09.85	
Гл. спец.	Константинова		09.85	Главный корпус автотранспортного предприятия на 300 грузовых автомобилей
Рук. гр.	Гамаюнова		09.85	
Ст. инж.	Рейтунская		09.85	Стадия Р; Лист 8; Листов
Привязан				Фрагмент 1
Инв. №				Гипропромсельстрой г. Саратов
Н. контр.	Есина			

Копировал: Матвеева формат А2

Типовой проект 503-1-49.86 Альбом I

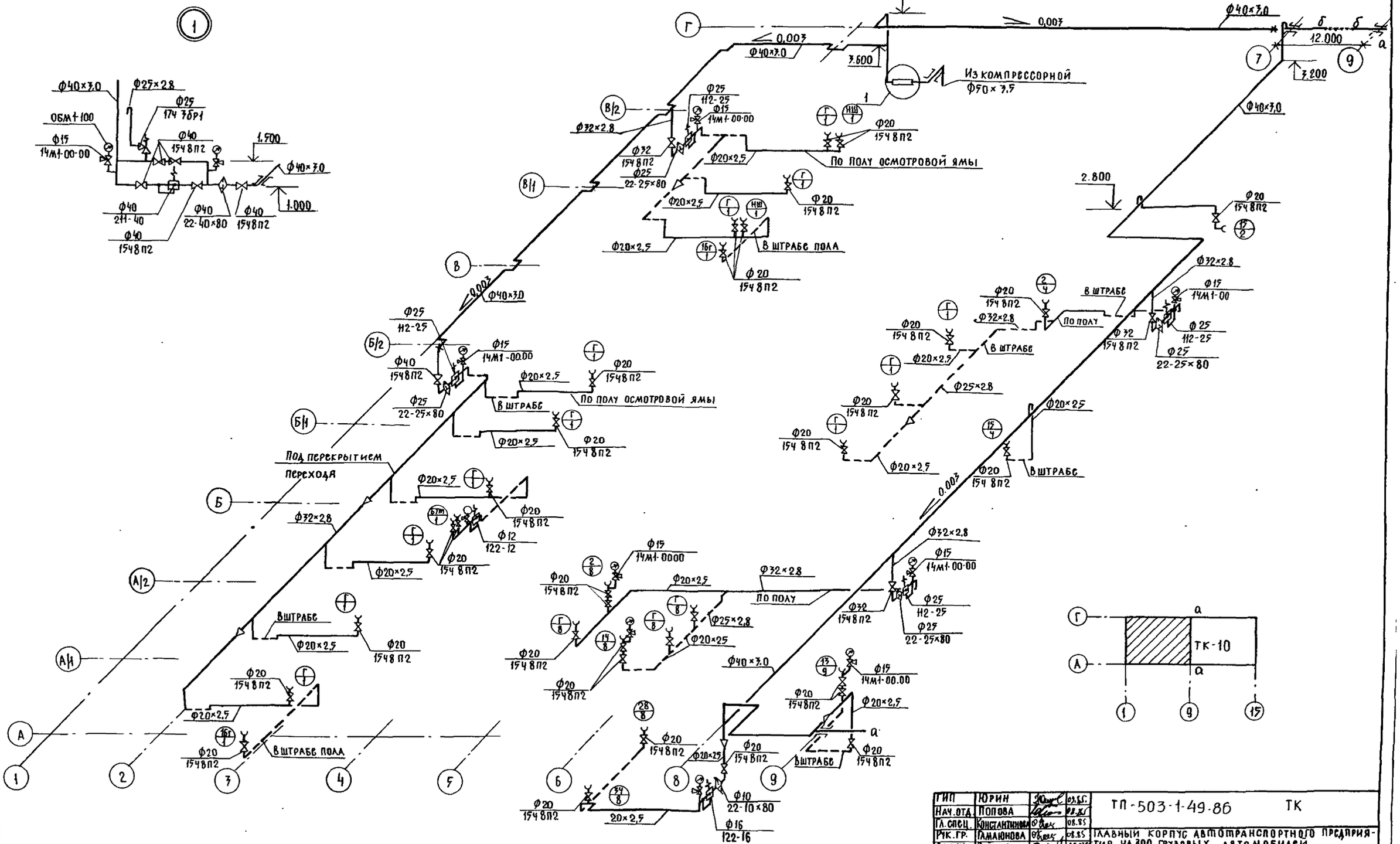

ГИП	Юрин		03.85г.	ТП-503-1-49.86 ТК
Нач.отд	Попова		08.85	
Гл.спец.	Константинова		08.85	Главный корпус автотранспортного предприятия на 300 грузовых автомобилей
Рук.гр.	Гамаюнова		08.85	
Ст.инж.	Рейтинская		26.08.85	
				Стадия Р; Лист 9; Листов
Н.контр.	Есина		08.85	Схема трубопроводов сжатого воздуха
				Гипропромсельстрой г. Саратов

Привязан

Инв. №

Копировал: Несмеянова

Формат А2

Инв. № подл. | Подпись и дата | Взам. инв. №

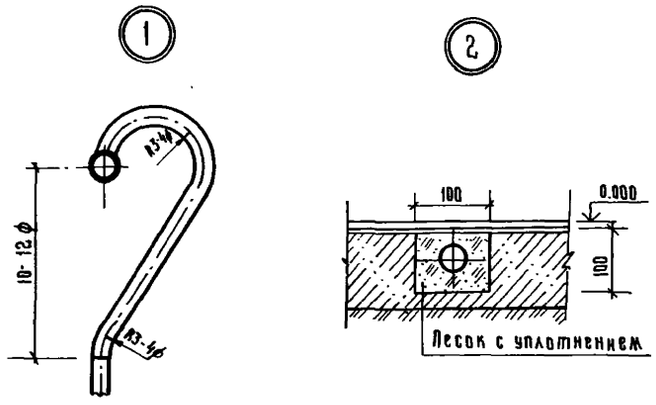

ГИП	Юрин			ТП-503-1-49.86 ТК	
Нач.отд.	Попова			Главный корпус автотранспортного предприятия на 300 грузовых автомобилей	
Гл.спец.	Константинова				
Рук.гр.	Гамаюнова				
Ст.инж.	Рейтчинская				
				Стадия: Р; Лист: 10; Альбом:	
Н.контр.	Егина			Схема трубопроводов сжатого воздуха.	Гипропромсельстрой г. Саратов

Привязан

Инв.№

Инв.№подл. | Подпись и дата | Взам.инв.№

Копировал: Ильичева

Формат А2

Альбом I

Типовой проект 503-1-49.86

Экспликация оборудования

N по плану	Наименование	Марка	Примечание
	(12) Участок ТО-1 и ТО-2 автомобилей		
11	Устройство для слива масел	ОРГ-4946	
13	Кран-счетчик винтовой	КС-1П1	
14	Пистолет-раздаточный от солидолонагнетателя	ЦКБ-1127	
15	Бак для масла V=0.7 м³	С-205	
16	Насос шестеренный В=3.6м³/ч; N=2.2 кВт	ШФ5-25-3.6	
	(17) Склад масел		
1	Резервуар для отработанного трансмиссионного масла V=3 м³	тип. пр. 704-1-158.83	

Схема трубопроводов масел

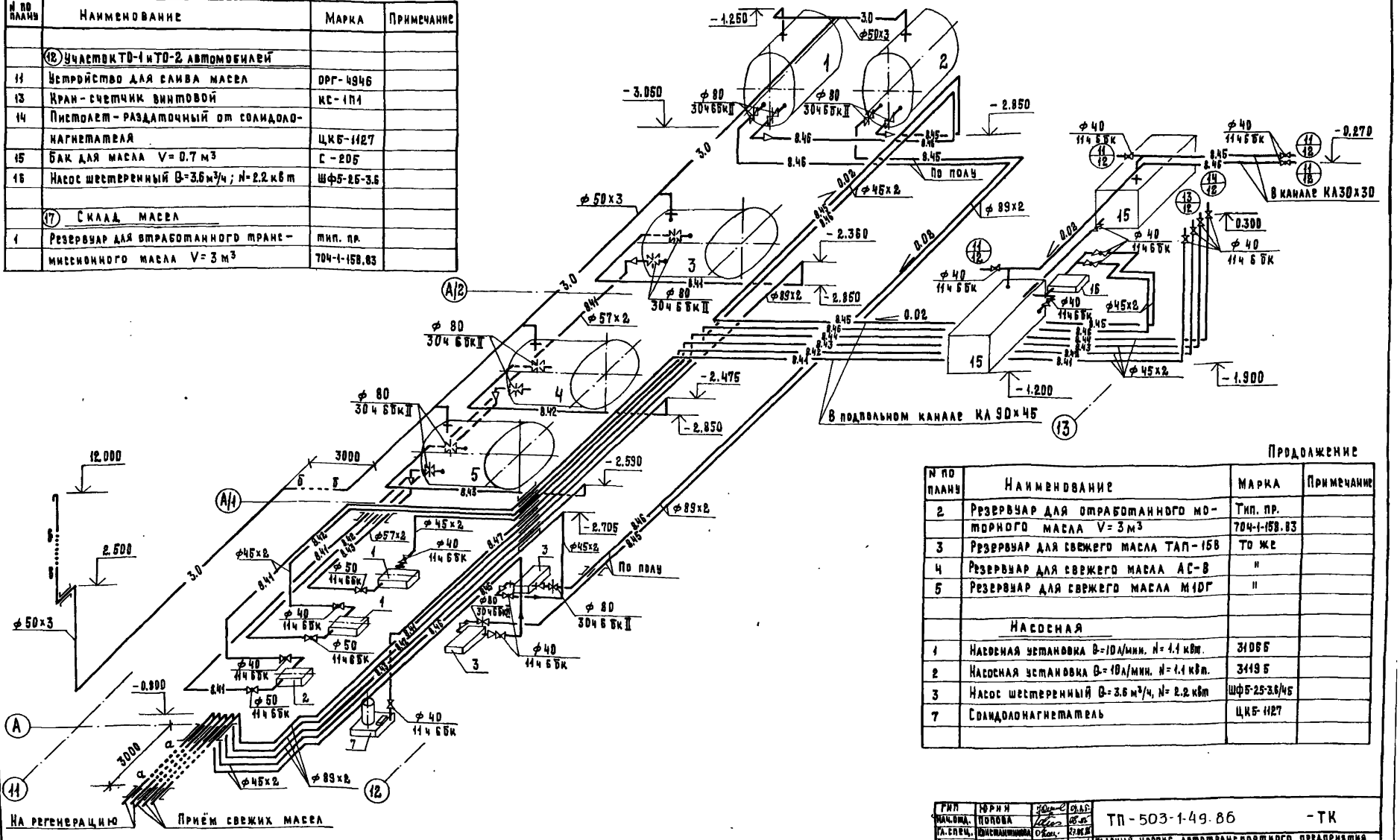

Продолжение

N по плану	Наименование	Марка	Примечание
2	Резервуар для отработанного моторного масла V=3 м³	Тип. пр. 704-1-158.83	
3	Резервуар для свежего масла ТАП-15В	То же	
4	Резервуар для свежего масла АС-8	"	
5	Резервуар для свежего масла М10Г	"	
	Насосная		
1	Наливная установка В=10л/мин. N=1.1 кВт.	3106Б	
2	Насосная установка В=10л/мин. N=1.1 кВт.	3119Б	
3	Насос шестеренный В=3.6 м³/ч, N=2.2 кВт	ШФ5-25-3.6/45	
7	Солидолонагнетатель	ЦКБ-1127	

Инв. № подл. | Подпись и дата | Взам. инв. №

Привязан

Инв. №

ГИП	Юрин		05.86
Нач. отд.	Попова		05.86
Гл. спец.	Высманникова		05.86
Рук. гр.	Гамаюнова		05.86
Ст. инж.	Рейзинская		05.86
Н. контр.	Есина		05.86

ТП-503-1-49.86 -ТК

Главный корпус автотранспортного предприятия на 300 грузовых автомобилей

Стадия	Лист	Листов
Р	14	

Схема трубопроводов масел

Гипропромсельстрой г. Саратов

Копировал. Матвеева

Формат А2

Типовой проект 503-1-49.86 Альбом I

Инв.№ подл. | Подпись и дата | Взам.инв.№

Схема технологического пароснабжения

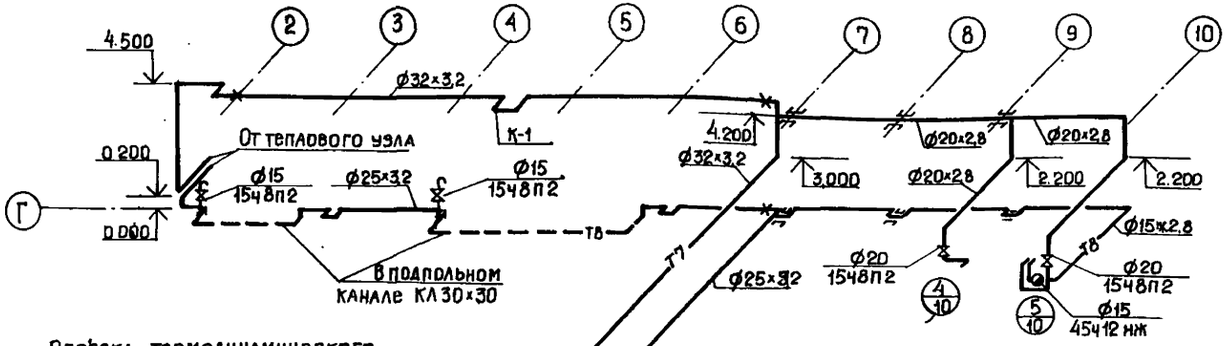

Размеры компенсаторов, мм

Эскиз	Обозначение компенсатора	ф	H	A	R	Компенсирующая способность	Кол.
	К-1	32×3,2	800	1344	128	50	1

Обвязка термодинамического конденсатоотводчика

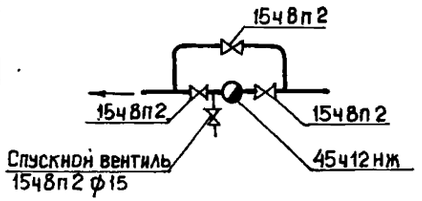

Схема снабжения стендов маслом, водой и топливом

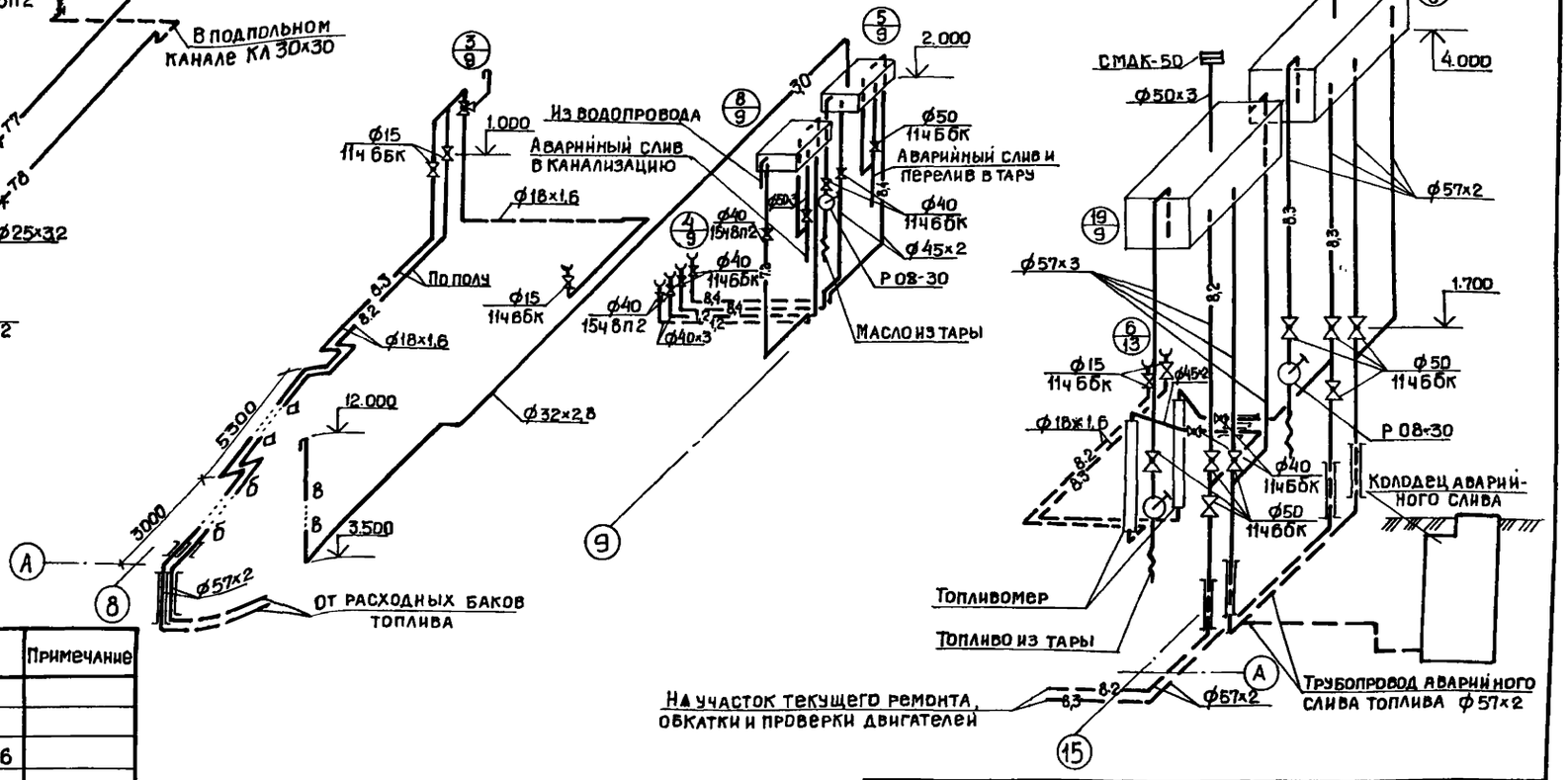

Экспликация оборудования

N по плану	Наименование	Марка	Примечание
	(9) Участок текущего ремонта, обкатки и проверки двигателей		
3	Установка весов	5540.06	
4	Стенд для обкатки и испытания двигателей	5540	
5	Бак смесительный для масла	Р903	
8	Бак смесительный для воды	Р903	
18	Бак для дизельного топлива V=1м³	2251А	Расположены
19	Бак для бензина V=1м³	2251А	вне корпуса
	(13) Участок диагностики		
6	Стенд диагностический	КИ 8959	

ГИП	Юрин		09.85
Нач.отд.	Попова		09.85
Гл.спец.	Константинова		09.85
Рук.гр.	Гамаюнова		09.85
Ст.инж.	Рейтинская		09.85
Н.контр.	Есина		09.85

ТП-503-1-49.86 ТК

Главный корпус автотранспортного предприятия на 300 грузовых автомобилей

Стадия	Лист	Листов
Р	12	

Схемы технологического пароснабжения и снабжения стендов маслом, водой и топливом.

ГИПРОПРОМСЕЛЬСТРОЙ г. Саратов

Привязан

Инв.№

Копировал: Прошина

Формат А2

Типовой проект 503-1-49.86

Ведомость рабочих чертежей основного комплекта марки ВК

Лист	Наименование	Примечание
1	Общие данные (начало)	
2÷5	Общие данные (продолжение)	
6	Общие данные (окончание)	
7	План на отм. 0.000	
8	План на отм.-1.150. План сетей водостоков	
	Расчетные расходы и площадь водосбора	
	Схемы систем В1, К2	
9	План на отм. 1.050; 4,050	
10	План на отм. 7.050	
11	Фрагмент 1. Водомерный узел. Схемы систем	
	К13, Т3, К1, В4	
12	Схемы систем В1; В5; В4. План на отм.-3.500	
13	Схемы систем В4; В10; К3; К13	
14	Схемы систем Т3; К1	
15	План сетей водостоков. Расчетные расходы	
	и площадь водосбора. Схемы системы К2	

Ведомость ссылочных и прилагаемых документов

Обозначение	Наименование	Примечание
	Ссылочные документы	
4.904-69	Детали креплений санитарно-техни-	
	ческих приборов и трубопроводов	
4.900-8 выпуск 1-4	Альбом оборудования фасонных	
	частей и арматуры для сетей и соо-	
	ружений водопровода и канализации	
2.190-1/72 выпуск 3	Узлы и детали инженерного обору-	
	дования жилых и общественных	
	зданий для сельского строительства	
4.900-9 выпуск 0	Узлы и изделия трубопроводов из	
	пластмассовых труб для систем	
	водоснабжения и канализации	
	Прилагаемые документы	
ВК.СО	Спецификация оборудования	Альбом VI
ВК.ВМ	ВМ по рабочим чертежам основ-	
	ного комплекта марки ВК	Альбом VII

Типовой проект разработан в соответствии с действующими нормами и правилами и предусматривает мероприятия, обеспечивающие взрывную, взрывопожарную и пожарную безопасность при эксплуатации здания.

Главный инженер проекта [подпись] Юрин

Основные показатели по чертежам водопровода и канализации

Наименование системы	Потребный напор на вводе, м	Расчётный расход				Установленная мощность электродвигателей, кВт	Примечание
		м³/сут	м³/ч	л/с	при пожаре л/с		
Хозяйственно-питьевой							
производственно-проти-	21.00						
вопожарный водопровод	35.00 (при пожаре)	13.70	2.45	4.14	10.60	—	—
Горячее водоснабжение	18.00	9.47	5.04	2.92	—	—	—
Система оборотного							
водоснабжения	14.00	1.22	0.69	0.44	—	—	—
Система очистки и							
регенерации отработан-	19.00	1.47	1.38	0.26	—	—	—
ных моющих растворов							
Производственная							
канализация	—	0.17	0.03	0.11	—	—	—
Бытовая							
канализация	—	21.08	10.58	5.92	—	—	—

Условные обозначения

— К15 — Система очистки и регенерации отработанных моющих растворов (самотечная)

— В10 — Система очистки и регенерации отработанных моющих растворов (напорная)

— НК15 — Система очистки и регенерации отработанных моющих растворов (самотечная)

Общие указания

Рабочие чертежи сетей водопровода и канализации главного корпуса составлены с учетом того, что на площадке имеются следующие сети и сооружения:

- объединенный хозяйственно-питьевой, производственно-противопожарный водопровод
- система горячего водоснабжения
- система оборотного водоснабжения
- система очистки и регенерации отработанных моющих растворов
- производственная канализация
- бытовая канализация
- система дождевой канализации

Ввод водопровода холодной воды предусмотрен в производственный корпус, где устанавливается водомер ВТ-50 с обводной линией, рассчитанный на пропуск пожарного расхода. Расход воды на хоз. питьевые нужды составляет 12,25 м³/сут.; 6.29 м³/ч; 2.95 л/с

Внутреннее пожаротушение предусмотрено из пожарных кранов ф70мм. При объёме участка здания с категорией „В" 22698 м³ расход на внутреннее пожаротушение 2х5,0 л/с (табл. 5 СНиП II 30-76). Наружное пожаротушение решается при привязке проекта. Расход на наружное пожаротушение при расчетном объёме здания 45866 м³ с категорией производства „В" согласно табл. 7 СНиП 2.04.02-84 „Водоснабжение. Наружные сети и сооружения" составит 20 л/с

У мест расположения пожарных гидрантов должны быть предусмотрены указатели по ГОСТ 12.4.009-83 „Пожарная техника для защиты объектов."

Система горячего водоснабжения обслуживает приборы бытовых помещений.

Чистая нагретая вода от оборудования поступает во внутриплощадочные сети оборотного водоснабжения и после охлаждения вновь возвращается к оборудованию.

Отработанные моечные растворы корпуса поступают по самотечному трубопроводу в систему очистки и регенерации моющих растворов (или на центральный растворный пункт) площадки Райсельхозтехники, где подвергаются очистке до уровня загрязнений, приведенных в § 7 „Технических требований к качеству воды для технологических процессов на предприятиях „Госкомсельхозтехники СССР", утвержденных 15.10.84., там же подогреваются и возвращаются в корпус.

Загрязнения отработанных моющих растворов даны на листах 2÷6. При отсутствии на площадке системы очистки и регенерации моющих растворов при привязке проекта предусматриваются сооружения очистки, например ультрафильтрационная установка ОМ 21619.

Стоки от ванны для промывки и деталей аккумуляторов участок 3 после нейтрализации в ванне поступают в производственную канализацию. Расход 10% щёлочи для нейтрализации и кислоты составляет 130 г. в неделю. Бытовые стоки от санприборов сбрасываются в бытовую канализацию площадки.

В мирное время санузел на отм.-1.050 не работает. Задвижка на выпуске от санузла должна быть опломбирована в закрытом положении.

Расход дождевых вод с плоской кровли определен по формуле: $Q_{расч.} = \frac{F_{ф} 20}{10000}$ и составляет: по производственной части здания 9.06 л/с на один стояк для района г. Москвы.

При привязке проекта необходимо провести проверочный расчет для данного климатического района.

При отсутствии на площадке закрытой сети ливневой канализации сброс дождевых вод с кровли предусматривается на отмостку.

Инв. №				
ГИП	Юрин	[подпись]	19.9.85	
Нач. отд.	Свирепов	[подпись]	19.9.85	
Рук. гр.	Лежень	[подпись]	19.9.85	
Инж.	Никитина	[подпись]	21.7.85	
Н. контр.	Есина	[подпись]	19.9.85	

Привязан

ТП-503-1-49.86 ВК

Главный корпус автотранспортного предприятия на 300 грузовых автомобилей.

Стадия	Лист	Листов
Р	1	15

Общие данные (начало)

Гипропромсельстрой г. Саратов

Инв. № подл. | Подпись и дата | Взам. инв. №

Копировал: Ильичёва [подпись] формат А2

Данные по производственному водопотреблению и водоотведению

№ поз. по плану	Наименование потребителя	Количество потребителей	Количество часов работы в сутки	Водопотребление: Требования к качеству воды	Водопотребление: Потребный диаметр ввода, мм	Водопотребление: Режим водопотребления	Водопотребление: Расход воды на один прибор, м³/ч	Водопотребление: Из хозяйственно-питьевого, производственно-противопожарного водопровода м³/сут	м³/ч	л/с	Из системы горячего водоснабжения м³/сут	м³/ч	л/с	Из системы оборотного водоснабжения м³/сут	м³/ч	л/с	Из системы регенерации растворов м³/сут	м³/ч	л/с	Водоотведение: Характеристика сточных вод	Режим водоотведения	В производственную канализацию м³/сут	м³/ч	л/с	В систему оборотного водоснабжения м³/сут	м³/ч	л/с	В систему регенерации растворов м³/сут	м³/ч	л/с	Концентрация загрязнений сточных вод после локальных очистных сооружений, мг/л	Примечание
1	2	3	4	5	6	7	8	9	10	11	12	13	14	15	16	17	18	19	20	21	22	23	24	25	26	27	28	29	30	31	32	33
	Iочередь строительства																															
	1. Участок текущего ремонта автомобилей																			СПАВ-0,13 г/л												
16г	Моечная установка для			СН 118-75																мех. примеси-3 г/л												
	мойки деталей ОРГ-4990Б			пр.2		наполнение														нефтепродукты												
	V=0,09 м³, „Темп 100"-10 г/л	2	–	п.13	5	1раз в неделю	0,09	–	–	–	–	–	–	–	–	–	0,18	0,18	0,15	2г/л, щелочь-3г/л	1раз в неделю	–	–	–	–	–	–	0,18	0,18	0,15	–	–
	Краны в осях			ГОСТ		наполнение																										
	А-3, Б-3	2	–	2874-82	5	4раза в сут.	0,03	0,12	0,12	0,33*	–	–	–	–	–	–	–	–	–	–	–	–	–	–	–	–	–	–	–	–	–	–
	2. Участок технического обслуживания топливной аппаратуры		17																	щелочь-5г/л нефтепродукты-2г/л мех. примеси-3г/л												
4а	Установка для мойки			СН 118-75																СПАВ-0,2 г/л	1раз в неделю	–	–	–	–	–	–	0,12	0,12	0,13	–	–
	фильтров ОР-9971 А,			ор.2		наполнение														щелочь-2,5г/л												
	„Темп 100"-15 г/л	1	–	п.3	5	1раз в неделю	0,12	–	–	–	–	–	–	–	–	–	0,12	0,12	0,13	нефтепродукты 1,0г/л мех. примеси-1,5г/л СПАВ-0,1г/л	1раз в неделю	–	–	–	–	–	–	0,12	0,12	0,13	–	–
						промывка														щелочь-2,5г/л нефтепродукты-1,0г/л мех. примеси-1,5г/л СПАВ-0,1г/л												
						2раза в сут.	0,04	–	–	–	–	–	–	–	–	–	0,08	0,04	0,06*		2раза в сут.	–	–	–	–	–	–	0,08	0,04	0,06	–	–
15	Моечная установка для			СН 118-75																СПАВ-0,13г/л мех. примеси-3г/л нефтепродукты-2г/л щелочь-3,3г/л												
	мойки деталей, ОРГ-4990Б			пр.2		наполнение																										
	V=0,09 м³, „Темп 100"-10 г/л	1	–	п.13	5	1раз в неделю	0,09	–	–	–	–	–	–	–	–	–	0,09	0,09	0,15		1раз в неделю	–	–	–	–	–	–	0,09	0,09	0,15	–	–

Типовой проект

Инв. № подл. | Подпись и дата | Взам. инв. №

ГИП	Юрин		
Нач. отд.	С.Бирюков		12.8.85
Рук. гр.	Лежень		12.8.85
Инж.	Никитина		12.8.85
Н. контр.	Есина		12.8.85

Привязан

Инв. №

ТП 503-1-49.86 ВК

Главный корпус автотранспортного предприятия на 300 грузовых автомобилей

Стадия	Лист	Листов
Р	2	

Общие данные (продолжение)

ТИПРОПРОМСЕЛЬСТРОЙ г. Саратов

Копировал: Бабенко

Формат А2

продолжение

№ потребителя по плану	Наименование потребителя	Количество потребителей	Количество часов работы в сутки	Водопотребление: Требования к качеству воды	Потребный напор у потребителя, м.	Режим водопотребления	Расход воды на одного потребителя, м³/ч	Из хозяйственно-питьевого производственно-противопожарного водопровода: м³/сут	м³/ч	л/с	Из системы горячего водоснабжения: м³/сут	м³/ч	л/с	Из системы оборотного водоснабжения: м³/сут	м³/ч	л/с	Из системы регенерации растворов: м³/сут	м³/ч	л/с	Водоотведение: Характеристика сточных вод	Режим водоотведения	В производственную канализацию: м³/сут	м³/ч	л/с	В систему оборотного водоснабжения: м³/сут	м³/ч	л/с	В систему регенерации растворов: м³/сут	м³/ч	л/с	Концентрация загрязнений сточных вод после локальных очистных сооружений, мг/л	Примечание
1	2	3	4	5	6	7	8	9	10	11	12	13	14	15	16	17	18	19	20	21	22	23	24	25	26	27	28	29	30	31	32	33
	3. Участок ремонта и																															
	зарядки аккумуляторов																															
3	Ванна для промывки			СН118-75																												
	деталей аккумуляторов			пр. 2		наполнение																										нейтрализо-
	М301А V=0.17м³	1	—	п. 6	5	1раз в неделю	0.17	0.17	0.17	0.11	—	—	—	—	—	—	—	—	—	H_2SO_4 - 0.1 г/л	1 раз в неделю	0.17	0.17	0.11	—	—	—	—	—	—	—	вать в ванне
18	Колонка электролита			ГОСТ		наполнение																										
	(дистилятор Д-4)	1	-	2874-82	5	1раз в неделю	0.01	0.01	0.01	0.01	—	—	—	—	—	—	—	—	—	—	—	—	—	—	—	—	—	—	—	—	—	—
				СН118-75		охлаждение																										
			2	пр.2п.1		непрерывно	0.16	—	—	—	—	—	—	0.32	0.16	0.04	—	—	—	чистая	непрерывно	—	—	—	0.32	0.16	0.04	—	—	—	—	—
	4. Участок ремонта																															
	электрооборудования																			спав-0.13% мех												
2	Моечная установка для			СН118-75																примеси-3% нефт-												
	мойки деталей ОРГ-49906			пр. 2		наполнение														тепродукты-2г/л												
	V=0.09 м³ „темп 100" - 10 г/л	1	—	п. 13	5	1раз в неделю	0.09	—	—	—	—	—	—	—	—	—	0.09	0.09	0.15	щелочь-3.3г/л	1 раз в неделю	—	—	—	—	—	—	0.09	0.09	0.15	—	—
	7. Кладовая инструмента																															
	и комплектовка агрега-																			технический ва-												
	тов																			зелин-10мг/л мех.												
3	Ванна для расконсервации			СН118-75																примеси-1% нефт-												
	деталей с электроподогре-			пр. 2		наполнение														тепродукты-2г/л												
	вом, ОМ-5140 V=0.4 м³	1	—	п. 13	5	1раз в неделю	0.40	—	—	—	—	—	—	—	—	—	0.40	0.40	0.22	щелочь-5г/л	1 раз в неделю	—	—	—	—	—	—	0.40	0.40	0.22	—	—
																				спав - 0.2г/л												
	8. Агрегатно-механичес-																															
	кий участок																															
7	Стенд для испытания			СН118-75		охлаждение																										
	гидросистем КИ-4815м	1	2	пр2п.1	5	непрерывно	0.30	—	—	—	—	—	—	0.60	0.30	0.08	—	—	—	чистая	непрерывно	—	—	—	0.60	0.30	0.08	—	—	—	—	—

Инв.№ подл. | Подпись и дата | Взам. инв.№

ГИП	Юрин		ТП-503-1-49.86 ВК
Нач.отд.	Свирепов	09.85	
Рук. гр.	Лежень	09.85	
Инженер	Никитина	07.85	Главный корпус автотранспортного предприятия на 300 грузовых автомобилей
Привязан			Стадия Р; Лист 3; Листов
Инв. №	Н.контр.	Есина	Общие данные (продолжение) — Гипропромсельстрой г. Саратов

Копировал: Мешкова

Формат А2

Продолжение

№ потребителя по плану	Наименование потребителя	Количество потребителей	Количество часов работы в сутки	Водопотребление: Требования к качеству воды	Потребный напор у потребителя, м	Режим водопотребления	Расход воды на одного потребителя, м³/ч	Из хозяйственно-питьевого производственно-противопожарного водопровода: м³/сут	м³/ч	л/с	Из системы горячего водоснабжения: м³/сут	м³/ч	л/с	Из системы оборотного водоснабжения: м³/сут	м³/ч	л/с	Из системы регенерации растворов: м³/сут	м³/ч	л/с	Водоотведение: Характеристика сточных вод	Режим водоотведения	В производственную канализацию: м³/сут	м³/ч	л/с	В систему оборотного водоснабжения: м³/сут	м³/ч	л/с	В систему регенерации растворов: м³/сут	м³/ч	л/с	Концентрация загрязнений сточных вод после локальных очистных сооружений, мг/л	Примечание
1	2	3	4	5	6	7	8	9	10	11	12	13	14	15	16	17	18	19	20	21	22	23	24	25	26	27	28	29	30	31	32	33
34	Моечная установка для			СН118-75																мех. примеси-3%/л												
	мойки деталей ОРГ-49906			пр. 2		наполнение														нефтепродукты												
	V=0,9м³ „Темп 100"- 10г/л	1	–	п. 13	5	1 раз в неделю	0,09	–	–	–	–	–	–	–	–	–	0,09	0,09	0,15	2г/л СПАВ-0,13%/л	1 раз в неделю	–	–	–	–	–	–	0,09	0,09	0,15	–	–
																				щелочь-3,3%/л												
12	Машина для очистки			СН118-75																щелочь-5% не-												
	ОМ-1366г V=1,2м³			пр. 2		наполнение														фтепродукты-2%/л												
	„Темп 100"- 15г/л	1	–	п. 13	5	1 раз в неделю	1,20	–	–	–	–	–	–	–	–	–	1,20	1,20	0,33*	мех. примеси-3%/л	1 раз в неделю	–	–	–	–	–	–	1,20	1,20	0,33*	–	–
																				СПАВ - 0,2%/л												
				СН118-75		долив 50л																											
				пр2п13		1 раз в смену	0,05	–	–	–	–	–	–	–	–	–	0,10	0,05	0,17*	–	–	–	–	–	–	–	–	–	–	–	–	–	–
	9. Участок т.р. проверки и обкатки двигателей																															
1	Реостат регулировочный			СН118-75		наполнение														кальцинир.с												
	к стенду КН-5540	1	–	пр2.п1а	5	1 раз в месяц	0,60	0,60	0,60	0,33	–	–	–	–	–	–	–	–	–	вания сода-20%	1 раз в месяц	–	–	–	–	–	–	0,60	0,60	0,33	–	на подпитку
	а) емк. 0,6м³ $K_з$ - 1,0																															
				СН118-75		охлажденное																											
	б) V=0,06м³ $K_з$ - 1,0			пр2п1а	5	2 раза в сут.	0,06	–	–	–	–	–	–	0,12	0,06	0,06*	–	–	–	чистая	2 раза в сутки	–	–	–	0,12	0,06	0,06	–	–	–	–	–
8	Бак смесительный для			СН118-75		наполнение																											
	воды V=0,14м³ $K_з$ = 1,0	1	–	пр2п1а	5	1 раз в сут.	0,14	–	–	–	–	–	–	0,14	0,14	0,16*	–	–	–	чистая	1 раз в сутки	–	–	–	0,14	0,14	0,16	–	–	–	–	–
	Очередь строительства																															
	10. Медницко-радиаторный участок																															
3	Стенд для комплексных			СН118-75																												
	работ по ремонту радиа-			пр. 2		наполнение																										
	торов Р2.09, V=0,31×0,7=0,22м³		–	п. 13	5	1 раз в неделю	0,22	0,22	0,02	0,37*	–	–	–	–	–	–	–	–	–	чистая	1 раз в неделю	–	–	–	0,22	0,22	0,37	–	–	–	–	на подпитку

ГИП	Юрин		
Нач.отд.	Свирепов		19.8.85
Рук. гр.	Лежень		19.8.85
Инженер	Никитина		19.7.85

ТП-503-1-49.86 ВК

Главный корпус автотранспортного предприятия на 300 грузовых автомобилей.

Стадия	Лист	Листов
Р	4	

Общие данные (продолжение)

ГИПРОПРОМСЕЛЬСТРОЙ г. САРАТОВ

Привязан

Инв. № подл. | Подпись и дата | Взам. инв. №

Инв. №

Н. контр. Есина

Копировал: Сидорова

Формат А2

Продолжение

№ потребителя по плану	Наименование потребителя	Количество потребителей	Количество часов работы в сутки	Водопотребление: Требования к качеству воды	Потребный напор у потребителя, м	Режим водопотребления	Расход воды на одного потребителя, м³/ч	Из хозяйственно-питьевого производственно-противопожарного водопровода: м³/сут	м³/ч	л/с	Из системы горячего водоснабжения: м³/сут	м³/ч	л/с	Из системы оборотного водоснабжения: м³/сут	м³/ч	л/с	Из системы регенерации растворов: м³/сут	м³/ч	л/с	Водоотведение: Характеристика сточных вод	Режим водоотведения	В производственную канализацию: м³/сут	м³/ч	л/с	В систему оборотного водоснабжения: м³/сут	м³/ч	л/с	В систему регенерации растворов: м³/сут	м³/ч	л/с	Концентрация загрязнений сточных вод после локальных очистных сооружений, мг/л	Примечание
1	2	3	4	5	6	7	8	9	10	11	12	13	14	15	16	17	18	19	20	21	22	23	24	25	26	27	28	29	30	31	32	33
5	Установка для очистки					Промывка																										
	радиаторов от накипи					раствором														каустическ-												
	М423 V=0,25×0,8=0,2м³	1	—	—	—	1раз в неделю	0,20	—	—	—	0,20	0,00	0,33*	—	—	—	—	—	—	кая содп-0,5г/л	1раз в неделю	—	—	—	—	—	—	0,20	0,00	0,33	—	на подпитку
						промывка																										
						горячей водой														каустическая												
			1	—	—	непрерывно	0,10	—	—	—	0,10	0,10	0,03	—	—	—	—	—	—	содп-0,07г/л	непрерывно	—	—	—	—	—	—	0,10	0,10	0,03	—	на подпитку
				СНИП-75		промывка хо-																										
				Пр.2		лодной водой														механические												
			—	П.13	5	1раз в неделю	0,05	0,05	0,01	0,16	—	—	—	—	—	—	—	—	—	примеси 20мг/л	1раз в неделю	—	—	—	—	—	—	0,05	0,01	0,16	—	на подпитку
4	Установка для промывки																															
	и пропаривания топлив-					промывка														бензин-0,1г/л												
	ных баков М424	1	0,5	—	—	непрерывно	0,60	—	—	—	0,30	0,60	0,16	—	—	—	—	—	—	мех.примеси 10мг/л	непрерывно	—	—	—	—	—	—	0,30	0,60	0,16	—	на подпитку
2	Ванна для испытания																															
	топливных баков авто-			СНИП-75																												
	мобилей 5008Я			Пр.2		наполнение																										
	V=0,6×0,8=0,48м³	1	—	П.13	5	1раз в месяц	0,48	0,48	0,48	0,13	—	—	—	—	—	—	—	—	—	чистая	1раз в месяц	—	—	—	—	—	—	0,48	0,48	0,13	—	на подпитку
	11. Кузнечно-сварочный																															
	участок																															
2	Ванна для промывки (для			СНИП-75																												
	охлаждения кузнечного			Пр.2		наполнение																										
	инструмента) V=2,30×0,7=1,61	1	—	П.13	5	2раза в сут.	0,16	0,32	0,16	0,26*	—	—	—	—	—	—	—	—	—	окалина-10мг/л	2раза в сут.	—	—	—	—	—	—	0,32	0,16	0,26*	—	на подпитку
	12. Участок ТО-1 и ТО-2																															
	автомобилей																															
	Кран для заправки					наполнение																										
	системы охлаждения			ГОСТ		радиаторов																										
	автомобилей в осях А-13	1	—	2874-82	5	2раза в сут.	0,03	0,78	0,60	0,16*	—	—	—	—	—	—	—	—	—	—	—	—	—	—	—	—	—	—	—	—	—	—

ГИП	Юрин		
Нач. отд.	Свнрепов		19.8.85
Рук. гр.	Лежень		19.8.85
Инженер	Никитина		17.7.85

ТП-503-1-49.86 ВК

Главный корпус автотранспортного предприятия на 300 грузовых автомобилей.

Стадия	Лист	Листов
Р	5	

Общие данные (продолжение)

ГИПРОПРОМСЕЛЬСТРОЙ г. Саратов

Привязан

Инв. №

Н. контр. Есина

Копировал: Сидорова

Формат А2

Инв. № подл. | Подпись и дата | Взам. инв. №

окончание

№ позиций по генплану	Наименование потребителя	Количество потребителей	Количество рабочих смен работы в сутки	Водопотребление: Подключение к системе водоснабжения	Водопотребление: Наименование цеха, здания, сооружения	Водопотребление: Режим водопотребления	Водопотребление: Расход воды на одного потребителя, м³	Водопотребление: Из системы хозяйственно-питьевого противопожарного водопровода, м³/сут	Водопотребление: Из системы хозяйственно-питьевого противопожарного водопровода, м³/ч	Водопотребление: Из системы хозяйственно-питьевого противопожарного водопровода, л/с	Водопотребление: Из системы горячего водоснабжения, м³/сут	Водопотребление: Из системы горячего водоснабжения, м³/ч	Водопотребление: Из системы горячего водоснабжения, л/с	Водопотребление: Из системы оборотного водоснабжения, м³/сут	Водопотребление: Из системы оборотного водоснабжения, м³/ч	Водопотребление: Из системы оборотного водоснабжения, л/с	Водопотребление: Из системы регенерации растворов, м³/сут	Водопотребление: Из системы регенерации растворов, м³/ч	Водопотребление: Из системы регенерации растворов, л/с	Водоотведение: Характеристика сточных вод	Водоотведение: Режим водоотведения	Водоотведение: В производственную канализацию, м³/сут	Водоотведение: В производственную канализацию, м³/ч	Водоотведение: В производственную канализацию, л/с	Водоотведение: В систему оборотного водоснабжения, м³/сут	Водоотведение: В систему оборотного водоснабжения, м³/ч	Водоотведение: В систему оборотного водоснабжения, л/с	Водоотведение: В систему регенерации растворов, м³/сут	Водоотведение: В систему регенерации растворов, м³/ч	Водоотведение: В систему регенерации растворов, л/с	Концентрация загрязнений сточных вод после локальных очистных сооружений, мг/л	Примечание
1	2	3	4	5	6	7	8	9	10	11	12	13	14	15	16	17	18	19	20	21	22	23	24	25	26	27	28	29	30	31	32	33
52	Моечная установка для мойки деталей ОРГ-49906			СН 118-75																нефтепродукты												
				пр. 2		наполнение														-2г/л сляв-ПЭ/л												
	V=0,09 „Темп 100"-10 г/л	1	–	п. 13	5	1раз в неделю	0,09	–	–	–	–	–	–	–	–	–	0,09	0,09	0,15	щелочь-33 г/л	1раз в неделю	–	–	–	–	–	–	0,09	0,09	0,15	–	–
																				мех. примеси-3г/л												
	13. Участок диагностирования автомобилей																															
6а	Нагрузочный реостат	1	–	СН 118-75	5	наполнение	0,30	0,30	0,30	0,33	–	–	–	–	–	–	–	–	–	кальцинированная	1раз в месяц	–	–	–	–	–	–	0,30	0,30	0,33	–	на подпитку
				пр. 2п.11		1раз в месяц														сода-20г/л												
	а) наполнение V=300 л	–	–	СН 118-75	5	охлаждение	0,03	–	–	–	–	–	–	0,06	0,03	0,10*	–	–	–	чистая	–	–	–	–	0,06	0,03	0,10	–	–	–	–	–
				пр. 2п.1		2 раза в сут.																											
	Итого:							3,05	2,67	2,25	0,60	0,30	0,52	1,22	0,69	0,44	2,56	2,47	1,79			0,17	0,11	0,11	1,46	0,91	0,81	4,81	4,80	3,76		
	Расчетный:							1,45	1,11	1,19	0,60	0,30	0,52	1,22	0,69	0,44	1,47	1,38	0,96			0,17	0,19	0,1	1,46	0,91	0,81	2,00	2,30	1,17		
	В том числе на подпитку системы																								0,22	0,08	0,37	0,82	0,79	0,26		

Знак * обозначает периодический расход принятый за расчетный.

ГИП	Юрин		12.85
Нач. отд.	Фирсова		12.85
Рук. гр.	Пежень		12.85
Инж.	Никитина		12.85

ТП-503-1-49.86 ВК

Главный корпус автотранспортного предприятия на 300 грузовых автомобилей.

Стадия	Лист	Листов
Р	6	

Привязан

Инв. №

Н. контр. Елина

Общие данные (окончание)

ГИПРОПРОМСЕЛЬСТРОЙ г. Саратов

Копировал: Бабенко

Формат А2

Типовой проект

Инв. № подл. | Подпись и дата | Взам. инв. №

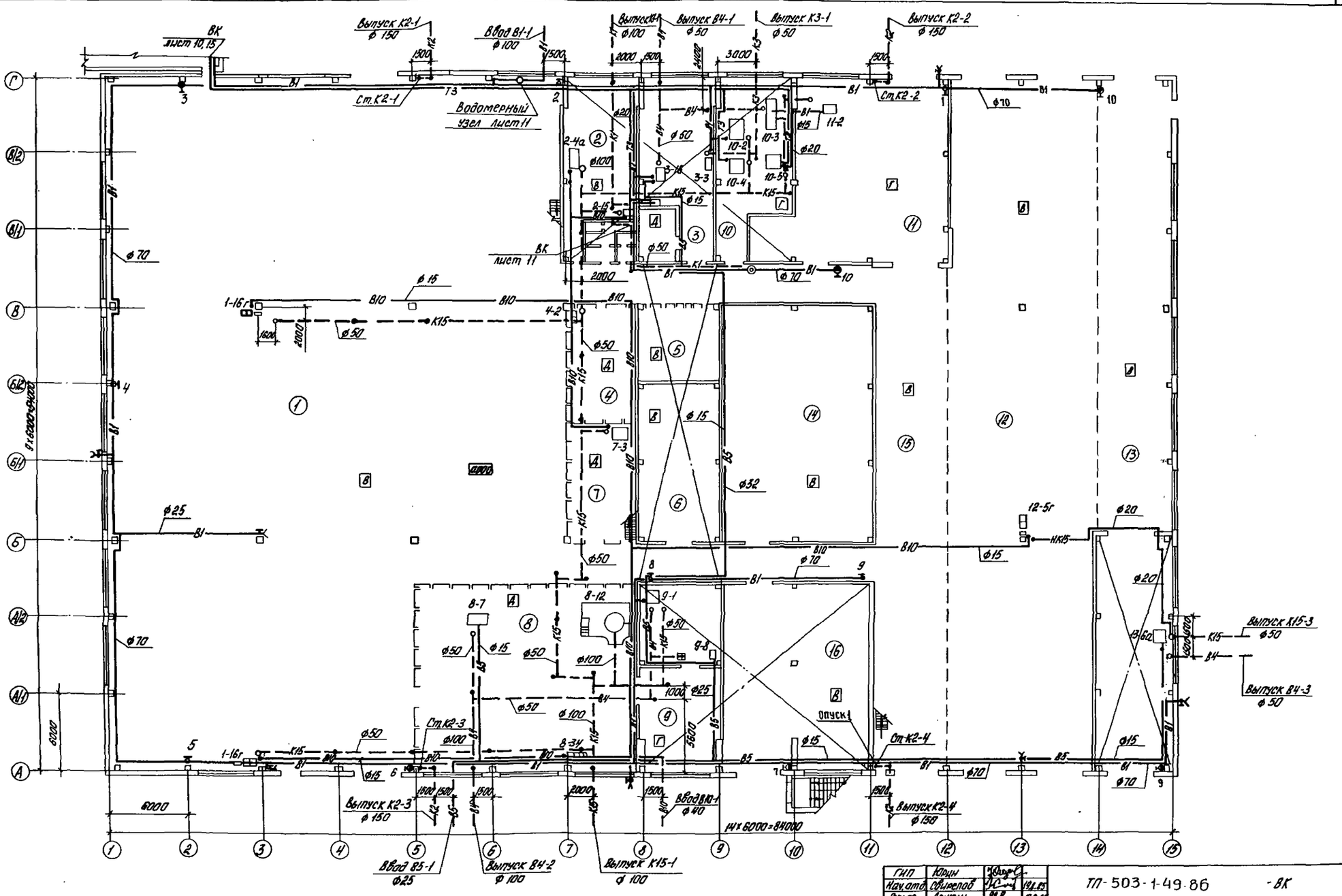

ГИП	Юрин		
Нач.отд.	Свирепов		19.8.85
Рук.гр.	Лежень		19.8.85
Инж.	Никитина		21.8.85
Н.контр.	Есина		18.85

ТП-503-1-49.86 -ВК

Главный корпус автотранспортного предприятия на 300 грузовых автомобилей

Стадия	Лист	Листов
Р	7	

План на отм. 0.000

ГИПРОПРОМСЕЛЬСТРОЙ г. Саратов

Копировал: Ланцева Ланцева

Формат А2

Привязан

Инв.№

Инв.№ подл. | Подпись и дата | Взам.инв.№

Нач.отд. ЭЛ | Нач.отд. СО-1 | Нач.отд. ЭЛ | Нач.техн.отд. | Катков | Калганов | Кабанов

Альбом I

Типовой проект 503-1-49.86

Типовой проект 503-1-49 86 Альбом I

План на отм -1,150

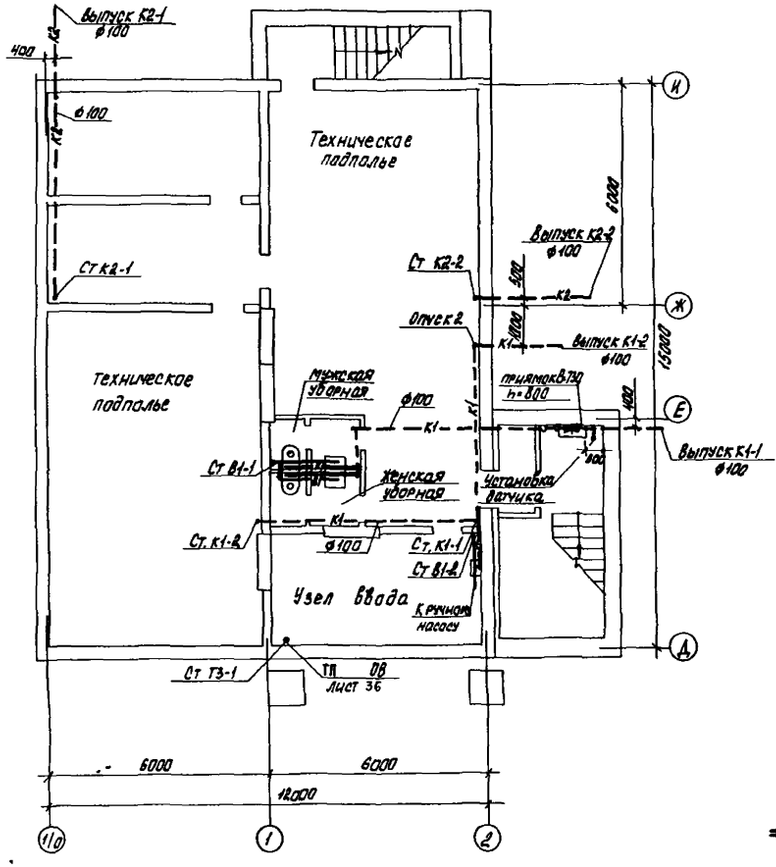

План сетей водостоков

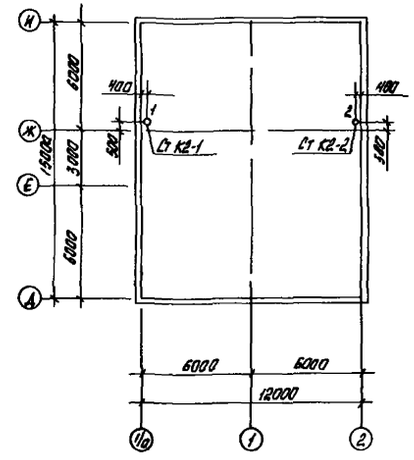

К2

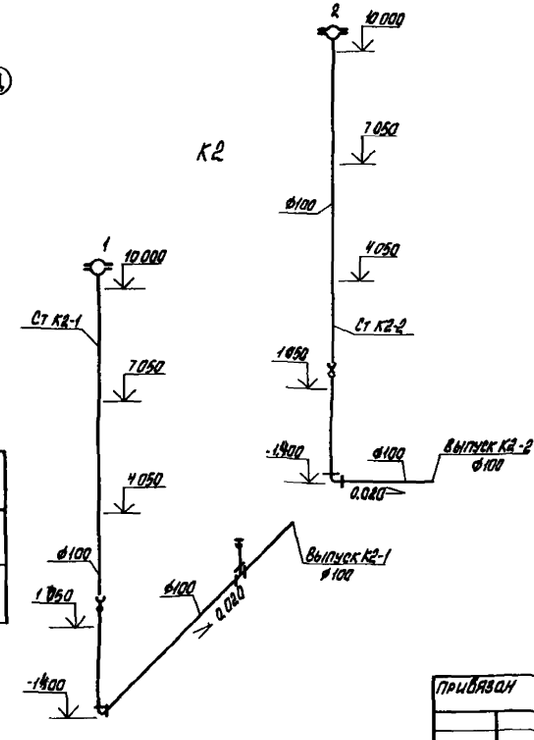

В1

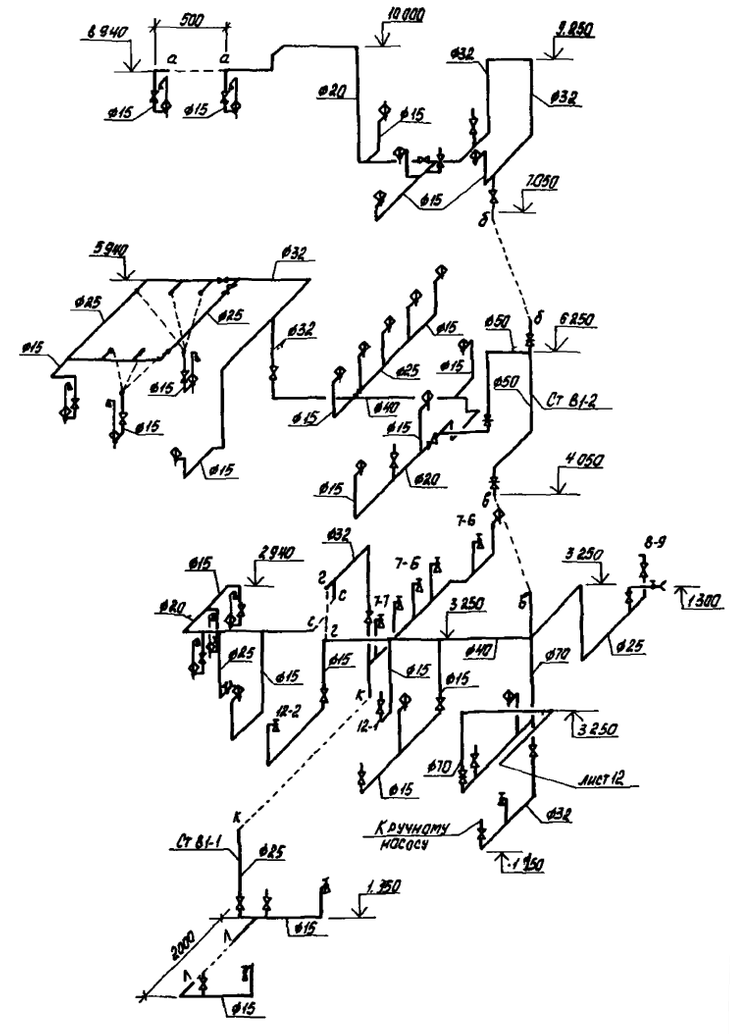

Расчетные расходы и площадь водосбора

Номера воронок	F водосбора на одну воронку, м2	q20 л/с на одну воронку	F водосбора на один стояк, м²	Расход на один стояк, л/с
1	72.00	0.58	Ст К2-1	Ст К2-1
2	108.00	0.86	180.00	1.44

ГИП	Юрин		
Нач отд	Свирепов		19.8.85
Рук гр	Лежень		19.8.85
Инж	Никитина		21.8.85
Н контр	Есина		

ТП -503-1-49 86 ВК

Главный корпус автотранспортного предприятия на 300 грузовых автомобилей

Стадия	Лист	Листов
Р	8	

План на отм -1,150 План сетей водостоков. Расчетные расходы и площадь водосбора. Схемы систем В1, К2

ГИПРОПРОМСЕЛЬСТРОЙ г Саратов

Копировал Ланцева

Формат А2

Привязан

Инв №

Взам инв №

Подпись и дата

Инв № подл

Нач отд ЭН Попова 19.8.85

Нач отд ЭЛ Калганов 19.8.85

Альбом I

Типовой проект 503-1-49.86

План на отм. 1.050

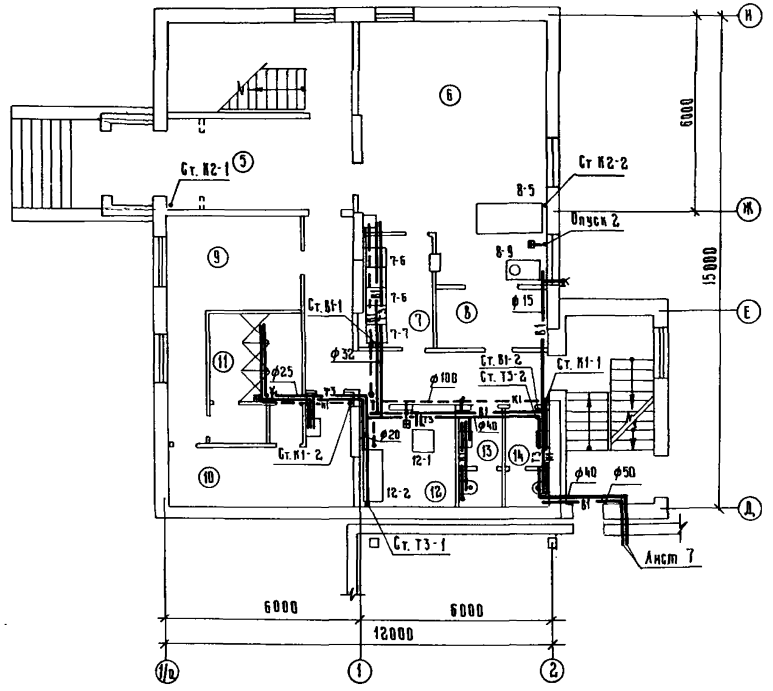

План на отм. 4.050

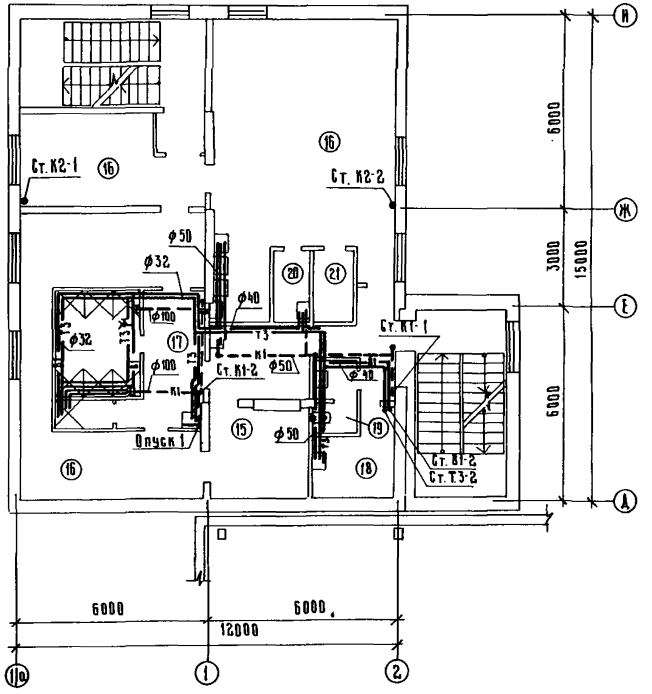

Экспликация оборудования

N по плану	Наименование	Количество
	6, 7, 8 Буфет на 24 посадочных места	
6	Ванна моечная стационарная	2
7	Ванна моечная стационарная	1
9	Кипятильник электрический	1
	12. Помещение для обезвреживания спецодежды	
1	Автоматизированная стиральная машина с электроподогревом	1
2	Ванна чугунная эмалированная	1

ГИП	Юрин		
Нач. отд.	Свирепов		19.8.85
Рук. гр.	Лежень		19.8.85
Инж.	Никитина		21.8.85
Н. контр.	Есина		18.8.85

ТП — 503-1-49.86 ВК

Главный корпус автотранспортного предприятия на 300 грузовых автомобилей.

Стадия	Лист	Листов
Р	9	

План на отм. 1.050; 4.050

Гипропромсельстрой р. Саратов

Привязан

Инв. №

Копировал: Ильичева Ц. Формат А2

Инв. № подл. | Подпись и дата | Взам. инв. №

Нач. отд. СО-1 Катков
Нач. отд. ЭК Попова
Нач. отд. ЗА Калганов
Нач. отд. ТХ Ивашкин

План на отм. 7.050

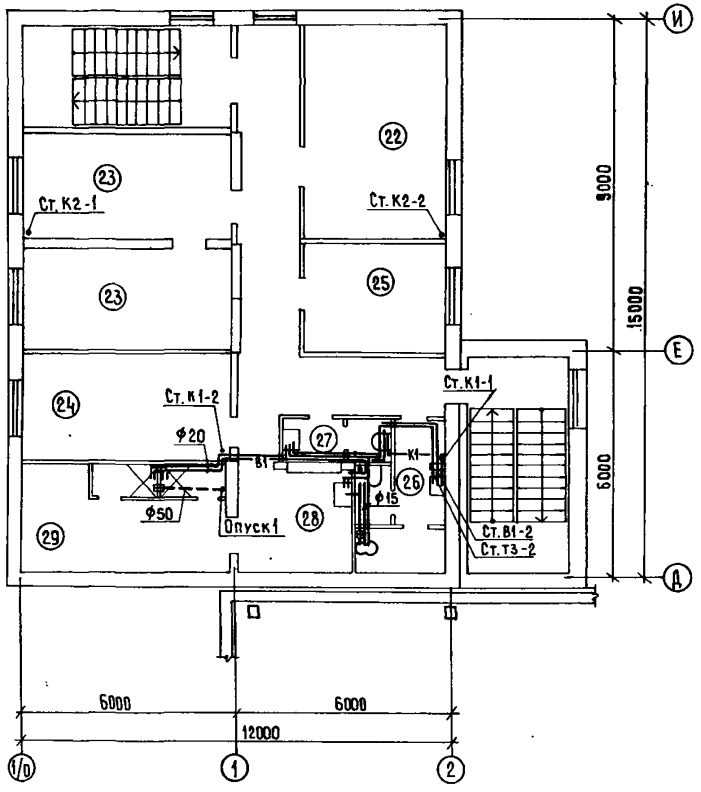

Экспликация помещений

Номер по плану	Наименование	Площадь м²	Категория производства по взрывной взрыво-, пожарной, и пожарной опасности
	План на отм. -1.150		
1	Узел ввода	—	не категорийно
2	Женская уборная	—	"
3	Мужская уборная	—	"
4	Техническое подполье	—	"
	План на отм. 1.050		
5	Вестибюль	—	не категорийно
6	Зал буфета на 24 посадоч-		
	ных места с раздаточной	—	"
7	Мойка	—	"
8	Подсобное помещение	—	"
9	Мужской гардероб уличной		
	и домашней одежды на 13		
	отделений в шкафах	—	"
10	Мужской гардероб специальной		
	одежды для группы III А на		
	13 отделений в шкафах	—	"
11	Мужская душевая с пред-		
	душевой	—	"
12	Помещение для обезвре-		
	живания	—	"
13	Женская уборная	—	"
14	Мужская уборная		
	План на отм. 4.050		
15	Мужской гардероб специальной		
	одежды для групп II Б, II г, II д		

продолжение

Номер по плану	Наименование	Площадь м²	Категория производства по взрывной взрыво-, пожарной, и пожарной опасности
	на 18 отделений в шкафах	—	не категорийно
16	Мужской гардероб уличной, до-		
	машней и специальной одежды		
	для групп I б, I в на 112 отделе-		
	ний в шкафах	—	то же
17	Мужская душевая с преддушевой	—	"
18	Хозяйственная кладовая	—	"
19	Мужская уборная		
20	Кладовая чистой специальной		
	одежды	—	"
21	Кладовая грязной специаль-		
	ной одежды	—	"
	План на отм. 7.050		
22	Красный уголок	—	не категорийно
23	Конторские помещения	—	"
24	Вентиляционная камера	—	"
25	Помещение профсоюзной		"
	организации	—	"
26	Женская уборная с помеще-		
	нием для личной гигиены	—	"
27	Мужская уборная	—	"
28	Женский гардероб уличной,		
	домашней и специальной		
	одежды на 21 отделение в		
	шкафах	—	"
29	Женская душевая	—	"

ГИП	Юрин		
Нач. отд.	Свирепов		19.8.86
Рук. гр.	Лежень		19.8.86
Инж.	Никитина		19.8.86
Н. контр.	Есина		

ТП-503-1-49.86 ВК

Главный корпус автотранспортного предприятия на 300 грузовых автомобилей

Стадия	Лист	Листов
Р	10	

План на отм. 7.050

ГИПРОПРОМСЕЛЬСТРОЙ г. Саратов

Привязан

Инв. №

Инв. № подл. | Подпись и дата | Взам. инв. №

Нач. отд. ЭН Попова 19.8.86
Нач. отд. ЭЛ Калганов 19.8.86

Копировал: Мешкова

Формат А2

Типовой проект 503-1-49.86 Альбом I

Фрагмент 1

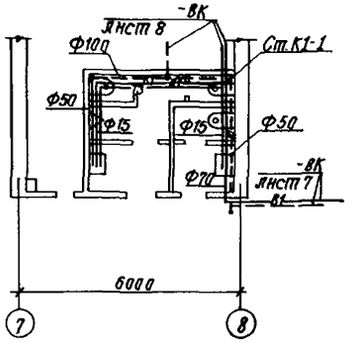

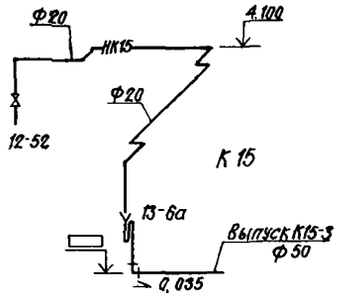

Т3

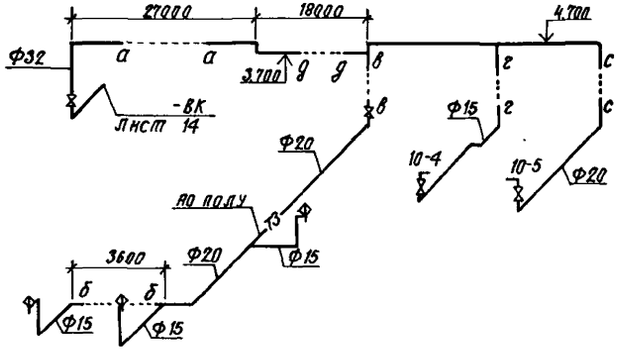

Водомерный узел

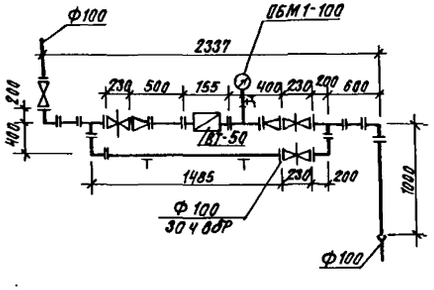

Экспликация помещений

Номер по плану	Наименование	Площадь м²	Категория производства по взрывной, взрывопожарной и пожарной опасности
	План на отм. 0,000		
1	Участок текущего ремонта автомобилей	—	В
2	Участок технического обслуживания топливной аппаратуры	—	В
3	Участок ремонта и зарядки аккумуляторов	—	А
4	Участок ремонта электрооборудования	—	А
5	Трансформаторная подстанция	—	—
6	Склад запчастей и материалов	—	В
7	Кладовая инструмента и комплектовка агрегатов	—	А
8	Агрегатно-механический участок	—	А
9	Участок текущего ремонта, обкатки и проверки двигателей	—	Г
10	Медницко-радиаторный участок	—	Г
11	Кузнечно-сварочный участок	—	Г
12	Участок ТО-1 и ТО-2 автомобилей	—	В
13	Участок диагностирования автомобилей	—	В

Продолжение

Номер по плану	Наименование	Площадь м²	Категория производства по взрывной, взрывопожарной и пожарной опасности
14	Склад агрегатов	—	В
15	Участок ремонта прицепов	—	В
16	Деревообрабатывающий и обойный участок	—	В
17	Склад масел	—	В
18	Насосная	—	В
19	Женская уборная	—	не категорийно
20	Мужская уборная	—	"
21	Комната диспетчера и оператора центрального управления производством (ЦУП)	—	"
22	Аппаратная ЦУП	—	"
23	Комната начальника ЦУП	—	"
24	Комната мастеров	—	"
25	Венткамера	—	"
26	Венткамера	—	"

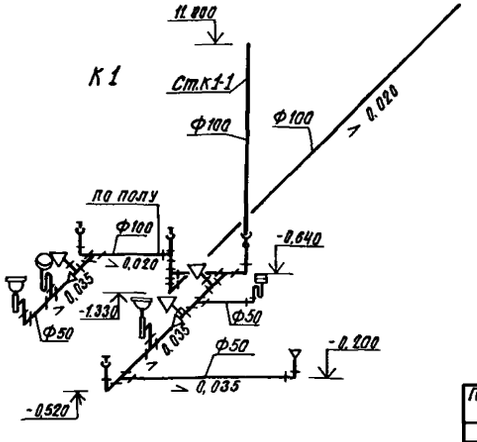

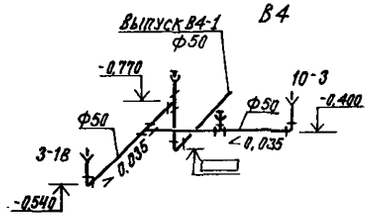

ГИП	Юрин		
Нач. отд.	Свирепов		19.8.85
Рук. гр.	Лежень		19.8.85
Инж.	Никитина		21.8.85
Н. контр.	Есина		

ТП-503-1-49.86 ВК

Главный корпус автотранспортного предприятия на 300 грузовых автомобилей.

Стадия	Лист	Листов
Р	11	

Фрагмент 1. Водомерный узел. Схемы систем К15, Т3, К1, В4.

ГИПРОПРОМСЕЛЬСТРОЙ г. Саратов

Копировал: Сидорова

Формат А2

Привязан

Инв. №

Инв. № подл. | Подпись и дата | Взам. инв. №

Нач. отд. СО-1 Катков 19.8.85
Нач. отд. ЭН Попова 19.8.85
Нач. отд. ЭЛ Калганов 19.8.85

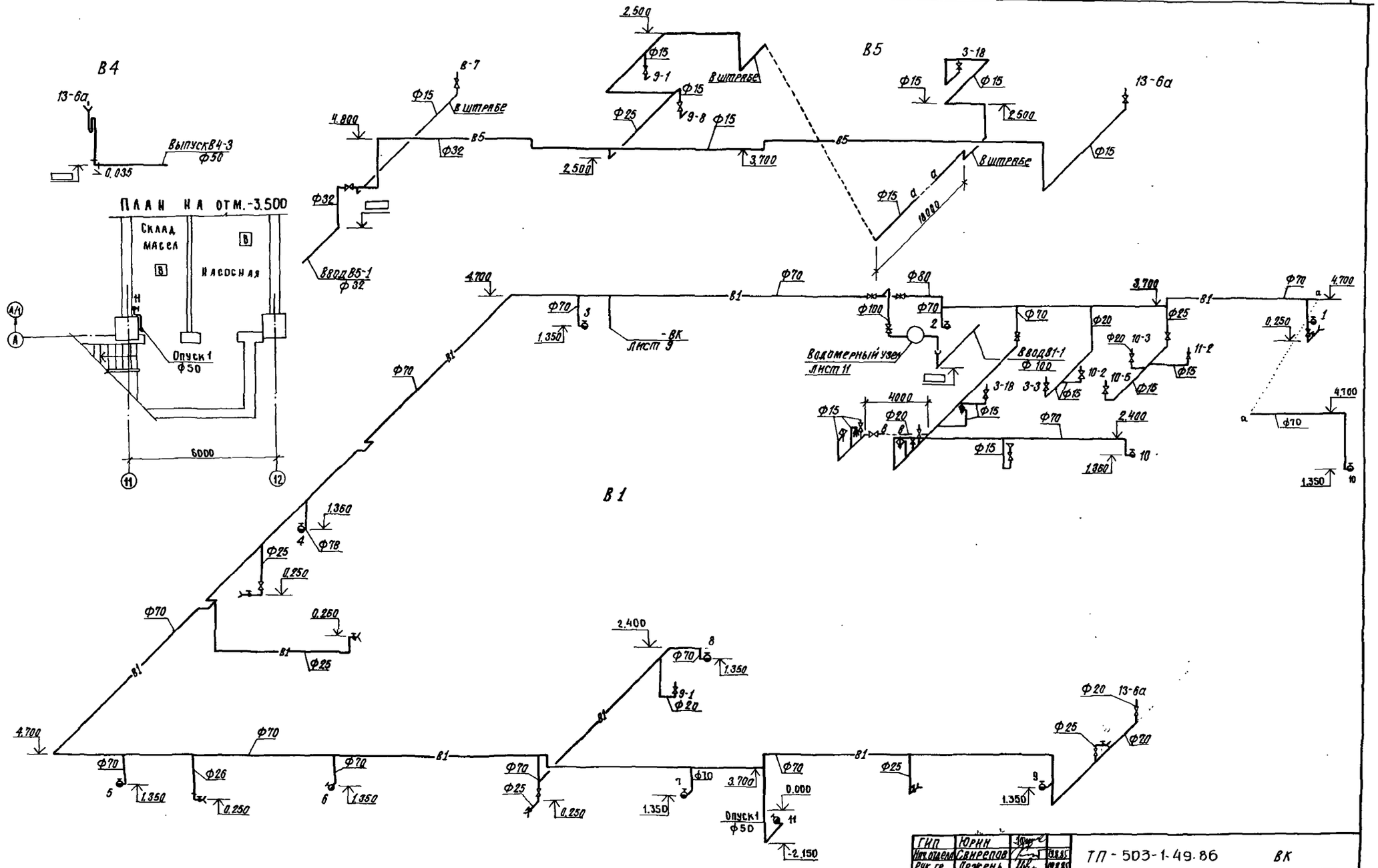

ГИП	Юрин			ТП-503-1-49.86 ВК
Нач.отдела	Свирепов			
Рук.гр.	Лежень			Главный корпус автотранспортного предприятия на 300 грузовых автомобилей.
Инженер	Никитина			Стадия: Р; Лист: 12; Листов:
Привязан				Схемы систем В1; В5; В4;
Инв.№		Н.контр.	Есина	ГИПРОПРОМСЕЛЬСТРОЙ г. Саратов

Копировал: Сидорова

Формат А2

Типовой проект 503-1-49.86 Альбом I

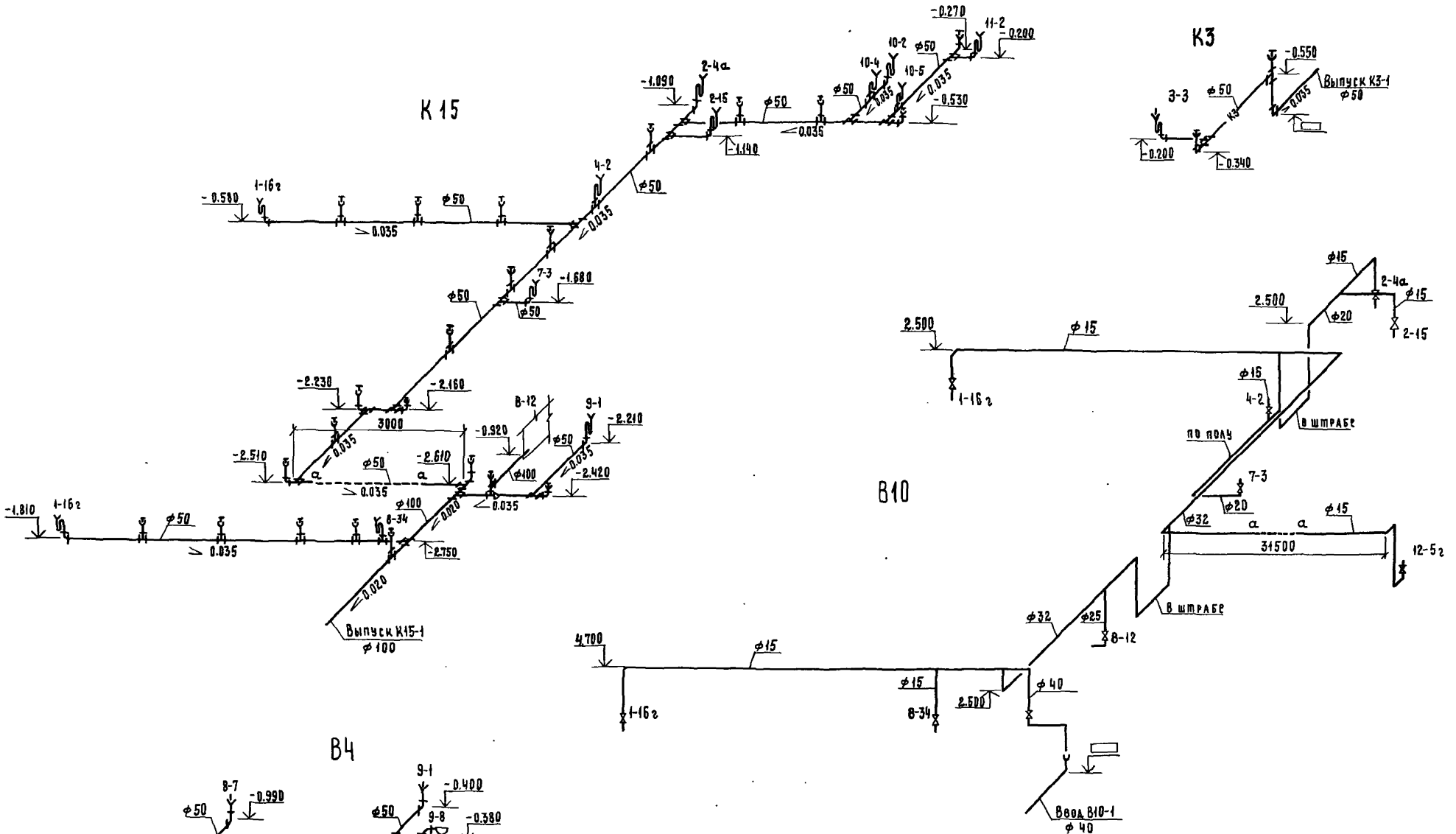

Инв. № подл. | Подпись и дата | Взам. инв. №

ГИП	Юрин			ТП-503-1-49.86 ВК	
Нач. отд.	Свирелов			Главный корпус автотранспортного предприятия на 300 грузовых автомобилей	
Рук. гр.	Лежень				
Инж.	Никитина				
Привязан				Стадия: Р; Лист: 13; Листов:	
Инв. №		Н. контр.	Есина	Схемы систем В4, В10, К3, К15	Гипропромсельстрой г. Саратов

Копировал Матвеева Формат А2

Типовой проект 503-1-49.86 Альбом I

Т3

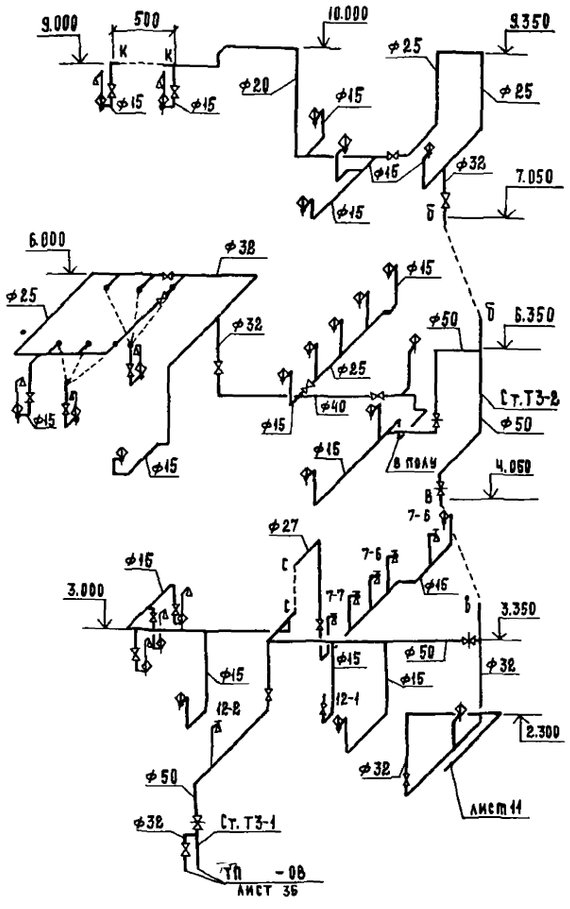

К1

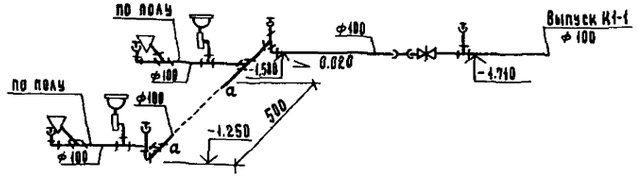

К1

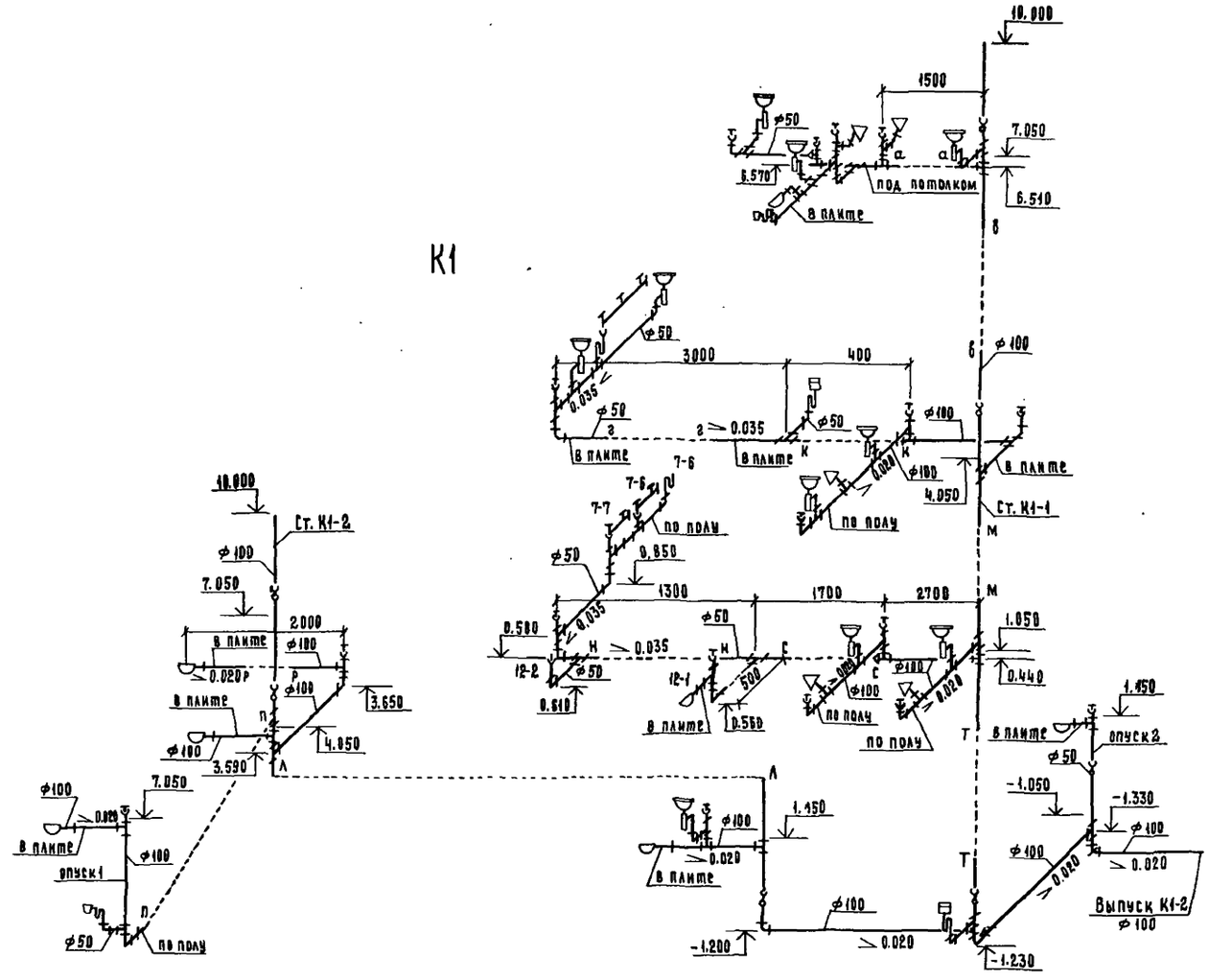

ГИП	Юрин			ТП-503-1-49.86 -ВК	
Нач.отд.	Свиридов		12.85		
Рук. гр.	Лежень		12.85	Главный корпус автотранспортного предприятия на 300 грузовых автомобилей	
Инж.	Никитина		12.85		
				Стадия: Р; Лист: 14; Листов:	
Привязан				Схемы систем Т3, К1	Гипропромсельстрой г. Саратов
Инв. N	Н. контр.	Есина			

Копировал Матвеева Формат А2

Инв. № подл. | Подпись и дата | Взам. инв. №

План сетей водостоков

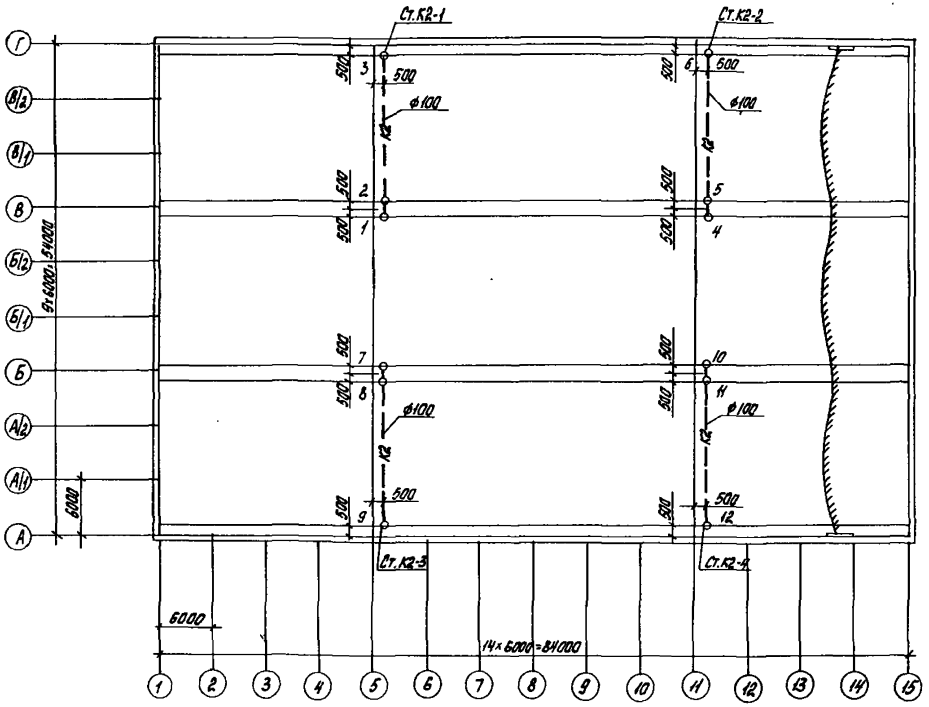

Расчетные расходы и площадь водосбора

Номера воронок	F водосбора на одну воронку, м²	q 20 л/с на одну воронку	F водосбора на один стояк, м²	Расход на один стояк, л/с
1	378.00	3.02	Ст. К2-1 1134.00	Ст. К2-1 9.06
2	378.00	3.02		
3	378.00	3.02		
4	378.00	3.02	Ст. К2-2 1134.00	Ст. К2-2 9.06
5	378.00	3.02		
6	378.00	3.02		
7	378.00	3.02	Ст. К2-3 1134.00	Ст. К2-3 9.06
8	378.00	3.02		
9	378.00	3.02		
10	378.00	3.02	Ст. К2-4 1134.00	Ст. К2-4 9.06
11	378.00	3.02		
12	378.00	3.02		

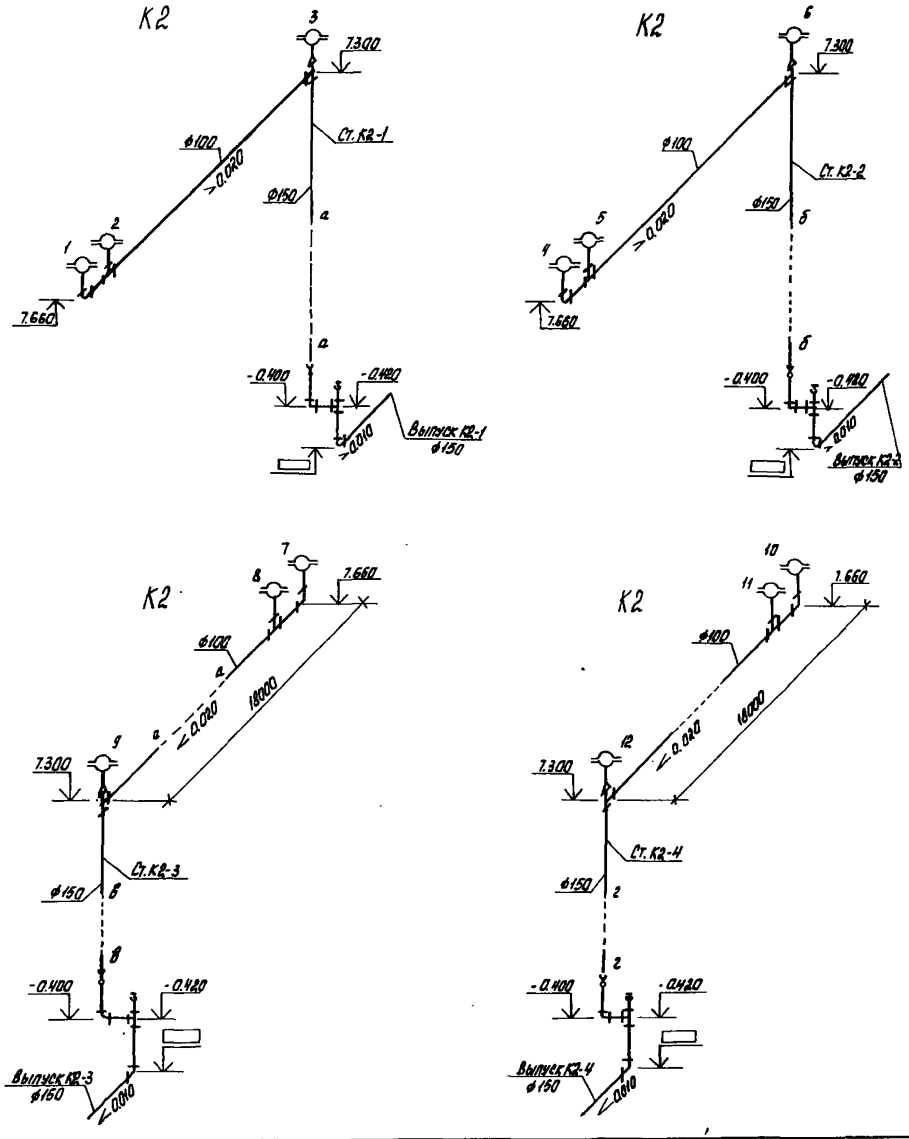

ГИП	Юдин			ГП-503-1-49.86 ВК
Нач. отд.	Обухов			Главный корпус автотранспортного предприятия на 300 грузовых автомобилей
Рук. гр.	Лежень			
Инж.	Никитина			Стадия Р; Лист 15; Листов
Привязан				План сетей водостоков. Расчетные расходы и площадь водосбора. Схемы системы К2
Инв. №		Н. контр.	Есина	ГИПРОПРОМСЕЛЬЭЛЕКТРОЙ г. Саратов

Копировал: Ланцева

Формат А2

503-1-49.86 Альбом I

Типовой проект

Ведомость рабочих чертежей основного комплекта ОВ

Лист	Наименование	Примечание
1	Общие данные (начало)	
2÷5	Общие данные (продолжение)	
8	Общие данные (окончание)	
	Производственные помещения	
7÷8	Местные отсосы от технологического оборудования	
9÷12	План на отм. 0.000	
13	Установки систем П1÷П9; В1÷В4; В5÷В8; В10÷В16; В18÷В20	
14	Разрезы 1-1 ÷ 9-9	
15÷16	Спецификация отопительно-вентиляционных установок	
17	Разрезы 10-10, 11-11	
18	Схемы систем П1÷П6	
19	Схемы систем П7÷П10; ПЕ1	
20	Схемы систем В1÷В13	
21	Схемы систем В14÷В21, В24, ВЕ4÷ВЕ8, ВЕ12.	
22	Планы на отм. 4.800. Системо ВЗР В10-П2, В5, В8-П3, В19-П7.	
23	План на отм. 0.000	
24	Схемы систем отопления 1.23	
25	Планы на отм. 4.800.	
26	Индивидуальный тепловой пункт.	
27	Схема системы теплоснабжения установок П1÷П10	
28	Схемы систем теплоснабжения установок А1÷А6, А7÷А10	
29	План на отм -3.500. Схема системы отопления склада масел	
	Административно - бытовые помещения	
30	План на отм. -1.050	
	План на отм. 1.050	
31	План на отм. 4.050	
	План на отм. 7.050	
32	План кровли. Установка системы	
	П11. Схемы систем П11, В25,	
	В28, В27, В26.	

Продолжение

Лист	Наименование	Примечание
33	План на отм. -1.050	
	План на отм. 1.050	
34	План на отм. 4.050	
	План на отм. 7.050	
35	Схема системы отопления	
	Схема системы теплоснабжения	
	установки П11	
36	Центральный тепловой пункт	

Ведомость ссылочных и прилагаемых документов

Обозначение	Наименование	Примечание
	Ссылочные документы	
ГОСТ 3262-75*	Трубы стальные водогазопроводные	
ГОСТ 10704-76*	Трубы стальные электросварные прямошовные. Сортамент.	
ГОСТ 8732-78*	Трубы стальные бесшовные горячедеформированные. Сортамент.	
ГОСТ 3262-75*	Трубопроводы из стальных водогазопроводных оцинкованных труб.	
ГОСТ 7201-80*	Калориферы стальные, обогреваемые водой и паром.	
ГОСТ 1816-76	Трубы отопительные чугунные ребристые и чугунные соединительные части к ним.	
ГОСТ 8625-77*Е	Манометры избыточного давления вакуумметры и мановакуумметры показывающие. Основные параметры и размеры.	
ГОСТ 2823-73*Е	Термометры стеклянные технические.	
4.904-25	Подготовки под калориферы	

Продолжение

Обозначение	Наименование	Примечание
ГОСТ 20.335-74	Радиаторы стальные панельные. Конвекторы „Комфорт"	
4.903-10 Вып.4	Изделия и детали трубопроводов для тепловых сетей.	
5.904-4	Двери и люки для вентиляционных камер.	
1.494-35 Вып. 0,1	Эжекторы низкого давления производительностью 1÷12 тыс. м³/час.	
1.494-10	Решетки щелевые регулирующие типа Р	
1.494-27 Вып.7	Воздухоприемные устройства с подвесными утепленными клапанами	
5.904-10	Узлы прохода вентиляционных шахт через покрытия зданий.	
1.494-32	Зонты и дефлекторы вентиляционных систем.	
5.904-18 Вып.0	Воздухораспределители для сосредоточенной подачи воздуха прямоструйные типа ВСП.	
5.904-12 Вып.0	Приточные вентиляционные камеры производительностью от 3,5 до 125 тыс. м³	
3.904-5	Гибкие вставки к центробежным вентиляторам.	
3.904-18 Вып. 0	Клапаны и заслонки для вентиляционных систем взрывоопасных производств.	
4.904-37	Местные отсосы при ручной электросварке.	
5.904-13 Вып.2	Заглушки воздушные унифицированные для систем вентиляции.	

„Типовой проект разработан в соответствии с действующими нормами и правилами и предусматривает мероприятия, обеспечивающие взрывную, взрывопожарную и пожарную безопасность при эксплуатации здания."

Главный инженер проекта: /Юрин/

Инв. № подл. | Подпись и дата | Взам. инв. №

Привязан

Инв. №

ГИП	Юрин			08.85
Нач. отд.	Попова			08.85
Гл. спец.	Федоркин			08.85
Рук. гр.	Прасолова			08.85
Ст. инж.	Суркова			08.85
Ст. инж.	Каромзина			08.85
Н. контр.	Есина			08.85

Привязан

Инв. №

Т.П. - 503-1-49.86 -ОВ

Главный корпус автотранспортного предприятия на 300 грузовых автомобилей

Стадия	Лист	Листов
Р	1	36

Общие данные (начало)

ГИПРОМЕЛЬСТРОЙ г. Саратов

Копировал: Ланцева

Формат А2

Типовой проект 503-1-49.86 Альбом I

Инв. № подл. | Подпись и дата | Взам. инв. №

продолжение

Обозначение	Наименование	Примечание
1.494-38, вып.0	Воздухораспределители эжекционные панельные штампованные типа ВЭПш	
5.903-1	Узлы обвязки регулирующих клапанов на трубопроводах теплоснабжения калориферных установок.	
3.904-16	Виброизолирующие основания и гибкие вставки для центробежных насосов типа К, КМ, ЦНШ	
1.494-30 вып.2	Установка и крепление вентиляторов к строительным конструкциям.	
5.904-14	Вытяжное устройство общеобменных вентиляционных устройств типа ВУР.	
	Детали креплений воздуховодов.	
5.904-1 вып.0		
1.494-36 вып.1	Шахты дымоудаления производственных зданий промышленных предприятий	
	Прилагаемые документы	
ТП – -ОВ.ВМ	ВМ по рабочим чертежам основного комплекта марки ОВ	Альбом VII
ТП – -ОВ.СО	Спецификация оборудования	Альбом VI

Параметры выбросов веществ в атмосферу

Источники выделения вредных веществ		Выделения и выбросы вредных веществ г/с		Высота источника выброса H, м	Диаметр устья трубы D, м	Параметры газовоздушной смеси на выходе из источника			Фоновая концентрация мг/м³	ПДК вредных веществ в приземном слое мг/м³		Максимальная расчетная концентрация вредных веществ на границе жилой застройки, мг/м³
Наименование	Количество	Наименование вещества	Выделение			Скорость м/с	Объем м³/с	Температура °С	Концентрация мг/м³		на промплощадке в зоне рабочей зоны	в атмосферном воздухе населенных мест	
В3	1	пары свинца	0.000003	12.30	0.250	16.0	0.783	22	0.0038	—	0.003	0.0007	0.0003
В5	1	окись углерода	0.0141	12.30	0.355	8.0	0.433	22	32.560	—	6	5	0.006
		окислы азота	0.002542						5.871		1.5	0.085	0.0007
		альдегиды	0.0099						22.864		0.15	0.035	0.0116
В8	1	окись углерода	0.000771	12.30	0.500	6.2	1.214	22	0.0585	—	6	5	0.006
		альдегиды	0.00005						0.0412		0.15	0.035	0.0116
		окислы азота	0.000013						0.0107		1.5	0.085	0.0007
В9	1	окись углерода	0.0141	12.30	0.225	16.5	0.658	22	21.428	—	6	5	0.006
		альдегиды	0.0099						15.045		0.15	0.035	0.0116
		окислы азота	0.002542						3.8632		1.5	0.085	0.0007
В10	1	окись углерода	0.00446	12.30	0.800	7.4	3.71	22	1.2021	—	6	5	0.006
		альдегиды	0.001292						0.3482		0.15	0.035	0.0116
		окислы азота	0.000779						0.2100		1.5	0.085	0.0007
В12	1	свинец	0.000027	12.30	0.200	16.0	0.5	22	0.0540	—	0.003	0.0007	0.0003
В14	1	марганец	0.000068	12.30	0.315	14.9	1.158	22	0.0587	—	0.015	0.01	0.0001
В15	1	марганец	0.000023	12.30	0.400	3.9	0.483	22	0.0476	—	0.015	0.01	0.0001
В17	1	окись углерода	0.0141	12.30	0.400	14.2	1.777	22	7.935	—	6	5	0.006
		альдегиды	0.00988						5.560		0.15	0.035	0.0003
		окислы азота	0.002542						1.4305		1.5	0.085	0.0007
В21	1	окись углерода	0.0022	12.30	0.250	16.2	0.794	22	2.770	—	6	5	0.006
		альдегиды	0.001542						1.942		0.15	0.035	0.0116
		окислы азота	0.000389						0.490		1.5	0.085	0.0007

Гидравлические потери, Па (кгс/м²)

Наименование здания	Система	$t_н$ °С		
		-20	-30	-40
Производственный корпус	Отопление	4449 (459)	4900 (500)	565 (578)
	Вентиляция	49000 (5000)	49000 (5000)	49000 (5000)
Административно-бытовые помещения	Отопление	9427.6 (962)	8820 (900)	8663 (884)
	Вентиляция	2940 (300)	2940 (300)	2940 (300)
Требуемое давление на вводе по воде		213640 (21800)	202958 (20710)	200126 (20420)

План-схема

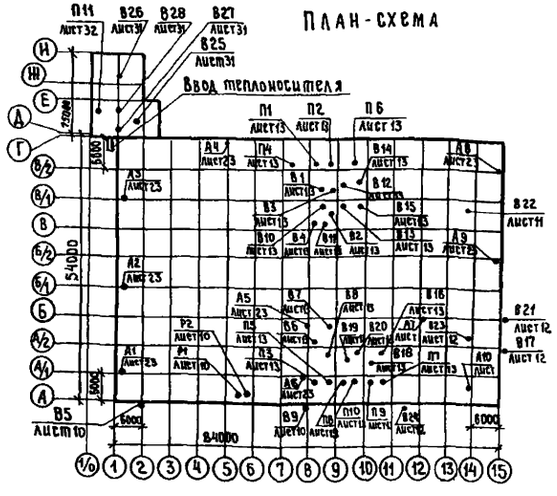

Основные показатели по чертежам отопления и вентиляции

Наименование здания (сооружения), помещения	Объем м³	Периоды года при $t_н$ °С	Расход тепла, Вт (ккал/ч)					Удельный показатель расхода тепла на отопление Вт/м³ К (ккал/м³ч°С)	Установленная мощность электродвигателей, кВт
			на отопление	на вентиляцию	на горячее водоснабжение	Общий	Экономия тепла		
Производственный корпус	45866	-20°	610276 (526100)	812000 (700800)	—	1422300 (1226180)	1099.45 (94780)	0.35 (0.31)	80
		-30°	769618 (663464)	1031800 (889500)		1801418 (1552984)	141926 (122350)	0.356 (0.307)	
		-40°	856556 (738410)	1173800 (1011900)		2030356 (1750300)	172875 (149030)	0.325 (0.28)	
Административно-бытовые помещения	2442	-20°	46579 (40154)	97440 (84000)	331760 (286000)	475719 (410154)	—	0.476 (0.41)	2,2
		-30°	56666 (48849)	123540 (106500)		511965 (441349)	—	0.464 (0.40)	
		-40°	62534.5 (53909)	149640 (129000)		543934.5 (468909)	—	0.43 (0.37)	

Ведомость спецификаций

Лист	Наименование	Примечание
32;15	Спецификация отопительно-	
16	вентиляционных установок	
26;36	Спецификация узла управления	

ГИП	Юрин		09.85
Нач. отд.	Попова		09.85
Гл. спец.	Федоркин		09.85
Рук. гр.	Гридасова		09.85
Ст. инж.	Суркова		09.85
Ст. инж.	Карамзина		09.85
Н. контр.	Есина		09.85

Привязан

Инв. №

ТП – 503-1-49.86 -ОВ

Главный корпус автотранспортного предприятия на 300 грузовых автомобилей

Стадия	Лист	Листов
Р	2	

Общие данные (продолжение)

ГИПРОПРОМСЕЛЬЭЛЕКТРОЙ г. Саратов

Копировал Евстегнеева формат А2

Общие указания.

Проект разработан для районов с расчетной зимней температурой наружного воздуха -20°С, -30°С (основной вариант), -40°С. Снабжение теплом осуществляется от внешних тепловых сетей.

1. Административно-бытовые помещения.

1.1 Отопление.

Теплоносителем является вода с параметрами 105°-70°С после элеватора, установленного в тепловом пункте. Система отопления однотрубная горизонтальная. Нагревательные приборы конвекторы „Комфорт". Внутренние температуры приняты по СНиП II-92-76 „Вспомогательные здания и помещения промышленных предприятий".

1.2 Вентиляция

Вентиляция приточно-вытяжная с механическим и естественным побуждением. Воздухообмены в помещениях приняты по кратности согласно СНиП II-92-76. На компенсацию вытяжки в помещения подаётся воздух приточной системой П11, подогреваемый в холодный период года.

1.3 Горячее водоснабжение.

Горячее водоснабжение-централизованное от существующих тепловых сетей. Температура воды на нужды горячего водоснабжения Т=65°С.

2. Производственные помещения

2.1 Отопление.

Теплоносителем является вода с параметрами 150°-70°С. Приняты три системы отопления, двухтрубные тупиковые с верхней разводкой. Нагревательные приборы-ребристые трубы, радиаторы стальные типа РСГ.

Дежурное отопление осуществляется местными нагревательными приборами и отопительными агрегатами. Регулирование подачи тепла в нерабочее время отопительными агрегатами осуществляется регулирующими клапанами. Достижение нормируемой температуры в рабочее время осуществляется за счёт теплоизбытков и перегрева приточного воздуха системами П1÷П10. Внутренние температуры помещений приняты по ГОСТ 12.1005-76„Воздух рабочей зоны".

Регулирование подачи тепла осуществляется в центральном тепловом пункте, расположенном в бытовом корпусе, и в индивидуальном тепловом пункте, расположенном на площадке производственного корпуса. Установка диафрагмы для учёта расхода тепла решается при привязке проекта по конкретным техническим условиям.

2.2 Вентиляция.

Вентиляция приточно-вытяжная с механическим и естественным побуждением. Производственными вредностями являются выхлопные и сварочные газы, пары воды и щелочи и др. Для предотвращения распространения вредностей от технологического оборудования предусматривается устройство местных отсосов в виде панелей равномерного всасывания, бортового отсоса, шланговых отсосов. При рассеянном выделении вредностей в помещение вентиляция рассчитана на растворение их до ПДК.

На компенсацию вытяжки в помещения подается воздух приточными системами П1÷П10, подогреваемый в холодный период года. Для экономии тепла в проекте предусмотрена система утилизации с промежуточным теплоносителем. Промежуточным теплоносителем является 28% раствор нитрита натрия. Контроль концентрации раствора определяется по плотности средствами участка ремонта и зарядки аккумуляторов, службой главного механика.

3. Общие положения.

3.1. Проект выполнен в соответствии с требованиями СНиП II-33-75* „Отопление, вентиляция и кондиционирование воздуха" и предусматривает следующие мероприятия:

а) в помещениях с производством категории В все системы вентиляции сблокированы с автоматическими системами сигнализации о пожаре для их отключения;

б) в помещениях с производством категории В местные нагревательные приборы ограждены экранами из стали;

3.2 Воздуховоды приняты из листовой стали по ГОСТ 19904-74*.

3.3 Вентиляционные приёмники и укрытия приняты из листовой стали б=1÷19мм на сварке.

3.4 Согласно СНиП I-12-77 „Защита от шума" произведена проверка звукового давления на рабочих местах. Уровни шума на рабочих местах не превышают допустимых пределов.

3.5 Для расчёта предельных концентраций на промплощадке и на границе жилой застройки на листе ОВ-2 приведены исходные данные для проведения расчётов на ЭВМ по загрязнению атмосферы.

3.6 Вытяжные системы приняты с факельными выбросами.

3.7 Воздуховоды, вентоборудование, крепления окрасить согласно СНиП II-28-73„Защита строительных конструкций от коррозии".

3.8 Нагревательные приборы и трубопроводы покрываются лаком ПФ-170 с 15% алюминиевой пудры (2слоя).

3.9 Трубопроводы, проходящие в подпольных каналах, в венткамере и в тепловых пунктах, изолируются матами минераловатными с покрытием из рулонного стеклопластика, а в помещениях категории В из несгораемых материалов - шнур минераловатный в оплетке из ровинга согласно ТУ 34-48-10258-81.

3.10 На трубопроводах теплоносителя в местах пересечения перекрытий, внутренних стен и перегородок предусматриваются гильзы из несгораемых материалов.

3.11 При монтаже приточных камер в районах с расчетной зимней t° ниже -30°С приводы к утепленным заслонкам необходимо установить в тёплых коробках.

3.12 Для обслуживания оборудования систем отопления и вентиляции используются подъёмно-транспортные средства, предназначенные для технологических нужд предприятия.

ГИП	Юрин			ТП-503-1-49.86 -ОВ	
Начотд.	Попова				
Гл.спец.	Федоркин				
Рук.гр.	Гридасова			Главный корпус автотранспортного предприятия на 300 грузовых автомобилей	
Ст.инж.	Суркова				
Ст.инж.	Карамзина				Стадия: Р; Лист: 3; Листов:
				Общие данные (продолжение)	ГИПРОПРОМСЕЛЬСТРОЙ г. Саратов
Н.контр.	Есина				

Привязан

Инв.№

Инв.№ подл. | Подпись и дата | Взам.инв.№

Копировал Евстигнеева

Формат А2

Характеристика отопительно-вентиляционных систем

Обозначение системы	Кол систем	Наименование обслуживаемого помещения (технологического оборудования)	Тип установки	Вентилятор: тип, исполнение по взрывозащите	№	Схема исполнения	Положение	L, м³/ч	P, Па (кгс/м²)	n, об/мин	Электродвигатель: тип, исполнение по взрывозащите	N, кВт	n, об/мин	Воздухонагреватель: тип	№	Кол	t-ра нагрева, °С от	до	Расход тепла ВТ (ккал/ч)	ΔP, Па (кгс/м²)	Система ВЭР: тип	№	Кол	t-ра нагрева, °С от	до	Расход тепла ВТ (ккал/ч)	Кол. форсунок на 1 м²	Ф сопла, мм	ΔP, Па (кгс/м²)	Насос: тип	G, м³/ч	H, м вод. ст.	Электродвигатель: тип	N, кВт	n, об/мин	Примечание
П1	1	Участок технического												КСк3	10	1	-20	20,7	22620 (19500)	—																	
		обслуживания топлив-												КСк3	10	1	-30	20,7	27608 (23800)	—																	
		ной аппаратуры	А5.090-2	В-Ц4-70	5	1	Пр0°	1585	588 (60)	1410	4А80В4	1,5	1410	КСк3	10	1	-40	20,7	33060 (28500)	—																	2ПК-10
П2	1	Участок ремонта												КСк3	10	1	2,5	17	33988 (29300)	—	КСк4	10	6	-20	2,5	47908 (41300)	—	—	—	К20/30-42	18	22	4А100S2	4,0	2900	
		и зарядки аккуму-												КСк3	10	1	-0,7	17	41296 (35600)	—	КСк4	10	6	-30	-0,7	62394,8 (53780)	—	—	—	К20/30-42	18	22	4А100S2	4,0	8900	
		ляторов	А6.3105-1	В-Ц4-70	6,3	1	Пр0°	6330	637 (65)	950	4А100L6	2,2	950	КСк3	10	1	-52	17	52200 (45000)	—	КСк4	10	6	-40	-5,2	74100,8 (63880)	—	—	—	К20/30-42	18	22	4А100S2	4,0	2900	2ПК-10
П3	1	Участок текущего																																			
		ремонта, обкатки												КСк3	10	1	-1,1	17	30160 (26000)	—	КСк4	10	4	-20	-1,1	30392 (26200)	—	—	—	К20/30-42	18	22	4А100S2	4,0	2900	
		и проверки двига-												КСк3	10	1	-6,1	17	39208 (33800)	—	КСк4	10	4	-30	-6,1	38430,8 (33130)	—	—	—	К20/30-42	18	22	4А100S2	4,0	2900	
		телей	А6.3895-1	В-Ц4-70	6,3	1	А0°	4780	461 (46)	950	4А90L А6	1,5	950	КСк3	10	1	-8,9	17	44080 (38000)	—	КСк4	10	4	-40	-8,9	50007,6 (43110)	—	—	—	К20/30-42	18	22	4А100S2	4,0	2900	2ПК-10
П4	1	Участок текущего																																			
		ремонта автомоби-												КСк3	12	1	-20	25	336400 (290000)	—																	
		лей, агрегатно-меха-												КСк3	12	1	-30	25	410640 (354000)	—																	
		нический участок	А10-6	В-Ц4-70	10	6	Пр0°	21820	1058 (108)	845	4А160М6	15,0	970	КСк4	12	1	-40	25	487200 (420000)	—																	2ПК-31,5
П5	1р	Комнаты мастеров,																																			
	1рц	диспетчера и опера-												КСк3	6	1	-20	18	5631,6 (4860)	—																	Индивидуаль
		торацуп, начальника					Пр0°							КСк3	6	1	-30	18	7122,4 (6140)	—																	ная приточная
		цуп	А5.1509-1	В-Ц4-70	3,15	1	А0°	435	2744 (28)	1400	4АА63А4	0,25	1400	КСк3	6	1	-40	18	8584 (7400)	—																	камера
П6	1	Медницко-радиатор-												КСк3	10	3	-20	21	143840 (124000)	—																	
		ный и кузнечно-сва												КСк3	10	3	-30	21	178640 (154000)	—																	
		рочный участки	АВ-3	В-Ц4-70	8	6	А0°	10210	774 (79)	850	4А132S6	5,5	960	КСк3	10	3	-40	21	214600 (185000)	—																	2ПК-20
П7	1	Участок диагнос-												КСк3	10	1	1,09	24,5	38626 (33300)	—	КСк4	10	4	-20	1,09	316448 (27280)	—	—	—	К20/30-42	18	22	4А100S2	4,0	2900	
		тирования авто-												КСк3	10	1	-2,6	24,5	44660 (38500)	—	КСк4	10	4	-30	-2,6	41118,4 (35440)	—	—	—	К20/30-42	18	22	4А100S2	4,0	2900	
		мобилей	А6.3095-1	В-Ц4-70	6,3	1	Пр0°	4460	430 (50)	950	4А90L А6	1,5	950	КСк3	10	1	-7,5	24,5	52188 (45500)	—	КСк4	10	4	-40	-7,5	48166,4 (42040)	—	—	—	К20/30-42	18	22	4А100S2	4,0	2900	2ПК-10
П8	1	Деревообрабаты-												КСк3	10	1	-20	435	38280 (33000)	—																	Индивидуаль
		вающий учас-												КСк3	10	1	-30	435	44544 (38400)	—																	ная приточ-
		ток	А4.095-28	В-Ц4-70	4	1	А0°	1780	441 (45)	1370	4А71А4	0,55	1370	КСк3	10	1	-40	435	51040 (44000)	—																	ная камера
П9	1	Участок ТО-1												КСк3	10	3	-20	25	316880 (273000	—																	
		и ТО-2 автомо-												КСк4	10	3	-30	25	385120 (332000)	—																	
		билей	А10-6	В-Ц4-70	10	6	Пр0°	20580	1058 (108)	845	4А160М6	150	970	КОк4	10	3	-40	25	455880 (393000)	—																	2ПК-20

Привязан

Инв.№

Инв.№ подл. | Подпись и дата | Взам. инв.№

ГИП	Юрин		09.85
Нач. отд.	Попова		09.85
Гл. спец.	Федоркин		09.85
Рук. гр.	Гридасова		09.85
Ст. инж.	Суркова		09.85
Н. контр.	Едина		09.85

ТП-503-1-49.86 -ОВ

Главный корпус автотранспортного предприятия на 300 грузовых автомобилей

Стадия	Лист	Листов
Р	4	

Общие данные (продолжение)

Гипропромсельстрой г. Саратов

Копировал Савина

Формат А2

Характеристика отопительно-вентиляционных систем

Продолжение

Обозначение системы	Кол. систем	Наименование обслуживаемого помещения (технологического оборудования)	Тип установки	Вентилятор: тип, исполн. по взрывозащите	№	Схема исполнения	Положение	L, м³/ч	P, Па (кгс/м²)	n, об/мин	Электродвигатель: тип, исполнение по взрывозащите	N, кВт	n, об/мин	Воздухонагреватель: тип	№	Кол	t-ра нагрева, °С Δt	t-ра нагрева, °С t₂	Расход тепла Вт (ккал/ч)	ΔP, Па (кгс/м²)	Система ВЗР: тип	№	Кол.	t-ра вхлаждения, °С Δt	t-ра вхлаждения, °С t₂	Расход тепла Вт (ккал/ч)	Кол. форсунок на 1 м²	ф сопла, мм	ΔP, Па (кгс/м²)	Насос: тип	G м³/ч	H, м вод. ст.	Электродвигатель: тип	N, кВт	n, об/мин	Примечание
П10	1	Участок ТО-1												КСК3	10	6	-20	43,9	356000 (308896)																	
		и ТО-2 автомо-												КСК3	18	6	-30	43,9	410000 (353448)																	
		билей	А10-6	В-Ц4-70	10	6	Пр0°	19640	1058 (108)	845	4А160М6	15,0	970	КСК3	10	6	-40	43,9	465000 (400802)																	2 ПК-20
П11	1	Административно													10	5	-20	18	97440 (84000)																	Индивидуальная
		бытовые помещения	А6100-2а	6Ц4-70	6	1	Л0°	6980	774 (79)	1420	4А90L4	2,2	1420	КСК3	10	3	-30	18	123540 (106500)																	приточная камера
В1	1	Участок ремонта													10	3	-40	18	149640 (129000)																	
		и зарядки аккуму-																																		
		ляторов	А25100-2	В-Ц4-70	2,5	1	Пр0°	1000	735 (75)	2800	4АА63В2	0,55	2800																							
В2	1	Участок ремонта и																																	
		зарядки аккумуляторов		6Ц4-76	4К	1	Л0°	1870	480 (49)	1420	4А80А4	1,1	1420																							
В3	1	То же	А4100-2	В-Ц4-70	4	1	Л0°	2820	441 (45)	1370	4А71В4	0,75	1370																							
В4	1	Участок технического																																	
		обслуживания топлив																																	
		ной аппаратуры	А4095-2	В-Ц4-70	4	1	Л0°	1300	441 (45)	1370	4А71А4	0,55	1370																							
В5	1	Участок текущего ре-																																	
		монта автомобилей	А3.15095-2	В-Ц4-70	3,15	1	Пр0°	1560	980 (100)	2860	4А80А2	1,5	2860																							
В6	1	Агрегатно- механи-																				КСК4	8	6	17	6,0	16564,8 (14280)									
		ческий участок																				КСК4	8	6	17	4,5	20938 (18050)									
			А5095-2а	В-Ц4-70	5	1	Пр0°	4800	666Н (68)	1420	4А90L4	2,2	1420	—	—	—	—	—	—	—	КСК4	8	6	17	3,5	27248,4 (23490)									
В7	1	То же		В-Ц4-76	5К	1	Пр0°	3770	323Н (33)	950	4А100L6У3	2,2	950																							
В8	1	Участок текущего																				КСК4	8	6	17	6,0	13827,2 (11920)									
		ремонта обкаткии																				КСК4	8	6	17	4,5	17492,8 (15080)									
		проверки двигателей	А5095-2а	В-Ц4-70	5	1	Л0°	4370	568Н (58)	1420	4А90L4	2,2	1420	—	—	—	—	—	—	—	КСК4	8	6	17	3,5	22759,2 (19620)									
В9	1	То же	А5100-2б	В-Ц4-70	5	1	Л0°	2370	833 (85)	1480	4А80В4	1,5	1480																							
В10	1	Участок текущего																				КСК4	12	3	18	6,0	47908 (41300)									
		ремонта автомо-																				КСК4	12	3	18	4,0	62384,8 (53780)									
		билей	А8-5а	В-Ц4-70	8	1	Пр0°	13350	980 (100)	960	4А132М6	7,5	960	—	—	—	—	—	—	—	КСК4	12	3	18	2,5	141008 (63880)									
В11	1	Санузлы	А25095-2в	В-Ц4-70	2,5	1	Пр0°	175	500 (51)	2880	4АА63А2	0,37	2800																							
В12		Медницко-радиаторный участок	А4100-2	В-Ц4-70	4	1	Л0°	1890	4606 (47)	1370	4А71В4	0,75	1370																							

Инв.№ подл. | Подпись и дата | Взам. инв.№

ГИП	Юрин		09.85
Нач. отд.	Попова		09.85
Гл. спец.	Федоркин		09.85
Рук. гр.	Гридасова		09.85
Ст. инж.	Суркова		09.85
Н. контр.	Есина		09.85

Привязан

Инв.№

ТП-503-1-49.86 -ОВ

Главный корпус автотранспортного предприятия на 300 грузовых автомобилей

Стадия	Лист	Листов
Р	5	

Общие данные (продолжение)

ГИПРОПРОМСЕЛЬСТРОЙ г. Саратов

Копировал: Савина

Формат А2

Характеристика отопительно-вентиляционных систем

продолжение

Обозначение системы	Кол систем	Наименование обслуживаемого помещения (технологического оборудования)	Тип установки	Вентилятор: Тип, исполнение по взрывозащите	Вентилятор: №	Вентилятор: Схема исполнен	Вентилятор: положение	Вентилятор: L, м³/ч	Вентилятор: P, Па (кгс/м²)	Вентилятор: n, об/мин	Электродвигатель: Тип, исполнение по взрывозащите	Электродвигатель: N, кВт	Электродвигатель: n, об/мин	Воздухонагреватель: Тип	Воздухонагреватель: N	Воздухонагреватель: Кол	Воздухонагреватель: Т-ра нагрева, °С от	Воздухонагреватель: Т-ра нагрева, °С до	Воздухонагреватель: Расход тепла, Вт (ккал/ч)	Воздухонагреватель: ΔP Па (кгс/м²)	Система ВЭР: Тип	Система ВЭР: N	Система ВЭР: Кол	Система ВЭР: Т-ра наружного воздуха, °С от	Система ВЭР: Т-ра наружного воздуха, °С до	Система ВЭР: Расход тепла Вт (ккал/ч	Система ВЭР: Кол форсунок на 1 м²	Система ВЭР: Ф сопла, мм	Система ВЭР: ΔP, Па (кгс/м²)	Насос: Тип	Насос: G, м³/ч	Насос: H, м вод ст	Электродвигатель: Тип	Электродвигатель: N, кВт	Электродвигатель: n, об/мин	Примечание
В13	1	то же		В-Ц4-76	5к	1	Л0°	2250	353 (36)	950	4А100L6	2,2	950	—	—	—	—	—	—	—	—	—	—	—	—	—	—	—	—	—	—	—	—	—	
В14	1	Кузнечно-сварочный участок	А5090-2	В Ц4-70	5	1	Л0°	4170	568 (58)	1410	4А80В4	1,5	1410																								
В15	1	то же	А4100-2	В-Ц4-70	4	1	Пр0°	1140	451 (46)	1370	4А71В4	0,75	1370																								
В16	1	Деревообрабатывающий участок	А3150105-1	В-Ц4-70	3,15	1	Л0°	1200	343 (35)	1400	4АА63В4	0,37	1400																								
В17	1	Участок диагностирования						6400		см	технологическую			часть																							
В18	1	то же	А63095-1	В-Ц4-70	6,3	1	Л0°	4080	490 (50)	950	4А90L А6	1,5	950																								
В19	1	Участок ТО-1																																		
		и ТО-2 автома-																				КСк4	11	3	18	65	31644 8 (27280)	—	—	—	—	—	—	—	—	—	
		билей	А63105-2а	В Ц4-70	6,3	1	Л0°	12300	833 (85)	1450	4А112НА4	22	1450	—	—	—	—	—	—	—	—	КСк4	11	3	18	48	41110 4 (35440)	—	—	—	—	—	—	—	—	—	
В20	1 (рез)	Склад масел	А4095 2	В-Ц4 70	4	1	Л0° Пр0°	1600	402 (41)	1370	4А71А4	0,55	1370								—	КСк4	11	3	18	35	48766 4 (42040)	—	—	—	—	—	—	—	—	—	
В21	1	Участок ТО1 и ТО2 автомобилей	А3150952	В-Ц4-70	3,15	1	Пр0°	2860	980 (100)	2860	4А80А2	1,6	2860																								
В22,В23	2	то же	—	КЦ3-90	6,3	—	—	13600	412 (42)	950	4А100L6	2,2	950																								
В24	1	Насосная	А25095-2б	В-Ц4-70	2,5	1	Л0°	500	490 (50)	2800	4АА63А2	0,37	2800																								
В25	1	Санузлы	А3150105-1	ВЦ4-70	3,15	1	Пр0°	960	392 (40	1400	4АА63В4	0,37	1400																								
В26	1	Душевые	—	ВЦ4-70	3к	1	Пр0°	1850	323,4 (33)	1380	4А63А4	0,25	1380																								
В27	1	Вентилируемые																																		
		шкафы	А3151051	ВЦ4-70	3,15	1	Пр0°	800	372,4 (38)	1400	4АА63В4	0,37	1400																								
В28	1	Зал буфета																																		
		на 24 посадочных																																		
		места, мойка, под-																																		
		собные помещения	А5095-2б	ВЦ 4-70	5	1	Л0°	4180	588 (60)	1420	4А90 L А4	2,2	1420	—	—	—	—	—	—	—	—	—	—	—	—	—	—	—	—	—	—	—	—	—	—		
Р1, Р2	2	Агрегатно- меха-																																		
		нический участок	—	ПАВ-12М	—	—	—	1440	—	—	АОЛ2-21-2	1,5	—	—	—	—	—	—	—	—	—	—	—	—	—	—	—	—	—	—	—	—	—	—	—	Пылеуловлива
А1-А6	6	Участок текущего																																		ющий агрегат
		ремонта		АОД2-63	—	—	—	—	—	—	—	0,75	—	—	—	—	—	—	—	67628 (58300)	—	—	—	—	—	—	—	—	—	—	—	—	—	—	—	—	
А7-А10	4	Участок диагнос-																																		
		тирования автомобилей																																		
		Участок ТО-1 и ТО2 авто-																																		
		мобилей, участок																																		
		ремонта прицепов		АОД2-4	—	—	—	—	—	—	—	0,37	—	—	—	—	—	—	—	44544 (38440)	—	—	—	—	—	—	—	—	—	—	—	—	—	—	—	—	

Привязан

Инв N

Инв N подл. | Подпись и дата | Взам инв N

ГИП	Юрин			ТП-503-1-49.86 -ОВ
Нач отд	Попова			
Гл спец	Федоркин			
Рук гр	Грибасова			Главный корпус автотранспортного предприятия на 300 грузовых автомобилей
Ст инж.	Сурнова			
Н контр	Есина			Общие данные (окончание)

Стадия	Лист	Листов
Р	6	

ГИПРОПРОМСЕЛЬСТРОЙ г. Саратов

Копировал Леденева Формат А2

Местные отсосы от технологического оборудования

Технологическое оборудование			Характеристика выделяющихся вредностей	Объем вытяжки, м³/ч		Характеристика местного отсоса		Обозначение системы	Примечание
поз.	Наименование	кол.		на ед. оборуд.	всего	обозначение	применяемые документы		
	1. Участок текущего ремонта автомобилей								
1.	Посты текущего ремонта	2	Выхлопные газы	650	1300	шланговый отсос	технический паспорт	В5	
	2. Участок технического обслуживания топливной аппаратуры								
4а.	Установка для мойки фильтров ОР 9971А	1	пары раствора „Темп 100"	1300	1300	Встроенный отсос	3600 х 0,2 х 0,2 х 0,9	В4	
	Участок текущего ремонта обкатки и проверки двигателей								
4.	Стенд обкаточно-тормозной КИ 5340	1	Выхлопные газы	650	650	система отсоса	технический паспорт	В9	
	3. Участок ремонта и зарядки аккумуляторов								
1а.	Шкаф зарядный 977904-001	3	пары серной кислоты, водород	1000	1000	технологический отсос	технический паспорт	В1	
1б.	Верстак аккумуляторщика 977908	1	пары серной кислоты						
2.	Стол с тремя тиглями для заливочных работ Р505А	1	пары свинца и мастики	2820	2820	панель равномерного всасывания	технический паспорт	В3	
3.	Ванна для промывки деталей аккумуляторов М301А	1	пары серной кислоты	1870	1870	панель равномерного всасывания	технический паспорт	В2	
	6. Кладовая инструмента и комплектовки агрегатов								
3.	Ванна для расконсервации деталей ОМ-5140	1	пары кальцинированной соды, жидкое стекло	1120	1120	Двухсторонний бортовой отсос	250 (6,4, 0, 57-1,55) 1,15 х 1,06	В7	
	в Агрегатно-механический уч-к								
12.	Машина для очистки ОМ 1366Г	1	пары раствора „Темп-100", пары кальцинированной соды, жидкое стекло	2650	2650	Встроенный отсос	3600 х 1,12 х 1,32 х 0,5	В7	
26.	Точильно-шлифовальный станок 36634	1	абразивная пыль	1440	1440	кожух	2 х 1,8 х 400	Р1, Р2	
35.	Шкаф сушильный вакуумный СНВС-4,5-3,4/30	1	пары полиэтилен-полиамина	0,05	0,05	Встроенный отсос	технический паспорт	В6	

Инв. № подл. | Подпись и дата | Взам. инв. №

Типовой проект

Привязан

Инв. №

Нач. отд.	Попова		09.85
Гл. спец.	Федоркин		09.85
Рук. гр.	Грибанова		09.85
Ст. инж.	Суркова		09.85
Н. контр.	Есина		09.85

ТП-503-1-49.86 -08

Главный корпус автотранспортного предприятия на 300 грузовых автомобилей

Стадия	Лист	Листов
Р	7	

Местные отсосы от технологического оборудования (начало)

ГИПРОПРОМСЕЛЬСТРОЙ г. Саратов

Копировал: Бабенко 08

Формат А2

Типовой проект 503-1-49.86 Альбом I

Продолжение

Технологическое оборудование			Характеристика выделяющихся вредностей	Объем вытяжки, м³/ч		Характеристика местного отсоса		Обозначение системы	Примечание
Поз.	Наименование	Кол.		на ед. оборуд.	всего	обозначение	применяемые документы		
36	Верстак для ремонта		пары эпоксидной мастики,			встроенный			
	деталей И-11А000	1	эпихлоргидрин	3200	3200	отсос	3600 × 1,12 × 1,32 × 0,5	В6	
38	Стол рабочий с вытяжным		дибутилфталат, полиэтиленполи-			встроенный			
	шкафом ОП2078	1	амин, эпоксидная смола	1500	1500	отсос	технический паспорт	В6	
	10. Медницко-радиаторный участок								
3	Стенд для комплексных		аэрозоль свинца и олова,			панель равномер-			
	работ Р209	1	тепла, окислы азота	1800	1800	ного всасывания	технический паспорт	В12	
4	Установка для промывки								
	и пропаривания топлив-					встроенный			
	ных баков М-424	1	пар	1240	1240	отсос	$3600 \times 7 \cdot \frac{3.14 \cdot 0.25^2}{4}$	В13	
5	Установка для очистки					встроенный			
	радиаторов от накипи М423	1	пары щелочи	1010	1010	отсос	3600 × 0,2 × 0,2 × 7	В13	
	11. Кузнечно-сварочный участок								
7	Электропечь сопротивления					Зонт-			
	камерная СНЗ-6.12н/12 М1	1	тепло, окись углерода	2300	2300	козырек	технический паспорт	В14	
13	Стол для электросварочных		сварочный аэрозоль, марганец и			панель равномер-			
	работ ОКС-7523	1	его окислы, фтористый водород	1870	1870	ного всасывания	технический паспорт	В14	
	12. Участок ТО-1 и ТО-2								
18	Посты технического					система			
	обслуживания	2	выхлопные газы	650	1300	отсоса	технический паспорт	В21	
	13. Участок диагностирования автомобилей								
6	Стенд тяговый					система			
	КИ-8930	1	выхлопные газы	650	650	отсоса	технический паспорт	В17	
	16. Деревообрабатывающий и обойный участок								
8	Верстак с нижним					встроенный			
	отсосом 22276	1	пыль древесная	1200	1200	отсос	технический паспорт	В16	

Инв. № подл. | Подпись и дата | Взам. инв. №

Привязан

Инв. №

Нач. отдела	Попова		08.85
Гл. спец.	Федоркин		08.85
Рук. гр.	Грицасова		08.85
Ст. инж.	Суркова		08.85
Н. контр.	Есина		08.85

ТП-503-1-49.86 -ОВ

Главный корпус автотранспортного предприятия на 300 грузовых автомобилей

Стадия	Лист	Листов
Р	8	

Местные отсосы от технологического оборудования (окончание)

ГИПРОПРОМСЕЛЬСТРОЙ г. Саратов

Копировал Евст-Евстегнеева

Формат А2

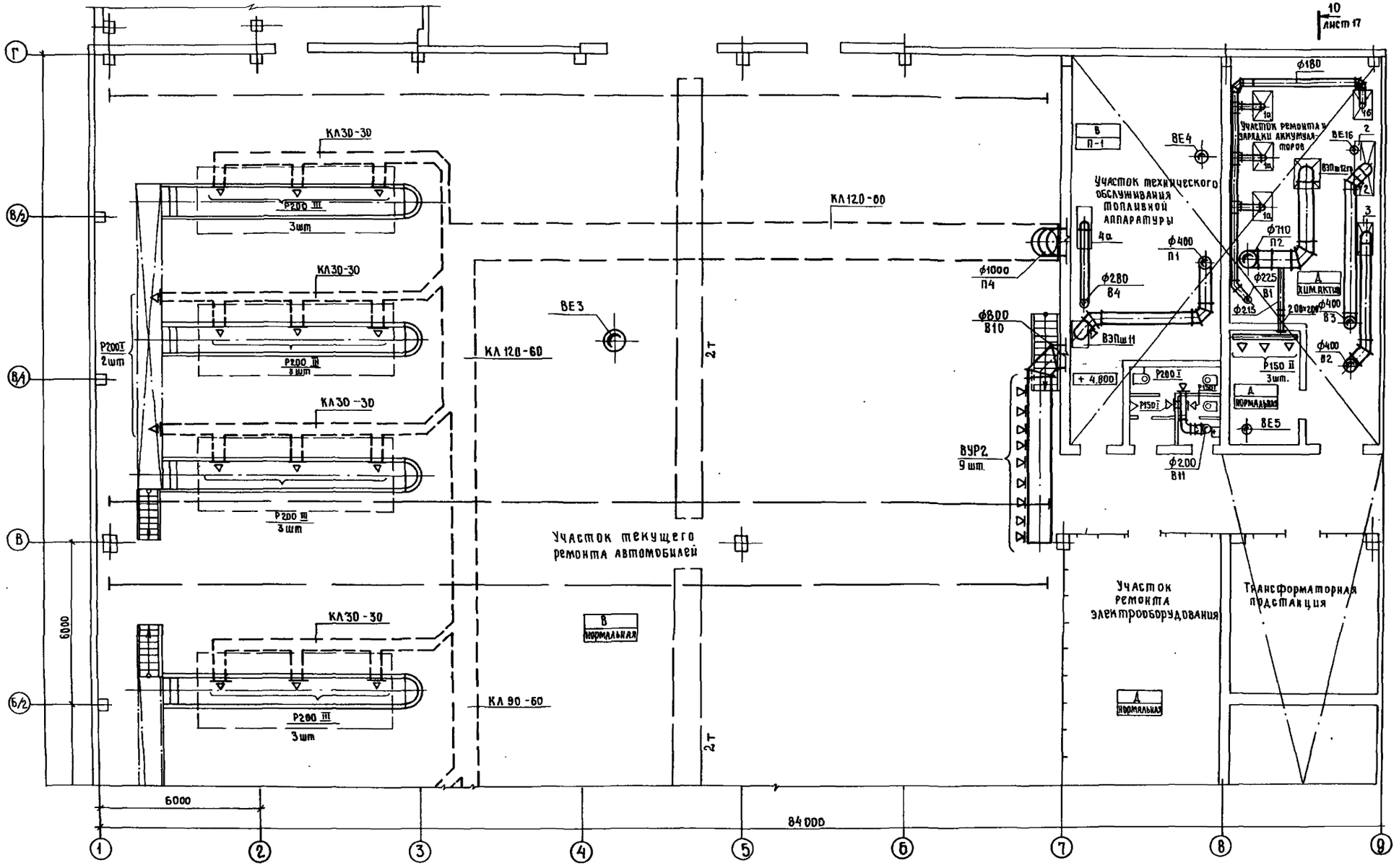

ГИП	Юрин		09.87
Нач.отд.	Попова		09.87
Гл.спец.	Федоркин		09.87
Рук.гр.	Гридасова		09.87
Ст.инж.	Сурнова		09.87
Н.контр.	Есина		09.87

ТП-503-1-49.86 -ОВ

Главный корпус автотранспортного предприятия на 300 грузовых автомобилей

Стадия	Лист	Листов
Р	9	

План на отм. 0.000

ГИПРОПРОМСЕЛЬСТРОЙ г.Саратов

Привязан

Инв.№

Копировал Евст - Евстигнеева

Формат А2

Нач.отд.ТП	Клятков	09.87
Нач.отд.ВК	Свителов	09.87
Гл.инж.отд.ТК	Никитушкин	09.87
Гл.инж.отд.ЭТ	Пакин	09.87

Инв.№ подл. | Подпись и дата | Взам.инв.№

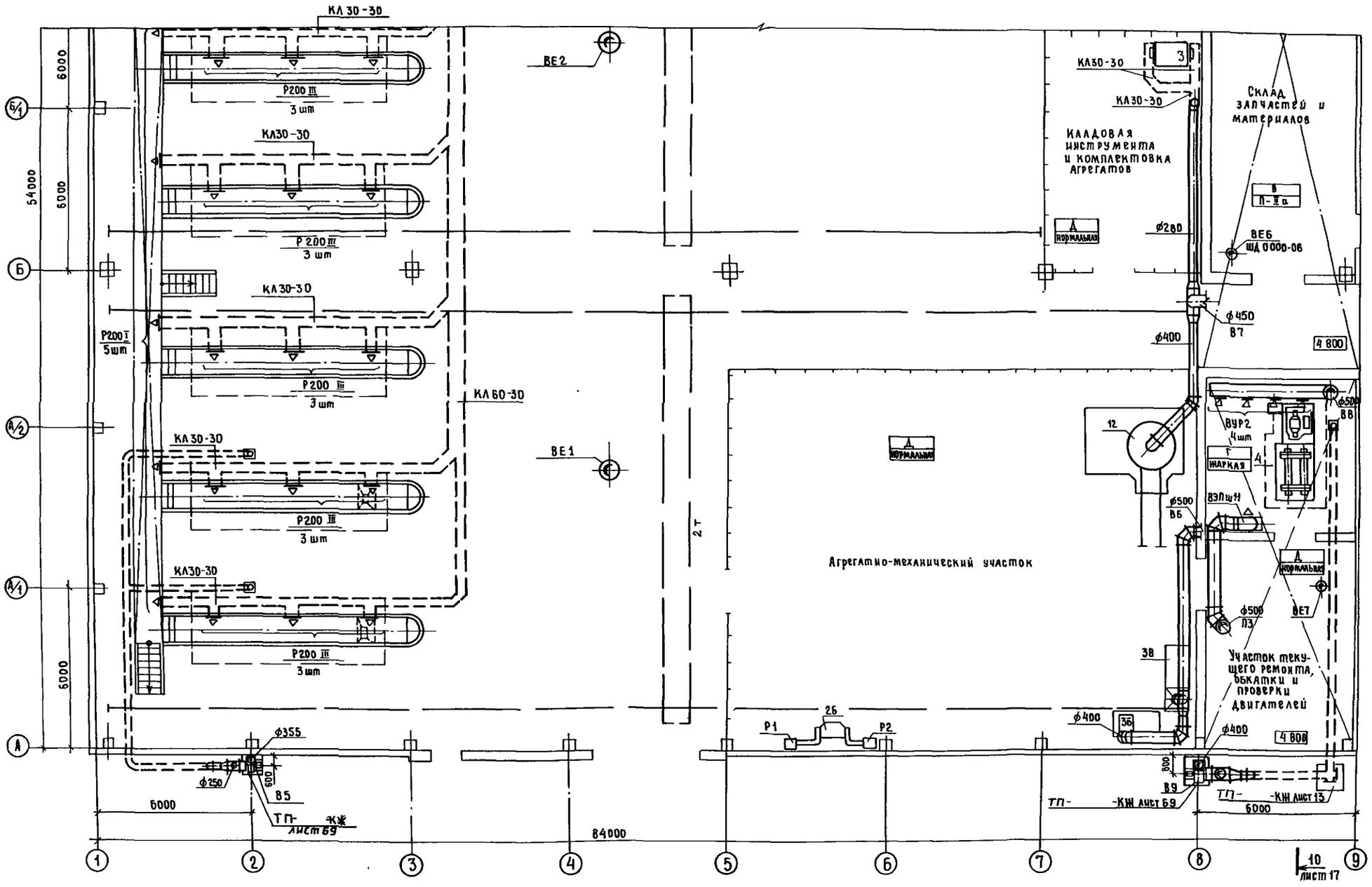

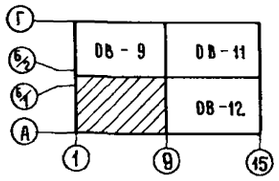

ГИП	Юрин		09.85
Нач отд	Попова		09.85
Гл спец	Федоркин		09.85
Рук гр	Гридасова		09.85
Ст инж	Суркова		09.85
Н контр	Есина		09.85

ТП-503-1-49 86 -ОВ

Главный корпус автотранспортного предприятия на 300 грузовых автомобилей

Стадия	Лист	Листов
Р	10	

План на отм 0.000

ГИПРОПРОМСЕЛЬСТРОЙ г Саратов

Привязан

Инв №

Копировал Евст - Евстегнеева формат А2

Типовой проект 503-1-49 86 Альбом I

Нач отд СО-1	Катков		09.85
Нач отд ВК	Свирепов		09.85
Гл инж отд ТХ	Наумкин		09.85
Гл инж отд ЭТ	Пайкин		09.85

Взам инв №

Подпись и дата

Инв № подл

Типовой проект 503-1-49.86 Альбом I

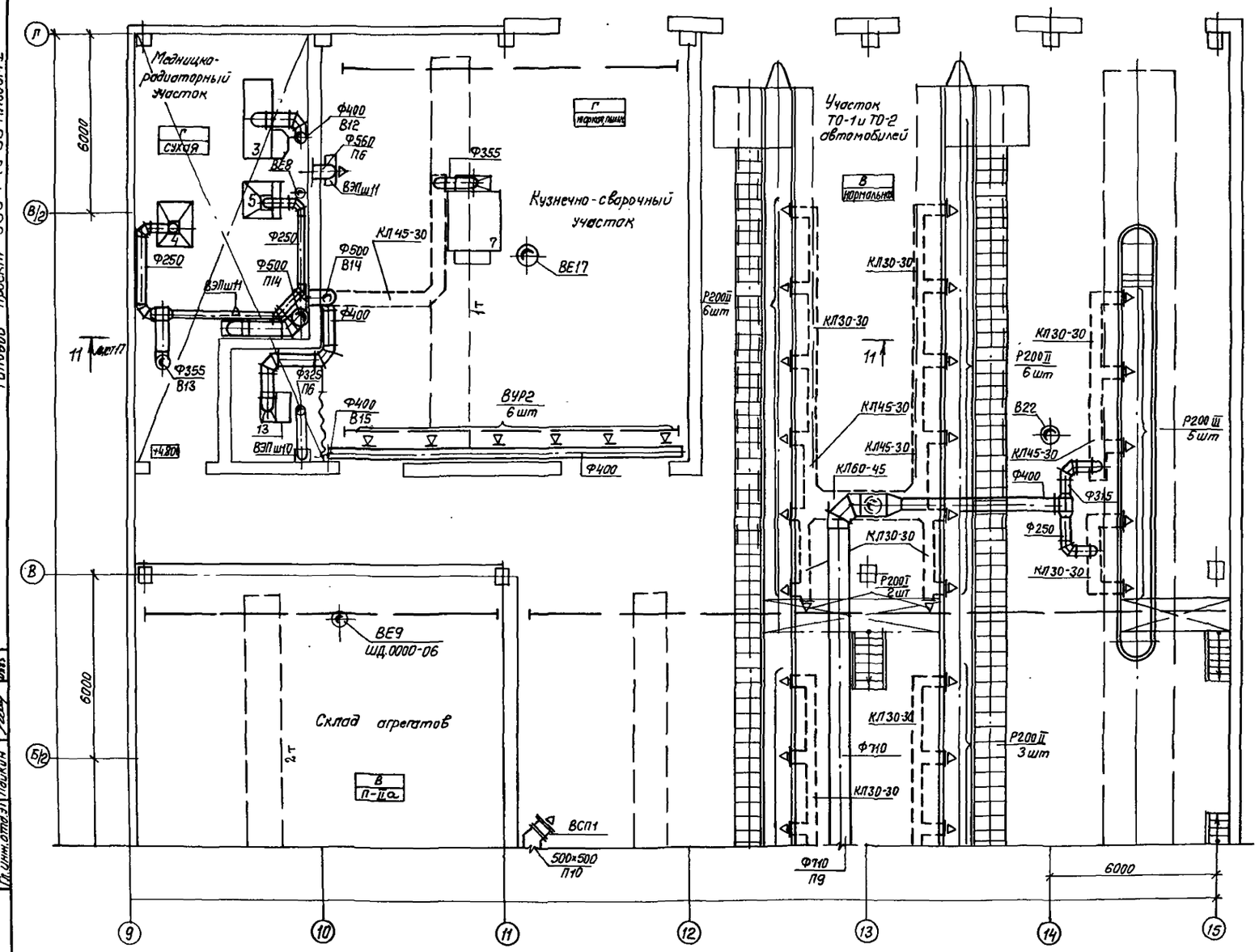

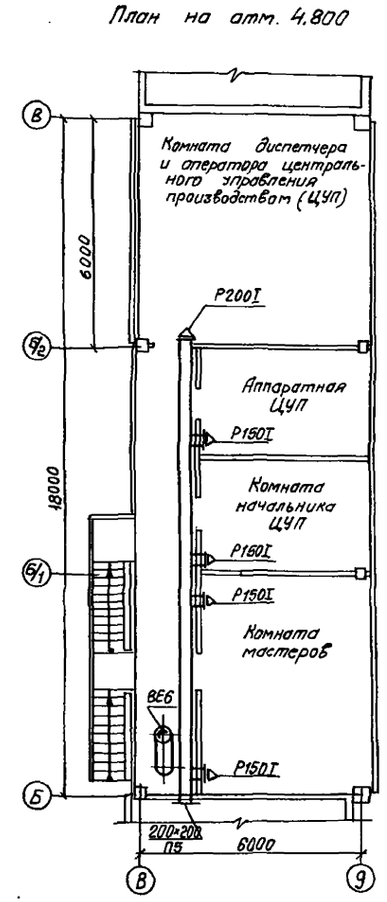

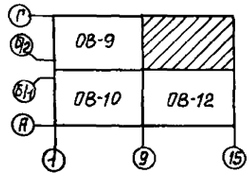

ГИП	Юрин		09.85
Нач.отд.	Попова		09.85
Гл.спец.	Федоркин		09.85
Рук.гр.	Гридасова		09.85
Ст.инж.	Суркова		09.85
Н.контр.	Есина		09.85

ТП-503-1-49.86 -ОВ

Главный корпус автотранспортного предприятия на 300 грузовых автомобилей

Стадия	Лист	Листов
Р	11	

План на отм. 0.000

ГИПРОПРОМСЕЛЬСТРОЙ г. Саратов

Копировал: Леденева Формат А2

Привязан

Инв.N

Нач.отд. СО-1	Катков		09.85
Нач.отд. ВК	Свирепов		09.85
Гл.инж.отд.ТХ	Нижнетдинов		09.85
Гл.инж.отд.ЭТ	Пайкин		09.85

Взам.инв.N | Подпись и дата | Инв.N подл.

Типовой проект 503-1-49.86 Альбом I

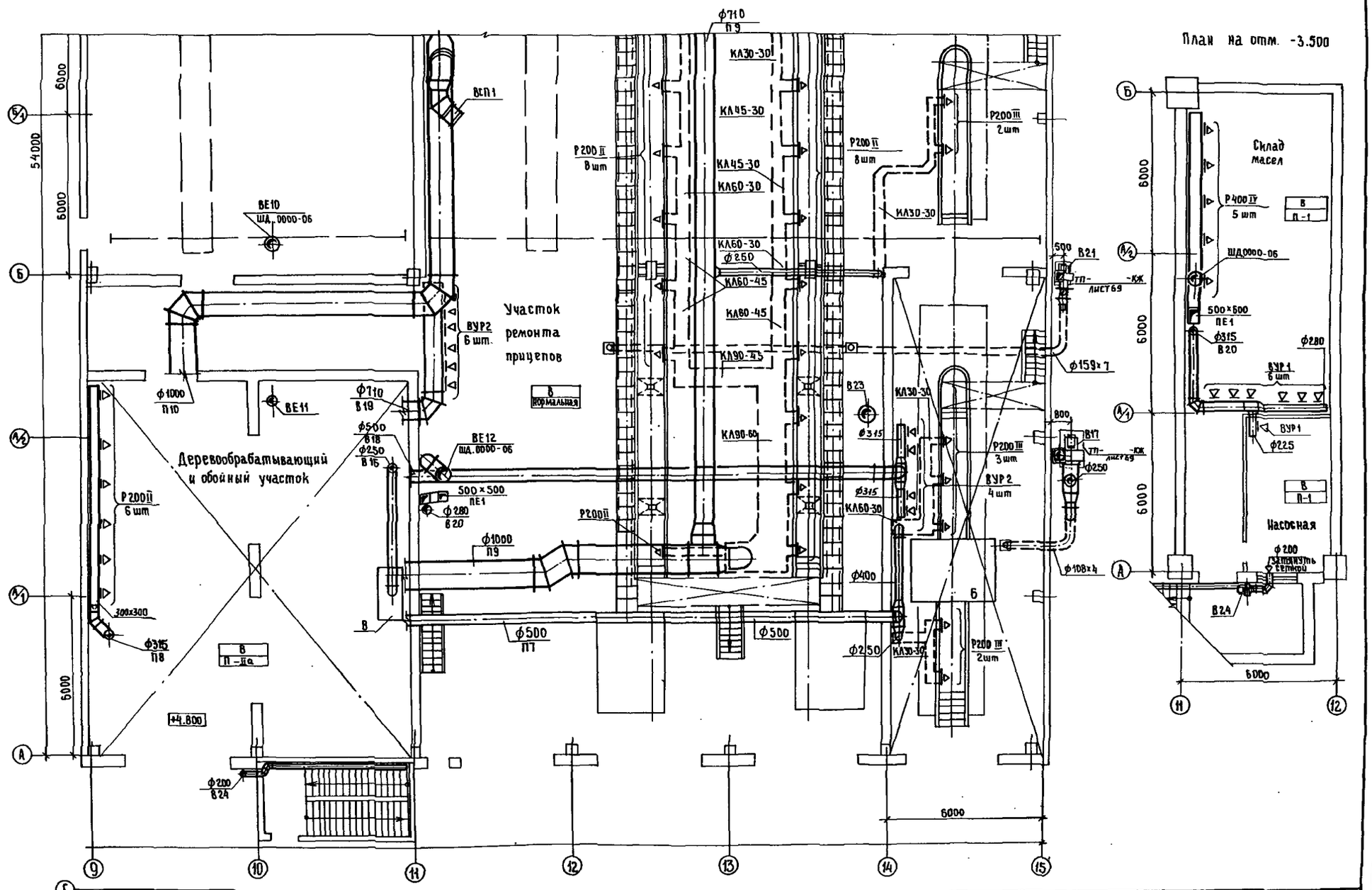

ГИП	Юрин		09.85
Нач.отд.	Попова		09.85
Гл.спец.	Федоркин		09.85
Рук.гр.	Грибасова		09.85
Ст.инж.	Суркова		09.85
Н.контр.	Есина		09.85

ТП-503-1-49-86 -ОВ

Главный корпус автотранспортного предприятия на 300 грузовых автомобилей

Стадия	Лист	Листов
Р	12	

План на отм. 0.000

ГИПРОПРОМСЕЛЬСТРОЙ г. Саратов

Привязан

Инв. №

Копировал Евст-Евстегнеева

Формат А2

Инв.№ подл. | Подпись и дата | Взам.инв.№ | Нач.отд.ВК | Гл.инж.отд.ТХ | Гл.инж.отд.ЭТ | Капков | Свирепов | Нажметдинов | Пайкин

Типовой проект 503-1-49.86 Альбом I

План на отм. 4.800

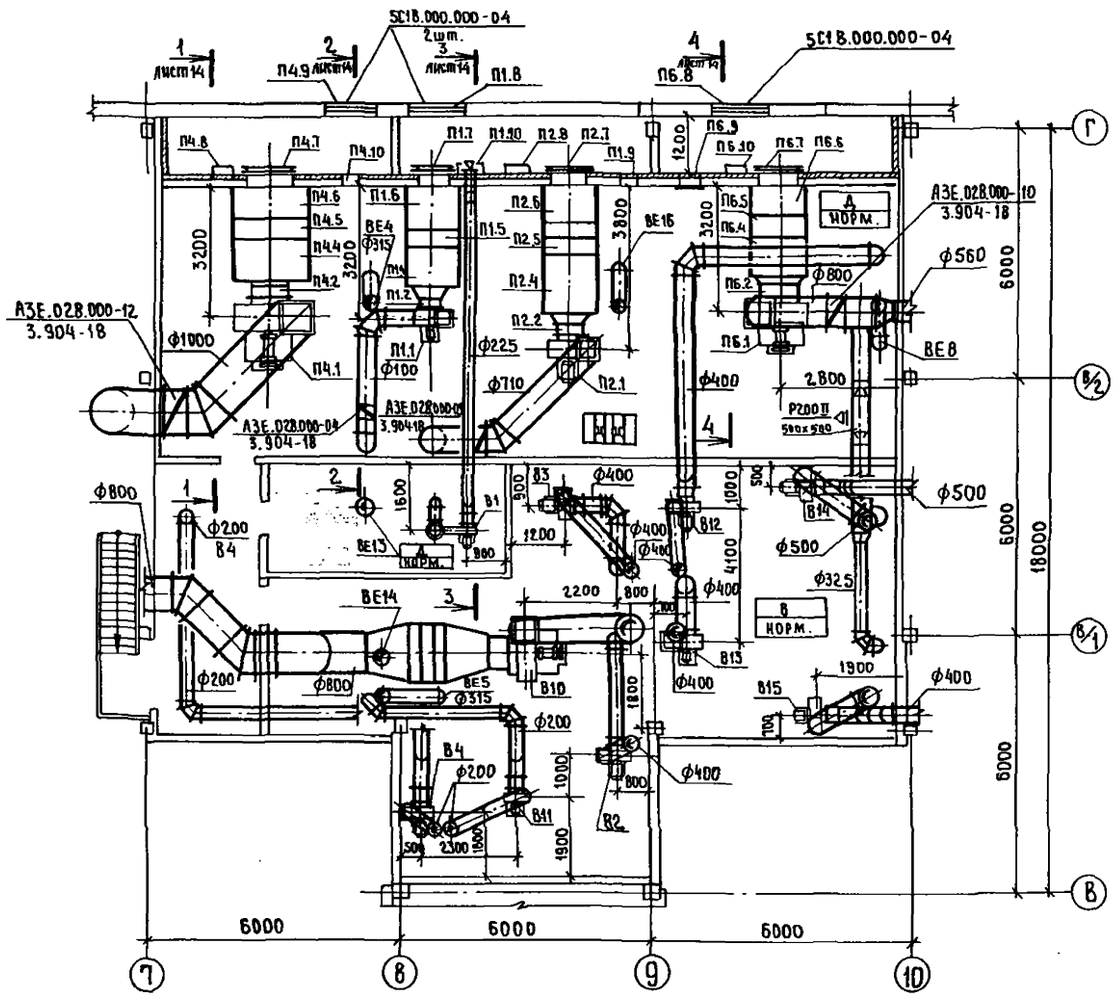

План на отм. 4.800

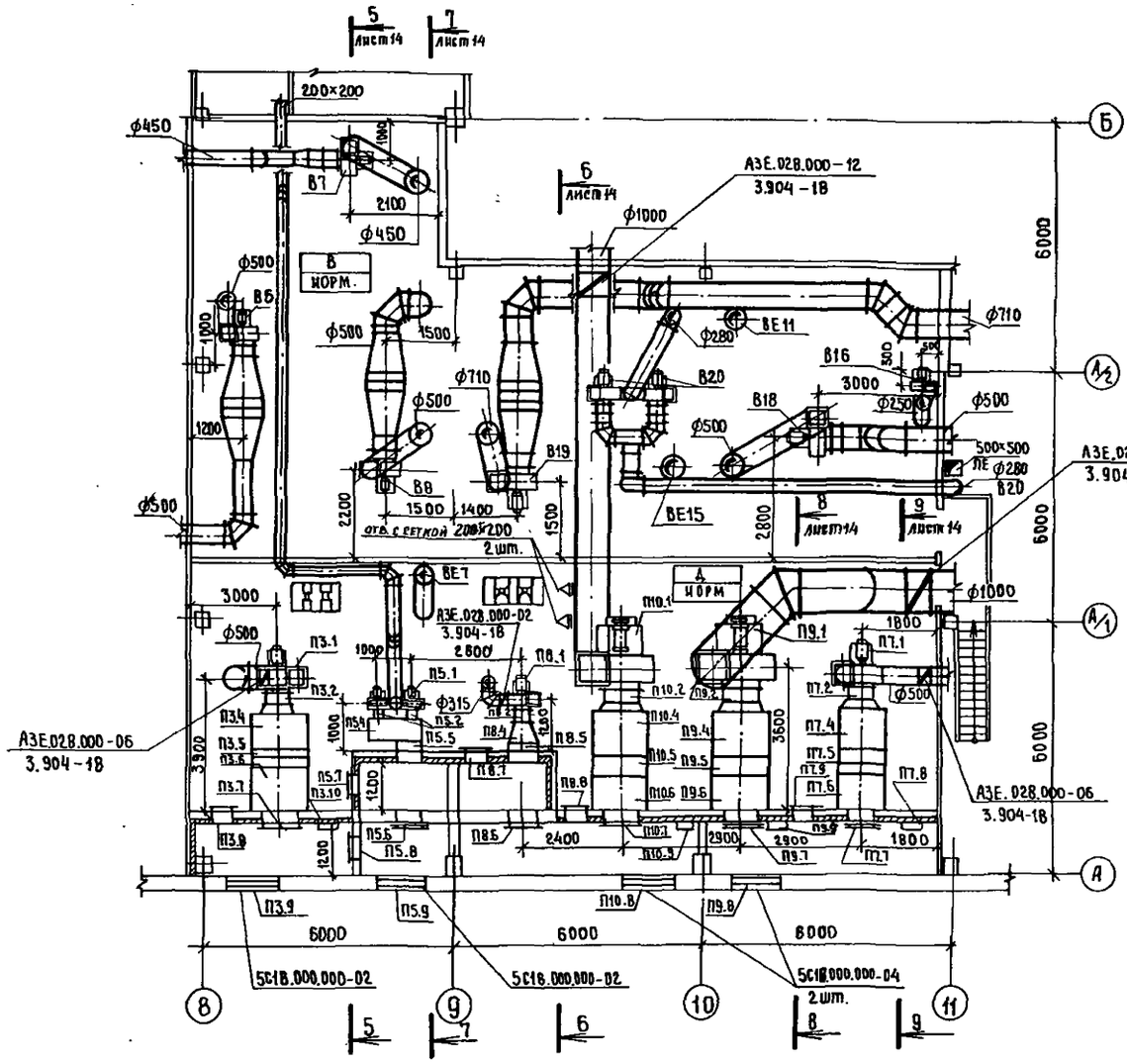

ГИП	Юрин			ТП-503-1-49.86 -ОВ
Нач.отд.	Попова			Главный корпус автотранспортного предприятия на 300 грузовых автомобилей
Гл.спец.	Федоркин			
Рук.гр.	Гридасова			Стадия: Р; Лист: 13; Листов:
Ст.инж.	Суркова			Установки систем П1÷П9; В1÷В4; В6÷В8; В10÷В16; В18÷В20
Привязан				ГИПРОПРОМСЕЛЬСТРОЙ г.Саратов
Инв.№		Н.контр.	Есина	

Копировал Евст-Евстегнеева Формат А2

Инв.№ подл. | Подпись и дата | Взам.инв.№ | Нач.отд.ак | Гл.инж.отр.эт | Свиридов | Пацкин

Типовой проект 503-1-49.86 Альбом I

Разрез 1-1

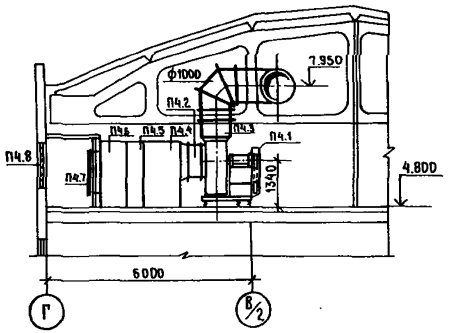

Разрез 4-4

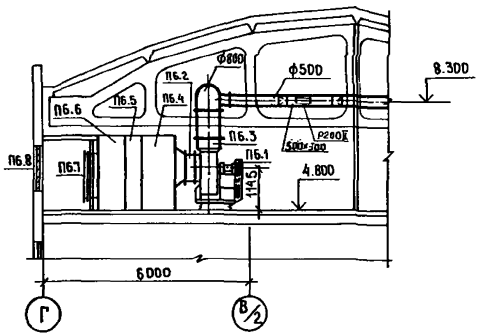

Разрез 7-7

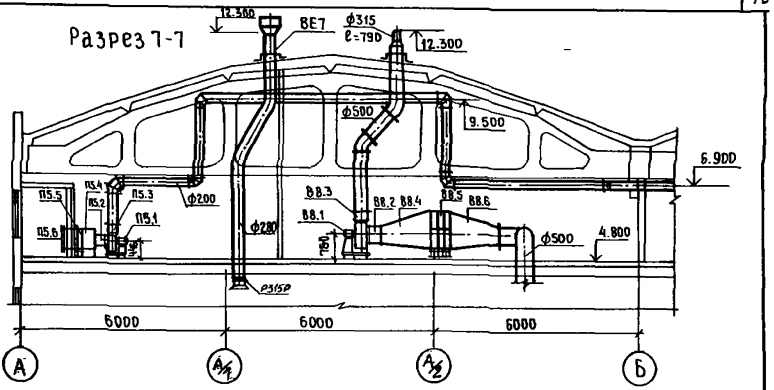

Разрез 2-2

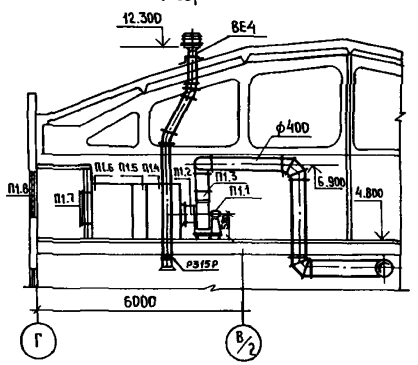

Разрез 5-5

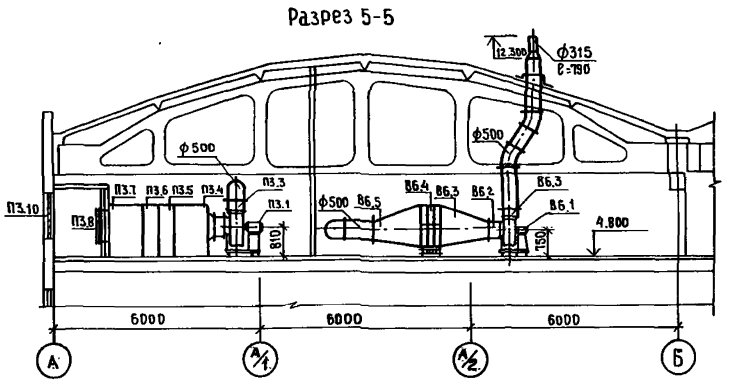

Разрез 8-8

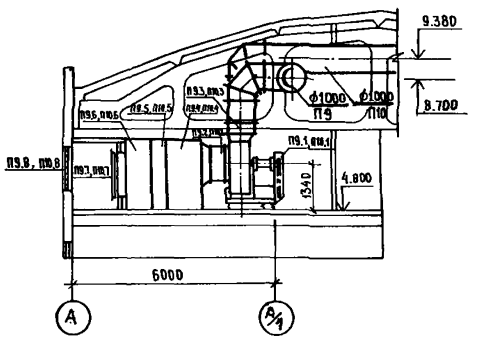

Разрез 9-9

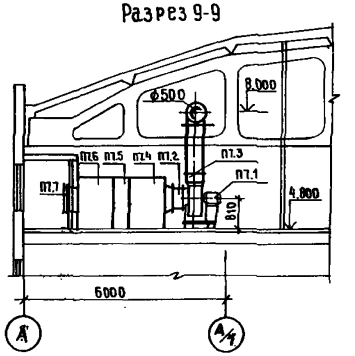

Разрез 3-3

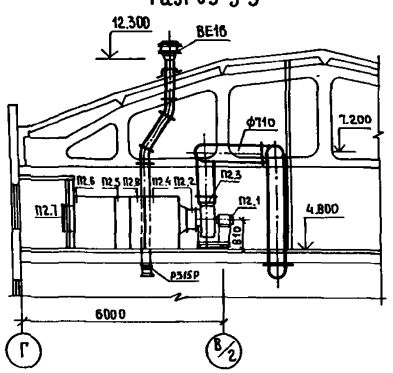

Разрез 6-6

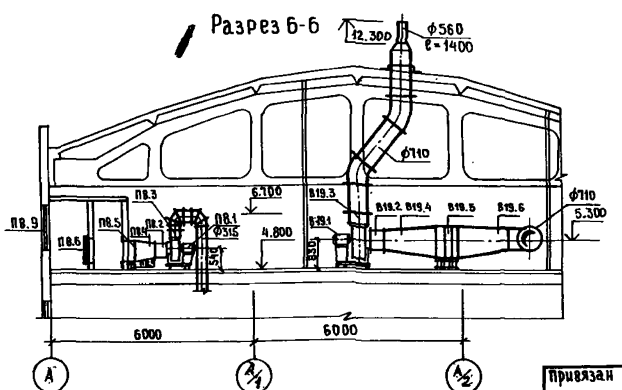

Нач.отд.	Попова			ТП-503-1-49.86	-ОВ
Гл.спец.	Федоркин			Главный корпус автотранспортного предприятия на 300 грузовых автомобилей	
Рук.гр.	Грибасова				Стадия: Р; Лист: 14; Листов:
Ст.инж.	Суркова			Разрезы 1-1 ÷ 9-9	ГИПРОПРОМСЕЛЬЭЛЕКТРОЙ г.Саратов
Привязан					
Инв.№		Н.контр.	Есина		

Копировал Евстегнеева Формат А2

Инв.№ подл. | Подпись и дата | Взам.инв.№

Типовой проект 503-1-49.86 Альбом I

Спецификация отопительно-вентиляционных систем

Марка, поз.	Обозначение	Наименование	Кол.	Масса ед., кг	Примечание
		П1 (2ПК-10 левое			
		исполнение)			
П1.1	Учреждение УЮ-400/4	Агрегат вентиляторный			
	г. Плавск	А5090-2 компл.	1	119	
		а. Вентилятор центро-			
		бежный В-Ц4-70 №5,			
		исполнение 1, положение			
		ПрО°			
		б. Электродвигатель 4А80В4			
		1410об/мин, 1,5кВт			
П1.2	5.904-5	Гибкая вставка ВВ-20	1	6.76	
П1.3	5.904-5	Гибкая вставка ВН-13	1	3.02	
П1.4	5.904-12 вып.1-1	Секция соединительная			
		А1А 180.000	1	115.0	
П1.5	5.904-12 вып.1-15	Секция калориферная			
		А1А 188.000-02 с одним ка-			
		лорифером КСк 3-10 при			
		tн = -20°; -30°; -40°С	1	282	
П1.6	5.904-12 вып.1-28	Секция приемная А1А223.000			
		без рециркуляционной зас-			
		лонки, без фильтра	1	130.0	
П1.7	5.904-12 вып.1-35	Заслонка утепленная			
		КВУ 600×1000 АУ2 с электро-			
		приводом и электроподогревом	1	70.0	
П1.8	1.494-27 вып. 5	Воздухоприемное уст-			
		ройство 5С18.000.000.04	1	50.0	
П1.9	5.904-4	Дверь герметическая Дус 1.25×0.5	1	33.6	
П1.10	5.904-12 вып.1-35	Коробка утепленная прит. -40°С	1	75.3	
		П2 (2ПК-10, правое исполнение			
П2.1	Учреждение УЮ-400/4	Агрегат вентиляторный			
	г. Плавск	А6.3105-1 компл.	1	200	
		а. Вентилятор центро-			
		бежный В-Ц4-70 №6,3			
		исполнение 1, положение ПрО°			
		б. Электродвигатель 4А100L86			
		950об/мин., 2,2 кВт			
П2.2	5.904-5	Гибкая вставка ВВ-21	1	9.95	
П2.3	5.904-5	Гибкая вставка ВН-14	1	6.26	
П2.4	5.904-12 вып.1-1	Секция соединительная			
		А1А 180.000	1	115.0	
П2.5	5.904-12 вып.1-15	Секция калориферная			
		А1А 188.000-02 с одним			
		калорифером КСк 3-10			
		при tн = -20°, -30°, -40°С	1	282.0	
П2.8	5.904-12 вып.1-28	Секция приемная А1А223.000			
		без рециркуляционной			
		заслонки, без фильтра	1	130.0	

Продолжение

Марка, поз.	Обозначение	Наименование	Кол.	Масса ед., кг	Примечание
П2.7	5.904-12 вып. 1-35	Заслонка утепленная			
		КВУ 600×1000 АУ2 с электро-			
		приводом и электроподогревом	1	70.0	
П2.8	5.904-12 вып.1-35	Коробка утепленная прит. -40°С	1	75.3	
		П3 (2ПК 10, левое			
		исполнение)			
П3.1	Учреждение УЮ-400/4	Агрегат вентиляторный			
	г. Плавск	А6.3095-1 компл:	1	191	
		а. Вентилятор центробеж-			
		ный В-Ц4-70№6,3, исполнение			
		1, положение АО°			
		б. Электродвигатель 4А90LA6			
		950об/мин, 1,5 кВт			
П3.2	5.904-5	Гибкая вставка ВВ-21	1	9.95	
П3.3	5.904-5	Гибкая вставка ВН-14	1	6.26	
П3.4	5.904-12 вып.1-1	Секция соединительная			
		А1А 180.000	1	115.0	
П3.5	5.904-12 вып.1-15	Секция калориферная			
		А1А 180.000-02 с одним ка-			
		лорифером КСк 3-10			
		при tн = -20°, -30°, -40°С	1	282.0	
П3.6	5.904-12 вып. 1-28	Секция приемная			
		А1А 223.000 без рециркуля-			
		ционной заслонки, без фильтра	1	130.0	
П3.7	5.904-12 вып. 1-35	Заслонка утепленная			
		КВУ 600×1000 А У2 с			
		электроприводом и элект-			
		роподогревом	1	70.0	
П3.8	5.904-4	Дверь герметическая			
		утепленная Дус 1.25×0.5	1	33.6	
П3.9	1.494-27 вып.5	Воздухоприемное устрой-			
		ство 5С113.000.000-02	1	31.5	
П3.10	5.904-12 вып.1-35	Коробка утепленная прит. -40°С	1	75.3	
		П4 (2ПК31.5, правое			
		исполнение			
П4.1	Учреждение УЮ-400/5	Агрегат вентиляторный			
	г. Донской	А10-6 компл:	1	838	
		а. Вентилятор центробеж-			
		ный В-Ц4-70 №10, исполне-			
		ние 6, положение ПрО°			
		б. Электродвигатель			
		4А160М6, 970 об/мин,			
		15,0 кВт			

Продолжение

Марка, поз.	Обозначение	Наименование	Кол.	Масса ед., кг	Примечание
П4.2	5.904-5	Гибкая вставка ВВ-23	1	19.8	
П4.3	5.904-5	Гибкая вставка ВН-16	1	17.46	
П4.4	5.904-12 вып. 1-3	Секция соединительная			
		А1А 182.000	1	198	
П4.5	5.904-12 вып.1-17	Секция калориферная			
		А1А 190.000-02 с одним			
		калорифером КСк 3-12			
		для tн = -20°, -30°	1	520.0	
		А1А 190.000-03 с одним			
		калорифером КСк4-12			
		для tн = -40°С	1	860.0	
П4.6	5.904-12 вып. 1-30	Секция приемная			
		А1А 227.000 без рециркуля-			
		ционной заслонки, без			
		фильтра	1	168.5	
П4.7	5.904-12 вып. 1-35	Заслонка утепленная			
		КВУ 1500×1000 АУ2 с электро-			
		приводом и электроподогревом	1	160.4	
П4.8	5.904-12 вып. 1-35	Коробка утепленная прит. -40°С	1	75.3	
П4.9	1.494-27 вып.5	Воздухоприемное устрой-			
		ство 5С18.000.000-04	1	50	
П4.10	5.904-4	Дверь герметическая			
		утепленная Дус 1.25×0.5	1	33.6	
		П5 (индивидуальная			
		приточная камера)			
П5.1	Учреждение УЮ-400/4	Агрегат вентиляторный			
	г. Плавск	А3.150 05-1 компл:	2	42	
		а. Вентилятор центро-			
		бежный В-Ц4-70 №3.15			
		исполнение 1, положение			
		АО°, ПрО°			
		б. Электродвигатель			
		4АА63А4, 1400 об/мин,			
		0,25 кВт			
П5.2	5.904-5	Гибкая вставка ВВ-18	2	3.45	
П5.3	5.904-5	Гибкая вставка ВН-11	2	3.3	
П5.4		Коробка из стали по			
		ГОСТ 19904-74*500×503 С-1664	1	78.5	
П5.5	ГОСТ 7201-80*	Калорифер КСк 3-6 для			
		tн = -20°, -30°, -40°С	1	392	

Привязан

Инв. №

Инв. № подл. | Подпись и дата | Взам. инв. №

Нач. отд.	Попова		09.85
Гл. спец.	Федоркин		09.85
Рук. гр.	Гридасова		09.85
Ст. инж.	Суркова		09.85
Н. контр.	Есина		09.85

ТП-503-1-49.86 -ОВ

Главный корпус автотранспортного предприятия на 300 грузовых автомобилей

Стадия	Лист	Листов
Р	15	

Спецификация отопительно-вентиляционных установок (начало)

ГИПРОПРОМСЕЛЬСТРОЙ г. Саратов

Копировал Евстегнеева Формат А2

Альбом I

Типовой проект 503-1-49.86

Продолжение

Марка, поз.	Обозначение	Наименование	Кол.	Масса ед. кг.	Примечание
П5.6	5.904-12	Заслонка утепленная КВУ 600×1000 АУ2 с электро приводом и электроподогревом	1	70	
П5.7	5.904-4	Дверь герметическая утепленная Ду 1,25×0,5	1	33.6	
П5.8	5.904-4	Дверь герметическая неутепленная А 1,25×0,5	1	25.0	
П5.9	1.494-27 Вып.5	Воздухоприемное устройство 5С18.000.000-02 ПБ (2ПК20 Левое исполнение)	1	31.5	
П6.1	Учреждение УЮ-400/5 г. Донской	Агрегат вентиляторный А8-3 компл.: а. Вентилятор центробежный 8-Ц4-70 №8 исполнение 6, положение ЛО° б. Электродвигатель 4А132S6 960 об/мин, 5,5 кВт	1	575	
П6.2	5.904-5	Гибкая вставка 88-22	1	11.75	
П6.3	5.904-5	Гибкая вставка 8Н-15	1	11.74	
П6.4	5.904-12 Вып. 1-2	Секция соединительная А1А 181.000	1	151.0	
П6.5	5.904-12 Вып. 1-16	Секция калориферная А1А 189.000-02 с тремя калориферами КСк 3-10 для $t_н$ = -20°, -30°, -40°С	1	412.5.0	
П6.6	5.904-12 Вып 1-29	Приемная секция А1А 226.000	1	148.5	
П6.7	5.904-12 Вып 1-35	Заслонка утепленная КВУ 1600×1000 АУ2 с электро приводом и электроподогревом	1	162.4	
П6.8	1.494-27 Вып.5	Воздухоприемное устройство 5С18.000.000-04	1	50.0	
П6.9	5.904-4	Дверь герметическая Утепленная Ду 1,25×0,5	1	33.6	
П6.10	5.904-12 Вып 1-35	Коробка утепленная П7 (2ПК10, правое исполнение)	1	79.3	
П7.1	Учреждение УЮ-400/4 г. Плавск	Агрегат вентиляторный АС 3095-1 компл.: а. Вентилятор центробежный 8-Ц4-70 №6,3, исполнение 1, положение ПрО° б Электродвигатель 4А 90 2У3, 950 об/мин. 1,5 кВт	1	191	

Продолжение

Марка, поз.	Обозначение	Наименование	Кол.	Масса ед., кг.	Примечание
П7.2	5.904-5	Гибкая вставка 88-21	1	9,95	
П7.3	5.904-5	Гибкая вставка 8Н-14	1	6,26	
П7.4	5.904-12 Вып. 1-1	Секция соединительная А1А 180.000	1	115,0	
П7.5	5.904-12 Вып. 1-15	Секция калориферная А1А 18 8.000-02 с одним калорифером КСк 3-10 для $t_н$ = -20°, -30°, -40°С	1	282.0	
П7.6	5.904-12 Вып. 1-28	Секция приемная А1А 223.000 без рециркуляционной заслонки, без фильтра	1	130.0	
П7.7	5.904-12 Вып. 1-35	Заслонка утепленная КВУ600×1000 АУ2 с электроприводом и электроподогревом	1	70.0	
П7.8	5.904-12 Вып 1-35	Коробка утепленная	1	79.3	
П7.9	5.904-4	Дверь герметическая Утепленная Ду 1,25×0,5 ПВ (индивидуальная приточная камера)	1	33,6	
П8.1	Учреждение УЮ-400/4 г. Плавск	Агрегат вентиляторный А4095-2Б компл.: а. Вентилятор центробежный В-Ц4-70 №4, исполнение 1, положение ЛО° б. Электродвигатель 4А71А4, 1370 об/мин, 0,55 кВт	1	86	
П8.2	5.904-5	Гибкая вставка 88-19	1	5.13	
П8.3	5.904-5	Гибкая вставка 811-12	1	4,12	
П8.4		Диффузор ф 400×610×575 из листовой стали по ГОСТ 19904-74* δ=1,5	1	7.8	
П8.5	ГОСТ 7201-80*	Калорифер КСк 3-6 для $t_н$ = -20°, -30°, -40°С	1	39,9	
П8.6	5.904-12 Вып 1-35	Заслонка утепленная КВУ500×1000 АУ2 с электроприводом и электроподогревом	1	70.0	
П8.7	5.904-4	Дверь герметическая утепленная А 1,25×0,5	1	25.0	

Продолжение

Марка, поз.	Обозначение	Наименование	Кол.	Масса ед., кг	Примечание
П8.8	5.904-4	Дверь герметическая утепленная Ду 1,25×0,5 ПЗ.П10 (2ПК20 правое исполнение)	1	33,6	
П9.1 П10.1	Учреждение УЮ-400/5 г. Донской	Агрегат вентиляторный А10-6 компл: а. Вентилятор центробежный 8-Ц4-70 №10, исполнение 6, положение ПрО° б. Электродвигатель 4А160М6, 970 об/мин, 15,0 кВт	2	838	
П9.2 П10.2	5.904.5	Гибкая вставка 88-23	2	19,8	
П9.3 П10.3	5.904-5	Гибкая вставка 8Н-16	2	17.48	
П9.4 П10.4	5.904-12 Вып 1-2	Секция соединительная А1А 181.000	2	151.0	
П9.5	5.904-12 Вып 1-16	Секция калориферная А1А 189.000-02 с 3 калориферами КСк 3-10 для $t_н$ = -20°С	1	425.0	
		А1А 189.000-03 с 3 калориферами КСк 4-10 для $t_н$ = -30° 40°С	1	520.0	
П10.5	5.904-12 Вып 1-16	то же А1А 189.000 с 6 калориферами КСк 3-10 для $t_н$ = -20°, -30°, -40°С	1	740.0	
П9.6 П10.6	5.904-12 Вып 1-29	Приемная секция А1А 226.000	2	148.5	
П9.7 П10.7	5.904-12 Вып. 1-35	Заслонка утепленная КВУ 1600×1000 АУ2 с электроприводом и электроподогревом.	2	160.4	
П9.8 П10.8	1.494-27 Вып.5	Воздухоприемное устройство 5С18.000.000-04	2	50.0	
П9.9 П10.9	5.904-12 Вып. 1-35	Коробка утепленная	2	79.3	

Привязан

Инв. №

Инв. № подл. | Подпись и дата | Взам. инв. №

Нач. отд.	Попова		09.85
Гл. спец.	Федоркин		09.85
Рук. гр.	Гридасова		09.85
Ст. инж.	Суркова		09.85
Н. контр.	Есина		09.85

ТП-503-1-49.86 - ОВ

Главный корпус автотранспортного предприятия на 300 грузовых автомобилей

Стадия	Лист	Листов
Р	16	

Спецификация отопительно-вентиляционных установок (окончание)

ГИПРОПРОМСЕЛЬЭЛЕКТРОЙ г. Саратов

Копировал: Ланцева

Формат А2

Альбом I

Типовой проект 503-1-49.86

Разрез 10-10

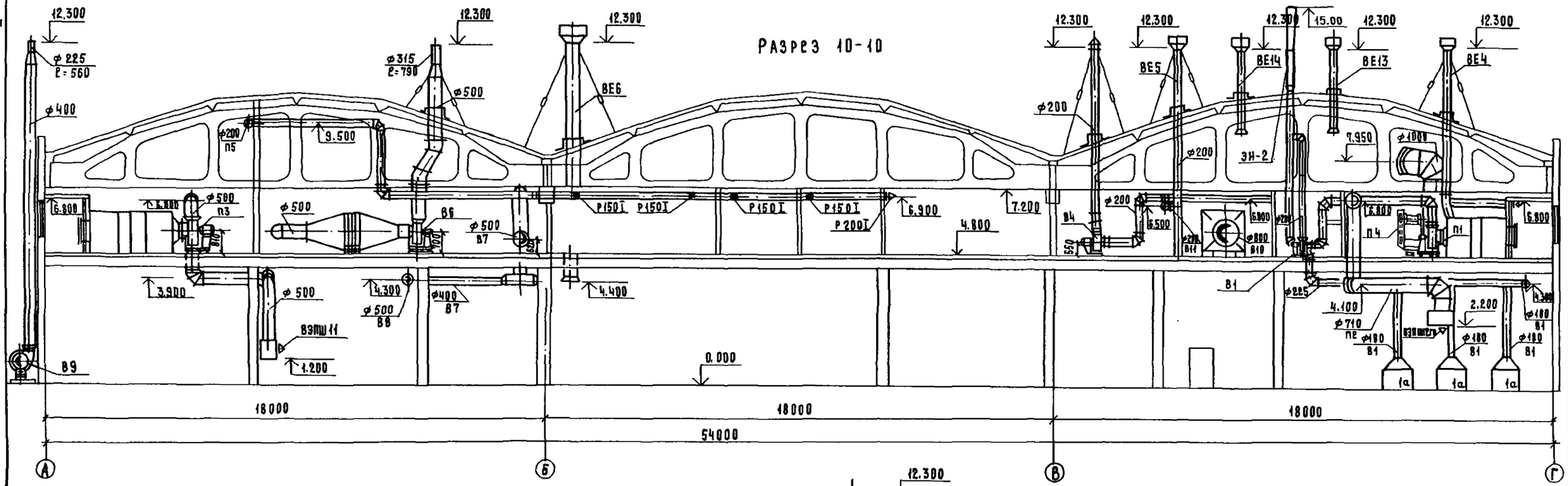

Разрез 11-11

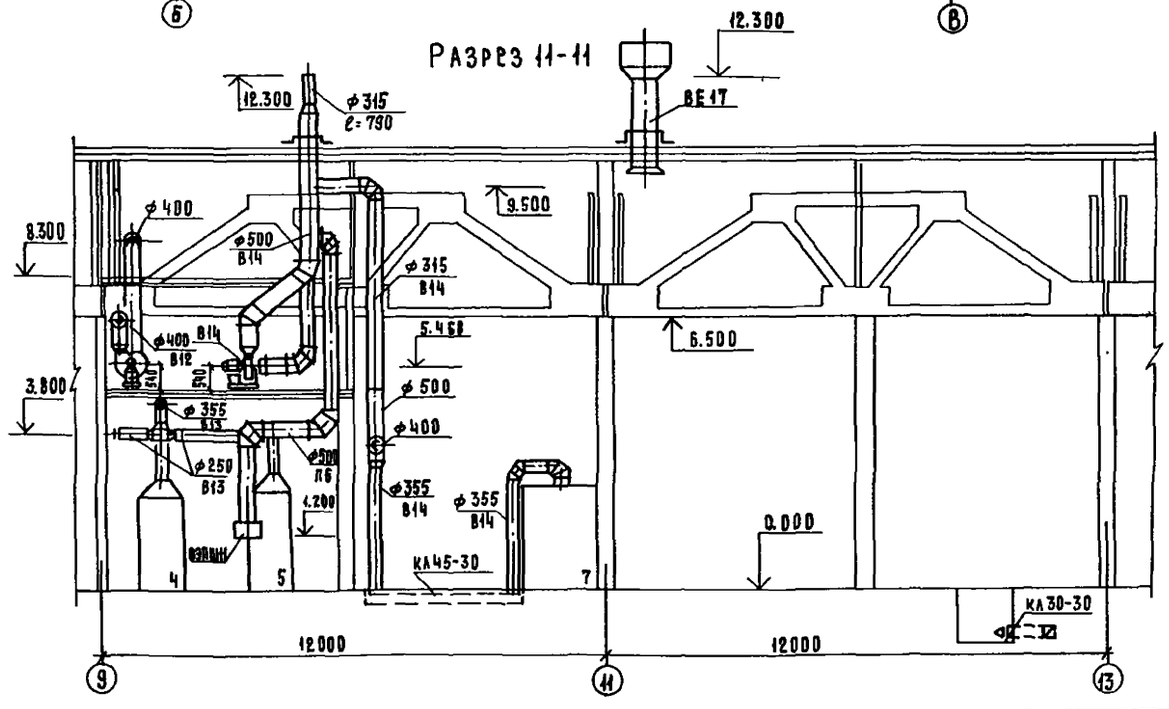

Нач.отд.	Попова		09.85
Гл.спец.	Федоркин		09.85
Рук.гр.	Гридасова		09.85
Инж.	Корнева		09.85
Н.контр.	Есина		09.85

ТП-503-1-49.86 ОВ

Главный корпус автотранспортного предприятия на 300 грузовых автомобилей

Стадия	Лист	Листов
Р	17	

Разрезы 10-10, 11-11

Гипропромсельстрой г. Саратов

Привязан

Инв. №

Инв.№подл. | Подпись и дата | Взам.инв.№

Копировал Матвеева формат А2

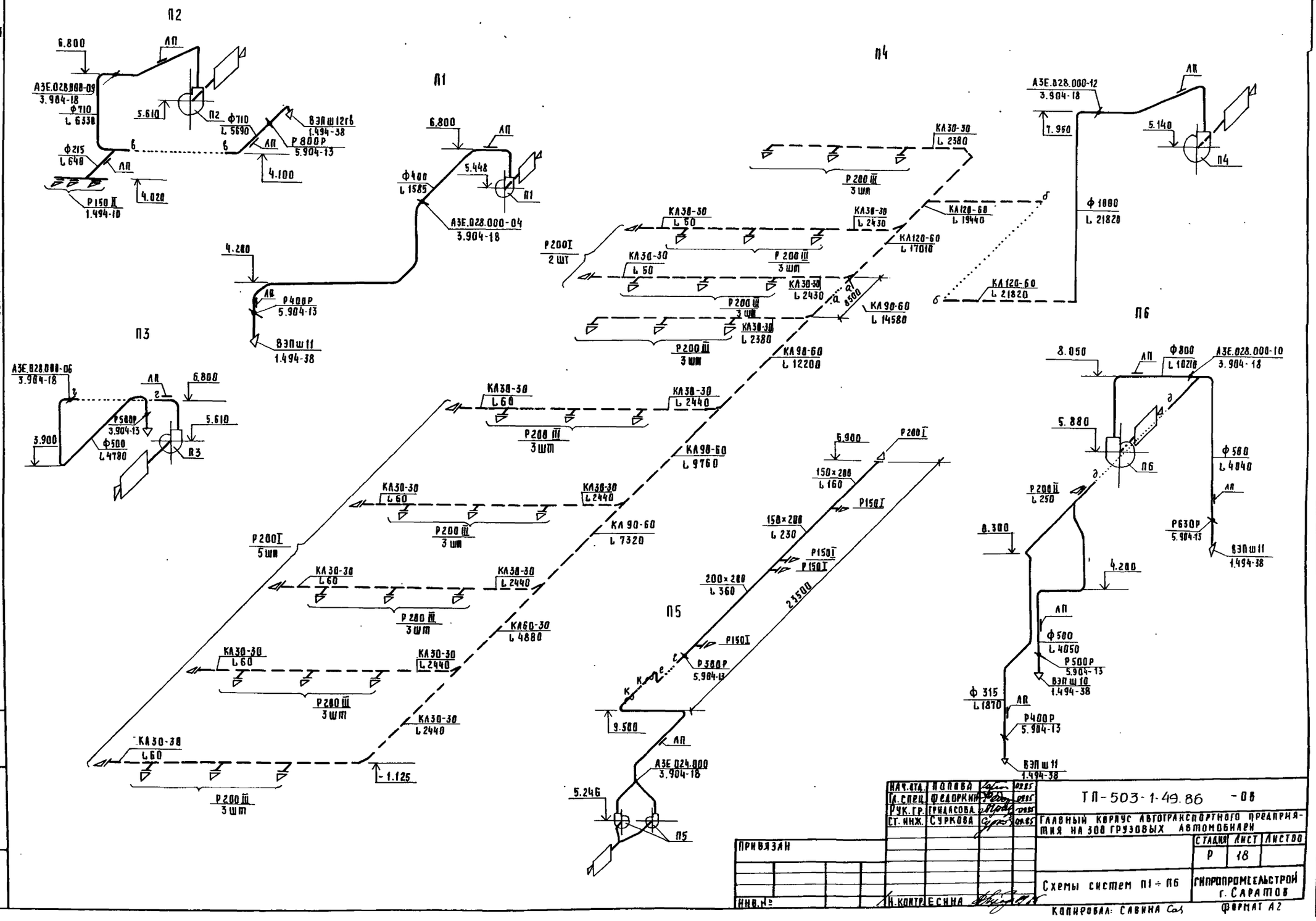

Нач. отд.	Попова		08.85
Гл. спец.	Федоркин		08.85
Рук. гр.	Гридасова		08.85
Ст. инж.	Суркова		08.85

ТП-503-1-49.86 -ОВ

Главный корпус автотранспортного предприятия на 300 грузовых автомобилей

Стадия	Лист	Листов
Р	18	

Схемы систем П1 ÷ П6

Гипропромсельстрой г. Саратов

Привязан

Инв. №

Н. контр. Есина

Копировал: Савина

Формат А2

Инв. № подл. | Подпись и дата | Взам. инв. №

Типовой проект 503-1-49.86 Альбом I

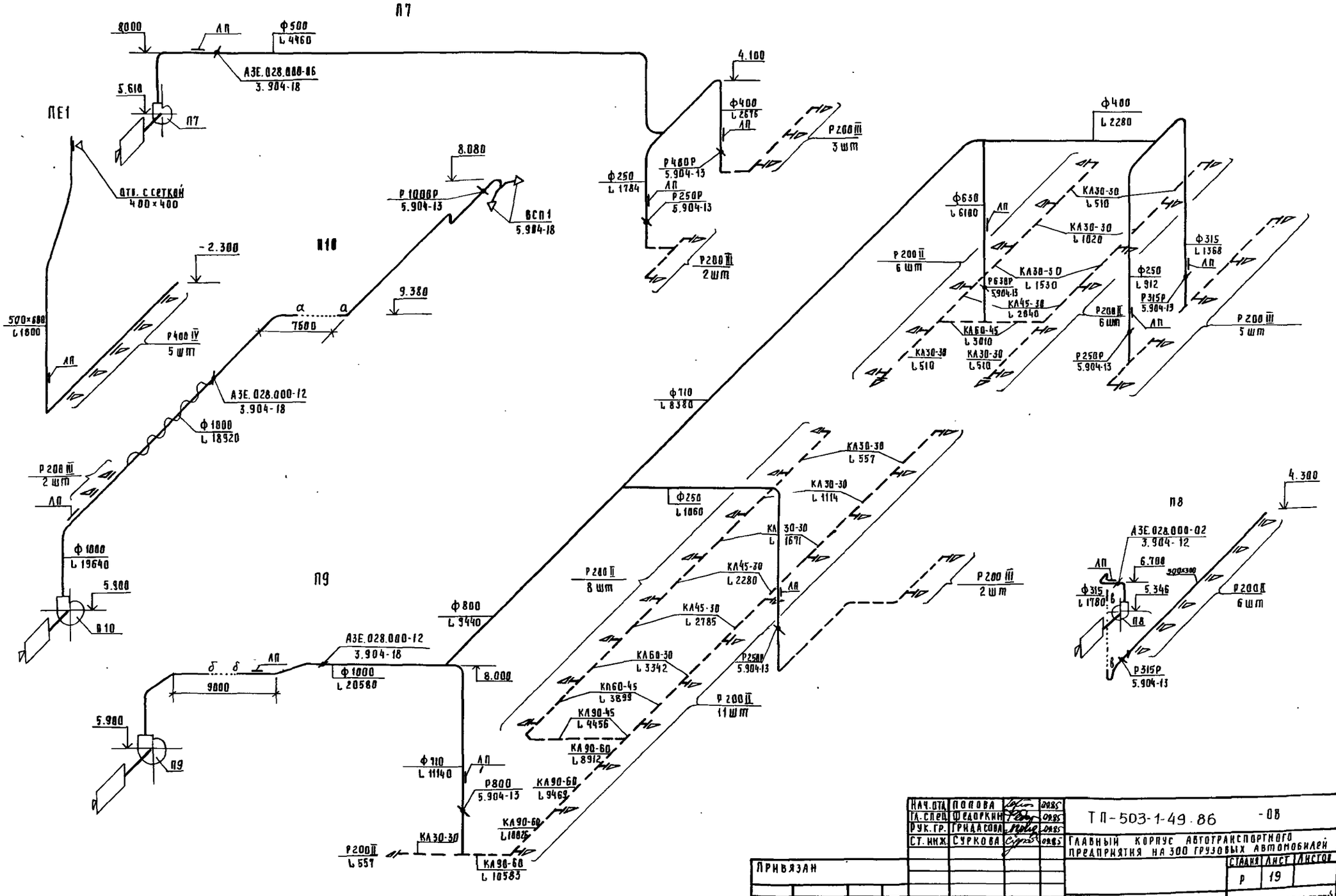

Нач. отд.	Попова			09.85
Гл. спец.	Федоркин			09.85
Рук. гр.	Грицакова			09.85
Ст. инж.	Суркова			09.85
Н. контр.	Есина			

ТП-503-1-49.86 -ОВ

Главный корпус автотранспортного предприятия на 300 грузовых автомобилей

Стадия	Лист	Листов
Р	19	

Схемы систем П7÷П10, ПЕ1

Гипропромсельстрой г. Саратов

Привязан

Инв. №

Инв. № подл. | Подпись и дата | Взам. инв. №

Копировал: Савина

Формат А2

Типовой проект 503-1-49.86 Альбом I

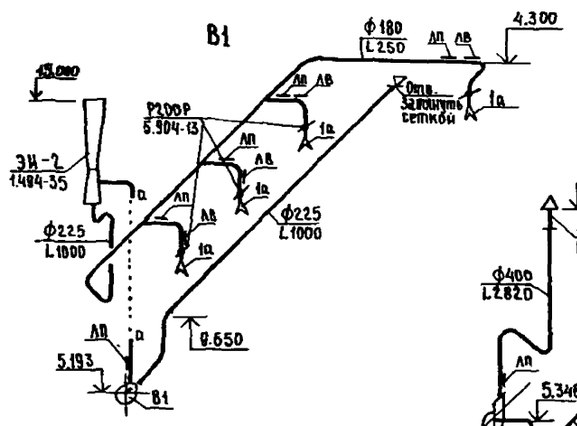

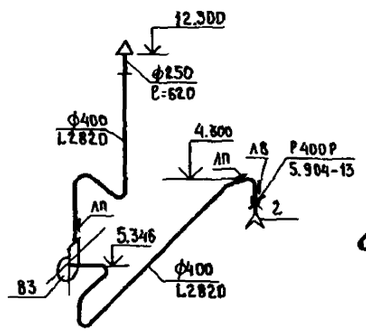

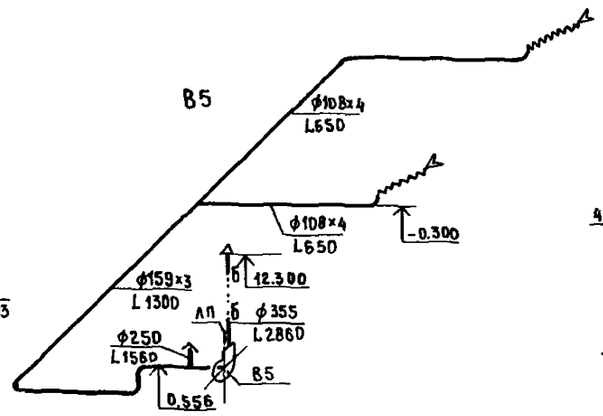

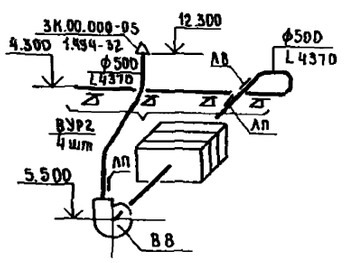

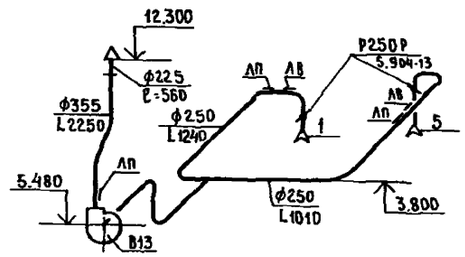

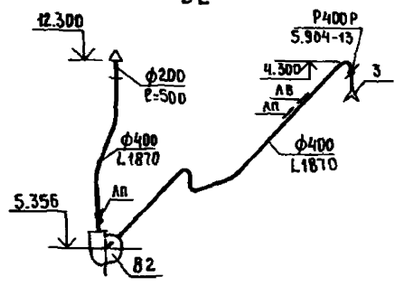



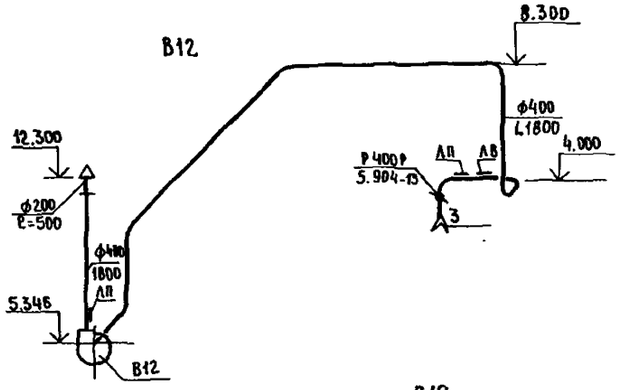

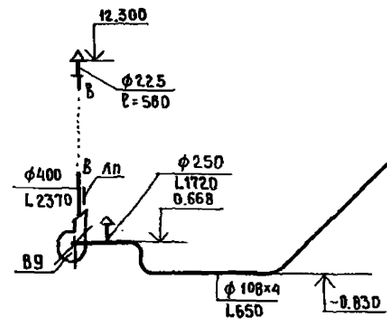

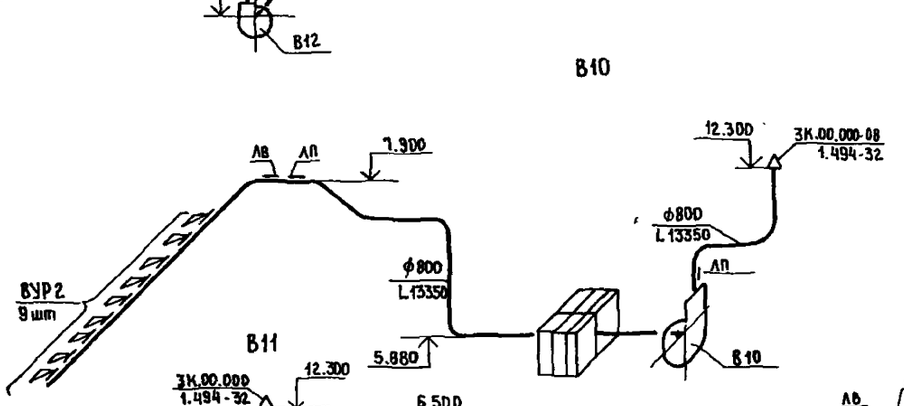

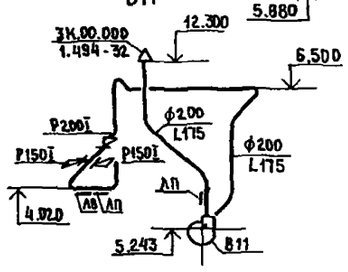

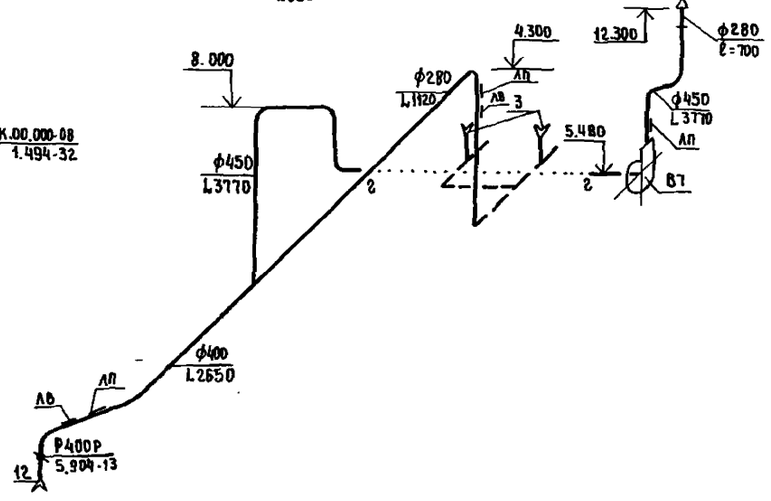

Нач.отд.	Попова			ТП-503-1-49.86	-ОВ
Гл.спец.	Федоркин				
Рук.гр.	Трифасова			Главный корпус автотранспортного предприятия на 300 грузовых автомобилей	
Ст.инж.	Суркова				Стадия: Р; Лист: 20; Листов:
Привязан				Схемы систем В1 ÷ В13	ГИПРОПРОМСЕЛЬСТРОЙ г.Саратов
Инв. №			Н.контр.	Есина	

Копировал Бост-Евстегнеева Формат А2

Инв.№ подл. | Подпись и дата | Взам.инв.№

Типовой проект 503-1-49.86 Альбом I

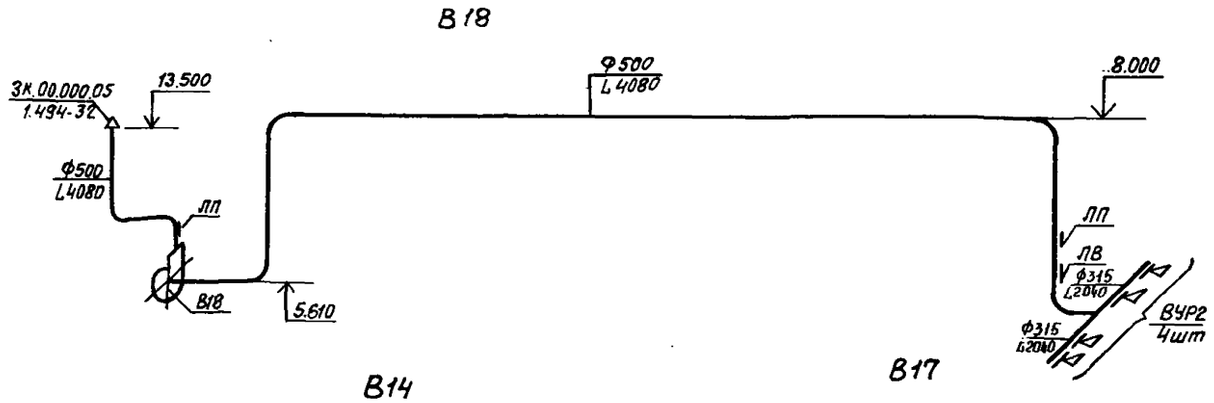

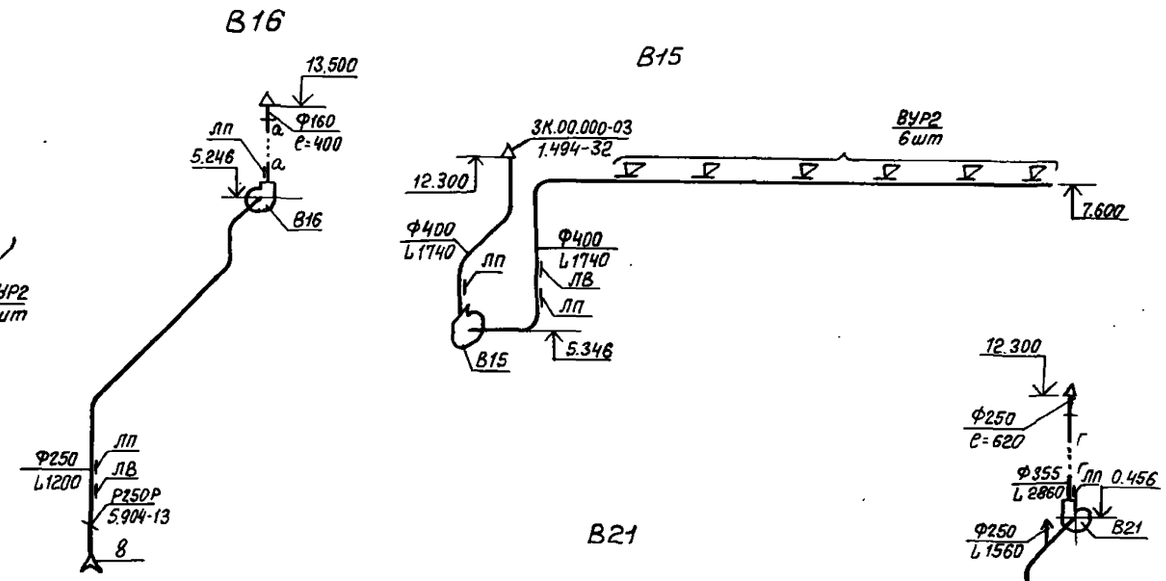

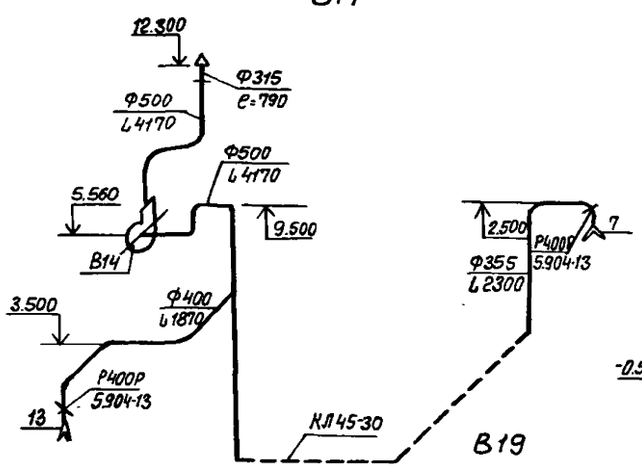

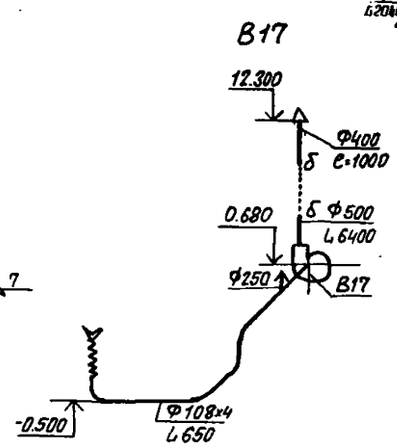

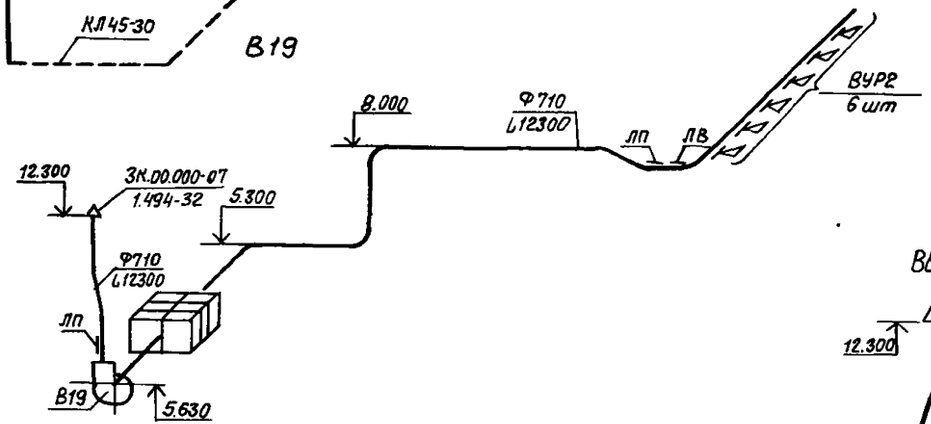

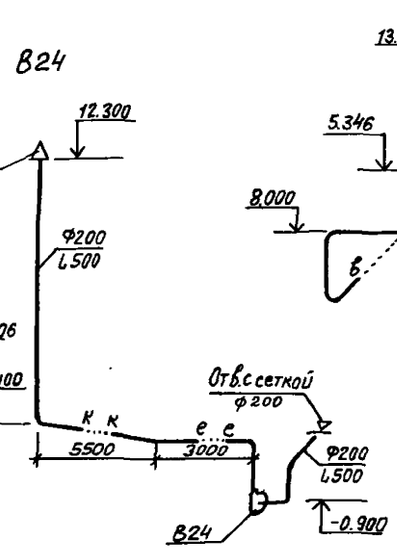

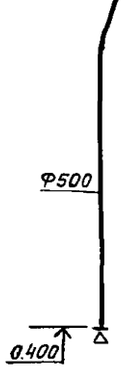

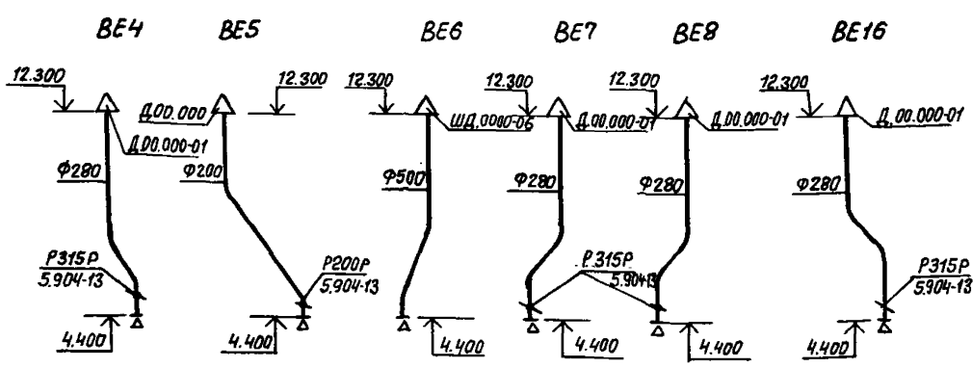

Нач.отд	Попова			09.85	ТП-503-1-49.86 -ОВ
Гл.спец.	Федоркин			09.85	
Рук.гр.	Гридасова			09.85	Главный корпус автотранспортного предприятия на 300 грузовых автомобилей
Ст.инж.	Суслова			09.85	
Привязан					Стадия: Р; Лист: 21; Листов:
Инв.№		Н.контр.	Есина	09.85	Схемы систем В14÷В21; В24, ВЕ4÷ВЕ8, ВЕ12 — ГИПРОПРОМСЕЛЬСТРОЙ г.Саратов

Копировал: Леденева Формат А2

Инв.№ подл. | Подпись и дата | Взам.инв.№

Типовой проект 503-1-49.86 Альбом I

Инв. № подл. | Подпись и дата | Взам. инв. №

План на отм. 4.800

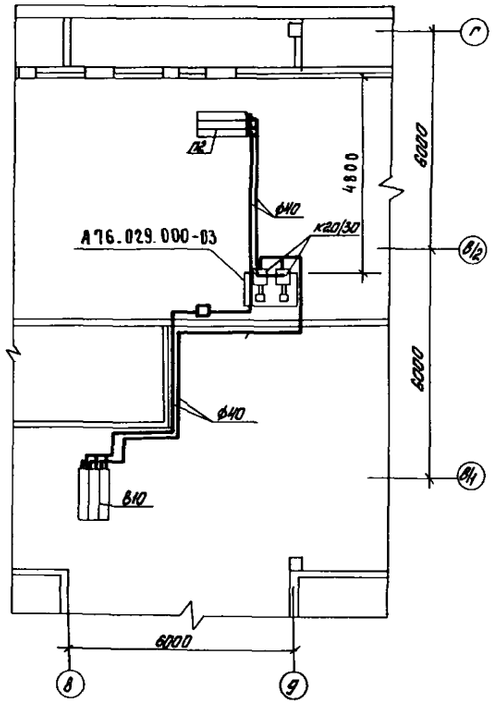

План на отм. 4.800

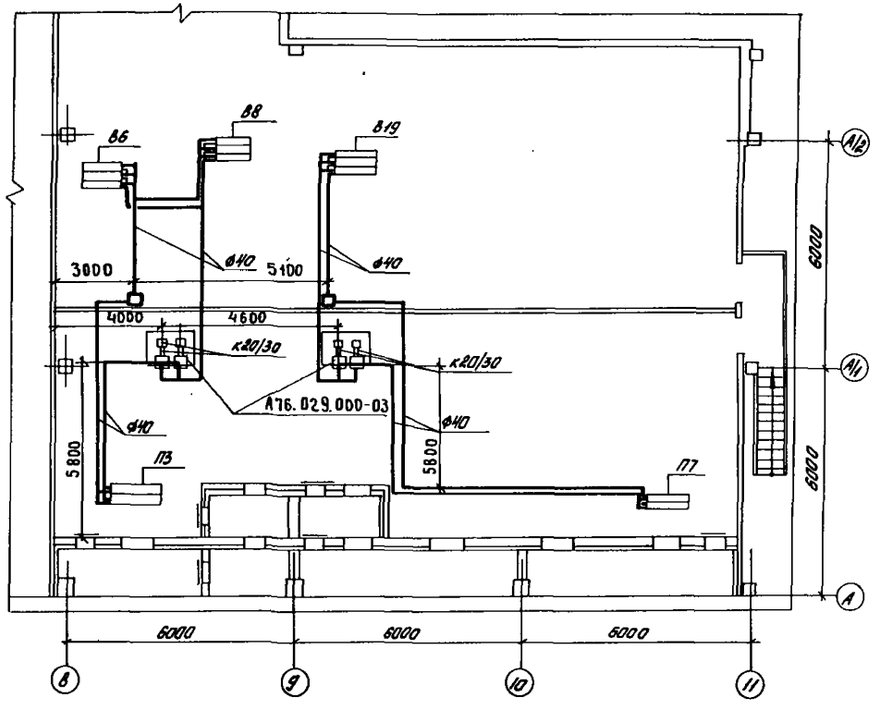

Система ВЗР В10-П2, В6, В8 - П3, В19 - П7

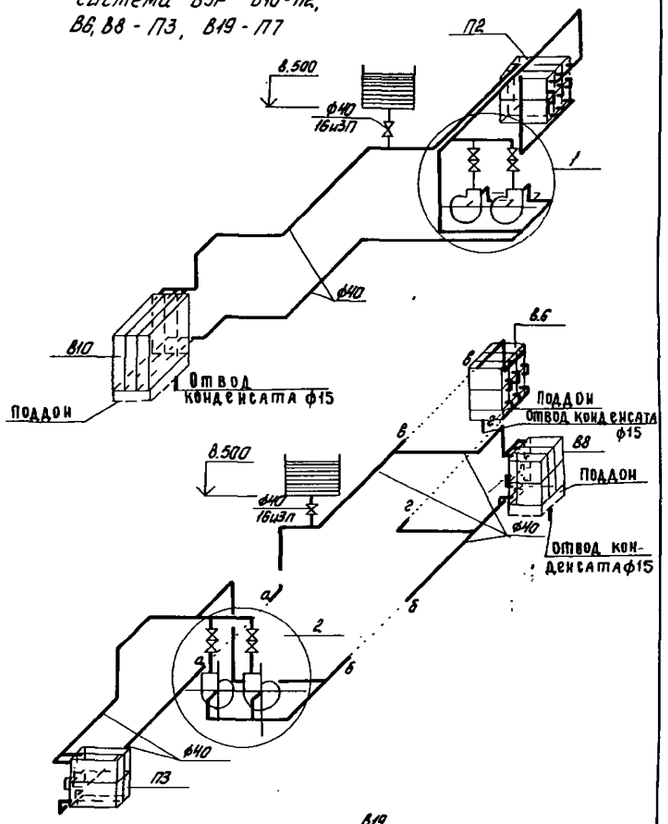

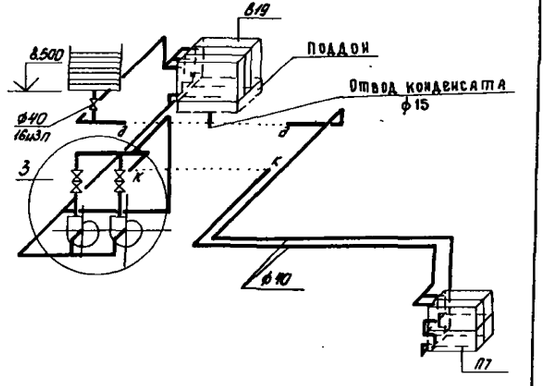

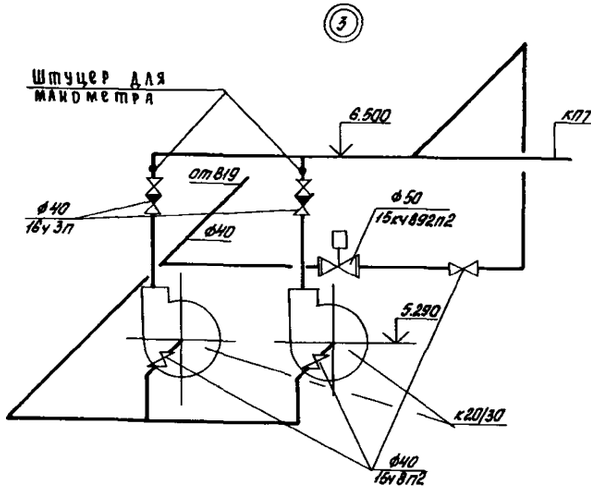

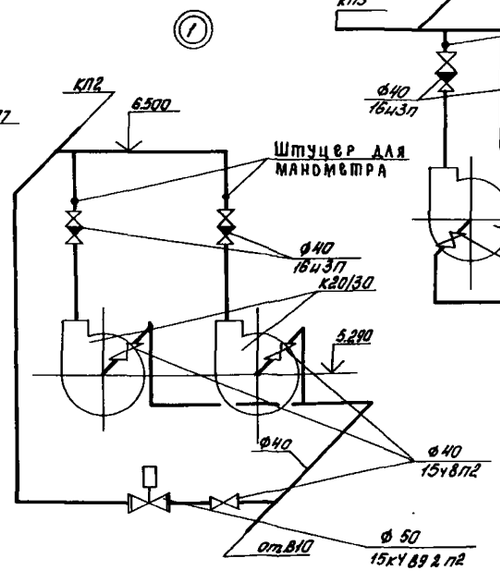

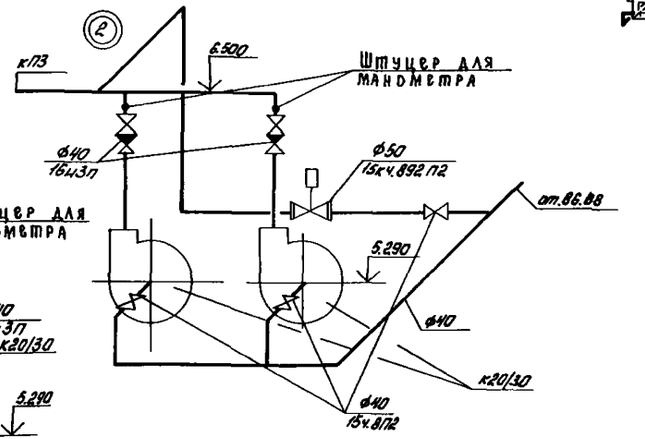

Нач. отд.	Попова			09.85	Т.П. — 503-1-49.86 — ОВ
Гл. спец.	Федоркин			09.85	
Рук. гр.	Гридасова			09.85	Главный корпус автотранспортного предприятия на 300 грузовых автомобилей
Ст. инж.	Суркова			09.85	

Стадия	Лист	Листов
Р	22	

Планы на отм. 4.800. Система ВЗР В10 - П2, В6, В8 - П3, В19 - П7

ГИПРОПРОМСЕЛЬЭЛЕКТРОЙ г. Саратов

Привязан

Инв. №

Н. контр. Есина

Копировал: Ланцева Ланцева Формат 2

Типовой проект 503-1-49.86 Альбом I

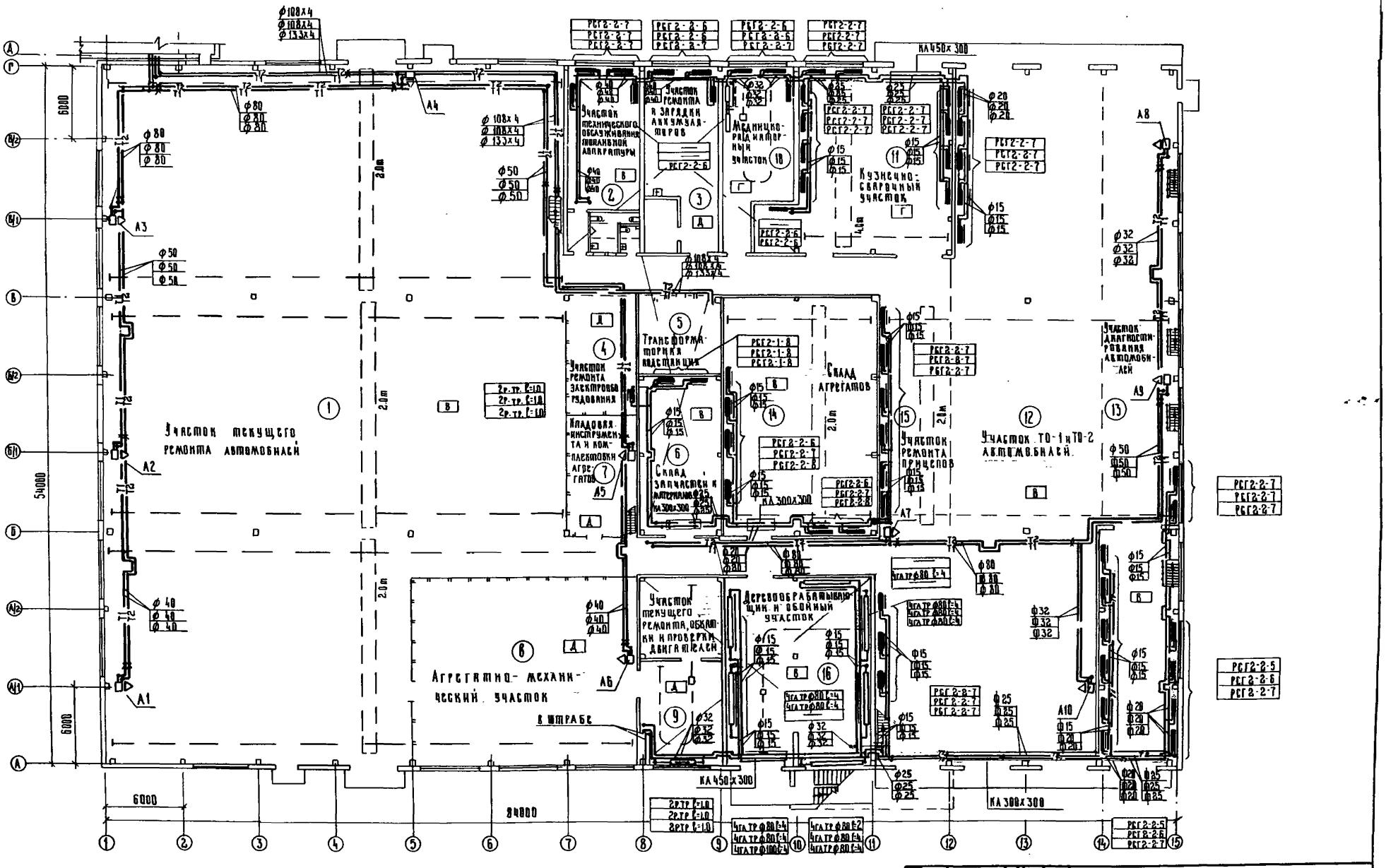

ГИП	Юрин		09.85
Нач. отд.	Попова		09.85
Гл. спец.	Федоркин		09.85
Рук. гр.	Гридасова		09.85
Ст. инж.	Карамзина		09.85
Н. контр.	Есина		

Т. П. 503-1-49.86 08

Главный корпус автотранспортного предприятия на 300 грузовых автомобилей

Стадия	Лист	Листов
Р	23	

Привязан:

План на отм. 0.000

Гипропромсельстрой р. Саратов

Инв. №

Копировал: Ильичева

Формат А2

Инв. № подл.	Подпись и дата	Взам. инв. №	
Нач. отд. ВК	Свирепов		09.85
Гл. инж. отд. ЭТ	Пайкин		09.85
Гл. инж. отд. ТХ	Нажметдинов		09.85

Типовой проект 503-1-49.86 Альбом I

Система отопления 3

Воздухосборники горизонтальные ф150 ℓ-325

От Ц.Т.П. ф 108×4; 108×4; ф 133×4

Система отопления 2

Воздухосборники ф150 ℓ-390

Индивидуальный тепловой пункт лист 26

Система отопления 1

КЛ 450×300

КЛ 300×300

КЛВ 450×300

Регистр из гладких труб

Ф89×3 (ф108×4) Ф108×4 (ф133×4)

20	
30	15ч8п2 ф15
40	15ч8п2 ф15

20	
30	15ч8п2ф15
40	15ч8п2ф15

15ч8п2ф15
15ч8п2ф15

15ч8п2ф15
15ч8п2

15ч8п2ф15
15ч8п2ф15

ГИП	Юрин			Т.П. - 503-1-49.86 -ОВ
Нач.отд.	Попова			
Гл.спец.	Федоркин			Главный корпус автотранспортного предприятия на 300 грузовых автомобилей
Рук.гр.	Гридасова			
Ст. инж.	Карамзина			
Привязан				Стадия Р; Лист 24; Листов
Инв.№				Схемы систем отопления 1,2,3
Н.контр.	Есина			Типпромсельстрой г. Саратов

Копировал: Прошина — Формат А2

Инв.№ подл. | Подпись и дата | Взам. инв.№

Типовой проект 503-1-49.86 Альбом I

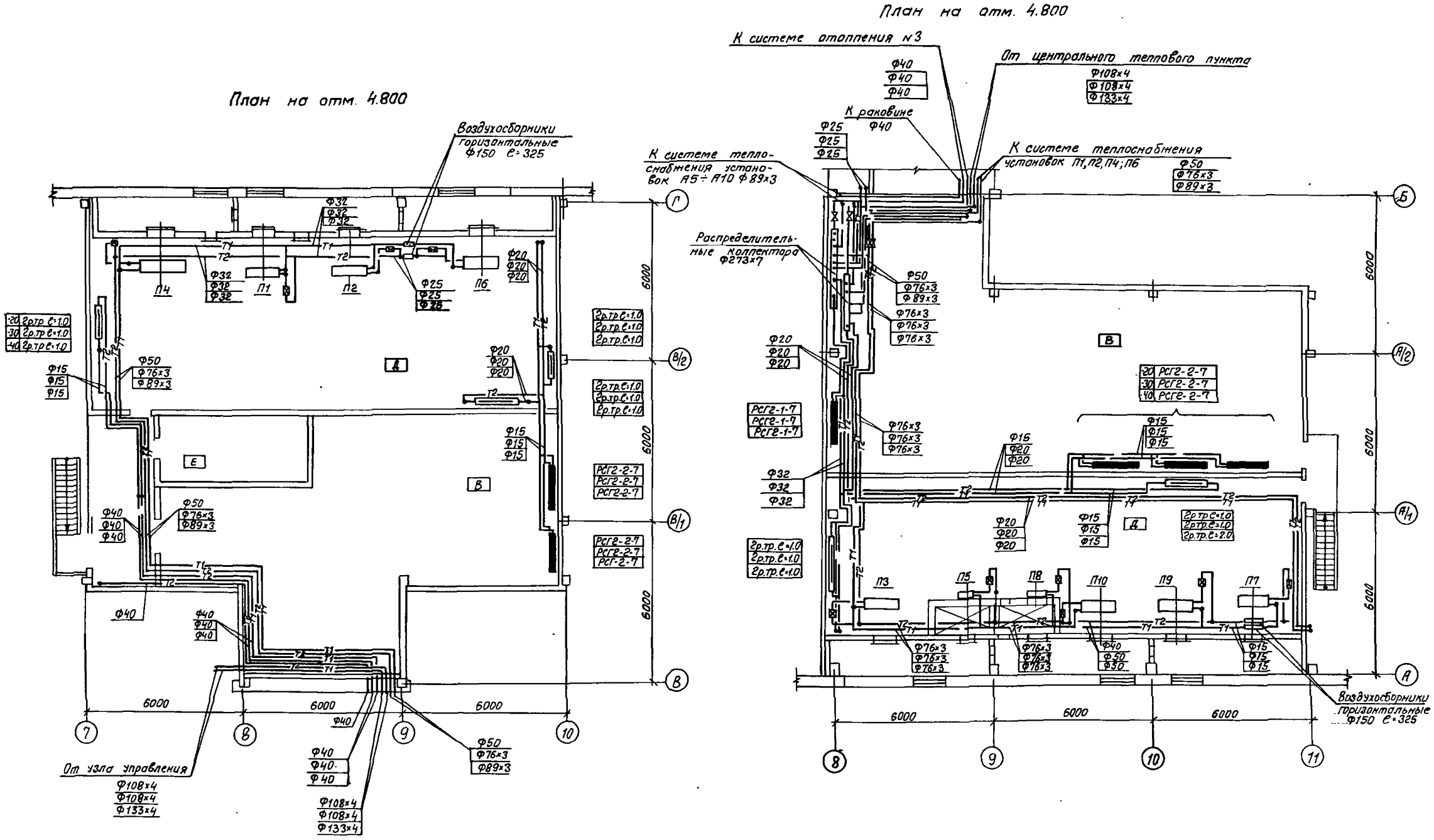

Гл.инж.	Юрин		09.85	ТП-503-1-49.86 -08	
Нач.отд.	Попова		09.85		
Гл.спец.	Федоркин		09.85	Главный корпус автотранспортного предприятия на 300 грузовых автомобилей	
Рук.гр.	Гридасова		09.85		
Ст.инж.	Каранзина		09.85		Стадия: Р; Лист: 25; Листов:
Н.контр.	Есина		09.85	Планы на отм. 4.800	ГИПРОПРОМСЕЛЬСТРОЙ г. Саратов

Привязан

Инв.N

Копировал: Леденева Формат А2

Нач.отд.СО-1	Катков		09.85
Нач.отд.ВХ	Свиридов		09.85
Гл.спец.ЭТ	Пайкин		09.85

Инв.N подл. | Подпись и дата | Взам.инв.N

План на отм. 4,800

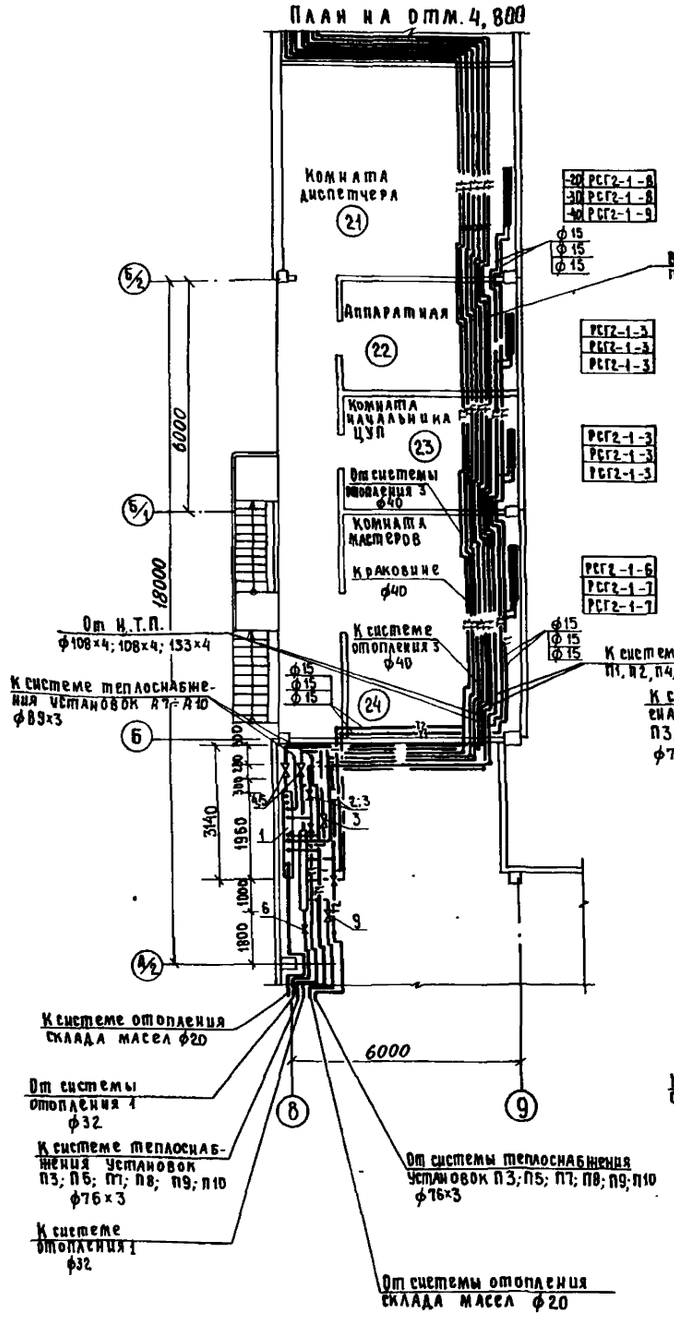

Подающий коллектор

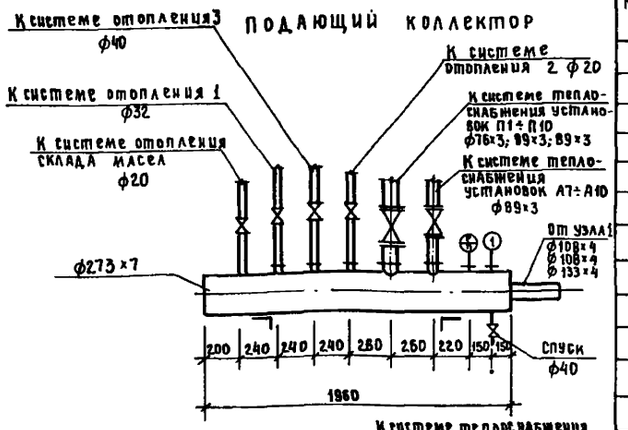

Схема трубопроводов И.Т.П.

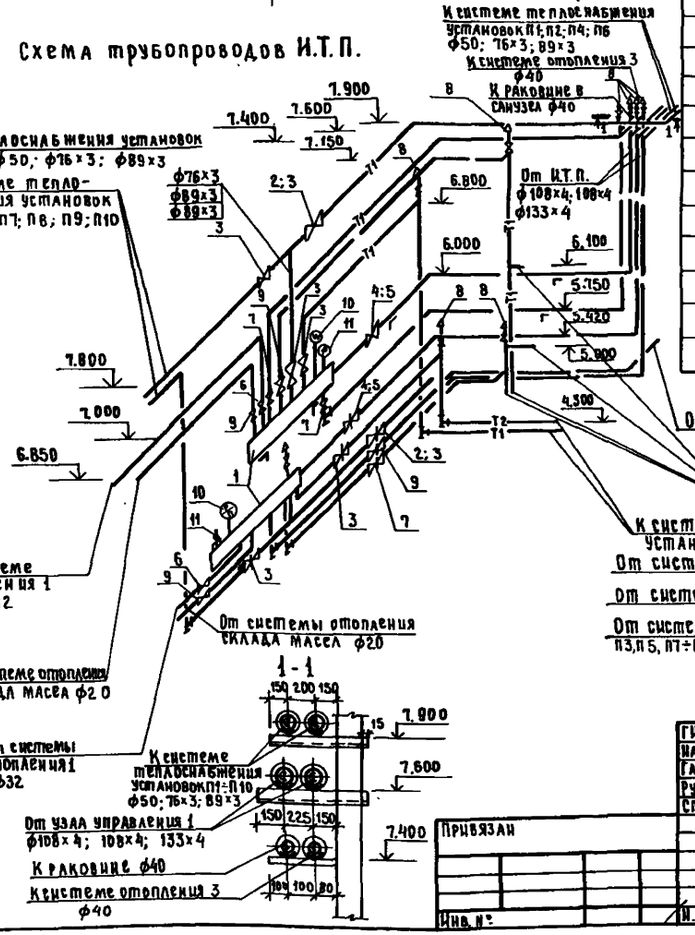

Спецификация индивидуального теплового пункта

Марка поз	Обозначение	Наименование	Кол.	Масса ед., кг	Примечание
1		Распределительный			
		коллектор ℓ=1960 из			
		труб по ГОСТ 8732-78*			
		ф273×7	2	102,5	
2	Каталог ЦКБА	Задвижка чугунная			
		30ч 6бр tн=-20° ф50	2	18,4	
3		tн=-20° ф80	5	29	
		tн=-30°; -40° ф80	7	29	
4		tн=-20°; -30° ф100	2	39,5	
5		tн=-40° ф125	2	58,7	
6	Каталог ЦКБА	Вентили фланцевые			
		15ч 9п2 tн=-20°; -30°; -40°			
		ф32	2	5,5	
7	Каталог ЦКБА	ф40	3	7,65	
8	Каталог ЦКБА	Вентили муфтовые			
		15ч 8п2 tн=-20°; -30°; -40°			
		ф15	8	0,75	
9	Каталог ЦКБА	ф20	4	0,9	
10	ГОСТ 8625-77*Е	Манометр МТП-160			
		от 0 до 16 кгс/см²	2		
11	ГОСТ 2823-73*Е	Термометр технический			
		П6-2-160-66 до 160°С	2		

Обратный коллектор

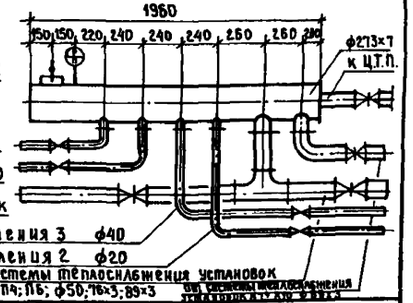

ГИП	Юрин		09.85
Нач. отд.	Попова		09.85
Гл. спец.	Федоркин		09.85
Рук. гр.	Грудасова		09.85
Ст. инж.	Карамзина		09.85
Н. контр.	Есина		09.85

Т.П. 503-1-49.86 -ОВ

Главный корпус автотранспортного предприятия на 300 грузовых автомобилей

Стадия	Лист	Листов
Р	26	

Индивидуальный тепловой пункт

Гипропромэлектрострой г. Саратов

Привязан

Инв. №

Копировал Евстигнеева Формат А2

Инв. № подл. | Подпись и дата | Взам. инв. № | Инв. № дубл. | Подпись и дата | Инв. № подл.

Схема системы теплоснабжения установок П1÷П10

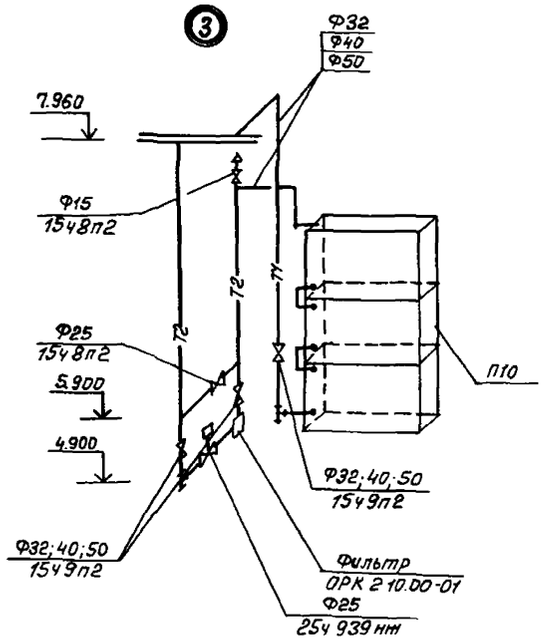

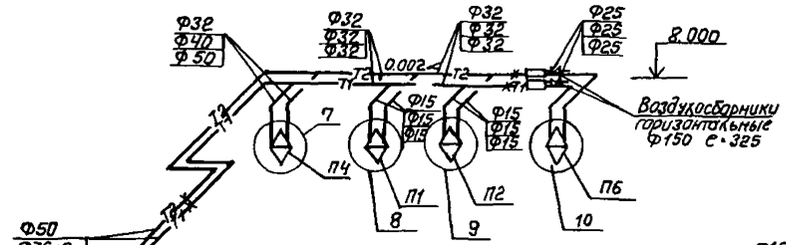

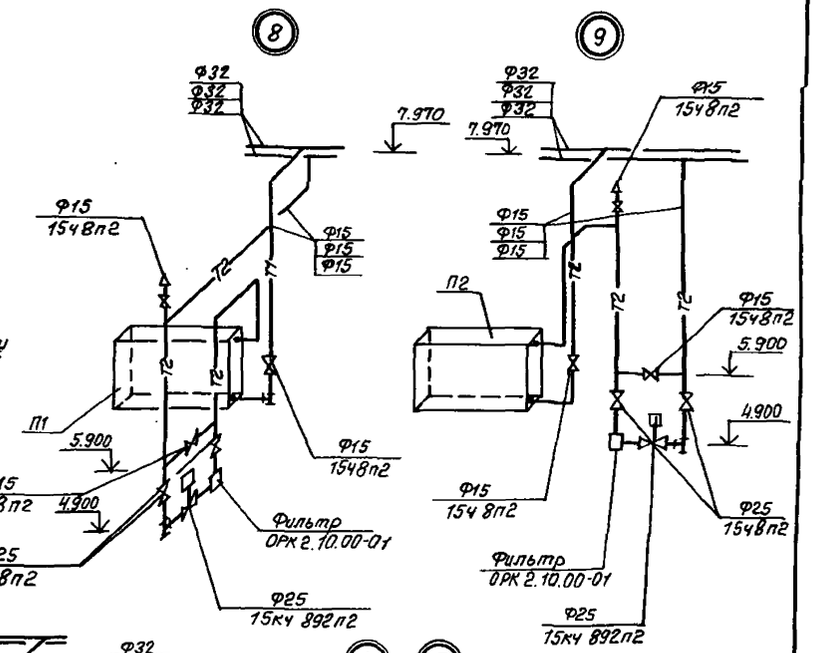

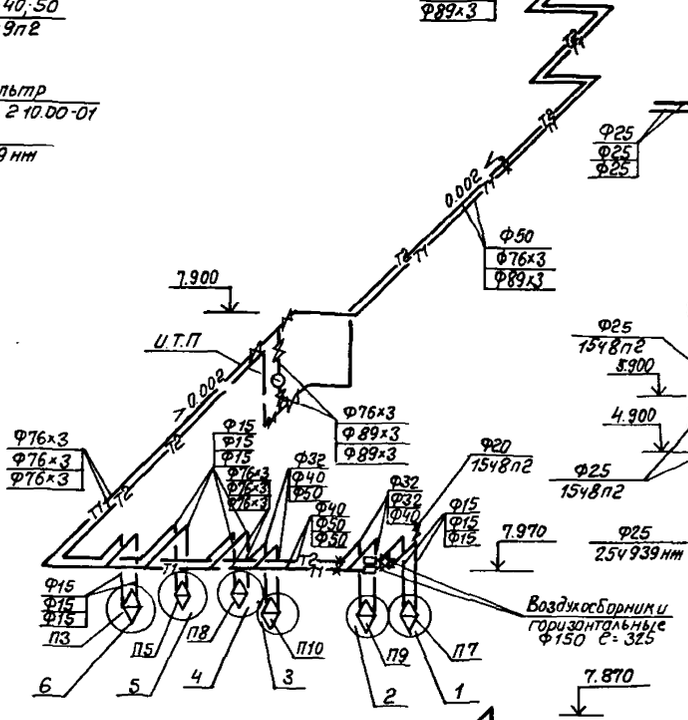

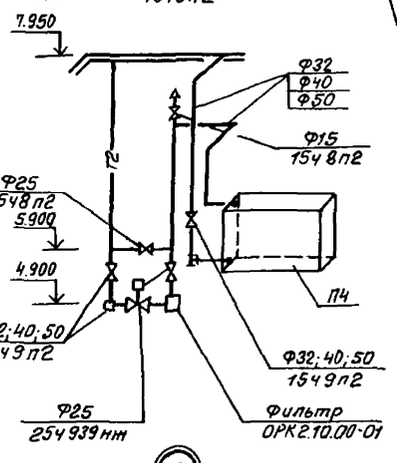

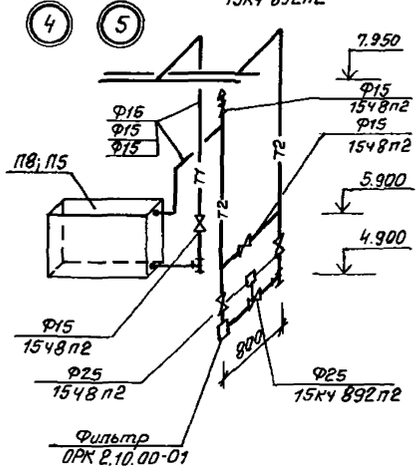

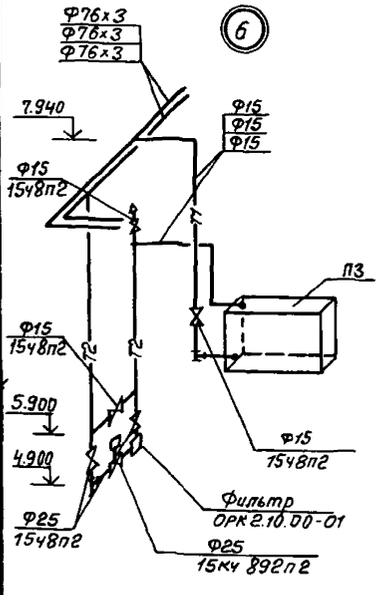

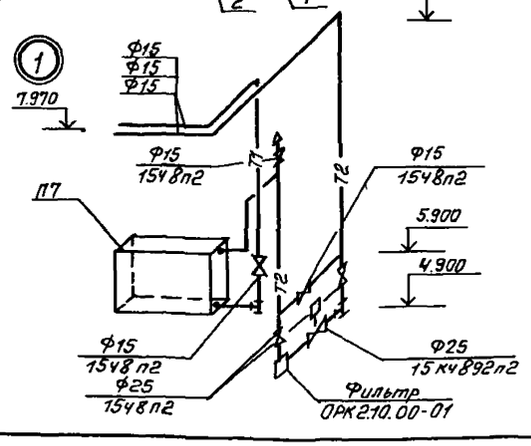

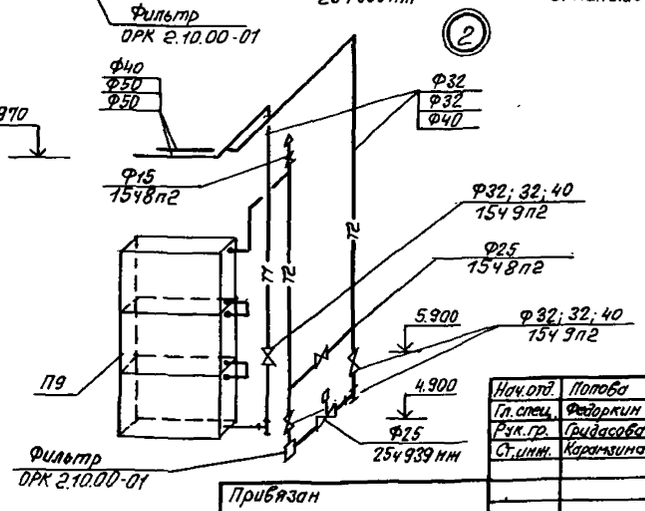

Привязан

Инв.N

Нач.отд.	Попова		09.85
Гл.спец.	Федоркин		09.85
Рук.гр.	Гридасова		09.85
Ст.инж.	Каранзина		09.85
Н.контр.	Есина		09.85

ТП-503-1-49.86 -08

Главный корпус автотранспортного предприятия на 300 грузовых автомобилей

Стадия	Лист	Листов
Р	27	

Схема системы теплоснабжения установок П1÷П10

ГИПРОПРОМЭЛЕКТРОЙ г. Саратов

Копировал: Леденева Формат А2

Взам. инв.N | Подпись и дата | Инв.N подл.

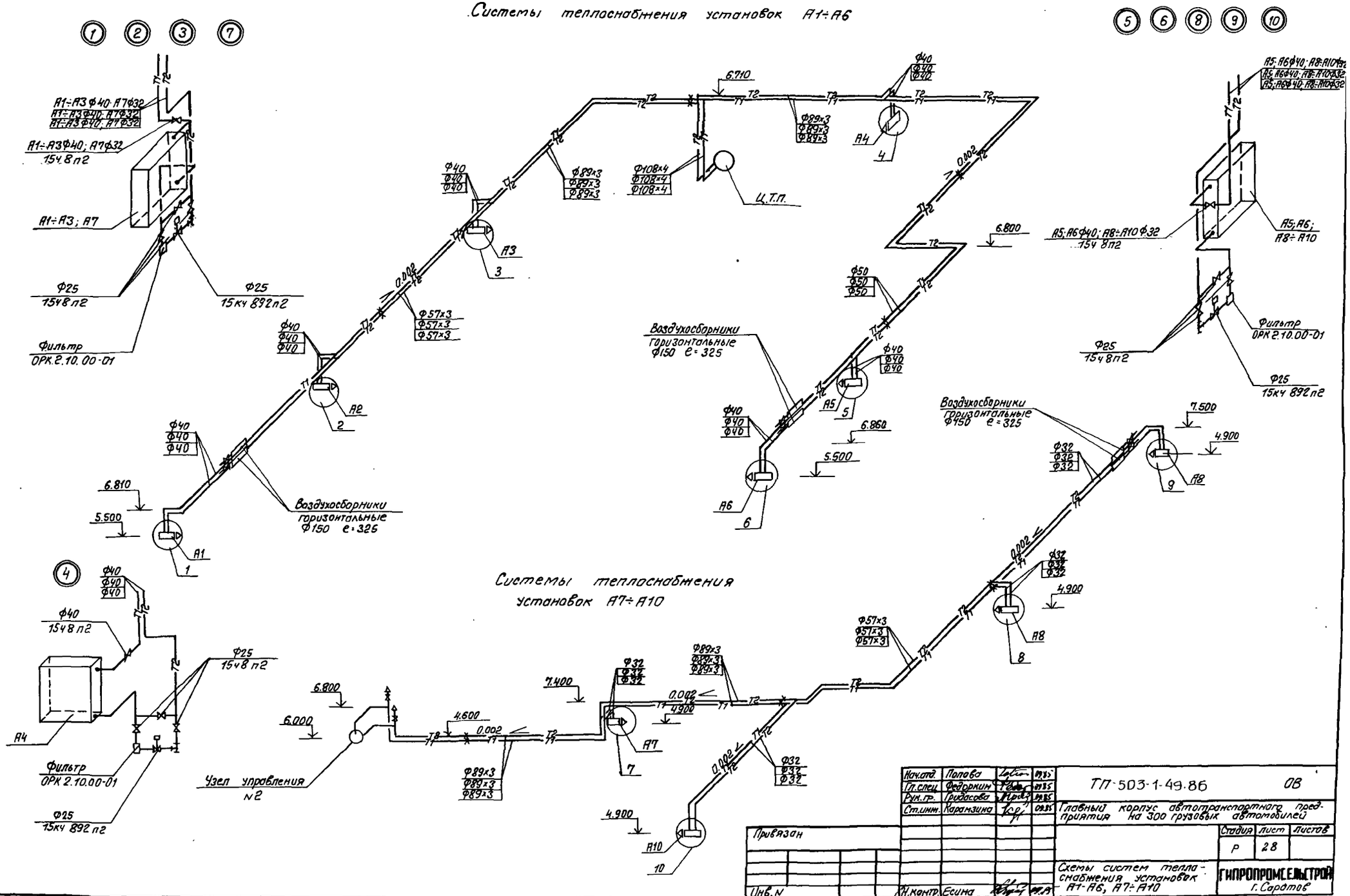

Нач.отд	Попова			ТП-503-1-49.86	ОВ
Гл.спец	Федоркин				
Рук.гр.	Гридасова			Главный корпус автотранспортного предприятия на 300 грузовых автомобилей	
Ст.инж.	Карамзина				Стадия: Р; Лист: 28; Листов:
Привязан				Схемы систем теплоснабжения установок А1-А6, А7÷А10	ГИПРОПРОМСЕЛЬСТРОЙ г. Саратов
Инв.N		Н.контр.	Есина		

Копировал: Леденева Формат А2

Типовой проект 503-1-49.86 Альбом I

План на отм.-3.500

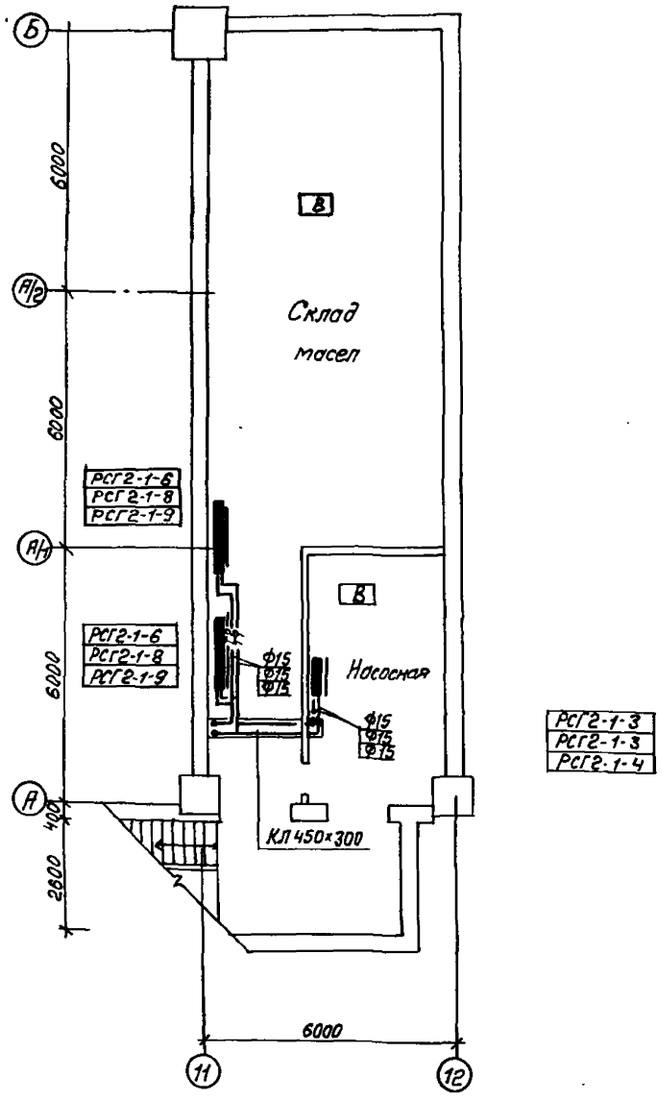

Система отопления склада масел

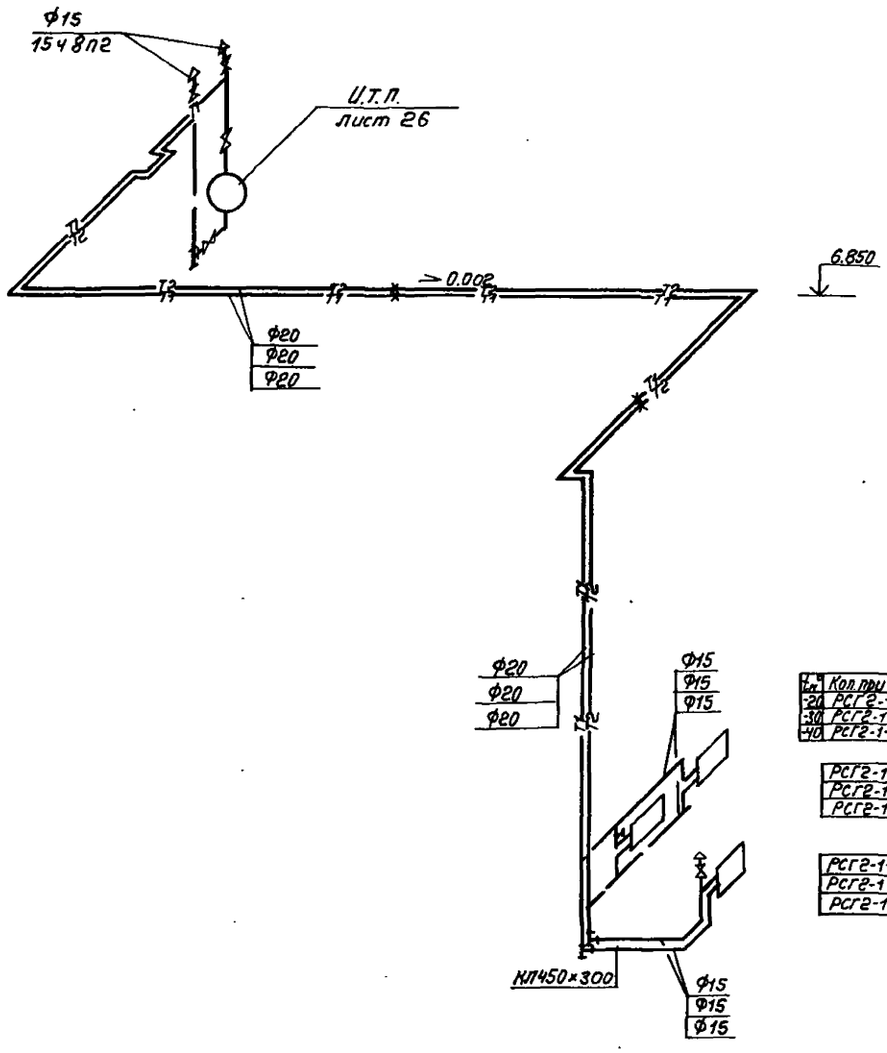

$t_н$	Кол. при $t_н$ °С
-20	РСГ2-1-6
-30	РСГ2-1-8
-40	РСГ2-1-9

РСГ2-1-6
РСГ2-1-8
РСГ2-1-9

РСГ2-1-3
РСГ2-1-3
РСГ2-1-9

Гл.инж.	Юрин		09.85
Нач.отд.	Попова		09.85
Гл.спец.	Федоркин		09.85
Рук.гр.	Гридасова		09.85
Ст.инж.	Карамзина		09.85
Н.контр.	Есина		09.85

ТП-503-1-49.86 -ОВ

Главный корпус автотранспортного предприятия на 300 грузовых автомобилей

Стадия	Лист	Листов
Р	29	

План на отм. -3.500
Схема системы отопления склада масел

ГИПРОПРОМСЕЛЬСТРОЙ г. Саратов

Копировал: Леденева

Формат А2

Привязан

Инв.N

Инв.N подл. | Подпись и дата | Взам. инв.N

Нач. отд. Гл.спец. ЭТ | Лайкин

Типовой проект 503-1-49.86 Альбом I

План на отм. -1.050

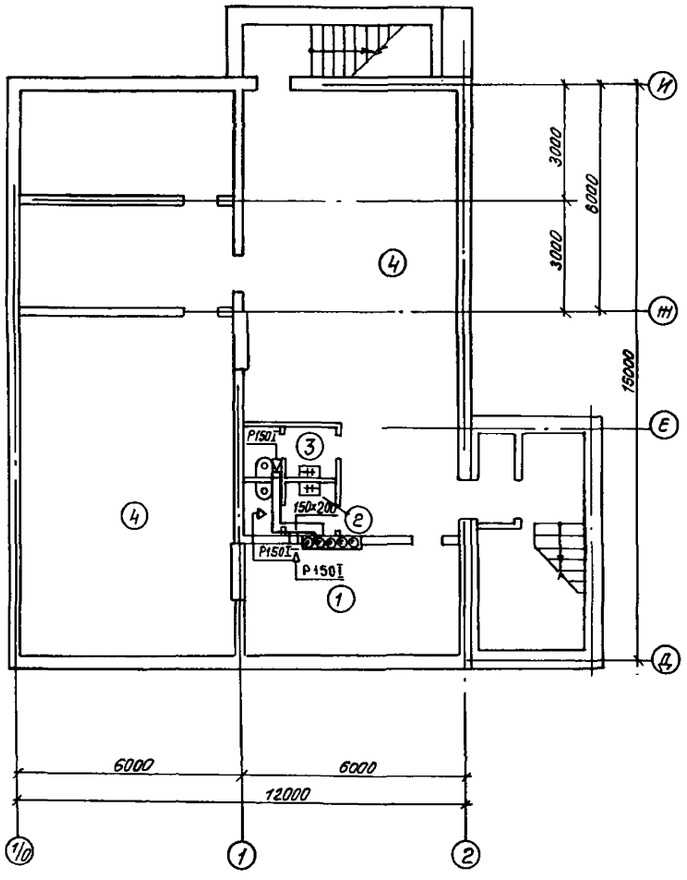

План на отм. 1.050

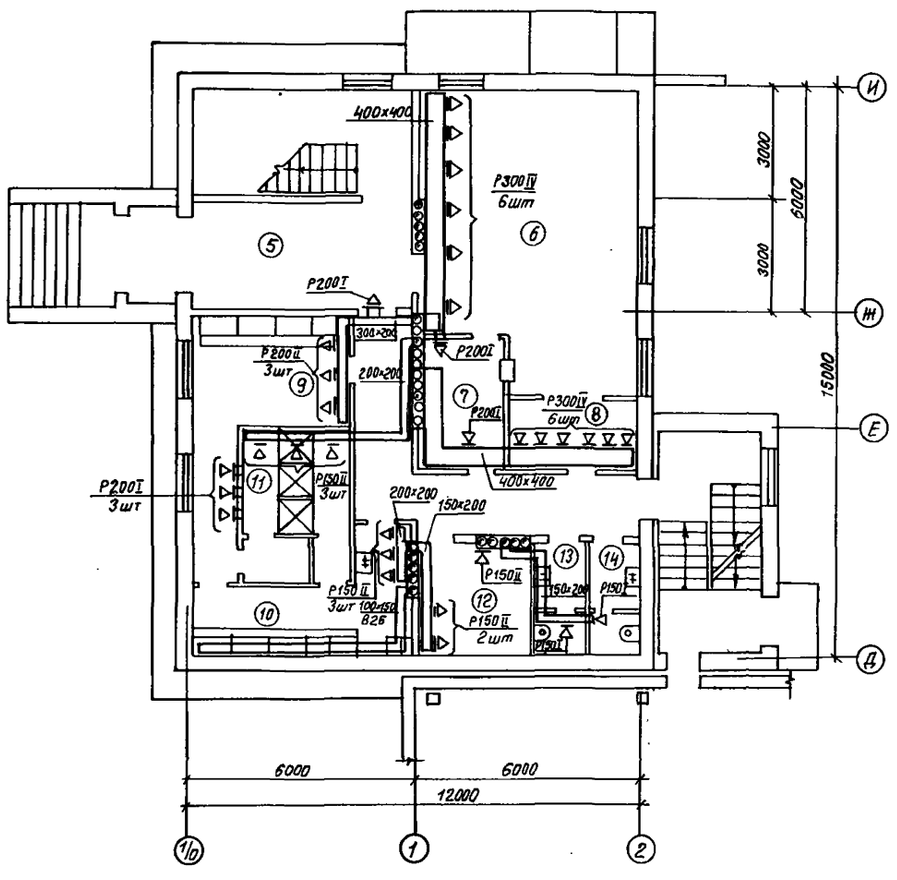

Экспликация помещений

Номер по плану	Наименование	Площадь м²
1	Узел ввода	16.4
2	Женская уборная	3.4
3	Мужская уборная	3.4
4	Техническое подполье	145.0
5	Вестибюль	16.5
6	Зал буфета на 24 посадочных места с раздаточной	44
7	Мойка	7.6
8	Подсобное помещение	6.4
9	Мужской гардероб уличной и домашней одежды на 13 отделений в шкафах	16.8
10	Мужской гардероб специальной одежды для группы IIIа на 13 отд. в шкафах	12.8
11	Мужская душевая с преддушевой	12.0
12	Помещение для обезвреживания	8.3
13	Женская уборная	3.9
14	Мужская уборная	3.9

25

ГИП	Юрин		09.85
Нач.отд.	Попова		09.85
Гл.спец.	Федоркин		09.85
Рук.гр.	Гридасова		09.85
Ст.инж.	Суркова		09.85
Н.контр.	Есина		09.85

ТП-503-1-49.86 -ОВ

Главный корпус автотранспортного предприятия на 300 грузовых автомобилей

Стадия	Лист	Листов
Р	30	

План на отм. -1.050, план на отм. 1.050

ГИПРОПРОМСЕЛЬСТРОЙ г. Саратов

Привязан

Инв.N

Копировал: Леденева

Формат А2

Инв.N подл. | Подпись и дата | Взам.инв.N | Нач.отд. ВК Свирепов 09.85 | Гл.инж.отд. ЭТ Пайкин 09.85

Типовой проект 503-1-49.86 Альбом I

План на отм. 4.050

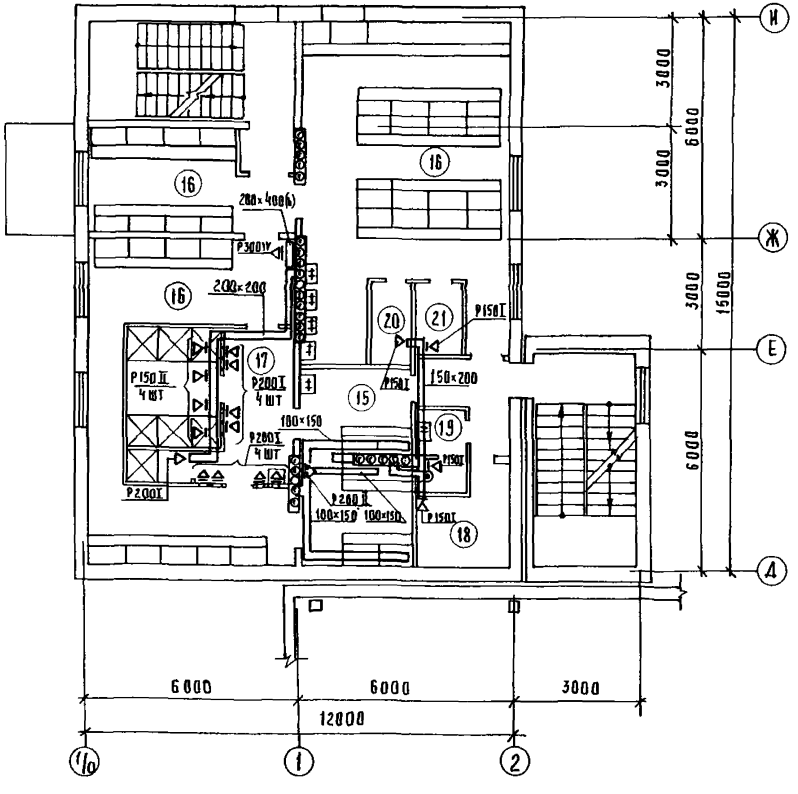

План на отм. 7.050

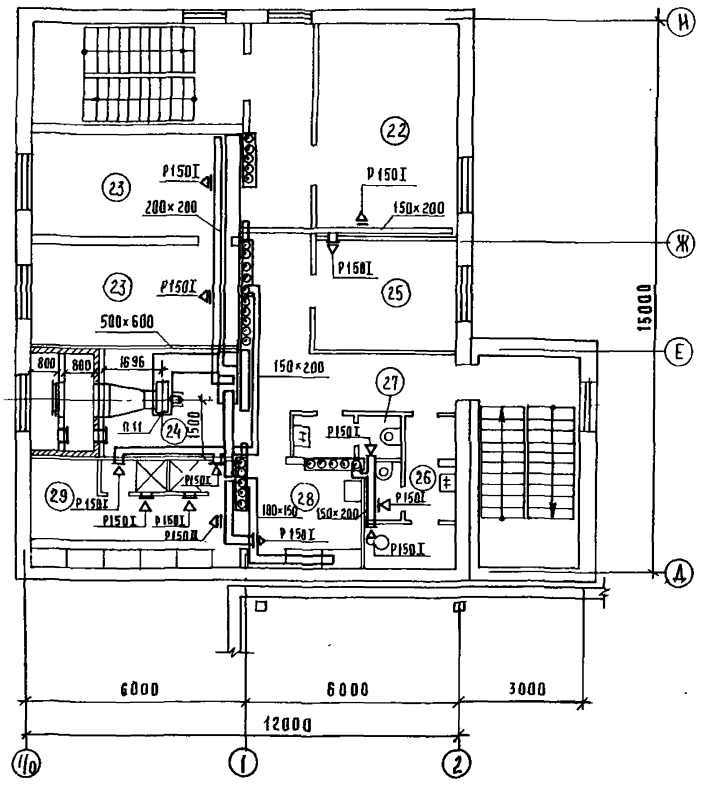

Экспликация помещений

Номер по плану	Наименование	Площадь м²
15	Мужской гардероб специальной	
	одежды для групп IIб, IIг, IIд на	
	18 отд. в шкафах	16,2
16	Мужской гардероб уличной, домаш-	
	ней и спецодежды для групп Iб, Iв	
	на 112 отд. в шкафах	90.3
17	Мужская душевая с преддушевой	20.5
18	Хозяйственная кладовая	6.6
19	Мужская уборная	2.5
20	Кладовая чистой спец. одежды	2.8
21	Кладовая грязной спец. одежды	2.7
22	Красный уголок	23.5
23	Конторское помещение	32.9
24	Вентиляционная камера	17.1
25	Помещение профсоюзной	
	организации	11.8
26	Женская уборная с помеще-	
	нием для личной гигиены	14
27	Мужская уборная	2.7
28	Женский гардероб уличной, домаш-	
	ней и специальной одежды на	
	21 отд. в шкафах	22.6
29	Женская душевая	3,6

ГИП	Юрин		04.85
Нач. отд.	Попова		0985
Гл. спец.	Федоркин		0985
Рук. гр.	Гридасова		0985
Ст. инж.	Суркова		0985
Н. контр.	Есина		04.85

ТП-503-1-49.86 – 08

Главный корпус автотранспортного предприятия на 300 грузовых автомобилей

Стадия	Лист	Листов
Р	31	

План на отм. 4,050
План на отм. 7,050

ГИПРОПРОМСЕЛЬСТРОЙ г. Саратов

Копировал Савина

Формат А2

Привязан

Инв. №

Инв. № подл. | Подпись и дата | Взам. инв. № | Нач. отд. ВК Савкрепов | Гл. инж. отд. ЭТ Панкин

Типовой проект 503-1-49.86 Альбом I

План кровли

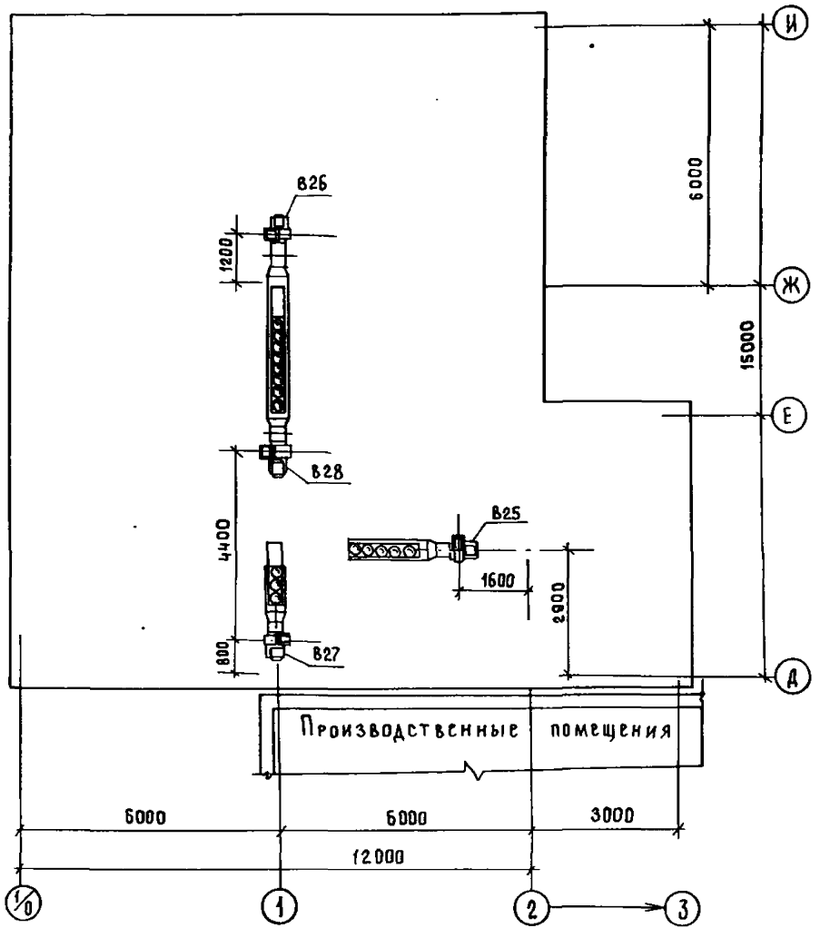

План на отм 7.050

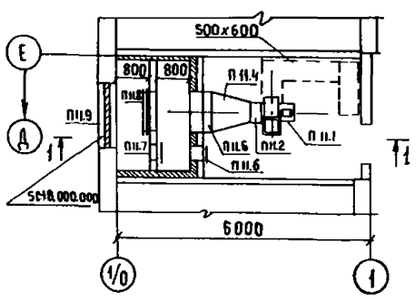

Разрез 1-1

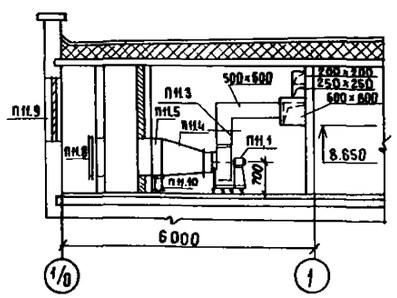

Спецификация оборудования отопительно-вентиляционных установок

Марка, поз.	Обозначение	Наименование	Кол.	Масса ед., кг	Примечание
		П11 (индивидуальная			
		приточная камера)			
П11.1	Учреждению УЮ-400/4	Агрегат вентиляторный			
	г. Плавск	А5100-2а комп.	1	281.0	
		а. Вентилятор центро-			
		бежный В-Ц4-70 №5, испол-			
		нение 1, положение 10°			
		б. Электродвигатель 4А90L4А4			
		2.2 кВт; 1420 об/мин			
П11.2	5.904-5	Гибкая вставка ВВ-20	1	6.76	
П11.3	5.904-5	Гибкая вставка ВН-13	1	5.02	
П11.4		Диффузор ф500 610х575			
		из листовой стали			
		по ГОСТ 19904-74*	1	7.8	
П11.5		Калорифер Кск 3-6			
		при tн=-20°, -30°, -40°С	1	39.9	
П11.6	5.904-4	Дверь герметическая			
		утепленная Ду 1.25х0.5	1	33.6	
П11.7	5.904-4	Дверь герметическая			
		неутепленная Д 1.25х0.5	1	25.0	
П11.8	5.904-12 вып.1-35	Заслонка утепленная КВУ			
		600х1000АУ2 с электропри-			
		водом и электроподогревом			
П11.9	1.494-27 вып.7	Воздухоприемное уст-			
		ройство 5С1.8.000.000	1	31.5	
П11.10	1.494-25	Подставки под			
		калориферы	4	2.0	

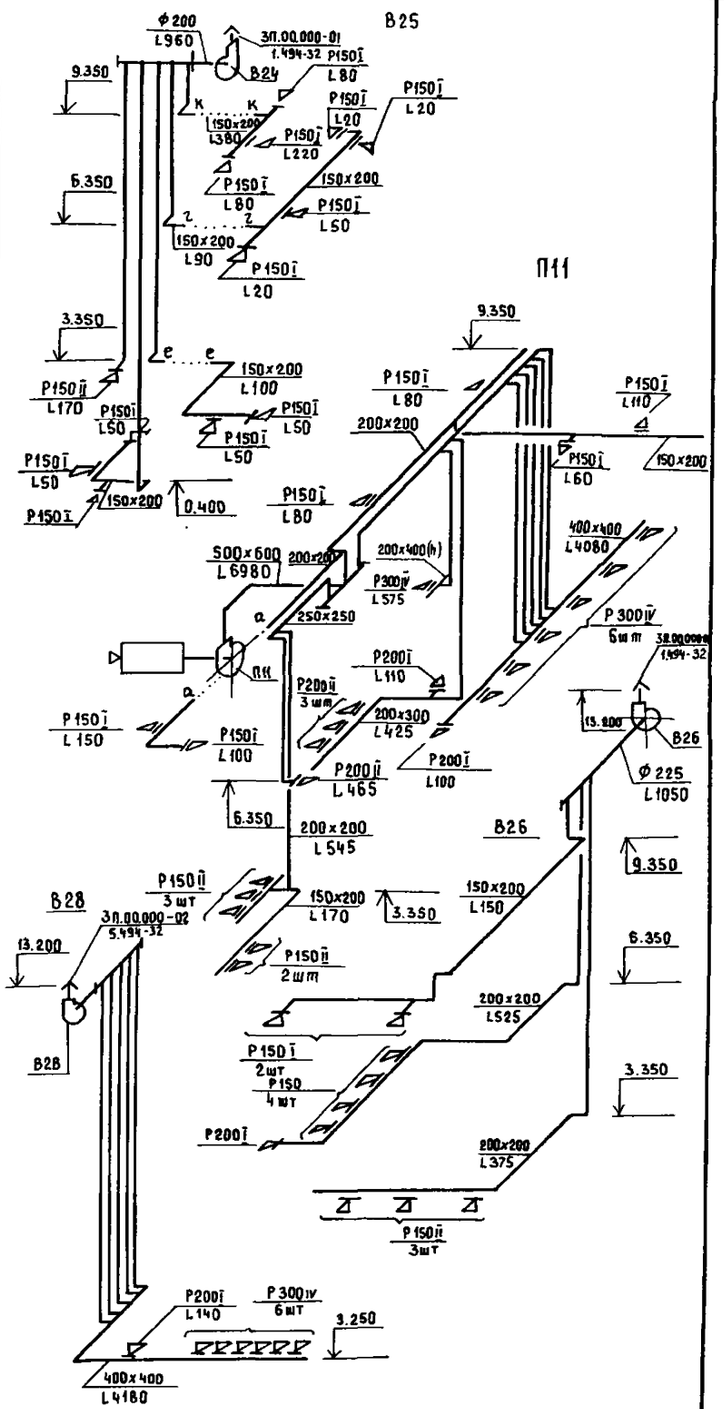

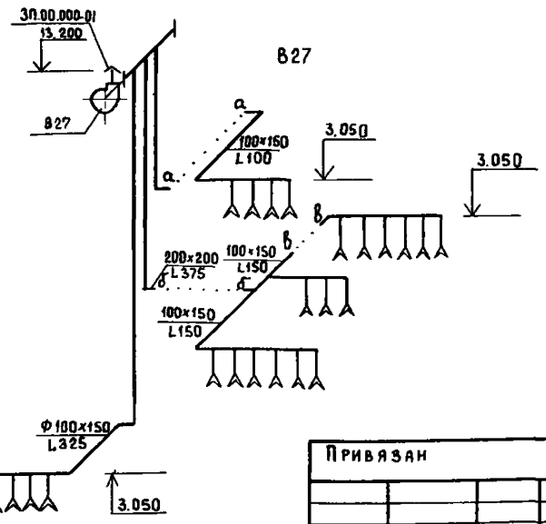

ГИП	Юрин		09.85	ТП-503-1-49.86 -08
Нач. отд.	Попова		09.85	
Гл. спец.	Федоркин		09.85	Главный корпус автотранспортного предприятия на 300 грузовых автомобилей
Рук. гр.	Гридасова		09.85	
Ст. инж.	Суркова		09.85	Стадия Р; Лист 32; Листов
Привязан				План кровли. Установка системы П11. Схемы систем ПП1, В25, В26, В27, В28.
Инв. №		Н. контр.	Есина	ГИПРОПРОМСЕЛЬСТРОЙ г. Саратов

Копировал: Л.Мешкова Формат А2

Инв. № подл. | Подпись и дата | Взам. инв. № | Нач. отд. ВК Свирелов | Гл. инж. отд. ЭТ Панкин

Типовой проект 503-1-49.86 Альбом I

План на отм. -1.050

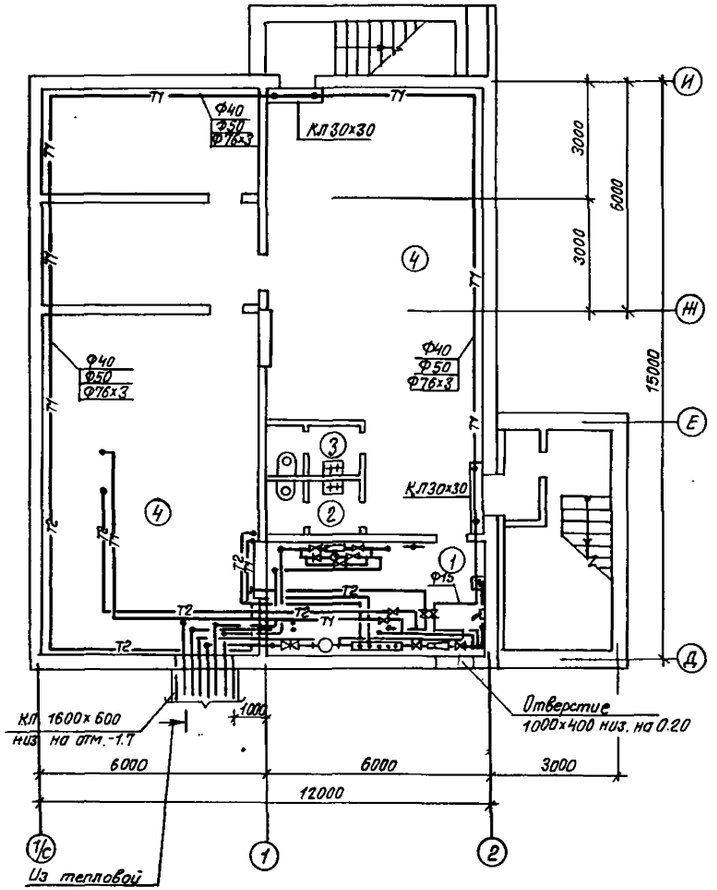

-20	Т2 Ф133х4
	Т1 Ф133х4
-30	Т2 Ф133х4
	Т1 Ф133х4
-40	Т2 Ф159х4
	Т1 Ф159х4

Т8 Ф32х2
Т7 Ф38х2

План на отм. 1.050

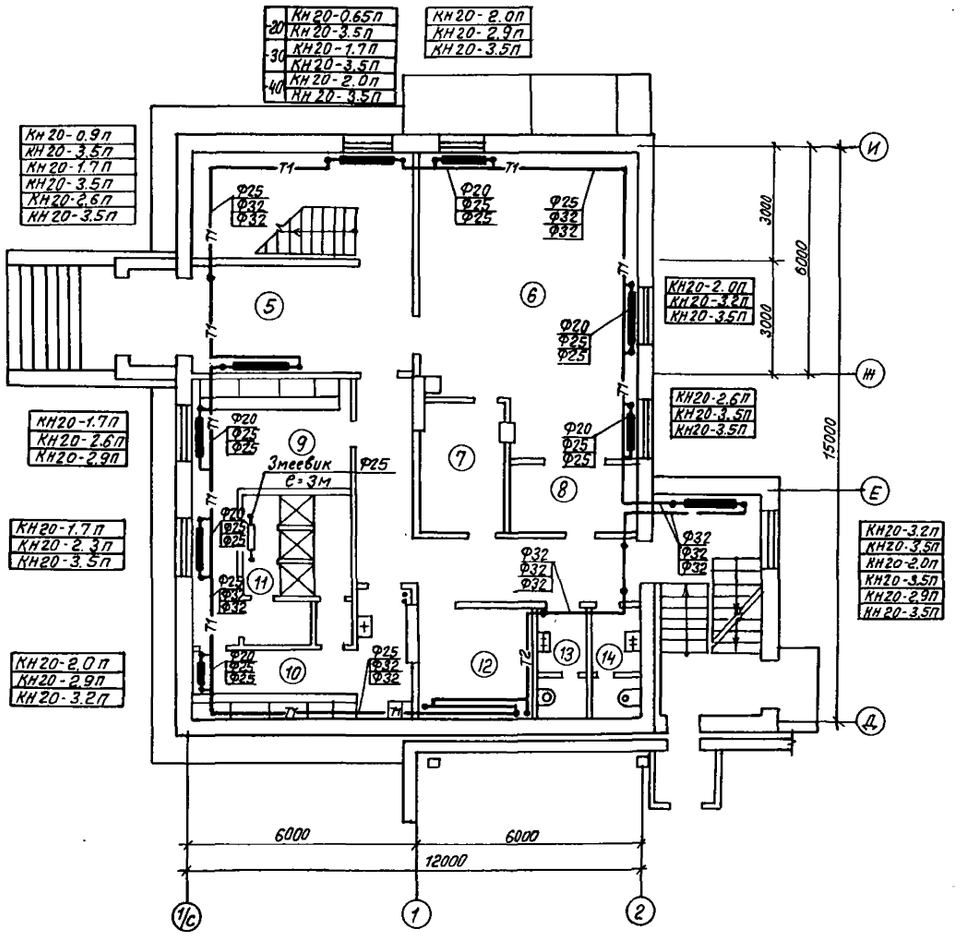

Экспликация помещений

Номер по плану	Наименование	Площадь м²
1	Центральный тепловой пункт	16.4
2	Женская уборная	3.4
3	Мужская уборная	3.4
4	Техническое подполье	145.0
5	Вестибюль	16.5
6	Зал буфета на 24 посадочных места с раздаточной	44
7	Мойка	7.6
8	Подсобное помещение	6.4
9	Мужской гардероб уличной и домашней одежды на 13 отделений в шкафах	16.8
10	Мужской гардероб специальной одежды для группы IIIа на 13 отд. в шкафах	12.8
11	Мужская душевая с преддушевой	12.0
12	Помещение для обезвреживания	8.3
13	Женская уборная	3.9
14	Мужская уборная	3.9

ГИП	Юрин		09.85
Нач.отд.	Попова		09.85
Гл.спец.	Федоркин		09.85
Рук.гр.	Гридасова		09.85
Ст.инж.	Карамзина		09.85
Н.контр.	Есина		09.85

ТП-503-1-49.86 -ОВ

Главный корпус автотранспортного предприятия на 300 грузовых автомобилей

Стадия	Лист	Листов
Р	33	

План на отм. -1.050
План на отм. 1.050

ГИПРОПРОМСЕЛЬСТРОЙ г.Саратов

Привязан

Инв.N

Копировал: Леденева — Формат А2

Инв.N подл. | Подпись и дата | Взам. инв.N | Гл.спец. ЭТ | Нач.отд. ВК | Свирепов | Пайкин | 09.85

Типовой проект 503-1-49-86 альбом I

План на отм 4.050

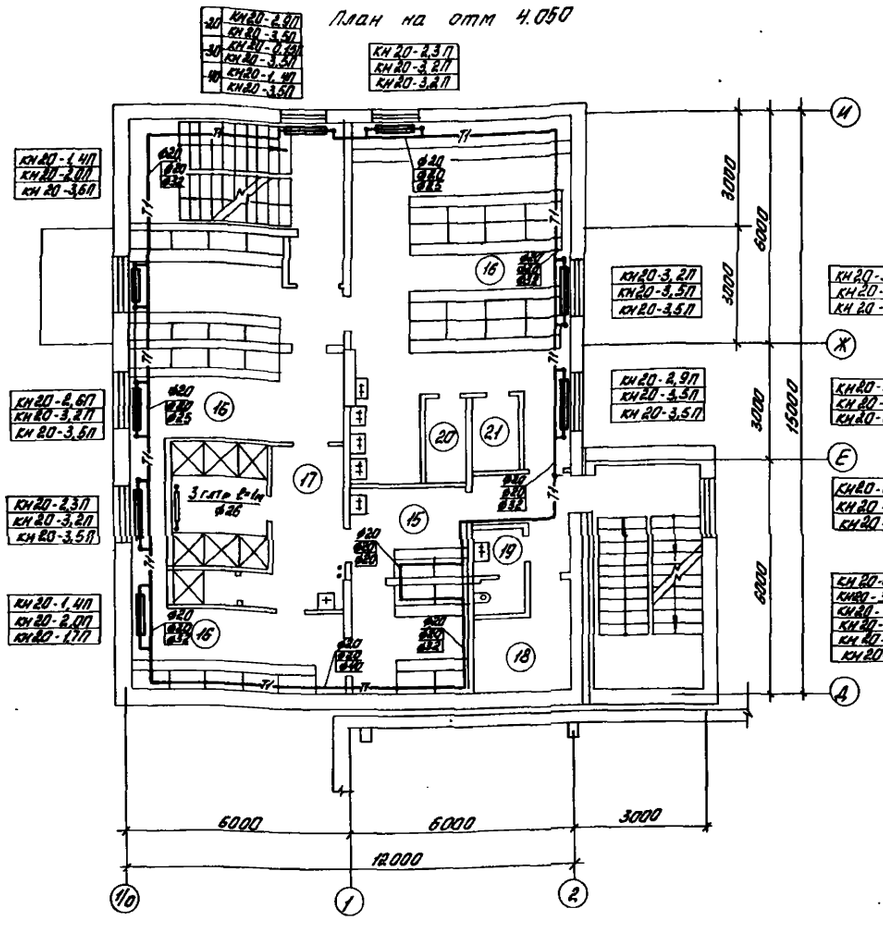

План на отм. 7.050

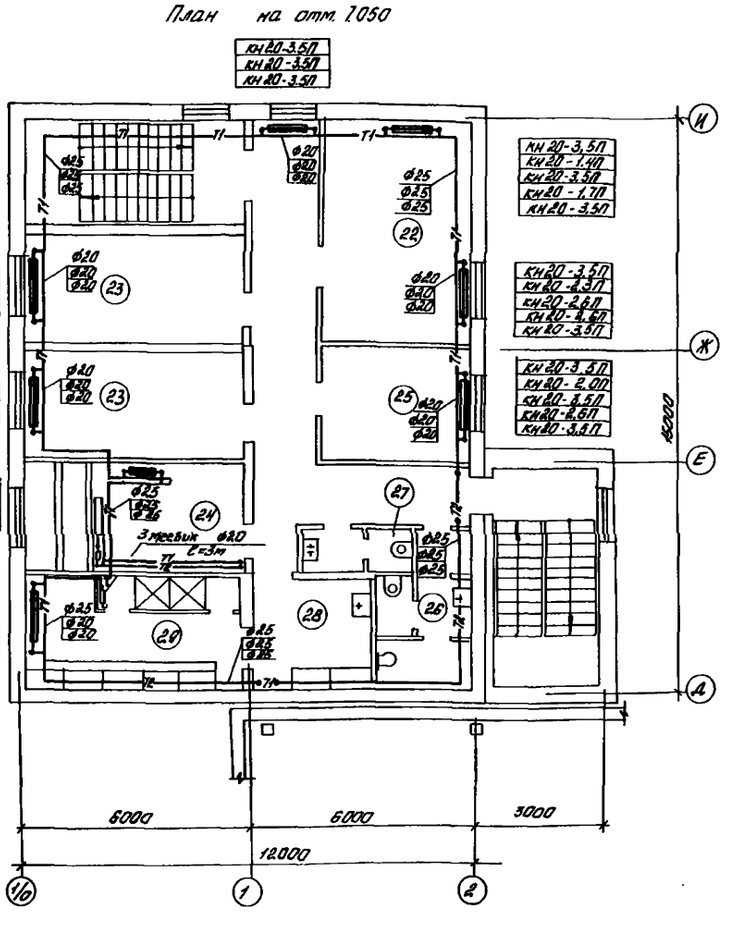

Экспликация помещений

Номер по плану	Наименование	Площадь м²
15	Мужской гардероб специальной одежды для групп IIб IIг IIд на 18 отд в шкафах	16.2
16	Мужской гардероб уличной домашней и спецодежды для групп Iб, Iв на 112 отд в шкафах	90.3
17	Мужская душевая с преддушевой	20.5
18	Хозяйственная кладовая	6.6
19	Мужская уборная	2.5

Продолжение

Номер по плану	Наименование	Площадь м²
20	Кладовая чистой спец. одежды	2.8
21	Кладовая грязной спец. одежды	2.7
22	Красный уголок	23.5
23	Конторское помещение	32.9
24	Вентиляционная камера	17.1
25	Помещение профсоюзной организации	11.8
26	Женская уборная с помещением для личный гигиены.	7.4

Продолжение

Номер по плану	Наименование	Площадь м²
27	Мужская уборная	2.7
28	Женский гардероб уличной домашней и специальной одежды на 21 отд. в шкафах	22.6
29	Женская душевая	3.6

ГИП	Юрин		09.85
Нач. отд.	Попова		09.85
Гл.спец.	Федоркин		09.85
Рук.гр.	Гридасова		09.85
Ст. инж.	Карамзина		09.85
Н.контр.	Есина		09.85

Т.П. - 503-1-49-86 -08

Главный корпус автотранспортного предприятия на 300 грузовых автомобилей.

Стадия	Лист	Листов
Р	34	

План на отм 4.050
План на отм. 7.050

ГИПРОПРОМСЕЛЬСТРОЙ г. Саратов

Копировал: Ланцева Ланцев Формат А2

Инв. № подл. | Подпись и дата | Взамен инв.

Типовой проект 503-1-49.86 Альбом I

Система отопления4

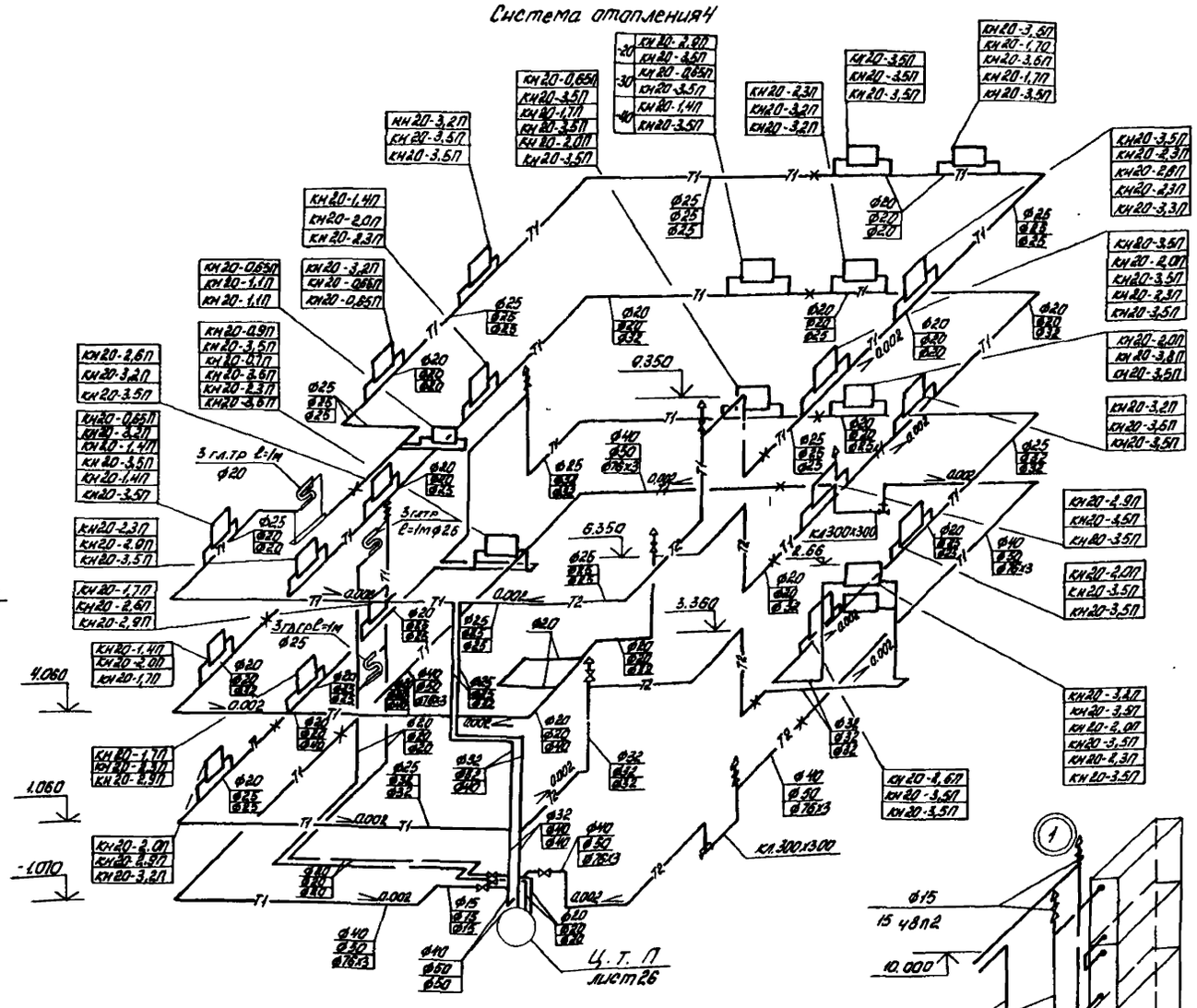
КН20-2,6П
КН20-3,2П
КН20-3,5П
КН20-0,65П
КН20-1,1П
КН20-1,4П
КН20-1,7П
КН20-2,0П
КН20-2,3П
КН20-2,6П
КН20-2,9П
КН20-3,2П
КН20-3,5П
КН20-0,65П
КН20-1,1П
КН20-1,4П
КН20-1,7П
КН20-2,0П
КН20-2,3П
КН20-0,65П
КН20-1,1П
КН20-1,4П
КН20-1,7П
КН20-2,0П
КН20-2,3П
КН20-0,65П
КН20-1,1П
КН20-1,4П
КН20-1,7П
КН20-2,0П
КН20-2,3П
КН20-0,65П
КН20-1,1П
КН20-1,4П
КН20-1,7П
КН20-2,0П
КН20-2,3П
КН20-3,5П
КН20-3,5П
КН20-3,5

Типовой проект 503-1-49.86 Альбом I

План на отм. -1.1:50

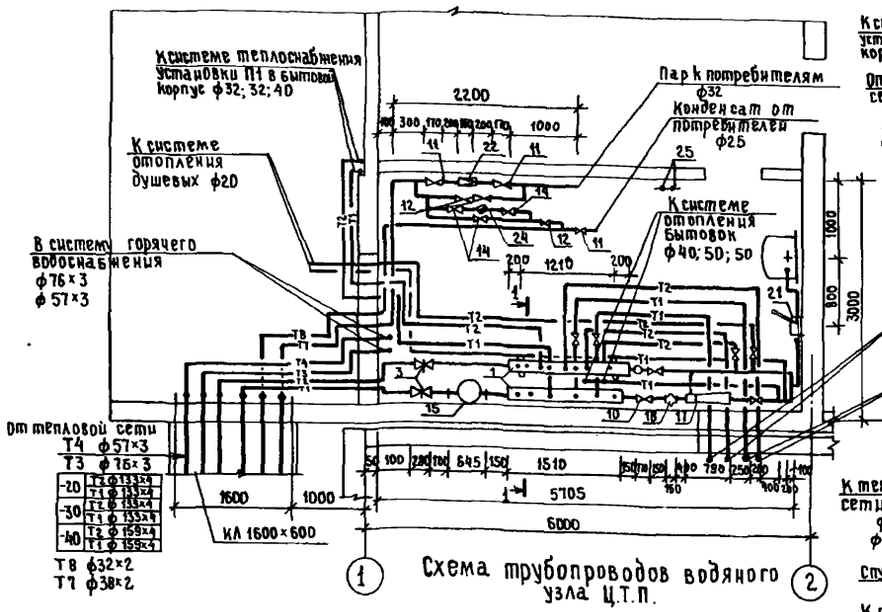

Схема трубопроводов водяного узла Ц.Т.П.

Подающий коллектор

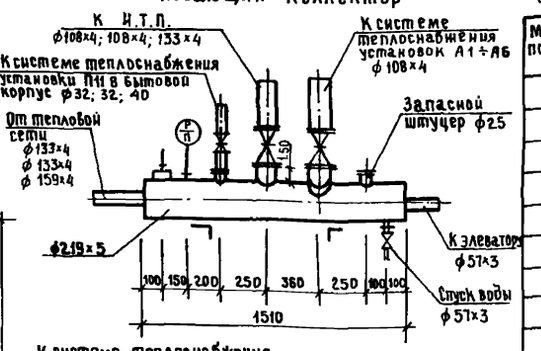

Обратный коллектор

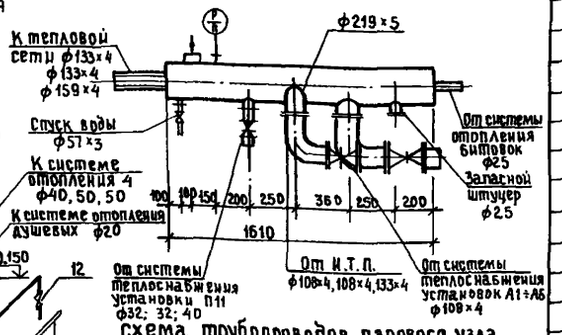

Схема трубопроводов парового узла управления

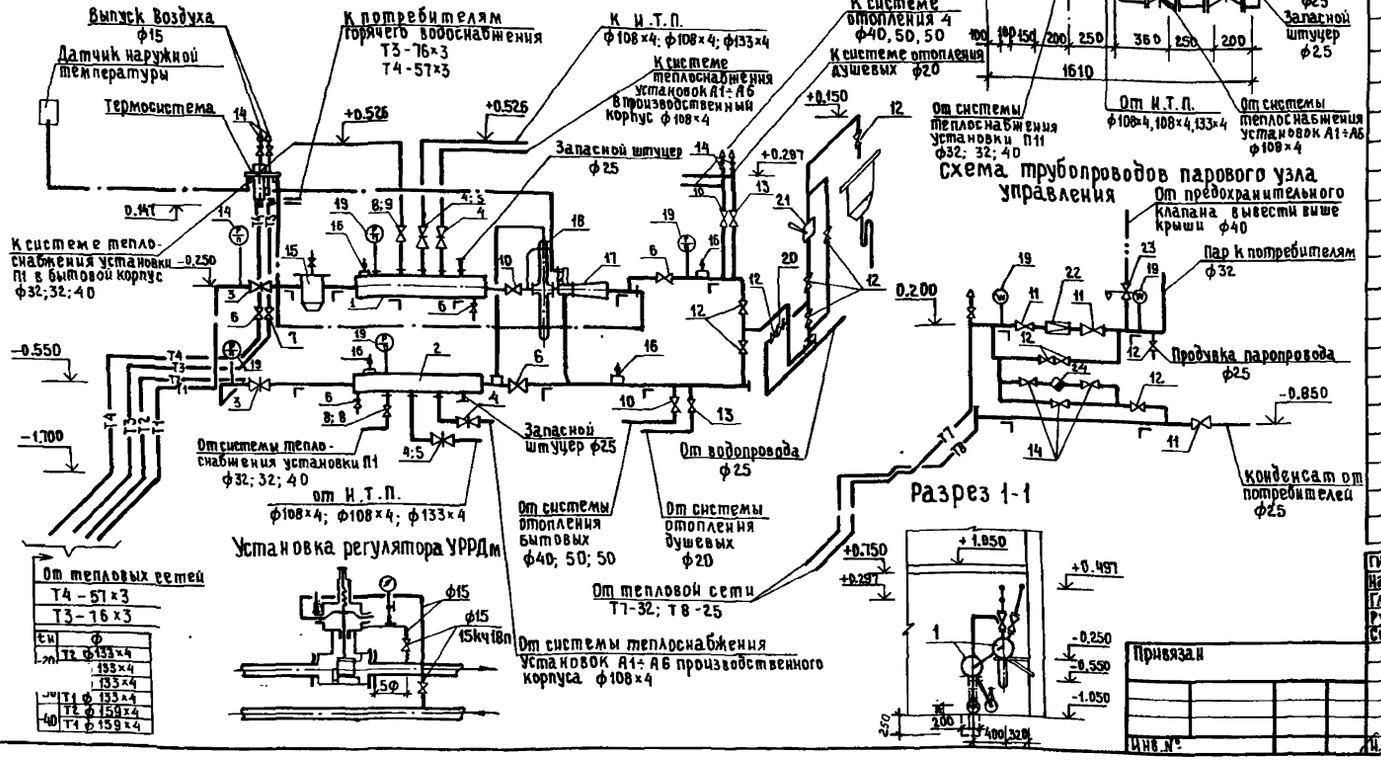

Установка регулятора УРРДм

Разрез 1-1

Спецификация центрального теплового пункта

Марка, позиция	Обозначение	Наименование	Кол	Масса ед., кг	Примечание
1		Коллектор из стальных электросварных труб по ГОСТ 10704-76* ф219×5			
		ℓ = 1510	1	26.39	
2		ℓ = 1610	1	26.39	
3	Каталог ЦКБА	Задвижка стальная 30с41нж1 tн = -20°,-30° ф100	2	52	
		tн = -40° ф150	2	97	
4	Каталог ЦКБА	Задвижка чугунная 30ч6бр tн = -20°,-30° ф100	4	39.5	
5		tн = -40° ф125	2	58.7	
6		tн = -20°,-30°,-40° ф50	4	18.4	
7		ф80	1	29.0	
8	Каталог ЦКБА	Вентиль фланцевый 15ч9п2 tн = -20°,-30° ф32	2	5.5	
9		tн = -40° ф40	2	7.65	
10	Каталог ЦКБА	Вентиль муфтовый 15ч8п2 tн = -20°,-30°,-40°			
		ф40	3	4.15	
11		ф32	3	2.70	
12		ф25	11	1.80	
13		ф20	2	0.90	
14		ф15	8	0.75	
15	4.903-10 вып. 8	Грязевик Т34.08	1	96.7	
16	ГОСТ 2823-73* Е	Термометр П6-2-160-66 до 160°С	4		
17	Каталог ЦКБА	Насос струйный N1 dc=5 Н потр.=9 м в. ст. с термосистемой РТ-2217-3	1	24	
18		Регулятор расхода УРРД ф25	1	18	
19	ГОСТ 8625-77* Е	Манометр МТП-160 от 0 до 16	7		
20	Каталог ЦКБА	Обратный клапан 1661бк ф25	1	0.6	
21	Кичигенский ремзавод	Ручной насос Р08-30	1	14.0	
22	Каталог ЦКБА	Редукционный клапан 18ч26р ф32	1	17.21	
23	Каталог ЦКБА	Предохранительный клапан 17ч36р ф40	1	8.53	
24	Каталог ЦКБА	Конденсатоотводчик 45ч12нж ф15	1	0.9	
25	ГОСТ 14321-73*	Дифманометр ДП-712Р	2	41.0	

ГИП	Юрин		08.85
Нач.отд.	Попова		08.85
Гл.спец.	Федоркин		08.85
Рук.гр.	Гридасова		08.85
Ст.инж.	Карамзина		08.85
Н.контр.	Есина		

ТП-503-1-49.86 -ОВ

Главный корпус автотранспортного предприятия на 300 грузовых автомобилей

Стадия	Лист	Листов
Р	36	

Центральный тепловой пункт

ГИПРОПРОМСЕЛЬСТРОЙ г. Саратов

Копировал Евстегнеева формат А2

Привязан

Инв. №

Инв. № | Подпись и дата | Взамен инв. № | Нач.отд. ВК | Гл.спец. ЭТ | Свирепов | Панкин | 08.85

gost.e-ecolog.ru