С-9184(II)

комитет по архитектуре и градостроительству г. Москвы
институт "МОСИНЖПРОЕКТ"

СК 3105-98

"Конструкции пересечения теплосети с подземными коммуникациями"

выпуск 4 (заказ 99-3170)

1.Конструкции изоляции трубопроводов
Ду 50÷1400 мм
2.Конструкции пересечения канальной и
бесканальной прокладки теплосети
с существующими тепловыми сетями

С 9184(II)

gost.e-ecolog.ru

Москва 2000г.

комитет по архитектуре и градостроительству г. Москвы
институт "МОСИНЖПРОЕКТ"

Утверждены и введены в действие с 20. 11. 2000г. приказом по институту за №38 от 14. 11. 2000г.

СК 3105-98

"Конструкции пересечения теплосети с подземными коммуникациями"

выпуск 4 (заказ 99-3170)

1.Конструкции изоляции трубопроводов Ду 50÷1400 мм
2.Конструкции пересечения канальной и бесканальной прокладки теплосети с существующими тепловыми сетями

Главный инженер института "МОСИНЖПРОЕКТ" /Тимофеев Л.К./

Начальник мастерской № 3 /Опусов Ю.У./

СОГЛАСОВАНО:
"ТЕПЛОВЫЕ СЕТИ" Филиал АО "МОСЭНЕРГО" Главный инженер /Липовских В.М

Москва 2000г.

Шифр	Наименование документа	Стр.
СК3105-98	Содержание альбома выпуск 4	1-2
СК3105-98-О.З.	Общая пояснительная записка	3
СК3105-98-Т1	Конструкция изоляции трубопроводов Ду 50-500 мм минеральной ватой с покровным слоем из асбестоцементной корки по металлической сетке в непроходных каналах	4
СК3105-98-Т2	То же для трубопроводов Ду 600-1400 мм	5
СК3105-98-Т3	Конструкция изоляции трубопроводов Ду 50-500 мм минеральной ватой с покровным слоем из асбестоцементной корки по металлической сетке в проходных каналах	6
СК3105-98-Т4	То же для трубопроводов Ду 600-1400 мм	7
СК3105-98-Т5	Конструкция изоляции трубопроводов Ду 50-500 мм минеральной ватой при надземной прокладке	8
СК3105-98-Т6	То же для трубопроводов Ду 600-1400 мм	9
СК3105-98-Т7	Конструкция изоляции трубопроводов Ду 50-500 мм минеральной ватой для байпасных линий	10
СК3105-98-Т8	То же для трубопроводов Ду 600-1400 мм	11
СК3105-98-Т9	Изоляция угловых компенсаторов на горизонтальном участке теплопровода	12
СК3105-98-Т10	Изоляция угловых компенсаторов на вертикальном участке теплопровода	13
СК3105-98-Т11	Порядок и требования к производству работ на пересечение теплосети с существующими тепловыми сетями.	14
СК3105-98-Т12	Конструкция канальной прокладки теплосети над существующим каналом с изменением отметок проектируемых теплопроводов	15
СК3105-98-Т13	Расход материалов на конструкцию канальной прокладки теплосети над существующим каналом с изменением отметок проектируемых теплопроводов	16-7
СК3105-98-Т14	Конструкция канальной прокладки теплосети над существующим каналом	22
СК3105-98-Т15	Расход материалов на конструкцию канальной прокладки теплосети над существующим каналом	23-2
СК3105-98-Т16	Конструкция канальной прокладки теплосети под существующим каналом с изменением отметок проектируемых теплопроводов	26
СК3105-98-Т17	Расход материалов на конструкцию канальной прокладки теплосети под существующим каналом с изменением отметок проектируемых теплопроводов	27-
СК3105-98-Т18	Конструкция канальной прокладки теплосети под существующим каналом	30
СК3105-98-Т19	Расход материалов на конструкцию канальной прокладки теплосети под существующим каналом	31
СК3105-98-Т20	Конструкция бесканальной прокладки теплосети над существующим каналом с изменением отметок существующих теплопроводов	34

Согласовано

Инв. № подл. | Подп. и дата | Взам. инв. №

нач. м 3	Юнусов		
зам. нач.	Шевченко		
гип	Маловицкий		
рук. гр.	Филиппова		
исполн.			
н. контр.	Маловицкий		

СК3105-98

Содержание альбома выпуск 4

стадия	лист	листов
	1	2

МОСНИИПРОС мастерская №3

Шифр	Наименование документа	Стр.
СК3105-98-Т21	Расход материалов на конструкцию бесканальной прокладки теплосети над существующим каналом с изменением отметок существующих теплопроводов	35-37
СК3105-98-Т22	Конструкция бесканальной прокладки теплосети над существующим каналом	38
СК3105-98-Т23	Расход материалов на конструкцию бесканальной прокладки теплосети над существующим каналом	39-41
СК3105 98-Т24	Конструкция бесканальной прокладки теплосети под существующим каналом с изменением отметок существующих теплопроводов	42
СК3105 98-Т25	Расход материалов на конструкцию канальной прокладки теплосети под существующим каналом с изменением отметок существующих теплопроводов	43-44
СК3105 98-Т26	Конструкция бесканальной прокладки теплосети под существующим каналом	45
СК3105 98-Т27	Расход материалов на конструкцию бесканальной прокладки теплосети под существующим каналом	46-47
СК3105-98-Т28	Справочные данные по сборным железобетонным и бетонным изделия, стальным отводам и футлярам.	48

Согласовано

Инв. № подл. | Подп. и дата | Взам. инв. №

нач. м.3	Юнусов	
зам. нач.	Шевченко	
гип	Миловицкий	
рук. гр.	Филиппова	
исполн.		
н. контр.	Миловицкий	

СК3105-98

Содержание альбома выпуск 4

стадия	лист	листов
	2	2

МОСНИИПРОЕКТ мастерская №3

Общая пояснительная записка к альбому СК-3105-98:

1. Общая часть

1.1. Типовой альбом СК-3105-98 выпуск 4 «Конструкции пересечения теплосети с подземными коммуникациями» разработан на основании «Перечня разработок для массового индустриального строительства в г. Москве на 1999 год по «Управлению развития Генплана» и договору №99-31 70.

1.2. При разработке альбома СК3105-98 выпуск 4 «Конструкции пересечения теплосети с подземными коммуникациями» частично использованы чертежи альбома СК3105-88, в которые внесены изменения в соответствии с письмом Московского городского Округа Гостехнадзора России за №765 от 19.09.96 г. «О внесении в альбом всех изменений, появившихся в нормативных документах за прошедший период действия альбома» и в соответствии со СНиП 2.04.07-86* «Тепловые сети», СНиП 2.04.08.87 «Газоснабжение», СНиП 2.04.02-84* «Водоснабжение», ПУЭ Энергетики и Электрификации.

1.3. Альбом «Конструкции пересечения теплосети с подземными коммуникациями» СК3105-98 выпуск 4 разработан с целью сокращения сроков согласования с эксплуатационными организациями, а также сокращения сроков проектирования, что соответствует Распоряжению мэра г. Москвы от 01.09.98 г. за №890-РМ «О сокращении сроков согласования и утверждения предпроектной и проектной документации».

1.4. Альбом дополнен рядом новых конструкций пересечения теплосети с подземными коммуникациями.

1.5. Типовые чертежи подвесок при пересечении газопровода, водопровода, электрических кабелей и телефонной канализации с тепловыми сетями необходимо предусматривать в проектах организации строительства по альбому Мосинжпроект НС213.

1.6. Получение технических условий на пересечение тепловых сетей с различными коммуникациями от эксплуатационных организаций не требуется

1.7. Конструкции пересечения тепловых сетей с газопроводами согласованы с Управлением Московского Городского Округа «Гостехнадзором России» письмом за № 802 от 29.04.1998 г.

1.8. Все типовые чертежи альбома согласованы со следующими эксплуатационными организациями: МГП «Мосгаз», «Тепловые сети» АО «Мосэнерго», МГП Мосводопровод, АО МКС «Мосэнерго», Московская телефонная сеть, Метрополитен.

1.9. С выпуском настоящего альбома СК3105-98 выпуски 1,2,3,4 типовые чертежи ранее выпущенного альбома СК3105-88 утрачивают силу.

2. Состав альбома

2.1. Альбом состоит из 4-х выпусков:

- Выпуск 1 - «Конструкции пересечения теплосети с газопроводом» (Выпущен в 1999 г.)
- Выпуск 2 - «Конструкции пересечения теплосети с водопроводом» (Выпущен в 1999 г.)
- Выпуск 3 - «Конструкции пересечения теплосети с электрическими кабелями, телефонной канализацией и метрополитеном» (Выпущен в 1999 г.)
- Выпуск 4 - «Конструкции изоляции трубопроводов Ду50–1400 мм. Конструкции пересечения канальной и бесканальной прокладки теплосети с существующими тепловыми сетями» (Выпускается в 2000 г.)

2.2. Выпуск 4 альбома СК3105-98 состоит: из типовых чертежей изоляции теплопроводов в непроходных и проходных каналах, при надземной прокладке и прокладке байпасных линий тепловых сетей; изоляции угловых компенсаторов, типовых чертежей пересечения канальной и бесканальной прокладки теплосети в ППУ изоляции с существующими тепловыми сетями.

Согласовано

Инв. № подл. | Подпись и дата | Взам. инв. №

				СК3105-98-О.З.	
нач. к-з	Юнусов				
зам. нач.	Шевченко				
гип	Маловицкий			Общая пояснительная записка к альбому	стадия: РЧ; лист: 1; листов: 1
исполн.	Цветков				МОСИНЖПРОЕКТ мастерская №2
исполн. и контр.	Филиппова				

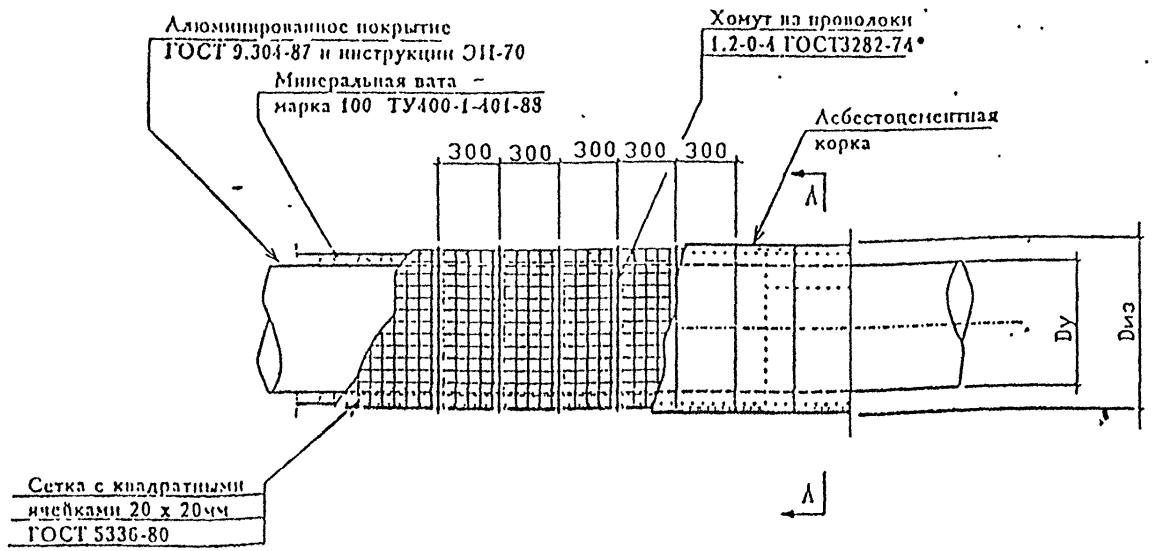

Сечение А - А

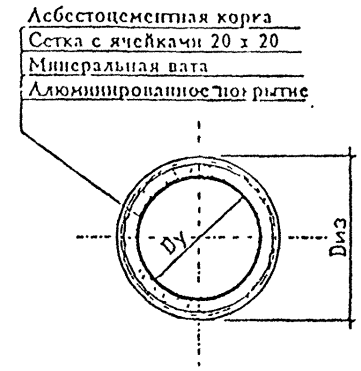

Ведомость расхода материалов на 1 п.м. трубопровода

условный диаметр трубопроводов Dу	диаметр изолированного трубопровода Dиз	алюминированное покрытие наружной поверхности труб	алюминированное покрытие на один сварной шов	минеральная вата марки 100 ТУ400-1-401-88			хомуты из проволоки 1.2-0-4 ГОСТ 3282-74*		сетка с квадратными ячейками 20 х 20мм ГОСТ5336-80	толщина асбестоцементной корки	асбестоцементная корка
				толщина изоляции	толщина слоев изоляции	объем изоляции					
мм	мм	м²	м²	мм	мм	м³	кг	м²	м²	мм	м²
50	157	0.18	0.018	40	40	0.012	0.006	0.45	0.45	10	0.49
80	189	0.28	0.028	40	40	0.016	0.006	0.56	0.56	10	0.59
100	228	0.34	0.034	50	50	0.025	0.008	0.68	0.68	10	0.72
125	253	0.42	0.042	50	50	0.029	0.008	0.76	0.76	10	0.79
150	279	0.5	0.05	50	50	0.033	0.009	0.85	0.85	10	0.88
200	359	0.69	0.069	60	30+30	0.053	0.011	1.09	1.09	10	1.13
250	413	0.86	0.086	60	30+30	0.063	0.013	1.25	1.25	10	1.3
300	475	1.02	0.102	60	30+30	0.073	0.016	1.43	1.43	15	1.49
400	576	1.34	0.134	60	30+30	0.092	0.016	1.75	1.75	15	1.81
500	680	1.5	0.15	60	30+30	0.111	0.018	2.07	2.07	15	2.13

Примечания:

1. Алюминирование наружной поверхности труб и их монтаж выполнять в соответствии с ТУ 1308-001-5030483-97, ТУ 143-1411-86, СНиП 3.04.03-85, СНиП 2.03.11-85, ГОСТ 9.304-87 и инструкции Тепловых сетей ЭИ-70.
2. Теплопроводы Dy50 - 500мм изолируются матами из минеральной ваты марки 10(по ТУ 400-1-401-141-88 с покровным слоем из асбестоцементной корки по металлич кой сетке из проволоки сечением 2 мм с ячейками 20 х 20мм ГОСТ 5336-80*.
3. Горизонтальные швы матов должны располагаться пробежку.
4. Данная кострукция разработана на основании типовых чертежей альбома серии 7-903-9-3 выпуск 1 института "Теплопроект".
5. Толщина изоляции из минеральной ваты определена в соответствии с изменением к СНиП2.04.14-88 постановлением ГК РФ за №18-80 от 31.12.97г.

СОГЛАСОВАНО:

"ТЕПЛОВЫЕ СЕТИ"
Филиал АО "МОСЭНЕРГО"
Начальник ПТО (А.В. Новиков)

Привязан

ГИП		
Гл.спец.проект		
Инв.№:		

Нач. отд.	Дитлатта	Вед. инж.	Инв.№ подл.	

				СК3105-98-Т1
Нач. к-з	Юнусов			
Зам. нач.	Шевченко			Конструкция изоляции трубопроводов Dy50 - 500мм минеральной ватой с покровным слоем из асбестоцементной корки по металлической сетке в непроходных каналах
ГИП	Макеев			
Исполн.	Морева			
Испол.	Сидева			
Н. контр.	Кирьякова			

Стадия	Лист	Листов
Р.К.	1	

МОСНИЖПРОЕ
мастерская №

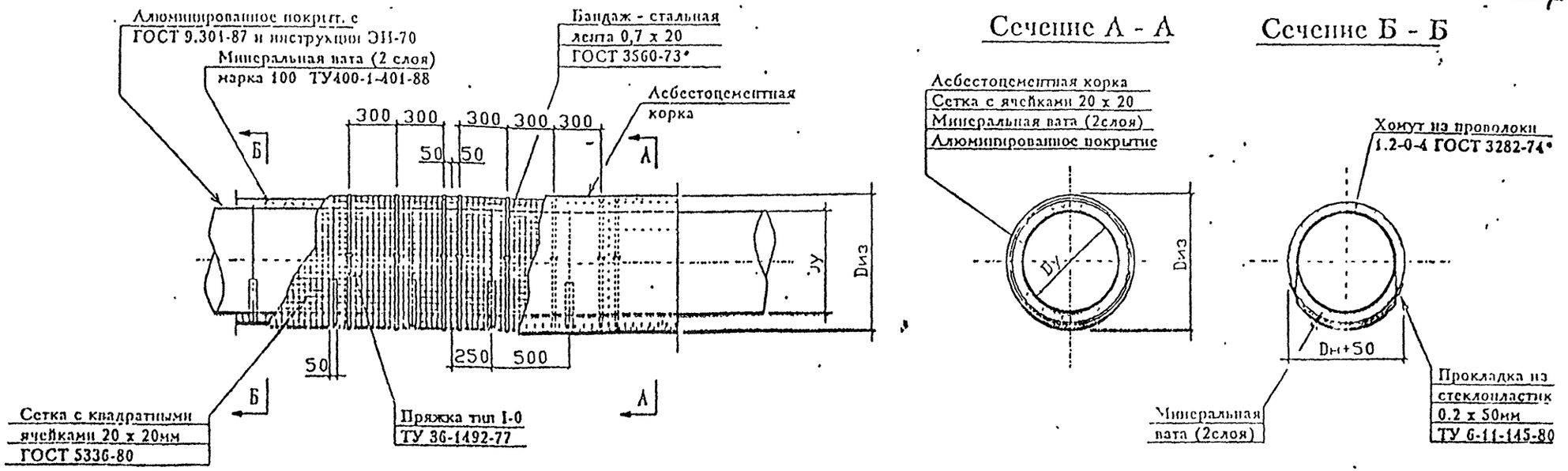

Примечания:

1. Алюминирование наружной поверхности труб и их монтаж выполнять в соответствии с ТУ 1308-001-5030183-97, ТУ 143-1411-86, СНиП 3.04.03-85, СНиП 2.03.11-85, ГОСТ 9.304-87 и инструкции Тепловых сетей ЭИ-70.
2. Теплопроводы Dy600 - 1400мм изолируются матами из минеральной ваты марки 100 по ТУ 400-1-401-141-88 с покровным слоем из асбестоцементной корки по металлической сетке из проволоки сечением 2 мм с ячейками 20 х 20мм ГОСТ 5336-80*.
3. Горизонтальные швы матов должны располагаться вразбежку.
4. Данная кострукция разработана на основании типовых чертежей альбома серии 7-903-9-3 выпуск 1 института "Теплопроект".
5. Толщина изоляции из минеральной ваты определена в соответствии с изменением к СНиП2.04.14-88 постановлением ГК РФ за №18-80 от 31.12.97г.

Ведомость расхода материалов на 1 п.м. трубопровода

условный диаметр трубопроводов Dy	диаметр изолированного трубопровода Dиз	алюминированное покрытие наружной поверхности труб	алюминированное покрытие на один сварной шов	минеральная вата марки 100 ТУ400-1-401-88: толщина изоляции	минеральная вата марки 100 ТУ400-1-401-88: толщина слоев изоляции	минеральная вата марки 100 ТУ400-1-401-88: объем изоляции	хомуты из проволоки 1.2-0-4 ГОСТ 3282-74*: кг	хомуты из проволоки 1.2-0-4 ГОСТ 3282-74*: м²	бандаж из стальной ленты - 4шт 0.7х20мм ГОСТ 3560-73*	пряжка тип I-0 4шт ТУ 6-11-145-80	подкладка из стеклоткани 0.2х50мм 2шт ТУ36-929-67	сетка с квадратными ячейками 20 х20мм ГОСТ5336-80	толщина асбестоцементной корки	асбестоцементная корка
мм	мм	м²	м²	мм	мм	м³	кг	м²	кг	кг	м²	м²	мм	м²
600	780	1.98	0.198	60	30+30	0.13	0.05	2.39	1.06	0.03	0.007	2.39	15	2.45
700	880	2.26	0.226	60	30+30	0.147	0.06	2.67	1.19	0.03	0.008	2.67	20	2.76
800	1000	2.58	0.258	70	40+30	0.196	0.07	3.04	1.35	0.03	0.009	3.04	20	3.14
900	1100	2.89	0.289	70	40+30	0.218	0.07	3.36	1.49	0.03	0.01	3.36	20	3.45
1000	1200	3.20	0.32	70	40+30	0.24	0.08	3.67	1.63	0.03	0.011	3.67	20	3.77
1200	1400	3.83	0.383	70	40+30	0.284	0.1	4.3	1.96	0.03	0.013	4.3	20	4.4
1400	1620	4.46	0.446	80	50+30	0.377	0.11	4.99	2.24	0.03	0.015	4.99	20	5.09

СОГЛАСОВАНО:

"ТЕПЛОВЫЕ СЕТИ"
Филиал АО "МОСЭНЕРГО"
Начальник ПТО (А.В Новиков)

нач. м 3	Юнусов	
зам. нач.	Шевченко	
гип	Макеев	
исполн.	Морева	
исполн.	Сиваева	
в. контр.	Кирьякова	

СК3105-98-Т2

Конструкция изоляции трубопроводов Dy600 - 1400мм минеральной ватой с покровным слоем из асбестоцементной корки по металлической сетке в непроходных каналах

стадия	лист	листов
р.ч.	1	1

МОСИНЖПРОЕКТ мастерская №3

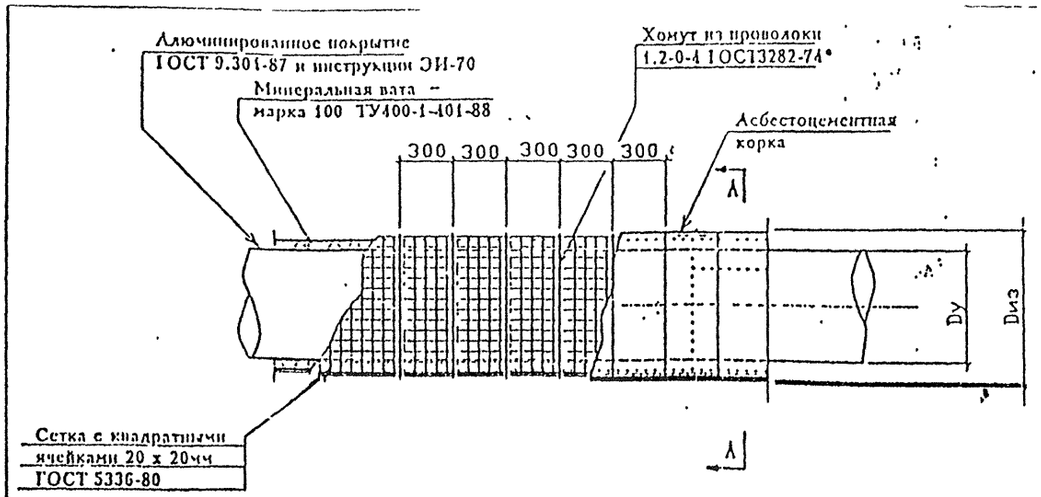

Сечение А - А

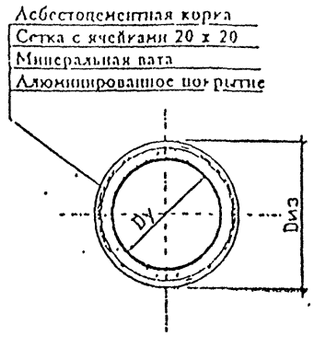

Ведомость расхода материалов на 1 п.м. трубопровода

условный диаметр трубопроводов Dy	диаметр изолированного трубопровода Dиз	алюминированное покрытие наружной поверхности труб	алюминированное покрытие на один сварной шов	минеральная вата марки 100 ТУ400-1-401-88: толщина изоляции	минеральная вата марки 100 ТУ400-1-401-88: толщина слоев изоляции	минеральная вата марки 100 ТУ400-1-401-88: объем изоляции	хомуты из проволоки 1.2-0-4 ГОСТ 3282-74*:		сетка с квадратными ячейками 20 х20мм ГОСТ5336-80	толщина асбестоцементной корки	асбестоцементная корка
мм	мм	м²	м²	мм	мм	м³	кг	м²	м³	мм	м²
50	177	0.18	0.018	50	50	0.017	0.006	0.51	0.51	10	0.52
80	209	0.28	0.028	50	50	0.022	0.006	0.62	0.62	10	0.66
100	228	0.34	0.034	50	50	0.025	0.008	0.68	0.68	10	0.72
125	253	0.42	0.042	50	50	0.029	0.008	0.79	0.79	10	0.79
150	279	0.5	0.05	50	50	0.033	0.009	0.85	0.85	10	0.88
200	359	0.69	0.069	60	30+30	0.053	0.011	1.09	1.09	10	1.13
250	413	0.86	0.086	60	30+30	0.063	0.013	1.25	1.25	10	1.28
300	475	1.02	0.102	60	30+30	0.073	0.016	1.43	1.43	15	1.46
400	596	1.34	0.134	70	40+30	0.109	0.016	1.81	1.81	15	1.84
500	700	1.5	0.15	70	40+30	0.132	0.018	2.14	2.14	15	2.17

Примечания:

1. Алюминирование наружной поверхности труб и их монтаж выполнять в соответствии с ТУ 1308-001-5030183-97, ТУ 143-1411 86, СНиП 3.01.03-85, СНиП 2.03.11-85, ГОСТ 9.301-87 и инструкции Тепловых сетей ЭИ-70.
2. Теплопроводы Dy50 - 500мм изолируются матами из минеральной ваты марки 1 по ТУ 400-1-401-141-88 с покровным слоем из асбестоцементной корки по металлической сетке из проволоки сечением 2 мм с ячейками 20 х 20мм ГОСТ 5336-80*.
3. Горизонтальные швы матов должны располагаться вразбежку.
4. Данная кострукция разработана на основании типовых чертежей альбома серии 7-903-9-3 выпуск 1 института "Теплопроект".
5. Толщина изоляции из минеральной ваты определена в соответствии с изменени к СНиП2.04.14-88 постановлением ГК РФ за №18-80 от 31.12.97г.

СОГЛАСОВАНО:

"ТЕПЛОВЫЕ СЕТИ"
Филиал АО "МОСЭНЕРГО"
Начальник ПТО (А В. Новиков)

Привязан

нач. м 3	Юнусов	
зам. нач.	Шевченко	
гип	Макеев	
исполн.	Морева	
исполн.	Сичаева	
в. контр.	Кирьякова	

СК3105-98-ТЗ

Конструкция изоляции трубопроводов Dy50 - 500мм минеральной ватой с покровным слоем из асбестоцементной корки по металлической сетке в проходных каналах

стадия	лист	л
р.л.	1	

МОСИНЖИРО
мастерская №

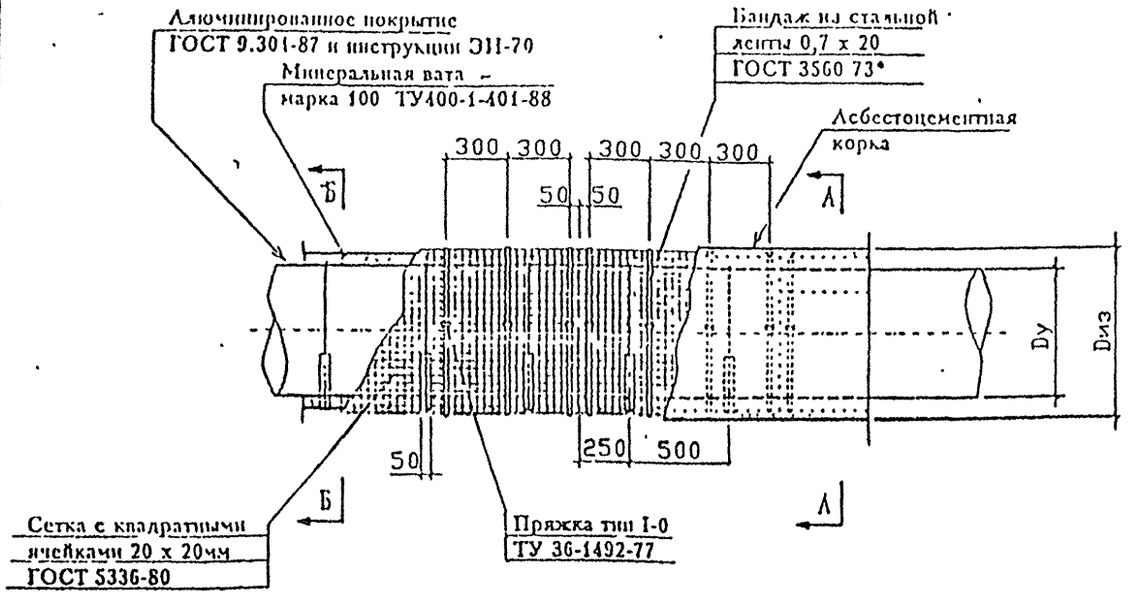

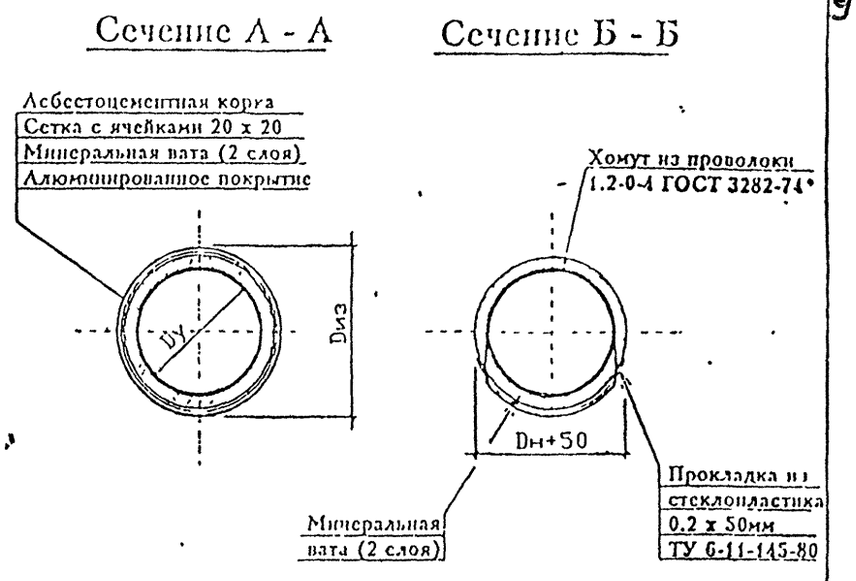

Примечания:

1. Алюминирование наружной поверхности труб и их монтаж выполнять в соответствии с ТУ 1308-001-5030183-97, ТУ 143-1414-86, СНиП 3.01.03-85, СНиП 2.03.11-85, ГОСТ 9.301-87 и инструкции Тепловых сетей ЭИ-70.
2. Теплопроводы Dy600 - 1400мм изолируются матами из минеральной ваты марки 100 по ТУ 400-1-401-141-88 с покровным слоем из асбестоцементной корки по металлической сетке из проволоки сечением 2 мм с ячейками 20 х 20мм ГОСТ 5336-80*.
3. Горизонтальные швы матов должны располагаться вразбежку.
4. Данная кострукция разработана на основании типовых чертежей альбома серии 7-903-9-3 выпуск 1 института "Теплопроект".
5. Толщина изоляции из минеральной ваты определена в соответствии с изменением к СНиП2.04.14-88 постановлением ГК РФ за №18-80 от 31.12.97г.

Ведомость расхода материалов на 1 п.м. трубопровода

условный диаметр трубопроводов Dy	диаметр изолированного трубопровода Dиз	алюминированное покрытие наружной поверхности труб	алюминированное покрытие на один сварной шов	минеральная вата марки 100 ТУ400-1-401-88: толщина изоляции	минеральная вата марки 100 ТУ400-1-401-88: толщина слоев изоляции	минеральная вата марки 100 ТУ400-1-401-88: объем изоляции	хомуты из проволоки 1.2 0-4 ГОСТ 3282-74*: кг	хомуты из проволоки 1.2 0-4 ГОСТ 3282-74*: м²	бандаж из стальной ленты - 4шт 0 7х20мм ГОСТ 3560-73*	пряжка тип I-0 4шт ТУ 6-11-145-80	подкладка из стеклотканы 0 2х50мм 2шт ТУ36-929-67	сетка с квадратными ячейками 20 х20мм ГОСТ5336-80	толщина асбестоцементной корки	асбестоцементная корка
мм	мм	м²	м²	мм	мм	м³	кг	м²	кг	кг	м²	м²	мм	м²
600	800	1.98	0.198	70	40+30	0.154	0.05	2.45	1.06	0.03	0.007	2.45	15	2.48
700	900	2.26	0.226	70	40+30	0.174	0.06	2.73	1.19	0.03	0.008	2.73	20	2.76
800	1020	2.58	0.258	80	50+30	0.226	0.07	3.11	1.35	0.03	0.009	3.11	20	3.14
900	1120	2.89	0.289	80	50+30	0.251	0.07	3.42	1.49	0.03	0.01	3.42	20	3.45
1000	1220	3.20	0.32	80	50+30	0.276	0.08	3.73	1.63	0.03	0.011	3.73	20	3.77
1200	1440	3.83	0.383	90	50+40	0.370	0.1	4.43	1.96	0.03	0.013	4.43	20	4.46
1400	1640	4.46	0.446	90	50+40	0.427	0.11	5.02	2.24	0.03	0.015	5.02	20	5.15

СОГЛАСОВАНО:

"ТЕПЛОВЫЕ СЕТИ"
Филиал АО "МОСЭНЕРГО"
Начальник ПТО (А В Новиков)

Привязан			
гип			
автор			
инв N			

нач. м 3	Юнусов	
зам. нач.	Шевченко	
гип	Макеев	
исполн.	Морева	
исполн.	Сиваева	
в. контр.	Кирьякова	

СК3105-98-Т4

Конструкция изоляции трубопроводов Dy600 - 1400мм минеральной ватой с покровным слоем из асбестоцементной корки по металлической сетке в проходных каналах

стадия	лист	листов
р.ч.	1	1

МОСИНЖПРОЕКТ
мастерская №3

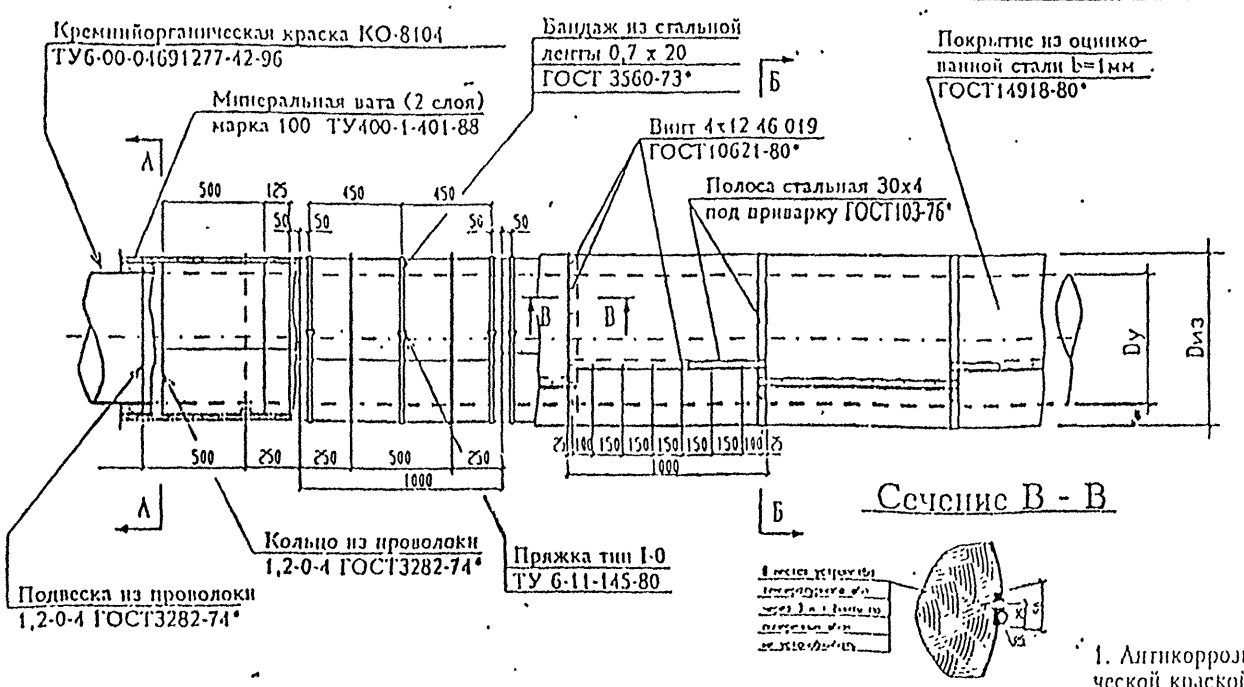

Сечение А - А

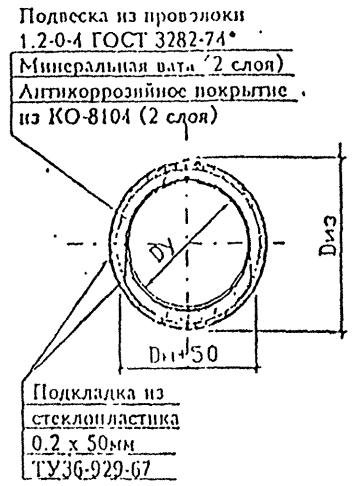

Сечение Б - Б

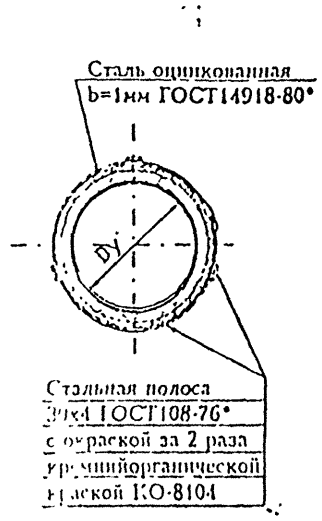

Сечение В - В

Ведомость расхода материалов на 1 п.м. трубопровода

Условный диаметр трубопроводов Dy	Диаметр изолированного трубопровода Dиз	Антикоррозийное покрытие наружной поверхности труб кремнийорганической краской КО-8104 (в 2 слоя) ТУ6-00-04691277-42-96	Минеральная вата марки 100 ТУ400-1-401-88			Кольцо и подвеска из проволоки 1.2-0-4 ГОСТ3282-74*		Подкладка из стеклопластика 0.2х50мм ТУ36-929-67	Бандаж из стальной ленты 0,7х20мм ГОСТ 3560-73*	Пряжка тип I-0 3шт ТУ 6-11-145-80	Покрытие из оцинкованной стали b=1мм ГОСТ14918-80*	Винт 4х12.46.019 ГОСТ10621-80*	Стальная полоса 30х4 ГОСТ103-76*	Окраска полосы КО-8104 в 2 слоя
			толщина покрытия	толщина слоев	объем изоляции									
мм	мм	м²	мм	мм	м³	кг	м²	м²	кг	кг	м²	кг	кг	м²
50	197	0.18	70	40+30	0.026	0 031	0.669	0.07	0.217	0.021	0 669	0 01	3.44	0.11
80	229	0.28	70	40+30	0.035	0 036	0.769	0 08	0.238	0.021	0.769	0.01	3 53	0 11
100	248	0.34	70	40+30	0.01	0.011	0.829	0.09	0 258	0.021	0.829	0.01	3 59	0.12
125	273	0.42	70	40+30	0.015	0.015	0.907	0 10	0.285	0.021	0.907	0 01	3.66	0.12
150	299	0.5	70	40+30	0.05	0.05	0.989	0.12	0 312	0.021	0.989	0 02	3 74	0.12
200	359	0.69	70	40+30	0.061	0.062	1.177	0.14	0 374	0.021	1.177	0.02	3.92	0.13
250	433	0.86	80	40+40	0.089	0 074	1.41	0.17	0.448	0.021	1.41	0.02	4.14	0.13
300	485	1.02	80	40+40	0,102	0.084	1.573	0.19	0.501	0.021	1.573	0.02	4.29	0.14
400	586	1.34	80	40+40	0.128	0.105	1.89	0.23	0 608	0.021	1.89	0.03	4.59	0.15
500	710	1.5	90	50+40	0.175	0.129	2.279	0.28	0.737	0.021	2.279	0.03	4.95	0.16

Примечания:

1. Антикоррозийное покрытие наружной поверхности труб выполнить кремнийорганической краской КО-8104 (в 2 слоя) по ТУ6-00-04691277-42 96 и инструкции Тепловых сетей ЭН-9.
2. Монтаж теплопроводов производить в соответствии с ТУ1308-001-5030483-97, ТУ143-1414-86, СНиП 3.04.03-85, СНиП 2.03.11-85.
3. Теплопроводы Dy50 - 500мм изолируются матами из минеральной ваты марки 100 по ТУ 400-1-401-141-88, в 2 слоя, с защитным слоем из оцинкованной стали d=1мм ГОСТ14918-80*, или из алюминиевых листов b=1мм марки АД1 ГОСТ21631-76*.
4. Горизонтальные швы матов должны располагаться вразбежку.
5. Данная конструкция разработана на основании типовых чертежей альбома серии 7-903-9-3 выпуск 1 института "Теплопроект".
6. Толщина изоляции из минеральной ваты определена в соответствии с изменением к СНиП2.04.14-88 Постановлением ГК РФ за №18-80 от 31 12.97г.

СОГЛАСОВАНО:

"ТЕПЛОВЫЕ СЕТИ"
Филиал АО "МОСЭНЕРГО"
Начальник ПТО (А.В. Новиков)

нач. к-з	Юшусов	
зам. нач.	Шевченко	
гип	Мальсев	
исполн.	Морева	
исполн	Сивцева	
н. контр.	Кирячкова	

СК3105-98-Т5

Конструкция изоляции трубопроводов Dy50 - 500мм минеральной ватой при надземной прокладке

стадия	лист	листов
РЧ	1	1

МОСНИЖПРОЕКТ
мастерская №3

10

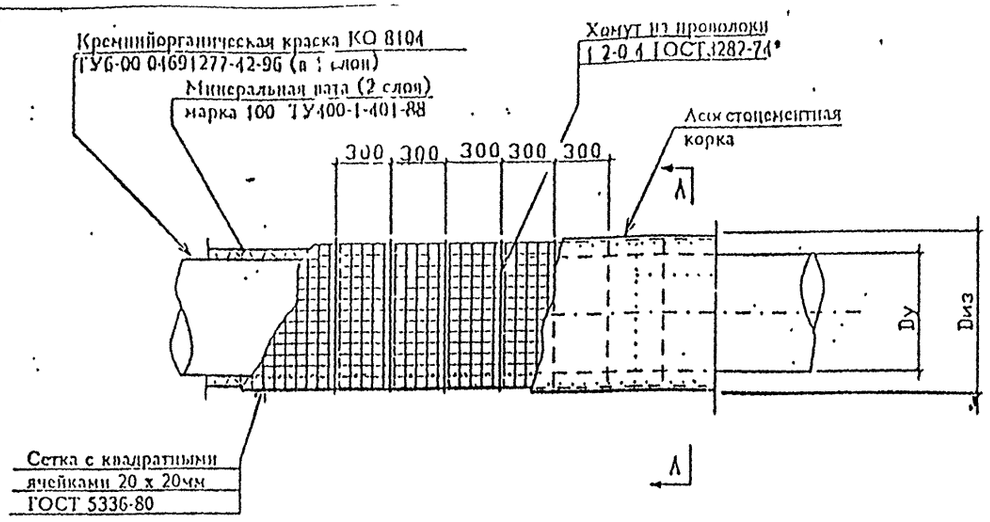

Сечение А - А

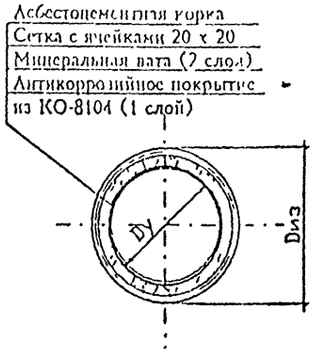

11а

Примечания:

1. Антикоррозийное покрытие наружной поверхности труб выполнить кремнийорганической краской КО 8104 (в 1 слой) по ТУ6 00 04691277-42 96 и инструкции Тепловых сетей ЭН 9
2. Монтаж теплопроводов производить в соответствии с ТУ1508 001-5030483-97, ТУ143-1414-86, СНиП 3 04 03-85, СНиП 2 03 11-85.
2. Теплопроводы Dy50 - 500мм изолируются матами из минеральной ваты марки 100 по ТУ 400-1-401-141-88 с покровным слоем из асбестоцементной корки по металлической сетке из проволоки сечением 2 мм с ячейками 20 х 20мм ГОСТ 5336-80*.
3. Горизонтальные швы матов должны располагаться вразбежку.
4. Данная кострукция разработана на основании типовых чертежей альбома серии 7-903-9-3 выпуск 1 института "Теплопроект".
5. Толщина изоляции из минеральной ваты определена в соответствии с изменением к СНиП2.04.14-88 Постановлением ГК РФ за №18-80 от 31 12 97г.

Ведомость расхода материалов на 1 п.м. трубопровода

условный диаметр трубопроводов Dy	диаметр изолированного трубопровода Dиз	антикоррозийное покрытие наружной поверхности труб кремнийорганической краской КО 8104 (в 1 слой) ТУ6-00-04691277-42-96	минеральная вата марки 100 ТУ400-1-401-88			хомуты из проволоки 1 2 0 4 ГОСТ 3282-74*		сетка с квадратными ячейками 20 х 20мм ГОСТ5336-80	толщина асбестоцементной корки	асбестоцементная корка
			толщина изоляции	толщина слоев	объем изоляции					
мм	мм	м²	мм	мм	м³	кг	м²	м²	мм	м²
50	217	0.18	70	40+30	0.028	0.031	0 638	0 638	10	0.681
80	249	0.28	70	40+30	0 035	0.036	0 749	0 749	10	0 782
100	268	0.34	70	40+30	0.04	0.011	0 81	0 81	10	0 842
125	293	0.42	70	40+30	0.045	0.045	0.887	0 887	10	0 920
150	319	0.5	70	40+30	0 05	0 05	0 973	0 973	10	1 002
200	379	0.69	70	40+30	0 064	0 062	1.156	1.156	10	1.19
250	463	0.86	80	40+40	0 089	0 074	1 378	1.378	10	1.454
300	515	1.02	80	40+40	0.102	0 084	1 554	1.554	15	1 617
400	616	1.34	80	40+40	0.128	0.105	1.871	1.871	15	1.934
500	740	1.5	90	50+40	0.175	0.129	2.279	2.261	15	2.324

СОГЛАСОВАНО:

"ТЕПЛОВЫЕ СЕТИ"
Филиал АО "МОСЭНЕРГО"
Начальник ПТО (А.В. Новиков)

нач. к 3	Юнусов	
зам. нач.	Шевченко	
гип	Макеев	
исполн	Морева	
исполн.	Сивцева	
н. контр	Кирьякова	

СК3105-98-Т7

Конструкция изоляции трубопроводов Dy50 - 500мм минеральной ватой для байпасных линий

стадия	лист	листов
р ч	1	1

МОСИНЖПРОЕК мастерская №3

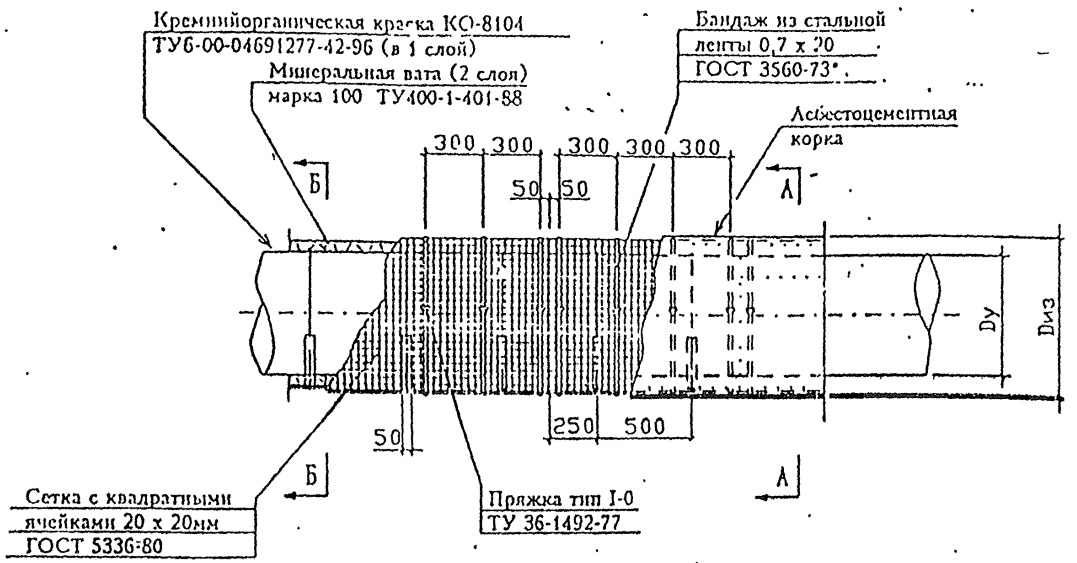

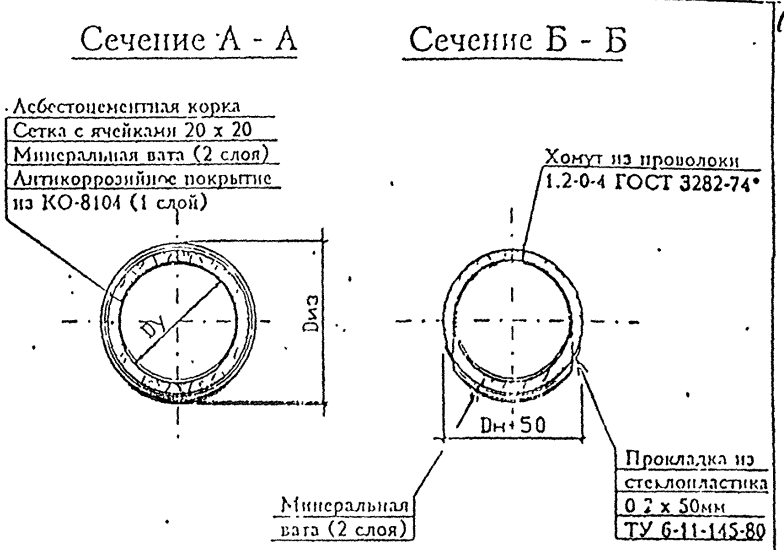

Примечания:

1. Антикоррозийное покрытие наружной поверхности труб выполнить кремнийорганической краской КО 8104 (в 1 слой) по ТУ6-00-04691277-42-96 и инструкции Тепловых сетей ЭИ-9.
2. Монтаж теплопроводов производить в соответствии с ТУ1308 001-5030483-97, ТУ143-1414-86, СНиП 3 04 03-85, СНиП 2 03 11-85.
2. Теплопроводы Dy600 - 1400мм изолируются матами из минеральной ваты марки 100 по ТУ 400-1-401-141-88 с покровным слоем из асбестоцементной корки по металлической сетке из проволоки сечением 2 мм с ячейками 20 х 20мм ГОСТ 5336-80*.
3. Горизонтальные швы матов должны располагаться вразбежку.
4. Данная кострукция разработана на основании типовых чертежей альбома серии 7-903-9-3 выпуск 1 института "Теплопроект".
5. Толщина изоляции из минеральной ваты определена в соответствии с изменением к СНиП2.01.14-88 Постановлением ГК РФ за №18-80 от 31 12 97г.

Ведомость расхода материалов на 1 п.м. трубопровода

условный диаметр трубопроводов Dy	диаметр изолированного трубопровода Dиз	антикоррозийное покрытие наружной поверхности труб кремнийорганической краской КО 8104 (в 1 слой) ТУ6-00-04691277-42-96	минеральная вата марки 100 ТУ400-1-401-88			хомуты из проволоки 1.2-0-4 ГОСТ 3282-74*		сетка с квадратными ячейками 20 х20мм ГОСТ5336-80	толщина асбестоцементной корки	асбестоцементная корка
			толщина изоляции	толщина слоев	объем изоляции					
мм	мм	м²	мм	мм	м³	кг	м²	м²	мм	м²
600	810	1.98	90	50+40	0.203	0.15	2 575	2 575	15	2 638
700	900	2.26	90	50+40	0.229	0.169	2.857	2.857	20	2.889
800	1000	2.58	90	50+40	0.257	0.189	3.168	3 168	20	3 266
900	1100	2.89	90	50+40	0 285	0.207	3.484	3 484	20	3 58
1000	1200	3.20	90	50+40	0.314	0.234	3.797	3.797	20	3.894
1200	1420	3.83	100	50+50	0.414	0.27	4.49	4.49	20	4.584
1400	1620	4.46	100	50+50	0.477	0.308	5.137	5.137	20	5.212

СОГЛАСОВАНО:

"ТЕПЛОВЫЕ СЕТИ"
Филиал АО "МОСЭНЕРГО"
Начальник ПТО

(А.В. Новиков)

нач. к 3	Юнусов	
зам. нач.	Шевченко	
гип	Макеев	
исполн	Морева	
исполн	Сивцева	
н. контр	Кирьякова	

СК3105-98-Т8

Конструкция изоляции трубопроводов Dy600 - 1400мм минеральной ватой для байпасных линий

стадия	лист	листов
РЧ	1	1

МОСНИЖПРОЕКТ
мастерская №3

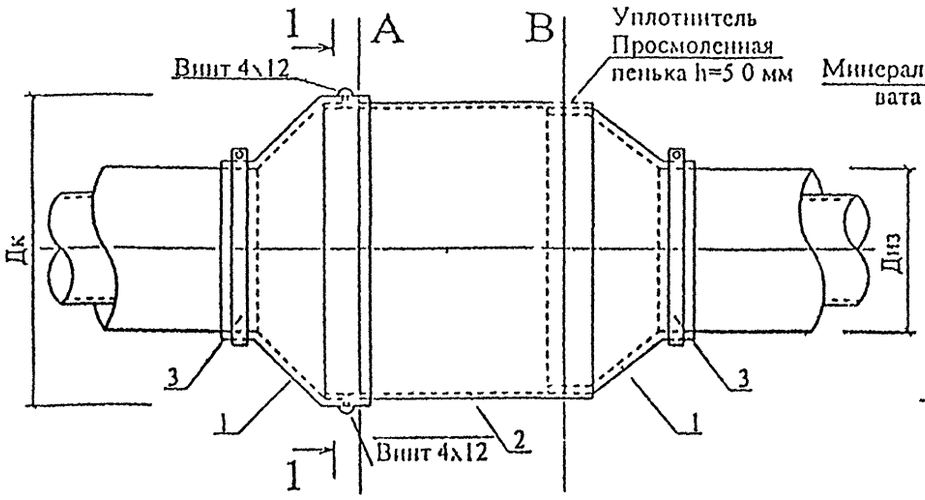

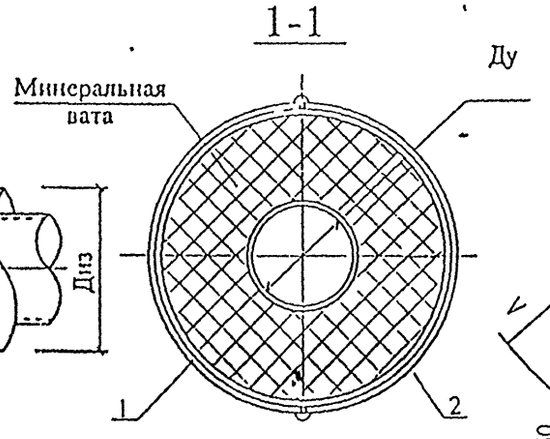

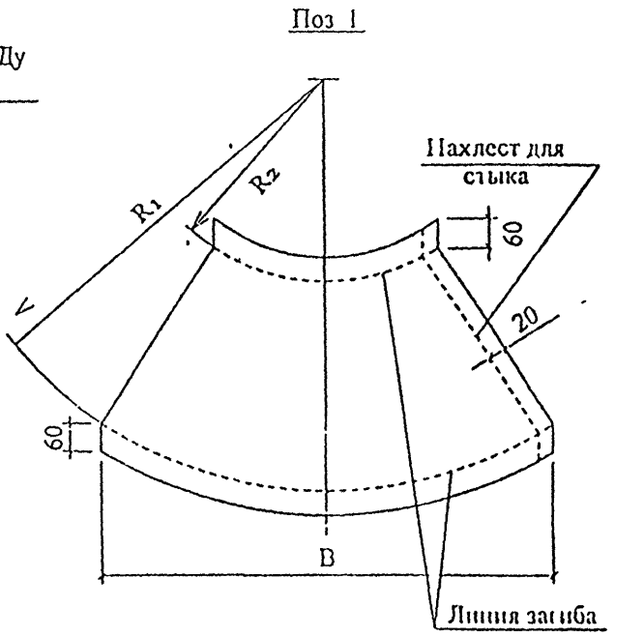

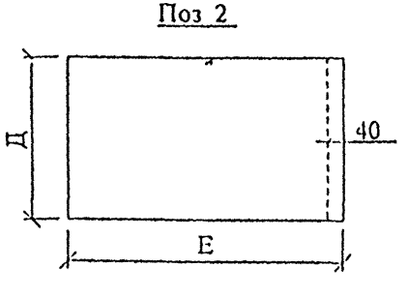

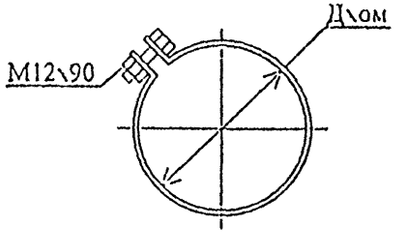

Таблица размеров и расхода материалов

Размеры в мм									Расход материалов на компенсатор							
Ду	Диз	Дк	Переходной кожух Поз 1			Кожух компенсатора Поз 2		Хомут	Переходной кожух Поз 1		Кожух компенсатора Поз 2		Хомут		Винт 4x12	Просмоленная пенька
									Лист оцинкованный d=1 0 мм ОСТ 11 11 196 86				Ст полоса -40x3,	Болт с гайкой M12x90		
			B	R_1	R_2	Д	L	Дхом	м п	кг	м п	кг	кг	кг	м	кг
200	359	451	1059	871	693	758	1156	365	3 2	25 2	1 11	8 7	0 88	0 6	0 2	4 1
250	413	507	1246	979	797	872	1632	420	3 6	23 5	1 11	11 3	0 98			4 6
300	475	575	1416	1110	916	911	1516	480	4 1	31 6	1 69	13 2	1 10			5 2
400	596	732	1781	1413	1150	1073	2333	600	7 1	53 2	2 50	19 7	1 32			6 5
500	700	854	2055	1612	1351	1117	2722	705	9 8	77 0	3 12	21 5	1 52			7 6
600	800	1004	2373	1935	1511	1211	3193	805	11 8	116 2	3 97	31 2	1 70			8 9
700	900	1092	2651	2105	1737	1231	3169	905	15 7	121 0	4 30	33 5	1 90			9 7
800	1020	1240	3033	2391	1969	1363	3931	1025	19 8	155 1	5 10	42 3	2 20			11 0
900	1120	1409	3315	2720	2162	1327	4161	1125	28 8	226 2	5 90	46 5	2 30			12 5
1000	1220	1514	3553	2923	2355	1512	4725	1225	31 6	218 2	7 10	55 0	2 50			13 1
1200	1440	1758	4221	3452	2750	1722	5651	1445	41 0	315 1	9 70	76 5	2 92			15 8

Примечания

1 Переходной кожух может надвигаться на трубу, либо до приварки углового компенсатора, либо монтироваться после приварки с предварительным раскрытием кожуха

2 Соединение листов кожуха в плоскости "А" осуществляется на винтах 4x12 через 30° по окружности

3. Соединение продольных швов цилиндра осуществляется винтами 4x12 через каждые 100 мм от плоскости "А".

4 Плоскость "А" в сторону неподвижной опоры
Плоскость "В" в сторону угла поворота

				СК3105-98-19			
нач м 3	Юнусов			Изоляция угловых компенсаторов на горизонтальном участке теплопровода	стадия	лист	листо
зам нач	Шевченко				Р П		
гип	Маловицкий				МОСИНЖПРОЕК мастерская №3		
исполн	Шакиров						
исполн	Цветков						
н контр							

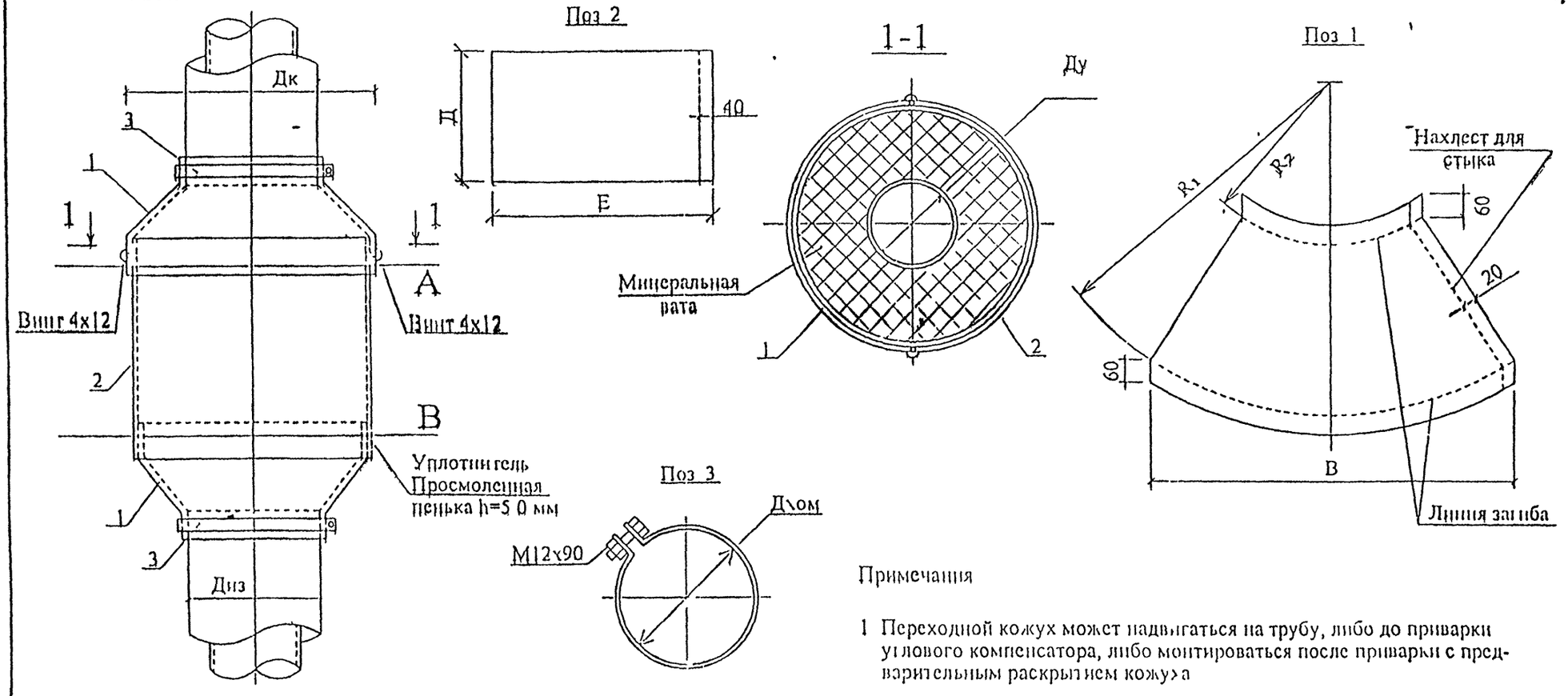

Примечания

1 Переходной кожух может надвигаться на трубу, либо до приварки углового компенсатора, либо монтироваться после приварки с предварительным раскрытием кожуха

2 Соединение листов кожуха в плоскости "А" осуществляется на винтах 4х12 через 30° по окружности

3 Соединение продольных швов цилиндра осуществляется винтами 4х12 через каждые 100 мм от плоскости "А"

4 Плоскость "А" в сторону неподвижной опоры
Плоскость 'В' в сторону угла поворота

Таблица размеров и расхода материалов

Размеры в мм									Расход материалов на компенсатор							
Ду	Диз	Дк	Переходной кожух Поз 1			Кожух компенсатора Поз 2		Хомут	Переходной кожух Поз 1		Кожух компенсатора Поз 2		Хомут		Винт 4х12	Просмоленная пенька
									Лист оцинкованный d=1 0 мм ОСТ 11 11 196 86				Ст полоса 40х3,	Болт с гайкой М12х90		
			В	R_1	R_2	Д	Е	Дхом	м п	кг	м п	кг	кг	кг	кг	кг
200	359	451	1082	871	693	753	1456	365	3 2	25 2	1 11	8 7	0 98	0 6	0 2	4 1
250	413	507	1246	979	777	872	1632	420	3 6	28 5	1 43	11 3	0 98			4 6
300	475	575	1416	1110	916	914	1816	480	4 [illegible]	31 6	1 69	13 2	1 10			5 2
400	596	732	1781	1413	1150	1073	2332	600	7 4	58 2	2 50	19 7	1 32			6 5
500	700	854	2085	1649	1351	1117	2722	705	9 8	77 6	3 12	24 5	1 52			7 6
600	800	1001	2373	1938	1544	1244	3193	805	11 8	116 2	3 97	31 2	1 70			8 9
700	900	1022	2651	2108	1737	1231	3469	905	15 7	121 0	4 30	33 5	1 90			9 7
800	1020	1200	3033	2391	1969	1362	3931	1025	19 8	155 1	5 40	42 3	2 20			11 0
900	1120	1409	3315	2720	2162	1327	4164	1125	28 8	226 2	5 90	46 5	2 30			12 5
1000	1220	1 11	3553	2923	2355	1512	4795	1225	31 6	248 2	7 40	58 0	2 50			13 4
1200	1440	1788	4224	3452	2780	1722	5651	1445	41 0	345 1	9 70	76 5	2 92			15 8

нач м 3	Юнусов			СК3105-98 Г10
зам нач	Шевченко			Изоляция угловых компенсаторов на вертикальном участке теплопровода
гип	Маловицкий			
исполн	Шакиров			
исполн	Цветков			
н контр				

стадия	лист	листов
Р П		

МОСИНЖПРОЕКТ
мастерская №3

Порядок и требования к производству работ на пересечения теплосети с существующими тепловыми сетями:

1. Альбом «Конструкции пересечения теплосети с тепловыми сетями» СК3105-98 выпуск 4 разработан с целью сокращения сроков согласования с эксплуатационными организациями, а также сокращения сроков проектирования, что соответствует распоряжению мэра г. Москвы от 01.09.98г. за №890-РМ «О сокращении сроков согласования и утверждения предпроектной и проектной документации».
2. Время, порядок и требования к производству работ в зоне строительства определяются заказчиком и строительной организацией при участии представителей эксплуатирующих организаций.
3. Вскрытие существующей теплосети производится после уточнения ее положения в натуре шурфованием вручную без применения механизмов в присутствии представителей эксплуатирующих организаций.
4. Место разрытия ограждается инвентарными щитами с установкой предупредительных плакатов и знаков.
5. При строительстве тепловых сетей обратить внимание на сохранность прилегающих частей конструкции существующего канала и дренажа и в случае их нарушения предусмотреть работы по их восстановлению.
6. В зимнее время:
   1) Отогрев грунта производить дымовыми газами под металлическими коробами.
   2) Обратную засыпку производить при расположении теплосети под проездами и при прокладке бесканальным способом - талым песком с уплотнением до к=0.98, а при канальной прокладке в зеленой зоне - талым грунтом.
7. Все строительные, монтажные и изоляционные работы должны выполняться в соответствии с «Правилами организации, подготовки и производства земляных и строительных работ в городе Москве», СНиП 2.04.07-86*, СНиП 3.05.03-85 «Тепловые сети» под техническим надзором представителя эксплуатирующих организаций.
8. При засыпке до верха перекрытия устраиваемого пересечения менее 0.5 м предусматривать устройство утеплителя из керамзитобетона.
9. Чертежи настоящего альбома без привязки к конкретному случаю пересечения не действительны.
10. При пределе изгиба проектируемого трубопровода в вертикальной плоскости менее одного метра установка воздушников и спускников в соответствии со СНиП 2.04.07-86* пункт 7.23 не требуется, в остальных случаях решается в рабочем проекте.
11. Типовые чертежи пересечения теплосети с тепловыми сетями канальной и бесканальной прокладки действительны только для участков естественной компенсации.
12. Все отступления от нормативных документов СНиП 2.04.07-86* «Тепловые сети» при привязке чертежей к конкретному проекту, должны согласовываться с Управлением Московского Городского Округа «Гостехнадзора России», Госстроем РФ.
13. Технические условия на устройство пересечения проектируемой теплосети с существующими тепловыми сетями по чертежам данного альбома не требуются.
14. При несоответствии проектных и фактических отметок теплосети необходимо обращаться к автору проекта для корректировки чертежа с представлением фактических отметок.
15. Привязанные к конкретному проекту типовые чертежи, разработанные в данном альбоме, дополнительному согласованию не подлежат.

ПРИМЕЧАНИЯ:

1. Данный лист, «Порядок и требования к производству работ», при привязке к конкретному проекту, должен быть приложен вторым листом к чертежу конструкции пересечения теплосети с существующими тепловыми сетями.

СОГЛАСОВАНО:

"ТЕПЛОВЫЕ СЕТИ"
Филиал АО "МОСЭНЕРГО"
Начальник ПТО (А В. Новиков)

Зам. нач службы технадзора (В К. Смирнов)

Приложение			
гип			
автор проекта			
инв №			

нач м 3	Юнусов		
зам нач	Шевченко		
гип	Маловицкий		
исполн	Цветков		
исполн	Филиппова		
н. контр.			

СК3105-98-Т11

Порядок и требования к производству работ на пересечении теплосети с существующими тепловыми сетями.

стадия	лист	листов
р ч	1	1

МОСИНЖПРОЕКТ
мастерская №3

Продольный разрез трассы теплосети

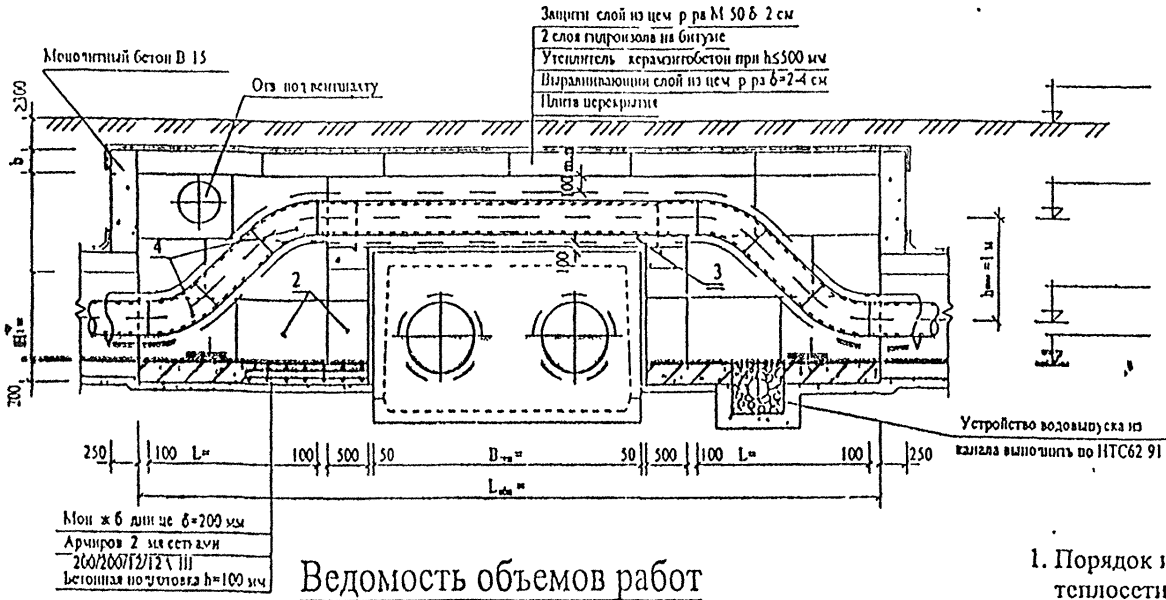

Поперечный разрез трассы теплосети

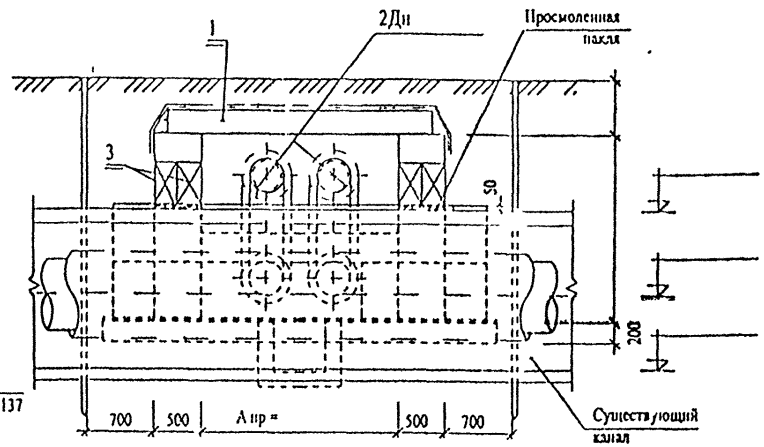

Примечания:

1. Порядок и требования к производству работ на пересечение проектируемой теплосети с существующей теплосетью смотри лист СК3105-98-Т11
2. Устройство дренажа, водовыпуска из дренажа в дренажные колодцы, водовыпуски в существующую дождевую канализацию смотри рабочий проект.
3. При засыпке над плитой перекрытия < 0.5 м необходимо устройство утеплителя толщиной 12-15см.
4. Размеры на чертеже даны в мм , отметки в м.
5. Ведомость объемов работ заполняется при привязке к рабочему проекту.

Ведомость объемов работ

№	Наименование		Ед. изм.	Кол-во	Примечание
1	Плиты перекрытия		шт		код 585321
2	Бетонные блоки ФБС 24 5 6-Т / 12 5 6-Т		шт		код 574611
	ФБС 9 5 6-Т / 12 5 3-Т		шт		код 574611
3	Балки КБ- ДБ-		шт		код 589321
4	Отводы 45° (30°)		шт	8	алг б 4 903 10 в 1
5	Бетонная подготовка h=100 мм		м³ / м³	/	бетон В-7,5
6	Монолитное и бетонное днище δ =200	Бетон В-15	м³		бетон В-15
		Ар - ра кл А-III Ø12	кг		ГОСТ 5781- 82
7	Монолитные бет стены		м³		бетон В-15
8	Приямок с решеткой и фильтром из щебня		шт / кг	1 / 14,2	Ø12 А III
9	Вентшахта		шт		НТС 62-91-102
10	Швы из цементного р-ра		м³		цем р-р М-50
11	Щебень строительный		м³		ГОСТ 10260-82
12	Утеплительный слой перекрытия δ 12-15см		м³ / м³	/	Керамзитобетон М 25
13	Оклеечная гидроизоляция перекрытия в 2 слоя		м²		гидроизол на битуме
14	Защитный и выравнивающий слои перекрытия		м³ / м³		цем р-р М-50
15	Обмазка стен горячим битумом за 2 раза		м²		БН-50/50
16	Просмоленная пакля		кг	20	

СОГЛАСОВАНО.

"ТЕПЛОВЫЕ СЕТИ"
Филиал АО "МОСЭНЕРГО"

Начальник ПТО (А В Новиков)

Зам нач службы технадзора (В К Смирнов)

Привязан			
гип			
автор прив			
инв N			

нач м 3	Юнусов	
зам нач	Шевченко	
гип	Маловицкий	
р/р гр	Филиппова	
исполн	Филиппова	
н контр	Маловицкий	

СК3105-98-Т12

Конструкция канальной прокладки теплосети над существующим каналом с изменением отметок проектируемых теплопроводов

стадия	лист	листов
р ч	1	1

МОСИНЖПРОЕКТ
мастерская №3

№ поз	Наименование		Единица измерения	Примечания	Пр канал 1160х850 / Сущ канал 1090х715 / Кол во при h<1 0м	Пр канал 1160х850 / Сущ канал 1090х715 / Кол во при h<0 5м	Пр канал 1160х 850 / Сущ канал 1170х865 / Кол во при h<1 0м	Пр канал 1160х 850 / Сущ канал 1170х865 / Кол во при h<0 5м	Пр канал 1460х 850 / Сущ канал 210 х1135 / Кол во при h<1 0м	Пр канал 1460х850 / Сущ канал 210 х1135 / Кол во при h<0 5м
1	Плиты перекрытия ВП		шт	код 585321	ВП16 6 / 9	ВП16 6 / 7	ВП16 6 / 9	ВП16 6 / 8	ВП16 6 / 10	ВП16 6 / 9
2	Бетонные блоки ФБС 24 5 6 т / ФБС 12 5 6 т		шт	код 571611	2 / 12	2 /	2 / 12	2 /	2 / 12	2 /
	ФБС 9 5 6 т / ФБС 12 5 3 т		шт	код 571611	- / 4	8 / -	- / 4	8 / -	/ 4	8 / -
3	Балки КБ		шт	код 589321	КБ 21 / 4	КБ 21 / 4	КБ 21 / 4	КБ 21 / 4	КБ 25 / 4	КБ 25 / 1
4	Отводы 45°		шт	альб 4 903 10 в 1	8	8	8	8	8	8
5	Бетонная подготовка h 100мм		м²/м³	бетон В 7 5	81 / 08	60 / 06	100 / 10	62 / 06	88 / 09	63 / 06
6	Монолитное ж бетонное днище δ=200мм	Бетон В 15	м³	бетон В 15	152	10	17	11	19	14
		ар ра Ф12 А III	кг	ГОСТ 5781 82	1120	960	1513	1013	1630	1110
7	Монолитные бетонные стены		м³	бетон В 15	093	07	07	07	09	09
8	Приямок с решеткой и фильтром из щебня		шт / кг	Ф12 А III	1 / 142	1 / 142	1 / 142	1 / 142	1 / 112	1 / 142
9	Вытяжка		шт	ПГС 62-91 103	1	1	1	1	1	1
10	Швы из цементного раствора		м³	цем р-р М-50	03	03	03	03	03	03
11	Щебень строительный		м³	ГОСТ 10260 82	10	10	10	10	10	10
12	Утеплительный слой перекрытия		м²/м³	керамзитобетон М 25	131 / 18	88 / 12	131 / 18	101 / 14	149 / 20	126 / 17
13	Оклеечная гидроизоляция перекрытия		м²	2 сл гидроиз на бит	210	180	220	190	210	215
14	Защитный и выравнивающий слои перекрытия		м²/м³	цем р р М 50	131 / 07	88 / 011	131 / 07	101 / 05	119 / 07	126 / 06
15	Обмазка стен горячим битумом за 2 раза		м²	БН 50/50	290	180	270	180	273	202
16	Просмоленная пакля		м		200	200	200	200	200	200

№ поз	Наименование		Единица измерения	Примечания	Пр канал 1160х850 / Сущ канал 2620х1355 / Кол во при h<1 0м	Пр канал 1160х850 / Сущ канал 2620х1355 / Кол во при h<0 5м	Пр канал 1160х850 / Сущ канал 3000х1610 / Кол во при h<1 0м	Пр канал 1460х850 / Сущ канал 3060х1610 / Кол во при h<0 5м	Пр канал 20 х1080 / Сущ канал 10 х715 / Кол во при h<1 0м	Пр канал 20 0х1080 / Сущ канал 10 3х715 / Кол во при h<0 5м
1	Плиты перекрытия ВП		шт	код 585321	ВП16 6 / 11	ВП16 6 / 10	ВП16 6 / 12	ВП16 6 / 10	ВП22 6 / 10	ВП22 6 / 8
2	Бетонные блоки ФБС 24 5 6 т / ФБС 12 5 6 т		шт	код 571611	2 / 12	2 / -	2 / 12	2 /	2 / 14	2 / 12
	ФБС 9 5 6 т / ФБС 12 5 3 т		шт	код 571611	- / 4	8 / -	- / 4	8 / -	/ 10	12 / 4
3	Балки КБ		шт	код 589321	КБ 30 / 4	КБ 30 / 4	ДБ 39 / 2	ДБ 39 / 2	КБ 21 / 1	КБ 21 / 4
4	Отводы 45°		шт	альб 4 903 10 в 1	8	8	8	8	8	8
5	Бетонная подготовка h=100мм		м³/м³	бетон В 7 5	87 / 09	67 / 07	86 / 09	62 / 06	130 / 13	104 / 10
6	Монолитное ж бетонное днище δ=200мм	Бетон В 15	м³	бетон В 15	20	18	20	14	27	23
		ар ра Ф12 А III	кг	ГОСТ 5781 82	1634	1225	1631	1110	2530	2090
7	Монолитные бетонные стены		м³	бетон В 15	09	07	09	07	11	11
8	Приямок с решеткой и фильтром из щебня		шт / кг	Ф12 А III	1 / 142	1 / 142	1 / 112	1 / 112	1 / 142	1 / 112
9	Вытяжка		шт	ПГС 62 91 103	1	1	1	1	1	1
10	Швы из цементного раствора		м³	цем р р М 50	03	03	03	03	03	03
11	Щебень строительный		м³	ГОСТ 10260 82	10	10	10	10	10	10
12	Утеплительный слой перекрытия		м²/м³	керамзитобетон М 25	161 / 22	138 / 19	171 / 23	148 / 20	171 / 23	140 / 19
13	Оклеечная гидроизоляция перекрытия		м²	2 сл гидроиз на бит	260	230	280	250	270	230
14	Защитный и выравнивающий слои перекрытия		м²/м³	цем р р М 50	161 / 08	138 / 07	171 / 09	148 / 07	171 / 09	140 / 07
15	Обмазка стен горячим битумом за 2 раза		м²	БН 50/50	290	220	300	220	360	320
16	Просмоленная пакля		кг		200	200	200	200	200	200

Примечание:

Таблицы отражают расход материалов на устройство пересечений каналов теплосети, выполняемых по чертежу лист Т12

нач м з	Юнусов	
зам нач	Шевченко	
гип	Маловицкий	
рук гр	Филиппова	
исполн	Филиппова	
н контр	Маловицкий	

СК3105-98-Т13

Расход материалов на конструкцию канальной прокладки на существующем канале с привязкой отметок проектируемых теплопроводов

стадия	лист	листов
РЧ	1	6

МОСНИИПРОЕКТ мастерская №3

№ поз.	Наименование		Единица измерения	Примечания	Пр. канал 2090х1080 Сущ. канал 1470х865 Кол-во при h<1.0м	Пр. канал 2090х1080 Сущ. канал 1470х865 Кол-во при h<0.5м	Пр. канал 2090х1080 Сущ. канал 2100х1135 Кол-во при h<1.0м	Пр. канал 2090х1080 Сущ. канал 2100х1135 Кол-во при h<0.5м	Пр. канал 2090х1080 Сущ. канал 2620х1355 Кол-во при h<1.0м	Пр. канал 2090х1080 Сущ. канал 2620х1355 Кол-во при h<0.5м
1.	Плиты перекрытия ВП		шт	код 585321	ВП22-6 / 10	ВП22-6 / 8	ВП22-6 / 12	ВП22-6 / 10	ВП22-6 / 12	ВП22-6 / 10
2	Бетонные блоки ФБС 24.5.6.-т / ФБС 12.5.6.-т		шт	код 574611	2 / 14	2 / 2	2 / 14	2 / 2	2 / 14	2 / 2
	ФБС 9.5.6.-т / ФБС 12.5.3.-т		шт	код 574611	- / 10	12 / 4	- / 10	12 / 4	- / 10	12 / 4
3	Балки КБ		шт	код 589321	КБ-21 / 4	КБ-21 / 4	КБ-25 / 4	КБ-25 / 4	КБ-30 / 4	КБ-30 / 4
4	Отводы 45°		шт	альб. 4.903.10 в.1	8	8	8	8	8	8
5	Бетонная подготовка h=100мм		$м^2$ / $м^3$	бетон В-7.5	15.6 / 1.6	12.0 / 1.2	17.5 / 1.8	12.0 / 1.2	14.6 / 1.5	11.4 / 1.1
6	Монолитное ж.бетонное днище δ=200мм	Бетон В-15	$м^3$	бетон В-15	2.6	2.0	2.9	2.3	2.9	2.2
		ар-ра Ф12 А-III	кг	ГОСТ 5781-82	232.0	217.0	283.0	223.0	260.0	200.0
7	Монолитные бетонные стены		$м^3$	бетон В-15	1.1	1.1	1.3	1.2	1.1	1.1
8	Приямок с решеткой и фильтром из щебня		шт / кг	Ф12 А-III	1 / 14.2	1 / 14.2	1 / 14.2	1 / 14.2	1 / 14.2	1 / 14.2
9	Вентшахта		шт	ИТС 62-91-103	1	1	1	1	1	1
10	Швы из цементного раствора		$м^3$	цем. р-р. М-50	0.3	0.3	0.3	0.3	0.3	0.3
11	Щебень строительный		$м^3$	ГОСТ 10260-82	1.0	1.0	1.0	1.0	1.0	1.0
12	Утеплительный слой перекрытия		$м^2$ / $м^3$	керамзитобетон М-25	18.0 / 2.4	15.0 / 2.0	20.9 / 2.8	17.4 / 2.3	21.3 / 2.9	18.3 / 2.5
13	Оклеечная гидроизоляция перекрытия		$м^2$	2 сл.гидроиз. на бит.	28.0	24.0	32.0	27.0	37.2	30.0
14	Защитный и выравнивающий слои перекрытия		$м^2$ / $м^3$	цем. р-р. М-50	18.0 / 0.9	15.0 / 0.8	20.9 / 1.0	17.4 / 0.9	21.3 / 1.1	18.3 / 0.9
15	Обмазка стен горячим битумом за 2 раза		$м^2$	БН 50/50	36.0	31.0	38.0	33.0	40.0	35.0
16	Просмоленная пакля		кг		20.0	20.0	20.0	20.0	20.0	20.0

№ поз.	Наименование		Единица измерения	Примечания	Пр. канал 2090х1080 Сущ. канал 3060х1640 Кол-во при h<1.0м	Пр. канал 2090х1080 Сущ. канал 3060х1640 Кол-во при h<0.5м	Пр. канал 2090х1080 Сущ. канал 3510х1880 Кол-во при h<1.0м	Пр. канал 2090х1080 Сущ. канал 3510х1880 Кол-во при h<0.5м	Пр. канал 2610х1360 Сущ. канал 1470х865 Кол-во при h<1.0м	Пр. канал 2610х1360 Сущ. канал 1470х865 Кол-во при h<0.5м
1.	Плиты перекрытия ВП		шт	код 585321	ВП22-6 / 12	ВП22-6 / 12	ВП22-6 / 14	ВП22-6 / 12	ВП28-12 / 5	ВП28-12 / 4
2	Бетонные блоки ФБС 24.5.6.-т / ФБС 12.5.6.-т		шт	код 574611	2 / 14	2 / 2	2 / 14	2 / 2	4 / 8	2 / 10
	ФБС 9.5.6.-т / ФБС 12.5.3.-т		шт	код 574611	- / 10	12 / 4	- / 10	12 / 4	20 / 4	- / 8
3	Балки КБ		шт	код 589321	ДБ-39 / 2	ДБ-39 / 2	ДБ-44 / 2	ДБ-44 / 2	КБ-21 / 4	КБ-21 / 4
4	Отводы 45°		шт	альб. 4.903.10 в.1	8	8	8	8	8	8
5	Бетонная подготовка h=100мм		$м^2$ / $м^3$	бетон В-7.5	16.2 / 1.6	14.7 / 1.5	15.6 / 1.6	12.0 / 1.2	17.3 / 1.7	13.5 / 1.4
6	Монолитное ж.бетонное днище δ=200мм	Бетон В-15	$м^3$	бетон В-15	2.9	2.8	3.0	2.2	3.5	2.4
		ар-ра Ф12 А-III	кг	ГОСТ 5781-82	260.0	254.0	272.0	200.0	281.0	217.4
7	Монолитные бетонные стены		$м^3$	бетон В-15	1.3	1.3	1.1	1.1	1.3	1.3
8	Приямок с решеткой и фильтром из щебня		шт / кг	Ф12 А-III	1 / 14.2	1 / 14.2	1 / 14.2	1 / 14.2	1 / 14.2	1 / 14.2
9	Вентшахта		шт	ИТС 62-91-103	1	1	1	1	1	1
10	Швы из цементного раствора		$м^3$	цем. р-р. М-50	0.3	0.3	0.3	0.3	0.3	0.3
11	Щебень строительный		$м^3$	ГОСТ 10260-82	1.0	1.0	1.0	1.0	1.0	1.0
12	Утеплительный слой перекрытия		$м^2$ / $м^3$	керамзитобетон М-25	22.6 / 3.1	21.0 / 2.8	24.4 / 3.3	21.0 / 2.8	21.5 / 2.9	18.1 / 2.4
13	Оклеечная гидроизоляция перекрытия		$м^2$	2 сл.гидроиз. на бит.	34.0	32.0	37.0	32.0	32.0	28.0
14	Защитный и выравнивающий слои перекрытия		$м^2$ / $м^3$	цем. р-р. М-50	22.6 / 1.1	21.0 / 1.1	24.4 / 1.2	21.0 / 1.1	21.5 / 1.1	18.1 / 0.9
15	Обмазка стен горячим битумом за 2 раза		$м^2$	БН 50/50	42.0	37.0	45.0	40.0	48.0	43.0
16	Просмоленная пакля		кг		20.0	20.0	20.0	20.0	20.0	20.0

Примечание:

Таблицы отражают расход материалов на устройство пересечений каналов теплосети, выполняемых по чертежу лист Т12

нач. м-З	Юнусов	
зам. нач.	Шевченко	
гип	Маловицкий	
рук.гр.	Филиппова	
исполн.	Филиппова	
н. контр.	Маловицкий	

СК3105-98-Т13

Расход материалов на конструкцию канальной прокладки над существующим каналом с изменением отметок проектируемых теплопроводов

стадия	лист	листов
Р.Ч.	2	6

МОСНИЖГПРОЕКТ мастерская №3

Согласовано

Инв. № подл. | Подп. и дата | Взам. инв. №

№ поз	Наименование	Единица измерения	Примечания	Пр канал 2610x1360 / Сущ канал 2100x1135 / Кол во при h<1 0м	Пр канал 2610x1360 / Сущ канал 2100x1135 / Кол во при h<0 5м	Пр канал 2610x1360 / Сущ канал 2620x1355 / Кол во при h<1 0м	Пр канал 2610x1360 / Сущ канал 2620x1355 / Кол во при h<0 5м	Пр канал 2610x1360 / Сущ канал 30 0x1640 / Кол во при h<1 0м	Пр канал 2610x1360 / Сущ канал 30 0x1640 / Кол во при h<0 5м
1	Плиты перекрытия ВП	шт	код 585321	ВП28 12 / 6	ВП28 12 / 5	ВП28 12 / 6	ВП28 12 / 5	ВП28 12 / 6	ВП28 12 / 6
2	Бетонные блоки ФБС 24 5 6 т / ФБС 12 5 6 т	шт	код 574611	4 / 8	2 / 10	4 / 8	2 / 10	4 / 8	2 / 8
	ФБС 9 5 6 т / ФБС 12 5 3 т	шт	код 574611	20 / 4	- / 8	20 / 6	- / 10	20 / 8	12 / 8
3	Балки КБ	шт	код 589321	КБ 25 / 4	КБ 25 / 4	КБ 30 / 4	КБ 30 / 4	ДБ 39 / 2	ДБ 39 / 2
4	Отводы 45°	шт	алб 4 903 10 в 1	8	8	8	8	8	8
5	Бетонная подготовка h=100мм	$м^2/м^3$	бетон В 7 5	17 3 / 1 7	13 0 / 1 3	16 3 / 1 6	12 7 / 1 3	15 6 / 1 6	14 0 / 1 4
6	Монолитное ж бетонное днище δ=200мм — Бетон В 15	$м^3$	бетон В 15	3 1	2 3	3 0	2 1	2 8	2 5
	ар ра Ф12 А III	кг	ГОСТ 5781 82	281 0	211 0	266 0	211 0	254 0	224 0
7	Монолитные бетонные стены	$м^3$	бетон В 15	2 0	1 6	2 0	1 6	2 0	1 6
8	Приямок с решеткой и фильтром из щебня	шт / кг	Ф12 А III	1 / 11 2	1 / 14 2	1 / 11 2	1 / 11 2	1 / 11 2	1 / 14 2
9	Вентшахта	шт	НТС 62-91-103	1	1	1	1	1	1
10	Швы из цементного раствора	$м^3$	цем р р М-50	0 3	0 3	0 3	0 3	0 3	0 3
11	Щебень строительный	$м^3$	ГОСТ 10260 82	1 0	1 0	1 0	1 0	1 0	1 0
12	Утеплительный слой перекрытия	$м^2/м^3$	керамзитобетон М 25	21 5 / 3 3	20 1 / 2 8	25 1 / 3 4	22 0 / 3 0	26 2 / 3 5	24 5 / 3 3
13	Оклеечная гидроизоляция перекрытия	$м^2$	2 сл гидроиз на бит	36 0	20 0	21 0	19 0	38 0	36 0
14	Защитный и выравнивающий слой перекрытия	$м^2/м^3$	цем р р М 50	21 5 / 1 2	20 4 / 1 0	25 1 / 1 3	22 0 / 1 1	26 2 / 1 3	21 5 / 1 2
15	Обмазка стен горячим битумом за 2 раза	$м^2$	БН 50/50	25 0	16 0	30 0	20 0	32 0	22 0
16	Просмоленная пакля	м		20 0	20 0	20 0	20 0	20 0	20 0

№ поз	Наименование	Единица измерения	Примечания	Пр канал 2610x1360 / Сущ канал 3510x1890 / Кол во при h<1 0м	Пр канал 2610x1360 / Сущ канал 3510x1880 / Кол во при h<0 5м	Пр канал 2610x1360 / Сущ канал 3980x2125 / Кол во при h<1 0м	Пр канал 610x1360 / Сущ канал 3980x2125 / Кол во при h<0 5м	Пр канал 300 x1670 / Сущ канал 147 5 / Кол во при h 1 0м	Пр канал 300 x1670 / Сущ канал 1470x865 / Кол во при h<0 5м
1	Плиты перекрытия ВП	шт	код 585321	ВП28 12 / 7	ВП28 12 / 6	ВП28 12 / 7	ВП28 12 / 6		ВП31 12 / 5
2	Бетонные блоки ФБС 24 5 6 т / ФБС 12 5 6 т	шт	код 574611	4 / 8	2 / 11	4 / 8	2 / 12		- / 8
	ФБС 9 5 6 т / ФБС 12 5 3 т	шт	код 574611	20 / 8	- / 4	20 / -	- / 4		8 / 6
3	Балки КБ	шт	код 589321	ДБ 39 / 2	ДБ 39 / 2	ДБ-44 / 2	ДБ-44 / 2		КБ 21 / 4
4	Отводы 45° / Отводы 30°	шт	алб 4 903 10 в 1	8 / -	8 / -	8 / -	8 / -		- / 8
5	Бетонная подготовка h=100мм	$м^2/м^3$	бетон В 7 5	19 0 / 1 9	13 0 / 1 3	17 0 / 1 7	13 0 / 1 3		17 6 / 1 8
6	Монолитное ж бетонное днище δ 200мм — Бетон В 15	$м^3$	бетон В 15	2 9	2 4	3 1	2 3		3 4
	ар ра Ф12 А III	кг	ГОСТ 5781 82	280 0	218 0	266 0	211 0		290 0
7	Монолитные бетонные стены	$м^3$	бетон В 15	2 0	1 6	2 0	1 6		1 4
8	Приямок с решеткой и фильтром из щебня	шт / кг	Ф12 А III	1 / 14 2	1 / 14 2	1 / 11 2	1 / 11 2		1 / 14 2
9	Вентшахта	шт	НТС 62 91 103	1	1	1	1		1
10	Швы из цементного раствора	$м^3$	цем р р М 50	0 3	0 3	0 3	0 3		0 3
11	Щебень строительный	$м^3$	ГОСТ 10260 82	1 0	1 0	1 0	1 0		1 0
12	Утеплительный слой перекрытия	$м^2/м^3$	керамзитобетон М 25	28 6 / 3 9	25 0 / 3 4	30 0 / 4 1	26 6 / 3 6		23 5 / 3 2
13	Оклеечная гидроизоляция перекрытия	$м^2$	2 сл гидроиз на бит	42 0	37 0	43 0	39 0		35 0
14	Защитный и выравнивающий слой перекрытия	$м^2/м^3$	цем р р М 50	28 6 / 1 4	25 0 / 1 25	30 0 / 1 5	26 6 / 1 3		23 5 / 1 2
15	Обмазка стен горячим битумом за 2 раза	$м^2$	БН 50/50	31 0	22 0	35 0	21 0		36 0
16	Просмоленная пакля	м		20 0	20 0	20 0	20 0		20 0

Примечание:

Таблицы отражают расход материалов на устройство пересечений каналов теплосети, выполняемых по чертежу лист Т12

нач м 3	Юнусов	
зам нач	Шевченко	
гип	Маловицкий	
рук гр	Филиппова	
исполн	Филиппова	
н контр	Маловицкий	

СК3105-98-Т13

Расход материалов на конструкцию канальной прокладки над существующим каналом с изменением отметок проектируемых теплопроводов

стадия	лист	листов
РЧ	3	6

МОСИНЖПРОЕКТ мастерская №3

№ поз	Наименование		Единица измерения	Примечания	Пр канал 3000х1670 Сущ канал 2100х1135 Кол во при h<1 0м	Пр канал 300 670 Сущ канал 2100х1135 Кол во при h<0 5м	Пр канал 3000х1670 Сущ канал 2620х1355 Кол во при h<1 0м	Пр канал 3000х1670 Сущ канал 2620х1355 Кол во при h<0 5м	Пр канал 3000х1670 Сущ канал 3080х1640 Кол во при h<1 0 м	Пр канал 3000х1670 Сущ канал 3080х1640 Кол во при h<0 5м
1	Плиты перекрытия ВП		шт	код 585321	ВП31 12 / 6	ВП31 12 / 6	ВП31 12 / 7	ВП31 12 / 6	ВП31 12 / 7	ВП31 12 / 6
2	Бетонные блоки ФБС 24 5 6 т / ФБС 12 5 6 т		шт	код 574611	2 / 14	/ 8	2 / 14	/ 8	2 / 12	/ 8
	ФБС 9 5 6 т / ФБС 12 5 3 т		шт	код 574611	12 / 12	8 / 6	12 / 14	8 / 6	12 / 11	8 / 6
3	Балки КБ		шт	код 589321	КБ 25 / 4	КБ 25 / 4	КБ 30 / 4	КБ 30 / 4	ДБ 39 / 2	ДБ 39 / 2
4	Отводы 45° / Отводы 30°		шт	илб 4 903 10 в 1	8 / -	/ 8	8 /	/ 8	8 /	- / 8
5	Бетонная подготовка h=100мм		м²/м³	бетон В 7 5	204 / 20	192 / 19	220 / 22	171 / 17	204 / 20	177 / 18
6	Монолитное ж бетонное днище δ=200мм	Бетон В 15	м³	бетон В 15	39	36	41	32	38	32
		ар ра Ф12 А III	кг	ГОСТ 5781 82	3370	3172	3580	2770	3374	2770
7	Монолитные бетонные стены		м³	бетон В 15	28	14	28	14	28	14
8	Приямок с решеткой и фильтром из щебня		шт / кг	Ф12 А III	1 / 142	1 / 142	1 / 142	1 / 142	1 / 142	1 / 142
9	Вентшахта		шт	ИТС 62 91 103	1	1	1	1	1	1
10	Швы из цементного раствора		м³	цем р р М 50	03	03	03	03	03	03
11	Щебень строительный		м³	ГОСТ 10260 82	10	10	10	10	10	10
12	Утеплитель в пл слой перекрытия		м³/м²	керамзитобетон М 25	285 / 38	274 / 37	320 / 43	274 / 37	321 / 43	294 / 40
13	Окле чна гидроизоляция перекрытия		м²	2 сл гидроиз на бит	400	360	450	360	450	420
14	Защитный и выравнивающий слои перекрытия		м²/м³	цем р р М 50	285 / 14	274 / 14	320 / 16	274 / 14	321 / 16	294 / 15
15	Обмазка стен горячим битумом эт 2 раза		м²	БН 50/50	45	330	500	330	500	350
16	Просмоленная пакля		кг		200	200	200	200	200	200

№ поз	Наименование		Единица измерения	Примечания	Пр канал 3000х1670 Сущ канал 3510х1880 Кол во при h<1 0м	Пр канал 3000х1670 Сущ канал 3510х1880 Кол во при h<0 5м	Пр канал 3000х1670 Сущ канал 3980х2125 Кол во при h<1 0м	Пр канал 3000х1670 Сущ канал 3980х2125 Кол во при h<0 5м	Пр канал 300[illegible] Сущ канал 4[illegible] Кол во при h<1 0м	Пр канал 3000х1670 Сущ канал 4600 2510 Кол во при h<0 5м
1	Плиты перекрытия ВП		шт	код 585321	ВП31 12 / 7	ВП31 12 / 7	ВП31 12 / 8	ВП31 12 / 7	ВП31 12 / 8	ВП31 12 / 8
2	Бетонные блоки ФБС 24 5 6 т / ФБС 12 5 6 т		шт	код 574611	2 / 14	/ 8	2 / 14	/ 8	2 / 11	/ 8
	ФБС 9 5 6 т / ФБС 12 5 3 т		шт	код 574611	12 / 12	8 / 6	12 / 12	8 / 6	12 / 12	8 / 6
3	Балки КБ		шт	код 589321	ДБ 39 / 2	ДБ 39 / 2	ДБ-44 / 2	ДБ-44 / 2	ВП55 6 / 2	ВП55 6 / 2
4	Отводы 45° / Отво ы 30°		шт	илб 4 903 10 в 1	8 /	/ 8	8 /	/ 8	8 /	/ 8
5	Бетонная подготовка h=100мм		м²/м³	бетон В 7 5	204 / 20	184 / 18	213 / 21	176 / 18	204 / 20	190 / 19
6	Монолитное ж бетонное днище δ 200мм	Бетон В 15	м³	бетон В 15	37	34	39	32	37	34
		ар ра Ф12 А III	кг	ГОСТ 5781 82	3375	3010	3230	2900	3375	3040
7	Монолитные бетонные стены		м³	бетон В 15	28	14	28	14	28	14
8	Приямок с решеткой и фильтром из щебня		шт / кг	Ф12 А III	1 / 142	1 / 142	1 / 112	1 / 142	1 / 1 2	1 / 142
9	Вентшахта		шт	ИТС 62 91 103	1	1	1	1	1	1
10	Швы из цементного раствора		м³	цем р р М 50	03	03	03	03	03	03
11	Щебень строительный		м³	ГОСТ 10260 82	10	10	10	10	10	10
12	Утеплитель ый слой перекрытия		м³/м²	керамзитобетон М 25	340 / 46	320 / 43	365 / 50	330 / 45	380 / 51	365 / 49
13	Окле чная гидроизоляция перекрытия		м²	2 сл гидроиз на бит	480	450	510	465	530	510
14	Защитный и выравнивающий слои перекрытия		м²/м³	цем р р М 50	340 / 17	320 / 16	365 / 18	330 / 17	380 / 19	365 / 18
15	Обмазка стен горя чим битумом эт 2 раз		м²	БН 50/50	500	350	510	500	550	390
16	Просмоленная пакля		кг		200	200	200	200	200	200

Примечание:

Таблицы отражают расход материалов на устройство пересечений каналов теплосети, выполняемых по чертежу лист Т12

нач м э	Опусов	
зам нач	Шевчен ко	
гип	Маловицкий	
рук гр	Филиппова	
исполн	Филиппова	
н контр	Маловицкий	

СК3105-98 113

Расход мате иалов на конструкцию компенсационной прокладки над существующим каналом с изменением отметок проектируемых теплопроводов

стадия	лист	листов
РЧ	4	6

МОСНИЖПРОЕКТ мастерская №3

Инв № подл | Подпись и дата | Взам инв №

№ поз	Наименование	Единица измерения	Примечания	Пр канал 3450x1950 / Сущ канал 2100x1135 / Кол во при h<1 0м	Пр канал 3150x1950 / Сущ канал 2100x1135 / Кол во при h<0 5м	Пр канал 3150x1950 / Сущ канал 2620x1355 / Кол во при h<1 0м	Пр канал 3150x1950 / Сущ канал 2620x1355 / Кол во при h<0 5м	Пр канал 3150x1950 / Сущ канал 308[illegible]x1640 / Кол во при h<1 0м	Пр канал 3450x1950 / Сущ канал 30[illegible]0x1610 / Кол во при h<0 5м
1	Плиты перекрытия ВП	шт	код 585321	ВП37 12 / 6	ВП37 12 / 5	ВП37 12 / 7	ВП37 12 / 6	ВП37 12 / 7	ВП37 12 / 6
2	Бетонные блоки ФБС 24 5 6 т / ФБС 12 5 6 т	шт	код 571611	4 / 16	4 / 12	4 / 16	4 / 12	4 / 16	4 / 12
	ФБС 9 5 6 т / ФБС 12 5 3 т	шт	код 574611	16 / 8	12 / -	16 / 8	12 /	16 / 8	12 /
3	Балки КБ	шт	код 589321	КБ 25 / 4	КБ 25 / 4	КБ 30 / 4	КБ 30 / 4	ДБ 39 / 2	ДБ 39 / 2
4	Отводы 45° / Отводы 30°	шт	алиб 1 903 10 в 1	8 / -	- / 8	8 / -	/ 8	8 /	- / 8
5	Бетонная подготовка h=100мм	м²/м³	бетон В 7 5	23 1 / 2 3	19 0 / 1 9	24 2 / 2 4	19 4 / 1 9	23 3 / 2 3	19 0 / 1 9
6	Монолитное ж бетонное днище δ=200мм — Бетон В 15	м³	бетон В 15	4 3	3 4	4 4	3 5	4 3	3 5
	Монолитное ж бетонное днище δ=200мм — ар ра Ф12 А III	кг	ГОСТ 5781 82	388 0	313 0	395 0	320 0	388 0	320 0
7	Монолитные бетонные стены	м³	бетон В 15	2 5	1 3	2 5	1 3	2 5	1 3
8	Приямок с решеткой и фильтром из щебня	шт / кг	Ф12 А III	1 / 14 2	1 / 14 2	1 / 14 2	1 / 14 2	1 / 14 2	1 / 14 2
9	Вентшахта	шт	НТС 62 91-103	1	1	1	1	1	1
10	Швы из цементного раствора	м³	цем р р М 50	0 3	0 3	0 3	0 3	0 3	0 3
11	Щебень строительный	м³	ГОСТ 10260 82	1 0	1 0	1 0	1 0	1 0	1 0
12	Утеплительный слой перекрытия	м²/м³	керамзитобетон М 25	32 2 / 4 3	27 7 / 3 7	35 3 / 4 8	30 4 / 4 1	36 2 / 1 9	32 3 / 1 4
13	Оклеечная гидроизоляция перекрытия	м²	2 сл гидроиз на бит	45 0	40 0	49 0	43 0	50 0	45 0
14	Защитный и выравнивающий слой перекрытия	м²/м³	цем р р М 50	32 2 / 1 8	27 7 / 1 4	35 3 / 1 8	30 4 / 1 5	36 2 / 1 8	32 3 / 1 6
15	Обмазка стен горячим битумом за 2 раза	м²	БН 50/50	57 0	52 0	60 5	12 0	62 0	43 0
16	Просмоленная пакля	кг		20 0	20 0	20 0	20 0	20 0	20 0

№ поз	Наименование	Единица измерения	Примечания	Пр канал 3450x1950 / Сущ канал 3510x1880 / Кол во при h<1 0м	Пр канал 3150x1950 / Сущ канал 3510x1880 / Кол во при h<0 5м	Пр канал 3150x1950 / Сущ канал 3980x2125 / Кол во при h<1 0м	Пр канал 3150x1950 / Сущ канал 3980x2125 / Кол во при h<0 5м	Пр канал 3450x1950 / Сущ канал 460[illegible]x2510 / Кол во при h 1 0м	Пр канал 3150x1950 / Сущ канал 460[illegible]x2510 / Кол во при h 0 5м
1	Плиты перекрытия ВП	шт	код 585321	ВП37 12 / 7	ВП37 12 / /	ВП37 12 / 8	ВП37 12 / 7	ВП37 12 / 8	ВП37 12 / 8
2	Бетонные блоки ФБС 24 5 6 т / ФБС 12 5 6 т	шт	код 571611	4 / 16	4 / 12	4 / 16	4 / 12	4 / 16	4 / 12
	ФБС 9 5 6 т / ФБС 12 5 3 т	шт	код 571611	16 / 8	12 / -	16 / 8	12 / -	16 / 8	12 / -
3	Балки КБ	шт	код 589321	ДБ 39 / 2	ДБ 39 / 2	ДБ-41 / 2	ДБ-41 / 2	ВП55 6 / 2	ВП55 6 / 2
4	Отводы 45° / Отводы 30°	шт	алиб 1 903 10 в 1	8 / -	/ 8	8 / -	/ 8	8 /	/ 8
5	Бетонная подготовка h=100мм	м²/м³	бетон В 7 5	23 3 / 2 3	20 2 / 2 0	23 4 / 2 3	19 0 / 1 9	23 2 / 2 3	20 7 / 2 1
6	Монолитное ж бетонное днище δ=200мм — Бетон В 15	м³	бетон В 15	4 3	3 4	4 3	3 5	1 3	3 8
	Монолитное ж бетонное днище δ=200мм — ар ра Ф12 А III	кг	ГОСТ 5781 82	388 0	313 0	388 0	320 0	388 0	313 0
7	Монолитные бетонные стены	м³	бетон В 15	2 5	1 3	2 5	1 3	2 5	1 3
8	Приямок с решеткой и фильтром из щебня	шт / кг	Ф12 А III	1 / 14 2	1 / 11 2	1 / 14 2	1 / 11 2	1 / 1 2	1 / 14 2
9	Вентшахта	шт	НТС 62 91 103	1	1	1	1	1	1
10	Швы из цементного раствора	м³	цем р р М 50	0 3	0 3	0 3	0 3	0 3	0 3
11	Щебень строительный	м³	ГОСТ 10260 82	1 0	1 0	1 0	1 0	1 0	1 0
12	Утеплительный слой перекрытия	м²/м³	керамзитобетон М 25	38 1 / 5 1	35 3 / 4 8	40 3 / 5 4	36 0 / 1 9	42 7 / [illegible]	40 3 / 5 4
13	Оклеечная гидроизоляция перекрытия	м²	2 сл гидроиз на бит	53 0	49 0	55 0	50 0	58 0	55 0
14	Защитный и выравнивающий слой перекрытия	м²/м³	цем р р М 50	38 1 / 1 9	35 3 / 1 8	40 3 / 2 0	36 0 / 1 8	42 7 / 2 1	40 3 / 2 0
15	Обмазка стен горячим битумом за 2 раза	м²	БН 50/50	61 0	15 0	66 0	46 0	58 0	50 0
16	Просмоленная пакля	кг		20 0	20 0	20 0	20 0	20 0	20 0

Примечание:

Таблицы отражают расход материалов на устройство пересечений каналов теплосети, выполняемых по чертежу лист Т12

нач м 3	Юнусов	
зам нач	Шевченко	
гип	Маловицкий	
рук гр	Филиппова	
исполн	Филиппова	
н контр	Маловицкий	

СК3105-98-113

Расход материалов на конструкцию канальной прокладки над существующим каналом с изменением отметок проектируемых теплопроводов

стадия	лист	листов
РЧ	5	6

МОСНИЖПРОЕКТ мастерская №3

№ поз	Наименование	Единица измерения	Примечания	Пр канал 3900x2190 / Сущ канал 2620x1355 / Кол во при h<1 0м	Пр канал 3900x2190 / Сущ канал 2520x1355 / Кол во при h<0 5м	Пр канал 3900x2190 / Сущ канал 3060x1640 / Кол во при h<1 0м	Пр канал 3900x2190 / Сущ канал 3060x1640 / Кол во при h<0 5м	Пр канал 3900x2190 / Сущ канал 3510x1880 / Кол во при h<1 0м	Пр канал 3900x2190 / Сущ канал 3510x1880 / Кол во при h<0 5м
1	Плиты перекрытия ВП	шт	код 585321	ВП40 12 / 7	ВП40 12 / 6	ВП40 12 / 7	ВП40 12 / 7	ВП40 12 / 8	ВП40 12 / 6
2	Бетонные блоки ФБС 24 5 6 т / ФБС 12 5 6 т	шт	код 571611	8 / 12	4 / 12	8 / 12	4 / 12	8 / 12	4 / 12
	ФБС 9 5 6 т / ФБС 12 5 3 т	шт	код 571611	12 / 8	12 / 8	12 / 8	12 / 8	12 / 8	12 / 8
3	Балки КБ	шт	код 589321	КБ 30 / 4	КБ 30 / 4	ДБ 39 / 2	ДБ 39 / 2	ДБ 39 / 2	ДБ 39 / 2
4	Отводы 45° / Отводы 30°	шт	альб 4 903 10 в 1	8 /	/ 8	8 /	/ 8	8 /	- / 8
5	Бетонная подготовка h=100мм	$м^2/м^3$	бетон В 7 5	26 4 / 2 6	22 0 / 2 2	26 0 / 2 6	24 2 / 2 4	27 8 / 2 8	22 0 / 2 2
6	Монолитное ж бетонное днище δ=200мм — Бетон В 15	$м^3$	бетон В 15	4 9	4 0	4 8	4 5	5 1	4 0
	ар ра Ф12 А III	кг	ГОСТ 5781 82	433 0	368 0	433 0	480 0	466 0	368 0
7	Монолитные бетонные стены	$м^3$	бетон В 15	2 4	1 7	2 4	1 7	2 4	1 7
8	Приямок с решеткой и фильтром из щебня	шт / кг	Ф12 А III	1 / 14 2	1 / 14 2	1 / 14 2	1 / 14 2	1 / 14 2	1 / 14 2
9	Вентшахта	шт	НТС 62 91 103	1	1	1	1	1	1
10	Швы из цементного раствора	$м^3$	цем р р М 50	0 3	0 3	0 3	0 3	0 3	0 3
11	Щебень строительный	$м^3$	ГОСТ 10260 82	1 0	1 0	1 0	1 0	1 0	1 0
12	Утеплительный слой перекрытия	$м^2/м^3$	керамзитобетон М 25	38 6 / 5 2	34 3 / 1 6	40 3 / 5 4 1	38 6 / 5 2	44 2 / 6 0	38 6 / 5 2
13	Оклеечная гидроизоляция перекрытия	$м^2$	2 сл гидроиз на бит	53 0	48 0	55 0	53 0	59 0	53 0
14	Защитный и выравнивающий слой перекрытия	$м^2/м^3$	цем р р М 50	38 6 / 1 9	34 3 / 1 7	40 3 / 2 0	38 6 / 1 9	44 2 / 2 2	38 6 / 1 9
15	Обмазка стен горячим битумом за 2 раза	$м^2$	БН 50/50	64 0	44 0	64 0	42 0	68 0	42 0
16	Просмоленная пакля	кг		20 0	20 0	20 0	20 0	20 0	20 0

№ поз	Наименование	Единица измерения	Примечания	Пр канал 3900x2190 / Сущ канал 3980x 2125 / Кол во при h<1 0м	Пр канал 3900x2190 / Сущ канал 3980x 2125 / Кол во при h<0 5м	Пр канал 3900x2190 / Сущ канал 4600x 2510 / Кол во при h<1 0м	Пр канал 3900x2190 / Сущ канал 4600x 2510 / Кол во при h<0 5м		
1	Плиты перекрытия ВП	шт	код 585321	ВП40 12 / 8	ВП40 12 / 7	ВП40 12 / 8	ВП40 12 8		
2	Бетонные блоки ФБС 24 5 6 т / ФБС 12 5 6 т	шт	код 571611	8 / 12	4 / 12	8 / 12	4 / 12		
	ФБС 9 5 6 т / ФБС 12 5 3 т	шт	код 571611	12 / 8	12 / 8	12 / 8	12 / 8		
3	Балки КБ	шт	код 589321	ДБ-44 / 2	ДБ 44 / 2	ВП55 6 / 2	ВП55 6 / 2		
4	Отводы 45° / Отводы 30°	шт	альб 4 903 10 в 1	8 / -	/ 8	8 /	- / 8		
5	Бетонная подготовка h=100мм	$м^2/м^3$	бетон В 7 5	26 0 / 2 6	22 0 / 2 2	26 0 / 2 6	22 6 / 2 3		
6	Монолитное ж бетонное днище δ 200мм — Бетон В 15	$м^3$	бетон В 15	4 8	4 0	4 8	4 1		
	ар ра Ф12 А III	кг	ГОСТ 5781 82	433 0	368 0	433 0	376 0		
7	Монолитные бетонные стены	$м^3$	бетон В 15	2 4	1 7	2 4	1 7		
8	Приямок с решеткой и фильтром из щебня	шт / кг	Ф12 А III	1 / 14 2	1 / 11 2	1 / 14 2	1 / 11 2		
9	Вентшахта	шт	НТС 62 91 103	1	1	1	1		
10	Швы из цементного раствора	$м^3$	цем р р М 50	0 3	0 3	0 3	0 3		
11	Щебень строительный	$м^3$	ГОСТ 10260 82	1 0	1 0	1 0	1 0		
12	Утеплительный слой перекрытия	$м^2/м^3$	керамзитобетон М 25	44 5 / 6 0	10 5 / 5 4	17 3 / 6 4	41 2 / 6 0		
13	Оклеечная гидроизоляция перекрытия	$м^2$	2 сл гидроиз на бит	60 0	55 0	63 0	59 0		
14	Защитный и выравнивающий слой перекрытия	$м^2/м^3$	цем р р М 50	44 5 / 2 2	10 5 / 2 0	47 3 / 2 4	41 2 / 2 2		
15	Обмазка стен горячим битумом за 2 раза	$м^2$	БН 50/50	68 0	61 0	72 0	68 0		
16	Просмоленная пакля	кг		20 0	20 0	20 0	20 0		

Примечание.

Таблицы отражают расход материалов на устройство пересечении каналов теплосети, выполняемых по чертежу лист Т12

нач м 3	Юнусов		
зам нач	Шевченко		
гип	Маловицкий		
рук гр	Филиппова		
исполн	Филиппова		
н контр	Маловицкий		

СК3105-98-113

Расход материалов на конструкцию канальной прокладки над существующим каналом с изменением отметок проектируемых теплопроводов

стадия	лист	листов
РЧ	6	6

МОСНИЖПРОСК мастерская №3

Продольный разрез трассы теплосети

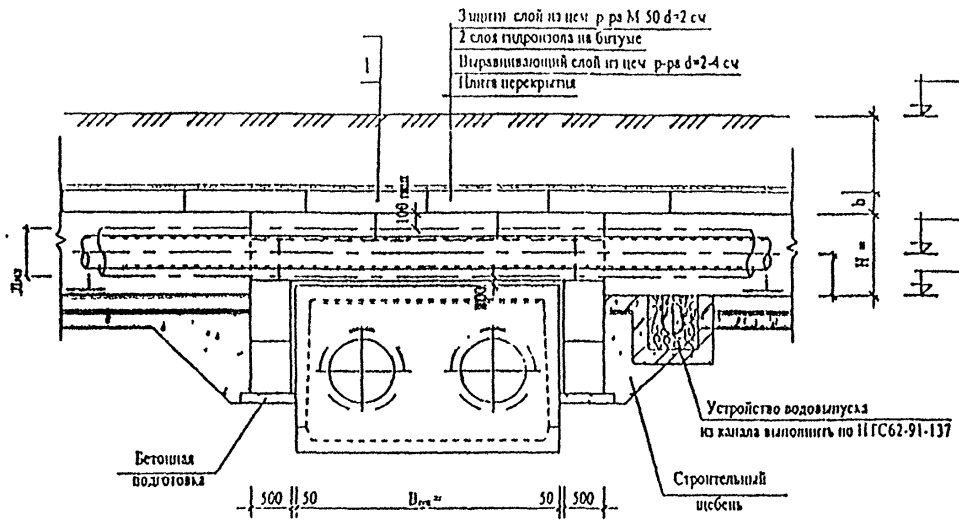

Поперечный разрез трассы теплосети

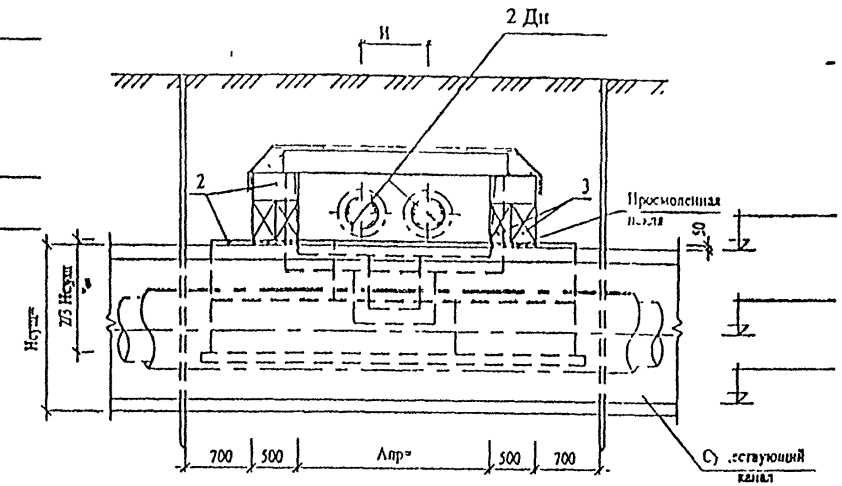

Ведомость объемов работ

№	Наименование	Ед. изм.	Кол-во	Примечание
1	Плиты перекрытия ВП	шт	Объемы учитываются в канале	
2.	Бетонные блоки ФБС 24 5 6-Т	шт		код 574611
	ФБС 12 5 6-Т	шт		код 574611
	ФБС 12 5 3-Т	шт		код 574611
	ФБС 9 5.6-Т	шт		код 574611
3.	Балки КБ-	шт		код 589321
4.	Бетонная подготовка h=100 мм	м³ / м³	/	бетон В-7,5
5	Приямок с решеткой и фильтром из щебня	шт / кг	1 / 14,2	Ст2 А-III
6	Швы из цементного р-ра	м³		цем. р-р М-50
7.	Щебень строительный	м³		ГОСТ 10260-82
8	Монолитная добетонка стен	м³		бетон В-15
9.	Оклеечная гидроизоляция перекрытия в 2 слоя	м²		гидроизол на битуме
10.	Защитный и выравнивающий слои перекрытия	м² / м³		цем. р-р М-50
11.	Обмазка стен горячим битумом за 2 раза	м²		БН-50/50
12.	Просмоленная пакля	кг	20	

Примечания:

1. Порядок и требования к производству работ на пересечение проектируемой теплосети с существующей теплосетью смотри лист СК3105-98-Т 11
2. Устройство дренажа, водовыпуска из дренажа в дренажные колодцы, водовыпуски в существующую дождевую канализацию смотри рабочий проект.
3. При засыпке над плитой перекрытия <0.5 м необходимо устройство утеплителя толщиной 12-15 см.
4. Размеры на чертеже даны в мм ,отметки в м.
5. Ведомость объемов работ заполняется при привязке к рабочему проекту.

СОГЛАСОВАНО.
"ТЕПЛОВЫЕ СЕТИ"
Филиал АО "МОСЭНЕРГО"
Начальник ПТО (А.В. Новиков)
Зам. нач. службы
технадзора (В.К. Смирнов)

нач. м.3	Юнусов	
зам. нач.	Шевченко	
гип	Маловицкий	
рук.гр	Филиппова	
исполн	Филиппова	
н. контр	Маловицкий	

СК3105-98-Т14

Конструкция канальной прокладки теплосети над существующим каналом

стадия	лист	листов
р.ч	1	1

МОСИНЖПРОЕКТ мастерская №3

№ поз	Наименование	Единица измерения	Примечания	Пр канал 1160х850 / Сущ канал 1090х715	Пр канал 1460х850 / Сущ канал 1470х865	Пр канал 1460х850 / Сущ канал 2100х1135	Пр канал 1460х850 / Сущ канал 2620х1355	Пр канал 1460х850 / Сущ канал 3060х1640	Пр канал 2090х1080 / Сущ канал 1090х715
				Количество	Количество	Количество	Количество	Количество	Количество
1	Плиты перекрытия ВП	шт	Объемы учитываются в канале						
2	Бетонные блоки ФБС 24 5 6 т	шт	код 574611	2	2	2	2	4	2
	ФБС 12 5 6 т	шт	код 571611	-	-	-	-	-	4
	ФБС 9 5 6 т	шт	код 574611	-	-	-	-	-	2
	ФБС 12 5 3 т	шт	код 574611	4	-	4	4	-	
3	Блоки КБ	шт	код 589321	В 16 В3 / 2	КБ 21 / 4	КБ 25 / 4	КБ 30 / 4	ДБ 39 / 2	В 16 В3 / 2
4	Бетонная по. отовка h 100мм	м³ / м³	бетон В 7 5	3 6 / 0 1	3 6 / 0 4	3 6 / 0 4	3 6 / 0 4	3 6 / 0 4	5 3 / 0 5
5	Приямок с решеткой и фильтром из щебня	шт / кг	Ф12 А III	1 / 14 2	1 / 14 2	1 / 14 2	1 / 14 2	1 / 14 2	1 / 14 2
6	Шов из цементного раствора	м³	цем р р М 50	0 2	0 2	0 2	0 2	0 2	0 2
7	Щебень строительный	м³	ГОСТ 10260 82	0 8	0 8	2 5	2 <	3 0	1 4
8	Монолитная добетонка стен	м³	бетон В 15	0 2	0 3	0 64	0 74	0 3	0 2
9	Оклеечная гидроизоляция перекрытия	м²	2 сл гидроиз на бит	8 0	10 0	12 0	13 0	14 5	9 4
10	Защитный и выравнивающий слои перекрытия	м² / м³	цем р р М 50	5 8 / 0 3	6 3 / 0 3	7 4 / 0 4	8 6 / 0 4	9 7 / 0 5	6 4 / 0 3
11	Обмазка стен горячим битумом за 2 раз	м²	БН 50/50	5 6	6 0	6 8	7 5	8 0	7 5
12	Просмоленная пакля	кг		20 0	20 0	20 0	20 0	20 0	20 0

№ поз	Наименование	Единица измерения	Примечания	Пр канал 2090х1080 / Сущ канал 1470х865	Пр канал 2090х1080 / Сущ канал 2100х1135	Пр канал 2090х1080 / Сущ канал 2620х1355	Пр канал 2090х1080 / Сущ канал 3060х1640	Пр канал 2090 х1080 / Сущ канал 351 х1230	Пр канал 2610х1360 / Сущ канал 1470х865
				Количество	Количество	Количество	Количество	Количество	Количество
1	Плиты перекрытия ВП	шт	Объемы учитываются в канале						
2	Бетонные блоки ФБС 24 5 6 т	шт	код 571611	2	2	2	1	4	4
	ФБС 12 5 6 т	шт	код 571611	2	2	2	4	4	2
	ФБС 9 5 6 т	шт	код 574611	-	-	-	-	-	-
	ФБС 12 5 3 т	шт	код 574611	4	12	12	-	-	-
3	Блоки КБ	шт	код 589321	КБ-21 / 4	КБ 25 / 4	КБ 30 / 4	ДБ 39 / 2	ДБ 44 / 2	КБ-21 / 4
4	Бетонная подготовка h=100мм	м² / м³	бетон В 7 5	5 3 / 0 5	5 3 / 0 5	5 3 / 0 5	5 3 / 0 5	5 3 / 0 5	5 3 / 0 5
5	Приямок с решеткой и фильтром из щебня	шт / кг	Ф12 А III	1 / 14 2	1 / 14 2	1 / 14 2	1 / 14 2	1 / 14 2	1 / 14 2
6	Шов из цементного раствора	м³	цем р р М 50	0 2	0 2	0 2	0 2	0 2	0 2
7	Щебень строительный	м³	ГОСТ 10260 82	1 4	2 3	2 3	4 1	5 2	1 0
8	Монолитная добетонка стен	м³	бетон В 15	0 2	0 3	0 3	1 1	1 12	0 6
9	Оклеечная гидроизоляция перекрытия	м²	2 сл гидроиз на бит	11 3	11 0	16 0	18 0	19 5	14 0
10	Защитный и выравнивающий слои перекрытия	м² / м³	цем р р М 50	7 4 / 0 4	9 3 / 0 5	10 8 / 0 5	12 1 / 0 6	13 4 / 0 7	9 0 / 0 5
11	Обмазка стен горячим битумом за 2 раз	м²	БН 50/50	8 0	9 0	12 0	13 0	13 4	10 3
12	Просмоленная пакля	кг		20 0	20 0	20 0	20 0	20 0	20 0

Примечание:

Таблицы отражают расход материалов на устройство пересечений каналов теплосети, выполняемых по чертежу лист Т14

нач м З	Юнусов		СК3105-98-Г15
зам нач	Шевченко		
гип	Маловичко		Расход материалов на конструкцию	стадия Р Ч	лист 1	листов 3
рук гр	Филиппова		
исполн	Филиппова		канальной прокладки над существующим каналом	МОСИНЖПРОЕКТ мастерская №3
н контр	Маловичко		

Согласовано

Инв № подл | Подп и дата | Взам инв №

№ поз	Наименование	Единица измерения	Примечания	Пр. канал 2610х1360 / Сущ. канал 2100х1135	Пр. канал 2610х1360 / Сущ. канал 2620х1355	Пр. канал 2610х1360 / Сущ. канал 3060х1640	Пр. канал 2610х1360 / Сущ. канал 3510х1880	Пр. канал 2610х1360 / Сущ. канал 3980х2125	Пр. канал 3000х1670 / Сущ. канал 1470х865
				Количество	Количество	Количество	Количество	Количество	Количество
1	Плиты перекрытия ВП	шт	Объемы учитываются в канале						
2	Бетонные блоки ФБС 24.5.6.-т	шт	код 574611	2	2	4	4	4	4
	ФБС 12.5.6.-т	шт	код 574611	2	2	4	4	4	4
	ФБС 9.5.6.-т	шт	код 574611	-	-	-	-	-	-
	ФБС 12.5.3.-т	шт	код 574611	12	12	6	8	-	-
3	Балки КБ	шт	код 589321	КБ - 25 / 4	КБ - 30 / 4	ДБ - 39 / 2	ДБ - 44 / 2	ДБ - 49 / 2	КБ - 21 / 4
4	Бетонная подготовка h=100мм	м²/м³	бетон В-7.5	5.3 / 0.5	5.3 / 0.5	5.3 / 0.5	5.3 / 0.5	5.3 / 0.5	6.7 / 0.7
5	Приямок с решеткой и фильтром из щебня	шт/кг	Ф12 А-III	1 / 14.2	1 / 14.2	1 / 14.2	1 / 14.2	1 / 14.2	1 / 14.2
6	Швы из цементного раствора	м³	цем. р-р. М-50	0.2	0.2	0.2	0.2	0.2	0.2
7	Щебень строительный	м³	ГОСТ 10260-82	2.3	2.3	3.6	3.6	7.0	1.2
8	Монолитная добетонка стен	м³	бетон В-15	0.5	0.6	0.7	0.5	0.4	0.3
9	Оклеечная гидроизоляция перекрытия	м²	2 сл.гидроиз. на бит.	16.0	17.6	20.0	22.0	24.0	15.0
10	Защитный и выравнивающий слои перекрытия	м²/м³	цем. р-р. М-50	11.0 / 0.54	12.6 / 0.6	14.0 / 0.7	15.7 / 0.8	17.3 / 0.9	9.8 / 0.5
11	Обмазка стен горячим битумом за 2 раза	м²	БН 50/50	15.0	16.2	19.5	21.5	23.0	14.0
12	Просмоленная пакля	кг		20.0	20.0	20.0	20.0	20.0	20.0

№ поз.	Наименование	Единица измерения	Примечания	Пр. канал 3000х1670 / Сущ. канал 2100х1135	Пр. канал 3000х1670 / Сущ. канал 2620х1355	Пр. канал 3000х1670 / Сущ. канал 3060х1640	Пр. канал 3000х1670 / Сущ. канал 3510х1880	Пр. канал 3000х1670 / Сущ. канал 3980х2125	Пр. канал 3000х1670 / Сущ. канал 4600х2510
				Количество	Количество	Количество	Количество	Количество	Количество
1	Плиты перекрытия ВП	шт	Объемы учитываются в канале						
2	Бетонные блоки ФБС 24.5.6.-т	шт	код 574611	4	6	6	6	6	10
	ФБС 12.5.6.-т	шт	код 574611	2	2	4	4	4	4
	ФБС 9.5.6.-т	шт	код 574611	4	-	-	-	-	2
	ФБС 12.5.3.-т	шт	код 574611	8	8	6	8	8	8
3	Балки КБ	шт	код 589321	КБ - 25 / 4	КБ - 30 / 4	ДБ - 39 / 2	ДБ - 44 / 2	ДБ - 49 / 2	ВП 55-6 / 2
4	Бетонная подготовка h=100мм	м²/м³	бетон В-7.5	5.3 / 0.5	5.3 / 0.5	5.3 / 0.5	5.3 / 0.5	5.3 / 0.5	5.3 / 0.5
5	Приямок с решеткой и фильтром из щебня	шт/кг	Ф12 А-III	1 / 14.2	1 / 14.2	1 / 14.2	1 / 14.2	1 / 14.2	1 / 14.2
6	Швы из цементного раствора	м³	цем. р-р. М-50	0.3	0.3	0.3	0.3	0.3	0.3
7	Щебень строительный	м³	ГОСТ 10260-82	3.1	3.1	5.8	5.8	9.4	9.4
8	Монолитная добетонка стен	м³	бетон В-15	0.3	0.4	1.3	1.2	1.3	0.6
9	Оклеечная гидроизоляция перекрытия	м²	2 сл.гидроиз. на бит.	16.8	19.7	21.6	24.0	26.0	28.3
10	Защитный и выравнивающий слои перекрытия	м²/м³	цем. р-р. М-50	12.2 / 0.6	14.1 / 0.7	15.8 / 0.8	17.5 / 0.9	19.3 / 1.0	21.7 / 1.1
11	Обмазка стен горячим битумом за 2 раза	м²	БН 50/50	12.0	16.6	21.6	23.0	25.6	27.1
12	Просмоленная пакля	кг		20.0	20.0	20.0	20.0	20.0	20.0

Примечание:

Таблицы отражают расход материалов на устройство пересечений каналов теплосети, выполняемых по чертежу лист Т14

нач м-з	Юпусов		СК3105-98-Т15
зам нач.	Шевченко		
гип	Маловицкий		Расход материалов на конструкцию канальной прокладки над существующим каналом
рук гр.	Филиппова		
испол.	Филиппова		
н. контр.	Маловицкий		

стадия	лист	листов
р.ч.	2	3

МОСНИЖПРОЕКТ мастерская №3

Согласовано | Инв.№ подл. | Подп. и дата | Взам.инв.№

№ поз	Наименование	Единица измерения	Примечания	Пр канал 3450x1950 / Сущ канал 2100x1135	Пр канал 3450x1950 / Сущ канал 2620x1355	Пр канал 3450x1950 / Сущ канал 3060x1640	Пр канал 3450x1950 / Сущ канал 3510x1880	Пр канал 3450x1950 / Сущ канал 39 0x2125	Пр канал 3450x1950 / Сущ канал 4600x2510
				Количество	Количество	Количество	Количество	Количество	Количество
1	Плиты перекрытия ВП	шт	Объемы учитываются в канале						
2	Бетонные блоки ФБС 24 5 6 т	шт	код 574611	4	6	8	8	10	10
	ФБС 12 5 6 т	шт	код 574611	2	2	6	6	4	4
	ФБС 9 5 6 т	шт	код 574611	4			2		2
	ФБС 12 5 3 т	шт	код 574611	8	8	-		8	8
3	Балки КБ	шт	код 589321	КБ - 25 / 4	КБ 30 / 4	ДБ - 39 / 2	ДБ 44 / 2	ДБ 49 / 2	ВП 55 6 / 2
4	Бетонная подготовка h=100 мм	$м^2/м^3$	бетон В 7 5	6 7 / 0 7	6 7 / 0 7	6 7 / 0 7	6 7 / 0 7	6 7 / 0 7	6 7 / 0 7
5	Приямок с решеткой и фильтром из щебня	шт/кг	Ф12 А III	1 / 14 2	1 / 14 2	1 / 14 2	1 / 14 2	1 / 14 2	1 / 14 2
6	Швы из цементного раствора	$м^3$	цем р р М 50	0 3	0 3	0 3	0 3	0 3	0 3
7	Щебень строительный	$м^3$	ГОСТ 10260 82	3 1	3 1	5 8	5 8	9 4	9 4
8	Монолитная добетонка стен	$м^3$	бетон В 15	1 0	1 1	1 1	0 9	0 5	1 4
9	Оклеечная гидроизоляция перекрытия	$м^2$	2 сл гидроиз на бит	18 2	21 0	23 4	26 0	28 0	32 0
10	Защитный и выравнивающий слои перекрытия	$м^2/м^3$	цем р р М 50	13 4 / 0 7	15 6 / 0 8	17 5 / 0 9	19 4 / 1 0	21 4 / 1 1	24 0 / 1 2
11	Обмазка стен горячим битумом за 2 раза	$м^2$	БН 50/50	16 7	18 0	22 0	23 5	27 7	29 4
12	Просмоленная пакля	кг		20 0	20 0	20 0	20 0	20 0	20 0

№ поз	Наименование	Единица измерения	Примечания	Пр канал 3900x2190 / Сущ канал 2620x1355	Пр канал 3900x2190 / Сущ канал 3060x1640	Пр канал 3900x2190 / Сущ канал 3510x1880	Пр канал 3900x2190 / Сущ канал 3980x2125	Пр канал 3900x2190 / Сущ канал 4600x2510	
				Количество	Количество	Количество	Количество	Количество	Количество
1	Плиты перекрытия ВП	шт	Объемы учитываются в канале						
2	Бетонные блоки ФБС 24 5 6 т	шт	код 574611	6	8	8	10	10	
	ФБС 12 5 6 т	шт	код 574611	2	6	6	4	4	
	ФБС 9 5 6 т	шт	код 574611	-	-	2		2	
	ФБС 12 5 3 т	шт	код 574611	14	-	-	8	14	
3	Балки КБ	шт	код 589321	КБ - 30 / 4	ДБ - 39 / 2	ДБ - 44 / 2	ДБ - 49 / 2	ВП 55 6 / 2	
4	Бетонная подготовка h=100мм	$м^2/м^3$	бетон В 7 5	6 3 / 0 7	6 3 / 0 7	6 3 / 0 7	6 3 / 0 7	6 3 / 0 7	
5	Приямок с решеткой и фильтром из щебня	шт/кг	Ф12 А III	1 / 14 2	1 / 14 2	1 / 14 2	1 / 14 2	1 / 14 2	
6	Швы из цементного раствора	$м^3$	цем р р М 50	0 3	0 3	0 3	0 3	0 3	
7	Щебень строительный	$м^3$	ГОСТ 10260 82	3 1	5 8	5 8	9 4	9 4	
8	Монолитная добетонка стен	$м^3$	бетон В 15	0 6	1 7	1 5	1 [illegible]	0 7	
9	Оклеечная гидроизоляция перекрытия	$м^2$	2 сл гидроиз на бит	23 0	25 2	28 0	30 2	33 6	
10	Защитный и выравнивающий слои перекрытия	$м^2/м^3$	цем р р М-50	17 1 / 0 9	19 1 / 1 0	21 2 / 1 1	23 1 / 1 2	26 2 / 1 3	
11	Обмазка стен горячим битумом за 2 раза	$м^2$	БН 50/50	20 0	24 2	25 6	30 0	32 0	
12	Просмоленная пакля	кг		20 0	20 0	20 0	20 0	20 0	

Примечание:

Таблицы отражают расход материалов на устройство пересечений каналов теплосети, выполняемых по чертежу лист Т14

нач м 3	Юнусов		СК3105-98-Т15
зам нач	Шевченко		
гип	Маловицкий		Расход материалов на конструкцию канальной прокладки над существующим каналом
рук гр	Филиппова		
исполн	Филиппова		
н контр	Маловицкий		

стадия	лист	листов
РЧ	3	3

МОСИНЖИРОСКТ мастерская №3

Согласовано

Инв № подл | Подп и дата | Взам инв №

Продольный разрез трассы теплосети

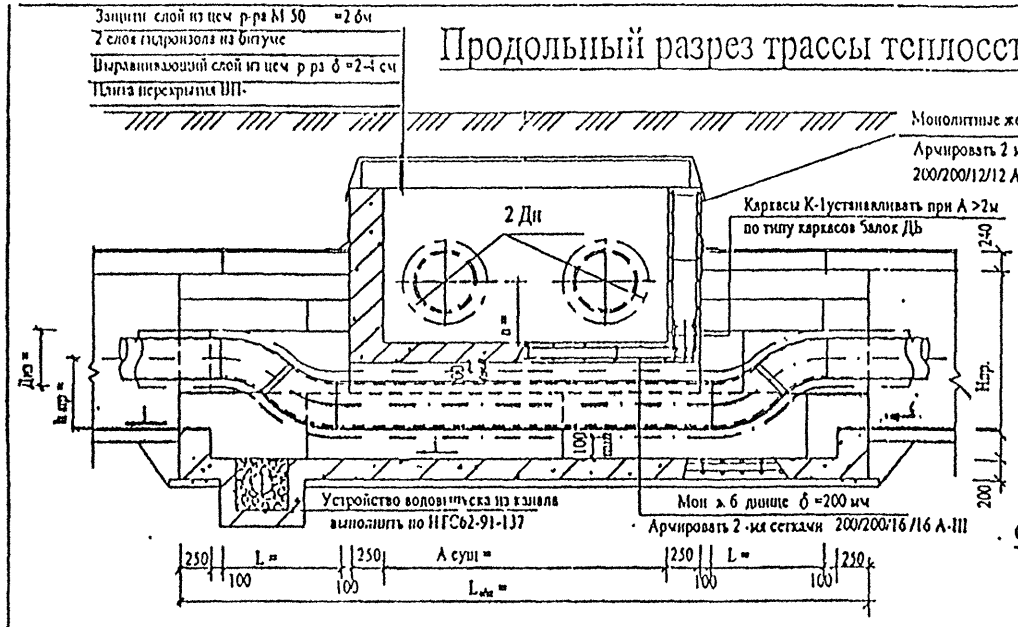

Поперечный разрез трассы теплосети

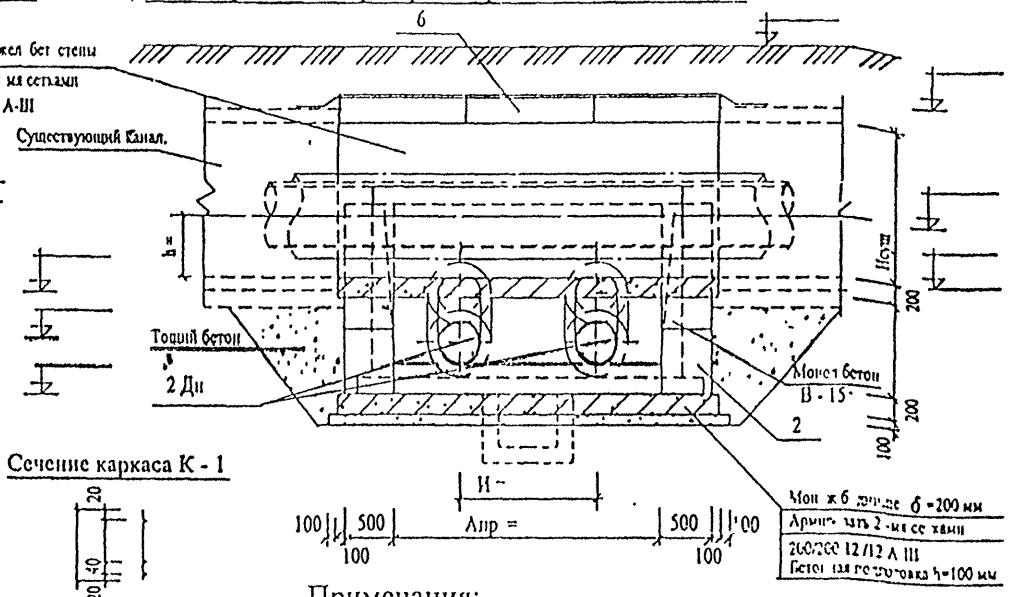

Сечение каркаса К - 1

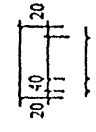

Ведомость объемов работ

№		Наименование		Ед. изм.	Кол-во	Примечание
1	проектируемый канал	Бетонная подготовка		м³ / м³	/	бетон В-7.5
2		Бетонные блоки ФБС 24 5.6-Т / 12.5 6-Т		шт		код 574611
3		Монолитное ж бетонное днище δ =200мм	Бетон В-15	м³		бетон В-15
			Ар-ра Ø12 А-III/ Ø8А-I	кг		ГОСТ5781- 82
4		Монолитная добетонка стен.		м³		бетон В-15
5		Отводы 45°		шт	8	альб 4 903 10 в 1
6	существующий канал	Плиты перекрытия ВП		шт		код 585321
7		Монолитное ж бетонное днище δ=200мм	Бетон В-15	м³		бетон В-15
			Ар-ра Ø 22 /Ø16 А-III	кг		ГОСТ5781- 82
			Ар-ра Ø12 А-III/ Ø8А-I	кг		ГОСТ5781- 82
8		Монолитные ж бетонные стены δ=250мм	Бетон В-15	м³		бетон В-15
			Ар-ра Ø12 А-III/ Ø8А-I	кг		ГОСТ5781- 82
9		Демонтаж участка существующего канала		м³		сборн ж бетон
10		Приямок с решеткой и фильтром из щебня		шт / кг	1 / 14,2	Ø12 А III
11		Тощий бетон		м³		бетон В - 3.5
12		Оклеечная гидроизоляция перекрытия в 2 слоя		м²		гидроизол на бит
13		Защитный и выравнивающий слои перекрытия		м² / м³		цем р-р М-50
14		Обмазка стен горячим битумом за 2 раза		м²		БН-50/50

Примечания:

1. Порядок и требования к производству работ на пересечение проектируемой теплосети с существующей теплосетью смотри лист СК3105-98-Т11
2. Устройство дренажа, водовыпуска из дренажа в дренажные колодцы, водовыпуски в существующую дождевую канализацию смотри рабочий проект.
3. Размеры на чертеже даны в мм.,отметки в м.
4. Ведомость объемов работ заполняется при привязке к рабочему проекту.
5. Необходимость установки воздушников и спускников должна определяться рабочим проектом.

СОГЛАСОВАНО:

"ТЕПЛОВЫЕ СЕТИ"
Филиал АО "МОСЭНЕРГО"
Начальник ПТО (А В. Новиков)

Зам. нач. службы технадзора (В К. Смирнов)

нач м 3	Юнусов	
зам нач	Шевченко	
гип	Маловицкий	
рук гр.	Филиппова	
исполн	Филиппова	
н контр	Маловицкий	

СК3105-98-Т16

Конструкция канальной прокладки теплосети под существующим каналом с изменением отметок проектируемых теплопроводов

стадия	лист	листов
р ч.	1	1

МОСНИЖПРОЕКТ мастерская №3

Привяз
гип
автор
инв N

Согласовано
Взам инв N
Подп и дата
Инв N подл

№ поз	Наименование		Единица измерения	Примечания	Пр канал1460х850 Сущ канал1090х715	Пр канал1460х850 Сущ канал1470х865	Пр канал1460х850 Сущ канал2100х1135	Пр канал1460х850 Сущ канал2620х1335	Пр канал1460х850 Сущ канал3080х1640	Пр канал2090х1080 Сущ канал1056х715
					Количество	Количество	Количество	Количество	Количество	Количество
1	проектируемый канал	Бетонная подготовка h=100мм	м²/м³	бетон В-7,5	11,0 / 1,1	11,4 / 1,1	13,5 / 1,4	14,9 / 1,5	15,8 / 1,6	11,8 / 1,5
2		Бетонные блоки ФБС 12.5.6-т / ФБС 12.5.3-т	шт	код 574611	4 / 8	4 / 8	4 / 8	4 / 8	4 / 8	12 / -
3		Монолитное ж. бетонное днище δ=200мм: Бетон В-15	м³	бетон В-15	2	2,1	2,4	2,7	2,8	2,6
		Ар-ра Ф12А-III / Ф8А-I	кг	ГОСТ 5781-82	168,5 / 2,7	186,5 / 3,0	213,0 / 3,4	235,3 / 3,4	248,6 / 4,0	236,7 / 3,8
4		Монолитная добетонка стен	м³	код 585321	0,4	0,6	0,8	1,0	1,2	0,5
5		Отводы 45	шт/кг	альб 4.903.10 В.1	8	8	8	8	8	8
6	существующий канал	Плиты перекрытия ВП	шт	код 585321	В 10 В3 / 3	В 12 В3 / 6	В П25.12 / 2	В П28.12 / 2	В П31.12 / 2	В 10 В3 / 3
7		Монолитное ж. бетонное днище δ=200мм: Бетон В 15	м³	бетон В 15	0,84	1,0	1,15	1,4	1,56	0,82
		Ар-ра Ф22/Ф16 А-III	кг	ГОСТ 5781-82	40,0 / -	40,0 / -	40,0 / -	40,0 / 22,0	40,0 / 25,0	40,0 / -
		Ар-ра Ф12А-III / Ф8А-I	кг	ГОСТ 5781-82	73,0 / 1,2	90,6 / 1,45	102,3 / 1,6	118,0 / 2,0	130,0 / 2,2	80,0 / 1,2
8		Монолитная ж. бетонная стенка δ=250мм: Бетон В-15	кг	бетон В-15	0,7	0,84	1,11	1,33	1,64	0,67
		Ар-ра Ф12А-III / Ф8А-I	кг	ГОСТ 5781-82	59,0 / 1,0	74,6 / 1,2	78,9 / 1,3	94,2 / 1,5	116,8 / 1,9	59,0 / 1,0
9	Демонтаж участка существующего канала		м³	сборн. ж. бетон	0,74	1,03	1,5	2,2	2,6	0,74
10	Приямок с решеткой и фильтром из щебня		шт/кг	Ф12 А-III	1 / 14,2	1 / 14,2	1 / 14,2	1 / 14,2	1 / 14,2	1 / 14,2
11	Тощий бетон		м³	бетон В-3,5	1,5	2,0	2,4	2,3	3,8	1,5
12	Оклеечная гидроизоляция перекрытия		м²	2 сл гидроиз на бит	6,3	6,9	7,2	8,2	9,24	6,3
13	Защитный и выравнивающий слои перекрытия		м²/м³	цем р-р М-50	4,2 / 0,2	5,1 / 0,3	5,8 / 0,3	7,0 / 0,35	7,8 / 0,4	4,2 / 0,2
14	Обмазка стен горячим битумом		м²	БН 50/50	4,5	7,6	9,0	12,0	14,0	11,0

№ поз	Наименование		Единица измерения	Примечания	Пр канал2090х1080 Сущ канал1470х865	Пр канал2090х1080 Сущ канал2100х1135	Пр канал2090х1080 Сущ канал2620х1335	Пр канал2090х1080 Сущ канал3080х1640	Пр канал2090х1080 Сущ канал3350х1650	Пр канал2610х1360 Сущ канал1470х1650
					Количество	Количество	Количество	Количество	Количество	Количество
1	проектируемый канал	Бетонная подготовка h=100мм	м²/м³	бетон В-7,5	16,0 / 1,6	18,0 / 1,8	19,0 / 2,0	20,7 / 2,1	22,1 / 2,2	18,5 / 1,9
2		Бетонные блоки ФБС 24.5.6-т / ФБС 12.5.6-т	шт	код 571611	12 / -	12 / -	14 / -	14 / -	14 / -	12 / 4
3		Монолитное ж. бетонное днище δ=200мм: Бетон В 15	м³	бетон В-15	2,9	3,2	3,5	3,8	4,0	3,4
		Ар-ра Ф12А-III / Ф8А-I	кг	ГОСТ 5781-82	253,3 / 4,1	286,3 / 4,6	313,0 / 5,0	336,0 / 5,4	358,0 / 5,7	300,5 / 4,8
4		Монолитная добетонка стен	м³	код 585321	0,6	0,8	1,0	1,2	1,4	1,1
5		Отводы 45	шт/кг	альб 4.903.10 В.1	8	8	8	8	8	8
6	существующий канал	Плиты перекрытия ВП	шт	код 585321	В 12 В3 / 6	В П25-12 / 3	В П28.12 / 3	В П31.12 / 3	В П37.12 / 3	В 12 В3 / 6
7		Монолитное ж. бетонное днище δ=200мм: Бетон В 15	м³	бетон В-15	1,0	1,73	2,1	2,35	2,73	1,38
		Ар-ра Ф22/Ф16 А-III	кг	ГОСТ 5781-82	81,7 / -	81,7 / -	81,7 / 332,2	81,7 / 370,9	81,7 / 374,6	192,0 / 216,2
		Ар-ра Ф12А-III / Ф8А-I	кг	ГОСТ 5781-82	190,6 / 1,45	273,0 / 2,45	- / 3,0	- / 3,34	- / 3,3	53,0 / 2,0
8		Монолитная ж. бетонная стенка δ=250мм: Бетон В-15	кг	бетон В-15	0,84	1,67	1,98	2,47	2,84	1,3
		Ар-ра Ф12А-III / Ф8А-I	кг	ГОСТ 5781-82	74,6 / 1,2	118,3 / 2,6	140,7 / 2,9	175,2 / 3,6	203,5 / 4,9	115,0 / 2,0
9	Демонтаж участка существующего канала		м³	сборн. ж. бетон	1,03	2,2	3,2	4,0	5,0	1,2
10	Приямок с решеткой и фильтром из щебня		шт/кг	Ф12 А-III	1 / 14,2	1 / 14,2	1 / 14,2	1 / 14,2	1 / 14,2	1 / 14,2
11	Тощий бетон		м³	бетон В 3,5	1,4	1,9	2,3	2,8	3,8	1,3
12	Оклеечная гидроизоляция перекрытия		м²	2 сл гидроиз на бит.	6,9	10,8	12,6	13,9	19,2	10,0
13	Защитный и выравнивающий слои перекрытия		м²/м³	цем р-р М-50	5,1 / 0,3	8,64 / 0,4	10,4 / 0,5	11,7 / 0,6	13,7 / 0,7	6,6 / 0,33
14	Обмазка стен горячим битумом		м²	БН 50/50	11,0	12,0	14,0	15,0	17,0	11,0

Примечание:

Таблицы отражают расход материалов на устройство пересечений каналов теплосети, выполняемых по чертежу лист Т16

нач. м.з.	Юнусов		
зам. нач.	Шевченко		
гип	Муловицкий		
рук. гр.	Филиппова		
исполн.	Филиппова		
н. контр.	Муловицкий		

СК3105-98-17

Расход материалов на конструкции канальной прокладки теплосети по существующим каналом с изменением отметок проектируемых теплопроводов

стадия	лист	листов
РЧ	1	3

МОСНИЖПРОЕКТ мастерская №3

Согласовано

Взам. инв. №

Подп. и дата

Инв. № подл.

№ поз		Наименование		Единица измерения	Примечания	Пр канал2610х1360 Сущ канал2100х1135 Количество	Пр канал2610х1360 Сущ канал2620х1355 Количество	Пр канал2610х1360 Сущ канал3060х1640 Количество	Пр канал2610х1360 Сущ канал3510х1880 Количество	Пр канал2610х1360 Сущ канал3[illegible]х2125 Количество	Пр канал3000х1670 Сущ канал147[illegible]х965 Количество
1	проектируемый канал	Бетонная подготовка h=100мм		м²/м³	бетон В 7 5	20 7 / 2 1	22 6 / 2 3	21 0 / 2 4	25 6 / 2 6	27 1 / 2 7	24 0 / 2 4
2		Бетонные блоки ФБС 12 5 6 т/ФБС 12 5 3 т		шт	код 571611	12 / 4	14 / 6	11 / 6	11 / 6	16 / 8	22 / 4
3		Монолитное ж бетонное днище δ 200мм	Бетон В 15	м³	бетон В 15	4 3	3 8	4 1	4 1	4 [illegible]	4 4
			Ар ра Ф12А III/Ф8А I	кг	ГОСТ 5781 82	338 9 / 5 4	370 8 / 5 9	396 4 / 6 3	415 6 / 6 7	417 6 / 7 1	381 0 / 6 3
4		Монолитная добетонка стен		м³	код 585321	1 1	1 2	1 2	1 3	1 1	1 0
5		Отводы 45		шт/кг	алб 4 903 10 В 1	8	8	8	8	8	8
6	существующий канал	Плиты перекрытия ВП		шт	код 585321	В П25 12 / 3	В П28 12 / 3	В П31 12 / 3	В П37 12 / 3	В П40 12 / 3	В 12 В3 / 8
7		Монолитное ж бетонное днище δ=200мм	Бетон В 15	м³	бетон В 15	1 8	2 2	2 4	[illegible] 7	3 03	1,5
			Ар ра Ф22/Ф16 А III	кг	ГОСТ 5781 82	192 0 / 258 0	192 0 / 327 2	192 0 / 359 5	192 0 / 408 6	192 0 / [illegible]70	285 0 / [illegible]08 0
			Ар ра Ф12А III/Ф8А I	кг	ГОСТ 5781 82	53 0 / 2 5	53 0 / 3 1	53 0 / 3 4	53 0 / 4 0	53 0 / [illegible]	53 0 / 2 2
8		Монолитные ж бетонные стены δ=250мм	Бетон В 15	кг	бетон В 15	2 0	2 4	3 0	3 4	3 86	1 7
			Ар ра Ф12А III/Ф8А I	кг	ГОСТ 5781 82	138 0 / 2 9	164 0 / 3 5	190 2 / 4 5	203 [illegible] / 5 0	252 4 / 5 0	124 0 / 2 5
9		Демонтаж участка существующего канала		м³	сборн ж бетон	2 2	3 2	3 9	5 0	6 3	1 4
10		Приямок с решеткой и фильтром из щебня		шт/кг	Ф12 А III	1 / 11 2	1 / 14 2	1 / 11 2	1 / 14 2	1 / 11 2	1 / 14 2
11		Тощий бетон		м³	бетон В 3 5	2 0	2 3	2 63	3 [illegible]	3 3	1 7
12		Оклеечная гидроизоляция перекрытия		м²	2 сл гидроиз на бит	11 0	16 0	17 4	19 2	21 0	13 0
13		Защитный и выравнивающий слой перекрытия		м²/м³	цем р р М 50	9 1 / 0 5	10 8 / 0 5	12 1 / 0 6	13 7 / 0 7	15 1 / 0 8	8 0 / 0 4
14		Обмазка стен горячим битумом		м²	БН 50/50	15 0	16 0	17 0	1[illegible] 0	21 0	20 0

№ поз		Наименование		Единица измерения	Примечания	Пр канал3000х1670 Сущ канал2100х1135 Количество	Пр канал3000х1670 Сущ канал2620х1355 Количество	Пр канал3000х1670 Сущ канал3060х1640 Количество	Пр канал3000х1670 Сущ канал3510х1880 Количество	Пр канал3[illegible]х1670 Сущ канал3[illegible]0х2125 Количество	Пр канал3[illegible]00х1670 Сущ канал[illegible]00х2510 Количество
1	проектируемый канал	Бетонная подготовка h=100мм		м²/м³	бетон В 7 5	26,4 / 2,6	28,5 / 2,9	30,0 / 3,0	31,8 / 3,2	33,1 / 3,3	35,8 / 3,6
2		Бетонные блоки ФБС 21 5 6 т/ФБС 12 5 6 т		шт	код 571611	22 / 4	21 / 6	21 / 6	21 / 6	26 / 8	26 / 8
3		Монолитное ж бетонное днище δ=200мм	Бетон В 15	м³	бетон В 15	4,9	5,3	5,6	5,9	[illegible]	6,7
			Ар ра Ф12А III/Ф8А I	кг	ГОСТ 5781 82	422,5 / 6,9	465,0 / 7,5	485,0 / 7,9	519,5 / 8,4	540,0 / 8,8	582,0 / 9,3
4		Монолитная добетонка стен		м³	код 585321	1,13	1,3	1,43	1,6	1 73	1,8
5		Отводы 45		шт/кг	алб 4 903 10 В 1	8	8	8	8	8	8
6	существующий канал	Плиты перекрытия ВП		шт	код 585321	В П25 12 / 4	В П28 12 / 4	В П31 12 / 4	В П37 12 / 4	В П40 12 / 4	В П46 12 / 4
7		Монолитное ж бетонное днище δ=200мм	Бетон В 15	м³	бетон В 15	2 4	2 9	3 21	3 6	4 0	4 6
			Ар ра Ф22/Ф16 А III	кг	ГОСТ 5781 82	285 0 / 310 6	285 0 / 409 0	285 0 / 466 0	285 0 / 526 0	285 0 / 590 3	285 0 / 277 3
			Ар ра Ф12А III/Ф8А I	кг	ГОСТ 5781 82	75 0 / 36 0	75 0 / 4 0	75 0 / 4 6	75 0 / 5 2	75 0 / [illegible]5	75 0 / 6 5
8		Монолитные ж бетонные стены δ=250мм	Бетон В 15	кг	бетон В 15	2 6	3 2	4 0	4 5	5 1	6 0
			Ар ра Ф12А III/Ф8А I	кг	ГОСТ 5781 82	168 5 / 3,4	215 5 / 4 7	216 5 / 5 9	274 5 / 6 7	320 0 / 7 6	370 9 / 8 8
9		Демонтаж участка существующего канала		м³	сборн ж бетон	2 9	4 3	5 3	6 64	8 4	11 4
10		Приямок с решеткой и фильтром из щебня		шт/кг	Ф12 А III	1 / 11 2	1 / 14 2	1 / 11 2	1 / 11 2	1 / 11 2	1 / 14 2
11		Тощий бетон		м³	бетон В 3 5	2,1	2 5	2 8	3 2	3 5	4 1
12		Оклеечная гидроизоляция перекрытия		м²	2 сл гидроиз на бит	16 2	21 0	22 0	25 0	27 [illegible]	30 2
13		Защитный и выравнивающий слой перекрытия		м²/м³	цем р р М 50	10 6 / 0 5	14 5 / 0 7	16 2 / 0 8	18 2 / 0 9	20 2 / 1 0	22 8 / 1 1
14		Обмазка стен горячим битумом		м²	БН 50/50	23,3	21,0	26,0	28,0	30 [illegible]	33

Примечание:

Таблицы отражают расход материалов на устройство пересечений каналов теплосети, выполняемых по чертежу лист Т16

нач м 3	Юнусов	
зач нач	Шевченко	
гип	Маловицкий	
рук гр	Филиппова	
исполн	Филиппова	
н контр	Маловицкий	

СК3105 98-17

Расход материалов на конструкцию канальной прокладки теплосети под существующим каналом с изменением отметок проектируемых теплопроводов

стадия	лист
РЧ	2

МОСИНЖПРО мастерская №

№ поз	Наименование		Единица измерения	Примечания	Пр канал3150х1950 Сущ канал2160х1135	Пр канал3450х1950 Сущ канал2620х1355	Пр канал3450х1950 Сущ канал3060х1640	Пр канал3150х1950 Сущ канал3510х1880	Пр канал3450х1950 Сущ канал3980х2125	Пр канал3150х1950 Сущ канал4600х2510
					Количество	Количество	Количество	Количество	Количество	Количество
1.	проектируемый канал: Бетонная подготовка h=100мм		м²/м³	бетон В 7 5	28,7 / 2,9	31,0 / 3,1	32,7 / 3,3	34,6 / 3,5	36,4 / 3,6	39,0 / 3,9
2	Бетонные блоки ФБС 12 5 6 -т / ФБС 12 5 3 -т		шт	код 574611	26 / -	32 / -	32 / -	32 / -	34 / -	34 / -
3	Монолитное ж. бетонное днище δ=200мм	Бетон В-15	м³	бетон В-15	5,3	5,7	6,1	6,4	6,8	7,3
		Ар-ра Ф12А-III /Ф8А-I	кг	ГОСТ 5781-82	469,0 / 7,6	508,0 / 8,2	547,0 / 8,6	570,0 / 9,2	602,0 / 9,7	648,6 / 10,4
4	Монолитная добетонка стен		м³	код 585321	1,3	1,43	1,5	1,6	1,73	1,8
5	Отводы 30		шт/ кг	альб. 4 903.10 В.1	8	8	8	8	8	8
6	существующий канал: Плиты перекрытия ВП		шт	код 585321	В П25 -12 / 4	В П28 -12 / 4	В П31 -12 / 4	В П37 -12 / 4	В П40 -12 / 4	В П46 12 / 4
7	Монолитное ж бетонное днище δ=200мм	Бетон В-15	м³	бетон В-15	2,4	2,9	3,24	3,64	3,9	4,2
		Ар ра Ф22/Ф16 А-III	кг	ГОСТ 5781-82	300,0 / 299,6	320,0 / 409,0	320,0 / 466,0	320,0 / 526,0	320,0 / 590,3	320,0 / 677,3
		Ар-ра Ф12А-III /Ф8А-I	кг	ГОСТ 5781 82	78,0 / 3,0	78,0 / 4,1	78,0 / 4,6	78,0 / 5,2	78,0 / 5,7	78,0 / 6,5
8	Монолитные ж бетонные стены δ=250мм	Бетон В-15	кг	бетон В-15	2,6	3,2	3,0	3,4	3,86	53,0 / 2,2
		Ар-ра Ф12А-III /Ф8А-I	кг	ГОСТ 5781-82	138,0 / 2,9	161,0 / 3,5	190 2 / 4,5	203,5 / 5,0	252,4 / 5,0	1,7
9	Демонтаж участка существующего канала		м³	сборн ж бетон	2,2	3,2	4,0	4,6	5,1	124,0 / 2,5
10	Приямок с решеткой и фильтром из щебня		шт/ кг	Ф12 А-III	1 / 14,2	1 / 14,2	1 / 14,2	1 / 14,2	1 / 14,2	6,0
11	Тощий бетон		м³	бетон В-3 5	2,5	3,0	3,4	3,8	4,2	1 / 14,2
12	Оклеечная гидроизоляция перекрытия		м²	2 сл гидроиз на битт.	18,0	21,0	23 0	25,0	27,0	4,8
13	Защитный и выравнивающий слои перекрытия		м²/м³	цем. р-р М-50	11 0 / 0,6	14,5 / 0,7	16,3 / 0,8	18,2 / 0,9	20,2 / 1,0	30,2
14	Обмазка стен горячим битумом		м²	БН 50/50	23,0	25,0	27,0	29,0	31,0	23,0 / 1,2
										33,0

№ поз	Наименование		Единица измерения	Примечания	Пр канал3900х2190 Сущ канал2620х1355	Пр канал3900х2190 Сущ канал3060х1640	Пр канал3900х2190 Сущ канал3510х1880	Пр канал3900х2190 Сущ канал3980х2125	Пр канал3900х2190 Сущ канал4600х2510	
					Количество	Количество	Количество	Количество	Количество	Количество
1.	проектируемый канал: Бетонная подготовка h=100мм		м²/м³	бетон В-7 5	31,6 / 3,2	33,6 / 3,4	35,6 / 3,6	37,4 / 3,7	40,0 / 4,0	
2	Бетонные блоки ФБС 24 5 6 -т / ФБС 12 5 6 -т		шт	код 574611	32 / 6	32 / 6	32 / 6	34 / 8	34 / 8	
3	Монолитное ж. бетонное днище δ=200мм	Бетон В-15	м³	бетон В-15	5,9	6,3	6,6	7,0	7,5	
		Ар-ра Ф12А-III /Ф8А-I	кг	ГОСТ 5781-82	531 1 / 8,5	554,8 / 8,9	586 1 / 9,4	625,0 / 9,9	664,0 / 10 6	
4	Монолитная добетонка стен		м³	код 585321	1,4	1,5	1,6	1,7	1,8	
5	Отводы 30		шт/ кг	альб 4 903 10 В.1	8	8	8	8	8	
6	существующий канал: Плиты перекрытия ВП		шт	код 585321	В П28 -12 / 4	В П31 -12 / 4	В П37 -12 / 4	В П40 -12 / 4	В П46 -12 / 4	
7	Монолитное ж бетонное днище δ 200мм	Бетон В-15	м³	бетон В-15	2,9	3,2	3,7	4,0	4,6	
		Ар ра Ф22/Ф16 А-III	кг	ГОСТ 5781-82	320,0 / 409,0	320,0 / 466,0	320,0 / 526,0	320,0 / 590,3	320,0 / 67 3	
		Ар-ра Ф12А-III /Ф8А-I	кг	ГОСТ 5781-82	78,0 / 4,1	78,0 / 4,6	78,0 / 5,2	78,0 / 5,7	78,0 / 6,5	
8	Монолитные ж бетонные стены δ 250мм	Бетон В-15	кг	бетон В-15	3,2	4,0	4,6	5,1	6,0	
		Ар ра Ф12А-III /Ф8А-I	кг	ГОСТ 5781-82	213,0 / 4,7	247,0 / 5,9	280,8 / 6,7	315,0 / 5,0	357,0 / 5,7	
9	Демонтаж участка существующего канала		м³	сборн ж бетон	4,1	5,3	6,6	8,4	11,4	
10	Приямок с решеткой и фильтром из щебня		шт/ кг	Ф12 А-III	1 / 14,2	1 / 14,2	1 / 14,2	1 / 14,2	1 / 14,2	
11	Тощий бетон		м³	бетон В-3 5	4,2	4,8	5,3	5,9	6,7	
12	Оклеечная гидроизоляция перекрытия		м²	2 сл гидроиз на бит.	21,0	23,0	25,0	27,0	30,2	
13	Защитный и выравнивающий слои перекрытия		м²/м³	цем р-р М-50	14,5 / 0,7	16,3 / 0,8	18,2 / 0,4	20,2 / 1,0	23,0 / 1,2	
14	Обмазка стен горячим битумом		м²	БН 50/50	27,5	29,0	31,0	33,0	35,0	

Примечание:

Таблицы отражают расход материалов на устройство пересечений каналов теплосети, выполняемых по чертежу лист Т16

нач м З	Юпусов		СК3105-98-17	
зам нач	Шевченко			
гип	Маловицкий		Расход материалов на конструкцию канальной прокладки теплосети под существующим каналом с изменением отметок проектируемых теплопроводов	стадия: РЧ; лист: 3; листов: 3
рук гр.	Филиппова			МОСНИЖПРОЕКТ мастерская №3
исполн.	Филиппова			
н контр.	Маловицкий			

Согласовано

Инв № подл | Подпись и дата | Взам инв №

Продольный разрез трассы теплосети

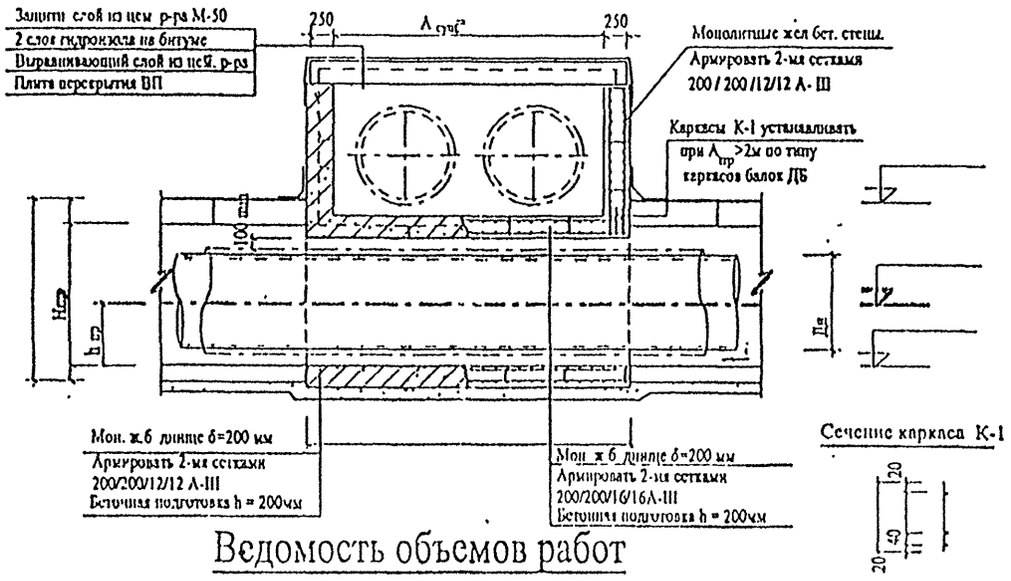

Поперечный разрез трассы теплосети

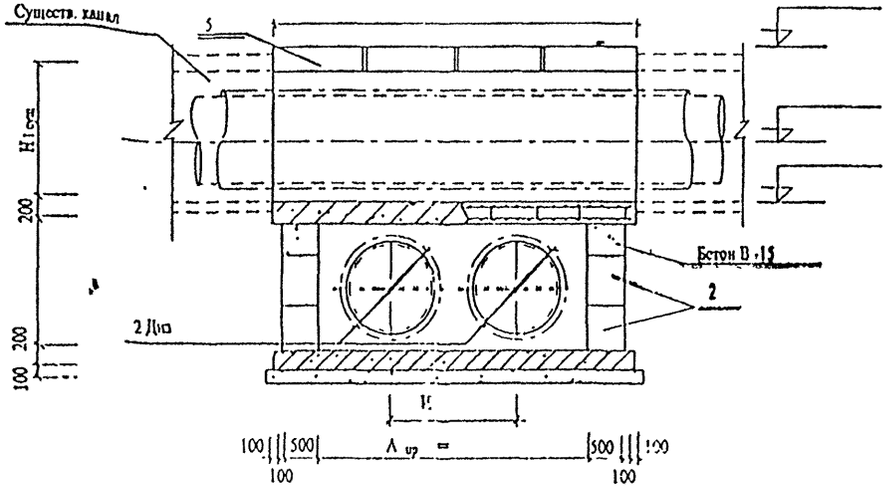

Ведомость объемов работ

№	Наименование		Ед. изм.	Кол-во	Примечание
1.	проектируемый канал: Бетонная подготовка		м³ / м³	/	бетон В-7,5
2.	Бетонные блоки ФБС 24.5.6-Т / 12.5.6-Т		шт		код 574611
	ФБС 9.5.6-Т / 12.5.3-Т		шт		код 574611
3.	Монолитное ж.бетонное днище δ =200мм	Бетон В-15	м³		бетон В-15
		Ар-ра Ø12А-III	кг		ГОСТ 5781-82
4.	Монолитная добетонка стен		м³		бетон В-15
5.	существующий канал: Плиты перекрытия		шт		код 585321
6.	Монолитное ж.бетонное днище δ =200мм	Бетон В-15	м³		бетон В-15
		Ар-раØ 22/Ø18А-III	кг		ГОСТ 5781-82
		Ø16 / Ø12 А-III	кг		ГОСТ 5781-82
		Ар-раØ12 / Ø 8 А-I	кг		ГОСТ 5781-82
7.	Монолитные ж бетонные стены δ =250мм	Бетон В-15	м³		бетон В-15
		Ар-раØ12 / Ø 8 А-I	кг		ГОСТ 5781-82
8.	Демонтаж участка существующего канала		м³		сборн. ж. бетон
9.	Швы из цементного р-ра		м³		цем.р-р М-50
10.	Тощий бетон		м³		бетон В-3,5
11.	Оклеечная гидроизоляция перекрытия в 2 слоя		м²		гидроизол. на бит.
12.	Защитный и выравнивающий слои перекрытия		м² / м³		цем.р-р М-50
13	Обмазка стен горячим битумом за 2 раза		м²		БН-50/50

Примечания:

1. Порядок и требования к производству работ на пересечение проектируемой теплосети с существующей теплосетью смотри лист СК3105-98-Т11
2. Устройство дренажа, водовыпуска из дренажа в дренажные колодцы, водовыпуски в существующую дождевую канализацию смотри рабочий проект.
3. Размеры на чертеже даны в мм.,отметки в м.
4. Ведомость объемов работ заполняется при привязке к рабочему проекту.

СОГЛАСОВАНО:

"ТЕПЛОВЫЕ СЕТИ"
Филиал АО "МОСЭНЕРГО"
Начальник ПТО (А.В. Новиков)

Зам. нач. службы
технадзора (В.К. Смирнов)

Привязан

ГИП			
автор			
инв.№			

нач. м-з	Юпусов		
зам. нач.	Шевченко		
ГИП	Маловицкий		
рук.гр.	Филиппова		
исполн.	Грибкова		
н. контр.	Маловицкий		

СК3105-98-Т18

Конструкция канальной прокладки теплосети под существующим каналом

стадия	лист	листов
р.ч.	1	1

МОСНИИПРОЕКТ мастерская №3

Согласовано | Взам. инв.№ | Подп. и дата | Инв.№ подл.

№ поз		Наименование		Единица измерения	Примечания	Пр канал 1160x850 / Сущ канал 1090x715	Пр канал 1160x850 / Сущ канал 1170x865	Пр канал 1160x850 / Сущ канал 2100x1135	Пр канал 1160x850 / Сущ канал 2620x1355	Пр канал 1160x850 / Сущ канал 3660x1640	Пр канал 2090x1080 / Сущ канал 1090x715
						Количество	Количество	Количество	Количество	Количество	Количество
1	проектируемый канал	Бетонная подготовка h=100мм		м²/м³	бетон В 7 5	3 6 / 0 4	4 6 / 0 5	6 5 / 0 7	7 8 / 0 8	8 8 / 0 9	4 3 / 0 4
2		Бетонные блоки ФБС 24 5 6 т / ФБС 12 5 6 т		шт	код 574611	- /	- / -	/	/	/	/ 2
		ФБС 9 5 6 т / ФБС 12 5 3 т		шт	код 574611	- / 2	- / 3	/ 4	/ 5	- / 6	/ -
3		Монолитное ж бетонное днище δ=200мм	Бетон В 15	м³	бетон В 15	0 67	0 85	1 2	1 4[illegible]	1 63	0 84
			Ар ра Ф12А III / Ф8А I	кг	ГОСТ 5781 82	62 0 / 1 0	75 5 / 1 1	106 6 / 1 7	128 8 / 2 1	144 7 / 2 3	77 1 / 1 2
4		Монолитная добетонка стен		м³	бетон В 15	1 0	0 34	0 5	0 6	0 7	0 4
5	существующий канал	Плиты перекрытия ВП		шт	код 585321	В 10 В3 / 3	В 12 В3 / 6	ВП25 12 / 2	ВП28 12 / 2	ВП31 12 / 2	В 10 В3 / 3
6		Монолитное ж бетонное днище δ=200 мм	Бетон В 15	м³	бетон В 15	0 81	1 0	1 15	1 4	1 56	0 82
			Ар ра Ф22А III	кг	ГОСТ 5781 82	40 0	40 0	40 0	40 0	40 0	54 8
			Ф16 Ф12 А III	кг	ГОСТ 5781 82	/ 73 0	/ 90 6	/ 102 3	220 0 /	24[illegible] 0 /	/ 80 0
			Ар ра Ф8А I	кг	ГОСТ 5781 82	1 2	1 45	1 6	2 0	2 2	1 2
7		Монолитные ж бетонные стены δ 250мм	Бетон В 15	м³	бетон В 15	0 67	0 84	1 11	1 33	1 64	0 67
			Ар ра Ф12А III / Ф8А I	кг	ГОСТ 5781 82	59 0 / 1 0	74 6 / 1 2	78 9 / 1 3	91 2 / 1 5	116 8 / 1 9	59 0 / 1 0
8		Демонтаж участка существующего канала		м³	сборн ж бетон	0 74	1 03	1 5	2 2	2 6	0 74
9		Швы из цементного раствора		м³	цем р р М 50	0 1	0 1	0 1	0 1	0 1	0 1
10		Тощий бетон		м³	бетон В 3 5	1 5	2 0	2 4	2 3	3 8	1 5
11		Оклеечная гидроизоляция перекрытия		м²	2 сл гидроиз на бит	6 3	6 9	7 2	8 4	9 24	6 3
12		Защитный и выравнивающий слои перекрытия		м²/м³	цем р р М 50	4 2 / 0 2	5 1 / 0 3	5 76 / 0 3	7 0 / 0 35	7 8 / 0 4	5 1 / 0 3
13		Обмазка стен горячим битумом		м²	БН 50/50	5 2	6 3	9 5	11 0	13 0	5 3

№ поз		Наименование		Единица измерения	Примечания	Пр канал 2090x1080 / Сущ канал 1170x865	Пр канал 2090x1080 / Сущ канал 2100x1135	Пр канал 2090x1080 / Сущ канал 2620x1355	Пр канал 2090x1080 / Сущ канал 3660x1640	Пр канал 2090x1080 / Сущ канал 3510x1880	Пр канал 2610x1360 / Сущ канал 1470x865
						Количество	Количество	Количество	Количество	Количество	Количество
1	проектируемый канал	Бетонная подготовка h 100мм		м²/м³	бетон В 7 5	5 6 / 0 56	7 9 / 0 8	9 6 / 0 96	10 8 / 1 1	12 5 / 1 3	8 1 / 0 8
2		Бетонные блоки ФБС 24 5 6 т / ФБС 12 5 6 т		шт	код 574611	/	2 / -	2 / 1	2 /	2 / 2	/ -
		ФБС 9 5 6 т / ФБС 12 5 3 т		шт	код 574611	4 / -	- /	- /	2 /	/	4 / 3
3		Монолитное ж бетонное днище δ=200мм	Бетон В 15	м³	бетон В 15	1 1	1 48	1 8	2 0	2 36	1 4
			Ар ра Ф12А III / Ф8А I	кг	ГОСТ 5781 82	93 6 / 1 5	132 0 / 2 1	159 7 / 2 6	179 5 / 2 9	209 2 / 3 4	127 0 / 2 0
4		Монолитная добетонка стен		м³	бетон В 15	0 34	0 48	0 6	0 65	0 9	0 24
5	существующий канал	Плиты перекрытия ВП		шт	код 585321	В 12 В3 / 6	ВП25 12 / 3	ВП28 12 / 3	ВП31 12 / 3	ВП37 12 / 3	В 12 В3 / 6
6		Монолитное ж бетонное днище δ=200мм	Бетон В 15	м³	бетон В 15	1 0	1 73	2 1	2 [illegible]	2 73	1 38
			Ар ра Ф22 / Ф18А III	кг	ГОСТ 5781 82	- / 54 8	- / 54 8	/ 54 8	- / 54 8	/ 54 8	192 0 / -
			Ф16/Ф12 А III	кг	ГОСТ 5781 82	- / 90 6	273 0 / -	332 2 / -	370 9 / -	373 5 /	216 2 / 53 0
			Ар ра Ф8А I	кг	ГОСТ 5781 82	1 45	2 45	2 96	3 3	3 3	2 0
7		Монолитные ж бетонные стены δ 250мм	Бетон В 15	м³	бетон В 15	0 81	1 67	1 98	2 [illegible]	2 81	1 3
			Ар ра Ф12А III / Ф8А I	кг	ГОСТ 5781 82	71 6 / 1 2	118 3 / 2 6	110 7 / 2 9	175 5 / 3 58	203 5 / 1 2	115 0 / 2 0
8		Демонтаж участка существующего канала		м³	сборн ж бетон	1 03	2 18	3 2	4 0	5 0	1 2
9		Швы из цементного раствора		м³	цем р р М 50	0 1	0 1	0 1	0 1	0 1	0 1
10		Тощий бетон		м³	бетон В 3 5	1 36	2 0	2 3	2 8	3 8	1 3
11		Оклеечная гидроизоляция перекрытия		м²	2 сл гидроиз на бит	6 9	10 8	12 6	13 9	19 2	10 0
12		Защитный и выравнивающий слои перекрытия		м²/м³	цем р р М 50	5 1 / 0 3	8 64 / 0 4	10 44 / 0 5	11 71 / 0 6	13 7 / 0 7	6 6 / 0 33
13		Обмазка стен горячим битумом		м²	БН 50/50	6 3	9 4	11 4	13 8	17 0	8 5

Примечание:

Таблицы отражают расход материалов на устройство пересечении каналов теплосети, выполняемых по чертежу лист Т18

нач м 3	Юнусов		
зам нач	Шевченко		
гип	Маловицкий		
рух гр	Филиппова		
исполн	Грибкова		
н контр	Маловицкий		

СК3105-98-Т19

Расход материалов на конструкцию канальной прокладки теплосети под существующим каналом

стадия	лист	листов
РЧ	1	3

МОСИНЖПРОСК мастерская №3

№ поз	Наименование		Единица измерения	Примечания	Пр канал 2610х1360 Сущ канал 2160х1135	Пр канал 2610х1360 Сущ канал 2620х1335	Пр канал 2610х1360 Сущ канал 3060х1610	Пр канал 2610х1360 Сущ канал 3580х1880	Пр канал 2610х1360 Сущ канал 3580х2125	Пр канал 3000х1670 Сущ канал 1470х965
					Количество	Количество	Количество	Количество	Количество	Количество
1	проектируемый канал: Бетонная подготовка h 100мм		м²/м³	бетон В 7,5	10,0 / 1,0	12,2 / 1,2	13,6 / 1,4	15,2 / 1,5	16,8 / 1,7	8,8 / 0,9
2	Бетонные блоки ФБС 9,5,6 т/ФБС 12,5,6 т		шт	код 571611	2 / -	/ 2	2 /	2 / 2	2 /	/
	ФБС 9,5,6 т/ФБС 12,5,3 т		шт	код 571611	/ 4	4 / 5	2 / 5	/ 6	4 / 8	4 / 4
3	Монолитное ж бетонное днище δ=200мм	Бетон В 15	м³	бетон В 15	1,8	2,2	2,7	3,3	3,03	1,5
		Ар-ра Ф12А III/Ф8А I	кг	ГОСТ 5781-82	163,0 / 2,6	197,0 / 3,1	216,2 / 3,5	241,6 / 4,0	267,0 / 4,3	138,5 / 2,2
4	Монолитная добетонка стен		м³	бетон В 15	0,2	0,1	0,3	0,5	0,3	0,4
5	существующий канал: Плиты перекрытия ВП		шт	код 585321	ВП25.12 / 3	ВП28.12 / 3	ВП31.12 / 3	ВП37.12 / 3	ВП10.12 / 3	ВП12,ВП3 / 8
6	Монолитное ж бетонное днище δ=200мм	Бетон В 15	м³	бетон В 15	1,8	2,2	2,4	2,7	3,03	1,54
		Ар-ра Ф22А III	кг	ГОСТ 5781-82	192,0	192,0	192,0	192,0	192,0	285,0
		Ф16/Ф12 А III	кг	ГОСТ 5781-82	258,0 / 53,0	327,2 / 53,0	359,5 / 53,0	408,6 / 53,0	467,0 / 53,0	208,0 / 75,0
		Ар-ра Ф8А I	кг	ГОСТ 5781-82	2,5	3,1	3,4	4,0	4,3	2,2
7	Монолитные ж бетонные стены δ=250мм	Бетон В 15	м³	бетон В 15	2,0	2,4	3,0	3,4	3,86	1,7
		Ар-ра Ф12А III/Ф8А I	кг	ГОСТ 5781-82	138,0 / 2,9	164,0 / 3,5	190,2 / 4,5	203,5 / 5,0	252,1 / 5,0	124,0 / 2,5
8	Демонтаж участка существующего канала		м³	сборн к бетон	2,2	3,2	3,9	5,0	6,3	1,4
9	Щебень из цементного раствора		м³	цем р-р М 50	0,2	0,2	0,2	0,2	0,2	0,3
10	Гощий бетон		м³	бетон В 3,5	2,0	2,3	2,63	3,0	3,3	1,7
11	Окле-ивание гидроизоляция перекрытия		м²	2 сл гидроиз на бит	14,0	16	17,5	19,5	21,0	13,0
12	Защитный и выравнивающий слои перекрытия		м²/м³	цем р-р М 50	9,1 / 0,5	10,8 / 0,5	12,1 / 0,6	13,7 / 0,7	15,1 / 0,8	8,0 / 0,1
13	Обмазка стен горячим битумом		м²	БН 50/50	12,0	13,8	16,5	19,8	21,0	10,0

№ поз	Наименование		Единица измерения	Примечания	Пр канал 3000х1670 Сущ канал 2100х1735	Пр канал 3000х1670 Сущ канал 2620х1335	Пр канал 3000х1670 Сущ канал 3060х1610	Пр канал 3000х1670 Сущ канал 3580х1880	Пр канал 3000х1670 Сущ канал 3580х2125	Пр канал 3000х1670 Сущ канал 4600х2510
					Количество	Количество	Количество	Количество	Количество	Количество
1	проектируемый канал: Бетонная подготовка h=100мм		м²/м³	бетон В 7,5	11,4 / 1,1	13,5 / 1,4	15,0 / 1,5	16,8 / 1,7	18,5 / 1,9	20,8 / 2,1
2	Бетонные блоки ФБС 21,5,6 т/ФБС 12,5,6 т		шт	код 571611	- / 4	- / 2	2 / -	2 / 2	2 /	2 / 2
	ФБС 9,5,6 т/ФБС 12,5,3 т		шт	код 571611	- / 8	4 / 5	2 / 5	/ 6	4 / 6	2 / 8
3	Монолитное ж бетонное днище δ 200мм	Бетон В 15	м³	бетон В 15	2,0	2,4	2,7	3,0	3,4	3,8
		Ар-ра Ф12 А III/Ф8А I	кг	ГОСТ 5781-82	180,0 / 3,0	212,0 / 3,4	210,3 / 3,8	263,0 / 4,3	295,0 / 4,8	337,0 / 5,5
4	Монолитная добетонка стен		м³	бетон В 15	0,7	0,7	1,0	1,0	1,0	1,3
5	существующий канал: Плиты перекрытия ВП		шт	код 585321	ВП25.12 / 1	ВП28.12 / 4	ВП31.12 / 4	ВП37.12 / 4	ВП10.12 / 4	ВП46.12 / 4
6	Монолитное ж бетонное днище δ=200мм	Бетон В 15	м³	бетон В 15	2,4	2,9	3,21	3,6	4,0	4,6
		Ар-ра Ф22 А III	кг	ГОСТ 5781-82	285,0	285,0	285,0	285,0	285,0	285,0
		Ф16/Ф12 А III	кг	ГОСТ 5781-82	310,6 / 75,0	109,0 / 75,0	466,0 / 75,0	526,0 / 75,0	590,3 / 75,0	677,3 / 75,0
		Ар-ра Ф8А I	кг	ГОСТ 5781-82	3,0	1,0	1,6	5,2	5,5	6,5
7	Монолитные ж бетонные стены δ=250мм	Бетон В 15	м³	бетон В 15	2,6	3,2	1,0	4,5	5,1	6,0
		Ар-ра Ф12А III/Ф8А I	кг	ГОСТ 5781-82	168,5 / 3,1	215,5 / 4,7	216,5 / 5,9	271,5 / 6,7	320,0 / 7,6	370,9 / 8,8
8	Демонтаж участка существующего канала		м³	сборн к бетон	2,9	4,3	5,3	6,4	8,1	11,4
9	Щебень из цементного раствора		м³	цем р-р М 50	0,3	0,3	0,3	0,3	0,3	0,3
10	Гощий бетон		м³	бетон В 3,5	2,1	2,5	2,8	3,2	3,5	4,1
11	Окле-ивание гидроизоляция перекрытия		м²	2 сл гидроиз на бит	16,2	21,0	22,0	25,0	27,0	30,2
12	Защитный и выравнивающий слои перекрытия		м²/м³	цем р-р М 50	10,6 / 0,5	11,5 / 0,7	16,2 / 0,8	18,2 / 0,9	20,2 / 1,0	22,8 / 1,1
13	Обмазка стен горячим битумом		м²	БН 50/50	13,5	17,0	21,0	23,8	26,9	30,8

Примечание:

Таблицы отражают расход материалов на устройство пересечений каналов теплосети, выполняемых по чертежу лист Т18

нач м3	Юнусов	
зам нач	Шевченко	
гип	Маловицкий	
рук гр	Филиппова	
исполн	Филиппова	
н контр	Маловицкий	

СК3105-98-119

Расход материалов на конструкцию компенсационной прокладки теплосети под существующим каналом	стадия	лист	листов
	Р1	2	3
	МОСИНЖПРОЕКТ мастерская №3		

Инв № подл | Подпись и дата | Взам инв №

№ поз.	Наименование		Единица измерения	Примечания	Пр. канал 3450х1950 / Сущ. канал 2100х1135	Пр. канал 3450х1950 / Сущ. канал 2620х1355	Пр. канал 3450х1950 / Сущ. канал 3060х1640	Пр. канал 3450х1950 / Сущ. канал 3510х1880	Пр. канал 3450х1950 / Сущ. канал 3960х2125	Пр. канал 3450х1950 / Сущ. канал 4060х2510
					Количество	Количество	Количество	Количество	Количество	Количество
1	проектируемый канал	Бетонная подготовка h=100мм	м²/м³	бетон В-7.5	12.5 / 1.3	14.8 / 1.5	16.4 / 1.6	18.3 / 1.8	20.3 / 2.0	36.6 / 3.7
2		Бетонные блоки ФБС 24.5.6.-т / ФБС 12.5.6.-т	шт	кол 574611	2 / 4	- / 4	4 / -	4 / 4	4 / -	4 / 4
		ФБС 9.5.6.-т / ФБС 12.5.3.-т	шт	кол 574611	- / -	8 / -	- / 4	- / -	8 / -	4 / -
3		Монолитное ж. бетонное днище δ=200мм — Бетон В-15	м³	бетон В-15	2.2	2.6	3.0	3.3	3.5	4.5
		Монолитное ж. бетонное днище δ=200мм — Ар-ра Ф12А-III / Ф8А-I	кг	ГОСТ 5781-82	150.0 / 3.2	186.1 / 3.8	204.0 / 4.2	228.0 / 4.7	252.0 / 5.3	288.1 / 6.0
4		Монолитная добетонка стен	м³	бетон В-15	0.5	0.4	0.5	0.7	0.5	1.0
5	существующий канал	Плиты перекрытия ВП	шт	кол 585321	ВП25-12 / 4	ВП28-12 / 4	ВП31-12 / 4	ВП37-12 / 4	ВП40-12 / 4	ВП46-12 / 4
6		Монолитное ж. бетонное днище δ=200мм — Бетон В-15	м³	бетон В-15	2.4	2.9	3.24	3.64	3.2	4.2
		Монолитное ж. бетонное днище δ=200мм — Ар-ра Ф22А-III	кг	ГОСТ 5781-82	300.0	320.0	320.0	320 0	320 0	320 0
		Монолитное ж. бетонное днище δ=200мм — Ф16, Ф12 А-III	кг	ГОСТ 5781-82	299.6 / 78.0	409.01 / 78.0	466.0 / 78.0	526.0 / 78.0	590.3 / 78.0	677.3 / 78.0
		Монолитное ж. бетонное днище δ=200мм — Ар-ра Ф8А-I	кг	ГОСТ 5781-82	3.0	4.1	4.6	5.2	5.7	6.5
7		Монолитные ж. бетонные стены δ=250мм — Бетон В-15	м³	бетон В-15	2.6	3.2	4.0	4.6	5.1	6 0
		Монолитные ж. бетонные стены δ=250мм — Ар-ра Ф12А-III / Ф8А-I	кг	ГОСТ 5781-82	168.0 / 3.4	213.0 / 4.7	247.0 / 5.9	280 8 / 6.7	315 0 / 5.0	357.0 / 5.7
8	Демонтаж участка существующего канала		м³	сборн.ж.бетон	2.9	4.3	5.3	6.61	8.4	11.4
9	Швы из цементного раствора		м³	цем. р-р М-50	0.2	0 2	0.2	0.2	0.2	0.2
10	Тощий бетон		м³	бетон В-3.5	2.5	3.0	3.4	3.8	4.2	4 8
11	Оклеечная гидроизоляция перекрытия		м²	2 сл.гидроиз. на бит.	18 0	21.0	23.0	25.0	27.0	30.2
12	Защитный и выравнивающий слои перекрытия		м²/м³	цем. р-р М-50	11.0 / 0.6	14.5 / 0.7	16.3 / 0.8	18.3 / 0.9	20.2 / 1.0	23.0 / 1.2
13	Обмазка стен горячим битумом		м²	БН 50/50	16.3	18.4	22.1	25 3	28.3	33.0

№ поз.	Наименование		Единица измерения	Примечания	Пр. канал 3900х2190 / Сущ. канал 2620х1355	Пр. канал 3900х2190 / Сущ. канал 3060х1640	Пр. канал 3900х2190 / Сущ. канал 3510х1880	Пр. канал 3900х2190 / Сущ. канал 3960х2125	Пр. канал 3900х2190 / Сущ. канал 4060х2510	
					Количество	Количество	Количество	Количество	Количество	Количество
1	проектируемый канал	Бетонная подготовка h=100мм	м²/м³	бетон В-7.5	16.0 / 1,6	17.5 / 1,8	20.0 / 2.0	22.0 / 2.2	25.0 / 2.5	
2		Бетонные блоки ФБС 24.5.6.-т / ФБС 12 5.6.-т	шт	кол 574611	4 / -	4 / -	4 / 4	4 / -	4 / 4	
		ФБС 9.5.6.-т / ФБС 12.5.3.-т	шт	кол 574611	8 / 5	4 / 6	- / 6	8 / 7	4 / 8	
3		Монолитное ж. бетонное днище δ=200мм — Бетон В-15	м³	бетон В-15	2,9	3,2	3,65	4,0	4,6	
		Монолитное ж. бетонное днище δ=200мм — Ар-ра Ф12А-III / Ф8А-I	кг	ГОСТ 5781-82	155,7 / 4,2	290,0 / 4,6	324,0 / 5,2	358,0 / 5,7	409,0 / 6,5	
4		Монолитная добетонка стен	м³	бетон В-15	0.7	0.7	1.0	1.0	1.0	
5	существующий канал	Плиты перекрытия ВП	шт	кол 585321	ВП28-12 / 4	ВП31-12 / 4	ВП37-12 / 4	ВП40-12 / 4	ВП46-12 / 4	
6		Монолитное ж. бетонное днище δ=200мм — Бетон В-15	м³	бетон В-15	2,9	3,2	3,7	4,0	4,6	
		Монолитное ж. бетонное днище δ=200мм — Ар-ра Ф22 А-III	кг	ГОСТ 5781-82	320,0	320,0	320,0	320,0	320,0	
		Монолитное ж. бетонное днище δ=200мм — Ф16/Ф12 А-III	кг	ГОСТ 5781-82	409,0 / 78,0	466,0 / 78,0	526.0 / 75.0	590.3 / 75.0	677,3 / 78,0	
		Монолитное ж. бетонное днище δ=200мм — Ар-ра Ф8А-I	кг	ГОСТ 5781-82	4,1	4 6	5,2	5,7	6,5	
7		Монолитные ж. бетонные стены δ=250мм — Бетон В-15	м³	бетон В-15	3,2	4,0	4,6	5,1	6,0	
		Монолитные ж. бетонные стены δ=250мм — Ар-ра Ф12А-III / Ф8А-I	кг	ГОСТ 5781-82	213,0 / 4,7	247,0 / 5,9	280,0 / 6,7	315,0 / 5,0	357,0 / 5,7	
8	Демонтаж участка существующего канала		м³	сборн ж бетон	4,3	5,3	6,6	8,4	11,4	
9	Швы из цементного раствора		м³	цем. р-р М-50	0 2	0.2	0 2	0.2	0 2	
10	Тощий бетон		м³	бетон В-3.5	4,2	4,8	5,3	5,9	6,7	
11	Оклеечная гидроизоляция перекрытия		м²	2 сл.гидроиз. на бит.	21,0	23,0	25,0	27,0	30,2	
12	Защитный и выравнивающий слои перекрытия		м²/м³	цем. р-р М-50	14,5 / 0,7	16,3 / 0,8	18,2 / 0,9	20,2 / 1,0	23,0 / 1,2	
13	Обмазка стен горячим битумом		м²	БН 50/50	22,0	27,0	21.0	32,0	38,0	

Примечание:

Таблицы отражают расход материалов на устройство пересечений каналов теплосети, выполняемых по чертежу лист Т18

нач. м-з	Юнусов		СК3105-98-Т19
зам.нач.	Шевченко		
гип	Маловицкий		Расход материалов на конструкцию канальной прокладки теплосети под существующим каналом
рук.гр.	Филиппова		стадия: р.ч. / лист: 3 / листов: 3
исполн.	Филиппова		МОСИНЖПРОЕКТ мастерская №3
н. контр.	Маловицкий		

Согласовано

Инв.№ подл. | Подп. и дата | Взам.инв.№

№ поз	Наименование		Единица измерения	Примечания	Пр 108/200 Сущ канал 1090х715 Количество	Пр 133/225 Сущ канал 1090х715 Количество	Пр 169/250 Сущ канал 1090х715 Количество	Пр 219/315 Сущ канал 1090х715 Количество	Пр 273/400 Сущ канал 1090х715 Количество	Пр 325/450 Сущ канал 1090х715 Количество
1	Плиты перекрытия ВП		шт	код 585321	В16В3 / 3	В16В3 / 3	В10В3 / 2	В10В3 / 2	В10В3 / 2	В10В3 / 2
2	Бетонные блоки ФБС 24 5 6-т / ФБС 12 5 6 т		шт	код 574611	2 / -	2 / -	2 / -	2 / -	2 / -	2 / -
	ФБС 9 5 6-т / ФБС 12 5 3 т		шт	код 574611	4 / -	4 / -	4 / -	4 / -	4 / -	4 / -
3	Отводы 45°		шт	ап б 4 903 10 в 1	8	8	8	8	8	8
4	Стальные футляры		Дн х S/м	ГОСТ	273х7 / 12,0	273х7 / 12,0	325х7 / 12,0	426х7 / 12,0	530х7 / 12,0	530х7 / 12,0
5	Бетонная подготовка h=100мм		м²/м³	бетон В 7,5	10,5 / 1,0	10,5 / 1,0	10,5 / 1,0	10,5 / 1,0	10,5 / 1,0	10,5 / 1,0
6	Монолитное железобетонное днище δ=200мм	Бетон В 15	м³	бетон В 15	1,8	1,8	1,8	1,8	1,8	1,8
		ар-ра Ф12 А-III	кг	ГОСТ 5781-82	160,0	160,0	160,0	160,0	160,0	160,0
7	Монолитные бетонные стены		м³	бетон В-15	1,2	1,2	1,2	1,2	1,2	1,2
8	Приямок с решеткой и фильтром из щебня		шт/кг	Ф12 А-III	1 / 14,2	1 / 14,2	1 / 14,2	1 / 14,2	1 / 14,2	1 / 14,2
9	Шов из цементного раствора		м³	М 50	0,2	0,2	0,2	0,2	0,2	0,2
10	Тощий бетон		м³	бетон В-3,5	6,0	6,0	6,0	6,0	6,0	6,0
11	Оклеечная гидроизоляция перекрытия в 2 слоя		м²	2 сл гидроиз на бит	3,8	3,8	4,0	4,0	4,0	4,0
12	Защитный и выравнивающий слои перекрытия		м²/м³	цем р р М-50	2,8 / 0,14	2,8 / 0,14	2,8 / 0,14	2,8 / 0,14	2,8 / 0,14	2,8 / 0,14
13	Обмазка стен горячим битумом за 2 раза		м²	БН 50/50	9,6	9,6	9,6	9,6	9,6	9,6

№ поз	Наименование		Единица измерения	Примечания	Пр 426/560 Сущ канал 1090х715 Количество	Пр 108/200 Сущ канал 1470х865 Количество	Пр 133/225 Сущ канал 1470х865 Количество	Пр 159/250 Сущ канал 1470х865 Количество	Пр 219/315 Сущ канал 1470х865 Количество	Пр 273/400 Сущ канал 1470х865 Количество
1	Плиты перекрытия		шт	код 585321	В10В3 / 5	В16В3 / 3	В16В3 / 3	В16В3 / 4	16В3 / 4	В16В3 / 4
2	Бетонные блоки ФБС 24 5 6-т / ФБС 12 5 6 т		шт	код 574611	2 / 2	2 / 2	2 / 2	2 / -	2 / -	2 / -
	ФБС 9 5 6 т / ФБС 12 5 3 т		шт	код 574611	2 / -	- / -	- / -	4 / -	4 / -	4 / -
3	Отводы 45°		шт	ап б 4 903 10 в 1	8	8	8	8	8	8
4	Стальные футляры		Дн х S/м	ГОСТ	630х8 / 12,0	273х7 / 12,6	273х7 / 12,6	325х7 / 12,6	426х7 / 12,6	530х7 / 12,6
5	Бетонная подготовка h=100мм		м²/м³	бетон В 7,5	12,7 / 1,3	12,5 / 1,3	12,5 / 1,3	13,8 / 1,4	13,8 / 1,4	13,8 / 1,4
6	Монолитное железобетонное днище δ=200мм	Бетон В 15	м³	бетон В 15	2,3	2,2	2,2	2,5	2,5	2,5
		ар-ра Ф12 А-III	кг	ГОСТ 5781-82	201,0	196,9	196,0	218,0	218,0	218,0
7	Монолитные бетонные стены		м³	бетон В 15	1,2	1,4	1,4	1,4	1,4	1,4
8	Приямок с решеткой и фильтром из щебня		шт/кг	Ф12 А III	1 / 14,2	1 / 14,2	1 / 14,2	1 / 14,2	1 / 14,2	1 / 14,2
9	Шов из цементного раствора		м³	М 50	0,2	0,2	0,2	0,2	0,2	0,2
10	Тощий бетон		м³	бетон В-3,5	6,0	6,2	6,2	6,2	6,2	6,2
11	Оклеечная гидроизоляция перекрытия в 2 слоя		м²	2 сл гидроиз на бит	6,3	3,8	3,8	5,0	5,0	5,0
12	Защитный и выравнивающий слои перекрытия		м²/м³	цем р р М 50	5,0 / 0,25	2,8 / 0,13	2,8 / 0,14	4,0 / 0,2	4,0 / 0,2	4,0 / 0,2
13	Обмазка стен горячим битумом за 2 раза		м²	БН 50/50	10,7	7,0	7,0	8,0	8,0	8,0

Примечание:

Таблицы отражают расход материалов на устройство пересечений каналов теплосети, выполняемых по чертежу лист Т20

нач м З	Юшусов		
зам нач	Шевченко		
гип	Маловицкий		
рук гр	Филиппова		
исполн	Першебиева		
н контр	Маловицкий		

СК3105-98-121

Расход материалов на конструкцию бесканальной прокладки теплосети над существующим каналом с изменением отметок существующих теплопроводов

стадия	лист	листов
РЧ	1	3

МОСНИИПРОЕКТ мастерская №3

Согласовано

Инв. № подл. | Подп. и дата | Взам. инв. №

№ поз	Наименование		Единица измерения	Примечания	Пр 273/480 Суш канал 1470х865	Пр. 426/560 Суш канал 1470х865	Пр 108/200 Суш канал 2100х1135	Пр 133/225 Суш канал 2100х1135	Пр 159/250 Суш канал 2100х1135	Пр 219/315 Суш канал 2100хТТ35
					Количество	Количество	Количество	Количество	Количество	Количество
1	Плиты перекрытия ВП		шт	код 585321	ВП16В3 / 4	ВП16В3 / 5	ВП25-12 / 2	ВП25-12 / 2	ВП25-12 / 2	ВП25-12 / 2
2	Бетонные блоки ФБС 24.5.6-т / ФБС 12.5.6-т		шт	код 574611	2 / -	4 / -	4 / -	4 / -	4 / -	4 / -
	ФБС 9.5.6-т / ФБС 12.5.3.-т		шт	код 574611	4 / -	- / -	- / -	- / -	- / -	- / -
3	Отводы 45°		шт	альб.4 903.10 в.1	8	8	8	8	8	8
4	Стальные футляры		Ди х S/м	ГОСТ	530х7 / 12,6	630х8 / 12,6	273х7 / 13,8	273х7 / 13,8	325х7 / 13,8	426х7 / 13,8
5	Бетонная подготовка h=100мм		$м^2/м^3$	бетон В-7.5	13,8 / 1,4	15,3 / 1,5	18,9 / 1,9	18,9 / 1,9	18,9 / 1,9	18,9 / 1,9
6	Монолитное ж бетонное днище δ=200мм	Бетон В-15	$м^3$	бетон В-15	2,5	2,7	3,7	3,7	3,7	3,7
		ар-ра Ф12 А-III	кг	ГОСТ 5781-82	218,0	243,0	326,0	326,0	326,0	326,0
7	Монолитные бетонные стены		$м^3$	бетон В-15	1,4	1,4	2,1	2,1	2,1	2,1
8	Приямок с решеткой и фильтром из щебня		шт/кг	Ф12 А-III	1 / 14,2	1 / 14,2	1 / 14,2	1 / 14,2	1 / 14,2	1 / 14,2
9	Шов из цементного раствора		$м^3$	М-50	0,2	0,2	0,2	0,2	0,2	0,2
10	Тощий бетон		$м^3$	бетон В-3,5	6,2	6,2	10,0	10,0	10,0	10,0
11	Оклеечная гидроизоляция перекрытия в 2 слоя		$м^2$	2 сл гидроиз. на бит.	5,0	6,3	7,2	7,2	7,2	7,2
12	Защитный и выравнивающий слои перекрытия		$м^2/м^3$	цем р р. М-50	4,0 / 0,2	5,0 / 0,25	6,0 / 0,3	6,0 / 0,3	6,0 / 0,3	6,0 / 0,3
13	Обмазка стен горячим битумом за 2 раза		$м^2$	БН 50/50	8,0	8,0	11,0	11,0	11,0	11,0

№ поз	Наименование		Единица измерения	Примечания	Пр. 273/400 Суш канал 2100х1135	Пр 325/450 Суш канал 2100х1135	Пр 426/560 Суш канал 2100х1135	Пр 325/450 Суш канал 2620х1355	Пр 426/560 Суш канал 2620х1355	Пр 325/450 Суш канал 1470х865
					Количество	Количество	Количество	Количество	Количество	Количество
1	Плиты перекрытия		шт	код 585321	ВП 25-12 / 2	ВП 25-12 / 2	ВП 25-12 / 2	ВП 28-12 / 2	ВП 28-12 / 2	ВП 31-12 / 2
2	Бетонные блоки ФБС 24.5.6-т / ФБС 12.5.6-т		шт	код 574611	4 / -	4 / -	4 / -	4 / 2	4 / 2	8 / 4
	ФБС 9.5.6-т / ФБС 12.5.3.-т		шт	код 574611	- / -	- / -	- / -	- / 10	- / 10	- / -
3	Отводы 45°		шт	альб 4 903.10 в.1	8	8	8	8	8	8
4	Стальные футляры		Ди х S/м	ГОСТ	530х7 / 13,8	530х7 / 13,8	630х8 / 13,8	530х7 / 15,2	630х8 / 15,2	530х7 / 15,6
5	Бетонная подготовка h=100мм		$м^2/м^3$	бетон В-7,5	18,9 / 1,9	18,9 / 1,9	18,9 / 1,9	28,0 / 2,8	28,0 / 2,8	30,5 / 3,1
6	Монолитное ж бетонное днище δ=200мм	Бетон В-15	$м^3$	бетон В-15	3,7	3,7	3,7	5,2	5,2	5,6
		ар-ра Ф12 А-III	кг	ГОСТ 5781-82	326,0	326,0	326,0	464,0	461,0	503,0
7	Монолитные бетонные стены		$м^3$	бетон В-15	2,1	2,1	2,1	3,4	3,4	3,4
8	Приямок с решеткой и фильтром из щебня		шт/кг	Ф12 А-III	1 / 14,2	1 / 14,2	1 / 14,2	1 / 14,2	1 / 14,2	1 / 14,2
9	Шов из цементного раствора		$м^3$	М-50	0,2	0,2	0,2	0,2	0,2	0,2
10	Тощий бетон		$м^3$	бетон В-3,5	10,0	10,0	10,0	17,0	17,0	20,0
11	Оклеечная гидроизоляция перекрытия в 2 слоя		$м^2$	2 сл гидроиз. на бит.	7,2	7,2	7,2	8,2	8,2	9,6
12	Защитный и выравнивающий слои перекрытия		$м^2/м^3$	цем. р-р. М-50	6,0 / 0,3	6,0 / 0,3	6,0 / 0,3	6,7 / 0,34	6,7 / 0,34	7,4 / 0,4
13	Обмазка стен горячим битумом за 2 раз		$м^2$	БН 50/50	11,0	11,0	11,0	21,0	21,0	25,0

Примечание:

Таблицы отражают расход материалов на устройство пересечений каналов теплосети, выполняемых по чертежу лист Т20

нач м 3	Юпусов		СК3105-98-Т21
зам нач.	Шевченко		
гип	Маловицкий		Расход материалов на конструкцию бесканальной прокладки теплосети над существующим каналом с изменением отметок существующих теплопроводов
рук гр.	Филиппов		стадия: Р.Ч; лист: 2; листов: 3
исполн.	Шершебнев		МОСНИЖПРОЕКТ мастерская №3
н контр.	Маловицкий		

Согласовано | Взам инв. № | Подп и дата | Инв. № подл.

№ поз.	Наименование		Единица измерения	Примечания	Пр. 426/560 Сущ. канал 3060x1640 Количество	Пр 530/710 Сущ. канал 3060x1640 Количество	Пр. 630/800 Сущ. канал 3060x1640 Количество	Пр 720/900 Сущ. канал 3060x1640 Количество	Пр 820/1000 Сущ. канал 3060x1640 Количество	Пр. 920/1100 Сущ. канал 3060x1640 Количество
1	Плиты перекрытия ВП		шт	код 585321	ВП 31-12 / 2	ВП 31-12 / 3	ВП 31-12 / 3	ВП 31-12 / 3	ВП 31-12 / 3	ВП 31-12 / 3
2	Бетонные блоки ФБС 24.5.6.-т / ФБС 12.5.6.-т		шт	код 574611	8 / -	10 / 4	10 / 4	10 / 4	10 / 4	10 / 4
	ФБС 9.5.6.-т / ФБС 12.5.3.-т		шт	код 574611	4 / -	- / -	- / -	- / -	- / -	- / -
3	Отводы 45°		шт	альб 4.903.10 п.1	8	8	8	8	8	8
4	Стальные футляры		Ди x S/м	ГОСТ	630x8 / 15,6	820x10 / 15,6	920x11 / 15,6	1020x12 / 15,6	1220x12 / 15,6	1220x12 / 15,6
5	Бетонная подготовка h=100мм		м²/м³	бетон В-7.5	30,5 / 3,1	35,6 / 3,6	35,6 / 3,6	35,6 / 3,6	35,6 / 3,6	35,6 / 3,6
6	Монолитное ж. бетонное днище δ=200мм	Бетон В-15	м³	бетон В-15	5,6	6,6	6,6	6,6	6,6	6,6
		ар-ра Ф12 А-III	кг	ГОСТ 5781-82	503,0	590,0	590,0	590,0	590,0	590,0
7	Монолитные бетонные стены		м³	бетон В-15	3,3	3,3	3,3	3,3	3,3	3,3
8	Приямок с решеткой и фильтром из щебня		шт/кг	Ф12 А-III	1 / 14,2	1 / 14,2	1 / 14,2	1 / 14,2	1 / 14,2	1 / 14,2
9	Швы из цементного раствора		м³	М-50	0,3	0,3	0,3	0,3	0,3	0,3
10	Тощий бетон		м³	бетон В-3.5	20,0	20,0	20,0	20,0	20,0	20,0
11	Оклеечная гидроизоляция перекрытия в 2 слоя		м²	2 сл.гидроиз. на бит.	9,6	14,2	14,2	14,2	14,2	14,2
12	Защитный и выравнивающий слои перекрытия		м²/м³	цем. р-р. М-50	7,4 / 0,4	11,2 / 0,6	11,2 / 0,6	11,2 / 0,6	11,2 / 0,6	11,2 / 0,6
13	Обмазка стен горячим битумом за 2 раза		м²	БН.50/50	25,0	28,0	28,0	28,0	28,0	28,0

№ поз.	Наименование		Единица измерения	Примечания	Пр. 1020/1200 Сущ. канал 3060x1640 Количество	Пр. 530/710 Сущ. канал 3510x1880 Количество	Пр. 630/800 Сущ. канал 3510x1880 Количество	Пр 720/900 Сущ. канал 3510x1880 Количество	Пр 820/1000 Сущ. канал 3510x1880 Количество	Пр 920/1100// 1020/1200 Сущ. канал 3510x1880 Количество
1	Плиты перекрытия		шт	код 585321	ВП 31-12 / 3	ВП 37-12 / 3	ВП 37-12 / 3	ВП 37-12 / 3	ВП 37-12 / 3	ВП 37-12 / 3
2	Бетонные блоки ФБС 24.5.6.-т / ФБС 12.5.6.-т		шт	код 574611	10 / 4	10 / 4	10 / 4	10 / 4	10 / 4	10 / 4
	ФБС 9.5.6.-т / ФБС 12.5.3.-т		шт	код 574611	- / -	- / -	- / -	- / -	- / -	- / -
3	Отводы 45°		шт	альб.4.903.10 п.1	8	8	8	8	8	8
4	Стальные футляры		Ди x S/м	ГОСТ	1420x14 / 15,6	820x10 / 16,8	920x11 / 16.8	1020x12 / 16,8	1220x12 / 16 8	1220x12 //1420X14/ 16 8
5	Бетонная подготовка h=100мм		м²/м³	бетон В-7.5	35,6 / 3,6	41,5 / 4,2	41,5 / 4,2	41,5 / 4,2	41,5 / 4,2	41,5 / 4,2
6	Монолитное ж. бетонное днище δ=200мм	Бетон В-15	м³	бетон В-15	6,6	7,9	7,9	7,9	7,9	7,9
		ар-ра Ф12 А-III	кг	ГОСТ 5781-82	590,0	707,0	707,0	707,0	707,0	707,0
7	Монолитные бетонные стены		м³	бетон В-15	3,3	3,6	3,6	3,6	3,6	3,6
8	Приямок с решеткой и фильтром из щебня		шт/кг	Ф12 А-III	1 / 14,2	1 / 14,2	1 / 14,2	1 / 14,2	1 / 14,2	1 / 14,2
9	Швы из цементного раствора		м³	М-50	0,3	0,3	0,3	0,3	0,3	0,3
10	Тощий бетон		м³	бетон В-3.5	20,0	32,0	32,0	32,0	32,0	32,0
11	Оклеечная гидроизоляция перекрытия в 2 слоя		м²	2 сл.гидроиз. на бит.	14,2	15,2	15,2	15,2	15,2	15,2
12	Защитный и выравнивающий слои перекрытия		м²/м³	цем. р-р. М-50	11,2 / 0,6	13,0 / 0,6	13,0 / 0,6	13,0 / 0,6	13,0 / 0,6	13,0 / 0,6
13	Обмазка стен горячим битумом за 2 раза		м²	БН 50/50	28,0	31,0	31,0	31,0	31,0	31,0

Примечание:

Таблицы отражают расход материалов на устройство пересечений каналов теплосети, выполняемых по чертежу лист Т20

нач. м-3	Юнусов		
зам нач.	Шевченко		
ГИП	Маловицкий		
рук.гр.	Филиппова		
исполн.	Шершебнева		
н. контр.	Маловицкий		

СК3105-98-Т21

Расход материалов на конструкцию бесканальной прокладки теплосети над существующим каналом с изменением отметок существующих теплопроводов

стадия	лист	листов
Р.Ч	3	3

МОСИНЖПРОЕКТ мастерская №3

Согласовано | Взам. инв. № | Подп. и дата | Инв. № подл.

Продольный разрез трассы теплосети

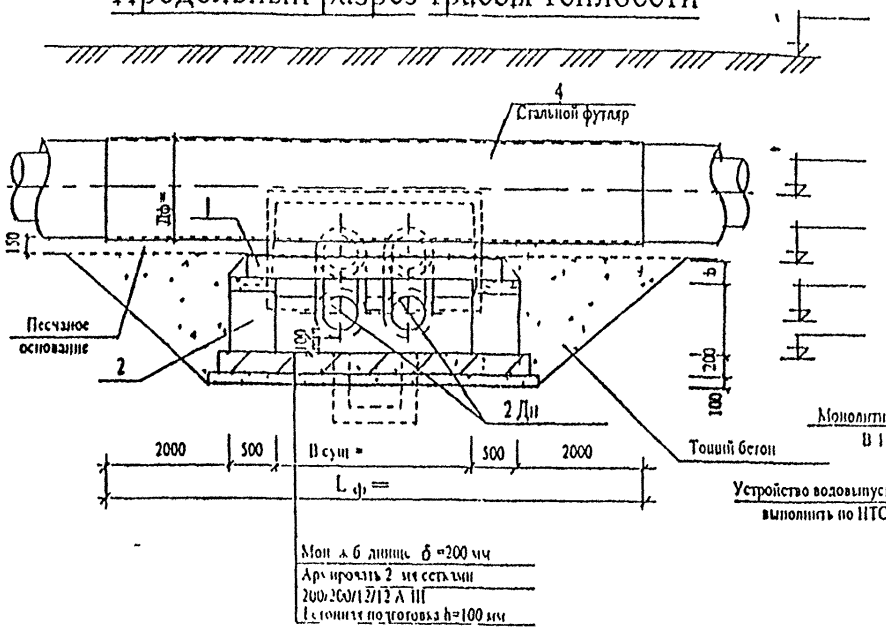

Поперечный разрез трассы теплосети

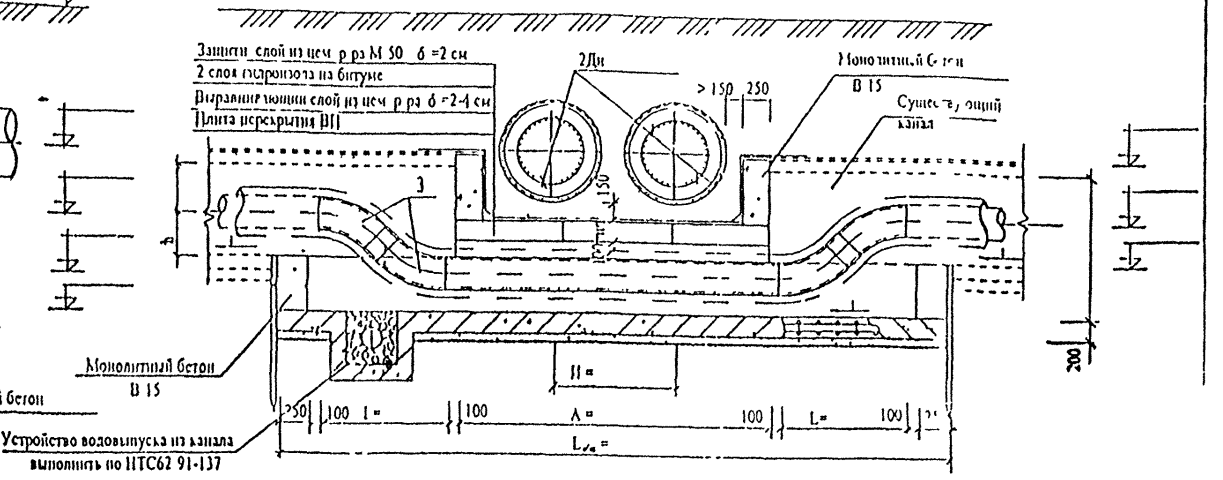

Примечания

1. Порядок и требования к производству работ на пересечение проектируемой теплосети с существующей теплосетью смотри лист СК3105-98-Т11
2. Устройство дренажа, водовыпуска из дренажа в дренажные колодцы, водовыпуски в существующую дождевую канализацию смотри рабочий проект
3. Размеры на чертеже даны в мм ,отметки в м.
4. Прокладку теплопроводов в ППУ изоляции в футлярах выполнить по ППЧ2-97-10
5. Ведомость объемов работ заполняется при привязке к рабочему чертежу.
6. Необходимость установки воздушников и спускников должна определяться рабочим проектом.
7. Нахождение стыка труб в ППУ изоляции на участке пересечения недопустимо.

Ведомость объемов работ

№ поз	Наименование		Ед. изм.	Кол-во	Примечание
1	Плиты перекрытия		шт		код 585321
2	Бетонные блоки ФБС 24 5 6-Т / 12 5 6-Т		шт		код 574611
	ФБС 9 5 6-Т / 12 5 3-Т		шт		код 574611
3	Отводы 45°		шт	8	альб 4 903 10 в 1
4	Стальной футляр		Дн x S / м	/	ГОСТ
5	Бетонная подготовка h =100 мм		м³ / м³	/	бетон В-7,5
6	Монолитное ж бетонное днище δ = 200	Бетон В-15	м³		бетон В-15
		Арматура кл А-III Ø12	кг		ГОСТ 5781- 82
7	Монолитные бет стены		м³		бетон В-15
8	Приямок с решеткой и фильтром из щебня		шт / кг	1 / 14,2	Ø12 А III
9	Швы из цементного р ра		м³		цем р-р М-50
10	Тощий бетон		м³		бетон В-3,5
11	Оклеечная гидроизоляция перекрытия в 2 слоя		м²		гидроизол на битуме
12	Защитный и выравнивающий слой перекрытия		м² / м³	/	цем р р М-50
13	Обмазка стен горячим битумом за 2 раза		м²		БН-50/50

СОГЛАСОВАНО.

"ТЕПЛОВЫЕ СЕТИ"
Филиал АО "МОСЭНЕРГО"
Начальник ПТО (А В. Новиков)

Зам нач службы технадзора (В К Смирнов)

нач м 3	Юнусов		
зам нач	Шевченко		
гип	Маловицкий		
рук гр	Филиппова		
исполн	Шершебнева		
н контр	Маловицкий		

СК3105-98-Т20

Конструкция бесканальной прокладки теплосети над существующим каналом с изменением отметок существующих теплопроводов

стадия	лист	листов
р ч	1	1

МОСНИЖПРОЕКТ мастерская №3

Привяз
гип
автор п
инв N

Продольный разрез трассы теплосети

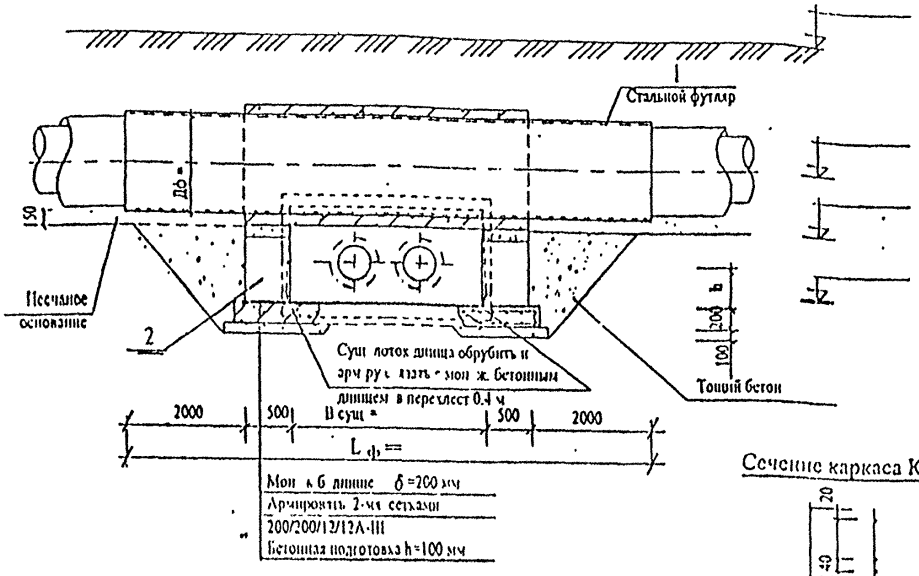

Сечение каркаса К - 1

Поперечный разрез трассы теплосети

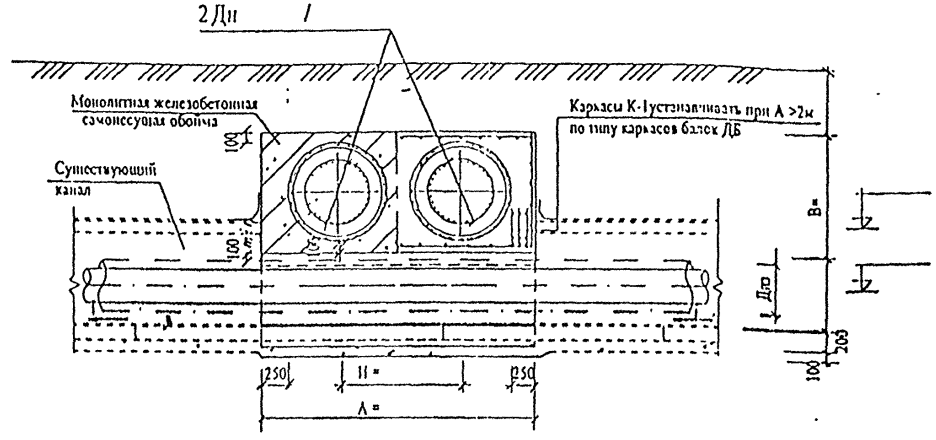

Ведомость объемов работ

№	Наименование		Ед. изм.	Кол-во	Примечание
1	Стальной футляр		Ди x S / м		ГОСТ
2	Бетонные блоки ФБС 24.5.6-Т / 12.5.6-Т		шт		код 574611
	ФБС 9 5.6-Т / 12.5.3-Т		шт		код 574611
3	Монолитная добетонка стен		м³		бетон В-15
4	Бетонная подготовка h=100 мм		м³ / м³	/	бетон В-7,5
5	Монолитное ж.бетонное днище δ =200	Бетон В-15	м³		бетон В-15
		Арматура кл. А-III Ø12	кг		ГОСТ 5781-82
6	Швы из цементного р-ра		м³		цем. р-р. М-50
7	Тощий бетон		м³		В - 7.5
8	Обмазка стен горячим битумом за 2 раза		м²		БН-50/50
9	Монолитная ж.бетонная обойма	Бетон В-15	м³		бетон В-15
		Ар-ра Ф22 / Ф18А-III	кг		ГОСТ 5781-82
		Ф16/Ф12 А-III	кг		ГОСТ 5781-82
		Ар-ра Ф8А-I	кг		ГОСТ 5781-82

Примечания:

1. Порядок и требования к производству работ на пересечение проектируемой теплосети с существующей теплосетью смотри лист СК3105-98-Т11
2. Устройство дренажа, водовыпуска из дренажа в дренажные колодцы, водовыпуски в существующую дождевую канализацию смотри рабочий проект.
3. Размеры на чертеже даны в мм., отметки в м.
4. Прокладку теплопроводов в ППУ изоляции в футлярах выполнить по ППЧ2-97-10
5. Ведомость объемов работ заполняется при привязке к рабочему проекту.
6. Нахождение стыка труб в ППУ изоляции на участке пересечения недопустим

СОГЛАСОВАНО:
"ТЕПЛОВЫЕ СЕТИ"
Филиал АО "МОСЭНЕРГО"
Начальник ПТО (А.В. Новиков)

Зам. нач. службы технадзора (В.К. Смирнов)

нач. м-з	Юнусов	
зам. нач.	Шевченко	
гип	Маловицкий	
рук. гр.	Филиппова	
исполн.	Шершебнева	
н. контр.	Маловицкий	

СК3105-98-Т22

Конструкция бесканальной прокладки теплосети над существующим каналом

стадия	лист	листов
р.ч.	1	1

МОСНИИПРОЕКТ мастерская №3

Привязан

Инв. № подл. | Подп. и дата | Взам. инв. №
Согласовано

№ поз	Наименование		Единица измерения	Примечания	Пр 108/200 Сущ канал 1090х715 Количество	Пр 133/225 Сущ канал 1090х715 Количество	Пр 159/250 Сущ канал 1090х715 Количество	Пр 219/315 Сущ канал 1090х715 Количество	Пр 273/400 Сущ канал 1090х715 Количество	Пр 325/450 Сущ канал 1090х715 Количество
1	Стальные футляры		Ди х S/м	ГОСТ	273х7 / 12	273х7 / 12	325х7 / 12	426х7 / 12	530х7 / 12	530х7 / 12
2	Бетонные блоки ФБС 24 5 6 т / ФБС 12 5 6 т		шт	код 574611	- / 2	- / 2	- / 2	- / 2	/ 2	- / 2
	ФБС 9 5 6 т / ФБС 12 5 3 т		шт	код 574611	- / -	- / -	- / -	- / -	- / -	- / -
3	Монолитная добетонка стен		м³	бетон В 15	0 54	0,54	0 55	0 56	0 57	0 57
4	Бетонная подготовка h 100мм		м²/м³	бетон В 7 5	0 2	0 2	0 3	0 3	0 3	0 3
5	Монолитное ж б днище	Бетон В 15	м³	бетон В 15	0 4	0 4	0 6	0 6	0	0
		Ар ра Ф12 А III	кг	ГОСТ 5781 82	33,0	33,0	50,0	50 0	50 0	50 0
6	Швы из цементного раствора		м³	цем р р М-50	0,2	0,2	0,2	0,2	0 2	0 2
7	Тощий бетон		м³	бетон В 3 5	0,38	0,38	0,64	0,67	0,68	0 64
8	Обмазка стен горячим битумом за 2 раз		м²	БН 50/50	3 2	3 2	3,3	3,4	3 5	3 5
9	Монолитная ж бетонная обойма	Бетон В 15	м³	бетон В 15	0 5	0 5	0 6	0 8	0 94	1 0
		Ар ра Ф22 / Ф18А III	кг	ГОСТ 5781 82	43 0 / -	43 0 / -	43 0 / -	43 0 /	43 0 /	43 0 / -
		Ф16/Ф12 А III	кг	ГОСТ 5781 82	- / 40 0	- / 41 3	- / 44 3	/ 52 2	/ 59 2	- / 60 4
		Ар ра Ф8А III	кг	ГОСТ 5781 82	-	-				-

№ поз	Наименование		Единица измерения	Примечания	Пр 426/560 Сущ канал 1090х715 Количество	Пр 108/200 Сущ канал 1470х865 Количество	Пр 133/225 Сущ канал 1470х865 Количество	Пр 159/250 Сущ канал 1470х865 Количество	Пр 219/315 Сущ канал 1470х865 Количество	Пр 273/400 Сущ канал 1470х865 Количество
1	Стальные футляры		Ди х S /м		630х8 / 12	273х7 / 12,6	273х7 / 12,6	325х7 / 12,6	426х7 / 12,6	530х7 / 12,6
2	Бетонные блоки ФБС 24 5 6 т / ФБС 12 5 6 т		шт	код 574611	2 / -	- / -	- / -	/ 2	- / 2	- / 2
	ФБС 9 5 6 т / ФБС 12 5 3 т		шт	код 574611	- / -	2 / -	2 / -	- / -	/ -	- / -
3	Монолитная добетонка стен		м³	бетон В 15	0,58	0 15	0 45	0 55	0 65	0 75
4	Бетонная подготовка h=100мм		м²/м³	бетон В 7 5	0 4	0 2	0 2	0 2	0 2	0 2
5	Монолитное ж б днище	Бетон В 15	м³	бетон В 15	0 2	0 1	0 4	0 4	0 1	0 4
		Ар ра Ф12 А III	кг	ГОСТ 5781 82	64,0	36,0	36 0	36 0	3 0	36 0
6	Швы из цементного раствора		м³	цем р р М 50	0,2	0,2	0 2	0 2	0 2	0 2
7	Тощий бетон		м³	бетон В 3 5	1,04	0 38	0 38	0 66	0 7	0 71
8	Обмазка стен горячим битумом за 2 раз		м²	БН 50/50	1 1	3,5	3 5	1,5	1 5	4 5
9	Монолитная ж бетонная обойма	Бетон В 15	м³	бетон В 15	1 2	0 7	0 75	0 82	1 1	1 26
		Ар ра Ф22 / Ф18А III	кг	ГОСТ 5781 82	43 0 / -	57 0 / -	57 0 /	57 0 /	57 0 / -	57 0 / -
		Ф16/Ф12 А III	кг	ГОСТ 5781 82	- / 68 0	- / 50 5	/ 53 1	/ 57 0	/ 67 0	- / 76 1
		Ар ра Ф8А I	кг	ГОСТ 5781 82	-	-				-

Примечание.

Таблицы отражают расход материалов на устройство пересечения каналов теплосети, выполняемых по чертежу лист Т22

нач м З	Юнусов		СК3105 98-Т23
зач нач	Шевченко		
гип	Маловицкий		Расход материалов на конструкцию бесканальной прокладки теплосети над существующим каналом
рук гр	Филиппова		стадия: Р Ч; лист: 1; листов: 3
исполн	Шершнева		МОСНИЖПРОЕКТ мастерская №
Н контр	Маловицкий		

Согласовано | Взам инв № | Инв № подл | Подпись и дата

№ поз	Наименование		Единица измерения	Примечания	Пр 325/450 Сущ канал1470х865 Количество	Пр 426/560 Сущ канал1470х865 Количество	Пр 108/200 Сущ канал2100х1135 Количество	Пр 133/225 Сущ канал2100х1135 Количество	Пр 159/250 Сущ канал2100х1135 Количество	Пр 219/315 Сущ канал2100х1135 Количество
1	Стальные футляры		Дн х / м		530х7 / 12,6	630,х8 / 12,6	273х7 / 13,8	273х7 / 13,8	325х7 / 13,8	426х7 / 13,8
2	Бетонные блоки ФБС 24 5 6 т / ФБС 12 5 6 т		шт	код 574611	- / 2	- / 2	- / -	- / -	- /	- / -
	ФБС 9 5 6 т / ФБС 12 5 3 т		шт	код 574611	- / -	2 / -	4 / 4	4 / 4	4 / 4	4 / 4
3	Монолитная добетонка стен		м³	бетон В 15	0,75	0,8	0,4	0,41	0,42	0,43
4	Бетонная подготовка h-100мм		м²/м³	бетон В 7 5	0,1	0,4	0,4	0,4	0,4	0,4
5	Монолитное ж б днище	Бетон В-15	м³	бетон В-15	0,6	0,8	0 8	0,8	0,8	0,8
		ар ра Ф12 А-III	кг	ГОСТ 5781 82	50,0	67,0	67,0	67,0	67,0	67,0
6	Швы из цементного раствора		м³	цем р р М-50	0,2	0,2	0,2	0,2	0,2	0,2
7	Гоший бетон		м³	бетон В 3,5	0,7	1,1	0,8	0,8	0,85	0,92
8	Обмазка стен горячим битумом за 2 раза		м²	БН 50/50	4,5	5,8	5,6	5,6	5,7	5,8
9	Монолитная ж бетонная обойма	Бетон В-15	м³	бетон В-15	1.32	1 58	0 85	1 1	1 12	1 5
		Ар р ı Ф22 / Ф18А III	кг	ГОСТ 5781-82	570 / -	570 / -	- / 792	- / 792	- / 792	- / 792
		Ф16/Ф12 А-I.I	кг	ГОСТ 5781-82	- / 77.7	- / 876	- / 673	- / 706	- / 760	- / 895
		Ар ра Ф8А-III	кг	ГОСТ 5781-82	-	-	100	100	100	100

№ поз	Наименование		Единица измерения	Примечания	Пр 273/400 Сущ канал2100х1135 Количество	Пр 325/450 Сущ канал2100х1135 Количество	Пр 426/560 Сущ канал2100х1135 Количество	Пр 325/450 Сущ канал 2620х1355 Количество	Пр 426/560 Сущ канал 2620х1355 Количество	Пр 325/150 Сущ канал 3060х1640 Количество
1	Стальные футляры		Дн х / м		530х7 / 13,8	530х7 / 13,8	630х7 / 13,8	530х7 / 15,2	630х8 / 15,2	530х7 / 15,6
2	Бетонные блоки ФБС 24 5 6 т / ФБС 12 5 6 т		шт	код 571611	- / -	- / -	- / -	- / -	- / -	- / 2
	ФБС 9 5 6 т / ФБС 12 5 3 т		шт	код 574611	4 / 4	4 / 4	4 / 4	4 / 4	4 / 4	6 / -
3	Монолитные бетонные стены		м³	бетон В 15	0,44	0,45	0,46	0,8	0,8	0,8
4	Бетонная подготовка h=100мм		м²/м³	бетон В-7 5	0,4	0,4	0,4	0,4	0,4	0,4
5	Монолитное ж б днище	Бетон В-15	м³	бетон В 15	0,8	0,8	0,8	0 8	0 8	0 8
		ар р ı Ф12 А III	кг	ГОСТ 5781-82	67,0	67,0	67,0	67,0	67,0	67,0
6	Швы из цементного раствора		м³	цем р р М-50	0,2	0,2	0,2	0,2	0,2	0,2
7	Гоший бетон		м³	бетон В 3 5	0,97	0,97	0,97	0,97	0,97	0,97
8	Обмазка стен горячим битумом за 2 раза		м²	БН 50/50	5,9	5,9	6,0	7,3	7,3	8,5
9	Монолитная ж бетонная обойма	Бетон В-15	м³	бетон В-15	1 73	1.81	2 2	2 3	2 8	2 63
		Ар р ı Ф22 / Ф18А-III	кг	ГОСТ 5781 82	- / 792	- / 792	- / 792	- / 1008	- / 1008	- / 1120
		Ф16/Ф12 А III	кг	ГОСТ 5781-82	- / 1014	- / 1036	- / 1168	- / 1295	- / 1160	- / 1467
		Ар ра Ф8А III	кг	ГОСТ 5781-82	10.0	100	100	458	458	458

Примечание:

Таблицы отражают расход материалов на устройство пересечений каналов теплосети, выполняемых по чертежу лист Т22

нач м З	Юнусов		СК3105-98-Т23
зам нач	Шевченко		
гип	Муловицкий		Расход материалов на конструкцию бесканальной прокладки теплосети над существующим каналом
рук гр	Филиппова		стадия: Р Ч; лист: 2; листов: 3
исполн	Шершебнева		МОСИНЖПРОЕКТ мастерская №3
н контр	Муловицкий		

Инв № подл | Подпись и дата | Взам инв №

№ поз	Наименование		Единица измерения	Примечания	Пр 426/560 Сущ канал3060х1640	Пр 530/710 Сущ канал3060х1640	Пр 630/800 Сущ канал3060х1640	Пр 720/900 Сущ канал3060х1640	Пр 820/1000 Сущ канал3060х1640	Пр 920/1100 Сущ канал3060х1640
					Количество	Количество	Количество	Количество	Количество	Количество
1	Стальные футляры		Дн х S/м	ГОСТ	630х8 / 15,6	820х10 / 15,6	920х11 / 15,6	1020х12 / 15,6	1220х12 / 15,6	1220х12 / 15,6
2	Бетонные блоки ФБС 24 5 6 т / ФБС 12 5 6 т		шт	код 574611	- / 2	4 /	4 /	4 /	4 /	4 / -
	ФБС 9 5 6 т / ФБС 12 5 3 т		шт	код 574611	6 / -	4 / -	4 / -	4 / -	4 /	4 /
3	Монолитная добетонка стен		м³	бетон В 15	0,8	1 6	1,7	1,7	1 8	1 8
4	Бетонная подготовка h 100мм		м²/ м³	бетон В 7 5	0 4	0 6	0 6	0 6	0 6	0 6
5	Монолитное ж б днище	Бетон В 15	м³	бетон В 15	0 9	1 2	1 2	1 2	1 2	1 2
		ар ра Ф12 А III	кг	ГОСТ 5781 82	67,0	100 0	100 0	100 0	100 0	100 0
6	Швы из цементного раствора		м³	цем р р М-50	0,2	0,2	0,2	0,2	0,2	0,2
7	Тощий бетон		м³	бетон В 3 5	0,97	3 0	2,2	2 2	2 2	2,2
8	Обмазка стен горячим битумом эт 2 раз		м²	БН 50/50	8,5	14 0	14,0	1 0	14 0	14 0
9	Монолитная ж бетонная обойма	Бетон В 15	м³	бетон В 15	3 2	3 9	4 6	5 2	6 0	6 5
		Ар ра Ф22 / Ф18А III	кг	ГОСТ 5781 82	1716 /	1716 /	1716 /	1716 /	1716 /	1716 / -
		Ф16/Ф12 А III	кг	ГОСТ 5781 82	/ 165 5	/ 199 3	- / 217 0	- / 235 0	/ 265 0	- / 271 0
		Ар ра Ф8А III	кг	ГОСТ 5781 82	25 2	25 2	25 2	25 2	25 2	25 2

№ поз	Наименование		Единица измерения	Примечания	Пр 1020/1200 Сущ канал3060х1610	Пр 530/710 Сущ канал3510х1880	Пр 630/800 Сущ канал3510х1880	Пр 720/900 Сущ канал3510х1880	Пр 820/1100 Сущ канал3510х1880	Пр920/1100/1020х1200 Сущ канал3510х1880
					Количество	Количество	Количество	Количество	Количество	Количество
1	Стальные футляры		Дн х S/м		1420х14 / 15 6	820х10 / 16 8	920х11 / 16 8	1020х12 / 16,8	1220х12 / 16,8	1220х12 /1420х14 /16 8
2	Бетонные блоки ФБС 24 5 6 т / ФБС 12 5 6 т		шт	код 571611	4 / -	4 / -	4 / -	4 / -	4 /	4 / -
	ФБС 9 5 6 т / ФБС 12 5 3 т		шт	код 571611	4 / 1	4 / 6	4 / 6	4 / 6	4 / 6	4 / 6
3	Монолитные бетонные стены		м³	бетон В 15	1,3	1,8	1,9	1 9	1 9	1,9
4	Бетонная подготовка h=100мм		м²/ м³	бетон В 7 5	0 6	0 6	0,6	0 6	0 6	0,6
5	Монолитное ж б днище	Бетон В 15	м³	бетон В 15	1 2	1 2	1 2	1 2	1 2	1 2
		ар ра Ф12 А III	кг	ГОСТ 5781 82	100,0	100 0	100 0	100 0	100 0	100 0
6	Швы из цементного раствора		м³	цем р р М 50	0,2	0,2	0,2	0 2	0 2	0 2
7	Тощий бетон		м³	бетон В 3 5	1,3	2,1	2,2	2 2	2,2	2 2
8	Обмазка стен горячим битумом эт 2 раз		м²	БН 50/50	14,0	16 0	16,0	16 0	16,0	16,0
9	Монолитная ж бетонная обойма	Бетон В 15	м³	бетон В 15	7 4	4 4	5 3	6 02	7 0	8 5
		Ар ра Ф22 / Ф18 А III	кг	ГОСТ 5781 82	1716 /	2580 /	2580 / -	2580 / -	2580 /	2580 / -
		Ф16/Ф12 А III	кг	ГОСТ 5781 82	- / 301 0	- / 222 7	- / 242 3	- / 262 5	/ 283	- / 303 0
		Ар ра Ф8 А III	кг	ГОСТ 5781-82	25 2	30 4	30 4	30 4	30 4	30 4

Примечание:

Таблицы отражают расход материалов на устройство пересечений каналов теплосети, выполняемых по чертежу лист Т22

нач отд	Юнусов	СК3105-98-Г23	
зам нач	Шевченко		
гип	Маловицкий	Расход материалов на конструкцию бесканальной прокладки теплосети над существующим каналом	стадия: рч; лист: 3; листов: 3
рук гр	Филиппова		
исполн	Шершебнева		МОСНИЖПРОЕКТ мастерская №3
н контр	Маловицкий		

Инв № подл | Подп и дата | Взам инв №

Продольный разрез трассы теплосети

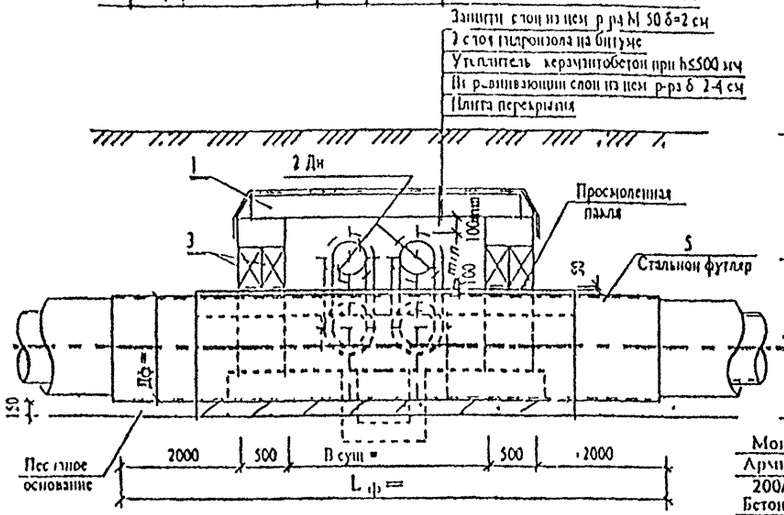

Поперечный разрез трассы теплосети

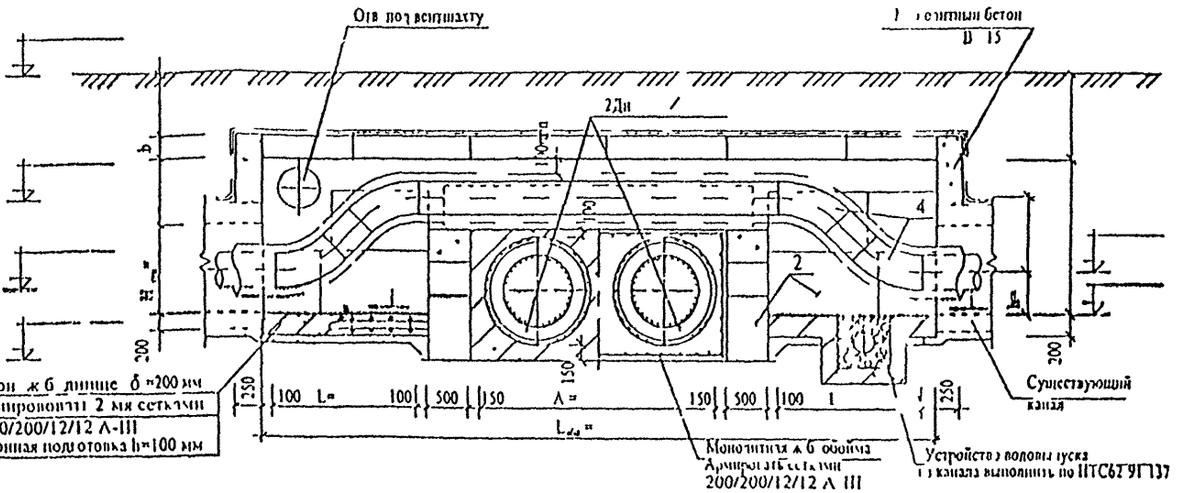

Ведомость объемов работ

№	Наименование		Ед изм.	Кол-во	Примечание
1	Плиты перекрытия		шт		код 585321
2	Бетонные блоки ФБС 24 5 6-Т / 12 5 6-Т		шт		код 574611
	ФБС 9 5 6-1 / 12 5 3-Т		шт		код 574611
3	Балки КБ - ДБ-		шт		код 589321
4	Отводы 45°		шт	8	4 903 10 в 1
5	Стальные футляры		ДнхS/ м		
6	Бетонная подготовка h=100 мм		м³ / м³	/	бетон В-7,5
7	Монолитное ж бетонное днище δ =200	Бетон В-15	м³		бетон В-15
		Ар - ра Ø12 А-III	кг		ГОСТ 5781- 82
8	Монолитные бет стены		м³		бетон В-15
9	Приямок с решеткой и фильтром из щебня		шт / кг	1 / 14,2	Ø12 А III
10	Вентшахта		шт		НТС 62-91-102
11	Швы из цементного р ра		м³		цем р р М-50
12	Утеплительный слой перекрытия =12 15 см		м² / м³	/	Керамзитобетон М 25
13	Оклеечная гидроизоляция перекрытия в 2 слоя		м²		гидроизол на битуме
14	Защитный и выравнивающий слой перекрытия		м² / м³		цем р р М-50
15	Обмазка стен горячим битумом за 2 раза		м²		БН-50/50
16	Просмоленная пакля		кг		
17	Монолитная ж бетонная обойма	Бетон В-15	м³		бетон В-15
		Ар - ра Ø12 А-III	кг		ГОСТ 5781- 82

Примечания

1 Порядок и требования к производству работ на пересечение проектируемой теплосети с существующей теплосетью смотри лист СК3105-98-Т11.
2 Устройство дренажа, водовыпуска из дренажа в дренажные колодцы, водовыпуски в существующую дождевую канализацию смотри рабочий проект
3 При засыпке над плитой перекрытия <0 5 м необходимо устройство утеплителя толщиной 12-15 см.
4 Размеры на чертеже даны в мм , отметки в м
5 Значение L см на листе
6 Ведомость объемов работ заполняется при привязке к рабочему проекту
7 Нахождение стыка труб в ППУ изоляции на участке пересечения недопустимо

СОГЛАСОВАНО
"ТЕПЛОВЫЕ СЕТИ"
Филиал АО "МОСЭНЕРГО"
Начальник ПТО (А В Новиков)
Зам нач службы технадзора (В К Смирнов)

нач м 3	Юнусов	
зам нач	Шевченко	
гип	Маловицкий	
рук тр	Филиппова	
исполн	Шершебнева	
н контр	Маловицкий	

СК3105-98-Т24

Конструкция бесканальной прокладки теплосети под существующим каналом с изменением отметок существующих теплопроводов

стадия	лист	листов
р ч	1	1

МОСИНЖПРОЕКТ мастерская №3

№ поз	Наименование		Единица измерения	Примечания	Пр ППУ 530/710 Сущ канал 1090х715	Пр ППУ 630/800 Сущ канал 1090х715	Пр ППУ 720/900 Сущ канал 1090х715	Пр ППУ 820/1000 Сущ канал 1090х715	Пр ППУ 920/1100 Сущ канал 1090х715	Пр ППУ 1020/1200 Сущ канал 1090х715
					Количество	Количество	Количество	Количество	Количество	Количество
1	Плиты перекрытия В10В3		шт	код 589321	5	6	6	6	6	6
2	Бетонные блоки ФБС 24 5 6-т / ФБС 12.5 6-т		шт	код 574611	2/-	2/12	2/12	2/12	2/12	2/4
	ФБС 9 5 6-т / ФБС 12.5 3-т		шт	код 574611	8/4	-/-	-/-	-/-	-/-	8/4
3	Балки КБ, ДБ.		шт	код 589321	КБ-21/4шт	КБ-25/4 шт	КБ-25/4 шт	КБ-30/4шт	КБ-30/4шт	ДБ-39/2 шт
4	Отводы 45°		шт	альб 4 903.10 в.1	8	8	8	8	8	8
5	Стальные футляры		Ди х S/м	ГОСТ	820х10/12	920х11/12	1020х12/12	1220х12/12	1220х12/12	1420х14/12,0
6	Бетонная подготовка h=100мм		м²/м³	бетон В-7,5	4,7/0,47	6,6/0,66	6,2/0,62	5,5/0,55	5,3/0,53	4,5/0,45
7	Монолитное ж бетонное днище δ=200мм	Бетон В-15	м³	бетон В-15	0,9	1,2	1,12	1,1	1,0	0,83
		ар ра Ф12 А-III	кг	ГОСТ 5781-82	152	214	198	177	170	146
8	Монолитные бетонные стены		м³	бетон В-15	1,5	1,5	1,4	1,6	1,7	1,0
9	Приямок с решеткой и фильтром из щебня		шт/кг	Ф12 А-III	1/14,2	1/14,2	1/14,2	1/14,2	1/14,2	1/14,2
10	Вентшахта		шт	ИТС 62-91-103	1	1	1	1	1	1
11	Шов из цементного раствора		м³	М-50	0,2	0,2	0,2	0,2	0,2	0,2
12	Монолитная к б обойма / ар ра Ф12 А-III		м³/кг	бетон В 15 /ГОСТ 5781 82	2,3/114,6	2,6/126,0	3,0/137,5	3,1/152,7	3,7/160 1	3,8/176 4
13	Утеплительный слой перекрытия δ= 12-15 см		м²/м³	керамзитобетон М-25	7,7/1,0	9,2/1,2	9,2/1,2	9,2/1,2	9,2/1,2	9,2/1,2
14	Оклеечная гидроизоляция перекрытия в 2 слоя		м²	2 сл гидроиз. на бит	11,0	13,0	13	13	13	13
15	Защитный и выравнивающий слои перекрытия		м²/м³	цем р р М-50	7,7/0,15	9,2/0,2	9,2/0,2	9,2/0,2	9,2/0,2	9,2/0,2
16	Обмазка стен горячим битумом за 2 раза		м²	БН 50/50	8,5	10,0	10,0	10,0	10,0	10,0
17	Просмоленная пакля		кг		20	20	20	20	20	20

№ поз	Наименование		Единица измерения	Примечания	Пр ППУ 530/710 Сущ канал 1470х865	Пр ППУ 630/800 Сущ канал 1470х865	Пр ППУ 720/900 Сущ канал 1470х865	Пр ППУ 820/1000 Сущ канал 1470х865	Пр ППУ 920/1100 Сущ канал 1470х865	Пр ППУ 1020/1200 Сущ канал 1470х865
					Количество	Количество	Количество	Количество	Количество	Количество
1	Плиты перекрытия ВП-19-6		шт	код 585321	9	9	10	10	10	11
2	Бетонные блоки ФБС 24 5 6-т / ФБС 12 5 6-т		шт	код 574611	2/8	2/8	2/12	2/12	2/12	2/12
	ФБС 9 5 6 т / ФБС 12 5 3-т		шт	код 574611	-/8	-/8	-/4	-/4	-/4	-/4
3	Балки КБ, ДБ		шт	код 589321	КБ-21/4 шт	КБ-25/4 шт	КБ-25/4 шт	КБ-30/4 шт	КБ-30/4 шт	ДБ-39/2 шт
4	Отводы 45°		шт	альб 4 903 10 в 1	8	8	8	8	8	8
5	Стальные футляры		Ди х S/м	ГОСТ	820х10/12,7	920х11/12,7	1020х12/12,7	1220х12/12,7	1220х12/12,7	1420х14/12,7
6	Бетонная подготовка h=100мм		м²/м³	В-7,5	6,6/0,66	6,1/0,61	7,2/0,72	6,4/0,64	6,2/0,62	7,0/0,7
7	Монолитное ж бетонное днище δ=200мм	Бетон В-15	м³	В-15	1,2	1,1	1,3	1,2	1,2	1,3
		ар ра Ф12 А-III	кг	ГОСТ 5781-82	214	200	236	210	200	228
8	Монолитные бетонные стены		м³	В 15	1,0	1,2	1,2	1,2	1,2	1,7
9	Приямок с решеткой и фильтром из щебня		шт/кг	Ф12 А III	1/14,2	1/14,2	1/14,2	1/14,2	1/14,2	1/14,2
10	Вентшахта		шт	ИТС 62-91-103	1	1	1	1	1	1
11	Шов из цементного раствора		м³	М 50	0,2	0,2	0,2	0,2	0,2	0,2
12	Монолитная к б обойма / ар ра Ф12 А-III		м³/кг	бетон В 15 /ГОСТ 5781 82	2,7/133,2	3,0/146,5	3,4/159,8	3,6/177,6	4,3/186,5	4,4/204,2
13	Утеплительный слой перекрытия δ= 12 15 см		м²/м³	керамзитобетон М-25	11,4/1,5	11,4/1,5	12,6/1,6	12,6/1,6	12,6/1,6	13,7/1,8
14	Оклеечная гидроизоляция перекрытия в 2 слоя		м²	2 сл гидроиз на бит.	20,3	20,3	22,0	22,0	22,0	24,0
15	Защитный и выравнивающий слои перекрытия		м²/м³	цем р р М-50	11,4/0,3	11,4/0,3	12,6/0,4	12,6/0,4	12,6/0,4	13,7/0,4
16	Обмазка стен горячим битумом за 2 раза		м²	БН 50/50	10,7	10,7	11,8	11,8	11,8	12,5
17	Просмоленная паклн		кг		20	20	20	20	20	20

Примечание:

Таблицы отражают расход материалов на устройство пересечений каналов теплосети, выполняемых по чертежу лист Т24

нач. м 3	Юнусов	
зам. нач	Шевченко	
гип	Маловицкий	
рук гр.	Филиппова	
исполн.	Шершебцева	
н. контр.	Маловицкий	

СК3105-98-Т25

Расход материалов на конструкцию бесканальной прокладки теплосети под существующим каналом с изменением отметок существующих теплопроводов

стадия	лист	листов
РЧ	1	2

МОСИНЖПРОЕКТ мастерская №3

Согласовано

Инв. № подл. | Подп. и дата | Взам. инв. №

№ поз	Наименование		Единица измерения	Примечания	Пр ППУ 530/710 Суш канал 2100х1135 Количество	Пр ППУ 630/800 Суш канал 2100х1135 Количество	Пр ППУ 720/900 Суш канал 2100х1135 Количество	Пр ППУ 820/1000 Суш канал 2100х1135 Количество	Пр ППУ 920/1100 Суш канал 2100х1135 Количество	Пр ППУ 1020/1200 Суш канал 2100х1135 Количество
1	Плиты перекрытия ВП-25-12		шт	код 589321	5	5	5	6	6	6
2	Бетонные блоки ФБС 24 5 6-т / ФБС 12 5 6-т		шт	код 574611	1 / 8	4 / 8	4 / 8	4 / 8	4 / 8	2 / 8
	– ФБС 9 5 6-т / ФБС 12 5 3-т		шт	код 574611	2 / 18	4 / 12	4 / 12	2 / 12	12 / 2	4 / 12
3	Балки КБ, ДБ		шт	код 589321	КБ-21 / 4шт	КБ-25 / 4 шт	КБ-25 / 4 шт	КБ-30 / 4шт	КБ-30 / 4шт	ДБ-39 / 2 шт
4	Отводы 45°		шт	альб 4 903 10 в.1	8	8	8	8	8	8
5	Стальные футляры		Ди х S/м	ГОСТ	820х10 / 14	920х11 / 14	1020х12 / 14	1220х12 / 14	1220х12 / 14	1420х14 / 14 0
6	Бетонная подготовка h=100мм		$м^2/м^3$	бетон В-7 5	10 / 1,0	9,3 / 0,9	8,6 / 0,9	11,6 / 1,2	11,3 / 1,1	10,3 / 1,0
7	Монолитное ж.бетонное днище δ=200мм	Бетон В-15	$м^3$	бетон В-15	1,9	1,7	1,6	2,2	2,1	1,9
		ар ра Ф12 А-III	кг	ГОСТ 5781-82	165	151	142	194	190	172
8	Монолитные бетонные стены		$м^3$	бетон В-15	1,5	1,5	1,5	1,5	1,5	1,5
9	Приямок с решеткой и фильтром из щебня		шт/кг	Ф12 А-III	1 / 14,2	1 / 14,2	1 / 14,2	1 / 14,2	1 / 14,2	1 / 14,2
10	Вентшахта		шт	ПГС 62-91-103	1	1	1	1	1	1
11	Швы из цементного раствора		$м^3$	М-50	0,2	0,2	0,2	0,2	0,2	0,2
12	Монолитная ж б обойма / ар ра Ф12 А-III		$м^3$/ кг	бетон В-15 / ГОСТ 5781 82	3,3 / 165,2	3,7 / 181,7	4,2 / 198,2	4,4 / 220,2	5,3 / 231,2	5,5 / 253,3
13	Утепляющий слой перекрытия δ= 12-15 см		$м^2/м^3$	керамзитобетон М-25	16,4 / 2,1	16,4 / 2,1	16,4 / 2,1	19,4 / 2,5	19,4 / 2,5	19,4 / 2,5
14	Оклеечная гидроизоляция перекрытия в 2 слоя		$м^2$	2 сл гидроиз на бит	26,0	26,0	26,0	29	29	29
15	Защитный и выравнивающий слои перекрытия		$м^2/м^3$	цем р-р М-50	16,4 / 0,5	16,4 / 0,5	16,4 / 0,5	19,4 / 0,58	19,4 / 0,58	19,4 / 0,58
16	Обмазка стен горячим битумом за 2 раза		$м^2$	БН 50/50	14	14	14	16,0	16,0	16,0
17	Просмоленная пакля		кг		20	20	20	20	20	20

№ поз	Наименование		Единица измерения	Примечания	Пр. ППУ 530/710 Суш канал 2620х1355 Количество	Пр ППУ 630/800 Суш канал 2620х1355 Количество	Пр ППУ 720/900 Суш канал 2620х1355 Количество	Пр ППУ 820/1000 Суш канал 2620х1355 Количество	Пр ППУ 920/1100 Суш канал 2620х1355 Количество	Пр ППУ 1020/1200 Суш канал 2620х1355 Количество
1	Плиты перекрытия ВП-28-12		шт	код 585321	6	6	6	7	7	7
2	Бетонные блоки ФБС 24 5 6-т / ФБС 12 5 6-т		шт	код 574611	12 / 10	6 / 16	6 / 16	12 / 12	12 / 12	6 / 18
	ФБС 9 5 6 т / ФБС 12 5 3-т		шт	код 574611	- / 14	12 / 8	12 / 8	- / 8	- / 8	12 / 18
3	Балки КБ, ДБ		шт	код 589321	КБ-21 / 4 шт	КБ 25 / 4 шт	КБ-25 / 4 шт	КБ-30 / 4 шт	КБ-30 / 4 шт	ДБ-39 / 2 шт
4	Отводы 45°		шт	альб 4 903 10 в 1	8	8	8	8	8	8
5	Стальные футляры		Ди х S/м	ГОСТ	820х10 / 15	920х11 / 15	1020х12 / 15	1220х12 / 15	1220х12 / 15	1420х14 / 15
6	Бетонная подготовка h=100мм		$м^2/м^3$	В-7 5	16 / 1,6	15,3 / 1,5	14,5 / 1,5	18 / 1,8	17,6 / 1,8	16,5 / 1,7
7	Монолитное ж бетонное днище δ=200мм	Бетон В-15	$м^3$	В-15	3,0	2,8	2,7	3,4	3,3	3,1
		ар ра Ф12 А-III	кг	ГОСТ 5781-82	270	250	236	303	296	278
8	Монолитные бетонные стены		$м^3$	В-15	1,5	1,5	1,5	1,5	1,5	1,5
9	Приямок с решеткой и фильтром из щебня		шт/кг	Ф12 А-III	1 / 14,2	1 / 14,2	1 / 14,2	1 / 14,2	1 / 14,2	1 / 14,2
10	Вентшахта		шт	ПГС 62-91-103	1	1	1	1	1	1
11	Швы из цементного раствора		$м^3$	М-50	0 2	0,2	0,2	0,2	0,2	0,2
12	Монолитная ж б обойма / ар ра Ф12 А-III		$м^3$/ кг	бетон В-15 / ГОСТ 5781 82	3,3 / 194,4	4,3 / 211,0	4,9 / 230,2	5,1 / 255,7	6,2 / 269,8	6,4 / 294,1
13	Утепляющий слой перекрытия δ= 12 15 см		$м^2/м^3$	керамзитобетон М-25	21,8 / 2,8	21,8 / 2,8	21,8 / 2,8	24,4 / 3,2	24,4 / 3,2	24,4 / 3,2
14	Оклеечная гидроизоляция перекрытия в 2 слоя		$м^2$	2 сл гидроиз на бит.	31,0	31,0	31,0	34,0	34,0	34,0
15	Защитный и выравнивающий слои перекрытия		$м^2/м^3$	цем. р р. М-50	21,8 / 0,7	21,8 / 0,7	21,8 / 0,7	24,4 / 0,7	24,4 / 0,7	24,4 / 0,7
16	Обмазка стен горячим битумом за 2 раза		$м^2$	БН 50/50	24	24	24	27,5	27,5	26,7
17	Просмоленная пакля		кг		20	20	20	20	20	20

Примечание:

Таблицы отражают расход материалов на устройство пересечений каналов теплосети, выполняемых по чертежу лист Т24

нач М Э	Юнусов	
зам нач	Шевченко	
гип	Маловицкий	
рук гр.	Филиппова	
исполн	Шершебнева	
н контр	Маловицкий	

СК3105-98-Т25

Расход материалов на конструкцию бесканальной прокладки теплосети под существующим каналом с изменением отметок существующих теплопроводов

стадия	лист	листов
РЧ	2	2

МОСПИЖПРОЕКТ мастерская №3

Согласовано | Взам инв № | Подпись и дата | Инв № подл

Продольный разрез трассы теплосети

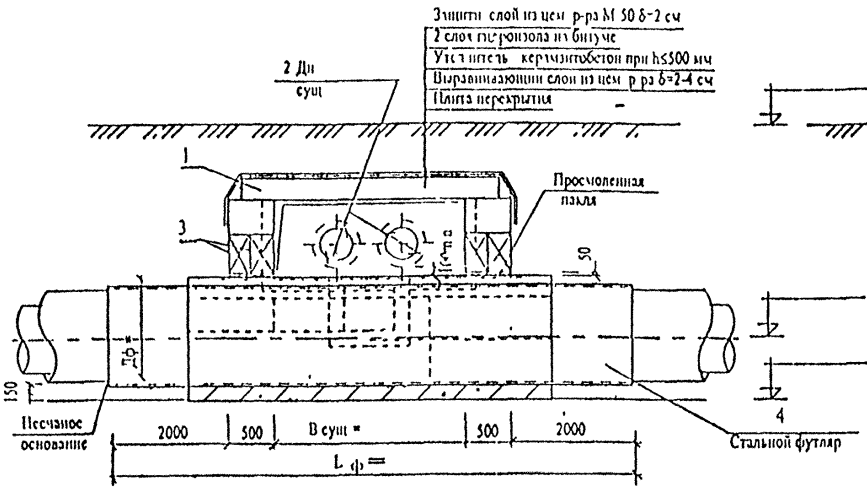

Поперечный разрез трассы теплосети

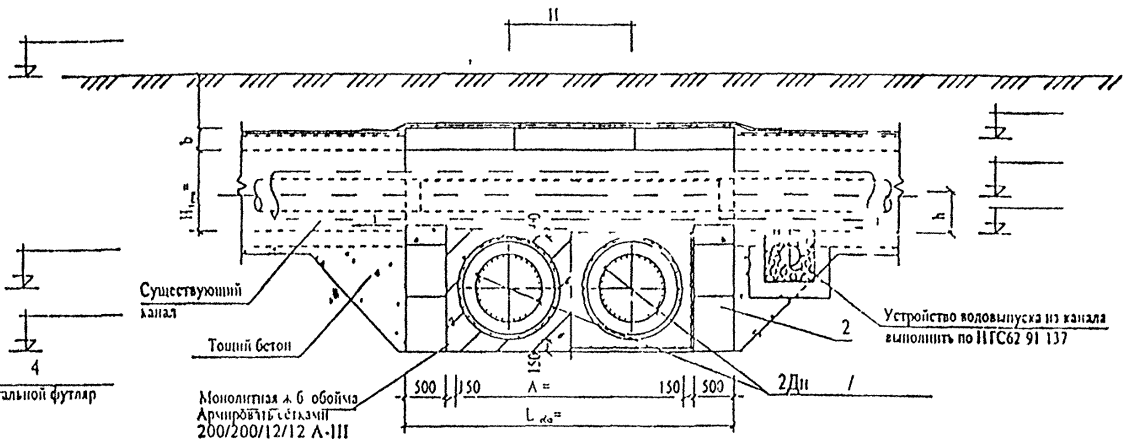

Ведомость объемов работ

№	Наименование		Ед. изм.	Кол-во	Примечание
1	Плиты перекрытия		шт		код 585321
2	Бетонные блоки ФБС 24 5 6-Т		шт		код 574611
	ФБС 12 5 6-Т		шт		код 574611
	ФБС 9 5 6-Т		шт		код 574611
	ФБС 12 5 3-Т		шт		код 574611
3	Балки КБ - ДБ-		шт		код 589321
4	Стальной футляр Ди		Ди х S/ м		ГОСТ
5	Монолитные бет стены		м³		бетон В-15
6	Приямок с решеткой и фильтром из щебня		шт / кг	1 / 14,2	Ø12 А III
7	Швы из цементного р ра		м³		цем р р М-50
8	Тощий бетон		м³		бетон В-3 5
9	Утеплительный слой перекрытия δ=12 15см		м³ / м³		Керамзитобетон М 25
10	Оклеечная гидроизоляция перекрытия в ² слоя		м²		гидроизол на битуме
11	Защитный и выравнивающий слои перекрытия		м³ / м²	/	цем р р М-50
12	Обмазка стен горячим битумом за 2 раза		м²		БН-50/50
13	Просмоления пакля		кг	20	
17	Монолитная ж бетонная обойма	Бетон В-15	м³		Бетон В-15
		Ар - ра Ø12 А-III	кг		ГОСТ 5781- 82

Примечания

1. Порядок и требования к производству работ на пересечение проектируемой теплосети с существующей теплосетью смотри лист СК3105-98-Т11
2. Устройство дренажа, водовыпуска из дренажа в дренажные колодцы, водовыпуски в существующую дождевую канализацию смотри рабочий проект
3. Размеры на чертеже даны в мм ,отметки в м
4. Если футляры расположены по глубине >200мм от днища существующего канала - реконструкция его не требуется.
5. Прокладку теплопроводов в ППУ изоляции в футлярах выполнить по ППЧ2-97-10
6. Ведомость объемов работ заполняется при привязке к рабочему проекту
7. Нахождение стыка труб в ППУ изоляции на участке пересечения недопустимо

СОГЛАСОВАНО
"ТЕПЛОВЫЕ СЕТИ"
Филиал АО "МОСЭНЕРГО"
Начальник ПТО (А В Новиков)

Зам нач службы
технадзора (В К Смирнов)

нач м З	Юнусов	
зам нач	Шевченко	
гип	Маловицкий	
рук гр	Филиппова	
исполн	Шершебнев	
н контр	Маловицкий	

СК3105-98-Т26

Конструкция бесканальной прокладки теплосети под существующим каналом

стадия	лист	листов
РЧ	1	1

МОСИНЖПРОЕКТ мастерская №3

Согласовано

Инв № подл | Подпись и дата | Взам инв №

№ поз	Наименование	Единица измерения	Примечания	Пр ППУ 530/710 Сущ канал 1090х715 Количество	Пр ППУ 630/800 Сущ канал 1090х715 Количество	Пр ППУ 720/900 Сущ канал 1090х715 Количество	Пр ППУ 820/1000 Сущ канал 1090х715 Количество	Пр ППУ 920/1[illegible] Сущ канал 1090х715 Количество	Пр ППУ 1020/1200 Сущ канал 1090х715 Количество
1	Плиты перекрытия ВП	шт	код 589321	В10В3 / 3	В12В3 / 7	В12В3 / 7	В10В3 / 4	В10В3 / 4	ВП 16 6 / 7
2	Бетонные блоки ФБС 24 5 6 т / ФБС 12 5 6 т	шт	код 571611	2 / -	2 / 4	2 / 4	2 / 4	2 / 4	2 / 4
	ФБС 9 5 6 т / ФБС 12 5 3 т	шт	код 574611	- / 4	- / -	- / -	- / -	- / -	/ 4
3	Балки КБ, ДБ	шт	код 589321	КБ 21 / 4	КБ 25 / 4	КБ 25 / 4	КБ 30 / 4	КБ 30 / 4шт	ДБ 39 / 2 шт
4	Стальные футляры	Дн х S/м	ГОСТ	820х10 / 8	920х11 / 8	1020х12 / 8	1220х12 / 8	1220х12 / 8	1420х14 / 8
5	Монолитные бетонные стены	м³	бетон В 15	0,6	0,7	0 7	1,2	1,3	0 6
6	Шов из цементного раствора	м³	М 50	0,2	0 2	0 2	0 2	0 2	0,2
7	Тощий бетон	м³	бетон В 3 5	1 6	2,1	2,6	3,7	3,7	5,0
8	Утепляющий слой перекрытия δ= 12-15 см	м²/м³	керамзитобетон М 25	4,3 / 0,6	5 7 / 0,7	5,7 / 0 7	5,6 / 0,7	5,6 / 0,7	6,8 / 0,9
9	Оклеечная гидроизоляция перекрытия в 2 слоя	м²	2 сл гидроиз на битм	6,9	9,2	9,2	9,8	9,8	11,1
10	Защитный и выравнивающий слои перекрытия	м²/м³	цем р-р М-50	4,3 / 0,13	5,7 / 0,17	5,7 / 0,17	5,6 / 0,17	5,6 / 0,17	6,8 / 0,2
11	Обмазка стен горячим битумом за 2 раза	м²	БН 50/50	3,7	4,3	4,3	4,9	4,9	5,1
12	Промасленная пакля	кг		20	20	20	20	20	20
13	Монолитная ж б обойма / ар-ра Ф12 А-III	м³/кг	бетон В 15 / ГОСТ 5781 82	2,3 / 114,6	2,6 / 126,0	3,0 / 137,5	3,1 / 152,7	3,7 / 160 4	3,8 / 176,4

№ поз	Наименование	Единица измерения	Примечания	Пр ППУ 530/710 Сущ канал 1170х865 Количество	Пр ППУ 630/800 Сущ канал 1470х865 Количество	Пр ППУ 720/900 Сущ канал 1470х865 Количество	Пр ППУ 820/1000 Сущ канал 1470х865 Количество	Пр ППУ 920/1[illegible] Сущ канал 1[illegible]х865 Количество	Пр ППУ 1020/1200 Сущ канал 1470х865 Количество
1	Плиты перекрытия ВП 28 12	шт	код 585321	6	7	7	8	8	9
2	Бетонные блоки ФБС 24 5 6 т / ФБС 12 5 6 т	шт	код 574611	2 / -	2 / -	2 / 4	2 / 4	2 / 4	2 / 4
	ФБС 9 5 6 т / ФБС 12 5 3 т	шт	код 571611	- / 8	- / 8	- / 4	/ 4	- / 1	- / 4
3	Балки КБ, ДБ	шт	код 589321	КБ 21 / 4 шт	КБ 25 / 4 шт	КБ-25 / 4 шт	КБ-30 / 4 шт	КБ 30 / 4 [illegible]	ДБ-39 / 2 шт
4	Стальные футляры	Дн х S/м	ГОСТ	820х10 / 8,7	920х11 / 8,7	1020х12 / 8,7	1220х12 / 8,7	1220х12 / [illegible]7	1420х14 / 8,7
5	Монолитные бетонные стены	м³	В 15	0,3	0,6	0,1	0,1	0 49	1,14
6	Шов из цементного раствора	м³	М 50	0,2	0,2	0 2	0,2	0,2	0,2
7	Тощий бетон	м³	В 3,5	2,0	2,2	3,1	4,4	4,4	5,9
8	Утепляющий слой перекрытия δ= 12-15 см	м²/м³	керамзитобетон М 25	6,2 / 0,8	7,1 / 0,9	7,1 / 0 9	8,1 / 1,1	8,1 / 1,1	8,9 / 1,2
9	Оклеечная гидроизоляция перекрытия в 2 слоя	м²	2 сл гидроиз на битм	9,2	10,6	10,6	12 0	12,0	13,4
10	Защитный и выравнивающий слои перекрытия	м²/м³	цем р-р М 50	6,2 / 0,19	7,1 / 0,21	7,1 / 0,21	8,1 / 0,24	8,1 / 0,21	8,9 / 0,27
11	Обмазка стен горячим битумом за 2 раза	м²	БН 50/50	4,5	5,1	5,1	5,9	5,9	6,5
12	Промасленная пакля	кг		20	20	20	20	20	20
13	Монолитная ж б обойма / ар-ра Ф12 А III	м³/кг	бетон В 15 / ГОСТ 5781 82	2,7 / 133,2	3,0 / 146,5	3,4 / 159,8	3,6 / 177,6	4,3 / 186,5	4,4 / 204,2

Примечание:

Таблицы отражают расход материалов на устройство пересечении каналов теплосети, выполняемых по чертежу лист Т26

нач ЧЗ	Юшусов		СК3105-98-127
зам нач	Шевченко		
гип	Маловицкий		
рук гр	Филиппова		Расход материалов на конструкцию бесканальной прокладки теплосети под существующим каналом
исполн	Шершебнева		

стадия	лист	листов
РЧ	1	2

МОСНИЖПРОЕКТ

№ поз	Наименование	Единица измерения	Примечания	Пр ППУ 530/710 Сущ канал 2100х1135 Количество	Пр ППУ 630/800 Сущ канал 2100х1135 Количество	Пр ППУ 720/900 Сущ канал 2100х1135 Количество	Пр ППУ 820/1000 Сущ канал 2100х1135 Количество	Пр ППУ 920/1100 Сущ канал 2100х1135 Количество	Пр ППУ 1020/1200 Сущ канал 2100х1135 Количество
1	Плиты перекрытия ВП 25 12	шт	код 589321	3	3	3	3	3	4
2	Бетонные блоки ФБС 24 5 6 т / ФБС 12 5 6 т	шт	код 571611	2 / -	4 / -	4 / -	4 / -	4 / -	4 / -
	ФБС 9 5 6 т / ФБС 12 5 3 т	шт	код 574611	2 / 12	4 / 6	4 / 6	4 / 6	4 / 6	4 / 12
3	Балки КБ, ДБ	шт	код 589321	КБ 30 / 4шт	КБ 30 / 4 шт	КБ 30 / 4 шт	КБ 30 / 4шт	КБ 30 / 4шт	ДБ 39 / 2 шт
4	Стальные футляры	Дн х S/м	ГОСТ	820х10 / 10	920х11 / 10	1020х12 / 10	1220х12 / 10	1220х12 / 10	1420х14 / 10
5	Монолитные бетонные стены	$м^3$	бетон В-15	0,9	1,2	0 5	1,0	1,3	0,8
6	Швы из цементного раствора	$м^3$	М 50	0,2	0,2	0,2	0 2	0 2	0 2
7	Тощий бетон	$м^3$	бетон В 3 5	5,2	5,3	5,1	4 5	5 3	9,2
8	Утепляющий слой перекрытия δ= 12-15 см	$м^2 / м^3$	керамзитобетон М 25	9,1 / 1 2	9,1 / 1,2	9,1 / 1,2	9,1 / 1 2	9 1 / 1 2	12,1 / 1,6
9	Оклеечная гидроизоляция перекрытия в 2 слоя	$м^2$	2 сл гидроиз из бит	12,7	12,7	12,7	12,7	12,7	17
10	Защитный и выравнивающий слои перекрытия	$м^2 / м^3$	цем. р-р М-50	9,1 / 0,27	9,1 / 0,27	9,1 / 0,27	9,1 / 0,27	9,1 / 0,27	12,1 / 0,4
11	Обмазка стен горячим битумом за 2 раза	$м^2$	БН 50/50	6,0	6,0	6,0	6,5	6,0	8 0
12	Просмоленная пакля	кг		20	20	20	20	20	20
13	Монолитная ж б обойма / ар рз Ф12 А-III	$м^3$ / кг	бетон В 15 / ГОСТ 5781 82	3,3 / 165,2	3,7 / 181,7	4,2 / 198,2	4,4 / 220 2	5,3 / 231 2	5,5 / 253,3

№ поз	Наименование	Единица измерения	Примечания	Пр ППУ 530/710 Сущ канал 2620х1355 Количество	Пр ППУ 630/800 Сущ канал 2620х1355 Количество	Пр ППУ 720/900 Сущ канал 2620х1355 Количество	Пр ППУ 820/1000 Сущ канал 2620х1355 Количество	Пр ППУ 920/1100 Сущ канал 2620х1355 Количество	Пр ППУ 1020/1200 Сущ канал 2620х1355 Количество
1	Плиты перекрытия ВП 28 12	шт	код 585321	3	3	3	3	3	4
2	Бетонные блоки ФБС 24 5 6 т / ФБС 12 5 6 т	шт	код 574611	4 / 12	6 / 4	6 / 4	6 / 4	6 / 6	6 / 6
	ФБС 9 5 6 т / ФБС 12 5 3 т	шт	код 571611	2 / 6	2 / -	2 / -	2 / -	- / -	- / 6
3	Балки КБ ДБ	шт	код 589321	КБ 30 / 4 шт	КБ 30 / 4 шт	КБ 30 / 4 шт	КБ 30 / 4 шт	КБ 30 / 4 шт	ДБ 39 / 2 шт
4	Стальные футляры	Дн х S/м	ГОСТ	820х10 / 11	920х11 / 11	1020х12 / 11	1220х12 / 11	1220х12 / 11	1420х14 / 11
5	Монолитные бетонные стены	$м^3$	В 15	0,4	0,8	0 4	0,6	0,8	0,2
6	Швы из цементного раствора	$м^3$	М 50	0,2	0,2	0,2	0,2	0,2	0 2
7	Тощий бетон	$м^3$	В 3,5	5,7	5,8	5 6	5,3	5,7	10,1
8	Утепляющий слой перекрытия δ= 12 15 см	$м^2 / м^3$	керамзитобетон М 25	10,2 / 1 3	10,2 / 1,3	10,2 / 1.3	10,2 / 1 3	10,2 / 1 3	13,6 / 1,8
9	Оклеечная гидроизоляция перекрытия в 2 слоя	$м^2$	2 сл гидроиз из бит	13,0	13 0	13,0	13,0	13 0	18,4
10	Защитный и выравнивающий слои перекрытия	$м^2 / м^3$	цем р р М 50	10,2 / 0,3	10,2 / 0,3	10,2 / 0,3	10,2 / 0,3	10,2 / 0 3	13,6 / 0,4
11	Обмазка стен горячим битумом за 2 раза	$м^2$	БН 50/50	7,5	7,5	7,5	7,5	7 5	9 7
12	Просмоленная пакля	кг		20	20	20	20	20	20
13	Монолитная ж б обойма / ар рз Ф12 А-III	$м^3$ / кг	бетон В-15 / ГОСТ 5781 82	3,8 / 194,4	4,3 / 211,0	4,9 / 230,2	5,1 / 255,7	6,2 / 269,8	6,4 / 294,1

Примечание:

Таблицы отражают расход материалов на устройство пересечений каналов теплосети, выполняемых по чертежу лист Т26

нач м З	Юшусов		СК3105-98-Т27
зам нач	Шевченко		
гип	Мловицкий		Расход материалов на конструкцию б с канальной прокладки теплосети под существующим каналом
рук гр	Филиппова		
исполн	Шершебцева		
н контр.	Мловицкий		

стадия	лист	листов
РЧ	2	2

МОСНИЖПРОЕКТ мастерская №3

Применяемые отводы α=30° альб 4 903-10			
Ду	Дн x S	Обозначен.	Масса 1шт(кг)
600	630 x 7	т 51.104	46,2
700	720 x 7	т 51.107	59,8
800	820 x 9	т 51.112	97,3
900	920 x10	т 51 116	133,6
1000	1020x11	т 51.120	177,3
1200	1220x10	т 51.123	246,0
1400	1420x12	т 51.126	433,2
Применяемые отводы α=45° альб 4 903-10			
50	57 x 4	α ° 50 с 80	0,3
80	89 x 4	α ° 80 с 50	0,8
100	108 x 4	α °100 с 80	1,2
150	159 x 6	α °150 с 40	4,0
200	219 x 6	α °200 с 32	7,5
250	273 x 8	α °250 с 32	15,5
300	325 x 8	α °300 с 25	22,3
400	426 x10	α ° 400 с 32	48,6
500	530 x 7	т 51.137	48,0
600	630 x 7	т 51.140	63,7
700	720 x 7	т 51.149	83,3
800	820 x 9	т 51.148	136,5
900	920 x10	т 51.152	187,4
1000	1020x11	т 51.156	251,8
1200	1220x10	т 51.159	321,3
1400	1420x12	т 51.162	515,5

Таблица значений "L"

Ду	50	80	100	150	200	250	300	400	500	600	700	800	900	1000	1200	1400
L при h=1.0м	1060	1100	1125	1186	1250	1310	1372	1500	1420	1622	1696	1780	1864	1844	2010	2176
L при h= 0.5м	560	600	625	686	750	810	872	1000	920	1308	1356	1310	1362	1418	1526	3.5

Применяемые ж/б и бетонные изделия			
Марка изделия	Д	Ш	В
Плиты перекрытия код 585321			
В10В3	1400	995	100
В12В3	1600	495	120
В16В3	2000	495	100
ВП-16-6	1610	600	160
ВП-19-6	1910	600	160
ВП-22-6	2210	600	160
ВП-25-12	2520	1200	220
ВП-28-12	2520	1200	220
ВП-31-12	3130	1200	260
ВП-37-12	3740	1200	260
ВП-40-12	4040	1200	320
ВП-46-12	4600	1200	360
ВП-55-6	5500	600	400

Применяемые ж/б и бетонные изделия			
Продолжение			
Балки "КБ", "ДБ" код 589321			
КБ-21	2500	250	400
КБ-25	2900	250	400
КБ-30	3400	250	400
ДБ-39	3900	400	500
ДБ-44	4400	400	500
Фундаментные блоки "ФБС" код 574611			
ФБС.24.5.6-т	2380	500	580
ФБС.12.5.6-т	1180	500	580
ФБС.12.5.3-т	1180	500	280
ФБС.9.5.6-т	880	500	580

Применяемые метал.ф-ры для бесканальной прокладки		
Ду	Дф	Вес футляра для 2 труб(кг)
108	273x 7	91,8
133	273x 7	91,8
159	325x 7	109,8
219	426x 7	144,7
273	530x 7	206,0
325	530x 7	206,0
426	630x 8	245,4
530	820x10	399,6
630	920x 11	493,2
720	1020x12	596,6
820	1220x12	715,0
920	1220x12	715,0
1020	1420x14	970,8

нач м 3	Юнусов		
зам нач	Шевченко		
гип	Маловицкий		
рук гр	Филиппова		
исполн	Грибкова		
и контр.	Маловицкий		

СК3105-98-Т28

Справочные данные по сборным железобетонным и бетонным изделиям, стальным отводам и футлярам

стадия	лист	листов
р ч	1	1

МОСИНЖПРОЕК мастерская №3

Согласовано

Взам. инв. №

Подпись

Инв. №

gost.e-ecolog.ru