ТИПОВОЙ ПРОЕКТ

503-1-72.89

Производственный корпус ежедневного обслуживания и окрасочных работ автономного автотранспортного предприятия на 300 грузовых автомобилей с открытой стоянкой

АЛЬБОМ I

ТХ	ТЕХНОЛОГИЧЕСКИЕ РЕШЕНИЯ СТР.
АР	АРХИТЕКТУРНЫЕ РЕШЕНИЯ СТР.
КЖ	КОНСТРУКЦИИ ЖЕЛЕЗОБЕТОННЫЕ СТР.
КМ	КОНСТРУКЦИИ МЕТАЛЛИЧЕСКИЕ СТР.

Нф 1625/01

gost.e-ecolog.ru

ТИПОВОЙ ПРОЕКТ

503-1-72.89

Производственный корпус ежедневного обслуживания и окрасочных работ автономного автотранспортного предприятия на 300 грузовых автомобилей с открытой стоянкой

АЛЬБОМ I

ПЕРЕЧЕНЬ АЛЬБОМОВ

АЛЬБОМ	I	ТХ	ТЕХНОЛОГИЯЕСКИЕ РЕШЕНИЯ
		АР	АРХИТЕКТУРНЫЕ РЕШЕНИЯ
		КЖ	КОНСТРУКЦИИ ЖЕЛЕЗОБЕТОННЫЕ
		КМ	КОНСТРУКЦИИ МЕТАЛЛИЧЕСКИЕ
АЛЬБОМ	II	ОВ	ОТОПЛЕНИЕ И ВЕНТИЛЯЦИЯ
		ВК	ВНУТРЕННИЕ ВОДОПРОВОД И КАНАЛИЗАЦИЯ
		АПТ	АВТОМАТИЧЕСКОЕ ПОЖАРОТУШЕНИЕ. ТЕХНОЛОГИЧЕСКИЕ РЕШЕНИЯ
		АПЭ	АВТОМАТИЧЕСКОЕ ПОЖАРОТУШЕНИЕ. ЭЛЕКТРОТЕХНИЧЕСКИЕ РЕШЕНИЯ
		ПС	ПОЖАРНАЯ СИГНАЛИЗАЦИЯ
АЛЬБОМ	III	ЭМ	СИЛОВОЕ ЭЛЕКТРООБОРУДОВАНИЕ
		ЭО	ЭЛЕКТРИЧЕСКОЕ ОСВЕЩЕНИЕ
		АСТ	АВТОМАТИЗАЦИЯ САНТЕХНИЧЕСКИХ И ТЕХНОЛОГИЧЕСКИХ УСТАНОВОК
		СС	СВЯЗЬ И СИГНАЛИЗАЦИЯ
АЛЬБОМ	IV	КЖИ	ИНДУСТРИАЛЬНЫЕ СТРОИТЕЛЬНЫЕ КОНСТРУКЦИИ
АЛЬБОМ	V	АСТ-Н	ЗАДАНИЕ ЗАВОДУ ИЗГОТОВИТЕЛЮ НА АВТОМАТИКУ И ЭЛЕКТРООБОРУДОВАНИЕ
АЛЬБОМ	VI	АПТ. Н	НЕСТАНДАРТИЗИРОВАННОЕ ОБОРУДОВАНИЕ АВТОМАТИЧЕСКОГО ПОЖАРОТУШЕНИЯ
АЛЬБОМ	VII	СО	СПЕЦИФИКАЦИИ ОБОРУДОВАНИЯ
АЛЬБОМ	VIII	ВМ	ВЕДОМОСТИ ПОТРЕБНОСТИ В МАТЕРИАЛАХ
АЛЬБОМ	IX	С	СМЕТЫ
АЛЬБОМ	X	СОТ СОЛ	ПРОЕКТНАЯ ДОКУМЕНТАЦИЯ ПО ПЕРЕВОДУ ПОМЕЩЕНИЙ В РЕЖИМ СОТ И СОЛ

РАЗРАБОТАН:
Ростовским филиалом „Гипроавтотранс"
ГЛАВНЫЙ ИНЖЕНЕР ИНСТИТУТА Э.Я. Левин
ГЛАВНЫЙ ИНЖЕНЕР ПРОЕКТА А.В. Молчанов
С УЧАСТИЕМ ГПИ „СПЕЦАВТОМАТИКА" г. Ростова-на-Дону
ГЛАВНЫЙ ИНЖЕНЕР ИНСТИТУТА Г.М. Габрилян
ГЛАВНЫЙ ИНЖЕНЕР ПРОЕКТА А.Б. Аносов

ПРОЕКТ УТВЕРЖДЕН И ВВЕДЕН В ДЕЙСТВИЕ
МИНАВТОТРАНСОМ РСФСР
ПРИКАЗ ОТ 23.05 1989 г № 4

Содержание альбома №1

№№ листов	Наименование и обозначение документов. Наименование листа	Стр.
	Содержание альбома	2
	Чертежи марки ТХ	
1	Общие данные.	3
2	План расстановки технологического оборудования между осями 1÷4 и А-Г.	4
3	План расстановки технологического оборудования между осями 1÷4 и Г÷К.	5
4	План расстановки технологического оборудования между осями 4÷6 и Г-К.	6
5	План расстановки технологического оборудования между осями 4-6 и А÷Г.	7
6	План разводки системы трубопроводов сжатого воздуха.	8
7	План разводки системы маслопроводов. Экспликация технологического оборудования. Потребители сжатого воздуха.	9
8	Схема разводки системы трубопроводов сжатого воздуха.	
	Схема разводки системы маслопроводов.	10
	Чертежи марки АР	
1	Общие данные (начало)	11
2	Общие данные (продолжение)	12
3	Общие данные (окончание)	13
4	План на отм 0,000	14
5	Фрагменты 1, 2.	15
6	Разрезы 1-1 – 4-4	16
7	Фасады 1-6; 6-1; А-И; К-А.	17
8	Планы на отм 3,300.	18
9	Фрагмент 3.	19
10	Фрагменты 4, 5.	20
11	Фрагменты 6, 7	21
12	Фрагмент 8	22
13	Венткамеры. Узлы 1÷14.	23
14	Герметичный подвесной потолок. Сечения, узлы.	24
15	Схемы заполнения оконных проемов ОК-1÷ОК-7.	25
16	Планы кровли	26
17	Планы полов на отм. 0,000 и 3,300.	27
18	Схемы расположения отверстий в стенах и перегородках	28
19	Узлы 1 ÷8	29

продолжение

№№ листов	Наименование и обозначение документов. Наименование листа	Стр.
	Чертежи марки КЖ	
1	Общие данные (начало)	30
2	Общие данные (окончание)	31
3	Схема расположения фундаментов.	32
4	Спецификация и узлы 1...3 к схеме расположения фундаментов	33
5	Узлы 4....8 к схеме расположения фундаментов.	34
6	Узлы 9....14 к схеме расположения фундаментов.	35
7	Узлы 15....18 к схеме расположения фундаментов.	36
8	Фундаменты Фм1.... Фм4.	37
9	Фундаменты Фм5.... Фм8.	38
10	Фундаменты Фм9..... Фм12; Фм19.	39
11	Фундаменты Фм13.... Фм16.	40
12	Фундаменты Фм17; Фм18; Фм20; Фм21.	41
13	Фундаменты Фм22.... Фм24.	42
14	Фундаменты Фм25.... Фм27.	43
15	Фундаменты Фм28.... Фм30.	44
16	Фундаменты Фм31..... Фм34	45
17	Фундаменты Фм35; Фм36.	46
18	Схема расположения колонн. Сечения 1-1; 2-2.	47
19	Схемы расположения подстропильных балок и ригелей	
	Сечения 3-3.... 8-8.	48
20	Узлы 1....7 к схемам расположения элементов каркаса	49
21	Схема расположения ригелей антресолей у оси 3 Узлы	
	8....12 к схемам расположения элементов каркаса.	50
22	Спецификация к схемам расположения элементов каркаса	51
23	Схемы расположения плит перекрытия антресолей. Узлы 1; 2.	52
24	Участки монолитные Ум1.... Ум3.	53
25	Участки монолитные Ум4.... Ум6.	54
26	Схема расположения плит покрытия для t = -30°С.	55
27	Схема расположения плит покрытия для t = -40°С.	56
28	Спецификация к схемам расположения плит покрытия.	
	Фундаменты Ф1, Ф2.	57
29	Схемы расположения стеновых панелей по осям А; К; И; 6	58
30	Схема расположения стеновых панелей по оси 1. Схемы	
	расположения фахверковых насадок по осям А; И. Узлы 1; 2.	59
31	Схемы расположения стеновых панелей по оси 3. Узлы 3....6.	
	Спецификация (начало).	60
32	Спецификация к схемам расположения стеновых панелей (продолжение)	61
33	Схемы расположения панельных перегородок.	62
34	Схема расположения подземного хозяйства.	63
35	Фундамент под оборудование Фом 8.	64
36	Фундамент под оборудование Фом 9.	65
37	Фундаменты под оборудование Фом 10; Фом 11.	66

продолжение

№№ листов	Наименование и обозначение документов. Наименование листа	Стр.
38	Фундаменты под оборудование Фом 10; Фом 11.	
	Фрагмент 1. Сечения 1-1.... 5-5.	67
39	Фундамент под оборудование Фом 10. Фрагмент 2.	68
40	Фундамент под оборудование Фом 11. Фрагмент 3.	69
41	Фундаменты под оборудование Фом 10; Фом 11. Сечения 6-6... 10-10	70
42	Фундаменты под оборудование Фом 10; Фом 11. Сечения 11-11... 14-14	71
43	Фундаменты под оборудование Фом 12.... Фом 18	72
44	Приямок КТП.	73
45	Канал КЛ1. Приямки ПРм1, ПРм2.	74
	Чертежи марки КМ	
1	Общие данные	75
2	Техническая спецификация металла (начало)	76
3	Техническая спецификация металла (окончание)	77
4	Техническая спецификация металла на площадку,	
	лестницу, ограждения	78
5	Техническая спецификация металла зенитных фонарей	79
6	Техническая спецификация металла на переплеты.	80
7	Схема расположения подвесных путей.	81
8	Схема расположения лестниц ЛМ1....ЛМ5.	82
9	Схема расположения лестницы ЛМ6.	83
10	Схемы расположения зенитных фонарей.	84
11	Монтажные схемы окон ОМ1÷ОМ10.	85

Инв. № подл. | Подпись и дата | Взам. инв. №

ГИП	Молчанов		
Н. контр.	Сахновская		
Рук. бр. 1	Тисленко		
Гл. спец.	Таран		
Рук. гр.	Кулевец		
Ст. инж.	Коротких		

503-1-72.89

Содержание альбома

Стадия	Лист	Листов
РП	1	

Минавтотранс РСФСР
ГИПРОАВТОТРАНС
Ростовский филиал

АЛЬБОМ I

Ведомость рабочих чертежей основного комплекта

Лист	Наименование	Примечание
1	Общие данные.	
2	План расстановки технологического оборудования между осями 1÷4 и А-Г	
3	План расстановки технологического оборудования между осями 1÷4 и Г÷К	
4	План расстановки технологического оборудования между осями 4÷6 и Г÷К.	
5	План расстановки технологического оборудования между осями 4÷6 и А-Г.	
6	План разводки системы трубопроводов сжатого воздуха.	
7	План разводки системы маслопроводов между осями 3-6 и А-И.	
8	Схема разводки системы трубопроводов сжатого воздуха. Схема разводки системы маслопроводов	

Ведомость основных комплектов рабочих чертежей

Обозначение	Наименование	Примечание
503-1-72.89-ТХ	Технология производства	
503-1-72.89-АР	Архитектурные решения	
503-1-72.89-КЖ	Конструкции железобетонные	
503-1-72.89-КМ	Конструкции металлические	
503-1-72.89-ОВ	Отопление и вентиляция	
503-1-72.89-ВК	Внутренний водопровод и канализация	
503-1-72.89-ЭМ	Силовое электрооборудование	
503-1-72.89-ЭО	Электрическое освещение	
503-1-72.89-СС	Связь и сигнализация	
503-1-72.89-АСТ	Автоматизация сантехнических и технологических установок	

продолжение

Обозначение	Наименование	Примечание
503-1-72.89-ПС	Пожарная сигнализация.	
503-1-72.89-АПТ	Автоматическое пожаротушение. Технологические решения.	
503-1-72.89-АПЭ	Автоматическое пожаротушение. Электротехнические решения.	

Ведомость ссылочных и прилагаемых документов

Обозначение	Наименование	Примечание
	Ссылочные документы	
серия 4.904-69	Детали крепления санитарно-технических устройств, приборов и трубопроводов	
т.п 503-6-3	„Автозаправочная станция общего пользования на 500 заправок автомобилей в сутки	Альбом IV
	Прилагаемые документы	
503-1-72.89-ТХ СО	Спецификации оборудования	Альбом VII
503-1-72.89-ТХ.ВМ	Ведомости потребности в материалах.	Альбом VIII

Условные обозначения и изображения

Наименование	Обозначение или изображение
Подвод холодной воды.	⊖
Подвод горячей воды.	⊕
Подвод сжатого воздуха.	△

продолжение

Наименование	Обозначение или изображение
Подвод холодной воды и отвод в канализацию	⊖
Местный вентиляционный отсос	
Потребитель электроэнергии	30 кВт
Вентиляционный наконечник	
Водосборник	
Дыхательный трубопровод	—А—
Трубопровод масла для дизельных двигателей	—дм—
Трубопровод масла для карбюраторных двигателей	—мвб—
Трубопровод сжатого воздуха, проложенный в канале, в земле	---в---
Трубопровод масла, проложенный в канале, в земле.	---мвб---
Розетка 3-х фазного переменного тока	
Категория производства по взрывной и пожарной опасности (в числителе) и категория устройства электроустановок по взрывной и пожарной опасности по ПУЭ (в знаменателе)	В/П-I

Общие указания

1. Монтаж технологических трубопроводов вести в полном соответствии с указаниями на чертежах марки ТХ.
2. Рабочие чертежи нестандартизированного оборудования заказывать в организациях-разработчиках, почтовые адреса которых прилагаются к спецификации оборудования.

Указания при привязке

1. При привязке типового проекта следует выполнять:

проверку соответствия оборудования действующим нормам технологического проектирования предприятий автомобильного транспорта (ОНТП), ведомственным строительным нормам (ВСН), ГОСТам, системе стандартов, безопасности труда и другим нормативным документам;

проверку соответствия срокам действия чертежей нестандартизированного и промышленного оборудования.

Типовой проект разработан в соответствии с действующими нормами и правилами и предусматривает мероприятия, обеспечивающие взрывную, взрывопожарную и пожарную безопасность при эксплуатации здания.

Главный инженер проекта А.В. Молчанов.

Согласовано: Гл. спец. Тарон; Гл. спец. Сарвант; Рук. гр. ЭЛ Жарова

Привязан:

Инв. №

503-1-72.89-ТХ

Автономное АТП на 300 грузовых автомобилей с открытой стоянкой

Производственный корпус ЕО и окрасочных работ.

Стадия	Лист	Листов
РП	1	8

Общие данные

Минавтотранс РСФСР ГИПРОАВТОТРАНС Ростовский филиал

ГИП	Молчанов	
Н. контр.	Сахновская	
Рук. гр. 1	Тихленко	
Гл. спец.	Штепин	
Ст. инж.	Алеева	

Инв. № подл. | Подпись и дата | Взам. инв. №

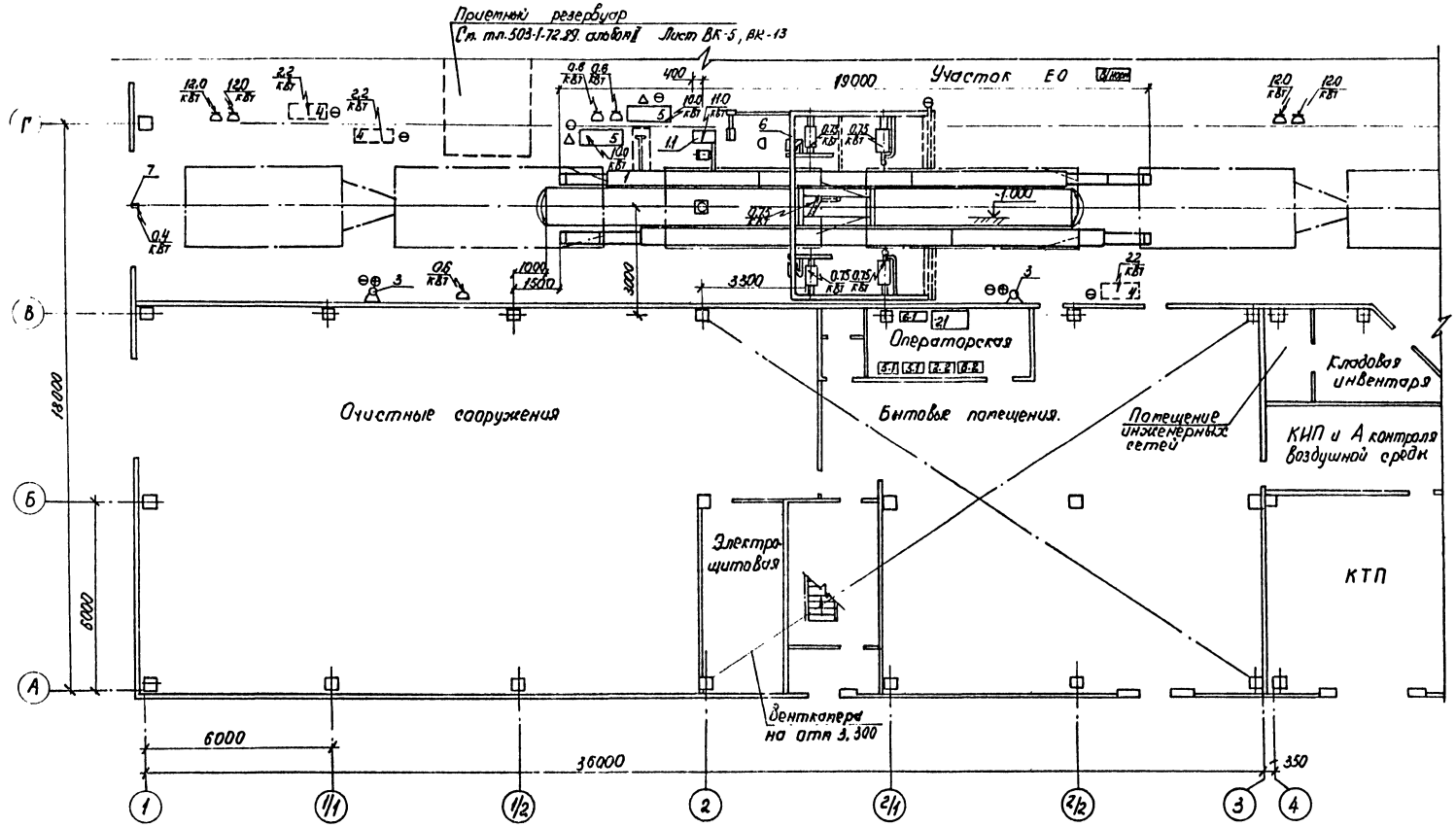

Схематический план

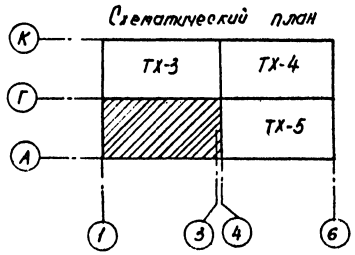

1. В связи с установкой конвейера П545 педали под командоконтроллеры моечной установки №129 аннулируются и вместо них устанавливаются командоконтроллеры аналогичные установленным в моечной установке №127.

					503-1-72.89-ТХ		
					Автономные КТП на 300 грузовых автомобилей с открытой стоянкой.		
					Производственный корпус ЕО и окрасочных работ.	Стадия: РП	Лист: 2	Листов:
ГИП	Малкина				План расстановки технологического оборудования между осями 1-4 и А-Г	Минавтотранс РСФСР ГИПРОАВТОТРАНС Ростовский филиал	
Н. контр.	Салтовская						
Рук. бр.	Туленев						
Гл. спец.	Штелин						
Ст. инж.	Иреева						

Привязан:

Инв. №

Инв. № подл. | Подпись и дата | Взам. инв. №

АЛЬБОМ I

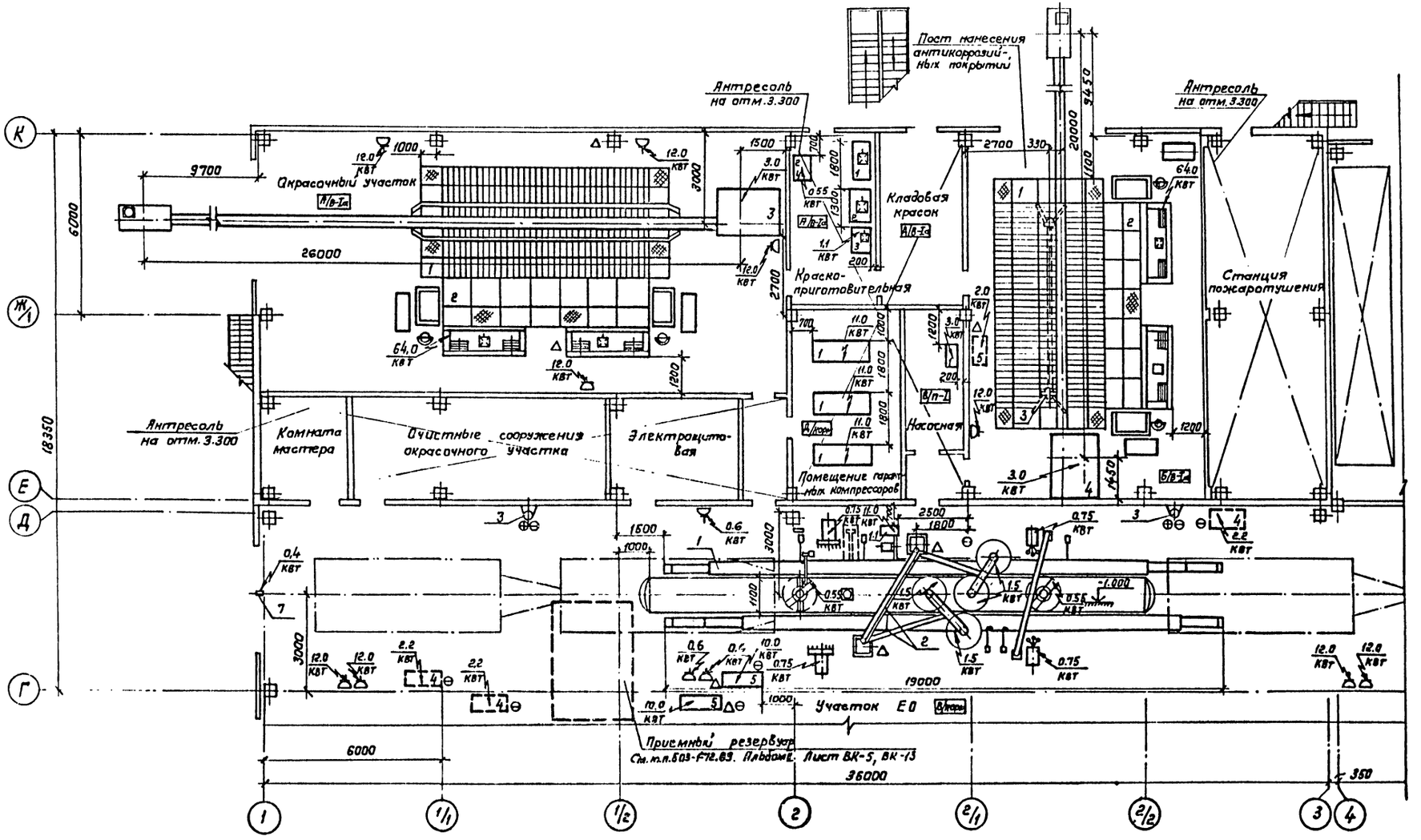

Схематический план

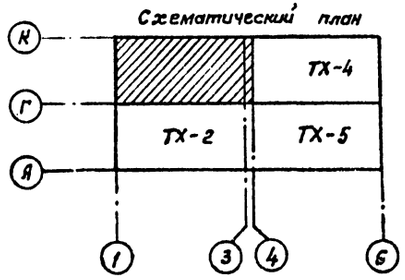

Привязан:

Инв. № подл. | Подпись и дата | Взам. инв. №

ГИП	Молчанов	
Н. контр.	Сахновская	
Рук. бр.	Тисленко	
Гл. спец.	Щеглин	
Ст. инж.	Агеева	

Инв. №

503-1-72.89 - ТХ

Автономное АТП на 300 грузовых автомобилей с открытой стоянкой.

Производственный корпус ЕО и окрасочных работ

Стадия	Лист	Листов
РП	3	

План расстановки технологического оборудования между осями 1-4 и Г-К.

Минавтотранс РСФСР ГИПРОАВТОТРАНС Ростовский филиал

АЛЬБОМ I

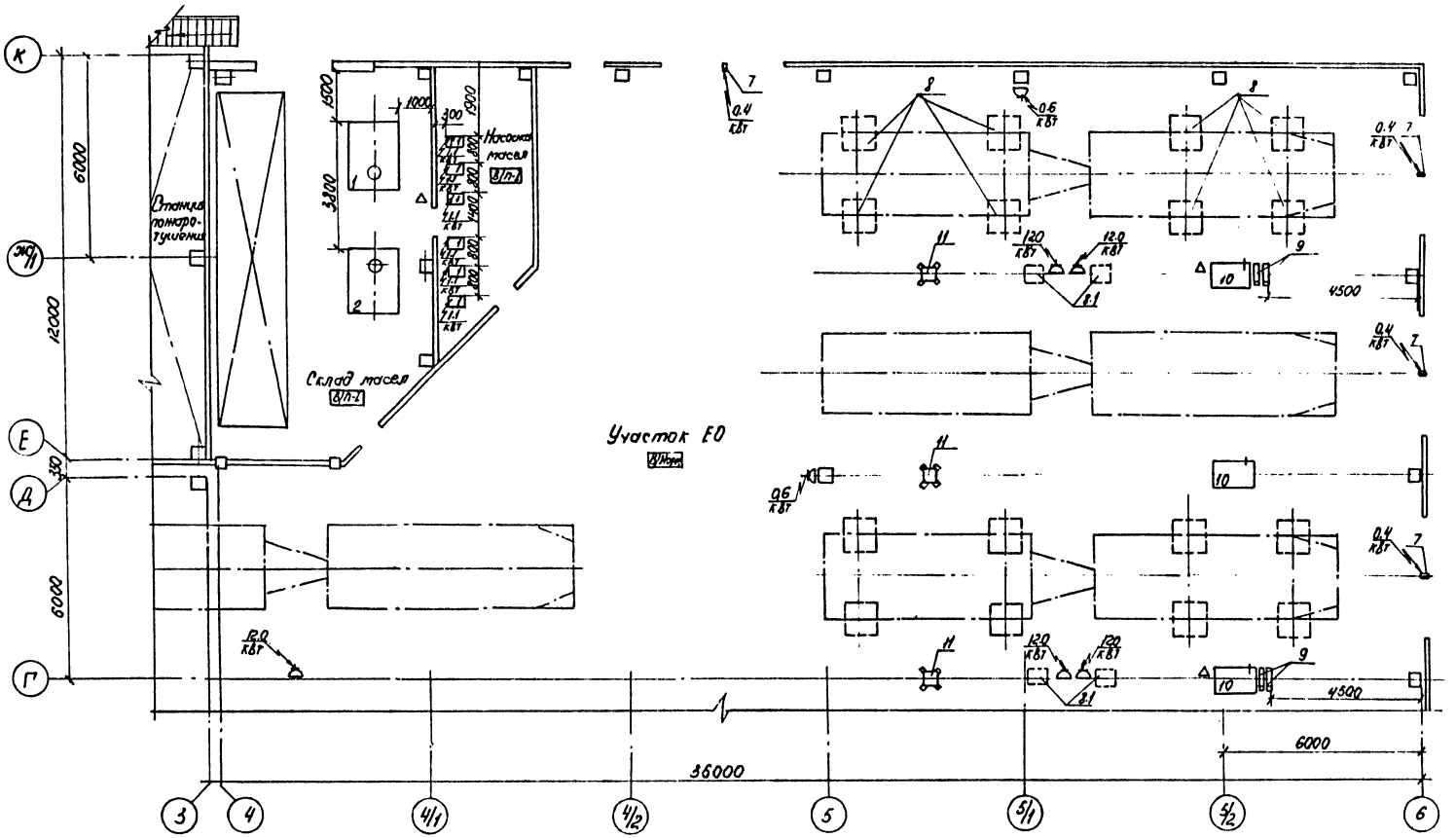

Схематический план

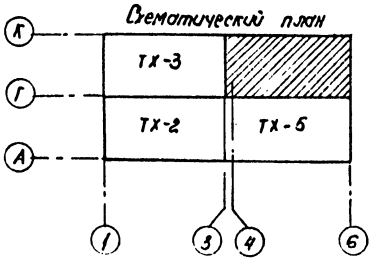

Привязан:	ГНП	Малчанов	503-1-72.89 -ТХ		
	Н. контр.	Сахновская	Автономное АТП на 300 грузовых автомобилей с открытой стоянкой		
	Рук. бр. 1	Тисленко	Производственный корпус ЕО и окрасочных работ.	Стадия	Лист	Листов
	Гл. спец.	Штепин		РП	4	
Инв. №	Ст. инж.	Ягеева	План расстановки технологического оборудования между осями 4-6 и Г-К.	Минавтотранс РСФСР СИПРОАВТОТРАНС Ростовский филиал		

АЛЬБОМ I

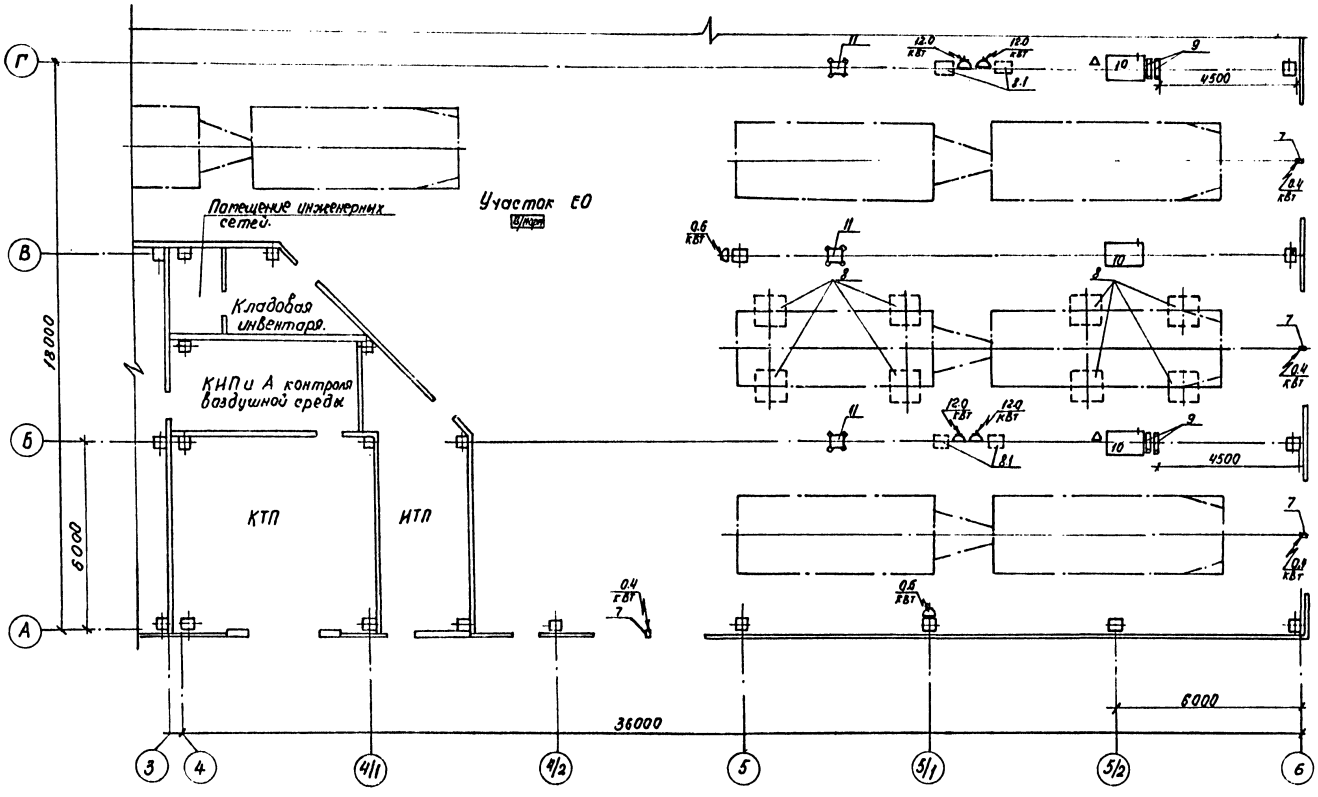

Схематический план

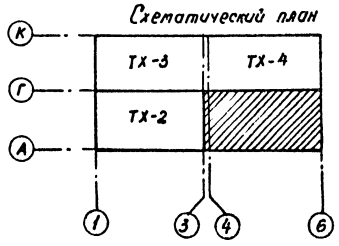

Привязан:				503-1-72.89-ТХ	
				Автономное АТП на 300 грузовых автомобилей с открытой стоянкой	
				Производственный корпус ЕО и окрасочных работ	Стадия: РП; Лист: 5; Листов:
				План расстановки технологического оборудования между осями 4-6 и А-Г	Минавтотранс РСФСР ГИПРОАВТОТРАНС Ростовский филиал
Инв. №					

ГИП	Малчанов	
Н. контр.	Сахновская	
Рук. бр-1	Тисленко	
Гл. спец.	Штепин	
Ст. инж.	Агеева	

Инв. № подл. | Подпись и дата | Взам. инв. №

АЛЬБОМ I

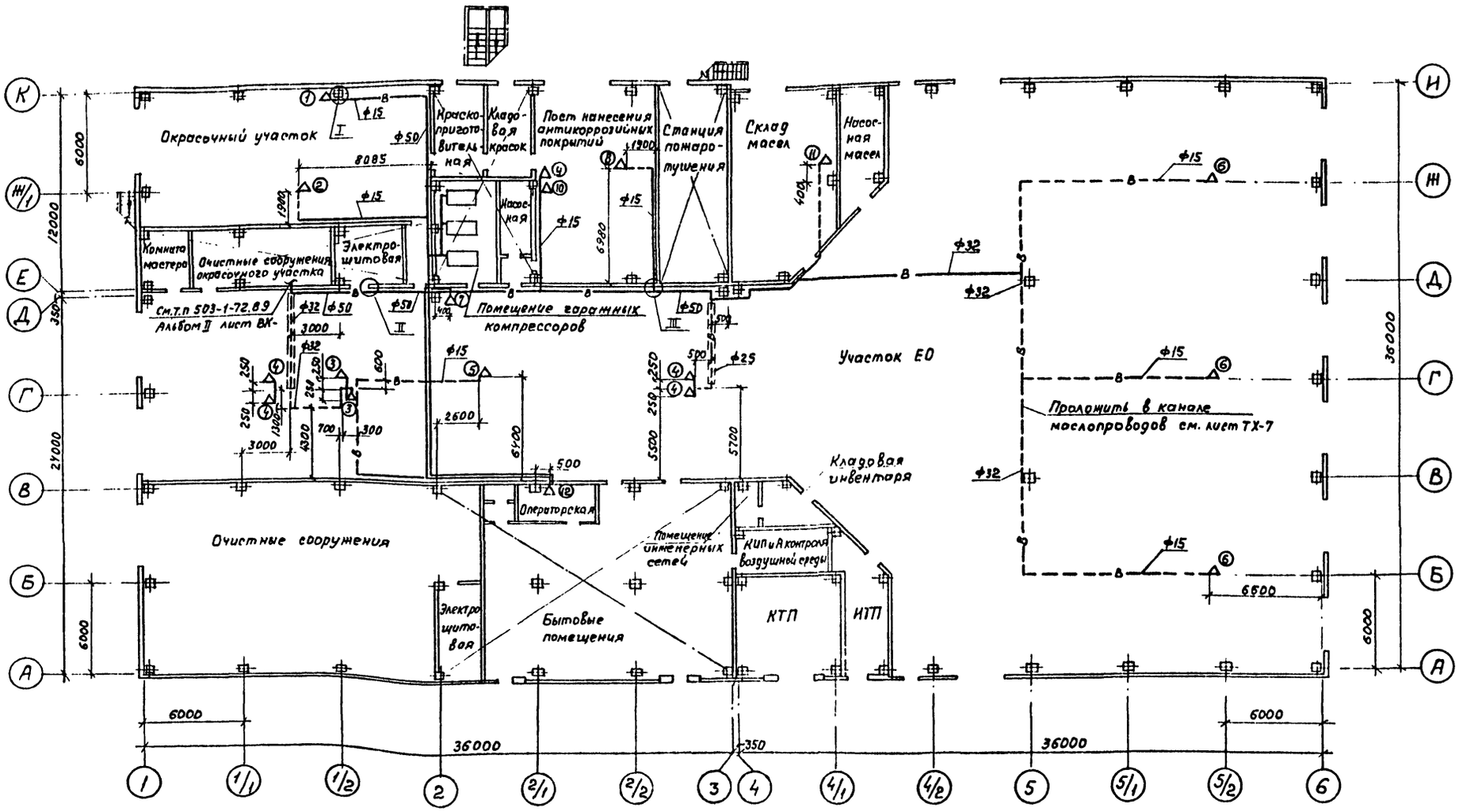

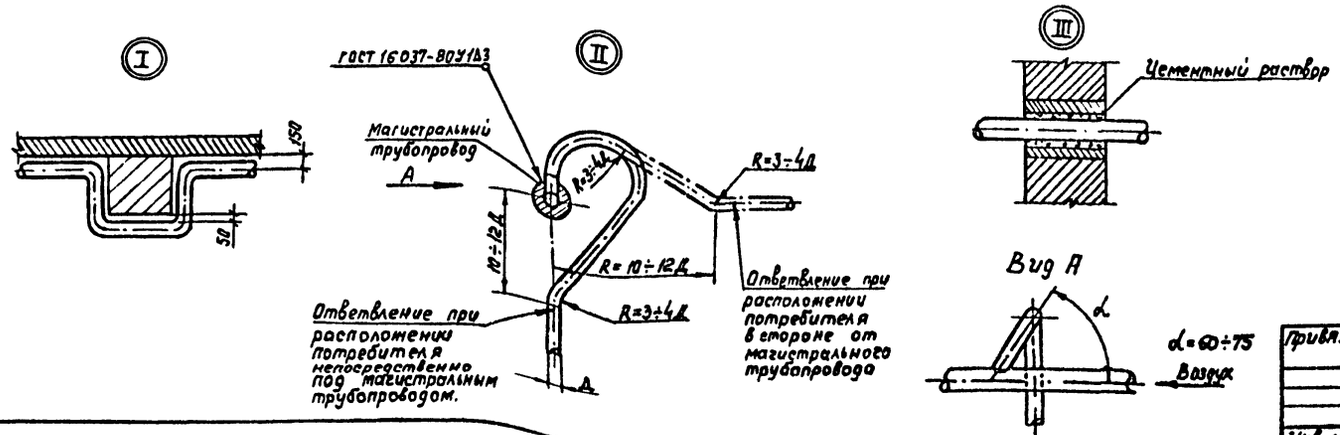

Взам. инв. №
Подпись и дата
Инв. № подл.

Привязан:			
Инв. №			
ГИП	Молчанов		
Н. контр.	Сакновская		
Рук. бр.	Тисленко		
Гл. спец.	Шпелин		
Ст. инж.	Агеева		

503-1-72.89-ТХ

Автономное АТП на 300 грузовых автомобилей с открытой стоянкой

Производственный корпус ЕО и окрасочных работ

Стадия	Лист	Листов
РП	6	

План разводки системы трубопроводов сжатого воздуха

Минавтотранс РСФСР ГИПРОАВТОТРАНС Ростовский филиал

План разводки системы маслопроводов

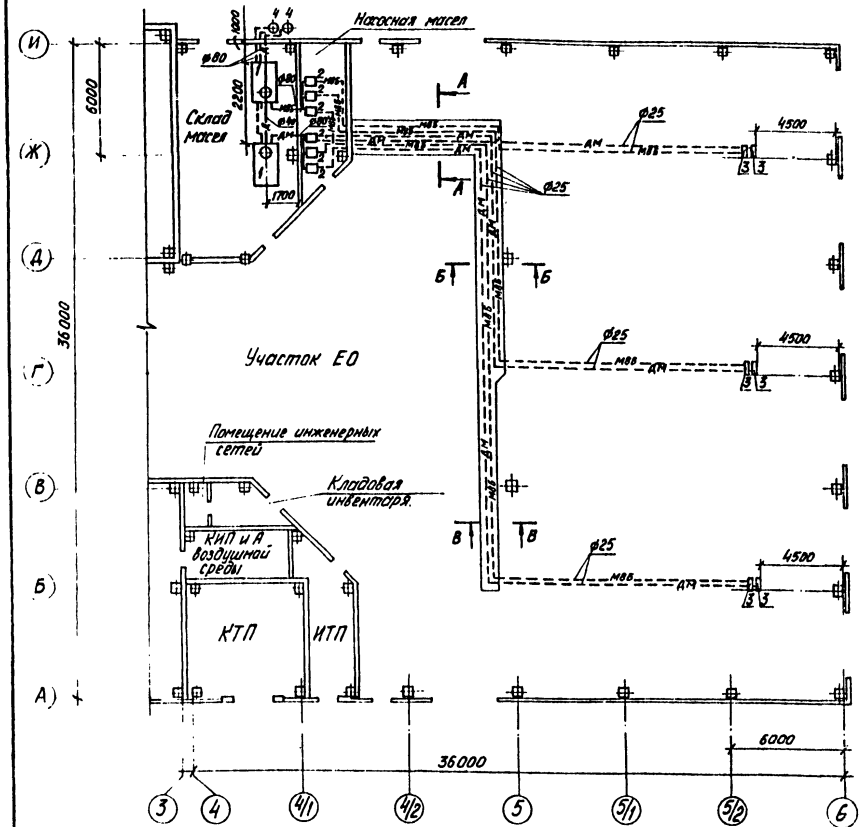

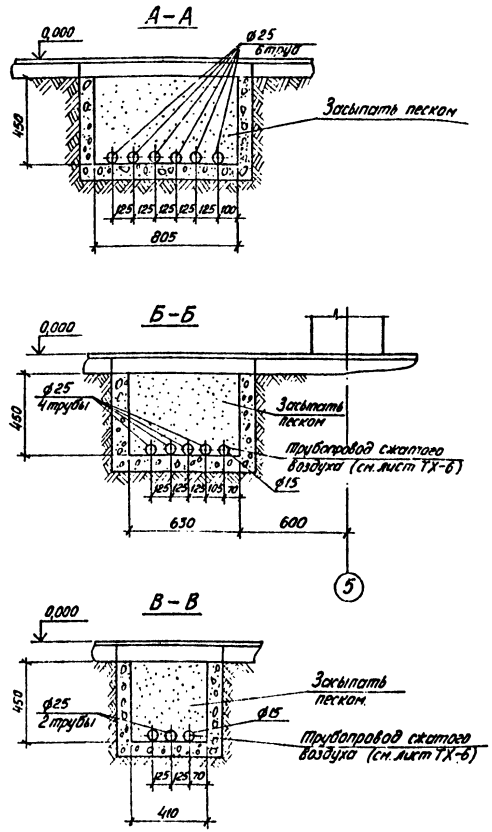

Потребители сжатого воздуха

№№ точек	Обозначение	Наименование	Кол.	Примечан.
		Окрасочный участок		
1		Пневматический инструмент	1	
2	ПЛ 211. 012.	Решетка с нижним отсосом воздуха	1	
		Участок ЕО		
3	М 203	Установка для мойки двигателей снаружи	2	
4		Кран общего разбора.	4	
5	М 127	Установка для мойки грузовых автомобилей	1	
6	458 М2	Наконечник для воздухораздаточного шланга	3	
7		Вентиль к пневмоприводам к установке М127	1	
		Пост нанесения антикоррозионных покрытий		
8	ПЛ 211. 012.	Решетка с нижним отсосом воздуха.	1	
9		Пневматический инструмент	1	
10	183 М	Установка для нанесения антикоррозийных покрытий	1	
		Склад масел		
11		Продувка трубопроводов	1	
		Операторская		
12		Пневмошкаф	1	

Экспликация технологического оборудования

№ поз. по плану	Обозначение	Наименование	Кол.	Примечан.
		Склад масел		
1	т.п. 704-1-158. 83	Резервуар стальной горизонтальный цилиндрический емкостью 3.0 м³.	2	
		Насосная масел		
2	С 228	Насосная установка	6	Входит в комплект С228
		Участок ЕО		
3	С 228	Установка маслораздаточная	6	Комплект

продолжение

№ поз. по плану	Обозначение	Наименование	Кол.	Примечан.
4	ТМ 03.00.00. СБ	Сливное устройство для масла	2	
	т.п. 503-6-3	(Установлено вне помещения)		
	Альбом IV			

1. Производить регулярный внешний осмотр сливных устройств, устройства всасывающего и соединений трубопроводов.
2. Крышки сливных устройств должны открываться и закрываться вручную, без применения приспособлений.
3. Наконечник шланга маслозаправщика следует вставлять в корпус сливного устройства вертикально, чтобы не повредить корпус и прокладку.

Инв. № подл. | Подпись и дата | Взам. инв. №

Привязан:

Инв. №

ГИП	Молчанов	
Н. контр.	Сахновская	
Рук. бр. 1	Тисленко	
Гл. спец.	Штепин	
Ст. инж.	Алеева	

503-1-72.89-ТХ

Автономное АТП на 300 грузовых автомобилей с открытой стоянкой

Производственный корпус ЕО и окрасочных работ

Стадия	Лист	Листов
РП	7	

План разводки системы маслопроводов между осями 3-6 и А-Н

Минавтотранс РСФСР
ГИПРОАВТОТРАНС
Ростовский филиал

АЛЬБОМ I

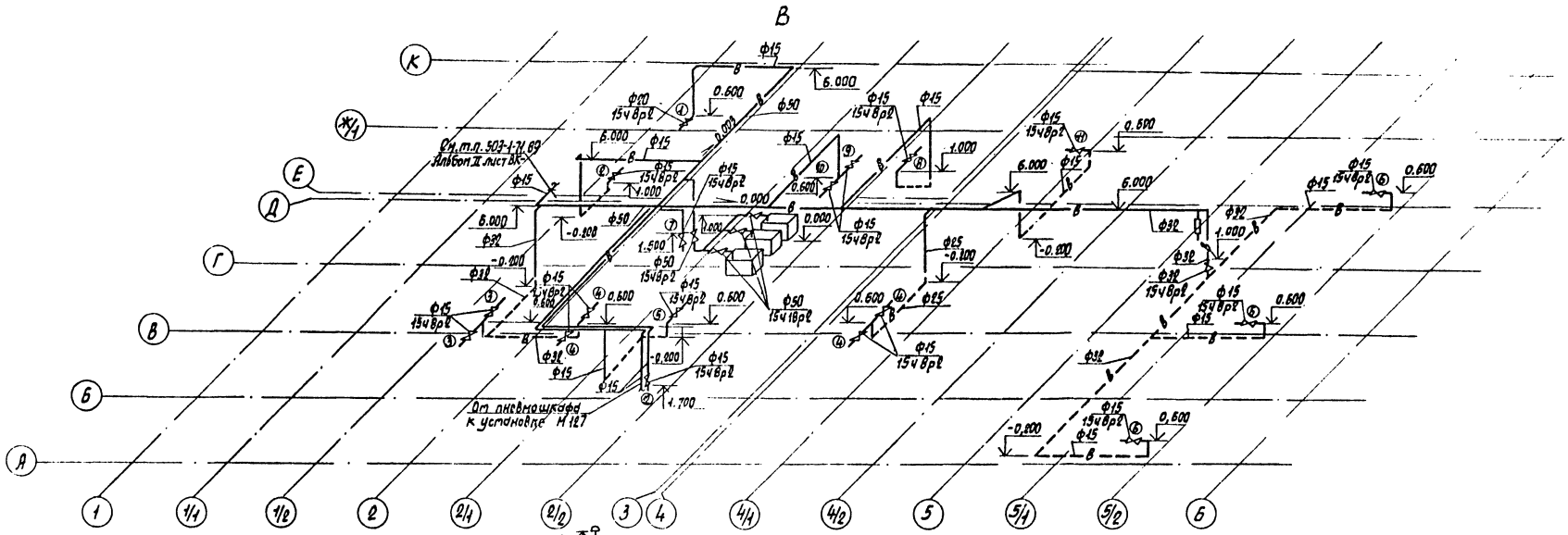

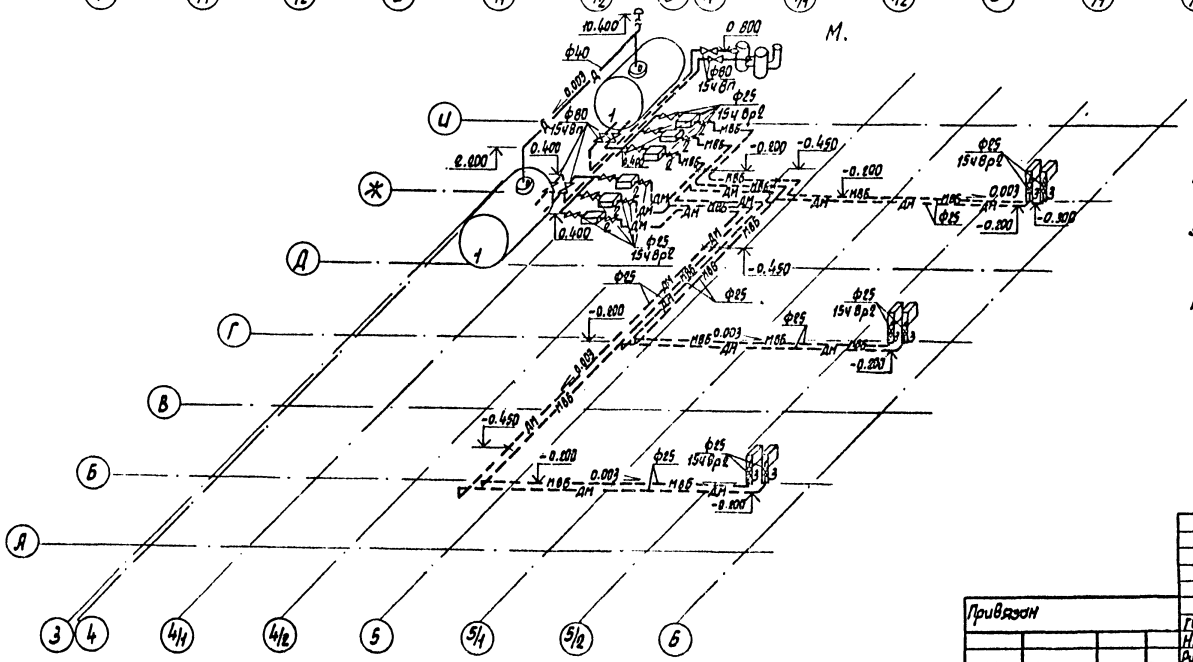

1. Монтаж, испытание, промывку трубопроводов производить в соответствии со СНиП 3.05.05.84.
2. Участки трубопроводов, проходящие в стенах, заключить в предохранительные трубы.
3. Подземные трубопроводы покрыть битумно-резиновой мастикой за 1 раз, наземные-грунтовкой и окрасить синей пентафталевой эмалью за 2 раза.
4. Данный лист смотреть совместно с листами ТХ-6, ТХ-7.

Привязан	ГИП	Молчанов		503-1-72.89 - ТХ	
	Н.контр.	Сахновская		Автономное АТП на 300 грузовых автомобилей с открытой стоянкой	
	Рук.гр.1	Тисленко		Производственный корпус ЕО и окрасочных работ	Стадия: РП; Лист: 8; Листов:
	Гл.спец	Штепин		Схема разводки системы трубопроводов сжатого воздуха. Схема разводки системы маслопроводов.	Минавтотранс РСФСР ГИПРОАВТОТРАНС Ростовский филиал
Инв.N	Ст.инж.	Агеева			

Инв.N подл. | Подпись и дата | Взам.инв.N

АЛЬБОМ I

Ведомость рабочих чертежей основного комплекта

Лист	Наименование	Примечание
1	Общие данные (начало)	
2	Общие данные (продолжение)	
3	Общие данные (окончание)	
4	План на отм. 0.000	
5	Фрагменты 1; 2; 2а	
6	Разрезы 1-1 ÷ 4-4	
7	Фасады 1-6; 6-1; А-Н; К-А	
8	Планы на отм. 3.300	
9	Фрагмент 3	
10	Фрагменты 4, 5	
11	Фрагменты 6, 7	
12	Фрагмент 8	
13	Венткамеры, узлы 1 ÷ 14	
14	Герметичный подвесной потолок. Сечения, узлы	
15	Схемы заполнения оконных проемов ОК-1 ÷ ОК-7	
16	Планы кровли	
17	Планы полов на отм. 0.000 и 3.300	
18	Схемы расположения отверстий в стенах и перегородках	
19	Узлы 15 ÷ 22	

Типовой проект разработан в соответствии с действующими нормами и правилами и предусматривает мероприятия, обеспечивающие взрывную, взрывопожарную и пожарную безопасность при эксплуатации здания

Главный инженер проекта А.В. Молчанов

Ведомость ссылочных и прилагаемых документов

Обозначение	Наименование	Примечание
	Ссылочные документы	
ГОСТ 11214-78	Окна и балконные двери деревянные с двойным остеклением для жилых и общественных зданий.	
ГОСТ 14624-84	Двери деревянные для промышленных предприятий	
ГОСТ 17280-79	Доски подоконные деревянные	
ГОСТ 24581-81	Панели асбестоцементные трехслойные с утеплителем из пенопласта	
1.038.1-1 Вып. 1	Перемычки железобетонные для зданий с кирпичными стенами	
1.136-10	Двери деревянные внутренние для жилых и общественных зданий	
1.136.5-17	Окна и балконные двери деревянные с тройным остеклением для жилых зданий	
1.136.5-19	Двери деревянные наружные для жилых и общественных зданий	
1.431. 6-28	Кирпичные перегородки для одноэтажных и многоэтажных производственных зданий	
1.435.9-17	Ворота распашные	
1.464.2-17 Вып. 1	Фонари зенитные с размерами светового проема 2.7×2.7 м со стальными переплетами	
1.464.2-21 Вып. 1	Фонари зенитные с размерами светового проема 1.5×1.7 м со стальными переплетами	
1.488.9-2 Вып. 1	Кабины душевых помещений вспомогательных зданий промышленных предприятий	
2.236-2 Вып. 1	Детали примыкания оконных и дверных блоков в общественных зданиях	
2.430-20 Вып. 1	Узлы стен из кирпича одноэтажных зданий промышленных предприятий	
2.435-6 Вып. 1,2	Противопожарные двери и ворота	
2.460-13	Архитектурные детали одноэтажных неотапливаемых зданий промышленных предприятий с покрытием из крупноразмерных асбестоцементных волнистых листов	
2.460-14 Вып. 1	Типовые узлы покрытий промышленных зданий в местах пропуска вентиляционных шахт	
2.460-15 Вып. 1	Типовые узлы покрытий промышленных зданий в местах установки крышных вентиляторов	
2.460-19 Вып. 1	Узлы легкосбрасываемых покрытий одноэтажных промышленных зданий со взрывоопасными производствами	
3.400-6/76	Унифицированные закладные детали сборных железобетонных конструкций и инженерных сооружений промышленных предприятий	

продолжение

Обозначение	Наименование	Примечание
шифр 42-74	Ворота раздвижные складчатые ВРС 3.6×3.0; ВРС 3.6×3.6; ВРС 3.6×4.2; ВРС 4.2×4.2; ВРС 4.9×5.4	
ТУ 36-1517-71	Решетки жалюзийные воздухозаборные неподвижные №1 и №2	
	Прилагаемые документы	
503-1-72.89-КЖИ	индустриальные строительные конструкции	альбом IV
503-1-72.89-АР.ВМ	Ведомость потребности в материалах	альбом VIII

Ведомость спецификаций

Лист	Наименование	Примечание
3	Спецификация перемычек	
5	Спецификация заполнения ворот, дверей и внутренних окон	
7	Спецификация оконных проемов	
8	Спецификация изделий на венткамеры	
14	Спецификация материалов на подвесные потолки	
15	Спецификация заполнения оконных проемов	
16	Спецификация к плану кровли	
19	Спецификация на лист	

Согласовано: Гл. спец. Штепин; Рук. гр. Жлобич; Рук. гр. Ермакова; Рук. гр. Гороно

Инв. № подл. | Подпись и дата | Взам. инв. № | Рук. гр. | Гл. спец.

Привязан

Инв. №

ГИП	Молчанов	
Н. контр.	Сахновская	
Рук. бр. 1	Тисленко	
Гл. спец.	Таран	
Рук. гр.	Кулвец	
Вед. инж.	Дмитриенко	
Арх.	Богданова	

503-1-72.89 АР

Автономное АТП на 300 грузовых автомобилей с открытой стоянкой

Производственный корпус ЕО и окрасочных работ

Стадия	Лист	Листов
РП	1	19

Общие данные (начало)

Минавтотранс РСФСР ГИПРОАВТОТРАНС Ростовский филиал

Таблица толщин ограждающих конструкций

Расчетная зимняя температура	Наружные стеновые панели $\gamma = 900$ кг/м³	Наружные кирпичные участки $\gamma = 1400$ кг/м³	Утеплитель в покрытии – минераловатные плиты $\gamma = 175$ кг/м³	Утеплитель венткамер – минераловатные плиты $\gamma = 175$ кг/м³
$t = -30°C$	250 мм	380 мм	50 мм	40 мм
$t = -40°C$	300 мм	380 мм	60 мм	50 мм

Основные строительные показатели

Наименование	Ед. изм.	Количество	
		$t = -30°C$	$t = -40°C$
Площадь застройки	м²	2689,0	2702,0
Общая площадь	м²	3036,0	3038,0
Строительный объем	м³	20042,0	20197,0

Условные обозначения и изображения

— Панельная перегородка

400×400 — Ширина отверстия

2,500 — Высота отверстия

Отметка низа отверстия

Общие указания

1. За условную отметку 0.000 принят уровень чистого пола здания, соответствующий абсолютной отметке [ ] по генплану.
2. Степень огнестойкости здания – II.
3. Стены – из сборных керамзитобетонных панелей $\gamma = 900$ кг/м³ с вставками из эффективного кирпича марки 100 (ГОСТ 530-80) на растворе марки 25. $\gamma = 1400$ кг/м³. Вставки оштукатурить.
4. Перегородки – сборные из легкого бетона $\gamma = 1600$ кг/м³ по серии 1.030.9-2 и из обыкновенного глиняного кирпича (ГОСТ 530-80) марки 75 на растворе марки 50.
5. Кладку перегородок в помещениях категорий А и Б вести с тщательным заполнением швов для исключения газопроницаемости.
6. При кладке заложить:
   а) деревянные антисептированные пробки размером 65×130×250 мм не менее трех штук с каждой стороны дверного проема.
   б) рамы противопожарных дверей по узлам серии 2.435-6. в.12.
   в) закладные детали для крепления окон по листам КМ.
7. Пристрелку дюбелями вести монтажным поршневым пистолетом ПЦ 52-1 в соответствии с требованиями инструкции по его эксплуатации ТУ-14-4-794-77.
8. Горизонтальную гидроизоляцию под кирпичные стены и перегородки выполнить из цементно-песчаного раствора состава 1:2, толщиной 30 мм.
9. Деревянные конструкции, соприкасающиеся с кирпичом или бетоном, антисептировать и обернуть толем.
10. Вокруг здания выполнить отмостку на щебеночном основании шириной 1000 мм по узлу 7 серии 2-430-20 вып. 1
11. Откосы дверных и оконных проемов оштукатурить цементно-песчаным раствором.
12. Зимнюю кладку производить в соответствии со СНиП 3.03.01-87
13. Эвакуационные, противопожарные и двери санузлов выполнить с приборами самозакрывания и уплотнением притворов.
14. Двери эвакуационных выходов выполнить без замков и запоров снаружи.
15. Металлические лестницы антресолей окрасить огнезащитной вспучивающейся краской ВМП-2 (ГОСТ 25131-82) по грунту ГФ-0163 (ОСТ 6-10-409-77).
16. Деревянные оконные и дверные блоки окрасить масляной краской за 2 раза.
17. Фасады окрасить полимерцементной краской (ГОСТ 19279-73) светлых тонов. Цокольную панель Н-1200 окрасить полимерцементной краской темных тонов.
18. Монтажные проемы заложить глиняным кирпичом марки 100 на глиняном растворе.
19. Подсыпку под полы производить местным грунтом оптимальной влажности слоями по 20 см с последующим трамбованием до объемного веса скелета грунта $\gamma = 1600$ кг/м³
20. До начала работ по устройству кровли разработать мероприятия по противопожарной защите и по контролю за выполнением правил пожарной безопасности при производстве строительно-монтажных работ.

Инв. № подл. | Подпись и дата | Взам. инв. №

Привязан

Инв. №

		503-1-72.89-АР	
		Автономное АТП на 300 грузовых автомобилей с открытой стоянкой	
ГИП	Марчанов	Производственный корпус ЕО и окрасочных работ	Стадия: РП; Лист: 2; Листов:
Н.контр.	Сахновская		
Рук.гр.1	Тихенко		
Гл.спец.	Таран	Общие данные (продолжение)	Минавтотранс РСФСР ГИПРОАВТОТРАНС Ростовский филиал
Рук.гр.	Кульвец		
Вед.инж.	Джанбалаева		

Ведомость отделки помещений
Площадь в м²

Наименование или номер помещения	Потолок: Площадь	Потолок: Вид отделки	Стены или перегородки: Площадь	Стены или перегородки: Вид отделки	Низ стен или перегородок (панель): Площадь	Низ стен или перегородок (панель): Вид отделки	Низ стен или перегородок (панель): Высота, мм	Колонны: Площадь	Колонны: Вид отделки	Примечание
Комната мастера, кладовая инвентаря, комната дежурного персонала, помещение инженерных сетей, тамбуры входов	34,2	Затирка швов, клеевая побелка	245,1 285,9	Штукатурка, затирка швов панельных перегородок, водоэмульсионная окраска	—	—	—	33,1	Водоэмульсионная окраска	
Гардеробные уличной, домашней и спец. одежды коридоры	110,1	Затирка швов, водоэмульсионная окраска	356,8	Глазурованная плитка на всю высоту помещения	—	—	—	13,2	Глазурованная плитка на 3.000 м	
Санузлы, умывальные комната сушки спец. одежды	16,7	Затирка швов, клеевая побелка	47,1 47,1	Штукатурка масляная окраска	44,3	Стеклоплитка	2000	1,8 1,8	Стеклоплитка Масляная окраска	
Душевые	7,9	Затирка швов, водоэмульсионная окраска	16,7 16,7	Штукатурка, масляная окраска	20,3	Стеклоплитка	2000	—	—	
Окрасочный участок, кладовая красок, краскоприготовительная, пост нанесения антикоррозийных покрытий	354,8	Затирка швов масляная окраска	334,3 409,2	Штукатурка. Затирка швов, панельных перегородок и стен, масляная окраска	164,0	Керамическая плитка	1800	11,6 28,4	Керамическая плитка Масляная краска	
Электрощитовая, станция пожаротушения, склад масел, КТП, ИТП, вентка-меры, КИП и А воздушной среды	760,2	Затирка швов, известковая окраска	1305,3	Затирка швов панельных перегородок и стен, расшивка швов кирпичных перегородок, Известковая окраска	—	—	—	159,0	Известковая окраска	
Камеры воздухозабора			232,0 232,0	Штукатурка Известковая окраска						
Насосная	29,1	Затирка швов, водоэмульсионная окраска	28,1 162,6	Штукатурка, водоэмульсионная окраска	—	—	—	—	—	
Очистные сооружения вместе с электрощитовой очистных сооружений	404,6	Затирка швов, водоэмульсионная окраска	83,6 398,5	Штукатурка, Затирка швов панельных перегородок, водоэмульсионная окраска	—	—	—	92,2	Водоэмульсионная окраска	
Аппаратная, реагентная	46,7	Затирка швов, известковая окраска	75,3 81,5	Штукатурка Затирка швов панельных перегородок водоэмульсионная окраска	53,2	Кислотоупорная керамическая плитка	1,8	7,0	—	

Продолжение

Наименование или номер помещения	Потолок: Площадь	Потолок: Вид отделки	Стены или перегородки: Площадь	Стены или перегородки: Вид отделки	Низ стен или перегородок (панель): Площадь	Низ стен или перегородок (панель): Вид отделки	Низ стен или перегородок (панель): Высота, мм	Колонны: Площадь	Колонны: Вид отделки	Примечание
Помещение гаражных компрессоров	24,2	Затирка швов, известковая окраска	23,6 23,6	Штукатурка, известковая окраска	34,7	Керамическая плитка	1,8	—	—	
Линии ЕО	2310,3	Затирка швов, водоэмульсионная окраска	322,0 748,5	Штукатурка, затирка швов, панельных перегородок, водоэмульсионная окраска	259,5	Керамическая плитка.	3,0	76,8 120,8	Керамическая плитка окраска водостойкими красками	

Спецификация перемычек

Марка, поз.	Обозначение	Наименование	Кол.	Масса ед., кг	Примечание
1	1,038.1-1 вып. 1	1ПБ 13-1	77(78)	25.0	см прим 1
2	1.038.1-1 вып. 1	1ПБ 16-2	18	65.0	
3	1.038.1-1 вып. 1	2ПБ 19-3	8	81.0	
4	1.038.1-1 вып. 1	2ПБ 29-4	7	120.0	

1. В скобках дано количество перемычек для $t = -40°C$.
2. Общие указания см. лист АР-2.

Взам инв №
Подпись и дата
Инв. № подл

ГИП	Молчанов	
Н. контр.	Сахновская	
Рук. бр. 1	Тисленко	
Гл. спец.	Тарон	
Рук. гр.	Кульвец	
Вед. инж.	Женидаева	
Арх.	Богданова	

Привязан

Инв. №

503-1-72.89-АР

Автономное АТП на 300 грузовых автомобилей с открытой стоянкой

Производственный корпус ЕО и окрасочных работ

Общие данные /окончание/

Стадия	Лист	Листов
РП	3	

Минавтотранс РСФСР
ГИПРОАВТОТРАНС
Ростовский филиал

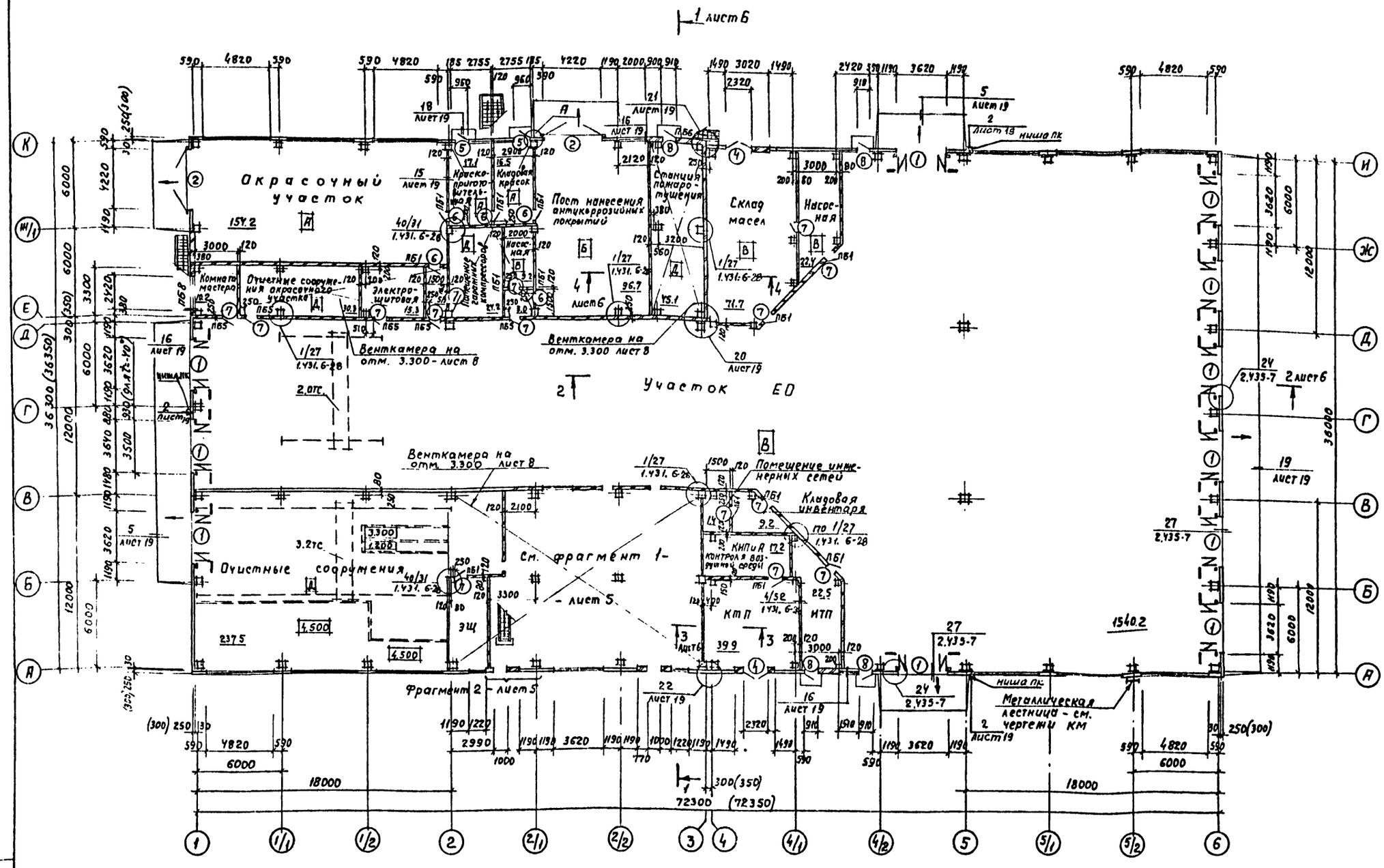

1. Общие указания - см. лист 2
2. Спецификацию перемычек - см. лист 3
3. Спецификацию ворот и дверей см. лист 5
4. Кирпичные перегородки толщиной 120 мм и высотой более 3.0м армировать 2 ф5 ВI с шагом 450мм по высоте.
5. Кирпичные перегородки толщиной 65мм армировать ф5 ВI с шагом 450мм по высоте.
6. Отверстия в стенах и перегородках см. лист 18
7. Размеры в скобках даны для t = -40°C

Ведомость проемов ворот и дверей

Марка поз.	Размер проема, мм
1	3620 × 4200
2	4220 × 4200
3	1310 × 2070
4	2320 × 2415
5	960 × 2415

Марка поз.	Размер проема, мм
6	960 × 2415
7	960 × 2415
8	910 × 2400

Ведомость перемычек

Марка поз.	Схема сечения
ПБ1	1
ПБ5	1

Марка поз.	Схема сечения
ПБ6	1 ПБ6
ПБ8	4 ПБ8

Привязан

Инв. №

ГИП	Молчанов	
Н. контр.	Сахновская	
Рук. др.	Тисленко	
Гл. спец.	Таран	
Рук. гр.	Кулевец	
Вед. инж.	Семибалов	

503-1-72.89 - АР

Автономное АТП на 300 грузовых автомобилей с открытой стоянкой

Производственный корпус ЕО и окрасочных работ

Стадия	Лист	Листов
РП	4	

План на отм. 0.000

Минавтотранс РСФСР ГИПРОАВТОТРАНС Ростовский филиал

Инв. № подл. | Подпись и дата | Взам. инв. №

Фрагмент 1

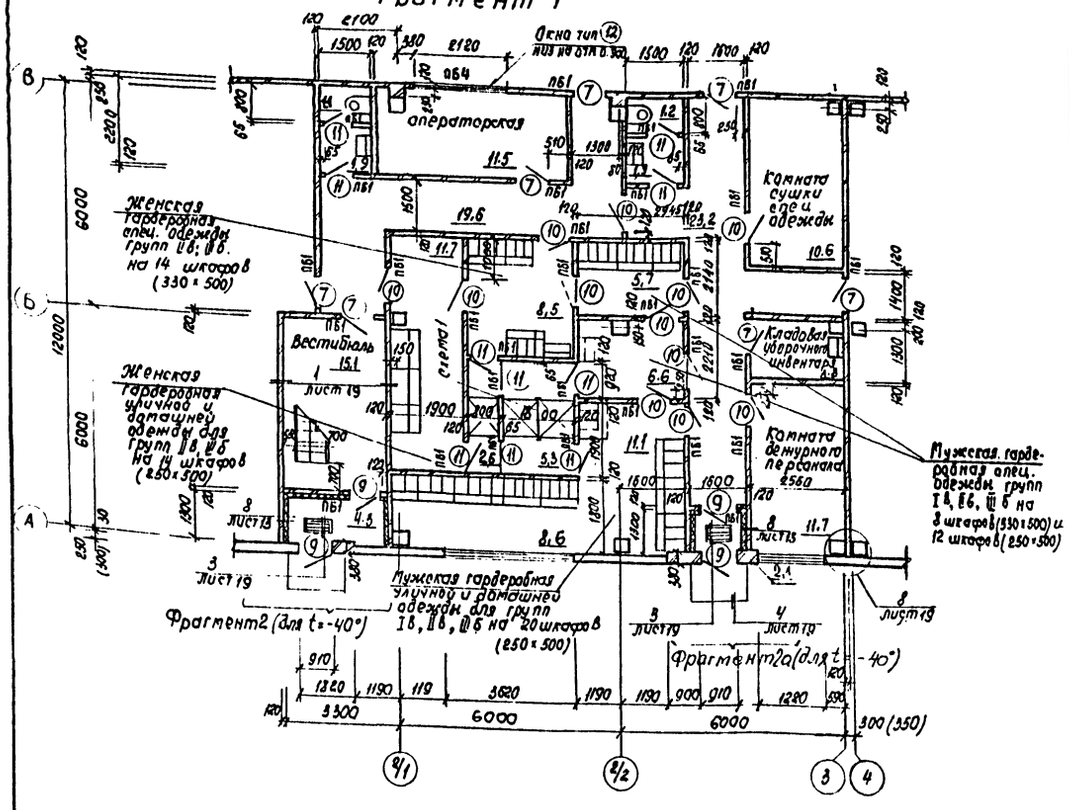

Ведомость проемов ворот, дверей и внутренних окон

Марка поз.	Размер проема, мм
7	960 × 2415
9	910 × 2415
10	910 × 2070
11	910 × 2070
12	2120 × 1220

Ведомость перемычек

Марка поз.	Схема сечения
ПБ1	1 (ПБ1)
ПБ4	4 (ПБ4)

Схема 1

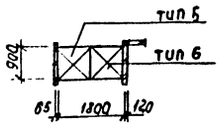

Спецификация заполнения ворот, дверей и внутренних окон

Марка поз.	Обозначение	Наименование	Кол.	Масса ед. кг	Примечание
		Ворота			
1	шифр 42-74	ВРС 3,6×4,2	11		
2	1.435.9-17	ВР 42×42-т	2		
		Дверные блоки			
3	1.136.5-19	ДС21-13У	2		
4	2.435-6 вып.1	ПДУ-5	2		
5	2.435-6 вып.2	ПДИУ-11	2		
6	2.435-6 вып.2	ПДИ-1	1		
		ПДИ-1Л	4		
7	2.435-6 вып.1	ПД-1	7		
		ПД-1Л	17		
8	ГОСТ 14624-84	Днг 24-9	1		
		Днг 24-9л	3		
9	ГОСТ 14624-84	Дно 24-9	3		
		Дно 24-9л	2/3		В вариантах для t=-40°С
10	1.136-10	Дг 21-9	9		
		Дг 21-9л	6		
11	1.136-10	Дг 21-9п	3		
		Дг 21-9лп	7		
		Оконные блоки			
12	1.236-6	ОС 12-21в	3		

Фрагмент 2 (Для t=-40°С)

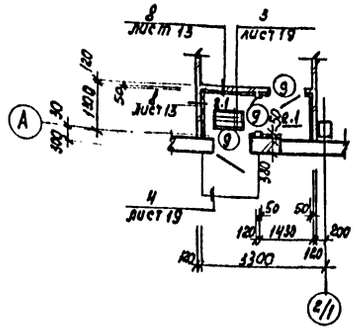

Фрагмент 2а (Для t=-40°С)

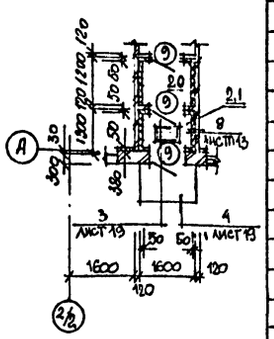

Спецификация материалов к листам 4,5.

Марка поз.	Обозначение	Наименование	Кол.	Масса ед.кг	Примеч.
		Схема 1			
тип5	1.488.9-2	Кабина душевая тип5	1		
тип6	1.488.9-2	Кабина душевая тип6	1		
		Фрагменты 1,2			
Д1	503-1-72.89 альбом II	Деталь крепления Д1	170	0,04	
		Армирование перегородок			
Ф5В1	лист 4 примечание 4,5	Ф5В1 ГОСТ 5781-82*			
		Lобщ = 6700м	1	0,154	
		Рядовая перемычка			
—	Узел 12 лист 13	Ф6А1 ГОСТ 5781-82* Lобщ	60,0	0,222	т

1. Общие указания см. лист 2.
2. Спецификацию перемычек см. лист 3.
3. Кирпичные перегородки выполнять согласно примечаниям 4,5 на листе 4.

Привязан

Инв. №

ГИП	Малиновский		
Н. контр.	Сазонова		
Рук. бр.	Тисленко		
Гл. спец.	Таран		
Рук. гр.	Кульвец		
Орг. сим.	Джеиджоров		
Авт.	Богданова		

503-1-72.89 — АР

Автономное АТП на 300 грузовых автомобилей с открытой стоянкой

Производственный корпус Е6 и окрасочных работ.

Стадия	Лист	Листов
РП	5	

Фрагменты 1; 2; 2а

Минавтотранс РСФСР ГИПРОАВТОТРАНС Ростовский филиал

Инв. № подл. | Подпись и дата | Взам. инв. №

Разрез 1-1

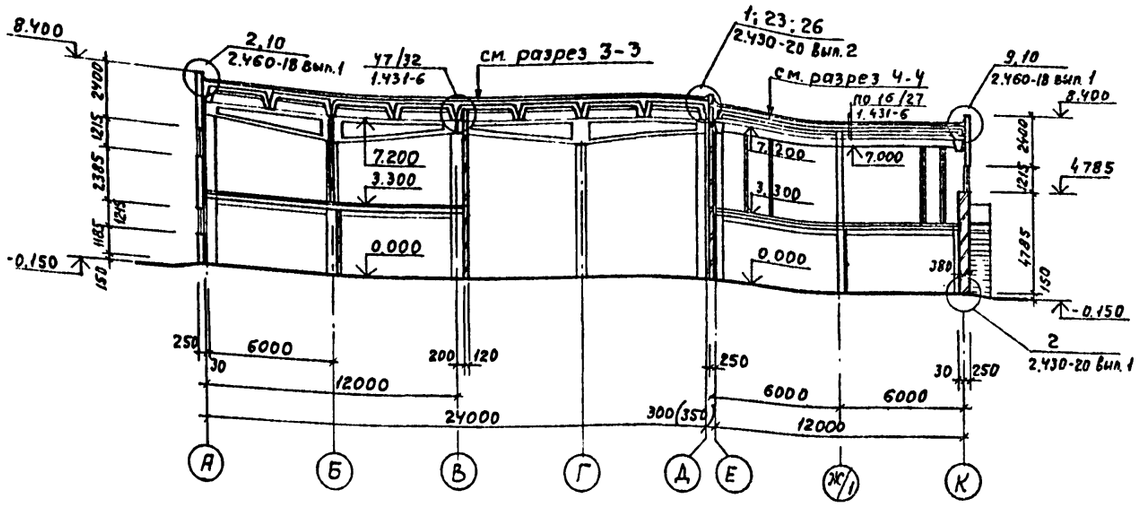

Разрез 2-2

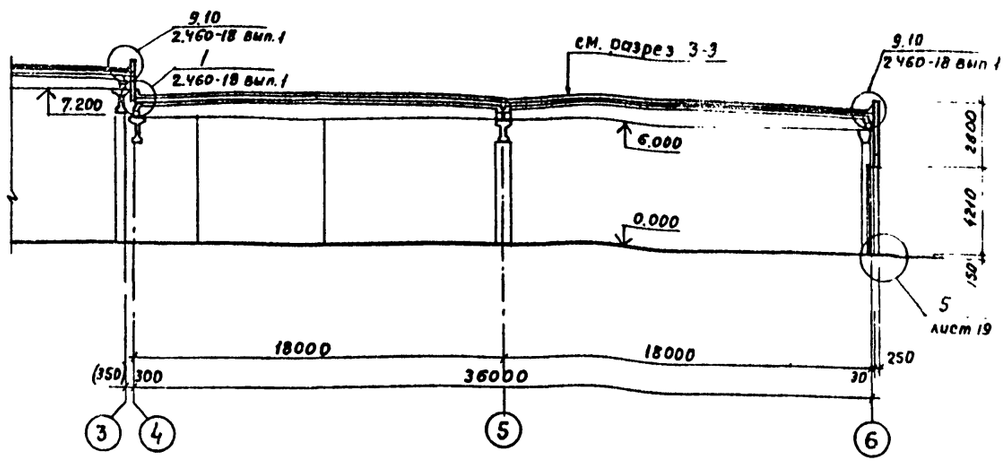

Разрез 3-3

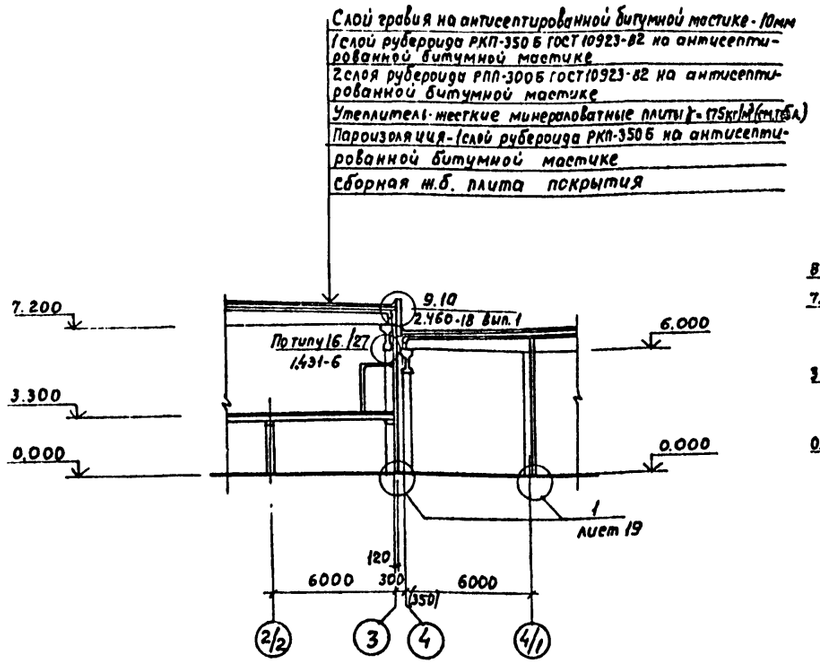

Разрез 4-4

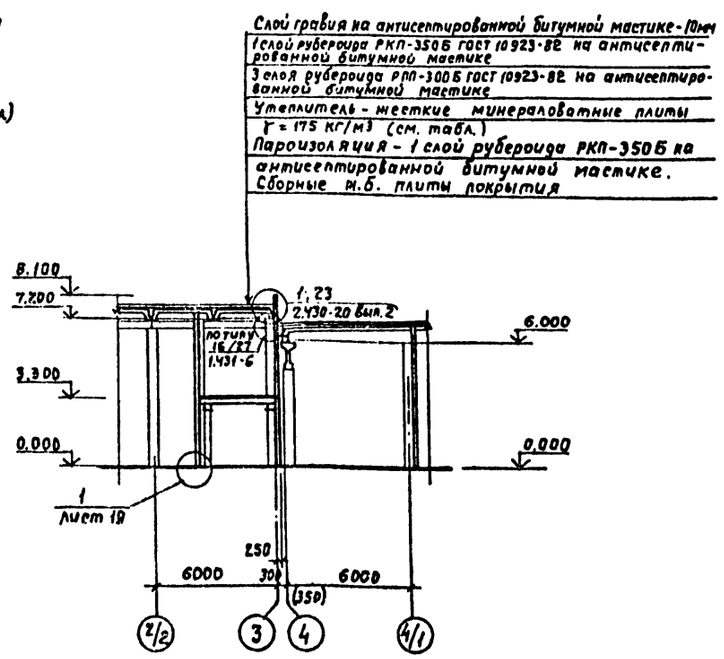

1. Общие указания см. лист 2

Привязан:

Инв. N

ГИП	Молчанов		
Н.контр.	Сахновская		
Рук.бр.1	Тисленко		
Гл.спец.	Таран		
Рук.гр.	Кульвец		
Вед.инж.	Дженибаллен		

503-1-72.85-АР

Автономное АТП на 300 грузовых автомобилей с открытой стоянкой

Производственный корпус ЕО и окрасочных работ

Стадия	Лист	Листов
РП	6	

Разрезы 1-1 ÷ 4-4

Минавтотранс РСФСР
ГИПРОАВТОТРАНС
Ростовский филиал

Инв. № подл. | Подпись и дата | Взам. инв. N

АЛЬБОМ I

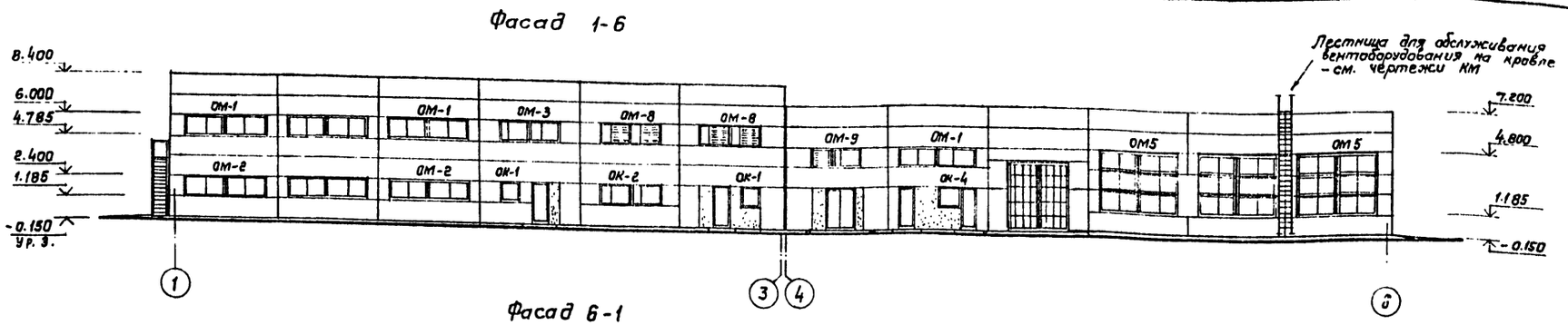

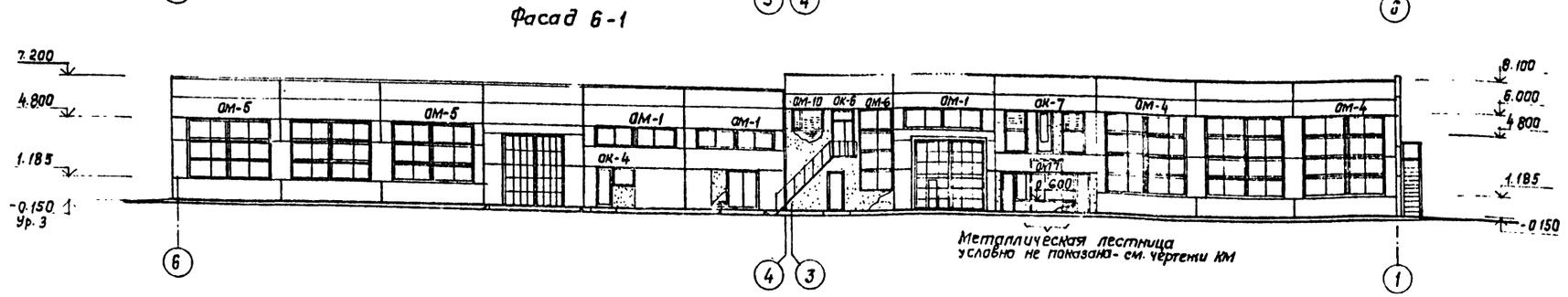

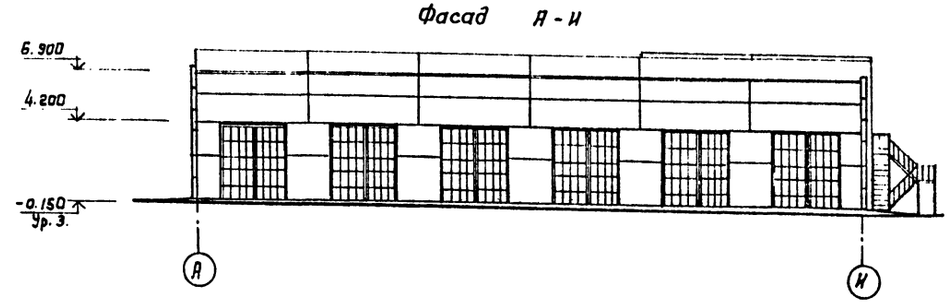

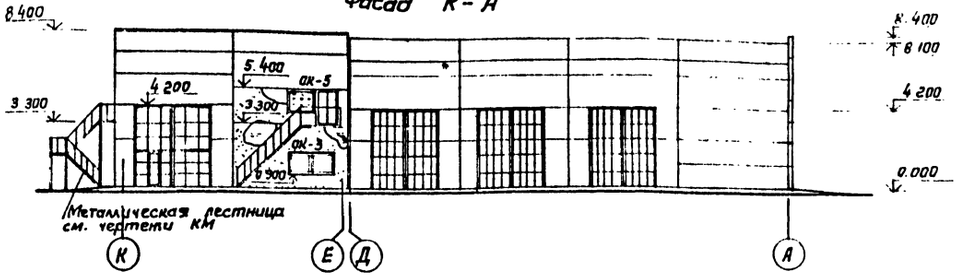

Спецификация оконных проёмов

Марка, поз.	Обозначение	Наименование	Кол.	Масса ед., кг	Примечание
ОК-1	лист 15	Оконный проем	2		
ОК-2	лист 15	Оконный проем	1		
ОК-3	лист 15	Оконный проём	1		
ОК-4	лист 15	Оконный проем	2		
ОК-5	лист 15	Оконный проем	1		
ОК-6	лист 15	Оконный проем	1		
ОК-7	лист 15	Оконный проем	1		
ОМ-1	503-1-72.89-КМ11	Оконный проем	7		
ОМ-2	503-1-72.89-КМ11	оконный проем	3		
ОМ-3	503-1-72.89-КМ11	оконный проем	1		
ОМ-4	503-1-72.89-КМ11	оконный проем	3		

Продолжение

Марка, поз.	Обозначение	Наименование	Кол.	Масса ед., кг	Примечание
ОМ-5	503-1-72.89-КМ11	оконный проем	6		
ОМ-6	503-1-72.89-КМ11	оконный проем	1		
ОМ-7	503-1-72.89-КМ11	оконный проем	1		
ОМ-8	503-1-72.89-КМ11	оконный проем	2		
ОМ-9	503-1-72.89-КМ11	оконный проем	1		
ОМ-10	503-1-72.89-КМ11	оконный проем	1		

1. Общие указания по отделке фасадов см. лист 2.
2. Схемы заполнения оконных проемов деревянными переплетами см. лист 15.
3. Схемы заполнения оконных проемов металлическими оконными панелями см. листы КМ11,12.

Инв. № подл. | Подпись и дата | Взам. инв. №

привязан

Инв. №

ГИП	Молчанов	
Н.контр.	Сахновская	
Рук.бр.1	Тисленко	
Гл.спец	Таран	
Рук.гр.	Кульбец	
Вед.инж.	Атенибалаева	

503-1-72.89-АР

Автономное АТП на 300 грузовых автомобилей с открытой стоянкой

Производственный корпус ЕО и окрасочных работ

Стадия	Лист	Листов
РП	7	

Фасады 1-6; 6-1; А-И; К-А.

Минавтотрансстрой РСФСР ГИПРОАВТОТРАНС Ростовский филиал

Планы на отм. 3.300 в осях 2÷4

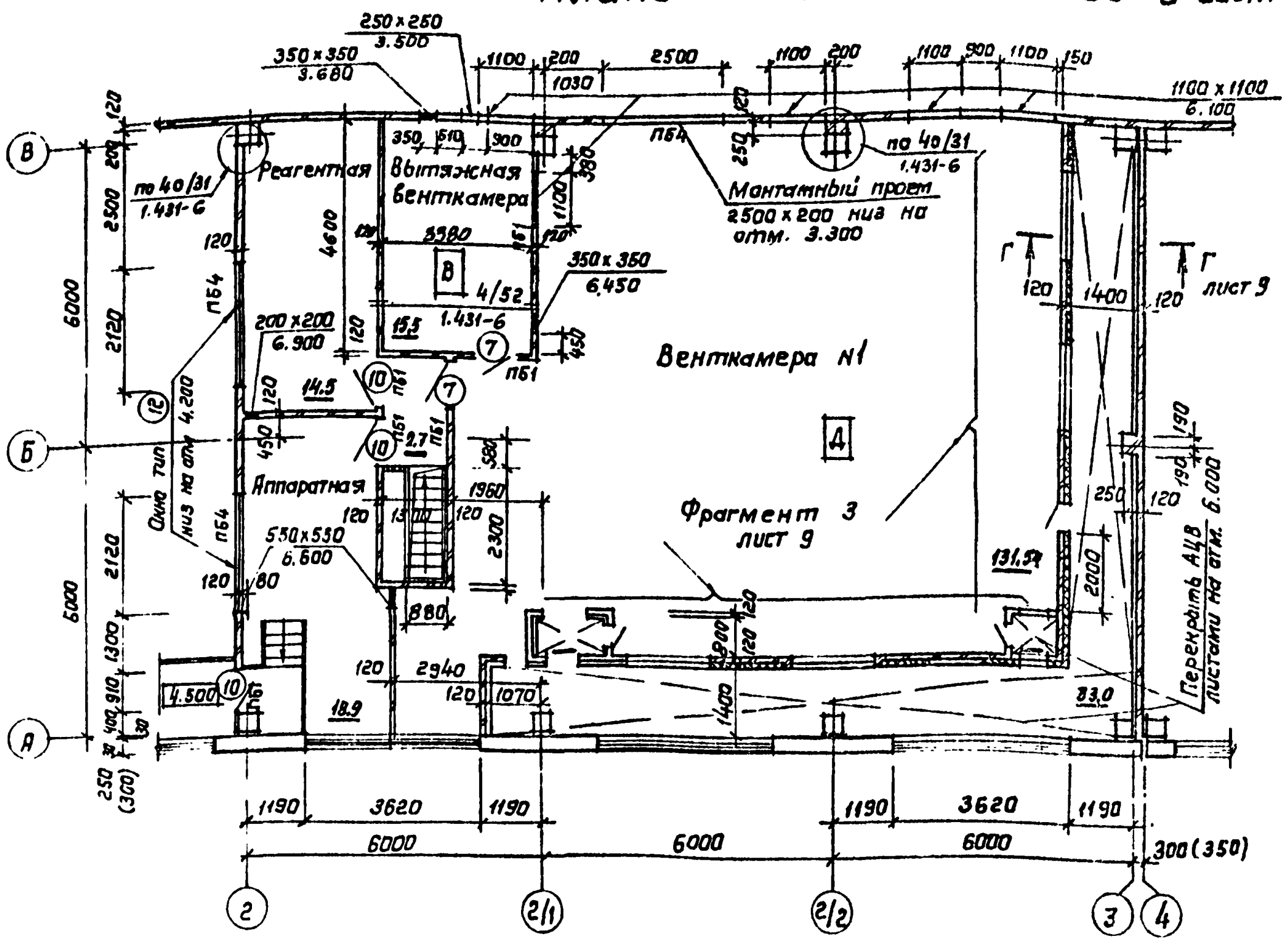

План на отм 3.300 в осях 3-4

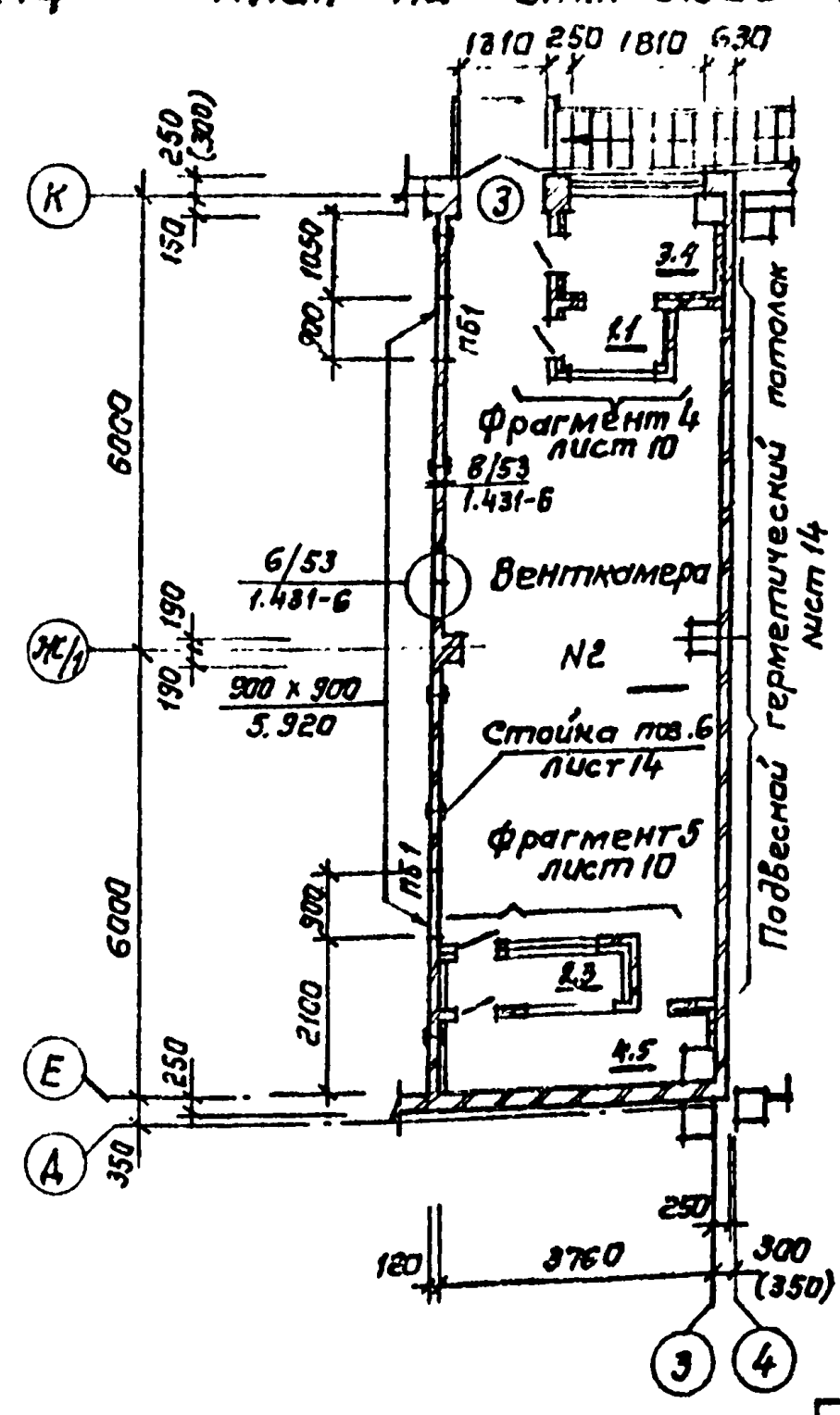

1. Общие указания - лист 2
2. Перегородки камер воздухозабора выполнять из эффективного кирпича γ = 1400 кг/м³, армировать 2ф5 ВI с шагом 450 по высоте
3. Размеры в скобках для t = -40°С.
4. Спецификацию перемычек см. лист АР-3

Ведомость проёмов дверей и внутренних окон

Марка поз	Размер проема, мм
7	960 x 2415
8	910 x 2415
9	910 x 2415
10	910 x 2070
12	2450 x 1220
3	1310 x 2070

Ведомость перемычек

Марка поз.	Схема сечения
ПБ1	1 (ПБ1)
ПБ2	2 (ПБ2)
ПБ3	3 (ПБ3)
ПБ4	4 (ПБ4)

План на отм. 3.300 в осях 1÷2/1

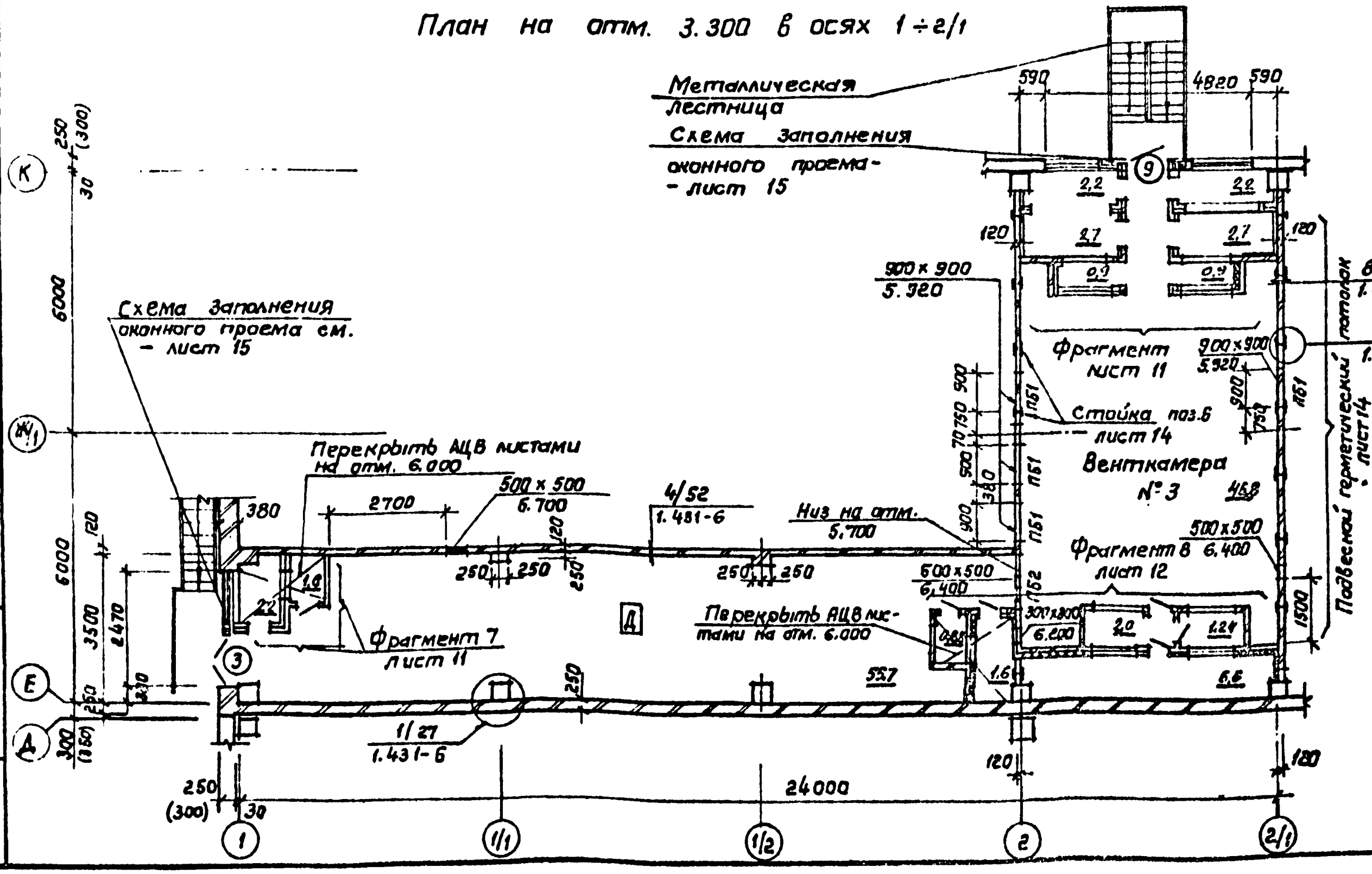

Спецификация изделий на венткамеры

Марка поз	Обозначение	Наименование	Кол.	Масса ед., кг	Примечание
		Детали			
		Швеллер 12 ГОСТ 8278-83 / В ст.3 кп2 ГОСТ 380-71*			
1	Лист 8	ℓ общ.	150.0	7.07	
		Изделия			
МС1	2.460-13	Соединительный элемент МС1	56	1.24	(шт)
МН4-46	3.400-6/76	Закладная деталь МН4-46 ℓ общ.	40.0	0.88	
РМ1	Альбом IV	Рама РМ1	20	19.12	(шт)
Д1	Альбом IV	Деталь крепления Д1	1400	0.04	(шт)
Болт М12	ГОСТ 15589-70*	Болт М12 x 220.4.6	104	0.213	(шт)
Гайка М12	ГОСТ 15526-70*	Гайка М12.4	104	0.015	(шт)
ф5ВI	Лист 8	ф5 ВI ГОСТ 5781-82* ℓ общ.	540.0	0.154	
УВ-7.5-2500	ГОСТ 16233-77*	А.Ц.В листы	24		(шт)

503-1-72.69 - АР			
Автономное АТП на 300 грузовых автомобилей с открытой стоянкой			
Производственный корпус ЕО окрасочных работ	Стадия	Лист	Листов
	Р		
Планы на отм. 3.300	Минавтотранс РСФСР ГИПРОАВТОТРАНС Ростовский филиал		

ГИП	Молчанов
Н.контр.	Сахновская
Рук.бр.1	Тисленко
Гл.спец.	Таран
Рук.гр.	Кульбец
Вед.инж.	Джемибанкаева
Арх.	Богданова

Привязан

Инв. №

Инв. № подл. | Подпись и дата | Взам. инв. №

АЛЬБОМ I

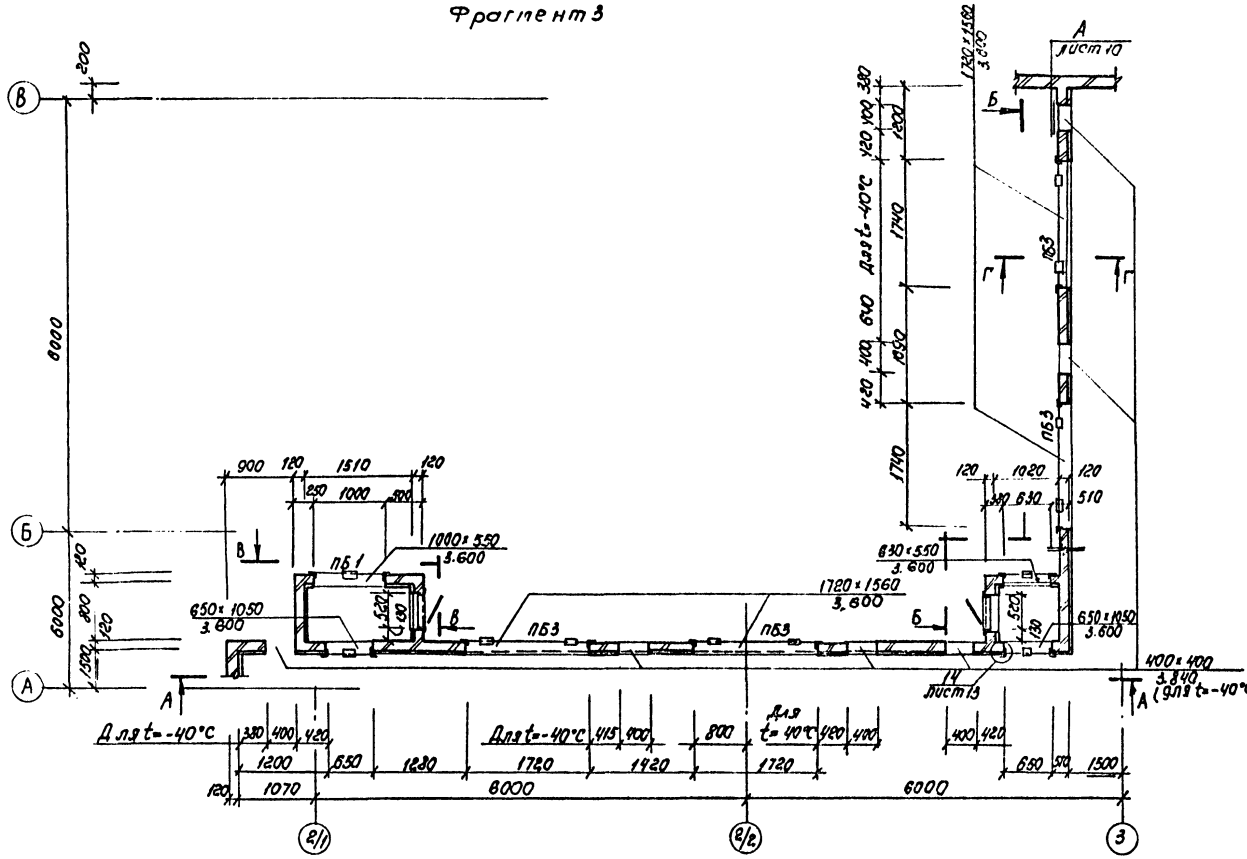

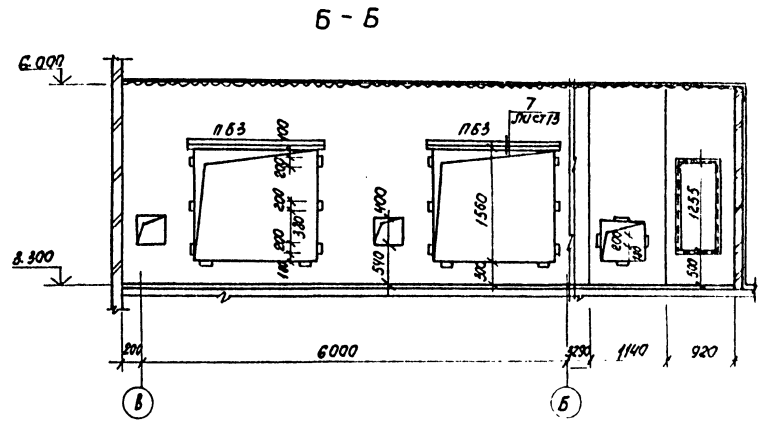

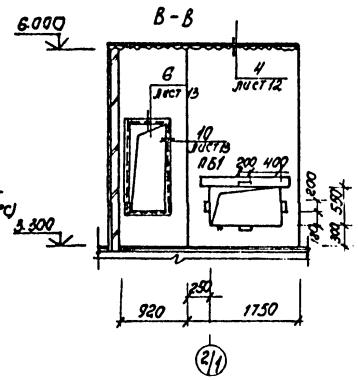

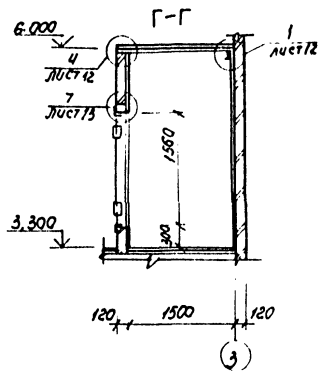

1. Общие указания см. лист 2
2. Спецификацию элементов см. лист 8
3 Ведомость перемычек см. лист 8.

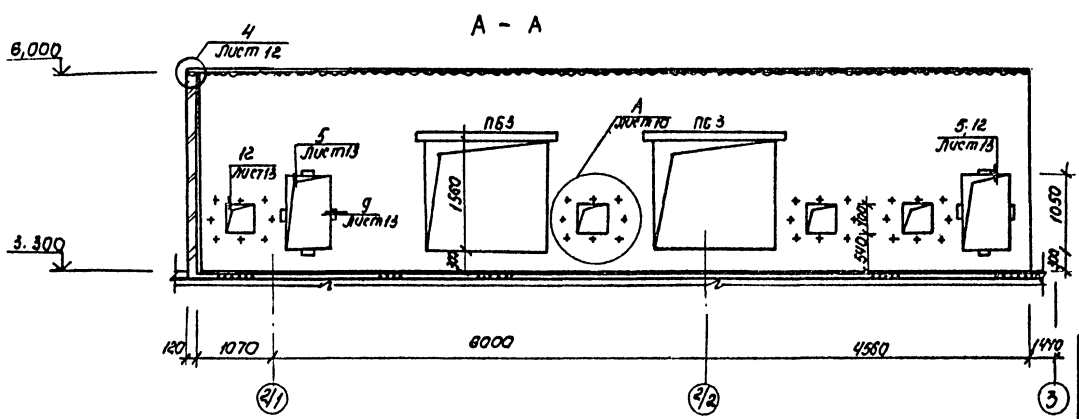

Привязан	ГИП	Малманов		503-1-72.89 -1а
	Н.контр.	Сахновская		Автономное АТП на 300 грузовых автомобилей с открытой стоянкой
	Рук. бр.	Тисленко		Производственный корпус ЕО и окрасочных работ
	Гл.спец.	Таран		Фрагмент 3
Инв. №	Рук. гр.	Кульвец		
	Вед. инж.	Джемибаева		

Стадия	Лист	Листов
РП	9	

Минавтотранс РСФСР
ГИПРАВТОТРАНС
Ростовский филиал

Инв. № подл. | Подпись и дата | Взам. инв. №

АЛЬБОМ I

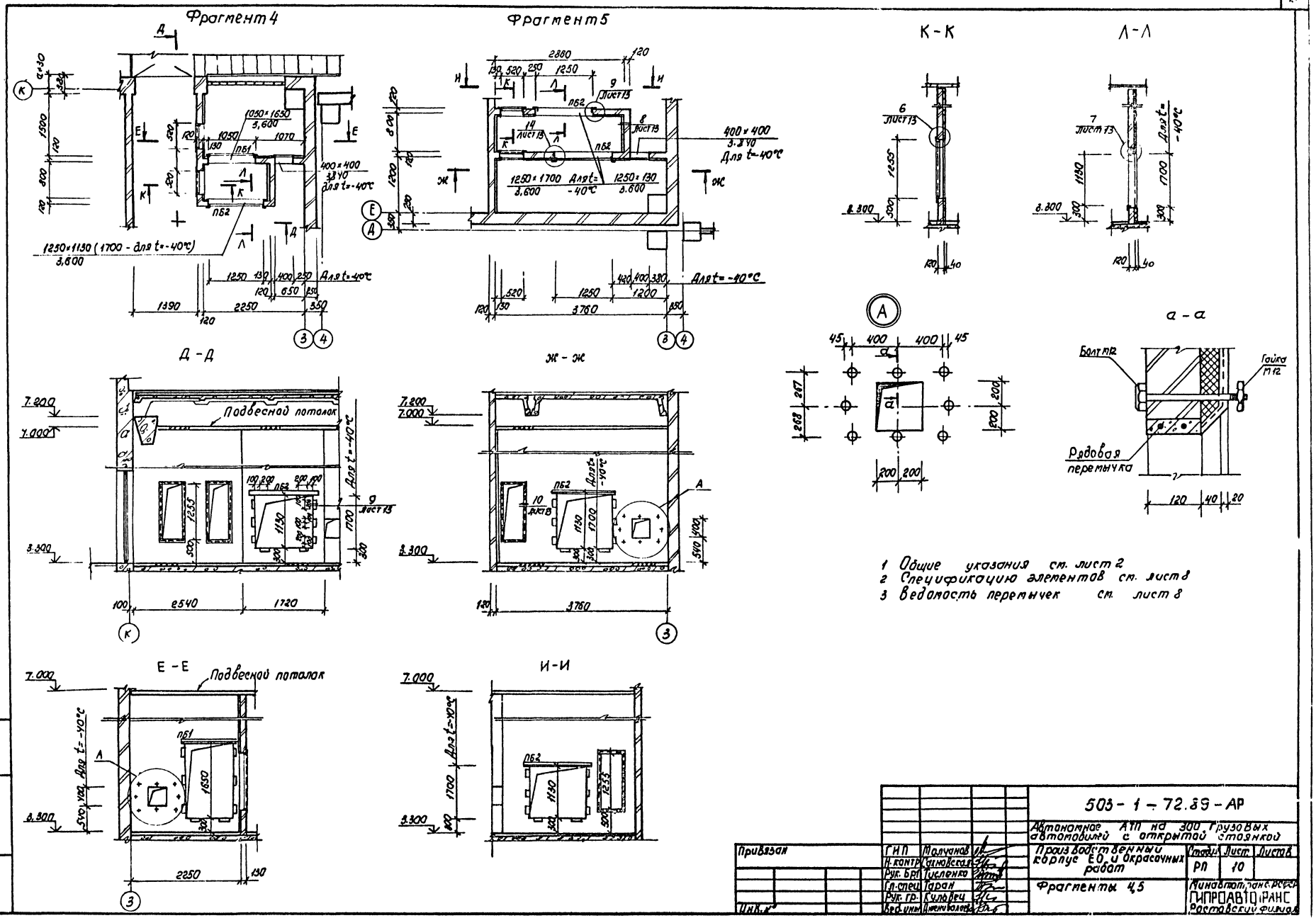

1 Общие указания см. лист 2
2 Спецификацию элементов см. лист 8
3 Ведомость перемычек см. лист 8

Привязан	ГИП	Молчанов		503-1-72.89-АР	
	Н. контр.	Сахновская		Автономное АТП на 300 грузовых автомобилей с открытой стоянкой	
	Рук. БРП	Тисленко		Производственный корпус ЕО и окрасочных работ	Стадия: РП; Лист: 10; Листов:
	Гл. спец.	Таран		Фрагменты 4,5	Минавтотранс РСФСР ГИПРОАВТОТРАНС Ростовский филиал
	Рук. гр.	Кульвец			
Инв. №	Вед. инж.	Дженнболаева			

Инв. № подл. | Подпись и дата | Взам. инв. №

АЛЬБОМ I

Фрагмент 6

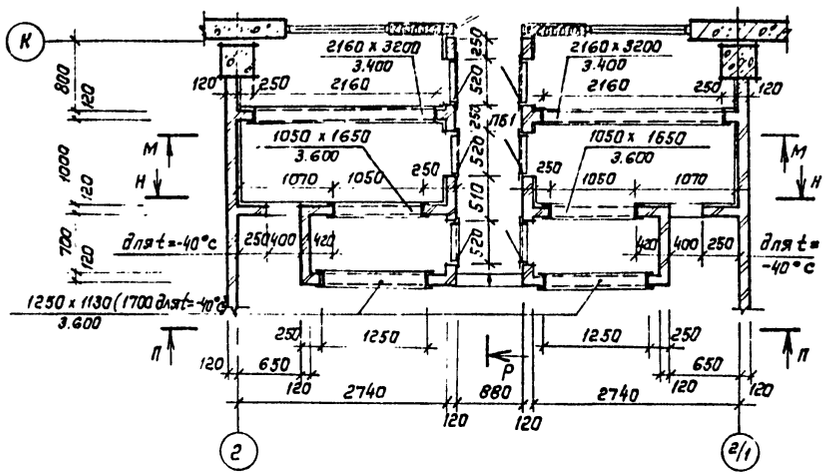

П - П

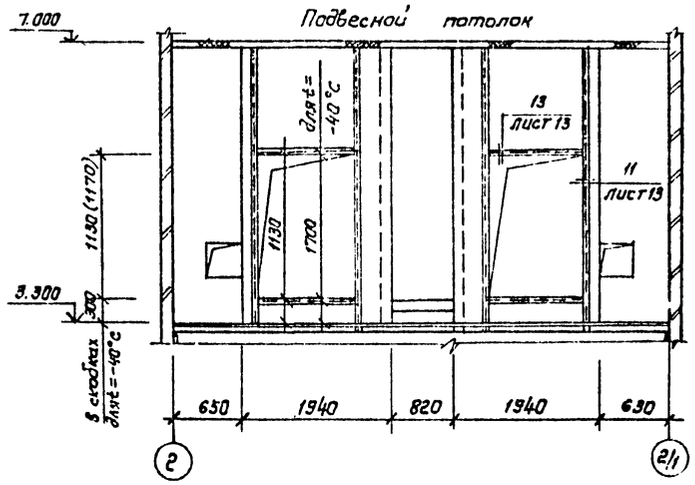

Фрагмент 7

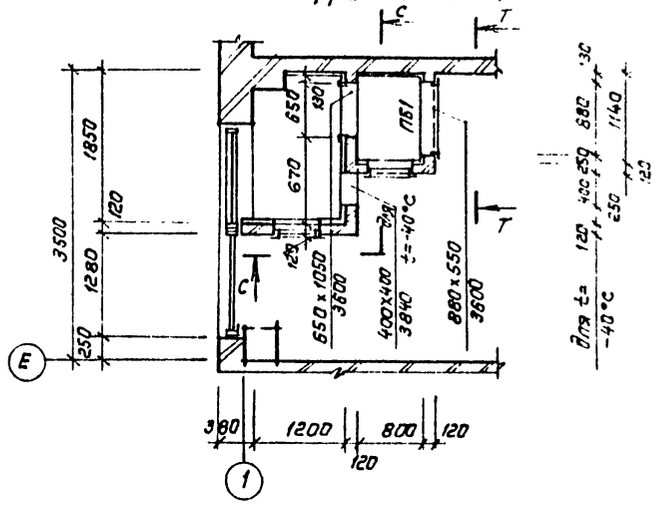

М - М

Р - Р

С - С

Т - Т

Н - Н

Б

1. Общие указания - лист 2
2. Спецификация элементов - лист 8.
3. Ведомость перемычек - лист 8.

Привязан

Инв. №

		503-1-72.89 - АР	
		Автономное АТП на 300 грузовых автомобилей с открытой стоянкой	
ГИП	Молчанов	Производственный корпус ЕО и окрасочных работ	Стадия: РП; Лист: 11; Листов:
Н. контр.	Сахновская		
Рук.бр.1	Тусленко		
Гл.спец.	Таран	Фрагменты 6, 7	Минавтотранс РСФСР ГИПРОАВТОТРАНС Ростовский филиал
Рук. гр.	Кульвец		
Вед.инж.	Дмитриева		

Инв.№ подл. | Подпись и дата | Взам. инв.№

АЛЬБОМ I

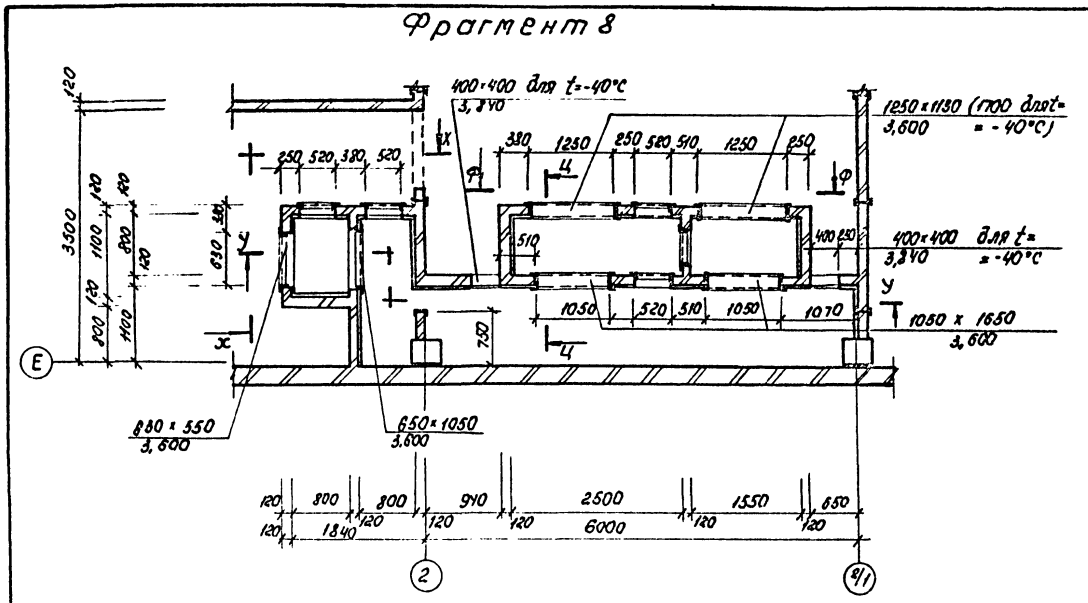
Фрагмент 8

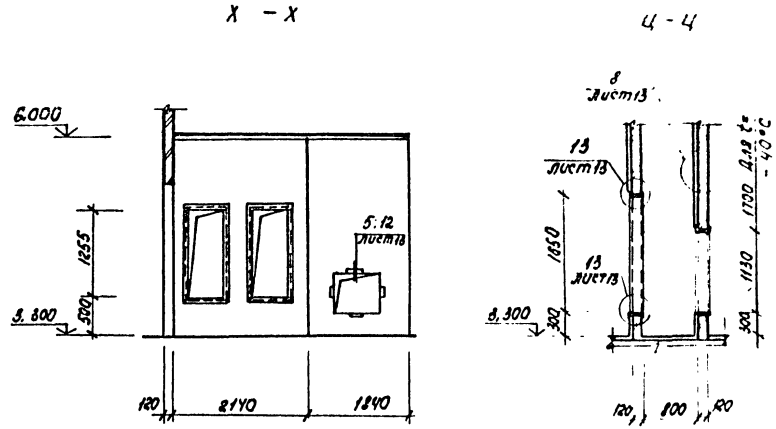

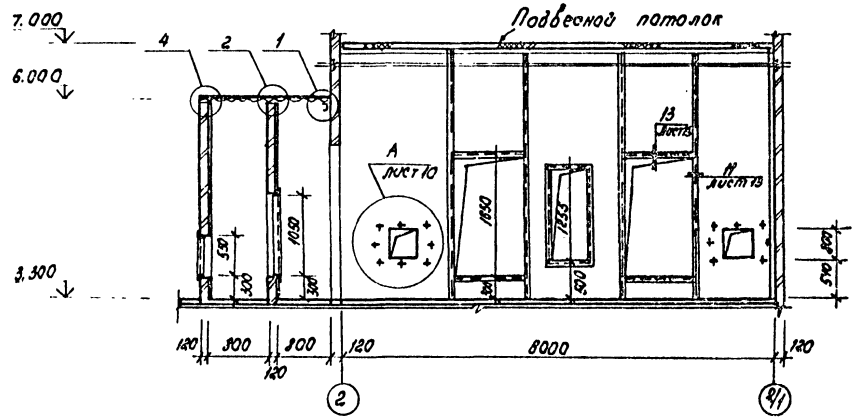

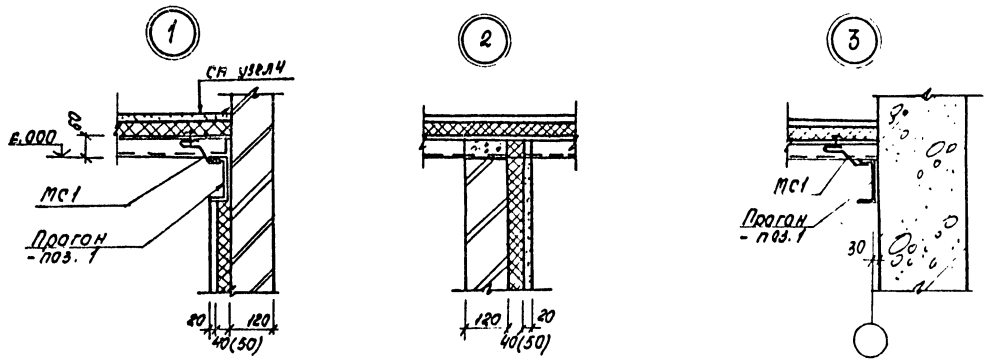

1. Общие указания см. лист 2
2. Спецификацию элементов см. лист 8
3. Ведомость перемычек см. лист 8
4. Размеры в скобках даны для t=-40°C.

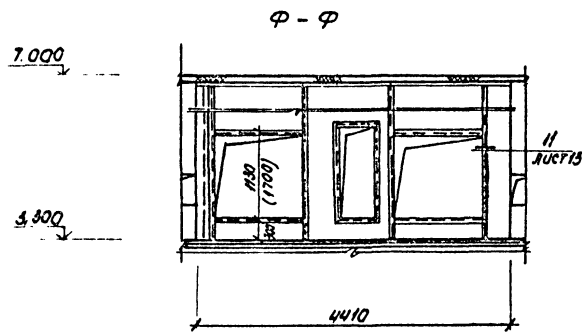

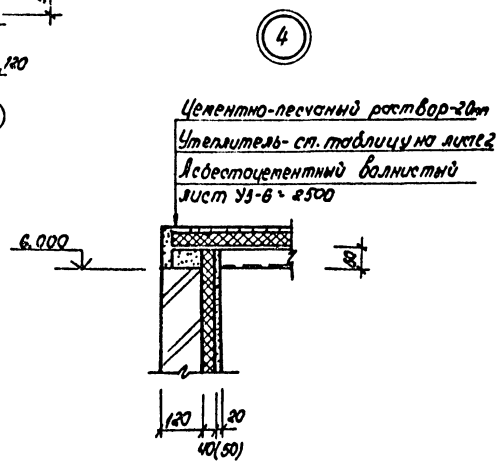

Инв. № подл.	Подпись и дата	Взам. инв. №		Привязан			
				Инв. №			
				503-1-72.89 - АР			
				Автономное АТП на 300 грузовых автомобилей с открытой стоянкой.			
ГИП	Молчанов			Производственный корпус ЕО и окрасочных работ	Стадия	Лист	Листов
Н. контр.	Сахновская				РП	12	
Рук. бр.	Тисленко						
Гл. спец.	Таран			Фрагмент 8	Минавтотранс РСФСР ГИПРОАВТОТРАНС Ростовский филиал		
Рук. гр.	Кульвец						
Вед. инж.	Аженибаков						

АЛЬБОМ I

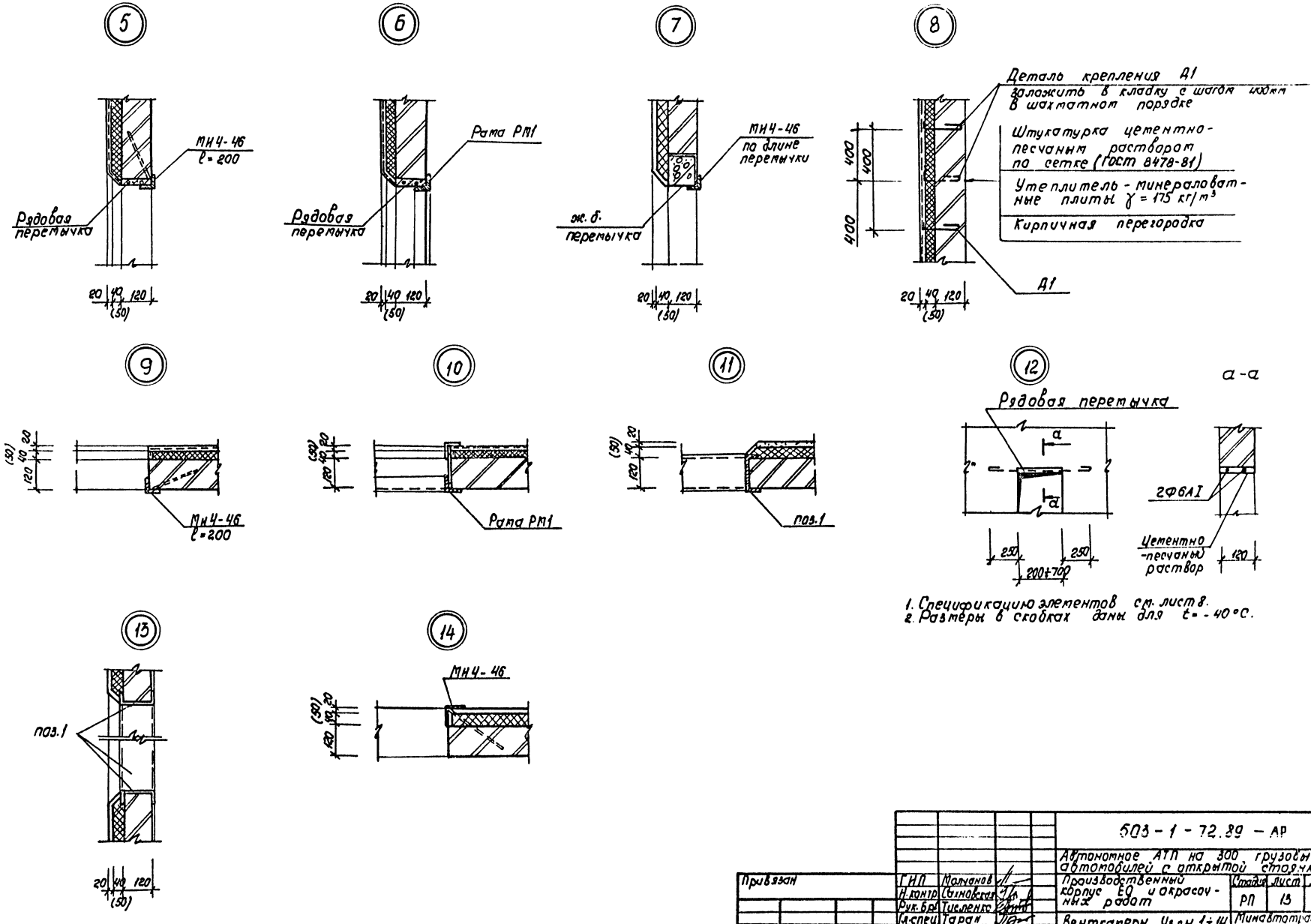

1. Спецификацию элементов см. лист 8.
2. Размеры в скобках даны для t = -40°С.

Привязан	ГИП	Молчанов		503-1-72.89 - АР
	Н.контр.	Сахновская		Автономное АТП на 300 грузовых автомобилей с открытой стоянкой
	Рук.бр.	Тисленко		Производственный корпус ЕО и окрасочных работ
	Гл.спец.	Таран		Стадия: РП; Лист: 13; Листов:
	Рук.гр.	Кульвец.		Венткамеры. Узлы 1÷14
Инв. №	Вед.инж.	Дмитриевская		Минавтотранс РСФСР ГИПРОАВТОТРАНС Ростовский филиал

Инв. № подл. | Подпись и дата | Взам. инв. №

АЛЬБОМ I

Планы герметичных подвесных потолков на отм. 7.000

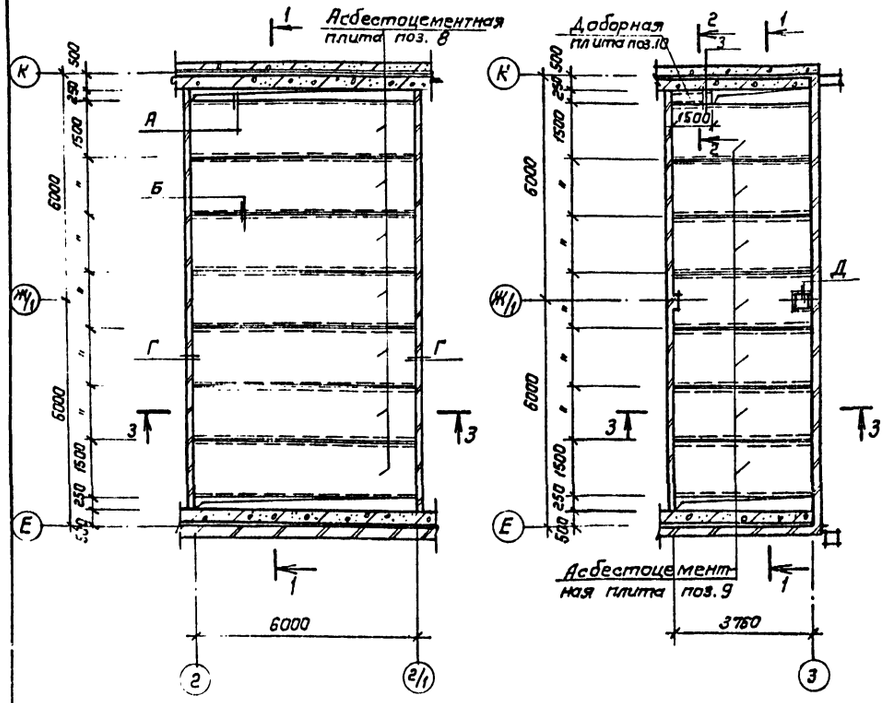

1 - 1

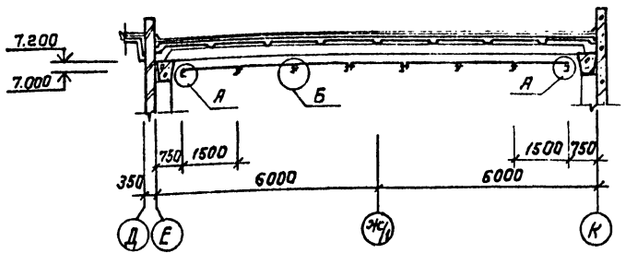

2 - 2

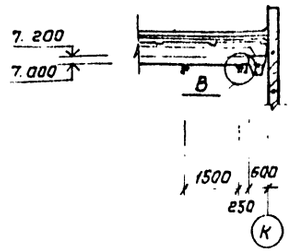

3 - 3

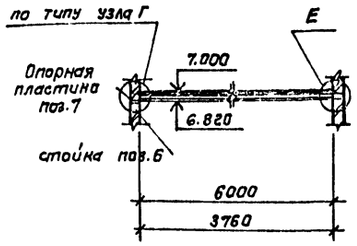

Спецификация материалов на подвесные потолки

Марка поз.	Обозначение	Наименование	Кол	Масса ед, кг	Примечание
1	лист 14	швеллер $\frac{120\times60\times4\ ГОСТ\ 8278-83}{В\ ст3\ пс2-I\ ГОСТ\ 535-88}$ $l=6240$	8	44,12	
2	лист 14	швеллер $\frac{120\times60\times4\ ГОСТ\ 8278-83}{В\ ст3\ пс2-I\ ГОСТ\ 535-88}$ $l=4130$	9	29.20	
3	лист 14	уголок $\frac{70\times50\times4\ ГОСТ\ 19772-74*}{ст3\ сп3\ I\ ГОСТ\ 535-88}$ $l=6000$	6	21 18	
4	лист 14	уголок $\frac{70\times50\times4\ ГОСТ\ 19772-74*}{ст3\ сп3\ I\ ГОСТ\ 535-88}$ $l=3760$	7	13,27	
5	лист 14	уголок $\frac{70\times50\times4\ ГОСТ\ 19772-74*}{ст3\ сп3\ I\ ГОСТ\ 535-88}$ $l=400$	3	1 41	
6	лист 14	двутавр $\frac{14\ ГОСТ\ 8240-72*}{ст3\ пс I\ ГОСТ\ 535-88}$ $l=3500$	21	44.28	
7	лист 14	полоса $\frac{510\times120\ ГОСТ\ 103-76*}{В\ ст3\ кп2\ ГОСТ\ 535-88}$ $l=200$	21	1.884	
		Асбестоцементная панель			
8	ГОСТ 24581-81	ПСТ 600.150.60-540 АЦ.ФРП.Д	7		
9	ГОСТ 24581-81	ПСТ 376.150.60-540.АЦ ФРП.Д	7		
10	ГОСТ 24581-81	ПСТ 150.25.60-540.АЦ.ФРП.Д	1		

1. Общие указания – см. лист 2
2. Все стыки асбестоцементных трехслойных панелей уплотнить упругими прокладками из пористой резины.
3. Все примыкания конструкций герметичного потолка уплотнить и проклеить стеклотканью.

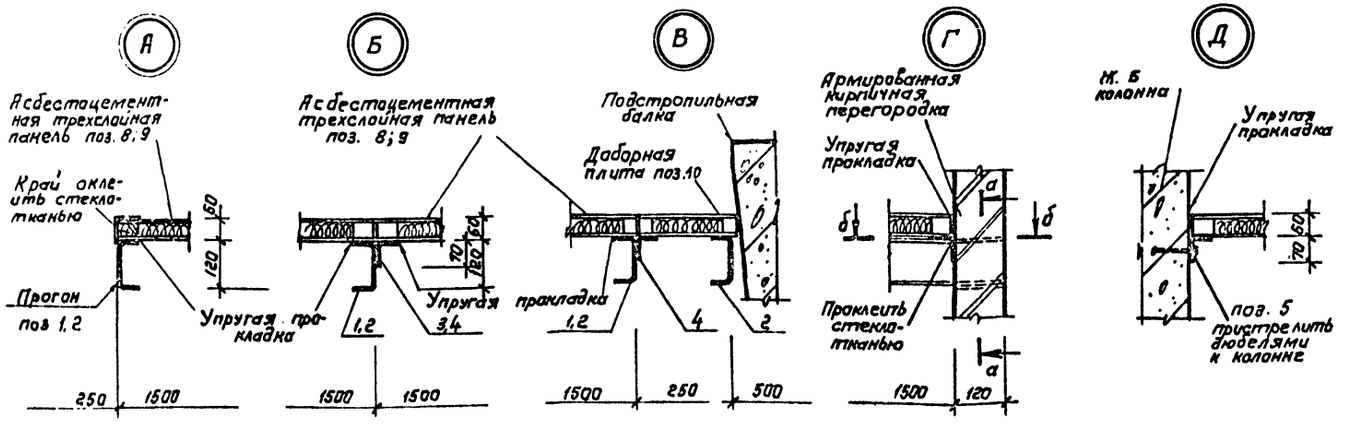

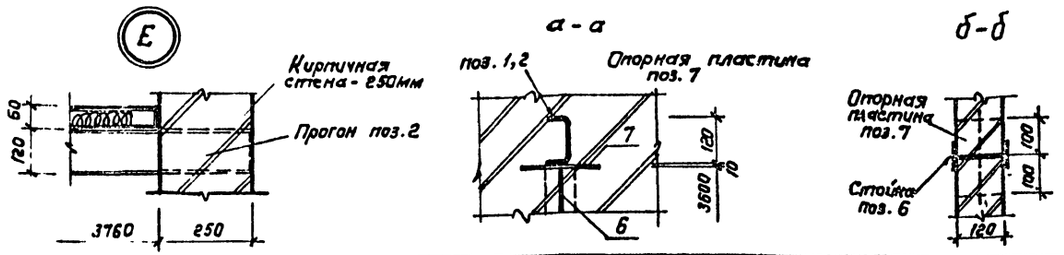

Привязан	ГИП	Молчанов	
	Н.контр.	Сахновская	
	Рук. бр.1	Тисленко	
	Гл. спец.	Таран	
	Рук. гр.	Кульвец	
Инв. №	Вед. инж.	Джемибалаева	

503-1-72.89 - АР

Автономное АТП на 300 грузовых автомобилей с открытой стоянкой

Производственный корпус ЕО и окрасочных работ

Стадия	Лист	Листов
РП	14	

Герметичный подвесной потолок. Сечения. Узлы.

Минавтотранс РСФСР ГИПРОАВТОТРАНС Ростовский филиал

Инв. № подл. | Подпись и дата | Взам. инв. №

АЛЬБОМ I

Ок-1

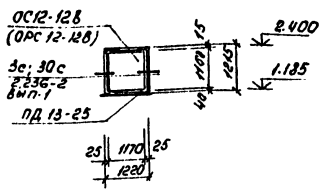

Ок-2

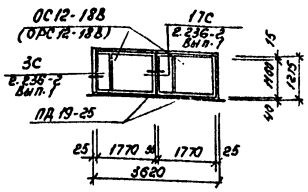

Ок-3

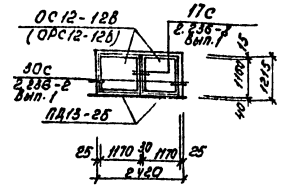

Ок-4

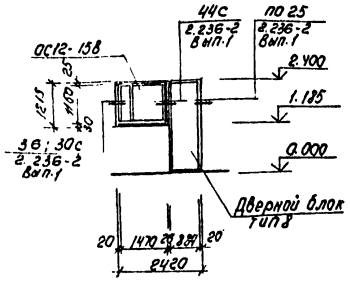

Ок-5

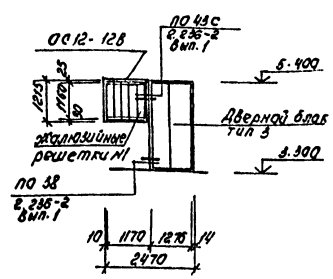

Ок-6

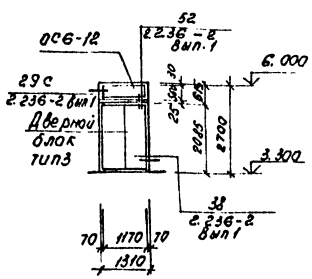

Ок-7

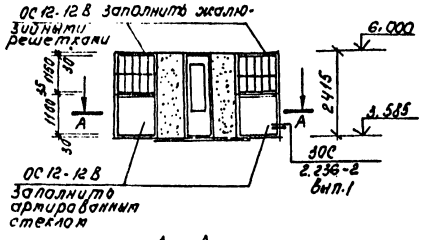

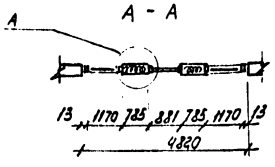

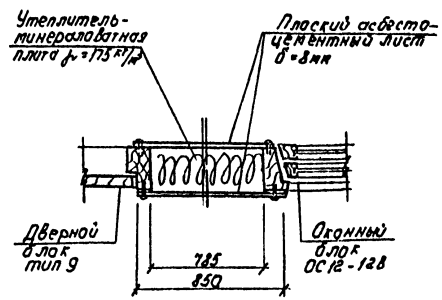

1. Общие указания см. лист 2
2. Окна затаркированы и заспецифицированы на листе 7.

Спецификация заполнения оконных проемов

Марка поз	Обозначение	Наименование	Кол	Масса ед кг	Примечание
		t = -30°C			
ОК-1	1.236-6	Оконный блок ОС12-12В	1		
	ГОСТ 17280-79	Подоконная доска ПД13-25	1		
		t = -40°C			
ОК-1	1.136.5-17	Оконный блок ОРС12-12В	1		
	ГОСТ 17280-79	Подоконная доска ПД13-25	1		
		t = -30°C			
ОК-2	1.236-6	Оконный блок ОС12-18В	2		
	ГОСТ 17280-79	Подоконная доска ПД19-25	2		
		t = -40°C			
ОК-2	1.136.5-17	Оконный блок ОРС12-18В	2		
	ГОСТ 17280-79	Подоконная доска ПД19-25	2		
		t = -30°C			
ОК-3	1.236-6	Оконный блок ОС12-12В	2		
	ГОСТ 17280-79	Подоконная доска ПД13-25	2		
		t = -40°C			
ОК-3	1.136.5-17	Оконный блок ОРС12-18В	2		
	ГОСТ 17280-79	Подоконная доска ПД13-25	2		
ОК-4	1.236-6	Оконный блок ОС12-15В	1		
	лист 5	Дверной блок тип 8	1		
ОК-5	1.236-6	Оконный блок ОС12-12В	1		
	лист 5	Дверной блок тип 3	1		
	ТУ36-1517-71	Жалюзийная решетка №1	10		
ОК-6	1.236-6	Оконный блок ОС6-12	1		
	лист 5	Дверной блок тип 3	1		
ОК-7	1.236-6	Оконный блок ОС12-12В	4		
	лист 5	Дверной блок тип 9	1		
	ТУ36-1517-71	Жалюзийная решетка №1	20		
	ГОСТ 18124-75*	Асбестоцементный			
		лист ЛП2.4×0.85-8	4		

Привязан	ГНП	Малчанов		503-1-72.89 АР
	Н.контр.	Сахновская		Автономное АТП на 300 грузовых автомобилей с открытой стоянкой
	Рук.бр.1	Тисленко		Производственный корпус ЕО и окрасочных работ
	Гл.спец	Таран		Стадия: РП; Лист: 15; Листов:
	Рук.гр.	Кульвец		Схемы заполнения оконных проемов ОК-1 + ОК7
Инв. №	Вед.инж	Дженибергер		Минавтотранс РСФСР ГИПРОАВТОТРАНС

Инв. № подл. | Подпись и дата | Взам. инв. №

План кровли (для t = -30°С)

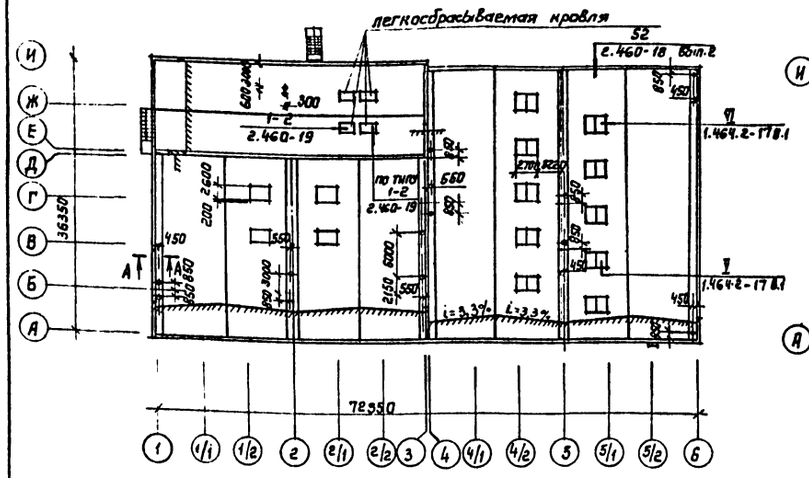

Схема молниезащиты

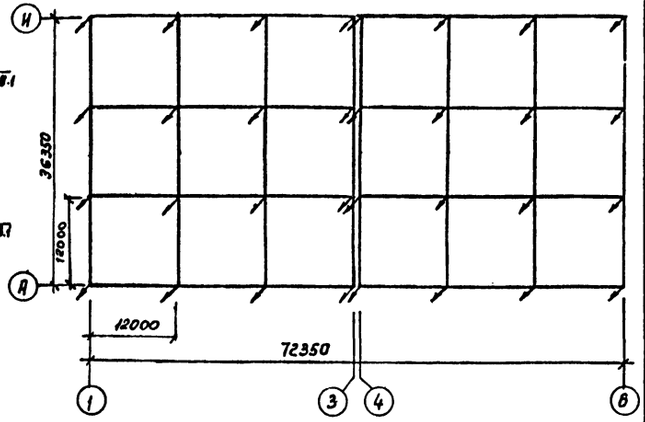

План кровли (для t = -40°С)

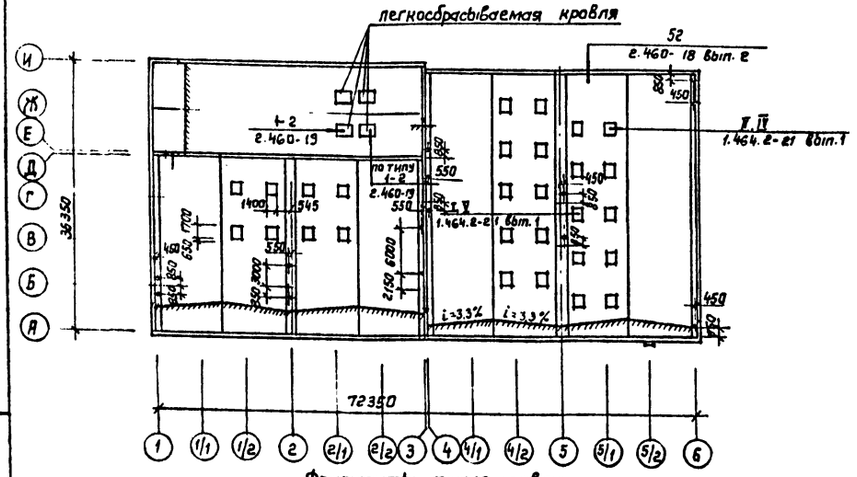

А-А

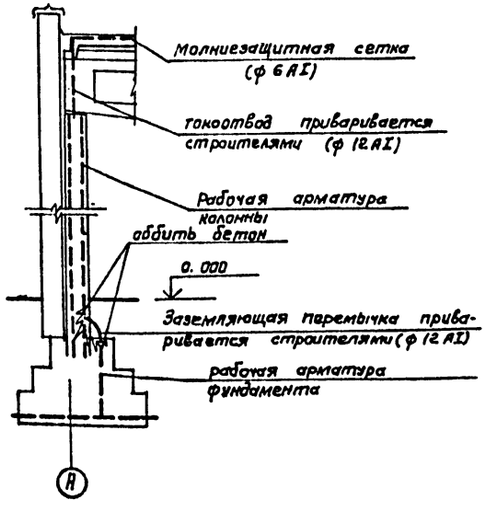

Фрагменты плана кровли

В местах пропуска вентшахт

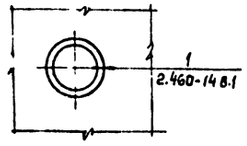

В местах установки крышных вентиляторов

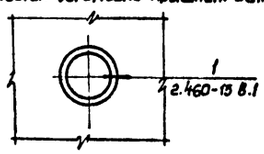

Спецификация к плану кровли

Марка поз.	Обозначение	Наименование	Кол.	Масса ед., кг	Примечание
КС 11	2.460-14 вып.1	стяжное кольца КС 11	12	1.17	
КЛ 6	2.460-14 вып.1	стальной колпак КЛ6	12	10.08	
ПП 2	2.460-14 вып.1	прижимная полоса ПП2	12	1.69	
КФ 5	2.460-14 вып.1	кольцо-фланец КФ5	12	2.7	
Ф 32	2.460-14 вып.1	фасонный элемент Ф32	12	9.1	
КС 14	2.460-14 вып.1	стяжное кольцо КС14	9	1.88	
КЛ 9	2.460-14 вып.1	стальной колпак КЛ9	9	9.89	
ПП 3	2.460-14 вып.1	прижимная полоса ПП3	9	1.88	
КФ 8	2.460-14 вып.1	кольцо-фланец КФ8	9	4.60	
Ф 37	2.460-14 вып.1	фасонный элемент Ф37	9	9.2	
КС 8	2.460-14 вып.1	стяжное кольцо КС8	1	0.76	
КЛ 3	2.460-14 вып.1	стальной колпак КЛ3	1	5.29	
ПП 1	2.460-14 вып.1	прижимная полоса ПП1	1	1.08	
Ф 31	2.460-14 вып.1	фасонный элемент Ф31	1	6.0	
КР 1	2.460-15 вып.1	стальной козырек КР1	13	5.36	
Ф 32	2.460-15 вып.1	фасонный элемент Ф32	13	9.1	
ПП 2	2.460-15 вып.1	прижимная полоса ПП2	13	1.69	
поз. 4	2.460-19	компенсатор МС4	16	1.52	
поз. 5	2.460-19	каркас плоский КР1	4	3.0	
поз. 9	2.460-19	костыль МС8	48	0.12	
—	ГОСТ 8478-81	сетка ф5 200×200	18.0	2.0	м²
УВ 7.5×1750	ГОСТ 16233-77*	асбестоцементные листы	8		

1. Молниезащитную сетку выполнить со стороной ячеек 10×10м и уложить под основной слой гидроизоляции в местах, указанных на чертеже. Расход арматуры на молниезащитную сетку ф6 AI - 224.7кг; ф12 AI - 35.6кг;
2. Все выступающие над крышей металлические элементы присоединить к молниезащитной сетке.
3. Узлы сетки и все соединения молниезащитных устройств выполнить сваркой электродами э42 ГОСТ 9467-75.
4. В качестве тоководов на указанных на чертеже колоннах принята рабочая арматура колонн, которая должна иметь непрерывную электрическую цепь от молниезащитной сетки до арматуры фундаментов. Для заземлителей использовать рабочую арматуру фундаментов, соединенную с рабочей арматурой колонн заземляющей перемычкой.
5. Расположение вентшахт и крышных вентиляторов дано на листах КЖ.

Привязан

Инв. №

ГИП	Молчанов	
Н. контр.	Сахновская	
Рук. бр. 1	Тисленко	
Гл. спец.	Таран	
Рук. гр.	Кульвец	
Вед. инж.	Дженибалиева	
Арх.	Богданова	

503-1-72.89-АР

Автономное АТП на 300 грузовых автомобилей с открытой стоянкой

Производственный корпус ЕО и окрасочных работ

Стадия	Лист	Листов
Р	16	

Планы кровли

Минавтотранс РСФСР ГИПРОАВТОТРАНС Ростовский филиал

Инв. № подл. | Подпись и дата | Взам. инв. №

Альбом I

План полов на отм. 0.000

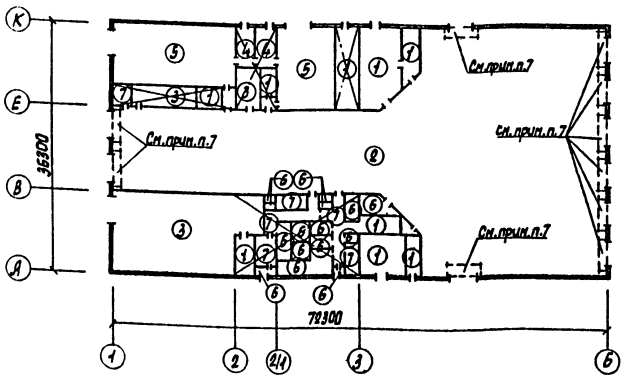

Планы полов на отм. 3.300

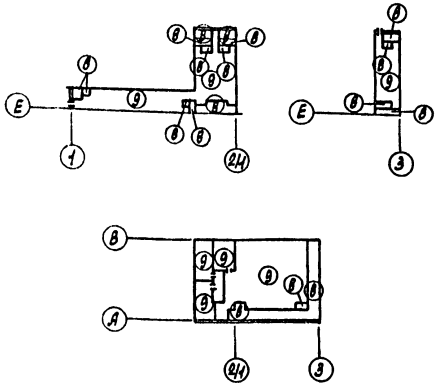

Экспликация полов

Наименование или номер помещения по проекту	Тип пола по проекту	Схема пола или номер узла по серии	Элементы пола и их толщина	Площадь пола м²
Склад масел, КИП и А воздушной среды, КТП, ИТП, электрощитовые, насосные, станция пожаротушения, помещение инженерных сетей	1		Покрытие - бетон класса В 25 - 25мм Подстилающий слой - бетон класса В 12,5 - 100мм Основание - уплотненный с щебнем грунт (см. прим. п.6)	263,9
Линии ЕО	2		Покрытие - бетон класса В25 - 25мм Подстилающий слой - бетон класса В15 - 125мм Основание - уплотненный с щебнем грунт (см. прим. п.6)	1540,2
Очистные сооружения окрасочного участка, очистные сооружения, помещение гаражных компрессоров	3		Покрытие - мозаичные плиты бетон класса В 25 - 25мм Прослойка - цементно-песчаный раствор марки 200 - 40мм Подстилающий слой - бетон класса В15 - 125мм Основание - уплотненный с щебнем грунт (см. прим. п.6)	292,0
Краскоприготовительная, кладовая красок	4		Покрытие - мозаичные плиты бетон класса В 25 на известняковом щебне - 25мм Прослойка - цементно-песчаный раствор марки 200 - 40мм Подстилающий слой - бетон класса В 12,5 - 100мм Основание - уплотненный с щебнем грунт (см. прим. п.6)	33,6
Окрасочный участок, постановления антикоррозийных покрытий	5		Покрытие - мозаичные плиты марки 300 на известняковом щебне - 25мм Прослойка - цементно-песчаный раствор марки 200 - 40мм Подстилающий слой - бетон класса В 15 - 125мм Основание - уплотненный с щебнем грунт (см. прим. п.6)	247,1

Продолжение

Наименование или номер помещения по проекту	Тип пола по проекту	Схема пола или номер узла по серии	Элементы пола и их толщина	Площадь пола м²
Санузлы, гардеробные, кладовая уборочного инвентаря, душевые, комната сушки спец. одежды, тамбуры входа	6		Покрытие - керамические плитки (ГОСТ 6787-80) - 13мм Прослойка и заполнение швов из цементно-песчаного раствора марки 150 - 15мм Подстилающий слой - бетон класса В 12,5 - 80мм Основание - уплотненный с щебнем грунт (см. прим. п.6)	95,0
Комната дежурного персонала, вахтерская, коридоры, комната мастера	7		Покрытие - линолеум на тканевой основе (ГОСТ 7251-77) - 2,5мм Прослойка из быстротвердеющей мастики на водостойких вяжущих Стяжка - цементно-песчаный раствор марки 150 - 20мм Подстилающий слой - бетон класса В 12,5 - 80мм Основание - уплотненный с щебнем грунт (см. прим. п.6)	81,1
Венткамеры (камеры воздухозаборов)	8		Покрытие - бетон класса В15 - 25мм Стяжка - цементно-песчаный раствор марки 150 - 35мм Теплоизоляция - минераловатные плиты γ = 300 кг/м³ - 40мм Плита перекрытия	73,7
Венткамеры рециркуляционная, аппаратная	9		Покрытие - бетон класса В15 - 25мм Стяжка - легкий бетон класса В5 - 75мм Плита перекрытия	306,3

1. В помещениях санузлов пол выполнить на 30мм ниже соседних помещений
2. В помещениях с полами тип 7 выполнить плинтус тип „А", в остальных помещениях - тип „Б"
3. Во всех помещениях с трапами выполнить уклон пола 1%
4. Трапы смотри на листе 18.
5. Приямки и канавы условно не показаны - смотри план подземного хозяйства в чертежах марки КЖ
6. Основание - уплотненный грунт с плотностью скелета до 1,6 т/м³ с втрамбованным в него слоем щебня или гравия крупностью 40-60мм толщиной - 100мм.
7. Участки пола в местах проемов ворот тип 4 выполнить с толщиной подстилающего слоя 475мм. Объем бетона на утолщение составляет В 15 = 35,0 м³.

Тип плинтуса „А"

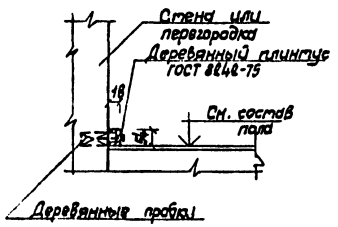

Тип плинтуса „Б"

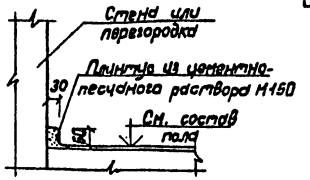

Инв. № подл. | Подпись и дата | Взам. инв. №

Привязан

Инв. №

ГИП	Молчанов	
Н. контр.	Самковская	
Рук. бр.	Тисленко	
Гл. спец.	Тарин	
Рук. гр.	Кулявец	
Нач. отд.	Дюмбабина	
Арх.	Богданова	

503-1-72.89-АР

Автономное АТП на 300 грузовых автомобилей с открытой стоянкой

Производственный корпус ЕО и окрасочных работ

Стадия	Лист	Листов
РП	17	

Планы полов на отм. 0.000 и 3.300

Минавтотранс РСФСР ГИПРОАВТОТРАНС Ростовский филиал

Схемы расположения отверстий в стенах и перегородках

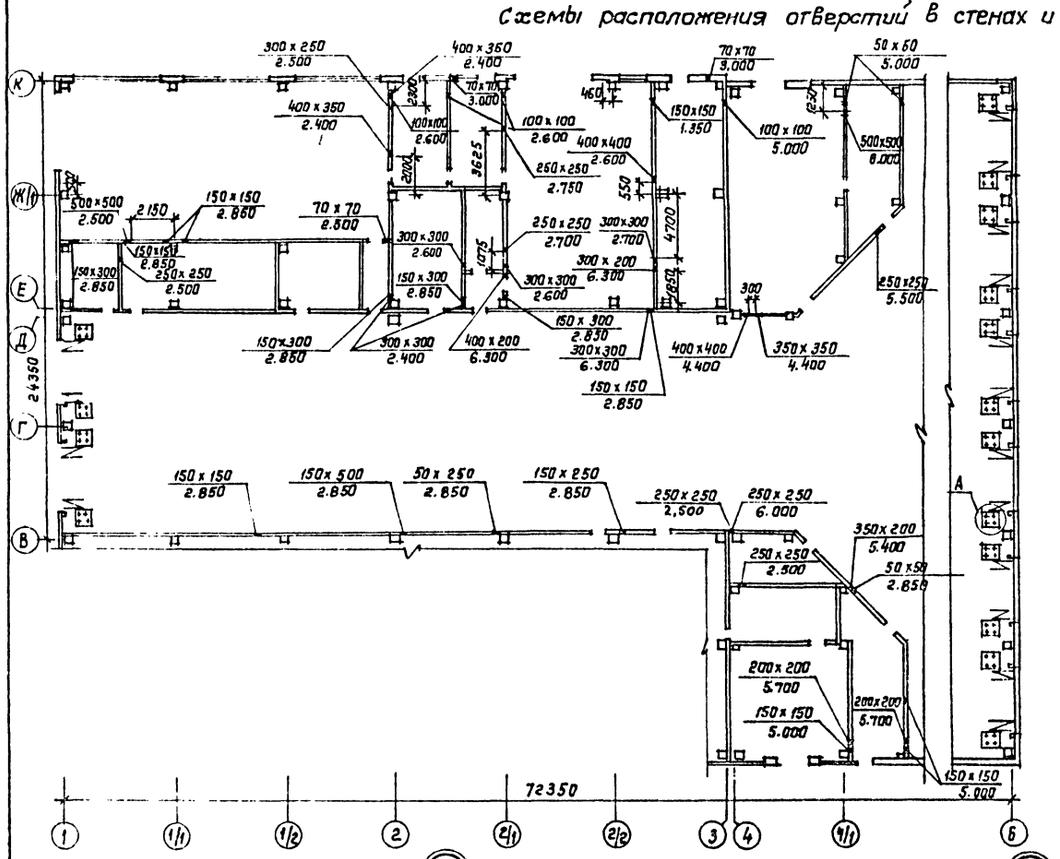

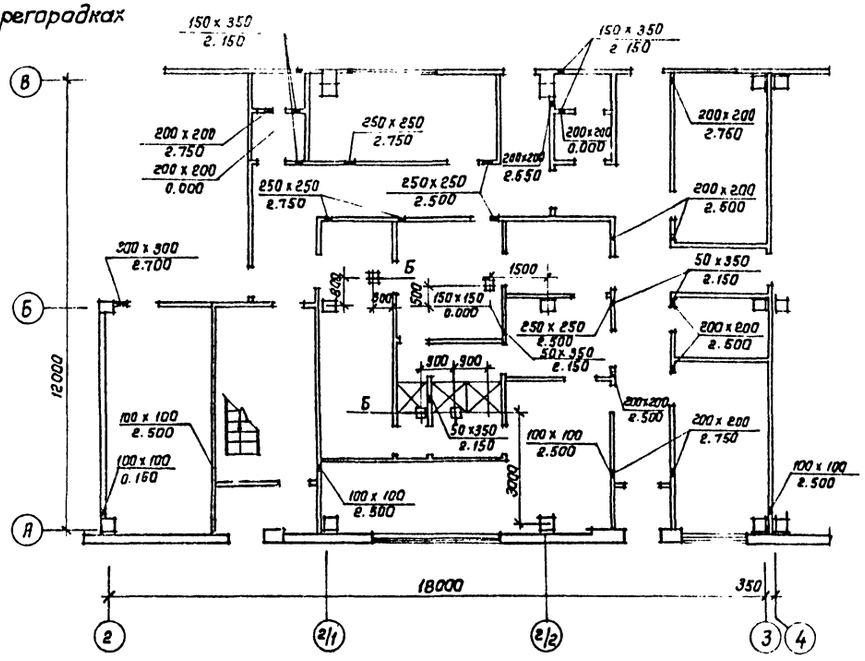

1. Над проемами до 800 мм выполнить рядовую перемычку по узлу 12 на листе 13.

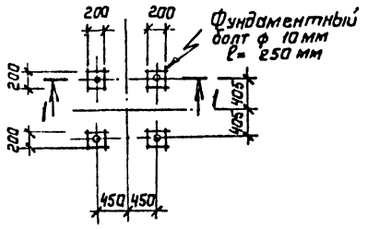

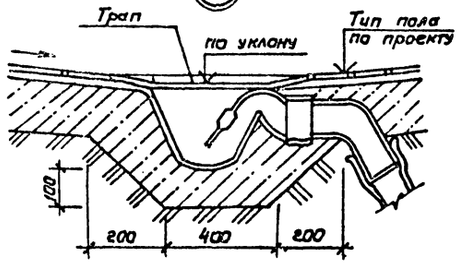

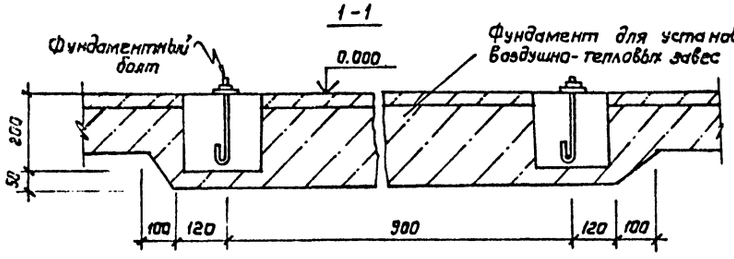

Привязан	ГИП	Малчанов	
	Н.контр.	Сахновский	
	Рук.бр.1	Тисленко	
	Гл.спец.	Таран	
	Рук.гр.	Кульвец	
	Вед.инж.	Дмитриевская	
Инв.№	Арх.	Богданова	

503-1-72.89 - АР

Автономная АТП на 300 грузовых автомобилей с открытой стоянкой

Производственный корпус ЕО и окрасочных работ

Стадия	Лист	Листов
РП	18	

Схемы расположения отверстий в стенах и перегородках

Минавтотранс РСФСР ГИПРОАВТОТРАНС Ростовский филиал

Инв.№ подл. | Подпись и дата | Взам. инв.№

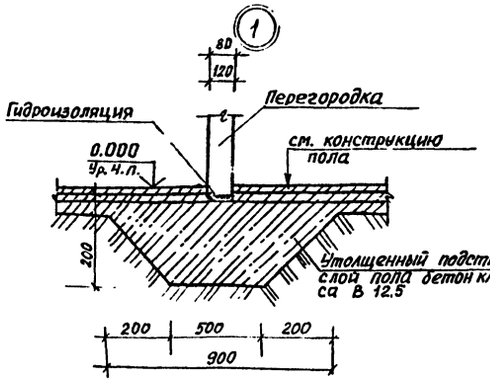

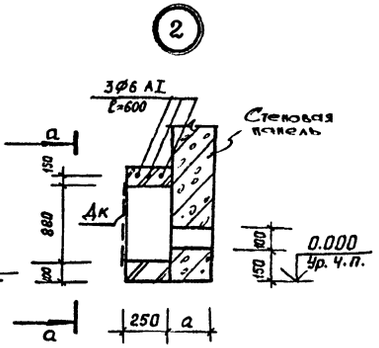

а-а

Дверца поливочного крана Дк
503-1-72.89 альбом 4

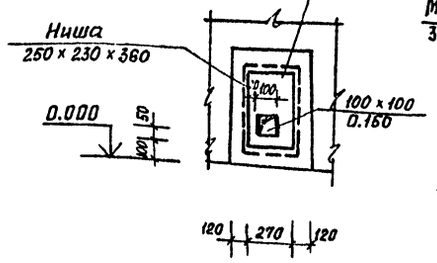

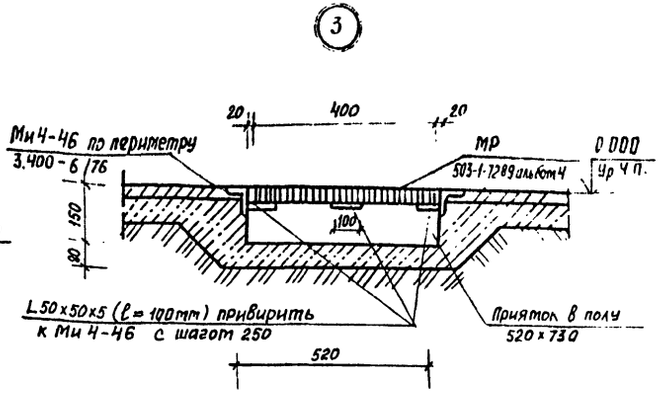

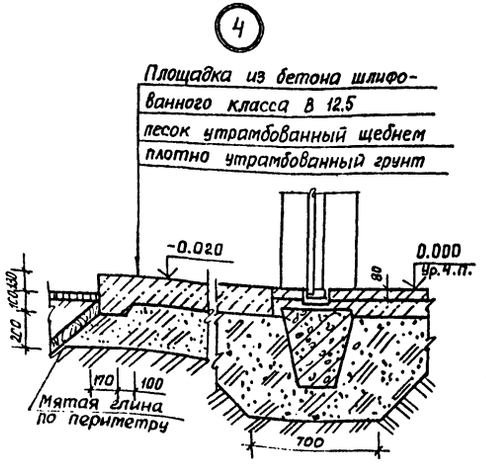

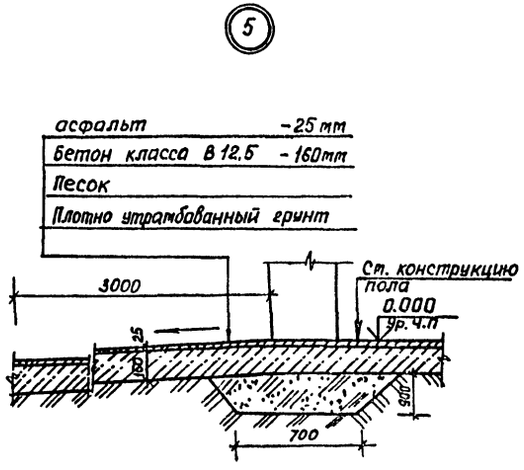

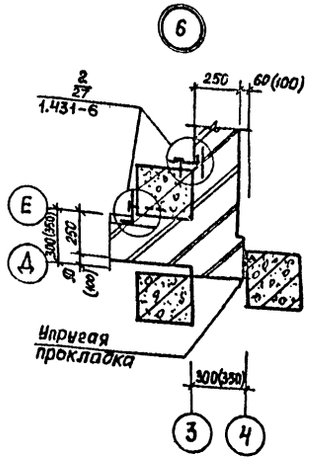

Спецификация на лист

Марка поз.	Обозначение	Наименование	Кол.	Масса ед. кг	Примечание
Дк	альбом IV	Дверца поливочного крана	4	6,3	
мр	альбом IV	Решетка для вытирания ног	2	12,69	
Ми4-46	3.400-6/76	Закладная деталь Ми4-46	8.0	4.4	т
—	лист 19	Уголок Б 50×50×5 ГОСТ 8509-72* / Ст3кп2 ГОСТ 535-79*			
		ℓ=100	12	0.38	
—	лист 13	А-I-6 ГОСТ 5781-82			
		ℓ общ.	60,0	0.222	т
—	лист 18 Узел 1	А-I-10 ГОСТ 5781-82			
		ℓ=250	80	0,154	

1. Размеры в скобках даны для $t°=-40°C$

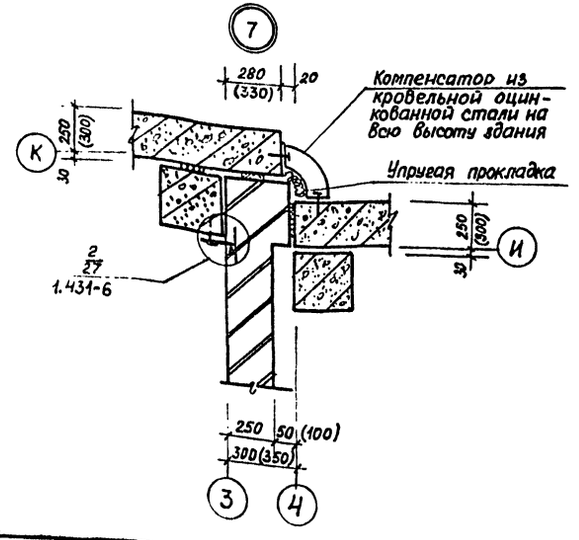

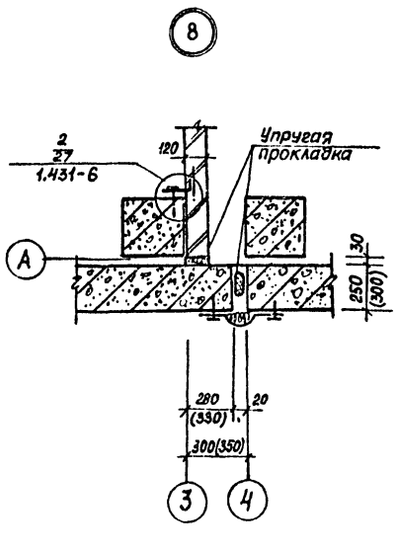

Привязан

Инв. №

				503-1-72.89 - АР	
				Автономное АТП на 300 грузовых автомобилей с открытой стоянкой	
ГИП	Молчанов			Производственный корпус ЕО и окрасочных работ	Стадия: РП; Лист: 19; Листов:
Н. контр.	Сахновская				
Рук. гр. 1	Тисленко				
Гл. спец.	Таран				
Рук. гр.	Кульвец			Узлы 1 ÷ 8	Минавтотранс РСФСР ГИПРОАВТОТРАНС Ростовский филиал
Вед. инж.	Дженибекян				
Арх.	Богданова				

Инв. № подл. | Подпись и дата | Взам. инв. №

АЛЬБОМ I

Ведомость рабочих чертежей основного комплекта

Лист	Наименование	Примечание
1	Общие данные (начало).	
2	Общие данные (окончание).	
3	Схема расположения фундаментов.	
4	Спецификация и узлы 1....3 к схеме расположения фундаментов.	
5	Узлы 4.....8 к схеме расположения фундаментов.	
6	Узлы 9...14 к схеме расположения фундаментов.	
7	Узлы 15....18 к схеме расположения фундаментов.	
8	Фундаменты Фм1...Фм4.	
9	Фундаменты Фм5....Фм8.	
10	Фундаменты Фм9.....Фм12; Фм19.	
11	Фундаменты Фм13....Фм16.	
12	Фундаменты Фм17; Фм18; Фм20; Фм21.	
13	Фундаменты Фм22....Фм24.	
14	Фундаменты Фм25....Фм27.	
15	Фундаменты Фм28....Фм30.	
16	Фундаменты Фм31....Фм34.	
17	Фундаменты Фм35; Фм36.	
18	Схема расположения колонн. Сечения 1-1; 2-2.	
19	Схемы расположения подстропильных балок и ригелей. Сечения 3-3.....8-8.	
20	Узлы 1...7 к схемам расположения элементов каркаса.	
21	Схема расположения ригелей антресолей у оси 3. Узлы 8...12 к схемам расположения элементов каркаса.	
22	Спецификация к схемам расположения элементов каркаса.	
23	Схемы расположения плит перекрытия антресолей.	
24	Участки монолитные Ум1....Ум3.	
25	Участки монолитные Ум4....Ум6.	
26	Схема расположения плит покрытия для $t = -30°C$	
27	Схема расположения плит покрытия для $t = -40°C$.	
28	Спецификация к схемам расположения плит покрытия. Фундаменты Ф1, Ф2.	
29	Схемы расположения стеновых панелей по осям А; К; И; 6.	

Продолжение

Лист	Наименование	Примечание
30	Схема расположения стеновых панелей по оси 1. Схемы расположения фахверковых насадок по осям А; И Узлы 1; 2.	
31	Схема расположения стеновых панелей по оси 3. Узлы 3....6. Спецификация (начало)	
32	Спецификация к схемам расположения стеновых панелей (продолжение).	
33	Схемы расположения панельных перегородок.	
34	Схема расположения подземного хозяйства.	
35	Фундамент под оборудование Фом 8.	
36	Фундамент под оборудование Фом 9.	
37	Фундаменты под оборудование Фом 10; Фом 11.	
38	Фундаменты под оборудование Фом 10; Фом 11. Фрагмент 1. Сечения 1-1....5-5.	
39	Фундамент под оборудование Фом 10. Фрагмент 2.	
40	Фундамент под оборудование Фом 11. Фрагмент 3.	
41	Фундаменты под оборудование Фом 10; Фом 11. Сечения 6-6....10-10.	
42	Фундаменты под оборудование Фом 10; Фом 11. Сечения 11-11.....14-14.	
43	Фундаменты под оборудование Фом 12...Фом 18.	
44	Приямок КТП	
45	Канал КЛ1. Приямки ПРМ1, ПРМ2.	

Ведомость спецификаций

Лист	Наименование	Примечание
4	Спецификация к схеме расположения фундаментов.	
22	Спецификация к схемам расположения элементов каркаса.	
23	Спецификация к схемам расположения плит перекрытия антресолей.	
28	Спецификация к схемам расположения плит покрытия.	
31	Спецификация к схемам расположения стеновых панелей.	
32	Спецификация к схемам расположения стеновых панелей (продолжение).	
33	Спецификация элементов к схемам расположения панельных перегородок.	
34	Спецификация элементов к схеме расположения подземного хозяйства.	

Общие указания:

1. Проект разработан для следующих условий строительства
— сейсмичность районов не выше 6 баллов;
— расчетная зимняя температура наружного воздуха минус 30°С (основной вариант), минус 40°С,
— ветровое давление для I (основной вариант), II ветрового района;
— вес снегового покрова для III (основной вариант), IV снегового района;
— тип местности для определения ветрового давления – В
2. За относительную отметку 0,000 принят уровень чистого пола корпуса, соответствующий абсолютной отметке [ ]
3. В проекте учтен коэффициент надежности по назначению $\gamma_n = 0,95$
4. Защиту от коррозии выполнять в соответствии со СНиП 2.03.11-85 „Защита строительных конструкций от коррозии" Закладные и соединительные элементы стеновых панелей должны быть защищены путем металлизации цинковым покрытием толщиной не менее 120 мкм.
5. По степени воздействия газовая среда помещений является неагрессивной.

Типовой проект разработан в соответствии с действующими нормами и правилами и предусматривает мероприятия, обеспечивающие взрывную, взрывопожарную и пожарную безопасность при эксплуатации здания.

Главный инженер проекта А.В. Мальков

Привязан:

Инв. №

503-1-72.89-КЖ

ГИП	Мальков		
Н.контр.	Сахновская		
Рук.гр.1	Тисленко		
Гл.спец.	Разенблат		
Рук.гр.	Кострыкин		
Вед.инж.	Сухорукова		
Инж.	Габриэлова		

Автономное АТП на 300 грузовых автомобилей с открытой стоянкой

Производственный корпус ЕО и окрасочных работ

Стадия	Лист	Листов
РП	1	45

Общие данные (начало)

Минавтотранс РСФСР ГИПРОСПЕЦАВТОТРАНС Ростовский филиал

Согласовано

Гл. спец. Шитов

Рук. гр. Бакшеев

Рук. гр. Стрижевский

Инв. № подл. | Подпись и дата | Взам. инв. №

АЛЬБОМ I

Ведомость ссылочных и прилагаемых документов

Обозначение	Наименование	Примечание
	Ссылочные документы	
ГОСТ 8478-81	Сетки сварные для железобетонных конструкций.	
ГОСТ 24379.1-80	Болты фундаментные. Конструкция и чертежи.	
1.020-1/83, вып.3-4	Ригели высотой 450мм пролетом 3.0 и 6.0м для опирания ребристых плит перекрытия.	
1.020-1/83, вып. 6-1	Монтажные узлы	
1.020-1/83, вып. 7-1	Изделия соединительные стальные	
1.030.1-1	Стены наружные из однослойных панелей для каркасных общественных зданий, производственных и вспомогательных зданий промышленных предприятий.	
1.030.9-2, вып 0;1,3...7	Перегородки панельные зданий промышленных и сельскохозяйственных предприятий.	
1.038.1-1, вып.1	Перемычки железобетонные для зданий с кирпичными стенами.	
1.042.1-4, вып.1	Сборные железобетонные ребристые плиты высотой 300мм для перекрытий многоэтажных зданий, производственных и вспомогательных зданий промышленных предприятий.	
1.400-6/76, вып 1	Унифицированные закладные детали сборных железобетонных конструкций зданий промышленных предприятий.	
1.410-3, вып. 1	Сетки сварные для армирования железобетонных конструкций	
1.412-1/77, вып. 1...3	Монолитные железобетонные фундаменты под типовые колонны прямоугольного сечения одноэтажных промышленных зданий.	
1.412.1-4	Монолитные железобетонные фундаменты на естественном основании под железобетонные стойки фахверка. Материалы для проектирования и рабочие чертежи.	
1.415.1-2, вып.1,3,4	Балки фундаментные железобетонные для наружных и внутренних стен производственных предприятий.	
1.423-3, вып. 0-1, 1...3	Железобетонные колонны прямоугольного сечения для одноэтажных производственных зданий	
1.427.1-3, вып. 0; 1; 2	Колонны железобетонные прямоугольного сечения для продольного и торцового фахверка одноэтажных производственных зданий высотой 3.0-14,4м	
1.462.1-18, вып. 0,1/87, 2/87	Балки подстропильные железобетонные для одноэтажных зданий промышленных предприятий с покрытиями из плит длиной на пролет	
1.465.1-3/80, вып.7	Плиты покрытий железобетонные ребристые размером 3х12м для одноэтажных зданий.	
1.465.1-13	Плиты железобетонные типа П размером 3х18м для малоуклонных покрытий одноэтажных зданий промышленных предприятий.	
1.494-24, вып.1	Стаканы для крепления крышных вентиляторов, дефлекторов и зонтов	
2.460-15, вып.0.	Типовые узлы покрытий промышленных зданий в местах установки крышных вентиляторов.	
3.006.1-2.87	Сборные железобетонные каналы и тоннели из лотковых элементов.	
3.400-6/76	Унифицированные закладные детали сборных железобетонных конструкций инженерных сооружений промышленных предприятий.	
3.900-3	Сборные железобетонные конструкции емкостных сооружений для водоснабжения и канализации.	
5.900-2	Сальники набивные Ду 50... Ду 1400	
	Прилагаемые документы	
503-1-72.89-КЖ. И	Индустриальные строительные конструкции	Альбом IV
503-1-72.89-КЖ. ВМ	Ведомости потребности в материалах	Альбом VIII

Ведомость объемов сборных бетонных и железобетонных конструкций по рабочим чертежам основного комплекта марки КЖ

№№ п/п	Наименование группы элементов конструкции	Код	кол. м³	Примечание
1	Балки фундаментные	582421	8,06	
2	Колонны	582121	76,71	
3	Балки подстропильные	582200	65,46	
4	Ригели	582500	13,97	
5	Плиты перекрытий	584220	23,96	
6	Плиты покрытий	584111	218,73	
7	Стаканы бетонные	589621	4,55	
8	Панели стеновые	583122	273,57	
9	Перегородки	583300	22,10	
10	Элементы каналов	585820	2,50	
11	Перемычки	582800	2,09	
12	Элементы емкостных сооружений	583200	10,74	
	Всего бетона и железобетона		723,34	

Материалы на изготовление сборных бетонных и железобетонных конструкций учтены в ведомости потребности в материалах и отдельно не учитываются

Привязан

Инв №

ГИП	Молчанов		
Н.контр.	Сахновская		
Рук. гр.	Тимченко		
Гл. спец.	Розенблат		
Рук. гр.	Костромин		
Вед. инж.	Сухоруков		
Инж.	Костромин		

503-1-72.89-КЖ

Автономное АТП на 300 грузовых автомобилей с открытой стоянкой

Производственный корпус ЕО и окрасочных работ

Стадия	Лист	Листов
РП	2	

Общие данные (окончание).

Минавтотранс РСФСР ГИПРОАВТОТРАНС Ростов...

Инв. № подл. | Подпись и дата | Взам. инв. №

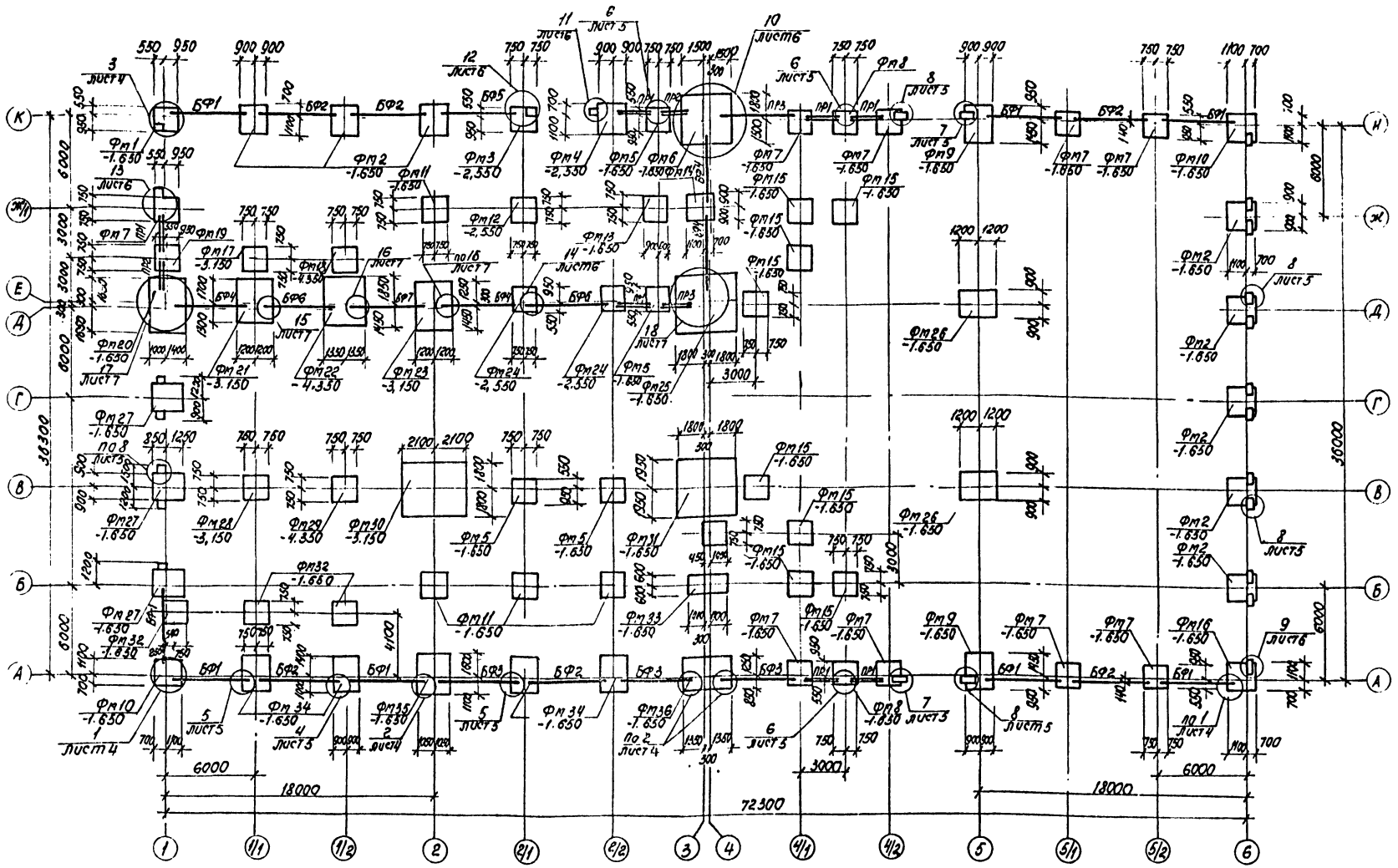

1. В маркировке фундаментов в числителе дана марка фундамента, в знаменателе - отметка низа подошвы фундаментов.
2. Основанием фундаментов служат непучинистые, непросадочные грунты со следующими нормативными характеристиками: $C_n = 2$ кПа; $\varphi_n = 0.49$ рад; $E_n = 14.7$ МПа; $\gamma_n = 1.8$ т/м³. Грунтовые воды отсутствуют.
3. Подготовку под фундаменты выполнять из бетона класса В3,5 толщиной 100мм.
4. Набетонки на фундаментах выполнить из бетона класса В 12,5.
5. Фундаментные балки устанавливать на слой цементного раствора марки 150
6. Торцы между фундаментными балками забить бетоном класса В15.
7. Обратную засыпку фундаментов производить местным грунтом оптимальной влажности равномерно со всех сторон слоями 0,2 - 0,3м с трамбованием до плотности обратной засыпки $\rho_u = 1{,}65$ т/м³ с соблюдением требований СН 536-81.
8. Нагрузки на фундаменты даны на листе 8.
9. Фундаменты разработаны для основного варианта.
10. Фундаменты разработаны с применением программной системы АСПФ-ЕС.

ГНП	Молчанов		
Н. контр.	Сахновская		
Рук. бр.	Тисленко		
Гл. спец.	Розенблат		
Рук. гр.	Кастрюлин		
Вед. инж.	Сухорукова		
техник	Семенова		

Привязан

Инв. №

503-1-72.89-КЖ

Автономное АТП на 300 грузовых автомобилей с открытой стоянкой.

Производственный корпус ЕО и окрасочных работ

Схема расположения фундаментов.

Стадия	Лист	Листов
РП	3	

Минавтотранс РСФСР
ГИПРОАВТОТРАНС
Ростовский филиал

Инв. № подл. | Подпись и дата | Взам. инв. №

АЛЬБОМ I

Спецификация к схеме расположения фундаментов

Марка, поз.	Обозначение	Наименование	Кол.	Масса ед., кг	Примечание
		Фундаменты			
Фм1	лист 8	Фм1	1		
Фм2	лист 8	Фм2	8		
Фм3	лист 8	Фм3	1		
Фм4	лист 8	Фм4	1		
Фм5	лист 9	Фм5	4		
Фм6	лист 9	Фм6	1		
Фм7	лист 9	Фм7	9		
Фм8	лист 9	Фм8	2		
Фм9	лист 10	Фм9	2		
Фм10	лист 10	Фм10	2		
Фм11	лист 10	Фм11	4		
Фм12	лист 10	Фм12	1		
Фм13	лист 11	Фм13	1		
Фм14	лист 11	Фм14	1		
Фм15	лист 11	Фм15	9		
Фм16	лист 11	Фм16	1		
Фм17	лист 12	Фм17	1		
Фм18	лист 12	Фм18	1		
Фм19	лист 10	Фм19	1		
Фм20	лист 12	Фм20	1		
Фм21	лист 12	Фм21	1		
Фм22	лист 13	Фм22	1		
Фм23	лист 13	Фм23	1		
Фм24	лист 13	Фм24	2		
Фм25	лист 14	Фм25	1		
Фм26	лист 14	Фм26	2		
Фм27	лист 14	Фм27	3		
Фм28	лист 15	Фм28	1		
Фм29	лист 15	Фм29	1		
Фм30	лист 15	Фм30	1		
Фм31	лист 16	Фм31	1		
Фм32	лист 16	Фм32	3		
Фм33	лист 16	Фм33	1		
Фм34	лист 16	Фм34	4		
Фм35	лист 17	Фм35	1		
Фм36	лист 17	Фм36	1		
		Балки фундаментные			
БФ1	1.415.1-2, вып.1	2БФ6-16АтУск	8	800	
БФ2	1.415.1-2, вып.1	2БФ6-12АтУск	6	850	
БФ3	1.415.1-2, вып.1	3БФ6-17АтУск	4	1000	
БФ4	1.415.1-2, вып.1	2БФ6-15АтУск	5	800	
БФ5	1.415.1-2, вып.1	3БФ6-12АтУск	1	1100	

Продолжение

Марка, поз.	Обозначение	Наименование	Кол.	Масса ед., кг	Примечание
		Балки фундаментные			
БФ6	1.415.1-2, вып.1	2БФ6-11АтУск	2	850	
		Перемычки			
Пр1	1.038.1-1, вып.1	5ПБ21-27	14	235	
Пр2	1.038.1-1, вып.1	5ПБ18-27	4	250	
ПР3	1.038.1-1, вып.1	3ПБ18-37	2	119	
		Материалы			
		Бетон класса В12,5	19,8	м³	

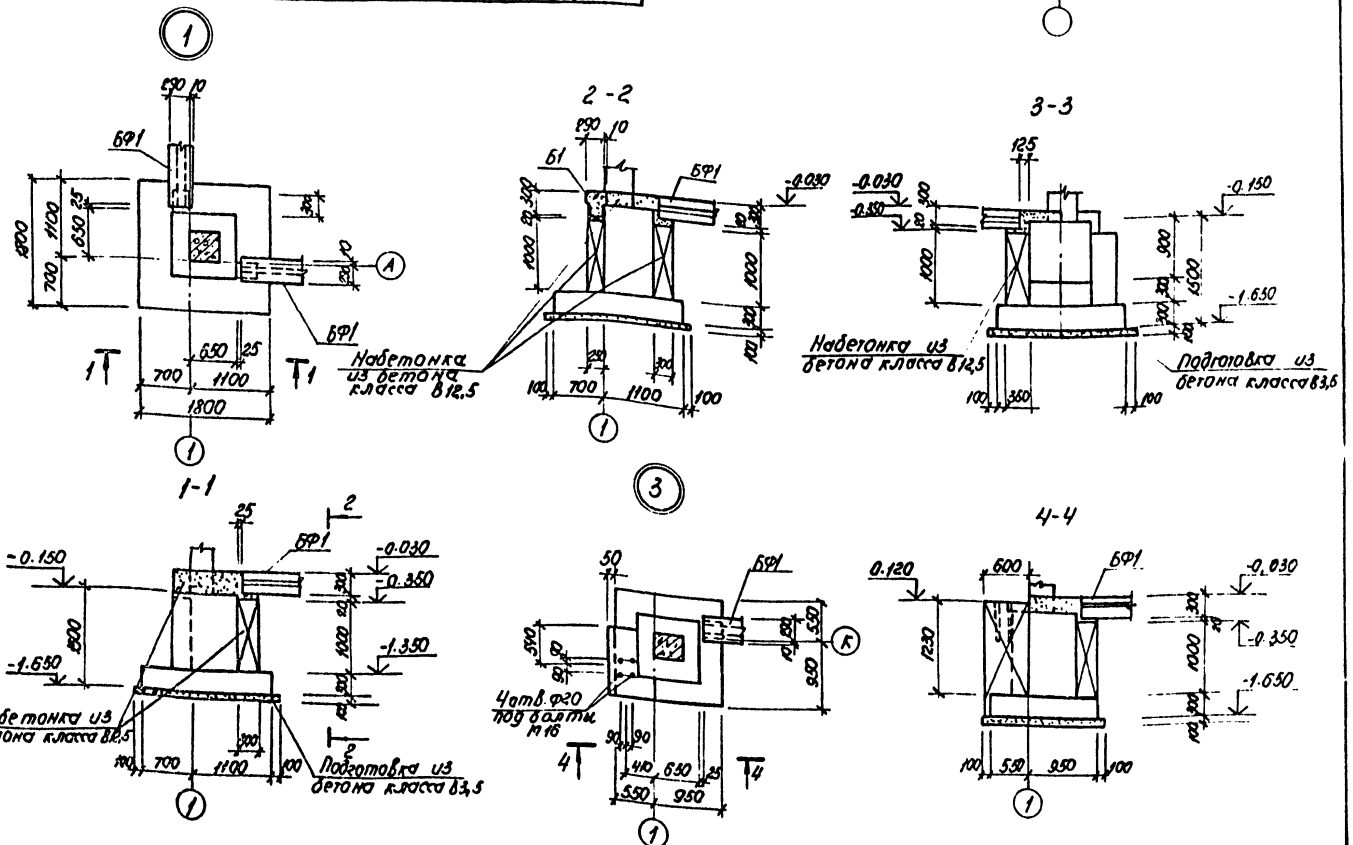

ГИП	Малюков	503-1-12.89 -КЖ	
Н.контр.	Сивакова	Автономное АТП на 300 грузовых автомобилей с открытой стоянкой	
Рук.гр.	Гусленко	Производственный корпус ЕО и окрасочных работ	Стадия: РП; Лист: 4; Листов:
Констр.	Рафаилов		
Рук.гр.	Истомина		
Вед.инж.	Сухоруков	Спецификация и узлы 1..3 к схеме расположения фундаментов	Минавтотранс РСФСР ГИПРОАВТОТРАНС Ростовский филиал
Инж.	Кострина		
Пров.	Семенова		

Привязан

Инв. №

Инв. № подл. | Подп. и дата | Взам. инв. №

АЛЬБОМ I

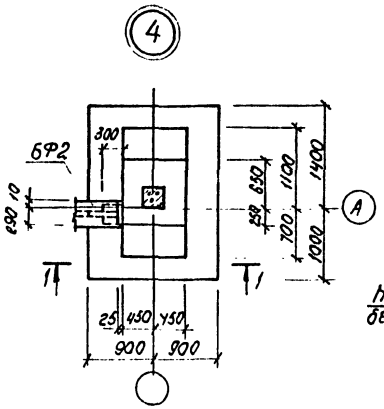

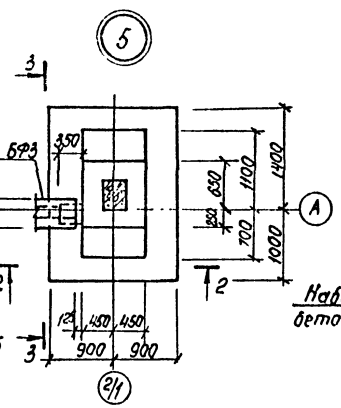

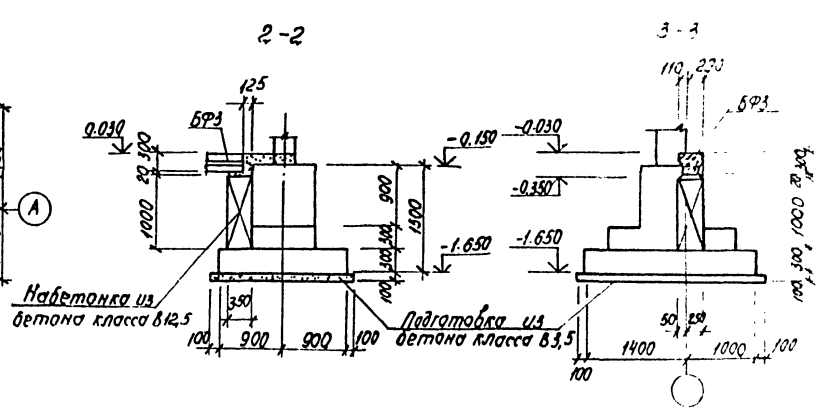

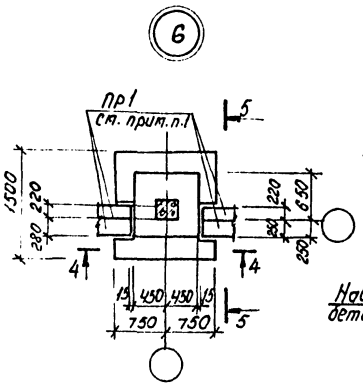

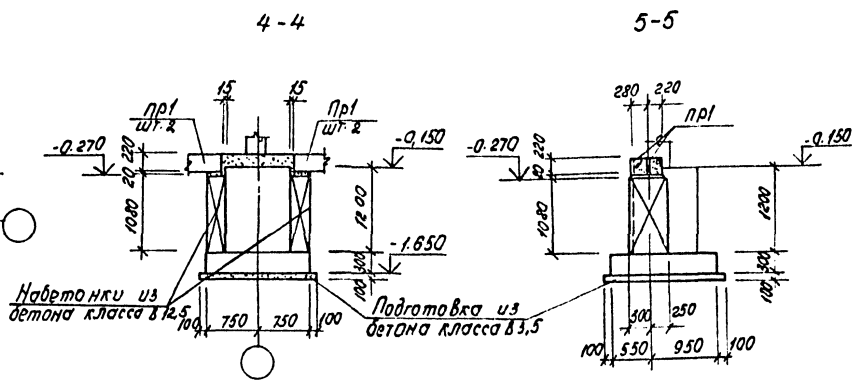

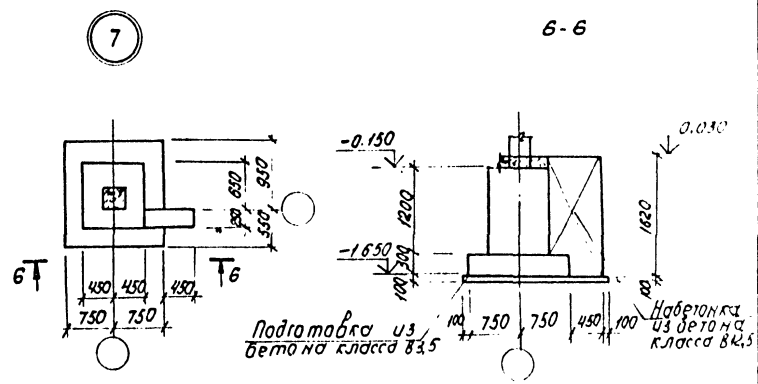

1. Перемычка марки пр1 обернуть сеткой и обетонировать.

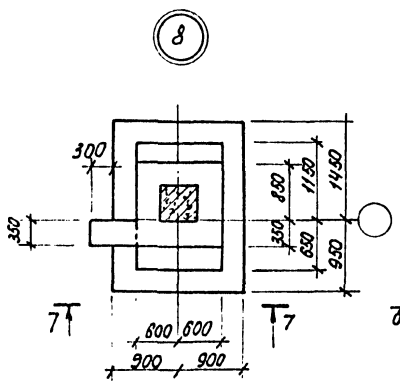

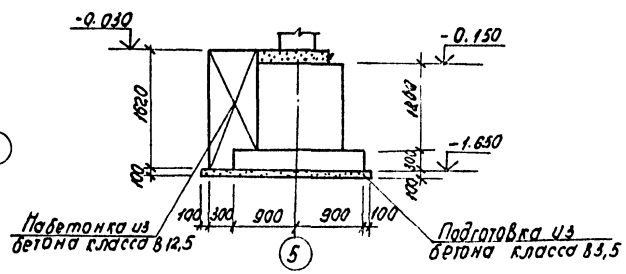

			503-1-72.89-КЖ
ГИП	Молканов		Автономное АТП на 300 грузовых автомобилей с открытой стоянкой.
Н. контр.	Охмовская		
Рук. др.	Туленко		Производственный корпус ЕО и окрасочных работ
Гл. спец.	Розенблат		Стадия: РП; Лист: 5; Листов:
Рук. гр.	Сотрошин		
Вед. инж.	Сухорукова		Узлы 4.... 8 к схеме расположения фундаментов
Инж.	Кострина		Минавтотранс РСФСР ГИПРОАВТОТРАНС Ростовский филиал
Техн.	Семенова		

Привязан

Инв. №

АЛЬБОМ I

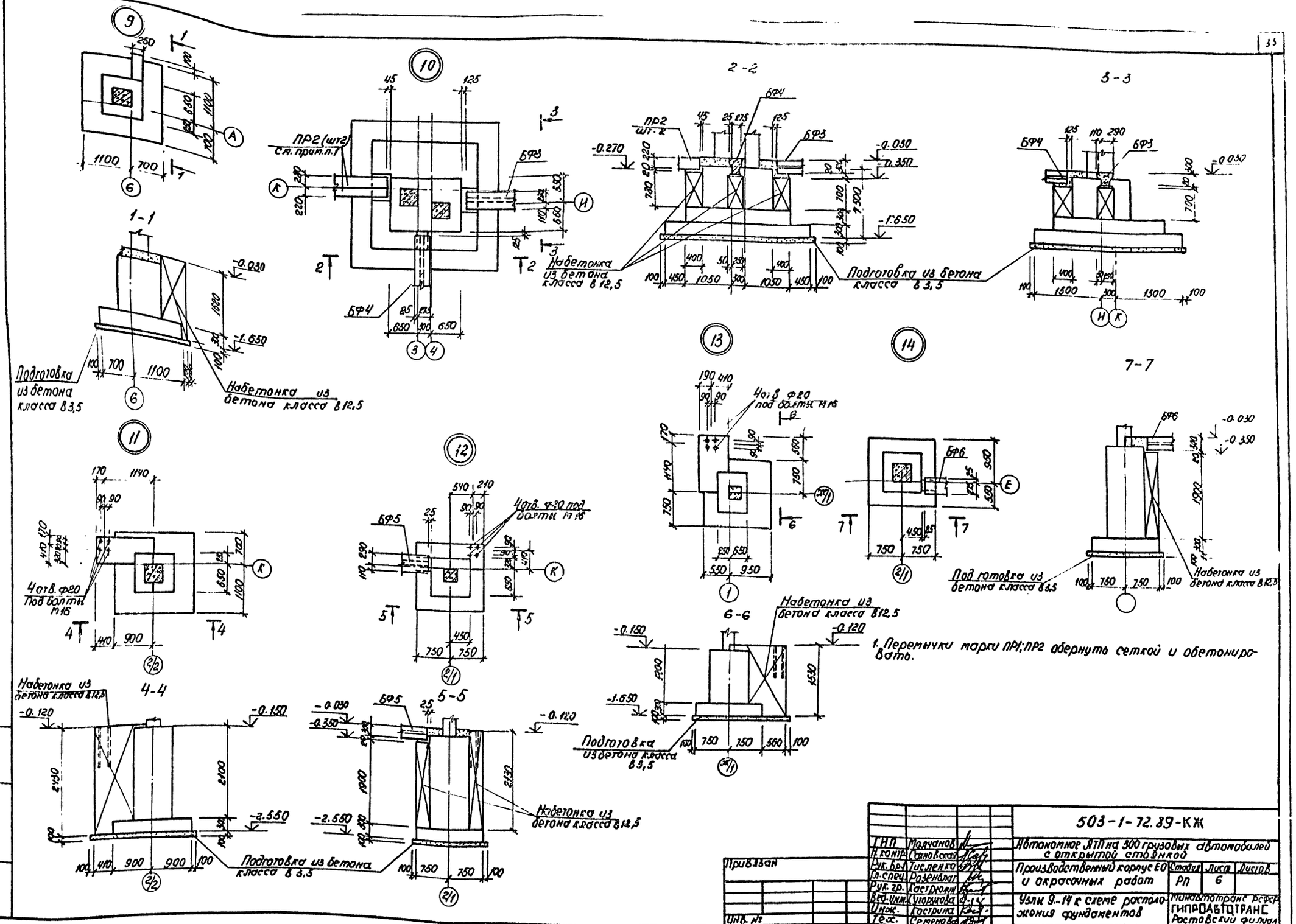

1. Перемычки марки ПР1; ПР2 обернуть сеткой и обетонировать.

ГИП	Молчанов		503-1-72.89-КЖ
Н. контр.	Сахновская		Автономное АТП на 300 грузовых автомобилей с открытой стоянкой
Рук. бр.	Тисленко		Производственный корпус ЕО и окрасочных работ
Гл. спец.	Розенблат		Стадия: РП; Лист: 6; Листов:
Рук. гр.	Кастрюкин		Узлы 9...14 к схеме расположения фундаментов
Вед. инж.	Сухорукова		Минавтотранс РСФСР ГИПРОАВТОТРАНС Ростовский филиал
Инж.	Кострина		
Тех.	Семенова		

Привязан

Инв. №

Инв. № подл. | Подпись и дата | Взам. инв. №

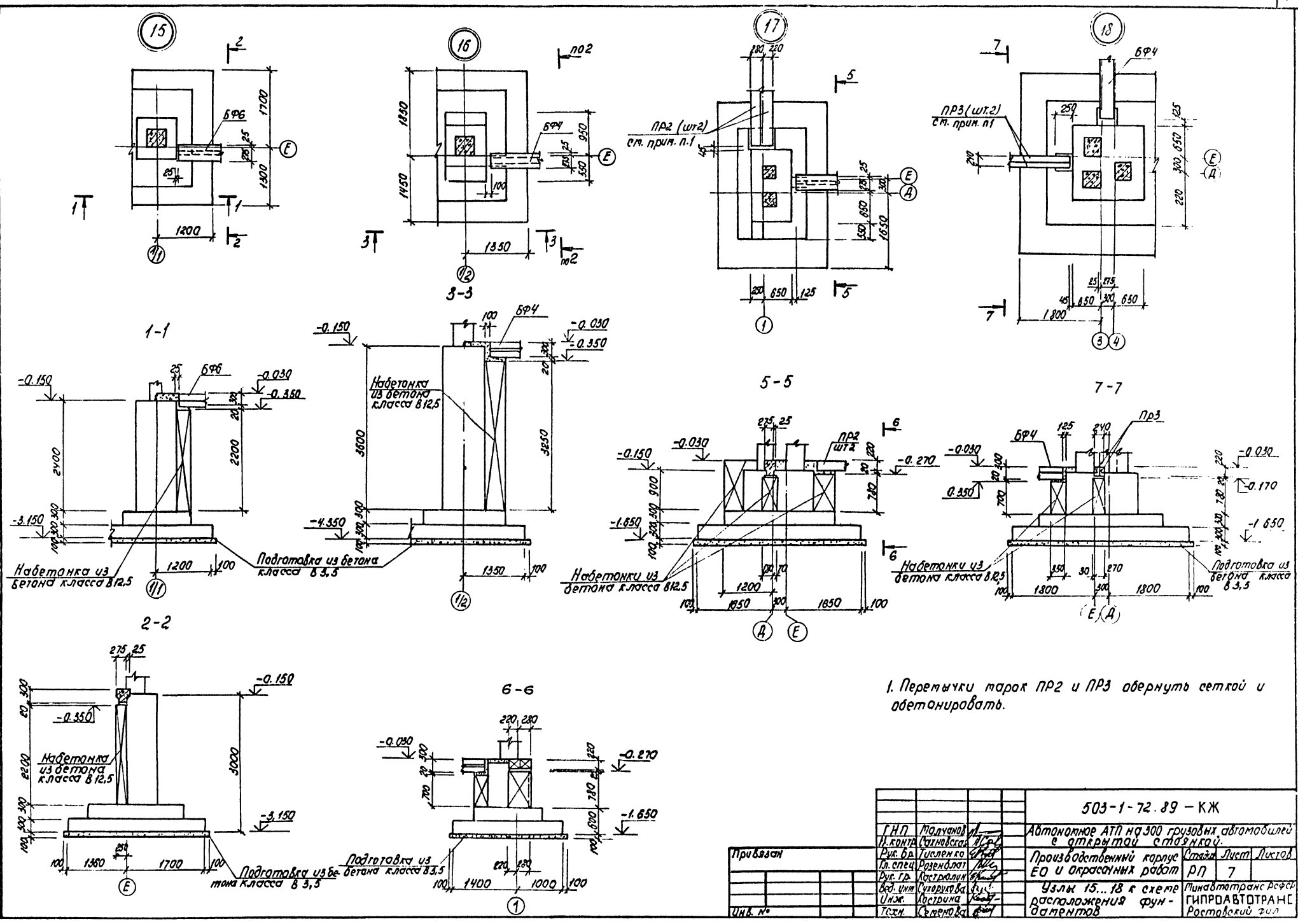

1. Перемычки марок ПР2 и ПР3 обернуть сеткой и обетонировать.

				503-1-72.89 – КЖ
ГНП	Малчанов			Автономное АТП на 300 грузовых автомобилей с открытой стоянкой.
Н. контр.	Сахновская			
Рук. бр.	Тисленко			Производственный корпус ЕО и окрасочных работ
Гл. спец.	Розенблат			Стадия: РП; Лист: 7; Листов:
Рук. гр.	Кострюлин			
Вед. инж.	Сухорукова			Узлы 15...18 к схеме расположения фундаментов
Инж.	Кострина			Минавтотранс РСФСР ГИПРОАВТОТРАНС Ростовский фил.
Техн.	Семенова			

Привязан

Инв. №

Инв. № подл. | Подпись и дата | Взам. инв.

АЛЬБОМ I

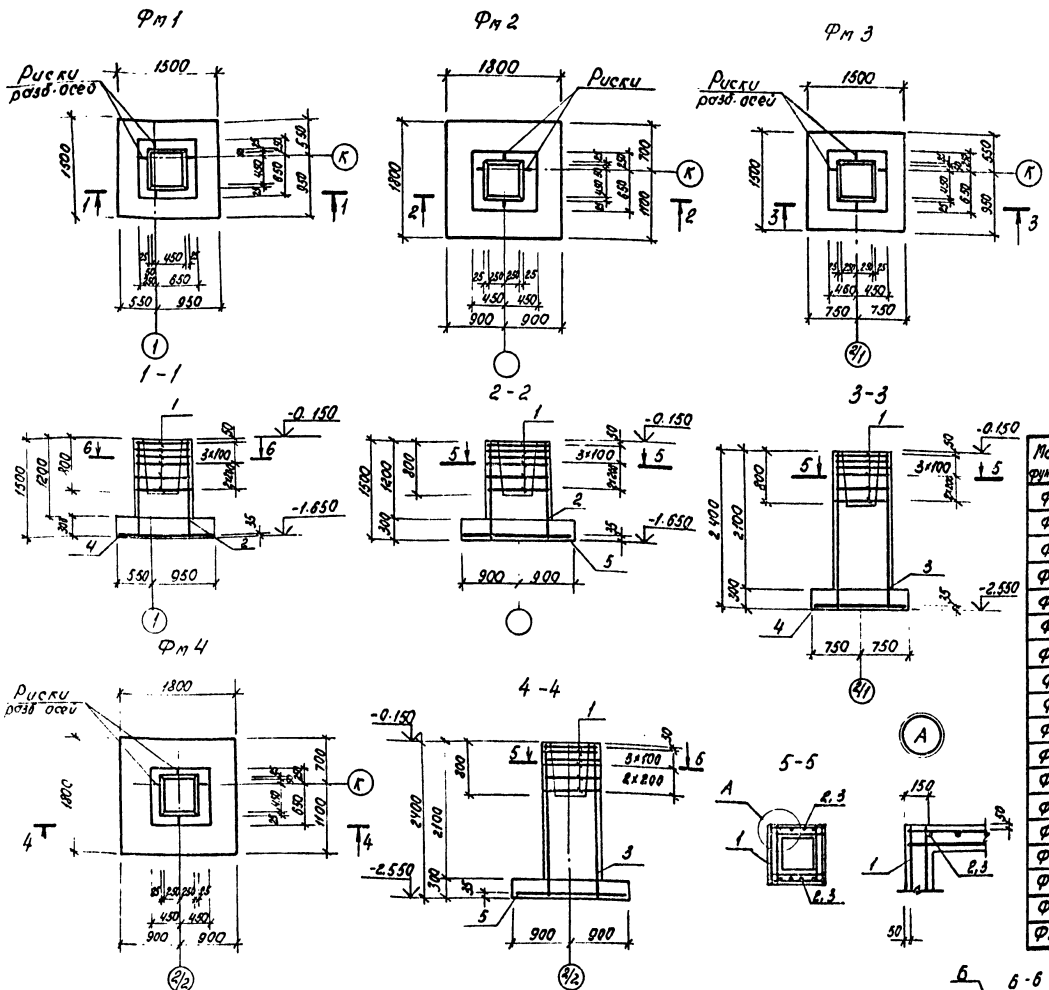

Спецификация фундаментов Фм1...Фм4

Фолт.	Зона	Поз.	Обозначение	Наименование	Кол. на исполн. Фм1	Фм2	Фм3	Фм4	Примечание
				Сборочные единицы					
				Сетки арматурные					
А4		1	1.412-1/77 вып. 3	СА-8АI	6	6	6	6	
А4		2	1.412-1/77 вып. 3	СН 12АII-6×15	4	2	—	—	
А4		3	1.412-1/77 вып. 3	1С(1) 12АII-6×24	—	—	2	2	
А3		4	1.410-3 вып. 1	2С 10АIII/10АIII 145×145	1	—	1	—	
А3		5	1.410-3 вып. 1	2С 10АIII/10АIII 175×175	—	1	—	1	
				Материалы					
				Бетон класса В12,5	1.45	1.74	2.18	2.47	м³

Нагрузки на фундаменты

Марка фундамента	Первое сочетание Nmax т	Mx т·м	Qx т	My т·м	Qy т	Второе сочетание Nmin т	Mx т·м	Qx т	My т·м	Qy т
Фм 1	12.02	-1.03	-0.19	-0.66	-0.19	9.39	1.03	0.19	0.66	0.19
Фм 2	29.86	—	—	-1.32	-0.39	15,63	—	—	1.32	0.39
Фм 3	29.86	—	—	1,32	0.39	22,72	—	—	1.32	0.39
Фм 4	20.9	—	—	1.32	0.39	15,63	—	—	1.32	0,39
Фм 5	6.08	—	—	—	—	—	—	—	—	—
Фм 6	58.73	9,23	0.13	-5,57	-0.75	35,74	-0.91	-0.25	-3,53	-1.07
Фм 7	2.0	—	—	—	0.45	—	—	—	—	—
Фм 8	2.0	—	—	—	0,45	—	—	—	—	—
Фм 9	62.65	-2,97	-0.48	-5,65	-2.09	34.48	2.21	0.35	4.57	1.53
Фм 10	47.81	-0.39	0.06	-2,96	1.09	41.57	-0.34	0.05	-2,57	0.94
Фм 11	35,02	—	—	—	—	—	—	—	—	—
Фм 12	18,88	—	—	—	—	15,12	—	—	—	—
Фм 13	11.35	—	—	—	—	9,35	—	—	—	—
Фм 14	11.35	—	—	—	—	9,35	—	—	—	—
Фм 15	1.21	—	0.45	—	—	—	—	—	—	—
Фм 16	47.81	-0.39	0.06	-2.96	1.09	41.57	-0.34	0.05	-2,57	0.94
Фм 17	10.0	—	—	—	—	8.0	—	—	—	—
Фм 18	10.0	—	—	—	—	8.0	—	—	—	—

продолжение

Марка фундамента	Первое сочетание Nmax т	Mx т·м	Qx т	My т·м	Qy т	Второе сочетание Nmin т	Mx т·м	Qx т	My т·м	Qy т
Фм 19	35,02	—	—	—	—	—	—	—	—	—
Фм 20	32.1	3,2	1.0	2.22	0.36	24.62	3,45	1.09	2.47	0.37
Фм 21	29,9	—	—	1.32	0.39	22.65	—	—	-1.32	-0.39
Фм 22	29.9	—	—	1.32	0.39	22.59	—	—	-1,32	-0.39
Фм 23	89.36	-2.73	-0.39	-6.06	-0.91	65.5	3.2	0.43	5,14	0.97
Фм 24	29.86	—	—	1.32	0.39	15.63	—	—	1.32	0.39
Фм 25	122.08	24.33	0.44	-0,35	2.3	74.66	7.77	0.43	4.27	0.78
Фм 26	121.8	-4.94	0.79	-4.03	0.72	105.91	-4.3	0.69	-3.51	0.62
Фм 27	32.45	-3,63	-1.34	-1.11	-0.16	20.34	-4.03	-1.49	-1.23	-0.18
Фм 28	11.35	—	—	—	—	6,08	—	—	—	—
Фм 29	1.96	—	—	—	0.51	—	—	—	—	—
Фм 30	140.03	-4.81	-0.64	-3.56	-0.52	97.58	4.12	0.55	2.93	0.43
Фм 31	165.35	-0.17	-0.09	3,22	2.04	97.97	-10.97	0.2	-4.09	-0,66
Фм 32	5,31	—	—	—	—	—	—	—	—	—
Фм 33	20.1	-6.24	-0.52	0.88	0.21	—	—	—	—	—
Фм 34	22.8	—	—	—	-0,52	15,12	—	-0,52	—	—
Фм 35	85,06	-2,73	-0.39	-5,63	-1.98	62.19	-2.47	0.33	4.73	-1.67
Фм 36	99,72	-6.46	0.05	0.38	0.17	32.1	-2.71	-0.81	-1.03	-0.31

В таблице даны нормативные нагрузки относительно осей симметрии подошв фундаментов.

Ведомость расхода стали на элемент, кг

Марка элемента	Изделия арматурные: Арматура класса А-I ГОСТ 5781-82* Ф8	Итого	А-II ГОСТ 5781-82* Ф12	Итого	А-III ГОСТ 5781-82* Ф10	Итого	Всего	Общий расход
Фм 1	19,4	19,4	20.8	20.8	14.4	14.4	54.6	54,6
Фм 2	17.8	17,8	10.4	10,4	19,4	19,4	47.6	47,6
Фм 3	16.8	16.8	18,4	18,4	14.4	14.4	49.6	49,6
Фм 4	16.8	16.8	18,4	18,4	19,4	19,4	54.6	54,6

Схема нагрузок

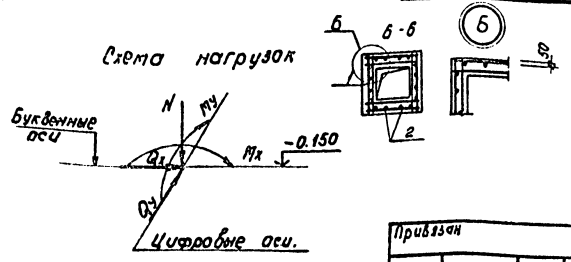

Инв. № подл.	Подпись и дата	Взам. инв. №

Привязан

Инв. №

ГНП	Малчанов	
Н. контр.	Сахновская	
Рук. бр.	Тисленко	
Гл. спец.	Розенблат	
Рук. гр.	Кастрюлин	
Вед. инж.	Сухорукова	
Инж.	Кострина	

503-1-12.89 — КЖ

Автономное АТП на 300 грузовых автомобилей с открытой стоянкой

Производственный корпус ЕО и окрасочных работ.

Фундаменты Фм1...Фм4

Стадия	Лист	Листов
РП	8	

Минавтотранс РСФСР
ГИПРОАВТОТРАНС
Ростовский филиал

АЛЬБОМ I

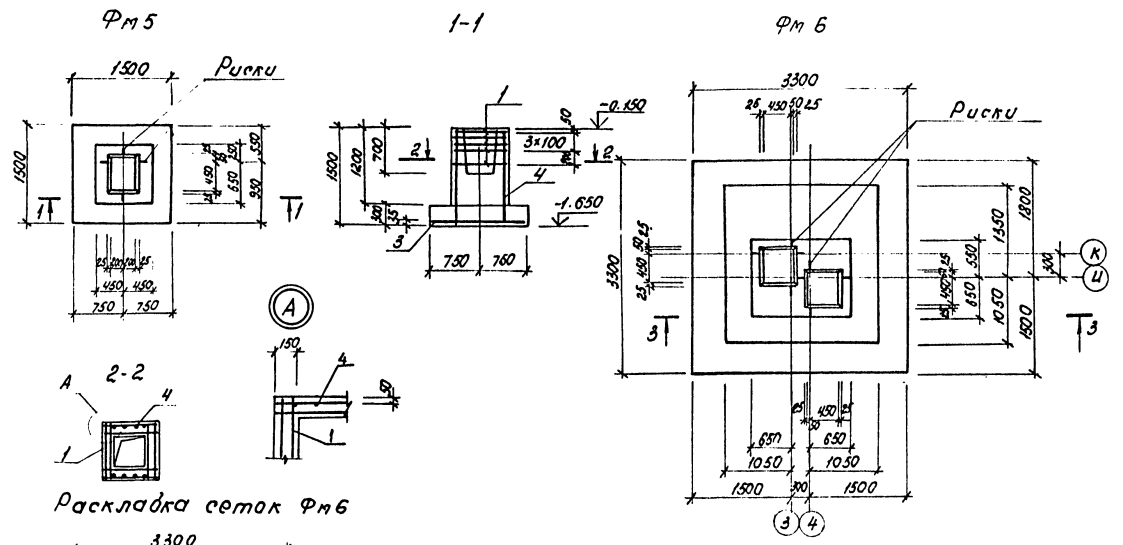

Раскладка сеток Фм6

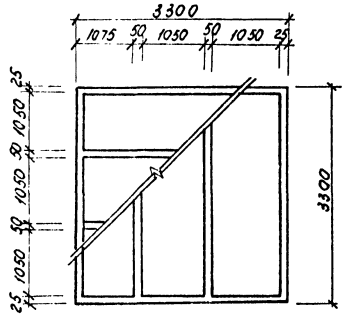

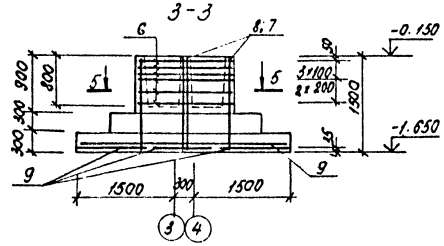

Фм7; Фм8.

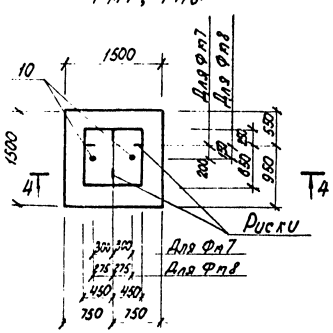

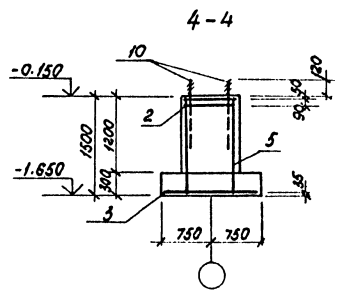

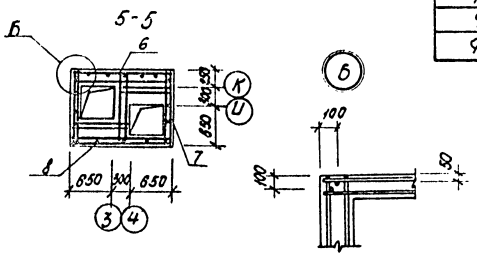

Спецификация фундаментов Фм5 Фм8

Формат	Зона	Поз.	Обозначение	Наименование	Кол на исполн. Фм5	Фм6	Фм7	Фм8	Примечание
				Сборочные единицы					
				Сетки арматурные					
А4		1	1.412-1/77 вып. 3	СА-8АI	5				
А4		2	1.412.1-4	СН-6АI			2	2	
А3		3	1.410-3 вып. 1	2С $\frac{10АIII}{10АII}$ 145×145	1		1	1	
А4		4	1.412-1/77 вып. 3	СН 12АII-6×15	2				
А3		5	1.410-3 вып. 1	1С $\frac{12АIII}{6АI}$ 85×145			2	2	
А4		6	503-1-72.89 альбом IV	С4		6			
А3		7	1.412-1/77 вып. 3	СН 12АII-10×1		2			
А3		8	503-1-72.89 альбом IV	С9		2			
А3		9	1.410-3 вып. 1	1С $\frac{12АIII}{6АI}$ 105×325	—	6			
				Стандартные изделия					
А4		10	ГОСТ 24379.1-80	Болт 1.1М24×1000В ст3 пс2	—	—	2	2	4.13 кг
				Материалы					
				Бетон класса В 12,5	1.49	6.28	1.65	1.65	м³

Ведомость расхода стали на элемент, кг.

Марка элемента	Изделия арматурные											Всего	Общий расход
	Арматура класса												
	А-I			А-II		А-III							
	ГОСТ 5781-82*			ГОСТ 5781-82*		ГОСТ 5781-82*							
	Ф6	Ф8	Итого	Ф12	Итого	Ф8	Ф10	Ф12			Итого		
Фм 5	—	15,1	15,1	10,4	10,4	—	14,4	—			14,4	39,9	39,9
Фм 6	8,4	5,8	14,2	33,5	33,5	39,0	—	103,8			142,8	190,5	190,5
Фм 7	8,2	—	8,2	—	—	—	14,4	12,8			27,2	35,4	35,4
Фм 8	8,2	—	8,2	—	—	—	14,4	12,8			27,2	35,4	35,4

ГИП	Молчанов		
Н. контр.	Сахновская		
Рук. бр.	Тисленко		
Гл. спец.	Розенблат		
Рук. гр.	Кастрюлин		
Вед. инж.	Сухорукова		
Инж.	Кострина		

Привязан

Инв. №

503-1-72.89-КЖ

Автономное АТП на 300 грузовых автомобилей с открытой стоянкой

Производственный корпус ЕО и окрасочных работ

Стадия	Лист	Листов
РП	9	

Фундаменты Фм5...Фм8

Минавтотранс РСФСР ГИПРОАВТОТРАНС Ростовский филиал

Инв. № подл. | Подпись и дата | Взам. инв. №

АЛЬБОМ I

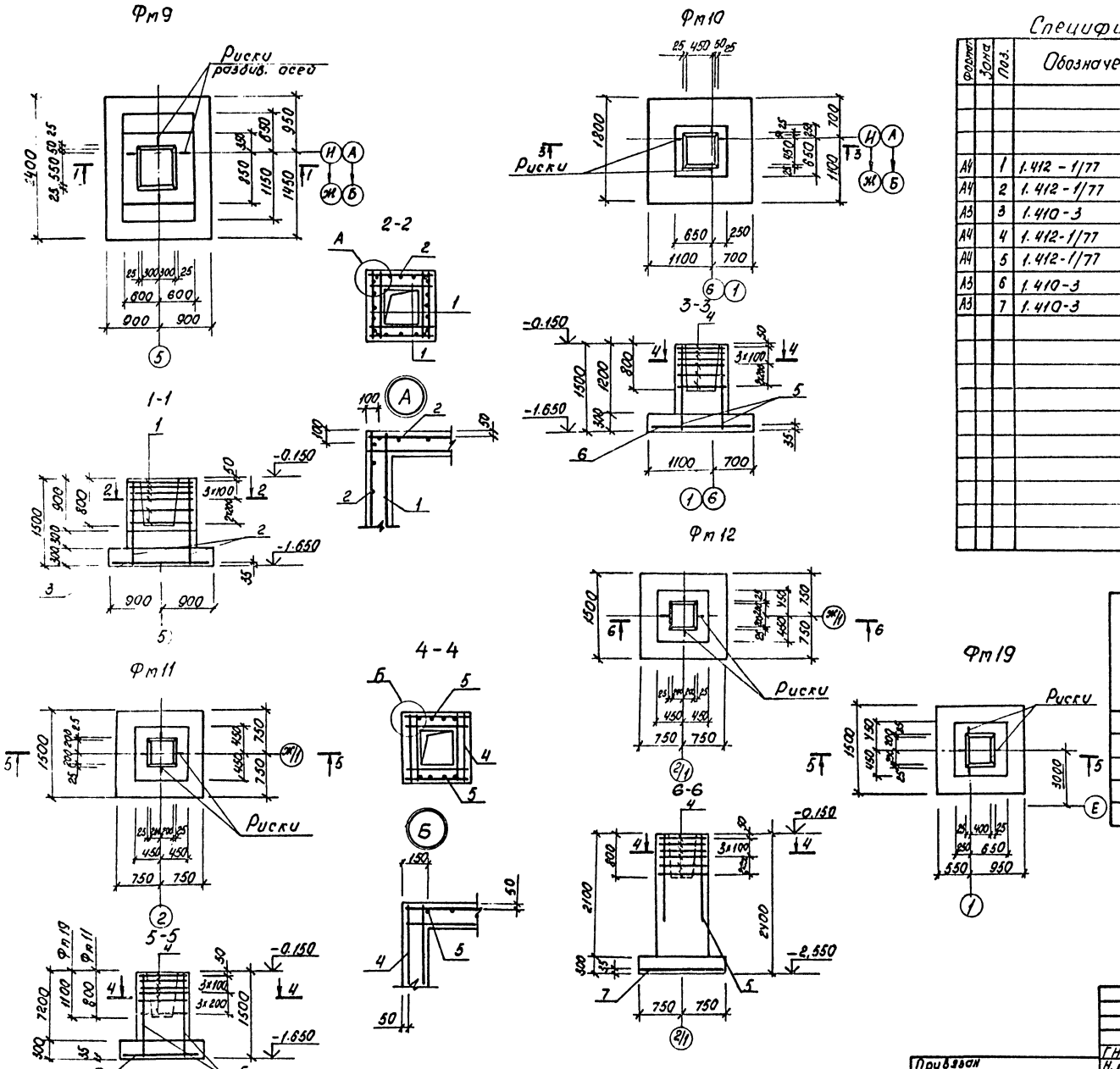

Спецификация фундаментов Фм9...Фм12, Фм19

Формат	Зона	Поз.	Обозначение		Наименование	Кол. на исполн. Фм9	Фм10	Фм11	Фм12	Фм19		Примечание
					Сборочные единицы							
					Сетки арматурные							
А4		1	1.412 - 1/77	Вып.3	СБ-8АI	6	—	—	—	—		
А4		2	1.412 - 1/77	Вып.3	СН-12АII 10×15	4	—	—	—	—		
А3		3	1.410-3	Вып.1	2С $\frac{10АIII}{10АIII}$ 175 × 235	1	—	—	—	—		
А4		4	1.412-1/77	Вып.3	СА-8АI	—	6	6	6	7		
А4		5	1.412-1/77	Вып.3	СН12АII - 6×15	—	2	2	2	2		
А3		6	1.410-3	Вып.1	2С $\frac{10АIII}{10АIII}$ 175 × 175	—	1	—	—	-		
А3		7	1.410-3	Вып.1	2С $\frac{10АIII}{10АIII}$ 145 × 145	—	—	1	1	1		
					Материалы							
					Бетон класса В 12,5	2,93	1,73	1,50	2,24	1,45		

Ведомость расхода стали на элемент, кг

Марка элемента	Изделия арматурные. Арматура класса А-I ГОСТ 5781-82* Ф8		Итого	А-II ГОСТ 5781-82* Ф12		Итого	А-III ГОСТ 5781-82* Ф10		Итого	Всего	Общий расход
Фм 9	26.4		26.4	30.8		30.8	26.1		26.1	83,3	83,3
Фм 10	17.8		17.8	10.4		10.4	19.4		19.4	47.6	47.6
Фм 11	17.8		17.8	10.4		10.4	14.4		14.4	42.6	42.6
Фм 12	17.8		17.8	10.4		10.4	14.4		14.4	42.6	42.6
Фм 19	20.5		20.5	10.4		10.4	14.4		14.4	45,3	45,3

Привязан	ГНП	Малчанов	
	Н. контр.	Сахновская	
	Рук. бр.	Тисленко	
	Гл. спец.	Розенблат	
	Рук. гр.	Кастрюлин	
Инв. №	Вед. инж.	Сухорукова	
	Техн.	Семенова	

503-1-72.89 - КЖ

Автономное АТП на 300 грузовых автомобилей с открытой стоянкой

Производственный корпус ЕО и окрасочных работ

Фундаменты Фм9...Фм12, Фм19

Стадия	Лист	Листов
РП	10	

Минавтотранс РСФСР ГИПРОАВТОТРАНС Ростовский филиал

Инв. № подл. | Подпись и дата | Взам. инв. №

АЛЬБОМ I

Фм 13

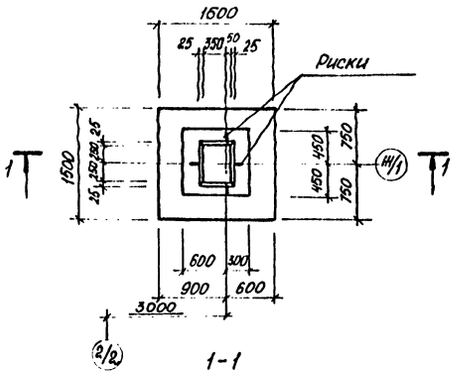

Фм 15

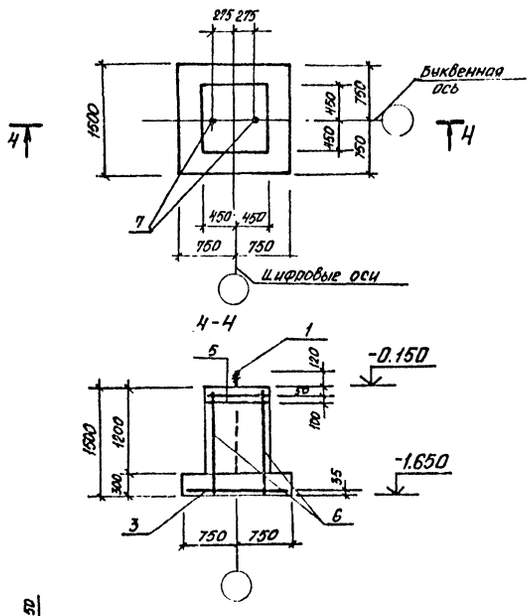

Фм 14

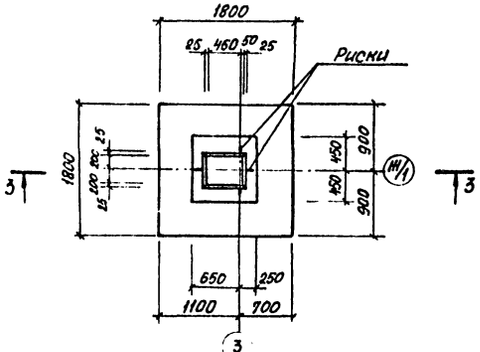

Фм 16

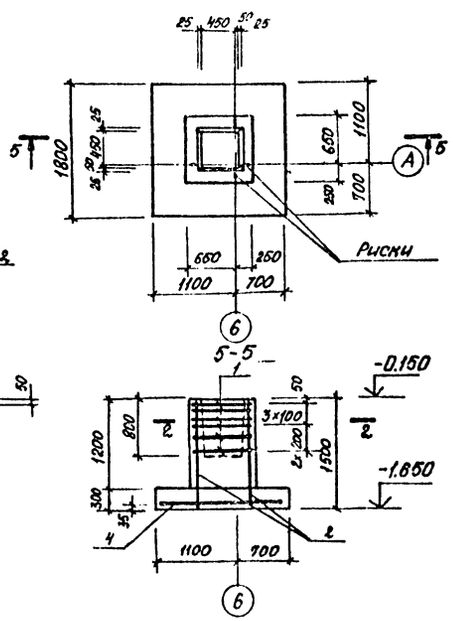

Спецификация фундаментов Фм13. Фм16

Формат	Зона	Поз	Обозначение		Наименование	Кол. на испо. Фм13	Фм14	Фм15	Фм16		Примечание
					Сборочные единицы						
					Сетки арматурные						
А4		1	1.412-1/77	Вып.3	СА-8АI	5	5	—	6		
А4		2	1.412-1/77	Вып.3	СН12АII-6×15	2	2	—	2		
А3		3	1.410-3	Вып.1	2С 10АII/10АIII 145×145	1	—	1	—		
А3		4	1.410-3	Вып.1	2С 10АII/10АIII 175×175	—	1	—	1		
А4		5	1.412.1-4		СН-6АI	—	—	2	—		
А3		6	1.410-3	Вып.1	1С 12АIII/6АI 85×145	—	—	4	—		
					Стандартные изделия						
А4		7	ГОСТ 24379.1-80		Болт 1.1т 24×1000 Вст3 пс2	—	—	2	—		4.13кг
					Материалы						
					Бетон класса В 12,5	1,49	1,19	1,65	1,73		м³

Ведомость расхода стали на элемент, кг

Марка элемента	Изделия арматурные										Всего	Общий расход
	Арматура класса											
	А-I				А-II			А-III				
	ГОСТ 5781-82*				ГОСТ 5781-82*			ГОСТ 5781-82*				
	ф6	ф8		Итого	ф12		Итого	ф10	ф12	Итого		
Фм 13	—	15,1		15,1	10,4		10,4	14,4		14,4	39,9	39,9
Фм 14	—	15,1		15,1	10,4		10,4	19,4		19,4	44,9	44,9
Фм 15	9,4	—		9,4	—		—	14,4	25,6	40,0	49,4	49,4
Фм 16	—	17,8		17,8	10,4		10,4	19,4		19,4	47,6	47,6

			503-1-72.89 — КЖ	
	ГИП	Молчанов	Автономное АТП на 300 грузовых автомобилей с открытой стоянкой	
Привязан	Н.контр	Захновская	Производственный корпус ЕО и окрасочных работ	Стадия: РП; Лист: 11; Листов:
	Рук.бр.1	Тислепко		
	Гл.спец.	Розенблат		
	Рук.гр.	Кастролин	Фундаменты Фм13...Фм16	Минавтотранс РСФСР ГИПРОАВТОТРАНС Ростовский филиал
Инв. №	Вед.инж.	Сухорукова		
	Техник	Сетенова		

Инв. № подл. | Подпись и дата | Взам. инв. №

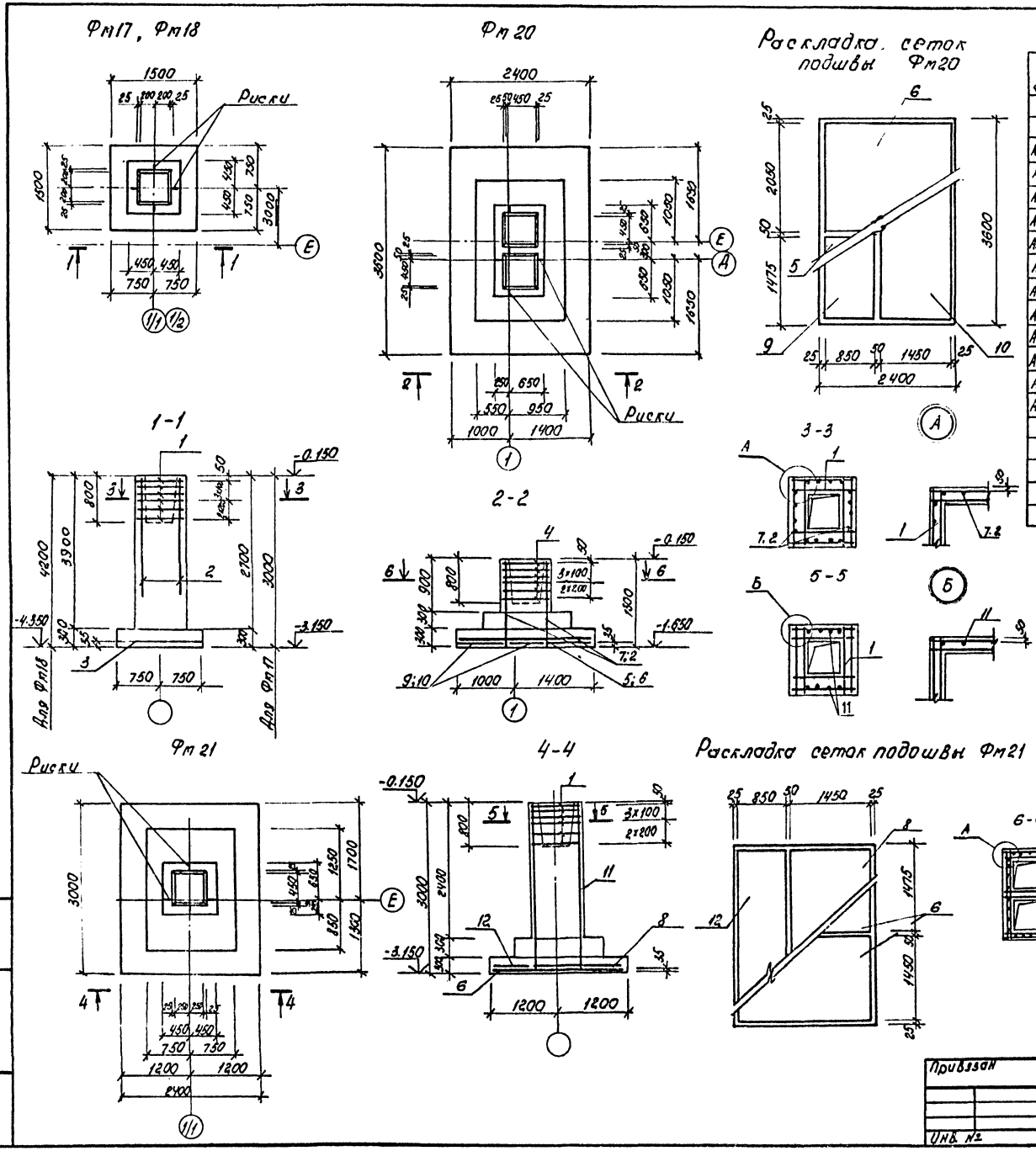

Спецификация фундаментов Фм17; Фм18; Фм20; Фм21

Формат	Зона	Поз.	Обозначение	Наименование	Кол на исполн. Фм17	Фм18	Фм20	Фм21	Примечание
				Сборочные единицы					
				Сетки арматурные					
А4		1	1.412.1/77 вып.3	СА-8АI	6	6	—	6	
А4		2	1.412-1/77 вып.3	СН12АII-6×15	2	2	2		
А3		3	1.410-3 вып.1	2С 10АIII/10АIII 145×145	1	1	—		
А4		4	503-1-72.89 альбом IV	С1	—	—	6		
А3		5	1.410-3 вып.1	1С 10АIII/6АI 205×235	—	—	1		
А3		6	1.410-3 вып.1	1С 10АIII/6АI 145×235	—	—	1	2	
А4		7	503-1-72.89 альбом IV	С9	—	—	2		
А4		8	1.410-3 вып.1	1С 10АIII/6АI 145×295	—	—	—	1	
А3		9	1.410-3 вып.1	1С 12АIII/6АI 85×355	—	—	1		
А3		10	1.410-3 вып.1	1С 12АIII/6АI 145×355	—	—	1		
А4		11	1.412-1/77 вып.3	1С(1)12АII-6×30	—	—	—	2	
А3		12	1.410-3 вып.1	1С 10АIII/6АI 85×295	—	—	—	1	
				Материалы					
				Бетон класса В 12,5	2.73	3,7	4.53	4.83	

Ведомость расхода стали на элемент, кг

Марка элемента	Изделия арматурные											Общий расход
	Арматура класса										Всего	
	А-I			А-II			А-III					
	ГОСТ 5781-82*			ГОСТ 5781-82*			ГОСТ 5781-82*					
	Ф6	Ф8	Итого	Ф12		Итого	Ф8	Ф10	Ф12	Итого		
Фм 17	—	17.8	17.8	10.4		10.4	—	14.4	—	14.4	42.6	42.6
Фм 18	—	17.8	17.8	10.4		10.4	—	14.4	—	14.4	42.6	42.6
Фм 20	7.5	31.9	39.4	28,46		28,46	—	27.6	41.0	69,6	136.46	136.46
Фм 21	5.1	16.2	21.3	23,82		23.82	—	46.9	—	46,9	92.02	92.02

Привязан	ГНП	Молчанов	
	Н. контр.	Сахновская	
	Рук. бр.	Тисленко	
	Гл. спец.	Розенблат	
	Рук. гр.	Костромин	
	Вед. инж.	Сухорукова	
Инв. №	Инж.	Кострина	

503-1-72.89- КЖ

Автономное АТП на 300 грузовых автомобилей с открытой стоянкой.

Производственный корпус ЕО и окрасочных работ

Стадия	Лист	Листов
РП	12	

Фундаменты Фм17; Фм18; Фм20; Фм21.

Минавтотранс РСФСР ГИПРОАВТОТРАНС Ростовский филиал

Инв. № подл. | Подпись и дата | Взам. инв. №

АЛЬБОМ I

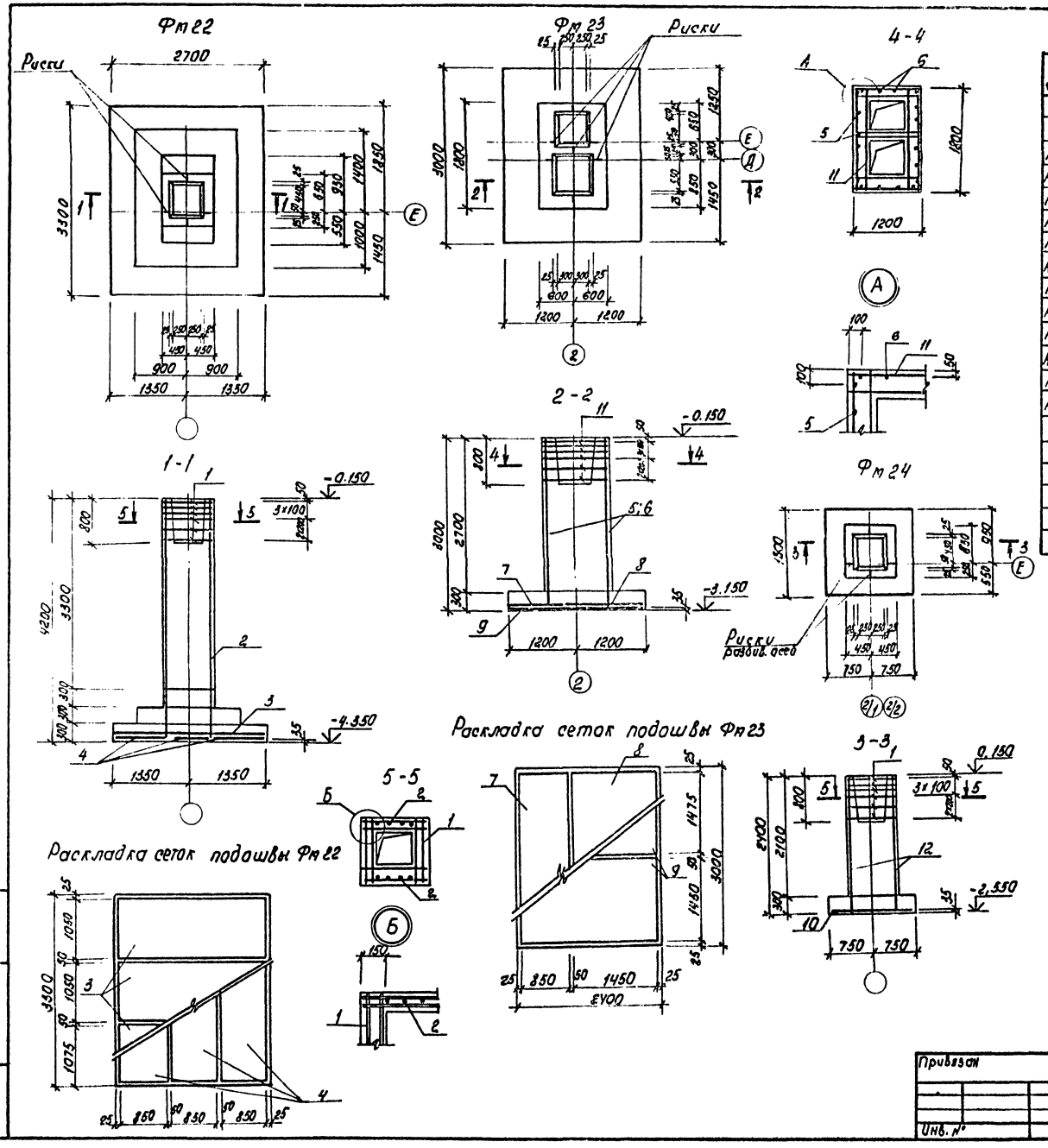

Спецификация фундаментов Фм 22 .. Фм 24

Форма	Зона	Поз.	Обозначение	Наименование	Кол. на исполн. Фм22	Фм23	Фм24	Примечание
				Сборочные единицы				
				Сетки арматурные				
А4		1	1.412-1/77 вып.3	СА-8АI	6	—	6	
А4		2	1.412-1/77 вып.3	1С(1) 12АII-6×42	2	—	—	
А3		3	1.410-3 вып.1	1С 10АII/6АI 105×265	3	—	—	
А3		4	1.410-3 вып.1	1С 12АIII/6АI 85×325	3	—	—	
А4		5	503-1-72.89 альбом IV	С10	—	2	—	
А4		6	503-1-72.89 альбом IV	С2	—	2	—	
А3		7	1.410-3 вып.1	1С 12АIII/6АI 85×295	—	1	—	
А3		8	1.410-3 вып.1	1С 12АIII/6АI 145×295	—	1	—	
А3		9	1.410-3 вып.1	1С 12АIII/6АI 145×235	—	2	—	
А3		10	1.410-3 вып.1	2С 10АII/10АIII 145×145	—	—	1	
А4		11	503-1-72.89 альбом IV	С5	—	6	—	
А4		12	1.412-1/77 вып.3	1С(1) 12АII-6×24	—	—	2	
				Материалы				
				Бетон класса В12,5	6.82	7.45	2,15	

Ведомость расхода стали на элемент, кг

Марка элемента	Изделия арматурные											Общий расход
	Арматура класса										Всего	
	А-I			А-II			А-III					
	ГОСТ 5781-82*			ГОСТ 5781-82*			ГОСТ 5781-82*					
	Ф6	Ф8	Итого	Ф12		Итого	Ф8	Ф10	Ф12	Итого		
Фм 22	6,9	16.78	23,68	32.92		32.92	—	29.4	43,2	72.6	129.2	129.2
Фм 23	5.1	10.6	15,7	73,36		73,36	32,7	46.9	—	79,6	168,66	168,66
Фм 24	—	16,2	16,2	19,0		19.0	—	14.4	—	14,4	49,6	49,6

ГИП	Молчанов		
Н.контр.	Сахновская		
Рук.бр.	Тисленко		
Гл.спец.	Розенблат		
Рук.гр.	Кастрюлин		
Вед.инж.	Сухорукова		
Инж.	Кострина		

Привязан

Инв. №

503-1-72.89-КЖ

Автономное АТП на 300 грузовых автомобилей с открытой стоянкой

Производственный корпус ЕО и окрасочных работ

Фундаменты Фм 22..Фм24

Стадия	Лист	Листов
РП	13	

Минавтотранс РСФСР ГИПРОАВТОТРАНС Ростовский филиал

Инв. № подл. | Подпись и дата | Взам. инв. №

АЛЬБОМ I

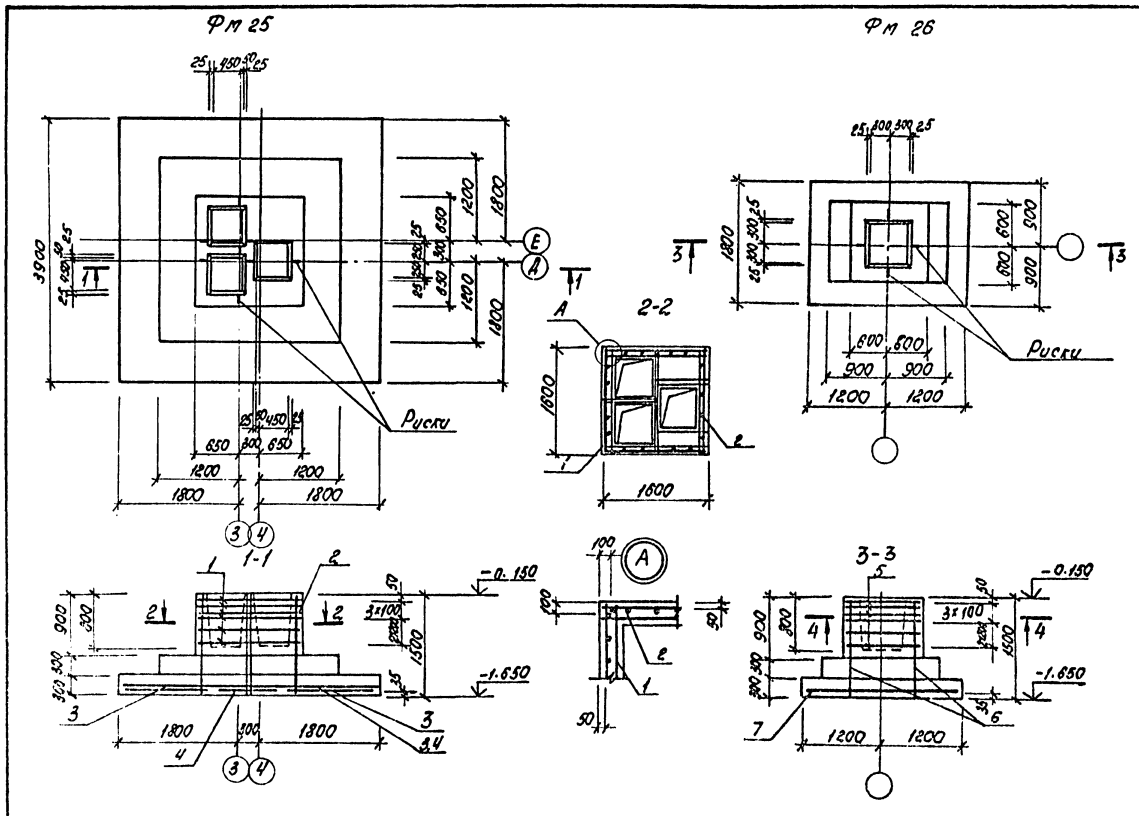

Спецификация фундаментов Фм25... Фм27

Формат	Зона	Поз.	Обозначение	Наименование	Кол. на исполн. Фм25	Фм26	Фм27			Примечание
				Сборочные единицы						
				Сетки арматурные						
А4		1	503-1-72.89 альбом IV	С3	6	—	—			
А4		2	503-1-72.89 альбом IV	С9	4	—	—			
А3		3	1.410-3 вып. 1	1С $\frac{12АIII}{6АI}$ - 145 × 385	4	—	—			
А3		4	1.410-3 вып. 1	1С $\frac{12АIII}{6АI}$ - 85 × 385	2	—	—			
А4		5	1.412-1/77 вып. 3	СБ-8АI	—	6	—			
А4		6	1.412-1/77 вып. 3	СН 12АII - 10 × 15	—	4	—			
А3		7	1.410-3 вып. 1	2С $\frac{10АIII}{10АIII}$ 175 × 235	—	1	—			
А4		8	1.412-1/77 вып. 3	СА-8АI	—	—	6			
А4		9	1.412-1/77 вып. 3	СН 12АII - 6 × 15	—	—	4			
А3		10	1.410-3 вып. 1	2С $\frac{10АIII}{10АIII}$ 175 × 205	—	—	1			
А4		11	1.412.1-4	СН-6АI	—	—	—			
А4		12	1.412-1/77 вып. 3	1С 12АII - 6 × 30	—	—	—			
А3		13	1.410-3 вып. 1	2С $\frac{10АIII}{10АIII}$ 145 × 145	—	—	—			
				Материалы						
				Бетон класса В 12,5	8.39	2.92	2.04			м³

Ведомость расхода стали на элемент, кг

Марка элемента	Изделия арматурные												Общий расход
	Арматура класса											Всего	
	А-I				А-II			А-III					
	ГОСТ 5781-82*				ГОСТ 5781-82*			ГОСТ 5781-82*					
	Ф6	Ф8		Итого	Ф12		Итого	Ф8	Ф10	Ф12	Итого		
Фм 25	11.8	6.83		18.63	36.12		36.12	46.8	—	143.8	190.6	245,35	245,35
Фм 26	—	26.4		26.4	30.8		30.8	—	26.1	—	26.1	83,3	83,3
Фм 27	—	19.4		19.4	20.8		20.8	—	23,3	—	23,3	63,5	63,5

Прибязан	ГНП	Молчанов	
	Н. контр.	Сахновская	
	Рук. бр.	Тусленко	
	Гл. спец.	Розенблат	
	Рук. гр.	Кастрюлин	
	Вед. инж.	Сухорукова	
Инв. №	Техн.	Семенова	

503-1-72.89- КЖ

Автономное АТП на 300 грузовых автомобилей с открытой стоянкой

Производственный корпус ЕО и окрасочных работ

Фундаменты ФМ25... ФМ27

Стадия	Лист	Листов
РП	14	

Минавтотранс РСФСР ГИПРОАВТОТРАНС Ростовский филиал

Инв. № подл. | Подпись и дата | Взам. инв. №

Фм 28 ; Фм 29

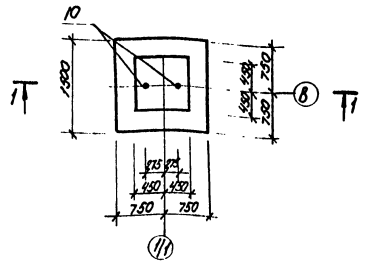

Фм 30

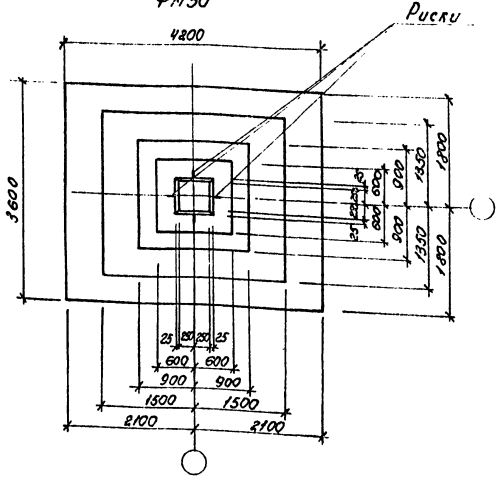

3-3

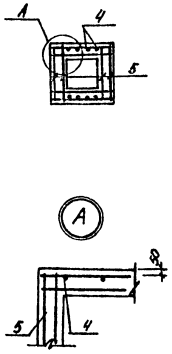

1-1 (Для Фм29)

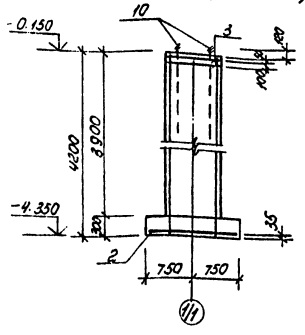

2-2

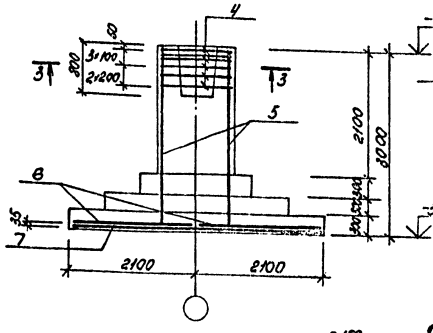

Раскладка сеток подошвы фундамента Фм30

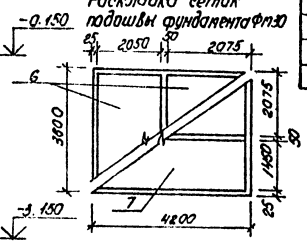

1-1 (Для Фм28)

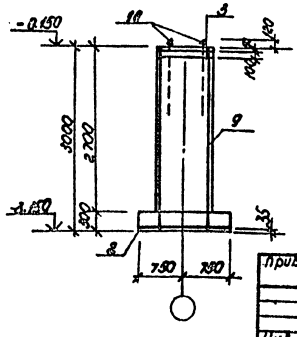

Спецификация фундаментов Фм 28... Фм 30

Формат	Зона	Поз.	Обозначение		Наименование	Кол. на эл-т Фм28	Фм30	Фм28	Примечание
					Сборочные единицы				
					Сетки арматурные				
А3		1	1.410-3	Вып.1	1С 12Ат-V 95×415	2	–	–	
А3		2	1.410-3	Вып.1	2С 12Ат-V 145×145	1	–	1	
А1		3	1.412.1-4		СН-6АI	2	–	2	
А1		4	1.412.-1/77	Вып.3	СБ-3АI	–	6	–	
А1		5	503-1-72.89	альбом V	С2	–	4	–	
А3		6	1.410-3	Вып.1	1С 12АIII-V 205×955	–	2		
А3		7	1.410-3	Вып.1	1С 12АIII-V 145×415	–	1		
А3		8	1.410-3	Вып.1	1С 12АIII-V 205×415	–	1		
А1		9	1.412-1/77	Вып.3	1С 12А-V-6×30	–	–	2	
					Стандартные изделия				
А1		10	ГОСТ 24379.1-80		Болт 1.1.М24-4000 Вст2пс2	2	–	2	4.13 кг
					Материалы				
					Бетон класса В12,5	3,38	10,79	2,85	м³

Ведомость расхода стали на элемент, кг

Марка элемента	Изделия арматурные											Всего	Общий расход
	Арматура класса												
	A-I				A-II			A-III					
	ГОСТ 5781-82*				ГОСТ 5781-82*			ГОСТ 5781-82*					
	Ф6	Ф8		Итого	Ф12		Итого	Ф10	Ф12			Итого	
Фм 28	7.0	1.22		8,22	22,06		22,06	14.4				14.4	44,64	44,64
Фм 29	9.6			9,6	—		—	14.4	36.8			51,2	60.8	60,8
Фм 30	10.5	37.2		47,7	62,88		62,88		139.4			139,4	249,98	249,98

Привязан

Инв. №

ГИП	Мануилов		503-1-72.89-КЖ
Н.контр.	Сулковский		Автономная АТП на 300 грузовых автомобилей с открытой стоянкой
Рук. бр.	Цуленко		Производственный корпус ЕО и окрасочных работ
Гл.спец.	Азенкот		Стадия: РП; Лист: 15; Листов:
Рук. гр.	Костромина		Фундаменты Фм28...Фм30
Нач. отд.	Сухорина		Минавтотранс РСФСР СИПРОАВТОТРАНС Ростовский филиал
Отд.	Костенко		

Инв. № подл. | Подп. и дата | Взам. инв. №

Фм31

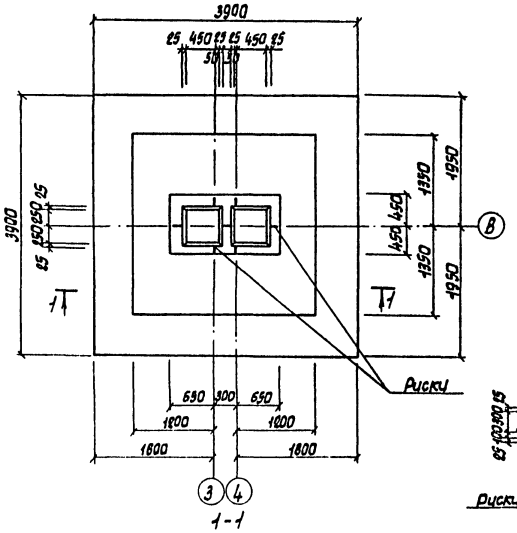

Фм32

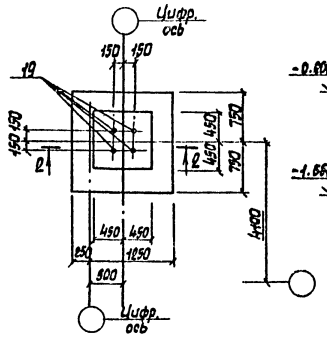

2-2

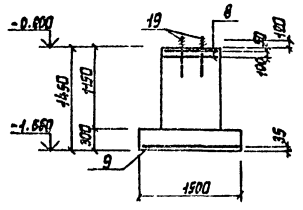

3-3

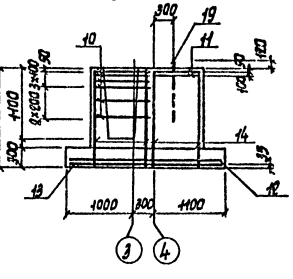

Фм33

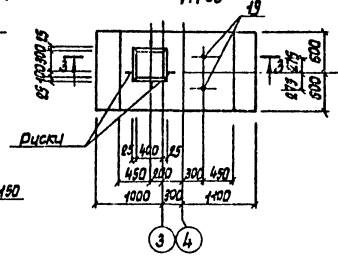

1-1

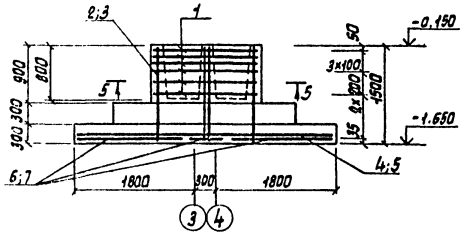

Фм34

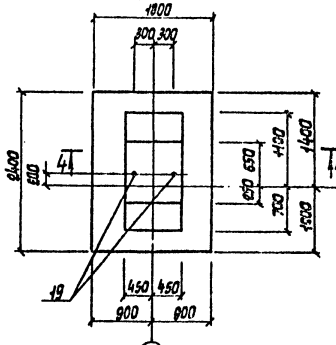

4-4

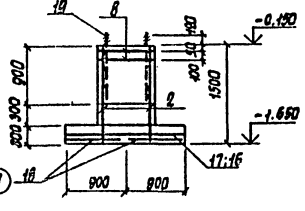

Раскладка сеток подошвы Фм31

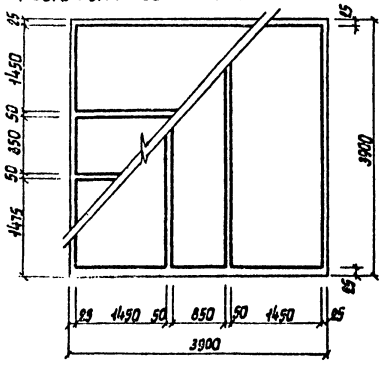

5-5

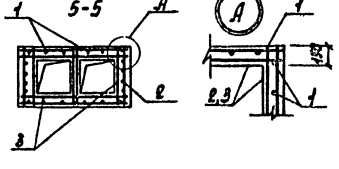

Раскладка сеток подошвы Фм34

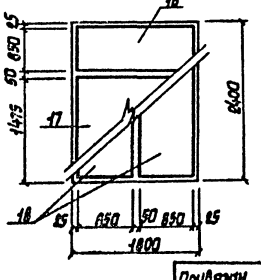

Спецификация фундаментов Фм31 ... Фм34

Формат	Зона	Поз.	Обозначение	Наименование	Кол. на испол. Фм31	Фм32	Фм33	Фм34	Примечания
				Сборочные единицы					
				Сетки арматурные					
А4		1	503-1-72.89 Альбом IV	С1	6	–	–	–	
А4		2	1.412-1/77 Вып.3	СН12АII-6х15	2	–	–	2	
А4		3	503-1-72.89 Альбом IV	С9	2	–	–	–	
А3		4	1.410-3 Вып.1	1С 16АIII/6АI 145х385	2	–	–	–	
А3		5	1.410-3 Вып.1	1С 16АIII/6АI 85х385	1	–	–	–	
А3		6	1.410-3 Вып.1	1С 16АIII/8АI 145х385	2	–	–	–	
А3		7	1.410-3 Вып.1	1С 16АIII/6АI 85х385	1	–	–	–	
А4		8	1.412-1/77 Вып.3	СН-6АI	–	2	–	2	
А3		9	1.410-3 Вып.1	2С 10АIII/10АI 145х145	–	1	–	–	
А4		10	503-1-72.89 Альбом IV	С6	–	–	6	–	
А4		11	503-1-72.89 Альбом IV	С8	–	–	2	–	
А4		12	503-1-72.89 Альбом IV	С7	–	–	1	–	
А3		13	1.410-3 Вып.1	1С 10АIII/6АI 105х235	–	–	1	–	
А4		14	1.412-1/77 Вып.3	СН12АII-10х15	–	–	4	–	
					–	–	–		
А3		16	1.410-3 Вып.1	1С 10АIII/6АI 85х175	–	–	–	1	
А3		17	1.410-3 Вып.1	1С 10АIII/6АI 145х175	–	–	–	1	
А3		18	1.410-3 Вып.1	1С 10АIII/6АI 85х235	–	–	–	2	
				Стандартные изделия					
А4		19	ГОСТ 24379.1-80	Болт 1.1М24х1000 Вст3пс2	–	4	2	2	4.13кг
				Материалы					
				Бетон класса В12,5	7.60	7.63	2.13	2.41	м³

Ведомость расхода стали на элемент, кг

Марка элемента	Изделия арматурные											Всего	Общий расход
	Арматура класса												
	AI			A-II			A-III						
	ГОСТ 5781-82*			ГОСТ 5781-82*			ГОСТ 5781-82*						
	Ф6	Ф8	Итого	Ф18		Итого	Ф8	Ф10	Ф16	Ф16	Итого		
Фм31	7.8	31.9	39.1	28.46		28.46	8.0	–	71.9	128.8	207.5	275.06	279.06
Фм32	7.0	–	7.0	–		–	–	14.4	–	–	14.4	21.4	21.4
Фм33	7.04	4.8	11.84	30.8		30.8	82.14	17.82			99.36	82.0	82.0
Фм34	10.23	1.6	11.83	10.4		10.4	–	68.6	–	–	28.6	50.83	50.83

Привязан

Инв.№

ГИП	Мальчиков	
Н.контр.	Сухновская	
Рук.гр.1	Тиселенко	
Гл.спец.	Розенблат	
Рук.гр.	Кастрюлин	
Вед.инж.	Сухорукова	
Инж.	Кастрюлина	

503-1-72.89-КЖ

Автономное АТП на 300 грузовых автомобилей с открытой стоянкой

Производственный корпус ЕО и окрасочных работ

Стадия: РП | Лист: 16 | Листов:

Фундаменты Фм31... Фм34

Минавтотранс РСФСР ГИПРОАВТОТРАНС Ростовский филиал

Инв.№ подл. | Подпись и дата | Взам.инв.№

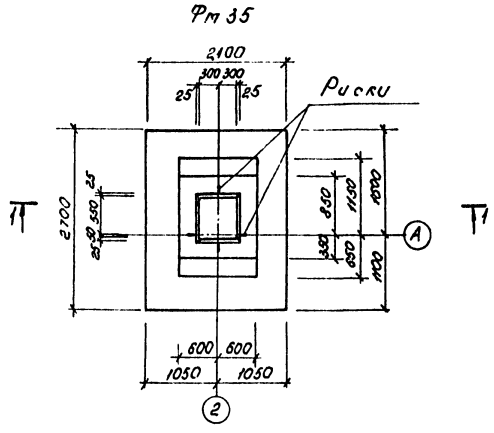

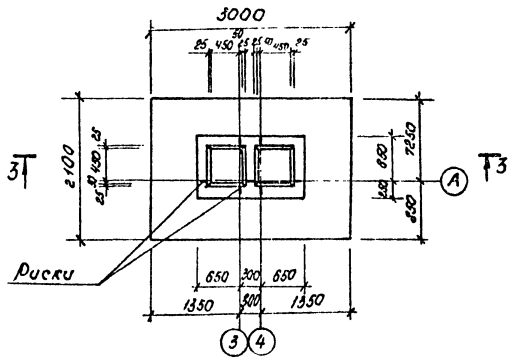

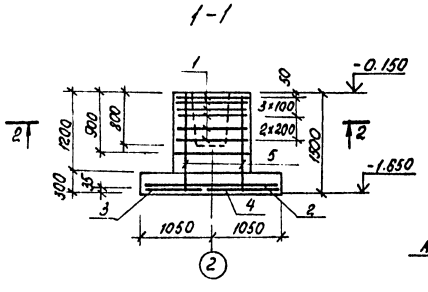

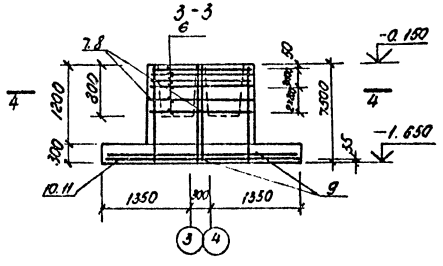

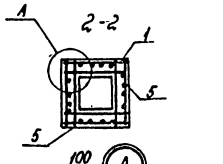

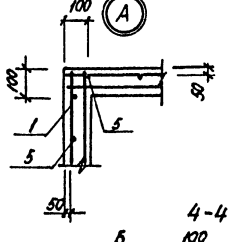

Раскладка сеток подошвы Фм 36

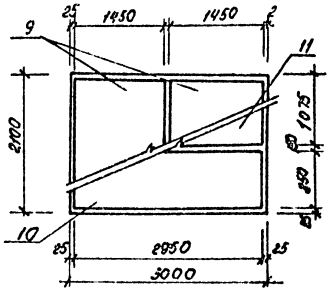

Раскладка сеток подошвы Фм 35

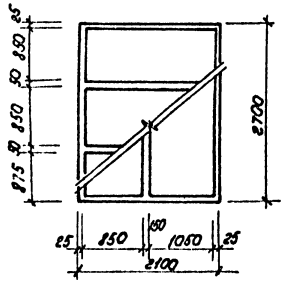

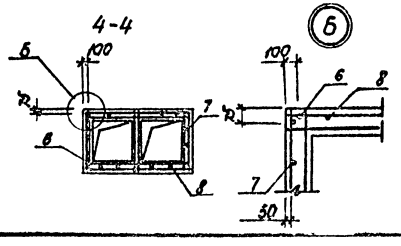

Спецификация фундаментов Фм35, Фм36

Формат	Зона	Поз.	Обозначение		Наименование	Кол на исп Фм35	Кол на исп Фм36		Примечание
					Сборочные единицы				
					Сетки арматурные				
А4		1	1.412-1/77	вып. 3	СБ-8АI	6	—		
А3		2	1.410-3	вып. 1	1С $\frac{10АII}{6АI}$ 85×205	3	—		
А3		3	1.410-3	вып. 1	1С $\frac{10АII}{6АI}$ 85×265	1	—		
А3		4	1.410-3	вып. 1	1С $\frac{10АII}{6АI}$ 105×265	1	—		
А4		5	1.412-1/77	вып. 3	СН 12АII-10×15	4	—		
А4		6	503-1-72.89	альбом IV	С1	—	6		
А4		7	1.412-1/77	вып. 3	СН 12АII-6×15	—	2		
А4		8	503-1-72.89	альбом IV	С9	—	2		
А3		9	1.410-3	вып. 1	1С $\frac{12АIII}{6АII}$ 145×205	—	2		
А3		10	1.410-3	вып. 1	1С $\frac{14АIII}{6АI}$ 85×295	—	1		
А3		11	1.410-3	вып. 1	1С $\frac{14АIII}{6АI}$ 105×295	—	1		
					Материалы				
					Бетон класса В 12,5	3,34	3.18		

Ведомость расхода стали на элемент, кг

Марка элемента	Изделия арматурные												Общий расход
	Арматура класса											Всего	
	А-I				А-II			А-III					
	ГОСТ 5781-82*				ГОСТ 5781-82*			ГОСТ 5781-82*					
	Ф6	Ф8		Итого	Ф12		Итого	Ф10	Ф12	Ф14	Итого		
Фм 35	4.5	26.4		30.9	30.8		30.8	36.9	—	—	36,9	98,6	98.6
Фм 36	4.7	28,48		33,18	31.88		31.88	—	29,2	39,2	68,4	133,46	133,46

Привязан	ГНП	Молчанов		503-1-72.89 – КЖ
	Н. контр.	Сахновская		Автономное АТП на 300 грузовых автомобилей с открытой стоянкой
	Рук. бр.	Тусленко		Производственный корпус ЕО и окрасочных работ.
	Гл. спец.	Розенблат		Стадия: РП; Лист: 17; Листов:
	Рук. гр.	Костромин		Фундаменты Фм35, Фм36
	Вед. инж.	Сухорукова		Минавтотранс РСФСР ГИПРОАВТОТРАНС Ростовский филиал
Инв. №	Техн.	Семенова		

Инв. № подл. | Подпись и дата | Взам. инв. №

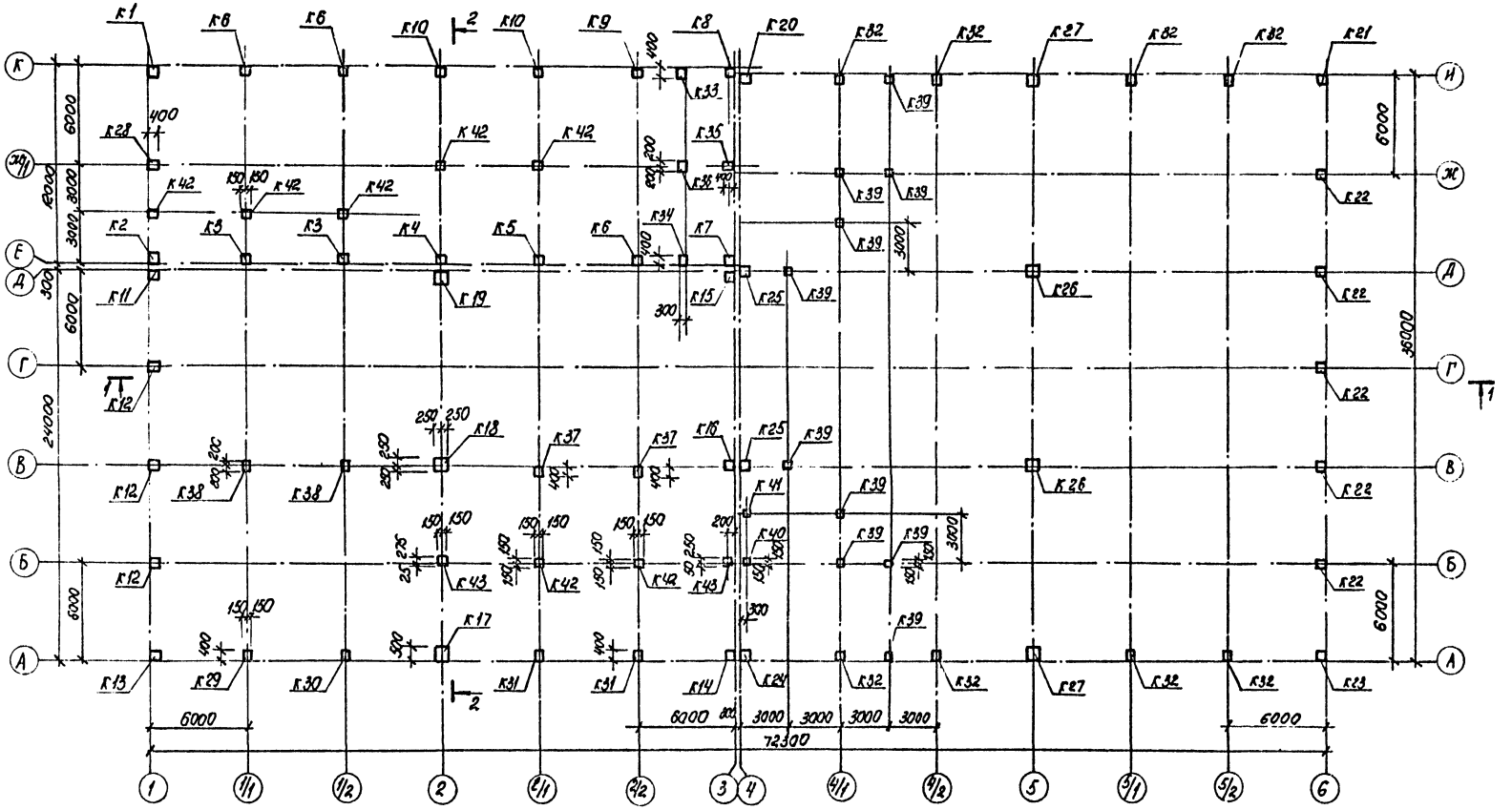

1-1

2-2

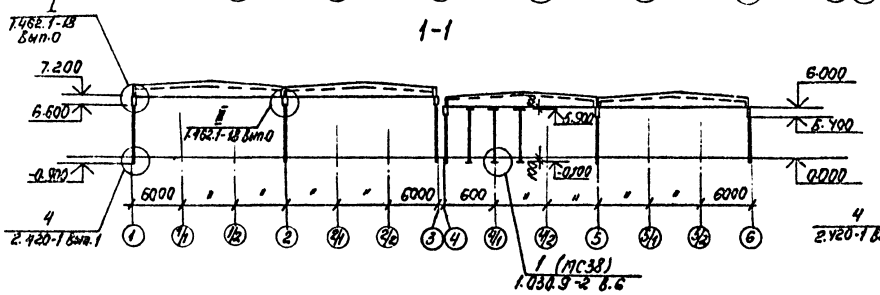

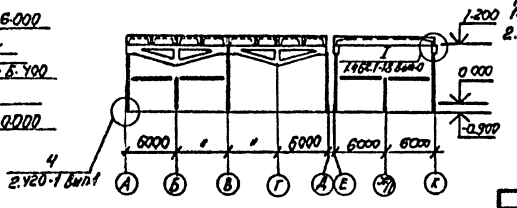

1. При монтаже сборных железобетонных конструкций руководствоваться указаниями серий 1.423-3 вып.0-1; 1; 1.427.1-3 вып.0, 1.462.1-18 вып.0; 1.030.9-2 вып.0 и СНиП 3.03.01-87.
2. Спецификация дана на листе 22

				503-1-72.89	-КЖ
				Автономное ЯТП на 300 грузовых автомобилей с открытой стоянкой	
				Производственный корпус ЕО и окрасочных работ	Стадия: РП; Лист: 18; Листов:
				Схема расположения колонн. Сечения 1-1, 2-2	Минавтотранс РСФСР ГИПРОАВТОТРАНС Ростовский филиал
ГИП	Малчанов				
Н.контр.	Сахновская				
Рук.бр.1	Тисленко				
Гл.спец.	Розенблат				
Рук.гр.	Кострюлин				
Вед.инж.	Сухорукова				
Инж.	Кострина				

Привязан

Инв. №

Инв. № подл. | Подпись и дата | Взам. инв. №

АЛЬБОМ I

Схема расположения подстропильных балок

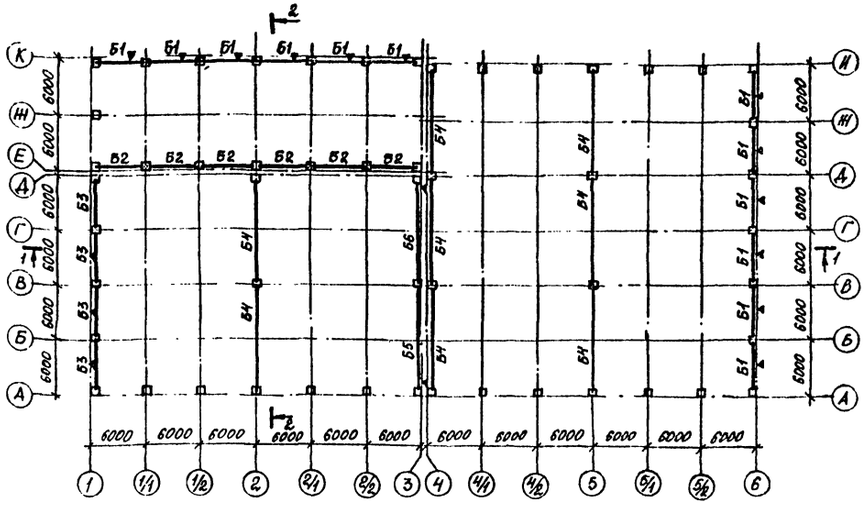

Схема расположения ригелей антресолей в осях 2-3

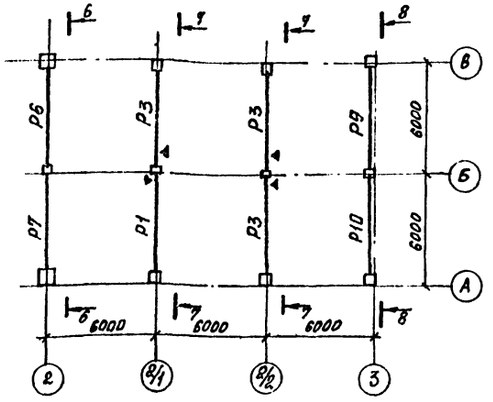

7-7

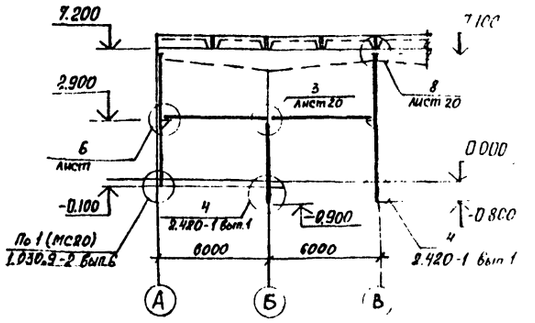

6-6

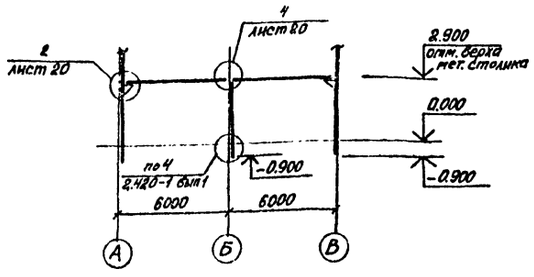

8-8

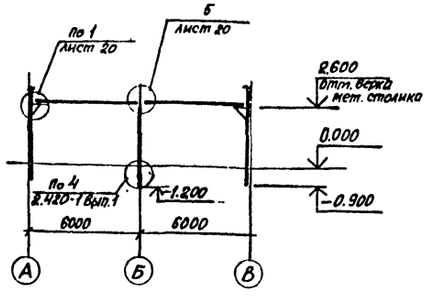

Схема расположения ригелей антресолей в осях 1...2/1

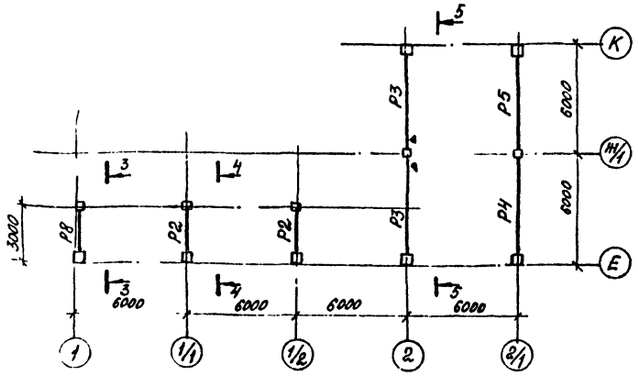

1. Спецификация дана на листе 22.

3-3

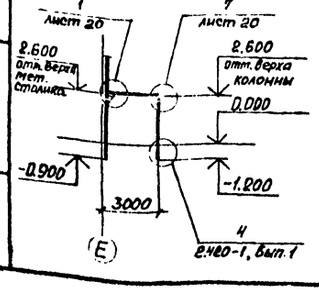

4-4

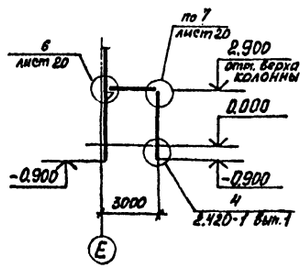

5-5

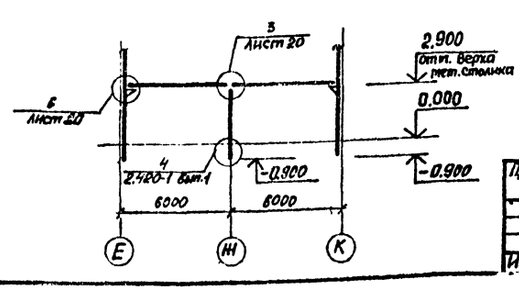

Привязан

Инв. №

ГИП	Молчанов		
Н.контр.	Сапновская		
Рук.бр.1	Тисленко		
Гл.спец.	Розенблат		
Рук.гр.	Кастромин		
Вед.инж.	Сухорукова		
Инженер	Кострина		

503-1-72.89 -КЖ

Автономное АТП на 300 грузовых автомобилей с открытой стоянкой

Производственный корпус ЕО и окрасочных работ

Стадия	Лист	Листов
РП	19	

Схемы расположения подстропильных балок и ригелей. Сечения 3-3... 8-8.

Минавтотранс РСФСР ГИПРОАВТОТРАНС Ростовский филиал

Инв.№ подл. | Подпись и дата | Взам.инв.№

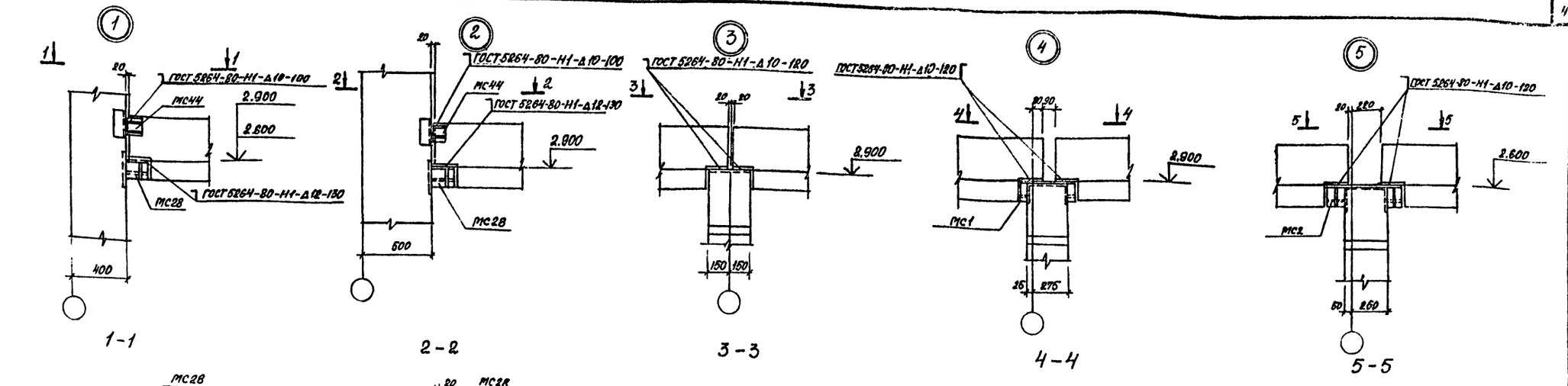

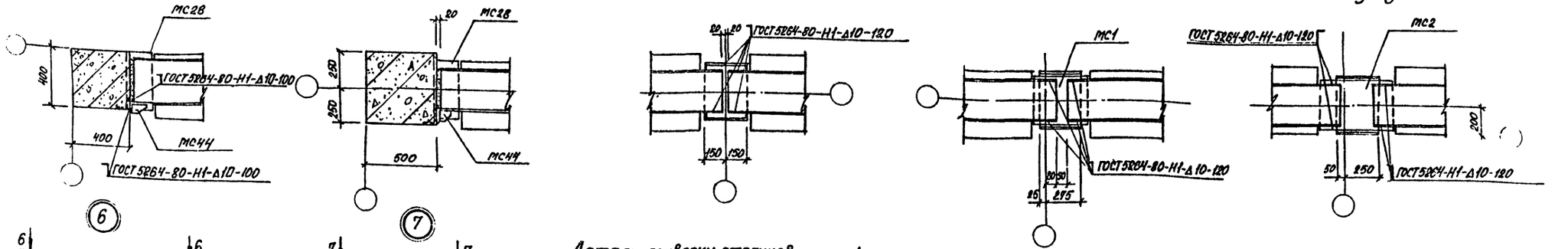

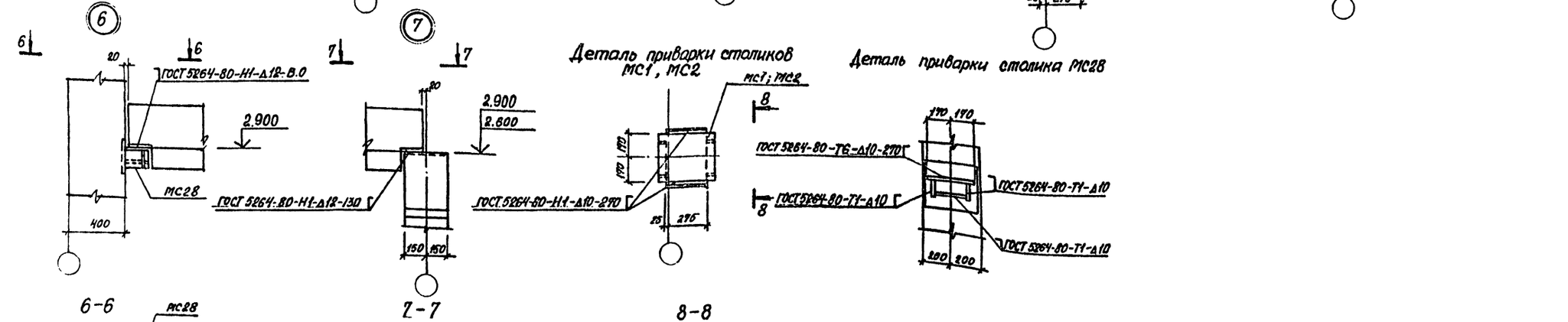

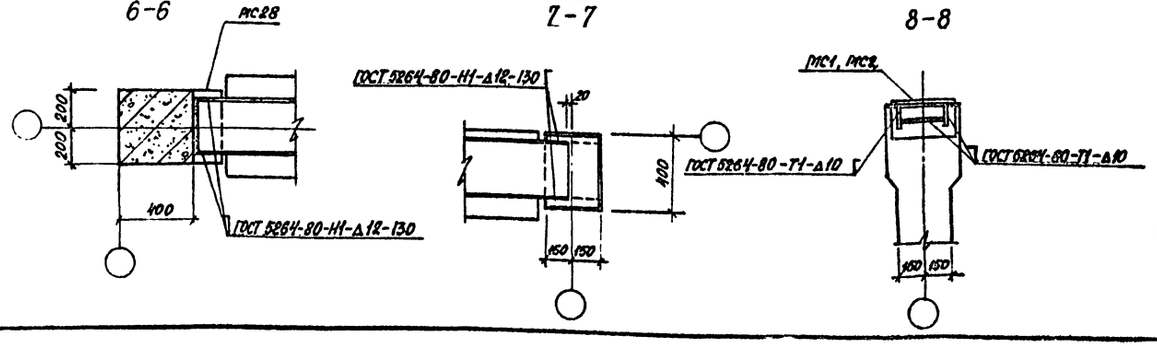

Привязан

Инв. №

ГИП	Малчанов		
Н.контр.	Ольховская		
Рук.гр.1	Тиленко		
Гл.спец.	Розенблат		
Рук.гр.	Кастрюлин		
Вед.инж.	Сихорукова		
Инженер	Кострина		

503-1-72.89 -КЖ

Автономное АТП на 300 грузовых автомобилей с открытой стоянкой

Производственный корпус ЕО и окрасочных работ

Стадия	Лист	Листов
РП	20	

Узлы 1...7 к схемам расположения элементов каркаса.

Минавтотранс РСФСР ГИПРОАВТОТРАНС Ростовский филиал

Инв. № подл. | Подпись и дата | Взам. инв. №

Схема расположения ригелей антресолей у оси 3

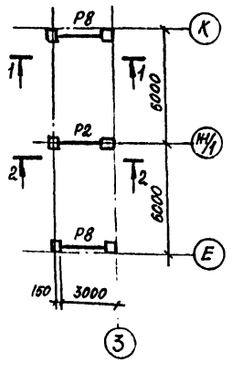

1-1

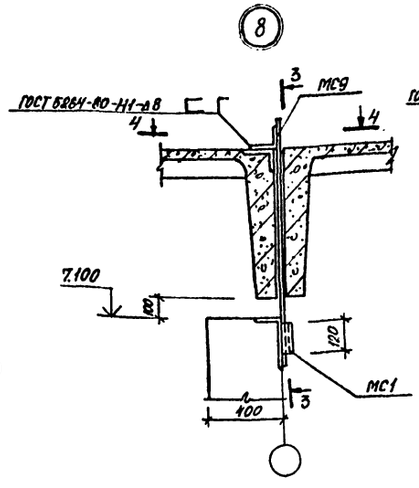

3-3

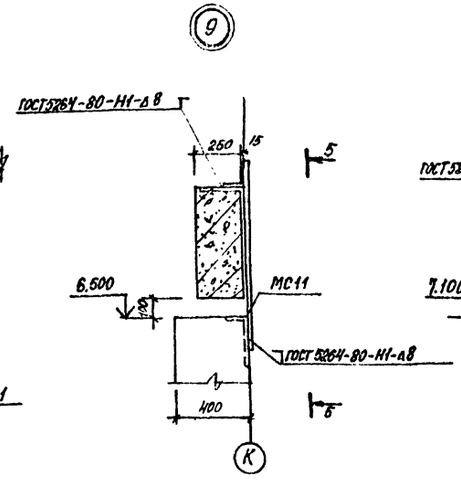

5-5

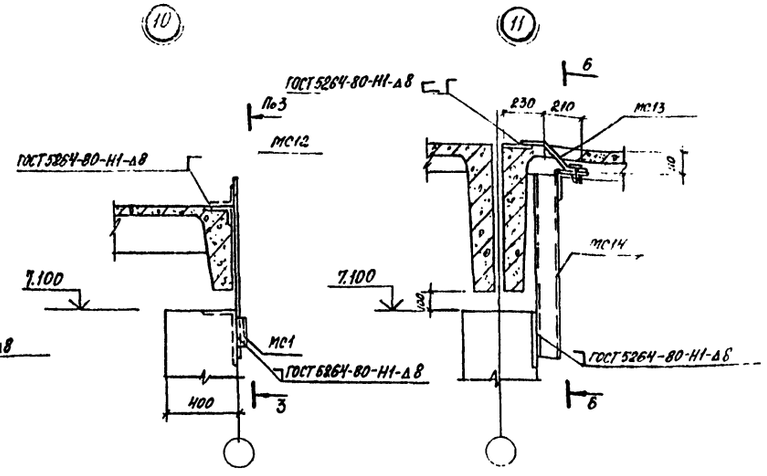

6-6

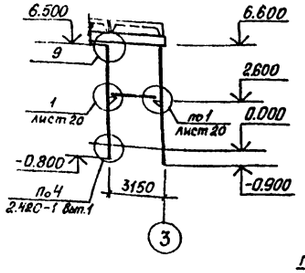

2-2

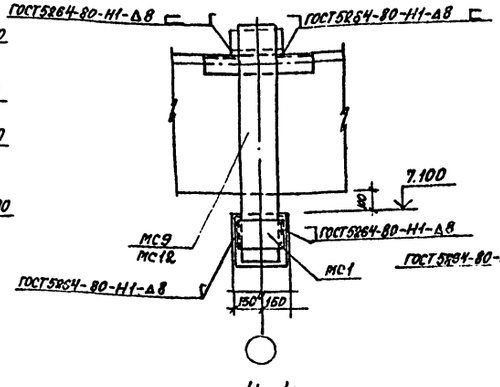

4-4

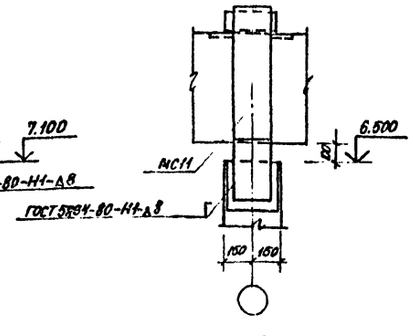

7-7

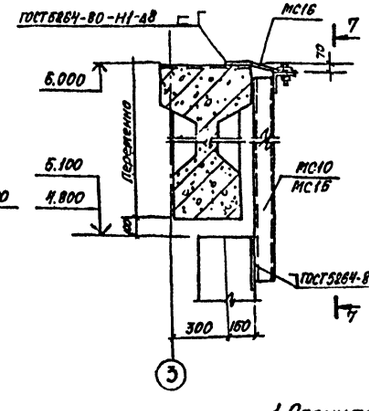

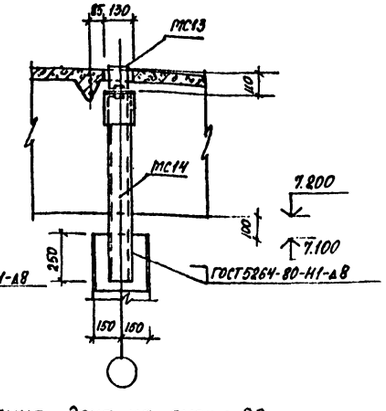

1. Спецификация дана на листе 22.

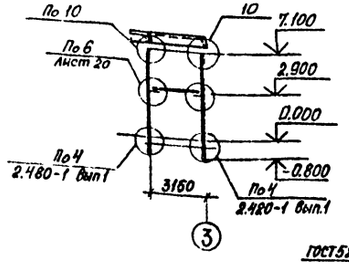

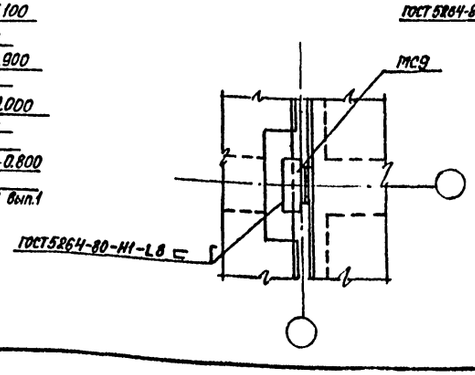

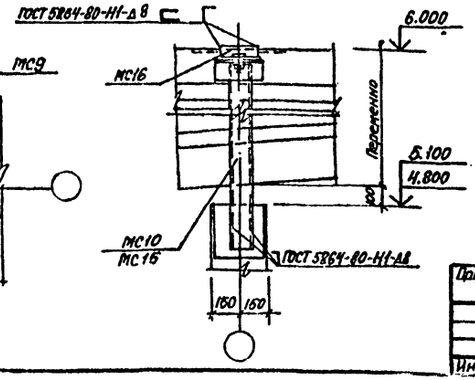

			503-1-72.89 -КЖ
			Автономное АТП на 300 грузовых автомобилей с открытой стоянкой
ГИП	Молчанов		Производственный корпус ЕО и окрасочных работ
Н.контр.	Сахновская		Стадия: РП; Лист: 21; Листов:
Рук.гр.1	Тисленко		Схема расположения ригелей антресолей у оси 3. Узлы 8...12. Спецификация расположения элементов каркаса.
Гл.спец.	Розенблат		Минавтотранс РСФСР ГИПРОАВТОТРАНС Ростовский филиал
Рук.гр.	Кастрюлин		
Вед.инж.	Сукорукова		
Инженер	Костина		

Привязан

Инв. №

Инв. № подл. | Подпись и дата | Взам. инв. №

АЛЬБОМ I

Спецификация к схеме расположения элементов каркаса

Марка, поз.	Обозначение	Наименование	Кол.	Масса ед., кг	Примечание
		Для t°=-30°С; -40°С			
		Колонны			
К1	503-1-72.89 альбом IV	К66-18-1	1	3000	
К2	503-1-72.89 альбом IV	К66-18-2	1	3000	
К3	503-1-72.89 альбом IV	К66-18-3	2	3000	
К4	503-1-72.89 альбом IV	К66-18-4	1	3000	
К5	503-1-72.89 альбом IV	К66-18-5	1	3000	
К6	503-1-72.89 альбом IV	К66-18-6	3	3000	
К7	503-1-72.89 альбом IV	К66-18-7	1	3000	
К8	503-1-72.89 альбом IV	К66-18-8	1	3000	
К9	503-1-72.89 альбом IV	К66-18-9	1	3000	
К10	503-1-72.89 альбом IV	К66-18-10	2	3000	
К11	503-1-72.89 альбом IV	К66-18-11	1	3000	
К12	503-1-72.89 альбом IV	К66-18-12	3	3000	
К13	503-1-72.89 альбом IV	К66-18-13	1	3000	
К14	503-1-72.89 альбом IV	К66-18-14	1	3000	
К15	503-1-72.89 альбом IV	К66-18-15	1	3000	
К16	503-1-72.89 альбом IV	К66-33-1	1	3000	
К17	503-1-72.89 альбом IV	К66-39С-1	1	48000	
К18	503-1-72.89 альбом IV	К66-39С-2	1	48000	
К19	503-1-72.89 альбом IV	К66-39С-3	1	48000	
К20	503-1-72.89 альбом IV	К60-42-1	1	2800	
К21	503-1-72.89 альбом IV	К60-42-2	1	2800	
К22	503-1-72.89 альбом IV	К60-42-3	5	2800	
К23	503-1-72.89 альбом IV	К60-42-4	1	2800	
К24	503-1-72.89 альбом IV	К60-42-5	1	2800	
К25	503-1-72.89 альбом IV	К66-33-2	2	3000	
К26	1.423-3, вып 1	К60-32	2	4000	
К27	503-1-72.89 альбом IV	К60-32-1	2	4000	
К28	503-1-72.89 альбом IV	2КФ85-1-1	1	2160	
К29	503-1-72.89 альбом IV	2КФ85-1-2	1	2160	
К30	503-1-72.89 альбом IV	2КФ85-1-3	1	2160	
К31	503-1-72.89 альбом IV	2КФ85-1-4	2	2160	
К32	503-1-72.89 альбом IV	2КФ73-1-1	8	1300	
К33	503-1-72.89 альбом IV	2КФ73-2-1	1	2200	

продолжение

Марка, поз.	Обозначение	Наименование	Кол.	Масса ед., кг	Примечание
К34	503-1-72.89 альбом IV	2КФ73-2-2	1	2200	
К35	503-1-72.89 альбом IV	2КФ79-2-1	1	2400	
К36	503-1-72.89 альбом IV	2КФ79-2-2	1	2400	
К37	503-1-72.89 альбом IV	2КФ79-2-3	2	2400	
К38	1.030.9-2, Вып. 5	КБ 11-2	2	2160	
К39	1.030.9-2, Вып. 5	КБ 8-2	10	1350	
К40	1.030.9-2, Вып. 5	КБ 5-2	1	1080	
К41	503-1-72.89 альбом IV	КБ 6-2-1	1	1220	
К42	1.423-3, Вып. 1	К30-7	7	930	
К43	503-1-72.89 альбом IV	К30-7-1	2	930	
		Балки подстропильные			
Б1	503-1-72.89 альбом IV	1БП6-3АV-1	12	2200	
Б2	1.462.1-18, Вып. 1	1БП6-3АV	6	2200	
Б3	503-1-72.89 альбом IV	1БП6-4АV-1	4	2200	
Б4	1.462.1-18, Вып. 2	БП12-4АV	8	8500	
Б5	503-1-72.89 альбом IV	БП12-4АV-1	1	8500	
Б6	503-1-72.89 альбом IV	БП12-4АV-2	1	8500	
		Ригели			
Р1	503-1-72.89 альбом IV	РДР4.56-70АТV-2	1	1000	
Р2	1.020-1/83, Вып. 3-4	РДР 4.26-70	3	1100	
Р3	503-1-72.89 альбом IV	РДР 4.56-70АТV-1	5	2400	
Р4	503-1-72.89 альбом IV	РОР 4.56-40АТV-1	1	2240	
Р5	503-1-72.89 альбом IV	РОР 4.56-40АТV-2	1	2240	
Р6	503-1-72.89 альбом IV	РОР 4.56-40АТV-3	1	2240	
Р7	503-1-72.89 альбом IV	РОР 4.56-40АТV-4	1	2240	
Р8	503-1-72.89 альбом IV	РОР 4.26-40-1	3	1000	
Р9	503-1-72.89 альбом IV	РОР 4.56-40АТV-6	1	2400	
Р10	503-1-72.89 альбом IV	РОР 4.56-40АТV-5	1	2240	

продолжение

Марка, поз.	Обозначение	Наименование	Кол.	Масса ед., кг	Примечание
		Изделия соединительные			
МС28	1.020-1/83, Вып. 7-1	МС28	21	11.88	
МС44	1.020-1/83, Вып. 7-1	МС44	11	2,15	
МС1	1.465.1-13, Вып. 0	МС1	5	3,4	
МС38	1.030.9-2, Вып. 7	МС38	14	22.0	
МС1	503-1-72.89, альбом IV	МС1	1	14,5	
МС2	503-1-72.89, альбом IV	МС2	1	25.3	
МС9	503-1-72.89 альбом IV	МС9	4	21.1	
МС10	503-1-72.89 альбом IV	МС10	1	24,5	
МС11	503-1-72.89 альбом IV	МС11	2	18,0	
МС12	503-1-72.89 альбом IV	МС12	1	15,6	
МС13	503-1-72.89 альбом IV	МС13	11	3,0	
МС14	503-1-72.89 альбом IV	МС14	11	21,4	
МС15	503-1-72.89 альбом IV	МС15	1	30,0	
МС16	503-1-72.89 альбом IV	МС16	2	2,4	

Инв. № подл. | Подпись и дата | Взам. инв. №

Привязан:

Инв. №

ГИП	Молчанов	
Н. контр.	Сахновская	
Рук. гр. 1	Тыкленко	
Гл. спец.	Розенблат	
Рук. гр.	Мостраилин	
Вед. инж.	Супрунова	
Инж.	Гаврилова	

503-1-72.89-КЖ

Автономное АТП на 300 грузовых автомобилей с открытой стоянкой

Производственный корпус ЕО и окрасочных работ

Стадия	Лист	Листов
РП	22	

Спецификация к схеме расположения элементов каркаса.

Минавтотранс РСФСР ГИПРОАВТОТРАНС Ростовский филиал

Схема расположения плит антресолей с отм. ч.п. 3.300

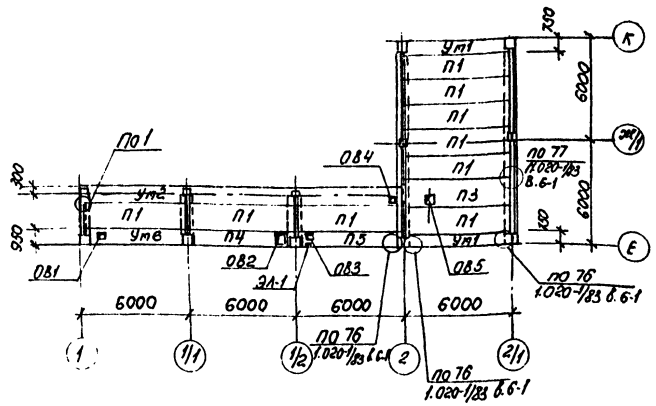

Схема расположения плит антресолей с отм. ч.п. 3.300

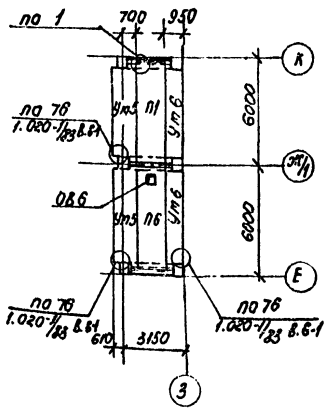

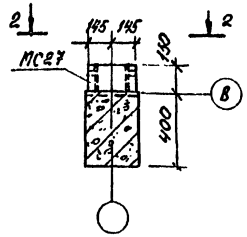

2-2

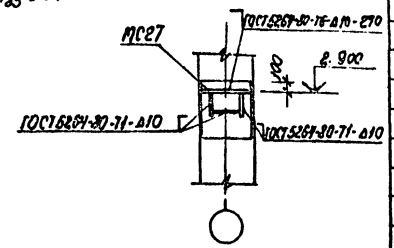

Схема расположения плит антресолей с отм. ч.п. 3.300

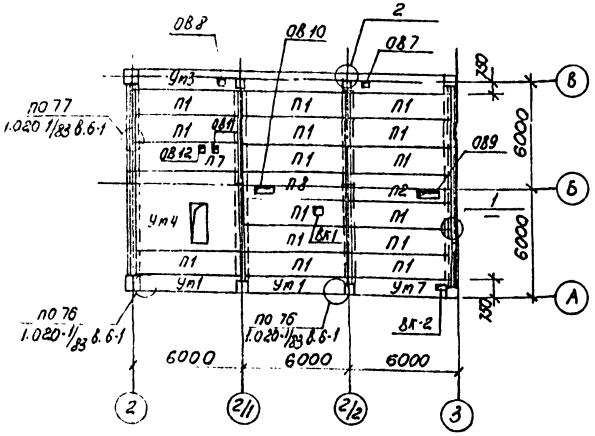

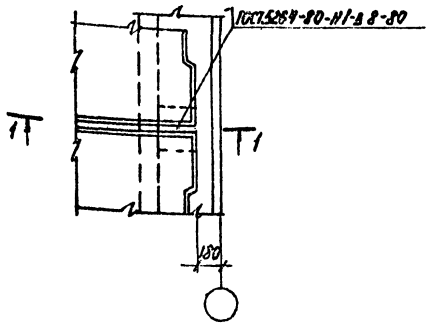

1-1

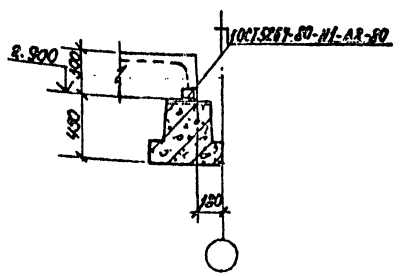

Таблица отверстий

Марка отв	Размер отв	Привязки к осям	
		Буквен	Цифров
ОВ1	250×250	500	1200
ОВ2	400×400	490	700
ОВ3	250×250	525	700
ОВ4	250×250	2875	400
ОВ5	400×400	2650	1870
ОВ6	350×350	750	1850
ОВ7	300×300	350	400
ОВ8	250×250	350	750
ОВ9	300×700	400	2050

Марка отв	Размер отв	Привязки к осям	
		Буквен	Цифров
ОВ10	400×800	350	860
ОВ11	350×350	1860	1340
ОВ12	350×300	1860	1830
ЭЛ1	150×150	300	500
ВК1	150×15	1030	1500
ВК2	150×150	300	500

Спецификация к схемам расположения плит перекрытия антресолей

Марка поз.	Обозначение	Наименование	Кол.	Масса ед., кг	Примечание
		Плиты			
П1	1.042.1-4, вып.1	П2-3АТ V	25	1900	
П2	503-1-72.89 альбом IV	П2-3АТ V-5	1	1900	
П3	503-1-72.89 альбом IV	П2-3АТ V-1	1	1900	
П4	503-1-72.89 альбом IV	П3-2АТ V-1	1	1450	
П5	503-1-72.89 альбом IV	П3-2АТ V-2	1	1450	
П6	503-1-72.89 альбом IV	П2-3АТ V-2	1	1900	
П7	503-1-72.89 альбом IV	П2-3АТ V-3	1	1900	
П8	503-1-72.89 альбом IV	П2-3АТ V-4	1	1900	
		Участки монолитные			
Ум1	лист 24	Ум1	4		
Ум2	лист 24	Ум2	1		
Ум3	лист 24	Ум3	1		
Ум4	лист 25	Ум4	1		
Ум5	лист 25	Ум5	2		
Ум6	лист 25	Ум6	3		
Ум7	лист 25	Ум7	1		
		Изделия соединительные			
МС45	1.020-1/83, вып. 7-1	МС 45	26	2,76	
МС27	1.020-1/83, вып. 7-1	МС 27	2	10.58	

1. Монтаж плит перекрытий антресолей выполнять в соответствии с указаниями серии 1.020-1/83 выпуск 0-2.

Инв. № подл.	Подпись и дата	Взам. инв. №	
Привязан			
Инв. №			

ГИП	Малюнов		
Н. контр.	Гахновская		
Рук. бр.	Усленко		
Гл. спец.	Розенблат		
Рук. гр.	Гострюнин		
Вед. инж.	Суторукова		
Инж.	Кострина		

503-1-72.89-КЖ

Автономное ЛПП на 300 грузовых автомобилей с открытой стоянкой.

Производственный корпус ЕО и окрасочных работ

Стадия	Лист	Листов
РП	23	

Схемы расположения плит перекрытия антресолей.

Минавтотранс РСФСР ГИПРОАВТОТРАНС Ростовский филиал

АЛЬБОМ I

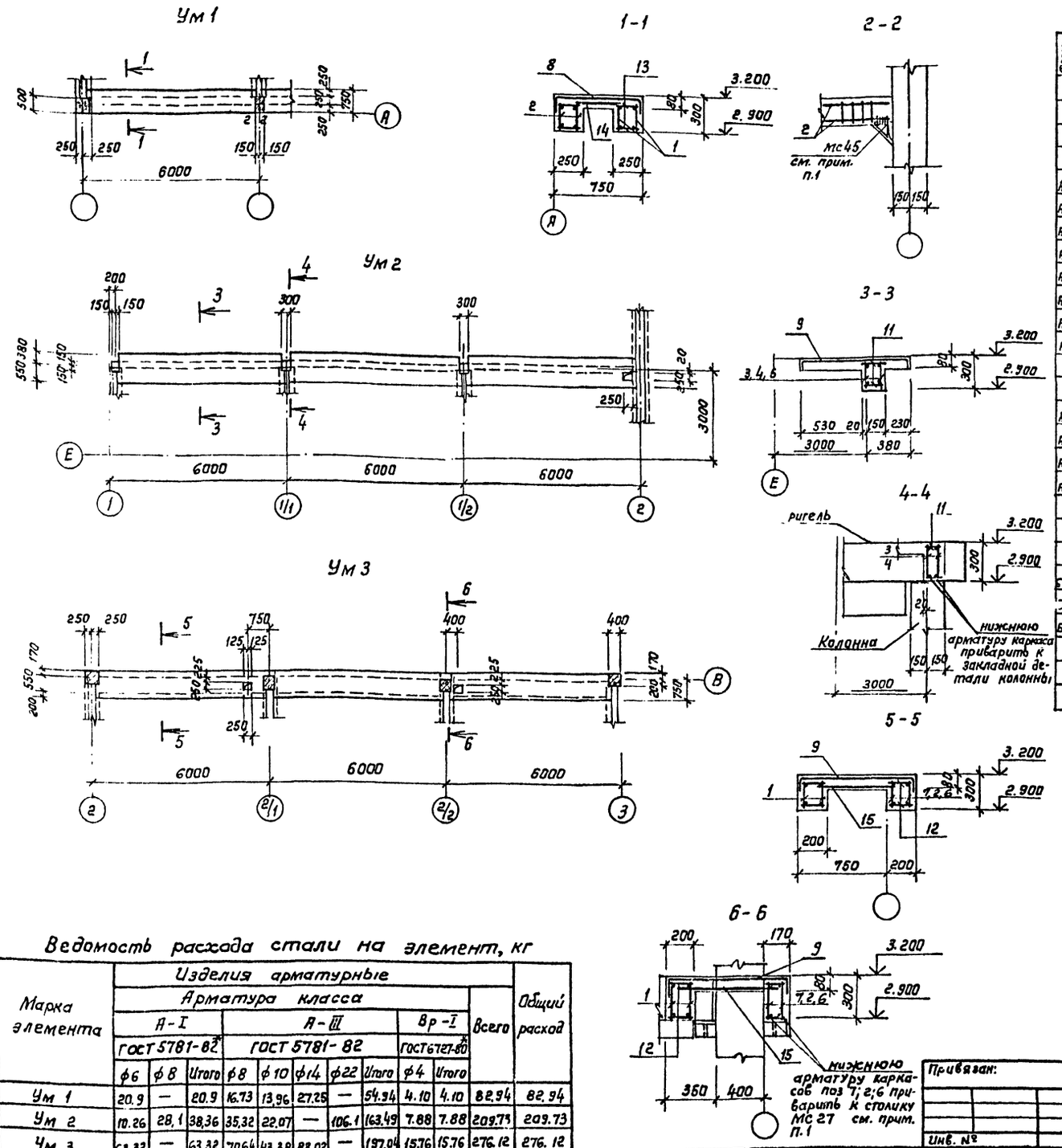

Спецификация Ум1... Ум3

Формат	Зона	Поз.	Обозначение	Наименование	Кол. на исп. Ум1	Ум2	Ум3	Примечание
				Документация				
				Сборочный чертеж				
				Сборочные единицы				
				Каркасы плоские				
А4		1	503-1-72.89 альбом IV	КР 7	2	—	4	
А4		2	503-1.72.89 альбом IV	Кр 8	2	—	2	
А4		3	503-1-72.89 альбом IV	Кр 9	—	2	—	
А4		4	503-1-72.89 альбом IV	Кр 10	—	2	—	
А4		5	503-1-72.89 альбом IV	Кр 11	—	2	—	
А4		6	503-1-72.89 альбом IV	Кр 12	—	—	2	
А4		7	503-1-72.89 альбом IV	Кр 13	—	—	2	
А4		16	503-1-72.89 альбом IV	Кр 18	—	—	2	
				Сетки арматурные				
А5		8	ГОСТ 8478-81	С $\frac{4ВР1-200}{ВАIII-200}$ 1000 x 5700 $\frac{75}{100}$	1	—	—	
А5		9	ГОСТ 8478-81	С $\frac{4ВР1-200}{ВАIII-200}$ 1200 x 5700 $\frac{50}{100}$	—	3	3	
А5		14	ГОСТ 8478-81	С $\frac{4ВР1-200}{ВАIII-200}$ 500 x 570 $\frac{75}{100}$	1	—	—	
А5		15	ГОСТ 8478-81	С $\frac{4ВР1-200}{ВАIII-200}$ 700 x 5700 $\frac{50}{50}$	—	—	3	
				Детали				
				А-I-6 ГОСТ 5781-82*				
БЧ		11	лист 24	ℓ = 150	—	60	30	0,03 кг
БЧ		12	лист 24	ℓ = 180	—	—	30	0,04 кг
БЧ		13	лист 24	ℓ = 230	56	—	—	0,05 кг
				Материалы				
				Бетон класса В 15	0,96	1.94	2,81	м³

1. Металлические столики МС 45, МС 27 обернуть сеткой и обетонировать одновременно с бетонированием монолитного участка
2. Защитный слой бетона для рабочей арматуры балок принят 35 мм; для рабочей арматуры плит - 10 мм.

Ведомость расхода стали на элемент, кг

Марка элемента	Изделия арматурные											Общий расход
	Арматура класса										Всего	
	А-I			А-III					Вр-I			
	ГОСТ 5781-82*			ГОСТ 5781-82					ГОСТ 6727-80*			
	ф6	ф8	Итого	ф8	ф10	ф14	ф22	Итого	ф4	Итого		
Ум 1	20.9	—	20.9	16.73	13,96	27.25	—	54.94	4.10	4.10	82.94	82.94
Ум 2	10.26	28,1	38,36	35,32	22.07	—	106.1	163.49	7.88	7.88	209.73	209.73
Ум 3	63,32	—	63,32	70.64	43.38	83.02	—	197.04	15.76	15.76	276.12	276.12

Подпись и дата | Взам. инв. №

Инв. № подл.

Привязан:

Инв. №

ГИП	Молчанов	
Н.контр.	Сахновская	
Рук.бр.1	Тисленко	
Гл.спец.	Розенблат	
Рук.гр.	Кастромин	
Вед.инж.	Сухорукова	
Инж.	Кострина	

503-1-72.89-КЖ

Автономное АТП на 300 грузовых автомобилей с открытой стоянкой

Производственный корпус ЕО и окрасочных работ

Участки монолитные Ум1... Ум3

Стадия	Лист	Листов
РП	24	

Минавтотранс РСФСР ГИПРОАВТОТРАНС Ростовский филиал

Ум 4

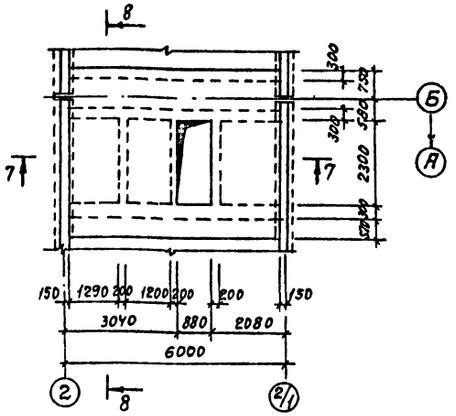

Ум 5

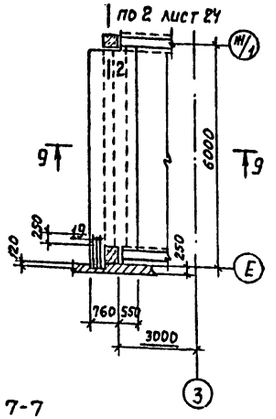

Ум 6

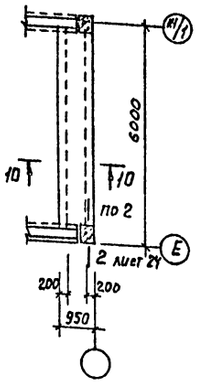

Ум 7

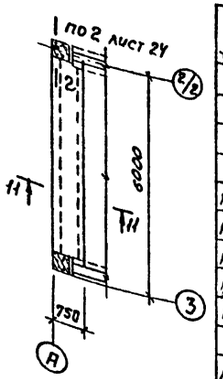

7-7

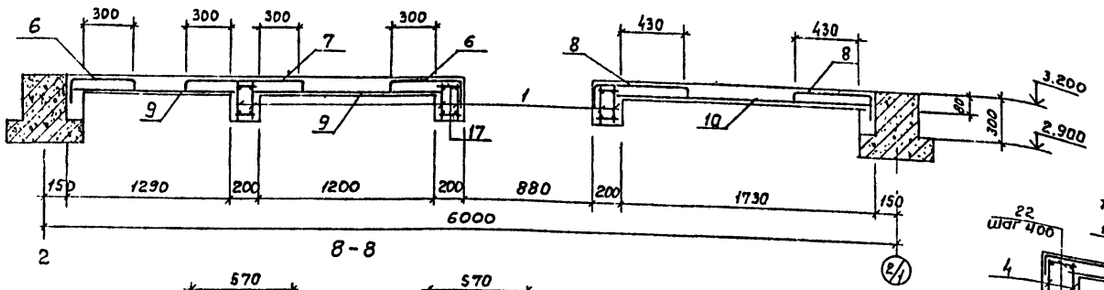

8-8

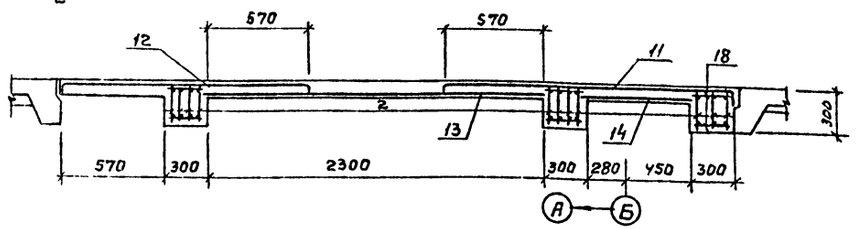

11-11

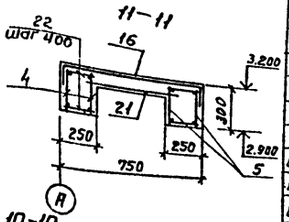

10-10

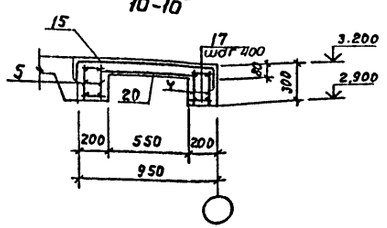

9—9

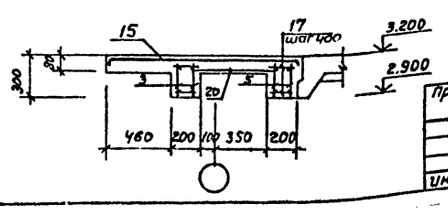

Спецификация Ум 4...Ум 6

Формат	Зона	Поз.	Обозначение	Наименование	Кол. на исп. Ум4	Ум5	Ум6	Ум7	Примечание
				Документация					
				Сборочный чертеж	X	X	X		
				Сборочные единицы					
				Каркасы плоские					
А4		1	503-1-72.89 альбом IV	КР 14	6	—	—	—	
А4		2	503-1-72.89 альбом IV	КР 15	11	—	—	—	
А4		3	503-1-72.89 альбом IV	КР 16	—	2	—	—	
А4		4	503-1-72.89 альбом IV	КР 17	—	—	2	2	
А4		5	503-1-72.89 альбом IV	КР 18	—	2	2	2	
				Сетки арматурные					
А5		6	ГОСТ 8478-81	С 4Вр1-200 / 8АIII-200 750×4500 50/75	2	—	—	—	
А5		7	ГОСТ 8478-81	С 4Вр1-200 / 8АII-200 850×4500 50/25	1	—	—	—	
А5		8	ГОСТ 8478-81	С 4Вр1-200 / 8АIII-200 900×4500 50/50	2	—	—	—	
А5		9	ГОСТ 8478-81	С 4Вр1-200 / 8АIII-200 1450×4500 50/25	2	—	—	—	
А5		10	ГОСТ 8478-81	С 4Вр1-200 / 8АIII-200 1900×4500 50/50	1	—	—	—	
А5		11	ГОСТ 8478-81	С 4Вр1-200 / 8АIII-200 2150×5700 50/75	1	—	—	—	
А5		12	ГОСТ 8478-81	С 4Вр1-200 / 8АII-200 1450×5700 50/25	1	—	—	—	
А5		13	ГОСТ 8478-81	С 4Вр1-200 / 8АIII-200 2450×2850 25/25	1	—	—	—	
А5		14	ГОСТ 8478-81	С 4Вр1-200 / 8АII-200 850×1900 50/25	1	—	—	—	
А5		15	ГОСТ 8478-81	С 4Вр1-200 / 8АII-100 1550×5500 50/25	—	1	1	—	
А5		16	ГОСТ 8478-81	С 4Вр1-200 / 8АII-200 1000×5500 50/100	—	—	—	1	
А5		21	ГОСТ 8478-81	С 4Вр1-200 / 8АIII-200 500×5500 50/50	—	—	—	1	
				Детали					
				А-I-6 ГОСТ 5781-82*					
БУ		17	лист 25	ℓ = 180	66	56	56	—	0.03 кг
БУ		18	лист 25	ℓ = 280	84	—	—	—	0.06 кг
БУ		22	лист 25	ℓ = 230	—	—	—	56	0.05 кг
				А-III-8 ГОСТ 5781-82*					
БУ		19	лист 25	ℓ = 820	—	3	—	—	0.32 кг
				Материалы					
				Бетон класса В15	3.36	1.09	0.9	8.96	м³

1. Нижнюю арматуру каркасов балок приварить к закладным деталям ригелей
2. Защитный слой бетона для рабочей арматуры балок принят 35 мм; для рабочей арматуры плит 10 мм.

Ведомость расхода стали на элемент, кг

Марка элемента	Изделия арматурные: Арматура класса A-I ГОСТ 5781-82* ф6	ф8	Итого	A-III ГОСТ 5781-82* ф8	ф10	ф14	ф22	Итого	Bp-1 ГОСТ 6727-80* ф4	Итого	Всего	Общий расход
Ум 4	10.19	53.09	63.28	130.72	49.53	21.05	186.19	387.49	30.29	30.29	481.06	481.06
Ум 5	17.18		17.18	53.51	13.79	—	66.77	133.6	14.31	14.31	171.06	171.06
Ум 6	17.67	—	17.67	20.80	13.52	26.38	—	60.70	4.95	4.95	83.32	83.32
Ум 7	20.9	—	20.9	16.73	13.96	27.25	—	57.94	4.1	4.1	82.94	81.94

Привязан

Инв. №

ГИП	Молчанов		
Н. контр.	Сахновская		
Рук. бр. 1	Тиценко		
Гл. спец.	Розенблат		
Рук. гр.	Кастрюлин		
Вед. инж.	Сухорукова		
Инж.	Кострика		

503-1-72.89-КЖ

Автономное АТП на 300 грузовых автомобилей с открытой стоянкой

Производственный корпус ЕО и окрасочных работ

Стадия: РП | Лист: 25 | Листов:

Участки монолитные Ум 4... Ум 6

Минавтотранс РСФСР ГИПРОАВТОТРАНС Ростовский филиал

Инв. № подл. | Подпись и дата | Взам. инв. №

АЛЬБОМ I

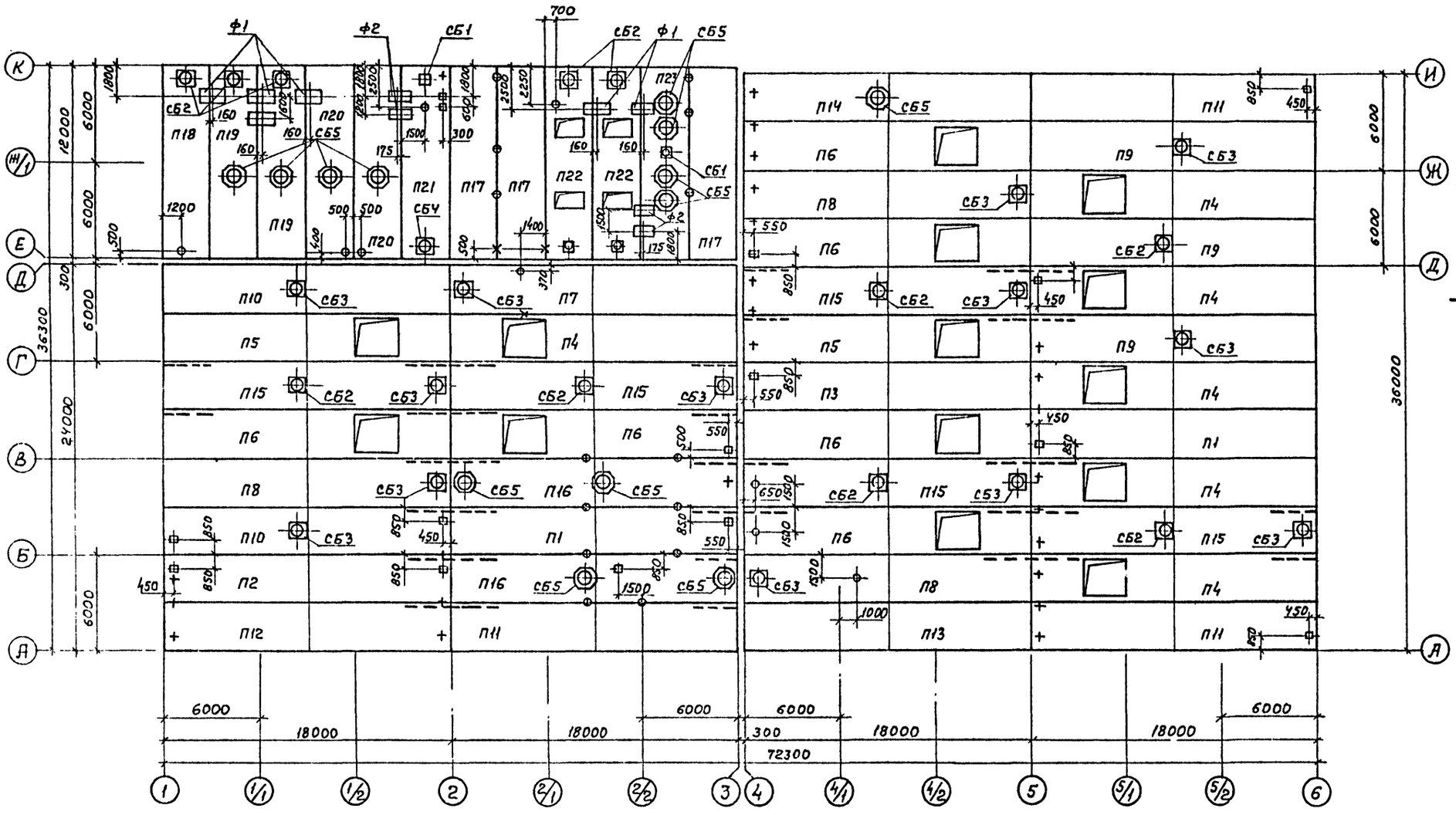

Детали установки МС 21

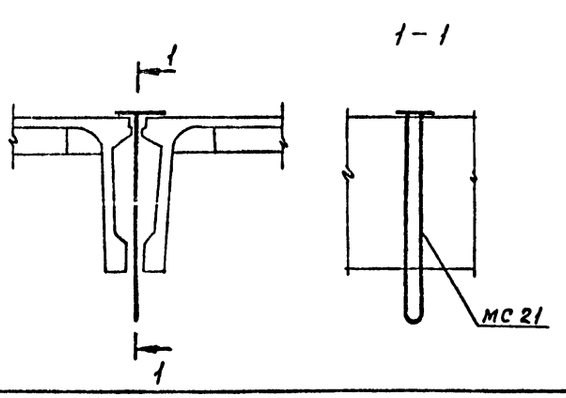

Деталь установки МС 22

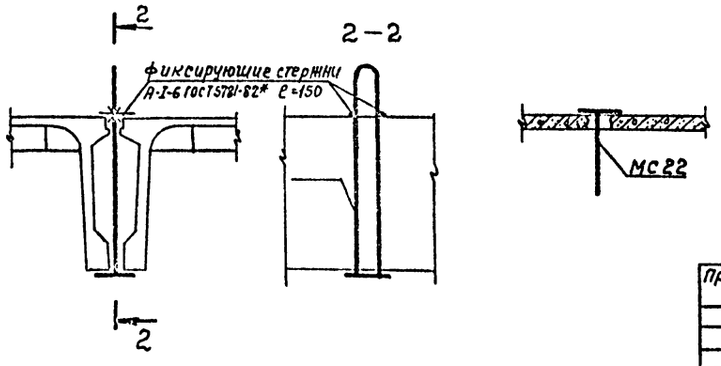

				503-1-72.85-КЖ	
				Автономное АТП на 300 грузовых автомобилей с открытой стоянкой	
Привязан	ГИП	Молчанов		Производственный корпус ЕО и окрасочных работ	Стадия: РП; Лист: 26; Листов:
	Н.контр.	Сахновская			
	Рук. бр.	Тисленко			
	Гл.спец.	Розенблат		Схема расположения плит покрытия для t=-30°С	Минавтотранс РСФСР ГИПРОАВТОТРАНС Ростовский филиал
Инв. №	Инж.	Гаврилова			

Взам. инв. № | Подпись и дата | Инв. № подл.

АЛЬБОМ I

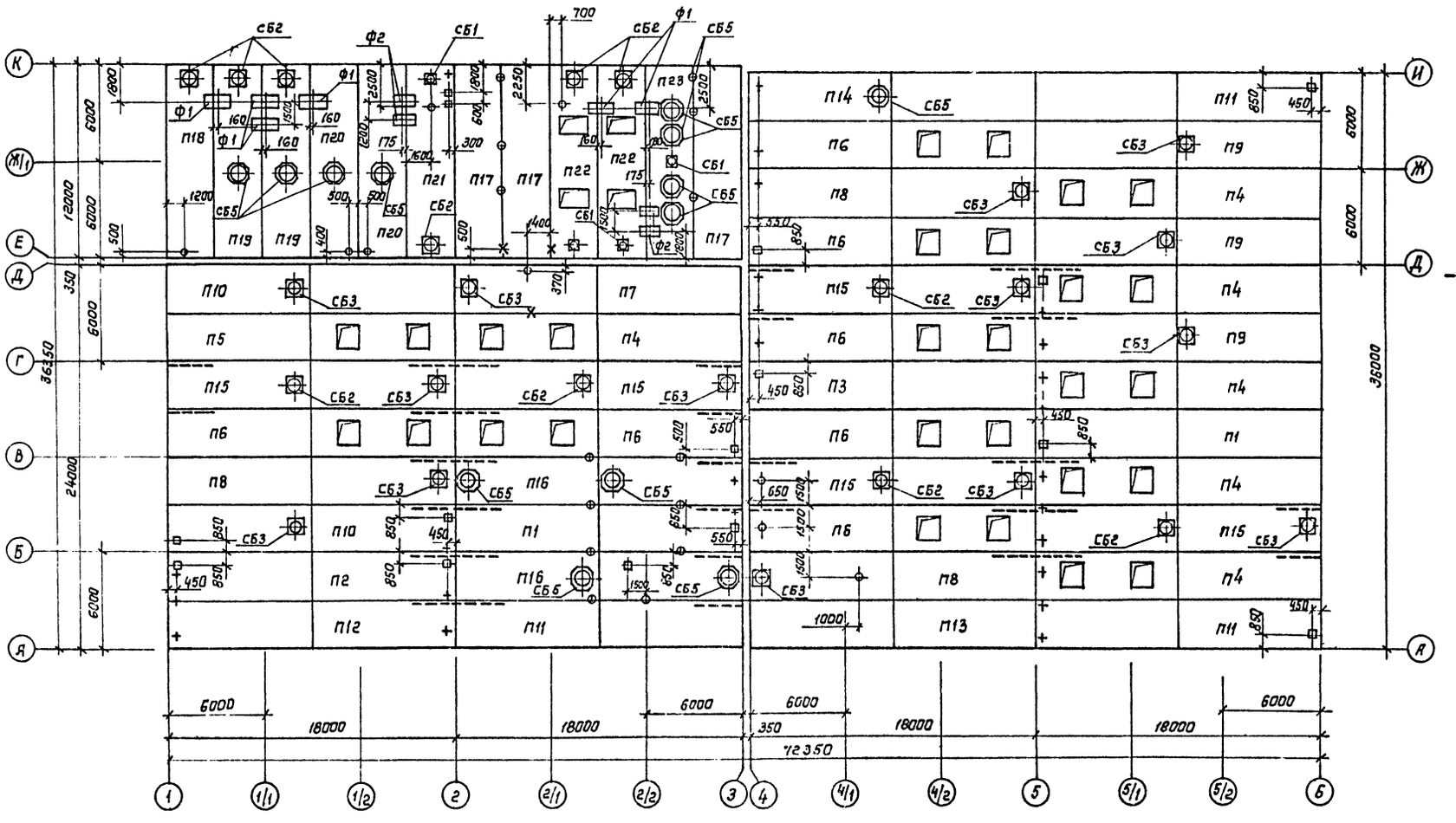

Детали установки мс 21

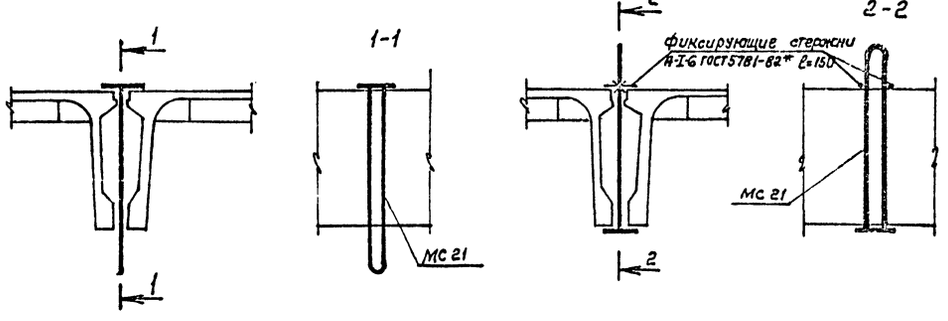

Деталь установки мс 22

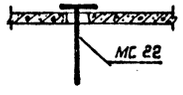

Привязан:		503-1-7с.89-КЖ	
		Автономное АТП на 300 грузовых автомобилей с открытой стоянкой	
ГИП	Молчанов	Производственный корпус ЕО и окрасочных работ	Стадия: РП; Лист: 27; Листов:
Н. контр.	Сахновский		
Рук. бр-1	Тисленко		
Гл. спец.	Розенблат	Схема расположения плит покрытия для t = 10°С	Минавтотранс РСФСР ГИПРОАВТОТРАНС Ростовский филиал
Рук. гр.	Кастрюлин		
Инж.	Гаврилова		
Инв. №			

Инв. № подл. | Подпись и дата | Взам. инв. №

АЛЬБОМ I

Спецификация к схеме расположения плит покрытий

Марка поз.	Обозначение	Наименование	Кол.	Масса ед. кг	Примечание
		$t = -30°C$			
		Снег - III район			
		Плиты			
П1	1.465.1-13 вып.1	1ПГ18-2АIVТ	2	10800	
П2	1.465.1-13. вып.1	1ПГ18-4АIVТ	1	10800	
П3	503-1-72.89 альбом IV	1ПГ18-7АIVТа	1	10800	
П4	503-1-72.89 альбом IV	1ПФ18-2АIVТ-4а	6	10500	
П5	1.465.1-13. вып.1	1ПФ18-3АIVТ-4	1	10500	
П6	503-1-72.89 альбом IV	1ПФ18-7АIVТ-4-1а	7	10500	
П7	1.465.1-13. вып.1	1ПВ18-2АIVТ-7	1	11500	
П8	503-1-72.89 альбом IV	1ПВ18-7АIVТ-7а	3	11500	
П9	503-1-72.89 альбом IV	1ПВ18-2АIVТ-7.1а	3	11500	
П10	1.465.1-13 вып.1	1ПВ18-4АIVТ-7.1	2	11500	
П11	503-1-72.89 альбом IV	1ПГ18-2АIVТ-1а	3	12500	
П12	503-1-72.89 альбом IV	1ПГ18-4АIVТ-1	1	12500	
П13	503-1-72.89 альбом IV	1ПГ18-7АIVТ-1а	1	12500	
П14	503-1-72.89 альбом IV	1ПВ18-7АIVТ-10.1-1а	1	12500	
П15	503-1-72.89 альбом IV	1ПВ18-7АIVТ-7.7а	5	12500	
П16	503-1-72.89 альбом IV	1ПВ18-3АIVТ-10.10а	2	12500	
П17	503-1-72.89 альбом IV	1ПГ12-4АIVТ-1	3	6200	
П18	503-1-72.89 альбом IV	1ПВ12-5АIVТ7-1	1	7000	
П19	503-1-72.89 альбом IV	1ПВ12-7АIVТ-7.10	2	7000	
П20	503-1-72.89 альбом IV	1ПВ12-7АIVТ-10.1	2	7000	
П21	503-1-72.89 альбом IV	1ПВ12-7АIVТ-7.4	1	7000	
П22	503-1-72.89 альбом IV	1ПВ12-6АIVТ-7.4	2	7000	
П23	503-1-72.89 альбом IV	1ПВ12-7АIVТ-10.10	1	7000	

продолжение

Марка поз.	Обозначение	Наименование	Кол.	Масса ед. кг.	Примечание
		$t = -40°C$			
		Снег - IV район			
		Плиты			
П1	1.465.1-13 Вып.1	1ПГ18-2АIVТ	2	10800	
П2	1.465.1-13 Вып.1	1ПГ18-8АIVТ	1	10800	
П3	503-1-72.89 альбом IV	1ПГ18-7АIVТа	1	10800	
П4	503-1-72.89 альбом IV	1ПФ18-3АIVТ-2а	6	10500	
П5	1.465.1-13 Вып.1	1ПФ18-4АIVТ-2	1	10500	
П6	503-1-72.89 альбом IV	1ПВ18-7АIVТ-2-1а	7	10500	
П7	1.465.1-13 Вып.1	1ПВ18-2АIVТ-7	1	11500	
П8	503-1-72.89 альбом IV	1ПФ18-8АIVТ-7а	3	11500	
П9	503-1-72.89 альбом IV	1ПВ18-3АIVТ-7.1а	3	11500	
П10	1.465.1-13 Вып.1	1ПВ18-4АIVТ-7.1	2	11500	
П11	503-1-72.89 альбом IV	1ПГ18-2АIVТ-1а	3	12500	
П12	503-1-72.89 альбом IV	1ПГ18-4АIVТ-1	1	12500	
П13	503-1-72.89 альбом IV	1ПГ18-7АIVТ-1а	1	12500	
П14	503-1-72.89 альбом IV	1ПВ18-7АIVТ-10.1-1а	1	12500	
П15	503-1-72.89 альбом IV	1ПВ18-7АIVТ-7.7а	5	12500	
П16	503-1-72.89 альбом IV	1ПВ18-3АIVТ-10.10а	2	12500	
П17	503-1-72.89 альбом IV	1ПГ12-4АIVТ-1	3	6200	
П18	503-1-72.89 альбом IV	1ПВ12-5АIVТ-7-1	1	7000	
П19	503-1-72.89 альбом IV	1ПВ12-7АIVТ-7.10	2	7000	
П20	503-1-72.89 альбом IV	1ПВ12-7АIVТ-10.1	2	7000	
П21	503-1-72.89 альбом IV	1ПВ12-7АIVТ-7.4	1	7000	
П22	503-1-72.89 альбом IV	1ПВ12-6АIVТ-7.4	2	7000	
П23	503-1-72.89 альбом IV	1ПВ12-7АIVТ-10.10	1	7000	

продолжение

Марка поз.	Обозначение	Наименование	Кол	Масса ед кг	Примечание
		$t = -30°C$, $t = -40°C$			
		Снег - III; IV районы			
		Стаканы			
СБ1	1.494-24 вып.1	СБ4А-1	4	150	
СБ2	1.494-24 вып.1	СБ7А-1	11	290	
СБ3	1.494-24 вып.1	СБ7А-2	13	290	
СБ4	1.494-24 вып.1	СБ7А-3	1	310	
СБ5	1.494-24 вып.1	СБ10А-1	13	250	
		Фундаменты			
Ф1	лист 28	Ф1	6		
Ф2	лист 28	Ф2	4		
		Изделия соединительные			
МС1	2.460-14 Вып.0	МС1	168	0.43	
МС21	503-1-72.89 альбом IV	МС21	14		
МС22	503-1-72.89 альбом IV	МС22	27		
МС23	503-1-72.89 альбом IV	МС23	30		
		Каркасы плоские			
КР1	1.465.1-13 Вып.0	КР1	18	9.3	

Ф1

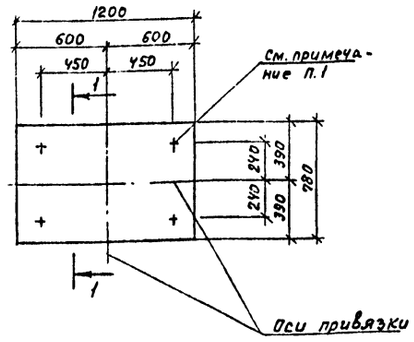

Ф2

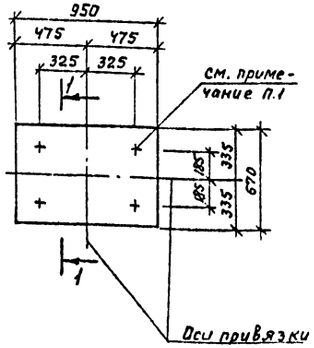

1-1
(по шву плит)

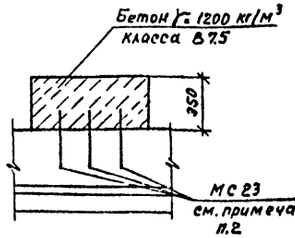

1. Колодцы для анкеров сверлить при монтаже оборудования
2. При заливке швов установить изделия соединительные МС25 для крепления фундаментов под оборудование
3. Индекс „а" в рабочих марках плит означает необходимость устройства отверстий в продольных ребрах плит П3, П4, П6, П8, П9, П11, П13 П15 по чертежу в альбоме IV. Арматурно-опалубочные чертежи этих плит принимать в соответствии с рабочей маркой плиты без индекса „а" по чертежам серии 1.465.1-13 вып 1 и альбому IV
4. В соответствии с рекомендациями ЦНИИ промзданий в местах установки плит с двумя отверстиями для вентустройств Ф400..1000 на длине трех метров от торца каждой плиты в швы установить одиночные плоские каркасы КР1 (см. схему расположения) и заполнить бетоном класса В15 на мелком заполнителе на всю высоту продольного ребра (см. док. СМ7 серии 1.465.1-13 вып. 0)

Привязан:

Инв. №

ГИП	Молчанов	
Н. контр.	Сахновская	
Рук. бр.	Тисленко	
Гл. спец.	Розенблат	
Рук. гр.	Кастрюлин	
Инж.	Гаврилова	

503-1-72.89-КЖ

Автономное АТП на 300 грузовых автомобилей с открытой стоянкой

Производственный корпус ЕО и окрасочных работ

Стадия	Лист	Листов
РП	28	

Спецификация к схеме расположения плит покрытий фундаменты Ф1, Ф2

Минавтотранс СФСР ГИПРОАВТОТРАНС Ростовский филиал

Инв. № подл. | Подпись и дата | Взам. инв. №

АЛЬБОМ I

Схема расположения стеновых панелей по оси А

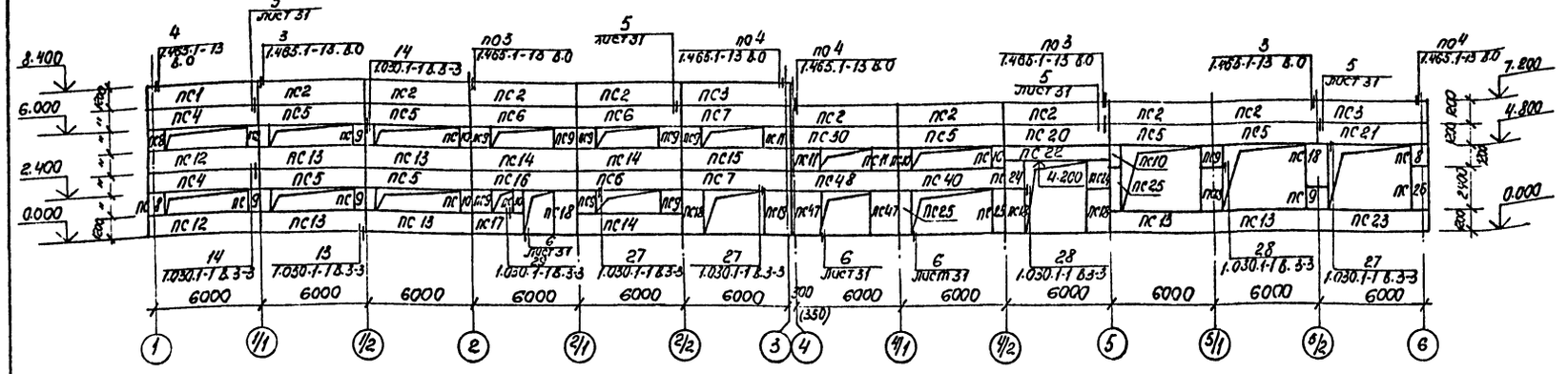

Схема расположения фахверковых насадок

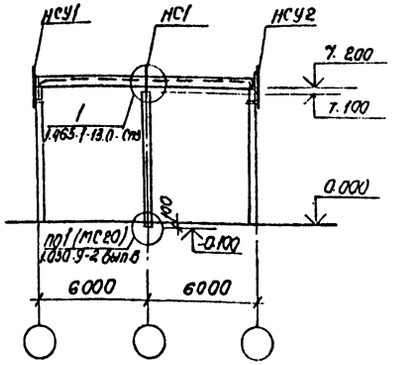

Схема расположения стеновых панелей по осям К; И

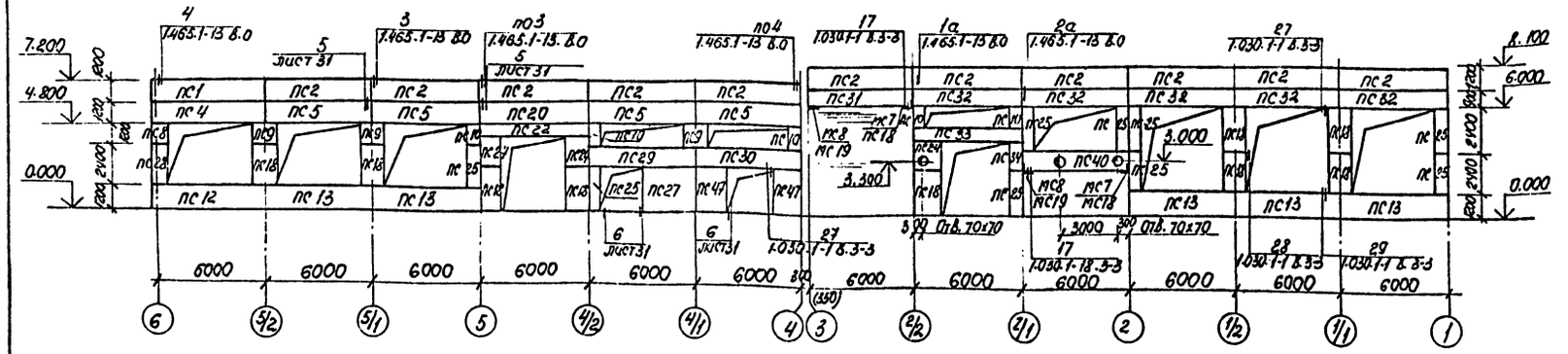

Схема расположения стеновых панелей по оси 6

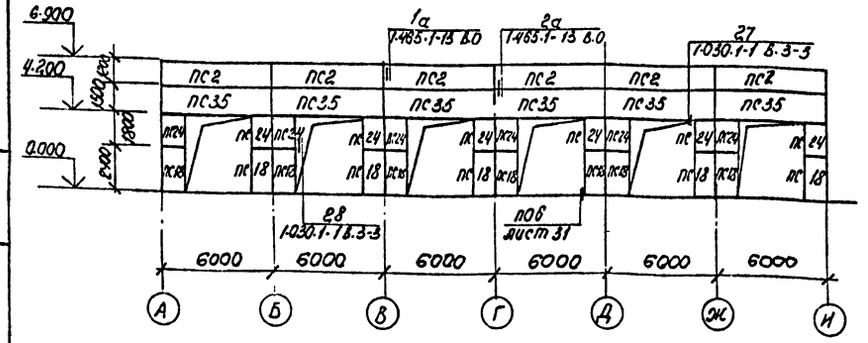

1. Спецификация дана на листах 31, 32

Привязан.	ГИП	Малчанов		503-1-72.89 -КЖ	
	Н.контр.	Сахновская		Автономное АТП на 300 грузовых автомобилей с открытой стоянкой	
	Рук.бр.1	Тисленко		Производственный корпус ЕО и окрасочных работ	Стадия: РП; Лист: 29; Листов:
	Гл.спец.	Розенблат		Схемы расположения стеновых панелей по осям А; К; И; 6.	Минавтотранс РСФСР ГИПРОАВТОТРАНС Ростовский филиал
Инв. №	Рук.гр.	Кострюлин			
	Вед.инж.	Сидорукова			

Инв. № подл. | Подпись и дата | Взам. инв. №

АЛЬБОМ I

Схема расположения стеновых панелей по оси 1

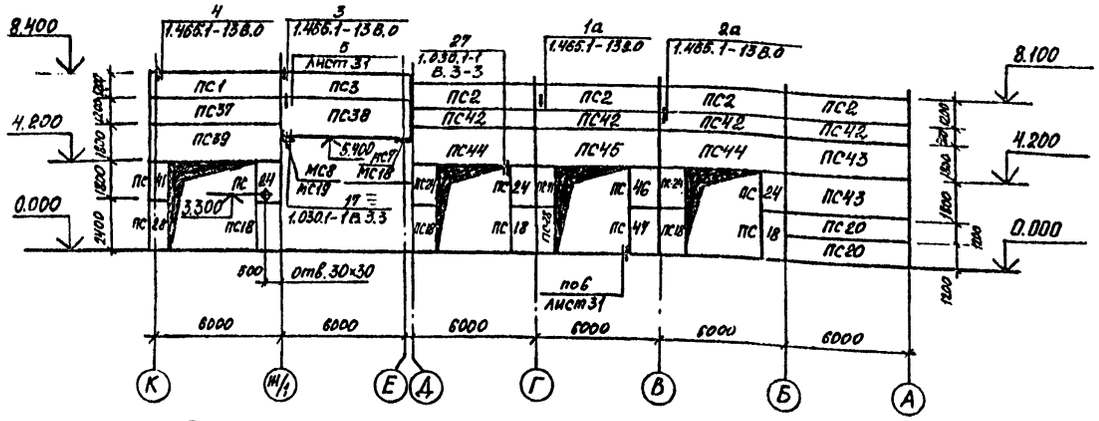

Схема расположения фахверковых насадок по оси А

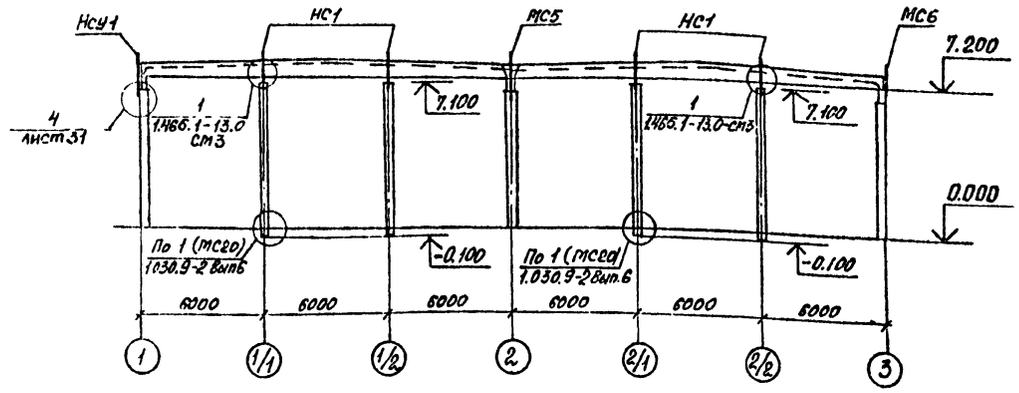

Схема расположения фахверковых насадок по оси А; И

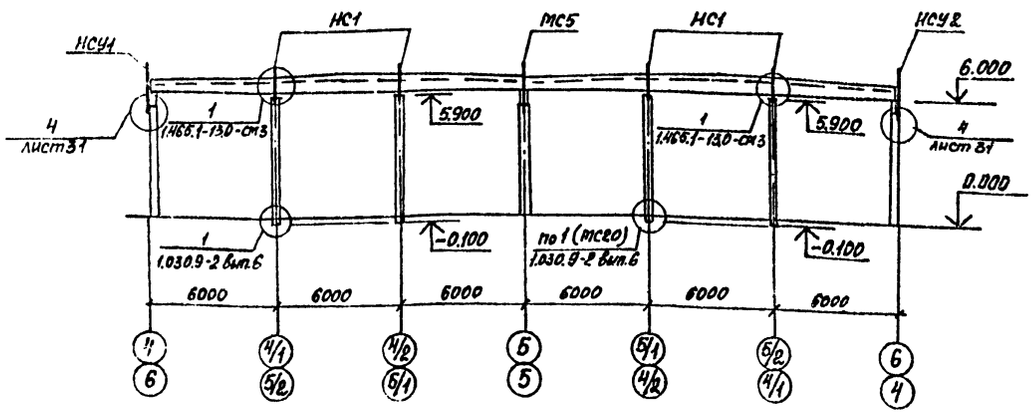

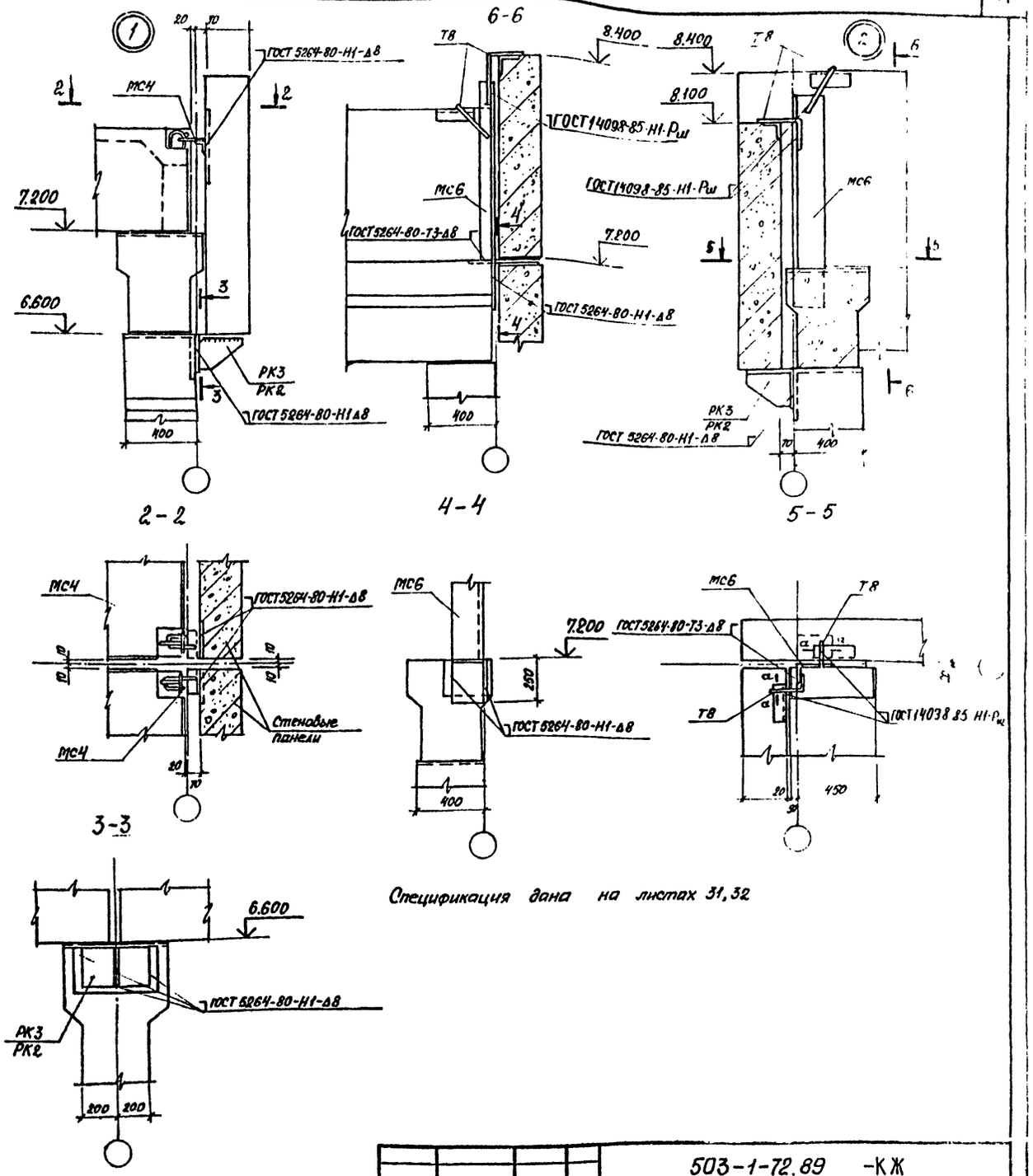

Спецификация дана на листах 31, 32

а-а



Привязан	ГИП	Молчанов	
	Н.контр.	Сахновская	
	Рук.бр.1	Тисленко	
	Гл.спец.	Розенблат	
	Рук.гр.	Кастрюлин	
Инв. №	Вед.инж.	Сухорукова	

503-1-72.89 -КЖ

Автономное АТП на 300 грузовых автомобилей с открытой стоянной

Производственный корпус ЕО и окрасочных работ

Стадия	Лист	Листов
РП	30	

Схема расположения стеновых панелей по оси 1. Схемы расположения фахверковых насадок по осям А, И. Узлы 1, 2

Минавтотранс РСФСР ГИПРОАВТОТРАНС Ростовский филиал

Инв. № подл. | Подпись и дата | Взам. инв. №

Схема расположения стеновых панелей по оси 3.

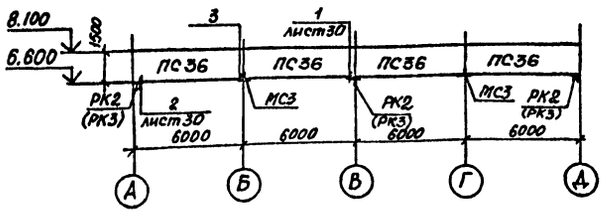

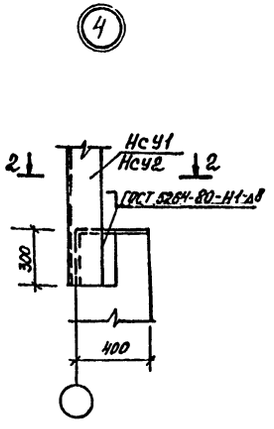

2-2

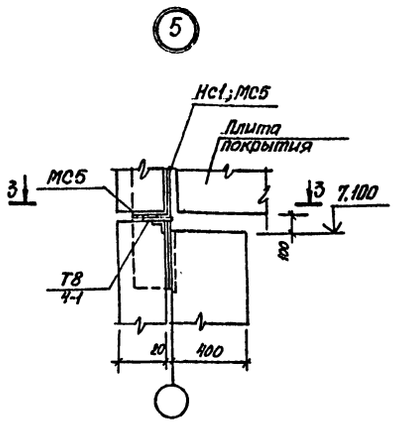

3-3

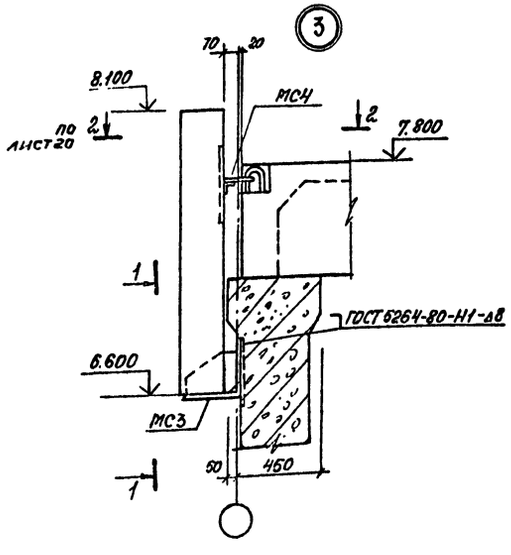

1-1

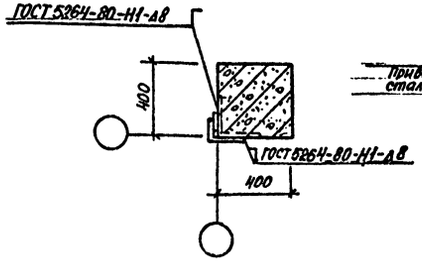

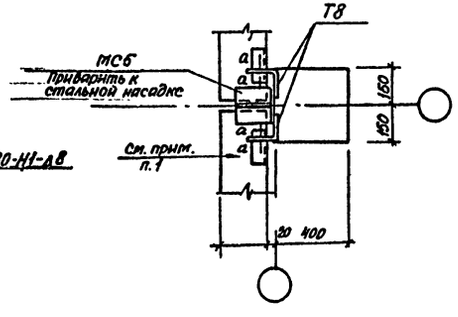

4-4

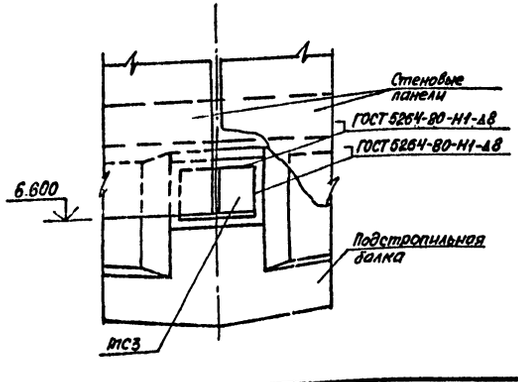

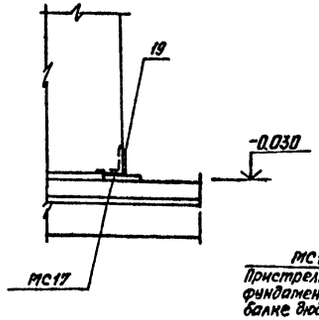

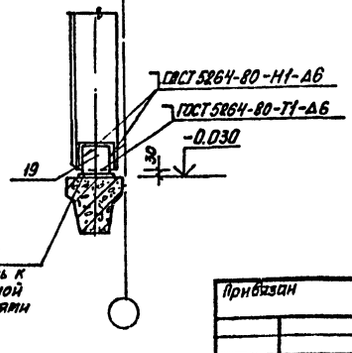

Спецификация к схемам расположения стеновых панелей

Марка, поз	Обозначение	Наименование	Кол.	Масса ед., кг	Примечание
		Для t=-30°С			
		Панели стен			
ПС1	1.030.1-1. Вып 1-1	ПС 63.12.2,5-3л-1-34	3	2230	
ПС2	1.030.1-1. Вып.1-1	ПС 60.12.2.5-3л-34	30	2120	
ПС3	1.030.1-1 Вып.1-1	ПС 63.12.2.5-3л-2-34	3	2230	
ПС4	1.030.1-1 Вып.1-1	ПС 63.12.2,5-3л-1-37	3	2230	
ПС5	1.030.1-1 Вып.1-1	ПС 60.12.2.5-3л-37	11	2120	
ПС6	1.030.1-1 Вып.1-1	ПС 60.12.2.5-3л-42	3	2120	
ПС7	1.030.1-1 Вып.1-1	ПС 63.12.2,5-3л-2-43	2	2230	
ПС8	1.030.1-1 Вып.1-1	2ПС 9.12.2.5-л-72	4	320	
ПС9	1.030.1-1 Вып.1-1	2ПС 12.12.2.5-л-59	17	420	
ПС10	1.030.1-1. Вып.1-1	2ПС 6.12.2.5-л-60	11	210	
ПС11	1.030.1-1 Вып.1-1	2ПС 15.12.2.5-л-58	3	530	
ПС12	1.030.1-1 Вып.1-1	ПС 63.12.2.5-3л-1-36	3	2230	
ПС13	1.030.1-1 Вып. 1-1	ПС 60.12.2.5-3л-36	11	2120	
ПС14	1.030.1-1 Вып.1-1	ПС60.12.2.5-3л-41	3	2120	
ПС15	1.030.1-1 Вып. 1-1	ПС 63.12.2.5-3л-2-41	1	2230	
ПС16	503-1-72.89 альбом IV	ПС 60.12.2.5-3л-75	1	2120	
ПС17	503-1-72.89 альбом IV	ПС 30.12.2.5-6л-76	1	1060	
ПС18	1.030.1-1 Вып.1-1	2ПС 12.24.2.5-л-59	32	840	
ПС19	1.030.1-1 Вып.1-1	2ПС 15.24.2.5-л-58	1	1050	
ПС20	1.030.1-1. Вып.1-1	ПС 60.12.2,5-3л-31	4	2120	
ПС21	1.030.1-1. Вып.1-1	ПС 63.12.2.5-3л-2-37	1	2230	
ПС22	1.030.1-1 Вып.1-1	ПС 60.62.5-6л-42	2	1080	
ПС23	1.030.1-1 Вып.1-1	ПС 63.12.2.5-3л-2-36	1	2230	
ПС24	1.030.1-1 Вып.1-1	2ПС 12.18.2.5-л-59	22	630	
ПС25	1.030.1-1 Вып.1-1	2ПС 6.24.2.5-л-60	12	420	
ПС26	503-1-72.89 альбом IV	2ПС 9.24.2.5-л-77	1	630	
ПС27	503-1-72.89 альбом IV	2ПС 30.24.2.5-л-78	1	2100	
ПС28	1.030.1-1 Вып.1-1	2ПС 9.24.2.5-л-72	3	630	

1. Сечение а-а смотреть на листе 30

Привязан

Инв. №

ГИП	Молчанов	
Н.контр.	Лахновская	
Рук.бр.1	Писленко	
Гл.спец.	Розенблат	
Рук.гр.	Кастролин	
Вед.инж.	Рукорицкая	

503-1-72.89 — КЖ

Автономное АТП на 300 грузовых автомобилей с открытой стоянкой

Производственный корпус ЕО и окрасочных работ

Стадия	Лист	Листов
РП	1	

Схема расположения стеновых панелей по оси 3. Узлы 3...6. Спецификация (начало).

Минавтотранс РСФСР ГИПРОАВТОТРАНС Ростовский филиал

Инв. № подл. | Подпись и дата | Взам. инв. №

продолжение

Марка, поз.	Обозначение	Наименование	Кол.	Масса ед. кг	Примечание
		Панели стен			
ПС29	503-1-72.89 альбом IV	ПС 60.12.2,5-3л-79	1	2120	
ПС30	503-1-72.89 альбом IV	ПС 60.12.2,5-3л-80	2	2120	
ПС31	1.030.1-1, Вып. 1-1	ПС 60.9.2,5-2л-33	1	1600	
ПС32	1.030.1-1, Вып. 1-1	ПС 60.9.2,5-2л-37	5	1600	
ПС33	503-1-72.89 альбом IV	ПС 60.6.2,5-6л-81	1	1080	
ПС34	1.030.1-1, Вып. 1-1	2ПС6.18.2,5-л-60	1	320	
ПС35	1.030.1-1, Вып. 1-1	ПС 60.15.2,5-2л-42	6	2660	
ПС36	503-1-72.89 альбом IV	ПС 60.15.2,5-2л-82	4	2660	
ПС37	1.030.1-1, Вып. 1-1	ПС63.12.2,5-3л-1-31	1	2230	
ПС38	1.030.1-1, Вып. 1-1	ПС 63.18.2,5-2л-2-33	1	3350	
ПС39	503-1-72.89 альбом IV	ПС 63.18.2,5-2л-1-83	1	3350	
ПС40	1.030.1-1, Вып. 1-1	ПС 60.12.2,5-3л-38	2	2120	
ПС41	1.030.1-1, Вып. 1-1	2ПС 9.18 2,5-л-72	2	470	
ПС42	1.030.1-1, Вып. 1-1	ПС 60.9.2,5-2л-31	4	1600	
ПС43	1.030.1-1, Вып. 1-1	ПС 60.18.2,5-2л-31	2	3190	
ПС44	1.030.1-1, Вып. 1-1	ПС 60.18.2,5-2л-42	2	3190	
ПС45	503-1-72.89 альбом IV	ПС 60.18.2,5-2л-84	1	3190	
ПС46	503-1-72.89 альбом IV	2ПС 15.18.2,5-л-85	1	790	
ПС47	503-1-72.89 альбом IV	2ПС15.24.2,5-л-86	5	1050	
ПС48	1.030.1-1, Вып. 1-1	ПС 60.12.25-3л-50	1	2120	
		Для t=-40°С			
		Панели стен			
ПС1	1.030.1-1, Вып. 1-1	ПС63.5.12.3.0-3л-1-34	3	2660	
ПС2	1.030.1-1, Вып. 1-1	ПС 60.12.3.0-3л-34	30	2510	
ПС3	1.030.1-1, Вып. 1-1	ПС 63.5 12.3.0-3л-2-34	3	2660	
ПС4	1.030.1-1, Вып. 1-1	ПС 63.5 12.3.0-3л-1-37	3	2660	
ПС5	1.030.1-1, Вып. 1-1	ПС 60.12.3.0-3л-37	11	2510	
ПС6	1.030.1-1, Вып. 1-1	ПС 60.12.3.0-3л-42	3	2510	
ПС7	1.030.1-1, Вып. 1-1	ПС 63.5.12.3.0-3л-2-43	2	2660	
ПС8	1.030.1-1, Вып. 1-1	2ПС 9.3.12.3.0-л-72	4	390	
ПС9	1.030.1-1 Вып. 1-1	2ПС 12.12.3.0-л-59	17	500	
ПС10	1.030.1-1, Вып. 1-1	2ПС 6.12.3.0-л-60	11	250	
ПС11	1.030.1-1, Вып 1-1	2ПС 15.12 3.0-л-58	3	620	

продолжение

Марка, поз.	Обозначение	Наименование	Кол.	Масса ед, кг	Примечание
		Панели стен			
ПС12	1.030.1-1, Вып. 1-1	ПС 63.5-12.3.0-3л-1-36	3	2660	
ПС13	1.030.1-1, Вып. 1-1	ПС 60.12.3.0-3л-36	11	2510	
ПС14	1.030.1-1, Вып. 1-1	ПС 60.12.3.0-3л-41	3	2510	
ПС15	1.030.1-1, Вып. 1-1	ПС 63.5.12.3.0-3л-2-41	1	2660	
ПС16	503-1-72.89 альбом IV	ПС 60.12.3.0-3л-75	1	2510	
ПС17	503-1-72.89 альбом IV	ПС 30.12.3.0-6л-76	1	1250	
ПС18	1.030.1-1, Вып. 1-1	2ПС 12.24.3.0-л-59	32	990	
ПС19	1.030.1-1, Вып. 1-1	2ПС 15.24.3.0-л-58	1	1240	
ПС20	1.030.1-1, Вып. 1-1	ПС 60.12.3.0-3л-34	4	2510	
ПС21	1.030.1-1, Вып. 1-1	ПС 63.5.12.3.0-3л-2-37	1	2660	
ПС22	1.030.1-1, Вып. 1-1	ПС 60.6.3.0-6л-42	2	1270	
ПС23	1.030.1-1, Вып. 1-1	ПС 63.5.12.3.0-3л-2-36	1	2660	
ПС24	1.030.1-1, Вып. 1-1	2ПС 12.18.3.0-л-59	22	750	
ПС25	1.030.1-1, Вып. 1-1	2ПС 6.24.3.0-л-60	12	500	
ПС26	503-1-72.89 альбом IV	2ПС 9.3.24.3.0-л-77	1	770	
ПС27	503-1-72.89 альбом IV	2ПС 30.24.3.0-л-78	1	2490	
ПС28	1.030.1-1, Вып. 1-1	2ПС 9.3.24.3.0-л-72	3	770	
ПС29	503-1-72.89 альбом IV	ПС 60.12.3.0-3л-79	1	2510	
ПС30	503-1-72.89 альбом IV	ПС 60.12.3.0-3л-80	2	2510	
ПС31	1.030.1-1, Вып. 1-1	ПС 60.9.3.0-6л-33	1	1910	
ПС32	1.030.1-1, Вып. 1-1	ПС 60.9.3.0-6л-37	5	1910	
ПС33	503-1-72.89 альбом IV	ПС 60.6.3.0-6л-81	1	1270	
ПС34	1.030.1-1, Вып. 1-1	2ПС 6.18.3.0.-л-60	1	370	
ПС35	1.030.1-1, Вып. 1-1	ПС 60.15.3.0-3л-42	6	3140	
ПС36	503-1-72.89 альбом IV	ПС 60.15.3.0-3л-82	4	3140	
ПС37	1.030.1-1, Вып. 1-1	ПС 63.5.12.3.0-3л-1-31	1	2660	
ПС38	1.030.1-1, Вып. 1-1	ПС63.5.18.3.0-2л-2-33	1	2660	
ПС39	503-1-72.89 альбом IV	ПС 63.5.18.3.0-2л-1-83	1	2660	
ПС40	1.030.1-1, Вып. 1-1	ПС 60.12.3.0-3л-38	2	2510	
ПС41	1.030.1-1, Вып. 1-1	2ПС 9.3.18.3.0-л-72	2	580	
ПС42	1.030.1-1, Вып. 1-1	ПС 60.9.3.0-6л-31	4	1910	
ПС43	1.030.1-1, Вып. 1-1	ПС 60.18.3.0-2л-31	2	3760	
ПС44	1.030.1-1, Вып. 1-1	ПС 60.18.3.0-2л-42	2	3760	
ПС45	503-1-72.89 альбом IV	ПС 60.18.3.0-2л-84	1	3760	
ПС46	503-1-72.89 альбом IV	2ПС 15.18.3.0-л-85	1	930	

продолжение

Марка, поз	Обозначение	Наименование	Кол.	Масса ед. кг	Примечание
		Панели стен			
ПС47	503-1-72.89 альбом IV	2ПС 15.24.30-л-86	5	1240	
ПС48	1.030.1-1, Вып. 1-1	ПС 60.12.3.0-3л-50	1	2510	
		Для t°=-30°С, -40°С			
		Изделия соединительные			
НСУ1	1.465.1-13, Вып. 0	НСУ1	4	54.9	
НСУ2	1.465.1-13, Вып. 0	НСУ2	3	54.9	
НС1	1.465.1-13, Вып. 0	НС1	13	55.1	
МС5	1.465.1-13, Вып. 0	МС5	32	2.0	
МС7	1.465.1-13, Вып. 0	МС7	8	3.6	
Т3	1.030.1-1, Вып. Ч-1	Т3	215	0.2	
Т8	1.439-2	Т8	82	0.5	
Т17	1.030.1-1, Вып. Ч-1	Т17	6	0.5	
Т34	1.465-13, Вып. 0	Т34	32	0.5	
Т36	1.465-13, Вып. 0	Т36	32	0.7	
поз.19	1.030.1-1, Вып. 3-3	поз 19	175	0.7	
поз.28	1.030.1-1, Вып. 3-3	поз. 22	45	1.23	
МС3	503-1-72.89 альбом IV	МС 3	2	16.6	
МС4	503-1-72.89 альбом IV	МС 4	8	0.8	
МС5	503-1-72.89 альбом IV	МС 5	3	78.5	
МС6	503-1-72.89 альбом IV	МС 6	2	39.8	
МС17	503-1-72.89 альбом IV	МС 17	38	0.7	
МС20	503-1-72.89 альбом IV	МС 20	13	23.6	
		Для t°=-30°С			
		Изделия соединительные			
РК3	1.030.1-1, Вып. Ч-1	РК3	3	17.5	
МС18	503-1-72.89 альбом IV	МС18	3	13.24	
М19	503-1-72.89 альбом IV	МС19	3	13.24	
		Для t°=-40°С			
		Изделия соединительные			
РК2	1.030.1-1, Вып. Ч-1	РК2	3	15.6	
МС7	503-1-72.89 альбом IV	МС7	3	17.6	
МС8	503-1-72.89 альбом IV	МС8	3	17.6	

Привязан:

Инв. №

Инв. № подл. | Подпись и дата | Взам. инв. №

ГИП	Молчанов	
Н. контр.	Сохновская	
Рук. бр. I	Тисленко	
Гл. спец.	Розенблат	
Рук. гр.	Жестерлин	
Вед. инж.	Сухорукова	

503-1-72.89-КЖ

Автономное АТП на 300 грузовых автомобилей с открытой стоянкой

Производственный корпус ЕО и окрасочных работ

Стадия	Лист	Листов
РП	32	

Спецификация к схемам расположения стеновых панелей (продолжение)

Минавтотранс РСФСР ГИПРОАВТОТРАНС Ростовский филиал

Схемы расположения панельных перегородок

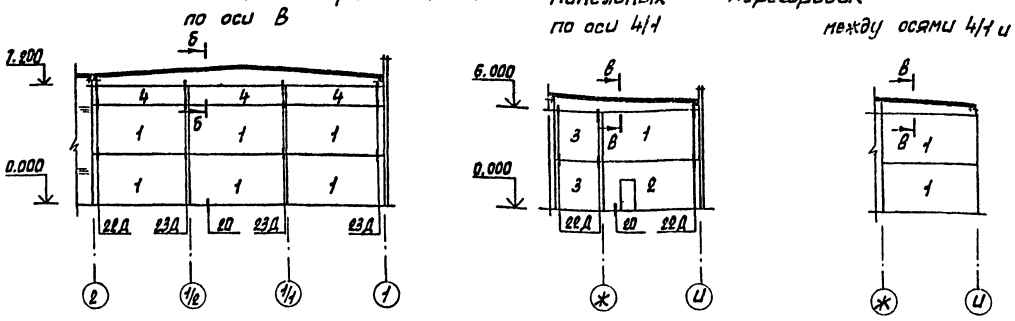

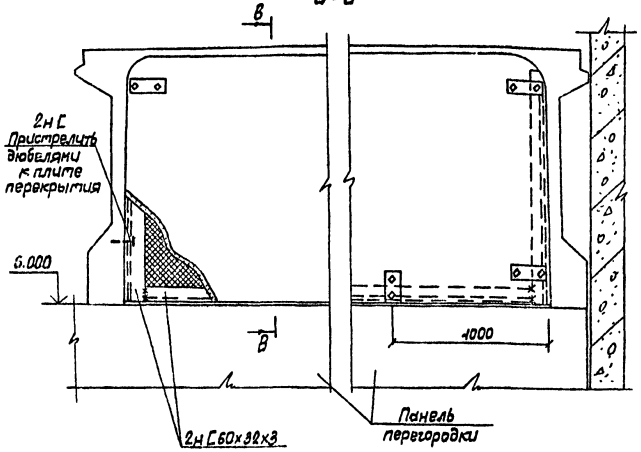

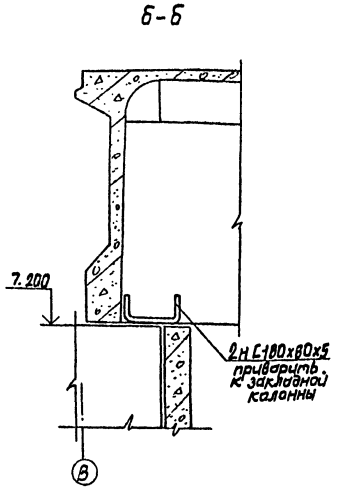

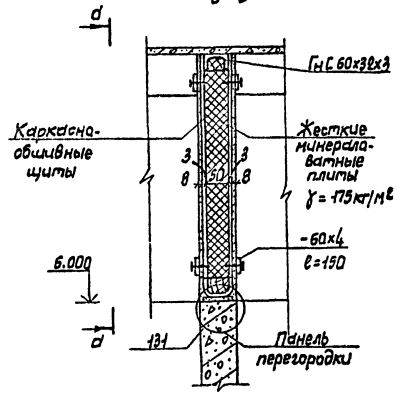

1. Перегородки выполнять из легкого бетона $\gamma = 1600$ кг/м³.
2. Монтаж перегородок производить в соответствии с указаниями серии 1.030.9-2 вып. 0 и СНиП3.03.01-87
3. Стальные элементы узлов крепления панельных перегородок покрыть огнезащитной штукатуркой толщиной 10 мм.
4. Каркасно-обшивные вкладыши представляют собой трехслойную конструкцию с наружными слоями из асбестоцементных листов и средним слоем из жестких минераловатных плит $\gamma = 175$ кг/м³.

Спецификация элементов к схемам расположения панельных перегородок

Марка поз.	Обозначение	Наименование	Кол.	Масса ед. кг	Примечание
		Панельные перегородки			
1	1.030.9-2 вып.0	ПГ60.30-1-л	9	2,29	
2	1.030.9-2 вып.0	ПГ60.30-1-л-Д1	1	1,97	
3	1.030.9-2 вып.0	ПГ30.30-2-л	2	1,14	
4	1.030.9-2 вып.0	ПГ60.12-1-л	3	0,91	
		Изделие соединительное			
МС9	1.030.9-2 вып.6	МС9	13	0,5	
МС9а	1.030.9-2 вып.6	МС9а	13	0,5	
МС14	1.030.9-2 вып.6	МС14	44	0,2	
МС4	1.030.9-2 вып.6	МС4	26	0,3	
МС68	1.030.9-2 вып.6	МС68	26	0,5	
МС30	1.030.9-2 вып.6	МС30	18	1,2	
МС31	1.030.9-2 вып.6	МС31	9	0,4	
МС31а	1.030.9-2 вып.6	МС31а	9	0,4	
МС53	1.030.9-2 вып.6	МС53	18	0,6	
		Дюбель ДРК-М10	88	0,04	
		Болт М10х30.58	88	0,03	
	лист 33	Швеллер 180х80х5 ГОСТ 8278-83 / Вст3кп2 ГОСТ 380-88*	18	12,46	м
	лист 33	Швеллер 60х32х3 ГОСТ 8278-83 / Вст3кп2 ГОСТ 16523-70*	20	2,67	м
		Полоса 4х60 ГОСТ 103-76* / Ст3 ГОСТ 535-79*			
	лист 33	ℓ=150	30	0,28	
	1.030.9-2 вып.0	Каркасно-обшивные щиты	10		м²

Привязан	ГИП	Молчанов	
	Н.контр	Сахновская	
	Рук.бр.1	Тисленко	
	Гл.спец	Таран	
	Рук.гр.	Кульвеч	
Инв.N	Ст.инж.	Коротких	

503-1-72.89-КЖ

Автономное АТП на 300 грузовых автомобилей с открытой стоянкой

Производственный корпус ЕО и окрасочных работ

Схемы расположения панельных перегородок

Стадия	Лист	Листов
РП	33	

Минавтотранс РФСР ГИПРОАВТОТРАНС Ростовский

Инв.N подл. | Подпись и дата | Взам.инв.N

АЛЬБОМ I

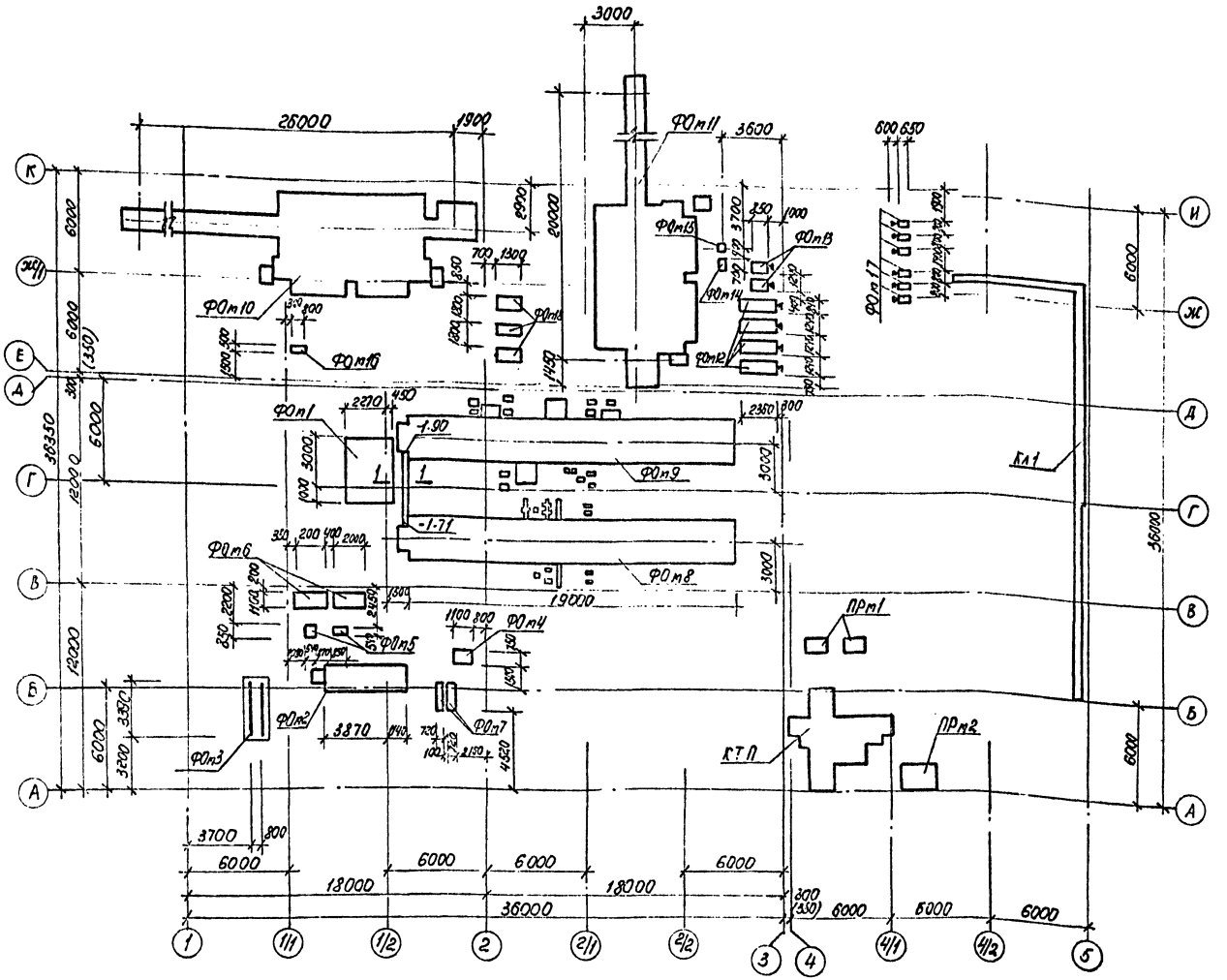

Спецификация элементов к схеме расположения подземного хозяйства

Марка поз.	Обозначение	Наименование	Кол.	Масса ед. кг	Примечание
		Фундаменты под оборудование			
ФОм1	ТП 902-2-436.87 Ал. III	ФОм1	1		
ФОм2	ТП 902-2-436.87 Ал. III	ФОм2	1		
ФОм3	ТП 902-2-436.87 Ал. III	ФОм3	1		
ФОм4	ТП 902-2-436.87 Ал. III	ФОм4	1		
ФОм5	ТП 902-2-436.87 Ал. III	ФОм5	2		
ФОм6	ТП 902-2-436.87 Ал. III	ФОм6	2		
ФОм7	ТП 902-2-436.87 Ал. III	ФОм7	2		
ФОм8	лист 35	ФОм8	1		
ФОм9	лист 36	ФОм9	1		
ФОм10	лист 37	ФОм10	1		
ФОм11	лист 37	ФОм11	1		
ФОм12	лист 43	ФОм12	4		
ФОм13	лист 43	ФОм13	2		
ФОм14	лист 43	ФОм14	1		
ФОм15	лист 43	ФОм15	1		
ФОм16	лист 43	ФОм16	1		
ФОм17	лист 43	ФОм17	6		
ФОм18	лист 43	ФОм18	3		
		Приямки			
КТП	лист 44	КТП	1		
ПРм1	лист 45	ПРм1	1		
ПРм2	лист 45	ПРм2	1		
Кл1	лист 45	канал Кл1	1		

1 – 1

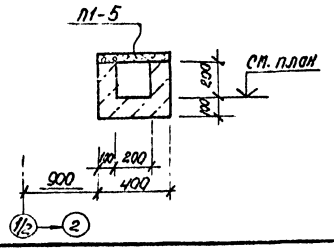

1. Насыпной слой, служащий основанием под фундаменты, приямки и каналы уплотнить послойно при оптимальной влажности до $\rho_{d1} \geq 1.65$ т/м³
2. Под всеми фундаментами и приямками выполнить подготовку из щебня втрамбованного в грунт толщиной 100 мм.
3. Под всеми каналами выполнить песчаную подготовку толщиной 100 мм.
4. Наружные поверхности каналов обязать горячим битумом за 2 раза.
5. Фундаменты выполнять после получения и сверки установочных чертежей с разработанными
6. Расход материалов на сечение 1-1: плит П1-6 (шт. 6), бетон класса В12,5-0,36 м³.

Привязан	ГИП	Молутов	
	Н. контр.	Кадыгина	
	Рук. бр.	Тисленко	
	Гл. спец.	Розенблат	
Инв. №	Рук. гр.	Кастрюкин	
	Инж.	Усиков	

503-1-72.89 -КЖ

Автономное АТП на 300 грузовых автомобилей с открытой стоянкой.

	Стадия	Лист	Листов
Производственный корпус ЕО и окрасочных работ	РП	34	

Схема расположения подземного хозяйства

Минавтотранспортер ГИПРОАВТОТРАНС Ростовский филиал

Инв. № подл. | Подпись и дата | Взам. инв. №

ФОм8
под конвейер П-545 и моечную установку М129

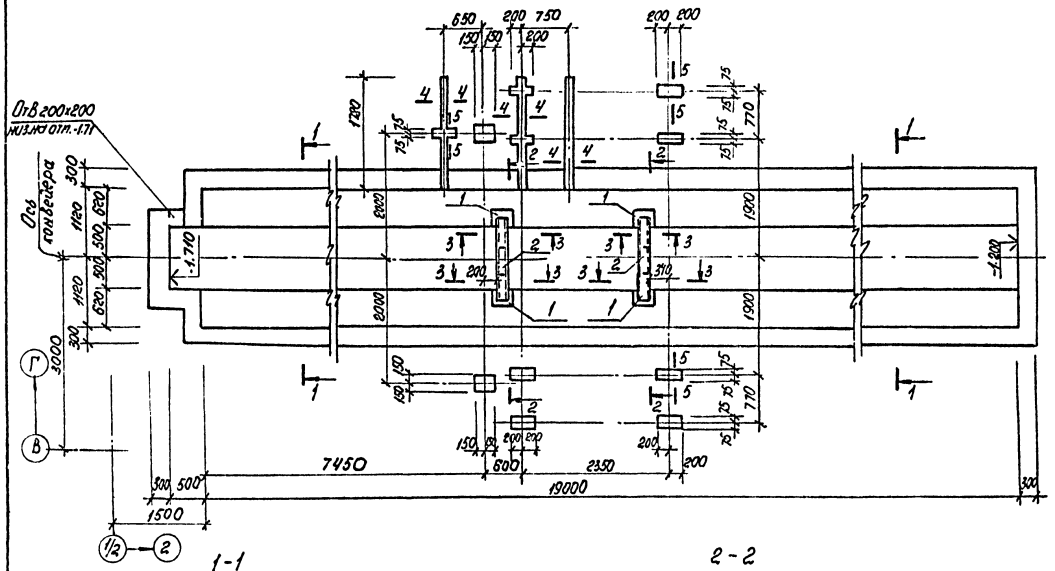

Спецификация фундамента под оборудование ФОм8

Формат	Зона	Поз.	Обозначение	Наименование	Кол.	Примечание
				Сборочные единицы		
				Изделия закладные		
А4		1	з. 400-6/76	МН 1-26	4	
А4		2	503-1-79.89 альбом IV	МН4	2	
				Материалы		
				Бетон класса В12,5		30,5 м³

Ведомость расхода стали на элемент, кг.

Марка элемента	Изделия закладные								Всего	Общий расход
	Арматура класса		Прокат марки							
	А-III		В Ст3 кп2							
	ГОСТ5781-82*		ГОСТ19903-74*		ГОСТ 8240-72*		ГОСТ8509-86			
	Ф10	Итого	-δ=8	Итого	[10	Итого	L50×5	Итого		
ФОм 8	3,2	3,2	15,2	15,2	18,9	18,9	0,8	0,8	38,1	38,1

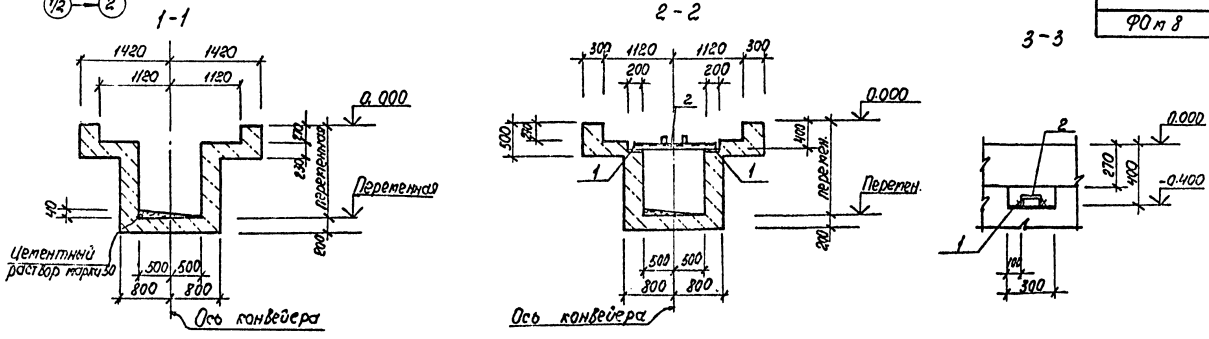



Привязан	ГИП	Молчанов	
	Н. контр.	Сахновская	
	Рук. бр. 1	Тисленко	
	Гл. спец.	Розенблат	
	Рук. гр.	Кастрюлин	
Инв. №	Инж.	Усиков	

503-1-72.89 – КЖ

Автономное АТП на 300 грузовых автомобилей с открытой стоянкой.

Производственный корпус ЕО и окрасочных работ

Стадия	Лист	Листов
РП	35	

Фундамент под оборудование ФОм8

Минавтотранс РСФСР ГИПРОАВТОТРАНС Ростовский филиал

Инв. № подл. | Подпись и дата | Взам. инв. №

ФОп9
под конвейер П-545 и маечную установку М 127

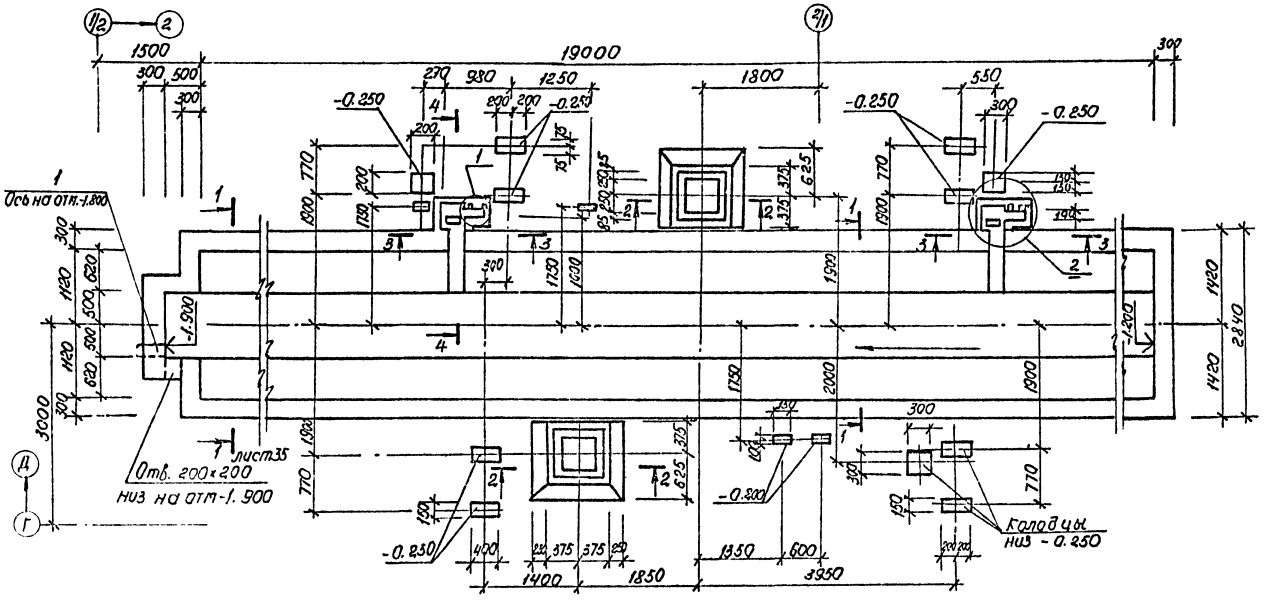

2 – 2

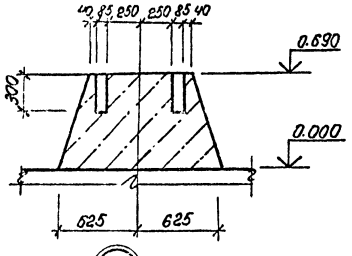

3 – 3

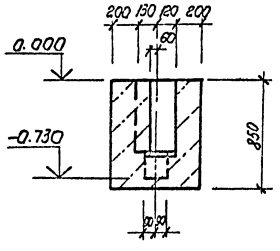

4 – 4

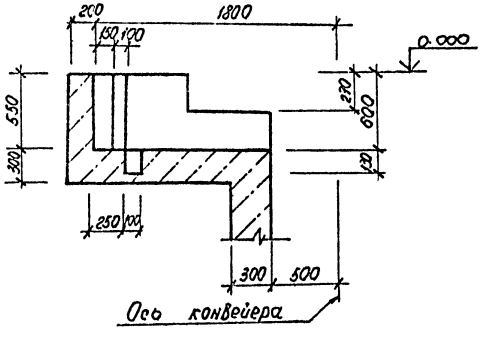

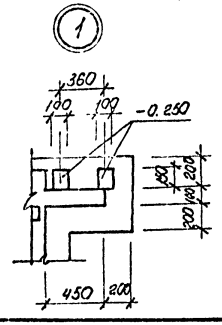

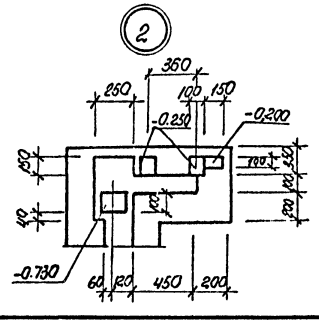

Спецификация фундамента под оборудование ФОп9

Формат	Зона	Поз.	Обозначение	Наименование	Кол.	Примечание
				Сборочные единицы		
А3		1	5.900-3	Сальник Ду200 С=200	1	
				Материалы		
				Бетон класса В12.5		32,8 м³

				503-1-72.89 – КЖ		
				Автономное ТП на 300 грузовых автомобилей с открытой стоянкой		
Привязан	ГИП	Малуфов		Производственный корпус ЕО и окрасочных работ	Стадия: РП	Лист: 36
	Н.контр.	Сухнов				Листов:
	Рук. бр.	Гисленко				
	Гл. спец.	Розенблат		Фундамент под оборудование ФОп9	Минавтотранс РСФСР ГИПРОАВТОТРАНС Ростовский филиал	
Инв. №	Рук. гр.	Кастролин				
	Инж.	Усугов				

Инв. № подл. | Подпись и дата | Взам. инв. №

ФО м 10

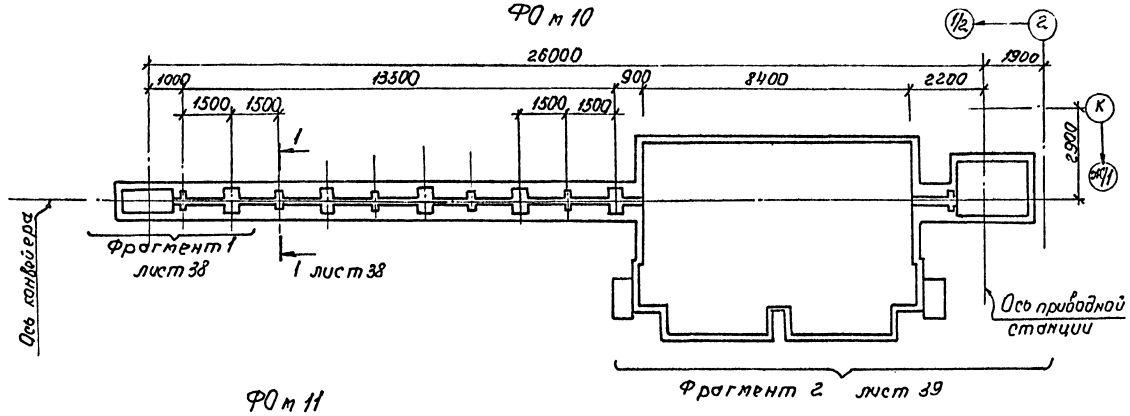

ФО м 11

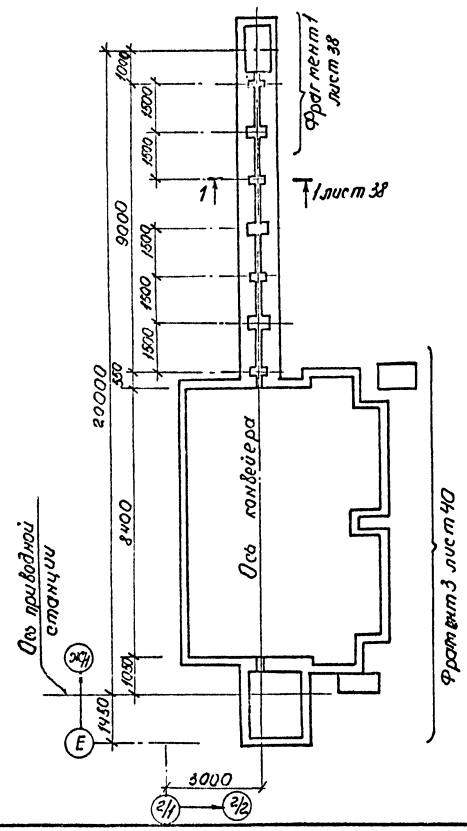

Спецификация фундаментов под оборудование ФО м 10, ФО м 11

Формат	Зона	Поз.	Обозначение	Наименование	Кол. на исполн. ФО м 10	ФО м 11		Примечание
				Сборочные единицы				
				Изделия закладные				
А4		1	503-1-72.89 альбом IV	МН5	51.0	44.0		м
А4		2	503-1-72.89 альбом IV	МН6	35.0	30.0		м
А4		3	503-1-72.89 альбом IV	МН7	14	14		
А4		4	503-1-72.89 альбом IV	МН8	2	2		
А4		5	503-1-72.89 альбом IV	МН9	2	2		
А4		6	503-1-72.89 альбом IV	МН10	2	2		
А4		7	503-1-72.89 альбом IV	МН11	1	1		
А4		8	503-1-72.89 альбом IV	МН12	6	6		
А4		9	503-1-72.89 альбом IV	МН13	6	4		
А4		10	503-1-72.89 альбом IV	МН14	8	8		
А4		11	503-1-72.89 альбом IV	МН15	9	9		
А4		12	503-1-72.89 альбом IV	МН16	11.1	11.1		м
А4		13	503-1-72.89 альбом IV	МН17	10	10		
А4		14	503-1-72.89 альбом IV	МН18	6	4		
А4		15	503-1-72.89 альбом IV	МН19	4	2		
А3		16	5.900-2	Сальник Ду100 L=300	2	1		
				Материалы				
				Бетон класса В 12,5	35,0	32,0		м³

Ведомость расхода стали на элемент, кг

Марка элемента	Изделия закладные																	Общий расход
	Арматура класса А-I			Прокат марки Вст3 кп2													Всего	
	ГОСТ 5781-82*			ГОСТ 8509-86				ГОСТ 2590-71*			ГОСТ 8240-72*			ГОСТ 19903-74*				
	Ф8		Итого	L50×5	L63×6		Итого	круг в 16		Итого	[20		Итого	-б=10		Итого		
ФО м 10	89,0		89,0	192,3	173,2		365,5	14,2		14,2	204,2		204,2	338,8		338,8	1011,7	1011,7
ФО м 11	80.0		80.0	165,9	144,3		310,2	14,2		14,2	204,2		204,2	330.8		330.8	939,4	939,4

Привязан:	ГИП	Молчанов		503-1-72.89- КЖ		
	Н. контр.	Сахновская		Автономное АТП на 300 грузовых автомобилей с открытой стоянкой		
	Рук. бр. 1	Тисленко		Производственный корпус ЕО и окрасочных работ	Стадия	Лист	Листов
	Гл. спец.	Розенблат			РП	37	
	Рук. гр.	Кастрюлин		Фундаменты под оборудование ФО м 10; ФО м 11.	Минавтотранс РСФСР ГИПРОАВТОТРАНС Ростовский филиал		
Инв. №	Инж.	Усиков					

Инв. № подл. | Подпись и дата | Взам. инв. №

АЛЬБОМ I

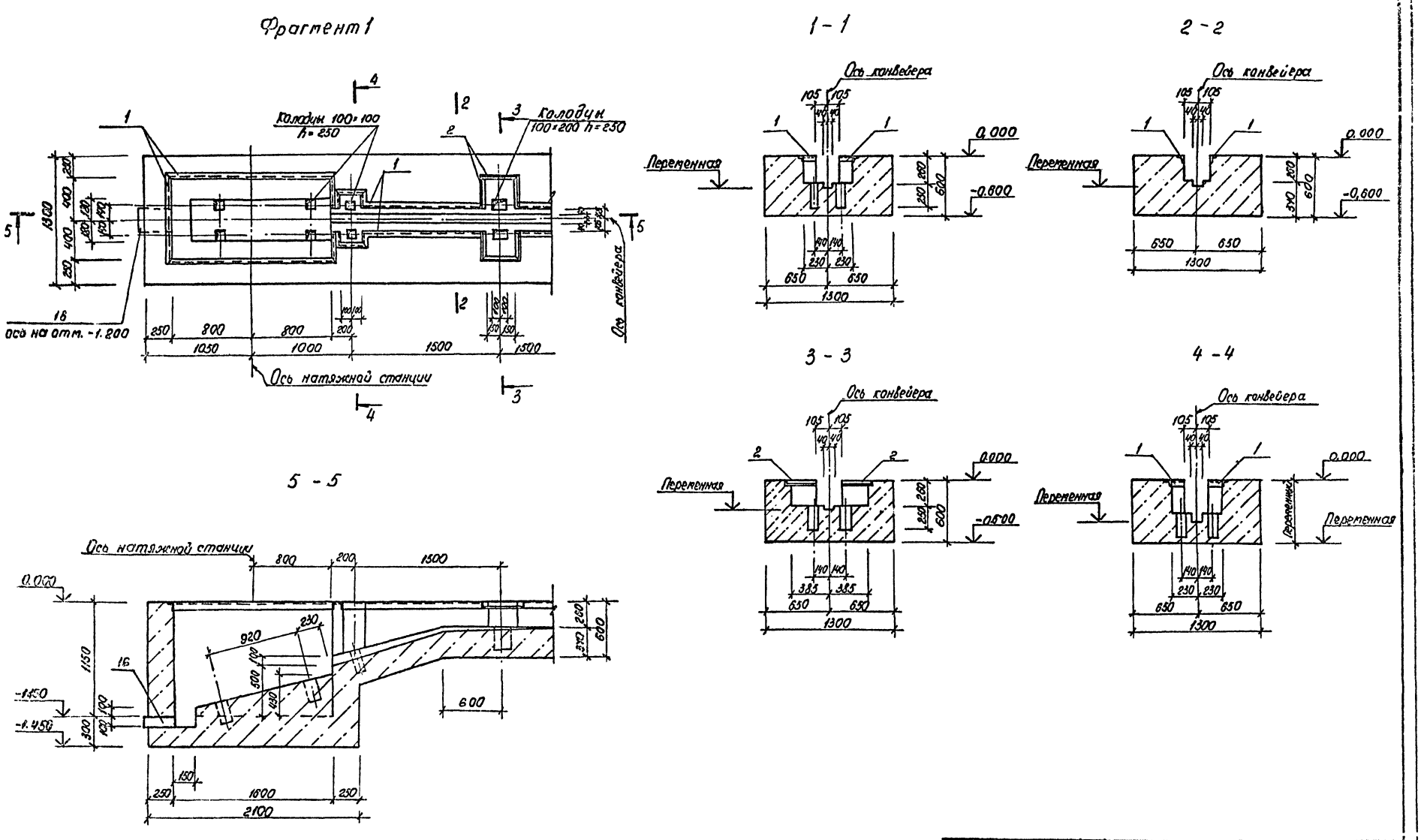

Привязан:	ГИП	Малчанов		503-1-72.89 -КЖ
	Н. контр.	Сатковская		Автономное АТП на 300 грузовых автомобилей с открытой стоянкой.
	Рук. бр. 1	Тисленко		Производственный корпус ЕО и окрасочных работ. Стадия РП, Лист 38, Листов
	Гл. спец.	Розенблат		Фундаменты под оборудование ФОм 10, ФОм 11 Фрагмент 1. Сечения 1-1, 5-5
	Рук. гр.	Кастрюлин		Минавтотранс РСФСР ГИПРОАВТОТРАНС Ростовск...
Инв. №	Инж.	Исиков		

АЛЬБОМ I

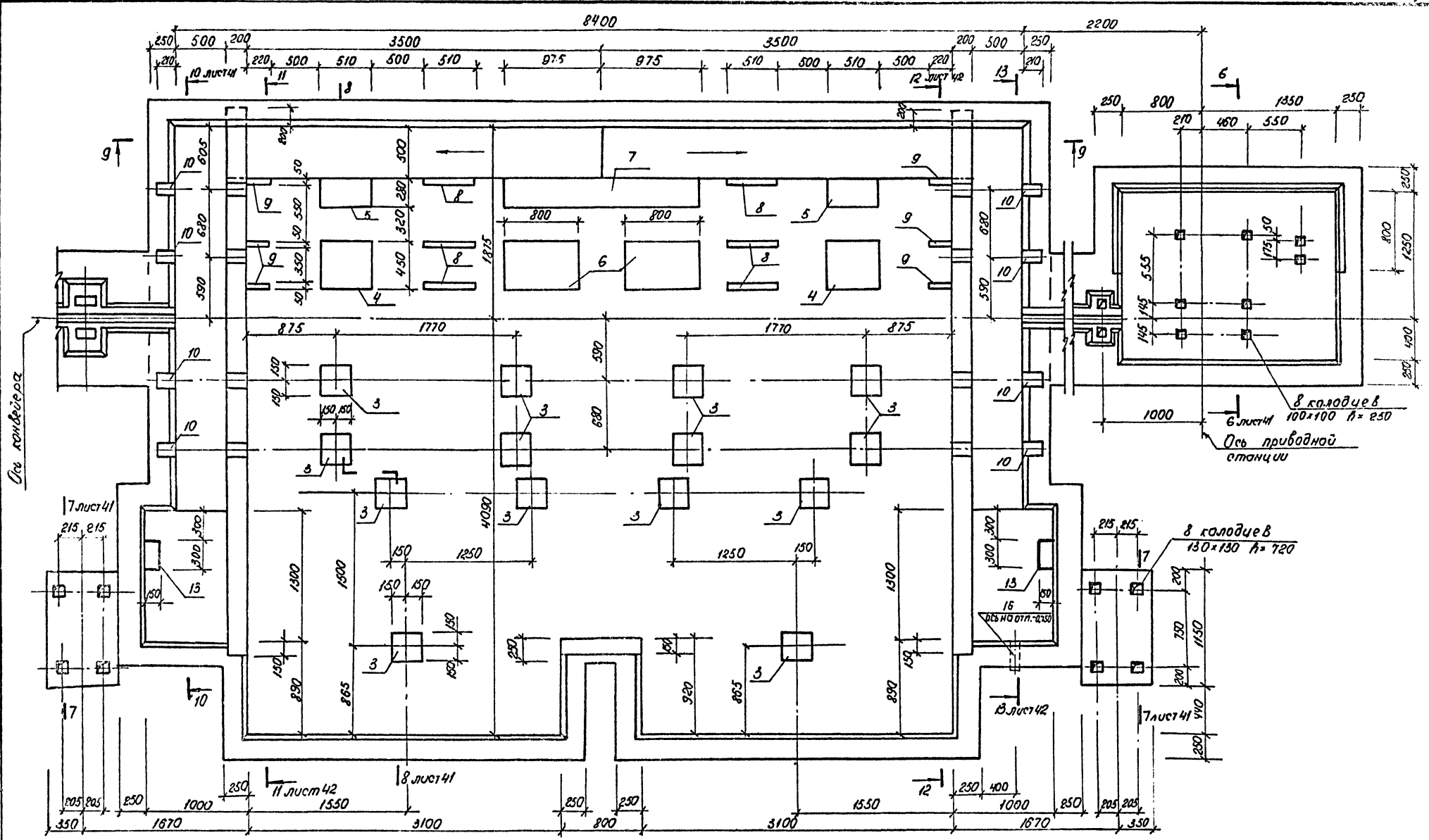

Привязан	ГИП	Молчанов		503-1-72.89 – КЖ
	Н. контр.	Сахновская		Автономное АТП на 300 грузовых автомобилей с открытой стоянкой
	Рук. бр.	Тисленко		Производственный корпус ЕО и окрасочных работ
	Гл. спец.	Розенблат		Фундамент под оборудование ФОм10. Фрагмент 2
	Рук. гр.	Кастрюлин		Стадия: РП; Лист: 39; Листов:
Инв. №	Инж.	Усиков		Минавтотранс РСФСР ГИПРОАВТОТРАНС Ростовский филиал

Инв. № подл. | Подпись и дата | Взам. инв. №

АЛЬБОМ I

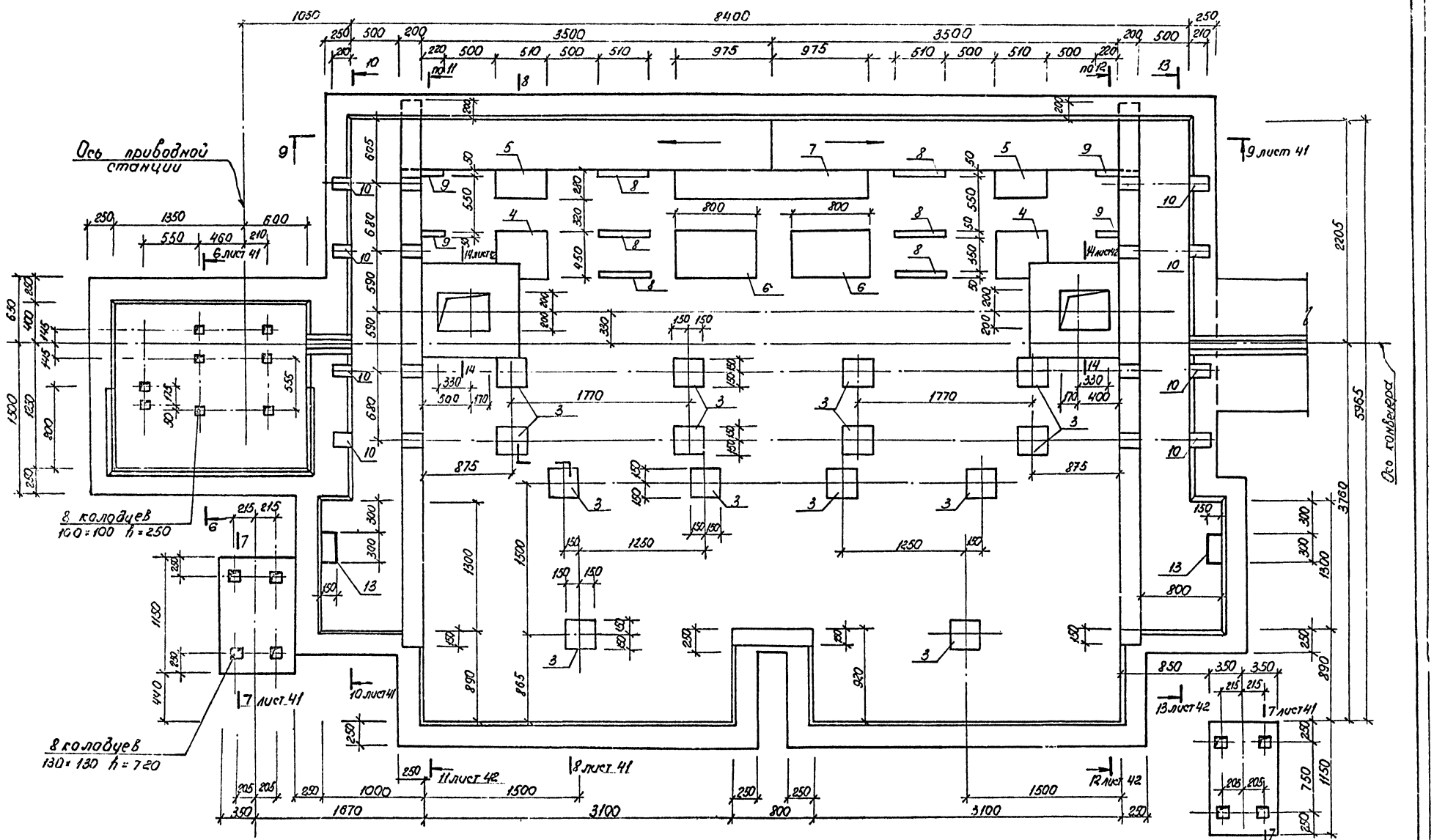

Привязан	ГИП	Малчанов		503-1-12.89 – КЖ		
	Н.контр.	Сахновская		Автономное АТП на 300 грузовых автомобилей с открытой стоянкой		
	Рук.бр.	Тисленко		Производственный корпус ЕО и окрасочных работ	Стадия	Лист	Листов
	Гл.спец.	Розенштат			РП	40	
	Рук.гр.	Кострюлин		Фундамент под оборудование ФО п 11. Фрагмент 3	Минавтотранс РСФСР ГИПРОАВТОТРАНС Ростовский филиал		
Инв. №	Инж.	Усиков					

Инв. № подл. | Подпись и дата | Взам. инв. №

6 - 6

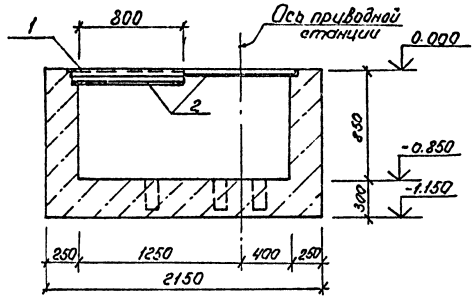

8 - 8

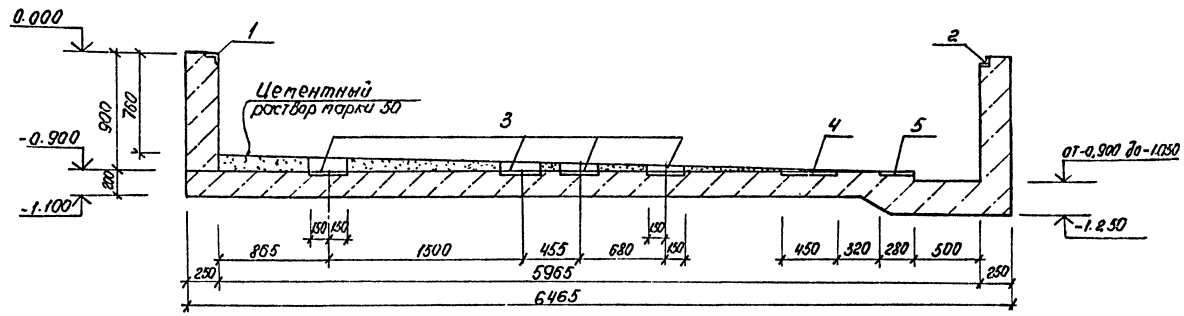

7 - 7

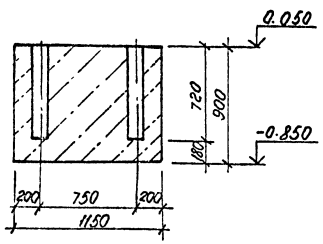

9 - 9

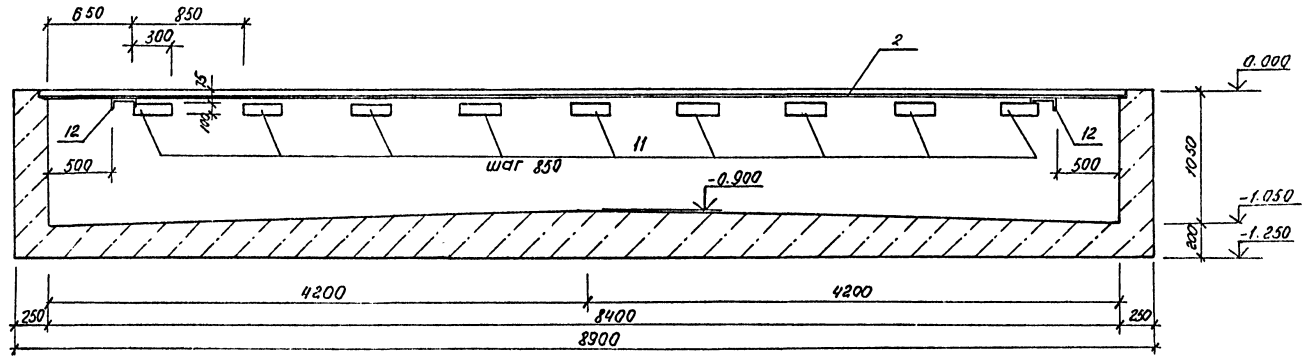

10 - 10

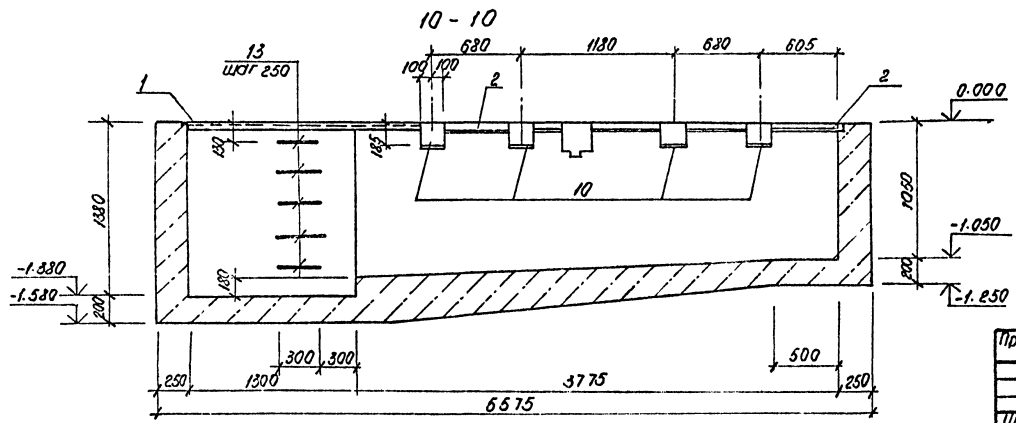

Привязан			
Инв. №			

ГИП	Молчанов	
Н.контр.	Сахновская	
Рук. бр.	Гусленко	
Гл.спец.	Разенблат	
Рук. гр.	Костюлин	
Инж.	Усиков	

503-1-72.89 -КЖ

Автономное ДТП на 300 грузовых автомобилей с открытой стоянкой

Производственный корпус ЕО и окрасочных работ | Стадия: РП | Лист: 41 | Листов: 8

Фундаменты под оборудование ФОм10; 10а11. Сечения 6-6... 10-10

Минавтотранс РСФСР ГИПРОАВТОТРАНС

Инв. № подл. | Подпись и дата | Взам. инв. №

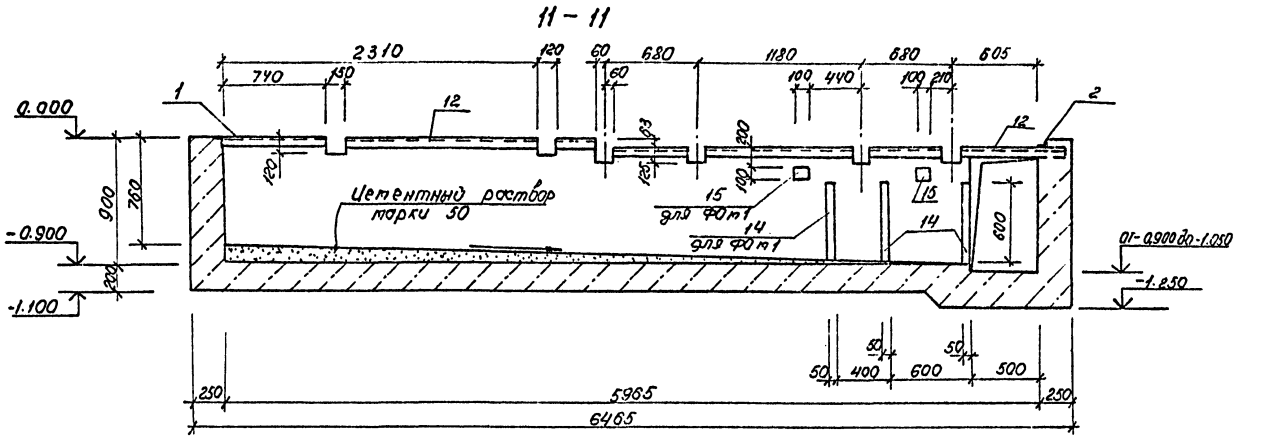

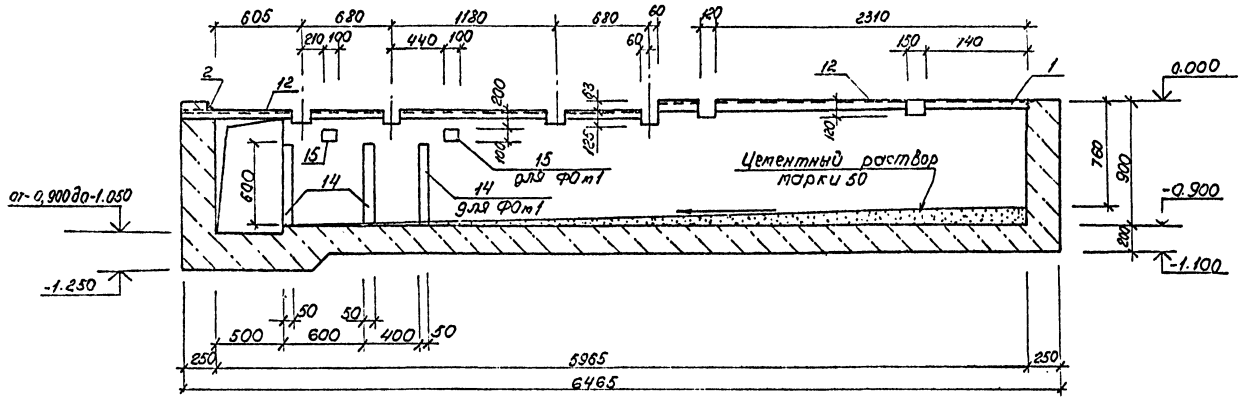

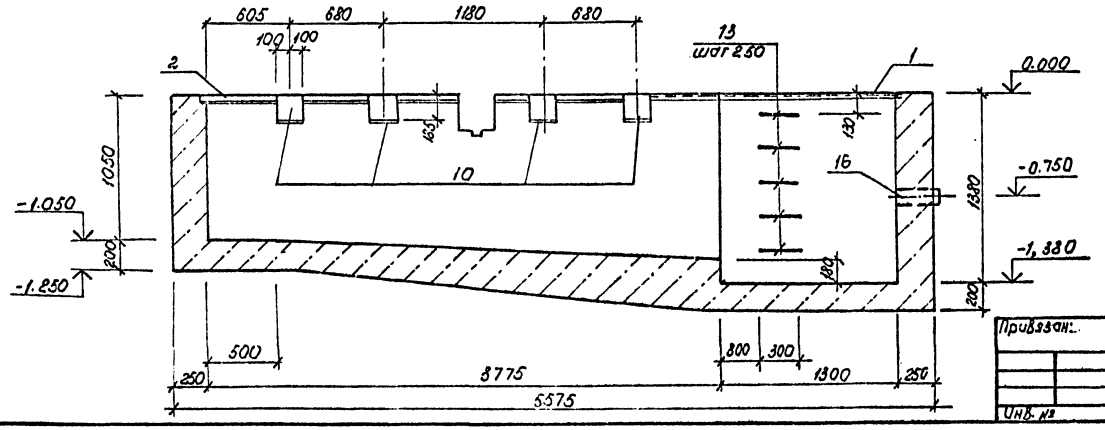

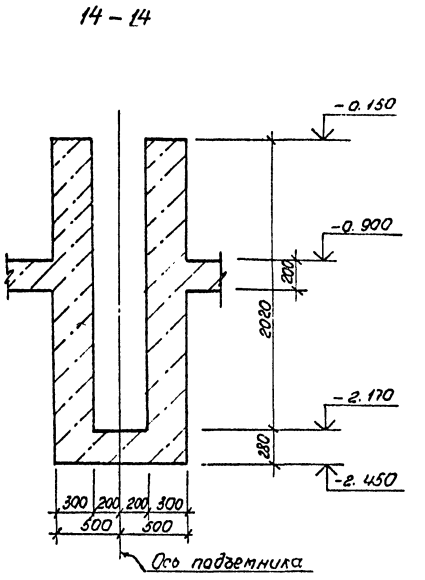

Привязан:	ГИП	Малчанов		503-1-72 89 -КЖ			
	Н. контр	Сахновская		Автономное АТП на 300 грузовых автомобилей с открытой стоянкой.			
	Рук. бр.	Тисленко		Производственный корпус ЕО и окрасочных работ	Стадия	Лист	Листов
	Ст. спец.	Розенблат			РП	42	
	Рук. гр.	Кастрюкин		Фундаменты под оборудование ФОм10, ФОм11. Сечения 11-11 ... 14-14.	Минавтотранс РСФСР ГИПРОАВТОТРАНС Ростовский филиал		
Инв. №	Инж.	Усиков					

Инв. № подл. | Подпись и дата | Взам. инв. №

ФОм 12
под установку батарей БАУ с СН-02

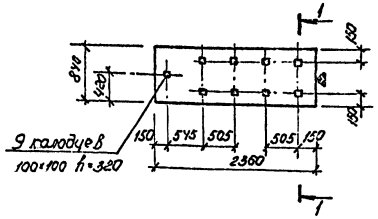

ФОм 13
под установку батарей БАУ

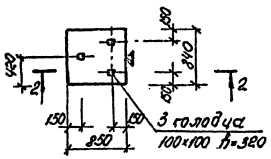

ФОм 14
под установку РУ-50А

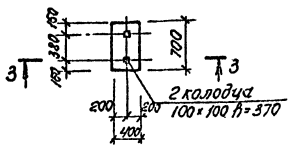

Спецификация фундаментов под оборудование ФОм12... ФОм18

Формат	Зона	Поз.	Обозначение	Наименование	Кол. на исполн. ФОм12	ФОм13	ФОм14	ФОм15	ФОм16	ФОм17	ФОм18	Примечание
				Материалы								
				Бетон класса В12,5	0.89	0.32	0.14	0.05	0.24	0.12	0.55	м³

1 - 1

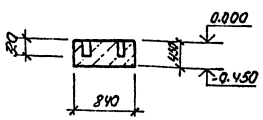

2 - 2

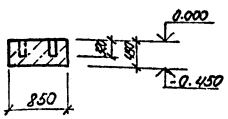

3 - 3

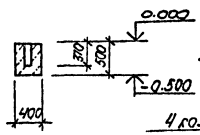

ФОм 18
под компрессор С-416

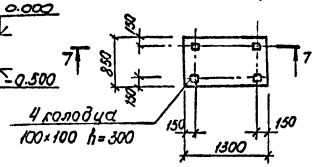

ФОм 15
под установку РУ25А

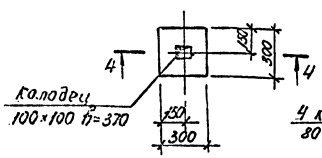

ФОм 16
под насос СД 16/10

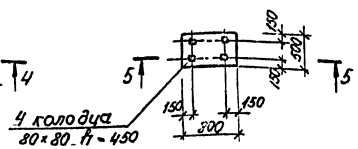

ФОм 17
под насос С 228

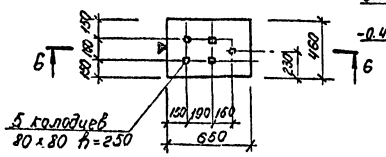

7-7 Фундаменты замаркированы на листе 34

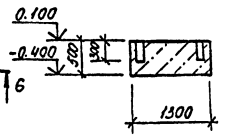

4 - 4

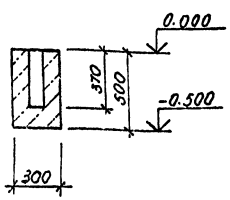

5 - 5

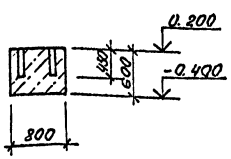

6 - 6

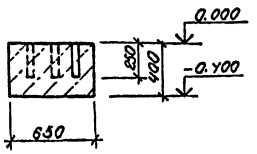

Привязан	ГИП	Молчанов	
	Н. контр.	Сахновская	
	Рук. бр.	Тисленко	
	Гл. спец.	Розенблат	
	Рук. гр.	Кастрюлин	
Инв. №	Инж.	Усиков	

503-1-72.89 — КЖ

Автономное АТП на 300 грузовых автомобилей с открытой стоянкой

Производственный корпус ЕО и окрасочных работ

Стадия	Лист	Листов
РП	43	

Фундаменты под оборудование ФОм12...ФОм18

Минавтотранс РСФСР
ГИПРОАВТОТРАНС
Ростовский филиал

Инв. № подл. | Подпись и дата | Взам. инв. №

АЛЬБОМ I

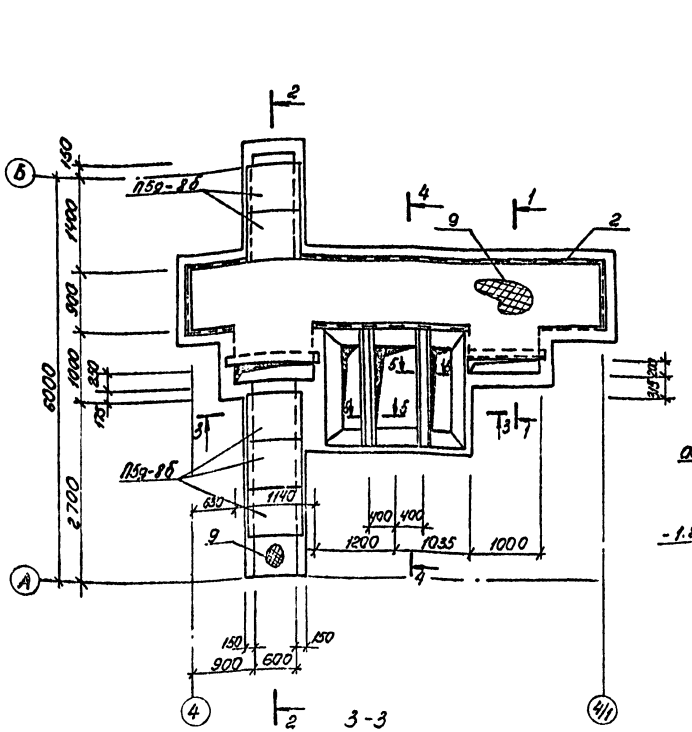
1-1
2
4
9
1
2
Б
А
4
4/11
3
3
3
П59-8б
П59-8б
150
900
600
150
630
1140
400
400
1200
1035
1000
2700
600
300
300
150
200
200
200

АЛЬБОМ I

КЛ 1

План лотков

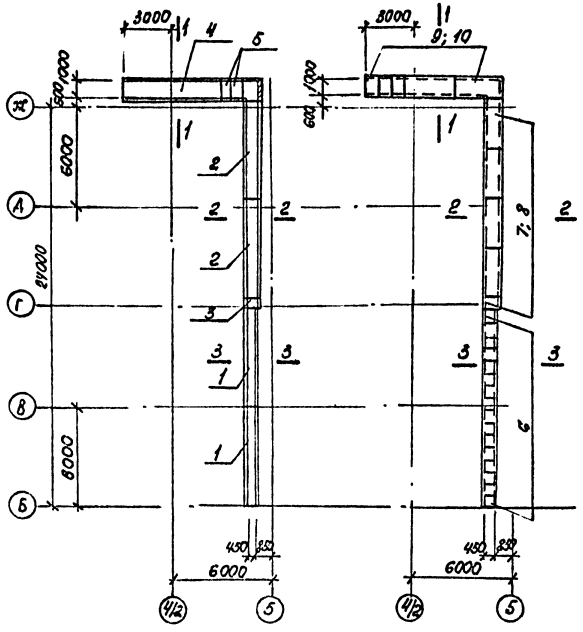

План плит

1 - 1

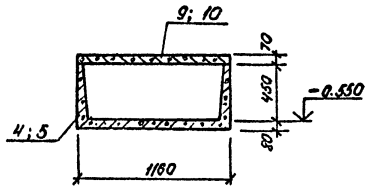

2 - 2

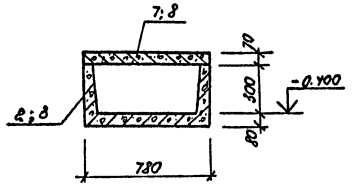

3 - 3

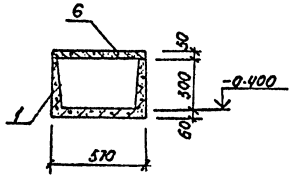

Спецификация канала КЛ1, приямков ПРм1, ПРм2

Формат	Зона	Поз	Обозначение	Наименование	Кол. на испол. КЛ1	ПРм1	ПРм2		Примечание
				Сборочные единицы					
				Лотки					
А3		1	3.006.1-2.87	Л1-8	2	—	—		
А3		2	3.006.1-2.87	Л3-8	2	—	—		
А3		3	3.006.1-2.87	Л3д-8	1	—	—		
А3		4	3.006.1-2.87	Л6-5	1	—	—		
А3		5	3.006.1-2.87	Л6д-5	2	—	—		
				Плиты					
А3		6	3.006.1-2.87	П1-15б	16	—	—		
А3		7	3.006.1-2.87	П5-8б	4	—	—		
А3		8	3.006.1-2.87	П5д-8б	1	—	—		
А3		9	3.006.1-2.87	П7-5б	2	—	—		
А3		10	3.006.1-2.87	П7д-5б	3	—	—		
				Изделие закладное					
А4		11	3.400-6/76	Мн 4-29	—	7,8	5,8		м
				Детали					
				А-III-16 ГОСТ 5781-82*					
Б.Ч		12	Лист 45	ℓ=1950	—	—	5		3,1 кг
Б.Ч		13	Лист 45	-б-6 ГОСТ 8568-77*	—	1,0	2,1		$м^2$
				Материалы					
				Бетон класса В 12,5	0,2	0,63	2,55		$м^3$

ПРм 1

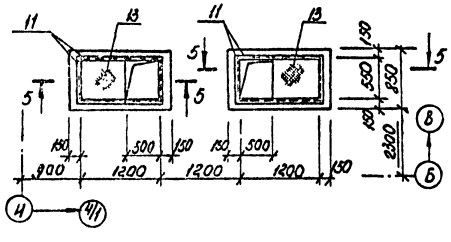

ПРм 2

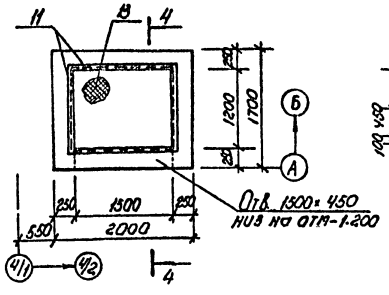

4 - 4

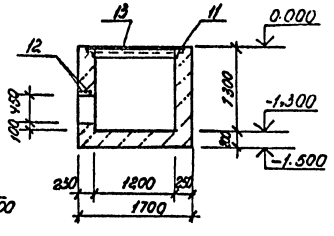

5 - 5

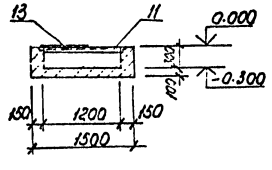

Привязан	ГИП	Малуанов		503-1-72.89 — КЖ	
	Н.контр	Сахновская		Автономное АТП на 300 грузовых автомобилей с открытой стоянкой	
	Рук. бр.1	Циленко		Производственный корпус ЕО и окрасочных работ	Стадия: РП; Лист: 45; Листов:
	Гл.спец.	Розенблат		Канал КЛ1 Приямки ПРм1, ПРм2	Минавтотранс РСФСР ГИПРОАВТОТРАНС Ростовский филиал
Инв. №	Рук. гр.	Кастрюкин			
	Инж.	Усиков			

Инв. № подл. | Подпись и дата | Взам. инв. №

АЛЬБОМ I

Ведомость рабочих чертежей основного комплекта

Лист	Наименование	Примечание
1	Общие данные	
2	Техническая спецификация металла (начало)	
3	Техническая спецификация металла (окончание)	
4	Техническая спецификация металла на площадку, лестницу, ограждения	
5	Техническая спецификация металла зенитных фонарей	
6	Техническая спецификация металла на переплеты	
7	Схема расположения подвесных путей	
8	Схема расположения лестниц ЛМ1...ЛМ5	
9	Схема расположения лестницы ЛМ6	
10	Схемы расположения зенитных фонарей	
11	Монтажные схемы окон ОМ1...ОМ10	

Ведомость ссылочных и прилагаемых документов

Обозначение	Наименование	Примечание
	Ссылочные документы	
1.426.2-3, вып.2	Стальные подкрановые балки	
1.436.3-21, вып. 0,1,2,3	Окна с переплетами из гнутосварных стальных профилей и механизмы открывания	
2.436-19, вып. 0,1	Узлы окон со стальными переплетами по серии 1.436.3-21	
1.464.2-21, вып.1	Фонари зенитные с размерами светового проема 1,5×1,7м со стальными переплетами	
1.464.2-17, вып.1	Фонари зенитные с размерами светового проема 2,7×2,7м со стальными переплетами	
1.450.3-3, вып. 0,1	Стальные лестницы, площадки, стремянки и ограждения	
1.465.1-13, вып.0	Плиты железобетонные типа П размером 3×18 м для малоуклонных покрытий одноэтажных зданий промышленных предприятий	

Ведомость металлоконструкций по видам профилей

Наименование конструкций по номенклатуре Прейскуранта № 01-09	Позиции по прейскуранту № 01-09	N п/п	Код конструкций	Масса конструкций, т: Всего стали повышенной и высокой прочности	По видам профилей стали: Балки и швеллеры	Крупносортная сталь	Среднесортная сталь	Мелкосортная сталь	Толстолистовая сталь	Универсальная сталь	Тонколистовая сталь	Гнутые и гнутосварные	Трубы	Прочие	Всего	Количество, шт	Серия типовых конструкций
1	2	3	4	5	6	7	8	9	10	11	12	13	14	15	16	17	18
Подвесные пути		1	526235	–	3,67	0,40	–	0,04	1,47	–	–	–	–	–	5,58		
Лестницы и ограждения		2	526241 526244	–	0,24	0,18	–	0,15	0,05	–	0,40	0,92	–	0,19	2,13		1.450.3-3
Фонари		3	526143	–	0,58 / –	–	– / 0,03	–	0,07 / –	–	3,91 / 3,32	1,35 / 0,23	–	–	6,11 / 3,60		1.464.2-17,8.1 1.464.2-21,8.1
Переплеты		4	526221	–	–	1,49 / 2,58	–	–	0,01	–	0,83	3,81	–	0,01	6,15 / 7,24		1.436.3-21
Стойки, балки перекрытия, лестницы и ограждения		5		–	8,38	0,60	–	0,14	0,65	–	0,06	–	–	0,05	9,88		ТП 902-2-436.87-КМ
Настил перекрытия		6		–	–	323											ТП 902-2-436.87-КМ
Итого				–	12,87 / 12,29	5,90 / 6,99	– / 0,05	0,33	2,79 / 2,72	–	5,20 / 4,61	6,68 / 4,98	–	0,25	33,62 / 32,2		
Контрольная сумма																	

Общие указания

1. Проектирование стальных конструкций выполнено в соответствии с требованиями СН и П II-23-81*.
2. Конструкции сварные. Сварку производить электродами типа Э42 по ГОСТ 9467-75.
3. Монтаж конструкций производить на черных болтах и сварке. Болты плотно затянуть и зачеканить.
4. В узлах и деталях даны решения соединений конструкций. Количество и диаметры болтов, длина и толщина сварных швов определяются при разработке деталировочных чертежей на основании расчетных усилий, указанных в ведомости элементов.
   Конструкции, для которых не приведены усилия в ведомости элементов следует крепить на двух болтах и сварке на минимальное расчетное усилие 3,0 т.
5. Все стальные конструкции огрунтовать на заводе-изготовителе 2 слоями ГФ-0119 и окрасить эмалью ПФ-133 за два раза
6. В ведомость металлоконструкций по видам профилей и техническую спецификацию металла включены данные по ТП 902-2-436.87-КМ за исключением подвесного транспорта.
7. Масса в числителе дана для $t = -30°C$, в знаменателе для $t = -40°C$.

Согласовано
Гл. спец. ТХ Щепин
Взам. инв. №
Подпись и дат.
Инв. № подл.

Типовой проект разработан в соответствии с действующими нормами и правилами и предусматривает мероприятия, обеспечивающие взрывную, взрывопожарную и пожарную безопасность при эксплуатации здания.

Главный инженер проекта А.В. Молчанов

Привязан

Инв. №

ГИП	Молчанов	
Н. контр.	Сахновский	
Рук. бр. 1	Тисленко	
Гл. спец.	Розенблат	
Рук. гр.	Березовская	

503-1-72.89-КМ

Автономное АТП на 300 грузовых автомобилей с открытой стоянкой

Производственный корпус ЕО и окрасочных работ

Стадия	Лист	Листов
РП	1	11

Общие данные

Минавтотранс РСФСР
ГИПРОАВТОТРАНС
Ростовский филиал

Техническая спецификация металла

Вид профиля и ГОСТ, ТУ	Марка металла и ГОСТ	Обозначение и размер профиля, мм	№ п.п.	Код: марки металла	Код: вида профиля	Код: размера профиля	Количество, шт.	Длина, мм	Масса металла по элементам конструкций, т: Стойки	Балки перекрытия	Настил перекрытия	Лестницы, площадки, ограждения	Крановый путь	Элементы крепления	Фонари	Переплёты	Общая масса, т	Масса потребности в металле по кварталам (заполняется изготовителем), т: I	II	III	IV	Заполняется ВЦ
									код элемента конструкции			526141 526144	526135	526235	526143	526221						
1	2	3	4	5	6	7	8	9														
Двутавры стальные горячекатаные с параллельными гранями полок ГОСТ 26020-83	Вст3 пс6-1 ГОСТ 380-88	I 20 К2	1						1.58	—	—	—	—	—	—	—	1.58					
	Итого		2	14460					1.58	—	—	—	—	—	—	—	1.58					
	Вст3 пс6-1 ТУ14-1-3023-80	35 Ш1	3						—	3.54	—	—	—	—	—	—	3.54					
		23 Ш1	4						—	1.95	—	—	—	—	—	—	1.95					
	Итого		5	14460					—	5.49	—	—	—	—	—	—	5.49					
	Вст3 Гпс5-1 ТУ14-1-3023-80	I 26 Б1	6						—	—	—	—	—	0.67	—	—	0.67					
		I 20 Б1	7						—	—	—	—	—	0.19	—	—	0.19					
	Итого		8	12360					—	—	—	—	—	0.86	—	—	0.86					
Всего профиля			9		51870				1.58	5.49	—	—	—	0.86	—	—	7.93					
Балки двутавровые для монорельсов ТУ 14-2-427-80	Вст3 Гпс5 ГОСТ 380-88	I 30 м	10						—	—	—	—	0.73	—	—	—	0.73					
		I 36 м	11						—	—	—	—	1.94	—	—	—	1.94					
	Итого		12	12360					—	—	—	—	2.67	—	—	—	2.67					
Всего профиля			13		53805				—	—	—	—	2.67	—	—	—	2.67					
Сталь горячекатаная. Швеллеры ГОСТ 8240-72*	Вст3 пс6-1 ТУ14-1-3023-80	[16	14						—	0.89	—	—	—	—	—	—	0.89					
	Итого		15	14460					—	0.89	—	—	—	—	—	—	0.89					
	Вст3 кп2 ГОСТ 380-88	[16	16						—	—	—	0.13	—	—	—	—	0.13					
		[10	17						0.10	—	—	—	—	—	—	—	0.10					
	Итого		18	11240					0.10	—	—	0.13	—	—	—	—	0.23					
Всего профиля			19		26506				0.10	0.89	—	0.13	—	—	—	—	1.12					
Сталь прокатная угловая равнополочная ГОСТ 8509-86	Вст3 пс6-1 ТУ14-1-3023-80	L 100×100×7	20						—	0.01	—	—	—	0.03	—	—	0.04					
	Итого		21	14460					—	0.01	—	—	—	0.03	—	—	0.04					
	Вст3 кп2 ГОСТ 380-88	L 50×50×5	22						—	—	—	0.02	—	—	—	—	0.02					
		L 63×63×5	23						—	—	—	0.07	—	—	—	—	0.07					
		L 90×90×6	24						—	—	—	0.02	—	—	—	—	0.02					
	Итого		25	11240					—	—	—	0.11	—	—	—	—	0.11					
Всего профиля			26		21113				—	0.01	—	0.11	—	0.03	—	—	0.15					
Сталь рифлёная ГОСТ 8568-77*	Вст3 кп2 ГОСТ 380-88	δ=5	27						—	—	3.11	—	—	—	—	—	3.11					
	Итого		28	11240					—	—	3.11	—	—	—	—	—	3.11					
Всего профиля			29		71315				—	—	3.11	—	—	—	—	—	3.11					

Инв. № подл. | Подпись и дата | Взам. инв. №

привязан:

Инв. №

ГИП	Молчанов	
Н.контр.	Сахновская	
Рук.гр.1	Тисленко	
Гл.спец.	Розенблат	
Рук.ер.	Берсенева	

503-1-72.89 — КМ

Автономное АТП на 300 грузовых автомобилей с открытой стоянкой

Производственный корпус ЕО и окрасочных работ

Стадия	Лист	Листов
РП	2	

Техническая спецификация металла (начало)

Минавтотранс РСФСР ГИПРОАВТОТРАНС Ростовский филиал

Техническая спецификация металла

Вид профиля и ГОСТ, ТУ	Марка металла и ГОСТ	Обозначение и размер профиля, мм	№ п.п.	Код: Марки металла	Код: Вида профиля	Код: Размера профиля	Количество, шт	Длина, мм	Масса металла по элементам конструкций, т: Стойки	Балки перекрытия	Настил перекрытия	Лестницы, площадки, ограждения	Крановый путь	Элементы крепления	Фонари	Переплеты		Общая масса, т	Масса потребности в металле по кварталам (заполняется изготовителем), т: I	II	III	IV	Заполняется ВЦ
1	2	3	4	5	6	7	8	9	код элемента конструкции			526241 526244	526235	526235	526143	526221							
Сталь листовая горячекатаная ГОСТ 19903-74*	Вст3 пс6-1 ТУ14-1-3023-80	δ = 10	30						0.11	0.12	0.52	—	—	—	—	—		0,75					
		δ = 20	31						0.32	—	—	—	—	—	—	—		0,32					
	Итого		32	14460					0,43	0.12	0.52	—	—	—	—	—		1,07					
	Вст3 гпс5-1 ТУ14-1-3023-80	δ = 6	33						—	0.07	—	—	—	—	—	—		0,07					
		δ = 10	34						—	—	—	—	—	0,19	—	—		0,19					
		δ = 16	35						—	—	—	—	—	0.38	—	—		0,38					
		δ = 18	36						—	—	—	—	—	0,84	—	—		0,84					
	Итого		37	12360					—	0,07	—	—	—	1,41	—	—		1.48					
Всего профиля			38		71110				0.43	0.19	0.52	—	—	1,41	—	—		2,55					
Болты с шестигранной головкой ГОСТ 7798-70*	Вст3 сп5 ГОСТ 380-88	М36	39						—	—	—	—	—	0.35	—	—		0.35					
		М16	40						—	—	—	—	—	0.04	—	—		0.04					
	Итого		41	14460					—	—	—	—	—	0.39	—	—		0.39					
	Вст3 кп2 ГОСТ 380-88	М12	42						—	0.05	—	0.17	—	—	—	—		0.22					
	Итого		43	11240					—	0,05	—	—	—	—	—	—		0,05					
Всего профиля			44		16408				—	0,05	—	—	—	0.39	—	—		0,44					
Стальные лестницы стремянки и ограждения, серия 1.450.3-3	листы 8, 9		45						—	—	—	1.56	—	—	—	—		1.56					
Переплеты серия 1.436.3-21	листы 11, 12		46						—	—	—	—	—	—	—	5,91/6,96		5,91/6,96					
Фонари серия 1.464.2-17 и 1.464.2-21	листы 5, 10		47						—	—	—	—	—	—	5,89/3,47	—		5,89/3,47					
Лестницы и ограждения	т.п. 902-2-436.87		48						—	—	—	0,83	—	—	—	—							
Всего масса металла			49						2.11	6,63	3,63	2,80	2,67	2,69	5,89/3,47	5,91/6,96		32,38/30,96					
В том числе по маркам	Вст3 гпс5		50	12360					—	0.07	—	—	—	2,27	—	—		2.34					
	Вст3 сп5		51	14460					—	—	—	—	—	0,39	—	—		0.39					
	Вст3 гпс5-1		52	12360				—	—	—	—	—	2,67	—	—	—		2.67					
	Вст3 пс6-1		53	14460					2.01	6,51	0,52	—	—	0,03	—	—		9,07					
	Вст3 кп2		54	11240					0,10	0,05	3,11	2,80	—	—	5,89/3,47	5,91/6,96		17.86/18.49					
Масса поставки элементов по кварталам, т (заполняется заказчиком)	I																						
	II																						
	III																						
	IV																						

1. Масса металла в числителе дана для $t = -30°C$, в знаменателе для $t = -40°C$.

Инв. № подл. | Подпись и дата | Взам. инв.

Привязан:

ГИП	Молчанов	
Н.контр.	Сахновская	
Рук.бр.	Тисленко	
Гл.спец.	Розенблат	
Рук.гр.	Березовская	

503-1-72.89 - КМ

Автономное АТП на 300 грузовых автомобилей с открытой стоянкой

Производственный корпус ЕО и окрасочных работ

Стадия	Лист	Листов
РП	3	

Техническая спецификация металла (отпускная)

Минавтотранс РСФСР ГИПРОАВТОТРАНС

АЛЬБОМ I

Техническая спецификация металла на площадку, лестницу, ограждения

Вид профиля и ГОСТ, ТУ	Марка металла и ГОСТ	Обозначение и размер профиля, мм	№ пп.	Код: марки металла	Код: вида профиля	Код: размера профиля	Количество, шт.	Длина, мм	Масса металла по элементам конструкций, т: Площадки, лестницы, ограждения (Код элемента конструкции 626241 / 626244)	Общая масса, т	Масса потребности в металле по кварталам (заполняется изготовителем): I	II	III	IV	Заполняется в. 4
1	2	3	4	5	6	7	8	9							
Швеллеры стальные гнутые равнополочные ГОСТ 8278-83	Вст3 кп2 ГОСТ 380-88	ГНЕ 160×50×4	1						0.13	0.13					
		ГНЕ 180×50×4	2						0.39	0.39					
		Итого	3	11240					0.52	0.52					
Всего профиля			4		73007				0.52	0.52					
Швеллеры стальные гнутые неравнополочные ГОСТ 8281-80*	Вст3 кп2 ГОСТ 380-88	Г 50×40×12×2,5	5						0.08	0.08					
		Г 50×40×12×2,6	6						0.12	0.12					
		Итого	7	11240					0.20	0.20					
Всего профиля			8						0.20	0.20					
Сталь прокатная угловая равнополочная ГОСТ 8509-86	Вст3 кп2 ГОСТ 380-88	L 25×25×3	9						0.05	0.05					
		L 75×75×5	10						0.10	0.10					
		Итого	11	11240					0.15	0.15					
Всего профиля			12		21113				0.15	0.15					
Уголки стальные гнутые равнополочные ГОСТ 19771-74*	Вст3 кп2 ГОСТ 380-88*	L 80×80×5	13						0.12	0.12					
	Итого		14	11240					0.12	0.12					
Всего профиля			15		75205				0.12	0.12					
Сталь горячекатаная круглая ГОСТ 2590-71*	Вст3 кп2 ГОСТ 380-88	В 18	16						0.03	0.03					
	Итого		17	11240					0.03	0.03					
Всего профиля			18		11118				0.03	0.03					
Сталь листовая горячекатаная ГОСТ 19903-74*	Вст3 кп2 ГОСТ 380-88	-δ = 2	19						0.38	0.38					
		-δ = 4	20						0.04	0.04					
		-δ = 6	21						0.01	0.01					
	Итого		22	11240					0.43	0.43					
Всего профиля			23		71110				0.43	0.43					
Полоса стальная горячекатаная ГОСТ 103-76*	Вст3 кп2 ГОСТ 380-88	-40×4	24						0.06	0.06					
	Итого		25	11240					0.06	0.06					
Всего профиля			26						0.06	0.06					
Профиль гнутый ЧМТУ 2-130-70	Вст3 кп2 ГОСТ 380-88	90×30×25×2,5	27						0.05	0.05					
	Итого		28	11240					0.05	0.05					
Всего профиля			29						0.05	0.05					
Всего масса металла по маркам	Вст3 кп2		30	11240					1.56	1.56					
Масса поставки элементов по кварталам, т (заполняется заказчиком)		I													
		II													
		III													
		IV													

Инв. № подл. | Подпись и дата | Взам. инв. №

Привязан:

Инв. №

		503-1-72.89 — КМ	
		Автономное АТП на 300 грузовых автомобилей с открытой стоянкой	
ГИП	Молчанов	Производственный корпус ЕО и окрасочных работ	Стадия: РП; Лист: 4; Листов:
Н. контр.	Сахновская		
Рук. бр. I	Писленко		
Гл. спец.	Розенблат	Техническая спецификация металла на площадку, лестницу, ограждения	Минавтотранс РСФСР ГИПРОАВТОТРАНС Ростовский филиал
Рук. гр.	Березовская		
Техник	Осетенова		

Техническая спецификация металла зенитных фонарей.

Вид профиля и ГОСТ, ТУ	Марка металла и ГОСТ	Обозначение и размер профиля, мм	№ п.п.	Код: Марки металла	Код: Вида профиля	Код: Размера профиля	Количество, шт	Длина, мм	Масса металла по элементам конструкций, т: Зенитные фонари для t=-30°С	Масса металла по элементам конструкций, т: Зенитные фонари для t=-40°С			Общая масса, т	Масса потребности в металле по кварталам (заполняется изготовителем), т: I	II	III	IV	Заполняется, ВЦ
									Код элемента конструкции									
1	2	3	4	5	6	7	8	9	526143	526143								
Балки двутавровые Сталь горячекатаная ГОСТ 8239-72*	В Ст.3 кп2 ГОСТ 380-88	I 12	1						0,56	—			0,56 / —					
	Итого		2	11240					0.56	—			0.56 / —					
Всего профиля			3		24007				0.56	—			0,56 / —					
Швеллеры стальные гнутые равнополочные ГОСТ 8278-75	В Ст3 кп2 ГОСТ 380-88	L 100×60×3	4						1.17	—			1.17 / —					
	Итого		5	11240					1.17	—			1.17 / —					
Всего профиля			6		73007				1.17	—			1.17 / —					
Уголки стальные гнутые равнополочные ГОСТ 19771-74*	В Ст3 кп2 ГОСТ 380-88	L 40×40×3	7						0.11	—			0.11 / —					
		L 80×80×4	8						0.01	—			0.01 / —					
	Итого		9	11240					0.12	—			0.12 / —					
Всего профиля			10						0,12	—			0,12 / —					
Уголки стальные гнутые неравнополочные ГОСТ 19772-74*	В Ст3 кп2 ГОСТ 380-88	L 60×40×3	11						—	0.13			— / 0.13					
		L 70×50×3	12						0.20	—			0.20 / —					
		L 50×36×3	13						—	0.09			— / 0.09					
	Итого		14	11240					0.20	0.22			0.20 / 0.22					
Всего профиля					74002				0.20	0.22			0.20 / 0.22					
Сталь горячекатаная круглая ГОСТ 2590-71*	В Ст3 кп2 ГОСТ 380-88	В6	15						0.01	0.01			0.01 / 0.01					
	Итого		16	11240					0.01	0.01			0.01 / 0.01					
Всего профиля			17		11118				0.01	0.01			0.01 / 0.01					
Сталь листовая горячекатаная ГОСТ 19903-74*	В Ст3 кп2 ГОСТ 380-88	— δ = 2,0	18						—	2,17			— / 2,17					
		— δ = 3.0	19						3,76	1.02			3.76 / 1.02					
		— δ = 4	20						0.01	—			0.01 / —					
		— δ = 6	21						0.04	—			0.04 / —					
		— δ = 8	22						0.02	—			0.02 / —					
	Итого		23	11240					3.83	3,19			3.83 / 3.19					
Всего профиля			24		71110				3,83	3,19			3.83 / 3.19					
Полоса стальная горячекатаная ГОСТ 103-76*	В Ст3 кп2 ГОСТ 380-88	— 10×50	25						—	0,05			— / 0.05					
	Итого		26	11240					—	0,05			— / 0.05					
Всего профиля			27						—	0.05			— / 0.05					
Всего масса металла по маркам	В Ст3 кп2		28	11240					5,89	3,47			5.89 / 3.47					
Масса поставки элементов по кварталам, т (заполняется заказчиком)		I																
		II																
		III																
		IV																

В графе „Общая масса" в числителе для t=-30°С, в знаменателе для t=-40°С.

Инв. № подл. | Подпись и дата | Взам. инв. №

Привязан

Инв. №

ГИП	Молчанов		
Н.контр.	Сахновская		
Рук. бр.	Тисленко		
Гл.спец.	Розенблат		
Рук. гр.	Березовская		
Инж.	Кострина		

503-1-72.89 - КМ

Автономное АТП на 300 грузовых автомобилей с открытой стоянкой.

Производственный корпус ЕО и окрасочных работ

Техническая спецификация металла зенитных фонарей

Стадия	Лист	Листов
РП	5	

Минавтотранс РСФСР ГИПРОАВТОТРАНС Ростовский филиал

АЛЬБОМ I

Техническая спецификация металла на переплеты

Вид профиля и ГОСТ, ТУ	Марка металла и ГОСТ	Обозначение и размер профиля	№ п.п.	Код: Марка металла	Код: Вид профиля	Код: Размер профиля	Количество, шт.	Длина, мм	Масса металла по элементам конструкции: Переплеты (Код элемента констр.)	Общая масса, т	Масса потребности в металле по кварталам: I	II	III	IV	Заполняется ВЦ.
1	2	3	4	5	6	7	8	9							
Сталь листовая холоднокатанная ГОСТ 19904-74*	Ст 3 ГОСТ 380-71	δ=1,8	1						0,2	0,2					
	Итого:		2	11240					0,2	0,2					
	В Ст3 кп2 ГОСТ 380-71	δ=3	3						0,05	0,5					
	Итого:		4	11240					0,05	0,5					
Всего профиля			5		71110				0,25	0,25					
Стальной гнутый профиль ГОСТ 19904-74*	В Ст3 кп ГОСТ 16523-70	∞ 58×26×1,8	6						3,01	3,01					
	Итого:		7	11240					3,01	3,01					
Всего профиля			8		71110				3,01	3,01					
Сталь горячекатанная круглая ГОСТ 2950-71	В Ст3 кп2 ГОСТ 380-71	ф=8	9						0,008	0,008					
	Итого:		10	11240					0,008	0,008					
Всего профиля:			11		11118				0,008	0,008					
Всего масса металла по маркам	Ст3		12	11240					0,2	0,2					
	В Ст3 кп2		13	11240					0,058	0,058					
	В Ст3 кп		14	11240					3,01	3,01					
Масса поставок элементов по кварталам заполняется заказчиком															

Ведомость элементов

Марка	Сечения: Эскиз	Сечения: поз.	Сечения: Состав	Опорные усилия: M тс.м	N тс	Q тс	Группа констр.	Марка металла	Примечание
				Детали					
М1	1.436.3-21		в.1	Сухарь М1					144
М2	1.436.3-21		в.1	Сухарь М2					144
М4	1.436.3-21		в.1	Сухарь М4					115
М6, М6Н	1.436.3-21		в.1	Планка М6, М6Н					113
М8	1.436.3-21		в.1	Вилка М8					6
А1.18	1.436.3-21		в.1	Нащельник А1.18					28
А1.20	1.436.3-21		в.1	Нащельник А1.20					5
А1.24	1.436.3-21		в.1	Нащельник А1.24					124
А1.30	1.436.3-21		в.1	Нащельник А1.30					2
А2.18	1.436.3-21		в.1	Слив А2.18					7
А2.20	1.436.3-21		в.1	Слив А2.20					1
А2.24	1.436.3-21		в.1	Слив А2.24					36

Ведомость элементов

Марка	Сечения: Эскиз	Сечения: поз.	Сечения: Состав	M тс.м	N тс	Q тс	Группа констр.	Марка металла	Примечание
А2.30	1.436.3-21		в.1	Слив А2.30					1
К3	1.436.3-21		в.1	Изделие закладное К3					12
Р48	1.436.3-21		в.2	Ригель ветровой Р48					21
Балка	1.436.3-21		в.1	Балка ℓ=1952					3
Лист				Лист Б-ПН-3×200×100 ГОСТ 19904-74 / Ст 10кп ГОСТ 16523-70					41
				Полоса 5×50 ГОСТ 103-76 / В ст3 кп2 ТУ 14-1-3023-80					
Полоса				ℓ=50					107
Стойка (t=-40°)				Уголок 200×125×14 ГОСТ 8510-72* / В ст3 кп2 ГОСТ 380-88					
				ℓ=4800					6
				ℓ=3600					12
Стойка (t=-30°)				Уголок 160×100×10 ГОСТ 8510-72* / В ст3 кп2 ГОСТ 380-88					
				ℓ=4800					6
				ℓ=3600					12
Ж.Р. N2	ТУ36-1517-71			Жалюзийная решетка					104
				Стандартные изделия					
Винт				Винт ПК-8-ДС-4,2-15-15					
				ТУ 400-28-461-84					229
				Материалы					
Прокладка К60.300				Прокладка ПРП 40 К60.300 ГОСТ 19177-81					129
Прокладка К40.300				Прокладка ПРП 40 К40.300 ГОСТ 19177-81					129,6
Прокладка К50.300				Прокладка ПРП 40 К50.300 ГОСТ 19177-81					106,8
Мастика				Мастика тиоловая АМ-0,5 ТУ 84-246-85, γ=1,5 т/см³					229,1

1. В технической спецификации не учтены элементы крепления оконных переплетов.

ПРИВЯЗАН:

Инв. №

ГИП	Молчанов	
Н.контр.	Сахновская	
Рук. бр.	Тисленко	
Гл. спец.	Таран	
Рук. гр.	Кульвец	
Вед. инж.	Дженибаткаева	
Арх.	Матросова	

503-1-72.89-КМ

Автономное АТП на 300 грузовых автомобилей с открытой стоянкой

Производственный корпус ЕО и окрасочных работ

Стадия	Лист	Листов
РП	6	

Техническая спецификация металла на переплеты.

Минавтотранс РСФСР ГИПРОАВТОТРАНС Ростовский филиал

Инв. № подл. | Подпись и дата | Взам. инв. №

АЛЬБОМ I

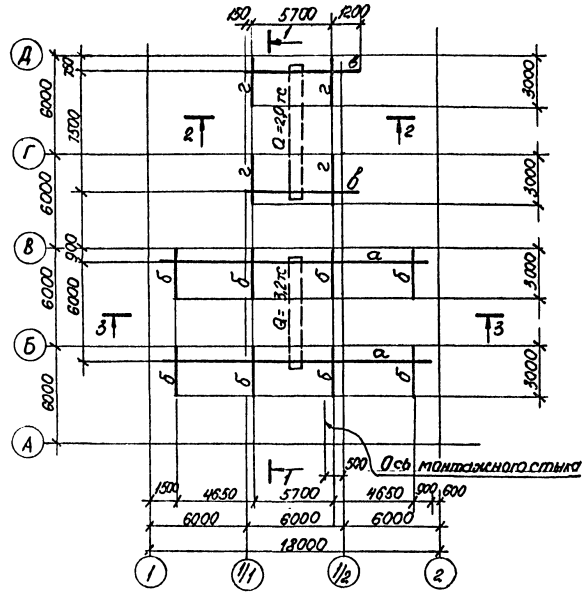

1-1

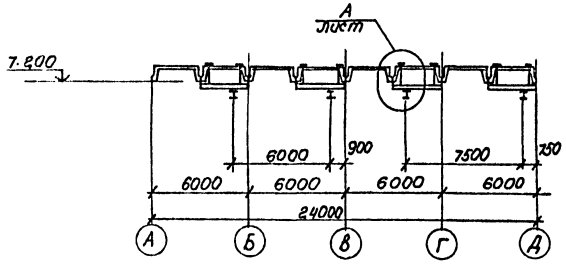

2-2

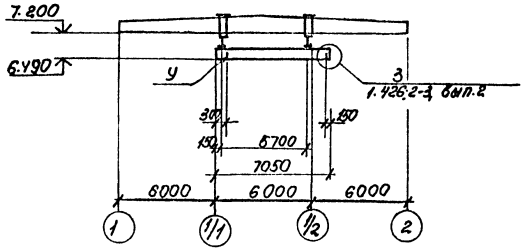

3-3

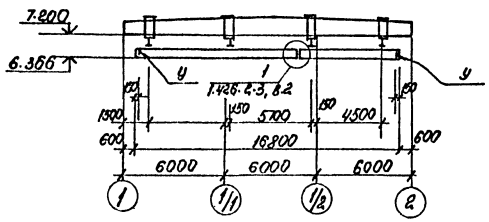

А

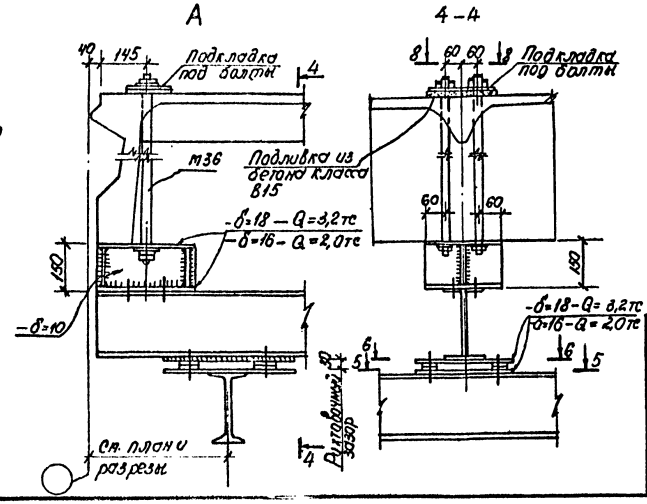

4-4

Ведомость элементов									
Марка	Сечение			Опорные усилия			Группа констр.	Марка металла	Примечание
	Эскиз	Поз.	Состав	M, тс·м	N, тс	R, тс			
а	I		I 36 м	-		5,7	1	Вст3Гпс5	
б	I		I 26 Б1	6,5		16,1	1	Вст3Гпс5-1	
в	I		I 30 м	-		3,4	1	Вст3Гпс5	
г	I		I 20 Б1	4,5		11,2	1	Вст3Гпс5-1	
у	L		L 100×100×7	конструктивно			4	Вст3пс6-1	

1. Монтаж подвесных путей вести по указаниям серии 1.426.2-3,2-км.
2. Сечения 5-5, 6-6, 8-8 см. серию 1.465.1-13.0-см 10 лист 2.
3. Техническую спецификацию см. на листах 2; 3.
4. Общие указания см. на листе 1.

Привязан

Инв. №

ГИП	Молчанов		
Н. контр.	Сахновская		
Рук. бр.	Тисленко		
Гл. спец.	Розенблат		
Рук. гр.	Березовская		

503-1-72.89 — КМ

Автономное АТП на 300 грузовых автомобилей с открытой стоянкой

Производственный корпус ЕО и окрасочных работ

Схема расположения подвесных путей.

Стадия	Лист	Листов
РП	7	

Минавтотранс РСФСР ГИПРОДАВТОТРАНС Ростовский филиал

Инв. № подл. | Подпись и дата | Взам. инв. №

Схема расположения лестницы ЛМ1

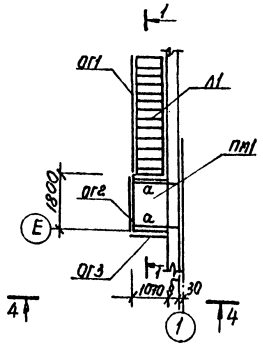

Схема расположения лестницы ЛМ2

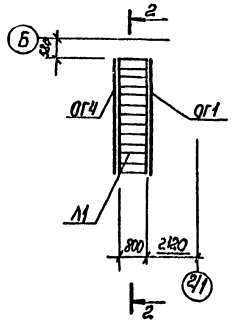

Схема расположения лестницы ЛМ3

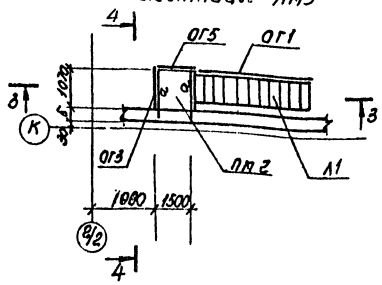

Схема расположения лестницы ЛМ5

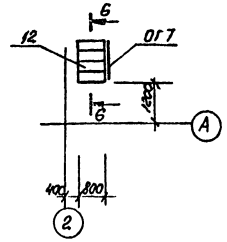

1-1

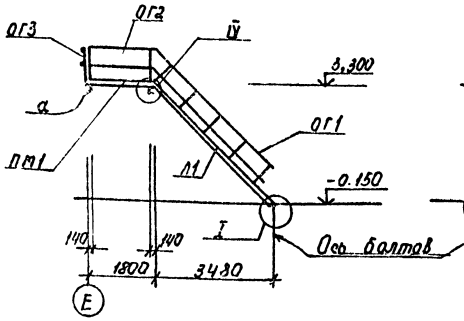

2-2

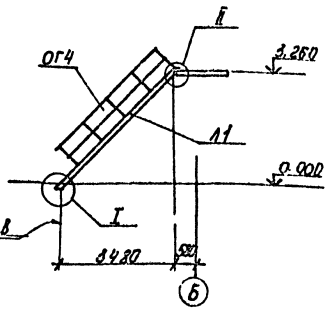

3-3

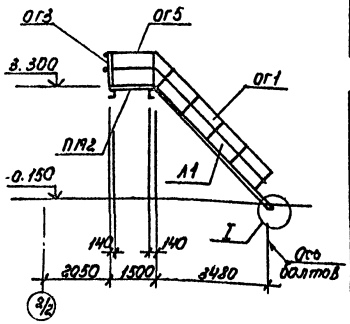

4-4

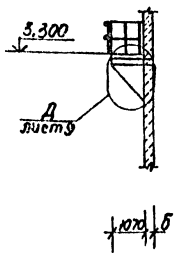

Схема расположения лестницы ЛМ4

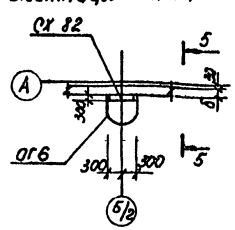

5-5

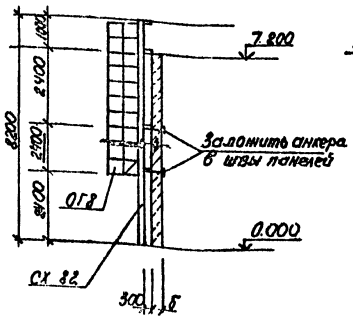

6-6

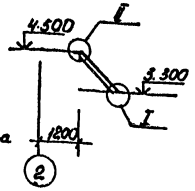

Спецификация элементов к схемам расположения лестниц ЛМ1-ЛМ5

Марка, поз.	Обозначение	Наименование	Кол	Масса ед., кг	Примечание
		Марши лестничные			
Л1	1.450.3-3, вып.1, ч.1	МЛХШ45-36.8	3	151.2	
Л2	1.450,3-3, вып.1, ч.1	МЛХШ45-12.8	1	50.9	
		Площадки			
ПМ1	1.450.3-3, вып.1, ч.2	ПМХШ-18.10	2	76.4	
ПМ2	1.450.3-3, вып.1 ч.2	ПМХШ-15.10	1	64.4	
СХ 82	1.450.3-3, вып.1, ч.2	Стремянка СХ 82	1	140.1	
		Ограждения			
ОГ1	1.450.3-3, вып.1, ч.2	ОГп МЛХ 45-10.36	3	24.4	
ОГ2	1.450.3-3, вып.1, ч.2	ОГп МХ эб-10.18	2	18.7	
ОГ3	1.450.3-3, вып.1, ч.2	ОГп МХ эб-10.9	2	10.5	
ОГ4	1.450.3-3, вып.1, ч.2	ОГл МЛХ 45-10.36	1	24.4	
ОГ5	1.450.3-3, вып.1, ч.2	ОГп МХ эб-10.15	1	16.7	
ОГ6	1.450.3-3, вып.1, ч.2	ОГС 60,4	1	52.6	
ОГ7	1.450.3-3, вып.1, ч.2	ОГл МЛХ 45-10.12	1	7.5	

Ведомость элементов

Марка	Сечение: Эскиз	Поз.	Состав	Опорные усилия: M, тс.м	N, тс	R, тс	Группа констр.	Марка металла	Примечание
а	[		[16	Конструктивно			2	ВСт3 кп2	
б	L		L63×5	Конструктивно			4	ВСт3 кп2	
в	L		L90×6	Конструктивно			4	ВСт3 кп2	

1 Общие указания см. на листе 1
2 Техническую спецификацию металла см. на л. 2, 3, 4.
3 Все узлы, кроме оговоренных, замаркированы по серии 1.450.3-3, вып. 0

Привязан

Инв. №

503-1-72.89 -КМ

Автономное АТП на 300 грузовых автомобилей с открытой стоянкой.

Производственный корпус ЕО и окрасочных работ

ГИП	Молчанов		
Н. контр.	Сахновская		
Рук. бр.	Тусленко		
Кл. спец.	Розенблат		
Рук. гр.	Березовская		

Стадия	Лист	Листов
РП	8	

Схема расположения лестниц ЛМ1... ЛМ5

Минавтотранс РСФСР ГИПРОАВТОТРАНС Ростовский филиал

Инв. № подл. | Подпись и дата | Взам. инв. №

АЛЬБОМ I

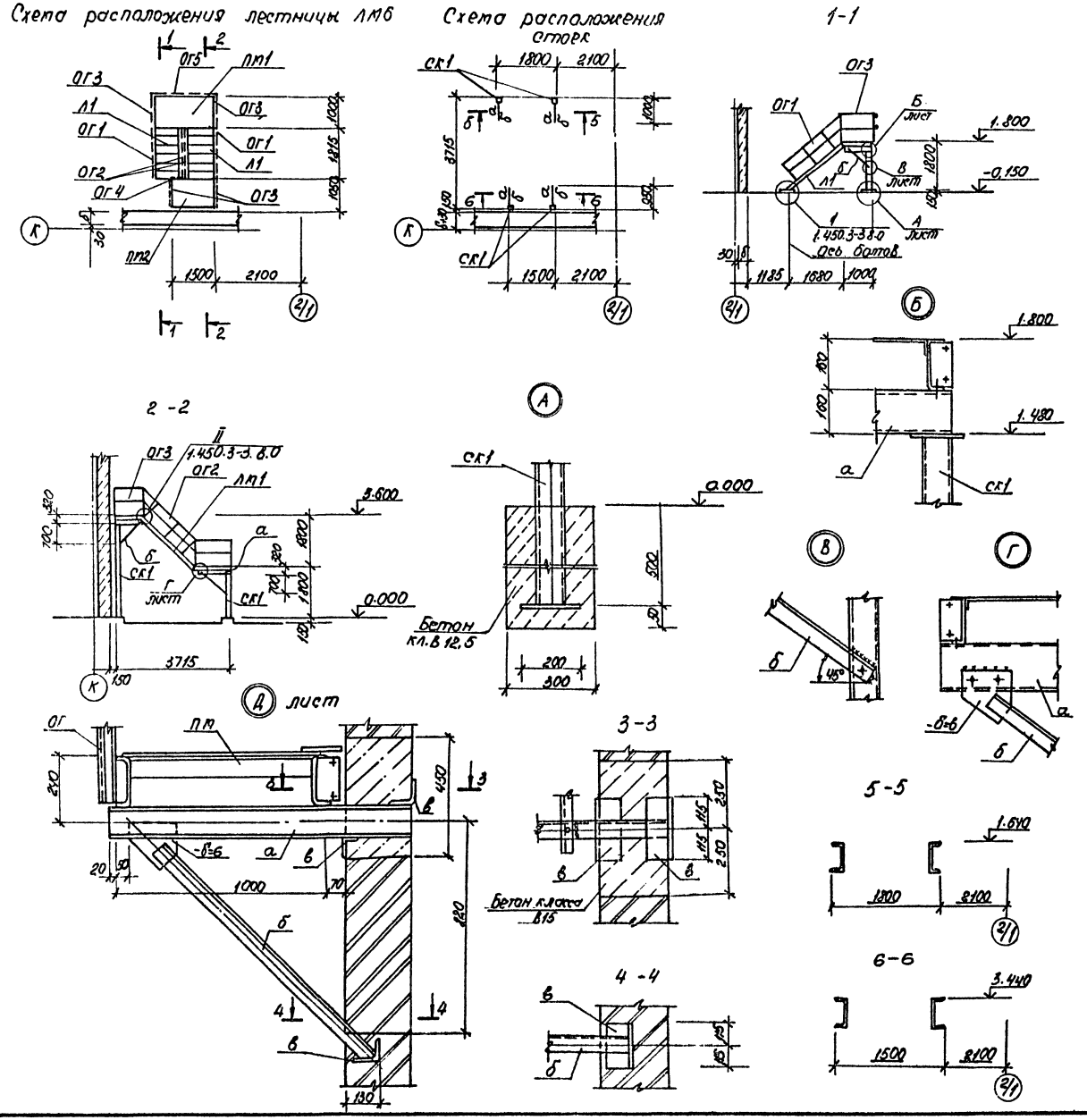

Спецификация элементов к схеме расположения лестницы ЛМ6

Марка, поз.	Обозначение	Наименование	Кол	Масса ед., кг	Примечание
		Марши лестничные			
Л1	1.450.3-3, вып.1, ч.1	МЛХ Ш45-18,8	2	76,0	
		Площадки			
ПМ1	1.450.3-3, вып.1, ч.2	ПМХШ-18.10	1	76.4	
ПМ2	1.450.3-3, вып.1, ч.2	ПМХШ-15.10	1	64.4	
		Ограждения			
ОГ1	1.450.3-3, вып.1, ч.2	ОГл МЛХ45-10,18	2	12,5	
ОГ2	1.450.3-3, вып.1, ч.2	ОГп МЛХ45-10.18	2	12,5	
ОГ3	1.450.3-3, вып.1, ч.2	ОГП МХЭБ-10,12	3	12.5	
ОГ4	1.450.3-3 вып.1, ч.2	ОГП МХЭБ-10,9	1	10,5	
ОГ5	1.450.3-3, вып.1, ч.2	ОГП МХЭБ-10,18	1	18,7	

Ведомость элементов

Марка	Сечение: Эскиз	Поз.	Состав	Опорные усилия: М, тс.м	N, тс	R, тс	Группа констр.	Марка металла	Примечание
СК1	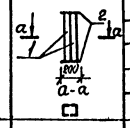	1	[10			3,8	2	В ст3кп2	
		2	– 200×10						
а	[		[16	конструктивно			2	В ст3кп2	
б	L		L63×5	конструктивно			4	В ст3кп2	
в	L		L90×6	конструктивно			4	В ст3кп2	

1. Общие указания см. на листе 1.
2. Техническую спецификацию металла см. на листах 2, 3, 4.

Привязан

Инв. №

ГИП	Малчанов		
Н. контр.	Сахновская		
Рук. бр. 1	Тисленко		
Гл. спец.	Розенблат		
Рук. гр.	Березовская		
Инж.	Гаврилова		

503-1-72.89 -КМ

Автономное АТП на 300 грузовых автомобилей с открытой стоянкой.

Производственный корпус ЕО и окрасочных работ

Схема расположения лестницы ЛМ6

Стадия	Лист	Листов
РП	9	

Минавтотрансстрой ГИПРОАВТОТРАНС Ростовский филиал

Инв. № подл. | Подпись и дата | Взам. инв. №

Схема расположения зенитных фонарей

Для t = -30°С

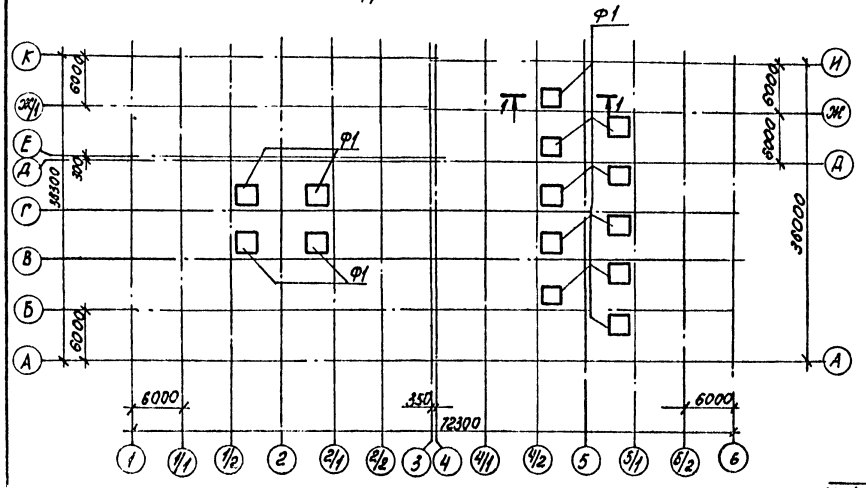
Ф1
Т
Т1
Ф1
Ф1
Ф1
6000
6000
6000

АЛЬБОМ I

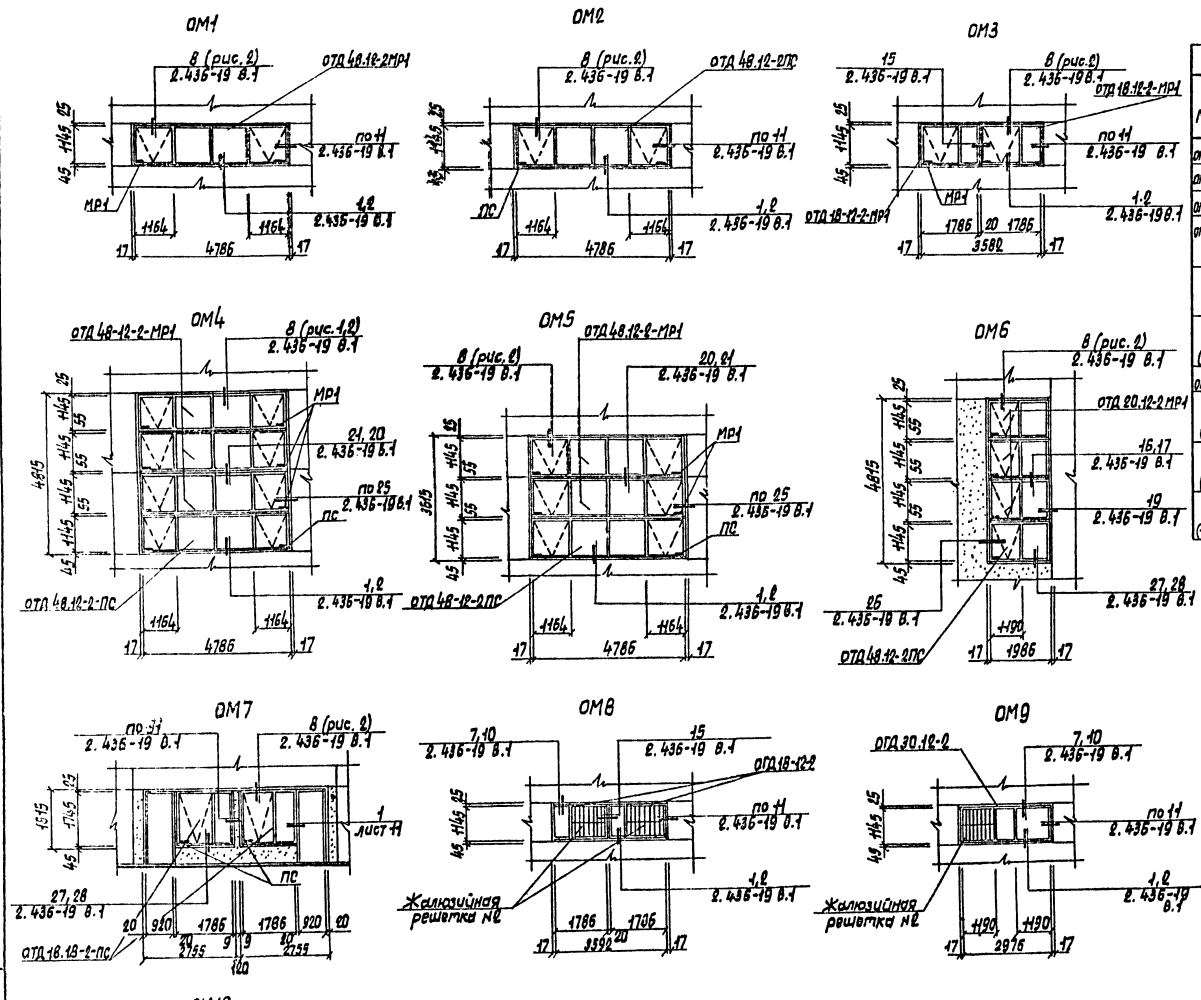

Ведомость элементов									
Марка	Сечения			Опорные усилия			Группа констр.	Марка металла	Примечание
	Эскиз	Поз.	Состав	M тс.м.	N тс	Q тс			
ОМ-1 (7 мест)	1.436.3-21		В.1-3	ОТД 48.12-2 МР1					1
ОМ-2 (3 мест)	1.436.3-21		В.1-3	ОТД 48.12-2 ПС					1
ОМ-3 (1 мест)	1.436.3-21		В.1-3	ОТД 18.12-2 МР1					2
ОМ-4 (3 мест)	1.436.3-21		В.1-3	ОТД 48.12-2 МР1					3
				ОТД 48.12-2 ПС					1
ОМ-5 (6 мест)	1.436.3-21		В.1-3	ОТД 48.12-2 МР1					2
				ОТД 48.12-2 ПС					1
ОМ-6 (1 место)	1.436.3-21		В.1-3	ОТД 20.12-2 МР1					3
				ОТД 20.12-2 ПС					1
ОМ-7 (1 место)	1.436.3-21		В.1-3	ОТД 18.18-2-ПС					2
ОМ-8 (2 место)	1.436.3-21		В.1-3	ОТД 18.12-2					2
				жалюз. реш. N2					32
ОМ-9 (1 место)	1.436.3-21		В.1-3	ОГД 30.12-2					1
				жалюз. реш. N2					16
ОМ10 (1 место)	1.436.3-21		В.1-3	ОГД 18.12-2					1
				жалюз. реш. N2					24

1. Ведомость элементов крепления окон см. лист 6

Привязан	ГИП	Молчанов	503-1-72.89 - КМ
	Н. контр.	Сахновская	Автономное АТП на 300 грузовых автомобилей с открытой стоянкой
	Рук. вр.	Тисленко	Производственный корпус ЕО и окрасочных работ
	Гл. спец.	Таран	Стадия: РП; Лист: 11; Листов:
	Рук. гр.	Кульвец	Минавтотранс РСФСР ГИПРОАВТОТРАНС Ростовский филиал
	Вед. инж.	Дженибал	
Инв. N	Арх.	Матросс	

Инв. N подл. | Подпись | Дата | Взам. инв. N

Отпечатано
в Новосибирском филиале ЦИТП
630006, г. Новосибирск, ул. Лазарева 33/1
Выдано в печать "18" V 1990 г.
Заказ 7-798 Тираж 150

gost.e-ecolog.ru