ТИПОВОЙ ПРОЕКТ
503-1-46.86

Автотранспортное предприятие на 50 грузовых автомобилей с закрытой стоянкой

АЛЬБОМ I

Общая пояснительная записка.
Технология производства.
Архитектурные решения.
Конструкции железобетонные.
Конструкции металлические.

25641-01
Отпускная цена
на момент реализации
указана в счет—накладной

				Привязан	
Инв. №					

ТИПОВОЙ ПРОЕКТ
503-1-46.86

АВТОТРАНСПОРТНОЕ ПРЕДПРИЯТИЕ НА 50 ГРУЗОВЫХ АВТОМОБИЛЕЙ С ЗАКРЫТОЙ СТОЯНКОЙ

АЛЬБОМ I

СОСТАВ ПРОЕКТА:

АЛЬБОМ	I	Общая пояснительная записка. Технология производства. Архитектурные решения. Конструкции железобетонные. Конструкции металлические.
АЛЬБОМ	II	Отопление, вентиляция. Внутренние водопровод и канализация. Силовое электрооборудование. Электрическое освещение. Автоматизация. Связь и сигнализация. Охранно-пожарная сигнализация.
АЛЬБОМ	III	Индустриальные строительные конструкции.
АЛЬБОМ	IV	Задания заводу-изготовителю на электрооборудование и автоматику.
АЛЬБОМ	V	Спецификации оборудования.
АЛЬБОМ	VI	Ведомости потребности в материалах.
АЛЬБОМ	VII	Показатели результатов применения научно-технических достижений в строительных решениях проекта.
АЛЬБОМ	VIII	Сметы

ТИПОВОЙ ПРОЕКТ 901-4-57.83
ТИПОВОЙ ПРОЕКТ 902-2-418.86

Примененные типовые проекты:
"Резервуар для воды емкостью 50 м³"
"Очистные сооружения для сточных вод от мойки автомобилей производительностью 3 л/с"

Разработан:
Ростовским филиалом
"Гипроавтотранс"

Главный инженер института — Левин Э.Я.
Главный инженер проекта — Шульгин А.И.

Рабочий проект утвержден и введен в действие Минавтотрансом РСФСР
протокол № 11 от 18.04.86

				Привязан
Инв.№				

ТИПОВОЙ ПРОЕКТ 503-1-46.86-АЛЬБОМ I

Содержание альбома

Лист	Наименование	Стр.
	Содержание альбома	2
1	Пояснительная записка /начало/	3
2	Пояснительная записка /продолжение/	4
3	Пояснительная записка /продолжение/	5
4	Пояснительная записка /продолжение/	6
5	Пояснительная записка /продолжение/	7
6	Пояснительная записка /продолжение/	8
7	Пояснительная записка /продолжение/	9
8	Пояснительная записка /окончание/	10
9	Стройгенплан	11
1	Схема генерального плана	12
	Чертежи марки ТХ	
1	Общие данные	13
2	План расстановки технологического оборудования в осях Е÷М и 1÷5	14
3	План расстановки технологического оборудования в осях Б÷Еи 1÷5	15
4	Экспликация технологического оборудования /начало/	16
5	Экспликация технологического оборудования /продолжение/	17
6	Экспликация технологического оборудования /продолжение/	18
7	Экспликация технологического оборудования /окончание/	19
8	План разводки трубопроводов системы сжатого воздуха	20
9	Схема разводки трубопроводов системы сжатого воздуха	21
10	План и схема разводки трубопроводов системы масла	22
	Навес КПП. Ворота распашные 4000×2000. Общий вид.	23
	Чертежи марки АР	
1	Общие данные /начало/	24
2	Общие данные /окончание/	25
3	Схема расположения фундаментов под оборудование	26
4	Фундамент ФОМ1	27
5	Фундамент ФОМ2. Сечения 1-1 ÷ 4-4	28
6	Сечения 5-5 ÷ 12-12	29
7	Сечения 13-13 ÷ 17-17	30
8	Фундамент ФОМ3	31
9	Фундаменты ФОМ4; ФОМ5	32
10	Фундаменты ФОМ6 ÷ ФОМ9; приямки ПРМ1÷ ПРМ3	33
11	Схема расположения приямка ПРМ4	34
12	Схема расположения приямка ПРМ5	35
13	Схема расположения приямка КТП	36
14	План на отм. 0.000	37

продолжение

Лист	Наименование	Стр
15	Фрагмент1	38
16	Фрагмент2	39
17	Фасады 1-5; 5-1. Разрезы 1-1, 2-2.	40
18	Фасады А-М, М-А	41
19	Венткамера на отм 4.800	42
20	Венткамеры. Сечения. Узлы.	43
21	План кровли. Вентшахты №1÷№5	44
22	Планы полов на отм. 0.000, 3.000, 4.800	45
23	Схемы панельных перегородок и отверстий в перегородках фрагментов 1; 2	46
24	Сетчатая перегородка. Барьер	47
25	Фрагмент плана 2. Сечения. Узлы.	48
26	Узлы 1÷12	49
27	Навес КПП. План. Фасад. Разрез. Схема раскладки АЦВ листов на кровле	50
28	Навес КПП. Фундамент ФОМ10.	51
29	Буфет на 12 мест. Планы на отм. 0.000 с расстановкой оборудования и подводом коммуникаций	52
	Чертежи марки КЖ	
1	Общие данные /начало/	53
2	Общие данные /окончание/	54
3	Схема расположения фундаментов в осях 1÷3/5 и А-Б	55
4	Схема расположения фундаментов между осями 1÷5	56
5	Узлы I÷III. Сечения 1-1÷ 6-6	57
6	Фундаменты ФМ1 ÷ ФМ3	58
7	Фундаменты ФМ4 ÷ ФМ6	59
8	Фундаменты ФМ7 ÷ ФМ9	60
9	Фундаменты ФМ10 ÷ ФМ12	61
10	Фундаменты ФМ13 ÷ ФМ15	62
11	Фундаменты ФМ16 ÷ ФМ18	63
12	Фундаменты ФМ19 ÷ ФМ21	64
13	Фундаменты ФМ22 ÷ ФМ24	65
14	Фундаменты ФМ25 ÷ ФМ26	66
15	Фундаменты ФМ27 ÷ ФМ29	67
16	Схемы расположения наружных и внутренних стеновых панелей на отм. 0.000 и 3.000	68
17	Схема расположения парапетных панелей на отм. 7.000	69
18	Сечения 6-6 ÷ 10-10 к листу 16. Узел II.	70
19	Спецификация элементов к схемам расположения на листах 16; 17	71
20	Схемы расположения плит перекрытия на отм. 3.000 и покрытия	72

продолжение

Лист	Наименование	Стр
21	Спецификация элементов к схемам расположения на листе 20	73
22	Схема расположения элементов лестниц	74
23	Схема расположения колонн и ригелей	75
24	Узлы 3÷5 к листу 23	76
25	Схема расположения стропильных и подстропильных ферм.	77
26	Схема расположения плит перекрытия антресоли на отм. 4.800	78
27	Схема расположения плит покрытия	79
28	Спецификация элементов к схеме расположения плит покрытия	80
29	Схемы расположения панелей стен по осям 1; 2; 5	81
30	Схемы расположения панелей стен, стоек, насадок, опорных консолей торцового фахверка по осям В, М	82
31	Спецификация элементов к листам 29,30	83
32	Схемы расположения панелей перегородок	84
33	Навес КПП. Схема расположения фундаментов, колонн, ригелей.	85
34	Очистные сооружения производственных стоков. План, разрезы.	86
35	Камера с фильтром. План, разрезы 1-1÷2-2.	87
	Чертежи марки КМ	
1	Общие данные	88
2	Техническая спецификация металла	89
3	Схема расположения путей подвесного крана	90
4	Схема расположения лестницы ЛМ1	91
5	Схема расположения площадки МП1	92
6	Навес КПП. Схема расположения прогонов. Стойка С1.	93
7	Монтажные схемы окон. Лестница ЛМ2	94

Инв. № подл. | Подпись и дата | Взам. инв.

Прибязан

ТП 503-1-46.86

Автотранспортное предприятие на 50 г.грузовых автомобилей с закрытой стоянкой

ГИП	Шульгин	
Н.контр.	Сахновская	
Нач.отд.	Рубан	
Гл.спец.	Таран	
Рук. гр.	Кульберг	
Арх.	Майданюк	

Содержание альбома

Стадия	Лист	Листов
Р	1	1

Минавтотранс РСФСР ГИПРОАВТОТРАНС Ростовский филиал

25641-01 3

Перепечатка

Формат А4

Общая часть

Типовой проект автотранспортного предприятия на 50 грузовых автомобилей с закрытой стоянкой откорректирован на основании задания на проектирование N7, утвержденного Минавтотрансом РСФСР 16.02.1985г. по плану типового проектирования ГОССТРОЯ СССР на 1985г. тема 5.3.11.

Автотранспортное предприятие предназначается для эксплуатации, хранения, производства всех видов технического обслуживания и текущего ремонта 50 грузовых автомобилей, в том числе:

КамАЗ 5320 – 38 ед.

КамАЗ 5410 с полуприцепом ОдАЗ 9370 – 12 ед.

прицепов – 13 ед.

Типовой проект предназначен для применения в климатических зонах СССР со следующими природными условиями:

- расчетной температурой наружного воздуха –30°С (основной) и –40°С;
- скоростным напором ветра для I (основной) и II районов;
- весом снегового покрова для III (основной) и IV районов;
- сейсмичностью района строительства не выше 6 баллов.

Грунты в основании фундаментов естественной влажности непучинистые, непросадочные с условными нормативными характеристиками $\gamma = 28°$, $C^н = 0{,}02$ кг/см², $E^н = 150$ кг.

Автотранспортное предприятие запроектировано в следующем составе:

- производственный корпус с административно-бытовыми помещениями;
- навес КПП;
- очистные сооружения производственных стоков;
- камера с фильтром.

Расположение зданий и сооружений на схеме генерального плана выполнено в соответствии с действующими санитарными и противопожарными нормами, рационального использования площади участка и организации движения автомобилей без пересечения потоков.

Источником теплоснабжения принимаются городские тепловые сети. Теплоноситель – вода с параметрами 150-70°С.

Источником водоснабжения принята городская кольцевая сеть водопровода.

Отвод бытовых и очищенных на локальных очистных сооружениях производственных сточных вод осуществляется в городскую сеть бытовой канализации.

Расход дождевых вод определен для Москвы и Московской области при интенсивности дождя $q_{20} = 80$ л/с на 1га продолжительностью 20 мин и периоде однократного превышения расчетной интенсивности $P = 1$ году.

Для очистки дождевых вод с территории площадки предусмотрены очистные сооружения дождевых вод.

Метод очистки стоков – механический.

Расчет выполнять согласно „Временным рекомендациям по проектированию сооружений для очистки поверхностного стока с территорий промышленных предприятий" и СНиП 2.04.03-85.

После очистки отвод дождевых и талых вод осуществляется в городскую сеть дождевой канализации.

Основные технико-экономические показатели

Наименование показателей		По проекту	Аналог ТП503-149
Мощность предприятия			
– списочное количество автомобилей	(един.)	50	50
в том числе: КамАЗ 5320	(един.)	38	
КамАЗ 5410 с п/п ОдАЗ 9370	(един)	12	
Зил-130	(един.)	—	50
прицепов	(един.)	13	50
Годовой объем товарной продукции			
в натуральном выражении	(тыс. т/км.)	25138.0	25138.
Численность работающих	(чел.)	128	148
в том числе рабочих	(чел.)	111	129
Общая площадь	(м²)	3398	3046
Площадь застройки	(м²)	3084	2680
Строительный объем зданий	(м³)	22772	18650
Сметная стоимость комплекса	(тыс. руб.)	672.94	—
Сметная стоимость здания	(тыс. руб.)	468.23	501.3.
в том числе: – строительно-монтажные работы	(тыс. руб.)	374.01	406.5
— оборудование	(тыс. руб.)	94.22	94.80
Количество рабочих постов	(постов)	7	8
Уровень механизированного труда в общих трудозатратах	(%)	12.0	8.3
Коэффициент сменности основного оборудования	(коэф)	1.13	1.10
Стоимость основных фондов	(тыс. руб.)	1379.5	1404.96
в том числе: – вводимые основные фонды	(тыс. руб.)	465.9	491.36
— подвижной состав	(тыс. руб.)	897.5	897.5
— оборотные средства	(тыс. руб.)	16.1	16.1

продолжение

Наименование показателей		По проекту	Аналог
Годовые расходы	(тыс. руб.)	1130.8	1184.3
Производительность труда на одного работающего	(тыс. руб.)	11.16	—
Эксплуатационные показатели:			
– потребная мощность электроэнергии	(квт)	225.9	221.0
– годовой расход электроэнергии	(мвт. час)	332.9	—
– годовой расход тепла	(гкал.)	1572.3	—
– годовой расход воды	(м³)	5916	—
Трудозатраты постоечные	(чел. дн.)	7010.4	7542.9
Расход основных строительных материалов			
– цемент	(т)	845.37	973.
– металл	(т)	110.05	116.
-лесоматериалы	(м³)	94.22	99.76
Удельные показатели			
Численность производственных рабочих на 1 млн. км. пробега	(чел.)	7.05	6.8
Количество рабочих постов на 1 млн. км. пробега	(постов)	2.04	2.6
Площадь производственно-складских помещений на 1 автомобиль	(м²)	23.8	29.1
Площадь вспомогательных помещений на 1 автомобиль.	(м²)	13.5	14.7
Площадь закрытой стоянки на 1 автомобиль	(м²)	34.7	34.7
Площадь территории на 1 автомобиль	(м²)	238.0	202.0

Типовой проект разработан в соответствии с действующими нормами и правилами, и предусматривает мероприятия, обеспечивающие взрывную, взрывопожарную и пожарную безопасность при эксплуатации здания.

Главный инженер проекта А.И. Шульгин

Привязан:

Инв. №

ГИП	Шульгин	
Н.контр.	Сахновская	
Нач.отд.	Ненахов	
Нач.отд.	Рубан	
Нач.отд.	Молчанов	
Нач.отд.	Спинко	

ТП 503-1-46.86 – ПЗ

Общая пояснительная записка

Стадия	Лист	Листов
РП	1	9

Минавтотранс РСФСР ГИПРОАВТОТРАНС Ростовский филиал

Инв. № подл. | Подпись и дата | Взам. инв. №

продолжение

Наименование показателей		По проекту	Аналог тп.503-149
Капитальные вложения на 1 автомобиль:			
– комплекса	(тыс.руб.)	13,46	—
– здания	(тыс.руб.)	9,36	10,38
Себестоимость 10 тонно/км	(коп)	44,9	47,02
Трудозатраты построечные			
– на 1 автомобиль	(чел.дн.)	140,2	150,9
– на 1м³ здания	(чел.дн)	0,31	0,405
– на 1млн. строительно-монтажных работ	(чел.дн)	18447,1	18555,7
Расход основных строительных материалов			
– на 1 автомобиль:			
– цемента	(т)	16,91	19,47
– металла	(т)	2,2	2,3
– лесоматериалов	(м³)	1,9	2,0
на 1 млн. строительно-монтажных работ:			
– цемента	(т)	2224,7	2391,4
– металла	(т)	289,6	287,2
– лесоматериалов	(м³)	247,9	245,4

Внедрение достижений науки и техники.

Принятые технологические и строительные решения, оборудование, организация производства и труда соответствуют новейшим достижениям науки и техники и отвечают требованиям Постановления ЦК КПСС и Совета Министров СССР от 29.04.84г. №387 и Постановления Совета Министров СССР от 28.01.85 №9

В проекте АТП заложено современное высокопроизводительное технологическое оборудование в соответствии с „Табелем технологического оборудования и специализированного инструмента для АТП, АТО и БЦТО," утвержденным Минавтотрансом РСФСР в 1983г.

Для мойки автомобилей применена автоматическая струйная установка М-129, обеспечивающая высококачественную мойку грузовых автомобилей всех типов, включая автопоезда.

Для мойки деталей и узлов, включая двигатель, предусмотрена моечная установка „Тайфун Б" производства ПНР. Испытание дизельной топливной аппаратуры выполняется на специализированном стенде.

Примененное оборудование позволяет повысить уровень механизации, производительность труда, качество ремонтных работ, снизить расход ремонтных материалов и запасных частей, электроэнергии и воды для мойки автомобилей.

В проекте АТП заложены прогрессивные нормативы трудоемкости технического обслуживания и текущего ремонта подвижного состава в соответствии с действующими „Общесоюзными нормами технологического проектирования предприятий автомобильного транспорта ОНТП-АТП-СТО-80 и „Положения о ТО и ремонте подвижного состава автомобильного транспорта" часть 2 (нормативная)

Технологические решения приняты в соответствии с:

- „Типовой технологией выполнения регламентных работ первого, второго и сезонного обслуживания автомобилей КамАЗ 5320, 5410, 5511" И0-200-РСФСР-15-0045-80
- „Руководство по организации и технологии текущего ремонта автомобилей КамАЗ 5320, 5410, 5511" (постовые работы) РТ200-РСФСР-15-0061-81

Технологические решения.

Производственный корпус автотранспортного предприятия на 50 грузовых автомобилей предназначен для проведения полного комплекса работ, кроме окрасочных, по техническому обслуживанию и текущему ремонту 38 автомобилей КамАЗ 5320 (в том числе с прицепом ГКБ 8350-13 шт) и 12 автопоездов КамАЗ 5410 с полуприцепом ОдАЗ 9370.

Режим работы производства.

Показатели	Ед. изм.	Виды воздействия ЕО	ТО-1	ТО-2	ТР
Число рабочих дней в году	дни	305	305	305	305
Количество смен работы в сутки	смен	1	1	1	1
Продолжительность рабочей смены	час	7	7	7	7
Период выполнения	смена	неизменное время		1	1

Производственная программа и объём работ по техническому обслуживанию и ремонту подвижного состава

Показатели	Ед. изм.	Подвижной состав	Виды воздействий ЕО	ТО-1	ТО-2	ТР	КР	Всего
Коэффициент технической готовности	коэф	КамАЗ5410с						0,893
		полуприцеп						-----
	коэф.	КамАЗ5320с						0,892
		прицепом						
	коэф.	КамАЗ 5320						0,894
Общий годовой пробег								
подвижного состава	тыс. км	КамАЗ5410с						817.095
		полуприцеп						

продолжение

Показатели	Ед. изм.	Подвижной состав	Виды воздействий ЕО	ТО-1	ТО-2	ТР	КР	Всего
	тыс. км	КамАЗ 5320с						884,195
		прицепом						
	тыс.км	КамАЗ 5320						170,187
Суточное количество								
воздействий	ед.	КамАЗ 5410с	10,7	0,54	0,16	2		
		полуприцепом						
	ед.	КамАЗ 5320с	11,6	0,59	0,18	2		
		прицепом						
	сд	КамАЗ 5320	22,35	1,13	0,35	4		
Годовое количество								
воздействий	ед	КамАЗ 5410с	3268	167	51	—	3	
		полуприцепом						
	ед.	КамАЗ 5320с	3537	181	55		4	
		прицепом						
	ед	КамАЗ 5320	6817	346	108		6	
	ед.	полуприцепы	3268	172	46		8	
	ед	прицепы	3537	182	54		5	
Годовой объем работ								
по техническому обслуживанию и текущему								
ремонту	чел.час	КамАЗ 5410с	1389	992	1212	5646		9239
		полуприцепом						
	чел. час	КамАЗ 5320с	1669	1124	1366	6384		10543
		прицепом						
		КамАЗ 5320	3218	1868	2333	10701		18120
		полуприцепы	654	464	497	1627		3242
		прицепы	477	344	408	1316		2545

Привязан

Инв. №

ТП 503-1-46.86 -ПЗ Лист 2

25641-01 5

Копировал Формат А2

Инв. № подл. | Подпись и дата | Взам. инв. №

Состав работающих

Виды работ (специальности)	Группа произв. процессов	Количество работающих		
		Всего	в т.ч. по сменам I	II
Производственные рабочие				
ЕО				
Уборочно-моечные работы	IIб	4		4
ТО-1				
Диагностические и прочие работы по ТО-1	Iв	3		3
ТО-2				
Диагностические и прочие работы по ТО-2	Iв	3	3	
ТР				
Постовые работы				
Диагностические	Iв	1	1	
Регулировочные	Iв			
Разборочно-сборочные	Iв	6	6	
Сварочно-жестяницкие	IIб	1	1	
Итого		8	8	
Участковые работы				
Агрегатные	Iб	3	3	
Слесарно-механические	Iб	1	1	
Электротехнические	Iб	1	1	
Аккумуляторные	IIIб			
Ремонт приборов системы питания	Iб			
Шиномонтажные	Iв			
Вулканизационные	IIб			
Кузнечно-рессорные	IIб			
Медницкие	IIб	2	2	
Сварочные	IIб			
Жестяницкие	Iб			
Арматурные	Iб			
Обойные	Iв			
Итого		7	7	
Всего по ТР		15	15	
Всего производственных рабочих		25	18	7
Вспомогательные рабочие				
Рабочие ОГМ:				
- по обслуживанию и ремонту технологического оборудования, инвентаря и орг. оснастки	Iв	2	1	1
- по обслуживанию и ремонту инженерного оборудования зданий и сооружений	Iв	1		1
Рабочие комплекса подготовки производство				
- кладовщик-инструментальщик	Iб	1	1	
- транспортные рабочие	Iб	1	1	
Уборщики производственных помещений	Iв	2		2
Уборщики территории	Iв	1	1	
Итого		8	4	4

Сводная штатная ведомость работающих

Категории работающих	Штатное	Количество работающих в т.ч. по сменам I	II	Подмена
Производственные рабочие	25	18	7	
Вспомогательные рабочие	8	4	4	
Эксплуатационный персонал				
водители	78	45	23	10
Аппарат управления	16	14	2	
МОП	1	1		
Всего	128	82	36	10

Краткое описание производственного процесса технического обслуживания и ремонта подвижного состава.

Режим работы подвижного состава согласно заданию на проектирование принят следующим:

- продолжительность работы подвижного состава в году – 305 дней
- продолжительность работы подвижного состава за сутки – 10,5 час.
- среднесуточный пробег единицы подвижного состава – 250 км.

Подвижной состав, возвращающийся с линии, проходит через контрольно-пропускной пункт, где проводится контрольный осмотр автомобилей с целью определения их технического состояния. После проведения контрольного осмотра исправные автомобили направляются на пост мойки, а затем на стоянку.

Подвижной состав имеющий неисправности или подлежащий очередному техническому обслуживанию, дежурным механиком направляется на углубленную мойку, а затем поступают на соответствующие посты обслуживания или ремонта, или на посты ожидания, если рабочие посты заняты.

После проведения ТО или ТР автомобили направляются в закрытую стоянку для хранения исправных автомобилей, или на линию.

Для проведения работ ЕО проектом предусмотрен пост мойки, оборудованный установкой М-129.

ТО-1 и ТО-2 проводятся на проездных постах, укомплектованных технологическим оборудованием для проведения регламентированных работ ТО-1 и ТО-2.

На одном из постов предусмотрена централизованная система подачи свежих и сбора отработанных масел.

Для хранения и подачи масел на пост предусмотрена кладовая масел. Отработанные масла собираются в подземных резервуарах, установленных в канаве, откуда вывозятся на переработку.

Диагностические операции выполняются с помощью переносного и передвижного диагностического оборудования и приборов.

Для работ текущего ремонта (ТР) проектом предусмотрены тупиковые универсальные посты, оборудованные подъемниками П-112.

Подъемно-транспортные операции осуществляются с помощью подвесного крана грузоподъемностью 2,0 т и ручных тележек.

В корпусе имеются производственные участки для ремонта агрегатов и узлов, электрооборудования, приборов системы питания и зарядки аккумуляторов. Выполнение сварочных, жестяницких и арматурно-кузовных работ предусмотрено в тепловом участке с постом для заезда автомобилей.

Снабжение производства кислородом и ацетиленом – в баллонах. Баллоны хранятся в отдельных шкафах, установленных вне помещения.

Окрасочные работы предусмотрено выполнять по кооперации в крупных автотранспортных предприятиях.

Для обеспечения производства запасными частями, инструментом, материалами, шинами и оборотными агрегатами предусмотрены соответствующие склады и кладовые.

Инв. № подл. | Подпись и дата | Взам. инв. №

Привязан:

Инв. №

ТП 503-1-46.86 – ПЗ

Лист 3

25641-01 6

Копировал Формат А2

Механизация и автоматизация производственных процессов

Проектом предусмотрена механизация и автоматизация следующих производственных процессов:

— пост мойки оборудован механизированной моечной машиной с автоматическим управлением;

— механизированы приводы ворот стоянки, при открывании которых автоматически включается воздушно-тепловая завеса;

— подъем и транспортировка грузов на производственных участках производится посредством электрического подвесного крана и ручных тележек;

— автоматизация приточных систем;

— блокировка обеспыливающего агрегата с технологическим оборудованием;

— дистанционно-сблокированное управление вытяжными вентиляторами с автоматическим включением резервного вентилятора при аварийном отключении рабочего;

— автоматическое управление дренажным насосом в зависимости от уровня воды в дренажном приямке;

— открывание задвижек с электроприводом от кнопок у пожарных кранов;

— контроль pH-ионов в стоках от очистных сооружений.

Уровень механизации и автоматизации производственных процессов технического обслуживания и текущего ремонта расчитан на основании „Методики укрупненного определения уровня механизации производственных процессов АТП" РД-200 РСФСР-130087-80, утвержденной 28 ноября 1980 г.

Мероприятия по охране труда, технике безопасности и противопожарная безопасность

Производственный процесс предприятия построен с учетом обязательного выполнения установленных правил техники безопасности и охраны труда.

В настоящем разделе содержатся основные требования техники безопасности при техническом обслуживании и ремонте подвижного состава, которые предусмотрены в данном автотранспортном предприятии.

Подвижной состав, направляющийся на посты технического обслуживания и ремонта, проходит мойку. Мойщики и уборщики автомобилей работают в непромокаемой спецодежде.

Техническое обслуживание и ремонт подвижного состава выполняются на соответствующих постах. Производственные участки освещены согласно нормам. В холодное время в них поддерживается температура +16°С. Рабочие посты расположены с учетом обеспечения удобства въезда, выезда и выполнения работ. В зимний период въезд на посты выполняется из стоянки. Ремонтные канавы оборудованы направляющими для движения по ним автопоездов и объединены тоннелем, который служит для входа и выхода.

Второй эвакуационный выход из ремонтных канав предусмотрен по скобам, заделанным в торцах канав. Лестница для входа в тоннель, объединяющий канавы расположена вне зоны движения транспорта и имеет специальное ограждение. Для перехода через канавы служат переходные мостки. В смотровые канавы предусмотрен приток наружного воздуха нагретого до $t = 15 \div 20°С$.

Освещение в канавах предусмотрено люминисцентными лампами. Для осмотра подвижного состава предусмотрены переносные электролампы напряжением 36 В с предохранительными сетками. На постах проверки и регулировки двигателей предусмотрены шланговые отсосы.

Зарядка аккумуляторных батарей производится в специальном шкафу, оборудованном местным отсосом. В участке, где производятся работы с аккумуляторами, установлена раковина для мытья рук и лица. Кузнечно-рессорные, медницко-жестяницкие и сварные работы производятся в специализированном участке. Кузнечный горн оборудован вытяжным зонтом и сблокирован с дутьевой установкой. Рабочее место сварщика выгорожено экранами, что исключает ослепление других рабочих. Перед выполнением сварочных работ на автомобилях предусматривается предварительное снятие топливных баков на участке ТО и ТР с последующей установкой автомобиля на сварочный пост. Снятые баки хранятся за пределами помещения.

Монтаж и демонтаж шин предусмотрен на стенде

В участке ТО и ТР. Накачка шин производится за предохранительной решеткой и контролируется автоматической воздухораздаточной колонкой. При подборе подъемно-транспортного оборудования учтены требования, исключающие подъем груза более 20 кг. вручную.

Проектом предусмотрены: кранбалка, консольно-поворотный кран и гидравлические подъемники. Все рабочие места и участки оснащены необходимым набором инструментов, приспособлений, верстаков, стеллажей и прочим производственным инвентарем. В зоне рабочих мест (у верстаков, станков и т.д.) укладываются деревянные переносные настилы, на верстаках предусмотрено местное освещение, для сбора отходов производства (ветоши, стружки и т.д.) на участках установлены лари.

С целью снижения шума и вибрации от вентсистем все вентагрегаты устанавливаются на виброизолируемых основаниях и соединяются с воздуховодами посредством гибких вставок. Скорости движения воздуха в воздуховодах приняты в пределах допустимых санитарными нормами. Все вентиляционные установки, расположенные внутри здания, размещены в изолированных венткамерах.

Организация труда и системы управления производством

При выезде на линию водитель принимает автомобиль, проверяет наличие охлаждающей жидкости, топлива и смазки.

Заправка автомобилей топливом осуществляется с помощью передвижных автозаправочных средств, установленных на отведенной площадке. Контроль технического состояния автомобилей возвращающихся с линии производится под навесом КПП дежурным механиком. Путевые листы водителям выдаются в диспетчерской, совмещенной с шоферской.

Для производственных рабочих предусмотренная проектом планировка и организация рабочих мест, обеспечивает беспрепятственное и удобное выполнение работ.

На участке ТО и ТР рабочие выполняют работу согласно графиков технического обслуживания и утвержденного перечня и объема работ. Основанием для определения работ служит заявка механика КПП.

Задания рабочим выдаются мастером перед началом работы. Доставка на рабочие места материалов, деталей и узлов в течение смены производится по указанию мастера. Инструмент и техоснастку рабочий получает в ИРК.

Для управления производством запроектированы необходимые средства связи — телефон и распределительно-поисковая связь, которые обеспечивают двухсторонний индивидуальный и циркуляционный разговор между руководителями производства и исполнителями.

Архитектурно-строительные решения

Производственный корпус с административно-бытовыми помещениями представляет собой полносборное здание из сборных железобетонных конструкций и состоит из двух частей — одноэтажной и двухэтажной.

Одноэтажная часть-здание прямоугольной формы с размерами в осях 48.0 × 54.0; 3-х пролетное (пролеты по 18 метров). С высотой до низа несущих конструкций в стоянке — 4,8 м, в производственной части — 7,2 м, с шагом колонн 6 и 12 м.

Для размещения вентиляционного оборудования предусмотрена антресоль на отм. 4.800

Эта часть здания оборудована подвесным электрическим краном грузоподъемностью 2 т.

Двухэтажная часть — здание прямоугольной формы в плане с размерами в осях 33,0 × 12,0, с шагом поперечных стен 6.0 м, с высотой этажей — 3.0 м (от пола до пола).

В этой части здания на первом этаже расположены торговый зал буфета на 12 посадочных мест, помещение механика КПП, мелкие производственные, некоторые административно-конторские помещения.

Инв. № подл. | Подпись и дата | Взам. инв. №

Привязан:

Инв. №

На втором этаже расположены бытовые и административные помещения, а также вентиляционные камеры.

Фундаменты под колонны одноэтажной части здания - монолитные железобетонные стаканного типа. Фундаменты под стены двухэтажной части - ленточные монолитные - бетонные.

Работающие на производстве обеспечиваются необходимым бытовым и санитарным обслуживанием.

ОТОПЛЕНИЕ И ВЕНТИЛЯЦИЯ.

Вентиляция запроектирована приточно - вытяжная с механическим побуждением и естественная.

Вентиляция в АБК осуществляется через вентблоки. В производственных помещениях и в коридорах АБК, не имеющих естественного освещения, предусмотрены шахты дымоудаления, используемые для вентиляции.

Распределение и учет расхода тепла осуществляется в индивидуальном тепловом пункте, расположенном в административно - бытовой части производственного корпуса.

Таблица тепловых нагрузок.

Наименование зданий	Расчетная температура °С	Расходы тепла Вт (ккал/час)					
		Отопление	вентиляция	Воздушно-тепловые завесы	Горячее водоснабжение	Технологические нужды	Общий расход тепла
Производственный корпус с административно-бытовыми помещениями.	-30	4114950	3176960	368020	247780	—	4207710
		(357710)	(273876)	(317260)	(213600)	—	(362330)
	-40	4706640	4036420	525270	247780	—	5280110
		(405720)	(3479680)	(452820)	(213600)	—	(4551820)

Использование вторичных энергетических ресурсов.

В связи с относительно низкими температурами удаляемого воздуха (5-16°С), с низким коэффициентом одновременности использования технологического оборудования и учитывая то, что обычная вентиляция решена с помощью крышных вентиляторов, проектирование установок по утилизации тепла экономически нецелесообразно, так как срок окупаемости больше 8 лет.

ВОДОСНАБЖЕНИЕ И КАНАЛИЗАЦИЯ.

В корпусе запроектированы системы:

- хозяйственно-производственно-противопожарный водопровод;
- трубопровод горячего водоснабжения;
- водопровод производственный;
- канализация бытовая;
- канализация щелочных вод;
- канализация механически загрязненных вод, санитарная;
- канализация механически загрязненных вод, напорная;
- канализация дождевая.

Расходы воды и стоков по системам, а также потребные напоры на вводе см. таблицу „Основные показатели по чертежам водопровода и канализации". Предусмотрен один ввод водопровода Ф100мм с установкой водомерного узла с водомером ВТ-50.

Уборка помещения ТО и ТР осуществляется машиной „Циклон". Приготовление горячей воды см. раздел ОВ.

Отвод бытовых стоков запроектирован двумя выпусками в городскую сеть. Стоки от буфета отводятся отдельным выпуском.

Щелочные стоки от мойки деталей перед сбросом в городскую сеть бытовой канализации проходят очистку на локальных очистных сооружениях производственных стоков и камере с фильтром.

Проектом предусмотрена система оборотного водопровода от мойки автомобилей с очистными сооружениями производительностью 3 л/с, принятыми по т.п.

Сброс дождевых вод с кровли корпуса производится тремя выпусками в городскую сеть дождевой канализации.

Очистка дождевых вод с территории АТП решается при привязке проекта.

Основные показатели по чертежам водопровода и канализации.

Наименование системы	Потребный напор на вводе м	Расчетный расход м³/сут	м³/час	л/с	при пожаре л/с	Установленная мощность электродвигателя кВт	Примечание
Водопровод В1	30	21.70	5.86	4.02	11.17	—	
в том числе:							
- хозяйственно-питьевые нужды;	20	6.0	3,33	1.49	0,67	—	
- нужды буфета;	15	1.35	0,43	0,63	—	—	
- производственные нужды:	25	8.95	2,10	1,90	0,10	—	
- полив территории		3.80	1,44*)	0,40*)			
Трубопровод горячего водоснабжения Т3		5,31*)	2,78*)	1,66*)	0,32*)	—	
в том числе:							
- хозяйственно-питьевые нужды		3,39*)	1,62*)	0,89*)	0,32*)	—	
- нужды буфета		0,23*)	0,07*)	0,27*)	—	—	
- производственные нужды.		1,69*)	1,09*)	0,29*)	—	—	
Внутренние пожарные краны	30	—	—	—	10.4	—	
Оборотное водоснабжение К4, В4	50	61,30	18,00	10,50		38,1	
Канализация							

продолжение

Наименование системы	Потребный напор на вводе м	Расчетный расход м³/сут	м³/час	л/с	при пожаре л/с	Установленная мощность электродвигателя кВт	Примечание
Бытовая К1	—	8,95	3,76	3,39	—	—	
в том числе:							
- бытовые стоки		7.60	3,33	3,09	—	—	
- стоки буфета	—	1.35	0,43	0,30	—	—	
Канализация производственная К9	—	2,57	0,61	0,60	—		
Канализация дождевая К2	—	—	—	54.19	—	—	—

1. Расходы воды, отмеченные знаком *, в расчетные не входят, как не совпадающие по времени.
2. Расходы горячей воды, отмеченные знаком *), включены в расходы системы В1.

ЭЛЕКТРОСНАБЖЕНИЕ.

Электроснабжение автотранспортного предприятия осуществляется от встроенной в производственный корпус комплектной однотрансформаторной подстанции КТП с трансформатором мощностью 250 кВа Ереванского завода. По степени надежности электроснабжения электроприемники данного предприятия относятся к потребителям третьей категории. Наряду с этим имеются потребители второй категории (резервные вентиляторы категорийных помещений) и потребители первой категории (пожарная и охранная сигнализация).

Источником электроснабжения напряжением 6-10кВ и 380/220в независимый источник для потребителей пожарной сигнализации и сечения питающих кабелей решаются при привязке проекта по техническим условиям электроснабжающей организации.

Привязан

Инв. №

Инв. № подл. | Подпись и дата | Взам. инв. №

Коммерческий учет расхода электроэнергии осуществляется счетчиком активной энергии, устанавливаемым на стороне низкого напряжения КТП. Для доведения коэффициента мощности до нормативного значения в помещении КТП устанавливается комплектная конденсаторная установка УКН-0,38-7543 мощностью 75 квар.

Раздел электроосвещения и силового электрооборудования закрытой стоянки автомобилей выполнен в соответствии с п. 11 приказа N 138 от 20.12.84г.

Расчет электрических нагрузок и годового расхода электроэнергии приведен в нижеследующей таблице.

Электрические нагрузки и годовой расход электроэнергии.

Наименование нагрузок	Установленная мощность кВт.	Коэффициент использ. Кн.	Коэффициент мощности cosφ / tgφ	Средняя нагрузка за наиболее загруженную смену: активная кВт	реактивная квар	полная	Годовое число часов использования	Годовой расход электроэнергии: активной кВт час	реактивной квар час
Силовая нагрузка	424.6 /431.6/	0,42	0,82 / 0,7	178.3 /181.3/	124.5 (126.6)		1600	285.3 /290.1/	199.2 /202.6/
Осветительная нагрузка	52,9	0,9	0,95 / 0,32	47.6	15.2		1000	47.6	15.2
Итого	477.5 /484.5/		0,85 / 0,62	225,9 /228,9/	139.7 (141.8)			332.9 /337.7/	214.4 /217.8/
Конденсаторная батарея на стороне низкого напряжения					75.0				
На стороне низкого напряжения после компенсации		0,49	0,96 / 0,29	225,9 /228,9/	64.7 (66.8)	233.0 /238.0/			
Потребная трансформаторная мощность / K = 1.04 /						244.0 /248.0/			

Примечание: цифры в скобках даны для температуры -40°С

Связь и сигнализация.

Предусмотрены следующие виды связи:

- городская автоматическая телефонная связь (ГАТС);
- производственная автоматическая телефонная связь (ПАТС);
- оперативная телефонная связь директора;
- связь громкоговорящего оповещения;
- электрочасофикация;
- радиотрансляция.

Охранно-пожарная сигнализация.

Пожарная и охранная сигнализация производственного корпуса АТП на 50 грузовых автомобилей с открытой стоянкой выполнена в соответствии со следующими нормативно-техническими документами:

- СНиП II-73-74 „Предприятия по обслуживанию автомобилей";
- ПУЭ-85 „Правила устройства электроустановок";
- СНиП 2.04.09-84 „Пожарная автоматика зданий и сооружений".

В настоящем проекте выполнена пожарная сигнализация в зоне ТО и ТР и в зоне стоянки автомобилей и охранная сигнализация бухгалтерии с кассой и отдела кадров со слесарем.

В соответствии с особенностями участка ТО и ТР и зоны стоянки, а именно:

- категории помещения по СНиП II-М2-72-„В";
- высоты помещения: hmin=4,2м; hmax=9,6м;
- относительная влажность воздуха 40-60%;
- пределы температур: от 5° до 2°;
- вентиляция принудительная;
- в помещении находятся автомобили с карбюраторными двигателями.

И на основании технических данных электроизвещателей в проекте приняты тепловые извещатели ИП105-2/1, реагирующие на повышение температуры в защищаемом помещении и световые ДП-ВЗГ направленного действия, реагирующие на инфракрасное излучение.

Для дублирования работы автоматических извещателей предусмотрены кнопочные микропереключатели КПМ8А-1, установленные в защитной коробке.

В соответствии с особенностями помещений бухгалтерии с кассой и отдела кадров со слесарем, а именно:

- категория помещения по СНиП II-М2-72-„Д";
- относительная влажность воздуха от 40 до 50%

а также в связи с наличием деревянных остекленных конструкций дверей и окон, открывающихся частей, в проекте для защиты бухгалтерии с кассой охранной сигнализацией приняты следующие элементы и материалы (по I рубежу защиты):

— извещатели СМК-2- для блокировки окон и дверей на открывание;

— провод ПЭВ-0,125- для блокировки окна на разрушение стекла;

— провод ПЭВ-0,2 - для блокировки деревянной двери на пролом;

По II рубежу защиты-прибор ультразвуковой „Фикус-МП2".

В качестве приемной станции использован пульт приемной пожарной сигнализации на 10 лучей типа ППС-1.

Системы охранной и пожарной сигнализации по обеспечению необходимости электропитанием относятся к потребителям I категории. Для обеспечения вышеуказанного требования проектом предусматривается питание приемной станции от двух независимых источников электропитания 220В переменного тока, один из которых рабочий, другой-резервный.

Для подключения резервного ввода к приемной станции использован стабилизированный выключатель.

Сеть пожарной сигнализации выполнена проводами ПРГО, ППВ и кабелями КРПТ, КВВГ, сеть охранной сигнализации - проводом ЛТВ-П. Крепление проводов и кабеля КРПТ в трубе к стенам и плитам покрытия осуществляется скобами, провода ПЭВ к стеклу - клеем БМК-5 и КНЭ 2/60.

Согласно требованиям ПУЭ заземлению подлежат все нетоковедущие части электрооборудования, которые могут оказаться под напряжением в результате нарушения изоляции. Для выполнения этого требования проектом предусмотрено заземление электрооборудования охранной и пожарной сигнализации с помощью нулевой жилы питающих кабелей на вводе в электроаппараты, которая соединяется с глухозаземленной нейтралью трансформатора. Заземление выполнить по типовой серии 5.407-11.

Для отключения вентиляции в момент возникновения пожара в зонах ТО, ТР и стоянки проектом предусмотрен 1 замыкающий контакт от приемной станции ППС-1. Включение указанного контакта в схемы вентиляции смотри чертежи марки А.

При привязке типового проекта необходимо:

— проверить выпуск электрооборудования по действующим номенклатурам заводов-изготовителей;

— решить вопрос необходимости дублирования сигнализации о пожаре в помещении при его наличии на площадке, используя контакты „23/П2"-„24/П2" приемной станции ППС-1

Привязан

Инв. №

Инв. № подл. | Подпись и дата | Взам. инв. №

ТП 503-1-46.86 ПЗ Лист 6

25641-01 9

Копировал Формат А2.

Основные положения по организации строительства

Продолжительность строительства принята в соответствии с „Нормами продолжительности строительства и задела в строительстве предприятий, зданий и сооружений (СНиП 1.04.03-85, книга 4) равной 16 мес., в т.ч. подготовительный период - 2 мес.

Методы производства основных работ

Геодезические работы.

На строительной площадке должны быть выполнены геодезические работы по построению разбивочной основы в соответствии со СНиП III-2-75

Геодезические работы выполнять с помощью самоустанавливающихся нивелиров, приборов вертикального визирования и оптических теодолитов.

Земляные работы.

Земляные работы производить в соответствии со СНиП III-8-76 "Земляные сооружения" и СНиП III-4-80 „Техника безопасности в строительстве"

Растительный слой грунта до начала основных земляных работ снять в размерах, установленных проектом.

Срезку растительного грунта осуществлять бульдозером ДЗ-29 с последующей погрузкой экскаватором ЭО-3322 на автотранспорт. Вертикальную планировку осуществлять бульдозером ДЗ-29.

Разработку грунта в траншеях и котлованах осуществлять экскаватором ЭО-3322, оборудованным обратной лопатой.

Обратную засыпку производить привозным грунтом бульдозером ДЗ-29 и ручным инструментом.

Монтаж сборных конструкций.

Возведение зданий из сборных конструкций осуществлять поточными методами с применением комплексной механизации.

Здание производственного корпуса условно разбивается на 3 захватки. Каждый пролет является захваткой. Основные строительно-монтажные работы по зданию следует разделить на 4 частных потока:

- устройство монолитных железобетонных фундаментов (поток №1);
- монтаж колонн (поток №2),
- монтаж элементов покрытия (поток №3);
- монтаж стеновых панелей (поток №4);

Работы каждого потока выполнять определенным звеном с помощью прикрепленного к ним подвижного механизма:

- для потока №1 - автомобильный кран КС-2561Д;
- для потока №2 и №4 - пневмоколесный кран КС-4362.
- для потока №3 - гусеничный кран РДК-25

Сборные железобетонные колонны до начала монтажа складируются у мест монтажа к монтажу колонн можно приступать только после достижения бетоном в конструкциях фундаментов 70% проектной прочности

Монтаж колонн выполнять с помощью кондуктора (чертежи Киевской конторы „Промстальконструкция" заказ № 5466) и траверсы (альбом ЦНИИОМТП, РУ-455-69)

После окончания монтажа колонн приступить к монтажу элементов покрытия. Монтаж ферм выполнять с помощью траверсы (ПИ Промстальконструкция № 15946Р-11, 12 и № 16348-01) с транспортных средств

Монтаж плит покрытия осуществлять с помощью траверсы (ПИ Промстальконструкция №1968Р-17)

Работы завершаются монтажом стеновых панелей с помощью траверсы (ПИ Промстальконструкция №15946Р-10)

Максимальный вес монтируемой конструкции (фермы) - 11,3тн.

В такой последовательности выполнять работы на всех захватках. Разбивку на захватки см. стройгенплан.

Строительно-монтажные работы на административно-бытовой части здания выполнять с помощью крана КС-4362.

Бетонные и железобетонные работы.

Бетонные и железобетонные работы производить в соответствии со СНиП III-15-76 „Бетонные и железобетонные конструкции монолитные" и главы СНиП III-4-80.

На стройплощадку бетон доставлять автосамосвалами, выгружать в бадьи и краном КС-2561Д подавать к месту укладки.

Производство работ в зимнее время.

В зимнее время грунт необходимо предохранять от промерзания. Разработку грунта производить экскаватором, оборудованным ковшом емк. не менее 0,5м³

Для создания в холодное время года необходимых условий для выдерживания уложенного в конструкцию бетона, достижения им, требуемой прочности применять предварительный подогрев составляющих бетонной смеси и добавки ускорителей твердения

Календарный план строительства

	Наименование отдельных зданий, сооружений или видов работ	Сметная стоимость тыс. руб.		Распределение кап. вложений и объемов строительно-монтажных работ по кварталам и годам тыс. руб.					
		Всего	В том числе по ген. смете	I год строительства		II год			
				1	2	3	4	5	6
А	Б	1	2	3	4	5	6	7	8
1	Производственный корпус с административно-бытовыми помещениями	167.45	373.24	70.75 / 70.75	79.9 / 79.9	838 / 88.6	117.55 / 89.51	115.45 / 13.46	—
2	Открытая стоянка на 13 автомобилей								
	КАМАЗ 5320	22.5	22.5	—	22.5 / 22.5	—	—	—	—
3	Открытая стоянка на 10 автопоездов								
	КАМАЗ 5410	21.35	21.35	—	—	21.35 / 21.35	—	—	—
4	Навес над КПП	7.18	6.6						7.18 / 6.6
5	Площадка для передвижных топливо-заправочных средств	2.43	2.43						2.43 / 2.43
6	Внутриплощадочные сети электроснабжения	2.8	2.75	—	2.8 / 2.75	—	—	—	—
7	Очистные сооружения дождевых вод.	7.59	7.59	—	—	—	—	—	7.59 / 7.59
8	Очистные сооружения для стоянных вод от мойки автомобилей	49.76	35.84	—	—	—	49.76 / 35.84	—	—
9	Резервуар для воды емк. 50 м³	4.03	4.03	—	—	—	—	4.03 / 4.03	—
10	Очистные сооружения производственных стоков	3.66	3.66	—	—	—	—	—	3.66 / 3.66
11	Камера с фильтром	3.8	3.8						3.8 / 3.8
12	Благоустройство участка	41.58	41.58	10.3 / 10.3	—	—	—	31.28 / 31.28	—
13	Озеленение участка	1.94	1.94	—	—	—	—		1.94 / 1.94
14	Ограждение участка	12.6	12.6	10.6 / 10.6					2.0 / 2.0
	Итого по 7ми главам	648.67	539.91	91.65 / 91.65	105.24 / 105.15	105.13 / 105.15	167.3 / 105.15	150.76 / 104.75	28.6 / 28.02
15	Временные здания и сооружения	13.5	13.5	13.5 / 13.5					
16	Удорожание работ в зимнее время	9.96	9.96	3.98 / 3.98			2.0 / 2.0	3.98 / 3.98	
	Итого:	23.46	23.46	17.48 / 17.48			2.0 / 2.0	3.98 / 3.98	
	Всего:	672.13	563.37	109.13 / 109.13	105.24 / 105.15	105.13 / 105.15	169.3 / 107.15	154.74 / 108.73	28.6 / 28.2

В числителе - сметная стоимость (всего)

В знаменателе - объемы строительно-монтажных работ.

Привязан

Инв. №

ТП 503-1-46.86-ПЗ

Лист 7

Копировал Формат А2

Инв. № подл. | Подпись и дата | Взам. инв. №

Ведомость основных объемов работ

№№ п/п	Наименование работ	Един. изм.	Всего
1	Земляные работы:		
	а) Выемка грунта	м³	4277
	б) Насыпь	м³	1283
2	Устройство монолитных конструкций		
	а) бетонных	м³	536
	б) железобетонных	м³	882
3	Монтаж сборных конструкций		
	железобетонных и бетонных	м³	1463
	Устройство кровли		
	рулонной	м²	4021
4	Штукатурные работы	м²	1335

Ведомость основных потребных материалов

	Наименование работ	Един. изм.	Всего
1	Сталь приведенная		
	к кл. A_I и С 38/23	тн	176,11
2	Сборные ж/б конструкции	м³	1463
3	Рулонные материалы:		
	рубероид	м²	23636
4	Кирпич	тыс.шт.	61
5	Цемент М-400	тн	845,29
6	Лес круглый	м³	78,4

Перечень строительных машин и механизмов необходимых при производстве работ

Наименование	Марка	Потребность в шт.
Экскаватор	ЭО-3322	1
Бульдозер	ДЗ	1
Гусеничный кран	РДК-25	1
Пневмоколесный кран	КС-4362	1
Автомобильный кран	КС-2561А	1
Пневмотрамбовки	И-57	2

Технико-экономические показатели

1 Продолжительность строительства – 16 мес.
2 Максимальная численность работающих – 47 чел.
3 Трудоемкость – 4010,4 чел/дн.

Противопожарные мероприятия

Противопожарные мероприятия разработаны в соответствии с требованиями следующих нормативных документов; правил устройства электроустановок; ОНТП-АТП-СТО-80; глав СНиП II-А5-78*, II-л.2-72*, II-М1-71*, II-93-74, II-92-76, II-л.6-71, 2.04.01.85; и предусматривают:

– применение строительных конструкций, обеспечивающих II степень огнестойкости;
– эвакуацию людей через распашные ворота и двери;
– размещение помещений, относящихся по взрывопожарной опасности к категории „в" у наружной стены для того, чтобы была возможность дымоотделения и отделения его от других помещений несгораемыми конструкциями с пределом относительности не менее 0,75 часа.
– наружное пожаротушение от пожарных гидрантов;
– внутреннее пожаротушение производственных помещений пожарных кранов.
– оснащение производственных помещений огнетушелями;
– оборудование производственных помещений автоматической пожарной сигнализацией.

Внутреннее пожаротушение предусмотрено из сети хозяйственно-производственно-противопожарного водопровода пожарными кранами.

Расчетный расход составляет 10.4 л/с (две струи по 5,2 л/с).

Проектом предусмотрено дистанционное включение задвижки с электроприводом от кнопок, установленных у пожарных кранов (см. раздел А).

Наружное пожаротушение принято из пожарных гидрантов, установленных на городской кольцевой сети.

Расчетный расход воды на наружное пожаротушение составляет 20 л/с.

Охрана окружающей природной среды

По характеру загрязнений производственные стоки на АТП делятся на стоки, загрязненные взвешенными веществами, нефтепродуктами, щелочами от мойки автомобилей и стоки, загрязненные эмульгированными нефтепродуктами, взвешенными веществами и щелочами и мойки деталей.

В целях охраны окружающей природной среды, а также для экономного расходования воды проектом предусмотрены:
– очистные сооружения для сточных вод от мойки автомобилей (оборотное водоснабжение);
– очистные сооружения производственных стоков, камера с фильтром.

Очистные сооружения оборотного водоснабжения для сточных вод от мойки автомобилей, производительностью 3 л/с приняты по т.п.

Метод очистки механический с реагентной обработкой, для чего в корпусе предусмотрено помещение реагентной.

Стоки от мойки автомобилей имеют загрязняющие вещества до очистки:
– взвешенные вещества – 3000 мг/л
– нефтепродукты – 100 мг/л
– pH – 9,9

Эффект очистки на очистных сооружениях
– по взвешенным веществам – 99,6 %
– по нефтепродуктам – 99,88%

После очистки загрязняющие вещества составят:
– взвешенные вещества – 18 мг/л
– нефтепродукты – 4,0 мг/л
– pH – 6,5 ÷ 8,5

Очищенные стоки поступают на мойку автомобилей. Потребное количество реагентов составляет:
10% $Al_2(SO_4)_3$ – 86,6 л/сут
5% $Al_2(SO_4)_3$ – 173,4 л/сут
ПАА – 0,03 кг/сут
0,2% ПАА – 15 л/сут

Очистка стоков от мойки деталей производится на очистных сооружениях производственных стоков и камере с фильтром. Метод очистки стоков механический с реагентной обработкой.

Стоки имеют загрязняющие вещества до очистки:
– взвешенные вещества – 525 мг/л;
– нефтепродукты – 210 мг/л;
– pH – 13,12

Потребное количество реагентов для очистки стоков
10% $Al_2(SO_4)_3$ – 476 л/сут
5% $Al_2(SO_4)_3$ – 952 л/сут
ПАА – 1,3 г/сут
0,2% ПАА – 6,5 л/сут

Эффекты очистки стоков в очистных сооружениях:
– по взвешенным веществам – 98%;
– по нефтепродуктам – 95%.

Эффект очистки стоков в камере с фильтром:
– по взвешенным веществам – 50%,
– по нефтепродуктам – 85%.

Очищенные стоки поступают в городскую сеть бытовой канализации с загрязняющими веществами:
– взвешенные вещества – 5,3 мг/л;
– нефтепродукты – 1,6 мг/л;
– pH – 6,5 ÷ 8,5

Для улавливания абразивной пыли от точильно-шлифовального станка применяется обеспыливающий агрегат ЗИЛ-900м, остальные выбросы удаляются в атмосферу без очистки.

Расчет рассеивания вредностей решается при привязке проекта в зависимости от фоновой концентрации в месте расположения предприятия.

Суммарные валовые выбросы, удаляемые системами вентиляции составляет:
– окись углерода – 2288 г/ч
– окислы азота – 994,6 г/ч
– бензин – 0,22 г/ч
– марганец – 0,33 г/ч
– диз-топливо – 0,2 г/ч

Привязан

Инв. №

Взам. инв. № | Подпись и дата | Инв. № подл.

Копировал Формат А2

ТИПОВОЙ ПРОЕКТ 503-1-46.86 АЛЬБОМ I

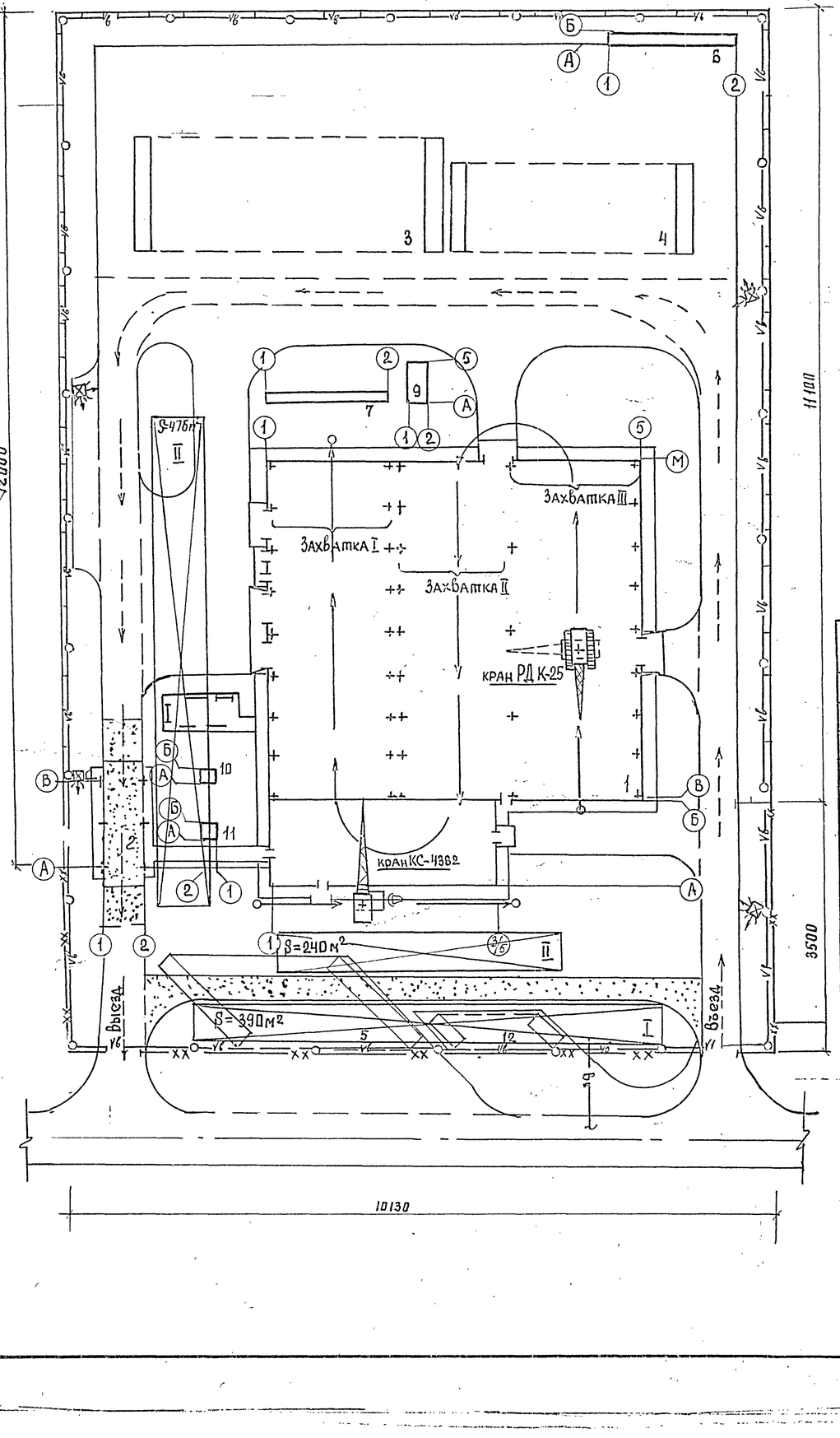

Строительный генеральный план выполнен на момент осуществления работ основного периода и разработан на основе генерального плана.

На стройгенплане показаны временные инженерные сети, постоянные, проектируемые и временные автопроезды, используемые для нужд строительства.

Обеспечение строительства электроэнергией осуществляется от ближайших низковольтных сетей.

Снабжение строительства водой осуществлять от ближайших существующих водопроводных сетей.

Условные обозначения и изображения

Наименование	Обозначение
Временное ограждение	
Место расположения временных зданий сооружений и складских площадок	
Проектируемые автодороги, используемые для нужд строительства	
Временные автодороги, используемые для нужд строительства	
Временный водопровод	Вр
Временное освещение	Вр
Направление движения монтажного крана	
Направление движения средств транспорта	
Временный прожектор	

Экспликация зданий и сооружений

№ по ген. плану	Наименование здания /сооружения/	Координаты углы квадрата стр. сетки	Примечание
1	Производственный корпус с административно-бытовыми помещениями		т.п. 503-1-46.86
2	Контрольно-пропускной пункт		т.п. 503-1-46.86
3	Открытая стоянка на 13 автопоездов КАМАЗ 5320		Индивидуальный
4	Открытая стоянка на 10 автопоездов КАМАЗ 5410		Индивидуальный
5	Посты подпора перед КПП		Индивидуальный
6	Очистные сооружения дождевых вод		Индивидуальный
7	Очистные сооружения для сточных вод от мойки автомобилей		т.п. 503-1-46.86
8	Площадка для передвижения топливо заправочных средств		
9	Резервуар для воды емк. 50 м³		т.п. 901-4-57.83
10	Очистные сооружения производственных сточных вод		т.п. 503-1-46.86
11	Камера с фильтром		т.п. 503-1-46.86
12	Открытая стоянка личного транспорта		Индивидуальный
I	Место расположения временных административно-бытовых зданий		S = 390 м²
II	Место расположения временных складских помещений		S = 716 м²

Привязан

Инв. №

ГИП	Шульгин		
Н. контр	Сахновская		
Нач. отд	Пашинцев		
Гл. спец	Рубан		
Вед. инж	Пидоренко		
Инженер	Логвина		

ТП 503-1-46.86 -ПЗ

Автотранспортное предприятие на 50 грузовых автомобилей с закрытой стоянкой

Организация строительства

Стадия	Лист	Листов
РП	9	9

Стройгенплан

МинАвтотранс РСФСР ГИПРОАВТОТРАНС Ростовский филиал

25641-01 12

Копировал Формат А2

Взам. инв. № | Подпись и дата | Инв. № подл.

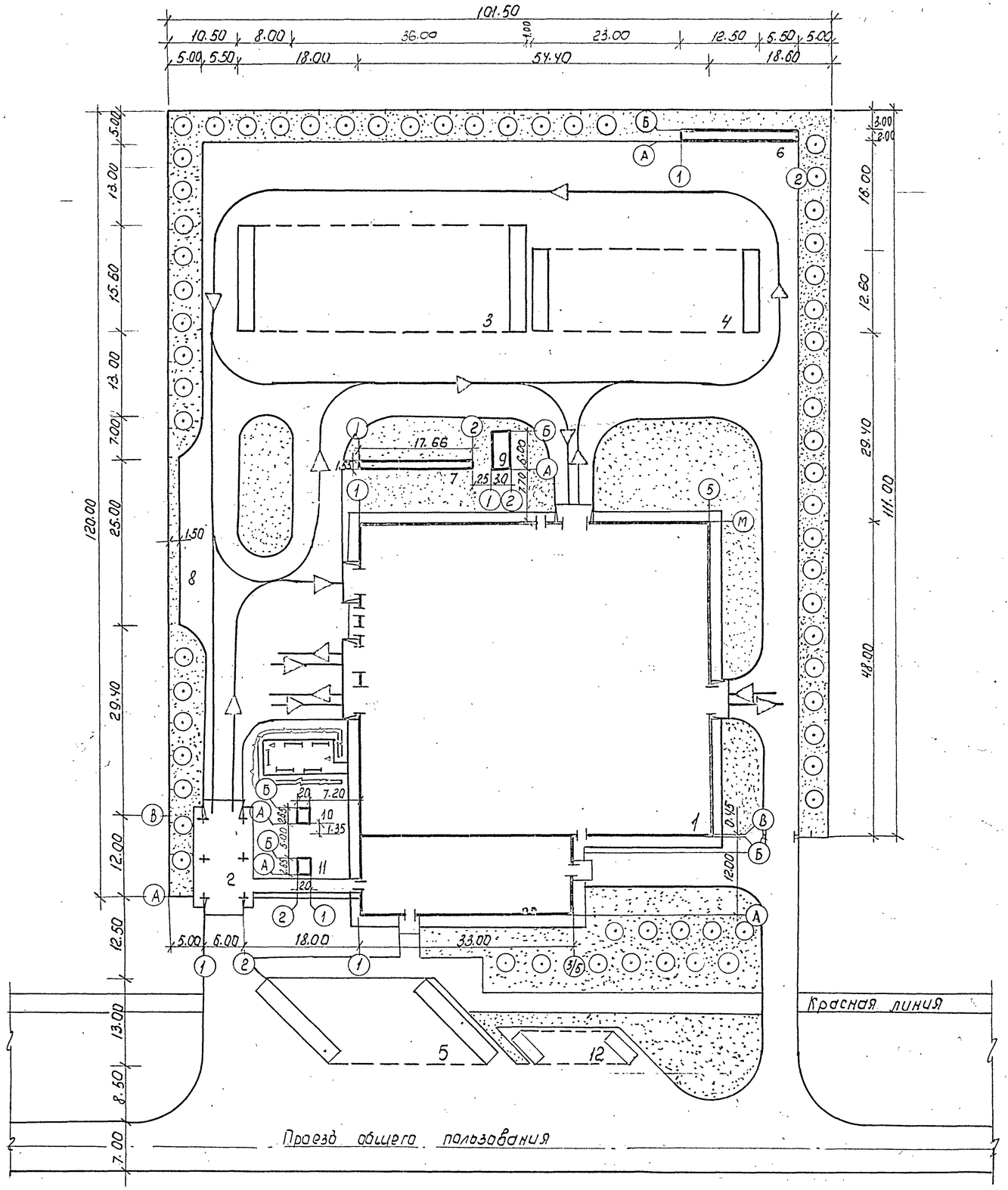

Экспликация зданий и сооружений

N по ген. плану	Наименование здания /сооружения/	координаты угла квадрата стр. сетки	Примечание
1	Производственный корпус с административно-бытовыми помещениями		т.п.
2	Контрольно-пропускной пункт		т.п.
3	Открытая стоянка на 13 автопоездов КАМАЗ 5320		индивидуальный
4	Открытая стоянка на 10 автопоездов КАМАЗ 5410		индивидуальный
5	Посты подпора перед КПП		индивидуальный
6	Очистные сооружения дождевых вод		индивидуальный
7	Очистные сооружения для сточных вод от мойки автомобилей		т.п.
8	Площадка для передвижных топливозаправочных средств		
9	Резервуар для воды емк. 50 м³		т.п. 901-4-57.83
10	Очистные сооружения производственных стоков		индивидуальный
11	Камера с фильтром		индивидуальный
12	Стоянка легкового автотранспорта		индивидуальный

Технико-экономические показатели

1. Площадь участка, га — 1.19
2. Площадь застройки м² — 6682
3. Площадь застройки % — 55.9
4. Площадь озеленения м² — 1000

Привязан

Инв. №

				ТП-503-1-46.86 - ГП		
				Автотранспортное предприятие на 50 грузовых автомобилей с закрытой стоянкой		
Гл. инж.	Левин			Общеплощадочные работы	Стадия	Лист	Листов
ГИП	Шульгин				РП		1
Н. контр.	Сахновская						
Нач. отд.	Рубан			Схема генплана	Минавтотранс РСФСР ГИПРОАВТОТРАНС Ростовский филиал		
Гл. спец.	Тхаленко						
Вед. инж.	Ин						

25641-01 13

Копировал Мал- Формат А2

Инв. № подл. | Подпись и дата | Взам. инв. №

Типовой проект 503-1-46.86 Альбом I

Ведомость рабочих чертежей основного комплекта

Лист	Наименование	Примечание
1	Общие данные	
2	План расстановки технологического оборудования в осях Е-М и 1÷5	
3	План расстановки технологического оборудования в осях Б-Е и 1÷5	
4	Экспликация технологического оборудования (начало)	
5	Экспликация технологического оборудования (продолжение)	
6	Экспликация технологического оборудования (продолжение)	
7	Экспликация технологического оборудования (окончание)	
8	План разводки трубопроводов системы сжатого воздуха	
9	Схема разводки трубопроводов системы сжатого воздуха	
10	План и схема разводки трубопроводов системы масла.	

Ведомость основных комплектов рабочих чертежей

Обозначение	Наименование	Примечание
503-1-46.86-ТХ	Технология производства	
503-1-46.86-АР	Архитектурные решения	
503-1-46.86-КЖ	Конструкции железобетонные	
503-1-46.86-КМ	Конструкции металлические	
503-1-46.86-ОВ	Отопление и вентиляция	
503-1-46.86-ВК	Внутренние водопровод и канализация	
503-1-46.86-ЭО	Электрическое освещение	
503-1-46.86-ЭМ	Силовое электрооборудование	
503-1-46.86-СС	Связь и сигнализация	
503-1-46.86-А	Автоматизация	
503-1-46.86-ОП	Охранно-пожарная сигнализация	

Согласовано:

Нач. АСО	Рудин	
Нач. отд. 30	Жаворонков	
Нач. отд. СТО	Слинко	

Инв. № подл. | Подпись и дата | Взам. инв. №

Типовой проект разработан в соответствии с действующими нормами и правилами, и предусматривают мероприятия, обеспечивающие взрывную, взрывопожарную и пожарную безопасность при эксплуатации здания.

Главный инженер проекта А.И. Шульгин

Ведомость ссылочных и прилагаемых документов

Обозначение	Наименование	Примечание
	Ссылочные документы	
серия 4.904-69	Детали крепления санитарно-технических приборов и трубопроводов	
т.п. 503-202 Альбом III ТН 7; ТН-19	Автозаправочная станция на 1000 заправок в сутки	
	—	
	Прилагаемые документы	
т.п. 503-1-46.86 Альбом I	Навес КПП. Ворота распашные 4000×2000 мм. Общий вид.	
т.п. 503-1-46.86 Альбом V	Спецификации оборудования	
т.п. 503-1-46.86 Альбом VI	Ведомости потребности в материалах	

Условные обозначения и изображения

Наименование	Обозначения и изображения
Подвод холодной воды	
Подвод горячей воды	
Подвод холодной воды и отвод в канализацию	
Отвод в канализацию	
Подвод сжатого воздуха	
Местный вентиляционный отсос	
Отсос выхлопных газов	
Потребитель электроэнергии	10 кВт

Условные обозначения и изображения

Продолжение

Наименование	Обозначения и изображения
Вентиляционный наконечник	
Водосборник	
Дыхательный трубопровод	Д
Трубопровод отработанных моторных масел	ОМ
Трубопровод отработанных трансмиссионных масел	ОТ
Трубопровод сжатого воздуха	
Трубопровод сжатого воздуха, проложенный на отм. -0,200 м	
Розетка 3-х фазного переменного тока	3
Машино-место на постах обслуживания	
Машино-места на постах ожидания и на местах хранения	
Категория производства по взрывной и пожарной опасности (в числителе) и категория устройства электроустановок по взрывной и пожарной опасности (по ПУЭ) (в знаменателе)	В I/корн.

Общие указания

1. Рабочие чертежи нестандартизированного оборудования заказывать организациях разработчиках, почтовые адреса которых приведены к спецификации оборудования (СО)
3. Монтаж технологического оборудования и трубопроводов вести в полном соответствии с указаниями на чертежах марки ТХ.

Привязан

ТП 503-1-46.86-ТХ

Автотранспортное предприятие на 50 грузовых автомобилей с закрытой стоянкой

ГИП	Шульгин		Производственный корпус с административно-бытовыми помещениями	Стадия	Лист	Листов
Н.контр.	Сохнавский			РП	1	10
Нач.отд.	Ненахов					
Гл.спец.	Штепин		Общие данные	Минавтотранс РСФСР ГИПРОАВТОТРАНС Ростовский филиал		
Рук.гр.	Княчицкая					
Ст.инж.	Табакова					

25641-01 14

Копировал Зам. Формат А2

Типовой проект 503-1-46.86 Альбом I

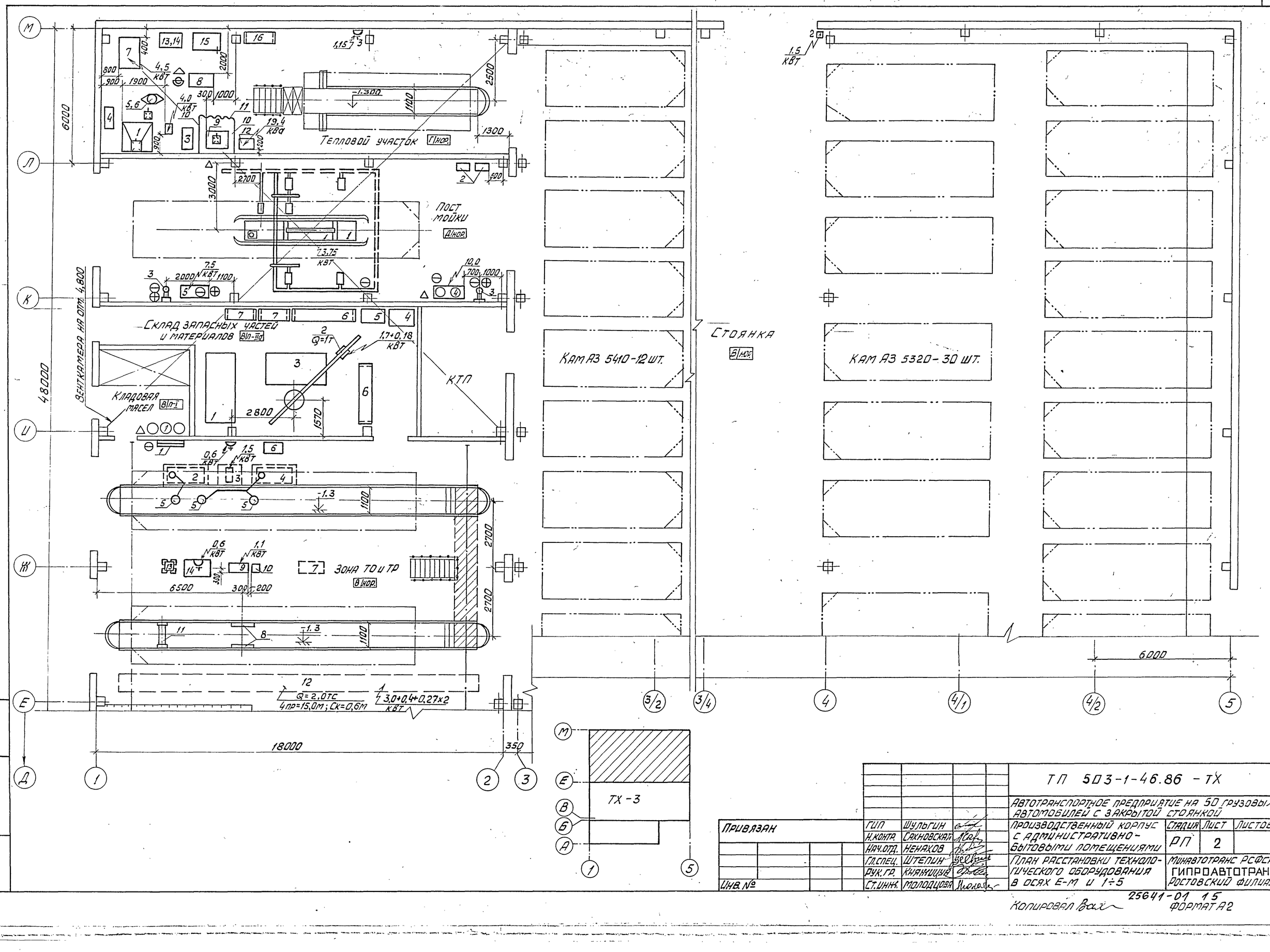

				ТП 503-1-46.86 - ТХ	
				Автотранспортное предприятие на 50 грузовых автомобилей с закрытой стоянкой	
Привязан				Производственный корпус с административно-бытовыми помещениями	Стадия: РП; Лист: 2; Листов:
Инв. №				План расстановки технологического оборудования в осях Е-М и 1÷5	Минавтотранс РСФСР Гипроавтотранс Ростовский филиал

ГИП	Шульгин	
Н.контр.	Сахновская	
Нач.отд.	Ненахов	
Гл.спец.	Штепин	
Рук.гр.	Княжицкая	
Ст.инж.	Молодцова	

Инв. № подл. | Подпись и дата | Взам. инв. №

25641-01 15

Копировал Вах

Формат А2

Типовой проект 503-1-46.86 Альбом I

Мастерская

Зона ТО и ТР

Участок ремонта электрооборудования

Кладовая резины

ИРК и промкладовая

СУ

Бытовые помещения

Стоянка

ТХ-2

Привязан				ТП 503-1-46.86 -ТХ	
				Автотранспортное предприятие на 50 грузовых автомобилей с закрытой стоянкой	
	ГИП	Шульгин		Производственный корпус с административно-бытовыми помещениями	Стадия: РП; Лист: 3; Листов:
	Н.контр.	Сахновская			
	Нач.отд.	Неноков			
	Гл.спец.	Штепин		План расстановки технологического оборудования в осях Б-Е и 1-5	Минавтотранс РСФСР ГИПРОАВТОТРАНС Ростовский филиал
Инв.№	Рук.гр.	Княжицкая			
	Ст.инж.	Таскова			

Инв.№ подл. | Подп. и дата | Взам.инв.№

Копировал: Ал

25641-01 16

Формат А2

Экспликация технологического оборудования

Поз. по плану	Обозначение	Наименование	Кол.	Примечание
		Тепловой участок		
1	Р 923	Горн кузнечный на один		
	ГИАТ. М.	огонь, габаритные раз-		
		меры 1300×1450 мм	1	
2	Ц10-28 №2,5	Вентилятор дутьевой		
	ВЦМ 46.00.000	мощность 4,0 кВт, габа-		
		ритные размеры 510×485мм	1	
3	5134	Ларь для кузнечного		
	ЦОКТБ госнити	инструмента, габарит-		
		ные размеры 1000×500 мм	1	
4	5133	Ларь для угля, габа-		
	ЦОКТБ госнити	ритные размеры 1000×		
		500 мм	1	
5	ГОСТ 11398-75	Наковальня двурогая,		
		габаритные размеры		
		670×230 мм	1	
6		Подставка под нако-		
		вальню, деревянная,		
		диаметр 600 мм	1	
7	Р-275	Стенд для разборки,		
		сборки рессор и рих-		
		товки листов, мощность		
		4,5 кВт, габаритные		
		размеры		
		1380×910 мм	1	
8	5008 А	Ванна для проверки		
	ГИАТ.М	радиаторов и топлив-		
		ных баков, габаритные		
		размеры 1610×1072 мм	1	
9	ОКС-7523	Стол для электросва-		
		рочных работ, габарит-		
		ные размеры 1100×750мм	1	
10	5157	Щит для сварочных		
	ЦОКТБ госнити	работ, переносный,		
		габаритные размеры		
		1600×1800 мм	2	
11	—	Брезентовый занавес		
		габаритные размеры		
		1500×2000 мм	1	
12	ТД 306 УХЛ2	Трансформатор сва-		
		рочный,		

Продолжение

Поз. по плану	Обозначение	Наименование	Кол.	Примечание
		сварочный ток 300 А,		
		мощность 19,4 кВА, габа-		
		ритные размеры 530×		
		370 мм	1	
13	ГОСТ 10905-75*	Плита правочная габарит-		
		ные размеры 1000×630 мм	1	
14	СД 3702-08	Стол под плиту правоч-		
		ную, габаритные размеры		
		1000×750 мм	1	
15	ОРГ-1468	Верстак слесарный на		
		одно рабочее место, габа-		
		ритные размеры 1200×780мм	1	
16	ОРГ 1468-05-230А	Стеллаж полочный, габарит-		
		ные размеры 1200×500 мм	1	
17	Р-406	Шкаф для хранения балло-		
	ГИАТ.Н.	нов с кислородом и ацетиленом		На черте-
		габаритные размеры 1600		жне не
		× 400 мм	1	показан.
	ГОСТ 13861-80Е	Редуктор ацетиленовый,		На чертеже
		давление 1,2 кгс/см²	1	не показан;
	ГОСТ 13861-80Е	Редуктор кислородный, дав-		На чертеже
		ление 8 кгс/см²	1	не показан
	„Звездочка"	Комплект горелок для		
		ручной ацетилено-кисло-		
		родной сварки и пайки с		На чертеже
		наконечниками №0, 1, 2, 3	1	не показан
	И3-1032	Машина сверлильная		
		электрическая с двойной		
		изоляцией, диаметр		На черте-
		сверла 9 мм, мощность		жне не
		0,42 кВт	1	показана
	И3-2009	Машина шлифовальная		
		электрическая с двойной		На черте-
		изоляцией, диаметр круга		жне не
		125 мм, мощность 1,15 кВт	1	показана
	4407	Тележка для баллонов		На черте-
	ГИАТ	габаритные размеры		жне не
		900×836 мм	1	показана

Продолжение

Поз. по плану	Обозначение	Наименование	Кол.	Примечание
		Пост мойки		
1	М 129	Установка для мойки		Насос
		автомобилей КамАЗ, ста-		N=37 кВт
		ционарная, струйная		установ-
		производительность 25 ÷		лен в при-
		50 автомобилей в час,		ямке
		мощность 3,75+37,0 кВт	1	стоянки
2		Пульт управления уста-		
		новкой и аппаратный		
		шкаф для мойки ав-		
		томобилей М 129		
		(входит в комплект уста-		
		новки М 129)	2	
3	М 906	Щетка моечная ручная		
		для мойки автомобилей		
		с подводом воды	2	
4	ЦКБ М203	Установка для мойки		
		двигателей автомобилей		
		снаружи, стационарная,		
		с подогревом воды, мощ-		
		ность 10,0 кВт	1	
5	ЦКБ 1112	Установка моечная пе-		
		редвижная шланго-		
		вая, производительность		
		75-80 л/мин. габаритные		
		размеры 1420×540 мм	1	

Привязан

Инв. №

Инв. № подл. | Подпись и дата | Взам. инв. №

ТП 503-1-46.86-ТХ			
Автотранспортное предприятие на 50 грузовых автомобилей с закрытой стоянкой			
Производственный корпус с административно-бытовыми помещениями	Стадия	Лист	Листов
	РП	4	
Экспликация технологического оборудования (начало)	Минавтотранс РСФСР Гипроавтотранс Ростовский филиал		

ГИП	Шульгин	
Н.контр.	Сахновская	
Нач.отд.	Некрахов	
Гл.спец.	Штепин	
Рук.гр.	Княницын	
Ст.инж.	Молодцова	
Ст.инж.	Табакова	

Копировал Вахи Формат А2

Типовой проект 503-1-46.86 Альбом I

продолжение

Поз. по плану	Обозначение	Наименование	Кол.	Примечание
		Склад запасных частей и материалов		
1	ПКБ „Латремсельхозмаш"	Стеллаж для мостов автомобилей КамАЗ, вместимость 8 штук, габаритные размеры 1172×2140 мм	1	
2	черт. 732004	Кран консольный стационарный поворотный с электроталью, грузоподъемность 1 тс, вылет стрелы 4,0 м длина крана 5,535 м мощность 1,7+0,18 квт	1	
3	5392 ПКТБ „Латремсельхозмаш."	Стеллаж для автомобильных двигателей, 2-х ярусный, вместимостью 4 штуки, габаритные размеры 2815×1360 мм	1	
4		Стол конторский, габаритные размеры 1200×700 мм	1	
5		Шкаф конторский, габаритные размеры 800×430 мм	1	
		Кладовая масел		
1	С 101-3	Установка смазочно-заправочная, стационарная, пневмотическая, давление потребляемого воздуха 8 кгс/см²	1	
		Зона ТО и ТР		
1		Раздаточная панель смазочно-заправочной установки С-101-3	1	в комплекте С101-3
2	9246 ГИАТ	Бак для слива отработанных моторных масел, ёмк. 0,63 м³, габаритные размеры 1706×786 мм	2	
3	Ш 3,2-25-2,3/6	Насос шестеренчатый для перекачки масел, производительностью 2,3 м³/час, мощностью 1,5 квт	1	
4	9246	Бак для слива отработанных трансмиссионных масел, емк. 0,67 м³, габаритные размеры 1706×786 мм	1	
5	9362 Н. ГИАТ	Устройство для слива отработанных масел, телескопическое	3	
6	П 204 А ГОСИНТИ	Пост электрика, передвижной, габаритные размеры 800×600 мм	2	
7	Р 506 ЦПКТБ АСО	Пост слесаря-авторемонтника, габаритные размеры 860×470 мм	2	
8	П-128	Подъемник для грузовых автомобилей, коновный, двухплунжерный, грузоподъемность 8 т	1	
9		Насосная станция, габаритные размеры 810×384 мм мощность 1,1 квт (входит в комплект П-128)	1	
10		Пульт управления подъемником П-128 (входит в комплект П-128)	1	
11	П-113	Подъемник коновный передвижной, гидравлический для грузовых автомобилей грузоподъемность 4 тс, габаритные размеры 1200×660 мм	1	
12	2,0-16,2-15-6-380	Кран мостовой электрический одноболочный подвесной грузоподъемность 2,0 т длина крана 16,2 м, пролет крана 15,0 м, длина консоли 0,6 м, мощность 3,0+0,4+0,27×2 квт	1	
13	СД-3722А	Стеллаж для деталей, вращающийся, габаритные размеры 466×450 мм	3	
14	ОРГ-1468	Верстак слесарный на одно рабочее место, габаритные размеры 1200×780 мм	2	
15	Ш-511	Вешалка для камер,		

продолжение

Поз. по плану	Обозначение	Наименование	Кол.	Примечание
	ГИАТ. Н.	передвижная, диаметр 1000 мм		
16	П-112	Подъемник двухплунжерный гидравлический для грузовых автомобилей, грузоподъемность 8,0 тс	3	
17		Насосная станция, габаритные размеры 680×460 мм мощность 3,0 квт (входит в комплект П 112)	3	
18	Р 970 ГИАТ. Н.	Клеть предохранительная для накачки шин, габаритные размеры 1100×500 мм	1	
19	С-413	Колонка воздухораздаточная автоматическая для грузовых автомобилей мощность 0,1 квт	1	
20	ЭГС-1 Н/СО-948	Стенд для демонтажа шин грузовых автомобилей, стационарный, мощность 2,2 квт	1	
21	ОШЗ-48	Электровулканизатор для ремонта камер и поверхностных повреждений покрышек, габаритные размеры 985×483 мм	1	
22	ОРГ 5102 ГОСНИТИ	Верстак для ремонта шин, габаритные размеры 1250×750 мм	1	
23	5054 ГИАТ	Ванна для проверки камер автомобильных шин, стационарная, с пневмоподъемником емкость 0,27 м³ габаритные размеры 1250×876 мм	1	

Привязан

Инв. №

Взам. инв. № | Подпись и дата | Инв. № подл.

ГИП	Шульгин		ТП 503-1-46.86-ТХ
Н. контр.	Сахновский		Автотранспортное предприятие на 50 грузовых автомобилей с закрытой стоянкой
Нач. отд.	Неноков		Производственный корпус с административно-бытовыми помещениями
Гл. спец.	Штепин		Стадия: РП; Лист: 5; Листов:
Рук. гр.	Князищев		Экспликация технологического оборудования (продолжение)
Ст. инж.	Табакова		Минавтотранс РСФСР ГИПРОАВТОТРАНС Ростовский филиал

Копировал: Ад 25641-01 18 формат А2

Типовой проект 503-1-46.86 Альбом I

продолжение

Поз. по плану	Обозначение	Наименование	Кол.	Примечание
	И-318	Гайковерт для гаек		
		колес грузовых автомо-		на черте-
		билей, передвижной, реверс-		же не
		сивный, мощность 0,55 квт	2	показан
	1115 м	Тележка для снятия и уста-		
		новки колес грузовых		
		автомобилей, с подъемным		на черте-
		механизмом, габаритные		же не
		размеры 1236×935мм	1	показано
	С-321	Нагнетатель смазочный		
		передвижной с электропривод-		на черте-
		дом и бункером ёмк. 14л,		же не по-
		мощность 0,6 квт	1	казан
	6209	Набор инструмента для		на чер-
		шиноремонтника, в на-		теже не
		боре 41 инструмент	1	показан
	ОГ-151	Тележка для перевозки		на черте-
		агрегатов в условиях		же не
		автохозяйства	1	показана
	2182	Линейка для проверки сходж-		на черте-
		дения передних колес авто-		же не
		мобиля, универсальная, ручная	1	показана
	НИИАТ К-187	Прибор для проверки рулево-		на чер-
		го управления автомобилей,		теже не
		переносный	1	показан
	628	Компрессометр, ручной	1	на чертеже не показан
	К-465М	Установка для проверки		на чер-
		рулевых управлений, пере-		теже не
		движная, гидравлическая.	1	показана
	Ц-322	Гайкаверт для гаек стремя-		
		нак рессор грузовых авто-		на черте-
		мобилей, передвижной, электро-		же не
		механический, мощность 1,5 квт	1	показан
	НИИАТ Т-1	Прибор для проверки переднего		на черте-
		моста автомобилей	1	не показан
	ИДА-106	Измеритель дымности авто-		на черте-
	„Атлас"	мобильный, переносный,		же не по-
		мощность 6,0 ва	1	казан
	Э-214	Прибор для проверки авто-		на черте-
		мобильного электрооборудова-		же не
		ния, переносной	1	показан
	К-235	Прибор для проверки пневмо-		на черте-
		приводов тормозной системы		же не
		автомобилей КАМАЗ	1	показан
	К-310	Прибор для проверки и		

продолжение

Поз. по плану	Обозначение	Наименование	Кол.	Примечание
		регулировки правильности		
		установки автомобильных		на черте-
		фар, габаритные размеры		же не
		825×700мм	1	показан
		Мастерская		
1	16К20А	Станок токарно-винторез-		
		ный, диаметр обрабатывае-		
		мого изделия 400мм; РМЦ-1000мм		
		мощность 10,0+0,12+0,75 квт	1	
2	2Н118-1	Станок вертикально-свер-		
		лильный, диаметр сверления		
		18мм, мощность 1,5+0,125 квт	1	
3	3К631	Станок точильно-шлифо-		
		вальный, двухсторонний,		
		настольный, диаметр круга		
		160мм, мощность 0,75 квт	1	
4	5143	Подставка под оборудование		
	ИОКТБ ГОСНИТИ	габаритные размеры 820×		
		700мм	5	
5	Р217	Стенд для разборки, сбор-		
	ГИАТ	ки и регулировки рулевых		
		механизмов, стационарный,		
		универсальный, габаритные		
		размеры 760×600мм	1	
6	ЦКБ Р-201	Стенд для ремонта коробок		
		передач, стационарный, га-		
		баритные размеры 692×795мм	1	
7	3702-08А	Стол для поверочной плиты,		
		габаритные размеры 1000×		
		750мм.	1	
8	ГОСТ 10905-75*	Плита поверочная, габарит-		
		ные размеры 1000×630мм	1	
9	Р-337	Пресс монтажно-запрессо-		
		вочный, стационарный, уси-		
		лие пресса 50т, мощность		
		3,0 квт, габаритные размеры		
		1610×640мм	1	
10	К-245	Стенд для проверки пневмо-		
		оборудования автомобилей,		
		стационарный, пневматический		
		мощность 0,2квт, габаритные		
		размеры 1200×840мм	1	

продолжение

Поз. по плану	Обозначение	Наименование	Кол.	Примечание
11	Р724	Стенд для сборки, разборки		
		и регулировки сцеплений ди-		
		зельных автомобилей, настоль-		
		ный, пневматический	1	
12	ОРГ-1468	Верстак слесарный на одно-		
		рабочее место, габаритные		
		размеры 1200×780мм	1	
13	ЦКБ 2447	Прибор для шлифовки		
		клапанных гнезд, пере-		
		носной, мощность 0,6 квт	1	
14	ЦКБ Р-108	Станок для шлифовки		
		фасок клапанов торцов сфе-		
		рических толкателей, настольный		
		мощность 0,27+0,12 квт	1	
15	КИ-22201	Стенд для испытания топлив-		
		ной дизельной аппаратуры,		
		мощность 9,4 квт, габарит-		
		ные размеры 1100×795мм	1	
16	Р324	Пресс гидравлический,		
		настольный, усилие 10тс	1	
17	НИИАТ Р611	Пост для технического		
		обслуживания и теку-		
		щего ремонта топлив-		
		ных насосов высокого		
		давления двигателей ЯМЗ,		
		габаритные размеры 1500×800мм	1	
18	Р640	Стенд для разборки и		
		сборки редукторов задних		
		мостов грузовых автомо-		
		билей, мощность 0,37 квт	1	
19	2450	Стенд для ремонта перед-		
		них и задних мостов автомоби-		
		лей, стационарный	1	

Привязан

Инв. №

ГИП	Щульцин		ТП 503-1-46.86-ТХ	
Н.контр.	Сахновская		Автотранспортное предприятие на 50 грузовых автомобилей с закрытой стоянкой	
Нач.отд.	Ненахов		Производственный корпус с административно-бытовыми помещениями	Стадия: РП; Лист: 6; Листов:
Гл.спец.	Штелин		Экспликация технологического оборудования (продолжение)	Минавтотранс РСФСР ГИПРОАВТОТРАНС Ростовский филиал
Рук.гр.	Князищев			
Ст.инж.	Табакова			

Взам.инв.№ | Подпись и дата | Инв.№подл.

Копировал: Шмф 25641-01 19 Формат А2

Типовой проект 503-1-46.86 Альбом I

продолжение

Поз. по плану	Обозначение	Наименование	Кол.	Примечание
20	Р-770	Стенд для разборки и сборки дизельных двигателей, стационарный с электромеханическим приводом, мощность 0,75 кВт	1	
21	ЦКБ Р-114	Станок для расточки тормозных барабанов и обточки тормозных накладок, мощность 2,1+0,4 кВт	1	
22	Р335	Пресс пневматический для клёпки фрикционных накладок, тормозных колодок и дисков, настольный, пневматический	1	
23	ОРГ 1468-05-230А	Стеллаж для деталей, полочный, габаритные размеры 1400×500 мм	2	
24	„Тайфун Б" ПНР	Установка моечная, камерная, мощность 25,5 кВт, габаритные размеры 2300×1470 мм	1	
	И-3115Б	Гайковерт ручной электрический ударный с двойной изоляцией, диаметр затягиваемой резьбы 12÷30 мм, мощность 0,35 кВт	1	На чертеже не показан
	2213	Дрель пневматическая для притирки клапанов, диаметр притираемых клапанов 20–100 мм	1	На чертеже не показана
	И-3113	Гайковерт ручной электрический, диаметр завинчиваемой резьбы 16 мм, мощность 0,34 кВт	1	На чертеже не показан
		Участок ремонта электрооборудования		
1	532-2М	Стенд для проверки генераторов, реле-регуляторов, мощность 4,0 кВт	1	
2	ОПР 525	Верстак электрика, диаметр стола 1200 мм	1	
3	5143 ЦОКТБ Госнити	Подставка под оборудование, габаритные размеры 820×700 мм	3	
4	Р105	Станок для проточки коллекторов и фрезерования пазов между ламелями, настольный, высота центров 70 мм, мощность 0,4+0,09 кВт	1	
5	Э-236	Прибор для проверки якорей генераторов, стартеров и электродвигателей, диаметр проверяемых якорей 25÷180 мм, мощность 0,007 кВт	1	
6	ВУТ-31/60	Устройство выпрямительное, выпрямленное напряжение 22÷31В, выпрямленный ток 6-60А, мощность 2,16 кВт, габаритные размеры 640×540 мм	1	
7	Э-409 ГИАТ В	Шкаф для зарядки аккумуляторов стационарный, габаритные размеры 2020×812 мм	1	
8	Д-4-2	Аквадистиллятор, производительность 4,3 л/час, мощность 3,0 кВт	1	
9	1272-П	Ванна для приготовления электролита, габаритные размеры 640×540 мм	1	
10	ОРГ 1468-05-230А Госнити	Стеллаж для деталей, габаритные размеры 1400×500 мм	1	
	И-143	Комплект инструмента для ремонта электрооборудования автомобилей	1	На чертеже не показан
	Э-108	Пробник аккумуляторный, переносный	1	На чертеже не показан
	П-620 ГИАТ-Н-	Тележка для транспортировки и подъема аккумуляторов, передвижная, габаритные размеры 805×1070 мм	1	На чертеже не показана
		Кладовая резины		
1		Стол конторский, габаритные размеры 1200×700 мм	1	
2	Ш-511Н ГИАТ-Н-	Вешалка для камер, передвижная, габаритные размеры диаметр 1000 мм	2	
3	5119 ЦОКТБ Госнити	Стеллаж для колес автомобиля одноярусный, габаритные размеры 1210×1135 мм	4	
		ИРК и промкладовая		
1		Стол конторский, габаритные размеры 1200×700 мм	1	
2	ОРГ 1468-05-230А Госнити	Стеллаж для деталей, габаритные размеры 1400×500 мм	3	
		Стоянка		
1	1101-85	Компрессор воздушный поршневой гаражный, производительность 1,0 м³/мин, мощность 10,0 кВт, габаритные размеры 1869×670 мм	2	
2	Серия 1.435.9-25	Механизм привода подъёмно-складчатых ворот, габаритные размеры ворот 4,2×4,2 м, мощность 1,5 кВт	2	
	458 М2	Наконечник для воздухоразд. шланга	5	На чертеже не показан
	КУ-406	Машина подметальная вакуумная, мощность 3,7 кВт	1	На чертеже не показан
		Навес КПП		
1	Т.п.503-1-46.86 Альбом I	Ворота распашные. Общий вид габаритные размеры 4000×2000 мм	2	
2	Серия 1435.2-23 выпуск 4	Механизм привода распашных ворот, мощность 1,1×2 кВт	4	

Привязан

Инв. №

Инв. № подл. | Подпись и дата | Взам. инв. №

ТП 503-1-46.86 – ТХ			
Автотранспортное предприятие на 50 грузовых автомобилей с закрытой стоянкой			
ГИП Шульгин	Производственный корпус с административно-бытовыми помещениями	Стадия: РП	Лист: 7	Листов:
Н. контр. Сахновская				
Нач. отд. Ненахов				
Гл. спец. Шителин	Экспликация технологического оборудования (окончание)	Минавтотранс РСФСР ГИПРОАВТОТРАНС Ростовский филиал		
Рук. гр. Князицына				
Ст. инж. Табакова				

25641-01 20

Копировал Формат А2

План разводки трубопроводов системы сжатого воздуха

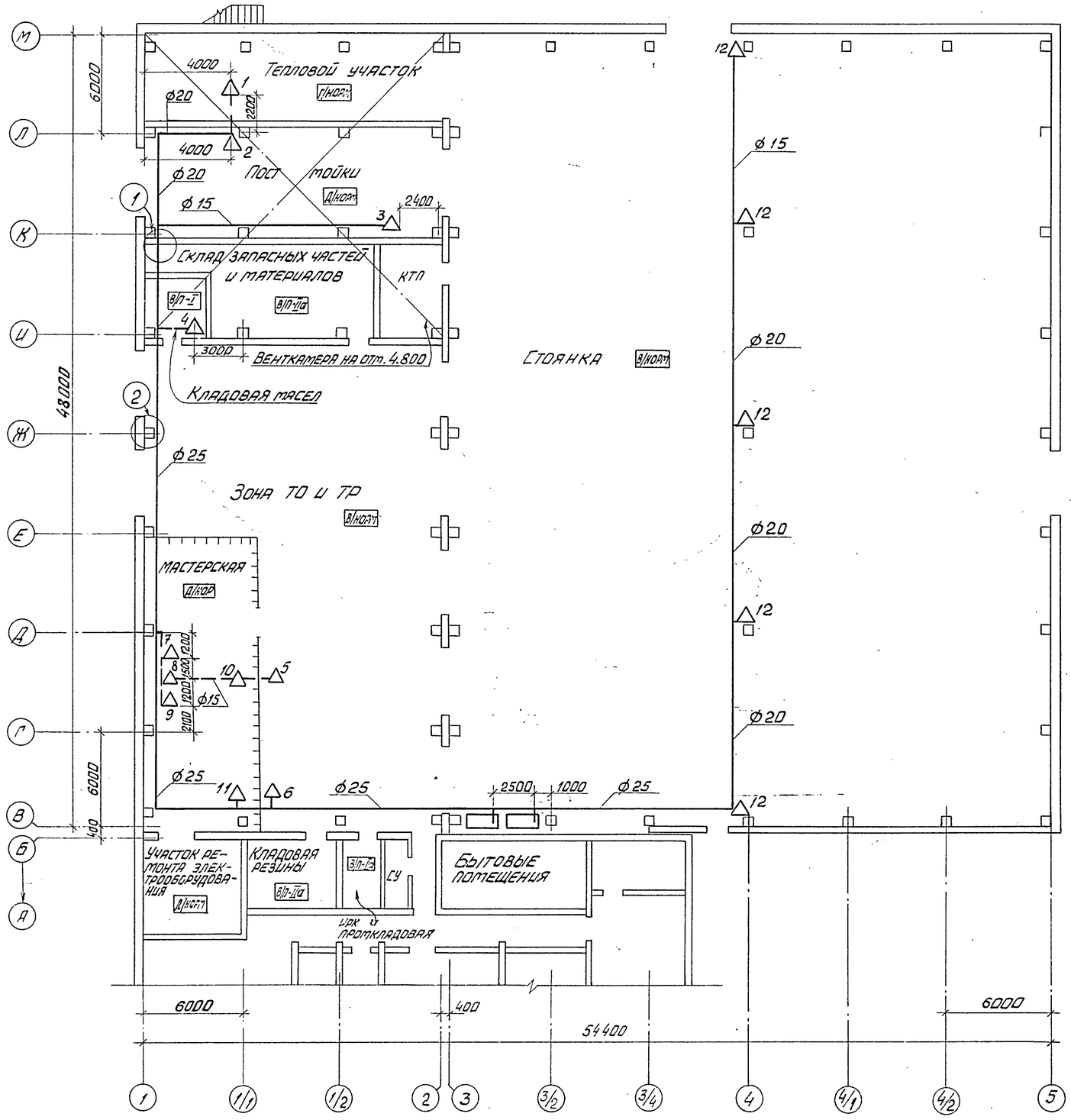

Потребители сжатого воздуха

№ точек	Обозначение	Наименование	Кол.	Примечание
		Тепловой участок		
1	5008А	Ванна для проверки радиаторов и топливных баков	1	
		Пост мойки		
2	С-417	Пистолет для обдува деталей сжатым воздухом	1	
3		Обдувочное сопло	1	
		Кладовая масел		
4		Обдувочное сопло	1	
		Зона ТО и ТР		
5	С-413	Колонка воздухораздаточная	1	
6	Ш-902	Ванна для проверки камер	1	
		Мастерская		
7	К-245	Стенд для проверки пневмообо-рудования автомобилей	1	
8	Р724	Стенд для сборки, разборки и регулировки сцеплений	1	
9	2213	Дрель для притирки клапанов	1	
10	Р335	Пресс для клепки тормозных колодок и дисков	1	
11		Обдувочное сопло	1	
		Стоянка		
12		Обдувочное сопло	5	

Привязан

Инв. №

		ТП 503-1-46.86 - ТХ	
		Автотранспортное предприятие на 50 грузовых автомобилей с закрытой стоянкой	
ГИП	Шульгин	Производственный корпус с административно-бытовыми помещениями	Стадия: РП; Лист: 8; Листов:
Н. контр.	Сахновская		
Нач. отд.	Ненахов		
Гл. спец.	Штепин	План разводки трубопроводов системы сжатого воздуха	Минавтотранс РСФСР Гипроавтотранс Ростовский филиал
Рук. гр.	Княжицкий		
Инж.	Миловановой		

Копировал

Формат А2

Инв. № подл. | Подпись и дата | Взам. инв. №

Типовой проект 503-1-46.86 Альбом I

Схема разводки трубопроводов системы сжатого воздуха

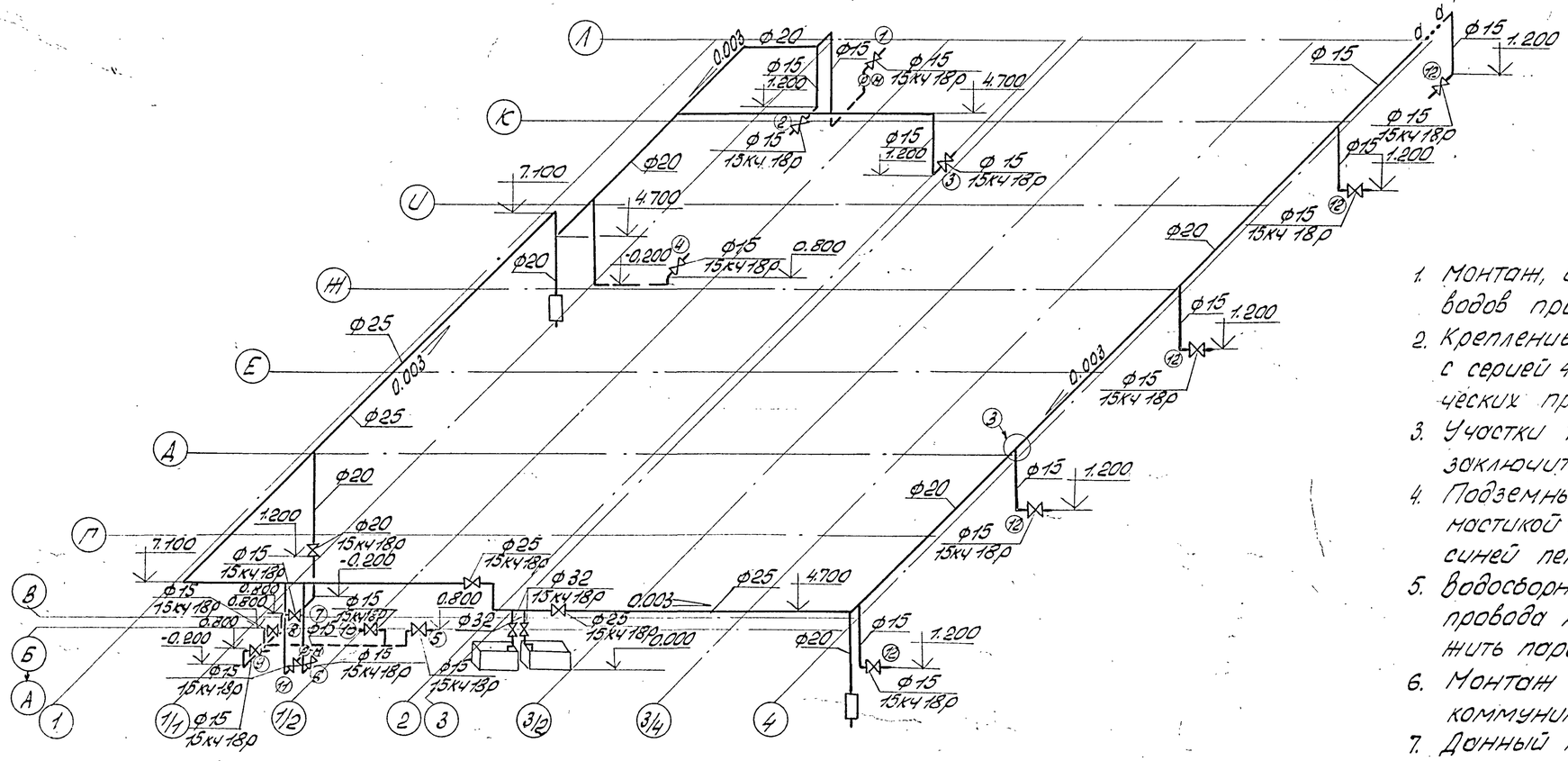

1. Монтаж, испытание, промывку и продувку трубопроводов производить в соответствии со СНиП 3.05.05-84
2. Крепление трубопроводов выполнить в соответствии с серией 4.904-69 „Детали крепления сантехнических приборов и трубопроводов."
3. Участки трубопроводов, проходящие в стенах, заключить в трубы.
4. Подземные трубопроводы покрыть битумно-резиновой мастикой за 1 раз, наземных - грунтовкой и окрасить синей пентафталевой эмалью за 2 раза.
5. Водосборники установить в нижних точках воздухопровода на высоте 1500 мм от пола. Кран расположить параллельно стене.
6. Монтаж воздухопроводов вести в увязке с другими коммуникациями.
7. Донный лист смотри совместно с листом ТХ-8.

1

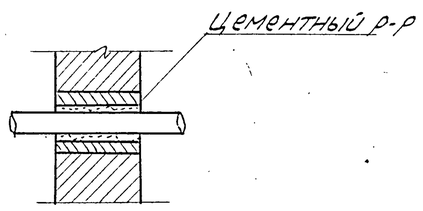

2

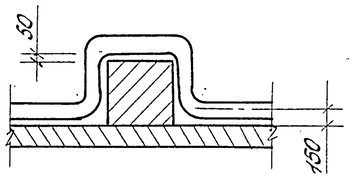

3

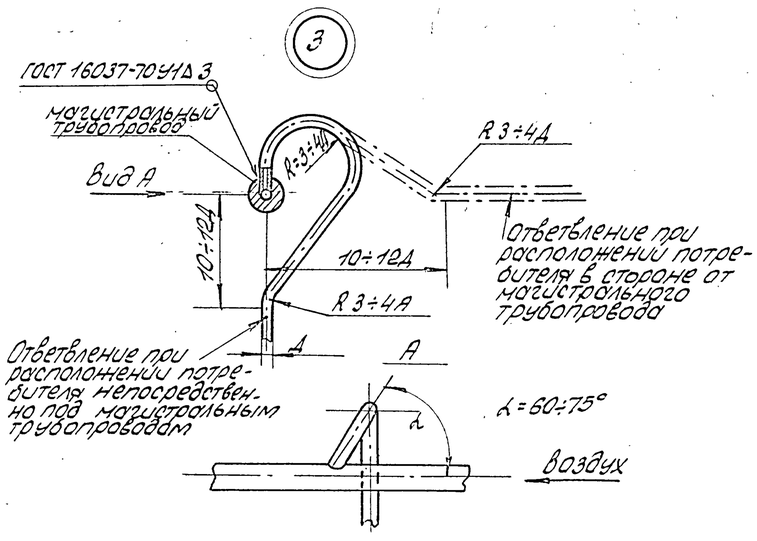

Привязан

Инв. №

				ТП 503-1-46.86-ТХ	
				Автотранспортное предприятие на 50 грузовых автомобилей с закрытой стоянкой	
ГИП	Шульзин			Производственный корпус с административно-бытовыми помещениями	Стадия: РП; Лист: 9; Листов:
Н.контр.	Сохновская				
Нач.отд.	Ненахов				
Гл.спец.	Штейнт				
Рук.гр.	Княницын			Схема разводки трубопроводов системы сжатого воздуха	Минавтотранс РСФСР ГИПРОАВТОТРАНС Ростовский филиал
Ст.инж.	Тобокова				
Инж.	Милованова				

Инв. № подл. | Подп. и дата | Взам. инв. №

Копировал: А4 — 25641-01 22 — Формат А2

Типовой проект 503-1-46.86 Альбом I

План разводки трубопроводов системы масла

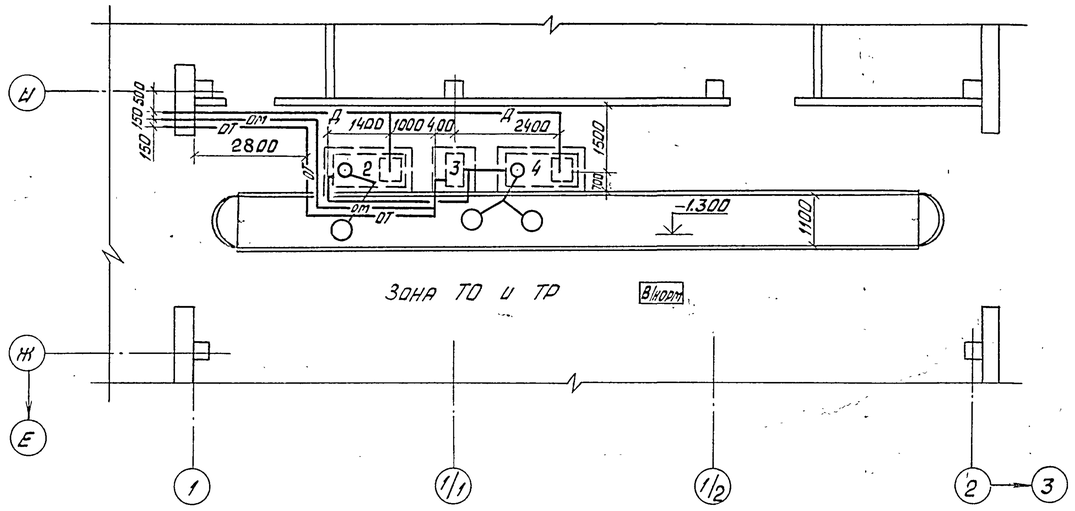

Схема разводки маслопроводов

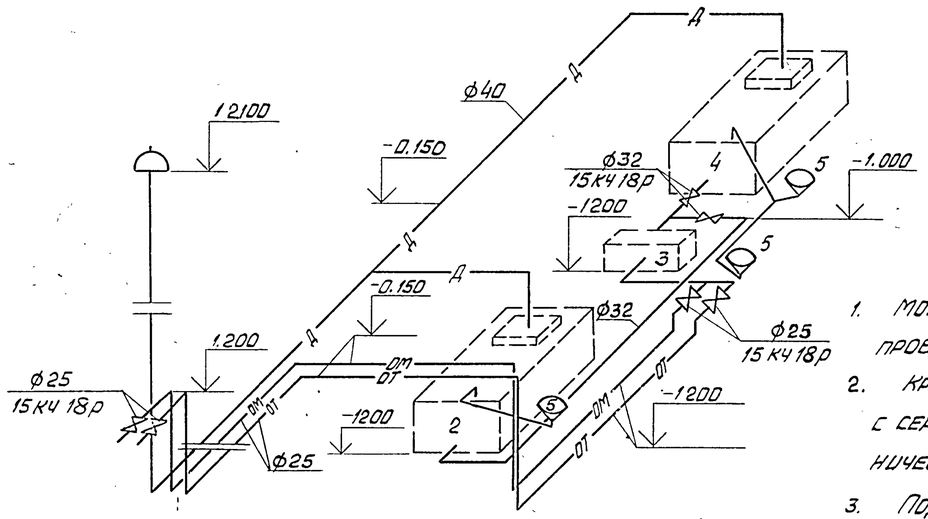

1. Монтаж, испытание, промывку и продувку трубопроводов производить в соответствии со СНиП 3.05.05-84.
2. Крепление трубопроводов выполнить в соответствии с серией 4.904-69 „Детали крепления санитарно-технических устройств, приборов и трубопроводов".
3. Подземные трубопроводы покрыть битумно-резиновой мастикой за один раз, надземные – грунтовкой и окрасить пентафталевой эмалью за два раза.
4. Участки трубопроводов, проходящие в стенах, заключить в предохранительные трубы.
5. Уклон сливных маслопроводов не менее 0,03

Экспликация технологического оборудования

№ поз. по плану	Обозначение	Наименование	Кол.	Примечание
		Зона ТО и ТР		
2	9246 ГИАТМ	Бак для слива отработанных моторных масел	1	
3	Ш3,2-25-2,3/6-У3	Насос шестеренчатый для перекачки отработанных масел	1	
4	9246 ГИАТМ	Бак для слива отработанных трансмиссионных масел	1	
5	9362Н ГИАТН	Устройство для слива отработанных масел	3	

Привязан

Инв. №

Взам. инв. № | Подпись и дата | Инв. № подл.

		ТП 503-1-46.86 – ТХ	
		Автотранспортное предприятие на 50 грузовых автомобилей с закрытой стоянкой	
ГИП	Шульгин	Производственный корпус с административно-бытовыми помещениями	Стадия: РП; Лист: 10; Листов:
Н. контр.	Сахновская		
Нач. отд.	Ненахов		
Гл. спец.	Штепин	План и схема разводки трубопроводов системы масла	Минавтотранс РСФСР Гипроавтотранс Ростовский филиал
Рук. гр.	Княжицын		
Инженер	Миловановская		

Копировал Вах

25641-01 23

Формат А2

ТИПОВОЙ ПРОЕКТ 503-1-46.86 АЛЬБОМ I

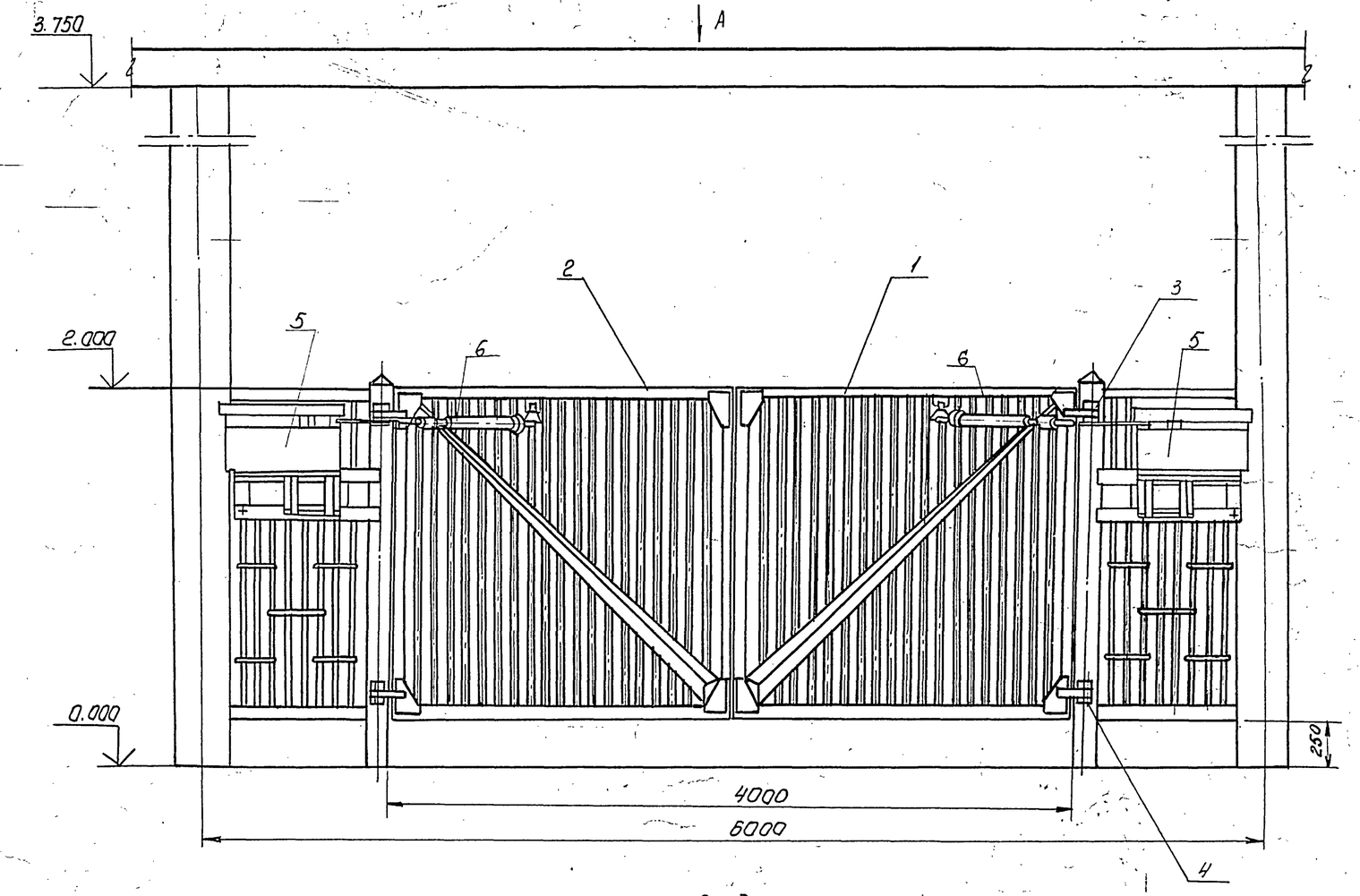

Вид А

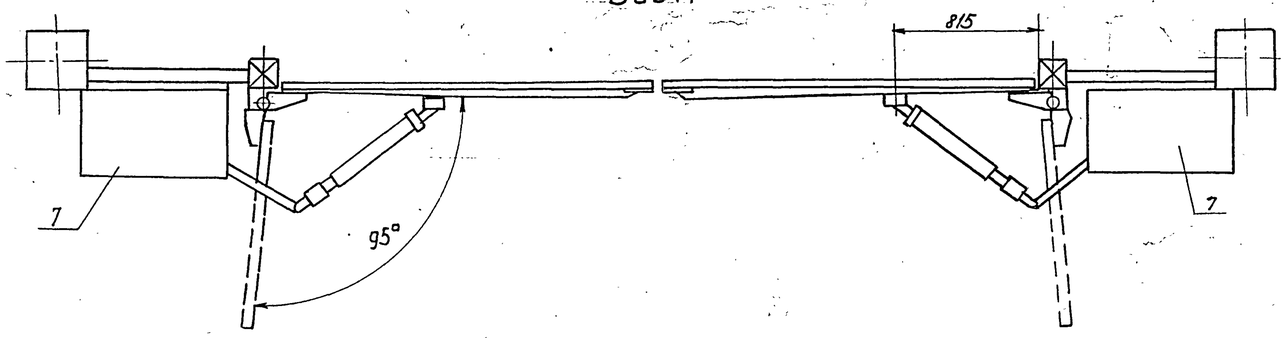

Спецификация

Поз. по плану	Обозначение	Наименование	Кол.	Примечание
1		Полотно ворот правое		
		габаритные размеры 1750×1995мм	1	
2		Полотно ворот левое		
		габаритные размеры 1750×1995мм	1	
3		Петля верхняя	2	
4		Петля нижняя	2	
5	серия 1435.2-23 вып.4	Приводы ворот ПРВ-НА	2	
6	серия 1435.2-23. вып.4	Тяги ворот	2	
7	серия 1435.2.23 вып.4	Кожухи	2	

Техническая характеристика

1. Время открывания (закрывания) ворот, сек — 13-15
2. Редуктор РЧЦ-756 с передаточным числом i — 756
3. Электродвигатель 4А80А4УЗ исп. М-101.
   мощность, квт — 1.1
   частота вращения, об/мин 1500
4. Вес приводов ворот, кг ~ 232
5. Проем ворот, мм — 4000
6. Вес полотен ворот, кг ~ 210
7. Общий вес, кг ~ 442

Технические требования

1. При установке привода длину тяг уточнить по месту.
2. Раму привода приварить к закладным деталям сплошным швом во всех местах прилегания.
3. Отверстия в опорах выполнить по месту согласно монтажного чертежа привода ворот.

Привязан

Инв. №

ТП 503-1-46.86 ТХИ			
Навес КПП. Ворота распашные 4000×2000. Общий вид	Стадия	Масса	Масштаб
		442	1:20
	Лист 1	Листов 1	
	Минавтотранс РСФСР ГИПРОАВТОТРАНС Ростовский филиал		

ГИП	Шульгин	
Н. контр.	Сахновская	
Нач. отд.	Ненахов	
Гл. спец.	Штепин	
Рук. гр.	Княжицын	
Ст. инж.	Табакова	

25641-01 24

Копировал Мкв. — Формат А2

Инв. № подл. | Подпись и дата | Взам. инв. №

Типовой проект 503-1-46.86 Альбом I

Ведомость рабочих чертежей основного комплекта

Лист	Наименование	Примечание
1.	Общие данные /начало/	
2.	Общие данные /окончание/	
3	Схема расположения фундаментов под оборудование	
4.	Фундамент ФОМ1	
5	Фундамент ФОМ2. Сечения 1-1 ÷ 4-4	
6.	Сечения 5-5 ÷ 12-12	
7	Сечения 13-13 ÷ 17-17	
8	Фундамент ФОМ3	
9	Фундаменты ФОМ4, ФОМ5.	
10	Фундаменты ФОМ6 ÷ ФОМ9. Приямки ПРМ1-ПРМ3	
11	Схема расположения приямка ПРМ4	
12	Схема расположения приямков ПРМ5	
13	Схема расположения приямка КТП	
14	План на отм. 0.000	
15	Фрагмент 1	
16.	Фрагмент 2	
17.	Фасады 1-5, 5-1. Разрезы 1-1, 2-2	
18.	Фасады А-М, М-А	
19.	Венткамера на отм. 4.800	
20.	Венткамеры. Сечения. Узлы	
21.	План кровли. Вентшахты N1 ÷ N5	
22.	Планы полов на отм. 0,000, 3.000, 4.800	
23.	Схемы панельных перегородок и отверстий	
	в перегородках. Фрагментов 1:2	
24.	Сетчатая перегородка. Барьер	
25.	Фрагмент плана 2. Сечения. Узлы	
26.	Узлы 1 ÷ 12	
27.	Навес КПП. План, фасад, разрез. Схема	
	раскладки АЦВ листов на кровле	
28.	Навес КПП. Фундамент ФОМ 10	
29.	Буфет на 12 мест. Планы на отм. 0,000 с расста-	
	новкой оборудования и подводом коммуникаций	

Нач. СТО Спинко
Нач. ЭО Молчанов
Нач. ТО Ненахов

Инв. № подл. | Подпись и дата | Взам. инв. №

Типовой проект разработан в соответствии с действующими нормами и правилами и предусматривает мероприятия, обеспечивающие взрывную, взрывопожарную и пожарную безопасность при эксплуатации здания.

Главный инженер проекта А.И. Шульгин.

Ведомость ссылочных и прилагаемых документов

Обозначение	Наименование	Примечание
	Ссылочные документы	
ГОСТ 6629-74*	Двери деревянные внутренние для жилых и общественных зданий	
ГОСТ 6665-82	Камни бортовые, бетонные и железобетонные.	
ГОСТ 8242-75	Детали деревянные фрезерованные для строительства	
ГОСТ 8423-75	Листы асбестоцементные волнистые усиленного профиля и детали к ним	
ГОСТ 11214-78	Окна и балконные двери деревянные с двойным остеклением для жилых и общественных зданий	
ГОСТ 16289-80	Окна и балконные двери деревянные с тройным остеклением для жилых и общественных зданий	
1.131-15 Вып.2	Сборные панельные перегородки с обшивкой из сухой гипсовой штукатурки	
1.136-2	Подоконные деревянные доски для жилых и общественных зданий	
1.136.5-19	Двери деревянные наружные для жилых и общественных зданий	
1.038.1-1 Вып.1	Перемычки железобетонные для зданий с кирпичными стенами	
1.431-10 Вып.3	Перегородки консольные сетчатые стальные	
1.435-9-17 Вып.0	Ворота распашные	
1.435.9-25 Вып.0	Ворота подъемно-складчатые с полотном из различных материалов	
1.479.5-1 ЧТ.II	Шкафы деревянные для хранения одежды в санитарно-бытовых помещениях промышленных предприятий	
1.494-27 Вып.5	Воздухоприемные устройства с подвесными утепленными клапанами	
2.230-1 Вып.5	Детали стен и перегородок общественных зданий	
2.435-6 Вып.5	Противопожарные двери и ворота промышленных зданий	
2.460-13	Архитектурные детали одноэтажных неотапливаемых зданий промышленных предприятий с покрытиями из крупноразмерных асбестоцементных волнистых листов.	
2.460-18 Вып.2	Узлы покрытий одноэтажных производственных зданий с рулонными кровлями и железобетонными плитами	
3.006.1-2/82 Вып.0	Сборные железобетонные каналы и тоннели из лотковых элементов	
3.400-6/76	Унифицированные закладные детали сборных железобетонных конструкций инженерных сооружений промышленных предприятий	
ИИ-03-03 а 71-64	Рабочие чертежи металлических изделий	
	Прилагаемые документы	
ТП 503-1-46.86 альбом V	Спецификации оборудования	
ТП 503-1-46.86 альбом VI	Ведомости потребности в материалах	

Основные строительные показатели

Наименование	Ед. изм	Производственная часть		Бытовая часть		Стоянка		Навес КПП
		-30	-40	-30	-40	-30	-40	
Площадь застройки	м²	901,0	908,0	422,0	425,0	1761,0	1765,0	80,0
Общая площадь	м²	1053,0		675,0		1730,0		—
Строительный объем	м³	8803,0	8899,0	2626,0	2676,0	11343,0	11442,0	—

Общие указания

1. За относительную отметку 0,000 принят уровень чистого пола первого этажа, соответствующий абсолютной отметке [ ]
2. Степень огнестойкости здания — II
3. Наружные стены из керамзитобетонных панелей и эффективного кирпича γ = 1400 кг/м². ГОСТ 11530-80
4. Кирпичные перегородки δ=65 армируются ф3 В I через 3 ряда кладки по высоте
5. Внутренние перегородки из сухой гипсовой штукатурки и обыкновенного глиняного кирпича М100 на растворе М50.
6. При кладке кирпичных стен и перегородок по контуру дверных и оконных проемов заложить деревянные антисептированные пробки через 10 рядов кладки по высоте, но не менее 2-х с каждой стороны проема
7. Откосы дверных и оконных проемов оштукатурить цементно-песчаным раствором.
8. Горизонтальную гидроизоляцию под кирпичные стены и перегородки выполнять из цементно-песчаного раствора состава 1:2, толщ. 30 мм
9. По периметру здания выполнить отмостку шириной 1000 мм по узлу лист 26.
10. Кровлю выполнить в соответствии со СНиП II-26-76.
11. При производстве строительно-монтажных работ по устройству кровли необходимо разработать мероприятия по противопожарной защите и по контролю за выполнением правил пожарной безопасности.
12. На перепаде высот, на пониженном участке кровли (вдоль оси 3) предусмотреть поверх рулонного ковра защитную гравийную засыпку толщиной не менее 30 мм на ширину 2 м от стены.
13. Полы выполнить в соответствии с требованиями СНиП II-В.8-71.
14. В помещениях с трапами покрытие выполнить с уклоном i=0,005 к трапам.
15. Все стальные элементы окон, ворот, лестниц и т.д. окрасить масляной краской за 2 раза.
16. Все деревянные элементы подвергнуть глубокой пропитке антипиренами и антисептиками
17. Все столярные изделия окна, двери и т.д. окрасить масляной краской светлых тонов
18. Кирпичные участки наружных стен оштукатурить и расшить под панели.
19. Указания по производству строительных работ в зимних условиях см. лист 2.

Привязан

Инв. №

ТП 503-1-46.86-АР

Автотранспортное предприятие на 50 грузовых автомобилей с закрытой стоянкой

ГИП	Шульгин	
Н. контр.	Сахновская	
Нач. отд.	Руфан	
Гл. спец.	Таран	
Рук. гр.	Кульвец	
Арх.	Богданова	

Производственный корпус с административно-бытовыми помещениями

Стадия	Лист	Листов
РП	1	29

Общие данные /начало/

Минавтотранс РСФСР ГИПРОАВТОТРАНС Ростовский филиал

Копировал — 25641-01, 25 формат А2

Типовой проект 503-1-46.86 Альбом I

Ведомость отделки помещений /площадь м²/

Наименование или номер помещения	Потолок		Стены или перегородки		Низ стен или перегородок /панель/			Колонна		Примечание
	Площадь	Вид отделки	Площадь	Вид отделки	Площадь	Вид отделки	Высота мм	Площадь	Вид отделки	
Зона ТО и ТР, мастерская, тепловой участок, склад запчастей и материалов, КТП, ресеентная, центральный тепловой пункт, венткамеры, стоянка	2894.4	Затирка швов известковая окраска	2511,6	Затирка швов панелей, расшивка швов кирпичных перегородок, известковая окраска	—	—	—	410.6	Известковая окраска	
Кладовая масел, кладовая резины цех и промкладовая, участок ремонта электрооборудования	86,0	Затирка швов известковая окраска	201.0	Затирка швов панельных перегородок, расшивка швов кирпичных перегородок. Известк. окраска	138,5	Керамическая плитка	2.000	1,6	керамическая плитка	
								2,0	Известковая окраска	
пост майки	116,0	Затирка швов, водоэмульсионная окраска	217.8	Затирка швов панелей, водоэмульсионная окраска	145,2	Керамическая плитка	3000	24,0	Керамическая плитка	
								12,0	Водоэмульсионная окраска	
вестибюль, механик КПП, торговый зал буфета на 12 посадочных мест, отдел кадров, шоферская, диспетчерская, кабинет по безопасности движения, красный уголок, бухгалтерия, профком, кабинет главного инженера, кабинет директора, приемная, кабинет политпросвещения, контора, узел связи, комната мед. осмотра, охрана, коридоры и тамбуры, лестничные клетки, мужские и женские гардеробные домашней, ул. и спецодежды, мужская гардер. дом и ул. одежды	505,86	Затирка швов клеевая окраска	933,37	Затирка швов панелей, штукатурка кирпичных перегородок, водоэмульсионная окраска	—	—	—	—	—	

продолжение

Наименование или номер помещения	Потолок		Стены или перегородки		Низ стен или перегородок /панель/			Колонна		Примечание
	Площадь	Вид отделки	Площадь	Вид отделки	Площадь	Вид отделки	Высота мм	Площадь	Вид отделки	
Моечная, раздаточная, подсобное помещение	23,2	Затирка швов панелей, клеевая окраска	149.1	Затирка швов панелей, штукатурка кирп. перегородок, клеевая окр.	84,6	Стеклянная плитка	1800	—	—	
Мужская гардеробная спец. одежды хоз. помещение, занузлы и умывальные	41.3	Затирка швов панелей водоэмульсионная окраска	195,7	Затирка швов панелей, штукатурка кирп. перегородок, водоэмульсионная окраска	105,1	Стеклянная плитка	1500	—	—	
Душевые и предушевые	14.2	Затирка швов панелей, водоэмульсионная окраска	65,7	Затирка швов панелей, штукатурки кирп. перег., масляная окраска	42.7	Стеклянная плитка	1800	—	—	

Указания по производству строительных работ в зимнее время

Работы в зимних условиях должны выполняться по специальному проекту производства работ и обосновываться технико-экономическим расчетом.

Подлежащий разработке грунт должен быть предварительно подготовлен рыхлением. Прочность бетона монолитных бетонных фундаментов на время монтажа колонн должна быть не менее 70% от проектной. Для приготовления бетонных смесей следует применять быстротвердеющие портландцементы.

Зимнюю кладку производить в соответствии со СНиП III-17-78.

Внутренние малярные работы производить в утепленных и отапливаемых помещениях. Температура воздуха в помещениях, а также температура поверхностей не должна быть ниже 8°С.

Ведомость спецификаций

Лист	Наименование	Примечание
3	Спецификация элементов к схеме расположения фундаментов	
11.	Спецификация элементов к схеме расположения приямка ПРм4	
12.	Спецификация элементов к схеме расположения приямка ПРм5	
16	Спецификация элементов заполнения проемов ворот и дверей	
18	Спецификация оконных блоков и перемычек. Спецификация изделий и соединительных элементов к листам 14÷17.	
20	Спецификация материалов на венткамеры	
21	Спецификация материалов к схемам вентшахт и ложарным лестницам.	
23	Спецификация панелей перегородок	
24	Спецификация материалов на лист	
25	Спецификация материалов на лист	
27	Спецификация элементов к схеме раскладки	
	АЦВ листов	

Таблица толщин ограждающих конструкций

Расчетная зимняя температура	Наружные стеновые панели			Кирпичные вставки			Утеплитель-плитный керамзитобетон γ=400		
	Бытовая часть	Производственная часть	Стоянка	Бытовая часть	Производственная часть	Стоянка	Бытовая часть	Производственная часть	Стоянка
	а	б	в	г	д	е			
−30	350	250	200	380	380	250	120	100	90
−40	400	300	250	510	380	380	160	140	120

Инв.№подл. | Подпись и дата | Взам.инв.№

Привязан	ГИП	Шульгин	
	Н.контр.	Сахновская	
	Нач.отд.	Рубан	
	Гл.спец.	Таран	
	Рук.гр.	Кульвец	
Инв.№	Арх.	Богданова	

ТП 503-1-46.86-АР

Автотранспортное предприятие на 50 грузовых автомобилей с закрытой стоянкой

Производственный корпус с административно-бытовыми помещениями

Стадия	Лист	Листов
РП	2	

Общие данные /окончание/

Минавтотранс РСФСР ГИПРОАВТОТРАНС Ростовский филиал

Копировал: Шафр 25641-01 26 Формат А2

Типовой проект 503-1-46.86 Альбом I

Схема расположения фундаментов под оборудование

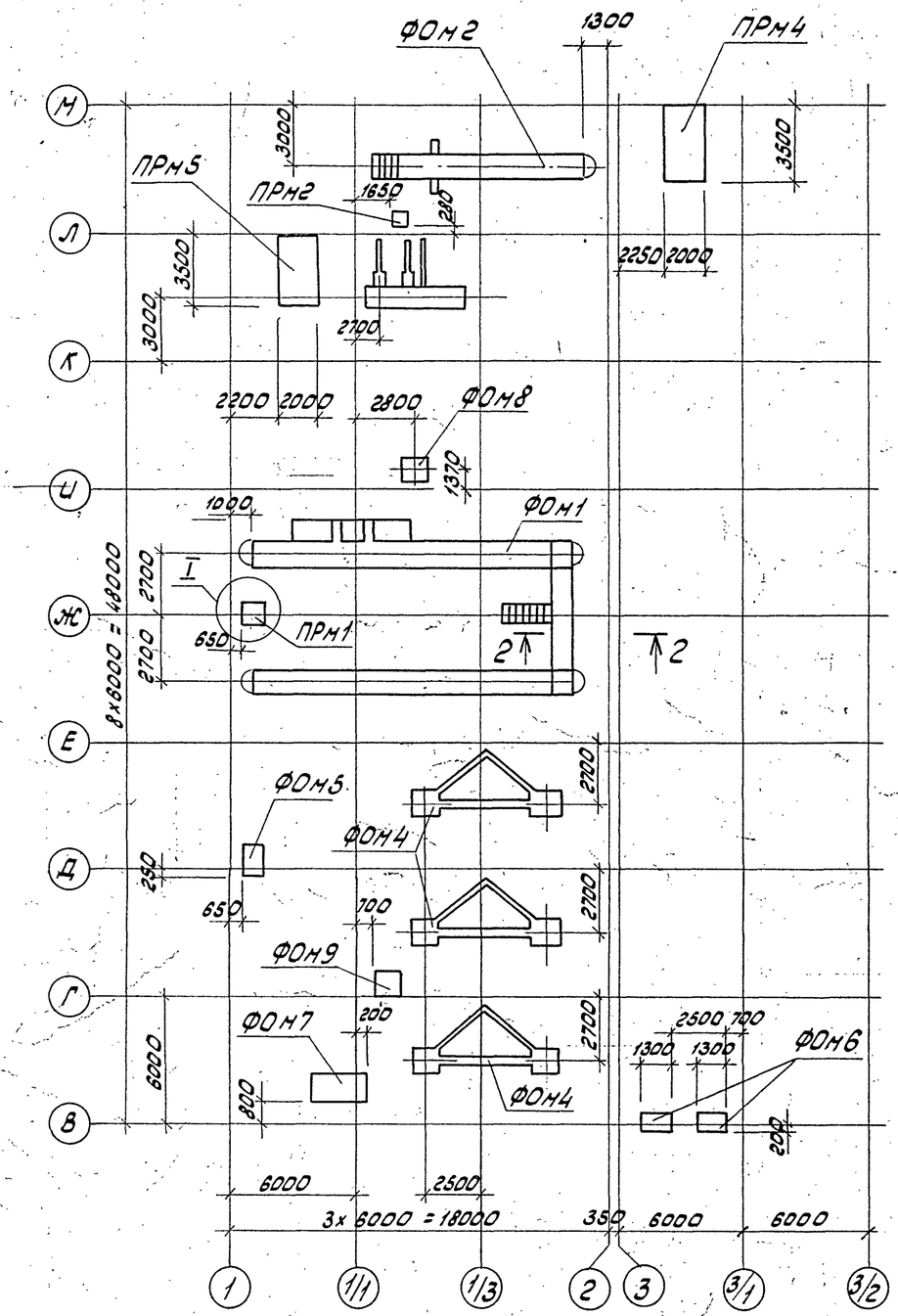

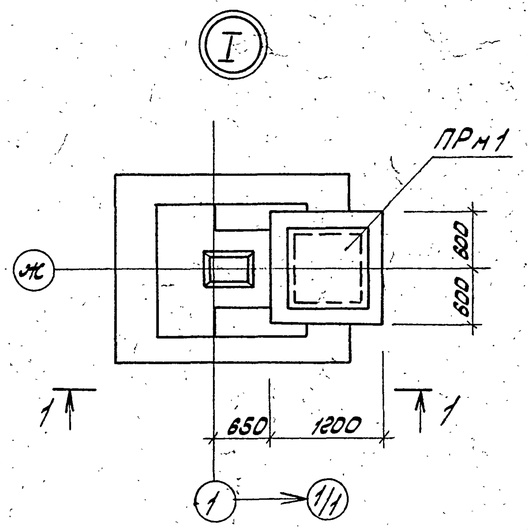

1 - 1

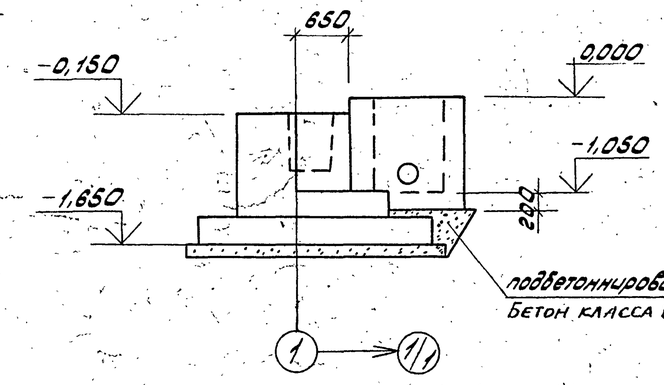

2 - 2

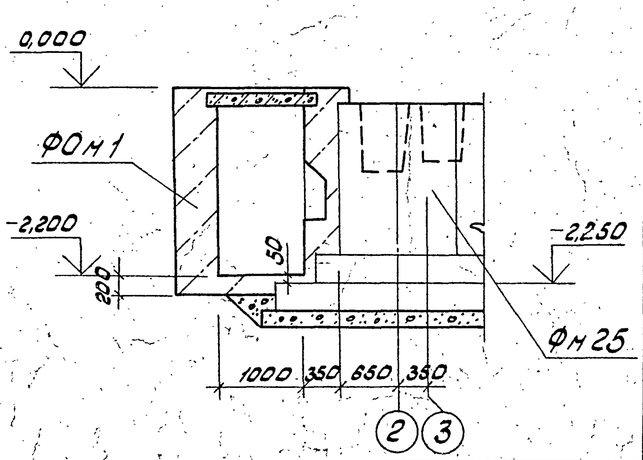

Спецификация элементов к схеме расположения фундаментов под оборудование

Марка, поз.	Обозначение	Наименование	Кол.	Масса ед., кг	Примечание
		фундаменты			
		под оборудование			
ФОм1	лист 4	ФОм1	1		
ФОм2	лист 5	ФОм2	1		
ФОм3	лист 8	ФОм3	1		
ФОм4	лист 9	ФОм4	3		
ФОм5	лист 9	ФОм5	1		
ФОм6	лист 10	ФОм6	2		
ФОм7	лист 10	ФОм7	1		
ФОм8	лист 10	ФОм8	1		
ФОм9	лист 10	ФОм9	1		
		приямки			
ПРм1	лист 10	ПРм1	1		
ПРм2	лист 10	ПРм2	1		
ПРм4	лист 11	ПРм4	1		
ПРм5	лист 12	ПРм5	1		

1. Насыпной слой, служащий основанием под фундаменты и приямки, уплотнить послойно при оптимальной влажности до $\gamma_{сх} \geq 1{,}65\ т/м^3$.
2. Под всеми фундаментами и приямками выполнить подготовку из щебня, втрамбованного в грунт, толщиной 100 мм.
3. Все фундаменты выполнять после получения оборудования и сверки с установочными чертежами.
4. Приямки КТП см. лист 13.

Привязан

Инв.№

Инв.№подл. | Подпись и дата | Взам.инв.№

				ТП 503-1-46.86-АР			
				Автотранспортное предприятие на 50 грузовых автомобилей с закрытой стоянкой			
ГИП	Шульгин			Производственный корпус с административно-бытовыми помещениями	Стадия	Лист	Листов
Н.контр.	Сахновская				РП	3	
Нач.отд.	Рубан						
Гл.спец.	Воинов			Схема расположения фундаментов под оборудование	Минавтотранс РСФСР ГИПРОАВТОТРАНС Ростовский филиал		
Рук.гр.	Лаврентко						
Инж.	Кривчук						

25641-01 27

Копировал: Зарц Формат А2

Типовой проект 503-1-46.86 Альбом I

ФОМ 1

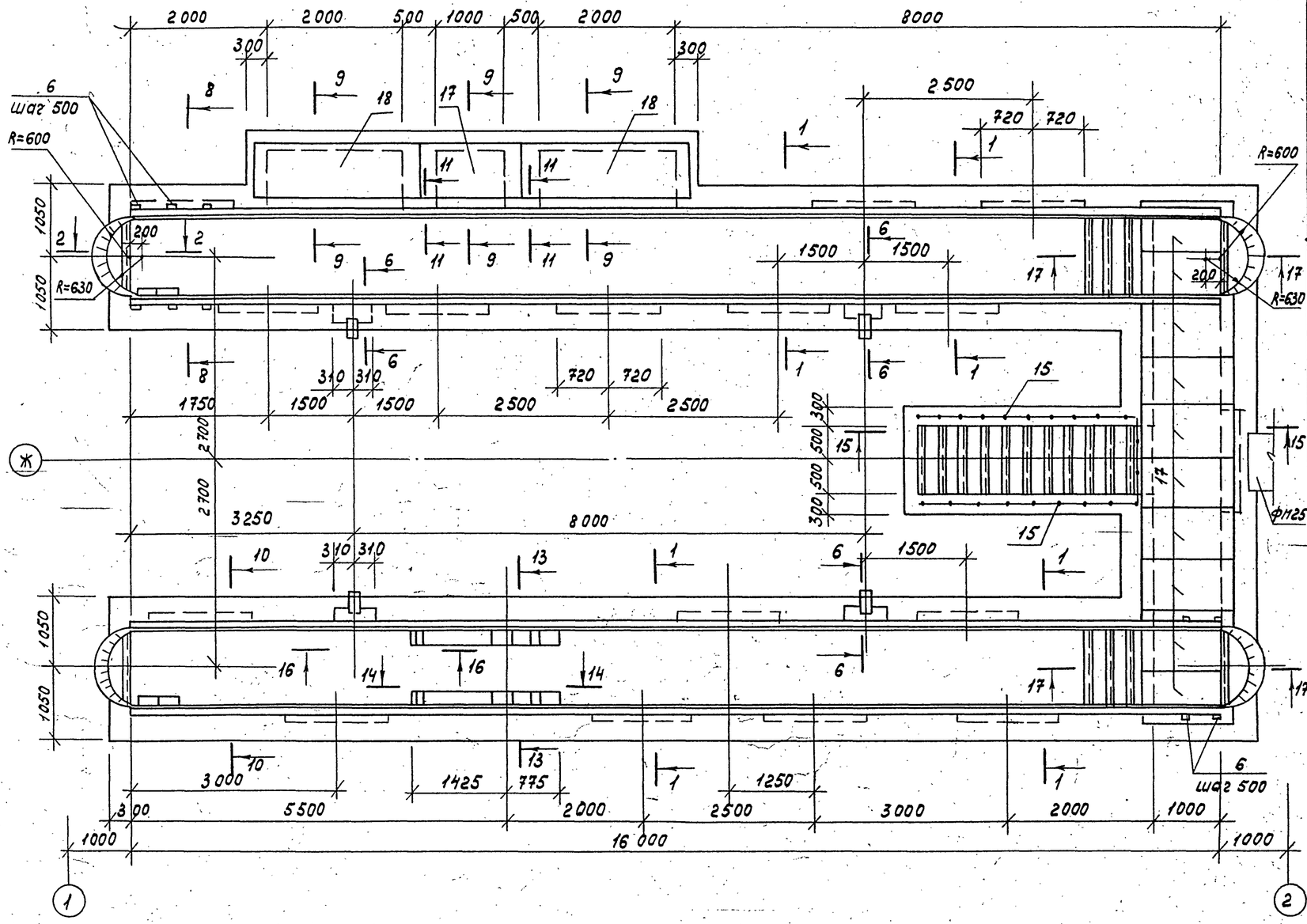

Спецификация ФОМ1

Формат	Зона	Поз.	Обозначение	Наименование	Кол.	Примечание
				Сборочные единицы		
				Каркас плоский		
А4		1	ТП 503-1-46.86 Альбом III	КР1	3	
				Сетки арматурные		
		2	ТП 503-1-46.86 Альбом III	С1	16	
		3	ТП 503-1-46.86 Альбом III	С2	4	
				Изделия закладные		
		4	ТП 503-1-46.86 Альбом III	МН1	64	М
		5	ТП 503-1-46.86 Альбом III	МН2	34,5	М
		6	ТП 503-1-46.86 Альбом III	МН3	132	
		7	ТП 503-1-46.86 Альбом III	МН4	8	
		8	ТП 503-1-46.86 Альбом III	МН5	16	
		9	ТП 503-1-46.86 Альбом III	МН6	16	
		10	ТП 503-1-46.86 Альбом III	МН7	8	М
				Детали		
А2		11	Лист 6	ф8AI ГОСТ 5781-82* ℓ=280	66	0,11 кг
А2		12	Лист 6	ф12AIII ГОСТ 5781-82* ℓ=500	6	0,45 кг
А2		13	Лист 6	Труба ф351х8 ГОСТ 8732-78* ℓ=130	4	8,8 кг
А2		14	Лист 4	∠160х8 ГОСТ 8509-72* ℓ=1500	3	18,3 кг
				ограждения		
		15	1.450.3-3, Вып. 1, часть 2	ОГПМХЭб-10.36	2	33,1 кг
		16	1.450.3-3, Вып. 1, часть 2	ОГПМХЭб-10.15	1	16,7 кг
				Плиты		
		17	3.006.1-2/82, Вып. 1-2	П13д-11б	11	330 кг
		18	3.006.1-2/82, Вып. 1-2	П20д-3б	2	640 кг
				Материалы		
				Бетон класса В12,5		62,5 м³

1. Фундамент ФОМ1 замаркирован на листе 3.
2. Сечения 1-1÷17 даны на листах 6,7.

Ведомость расхода стали на элемент, кг

Марка элемента	Изделия арматурные							Изделия закладные																				Общий расход
	Арматура класса						Всего	Арматура класса				Прокат марки															Всего	
	А-I			А-III				А-I		А-III		ВСт3кп2																
	ГОСТ 5781-82*			ГОСТ 5781-82*				ГОСТ 5781-82*		ГОСТ 5781-82*		ГОСТ 8732-78*		ГОСТ 8510-72*		ГОСТ 8509-72*		ГОСТ 103-76*			ГОСТ 10704-76*		ГОСТ 8240-72*					
	8		Итого	12		Итого		16	Итого	8	Итого	Тр ф351х8	Итого	Л160х100х10	Итого	L50х5	L100х8	Итого	10х100	10х150	Итого	Тр.ф 25х1	Итого	[12	Итого			
ФОМ 1	20,9		20,9	314,6		314,6	335,5	30,9	30,9	62,2	62,2	35,2	35,2	1203,2	1203,2	130,1	54,9	185,0	158,4	780,8	939,2	12,3	12,3	83,2	83,2	355,2	388,7	

Привязан

Инв. №

		ТП 503-1-46.86 - АР	
		Автотранспортное предприятие на 50 грузовых автомобилей с закрытой стоянкой	
ГИП	Шульгин	Производственный корпус с административно-бытовыми помещениями	Стадия: РП; Лист: 4; Листов:
Н.контр.	Сахновский		
Нач.отд.	Рубан		
Гл.спец.	Воинов	Фундамент ФОМ1	Минавтотранс РСФСР ГИПРОАВТОТРАНС Ростовский филиал
Рук.гр.	Лавренко		
Инж.	Кривчук		

Инв. № подл. | Подпись и дата | Взам. инв. №

Фом 2

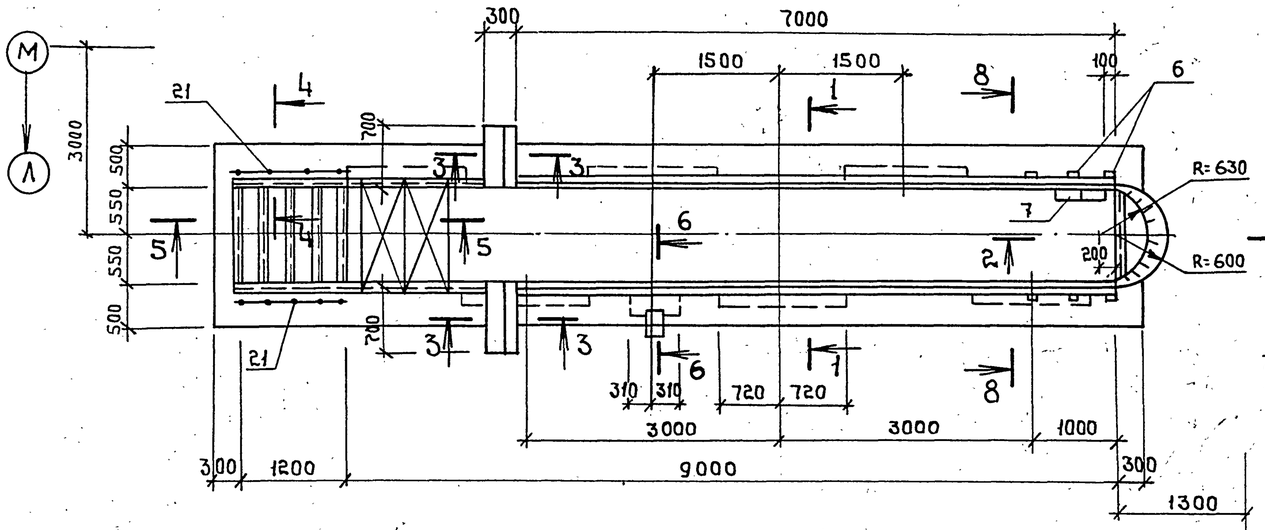

3-3

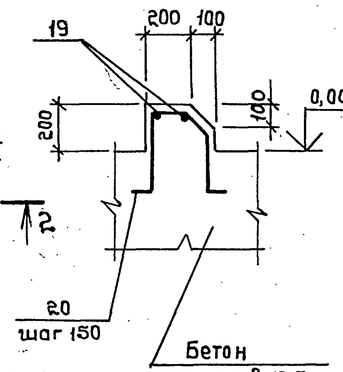

1-1

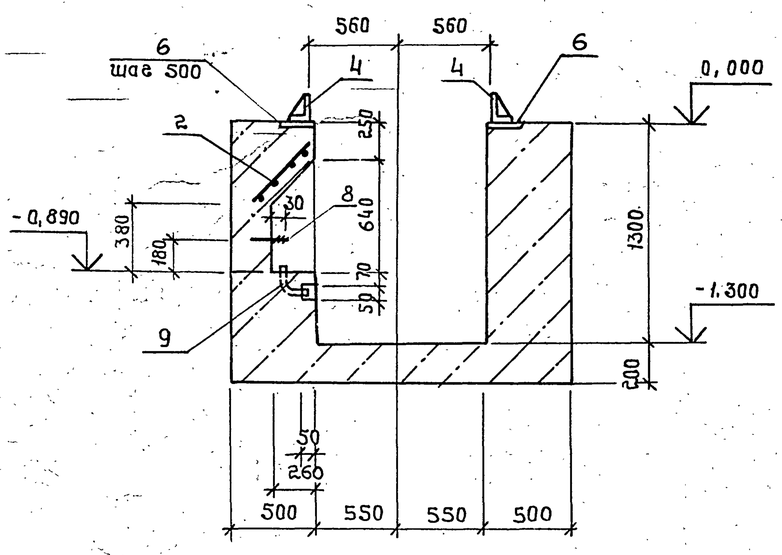

2-2

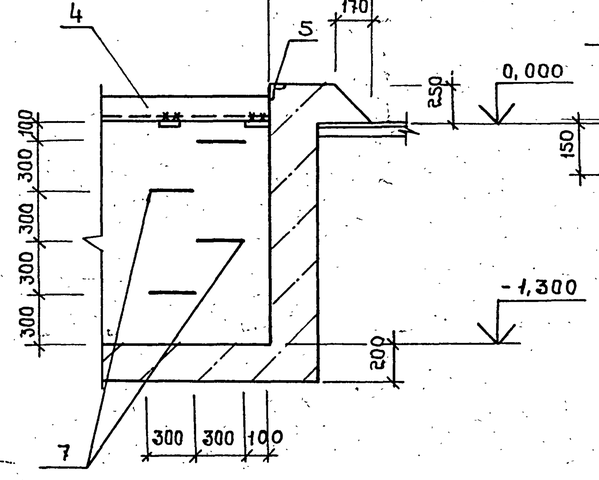

4-4

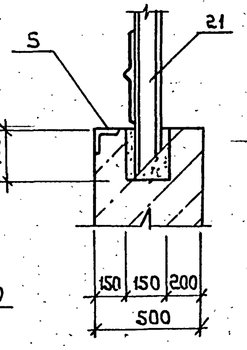

Спецификация Фом 2

Формат	Зона	Поз.	Обозначение	Наименование	Кол.	Примечание
				Сборочные единицы		
				Сетки арматурные		
А4		2	ТП 503-1-46.86 Альбом III	С1	6	
А4		3	ТП 503-1-46.86 Альбом III	С2	1	
				Изделия закладные		
А4		4	ТП 503-1-46.86 Альбом III	МН1	14	м
А4		5	ТП 503-1-46.86 Альбом III	МН2	15	м
А4		6	ТП 503-1-46.86 Альбом III	МН3	30	
А4		7	ТП 503-1-46.86 Альбом III	МН4	4	
А4		8	ТП 503-1-46.86 Альбом III	МН5	6	
А4		9	ТП 503-1-46.86 Альбом III	МН6	6	
				Детали		
				Ф10А III ГОСТ 5781-82*		
А2		19	Лист 5	ℓ = 670	2	0,41 кг
А2		20	Лист 5	ℓ = 1190	10	0,73 кг
А2		13	Лист 6	Труба Ф351×8 ГОСТ 8732-78* ℓ=130	1	8,8 кг
				Ограждения		
		21	1.450.3-3, вып.1, часть 2	ОГ.П.МХЭБ-10.15	2	16,7 кг
				Материалы		
				Бетон класса В 12,5		21,0 м³

1. Фундамент Фом 2 замаркирован на листе 3
2. Сечения 5-5 ÷ 8-8 даны на листе 6

Ведомость расхода стали на элемент, кг

Марка элемента	Изделия арматурные				Изделия закладные																					Общий расход
	Арматура класса			Всего	Арматура класса							Прокат марки													Всего	
	А-III				А I			А-III				Вст3кп2														
	ГОСТ 5781-82*				ГОСТ 5781-82*			ГОСТ 5781-82*				ГОСТ 8732-78*		ГОСТ 8510-72*			ГОСТ 8509-72*	ГОСТ 103-76*				ГОСТ 10704-76*				
	10	12	Итого		16		Итого	8			Итого	Тр. Ф351×8	Итого	L 160×100×10		Итого	L50×5	Итого	-10×150	-10×100		Итого	Тр Ф25×1	Итого		
Фом 2	8,12	100,44	108,56	108,56	13,88		13,88	17,7			17,7	8,8	8,8	263,2		263,2	56,55	56,55	170,8	36,0		206,8	4,62	4,62	562,75	680,11

Привязан

Инв.№

		ТП 503-1-46.86-АР	
		Автотранспортное предприятие на 50 грузовых автомобилей с закрытой стоянкой	
ГИП	Шульгин	Производственный корпус с административно-бытовыми помещениями	Стадия: РП; Лист: 5; Листов:
Н.контр.	Сахновская		
Нач.отд.	Рубан		
Гл.спец.	Баинов	Фундамент Фом 2 Сечения 1-1 ÷ 4-4	Минавтотранс РСФСР ГИПРОАВТОТРАНС Ростовский филиал
Рук.гр.	Лавренко		
Инж.	Кривчук		

Взам.инв.№ | Подпись и дата | Инв.№ подл.

Копировал: Шеф 25641-01 29 Формат А2

Типовой проект 503-1-46.86 Альбом I

5-5

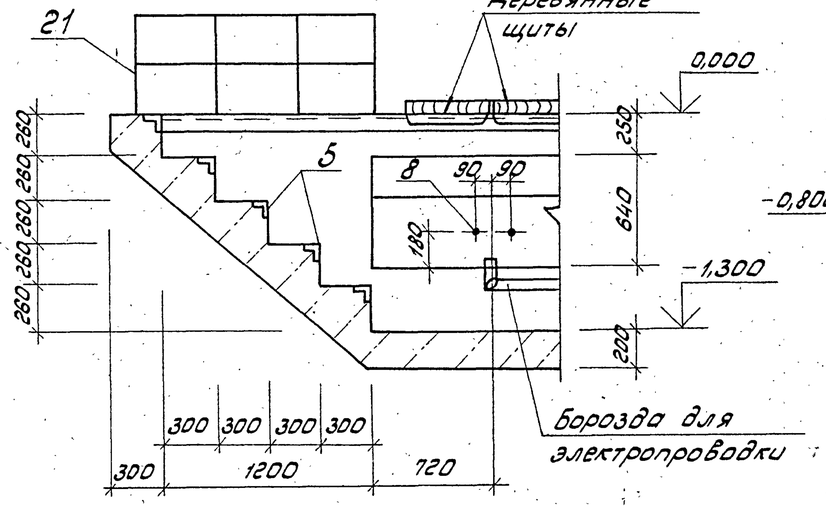

6-6

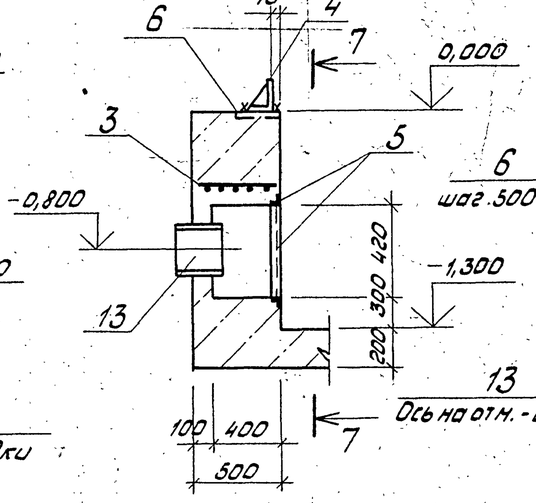

7-7

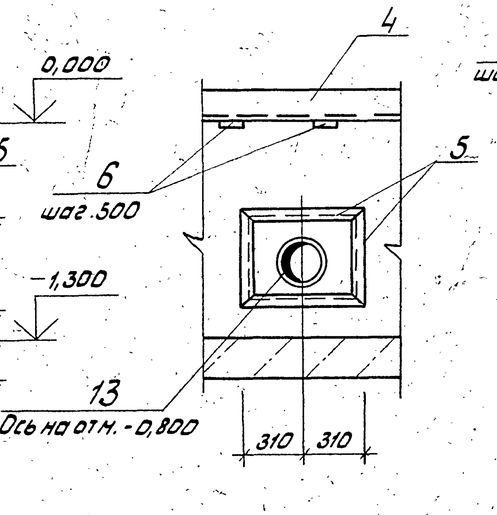

8-8

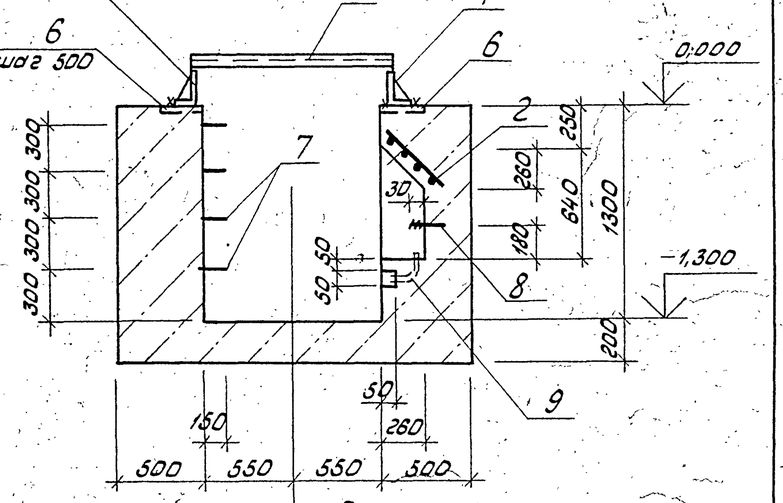

9-9

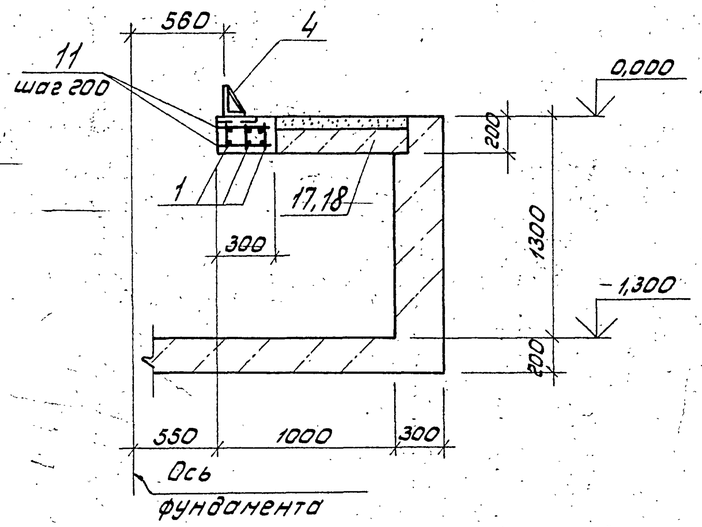

10-10

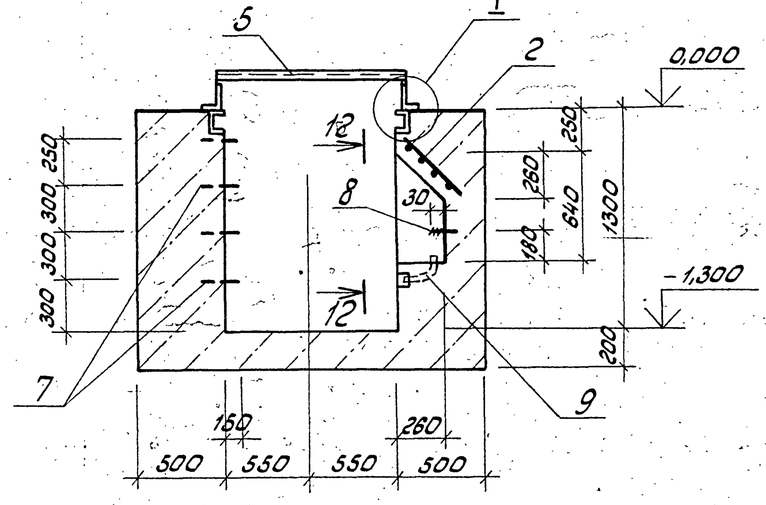

1. Данный лист см. совместно с листами 4,5.
2. Внутренние поверхности стен фундаментов ФОм1, ФОм2 облицевать белой керамической плиткой по ГОСТ 6141-82 на цементном растворе. Полы выполнять из керамической плитки по ГОСТ 6787-80. Ниши для освещения оштукатурить.

11-11

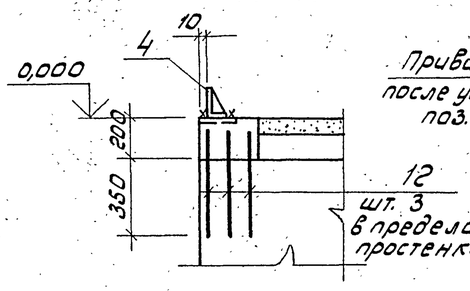

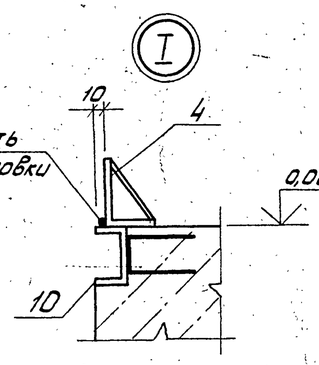

12-12

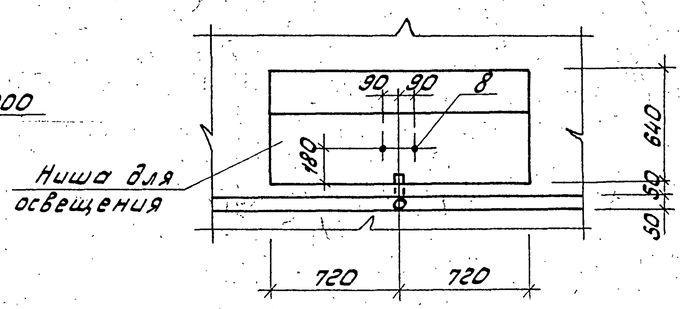

Привязан

Инв. №

			ТП 503-1-46.86-АР	
			Автотранспортное предприятие на 50 грузовых автомобилей с закрытой стоянкой	
ГИП	Шульгин		Производственный корпус с административно-бытовыми помещениями	Стадия: РП; Лист: 6; Листов:
Н.контр.	Сахновская			
Нач.отд.	Рубан			
Гл.спец.	Воинов		Сечения 5-5 ÷ 12-12	Минавтотранс РСФСР ГИПРОАВТОТРАНС Ростовский филиал
Рук.гр.	Лавренко			
Инж.	Кривчук			

25641-01 30

Копировал: Зарц Формат А2

Инв.№подл. | Подпись и дата | Взам.инв.№

Типовой проект 503-1-46.86 Альбом I

13-13

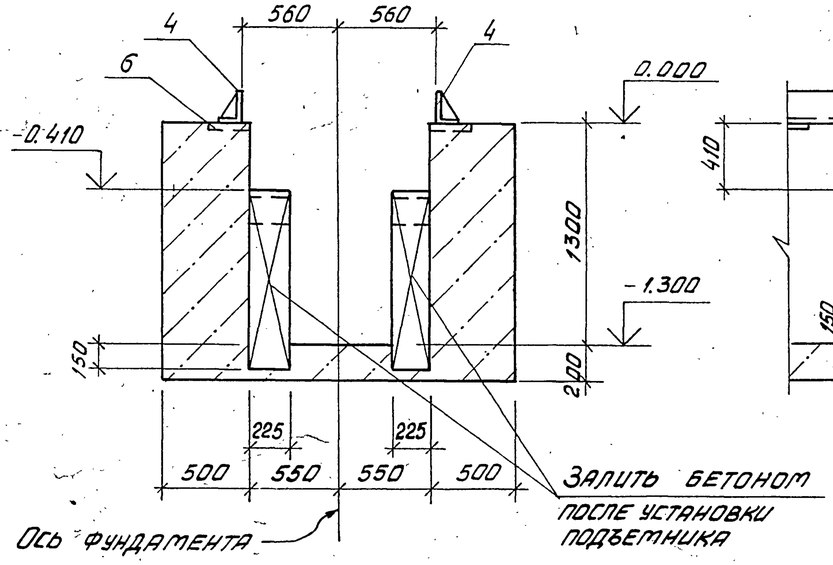

14-14

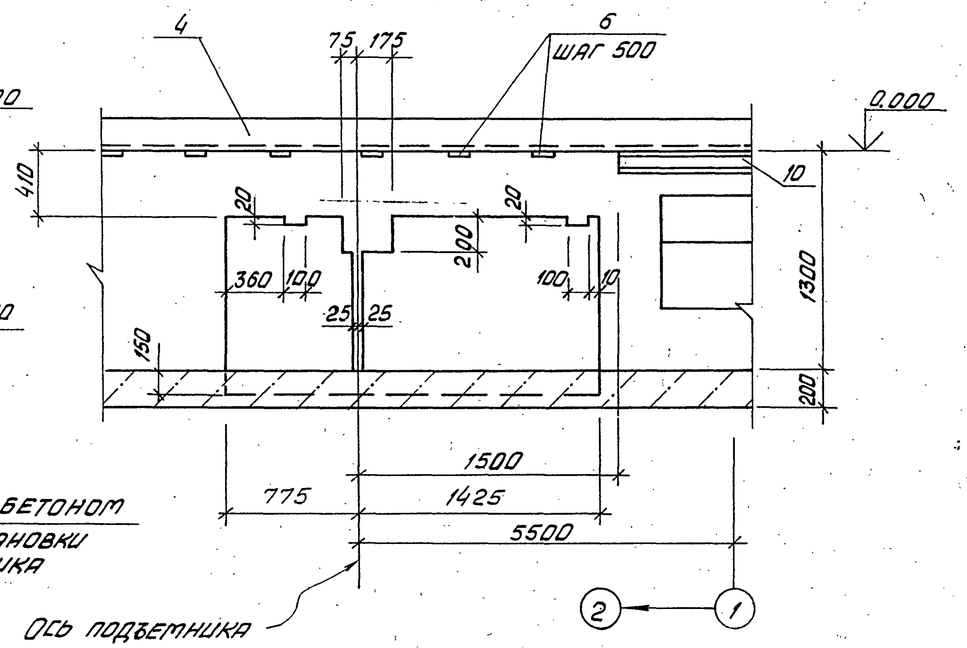

15-15

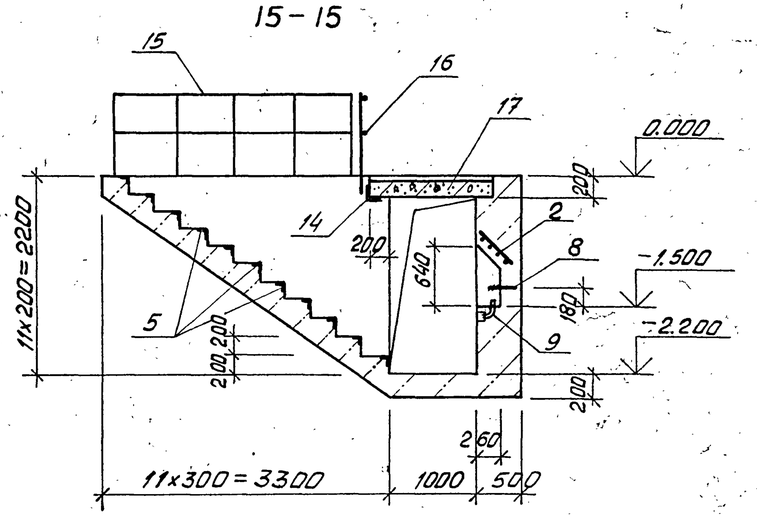

Данный лист см. совместно с листом 4.

16-16

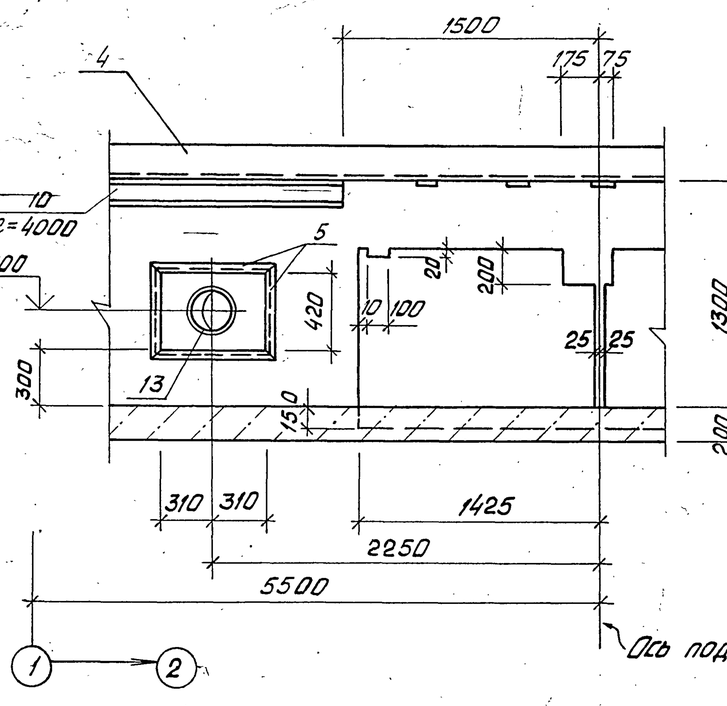

17-17

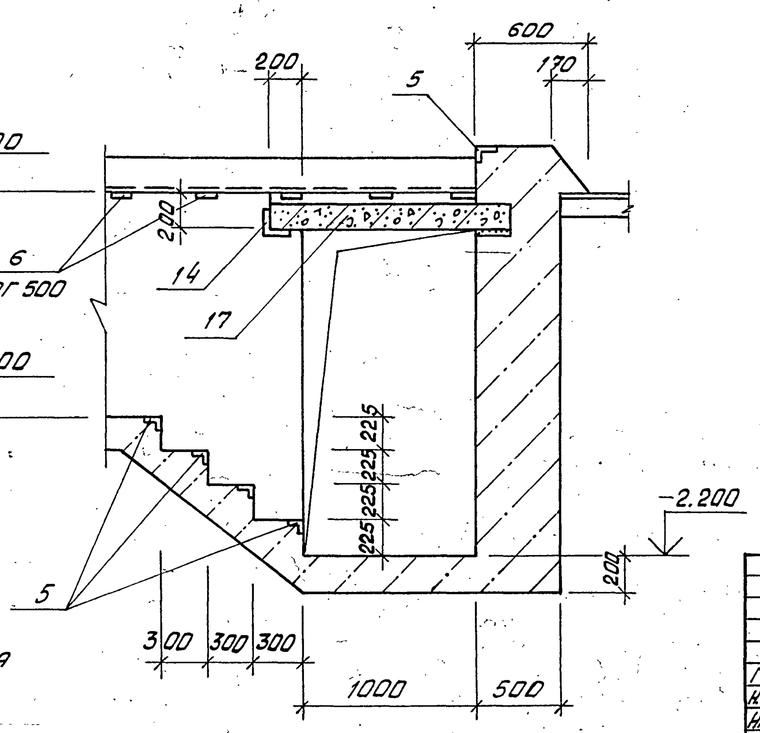

Привязан

Инв. №

ТП 503-1-46.86-АР			
Автотранспортное предприятие на 50 грузовых автомобилей с закрытой стоянкой			
Производственный корпус с административно-бытовыми помещениями	Стадия	Лист	Листов
	РП	7	
Сечения 13-13÷17-17	Минавтотранс РСФСР ГИПРОАВТОТРАНС Ростовский филиал		

ГИП	Шульгин	
Н.контр.	Сахновская	
Нач.отд.	Рубан	
Гл.спец.	Воинов	
Рук.гр.	Лавренко	
Инж.	Кривчук	

Инв. № подл. | Подпись и дата | Взам. инв. №

25641-01 31

Копировал

Формат А2

Типовой проект 503-1-46.86 Альбом I

ФОМ 3

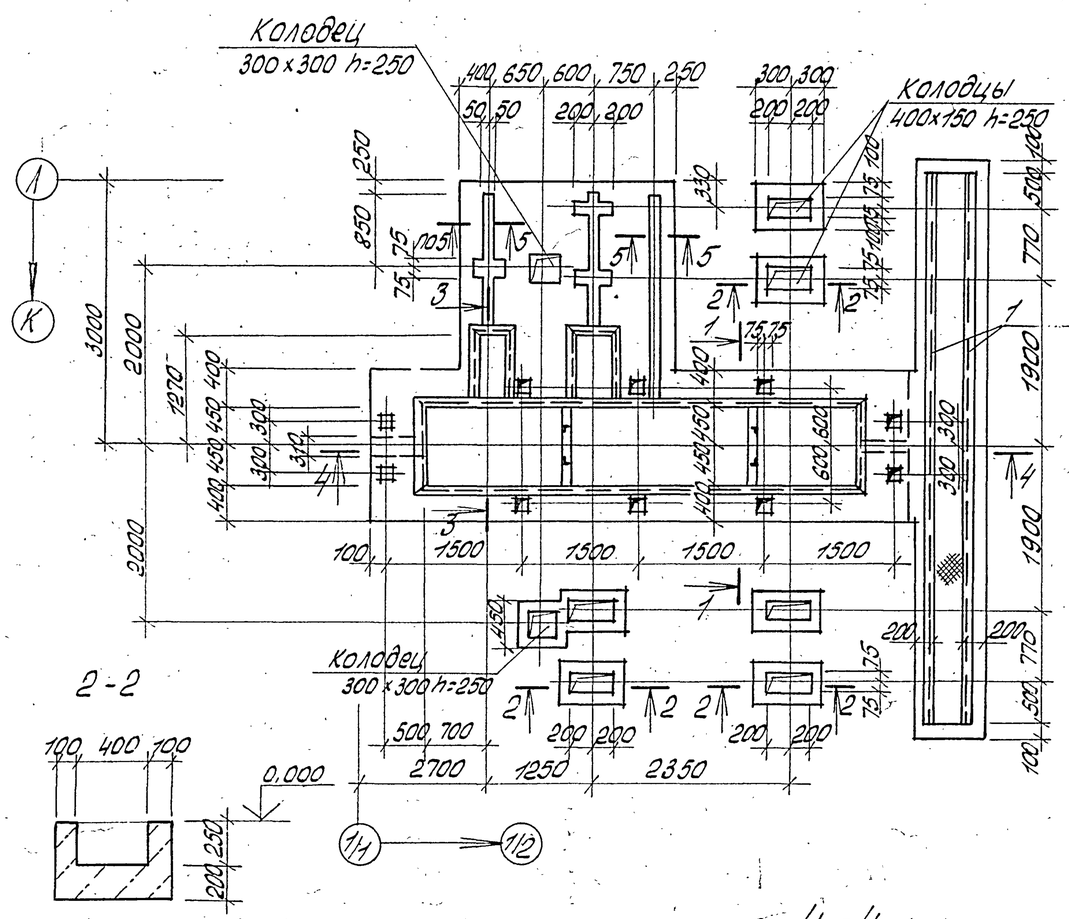

Спецификация ФОМ 3

Формат	Зона	Поз.	Обозначение	Наименование	Кол.	Примечание
				Сборочные единицы		
				Изделия закладные		
А4		1	ТП 503-1-46.86 альбом III	Мн2	27,5	м
А4		2	ТП 503-1-46.86 альбом III	Мн8	2	
А4		3	ТП 503-1-46.86 альбом III	Мн9	4	
				Материалы		
				Бетон класса В12,5		10,5м³
			ГОСТ 8568-77*	Рифл. сталь б=5мн-3,2н²		135,4кг

1. Фундамент ФОМ3 замаркирован на листе 3.
2. Штукатурку стен и днищ приямков выполнять путем торкретирования цементным раствором (состава 1:2) из портландцемента с добавлением жидкого стекла.

Ведомость расхода стали на элемент, кг

Марка элемента	Изделия закладные											Общий расход
	Арматура класса A-III			Прокат марки ВСт3кп2								
	ГОСТ 5781-82*			ГОСТ 8509-72*		ГОСТ 8240-72*		ГОСТ 82-70*				
	ф8	ф16		Ut010	L50х5		Ut010	C10	Ut010	-10х250	Ut010	
ФОМ 3	30,2	0,4		30,6	103,7		103,7	18,9	18,9	30,0	30,0	182,2

Привязан

Инв. №

ГИП	Шульгин		ТП 503-1-46.86 - АР
Н.контр.	Сонновская		Автотранспортное предприятие на 50 грузовых автомобилей с закрытой стоянкой
Нач.отд.	Рубан		Производственный корпус с административно-бытовыми помещениями
Гл.спец.	Воинов		Стадия: РП; Лист: 8; Листов:
Рук.гр.	Лобренко		Фундамент ФОМ 3
Инж.	Хоивчук		Минавтотранс РСФСР ГИПРОАВТОТРАНС Ростовский филиал

Инв.№подл. | Подпись и дата | Взам.инв.№

Копировал: А4 — 25641-01 32 Формат А2

ФОМ 4
под подъемник П-112

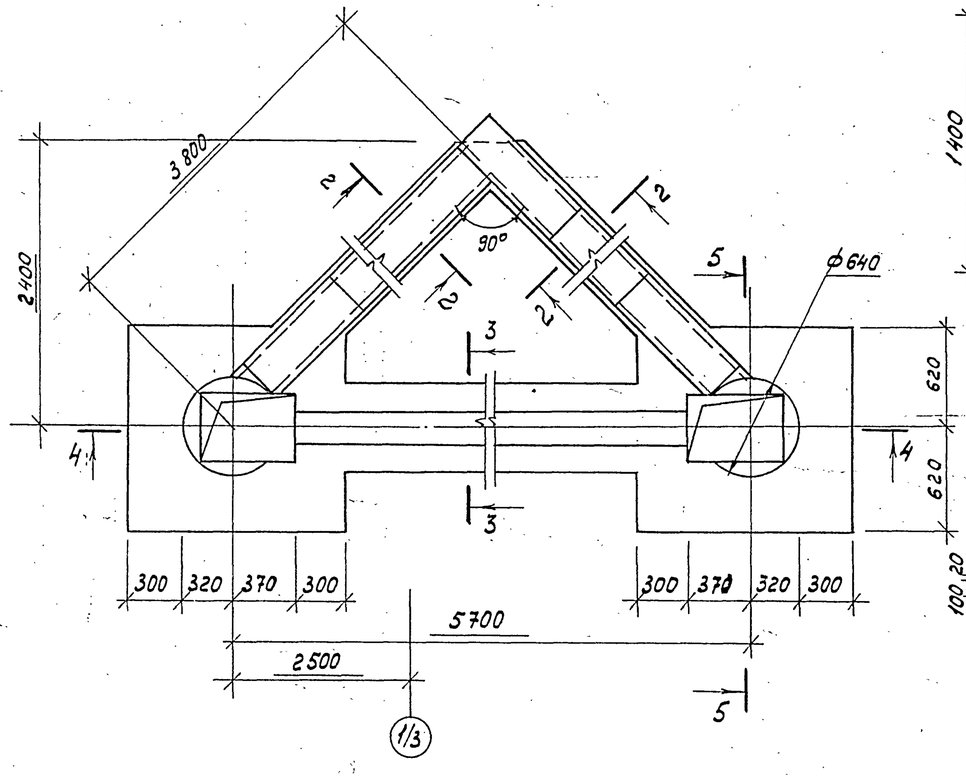

ФОМ 5
под пресс Р-337

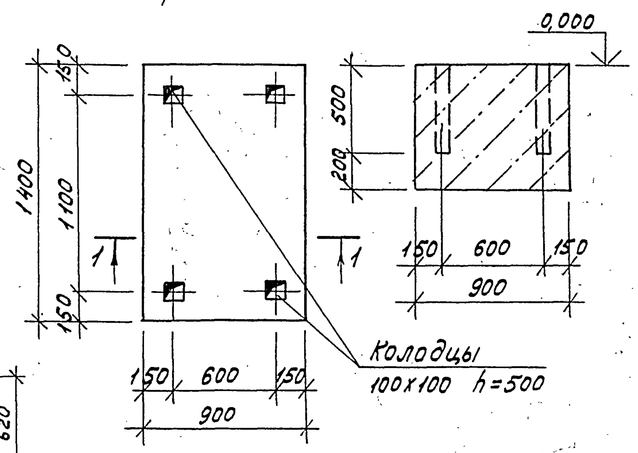

1—1

2—2

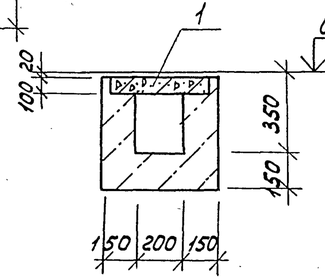

3—3

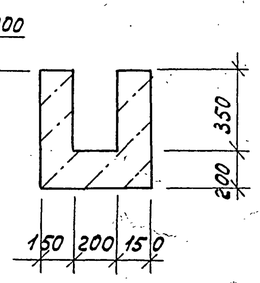

Спецификация ФОМ 4, ФОМ 5

Формат	Зона	Поз.	Обозначение	Наименование	Кол.	Примечание
				ФОМ4		
		1.	3.006.1-2/82, вып. 1-2	Плита П2-15а	9	0,08т
				Материалы		
				Бетон класса В12,5		8,2 м³
				ФОМ5		
				Материалы		
				Бетон класса В12,5		0,9 м³

Фундаменты ФОМ 4, ФОМ 5 замаркированы на листе 3.

4—4

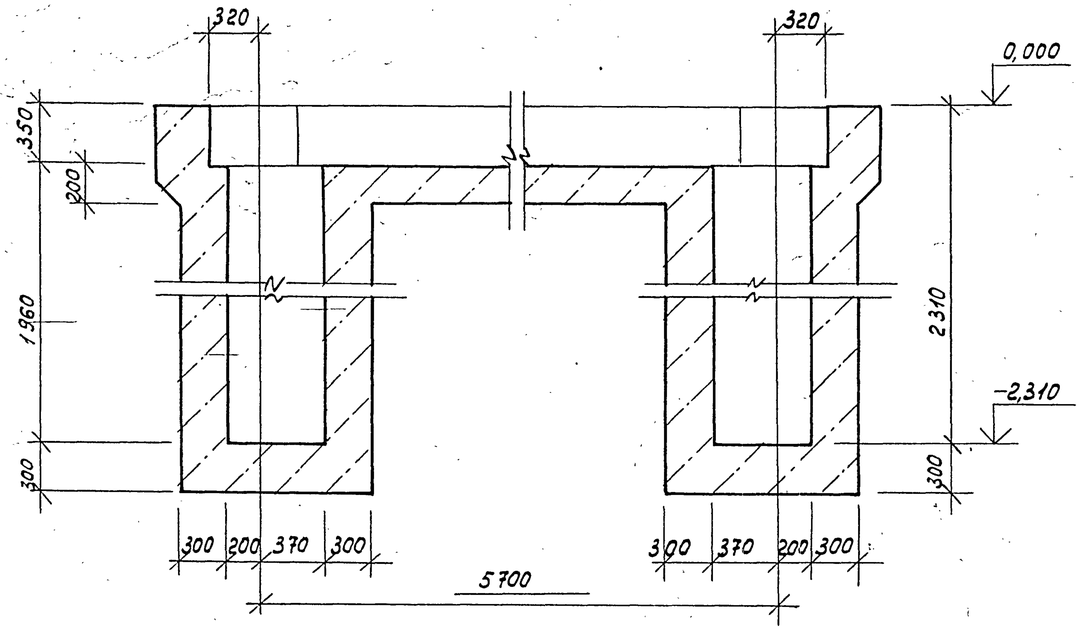

5-5

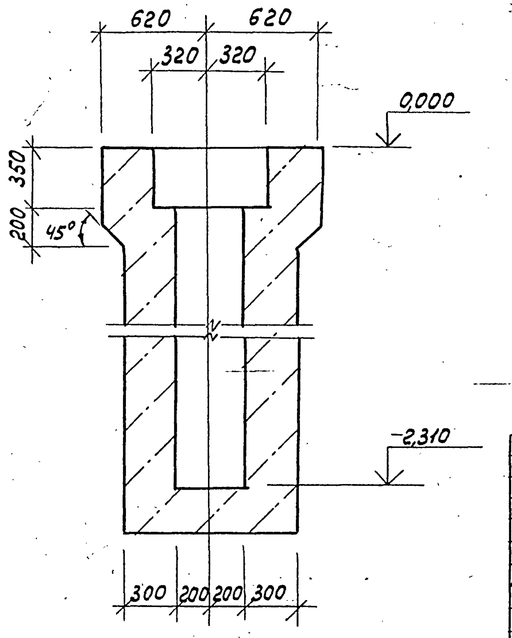

ГИП	Шульгин		
Н.контр.	Сахновский		
Нач.отд.	Рубан		
Гл.спец.	Воинов		
Рук.гр.	Лавренко		
Инж.	Кривчук		

ТП 503-1-46.86-АР

Автотранспортное предприятие на 50 грузовых автомобилей с закрытой стоянкой

Производственный корпус с административно-бытовыми помещениями

Стадия	Лист	Листов
РП	9	

Фундаменты ФОМ 4, ФОМ 5

Минавтотранс РСФСР
ГИПРОАВТОТРАНС
Ростовский филиал

Инв. № подл. | Подпись и дата | Взам. инв. №

ТИПОВОЙ ПРОЕКТ 503-1-46.86 АЛЬБОМ I

Спецификация ФОм6 ÷ ФОм9, ПРм1 ÷ ПРм3

Формат	Зона	поз.	Обозначение	Наименование	Кол. на исполн. ФОм6	ФОм7	ФОм8	ФОм9	ПРм1	ПРм2	ПРм3	Ед. изм.
				Сборочные единицы								
				Изделие закладное								
А4		1	тп 503-1-46.86 альбом III	Мн2	—	—	—	—	3,2	2,4	3,8	м
А4		2	тп 503-1-46.86 альбом III	Мн4	—	—	—	—	—	—	3	
				Детали								
Б4		3	лист 10	труба ф450×16 ГОСТ 8732-78* ℓ=280	—	—	—	—	2	—	—	48,0 кг
Б4		4	лист 10	труба ф351×8 ГОСТ 8732-78* ℓ=280	—	—	—	—	—	1	—	18,9 кг
Б4		5	лист 10	ф12А III ГОСТ 5781-82* ℓ=1300	—	—	—	—	—	—	3	1,16 кг
				Материалы								
				Бетон класса В 12,5	0,52	1,84	2,6	0,57	1,33	1,03	1,6	м³
			ГОСТ 82-70*	Сталь листовая –δ=6	—	—	—	—	30,1	17,0	42,4	кг

ФОм6

под компрессор 1101-135

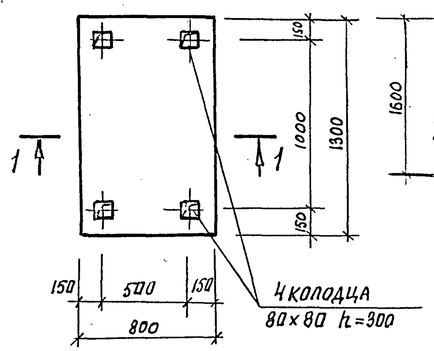

ФОм7

под мосчную машину „ТАЙФУН Б"

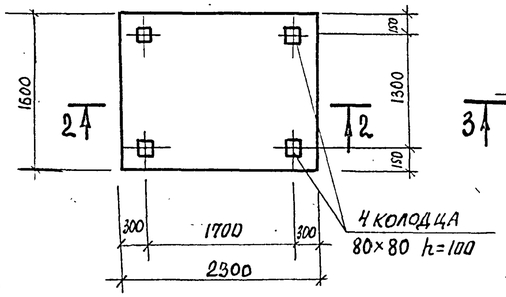

ФОм8

под консольный кран

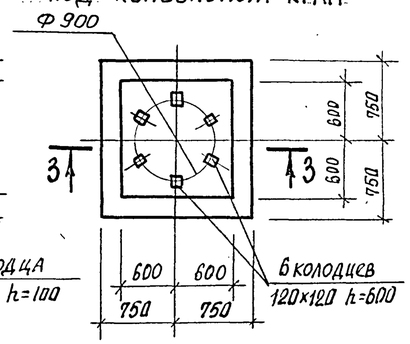

1-1

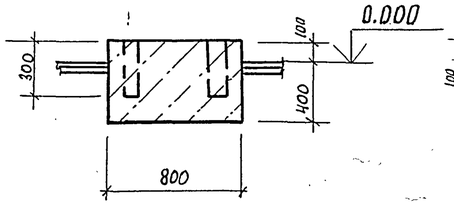

2-2

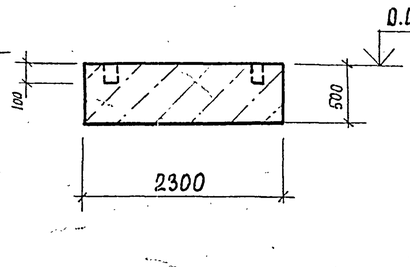

3-3

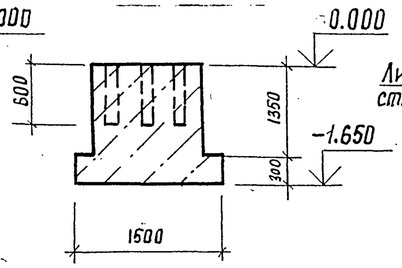

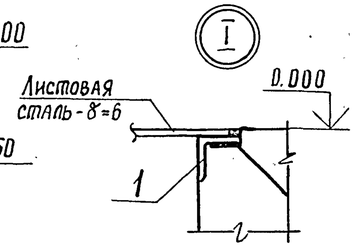

Фундаменты ФОм6 ÷ ФОм9 и приямки ПРм1, ПРм2 замаркированы на листе 3

ФОм9

под стенд ЭГС-1м/со-948

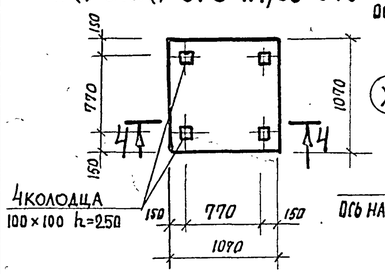

ПРм1

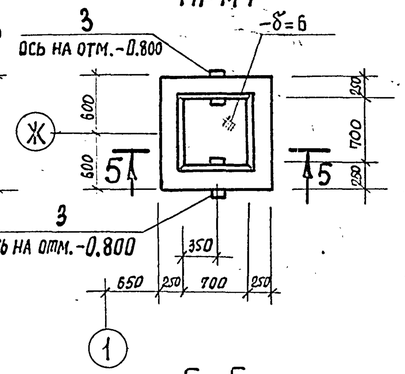

ПРм2

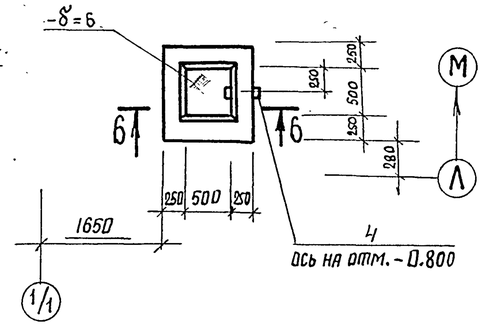

ПРм3

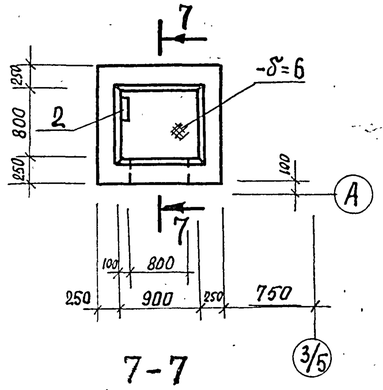

4-4

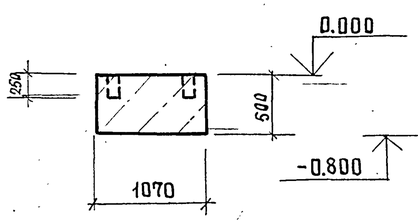

5-5

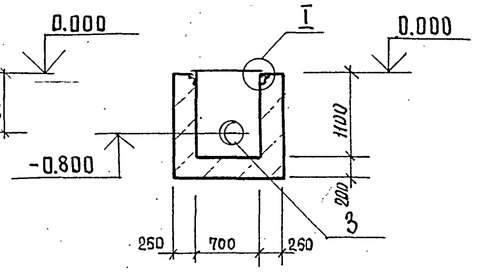

6-6

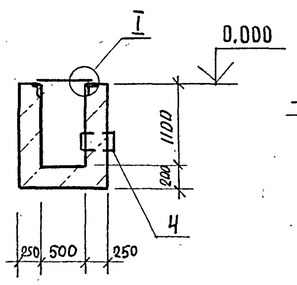

7-7

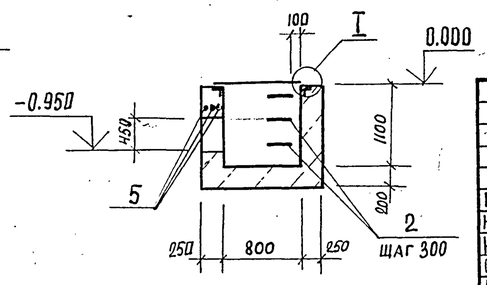

Привязан

Инв. №

ГИП	Шульгин		
Н.контр.	Сахновская		
Нач.отд.	Рубан		
Гл.спец.	Войнов		
Рук.гр.	Лавренко		
Инженер	Кривчук		

ТП 503-1-46.86 – АР

Автотранспортное предприятие на 50 грузовых автомобилей с закрытой стоянкой

Производственный корпус с административно-бытовыми помещениями

Стадия	Лист	Листов
РП	10	

Фундаменты ФОм6÷ФОм9. Приямки ПРм1÷ПРм3

Минавтотранс РСФСР ГИПРОАВТОТРАНС Ростовский филиал

25641-01 34

Копировал

Формат А2

Инв.№ подл. | Подпись и дата | Взам.инв.№

Типовой проект 503-1-46.86 Альбом I

Схема расположения приямка ПРм4

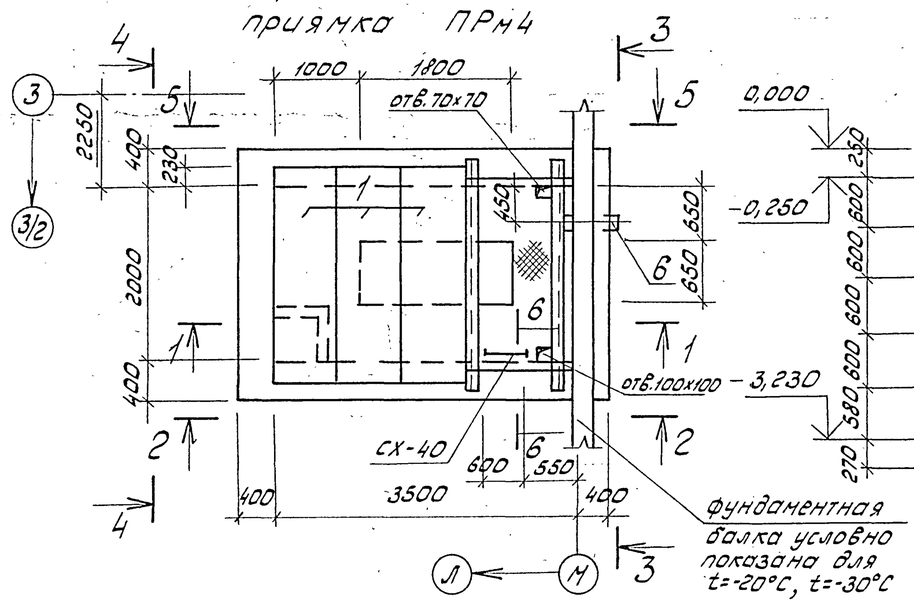

1-1

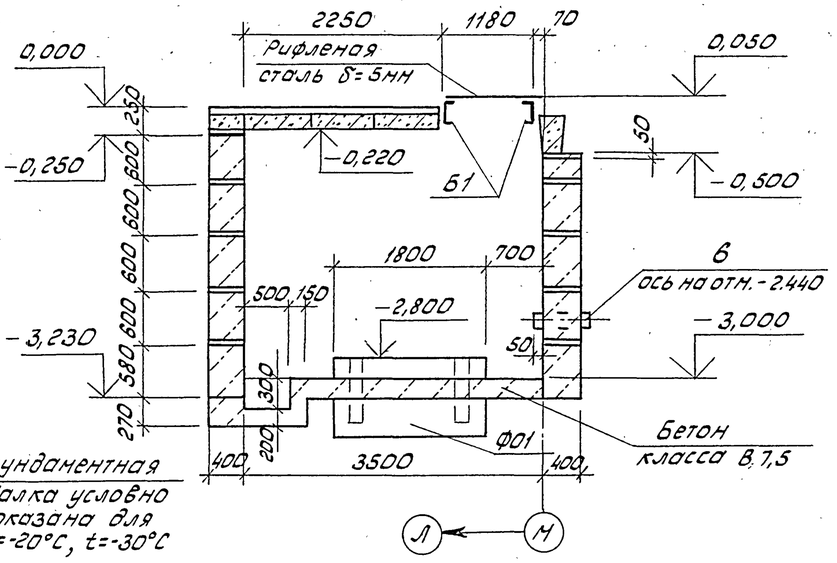

2-2

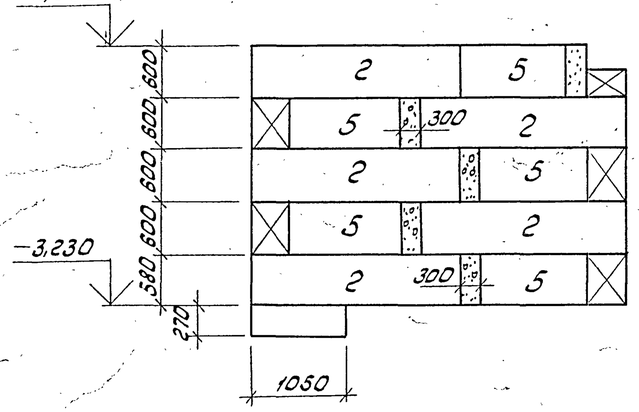

3-3

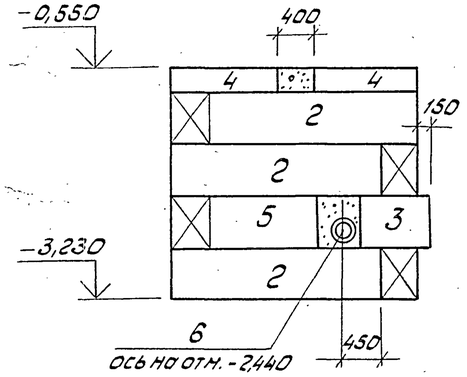

4-4

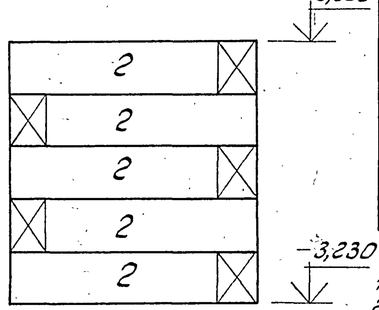

Спецификация элементов к схеме расположения приямка ПРм4

Марка, поз.	Обозначение	Наименование	Кол.	Масса ед., кг	Примечание
		Плита			
1	3.006.1-2/82, Вып.1-2	ПГ1/9-8	3	730	
		Блоки фундаментные			
2	ГОСТ 13579-78	ФБС 24.4.6-Т	18	1300	
3	ГОСТ 13579-78	ФБС 9.4.6-Т	1	470	
4	ГОСТ 13579-78	ФБС 12.4.3-Т	2	310	
5	ГОСТ 13579-78	ФБС 12.4.6-Т	10	640	
		Фундамент			
Ф01	лист 11	Ф01	1		
		Сальник			
6	5.900-3	ДУ100 L=500	1	16,0	
		Стремянка			
СХ-40	1.450, 3-3, Вып.1 часть2	СХ-40	1	65,6	
		Балка			
Б1	лист 11	[16 ГОСТ 8240-72* L=2500	2	35,5	
		Материалы			
	ГОСТ 8568-77*	Рифленая сталь δ=5мм	2,6м²	111,0	
	ГОСТ 8509-72*	L 50х5 L=1170	1	4,41	
		Бетон класса В 7,5			4,3 м³

1. Приямок ПРм4 замаркирован на листе 3.
2. Фундаментные блоки укладываются на цементном растворе марки 50 с перевязкой вертикальных швов на глубину не менее 300мм.
3. Заделки по месту выполнять из бетона класса В 7,5 до укладки вышележащего ряда блоков.
4. Наружные поверхности стен приямка ПРм4 обмазать горячим битумом за два раза по холодной огрунтовке.

5-5

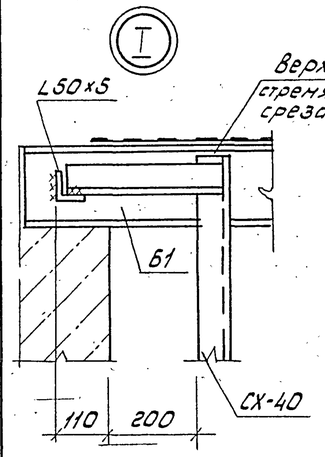

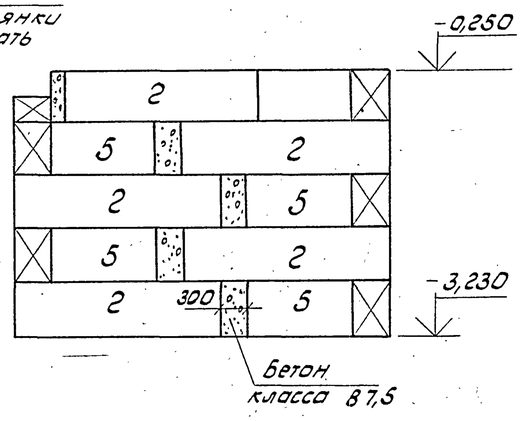

6-6

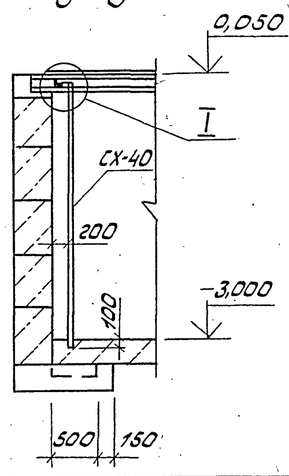

ф01

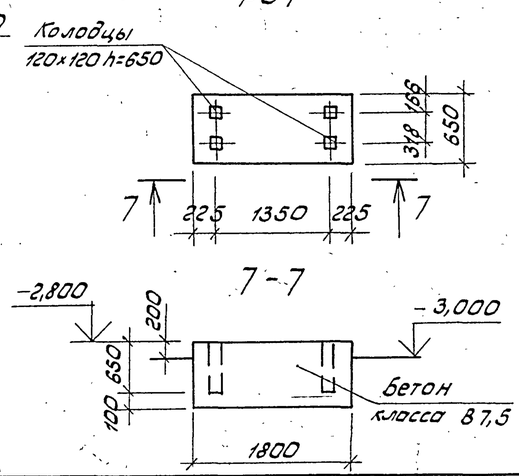

Привязан

Инв.№

ТП 503-1-46.86-АР			
Автотранспортное предприятие на 50 грузовых автомобилей с закрытой стоянкой			
ГИП Шульгин	Производственный корпус административно-бытовыми помещениями	Стадия	Лист	Листов
Н.контр. Сахновская		РП	11	
Нач.отд. Рубан				
Гл.спец. Воинов	Схема расположения приямка ПРм4	Минавтотранс РСФСР ГИПРОАВТОТРАНС Ростовский филиал		
Рук.гр. Лавренко				
Инж. Кривчук				

Инв.№подл. | Подпись и дата | Взам.инв.№

25641-01 35

Копировал: Зарц Формат А2

Типовой проект 503-1-46.86 Альбом I

Схема расположения приямка ПРМ5

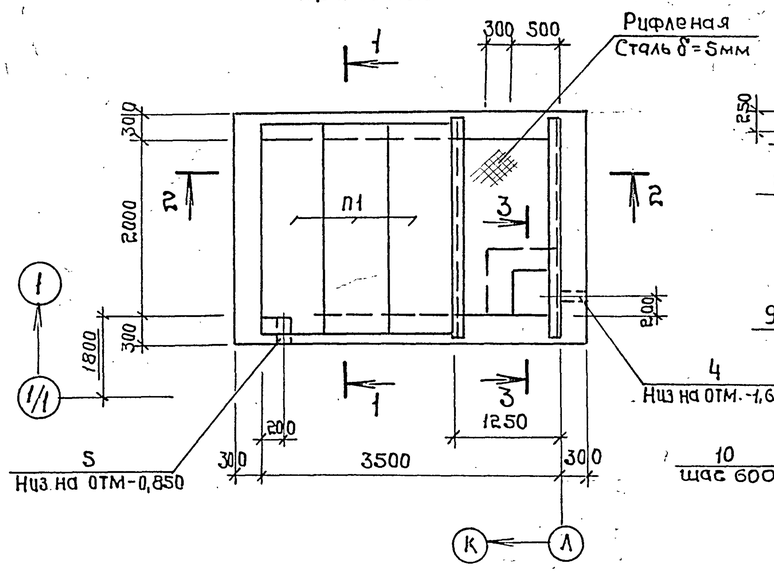

1-1

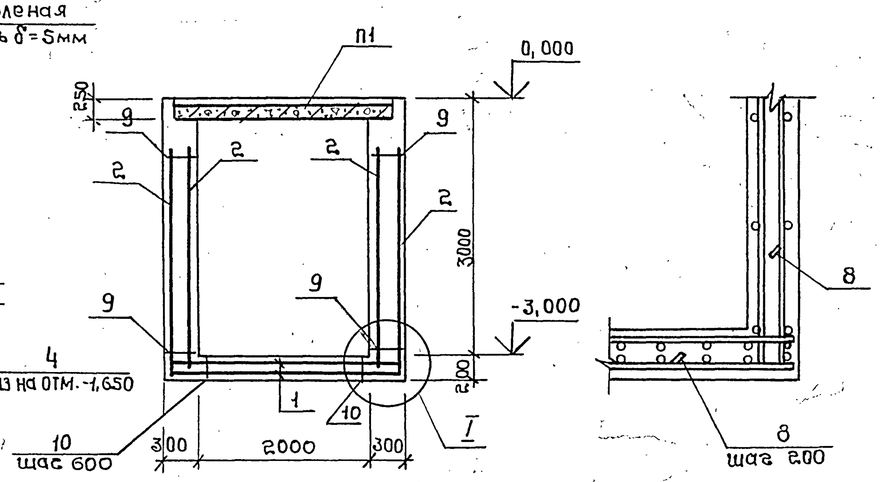

2-2

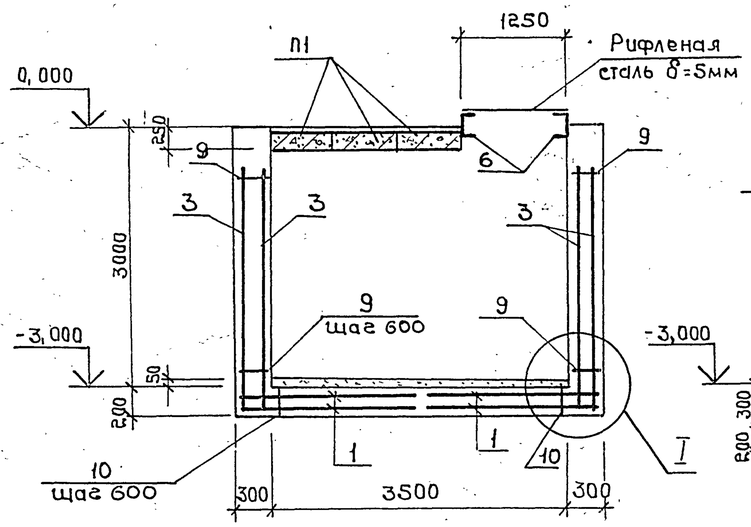

3-3

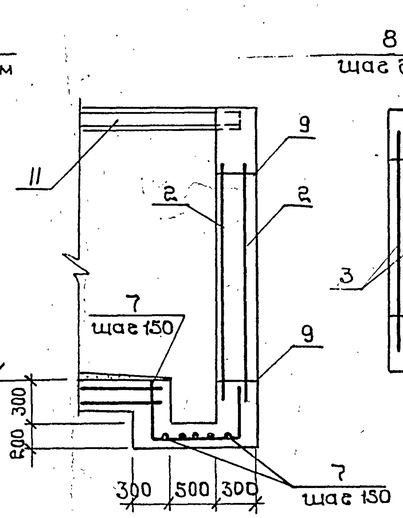

Схема раскладки сеток стенок

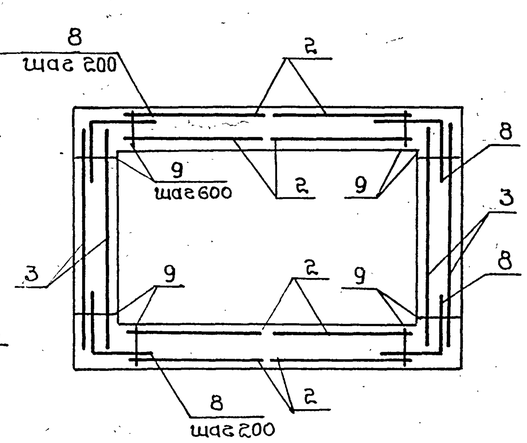

Спецификация элементов к схеме расположения приямка ПРМ5

Марка, поз.	Обозначение	Наименование	Кол.	Масса ед., кг	Примечание
		Плита			
П1	3.006.1-2/82, вып. 1-2	ПП2g-8	3	730	

Спецификация ПРМ5

Формат	Зона	Поз.	Обозначение	Наименование	Кол.	Примечание
				Сборочные единицы		
				Сетки арматурные		
		1	1.410-3, вып.1	1С 10АIII/8АIII 205×235	4	
		2	1.410-3, вып.1	1С 16АIII/8АIII 165×265	8	
		3	1.410-3, вып.1	1С 16АIII/10АIII 245×265	4	
				Сальники		
		4	5.900-3	ДУ 50 L=300	1	8,8 кг
		5	5.900-3	ДУ 300 L=300	1	38,5 кг
				Детали		
БЧ		6	Лист 12	[16 ГОСТ 8240-72* ℓ=2500	2	35,5кг
БЧ		7	Лист 12	50 L 900 ℓ=Ф10АI ГОСТ 5781-82* ℓ=1800	10	1,12 кг
БЧ		8	Лист 12	50 L 500 ℓ=Ф16АIII ГОСТ 5781-82* ℓ=1000	110	1,58 кг
БЧ		9	Лист 12	Ф8АIII ГОСТ 5781-82* ℓ=270	110	0,11 кг
БЧ		10	Лист 12	Ф8АIII ГОСТ 5781-82* ℓ=170	28	0,07 кг
				Материалы		
			ГОСТ 8568-77*	Рифленая сталь δ=5мм	2,6м²	111,0 кг
				Бетон класса В12,5		13,1м³

1. Приямок ПРМ5 замаркирован на листе 3.
2. Внутренние поверхности стен приямка ПРМ5 облицевать кислотоупорной плиткой по ГОСТ 961-84 на эпоксидной мастике.
3. Защитный слой бетона для рабочей арматуры 30 мм.

Ведомость расхода стали на элемент, кг

Марка элемента	Изделия арматурные						Всего	Общий расход
	Арматура класса A-III ГОСТ 5781-82*							
	Ф8	Ф10	Ф16			Итого		
ПРМ5	168,5	105,6	692,2			966,3	966,3	966,3

Привязан

Инв.№

ГИП	Шульгин		ТП 503-1-46.86-АР
Н.контр.	Сахновская		Автотранспортное предприятие на 50 грузовых автомобилей с закрытой стоянкой
Нач.отд.	Рубан		Производственный корпус с административно-бытовыми помещениями
Гл.спец.	Воинов		Стадия Р; Лист 12; Листов
Рук.гр.	Лавренко		Схема расположения приямка ПРМ5
Инж.	Кривчук		Минавтотранс РСФСР ГИПРОАВТОТРАНС Ростовский филиал

Инв.№ подл. | Подпись и дата | Взам.инв.№

Копировал: 25641-01 36 Формат А2

Схема расположения приямков КТП

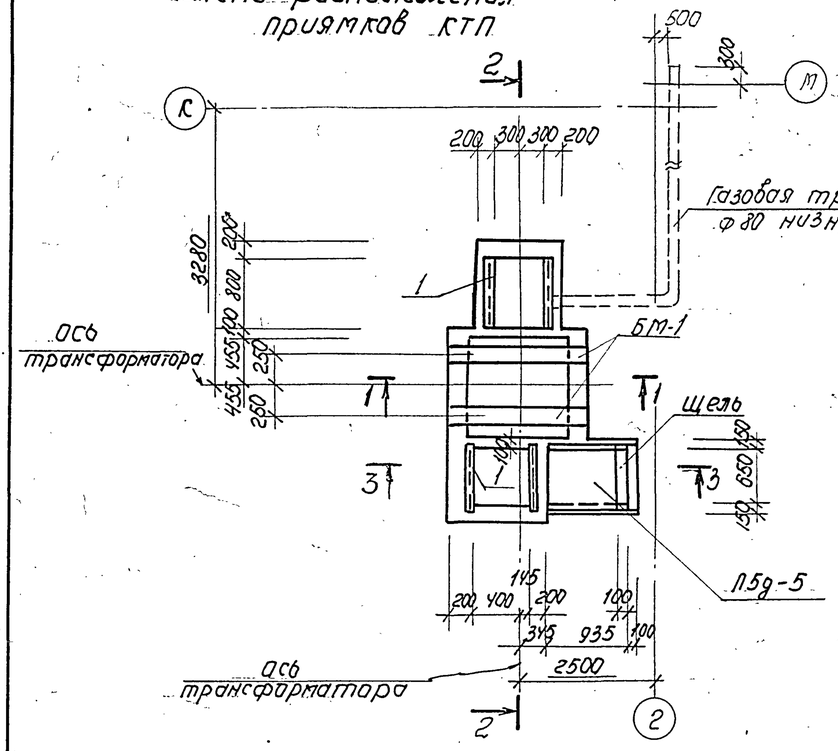

1-1

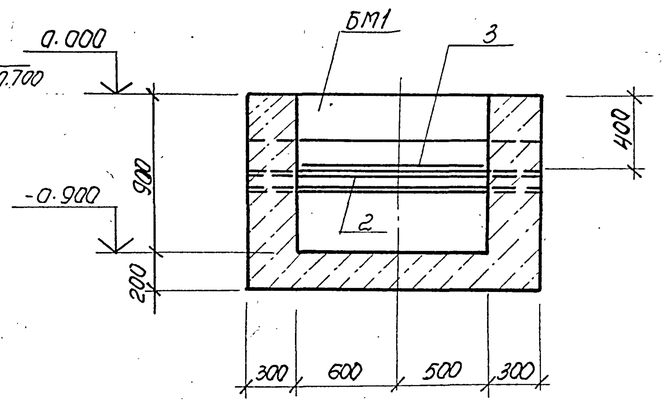

2-2

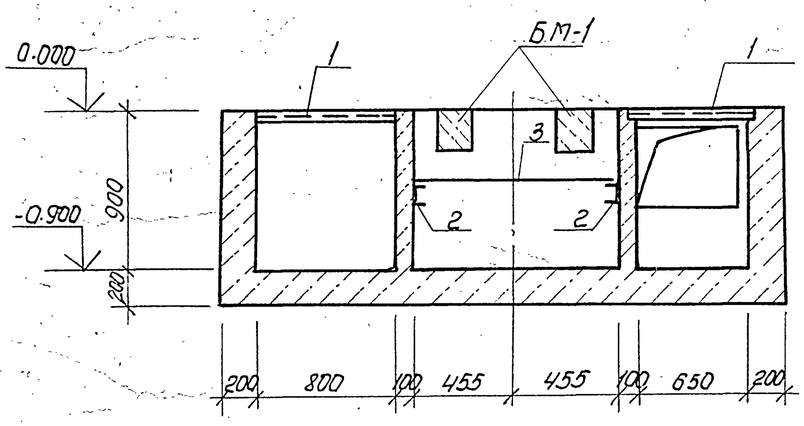

3-3

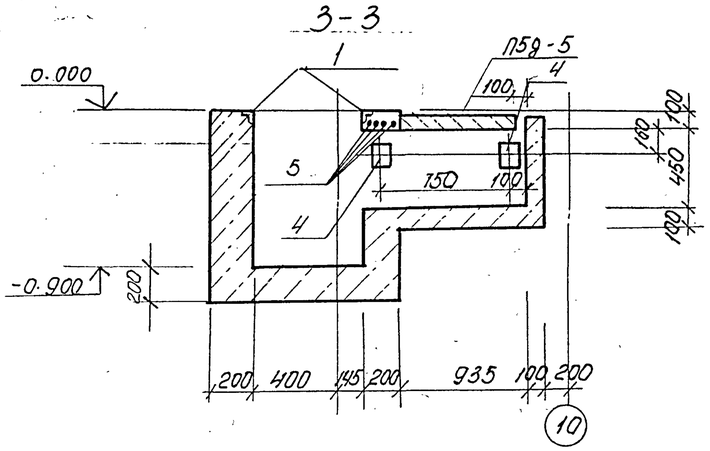

Спецификация элементов к схеме расположения приямков КТП

Формат	Зона	Поз.	Обозначение	Наименование	Кол.	Примечание
				Схема расположения фундаментов и приямков КТП		
		1	3.400-6/76	Изделие закладное МН4-46	3,1	п.м
А2		2	Лист 12	Г.10 ГОСТ 8240-72* ℓ=1700	2	14.6 кг
А4		3	ТП503-1-46.86 альбом III	Решетка Р-1	1	36.26 кг
		4	3.400-6/76	Изделие закладное МН1-12	2	0.7 кг
А2		5	Лист 12	ф8 AI ГОСТ 5781-82* ℓ=900	4	0,4 кг
			3.006.1-2/82, в. 1-2	Плита П5д-5	1	100 кг
А2			Лист 12	Балка БМ1	2	
А2			Лист 12	Газовая труба ф80 ℓ=14300	1	
				Материалы		
				Бетон класса В12,5	4.8	м³
				БМ1		
А4		6	ТП альбом III	КР2	2	
А2		7	Лист 12	ф8 AI ГОСТ 5781-82* ℓ=170	6	0.07 кг
		8	3.400-6/76	Изделие закладное МН1-8	1.7	п.м

БМ1

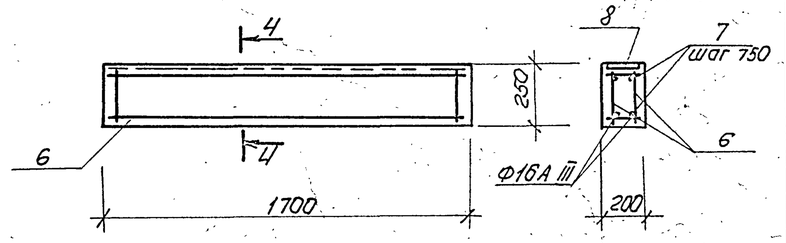

Наружные поверхности приямков обмазать горячим битумом за 2 раза.

Ведомость расхода стали на элемент, кг.

Марка элемента	Изделия арматурные					Изделия закладные												Всего	Общий расход
	Арматура класса				Всего	Арматура класса				Прокат марки									
	А-I		А-III			А-I		А-III		В ст 3 кп2									
	ГОСТ 5781-82*					ГОСТ 5781-82*				ГОСТ 8509-72*		ГОСТ 8240-72*		ГОСТ 82-70*			ГОСТ 10704-76		
	Ф8	Итого	Ф16	Итого		Ф8	Итого	Ф8	Итого	L50×5	Итого	[10	Итого	-5×80	-10×150	Итого	Газ. тр. Ф80	Итого	
Схема расположения приямков КТП	10.96	10.96	10.44	10.44	21.40	14.8	14.8	4.74	4.74	32.48	32.48	29.2	29.2	2.4	21.42	23.82	105.0	105.0	210.04	231.44

Привязан

Инв. №

				ТП 503-1-46.86 АР	
				Автотранспортное предприятие на 50 грузовых автомобилей с закрытой стоянкой	
ГИП	Шульгин			Производственный корпус административно-бытовыми помещениями	Стадия: РП; Лист: 13; Листов:
Н. контр.	Сахновский			Схема расположения приямков КТП	Микавтотранс РСФСР ГИПРОАВТОТРАНС Ростовский филиал
Нач. отд.	Рубан				
Гл. спец.	Воинов				
Рук. гр.	Лавренко				
Ст. инж.	Чучкина				

25641-01 37

Копировал Инв. № Формат А2

Инв. № подл. | Подпись и дата | Взам. инв. №

Типовой проект 503-1-46.86 Альбом 1

План на отм. 0,000

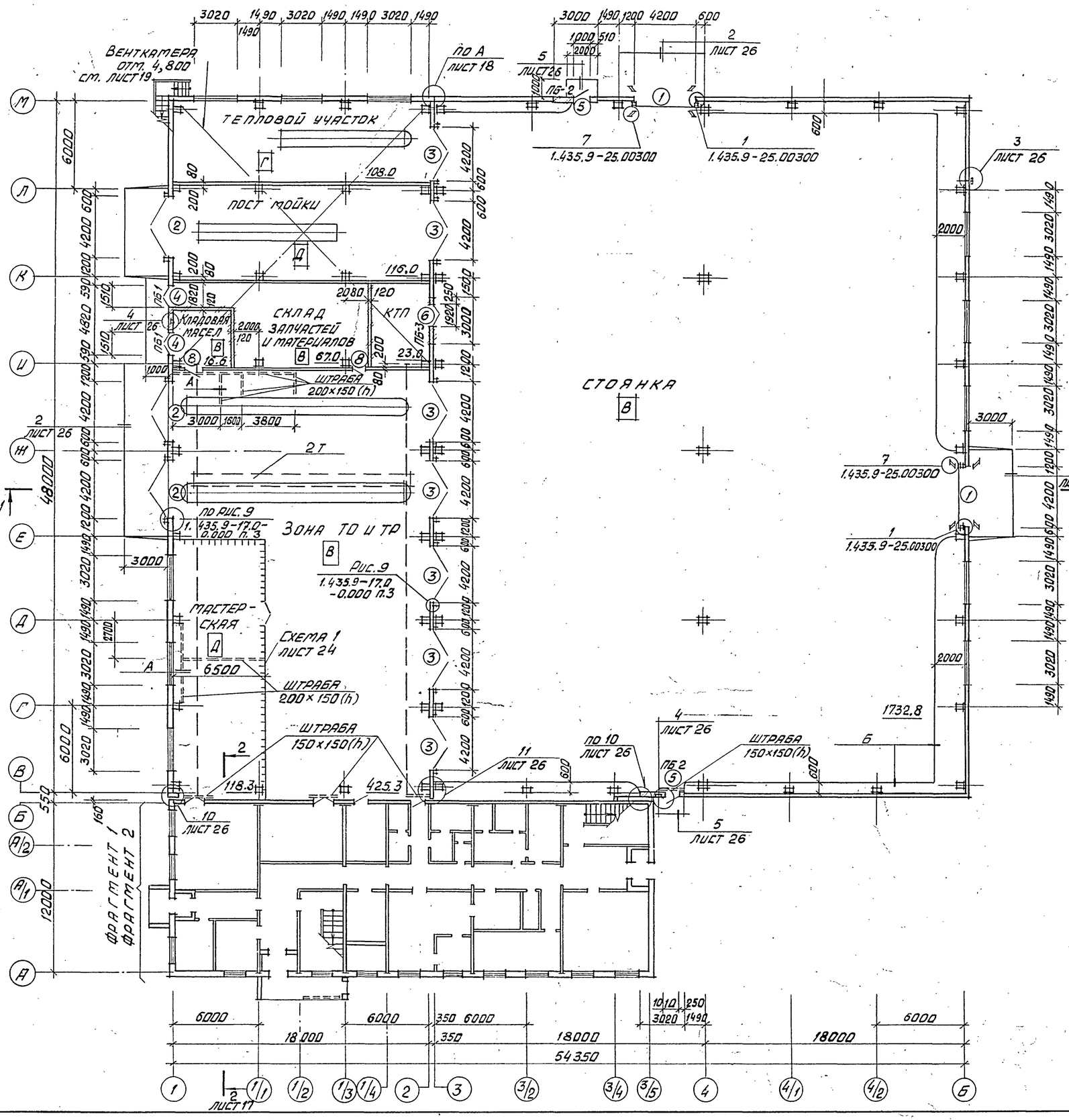

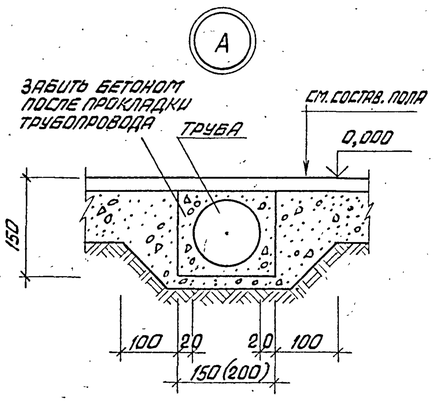

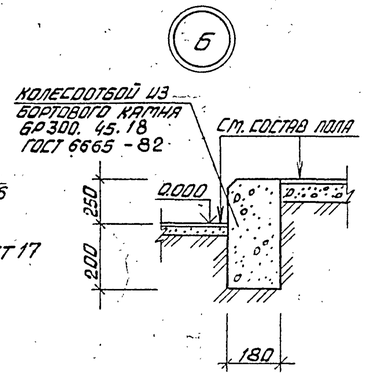

Ведомость перемычек

Марка, поз.	Схема сечения мм
ПБ-1	380; 1
ПБ2	t° = -30°; 250; 2; t° = -40°; 380; 3
ПБ3	4

Ведомость проемов ворот и дверей

Марка, поз.	Размер проема в кладке мм
1	4200 × 4500
2	4200 × 4200
3	4200 × 4200
4	1500 × 2095
5	1000 × 2095
6	1920 × 2370
8	1020 × 2070

1. Общие указания см. лист 1.
2. Спецификацию элементов заполнения проемов ворот и дверей см. лист 16.
3. Спецификацию соединительных элементов см. лист 18.
4. Фрагмент 1 – план на отм. 0.000 см. лист 15.
   Фрагмент 2 – план на отм. 3.000 см. лист 16.
5. Спецификацию бортового камня см. лист 18.

Привязан

Инв. №

ГИП	Шульгин		ТП 503-1-46.86 - АР
К. контр.	Сахновская		Автотранспортное предприятие на 50 грузовых автомобилей с закрытой стоянкой
Нач. отд.	Рубан		Производственный корпус с административно-бытовыми помещениями
Гл. спец.	Таран		Стадия: РП; Лист: 14; Листов:
Рук. гр.	Кульвец		План на отм. 0,000
Инж.	Дженибалаева		Минавтотранс РСФСР Гипроавтотранс Ростовский филиал

25641-01 38

Копировал

Формат А2

Инв. № подл. | Подпись и дата | Взам. инв. №

Типовой проект 503-1-46.86 Альбом I

Фрагмент 1

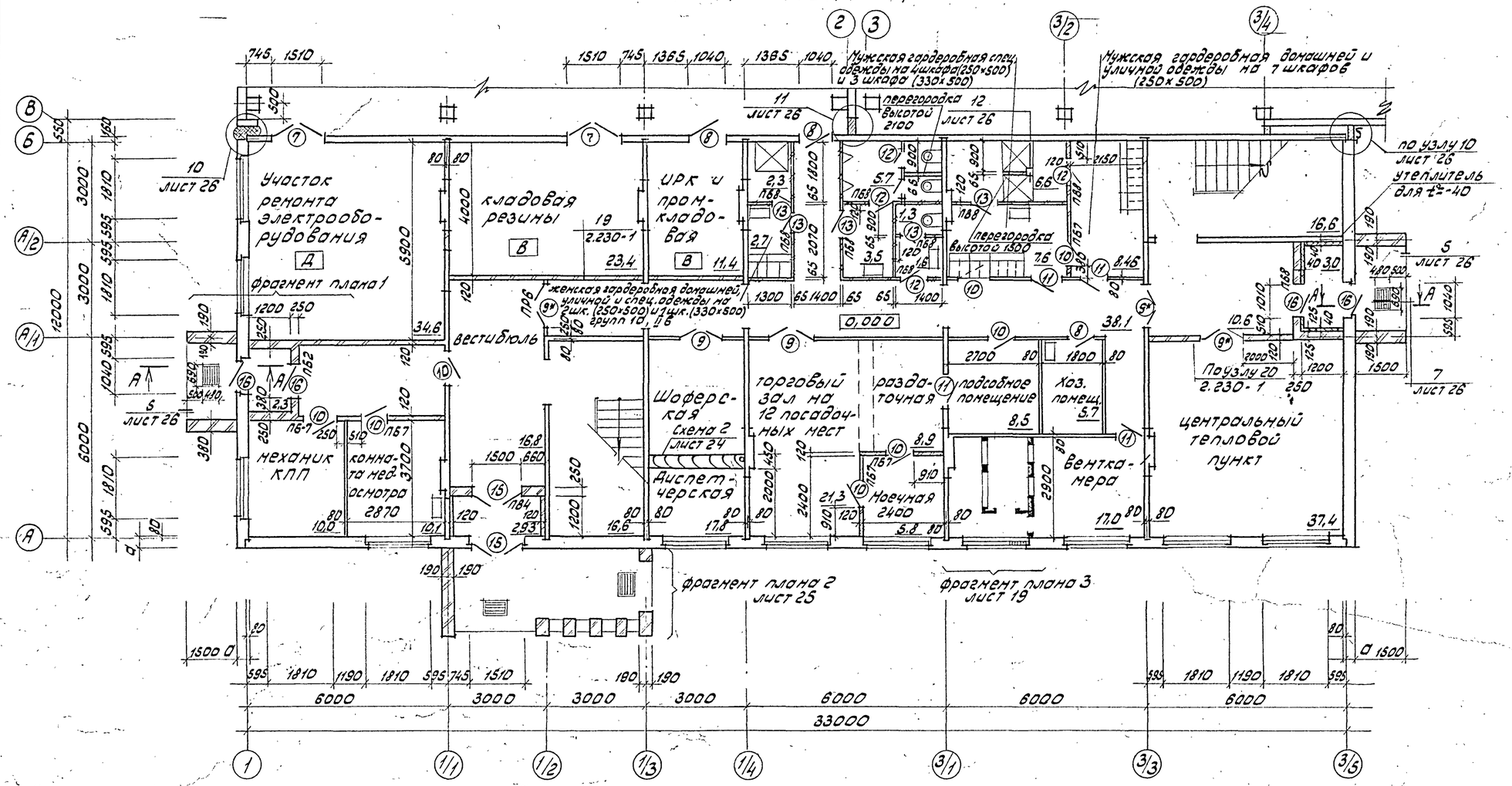

Фрагмент плана 1 (t°=-40)

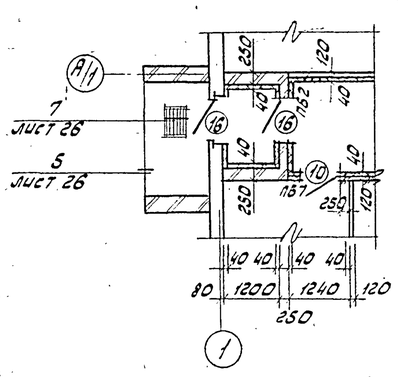

А - А

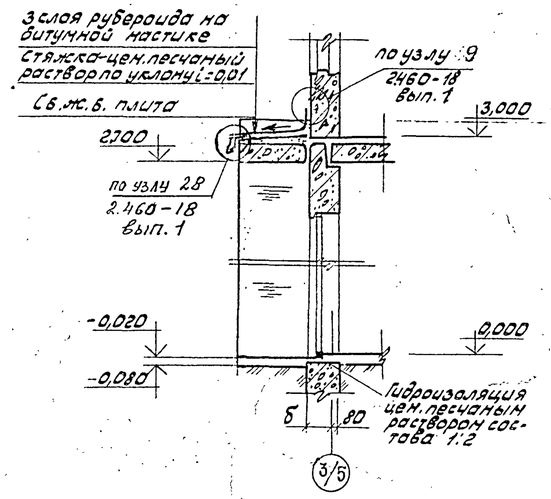

1. Общие указания см. лист 1.
2. Спецификацию элементов заполнения проемов ворот и дверей см. лист 16.

Ведомость проемов дверей

Марка, поз.	Размер проема в кладке
7	1520 × 2070
8	1020 × 2070
9	1310 × 2070
10	910 × 2070
11	910 × 2070
12	810 × 2070
13	810 × 2070
15	1510 × 2095
16	1000 × 2095

Ведомость перемычек

Марка, поз.	Схема сечения
ПБ2	2
ПБ4	4
ПБ-6	6
ПБ-7	7
ПБ-8	8

Привязан

Инв. №

ГИП	Шульгин		ТП 503-1-46.86-АР
Н. контр.	Сахновская		Автотранспортное предприятие на 50 грузовых автомобилей с закрытой стоянкой
Нач. отд.	Рубан		Производственный корпус с административно-бытовыми помещениями
Гл. спец.	Таран		Стадия: РП; Лист: 15; Листов:
Рук. гр.	Кульвец		Фрагмент 1
Инж.	Сурина		Нинавтотранс РСФСР ГИПРОАВТОТРАНС Ростовский филиал

25641-01 39

Копировал: Дарц Формат А2

Инв. № подл. | Подпись и дата | Взам. инв. №

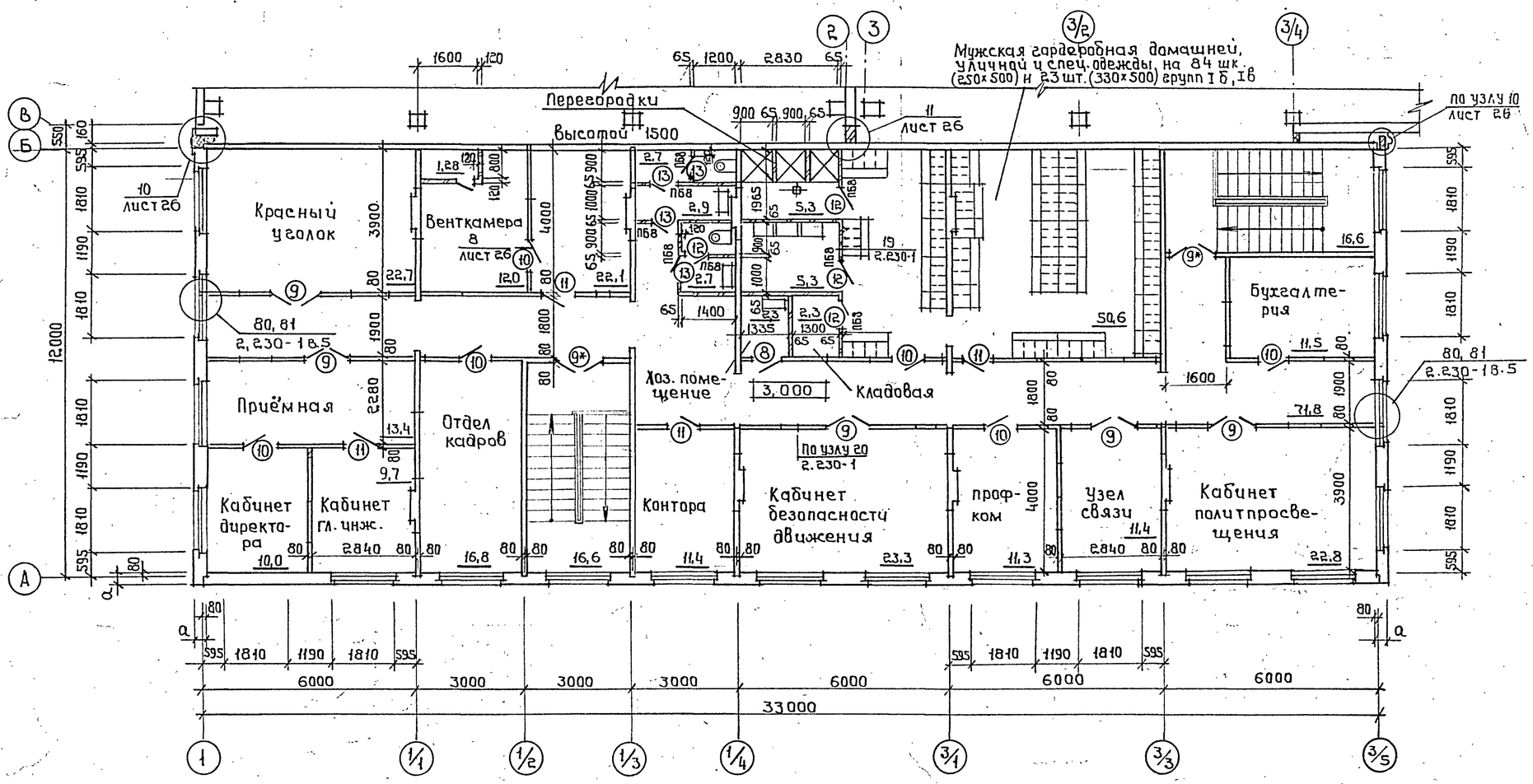

Ведомость проемов дверей

Марка, поз.	Размер проема в кладке
9	1310 × 2070
10	910 × 2070
11	910 × 2070
12	810 × 2070
13	810 × 1815

Ведомость перемычек

Марка, поз.	Схема сечения
ПБ-8	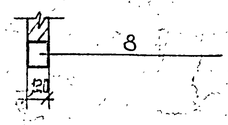

Спецификация элементов заполнения проемов ворот и дверей

Марка, поз.	Обозначение	Наименование	Количество на этаже 0,000	3,000	4,800	Всего	Масса ед., кг	Примеч.
		Ворота						
1	1.435.9 – 25 вып.0	ВПС 42×42К	2	—	—	2	—	
2	1.435.9 – 17 вып.0	ВР 42×42Д	3	—	—	3	—	
3	1.435.9 – 17 вып.0	ВР 42×42Д*	7	—	—	7	—	см. примечание 4
		Дверные блоки						
4	1.136.5 – 19	ДН 21 – 15Щ	2	—	—	2	—	
5	1.136.5 – 19	ДН 21 – 10Щ	2	—	—	2	—	
6	2.435 – 6 вып.5	ПД – 3	1	—	—	1	—	
7	2.435 – 6 вып.5	ПД – 6	2	—	—	2	—	
8	2.435 – 6 вып.5	ПД – 5	5	1	—	6	—	
9	ГОСТ 6629 – 74*	ДО 21 – 13	5	7	—	13	—	
10	ГОСТ 6629 – 74*	ДГ 21 – 9	8	6	—	14	—	
11	ГОСТ 6629 – 74*	ДГ 21 – 9Л	5	4	—	9	—	
12	ГОСТ 6629 – 74*	ДГ 21 – 8П	6	4	—	10	—	
13	ГОСТ 6629 – 74*	ДГ 21 – 7ПЛ	5	4	—	9	—	
14	ГОСТ 6629 – 74*	ДС 19 – 9ГУ	—	—	1	1	—	
15	1.136.5 – 19	ДН 21 – 15АщР1	2	—	—	2	—	
16	1.136.5 – 19	ДН 21 – 10ЩР1П	4	—	—	4	—	

1. Общие указания см. лист 1.
2. Спецификацию соединительных элементов см. лист 18
3. Схемы панельных перегородок из сухой гипсовой штукатурки см. лист 23
4. Полотна ворот марки 3 обшить с двух сторон асбестовым картоном и кровельной оцинкованной сталью. Расход см. спецификацию на листе 18.
5. Двери и ворота марки 3, 6, 7, 8, 9*, 10* - выполнять с уплотненными притворами и с приборами для самозакрывания.

Привязан

Инв. №

ГИП	Щульгин	
Н. контр.	Сахновская	
Нач. отд.	Рубан	
Гл. спец.	Таран	
Рук. гр.	Кульвец	
Инж.	Сурина	

ТП 503-1-46.86-АР

Автотранспортное предприятие на 50 грузовых автомобилей с закрытой стоянкой

Производственный корпус с административно-бытовыми помещениями

Фрагмент 2

Стадия	Лист	Листов
РП	16	

Минавтотранс РСФСР ГИПРОАВТОТРАНС Ростовский филиал

Копировал: Шеф 25641-01 40 Формат А2

Инв. № подл. | Подпись и дата | Взам. инв. №

Типовой проект 503-1-46.86 Альбом I

Фасад 1-5

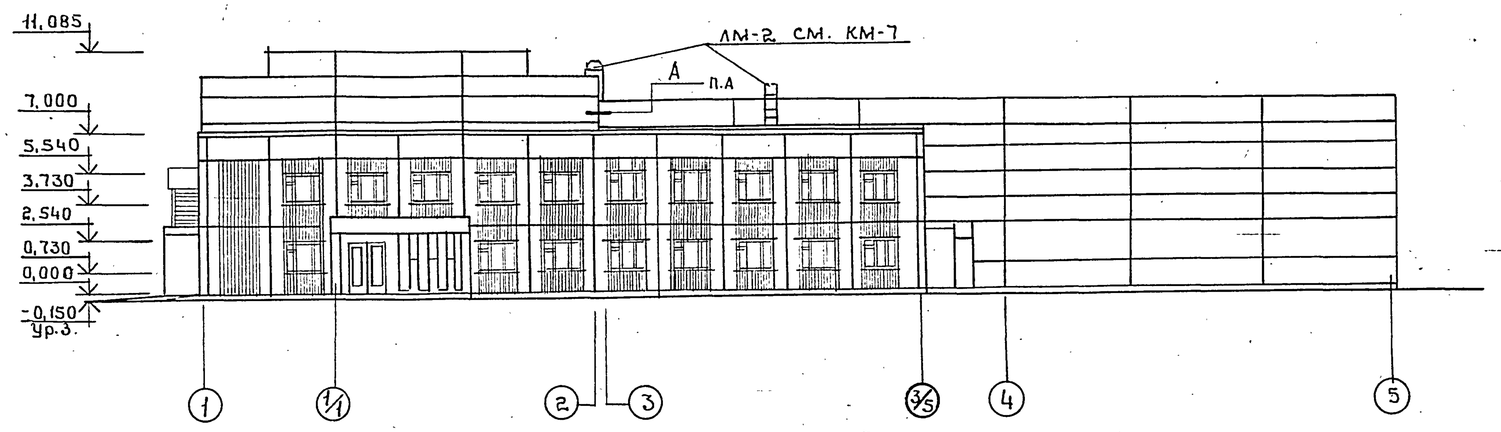

Фасад 5-1

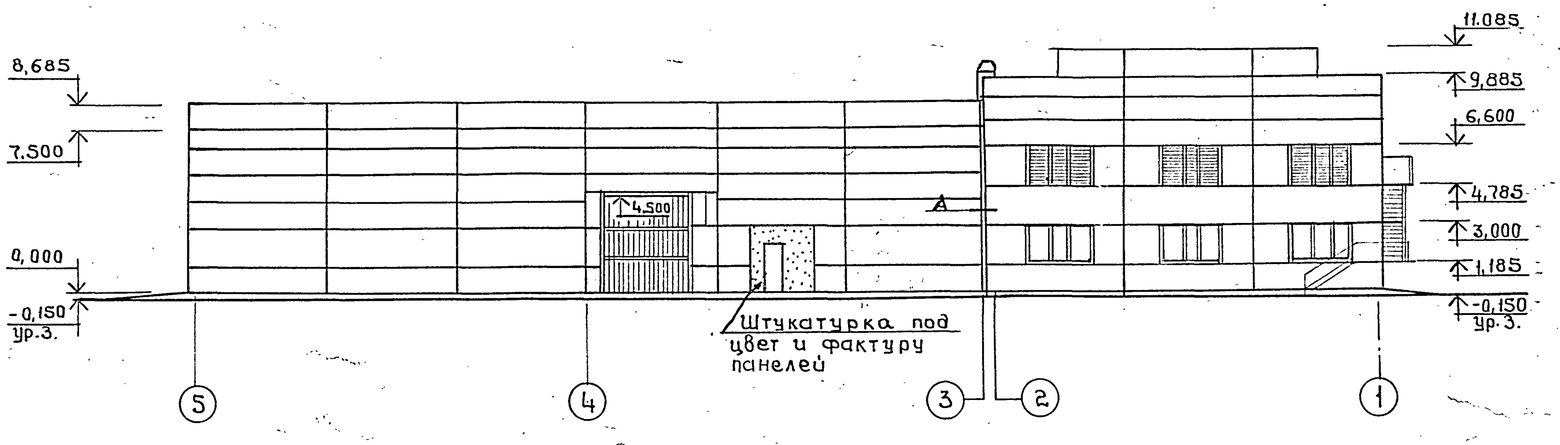

Разрез 1-1

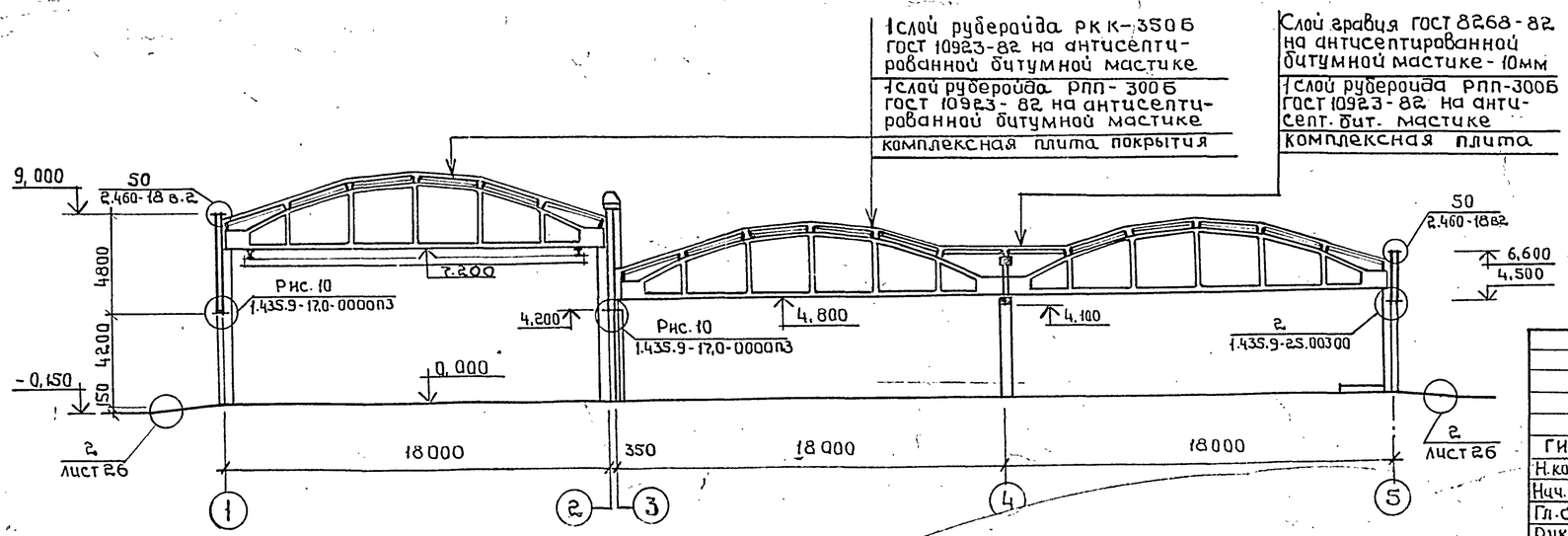

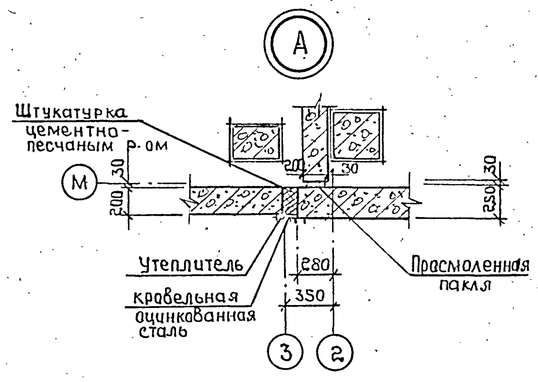

Слой гравия ГОСТ 8268-82 на антисептированной битумной мастике - 10мм	
1 слой рубероида РКП-350Б ГОСТ 10923-82 на антисептированной битумной мастике	
3 слоя рубероида РПП-300Б ГОСТ 10923-82 на антисептированной битумной мастике	
Стяжка-цементно-песчаный раствор марки М50	- 15мм
Утеплитель - см. таблицу лист 2	
Пароизоляция - 1 слой рубероида РКП-350Б, наклеенный на горячем битуме	
Легкий бетон класса В3,5 по уклону от 0 до 70мм	
Сборная ж.б. плита покрытия	

Разрез 2-2

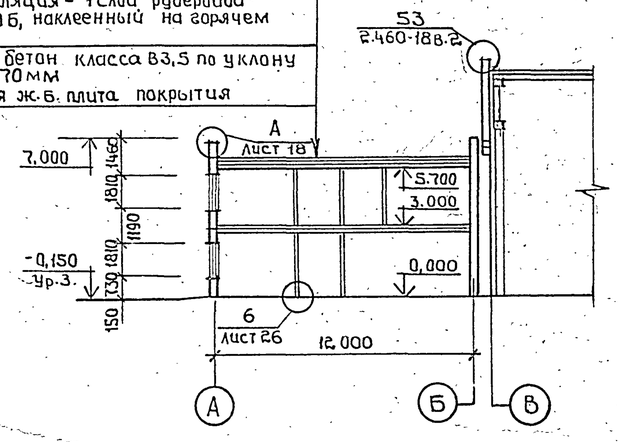

1. Схемы заполнения оконных проёмов в производственной части см. лист КМ-7, в административно-бытовой части - в альбоме III

Привязан

Инв. №

ГИП	Шульвин		
Н.контр.	Сахновская		
Нач.отд	Рубан		
Гл.спец	Таран		
Рук.гр.	Кульвец		
Арх.	Белова		

ТП 503-1-46.86-АР

Автотранспортное предприятие на 50 грузовых автомобилей с закрытой стоянкой

Производственный корпус с административно-бытовыми помещениями.

Стадия	Лист	Листов
РП	17	

Фасады 1-5; 5-1
Разрезы 1-1; 2-2

Минавтотранс РСФСР
ГИПРОАВТОТРАНС
Ростовский филиал

Копировал: Иван 25641-01 41 Формат А2

Инв. № подл. | Подпись и дата | Взам. инв. №

Типовой проект 503-1-46.86 Альбом I

Фасад А-М

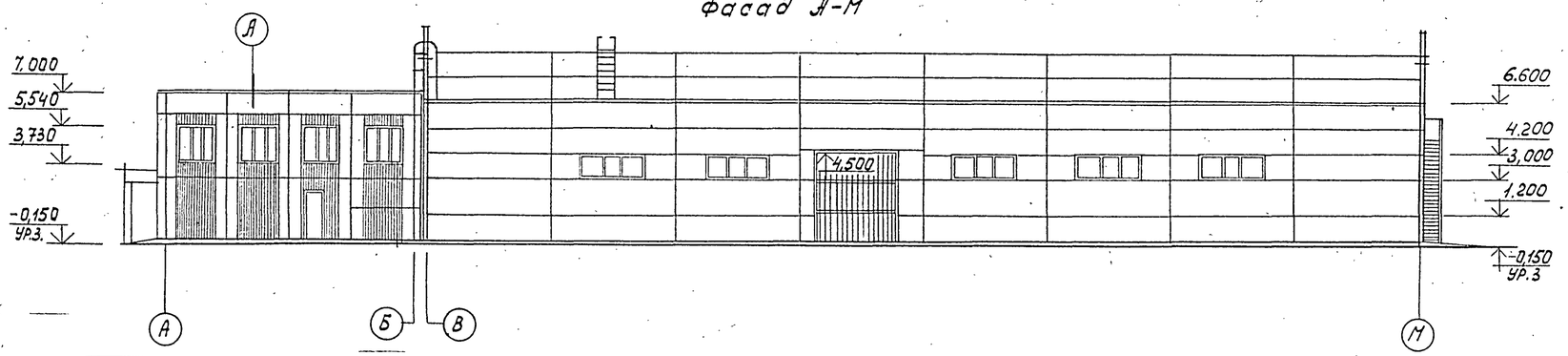

Фасад М-А

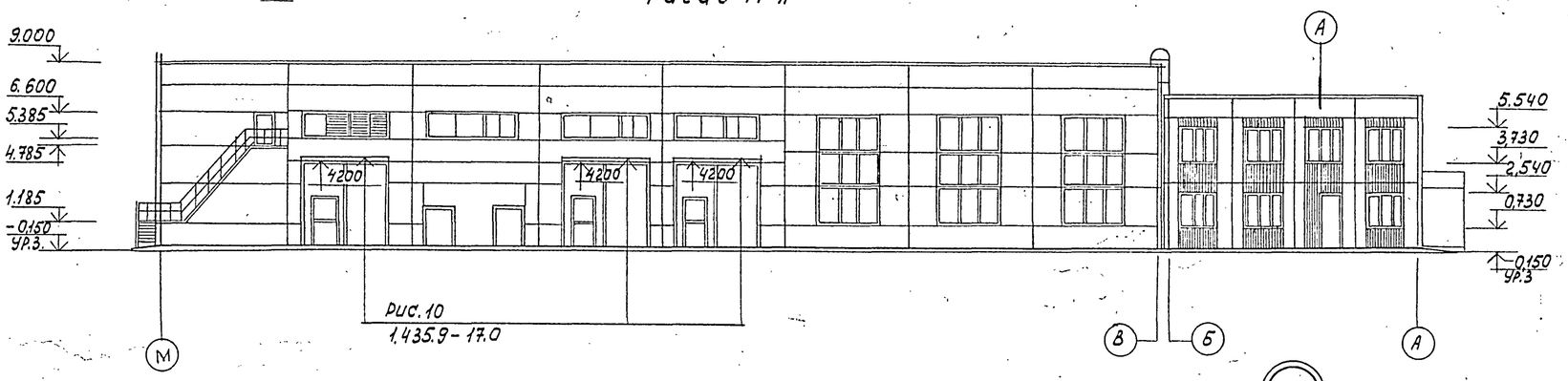

Рис. 10
1.435.9-17.0

Спецификация оконных блоков и перемычек

Марка, поз.	Обозначение	Наименование	Количество на этаж 0,000	3,000	4,800	Всего	Масса ед., кг	Примеч.
		Оконные блоки						
		$t°=-30$						
—	ГОСТ 11214-78	ОС 18—18	13	19	—	32	—	
		$t°=-40$						
—	ГОСТ 16289-80	ОРС 18-18	13	19	—	32	—	
—	ГОСТ 11214-78	ОС 18-7,5А	3	—	—	3	—	
		Перемычки						
1	1.038.1-1 Вып. 1	2ПБ 19-3	9	—	—	9	81	
2	1.038.1-1 Вып.1	2ПБ 16-2	8(10)	—	—	8(10)	65	см. примечание п.1
3	1.038.1-1 Вып.1	2ПБ 22-3	2	—	—	2	92	
4	1.038.1-1 Вып.1	2ПБ 19-3	2	—	—	2	81	
5	1.038.1-1 Вып.1	2ПБ 16-2	6	—	—	6	65	
6	1.038.1-1 Вып.1	2ПБ 17-2	1	—	—	1	71	
7	1.038.1-1 Вып.1	1ПБ 13-1	4	—	24	28	25	
8	1.038.1-1 Вып.1	1ПБ 10-1	9	8	—	17	20	
9	1.038.1-1 Вып.1	2ПБ 25-3	—	—	1	1	103	
10	1.038.1-1 Вып.1	2ПБ 19-3	(4)	—	—	(4)	81	см. примечание п.1
11	1.038.1-1 Вып.1	2ПБ 25-3	4	—	—	4	103	
12	1.038-1-1 Вып.1	2ПБ 16-2	—	—	2	2	65	

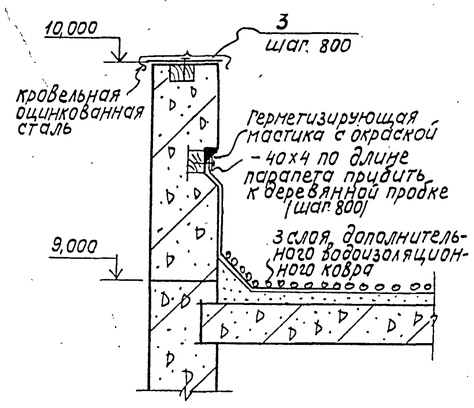

Спецификация изделий и соединительных элементов к листам 14÷18

Марка, поз.	Обозначение	Наименование	Кол., шт.	Масса, кг	Примеч.
ДК	ИИ 03-03 с. 71-64	Дверца поливочного крана	3	6,3	
МР	ИИ 03-03 с. 71-64	Решетка для вытирания ног	4	12,7	
МИ4-46	3.400-6/76	Закладная деталь	9,2	4,4	М
		Двутавр 22 ГОСТ 8239*-72 / Ст3кп2 ГОСТ 535-79			
1		ℓ общ.	1,5	24,0	М
		Двутавр 14 ГОСТ 8239-72 / Ст3кп2 ГОСТ 535-79			
2		ℓ общ.	11,0	13,7	М
поз.1	1.435.9-25.0 5300-02	Уголок 45.42	2	87,7	
поз.2	1.435.9-25.0 0303	ℓ= 4 200	4	5,5	
поз.3	1.435.9-25.0 0305	ℓ= 2 000	8	5,3	
3		Полоса 4х40 ГОСТ 103-76* / Вст3кп2 ГОСТ 535-79	140	1,3	М
ММ4	2.230-1 Вып.5	Соединительн. эл-т ММ4	194	0,6	
К2	2.230-1 Вып.5	Каркас 2	70	0,2	
К5	2.230-1 Вып.5	Каркас 3	260	0,1	М
К1	2.230-1 Вып.5	Каркас К1	70	0,4	
БР300.45.18	1.435.9-2.00 200	Бортовый камень БР300.45.18	34	580	
БР100.30.15	1.435.9-2.00 200	Бортовый камень БР100.30.15	8	100	
		Материалы			
	ГОСТ 19904-74*	Кровельная оцинкованная сталь	240	—	М²
		Асбестовый картон б=5мм	240	—	М²

1. В „Спецификации элементов заполнения оконных проемов и перемычек" количество перемычек, заключенное в скобки, дано для температуры - 40°.
2. Монтажные схемы окон см. лист КМ-7.

Привязан

Инв. №

ГИП	Шульгин		
Н.контр.	Сахновская		
Нач.отд.	Рубан		
Гл.спец.	Таран		
Рук.гр.	Кульвец		
Арх.	Белова		

ТП 503-1-46.86-АР

Автотранспортное предприятие на 50 грузовых автомобилей с закрытой стоянкой

Производственный корпус с административно-бытовыми помещениями

Стадия	Лист	Листов
РП	18	

Фасады А-М; М-А

Минавтотранс РСФСР ГИПРОАВТОТРАНС Ростовский филиал

Копировал-

25641-01 42

Формат А2

Инв. № подл. | Подпись и дата | Взам. инв. №

Типовой проект 503-1-46.86 Альбом I

Инв.№подл. | Подпись и дата | Взам.инв.№

Венткамера на отм. 4,800

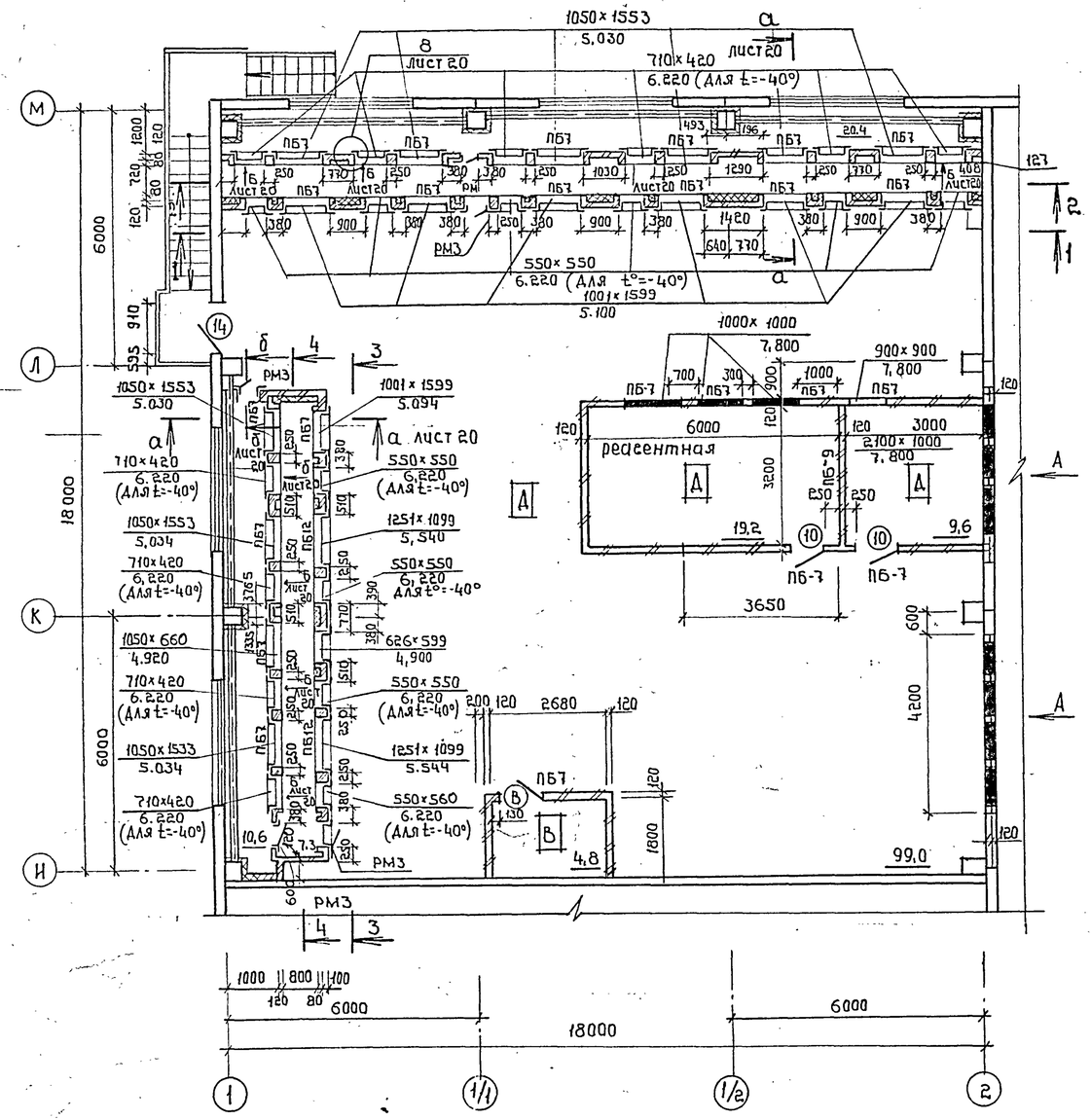

Вид А

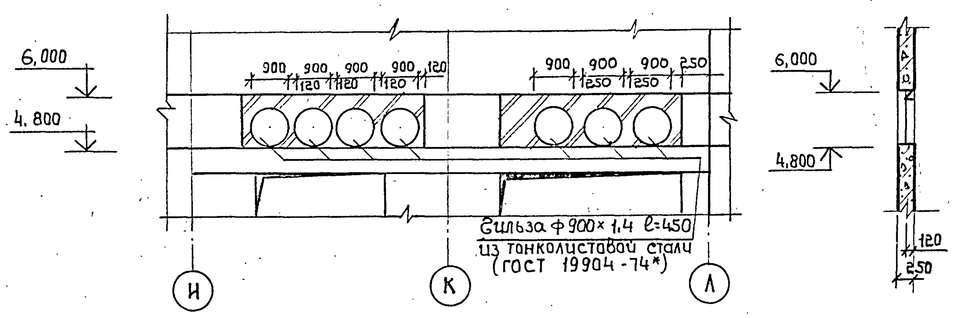

А-А

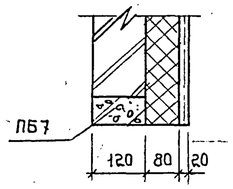

1-1

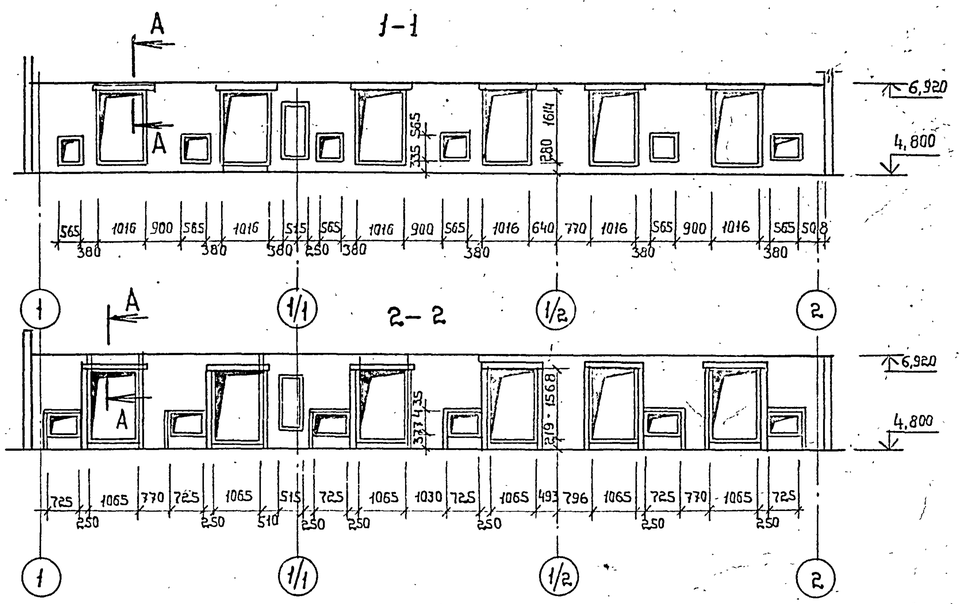

5-5

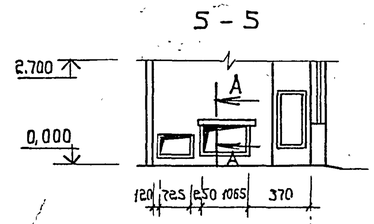

6-6

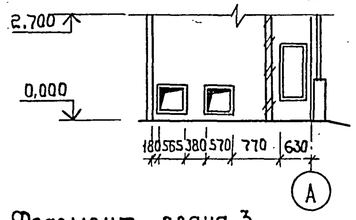

3-3

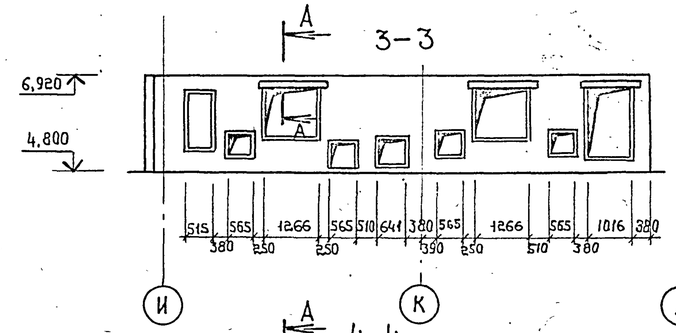

4-4

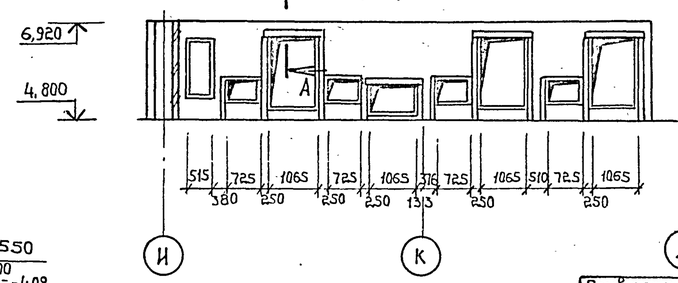

Фрагмент плана 3

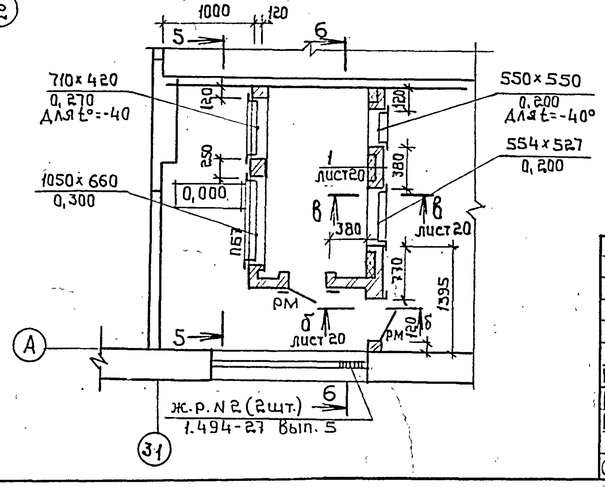

Привязан

				ТП 503-1-46.86-АР			
				Автотранспортное предприятие на 50 грузовых автомобилей с закрытой стоянкой			
ГИП	Шульгин			Производственный корпус с административно-бытовыми помещениями	Стадия	Лист	Листов
Н.контр.	Сахновская				РП	19	
Нач. отд.	Рубан			Венткамера на отм. 4,800	Минавтотранс РСФСР ГИПРОАВТОТРАНС Ростовский филиал		
Гл.спец.	Таран						
Рук.гр.	Кульвец						
Ст.инж.	Майданюк						

Копировал: Шт 25641-01 43 Формат А2

Типовой проект 503-1-46.86 Альбом I

а-а

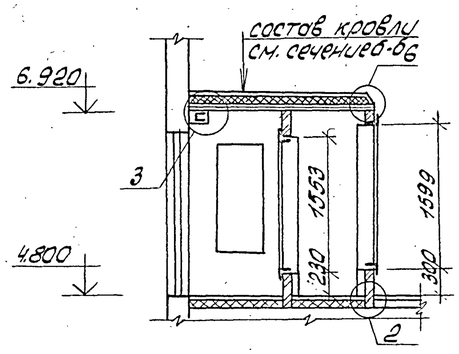

б-б

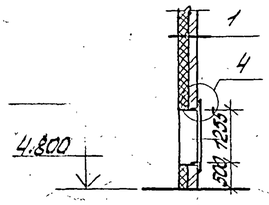

в-в

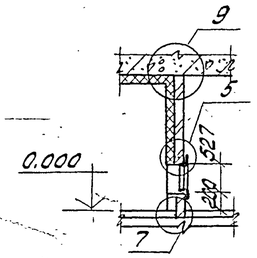

Вид Б

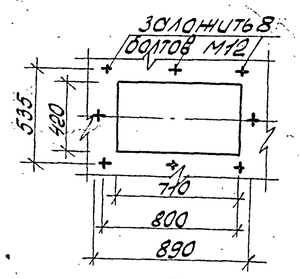

1

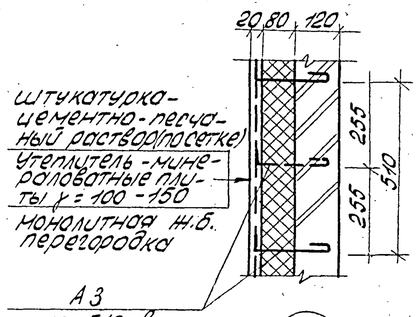

2

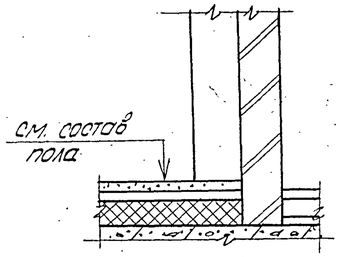

2-2

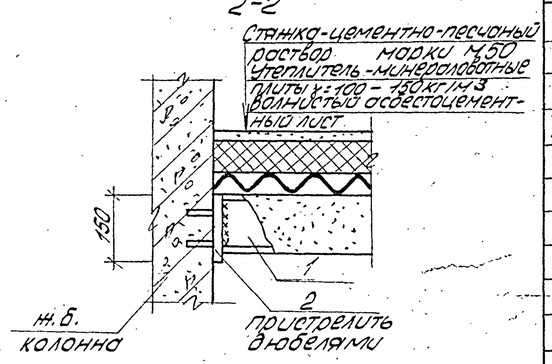

3

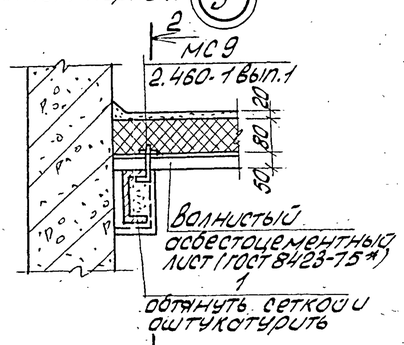

4

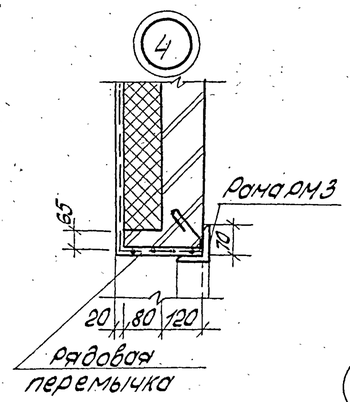

5

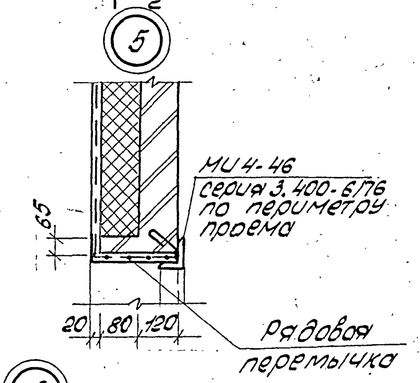

6

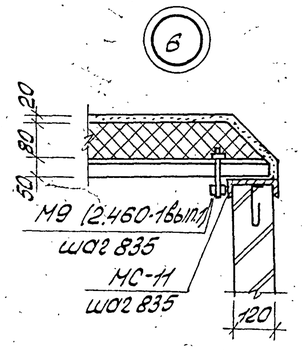

7

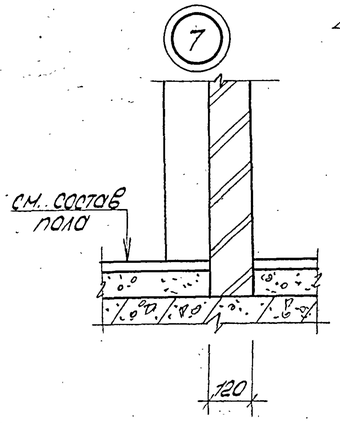

8

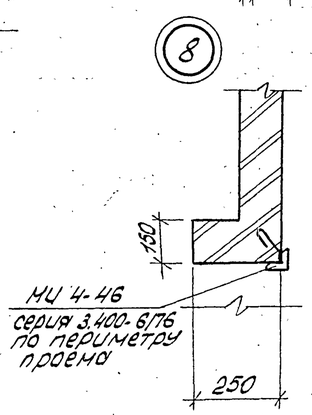

9

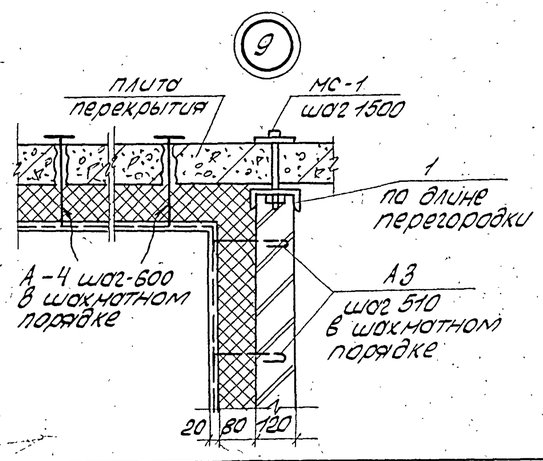

Ведомость проемов дверей. Ведомость перемычек

к листу 19

Марка, поз.	Размер проема в кладке
8	960 х 2415
10	910 х 2070
14	910 х 2070

Марка, поз.	Схема сечения
ПБ-7	120, 7 (ПБ-7)
ПБ-9	9 (ПБ-9)

Спецификация материалов на венткамеры

Марка, поз.	Обозначение	Наименование	Кол.	Масса ед., кг	Примечание
РМ3	ТП 503-1-46.86 Альбом III	Рама металлическая РМ-3	6	10,3	шт.
А3	ТП503-1-46.86 альбом III	Анкер А3	506	0,087	шт.
МС-10	ТП503-1-46.86 альбом III	Монтажная деталь МС-10	6	1,584	шт
		швеллер 12 ГОСТ 8240-72* Вст3пс2-1 ГОСТ 535-79*			
1		ℓ общ.	36	10,4	м
		полоса Б-10х100 ГОСТ 103-76* Вст3кп2 ГОСТ 535-79*			
2		ℓ = 150			
МЭ	2.460-1 вып.1	Монтажная деталь МЭ	76	1,603	шт.
А4	ТП503-1-46.86 альбом III	Анкер А4	73	0,108	
МС-1	ТП503-1-46.86 альбом III	Монтажная деталь	76	1,15	шт.
МИ4-46	3.400-6/76	Закладная деталь	39	4,4	м
		Материалы			
	ГОСТ 8423-75*	Асбестоцементный лист	58,5	—	м2

1. Спецификацию элементов заполнения проемов ворот и дверей см. лист 16.
2. Спецификацию перемычек см. лист 18.

Привязан

Инв. №

ТП 503-1-46.86-АР			
Автотранспортное предприятие на 50 грузовых автомобилей с закрытой стоянкой			
ГИП Шульгин	Производственный корпус с административно-бытовыми помещениями	Стадия: РП	Лист: 20	Листов:
Н.контр. Сахновская				
Нач.отд. Рубан				
Гл.спец. Торон	Венткамеры. Сечения. Узлы.	Минавтотранс РСФСР ГИПРОАВТОТРАНС Ростовский филиал		
Рук.гр. Кульбец				
Ст.инж. Коротких				

Инв. № подл. | Подпись и дата | Взам. инв. №

Копировал: А3 25641-01 44 Формат А2

Типовой проект 503-1-46.86 Альбом I

План кровли

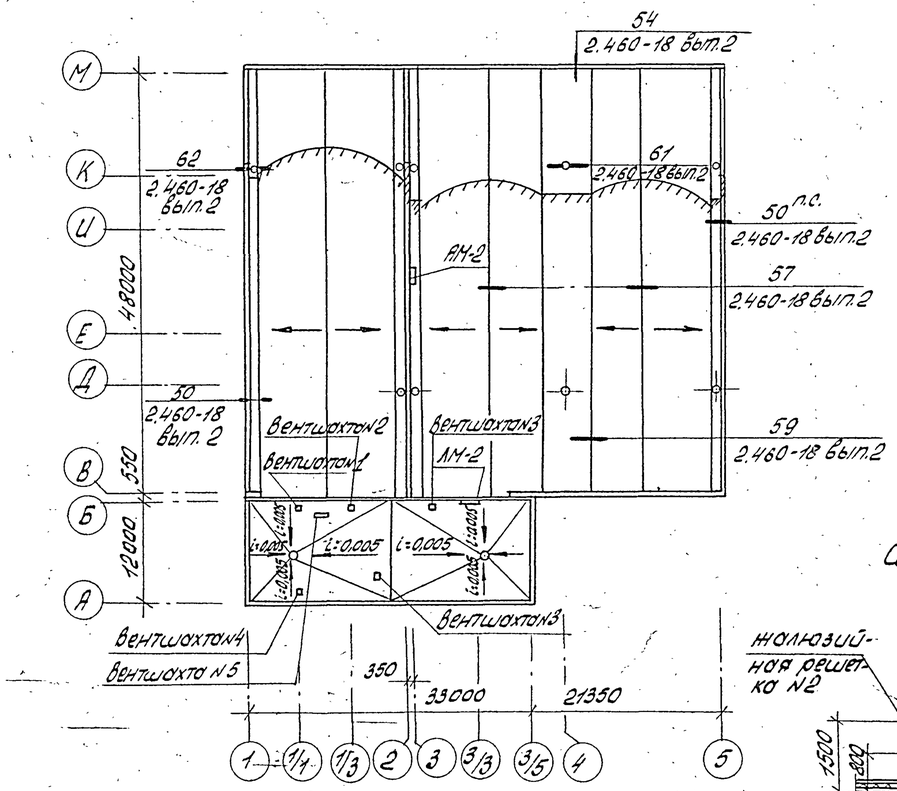

Вентшахта №1

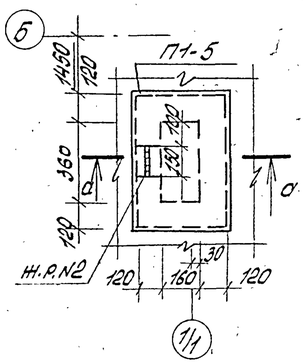

Вентшахта №2

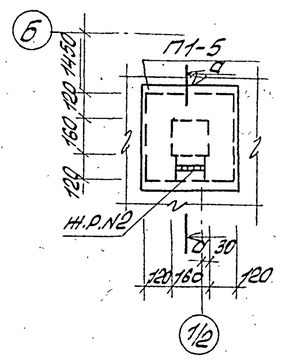

Вентшахта №3

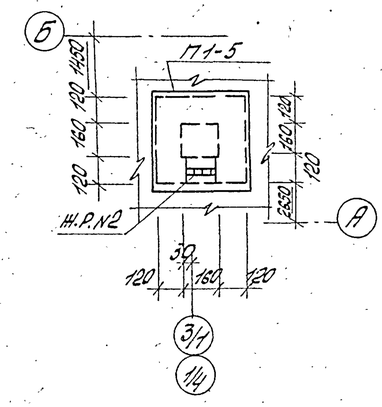

Вентшахта №4

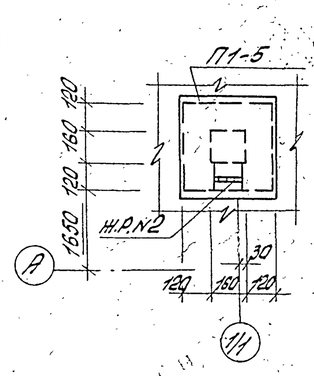

Вентшахта №5

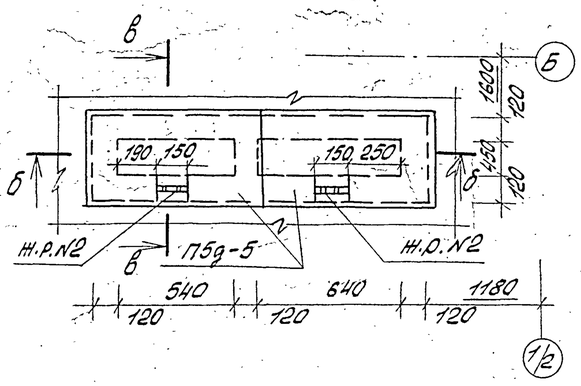

а-а

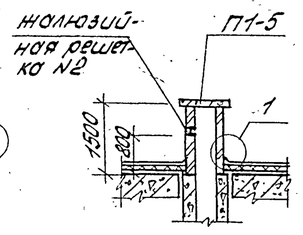

б-б

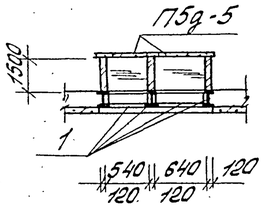

в-в

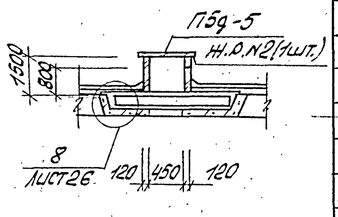

Спецификация материалов к схемам вентшахт

Марка поз.	Обозначение	Наименование	кол.	Масса ед.кг.	Примечание
Н.Р.№2	1.494-27 вып.5	Жалюзийная решетка№2	7	1.2	
П1-5	3.006.1-2/82 вып.0	Плита П1-5	5	90	
П5д-5	3.006.1-2/82 вып.0	Плита П5д-5	2	100	
		Двутавр 22-ГОСТ8239-72* Ст3кп2 ГОСТ535-79*			
1		ℓ общ.	6.5	24	
		Полоса 56×100 ГОСТ103-76* Вст3кп2 ГОСТ535-79*			
2.		ℓ = 200	6	7.07	

1. Общие указания см. лист 1.
2. Кровлю в местах примыкания к стенам, шахтам усилить тремя слоями рулонных кровельных материалов.
3. До устройства кровли проложить молниезащитные сетки ф8 AI. Молниезащитную сетку соединить с токоотводами в местах, указанных стрелками с фундаментом по детали устройства молниезащиты, а также со всеми выступающими элементами на кровле ф12 AI. Расход металла составляет: ф8 AI – 222 кг; ф12 AI – 77 кг.

Деталь устройства молниезащиты

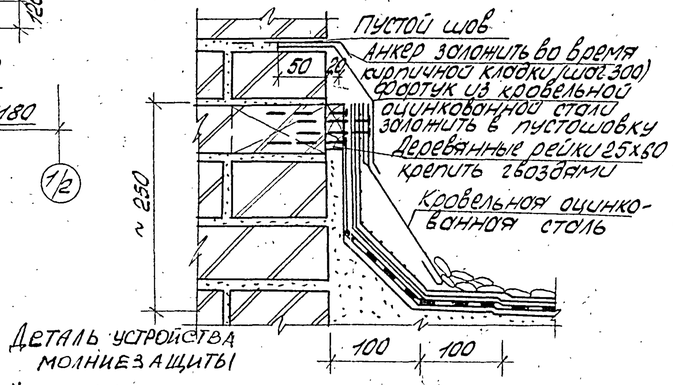

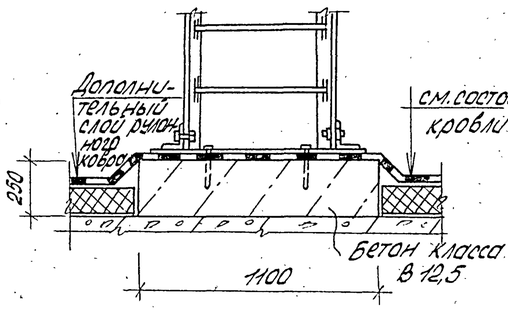

План молниезащиты

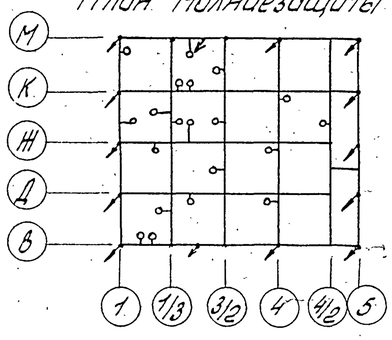

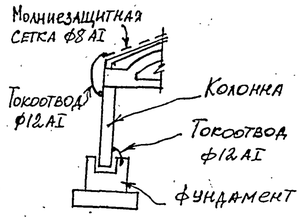

Привязан		ТП 503-1-46.86-АР	
		Автотранспортное предприятие на 50 грузовых автомобилей с закрытой стоянкой	
ГИП	Шульгин	Производственный корпус с административно-бытовыми помещениями	Стадия: РП; Лист: 21; Листов:
Н.контр.	Сохновская		
Нач.отд.	Рудой		
Гл.спец.	Торон	План кровли. Вентшахты №1÷№5	Минавтотранс РСФСР ГИПРОАВТОТРАНС Ростовский филиал
Рук.гр.	Кульвец		
Ст.инж.	Коротких		
Инв.№			

Взам.инв.№ | Подпись и дата | Инв.№подл.

Копировал: Ац 25641-01 45 Формат А2

Типовой проект 503-1-46.86 Альбом I

Фрагмент плана полов на отм. 3,000. Фрагмент плана полов на отм. 4,800

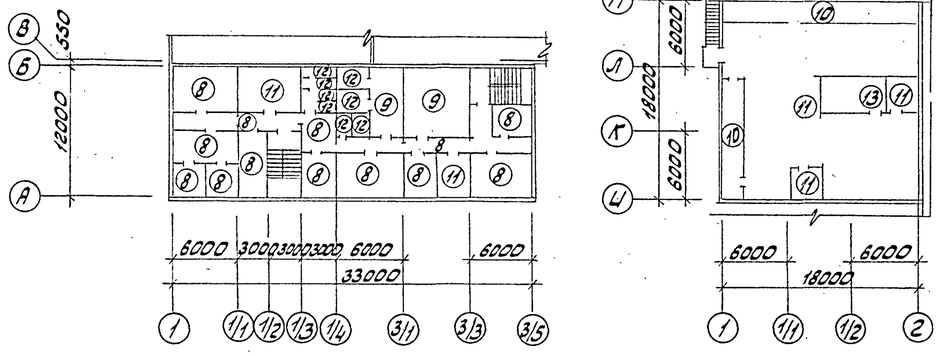

Фрагмент плана полов на отм. 0,000

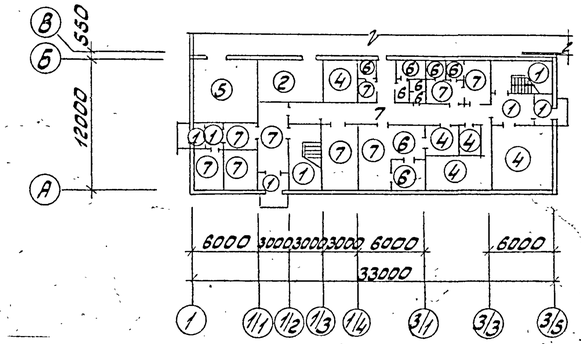

План полов на отм. 0,000

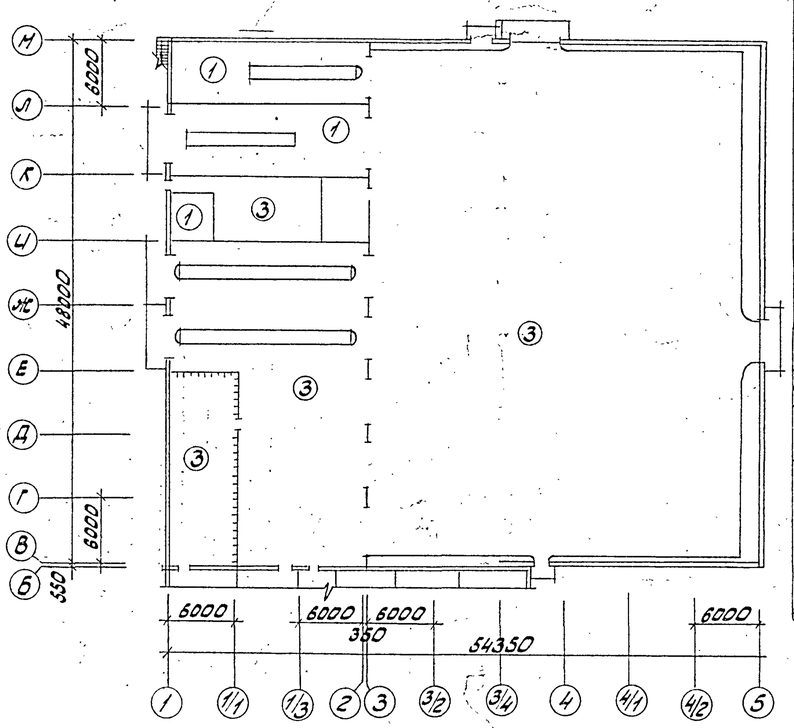

Типы плинтусов

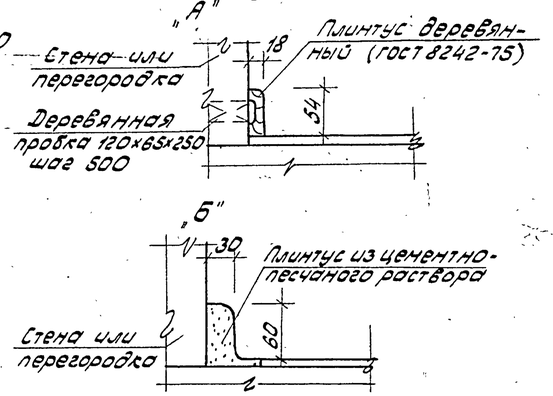

Экспликация полов

Наименование или номер помещения по проекту	Тип пола по проекту	Схема пола или номер узла по серии	Элементы пола и их толщина	Площадь пола м²
Вестибюль, тамбуры, лестничная площадка, пастойки, клавовая масел.	1		покрытие-мозаичное (терраццо) М200-20 стяжка-цементно-песчаный раствор М200-40 подстилающий слой-бетон В-12,5-100 основание (см. примечание п.1)	254,6
кладовая резины навес	2		покрытие-асфальтобетон -40 подстилающий слой-бетон В-12,5 -120 основание (см. примечание п. 1)	23,4 80,0
складозалосных частей материалов ИРК, зона грузо-тех. стяжка мастерская тепловой участок	3		покрытие-бетон шлифованный марки В-2,5 -25 подстилающий слой-бетон В-12,5 -120 основание (см. примечание п.1)	2458,8
центр. тепл. пункт, хоз. помещение, вентокамера	4		покрытие-цементно-песчаный раствор марки 200 -20 подстилающий слой-бетон В-12,5 -120 основание (см. примечание п.1).	60,1
участок ремонта электрооборудования	5		покрытие-поливинилацетатно-цементнобетонное -20 стяжка-цементно-песчаный р-р М200-40 подстилающий слой-бетон В-12,5-100 основание (см. примечание п.1)	35,0
моечная, санузлы, умывальные, разбаточная, подсобное помещение, душевые предвущ.	6		покрытие-керамическая плитка (ГОСТ 6787-80) -13 прослойка и заполнение швов из цементно-песчаного раствора -12 подстилающий слой-бетон В-12,5-100 основание (см. примечание п.1)	44,2
механик КПП, торговый зал буфета шоферская, диспетчерская, гардеробные, коннаты недосм. охрана	7		покрытие-линолеум (ГОСТ 7251-77)-4 прослойка-холодная битумная мастика на водостойких вяжущих-1 стяжка-цементно-песчаный раствор марки 150 -20 подстилающий слой-бетон В12,5-75 основание (см. примечание п.1)	84,4

/продолжение/

Наименование или номер помещения по проекту	Тип пола по проекту	Схема пола или номер узла по серии	Элементы пола и их толщина	Площадь пола м²
административно-конторские помещения, красный уголок, коридоры.	8		покрытие-линолеум (ГОСТ 7251-77)-4 прослойка-холодная битумная мастика на водостойких вяжущих-1 стяжка-легкий бетон В-3,5 -95 плита перекрытия	224,7
гардеробные	9		покрытие-резиновый линолеум (ГОСТ 16914-71)	50,6
камеры воздухозабора	10		покрытие-цементно-песчаный раствор М200 -20 стяжка-цементно-песчаный раствор марки 150 -40 утеплитель-минераловатные плиты γ = 100÷130 кг/м³ -40 плита перекрытия	63,8
Вентокамеры хозпомещение, узел связи, лестничная площадка	11		покрытие-цементно-песчаный раствор М200 -20 легкий бетон В-3,5 -80 плита перекрытия	183,2
санузлы, умывальные, душевые, преддушевые хозпомещение	12		покрытие-керамическая плитка (ГОСТ 6787-80) -13 прослойка и заполнение швов из цементно-песчаного раствора -10 гидроизоляция-гидроизолпрослойка из битумной мастики -2 стяжка-бетон класса В7,5 -20 легкий бетон В-3,5 -65 плита перекрытия	21,2
реагентная	13		покрытие-кислотоупорная керамическая плитка	19,2
кладовая резины	14		покрытие-асфальтобетонное -40 подстилающий слой-бетон В-12,5 -100 основание-(см. прим. 1)	

1. Основанием служит уплотненный грунт с плотностью скелета до 1,6 т/м³ с втрамбованным в него слоем щебня или гравия крупностью 40-60 мм.
2. Тип плинтуса „А" для типов полов 7,8,9, для остальных типов полов-плинтус „Б".
3. Для утепления пола предусмотреть укладку по грунту основания под конструкцию пола на ширину 1,5 м от наружных стен слоя шлака толщиной 0,2 м.

Привязан

Инв. №

ГИП	Шульгин		
Н.контр.	Сахновская		
Нач.отд.	Рубан		
Гл.спец.	Таран		
Рук.гр.	Кульвец		
Арх.	Богданова		

ТП 503-1-46.86-АР

Автотранспортное предприятие на 50 грузовых автомобилей с закрытой стоянкой

Производственный корпус с административно-бытовыми помещениями

Стадия	Лист	Листов
РП	22	

Планы полов на отм. 0,000; 3,000; 4,800.

Минавтотранс РСФСР ГИПРОАВТОТРАНС Ростовский филиал

Инв. № подл. | Подпись и дата | Взам. инв. №

25641-01 46

Копировал: Зарц Формат А2

Типовой проект 503-1-46.86 Альбом I

Схема панельных перегородок и отверстий в перегородках фрагмента 2

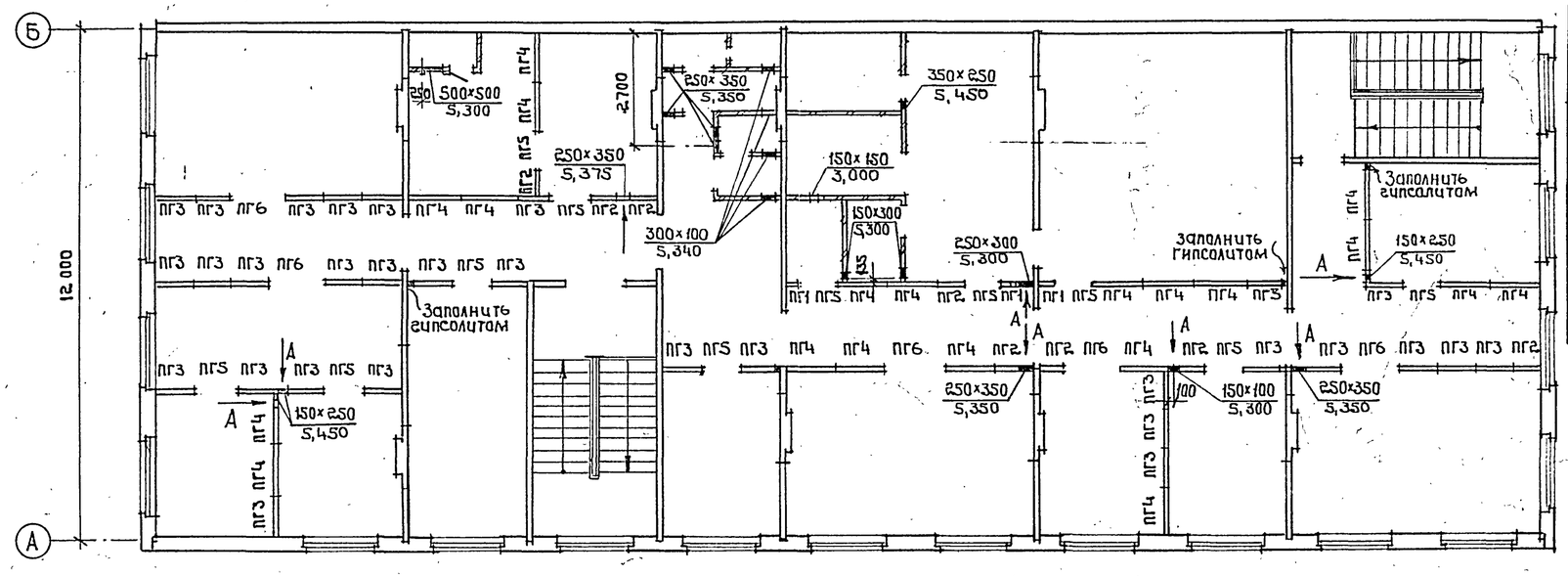

Спецификация панелей перегородок

Марка, поз.	Обозначение	Наименование	Кол. на этаж: 1 эт.	2 эт.	Всего	Масса ед., кг	Примечание
		Панель					
ПГ1	1.131 – 15 вып. 2	ПГД 27-3	9	3	12	31,0	
ПГ2	1.131 – 15 вып. 2	ПГД 27-6	3	8	12	55,0	
ПГ3	1.131 – 15 вып. 2	ПГД 27-9	11	30	44	82,0	
ПГ4	1.131 – 15 вып. 2	ПГД 27-12	7	20	30	107,0	
ПГ5	1.131 – 15 вып. 2	ПГДД 27-8	7	11	18	20,0	
ПГ6	1.131 – 15 вып. 2	ПГДД 27-12	2	5	8	28,0	

1. Монтаж панелей производить в соответствии с указаниями серии 2.230-1 вып. 5.
2. Спецификацию соединительных элементов см. лист 18
3. Отверстия, указанные на планах выполнить по месту в увязке с сантехнической частью проекта.

Схема панельных перегородок и отверстий в перегородках фрагмента 1

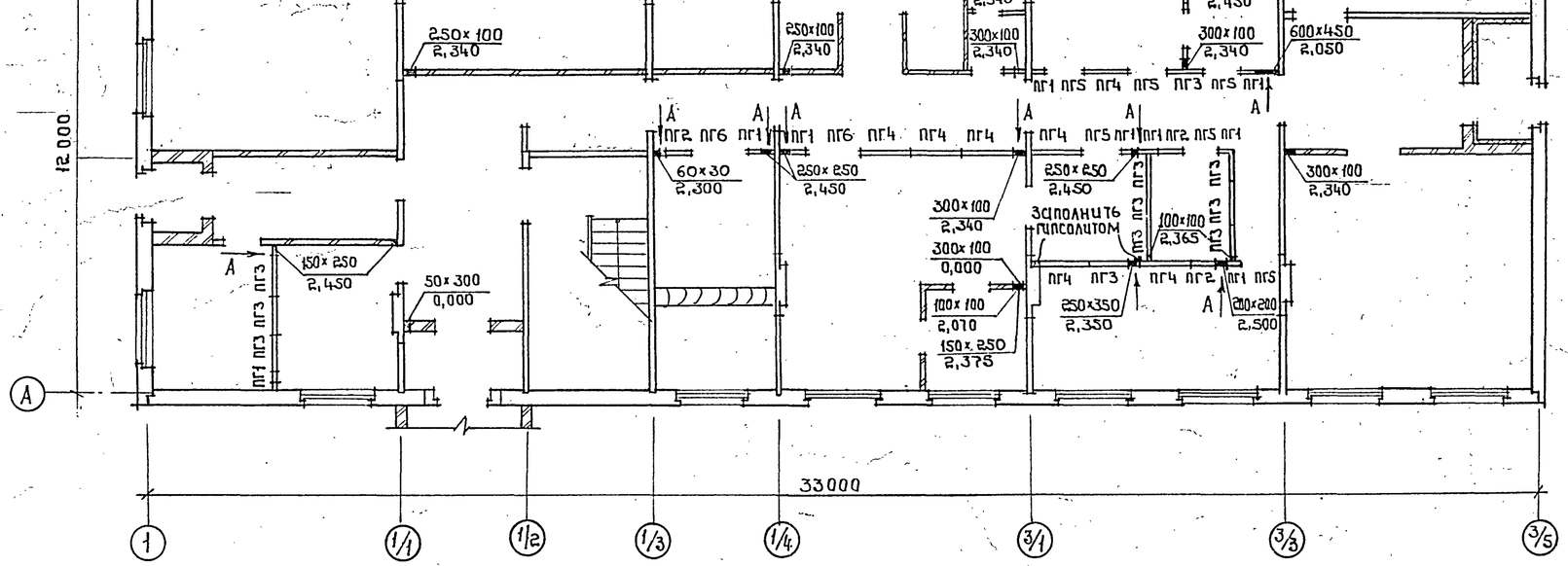

Вид А

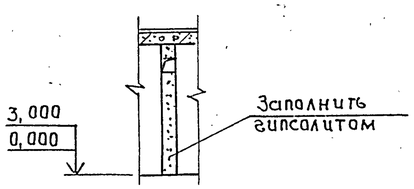

Привязан	ГИП	Шульецин	
	Н. контр.	Сахновская	
	Нач. отд.	Рубан	
	Гл. спец.	Таран	
	Рук. гр.	Кульвец	
Инв. №	Инж.	Сурина	

ТП-503-1-46.86-АР

Автотранспортное предприятие на 50 грузовых автомобилей с закрытой стоянкой

Производственный корпус с административно-бытовыми помещениями

Стадия	Лист	Листов
РП	23	

Схемы панельных перегородок и отверстий в перегородках фрагментов 1; 2

Минавтотранс РСФСР ГИПРАВТОТРАНС Ростовский филиал

Инв. № подл. | Подпись и дата | Взам. инв. №

Копировал: 25641-01 47 Формат А2

Сетчатая перегородка

Схема 1

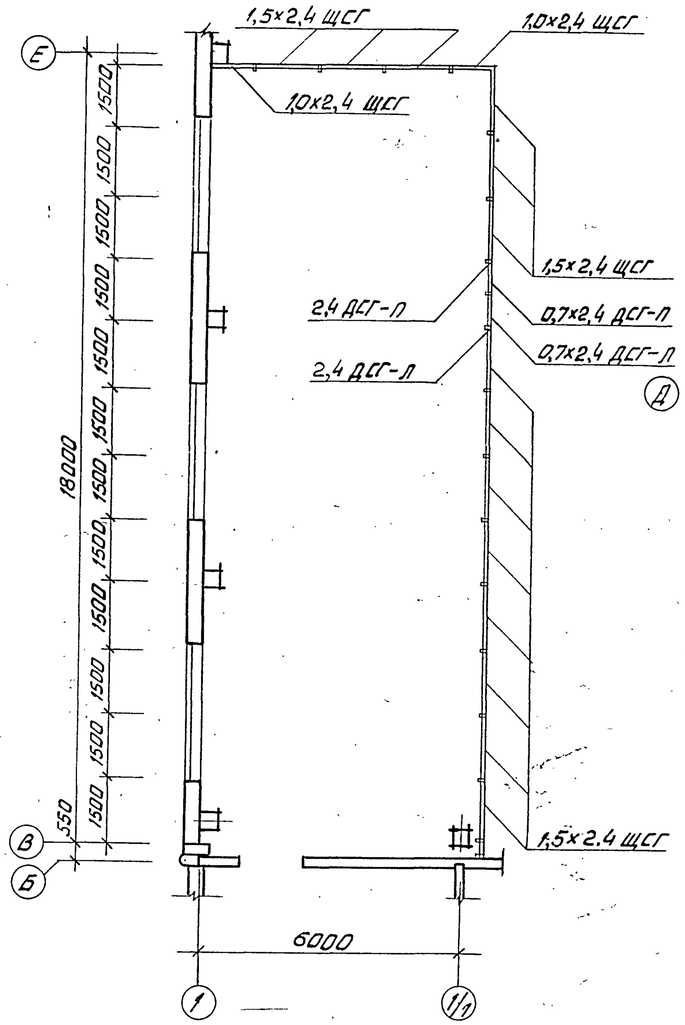

б-б

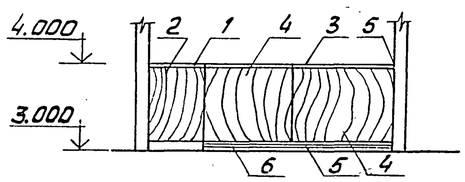

Барьер

Схема 2

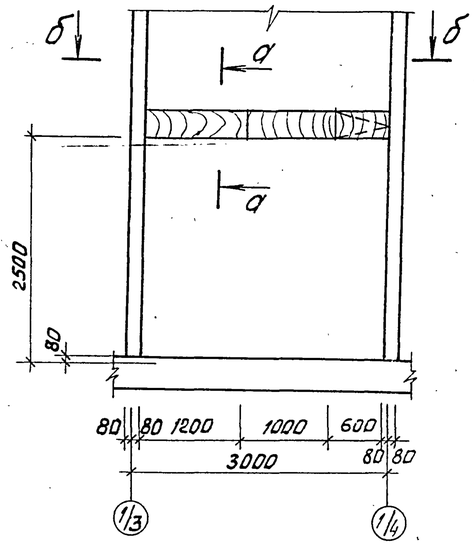

а-а

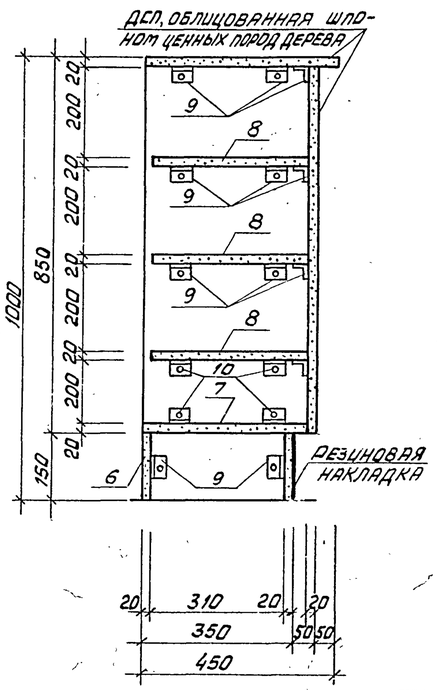

Спецификация материалов на лист

Марка поз.	Обозначение	Наименование	Кол.	Масса ед., кг	Примечание
		Схема 1			
1,0×2,4 щсг	1.431 – 10 вып. 3	Щит 1,0×2,4 щсг	2	22,0	кг
1,5×2,4 щсг	1.431 – 10 вып. 3	Щит 1,5×2,4 щсг	14	26,4	кг
0,7×2,4 дгг-л	1.431 – 10 вып. 3	Створка дверная 0,7×2,4 дсг-л	1	19,5	кг
0,7×2,4 дсг-л	1.431 – 10 вып. 3	Створка дверная 0,7×2,4 дсг-л	1	18,8	кг
2,4 дсг-л	1.431 – 10 вып. 3	Стойка дверная 2,4 дгг-л	1	11,6	кг
2,4 дгг-л	1.431 – 10 вып. 3	Стойка дверная 2,4 дсг-л	1	11,6	кг
		Схема 2			
1	Лист 24	ДСП офанерованная шпоном	0,18	–	м²
2	Лист 24	ДСП офанерованная шпоном	0,45	–	м²
3	Лист 24	ДСП офанерованная шпоном	0,66	–	м²
4	Лист 24	ДСП офанерованная шпоном	1,65	–	м²
5	Лист 24	ДСП ГОСТ 10632 –77*	1,09	–	м²
6	Лист 24	ДСП ГОСТ 10632 –77*	0,33	–	м²
7	Лист 24	ДСП ГОСТ 10632 –77*	1,22	–	м
8	Лист 24	ДСП ГОСТ 10632 –77*	3,45	–	м²
9	Лист 24	L 5×5 ГОСТ 8509-72*	64	3,77	
10	Лист 24	Шуруп 18×3 ГОСТ 1145-80*	64	–	

1. Схемы 1, 2 замаркированны на листах 14, 15, 16

Привязан				ГИП	Шульгин		ТП 503-1-46.86 – АР
				Н. контр.	Сахновская		Автотранспортное предприятие на 50 грузовых автомобилей с закрытой стоянкой
				Нач. отд.	Рубан		Производственный корпус с административно-бытовыми помещениями
				Гл. спец.	Таран		Сетчатая перегородка. Барьер
				Рук. гр.	Кульвец		
Инв. №				Арх.	Богданова		

Стадия	Лист	Листов
РП	24	

Минавтотранс РСФСР ГИПРОАВТОТРАНС Ростовский филиал

25641-01 48

Копировал Вах

Формат А2

Инв. № подл. | Подпись и дата | Взам. инв. №

Типовой проект 503-1-46.86 Альбом I

Фрагмент плана 2

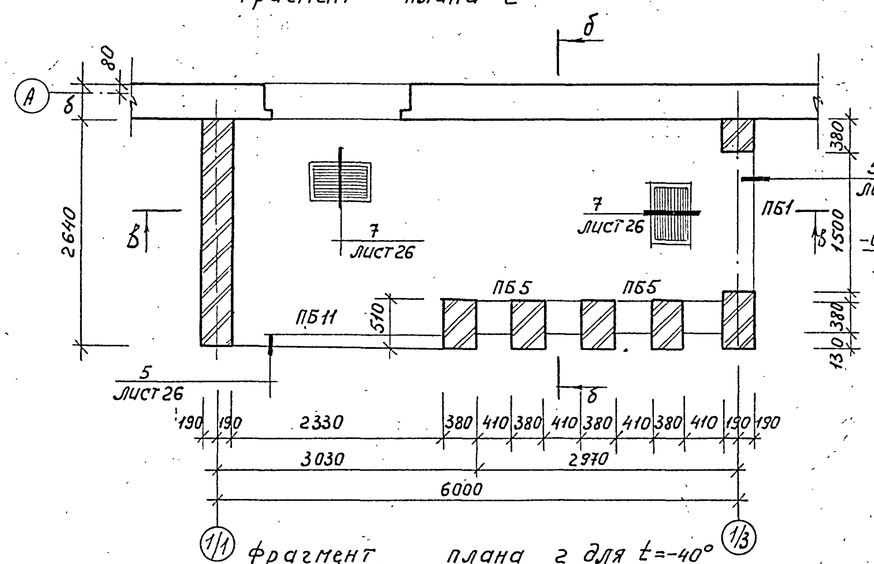

Фрагмент плана 2 для t=-40°

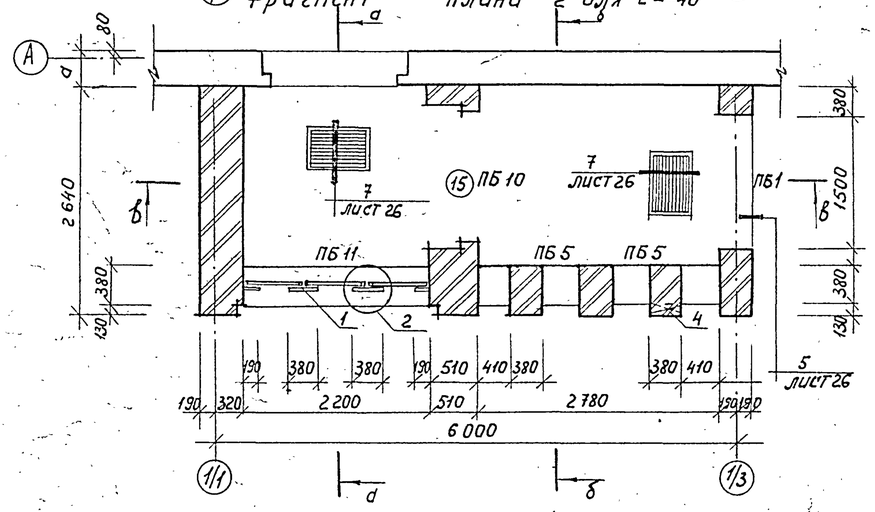

а-а

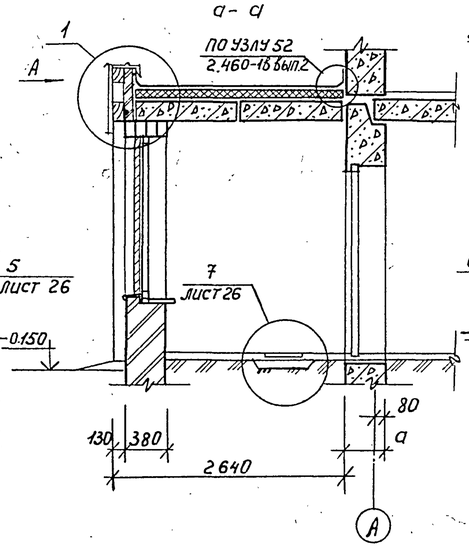

б-б

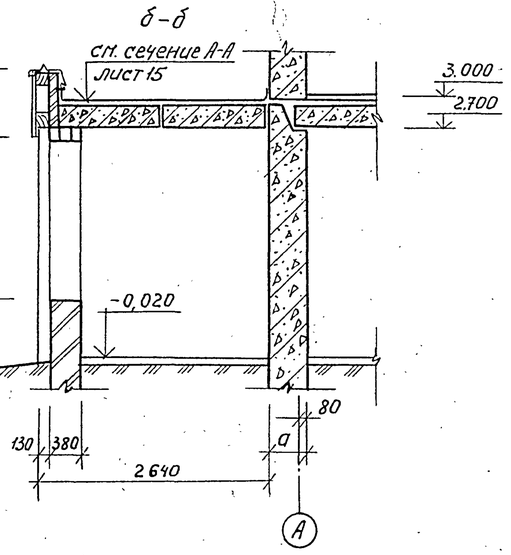

Схема раскладки асбестоцементных листов вида А

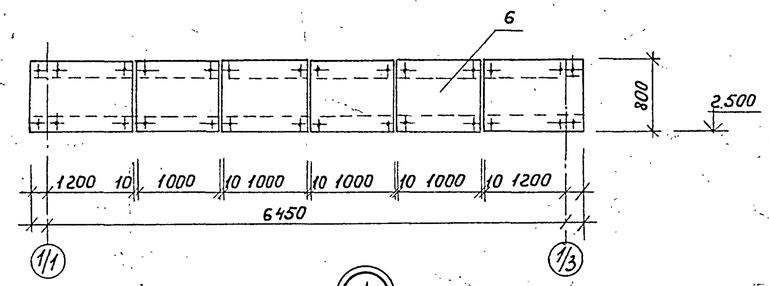

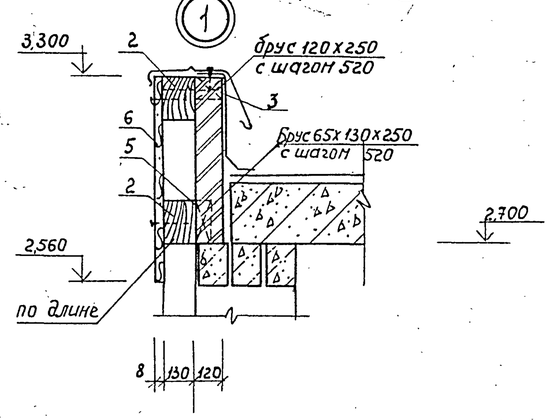

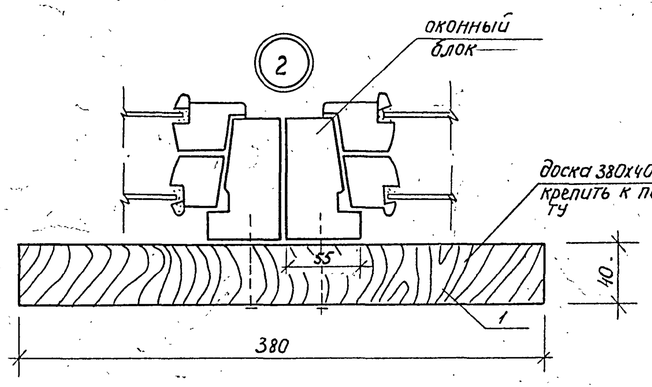

В-В

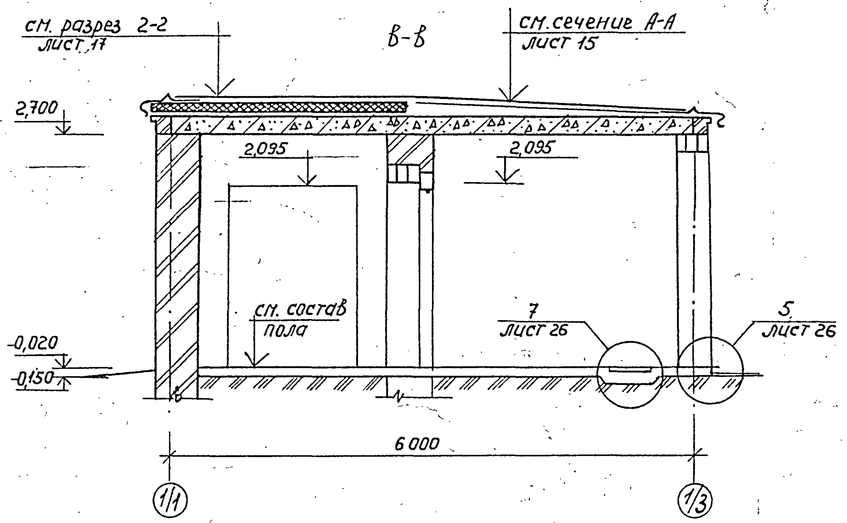

Ведомость перемычек

Марка, поз.	Схема сечения
	Для t=-40°
ПБ-10	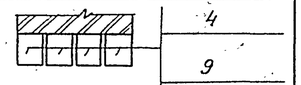
ПБ-11	
	Для t=-20°-30°
ПБ-1	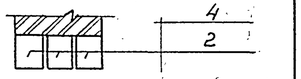
ПБ-5	

Ведомость проемов ворот и дверей

Марка, поз.	Размер проема в кладке
1	1510 х 2095

Спецификация материалов на лист

Марка поз.	Обозначение	Наименование	Кол	Масса ед., кг	Примечание
1	ГОСТ 9685-61*	Доска 40х380 l=1800	5,4/	—	м²
2	ГОСТ 9685-61*	Брус 130х130	7,7/7,7	—	м²
3	ГОСТ 9685-61*	Брус 65х120х150	12/12/	—	шт
4	ГОСТ 9685-61*	Брус 130х130х380	5/5/	—	шт
5	ГОСТ 9685-61*	Брус 65х130х250	12/12/	—	шт
		Асбестоцементные листы			
6	ГОСТ 18124-75*	1200х800х8	6/6/	16	шт

В таблице „спецификация материалов" количество в скобках для t°=-40°.

Привязан

Инв. №

Инв. № подл. | Подпись и дата | Взам. инв. №

ТП 503-1-46.86-АР			
Автотранспортное предприятие на 50 грузовых автомобилей с закрытой стоянкой			
ГИП Шульгин	Производственный корпус с административно-бытовыми помещениями	Стадия	Лист	Листов
Н.контр. Сахновская		РП	25	
Нач.отд. Рубан	Фрагмент плана 2 Сечения. Узлы.	Минавтотранс РСФСР ГИПРОАВТОТРАНС Ростовский филиал		
Гл.спец. Таран				
Рук.гр. Кульвец				
Архит. Найданюк				

Копировал

25641-01 49

Формат А2

1

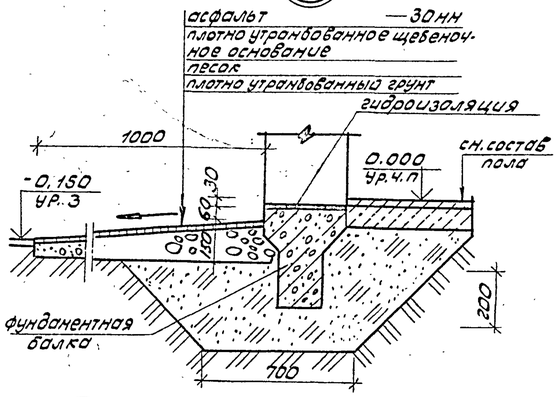

2

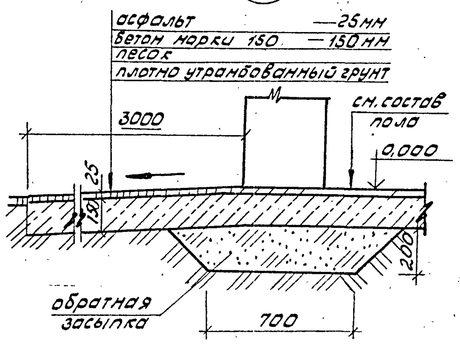

3

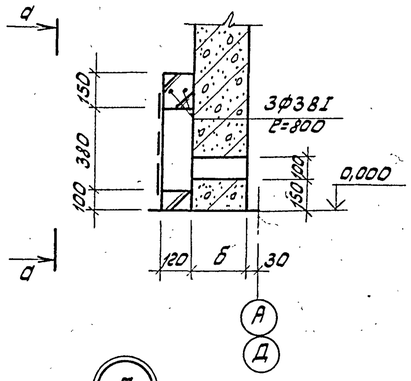

4

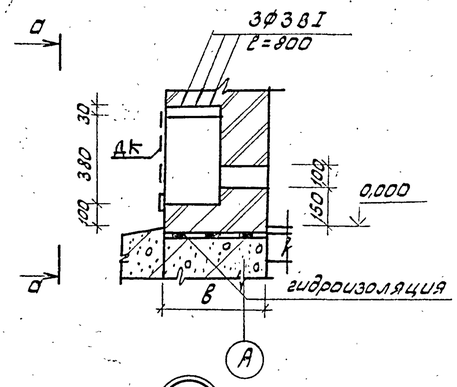

а-а

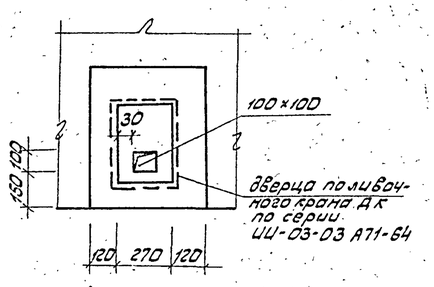

5

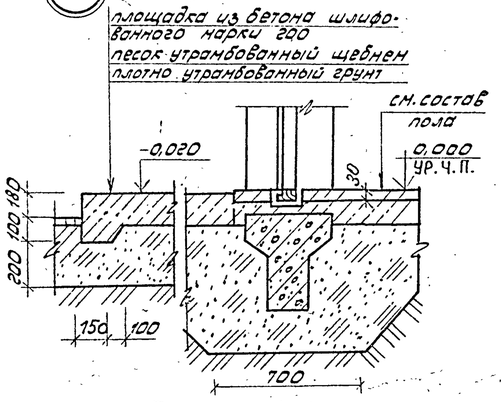

6

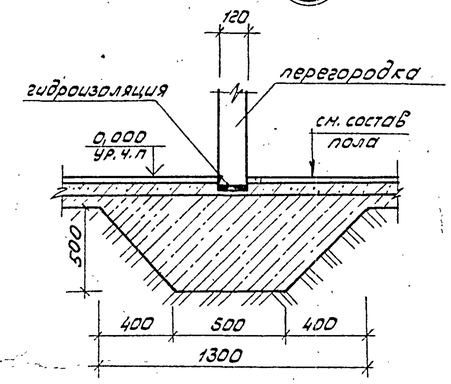

7

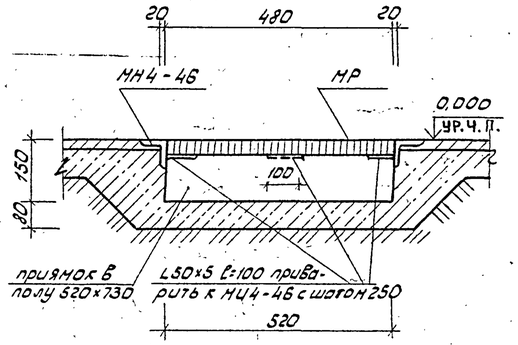

8

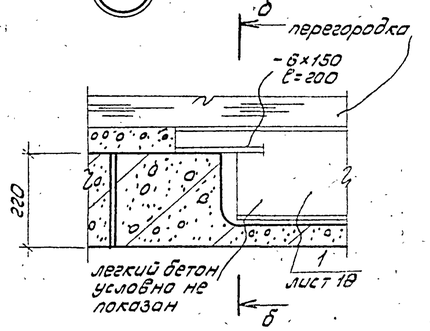

б-б

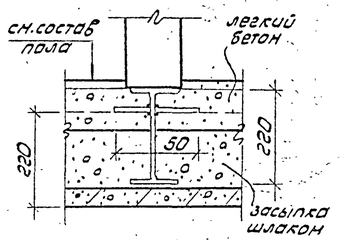

9

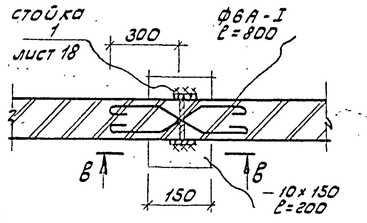

в-в

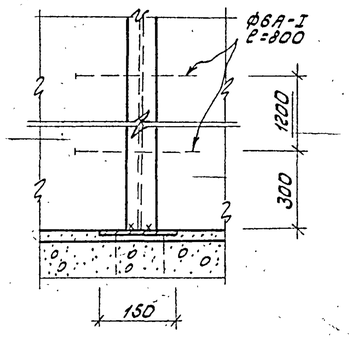

10

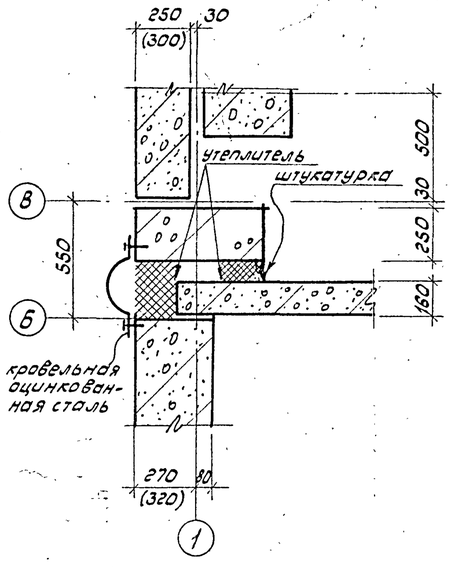

11

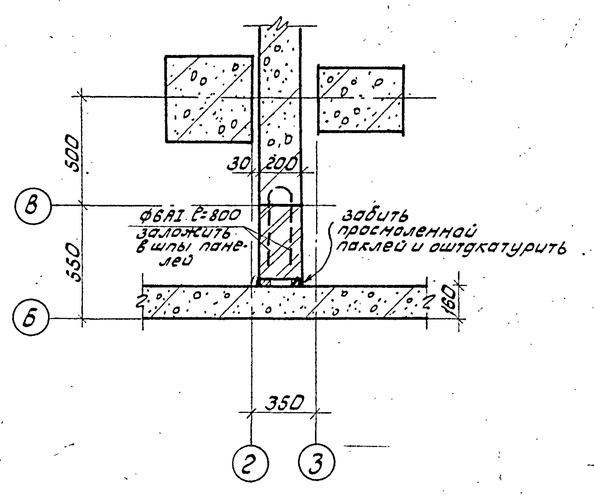

12

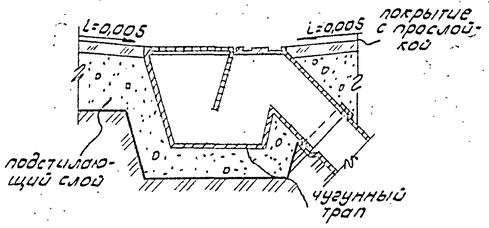

1. Спецификацию к узлам см. лист 18

Общие указания см. лист 1.

Взам.инв.№			
Подпись и дата			
Инв.№подл.			

			Инв.№

ТП 503-1-46.86-АР

Автотранспортное предприятие на 50 грузовых автомобилей с закрытой стоянкой

ГИП	Шульгин		Производственный корпус с административно-бытовыми помещениями	Стадия	Лист	Листов
Н.контр.	Сахновская			РП	26	
Нач.отд.	Рубан					
Гл.спец.	Таран		Узлы 1÷12	Минавтотранс РСФСР ГИПРОАВТОТРАНС Ростовский филиал		
Рук.гр.	Кульвец					
Инж.	Сурина					

25641-01 50

Копировал: Зарц Формат А2

Фасад 1-2

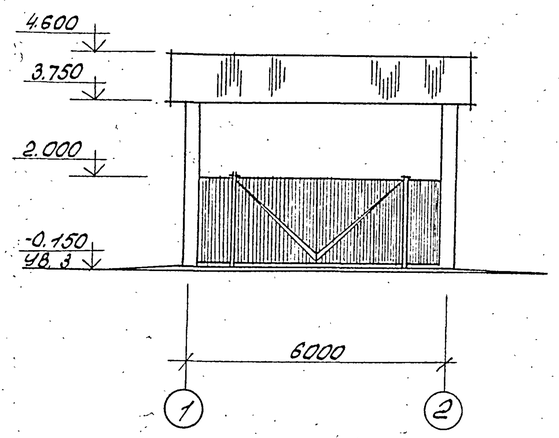

Разрез 1-1

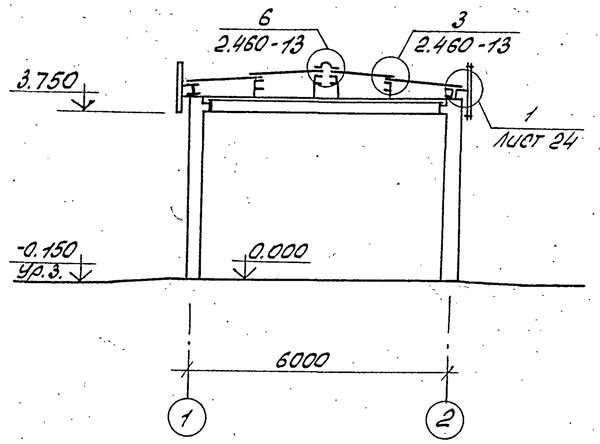

План на отм. 0.000

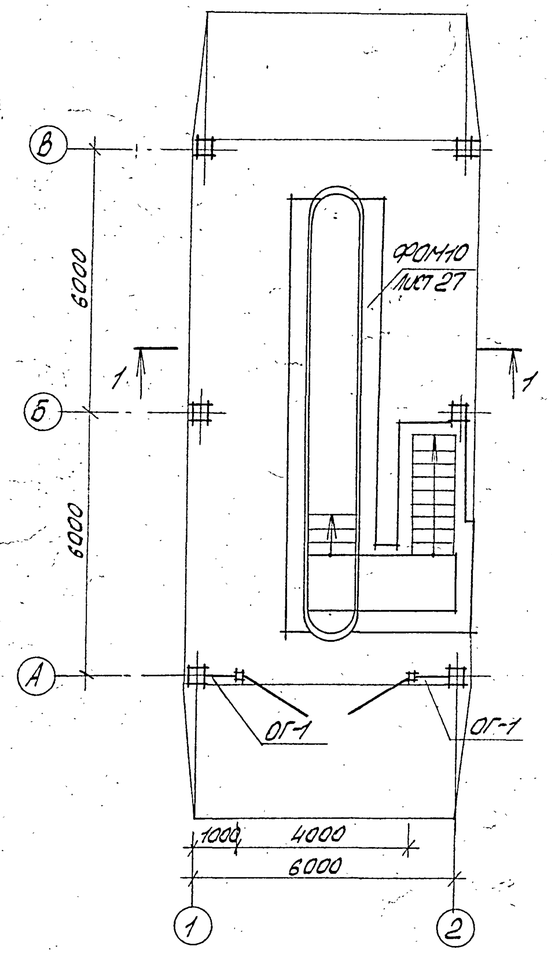

Схема раскладки АЦВ листов на кровле

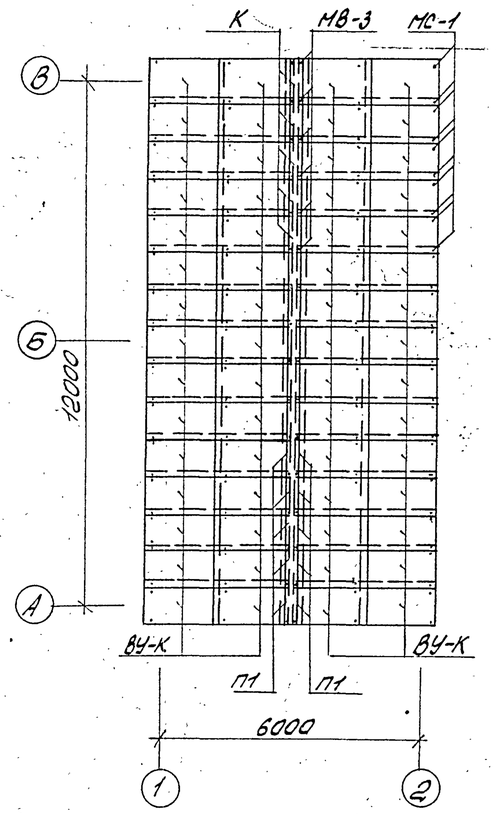

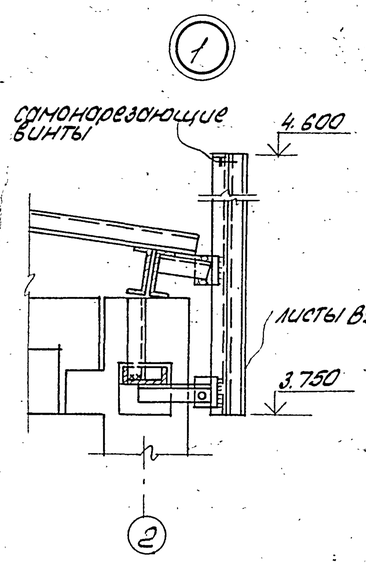

Спецификация элементов к схеме раскладки АЦВ листов

Марка, поз.	Обозначение	Наименование	Кол.	Масса ед., кг	Примечание
		Асбестоцементные изделия			
ВУ-К	ГОСТ 8423-75	АЦВ листы волнистые уси-			
		ленного профиля 1750×1000×8	60	—	
ВУ*	ГОСТ 8423-75	АЦВ листы волнистые уси-			
		ленного профиля 1750×1000×8	23	—	см. примеч. п. 1
К	ГОСТ 8423-75	коньковая деталь 950×250×8	15	—	
П1	ГОСТ 8423-75	переходная деталь 900×260×8	30	—	
		Металлические изделия			
		на крепление АЦВ листов			
МС-1	2.460-13	Деталь крепления АЦВ листов	120	—	
МС-3	2.460-13	Деталь крепления АЦВ листов	30	—	
МВ-3	2.460-13	Деталь крепления АЦВ листов	32	—	
ОГ-1	ТП503-1-46.86 альбом III	ограждение ОГ-1	2	102,37	

1. Листы для облицовки парапета ВУ* размером 1750×1000×8 разрезать по длине пополам.
2. Ворота размером 4,0×4,2 см. лист ТХ-11.
3. Со стороны навеса по осям 1 и 2 устроить асфальтовую отмостку шириной 1,0 м по щебеночному основанию толщиной 100 мм.
4. Все металлические элементы окрасить масляной краской за 2 раза.
5. Покрытие пола навеса выполнить из асфальтобетона тип пола 2 лист 20.
7. Сварку вести электродами Э42 по ГОСТ 9467-75 $h_ш$ = 4 мм.

				ТП 503-1-46.86 – АР.				
				Автотранспортное предприятие на 50 грузовых автомобилей с закрытой стоянкой				
Привязан				ГИП. Шульгин		Производственный корпус с административно-бытовыми помещениями	Стадия: РП	Лист: 27	Листов:
				Н.контр. Сохновская					
				Нач.отд. рубан					
				Гл.спец. Тарон		Навес КПП. План, фасад, разрез. Схема раскладки АЦВ листов на кровле	Минавтотранс РСФСР ГИПРОАВТОТРАНС Ростовский филиал		
				Рук.гр. Кульвец					
Инв.№				Инж. Сурина					

Инв.№ подл. | Подпись и дата | Взам.инв.№

Копировал: Ад— 25641-01 51 Формат А2

ТИПОВОЙ ПРОЕКТ 503-1-46.86 – АЛЬБОМ I

ФОм 10

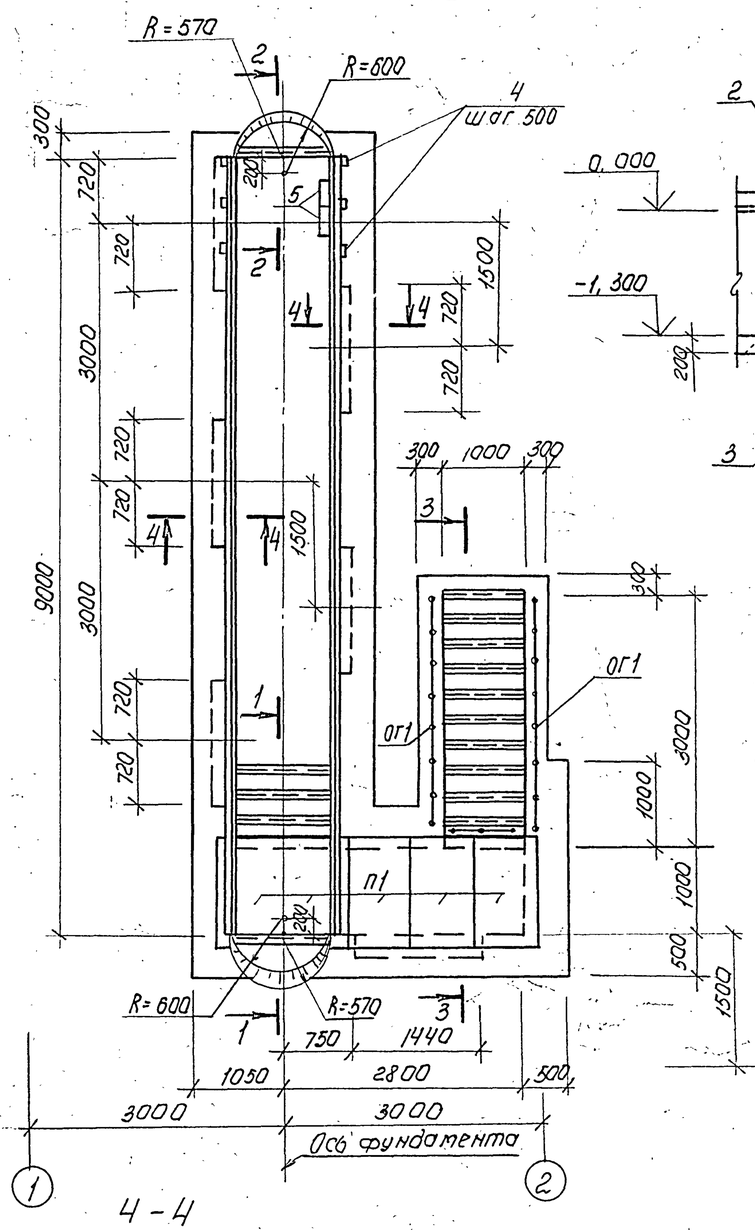

Ч – Ч

1 – 1

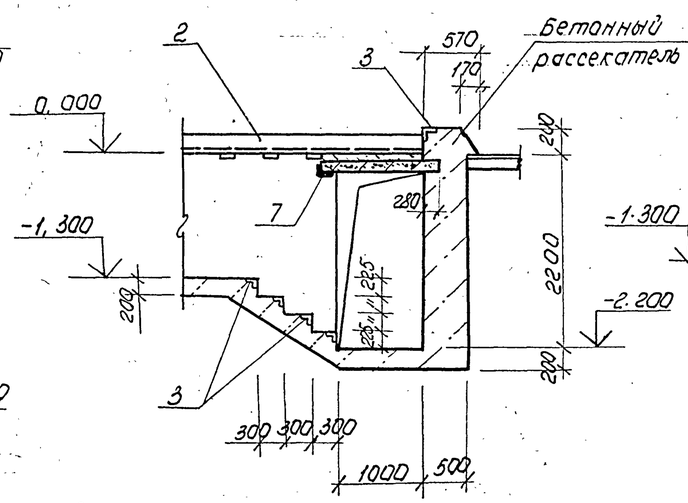

2 – 2

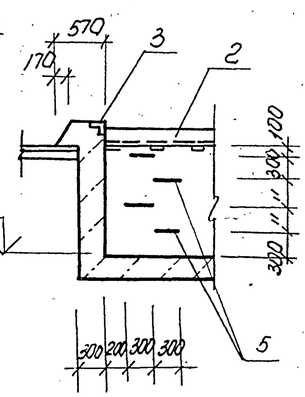

3 – 3

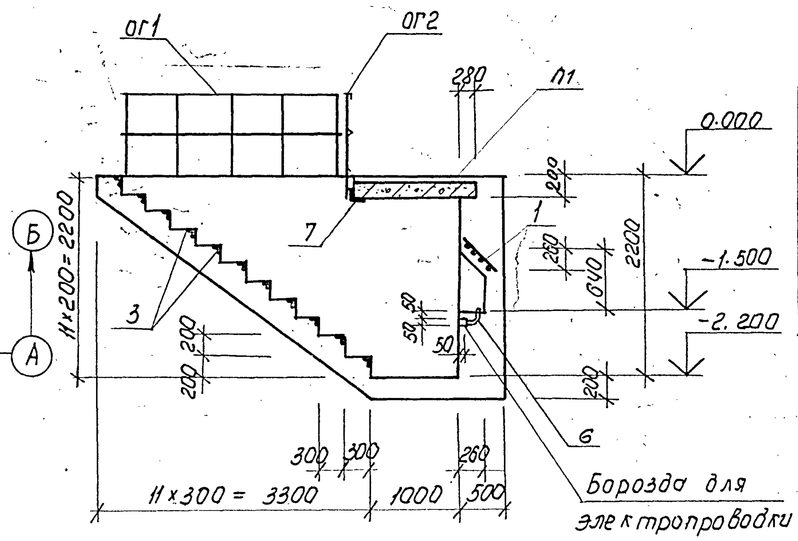

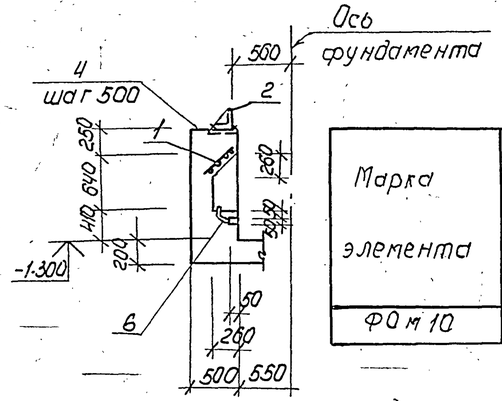

Спецификация ФОм10

Формат	Зона	Поз.	Обозначение	Наименование	Кол.	Примечание
				Сборочные единицы		
				Сетка арматурная		
А4		1	ТП503-1-46.86 альбом III	С1	6	
				Изделия закладные		
А4		2	ТП503-1-46.86 альбом III	МН1	18	м
А4		3	ТП503-1-46.86 альбом III	МН2	17.6	м
А4		4	ТП503-1-46.86 альбом III	МН3	38	
А4		5	ТП503-1-46.86 альбом III	МН4	4	
А4		6	ТП503-1-46.86 альбом III	МН6	6	
				Детали		
				L 100х8 ГОСТ 8509-72*		
Б4		7	лист 27	ℓ = 1500	2	18.3 кг
				Материалы		
				Бетон класса В 12.5		26,8 м³

Спецификация элементов конструкций замаркированных на данном листе

Марка поз.	Обозначение	Наименование	Кол.	Масса ед., кг	Примечание
		Плита			
П1	3.006.1-2/82 вып.1-2	П13д-116	5	330	
		Ограждение			
ОГ1	1.450.3-3, вып.1	ОГПпхЭб-10.36	2	33,1	
ОГ2	1.450.3-3, вып.1	ОГПпхЭб-10.15	1	16,7	

1. Внутренние поверхности стен фундамента ФОм 10 облицевать белой керамической плиткой по ГОСТ 6141-82 на цементном растворе. Полы выполнять из керамической плитки по ГОСТ 6787-80. Ниши для освещения оштукатурить

Ведомость расхода стали на элемент, кг

Марка элемента	Изделия арматурные			Изделия закладные												Всего	Общий расход
	Арматура класса А-III			Арматура класса А-I	А-III		Прокат марки ВСт3кп2										
	ГОСТ 5781-82*			ГОСТ 5781-82*			ГОСТ 8510-72*	ГОСТ 8509-72*			ГОСТ 103-76*			ГОСТ 3262-75*			
	ф12		Итого	ф16	ф8	Итого	L160х100х10	Итого	50х5	100х8	Итого	-10х100 / -10х150	Итого	Тр ф25	Итого		
ФОм 10	91,2		91.2	13,9	11.6	25,5	338,4	338,4	66.4	36,6	103,0	45,6 / 219,6	265,2	4.6	4.6	736,7	827.9

Привязан

Инв. №

ГИП	Шулогин		ТП 503-1-46.86 -АР		
Н.контр.	Сухновская		Автотранспортное предприятие на 50 грузовых автомобилей с закрытой стоянкой		
Нач.отд.	Рубан		Производственный корпус с административно-бытовыми помещениями	Стадия: РП	Лист: 28	Листов:
Гл.спец.	Воинов		Навес КПП	Минавтотранс РСФСР ГИПРОАВТОТРАНС Ростовский филиал	
Рук. гр.	Лавренко		Фундамент ФОм 10		
Инж.	Кривчук				

25641-01 52

Копировал [illegible] Формат А2

Инв. № подл. | Подпись и дата | Взам. инв. №

План на отм. 0.000 с расстановкой оборудования

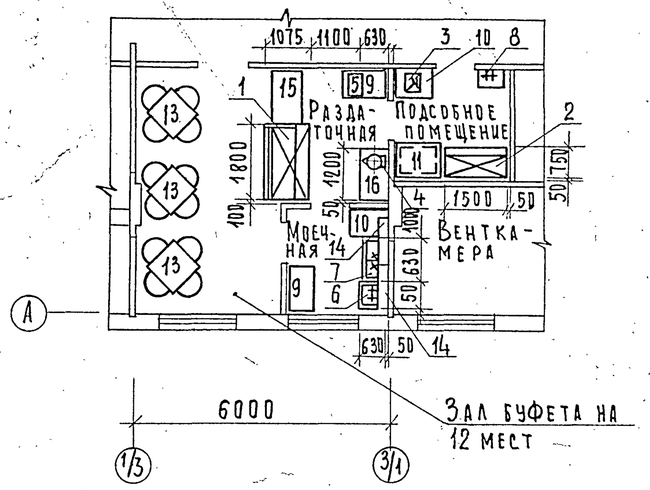

План на отм. 0.000 с подводом коммуникаций

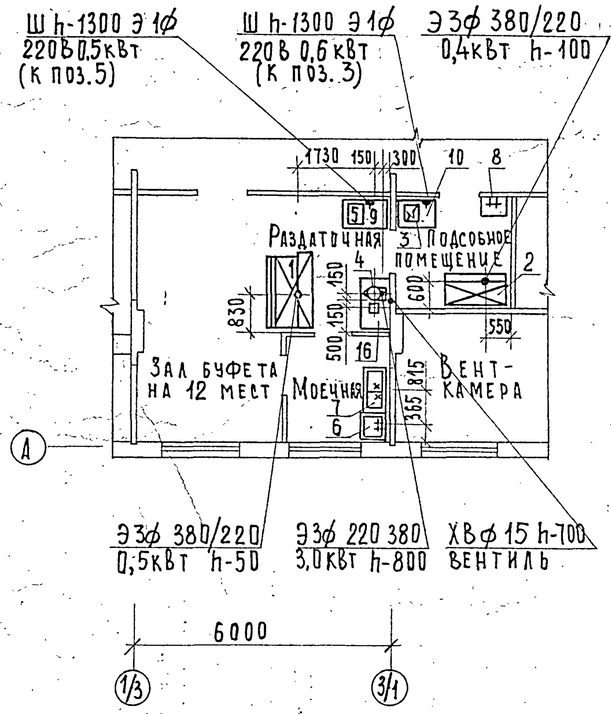

Спецификация к плану с расстановкой оборудования

Марка, поз.	Обозначение	Наименование	Кол.	Масса ед.кг	Примечание
1	Таир-106 М (ПВХС-1-0,4)	Прилавок-витрина холодильный. N-0,5кВт 1800×1075×1200	1	275	
2	ШХ-0,80 М	Шкаф холодильный. N-0,4кВт 1500×750×1810	1	300	
3		Электроплита бытовая N-0,6кВт	1	5	
4	КНЭ-25 М	Электрокипятильник N-3,0кВт 450×350×675	1	22	
5	ТЭ-25	Электротермостат N-0,5кВт 360×630×430	1	22	
6	ВМСМ-1	Ванна моечная одногнездная 630×630×860	1	38	
7	„Москва"	Мойка двухгнездная 1000×500×900	1	55	
8	ГОСТ 24843-81	Раковина производственная 600×400	1	7.7	
9	СП-1050А	Стол производственный 1050×630×860	2	42	
10		Стол кухонный с пластиковым покрытием 850×600×750	2	16	
11	СПС-2	Стеллаж производственный стационарный 1050×840×2000	1	68	
12	РП-100 Ш 13	Весы товарные предел взвешивания 100кг 620×530×185	1	23,6	
13	ГОСТ 17524.1.2-72	Стол обеденный в комплекте с 4-мя стульями 900×900×730	3	44	

Продолжение

Марка, поз	Обозначение	Наименование	Кол.	Масса ед.кг.	Примечание
14	КТ-1А	Кассета настенная для тарелок 1050×295×340	2	3	
15	Б.01.00.00.00.СБ	Стойка буфетная для хранения товаров и посуды 1200×750×900	1	50	
16	П.01.00.00.00.СБ.	Шкаф пристенный для хранения товаров и посуды 1200×630×900	1	50	

Условные обозначения и изображения

Наименование	Обозначение
Подвод электроэнергии	Э
Фазность тока	Ф
Штепсельная розетка	Ш
Диаметр трубопровода в мм.	ф
Подвод холодной воды	ХВ
Высота подводок от чистого пола в мм	h
Подвод холодной и горячей воды к производственной раковине ф15 h-1100	
Подвод холодной и горячей воды к моечной ванне ф20 h-1100 и отвод в канализацию ф50 h-375 до выпуска из ванны	
Трап ф 100 мм	

1. Привязка оборудования к конструкциям дана с законченной строительной отделкой.
2. Оборудование поз.12 на чертеже не обозначено.

Привязан

Инв.№

Гл.инж.пр.	Зацепина		
Н-контр.	Безменова		
Нач.отд.	Знахоренко		12.86
Рук.гр.	Барнашова		
Ст.инж.	Знахоренко		11.86

ТП 503-1-46.86 АР

Автотранспортное предприятие на 50 грузовых автомобилей с закрытой стоянкой.

Производственный корпус с административно-бытовыми помещениями

Стадия	Лист	Листов
Р	29	

Буфет на 12 мест. Планы на отм. 0.000 с расстановкой оборудования и подводом коммуникаций.

Министерство торговли СССР ГИПРОТОРГ Северо-Кавказский филиал г. Ростов-на-Дону

25641-01 53

Копировал Кирьянина Формат А2

Инв.№ подл. | Подпись и дата | Взам. инв.№

Типовой проект 503-1-46.86 Альбом I

Ведомость рабочих чертежей основного комплекта

Лист	Наименование	Примечание
1	Общие данные (начало)	
2	Общие данные (окончание)	
3	Схема расположения фундаментов между осями 1÷3 и А÷Б	
4	Схема расположения фундаментов между осями 1÷5 и В÷М	
5	Узлы I÷III Сечения 1-1÷5-5	
6	Фундаменты ФМ1÷ФМ3	
7	Фундаменты ФМ4÷ФМ6	
8	Фундаменты ФМ7÷ФМ9	
9	Фундаменты ФМ10÷ФМ12	
10	Фундаменты ФМ13÷ФМ15	
11	Фундаменты ФМ16÷ФМ18	
12	Фундаменты ФМ19÷ФМ21	
13	Фундаменты ФМ22÷ФМ24	
14	Фундаменты ФМ25÷ФМ26	
15	Фундаменты ФМ27÷ФМ29	
16	Схемы расположения наружных и внутренних стеновых панелей на отм. 0.000 и 3.000.	
17	Схема расположения парапетных панелей на отм. 7.000.	
18	Сечения 6-6÷10-10 к листу 16. Узел II.	
19	Спецификация элементов к схемам расположения на листах 16; 17.	
20	Схемы расположения плит перекрытия на отм. 3.000 и покрытия.	
21	Спецификация элементов к схемам расположения на листе 20	
22	Схема расположения элементов лестниц	
23	Схема расположения колонн и ригелей.	
24	Узлы 3÷5 к листу 23	
25	Схема расположения стропильных и подстропильных ферм.	
26	Схема расположения плит перекрытия антресоли на отм. 4.800	
27	Схема расположения плит покрытия	
28	Спецификация элементов к схеме расположения плит покрытия.	

Инв.№ подл. | Подпись и дата | Взам.инв.№

Нач. отд. Рубан
Нач. тх. Ковтун
Нач. сто Шульгин

Типовой проект разработан в соответствии с действующими нормами и правилами и предусматривает мероприятия, обеспечивающие взрывную, взрывопожарную и пожарную безопасность при эксплуатации здания.

Главный инженер проекта Шульгин А.И.

Ведомость рабочих чертежей основного комплекта — продолжение

Лист	Наименование	Примечание
29	Схемы расположения панелей стен по осям 1,2,5	
30	Схемы расположения панелей стен, стоек, насадок, опорных консолей торцового фахверка по осям В, М	
31	Спецификация элементов к листам 29,30	
32	Схемы расположения панелей перегородок	
33	Навес КПП. Схема расположения фундаментов, колонн, ригелей	
34	Очистные сооружения производственных стоков. План, разрезы	
35	Камера с фильтром. План, разрезы 1-1÷2-2	

Ведомость спецификаций

Лист	Наименование	Примечание
3	Спецификация элементов к схеме расположения фундаментов между осями 1÷3/5	
4	Спецификация элементов к схеме расположения фундаментов между осями 1÷5	
5	Спецификация элементов к схеме расположения фундаментов между осями 1÷5	
19	Спецификация элементов к схемам расположения на листах 16, 17	
21	Спецификация элементов к схемам расположения на листе 20	
22	Спецификация к схеме расположения элементов лестниц	
23	Спецификация элементов к схеме расположения колонн и ригелей	
24	Спецификация элементов к схеме расположения колонн и ригелей	
25	Спецификация элементов к схеме расположения стропильных и подстропильных ферм	
26	Спецификация элементов к схеме расположения плит перекрытия антресоли на отм. 4.800	
28	Спецификация элементов к схеме расположения плит покрытия	
29	Спецификация элементов к схемам расположения панелей стен	
30	Спецификация элементов к схемам расположения панелей стен	
31	Спецификация элементов к схемам расположения панелей стен	
32	Спецификация элементов к схемам расположения перегородок	
33	Спецификация элементов к схемам расположения конструкций	
34	Спецификация элементов на очистные сооружения	
35	Спецификация элементов на камеру с фильтром	

Ведомость объемов сборных бетонных и железобетонных конструкций по рабочим чертежам основного комплекта марки КЖ

N/N п/п	Наименование группы элементов конструкций	Код	Кол. м³	Примечание
1	Балки фундаментные	582400	12,60	
2	Колонны	582100	53,70	
3	Фермы	582600	95,50	
4	Перемычки	582800	1,40	
5	Панели стеновые наружные	583100	453,28	
6	Панели стеновые внутренние	583200	92,28	
7	Перегородки	583300	22,37	
8	Плиты покрытий	584100	211,88	
9	Плиты перекрытий	584200	60,49	
10	Элементы лестниц	589100	5,34	
	Всего бетона и железобетона		1009,44	

Материалы на изготовление сборных бетонных и железобетонных конструкций учтены в ведомости потребности в материалах и отдельно не учитываются.

Общие указания

1. За относительную отметку 0.000 принят уровень чистого пола 1 этажа, соответствующий абсолютной отметке [ ]
2. Проект разработан для температуры наружного воздуха -30°С (основной вариант), -40°С; для III (основной вариант), IV снегового района; для I (основной вариант), II ветрового района по СНиП II-6-74.
3. Фундаменты рассчитаны для следующих условий: температура -30°С, III снеговой район; I ветровой район.
4. Антикоррозийную защиту выполнять в соответствии со СНиП II-28-73*, Защита строительных конструкций от коррозии. Монтажные и соединительные элементы должны быть защищены путем металлизации цинком.
5. По степени воздействия газовая среда помещений является неагрессивной.

Привязан

Инв.№

ГИП	Шульгин		
Н.контр.	Сохновский		
Нач.отд.	Рубан		
Гл.спец.	Боинов		
Рук.гр.	Ловренко		
Инж.	Вовякина		

ТП 503-1-46.86 -КЖ

Автотранспортное предприятие на 50 грузовых автомобилей с закрытой стоянкой

Производственный корпус с административно-бытовыми помещениями

Стадия	Лист	Листов
РП	1	35

Общие данные (начало)

Минавтотранс РСФСР Гипроавтотранс Ростовский филиал

Копировал: Ад- 25641-01 54 Формат А2

ТИПОВОЙ ПРОЕКТ 503-1-46.86 АЛЬБОМ

Ведомость ссылочных и прилагаемых документов.

Обозначение	Наименование	Примечание
	Ссылочные документы	
1.412-1/77, вып. 1÷3	Монолитные железобетонные фундаменты под типовые колонны прямоугольного сечения одноэтажных промышленных зданий.	
1.415-1, вып.1	Железобетонные фундаментные балки для стен производственных зданий.	
1.410-3, вып. 1	Сетки сварные для армирования железобетонных конструкций	
ГОСТ 13580-85	Плиты железобетонные для ленточных фундаментов	
1.423-3, вып. 0-1; 1:2	Железобетонные колонны прямоугольного сечения для одноэтажных производственных зданий.	
1.427.1-3, вып. 0; 1; 2	Колонны железобетонные прямоугольного сечения для продольного и торцового фахверка одноэтажных производственных зданий высотой 3,0-14,4 м.	
1.463-3, вып. 1; 2	Железобетонные предварительно напряженные безраскосные фермы пролетом 18 и 24 м.	
ГОСТ 22701.0-77*÷ 22701.5-77*	Плиты железобетонные ребристые предварительно напряженные размером 3×6 м для покрытий производственных зданий.	
1.465.1-10/82, вып. 1	Комплексные железобетонные плиты покрытий одноэтажных промышленных зданий.	
1.494-24, вып.1	Стаканы для крепления крышных вентиляторов, дефлекторов и зонтов.	
1.030.1-1, вып. 0-0; 0-3; 0-4; 1-1; 1-2; 1-3; 3-3; 4-1.	Стены наружные из однослойных панелей для каркасных общественных зданий, производственных и вспомогательных зданий промышленных предприятий.	

продолжение

Обозначение	Наименование	Примечание
1.020-1/83, вып. 3-4	Ригели высотой 450 мм пролетом 3,0 и 6,0 м для опирания ребристых плит перекрытия.	
1.042-1, вып. 1; 2	Плиты железобетонные ребристые высотой 300 мм для перекрытий производственных и общественных зданий	
1.030.9-2, вып. 0,1; 3; 4; 5; 6; 7.	Перегородки панельные зданий промышленных и сельскохозяйственных предприятий.	
2.420-1, вып. 0,1	Монтажные детали сборных железобетонных конструкций покрытий.	
1.400-6/76, вып.1	Унифицированные закладные детали сборных железобетонных конструкций.	
3.006.1-2/82, вып.0; 1-1; 1-2; 1-3; 1-4.	Сборные железобетонные каналы и тоннели из лотковых элементов.	
1.090.1-1, вып. 0-0/84; 0-1	Сборные железобетонные конструкции межвидового применения для крупнопанельных общественных зданий и вспомогательных зданий промышленных предприятий с высотой этажа 3,0 и 3,3 м.	
1.090.1-1, вып. 0-2	Ведомости расхода материаллов.	
1.090.1-1, вып.2-6÷ 2-8	Панели наружных стен однослойные для зданий с высотой этажа 3,0 м.	
1.090.1-1, вып. 4-4÷ 4-6.	Панели внутренних стен для зданий с высотой этажа 3,0 м.	
1.090.1-1, вып. 5-1	Плиты перекрытий многопустотные и ребристые длиной 2980 мм, армированные стержнями из стали класса А-III, длиной 5980 мм и 7180 мм, армированные предварительно напрягаемой арматурой из стали класса Ат-У.	
1.090.1-1, вып. 7-1	Монтажные узлы	
1.090.1-1, вып. 8-1	Изделия соединительные стальные.	
1.038.1-1	Перемычки железобетонные для зданий с кирпичными стенами.	

Продолжение

Обозначение	Наименование	Примечание
1.050.1-2, вып. 1; 2	Сборные железобетонные марши, площадки и проступи для многоэтажных общественных зданий, производственных и вспомогательных зданий промышленных предприятий.	
	Прилагаемые документы	
ТП 503-1-46.86 альбом III	Индустриальные строительные конструкции.	
ТП 503-1-46.86 альбом VI	Ведомости потребности в материалах.	

Привязан

Инв. №

Инв. № подл. | Подпись и дата | Взам. инв. №

				ТП 503-1-46.86 -КЖ			
				Автотранспортное предприятие на 50 грузовых автомобилей с закрытой стоянкой			
ГИП	Шульгина			Производственный корпус с административно бытовыми помещениями	Стадия	Лист	Листов
Н. контр.	Сахновская				РП	2	
Нач. отд.	Рубан						
Гл. спец.	Воинов			Общие данные (окончание)	Минавтотранс РСФСР ГИПРОАВТОТРАНС Ростовский филиал		
Рук. гр.	Лавренко						
Инж.	Водяхина						

25641-01 55

Копировал Мир- Формат А2

Типовой проект 503-1-46.86 Альбом I

Схема расположения фундаментов между осями 1÷3/5 и А÷Б

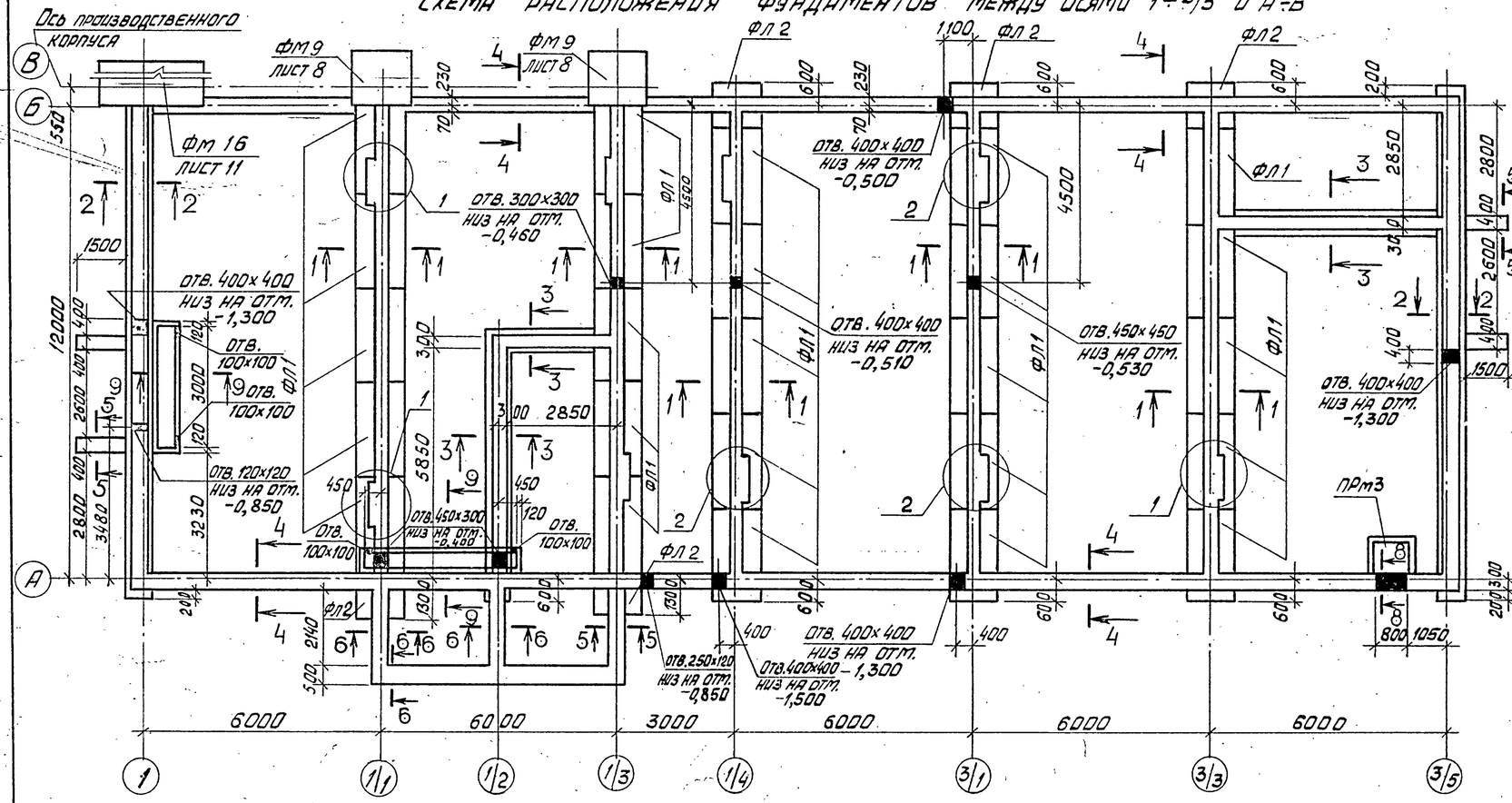

Спецификация элементов к схеме расположения фундаментов между осями 1÷3/5

Марка, поз.	Обозначения	Наименование	Кол.	Масса ед., кг	Примечание
		Фундаментные плиты			
ФЛ 1	ГОСТ 13580-85	ФЛ 12.24-2	25	1760	
ФЛ 2	ГОСТ 13580-85	ФЛ 12.12-2	5	870	
		Перемычки			
1	1.038.1-1	1ПР1-12.12.14	3	50	
		Плиты			
2	3.006.1-2/82, вып. 1-2	ПБ9-5	10	100	
		Приямки			
ПРм3	Лист АР-10	ПРм3	1		
		Материалы			
		Бетон класса В12,5	83,8	м³	

Таблица нагрузок на фундаменты между осями 1÷3/5

Наименование элемента	Вид нагрузки N тс/м	Вид нагрузки M тм
Ось А	4,20	—
Ось Б	3,90	—
Оси 1; 3/5	9,30	—
Оси 1/1; 1/3; 1/4; 3/1; 3/3	20,70	—

1-1

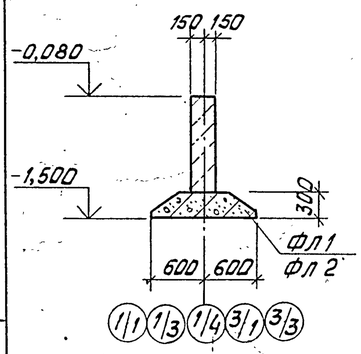

2-2

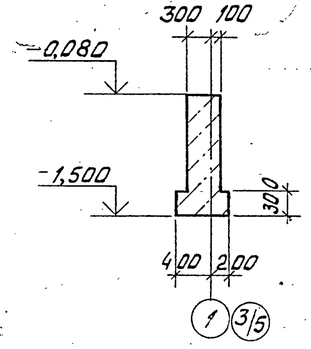

3-3

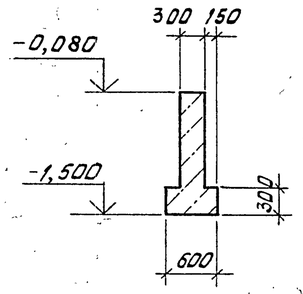

4-4

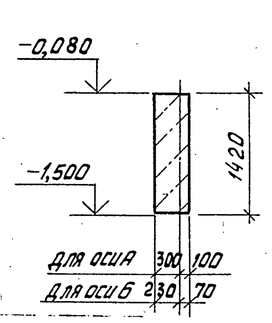

5-5, 6-6

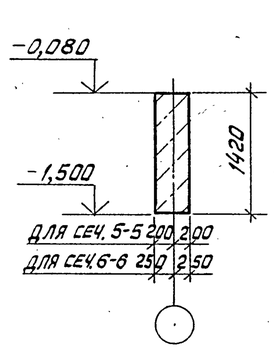

7-7

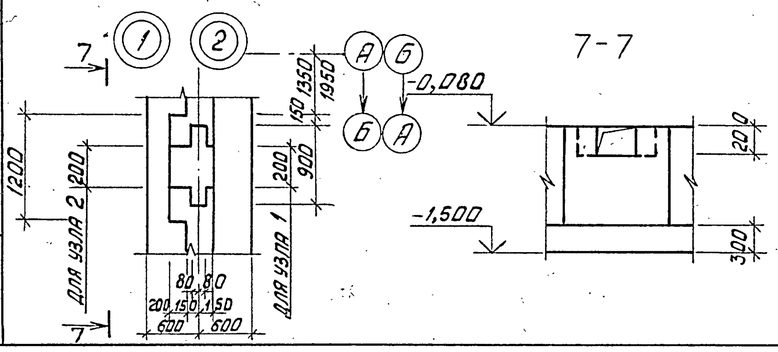

8-8

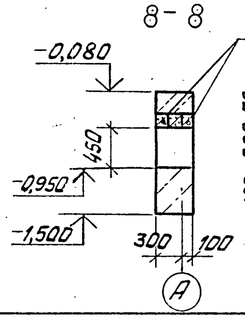

9-9

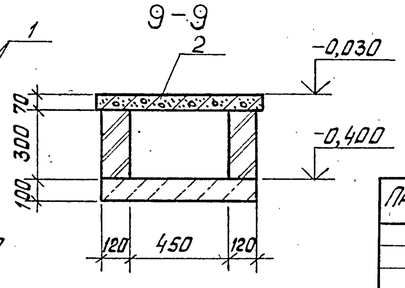

1. Под всеми фундаментами и каналами выполнить подготовку из щебня, втрамбованного в грунт, толщиной 100 мм.
2. В таблице даны нормативные нагрузки по обрезу фундамента.
3. Каналы в осях А÷Б; 1/1÷1/2 выполнять из обыкновенного глиняного кирпича (ГОСТ 530-80) марки 75 на растворе марки 25.
4. Поверхности каналов, соприкасающиеся с грунтом, обмазать горячим битумом за 2 раза.

Привязан

Инв. №

ГИП	Шульгин		
Н. контр.	Сахновская		
Нач. отд.	Рубан		
Гл. спец.	Воинов		
Рук. гр.	Лавренко		
Инж.	Коротких		

ТП 503-1-46.86 – КЖ

Автотранспортное предприятие на 50 грузовых автомобилей с закрытой стоянкой

Производственный корпус с административно-бытовыми помещениями

Стадия	Лист	Листов
РП	3	

Схема расположения фундаментов между осями 1÷3/5 и А÷Б

Минавтотранс РСФСР Гипроавтотранс Ростовский филиал

Инв. № подл. | Подпись и дата | Взам. инв. №

25641-01 56

Копировал Вал

Формат А2

Типовой проект 503-1-46.86 Альбом I

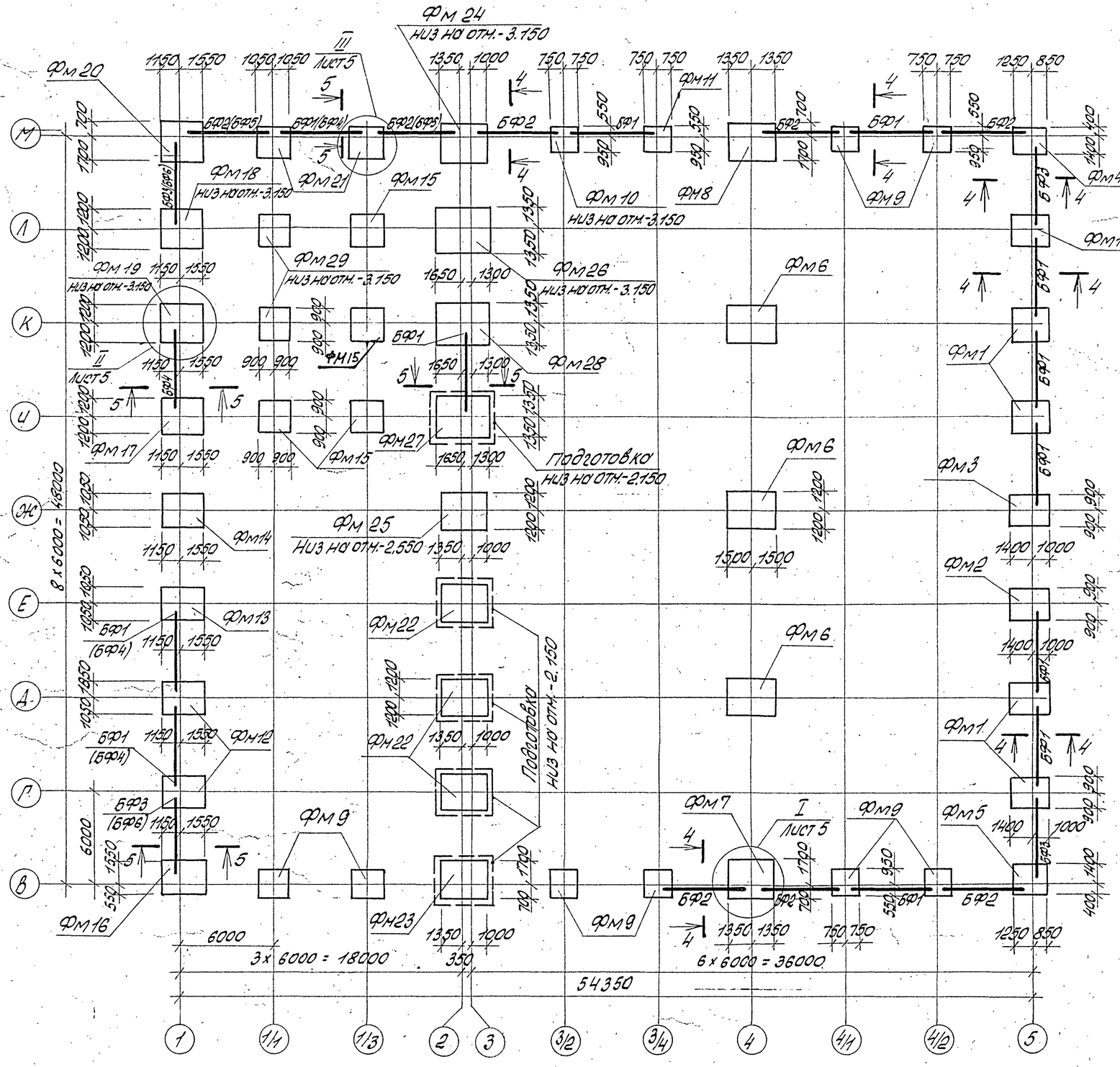

Спецификация элементов к схеме расположения фундаментов между осями 1÷5 и В÷М

Марка, поз.	Обозначение	Наименование	Кол.	Масса ед., кг.	Примечание
		Фундаменты			
ФМ1	Лист 6	ФМ1	5		
ФМ2	Лист 6	ФМ2	1		
ФМ3	Лист 6	ФМ3	1		
ФМ4	Лист 7	ФМ4	1		
ФМ5	Лист 7	ФМ5	1		
ФМ6	Лист 7	ФМ6	3		
ФМ7	Лист 8	ФМ7	1		
ФМ8	Лист 8	ФМ8	1		
ФМ9	Лист 8	ФМ9	8		
ФМ10	Лист 9	ФМ10	1		
ФМ11	Лист 9	ФМ11	1		
ФМ12	Лист 9	ФМ12	2		
ФМ13	Лист 10	ФМ13	1		
ФМ14	Лист 10	ФМ14	1		
ФМ15	Лист 10	ФМ15	4		
ФМ16	Лист 11	ФМ16	1		
ФМ17	Лист 11	ФМ17	1		
ФМ18	Лист 11	ФМ18	1		
ФМ19	Лист 12	ФМ19	1		
ФМ20	Лист 12	ФМ20	1		
ФМ21	Лист 12	ФМ21	2		
ФМ22	Лист 13	ФМ22	3		
ФМ23	Лист 13	ФМ23	1		
ФМ24	Лист 13	ФМ24	1		
ФМ25	Лист 14	ФМ25	1		
ФМ26	Лист 14	ФМ26	1		
ФМ27	Лист 15	ФМ27	1		
ФМ28	Лист 15	ФМ28	1		
ФМ29	Лист 15	ФМ29	2		
	Продолжение см. лист 5				

1. Данный лист см. совместно с листом 5
2. Подошвы всех фундаментов, кроме особо оговоренных, на отм. -1.650.

Привязан

Инв. №

Инв.№ подл. | Подпись и дата | Взам.инв.№

			ТП 503-1-46.86 - К.НН
			Автотранспортное предприятие на 50 грузовых автомобилей с закрытой стоянкой
ГИП	Шульгин		Производственный корпус с административно-бытовыми помещениями
Н.контр.	Сохновская		Стадия: РП; Лист: 4; Листов:
Нач.отд.	Рубан		
Гл.спец.	Воинов		Схема расположения фундаментов между осями 1÷5 и В÷М
Рук.гр.	Лаврентко		Минавтотранс РСФСР ГИПРОАВТОТРАНС Ростовский филиал
Инж.	Коивчук		

25641-01 57

Копировал: [illegible] Формат А2

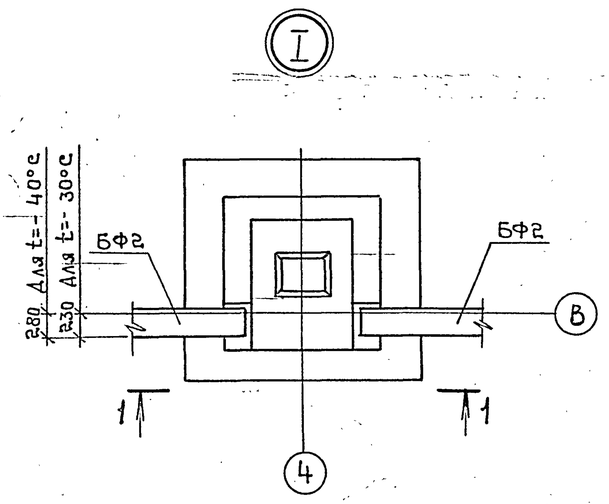

1-1

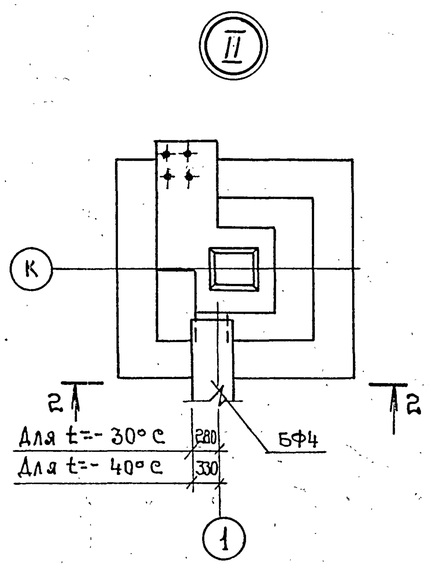

2-2

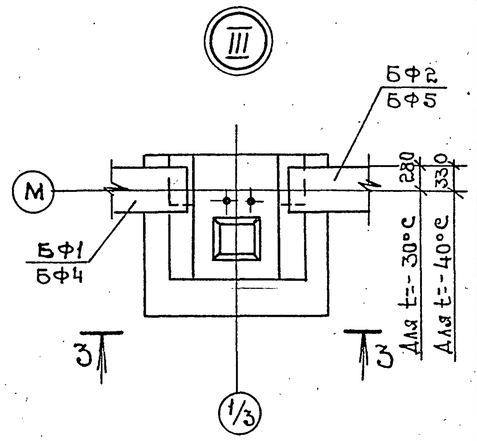

3-3

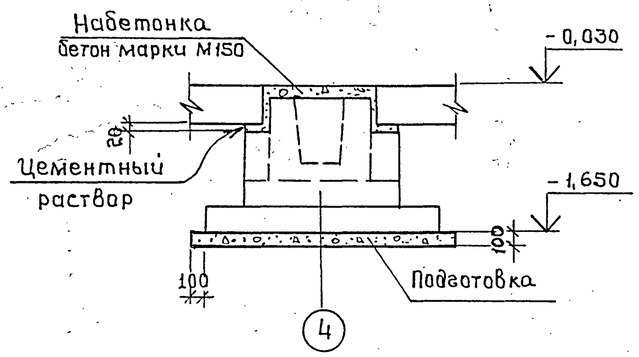

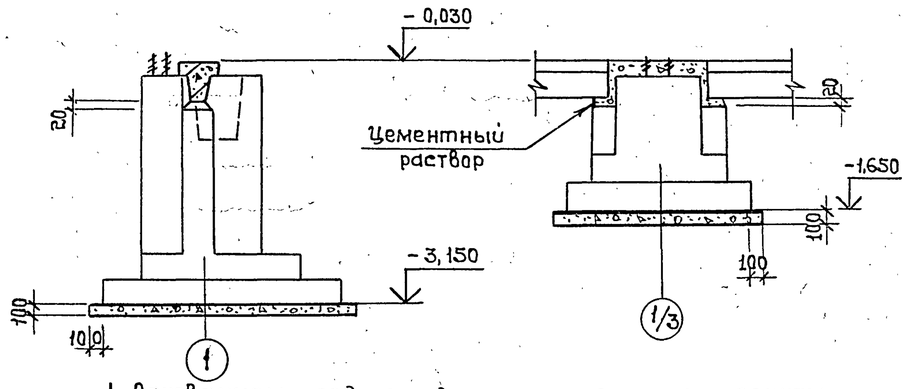

4-4

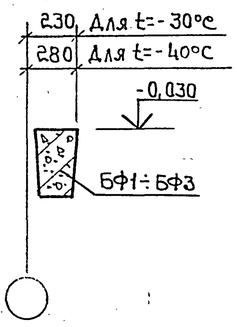

5-5

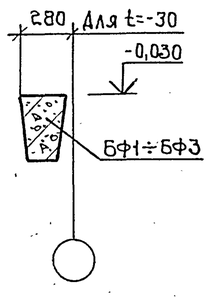

5-5

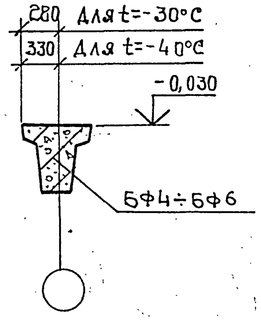

1. Основанием под фундаменты служат грунты со следующими нормативными характеристиками: $\varphi_н$= 28°; С= 0,002 мпа, Е= 15 мпа, γ= 1,8 т/м³. Грунтовые воды отсутствуют.
2. Горизонтальную гидроизоляцию стен выполнять из слоя цементного раствора состава 1:2, толщиной 30 мм на отм. – 0,030.
3. Фундаментные балки укладывать на слой цементного раствора, торцы между фундаментными балками и фундаментами забить бетоном класса В15.
4. Подготовку под фундаменты выполнять из бетона класса В3,5 толщиной 100 мм, кроме особо оговоренных.
5. Марки фундаментных балок в скобках даны для t=-40°С.

Спецификация элементов к схеме расположения фундаментов между осями 1÷5 Продолжение

Марка поз.	Обозначение	Наименование	Кол.	Масса ед., кг	Примечание
		Балки фундаментные			
	Для t=-30°				
БФ1	1.415-1, Вып.1	ФБ6-2	12	1300	
БФ2	1.415-1, Вып.1	ФБ6-3	8	1200	
БФ3	1.415-1, Вып.1	ФБ6-4	4	1200	
БФ4	1.415-1, Вып.1	ФБ6-12	1	1500	
	Для t=-40°				
БФ1	1.415-1, Вып.1	ФБ6-2	9	1300	
БФ2	1.415-1, Вып.1	ФБ6-3	6	1200	
БФ3	1.415-1, Вып.1	ФБ6-4	2	1200	
БФ4	1.415-1, Вып.1	ФБ6-12	4	1500	
БФ5	1.415-1, Вып.1	ФБ6-13	2	1400	
БФ6	1.415-1, Вып.1	ФБ6-14	2	1300	

6. Обратную засыпку пазух производить местным грунтом равномерно со всех сторон фундаментов слоями 0,2÷0,3 м с трамбованием до $\gamma_{ск}$= 1,55÷1,6 т/м³.

Привязан

Инв.№

ТП 503-1-46.86-КЖ		
Автотранспортное предприятие на 50 грузовых автомобилей с закрытой стоянкой		
Производственный корпус с административно-бытовыми помещениями	Стадия: РП	Лист: 5	Листов:
Узлы I÷III Сечения 1-1÷5-5	Минавтотранс РСФСР Гипроавтотранс Ростовский филиал	

ГИП	Шульгин	
Н.контр.	Сахновская	
Нач.отд.	Рубан	
Гл.спец.	Воинов	
Рук.гр.	Лавренко	
Инж.	Кривчук	

Копировал: 25641-01 58 Формат А2

Инв.№ подл. | Подпись и дата | Взам.инв.№

Типовой проект 503-1-46.86 Альбом I

Фм 1

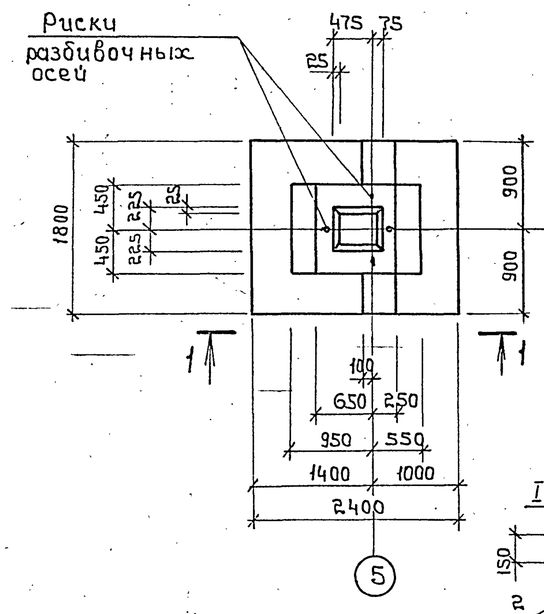

Фм 2

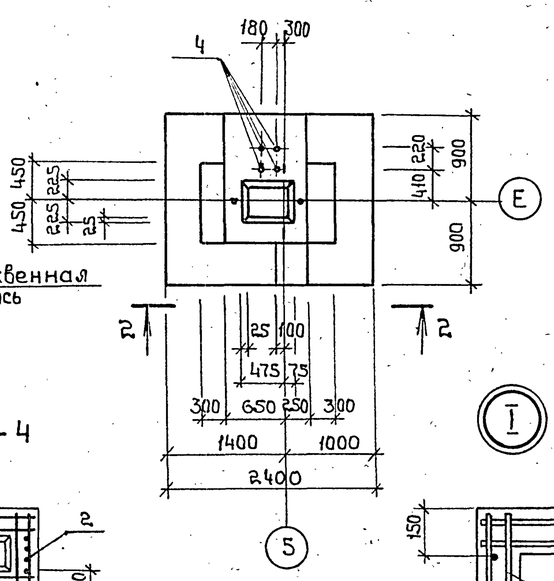

Фм 3

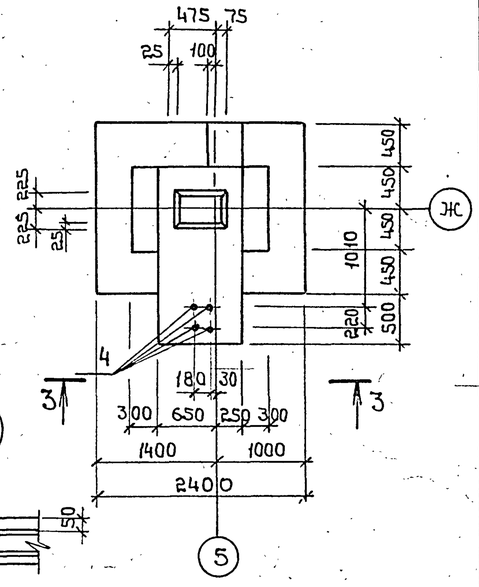

4-4

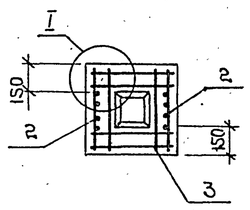

I

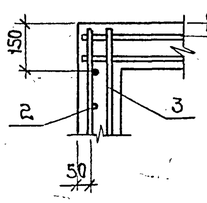

1-1

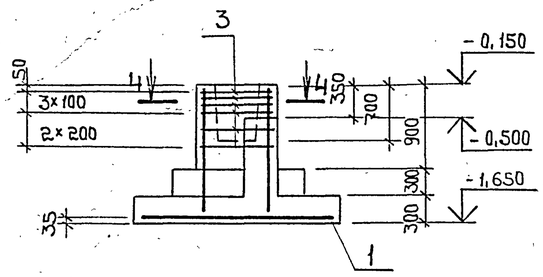

2-2

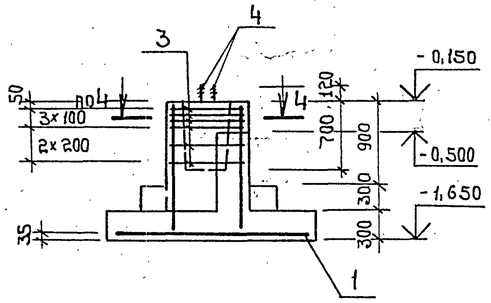

3-3

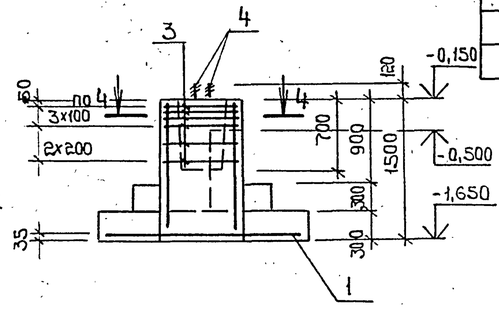

Спецификация Фм 1÷Фм 3

Формат	Зона	Поз.	Обозначение	Наименование	Кол.	Примечание
				Фм 1		
				Сборочные единицы		
				Сетки арматурные		
		1	1.410-3, вып.1	ГС 10АIII/10АIII 175×235	1	
		2	1.412-1/77, вып.3	СН 12АII-6×15	2	
		3	1.412-1/77, вып.3	СА-8АI	6	
				Материалы		
				Бетон класса В12.5		2,6 м³
				Фм 2, Фм 3		
				Сборочные единицы		
				Сетки арматурные		
		1	1.410-3, вып.1	ГС 10АIII/10АIII 175×235	1	
		2	1.412-1/77, вып.3	СН 12АII-6×15	2	
		3	1.412-1/77 вып.3	СА-8АI	6	
				Анкер		
А4		4	ТП503-1-46.86 Альбом III	А1	4	
				Материалы		
				Бетон класса В12.5 Фм2		3,1 м³
				Бетон класса В12.5 Фм3		3,8 м³

1. В расчетной схеме даны нормативные нагрузки по обрезу фундамента на отм.-0,150
2. Арматуру вертикальных сеток приварить к арматуре сеток подошвы в местах их пересечения.

Расчётная схема Фм 1 ÷ Фм 3

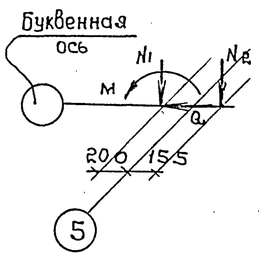

Нагрузки
N_1^{max} = 29,2 т
N_1^{min} = 23,8 т
N_2 = 8,9 т
M = ±7,1 тм
Q = ± 2,6 т

Ведомость расхода стали на элемент, кг

Марка элемента	Изделия арматурные									Изделия закладные				Общий расход
	Арматура класса								Всего	Арматура класса			Всего	
	A-I ГОСТ 5781-82*			A-II ГОСТ 5781-82*			A-III ГОСТ 5781-82*			Вст3кп2 ГОСТ 2590-71*				
	ф8		Итого	ф12		Итого	ф10		Итого			Итого		
Фм1	17,8		17,8	10,4		10,4	26,1		26,1	54,3	—		—	—	54,3
Фм2, Фм3	17,8		17,8	10,4		10,4	26,1		26,1	54,3	14,0		14,0	14,0	68,3

Привязан

Инв. №

ГИП	Шульгин		
Н.контр.	Сахновская		
Нач.отд.	Рубан		
Гл.спец.	Воинов		
Рук.гр.	Лавренко		
Инж.	Кривчук		

ТП 503-1-46.86-КЖ

Автотранспортное предприятие на 50 грузовых автомобилей с закрытой стоянкой

Производственный корпус с административно-бытовыми помещениями

Стадия	Лист	Листов
РП	6	

Фундаменты Фм 1÷ Фм 3

Минавтотранс РСФСР ГИПРОАВТОТРАНС Ростовский филиал

Взам.инв.№ | Подпись и дата | Инв.№ подл.

Копировал: 25641-01 59 Формат А2

Фм 4

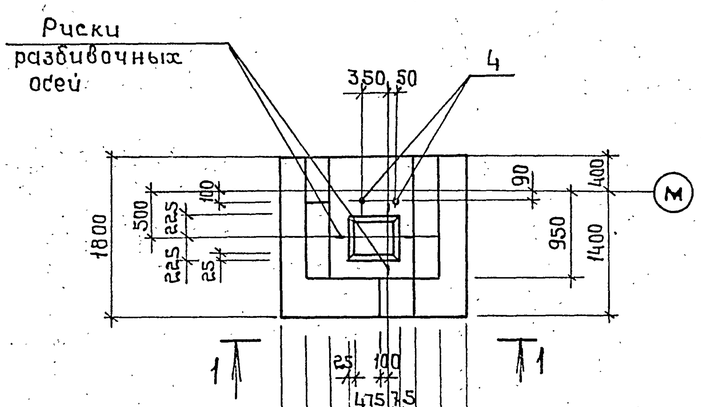

Фм 6

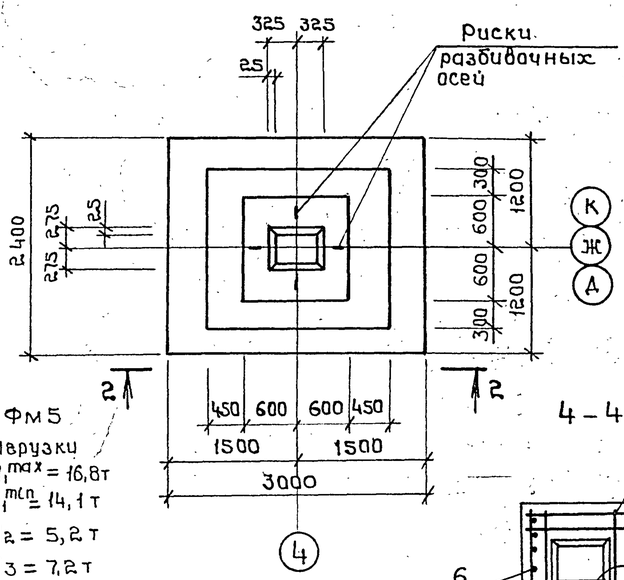

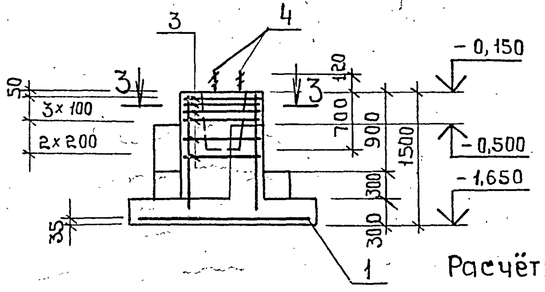

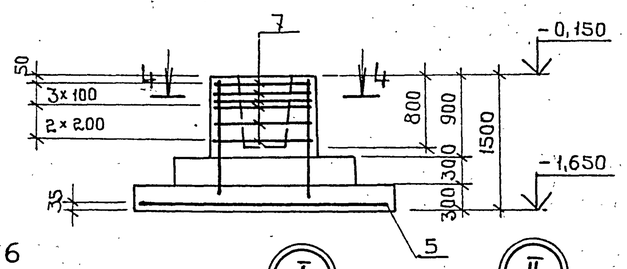

Фм 5

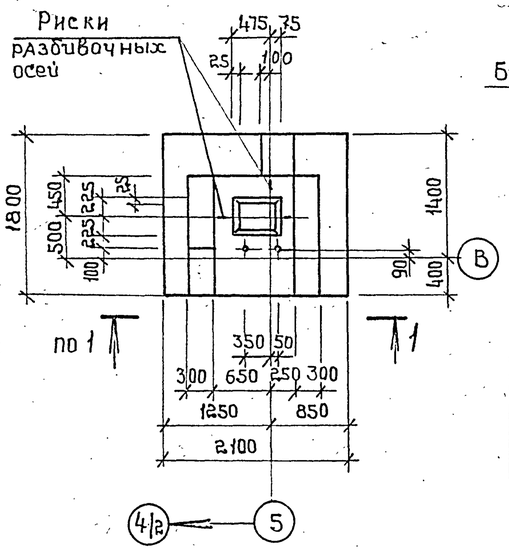

Расчётная схема Фм 6

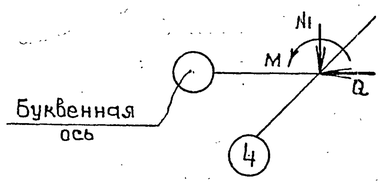

Нагрузки
N_1^{max} = 112,3т
N_1^{min} = 90,7 т
Q = ± 2,8 т
М = ± 15,8т/м

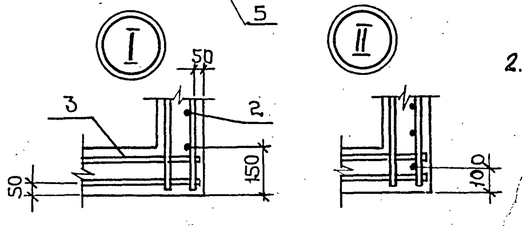

Спецификация Фм 4 ÷ Фм 6

Формат	Зона	Поз.	Обозначение	Наименование	Кол.	Примечание
				Фм 4, Фм 5		
				Сборочные единицы		
				Сетки арматурные		
		1	1.410-3, Вып.1	2С 10АIII/10АIII 175х205	1	
		2	1,412-1/77, Вып.3	СН 12АII-6х15	2	
		3	1.412-1/77, Вып.3	СА-8АI	6	
				Анкер		
А4		4	ТП503-1-46.86 Альбом III	А1	2	
				Материалы		
				Бетон класса В12.5		3,0м³
				Фм 6		
				Сборочные единицы		
				Сетки арматурные		
		5	1.410-3, Вып.1	2С 12АIII/12АIII 235х295	1	
		6	1,412-1/77, Вып.3	СН 12АII-10х15	2	
		7	1.412-1/77, Вып.3	СБ-8АI	6	
				Материалы		
				Бетон класса В12,5		4,6м³

1. В расчётной схеме даны нормативные нагрузки по обрезу фундамента на отм. - 0,150.
2. В фундаментах Фм4, Фм5 арматуру вертикальных сеток приварить к арматуре сеток подошвы в местах их пересечения.

Ведомость расхода стали на элемент, кг

Марка элемента	Изделия арматурные										Изделия закладные				Общий расход
	Арматура класса									Всего	Прокат марки			Всего	
	A-I			A-II			A-III				Вст3кп2				
	ГОСТ 5781-82*			ГОСТ 5781-82*			ГОСТ 5781-82*				ГОСТ 2590-71*				
	ф8		Итого	ф12		Итого	ф10	ф12	Итого		В25		Итого		
Фм 4, Фм 5	17,8		17,8	10,4		10,4	23,3	—	23,3	51,5	7,0		7,0	7,0	58,5
Фм 6	24,0		24,0	15,4		15,4	—	62,7	62,7	102,1	—		—	—	102,1

Привязан

Инв. №

		ТП 503-1-46.86-КЖ	
		Автотранспортное предприятие на 50 грузовых автомобилей с закрытой стоянкой	
ГИП	Шульженин	Производственный корпус с административно-бытовыми помещениями	Стадия: РП; Лист: 7; Листов:
Н.контр.	Сахновская		
Нач.отд.	Рубан		
Гл.спец.	Воинов	Фундаменты Фм 4 ÷ Фм 6	МИНАВТОТРАНС РСФСР ГИПРОАВТОТРАНС Ростовский филиал
Рук.гр.	Лавренко		
Инж.	Кривчук		

Копировал: 25641-01 60 Формат А2

Инв.№подл. | Подпись и дата | Взам.инв.№

Типовой проект 503-1-46.86 Альбом I

Фм7

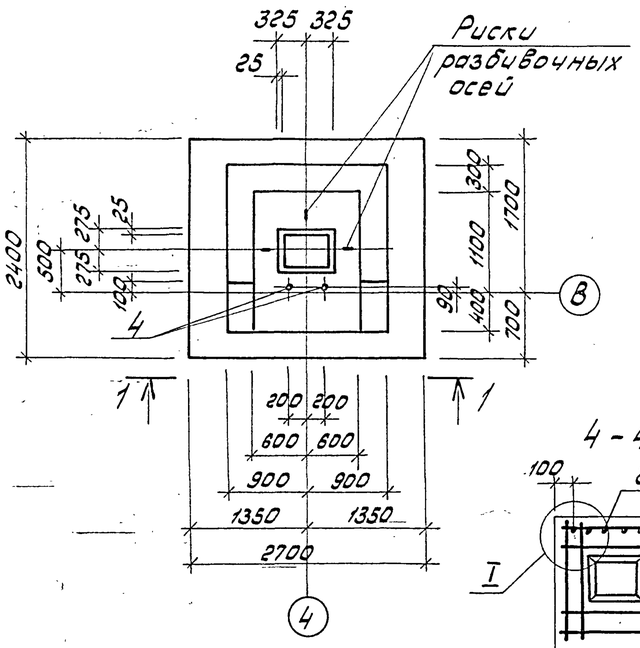

Фм8

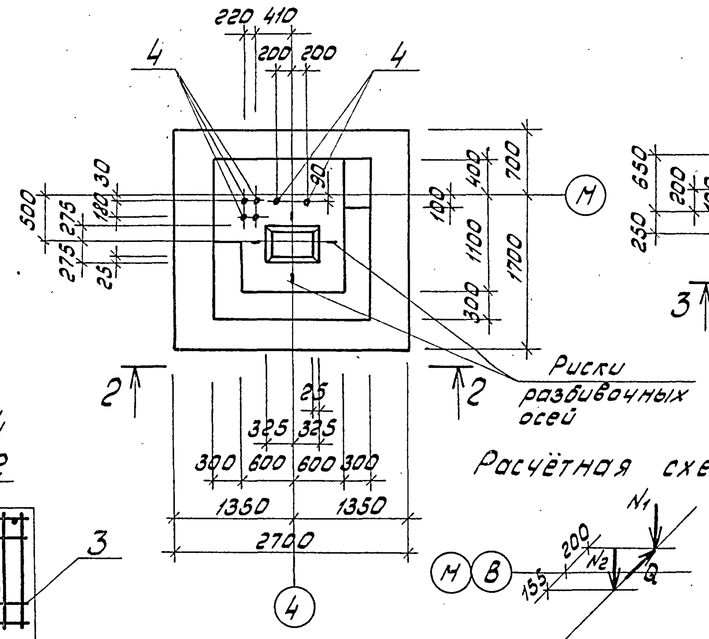

Фм9

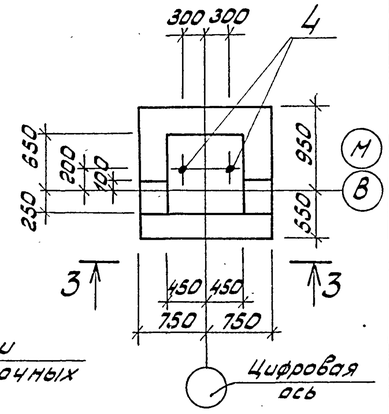

4 - 4

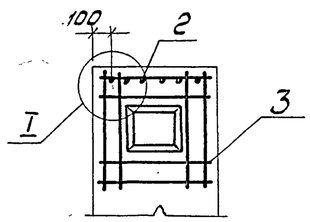

Расчётная схема Фм9

Нагрузки

$N_1 = 2,0$ т

$Q = \pm 0,7$ т

$N_2 = 13,3$ т

1 - 1

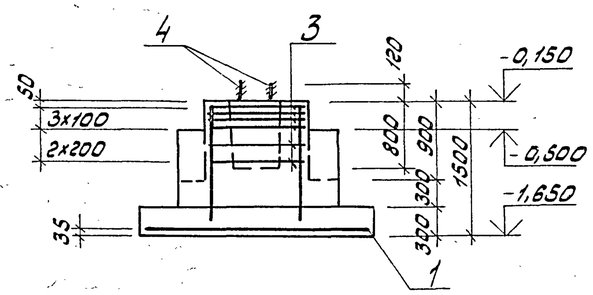

2 - 2

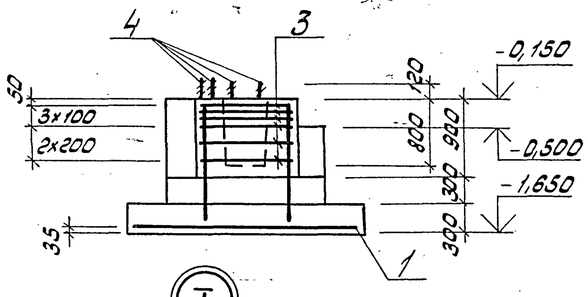

3 - 3

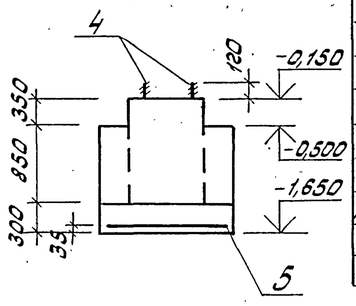

Т

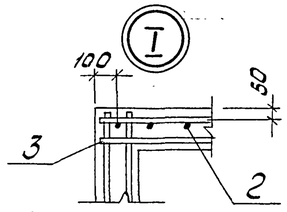

Расчётная схема Фм7, Фм8

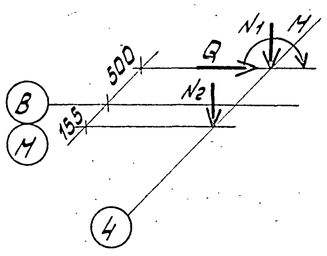

Нагрузки

$N_1^{max} = 61,2$ т

$N_1^{min} = 50,4$ т

$N_2 = 11,8$ т

$Q = \pm 2,0$ т

$M = \pm 11,1$ тм

Ведомость расхода стали на элемент, кг

Марка элемента	Изделия арматурные									Изделия закладные			Общий расход
	Арматура класса								Всего	Прокат марки		Всего	
	A-I			A-II			A-III			Вст3кп2			
	ГОСТ 5781-82*			ГОСТ 5781-82*			ГОСТ 5781-82*			ГОСТ 2590-71*			
	ф8		Итого	ф12		Итого	ф10		Итого	В25		Итого	
Фм7	24,0		24,0	15,4		15,4	35,7		35,7	7,0		7,0	7,0	82,1
Фм8	24,0		24,0	15,4		15,4	35,7		35,7	21,0		21,0	21,0	96,1
Фм9	—		—	—		—	14,4		14,4	7,0		7,0	7,0	21,4

Спецификация Фм7 ÷ Фм9

Формат	Зона	Поз.	Обозначение	Наименование	Кол.	Примечание
				Фм7		
				Сборочные единицы		
				Сетки арматурные		
		1	1.410-3, вып.1	2С 10АIII/10ВII 235х265	1	
		2	1.412-1/77, вып.3	СН12АII-10х15	2	
		3	1.412-1/77, вып.3	СБ-8АI	6	
				Анкер		
А4		4	ТП503-1-46.86 альбом III	А1	2	
				материалы		
				Бетон класса В12,5		4,7 м³
				Фм8		
				Сборочные единицы		
				Сетки арматурные		
		1	1.410-3, вып.1	2С 10АIII/10ВII 235х265	1	
		2	1.412-1/77, вып.3	СН12АII-10х15	2	
		3	1.412-1/77, вып.3	СБ-8АI	6	
				Анкер		
А4		4	ТП503-1-46.86 альбом III	А1	6	
				материалы		
				Бетон класса В12,5		4,8 м³
				Фм9		
				Сборочные единицы		
				Сетка арматурная		
		5	1.410-3, вып.1	2С 10АIII/10ВII 145х145	1	
А4		4	ТП503-1-46.86 альбом III	Анкер А1	2	
				материалы		
				Бетон класса В12,5		1,8 м³

1. В расчётной схеме даны нормативные нагрузки по обрезу фундамента на отм. -0,150.
2. Арматуру вертикальных сеток приварить к арматуре сеток подошвы в местах их пересечения.

Привязан

Инв. №

		ТП 503-1-46.86 - КЖ	
		Автотранспортное предприятие на 50 грузовых автомобилей с закрытой стоянкой	
ГИП	Шульгин	Производственный корпус с административно-бытовыми помещениями	Стадия: РП; Лист: 8; Листов:
Н.контр.	Сахновская		
Нач.отд.	Рубан		
Гл.спец.	Воинов	Фундаменты Фм7 ÷ Фм9	Минавтотранс РСФСР ГИПРОАВТОТРАНС Ростовский филиал
Рук.гр.	Лавренко		
Инж.	Кривчук		

Инв.№подл. | Подпись и дата | Взам.инв.№

25641-01 61

Копировал: Зарц Формат А2

Типовой проект 503-1-46.86 Альбом I

Фм 10

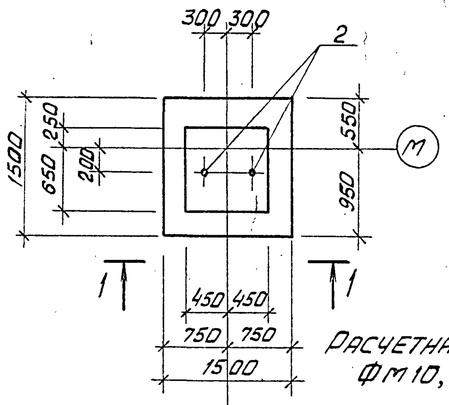

Фм 11

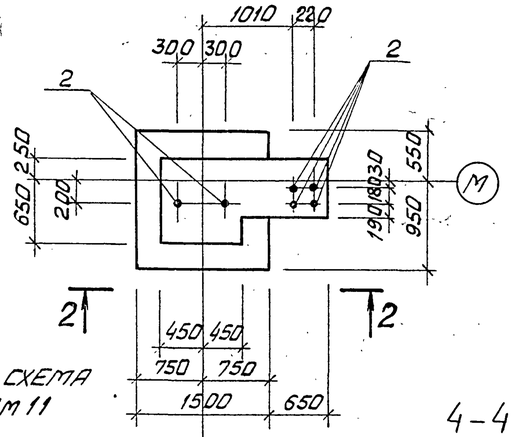

Фм 12

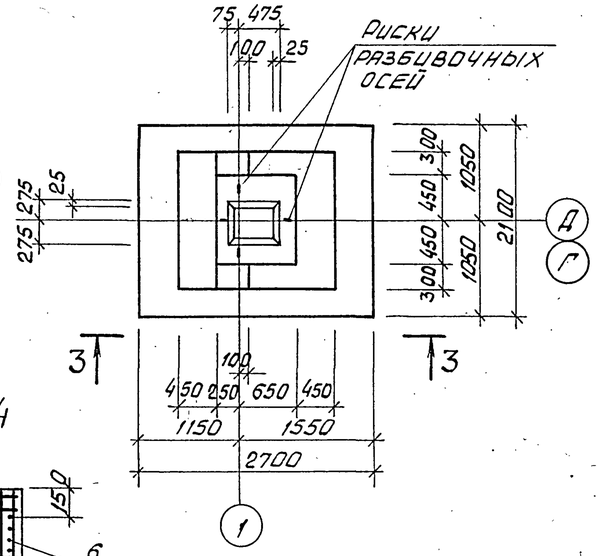

Расчетная схема Фм10, Фм11

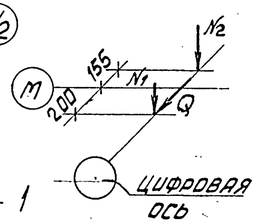

Нагрузки
N_1 = 2,0т
N_2 = 13,3т
Q = ± 0,7т

4-4

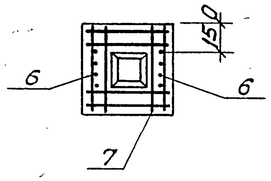

1-1

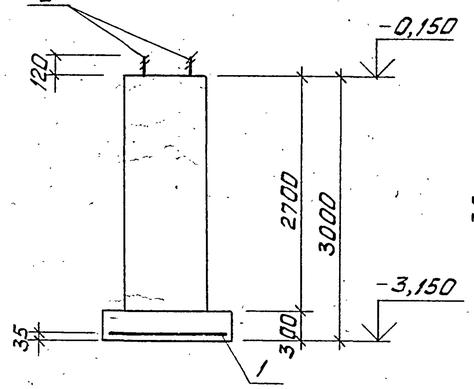

2-2

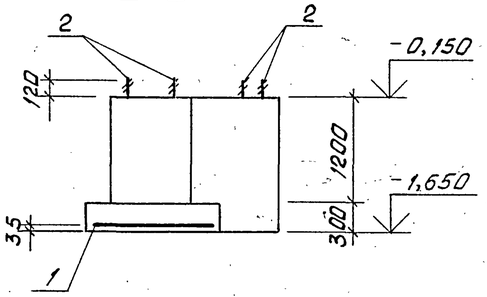

3-3

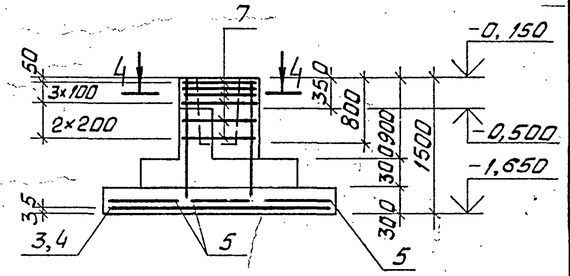

Схема расположения сеток подошвы Фм 12

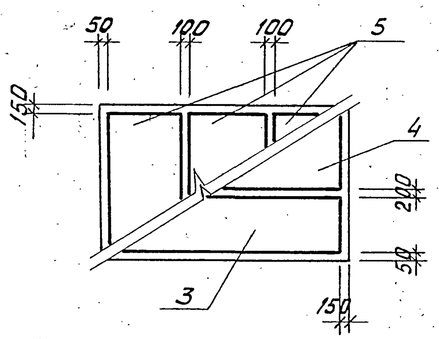

Расчётная схема Фм12

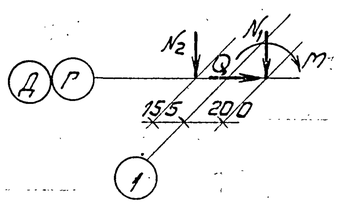

Нагрузки
N_1^{max} = 35,9т
N_2 = 13,7т
Q = ± 2,6т
M = ± 14,8тм
N_1^{min} = 30,5т

Спецификация Фм 10 ÷ Фм 12

Формат	Зона	Поз.	Обозначение	Наименование	Кол.	Примечание
				Фм 10		
				Сборочные единицы		
				Сетка арматурная		
		1	1.410-3, вып.1	2С $\frac{10А\,III}{10А\,III}$ 145×145	1	
				Анкер		
А4		2	ТП 503-1-46.86 Альбом III	А1	2	
				Материалы		
				Бетон класса В12.5		1,7 м³
				Фм 11		
				Сборочные единицы		
				Сетка арматурная		
		1	1.410-3, вып.1	2С $\frac{10А\,III}{10А\,III}$ 145×145	1	
				Анкер		
		2	ТП 503-1-46.86 Альбом III	А1	6	
				Материалы		
				Бетон класса В12.5		2,5 м³
				Фм 12		
				Сборочные единицы		
				Сетки арматурные		
		3	1.410-3, вып.1	1С $\frac{12А\,III}{6А\,III}$ 85×265	1	
		4	1.410-3, вып.1	1С $\frac{12А\,III}{6А\,III}$ 105×265	1	
		5	1.410-3, вып.1	1С $\frac{10А\,III}{6А\,III}$ 85×205	3	
		6	1.412-1/77, вып.3	СН12А II-6×15	2	
		7	1.412-1/77, вып.3	СА-8 А I	6	
				Материалы		
				Бетон класса В12,5		3,4 м³

1. В расчётной схеме даны нормативные нагрузки по обрезу фундамента на отм. -0,150
2. В фундаменте Фм12 арматуру вертикальных сеток приварить к арматуре сеток подошвы в местах их пересечения.

Ведомость расхода стали на элемент, кг

Марка элемента	Изделия арматурные: Арматура класса А-I ГОСТ 5781-82* ⌀8		Итого	А-II ГОСТ 5781-82* ⌀12		Итого	А-III ГОСТ 5781-82* ⌀6	⌀10	⌀12		Итого	Всего	Изделия закладные: Прокат марки ВСт3кп2 ГОСТ 2590-71* В25		Итого	Всего	Общий расход
Фм 10	–		–	–		–	–	14,4	–		14,4	14,4	7,0		7,0	7,0	21,0
Фм 11	–		–	–		–	–	14,4	–		14,4	14,4	21,0		21,0	21,0	35,4
Фм 12	17,8		17,8	10,4		10,4	4,5	18,9	25,9		49,3	77,5	–		–	–	77,5

Привязан

Инв. №

ГИП	Шульгин		ТП 503-1-46.86 – КЖ
Н.контр.	Сахновская		Автотранспортное предприятие на 50 грузовых автомобилей с закрытой стоянкой
Нач.отд.	Рубан		Производственный корпус с административно-бытовыми помещениями
Гл.спец.	Воинов		Стадия: РП; Лист: 9; Листов:
Рук.гр.	Лавренко		Фундаменты Фм 10 ÷ Фм 12
Инж.	Кривчук		Минавтотранс РСФСР Гипроавтотранс Ростовский филиал

25641-01 62

Копировал Вас

Формат А2

Инв.№подл. | Подпись и дата | Взам.инв.№

Типовой проект 503-1-46.86 Альбом I

Фм 13

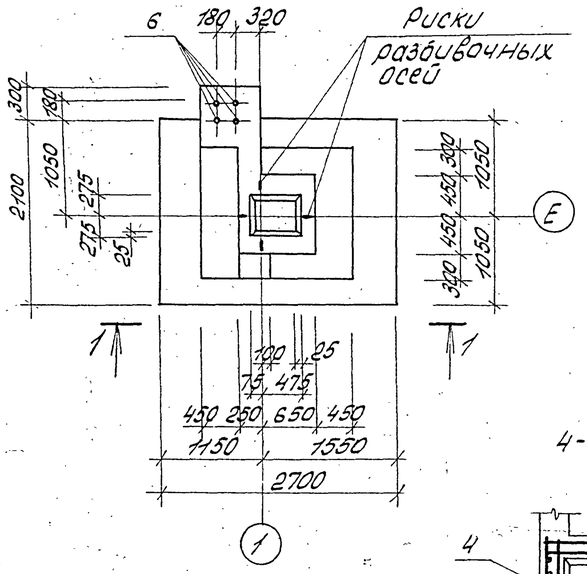

Фм 14

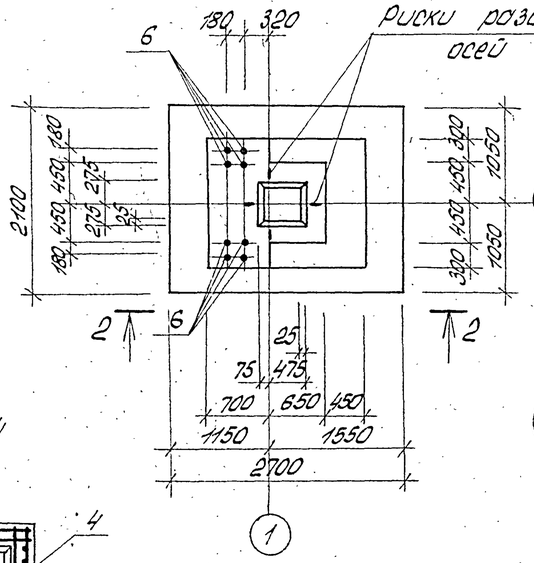

Фм 15

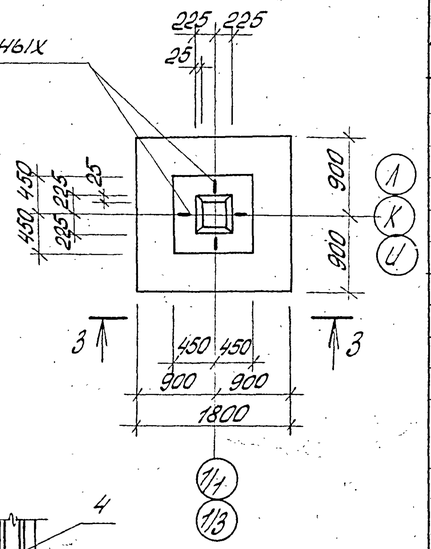

4-4

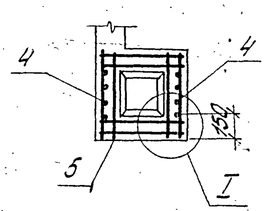

1-1

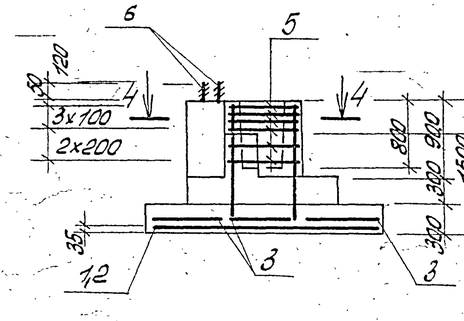

2-2

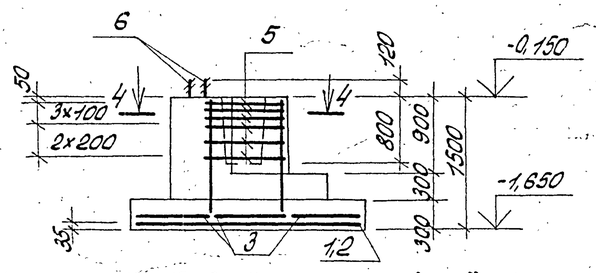

3-3

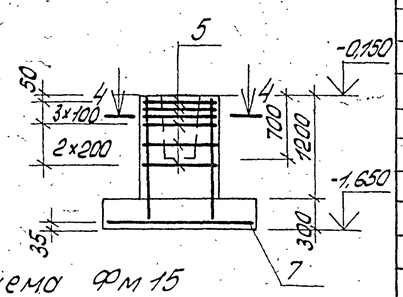

I

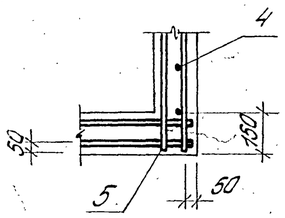

Схема расположения сеток подошвы Фм 13, Фм 14

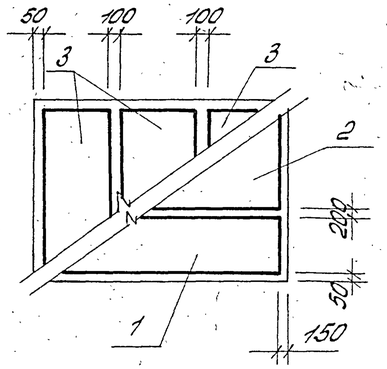

Расчётная схема Фм 13, Фм 14

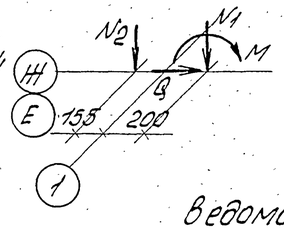

Нагрузки
N_1^{max} = 35,9т
N_2 = 13,7т
Q = ± 2,6т
M = ± 14,8 тм
N_1^{min} = 30,5т

Расчётная схема Фм 15

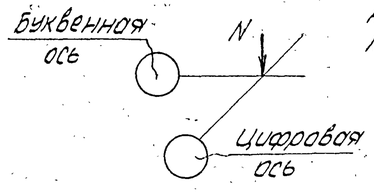

Нагрузки
N_1 = 46,6т

Ведомость расхода стали на элемент, кг

Марка элемента	Изделия арматурные											Изделия закладные				Общий расход
	Арматура класса										Всего	Прокат марки			Всего	
	A-I			A-II			A-III					Вст 3 кп 2				
	ГОСТ 5781-82*			ГОСТ 5781-82*			ГОСТ 5781-82*					ГОСТ 2590-71*				
	ф8		Итого	ф12		Итого	ф6	ф10	ф12	Итого		В16		Итого		
Фм 13	17,8		17,8	10,4		10,4	4,5	18,9	25,9	49,3	77,5	5,7		5,7	5,7	83,2
Фм 14	17,8		17,8	10,4		10,4	4,5	18,9	25,9	49,3	77,5	11,4		11,4	11,4	88,9
Фм 15	17,8		17,8	10,4		10,4	—	19,4	—	19,4	47,6	—		—	—	47,6

Спецификация Фм 13 ÷ Фм 15

Формат	Зона	Поз.	Обозначение	Наименование	Кол.	Примечание
				Фм 13		
				Сборочные единицы		
				Сетки арматурные		
		1	1.410-3, Вып.1	1С 12АIII/6АIII 85×265	1	
		2	1.410-3, Вып.1	1С 12АIII/6АIII 105×265	1	
		3	1.410-3, Вып.1	1С 10АIII/6АIII 85×205	3	
		4	1.412-1/77, Вып.3	СН 12АII-6×15	2	
		5	1.412-1/77, Вып.3	СА-8АI	6	
				Анкер		
		6	ТП 503-1-46.86 альбом III	А2	4	
				Материалы		
				Бетон класса В12,5		3,9 м³
				Фм 14		
				Сборочные единицы		
				Сетки арматурные		
		1	1.410-3, Вып.1	1С 12АIII/6АIII 85×265	1	
		2	1.410-3, Вып.1	1С 12АIII/6АIII 105×265	1	
		3	1.410-3, Вып.1	1С 10АIII/6АIII 85×205	3	
		4	1.412-1/77, Вып.3	СН 12АII-6×15	2	
		5	1.412-1/77, Вып.3	СА-8АI	6	
				Анкер		
		6	ТП 503-1-46.86 альбом III	А2	8	
				Материалы		
				Бетон класса В12,5		4,0 м³
				Фм 15		
				Сборочные единицы		
				Сетки арматурные		
		4	1.412-1/77, Вып.3	СН 12АII-6×15	2	
		5	1.412-1/77, Вып.3	СА-8АI	6	
		7	1.410-3, Вып.1	2С 10АIII/10АIII 175×175	1	
				Материалы		
				Бетон класса В12,5		1,9 м³

1. В расчётной схеме даны нормативные нагрузки по обрезу фундамента на отм. -0.150.
2. В фундаменте Фм 14 арматуру вертикальных сеток приварить к арматуре сеток подошвы в местах их пересечения.

Привязан

Инв. №

Инв. № подл. | Подпись и дата | Взам. инв. №

ТП 503-1-46.86-КН			
Автотранспортное предприятие на 50 грузовых автомобилей с закрытой стоянкой			
ГИП Шульгин		Производственный корпус с административно-бытовыми помещениями	Стадия: РП; Лист: 10; Листов:
Н.контр. Сохновская			
Нач.отд. Рубан		Фундаменты Фм 13 ÷ Фм 15	Минавтотранспроект ГИПРОАВТОТРАНС Ростовский филиал
Гл.спец. Войнов			
Рук.гр. Лобаненко			
Инж. Коробчук			

Копировал: Ад

25641-01 63

Формат А2

Типовой проект 503-1-46.86 Альбом I

Фм 16

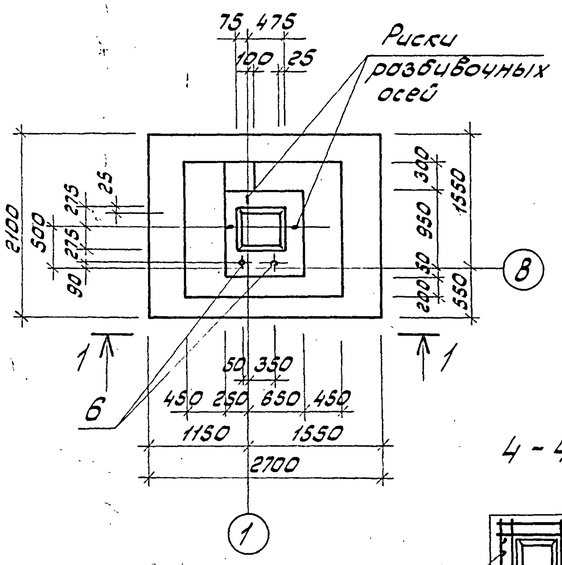

Фм 17

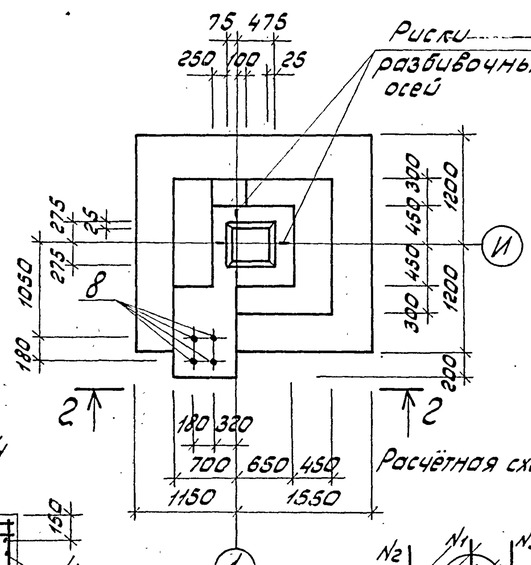

Фм 18

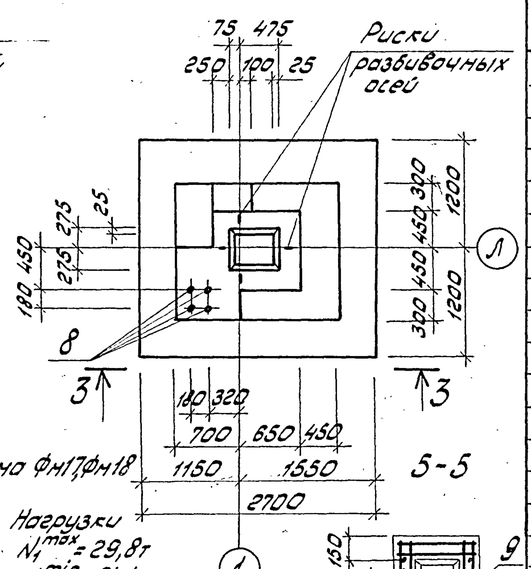

Расчётная схема фм17,фм18

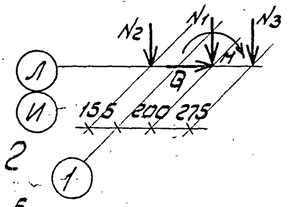

Нагрузки
$N_1^{max} = 29,8$т
$N_1^{min} = 24,4$т
$N_2 = 13,7$т
$N_3 = 12,8$т (для фм17)
$N_3 = 25,7$т (для фм18)
$H = \pm 14,8$тм
$Q = \pm 2,6$т

4 - 4

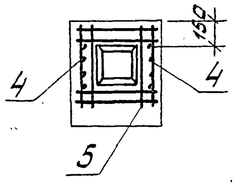

5 - 5

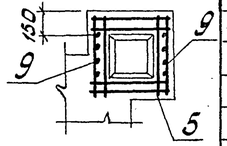

1 - 1

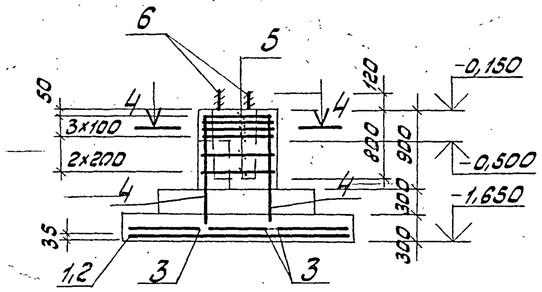

2 - 2

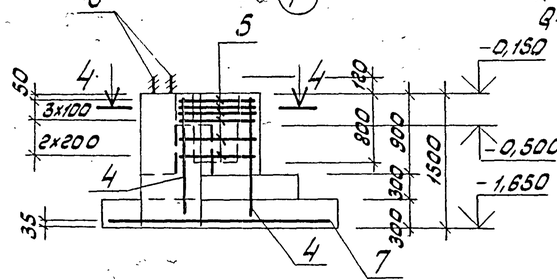

3 - 3

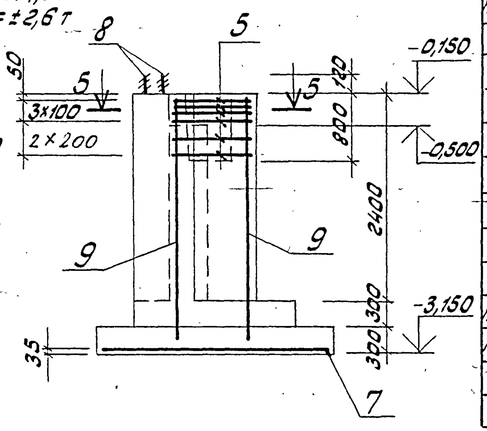

Расчётная схема фм16

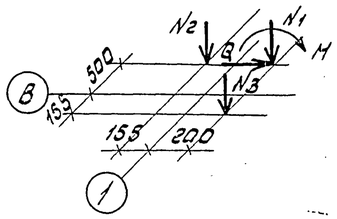

Нагрузки
$N_1^{max} = 24,6$т
$N_2 = 6,9$т
$N_3 = 3,3$т
$Q = \pm 1,8$т
$H = \pm 10,4$тм
$N_1^{min} = 21,9$т

Схема расположения сеток подошвы фм 16

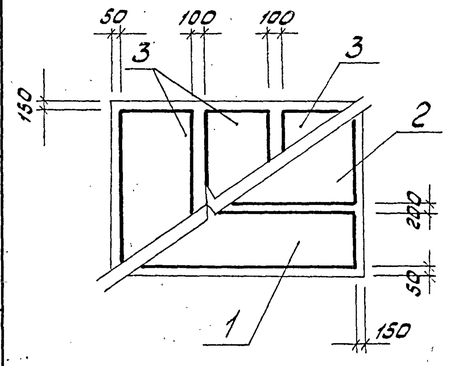

Спецификация фм 16 ÷ фм 18

Формат	Зона	Поз.	Обозначение	Наименование	Кол.	Примечание
				фм 16		
				Сборочные единицы		
				Сетки арматурные		
		1	1.410-3, вып. 1	1С 12АIII/6АII 85×265	1	
		2	1.410-3, вып. 1	1С 12АIII/6АIII 105×265	1	
		3	1.410-3, вып. 1	1С 10АIII/6АIII 85×205	3	
		4	1.412-1/77, вып. 3	СН12АII-6×15	2	
		5	1.412-1/77, вып. 3	СА-8АI	6	
				Анкер		
		6	ТП503-1-46.86 альбом III	А1	2	
				материалы		
				Бетон класса В12,5		3,2 м³
				фм 17		
				Сборочные единицы		
				Сетки арматурные		
		4	1.412-1/77, вып. 3	СН12АII-6×15	2	
		5	1.412-1/77, вып. 3	СА-8АI	6	
		7	1.410-3, вып. 1	2С 10АIII/10АIII 235×265	1	
А4		8	ТП503-1-46.86 альбом III	Анкер А2	4	
				материалы		
				Бетон класса В12,5		4,3 м³
				фм 18		
				Сборочные единицы		
				Сетки арматурные		
		5	1.412-1/77, вып. 3	СА-8АI	6	
		7	1.410-3 вып. 1	2С 10АIII/10АIII 235×265	1	
А4		9	ТП503-1-46.86 альбом III	С4	2	
А4		8	ТП503-1-46.86 альбом III	Анкер А2	4	
				материалы		
				Бетон класса В12,5		6,0 м³

1. В расчётной схеме даны нормативные нагрузки по обрезу фундамента на отм. -0,150
2. Арматуру вертикальных сеток приварить к арматуре сеток подошвы в местах их пересечения.

Ведомость расхода стали на элемент, кг

Марка элемента	Изделия арматурные											Изделия закладные				Общий расход
	Арматура класса										Всего	Прокат марки			Всего	
	A-I			A-II			A-III					ВСт3кп2				
	ГОСТ 5781-82*			ГОСТ 5781-82*			ГОСТ 5781-82*					ГОСТ 2590-71*				
	ф8		Итого	ф12		Итого	ф6	ф10	ф12	Итого		Б25	Б16	Итого		
фм 16	17,8		17,8	10,4		10,4	4,5	18,9	25,9	49,3	77,5	7,0		7,0	7,0	84,5
фм 17	17,8		17,8	10,4		10,4	—	35,7	—	35,7	63,9	—	5,7	5,7	5,7	69,6
фм 18	18,2		18,2	—		—	—	35,7	21,0	56,7	74,9		5,7			80,6

Привязан

Инв. №

ГИП	Шульгин		ТП 503-1-46.86-КЖ
Н. контр.	Сахновская		Автотранспортное предприятие на 50 грузовых автомобилей с закрытой стоянкой
Нач. отд.	Рубан		Производственный корпус с административно-бытовыми помещениями
Гл. спец.	Воинов		Стадия Р П; Лист 11; Листов
Рук. гр.	Лавренко		Фундаменты фм 16 ÷ фм 18
Инж.	Кривчук		Минавтотранс РСФСР ГИПРОАВТОТРАНС Ростовский филиал

25641-01 64

Копировал: Ефим Формат А2

Инв. № подл. | Подпись и дата | Взам. инв. №

Типовой проект 503-1-46.86 Альбом I

Фм 19

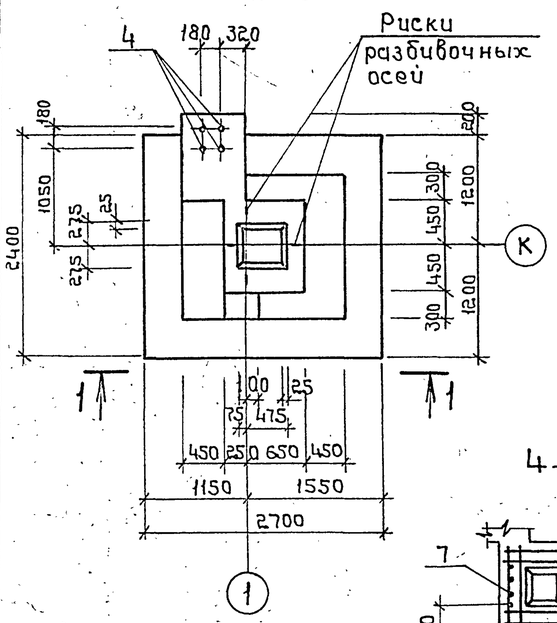

Фм 20

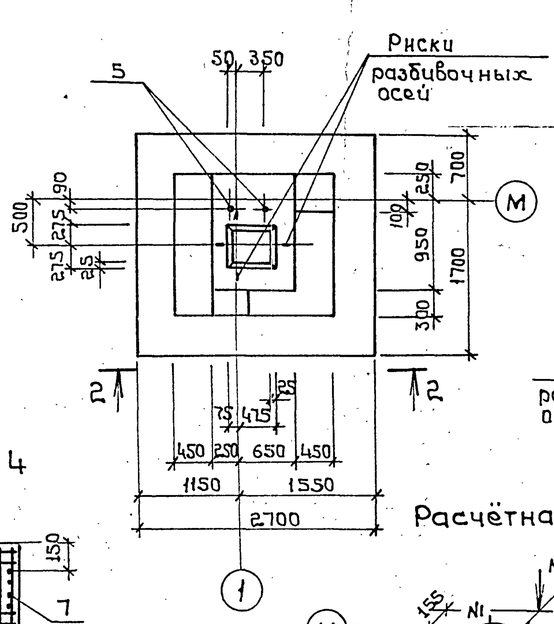

Фм 21

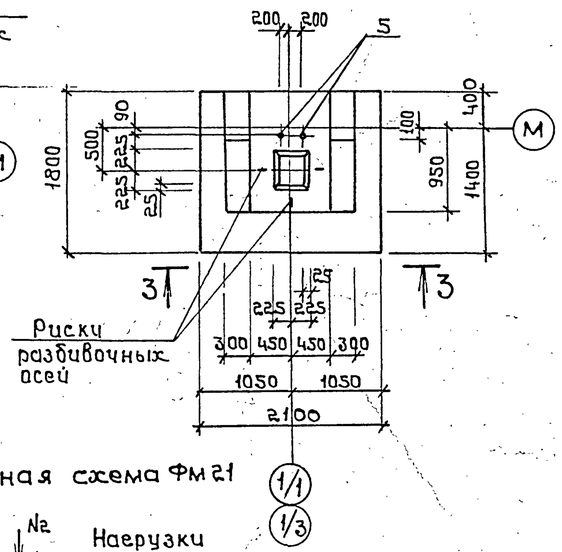

4-4

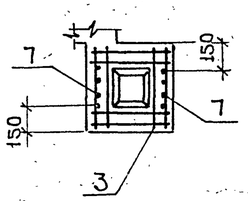

Расчётная схема Фм 21

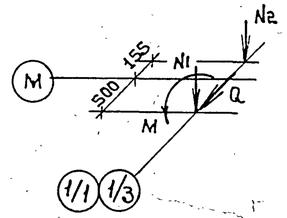

Нагрузки
N_1 = 23,4т
N_2 = 16,5т
Q = ± 1,1т
M = ± 2,4т

1-1

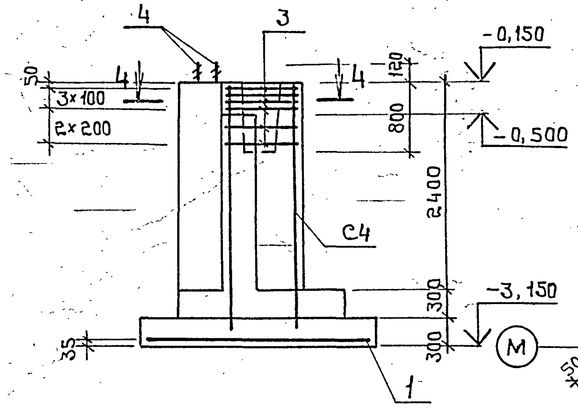

2-2

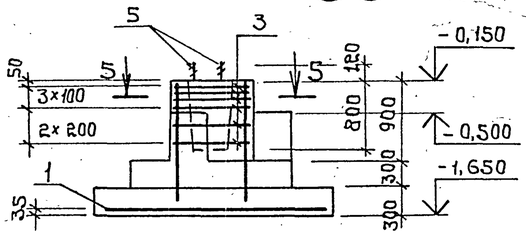

3-3

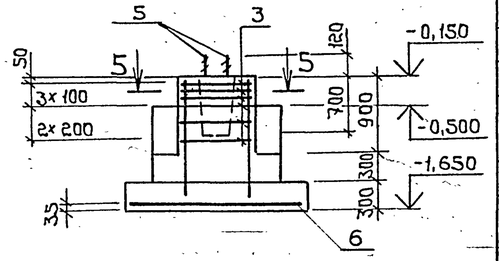

Расчётная схема Фм 20

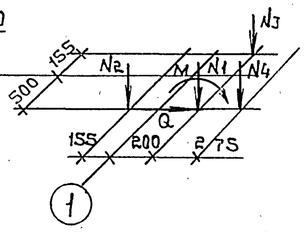

Нагрузки
N_1^{max} = 24,6т
N_2 = 6,9т
N_3 = 6,7т
N_4 = 12,8т
M = ± 10,4тм
Q = ± 1,8т
N^{min} = 21,9т

5-5

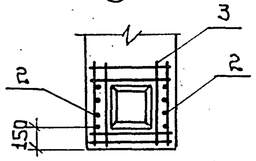

Расчётная схема Фм 19

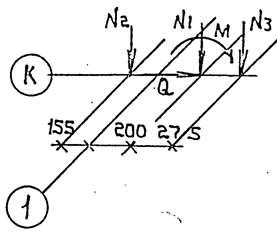

Нагрузки
N_1^{max} = 29,8т
N_1^{min} = 24,4т
N_2 = 13,7т
N_3 = 25,7т
M = ± 14,8тм
Q = ± 2,6т

Ведомость расхода стали на элемент, кг

Марка элемента	Изделие арматурные										Изделия закладные				Общий расход
	Арматура класса									Всего	Прокат марки			Всего	
	A-I			A-II			A-III				Вст3кп2				
	ГОСТ 5781-82*			ГОСТ 5781-82*			ГОСТ 5781-82*				ГОСТ 2590-71*				
	ф8		Итого	ф12		Итого	ф10	ф12	Итого		в16	в25	Итого		
Фм 19	18,2		18,2	—		—	35,7	21,0	56,7	74,9	5,7	—	5,7	5,7	80,6
Фм 20	17,8		17,8	10,4		10,4	35,7	—	35,7	63,9	—	7,0	7,0	7,0	70,9
Фм 21	17,8		17,8	10,4		10,4	23,3	—	23,3	51,5	—	7,0	7,0	7,0	58,5

Спецификация Фм 19 ÷ Фм 21

Формат	Зона	Поз.	Обозначение	Наименование	Кол.	Примечание
				Фм 19		
				Сборочные единицы		
				Сетки арматурные		
		1	1.410-3, Вып.1	2С 10АIII/10АIII 235×265	1	
		7	ТП503-1-46.86 Альбом III	С4	2	
		3	1.412-1/77, Вып.3	СА-8АI	6	
				Анкер		
А4		4	ТП503-1-46.86 Альбом III	А2	4	
				Материалы		
				Бетон класса В12,5		6,7м³
				Фм 20		
				Сборочные единицы		
				Сетки арматурные		
		1	1.410-3, Вып.1	2С 10АIII/10АIII 235×265	1	
		2	1.412-1/77, Вып.3	СН 12АII-6×15	2	
		3	1.412-1/77, Вып.3	СА-8АI	6	
				Анкер		
А4		5	ТП503-1-46.86 Альбом III	А1	2	
				Материалы		
				Бетон класса В12,5		3,8м³
				Фм 21		
				Сборочные единицы		
				Сетки арматурные		
		2	1.412-1/77, Вып.3	СН 12АII-6×15	2	
		3	1.412-1/77, Вып.3	СА-8АI	6	
		6	1.410-3, Вып.1	2С 10АIII/10АIII 175×205	1	
				Анкер		
А4		5	ТП Альбом III	А1	2	
				Материалы		
				Бетон класса В12,5		3,0м³

1. В расчётной схеме даны нормативные нагрузки по обрезу фундамента на отм. -0,150.
2. Арматуру вертикальных сеток приварить к арматуре сеток подошвы в местах их пересечения.

Привязан

Инв. №

Инв.№ подл. | Подпись и дата | Взам.инв.№

				ТП 503-1-46.86-КЖ			
				Автотранспортное предприятие на 50 грузовых автомобилей с закрытой стоянкой			
ГИП	Щульгин			Производственный корпус с административно-бытовыми помещениями	Стадия	Лист	Листов
Н.контр.	Сахновская				РП	12	
Нач.отд	Рубан						
Гл.спец.	Воинов			Фундаменты Фм 19 ÷ Фм 21	Минавтотранс РСФСР ГИПРОАВТОТРАНС Ростовский филиал		
Рук.гр.	Лавренко						
Инж.	Кривчук						

Копировал Шаф 25641-01 65 Формат А2

Типовой проект 503-1-46.86 Альбом I

Фм 22

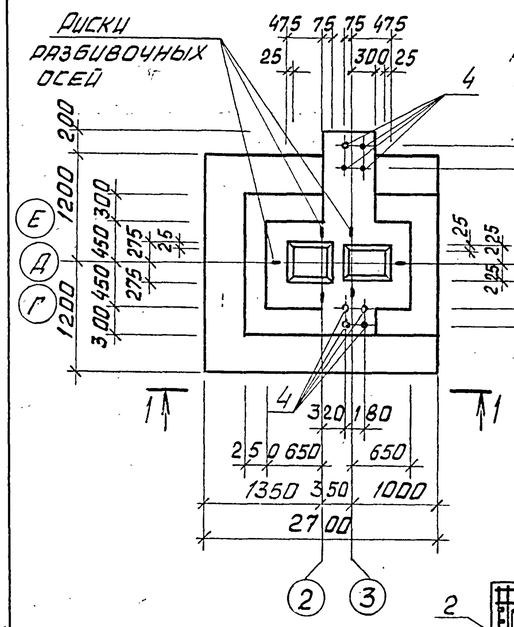

Фм 23

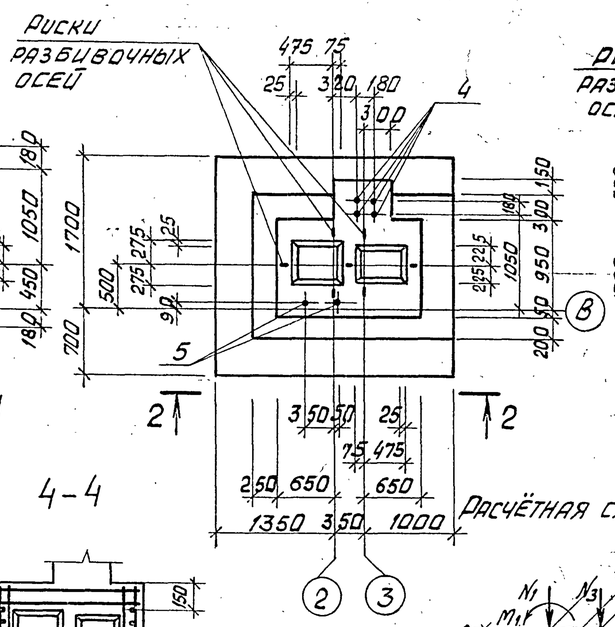

Фм 24

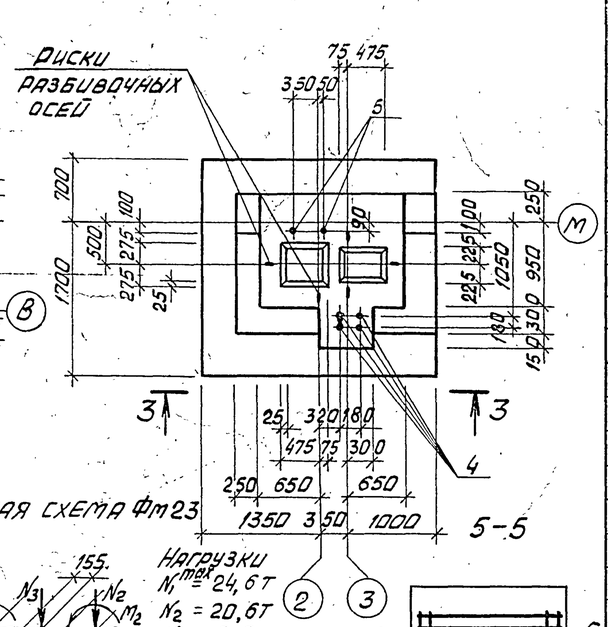

Расчётная схема Фм 23

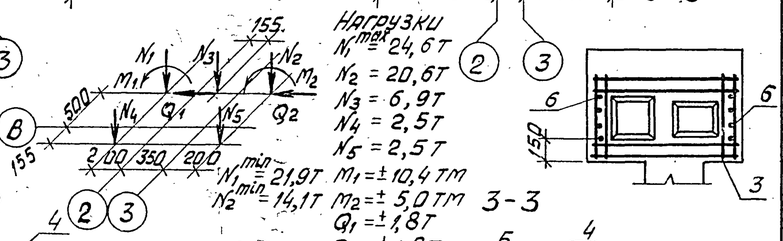

Нагрузки
N_1^{max} = 24,6 т
N_2 = 20,6 т
N_3 = 6,9 т
N_4 = 2,5 т
N_5 = 2,5 т
N_1^{min} = 21,9 т
N_2^{min} = 14,1 т
$M_1 = \pm$ 10,4 тм
$M_2 = \pm$ 5,0 тм
$Q_1 = \pm$ 1,8 т
$Q_2 = \pm$ 1,8 т

1-1

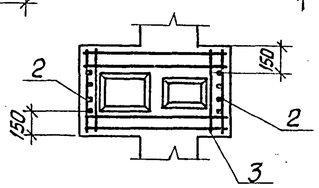

2-2

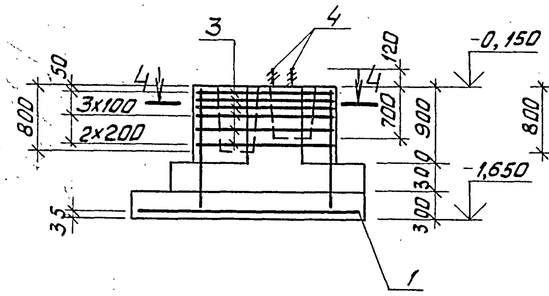

3-3

Расчётная схема Фм 22

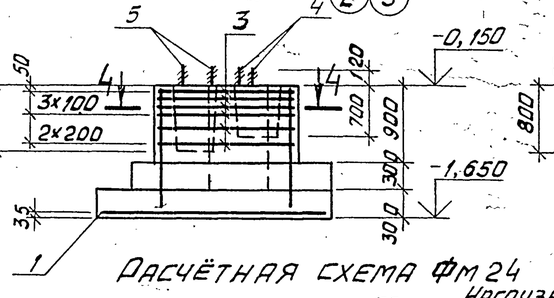

Расчётная схема Фм 24

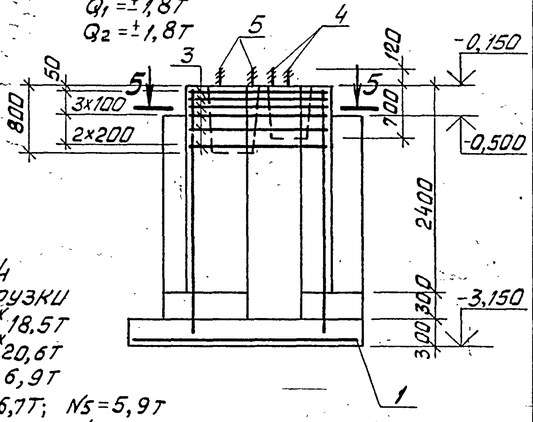

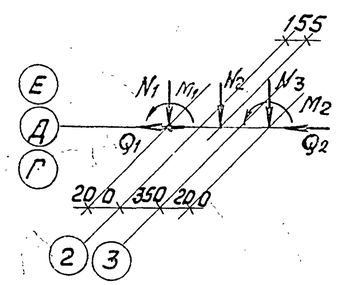

Нагрузки
N_1^{max} = 35,9 т
N_2^{max} = 13,7 т
N_3^{max} = 36,8 т
$Q_1 = \pm$ 2,6 т
$Q_2 = \pm$ 2,6 т
$M_1 = \pm$ 14,8 тм
$M_2 = \pm$ 7,1 тм
N_1^{min} = 30,5 т
N_3^{min} = 23,8 т

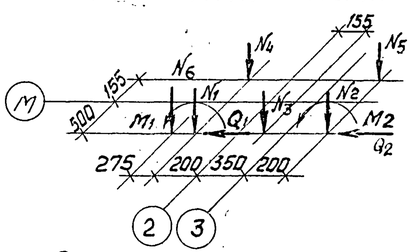

Нагрузки
N_1^{max} = 18,5 т
N_2^{max} = 20,6 т
N_3 = 6,9 т
N_4 = 6,7 т; N_5 = 5,9 т
$Q_1 = \pm$ 1,8 т; N_6 = 12,8 т
$Q_2 = \pm$ 1,8 т; N^{min} = 15,8 т
$M_1 = \pm$ 10,4 тм; N_2^{min} = 14,1 т
$M_2 = \pm$ 5,0 тм

Ведомость расхода стали на элемент, кг

Марка элемента	Изделия арматурные										Изделия закладные					Общий расход
	Арматура класса									Всего	Прокат марки				Всего	
	А-I			А-II			А-III				ВСт3кп2					
	ГОСТ 5781-82*			ГОСТ 5781-82*			ГОСТ 5781-82*				ГОСТ 2590-71*					
	ф8		Итого	ф12		Итого	ф12		Итого		В16	В25		Итого		
Фм 22	24,4		24,4	10,4		10,4	57,4		57,4	92,2	11,4	–		11,4	11,4	103,6
Фм 23	24,4		24,4	10,4		10,4	57,4		57,4	92,2	5,7	7,0		12,7	12,7	104,9
Фм 24	24,8		24,8	–		–	78,4		78,4	103,2	5,7	7,0		12,7	–	115,9

Спецификация Фм 22 ÷ Фм 24

Формат	Зона	Поз.	Обозначение	Наименование	Кол.	Примечание
				Фм 22		
				Сборочные единицы		
				Сетки арматурные		
		1	1.410-3, вып. 1	2С 12АIII/12АIII 235×265	1	
		2	1.412-1/77, вып. 3	СН 12А II-6×15	2	
А4		3	ТП 503-1-46.86 Альбом III	С3	6	
А4		4	ТП503-1-46.86 Альбом III	Анкер А2	8	
				Материалы		
				Бетон класса В 12.5		5,2 м³
				Фм 23		
				Сборочные единицы		
				Сетки арматурные		
		1	1.410-3, вып. 1	2С 12АIII/12АIII 235×265	1	
		2	1.412-1/77, вып. 3	СН 12А II-6×15	2	
		3	ТП503-1-46.86 Альбом III	С3	6	
				Анкер		
А4		4	ТП503-1-46.86 Альбом III	А2	4	
А4		5	ТП503-1-46.86 Альбом III	А1	2	
				Материалы		
				Бетон класса В12,5		4,9 м³
				Фм 24		
				Сборочные единицы		
				Сетки арматурные		
		1	1.410-3, вып. 1	2С 12АIII/12АIII 235×265	1	
А4		3	ТП503-1-46.86 Альбом III	С3	6	
А4		6	ТП503-1-46.86 Альбом III	С4	2	
				Анкер		
А4		4	ТП503-1-46.86 Альбом III	А2	4	
А4		5	ТП503-1-46.86 Альбом III	А1	2	
				Материалы		
				Бетон класса В12.5		8,8 м³

В расчётной схеме даны нормативные нагрузки по обрезу фундамента на отм. −0.150

Взам. инв. № | Подпись и дата | Инв. № подл.

Привязан

Инв. №

ГИП	Шульгин		
Н. контр.	Сахновская		
Нач. отд.	Рубан		
Гл. спец.	Воинов		
Рук. гр.	Лавренко		
Инж.	Кравчук		

ТП 503-1-46.86-КЖ

Автотранспортное предприятие на 50 грузовых автомобилей с закрытой стоянкой.

Производственный корпус с административно-бытовыми помещениями

Стадия	Лист	Листов
РП	13	

Фундаменты Фм 22 ÷ Фм 24

Минавтотранс РСФСР Гипроавтотранс Ростовский филиал

25641-01 66

Копировал Вахн

Формат А2

Типовой проект 503-1-46.86 Альбом I

ФМ 25

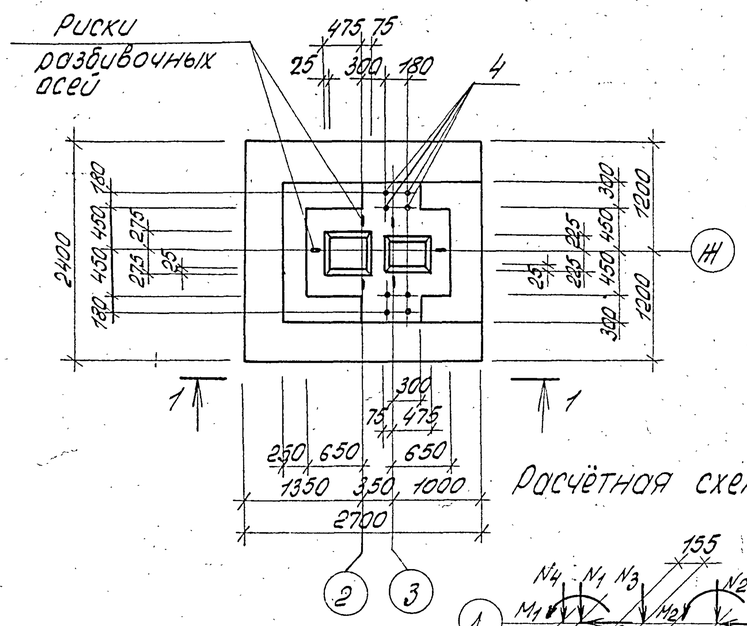

ФМ 26

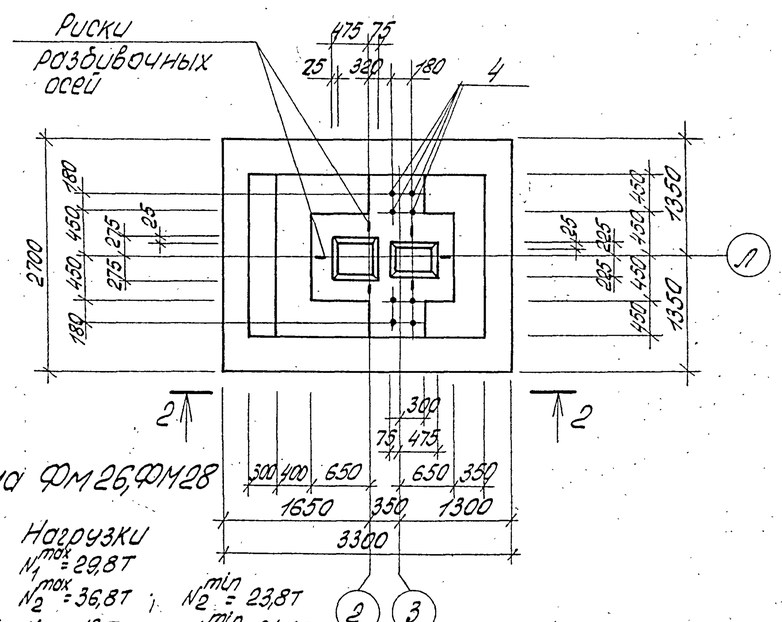

Расчётная схема ФМ26,ФМ28

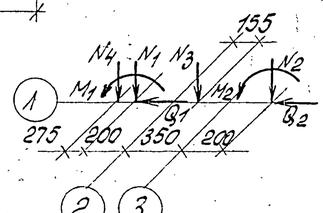

Нагрузки
N_1^{max} = 29,8т
N_2^{max} = 36,8т ; N_2^{min} = 23,8т
N_3 = 13,7т
Q_1 = ± 2,6т
Q_2 = ± 2,6т
M_1 = ± 14,8тм
M_2 = ± 7,1тм
N_4 = 25,7т
N_1^{min} = 24,4т

1-1

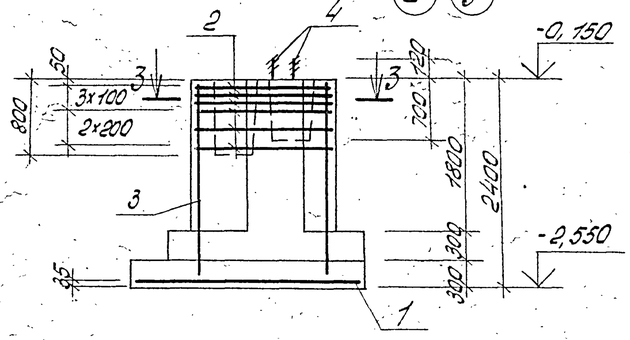

2-2

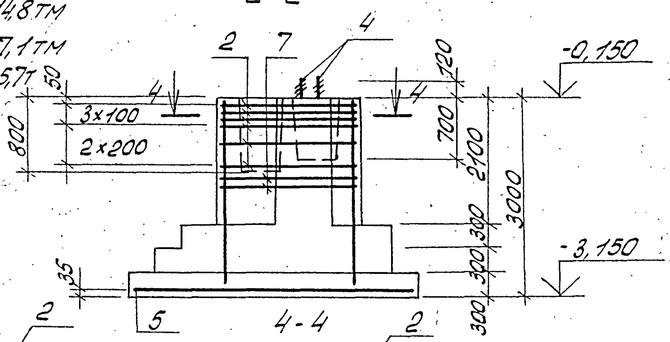

3-3

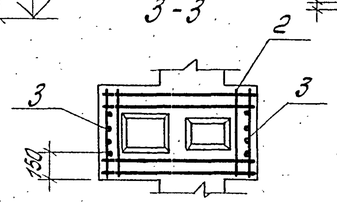

4-4

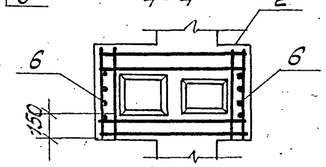

Расчётная схема ФМ25

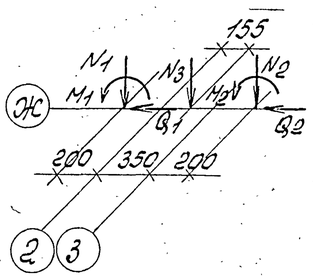

Нагрузки
N_1^{max} = 35,9т
N_2^{max} = 36,8т
N_3 = 13,7т
Q_1 = ± 2,6т
Q_2 = ± 2,6т
M_1 = ± 14,8тм
M_2 = ± 7,1тм
N_1^{min} = 30,5т
N_2^{min} = 23,8т

Ведомость расхода стали на элемент, кг

Марка элемента	Изделия арматурные									Всего	Изделия закладные			Общий расход
	Арматура класса										Прокат марки			
	A-I			A-II			A-III				Ст 3 кп 2		Всего	
	ГОСТ 5781-82*			ГОСТ 5781-82*			ГОСТ 5781-82*				ГОСТ 2590-71*			
	ф6	ф8	Итого	ф12		Итого	ф12		Итого		в 16	Итого		
ФМ 25	—	24,3	24,3	—		—	73,8		73,8	98,1	11,4	11,4	11,4	109,5
ФМ 26	12,8	24,8	37,6	—		—	101,4		101,4	139,0	11,4	11,4	11,4	150,4

Спецификация ФМ25, ФМ26

Формат	Зона	Поз.	Обозначение	Наименование	Кол.	Примечание
				ФМ 25		
				Сборочные единицы		
				Сетки арматурные		
		1	1.410-3, Вып. 1	2С $\frac{12AIII}{12AIII}$ 235×265	1	
		2	ТП 503-1-46.86 альбом III	С3	6	
		3	ТП 503-1-46.86 альбом III	С5	2	
				Анкер		
		4	ТП 503-1-46.86 альбом III	А2	8	
				Материалы		
				Бетон класса В 12,5		6,1м³
				ФМ 26		
				Сборочные единицы		
				Сетки арматурные		
		2	ТП 503-1-46.86 альбом III	С3	6	
		5	1.410-3, Вып. 1	2С $\frac{12AIII}{12AIII}$ 265×325	1	
		6	ТП 503-1-46.86 альбом III	С4	2	
		7	ТП 503-1-46.86 альбом III	С6	2	
				Анкер		
		4	ТП 503-1-46.86 альбом III	А2	8	
				Материалы		
				Бетон класса В 12,5		9,8м³

В расчётной схеме даны нормативные нагрузки по обрезу фундамента на отм. -0,150.

Привязан

Инв. №

Инв. № подл. | Подпись и дата | Взам. инв. №

ТП 503-1-46.86 – КН			
Автотранспортное предприятие на 50 грузовых автомобилей с закрытой стоянкой			
ГИП Шульгин	Производственный корпус с административно-бытовыми помещениями	Стадия	Лист	Листов
Н.контр. Сохновская		РП	14	
Нач.отд. Рубан				
Гл.спец. Воинов	Фундаменты ФМ 25÷ФМ 26	Минавтотранс РСФСР ГИПРДАВТОТРАНС Ростовский филиал		
Рук.гр. Лобренко				
Инж. Коибчук				

25641-01 67

Копировал: Ад

Формат А2

Типовой проект 503-1-46.86 Альбом I

Инв.№ подл. | Подпись и дата | Взам.инв.№

Фм 27

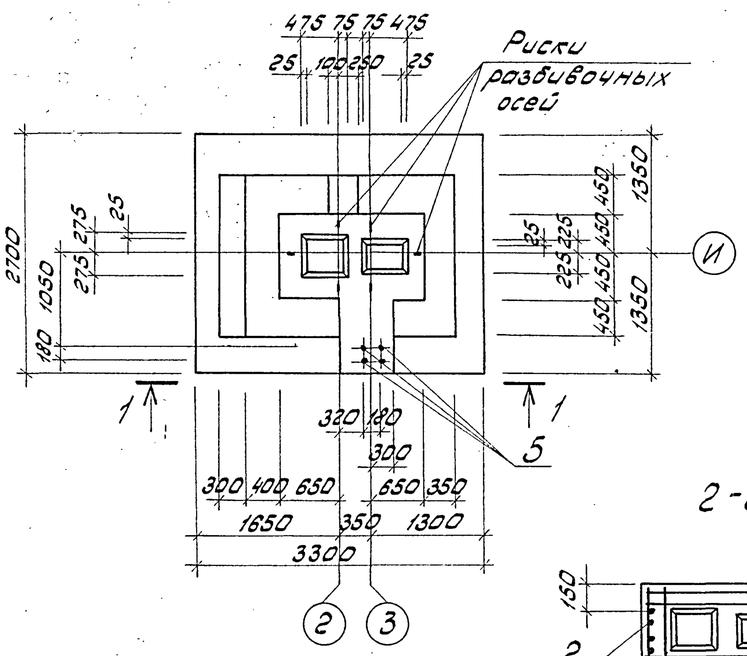

2-2

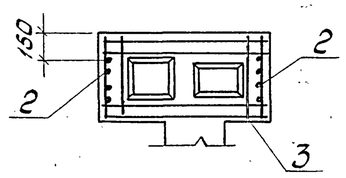

1-1

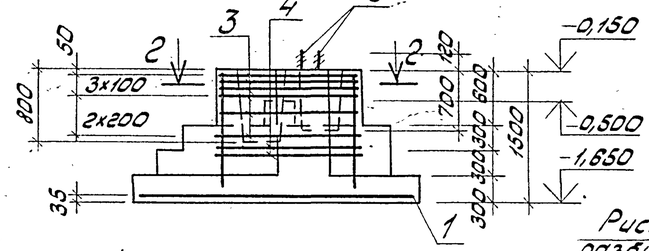

Фм 28

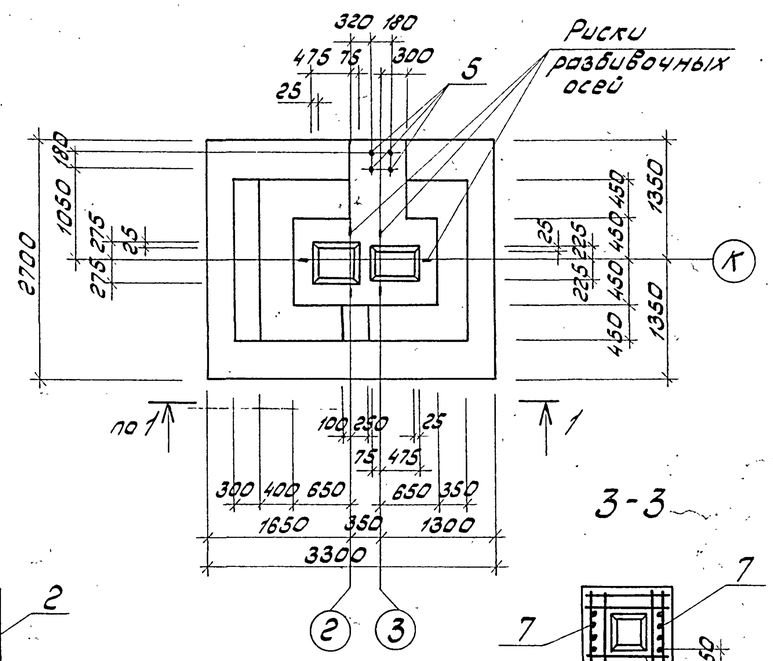

3-3

Фм 29

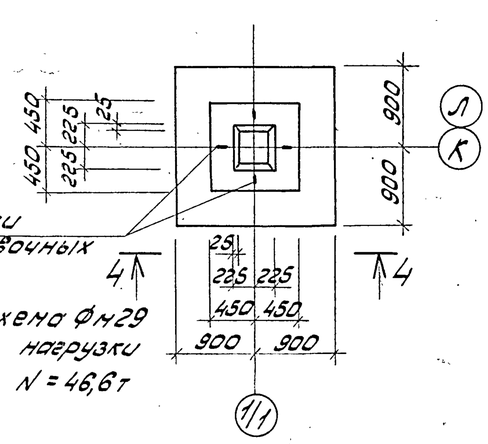

4-4

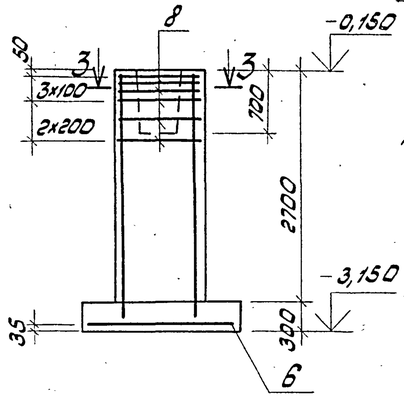

Спецификация Фм 27÷Фм 29

Формат	Зона	Поз.	Обозначение	Наименование	Кол.	Примечание
				Фм 27, Фм 28		
				Сборочные единицы		
				Сетки арматурные		
		2	1.412-1/77, Вып. 3	СН 12 АII-6×15	2	
А4		3	ТП 503-1-46.86 альбом III	С3	6	
А4		4	ТП 503-1-46.86 альбом III	С6	2	
		1	1.410-3, Вып. 1	2С 12АIII/12АIII 265×325	1	
				Анкер		
А4		5	ТП 503-1-46.86 альбом III	А2	4	
				Материалы		
				Бетон класса В12,5		7,3 м³
				Фм 29		
				Сборочные единицы		
				Сетки арматурные		
		6	1.410-3, Вып. 1	2С 10АIII/10АIII 175×175	1	
А4		7	ТП 503-1-46.86 альбом III	С4	2	
		8	1.412-1/77, Вып. 3	СА-8АI	6	
				Материалы		
				Бетон класса В12,5		2,1 м³

В расчётной схеме даны нормативные нагрузки по обрезу фундамента на отм. -0,150

Расчётная схема Фм 27

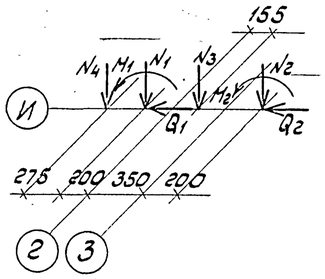

нагрузки
N_1^{max} = 29,8т
N_2^{max} = 36,8т
N_3 = 13,7т
N_4 = 12,8т
Q_1 = ±2,6т
Q_2 = ±2,6т
M_1 = ±14,8тм
M_2 = ±7,1тм
N_1^{min} = 24,4т
N_2^{min} = 23,8т

Расчётная схема Фм 29

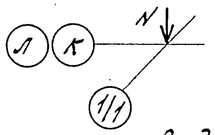

нагрузки
N = 46,6т

Ведомость расхода стали на элемент, кг

Марка элемента	Изделия арматурные										Всего	Изделия закладные			Всего	Общий расход
	Арматура класса											Прокат марки				
	A-I			A-II			A-III					ВСт3кп2				
	ГОСТ 5781-82*			ГОСТ 5781-82*			ГОСТ 5781-82*					ГОСТ 2590-71*				
	Ф6	Ф8	Итого	Ф12		Итого	Ф10	Ф12		Итого		В16		Итого		
Фм 27, Фм 28	12,8	24,4	37,2	10,4		10,4		80,4		80,4	128,0	5,7		5,7	5,7	133,7
Фм 29		18,2	18,2	—		—	19,4	21,0		40,4	58,6	—		—	—	58,6

Привязан

Инв.№

		ТП 503-1-46.86-КЖ	
		Автотранспортное предприятие на 50 грузовых автомобилей с закрытой стоянкой	
ГИП	Шульгин	Производственный корпус с административно-бытовыми помещениями	Стадия: РП; Лист: 15; Листов:
Н.контр.	Сохновская		
Нач.отд.	Рубан		
Гл.спец.	Воинов	Фундаменты Фм 27÷Фм 29	Минавтотранс РСФСР ГИПРОАВТОТРАНС Ростовский филиал
Рук.гр.	Лавренко		
Инж.	Кривчук		

25641-01 68

Копировал

Формат А2

Альбом I

Типовой проект 503-1-46.86

Схема расположения наружных и внутренних стеновых панелей на отм. 3,000

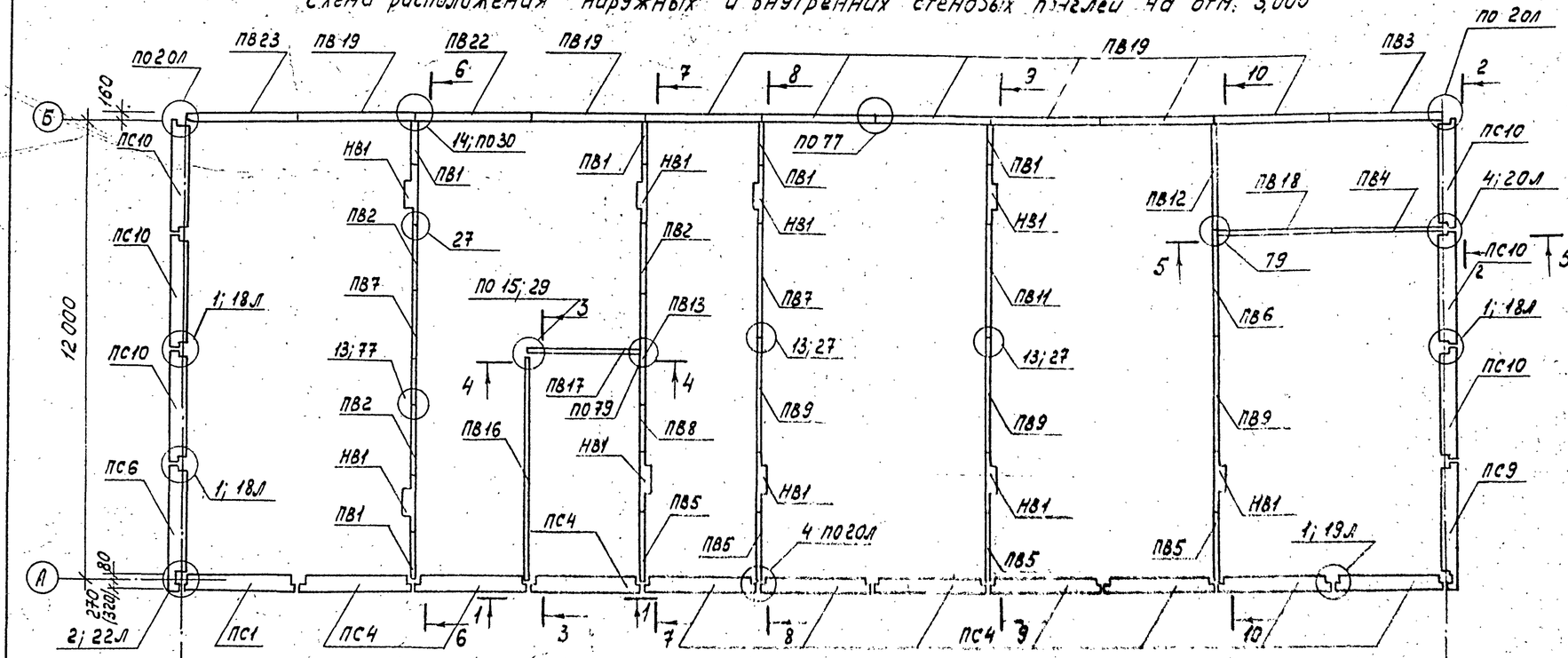

Схема расположения наружных и внутренних стеновых панелей на отм. 0,000

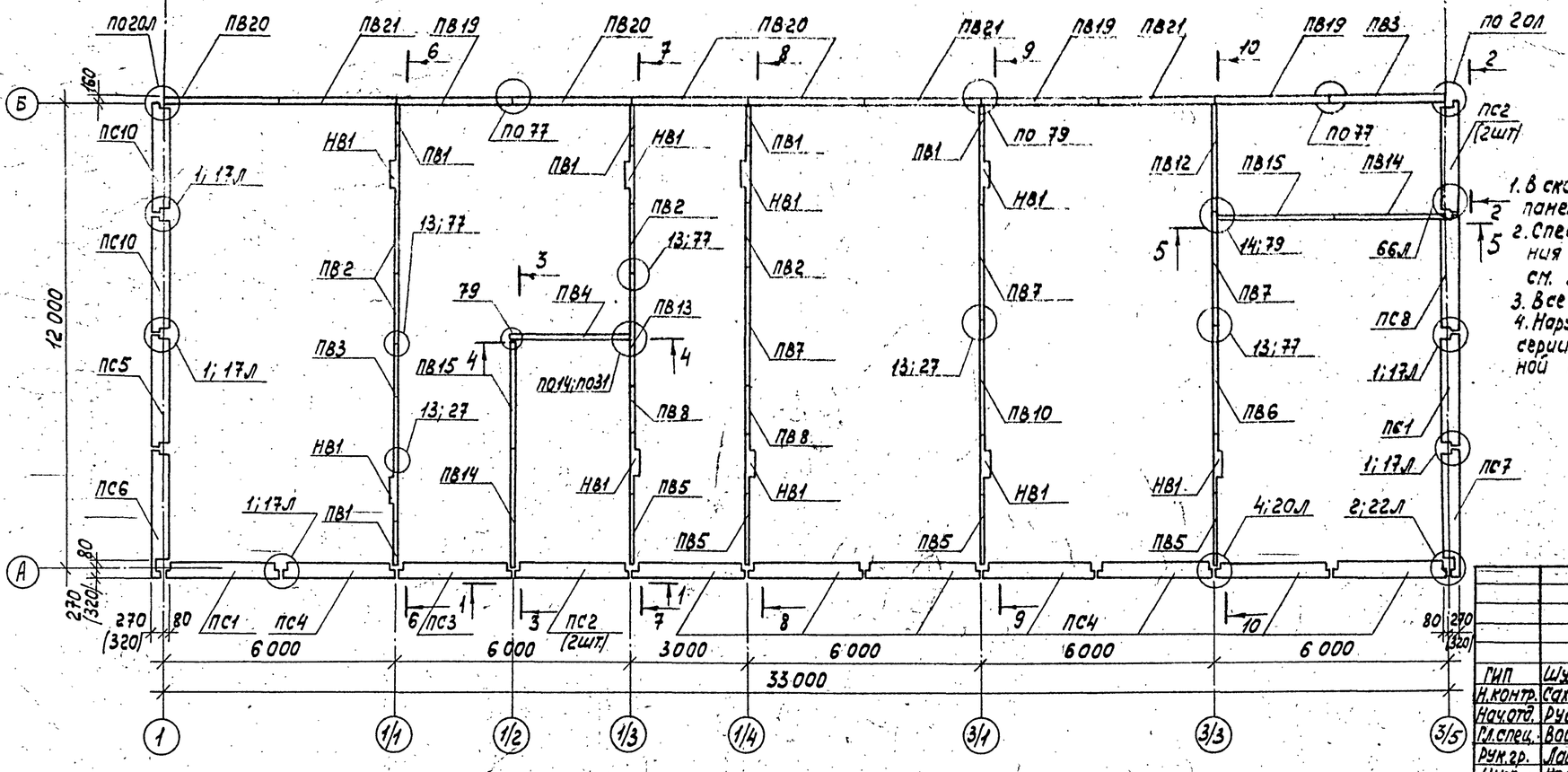

1-1

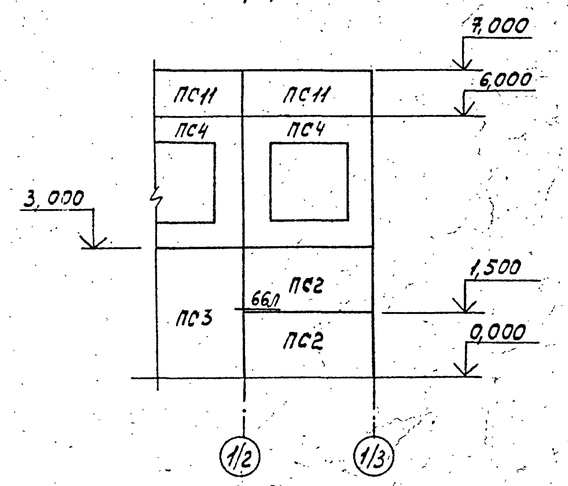

2-2

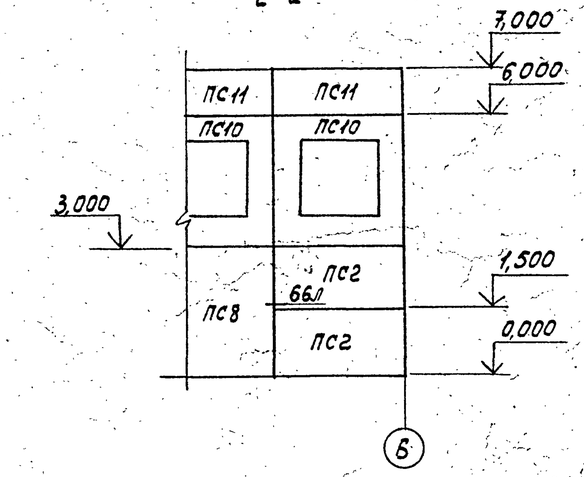

1. В скобках даны привязка наружных стеновых панелей для t=-40°С.
2. Спецификацию элементов к схемам расположения наружных и внутренних стеновых панелей см. лист 19
3. Все узлы замаркированы по серии 1.090.1-1, вып. 7-1
4. Наружные стеновые панели отделать по типу 1;4 серии 1.090.1-1. 0-2 17ПЗ. Панели окрасить водоэмульсионной краской.

Привязан

Инв. №

				ТП 503-1-46.86 КЖ		
				Автотранспортное предприятие на 50 грузовых автомобилей с закрытой стоянкой		
ГИП	Шульгин			Производственный корпус с административно-бытовыми помещениями	Стадия: РП	Лист: 16	Листов:
Н.контр.	Сахновская						
Нач.отд.	Рубан						
Гл.спец.	Воинов			Схемы расположения наружных и внутренних стеновых панелей на отм. 0.000 и 3.000	Минавтотранс РСФСР ГИПРОАВТОТРАНС Ростовский филиал	
Рук.гр.	Лавренко					
Инж.	Коротких					

Инв. № подл. | Подпись и дата | Взам. инв. №

25641-01 69

Копировал

Формат А2

Типовой проект 503-1-46.86 Альбом I

Схема расположения парапетных панелей на отм. 7,000

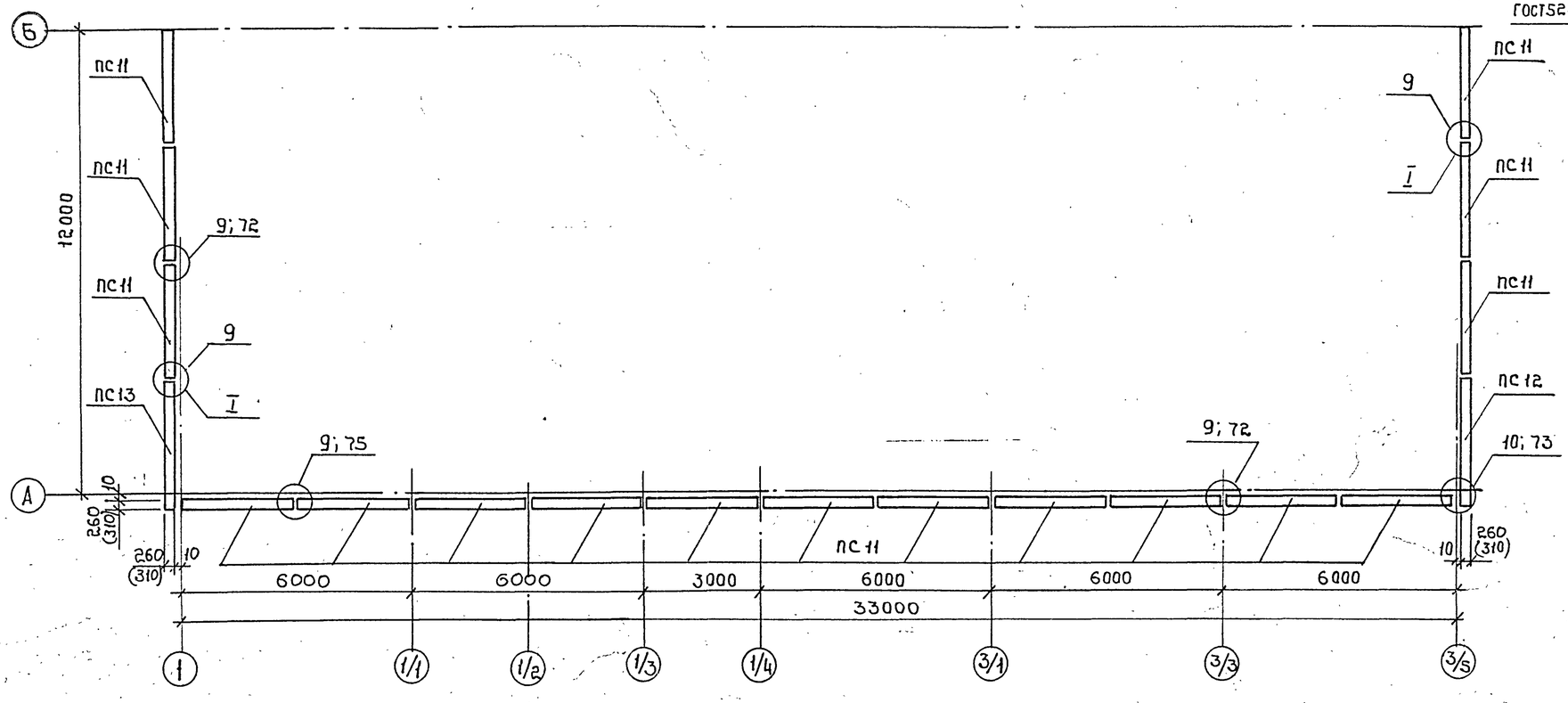

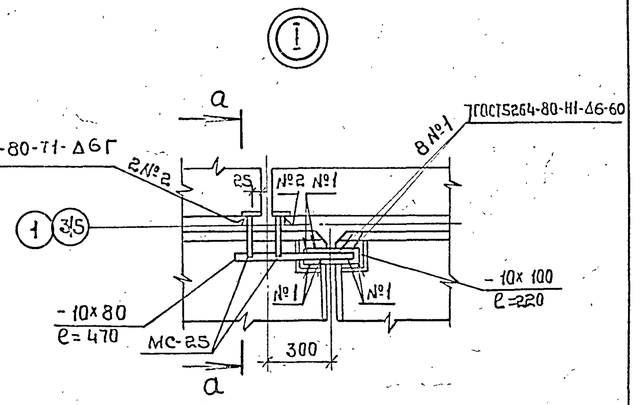

а – а

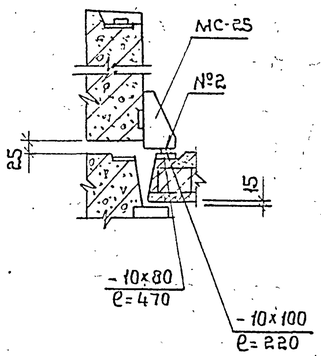

1. В скобках дана привязка парапетных панелей для t=-40°С.
2. Спецификацию элементов к схемам расположения парапетных панелей см. лист 19
3. Все узлы, кроме оговоренных, замаркированы по серии 1.090.1-1, вып. 7-1.

3 – 3

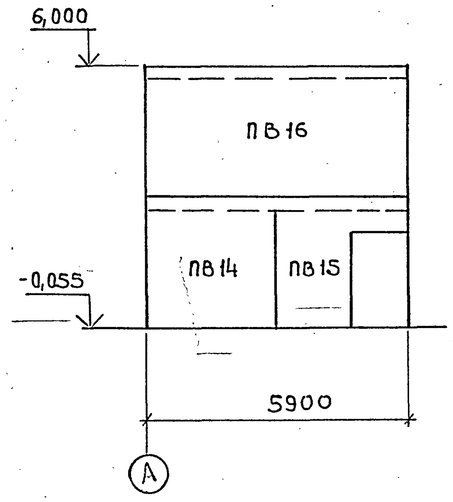

4 – 4

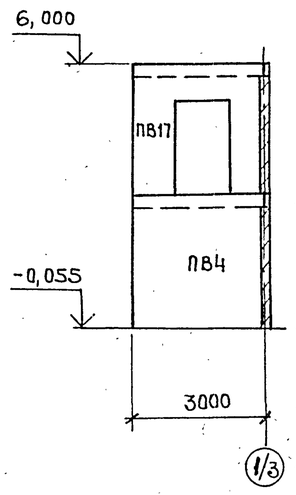

5 – 5

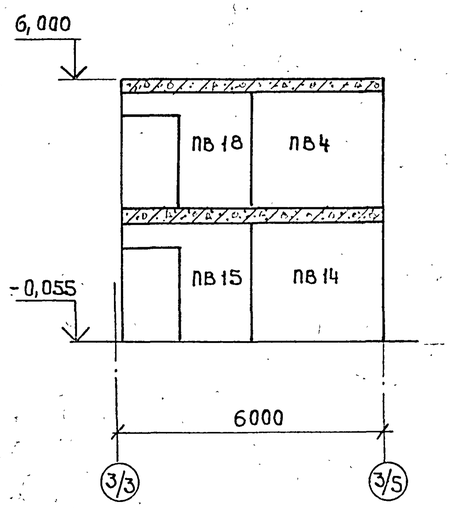

Привязан

Инв.№

ТП 503-1-46.86-КЖ			
Автотранспортное предприятие на 50 грузовых автомобилей с закрытой стоянкой			
Гип Щульгина	Производственный корпус с административно-бытовыми помещениями	Стадия	Лист	Листов
Н.контр. Сахновская		РП	17	
Нач. отд. Рубан				
Гл.спец. Воинов	Схема расположения парапетных панелей на отм. 7,000	Минавтотранссфер ГИПРОАВТОТРАНС Ростовский филиал		
Рук.гр. Лавренко				
Инж. Кутнякова				

Копировал 25641-01 70 Формат А2

Инв.№ подл. | Подпись и дата | Взам.инв.№

Типовой проект 503-1-46.86 Альбом I

6-6

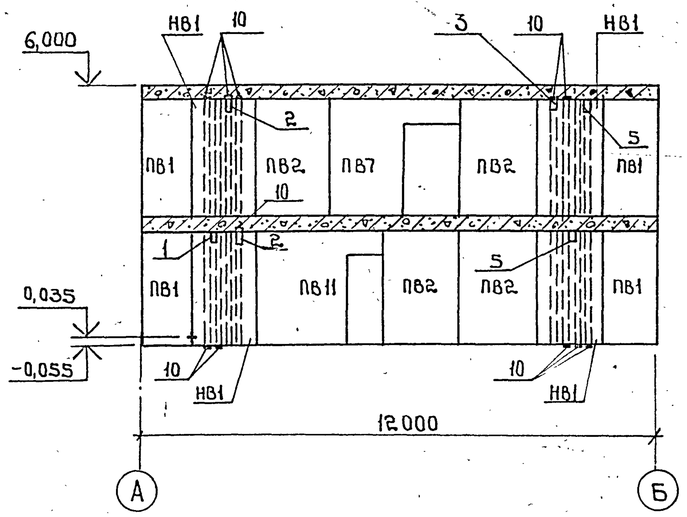

7-7

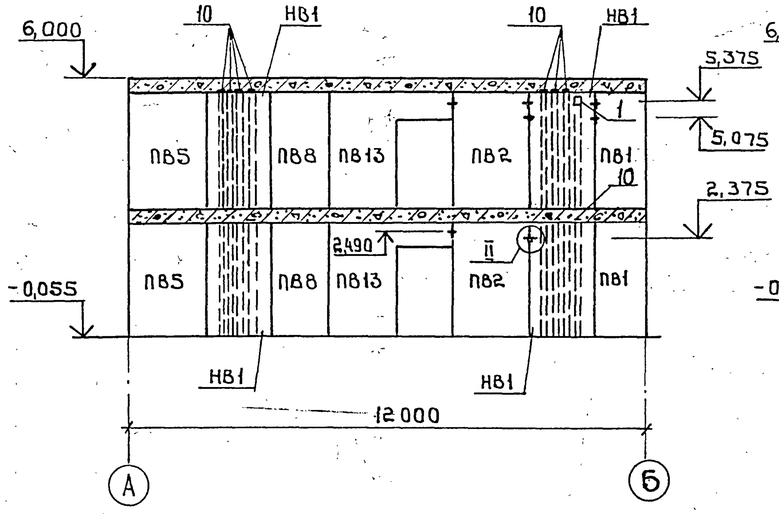

8-8

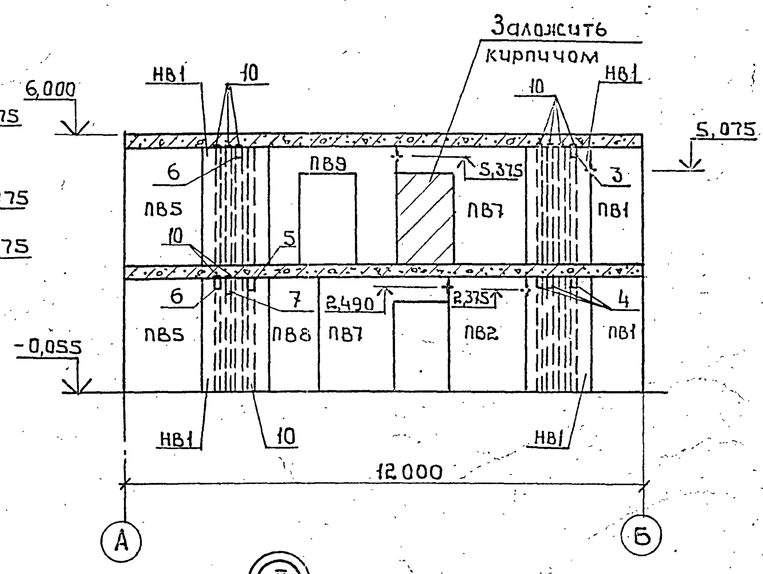

II

11-11

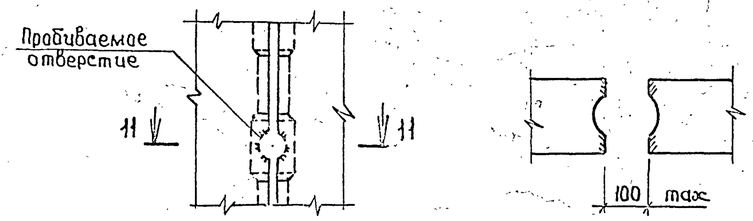

Все отверстия в вентиляционных блоках пробить по месту в увязке с сантехнической частью проекта

9-9

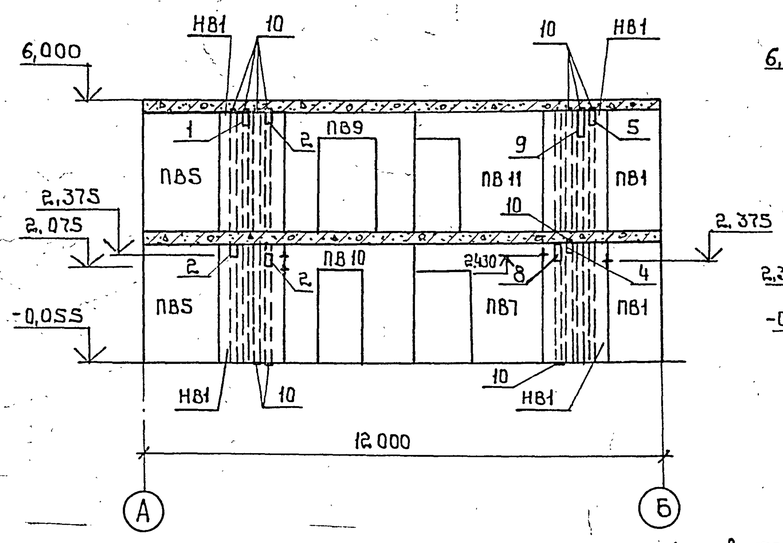

10-10

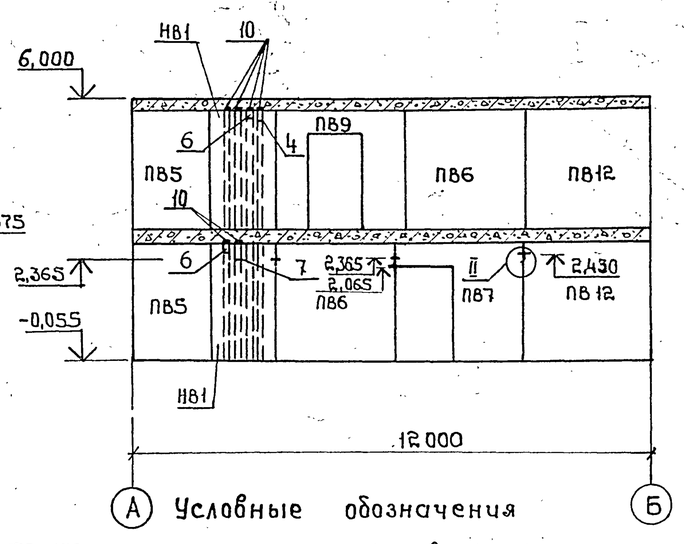

Деталь установки МС8 12-12

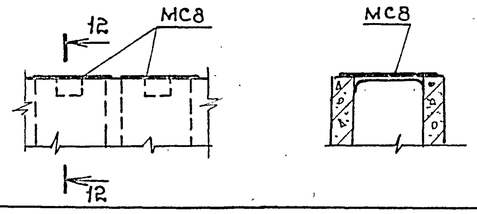

Условные обозначения

1 – отв. 150×150
2 – отв. 150×250 пробить с обратной стороны сечения
3 – отв. 150×200 пробить с обратной стороны сечения
4 – отв. 150×250
5 – отв. 150×350 пробить с обратной стороны сечения
6 – отв. 150×150 пробить с обратной стороны сечения
7 – отв. 150×350
8 – отв. 150×450
9 – отв. 150×700
10 – заглушка МС8
11 – отв. 150×150 пробить с 2-х сторон
+ – отверстия 100×150; 100×170

Привязан

Инв. №

ТП 503-1-46.86-КЖ

Автотранспортное предприятие на 50 грузовых автомобилей с закрытой стоянкой

Гип	Шульгина				
Н.контр.	Сахновская				
Нач.отд.	Рубан		Производственный корпус с административно-бытовыми помещениями	Стадия	Лист	Листов
Гл.спец.	Воинов			Р/Т	18	
Рук.гр.	Лавренко		Сечения 6-6 ÷ 10-10 к листу 16 Узел II	Минавтотранс РСФСР ГИПРОАВТОТРАНС Ростовский филиал		
Инж.	Кутнякова					

Инв.№ подл. | Подпись и дата | Взам.инв.№

Копировал: Шиф 25641-01 71 Формат А2

Типовой проект 503-1-46.86 Альбом I

Спецификация элементов к схемам расположения на листах 16, 17

Марка, поз.	Обозначение	Наименование	Кол. на этаж 0,000	3,000	7,000		Всего	Масса ед., кг.	Примечание
		для t=-30°С							
		Наружные							
		стеновые панели							
ПС1	1.090.1-1, Вып.2-6	ПС30.30.3,5-П	2	1	—		3	3080	
ПС2	1.090.1-1, Вып.2-6	ПС30.15.3,5-П	4	—	—		4	2250	
ПС3	1.090.1-1, Вып.2-6	3ПСД30.30.3,5-П-2	1	—	—		1	1760	
ПС4	ТП 503-1-46.86 альбом III	4ПСО30.30.3,5-П-1-а	8	10	—		18	1700	
ПС5	1.090.1-1, Вып.2-6	1ПСД30.30.3,5-П-2	1	—	—		1	2150	
ПС6	ТП503-1-46.86 альбом III	2ПСО33.30.3,5-П-2-а	1	1	—		2	1900	
ПС7	1.090.1-1, Вып.2-6	1ПС33.30.3,5-П	1	—	—		1	1840	
ПС8	1.090.1-1, Вып.2-6	2ПСД30.30.3,5-П-2	1	—	—		1	2150	
ПС9	ТП503-1-46.86 альбом III	1ПСО33.30.3,5-П-2-а	—	1	—		1	1850	
ПС10	ТП503-1-46.86 альбом III	4ПСО30.30.3,5-П-2-а	2	6	—		8	1700	
ПС11	1.090.1-1, Вып.2-1	ПСП30.10.2,6-П	—	—	17		17	780	
ПС12	1.090.1-1, Вып.2-1	1ПСП33.10.26-П	—	—	1		1	850	
ПС13	1.090.1-1, Вып.2-1	2ПСП33.10.2,6-П	—	—	1		1	850	
		для t=-40°С							
		Наружные							
		стеновые панели							
ПС1	1.090.1-1, Вып. 2-6	ПС30.30.4,0-П	2	1	—		3	3530	
ПС2	1.090.1-1, Вып.2-6	ПС30.15.4,0-П	4	—	—		4	3770	
ПС3	1.090.1-1, Вып. 2-6	3ПСД30.30.4,0-П-2	1	—	—		1	2020	
ПС4	ТП 503-1-46.86 альбом III	4ПСО30.30.4,0-П-1-а	8	10	—		18	1940	
ПС5	1.090.1-1, Вып.2-6	1ПСД30.30.4,0-П-2	1	—	—		1	2460	
ПС6	ТП503-1-46.86 альбом III	2ПСО33.30.4,0-П-2-а	1	1	—		2	2180	
ПС7	1.090.1-1, Вып.2-6	1ПС33.30.4,0-П	1	—	—		1	2110	
ПС8	1.090.1-1, Вып.2-6	2ПСД30.30.4,0-П-2	1	—	—		1	2460	
ПС9	ТП503-1-46.86 альбом III	1ПСО33.30.4,0-П-2-а	—	1	—		1	2130	
ПС10	ТП503-1-46.86 альбом III	4ПСО30.30.4,0-П-2-а	2	6	—		8	1940	
ПС11	1.090.1-1, Вып.2-1	ПСП30.10.3,1-П	—	—	17		17	930	
ПС12	1.090.1-1, Вып.2-1	1ПСП33.10.3,1-П	—	—	1		1	1030	
ПС13	1.090.1-1, Вып.2-1	2ПСП33.10.3.1-П	—	—	1		1	1030	
		для t=-30°С; t=-40°С							
		Внутренние							
		стеновые панели							
ПВ1	1.090.1-1, Вып.4-4	1ПВ12.27-1т	5	5	—		10	1310	
ПВ2	1.090.1-1, Вып.4-4	ПВ 18.27-1т	4	3	—		7	2100	
ПВ3	1.090.1-1, Вып.4-4	2ПВ30.30-1т	1	1	—		2	3540	
ПВ4	1.090.1-1, Вып.4-4	1ПВ30.27-1т	1	1	—		2	3280	
ПВ5	1.090.1-1, Вып.4-4	1ПВ18.27-1т	4	4	—		8	2100	
ПВ6	1.090.1-1, Вып.4-4	ПВ 28.27-1т	1	1	—		2	3090	
ПВ7	1.090.1-1, Вып.4-4	ПВГ30.27.13-1т	3	2	—		5	2200	
ПВ8	1.090.1-1, Вып.4-4	ПВ12.27-1т	2	1	—		3	1310	
ПВ9	1.090.1-1, Вып.4-4	ПВП30.27.13-1т	—	3	—		3	2140	
ПВ10	1.090.1-1, Вып.4-4	ПВП30.27.10-1т	1	—	—		1	2440	

Продолжение

Марка, поз.	Обозначение	Наименование	Кол. на этаж 0,000	3,000	7,000		Всего	Масса ед., кг.	Примечание
НВ1	1.034.1-1, Вып.1	НВ15.30	9	9	—		18	1683	
ПВ11	1.090.1-1, Вып. 4-4	ПВГ30.27.10-1т	1	1	—		2	2440	
ПВ12	1.090.1-1, Вып. 4-4	1ПВ29.27-1т	1	1	—		2	3180	
ПВ13	ТП503-1-46.86 альбом III	ПВГ30.27.13-1т-а	1	1	—		2	2020	
ПВ14	1.090.1-1, Вып. 4-4	2ПВ30.30-1т	2	—	—		2	3540	
ПВ15	1.090.1-1, Вып. 4-4	4ПВГ29.30.13-1т	2	—	—		2	2400	
ПВ16	1.090.1-1, Вып. 4-4	1ПВ59.27-1т	—	1	—		1	6480	
ПВ17	1.090.1-1, Вып. 4-4	1ПВП30.27-13-1т	—	1	—		1	2140	
ПВ18	1.090.1-1, Вып. 4-4	ПВГ29.27.13-1т	—	1	—		1	3280	
ПВ19	1.090.1-1, Вып. 4-4	ПВ30.30-1т	3	8	—		11	3540	
ПВ20	1.090.1-1, Вып. 4-4	ПВР30.30.15-3т	4	—	—		4	2250	
ПВ21	ТП503-1-46.86 альбом III	ПВ30.30-1т-а	3	—	—		3	3540	
ПВ22	ТП503-1-46.86 альбом III	ПВ30.30-1т-б	—	1	—		1	3540	
ПВ23	1.090.1-1, Вып. 4-4	1ПВ30.30-1т	—	1	—		1	3540	
					—				
		для t=-30°С; t=-40°С							
		Сетки арматурные							
	ГОСТ 8478-81	С $\frac{5Вт1-100}{5Вт1-100}$ 300х3000 $\frac{2О}{2О}$	7	5	—		12	9,21	
	ГОСТ 8478-81	С $\frac{5Вт1-100}{5Вт1-100}$ 250х3000 $\frac{2О}{2О}$	9	9	—		18	2,28	
		Изделия соединительные							
МС-1	1.090.1-1; Вып. 7-1	МС-1	16	16	—		32	0,36	
МС-2	1.090.1-1, Вып. 8-1	МС-2	18	18	—		36	0,42	
МС-3	1.090.1-1, Вып. 8-1	МС-3	—	10	—		10	0,25	
МС-4	1.090.1-1, Вып. 8-1	МС-4	—	8	—		8	0,25	
МС-5	1.090.1-1, Вып. 7-1	МС-5	98	94	—		192	0,18	
МС-6	1.090.1-1, Вып. 8-1	МС-6	24	14	—		38	0,29	
МС-7	1.090.1-1, Вып. 8-1	МС-7	3	2	—		5	0,21	
МС-8	1.090.1-1, Вып. 7-1	МС-8	—	—	18		18	0,26	
МС-9	1.090.1-1, Вып. 7-1	МС-9	13	13	—		26	0,23	
МС-16	1.090.1-1, Вып. 7-1	МС-16	4	—	—		4	0,25	
МС-18	1.090.1-1, Вып. 7-1	МС-18	28	28	—		56	0,82	
МС-13	1.090.1-1, Вып. 8-1	МС-13	5	5	—		10	0,28	
МС-24	1.090.1-1, Вып. 7-1	МС-24	4	—	—		4	0,31	
МС-25	1.090.1-1, Вып. 8-1	МС-25	—	—	24		24	0,75	
МС-26	1.090.1-1, Вып. 8-1	МС-26	—	—	5		5	1,20	
МС-27	1.090.1-1, Вып. 7-1	МС-27	—	—	5		5	0,47	
МС-28	1.090.1-1, Вып. 7-1	МС-28	—	—	2		2	1,53	
МС-17	1.090.1-1, Вып. 7-1	МС-17	2	2	—		4	0,13	
МС-33	1.090.1-1, Вып. 7-1	МС-33	1	1	—		2	16,80	
МС8	ТП503-1-46.86 альбом III	МС 8	16	30	—		46	1,78	

Инв.№ подл. | Подпись и дата | Взам.инв.№

Привязан

Инв.№

ГИП	Шульгина		ТП 503-1-46.86-КЖ
Н.контр.	Сахновская		Автотранспортное предприятие на 30 грузовых автомобилей с закрытой стоянкой
Нач.отд.	Рубан		Производственный корпус с административно-бытовыми помещениями
Гл.спец.	Воинов		Спецификация элементов к схемам расположения на листах 16, 17
Рук.гр.	Лавренко		
Инж.	Кутнякова		

Стадия	Лист	Листов
РП	19	

Минавтотранс РСФСР ГИПРОАВТОТРАНС Ростовский филиал

25641-01 72

Копировал: Зарц Формат А2

Типовой проект 503-1-46.86 Альбом I

Схема расположения плит покрытия

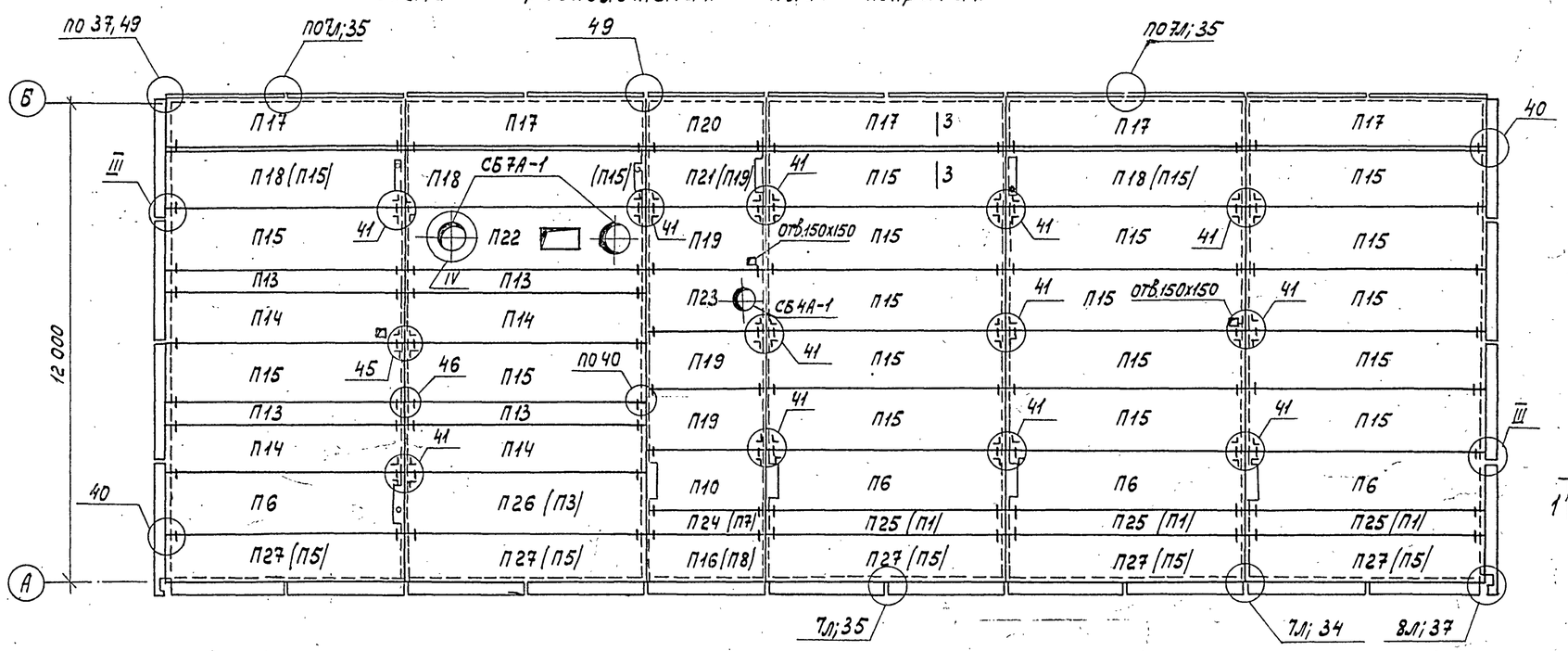

Схема расположения плит перекрытия на отм. 3,000

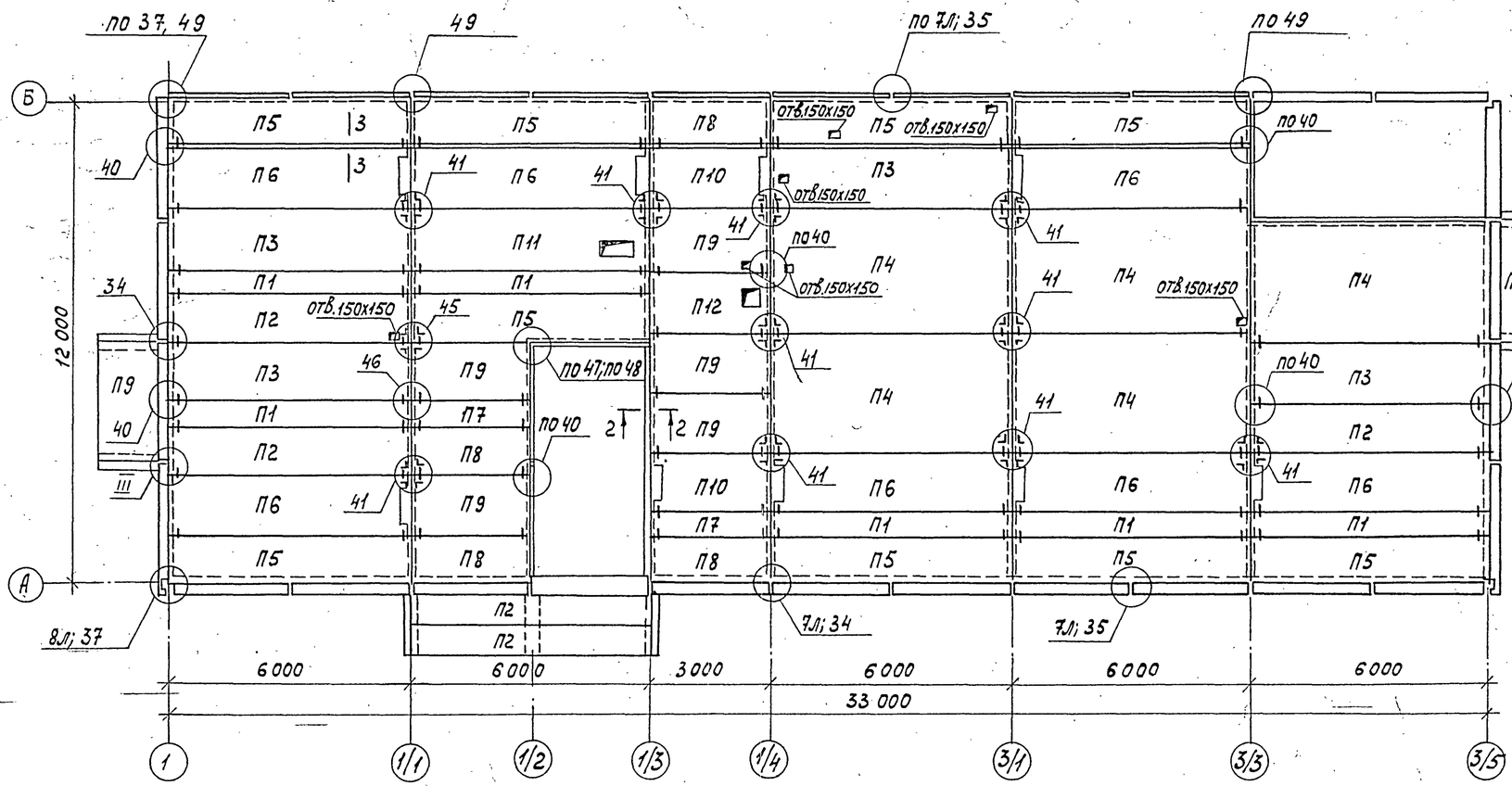

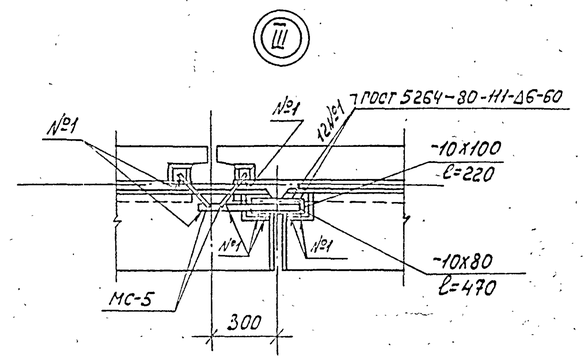

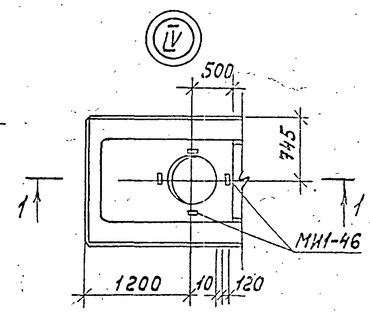

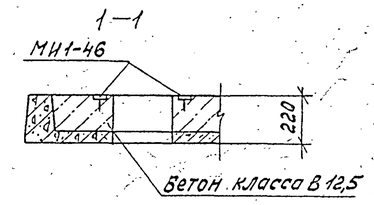

2-2

3-3

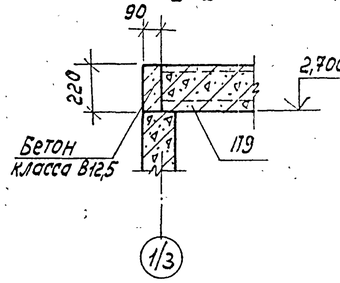

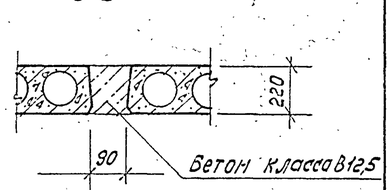

1. При монтаже сборных железобетонных конструкций руководствоваться указаниями серий 1.090.1-1, вып. 0-1; 5-1 и СНиП III-16-80.
2. Верх стакана должен быть строго горизонтальным. Узлы крепления стаканов к плитам см. серии 2.460-14, вып. 0 и 2.460-15, вып. 0
3. Все узлы, кроме оговоренных, замаркированы по серии 1.090.1-1, вып. 7-1
4. В скобках дана марка плит для IV снегового района; t=-40°С.
5. В плитах покрытия П15; П21, укладываемых на вентиляционные блоки, пробить по месту отверстия для пропуска вентиляционных каналов.

			ТП 503-1-46.86-КЖ
			Автотранспортное предприятие на 50 грузовых автомобилей с закрытой стоянкой
ГИП	Шульгин		Производственный корпус с административно-бытовыми помещениями
Н.контр.	Сахновская		Стадия: РП; Лист: 20; Листов:
Нач.отд.	Рубан		
Рук.спец.	Воинов		Схемы расположения плит перекрытия на отм. 3.000 и покрытия
Рук.гр.	Лавренко		Минавтотранс РСФСР, ГИПРОАВТОТРАНС, Ростовский филиал
Инж.	Коротких		

Инв. № подл. | Подпись и дата | Взам. инв. №

2564 1-01 73

Копировал

Формат А2

Типовой проект 503-1-46.86 Альбом I

Спецификация элементов к схемам расположения на листе 20

Марка, поз.	Обозначение	Наименование	Кол. на этаж 3,000	6,000		все-го 20	Масса ед., кг	Примечание
		Плиты перекрытия						
П1	1.090.1-1, Вып. 5-1	ПК 60.6-6АтVТ	6	—		6	1295	
П2	1.090.1-1, Вып. 5-1	ПК 60.12-6АтVТ	5	—		5	2080	
П3	1.090.1-1, Вып. 5-1	ПК 60.15-6АтVТ	4	—		4	2767	
П4	1.090.1-1, Вып. 5-1	ПК 60.30-6АтVТ	5	—		5	5322	
П5	1.090.1-1, Вып. 5-1	ПК 60.12-6АтVТ-1	9	—		9	2080	
П6	1.090.1-1, Вып. 5-1	ПР 60.15-6АтVТ-3	7	—		7	2572	
П7	1.090.1-1, Вып. 5-1	ПК 30.6-6Т	2	—		2	645	
П8	1.090.1-1, Вып. 5-1	ПК 30.12-6Т	4	—		4	1037	
П9	1.090.1-1, Вып. 5-1	ПК 30.15-6Т	7	—		7	1380	
П10	1.090.1-1, Вып. 5-1	ПР 30.15-6Т-3	2	—		2	1307	
П11	ТП 503-1-46.86 Альбом III	ПР 60.15-6АтVТ-а	1	—		1	2595	
П12	ТП 503-1-46.86 Альбом III	ПР 30.15-6Т-а	1	—		1	1327	
		Изделия соединительные						
МС-5	1.090.1-1, Вып. 8-1	МС-5	116	—		116	0,18	
МС-17	1.090.1-1, Вып. 8-1	МС-17	40	—		40	0,13	
МС-19	1.090.1-1, Вып. 7-1	МС-19	40	—		40	0,13	
МС-21	1.090.1-1, Вып. 7-1	МС-21	13	—		13	0,29	
	Лист 20	-10х100 ГОСТ 103-76*ℓ=220	3	—		3	1,73	
	Лист 20	-10х80 ГОСТ 103-76*ℓ=470	3	—		3	2,95	
		Снег III район; t=-30°С						
		Плиты покрытия						
П6	1.090.1-1, Вып. 5-1	ПР 60.15-6АтVТ-3	—	4		4	2572	
П13	1.090.1-1 Вып. 5-1	ПК 60.6-8АтVТ	—	4		4	1295	
П14	1.090.1-1 Вып. 5-1	ПК 60.12-8АтVТ	—	4		4	2080	
П15	1.090.1-1 Вып. 5-1	ПК 60.15-8АтVТ	—	17		17	2767	
П16	1.090.1-1 Вып. 5-1	ПК 30.12-4,5Т	—	1		1	1037	
П17	1.090.1-1 Вып. 5-1	ПК 60.12-8АтVТ-1	—	5		5	2080	
П18	1.090.1-1 Вып. 5-1	ПР 60.15-8АтVТ-3	—	3		3	2572	
П19	1.090.1-1 Вып. 5-1	ПК 30.15-8Т	—	3		3	1380	
П20	1.090.1-1 Вып. 5-1	ПК 30.12-8Т	—	1		1	1037	
П21	1.090.1-1 Вып. 5-1	ПР 30.15-8Т-3	—	1		1	1307	
П22	ТП 503-1-46.86 Альбом III	ПР 60.15-8АтVТ-а	—	1		1	2595	
П23	ТП 503-1-46.86 Альбом III	ПР 30.15-8Т-а	—	1		1	1327	
П24	1.090.1-1, Вып. 5-1	ПК 30.6-4,5Т	—	1		1	645	
П25	1.090.1-1, Вып. 5-1	ПК 60.6-4,5АтVТ	—	3		3	1295	
П26	1.090.1-1, Вып. 5-1	ПК 60.15-4,5АтVТ	—	1		1	2767	
П27	1.090.1-1, Вып. 5-1	ПК 60.12-4,5АтVТ	—	5		5	2080	
П10	1.090.1-1, Вып. 5-1	ПР 30.15-6,0Т-3	—	1		1	1307	

Продолжение

Марка, поз.	Обозначение	Наименование	Кол. на этаж 3000	6000		все-го 20	Масса ед., кг	Примечание
		Снег IV район; t=-40°С						
		Плиты покрытия						
П22	ТП 503-1-46.86 Альбом III	ПР 60.15-8АтVТ-а	—	1		1	2595	
П23	ТП 503-1-46.86 Альбом III	ПР 30.15-8Т-а	—	1		1	1327	
П1	1.090.1-1, Вып. 5-1	ПК 60.6-6АтVТ	—	3		3	1295	
П3	1.090.1-1, Вып. 5-1	ПК 60.15-6АтVТ	—	1		1	2767	
П5	1.090.1-1, Вып. 5-1	ПК 60.12-6АтVТ-1	—	5		5	2080	
П6	1.090.1-1, Вып. 5-1	ПР 60.15-6АтVТ-3	—	4		4	2572	
П7	1.090.1-1, Вып. 5-1	ПК 30.6-6Т	—	1		1	645	
П8	1.090.1-1, Вып. 5-1	ПК 30.12-6Т	—	1		1	1037	
П10	1.090.1-1, Вып. 5-1	ПР 30.15-6Т-3	—	1		1	1307	
П13	1.090.1-1, Вып. 5-1	ПК 60.6-12,5АтVТ	—	4		4	1295	
П14	1.090.1-1, Вып. 5-1	ПК 60.12-12,5АтVТ	—	4		4	2080	
П15	1.090.1-1 Вып. 5-1	ПК 60.15-12,5АтVТ	—	20		20	2767	
П17	1.090.1-1 Вып. 5-1	ПР 60.12-12,5АтVТ-1	—	5		5	2080	
П19	1.090.1-1 Вып. 5-1	ПК 30.15-12,5Т	—	4		4	1380	
П20	1.090.1-1 Вып. 5-1	ПК 30.12-12,5Т	—	1		1	1037	
		Снег III район, t=-30°С						
		Снег IV район; t=-40°С						
		Стаканы						
СБ 4А-1	1.494-24, Вып. 1	СБ 4А-1	—	1		1	150	
СБ 7А-1	1.494-24, Вып. 1	СБ 7А-1	—	2		2	290	
			—					
		Изделия соединительные						
МС-21	1.090.1-1, Вып. 8-1	МС-21	—	12		12	0,29	
МС-5	1.090.1-1, Вып. 8-1	МС-5	—	119		119	0,18	
МС-17	1.090.1-1, Вып. 8-1	МС-17	—	56		56	0,13	
МС-19	1.090.1-1, Вып. 7-1	МС-19	—	48		48	0,13	
МИ1-46	3.400-6/76	МИ1-46	—	12		12	2,10	
	Лист 20	-10х100 ГОСТ 103-76*ℓ=220	—	5		5	1,73	
	Лист 20	-10х80 ГОСТ 103-76*ℓ=470	—	5		5	2,95	

Инв. № подл. | Подпись и дата | Взам. инв. №

Привязан

Инв. №

ГИП	Шульгин		ТП 503-1-46.86-КЖ
Н.контр.	Сахновская		Автотранспортное предприятие на 50 грузовых автомобилей с закрытой стоянкой
Нач.отд.	Рубан		Производственный корпус с административно-бытовыми помещениями
Гл.спец.	Воинов		Стадия: РП; Лист: 21; Листов:
Рук.гр.	Лавренко		Спецификация элементов к схемам расположения на листе 20
Инж.	Кутнякова		Минавтотранс РСФСР ГИПРОАВТОТРАНС Ростовский филиал

25641-01 79

Копировал

Формат А2

Типовой проект 503-1-46.86 Альбом I

Схема расположения элементов лестниц

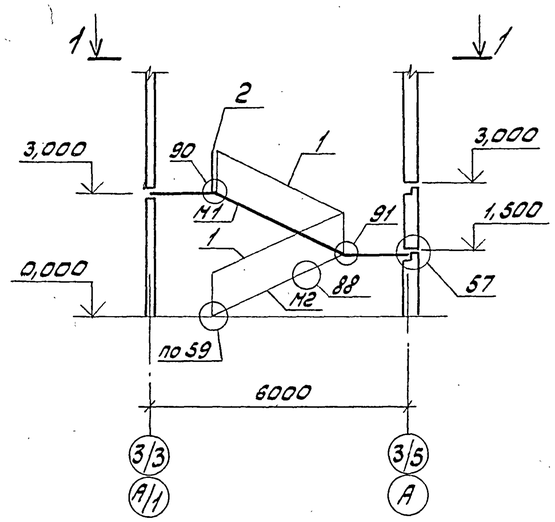

1-1

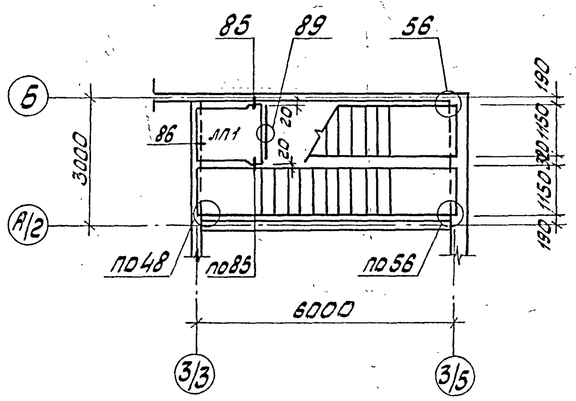

1-1

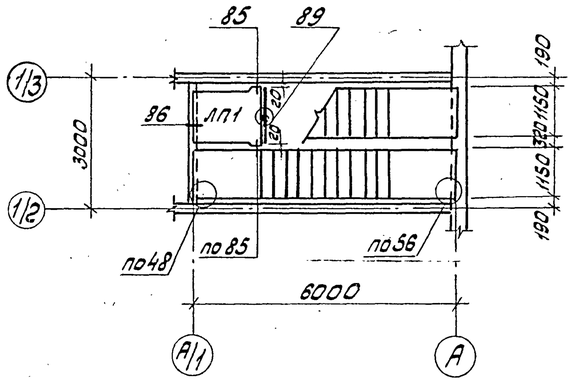

Схемы раскладки накладных проступей

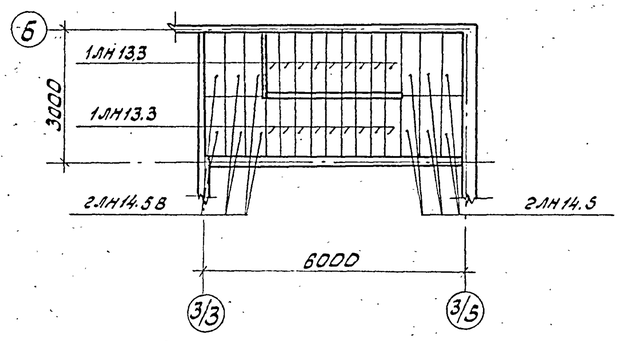

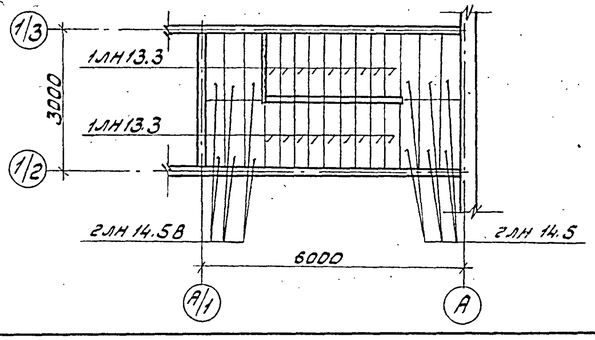

Спецификация к схеме расположения элементов лестниц

Марка, поз.	Обозначение	Наименование	Кол.	Масса ед., кг	Примечание
		Марш лестничный			
М1	1.050.1-2, Вып. 1	ЛМП60.11.15-5	2	2500	
М2	1.050.1-2, Вып. 1	ЛМП60.11.15-5-3	2	2000	
		Площадка лестничная			
ЛП1	1.050.1-2, Вып. 1	ЛПП15.15В	2	750	
		Проступи накладные			
1ЛН13.3	1.050.1-2, Вып. 1	1ЛН 13.3	36	50	
2ЛН14.5	1.050.1-2, Вып. 1	2ЛН 14.5	12	70	
2ЛН14.5В	1.050.1-2, Вып. 1	2ЛН 14.5	12	70	
		Изделия стальные			
1	1.050.1-2, Вып. 2	ОМ15.1	4	36,7	
2	1.050.1-2, Вып. 2	ОП12-1	2	18,3	
МС-5	1.090.1-1, Вып. 7-1	МС-5	4	0,18	
МС-9	1.090.1-1, Вып. 7-1	МС-9	2	0,23	
МС-34	1.090.1-1, Вып. 7-1	МС-34	4	1,10	
МС-36	1.090.1-1, Вып. 8-1	МС-36	20	0,49	
МС-37	1.090.1-1, Вып. 7-1	МС-37	6	0,23	
МС-22	1.090.1-1, Вып. 8-1	МС-22	4	0,20	

1. При монтаже элементов лестниц руководствоваться указаниями серий 1.090.1-1, вып. 0-1; 1.050.1-2, вып. 1; 2.
2. Все узлы замаркированы по серии 1.090.1-1, вып. 7-1.

Инв. № подл. | Подпись и дата | Взам. инв. №

Привязан

Инв. №

ГИП	Шульгин		
Н. контр.	Сахновская		
Нач. отд.	Рубан		
Гл. спец.	Воинов		
Рук. гр.	Лавренко		
Инж.	Кутнякова		

ТП 503-1-46.86-КЖ

Автотранспортное предприятие на 50 грузовых автомобилей с закрытой стоянкой

Производственный корпус с административно-бытовыми помещениями

Стадия	Лист	Листов
РП	22	

Схема расположения элементов лестниц

Минавтотранс РСФСР ГИПРОАВТОТРАНС Ростовский филиал

25641-01 75

Копировал: Зарц Формат А2

ТИПОВОЙ ПРОЕКТ 503-1-46.86 АЛЬБОМ I

Схема расположения колонн и ригелей

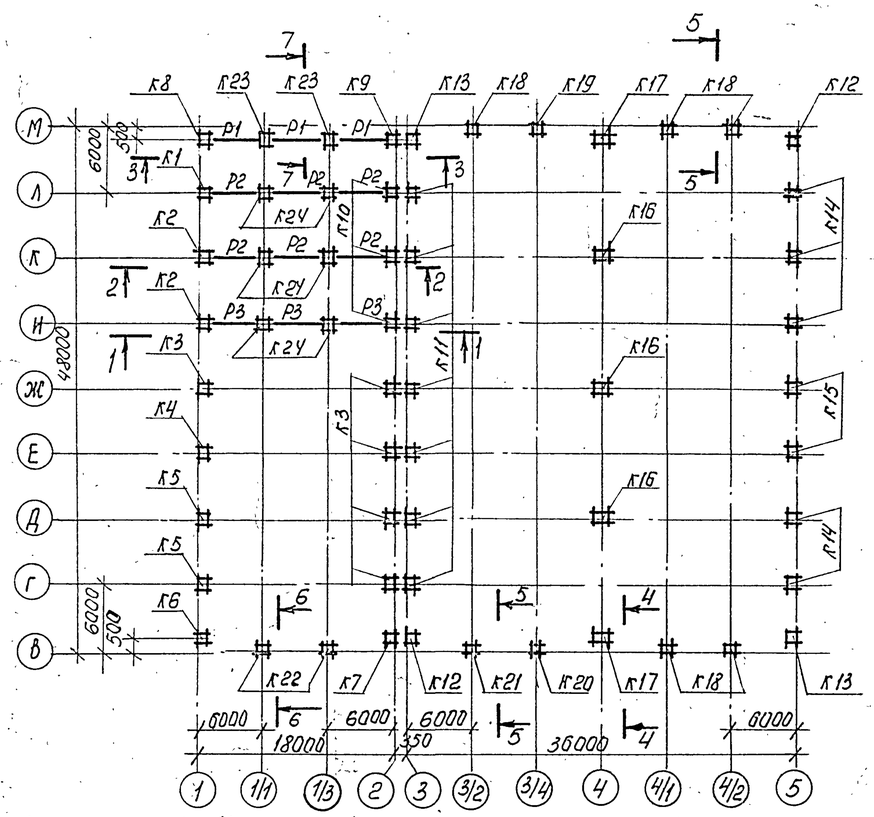

4-4

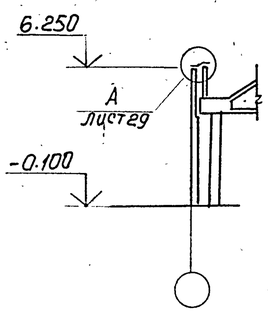

5-5

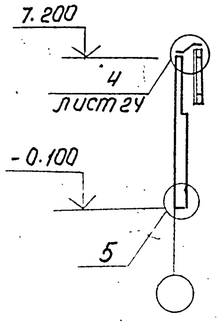

6-6

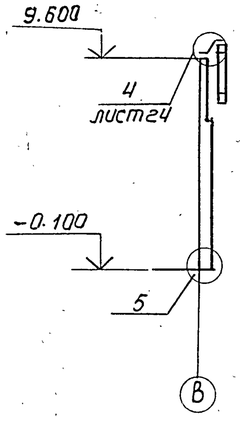

7-7

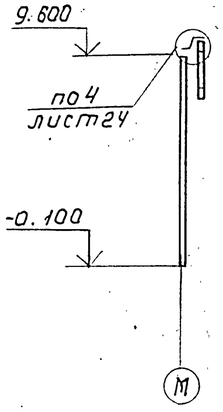

1-1

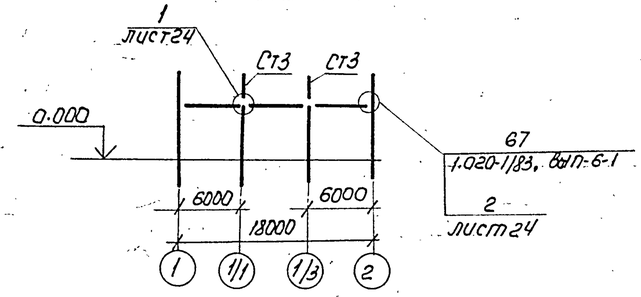

2-2

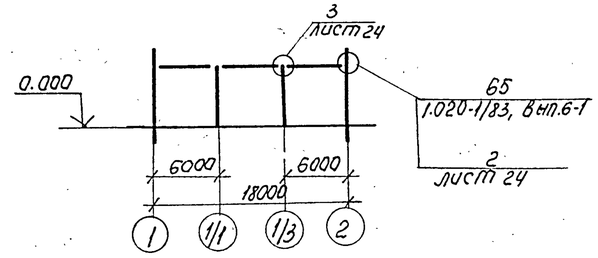

3-3

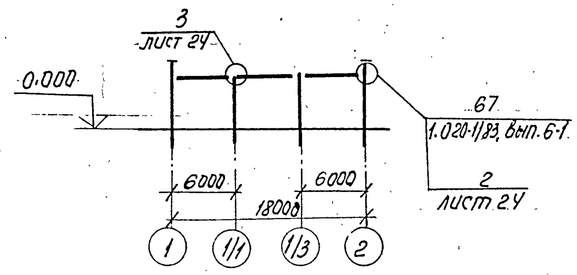

1. При монтаже сборных железобетонных конструкций руководствоваться указаниями серий 1.423-3, вып. 0-1.1; 1.427.1-3, вып.0; 1.020-1/83, вып.0-2; СНиП III-16-80.
2. Продолжение спецификации элементов к схеме расположения колонн и ригелей см. лист 24.

Спецификация элементов к схеме расположения колонн и ригелей

Марка, поз.	Обозначение	Наименование	Кол	Масса ед., кг	Примечание
		Колонны			
К1	ТП 503-1-46.86 альбом III	К 72-5-а	1	3300	
К2	ТП 503-1-46.86 альбом III	К 72-5-б	2	3300	
К3	ТП 503-1-46.86 альбом III	К 72-5-в	5	3300	
К4	ТП 503-1-46.86 альбом III	К 72-5-2	1	3300	
К5	ТП 503-1-46.86 альбом III	К 72-5-д	2	3300	
К6	ТП 503-1-46.86 альбом III	К 72-5-е	1	3300	
К7	ТП 503-1-46.86 альбом III	К 72-5-ж	1	3300	
К8	ТП 503-1-46.86 альбом III	К 72-5-и	1	3300	
К9	ТП 503-1-46.86 альбом III	К 72-5-к	1	3300	
К10	ТП 503-1-46.86 альбом III	К 72-5-л	3	3300	
К11	ТП 503-1-46.86 альбом III	К 48-13-а	7	1700	
К12	ТП 503-1-46.86 альбом III	К 48-13-б	2	1700	
К13	ТП 503-1-46.86 альбом III	К 48-13-в	2	1700	
К14	ТП 503-1-46.86 альбом III	К 48-13-2	5	1700	
К15	ТП 503-1-46.86 альбом III	К 48-13-д	2	1700	
К16	ТП 503-1-46.86 альбом III	К 48-40-а	3	2600	
К17	ТП 503-1-46.86 альбом III	К 48-40-б	2	2600	
К18	ТП 503-1-46.86 альбом III	6КФ 73-1-а	5	2000	
К19	ТП 503-1-46.86 альбом III	6КФ 73-1-б	1	2000	
К20	ТП 503-1-46.86 альбом III	6КФ 73-1-в	1	2000	
К21	ТП 503-1-46.86 альбом III	6КФ 73-1-2	1	2000	
К22	ТП 503-1-46.86 альбом III	7КФ 97-1-а	2	3600	
К23	ТП 503-1-46.86 альбом III	К 42-11-а	2	1300	
К24	ТП 503-1-46.86 альбом III	К 42-11-б	6	1300	
		Ригели			
Р1	1.020-1/83, вып. 3-4	РДРУ. 56-50 АтV	3	2400	
Р2	1.020-1/83, вып. 3-4	РДРУ. 56-90 АтV	6	2400	
Р3	ТП 503-1-46.86 альбом III	РОРУ. 56-60 АтV-а	3	2240	

Привязан

Инв. №

ТП 503-1-46.86 КЖ			
Автотранспортное предприятие на 50 грузовых автомобилей с закрытой стоянкой			
ГИП Шулогин	Производственный корпус с административно-бытовыми помещениями	Стадия: РП	Лист: 23	Листов:
Н.контр. Сахновский			
Нач. отд. Рубан			
Гл. спец. Воинов	Схема расположения колонн и ригелей	Минавтотранс РСФСР ГИПРОАВТОТРАНС Ростовский филиал	
Рук. гр. Лавренко			
Инж. Морова			

25641-01 76

Копировал Формат А2

Инв. № подл. | Подпись и дата | Взам. инв. №

ТИПОВОЙ ПРОЕКТ 503-1-46.86 -АЛЬБОМ I

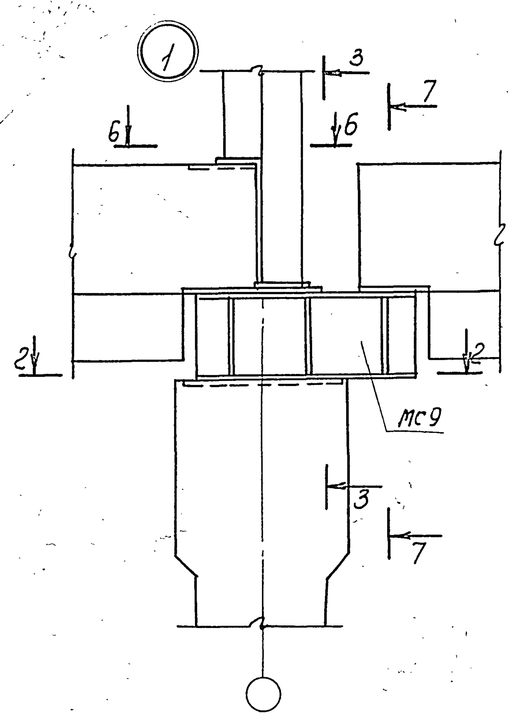

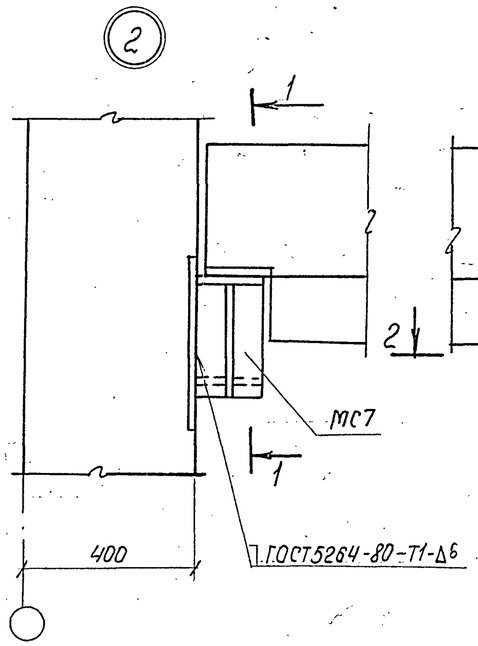

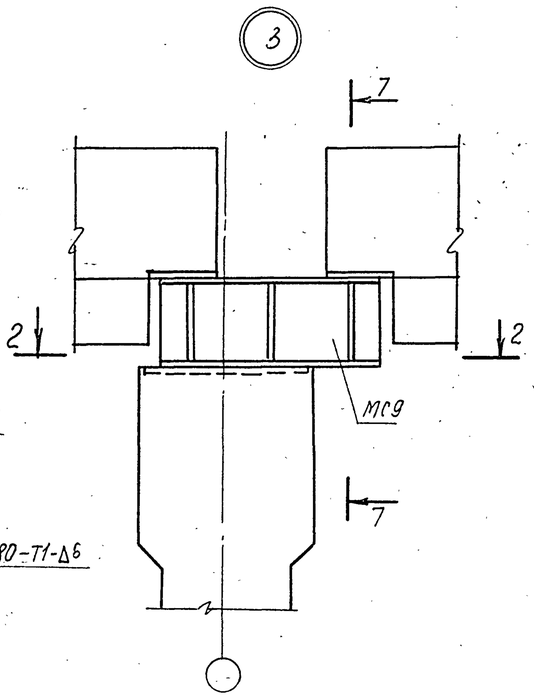

1-1 2-2 3-3

Спецификация элементов к схеме расположения колонн и ригелей — продолжение

Марка, поз	Обозначение	Наименование	Кол.	Масса ед., кг	Примечание
		Стойка			
СТ3	ТП 503-1-46.86 альбом III	СТ3	2	113.7	
		Соединительные элементы			
МС1	ТП 503-1-46.86 альбом III	МС1	10	25.12	
МС2	ТП 503-1-46.86 альбом III	МС2	12	9.35	
МС4	ТП 503-1-46.86 альбом III	МС4	12	4.72	
МС7	ТП 503-1-46.86 альбом III	МС7	8	22.4	
МС9	ТП 503-1-46.86 альбом III	МС9	8	45.5	
МС-44	1.020-1/83, вып. 7-1	МС-44	4	2.15	

Данный лист см. совместно с листом 23.

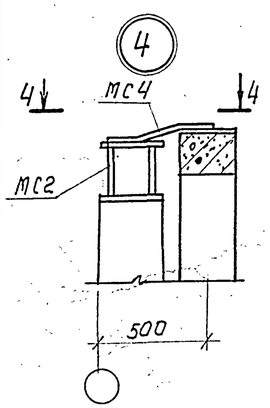

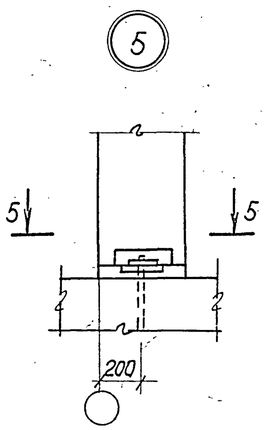

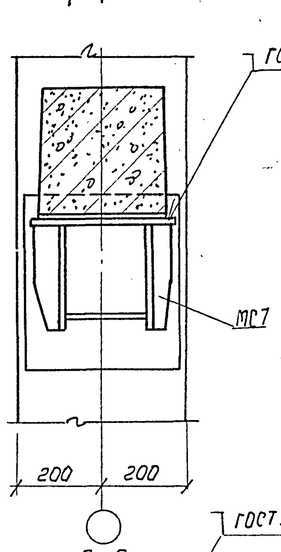

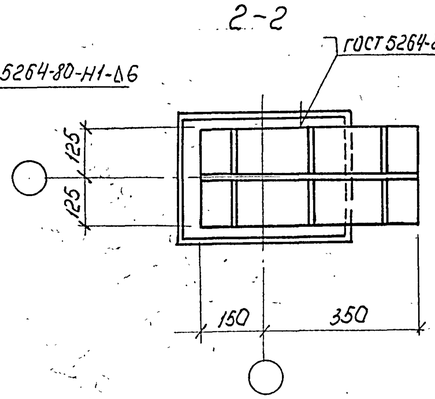

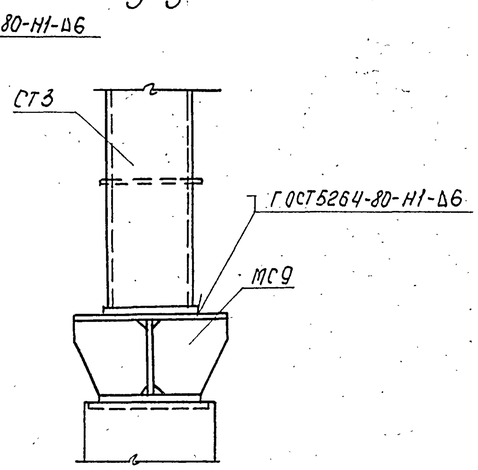

4-4 5-5 6-6 7-7

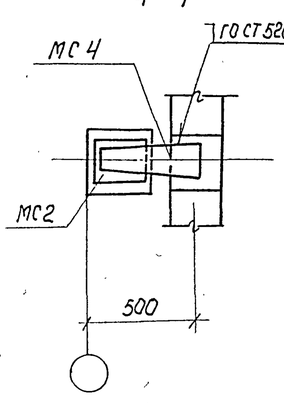

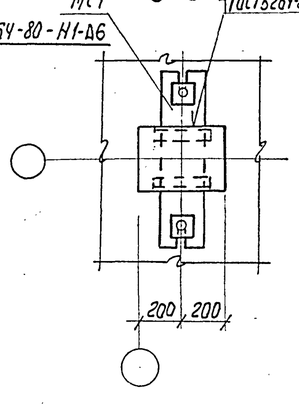

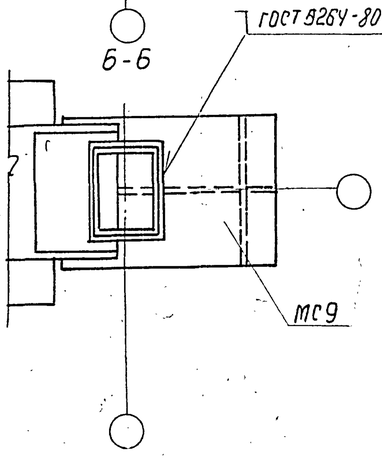

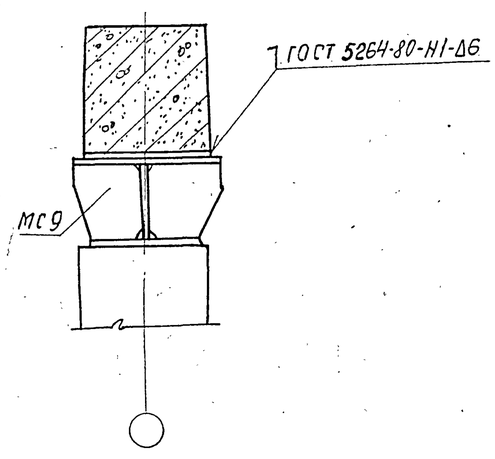

Привязан

Инв. №

ГИП	Шульгина		
Н. контр.	Сахновская		
Нач. отд.	Рубан		
Гл. спец.	Воинов		
Рук. гр.	Лавренко		
Инж.	Морова		

ТП 503-1-46.86 -КЖ

Автотранспортное предприятие на 50 грузовых автомобилей с закрытой стоянкой

Производственный корпус с административно-бытовыми помещениями.

Стадия	Лист	Листов
РП	24	

Узлы 3÷5 к листу 23

Минавтотранс РСФСР ГИПРОАВТОТРАНС Ростовский филиал

25641-01 77

Инв. № подл. | Подпись и дата | Взам. инв. №

Типовой проект 503-1-46.86 Альбом I

Схема расположения стропильных и подстропильных ферм

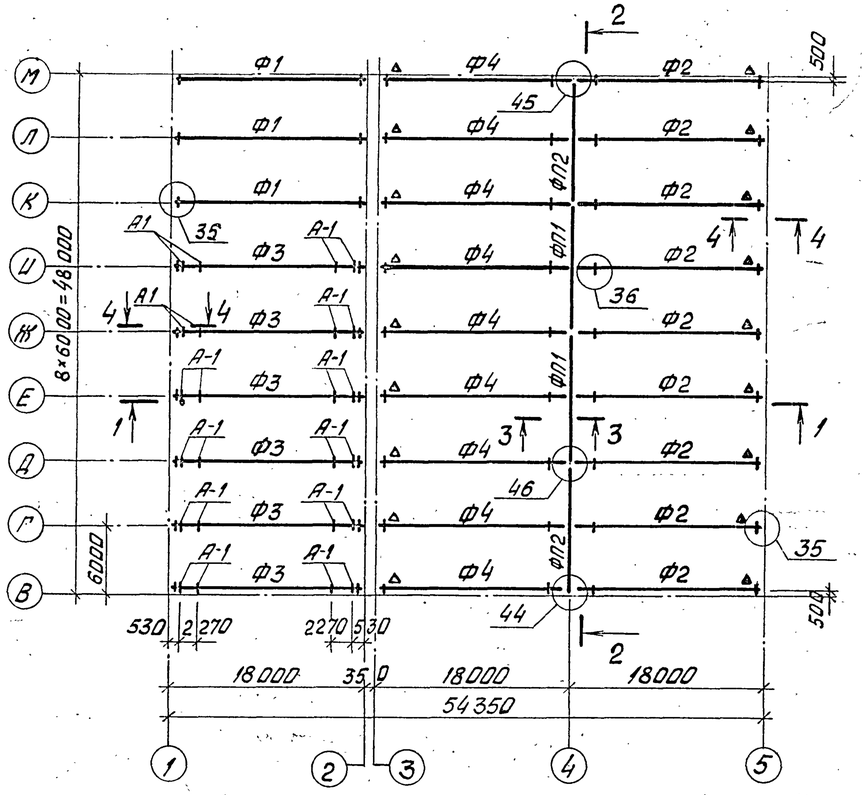

2-2

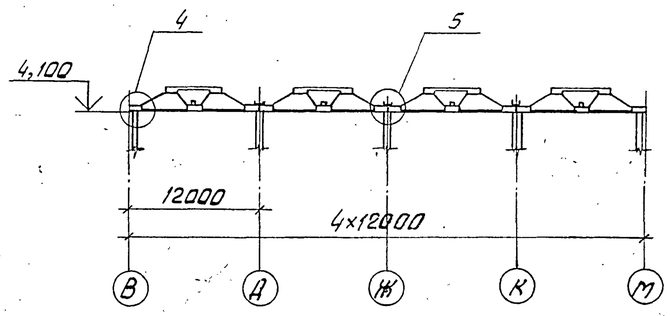

3-3

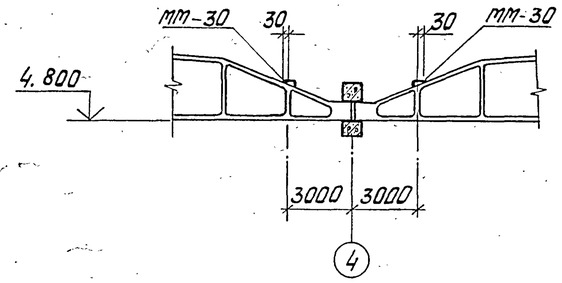

1-1

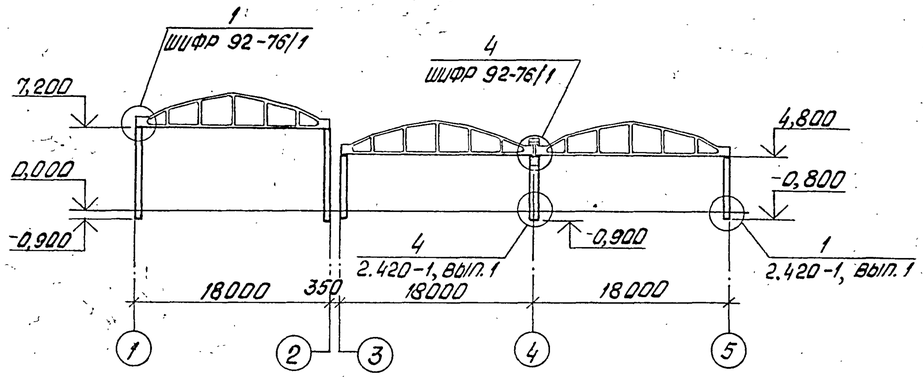

4-4

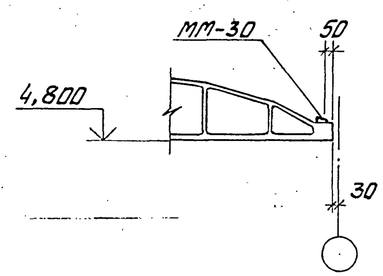

Спецификация элементов к схеме расположения стропильных и подстропильных ферм

Марка, поз.	Обозначение	Наименование	Кол.	Масса ед., кг	Приме-чание
		Снег III район			
		Фермы			
Ф1	ТП 503-1-46.86 альбом III	ФБ 18 I-2В-а	3	6500	
Ф2	ТП 503-1-46.86 альбом III	ФБ 18 I-2В-б	9	6500	
Ф3	ТП 503-1-46.86 альбом III	ФБ 18 II-4В-а	6	7700	
Ф4	ТП 503-1-46.86 альбом III	ФБ 18 II-4В-б	9	7700	
		Снег IV район			
Ф1	ТП 503-1-46.86 альбом III	ФБ 18 I-2В-а	3	6500	
Ф2	ТП 503-1-46.86 альбом III	ФБ 18 I-2В-б	9	6500	
Ф3	ТП 503-1-46.86 альбом III	ФБ 18 II-5В-а	6	7700	
Ф4	ТП 503-1-46.86 альбом III	ФБ 18 II-5В-б	9	7700	
		Снег III; IV районы			
		Подстропильные фермы			
ФП1	ПК-01-110/81, вып. 1	1ФПС12-1К7	2	11300	
ФП2	ПК-01-110/81, вып. 1	2ФПС12-1К7	2	11000	
		Изделия соединительные			
мп-30	1.400-7	мп-30	54	4,40	
мп-40	1.400-7	мп-40	6	2,50	
мп-42	1.400-7	мп-42	2	1,20	
мп-43	1.400-7	мп-43	1	2,00	
мп-44	1.400-7	мп-44	1	2,00	
мп-45	1.400-7	мп-45	3	3,00	
мп-46	1.400-7	мп-46	3	3,00	
А-1	1.463-3, вып. 1	А-1	24	4,10	

1. При монтаже сборных железобетонных конструкций руководствоваться указаниями серий 1.463-3, вып.1; ПК-01-110/81, вып. 1 и СНиП III-16-80.
2. Накладной элемент А-1 приварить к фермам до монтажа плит. Привязка элемента А-1 дана по горизонтали.
3. Все узлы, кроме оговоренных, замаркированы по серии 2.460-2, вып. 1.
4. Знак △ дан для ориентации ферм при монтаже.

Привязан

Инв. №

Инв. № подл. | Подпись и дата | Взам. инв. №

				ТП 503-1-46.86-КЖ	
				Автотранспортное предприятие на 50 грузовых автомобилей с закрытой стоянкой	
ГИП	Шульгин			Производственный корпус с административно-бытовыми помещениями	Стадия: РП; Лист: 25; Листов:
Н. контр.	Сахновская				
Нач. отд.	Рубан				
Гл. спец.	Воинов			Схема расположения стропильных и подстропильных ферм	Минавтотранс РСФСР Гипроавтотранс Ростовский филиал
Рук. гр.	Лавренко				
Инж.	Кутнякова				

25641-01 78

Копировал

Формат А2

Типовой проект 503-1-46.86 Альбом I

Схема расположения плит перекрытия антресоли на отм. 4,800

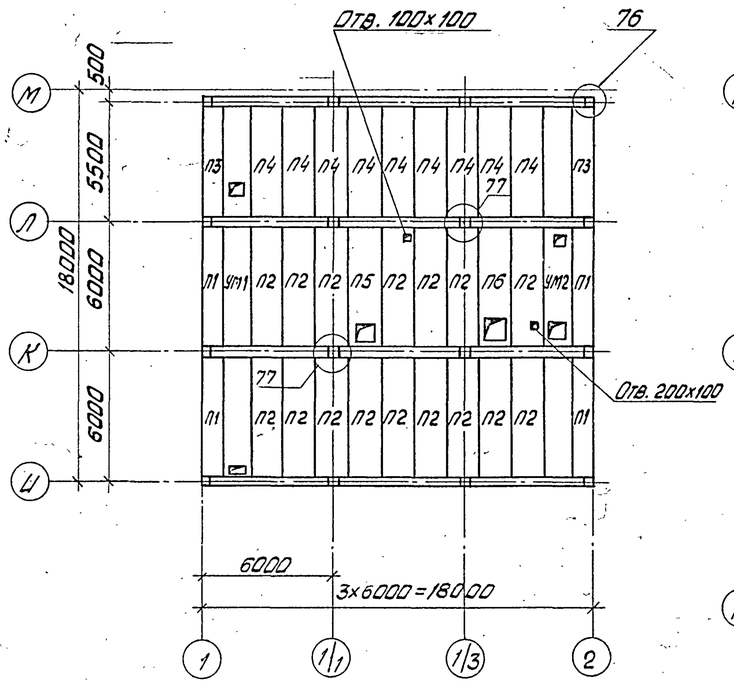

1-1; 2-2

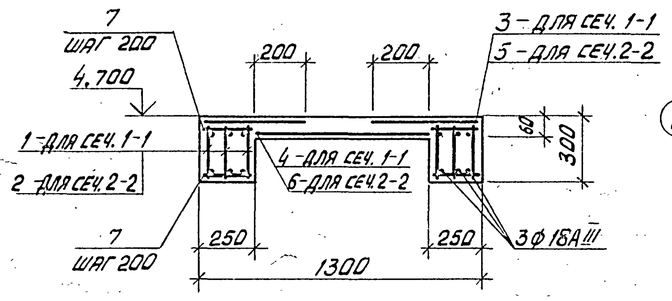

Ум1

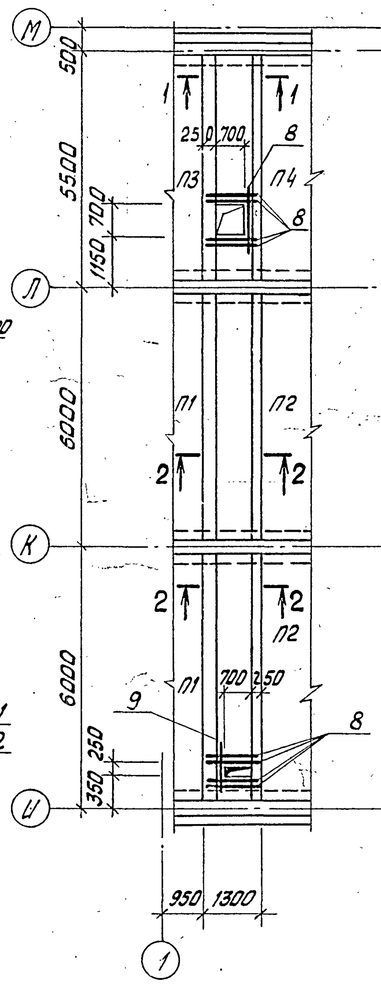

Ум2

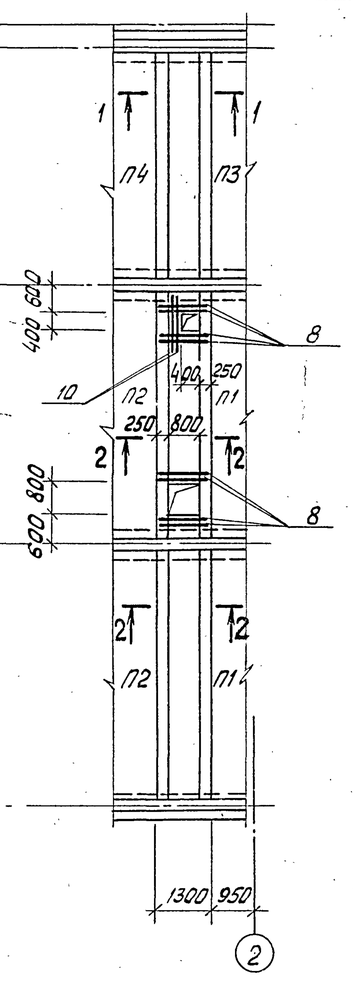

Спецификация элементов к схеме расположения плит перекрытия антресоли на отм. 4,800

Марка, поз.	Обозначение	Наименование	Кол.	Масса ед., кг	Примечание
		Плиты			
П1	1.042-1, вып. 1	П5-3АтVIIт	4	1430	
П2	1.042-1, вып. 1	П3-3АтVIIт	16	1880	
П3	1.042-1, вып. 1	П6-3АтVIIт	2	1300	
П4	1.042-1, вып. 1	П4-3АтVIIт	9	1730	
П5	ТП503-1-46.86 альбом III	П3-3АтVIIт-а	1	1880	
П6	ТП503-1-46.86 альбом III	П3-3АтVIIт-б	1	1880	
		Участки монолитные			
Ум1	лист 26	Ум1	1		
Ум2	лист 26	Ум2	1		
		Изделие соединительное			
МС-45	1.020-1/83, вып.7-1	МС-45	12	2,76	

Спецификация Ум1, Ум2

Формат	Зона	Поз.	Обозначение	Наименование	Кол. на испол. Ум1	Кол. на испол. Ум2		Примечание
				Документация				
				Сборочный чертеж				
				Сборочные единицы				
				Каркасы плоские				
А4		1	ТП 503-1-46.86 альбом III	КР4	6	6		
А4		2	ТП 503-1-46.86 альбом III	КР5	12	12		
				Сетки арматурные				
		3	ГОСТ 8478-81	$С\frac{4вр1-200}{8А III-200}$ 440х5150 $\frac{20}{75}$	2	2		
		4	ГОСТ 8478-81	$С\frac{4вр1-200}{8А III-200}$ 850х5150 $\frac{25}{75}$	1	1		
		5	ГОСТ 8478-81	$С\frac{4вр1-200}{8А III-200}$ 440х5650 $\frac{20}{25}$	4	4		
		6	ГОСТ 8478-81	$С\frac{4вр1-200}{8А III-200}$ 850х5650 $\frac{25}{25}$	2	2		
				Детали				
А2		7	лист 26	ф6А I ГОСТ 5781-82* ℓ=220	340	340		0,05
А2		8	лист 26	ф8А III ГОСТ 5781-82* ℓ=1250	9	8		0,49
А2		9	лист 26	ф8А III ГОСТ 5781-82* ℓ=600	1	–		0,23
А2		10	лист 26	ф8А III ГОСТ 5781-82* ℓ=980	–	2		0,38
				Материалы				
				Бетон класса В15	3,30	3,30		м³

Ведомость расхода стали на элемент, кг

Марка элемента	Изделия арматурные: Арматура класса А-I ГОСТ 5781-82* ф6			Итого	А-III ГОСТ 5781-82* ф8	ф10	ф18	Итого	Вр-I ГОСТ 6727-80 ф4		Итого	Всего	Общий расход
Ум1	47,70			47,70	57,89	60,96	197,40	316,25	18,37		18,37	382,32	382,32
Ум2	47,70			47,70	32,13	60,96	197,40	290,49	18,37		18,37	356,56	356,56

1. При монтаже плит руководствоваться указаниями серии 1.042-1, вып. 1 и СНиП III-16-80.
2. Отверстия 100х100; 200х100 пробить по месту в увязке с сантехнической частью проекта.

Привязан

Инв. №

ГИП	Шульгин	
Н.контр.	Сахновская	
Нач.отд.	Рубан	
Гл.спец.	Воинов	
Рук.гр.	Лавренко	
Инж.	Кутнякова	

ТП 503-1-46.86 – КЖ

Автотранспортное предприятие на 50 грузовых автомобилей с закрытой стоянкой

Производственный корпус с административно-бытовыми помещениями

Схема расположения плит перекрытия антресоли на отм. 4,800

Стадия	Лист	Листов
РП	26	

Минавтотранс РСФСР ГИПРОАВТОТРАНС Ростовский филиал

Инв. № подл. | Подпись и дата | Взам. инв. №

25641-01 79

Копировал Формат А2

Схема расположения плит покрытия

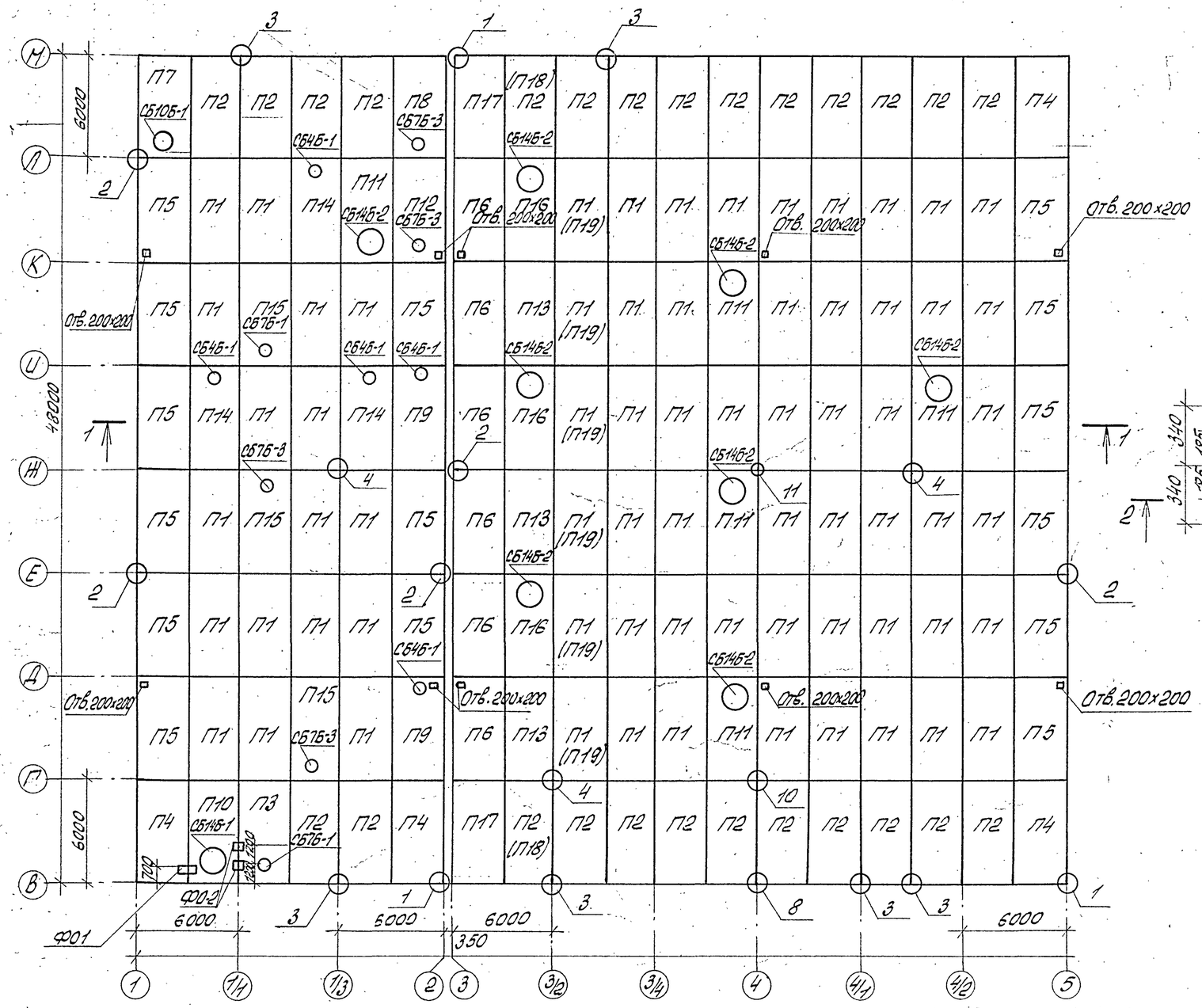

Деталь крепления стакана на участке кровли с уклоном более 12,5%

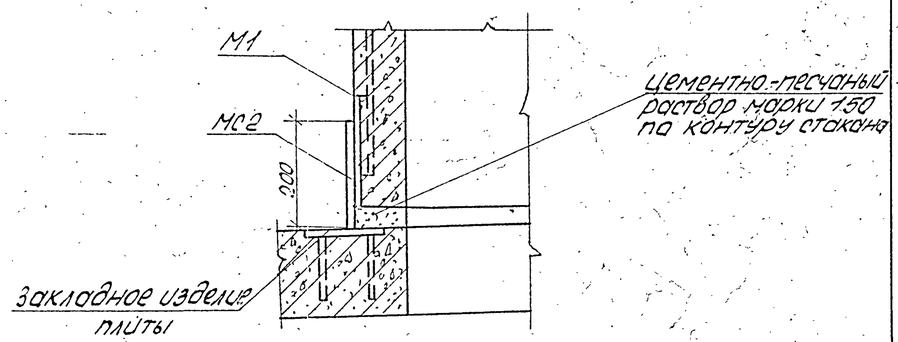

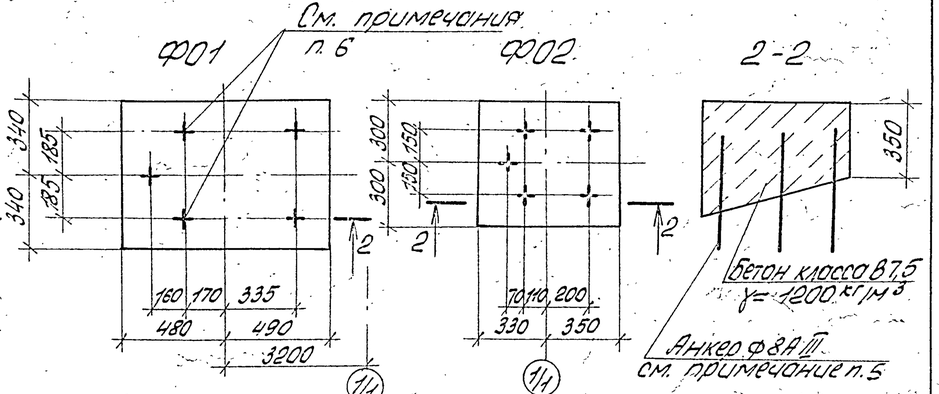

1. При монтаже сборных железобетонных конструкций руководствоваться указаниями серии 1.465.1-10/82, вып. 1; ГОСТ 22701.0-77* ÷ ГОСТ 22701.2-77*.
2. Отверстия размером 200×200 пробить по месту в увязке с сантехнической частью проекта.
3. Верх стакана должен быть строго горизонтальным. Узлы крепления стаканов к плитам см. серии 2.640-14, вып. 0 и 2.460-15, вып. 0.
4. Спецификацию элементов к схемам расположения плит покрытия см. нал. 23.
5. При заливке швов установить анкер ф8А III для крепления фундаментов под оборудование.
6. Коловцы для анкеров сверлить по месту при монтаже оборудования.
7. В скобках даны марки плит для t = -40° и IV снегового района.

Привязан

Инв. № подл. | Подпись и дата | Взам. инв. №

				ТП 503-1-46.86-КН	
				Автотранспортное предприятие на 50 грузовых автомобилей с закрытой стоянкой	
ГИП	Шульгин			Производственный корпус с административно-бытовыми помещениями	Стадия: РП; Лист: 27; Листов:
Н. контр.	Сохновский				
Нач. отд.	Рубан				
Гл. спец.	Воинов			Схема расположения плит покрытия	Минавтотранс РСФСР ГИПРОАВТОТРАНС Ростовский филиал
Рук. гр.	Лаврентко				
Инж.	Морозов				

Копировал: Ал — 256 41-01 — 80 — Формат А2

Альбом I

Типовой проект 503-1-46.86

Спецификация элементов к схеме расположения плит покрытия.

продолжение

Марка, поз.	Обозначение	Наименование	Кол.	Масса ед., кг	Примечание
		Для t=-30°С			
		III снеговой район			
		Плиты покрытия в			
		осях 1÷2			
П1	ГОСТ 22701.1-77*; 1.465.1-10/82, вып.1	1ПГ-1АтVIТ-130-ЛН-400П	17	4010	
П2	ТП 503-1-46.86 Альбом III	1ПГ-2АтVIТ-130-ЛН-400П-а	6	4010	
П3	ТП 503-1-46.86 Альбом III	1ПВ7-2АтVIТ-130-ЛН-400П-а	1	4010	
П4	ТП 503-1-46.86 Альбом III	1ПГ-2АтVIТ-130-ЛН-400П-б	2	4010	
П5	ТП 503-1-46.86 Альбом III	1ПГ-2АтVIТ-130-ЛН-400П-б	9	4010	
П7	ТП 503-1-46.86 Альбом III	1ПВ10-3АтVIТ-130-ЛН-400П-а	1	4600	
П8	ТП 503-1-46.86 Альбом III	1ПВ7-3АтVIТ-130-ЛН-400П-б	1	4170	
П9	ТП 503-1-46.86 Альбом III	1ПВ4-2АтVIТ-130-ЛН-400П-а	2	4230	
П10	ТП 503-1-46.86 Альбом III	1ПВ14-3Ат-VIТ-130-ЛН-400П-а	1	4530	
П11	ГОСТ 22701.2-77*; 1.465.1-10/82 вып.1	1ПВ14-2АтVIТ-130-ЛН-400П	1	4530	
П12	ТП 503-1-46.86 Альбом III	1ПВ7-2АтVIТ-130-ЛН-400П-в	1	4170	
П14	ГОСТ 22701.2-77*; 1.465.1-10/82 вып.1	1ПВ4-2АтVIТ-130-ЛН-400П	3	4230	
П15	ГОСТ 22270.2-77*; 1.465.1-10/82, вып.1	1ПВ7-2АтVIТ-130-ЛН-400П	3	4170	
		Плиты покрытия			
		в осях 3÷5			
П1	ГОСТ 22270.1.1-77*; 1.465.1-10/82 вып.1	1ПГ-1АтVIТ-90-ЛН-400П	50	3700	
П2	ТП 503-1-46.86 Альбом III	1ПГ-2АтVIТ-90-ЛН-400П-а	20	3700	
П4	ТП 503-1-46.86 Альбом III	1ПГ-2АтVIТ-90-ЛН-400П-б	2	3700	
П5	ТП 503-1-46.86 Альбом III	1ПГ-2АтVIТ-90-ЛН-400П-в	6	3700	
П6	ГОСТ 22701.1-77*; 1.465.1-10/82, вып.1	1ПГ-3АтVIТ-90-ЛН-400П	6	3700	
П11	ГОСТ 22701.2-77*; 1.465.1-10/82 вып.1	1ПВ14-2АтVIТ-90-ЛН-400П	4	4200	
П13	ГОСТ 22701.1-77*; 1.465.1-10/82 вып.1	1ПГ-2АтVIТ-90-ЛН-400П	3	3700	
П16	ГОСТ 22701.2-77*; 1.465.1-10/82 вып.1	1ПВ14-3АтVIТ-90-ЛН-400П	3	4200	
П17	ТП 503-1-46.86 Альбом III	1ПГ-3АтVIТ-90-ЛН-400П-а	2	3700	

Марка, поз.	Обозначение	Наименование	Кол.	Масса ед., кг	Примечание
		Для t=-40°С			
		IV снеговой район			
		Плиты покрытия			
		в осях 1÷2			
П1	ГОСТ 22701.1-77*; 1.465.1-10/82, вып.1	1ПГ-2АтVIТ-160-ЛН-400П	17	4210	
П2	ТП 503-1-46.86 Альбом III	1ПГ-3АтVIТ-160-ЛН-400П-а	6	4210	
П3	ТП 503-1-46.86 Альбом III	1ПВ7-3АтVI-160-ЛН-400П-а	1	4310	
П5	ТП 503-1-46.86 Альбом III	1ПГ-2АтVIТ-160-ЛН-400П-б	9	4210	
П7	ТП 503-1-46.86 Альбом III	1ПВ10-3АтVIТ-160-ЛН-400П-а	1	4800	
П8	ТП 503-1-46.86 Альбом III	1ПВ7-3АтVIТ-160-ЛН-400П-б	1	4310	
П9	ТП 503-1-46.86 Альбом III	1ПВ4-2АтVIТ-160-ЛН-400П-а	2	4380	
П10	ТП 503-1-46.86 Альбом III	1ПВ14-3АтVIТ-160-ЛН-400П-а	1	4680	
П11	ГОСТ 22701.2-77*; 1.465.1-10/82 вып.1	1ПВ14-3АтVIТ-160-ЛН-400П	1	4680	
П12	ТП 503-1-46.86 Альбом III	1ПВ7-3АтVIТ-160-ЛН-400П-в	1	4310	
П14	ГОСТ 22701.2-77*; 1.465.1-10/82, вып.1	1ПВ4-2АтVIТ-160-ЛН-400П	3	4380	
П15	ГОСТ 22270.2-77*; 1.465.1-10/82, вып.1	1ПВ7-2АтVIТ-160-ЛН-400П	3	4310	
П4	ТП 503-1-46.86 Альбом III	1ПГ-3АтVIТ-160-ЛН-400П-б	4	4210	
		Плиты покрытия			
		в осях 3÷5			
П1	ГОСТ 22701.1-77*; 1.465.1-10/82, вып.1	1ПГ-2АтVIТ-120-ЛН-400П	44	3880	
П2	ТП 503-1-46.86 Альбом III	1ПГ-3АтVIТ-120-ЛН-400П-а	18	3880	
П4	ТП 503-1-46.86 Альбом III	1ПГ-3АтVIТ-120-ЛН-400П-б	2	3880	
П5	ТП 503-1-46.86 Альбом III	1ПГ-2АтVIТ-120-ЛН-400П-б	6	3880	
П6	ГОСТ 22701.1-77*; 1.465.1-10/82, вып.1	1ПГ-3АтVIТ-120-ЛН-400П	6	3880	
П11	ГОСТ 22701.2-77*; 1.465.1-10/82 вып.1	1ПВ14-3АтVIТ-120-ЛН-400П	4	4400	
П13	ГОСТ 22701.1-77*; 1.465.1-10/82, вып.1	1ПГ-4АтVIТ-120-ЛН-400П	3	3880	
П16	ГОСТ 22701.1-77*; 1.465.1-10/82, вып.1	1ПВ14-4АтVIТ-120-ЛН-400П	3	4400	
П17	ТП 503-1-46.86 Альбом III	1ПГ-3АтVIТ-120-ЛН-400П-а	2	3880	
П18	ТП 503-1-46.86 Альбом III	1ПГ-4АтVIТ-120-ЛН-400П-а	2	3880	
П19	ГОСТ 22701.1-77*; 1.465.1-10/82 вып.1	1ПГ-3АтVIТ-120-ЛН-400П-а	6	3880	

продолжение

Марка, поз.	Обозначение	Наименование	Кол.	Масса ед., кг	Примечание
		Для t=-30°С, t=-40°С			
		III, IV снеговой район			
		Стаканы			
СБ46-1	1.494-24, вып.1	СБ 46-1	5	160	
СБ76-1	1.494-24, вып.1	СБ 76-1	2	320	
СБ76-3	1.494-24, вып.1	СБ 76-3	4	340	
СБ106-1	1.494-24, вып.1	СБ 106-1	1	280	
СБ146-1	1.494-24, вып.1	СБ 146-1	1	460	
СБ146-2	1.494-24, вып.1	СБ 146-2	8	460	
		Фундаменты под оборудование			
Ф01	Лист 27	Ф01	1		0,4 м³
Ф02	Лист 27	Ф02	2		0,2 м³
		Стальные изделия			
ММ34	1.400-7	ММ 34	4	2,0	
ММ48	1.400-7	ММ 48	18	1,1	
ММ51	1.400-7	ММ 51	12	1,4	
МС1	2.460-14, вып.0	МС 1	64	0,4	
МС2	Лист 27	-6×8 ГОСТ 103-76* ℓ=200	20	0,8	
	Лист 27	Анкер Ф8А III ГОСТ 5781-82			
		ℓ=450	9	0,18	

В маркировке плит буква Л означает утеплитель-керамзитобетон; Н-оклеечная пароизоляция из рубероида; 90, 120, 130, 160-толщина утеплителя; 400-объемный вес утеплителя: П-плитный утеплитель

Привязан

Инв.№

Инв.№ подл. | Подпись и дата | Взам.инв.№

			Т.П 503-1-46.86 – КЖ
			Автотранспортное предприятие на 50 грузовых автомобилей с закрытой стоянкой
ГИП	Шульгин		Производственный корпус с административно-бытовыми помещениями
Н.контр.	Сахновская		Стадия: РП; Лист: 28; Листов:
Нач.отд.	Рубан		
Гл.спец.	Ваинов		Спецификация элементов к схеме расположения плит покрытия
Рук.гр.	Лавренко		Минавтотранс РСФСР ГИП РОСАВТОТРАНС Ростовский филиал
Инж.	Морова		

Копировал: Шарф 25641-01 81 Формат А2

Типовой проект 503-1-46.86 Альбом I

Схема расположения панелей стен по оси 1

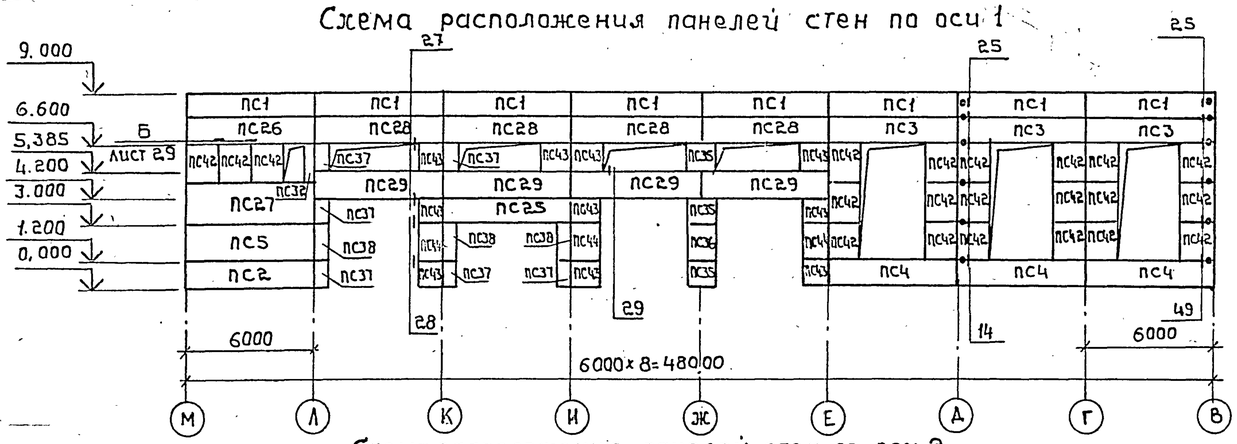

Схема расположения панелей стен по оси 2

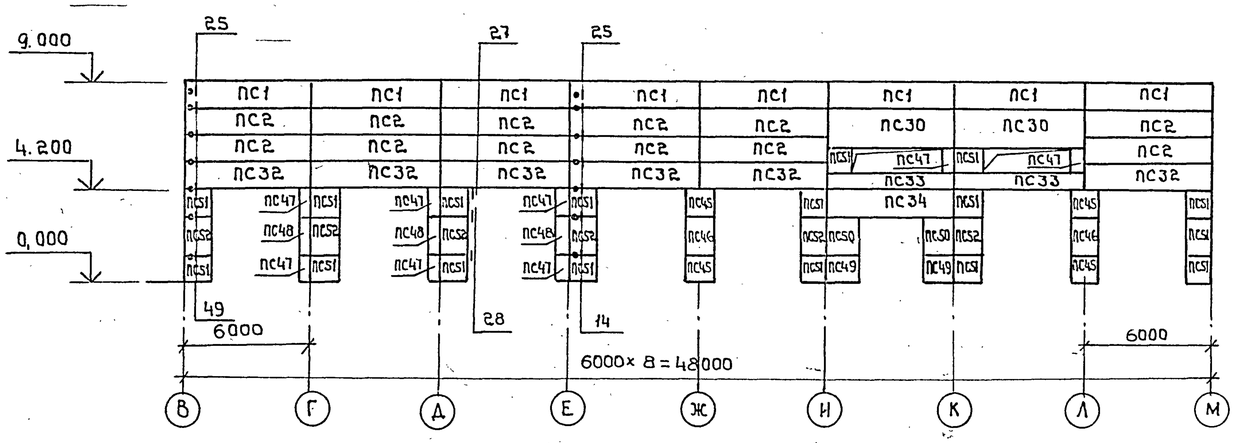

Схема расположения панелей стен по оси 5

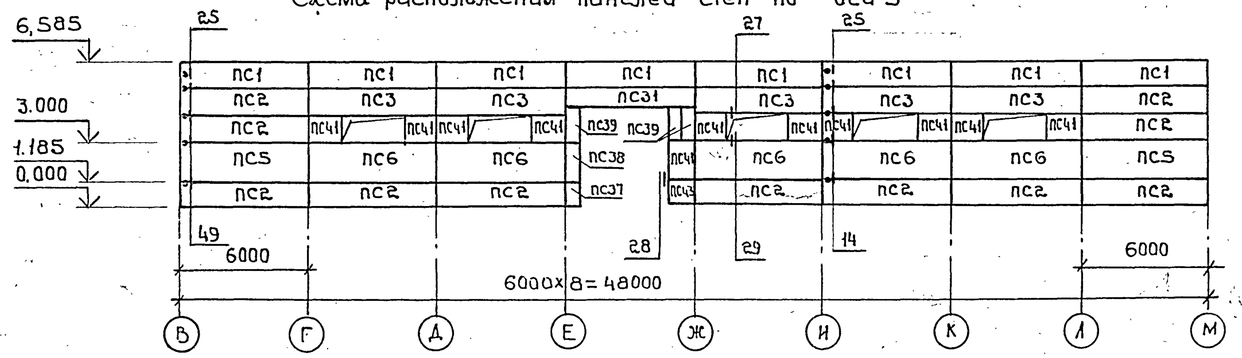

Схема расположения стоек, насадок торцового фахверка по оси М

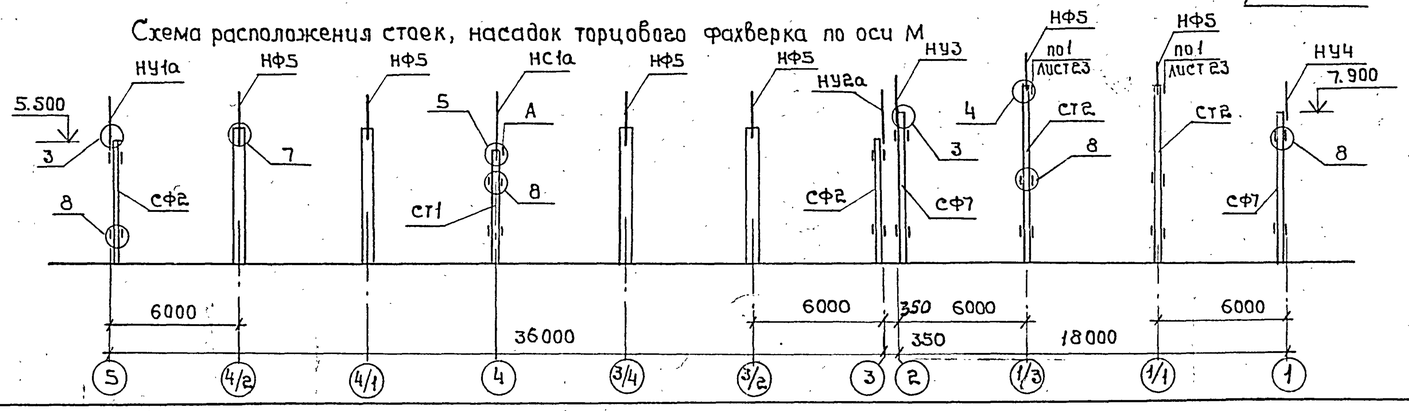

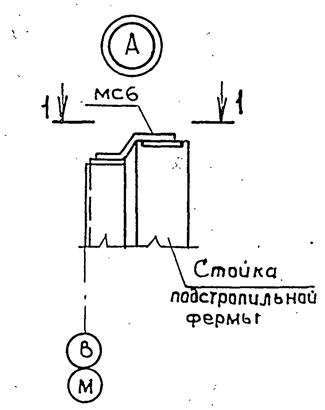

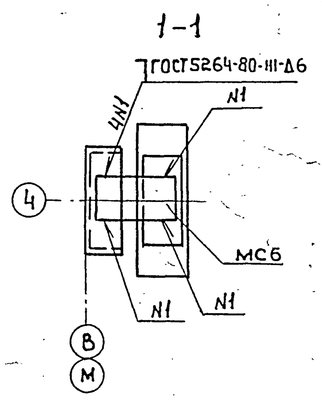

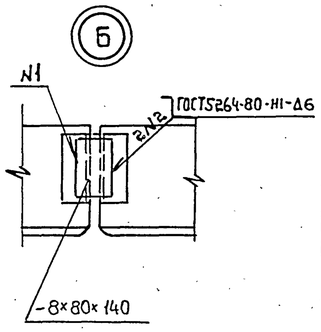

Спецификация элементов к схемам расположения панелей стен

Марка, поз.	Обозначение	Наименование	Кол.	Масса ед., кг	Примечание
		Для t=-30°С			
		Панели стен в осях 1÷2			
ПС1	1.030.1-1, Вып. 1-1, Ч. I	ПС 60.12.2,5-3.А-34	16	2120	
ПС2	1.030.1-1, Вып. 1-1, Ч. I	ПС 60.12.2,5-3.А-31	17	2120	
ПС3	1.030.1-1, Вып. 1-1, Ч. I	ПС60.12.2,5-3.А-48	4	2120	
ПС4	1.030.1-1, Вып.1-1, Ч. I	ПС-60. 12. 2,5-3.А-47	4	2120	
ПС5	1.030.1-1, Вып. 1-1, Ч. I	ПС 60.18. 2.5-2.А-31	1	3190	
ПС7	1.030.1-1, Вып. 1-1, Ч. I	ПС 60.9. 2.5-2.А-31	2	1600	
ПС8	1.030.1-1, Вып. 1-1, Ч. I	ПС 60.12. 2,5-3, А-32	2	2120	
ПС9	1.030.1-1, Вып. 1-1, Ч. I	ПС 63.12.2,5-3.А- 1.33	2	2230	
ПС10	1.030. 1-1, Вып. 1-1, Ч. I	ПС 63.12.2,5-3.А- 2.33	2	2230	
ПС11	1.030. 1-1, Вып. 1-1, Ч. I	ПС 63, 9, 2,5-2.А-1,31	2	1680	
ПС12	1.030. 1-1, Вып. 1-1, Ч. I	ПС 63. 9. 2,5-2.А-2,31	2	1680	
ПС13	1.030. 1-1, Вып. 1-1, Ч. I	ПС63.12.2,5-3.А-1.31	2	2230	
ПС14	1.030. 1-1, Вып. 1-1, Ч. I	ПС63.12.2,5-3.А-2.31	2	2230	
ПС15	1.030.1-1. Вып. 1-1, Ч. I	ПС 63.12.2,5-3.А-1.49	1	2230	
ПС16	1.030.1-1, Вып. 1-1, Ч. I	ПС63.12.2,5-3.А- 2.49	1	2230	
ПС17	1.030.1-1, Вып. 1-1, Ч. I	ПС 63. 18. 2,5-2.А-1.50	1	3350	
ПС18	1.030.1-1, Вып. 1-1, Ч. I	ПС 63. 18.2,5-2.А-2,50	1	3350	
ПС19	1.030.1-1, Вып. 1-1, Ч. I	ПС 63. 12, 2,5-3, 1-1,47	1	2230	
ПС 20	1.030.1-1, Вып. 1-1, Ч. I	ПС 63.12.2,5-3, А-2,47	1	2230	
ПС 23	1.030.1-1, Вып. 1-1, Ч. I	ПС30. 12. 2,5-6 А-57	4	1060	
ПС 24	1.030, 1-1, Вып. 1-1, Ч. I	ПС60. 18, 2,5-2.А-50	1	3190	
ПС 25	1.030, 1-1, Вып. 1-1, Ч. I	ПС 60, 12, 2,5-3, А-37	1	2120	
ПС 26	ТП503-1-46.86 Альбом III	ПС 60, 12, 2,5-3. А-а	1	2120	
ПС 27	ТП503-1-46.86 Альбом III	ПС 60. 18. 2,5-2, А-а	1	3190	
ПС 28	ТП503-1-46.86 Альбом III	ПС 60. 12. 2,5-3.А-б	4	2120	
ПС 29	ТП503-1-46.86 Альбом III	ПС 60. 12. 2,5-3.А-в	4	2120	
ПС 30	ТП503-1-46.86 Альбом III	ПС 60. 18. 2,5-2, А-б	2	3190	
	Продолжение см. лист 30				

Привязан

Инв. №

Инв.№ подл. | Подпись и дата | Взам.инв.№

		ТП 503-1-46.86-КЖ	
		Автотранспортное предприятие на 50 грузовых автомобилей с закрытой стоянкой	
ГИП	Шульгин	Производственный корпус с административно-бытовыми помещениями	Стадия: РП; Лист: 29.; Листов:
Н.контр.	Сахновская		
Нач.отд.	Рубан		
Гл.спец.	Воинов	Схемы расположения панелей стен по осям 1; 2; 5.	Минавтотранс РСФСР ГИПРОАВТОТРАНС Ростовский филиал
Рук.гр.	Лавренко		
Инж.	Морова		

Копировал: 25641-01 82 Формат А2

Типовой проект 503-1-46.86 Альбом I

Схема расположения панелей стен по оси В

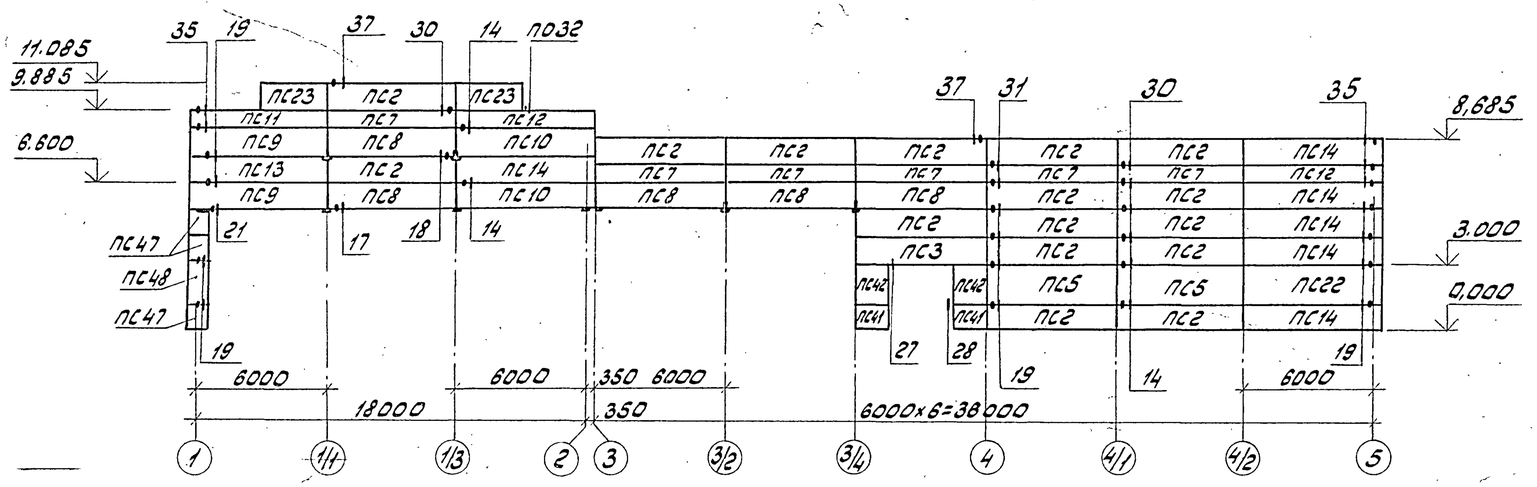

Схема расположения панелей стен по оси М

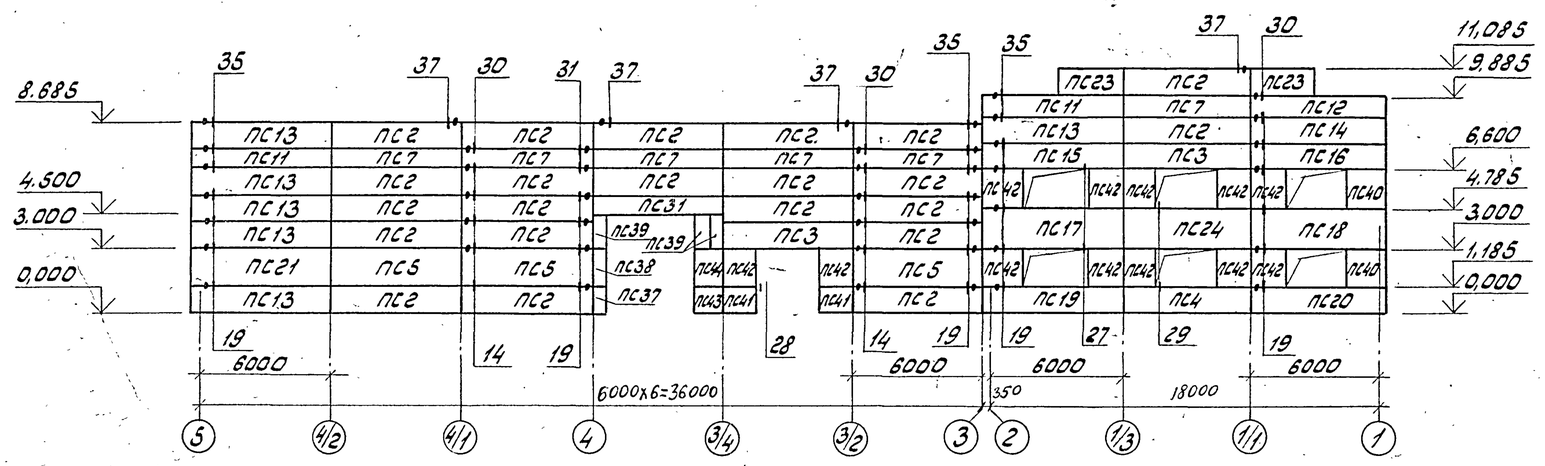

Схема расположения стоек, насадок, опорных консолей торцового фахверка по оси В

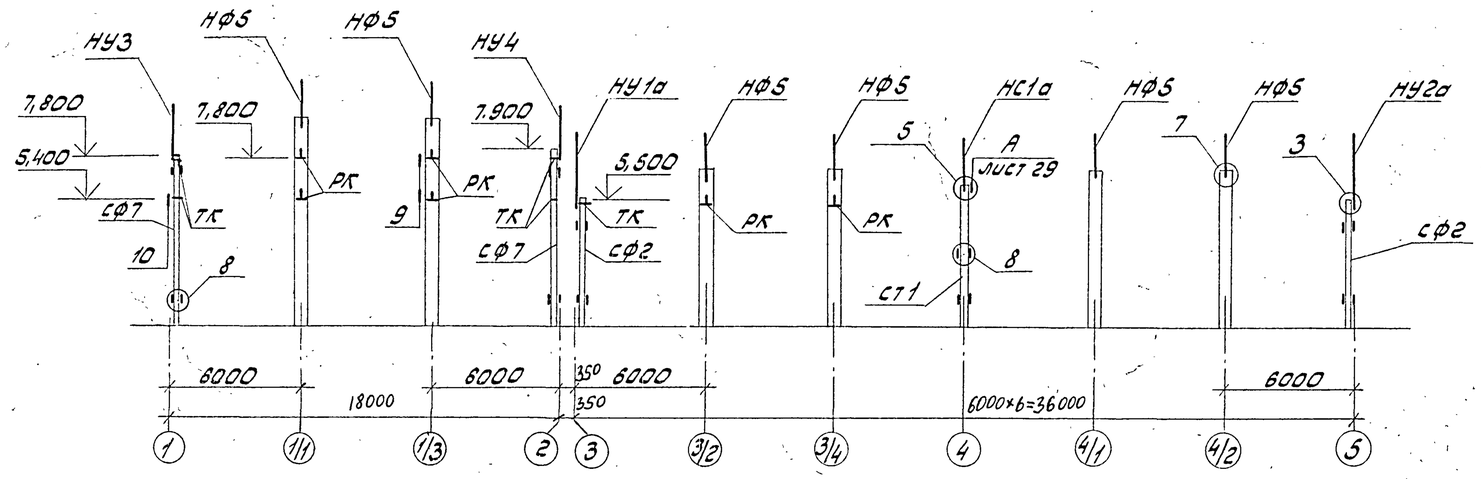

Спецификация элементов к схемам расположения панелей стен

Марка, поз.	Обозначение	Наименование	Кол.	Масса ед.,кг	Примечание
		для t° = -30°С			
		Панели стен в осях 1÷2			
ПС35	1.030.1-1, Вып. 1-1, 4.II	2ПС12.12.2,5-Л-59	3	420	
ПС36	1.030.1-1, Вып. 1-1, 4.II	2ПС12.18.2,5-Л-59	1	630	
ПС37	1.030.1-1, Вып. 1-1, 4.II	2ПС6.12.2,5-Л-60	6	210	
ПС38	1.030.1-1, Вып. 1-1, 4-II	2ПС6.18.2,5-Л-60	4	320	
ПС40	1.030.1-1, Вып. 1-1, 4-II	2ПС18.18.2,5-Л-73	2	940	
ПС42	Т.П503-1-46.86 альбом III	2ПС15.18.2,5-Л-а	31	790	
ПС43	Т.П503-1-46.86 альбом III	2ПС12.12.2,5-Л-а	10	420	
ПС44	Т.П503-1-46.86 альбом III	2ПС12.18.2,5-Л-а	3	630	
		Консоль опорная			
ТК	1.030.1-1, Вып. 4-1	ТК3	4	17,6	
РК	1.030.1-1, Вып. 4-1	РК3	4	14,5	
	Продолжение см. лист 31				

1. Стеновые панели выполнять из легкого бетона γ=900 кг/м³.
2. Монтаж стеновых панелей вести в соответствии с указаниями серий 1.030.1-1, вып.0-0, вып.0-3 и СНиП II-16-80.
3. Вертикальные и горизонтальные швы выполнять по узлам 56, 57 серии 1.030.1-1, вып. 3-3.
4. Все узлы замаркированы по серии 1.030.1-1, вып. 3-3.
5. При изготовлении панелей наружные поверхности выполнять с полимерцементным покрытием.

Привязан

Инв. №

ТП 503-1-46.86 - КЖ			
Автотранспортное предприятие на 50 грузовых автомобилей с закрытой стоянкой			
ГИП Шульгина	Производственный корпус с административно-бытовыми помещениями	Стадия	Лист	Листов
Н.контр. Сахновская		РП	30	
Нач.отд. Рубан				
Гл.спец. Воинов	Схема расположения панелей стен, стоек, насадок, опорных консолей торцового фахверка по осям Б,Н.	Минавтотранс РСФСР ГИПРОАВТОТРАНС Ростовский филиал		
Рук.гр. Лавренко				
Инж. Норова				

Инв.№подл. | Подпись и дата | Взам.инв.№

25641-01 83

Копировал: Е.Ерц Формат А2

Типовой проект 503-1-46.86 Альбом I

Спецификация элементов к схемам расположения панелей стен

Марка, поз.	Обозначение	Наименование	Кол.	Масса ед, кг	Примечание
		Для t=-30°С			
		Панели стен В осях 3÷5			
ПС1	1.030.1-1, Вып. 1-1, 4.I	ПС60.12.2,0-2.Л-34	8	1740	
ПС2	1.030.1-1, Вып. 1-1, 4.I	ПС60.12.2,0-2.Л-31	45	1740	
ПС3	1.030.1-1, Вып. 1-1, 4.I	ПС60.12.2,0-2Л-48	7	1740	
ПС5	1.030.1-1, Вып. 1-1, 4.I	ПС60.18.2,0-1.Л-31	7	2610	
ПС6	1.030.1-1, Вып. 1-1, 4.I	ПС60.18.2,0-1.Л-47	5	2610	
ПС7	1.030.1-1, Вып. 1-1, 4.I	ПС60.9.2.0-2Л-31	10	1310	
ПС8	1.030.1-1, Вып.1-1, 4.I	ПС60.12.2,0-2.Л-32	3	1740	
ПС11	1.030.1-1, Вып. 1-1, 4.I	ПС62,5.9.2,0-2.Л-1.31	1	1370	
ПС12	1.030.1-1, Вып. 1-1, 4.I	ПС62,5.9.2,0-2.Л-2.31	1	1370	
ПС13	1.030.1-1, Вып. 1-1, 4.I	ПС62,5.12.2,0-2.Л-1.31	5	1810	
ПС14	1.030.1-1, Вып. 1-1, 4.I	ПС62,5.12.2,0-2.Л-2.31	5	1810	
ПС21	1.030.1-1, Вып.1-1, 4.I	ПС62,5.18.2,0-1.Л-1.31	1	2720	
ПС22	1.030.1-1, Вып.1-1, 4.I	ПС62.5.18.2,0-1.Л-2,31	1	2720	
ПС31	ТП503-1-46.86 Альбом III	ПС60.9.2,0-2.Л-а	2	1310	
ПС37	1.030.1-1, Вып. 1-1, 4.II	2ПС6.12.2,0-Л-60	2	170	
ПС38	1.030.1-1, Вып. 1-1, 4.II	2ПС6.18.2,0-Л-60	2	260	
ПС39	ТП503-1-46.86 Альбом III	2ПС6.15.2,0-Л	6	210	
ПС41	ТП503-1-46.86 Альбом III	2ПС15.12.2,0-Л-а	14	430	
ПС42	ТП503-1-46.86 Альбом III	2ПС15.18.2,0-Л-а	4	650	
ПС43	ТП503-1-46.86 Альбом III	2ПС12,12.2.0-Л-а	2	340	
ПС44	ТП503-1-46.86 Альбом III	2ПС12.18.2,0-Л-а	2	520	
		Консоль опорная			
ТК	1.030.1-1, Вып. 4-1	ТК4	1	12,2	
РК	1.030.1-1, Вып. 4-1	РК4	2	10,0	
		Для t=-40°С			
		Панели стен В осях 1÷2			
ПС1	1.030.1-1, Вып. 1-1, 4.I	ПС 60.12.3.0-3.Л-34	16	2510	
ПС2	1.030.1-1, Вып. 1-1, 4.I	ПС60,12,3,0-3.Л-31	17	2510	
ПС3	1.030.1-1, Вып. 1-1, 4.I	ПС 60,12,3,0-3.Л-48	4	2510	
ПС4	1.030.1-1, Вып. 1-1, 4.I	ПС 60.12,3,0-3.Л-47	4	2510	
ПС5	1.030.1-1, Вып.1-1, 4.I	ПС 60,18.3,0-2.Л-31	1	3760	
ПС7	1.030.1-1, Вып. 1-1, 4.I	ПС60.9.3,0-6.Л-31	2	1910	
ПС8	1.030.1-1, Вып. 1-1, 4.I	ПС 60.12,3,0-3.Л-32	2	2510	
ПС9	1.030.1-1, Вып. 1-1, 4.I	ПС63,5.12,3,0-3.Л-1.33	2	2660	
ПС10	1.030.1-1, Вып. 1-1, 4.I	ПС 63,5.12,3,0-3.Л-2.33	2	2660	
ПС11	1.030.1-1, Вып. 1-1, 4.I	ПС63,5.9.3,0-6.Л-1,31	2	2000	
ПС12	1.030.1-1, Вып. 1-1, 4.I	ПС63,5.9.3,0-6.Л-2,31	2	2000	
ПС13	1.030.1-1, Вып. 1-1, 4.I	ПС63,5.12.3,0-3.Л-1,31	2	2660	
ПС14	1.030.1-1, Вып. 1-1, 4.I	ПС63,5.12,3,0-3.Л-2,31	2	2660	
ПС15	1.030.1-1, Вып. 1-1, 4.I	ПС63,5.12.3,0-3.Л-1,49	1	2660	
ПС16	1.030.1-1, Вып. 1-1, 4.I	ПС 63,5.12.3,0-3.Л-2.49	1	2660	
ПС17	1.030.1-1, Вып. 1-1, 4.I	ПС 63.5.18.3,0-2.Л-1,50	1	3990	
ПС18	1.030.1-1, Вып. 1-1, 4.I	ПС63,5-18.3,0-2.Л-2,50	1	3990	
ПС19	1.030.1-1, Вып. 1-1, 4.I	ПС 63,5.12,3,0-3.Л-1,47	1	2660	
ПС20	1.030.1-1, Вып. 1-1, 4.I	ПС 63,5.12,3 0-3.Л-2.47	1	2660	
ПС23	1.030.1-1, Вып. 1-1, 4.I	ПС30.12.3,0-6.Л-57	4	1250	
ПС24	1.030.1-1, Вып. 1-1, 4.I	ПС 6а 18,3 0-2.Л-50	1	3760	

продолжение

Марка, поз.	Обозначение	Наименование	Кол.	Масса ед, кг	Примечание
ПС25	1.030.1-1, Вып. 1-1, 4.I	ПС 60.12.3,0-3.Л-37	1	2510	
ПС26	ТП503-1-46.86 Альбом III	ПС 60.12.3.0-3.Л-а	1	2510	
ПС27	ТП503-1-46.86 Альбом III	ПС 60.18.3,0-2.Л-а	1	3760	
ПС28	ТП503-1-46.86 Альбом III	ПС 60.12.3.0-3.Л-б	4	2510	
ПС29	ТП503-1-46.86 Альбом III	ПС 60.12.3.0-3.Л-в	4	2510	
ПС30	ТП503-1-46.86 Альбом III	ПС 60.18.3,0-2Л-б	2	3760	
ПС35	1.030.1-1, Вып. 1-1, 4.II	2ПС12.12.3,0-Л-59	3	500	
ПС36	1.030.1-1, Вып. 1-1, 4.II	2ПС12.18.3,0-Л-59	1	750	
ПС37	1.030.1-1, Вып. 1-1, 4.II	2ПС 6.12.3,0-Л-60	6	250	
ПС38	1.030.1-1, Вып.1-1, 4.II	2ПС 6.18.3,0-Л-60	4	370	
ПС40	1.030.1-1, Вып. 1-1 4.II	2ПС 18,3.18.3,0-Л-73	2	1120	
ПС42	ТП503-1-46.86 Альбом III	2ПС15.18.3.0-Л-а	31	930	
ПС43	1.030.1-1, Вып. 1-1, 4.II	2ПС12.12.3.0-Л-а	10	500	
ПС44	1.030.1-1, Вып. 1-1, 4.II	2ПС12.18.3,0-Л-а	3	750	
		Консоль опорная			
ТК	1.030.1-1, Вып. 4-1	ТК2	4	20.1	
РК	1.030.1-1, Вып. 4-1	РК2	4	15.6	
		Панели стен В осях 3÷5			
ПС1	1.030.1-1, Вып.1-1, 4.I	ПС60.12.2.5-3.Л-34	8	2120	
ПС2	1.030.1-1, Вып.1-1, 4.I	ПС60.12.2.5-3.Л-31	45	2120	
ПС3	1.030.1-1, Вып.1-1, 4.I	ПС60.12.2,5-3.Л-48	7	2120	
ПС5	1.030.1-1, Вып.1-1, 4.I	ПС60.18.2,5-2.Л-31	7	3190	
ПС6	1.030.1-1, Вып.1-1, 4.I	ПС60.18.2,5-2.Л-47	5	2610	
ПС7	1.030.1-1, Вып.1-1, 4.I	ПС60.9.2,5-2.Л-31	10	1600	
ПС8	1.030.1-1, Вып.1-1, 4.I	ПС60.12.2,5-3.Л-32	3	2120	
ПС11	1.030.1-1, Вып.1-1, 4.I	ПС63,9.2,5-2.Л-1,31	1	1680	
ПС12	1.030.1-1, Вып.1-1, 4.I	ПС 63.9.2.5-2.Л-2,31	1	1680	
ПС13	1.030.1-1, Вып.1-1, 4.I	ПС 63.12.2,5-3.Л-1,31	5	2230	
ПС14	1.030.1-1, Вып.1-1, 4.I	ПС 63.12.2.5-3.Л-2,31	5	2230	
ПС21	1.030.1-1, Вып.1-1, 4.I	ПС 63,18.2,5-2,Л-1,31	1	3350	
ПС22	1.030.1-1, Вып.1-1, 4.I	ПС 63.18.2,5-2.Л-2,31	1	3350	
ПС31	ТП503-1-46.86 Альбом III	ПС60.9.2,5-2.Л-а	2	1600	
ПС37	1.030.1-1, Вып.1-1, 4.II	2ПС 6.12.2,5-Л-60	2	210	
ПС38	1.030.1-1, Вып.1-1, 4.II	2ПС 6.18.2,5-Л-60	2	320	
ПС39	1.030.1-1, Вып.1-1, 4.II	2ПС 6.15.2,5-Л-60	6	260	
ПС41	ТП503-1-46.86 Альбом III	2ПС15.12.2,5-Л-а	14	530	
ПС42	ТП503-1-46.86 Альбом III	2ПС15.18.2,5-Л-а	4	790	
ПС43	ТП503-1-46.86 Альбом III	2ПС12,12.2,5-Л-а	2	420	
ПС44	ТП503-1-46.86 Альбом III	2ПС-12.18.2,5-Л-а	2	630	
		Консоль опорная			
ТК	1.030.1-1, Вып. 4-1	ТК3	1	17,6	
РК	1.030.1-1, Вып. 4-1	РК3	2	14,5	

продолжение

Марка, поз.	Обозначение	Наименование	Кол.	Масса ед, кг	Примечание
		Для t=-30°С,-40°С			
		Панели стен			
ПС32	ТП503-1-46.86 Альбом III	ПС60.12.2,5-3.Л-2	6	2120	
ПС33	ТП503-1-46.86 Альбом III	ПС60.6.2,5-6.Л-а	2	1080	
ПС34	1.030.1-1, Вып. 1-1, 4.II	ПС 60.12.2,5-3.Л-48	1	2120	
ПС45	1.030.1-1, Вып. 1-1, 4.II	2ПС12.12.2,5-Л-59	4	420	
ПС46	1.030.1-1, Вып. 1-1, 4.II	2ПС12.18.2,5-Л-59	2	630	
ПС47	1.030.1-1, Вып. 1-1, 4.II	2ПС 6.12.2,5-Л-60	11	210	
ПС48	1.030.1-1, Вып. 1-1, 4.II	2ПС 6.18.2,5-Л-60	4	320	
ПС49	ТП503-1-46.86 Альбом III	2ПС15.12.2,5-Л-а	2	530	
ПС50	ТП503-1-46.86 Альбом III	2ПС15.18.2,5-Л-а	2	790	
ПС51	ТП503-1-46.86 Альбом III	2ПС12.12.2,5-Л-а	16	420	
ПС52	ТП503-1-46.86 Альбом III	2ПС 12,18.2,5-Л-а	7	630	
		Изделия металлические			
СФ7	1.030.1-1, Вып. 4-2	СФ7	4	417,9	
СФ2	1.030.1-1, Вып. 4-2	СФ2	4	300,4	
СТ1	ТП503-1-46.86 Альбом III	СТ1	2	275,5	
СТ2	ТП503-1-46.86 Альбом III	СТ2	2	490,54	
НУ3	1.030.1-1, Вып. 4-1	НУ3	2	43,0	
НУ4	1.030.1-1, Вып. 4-1	НУ4	2	43,0	
НФ5	1.030.1-1, Вып. 4-1	НФ5	12	46.3	
НУ1а	ТП503-1-46.86 Альбом III	НУ1а	2	100,1	
НУ2а	ТП503-1-46.86 Альбом III	НУ2а	2	100,1	
НС1а	ТП503-1-46.86 Альбом III	НС1а	2	116,5	
Т3	1.030.1-1, Вып. 4-1	Т3	345	0,4	
Т5	1.030.1-1, Вып. 4-1	Т5	30	0,4	
Т8	1.030.1-1, Вып. 4-1	Т8	72	0,5	
Т17	1.030.1-1, Вып. 4-1	Т17	14	0,3	
Т19	1.030.1-1, Вып. 4-1	Т19	48	0,5	
Т24	1.030.1-1, Вып. 4-1	Т24	48	1,1	
Т25	1.030.1-1, Вып. 4-1	Т25	16	1,0	
МС6	ТП503-1-46.86 Альбом III	МС6	2	1,96	
		-8х80х140 ГОСТ 19903-74*	124	0,7	
		-8х140х140 ГОСТ 19903-74*	68	1,23	

Инв. № подл. | Подпись и дата | Взам. инв. №

Привязан

Инв. №

		ТП 503-1-46.86-КЖ	
		Автотранспортное предприятие на 50 грузовых автомобилей с закрытой стоянкой	
ГИП	Шульгин	Производственный корпус с административно-бытовыми помещениями	стадия: РП; лист: 31; листов:
Н.контр.	Сахновская		
Нач.отд.	Рубан		
Гл.спец.	Воинов	Спецификация элементов к листам 29,30	Минавтотранс РСФСР ГИПРОАВТОТРАНС Ростовский филиал
Рук.гр.	Лавренко		
Инж.	Морова		

25641-01 84

Копировал Ф[illegible] Формат А2

ТИПОВОЙ ПРОЕКТ 503-1-46.86 -АЛЬБОМ I

Схема расположения перегородок по оси „И"

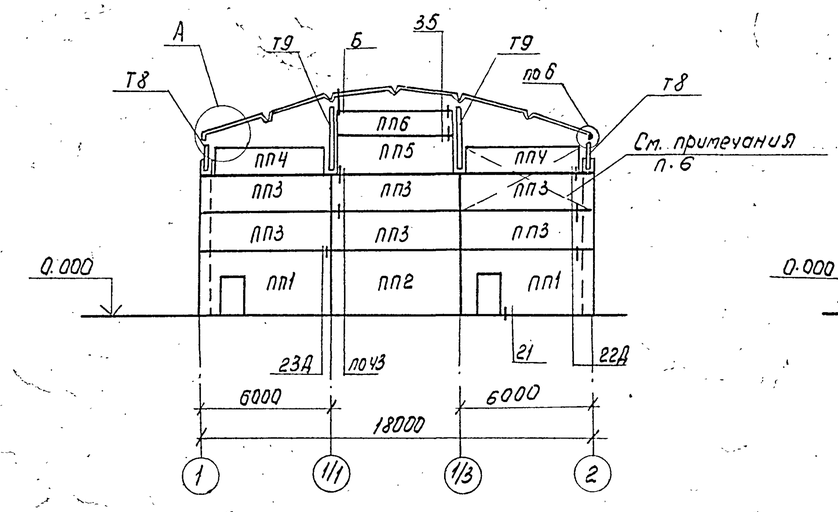

Схема расположения перегородок по осям „К", „Л"

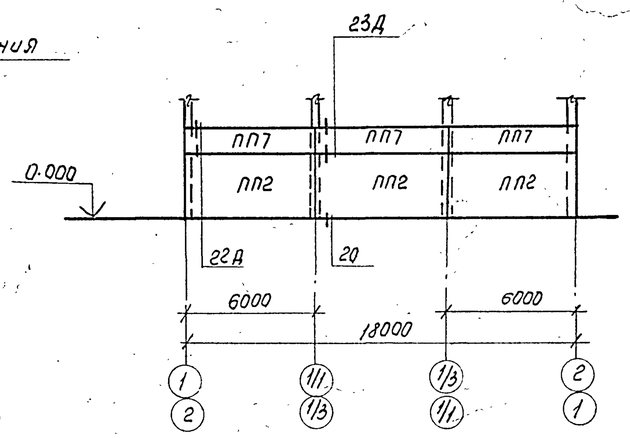

1-1

2-2

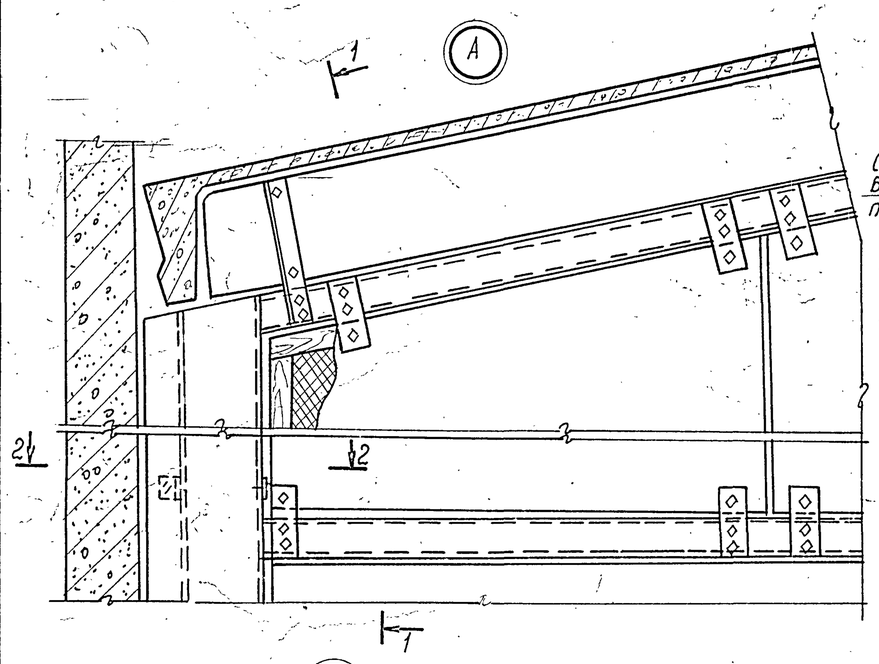

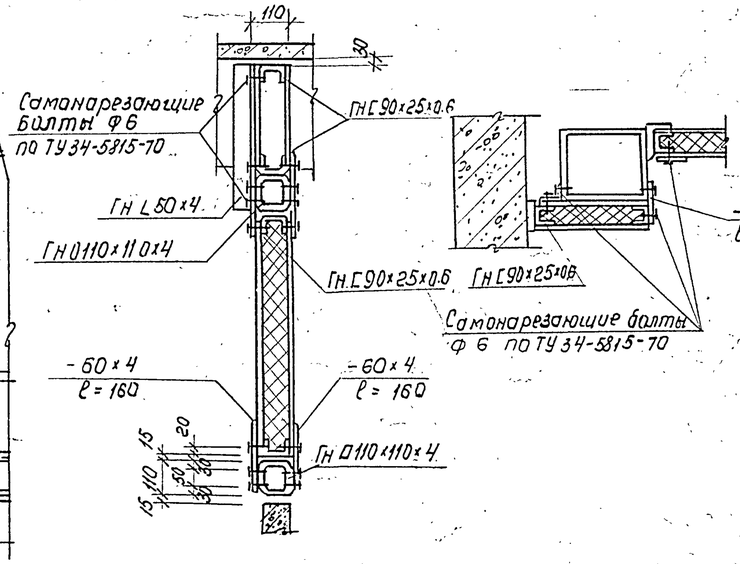

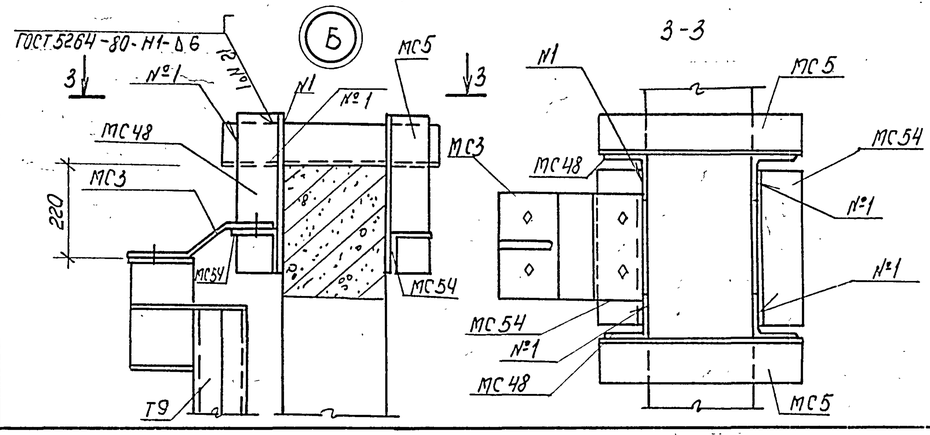

3-3

1. Перегородки выполнять из легкого бетона $\gamma = 1600$ кг/м^3.
2. Все неоговоренные узлы замаркированы по серии 1.030.9-2, вып.6
3. Монтаж перегородок производить в соответствии с указаниями серии 1.030.9-2, вып.0 и СНиП III-16-80
4. Стальные элементы фахверка и узлов крепления панельных перегородок покрыть огнезащитной штукатуркой толщиной 10мм.
5. Каркасно-обшивные вкладыши представляют собой трехслойную конструкцию с наружными слоями из асбестоцементных листов и средним слоем из минераловатных плит.
6. Установку панелей в осях 1/2 ÷ 2 вести после монтажа оборудования вентиляторы.

Спецификация элементов к схемам расположения перегородок

Марка, поз.	Обозначение	Наименование	Кол	Масса ед. кг	Примечание
		Панели перегородок			
ПП1	1.030.9-2, вып.1	ПГ60.30.1-Л-Д1	2	1970	
ПП2	1.030.9-2, вып.1	ПГ60.30.1-Л	7	2290	
ПП3	1.030.9-2, вып.1	ПГ60.18.1-Л	6	1360	
ПП4	1.030.9-2, вып.1	ПГ55.12.1-Л	2	850	
ПП5	1.030.9-2, вып.1	ПГ58.18.1-Л	1	1310	
ПП6	1.030.9-2, вып.1	ПГ58.12.1-Л	1	880	
ПП7	1.030.9-2, вып.1	ПГ60.12.1-Л	6	910	
		Стальные изделия			
Т8	1.030.9-2, вып.4	Т8	2	32	
Т9	1.030.9-2, вып.4	Т9	2	91	
МС6	1.030.9-2, вып.7 ч.2	МС6	8	0.2	
МС9	1.030.9-2, вып.7 ч.2	МС9	7	0.5	
МС9а	1.030.9-2, вып.7 ч.2	МС9а	7	0.5	
МС14	1.030.9-2, вып.7 ч.2	МС14	42	0.2	
МС30	1.030.9-2, вып.7 ч.2	МС30	28	1.2	
МС31	1.030.9-2, вып.7 ч.2	МС31	14	0.4	
МС31а	1.030.9-2, вып.7 ч.2	МС31а	14	0.4	
МС36	1.030.9-2, вып.7 ч.2	МС36	8	1.1	
МС37	1.030.9-2, вып.7 ч.2	МС37	10	0.5	
МС53	1.030.9-2, вып.7 ч.2	МС53	20	0,6	
МС68	1.030.9-2, вып.7 ч.2	МС68	14	0.5	
МС99	1.030.9-2, вып.7 ч.2	МС99	2	7.0	
МС48	1.030.9-2, вып.7 ч.2	МС48	4	5.4	
МС54	1.030.9-2, вып.7 ч.2	МС54	4	6.2	
МС3	ТП503-1-46.86 альбом III	МС3	4	5,3	
МС5	ТП503-1-46.86 альбом III	МС5	4	13;29	
	Болт М10×30.58 ГОСТ 7798-70* с шайбой 10.01 ГОСТ 11371-78*	Болт М10×30.58 ГОСТ 7798-70* с шайбой 10.01 ГОСТ 11371-78*	68	0.03	
		Дюбель ДРБ-М10	68	0.04	
	ТУ 14-2-361-79	Гн. О110×110×4		370	
	ТУ 67-522-89	Гн.С 90×25×0.6		210	
	ГОСТ 19772-74*	Гн.L 50×4		15	
	ГОСТ 103-76*	-4×6		30	
		Деревянный брус	1.3		м^3
		Асбестоцементные листы	22		м^2

Привязан

Инв. №

ГИП	Шульгина		ТП 503-1-46.86 -КЖ
Н.контр.	Сахновская		Автотранспортное предприятие на 50 грузовых автомобилей с закрытой стоянкой
Нач.отд.	Рубан		Производственный корпус с административно-бытовыми помещениями
Гл.спец.	Воинов		Стадия: РП; Лист: 32; Листов:
Рук.гр.	Лавренко		Схемы расположения панелей перегородок
Инж.	Морова		Минавтотранс РСФСР ГИПРОАВТОТРАНС Ростовский филиал

25641-01 85

Копировал

Формат А2

Инв. № подл. | Подпись и дата | Взам. инв. №

ТИПОВОЙ ПРОЕКТ 503-1-46.86 ..... АЛЬБОМ I

Схема расположения фундаментов

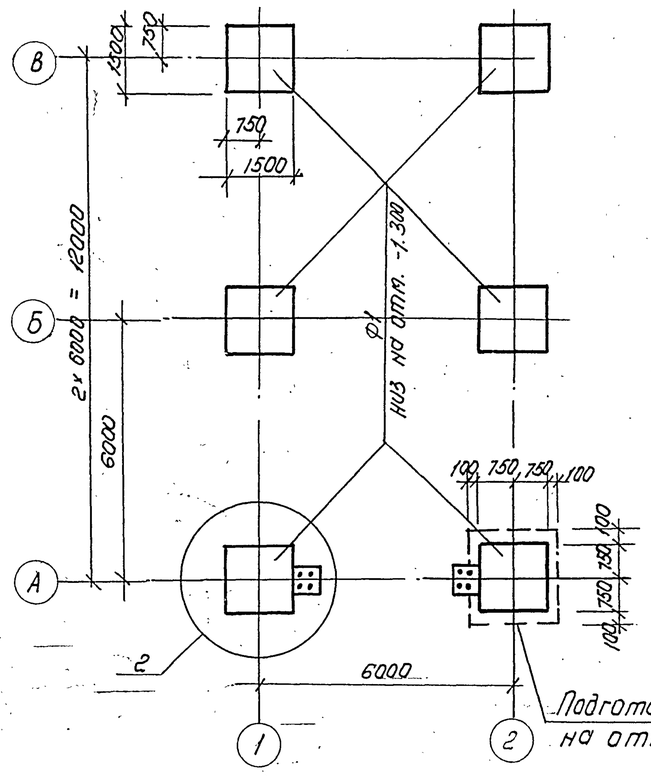

Схема расположения колонн и ригелей

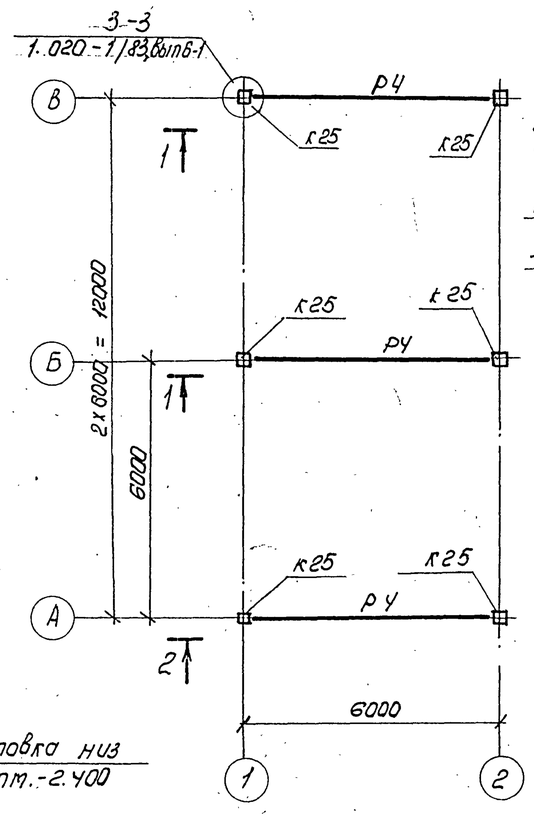

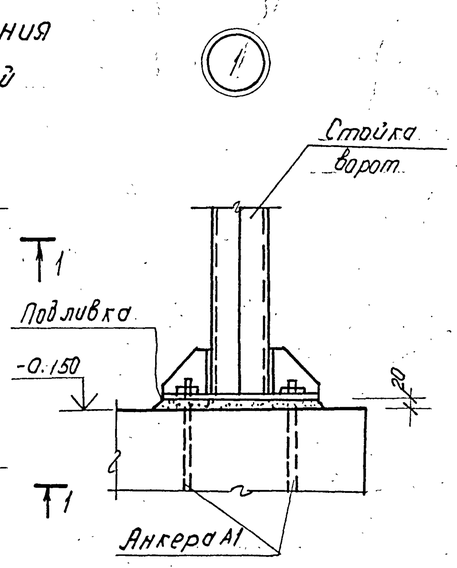

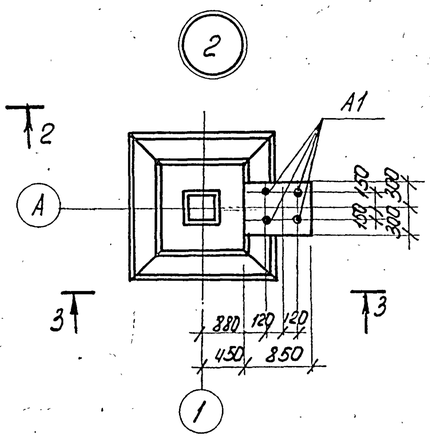

Спецификация элементов к схемам расположения конструкций

Марка, поз.	Обозначение	Наименование	Кол.	Масса ед., кг	Примечание
		Фундаменты			
Ф1	1.020-1/83. вып.1-1	1ф 15.9-1	6	3200	
		Колонны			
К25	ТП 503-1-46.86 альбом III	1КО 3.42-а	6	1153	
		Ригели			
РУ	ТП 503-1-46.86 альбом III	РДП 4.57-40 АтV-а	3	2600	
		Стойки			
С1	ТП 503-1-46.86 альбом I, км-5	С1	2		
		Анкера			
А1	ТП 503-1-46.86 альбом III	А1	8		

1. Монтаж сборных железобетонных конструкций вести в соответствии с указаниями серии 1.020-1/83, вып. 0-1 и СНиП III-16-80.
2. Под фундаменты выполнить подготовку из бетона класса В3.5.

1-1

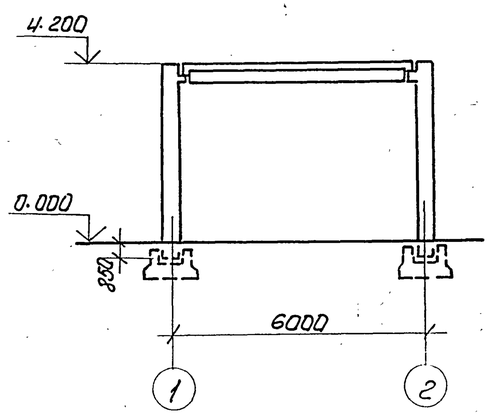

2-2

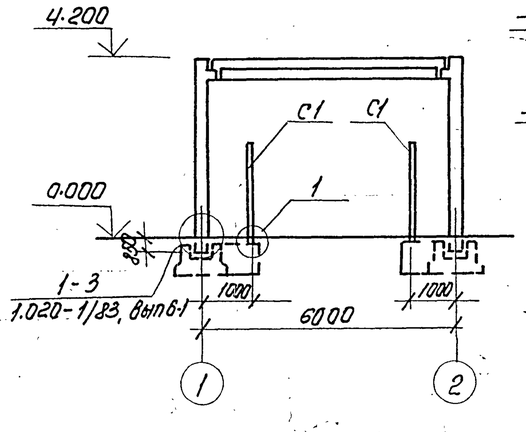

3-3

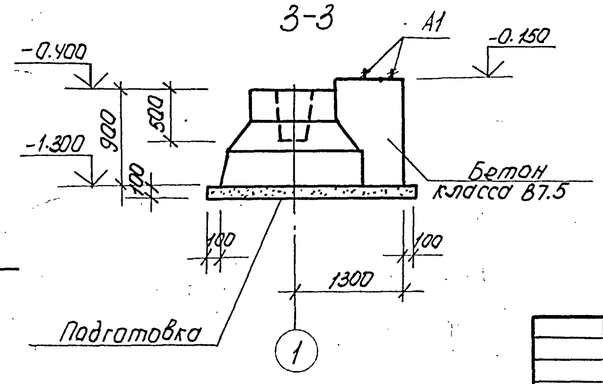

Привязан:

Инв. №

				ТП 503-1-46.86 КЖ			
				Автотранспортное предприятие на 50 грузовых автомобилей с закрытой стоянкой.			
ГИП	Шильгин			Производственный корпус с административно-бытовыми помещениями.	Стадия	Лист	Листов
Н. контр.	Сахновская				РП	33	
Нач. отд.	Рубан			Навес КПП	Минавтотранс РСФСР ГИПРОАВТОТРАНС Ростовский филиал		
Гл. спец.	Вринов			Схема расположения фундаментов, колонн, ригелей.			
Рук. гр.	Лаврентко						
Инж.	Крывчук						

25641-01 86

Копировал Ml Формат А2

Инв.№ подл. | Подпись и дата | Взам. инв.№

План

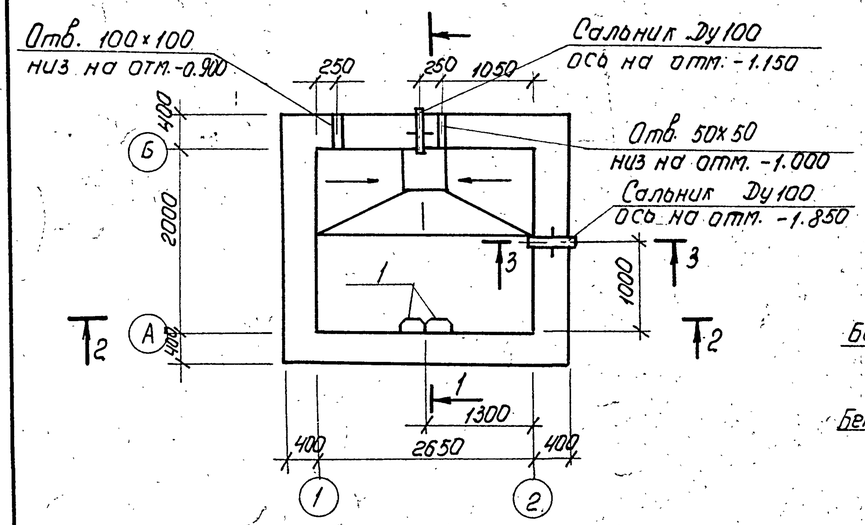

1-1

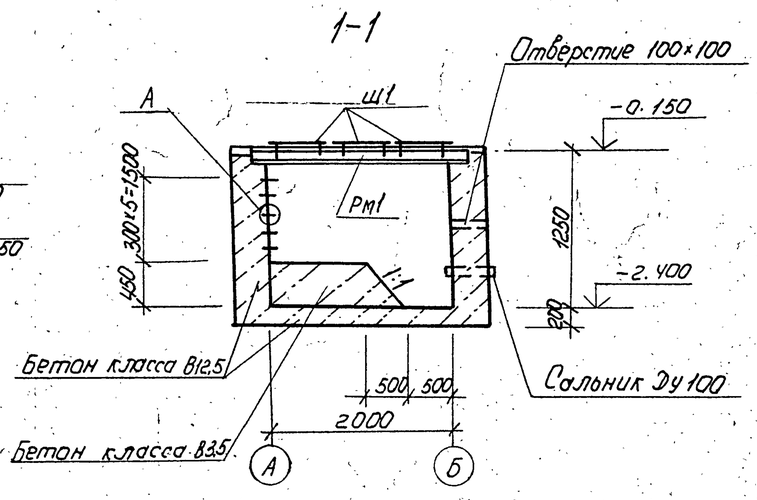

2-2

Схема расположения плит покрытия

А

3-3

Спецификация элементов на очистные сооружения

Марка поз.	Обозначение	Наименование	Кол.	Масса ед. кг	Примечание
П1	3.006.1-2/82, вып. 1-2	Плита покрытия ПТ20д-3	2	6.40	
РМ1	ТП 503-1-46.86 альбом III	Рамка РМ1	1	145.5	
Ш1	ТП 503-1-46.86 альбом III	Щит Ш1	3	69.0	
	5.900-2	Сальник, Ду100 λ=500	2	13.9	
поз.1	ТП 503-1-46.86 альбом III	Изделие закладное МН4	5	2,3	
		Материалы			
		Бетон класса В12.5	2,4м³		
		Бетон класса В3.5	11.5м³		

1. За условную отметку 0.000 принят уровень чистого пола 1го этажа производственного корпуса, что соответствует абсолютной отметке [ ]
2. Внутренние поверхности стен до отметки -0.90 и днище облицевать кислотоупорными плитками по ГОСТ 961-84 на эпоксидной мастике.
3. Все металлические элементы покрыть масляной краской за 2 раза.
4. Бетонные работы выполнять в соответствии с требованиями СНиП III-15-76

Привязан.

Инв. №

				ТП 503-1-46.86-КЖ	
				Автотранспортное предприятие на 50 грузовых автомобилей с закрытой стоянкой	
ГИП	Шулогин			Производственный корпус с административно-бытовыми помещениями	Стадия: РП; Лист: 34; Листов:
Н. контр.	Сахновская				
Нач. отд.	Рубан				
Гл. спец.	Воинов			Очистные сооружения производственных стоков. План, разрезы.	Минавтотранс РСФСР ГИПРОАВТОТРАНС Ростовский филиал
Рук. гр.	Лавренко				
Инж.	Морова				

25641-01 87

Копировал Мыс

формат А2

Инв. № подл. | Подпись и дата | Взам. инв. №

Типовой проект 503-1-46.86 Альбом I

План

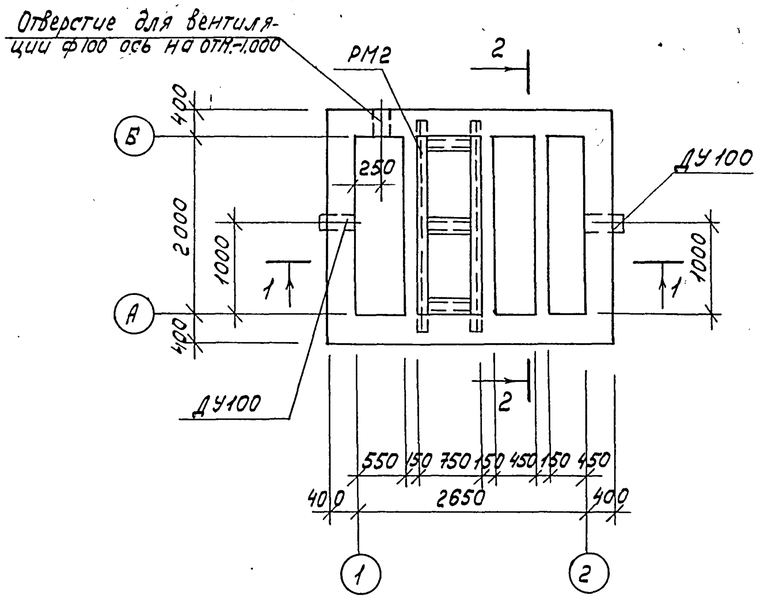

Схема расположения плит покрытия

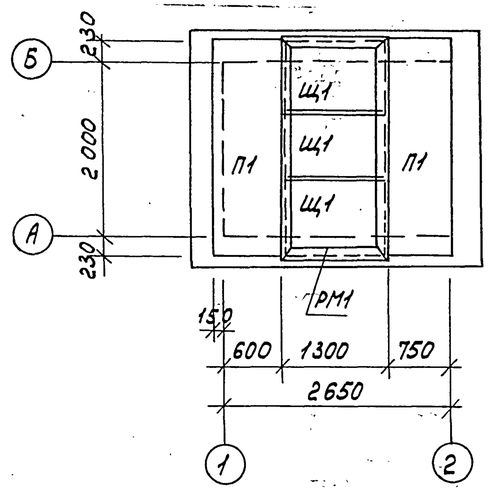

Спецификация элементов на камеру с фильтром

Марка, поз.	Обозначение	Наименование	Кол.	Масса ед.,кг	Примечание
		Плиты			
П1	3.006.1-2/82, Вып.1-2	ПГ20д-3	2	640	
		Рамки			
РМ1	ТП 503-1-46.86 Альбом III	РМ1	1	145,5	
РМ2	ТП 503-1-46.86 Альбом III	РМ2	1	61,9	
Щ1	ТП 503-1-46.86 Альбом III	Щит Щ1	2	69,0	
		Сальники			
ДУ100	5.900-2	ДУ 100 L=500	2	13,9	
		Сетки арматурные			
1	ГОСТ 8478-81	С $\frac{8Ат-100}{8Ат-200}$ 1150х2500 $\frac{50}{25}$	1	17,5	
2	ГОСТ 8478-81	С $\frac{8Ат-100}{8Ат-200}$ 950х2500 $\frac{50}{25}$	2	14,6	
		Материалы			
		Бетон класса В12,5			15,2 м³

1—1

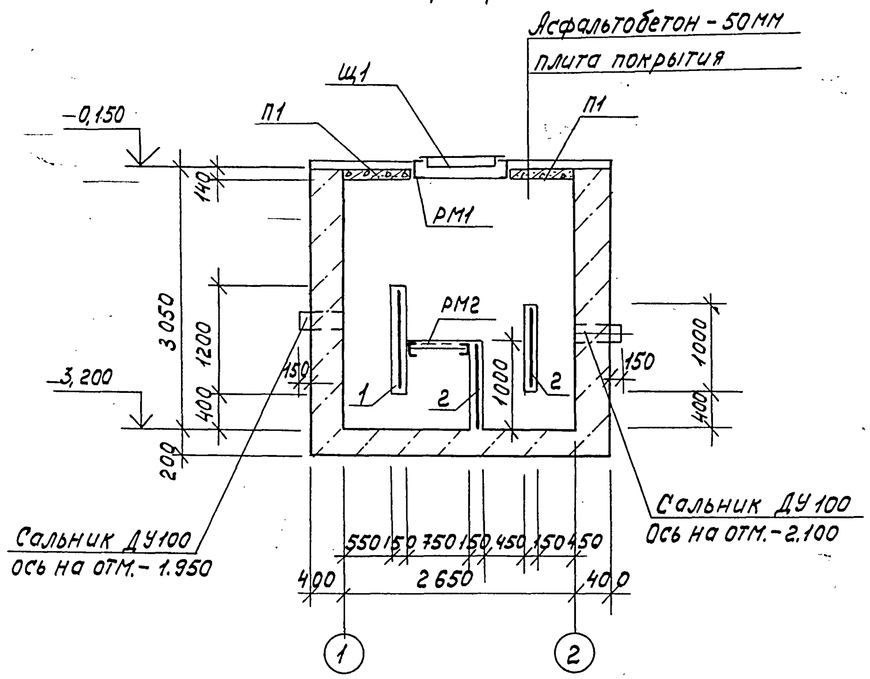

2—2

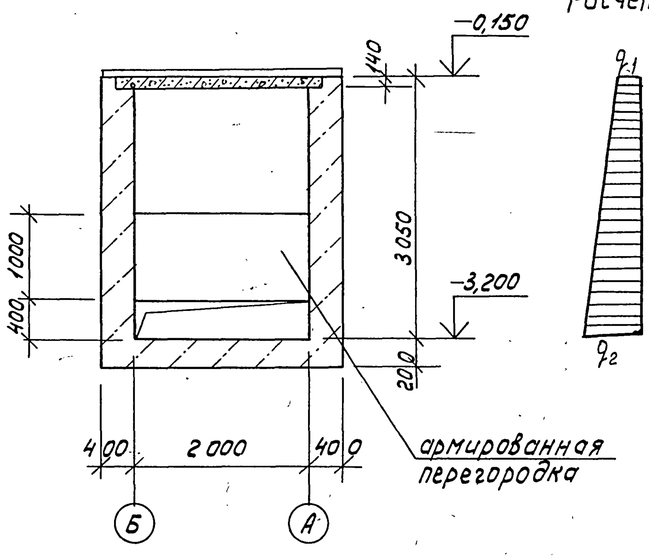

Расчетная схема

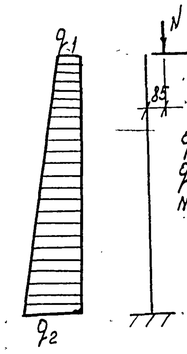

Ведомость расхода стали на элемент, кг

Марка элемента	Изделия арматурные				Общий расход
	Арматура класса A-III				
	ГОСТ 5781-82*				
	ф8			Итого	
Камера с фильтром	46,7			46,7	46,7

1. За условную отметку 0,000 принят уровень чистого пола первого этажа производственного корпуса, соответствующий абсолютной отметке
2. Под днище выполнить подготовку из уплотненного грунта.
3. Все металлические элементы окрасить масляной краской за 2 раза по огрунтовке.
4. Внутренние поверхности стен камеры оштукатурить торкретштукатуркой толщиной 25мм в два слоя от отм.-3,200 до отм.-1.100
5. Камеру с фильтром выполнять из бетона по водонепроницаемости марки W8, по морозостойкости марки F150.

Привязан

Инв. №

ГИП	Шульгин		
Н.контр.	Сахновская		
Нач.отд.	Рубан		
Гл.спец.	Воинов		
Рук.гр.	Лавренко		
Инж.	Кривчук		

ТП 503-1-46.86-КЖ

Автотранспортное предприятие на 50 грузовых автомобилей с закрытой стоянкой

Производственный корпус с административно-бытовыми помещениями

Стадия	Лист	Листов
РП	35	

Камера с фильтром. План, разрезы 1-1÷2-2

Минавтотранс РСФСР ГИПРОАВТОТРАНС Ростовский филиал

25641-01 88

Копировал Формат А2

Инв.№подл. | Подпись и дата | Взам.инв.№

ТИПОВОЙ ПРОЕКТ 503-1-46.86 АЛЬБОМ I

Ведомость рабочих чертежей основного комплекта

Лист	Наименование	Примечание
1	Общие данные	
2	Техническая спецификация металла	
3	Схема расположения путей подвесного крана	
4	Схема расположения лестницы ЛМ1	
5	Схема расположения площадки МП1	
6	Навес КПП. Схема расположения прогонов. Стойка С1.	
7	Монтажные схемы окон	

Ведомость ссылочных и прилагаемых документов

Обозначение	Наименование	Примечание
	Ссылочные документы	
1.450.3-3, вып.1, ч.1,2	Стальные лестницы, площадки, стремянки и ограждения	
1.426.2-3 вып. 2	Стальные подкрановые балки	
1.436.2-15 вып. 1,2,3	Окна с переплетами из спаренных прямоугольных стальных труб и механизмы открывания	
2.436-11 вып. 1	Узлы окон со стальными переплетами по серии 1.436.2-15	

Ведомость спецификаций

Лист	Наименование	Примечание
4	Спецификация элементов к схеме расположения лестницы ЛМ1	
5	Спецификация элементов к схеме расположения площадки МП1	

Типовой проект разработан в соответствии с действующими нормами и правилами и предусматривает мероприятия обеспечивающие взрывную, взрывопожарную и пожарную безопасность при эксплуатации здания.

Главный инженер проекта Шульгин А.И.

Ведомость металлоконструкций по видам профилей

Наименование конструкций по номенклатуре прейскуранта N 01-09	Позиции по прейскуранту N 01-09	N пп	Код конструкции	Масса конструкций, т												Количество шт.	Серия типовых конструкций
				Всего стали подвесных и балочной тележек	По видам профилей стали										Всего		
					Балки и швеллеры	Крупносортная сталь	Среднесортная сталь	Мелкосортная сталь	Толстолистовая сталь	Универсальная сталь	Толстолистовая сталь	Гнутые и гнутосварные	Трубы	Прочие			
1	2	3	4	5	6	7	8	9	10	11	12	13	14	15	16	17	18
Подвесные пути		1	526235		3,12	1,06	—	—	—	—	—	0,7	—	—	4,88		
Рабочая площадка		2	526233		0,02	0,21	—	0,01	0,11	—	—	—	—	—	0,35		
Балки покрытия		3	526153		—	0,83	—	0,03	—	—	—	1,35	—	—	2,21		
Стойки		4	526111		0,13	0,08	—	—	—	—	—	—	—	—	0,21		
Лестницы и ограждения		5	526241		—	—	—	—	—	—	—	—	—	0,5	0,5		1.450.3-3 вып.1 часть 1.2
Окна		6			—	—	—	—	—	—	—	—	—	2,6	2,6		1.436.2-15 вып. 2
Итого:					3,27	2,18		0,04	0,11			2,05		3,1	10,75		
Контрольная сумма					3,27	2,18		0,04	0,11			2,05		3,1	10,75		

Общие указания

1. В технической спецификации металла в скобках дан снеговой район по СНиП II-6-74.
2. Проектирование стальных конструкций выполнено в соответствии с требованиями СНиП II-23-81.
3. Конструкции сварные. Сварку производить электродами типа Э42 по ГОСТ 9467-75. Монтаж конструкций производить на черных болтах и сварке. Болты плотно затянуть и нарезку расчеканить.
4. В узлах и деталях даны решения соединений конструкций. Количество и диаметры болтов, длина и толщина сварных швов определяются при разработке деталировочных чертежей на основании расчетных усилий, указаных в ведомости элементов.
5. Конструкции, для которых не приведены усилия в ведомости элементов, следует крепить на двух болтах и сварке.
6. Все стальные конструкции прогрунтовать на заводе-изготовителе с последующей окраской масляной краской за 2 раза.
7. Ведомость металла дана для III снегового района.

Нач. отд ТХ
Нач. СТО
Взам. инв. №
Подпись и дата
Инв. № подл.

Привязан:

Инв. №

ТП 503-1-46.86 -КМ

Автотранспортное предприятие на 50 грузовых автомобилей с закрытой стоянкой

ГИП	Шульгин		Производственный корпус с административно-бытовыми помещениями	Стадия	Лист	Листов
Н. контр.	Сахновская			РП	1	7
Нач. отд.	Рубан					
Гл. спец.	Воинов		Общие данные	Минавтотранс РСФСР ГИПРОАВТОТРАНС Ростовский филиал		
Рук. гр.	Лавренко					
Инж.	Кривчук					

25641-01 89

Копировал Формат А2

Техническая спецификация металла

Вид профиля и ГОСТ	Марка металла и ГОСТ	Обозначение и размер профиля мм	№ п.п	Код. Марка металла	Код. Вида профиля	Код. Размера профиля	Количество шт	Длина мм	Масса металла по элементам конструкций: Код элемента конструкц. Крановый путь 10	Элемента крепления 11	Лестницы 12	Площадки 13	Прогоны, ходовые рельсы, стойки 14	Ограждения 15	Общая масса, т 16	Масса потребности в металле по кварталам, т 17	18	19	20	Заполняется в ц. 21
1	2	3	4	5	6	7	8	9	10	11	12	13	14	15	16	17	18	19	20	21
Балки двутавровые для подвесных путей ГОСТ 19425-74*	Вст3 сп5 ГОСТ 380-71*	I 24 м	1						3,12	—	—	—	—	—	3,12					
	Итого		2	14460					3,12	—	—	—	—	—	3,12					
Всего профиля			3		53805				3,12	—	—	—	—	—	3,12					
Сталь холоднотянутая швеллеры ГОСТ 8278-83	Вст3 сп5 ГОСТ 380-71*	ГНЕ 60×50×3	4	14460					—	0.7	—	—	—	—	0.7					
	Вст3 кп2 ГОСТ 380-71*	ГНЕ 140×70×5 (II)	5						—	—	—	—	1.35	—	1.35					
		ГНЕ 160×60×5 (III)	6						—	—	—	—	1.35	—	1.35					
		ГНЕ 180×80×5 (IV)	7	11240					—	—	—	—	1.67	—	1.67					
	Итого		8						—	—	—	—	1.35	—	1.35					
Всего профиля			9		73007				—	0.7	—	—	1.35	—	2.05					
Швеллеры ГОСТ 8240-72*	Вст3 кп2 ГОСТ 380-71*	Е 12	10						—	—	0.09	—	—	—	0.09					
		Е 16	11	11240					—	—	—	—	0.13	—	0.13					
Всего профиля			12		26182				—	—	0.09	—	0.13	—	0.22					
Сталь угловая равнополочная ГОСТ 8509-72*	Вст3 кп2 ГОСТ 380-71*	∠ 6.3×5	13						—	0.21	0.03	—	0.65	—	0.89					
		∠ 9×8	14						—	—	—	0.18	0.02	—	0.2					
		∠ 10×7	15						—	0.01	—	—	—	—	0.01					
	Итого		16	11240					—	0.22	0.03	0.18	0.67	—	1.1					
Всего профиля			17		21113				—	0.22	0.03	0.18	0.67	—	1.1					
Сталь широкополосная универсальная ГОСТ 82-70*	Вст3 сп5 ГОСТ 380-71*	-δ=8	18						—	0.16	—	—	—	—	0.16					
		-δ=14	19	14460					—	0.35	—	—	—	—	0.35					
	Вст3 кп2 ГОСТ 380-71*	-δ=4	20						—	0.25	—	—	0.01	—	0.26					
		-δ=6	21						—	0.08	—	—	0.07	—	0.15					
		-δ=10	22						—	—	—	—	0.11	—	0.11					
		-δ=20	23						—	—	—	—	0.05	—	0.05					
	Итого		24	11240					—	0.84	—	—	0.24	—	1.08					
Всего профиля			25		13110				—	0.84	—	—	0.24	—	1.08					
Сталь рифлёная ГОСТ 8568-77*	Вст3 кп2 ГОСТ 380-71*	δ=5	26						—	—	—	0.08	—	—	0.08					
	Итого		27	11240					—	—	—	0.08	—	—	0.08					
Всего профиля					71315				—	—	—	0.08	—	—	0.08					
Сталь круглая ГОСТ 2590-71*	Вст3 кп2 ГОСТ 380-71*	• Ф16							—	—	—	—	0.03	—	0.03					
	Итого	—		11240					—	—	—	—	0.03	—	0.03					
Всего профиля					11118				—	—	—	—	0.03	—	0.03					
Лестницы, площадки по серии 1.450.3-3, вып.1, 4.1.2	Вст3 кп2 ГОСТ 380-71*								—	—	0.65	0.09	—	—	0.74					
Окна по серии 1.436.2-15	Вст3 кп2 ГОСТ 380-71*													2.6	2.6					
Всего масса металла по маркам	Вст3 сп5								3.12	1.21					4.33					
	Вст3 кп2 (III)									0.55	0.5	0.35	2,42	2.6	6.89					
	Вст3 кп2 (IV)									0.55	0,5	0.35	2.74	2.6	7.01					
Масса поставки элементов по кварталам (заполняется заказчиком)																				

Привязан

Инв. №

ГИП	Шульгин		ТП 503-1-46.86-КМ
Н. контр.	Сахновская		Автотранспортное предприятие на 50 грузовых автомобилей с закрытой стоянкой
Нач. отд.	Руван		Производственный корпус с административно-бытовыми помещениями
Гл. спец.	Воинов		Стадия: РП; Лист: 2; Листов:
Рук. гр.	Лавренко		Техническая спецификация металла.
Инж.	Кривчук		Минавтотранс РСФСР ГИПРОАВТОТРАНС Ростовский филиал

25641-01 90

Копировал Мыл- формат А2

Инв. № подл. | Подпись и дата | Взам. инв. №

ТИПОВОЙ ПРОЕКТ 503-1-46.86 АЛЬБОМ 1

Схема расположения путей подвесного крана

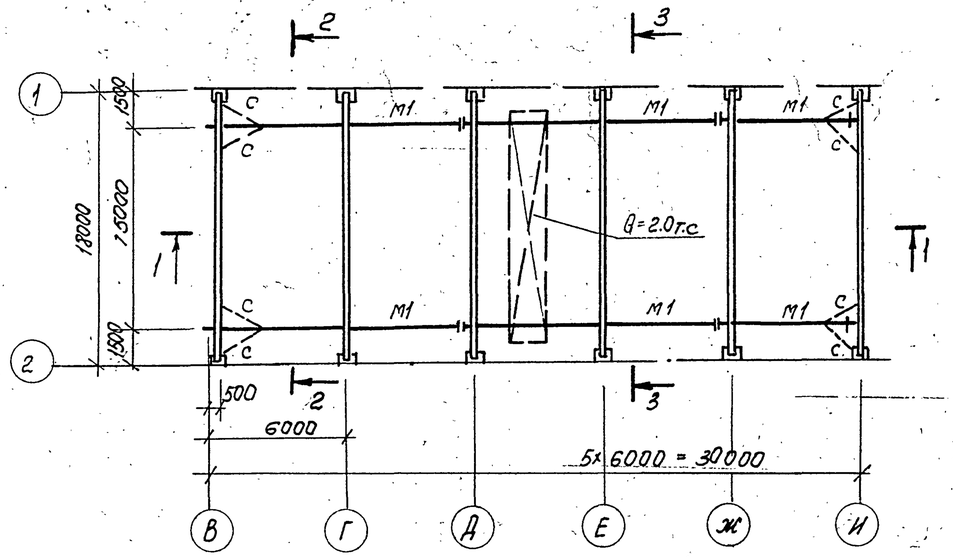

1-1

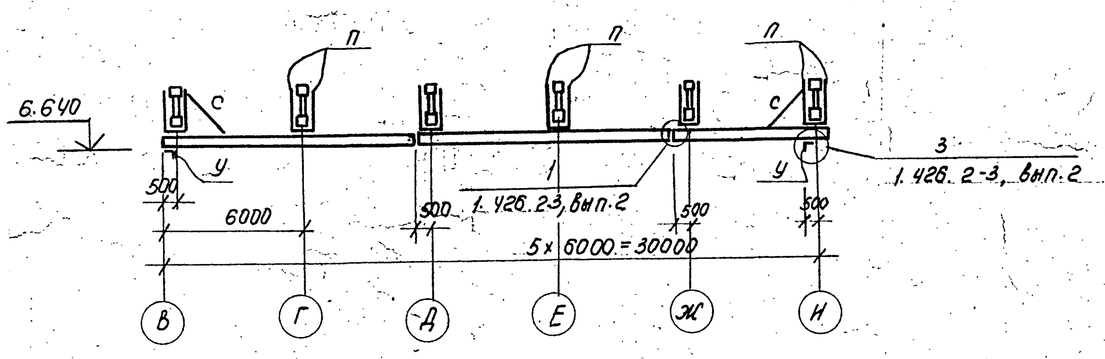

2-2

3-3

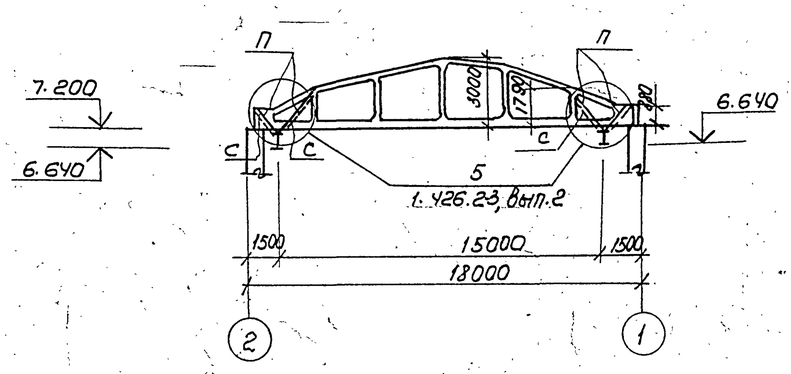

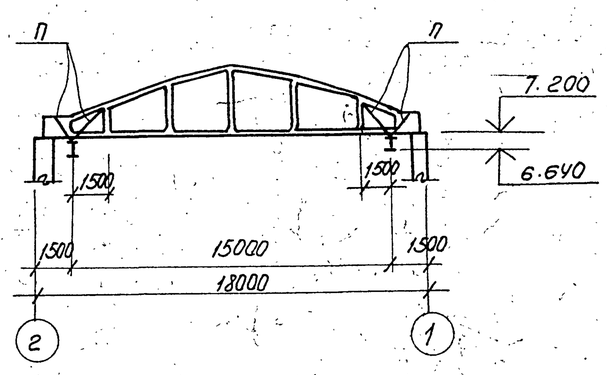

Ведомость элементов

Марка	Сечение: Эскиз	Поз.	Состав	Опорные усилия: M, тс·м	N, тс	Q, тс	Группа конструкции	Марка металла	Примечание
М1	I		I 24М		5.70				
а	[		[16	1.8					
б	L		L 90×8						по гибкости λ = 150
п			2ГНС60×50×3	0.15	6.00				
	256								
с	L		L 63×5						по гибкости λ = 400
у	L		L 100×7						констр.

Техническую спецификацию металла и общие указания к монтажу стальных конструкций см. на листе 1.

Привязан

Инв. №

			ТП 503-1-46.86 КМ	
			Автотранспортное предприятие на 50 грузовых автомобилей с закрытой стоянкой.	
ГИП	Шульгин		Производственный корпус с административно-бытовыми помещениями	Стадия: РП; Лист: 3; Листов:
Н. контр.	Сахновская			
Нач. отд.	Рубан			
Гл. спец.	Воинов		Схема расположения путей подвесного крана.	Минавтотранс РСФСР ГИПРОАВТОТРАНС Ростовский филиал
Рук. гр.	Лавренко			
Ст. инж.	Чиркина			

25641-01 91

Копировал Ліф — формат А2

Инв. № подл. | Подпись и дата | Взам. инв. №

ТИПОВОЙ ПРОЕКТ 503-1-46.86 АЛЬБОМ I

Схема расположения лестницы ЛМ1

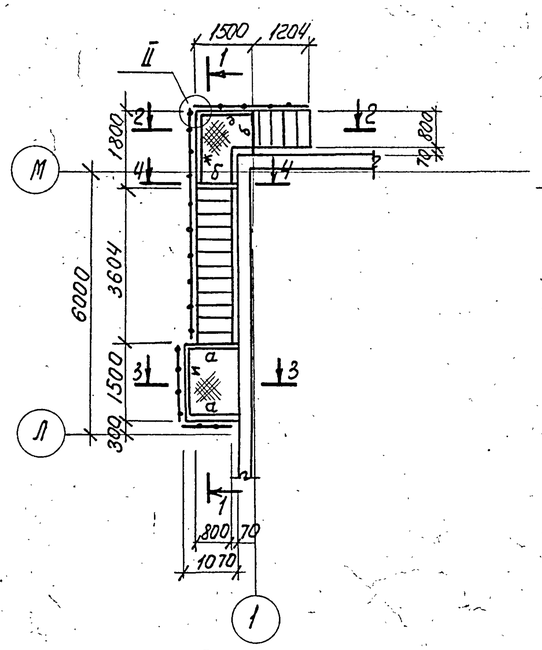

1-1

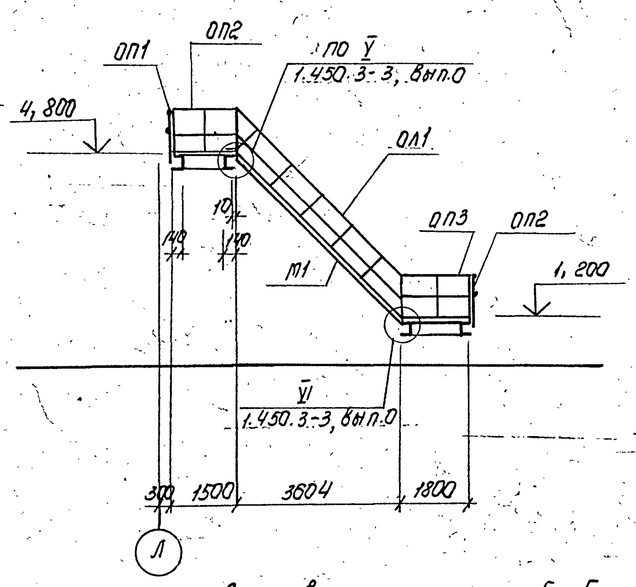

2-2

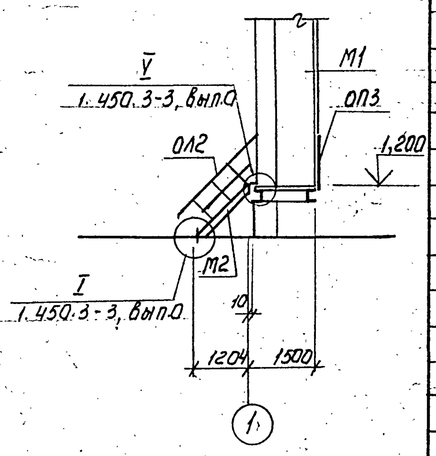

3-3

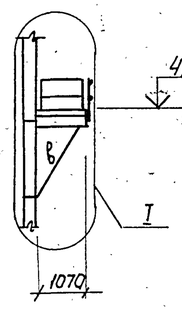

4-4

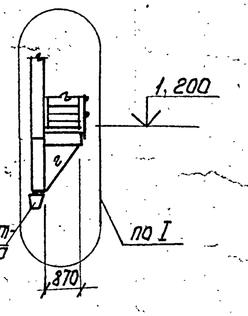

5-5

Стеновая панель

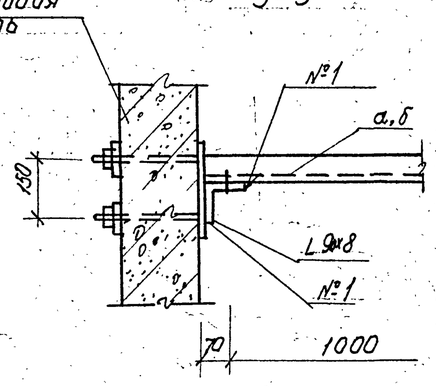

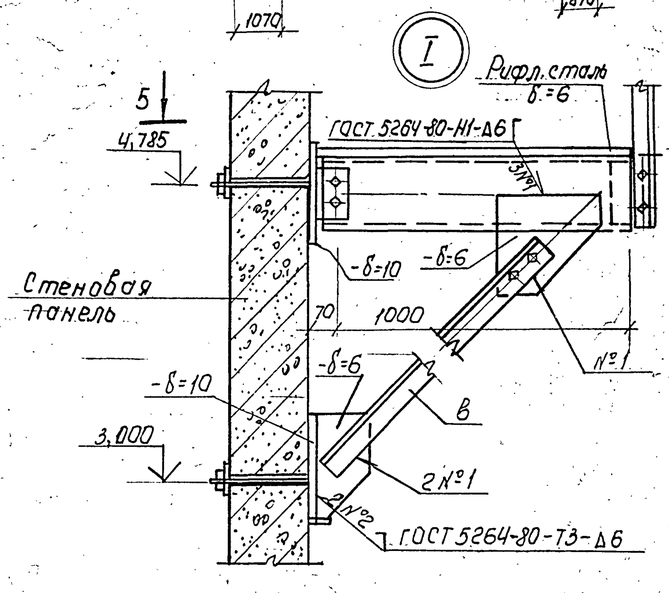

6-6

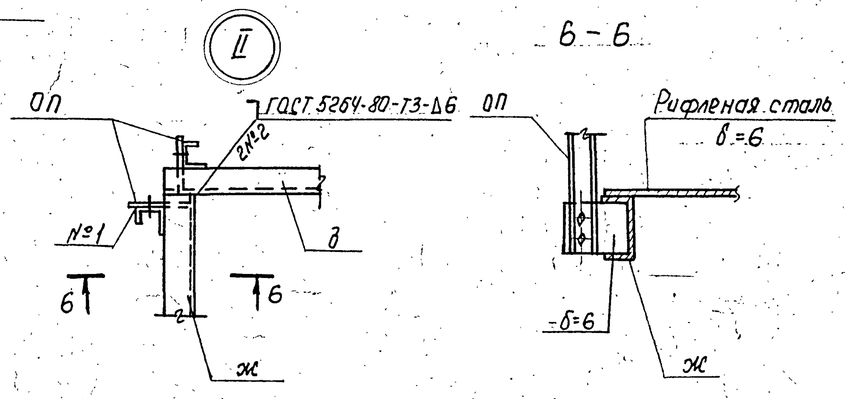

Спецификация элементов к схеме расположения лестницы ЛМ1

Марка, поз.	Обозначение	Наименование	Кол.	Масса ед., кг	Примечание
		Марши лестничные			
М1	1.450.3-3, Вып.1, ч.1	МЛХШ 45-36.8	1	151,2	
М2	1.450.3-3, Вып.1, ч.1	МЛХШ 45-12.8	1	50,9	
		Ограждения			
ОЛ1	1.450.3-3, Вып.1, ч.2	ОГп МЛХ 45-10.36	1	24,4	
ОЛ2	1.450.3-3, Вып.1, ч.2	ОГп МЛХ 45-10.12	1	7,5	
ОП1	1.450.3-3, Вып.1, ч.2	ОГп МХ Э6-10.9	1	10,5	
ОП2	1.450.3-3, Вып.1, ч.2	ОГп МХ Э6-10.15	2	16,7	
ОП3	1.450.3-3, Вып.1, ч.2	ОГп МХ Э6-10.18	1	18,7	
		Элементы			
МХ2	1.450.3-3, Вып.1, ч.2	МХ2	2	14,3	
ДХ4	1.450.3-3, Вып.1, ч.2	ДХ4	2	1,18	
а	Лист 4	[12 ГОСТ 8240-72* ℓ=1070	2	11,13	
б	Лист 4	[12 ГОСТ 8240-72* ℓ=870	2	9,1	
в	Лист 4	L 63х5 ГОСТ 8509-72* ℓ=1900	2	9,2	
г	Лист 4	L 63х5 ГОСТ 8509-72* ℓ=1000	2	4,8	
д	Лист 4	[12 ГОСТ 8240-72* ℓ=1400	2	14,6	
ж	Лист 4	[12 ГОСТ 8240-72* ℓ=1700	1	17,7	
и	Лист 4	[12 ГОСТ 8240-72* ℓ=1200	1	12,5	
		Материалы			
		Рифл. сталь δ=6	3,5м²	175,4	

1. Общие указания см. на листе 1.
2. Техническую спецификацию металла см. на листе 2.

Привязан

Инв. №

ТП 503-1-46.86			-КМ
Автотранспортное предприятие на 50 грузовых автомобилей с закрытой стоянкой			
Производственный корпус с административно-бытовыми помещениями	Стадия	Лист	Листов
	РП	4	
Схема расположения лестницы Лм1	Минавтотранс РСФСР ГИПРОАВТОТРАНС Ростовский филиал		

ГИП	Шульгин	
Н. контр.	Сахновская	
Нач. отд.	Рубан	
Гл. спец.	Воинов	
Рук. гр.	Лаврёнко	
Инж.	Кривчук	

25641-01 92

Копировал Мн. — Формат А2

Инв. № подл. | Подпись и дата | Взам. инв. №

ТИПОВОЙ ПРОЕКТ 503-1-46.85 АЛЬБОМ I

Инв. № подл. | Подпись и дата | Взам. инв. №

Схема расположения площадки Мп1

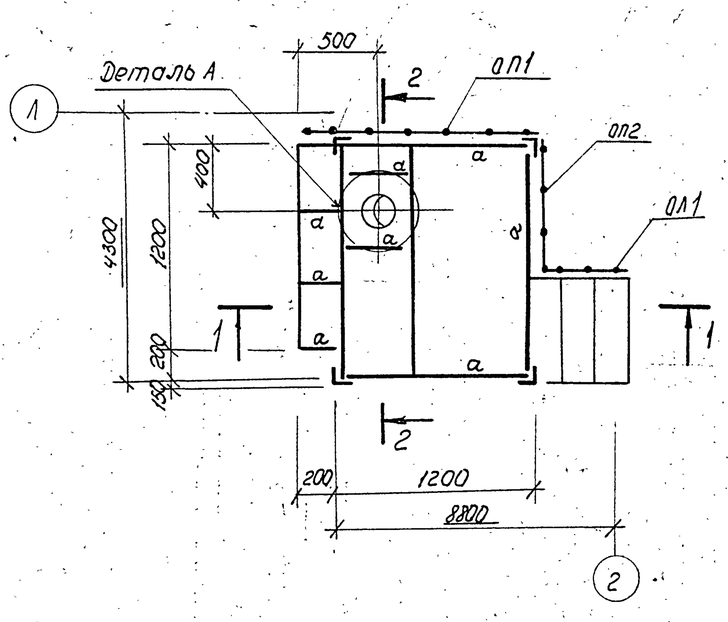

1 – 1

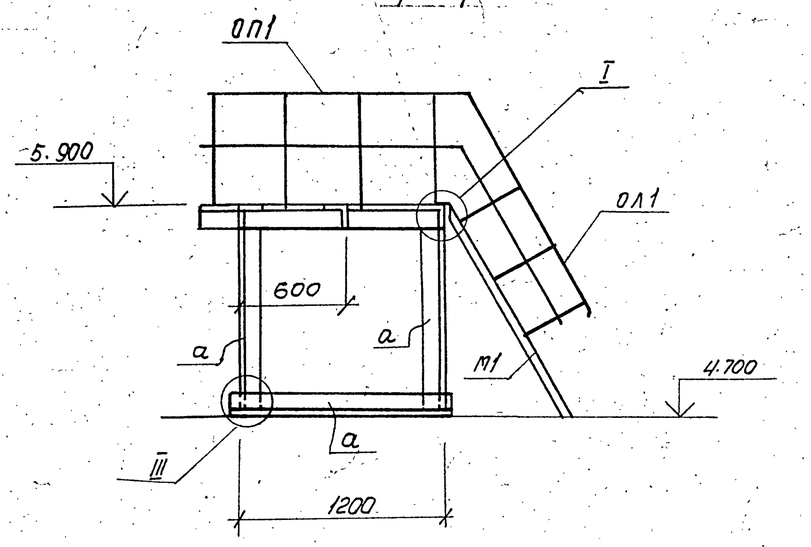

Спецификация элементов к схеме расположения площадки Мп1

Марка поз.	Обозначение	Наименование	Кол	Масса ед., кг	Примечание
		Марш лестничный			
М1	1.450.3-3, вып.1, ч.1	МЛХФ 60-12.6	1	40.	
		Ограждения			
ОЛ1	1.450.3-3, вып.1, ч.2	ОГПМЛХ 60-10.12	1	12.1	
ОП1	1.450.3-3, вып.1, ч.2	ОГПМХ ЭБ-10.14	1	27.2	
ОП2	1.450.3-3, вып.1, ч.2	ОГПМХ ЭБ-10.9	1	10.5	

Ведомость элементов

Марка	Сечение: Эскиз	Поз.	Состав	Опорные усилия: M, тс·м	N, тс	Q, тс	Группа конструк.	Марка металла	Примечание
а	L		L 9×7						конструктивно

2 – 2

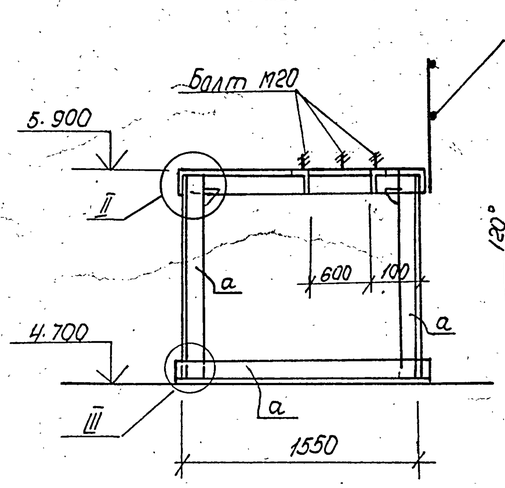

Деталь А

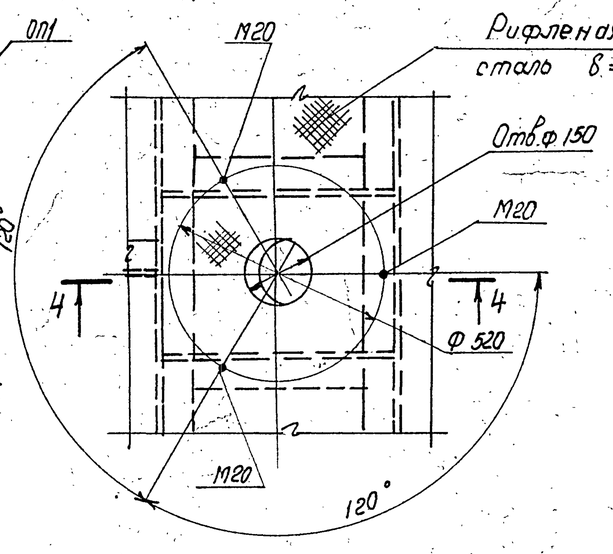

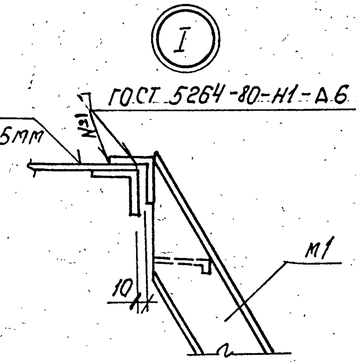

5 – 5

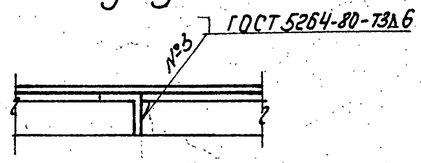

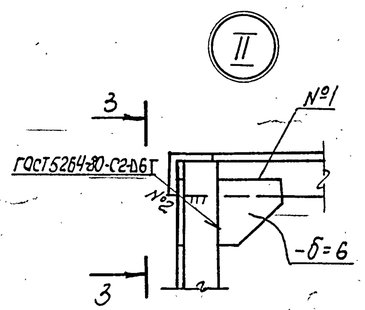

3 – 3

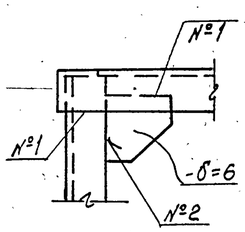

4 – 4

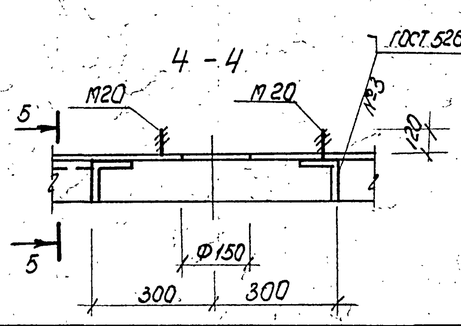

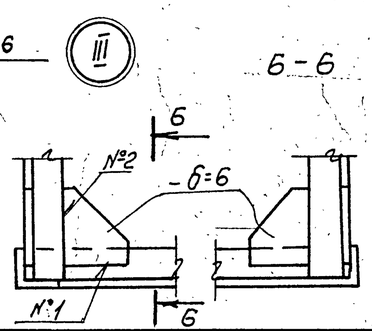

6 – 6

1. Общие указания см. на листе 1.
2. Техническую спецификацию металла см. на листе 2.

Привязан

Инв. №

				ТП 503-1-46.85-КМ	
				Автотранспортное предприятие на 50 грузовых автомобилей с закрытой стоянкой	
ГИП	Шулюгин			Производственный корпус с административно-бытовыми помещениями	Стадия: РП; Лист: 5; Листов:
Н.контр.	Сахновская				
Нач. отд.	Рубан				
Гл. спец.	Ваинов			Схема расположения площадки Мп1.	Минавтотранс РСФСР ГИПРОАВТОТРАНС Ростовский филиал
Рук. гр.	Лавренко				
Инж.	Кривчук				

25641-01 93

Копировал Мих — Формат А2

ТИПОВОЙ ПРОЕКТ 503-1-43.85 АЛЬБОМ I

Схема расположения прогонов навеса

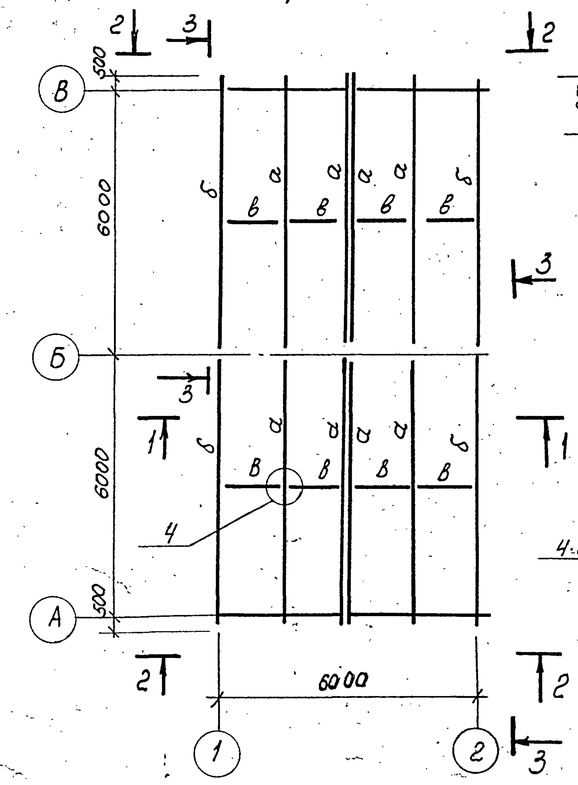

3-3

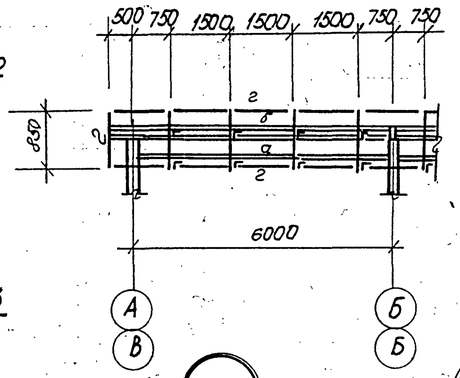

1

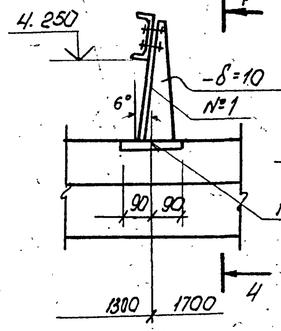

4-4

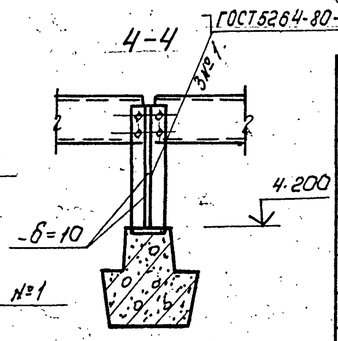

Ведомость элементов

Марка	Сечение: Эскиз	Поз.	Сечение: Состав	Опорные усилия: N, тс, м	Опорные усилия: N, тс	Опорные усилия: Q, тс	Группа конструкций	Марка металла	Примечание
а	[		ГНС160×60×5	1,1					снег-III
а	[		ГНС180×80×5	1.6					снег-IУ
б	][		2ГНС160×60×5	0.6					снег-III
б	][		2ГНС180×80×5	0.8					снег-IУ
в	•		• 16						
г	L		L 63×5						
с1	[] h=128		2[16						

2

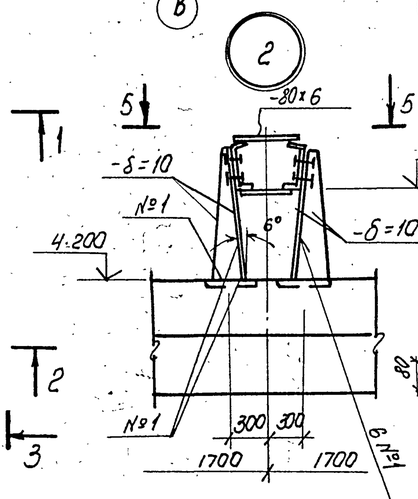

3

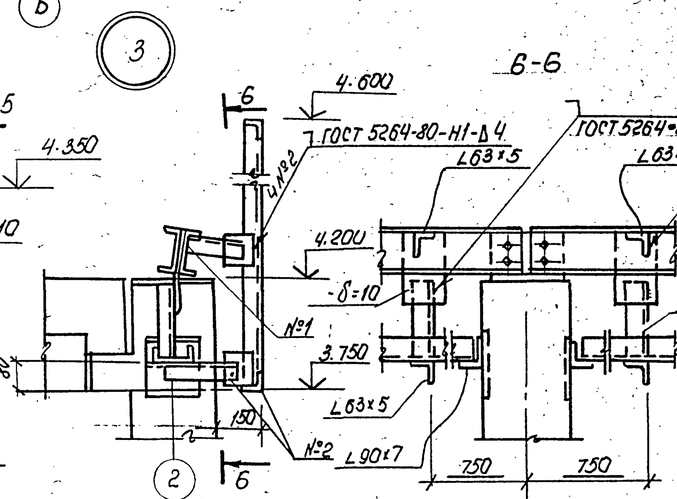

6-6

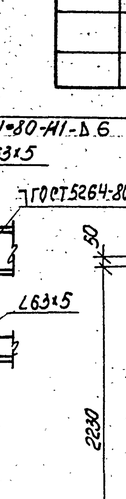

Стойка с1

8-8

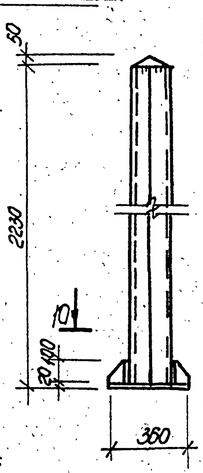

9-9

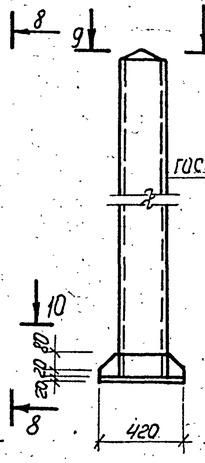

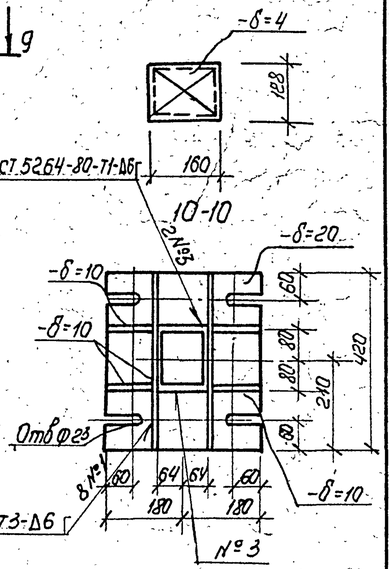

1-1

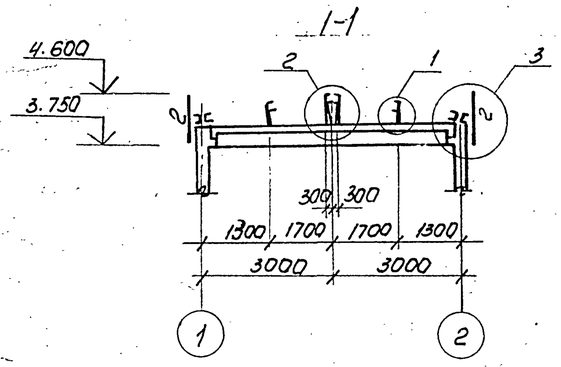

5-5

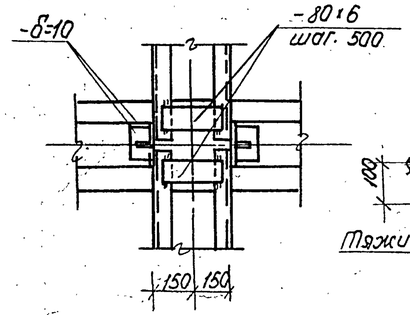

4

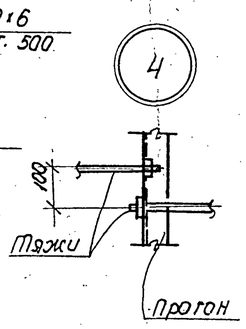

5

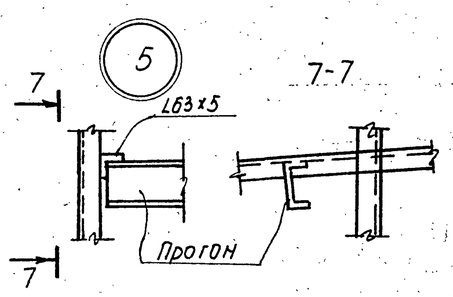

7-7

2-2

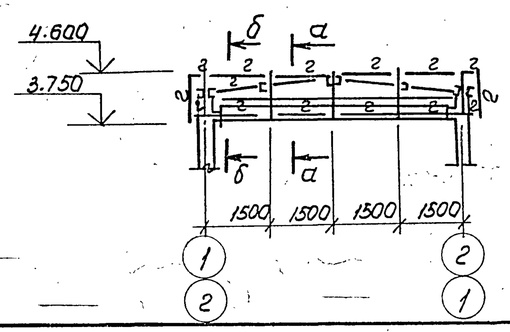

а-а

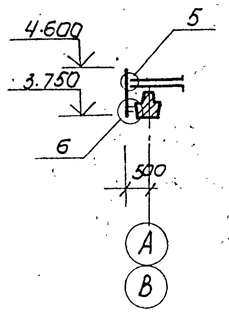

6

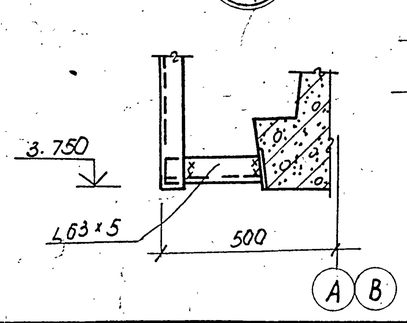

б-б

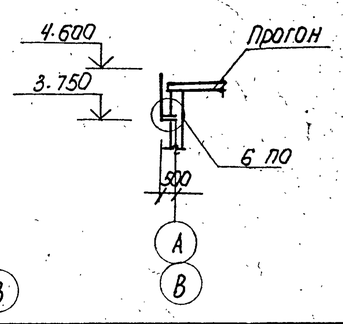

Привязан

Инв. №

				ТП 503-1-46.86-КМ			
				Автотранспортное предприятие на 50 грузовых автомобилей с закрытой стоянкой			
ГИП	Шульгин			Производственный корпус с административно бытовыми помещениями	Стадия	Лист	Листов
Нач. отд.	Рубан				РП	6	
Гл. спец.	Воинов			Навес КПП. Схема расположения прогонов. Стойка С1.	Минавтотранс РСФСР ГИПРОАВТОТРАНС Ростовский филиал		
Рук. гр.	Лавренко						
Ст. инж.	Чичкина						
Н. контр.	Сухновская						

25641-01 94

Инв. № подл. | Подпись и дата | Взам. инв. №

Списовал Инв.

Монтажные схемы окон

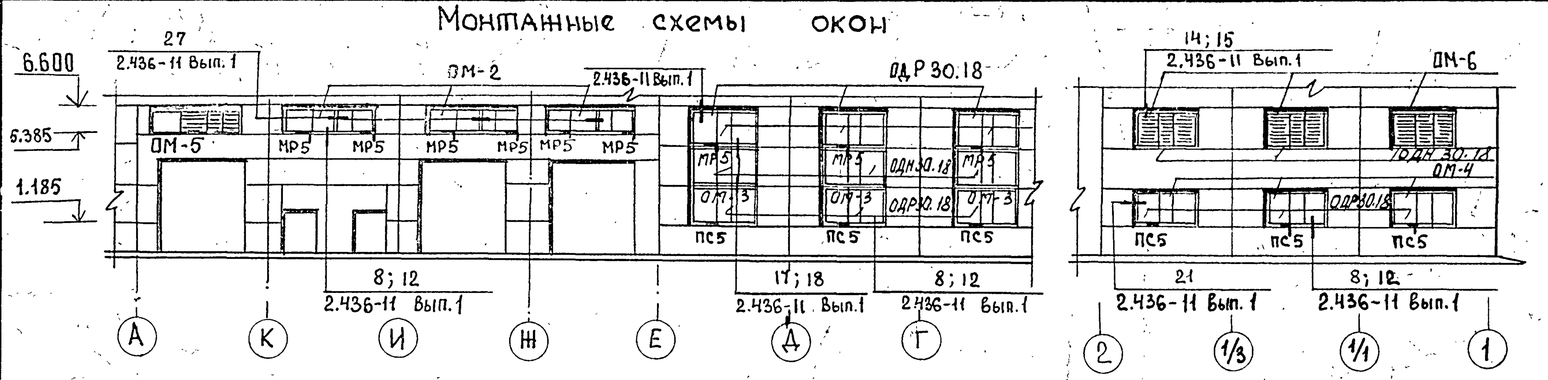

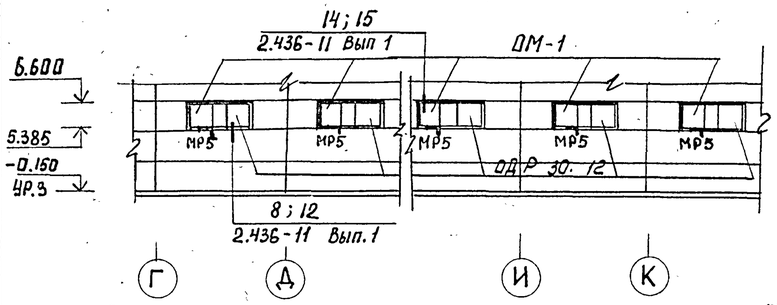

Ведомость элементов

Марка поз.	Сечение эскиз	поз.	Сечение состав	Опорные усилия M тс.м	R тс	Q тс	группа констр.	Марка металла	Примечание
а	L		L63×63×6	—	—	—	IV	Вст3кп2	конструктивно
б	⌀		⌀20 А II	—	—	—	IV	Вст3кп2	конструктивно
в	—		-6×100	—	—	—	IV	Вст3кп2	конструктивно
г	—		-4×40	—	—	—	IV	Вст3кп2	конструктивно

Лестница ЛМ-2

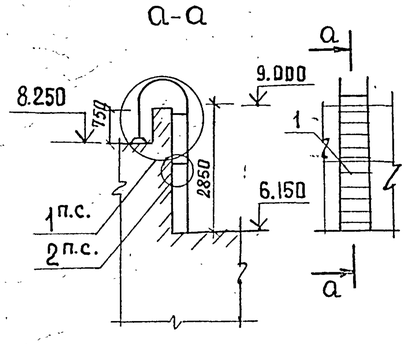

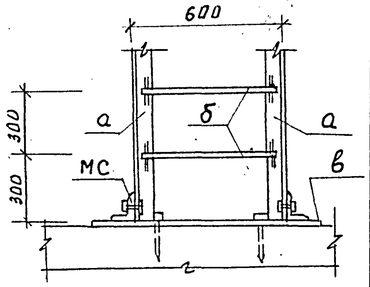

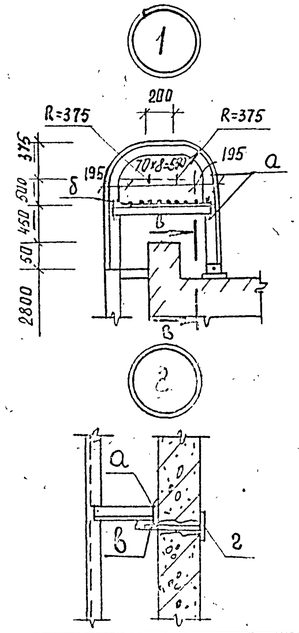

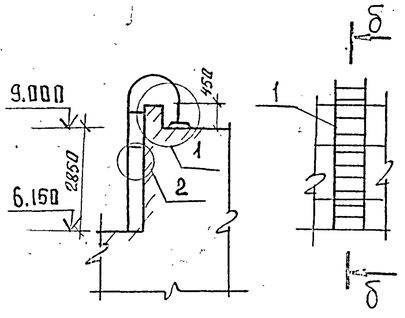

Спецификация изделий на лист

Марка поз.	Обозначение	Наименование	Кол.	Масса ед., кг	Примечание
		Лестница ЛМ-2			
1	1.450.3-3 Вып. 1	стремянка СХ-28			
		(СХ-28С)	2	47	
МС	тп 503-1-46.86-МС	соединительная деталь	4	1,58	
		Элементы крепления окон			
Упор	1.436.2-15 Вып.2	Упор L12.5/3×8 ℓ=100	12	0.125	
А1.12	1.436.2-15 Вып.2	Нащельник	19	1,2	
А1.18	1.436.2-15 Вып.2	Нащельник	19	1,8	
А1.005	1.436.2-15 Вып.2	Нащельник	19	0,05	
А1.24	1.436.2-15 Вып.2	Нащельник	4	2.4	
А2.12	1.436.2-15 Вып.2	Нащельник	15	2,42	
А2.18	1.436.2-15 Вып.2	Нащельник	19	3,62	
А2.24	1.436.2-15 Вып.2	Нащельник	4	4,82	
А3 12	1.436.2-15 Вып.2	Нащельник	84	1.03	
А3.18	1.436.2-15 Вып.2	Нащельник	104	1.54	
А3.24	1.436.2-15 Вып.2	Нащельник	8	2.05	
А4	1.436.2-15 Вып.2	Скоба А4	317	0,12	
А3.005	1.436.2-15 Вып.2	Нащельник	15	0,04	

продолжение

Марка поз.	Обозначение	Наименование	Кол.	Масса ед., кг	Примечание
М1	1.436.2-15 Вып. 2	Шарнир	60	0,056	
М2	1.436.2-15 Вып.2	сухарь	105	0.12	
М3	1.436.2-15 Вып.2	сухарь	60	0,027	
планка	1.436. 2-15 Вып.2	планка-черт.125-80.2.2232	69	0,05	
балка	1.436. 2-15 Вып. 2	балка-черт.125-80.2.2211-20	6	8.87	
		Оконные блоки			
		ОМ-1 (мест 5)			
ОДР30.12	1.436.2-15 Вып.1,2	Оконный блок	1	126,4	
МР 5	1.436.2-15 Вып.3	механизм рычажный	1	2,4	
		ОМ-2 (мест3)			
ОДР24.12	1.436.2-15 Вып. 1,2	оконный блок	1	103,5	
ОДР 18.12	1.436.2-15 Вып. 1,2	оконный блок	1	85,0	
МР5	1.436.2-15 Вып.3	механизм рычажный	2	2,4	
		ОМ-3 (мест3)			
ОДР30.18	1.436.2-15 Вып.1.2	оконный блок	2	175,7	
ОДН30.18	1.436.2-15 Вып.1,2	Оконный блок	1	147,5	
МР 5	1.436.2-15 Вып. 3	механизм рычажный	1	2,4	
ПС 5	1.436.2-15 Вып. 3	прибор-стержень	1	0,60	
Ригель	1.436.2-15 Вып. 2	ригель Г.14 ГОСТ 8240-72 ℓ=3000	2	36,9	
		ОМ-4 (мест3)			
ОДР30.18	1.436.2-15 Вып.1,2	оконный блок	1	147,5	
ПС 5	1.436.2-15 Вып.3	прибор-стержень	1	0,60	
		ОМ-5 (мест1)			
ОДН 24.12	1.436.2-15 Вып.1,2	Оконный блок	1	82,3	
ОДН18.12	1.436.2-15 Вып.1,2	Оконный блок	1	63,8	
Ж12.12	1.436.2-15 Вып.1,2	решетка жалюзийная	1	35,2	
Ж.Р.№2	1.494-27 Вып.5	решетка жалюзийная	12	1,2	
		ОМ-6 (мест3)			
ОДН30.18	1.436.2-15 Вып.1,2	оконный блок	1	147,5	
Ж12.18	1.436.2-15 Вып.1,2	решетка жалюзийная	2	51,5	
Ж.Р.№2	1.494-27 Вып.5	решетка жалюзийная	12	1.2	

1. Масса марки окна дана с учетом массы стеклопакетов и уплотнителей.
2. Марка лестницы в скобках дана для t°=-40°.

Привязан

Инв. №

Инв.№ подл. | Подпись и дата | Взам.инв.№

ТП 503-1-46.86- КМ			
Автотранспортное предприятие на 50 грузовых автомобилей с закрытой стоянкой			
ГИП	Шульгин		
Н.контр.	Сахновская		
Нач.отд	Рубан		
Гл.спец.	Таран		
Рук.гр.	Кульвец		
Ст.инж	Коротких		
Производственный корпус с административно-бытовыми помещениями	Стадия: РП	Лист: 7	Листов:
Монтажные схемы окон. Лестница ЛМ-2	Минавтотранс РСФСР ГИПРОАВТОТРАНС Ростовский филиал		

25641-01

Копировал

Формат А2