ТИПОВЫЕ
ПРОЕКТНЫЕ РЕШЕНИЯ

501-7-07.88

ВЫСОКИЕ ПЛАТФОРМЫ ДЛЯ МЕХАНИЗИРОВАННОЙ ПОГРУЗКИ И ВЫГРУЗКИ СЕЛЬСКОХОЗЯЙСТВЕННОЙ ТЕХНИКИ И КОЛЕСНЫХ ГРУЗОВ

АЛЬБОМ I

Пояснительная записка.
Архитектурно-строительные решения.
Строительные изделия.

23280-01

gost.e-ecolog.ru

ТИПОВЫЕ ПРОЕКТНЫЕ РЕШЕНИЯ
501-7-07.88
ВЫСОКИЕ ПЛАТФОРМЫ ДЛЯ МЕХАНИЗИРОВАННОЙ ПОГРУЗКИ И ВЫГРУЗКИ СЕЛЬСКОХОЗЯЙСТВЕННОЙ ТЕХНИКИ И КОЛЕСНЫХ ГРУЗОВ

АЛЬБОМ I

Состав проекта:

	Альбом I	Пояснительная записка. Архитектурно-строительные решения. Строительные изделия.
23280-01	Альбом II	Ведомости потребности в материалах.
	Альбом III	Смета.

РАЗРАБОТАН
ПРОЕКТНЫМ ИНСТИТУТОМ
„ГИПРОПРОМТРАНССТРОЙ"
Главный инженер института С. А. Воронков
Главный инженер проекта Г. В. Соколова

Проект утвержден МПС
Указание № А-2367у от 07 июля 1988 г.

Введен в действие МПС
Указание № А-2367у от 07 июля 1988 г.

© ФГУП ЦИТП Госстрой СССР, 1988 г.

Содержание альбома

№ № лист	Наименование листов	Стр.
ПЗ-1	Пояснительная записка	3
АС-1	Общие данные /начало/	7
АС-2	Общие данные /окончание/	8
АС-3	Платформа. Тип ВП1. План.	9
АС-4	Платформа. Тип ВП2. План.	10
АС-5	Платформа. Тип ВП3. План.	11
АС-6	Платформа. Тип ВП4. План.	12
АС-7	Платформа. Тип ВП5. План.	13
АС-8	Платформа. Тип ВП6. План.	14
АС-9	Платформа. Тип ВП1, ВП2. Разрезы 1-1, 2-2	15
АС-10	Платформа. Тип ВП1, ВП2. Разрез 3-3	16
АС-11	Платформа. Тип ВП3, ВП4. Разрезы.	17
АС-12	Платформа. Тип ВП5, ВП6. Разр	18
АС-13	Платформа. Тип ВП1. Монтажный план ж.б. блоков подпорной стенки.	19
АС-14	Платформа. Тип ВП2. Монтажный план ж.б. блоков подпорной стенки	20
АС-15	Платформа. Тип ВП3. Монтажный план ж.б. блоков подпорной стенки.	21
АС-16	Платформа. Тип ВП4. Монтажный план ж.б. блоков подпорной стенки.	22
АС-17	Платформа. Тип ВП5. Монтажный план ж.б. блоков подпорной стенки.	23
АС-18	Платформа. Тип ВП6. Монтажный план ж.б. блоков подпорной стенки	24
АС-19	Монолитные участки МУ1...МУ3. Опалубочные чертежи.	25
АС-20	Монолитные участки МУ1, МУ2. Схемы армирования.	26
АС-21	Монолитный участок МУ3. Схемы армирования.	27
АС-22	Детали устройства деформационных швов.	28
АС-23	Спецификация элементов деформационных швов /начало/.	29
АС-24	Спецификация элементов деформационных швов /окончание/. Ведомость расхода.	30
АС-25	Схема устройства дренажа. Детали устройства температурного шва и лотка для отвода воды. Упор автомобиля. Установка бортового камня.	31

Альбом I

501-7-07.88

Инв. № подл. | Подпись и дата | Взам. инв. №

Копир. Вер

Формат А3

23280-01

Альбом I

1. Общая часть

Типовые проектные решения высоких платформ для механизированной погрузки и выгрузки сельскохозяйственной техники и колесных грузов разработаны по плану типового проектирования на 1987 год по теме Т5.7.1 (письмо Госстроя СССР № 6/1-177 от 16.12.86г) и в соответствии с заданием на разработку, согласованным Главным управлением контейнерных перевозок и коммерческой работы МПС, и утвержденным Заместителем Министра Путей Сообщения СССР 05.05.87г.

Проектные решения высоких платформ для механизированной погрузки и выгрузки сельскохозяйственной техники и колесных грузов, прибывающих или отправляемых по железной дороге, предназначены для разработки индивидуальных проектов платформ определенной длины и для конкретной площадки.

Сельскохозяйственная техника может прибывать как на своем ходу, так и на автотранспорте или по другой железнодорожной ветке.

Сельскохозяйственная техника с автономными двигателями грузится самоходом.

Высокие платформы входят в состав грузового двора.

Рабочие чертежи платформ разработаны для применения их на площадках со спокойным рельефом, для сухих непучинистых и непросадочных грунтов с характеристиками: $E=14,7$ мПа (150 кгс/см^2); плотность грунта $\gamma=1,8$ т/м^3, $\varphi=0,49$ рад или $28°$; $C^н=2$ кПа ($0,02$ кгс/см^2), с расчетной зимней температурой наружного воздуха – минус 30°С

Скоростной напор ветра – $\frac{27\ кгс/м^2}{0,26\ кПа}$;

вес снегового покрова $\frac{100\ кгс/м^2}{0,98 кПа}$; климатические районы СССР – I, II, III, IУ.

Районы строительства – несейсмические, площадки строительства расположены в местах без подработки горными выработками.

Временная нагрузка на платформу принята в соответствии со СНиП 2.05.03-84 от тяжелых одиночных колесных и гусеничных нагрузок под нагрузку А-11 в виде колесной нагрузки (одной четырехосной машины) НК-80 общим весом 785 кН (80тс.)

В зависимости от расположения платформы по отношению к фронту погрузки или выгрузки приняты три типа платформ:

Высокая платформа с торцовыми и боковыми фронтами погрузки и выгрузки на 2 и 4 вагона

Высокая платформа с боковым фронтом погрузки и выгрузки, на 2 и 4 вагона

Высокая платформа с боковым фронтом погрузки и выгрузки на 2 и 4 вагона с пандусом вдоль пути.

Длины платформ определены из условия подачи 2-х и 4-х четырехосных вагонов.

Потребная длина платформы определяется количеством вагонов в подаче и в каждом конкретном случае назначается по расчету, исходя из намечаемого грузооборота.

В проекте даны наиболее часто встречающиеся длины платформ с погрузкой-выгрузкой на 2 и 4 четырехосных вагона.

2 Технологическая часть

Прибывающая на платформах или полувагонах прицепная сельхозтехника разгружается заранее доставленным краном на автомобильном ходу грузоподъемностью до 12т или автопогрузчиком до 9т, имеющимися в распоряжении грузовых дворов близлежащих крупных станций.

Так же производится погрузка прицепной техники на железнодорожный состав.

Не допускается установка крана или самоходной техники ближе 0,6 к краю платформы.

Прибывающая техника, имеющая свои двигатели, грузится своим ходом.

Хранение техники на открытых платформах не предусматривается. Конструктивное решение платформ позволяет осуществлять погрузку-выгрузку техники непосредственно на автомашины. Для плавного и безопасного перемещения сельхозтехники

			501-7-07.88		ПЗ		
ГИП	Соколова		Высокие платформы для нагрузки и выгрузки сельскохозяйственной техники и колесных грузов.	Стадия	Лист	Листов	
Н.контр.	Сулаева			РП	1	4	
Нач.отд.	Одинаков			Гипропромтранссстрой			
Гл.спец.	Кореневский						
Рук.гр.	Васильева						

Копировал Ф.Сокор

Формат А3

Инв.№ подл. | Подпись и дата | Взам. инв.№

из вагонов на высокую платформу или обратно должны применяться инвентарные скобы и переходные мостики, разработанные проектно-конструкторским бюро - ЦВ МПС, имеющиеся в распоряжении дорог и приписанные к данной платформе.

Количество персонала по обслуживанию платформ в зависимости от длины ее принято от 4 до 8 человек.

Для обогрева рабочих используются пункты обогрева на 10 человек, расположенные на территории грузового двора, на расстоянии не более 75 м от платформы.

Рабочие пользуются уборными, имеющимися на близлежащих объектах грузового двора.

При расположении уборных далее 150м от платформ должны предусматриваться (при привязке проекта к конкретным условиям) отдельно стоящие уборные по действующим типовым проектам.

3. Строительные решения

Конструкция платформ состоит из подпорных стенок, земляной отсыпки песчаным грунтом с пандусом и бетонного покрытия.

Расстояние от оси пути до платформы принято с учетом требований габарита приближения строений и подвижного состава железных дорог (ГОСТ 9238-83) - 1920 мм.

За отметку ± 0,000 принята отметка верха головки рельса подъездного железнодорожного пути.

Условная отметка борта платформы со стороны железнодорожного пути принята 1,1м от уровня головки рельса.

Отметка покрытия дороги автоподъезда принята минус 0,10м. т.е. высота борта платформы над автодорогой составляет 1,2м.

Планировочная отметка земли со стороны автоподъезда принята минус 0,150 м. Уклон пандусов для въезда (съезда) на платформы принята 1:15.

Уклон откосов земляной отсыпки принят 1:1,5.

Подпорные стенки приняты типовые сборные железобетонные по серии 3.002.1-1 в.1 под колесные нагрузки от машины НК80 и А-11 в соответствии со СНиП 2.05.03-84.

Углы поворота подпорных стенок запроектированы из монолитного железобетона.

Для исключения повреждения автотранспортной техникой бортов платформ принято окаймление их из металлического уголка.

Под фундаментными плитами предусмотрено устройство щебеночной подготовки толщиной 100мм с проливкой цементным раствором.

Стык лицевой и фундаментной плиты решен в соответствии с рекомендациями серии 3.002.1-1, как щелевой: лицевая плита устанавливается в паз фундаментной плиты и замоноличивается бетоном на мелком заполнителе класса В15.

Вертикальные швы между сборными элементами замоноличиваются пластичным цементным раствором марки „100".

Тыльные поверхности лицевых плит и поверхности фундаментных плит окрашиваются двумя слоями горячего битума.

Температурно-осадочные швы предусматриваются не более, чем через 30м по длине стены и выполняются шириной 30мм с установкой в зазор промоленной доски.

Вдоль подпорных стен устраивается дренаж.

Конструкция дренажа принята в соответствии с серией 3.002.1-1 в.0. Для отвода воды в нижней части лицевых плит имеются дренажные отверстия.

Земляная отсыпка платформы и пандуса выполняется из местных сухих непучинистых песчаных грунтов, удовлетворяющих требованиям ГОСТ 8736-85 и п. 7.49 СНиП 2.05.02-85.

Отсыпка производится послойно, слоями не более 20см с поливкой водой и уплотнением до оптимальной плотности не менее 0,95. Откосы отсыпки укрепляются одерновкой или посевом трав.

Бетонное покрытие платформы и пандуса запроектировано в соответствии с серией 3.503-71 „Дорожные одежды автомобильных дорог общего пользования. Материалы для проектирования."

В бетонном покрытии устраиваются деформационные швы, расположенные во взаимно перпендикулярных направлениях между собой. Расстояние между швами, а так же их конструкция приняты в соответствии с инструкцией ВСН 197-83 „Инструкция по проектированию жестких дорожных одежд" Минтрансстрой.

При примыкании к подпорным стенкам, к подъездной автодороге и в местах перепада уклонов покрытия устраиваются компенсационные швы.

По периметру покрытия за исключением участков, примыкающих к подпорным стенкам, укладываются бортовые камни (ГОСТ 6665-82).

В платформах со стороны автоподъезда устраивается отбойные брусья.

Покрытие платформы и пандуса запроектировано бетонным по подстилающему слою слою песка толщиной 30 мм по песчаному грунту отсыпки, укрепленному цементом.

Копировал Р.Сохр. Формат А3

Инв.№ подл. | Подпись и дата | Взам. инв.№

4. Организация работ

Строительство платформ должно вестись поточным методом.

Сначала осуществляются подготовительные работы: планировка площадки, устройство железнодорожного пути, автоподъезды, рытье траншей под фундаменты подпорных стенок.

Планировка площадки производится бульдозером, рытье траншей производится экскаватором с емкостью ковша 0,5м³

Доставка сборных железобетонных элементов подпорных стенок производится по железной дороге или автомобилями грузоподъемностью до 5,0т.

Для погрузки и выгрузки сельскохозяйственной техники и колесных грузов применяются автопогрузчики грузоподъемностью до 9т или кран на автомобильном ходу грузоподъемностью до 12т.

Монтаж подпорных стенок производится в соответствии с указаниями серии 3.002.1-1. В.1

Рекомендации по привязке проекта

При привязке проекта, при необходимости, возможно увеличивать длину платформ против принятой в типовых проектных решениях.

В этом случае необходимо увеличить длину привязываемой платформы на величину, кратную 3,0м в целях установки целого числа элементов подпорных стен.

При этом, размеры между деформационными швами не должны превышать 5м (при привязке платформ в умеренном климате).

При иных климатических условиях привязки, а также в случае изменения временной нагрузки, покрытие платформ следует откорректировать в соответствии с „Инструкцией по проектированию жестких дорожных одежд" ВСН 197-83, Минтрансстрой, 1984г.

Схемы типов платформ

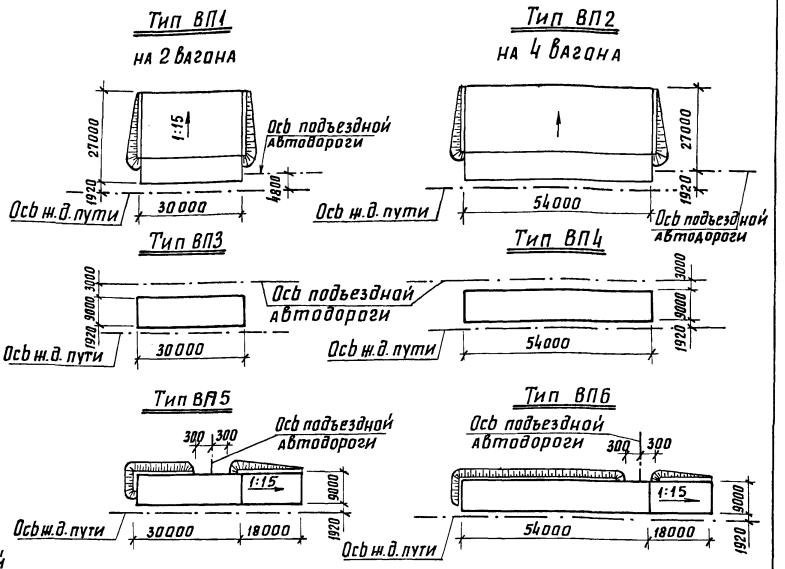

В зависимости от расположения платформы по отношению к фронту погрузки и выгрузки и количеству подаваемых вагонов приняты 6 типов платформ:

Тип ВП1 – высокая платформа с боковым и торцевым фронтами погрузки и выгрузки на 2 вагона;

Тип ВП2 – высокая платформа с боковым и торцевым фронтами погрузки и выгрузки на 4 вагона;

Тип ВП3 – высокая платформа с боковыми фронтами погрузки и выгрузки на 2 вагона;

Тип ВП4 – высокая платформа с боковыми фронтами погрузки и выгрузки на 4 вагона;

Тип ВП5 – высокая платформа с боковыми фронтами погрузки и выгрузки на 2 вагона с пандусом вдоль пути;

Тип ВП6 – высокая платформа с боковыми фронтами погрузки и выгрузки на 4 вагона с пандусом вдоль пути.

Инв.№ подл. | Подпись и дата | Взам. инв.№

Копировал: Формат А3

Альбом I

В платформах типа ВП1, ВП2 запроектированы пандусы на всю ширину платформ для обеспечения одновременной погрузки-выгрузки с/х техники из вагонов или в вагоны по всему фронту платформ, сокращая время простоя вагонов под погрузкой-выгрузкой.

В платформах типа ВП5, ВП6 пандусы запроектированы с торца платформ на всю ее ширину, обеспечивания непрерывный последовательный поток погрузи – выгрузки самоходной с/х техники. Ширина платформы обеспечивает возможность разворота с/х техники и съезда ее с платформ в 3 ряда.

В платформах типа ВП3, ВП4 пандусы отсутствуют и погрузо-разгрузочные работы ведутся по варианту „вагон-автомобиль" и обратно, т.е. из прибывающего вагона с/х техника перегружается сразу на автотранспорт, не съезжая с платформы.

Погрузка-выгрузка с/х техники на платформы типа ВП1, ВП3, ВП4 – погрузка-выгрузка производится как „своим ходом", так и с использованием крана на автомобильном ходу или автопогрузчика работающих со стороны автодороги.

При привязке проекта при выборе марок изделий подпорных стенок следует учесть эквивалентную нагрузку „СК" от подвижного состава железных дорог на подпорную стенку.

Эти нагрузки принимаются в виде сплошной полосы на уровне подошвы шпал интенсивностью $q^{m} = \frac{2K}{2,7}$

Для принятой в проекте марки фундаментной плиты равнодействующую от подвижной нагрузки см. рис.1

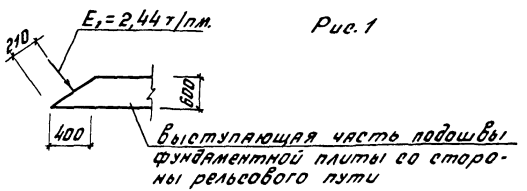

Рис. 1

Выступающая часть подошвы фундаментной плиты со стороны рельсового пути

Технико-экономические показатели

Наименование показателей	Ед. изм.	Типы платформ											
		ВП1		ВП2		ВП3		ВП4		ВП5		ВП6	
		По проекту-аналогу	Достигнутые в проекте	По проекту-аналогу	Достигнутые в проекте	По проекту-аналогу	Достигнутые в проекте	По проекту-аналогу	Достигнутые в проекте	По проекту-аналогу	Достигнутые в проекте	По проекту-аналогу	Достигнутые в проекте
Общая площадь	$м^2$	787,8	810,0	1421,4	1458,0	239,2	270,0	431,2	486,0	377,3	432,0	578,9	648,0
Площадь застройки	$м^2$	808,8	833,4	1442,4	1481,4	239,2	270,0	431,2	486,0	404,1	451,5	621,3	672,5
Сметная стоимость строительно-монтажных работ	тыс. руб.	23,24	23,06	39,61	39,23	19,12	16,67	27,38	28,11	16,8	18,29	24,9	26,36
Стоимость СМР на 1 кв.м. общей площади	руб.	29,49	28,35	26,60	26,86	79,9	61,7	63,35	57,8	44,5	42,3	40,3	40,68
Постоечные трудозатраты	чел. час.	2168	1156	3692	1845	1712	1241	2960	2028	1392	1089	2080	1519
Расход строительных материалов:													
— цемент, приведенный к марке М400	т	117,7	116,2	199,8	200,7	70,7	68,5	118,9	117,3	68,3	81,4	104,9	118,8
— сталь, приведенная к классу AI	т	9,37	5,10	14,4	8,32	8,76	6,86	16,24	10,74	8,23	6,17	11,8	8,29
— сборный тяж. железобетон	$м^3$	40,64	38,68	60,96	59,8	30,48	52,8	50,8	95,0	50,8	52,1	71,1	74,29
— монолитный бетон	$м^3$	214,7	174,9	376,7	304,0	70,63	78,8	123,0	121,9	102,1	93,6	165,3	136,8

Сопоставление произведено с проектом-аналогом т.п. 501-272.

Инв. № подл. | Подпись и дата | Взам. инв. №

Копировал: Сафр. Формат А3

Альбом I

Ведомость чертежей основного комплекта марки АС

Лист	Наименование	Стр.
1	Общие данные /начало/	2
2	Общие данные /окончание/	3
3	Платформа. Тип ВП1. План.	4
4	Платформа. Тип ВП2. План.	5
5	Платформа. Тип ВП3. План.	6
6	Платформа. Тип ВП4. План.	7
7	Платформа. Тип ВП5. План.	8
8	Платформа. Тип ВП6. План.	9
9	Платформа. Тип ВП1, ВП2. Разрезы 1-1, 2-2	10
10	Платформа. Тип ВП1, ВП2. Разрез 3-3	11
11	Платформа. Тип ВП3, ВП4. Разрезы.	12
12	Платформа. Тип ВП5, ВП6. Разрезы.	13
13	Платформа. Тип ВП1. Монтажный план ж.б. блоков подпорной стенки.	14
14	Платформа. Тип ВП2. Монтажный план ж.б. блоков подпорной стенки.	15
15	Платформа. Тип ВП3. Монтажный план ж.б. блоков подпорной стенки.	16
16	Платформа. Тип ВП4. Монтажный план ж.б. блоков подпорной стенки.	17
17	Платформа. Тип ВП5. Монтажный план ж.б. блоков подпорной стенки.	18

Ведомость чертежей основного комплекта марки АС /продолжение/.

Лист	Наименование	Стр.
18	Платформа. Тип ВП6. Монтажный план ж.б. блоков подпорной стенки.	19
19	Монолитные участки МУ1... МУ3 Опалубочные чертежи.	20
20	Монолитные участки МУ1, МУ2 Схемы армирования.	21
21	Монолитный участок МУ3. Схемы армирования.	22
22	Детали устройства деформационных швов.	23
23	Спецификация элементов деформационных швов /начало/.	24
24	Спецификация элементов деформационных швов /окончание/. Ведомость расхода.	25
25	Схема устройства дренажа. Детали устройства температурного шва и лотка для отвода воды. Упор автоподъезда. Установка бортового камня.	26

Типовые проектные решения разработаны в соответствии с действующими строительными нормами и правилами и обеспечивают взрыво-пожаробезопасную эксплуатацию при соблюдении предусмотренных проектом мероприятий.

Главный инженер проекта /Соколова/

Инв.№ подл. | Подпись и дата | Взам. инв.№

Привязан:

Инв.№

501-7-07.88 АС

ГИП	Соколова		Высокие платформы для погрузки и выгрузки сельскохозяйственной техники и колесных грузов
Н.контр.	Силаева		
Нач.отд.	Одиноков		
Гл.спец.	Кореневский		Общие данные /начало/
Рук.гр.	Васильева		

Стадия	Лист	Листов
РП	1	25

Гипропромтрансстрой

Копировал: Баф. Формат А3

Альбом I

Ведомость ссылочных и прилагаемых документов

Обозначение	Наименование	Примечание
	Ссылочные документы	
3.002.1-1 В.0.1.2.	Сборные железобетонные подпорные стены межотраслевого применения. с высотой подпора грунта 1,2-4,8м.	
3.503-71	Дорожные одежды автомобильных дорог общего пользования. Материалы для проектирования.	
ВСН 197-83	Инструкция по проектированию жестких дорожных одежд.	
ГОСТ 6665-82	Камни бортовые бетонные и железобетонные.	
	Прилагаемые документы	
ВМ	Ведомости потребности в материалах	
00.00 ТТ	Технические требования.	27
01.00	Закладная деталь ЗД-1	27
02.00	Каркас плоский КР-1	28
03.00	Каркас плоский КР2, КР3	29
04.00	Сетка С-1, С-2	29
05.00	Сетка С-3, С-4	29
06.00	Плита лицевая ПЛ2-6и	30

Ведомость спецификаций.

Лист	Наименование	Примечание
АС-13	Спецификация сборных железобетонных элементов.	
АС-14	Спецификация сборных железобетонных элементов	
АС-15	Спецификация сборных железобетонных элементов	
АС-16	Спецификация сборных железобетонных элементов	
АС-17	Спецификация сборных железобетонных элементов	
АС-18	Спецификация сборных железобетонных элементов	
АС-21	Спецификация элементов к схемам армирования расположенным на АС-20, АС-21	
АС-23	Спецификация элементов деформационных швов (начало)	
АС-24	Спецификация элементов деформационных швов (окончание). Ведомость расхода стали на деформационные швы и монолитные участки МУ-1, 2, 3.	
АС-25	Спецификация изделий на упор автоподъезда.	

Ведомость объемов сборных железобетонных конструкций

Наименование группы элементов конструкций	Код	Количество, м³					
		ВП1	ВП2	ВП3	ВП4	ВП5	ВП6
Плиты лицевые	583121	9,8	15,4	14,0	25,2	13,3	18,9
Плиты фундаментные	581321	27,2	42,7	38,88	69,8	36,9	52,4
Бортовые камни	589921	1,6	1,6	–	–	1,76	2,8
Всего железобетона:		38,6	59,7	52,88	95,0	51,96	74,1

Привязан:

Инв. N

ГИП	Соколова		
Н.контр.	Силаева		
Нач.отд.	Одиноков		
Гл.спец.	Кореневский		
Рук.гр.	Васильева		
Инжен.	Горшкова		

501-7-07-88 АС

Высокие платформы для погрузки и выгрузки сельскохозяйственной техники и колесных грузов

Стадия	Лист	Листов
РП	2	

Общие данные. (окончание)

Гипропромтранссстрой

Копировал:

Формат А3

Инв. N подл. | Подпись и дата | Взам. инв. N

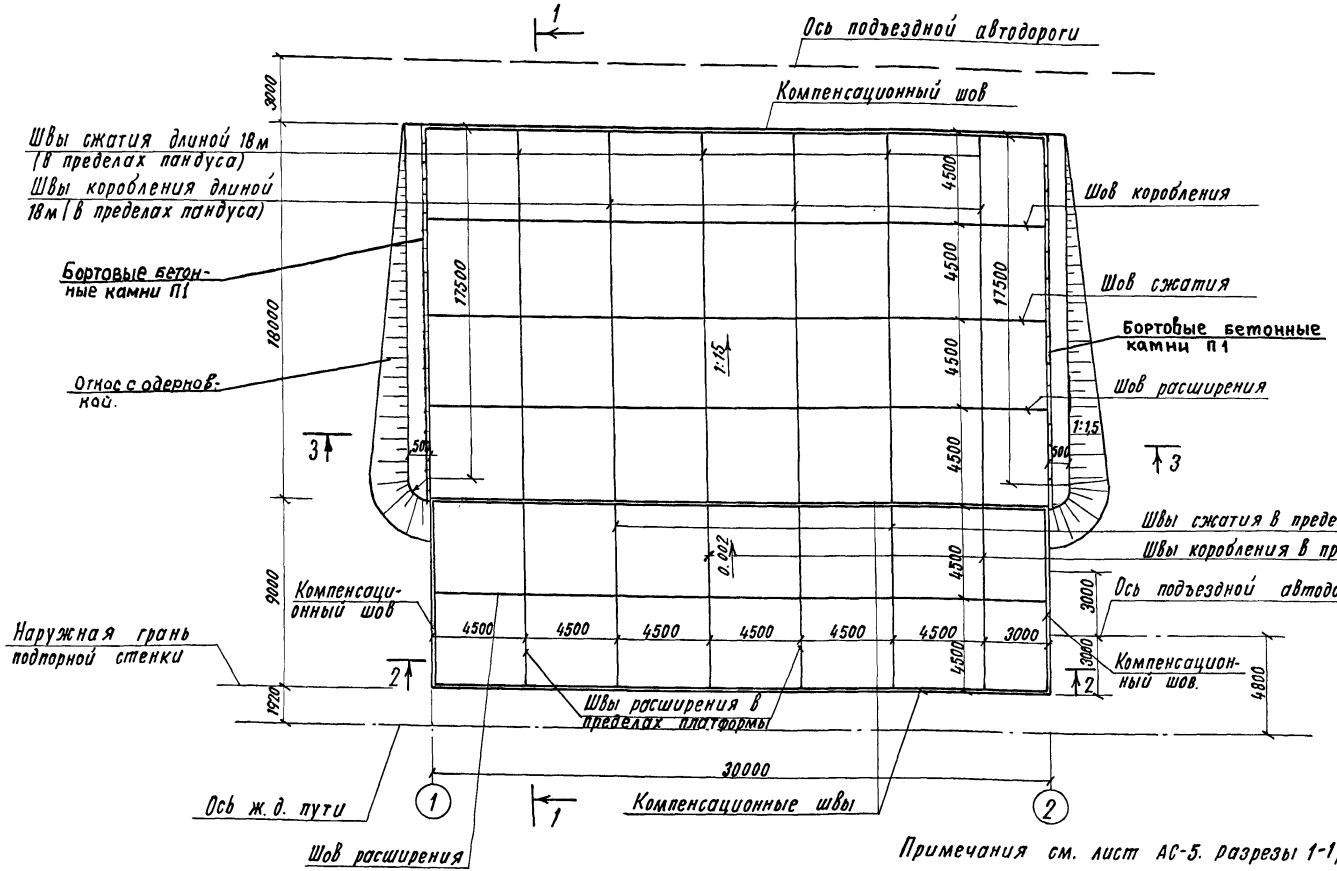

Примечания см. лист АС-5. разрезы 1-1; 2-2, 3-3-см АС-9, 10

				501-7-07.88		АС
Привязан:	ГИП	Соколова		Высокие платформы для погрузки и выгрузки сельскохозяйственной техники и колесных грузов	Стадия	Лист	Листов
	Н. контр.	Силаева			РП	3	
	Нач. отд.	Одиноков		Платформа. Тип ВП1 План	Гипропромтрансстрой		
	Гл. спец.	Кореневский					
Инв. N	рук. гр.	Васильева					

Копировал:

Формат А3

Инв. N подл. | Подпись и дата | Взам. инв. N

Альбом 7

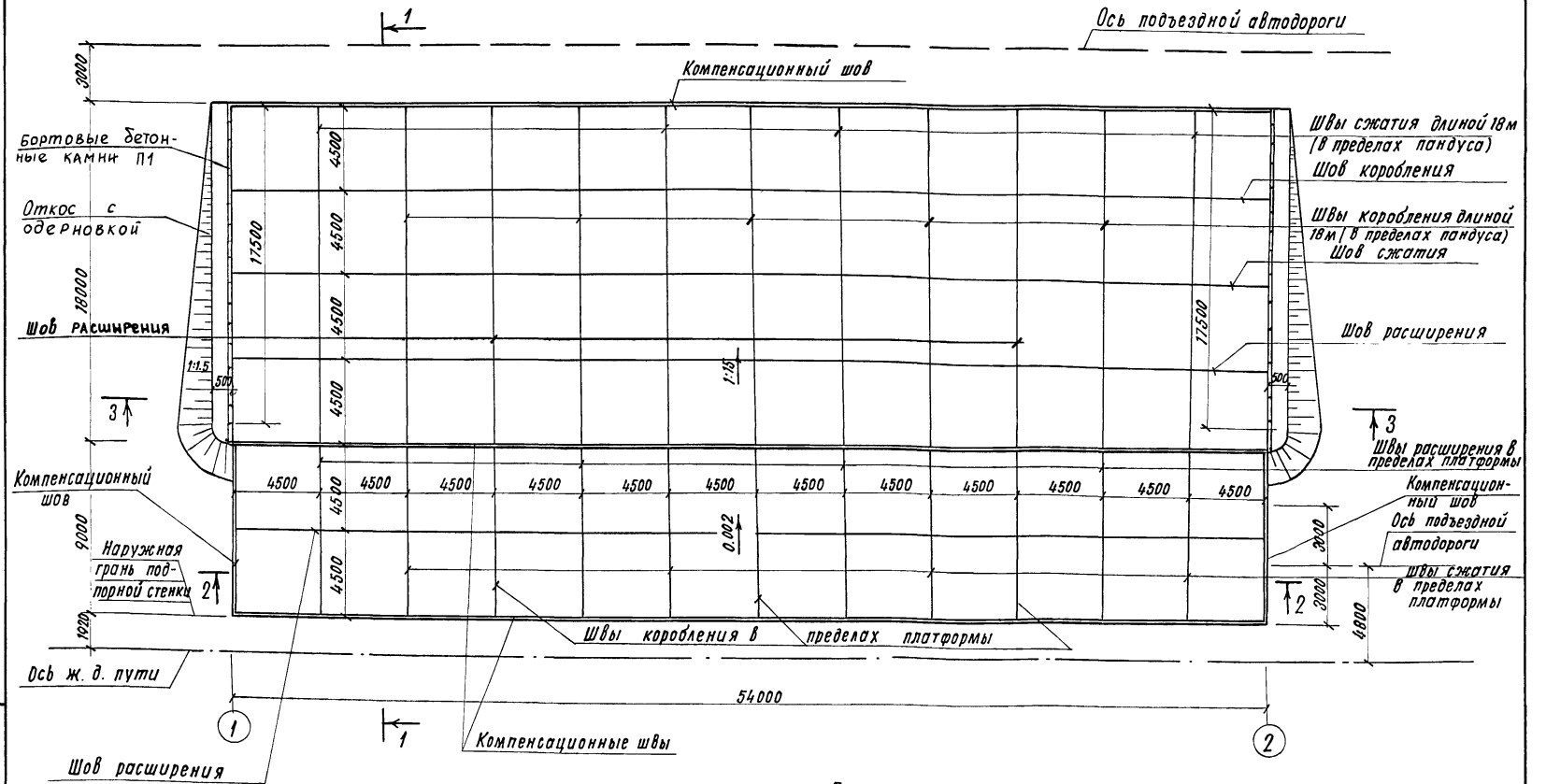

Примечания см. лист АС-5. Разрезы 1-1; 2-2; 3-3 см. лист АС-9.10

				501-7-07.88	АС
Привязан:	ГИП	Соколова		Высокие платформы для погрузки и выгрузки сельскохозяйственной техники и колесных грузов	Стадия: РП; Лист: 4; Листов:
	Н. контр.	Силаева			
	Нач. отд.	Одиноков			
	Гл. спец.	Кореневский		Платформа. Тип ВП2 План.	Гипропромтранссстрой
Инв. N	рук. гр.	Васильева			

Копировал:

Формат А2

Инв. N подл. | Подпись и дата | Взам. инв. N

23280-01

Альбом V

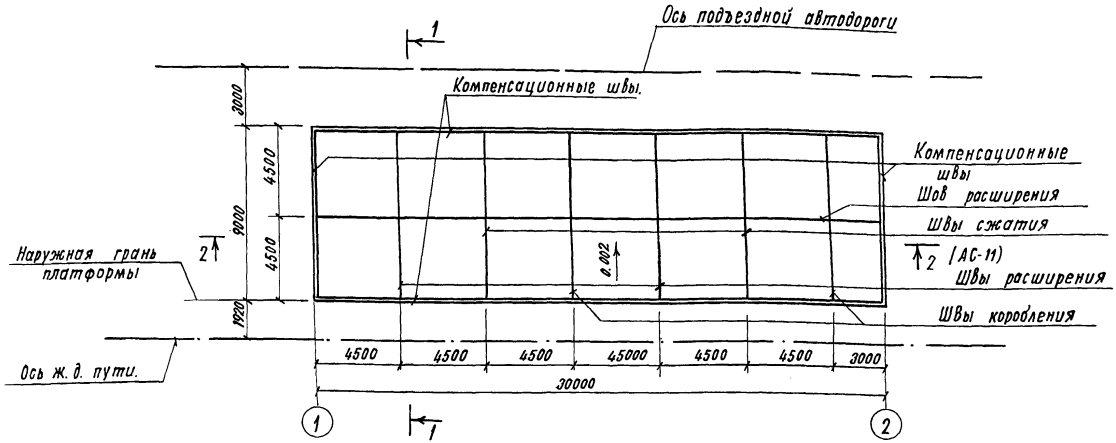

Примечания:

1. В целях исключения недопустимых повреждений, повышения транспортно-эксплуатационных качеств покрытия в нем устраиваются продольные и поперечные швы. По назначению швы в покрытии подразделяются на швы расширения, сжатия и коробления. Швы расширения повышают продольную устойчивость покрытия при максимальном нагреве летом. Швы сжатия предупреждают появление трещин, возникающих в покрытии вследствие изменения температуры, усадки бетона и неоднородных деформаций земельного полотна. Швы коробления уменьшают температурные напряжения, повышают продольную устойчивость покрытия. При производстве работ в случае необходимости перерыва бетонирования более чем на 3 ч устраивают рабочие швы, которые делают по месту по типу швов коробления. В местах примыкания покрытия к подпорным стенам и подъездной дороге устраиваются компенсационные швы. Расстояния между швами, их устройство приняты в соответствии с ВСН 197-83 „Инструкция по проектированию жестких дорожных одежд," Минтрансстрой.
2. Не допускается движение автотранспорта и гусеничной техники ближе 0.5 м от края подпорной стенки. С этой целью необходимо нанести вдоль края стенки ограничительную полосу из яркой несмываемой краски с надписью „проезд автотранспорта запрещен".
3. Детали деформационных швов см. лист АС-22.
4. Разрезы см. листы АС-9.... АС-12.

Привязан:

Инв. N

ГИП	Соколова		501-7-07.88 АС
Н. контр.	Гилаева		
Нач. отд.	Одиноков		Высокие платформы для погрузки и выгрузки сельскохозяйственной техники и колесных грузов.
Гл. спец.	Кореневский		Платформа. Тип ВПЗ. План.
Рук. гр.	Васильева		

Стадия	Лист	Листов
РП	5	

Гипропромтрансстрой

Инв. N подл. | Подпись и дата | Взам. инв. N

Копировал:

Формат А3

23280-01

Альбом 7

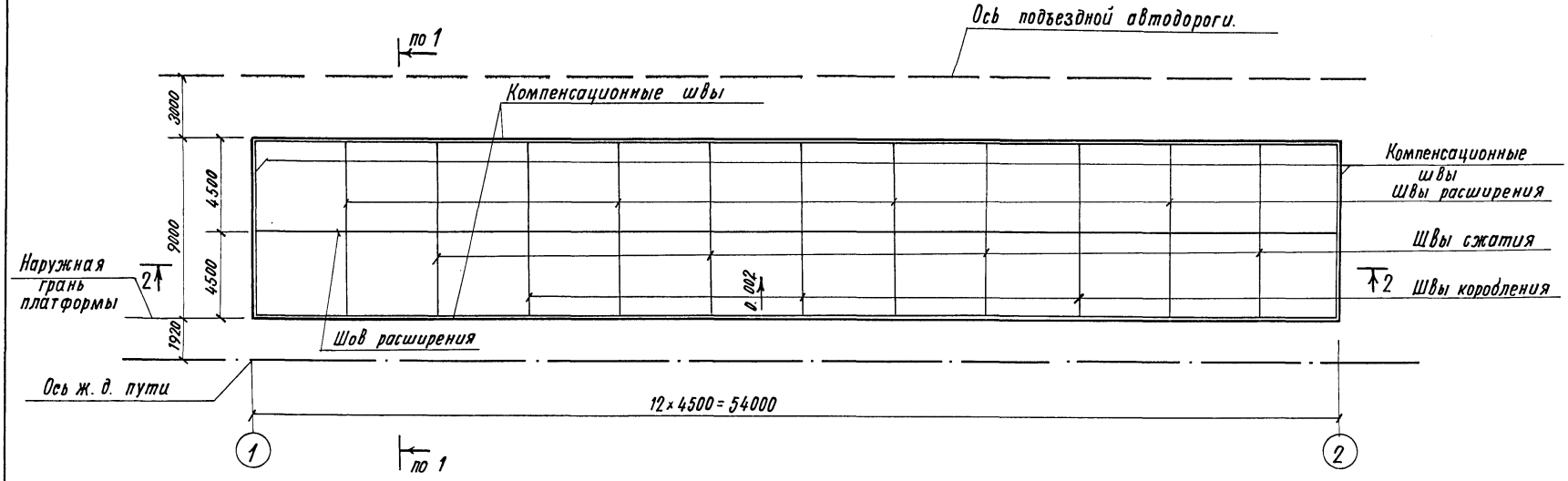

Примечания см. лист АС-5. Разрез 1-1, 2-2 см лист АС-9.... АС-12

				501-7-07.88		АС	
Привязан				Высокие платформы для погрузки и выгрузки сельскохозяйственной техники и колесных грузов.	Стадия	Лист	Листов
					РП	6	
Инв. N				Платформа. Тип ВП4 План	Гипропромтрансстрой		
	ГИП	Соколова					
	Н. контр.	Силаева					
	Нач. отд.	Одиноков					
	Гл. спец.	Кореневский					
	Рук. гр.	Васильева					

Копировал:

Инв. N подл. | Подпись и дата | Взам. инв

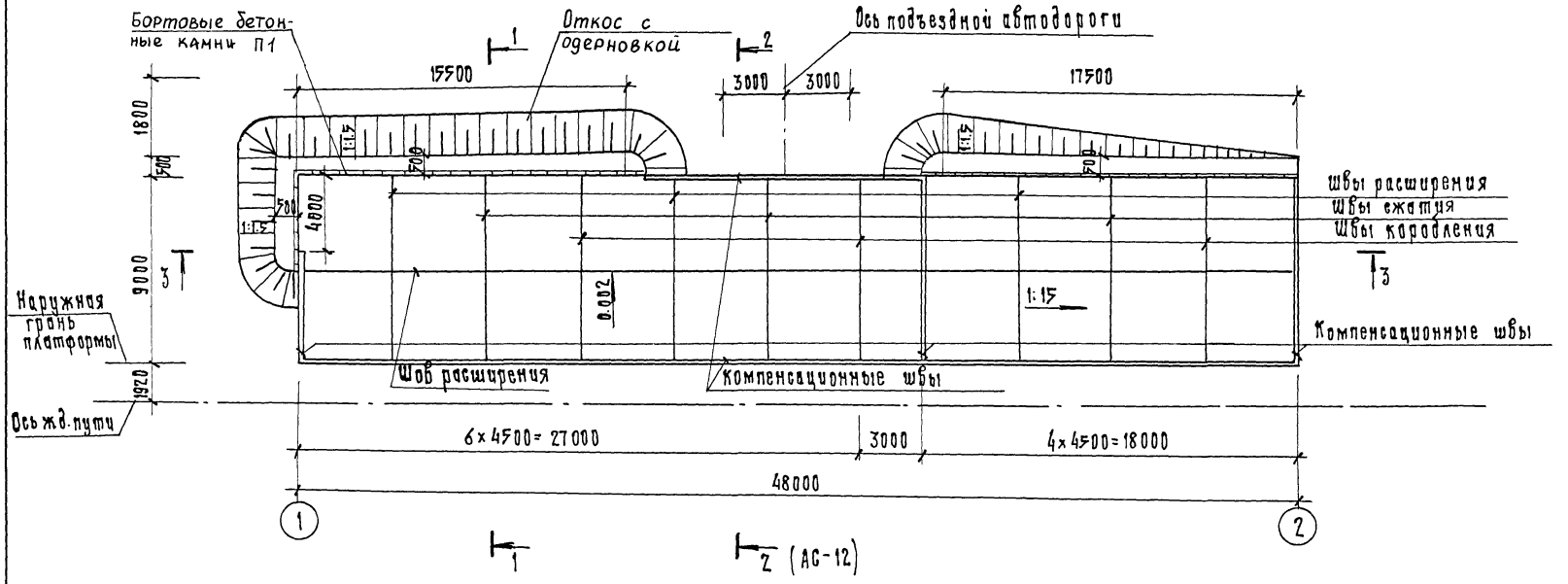

Примечание см. лист АС-5. Разрезы 1-1; 2-2; 3-3 см. АС-9... АС-12.

		501-7-07.88	АС
Привязан:		Высокие платформы для погрузки и выгрузки сельскохозяйственной техники и колесных грузов	Стадия: РП; Лист: 7; Листов:
Инв. №	Гип Соколова; Н.контр. Силаева; Нач.отд. Одиноков; Гл.спец. Кореневский; Рук.гр. Васильева	Платформа. Тип ВПБ. План.	Гипропромтранстрой

Копир.

Формат А3

23280-01

Альбом I

Инв. № подл. | Подпись и дата | Взам. инв. №

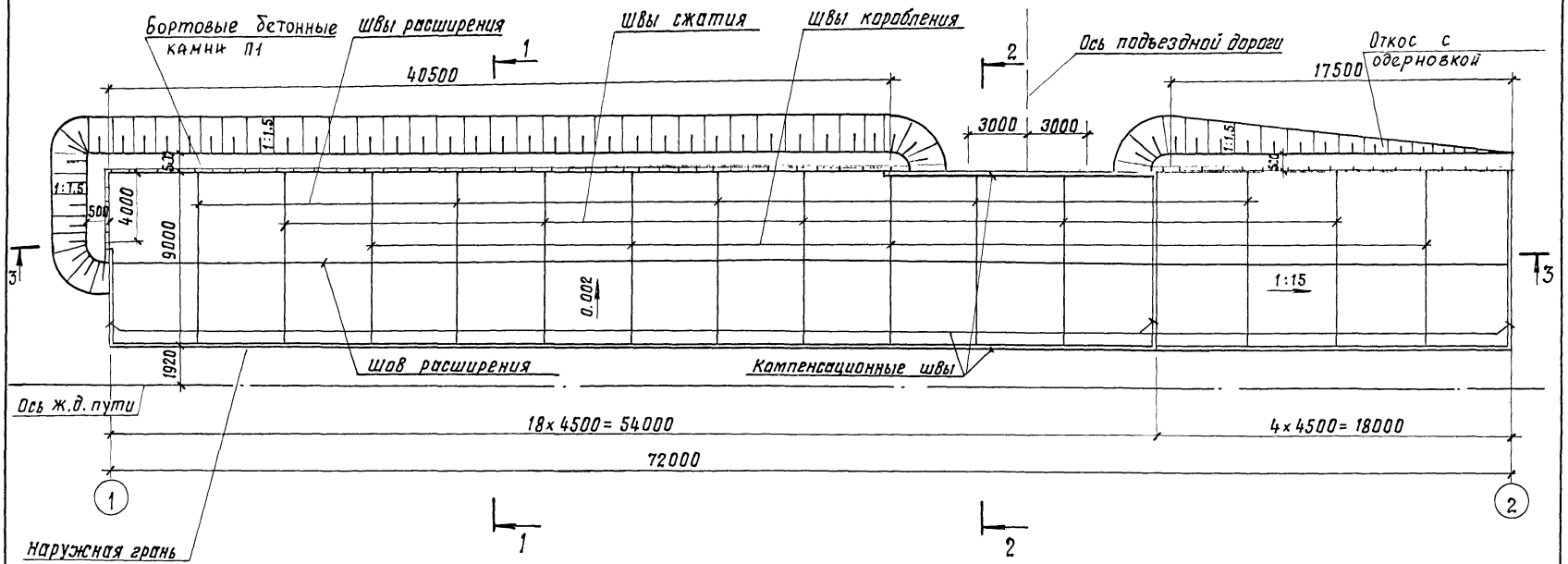

Альбом I

Примечания см. лист АС-5
Разрезы 1-1, 2-2, 3-3 см. АС-9.... АС-12.

				501-7-07.88		АС	
Привязан:	ГИП	Соколова		Высокие платформы для погрузки и выгрузки сельскохозяйственной техники и колесных грузов	Стадия	Лист	Листов
	Н. контр.	Силаева			РП	8	
	Нач. отд.	Одинцов		Платформа. Тип ВП6. План.	Гипропромтранссстрой		
	Гл. спец.	Кореневский					
	Рук. гр.	Васильева					
Инв. №							

Взам. инв. №
Подпись и дата
Инв. № подл.

Альбом 1

Разрез 1-1

Бетон класса В 27.5	-200
Крупно-зернистый песок или щебень пропитанный битумом	-30
Песчаный грунт укрепленный цементом М400 на 100м³ грунта	20.5т цемента -180
Песчаный грунт (слоями с уплотнением)	-790
Грунт основания	

Бетон класса В 27.5	-200
Крупно-зернистый песок или щебень пропитанный битумом.	-30
Песчаный грунт укрепленный цементом М400 на 100м³ грунта)	20.5т цемента -180
Песчаный грунт	-500
Грунт основания	

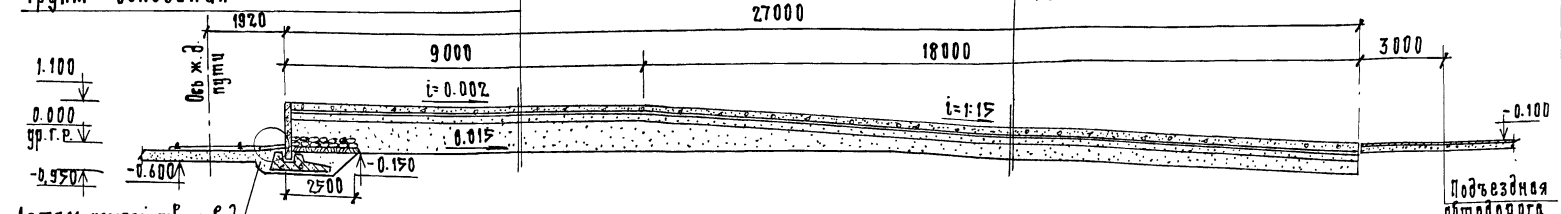

Разрез 2-2

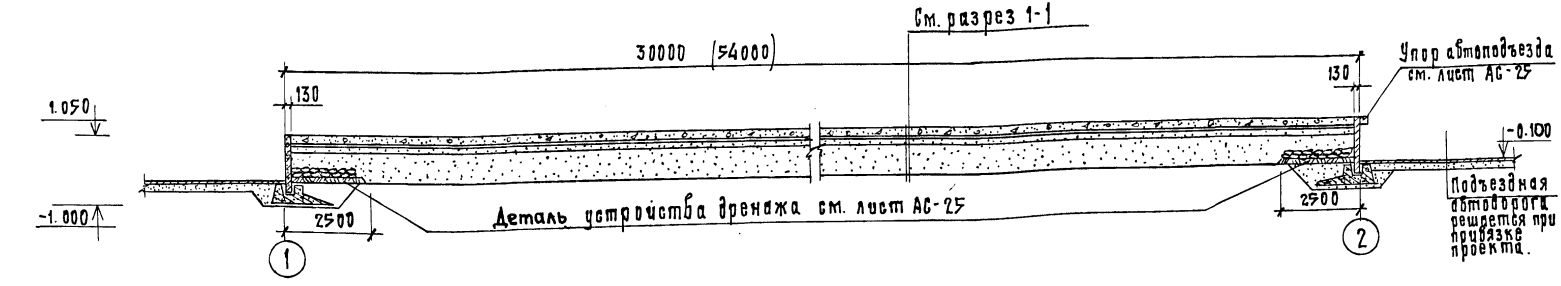

1. Примечания см. лист АС-10
2. Размер в скобках дан для платформы тип ВП2.
3. Продольные и поперечные швы в покрытии платформ условно не показаны.

Привязан:

Инв. №

Взам. инв. №

Подпись и дата

Инв. № подл.

ГИП	Соколова	
Н. контр.	Силаева	
Нач. отд.	Ивинков	
Гл. спец.	Кореневский	
Рук. гр.	Васильева	
Инженер	Горшкова	

Копир.

501-7-07.88 АС

Высокие платформы для погрузки и выгрузки сельскохозяйственной техники и колесных грузов

Платформа. Тип ВП1, ВП2. Разрезы 1-1, 2-2.

Стадия	Лист	Листов
РП	9	

Гипропромтранспстрой

Формат А3

23280-01

Альбом I

Бетон класса В27.5	- 200
Крупно-зернистый песок или щебень пропитанный битумом	- 30
Песчаный грунт укрепленный цементом (20,5т цемента М400 на 100 м³ грунта)	- 180
Песчаный грунт	- 500
Грунт основания	

Разрез 3-3

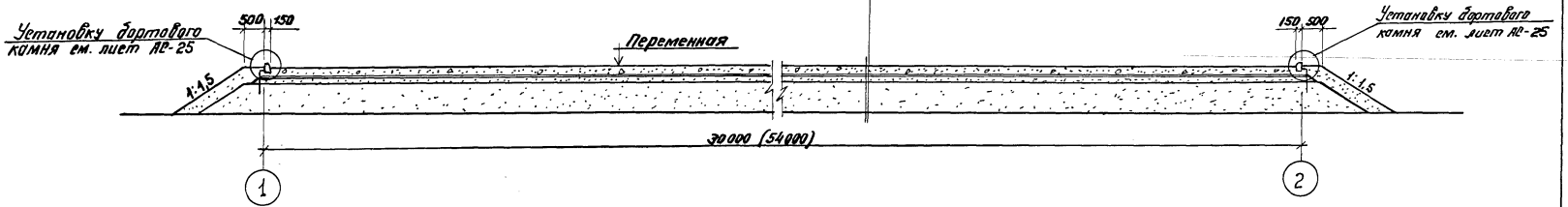

1. Песчаный грунт должен соответствовать требованиям ГОСТ 8736-85 и п.7.49 СНиП 2.05.02-85
2. На разрезах деформационные швы условно не показаны.
3. Состав покрытия принят по серии 3.503-71.
4. Размер в скобках дан для платформы тип 2.

				501-7-07.88		АС	
Привязан	ГИП	Соколова		Высокие платформы для погрузки и выгрузки сельскохозяйственной техники и колесных грузов	Стадия	Лист	Листов
	Н.контр.	Силаева			РП	10	
	Нач. отд.	Одинаков					
	Гл. спец.	Кореневский		Платформа. Тип ВП1, ВП2. Разрез 3-3	Гипропромтрансстрой		
	Рук. гр.	Васильева					
Инв. №	Инжен.	Горшкова					

Инв. № подл. | Подпись и дата | Взам. инв. №

Копир.

Формат А3

23280-01

Альбом I

Разрез 1-1

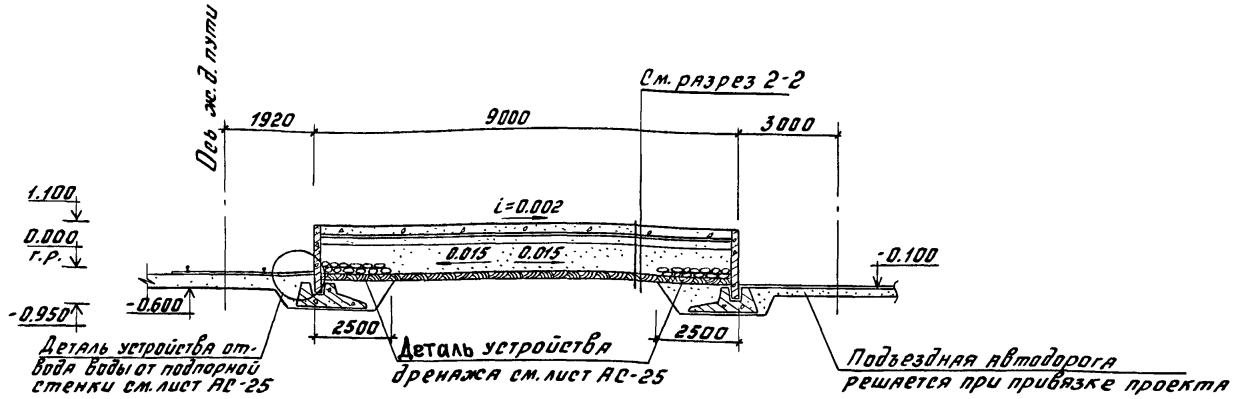

Бетон класса В27,5	-200
Крупно-зернистый песок или щебень пропитанный битумом	-30
Песчаный грунт укрепленный цементом (20,5т цемента М400 на 100 м³ грунта)	-180
Песчаный грунт	-790
Слой жирной глины	-200
Грунт основания	

Разрез 2-2

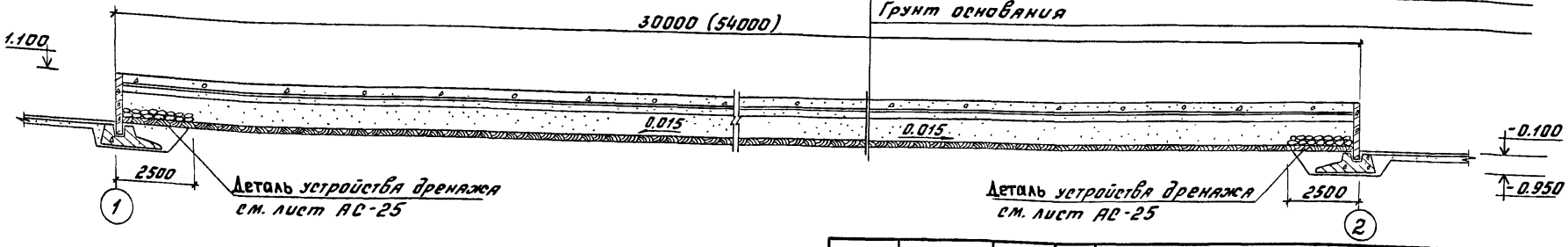

1. Примечания см. лист АС-10
2. Размер в скобках дан для платформы тип 4.

Привязан		ГИП	Соколова		501-7-07.88		АС
		Н.контр.	Силаева		Высокие платформы для погрузки и выгрузки сельскохозяйственной техники и колесных грузов	Стадия	Лист	Листов
		Нач.отд.	Одиноков			РП	11	
		Гл.спец.	Кореневский		Платформа тип ВП3, ВП4 Разрезы	Гипропромтрансстрой		
Инв. №		Рук.гр.	Васильева					
		Инженер	Горшкова					

Инв. № подл. | Подпись и дата | Взам. инв. №

Копировал: Баз

Формат А3

23280-01

Альбом I

Разрез 1-1

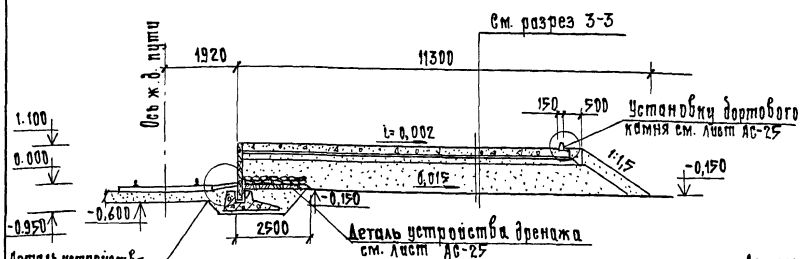

Разрез 2-2

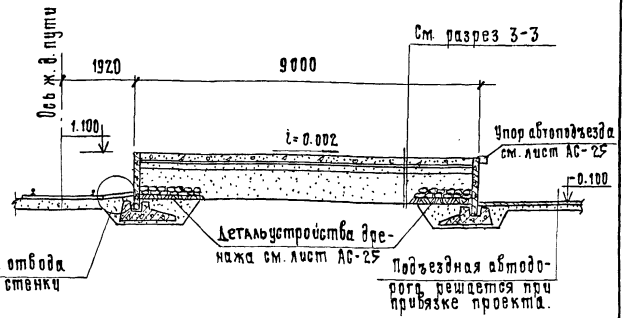

Разрез 3-3

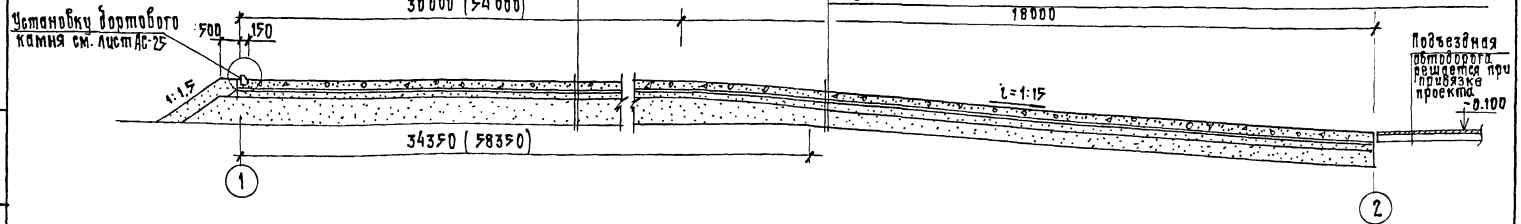

Бетон класса В 27.5	-200
Крупно-зернистый песок или щебень пропитанный битумом	-30
Песчаный грунт укрепленный цементом (20,5т цемента М400 на 100м³ грунта)	-180
Песчаный грунт	-790
Грунт основания	
	30000 (54000)

Бетон класса В 27.5	-200
Крупно-зернистый песок или щебень пропитанный битумом	-30
Песчаный грунт укрепленный цементом (20,5т цемента М400 на 100м³ грунта)	-180
Песчаный грунт	-500
Грунт основания	
	18000

1. Примечания см. лист АС-10.
2. Размеры в скобках даны для платформы тип ВП6.

Привязан:

Инв. №

ГИП	Соколова	
Н. контр.	Билаева	
Нач. отд.	Иванков	
Гл. спец.	Кореневский	
Рук. гр.	Васильева	
Инженер	Горшкова	

501-7-07.88 АС

Высокие платформы для погрузки и выгрузки сельскохозяйственной техники и колесных грузов

Платформа. Тип ВП5, ВП6. Разрезы.

Стадия	Лист	Листов
РП	12	

Гипропромтранспстрой

Копир. Формат А3

23280-01

Инв. № подл. | Подпись и дата | Взам. инв. №

Альбом I

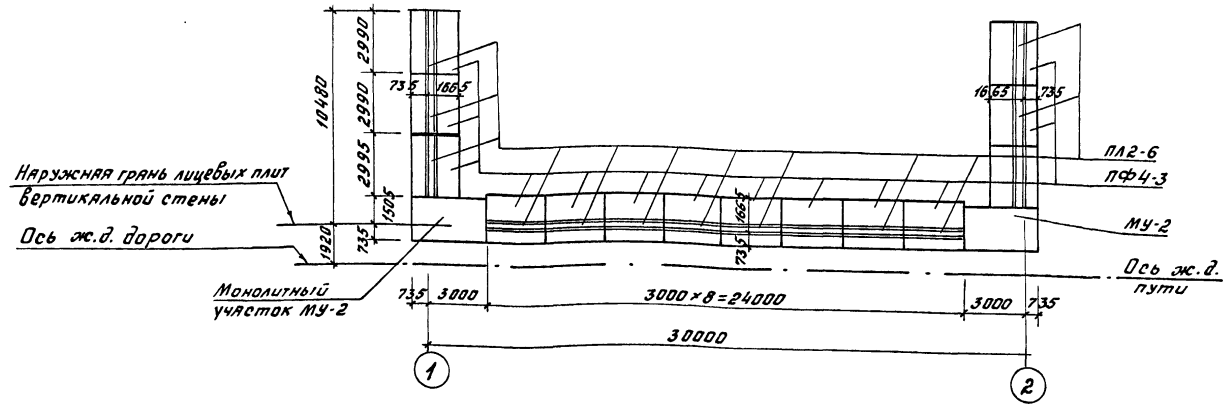

Спецификация сборных железобетонных элементов

Марка, поз.	Обозначение	Наименование	Кол.	Масса ед., кг.	Примечание
		Железобетонные элементы			
ПЛ2-6	06.00	Плита лицевая ПЛ 2-6И	14	1800	
ПФ4-3	3.002. 1-1 В.1	Плита фундаментная ПФ4-3	14	4900	
БР-1	ГОСТ 6665-82	Бортовой камень БР100.30.15	40	100	
	АС-21,22	Монолитный участок МУ2	2		

Примечания:

1. Под фундаментные плиты устраивается подготовка из втрамбованного в грунт слоя щебня толщиной 100мм с проливкой его цементным раствором. Щебеночная подготовка должна выступать за грани подошвы на 150мм.
2. Щелевой стык лицевой плиты с фундаментной плитой замоноличивается бетоном класса В15 на мелком заполнителе. Вертикальные швы замоноличиваются пластичным цементным раствором марки 100.
3. Тыльные поверхности лицевых плит и поверхности фундаментных плит окрашиваются двумя слоями горячего битума.
4. Деталь устройства температурного шва см. лист АС-25

Привязан:

Инв.№

				501-7-07.88		АС
ГИП	Соколова		Высокие платформы для погрузки и выгрузки сельскохозяйственной техники и колесных грузов	Стадия	Лист	Листов
Н.контр.	Силаева			РП	13	
Нач.отд.	Одинаков					
Гл.спец.	Кореневский		Платформа. Тип ВП1. Монтажный план ж.д. блоков подпорной стенки.	Гипропромтранстрой		
Рук.гр.	Васильева					
Инженер	Горшкова					

Инв.№ подл. | Подпись и дата | Взам.инв.№

Копировал: Бобр. Формат А2

Альбом I

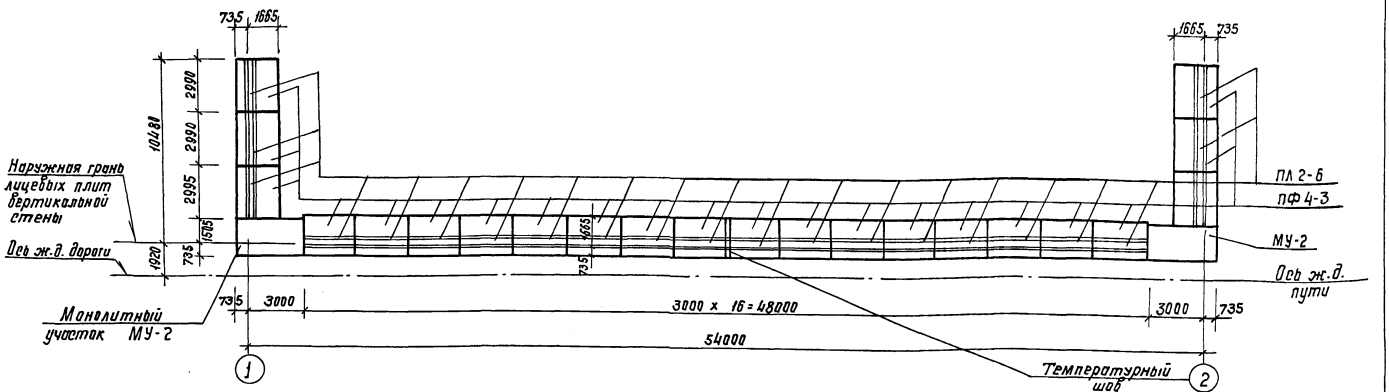

Спецификация сборных железобетонных элементов

Марка, поз.	Обозначение	Наименование	Кол.	Масса ед., кг.	Примечание
		Железобетонные элементы			
ПЛ 2-6	06.00	Плита лицевая ПЛ 2-6И	22	1800	
ПФ4-3	3.002. 1-1 В.1	Плита фундаментная ПФ4-3	22	4900	
БР-1	ГОСТ 6665-82	Бортовой камень БР100.30.15	40	100	
	АС-19.20	Монолитный участок МУ-2	2		

Примечания см. лист АС-13

				501-7-07.88			АС
Привязан:	ГИП	Соколова		Высокие платформы для погрузки и выгрузки сельскохозяйственной техники и колесных грузов.	Стадия	Лист	Листов
	Н. контр.	Силаева			РП	14	
	Нач. отд.	Одиноков					
	Гл. спец.	Кореневский		Платформа. Тип ВП2. Монтажный план ж.д. блоков подпорной стенки.	Гипропромтрансстрой		
	Рук. гр.	Васильева					
Инв. №	Инженер	Горшкова					

Копир.

Формат А3

23280-01

Инв. № подл. | Подпись и дата | Взам. инв. №

Альбом I

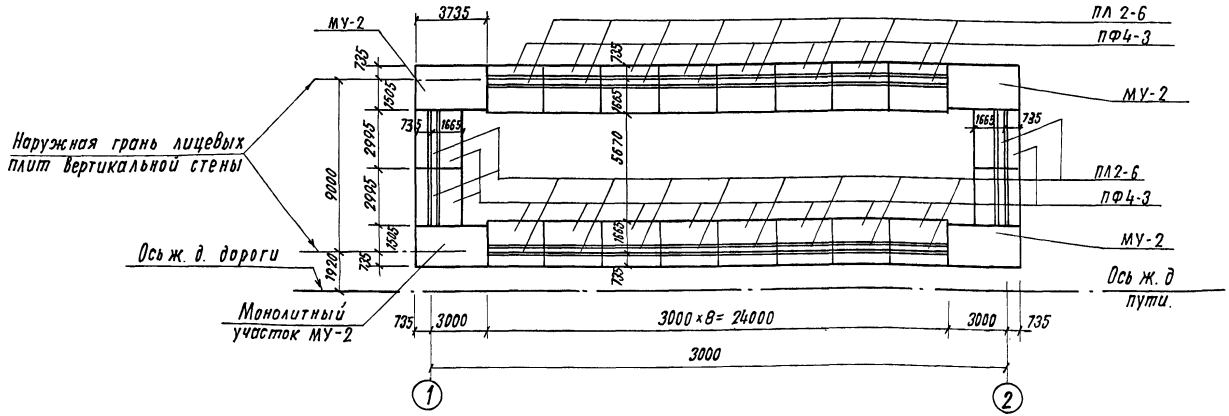

Спецификация сборных железобетонных элементов.

Марка поз.	Обозначение	Наименование	Кол.	Масса ед. кг.	Примечание
		Железобетонные элементы			
ПЛ. 2-6	06.00	Плита лицевая ПЛ 2-6 И	20	1800	
ПФ 4-3	3.002.1-1 В.1	Плита фундаментная ПФ4-3	20	4900	
	АС-19.20	Монолитный участок МУ-2	4		

Примечания см. лист АС-13

				501-7-07.88	АС
ГИП	Соколова		Высокие платформы для погрузки и выгрузки сельскохозяйственной техники и колесных грузов	Стадия: РП	Лист: 15	Листов:
Н. контр.	Силаева					
Нач. отд.	Одиноков					
Гл. спец.	Кореневский		Платформа. Тип ВПЗ. Монтажный план ж.б. блоков подпорной стенки.	Гипропромтрансстрой		
Рук. гр.	Васильева					
Инженер	Горшкова					

Привязан.

Инв. N

Копировал:

Формат А3

Инв. N подл. | Подпись и дата | Взам. инв. N

Альбом I

Монтажный план железобетонных блоков подпорной стенки

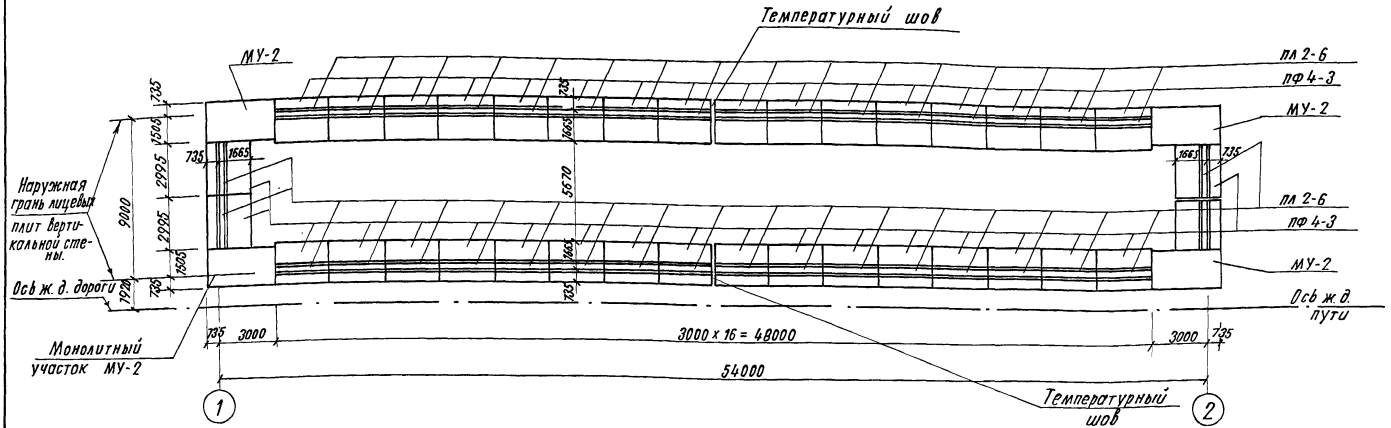

Спецификация сборных железобетонных элементов

Марка, поз.	Обозначение	Наименование	Кол.	Масса ед, кг.	Примечание.
		Железобетонные элементы.			
пл 2-6	06.00	Плита лицевая ПЛ2-6И	36	1800	
ПФ4-3	3.002. 1-1. 81	Плита фундаментная ПФ4-3	36	4900	
	АС-19, 20	Монолитный участок МУ-2	4		

Примечания см. лист АС-13

Привязан			
Инв. N			
ГИП	Соколова		
Н. контр.	Силаева		
Нач. отд.	Одинаков		
Гл. спец.	Кореневская		
Рук. гр.	Васильева		
Инженер	Горшкова		

501-7-07.88 АС

Высокие платформы для погрузки и выгрузки сельскохозяйственной техники и колесных грузов	Стадия	Лист	Листов
	РП	16	
Платформа. Тип ВП4 Монтажный план ж.б. блоков подпорной стенки.	Гипропромтрансстрой		

Копировал:

Формат А3

23280-01

Инв. N подл. | Подпись и дата | Взам. инв. N

Альбом I

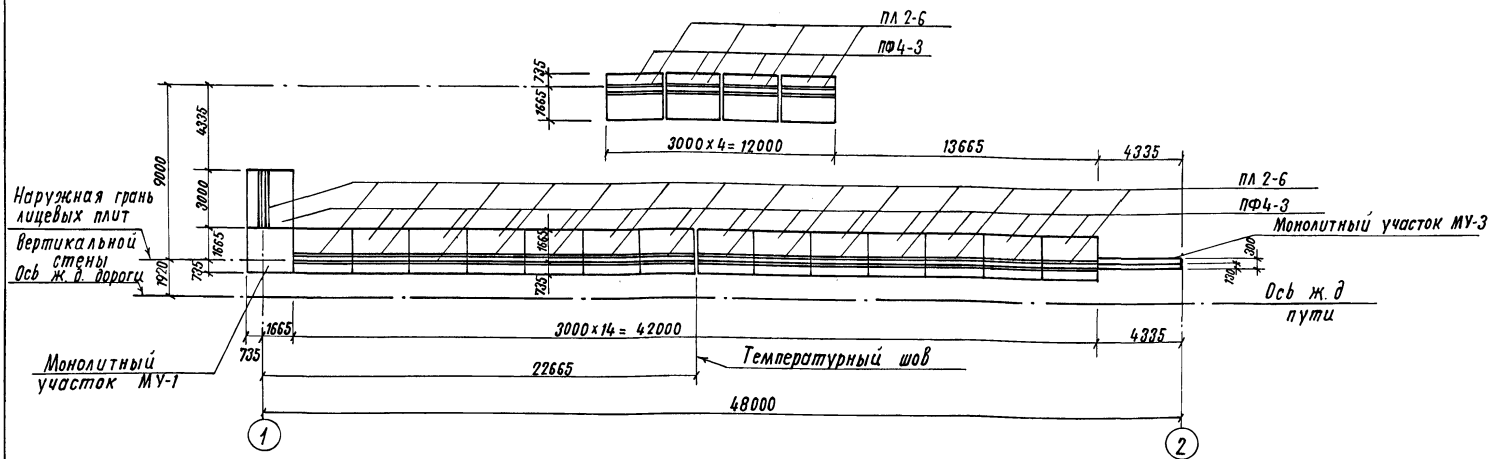

Спецификация сборных железобетонных элементов.

Марка поз.	Обозначение	Наименование	Кол.	Масса ед. кг.	Примечание
		Железобетонные элементы			
ПЛ. 2-6	06.00	Плита лицевая ПЛ 2-6 И	19	1800	
ПФ 4-3	3.002.1-1 В.1	Плита фундаментная ПФ4-3	19	4900	
БР-1	ГОСТ 6665-82	Бортовой камень БР 100.30.15	44	100	
	АС-19.20	Монолитный участок МУ-1	1		
	АС-19.21	Монолитный участок МУ-3	1		

Примечания см. лист АС-13

Привязан

Инв. N

ГИП	Соколова		
Н. контр.	Силаева		
Нач. отд.	Овиноков		
Гл. спец.	Кореневский		
Рук. гр.	Васильева		
Инженер	Горшкова		

501-7-07.88 АС

Высокие платформы для погрузки и выгрузки сельскохозяйственной техники и колесных грузов

Стадия	Лист	Листов
РП	17	

Платформа. Тип ВП5. Монтажный план ж.б. блоков подпорной стенки.

Гипропромтранысстрой

Копировал:

Формат А3

Инв. N подл. | Подпись и дата | Взам. инв. N

Альбом I

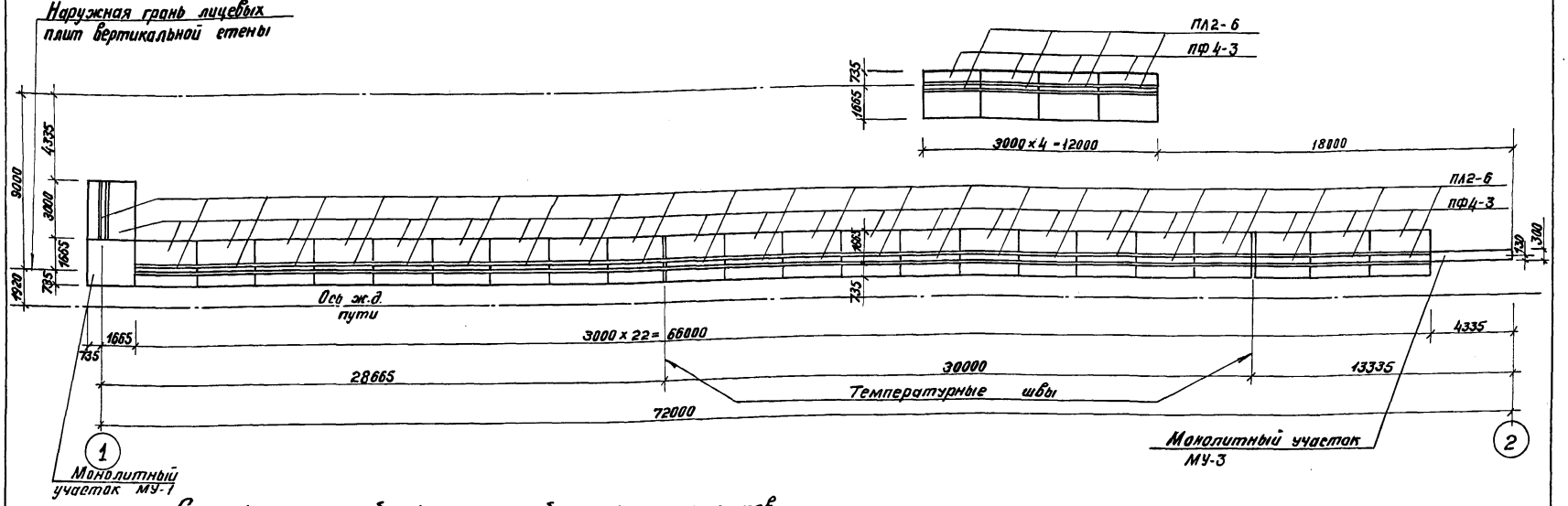

Спецификация сборных железобетонных элементов

Марка. поз.	Обозначение	Наименование	Кол.	Масса ед., кг	Примечание
		Железобетонные элементы			
ПЛ2-6	06.00	Плита лицевая ПЛ2-6и	27	1800	
ПФ4-3	3.002.1-1 в.1	Плита фундаментная ПФ4-3	27	4900	
БР-1	ГОСТ 6665-82	Бортовой камень БР100.30.15	70	100	
	АС-19.20	Монолитный участок МУ-1	1		
	АС-19.21	Монолитный участок МУ-3	1		

1. В местах устройства температурных швов вместо омоноличивания шва прокладывается просмоленая доска толщиной δ=30мм.
2. Деталь температурного шва см. лист АС-25.

Привязан

Инв. №

Взам. инв. №

Подпись и дата

Инв. № подл.

				501-7-07.88 АС		
ГИП	Соколова		Высокие платформы для погрузки и выгрузки сельскохозяйственной техники и колесных грузов	Стадия	Лист	Листов
Н. контр.	Силаева			РП	18	
Нач. отд.	Одиноков					
Гл. спец.	Кереневский		Платформа. Тип ВПБ Монтажный план ж.б. блоков подпорной стенки.	Гипропромтранеестрой		
Рук. гр.	Васильева					
Инженер	Горшкова					

Копир. Вор

Формат А3

Альбом I

Монолитный участок МУ-1

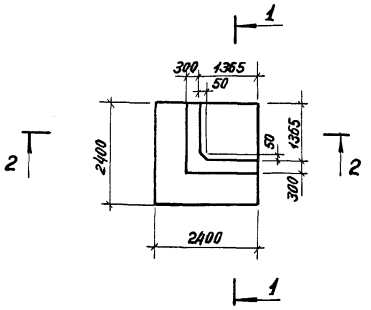

Монолитный участок МУ-3

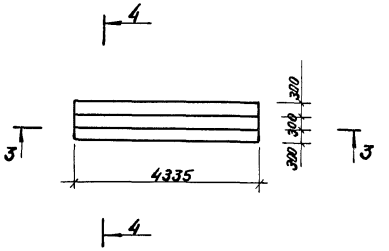

Монолитный участок МУ-2

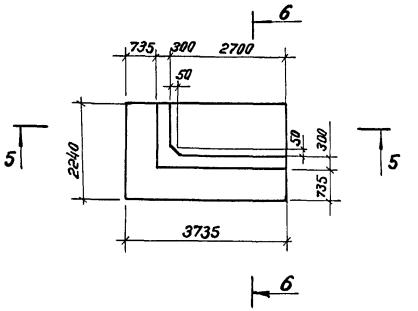

1 - 1

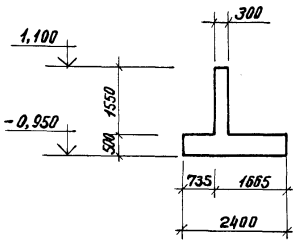

2 - 2

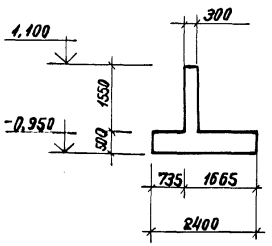

3 - 3

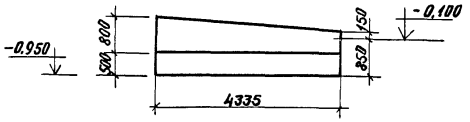

4 - 4

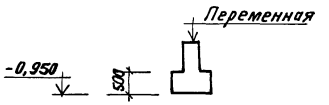

5 - 5

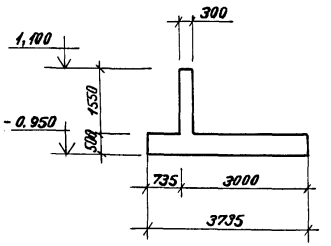

6 - 6

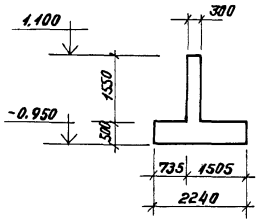

					501-7-07.88		АС
Привязан				ГИП	Соколова		Высокие платформы для погрузки и выгрузки сельскохозяйственной техники и колесных грузов	Стадия	Лист	Листов
				Н. контр.	Силаева			РП	19	
				Нач. отд.	Овинков					
				Гл. спец.	Кореневский		Монолитные участки МУ-1...МУ-3 Опалубочные чертежи.	Гипропромтранеетрой		
				Рук. гр.	Васильева					
Инв. №				Инженер	Горшкова					

Копир. Вор.

Формат А3

28280-01

Инв. № подл. | Подпись и дата | Взам. инв. №

Альбом I

Монолитный участок МУ-2
Схема армирования стен

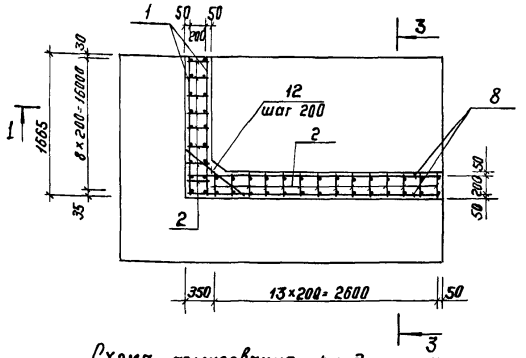

Монолитный участок МУ-1
Схема армирования стен

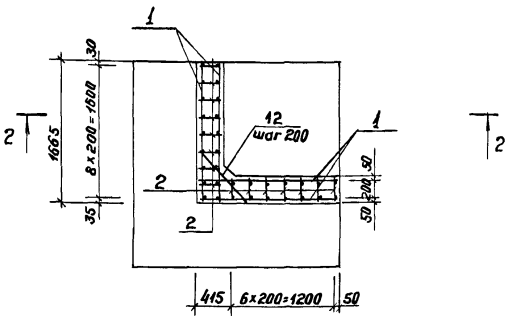

2-2

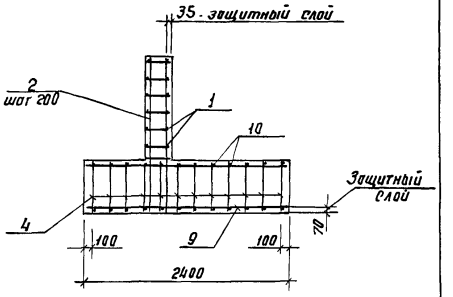

Схема армирования фундамента

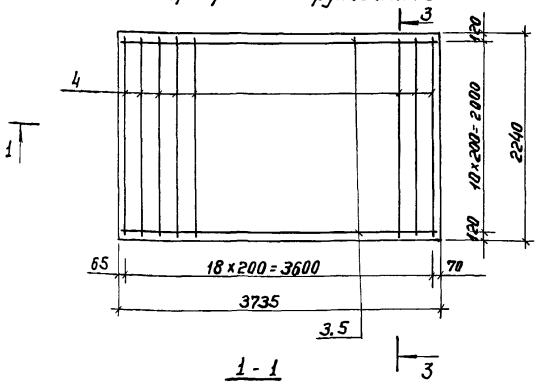

Схема армирования фундамента

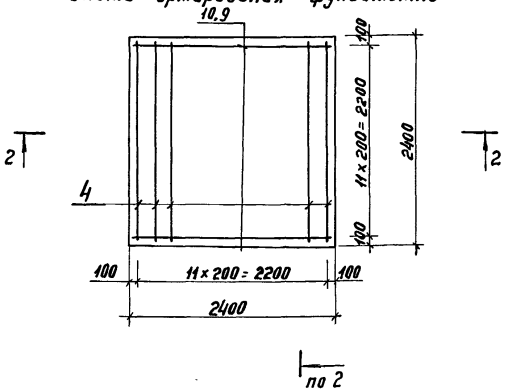

3-3

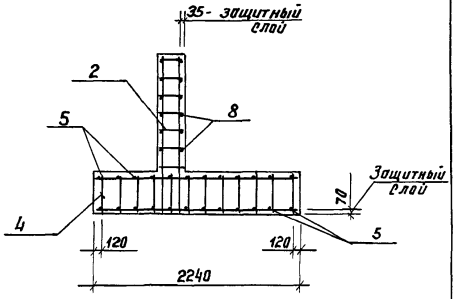

1-1

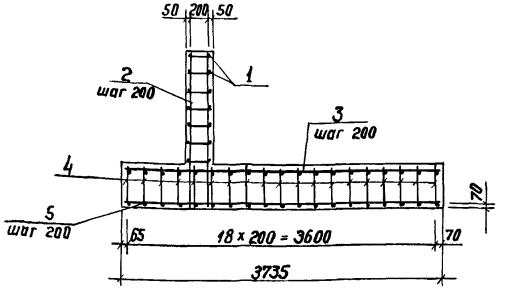

1. Спецификацию к схемам армирования см. АС-21
2. Распределительная арматура приваривается к каркасам с помощью контактной электросварки.

				501-7-07.88			АС
Привязан	ГИП	Соколова		Высокие платформы для погрузки и выгрузки сельскохозяйственной техники и колесных грузов	Стадия	Лист	Листов
	Н. контр.	Силаева			РП	20	
	Нач. отд.	Одиноков					
	Гл. спец.	Кореневский		Монолитные участки МУ1, МУ2 Схемы армирования.	Гипропромтрансстрой		
	Рук. гр.	Васильева					
Инв. №	Инженер	Горшкова					

Копир.

Формат А3

23280-01

Инв. № подл. | Подпись и дата | Взам. инв. №

Альбом 7

Монолитный участок МУ-3
Схема армирования стены

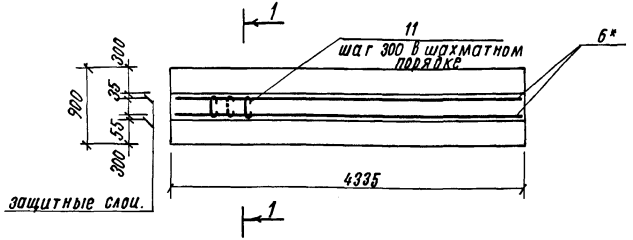

Схема армирования фундаментов

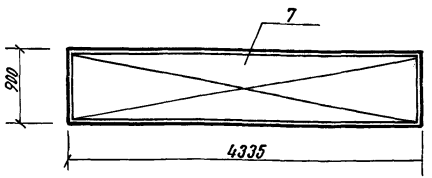

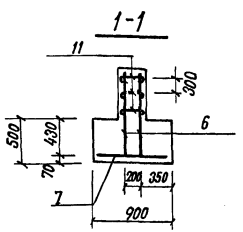

Спецификация элементов к схемам армирования расположенных на АС-20, 21

Формат	Зона	Поз.	Обозначение	Наименование	Кол.	Примечание
				Сборочные единицы и детали		
				МУ-1		
Б.4		1		ф6А-I ГОСТ 5781-82 ℓ= 1625	24	0,36 кг
А4		2	02.00	Каркас плоский КР1	16	4,22кг
Б4		10		ф6А-I ГОСТ 5781-82 ℓ=2360	12	0,52 кг
А4		4	03.00	Каркас плоский КР2	12	4,12 кг
Б4		9		ф10А-III ГОСТ 5781-82 ℓ=2360	12	1,46 кг
Б4		1		ф12А-III ГОСТ 5781-82 ℓ=600	8	0,53 кг
				МУ-2		
Б.4		8		ф6А-I ГОСТ 5781-82 ℓ= 2960	12	0,66 кг
Б4		1		ф6А-I ГОСТ 5781-82 ℓ= 1625	12	0,36кг
А4		2	02.00	Каркас плоский КР1	23	4,04 кг
Б4		3		ф6А-III ГОСТ 5781-82 ℓ=3695	11	0,82 кг
А4		4	03.00-01	Каркас плоский КР3	19	3,82кг
Б4		5		ф10А-III ГОСТ 5781-82 ℓ=3695	11	2,27кг
Б4		12		ф12А-III ГОСТ 5781-82 ℓ=600	8	0,53
				МУ-3		
Б4		6		5Вр1-100 / 5Вр1-100 1280 ГОСТ 8478-81	8,6м	обрезать по указану
Б4		11		ф4Вру ТУ14-4-1336-85 ℓ=250	90	0,09 кг.
Б4		7		5Вр1-100 / 5Вр1-100 1040* ГОСТ 8478-81	4,3	обрезать до ширины 880
				Материал		
				Бетон класса В15 (МУ-1)	4,28	м³
				Бетон класса В15(МУ-2)	6,21	м³
				Бетон класса В15 (МУ-3)	2,80	м³

Ведомость расхода стали см. лист АС-24.

				501-7-07.88		АС	
ГИП	Соколова						
Н. контр.	Силаева			Высокие платформы для погрузки и выгрузки сельскохозяйственной техники и колесных грузов	Стадия	Лист	Листов
Нач. отд.	Одиноков				РП	21	
Гл. спец.	Кореневский			Монолитный участок МУ3 Схемы армирования	Гипропромтранссстрой		
Рук. гр.	Васильева						
Инженер	Горшкова						

Привязан

Инв. N

Инв. N подл. | Подпись и дата | Взам. инв. N

Копировал.

Формат А2

23280-01

Альбом I

Схема расположения деформационных швов

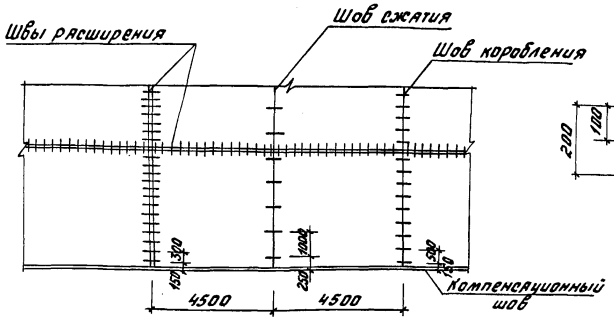

Деталь устройства шва сжатия

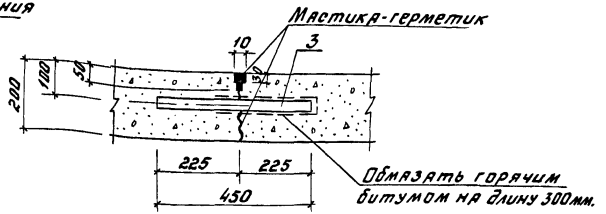

Деталь устройства компенсационного шва

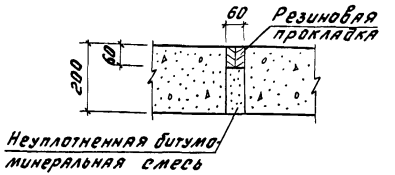

Деталь устройства шва расширения План

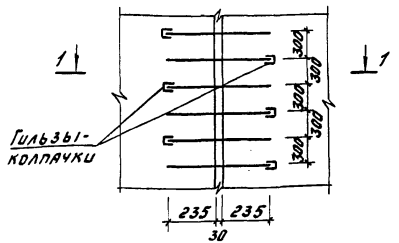

Деталь устройства шва коробления

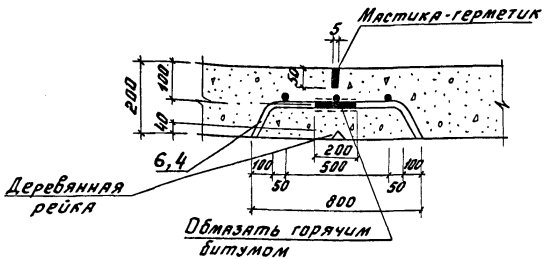

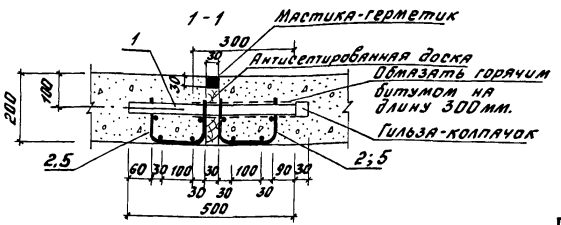

1. Детали устройства деформационных швов приняты в соответствии с ВСН 197-83.
2. Металлические элементы поз. 1,3,4 и 6 покрываются горячим битумом слоем 0,2-0,3 мм.
3. Гильзы-колпачки выполняются из резины или полиэтилена.
4. В качестве герметизирующих материалов применяются резино-битумные мастики.
5. Пазы для швов расширения должны быть на 3-5 мм шире толщины доски.
6. Прокладки для швов расширения выполняются из строганых досок 1-го сорта из хвойных пород древесины (сосны, ели).
7. Спецификацию металлических изделий для устройства деформационных швов см. листы АС-23,24

				501-7-07.88 АС			
Привязан		ГИП	Соколова		Высокие платформы для погрузки и выгрузки сельскохозяйственной техники и колесных грузов	Стадия	Лист	Листов
		Н.контр.	Силаева			РП	22	
		Нач.отд.	Одиноков					
		Гл.спец.	Кореневский		Детали устройства деформационных швов	Гипропромтрансстрой		
Инв.№		Рук.гр.	Васильева					

Копировал: Баар Формат А3

23280-01

Инв.№подл. | Подпись и дата | Взам.инв.№

Альбом I

Спецификация элементов деформационных швов (начало)

Марка, поз.	Обозначение	Наименование	Кол.	Масса ед. кг.	Примечание
		Платформа ВП1			
		Шов расширения			
1		ф 25 А-I, ГОСТ 5781-82, R=500	260	1,93	
2	04.00	Сетка С-1	32	16,5	
5	04.00-01	Сетка С-2	4	11,6	
		Шов сжатия			
3		ф 22 А-I ГОСТ 5781-82, R=450	53	1,34	
		Шов коробления			
4	05.00	Сетка С-3	10	4,41	
6	05.00-01	Сетка С-4	1	2,96	
		Платформа ВП2			
		Шов расширения			
1		ф 25 А-I, ГОСТ 5781-82, R=500	480	1,93	
2	04.00	Сетка С-1	64	16,5	
		Шов сжатия			
3		ф 22 А-I, ГОСТ 5781-82, R=450	220	1,34	
		Шов коробления			
4	05.00	Сетка С-3	38	4,41	

Спецификация элементов деформационных швов (продолжение)

Марка, поз.	Обозначение	Наименование	Кол.	Масса ед, кг	Примечание.
		Платформа ВП3			
		Шов расширения			
1		ф 25 А-I, ГОСТ 5781-82, R=500	160	1,93	
2	04.00	Сетка С-1	40	16,5	
5	04.00-01	Сетка С-2	1	11,6	
		Шов сжатия			
3		ф 22 А-I, ГОСТ 5781-82, R=450	20	1,34	
		Шов коробления			
4	05.00	Сетка С-3	4	4,41	
		Платформа ВП4			
		Шов расширения			
1		ф 25 А-I, ГОСТ 5781-82, R=500	300	1,93	
2	04.00	Сетка С-1	20	16,5	
		Шов сжатия			
3		ф 22 А-I, ГОСТ 5781-82, R=450	40	1,34	
		Шов коробления			
4	05.00	Сетка С-3	6	4,41	

Инв. N подл. | Подпись и дата | Взам. инв. N

Привязан:

Инв. N

ГИП	Соколова		
Н. контр.	Силаева		
Нач. отд.	Одиноков		
Гл. спец.	Кореневский		
Рук. гр.	Васильева		

501-7-07.88 АС

Высокие платформы для погрузки и выгрузки сельскохозяйственной техники и колесных грузов

Стадия	Лист	Листов
РП	23	

Спецификация элементов деформационных швов (начало)

Гипропромтранссгрой

Копировал: Zol

Формат А3

23280-01

Альбом I

Спецификация элементов деформационных швов (продолжение)

Марка поз.	Обозначение	Наименование	Кол.	Масса, ед, кг.	Примечание
		Платформа ВП5			
		Шов расширения			
1		ф 25 А-I, ГОСТ 5781-82, ℓ=500	250	1,93	
2	04.00	Сетка С-1	32	16,5	
5	04.00-01	Сетка С-2	1	11,6	
		Шов сжатия			
3		ф 22 А-I, ГОСТ 5781-82, ℓ=450	30	1,34	
		Шов коробления			
4	05.00	Сетка С-3	6	4,41	

Спецификация элементов деформационных швов (окончание)

Марка поз	Обозначение	Наименование	Кол.	Масса ед, кг.	Примечание
		Платформа ВП6			
		Шов расширения			
1		ф 25 А-I, ГОСТ 5781-82, ℓ=500	390	1,93	
2	04.00	Сетка С-1	26	16,5	
		Шов сжатия			
3		ф 22 А-I, ГОСТ 5781-82, ℓ=450	50	1,34	
		Шов коробления			
4	05.00	Сетка С-3	8	4,41	

Ведомость расхода стали на деформационные швы и монолитные участки МУ-1, 2, 3; кг.

Наименование типа платформ	Изделия арматурные																Всего	Примечания
	Арматура класса											Вр.1		Вру 1				
	A-I ГОСТ 5781-82						A-III ГОСТ 5781-82					ГОСТ 8478-81		ТУ 14-4-1336-85				
	ф 25	ф 22	ф 16	ф 8	ф 6	Итого	ф 12	ф 10	ф 6		Итого	ф 5	Итого	ф 4	Итого			
Платформа ВП1	501,8	71,02	438,5	137,1	143,70	1291,11	172,28	153,3	18,04		343,62						1635,72	
Платформа ВП2	926,4	294,8	806,4	252,2	264,24	2544,04	172,28	153,3	18,04		343,62						2887,64	
Платформа ВП3	308,8	26,8	512,8	160,4	210,92	1219,72	344,56	306,6	36,08		687,24						1906,96	
Платформа ВП4	579	53,6	252	78,8	219,74	1183,14	344,56	306,6	36,08		687,24						1870,38	
Платформа ВП5	482,5	40,2	412,02	128,8	66,30	1129,82	61,14	52,5			113,64	37,4	37,4	8,1	8,1		1251,20	
Платформа ВП6	752,7	67,0	327,6	102,4	75,12	1324,82	61,14	52,5			113,64	37,4	37,4	8,1	8,1		1446,56	

Взам. инв. N | Подпись и дата | Инв. N подл.

Привязан

Инв. N

501-7-07.88 АС

ГИП	Соколова	
Н. контр.	Силаева	
Нач. отд.	Одиноков	
Гл. спец.	Кореневский	
Рук. гр.	Васильева	

Высокие платформы для погрузки и выгрузки сельскохозяйственной техники и колесных грузов

Стадия	Лист	Листов
РП	24	

Спецификация элементов деформационных швов (окончание) Ведомость расхода стали на швы и МУ 1,2,3.

Гипропромтрансстрой

Копировал:

Формат А3

23280-01

Альбом I

Деталь устройства температурного шва

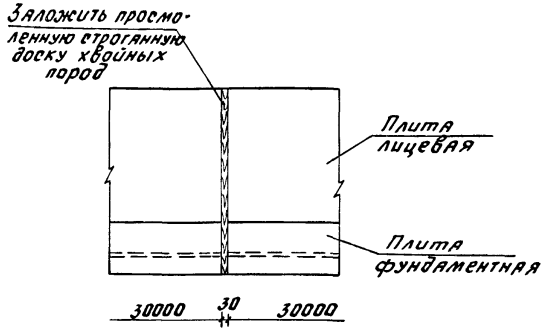

Деталь устройства дренажа

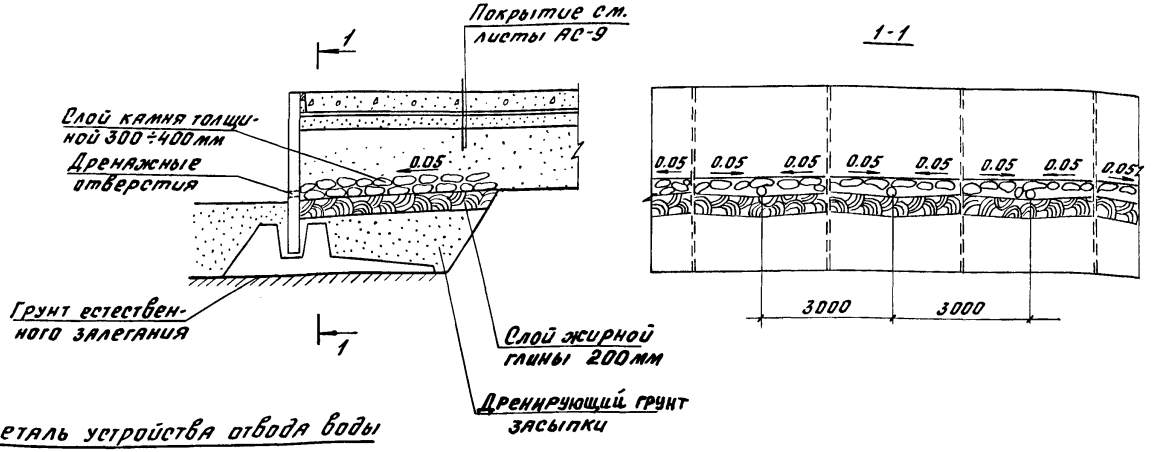

Упор автоподъезда

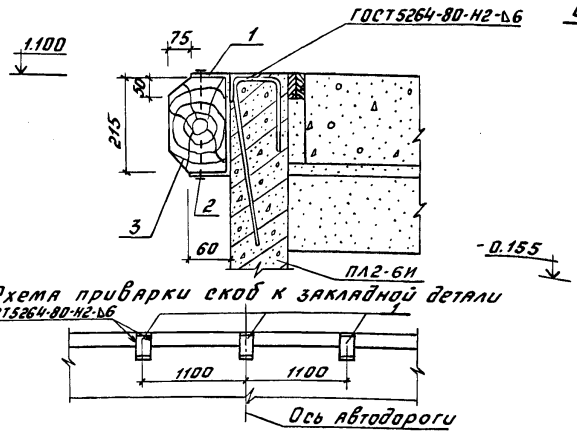

Деталь устройства отвода воды от подпорной стенки

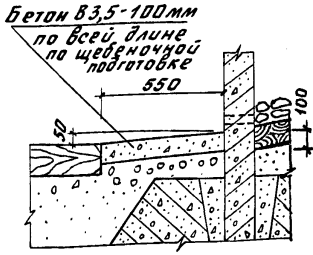

Схема приварки скоб к закладной детали

Установка бортового камня

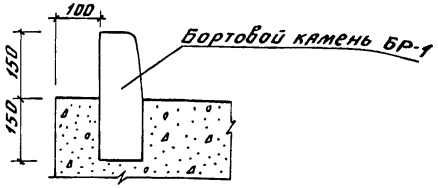

Спецификация изделий на упор автоподъезда

N поз.	Наименование изделия	Материал	Кол. шт.	Масса, кг			Примечание
				штуки	общий	итого	
1	Скоба-10×60, ℓ=335	Ст3пс3	3	1,88	5,64	5,94	ГОСТ 103-76
2	Шуруп 2-10×100.2	Ст3сп	6	0,05	0,3		ГОСТ 1144-80
3	Шпала V А, ℓ=2700	Сосна	1	0,075	0,075	0,075	ГОСТ 78-65*

Инв.№ подл. | Подпись и дата | Взам. инв.№

Привязан

Инв.№

ГИП	Соколова		
Н.контр.	Силаева		
Нач.отд.	Одиноков		
Гл.спец.	Кореневский		
Рук.гр.	Васильева		
Инженер	Горшкова		

501-7-07.88 АС

Высокие платформы для погрузки и выгрузки сельскохозяйственной техники и колесных грузов

Стадия	Лист	Листов
РП	25	

Деталь устройства дренажа. Детали устройства температурного шва и лотка для отвода воды. Упор автоподъезда. Установка бортового камня.

Гипропромтрансстрой

Копировал: Бар

Формат А3

Альбом I

Технические требования

Изготовление, приемка, транспортирование и складирование сборных железобетонных лицевых плит подпорных стен осуществляется в соответствии с серией 3.002.1-1.

Изготовление, приемка, паспортизация, транспортирование и складирование каркасов и сеток должны выполняться в соответствии с требованиями СНиП 2.03.01-84 „Бетонные и железобетонные конструкции монолитные," ГОСТ 10922-75 „Арматура и закладные детали сварные для железобетонных конструкций. Технические требования и методы испытаний," СН 393-78 „Инструкция по сборке соединений арматуры и закладных деталей железобетонных конструкций."

Каркасы и сетки изготавливаются с применением контактной электросварки.

Для арматурных изделий приведенных в проекте принята сталь А-III и А-I по ГОСТ 5781-82 марок 35ГС, Ст3пс3.

Для закладной детали принята сталь по ГОСТ 535-79* марки Ст3сп.

Каркасы и сетки транспортируются с применением прокладок. Остаточные деформации в изделиях не допускаются.

Для закладной детали ЗД-1 принята сталь по ГОСТ 380-71* класса С 38/23, марки ВСт3кп2, ВСт3сп, ВСт2сп. Закладная деталь изготавливается согласно требованиям СНиП 2.03.01-84.

ГИП	Соколова		501-7-07.88	00.00ТТ
Н.контр.	Силаева			
Нач.отд.	Одинаков		Технические требования	Стадия: — / Лист: 1 / Листов: —
Гл.спец.	Кореневский			Гипропроттрансстрой
Рук.гр.	Васильева			

Инв.№ подл. | Подпись и дата | Взам.инв.№

Альбом I

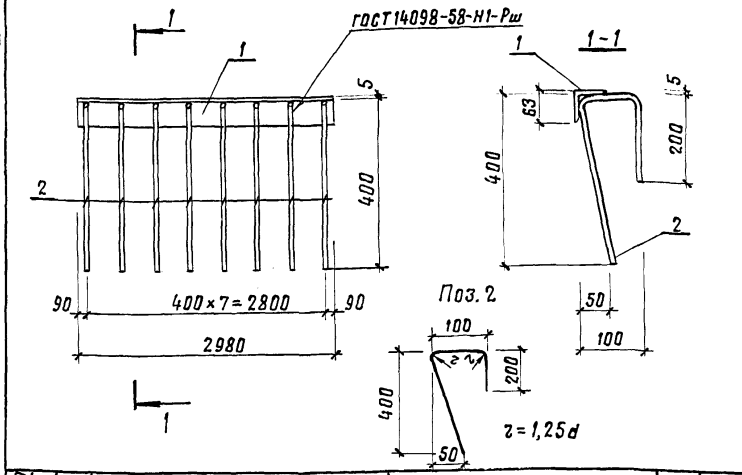

Формат	Зона	Поз.	Обозначение	Наименование	Кол.	Примечание
				Документация		
			00.00ТТ	Технические требования		
				Детали		
Б.ч.		1	01.01	L63×5 ГОСТ 8509-72 ℓ=2980	1	14,3кг
Б.ч		2	01.02	ф10А III ГОСТ 5781-82 ℓ=700	8	0,47кг

ГИП	Соколова		501-7-07.88	01.00
Н.контр.	Силаева			
Нач.отд.	Одинаков		Закладная деталь ЗД-1	Стадия: — / Масса: 18,1кг / Масштаб: —
Гл.спец.	Кореневский			Лист 1 / Листов
Рук.гр.	Васильева			Гипропроттрансстрой
Инженер	Горшкова			

Инв.№ подл. | Подпись и дата | Взам.инв.№

Альбом I

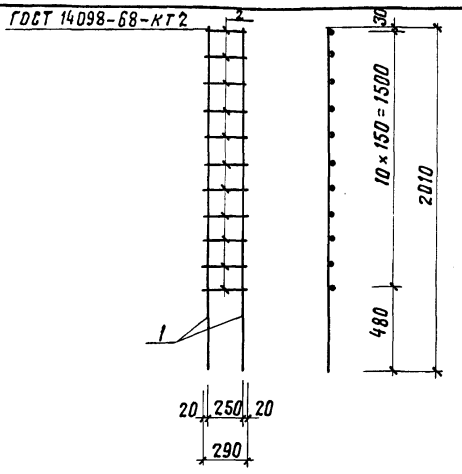

Формат	Зона	Поз.	Обозначение	Наименование	Кол.	Примечание
				Документация		
			00.00 ТТ	Технические требования		
				Детали		
				Стержень арматурный		
Б.Ч.		1	02.01	ф12А-III ГОСТ 5781-82 ℓ=2010	2	1,78 кг
Б.Ч.		2	02.02	ф6 А-I ГОСТ 5781-82 ℓ=290	11	0,06 кг

Взам. инв. №

Подпись и дата

Инв. № подл.

ГИП	Соколова		
Н. контр.	Силаева		
Нач. отд.	Одинаков		
Гл. спец.	Кареневский		
Рук. гр.	Васильева		
Инженер	Горшкова		

501-7-07.88 02.00

Каркас плоский КР1

Стадия	Масса	Масштаб
	4,22кг	
Лист 1	Листов	

Гипропромтрансстрой

Альбом I

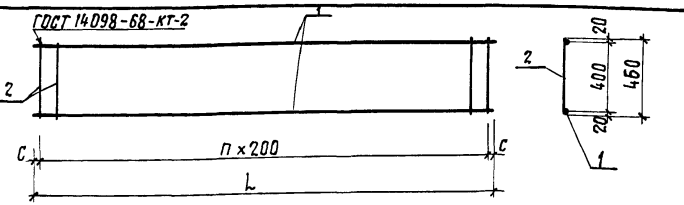

Обозначение	Марка	n	C	L	Масса кг
03.00	КР2	11	80	2360	4,12
03.00-01	КР3	10	100	2200	3.82

Формат	Зона	Поз.	Обозначение	Наименование	Кол.	Примечание
				Документация		
			00.00 ТТ	Технические требования		
				КР2		
				Детали		
				Стержень арматурный		
Б.Ч.		1	03.01	ф10А-III ГОСТ 5781-82 ℓ=2360	2	1,46 кг
Б.Ч.		2	03.02	ф6 А-I ГОСТ 5781-82 ℓ=460	12	0,10 кг
				КР3		
				Детали		
				Стержень арматурный		
Б.Ч.		1	03.03	ф10А-III ГОСТ 5781-82 ℓ=2200	2	1,36 кг
Б.Ч.		2	03.02	ф6 А-I ГОСТ 5781-82 ℓ=460	11	0,10 кг

Взам. инв. №

Подпись и дата

Инв. № подл.

ГИП	Соколова		
Н. контр.	Силаева		
Нач. отд.	Одинаков		
Гл. спец.	Кареневский		
Рук. гр.	Васильева		
Инжен.	Горшкова		

501-7-07.88 03.00

Каркас плоский КР2, КР3

Стадия	Масса	Масштаб
	см. табл.	
Лист 1	Листов	

Гипропромтрансстрой

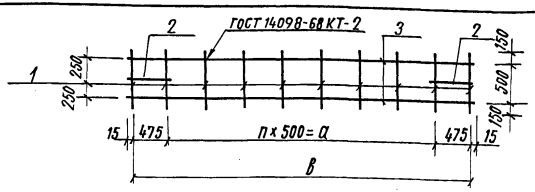

Обозначение	Марка	а	в	п	Масса, кг
04.00	С-1	3500	4450	7	16,5
04.00-01	С-2	2000	2950	4	11,6

Формат	Зона	Поз.	Обозначение	Наименование	Кол.	Примечание
				Документация		
				Сборочный чертеж		
				С-1		
А4		1	04.01	ф 16А-I ГОСТ 5781-82 ℓ=800	10	1,26 кг
А4		2	04.02	ф 8 А-I ГОСТ 5781-82 ℓ=510	2	0,20 кг
А4		3	04.03	ф 8 А-I ГОСТ 5781-82 ℓ=4480	2	1,77 кг
				С-2		
А4		1	04.01	ф 16А-I ГОСТ 5781-82 ℓ=800	7	1,26 кг
А4		2	04.02	ф 8 А-I ГОСТ 5781-82 ℓ=510	2	0,20 кг
А4		3	04.04	ф 8 А-I ГОСТ 5781-82 ℓ=2980	2	1,18 кг

Инв. № подл. | Подпись и дата | Взам. инв. №

ГИП	Соколова	
Н. контр.	Силаева	
Нач. отд.	Одиноков	
Гл. спец.	Кореневский	
Рук. гр.	Васильева	
Инжен.	Горшкова	

501-7-07.88 04.00

Сетка С-1; С-2

Стадия	Масса	Масштаб
РП	см. табл.	
Лист 1	Листов	

Гипропромтранспстрой

Копировал:

Формат А4

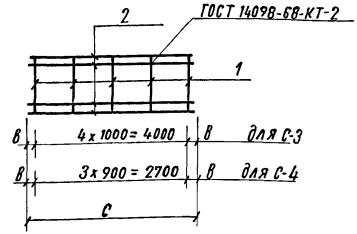

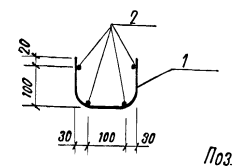

Поз. 1

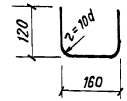

Обозначение	Марка	в	с	Масса, кг
05.00	С-3	225	4450	4,41
05.00-01	С-4	125	2950	2,96

Формат	Зона	Поз.	Обозначение	Наименование	Кол.	Примечание
				Документация		
				Сборочный чертеж		
				С-3		
А4		1	05.01	ф 6АI ГОСТ 5781-82 ℓ=420	5	0,09 кг
А4		2	05.02	ф 6АI ГОСТ 5781-82 ℓ=4450	4	0,99 кг
				С-4		
А4		1	05.01	ф 6А-I ГОСТ 5781-82 ℓ=420	4	0,09 кг
А4		2	05.03	ф 6А-I ГОСТ 5781-82 ℓ=2950	4	0,65 кг

Инв. № подл. | Подпись и дата | Взам. инв. №

ГИП	Соколова	
Н. контр.	Силаева	
Нач. отд.	Одиноков	
Гл. спец.	Кореневский	
Рук. гр.	Васильева	
Инжен.	Горшкова	

501-7-07.88 05.00

Сетка С-3, С-4

Стадия	Масса	Масштаб
РП	см. табл.	
Лист 1	Листов	

Гипропромтранспстрой

Копировал:

Формат А3

Альбом I

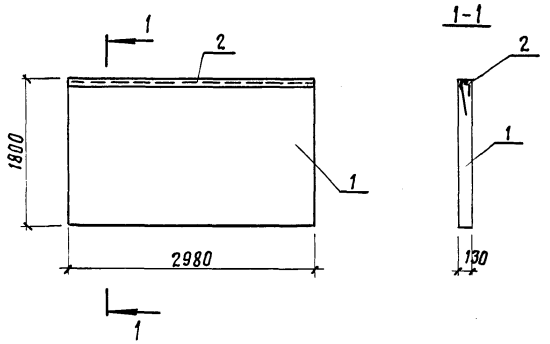

Формат	Зона	Поз.	Обозначение	Наименование	Кол.	Примечание
				Документация		
А4			00.00 ТТ	Технические требования		
				Сборочные единицы		
		1	3.002.1-1 в.1	Плита лицевая ПЛ 2-6	1	
А4		2	01.00	Закладная деталь ЗД-1	1	

Ведомость расхода стали на дополнительные закладные изделия, в кг

Обозначение	Марка элемента	Изделия закладные					Общий расход
		Прокат марки		Арматурные изделия		Всего	
		Ст 3 сп		Ст 3 кп 3			
		ГОСТ 8509-72		ГОСТ 5781-82			
		L 63×5	Итого	ф10 AI	Итого		
06.00	ПЛ 2-6 и	14,3	14,3	0,47	0,47	18,1	18,1

ГИП	Соколова		
Н.контр.	Силаева		
Нач.отд.	Одиноков		
Гл.спец.	Кореневский		
Рук. гр.	Васильева		
Инженер	Горшкова		

501-7-07.88 06.00

Плита лицевая ПЛ 2-6 и Сборочный чертеж.

Стадия	Масса	Масштаб
	18,1 кг	
Лист 1	Листов	

Гипропромтрансстрой

Инв.№ | Подпись и дата | Взам. инв.№

gost.e-ecolog.ru