ТИПОВЫЕ ПРОЕКТНЫЕ РЕШЕНИЯ

501-7-013.91

ПЛАТФОРМЫ ПАССАЖИРСКИЕ ВЫСОКИЕ ИЗ УКРУПНЕННЫХ ЭЛЕМЕНТОВ НА НЕЗАГЛУБЛЕННЫХ ФУНДАМЕНТАХ

АЛЬБОМ 1

ПЗ Пояснительная записка

АС Архитектурно-строительные решения

АСИ Монтажные изделия

ВК Поливочный водопровод

24988-01

Отпускная цена
на момент реализации
указана в счет-накладной

gost.e-ecolog.ru

ТИПОВЫЕ ПРОЕКТНЫЕ РЕШЕНИЯ

501-7-013.91

ПЛАТФОРМЫ ПАССАЖИРСКИЕ ВЫСОКИЕ ИЗ УКРУПНЕННЫХ ЭЛЕМЕНТОВ НА НЕЗАГЛУБЛЕННЫХ ФУНДАМЕНТАХ

АЛЬБОМ 1

СОСТАВ ПРОЕКТА

Альбом 1 ПЗ Пояснительная записка
АС Архитектурно-строительные решения
АСИ Монтажные изделия
ВК Поливочный водопровод
Альбом 2 КЖИ Строительные изделия
Альбом 3 Формы стальные для изготовления железобетонных изделий
Альбом 4 ВМ Ведомости потребности в материалах
Альбом 5 С Сметы

Примененные типовые материалы: ТПР 501-07-3.83 Альбом II
„Платформы пассажирские (железобетонные) высокие"
Распространяет АП Сибтиппроект

Разработан:
институтом „Гипропромтрансстрой"
Главный инженер института С.А. Воронков
Главный инженер проекта К.Г. Силаева
СКБ ГКТУ Стройиндустрия
Главный инженер Ю.В. Коротков

Утвержден и введен в действие Министерством путей сообщения СССР
Указание № А735д от 15.04.91г

Содержание альбома 1

NN листов	Наименование	Стр.
	Титульный лист	1
	Содержание альбома	2
	Пояснительная записка	3...12
	Архитектурно - строительные решения	
1	Общие данные (начало)	13
2	Общие данные (окончание)	14
3	Схемы расположения остановочных пунктов	15
4	Схемы платформ	16
5	Устройство платформ в кривых участках пути	17
6	Таблица привязочных размеров при устройстве	18
	платформ в кривых участках пути	
7	Спецификация элементов к схемам, расположенным	19
	на листах АС-10... АС-17 (начало)	
8	Спецификация элементов к схемам, расположенным на	20
	листах АС-10... АС-17 (продолжение)	
9	Спецификация элементов к схемам, расположенным на	21
	листах АС-10... АС-17 (окончание). Спецификация	
	элементов монолитных участков	
10	Боковая платформа шириной 3 м. Схемы расположения	22
	сборных железобетонных элементов.	
11	Боковая платформа шириной 3,0 м с уширением у павильона.	23
	Схемы расположения сборных железобетонных элементов.	
12	Боковая платформа шириной 4.5 м. Схемы расположе-	24
	ния сборных железобетонных элементов.	
13	Боковая платформа шириной 4.5 м с уширением у па-	25
	вильона. Схемы расположения сборных железобетонных элементов.	
14	Боковая платформа шириной 6,0 м. Схемы расположения	26
	сборных железобетонных элементов.	
15	Промежуточная платформа шириной 6,0 м. Схемы распол-	27
	жения сборных железобетонных элементов.	
16	Промежуточная платформа шириной 7.5 м. Схемы распол-	28
	жения сборных железобетонных элементов.	
17	Промежуточная платформа шириной 9.0 м. Схемы распол-	29
	жения сборных железобетонных элементов.	
18	Сечения 3-3 ... 10; 21-21 и вид А	30
19	Сечения 11-11... 19-19	31
20	Схема устройства температурных швов в покрытии	32
	платформы. Узлы 1...3	
21	Фрагмент плана платформы. Узлы 4; 5; 18	33
22	Узлы 6... 10	34
23	Узлы 11... 17	35
24	Схемы сопряжения промежуточных платформ с	36
	пешеходными мостами.	
25	Платформа шириной 7.5 м. Схема сопряжения платформ	37
	с пешеходными тоннелями.	
26	Платформа шириной 9.0 м. Схема сопряжения платформ	38
	с пешеходными тоннелями.	
	Монтажные изделия	39
01.00	Монтажная деталь МД-1	40
02.00	Монтажная деталь МД-5	40
03.00	Монтажная деталь МД-3	41
04.00	Монтажная деталь МД-4	41
	Поливочный водопровод	
1	Общие данные	42
2	Планы боковых платформ с сетью поливочного	43
	водопровода	
3	План промежуточной платформы с сетью поливоч-	44
	ного водопровода. Разрезы 1-1; 2-2	

Инв. № подл. | Подпись и дата | Взам. Инв. №

Альбом 1

I. Общая часть

Типовые проектные решения платформ пассажирских высоких из укрупненных элементов на незаглубленных фундаментах разработаны Гипропромтрансстроем на основании Перечня работ по типовому проектированию на 1990г. (ТБ5.2.5) по заданию, утвержденному Министерством путей сообщения СССР 19.01.90 г.

Типовые проектные решения разработаны в соответствии с экспериментальным проектом "Высокая пассажирская платформа из укрупненных элементов на незаглубленных фундаментах", разработанным Гипропромтрансстроем по плану научно-исследовательских и опытно-экспериментальных работ Минтрансстроя СССР на 1985г. (тема 226к-Т3-85), утвержденным и рекомендованным для массового строительства приказом Минтрансстроя №МО-124 от 17.02.89г.

При разработке проекта учтены требования СНиП II-39-76 "Железные дороги колеи 1520 мм", ВСН 56-78 "Инструкция по проектированию станций и узлов на железных дорогах Союза ССР."

Высокие пассажирские платформы предназначены для посадки-высадки пассажиров на пассажирских остановочных пунктах и промежуточных станциях в пределах прямых участков пути и кривых радиусом 1200 м и более с интенсивным пригородным движением поездов железных дорог общей сети СССР, скорости которых не превышают 120 км/ч.

Не допускается устройство данных платформ на пассажирских вокзалах, где осуществляется прием и отправка различных грузов с применением авто и электропогрузчиков.

Платформы разработаны для применения в несейсмических районах с расчетной температурой наружного воздуха до -40°С, вне зон распространения вечномерзлых и просадочных грунтов.

При разработке проекта грунты приняты сухие, непучинистые, непросадочные, вне территорий с подработкой горными выработками с нормативными характеристиками грунтов основания в соответствии с СН227-82 п. 2.3.

При определении расположения платформ относительно железнодорожных путей, а также длины и ширины следует руководствоваться ГОСТ 9238-83, СНиП II-39-76 и ВСН 56-78 (инструкция МПС).

Длина платформ назначается кратной 6,0 м и должна соответствовать наибольшей длине пассажирского состава, предназначенного к обращению на пятый год эксплуатации, увеличенной на длину половины вагона с учетом неточности установки.

Ширина платформы назначается кратной 1,5м и устанавливается в зависимости от интенсивности, характера пассажиропотоков и устройств, которые должны размещаться на них.

В проекте условно принята длина платформы равная 504,0 м.

Ширина высоких пассажирских платформ принята: – боковых (береговых) - 3; 4,5 и 6м;

– промежуточных (островных) - 6; 7,5 и 9м.

Привязан							501-7-013.91			ПЗ
				ГИП	Силаева		Пояснительная записка	стадия	лист	листов
				Н.контр	Соколова			РП	1	6
				Нач.отд.	Одинаков			Гипропромтрансстрой		
				Гл.спец.	Кореневский					
Инв.№				Рук. гр.	Нечипоренко					

Инв.№ подл. | Подпись и дата | Взам. инв.№

копир. [подпись]

24988-01 4 формат А3

Верх покрытия высоких пассажирских платформ принят на 1,1 м выше отметки головки рельса железнодорожного пути, которая принята за отметку 0.000.

Лестничные сходы с боковых платформ устраиваются в полевую сторону через 48,0м; с промежуточных – в торцах при невозможности устройства пешеходных тоннелей или мостов.

Ширина лестничных сходов принята:
для платформ шириной до 6,0м – 3,0м; свыше 6.0м – 4,5м.

Для обслуживания пассажиров на остановочных пунктах кроме платформ должны предусматриваться пассажирские павильоны и навесы, билетные кассы, уборные, малые архитектурные формы – скамейки для отдыха, урны для мусора, тоннели или пешеходные мосты и другие устройства, принимаемые по действующим типовым проектам на момент привязки типового проекта платформ.

В проекте приведены схемы сопряжений платформ с пешеходными мостами и тоннелями и схемы боковых платформ шириной 3,0 и 4,5м с необходимым уширением в месте размещения павильонов для пассажиров и касс, которые приняты по действующим типовым проектам:

– типовой проект пешеходных тоннелей под железнодорожными путями – 501-0-47*;

– типовой проект пригородных пассажирских павильонов с навесами на высоких железнодорожных платформах при ширине платформ 6,0 и 9,0м для II и III строительно-климатических зон – 501-7-6.87;

– типовой проект пешеходных мостов через железные дороги – 501-166.

При привязке следует учитывать, что размещение сооружений для обслуживания пассажиров на конструкциях платформы не допускается.

На промежуточных платформах опоры навесов, электроосвещения и контактной сети устанавливаются в пределах платформы с установкой в этих местах элементов платформы с отверстием в плите. На боковых платформах указанные конструкции устанавливаются с внешней стороны платформы.

Переходы в разных уровнях, пешеходные мосты и тоннели на промежуточных платформах устраиваются при ширине платформ 7,5 и 9,0м; при ширине платформы 6,0м возможно устройство перехода в разных уровнях, при этом сход с моста предусматривается в торце платформы.

Инв.№ подл. | Подпись и дата | Взам. инв.№

Привязан

Инв.№

24988-01 5

Копир. Формат А3

Нагрузки

Для расчета платформ приняты следующие нагрузки.

Наименование видов нагрузок	Нормативная нагрузка Па (кгс/м²)	Коэфф. перегрузки.	Расчетная нагрузка Па (кгс/м²)
1.	2.	3.	4.
Постоянные:			
– Плита элемента высоких платформ ЭВПП 60, 15	26, 53 (260)	1,1	29, 18 (286)
– Асфальтобетон – 30 мм $\gamma_0 = 2100$ кг/м³	6, 4 2 (63)	1,3	8, 37 (82)
– обмазка битумной мастикой за 2 раза – 6 мм $\gamma_0 = 1400$ кг/м³	0, 81 (8)	1,3	1,06 (10,4)
Временные:			
– от толпы	51 (500)	1,2	61,2 (600)
в т. ч. длительная	20,4 (200)	1,2	24,5 (240)
Кратковременная:	30,6 (300)	1,2	36,7 (360)
– снег	10,2 (100)	1,4	14,3 (140)
Дополнительные:			
– нагрузка от веса ограждения	12, 24 (120 кгс/м)	1,1	13,46 (132, кгс/м)

3. Конструкция платформ.

Высокие пассажирские платформы запроектированы из сборных железобетонных элементов заводского изготовления.

Конструкция платформы состоит из двух элементов: Г – образного элемента, совмещающего функции плиты настила и опорных стоек, и фундаментной плиты.

Для всех платформ сборные элементы приняты унифицированными, что позволяет иметь платформу любой наружной ширины 3,0; 4,5; 6,0; 7,5 и 9,0 м.

Продольный шаг платформ принят – 6,0 м. Г-образный элемент марки ЭВПП 60.15.... имеет координационные размеры 1500 х 6000 мм и высоту 1270 мм.

Фундаментные плиты приняты двух типов: ЭВПФ 15.8 с размерами 750 х 1470 мм и ЭВПФ 30.8 с размерами 750 х 2970 мм. Высота элементов – 180 мм. Фундаментные плиты запроектированы мелкого заложения с учетом установки их на выравненное и уплотненное щебнем основание из балласта толщиной 320 мм, несущая способность которого должна быть не менее 1,2 кгс/см² на поверхности.

Грунты основания приняты сухие, непучинистые, непросадочные. Платформы сооружаются на земляном полотне, выполненном в соответствии с СНиП II-39-76 „Железные дороги колеи 1520 мм" и СН 449-72 „Указания по проектированию земляного полотна железных и автомобильных дорог".

Элементы высоких пассажирских платформ изготавливаются из бетона марки В25. Характеристики бетона изделий по морозостойкости и водонепроницаемости должны приниматься по табл. 9 СНиП 2.03.01-84 „Бетонные и железобетонные конструкции" в зависимости от расчетных

Инв. № подл. | Подпись и дата | Взам. инв. №

Привязан

Инв. №

Копировал:

Зимних температур наружного воздуха, что определяется при привязке проекта.

Горизонтальная поверхность Г-образного элемента покрывается за два раза битумной мастикой с устройством асфальтобетонного покрытия толщиной 30 мм. Для уплотнения асфальтобетонного покрытия на платформах применяются ручные катки.

Лестничные сходы и ограждение платформ приняты по типовым проектным решениям 501-07-3.83.

Лестничные сходы приняты из крупноразмерных маршей шириной 1,5 м с уклоном 1:2,3. по серии 1.151.1 Вып. 2*.

Ограждение платформ из железобетонных панелей по т.п.р. 501-07-3.83, совмещенных со стойками высотой 1,2 м с координационной длиной основных элементов - 3,0 м доборных - 1,5 и 0,9 м и для лестничных спусков - 1,8 м.

Опирание Г-образного элемента ЭВПП60.15.... осуществляется на фундаментную плиту и выступ другого элемента шарнирно через соответствующие закладные детали, установленные в элементах, с последующей их монтажной приваркой друг к другу.

Между собой элементы ЭВПП 60.15.... в горизонтальной плоскости плиты соединяются накладками, а внизу в пределах вертикальной стенки металлическим стержнем. Накладки и стержни привариваются монтажными швами к закладным деталям. При сварке конструкций руководствоваться табл. 55* приложения 2. СНиП II-23-81 „Стальные конструкции." Зазоры между элементами заполняются бетоном марки В15 на мелком заполнителе. Температурные швы устраиваются через 36,0 м путем свободного опирания без сварки плиты одного элемента на выступающую часть другого элемента ЭВПП60.15 по деталям приведенным в проекте.

4. Отделочные работы.

Ограждения платформ окрашиваются влагостойкими красками: перхлорвиниловыми или цементно-перхлорвиниловыми. По бокам платформ со стороны ж.д. пути в соответствии с рекомендациями ЦНИИС, наносится полоса безопасности шириной 1,5 м оранжевой несмываемой краской в виде зебры

5. Защита строительных конструкций от коррозии.

Мероприятия по защите конструкций от коррозии при строительстве и эксплуатации платформ должны выполняться в соответствии с главой СНиП 2.03.11-85. „Защита строительных конструкций от коррозии". Металлические элементы и монтажные изделия покрываются лакокрасочными материалами II группы по металлизационному слою цинка толщиной слоя 120 мкм. Поврежденное при монтаже и в процессе эксплуатации защитное покрытие закладных деталей должно быть восстановлено.

Сварные монтажные швы соединений зачищаются и защищаются от коррозии.

Поврежденную защиту от коррозии закладных деталей и соединительных элементов целесообразно восстановить комбинированным покрытием:

цинковым покрытием толщиной слоя не менее 120 мкм и лакокрасочным покрытием группы II.

До устройства асфальтобетонного покрытия на сухую горизонтальную поверхность Г-образного элемента наносится два слоя битумной мастики.

Вертикальные стены элементов на 0.2 м выше уровня земли и фундаментные плиты покрываются горячей битумной мастикой за два раза.

Привязан

Инв. N

Инв. N подл. | Подпись и дата | Взам. инв. N

6. Указания по эксплуатации

При эксплуатации платформ следует иметь ввиду, что запроектированные платформы предназначены только для посадки и высадки пассажиров и не допускают:

-разгрузки и складирования на них различных грузов;

-перевижения по ним электро и автопогрузчиков.

Обращается особое внимание на недопустимость очистки платформ от снега или льда с применением солей и других химических реагентов, разрушающих бетон.

Уборка платформы осуществляется средствами механизации, имеющими удельное давление не более 0,1 кгс/см² (0,01 МПа).

При эксплуатации платформ обращается внимание, что платформы должны регулярно очищаться от льда и снега.

Нормативная нагрузка на платформе от снега и льда принята при расчете платформ 102 Па (100 кгс/см²).

Данные указания должны быть доведены до сведения эксплуатационных служб при приемке платформ в эксплуатацию.

7. Поливочный водопровод. (рекомендации)

Поливочная водопроводная сеть устраивается при наличии водопровода на станции.

Сеть укладывается из стальных водогазопроводных труб диаметром 65÷25 мм по ГОСТ 3262-75 открыто по конструкциям платформы.

Крепление труб к конструкциям платформы через 3 м.

Трубопровод укладывается с уклоном к спускным кранам. На зимнее время разводящий трубопровод опорожняется через спускные краны.

Поливочные краны устанавливаются через 65 м. вдоль ограждения платформ, а в местах уширений у павильонов и в промежуточных платформах в лючках размером 300×270 мм.

Поливочные (резиновые) рукава диаметром 25 мм приняты длиной 35 м. и хранятся в станционном помещении.

Стальные трубы после монтажа окрашиваются масляной краской за 2 раза.

Расход воды на одну поливку составляет 0,4 л/сек. (1,44 м³/ч)

8. Электротехническая часть. (рекомендации)

В связи с многовариантностью возможных решений осветительных установок пассажирских платформ проект электроосвещения должен разрабатываться при привязке проекта к конкретным условиям.

В проекте привязки производится:

1. Выбор нормы освещенности платформы.

2. Выбор типа светильника и способа его установки, определение расстояния между светильниками.

3. Расчет питающей сети.

4. Разработка схемы управления освещением.

Нормируемая величина освещенности платформ принимается по ОСТ 32-9-81 табл. 2.1.1. п.п. 21-24 в зависимости от пассажиропотока в год.

Для освещения платформ следует применять светильники с лампами ДРЛ следующих типов: консольные - РКУ01, РКУ03, РКУ06, РКУ07, РКУ08 для ламп мощностью 125-400 Вт; подвесные - СЗПР для ламп мощностью 250 Вт.

Опоры для установки светильников принимаются по серии 3.501-14 „Унифицированные железобетонные опоры для освещения пассажирских платформ" или по серии 3.320-1 „Опоры наружного освещения и контактных сетей городского транспорта (на основе межотраслевой унификации)".

Расстояние между опорами и соответственно привязка отверстий в плитах покрытия платформы определяются в результате расчета в зависимости от принятой освещенности. Число светильников на опоре зависит от типа платформы - боковая или промежуточная. На промежуточных платформах, где опоры размещаются по оси, устанавливаются два

Инв.№ подл. | Подпись и дата | Взам. инв.№

Привязан

Инв. №

Копировал: Дан 24988-01 8 Формат А3

светильника.

На боковых платформах, при размещении опор у края платформы с полевой стороны, устанавливаются один или два светильника. Высота установки светильников принимается 5,5 - 7 м. На электрифицированных железных дорогах расстояние от опор со светильниками до опор контактной сети должно быть не менее 5 м. Возможно применение цепной подвески светильников, что позволяет отказаться от опор: цепная подвеска крепится к конструкциям жестким или гибким поперечинам контактной сети.

Питание сети освещения должно выполняться от местных сетей напряжением 380/220 в.

Распределительный пункт и аппаратура управления размещается в служебном здании. Управление освещением дистанционное и автоматическое. В автоматическом режиме включение освещения осуществляется при снижении естественной освещенности до 20 лк. в период вечерних сумерек, до 10 лк, для чего следует использовать фотоэлектрическое автоматическое устройство АО-77.

Схема дистанционного управления следует предусматривать возможность включения и отключения электроосвещения из пункта централизованного управления освещением железнодорожной станции.

9. Рекомендации по организации строительства

Настоящий раздел разработан в соответствии со СНиП 3.01.01-85 „Организация строительного производства" и СНиП III-4-80 „Техника безопасности в строительстве". Проектом рассматривается строительство двух вариантов платформ - островных и боковых на действующем ж. д. пути и на вновь сооружаемом.

В случае строительства островных платформ на действующем пути для сооружения платформ используется ж.д. кран типа КДЭ-163.

Работа производится в „окна".

Строительство боковых платформ на действующем пути в зависимости от рельефа местности возможно производить гусеничным краном типа РДК-25 или краном на ж.д. пути, причем монтаж конструкций платформы ближних к пути элементов осуществляется только в „окна".

При сооружении боковых платформ на действующем пути укладку второго ряда плит возможно производить не только в „окна".

При прохождении подвижного состава работы должны прекращаться.

Для предупреждения о приближении поездов, по обе стороны от места ведения работ выставляются сигнальщики.

Строительство платформ на вновь строящемся пути осуществляется гусеничным краном типа РДК-25.

Инв. N подл. | Подпись и дата | Взам. инв. N

Привязан

Инв. N

Железобетонные изделия и строительные материалы подаются на строительную площадку железнодорожным транспортом.

График производства работ составлен для варианта сооружения платформ на действующем пути при работы крана в „окна". Время „окна" принято 3 часа.

При привязке к конкретным условиям время производства работ должно быть согласовано с Управлением железной дороги.

Продолжительность строительства платформы на вновь строящемся пути составит 30 дней. Для платформы сооружаемой в „окна" 54 дня.

Очередность производства отдельных видов работ для островной платформы при работе в „окна" отражена в „Календарном плане строительства".

Время производства отдельных видов строительно-монтажных работ определено на основании объемов работ, трудоемкости и количества рабочих в бригаде.

При монтаже сборных ж. б. элементов платформы железнодорожным краном КДЭ-163 складирование осуществляется на ж. д. платформе соединенной непосредственно с краном.

При монтаже конструкций гусеничным краном складирование осуществляется в зоне действия крана.

Организация рабочих мест должна обеспечивать безопасность выполнения работ. При необходимости, рабочие места ограждаются.

Вся строительная площадка в темное время должна быть освещена.

Потребность в основных строительных машинах и механизмах.

NN пп	Наименование	Марка	Количество шт.	Примечание
1	2	3	4	5
1.	Бульдозер	Д-271	1	на базе трактора Т-100 м
2.	Кран на ж.д. ходу	КДЭ-163	1	—
3.	Компрессор	ЗИФ-ПВ-5	1	—
4	Электросварочный трансформатор	ТД-500	1 1	—
5	Кран гусеничный	РДК-25	1	груз. 25 т.
6	Пневмотрамбовка	—	2	—

При производстве работ руководствоваться:

СНиП III-4-80- „Техника безопасности в стр-ве"

СНиП 3.02.01.-87 Земляные сооружения, основания и фундаменты.

СНиП 3.03.01-87 Несущие и ограждающие конструкции.

Инв. № подл. | Подпись и дата | Взам. инв. №

Привязан

Инв. №

Стройгенплан

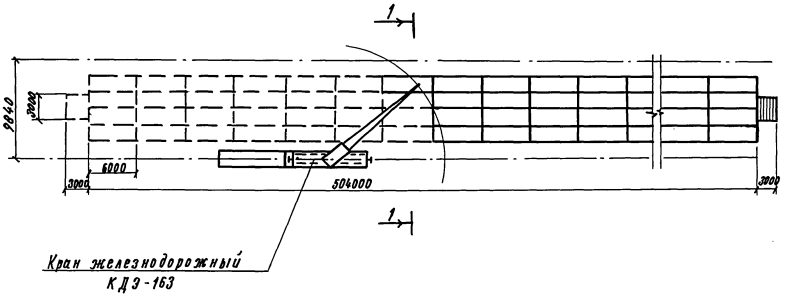

Разрез 1-1

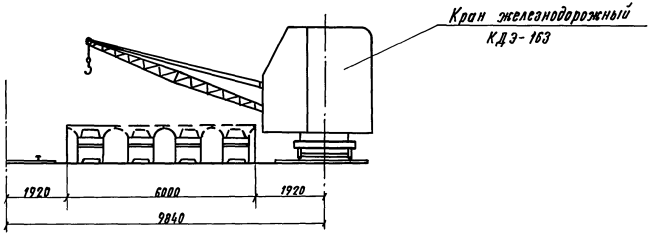

Привязан

Инв. N

Копировал:

501-7-013.91

ПЗ

Лист 8

24988-01 11

Формат А3

Календарный план
производство работ островной платформы при работе в „окно"

№№ п/п	Наименование	Единица измерения	Объем работ	Трудоемкость в чел. час	Продолжительность дни	Число рабочих	месяцы 1	2	3
1.	Разработка грунта	м³	403	85	10	1		10	
2	Уплотнение грунта щебнем и устройство тостирающего слоя щебеночного балласта	м²	1779	1662	15	13		15	
3.	Укладка фундаментных плит и установка блоков стен подвала.	м³ шт	61,2 12	113 11	5,5 1,5	3 3		7	
4	Укладка элементов платформы и установка стыковых накладок.	шт т	336 8,865	1329 1469	35 15	5 10		50	
5	Установка лестничных маршей лестничного ограждения и панелей ограждения	шт	16	42	3	2			3
6	Устройство обмазочной изоляции горизонтальной	м²	3024	632	8	10			8
7	Устройство асфальтобетонных литых покрытий	м²	3024	1184	15	10			15
8	Устройство боковой обмазочной изоляции.	м²	607	239	1	10		1	
9	Нанесение полосы безопасности оранжевой несмываемой краской	м²	1512	572	10	7			10
10	Прочие работы	—	—	68	2	4		2	

Продолжительность — 54 дня

Инв. № подл. | Подпись и дата | Взам. инв. №

Привязан

Инв. №

501-7-013.91 ПЗ Лист 9

Копировал:

24988-01 12 Формат А3

Альбом 1

Технико-экономические показатели типового проекта

№№ п/п	Наименование показателей	Ед. изм.	Боковая			Боковая с уширением		Промежуточная			Базовые
			3,0	4,5	6,0	3,0	4,5	6,0	7,5	9,0	
1	Площадь платформы	м²	1512	2268	3024	1628,4	2384,4	3024	3780	4536	4536
2	Сметная стоимость общая	тыс. руб.	53,71 / 84,32	73,15 / 114,85	90,23 / 141,66	55,19 / 86,65	74,48 / 116,93	86,61 / 135,98	106,42 / 167,08	125,32 / 196,75	131,54
	То же, на расчетный показатель	—„—	35,52 / 55,77	32,25 / 50,64	29,84 / 46,84	33,89 / 53,21	31,24 / 49,04	28,64 / 44,97	28,15 / 44,20	27,63 / 43,37	29,0
3	Трудоемкость	чел. час	4009	5017	5890	4140	5109	6696	7874	8875	9072
	То же, на расчетный показатель	—„—	2,65	2,21	1,95	2,54	2,14	2,21	2,08	1,96	2,0
4	Расход строительных материалов										
	Цемент	т	109,68	153,44	193,64	113,28	156,96	176,96	221,42	265,20	317,52
	приведенный к М400	т	109,40	153,15	193,32	112,96	156,63	176,91	221,36	265,12	317,42
	То же, на расчетный показатель	—„—	0,07	0,07	0,06	0,07	0,07	0,06	0,06	0,06	
	Сталь	т	42,05	57,63	71,71	42,93	58,51	70,83	86,57	102,24	106,14
	приведенная к классу АI и Ст3	т	54,70	76,12	95,47	55,90	77,32	94,46	116,07	137,60	145,41
	То же, на расчетный показатель	—„—	0,04	0,03	0,03	0,03	0,03	0,03	0,03	0,03	

За базовые показатели приняты утвержденные удельные показатели приведенные для промежуточной платформы шириной 9,0 м.
За расчетный показатель принят 1 м² площади платформы.
Сметная стоимость дана в числителе в ценах 1984 г., в знаменателе в ценах 1991 г.

Инв. № подл. | Подпись и дата | Взам. инв. №

Привязан

Инв. №

Копир. [signature] 24988-01 13 Формат А3

Альбом 1

Ведомость основных комплектов рабочих чертежей

Обозначение	Наименование	Примечание
АС	Архитектурно-строительные решения	
ВК	Поливочный водопровод	

Ведомость основного комплекта рабочих чертежей марки АС (начало)

Лист	Наименование	Примечание
1	Общие данные (начало)	
2	Общие данные (окончание)	
3	Схемы расположения остановочных пунктов	
4	Схемы платформ	
5	Устройство платформ в кривых участках пути	
6	Таблица привязочных размеров при устройстве платформ в кривых участках пути	
7	Спецификация элементов к схемам, расположенным на листах АС10...АС-17 (начало)	
8	Спецификация элементов к схемам, расположенным на листах АС-10...АС-17 (продолжение)	
9	Спецификация элементов к схемам, расположенным на листах АС-10...АС-17 (окончание). Спецификация элементов монолитных участков.	

Ведомость основного комплекта рабочих чертежей марки АС (продолжение)

Лист	Наименование	Примечание
10	Боковая платформа шириной 3 м. Схемы расположения сборных железобетонных элементов	
11	Боковая платформа шириной 3м с уширением у павильона. Схемы расположения сборных железобетонных элементов	
12	Боковая платформа шириной 4,5м. Схемы расположения сборных железобетонных элементов	
13	Боковая платформа шириной 4,5м с уширением у павильона. Схемы расположения сборных железобетонных элементов	
14	Боковая платформа шириной 6м. Схемы расположения сборных железобетонных элементов	
15	Промежуточная платформа шириной 6м. Схемы расположения сборных железобетонных элементов	
16	Промежуточная платформа шириной 7,5м. Схемы расположения сборных железобетонных элементов	
17	Промежуточная платформа шириной 9,0м. Схемы расположения сборных железобетонных элементов	
18	Разрезы 3-3...10-10, сечения а-а, д-д	
19	Разрезы 11-11...17-17, сечения б-б, в-в, г-г	
20	Схема устройства температурных швов в покрытии платформы. Узлы 1...3.	

Типовой проект разработан в соответствии с действующими нормами и правилами.

Главный инженер проекта /Силаева/

Инв. № подл. | Подпись и дата | Взам. инв. №

Привязан

Инв. №

501-7-013.91 АС

Платформы пассажирские высокие из укрупненных элементов на незаглубленных фундаментах

ГИП	Силаева		
Н. контр.	Соколова		
Нач. отд.	Пиноков		
Гл. спец.	Корневский		
Нач. гр.	Чечипоренко		
Вед. инж.	Егорова		
Инженер	Казакова		

Стадия	Лист	Листов
РП	1	26

Общие данные (начало)

Гипропромтрансстрой

 Копировал: Бар. Формат А3

Альбом 1

Ведомость основного комплекта рабочих чертежей марки АС (окончание)

Лист	Наименование	Примечание
21	Фрагмент плана платформы. Узлы 4; 5	
22	Узлы 6...10	
23	Узлы 11...15	
24	Схема сопряжения платформ с пешеходными тоннелями	
25	Платформа шириной 7,5 м. Схема сопряжения платформ с пешеходными тоннелями	
26	Платформа шириной 9,0 м. Схема сопряжения платформ с пешеходными тоннелями	
	Монтажные изделия	
01.00	Монтажная деталь МД-1	
02.00	Монтажная деталь МД-5	
03.00	Монтажная деталь МД-3	
04.00	Монтажная деталь МД-4	

Ведомость спецификаций

Лист	Наименование	Примечание
7	Спецификация элементов к схемам, расположенным на листах АС-10... АС-17 (начало)	
8	Спецификация элементов к схемам, расположенным на листах АС-10... АС-17 (продолжение)	
9	Спецификация элементов к схемам, расположенным на листах АС-10... АС-17 (окончание). Спецификация элементов монолитных участков	

Ведомость ссылочных и прилагаемых документов

Обозначение	Наименование	Примечание
	Ссылочные документы	
т.п. 501-166	Типовой проект пешеходных мостов через железные дороги	Минтрансстрой
т.пр.501-0-47*	Типовой проект пешеходных тоннелей под железнодорожными путями	
т.п. 501-7-6.87	Пригородные пассажирские павильоны с навесами на высоких жел. дор. платформах	
т.пр.501-07-3.83	Платформы пассажирские железобетонные высокие	
1.141-1 Вып. 63	Плиты перекрытий железобетонные многопустотные	
1.400-6/76	Унифицированные закладные	
	детали сборных железобетонных конструкций зданий промышл. предприятий	
ГОСТ 13579-79	Блоки бетонные для стен подвалов	
	Прилагаемые документы	
КЖН	Строительные изделия	Альбом 2
ВМ	Ведомость материалов	Альбом 4

Взам. инв. №

Подпись и дата

Инв. № подл.

Привязан

Инв. №

		501-7-013.91	АС
ГИП	Силаева	Платформы пассажирские высокие из укрупненных элементов на незаглубленных фундаментах	
Н. контр.	Соколова		
Нач. отд.	Одиноков		
Гл. спец.	Кореневский		
Нач. гр.	Нечитренко		
Вед. инж.	Егорова	Общие данные (окончание)	
Инженер	Лаптева		

Стадия	Лист	Листов
РП	2	

Гипропромтрансстрой

24988-01 15

Копировал: Сбор.

Формат А3

Альбом 1

Остановочный пункт с боковыми платформами в одном створе

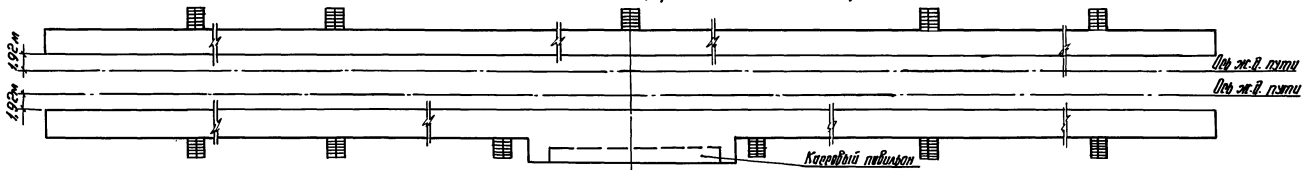

Остановочный пункт со смещенными боковыми платформами

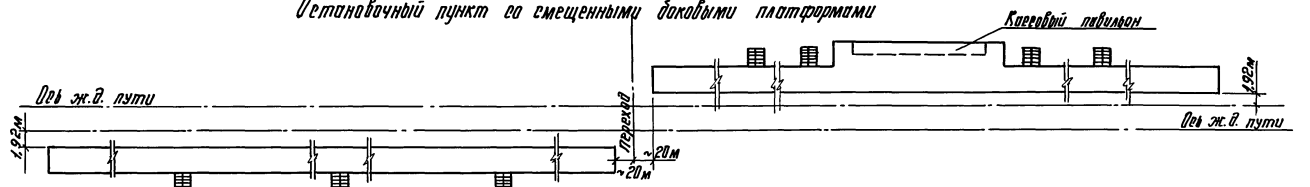

Остановочный пункт с боковой и промежуточной платформами

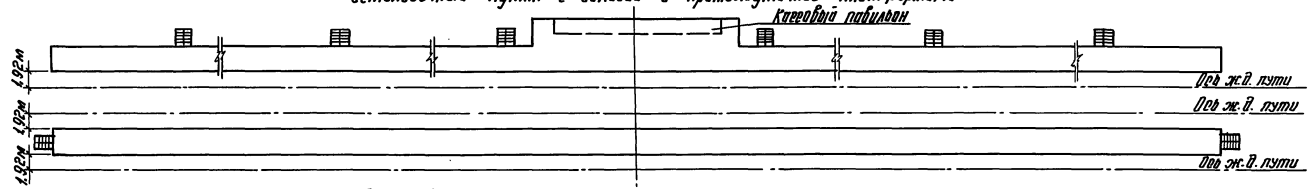

Остановочный пункт с промежуточной платформой

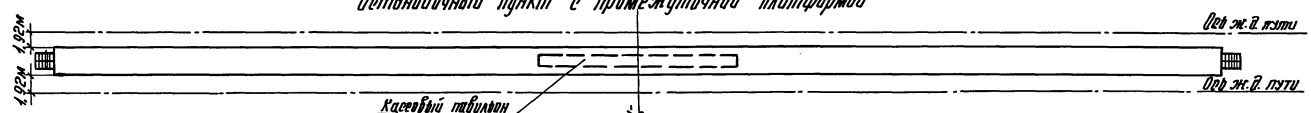

Ось остановочных пунктов

Инв. № подл. | Подпись и дата | Взам. инв. №

Привязан:

Инв. №

ГИП	Силаева	
Н. контр.	Соколова	
Нач. отд.	Обимаков	
Гл. спец.	Кореневский	
Нач. гр.	Нечипоренко	
Вед. инж.	Егорова	
Инженер.	Казакова	

Копир.

501-7-013.91 АС

Платформы пассажирские высокие из укрупненных элементов на незаглубленных фундаментах

Стадия	Лист	Листов
РП	3	

Схемы расположения остановочных пунктов

Гипропромтрансстрой

24988-01 16 Формат А3

Альбом 1

Схема боковой платформы

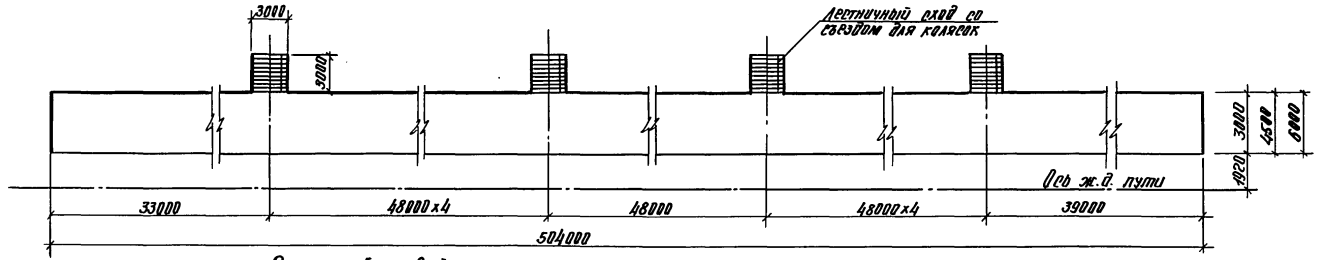

Схема боковой платформы с уширением

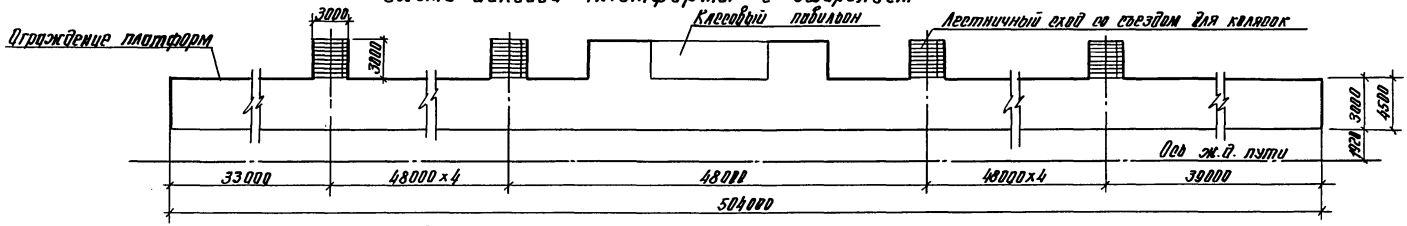

Схема промежуточной платформы

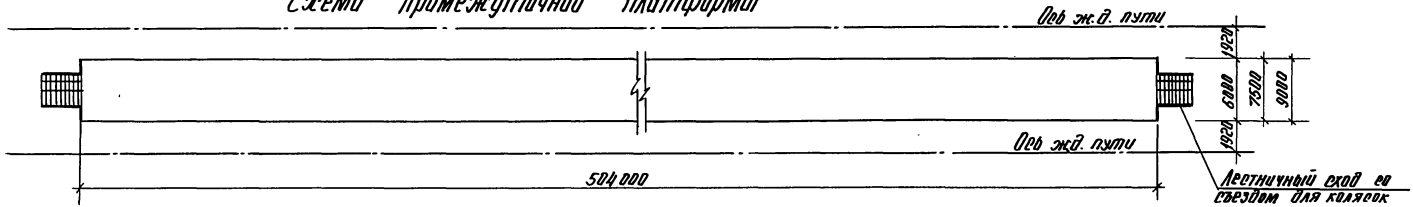

Наименование	Ед. изм.	Платформа боковая					Платформа промежуточн.		
		в=3,0м	в=3,0м с уширен.	в=4,5м	в=4,5м с уширен.	в=6,0м	в=6,0м	в=7,5м	в=9,0м
Общая площадь	м²	1512,0	1628,4	2268,0	2384,4	3024,0	3024,0	3780,0	4536,0

В проекте условно принята длина платформы равная 504,0 м

ГИП	Силаева		
Н. контр.	Соколова		
Нач. отд.	Одинаков		
Гл. спец.	Кореневский		
Рук. гр.	Нечипоренко		
Вед. инж.	Егорова		
Инжен.	Казакова		

Привязан

Инв. №

501-7-013.91 АС

Платформы пассажирские высокие из укрупненных элементов на незаглубленных фундаментах

Стадия	Лист	Листов
РП	4	

Схемы платформ

Гипропромтранестрой

Инв. № подл. | Подпись и дата | Взам. инв. №

Копир. 24988-01 17 Формат А3

Альбом I

Схема расположения платформ на кривых участках пути.

с внутренней стороны кривой

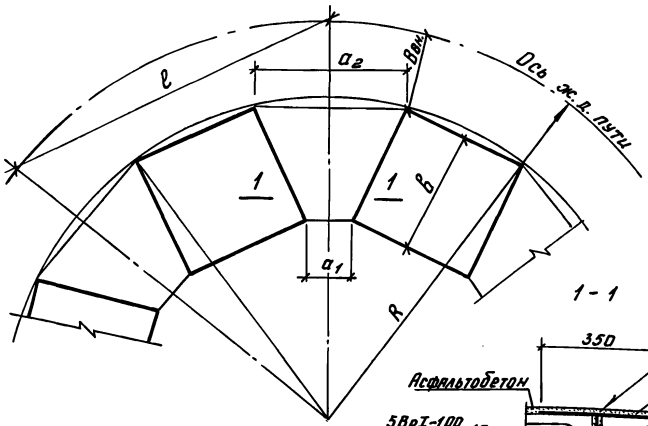

1 - 1

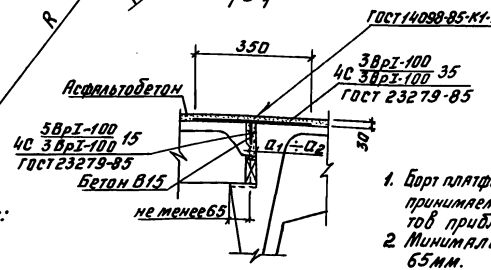

с наружной стороны кривой

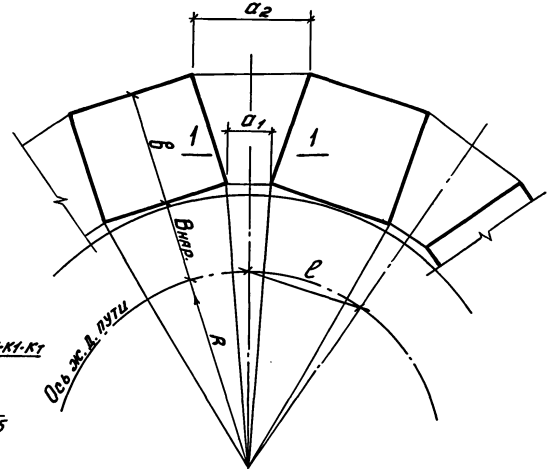

Условные обозначения:

R - радиус кривой

$B_{нар}$; $B_{вн}$ - расстояния от оси пути до борта платформы (соответственно при расположении платформы с наружной или с внутренней стороны кривой)

в - ширина платформы.

ℓ - привязочные размеры на кривой.

a_1; a_2 - зазоры между торцами плит (30 ÷ 75мм).

1. Борт платформы должен располагаться от оси пути на расстоянии $B_{нар}$, $B_{вн}$, принимаемом по ГОСТ 9238-83 и „Инструкции по применению габаритов приближения строений" таблица П.3.1 примечание 1
2. Минимальная величина опирания ребра элемента составляет 65мм.
3. Таблицу привязочных размеров см. на листе АС-6.
4. Зазоры в покрытии между элементами заполняются бетоном класса В15. При величине зазора более 40мм. в шве между элементами устанавливается сетка (см. сеч. 1-1).

				501-7-013.91	АС
ГИП	Силаева			Платформы пассажирские высокие из укрупненных элементов на незаглубленных фундаментах	
Н.контр.	Соколова				
Нач.отд.	Одиноков				
Гл.спец.	Кореневский				
Нач.гр.	Нечипоренко				
Вед.инж.	Егорова			Устройство платформ в кривых участках пути	
Инженер	Лаптева				

Стадия	Лист	Листов
РП	5	

Типропромтрансстрой

Привязан

Инв.№

24988-01 18

Копировал: Бобр. Формат А3

Инв.№ подл. | Подпись и дата | Взам.инв.№

Альбом 1

Таблица привязочных размеров при устройстве платформ в кривых участках пути.

R, м		1200			1500			1800			2000			2500			3000			4000		
$B_{нар}$, м		1.960			1.950			1.950			1.950			1.940			1.940			1.940		
$B_{вн}$, м		2.050			2.040			2.020			2.000			1.980			1.970			1.950		
Ширина платформы B м	Расположение платформы со стороны кривых	ℓ м	a_1 мм	a_2 мм	ℓ м	a_1 мм	a_2 мм	ℓ м	a_1 мм	a_2 мм	ℓ м	a_1 мм	a_2 мм	ℓ м	a_1 мм	a_2 мм	ℓ м	a_1 мм	a_2 мм	ℓ м	a_1 мм	a_2 мм
3,0	наружной	5.990	30	45	6.004	30	42	6.003	30	40	6.003	30	39	6.002	30	37	6.002	30	36	6.001	30	34
	внутренней	6.025			6.020			6.017			6.015			6.012			6.010			6.007		35
4,5	наружной	6.012	30	52	6.010	30	48	6.008	30	45	6.007	30	43	6.006	30	41	6.005	30	39	6.004	30	37
	внутренней	6.033		53	6.026			6.022			6.020		44	6.016			6.013			6.010		
6,0	наружной	6.020	30	60	6.016	30	54	6.013	30	50	6.012	30	48	6.009	30	44	6.008	30	42	6.006	30	39
	внутренней	6.041			6.032			6.027			6.024			6.019			6.016			6.012		
7,5	наружной	6.027	30	67	6.022	30	60	6.018	30	55	6.016	30	52	6.013	30	48	6.011	30	45	6.008	30	41
	внутренней	6.048		68	6.038			6.032			6.029		53	6.023			6.019			6.014		
9,0	наружной	6.035	30	75	6.028	30	66	6.023	30	60	6.021	30	57	6.017	30	52	6.014	30	48	6.010	30	43
	внутренней	6.056			6.044			6.037			6.033			6.026			6.022			6.016		44

1. Если величина опирания ребра элемента составит менее 65 мм, т.е. зазор a_2 между торцами элементов будет более 75мм, то возможно за счет уменьшения размера a_1 до 10мм сохранять минимальную величину опирания.

Инв.№ подл. | Подпись и дата | Взам.инв.№

Привязан

Инв.№

ГИП	Силяева	
Н.контр.	Соколова	
Нач.отд.	Одиноков	
Гл.спец.	Кореневский	
Нач.гр.	Нечипоренко	
Вед.инж.	Егорова	
Инженер	Лаптева	

501-7-013.91 АС

Платформы пассажирские высокие из укрупненных элементов на незаглубленных фундаментах

Стадия	Лист	Листов
РП	6	

Таблица привязочных размеров при устройстве платформ в кривых участках пути

Гипропромтрансстрой

Копировал: Сидр. Формат А3

Альбом 1

Марка, поз.	Обозначение	Наименование	Количество на платформу: Боковая В=3.0м	Боковая с ушир. В=3.0м	Боковая В=4.5м	Боковая с ушир. В=4.5м	Боковая В=6.0м	Промежуточная В=6.0м	Промежуточная В=7.5м	Промежуточная В=9.0м	Масса ед. кг	Примечание
		Изделия железобетонные										
1	Альбом 2, КЖИ-03.00	Плита фундаментная ЭВПФ 30.8	95	95	95	99	176	170	170	255	900	
2	" КЖИ-04.00	" ЭВПФ 15.8	—	8	85	85	2	—	85	—	450	
3	ГОСТ 13579-78	Блок бетонный ФБС 12.4.6	21	21	23	23	22	4	10	9	640	
4	ГОСТ 13579-78	" ФБС 9.4.6	42	52	41	51	51	8	5	8	470	
5	Альбом 2, КЖИ-01.00	Элемент высоких платформ ЭВПП 60.15	—	5	84	89	160	168	252	334	2825	
6	-01	" ЭВПП 60.15-1	82	82	82	82	82	82	82	82	2825	
7	-02	" ЭВПП 60.15-2	1	1	1	1	1	—	—	—	2825	
8	-03	" ЭВПП 60.15-3	1	1	1	1	1	—	—	—	2825	
9	-04	" ЭВПП 60.15-4	1	2	1	2	1	—	—	—	2825	
10	-05	" ЭВПП 60.15-5	1	2	1	2	1	—	—	—	2825	
11	-06	" ЭВПП 60.15-6	72	67	72	67	69	—	—	—	2825	
12	-07	" ЭВПП 60.15-7	10	10	10	10	10	—	—	—	2825	
13	-08	" ЭВПП 60.15-8	—	1	—	1	—	—	—	1	2825	
14	-09	" ЭВПП 60.15-9	—	1	—	1	—	—	—	1	2825	
15	-10	" ЭВПП 60.15-10	—	—	—	—	1	—	—	—	2825	
16	-11	" ЭВПП 60.15-11	—	—	—	—	1	—	—	—	2825	
17	-12	" ЭВПП 60.15-12	—	—	—	—	—	1	1	1	2825	
18	-13	" ЭВПП 60.15-13	—	—	—	—	—	1	1	1	2825	
19	-14	" ЭВПП 60.15-14	—	—	—	—	—	1	1	1	2825	
20	-15	" ЭВПП 60.15-15	—	—	—	—	—	1	1	1	2825	
21	-16	" ЭВПП 60.15-16	—	—	—	—	—	82	82	82	2825	
22	Альбом 2, КЖИ-04.00	Лестничный марш ЛМ 36.15л-1	10	10	10	10	10	2	2	2	1950	
23	-01	ЛМ 36.15л-1	10	10	10	10	10	2	2	2	1950	
24	-02	ЛМ 36.15-1	—	—	—	—	—	—	2	2	1950	

Взам. Инв. №

Подпись и дата

Инв. № подл.

Привязан

Инв. №

ГИП	Силаева	
Н.контр.	Соколова	
Нач.отд.	Одиноков	
Гл.спец.	Кореневский	
Рук.гр.	Нечипоренко	
Вед.инж.	Егорова	

501-7-013.91 АС

Платформы пассажирские высокие из укрупненных элементов на незаглубленных фундаментах

Стадия	Лист	Листов
РП	7	

Спецификация элементов к схемам, расположенным на листах АС-10...АС-17 (начало)

ГИПРОПРОМТРАНССТРОЙ

Альбом 1

Марка, поз.	Обозначение	Наименование	Количество на платформу: Боковая в=3.0м	Боковая с ушир. в=3.0м	Боковая в=4.5м	Боковая с ушир. в=4.5м	Боковая в=6.0м	Островная в=6.0м	Островная в=7.5м	Островная в=9.0м		Масса ед. кг	Примечание
25	т.п.р. 501-07-3.83 Альб. II-09.00.00	Ограждение платформы ОП 30.12А	148	142	150	144	142	—	—	—		0,13	
26	—"—	ОП 15.12А	22	26	20	24	22	—	—	2		0,07	
27	—"—	ОП 9.12А	2	2	2	2	2	4	4	4		0,04	
28	т.п.р. 501-07-3.83 Альб. II-06.0000	Панель лестничного ограждения ОЛ 18.12 ПА	20	20	20	20	20	4	4	4		0,09	
29	—"—	ОЛ 18.12 ЛА	20	20	20	20	20	4	4	4		0,09	
УМ 1	АС-19	Монолитный участок УМ 1	—	2	—	2	—	—	—	—		1,19	$м^3$
УМ 2	—"—	—"— УМ 2	—	—	—	—	3	—	—	—		0,83	$м^3$
		Изделия металлические											
30	1.400-6/76	МВ-4	44	52	46	54	54	8	10	12		1,20	
31		Лист $\frac{Б\text{-}ПН\text{-}6\ ГОСТ\ 19903\text{-}74}{09Г2С12\ ГОСТ\ 19282\text{-}73}$; 100×180	70	70	140	140	210	210	280	350		0.85	
32	Альбом 1 АСИ-01.00	МД-1	84	84	84	84	84	168	168	168		40,55	
33	Альбом 1 АСИ-03.00	МД-3	52	52	78	78	104	104	130	156		2,87	
34	Б4	Уголок $\frac{Б\text{-}100\times100\times8\ ГОСТ\ 8509\text{-}86}{С\ 245\ ГОСТ\ 27772\text{-}88}$; l=750						1	2	2		9.15	
35	Б4	Лист $\frac{Б\text{-}ПН\text{-}6\ ГОСТ\ 19903\text{-}74}{С\ 235\ ГОСТ\ 27772\text{-}88}$; 20×250	122	124	122	124	122	24	48	48		0.24	
36	Б4	—"— 50×130	210	210	280	280	338	420	490	560		0.31	
37	Б4	—"— 20×180	26	26	52	52	78	78	104	130		0.17	
38	Б4	—"— 140×200	70	66	70	66	68	4	4	6		1.32	
39	Б4	—"— 20×150	159	150	163	154	160	2	4	4		0.14	

Инв. № подл. | Подпись и дата | Взам. инв. №

Привязан

Инв. №

Гип	Силаева	
Н.контр.	Соколова	
Нач. отд.	Одиноков	
Гл. спец.	Кореневский	
Рук. гр.	Нечипоренко	
Вед. инж.	Егорова	
Инженер	Казакова	

501-7-013.91 АС

Платформы пассажирские высокие из укрупненных элементов на незагубленных фундаментах

Стадия	Лист	Листов
РП	8	

Спецификация элементов к схемам, расположенным на листах АС-10... АС-17 (продолжение)

Гипропромтрансстрой

24988-01 21

Альбом 1

Марка, поз.	Обозначение	Наименование	Количество на платформу: Боковая					Промежуточная				Масса, ед. кг	Примечание
			В=3.0м	С.ушир. В=3.0м	В=4.5м	С.ушир. В=4.5м	В=6.0м	В=6.0м	В=7.5м	В=9.0м			
40	Альбом 1, АСИ-04.00	МД-4	26	26	39	39	52	52	65	78		24.78	
41	Б.4	⌀10АI ГОСТ 5781-82*, ℓ=800	84	84	168	168	252	252	336	420		0.49	
42	т.п.р. 501-07-3.83 Альб.II-22.00.00	Металлическое ограждение ОМ1	10	10	10	10	10	2	2	2		12.66	
43	—"— -20.00.00	Закладная деталь ЗД-1	20	20	20	20	20	4	4	4		15.10	
44	—"— -21.00.00	ЗД-2	10	10	10	10	10	2	2	2		15.01	
45	—"— -26.00.00	Компенсатор МД-2	39.0	39.0	58.5	58.5	78.0	78.0	97.5	117.0		3.2 кг/п.м.	п.м.
46	—"— -17.00.00	Монтажная деталь МД-9	20	22	20	22	20	4	4	4		0.47	
47	Альбом 1, АСИ-02.00	МД-5	20	22	20	22	20	4	4	4		0.17	
		Материалы											
		Бетон В 15	7.86	9.53	8.07	9.59	9.76	1.44	1.65	1.86			м³
48	ГОСТ 19111-77	Пластмассовый поручень	36.0	36.0	36.0	36.0	36.0	7.2	7.2	7.2			п.м.
		Бетон В 25	0.35	0.38	0.35	0.38	0.35	0.07	0.07	0.07			м³

Спецификация элементов монолитных участков

Формат	Зона	Поз.	Обозначение	Наименование	Кол.	Примечание
				УМ1		
				Детали		
		1	Альбом 2, КЖИ-09.00-02	Каркас КР6	5	
Б.4		2		⌀6АI ГОСТ 5781-82*, ℓ=870	60	0.19 кг
				Материалы		
				Бетон В 15	1.19	м³
				УМ 2		
				Детали		
		1	Альбом 2, КЖИ-09.00-02	Каркас КР6	4	
Б.4		2		⌀6АI ГОСТ 5781-82*, ℓ=600	60	0.13 кг
				Материалы		
				Бетон В 15	0.83	м³

Ведомость расхода стали на элемент, кг

Марка элемента	Изделия арматурные: Арматура класса А-I ГОСТ 5781-82* ⌀6	Итого	А-III ⌀16	Итого	Всего	Общий расход
УМ 1	27.25	27.25	47.10	47.10	74.35	74.35
УМ 2	20.48	20.48	37.68	37.68	58.16	58.16

Привязан

Инв. №

ГИП	Силаева	
Н.контр.	Соколова	
Нач.отд.	Одиноков	
Гл.спец.	Кореневский	
Рук.гр.	Нечипоренко	
Вед.инж.	Егорова	
Инженер	Казакова	

501-7-013.91 АС

Платформы пассажирские высокие из укрупненных элементов на незагубленных фундаментах

Стадия	Лист	Листов
РП	9	

Спецификация элементов к схемам, расположенным на листах АС-10 ... АС-17. (окончание) Спецификация элементов монолитных участков

ГИПРОПРОМТРАНССТРОЙ

24988-01 22

Инв. № подл. | Подпись и дата | Взам. Инв. №

Альбом 1

Схема расположения элементов фундаментов

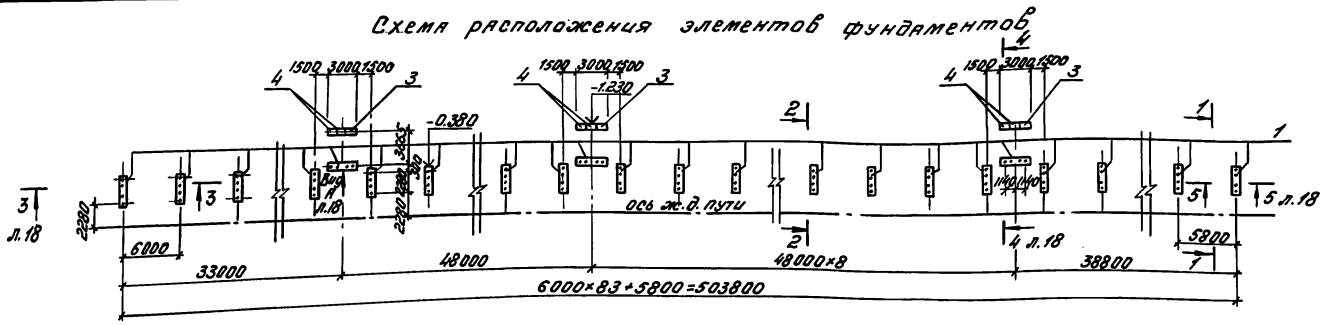

Схема расположения плит на отм. 1.100

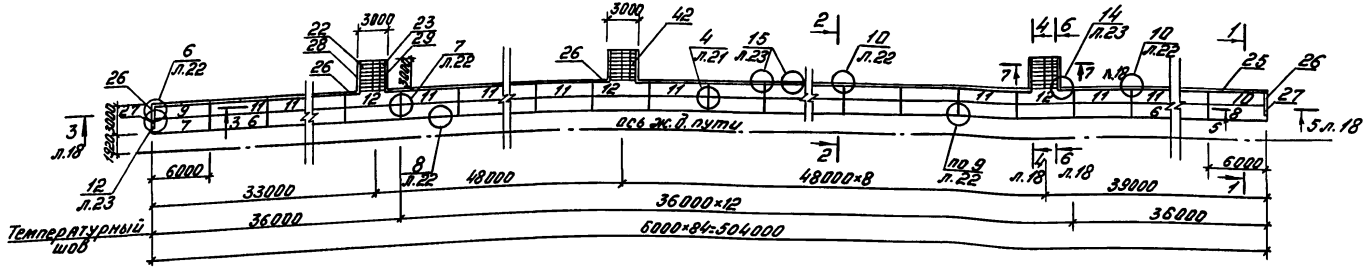

1-1

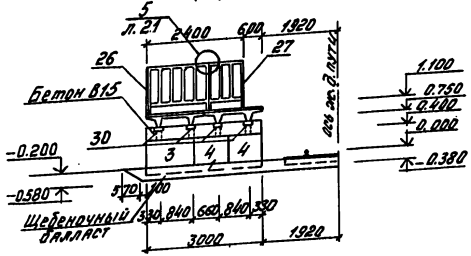

2-2

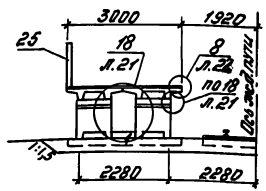

• - Условное изображение штыря закладной детали фундаментной плиты

Сечения 3-3...7-7 см. лист АС-18.

ГИП	Силаева		501-7-013.91 АС	
Н.контр.	Сокалова		Платформы пассажирские высокие из укрупненных элементов на незаглубленных фундаментах	
Нач.отд.	Одиноков		Боковая платформа шириной 3м	Стадия: РП; Лист: 10; Листов:
Гл.спец.	Кореневский		Схемы расположения сборных железобетонных элементов	Гипропромтранспстрой
Нач.гр.	Нечипоренко			
Вед.инж.	Егорова			
Инженер	Казакова			

Привязан

Инв.№

Инв.№ подл. | Подпись и дата | Взам.инв.№

24988-01 23

Копировал: Формат А3

Альбом 1

Схема расположения элементов фундаментов

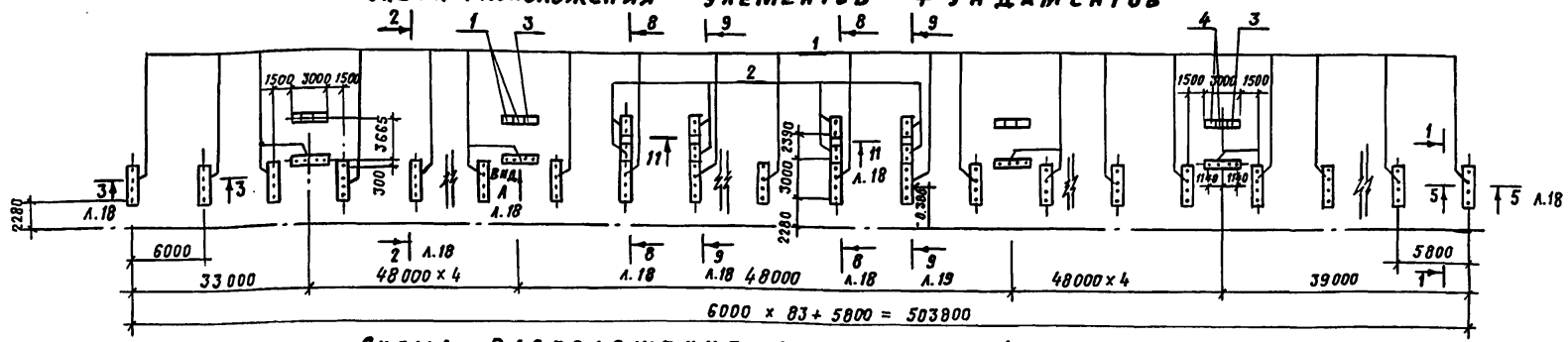

Схема расположения плит на отм. 1.100

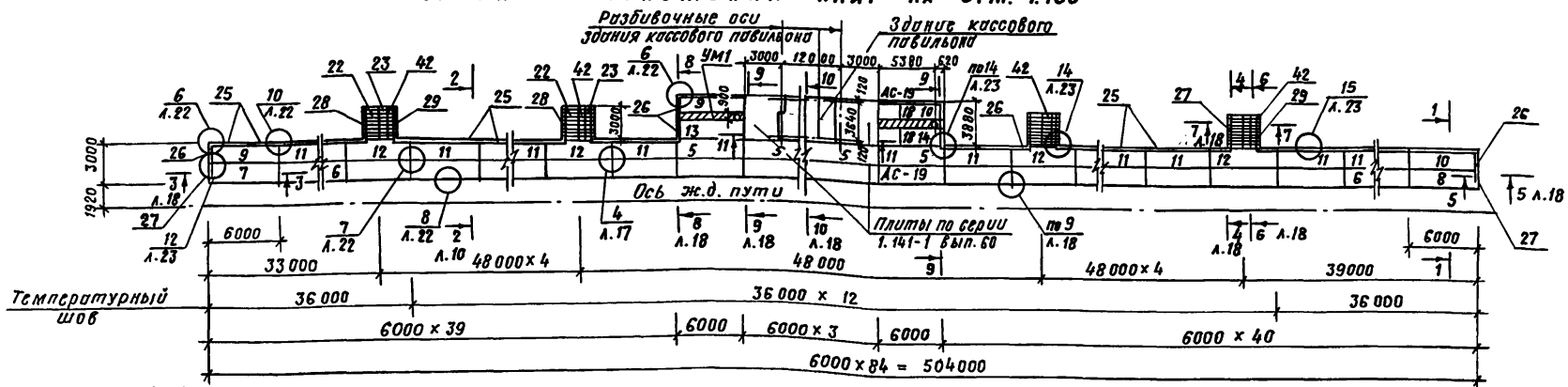

1-1

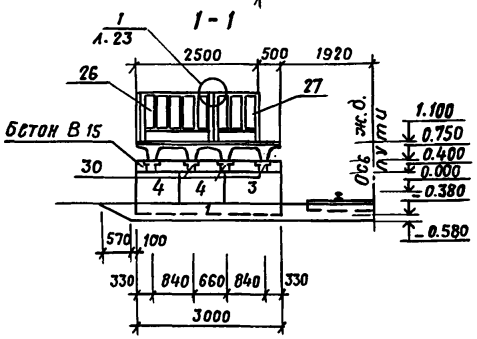

1. Сечения 3-3 ... 10-10, вид А см. лист АС-18; 11-11; 18-18 см. лист АС-19
2-2 - лист АС-10.
2. Кассовый павильон принят по т.п. 501-7-6.87 „Пригородные пассажирские павильоны с навесами на высоких жел. дор. платформах."

				501-7-013.91			АС
				Платформы пассажирские высокие из укрупненных элементов на незаглубленных фундаментах			
Гип	Силаева			Боковая платформа шириной 3.0 м с уширением у павильона	Стадия	Лист	Листов
Н. контр.	Соколова				РП	11	
Нач. отд.	Одиноков						
Гл. спец.	Кореневский			Схемы расположения сборных железобетонных элементов	Гипропромтрансстрой		
Рук. гр.	Нечипоренко						
Вед. инж.	Егорова						
Инженер	Казакова						

Привязан

Инв. №

Инв. № подл. | Подпись и дата | Взам. инв. №

Копир. Сафин

24988-01 24

Формат А3

Альбом 1

Схема расположения элементов фундаментов

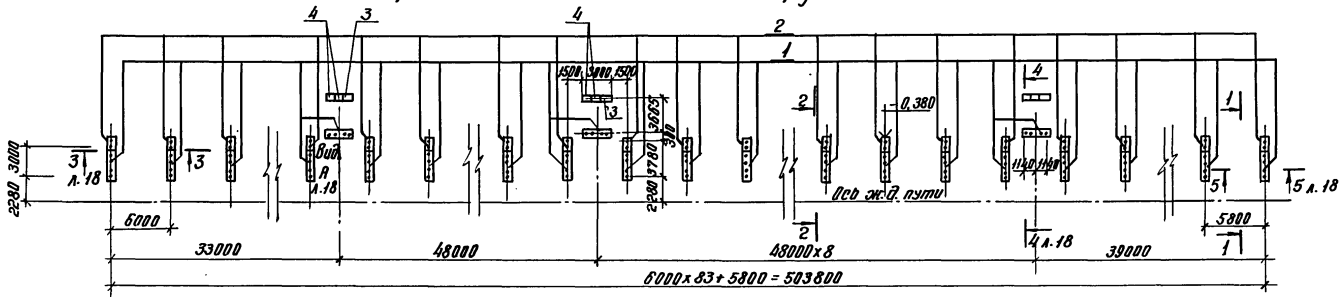

Схема расположения плит на отм. 1.100

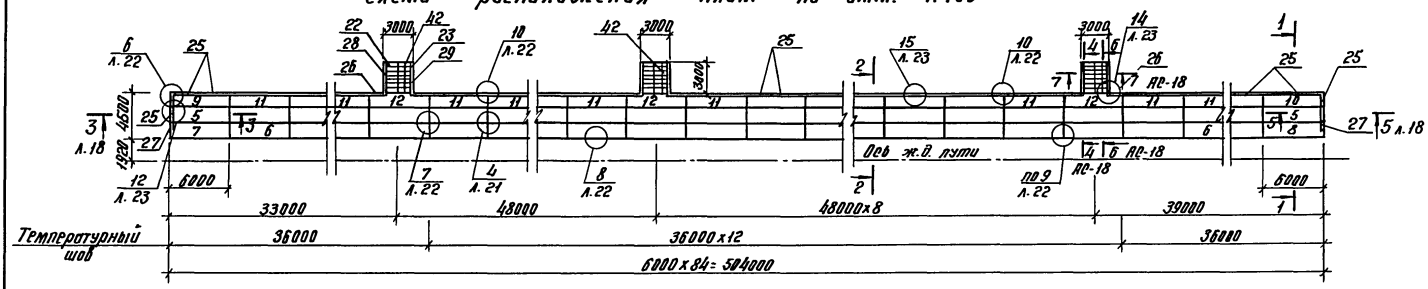

Сечения 3-3 ... 7-7 и вид А см. лист АС-18

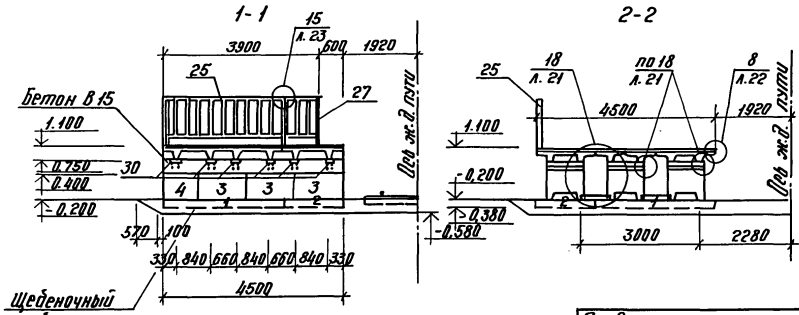

Привязан

Инв. №

ГИП	Силаева		
Н.контр.	Соколова		
Нач. отд.	Одиноков		
Гл. спец.	Корневский		
Нач. гр.	Нечипоренко		
Вед. инж.	Егорова		
Инженер	Кизакова		

501-7-013.91 АС

Платформы пассажирские высокие из укрупненных элементов на незаглубленных фундаментах

Боковая платформа шириной 4,5 м

Стадия	Лист	Листов
РП	12	

Схемы расположения сборных железобетонных элементов

Гипропромтрансстрой

Копир. Форм. 24988-01 25 Формат А3

Инв.№ подл. | Подпись и дата | Взам. инв.№

Альбом 1

Схема расположения элементов фундаментов

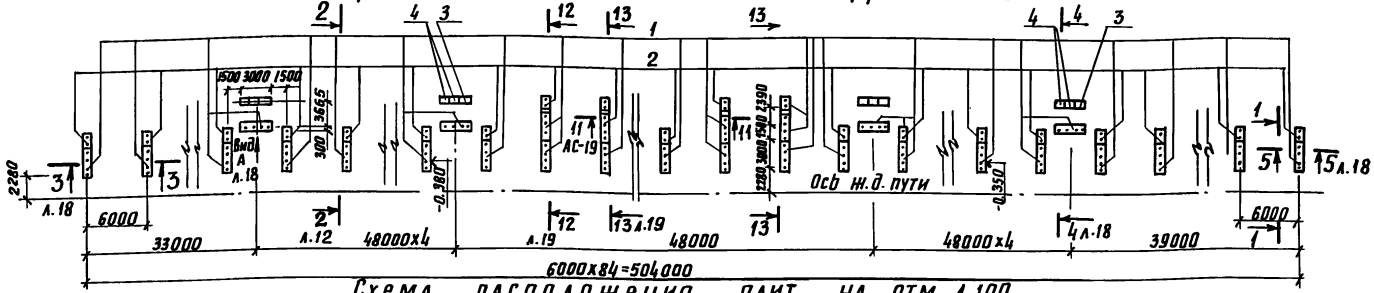

Схема расположения плит на отм. 1.100

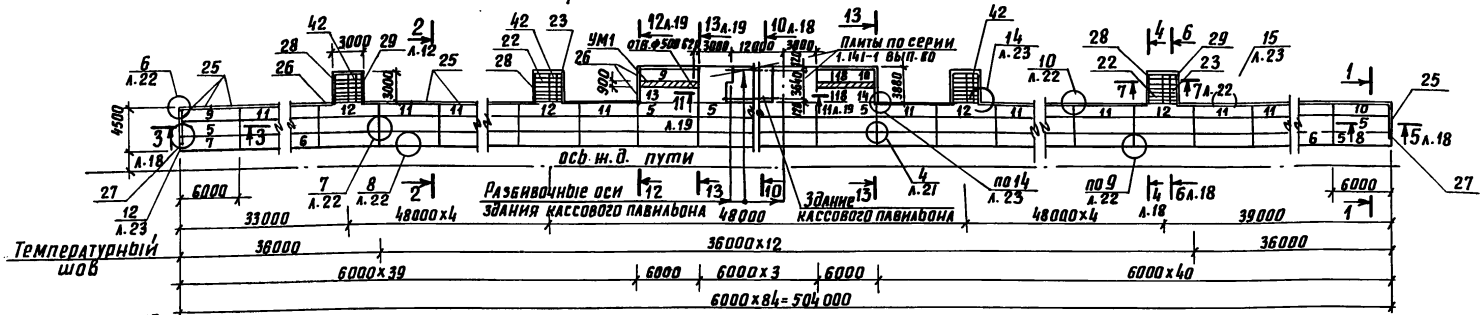

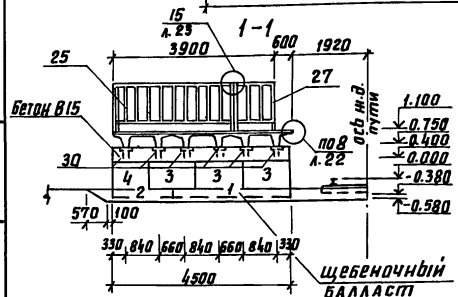

1. Сечения 3-3... 10-10 и вид А см. лист АС-18; 11-11... 13-13 и 18-18 см. лист АС-19.
2. Кассовый павильон принят по т.п. 501-7-6.87 „Пригородные пассажирские павильоны с навесами на высоких жел. дор. платформах."

				501-7-013.91		АС	
				Платформы пассажирские высокие из укрупненных элементов на незаглубленных фундаментах			
Привязан				Боковая платформа шириной 4,5 м с уширением у павильона	стадия	лист	листов
					РП	13	
				Схемы расположения сборных железобетонных элементов	Гипропромтрансстрой		
Инв. №				24988-01 26	формат А3		

Гип	Силаева	
Н.контр.	Соколова	
Нач.отд.	Одинаков	
Гл.спец.	Кореневский	
Рук.гр.	Нечипоренко	
Вед.инж.	Егорова	
Инженер	Казакова	

Копир.

Инв. № подл. | Подпись и дата | Взам. инв. №

Альбом I

Схема расположения элементов фундаментов.

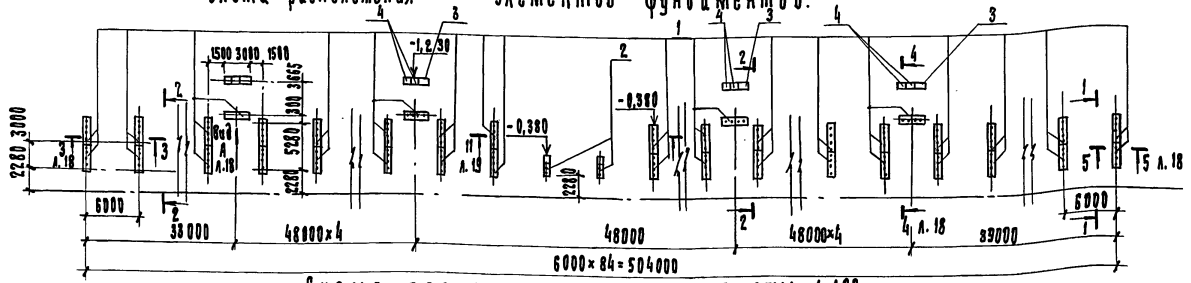

Схема расположения плит на отм. 1.100

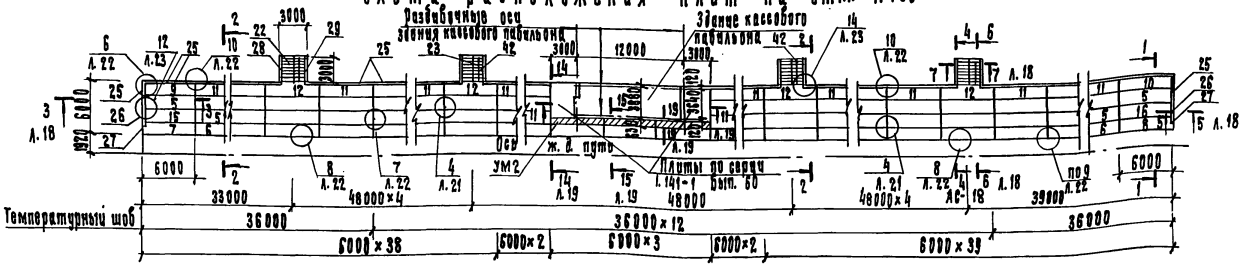

1-1

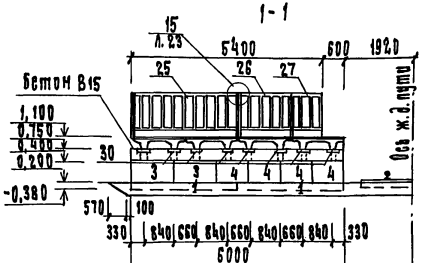

2-2

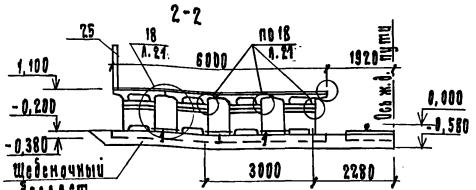

1. Сечения 3-3...7-7 и бив А см. лист АС-18, 11-11; 14-14; 15-15; 19-19 - лист АС-19.
2. Кассовый павильон см. т. п. 501-7-6.87 „Пригородные пассажирские павильоны с навесами на высоких жел. дор. платформах."

Инв. № подл. | Подпись и дата | Взам. инв. №

Привязан

Инв. №

Копир.

ГИП	Силаева		
Н. контр.	Соколова		
Нач. отд.	Обиноров		
Гл. спец.	Кременевский		
Рук. гр.	Нечипоренко		
Вед. инж.	Егорова		
Инженер	Казакова		

501-7-013.91 АС

Платформы пассажирские высокие из укрупненных элементов на незагруженных фундаментах

Боковая платформа шириной 6 м.

Стадия	Лист	Листов
РП	14	

Схемы расположения сборных железобетонных элементов.

Гипропромтранстрой

24988-01 27

Формат А3

Альбом 1

Схема расположения элементов фундаментов

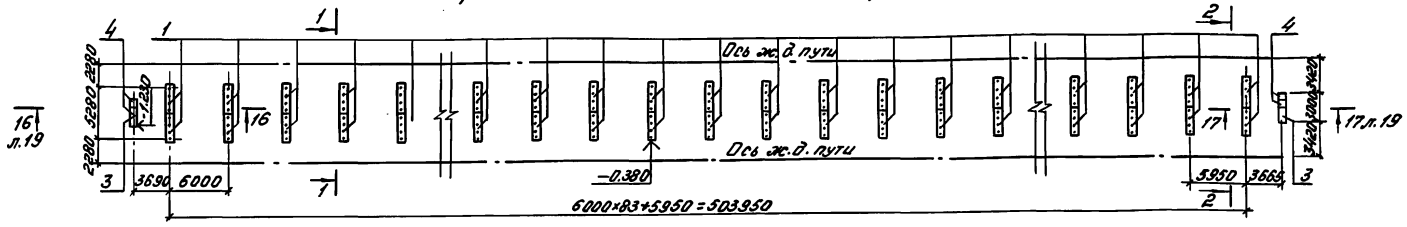

Схема расположения плит на отм. 1.100

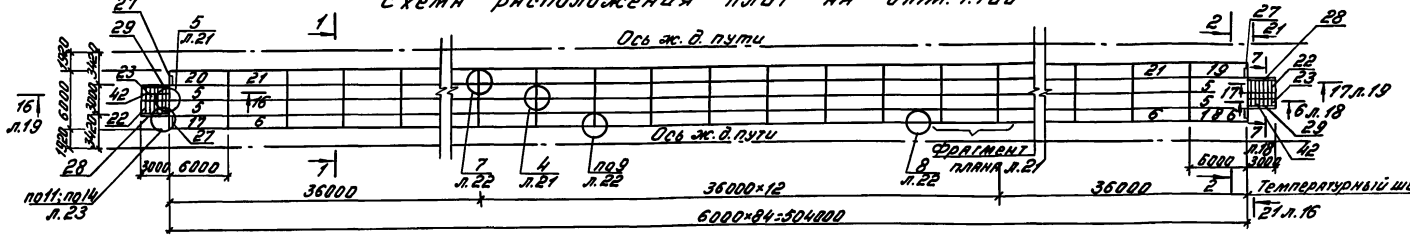

1-1

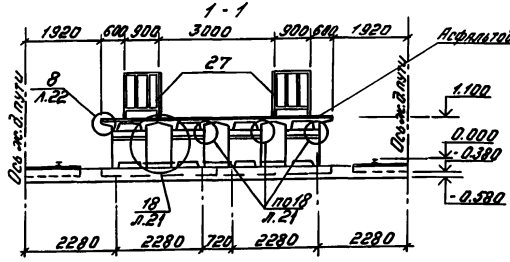

2-2

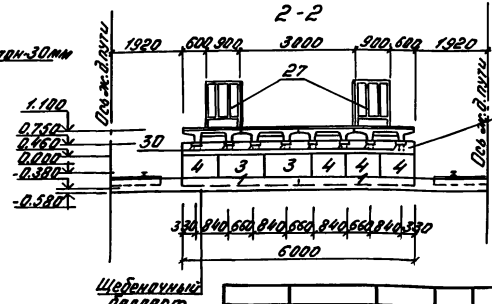

Щебеночный балласт

• – Условное изображение закладных деталей фундаментной плиты

Сечения 6-6, 7-7 см. лист АС-18, 16-16, 17-17 и 21-21 см. лист АС-19.

				501-7-013.91	АС
				Платформы пассажирские высокие из укрупненных элементов на незаглубленных фундаментах	
ГИП	Сидяева			Промежуточная платформа шириной 6,0 м	Стадия: Р; Лист: 15; Листов:
Н.контр.	Соколова				
Нач.отд.	Одиноков				
Гл.спец.	Кореневский			Схемы расположения сборных железобетонных элементов	Гипропромтрансстрой
Нач.гр.	Нечипоренко				
Вед.инж.	Егорова				
Инженер	Кязакова				

Привязан

Инв.№

24988-01 28

Копировал: Бобр. Формат А3

Инв.№ подл. | Подпись и дата | Взам.инв.№

Альбом 1

Схема расположения элементов фундаментов

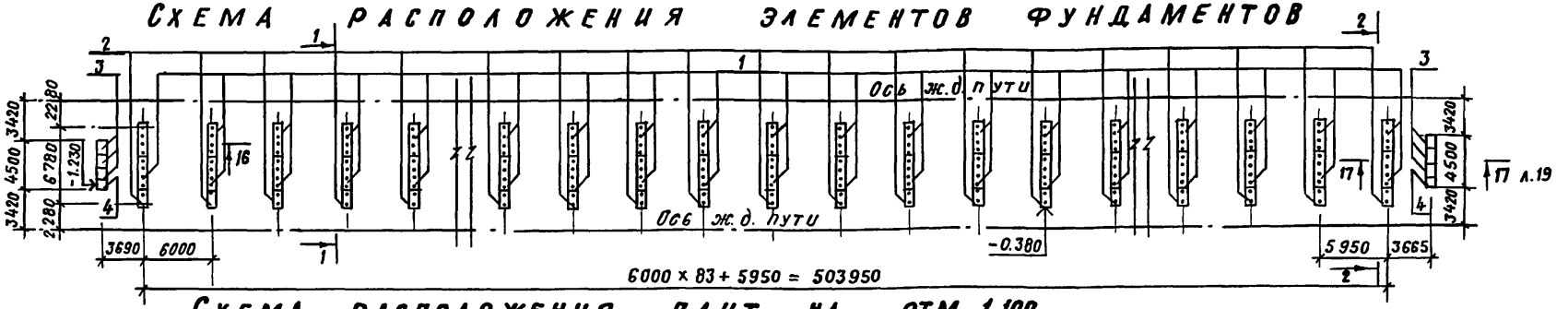

Схема расположения плит на отм. 1.100

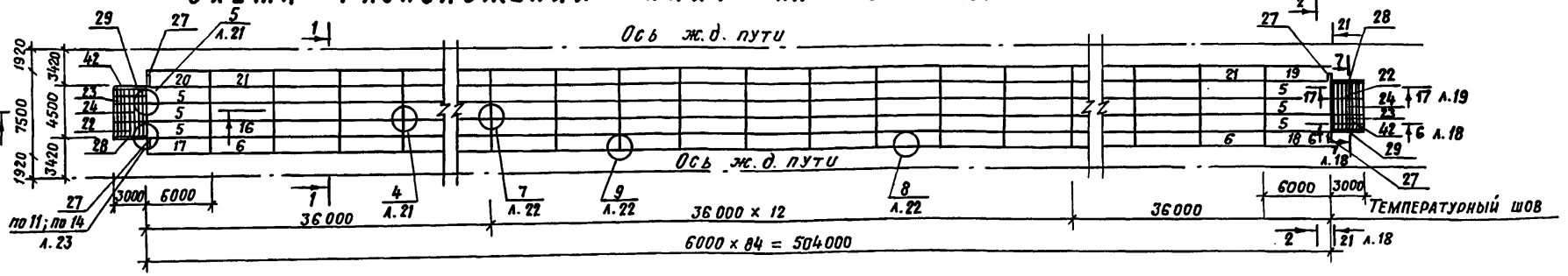

1-1

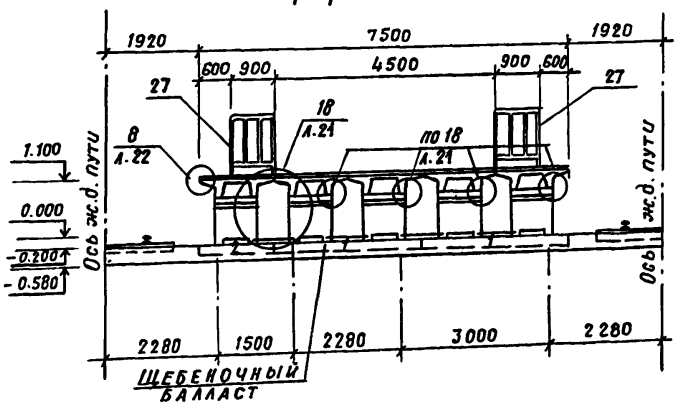

2-2

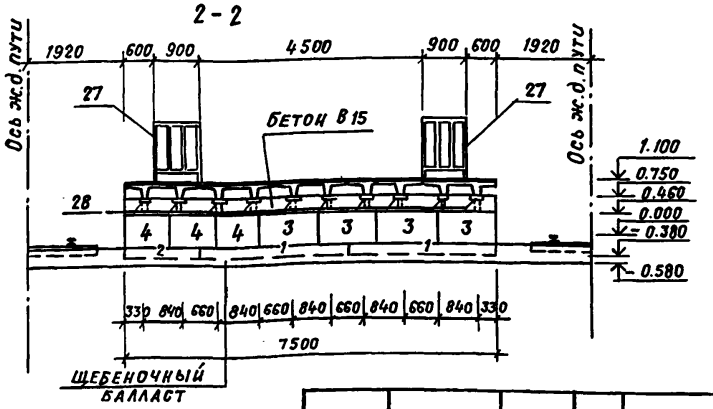

• - условное изображение закладных деталей фундаментной плиты.

Сечения 6-6, 7-7 см. лист АС-18, 16-16, 17-17 и 21-21 см. лист АС-19

			501-7-013.91		АС
			Платформы пассажирские высокие из укрупненных элементов на незаглубленных фундаментах		
			Промежуточная платформа шириной 7.5м	Стадия: РП	Лист: 16
			Схемы расположения сборных железобетонных элементов		Гипропромтрансстрой
ГИП	Силаева				
Н. контр.	Соколова				
Нач. отд.	Одиноков				
Гл. спец.	Кореневский				
Рук. гр.	Нечипоренко				
Вед. инж.	Егорова				
Инженер	Казакова				

Привязан

Инв. №

Копир. Сарина

24988-01 29

Формат А3

Инв. № подл. | Подпись и дата | Взам. инв. №

Альбом 1

Схема расположения элементов фундаментов

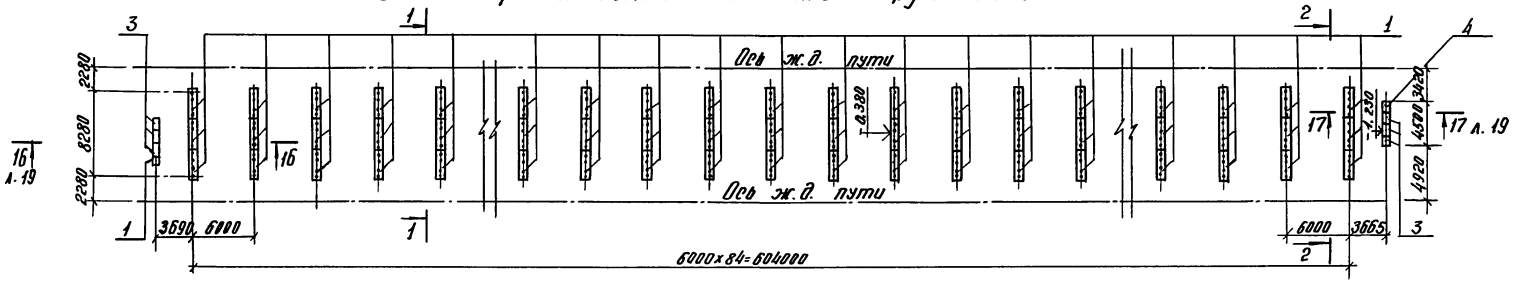

Схема расположения плит на отм. 1.100

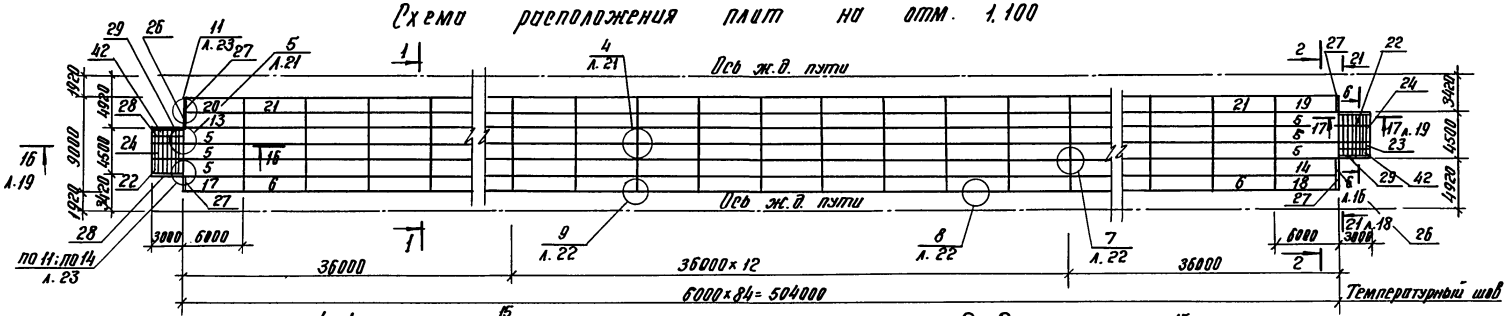

1-1

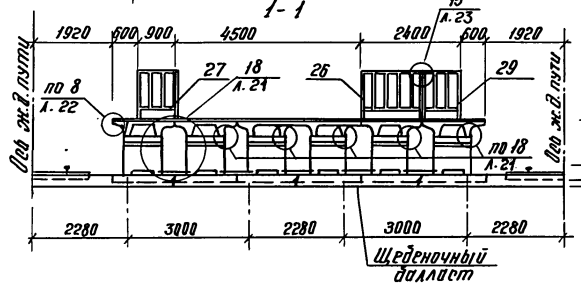

2-2

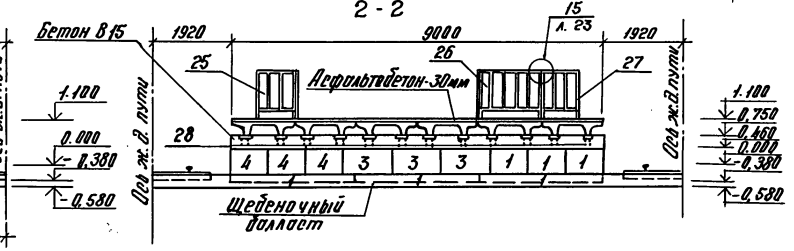

Примечания см. лист АС-16.

				501-7-013.91	АС
ГИП	Силаева			Платформы пассажирские боковые из укрупненных элементов на незаглубленных фундаментах	
Н.контр.	Соколова			Промежуточная платформа шириной 9.0 м	Стадия: РП; Лист: 17; Листов:
Нач.отд.	Одинокова				
Гл.спец.	Кореневская			Схемы расположения сборных железобетонных конструкций	Гипропромтрансстрой
Нач.гр.	Печуперенко				
Вед.инж.	Егорова				
Инженер	Казакова				

Привязан

Инв.№

Копир.

24988-01 30

Формат А3

Инв.№ подл. | Подпись и дата | Взам. инв.№

Альбом 1

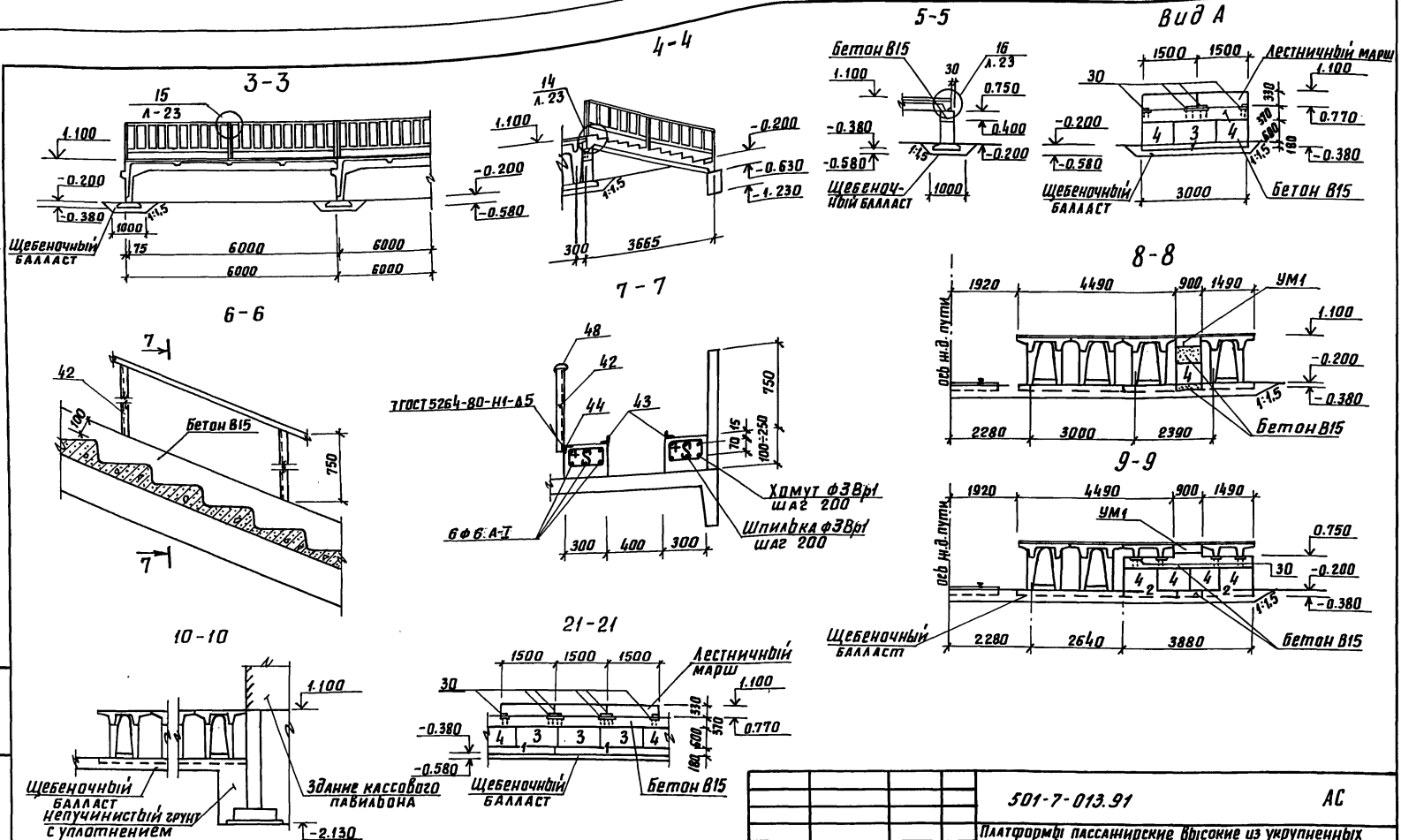

Места расположения разрезов см. листы АС-10... АС-17.

Привязан			
Инв. №			

ГИП	Силаева	
Н. контр.	Соколова	
Нач. отд.	Одиноков	
Гл. спец.	Кореневский	
Рук. гр.	Нечипоренко	
Вед. инж.	Егорова	
Инженер	Лаптева	

501-7-013.91 АС

Платформы пассажирские высокие из укрупненных элементов на незаглубленных фундаментах

стадия	лист	листов
РП	18	

Сечения 3-3...10-10
21-21 и вид А

Гипропромтрансстрой

24988-01 31

копир.

формат А3

Взам. инв. № | подпись и дата | инв. № подл.

Альбом 1

11 - 11

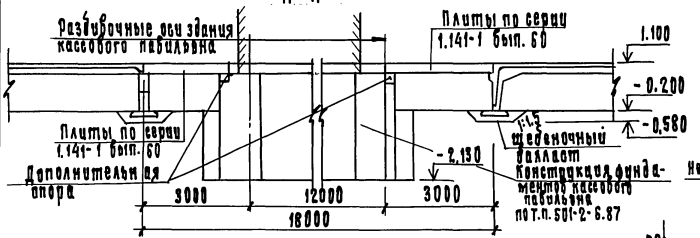

12 - 12

15 - 15

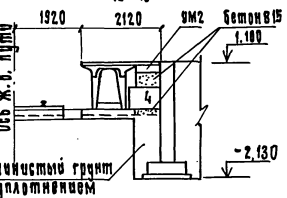

16 - 16

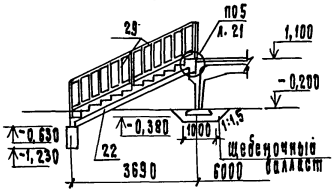

19 - 19

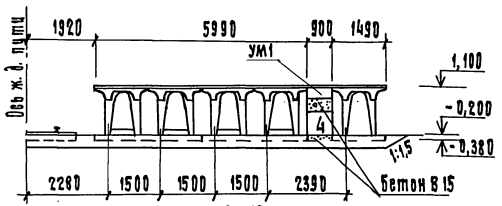

13 - 13

18 - 18

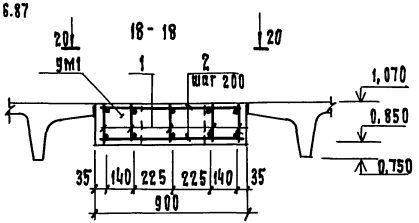

20 - 20

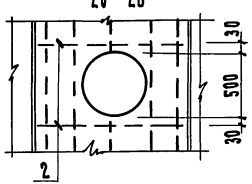

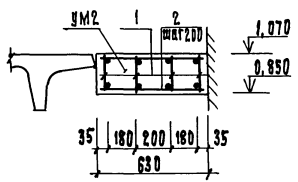

17 - 17

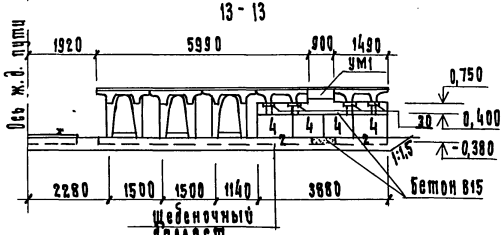

14 - 14

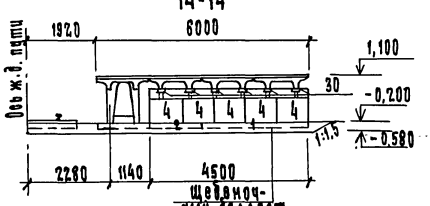

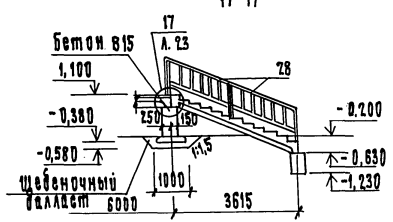

Инв. № подл. | Подпись и дата | Взам. инв. №

Пробязан

Инв. №

Гип	Соловей	
Н. контр.	Соколова	
Нач. отд.	Обанков	
Гл. спец.	Корбовский	
Рук. гр.	Нечитаренко	
Вед. инж.	Егорова	
Инженер	Лаптева	

501-7-013.91 АС

Платформы пассажирские высокие из укрупненных элементов на незагруженных фундаментах

Стадия	Лист	Листов
РП	19	

Сечения 11-11... 19... 19

Гипропромтранестрой

Копир.

24988-01 32

Формат А3

Альбом 1

План платформы с разбивкой температурных швов в покрытии

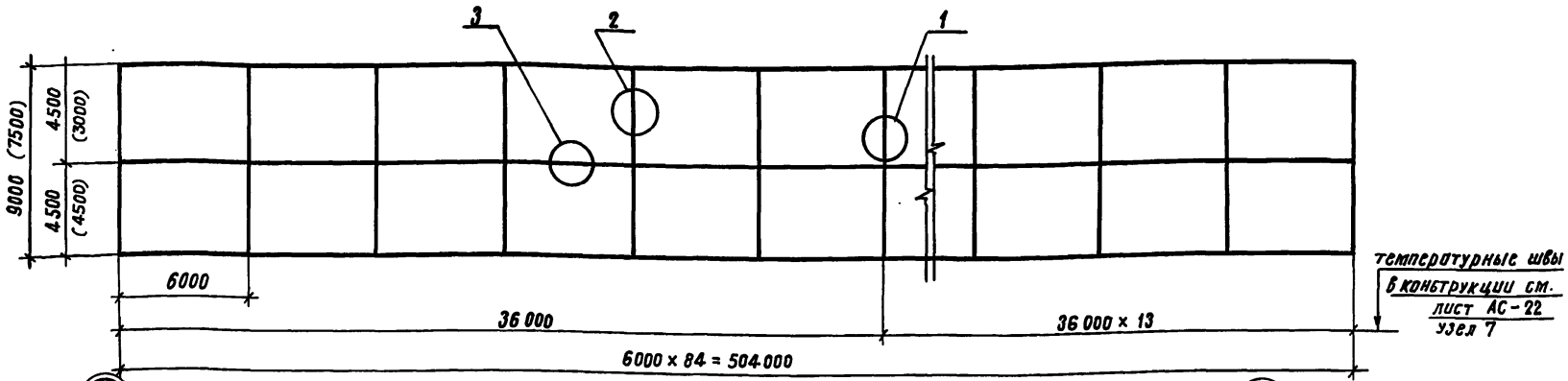

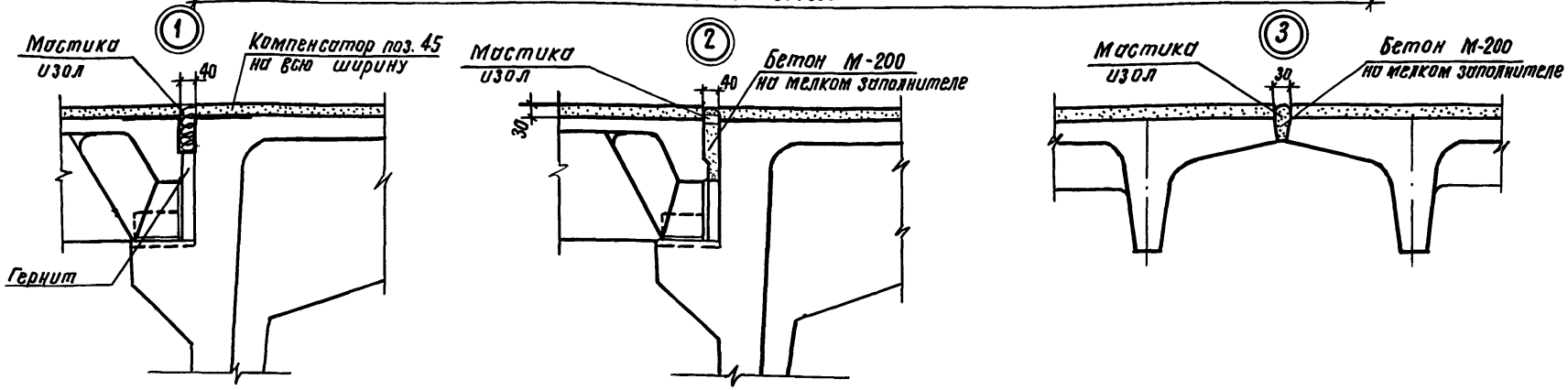

Продольный температурный шов в покрытии устраивается только для платформ шириной 7.5 и 9.0 м. Поперечные швы для всех платформ устраиваются через 6.0 м

ГИП	Силаева		
Н.контр.	Соколова		
Нач.отд.	Охиноков		
Гл.спец.	Корелевский		
Рук.гр.	Нечипоренко		
Вед.инж.	Егорова		
Инженер	Козакова		

Привязан

Инв. №

501-7-013.91 АС

Платформы пассажирские высокие из укрупненных элементов на незаглубленных фундаментах

Стадия	Лист	Листов
РП	20	

Схема устройства температурных швов в покрытии платформы Узлы 1...3

ГИПРОПРОМТРАНССТРОЙ

24988-01 33

Копировал Савинова

Формат 12

Инв. № подл. | Подпись и дата | Взам. инв. №

Альбом 1

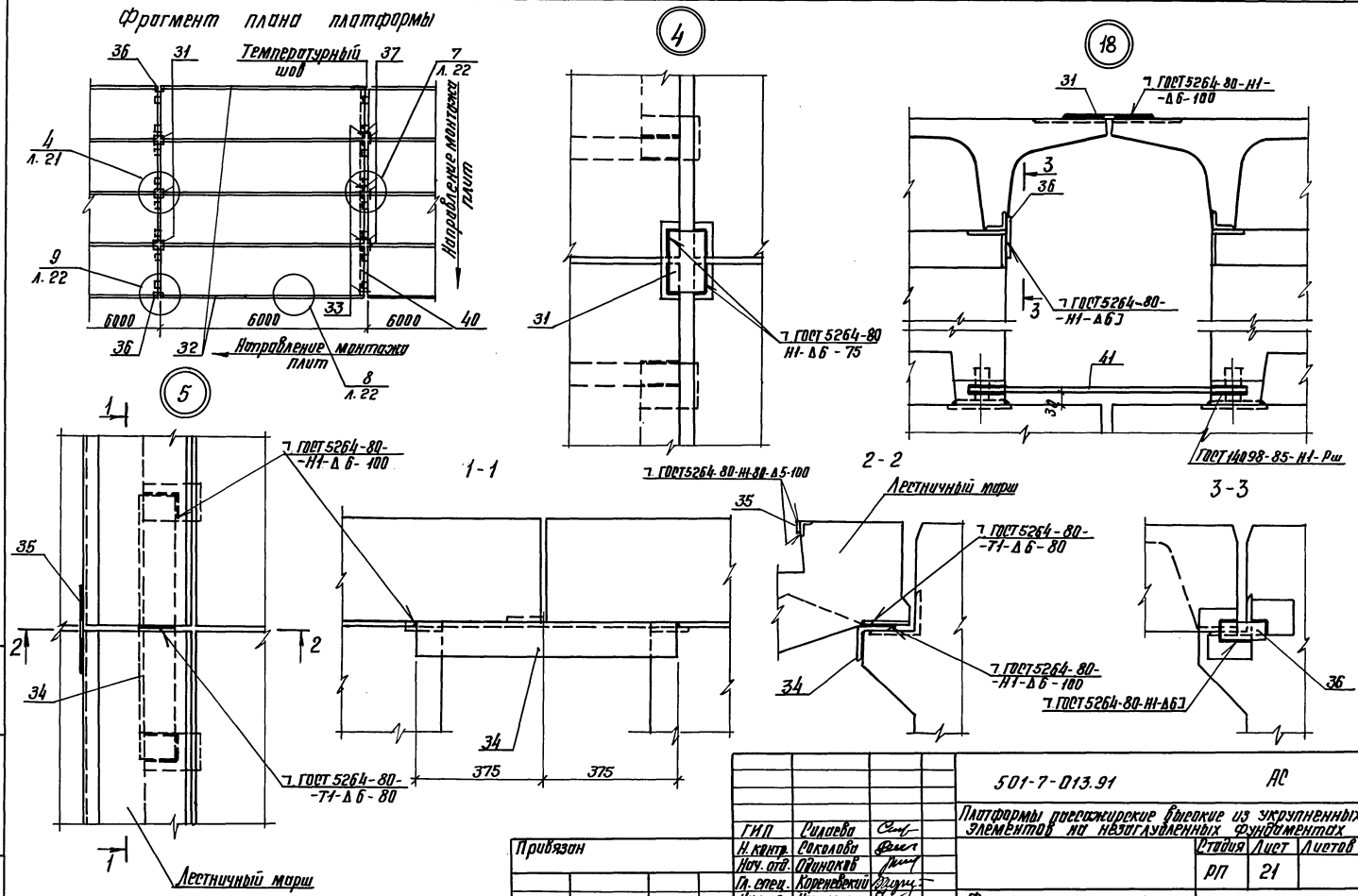

				501-7-013.91		АС
				Платформы пассажирские высокие из укрупненных элементов на незаглубленных фундаментах		
					Стадия	Лист	Листов
					РП	21	
				Фрагмент плана платформы Узлы 4; 5; 18	Гипропромтрансстрой	

ГИП	Силаева	
Н. контр.	Соколова	
Нач. отд.	Одиноков	
Гл. спец.	Кореневский	
Нач. гр.	Нечипоренко	
Вед. инж.	Егорова	
Инженер	Казакова	

Привязан

Инв. №

Инв. № подл. | Подпись и дата | Взам. инв. №

Копир. Вор

24988-01 34

Формат А3

Альбом 1

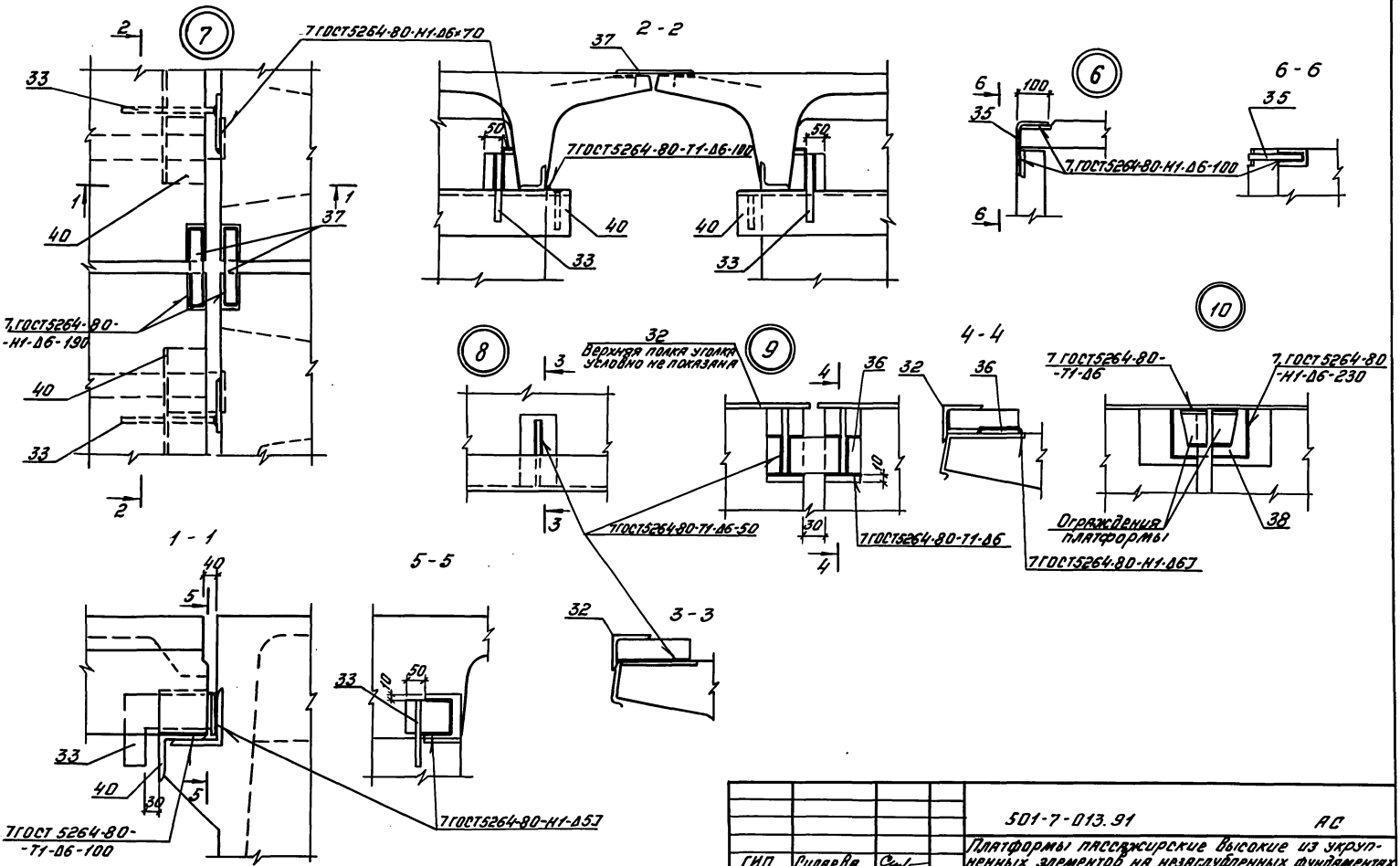

ГИП	Силаева		
Н.контр.	Соколова		
Нач.отд.	Одинокой		
Гл.спец.	Кременецкий		
Нач.гр.	Нечипоренко		
Вед.инж.	Егорова		
Инженер	Казакова		

Привязан

Инв.№

Инв.№ подл. | Подпись и дата | Взам.инв.№

501-7-013.91 АС

Платформы пассажирские высокие из укрупненных элементов на незаглубленных фундаментах

Стадия	Лист	Листов
РП	22	

Узлы 6...10

Гипропромтрансстрой

24988-01 35

Копировал: Сафр. Формат А3

Альбом 1

11

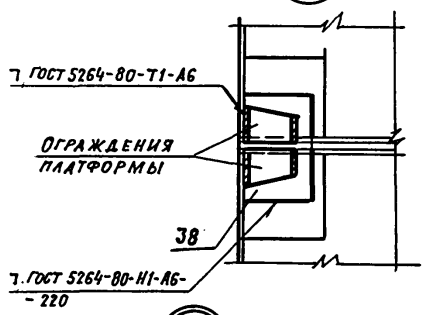

12

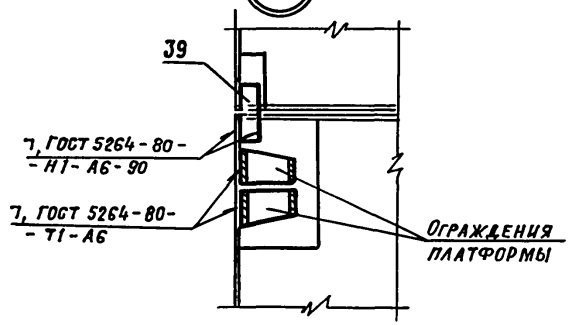

13

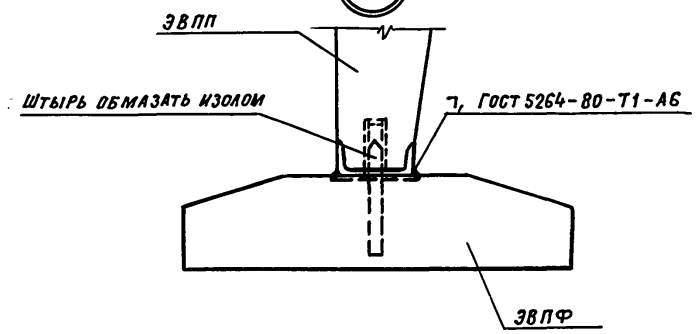

14

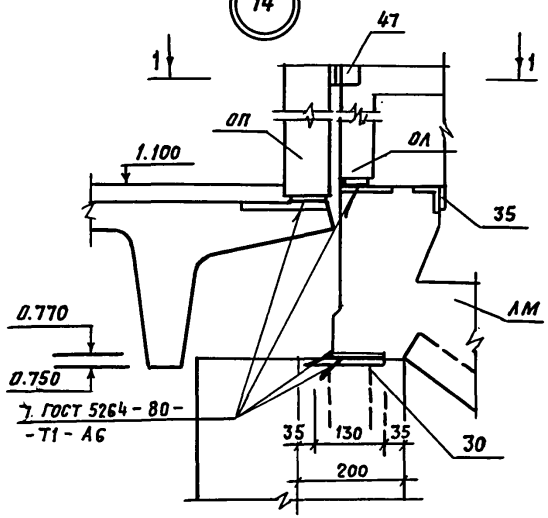

1-1

15

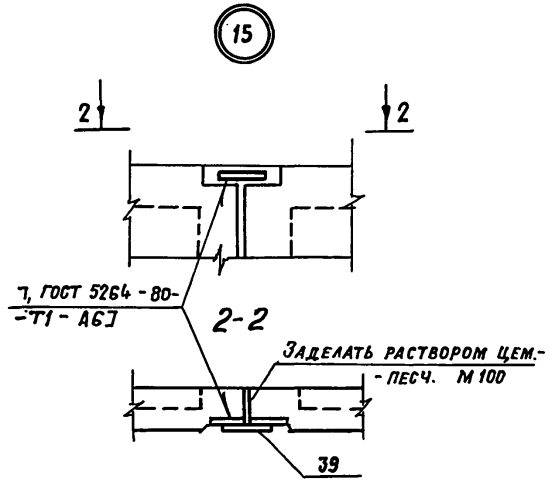

16

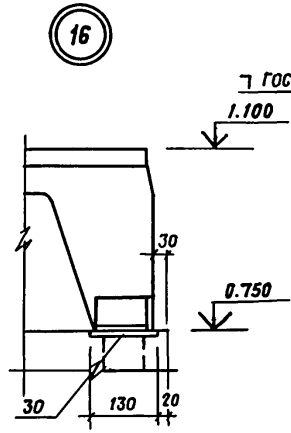

17

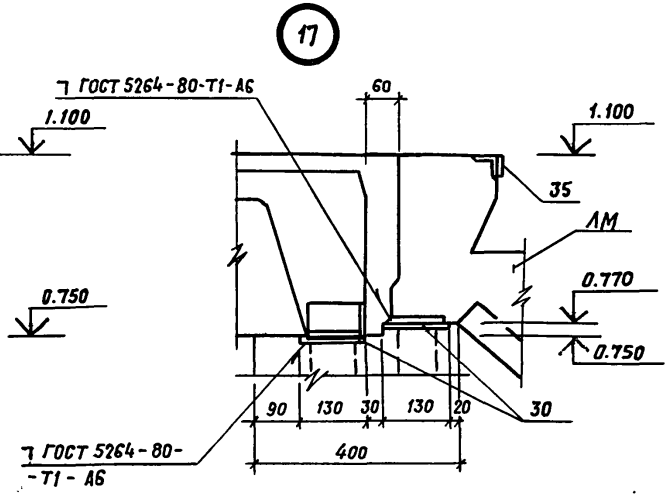

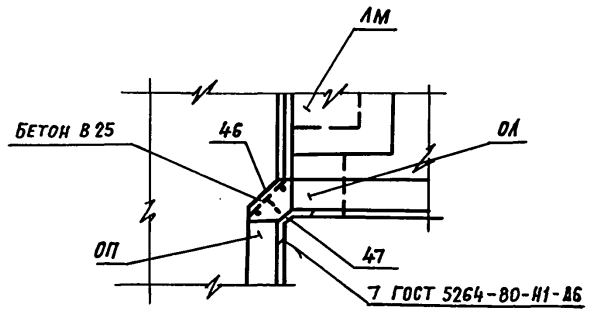

ГИП	Сидиева		
Н. контр.	Соколова		
Нач. отд.	Одиноков		
Гл. спец.	Кореневский		
Рук. гр.	Нечипоренко		
Вед. инж.	Егорова		
Инженер	Лаптева		

Привязан

Инв. №

501-7-013.91 АС

Платформы пассажирские высокие из укрупненных элементов на незаглубленных фундаментах

Стадия	Лист	Листов
РП	23	

Узлы 11 ... 17

Гипропромтрансстрой

24988-01 36

Инв. № подл. | Подпись и дата | Взам. инв. №

Альбом 1

А - А

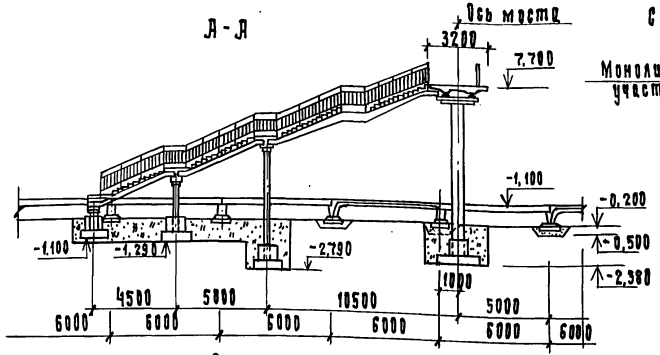

Сопряжение пешеходного моста с платформой шириной 7,5 м
План на отм. 1.100

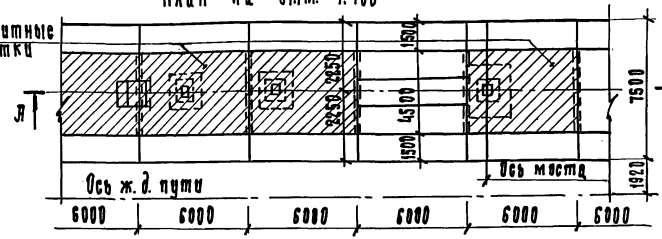

Сопряжение пешеходного моста с платформой шириной 9м
План на отм. 1.100

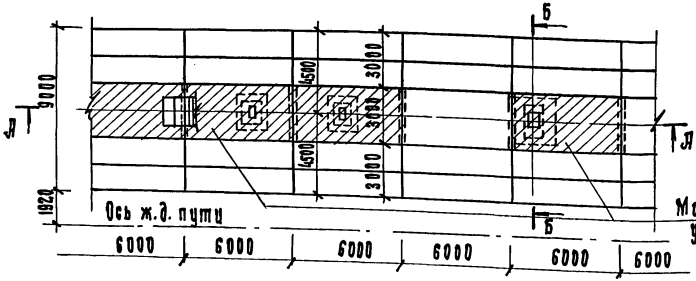

Сопряжение пешеходного моста с платформой шириной 6м.
План на отм. 1.100

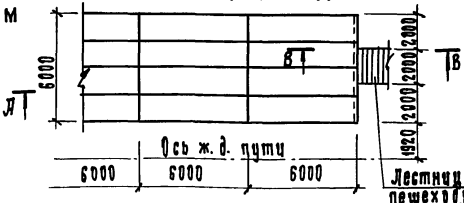

В - В

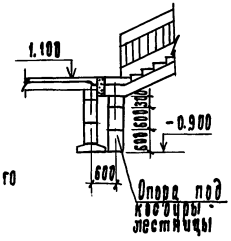

Б - Б

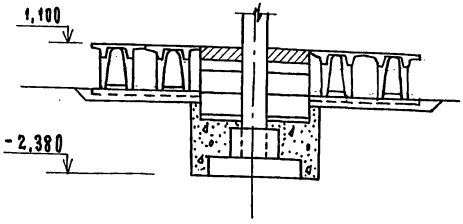

1. Устройство котлованов рекомендуется производить с креплением. Обратную засыпку производить непучинистым грунтом с уплотнением.

Привязан

Инв. N

Инв. N подл. | Подпись и дата | Взам. инв. N

ГИП	Силаева		501-7-013.91		АС
Н. контр.	Соколова		платформы пассажирские высокие из укрупненных элементов на незаглубленных фундаментах		
Нач. отд.	Обичкин				
Гл. спец.	Кореневский			Стадия	Лист	Листов
Рук. гр.	Нечипоренко			РП	24	
Вед. инж.	Егорова		схемы сопряжения промежуточных платформ с пешеходными мостами.	Гипропромтранестрой		
Инженер	Казакова					

Копир.

24988-01 37

Формат А3

Альбом 1

А - А

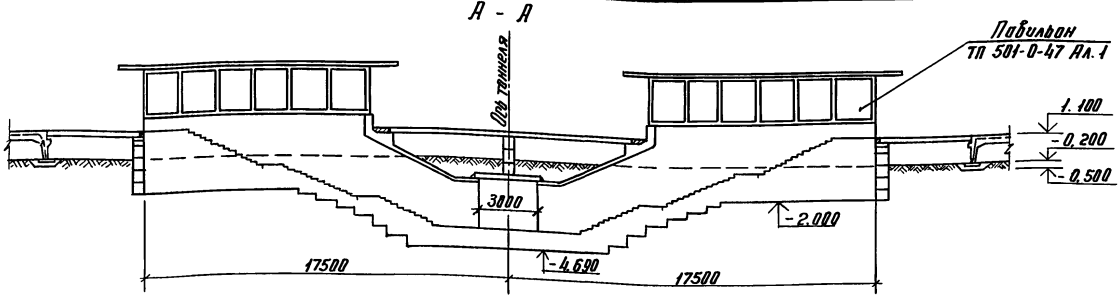

План на отм. 1.100

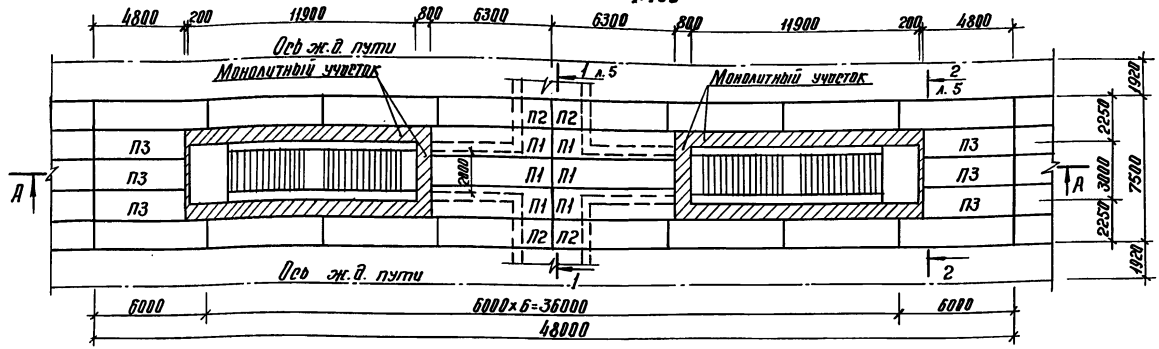

1. Замаркированные элементы покрытия платформ приняты по серии 1.141-1 вып. 63. Марки плит П1... П3 соответствуют ПК63.15-8АтVт, ПК60.15-8АтVт, ПК48.15-8АтVт.
2. В случае размещения стоек павильона и освещения на платформе применять элементы ЭВПП 60.15 с отверетиями. Пример устройства отверетий дан в альбоме 2 на листе КЖИ-01.005Б

Привязан

Инв. №

ГИП	Силаева		501-7-013.91 АС		
Н.контр.	Соколова		Платформы пассажирские высокие из укрупненных элементов на незаглубленных фундаментах		
Нач.отд.	Пайнаков			Стадия	Лист	Листов
Гл.спец.	Кареневский			РП	25	
Нач.гр.	Нечипоренко		Платформа шириной 7,5 м. Схема сопряжения платформ с пешеходными тоннелями.	Гипропромтранестрой		
Вед.инж.	Егорова					
Инженер	Козакова					

Копир. Рофф 24988-01 38 Формат А3

Инв.№ подл. | Подпись и дата | Взам. инв.№

Альбом 1

План на отм. 1.100

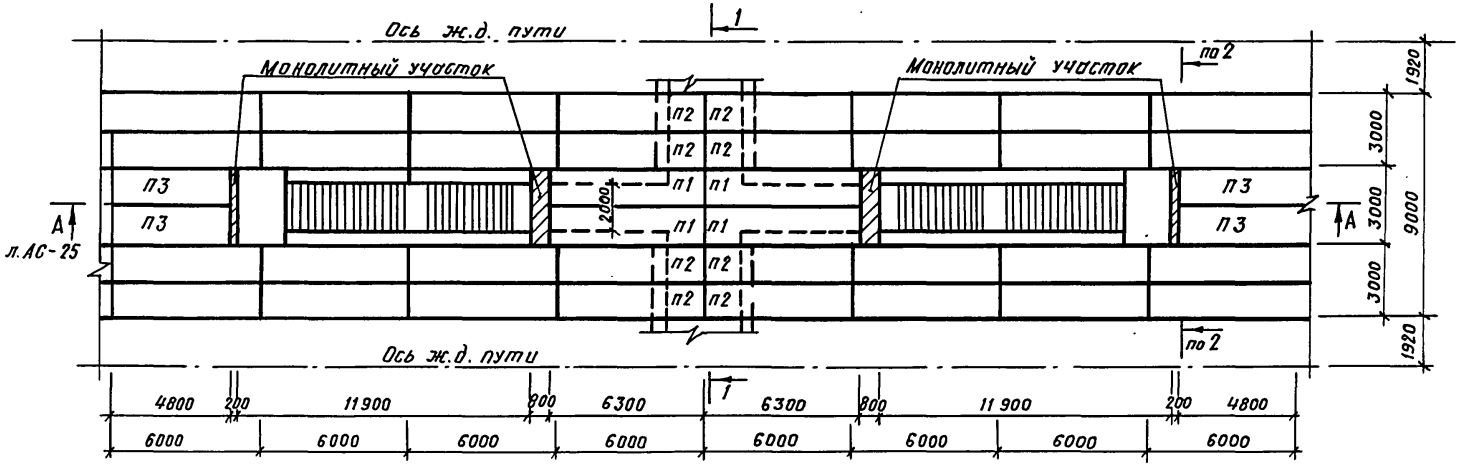

1 - 1

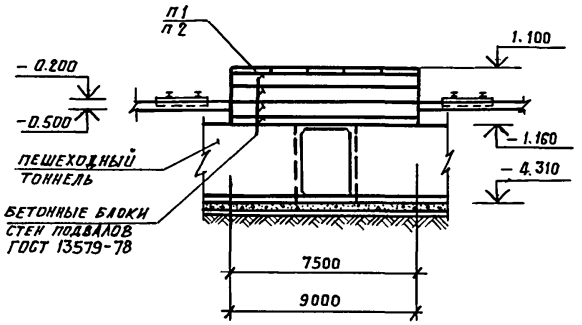

2 - 2

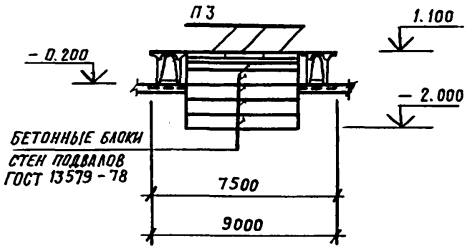

Примечания см. лист АС-25

			501-7-013.91 АС
			Платформы пассажирские высокие из укрупненных элементов на незаглубленных фундаментах
ГИП	Билаева		Стадия: РП; Лист: 26; Листов:
Н.контр.	Соколова		
Нач. отд.	Одинокова		
Гл. спец.	Кореневский		
Рук. гр.	Нечитренко		Платформа шириной 9.0 м. Схема сопряжения платформ с пешеходными тоннелями
Вед. инж.	Егорова		Гипропромтрансстрой
Инженер	Казакова		

Привязан

Инв. №

Инв. № подл. | Подпись и дата | Взамен инв. №

24988-01 39

Альбом 1

ТИПОВЫЕ ПРОЕКТНЫЕ РЕШЕНИЯ

Платформы пассажирские высокие из укрупненных элементов на незаглубленных фундаментах

Альбом 1

АСИ Монтажные изделия

Инв. N подл. | Подпись и дата | Взам. инв. N

Альбом 1

Обозначение	Наименование	Примечание
АСИ-01.00	Монтажная деталь МД-1	
АСИ-02.00	Монтажная деталь МД-5	
АСИ-03.00	Монтажная деталь МД-3	
АСИ-04.00	Монтажная деталь МД-4	

Инв. N подл. | Подпись и дата | Взам. инв. N

Инв. N

Привязан

501-7-013.91 АСИ

Платформы пассажирские высокие из укрупненных элементов на незаглубленных фундаментах

ГИП	Силаева	
Н. контр.	Соколова	
Нач. отд.	Иванов	
Гл. спец.	Кореневский	
Рук. гр.	Кочипоренко	

Стадия	Лист	Листов
РП		

Гипропромтрансстрой

Копир.

24988-01 40

Формат А4

Альбом 1

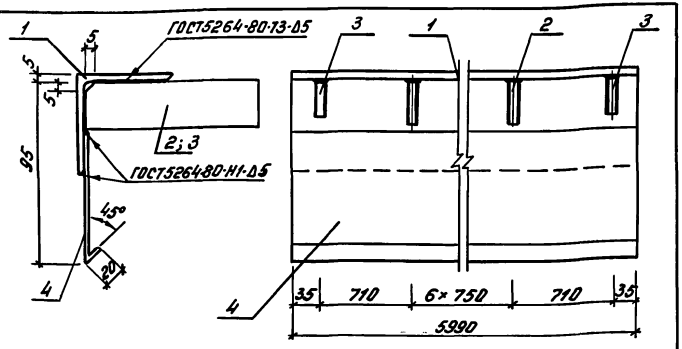

Формат	Зона	Поз.	Обозначение	Наименование	Кол.	Примечание
				Документация		
А3			ПЗ	Пояснительная записка		
				Детали		
Б.Ч.		1	АСН-01.01	Уголок 50×50×5-Б ГОСТ 8509-86 / С245 ГОСТ 27772-88; L=5990	1	22,62кг
Б.Ч.		2	.02	Лист 6×25×90-Б-ПН ГОСТ 19903-74 / С245 ГОСТ 27772-88	7	0,035кг
Б.Ч.		3	.03	Лист 6×19×9-Б-ПН ГОСТ 19903-74 / С245 ГОСТ 27772-88	2	0,08кг
Б.Ч.		4	.04	Лист 2×80×5990-Б-ПН ГОСТ 19903-74 / С245 ГОСТ 27772-88	1	17,52кг

Привязан

Инв. №

Взам. инв. № | Подпись и дата | Инв. № подл.

ГИП	Силаева		
Н.контр.	Соколова		
Нач.отд.	Одиноков		
Гл.спец.	Кореневский		
Нач.гр.	Нечипоренко		
Вед.инж.	Егорова		
Инженер	Лаптева		

501-7-013.91 АСН-01.00

Монтажная деталь МД-1

Стадия	Масса	Масштаб
РП	40,55 кг	1:2
Лист	Листов 1	

Гипропромтрансстрой

Копировал: Бар. Формат А4

Альбом 1

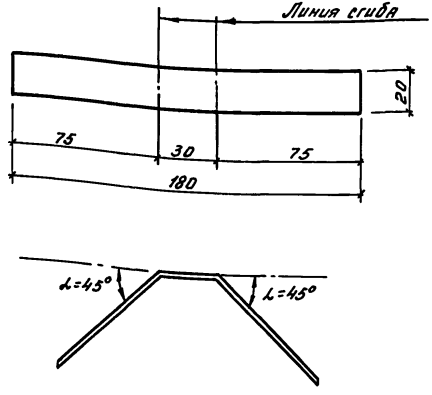

Привязан

Инв. №

Взам. инв. № | Подпись и дата | Инв. № подл.

ГИП	Силаева		
Н.контр.	Соколова		
Нач.отд.	Одиноков		
Гл.спец.	Кореневский		
Нач.гр.	Нечипоренко		
Вед.инж.	Егорова		
Инженер	Лаптева		

501-7-013.91 АСН-02.00

Монтажная деталь МД-5

Стадия	Масса	Масштаб
РП	0,17кг	1:2
Лист	Листов 1	

Лист 6×20×180-Б-ПН-Н ГОСТ 19903-74 / С245 ГОСТ 27772-88

Гипропромтрансстрой

Копировал: Бар. Формат А4

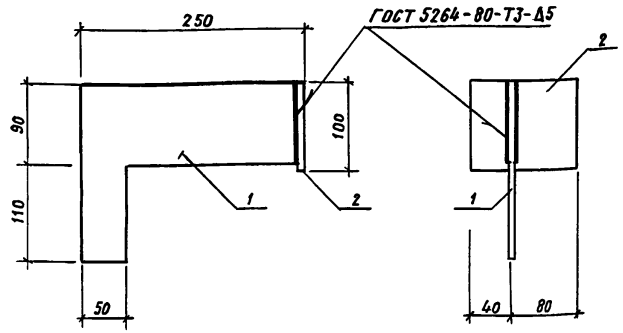

Формат	Зона	Поз.	Обозначение	Наименование	Кол.	Примечан.
				Документация		
А3			ПЗ	Пояснительная записка		
				Детали.		
Б4		1	АСИ - 03.01	Лист $\frac{6\times200\times244-Б-ПН\ ГОСТ\ 19903-74}{С\ 245\ ГОСТ\ 27772-88}$	1	2.30 кг
Б4		2	02	Лист $\frac{6\times100\times120-Б-ПН\ ГОСТ\ 19903-74}{С\ 245\ ГОСТ\ 27772-88}$	1	0,57 кг

Привязан

Инв. №

ГИП	Силаева		
Н.контр.	Соколова		
Нач.отд.	Одиноков		
Гл.спец.	Кореневский		
Рук.гр.	Нечипоренко		
Вед.инж.	Егорова		
Инженер	Лаптева		

501-7-013.91 АСИ - 03.00

Монтажная деталь МД-3

Стадия	Масса	Масштаб
РП	2.87кг	1:5
Лист	Листов 1	

ГИПРОПРОМТРАНССТРОЙ

Инв.№ подл. | Подпись и дата | Взам.инв.№

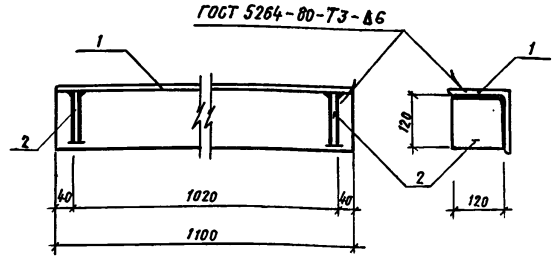

Формат	Зона	Поз.	Обозначение	Наименование	Кол.	Примечан.
				Документация		
А3			ПЗ	Пояснительная записка		
				Детали		
Б4		1	АСИ - 04.01	Уголок $\frac{140\times140\times10-Б\ ГОСТ\ 8509-86}{С\ 245\ ГОСТ\ 27772-88}$, ℓ=1100	1	23.65 кг
Б4		2	.02	Лист $\frac{10\times120\times120\ Б-ПН\ ГОСТ\ 19903-74}{С\ 245\ ГОСТ\ 27772-88}$	2	1.13 кг

Привязан

Инв. №

ГИП	Силаева		
Н.контр.	Соколова		
Нач.отд.	Одиноков		
Гл.спец.	Кореневский		
Рук.гр.	Нечипоренко		
Вед.инж.	Егорова		
Инженер	Лаптева		

501-7-013.91 АСИ - 04.00

Монтажная деталь МД-4

Стадия	Масса	Масштаб
РП	24.78кг	1:10
Лист	Листов 1	

ГИПРОПРОМТРАНССТРОЙ

Инв.№ подл. | Подпись и дата | Взам.инв.№

Альбом 1

Ведомость рабочих чертежей основного комплекта

Лист	Наименование	Примечание
1	Общие данные	
2	Планы бокового платформ с сетью поливочного водопровода	
3	План промежуточной платформы с сетью поливочного водопровода. Разрезы 1-1; 2-2	

Ведомость ссылочных и прилагаемых документов

Обозначение	Наименование	Примечание
	Ссылочные документы	
Серия 4.900-10	Альбом оборудования, фасонных	
	частей и арматуры для сетей	
	и сооружений водопровода и	
	канализации	
	Прилагаемые документы	
ВК. ВМ.	Ведомость потребности в материалах	

Основные показатели по чертежам водопровода и канализации

Наименование системы	Потребный напор на вводе, м	Расчетный расход м³/сут	м³/ч	л/с	при пожаре, л/с	Установленная мощность электродвигателей, кВт	Примечание
В1	10	0,31	0,31	0,40	—		для платформы шириной 3м
В1	10	0,46	0,46	0,40	—		для платформы шириной 4,5м
В1	10	0,61	0,61	0,40	—		для платформы шириной 6м
В1	10	0,77	0,77	0,40	—		для платформы шириной 7,5м
В1	10	0,92	0,92	0,40	—		для платформы шириной 9м

Общие указания

1. Поливочный водопровод прокладывается под плитами платформ с уклоном в сторону спускных кранов и ввода.
2. Рукав резиновый для полива хранится в кассовом здании.
3. В проекте принята 1 поливка в сутки.
4. Ввод водопровода и сеть на зимнее время опорожняются.
5. Поливочные краны приняты марки 15кч18р.

Типовой проект разработан в соответствии с действующими нормами и правилами.

Главный инженер проекта Силаева

Инв.№ подл. | Подпись и дата | Взам.инв.№

Привязан

Инв. №

501-7-013.91 ВК

Платформы пассажирские высокие из укрупненных элементов на незаглубленных фундаментах

			Стадия	Лист	Листов
ГИП	Силаева		РП	1	3
Нач.отд.	Кутурин				
Н.контр.	Соловьев				
Гл.техн.	Соловьев				
Нач.гр.	Марина		Общие данные		Гипропромтрансстрой
Инженер	Мочалова				

24988-01 43

Копировал: Бар. Формат А3

Альбом 1

План боковой платформы

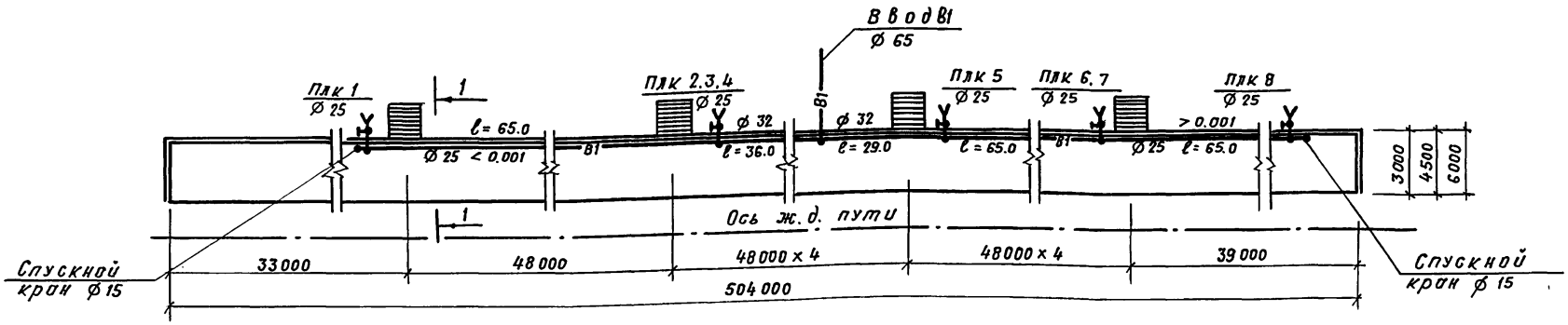

План боковой платформы с уширением

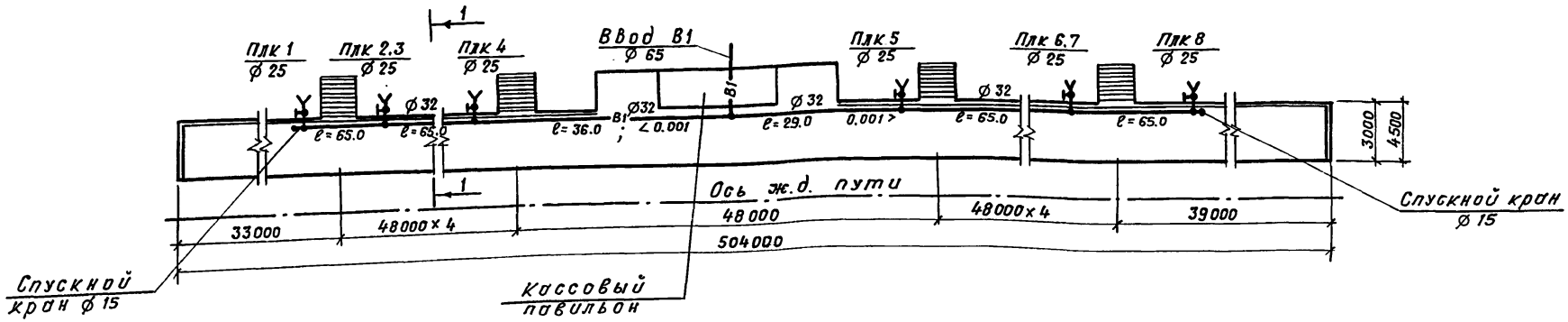

Привязан	ГИП	Силаева	
	Н. контр.	Соловьев	
	Нач. отд.	Кутурин	
	Гл. техн.	Соловьев	
	Нач. гр.	Марина	
Инв. №	Инженер	Мочалова	

501-7-013.91 ВК

Платформы пассажирские высокие из укрупненных элементов на незаглубленных фундаментах

Стадия	Лист	Листов
РП	2	

Планы боковых платформ с сетью поливочного водопровода

ГИПРОПРОМТРАНССТРОЙ

24988-01 44

Формат А3

Инв. № подл. | Подпись и дата | Взам. инв. № | В части АР | Нечипорсон

Альбом 1

План промежуточной платформы

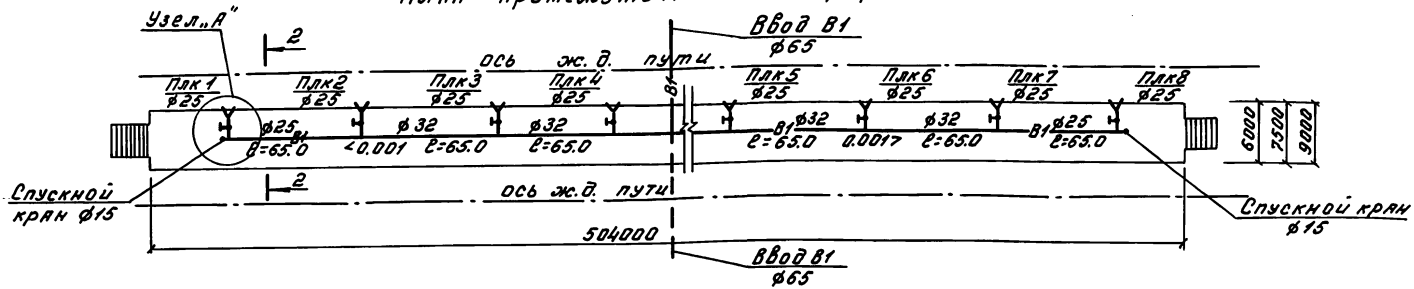

Разрез 1-1

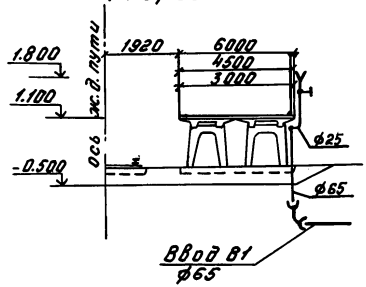

Разрез 2-2

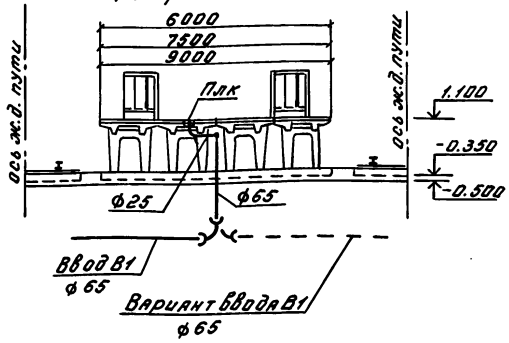

Узел „А"

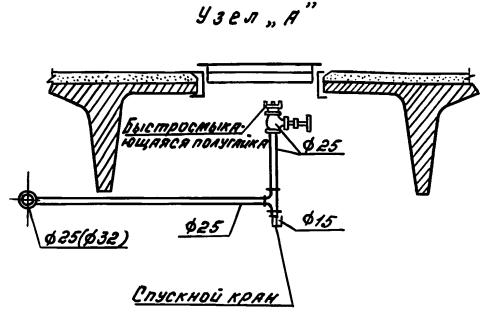

			501-7-013.91 ВК
			Платформы пассажирские высокие из укрупненных элементов на незаглубленных фундаментах
			Стадия: РП; Лист: 3; Листов:
Привязан	ГИП	Силаева	План промежуточной платформы с сетью поливочного водопровода. Разрезы 1-1, 2-2
	Н. контр.	Соловьев	Гипропромтранссетрой
	Нач. отд.	Кутурин	
	Гл. техн.	Соловьев	
	Нач. гр.	Маринв	
Инв. №	Инженер	Мочалова	

24988-01

45

Копировал: Бар. Формат А3

Подпись и дата | Взам. инв. №

Инв. № подл.

gost.e-ecolog.ru