Типовой проект

501-5-62.86

Здание поста электрической централизации до 150 стрелок

Стены из кирпича

С3-58-83

Альбом 1

Пояснительная записка. Технологические решения. Связь и сигнализация. Архитектурные решения. Конструкции железобетонные.

gost.e-ecolog.ru

Типовой проект

501-5-62.86

Здание поста электрической централизации до 150 стрелок

Стены из кирпича

С3-58-83

Альбом 1

Состав проекта:

Альбом 1	Пояснительная записка. Технологические решения. Связь и сигнализация. Архитектурные решения. Конструкции железобетонные.
Альбом 2	Внутренние водопровод и канализация. Отопление и вентиляция. Электроснабжение. Электрическое освещение. Силовое электрооборудование. Автоматизация отопления и вентиляции.
Альбом 3	Спецификации оборудования
Альбом 4	Сметы.
Часть 1	Объектная и локальные сметы (основное решение)
Часть 2	Локальные сметы (варианты)
Альбом 5	Ведомости потребности в материалах
Альбом 6	Показатели результатов применения научно-технических достижений в строительных решениях
Альбом 7	Проектная документация на перевод помещений 1 этажа для приспособления под ПРУ.

Примененные материалы: Типовые проектные решения 501-0-102 „Антенные устройства поездной и станционной радиосвязи для постов электрической централизации" и Типовой проект 907-2-221 Металлические трубы для отвода дымовых газов с температурой до +350°С.

Утвержден Министерством путей сообщения СССР
указание № А-32899 от 24.10.85
и введен в действие с 01.05.88

Разработан
проектным институтом
„Гипротранссигналсвязь"

Главный инженер института А.П. Гоголев

Главный инженер проекта Ю.И. Виноградов

Альбом 1

Типовой проект СЗ-58-83

Марка	Наименование	Стр.
	Содержание	2
	Пояснительная записка	3-12
	Технологические решения	
Т-1	Общие данные	13
Т-2	План расположения технологического оборудования на 1 этаже	14
Т-3	План расположения технологического оборудования на 2 этаже	15
Т-4	Экспликация технологического оборудования	16
Т-5	Расположение элементов кабельростов релейной	17
Т-6	Расположение элементов кабельростов релейной	18
Т-7	Расположение элементов кабельростов связевой	19
Т-8	Расположение элементов кабельростов кроссовой и подполья	20
Т-9	Узлы крепления кабельростов	21
	Связь и сигнализация	
СС-1	Общие данные	22
СС-2	План расположения слаботочных устройств на 1 этаже	23
СС-3	План расположения слаботочных устройств на 2 этаже	24
СС-4	Схема расположения слаботочных устройств	25
СС-5	Слаботочные устройства. Спецификация	26
	Архитектурные решения	
АР-1	Общие данные (начало)	27
АР-2	Общие данные (окончание)	28
АР-3	Схемы генеральных планов	29
АР-4	План 1 этажа (вариант плана с котельной)	30
АР-5	План 2 этажа	31
АР-6	Ведомость перемычек	32
АР-7	Спецификация перемычек	33
АР-8	Спецификации	34
АР-9	Фасад 1-6	35
АР-10	Фасад 6-1	36
АР-11	Фасады А-Д; Г-А	37
АР-12	Фасады 0/1-6; 6-0/1 (вариант с котельной)	38
АР-13	Фасады А-Д; Г-А (вариант с котельной)	39
АР-14	Разрезы 1-1; 2-2; 3-3	40
АР-15	Фрагменты планов 1, 2, 3, 4	41
АР-16	Фрагменты планов 5, 6	42
АР-17	Фрагмент фасада 1	43
АР-18	Детали планов	44
АР-19	Детали цоколя	45
АР-20	Детали цоколя. Обрамление ОС 15-15	46
АР-21	План полов 1 этажа	47
АР-22	План полов 2 этажа	48
АР-23	Экспликация полов	49
АР-24	План каналов 1 этажа	50
АР-25	Сечения каналов	51
АР-26	План пола аппаратной	52
АР-27	План кабельного подполья аппаратной	53
АР-28	Фрагменты релейной при питающей установке с нижним подключением кабеля	54
АР-29	План кровли. Вариант кровли с котельной	55
АР-30	Планы подвесных потолков	56
АР-31	Дымовая труба. План фундаментов и борова.	57
АР-32	Индивидуальные столярные изделия. Жалюзийные решётки.	58
АР-33	Индивидуальные столярные изделия. Дверь ШД-1	59
АР-34	Съёмные щиты пола	60
АР-35	Закладные изделия.	61
	Конструкции железобетонные	
КЖ-1	Общие данные	62
КЖ-2	План фундаментов	63
КЖ-3	Сечения фундаментов	64
КЖ-4	Сечения фундаментов (вариант сборных фундаментов с полами по перекрытию)	65
КЖ-5	Сечения фундаментов (вариант из бутобетона)	66
КЖ-6	Схемы расположения элементов перекрытий и покрытий	67
КЖ-7	Схема расположения элементов покрытия котельной	68
КЖ-8	Схема расположения элементов перекрытия на отм.- 0.600	[illegible]
КЖ-9	Монолитные участки Ум2÷Ум8	70
КЖ-10	Монолитные перекрытия	71
КЖ-11	Спецификация элементов монолитных участков Ум2÷Ум9 и монолитных перекрытий Пм1÷Пм7	72
КЖ-12	Каркасы Кр-1÷Кр6. Ведомость расхода стали на один элемент	73
КЖ-13	Схемы расположения элементов лестниц	74
КЖ-14	Фундамент ФОм1 под дизельгенератор ДГА-2-48м. Фундамент ФОм2	75
КЖ-15	Фундаменты под оборудование ФОм3, ФОм4, ФОм5, ФОм6	76
КЖ-16	Сетчатое ограждение	[illegible]
КЖ-17	Закладные изделия	

Инв. N

Привязан

501-5-62.86

Здание поста ЭЦ до 150 стрелок. Стены из кирпича

К. контр.	Булавская	[illegible]	25.04.85
Нач. отд.	Кочетков	[illegible]	01.05.85
ГИП	Виноградов	[illegible]	22.2.85
Гл. констр.	Заречнев	[illegible]	
Гл. разр.	Казаков	[illegible]	
Рук. гр.	Глебова	[illegible]	11.04.85
Ст. инж.	Шикалов	[illegible]	03.04.85

Стадия	Лист	Листов
Р		1

Содержание

МПС Гипротрансигналсвязь г. Ленинград

Инв. N подл. | Подпись и дата | Взам. инв. N

Альбом 1

Типовой проект 03-58-83

Общая часть

Типовой проект здания поста ЭЦ до 150 стрелок разработан по плану типового проектирования 1981г. в соответствии с техническим проектом, утвержденным МПС 15 июля 1981г.(заключение №27/150) и откорректирован по плану типового проектирования 1983 г. в соответствии с заданием МПС от 28.02.83г.

Характеристика здания

Класс сооружения - II

Степень долговечности - II

Степень огнестойкости - II

Категория производств по взрывной, взрыво-пожарной и пожарной опасности - В, Г, Д, Е.

Класс взрыво и пожароопасных зон помещений - В-Iб в верхней 1/3 части помещения аккумуляторной, П-I, П-IIа.

Группа производственных процессов по санитарной характеристике - Iа, Iб, IIд, IIг.

Проект здания поста ЭЦ до 150 стрелок со стенами из кирпича разработан на основе унифицированных схем служебно-технических зданий СЦБ и связи для строительства в летних условиях и применяется в I, II, III, IV климатических районах СССР с расчетной зимней (основное решение) температурой наружного воздуха минус 20°С, минус 30°С, минус 40°С, кроме районов вечной мерзлоты, районов с сейсмичностью выше 6 баллов и районов с просадочными грунтами. Строительство предусматривается на площадке со следующими природными условиями:

спокойный рельеф местности, территория строительства без подработки горными выработками;

грунты в основании непучинистые, непросадочные со следующими нормативными характеристиками: $\gamma^{II}_{0,93гр}$ (28°); C^{H} = 2,0 кПа (0,02 кгс/см²); E = 14,7 МПа (150 кгс/см²); γ_0 = 1,8 т/м³; Kr = 1,0

грунтовые воды отсутствуют;

снеговая нагрузка для III района - 0,98 кПа (100 кгс/м²);

ветровая нагрузка для I района - 0,26 кПа (27 кгс/м²).

При строительстве в районах с природными условиями, отличающимися от приведенных выше, проект необходимо скорректировать.

При строительстве здания в зимних условиях необходимо выполнять требования соответствующих глав СНиП.

Конструкции изделия из сборного железобетона приняты по каталогу Минтрансстроя 1982г.

Отметка пола I этажа принята „ 0,000", планировочная отметка земли - „ -0,600".

Проект разработан в двух вариантах: 1) с тепловым узлом / основное решение / при подключении к централизованным сетям теплоснабжения, 2) с котельной.

Габариты здания определены размерами технологических и вспомогательных помещений, перечень которых установлен на основании анализа существующих устройств СЦБ и связи. Взаимное расположение помещений обеспечивает возможность нормальной эксплуатации устройств СЦБ и связи.

В помещении аппаратной предусматривается размещение ПРУ.

Технологическая часть

Здание поста ЭЦ предназначено для размещения технологического оборудования электрической централизации ст. станции до 150 централизованных стрелок. Емкость технологических помещений по устройствам СЦБ определена из расчета применения маршрутно-релейной централизации блочной системы с кроссовым монтажом при соотношении количества централизуемых стрелок и светофоров 1:1,5 и является ориентировочной. В конкретных проектах емкость технологических помещений уточняется в зависимости от эксплуатационных особенностей станции и насыщенности ее техническими средствами. Сверх 150 централизованных стрелок предусмотрен 20% резерв емкости для размещения технологического оборудования на перспективное путевое развитие и телеуправления устройств ЭЦ.

В релейном помещении дано типовое размещение 98 стативов с блоками и реле, а также панелей питающей установки разработан вариант с неполным заполнением релейной (78 стативов) и выделением дополнительной комнаты.

В проекте даны варианты для случаев применения питающей установки как с верхним, так и нижним подключением кабелей.

Размеры аппаратного помещения предусмотрены с учетом ПРУ.

В помещении связевой размещено оборудование для устройств станционной распорядительной телефонной связи, двухсторонней парковой связи, станционной и поездной радиосвязи для дежурных поста ЭЦ, АТС на 100 номеров.

Устройство антенн станционной и поездной радиосвязи должно осуществляться путем установки мачты на крыше здания и отдельностоящей мачты вблизи здания поста согласно рекомендациям, приведенным в типовых проектных решениях 501-0-162 „Антенные устройства поездной и станционной радиосвязи для постов ЭЦ", ШР-3.

В помещении аккумуляторной предусмотрены контрольная батарея СЦБ, батареи станционной связи, АТС, стартерные и автоматики резервной электростанции.

В помещении резервной электростанции устанавливается автоматизированный дизель-генератор типа ДГА-2-4ДМ.

Проектом предусмотрена установка щитов ЩВП-73, на которых разделываются кабели питающих фидеров переменного тока и кабели, идущие из аккумуляторной к нагрузкам СЦБ постоянного тока.

На этом щите при необходимости с помощью выключателей можно быстро и надежно отключать одновременно все виды питания устройств СЦБ.

Ввод кабелей электроснабжения осуществляется в трубах (основной и резервный фидеры - каждый в своей трубе), отдельно от кабелей СЦБ и связи. Затем кабели электроснабжения подводятся к щиту выключения питания ЩВП-73.

Кабельные кабели СЦБ вводятся в подпольe, где укладываются на специальных конструкциях по стенам подполья и через щели в перекрытии подполья подводятся к стативам кроссовой. Для кабелей связи предусмотрен отдельный ввод.

Расстановка оборудования СЦБ и связи выполнена в соответствии с техническими указаниями по проектированию устройств СЦБ и связи на железных дорогах СССР.

Проектом предусмотрены телефонизация, часофикация, радиофикация и пожарная сигнализация.

Типовой проект разработан в соответствии с нормами и правилами и предусматривает мероприятия обеспечивающие взрывную, взрывопожарную и пожарную безопасность при эксплуатации здания.

Главный инженер проекта Ю.И. Вышградов

Главный инженер проекта привязывающей организации

Инв. № подл. | Подпись и дата | Взам. инв. №

привязан

Инв. №

				501-5-62.86 ПЗ	
Н. контр.	Биловская		01.07.86		
ГИП	Виноградов		30.07.86	Здание поста ЭЦ до 150 стрелок. Стены из кирпича. Пояснительная записка	Стадия: Р; Лист: 1; Листов: 10
ГИПразд.	Казаков		10.08.86		
ГИПразд.	Ярцикол				МПС Днепропетровское отд. Ленинград
ГИПразд.	Липинский		01.07.86		
ГИПразд.	Пятаков		30.07.86		

Штат обслуживания устройств СЦБ и связи.

№ п/п	Наименование профессий работающих	Группа производственных процессов	Количество человек		Примечание
			в максимальную смену	списочное	
1	ДСП	1а	2	8	
2	Оператор	1а	1	4	
3	Станционный диспетчер	1а	1	4	
4	Зав. ЭЦ	1а	1	1	
5	Старший электромеханик СЦБ	1б	1	1	
6	Электромеханик связи	1б	1	1	
7	Электромеханик СЦБ постовой	1б	1	1	
8	Электромеханик СЦБ напольный	IIд	7	7	
9	Электромонтер СЦБ напольный	IIд	7	7	
10	Кочегар	IIг	1	4	
11	Уборщица	1б	1	1	
	Итого		24	39	

Архитектурно-строительные решения.

Здание поста ЭЦ - двухэтажное, имеющее размеры в плане в осях 30х15м. Размеры и площади технологических помещений приняты на основе норм размещения оборудования.

Санитарно-бытовые помещения предусмотрены с учетом ведомости штатов обслуживающего технического персонала в соответствии с СНиП II-92-76. Высота помещений 1этажа 3,30м, 2 этажа 3,30 и 3,40м. Из каждого этажа запроектировано по 2 эвакуационных выхода.

Фундаменты под стены выполнены в двух вариантах: сборные из бетонных блоков по ГОСТ 13579-78 и бутобетонные /бут марки 100, бетон марки 75/.

Наружные стены надземной части здания выполняются из кирпича КРП 75/1480/15/ГОСТ 530-80 на растворе М25.

Наружные поверхности кирпичных стен облицовываются силикатным кирпичом под расшивку швов.

Заподлицо часть кладки стен облицовывается красным лицевым кирпичом. Толщина стен привязана в таблице в зависимости от температуры наружного воздуха на листе АР-14.

Дверные, оконные проемы перекрываются сборными ж.б. перемычками по серии 1.138-10, вып. 1,7.

Внутренние стены - из кирпича КР75/1650/15/ ГОСТ 530-80 на растворе марки 25.

Марки кирпича и раствора указаны для летних условий производства работ.

Перегородки приняты армированные кирпичные толщиной 120мм /сетка $\frac{4вр1-50}{4пр1-50}$ через 5 рядов кладки/. Возможно применение бетонных перегородочных камней по ГОСТ 6133-84 вместо армокирпичных перегородок.

Перекрытие над I этажом выполняется из сборных железобетонных плит по серии 1.141-1, вып. 59, 60.

Покрытие из сборных ж.б. плит по серии 1.141-1, вып. 59,60. Швы и открытые концы пустотных плит должны тщательно заделываться бетоном М100.

Кровля из 4-х слоев рубероида на битумной мастике /см. указания на листе АР-29/. Рулонный ковер защищается слоем гравия, втопленным в битумную мастику.

Уклон кровли - 2,0%.

Кровельные работы выполнять только в период плюсовых температур.

Водосток - внутренний с выпуском воды на отмостку и последующим выпуском в ливневую канализацию.

Полы приняты в соответствии с нормами технологического проектирования и СНиП II-B.8-71. Проектом предусмотрены полы 1 этажа по грунту и по перекрытию.

Лестницы - из сборных ж/бет. маршей по серии 1.251.1-4, вып. I и площадок по серии 1.252.1-4 вып. 1. Ступени и площадки с мозаичным покрытием.

Оконные заполнения - спаренные по серии 1.236-6, вып. 1 и 1.136,5-16, ч. 1,2.

Дверные заполнения по серии 1.136-10, 1-136.5-19, разд. 1,2.

Внутренняя отделка помещений принята по технологическим требованиям к помещениям зданий СЦБ и связи и приведена на листе АР-2.

По технологическим требованиям стены и потолки помещения аппаратной I этажа облицовываются звукопоглощающими перфорированными плитами. СН [illegible]

В коридорах 1,2 этажей для скрытия вентиляционных коробов запроектированы подвесные потолки по серии 1.215-1, вып. 1.

Рекомендуемые образцы цветовой отделки помещений поста ЭЦ приняты согласно указаниям СН 181-70 /см. таблицу/.

Таблица

цветового оформления помещений

Наименование помещений	Ориентация светопроемов на положение небосвода	Образцы световой отделки		
		Пол	Потолок	Стены
Коридоры, вестибюль, лестница, электростанция, аккумуляторная, комната приема пищи, служебные помещения, мастерская, связевая, релейная, кроссовая, регулировочная, аппаратная.	С; С-В; Ю; Ю-З	охра красная 18.1 / кобальт зеленый темный 8.1	белый / белый	охра светлая 22.5 / кобальт зеленый темный 8.5
Гардеробная, санузлы, душевые	С; С-В; Ю; Ю-З	охра красная 18.1 / охра красная 18.1	белый / белый	белый / белый
Помещение для установки котлов, тепловой узел, венткамера, котельная	С; С-В; Ю, С-В	кость жженая 0,3 / кость жженая 0,3	белый / белый	охра светлая 22.5 / кобальт зеленый темный 8.5

Наружная отделка стен выполняется облицовкой силикатным кирпичом с расшивкой швов, западающая кладка с облицовкой красным лицевым кирпичом. Цоколь оштукатуривается цементным раствором и окрашивается перхлорвиниловыми красками в темный цвет.

Привязан

Инв. № подл. | Подпись и дата | Взам. инв. №

Инв. №

Антикоррозийная защита строительных конструкций.

Антикоррозийная защита поверхностей ограждающих конструкций стен кабельного подполья, стенок подпольных каналов, соприкасающихся с грунтом, осуществляется битумной обмазкой за 2 раза или из холодных асфальтовых мастик от возможного воздействия среднеагрессивной среды.

При мокрых грунтах с среднеагрессивными грунтовыми водами стены и полы подполья защищаются оклеечными рулонными материалами /4 слоя изола или гидроизола/ с защитными устройствами.

При другой степени агрессивности грунтовых вод антикоррозийная защита ограждающих конструкций принимается по таблице 16 СНиП 2.03.11.

Для защиты строительных конструкций от воздействия сильноагрессивных сред /кислота/ полы в помещениях аккумуляторной, электролитной и шлюза выполнены из керамических кислотоупорных плиток на кислотоупорном растворе.

Поверхности стен, потолков покрываются трещиностойкими лакокрасочными покрытиями на основе хлорсульфированного полиэтилена, тиоколов и наирита.

Производство и приемка работ по антикоррозийной защите должно выполняться согласно СНиП III-23-76.

Краткое описание методов производства строительно-монтажных работ.

Строительно-монтажные работы по возведению здания производятся с максимальной механизацией трудоёмких процессов, способствующей сокращению сроков строительства, снижению стоимости строительно-монтажных работ, повышению производительности труда.

Основными транспортными средствами являются железнодорожные платформы, вагоны и автотранспорт.

Для погрузочно-разгрузочных работ применяются автомобильные краны грузоподъемностью до 5 тонн.

Производство земляных работ по планировке, рытью траншей и котлованов для фундаментов предусматривается механизированным способом, рытье котлованов и траншей выполняется экскаватором „обратная лопата" с емкостью ковша 0,5м³ в отвал или с погрузкой на автосамосвалы.

Планировка территории, обратная засыпка траншей и котлованов после возведения фундаментов, разравнивание оставшегося грунта производится бульдозером. Засыпка грунта за фундаменты выполняется с уплотнением.

Для выполнения строительно-монтажных работ рекомендуется применять инвентарные подмости на металлических стойках с подъемным настилом, приспособленные для многократного пользования, а так же разборно-переставную щитовую опалубку. Для монтажа сборных железобетонных и бетонных конструкций рекомендуется применять пневмоколесный кран марки КС-4362. Транспортировка кирпича должна выполняться на поддонах.

Получение растворов и бетонов предусматривать от централизованного бетонного узла.

Настилка полов, остекление, отделочные работы выполняются с применением средств малой механизации.

Указания производства работ в зимних условиях.

Строительные работы в зимних условиях должны производиться с соблюдением требований СНиП 2.03.01, СНиП II-B.8-71, СНиП III-15-76, СНиП III-17-78.

Лица, отвечающие за производство работ в зимних условиях, в обязательном порядке должны быть ознакомлены с перечисленными документами СНиП, настоящими указаниями и дополнительными указаниями проектной организации, выполнившей проект привязки к местным условиям о возможности применения железных конструкций.

По проектам, не имеющим такой надписи, производство работ в зимних условиях запрещается.

В проекте принято:

1. бетонирование монолитных железобетонных конструкций в утепленной опалубке с применением электропрогрева.

2. Кладку стен в зимних условиях допускается вести тремя способами:

1) на растворах с противоморозными добавками

2) замораживанием растворов;

3) прогревом кладки.

Панели перекрытий должны монтироваться немедленно после возведения стен очередного этажа с установкой всех анкеров, укладку панелей производить на растворе той же марки, на котором производить кирпичная кладка.

Заделку швов между панелями и между панелью и стеной производить цементным раствором марки не менее „100" с добавками, обеспечивающими приобретение раствором не менее 20% прочности до его замерзания.

В готовности объекта к периоду отопления должен быть составлен соответствующий акт.

Внутренний водопровод и канализация

Согласно СНиП II-30-76 в здании поста ЭЦ предусмотрен хозяйственно-питьевой водопровод, объединенный с противопожарным, горячее водоснабжение, хозяйственно-бытовая канализация и внутренние водостоки.

Водопровод

Для подачи воды в здание запроектирован 1 ввод диаметром 65 мм. На вводе устанавливается водомерный узел УВК-32.

Внутренняя сеть водопровода монтируется согласно СНиП III-28-75 из стальных водогазопроводных труб. Питьевая вода должна удовлетворять требованиям ГОСТ 2874-82. Необходимый напор на вводе водопровода составляет 13,5м; при пожаре - 18,0м.

При недостатке напора при пожаре в здании устанавливаются два насоса марки „К 20/18," один из которых - резервный. Пуск насоса - дистанционный от кнопок у пожарных кранов.

Привязан

Инв.№

Инв.№подл. | Подпись и дата | Взам.инв.№

Расчетные расходы воды на хозяйственно-питьевые нужды определены по СНиП II-30-76 и составляют:

секундный расход – 0,80 л/с /при пожаре-5,60 л/с/

часовой расход – 1,73 м³/ч

суточный расход-6,80м³/сут.

Канализация.

Отвод сточных вод от санитарных приборов предусматривается в наружную канализацию через два выпуска.

Сеть хозяйственно-бытовой канализации выполняется из чугунных канализационных труб по ГОСТ 6942.3-80.

Расчетный расход сточных вод определен согласно СНиП II-30-76 и составляет:

секундный расход-1,81 л/с

часовой расход – 1,50 м³/ч

суточный расход-4,10м³/сут.

Горячее водоснабжение

Для обеспечения горячим водоснабжением в проекте предусмотрена установка водоводяного водоподогревателя. Система горячего водоснабжения запроектирована из стальных водогазопроводных труб. Расчет расходов горячей воды произведен согласно СНиП II-30-76 и составляют:

1) при варианте с тепловым узлом

секундный расход-0,22 л/с

часовой расход- 1,24 м³/ч

суточный расход-2,12м³/сут.

2) при варианте с котельной

секундный расход- 0,22 л/с

часовой расход-1,61 м³/ч

суточный расход- 2,73 м³/сут.

Водостоки

Для отвода дождевых и талых вод с кровли запроектировано устройство внутренних водостоков с отводом воды через I выпуск на поверхность земли перед зданием.

Сеть внутренних водостоков проектируется из пластмассовых труб по ГОСТ 22689.3-77 и стальных бесшовных горячекатанных труб по ГОСТ 8732-78*. Отвод конденсата из систем внутренних водостоков предусматривается в сеть внутренней хозяйственно-бытовой канализации.

Расчетный расход дождевых вод с водосборной площадки определен согласно СНиП II-30-76 и составляет

$$Q_{расч.} = \frac{F \cdot q_{20}}{10000} = \frac{472,5 \times 80}{10000} = 3,20 л/с$$

Теплоснабжение

Теплоснабжение поста предусматривается от внешнего источника тепла.

Теплоноситель в тепловых сетях является вода с параметрами 95-70°. На вводе в здание устраивается тепловой узел.

Нагрузка на тепловой ввод составляет:

	Расчетная нагрузка Вт (ккал/ч)		
	– 20°С	-30°С	-40°С
Отопление	57360(49450)	66060(56950)	74070(63850)
Вентиляция	34450(29700)	43270(37300)	51270(44200)
Горячее водоснабжение	86300(74400)	86300(74400)	86300(74400)

Приготовление горячей воды предусматривается по закрытой схеме в секционном водоводяном водоподогревателе.

Разработан вариант с устройством пристроенной котельной.

Нагрузка на котельную составит:

	Расчетная нагрузка Вт (ккал/ч)		
	-20°С	-30°С	-40°С
Отопление	64900(55950)	74880(64550)	84160(72560)
Вентиляция	34450(29760)	43270(37300)	51270(44200)
Горячее водоснабжение	111780(93360)	111780(96360)	111780(86360)

Теплопроизводительность котельной при работе на бурых углях составляет 617120Вт (532000 $\frac{ккал}{ч}$) при работе на каменных углях – 716880Вт (618000 ккал/ч).

Резерв тепла в котельной при расчетных наружных температурах воздуха составляет:

t нар.°С	Резерв тепла в котельной Вт (ккал/ч)	
	бурые угли	каменные угли
-20°С	405990(349990)	505750 (435990)
-30°С	387190(331940)	486950 (417940)
-40°С	369910(318890)	469670 (404890)

В котельной установлено два котла „Универсал-6М" поверхностью нагрева 24,2 м², два циркуляционных насоса К 20/30 и два дутьевых вентилятора.

Удаление воздуха из системы осуществляется через вертикальный проточный воздухосборник в котельной и расширительный бак. Расширительный бак устанавливается в здании поста над лестничной клеткой.

Очистка дымовых газов осуществляется в золоуловливающей установке состоящей из дымососа и двух циклонов.

Дымосос и золоуловливающая группа установлены вне здания котельной.

Дымовые газы отводятся по трубе диаметром 630мм высотой 31м.

Топливоподача и шлакоудаление осуществляется при помощи узкоколейных вагонеток.

Отопление

Проект отопления разработан для нормальной климатической зоны с расчетными параметрами наружного воздуха минус 20°С, минус 30°С, минус 40°С.

Система отопления принята вертикальная двухтрубная с верхней разводкой.

В качестве нагревательных приборов приняты чугунные отопительные радиаторы М 140-АО и регистры из гладких труб.

Трубопроводы прокладываются вдоль стен открыто.

Трубопроводы, проходящие в каналах, трубопроводы теплоснабжения калориферов изолировать по листам 08-10; 08-11.

Дополнительная регулировка температуры внутреннего воздуха осуществляется трехходовыми кранами типа КРТ.

Расчетные температуры внутреннего воздуха приняты по санитарным нормам согласно СНиП II-92-76 и технологическим требованиям.

Вентиляция

Вентиляция помещений поста ЭЦ рассчитана на поддержание параметров внутреннего воздуха в пределах санитарных норм и запроектирована в соответствии с требованиями СНиП II-33-75 и технологическими требованиями.

Вентиляция технических и служебных помещений 1 и 2 этажей запроектирована приточно-вытяжная с механическим побуждением /системы ПI, ВI/.

Приточный воздух подаётся в верхнюю зону помещений от типовой приточной камеры 2ПК-10.

Предусматривается очистка воздуха от пыли, подогрев его в зимнее время калориферами, адиабатическое охлаждение в типовой оросительной секции ОПК-10.

В холодное время года предусматривается рециркуляция внутреннего воздуха.

Вентиляция аккумуляторной рассчитана на поддержание параметров внутреннего воздуха по содержанию серной кислоты 1мг/м³ и запроектирована приточно-вытяжная с механическим побуждением. Приточный воздух подается в верхнюю зону аккумуляторной от приточной камеры, в которой предусматривается очистка воздуха от пыли и подогрев его в зимнее время. Приточная система имеет резервный вентилятор. От этой системы предусмотрен подпор в тамбур-шлюз аккумуляторной.

Вытяжка запроектирована из верхней и нижней зон аккумуляторной и из нижней зоны электролитной вытяжным вентилятором, установленным на кровле здания. Предусмотрен резервный вентилятор для удаления водорода, выделяющегося при заряде аккумуляторов, запроектирована естественная вытяжка, как постоянно действующая.

Вентиляция резервной электростанции рассчитана на ассимиляцию тепловыделений, выделяющихся при работе дизель-агрегата и запроектирована приточно-вытяжная с механическим побуждением притока.

Приток осуществляется осевым вентилятором. Вытяжка через утепленную заслонку. Запроектировано автоматическое включение и выключение вентиляции от температурных датчиков.

Вентиляция санузлов и душей запроектирована естественная.

В мужской гардеробной запроектирована система вытяжной вентиляции от сушильных шкафов. Вытяжка осуществляется вытяжным вентилятором в кол-ве 25м³/ч от одного шкафчика /система В4/.

Вентиляция котельной естественная приточно-вытяжная. Приток наружного воздуха предусматривается за котлы. Вытяжка – через дефлектор.

Вентиляция венткамеры №1 приточно-вытяжная от общеобменной системы ПI, ВI.

Вентиляция венткамеры №2 - естественная с установкой дефлектора на крыше.

Электроснабжение.

По надежности электроснабжения пост ЭЦ является потребителем особой группы I категории.

Для обеспечения надежной и бесперебойной работы устройств электрической централизации и связи электроснабжение поста должно быть запроектировано от двух независимых источников электроэнергии напряжением 380/220В.

В качестве автономного источника электроэнергии в посту предусмотрена установка автоматизированного дизельгенератора типа ДГА-2-48М.

Вопросы внешнего электроснабжения поста ЭЦ решаются при привязке проекта.

Ввод кабелей внешнего электроснабжения производится отдельно от кабелей СЦБ и связи, при этом основной и резервный фидеры /каждый в своей трубе/ вводятся и разделываются на щите выключения питания типа ЩВП-73, устанавливаемом в кабинете 1 этажа и предназначенном для выключения питания поста в аварийных случаях.

Для присоединения питающих вводов от внешних источников и от ДГА, а также для учета расхода и распределения электроэнергии устанавливаются две вводные панели типа ПВ-60: одна /№1/, к которой, кроме внешних источников, присоединяется ввод от ДГА - для нагрузок СЦБ, связи и гарантированных осветительной и силовой нагрузок; другая /№2/, получающая питание только от внешних источников - для негарантированных осветительной и силовой нагрузок.

При исчезновении напряжения на обоих внешних вводах автоматически включается дизель-генератор, который обеспечивает электроэнергией только электроприемники, подключенные к вводной панели №1.

Инв.№подл. | Подпись и дата | Взам.инв.№

Привязан

Инв.№

Категория электроприемников поста по надежности электроснабжения и мощности, потребляемые постом, приведены в нижеследующей таблице.

Наименование нагрузки	Категория эл. приемника	Дизель-генератор			Внешнее электроснабжение						Всего		
					Вводная панель №1			Вводная панель №2					
		P кВт	Q кВАр	S кВА	P кВт	Q кВАр	S кВА	P кВт	Q кВАр	S кВА	P кВт	Q кВАр	S кВА
1	2	3	4	5	6	7	8	9	10	11	12	13	14
СЦБ с учетом 20% запаса сверх 150 стрелок	Особая группа I категории.	34,5	27,9	44,3	36,3	28,8	46,1	—	—	—	34,5	27,9	44,3
Связь		4,42	3,89	5,9	4,42	3,89	5,9	—	—	—	4,42	3,89	5,9
осветительная нагрузка гарантированного питания		7,92 / 8,3	3,38 / 3,5	8,67 / 9,02	7,92 / 8,3	3,38 / 3,5	8,67 / 9,02	—	—	—	7,92 / 8,3	3,38 / 3,5	8,67 / 9,02
Силовая нагрузка гарантированного питания		0,76 / 0,76	0,32 / 0,32	0,83 / 0,83	0,76 / 0,76	0,32 / 0,32	0,83 / 0,83	—	—	—	0,76 / 0,76	0,32 / 0,32	0,83 / 0,83
Осветительная нагрузка негарантированного питания	3	—	—	—	—	—	—	10,3 / 11,02	4,4 / 4,67	11,2 / 12,0	10,3 / 11,02	4,4 / 4,67	11,2 / 12,0
Силовая нагрузка негарантированного питания	3	—	—	—	—	—	—	16,42 / 23,92	12,3 / 17,94	20,5 / 29,9	16,42 / 23,92	12,3 / 17,94	20,05 / 29,9
Перевод стрелок	особая группа 1 категории	—	—	—	5,4	2,6	7,7	—	—	—	5,4	2,6	7,7
Всего при двухбатарейной системе питания		47,6 / 47,98	35,49 / 35,61	59,5 / 59,7	54,8 / 55,18	38,99 / 39,11	67,5 / 67,7	26,72 / 34,94	16,7 / 22,61	31,6 / 41,6	79,72 / 88,32	54,79 / 60,82	96,7 / 107,0

В числителе приведены мощности, потребляемые при варианте с тепловым узлом, в знаменателе – с котельной.

При максимальной нагрузке поста ЭЦ: $P_p = 88,32$ кВт, $Q_p = 60,82$ кВАр, $S = 107$ кВА, $\cos\varphi = 0,82$

При подключении конденсаторной установки мощностью 25 кВАр: $P_p = 88,32$ кВт, $Q_p = 35,82$ кВАр, $S = 96$ кВА, $\cos\varphi = 0,92$

Необходимость установки устройств компенсации реактивной мощности определяется при проектировании внешнего электроснабжения поста ЭЦ. Место для установки конденсаторной установки в релейной поста ЭЦ показано на листе Т-4.

Электрическое освещение.

Электроосвещение запроектировано общее /~220 В/, местное /36 В/ с питанием от щитков ЩГП, ЩК и аварийное /±24 В/ с питанием от стойки выпрямителей СВСП в связевой.

Для понижения напряжения предусмотрены ящики ЯТП с трансформаторами 0,25 кВА напряжением 220/36 В.

Нормируемые освещенности для отдельных помещений приняты в соответствии с нормами искусственного освещения объектов жел. дор. транспорта ОСТ 32.9-81.

Групповая сеть общего местного и аварийного освещения, а также тип светильников приняты в зависимости от назначения помещений.

Местное освещение для станков и верстака мастерской предусмотрено напряжением 36 В.

Аварийное освещение предусмотрено в релейной, тепловом узле, котельной, связевой, резервной электростанции, кроссовой, аккумуляторной и электролитной, лестницах и коридорах.

Лампы приняты 25 Вт напряжением 24 В типа Ж-24-25.

Включение аварийного освещения происходит автоматически при исчезновении переменного тока.

Привязан

Инв. №

Инв. № подл. | Подпись и дата | Взам. инв. №

Альбом I

Типовой проект С 3-58-85

Силовое электрооборудование

Питание силового электрооборудования мастерской и электродвигателей санитарно-технических устройств предусмотрено от щитков ЩРП №1, 2 и 3 и ЩК №1 и 2.

Силовая сеть выполняется кабелями марки АВВГ

Автоматизация отопления, вентиляции и кондиционирования воздуха.

1. В проекте предусматривается автоматизация следующих вентиляционных систем:

общей вентиляции, вентиляции аккумуляторной, вентиляции электростанций, вентиляции сушильных шкафов.

2. Для общей приточно-вытяжной вентиляции предусматривается: дистанционное управление из аппаратной;

автоматическое открытие рециркуляционного и закрытие вытяжного клапанов при температуре наружного воздуха ниже 10°С;

автоматическая защита калорифера от замораживания с отключением приточной камеры и открытием регулирующего клапана на теплоноситель при понижении температуры воздуха перед калорифером ниже 5°С и при понижении температуры обратной воды ниже 30°С.

3. Для вентиляции аккумуляторной предусматривается:

включение вентиляции вручную при входе в помещение;

автоматическое включение вентиляции при форсированном заряде аккумуляторных батарей, с блокировкой, не допускающей заряда батарей при отключенной вентиляции аккумуляторной.

4. Для вентиляции электростанции предусматривается:

включение вентиляции вручную из помещения электростанции;

автоматическое включение вытяжного вентилятора и открытие приточного клапана при температуре в помещении +35°С от датчика ДТКБ+35°С, отключение вытяжного вентилятора и закрытие приточного клапана при температуре+10°С от датчика ДТКБ+10°С.

5. Предусмотрено отключение всех вентиляционных систем при срабатывании пожарной сигнализации и включение системы пожаротушения при нажатии кнопок у пожарных кранов.

Заземление и зануление.

Заземление и зануление выполняются в соответствии с „Правилами устройства электроустановок" 1976г. и „Инструкцией по устройству сетей заземления и зануления в электроустановках" СН 102-76.

Заземлению и занулению подлежат:

металлические каркасы, корпуса и кожухи электрооборудования и металлоконструкции для их установки;

металлические кабельные конструкции;

металлические оболочки и броня кабелей;

стальные трубы электропроводки;

металлическая арматура светильников;

нулевая точка генератора ДГА и один из выводов 36В понижающих трансформаторов ЯТП;

металлические короба воздуховодов;

металлические каркасы стативов, щитов питающей установки, щита выключения питания, трансформаторы ТС, кабельные шкафы, пульты управления, выключное табло и другие электротехнические установки СЦБ, связи, радио.

В качестве заземляющих и нулевых защитных проводников используются нулевые жилы кабелей, нулевые рабочие и специально проложенные проводники, металлоконструкции обрамления каналов, шины заземления. Заземление нейтрали дизель-генератора, заземление оборудования СЦБ и связи, а так же повторное заземление нулевого провода выполняется на контур защитного заземления поста путём присоединения к щиту 3-х земель. От щитка 3-х земель, в помещении аппаратной, релейной, резервной электростанции, кроссовой, мастерской, котельной, вентпомещении и в кабельное подполье прокладывается магистраль заземления из стальной полосы 25×4 мм.

Заземление оборудования СЦБ и связи выполняется при монтаже и учитывается в разделах СЦБ и связи.

Согласно ГОСТ 464-79 и ВСН 129/ЦТ-77 на посту ЭЦ устанавливается 3 заземляющих устройства.

Необходимые заземляющие устройства выбираются по таблице 1 методических указаний И-103-80 „Устройство заземления для узлов и линий проводной связи, сооружений радиосвязи, и постов электрической централизации", разработанных Гипротрансигнализсвязь. Они должны отстоять от здания на 1,5м и друг от друга не менее 20м. Норма сопротивления заземляющих устройств, количество заземлителей и их конструкция зависит от удельного сопротивления грунта и рассчитываются согласно методическим указаниям.

Чертежи устройств наружного заземления заземления поста ЭЦ выполняются при привязке типового проекта в рабочем проекте.

Резервная электростанция.

Резервная электростанция предназначается для резервного питания устройств электрической централизации и связи при отключении внешних источников электроэнергии.

Для встроенной электростанции применен выпускаемый промышленностью дизель-генератор 2-ой степени автоматизации: ДГА-24-3 мощностью 4кВт предприятия п.я. М-5939.

В проекте приведены компоновка оборудования и увязка с питающими устройствами внешних вводов.

Электростанция является автономным источником электроэнергии и может непрерывно работать в течение 200часов без участия обслуживающего персонала, задача которого сводится лишь к своевременному заполнению топливом расходных баков.

Запуск электростанции и принятие нагрузки происходят автоматически при исчезновении напряжения на внешних вводах; остановка также автоматическая-при появлении напряжения на одном из вводов. Возможен также дистанционный и ручной пуск и остановка.

Прием нагрузки предварительно прогретым дизелем происходит не более чем за 25с при запуске с первой попытки.

В схемах увязки автоматической работы резервной электростанции с внешними вводами предусмотрена электрическая блокировка, исключающая подачу обратного напряжения в сети электроснабжающей организации. Это решение согласовано письмом Госэнергонадзора №17-58 от 7.09.79г.

При пропадании напряжения на внешних вводах автоматически отключаются контакторы вводов, запускается дизель-генератор и через 15-25с включается на нагрузку контакторами на щите автоматики дизель-генератора, которые своими блок-контактами блокирует цепи включения контакторов внешней сети.

Дизель-генератор обеспечивает непрерывную работу в течение 200 часов, для профилактики дизель-генератора необходим перерыв в работе не более 2 часов. При этом от аккумуляторов обеспечивается резерв питания реле поста ЭЦ в течение 2 часов, а красных ламп входных светофоров продолжительностью 12 часов; батарея связи обеспечивает резерв устройствам связи продолжительностью не менее 2 часов.

Привязан

Инв. №

Инв.№ подл. | Подпись и дата | Взам.инв.№

Основные технические данные установливаемого агрегата.

Индекс установки	ДГА-2-48М
Номинальная мощность, кВт	48
Моторесурс часов до подъёма поршня.	5000
до капитального ремонта	14000
Масса агрегата/сухая/, кг	2200
Габарит, мм:	
длина	3680
ширина	803
высота	1510

Генератор

Тип	ЕСС91-42
Мощность, кВт	50
Напряжение, В	400/230
Род тока	трехфазный переменный частотой 50 Гц
КПД	0,9
$\cos\varphi$	0,8
Возбуждение	самовозбуждение от полупроводниковых выпрямителей
Масса, кг	575

Двигатель

Обозначение по ГОСТ	64-12/14
Заводская марка	К657М
Тип	4-х цилинд. /4-х тактный бескомпрес./
Номинальная мощность, лс	80
Номинальное число оборотов в минуту	1500
Система охлаждения	Замкнутая с радиатором воздушного охлаждения
Топливо	Дизельное по ГОСТ 305-82 марки Л
Масло	по техническим условиям на дизели
Расход топлива, кг/ч.	15,2
Расход масла г/э л.с.ч.	5
Масса воды, заливаемой в дизель, кг	90
Масса масла, заливаемого в дизель, кг	25
Сухая масса дизеля, кг	1020
Масса наиболее тяжелой части/блока/, кг	360
Пуск	электростартером

Технологическая часть

В помещении электростанции располагаются: один дизель-электрический агрегат, устанавливаемый на фундаменте, топливно-масляный блок, щит автоматики, зарядные устройства для подзарядки батарей и бачок умягченной воды.

Аккумуляторные батареи автоматики и стартерные для агрегата ДГА-2-48М устанавливаются в аккумуляторной поста ЭЦ на общих стеллажах;

Снабжение дизеля топливом и маслом производится из расходных топливного и масляного баков, которые вместе с насосами и трубопроводами конструктивно объединены в топливно-масляный блок, централизованно изготовляемый трестом Трансэнергомонтаж. Блоки изготовляются для электростанции 48 кВт - с отсеком для масла емкостью 78л и топлива 360л.

Закачка масла и топлива в отсеки блока производится ручными насосами БКФ-2М, установленными на блоках, непосредственно из тары, для чего наружу выведены всасывающие трубопроводы в колодец забора топлива и масла.

Охлаждение дизелей агрегатов - водяное с принудительной циркуляцией.

Для приготовления умягченной воды, заливаемой в радиатор, в помещении электростанции устанавливается бак, ёмкостью 60 л, изготовляемый по чертежу на листе ЭС-9.

Для умягчения воды применяется хромпик по ГОСТ 2652-78 в количестве 5-10г на 1 литр воды.

Привязан

Инв. №

Инв.№ подл. | Подпись и дата | Взам. инв.№

Электрическая часть

Система автоматического управления, контроля и защиты дизель-генераторов серии ДГА-М обеспечивает следующие режимы работы:

1. Пуск и остановку дизель - генератора.
2. Прием нагрузки.
3. Защиту дизеля и генератора по аварийным режимам.
4. Обслуживание дизеля и генератора при работе.

Указанные режимы обеспечиваются щитами автоматики /ДГА/ и дополнительно навешенной на агрегат аппаратурой.

Автоматический пуск агрегата происходит в следующих случаях:

при поступлении сигнала на запуск дизеля с пульта управления устройствами ЭЦ или от кнопки пуска на щите автоматики,

при исчезновении напряжения на обоих вводах переменного тока.

В первом случае при наличии напряжения на вводах генератор на нагрузку не включается.

Нормальная остановка дизель-генератора происходит в случаях:

при поступлении сигнала на остановку дизеля с пульта управления устройствами ЭЦ или от кнопки на щите автоматики;

при появлении напряжения на одном из питающих вводов от внешних источников.

при этом нагрузка электростанции отключается мгновенно и дизель продолжает работать некоторое время вхолостую.

Аварийная остановка происходит в следующих случаях:

снижения напряжения на работающем генераторе ниже нормы или его полном исчезновении;

перегрузки генератора;

снижения давления масла в системе смазки ниже нормы;

снижения уровня воды в радиаторе ниже нормы;

повышения температуры воды в радиаторе выше допустимой;

при чрезмерном понижении или пропадании оперативного напряжения цепей управления;

повышения оборотов дизеля выше допустимого /для Д1 А/.

При поступлении команды на пуск дизель делает три попытки запуска, если после третьей попытки дизель не запустился, дальнейшие попытки прекращаются и команды не воспринимаются до разблокировки схемы.

Схемой автоматики предусмотрено содержание дизеля в прогретом состоянии, для чего вода и масло в нем подогреваются электронагревателями. При запуске непрогретого дизеля на нагрузку он не подключает последнюю до достижения необходимой температуры воды и масла.

Увязка автоматической работы электростанции с вводными питающими устройствами поста ЭЦ, осуществляется по следующему принципу:

пуск и включение на нагрузку происходит при исчезновении напряжения на всех питающих вводах, остановка - при появлении напряжения хотя бы на одном из них.

В посту ЭЦ предусмотрено дистанционное управление дизель-генератором с пульта управления, сигнализация положение дизельгенератора и необходимости подкачки топлива. Питание сигнальных цепей принято напряжением 24в от вводной панели СЦБ, где имеются цепи: С-сигнализация ровным светом, СМ-мигающим светом, МС-общий обратный провод.

При работе дизеля на нагрузку автоматически включается вентиляция помещения электростанции.

Хранение топлива

Хранение топлива и масла может производиться на общем складе горюче-смазочных материалов дистанции сигнализации и связи или в отдельном топливохранилище. Необходимость строительства отдельного топливохранилища определяется при привязке проекта.

Обязательно применение дизельного топлива марки Л по ГОСТ 305-82, имеющего температуру вспышки не менее 61°С.

Мероприятия по охране труда

1. Противопожарные и противовзрывные мероприятия.

Проект разработан в соответствии с противопожарными нормами проектирования зданий и сооружений СНиП II-2-80, ПУЭ-76, правил пожарной безопасности на железнодорожном транспорте.

Категории производств по взрывной, взрывопожарной и и пожарной опасности приняты по СНиП II-90-81, Указанию по определению категорий производств по взрывной, взрывопожарной и пожарной опасности СН 463-74, ПУЭ-76, Методике определения категорий производств МПС по взрывной, взрывопожарной и пожарной опасности № $\frac{\text{ЦНИИ}}{3527}$ -78, Указанию МПС № Н-23028 от 20 июля 1982г. В дополнение к пункту У.3.1. Руководства по определению категорий и классов пожаро-взрывоопасности основных производств предприятий и объектов железнодорожного транспорта" № $\frac{\text{ЦУО}}{3435}$ -77 с учетом характеристик и технологических процессов в помещениях здания поста ЭЦ.

Категорийность служебно-технических помещений по взрывной, взрывопожарной и пожарной опасности указана на планах этажей здания основных комплектов Т, АС, ОВ, ВК, ЭС, ЭО, ЭМ, АОВ.

Класс взрыва и пожароопасных зон помещений по взрывной, взрывопожарной и пожарной опасности указана на планах этажей здания основных комплектов ЭС, ЭО, ЭМ, АОВ. Степень огнестойкости строительных конструкций здания поста ЭЦ-II.

Каждый этаж здания имеет два эвакуационных выхода. Выход на кровлю по лестнице.

Согласно СНиП II-30-76 в здании предусмотрен противопожарный водопровод с установкой двух пожарных кранов в коридорах каждого этажа. Для случаев недостаточного напора в существующей сети водопровода проектом предусмотрена установка в помещении насосной пожарных насосов с гарантированным электропитанием их при отключенном электроснабжении здания.

В соответствии с „Руководством по определению категорий и классов пожаро и взрывоопасности основных производств предприятий и объектов железнодорожного транспорта", утвержденного МПС 15.04.77 № ЦУО-3435, в помещениях здания поста ЭЦ предусмотрена пожарная сигнализация, предназначенная для определения мест загорания по появлению дыма, подачи звукового и светового сигналов.

Тип пожарной станции ППС-1 с извещателями типа ДИП-1.

Пульт пожарной сигнализации установлен в помещении аппаратной с постоянным дежурством.

Помещения здания поста ЭЦ оборудуются первичными средствами пожаротушения согласно нормам оснащения противопожарным оборудованием и инвентарем зданий, сооружений, обустройств и подвижного состава железнодорожного транспорта №Г-15820 от 23.06.67.

Вопрос наружного пожаротушения решается при привязке проекта к местным условиям. Расход воды на наружное пожаротушение согласно СНиП 2.04.02-84, п. 2.14 таб. 5-10л/с

При отсутствии противопожарного водопровода наружное противопожарное водоснабжение осуществляется от двух резервуаров емкостью 2×50м³, размещаемых согласно СНиП 2.04.02-84 п.9.30. При привязке к местности проект должен быть согласован с отделом военизированной пожарной охраны железной дороги.

После окончания монтажа коммуникаций /вентиляционные короба, водопроводные и канализационные стояки, водостоки/ оставшиеся отверстия и проемы должны тщательно заделываться несгораемыми материалами / бетоном, раствором/.

Отверстия в перекрытиях и перегородках по окончании прокладки кабеля заделываются известковым раствором марки 1:4.

Привязан

Инв. №

Инв. № подл. | Подпись и дата | Взам. инв. №

2. Молниезащита здания.

Предусотрена в соответствии с СН 305-77.

Здание поста ЭЦ обеспечивается молниезащитой III категории с наложением на кровлю молниеприёмной сетки, к которой подключаются тоководы.

Тоководы присоединяются к наружному контуру заземления.

3. Техника безопасности.

Безопасность обслуживания обеспечивается:

защитай, отключающей поврежденные участки электросети; заземлением корпусов электрооборудования и конструкций, могущих оказаться под напряжением;

индивидуальными защитными средствами /резиновые коврики, перчатки, боты и др./;

применением пониженного напряжения 36в. для местнаго освещения и переносных электроприемников в помещениях с повышенной опасностью;

выполнением размеров проходов обслуживания электрооборудования в соответствии с ПУЭ;

осуществлением входа в аккумуляторную только после пуска вентиляций;

установкой вытяжнаго вентилятора и светильников в взрывобезопасном исполнении, вынесением выключателей в тамбур;

блокировкой для отключения зарядного тока при прекращении работы вытяжнаго вентилятора;

устройством в аккумуляторной, помимо приточно-вытяжной вентиляции, естественной вытяжки в соответствии с ПУЭ;

обеспечением обслуживающего персонала защитной спецодеждай;

оконные заполнения аккумуляторной являются легкосбрасываемой конструкции.

4. Производственная санитария.

В соответствии с СНиП II-92-76 в проекте предусотрены бытовые помещения, помещения питания.

Согласно штатам в посту ЭЦ работает 24 человека в смену или 39 человек в сутки, в том числе по группам производственных процессов: Iа - 5 человек, I б - 4 человека, IIд - 14 человек, IIг - 1 человек.

Для групп Iа, I б и IIд предусотрены 35 двойных шкафов для хранения всех видов одежды /из них 17 шкафов для мужчин и 18 шкафов для женщин/.

Для группы IIд предусотриваются 14 одинарных шкафов, оборудованных механической вентиляцией для сушки специальной одежды.

Для хранения чистай и загрязненной спецодежды предусотрена установка по одному двойному шкафу в мужской и в женской гардеробных

В гардеробных предусотрены установка ножной ванны, умывальников, устройства для сушки волос, в санузлах - электрополотенца.

Душевые запроектированы закрытого типа: для мужчин предусотрены 2 душевые сетки /3 человека в смену - группа I б и 9 человек в смену - группа IIд/;

для женщин 1 душевая сетка /1 человек в смену - группа I б и 5 человек в смену - группа IIд/.

Умывальники размещены в гардеробных по одному в каждой гардеробной. К умывальникам подводится горячая вода.

Убарных три с количеством унитазов 3 /2 мужских, 1 женский/.

В соответствии с нормами технологическаго обслуживания предусотрены комната приема пищи, кладовая уборочнаго инвентаря, встроенные шкафы.

В зданий поста запроектированы системы приточно-вытяжной вентиляции. Приточный воздух очищается от пыли на фильтрах и в холодный период года подогревается калориферами.

В районах с расчетной температурой наружнаго воздуха более 25°С в аппаратной устанавливается автономный кондиционер.

Для гашения шума вентиляционных установок предусотрена установка вентиляторов на виброизалирующем основании, установка шумоглушителей.

В аппаратной 1 этажа стены и потолки облицовываются звукоизоляционными материалами.

Искусственное освещение запроектировано согласно ОСТ 32-9-81 „Нормы искусственнаго освещения объектов железнодорожнаго транспорта."

Естественная освещённость соответствует СНиП II-4-79, что подтверждается расчетом.

Цветовая отделка помещений осуществляется, согласно указаниям СН 181-70.

Указания по привязке типового проекта.

При привязке типового проекта к конкретным условиям строительной площадки корректируются мероприятия по антикоррозийной защите строительных конструкций, данные о материале наружных стен и толщина утеплителя в зависимости от применяемых материалов, а также уточняются типы сборных железобетонных изделий, согласованные со строительной организацией, выполняющей строительство здания.

К типовому проекту должны быть приложены следующие материалы:

генплан с координатами здания и абсолютными отметками; данные о грунтах и грунтовых водах; скорректированные объёмы работ фундаментов, гидроизоляции; чертежи типового проекта должны быть откорректированы с учётом строительной площадки.

Привязан

Инв.№

Инв.№подл. | Подпись и дата | Взам.инв.№

Альбом 1

Типовой проект Сз-58-83

Ведомость основных комплектов рабочих чертежей

Обозначение	Наименование	Примечание
Т	Технологические решения	Альбом 1
СС	Связь и сигнализация	То же
АР	Архитектурные решения	"
КЖ	Конструкции железобетонные	"
ВК	Внутренние водопровод и	
	канализация	Альбом 2
ОВ	Отопление и вентиляция	То же
ЭС	Электроснабжение	"
ЭО	Электрическое освещение	"
ЭМ	Силовое электрооборудование	"
АОВ	Автоматизация отопления	
	и вентиляции	"

Ведомость рабочих чертежей основного комплекта Т

Лист	Наименование	Примечание
1	Общие данные	
2	План расположения технологического	
	оборудования на 1 этаже	
3	То же на 2 этаже	
4	Экспликация технологического	
	оборудования	
5	Расположение элементов кабельростов	
	релейной	
6	То же	
7	Расположение элементов кабельростов	
	связевой	
8	Расположение элементов кабельростов	
	кроссовой и подполья	
9	Узлы крепления кабельростов	

Основные данные и технико-экономические показатели типового проекта Сз-58-83 в сравнении с типовым проектом аналогом 501-196 (Сз-16)

Наименование показателей	Количество		Примечание
	Сз-58-83	ТП 501-196 Сз-16	
Вместимость, стативов	106	84	
Численность работающих, чел;	39	39	
в том числе рабочих	12	12	
Общая площадь, кв. м	784	630	
Площадь застройки, кв. м	501	355	
Строительный объем, куб. м	3824	3020	
Общая сметная стоимость, тыс. руб.	124,74	116,68	
в том числе строительно-монтаж-			
ных работ.	109,41	105,27	
Общая сметная стоимость			
на 1 статив, руб.	1177,73	1440,4	
Расход тепловой энергии			
на 1 статив, ккал/ч	1591,0	1468,5	
Расход эл энергии на 1 статив, квт	0,75	0,81	
Трудозатраты построечные			
на 1 статив, чел.-ч	147,1	205,3	
то же, на 1 млн. руб строительно-			
-монтажных работ, чел.-ч	141871	157978	
Расход основных строительных			
материалов на 1 статив:			
цемент, т	1,10	1,55	
металл, т	0,24	0,27	
лесоматериалы, куб. м	0,45	0,77	
стекло строительное, кв. м	0,85	1,40	
материалы рулонные кровельные			
и гидроизоляционные, кв. м	27,94	42,38	
асбоцемент, кв. м	0,30	0,38	
трубы пластмассовые, м	0,79	0,85	

Продолжение табл.

Наименование показателей	Количество		Примечание
	Сз-58-83	ТП 501-196 Сз-16	
Расход основных строительных			
материалов на 1 млн. руб.			
строительно-монтажных работ:			
цемент, т	1063,9	1197,0	
металл, т	231,2	209,9	
лесоматериалы, куб. м	433,0	567,0	
стекло строительное, кв. м	826,3	1077,3	
материалы рулонные кровельные			
и гидроизоляционные, кв. м	27067,1	32618,2	
асбоцемент, кв. м	289,6	299,3	
трубы пластмассовые, м	765,4	658,4	

Типовой проект разработан в соответствии с действующими нормами и правилами и предусматривает мероприятия, обеспечивающие взрывную, взрывопожарную и пожарную безопасность при эксплуатации здания.

Главный инженер проекта Ю.И.Виноградов

Главный инженер проекта привязывающей организации

Инв. № подл. | Подпись и дата | Взам. инв. №

Инв. №			
Н. контр.	Булавская		
Нач. отд.	Лысоченко		
ГИП	Виноградов		
Вед. инж.	Нейтельбаум		

привязан

501-5-62.86 Т

Здание поста ЭЦ до 150 стрелок
Стены из кирпича

Стадия	Лист	Листов
Р	1	9

Общие данные

МПС Гипротранссигналсвязь г. Ленинград

Альбом 4

Типовой проект СЗ-58-85

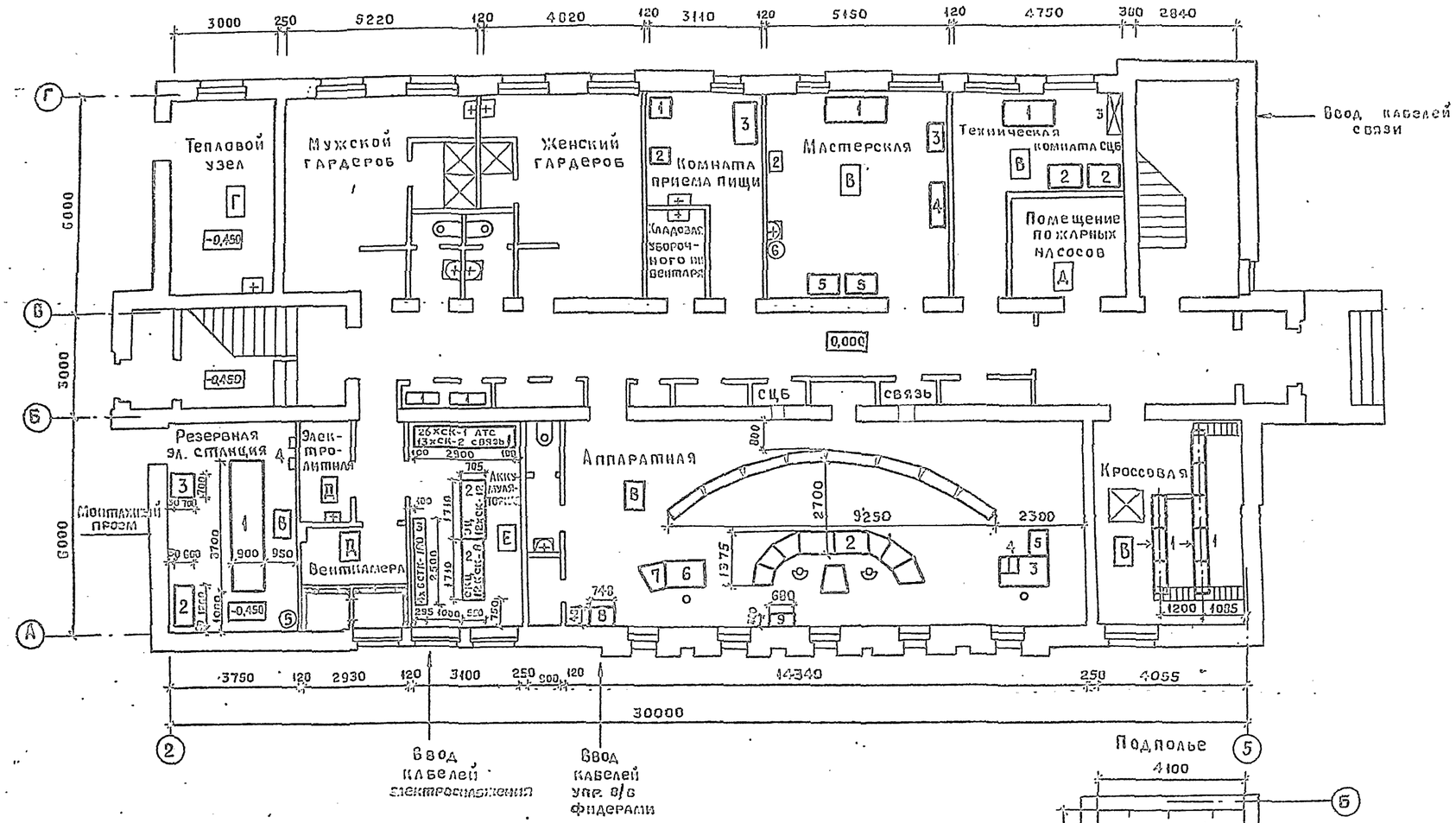

Длинный лист смотреть совместно с листом Т-4

Привязан						501-5-62.86 Т	
						Здание поста ЭЦ до 150 стрелок. Стены из кирпича	
							Стадия: Р; Лист: 2; Листов: 1
			Н. контр	Булавская		План расположения технологического оборудования на 1 этаже	ЦПС Гипротранссигналсвязь г. Ленинград
			Нач. отд.	Лысоченко			
			ГИП	Виноградов	01.04.85		
Инв. №			Вед. инж.	Гейтельбаум			

Инв. № подл. | Подпись и дата | Взам. инв. №

Типовой проект 82-50-83 Альбом 4

План расположения технологического оборудования на 2 этаже

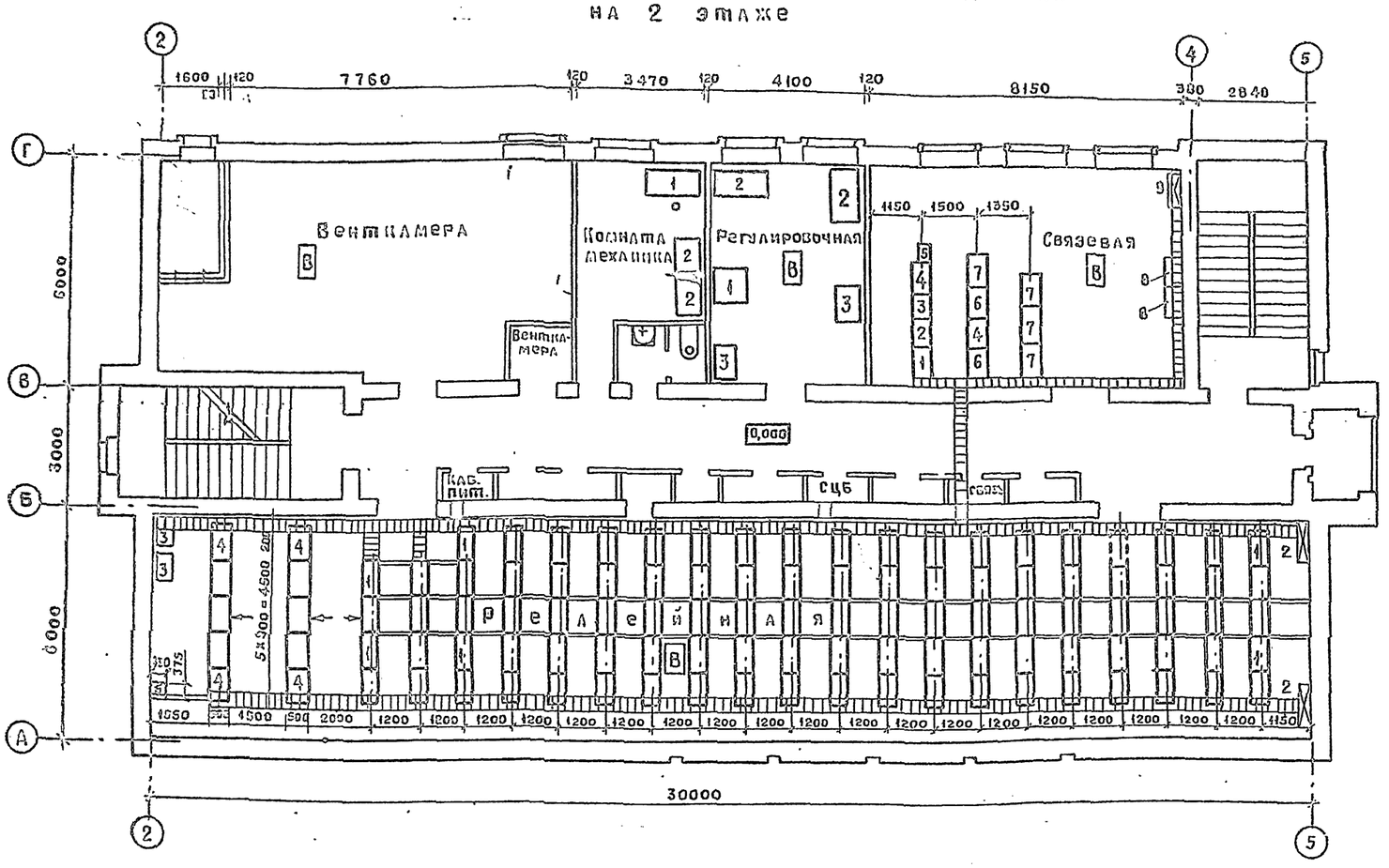
Вентилятор
Комната механика
Регулировочная
Связевая
Вентиляционная
Кабельный ввод
Кабельный ввод
Релейная
Кабельный ввод
Кабельный ввод
Кабельный ввод

Альбом 1

Типовой проект СЗ-58-83

Марка, поз.	Обозначение	Наименование	Кол	Примечание
		1 этаж		
		Кроссовая		
1	СККМУ-75	Статив кроссовый	8	
		Аппаратная		
1	по проекту	Табло выносное	1	
2	по проекту	Пульт-манипулятор	1	
3		Стол оператора	1	
4	ПДО	Пульт оператора КАСС-ДСП	2	
5	РУОП-1	Охранно-пожарная радио-		
		изотопная установка.	1	
6		Стол станционного диспетчера	1	
7	СПМ-1	Секция связи	1	
8	по проекту	Шкаф дистанционного		
		управления фидерами.		
		АБ и ПЭ	1	
9		Пульт управления привода-		
		ми разъединителей.	4	
		Аккумуляторная		
1	ГОСТ 1226-82	Стеллаж однорядный двухъ-		
	ДС-1-2	ярусный.	1	
2	ГОСТ 1226-82	Стеллаж двухрядный одно-		
	ДС-2-1	ярусный.	2	
3	ГОСТ 1226-82	Стеллаж однорядный одно-		
	ДС-1-1	ярусный.	1	
		Резервная электростанция		
1	ДГА-2-48М	Автоматизированная дизельге-		
		нераторная установка	1	
2	ДГА-48-72М	Топливно-масляный блок	1	
3	ЩДГА-Б	Щит автоматики	1	
4	ВСЛ-6А	Выпрямитель селеновый	2	
5		Бак для воды емкостью 60л.	1	

Марка, поз.	Обозначение	Наименование	Кол.	Примечание
		Коридор		
1	ЩВП-73	Щит выключения питания	2	
		Комната приема пищи		
1		Холодильник бытовой	1	
2		Стол с электроплиткой	1	
3		Стол	1	
		Мастерская		
1		Верстак	1	
2		Станок заточный настольный	1	
3		Станок настольный сверлильный		
		с ручной подачей.	1	
4		Станок токарно-винторезный	1	
5		Шкаф	1	
6		Дистиллятор	1	
		Техническая комната СЦБ		
1		Стол	1	
2		Шкаф	2	
3	ШКП-69	Шкаф кабельный	1	
		2 этаж		
		Релейная		
1	СРКМ-75 и	Статив релейный и	98	
	СРБКМ-18-75	релейно-блочный	(78)	
2	ШКП-69	Шкаф кабельный	2(0)	
3	ТСЗ	Трансформатор силовой	2	
4	по проекту	Панели питающей установки	10	
5	по проекту	Конденсаторная установка	1	

Марка, поз.	Обозначение	Наименование	Кол.	Примечание
		Комната механика		
1		Стол	1	
2		Шкаф	2	
		Регулировочная		
1		Стенд унифицированный.		
		для проверки блоков	1	
2		Стол	2	
3		Шкаф	2	
		Связевая		
1	СДО	Стойка дополнительного обору-		
		дования для ЖР-У-СС	1	
2	СДО	То же, с дополнительными бло-		
		ками.	1	
3	СДО	Стойка дополнительного обо-		
		рудования для поездной ра-		
		диосвязи.	1	
4	ШРВ	Шкаф релейно-вводный	2	
5	СВСП-24/20	Стойка полупроводниковых		
		выпрямителей	1	
6	ШРС	Шкаф распорядительной		
		связи.	2	
7	РУС	Стойка распорядительно-		
		усилительная.	4	
8	ЕСК400Е III W	Учрежденческая автома-		
		тическая телефонная		
		станция системы		
		„Кросспойнт" на 100		
		номеров.	1	
9	ШКП-70	Шкаф кабельный	1	
		Техническая комната		
2	ШКП-69	Шкаф кабельный	(2)	

В скобках указано количество при варианте с неполным заполнением релейной.

При применении панелей питающей установки с нижним подключением кабеля количество кабельных шкафов в релейной, указанное в спецификации, следует увеличить на 2.

Технологическое оборудование для устройств ЭЦ и связи определяется проектом электрической централизации для каждой конкретной станции, а его стоимость и монтаж в типовой проект здания не входят.

Инв. № подл. | Подпись и дата | Взам. инв. №

Привязан

Инв. №

Н. контр.	Булавская		28.06.85
Нач. отд.	Лысоченко		
Гип	Виноградов		01.04.85
Вед. инж.	Тейтельбаум		

501-5-62.86 Т

Здание поста ЭЦ до 150 стрелок. Стены из кирпича

Стадия	Лист	Листов
Р	4	

Экспликация технологического оборудования

МПС Гипротрансигналсвязь г. Ленинград

Альбом 1

Типовой проект Сз-58-83

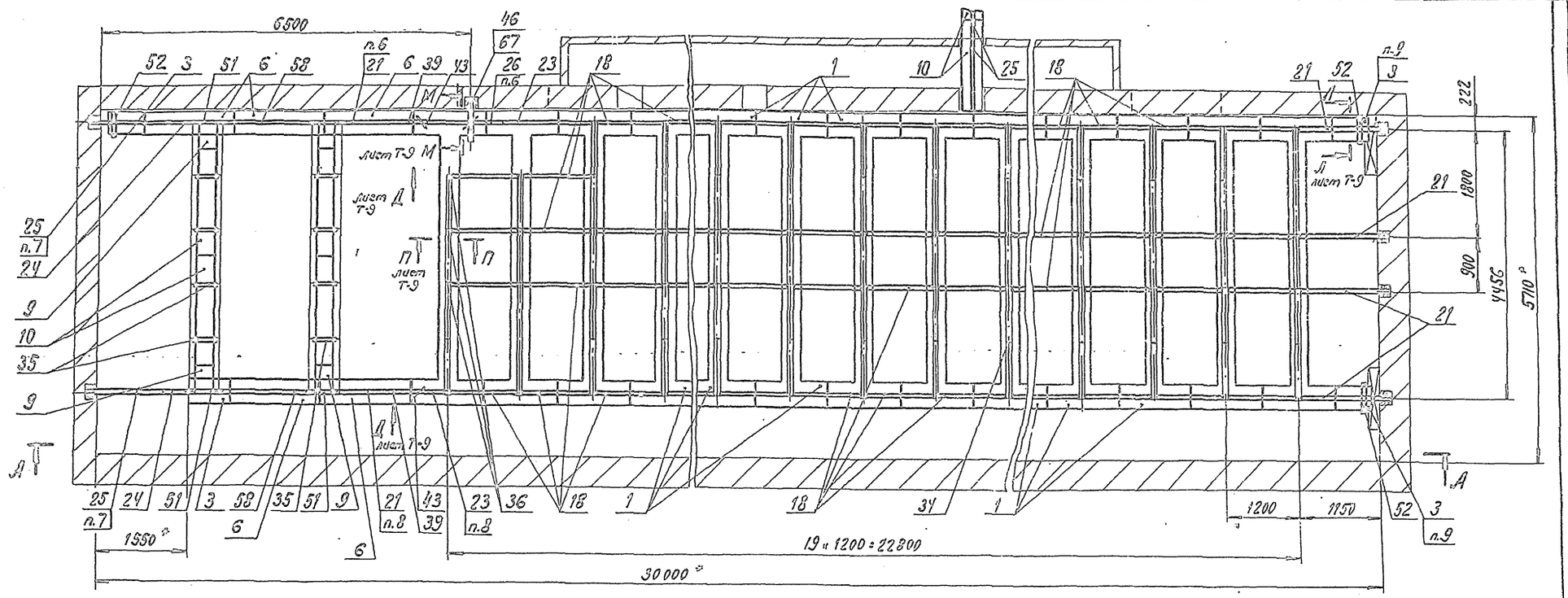

А-А

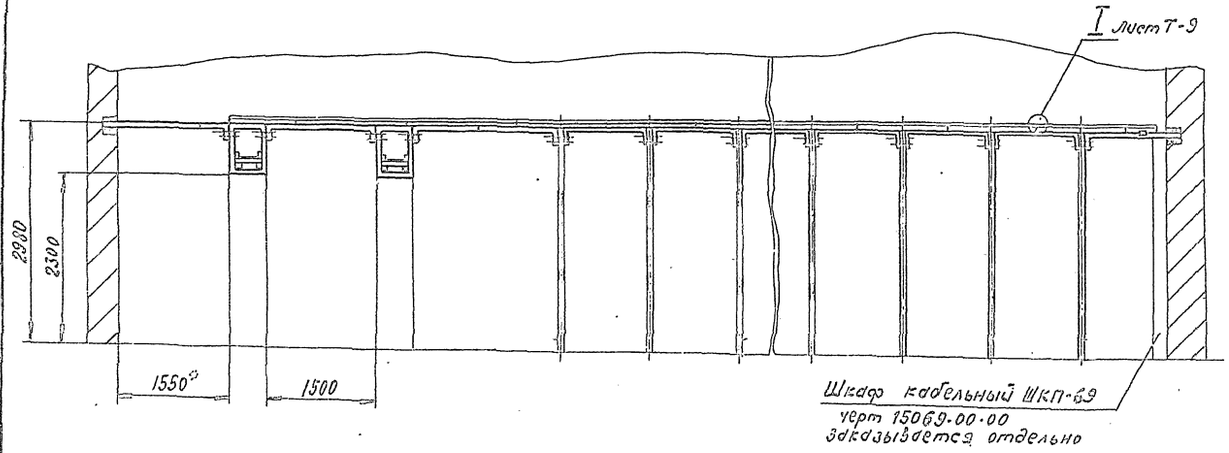

1. *Размеры для справок.
2. Позиции на чертеже указаны по спецификации 16072-00-00 „Элементы унифицированных кабельростов типовых постов ЭЦ".
3. Количество и типы элементов кабельростов определяются по „Ведомости элементов", представляемой проектной организацией в соответствии с методическими указаниями И-80-76, И-82-77, И-94-78.
4. Звенья кабельростов соединить между собой скрепками при монтаже.
5. Кабельрост ряда стативов К1 поз. 1 собирается из двух звеньев К5 и двух звеньев К10 с помощью скрепок при монтаже.
6. Распорки поз. 21 и 26 обрезать по месту, просверлить по два отверстия Ф9 мм. для соединения их накладкой НЗ поз. 39.
7. Распорки поз. 25, 26 обрезать по месту и разделать концы для заделки в ниши. Ниши заделать цементным раствором.
8. Распорки поз. 21 и 23 обрезать по месту, просверлить по два отверстия Ф9 мм для соединения их накладкой НЗ поз. 39.
9. Звенья кабельростов поз. 3 и 4 обрезать по месту.
10. После монтажа кабельростов восстановить покрытие в поврежденных местах нитроэмалью НЦ-132К серой ГОСТ 6631-74 „V. УХЛ4.
11. При полной комплектовке масса кабельростов - 1000 кг.

					501-5-62.86			
					Здание поста ЭЦ до 150 стрелок. Стены из кирпича			
Привязан		Н. контр.	Булавская			Стадия	Лист	Листов
		Нач. отд.	Гозин			Р	5	
		ГИП	Виноградов					
		Рук. гр.	Лапина		Расположение элементов кабельростов релейной	МПС Гипротрансигналсвязь г. Ленинград		
		Инж.	Сахарова					
Инв. №		Инж.	Куликова					

Инв. № подл. | Подп. и дата | Взам. инв. №

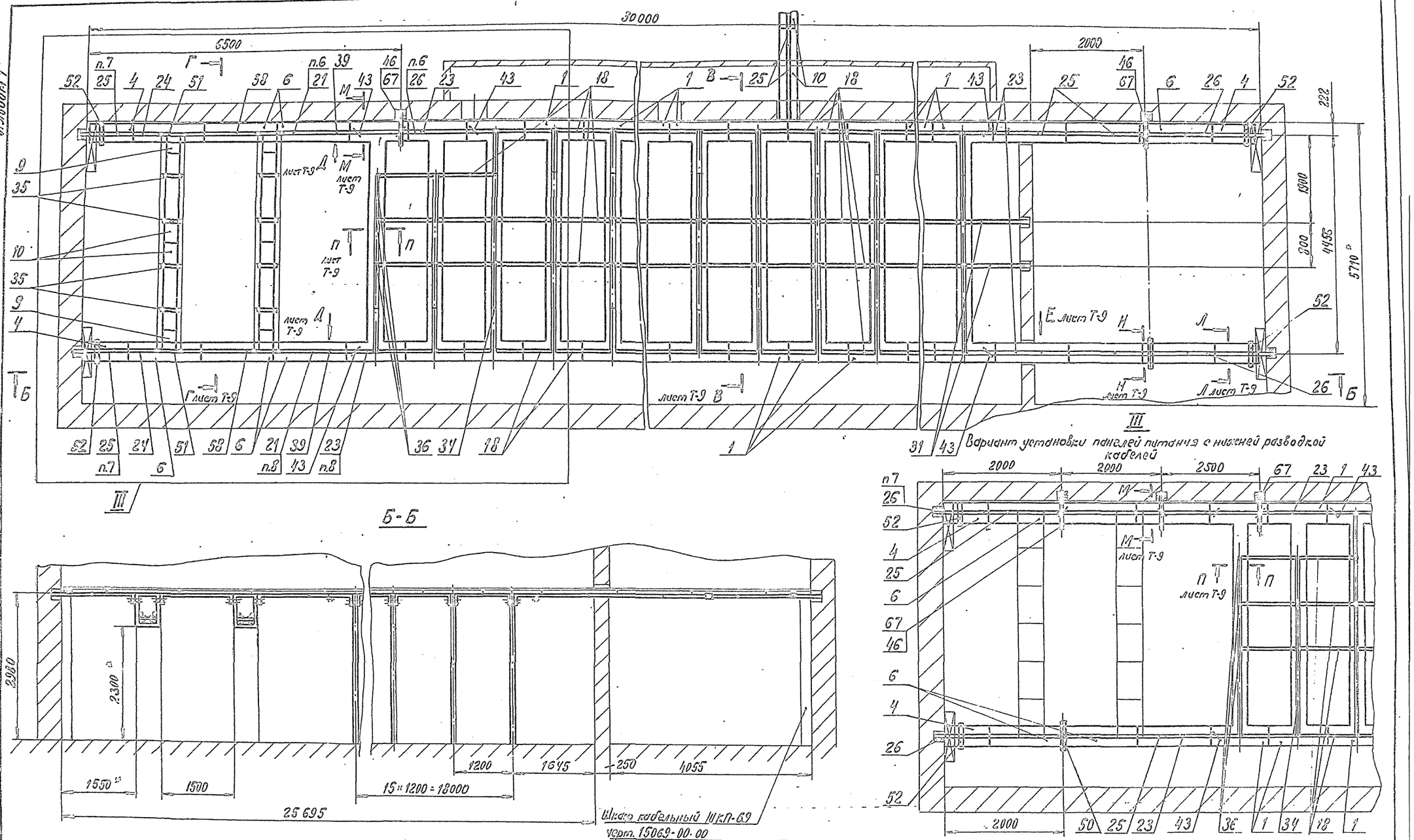

				501-5-62.86			
				Здание поста ЭЦ до 150 стрелок. Стены из кирпича			
Привязан	Н.контр.	Булавская			Стадия	Лист	Листов
	Нач.отд.	Гозун			Р	6	
	ГИП	Виноградов					
	Рук.гр.	Лапина		Расположение элементов кабельростов релейной	МПС Гипротранжигнальсвязь г. Ленинград		
	Инж.	Семикина					
Инв. №	Инж.	Куликова					

Альбом 1

Типовой проект СЗ-58-83

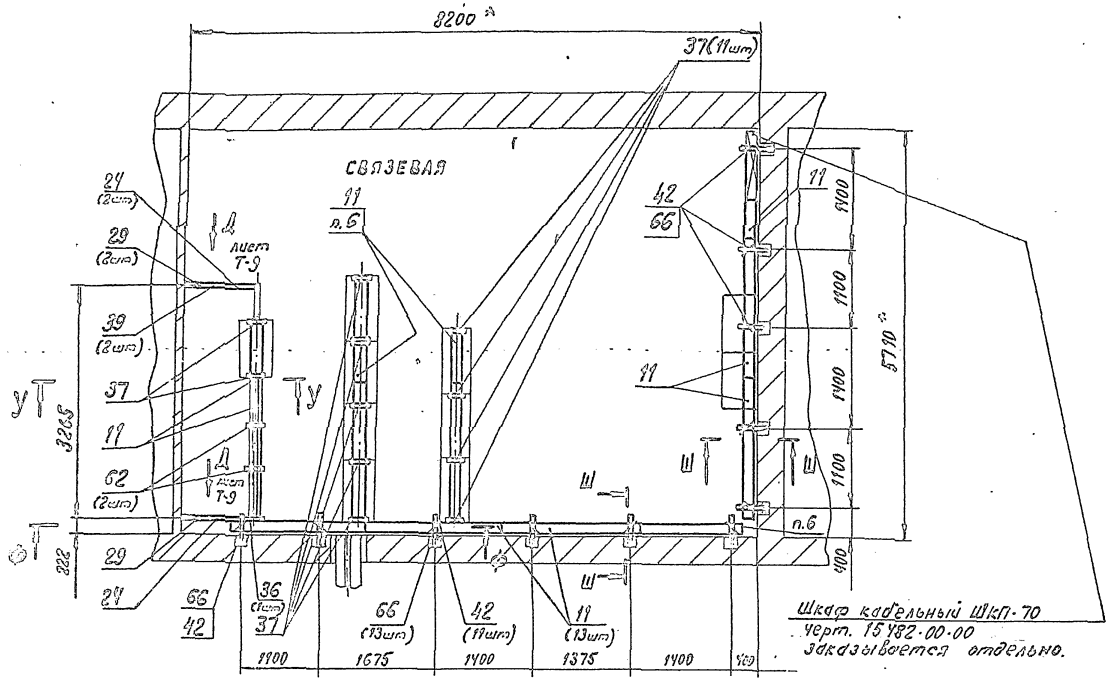

Ш-Ш

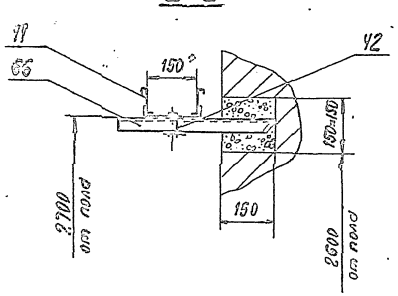

У-У

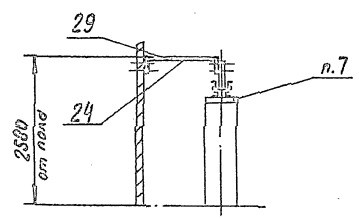

Ф-Ф

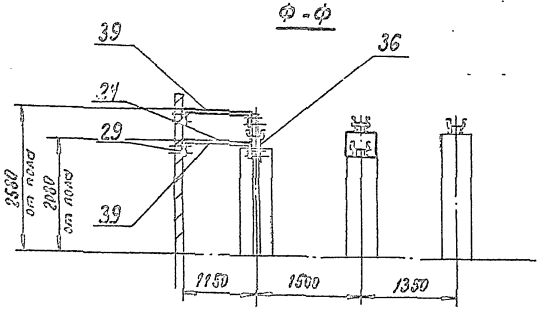

1. Размеры для справок.
2. Позиции на чертеже указаны по спецификации 16072-00-00 „Элементы унифицированных кабельростов типовых постов ЭЦ".
3. Количество и типы элементов кабельростов определяются по „Ведомости элементов", представляемой проектной организацией в соответствии с Методическими указаниями И-80-76, И-82-77 и И-94-78.
4. Аппаратуру в рядах крепить между собой болтами по месту.
5. Звенья кабельростов соединить между собой скрепками при монтаже.
6. Звенья кабельростов обрезать по месту.
7. Скобы поз. 37 установить на аппаратуре в одном уровне, для чего по месту изготовить переходные конструкции для выравнивания ряда по высоте.
8. Распорку поз. 24 обрезать по месту и просверлить два отверстия ⌀9 для соединения с распоркой поз. 24 с помощью накладки поз. 39.
9. Кронштейны поз. 66 закрепить в стене. Ниши заделать цементным раствором.
10. После монтажа кабельростов восстановить покрытие в поврежденных местах нитроэмалью НЦ32К серой ГОСТ 6631-74 ⌀ V. УХЛ4.
11. При полной комплектовке масса кабельростов - 118 кг.

Привязан	Н. контр.	Булавская		28.05.85	501-5-62.86 Т
	Нач. отд.	Гозун		28.07.85	Здание поста ЭЦ до 150 стрелок. Стены из кирпича
	ГИП	Виноградов		11.04.85	Стадия: Р; Лист: 7; Листов:
	Рук. гр.	Лапина		28.05.85	Расположение элементов кабельростов связевой
	Инж.	Семикина		28.05.85	МПС Гипротрансигналсвязь г. Ленинград
Инв. №	Инж.	Куликова		28.05.85	

Инв. № подл. | Подпись и дата | Взам. инв. №

Альбом 1

Типовой проект Сз-58-83

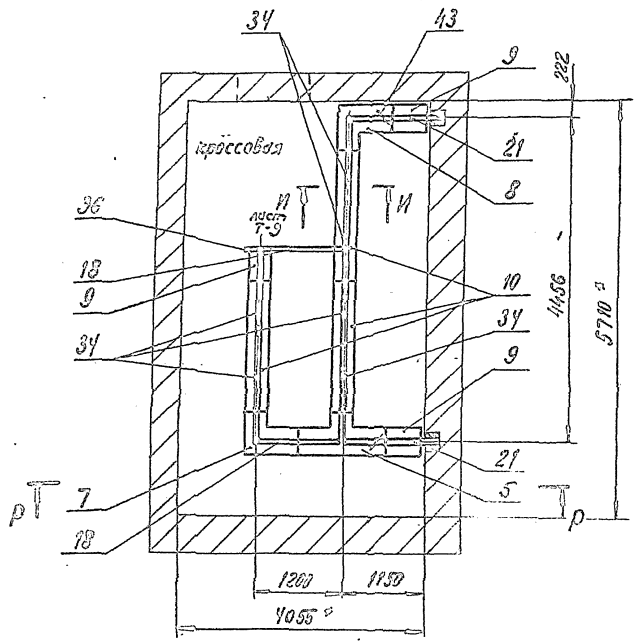

Подполье

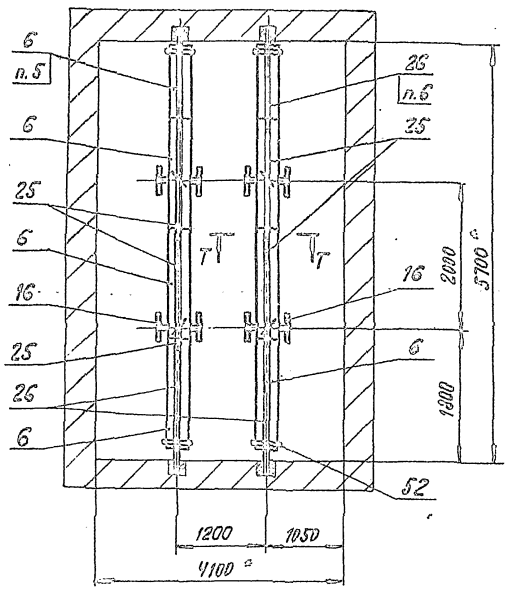

р-р

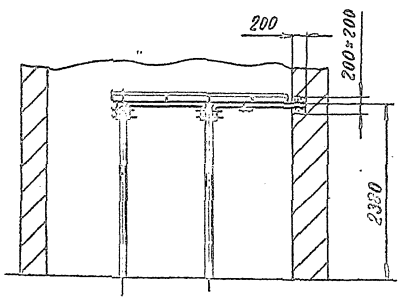

Т-Т

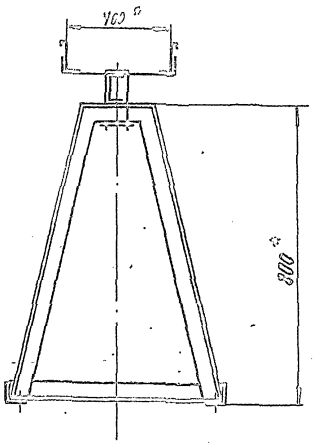

1. Размеры для справок.
2. Позиции на чертеже указаны по спецификации 16072-00-00 „Элементы унифицированных кабельростов типовых постов ЭЦ".
3. Количество и типы элементов кабельростов определяются по „Ведомости элементов", представляемой проектной организацией в соответствии с Методическими указаниями И-80-76, И-82-77, И-94-78.
4. Звенья кабельростов соединяются между собой скрепками при монтаже.
5. Звено кабельроста поз. 6 обрезать по месту.
6. Распорки поз. 26, закрепляемые в стене, обрезать по месту и разделать концы. Ниши заделать цементным раствором.
7. После монтажа кабельростов восстановить покрытие в поврежденных местах нитроэмалью НЦ-132 К серой ГОСТ 6631-74 ⁰. V. УХЛ 4.
8. При полной комплектовке масса кабельростов кроссовой - 62,0 кг, подполья 158,5 кг.

				501-5-62.86 Т			
				Здание поста ЭЦ до 150 стрелок. Стены из кирпича			
Привязан	Н. контр.	Булавская			Стадия	Лист	Листов
	Нач. отд.	Гозун			Р	8	
	ГИП	Виноградов					
	Рук. гр.	Лапина		Расположение элементов кабельростов кроссовой и подполья	МПС Гипротрансиграмма г. Ленинград		
	Инж.	Семикина					
Инв. №	Инж.	Куликова					

Инв. № подл. | Подп. и дата | Взам. инв. №

Альбом 1.

Типовой проект Сд-80-83

В-В повернуто, лист Т-6

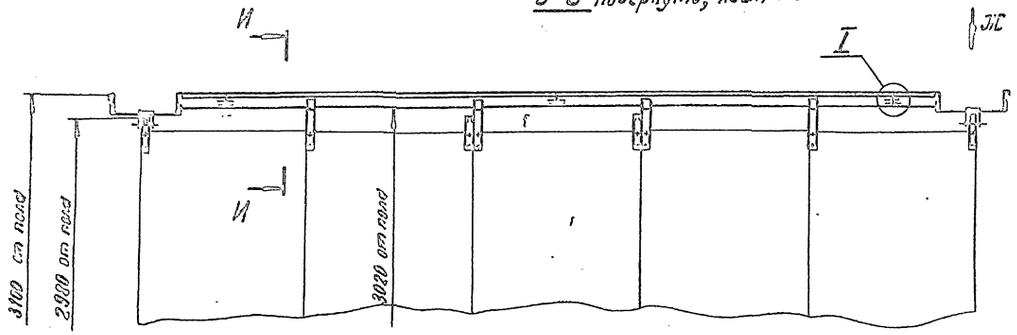

Вид Ж

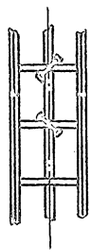

М-М повернуто, лист Т-5, Т-6

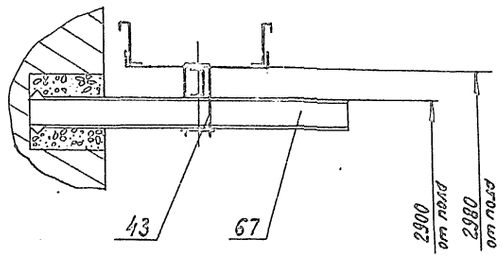

Г-Г повернуто, лист Т-6

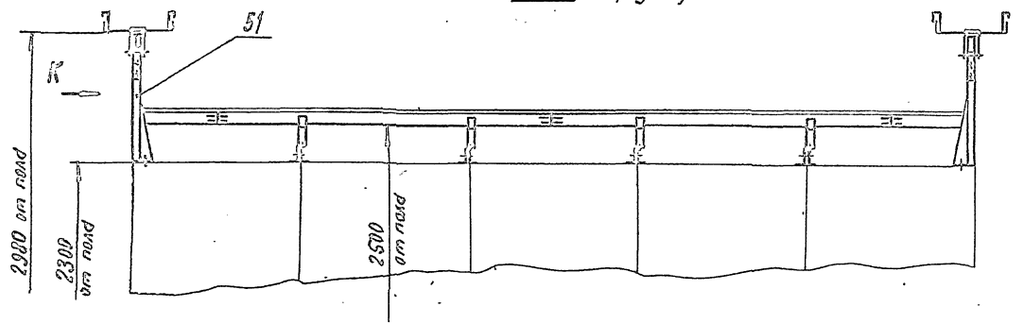

Л-Л повернуто, лист Т-5, Т-6

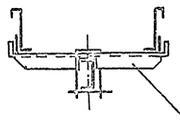

I лист Т-5

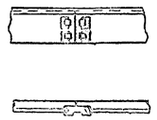

Вид Е повернуто, лист Т-6

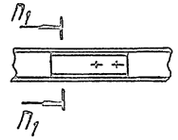

Вид Д лист Т-5, Т-6, Т-7

П1-П1

Н-Н повернуто лист Т-6

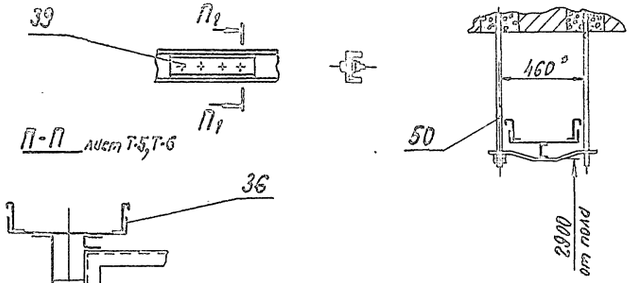

П-П лист Т-5, Т-6

И-И лист Т-8

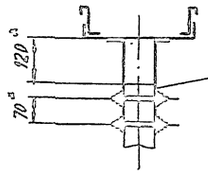

И-И

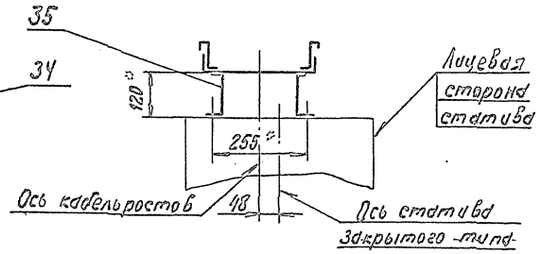

Вид К

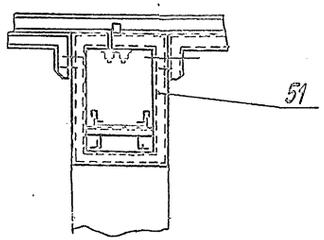

					501-5-62.86	Т	
					Здание поста ЭЦ до 150 стрелок. Стены из кирпича		
Привязан		Н. контр.	Булавская			Стадия	Лист	Листов
		Нач. отд.	Гозун			Р	9	
		ГИП	Виноградов					
		Рук. гр.	Лапина		Узлы крепления кабельростов	МПС Гипротранссигналсвязь г. Ленинград		
		Инж.	Сетинина					
Инв. №		Инж.	Куликова					

Альбом 1

Типовой проект Сд-5-8-83

Ведомость рабочих чертежей основного комплекта СС

Лист	Наименование	Примечание
1	Общие данные	
2	План расположения слаботочных устройств	
	на 1 этаже	
3	То же, на 2 этаже	
4	Схема расположения слаботочных устройств	
5	Слаботочные устройства. Спецификация.	

Ведомость спецификаций

Лист	Наименование	Примечание
5	Спецификация	

Ведомость ссылочных и прилагаемых документов

Обозначение	Наименование	Примечание
	Прилагаемые документы	
СС. СО	Спецификация оборудования	

1. Проводки кабелей телефонизации, часофикации и радиофикации с I, II этажей здания производить скрытым способом.
2. Проводку к радио и часам выполнять под плинтусами со стороны коридора, проводку к телефонам выполнять под плинтусами со стороны комнат. Проходы под дверными проемами и через стены выполнять в винипластовых трубах $d_н$ = 25 мм и учитывать в строительной части проекта.
3. Прокладку кабеля по стенам к часам, к телефонам, производить в винипластовых трубах $d_н$ = 20 мм (в одной трубе проводка к радио и часам).
4. Подсоединение электрических вторичных часов к сети часофикации осуществлять в подштукатурных коробках КП-1.
5. Для установки радиорозеток РПО-2 предусмотрены подштукатурные коробки КП-4.
6. Проводку устройств пожарной сигнализации производить открытым способом.
7. Места установки телефонных аппаратов, радиоточек, пожарных извещателей и часов показаны условно.
8. Цифры около телефонных аппаратов, часов, радио и пожарных извещателей указывают номер комнаты, в которой они устанавливаются.
9. Предохранители банановые устанавливаются на стене вблизи РПС-1.
10. Реле РЭС и резистор R_0 устанавливаются рядом с последним извещателем в коробке К.

Типовой проект разработан в соответствии с действующими нормами и правилами и предусматривает мероприятия, обеспечивающие взрывную, взрывопожарную и пожарную безопасность при эксплуатации здания.

Главный инженер проекта Ю.И.Виноградов
Главный инженер проекта привязывающей организации

Инв. № подл. | Подпись и дата | Взам. инв. №

Привязан:				
Инв. №				
501-5-62.86 СС				
Здание поста ЭЦ до 150 стрелок. Стены из кирпича				
Н. контр.	Буллавская		27.12.85	Стадия: Р; Лист: 1; Листов: 5
Нач. отд.	Попов		11.85	
ГИП	Матежева			
Рук. гр.	Самсонова		12.85	Общие данные
Пров.	Матежева			МПС Гипротранссигналсвязь Ленинград
Разраб.	Самсонова		12.85	

Альбом 1

Типовой проект Сз-56-83

План 1 этажа

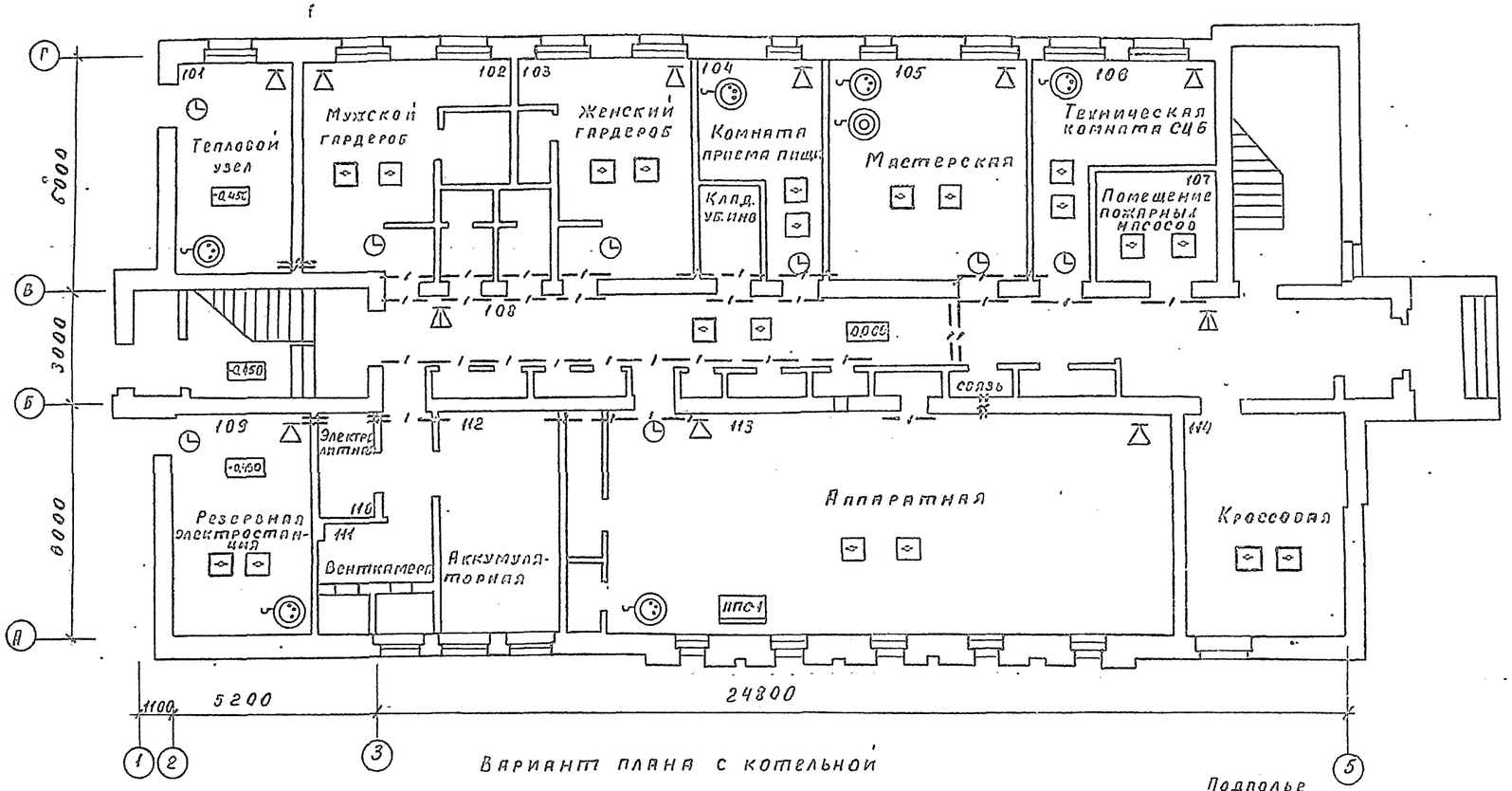

Вариант плана с котельной

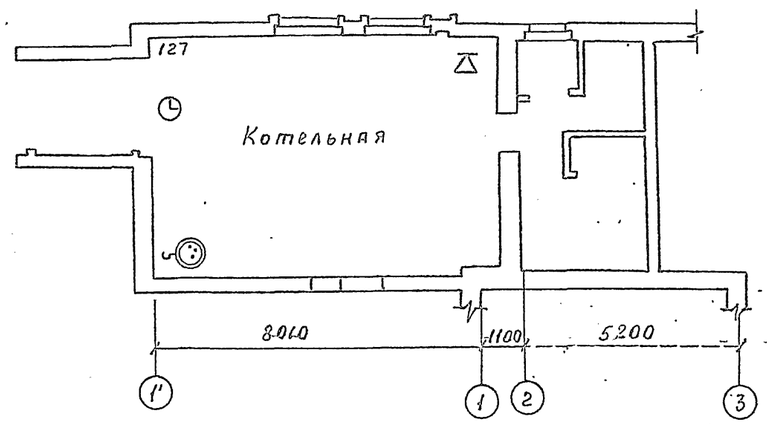

Подполье

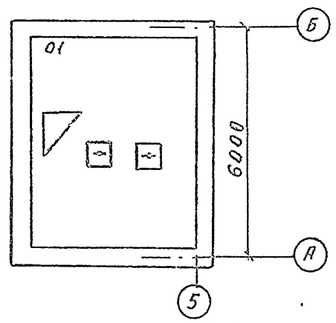

				501-5-62.86 -СС			
				Здание поста ЭЦ до 150 стрелок. Стены из кирпича			
Привязан:			Н.контр.	Циганов	28.05.85	Стадия	Лист	Листов
			Нач.отд.	Ларионов		Р	2	
			ГИП	Мятежев				
			Рук.	Самсонов	07.84	План расположения слаботочных устройств на 1 этаже	МПС Гипротрансмагнитсвязь г. Ленинград	
			Пров.	Самсонов	07.84			
Инв. №			Разраб.	Мордухович				

Формат А2

Инв. № подл. | Подпись и дата | Взам. инв.

Альбом 1

Типовой проект Сз-58-83

План 2 этажа

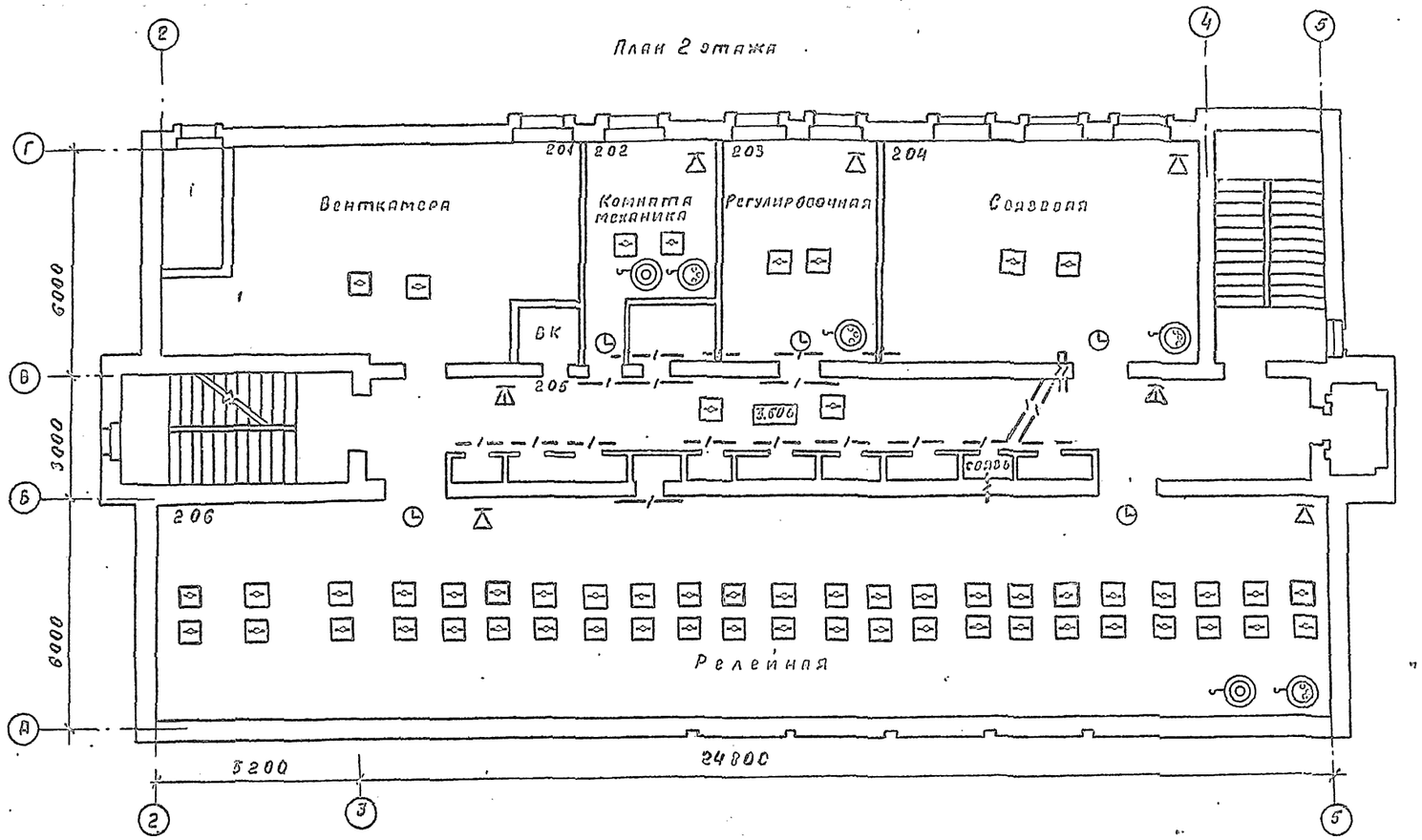

Вариант с неполным заполнением релейной

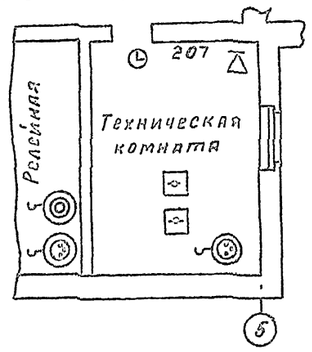

						501-5-62.86 -СС		
						Здание поста ЭЦ до 150 стрелок. Стены из кирпича		
Привязан		Н. контр.	Цыганова		28.01		Стадия	Лист	Листов
		Нач. отд.	Ларионов				Р	3	
		ГИП	Матежева				МПС		
		Рук.	Самсонова		28.01	План расположения слаботочных устройств на 2 этаже	Гипротранссигналсвязь Ленинград		
		Пров.	Самсонова		28.01				
Инв. №		Разраб.	Мордухович						

Инв. № подл. | Подпись и дата | Взам. инв. №

Альбом I

Типовой проект Сз-58-83

Телефонизация

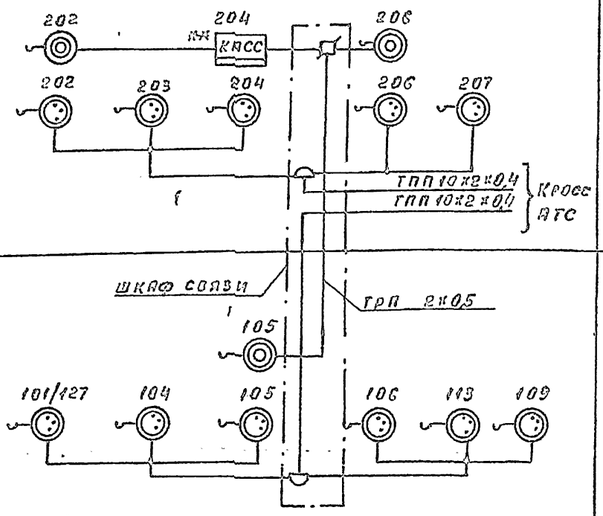

Радиофикация

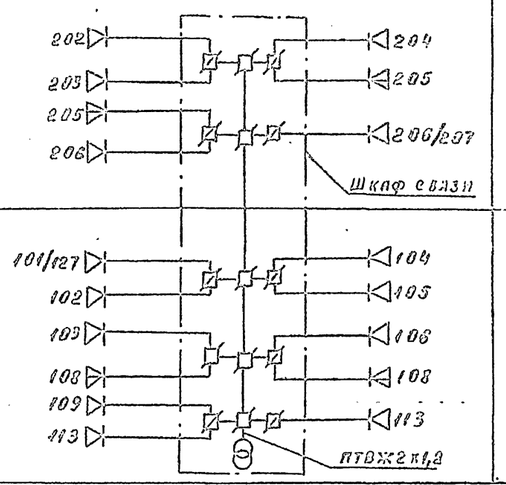

Спецификация

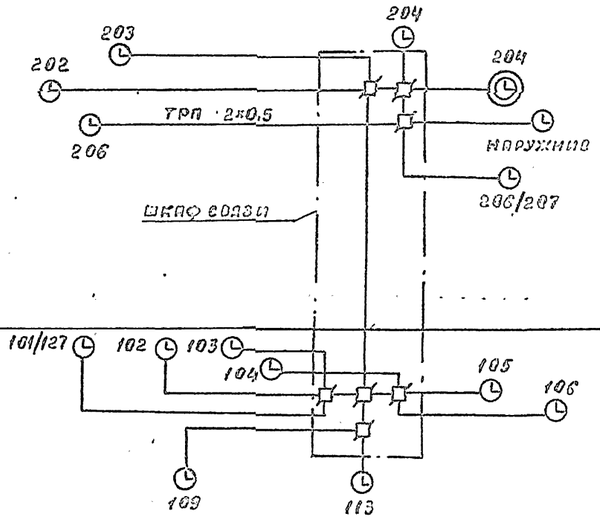

Пожарная сигнализация

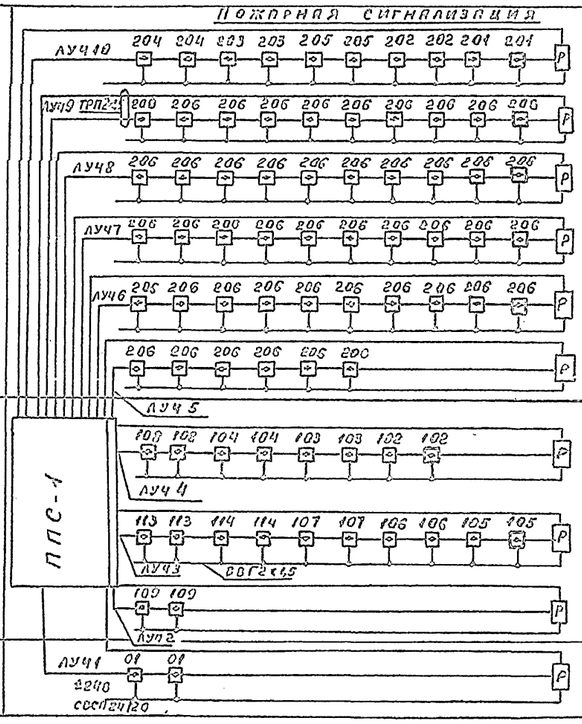

						501-5-62.86 -СС	
						Здание поста ЭЦ до 150 стрелок. Стены из кирпича	
Привязан:			Н.контр.	Цыганова			Стадия / Лист / Листов: Р / 4 /
			Нач.отд.	Ларионов			
			ГИП	Матвеев			
			Рук.	Самсонов	08.87	Схема расположения слаботочных устройств	МПС Гипротранссигналсвязь г. Ленинград
			Пров.	Самсонов	07.87		
Инв. №			Разраб.	Мордухович			

Инв.№ подл. | Подпись и дата | Взам.инв.№

Альбом 1

Типовой проект Сз-58-83

Марка, поз.	Обозначение	Наименование	Кол.	Примеч.
		Телефонизация		
1	РРО.218.060 ТУ	Аппарат телефонный настольный АТС, шт	11**	
2	ГОСТ 8525-78*Е	Коробка распределительная телефонная КРТ-10, шт	2	
3	ГОСТ 10040-75*	Коробка универсальная УК-2П, шт	1	
4	ГОСТ 22498-77*Е	Кабель ТПП 10×2×0,4, шт	40	
5	ГОСТ 19034-82	Труба из винипласта dн=20мм, м	10	
6	ГОСТ 20575-75*Е	Провод ТРП 2×0,5, м	300	
		Часофикация		
7	ГОСТ 7912-77*	Часы электрические первичные ПЧМЭ-26Р-Р24-0,12, шт	1	
8	ГОСТ 22527-77*	Часы электрические вторичные односторонние		
		ВЧС1-М2П024Р-400-324К, шт	13	
9	ГОСТ 22527-77*	Часы электрические оторичные для наружной установки ВЧС1-М1П0-24Р-800-312К, шт	1	
10	ГОСТ 8594-80	Коробка металлическая подштукатурная КП-1, шт	14	
11	ГОСТ 10040-75*	Коробка универсальная УК-2П, шт	7	
12	ГОСТ 20575-75*Е	Провод ТРП 2×0,5, м	430	
13	ГОСТ 19034-82	Труба из винипласта, dн=20мм, м	60	

Марка, поз.	Обозначение	Наименование	Кол.	Примеч.
		Радиофикация		
14	ГОСТ 5961-84	Громкоговоритель абонентский мощностью 0,25Вт ГА-Ш „Гайга-4"	14**	
15	ГОСТ 8659-78*	Вилка для одноразовой заделки провода ВПО-2	18	
16	ГОСТ 8669-78*	Розетка для скрытой проводки РПО-2	18	
17	ГОСТ 7396-76*	Крышка декоративная У-89-АМ	–	
18	7ТО.473.004 ТУ	Трансформатор абонентский мощностью 10Вт ТАМУ-10, шт	1	
19	ИЦ3.843.756 ТУ	Колонка звуковая 2кэ-7, шт	4**	
20	ГОСТ 8594-80	Коробка металлическая подштукатурная КП-4, шт	18	
21	ГОСТ 10040-75*Е	Коробка универсальная УК-2П, шт	10	
22	ГОСТ 10040-75*Е	Коробка универсальная УК-2П, шт	5	
23	ГОСТ 10254-75*Е	Провод ПТВЖ 2×1,2, м	20	
24	ГОСТ 10254-75*Е	То же, ПТВЖ 2×0,6, м	560	
25	ГОСТ 19034-82	Труба из винипласта dн=20мм, м	40	
		Пожарная сигнализация		
26	ТУ 25.09.031-76	Пульт приемный пожарной сигнализации ППС-1	1	
27	ТУ 25.09.042-78	Извещатель пожарный комбинированный ДИП-1	78	
28	ГОСТ 7113-77*Е	Резистор МАТ-0,5-0,5 ком± ±10%	10	Ro
29	РС0.456.006.ТУ	Реле РЭС42 РС4.569.152 П2	10	
30	ГОСТ 20575-75*Е	Провод ТРП 2×0,5, м	300	
31	ГОСТ 16442-80*	Кабель ВВГ 2×1,5, м	300	
32	СТУ 109319-63	Коробка ответвительная четырехвводная	10	К
33	ТУ32ЦШ-231-76	Предохранитель баионов. 0,5А	10	

** Оборудование в смете типового проекта не учтено.

Инв.№подл. | Подп. и дата | Взам.инв.№

				501-5-62.86СС	
				Здание поста ЭЦ до 150 стрелок. Стены из кирпича	
Привязан		Н. контр.	Булавская		Стадия / Лист / Листов
		Нач. отд.	Попов		Р / 5 /
		ГИП	Мятежева		МПС
		Рук.	Самсонова		Слаботочные устройства. Спецификация.
		Пров.	Самсонова		Гипротранссигналсвязь Ленинград
Инв.№		Разраб.	Мордухович		

Альбом 1

Типовой проект СЗ-58-87

Ведомость рабочих чертежей основного комплекта АР

Лист	Наименование	Примечание
1	Общие данные /начало/.	
2	Общие данные /окончание/	
3	Схемы генерального плана.	
4	План 1 этажа /вариант плана с котельной/.	
5	План 2 этажа.	
6	Ведомость перемычек.	
7	Спецификация перемычек	
8	Спецификации.	
9	Фасад 1-6.	
10	Фасад 6-1.	
11	Фасады А-Д; Г-А.	
12	Фасады 9/А-1; 1-9/1 /вариант с котельной/.	
13	Фасады А-Д; Г-А /вариант с котельной/.	
14	Разрезы 1-1, 2-2, 3-3.	
15	Фрагменты планов 1,2,3,4.	
16	Фрагменты планов 5,6.	
17	Фрагмент фасада 1.	
18	Детали планов.	
19	Детали цоколя.	
20	Детали цоколя. Обрамление ос15-15.	
21	План полов 1 этажа.	
22	План полов 2 этажа.	
23	Экспликация полов.	
24	План каналов 1 этажа.	
25	Сечения каналов.	
26	План пола аппаратной.	
27	План кабельного подполья аппаратной.	
28	Фрагменты релейной при питающей установке с нижним подключением кабеля.	
29	План кровли. Вариант кровли с котельной.	
30	План подвесных потолков.	
31	Дымовая труба. План фундаментов и бороба.	
32	Индивидуальные столярные изделия. Жалюзийные решетки.	
33	Индивидуальные столярные изделия. Дверь ЩД1	
34	Съемные щиты полов	
35	Закладные изделия.	

Типовой проект разработан в соответствии с действующими нормами и правилами и предусматривает мероприятия, обеспечивающие взрывную, взрывопожарную и пожарную безопасность при эксплуатации здания.

Главный инженер проекта: Ю.Н.Виноградов

Главный инженер проекта привязывающей организации:

Инв. № подл. | Подпись и дата | Взам. инв. №

Ведомость ссылочных и прилагаемых документов

Обозначение	Наименование	Примечание
	Ссылочные документы	
1.136.5-19	Двери деревянные наружные для жилых и общественных зданий.	
1.136-10	Двери деревянные внутренние для жилых и общественных зданий.	
1.136.5-16 4часть 1.2	Окна и балконные двери деревянные с двойным остеклением для жилых зданий.	
1.136-2	Подоконные деревянные доски для жилых и общественных зданий.	
1.138-10, вып. 1.7	Перемычки железобетонные для зданий с кирпичными стенами.	
1.236-6 вып.1 4часть 1,2	Окна и балконные двери общественных зданий.	
НИОЗ-03 альбом Т1-64	Металлические изделия.	
1.245-1 вып. 0.1	Унифицированные подвесные потолки.	
2.130-1. вып.1	Детали стен и перегородок жилых зданий. Кирпичные стены сплошной кладки.	
2.430-3 вып. 2	Типовые архитектурно-строительные детали промышленных зданий с кирпичными стенами.	
1.236-5 вып.1	Противопожарные двери общественных зданий.	
1.2365-10	Окна и балконные двери деревянные со стеклопакетами и стеклами для общественных зданий	
ГОСТ 8568-77*	Листы стальные с ромбическим и чечевичным рифлением.	
3.006.1-2/82 вып.0	Сборные железобетонные каналы и тоннели из лотковых элементов.	
ГОСТ 8478-81	Сетки сварные для армирования железобетонных конструкций.	
1.400-15 вып.1	Унифицированные закладные изделия железобетонных конструкций для крепления технологических коммуникаций и устройств.	
1.435.9-17 вып.0,3,4	Ворота распашные	
5.407-24	Прокладка проводов и кабелей в полиэтиленовых трубах в производственных помещениях.	
	Прилагаемые документы	
Т.П. 907-2-221	Металлические трубы для отвода дымовых газов с температурой до + 350°С	
АР. ВМ	Ведомости потребности материалов.	

Ведомость спецификаций

Лист	Наименование	Примечание
8	Спецификация гардеробного оборудования.	
7	Спецификация перемычек.	
8	Спецификация металлических изделий.	
8	Спецификация элементов заполнения проёмов.	
14	Спецификация элементов на звукопоглощающую облицовку аппаратной.	
21	Спецификация элементов полов.	
24	Спецификация элементов каналов.	
26	Спецификация элементов подполья аппаратной.	
28	Спецификация элементов каналов релейной при варианте питающей установки с нижним подключением кабелей.	
30	Спецификация элементов подвесного потолка.	
32	Спецификация стали на ФР-1.	
32	Спецификация древесины на ИО-1, ИО-2.	
33	Спецификация элементов на ЩД-1.	
31	Спецификация элементов дымовой трубы.	
31	Спецификация элементов монолитного участка УМ1	
34	Спецификация элементов щитов Щ1 ÷ Щ4.	
35	Спецификация стали на 1 элемент.	
28	Спецификация древесины на лестницу.	

Инв. №

Привязан:

501-5-62.86 . -АР

Н.контр.	Булавская		25.04.85
ГИП	Виноградов		22.04.85
Нач.отд	Кочетков		
Нач.разд.	Казаков		17.04.85
Гл.констр.	Заречнев		
Гл.архит.	Аграчев		
Руч. гр.	Саков		
Инженер	Ефимова		

Здание поста ЭЦ до 150 стрелок. Стены из кирпича

Стадия	Лист	Листов
Р	1	35

Общие данные /начало/.

МПС Гипротранссигналсвязь г. Ленинград

Типовой проект СЗ 58-83

Альбом 1

Ведомость отделки помещений

площадь м²

Наименование	Потолок: Площадь	Потолок: Вид отделки	Стены или перегородки: Площадь	Стены или перегородки: Вид отделки	Низ стен или перегородок: Площадь	Низ стен или перегородок: Вид отделки	Низ стен или перегородок: Высота, мм	Примечания
Первый этаж								
тамбуры входов, лестницы	36.79	Затирка, побелка	320.14	Штукатурка, водоэмульсионная покраска				потолок тамбура входа у оси 6 утеплить минераловатными плитами = 140мм
кладовая уб. инвентаря	4.25	Затирка клеевая побелка	14.69	штукатурка, клеевая побелка	11.52	масляная панель	1500	
коридор, вестибюль	63.42	Облицовка плитами СГШ по металлич. каркасу водоэмульс. покраска	131.58	штукатурка, водоэмульсионная покраска				
Санузлы, мужская гардеробная, женская гардеробная	53.56	Затирка, окраска водоэмульсионной краской	105.04	штукатурка, окраска водоэмульсионной краской	83.16	керамическая плитка	1500	
Душевые	8.64		22.32		24.10	керамическая плитка	1800	
Тепловой узел, кладовая аппаратной, помещение пожарн. насосов, венткамера, аккумуляторная	31.89	Затирка, побелка	141.15	штукатурка, побелка				
комната приема пищи	13.29	Затирка, побелка	55.0	штукатурка, водоэмульсион. покраска				керамической плиткой облицевать участок стены у раковины размером 1400×1400 мм
Мастерская, резервная электростанция.	50.41	Затирка, клеевая побелка	68.2	штукатурка клеевая побелка. выше панели	64.86	масляная покраска	1.800	
Техническая комната СЦБ	18.04	Затирка, водоэмульс. покраска	61.94	штукатурка, водоэмульс. покраска				
Аппаратная	80.95	Облицовка плитами СГШ по металлическ. каркасу водоэмульс. покраска	119.0	Облицовка плитами СГШ по металлич. каркасу водоэмульс. покраска				
Аккумуляторная, шлюз, электролитная	5.65	Затирка окраска кислотоупорной эмалью	99.17	Штукатурка, окраска кислотоупорной эмалью				

Продолжение

Наименование	Потолок: Площадь	Потолок: Вид отделки	Стены или перегородки: Площадь	Стены или перегородки: Вид отделки	Низ стен или перегородок: Площадь	Низ стен или перегородок: Вид отделки	Низ стен или перегородок: Высота, мм	Примечания
Воздухозаборные камеры	2.65	Облицовка жесткими минераловатными плитами, штукатурка, клеевая побелка	29.46	Облицовка минераловатными плитами, штукатурка, клеевая побелка.				
Кроссовая	22.89	Затирка, масляная покраска	60.69	Штукатурка, масляная покраска				
Второй этаж								
коридор	62.9	Облицовка плитами СГШ по металл. каркасу, водоэмульсионная покраска	127.5	штукатурка, водоэмульсионная покраска				
Венткамеры	53.78	Затирка побелка	121.01	штукатурка, побелка				
Воздухозаборная камера	4.94	Затирка, клеевая побелка	27.97	Облицовка минераловатн. плитами, штукатурка, клеевая побелка				
комната механика	16.25	Затирка, водоэмульсионная покраска	56.20	Штукатурка, водоэмульсион. покраска				
связевая, регулировочная, релейная	2[illegible].87	Затирка, масляная покраска	380.0	Штукатурка, масл. покраска				
санузел	2.94	Затирка, водоэмульсионная окраска	16.78	штукатурка, водоэмульсион. окраска	12.54	керамическая плитка	1500	
Для варианта с котельной								
коридор, тамбур	4.56	Затирка побелка	33.07	штукатурка водоэмульс. покраска				стены тамбура в 120мм утеплить минераловатн. плитами в 180мм
Душевая	1.62	Затирка, водоэмульсионная окраска	10.53	штукатурка водоэмульсионная окраска	8.21	керамическая плитка	1800	
санузел, гардероб котельной	2.78		44.17		22.98	керамическая плитка	1500	
котельная, тамбур котельной	55.43	Затирка, побелка	108.21	штукатурка побелка				

Общие указания

1. За условную отметку 0.000 принята отметка чистого пола 1 этажа, что соответствует абсолютной отметке [ ]
2. Указания по кладке стен, перегородок, их армирование, по отделочным работам, по кровле, водостокам, по антикоррозийной защите и производству работ в зимних условиях, приведены в пояснительной записке.
3. Противопожарные и противовзрывные мероприятия, производственная санитария, техника безопасности и указания по привязке типового проекта даны в пояснительной записке, в разделе „Мероприятия по охране труда".
4. По периметру здания устроить асфальтовую отмостку шириной 800 мм. толщиной 30 мм.
5. Указания по отделке фасадов приведены в пояснительной записке.
6. Степень огнестойкости здания - II

Н. контр.	Булавская		25.04.85
ГИП	Виноградов		23.04.85
Нач. отд.	Кочетков		
Гл. констр.	Заречнев		
ГИП разд.	Казаков		17.04.85
Гл. арх.	Аграчев		
Рук.	Ким		
Вед. арх.	Жданова		
Инж.	Сфимова		

Привязан

Инв. №

501-5-62.86 - АР

Здание поста ЭЦ до 150 стрелок
Стены из кирпича

Стадия	Лист	Листов
Р	2	

Общие данные (окончание)

МПС
Гипротрансигналсвязь
г. Ленинград

Инв. № подл. | Подп. и дата | Взам. инв. №

Альбом 1

Типовой проект 03-89-93

Экспликация зданий и сооружений

№ по ген. плану	Наименование здания (сооружения)	Площ. застр. м2	Строит. объем м3	Материалы фунда мент	Стены	Кровля	Обозначение документа
1	Пост ЭЦ до 150 стрелок (вариант с тепловым узлом)	500.8	3924.3	сборн. бетон. блоки	кирпич	Рулон	Проект ГПСС
	Пост ЭЦ до 150 стрелок (вариант с котельной)	555.4	4148.3	—"—	—"—	—"—	—"—
2	Резервуар для хранения нефтепродуктов емк. 4х5 м³		—	металлич. резервуар и желез. бет. колодец			Типовой проект КТ 704-1-150.85
3	Мусорный ящик емк. 0,5 м³	0.84	—	деревянный с металлическим поддоном			Проект ГПСС
4	Площадка для шлака с бетонными стенками h=1,2 м; δ=0,3 м	18.0	—	сборн. бет. блоки	покрыт. асфальт	—	—"—
5	Площадка для угля с бетонными стенками h=1,2 м, δ=0,3 м	37.0	—	—"—	—"—	—	—"—
6	Сарай на 2 отделения	12.6	29.8	сборн. бетон. блоки	кирпич	Рулон	Проект ГПСС
7	Колодец забора масла	—	—	сборн. ж. б. кольца			—"—
8	Колодец выхлопа	—	—	—"—			—"—
9	Труба для отвода выхлопных газов.	0.1 га	—	металлическая D=600 H=37.815			типовой проект 907-2-88

Объёмы работ

Наименование работ		Количество I схема	Количество II схема	Примечание
1. Асфальтовое покрытие	м²	250	390	
2. Газоны	м²	215	225	
3. Групповая посадка декоративных кустов (5 кустов в группе)	шт	35	50	
4. Посадка деревьев	шт	2	3	

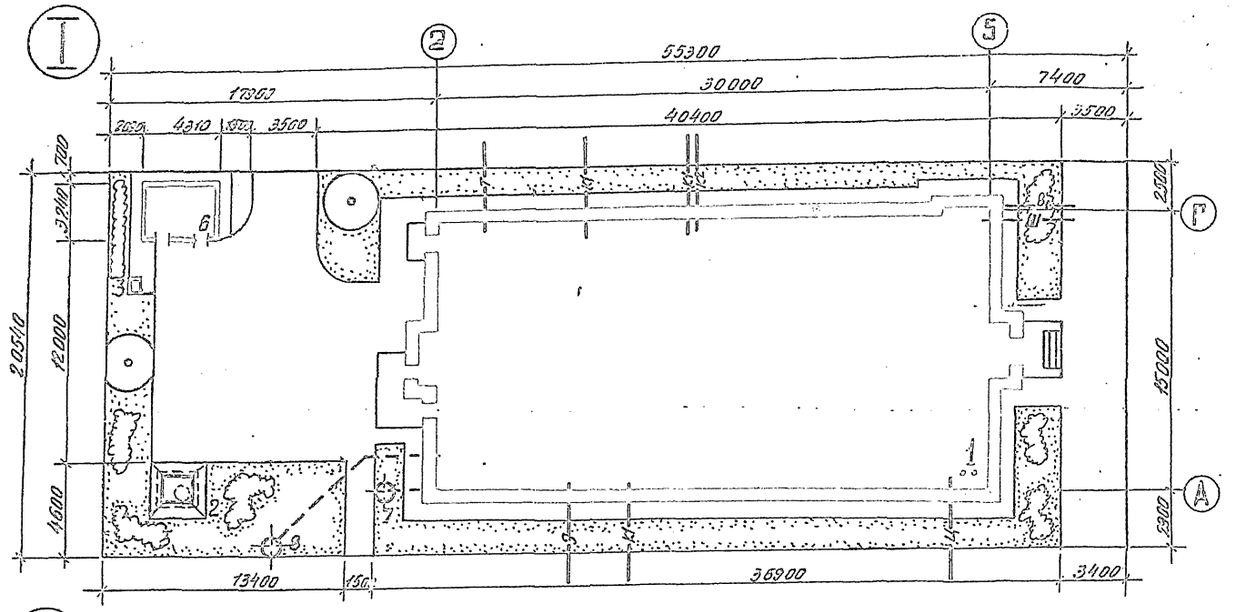

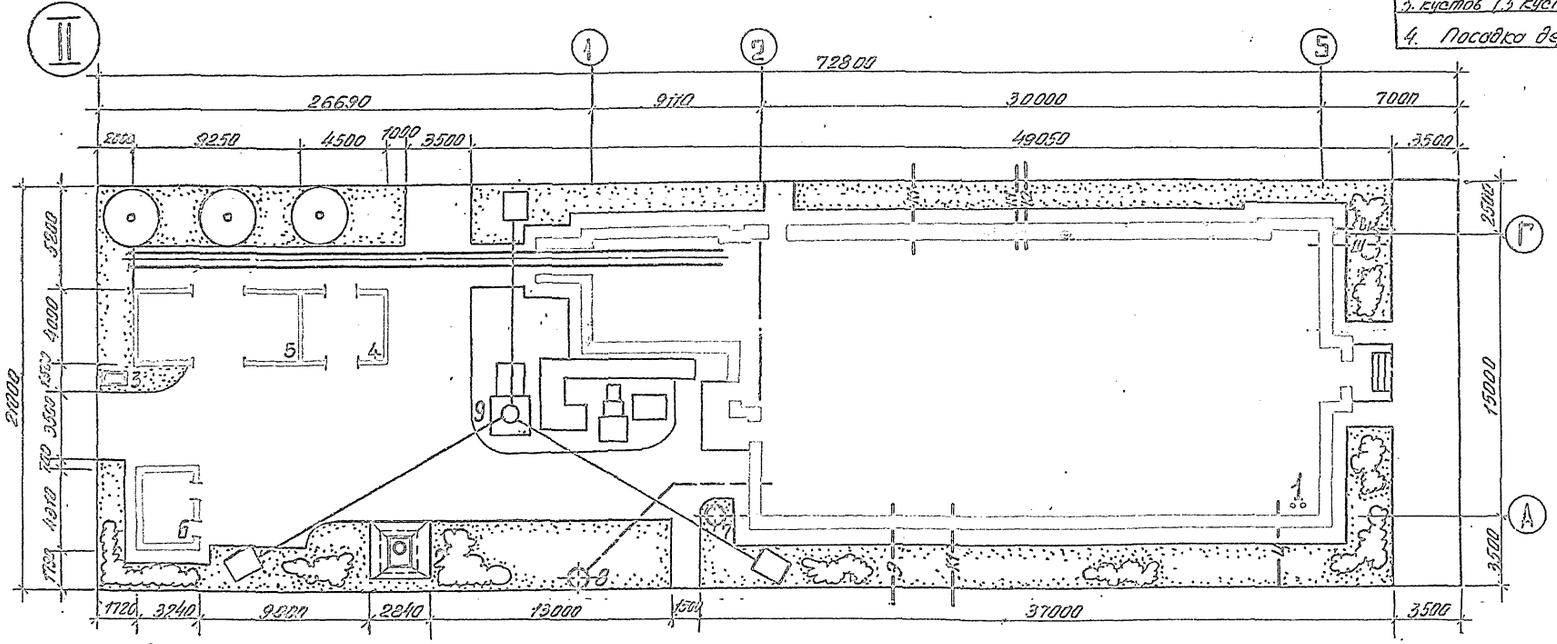

I — Схема генплана при варианте с тепловым узлом

II — Схема генплана при варианте с котельной

Ориентация здания поста ЭЦ по сторонам света должна быть указана при привязке проекта к конкретной площадке.

Технические показатели

Наименование		Количество I схема	Количество II схема	Примечание
1. Площадь участка	м²	1135,86	1528.8	
2. Площадь застройки	м²	523,16	642,76	
3. Плотность застройки	%	40,0	42.0	

Привязан

Инв. №

Н. контр.	Буповской		23.04.86
Нач. отд.	Кочетков		
ГИП	Виноградов		22.04.86
ГИП отд.	Назаков		17.04.86
Гл. спец.	Ларочкин		
Рук. гр.	Лебедева		
Рук. гр.	Лебедева		

501-5-62.86 АР

Здание поста ЭЦ до 150 стрелок. Стены из кирпича

Стадия	Лист	Листов
Р	3	

Схемы генерального плана

ГПИС Гипротранссигналсвязь г. Ленинград

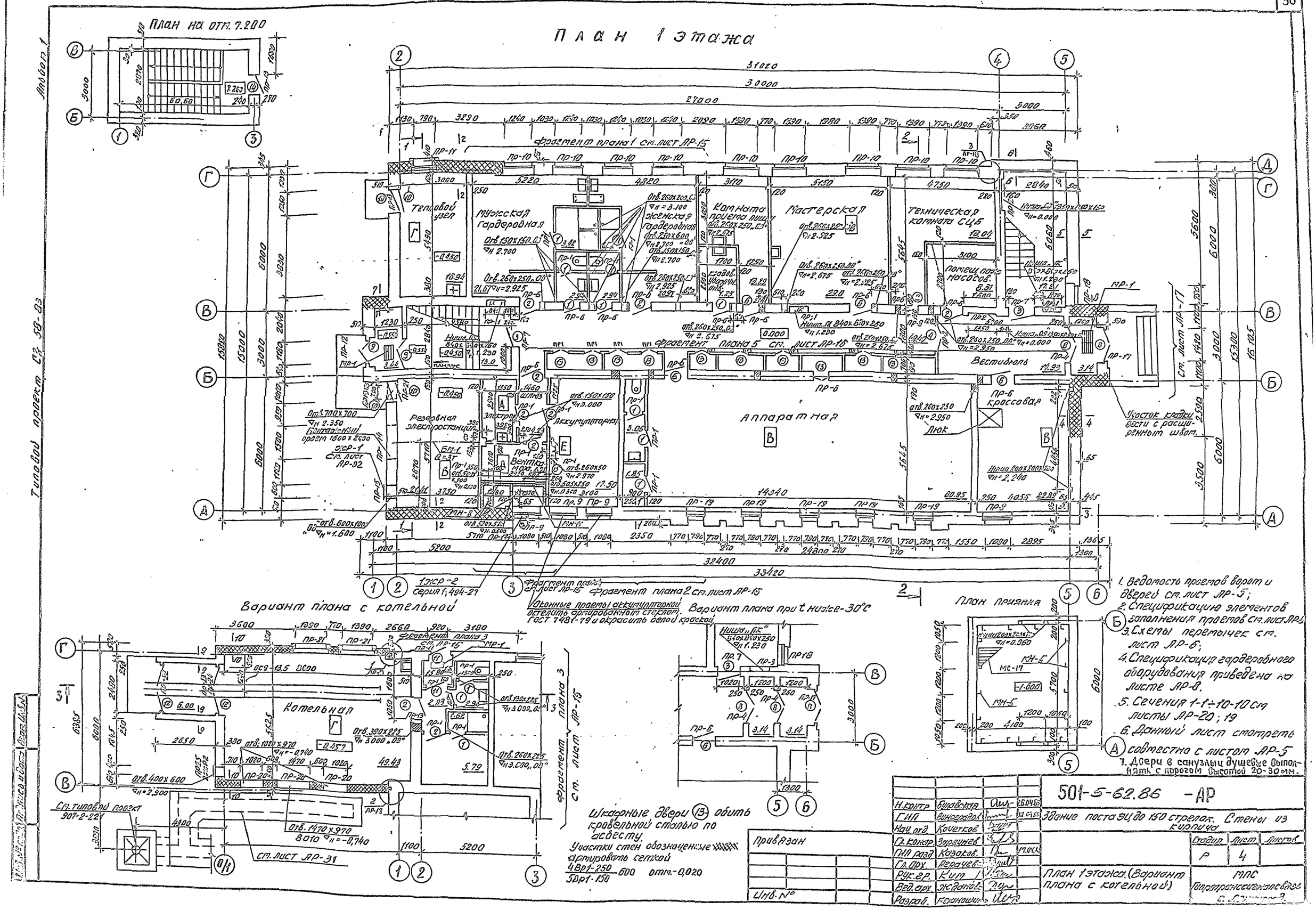

1. Ведомость проемов ворот и дверей см. лист АР-5;
2. Спецификацию элементов заполнения проемов см. лист АР-6
3. Схемы перемычек см. лист АР-6;
4. Спецификация гардеробного оборудования приведена на листе АР-8.
5. Сечения 1-1÷10-10 см листы АР-20; 19
6. Данный лист смотреть совместно с листом АР-5
7. Двери в санузлы душевые выполнять с порогом высотой 20-30 мм.

Типовой проект СД 93-85 Альбом 1

План 2 этажа

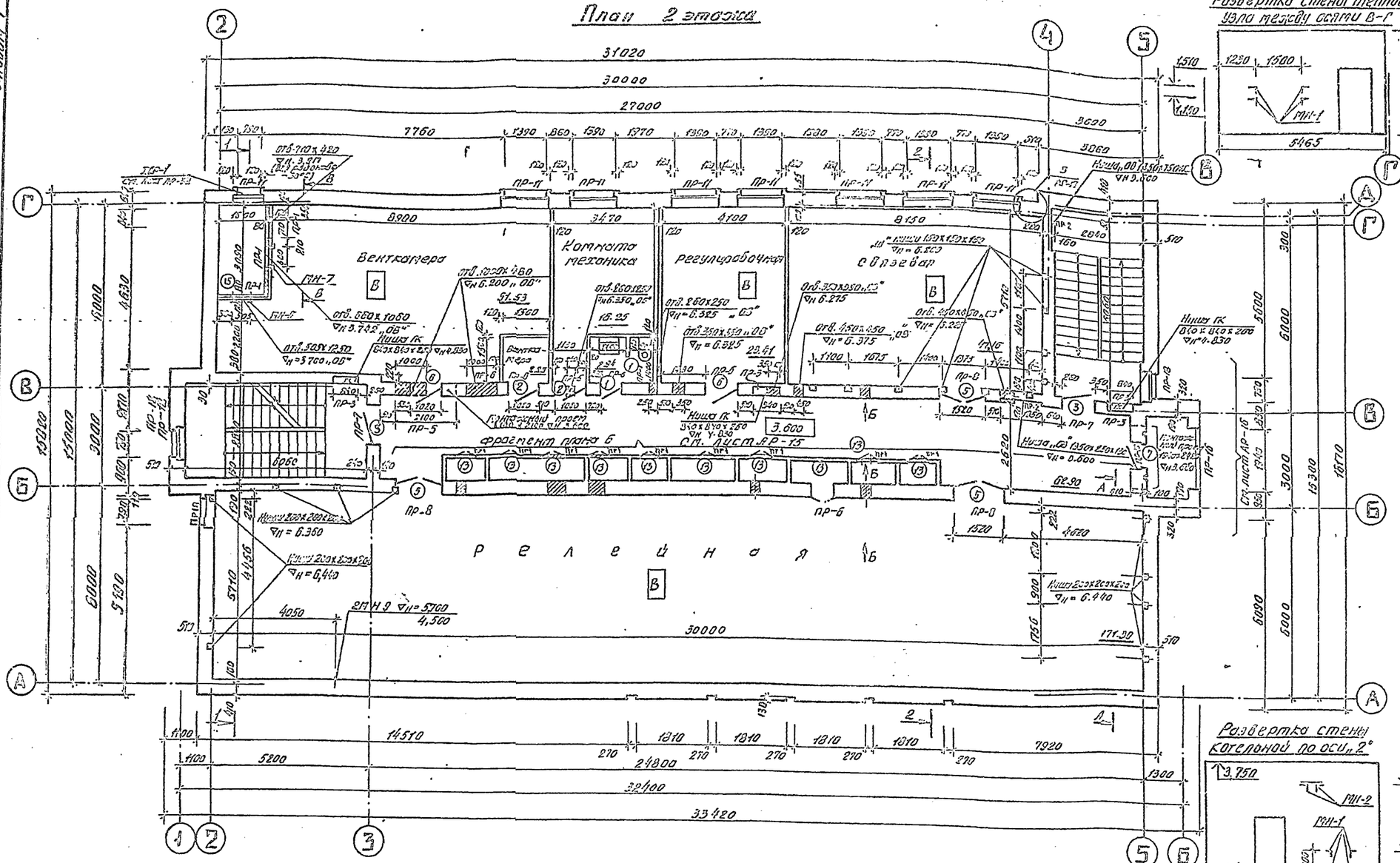
Венткамера
Комната механика
Регулировочная
Связевая
Фрагмент плана Б
Релейная
Ниша ГК 510х510х200 ▽н=0,600
Ниши 200х200х200 ▽н=6,440
Ниши 200х200х200 ▽н=6,350
Ниша 200х200х200 ▽н=6,360
Ниша 200х200х200 ▽н=6,440
Ниша 200х200х200 ▽н=6,440
Ниша 200х200х200 ▽н=6,440

Лист 1

Типовой проект СД-50-03

Тип	Схема сечения
Для внутренних стен	
ПР1	1ПР1-12.12.14; 1.950, 2.070, 2.370, 6.000; 4.800, 4.340, 2.370, 5.670; 0.550, 0.600, 0.750
ПР2	1ПР3-19.12.14; 2.370, 0.750, 4.350
ПР3	1ПР2-15.12.14; 5.670
ПР4	1ПР3-19.12.14; 5.970, 2.370
ПР5	2ПР27.38.22-72 А IV т; 5.700
ПР6	1ПР1-12.12.6; 2.070, 5.670
ПР7	1ПР18.12.22-38 А IV т; 2.370, 9.970
ПР8	2ПР20.38.22-72 А IV т; 5.670

Тип	Схема сечения
При толщине наружных стен 380 мм.	
ПР9	2ПР15.38.22-72 А IV т; 2.310
ПР10	2ПР18.38.22-72 А IV т; 2.310
ПР11	2ПР20.38.22-72 А IV т; L63x5 l=1630; 5.845, 2.245, 1.875
ПР12	1ПР2-15.12.14; L63x5 l=1550; 7.645, 4.045, 1.950
ПР13*	1ПР2-15.12.14; L63x5 l=1550; 1.950, 9.180, 3.050
ПР14	1ПР18.12.22-38 А IV т; L63x5 l=1810; 1.950
ПР15	1ПР1-10.12.6; L63x5 l=1030; 2.600
ПР16	1ПР3-22.12.14; L63x5 l=2200; 5.985
ПР17	1ПР3-19.12.14; L63x5 l=1940; 2.295

Тип	Схема сечения
ПР18	1ПР1-12.12.14; L63x5 l=1290; 2.330, 5.845
ПР19	1ПР1-12.12.6; L63x5 l=1290; 1ПР38-15.12.22У; 2.245
При толщине наружных стен 510 мм	
ПР9	2ПР15.38.22-72 А IV т; L63x5 l=1550; 2.245
ПР10	2ПР18.38.22-72 А IV т; L63x5 l=1810; 2.245
ПР11	2ПР20.38.22-72 А IV т; 1ПР3-19.12.14; L63x5 l=1630; 5.845, 2.245, 1.875
ПР12	1ПР2-15.12.14; L63x5 l=1550; 7.655, 4.045, 1.950
ПР13*	1ПР2-15.12.14; L63x5 l=1550; 1.950, 9.180
ПР14	1ПР18.12.22-38 А IV т; L63x5 l=1810; 1.950
ПР15	1ПР1-10.12.6; L63x5 l=1030; 2.600

Тип	Схема сечения
ПР16	1ПР3.22.12.14; L63x5 l=2200; 5.985, 7.925
ПР17	1ПР3-19.12.14; L63x5 l=1940; 2.295
ПР18	1ПР1-12.12.14; L63x5 l=1290; 2.330, 7.580, 5.045
ПР19	1ПР1-12.12.6; L63x5 l=1290; 1ПР38-15.12.22У; 2.245
При толщине наружных стен 640 мм	
ПР9	2ПР15.38.22-72 А IV т; 1ПР2-15.12.14; L63x5 l=1550; 2.245
ПР10	2ПР18.38.22-72 А IV т; 1ПР3-19.12.14; L63x5 l=1810; 2.245
ПР11	2ПР20.38.22-72 А IV т; 1ПР3-19.12.14; L63x5 l=1630; 1.875, 5.845, 2.245
ПР12	1ПР2-15.12.14; L63x5 l=1550; 7.655, 4.045, 1.950

Тип	Схема сечения
ПР13*	1ПР2-15.12.14; L63x5 l=1550; 1.950, 9.180
ПР14	1ПР18.12.22-38 А IV т; L63x5 l=1810; 1.950
ПР15	1ПР1-10.12.6; L63x5 l=1030; 2.600
ПР16	1ПР3-22.12.14; L63x5 l=2200; 5.985
ПР17	1ПР3-19.12.14; L63x5 l=1940; 2.295
ПР18	1ПР1-12.12.14; L63x5 l=1290; 2.330, 7.580, 5.845
ПР19	1ПР1-12.12.6; L63x5 l=1290; 1ПР38-15.12.22У; 2.245

Тип	Схема сечения
При варианте с котельной	
ПР20	1ПР8-10.12.22У; 0.230
ПР21	1ПР20.38.22-72 А IV т; L63x5 l=1630; 2.595
ПР22	1ПР4-28.12.14; 1.950
ПР23	1ПР4-28.12.14; 1.950
ПР24	1ПР3-19.12.14; L63x5 l=1940; 3.535
ПР25	1ПР1-10.12.6; L63x5 l=1030; 3.500
ПР26	Не замаркированные армокирпичные перемычки.

См. лист АР-16 примечание 6

* При варианте с котельной один тип ПР13 относится к внутренней стене

Н.контр.	Булавская		25.05.85
ГИП	Виноградов		22.04.85
Нач.отд.	Кочетков		
Гл.констр.	Заречнев		
ГИП разд.	Казаков		17.04.85
Гл.арх.	Лерачев		
Рук.ер.	Исаков		
Вед.арх.	Жданова		
Инженер	Есаимова		

Привязан

Инв. №

501-5-62.86 -АР

Здание поста эц до 150 стрелок. Стены из кирпича

Стадия	Лист	Листов
Р	6	

Ведомость перемычек

МПС Гипротрансигналсвязь г. Ленинград

Инв. № подл. | Подпись и дата | Взам. инв. №

Альбом 1

Типовой проект СЗ-50-83

Марка, поз.	Обозначение	Наименование	Кол. для t° -20°	-30°	-40°	Масса ед. кг	Примечание
Пр1	1.138-10, вып.1	1 ПР1-12.12.14	30/43	30/43	30/43	50	
Пр2	1.138-10, вып.1	1 ПР3-19.12.14	5	5	5	75	
Пр3	1.138-10, вып.1	1 ПР2-15.12.14	6	6	6	75	
Пр4	1.138-10, вып.1	1 ПР3-19.12.14	2	2	2	75	
Пр5	1.138-10, вып.7	2 ПР27.38.22-72 Л IV т	1	1	1	570	
Пр6	1.138-10, вып.1	1 ПР1-12.12.6	60	60	60	25	
Пр7	1.138-10, вып.7	1 ПР18.12.22-38 Л IV т	12	12	12	120	
Пр8	1.138-10, вып.7	2 ПР20.38.22-72 Л IV т	3	3	3	435	
Пр9	1.138-10, вып.7	2 ПР15.38.22-72 Л IV т	4	4	4	325	
	1.138-10, вып.1	1 ПР2-15.12.14	–	–	4	75	
	ГОСТ 8509-72*	L 63×5 ℓ=1550, м	–	6,20	6,20	7,46	
Пр10	1.138-10, вып.7	2 ПР18.38.22-72 Л IV т	9	9	9	380	
	1.138-10, вып.1	1 ПР3-19.12.14	–	–	9	75	
	ГОСТ 8509-72*	L 63×5 ℓ=1810, м	–	16,29	16,29	8,71	
Пр11	1.138-10, вып.7	2 ПР20.38.22-72 Л IV т	9	9	9	435	
	1.138-10, вып.1	1 ПР3-19.12.14	–	9	18	75	
	ГОСТ 8509-72*	L 63×5 ℓ=1630, м	14,67	14,6	14,6	7,84	
Пр12	1.138-10, вып.1	1 ПР2-15.12.14	6	9	12	75	
	ГОСТ 8509-72*	L 63×5 ℓ=1550, м	4,65	4,65	4,65	7,46	
Пр13	1.138-10, вып.1	1 ПР2-15.12.14	8	12	16	75	
	ГОСТ 8509-72*	L 63×5 ℓ=1550, м	6,20	6,20	6,20	7,46	
Пр14	1.138-10, вып.7	1 ПР18.12.22-38 Л IV т	2	3	4	120	
	ГОСТ 8509-72*	L 63×5 ℓ=1810, м	1,81	1,81	1,81	8,71	
Пр15	1.138-10, вып.1	1 ПР1-10,12.6	2	3	4	25	
	ГОСТ 8509-72*	L 63×5 ℓ=1030, м	1,03	1,03	1,03	4,95	
Пр16	1.138-10, вып.1	1 ПР3-22.12.14	4	6	8	100	
	ГОСТ 8509-72*	L 63×5 ℓ=2200, м	4,4	4,4	4,4	10,58	
Пр17	1.138-10, вып.1	1 ПР3-19.12.14	1	2	3	75	
	ГОСТ 8509-72*	L 63×5 ℓ=1940, м	1,94	1,94	1,94	9,33	
Пр18	1.138-10, вып.1	1 ПР1-12.12.14	6	9	12	50	
	ГОСТ 8509-72*	L 63×5 ℓ=1290, м	3,87	3,87	3,87	6,20	
Пр19	1.138-10, вып.1	1 ПР38-15.12.22У	5	5	5	100	
	1.138-10, вып.1	1 ПР1-12.12.6	15	20	25	25	
	ГОСТ 8509-72*	L 63×5 ℓ=1290	6,45	6,45	6,45	6,2	

Продолжение

Марка, поз.	Обозначение	Наименование	Кол. для t° -20	-30°	-40°	Масса ед. кг	Примечание
	При варианте с котельной.						
Пр20	1.138-10, вып.1	1 ПР8-18-12.22У	9	9	9	125	
Пр21	1.138-10, вып	2 ПР20.38.22-72 Л IV т	2	2	2	435	
	ГОСТ 8509-72*	L 63×5 ℓ=1630, м	3,26	3,26	3,26	4,64	
Пр22	1.138-10, вып.1	1 ПР4-28.12.14	2	2	2	125	
Пр23	1.138-10, вып.1	1 ПР4-28.12.14	3	3	3	125	
Пр24	1.138-10, вып.1	1 ПР3-19.12.14	1	1	1	75	
	ГОСТ 8509-72*	L 63×5 ℓ=1940, м	1,94	1,94	1,94	9,33	
Пр25	1.138-10, вып.1	1 ПР1-10,12.6	2	2	2	25	
	ГОСТ 8509-72*	L 63×5 ℓ=1030, м	1,03	1,03	1,03	4,95	

Числитель дробного показателя соответствует количеству изделий для основного решения. Знаменатель – при варианте с котельной.

Н. контр.	Булавская		25.04.85
ГИП	Виноградов		12.04.85
Нач. отд.	Коуптков		
Гл. прод.	Казаков		12.04.85
Гл. арх.	Лерачев		
Рук. гр.	Исаков		
Вед. арх.	Жданова		
Инжен.	Ефимова		

Привязан

Инв. №

501-5-62.86 -АР

Здание поста ЭЦ до 150 стрелок. Стены из кирпича

Стадия	Лист	Листов
Р	7	

Спецификация перемычек

ЛПС Гипротрансцентравязь г. Ленинград.

Типовой проект СЗ-58-85

Альбом 1

Спецификация элементов заполнения проемов.

Марка или позиция	Обозначение	Наименование	Кол. на этаж 1	Кол. на этаж 2	Всего	Масса ед. кг	Примечание
1	1.136-10	Дверной блок ДГ21-7	10/13	2	12/15		
2	1.136-10	Дверной блок ДГ21-10	8/10	2	10/12		
3	1.136-10	Дверной блок ДО24-12	2	2	4		
4	1.136-10	Дверной блок ДО24-15	1	—	1		
5	1.236-5, выпуск 1	Дверной блок ДП1.19.00.00.00 М4	—	3	3		
6	1.236-5; выпуск 1	Дверной блок ДП1.17.00.00.00 М4	4	2	6		
7	1.136-10	Дверной блок БС24-9	—	1	1		
8	1.136.5-19	Дверной блок ДН24-15Л	2	—	2		
9	1.136.5-19	Дверной блок ДН21-13	2	—	2		
10	1.136.5-19	Дверной блок ДН24-10Л	4/2	—	4/2		
11	1.136.5-19	Дверной блок ДН24-10	-/2	—	-/2		
12	1.435.9-17, вып. 0.3.4	Ворота из дерева	-/2	—	-/2		
13	лист АР-35	Дверной блок ШД-1	10	10	20		Взять стальные с двух сторон
14	1.136-11, часть 2	Дверной блок ДС15-8у	—	1	1		Примечание АР-33
ОС 9-13.5	1.136.5-16 часть 1.2	Окно ОС 9-13.5	8/9	—	8/9		
ОС 15-9	1.136.5-16 часть 1.2	Окно ОС 15-9	7/6	4	11/10		
ОС 15-15	1.136.5-16 часть 1.2	Окно ОС 15-15	5/7	7	12/14		
ИО-1	Лист АР-35	Окно ИО-1	1	—	1		
ИО-2	Лист АР-35	Окно ИО-2	1	—	1		
	Подоконные доски						
	при $t^\circ = -20^\circ C$						
ДО10-20	1.136-2	Подоконная доска ДО10-20	7/6	3	10/9		
ДО14-20	1.136-2	Подоконная доска ДО14-20	8/9	—	8/9		
ДО16-20	1.136-2	Подоконная доска ДО16-20	5/7	7	12/14		
	при $t^\circ = -30^\circ C$						
ДО10-25	1.136-2	Подоконная доска ДО10-25	7/6	3	10/9		
ДО14-25	1.136-2	Подоконная доска ДО14-25	8/9	—	8/9		
ДО16-25	1.136-2	Подоконная доска ДО16-25	5/7	7	12/4		
	при $t^\circ = -40^\circ C$						
ДО10-35	1.136-2	Подоконная доска до 10-35	7/6	3	10/9		
ДО14-35	1.136-2	Подоконная доска до 14-35	8/9	—	8/9		
ДО16-35	1.136-2	Подоконная доска до 16-35	5/7	7	12/14		
	Для варианта со стеклопакетами						
ОРСП9-13.5	1.236.5-10	оконный блок	8/9	—	8/9		
ОРСП 15-9	1.236.5-10	оконный блок	7/6	4	11/10		
ОРСП 15-15	1.236.5-10	оконный блок	5/7	7	12/14		

Спецификация металлических изделий

Марка или позиция	Обозначение	Наименование	Кол. на этаж 1	Кол. на этаж 2	Всего	Масса ед. кг	Примечание
МР-1	ИИ 03-03 альбом 71-64	Решетка для выпирания ног	3/4	—	3/4	12.71	
МН-1	Лист АР-35	Закладное изделие	12/20	—	12/20	2.5	
МН-2	Лист АР-35	Закладное изделие	-/2	—	-/2	13.6	
МН-3	1.494-30, вып. 8	Кронштейн	-/4	—	-/4	20.0	
МН-4	Лист АР-35	то же, в зеркальном исполнении	-/2	—	-/2	20.0	
МН-5	Лист АР-35	Закладное изделие	16	—	16	7.1	
МН-6	Лист АР-35	Закладное изделие	1	1	2	17.5	
МН-7	Лист АР-35	Закладное изделие	—	1	1	28.4	
МН-8	Лист АР-35	Закладное изделие	2	—	2	18.0	
МН-9	Лист АР-35	Закладное изделие	—	2	2	1.0	
МН-10	Лист АР-35	Закладное изделие	4	—	4	2.3	
МН-11	Лист АР-35	Закладное изделие	20	—	20	10.8	
ЖР-1	Лист АР-32	Жалюзийная решетка	1	—	1	20.85	
ЖР-2	1.494-27, вып. 5	Жалюзийная решетка	3	2	5	1.2	
БМ-1	Лист АР-35	Металлическая балка	1	—	1	184.4	
Т-1	Лист АР-35	Металлическая труба	—	1	1	3.6	
МС-17	ИИ 03-03 альбом 71-64	Стремянка	1	—	1	17.70	

Спецификация гардеробного оборудования.

Марка поз.	Обозначение	Наименование	Кол-во	Масса ед. кг	Примечание
	Мужская гардеробная				
1	Серия 1.479.5-1	Шкаф деревянный ДД-33.2	8		со скамьей
2	Серия 1.479.5-1	Шкаф деревянный ДД-40.2	2		со скамьей
3	Серия 1.479.5-1	Шкаф деревянный ДД-40.3	2		со скамьей
	Женская гардеробная				
1	Серия 1.479.5-1	Шкаф деревянный ДД-33.2	8		со скамьей
2	Серия 1.479.5-1	Шкаф деревянный ДД-33.3	1		со скамьей
3	Серия 1.479.5-1	Шкаф деревянный ДД-40.2	2		со скамьей
	при варианте с котельной				
1	1.479.5-1	Шкаф деревянный ДД-33.2	2		со скамьей
2	1.479.5-1	Шкаф деревянный ДД-40.2	2		со скамьей

1. Числитель дробного показателя соответствует количеству изделий для основного решения. Знаменатель – при варианте с котельной

Н. контр.	Бурлавская		26.04.85
ГИП	Виноградов		22.04.85
Нач. пред.	Кочетков		
ГИП разд.	Казаков		
Гл. арх.	Аграчев		
Рук. гр.	Исаков		
Вед. арх.	Жданова		
Инж.	Ермилова		

Привязан

Инв. №

501-5-62.86 -АР

Здание поста ЭЦ до 150 стрелок. стены из кирпича

Стадия	Лист	Листов
Р	8	

Спецификации

МПС Гипротрансигнальсвязь г. Ленинград

Альбом 1

Типовой проект Сз-58-83

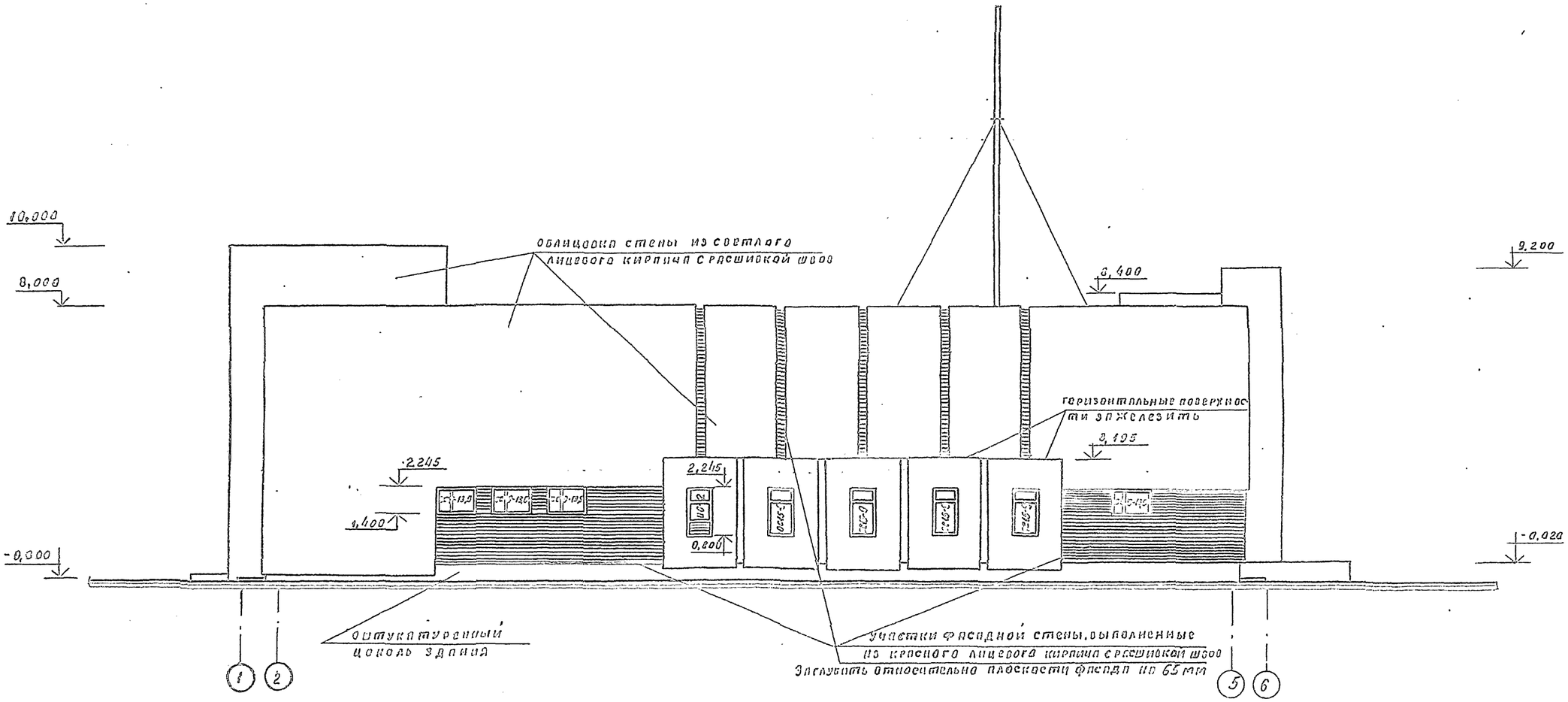

Н. контр.	Булавская			501-5-62.86 АР	
ГИП	Виноградов		2.86	Здание поста ЭЦ до 150 стрелок, со стенами из кирпича	
Нач. отд.	Кочетков				
Гл. конст.	Зорницев				
ГИП разд.	Казаков		10.86		Стадия: Р; Лист: 9; Листов:
Гл. арх.	Игнатьев				
Рук.	Кима			Фасад 1-6	МПС Главтранспроектсигнализация г. Ленинград
Вед. инж.	Жданова				
Разраб.	Ефимова				

Привязан

Инв. №

Инв. № подл. | Подпись и дата | Взам. инв. №

Альбом 1

Типовой проект СЗ-58-83

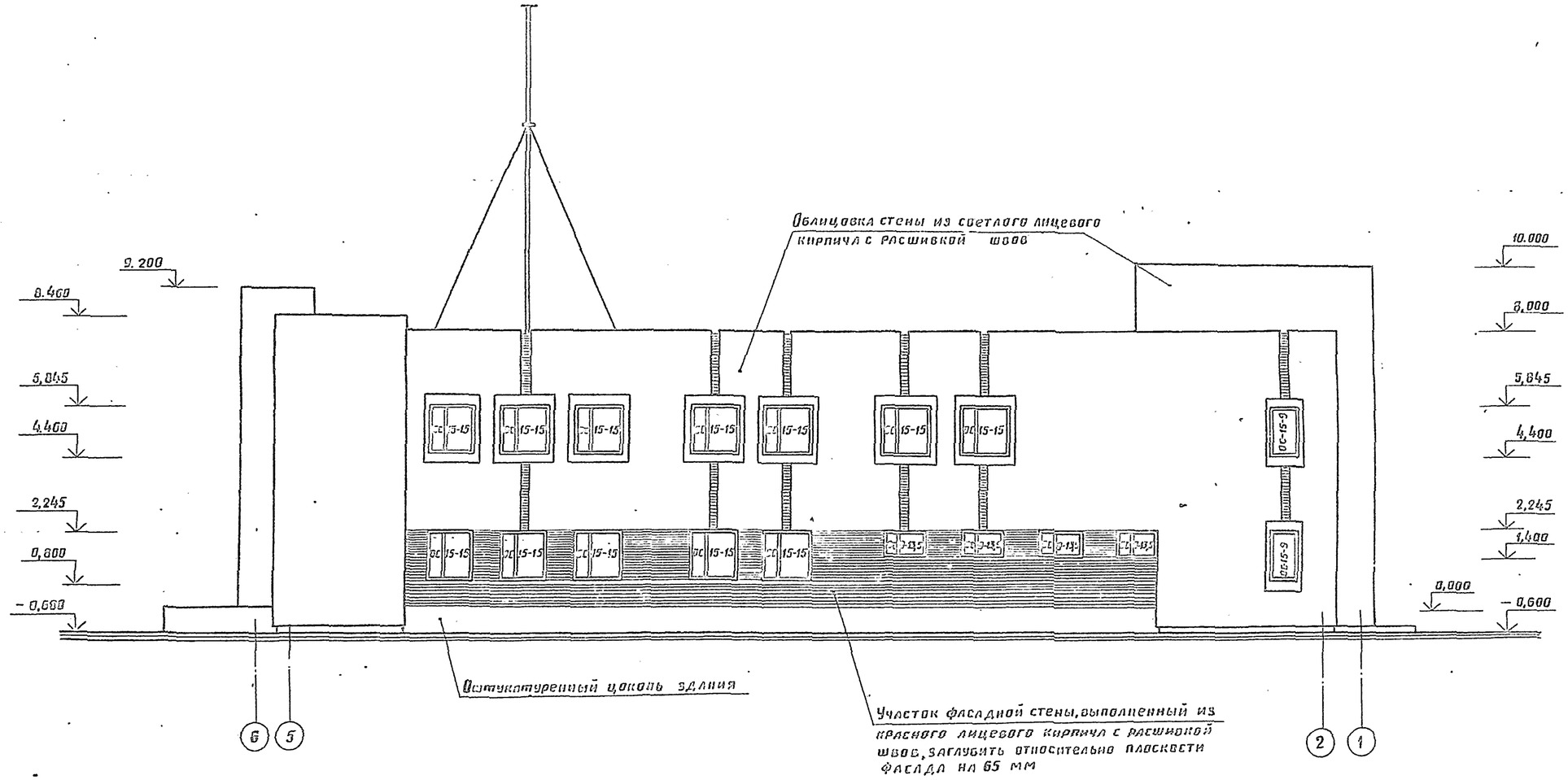

Обрамление оконных проемов см. черт. АР-20

				501-5-62.86 - АР	
Н. контр.	Булавская		26.12.85	Здание поста ЭЦ до 150 стрелок. Стены из кирпича	
ГИП	Виноградов		22.01.86		
Нач. отд.	Кочетков				
Гл. констр.	Заречнев			Стадия / Лист / Листов: Р / 10 /	
ГИП разд.	Казаков		10.01.86		
Гл. арх.	Агрячев				
Рук.	Ким			НПС	
Вед. арх.	Жданова			Фасад 6-1	Гипротранссигналсвязь Ленинград
Инженер	Ефимова				

Привязан

Инв. №

Инв. № подл. | Подпись и дата | Взам. инв. №

Альбом 1

Типовой проект СЗ 58-83

Фасад А-Д

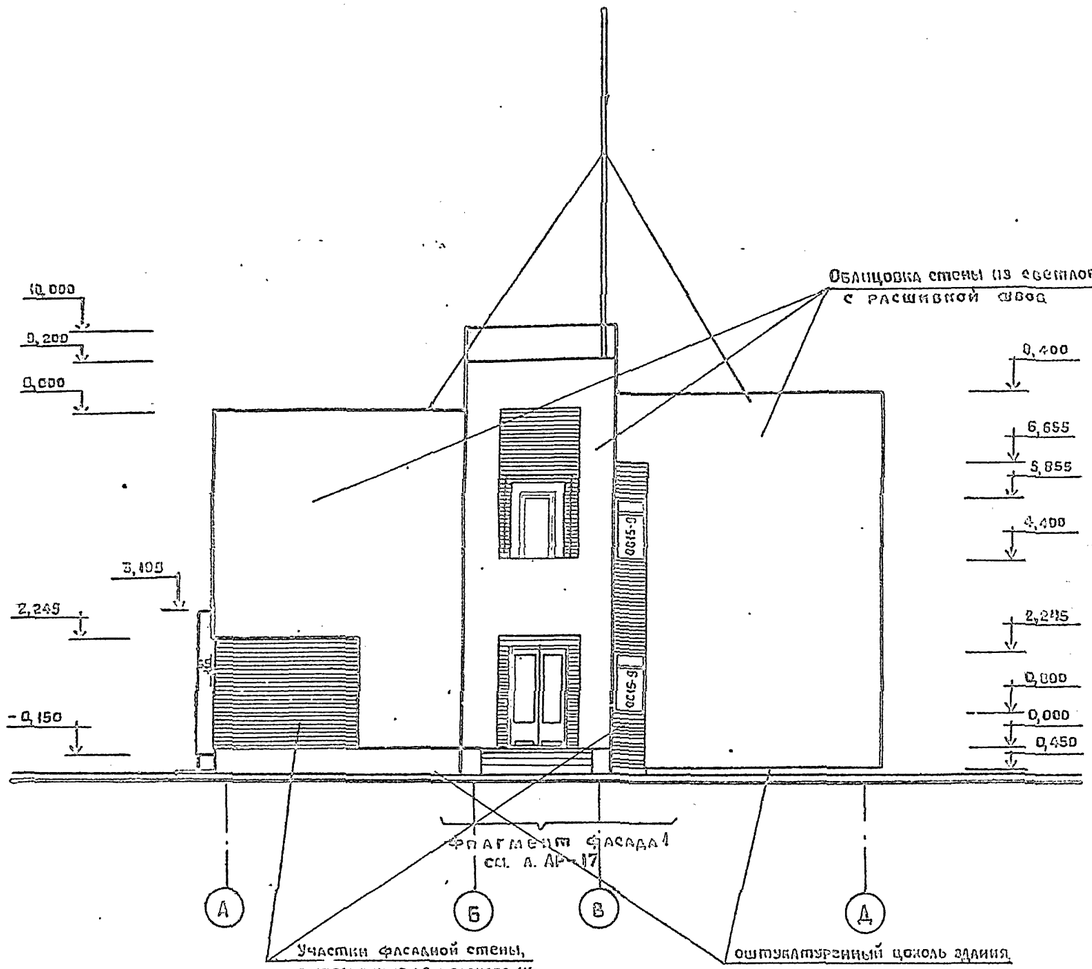

Фасад Г-А

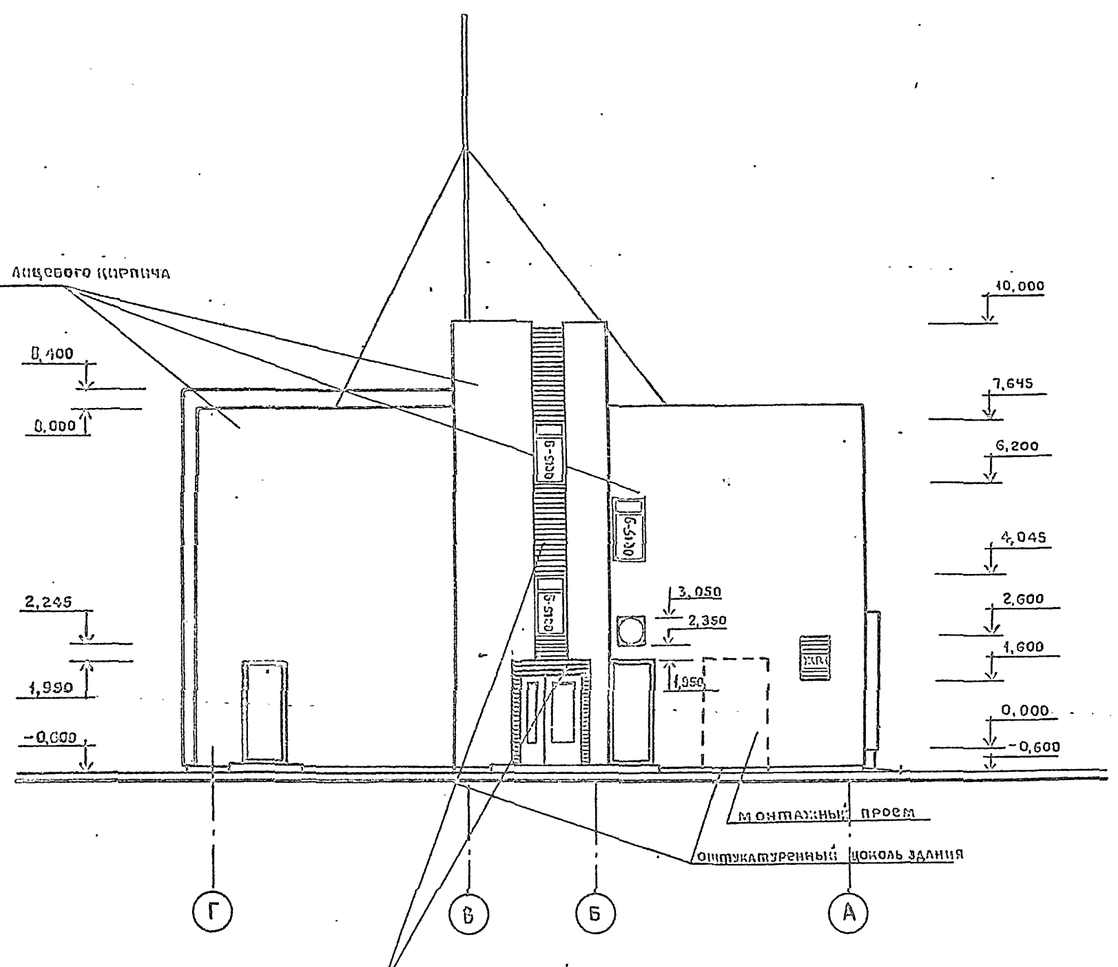

Н. контр.	Булавская		26.4.65	501-5-62.86 АР
ГИП	Виноградов		2.04.65	Здание поста ЭЦ до 150 стрелок. Стены из кирпича
Нач. отд.	Кочетков			
Гл. констр.	Заречнев			Стадия: Р; Лист: 11; Листов:
ГИП разд.	Казаков		17.04.65	
Гл. арх.	Аграчев			
Рук.	Исаков			Фасады А-Д; Г-А
Вед. арх.	Жданова			МПС Гипротрансигналсвязь г. Ленинград
Инженер	Ефимова			

Привязан

Инв. №

Инв. № подл. | Подпись и дата | Взам. инв. №

Типовой проект 01-58-83 Альбом 1

Инв. № подл. | Подпись и дата | Взам. инв. №

Фасад 0/1 - 1

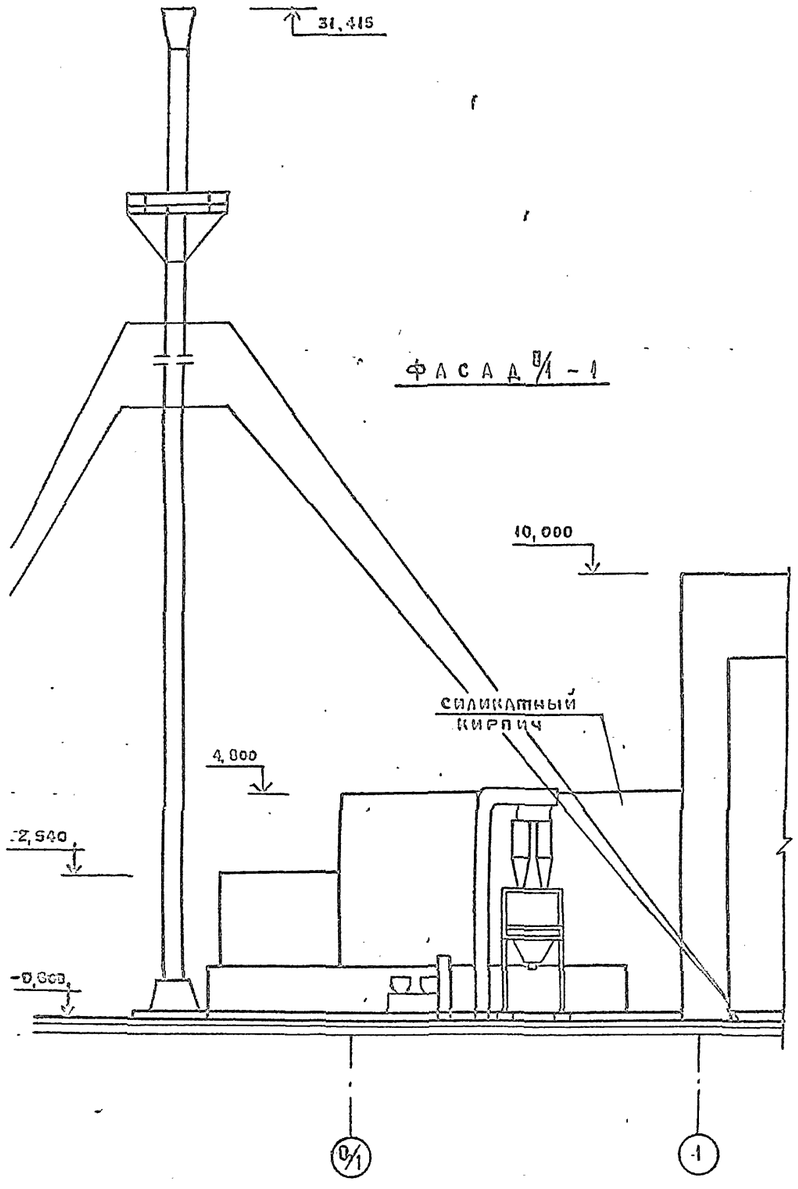

Фасад 1-0/1

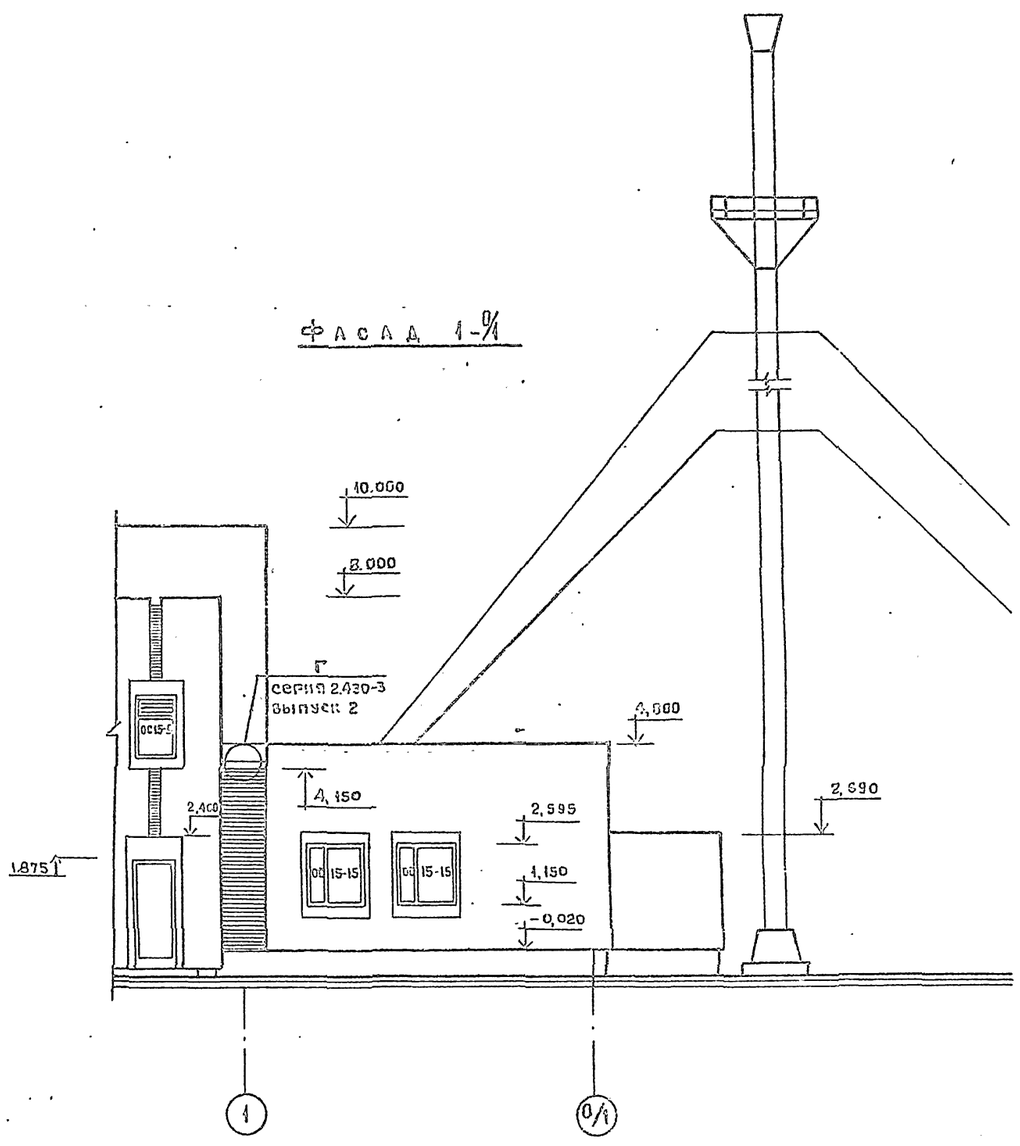

Обрамление оконных проемов см черт АР-20

				501-5-62.86 АР	
Н. контр.	Булавская		25.04.86	Здание поста ЭЦ до 150 стрелок. Стены из кирпича	
Нач. отд.	Кочетков				
ГИП	Виноградов		22.04.86		
Привязан	Гл. констр.	Заречнев			Стадия: Р; Лист: 12; Листов:
	Гип разд.	Казаков			
	Гл. арх.	Агрячев			
	Рук.	Исаков		Фасады 0/1 - 1; 1-0/1 (Вариант с котельной)	МПС Гипротранссигналсвязь г. Ленинград
Инв. №	Вед. арх.	Жданова			
	Инженер	Ефимова			

Типовой проект СЗ-58-83 Альбом 4

ФАСАД А-Д

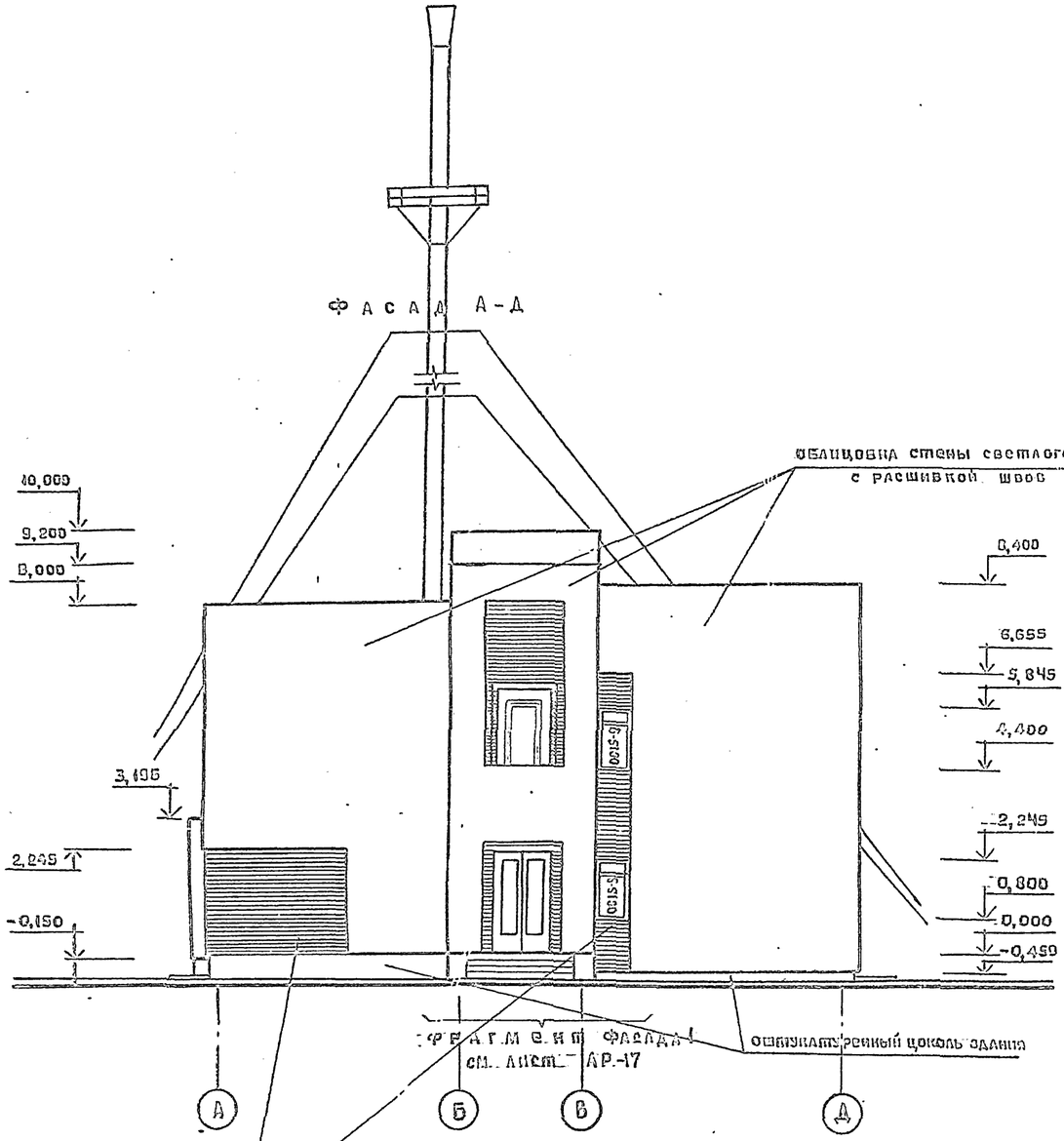

Участки фасадной стены, выполненные из красного лицевого кирпича, с расшивкой швов заглубить относительно плоскости фасада на 65мм.

ФАСАД Г-А

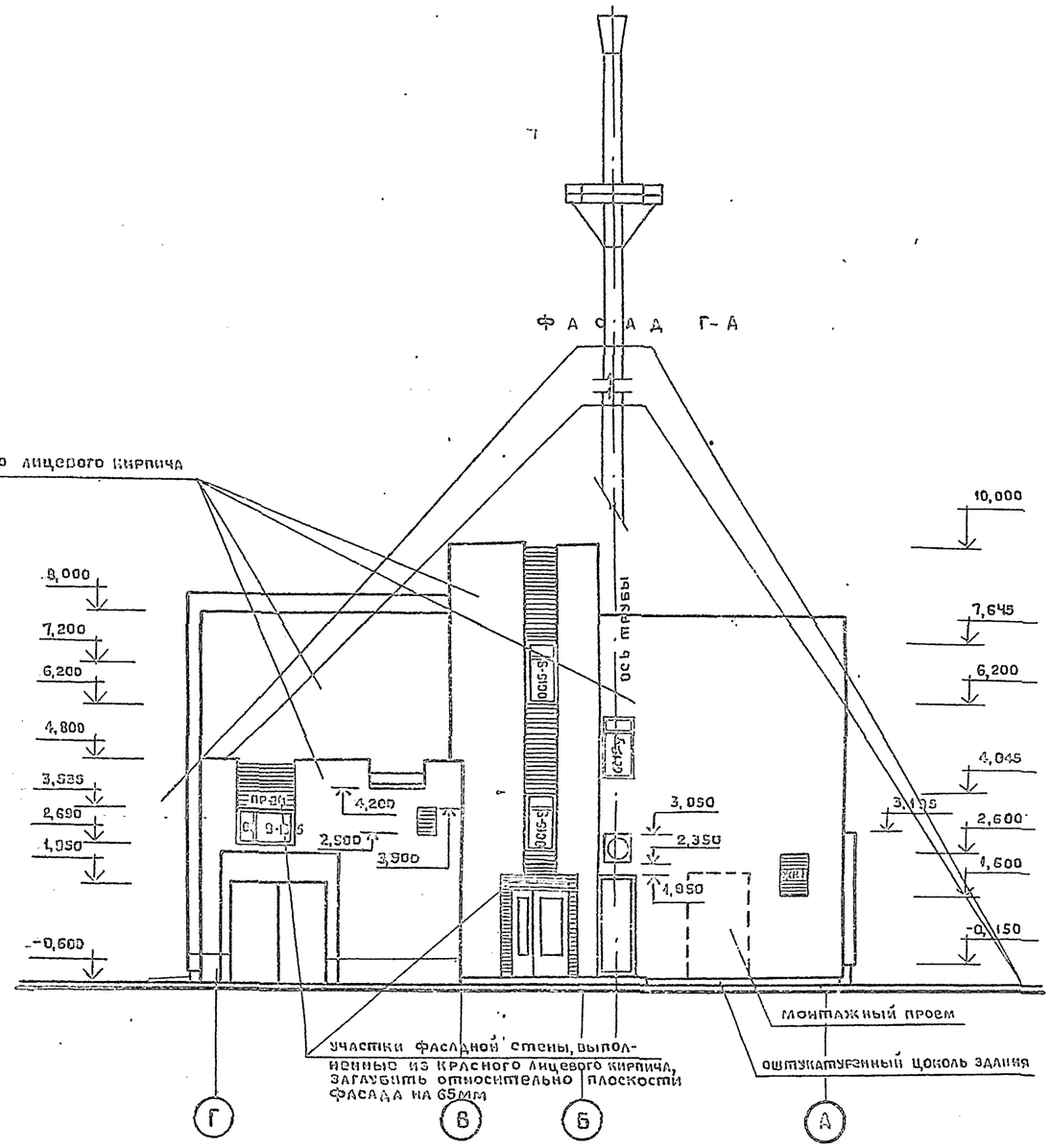

участки фасадной стены, выполненные из красного лицевого кирпича, заглубить относительно плоскости фасада на 65мм

На фасаде Г-А низ трубы котельной условно не показан.

				501-5-62.86 АР	
Н. контр.	Булавская		25.04.85		
ГИП	Виноградов		22.04.85	Здание поста ЭЦ до 150 стрелок. Стены из кирпича	
Нач. отд.	Кочетков				
Гл. констр.	Заречнев				
ГИП. разд.	Казлков		10.04.85		
Гл. арх.	Аграчев				
Рук.	Исаков			Фасады А-Д; Г-А /Вариант с котельной/	
Вед. арх.	Жданова				
Инженер	Ефимова				

Стадия	Лист	Листов
Р	13	

МПС Гипротранссигналсвязь г. Ленинград

Привязан

Инв. №

Инв. № подл. | Подпись и дата | Взам. инв. №

Альбом 1

Типовой проект СЗ 58-83

Разрез 1-1

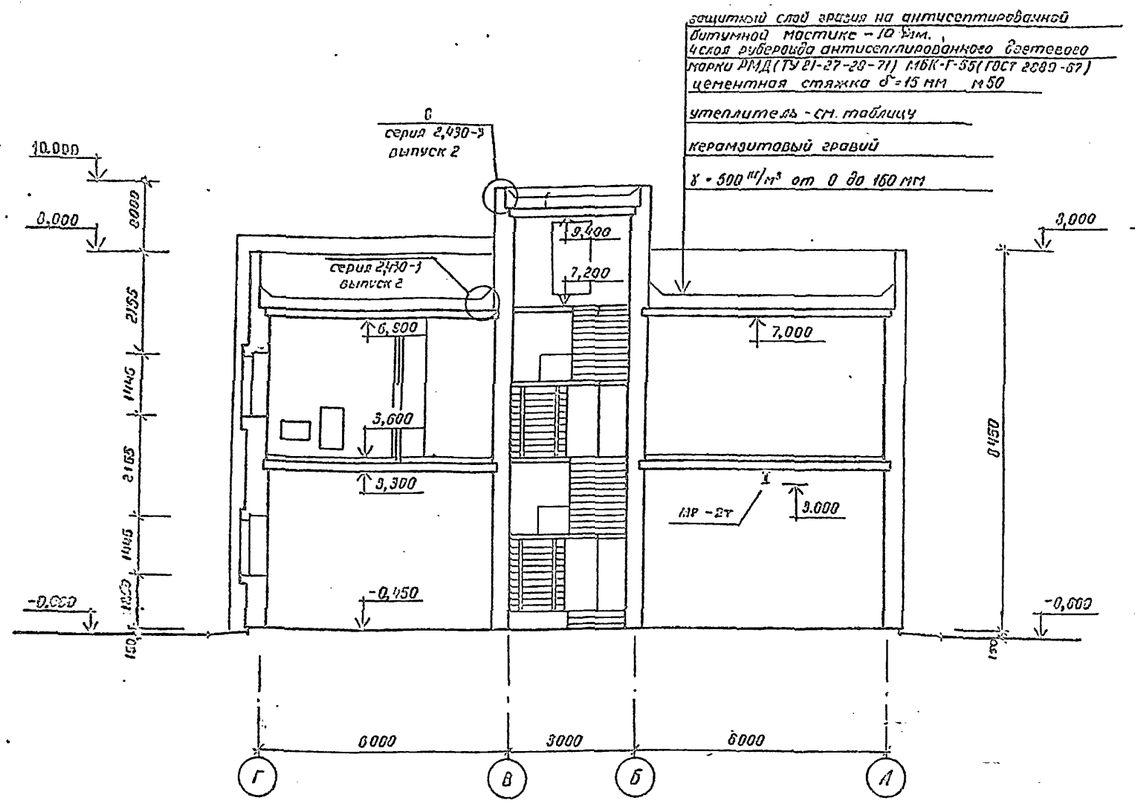

Разрез 2-2

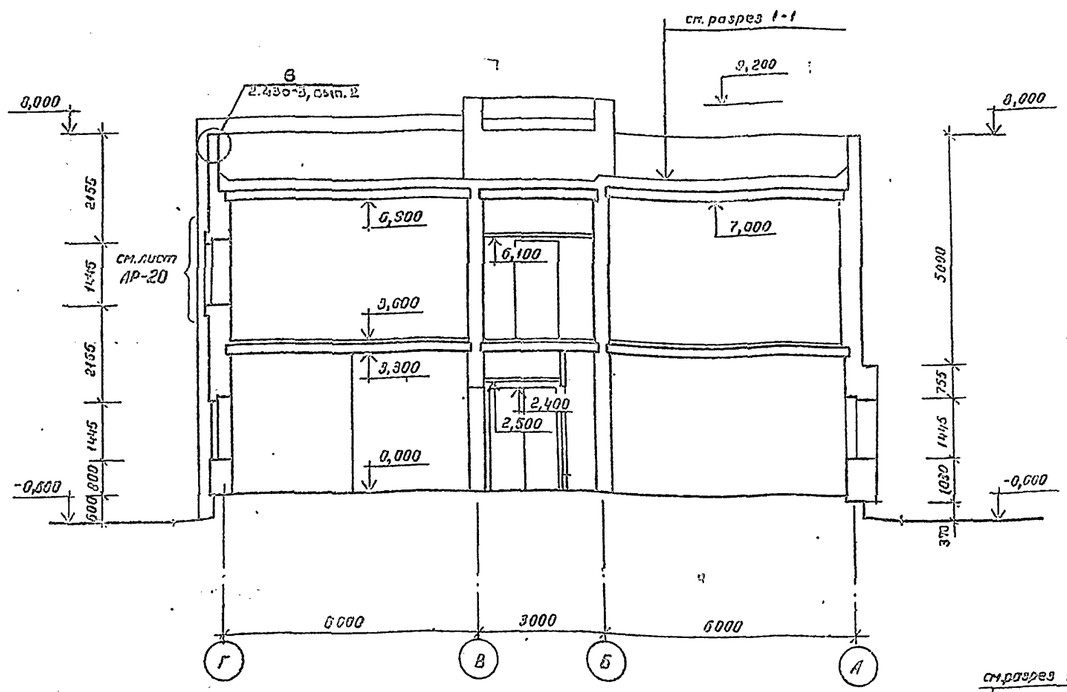

Разрез 3-3

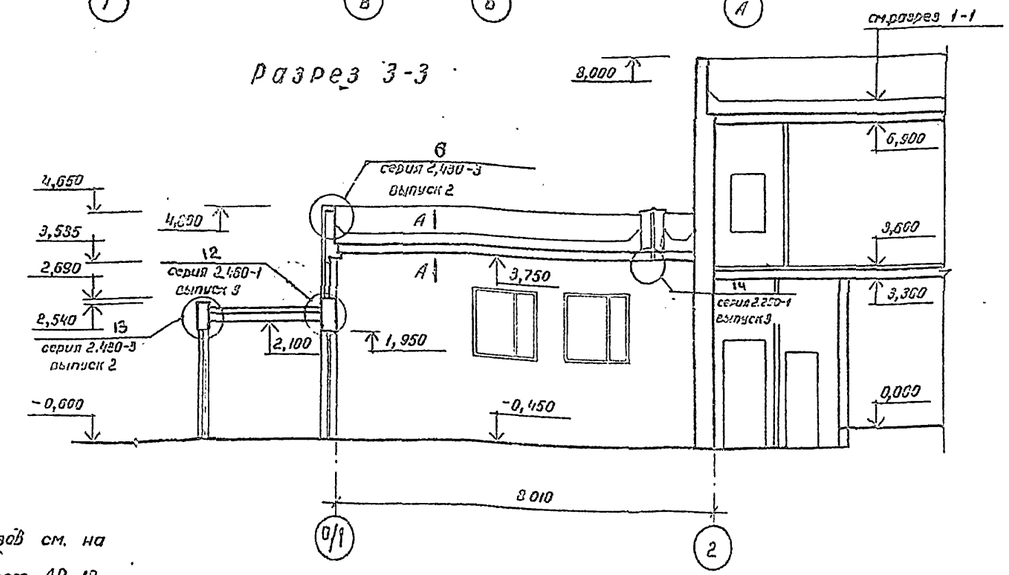

Таблица толщин утеплителя

Наименование утеплителя	Толщина слоя в мм					
	t = -20°		t = -30°		t = -40°	
	характеристика климата					
	Норм.	Влаж.	Норм.	Влаж.	Норм.	Влаж.
Плиты из ячеистого бетона прочностью не менее 8 кг/см²	80	100	140	140	160	180
Керамзитобетон γ=600 кг/м³	100	140	140	180	180	200
Пенобетон γ = 500 кг/м³	80	100	140	140	160	180

Таблица толщины стен

Конструкция наружных стен	Толщина стен мм	Пред. расчет. темпер.		
		Зона сухая	Зона норм.	Зона влажн.
Дырчатый кирпич с облицовкой лицевым кирпичем	380	-27°	-24°	-22.8°
	510	-42.6°	-38°	-36.6°
	640	-60.6°	-54°	-52.8°
Обыкновенный глиняный кирпич с облицовкой лицевым кирпичем	380	-21.6°	-18°	-16.2°
	510	-34.8°	-28°	-27.6°
	640	-49.8°	-41°	-40.2°
Силикатный кирпич с расшивкой швов	380	-19.8°	-16°	-15°
	510	-31.8°	-26°	-25.2°
	640	-45.6°	-38°	-37.2°

Расположения разрезов см. на листах АР-4, АР-5
Сечение А-А см. лист АР-18

Н. контр.	Буловская		25.04.85
ГИП	Виноградов		20.01.85
Нач. отд.	Кочетков		
Гл. констр.	Зоречнев		
ГИП разд.	Казаков		11.04.85
Гл. арх.	Аграчев		
Рук. гр.	Исаков		
Вед. арх.	Жданова		
Инженер	Качалова		

Привязан

Инв. №

501-5-62.86 – АР

Здание поста ЭЦ до 150 стрелок. Стены из кирпича

Стадия	Лист	Листов
Р	14	

Разрезы 1-1; 2-2; 3-3

МПС Гипротрансигналсвязь г. Ленинград

Взам. инв. №

Подпись и дата

Инв. № подл.

Альбом 1

Типовой проект Сз 50-83

Фрагмент плана 1

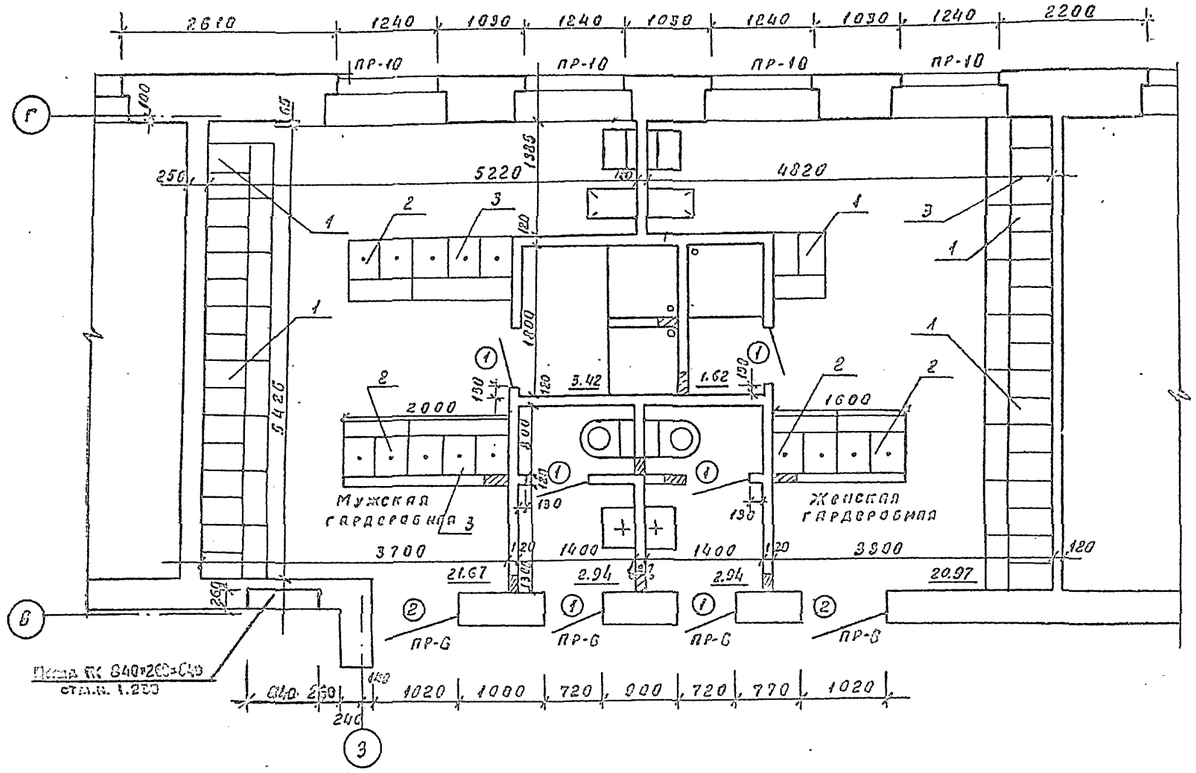

Фрагмент плана 2

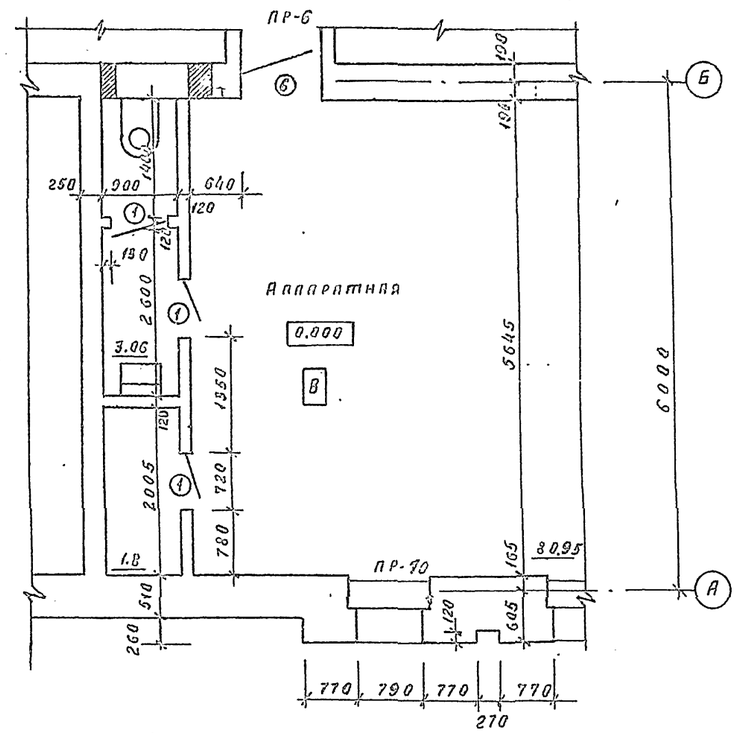

Фрагмент плана 3

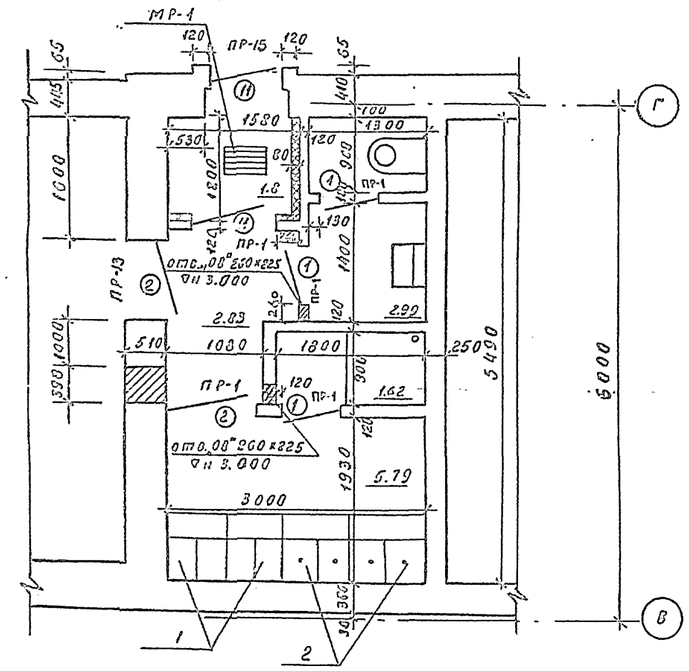

Фрагмент плана 4

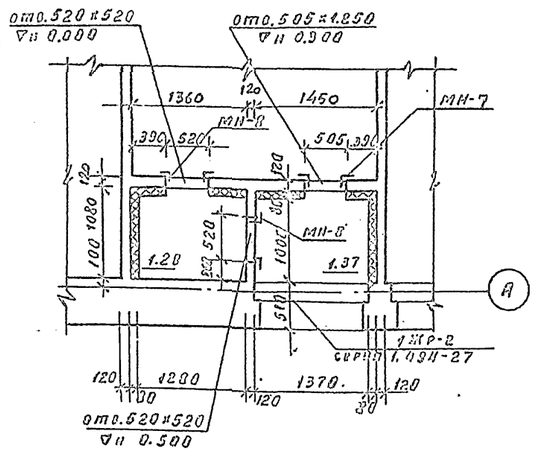

Спецификация элементов на звукопоглащающую облицовку стен и потолка аппаратной

Марка	Обозначение	Наименование	Кол. м²	Масса кг/м²	Примечание
100СШ01.00.00	1.245-1. вып. 0.1	Потолок			
		лист СГШ	80,95	12.80	
		сталь	80,95	1.39	
100СШ01.00.00	1.245-1, вып 0.1	стены			
		лист СГШ	119.5	12.80	
		сталь	119.5	1.39	

Отверстия „ОВ" даны на листах АР-5; АР-4
Спецификацию гардеробного оборудования см. лист АР-8

Н.контр.	Булавская		26.04.85	501-5-62.86 -АР
ГИП	Виноградов		27.04.85	Здание поста ЭЦ до 150 стрелок. Стены из кирпича
Нач.отд	Кочетков			
Гл.конст	Заречнев			Стадия: Р; Лист: 15; Листов:
ГИП разд.	Казаков		27.04.85	
Гл.арх.	Аграчев			
Рук.	Ким			Фрагменты планов 1, 2, 3, 4
Вед.арх.	Жданова			МПС Гипротрансигналсвязь г. Ленинград
Инженер	Ефимова			

Привязан

Инв. №

Инв. № подл. | Подпись и дата | Взам. инв. №

Альбом I

Типовой проект СЗ 56 - 03

Фрагмент плана 5 (1 этаж)

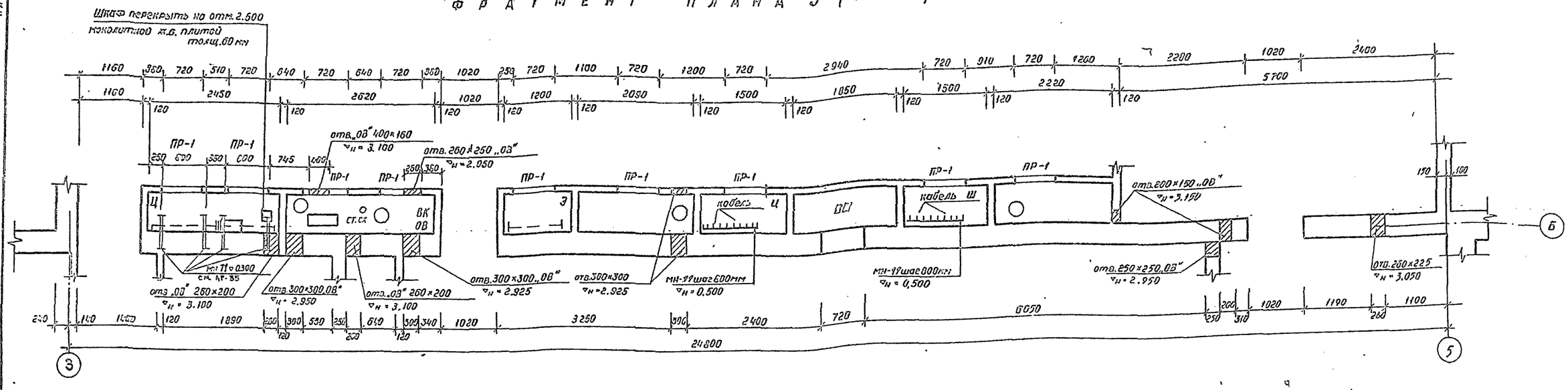

Фрагмент плана 6 (2 этаж)

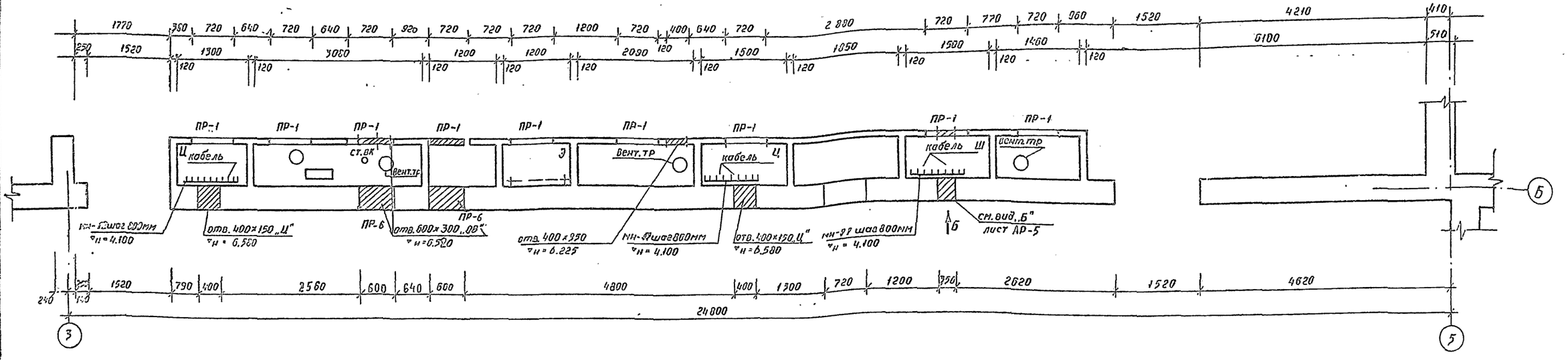

1. Открывание дверей на фрагментах планов условно не показано
2. Штриховкой на фрагментах планов показаны отверстия в стенах и перегородках
3. Кладку кирпичных перегородок шкафов вести от пола до перекрытия
4. Закладную деталь МН-11 смотреть лист АР-35
5. Шкафные двери и дверные коробки в нишах обить оцинкованным кровельной сталью по асбесту.
6. В стенах по осям „Б" и „В" над отверстиями с ригелями по длине до 500 мм уложить арматуру ф8 AIII, ℓ=1000 из расчета один стержень на 1/2 кирпича. В перегородках толщиной 120 мм уложить 2 ф8 AIII, ℓ=1000 мм.

				501-5-62.86 -АР	
Н. контр.	Булавская		6.08.86	Здание поста ЗЦ до 150 стрелок. Стены из кирпича	
ГИП	Виноградов		6.08.86		
Нач. отд.	Кочетков				Стадия: Р; Лист: 16; Листов:
ГИП. разр.	Козаков		10.08.86		
Гл. арх.	Агрячев				
Рук.	Ким			Фрагменты планов 5, 6	МПС Гипротранссигналсвязь г. Ленинград
Вед. арх.	Жданова				
Инженер	Ефимова				

Привязан

Инв. N

Подпись и дата

Взам. инв. N

Инв. N подл.

Альбом 1

Типовой проект СЗ-58-83

Фрагмент фасада 1

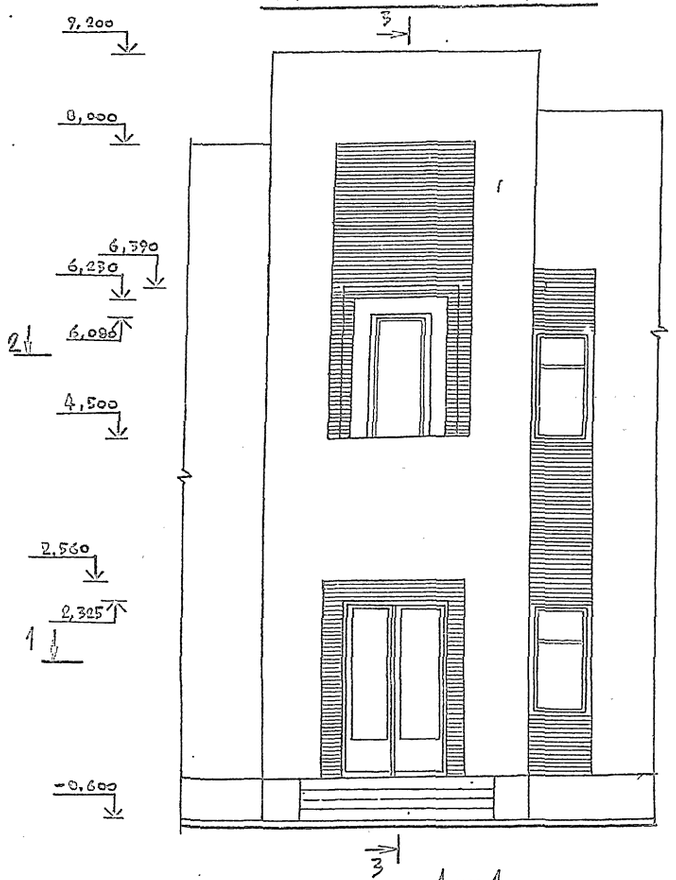

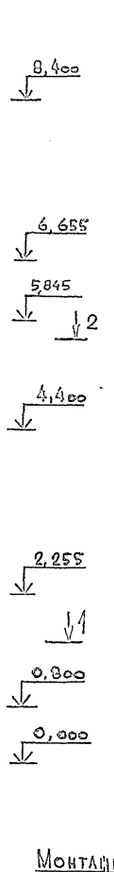

3 — 3

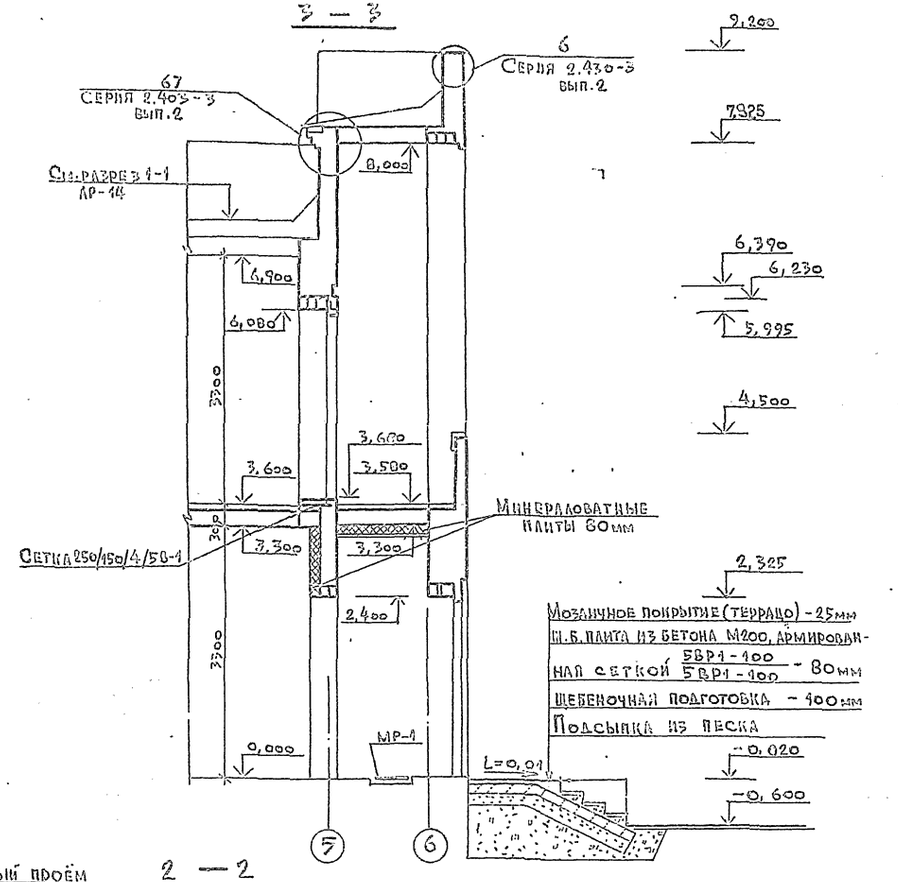

1 — 1

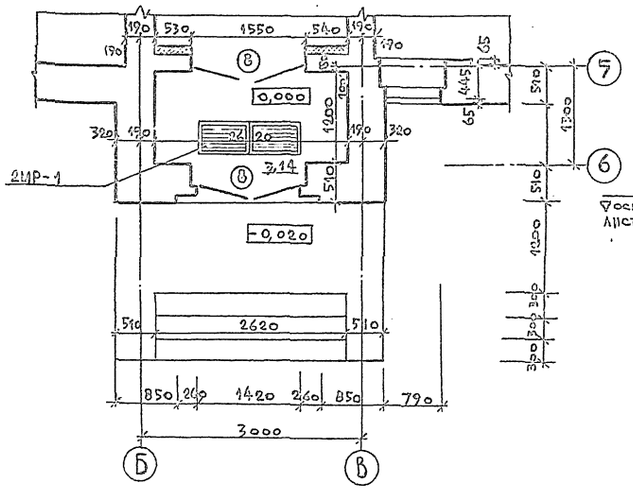

2 — 2

Монтажный проём 1940×2420 ▽н 3,660

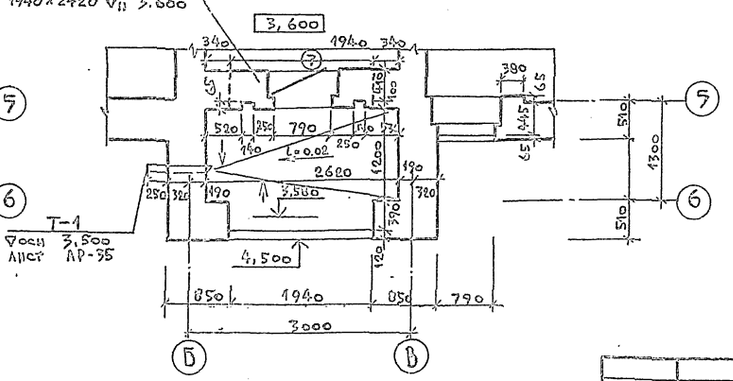

Данный лист смотреть совместно с листами АР-4; 5.

Н. контр.	Булавская			28.02.85
ГИП	Виноградов			28.02.85
Нач. отд.	Кочетков			
Гип разд.	Казаков			17.04.85
Гл. арх.	Агрячёв			
Рук. гр.	Исаков			
Вед. арх.	Шадунова			
Инженер	Ефимова			

Привязан:

Инв. №

501-5-62.86 - АР

Здание поста ЭЦ, до 150 стрелок. Стены из кирпича

Стадия	Лист	Листов
Р	17	

Фрагмент фасада 1

МПС Гипротранссигналсвязь г. Ленинград

Инв. № подл. | Подпись и дата | Взам. инв. №

Альбом I

Типовой проект 81-58-83

при t = -20° С

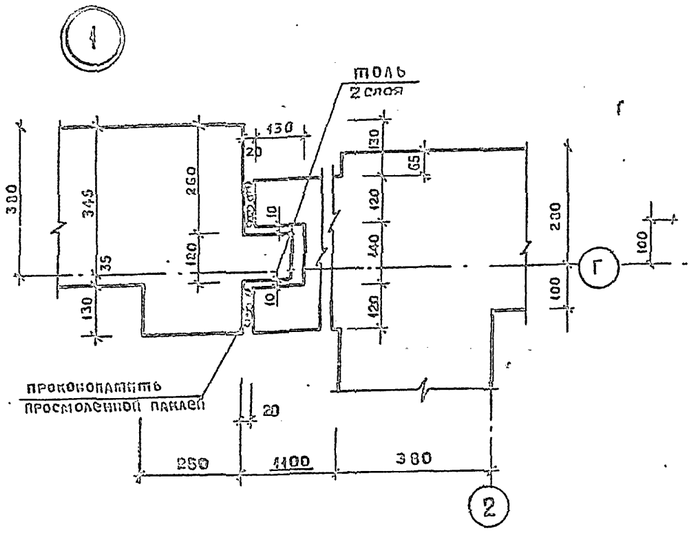

при t = -30° С

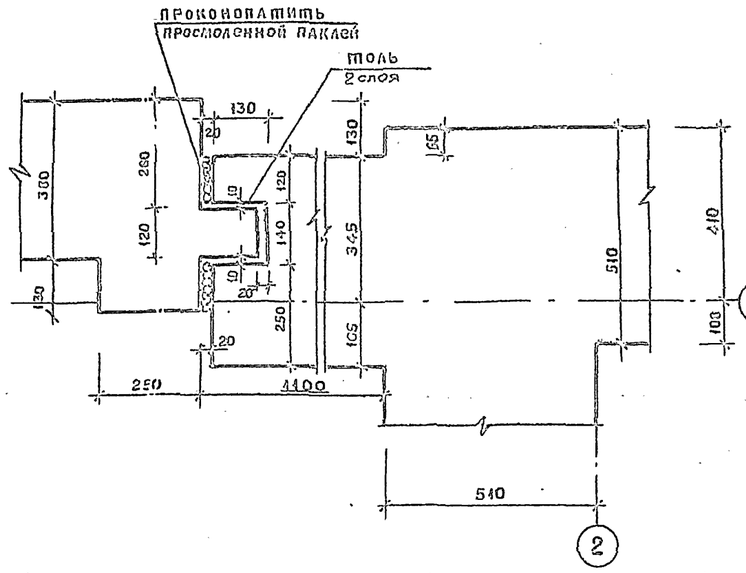

при t = -40° С

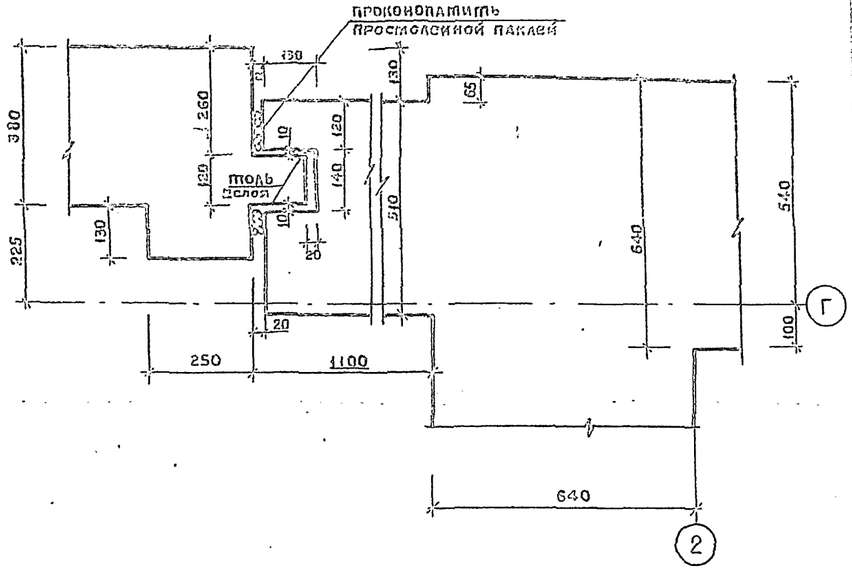

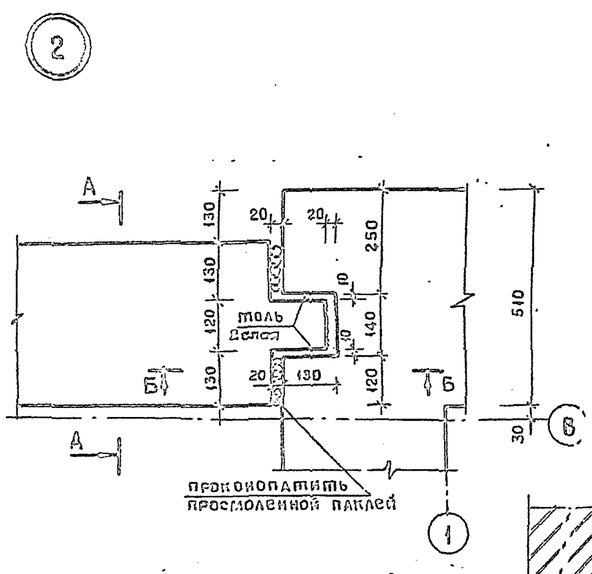

А - А

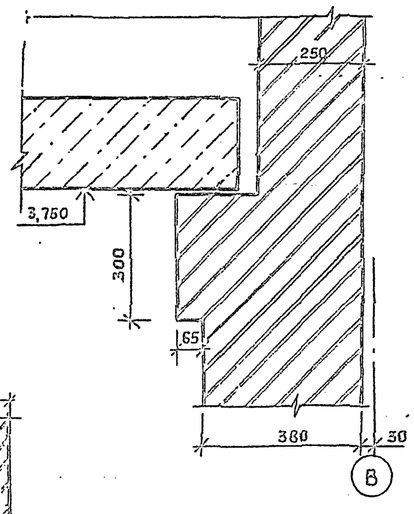

Б - Б

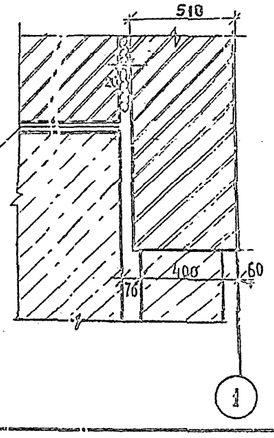

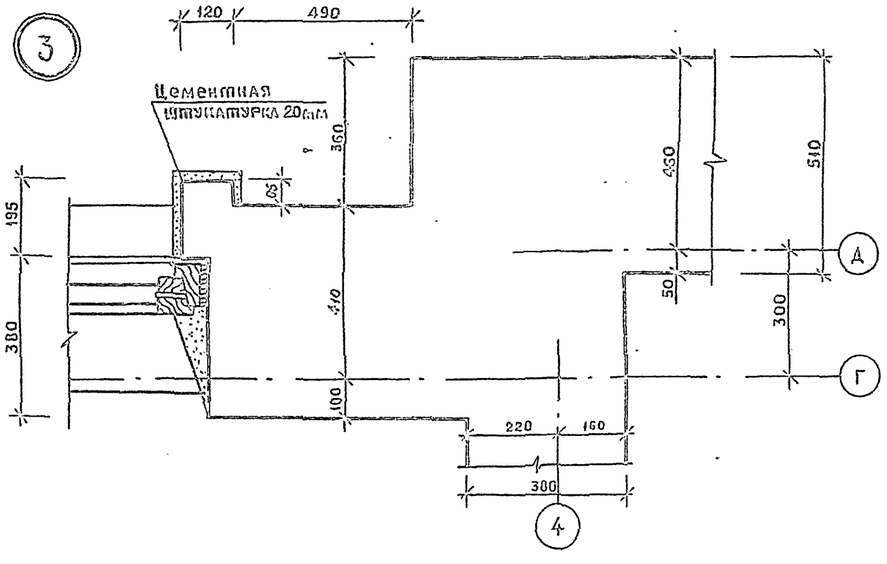

Данный лист смотреть совместно с листом "АР-9"
Расположение сечения А-А смотреть
разрез 3-3 лист АР-14

						501-5-62.86 АР	
				Н. контр.	Булавская		25.04.85
				ГИП	Виноградов		17.04.85
Привязан				Нач. отд.	Кочетков		
				ГИП разд.	Кладков		17.04.
				Гл. арх.	Агрячев		
				Рук.	Исаков		
				Вед. арх.	Жданова		
Инв. №				Инженер	Ефимова		

Здание поста ЭЦ до 150 стрелок. Стены из кирпича

Стадия	Лист	Листов
В	18	

Детали планов

МПС Гипротранссигналсвязь г. Ленинград

Инв. № подл. | Подпись и дата | Взам. инв. №

Альбом 1

Типовой проект СЗ-58-83

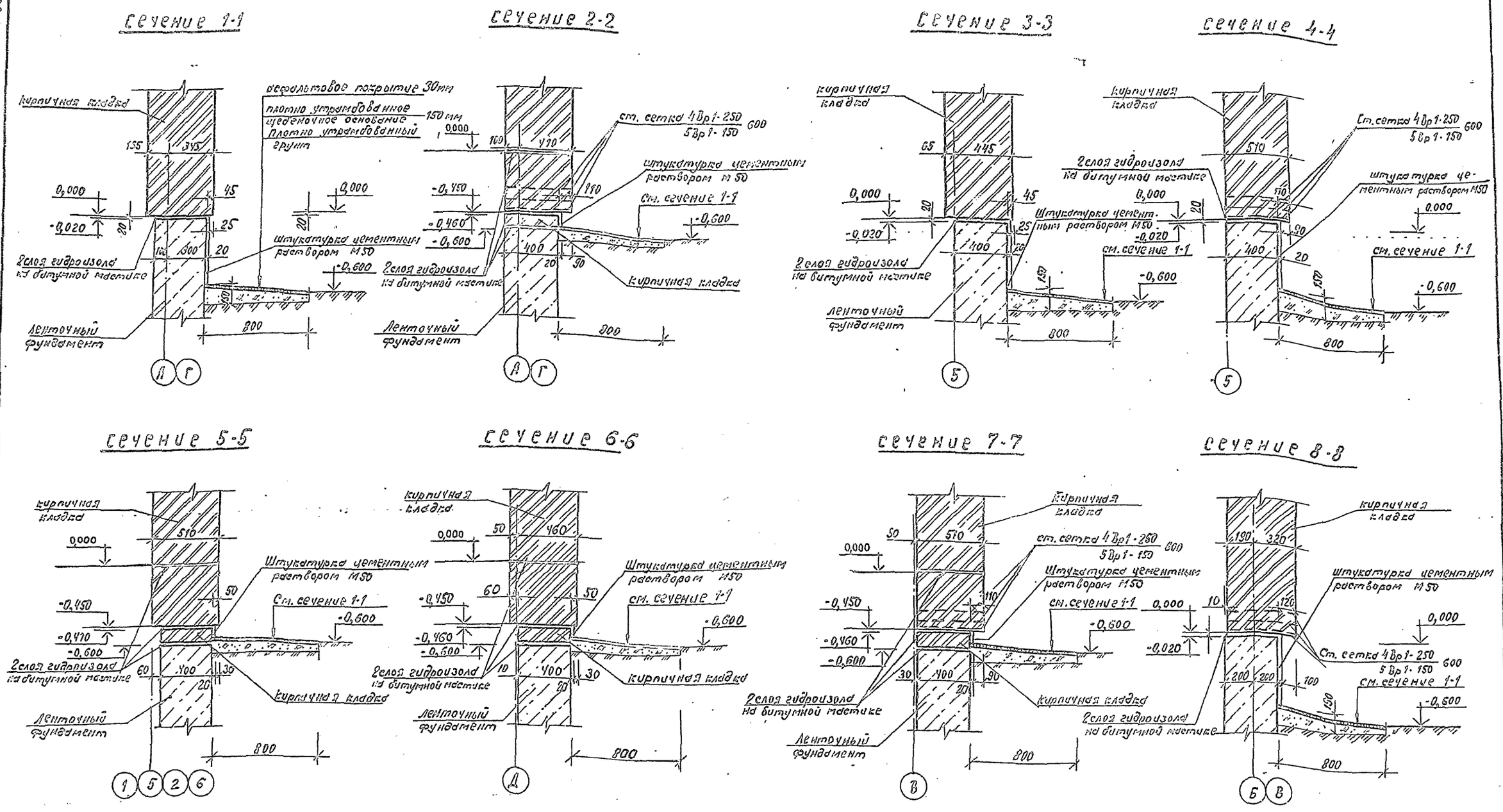

Расположение сечений цоколя смотреть лист АР-4

Н. контр.	Булавская		26.04.85
ГИП	Виноградов		22.04.85
Нач. отд.	Коуетко		
Гл. конст.	Заречнев		
ГИП разд.	Казаков		17.04.85
Гл. архит.	Аграчев		
Рук. гр.	Исаков		
Вед. арх.	Жданова		
Инж.	Ефимова		

Привязан

Инв. №

501-5-62.86 -АР

Здание поста ЭЦ до 150 стрелок. Стены из кирпича

Стадия	Лист	Листов
Р	19	

Детали цоколя

МПС Гипротрансигналсвязь г. Ленинград

Инв. № подл. | Подпись и дата | Взам. инв. №

Альбом 4

Типовой проект СД 58-83

Сечение 9-9

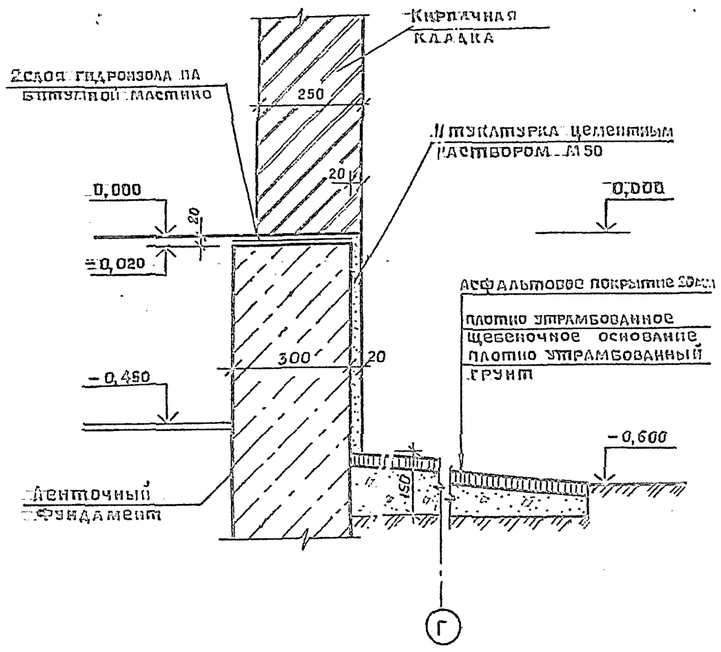

Сечение 10-10

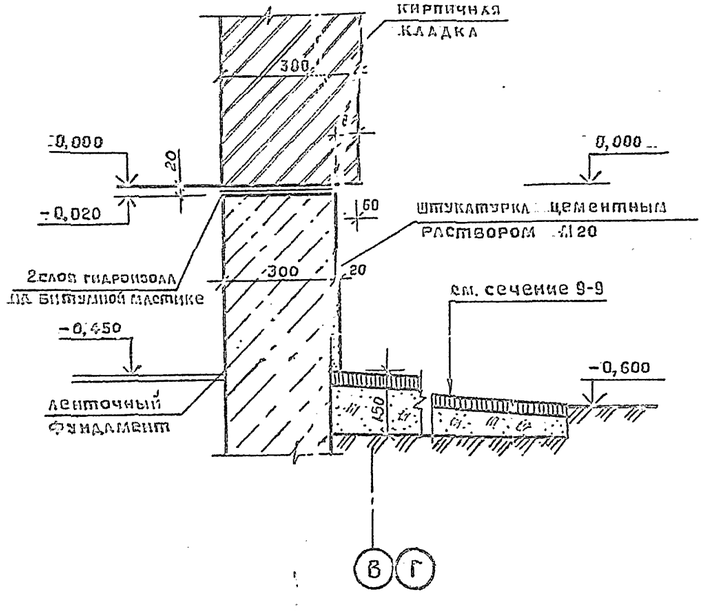

Обрамление оконного проема

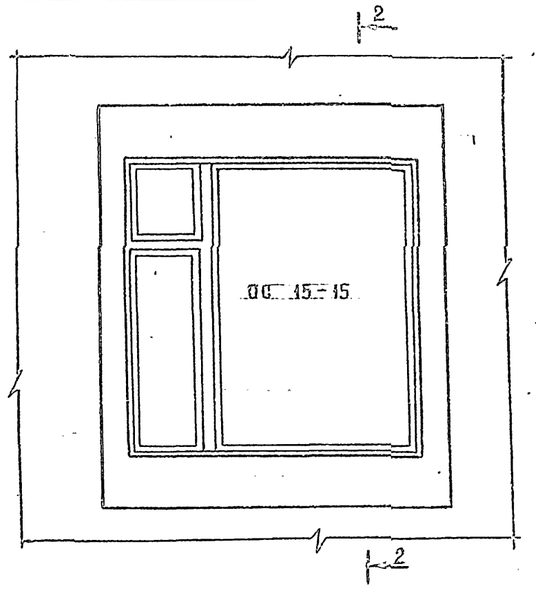

2-2

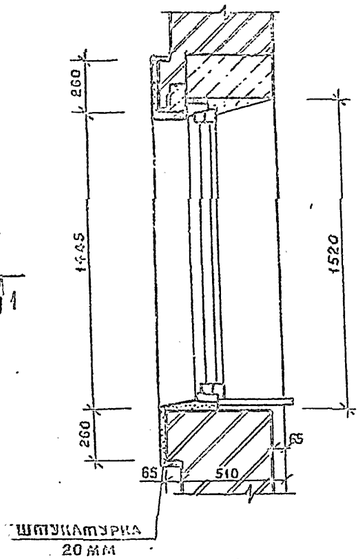

1-1

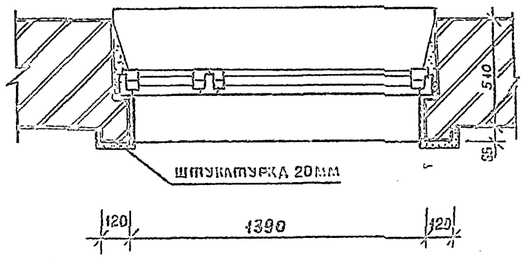

Данный лист смотреть совместно с листами АР-10;12

Расположение сечений цоколя смотреть лист АР-4

Инв.№ подл. | Подпись и дата | Взам. инв.№

					501-5-62.86 АР	
		Н.контр.	Булавская		Здание поста ЭЦ, до 150 стрелок. Стены из кирпича	
		ГИП	Виноградов			
Привязан		Нач.отд.	Кочетков			Стадия: Р; Лист: 20; Листов:
		ГИП	Казаков			
		Гл.арх.	Агранчев			
		Рук.гр.	Исаков		Детали цоколя Обрамление ОС 15-15	МПС Гипротранссигналсвязь г. Ленинград
Инв.№		Вед.арх.	Жданова			
		Инженер	Ефимова			

Альбом 1

Типовой проект С3-58-83

План полов 1 этажа

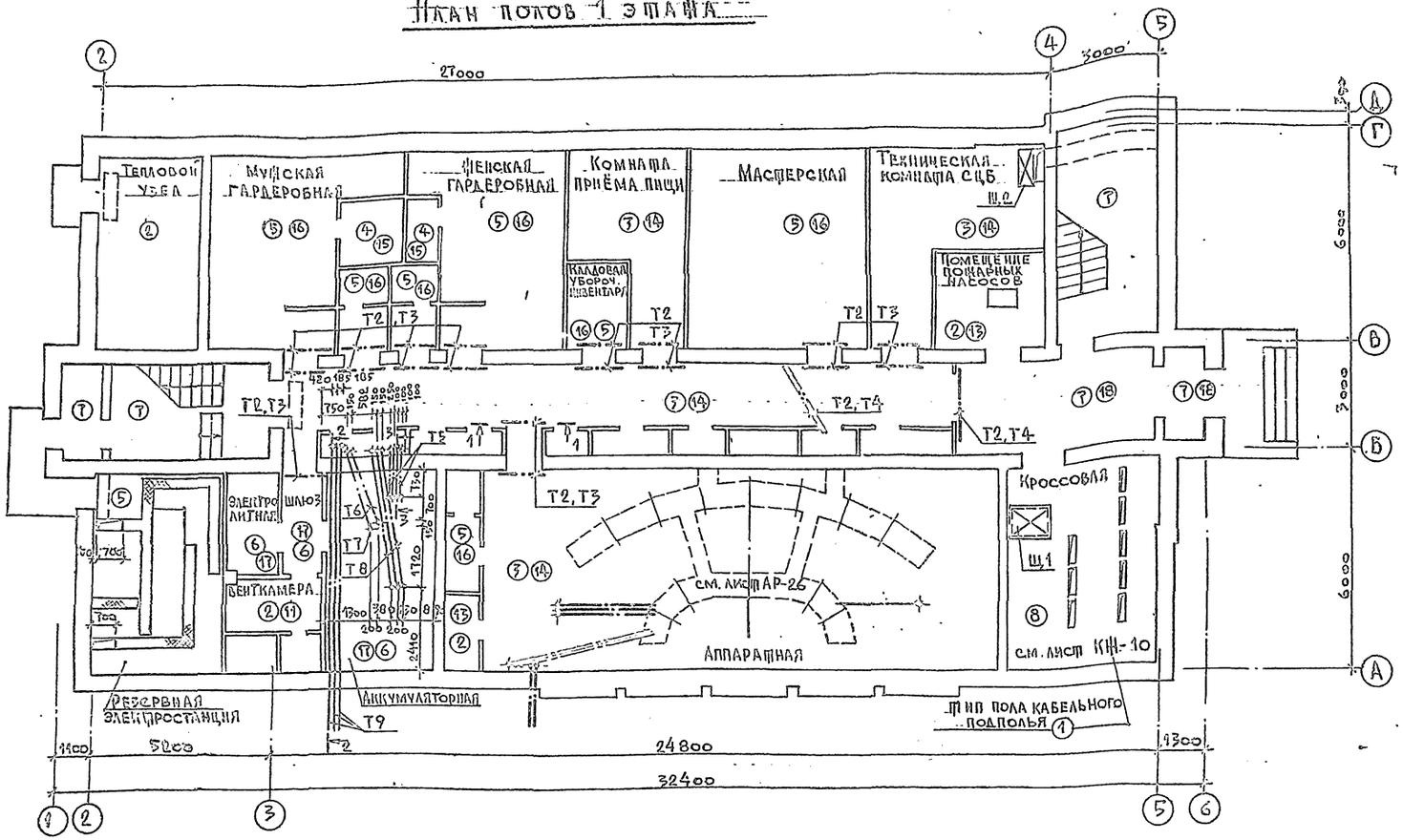

1 — 1

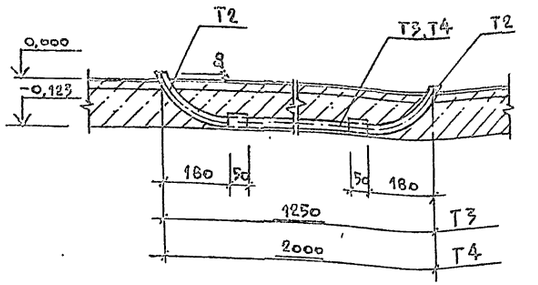

2 — 2

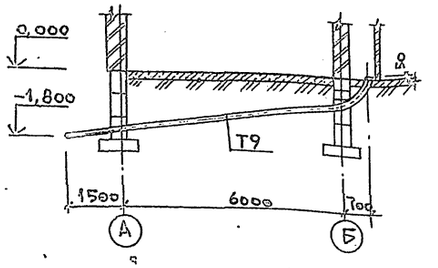

3 — 3

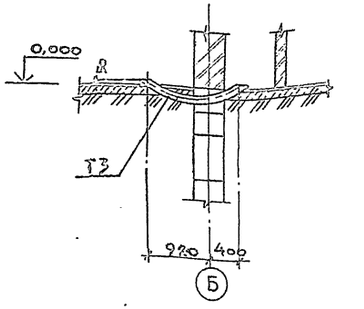

Вариант с котельной

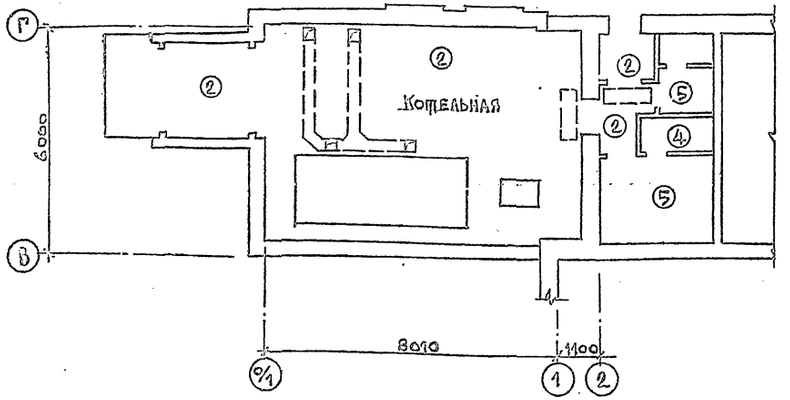

1. Данный лист смотреть совместно с листами АР-22,23
2. Типы полов 11, 13-18 только для варианта полов по перекрытию.
3. Прокладку полиэтиленовых труб производить по серии 5.407-24.
4. В зоне примыкания пола к наружным стенам уложить слой керамзитового гравия объемным весом $\gamma = 400$ кг/м³ шириной 800 мм, толщиной 150 мм.

Привязан:	Н. контр.	Булавская		25.04.85
	Нач. отд.	Кочетков		04.85
	ГИП	Вишняков		22.04.85
	Гл. констр.	Заречнев		
	Гип. разд.	Казаков		
Инв. №:	Рук. гр.	Глебова		11.04.85
	Инженер	Щелкова		10.04.85

501-5-62.86 – АР

Здание поста ЭЦ до 150 стрелок. Стены из кирпича

Стадия	Лист	Листов
Р	21	

План полов 1 этажа

МПС Гипротранссигналсвязь г. Ленинград.

Инв. № подл. | Подпись и дата | Взам. инв. №

Альбом 1

Типовой проект СЗ-58-83

План полов 2 этажа

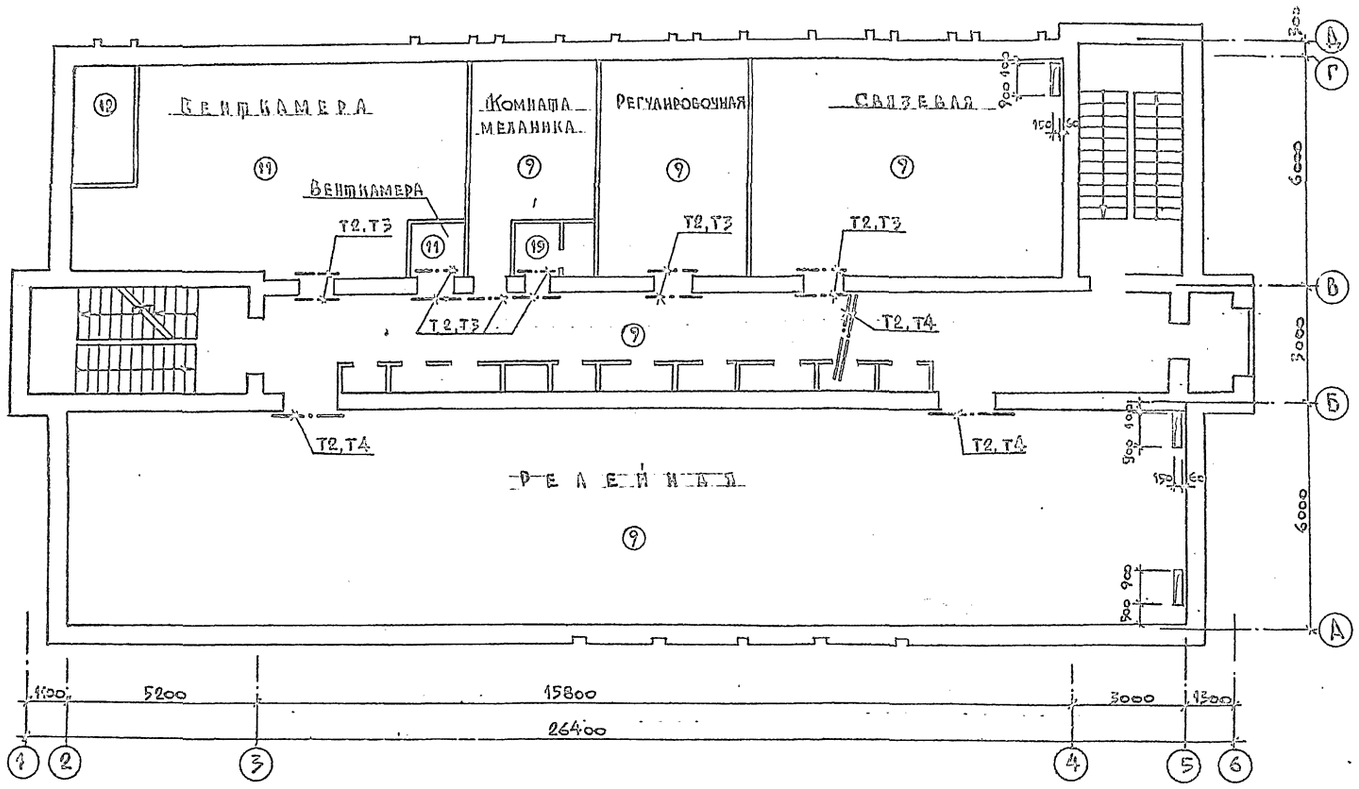

Вариант пола релейной

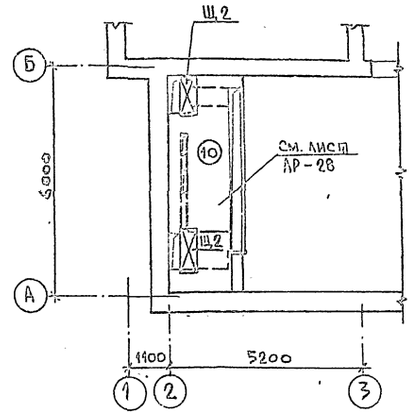

Спецификация элементов полов

Марка или позиция	Обозначение	Наименование	Количество 1 этаж	Количество 2 этаж	Количество Всего	Масса ед. кг	Примечание
Т2	Лист АР-35	Труба металлическая Т2	44	30	74	0,3	
Т3	ГОСТ 18599-83	Труба ПВД 25с l=900	19	11	30		
Т4	ГОСТ 18599-83	то же l=1600	3	4	7		
Т5	Лист АР-35	Труба металлическая Т5	4		4	12,6	
Т6	то же	то же Т6	1		1	20,5	
Т7	"	" Т7	1		1	21,3	
Т8	"	" Т8	3		3	35,3	
Т9	"	" Т9	3		3	96,3	
	ГОСТ 8568-77*	Сталь рифлёная δ=5 мм.м²	5,9		5,9		
Щ1	Лист АР-34	Съёмный щит Щ1	1		1		
Щ2	то же	то же Щ2	1	7/2	1/3		

1. Данный лист смотреть совместно с листами АР-21,23
2. Значения в знаменателе для варианта с нижним подключением кабеля.

Н. контр.	Булавская		18.04.85
Нач. отд.	Кочетков		04.85
ГИП	Виноградов		17.04.85
Гл. констр.	Заречнев		
ГИП. разд.	Казаков		
Рук. гр.	Глебова		11.04.85
Инженер	Щелкова		14.03.83

Привязан

Инв. №

501-5-62.86-АР

Здание поста ЭЦ до 150 стрелок. Стены из кирпича

План полов 2 этажа.

Стадия	Лист	Листов
Р	22	

МПС Гипротрансигналсвязь г. Ленинград

Инв. № подл. | Подпись и дата | Взам. инв. №

Альбом 1

Типовой проект 03-58-85

Экспликация полов

Наименование или номер помещения по проекту	Тип пола по проекту	Схема пола	Элементы пола и их толщина	Площадь пола, м²
Кабельный приямок	1		Покрытие - бетон М100 (П-8) – 120 мм Основание - уплотнённый грунт с втрамбованным слоем щебня крупностью 40-60 мм.	23,4
Тепловой узел, бенткамера, помещение пожар. насосов, котельная	2		Покрытие - бетон М300 (П-9) – 25 мм. Подстилающий слой - бетон М100 – 100 мм Основание - уплотнённый грунт с втрамбованным слоем щебня крупностью 40-60 мм.	33,6 / 67,7
Комната приема пищи, Коридор 1го этажа, аппаратная, Техническая комната СЦБ.	3		Покрытие - линолеум поливинилхлоридный на тканевой основе ГОСТ 7251-77 (П-71) – 2 мм Прослойка - холодная мастика на водостойких вяжущих – 1 мм. Стяжка из легкого бетона (γ=1100-1200 кг/м³) М50 (С-3) – 20 мм. Подстилающий слой - бетон М100 – 100 мм. Основание - уплотненный грунт с втрамбованным слоем щебня крупностью 40-60 мм.	152,8
Душевые	4	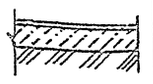	Покрытие - керамические плитки ГОСТ 6787-80 (П-43) – 10 мм Прослойка и заполнение швов - цементно-песчаный раствор М150 – 15 мм Гидроизоляция - 2 слоя изола или гидроизола на прослойке из битумной мастики (Г-1а). Подстилающий слой - бетон М100 – 100 мм Основание - уплотненный грунт с втрамбованным слоем щебня крупностью 40-60 мм.	5,0 / 6,6
Санузлы, мастерская, резервная электростанция, кладовая уборочного инвентаря, гардеробные	5		Покрытие - керамические плитки ГОСТ 6787-80 (П-43) – 10 мм Прослойка и заполнение швов - цементно песчаный раствор М150 – 15 мм Подстилающий слой - бетон М100 – 100 мм Основание - уплотненный грунт с втрамбованным слоем щебня крупностью 40-60 мм.	96,6 / 105,3
Аккумуляторная, шлюз, электролитная	6	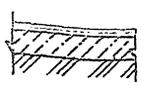	Покрытие - керамические кислотоупорные плитки ГОСТ 961-79 (П-56) – 10 мм Прослойка и заполнение швов - раствор на жидком стекле с уплотняющей добавкой – 25 мм Обмазка - битумная мастика с посыпкой песком крупностью 1,5-5 мм. Гидроизоляция - 2 слоя изола или гидроизола на прослойке из битумной мастики (Г-1а). Подстилающий слой - бетон М100 – 100 мм Основание - уплотненный грунт с втрамбованным слоем щебня крупностью 40-60 мм.	25,7
Тамбуры у осей 1 и 5, лестницы, вестибюль	7		Покрытие - мозаичное (террацо) (П-11) – 25 мм. Стяжка из цементно-песчаного раствора М200 (С-2) – 40 мм. Подстилающий слой - бетон М100 – 100 мм Основание - уплотнённый грунт с втрамбованным слоем щебня крупностью 40-60 мм.	51,8

Продолжение

Наименование или номер помещения по проекту	Тип пола по проекту	Схема пола	Элементы пола и их толщина	Площадь пола, м²
Кроссовая	8	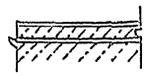	Покрытие - линолеум поливинилхлоридный на тканевой основе ГОСТ 7251-77 (П-71) – 2 мм Прослойка - холодная мастика на водостойких вяжущих – 1 мм. Стяжка из легкого бетона (γ=1100-1200 кг/м³) М50 (С-3) – 60 мм. Звукоизоляция - керамзитобетон М50 – 67 мм Основание - плита перекрытия.	21,3
Комната механика, регулировочная, связевой коридор 2го этажа, релейная	9	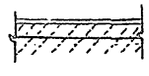	Покрытие - линолеум поливинилхлоридный на тканевой основе ГОСТ 7251-77 (П-71). – 2 мм Прослойка - холодная мастика на водостойких вяжущих – 1 мм. Стяжка из легкого бетона (γ=1100-1200 кг/м³) М50 (С-3) – 27 мм. Основание - плита перекрытия.	321,0
Релейная (при питающей установке с нижним подключением кабеля)	10	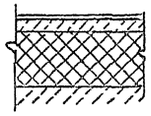	Покрытие - линолеум поливинилхлоридный на тканевой основе ГОСТ 7251-77 (П-71) – 2 мм. Прослойка - холодная мастика на водостойких вяжущих – 1 мм. Стяжка из легкого бетона (γ=1100-1200 кг/м³) М50 (С-3) – 60 мм Звукоизоляция - керамзит γ=600 кг/м³ – 267 мм Основание - плита перекрытия.	4,3
Венткамеры	11	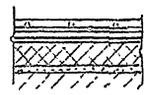	Железобетонная плита – 100 мм Гидроизоляция - 2 слоя толя Фанера – 3 мм. Минеральная вата на синтетической связке – 100 мм. Стяжка из цем.-песчаного раствора 1:3 – 20 (40) мм (Теплоизоляция - керамзит γ=600 кг/м³ – 87 мм). Основание - плита перекрытия.	53,8 (61,1)
Воздухозаборная камера	12	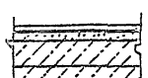	Покрытие - цементно-песчаное (П-10) М200 – 20 мм. Гидроизоляция - 2 слоя изола или гидроизола на прослойке из битумной мастики (Г-1а). Стяжка - из цементно-песчаного раствора М150. – 40 мм. Теплоизоляция - керамзитобетон М50 – 120 мм Основание - плита перекрытия.	5,3
Санузел 2 этажа	19	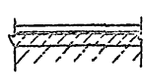	Покрытие - керамические плитки ГОСТ 6787-80 (П-50) – 10 мм. Прослойка и заполнение швов - битумная мастика – 3 мм. Гидроизоляция - 2 слоя изола или гидроизола на прослойке из битумной мастики (Г-1а) Стяжка из бетона М100 (С-10) – 17 мм. Основание - плита перекрытия.	2,9

Вариант полов по перекрытию

Наименование или номер помещения по проекту	Тип пола по проекту	Схема пола	Элементы пола и их толщина	Площадь пола, м²
Помещение пожарных насосов, шкафов аппаратной	13	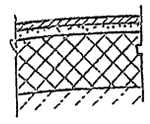	Покрытие - бетон М300 (П-9) – 25 мм Стяжка из цементно-песчаного раствора М150 (С-1) – 40 мм Теплоизоляция - керамзит γ=600 кг/м³ – 265 мм. Основание - плита перекрытия.	9,8
Комната приема пищи, коридор 1го этажа, аппаратная, техническая комната СЦБ	14	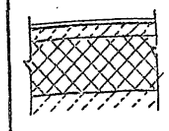	Покрытие - линолеум поливинилхлоридный на тканевой основе ГОСТ 7251-77 (П-71) – 2 мм Прослойка - холодная мастика на водостойких вяжущих – 1 мм Стяжка из лёгкого бетона (γ=1100-1200 кг/м³) М50 (С-3) – 60 мм Теплоизоляция - керамзит γ=600 кг/м³ – 267 мм Основание - плита перекрытия.	152,8
Душевые	15	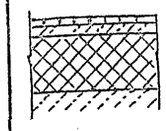	Покрытие - керамические плитки ГОСТ 6787-80 (П-50) – 10 мм Прослойка и заполнение швов - битумная мастика – 3 мм. Гидроизоляция - 2 слоя изола или гидроизола на прослойке из битумной мастики (Г-1а) Стяжка из бетона М100 (С-10) - 40 мм Теплоизоляция - керамзит γ=600 кг/м³ – 277 мм. Основание - плита перекрытия.	5,0
Санузлы, мастерская, кладовая уборочного инвентаря, гардеробные	16	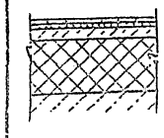	Покрытие - керамические плитки ГОСТ 6787-80 (П-43) – 10 мм. Прослойка и заполнение швов - цементно-песчаный раствор М150 – 10 мм Стяжка из цементно-песчаного раствора М150 – 40 мм Теплоизоляция - керамзит γ=600 кг/м³ – 270 мм Основание - плита перекрытия.	84,8
Аккумуляторная, шлюз, электролитная	17	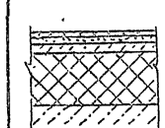	Покрытие - керамические кислотоупорные плитки ГОСТ 961-79 (П-56) – 10 мм Прослойка и заполнение швов - раствор на жидком стекле суплотняющей добавкой – 25 мм. Обмазка - битумная мастика с посыпкой песком крупностью 1,5-5 мм. Гидроизоляция - 2 слоя изола или гидроизола на прослойке из битумной мастики (Г-1а) Стяжка из бетона М100 (С-10) - 40 мм Теплоизоляция - керамзит γ=600 кг/м³ – 255 мм Основание - плита перекрытия.	25,7
Тамбур у оси 5, вестибюль	18	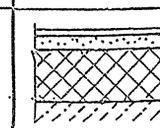	Покрытие - мозаичное (террацо) (П-11) – 25 мм Стяжка из цементно-песчаного раствора М200 (С-2) – 50 мм. Теплоизоляция - керамзит γ=600 кг/м³ – 255 мм Основание - плита перекрытия.	18,1

1. Типы слоёв соответствуют требованиям СНиП II-В.8-71.
2. В типе пола 11 монолитная ж/б плита из бетона М150; армируется сеткой $\frac{6AI-200}{6AI-200}$ по ГОСТ 8478-81. Значение в скобках при варианте полов по перекрытию.
3. Значения в знаменателе для варианта с котельной.

Привязан:

Инв. №

Взам. инв. №

Подпись и дата

Инв. № подл.

Н. контр.	Булавская		11.04.85
Нач. отд.	Кочетков		10.04.85
ГИП	Виноградов		11.04.85
Гл. констр.	Заречнев		
ГИП раз.	Казаков		
Рук. гр.	Глебова		11.04.85
Инженер.	Щелкова		10.04.85

501-5-62.86 – АР

Здание поста ЭЦ до 150 стрелок. Стены из кирпича

Стадия	Лист	Листов
Р	23	

Экспликация полов

МПС Гипротранссигналсвязь г. Ленинград.

Альбом 1

Типовой проект С3-58-83

План каналов 1 этажа

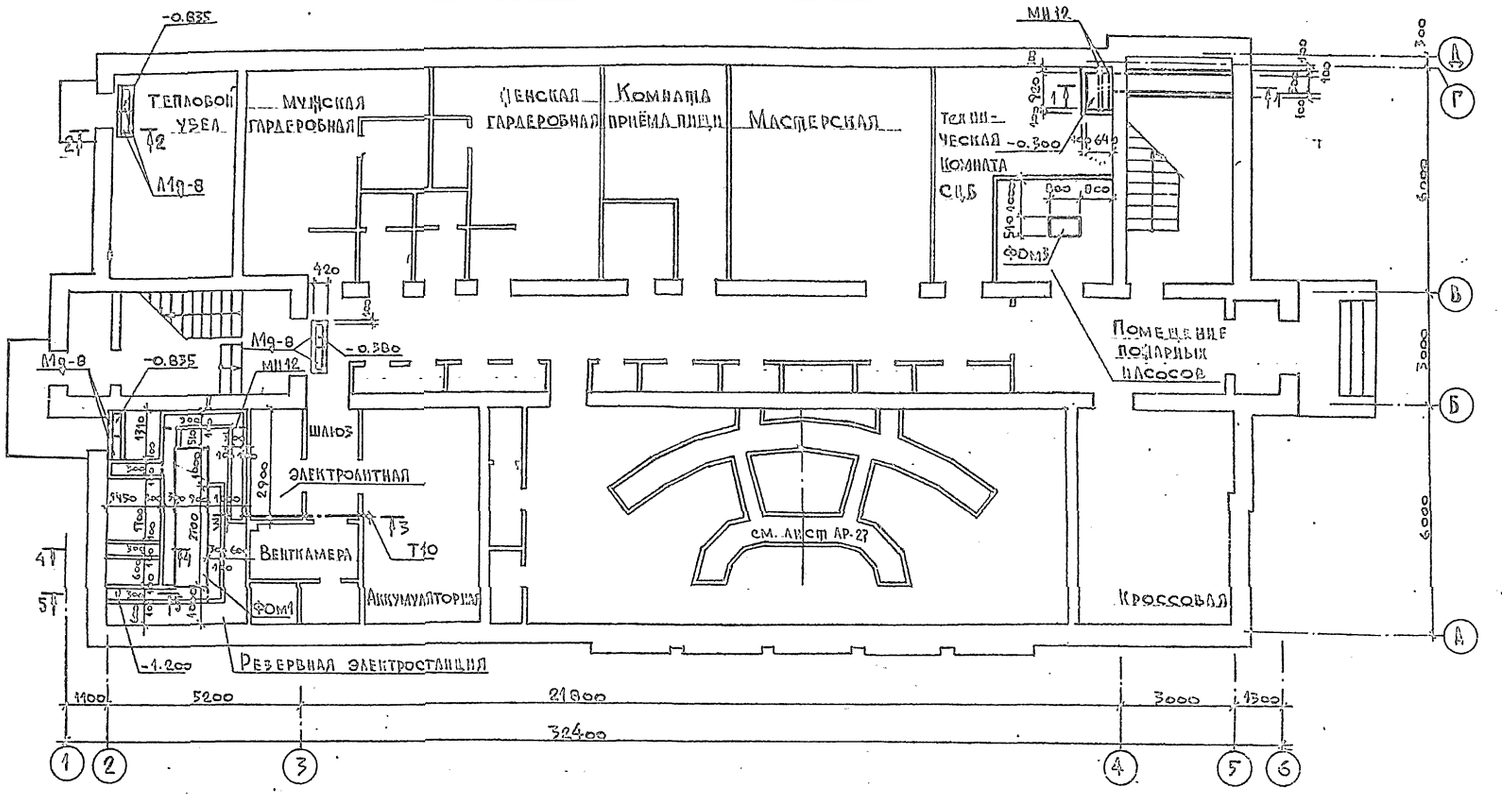

Вариант с котельной

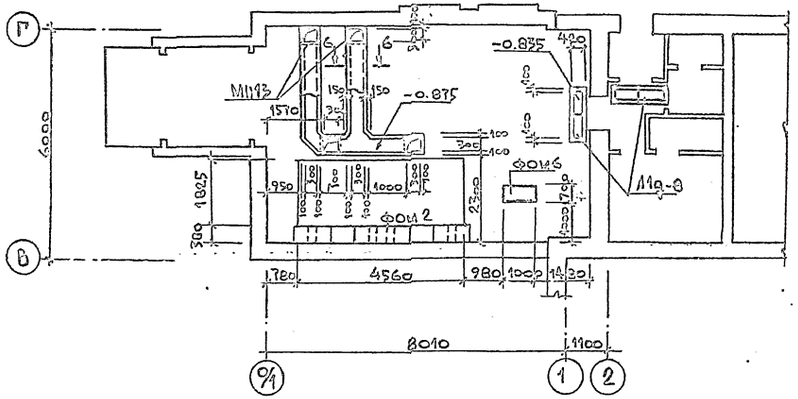

Данный лист смотреть совместно с листом АР-25, 21.

Н. контр.	Булавская		26.04.85	501-5-62.86 -АР	
Нач. отд.	Кочетков		04.85	Здание поста ЭЦ до 150 стрелок. Стены из кирпича	
ГИП	Виноградов		22.04.85		Стадия: Р; Лист: 24; Листов:
Гл. констр.	Заречнев			План каналов 1 этажа.	МПС Гипротрансигналсвязь г. Ленинград.
ГИП. разд.	Казаков				
Рук. гр.	Глебова		11.04.85		
Инженер	Щелкова		10.04.85		

Привязан:

Инв. №

Инв. № подл. | Подпись и дата | Взам. инв. №

Альбом 1

Типовой проект СЗ-58-83

1 — 1

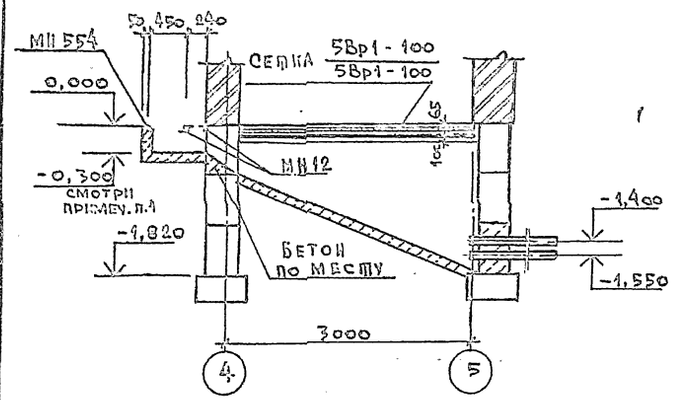

2 — 2

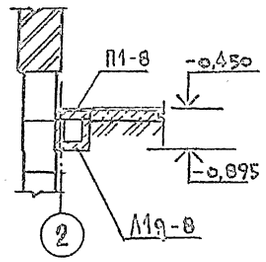

3 — 3

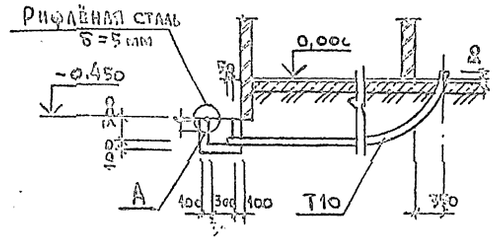

4 — 4

5 — 5

6 — 6

А

Спецификация элементов каналов

Марка, поз.	Обозначение	Наименование	Кол.	Масса ед., кг	Примечание
Фом1	Лист КМ-14	Фундамент под ДГА-248м	1		
Фом2	то же	Фундамент под котел	/1		
Фом3	Лист КМ-15	Фундамент под насосы	1		
Фом6	то же	то же	/1		
Л19-8	3.006.1-2/82, вып.8	Доборный лотковый элемент	6/8	110,0	
П1-8	3.006.1-2/82, вып.8	Плита покрытия каналов	6/8	40,0	
	Длинный лист	Днище каналов из бетона М100, м³	1,4/1,9		
	то же	Стенки каналов из бетона М100, м³	2,2/4,0		
	"	Монолитное покрытие каналов из бетона М150, м³	0,2/0,6		
МН554	1.400-15, выпуск 1	Закладное изделие МН554, пм	1,9	4,2	
МН555	то же	то же МН555, пм	29,0	5,3	
МН12	Лист АР-35	" МН12, пм	4,3	3,8	
МН13	то же	" МН13	/4	6,0	
Т10	"	Труба Т10	1	36,6	
	ГОСТ 8478-81	Сетка сварная 5Вр1-100 / 5Вр1-100, м²	2,0/5,5		

1. При варианте полов по перекрытию, основанием канала является плита.
2. Длинный лист смотреть совместно с листом АР-24.
3. Каналы устраиваются по песчаной подготовке толщиной 100 мм.
4. Боковые поверхности каналов, соприкасающиеся с грунтом, обмазать битумом за 2 раза.
5. Значения в знаменателе для варианта с котельной.

Инв. № подл. | Подпись и дата | Взам. инв. №

Привязан:

Инв. №

Н. контр.	Булавская		25.04.85
Нач. отд.	Кочетков		01.85
ГИП	Виноградов		21.04.85
Гл. констр.	Зарецкая		
ГИП. разд.	Казаков		
Рук. гр.	Глебова		11.04.85
Инженер	Белкова		10.04.85

501-5-62.86 -АР

Здание поста ЭЦ до 150 стрелок. Стены из кирпича

Стадия	Лист	Листов
Р	25	

Сечения каналов

МПС Гипротрансигналсвязь г. Ленинград

Альбом 1

Типовой проект СЗ-58-83

План пола аппаратной

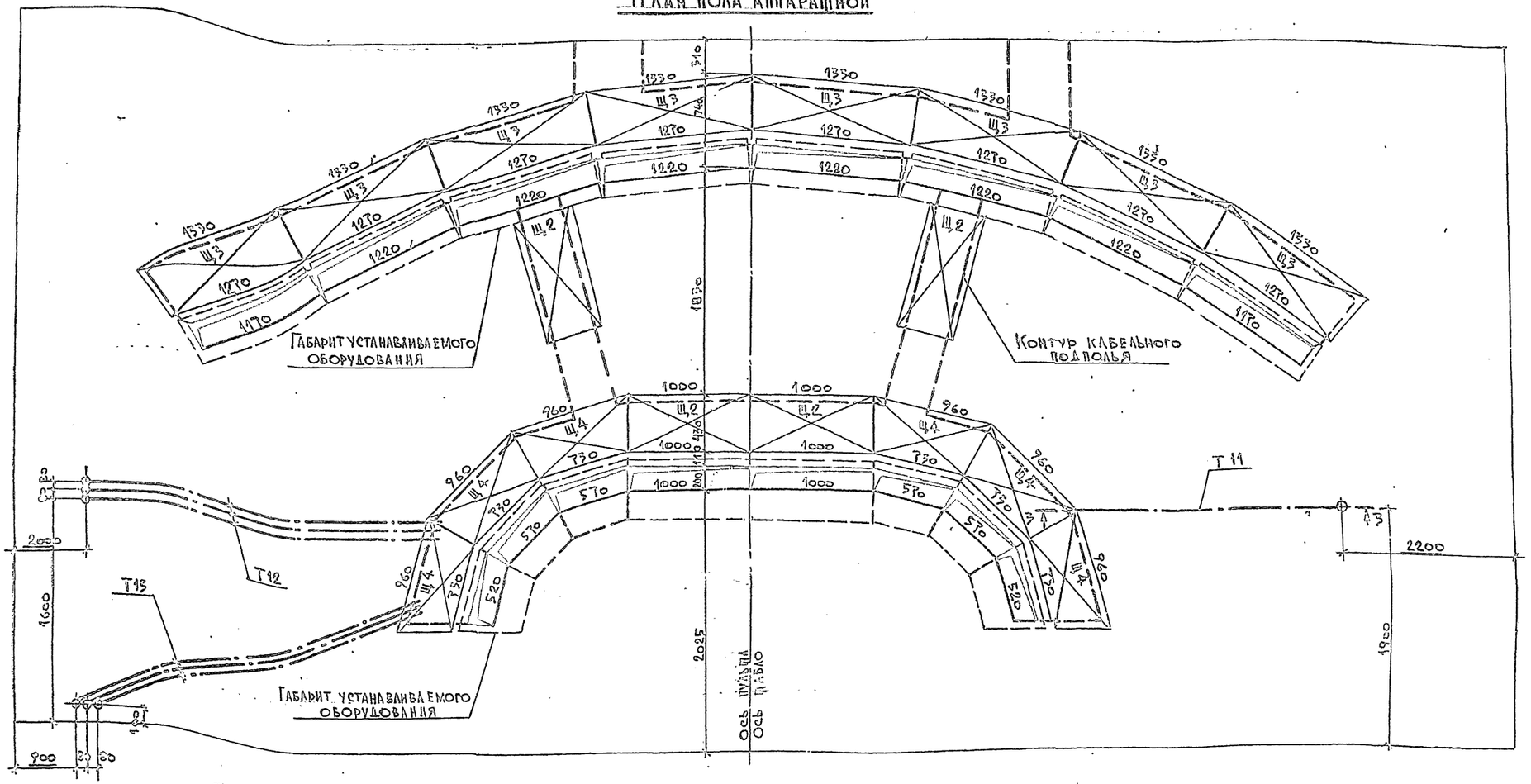

Спецификация элементов подполья аппаратной

Марка или позиц.	Обозначение	Наименование	Кол.	Масса ед. кг	Примечание
МН12	Лист АР-35	Закладное изделие МН12, пм	52.5	3.8	
МН554	1.400-15, Выпуск 1	то же МН554, пм	28.9	4.2	
Т11	ГОСТ 18599-83	Труба ПНД 63С ℓ=1700	1		
Т12	ГОСТ 18599-83	то же ℓ=2300	3		
Т13	ГОСТ 18599-83	то же ℓ=2400	3		
Т14	5407-24.вып.1 лист 16	Труба лёгкая исполнение 6	Т	1.4	
Т15	Лист АР-35	Труба металлическая Т15	Т	3.9	
Щ2	Лист АР-34	Съёмный щит	4		

Марка или позиц.	Обозначение	Наименование	Кол.	Масса ед. кг	Примечание
Щ3	Лист АР-34	Съёмный щит	8		
Щ4	то же		6		
	ГОСТ 8478-81	Сетка сварная $\frac{5Вр1-100}{5Вр1-100}$ м²	1.4		
	ГОСТ 18124-75*	Асбесто-цементные плоские листы δ=10 мм, м²	1.4		
		Днище подполья из бетона М100, м³	1.8		
		Стенки подполья из бетона М100, м³	0.8		
		Столбики из бетона М100, м³	0.05		
		Монолитная ж/б плита из бетона М150, м³	0.05		

1. Конструкция съёмных щитов дана на листе АР-34.
2. План кабельного подполья аппаратной см. на листе АР-27.
3. Сечение 3-3 смотри на листе АР-27.
4. В качестве опалубки монолитной железобетонной плиты кабельного подполья аппаратной использованы плоские асбестоцементные листы толщиной 10мм, укладываемые по полкам опорного каркаса.
5. Монолитная железобетонная плита из бетона марки 150 армируется сеткой $\frac{5Вр1-100}{5Вр1-100}$ по ГОСТ 8478-81.

Привязан:

Инв. №

Инв. № подл. | Подпись и дата | Взам. инв. №

Н.контр.	Булавский		25.01.85
Нач. отд.	Кочетков		07.02.85
ГИП	Виноградов		12.02.85
Гл. констр.	Здречнев		
Гип. разд.	Казаков		
Рук. гр.	Глебова		11.01.85
Разраб.	Шелкова		10.07.84

501-5-62.86 -АР

Здание поста ЭЦ до 150 стрелок. Стены из кирпича

Стадия	Лист	Листов
Р	26	

План пола аппаратной

ЦПС

Гипротранссигналсвязь г. Ленинград

Альбом 1

Типовой проект СЗ-53-83

План кабельного подполья аппаратной

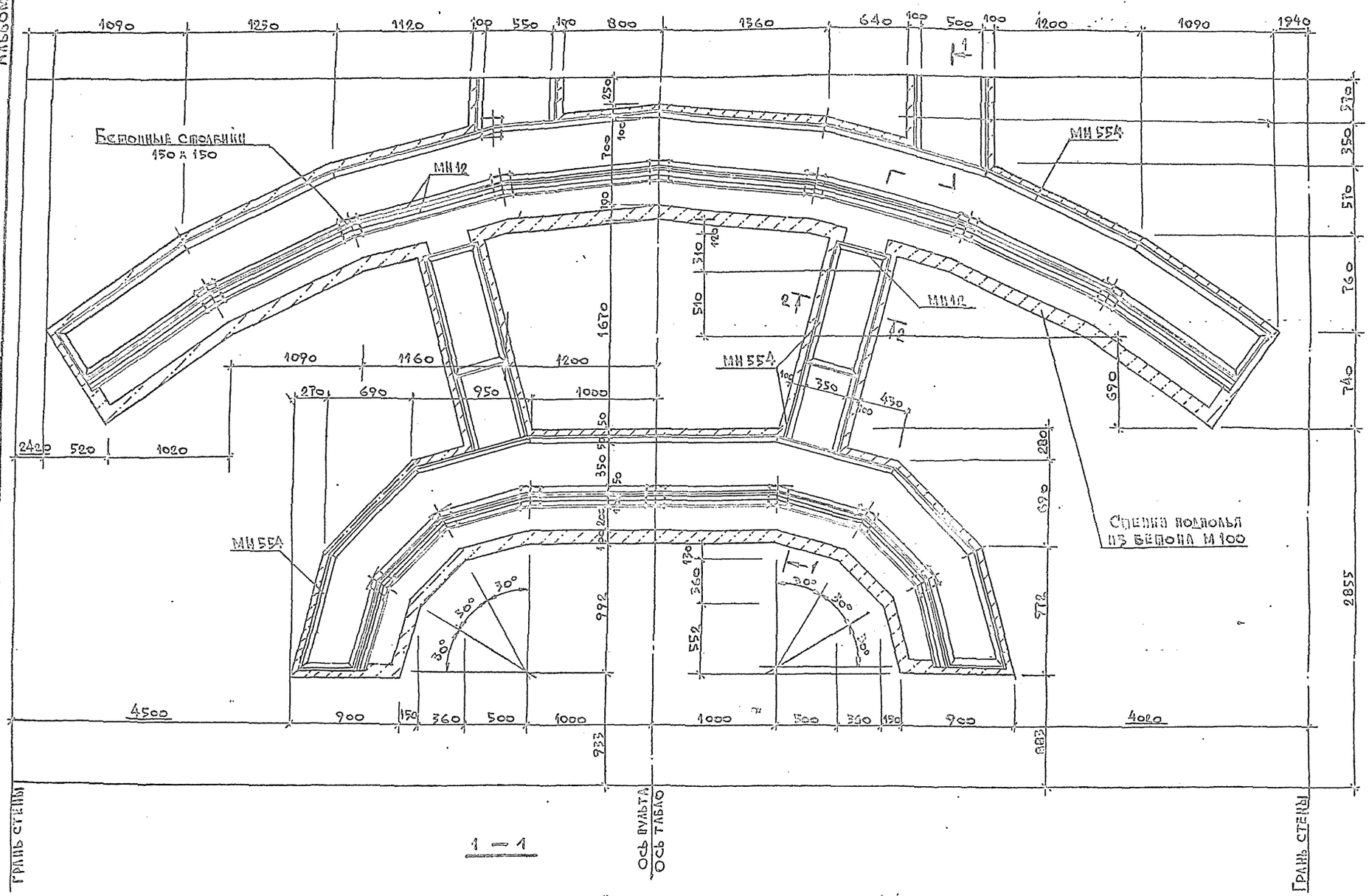

1 — 1

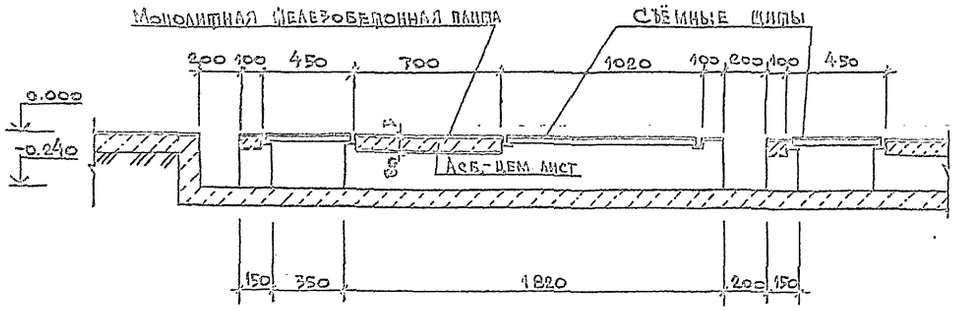

2 — 2

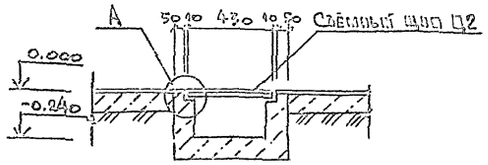

3 — 3

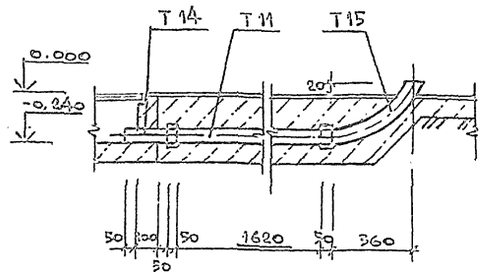

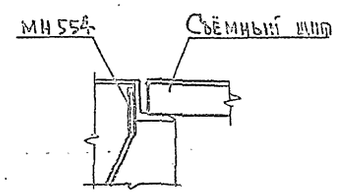

Данный лист смотреть совместно с листом АР-26

				501-5-6286 -АР	
				Здание поста ЭЦ до 150 стрелок. Стены из кирпича	
Привязан:	Н. контр.	Булавская			Стадия / Лист / Листов
	Нач. отд.	Кочетков			Р / 27 /
	ГИП	Виноградов		План кабельного подполья аппаратной.	МПС Гипрожелдорсигнализсвязь г. Ленинград
	Гл. констр.	Заречнев			
	Гип. разд.	Казаков			
	Рук. гр.	Глебова			
Инв. №	Инженер	Ш. Елкова			

Инв. № подл. | Подпись и дата | Взам. инв. №

Альбом 1

Типовой проект СЗ-58-83

Фрагмент плана пола релейной

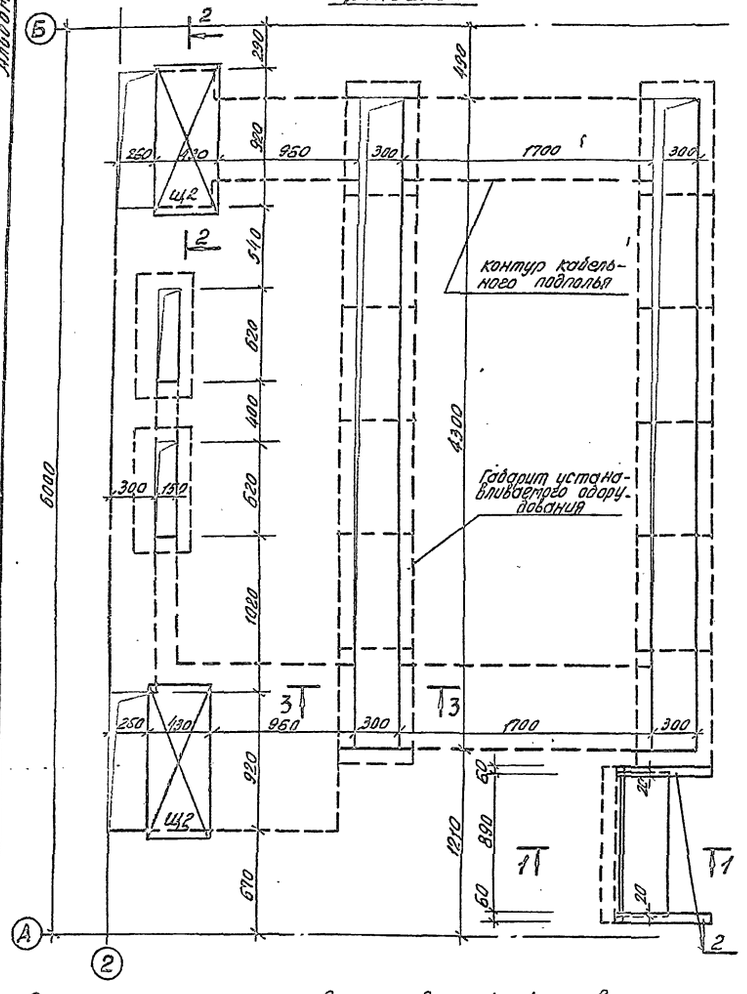

Фрагмент плана каналов релейной

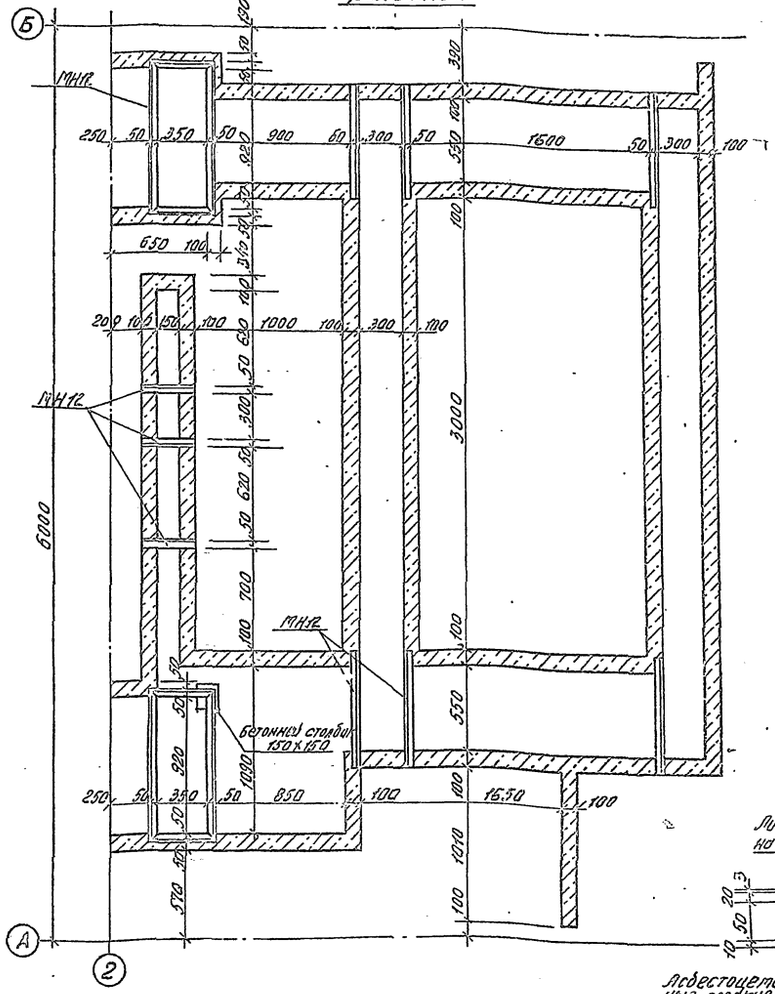

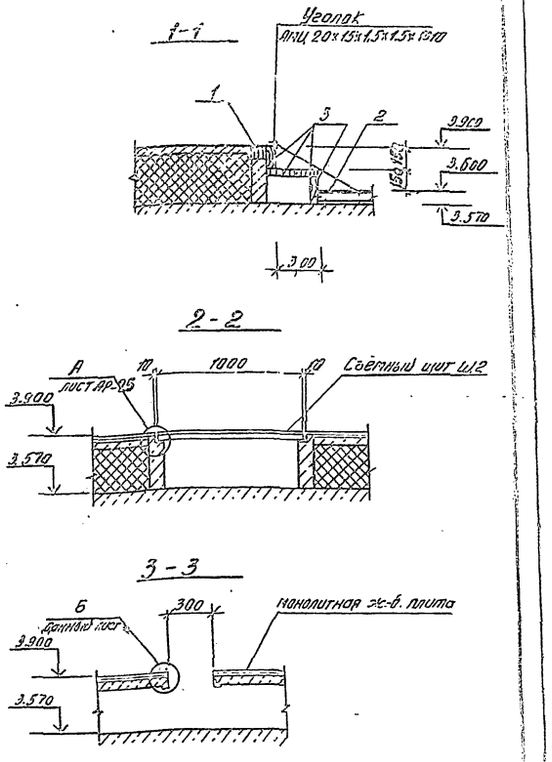

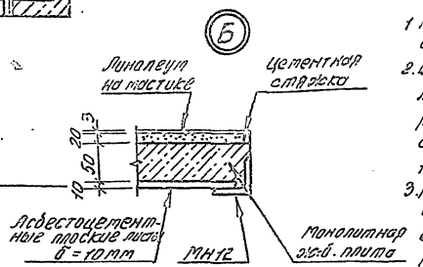

1. Конструкция съемных щитов дана на листе АР-34.
2. В качестве опалубки монолитной ж.-б. плиты каналов релейной использованы плоские асб.-цем. листы толщиной 10 мм.
3. Монолитная ж.-б. плита из бетона М150 армируется сеткой $\frac{5Вр1-100}{5Вр1-100}$ по ГОСТ 8478-81.
4. Древесина - сосна 2 сорта с влажностью до 20%.
5. Все деревянные конструкции антисептировать.
6. В местах соприкосновения деревянных конструкций с железобетонными проложить 2 слоя гидроизола.
7. Все соединения деревянных конструкций — на врубках

Спецификация элементов каналов релейной при варианте питающей установки с нижним подключением кабелей

Марка, поз.	Обозначение	Наименование	Кол.	Масса, кг	Примечание
МН12	Лист АР-35	Закладное изделие, п.м	11.4		
	ГОСТ 8478-81	С $\frac{5Вр1-100}{5Вр1-100}$, м²	5,0		
	ГОСТ 8617-81, ГОСТ 13738-80	Уголок АМЦ 20×15×1,5×1,5×1010	1	0.14	
	ГОСТ 18124-75*	Асбестоцементные плоские листы б=10мм, м²	5.0		
Щ2	Лист АР-34	Съёмный щит	2	18.9	
		Стенки подполья и столбик из бетона М100, м³	1.1		
		Монолитная ж.б. плита из бетона М150, м³	0.25		

Спецификация древесины на лестницу

Поз.	Обозначение	Наименование	Длина, п.м.	Объем, м³	Примечание
1	ГОСТ 8486-66**	Бруски 100×100	1.01	0.010	
2	то же	Бруски 220×60	2.25	0.030	
3	—"—	Бруски 180×50	6.51	0.059	
		Итого		0,099	

Привязан			
Инв. №			

Вконтр.	Бугавская		25.04.85
Нач. отд.	Кочетков		04.85
ГИП	Виноградов		12.04.85
Гл. констр.	Заречнев		
ГИП разд.	Казаков		
Рук. гр.	Глебова		11.04.85
Ст. инж.	Шикалов		04.04.85

501-5-62.86 АР

Здание поста ЭЦ. до 150 стрелок. Стены из кирпича

Стадия	Лист	Листов
Р	28	

Фрагменты релейной при питающей установке с нижним подключением кабеля

МПС Гипротрансигналсвязь г. Ленинград

Инв. № подл. | Подпись и дата | Взам. инв. №

Альбом 4

Типовой проект сд 58-03

Вариант кровли с котельной

План кровли

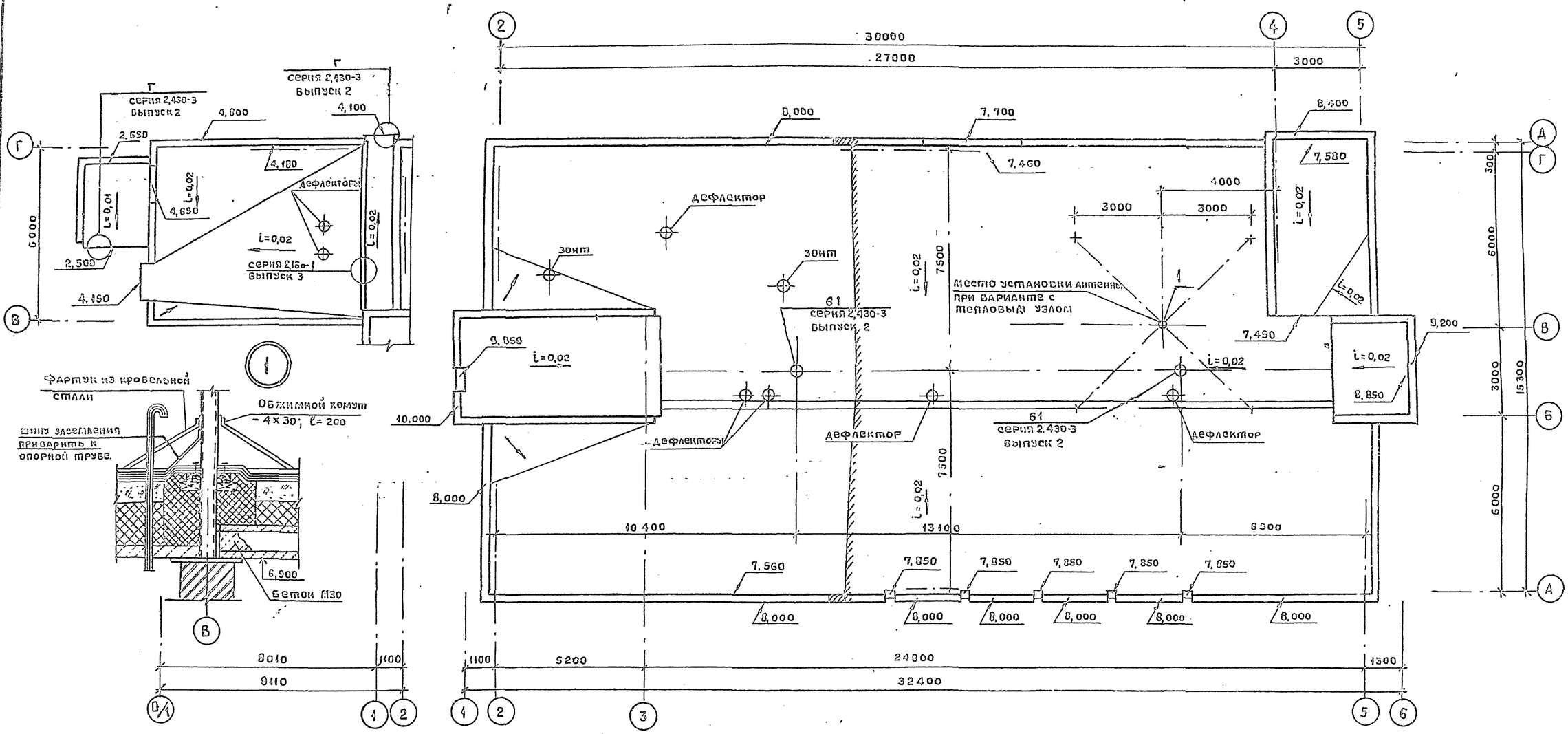

В проекте принят тип кровли К-2 из 4х слоев рубероида антисептированного дегтевого марки РМД-350 /ГОСТ 10923-82/ на битумной горячей мастике МБК-Г-55 /ГОСТ 2889-80/

При привязке проекта к местным условиям строительства необходимо руководствоваться указаниями СНиП II-26-76. при выборе типа кровли и мастики.

В местах примыкания кровли к стенам, шахтам слои основного водоизоляционного ковра должны быть усилены тремя слоями рулонных кровельных материалов

Устройство молниезащиты в кровле дано на чертежах раздела электроснабжения.

				501-5-62.86 АР
Н. контр.	Булавская		25.01.85	Здание поста ЭЦ до 150 стрелок. Стены из кирпича
ГИП	Виноградов		21.01.85	
Нач. отд.	Кочетков			
Гл. констр.	Зречнева			Стадия: Р; Лист: 29; Листов:
ГИП разд.	Казаков		17.01.85	
Гл. арх.	Аграчев			
Рук.	Ким			План кровли. Вариант кровли с котельной.
Вед. арх.	Жданова			МПС Гипротранссигналсвязь г. Ленинград
Инженер	Ефимова			

Привязан

Инв. №

Инв. № подл. | Подпись и дата | Взам. инв. №

Альбом 1

Типовой проект С3-58-83

План подвесного потолка 1 этажа

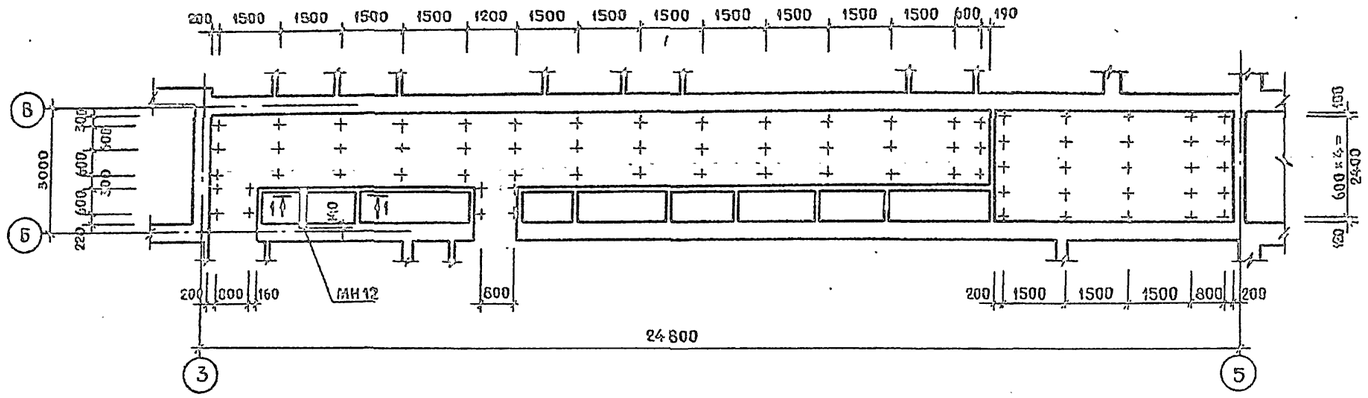

План подвесного потолка 2 этажа

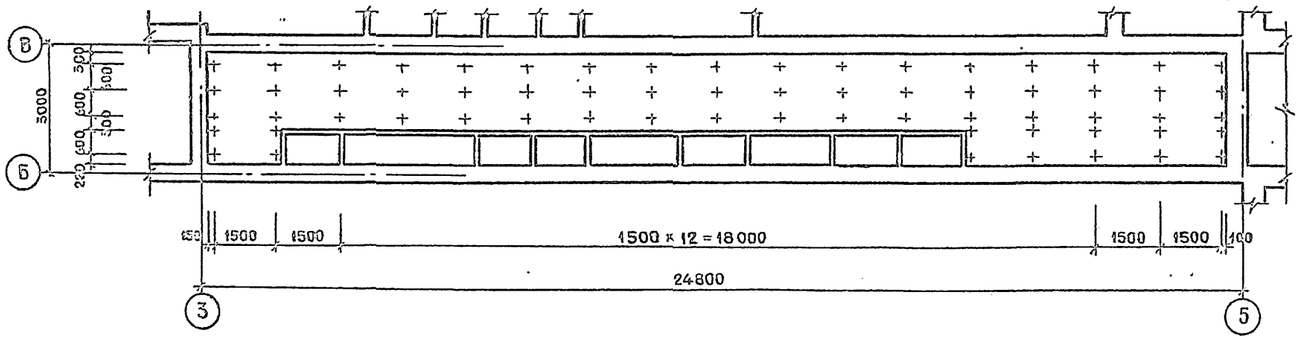

Спецификация элементов подвесных потолков

Марка или позиц.	Обозначение	Наименование	Кол. на этаж 1 этаж	2 этаж	Всего	Масса ед. кг	Примеч.
	1.245-1.1 ПСШ 02.00.02	Уголок крепления подвески	75	65	140	0,04	
	то же	Подвеска из проволоки					
		⌀ 2,5 ℓ=1400	75	65	140	0,05	
	1.245-1.1 ПСШ 02.00.04	Главный профиль каркаса	19	24	43	2,8	
	1.245-1.1 ПСШ 02.00.05	второстепенный					
		Профиль каркаса	49	62	111	0,4	
	1.245-1.1 ПСШ 02.00.06	Соединительная пластина	75	65	140	0,03	
	1.245-1.1 ПСШ 02.00.07	Стыковой стержень	34	34	68	0,008	
	1.245-1.1 ПСШ 01.00.15	Пристенный уголок	21	19	40	0,7	
	ОСТ 14271	Дюбель-гвоздь ДГП 3,5×3,0	135	120	255	0,003	
	ГОСТ 11651-80; ГОСТ 3282-74*	Винт самонарезающий 4×25-021	930	840	1770	0,0035	
	ГОСТ 8478-81	Сетка сварная 5Вр1-100 / 5Вр1-100	1,5		1,5		м²
МН 12	лист АР-35	Закладное изделие МН 12	0,96		0,96	2,8	ПМ
		Материалы					
	ТУ 400-1/54-9-76	Лист улучшенной сухой гипсовой штукатурки размером 1500×1200×14	31	28	59	20,2	
	ТУ 21-29-25-74	Клеящая мастика „Полинит"	5,6	5,0	10,6		
		Бетон М200	0,1		0,1		м³

1-1

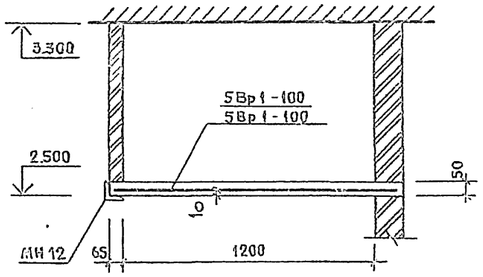

1. Подвесной потолок выполнять по серии 1.245-1 после монтажа систем вентиляции, инженерных сетей и электропроводки.
2. Монолитное перекрытие (см. сечение 1-1) устраивается для раздельного прохода воздуховода и кабеля связи при кладке стен шкафа.

Н. контр.	Булавская		25.04.85	501-5-62.86 -АР	
Нач. отд.	Кочетков		04.85	Здание поста ЭЦ до 150 стрелок. Стены из кирпича	
ГИП	Виноградов		11.04.85	Стадия: Р	Лист: 30 / Листов:
Гл. констр.	Заречнев				
ГИП разд.	Казаков			Планы подвесных потолков	МПС Гипротрансигналсвязь г. Ленинград
Рук. гр.	Глебова		11.04.85		
Инженер	Щелкова		11.04.85		

Привязан

Инв. №

Инв. № подл. | Подпись и дата | Взам. инв.

Альбом 1

Типовой проект СЗ-58-83

Схема расположения фундаментов и борова

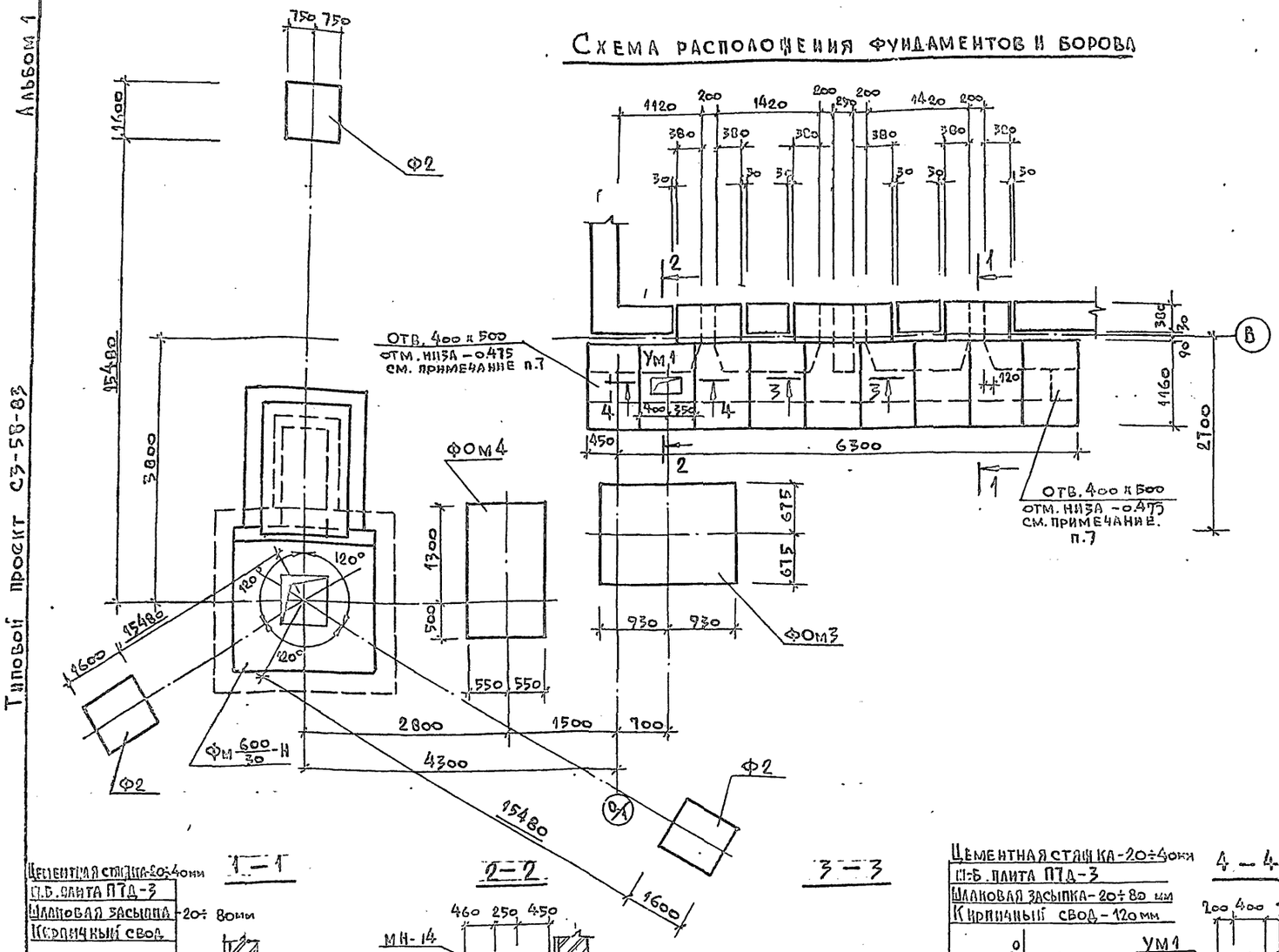

Спецификация элементов дымовой трубы

Марка, поз.	Обозначение	Наименование	Кол	Масса ед. кг	Примечание
ПТД-3	Серия 3.006.1-2/82, в.0	Плита каналов ПТД-3	9	150	
		Фундаменты монолитные			
Фм 600/30-Н	т.п. 907-2-221-КЖ-8	Фм 600/30-Н	1		
Ф-2	т.п. 907-2-221-КЖ-3	Ф-2	3		
ФОм3	лист КЖ-15	ФОм 3	1		
ФОм4	лист КЖ-15	ФОм 4	1		
		Монолитные участки			
Ум1	Данный лист	Ум 1	1		
		Изделия металлические			
	т.п. 907-2-221-КМ-3,6	Ствол трубы 600/30-Н	1	4864	
	То же	Площадка трубы 600/30-Н	1		
от-6	—"— КМ-10,11	Оттяжка от-6	3	94,0	
от-5	—"— КМ-10,11	Оттяжка от-5	3	75,0	

Спецификация элементов монолитного участка Ум1

Формат	Зона	Поз.	Обозначение	Наименование	Кол.	Примечание
				Сборочные единицы		
			ГОСТ 8478-81	Сетка арматурная 5Вр1-100 / 5Вр1-100 1240 мм²	0,8	
				Изделия закладные		
			Лист АР-34	МН-14	1	7,8 кг
				Материалы		
				Бетон марки 150, м³	0,05	

Ведомость расхода стали на элемент, кг.

Марка элемента	Изделия арматурные				Изделия закладные									Общий расход
	Арматура класса			Всего	Арматура класса			Прокат марки			Болты		Всего	
	Вр-I				А-I			ВСт3кп2						
	ГОСТ 6727-80				ГОСТ 5781-82			ГОСТ 8509-72*			ГОСТ 7798-70*			
	5		Итого		6		Итого	156×5		Итого	М10 х 25	Итого		
Ум1	2,6		2,6	2,6	0,3		0,3	6,46		6,46	0,5	0,5	7,3	9,9

1. Боров выполнять из полнотелого глиняного кирпича марки 75 Мрз 15 на растворе марки 25 с футеровкой внутри глиняным кирпичом на глиняном растворе.
2. Указания по подготовке основания под фундаменты оборудования разработать при привязке проекта. Несущая способность основания должна быть не менее 1 кгс/см².
3. Бетонная подготовка под боров из бетона марки 100.
4. Незамаркированные плиты покрытия борова - ПТД-3.
5. Боковые поверхности кирпичной кладки, соприкасающиеся с грунтом, обмазать битумом.
6. Дымовую трубу выполнять в соответствии с т. пр. 907-2-221.
7. Отверстия 400 х 500 заложить кирпичом без перевязки швов.
8. Монолитный участок Ум1 выполнять из бетона марки 150 с армированием стальной арматурной сеткой 5Вр1-100 / 5Вр1-100 1240.
Вместе отверстия стержни сетки разрезать и отогнуть в тело плиты.

Привязан:

Инв. №

Взам. инв. № | Подпись и дата | Инв. № подл.

Н. контр.	Булавская		15.04.85
Нач. отд.	Кочетков		04.85
ГИП	Виноградов		17.04.85
Гл. констр.	Заречнев		
ГИП раза	Казаков		
Рук. гр.	Глебова		17.04.85
Инженер	Левина		0204.85

501-5-62.86 -АР

Здание поста ЭЦ до 150 стрелок. Стены из кирпича

Стадия	Лист	Листов
Р	31	

Дымовая труба. План фундаментов и борова

МПС Гипротранссигналсвязь г. Ленинград

Альбом 1

Типовой проект СД-50-03

Инв. № подл. | Подпись и дата | Взам. инв. №

ЖР-1
М 1:10

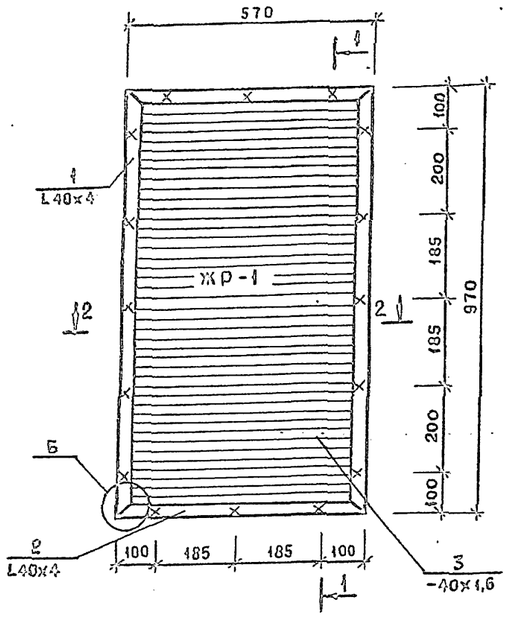

2-2

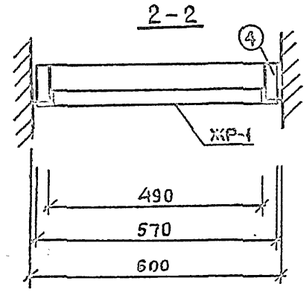

Сечение жалюзийной решетки ЖР-1

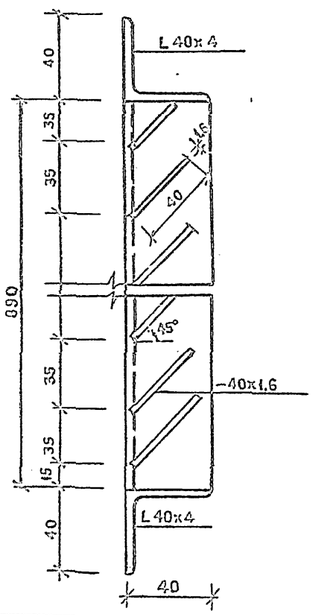

1-1

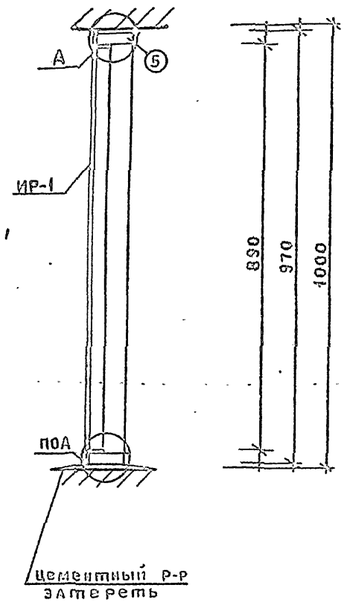

Б

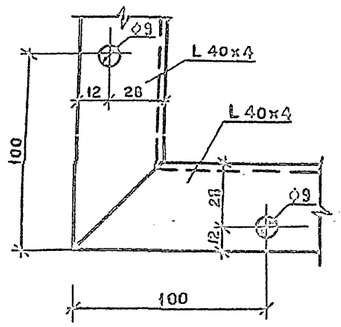

ИО-1

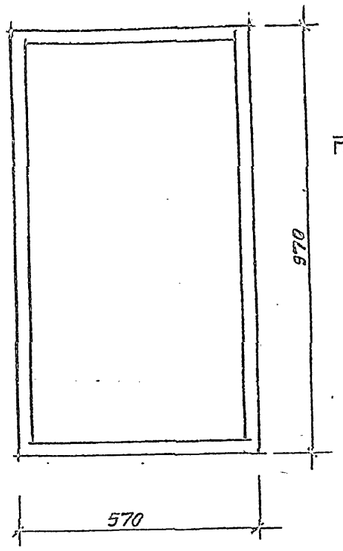

ИО-2

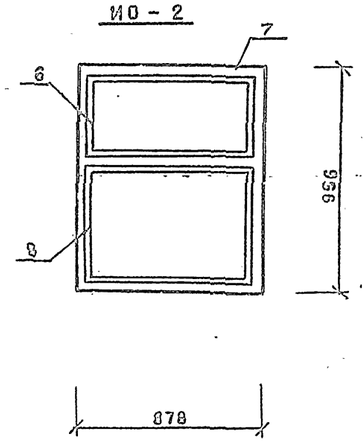

А

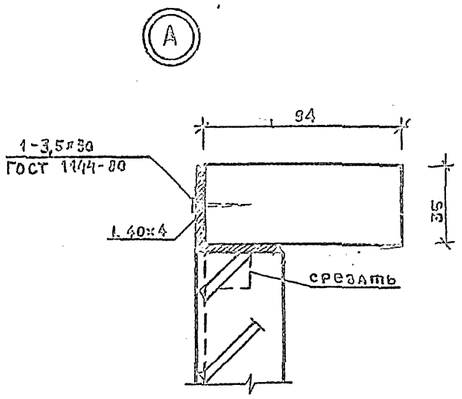

Развертка пера

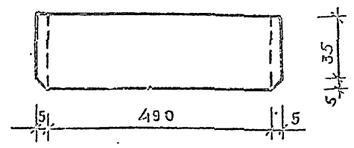

Спецификация стали на ЖР-1

Марка	Обозначение	Наименование	Кол	Масса ед. кг	Примечание
1	ГОСТ 8509-72*	Уголок 40×4, ℓ= 970	2	2,35	
2	ГОСТ 8509-72*	Уголок 40×4, ℓ= 570	2	1,38	
3	ГОСТ 8509-72*	полоса 40×1,6 ℓ= 490	28	0,48	

Спецификация древесины на ИО-1; ИО-2

Марка	Обозначение	Наименование	Кол	Масса ед. кг	Примечание
	ИО-1				
4	ГОСТ 24454-80Е	Брусок 970×94×35	2		
5	ГОСТ 24454-80Е	Брусок 570×94×35	2		
	ИО-2				
6	1.136-5-1 ч.1 л.14	Переплет 806×350	2		
7	1.136-5-1 ч.1 л.14	Коробка 878×956	1		
8	л. АР-32	Переплет 808×501	2		

501-5-62.86 АР

Здание поста ЭЦ до 150 стрелок. Стены из кирпича

Н. контр.	Булавский		6.04.86
ГИП	Виноградов		6.04.86
Нач. отд.	Кочетков		
ГИП разд.	Казаков		
Гл. арх.	Аграчев		
Рук.	Исаков		
Вед. арх.	Жданова		
Инженер	Качалова		

Привязан

Инв. №

Индивидуальные столярные изделия, жалюзийные решетки.

Стадия	Лист	Листов
Р	32	

МПС Гипротранссигналсвязь г. Ленинград

Альбом 1

Типовой проект Сз-50-83

Шкафная дверь /ШД-1/

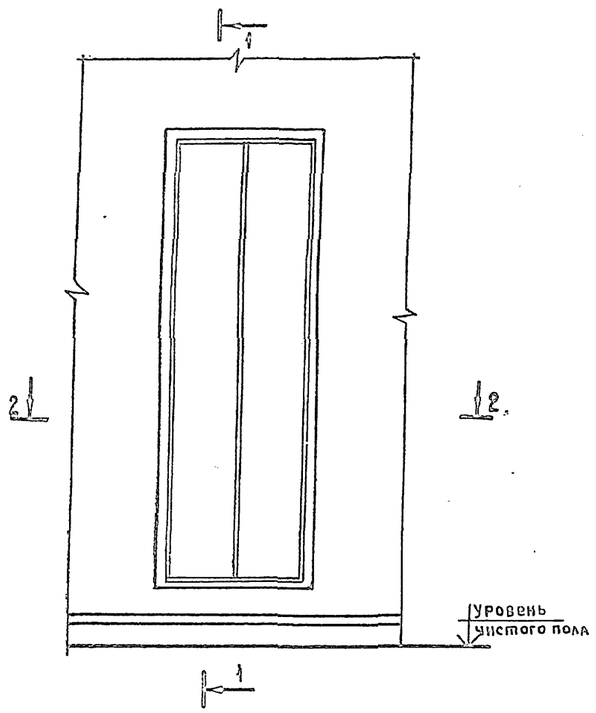

по 1-1

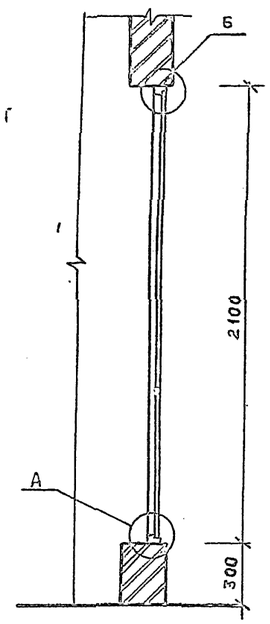

по 2-2

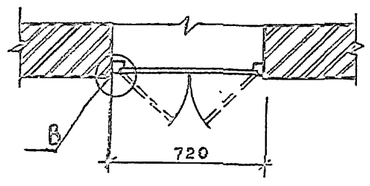

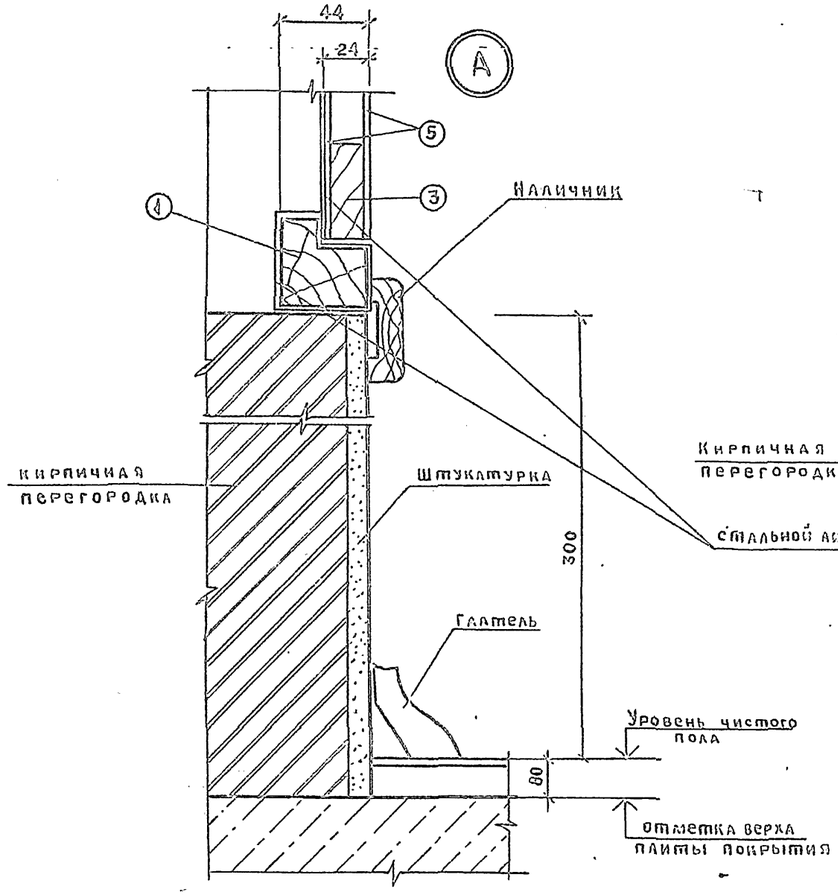

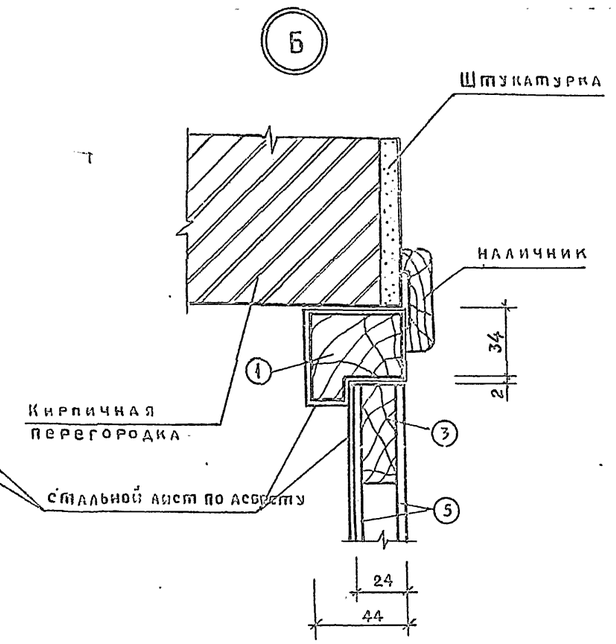

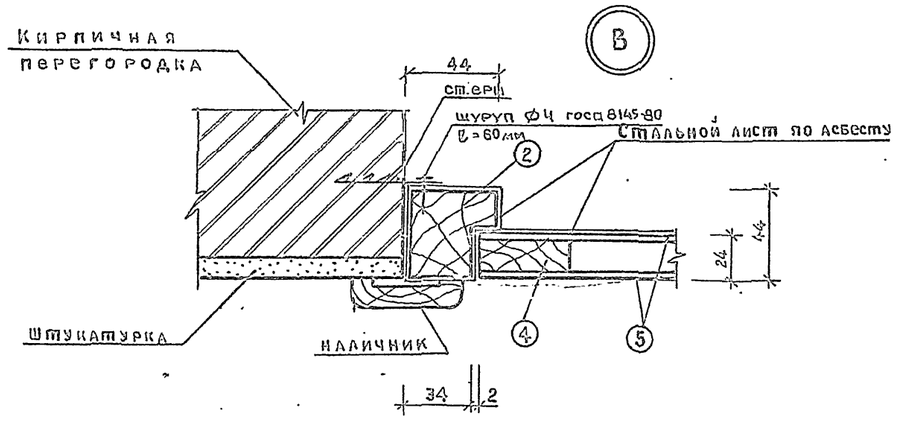

Спецификация элементов на ШД-1

Марка поз.	Обозначение	Наименование	Кол	Масса ед. кг	Примечание
1	ГОСТ 24454-80Е	Брусок 44х44 ℓ=720	2		
2	ГОСТ 24454-80Е	Брусок 44х44 ℓ=2100	2		
3	ГОСТ 24454-80Е	Обкладка 45х16 ℓ=324	2		
4	ГОСТ 24454-80Е	Обкладка 45х16 ℓ=2028	2		
5	ГОСТ 4598-74*	Древесно-волокнистая плита 4х324х2028	2		

1. Расход древесины определен по черновым заготовкам
2. Шкафную дверь ШД-1 и коробку двери обить оцинкованной кровельной сталью по асбесту.

Н.контр.	Булавская		26.04.85	
Нач.отд.	Кочеткоо			
ГИП	Виноградов		12.04.85	
Гипразд	Казаков		12.04.85	
Гл. арх.	Агрячев			
Рук. гр	Исаков			
Вед. арх	Жданова			
Инженер	Ефимова			

Привязан

Инв. №

501-5-62.86 -АР

Здание поста ЭЦ до 150 стрелок. стены из кирпича

Стадия	Лист	Листов
Р	33	

Индивидуальные столярные изделия. Дверь ШД-1

МПС Гипротранссигналсвязь г. Ленинград

Инв. № подл. | Подпись и дата | Взам. инв. №

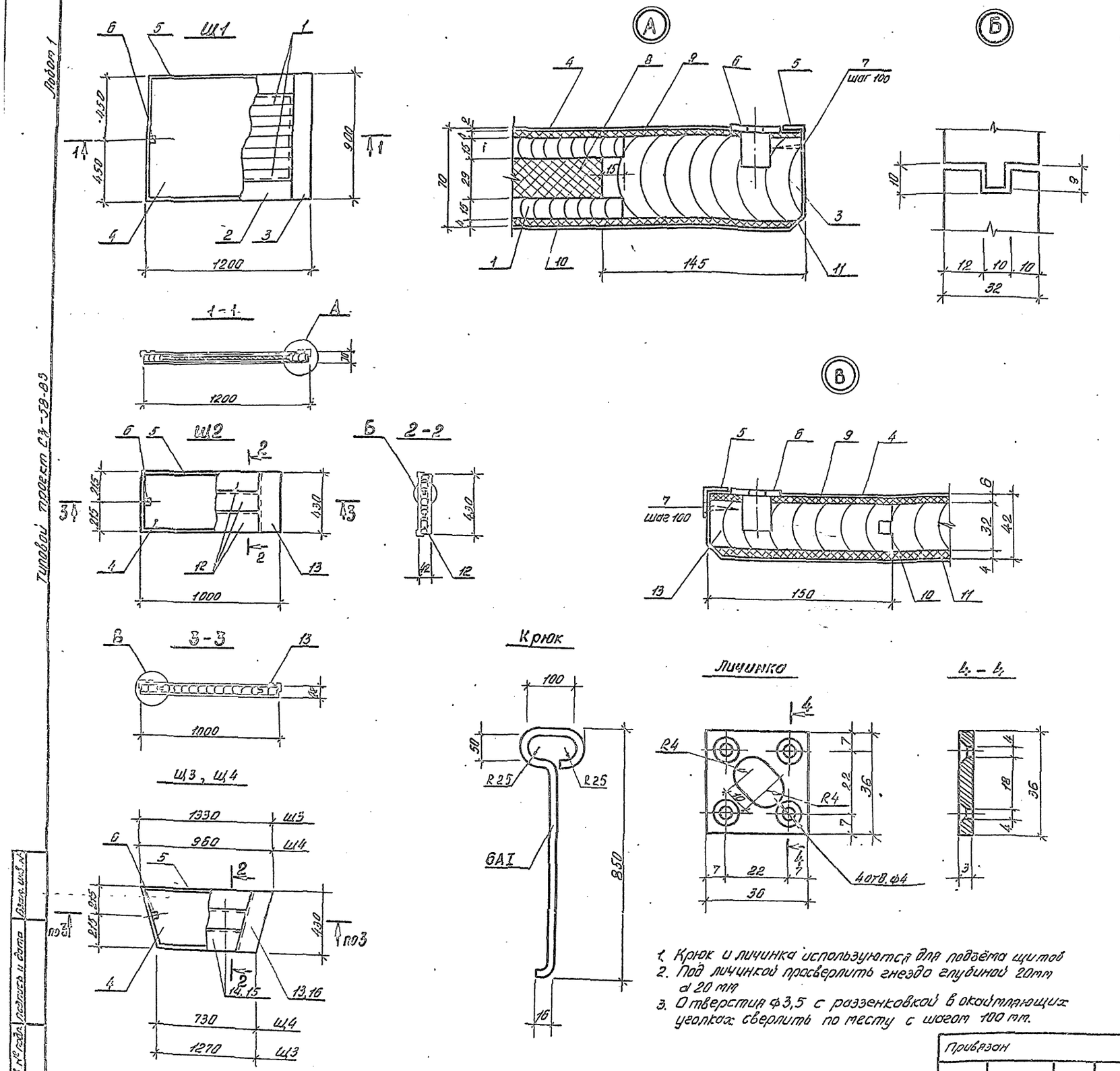

1. Крюк и личинка используются для подъёма щитов
2. Под личинкой просверлить гнездо глубиной 20мм d 20 мм
3. Отверстия ф3,5 с раззенковкой в окаймляющих уголках сверлить по месту с шагом 100 мм.

Спецификация элементов щитов Щ1÷Щ4

Формат	Зона	Поз.	Обозначение	Наименование	Кол.	Примеч.
				Щит Щ1		
		1	ГОСТ 8486-66**, ГОСТ 24454-80Е	Настил пола 15х80х940	16	
		2	ГОСТ 8486-66**, ГОСТ 24454-80Е	Доска 59х145х940	2	
		3	ГОСТ 8486-66**, ГОСТ 24454-80Е	Доска 59х145х900	2	
		4	ГОСТ 7251-77	Линолеум δ=2, м²	1,1	
		5	ГОСТ 8617-81, ГОСТ 13738-80	Алюминиевый L 20х15х1,5х1,5, пм	4,2	
		6	Данный лист	Личинка	2	
		7	ГОСТ 1145-80*	Шуруп ф3 ℓ=22	42	
		8	ГОСТ 4640-84	Минеральная вата δ=29, м²	0,6	
		9	ГОСТ 4598-74*	Древесно-волокнистая плита 900х1200х4, м²	1,1	
		10	ГОСТ 2850-80	Асбестовый картон δ=4	1,1	
		11	ГОСТ 14918-80*	Кровельная оцинкованная сталь δ=1мм, м²	1,3	
				Щит Щ2		
		12	ГОСТ 8486-66**, ГОСТ 24454-80Е	Настил пола 32х150х720	3	
		13	ГОСТ 8486-66**, ГОСТ 24454-80Е	Доска 32х150х430	2	
		4	ГОСТ 7251-77	Линолеум δ=2, м²	0,5	
		5	ГОСТ 8617-81, ГОСТ 13738-80	Алюминиевый L 20х15х1,5х1,5, пм	2,9	
		6	Данный лист	Личинка	2	
		7	ГОСТ 1145-80*	Шуруп ф3 ℓ=22	28	
		9	ГОСТ 4598-74*	Древесно-волокнистая плита 430х1000х4, м²	0,5	
		10	ГОСТ 2850-80	Асбестовый картон δ=4, м²	0,5	
		11	ГОСТ 14918-80*	Кровельная оцинкованная сталь δ=1мм, м²	0,5	
				Щит Щ3		
		14	ГОСТ 8486-66**, ГОСТ 24454-80Е	Настил пола 32х150х1030	3	
		13	ГОСТ 8486-66**, ГОСТ 24454-80Е	Доска 32х150х430	2	
		4	ГОСТ 7251-77	Линолеум δ=2, м²	0,6	
		5	ГОСТ 8617-81, ГОСТ 13738-80	Алюминиевый L 20х15х1,5х1,5, пм	3,5	
		6	Данный лист	Личинка	2	
		7	ГОСТ 1145-80*	Шуруп ф3 ℓ=22	33	
		9	ГОСТ 4598-74*	Древесно-волокнистая плита 430х1330х4, м²	0,6	
		10	ГОСТ 2850-80	Асбестовый картон δ=4, м²	0,6	
		11	ГОСТ 14918-80*	Кровельная оцинкованная сталь δ=1мм, м²	0,6	
				Щит Щ4		
		15	ГОСТ 8486-66**, ГОСТ 24454-80Е	Настил пола 32х150х650	3	
		16	ГОСТ 8486-66**, ГОСТ 24454-80Е	Доска 32х150х450	2	
		4	ГОСТ 7251-77	Линолеум δ=2, м²	0,4	
		5	ГОСТ 8617-81, ГОСТ 13738-80	Алюминиевый L 20х15х1,5х1,5, пм	2,2	
		6	Данный лист	Личинка	2	
		7	ГОСТ 1145-80*	Шуруп ф3 ℓ=22	24	
		9	ГОСТ 4598-74*	Древесно-волокнистая плита 430х960х4, м²	0,4	
		10	ГОСТ 2850-80	Асбестовый картон δ=4, м²	0,4	
		11	ГОСТ 14918-80*	Кровельная оцинкованная сталь δ=1мм, м²	0,5	

Н. контр.	Булавская		
Нач. отд.	Кочетков		
ГИП	Виноградов		
Гл. констр.	Заречнев		
ГИП разд.	Казаков		
Рук. гр.	Глебова		
Инжен.	Щелкова		

Привязан

Инв. №

501-5-62.86 АР

Здание поста ЭЦ до 150 стрелок. Стены из кирпича

Стадия	Лист	Листов
Р	34	

Съёмные щиты пола

МПС Гипротрансигнальсвязь г. Ленинград

Альбом 1

Типовой проект СЗ-58-87

МН2

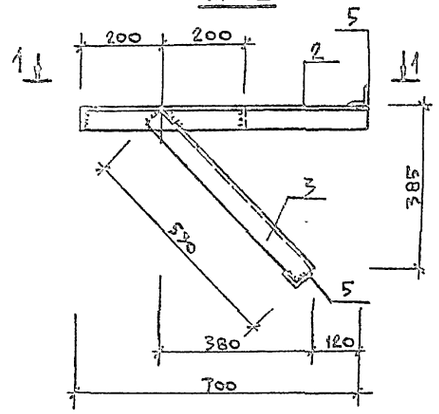

1—1

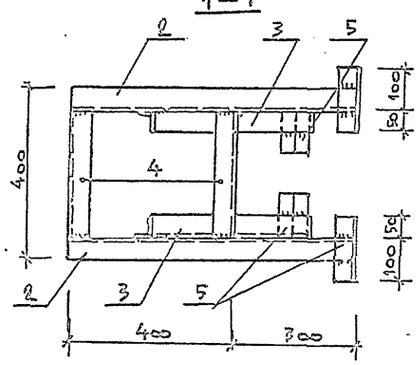

МН6, МН7, МН8

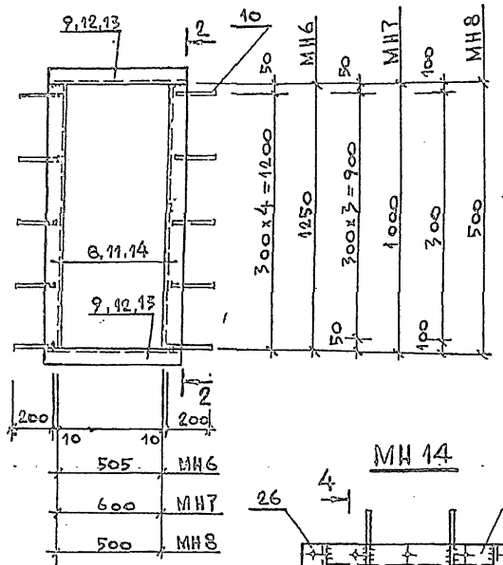

Поз. 23

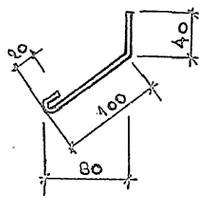

2 — 2

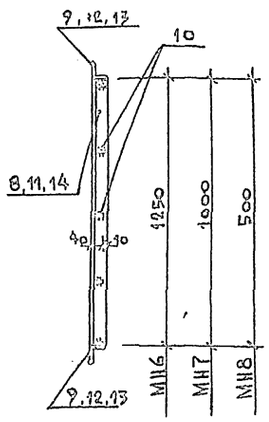

МН 13

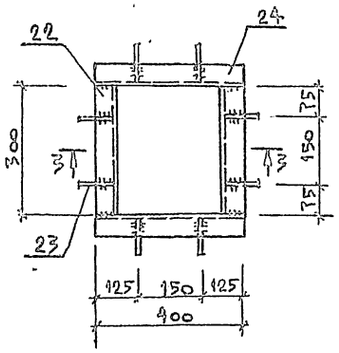

3 — 3

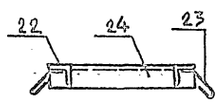

МН 14

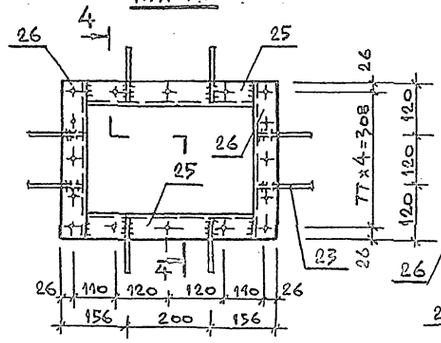

4 — 4

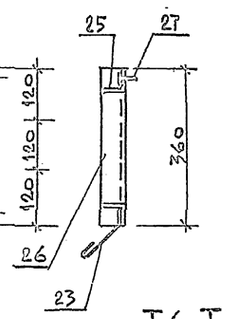

Т2

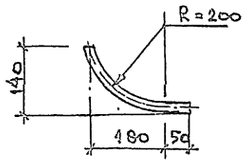

Т6, Т7, Т8

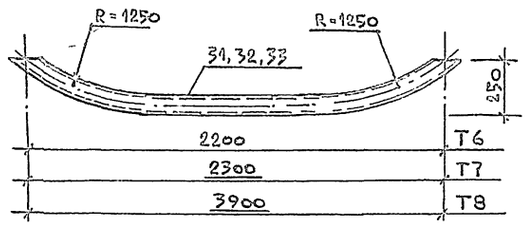

Т9, Т10

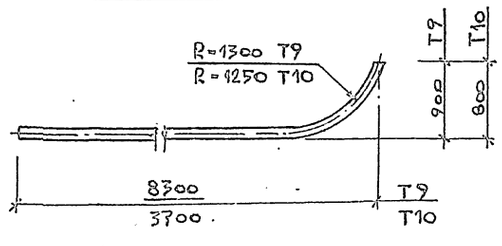

МН 5

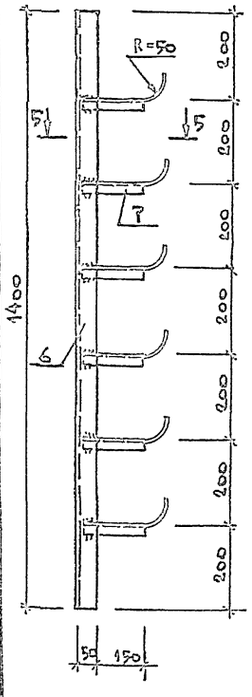

5—5

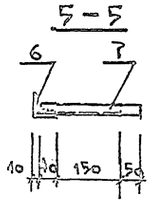

МН 9

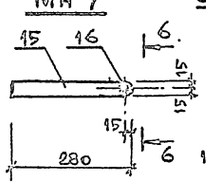

6—6

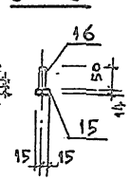

Т15

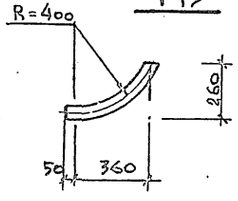

МН 11

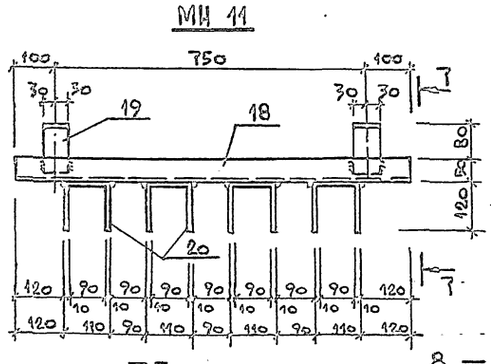

7—7

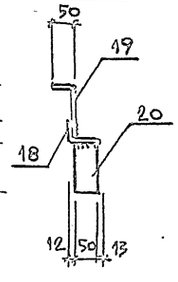

Т5

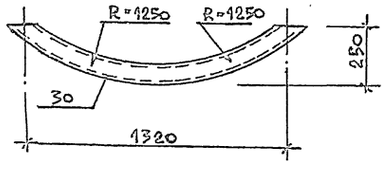

8—8

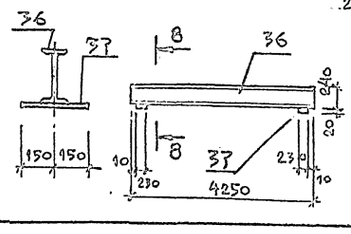

МР-2Т

1. Закладные изделия выполнять из стали Вст3кп2.
2. Все соединения металлоконструкций выполнять на сварке электродами Э42, ГОСТ 9467-75. Толщину шва принять равной $h_ш$=6 мм, длину равной периметру касания свариваемых элементов.

Спецификация стали на один элемент.

Марка элемента	Поз.	Профиль	Длина мм	Кол. шт.	Масса, кг: одной поз.	Всех поз	Элемента	ГОСТ
МН1	1	L 50×5	600	1	2.3	2.3	2.3	8509-72*
МН2	2	L 50×5	700	2	2.6	5.2	13.6	8509-72*
	3	L 50×5	530	2	2.0	4.0		8509-72*
	4	L 50×5	300	2	1.1	2.2		8509-72*
	5	L 50×5	150	4	0.56	2.2		8509-72*
МН5	6	L 50×5	1400	1	5.3	5.3	7.1	8509-72*
	7	L 25×3	270	6	0.3	1.8		8509-72*
МН6	8	L 63×4	1250	2	4.9	9.8	17.3	8509-72*
	9	L 63×4	630	2	2.5	5.0		8509-72*
	10	−40×4	200	10	0.25	2.5		103-76*
МН7	10	−40×4	200	8	0.25	2.0	28.0	103-76*
	11	L 100×63×6	1000	2	7.5	15.0		8510-72*
	12	L 100×63×6	726	2	5.5	11.0		8510-72*
МН8	10	−40×4	200	4	0.25	1.0	18.0	103-76*
	13	L 100×63×6	626	2	4.7	9.4		8510-72*
	14	L 100×63×6	500	2	3.8	7.6		8510-72*
МН9	15	−30×14	280	1	0.9	0.9	1.0	103-76*
	16	10 AI	50	1	0.03	0.03		2590-71*
МН10	17	L 63×4	600	1	2.3	2.3	2.3	8509-72*
МН11	18	L 75×50×5	950	1	4.6	4.6	10.8	8510-72*
	19	−60×4	175	2	0.3	0.6		103-76*
	20	−50×10	350	4	1.4	5.6		103-76*
МН12	21	L 50×5	1000	1	3.8	3.8	3.8	8509-72*
МН13	22	L 50×5	300	2	1.1	2.2	6.0	8509-72*
	23	8 AI	170	8	0.1	0.8		2590-71*
	24	L 50×5	400	2	1.5	3.0		8509-72*
МН14	25	L 56×5	400	2	1.7	3.4	7.8	8509-72*
	26	L 56×5	360	2	1.53	3.1		8509-72*
	27	8 AI	170	8	0.1	0.8		2590-71*
	27	Болт М10×35	35	16		0.5		7798-70*
Т1	28	Труба 50×4	760	1	3.6	3.6	3.6	8732-78*
Т2	29	Труба $d_н$=25×1.6	320	1	0.3	0.3	0.3	10704-76*
Т5	30	Труба 83×4.5	1450	1	12.6	12.6	12.6	8732-78*
Т6	31	Труба 83×4.5	2350	1	20.5	20.5	20.5	8732-78*
Т7	32	Труба 83×4.5	2450	1	21.3	21.3	21.3	8732-78*
Т8	33	Труба 83×4.5	4050	1	35.3	35.3	35.3	8732-78*
Т9	34	Труба 102×4.5	8900	1	96.3	96.3	96.3	8732-78*
Т10	35	Труба 83×4.5	4200	1	36.6	36.6	36.6	8732-78*
МР-2Т	36	I 24М	4250	1	162.8	162.8	184.4	19425-74*
	37	−300×20	230	2	10.8	21.6		82-70*
Т15	38	Труба $d_у$ 65×4.0	550	1	3.9	3.9	3.9	3262-75*

Привязали:

Инв. №

Н. контр.	Булавская		
Нач. отд.	Кочетков		04.88
ГИП	Виноградов		11.01.88
Гл. констр.	Заречнев		
ГИП раз.	Казаков		
Рук. гр.	Глебова		11.01.88
Инженер	Щелкова		10.01.88

501-5-6286 АР

Здание поста ЭЦ до 150 стрелок. Стены из кирпича

Стадия	Лист	Листов
Р	35	

Закладные изделия

МПС Гипротрансигналсвязь г. Ленинград

Инв. № подл. | Подпись и дата | Взам. инв. №

Альбом 1

Типовой проект СЗ-58-83

Ведомость рабочих чертежей основного комплекта КЖ

Лист	Наименование	Примечание
1	Общие данные	
2	План фундаментов	
3	Сечения фундаментов.	
4	Сечения фундаментов (вариант сборных фундаментов с полами по перекрытию).	
5	Сечения фундаментов (вариант из бутобетона).	
6	Схемы расположения элементов перекрытий и покрытий.	
7	Схема расположения элементов покрытия котельной.	
8	Схема расположения элементов перекрытия на отм. −0.600.	
9	Монолитные участки Ум2 ÷ Ум8.	
10	Монолитные перекрытия.	
11	Спецификация элементов монолитных участков Ум2 ÷ Ум9 и монолитных перекрытий Пм1 ÷ Пм7.	
12	Каркасы Кр1 ÷ Кр6. Ведомость расхода стали на один элемент.	
13	Схемы расположения элементов лестниц.	
14	Фундамент ФОМ1 под дизельгенератор ДГА-2-48М. Фундамент ФОМ2.	
15	Фундаменты под оборудование ФОМ3, ФОМ4, ФОМ5, ФОМ6.	
16	Сетчатое ограждение.	
17	Закладные изделия.	

Ведомость ссылочных и прилагаемых документов

Обозначение	Наименование	Примечание
	Ссылочные документы	
Серия 2.110-1, выпуск 1	Детали фундаментов жилых зданий	
Гост 13579-78	Блоки бетонные для стен подвалов.	
Серия 1.112-5, выпуски 2,4	Плиты железобетонные для ленточных фундаментов.	

Типовой проект разработан в соответствии с действующими нормами и правилами и предусматривает мероприятия, обеспечивающие взрывную, взрывопожарную и пожарную безопасность при эксплуатации здания.

Главный инженер проекта Ю.И. Виноградов
Главный инженер проекта привязывающей организации

Продолжение

Обозначение	Наименование	Примечание
Серия 3.900-3, выпуск 7	Сборные железобетонные конструкции ёмкостных сооружений для водоснабжения и канализации.	
Гост 3634-79	Люки чугунные для колодцев.	
Гост 1839-80	Трубы и муфты асбестоцементные для безнапорных трубопроводов.	
Серия 2.140-1, выпуск 1	Детали перекрытий жилых зданий.	
Серия 2.260-1, выпуск 3	Детали покрытий общественных зданий.	
Серия 2.460-15, выпуск 0	Типовые узлы покрытий промышленных зданий в местах установки крышных вентиляторов.	
Серия 1.141-1, выпуски 60, 64.	Панели перекрытий железобетонные многопустотные.	
Серия 1.138-3, выпуск 1	Железобетонные карнизные плиты для жилых и общественных зданий.	
Серия 1.494-24, выпуск 1	Стаканы для крепления крышных вентиляторов, дефлекторов и зонтов	
Серия 2.130-1, выпуск 1	Детали стен и перегородок жилых зданий.	
Гост 22701.5-77	Плиты железобетонные ребристые предварительно напряжённые размерами 6×3 м для покрытий производственных зданий. Арматурные изделия и закладные детали.	
Серия 1.251.1-4, выпуск 1	Лестничные марши для общественных зданий.	
Серия 1.252.1-4, выпуск 1	Лестничные площадки для общественных зданий.	
Серия 1.256-1	Металлические изделия для общественных зданий с высотой этажа 3,3; 3,6; 4,2 м и зданий детских садов-яслей с высотой этажа 2,8; 3,3 м со стенами из кирпича.	
Серия 2.250-2, выпуск 1	Детали лестниц общественных зданий.	
Гост 8478-81	Сетки сварные для железобетонных конструкций.	
Серия 1.400-15, выпуск 1	Унифицированные закладные изделия железобетонных конструкций для крепления технологических коммуникаций и устройств.	
Гост 24379.0-80 Гост 24379.1-80	Болты фундаментные	
Гост 5336-80	Сетки стальные плетёные одинарные.	
	Прилагаемые документы	
КЖ. ВМ	Ведомости потребности в материалах	

Ведомость спецификаций

Лист	Наименование	Примечание
3,4,5	Спецификация элементов фундаментов.	
7	Спецификация к схемам расположения элементов перекрытия и покрытия.	
8	Спецификация к схемам расположения элементов перекрытия.	
11	Спецификация элементов монолитных участков Ум2 ÷ Ум9 и монолитных перекрытий Пм1 ÷ Пм7.	
12	Спецификация каркасов.	
13	Спецификация к схемам расположения элементов лестниц.	
14	Спецификация монолитных фундаментов.	
15	Спецификация монолитных фундаментов.	
16	Спецификация стали на сетчатое ограждение.	
17	Спецификация стали на один элемент.	

Ведомость объёмов сборных бетонных и железобетонных конструкций основного комплекта марки КЖ.

№ строки	Наименование группы элементов конструкций	Код	Количество, м³	Примечание
1	Плиты для ленточных фундаментов		37.6	
2	Блоки для стен подвалов.		106.3	
3	Плиты покрытий.	584100	50.9	
4	Плиты перекрытий.	584200	37.6	
5	Элементы лестниц.	589100	8.5	
6	Перемычки.	582800	9.6	
	Всего бетона и железобетона		250.5	

Инв. № подл. | Подпись и дата | Взам. инв. №

Привязан:

Инв. №

501-5-62.86 -КЖ

Здание поста ЭЦ до 150 стрелок. Стены из кирпича

Н. контр.	Булавская		26.04.85
Нач. отд.	Кочетков		04.85
ГИП	Виноградов		20.04.85
Гл. констр.	Заречнев		
ГИПразд.	Казаков		
Рук. гр.	Глебова		4.04.85
Ст. инж.	Шикалова		10.04.85

Стадия	Лист	Листов
Р	1	17

Общие данные

МПС Гипротрансигналсвязь г. Ленинград

Альбом 1

Типовой проект 73-58-83

План фундаментов

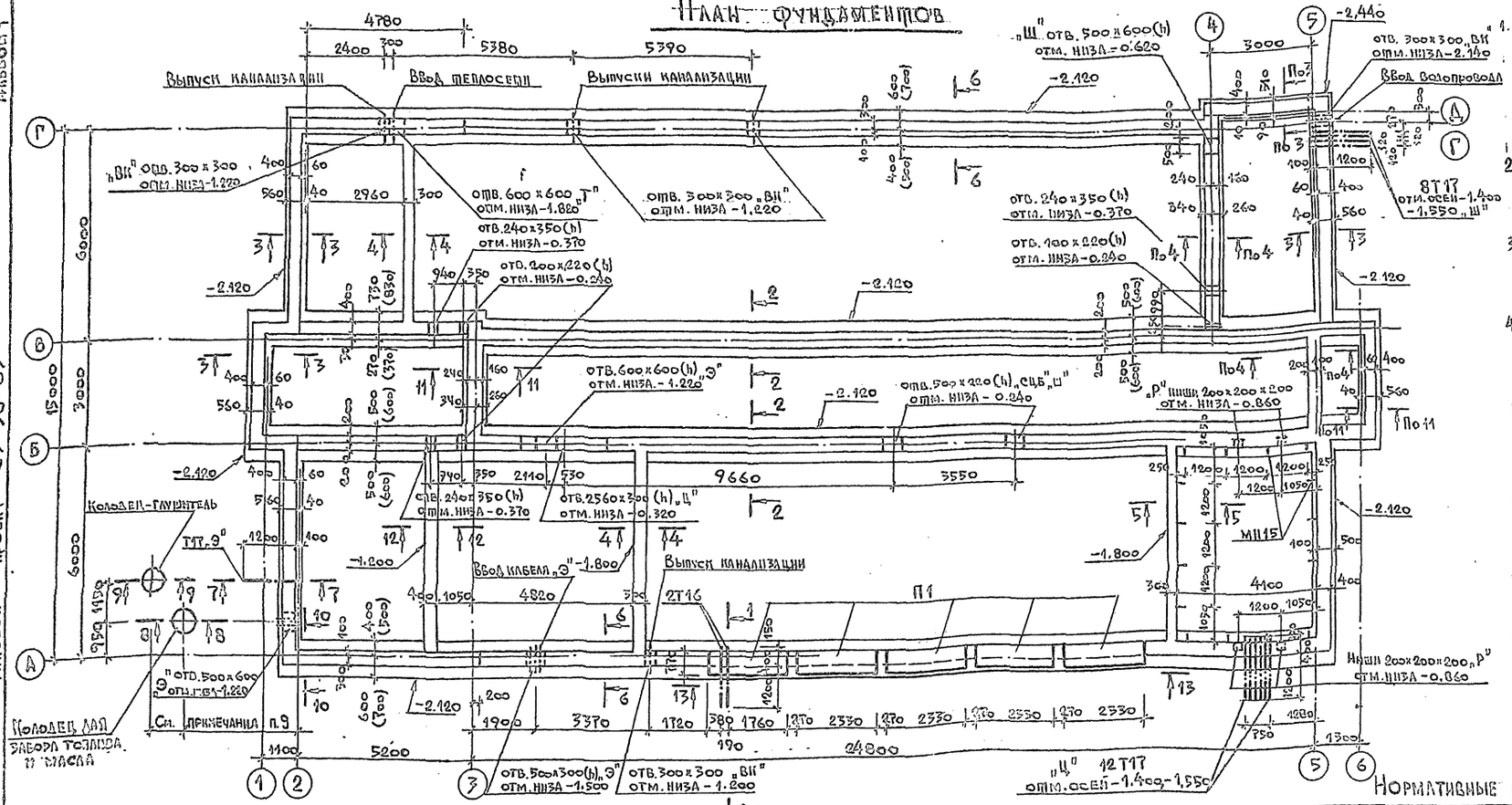

Вариант с котельной

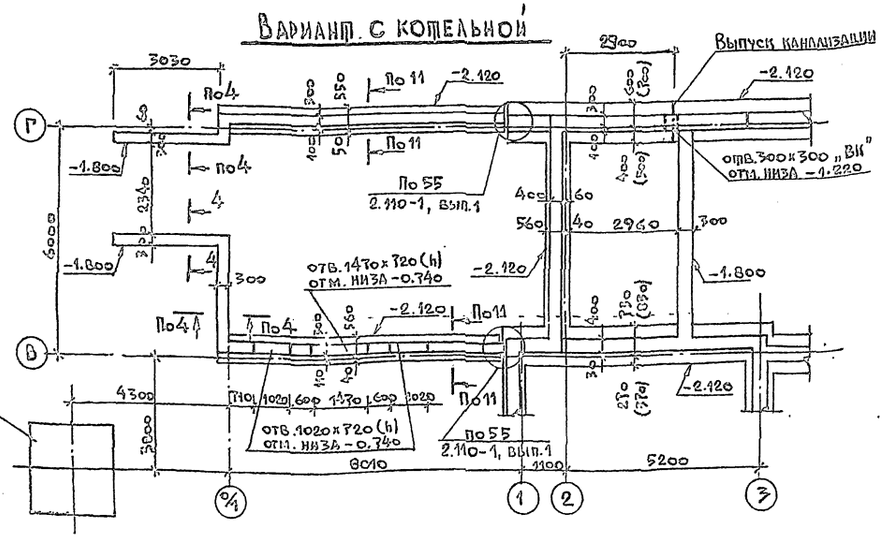

1. Фундаменты запроектированы для сухих, непучинистых, непросадочных грунтов со следующими нормативными характеристиками: $\varphi_н = 0.49$ рад (28°); $C_н = 2$ кПа (0.02 кг/см²); $E = 14.7$ МПа (150 кг/см²); $\gamma = 1.8$ т/м³; $K_г = 1$.
2. Отверстия в фундаментных стенах после монтажа труб заделать бетоном М100.
3. Сечения фундаментов, спецификации элементов фундаментов см. на листах КЖ-3, 4, 5.
4. Фундаментные плиты укладываются на песчаную подготовку толщиной 100 мм.
5. Горизонтальная гидроизоляция стен выполнена из двух слоёв изола или гидроизола на прослойке из битумной мастики на отметках -0.620 и -0.020
6. На плане значения в скобках даны для варианта полов по перекрытию.
7. Блоки стен подвалов по ГОСТ 13579-78 укладываются на растворе М100.
8. Бутобетонные фундаменты выполняются из бутового камня М100 на бетоне М75.
9. Размеры определяются при привязке проекта.

Нормативные нагрузки на обрезе фундамента, н/м (т/м)

Схема нагрузки	Нагрузка	Вариант	2/А-Б 2/Б-Г Д/4-5	А/2-5 Г/2-4	Б/3-6 В/3-6	1/Б-В 3/Б-В 6/Б-В 5/В-Д	Б/1-3 В/1-3	4/В-Д	Стены δ=250 мм	В/¾-1 Г/¾-1	¾/В-Г
N	N	основной	Т1 (7.2)	131 (13.4)	121 (12.3)	88 (9.0)	144 (14.7)	Т3 (7.4)	30 (3.1)	50 (5.1)	32 (3.3)
		полы по перекрытию		174 (17.7)	170 (17.3)		177 (18.0)				

Привязан:

Инв. №

Н. контр.	Булавская		25.01.85
Нач. отд.	Кочетков		01.85
ГИП	Виноградов		01.85
Гл. констр.	Заречнев		
Гип разд.	Казаков		
Рук. гр.	Глебова		11.01.85
Ст. инж.	Шикалова		25.01.85

501-5-62.86 - КЖ

Здание поста ЭЦ до 150 стрелок. Стены из кирпича

Стадия	Лист	Листов
Р	2	

План фундаментов

ПТС Гипротранссигналсвязь г. Ленинград

Инв. № подл. | Подпись и дата | Взам. инв. №

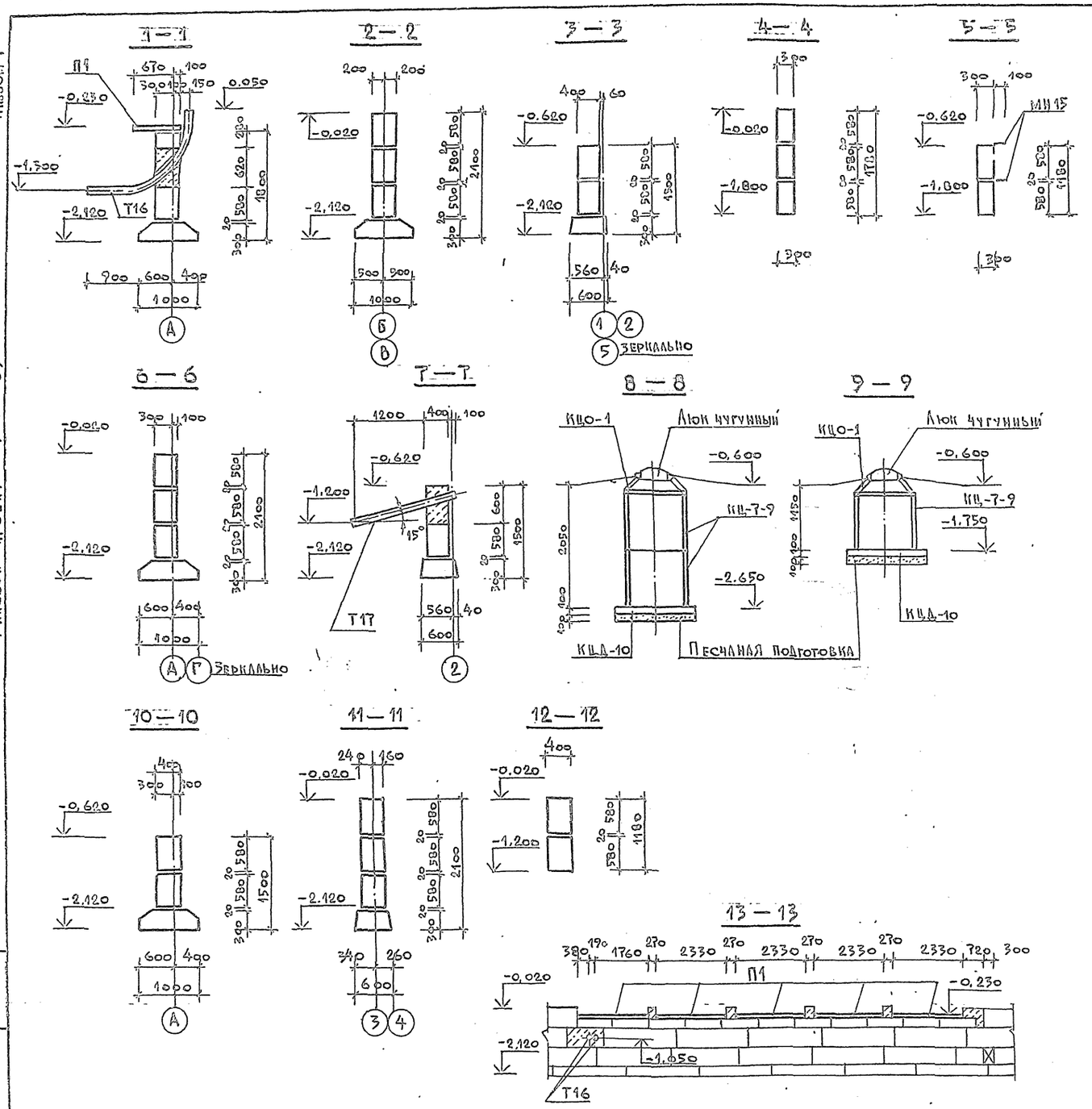

Спецификация элементов фундаментов

Марка, поз.	Обозначение	Наименование	Кол. на вариант с трем углом	Кол. на вариант с котельным	Масса ед., кг	Примечание
		Блоки бетонные				
ФС1	ГОСТ 13579-78	ФБС 24.3.6-Т	18	28	970	
ФС2	ГОСТ 13579-78	ФБС 24.4.6-Т	134	135	1300	
ФС3	ГОСТ 13579-78	ФБС 12.4.6-Т	34	33	640	
ФС4	ГОСТ 13579-78	ФБС 12.4.3-Т	15	15	310	
ФС5	ГОСТ 13579-78	ФБС 9.3.6-Т	14	52	350	
ФС6	ГОСТ 13579-78	ФБС 9.4.6-Т	68	70	470	
		Плиты железобетонные				
ФЛ1	Серия 1.112-5, вып.2	ФЛ 10.24-2	52	52	1520	
ФЛ2	Серия 1.112-5, вып.2	ФЛ 10.8-2	1	2	495	
ФЛ3	Серия 1.112-5, вып.4	ФЛ 6.24-4	12	18	1040	
ФЛ4	Серия 1.112-5, вып.4	ФЛ 6.12-4	4	4	515	
П1	Лист КЖ-15	Плита сборная П1	5	5		
КЦД-10	Серия 3.900-3, вып.7	Плита днища КЦД-10	2	2	440	
КЦ-7-9	Серия 3.900-3, вып.7	Кольцо стеновое КЦ-7-9	3	3	380	
КЦО-1	Серия 3.900-3, вып.7	Кольцо опорное КЦО-1	2	2	50	
		Трубы металлические				
Т16	Лист КЖ-17	Т16	2	2	27.7	
	ГОСТ 3634-79	Люк чугунный	2	2		
МН15	Лист КЖ-17	Закладное изделие МН15	32	32	0.3	
Т17	ГОСТ 1839-80	Асбестоцементная труба Ф100мм, l=1700мм	21	21	10.2	
		Материалы				
		Бетон по месту М100, м³	6.6	8.4		

Данный лист смотреть совместно с листом КЖ-2.

Альбом 1

Типовой проект СЗ-58-83

Инв. № подл. | Подпись и дата | Взам. инв. №

Привязан:

Инв. №

Н. контр.	Булавская		26.04.85
Нач. отд.	Кочетков		04.7.85
ГИП	Виноградов		22.04.85
Гл. констр.	Заречнева		
ГИП разд.	Казаков		
Рук. гр.	Глебова		11.04.85
Ст. инж.	Шикалова		03.04.85

501-5-62.86 - КЖ

Здание поста ЭЦ до 150 стрелок. Стены из кирпича

Стадия	Лист	Листов
Р	3	

Сечения фундаментов

МПС Гипротрансигналсвязь г. Ленинград

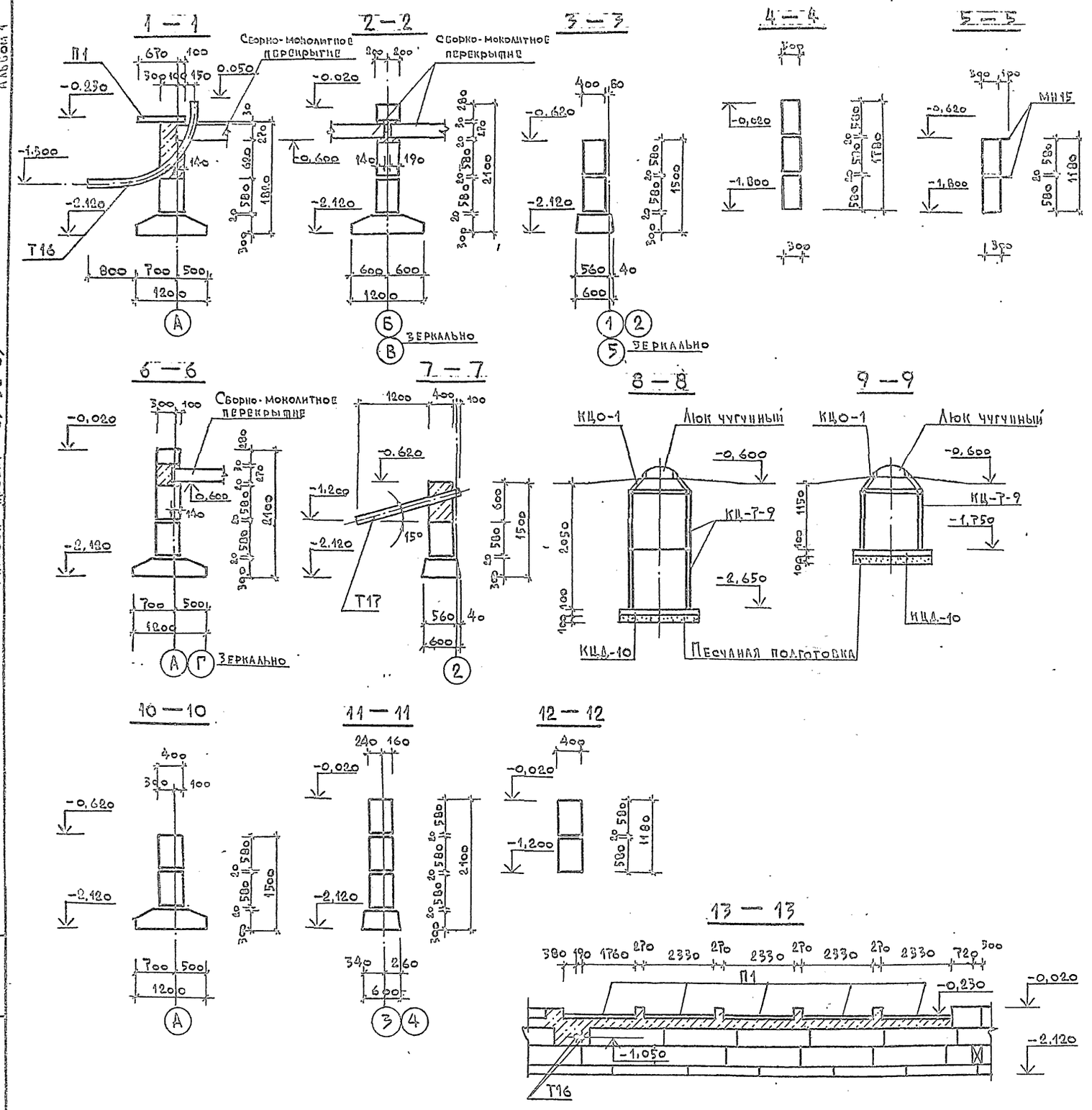

Спецификация элементов фундаментов

Марка или позиция	Обозначение	Наименование	Кол-во на вариант: отдельных узлов	Кол-во на вариант: с котельной	Масса ед., кг	Примечание
		Блоки бетонные				
ФС1	ГОСТ 13579-78	ФБС 24.3.6-Т	18	28	970	
ФС2	ГОСТ 13579-78	ФБС 24.4.6-Т	118	119	1300	
ФС3	ГОСТ 13579-78	ФБС 12.4.6-Т	27	26	640	
ФС4	ГОСТ 13579-78	ФБС 12.4.3-Т	45	44	310	
ФС5	ГОСТ 13579-78	ФБС 9.3.6-Т	13	51	350	
ФС6	ГОСТ 13579-78	ФБС 9.4.6-Т	64	67	470	
		Плиты железобетонные				
ФЛ1	Серия 1.112-5, вып.2	ФЛ 12.24-2	52	52	1760	
ФЛ2	Серия 1.112-5, вып.2	ФЛ 12.8-2	1	2	570	
ФЛ3	Серия 1.112-5, вып.4	ФЛ 6.24-4	10	16	1040	
ФЛ4	Серия 1.112-5, вып.4	ФЛ 6.12-4	6	6	515	
П1	Лист КШ-15	Плита сборная П1	5	5		
КЦД-10	Серия 3.900-3, вып.7	Плита днища КЦД-10	2	2	440	
КЦ-7-9	Серия 3.900-3, вып.7	Кольцо стеновое КЦ-7-9	3	3	380	
КЦО-1	Серия 3.900-3, вып.7	Кольцо опорное КЦО-1	2	2	50	
		Трубы металлические				
Т16	Лист КШ-17	Т16	2	2	27.7	
	ГОСТ 3634-79	Люк чугунный	2	2		
МН15	Лист КШ-17	Закладное изделие МН15	32	32	0.3	
Т17	ГОСТ 1839-80	Асбестоцементная труба Ф100мм, ℓ=1700	21	21	10.2	
		Материалы				
		Бетон по месту М100, м³	8.0	9.8		

Данный лист смотреть совместно с листом КШ-2.

Альбом 1

Типовой проект СЗ-58-83

Инв. № подл. | Подпись и дата | Взам. инв. №

Н.контр.	Булавская		25.04.85
Нач.отд.	Кочетков		04.85
ГИП	Виноградов		2.04.85
Гл.констр.	Заречнев		
ГИП разд.	Казаков		
Рук.гр.	Глебова		11.04.85
Ст.инж.	Шикалова		03.04.85

Привязан:

Инв. №

501-5-62.86-КШ

Здание поста ЭЦ до 150 стрелок. Стены из кирпича

Стадия	Лист	Листов
Р	4	

Сечения фундаментов. (Вариант сборных фундаментов с полами по перекрытию).

МПС Гипротрансигналсвязь г. Ленинград

Альбом 1

Типовой проект СЗ-58-83

1—1

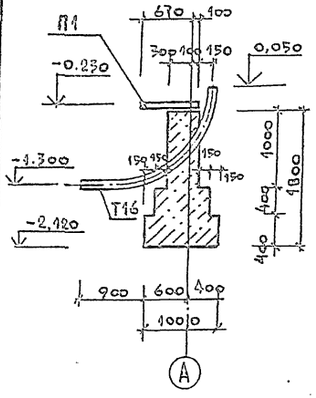

2—2

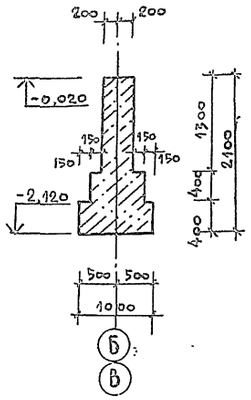

3—3

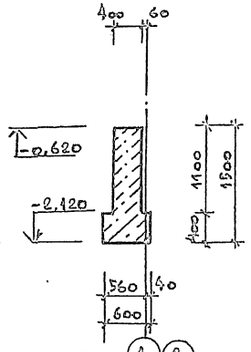

4—4

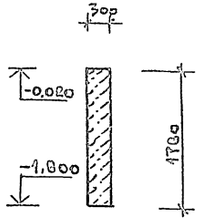

5—5

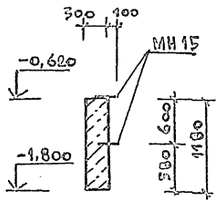

6—6

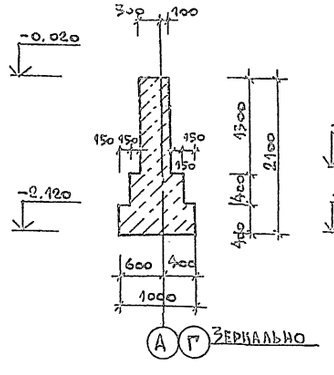

7—7

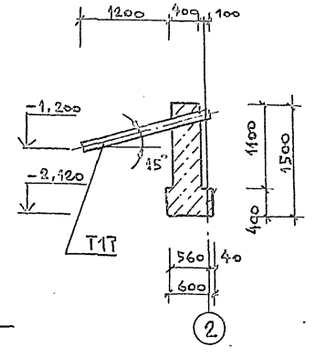

8—8

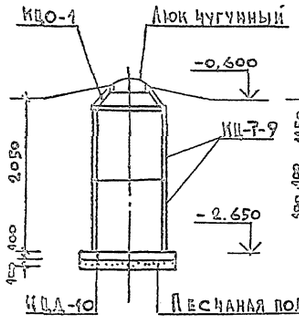

9—9

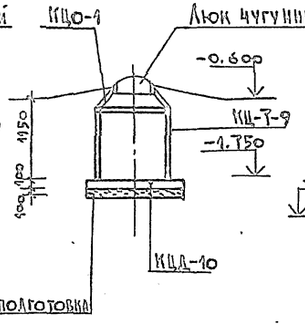

10—10

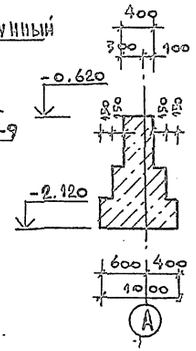

11—11

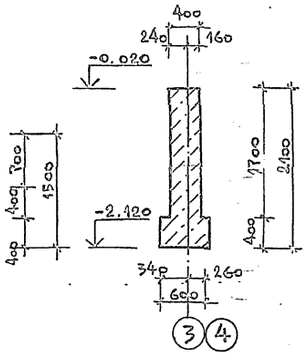

12—12

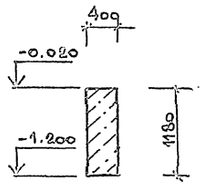

Спецификация элементов фундаментов

Марка или позиц.	Обозначение	Наименование	Кол. на вариант: степ. уклон	Кол. на вариант: с котлованами	Масса ед., кг	Примечание
	Лист КЖ-2	Монолитный фундамент под стены, м³	187.1	203.8		полы по грунту
		то же	202.8	219.5		полы по перекрытию
П1	Лист КЖ-15	Плита сборная П1	5	5		
МН15	Лист КЖ-17	Закладное изделие МН15	32	32	0.3	
Т16	Лист КЖ-17	Труба металлическая	2	2	27.7	
Т17	ГОСТ 1839-80	Асбестоцементная труба ф 100 мм, ℓ = 1700 мм	21	21	10.2	
КЦД-10	Серия 3.900-3, вып.7	Плита днища КЦД-10	2	2	440	
КЦ-7-9	Серия 3.900-3, вып.7	Кольцо стеновое КЦ-7-9	2	2	380	
КЦО-1	Серия 3.900-3, вып.7	Кольцо опорное КЦО-1	2	2	50	
	ГОСТ 3634-79	Люк чугунный	2	2		

Только для варианта полов по перекрытию

1—1

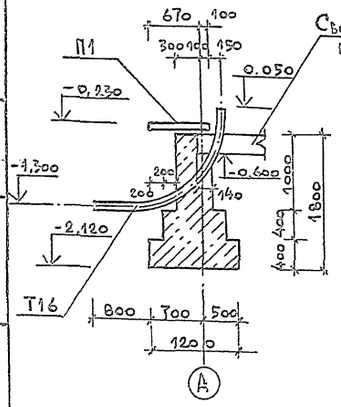

6—6

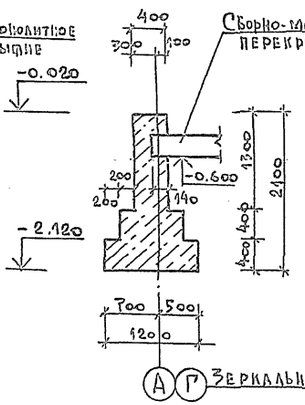

2—2

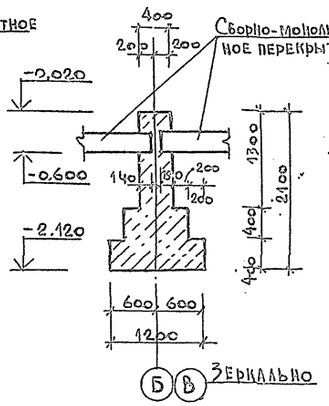

10—10

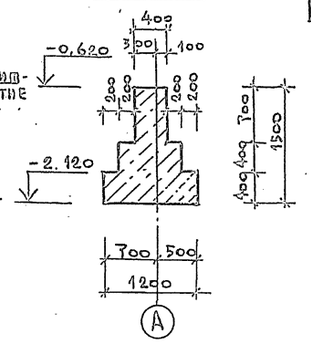

Данный лист смотреть совместно с листом КЖ-2

Привязан:				
Инв. №				
Н. контр.	Булавская		05.04.88	
Нач. отд.	Кочетков		04.88	
ГИП	Виноградов		04.88	
Гл. констр.	Заречнев			
ГИП разд.	Казаков			
Рук. гр.	Глебова		11.07.88	
Ст. инж.	Шикалова		03.01.88	

501-5-62.86-КЖ

Здание поста ЭЦ до 150 стрелок. Стены из кирпича

Стадия	Лист	Листов
Р	5	

Сечения фундаментов (вариант из бутобетона)

МПС Гипротранссигналсвязь г. Ленинград

Инв. № подл. | Подпись и дата | Взам. инв. №

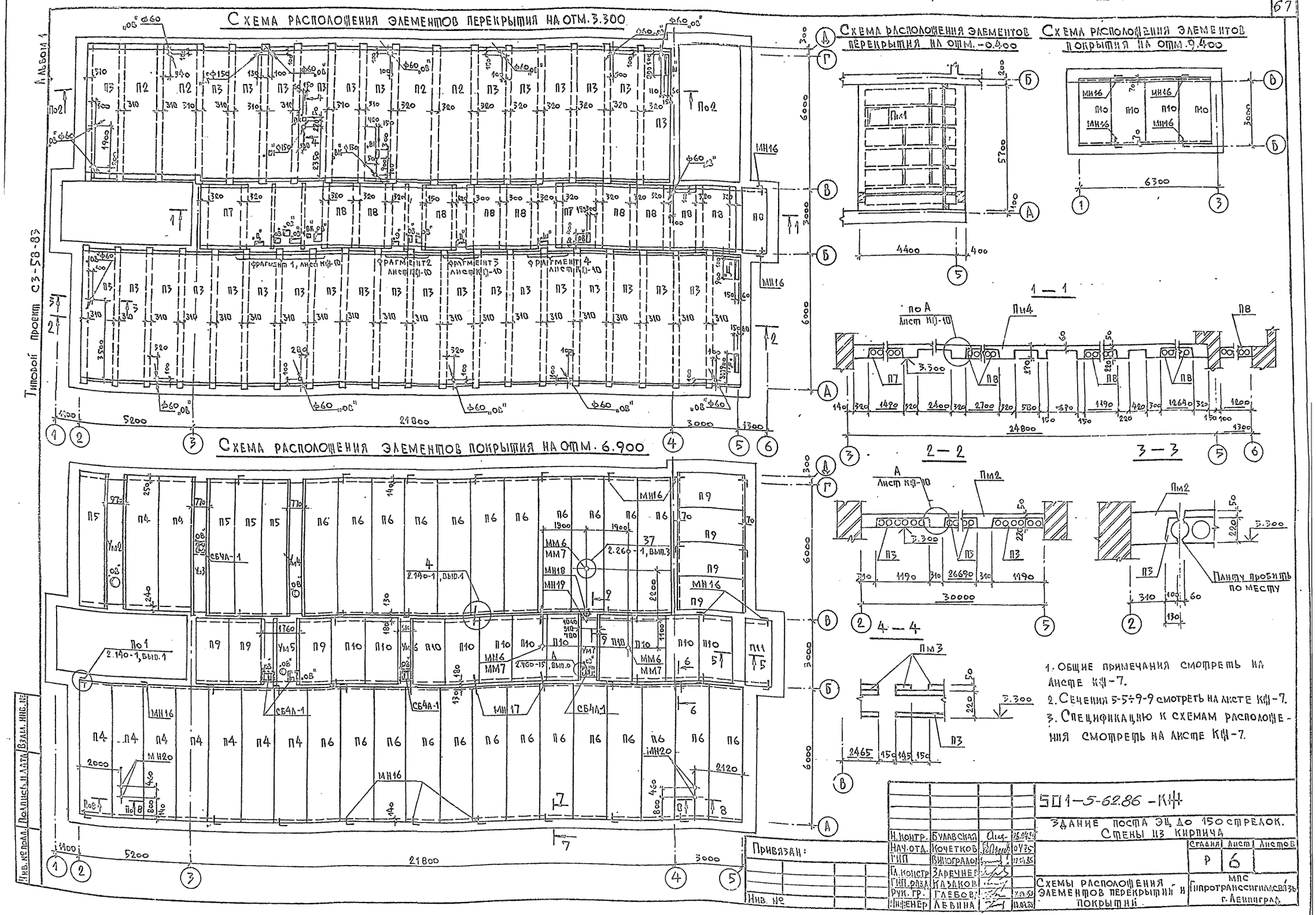
Схема расположения элементов перекрытия на отм. 3.300
Схема расположения элементов перекрытия на отм. -0.400
Схема расположения элементов покрытия на отм. 9.400
Схема расположения элементов покрытия на отм. 6.900
Фрагмент 1, лист КЖ-10
Фрагмент 2 лист КЖ-10
Фрагмент 3 лист КЖ-10
Фрагмент 4 лист КЖ-10
1 — 1
2 — 2
3 — 3
4 — 4
Плиту пробить по месту
Типовой проект С3-58-83
Альбом 1
Инв. № подл.
Подпись и дата
Взам. инв. №
Привязан:
Инв. №
1. Общие примечания смотреть на листе КЖ-7.
2. Сечения 5-5÷9-9 смотреть на листе КЖ-7.
3. Спецификацию к схемам расположения смотреть на листе КЖ-7.
501-5-62.86 - КЖ
Здание поста ЭЦ до 150 стрелок. Стены из кирпича
Н. контр. Булавская
Нач. отд. Кочетков
ГИП Виноградов
Гл. констр. Заречнев
Гип. разд. Казаков
Рук. гр. Глебов
Инженер Левина
Стадия Р
Лист 6
Листов
Схемы расположения элементов перекрытий и покрытий
МПС Гипротрансигнал связь г. Ленинград

Альбом 1

Типовой проект СУ-58-83

Спецификация к схемам расположения элементов перекрытия и покрытия

Марка поз.	Обозначение	Наименование	Кол-во на отметке -0.400	2.100	3.300	3.750	6.900	9.400	всего	Масса ед., кг	Примечание
		Панели									
П2	1.141.-1, вып.64	ПК 60.15-8АIVТ			4	-/2			4/6	2800	
П3	1.141-1, вып.64	ПК 60.12-8АIVТ			33	-/4			33/37	2400	
П4	1.141-1, вып.64	ПК 60.15-6АIVТ		1			9		9	2800	
П5	1.141-1, вып.64	ПК 60.12-6АIVТ					4		4	2400	
П6	1.141-1, вып.64	ПК 60.15-4АIVТ					24		24	2800	
П7	1.141-1, вып.60	ПК 30.15-8Т			2				2	1425	
П8	1.141-1, вып.60	ПК 30.12-8Т			10				10	1080	
П9	1.141-1, вып.60	ПК 30.15-6Т					7		7	1425	
П10	1.141-1, вып.60	ПК 30.15-4Т					11	4	15	1425	
П11	1.141-1, вып.60	ПК 30.12-4Т					1		1	1080	
П12	1.141-1, вып.60	ПК 27.12-8Т		-/2					-/2	970	
АК-12.8	1.138-3, вып.1	Плита карнизная АК-12.8				-/1			-/1	180	
СБ4А-1	1.494-24, вып.1	Стакан Ф.-Б.СБ4А-1				-/2	5		5/7	150	
Пм1	Лист КЖ-10	Перекрытие монолитное	1						1		
Пм2	Листы КЖ-6,10	то же			1				1		
Пм3	то же	— " —			1				1		
Пм4	— " —	— " —			1				1		
Ум2	Лист КЖ-9	Участок монолитный					1		1		
Ум3	то же	то же					1		1		
Ум4	— " —	— " —					1		1		
Ум5	— " —	— " —					1		1		
Ум6	— " —	— " —					1		1		
Ум7	— " —	— " —					1		1		
Ум8	— " —	— " —				-/1			-/1		
Ум9	Серия 2.140-1, вып.1, лист КЖ-7	— " —				-/1			-/1		
МС1	2.460-15, вып.0	Соединительное изделие				-/8	20		20/28	0,4	
		Закладные изделия									
ММ6	2.260-1, вып.3	ММ6					3		3	0,92	
ММ7	2.260-1, вып.3	ММ7					3		3	2,1	
МН16	Лист КЖ-17	МН16		-/2	2	-/4	40	4	46/52	0,5	
МН17	то же	МН17					4		4	0,4	
МН18	— " —	МН18					1		1	43,9	
МН19	— " —	МН19					1		1	3,8	
МН20	— " —	МН20					4		4	0,4	
МН21	— " —	МН21				-/2			-/2	1,6	

Инв. № подл. | Подпись и дата | Взам. инв. №

5 — 5

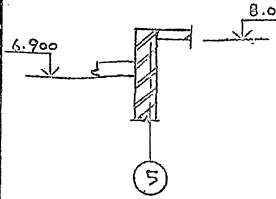

6 — 6

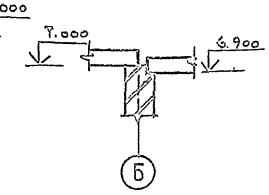

7 — 7

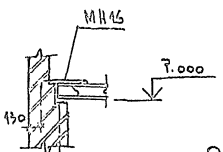

8 — 8

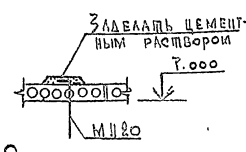

9 — 9

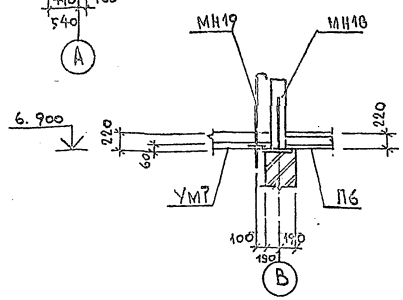

Схема расположения элементов покрытия котельной

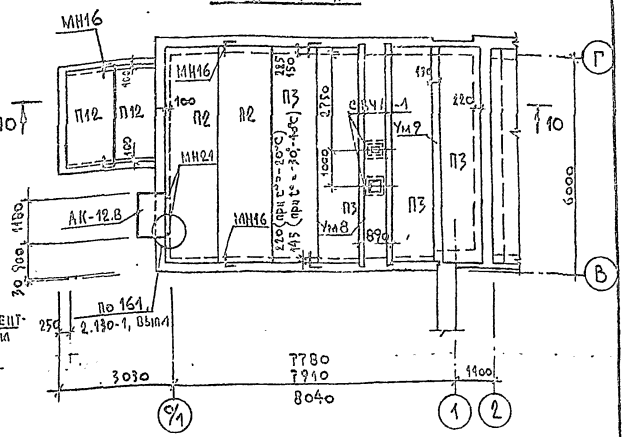

10 — 10

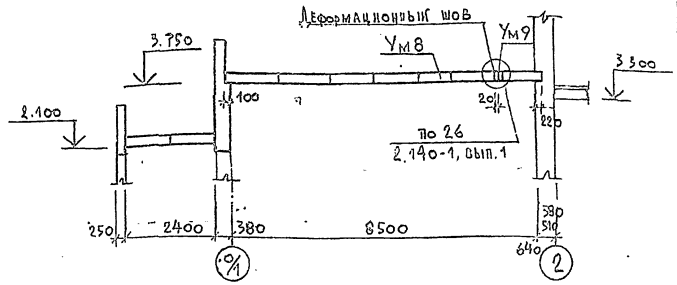

1. Укладку плит перекрытия и покрытия производить по выравненному слою цементного раствора марки 50.
2. Торцы плит с круглыми пустотами в местах опирания на стены заделать бетоном марки 100 на глубину не менее 100мм.
3. Швы между плитами, а также швы в местах примыкания плит к стенам, тщательно заделать раствором марки 100.
4. Анкеры после установки покрыть слоем цементного раствора.
5. Отверстия в покрытии шириной до 150мм пробить по месту, не нарушая ребер плиты.
6. Отверстия в сборно-монолитных перекрытиях шириной до 150мм пробить не нарушая ребер плиты до замоноличивания перекрытия.
7. Для прокладки кабеля слаботочных устройств в плиты Пм2, Пм3, Пм4 заложить трубы, расположение которых указано на листе АР-22.
8. Данный лист смотреть совместно с листами КЖ-6,9,10
9. Значения в числителе даны для основного решения, в знаменателе — для варианта с котельной.

Таблица нагрузок на перекрытие и покрытие (без учета собственного веса плиты)

Осн.	Расчетная нагрузка в Па (кг/м²) на отметках -0.400	2.100	3.300	3.750	6.900	9.400
А-Б	—	—	9248 (943)	—	—	—
Б-В	—	—	10317 (1052)	—	—	8305 (337)
В-Г	—	6051 (617)	10993 (1121)	7620 (777)	—	—
А-Г (в зоне повышенной нагрузки)	—	—	—	—	4874 (497)	—
А-Г	—	—	—	—	3501 (357)	—
Кроссовая	10581 (1079)	—	—	—	—	—

Привязан:

Инв. №

Н.контр.	Булавская		
Нач.отд.	Кочетков		
ГИП	Виноградов		
Гл.констр.	Заречнев		
Отд.разр.	Казаков		
Рук.гр.	Глебова		
Инженер	Левина		

501-5-62.86-КЖ

Здание поста ЭЦ до 150 стрелок. Стены из кирпича

Стадия	Лист	Листов
Р	7	

Схема расположения элементов покрытия котельной

МПС Гипротранссигналсвязь г. Ленинград

Альбом 1

Типовой проект 03-58-83

Схема расположения элементов перекрытия на отм. -0.600

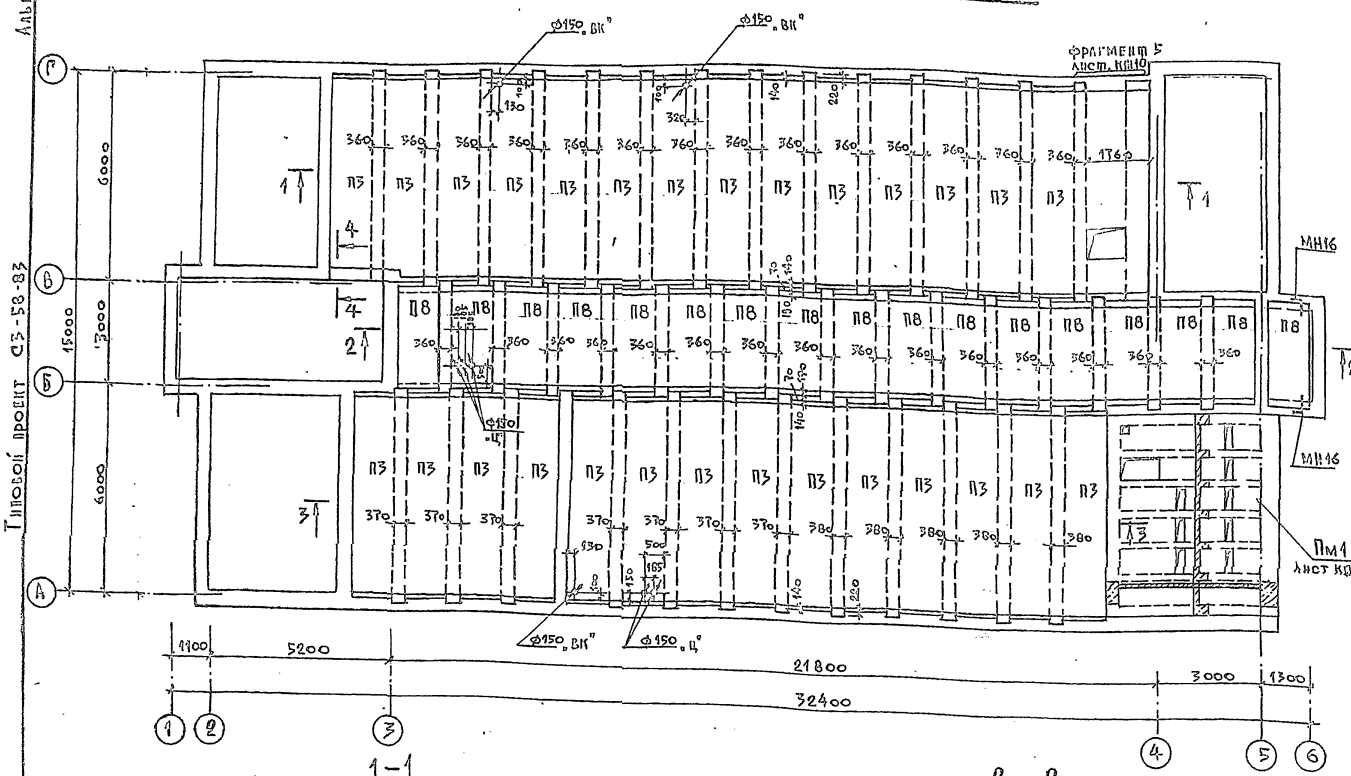

1-1

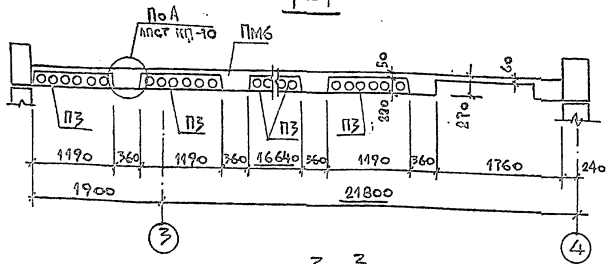

2-2

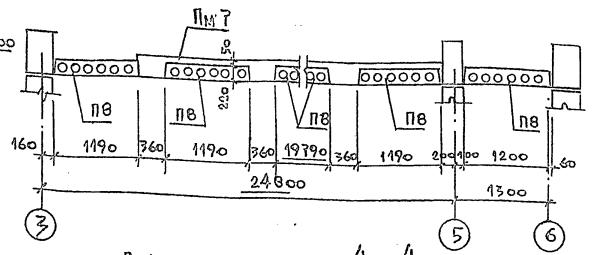

3-3

4-4

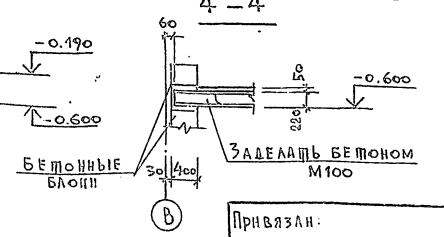

Спецификация к схемам расположения элементов перекрытия

Марка, поз.	Обозначение	Наименование	Кол.	Масса ед., кг	Примечание
		Панели перекрытия			
П3	Серия 1.141-1, вып.64	ПК 60.12-8АIVт	28	2100	
П8	Серия 1.141-1, вып.60	ПК 30.12-8т	17	1080	
Пм5	Лист КЖ-10	Монолитное перекрытие	1		
Пм6	то же	то же	1		
Пм7	— " —	— " —	1		
МН16	Лист КЖ-17	Закладные изделия	2	0,5	

Таблица нагрузок на перекрытие (без учета собственного веса перекрытия)

Оси	Расчетная нагрузка в Па (кг/м²) на отметках		
	-0,600	-0,400	
А-Б ÷ 2-4	18858 (1923)	—	
Б-В ÷ 3-5	14563 (1485)	—	
В-Г ÷ 2-4	18456 (1882)	—	
Б-В ÷ 5-6	7453 (760)	—	
Кроссовая	—	10581 (1079)	

1. Общие примечания смотреть на листе КЖ-7.
2. Перекрытие на отм. 0,000 устраивать при варианте полов 1 этажа по перекрытию.
3. Монолитное перекрытие Пм1 учтено в спецификации на листе КЖ-11.

Инв. № подл. | Подпись и дата | Взам. инв. №

Привязан:

Инв. №

Н. контр.	Булавская		25.04.85
Нач. отд.	Кочетков		04.85
ГИП	Виноградов		25.04.85
Гл. констр.	Заречнев		
Гип разд.	Казаков		
Рук. гр.	Глебова		10.04.85
Инженер	Левина		10.04.85

501-5-62.86 - КЖ

Здание поста ЭЦ до 150 стрелок. Стены из кирпича

Стадия	Лист	Листов
Р	8	

Схема расположения элементов перекрытия на отм. -0,600

ЦПС Гипротранссигналсвязь г. Ленинград

Альбом 1

Типовой проект СЗ-58-83

Инв. № подл. | Подпись и дата | Взам. инв. №

Ум2

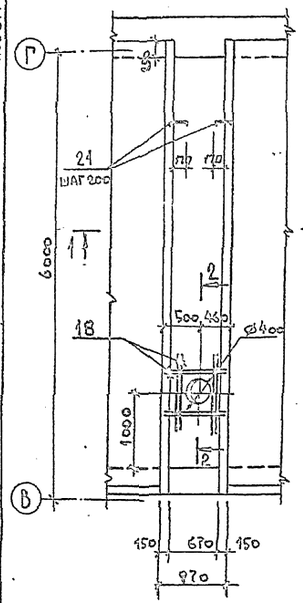

Ум3, Ум4

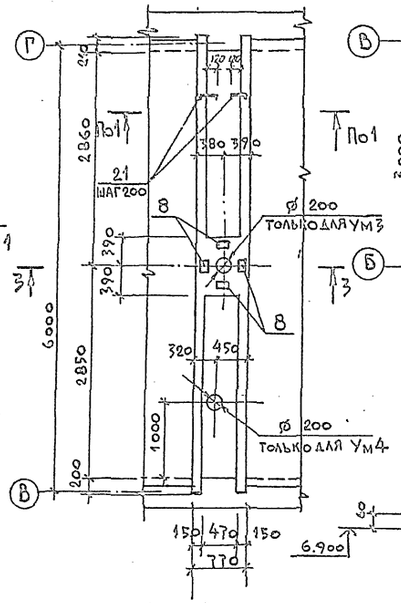

Ум5

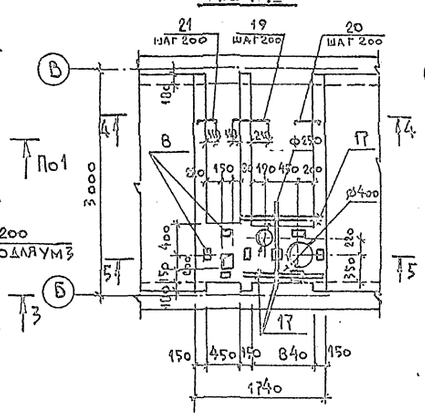

Ум6

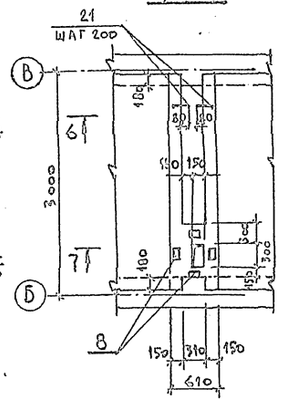

Ум7

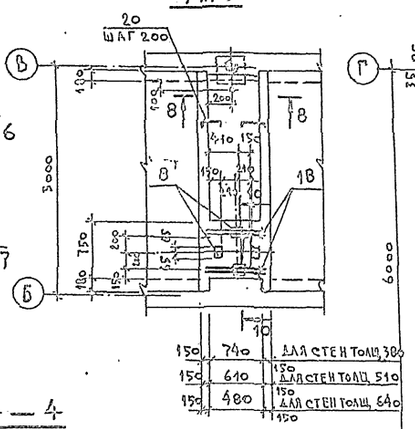

Ум8

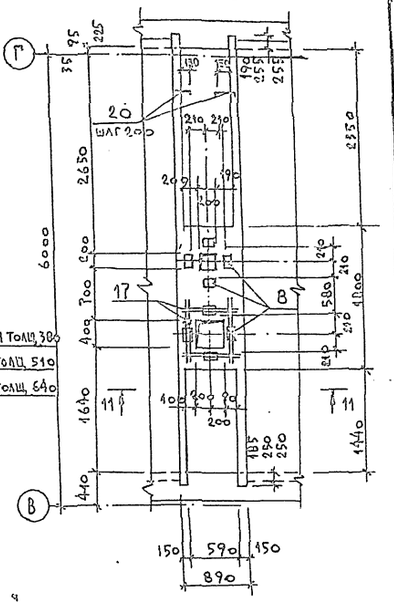

2 — 2

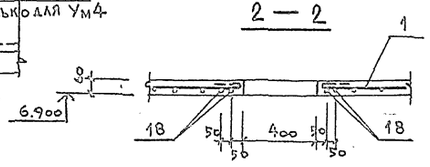

4 — 4

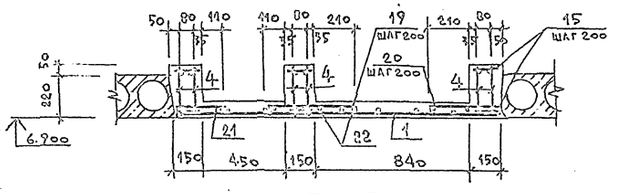

1 — 1

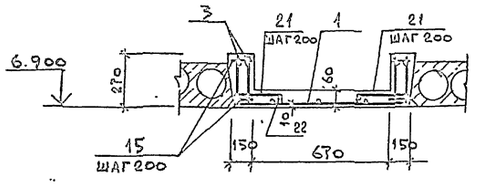

3 — 3

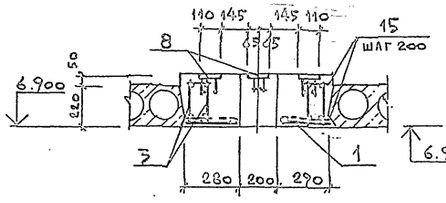

5 — 5

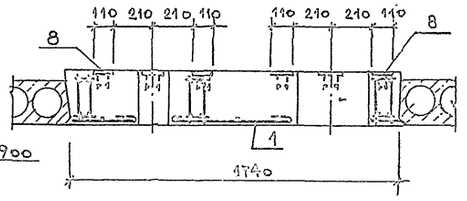

6 — 6

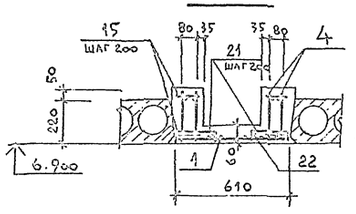

7 — 7

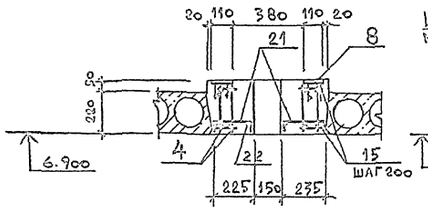

8 — 8

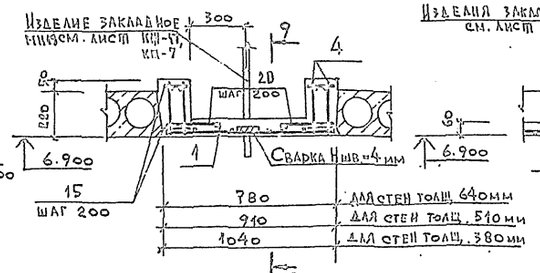

9 — 9

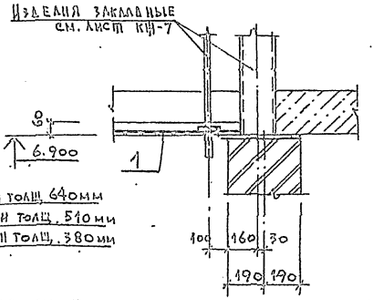

10 — 10

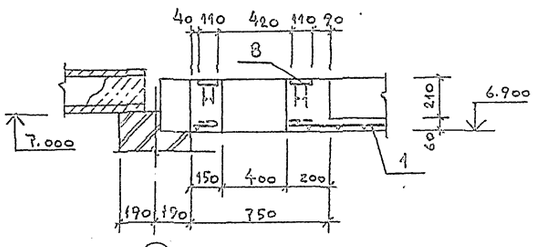

11 — 11

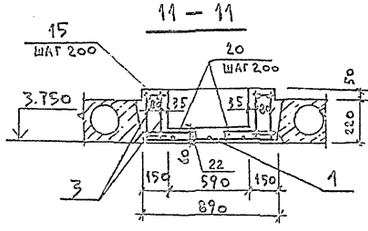

1. В пределах отверстий стержни разрезать по месту и отогнуть в тело плиты.
2. Спецификацию элементов монолитных участков и выборку арматуры смотреть на листах КЖ-11, 12.
3. Стыки сварных сеток в нерабочем направлении выполнять внахлестку с перепуском, считая между осями крайних рабочих стержней сетки, равным 50 мм.
4. Сетку поз.1 в монолитных участках Ум2÷Ум7 приварить к каркасам балок при монтаже.

Привязан:

Инв. №

Н. контр.	Булавская		15.04.85
Нач. отд.	Кочетков		01.85
ГИП	Виноградов		22.04.85
Гл. констр.	Заречнев		
ГИП. разд.	Казаков		
Рук. гр.	Глебова		11.04.85
Ст. инж.	Григорьева		18.02.85

501-5-62.86 - КЖ

Здание поста ЭЦ до 150 стрелок. Стены из кирпича

Стадия	Лист	Листов
Р	9	

Монолитные участки Ум2 ÷ Ум8

ЦИС Гипротранссигналсвязь г. Ленинград

Альбом 1

Типовой проект 03-58-83

Пм1

Фрагмент 1

Фрагмент 2

Фрагмент 3

Фрагмент 4

Пм6 Фрагмент 5

3 — 3

4 — 4

1 — 1

5 — 5

2 — 2

6 — 6

7 — 7

Пм3

Плита перекрытия

1. Общие примечания смотреть на листе КЖ-9.
2. Данный лист смотреть совместно с листами КЖ-6.
3. Спецификацию монолитных перекрытий смотреть на листе КЖ-11.

Привязан:	Н. контр.	Булавская		26.04.85
	Нач. отд.	Кочетков		26.04.85
	ГИП	Виноградов		26.04.85
	Гл. констр.	Заречнев		
	ГИП разд.	Казаков		
	Рук. гр.	Глебова		11.04.85
Инв. №	Ст. инж.	Григорьева		15.04.85

501-5-62.86-КЖ

Здание поста ЭЦ до 150 стрелок. Стены из кирпича

Стадия	Лист	Листов
Р	10	

Монолитные перекрытия

МПС Гипротранссигналсвязь г. Ленинград

Инв. № подл. | Подпись и дата | Взам. инв. №

Альбом 1

Типовой проект СЗ-58-83

Спецификация элементов монолитных участков Ум2 ÷ Ум9 и монолитных перекрытий Пм1 ÷ ПмТ

Формат	Зона	Поз.	Обозначение	Наименование	Количество на один монолитный участок или перекрытие																Примечание
					Ум2	Ум3	Ум4	Ум5	Ум6	Ум7	Ум8	Ум9			Пм1	Пм2	Пм3	Пм4	Пм5	Пм6	ПмТ	
				Сборочные единицы																	
		1	ГОСТ 8478-81	Сетка сварная 4Вр1-100 / 3Вр1-200, м²	5,5	4,4	4,4	4,6	1,6	3,4	4,9				25,5	17,3	15,3	6,7	12,6	13,3	6,4	
				Каркасы																	
		2	Лист КЖ-12	КР1																	
		3	то же	КР2	4	4	4				4				16							12,3 кг
		4	"	КР3				6	4	4						6	5	1				16,1 кг
		5	"	КР4														5	2			7,7 кг
		6	"	КР5															4	8	6	3	23,0 кг
		7	"	КР6																	6	0	11,1 кг
												2										7,0 кг
				Изделия закладные																	
		8	ГОСТ 22701.5-77*	М6		4		8	4	4	8											1,3 кг
		9	Лист КЖ-17	МН24											1							33,0 кг
				Детали																	
		10	Лист КЖ-10	10AIII ГОСТ 5781-82*, ℓ = 670											44							0,91 кг
				8AI ГОСТ 5781-82*																	
		11	то же	ℓ = 630																62		0,25 кг
		12	"	ℓ = 340															144	86	45	0,13 кг
		13	"	ℓ = 280											64	124	105	42				0,11 кг
		14	"	ℓ = 190														3				0,08 кг
		15	Листы КЖ-9,10	ℓ = 120	124	124	124	90	60	60	124				160			12				0,05 кг
		16	Серия 2.140-1 вып. 1 лист КЖ-7	ℓ = 90								38										0,04 кг
				6AI ГОСТ 5781-82*																	
		17	Лист КЖ-9	ℓ = 1000				6			8											0,22 кг
		18	то же	ℓ = 820	8					4												0,18 кг
		19	"	ℓ = 550				14														0,12 кг
		20	"	ℓ = 350				14		28	58											0,08 кг
		21	"	ℓ = 280	58	58	58	44	28													0,06 кг
		22	Листы КЖ-9,10	3Вр1 ГОСТ 6727-80, пм	22,8	22,8	22,8	18,3	10,4	10,4	22,6				34,2							0,05 кг
				Материалы																	
				Бетон марки 200, м³	0,71	0,72	0,65	0,71	0,33	0,42	0,81	0,14			6,6	16,9	14,8	6,7	12,1	14,3	6,6	

Ведомость деталей

Поз.	Эскиз
10	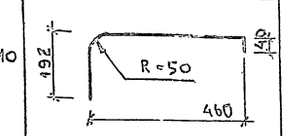
19	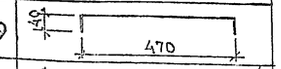
20	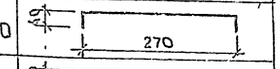
21	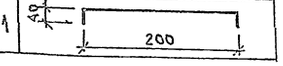

1. Данный лист смотреть совместно с листами КЖ-6÷10.
2. Расход материалов для монолитных участков Ум2 ÷ Ум9 указан для основного варианта при температуре наружного воздуха t = -30°С.

Привязан:

Инв. №

Инв. № подл. | Подпись и дата | Взам. инв. №

Н. контр.	Булавская		
Нач. отд.	Кочетков		
ГИП	Виноградов		
Гл. констр.	Здречнер		
ГИП разд.	Казаков		
Рук. гр.	Глебова		
Ст. инж.	Григорьева		

501-5-62.86-КЖ

Здание поста ЭЦ до 150 стрелок
Стены из кирпича

Стадия	Лист	Листов
Р	11	

Спецификация элементов монолитных участков Ум2 ÷ Ум9 и монолитных перекрытий Пм1 ÷ ПмТ

МПС
Гипротранссигналсвязь
г. Ленинград

Альбом 1

Типовой проект СЗ-58-83

КР1

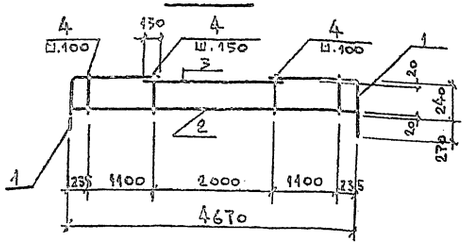

КР2 (КР4)

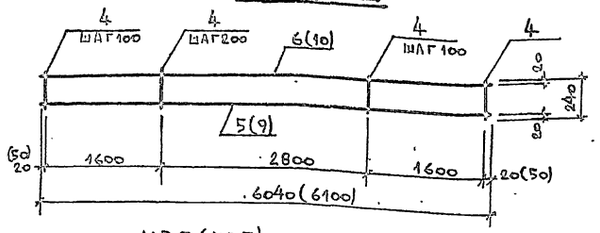

КР3 (КР5)

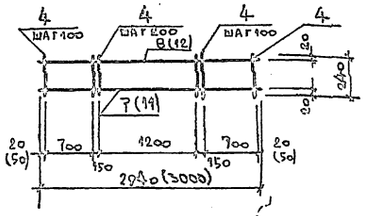

КР6

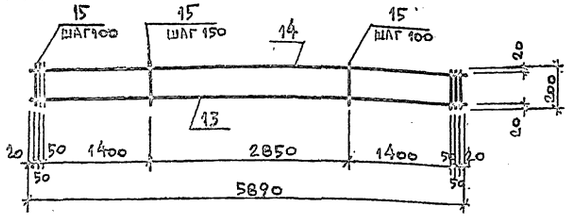

Спецификация каркасов

Формат	Зона	Поз.	Обозначение	Наименование	Кол.	Примечание
				Каркас КР1 - 16 шт.		
		1	Данный лист	16АIII ГОСТ 5781-82*; ℓ=1730	2	2,7 кг
		2	то же	10АIII ГОСТ 5781-82*; ℓ=4670	1	2,9 кг
		3	то же	8АI ГОСТ 5781-82*; ℓ=2470	1	1,0 кг
		4	то же	8АI ГОСТ 5781-82*; ℓ=240	33	0,09 кг
				Каркас КР2 - 127 шт.		
		5	Данный лист	16АIII ГОСТ 5781-82*; ℓ=6040	1	9,5 кг
		6	то же	8АI ГОСТ 5781-82*; ℓ=6040	1	2,4 кг
		4	то же	8АI ГОСТ 5781-82*; ℓ=240	47	0,09 кг
				Каркас КР3 - 66 шт.		
		7	Данный лист	16АIII ГОСТ 5781-82*; ℓ=2940	1	4,6 кг
		8	то же	8АI ГОСТ 5781-82*; ℓ=2940	1	1,2 кг
		4	то же	8АI ГОСТ 5781-82*; ℓ=240	21	0,09 кг

Продолжение

Формат	Зона	Поз.	Обозначение	Наименование	Кол.	Примечание
				Каркас КР4 - 111 шт.		
		9	Данный лист	20АIII ГОСТ 5781-82*; ℓ=6100	1	15,0 кг
		10	то же	10АI ГОСТ 5781-82*; ℓ=6100	1	3,8 кг
		4	то же	8АI ГОСТ 5781-82*; ℓ=240	47	0,09 кг
				Каркас КР5 - 60 шт.		
		11	Данный лист	20АIII ГОСТ 5781-82*; ℓ=3000	1	7,4 кг
		12	то же	10АI ГОСТ 5781-82*; ℓ=3000	1	1,8 кг
		4	то же	8АI ГОСТ 5781-82*; ℓ=240	21	0,09 кг
				Каркас КР6 - 2 шт.		
		13	Данный лист	10АIII ГОСТ 5781-82*; ℓ=5890	1	3,6 кг
		14	то же	6АI ГОСТ 5781-82*; ℓ=5890	1	1,3 кг
		15	то же	6АI ГОСТ 5781-82*; ℓ=200	52	0,04 кг

Ведомость расхода стали на элемент, кг

Марка элемента	Изделия арматурные												Всего	Изделия закладные													Общий расход
	Арматура класса													Арматура класса						Прокат марки							
	АIII				АI				Вр1					АIII			АI			ВСт3кп2							
	ГОСТ 5781-82*				ГОСТ 5781-82*				ГОСТ 6727-80					ГОСТ 5781-82*			ГОСТ 5781-82*			ГОСТ 103-76*			ГОСТ 8509-72*				
	10	16	20	Итого	6	8	10	Итого	3	4		Итого		10		Итого	8		Итого	-10×8		Итого	L 180×6		Итого		
Ум2		38,0		38,0	3,8	32,7		36,5	1,6	5,6		7,2	81,7														81,7
Ум3		38,0		38,0	2,3	32,7		35,0	1,3	4,4		5,7	78,7	1,6		1,6				3,6		3,6				5,2	83,9
Ум4		38,0		38,0	2,3	32,7		35,0	1,3	4,4		5,7	78,7														78,7
Ум5		27,6		27,6	4,1	23,0		27,1	1,3	4,7		6,0	60,7	3,2		3,2				7,2		7,2				10,4	71,1
Ум6		18,4		18,4	1,8	15,4		17,2	0,6	1,6		2,2	37,8	1,6		1,6				3,6		3,6				5,2	43,0
Ум7		18,4		18,4	2,4	15,4		17,8	0,7	2,4		3,1	39,3	1,6		1,6				3,6		3,6				5,2	44,5
Ум8		38,0		38,0	5,2	32,7		37,9	1,5	4,9		6,4	82,3	3,2		3,2				7,2		7,2				10,4	92,7
Ум9	7,2			7,2	7,5			7,5					14,7														14,7
Пм1	75,0	86,4		161,4		78,6		78,6	6,5	23,7		30,2	270,2				1,4		1,4				31,6		31,6	33,0	303,2
Пм2		570,0		570,0		534,2		534,2	47,4	172,3		219,7	1323,9														1323,9
Пм3		484,5		484,5		454,1		454,1	42,1	153,8		195,9	1134,5														1134,5
Пм4		239,2		239,2		215,3		215,3	17,7	65,5		83,2	537,7														537,7
Пм5			720,0	720,0		299,8	182,4	482,2	33,2	121,4		154,6	1356,8														1356,8
Пм6			945,0	945,0		394,8	239,4	634,2	37,0	134,7		171,7	1750,9														1750,9
Пм7			444,0	444,0		171,9	108,0	279,9	16,7	62,1		78,8	802,7														802,7

1. Изготовление каркасов производить в соответствии со СНиП 2.03.01 и ГОСТ 10922-75.
2. Сварку каркасов производить электродами Э42 по ГОСТ 9467-75.
3. Размеры каркасов даны по осям стержней.
4. Данный лист смотреть совместно с листами КЖ-9,10.

Ведомость деталей

Поз.	Эскиз
1	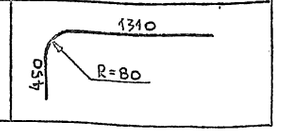

Привязан:

Инв. №

Н. контр.	Булавская		28.12.85
Нач. отд.	Кочетков		04.8.85
ГИП	Виноградов		22.04.85
Гл. констр.	Заречнев		
ГИП разд.	Казаков		
Рук. гр.	Глебова		11.10.85
Ст. инж.	Григорьева		18.02.85

5П1-5-62.86 -КЖ

Здание поста ЭЦ до 150 стрелок. Стены из кирпича

Стадия	Лист	Листов
Р	12	

Каркасы КР1 ÷ КР6. Ведомость расхода стали на один элемент

МПС Гипротрансигналсвязь г. Ленинград.

Инв. № подл. | Подпись и дата | Взам. инв. №

Альбом 1

Типовой проект СЗ-58-85

1—1

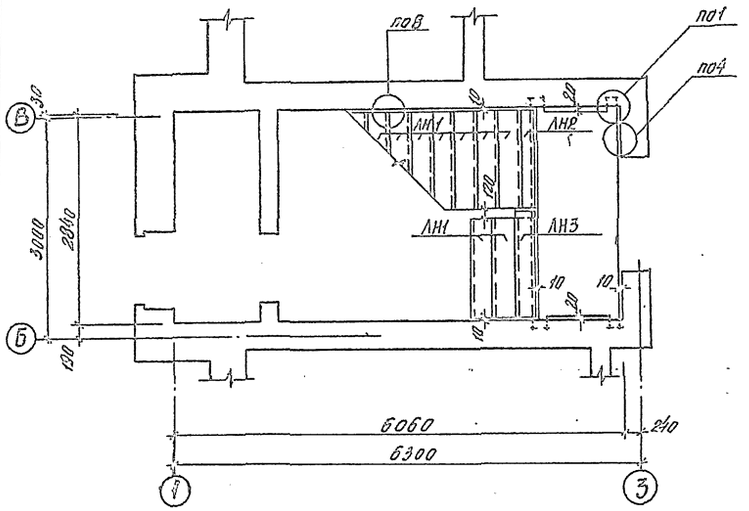

Схема расположения элементов лестницы между осями 1-3

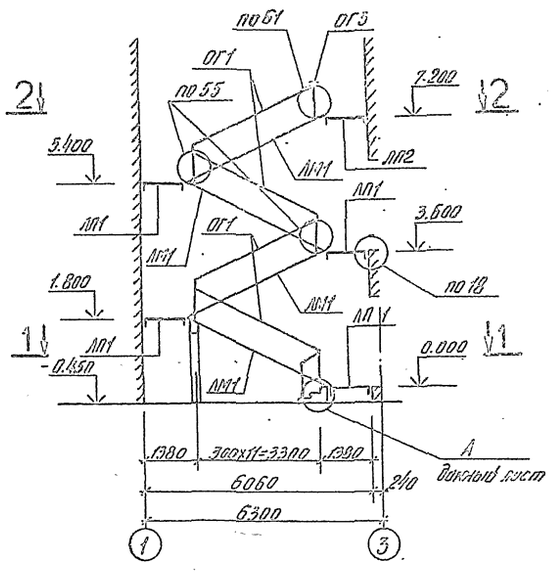

Спецификация к схеме расположения элементов лестниц

Марка, поз.	Обозначение	Наименование	Кол. на лестн. 1-3	Кол. на лестн. 4-5	Кол. Всего	Масса ед., кг	Примечание
ЛМ1	Серия 1.251.1-4, Вып.1	Лестничный марш ЛМ28.11.15-5	4	2	6	1530	
ЛМ1	Серия 1.252.1-4, Вып.1	Лестнич. площадка ЛПФ28.11-5	4	2	6	1100	
ЛП2	то же	то же ЛПФ28.11.6-5	1		1	1260	
ЛП3	— " —	— " — ЛПФ28.11.6-5п		1	1	1260	
ЛН1	Серия 1.251.1-4, Вып.1	Накладной проступь ЛН14.3	46	22	68	38	
ЛН2	то же	то же ЛН14.2	4	2	6	26	
ЛН3	— " —	— " — 2ЛН15.2	4	1	5	32	
ЛН4	— " —	— " — 2ЛН14.28	1	1	2	29	
ОГ1	Серия 1.256-1	Ограждение лестницы ОЛ-36-1	4	2	6	53	
ОГ2	то же	то же ОЛ-4.5-1	1		1	15	
ОГ3	— " —	Ограждение площадки ОВЛ-30-1	1	1	2	19	
ММ1	Серия 2.250-2, Выпуск 1	Соединительное изделие	11	7	18	0.68	
С1	то же	Сетка С1	3	1	4	0.49	
С5	— " —	Сетка С5	3	1	4	0.64	
ОП1	Данный лист	Опорная подушка	8	4	12		0.02 м³
ПМ1	Лист КЖС-19	Подстилка под расширит. бак	1	-	1	40.4	Только для варианта с ПМ1
		Бетон М 100, м³	0.37		0.37		
1	ГОСТ 8478-81	Сетка 5Вот-100 5Вот-100, м²	0.3	0.3	0.6		Расход арматурной стали 0.04 кг

2—2

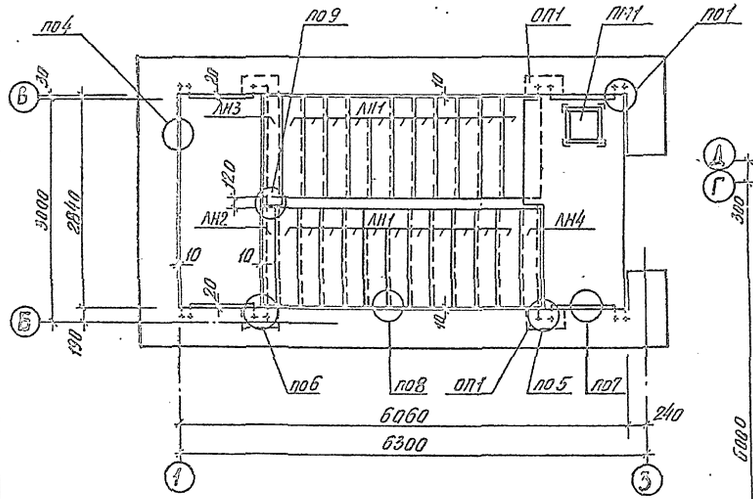

3—3

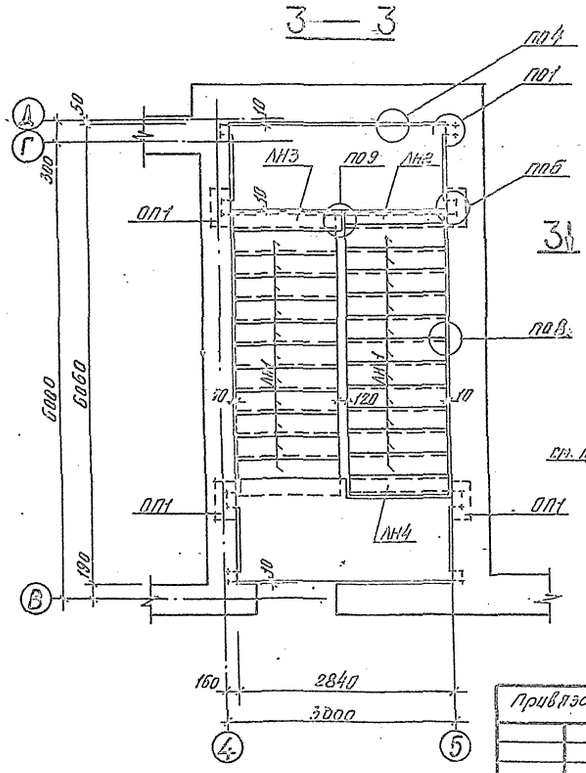

Схема расположения элементов лестницы между осями 4-5

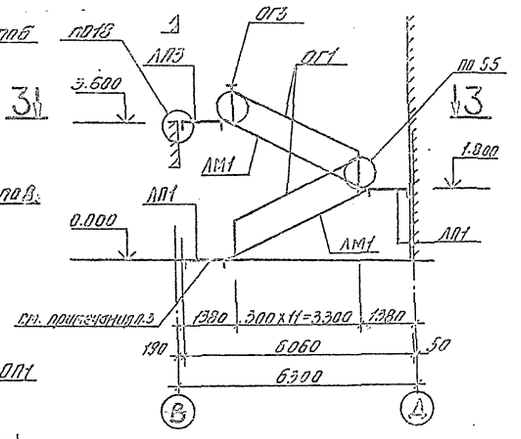

1. Узлы лестницы приняты по серии 2.250-2, выпуск 1.
2. Опорные подушки ОП1 выполнить из бетона М 150
3. Монтаж площадки производить после устройства канала, см. лист АР-24

А

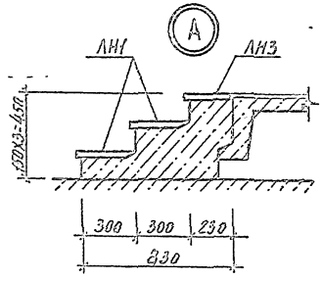

ОП 1

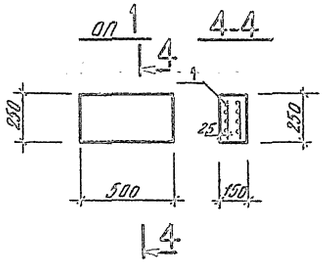

4-4

Привязан				
Инв. №				
Н. контр.	Бучнева			05.09.85
Нач. отд.	Кочетков			05.09.85
ГИП	Виноградов			12.09.85
Гл. констр.	Зарецкий			
ГИП разд.	Казаков			
Рук. гр.	Гребова			11.09.85
Ст. инж.	Николаева			05.09.85

5ОІ-5-62.86 -КЖ

Звание поста ЗЦ до 150 стрелок
Стены из кирпича

Стадия	Лист	Листов
Р	13	

Схемы расположения элементов лестниц

ГПС Гипропроксигенсельхоз г. Ленинград

Альбом 1

Типовой проект СЧ-58-83

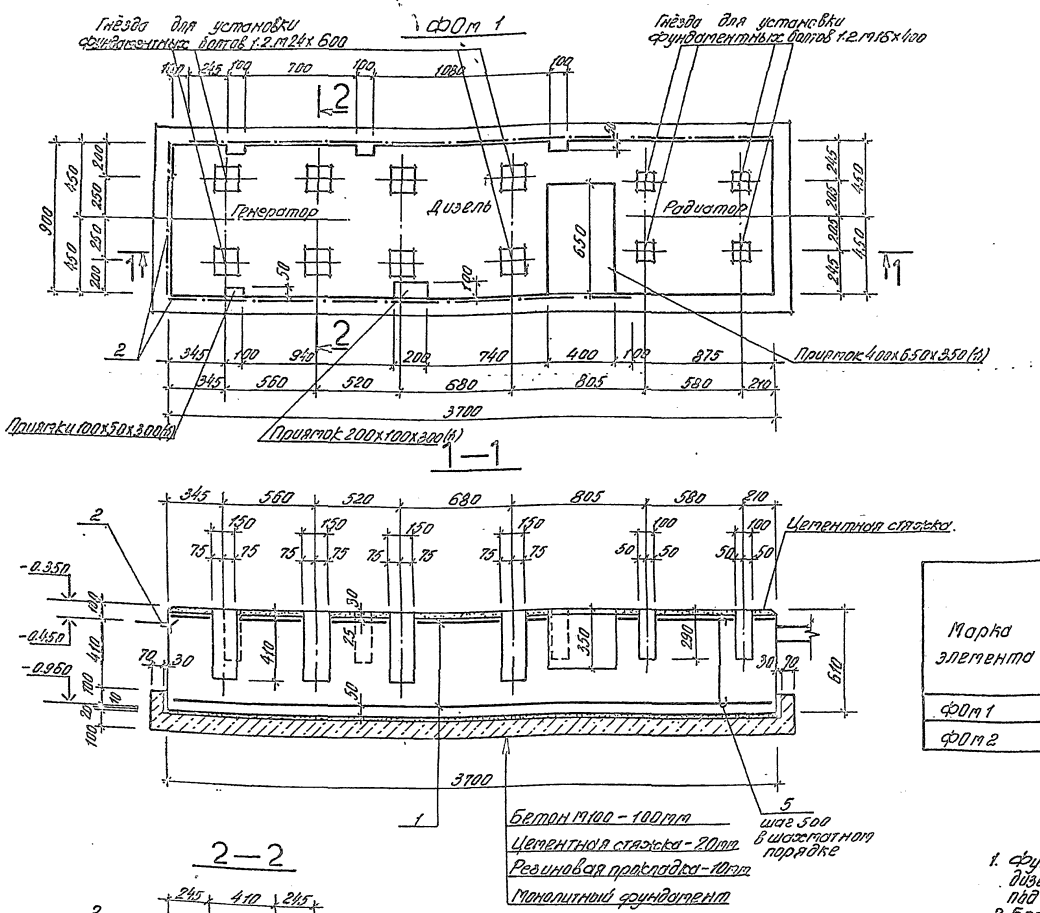

Спецификация монолитных фундаментов

Формат	Зона	Поз.	Обозначение	Наименование	Кол. на сеть ФОм1	Кол. на сеть ФОм2	Примечание
				Сборочные единицы			
				Сетки арматурные			
		1	ГОСТ 8478-81	С $\frac{5Вр1-100}{5Вр1-100}$, м²	6,4	16.3	
				Изделия закладные			
		2	Серия 1.400-15, вып.1	МН 554, пм	7.4		4.2 кг
		3	ГОСТ 24379.0-80, 24379.1-80	Болт 1.2.м24х600	8		2.71 кг
		4	ГОСТ 24379.0-80, 24379.1-80	Болт 1.2.м16х400	4		0.82 кг
		5	Данный лист	8АI ГОСТ 2590-71* ℓ=610	14		0.24 кг
		6	то же	8АI ГОСТ 2590-71* ℓ=500		36	0.20 кг
				Материалы			
				Бетон М150, м³	1.8	3.9	
				Бетон М200, м³	0.1		

Ведомость расхода стали на элемент, кг

Марка элемента	Изделия арматур. Арматура класса Вр1 ГОСТ 6727-80		Всего	Изделия закладные. Арматура класса АI ГОСТ 2590-71*				АII ГОСТ 5781-82*		Прокат марки ВСт3кп2 ГОСТ 8509-72*		ГОСТ 5915-70*			ГОСТ 11371-78*		ГОСТ 24379.1-80*		Всего	Общий расход
	5	Итого		8	16	24	Итого	8	Итого	L50х5	Итого	М16	М24	Итого	М16	Итого	М24	Итого		
ФОм1	20.8	20.8	20.8	3.4	2.8	19.0	25.2	3.0	3.0	27.9	27.9	0.4	1.7	2.1	0.1	0.1	1.0	1.0	59.3	80.1
ФОм2	53.0	53.0	53.0	7.2	–	–	7.2	–	–	–	–	–	–	–	–	–	–	–	7.2	60.2

1. Фундамент ФОм1 разработан под дизельгенератор ДГЛ-2-48м, ФОм2 – под котлы „Универсал-6".
2. Бетонирование производить непрерывно-горизонтальными слоями по 30-35 см с вибрированием или трамбованием.
3. До монтажа оборудования выполнить цементную стяжку h=30мм.
4. Установку фундаментных болтов производить по СН 471-75 „Инструкция по креплению технологического оборудования фундаментными болтами"
5. Шпильки фундаментных болтов изготовить из стали марки ВСт3кп2 по ГОСТ 380-71*
6. Заливку болтов производить бетоном М200 – на мелкозернистом заполнителе.

Н.контр.	Булавская		
Нач.отд.	Коцюбов		
ГИП	Виноградов		
Гл.конст.	Заречный		
Гл.пр.	Казаков		
Рук.гр.	Глебова		
Ст.инж.	Шикалов		

501-5-62.86 -КЖ

Здание поста ЭЦ до 150 стрелок. Стены из кирпича

Стадия	Лист	Листов
Р	14	

Фундамент ФОм1 под дизельгенератор ДГЛ-2-48м, фундамент ФОм2

МПС Гипротранссигналсвязь г. Ленинград.

Привязан:

Инв. №

Инв. № подл. | Подпись и дата | Взам. инв. №

Альбом 1

Типовой проект СУ-50-83

Ф0т3

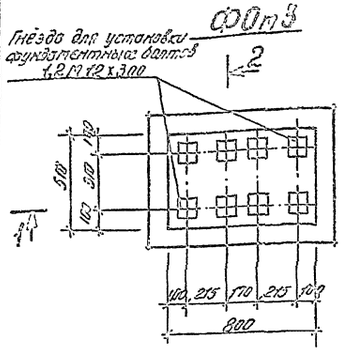

Ф0т4

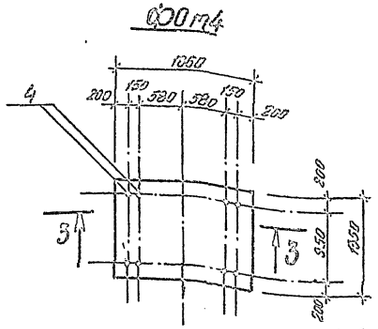

Ф0т5

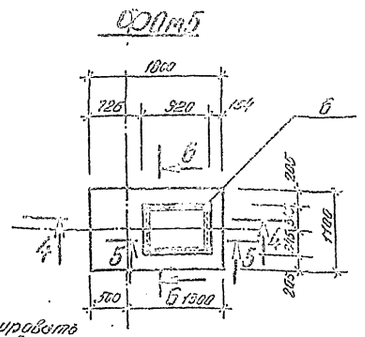

Спецификация монолитных фундаментов

Формат	Зона	Поз.	Обозначение	Наименование	Кол. на испол. Ф0т3	Ф0т4	Ф0т5	Ф0т6	П1	Примечание
				Сборочные единицы						
				сетки сварные						
		1	ГОСТ 8478-81	С $\frac{5Вр1-100}{5Вр1-100}$, $м^2$	0,74			1,30		
		2	ГОСТ 8478-81	С $\frac{5Вр1-150}{4Вр1-250}$ 750×2310, $м^2$					1,80	
				Изделия закладные						
		3	ГОСТ 24379.1-80	Болт 1.2 М12 х 300	8			8		0,35 кг
		4	лист К3/С-17	МН 23		4				1,9 кг
		5	то же	МН 24			6			2,4 кг
		6	—"—	МН 25			1			68,6 кг
		7	Данный лист	В.Л.Г ГОСТ 2590-71*, L=430	6			8		0,17 кг
		8	то же	В.Л.Г ГОСТ 2590-71*, L=730	6					0,29 кг
				Материалы						
				Цементный раствор М50, $м^3$	0,01		0,03	0,02		
				Бетон М100, $м^3$			0,09			
				Бетон М150, $м^3$	0,16 (0,39)	4,0	3,2	0,26		
				Бетон М200, $м^3$	0,02			0,03	0,13	

1—1

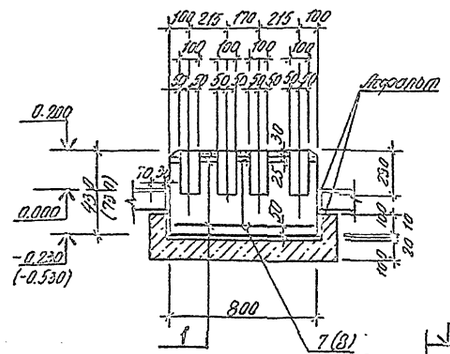

2—2

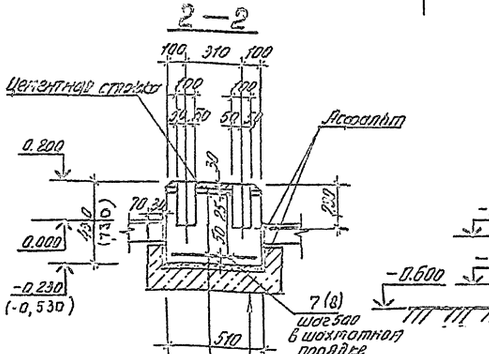

3—3

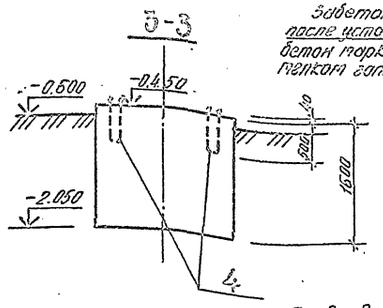

Забетонировать после установки ростверка бетон марки 100 на мелкого заполнителя

4—4

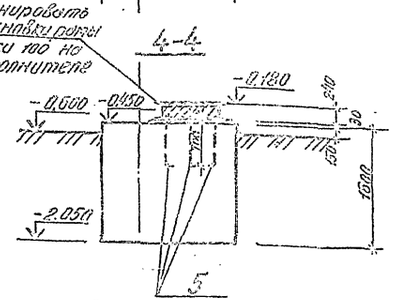

5—5

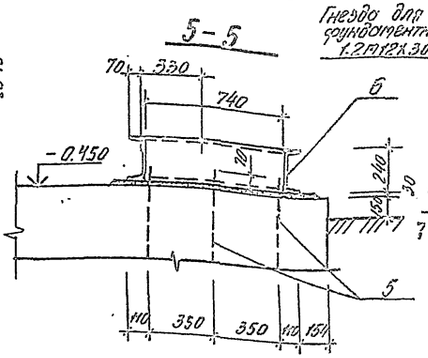

Гнёзда для установки фундаментных болтов 4,2 М12 х 300

Ф0т6

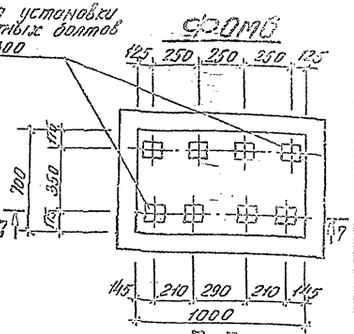

6—6

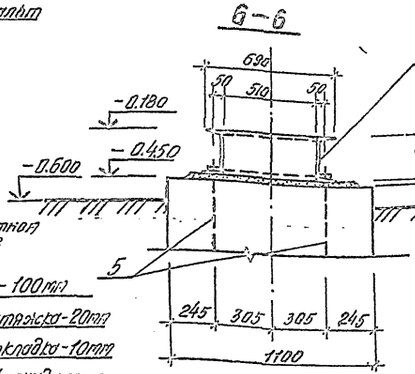

7—7

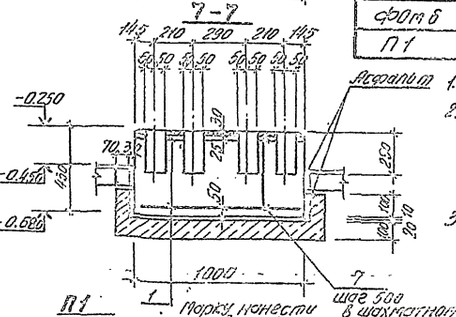

П1

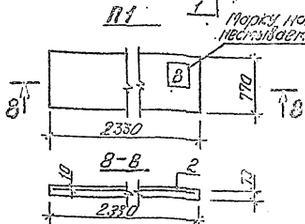

Задание расхода стали на элемент, кг

Марка элемента	Изделия арматурные: Арматура класса Ø, ГОСТ 5781-82			Всего	Изделия закладные: Арматура класса AI, ГОСТ 2590-71*					Прокат марки ВСт3кп2, ГОСТ 5915-70		ГОСТ 19274-73		ГОСТ 8509-72		Всего	Общий расход
	4	5	Итого		8	12	16	22	Итого	№2	Итого	№12	Итого	[22	Итого		
Ф0т3	—	2,4	2,4	2,4	1,0 (1,4)	2,8	—	—	3,8 (0,5)	0,2	0,2	0,1	0,1	—	—	4,1 (4,81)	6,5 (7,1)
Ф0т4	—	—	—	—	—	—	7,6	—	7,6	—	—	—	—	—	—	7,6	7,6
Ф0т5	—	—	—	—	—	—	—	14,4	14,4	—	—	—	—	68,6	68,6	83,0	83,0
Ф0т6	—	3,7	3,7	3,7	1,4	2,9	—	—	4,2	0,2	0,2	0,1	0,1	—	—	4,5	8,2
П1	0,9	1,8	2,7	2,7	—	—	—	—	—	—	—	—	—	—	—	—	4,7

1. Общие примечания см. на листе КЖ-14.
2. Фундамент Ф0т3 разработан под насосы К 20/18, Ф0т4 – под зарукавливающую группу из двух циклонов ЦН-15-500 х 2УП, Ф0т5 – под дымосос ДН-9 с электрическим двигателем 302-62-5, Ф0т6 – под насосы К 20/30.
3. Рама МН25 крепится к фундаменту Ф0т5 анкерными болтами МН25. После установки и выверки рамы при помощи подкладок произвести подливку цементным раствором.
4. Сетка С $\frac{5Вр1-150}{4Вр1-250}$ 750×2310 укладывается в плите П1 рабочей арматурой в короткам направлении. Плиты П1 укладываются марой Б 85 орх.
5. Значения в скобках даны при варианте полов 1-го этажа по перекрытию.

						501-5-62.85 -НЖ	
						Здание поста ЭЦ до 150 стрелок. Стены из кирпича	
					Н. контр.	Бутаков	
Привязан					Нач. отд.	Хохлов	
					ГИП	Сорокин	
					Гл. инж.	Деревнев	
					Гл. спец.	Казаков	
					Рук. гр.	Гребнев	
Инв. №					Инж.	Пахомова	

Стадия	Лист	Листов
Р	15	

Фундаменты под оборудование Ф0т3, Ф0т4, Ф0т5, Ф0т6

ГПИС Сантехпроектмонтаж г. Ленинград

Альбом 1

Типовой проект СЭ-58-83

План установки сетчатого ограждения в релейной

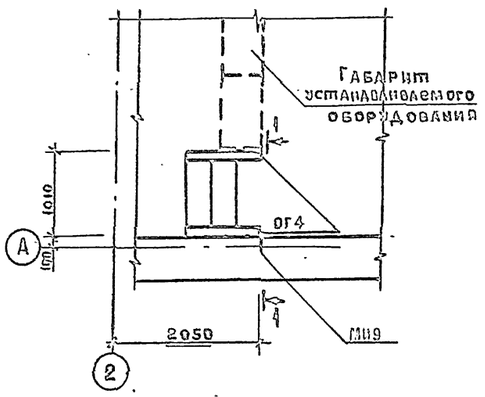

1-1

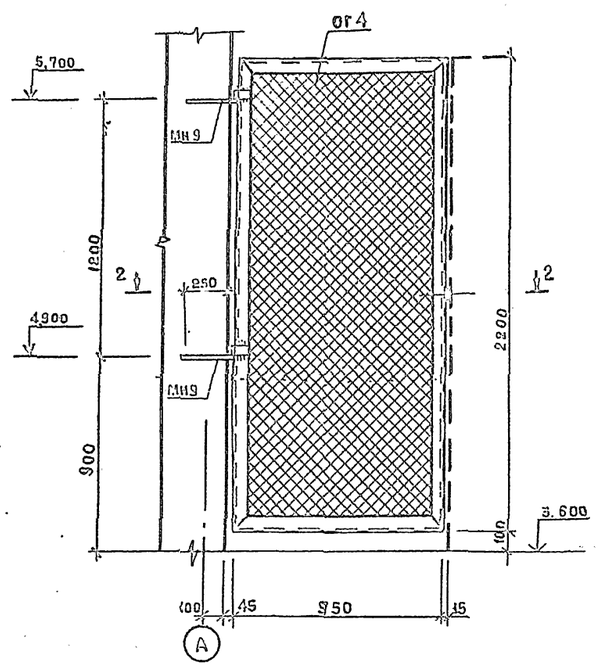

ОГ-4

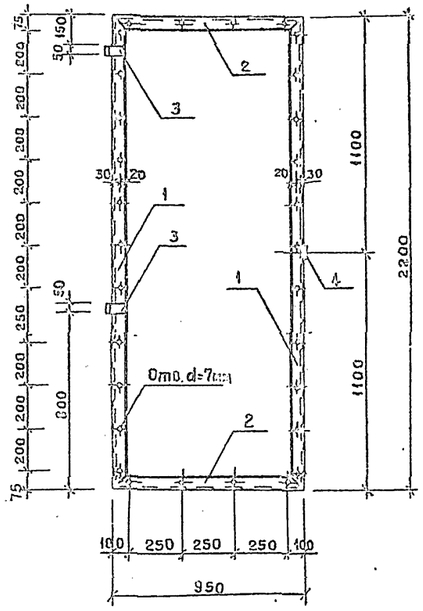

Спецификация стали на сетчатое ограждение

Марка элемента	Поз.	Профиль	Длина мм	Кол. шт.	Вес, кг одной поз.	Вес, кг всех поз.	Вес, кг элемента	ГОСТ
ОГ4	1	L 50×5	2200	2	8,3	16,6	34,0	8509-72*
	2	L 50×5	950	2	3,4	6,8		8509-72*
	3	-50×4	100	2	0,2	0,4		103-76
	4	-30×4	55	1	0,1	0,1		103-76
	5	-30×4	120	1	0,1	0,1		103-76
	6	Сетка металл. М20-1,6	2,1	м²		3,4		5336-80
	7	Обвязоч. проволока d=3	6,3	м		0,4		7348-81
	8	-30×4	6,3	м		5,8		103-76
		Болт, гайка, шайба d=6		30		0,4		11371-78* 7798-70*, 5915-70*

1. Все соединения металлоконструкций производить на сварке электродами Э-42 по ГОСТ 9467-75. Высоту шва принять равной $h_ш$=6 мм, длину шва равной периметру касания свариваемых элементов.
2. Закладное изделие МН9 заложить при кладке наружных стен.

Деталь крепления сетки к раме

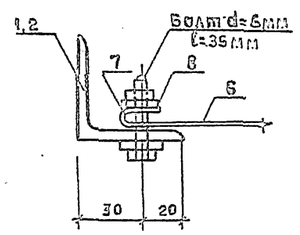

2-2

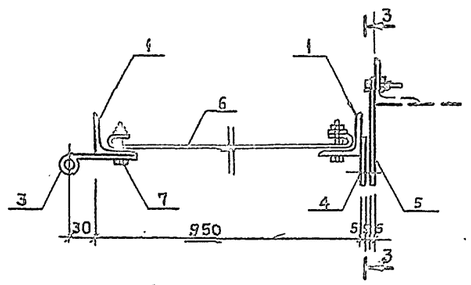

3-3

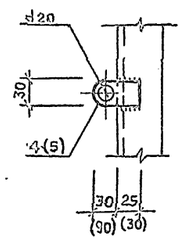

Н контр.	Булавская		26.04.85	501-5-62.86 КЖ
Нач. отд.	Кочетков		04.85	Здание поста ЭЦ до 150 стрелок. Стены из кирпича
ГИП	Виноградов		12.04.85	Стадия: Р; Лист: 16; Листов:
Гл. констр.	Заречнев			
ГИП разд.	Казаков			Сетчатое ограждение ОГ4
Рук. гр.	Глебова		17.04.85	МПС Гипротрансигналсвязь г. Ленинград
Инженер	Щелкова		11.04.85	

Привязан

Инв. №

Инв. № подл. | Подпись и дата | Взам. инв. №

Альбом 1

Типовой проект СЗ-58-83

МН16

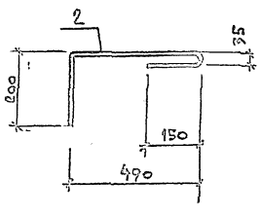

МН18

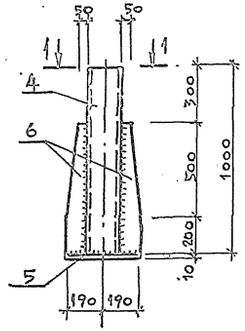

МН19

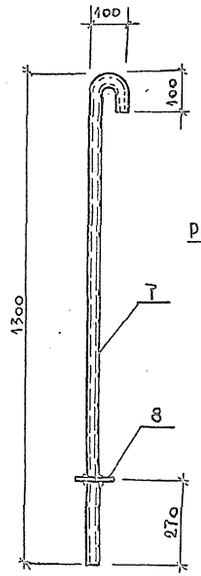

МН20

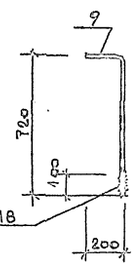

МН21

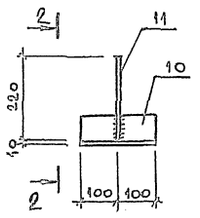

2 – 2

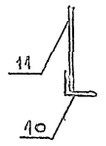

МН17

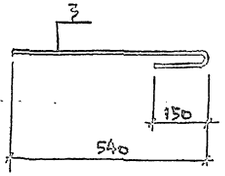

1 – 1

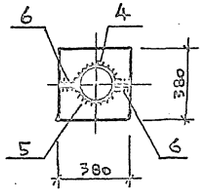

МН22

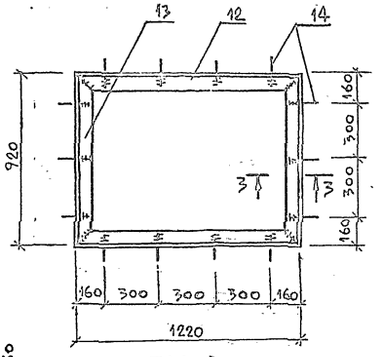

3 – 3

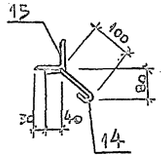

МН23

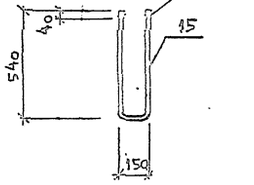

МН25

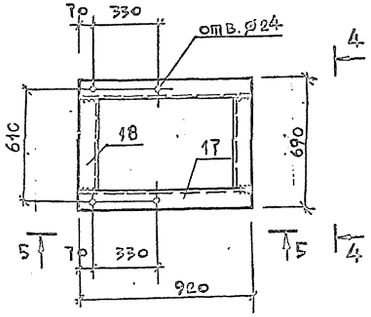

4 – 4

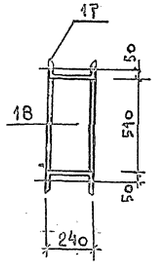

ПМ1

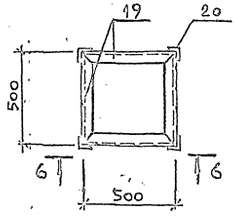

6 – 6

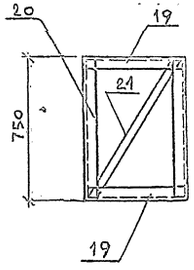

МН24

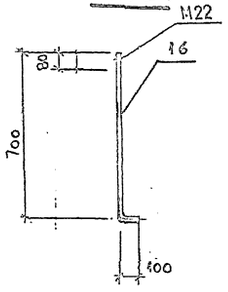

5 – 5

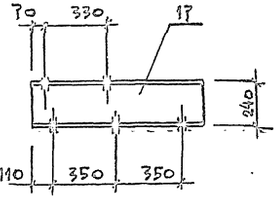

Т16

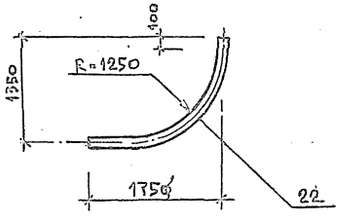

Спецификация стали на один элемент

Марка элемента	Поз	Профиль	Длина мм	Кол.	Масса, кг: одной поз	всех поз.	марки	ГОСТ
МН15	1	12АI	300	1	0.3	0.3	0.3	2590-71*
МН16	2	10АI	880	1	0.5	0.5	0.5	2590-71*
МН17	3	10АI	710	1	0.4	0.4	0.4	2590-71*
МН18	4	Труба 180х5	1000	1	21.6	21.6	43.9	8732-78*
	5	–380х10	380	1	11.3	11.3		82-70*
	6	–100х10	700	2	5.5	11.0		103-76*
МН19	7	Труба dy=25	1400	1	3.3	3.3	3.8	3262-75*
	8	–100х6	100	1	0.5	0.5		103-76*
МН20	9	8АI	960	1	0.4	0.4	0.4	2590-71*
МН21	10	L75х5	200	1	1.2	1.2	1.6	8509-72*
	11	16АI	220	1	0.4	0.4		2590-71*
МН22	12	L80х6	1220	2	9.0	18.0	33.0	8509-72*
	13	L80х6	920	2	6.8	13.6		8509-72*
	14	8АI	170	14	0.1	1.4		2590-71*
МН23	15	16АI	1230	1	1.9	1.9	1.9	2590-71*
МН24	16	22АI	800	1	2.4	2.4	2.4	2590-71*
МН25	17	С24	920	2	22.1	44.2	68.6	8240-72*
	18	С24	510	2	12.2	24.4		8240-72*
ПМ1	19	L50х5	500	8	1.9	15.2	40.4	8509-72*
	20	L50х5	750	4	2.8	11.2		8509-72*
	21	–50х10	900	4	3.5	14.0		103-76*
Т16	22	Труба 108х4	2700	1	27.7	27.7	27.7	10704-76*

1. Все соединения металлоконструкций выполнять на сварке электродами Э42 по ГОСТ 9467-75.
2. Толщину шва принять равной $h_ш = 6$ мм, длину шва – равной периметру касания свариваемых элементов.
3. Закладное изделие МН16 разработано для варианта стен при температуре наружного воздуха –30°С. Для температур наружного воздуха –20° и –40°С длину МН16 откорректировать.

				501-5-62.86-КЖ	
				Здание поста ЭЦ, д.о 150 стрелок. Стены из кирпича	
Привязан:	Н.контр.	Булавская			Стадия: Р; Лист: 17; Листов:
	Нач.отд.	Кочетков			
	ГИП	Виноградов			
	Гл.констр.	Заречнев			
	Гип разд.	Казаков			
	Рук.гр.	Глебова		Закладные изделия	МПС Гипротранссигналсвязь г.Ленинград
Инв.№	Инженер	Щелкова			

Инв.№ подл. | Подпись и дата | Взам.инв.№

gost.e-ecolog.ru