ГОСУДАРСТВЕННЫЙ КОМИТЕТ ПО ГРАЖДАНСКОМУ СТРОИТЕЛЬСТВУ И АРХИТЕКТУРЕ
ПРИ ГОССТРОЕ СССР

ТИПОВЫЕ КОНСТРУКЦИИ И ДЕТАЛИ ЗДАНИЙ И СООРУЖЕНИЙ

СЕРИЯ 2.130-1

ДЕТАЛИ СТЕН И ПЕРЕГОРОДОК ЖИЛЫХ ЗДАНИЙ

ВЫПУСК 6

СТЕНЫ ИЗ БЛОКОВ ПИЛЬНОГО ИЗВЕСТНЯКА

РАЗРАБОТАНЫ
КИЕВЗНИИЭП

УТВЕРЖДЕНЫ ГОСУДАРСТВЕННЫМ КОМИТЕТОМ ПО ГРАЖДАНСКОМУ СТРОИТЕЛЬСТВУ И АРХИТЕКТУРЕ ПРИ ГОССТРОЕ СССР 25 ДЕКАБРЯ 1969 ПРИКАЗ № 271

ЦЕНТРАЛЬНЫЙ ИНСТИТУТ ТИПОВЫХ ПРОЕКТОВ

МОСКВА

gost.e-ecolog.ru

Альбом типовых деталей серии 2.130-I "Детали стен и перегородок жилых зданий", вып.6 - "Стены из блоков пильных известняков" разработан по плану работ научного отделения на 1968г. сектором унификации строительных изделий и конструкций КиевЗНИИЭП при участии АКБ-I.

Работа выполнена в соответствии с программой по комплексной теме:

"Разработка основных направлений и единой методологии типизации, унификации и стандартизации жилищно-гражданского строительства" $\frac{№\ 3\text{-}2^{X}}{0.55.102}$, раздел "Унифицированные решения планировочных и конструктивных элементов жилых и общественных зданий".

Отзывы, замечания и предложения по альбому типовых деталей направлять по адресу: Киев,133, Бульвар Леси Украинки,26, КиевЗНИИЭП.

НАИМЕНОВАНИЕ ЛИСТА	N ДЕТАЛИ	N ЛИСТА
МАРКИРОВОЧНЫЙ ПЛАН УЗЛОВ		1
МАРКИРОВОЧНЫЕ РАЗРЕЗЫ		2
РАСКЛАДКА БЛОКОВ ПРИ ДВУХРЯДНОЙ РАЗРЕЗКЕ		3
РАСКЛАДКА БЛОКОВ ПРИ ТРЕХРЯДНОЙ РАЗРЕЗКЕ		4
СТЫКИ БЛОКОВ НАРУЖНЫХ И ВНУТРЕННИХ СТЕН ДЕТАЛЬ 1,2	1,2	5
СТЫКИ БЛОКОВ НАРУЖНЫХ И ВНУТРЕННИХ СТЕН ДЕТАЛЬ 3,4	3,4	6
СТЫКИ БЛОКОВ НАРУЖНЫХ И ВНУТРЕННИХ СТЕН ДЕТАЛЬ 5	5	7
СТЫК БЛОКОВ ОСАДОЧНОГО ШВА ДЕТАЛЬ 6	6	8
СОЕДИНЕНИЕ ЭЛЕМЕНТОВ СТЕН ИЗ БЛОКОВ ПИЛЬНОГО ИЗВЕСТНЯКА ДЕТАЛЬ 7	7	9
СОЕДИНЕНИЕ БЛОКОВ НАРУЖНОЙ И МЕЖСЕКЦИОННОЙ СТЕН В МЕСТЕ ОСАДОЧНОГО ШВА. ДЕТАЛЬ 8	8	10
СОЕДИНЕНИЕ ЭЛЕМЕНТОВ СТЕН ИЗ БЛОКОВ ПИЛЬНОГО ИЗВЕСТНЯКА ДЕТАЛЬ 9	9	11
СОЕДИНЕНИЕ БЛОКОВ ВНУТРЕННЕЙ И НАРУЖНОЙ ТОРЦОВОЙ СТЕНЫ. ДЕТАЛЬ 10	10	12
СТЫК РЯДОВОГО И ПОДОКОННОГО БЛОКА ПРИ МНОГОРЯДНОЙ РАЗРЕЗКЕ ДЕТАЛЬ 11	11	13
ДЕТАЛЬ КРЕПЛЕНИЯ ПОДОКОННОГО БЛОКА / ВАРИАНТ ИЗ КЕРАМЗИТОБЕТОНА / ДЕТАЛЬ 12	12	14
СТЫК БЛОКОВ НАРУЖНОЙ И ВНУТРЕННЕЙ СТЕНЫ ДЕТАЛЬ 13	13	15
СТЫК РЯДОВОГО И УГЛОВОГО БЛОКОВ НАРУЖНЫХ СТЕН ДЕТАЛЬ 14	14	16
СОПРЯЖЕНИЕ НАРУЖНЫХ СТЕН И СТЕН ЛЕСТНИЧНОЙ КЛЕТКИ ДЕТАЛЬ 15	15	17
ДЕТАЛЬ СОПРЯЖЕНИЯ НАРУЖНОЙ ПРОДОЛЬНОЙ СТЕНЫ С ТОРЦОВОЙ. ДЕТАЛЬ 16	16	18
СОПРЯЖЕНИЕ ВНУТРЕННЕЙ НЕСУЩЕЙ СТЕНЫ С ТОРЦОВОЙ ДЕТАЛЬ 17	17	19
СОПРЯЖЕНИЕ НАРУЖНОЙ СТЕНЫ С ВНУТРЕННЕЙ НЕСУЩЕЙ ДЕТАЛЬ 18	18	20
СОПРЯЖЕНИЕ НАРУЖНЫХ СТЕН С ВЕНТИЛЯЦИОННЫМ БЛОКОМ ДЕТАЛЬ 19	19	21
СОПРЯЖЕНИЕ НАРУЖНЫХ СТЕН С ВЕНТИЛЯЦИОННЫМ БЛОКОМ ДЕТАЛЬ 20	20	22
СОПРЯЖЕНИЕ НАРУЖНЫХ СТЕН С ВЕНТИЛЯЦИОННЫМ БЛОКОМ ДЕТАЛЬ 21	21	23
УСТРОЙСТВО КАРНИЗА ПРИ НЕВЕНТИЛИРУЕМОЙ КРОВЛЕ ДЕТАЛЬ 22	22	24

ТД	СТЕНЫ ИЗ БЛОКОВ ПИЛЬНОГО ИЗВЕСТНЯКА	СЕРИЯ 2.130-1	
1969	СОДЕРЖАНИЕ ВЫПУСКА	ВЫПУСК 6	ЛИСТ С-1

КИЕВ ЗНИИЭП

ЗАМ. ДИРЕКТОРА — РУК. ОТДЕЛА — РУК. СЕКТОРА — ГЛ. СПЕЦИАЛИСТ — СТ. ИНЖЕНЕР

МЕДВЕДЕВ — ХАКАЛО — ДЕЛЯР — СМАЛЕННЫЙ — АРМАНОВСКИЙ

ИНЖЕНЕР — ИНЖЕНЕР — ТЕХНИК

ПОПРОЦКАЯ — МАТВЕЕВА — АГРАНОВИЧ

СОГЛАСОВАНО: РУК. АКБ-1 — ГЛ. ИНЖЕНЕР — КУЛИКОВ — САПАК

ДАТА — ИНВ. № — ВЗАМЕН

10573 4

НАИМЕНОВАНИЕ ЛИСТА	N ДЕТАЛИ	N ЛИСТА
УСТРОЙСТВО КАРНИЗА ПРИ ВЕНТИЛИРУЕМОЙ КРОВЛЕ ДЕТАЛЬ 23	23	25
УСТРОЙСТВО ПАРАПЕТА ПРИ НЕВЕНТИЛИРУЕМОЙ КРОВЛЕ ДЕТАЛЬ 24	24	26
УСТРОЙСТВО ПАРАПЕТА ПРИ ВЕНТИЛИРУЕМОЙ КРОВЛЕ ДЕТАЛЬ 25	25	27
КОНЬКОВЫЙ УЗЕЛ ПРИ НЕВЕНТИЛИРУЕМОЙ КРОВЛЕ ДЕТАЛЬ 26	26	28
КОНЬКОВЫЙ УЗЕЛ ПРИ ВЕНТИЛИРУЕМОЙ КРОВЛЕ ДЕТАЛЬ 27	27	29
ДЕТАЛЬ ТЕМПЕРАТУРНО-ОСАДОЧНОГО ШВА ПРИ НЕВЕНТИЛИРУЕМОЙ КРОВЛЕ, ДЕТАЛЬ 28	28	30
ДЕТАЛЬ ТЕМПЕРАТУРНО-ОСАДОЧНОГО ШВА ПРИ ВЕНТИЛИРУЕМОЙ КРОВЛЕ. ДЕТАЛЬ 29	29	31
УСТАНОВКА ОКОННОГО БЛОКА СО СПАРЕННЫМИ ПЕРЕПЛЕТАМИ. ДЕТАЛЬ 30	30	32
УСТАНОВКА ОКОННОГО БЛОКА СО СПАРЕННЫМИ ПЕРЕПЛЕТАМИ /ДЕРЕВЯННАЯ ПОДОКОННАЯ ДОСКА/ ДЕТАЛЬ 31	31	33
УСТАНОВКА ОКОННОГО БЛОКА В ПРОЕМЕ С ЖЕЛЕЗОБЕТОННОЙ ЧЕТВЕРТЬЮ. ДЕТАЛЬ 32	32	34
УСТАНОВКА ОКОННОГО БЛОКА /СТЕНОВОЙ БЛОК БЕЗ ПАЗА/ ДЕТАЛЬ 33	33	35
КРЕПЛЕНИЕ ОГРАЖДЕНИЙ БАЛКОНОВ ДЕТАЛЬ 34	34	36
УСТРОЙСТВО ВХОДА ДЕТАЛЬ 35	35	37
ПРИМЫКАНИЕ КОЗЫРЬКА ВХОДА К НАРУЖНОЙ СТЕНЕ ДЕТАЛЬ 36	36	38
ВВОД ТРУБОПРОВОДА ЧЕРЕЗ СТЕНУ ДЕТАЛЬ 37	37	39

В В Е Д Е Н И Е

Альбомы типовых деталей жилых и общественных зданий предназначаются для применения при проектировании и строительстве жилых и общественных зданий.

Альбомы типовых деталей жилых зданий, строящихся в обычных условиях, являются основными. Альбомы типовых деталей для общественных зданий в обычных условиях строительства и для жилых и общественных зданий, строящихся в особых условиях, содержат необходимые детали, которые дополняют детали, содержащиеся в основных альбомах.

Альбомы типовых деталей для обычных условий строительства разделяются на следующие серии, маркировка которых принята в соответствии с системой маркировки "Строительного каталога":

Наименование конструктивных элементов зданий	Номера серий для зданий	
	Жилых	Общественных
Фундаменты	2.110-1	2.210-1
Каркасы	2.120-1	2.220-1
Стены и перегородки	2.130-1	2.230-1
Перекрытия	2.140-1	2.240-1
Лестницы	2.150-1	2.250-1
Покрытия	2.160-1	2.260-1
Встроенное оборудование	2.170-1	2.270-1
Объемные элементы	2.180-1	2.280-1
Инженерное оборудование	2.190-2	2.290-1

ТД	СТЕНЫ ИЗ ПИЛЬНЫХ ИЗВЕСТНЯКОВ	СЕРИЯ 2.130-1
1969	ПОЯСНИТЕЛЬНАЯ ЗАПИСКА	Выпуск 6 Лист П 1

Зам. директор Медведев
Вук. отдела Хакало
Гл. спец. Смаженный

Альбомы типовых деталей содержат основные узлы конструкций. При проектировании, в необходимых случаях, возможно применение деталей специфических для данного проекта.

Каждая серия альбомов типовых деталей состоит из одного или нескольких выпусков.

В каждом выпуске типовые детали имеют последовательную нумерацию и обозначены на листах цифрой в кружке.

При использовании альбомов типовых деталей непосредственно на строительстве на монтажных чертежах проекта ставится марка детали в виде дроби в кружке, где в числителе указывается номер серии альбома, а в знаменателе - слева номер выпуска, справа - номер детали, например:

$$\frac{2.130\text{-}1}{6 - 13}$$

При использовании альбомов типовых деталей проектными организациями путем перекопирования деталей с внесением в необходимых случаях уточнений и дополнений,

детали маркируются по системе, принятой в разрабатываемом проекте.

По мере развития строительной техники альбомы типовых деталей пополняются новыми решениями путем замены устаревших деталей и узлов или издания дополнительных выпусков альбомов.

СТЕНЫ ИЗ БЛОКОВ ПИЛЬНОГО ИЗВЕСТНЯКА

Крупные блоки из пильных известняков могут применяться для возведения стен жилых, общественных, промышленных и сельскохозяйственных зданий.

Область применения крупных блоков из пильных известняков зависят от физико-механических свойств камня, конструктивной схемы здания, вида конструкций и условий их эксплуатации.

Основные физико-механические свойства пильных известняков месторождений Украинской ССР приведены в табл. I.

Таблица 1

Физико-механические свойства пильных известняков месторождений Украинской ССР

Группа камня	Петрографические разновидности известняков	Марка камня	Об"емный вес в кг/см3	Морозостойкость /число циклов замораживания/	Водопоглощение по весу в процентах	Коэффициент размягчения	Основные месторождения промышленного значения
1	2	3	4	5	6	7	8
1.	Ракушечники						
1.	Крупно- и среднепористые	25-30	900-1500	10-15	25-30	0,5-0,6	Одесская обл. Алексеевское; Крымская обл. Ливенское и др.
2.	Облитовые, детритусовые и нубекуляриевые плотные	25-100	1500-1800	10-20	15-25	0,6-0,8	Тернопольск обл. Добривод ское; Хмельниц обл. Приворольевск
3.	Мшанковые и нуммулитовые	100-300	1500-2200	20-25	10-15	0,7-0,8	Крымская обл. Инкерманское, Бодракское, Альминское, Танковское

Крупные стеновые блоки из пильных известняков в зависимости от предела прочности при сжатии и об"емного веса камня делятся на группы /табл. 2/.

Таблица 2

Марки крупных стеновых блоков в зависимости от предела прочности камня при сжатии

Марка крупного блока	Предел прочности при сжатии в кг/см2		Марка крупного блока	Предел прочности при сжатии в кг/см2	
	Средний для 10 образцов /не менее/	наименьший для отдельного образца		средний для 10 образцов /не менее/	наименьший для отдельного образца
1	2	3	4	5	6
25	25	15	100	100	60
35	35	21	125	125	75
50	50	30	150	150	90
75	75	45	200	200	120
			300	300	180

Марки крупных стеновых блоков устанавливаются по показателям предела прочности камня при сжатии /таблица 3/.

Таблица 3

Группы крупных стеновых блоков в зависимости от марки и об"емного веса камня

Группа	Марка	Об"емный вес в кг/см3
I	25	1100 - 1500
II	35;50;75;100	1500 - 2000
III	125;150;200;300	2000 - 2200

Размеры крупных стеновых блоков из пильных известняков определяются номенклатурой, утвержденной Госстроем УССР.

Область применения типовых деталей из блоков пильных известняков, приведенных в данном альбоме, распространяется на стены надземной и подземной частей зданий жилищно-гражданского строительства.

Типоразмеры крупных блоков пильных известняков для жилищного строительства предусматривают двух- и трехрядную разрезку стен в пределах этажа, при высоте последнего 2,8 м .

Для общественных зданий номенклатура изделий предусмотрена исходя из 2-х или 3-х рядной разрезки стен при высоте этажа 3,3 м. При высоте этажа 3,6 м предусматривается четырехрядная разрезка стен.

Разрезка стен зданий на крупные блоки осуществляется с учетом назначения блоков, характера их работы в стене, грузоподъемности наиболее распространенных кранов.

Различают блоки: простеночные, стеновые, поясные, угловые и специальные.

Деление стен вертикальными швами на блоки увязывается с продольным конструктивным шагом здания или жилой секции, а также с размерами и расположением проемов. Положение разбивочных осей в наружных стенах жилых и общественных зданий принимается согласно СНиП П-А.4-62 во внутренних стенах - по их геометрической оси.

В пределах каждого ряда кладки наружных и внутренних стен при трехрядной разрезке и более должна быть обеспечена перевязка крупных блоков по всей длине стен.

На сплошных участках блока верхнего ряда должны перекрывать блоки нижнего не менее, чем на 1/4 длины блока, т.е. не менее, чем на 20 см.

В случае расположении блоков смежных рядов без перевязки все вертикальные швы должны быть перекрыты в каждом горизонтальном шве арматурной сеткой или несколькими арматурными стержнями, уложенными в раствор шва.

Для обеспечения монолитности кладки горизонтальные и вертикальные швы между блоками должны тщательно заполняться раствором. Связь между продольными и поперечными стенами в крупноблочных зданиях из пильных известняков осуществляется в наружных углах, при многорядной разрезке перевязкой блоков с укладкой арматурных сеток не менее, чем в одном ряду на каждый этаж. В местах сопряжения несущих продольных и поперечных стен при двух и трехрядной разрезке – конструктивной перевязкой при помощи Т и Г-образных железобетонных блоков.

Расчет стен зданий из крупных блоков пильных известняков должен производиться в соответствии с требованиями СНиП II-Б.

Особенностью стен из блоков пильных известняков является наличие в уровне перекрытий каждого этажа специального железобетонного пояса по периметру наружных стен. Пояс выполняется из сборных стандартных элементов, имеющих в торцовой части выпуски арматуры, которые в процессе монтажа соединяются между собой с помощью сварки и затем замоноличиваются бетоном марки 200. Устройство такого пояса увеличивает общую жесткость наружных стен, обеспечивает равномерное распределение нагрузки, а

также восприятие температурно-усадочных напряжений.

Конструкция балконной плиты выполняется совместно с перемычечными поясом, как единый элемент, и соединяется со смежными изделиями с помощью сварки. Конструкция карниза и его крепление выполняется аналогично и в необходимых случаях проверяется расчетом.

Для устройства наружных входов используются сборные стандартные железобетонные изделия, рекомендованные каталогом ИИ-03-02 или индивидуальные.

Узел примыкания козырька под входом к стене, принято типовое, примененное в серии жилых домов 1у-438А.

Приведенные в выпуске детали разработаны на стадии рабочих чертежей. Недостающие размеры и отметки, а также марки изделий проставляются при разработке проектов зданий или при привязке их к местным условиям.

В выпуске приведены также детали заполнения дверных и оконных проемов блоками как со спаренными, так и с раздельными переплетами, с железобетонными и с деревянными подоконными досками.

ПЕРЕЧЕНЬ НОРМАТИВНЫХ ДОКУМЕНТОВ

1. СНиП II-В. 2-62	Каменные и армокаменные конструкции. Нормы проектирования.
2. СН-344-55	Указания по выбору типов стен из каменных материалов при проектировании зданий
3. СНиП I-В-8-62	Материалы и изделия из природного камня
4. СНиП I-В.10-62	Изделия из бетонов и силикатный кирпич.
5. ГОСТ 4001-66*	Камни стеновые из известняков и туфов
6. СНиП III-В.4-62	Каменные конструкции. Правила производства и приемки работ
7. РСН-119-63	Технические условия по применению в жилищном, гражданском и промышленном строительстве крупных стеновых блоков из пильного известняка
8. ГОСТ 948-66	Перемычки железобетонные сборные для жилых и общественных зданий.

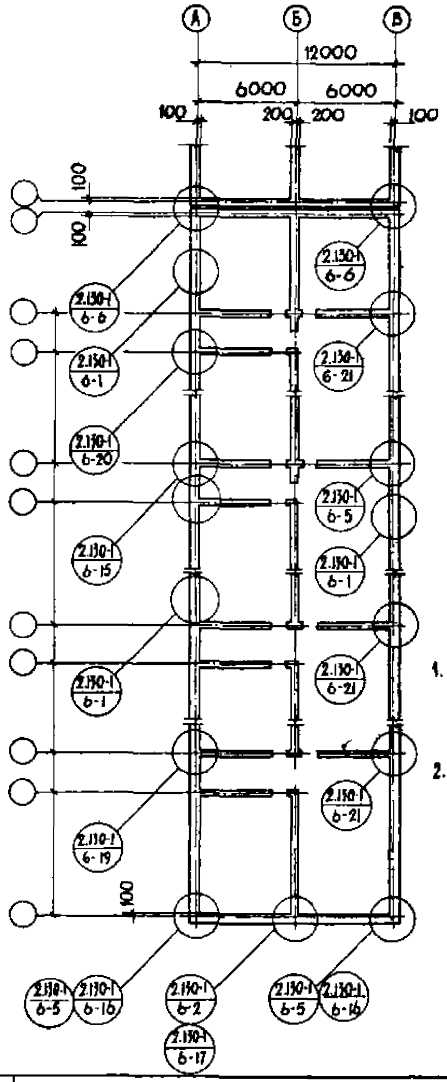

ПРИМЕЧАНИЯ:

1. НА ЛИСТАХ 1 И 2 ПОКАЗАН ПРИМЕР МАРКИРОВКИ ДЕТАЛЕЙ, ПРИВЕДЕННЫХ В АЛЬБОМЕ.
2. В ПРОЕКТЕ ССЫЛКИ НА ДЕТАЛИ ДАЮТСЯ В КРУЖКАХ, КАК ЭТО ПОКАЗАНО НА МАРКИРОВОЧНОЙ СХЕМЕ. В ЧИСЛИТЕЛЕ УКАЗЫВАЕТСЯ НОМЕР СЕРИИ, ПЕРВАЯ ЦИФРА В ЗНАМЕНАТЕЛЕ - НОМЕР ВЫПУСКА, ВТОРАЯ - НОМЕР ДЕТАЛИ.

Т.Д.	МАРКИРОВОЧНЫЙ ПЛАН УЗЛОВ	СЕРИЯ 2.130-1
1969		ВЫПУСК 6 / ЛИСТ 1

ГЛАВНЫЙ ИНЖЕНЕР ПРОЕКТА: КУЛИКОВ
ГЛ. ИНЖЕНЕР САПАК
РУК. АКБ-1 ИНВ. №
ВЗАМЕН
ДАТА
ИСПОЛНИТЕЛИ: МАТВЕЕВА, АТАМАНОВИЧ
ИНЖЕНЕР ТЕХНИК
ИНЖЕНЕР
ГИПРОНИИМАШ
ЗНИИЭП КИЕВ
РУК ОТДЕЛА
РУК СЕКТОРА
ГЛ. СПЕЦИАЛИСТ
СТ. ИНЖЕНЕР

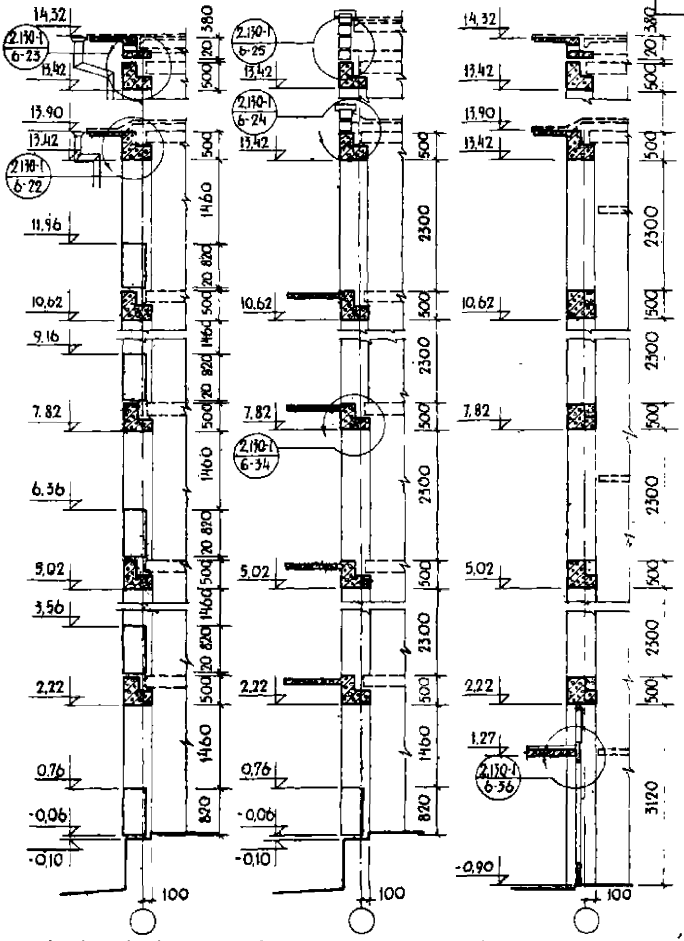

РАЗРЕЗ ПО ОКНАМ

РАЗРЕЗ ПО БАЛКОНАМ

РАЗРЕЗ ПО ЛЕСТНИЧНОЙ КЛЕТКЕ

Т.Д.	МАРКИРОВОЧНЫЕ РАЗРЕЗЫ	СЕРИЯ 2.130-1
1969	МАРКИРОВКА ДЕТАЛЕЙ	ВЫПУСК 6 / ЛИСТ 2

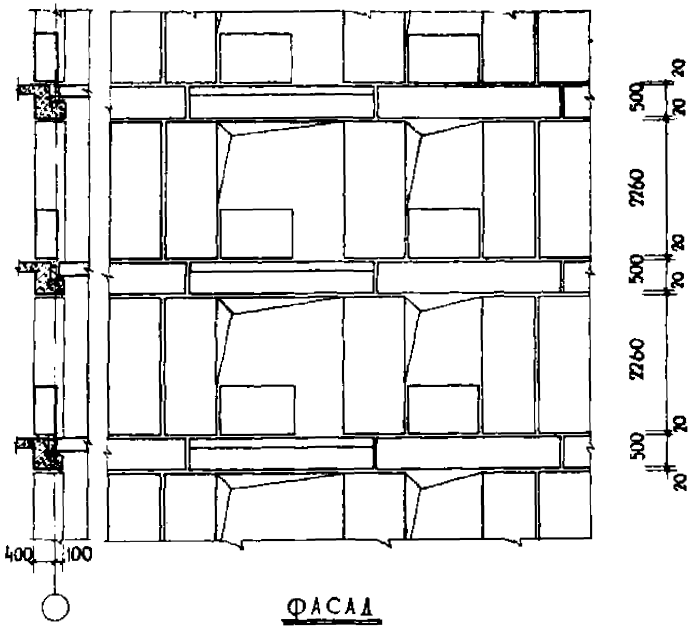

ФАСАД

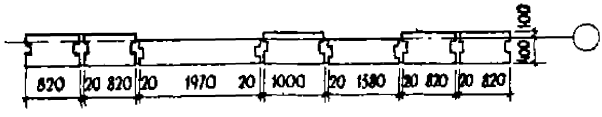

ПЛАН РАСКЛАДКИ БЛОКОВ

ПРИМЕЧАНИЯ:

1 БЛОКИ УСТАНАВЛИВАЮТСЯ НА РАСТВОРЕ ПОД РАСШИВКУ БАЛИКОВЫМ ШВОМ.

2 ЗАДЕЛКУ ШВОВ СМ. ЛИСТ № 5.

БИБЛИОТЕКА
Инв. 590

ТД	РАСКЛАДКА БЛОКОВ ПРИ ДВУХРЯДНОЙ РАЗРЕЗКЕ	СЕРИЯ 2.130-1	
1969		ВЫПУСК 6	ЛИСТ 7

КИЕВ ЗНИИЭП

ГЛ. ИНЖЕНЕР		ПОПРОЦКАЯ		СОГЛАСОВАНО							ДАТА
РУК. ОТДЕЛА		МАТВЕЕВА		РУК. ЛАБ-1		КУЛИКОВ					ИНВ. №
РУК. СЕКТОРА		АГРАНОВИЧ		ГЛ. ИНЖЕНЕР		САВАК					ВЗАМЕН
ГЛ. СПЕЦИАЛ.											
СТ. ИНЖЕНЕР											

ИНЖЕНЕР		ПОПРОЦКАЯ	
ИНЖЕНЕР		МАТВЕЕВА	
ТЕХНИК		АГРАНОВИЧ	
СМАЖЕНИНА			
ЯРМАНОВСКИЙ			

МЕДВЕДЕВ			
ЗАДАЛО			
ЛЕХТЯР			
СМАЖЕНИНА			
ЯРМАНОВСКИЙ			

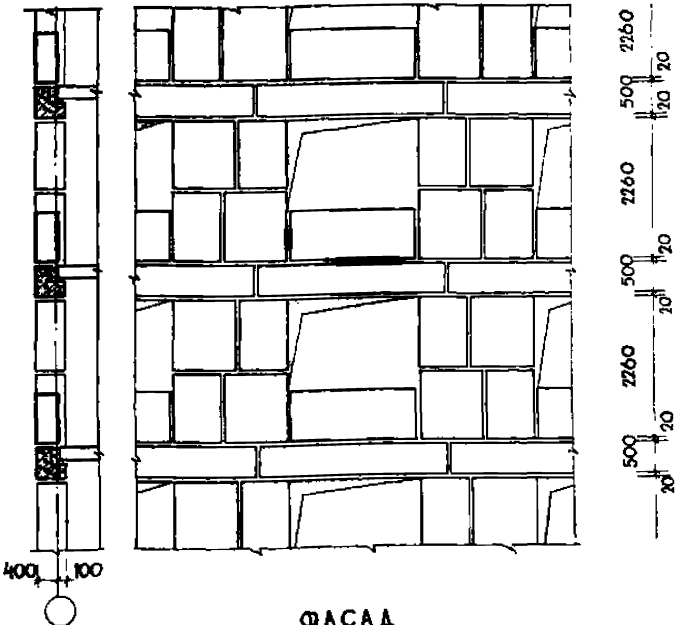

ФАСАД

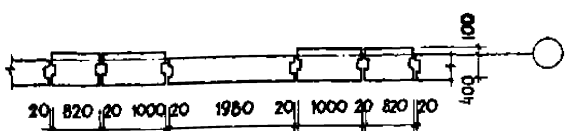

ПЛАН РАСКЛАДКИ БЛОКОВ

ПРИМЕЧАНИЯ:

1. БЛОКИ УСТАНАВЛИВАЮТСЯ НА РАСТВОРЕ ПОД РАСШИВКУ ВАЛИКОВЫМ ШВОМ.
2. ЗАДЕЛКУ ШВОВ СМ. ЛИСТ №5.
3. В ПРЕДЕЛАХ КАЖДОГО РЯДА КЛАДКИ ПРИ ТРЕХРЯДНОЙ РАЗРЕЗКЕ И БОЛЕЕ ДОЛЖНА БЫТЬ ОБЕСПЕЧЕНА ПЕРЕВЯЗКА НЕ МЕНЕЕ ЧЕМ НА 1/4 ДЛИНЫ БЛОКА.

Т.Д. 1969	РАСКЛАДКА БЛОКОВ ПРИ ТРЕХРЯДНОЙ РАЗРЕЗКЕ	СЕРИЯ 2.130-1	
		ВЫПУСК 6	ЛИСТ 4

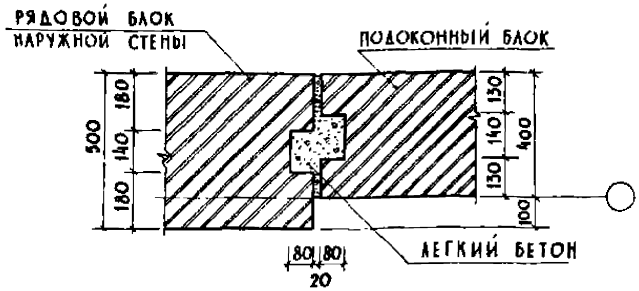

СТЫК ПРОСТЕНОЧНЫХ И ПОДОКОННЫХ БЛОКОВ

1

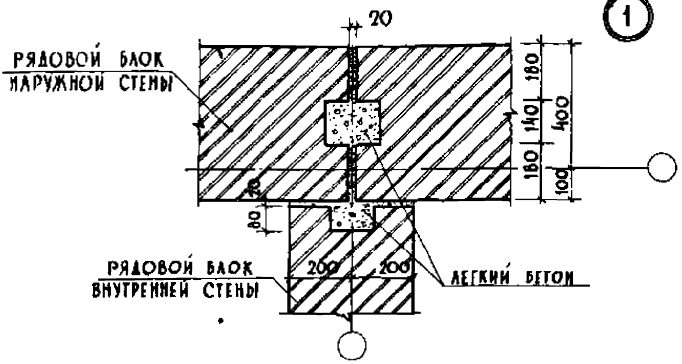

2

СТЫК БЛОКОВ НАРУЖНЫХ И ВНУТРЕННИХ СТЕН

ПРИМЕЧАНИЯ:

1. ТОЛЩИНА ШВОВ МЕЖДУ БЛОКАМИ ДОЛЖНА СОСТАВЛЯТЬ 10-20мм.
2. ПАЗЫ МЕЖДУ БЛОКАМИ ЗАПОЛНЯЮТСЯ ЛЕГКИМ БЕТОНОМ МАРКИ 75÷100.

СОГЛАСОВАНО:
РУК. АКБ-И — КУЛИКОВ
ГЛ. ИНЖЕНЕР — САВАК

ПОПУЩИКАЯ — ГЛ. ИНЖЕНЕР
МАТВЕЕВА — ИНЖЕНЕР
АТРАХОВИЧ — ТЕХНИК

ЖЕЛЕЗНЯКОВ — ИНЖЕНЕР
КАКАЛО — ДЕЛОПР
СМАЛЯНЧУК — ТЕХНИК
АРМИНОВСКИЙ

ЗАМ. ДИРЕКТОРА
РУК. ОТДЕЛА
РУК. СЕКТОРА
ГЛ. СПЕЦИАЛИСТ
СТ. ИНЖЕНЕР

ДАТА
ИНВ. №
ВЗАМЕН

КИЕВ ЗНИИЭП

Т.Д.	СТЫКИ БЛОКОВ НАРУЖНЫХ И ВНУТРЕННИХ СТЕН	СЕРИЯ 2.130-1
1969г	ДЕТАЛЬ 12	ВЫПУСК 6 / ЛИСТ 5

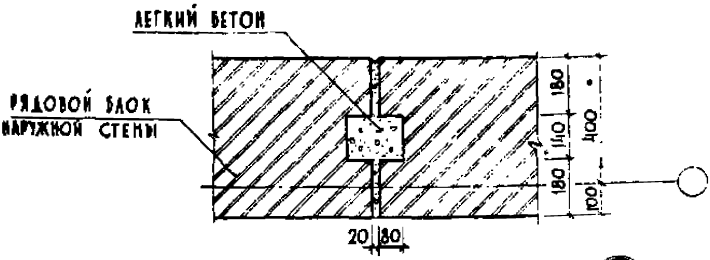

3

СТЫК РЯДОВЫХ БЛОКОВ НАРУЖНЫХ СТЕН

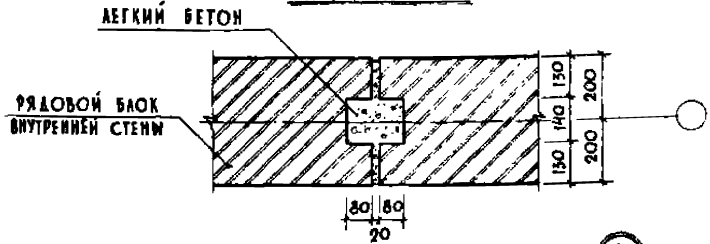

4

СТЫК РЯДОВЫХ БЛОКОВ ВНУТРЕННИХ СТЕН

ПРИМЕЧАНИЯ:

1. ТОЛЩИНА ШВОВ МЕЖДУ БЛОКАМИ ДОЛЖНА СОСТАВЛЯТЬ 10÷20мм.
2. ПАЗЫ МЕЖДУ БЛОКАМИ ЗАПОЛНЯЮТСЯ ЛЕГКИМ БЕТОНОМ МАРКИ 75÷100.

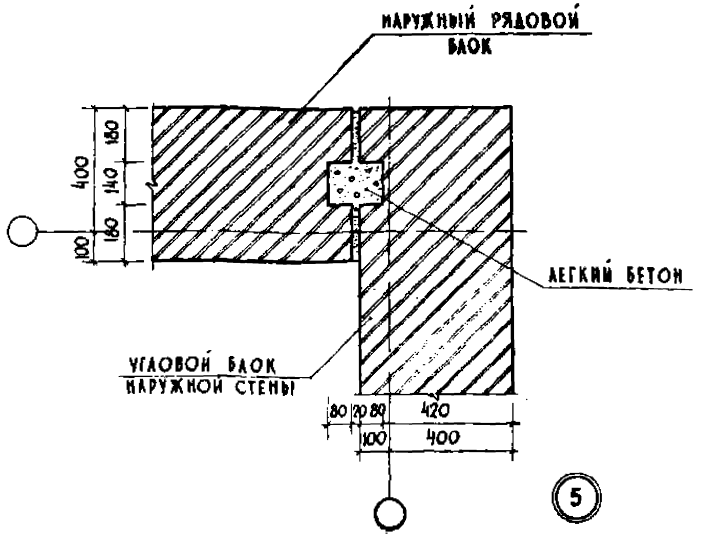

ПРИМЕЧАНИЯ:

1. ТОЛЩИНА ШВОВ МЕЖДУ БЛОКАМИ ДОЛЖНА СОСТАВЛЯТЬ 10-20 мм.
2. ПАЗЫ МЕЖДУ БЛОКАМИ ЗАПОЛНЯЮТСЯ ЛЕГКИМ БЕТОНОМ МАРКИ 75÷100.

ТД	СТЫКИ БЛОКОВ НАРУЖНЫХ И ВНУТРЕННИХ СТЕН	СЕРИЯ 2.130-1	
1969	ДЕТАЛЬ 5	ВЫПУСК 6	ЛИСТ 7

КИЕВЗНИИЭП

ЗАМ. ДИРЕКТОРА, РУК. ОТДЕЛА, РУК. СЕКТОРА, ГА. СПЕЦИАЛИСТ, СТ. ИНЖЕНЕР

МЕДВЕДЕВ, ХАЛАЛО, ДЕХТЯР, СМАЖЕННЫЙ, АРМАНОВСКИЙ

ИНЖЕНЕР, ИНЖЕНЕР, ТЕХНИК

ПОЛРОЦКАЯ, МАТВЕЕВА, АГРАНОВИЧ

СОГЛАСОВАНО: РУК. АНВ-1, ГА. ИНЖЕНЕР

КУЛИКОВ, САПАК

ДАТА, ИНВ. №, ВЗАМЕН

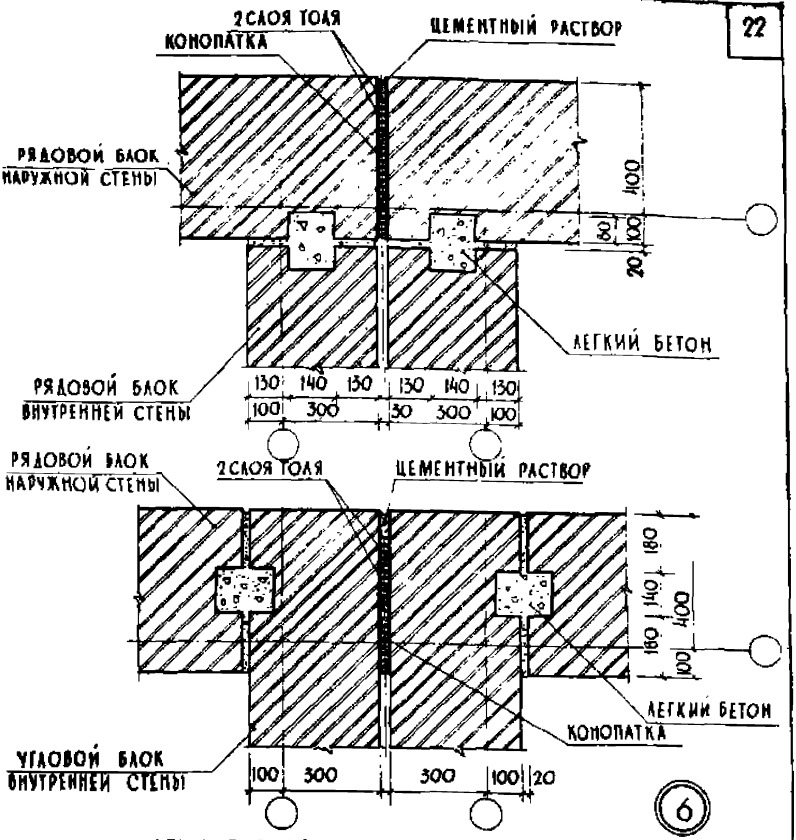

СТЫК БЛОКОВ ОСАДОЧНОГО ШВА

ПРИМЕЧАНИЯ:

1. ТОЛЩИНА ШВОВ МЕЖДУ БЛОКАМИ ДОЛЖНА СОСТАВЛЯТЬ 10-20 мм.
2. ПАЗЫ МЕЖДУ БЛОКАМИ ЗАПОЛНЯЮТСЯ ЛЕГКИМ БЕТОНОМ МАРКИ 75-100.
3. ДЕФОРМАЦИОННЫЕ ШВЫ ТЩАТЕЛЬНО ПРОКОНОПАТИТЬ ПО ВСЕЙ ВЫСОТЕ ЗДАНИЯ. СНАРУЖИ ШВЫ ЗАДЕЛАТЬ ЦЕМЕНТНЫМ РАСТВОРОМ. МАТЕРИАЛОМ ДЛЯ КОНОПАТКИ МОГУТ СЛУЖИТЬ ПРОСМОЛЕННАЯ ПАКЛЯ, МИНЕРАЛЬНАЯ ВАТА И Т.П.

ТД	СТЫК БЛОКОВ ОСАДОЧНОГО ШВА	СЕРИЯ 2.130-1	
1969	ДЕТАЛЬ 6	ВЫПУСК 6	ЛИСТ 8

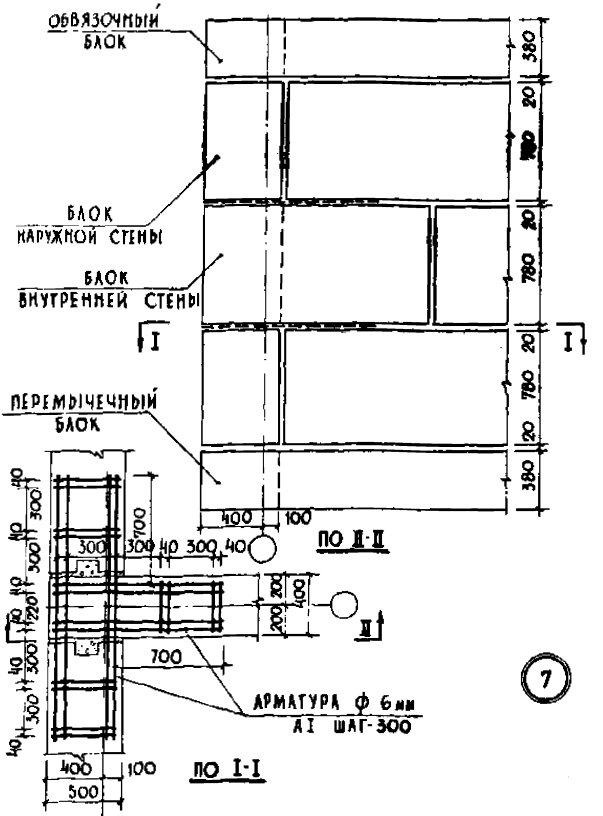

ПРИМЕЧАНИЯ:

1. ДЛИНА ЗАДЕЛКИ СЕТОК НЕ МЕНЕЕ 700 мм.
2. АРМАТУРУ ПЕРЕД УКЛАДКОЙ ПОКРЫТЬ ЦЕМЕНТНЫМ МОЛОКОМ.

ТД	СОЕДИНЕНИЕ ЭЛЕМЕНТОВ СТЕН ИЗ БЛОКОВ ПИЛЬНОГО ИЗВЕСТНЯКА	СЕРИЯ 2.130-1	
1969	ДЕТАЛЬ 7	ВЫПУСК 6	ЛИСТ 9

КИЕВ ЗНИИЭП

ЗАМ. ДИРЕКТОРА — РУК. ОТДЕЛА — РУК. СЕКТОРА — ГЛ. СПЕЦИАЛИСТ — СТ. ИНЖЕНЕР

МЕДВЕДЕВ — ХАКАЛО — ДЕЛТЯР — СМАЖЕННЫЙ — АРМАНОВСКИЙ

ИНЖЕНЕР — ИНЖЕНЕР — ТЕХНИК

ПОПРОЦКАЯ — МАТВЕЕВА — АГРАНОВИЧ

СОГЛАСОВАНО: РУК. АКБ-1 — ГЛ. ИНЖЕНЕР

КУЛИКОВ — САПАК

ДАТА — ИНВ. № — ВЗАМЕН

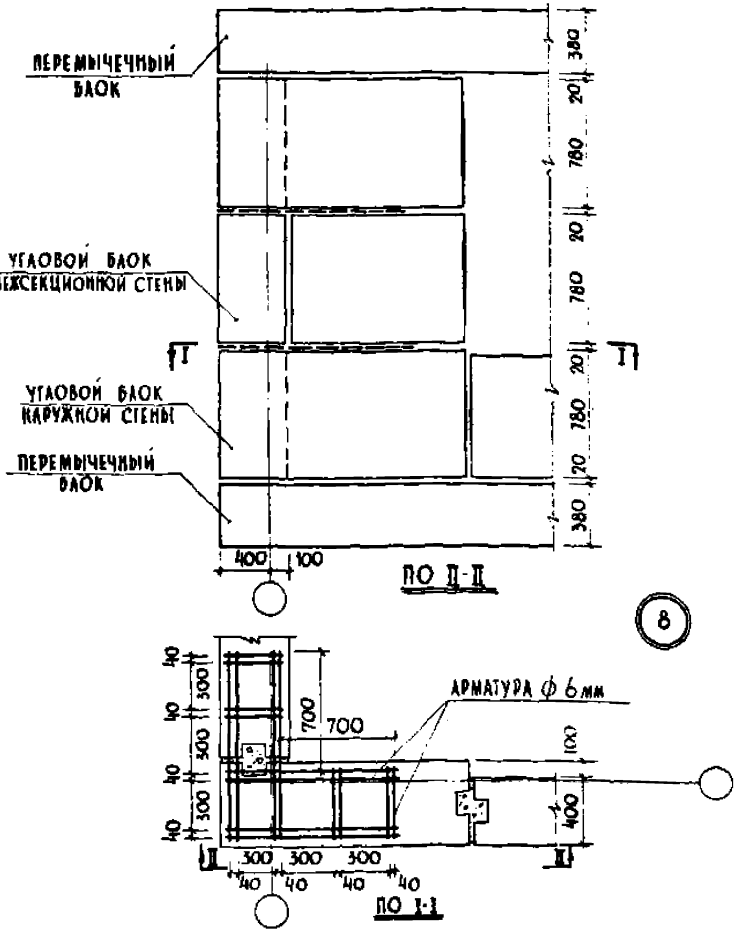

ПРИМЕЧАНИЯ:

1. ДЛИНА ЗАДЕЛКИ СЕТОК НЕ МЕНЕЕ 700мм.
2. АРМАТУРУ ПЕРЕД УКЛАДКОЙ ПОКРЫТЬ ЦЕМЕНТНЫМ МОЛОКОМ.

Т.Д.	СОЕДИНЕНИЕ БЛОКОВ НАРУЖНОЙ И МЕЖСЕКЦИОННОЙ СТЕН В МЕСТЕ ОСАДОЧНОГО ШВА	СЕРИЯ 2.130-1	
1969	ДЕТАЛЬ 8	ВЫПУСК 6	ЛИСТ 10

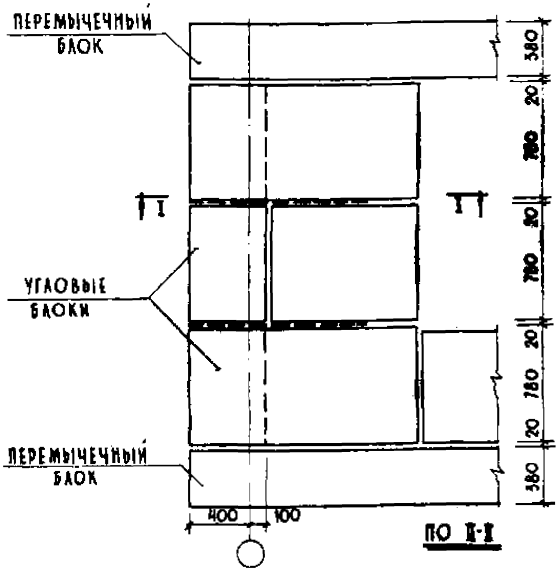

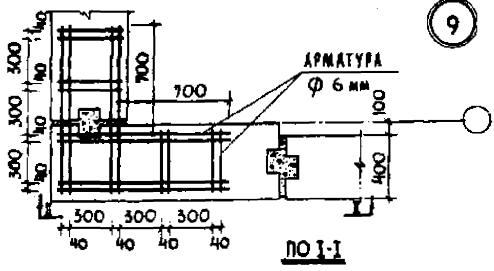

ПРИМЕЧАНИЯ:

1. ДЛИНА ЗАДЕЛКИ СЕТОК НЕ МЕНЕЕ 700 мм.
2. АРМАТУРУ ПЕРЕД УКЛАДКОЙ ПОКРЫТЬ ЦЕМЕНТНЫМ МОЛОКОМ.

ТД	СОЕДИНЕНИЕ ЭЛЕМЕНТОВ СТЕН ИЗ БЛОКОВ ПИЛЬНОГО ИЗВЕСТНЯКА	СЕРИЯ 2.150-1	
1969	ДЕТАЛЬ 9	ВЫПУСК 6	ЛИСТ 11

КИЕВЗНИИЭП

ДАТА | ИНВ. N. | ВЗАМЕН

СОГЛАСОВАНО: КУЛИКОВ, САПАК

ПОПРОДНАЯ: МАТВЕЕВА, АГРАНОВИЧ

ИНЖЕНЕР: ИНЖЕНЕР, ТЕХНИК

МЕДВЕДЕВ: ЗАКАЛО, ДЕТТЕР, СМАЖЕНИНА, АРМАНОВСКИЙ

ЗАМ. ДИРЕКТОРА: РУК. ОТДЕЛА, РУК. СЕКТОРА, ГЛ. СПЕЦИАЛИСТ, СТ. ИНЖЕНЕР

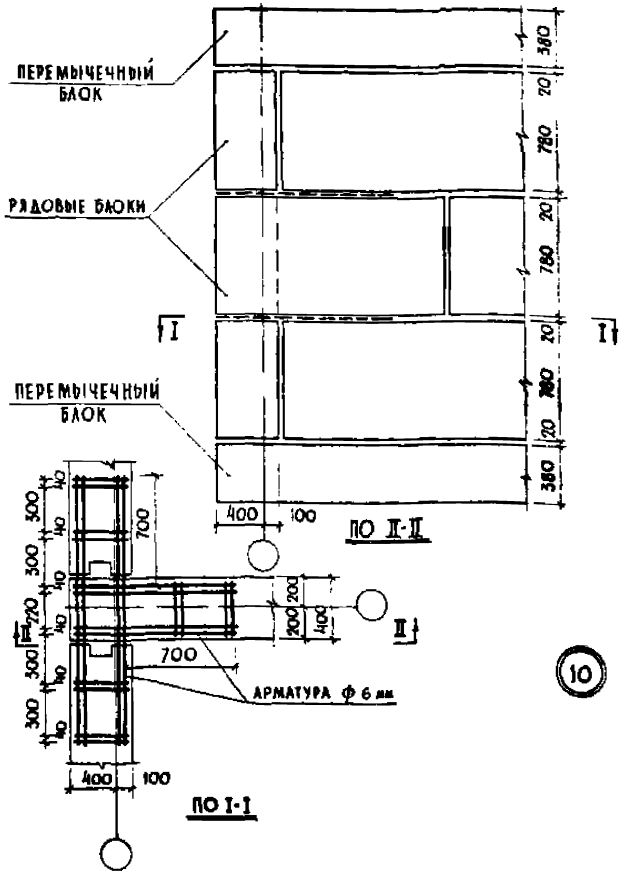

ПРИМЕЧАНИЯ:

1. ДЛИНА ЗАДЕЛКИ СЕТОК НЕ МЕНЕЕ 700мм.
2. АРМАТУРУ ПЕРЕД УКЛАДКОЙ ПОКРЫТЬ ЦЕМЕНТНЫМ МОЛОКОМ.

Т.Д.	СОЕДИНЕНИЕ БЛОКОВ ВНУТРЕННЕЙ И НАРУЖНОЙ ТОРЦОВОЙ СТЕНЫ	СЕРИЯ 2.130-1	
1969	ДЕТАЛЬ 10	ВЫПУСК 6	ЛИСТ 12

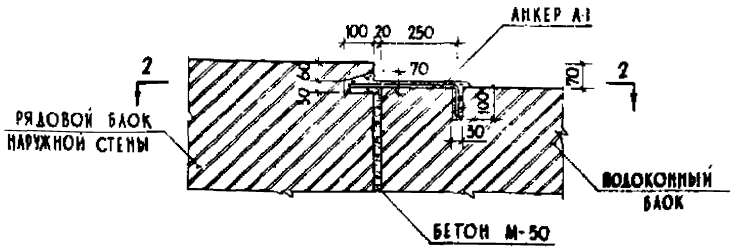

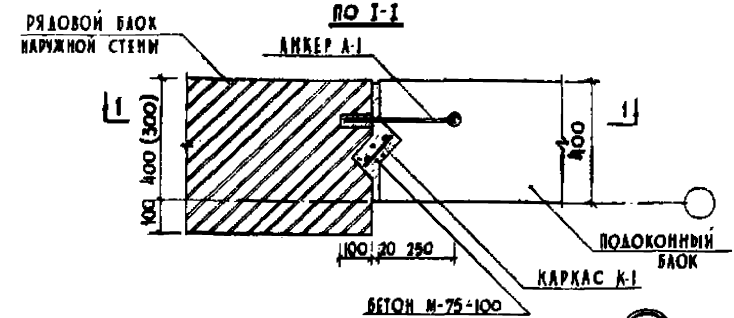

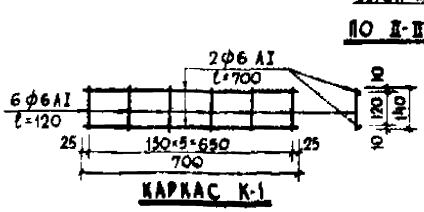

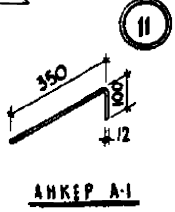

ПРИМЕЧАНИЯ:

КРЮКИ АНКЕРОВ ВТАПАИВАЮТСЯ В ПРОСВЕРЛЕННЫЕ В БЛОКАХ ОТВЕРСТИЯ ф 30мм h=100мм, ПРЕДВАРИТЕЛЬНО ЗАПОЛНЕННЫЕ РАСТВОРОМ М-75-100.

СОГЛАСОВАНО: КУЛИКОВ, САПАК

ГИП ЩЕЛКИН, ГЛ. ИНЖЕНЕР ПРОЕКТА АГРАНОВИЧ, РУК. АЛБ-1 МАТВЕЕВА, КОЛРОЦКАЯ

ГЛ. ИНЖЕНЕР ГЕТЕЛЬМАН, ГЛ. ИНЖЕНЕР ЛАКАЛО, ГЛ. ИНЖЕНЕР ЛЕВТУР, ГЛ. СПЕЦИАЛИСТ СМАЖЕНСКИЙ, ГЛ. СПЕЦИАЛИСТ КУЛИКОВСКИЙ

ЗАМ. ДИРЕКТОРА, РУК. ОТДЕЛА, РУК. СЕКТОРА, ГЛ. СПЕЦИАЛИСТ, СТ. ИНЖЕНЕР

ДАТА | ИНВ. № | ВЗАМЕН

КИЕВ ЗНИИЭП

Т.Д.	СТЫК РЯДОВОГО И ПОДОКОННОГО БЛОКА ПРИ МНОГОРЯДНОЙ РАЗРЕЗКЕ	СЕРИЯ 2.130-1
1969	ДЕТАЛЬ Н	ВЫПУСК 0 / ЛИСТ 13

10573 27

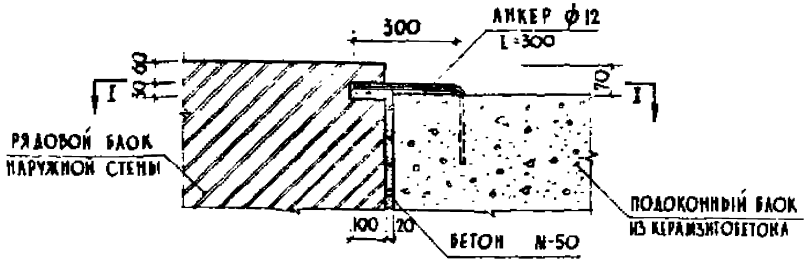

ПО I-I

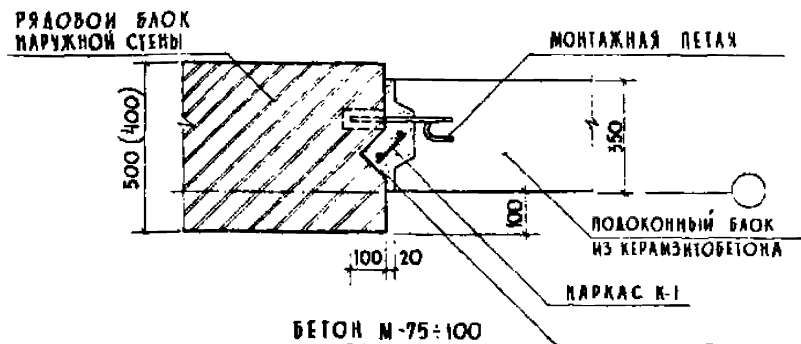

12

ПРИМЕЧАНИЯ:

1. КОНСТРУКЦИЮ КАРКАСА И АНКЕРА СМ ЛИСТ N 15.
2. КРЮКИ АНКЕРОВ ВТАПЛИВАЮТСЯ В ПРОСВЕРЛЕННЫЕ В БЛОКАХ ОТВЕРСТИЯ ф 30мм h=100мм, ПРЕДВАРИТЕЛЬНО ЗАПОЛНЕННЫЕ РАСТВОРОМ М-75-100.
3. НА ЧЕРТЕЖЕ ПРИВЕДЕН ВАРИАНТ КРЕПЛЕНИЯ С ПОДОКОННЫМ БЛОКОМ ИЗ КЕРАМЗИТОБЕТОНА.

ТД	ДЕТАЛЬ КРЕПЛЕНИЯ ПОДОКОННОГО БЛОКА (ВАРИАНТ ИЗ КЕРАМЗИТОБЕТОНА)	СЕРИЯ 2.130-1	
1969	ДЕТАЛЬ 12	ВЫПУСК 6	ЛИСТ 14

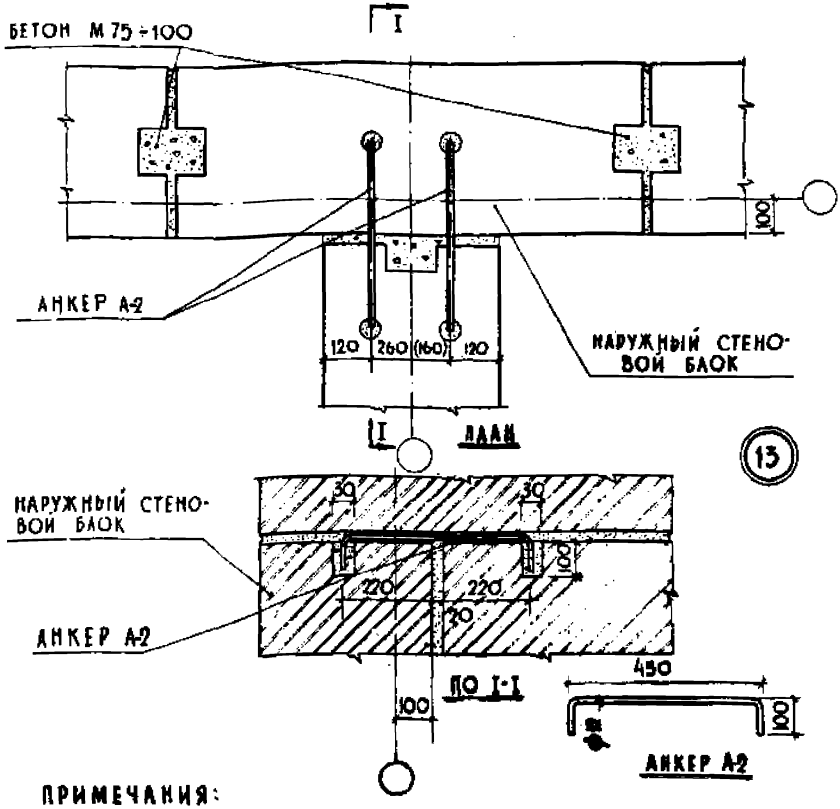

ПРИМЕЧАНИЯ:

1. КРЮКИ АНКЕРОВ ВТАПЛИВАЮТСЯ В ПРОСВЕРЛЕННЫЕ В БЛОКАХ ОТВЕРСТИЯ ϕ 30 мм h=100 мм, ПРЕДВАРИТЕЛЬНО ЗАПОЛНЕННЫЕ РАСТВОРОМ М-75-100
2. ОТВЕРСТИЯ ПОД АНКЕР СВЕРЛИТЬ ПО МЕСТУ.

ТД	СТЫК БЛОКОВ НАРУЖНОЙ И ВНУТРЕННЕЙ СТЕНЫ	СЕРИЯ 2.130-1	
1969	ДЕТАЛЬ 13	ВЫПУСК 6	ЛИСТ 15

КИЕВ ЗНИИЭП

ЗАМ. ДИРЕКТОРА — МЕДВЕДЕВ
РУК. ОТДЕЛА — ЛАКАЛО
РУК. СЕКТОРА — ДЕКТЯР
ГЛ. СПЕЦИАЛИСТ — СМАЖЕННЫЙ
СТ. ИНЖЕНЕР — АРМАНОВСКИЙ

ИНЖЕНЕР — ПОПРОШКАЯ
ИНЖЕНЕР — МАГЕЕВА
ТЕХНИК — АГРАНОВИЧ

СОГЛАСОВАНО:
РУК. АКБ-1 — КУЛИКОВ
ГЛ. ИНЖЕНЕР — САПАК

ДАТА
ИНВ. №
ВЗАМЕН

10573 29

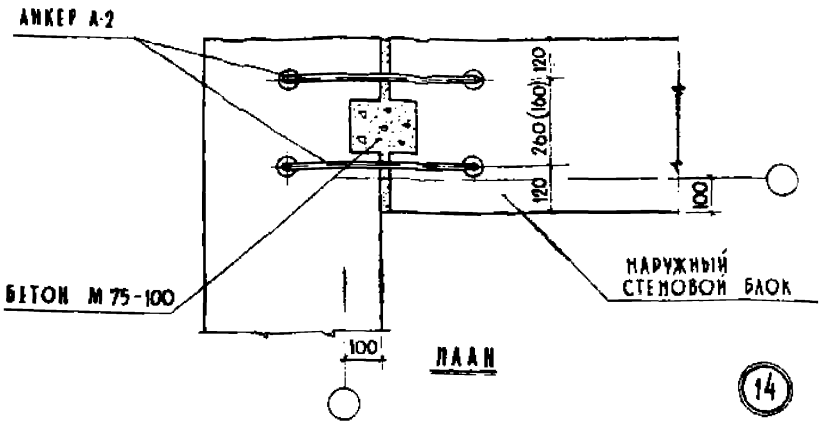

ПЛАН

(14)

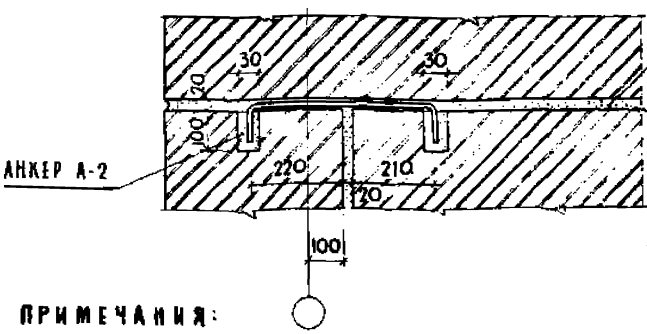

ПРИМЕЧАНИЯ:

1. КРЮКИ АНКЕРОВ ВТАПЛИВАЮТСЯ В ПРОСВЕРЛЕННЫЕ В БЛОКАХ ОТВЕРСТИЯ ϕ50мм h-100мм, ПРЕДВАРИТЕЛЬНО ЗАПОЛНЕННЫЕ РАСТВОРОМ М-75-100.
2. ОТВЕРСТИЯ ПОД АНКЕР СВЕРЛИТЬ ПО МЕСТУ.
3. КОНСТРУКЦИЮ АНКЕРА СМ. АЛСТ N 15.

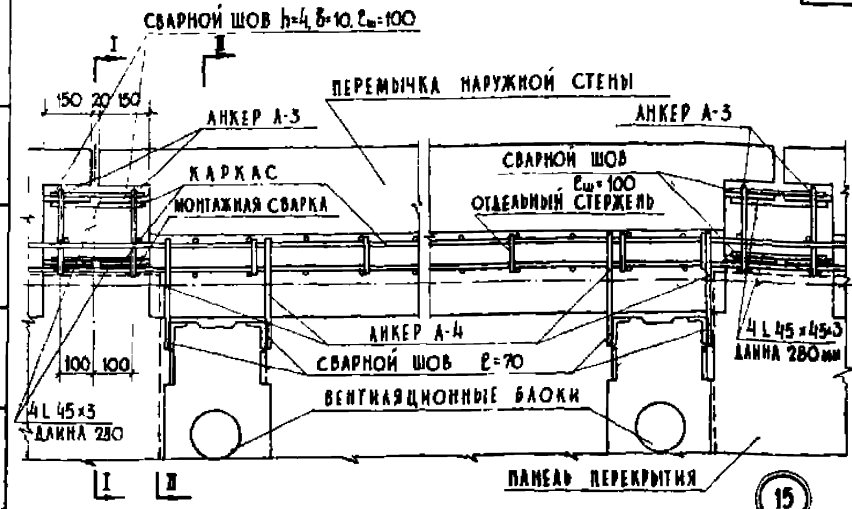

15

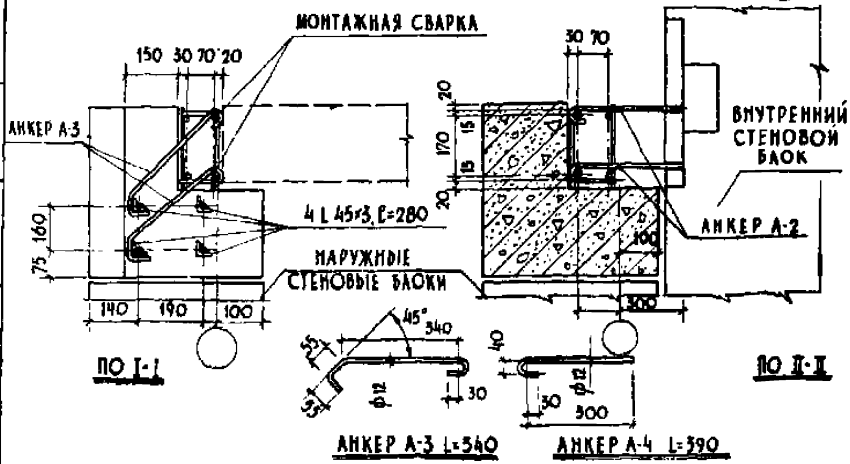

ПРИМЕЧАНИЯ:

1. ЗАДЕЛКА СТЫКА - БЕТОН М-„150" УСЛОВНО НЕ ПОКАЗАН.
2. СВАРКУ $\frac{h}{\delta}=\frac{4}{10}$ ПРОИЗВОДИТЬ ЭЛЕКТРОДАМИ Э-42.
3. АНТИКОРРОЗИЙНУЮ ЗАЩИТУ АНКЕРНЫХ СОЕДИНЕНИЙ И МЕТАЛЛИЧЕСКИХ ЧАСТЕЙ ВЫПОЛНЯТЬ В СООТВЕТСТВИИ С ТРЕБОВАНИЯМИ СН-262-67 И СН И П.

ТД	СОПРЯЖЕНИЯ НАРУЖНЫХ СТЕН И СТЕН ЛЕСТНИЧНОЙ КЛЕТКИ	СЕРИЯ 2.130-1	
1969	ДЕТАЛЬ 15	ВЫПУСК 6	ЛИСТ 17

КИЕВ ЗНИИЭП

Рук. отдела Какало, Инженер Матвеева, Рук. сектора Дектяр, Техник, Гл. специалист Смаженний, Ст. инженер Армановский, Инв. № подл., Взамен, Гл. инженер проекта Куликов, Гл. инженер Сапак, Рук. АКБ-1 Аралович, Гл. инженер

10573 31

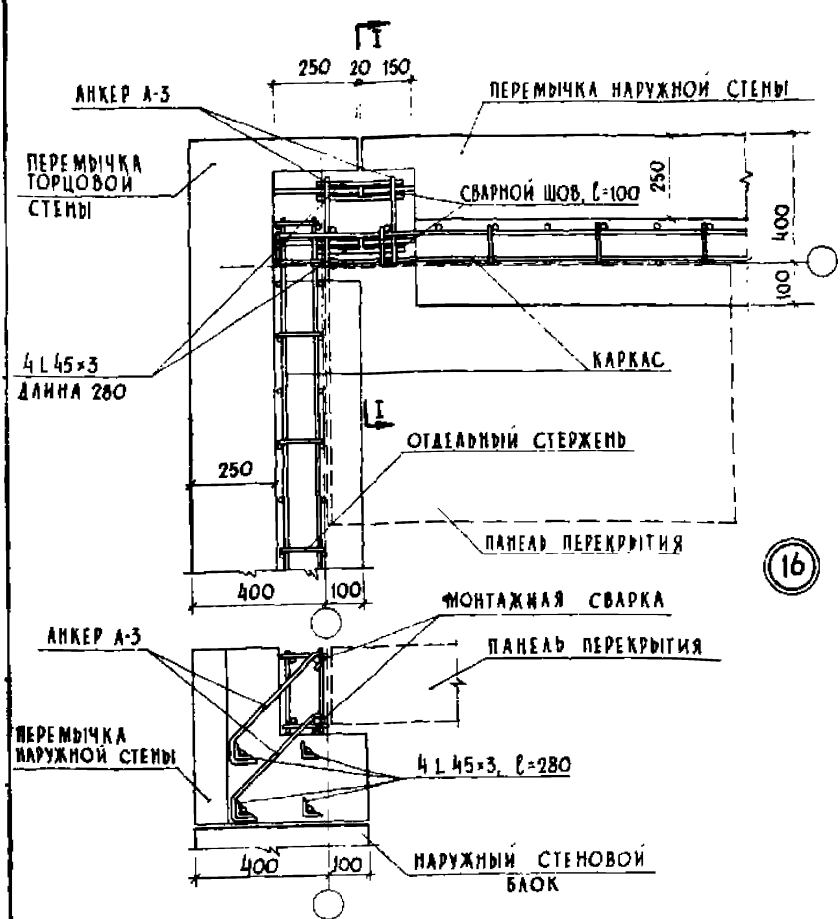

ПРИМЕЧАНИЯ:

1. ЗАДЕЛКА СТЫКА БЕТОН М-„150" УСЛОВНО НЕ ПОКАЗАН.
2. СВАРКУ $\frac{h}{\delta} = \frac{4}{10}$ ПРОИЗВОДИТЬ ЭЛЕКТРОДАМИ Э 42.
3. АНТИКОРРОЗИЙНУЮ ЗАЩИТУ АНКЕРНЫХ СОЕДИНЕНИЙ И МЕТАЛЛИЧЕСКИХ ЧАСТЕЙ ВЫПОЛНЯТЬ В СООТВЕТСТВИИ С ТРЕБОВАНИЯМИ СН-262-67 И СН и П.
4. КОНСТРУКЦИЮ АНКЕРА А-3 СМ. ЛИСТ 17

Т.Д.	ДЕТАЛЬ СОПРЯЖЕНИЯ НАРУЖНОЙ ПРОДОЛЬНОЙ СТЕНЫ С ТОРЦОВОЙ	СЕРИЯ 2.130-1
1969	ДЕТАЛЬ 16	ВЫПУСК 6 / ЛИСТ 18

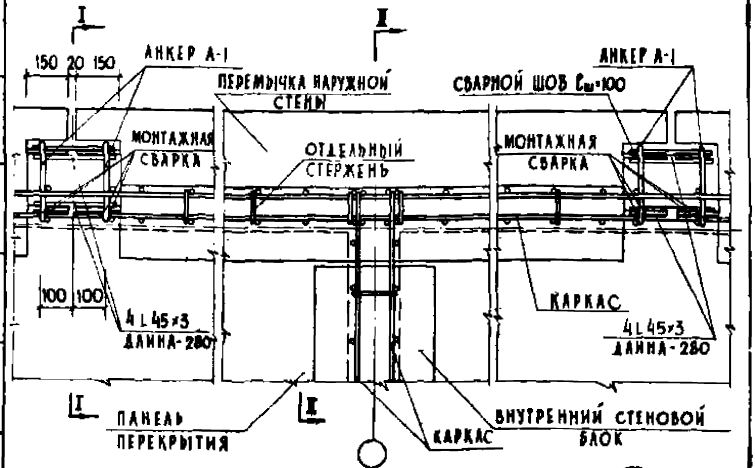

17

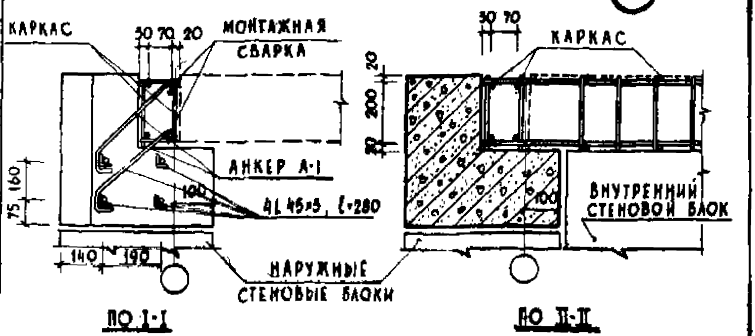

ПРИМЕЧАНИЯ:

1. КОНСТРУКЦИЮ АНКЕРА А-1 СМ. ЛИСТ N 17.
2. ЗАДЕЛКА СТЫКА - БЕТОН М-„150" УСЛОВНО НЕ ПОКАЗАН.
3. СВАРКУ $\frac{h}{\delta} = \frac{4}{10}$ ПРОИЗВОДИТЬ ЭЛЕКТРОДАМИ Э-42.
4. АНТИКОРРОЗИЙНУЮ ЗАЩИТУ АНКЕРНЫХ СОЕДИНЕНИЙ И МЕТАЛЛИЧЕСКИХ ЧАСТЕЙ ВЫПОЛНЯТЬ В СООТВЕТСТВИИ С ТРЕБОВАНИЯМИ СН-262-67 И СН и П.

ТД	СОПРЯЖЕНИЕ ВНУТРЕННЕЙ НЕСУЩЕЙ СТЕНЫ С ТОРЦОВОЙ	СЕРИЯ 2.130-1	
1969	ДЕТАЛЬ 17	ВЫПУСК 6	ЛИСТ 19

КИЕВ ЗНИИЭП

ЗАМ. ДИРЕКТОРА — МЕДВЕДЕВ, ИНЖЕНЕР
РУК. ОТДЕЛА — ЛАКАЛО, ИНЖЕНЕР
РУК. СЕКТОРА — ДЕХТЯР, ТЕХНИК
ГЛ. СПЕЦИАЛИСТ — СМАЖЕННЫЙ
СТ. ИНЖЕНЕР — ДРИМКОВСКИЙ

СОГЛАСОВАНО:
РУК. АКБ-1 — КУЛИКОВ
ГЛ. ИНЖЕНЕР — САПАК
ПОЛРОЦКАЯ, МАТВЕЕВА, АТРАНОВИЧ

ДАТА | ИНВ. № | ВЗАМЕН

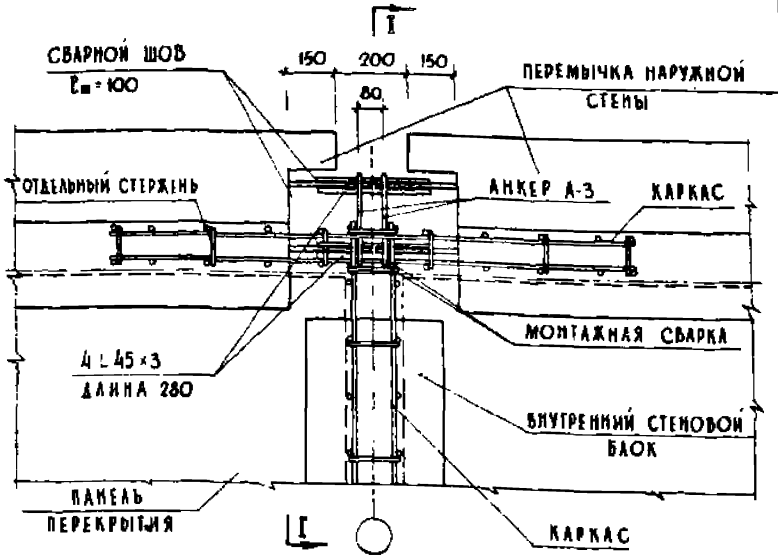

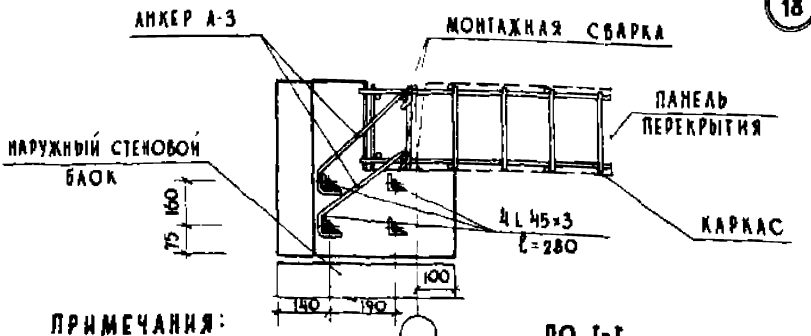

ПРИМЕЧАНИЯ:

1. КОНСТРУКЦИЮ АНКЕРА А-3 СМ. АИСТ 17.
2. ЗАДЕЛКА СТЫКА БЕТОН М-150 УСЛОВНО НЕ ПОКАЗАН.
3. СВАРКУ $\frac{h}{6}$ = $\frac{4}{10}$ ПРОИЗВОДИТЬ ЭЛЕКТРОДАМИ Э-42.
4. АНТИКОРРОЗИЙНУЮ ЗАЩИТУ АНКЕРНЫХ СОЕДИНЕНИЙ И МЕТАЛЛИЧЕСКИХ ЧАСТЕЙ ВЫПОЛНЯТЬ В СООТВЕТСТВИИ С ТРЕБОВАНИЯМИ СН-262-67 И СН и П.

ТД	СОПРЯЖЕНИЕ НАРУЖНОЙ СТЕНЫ С ВНУТРЕННЕЙ НЕСУЩЕЙ	СЕРИЯ 2.130-1
1969	ДЕТАЛЬ III	ВЫПУСК 6 / АИСТ 20

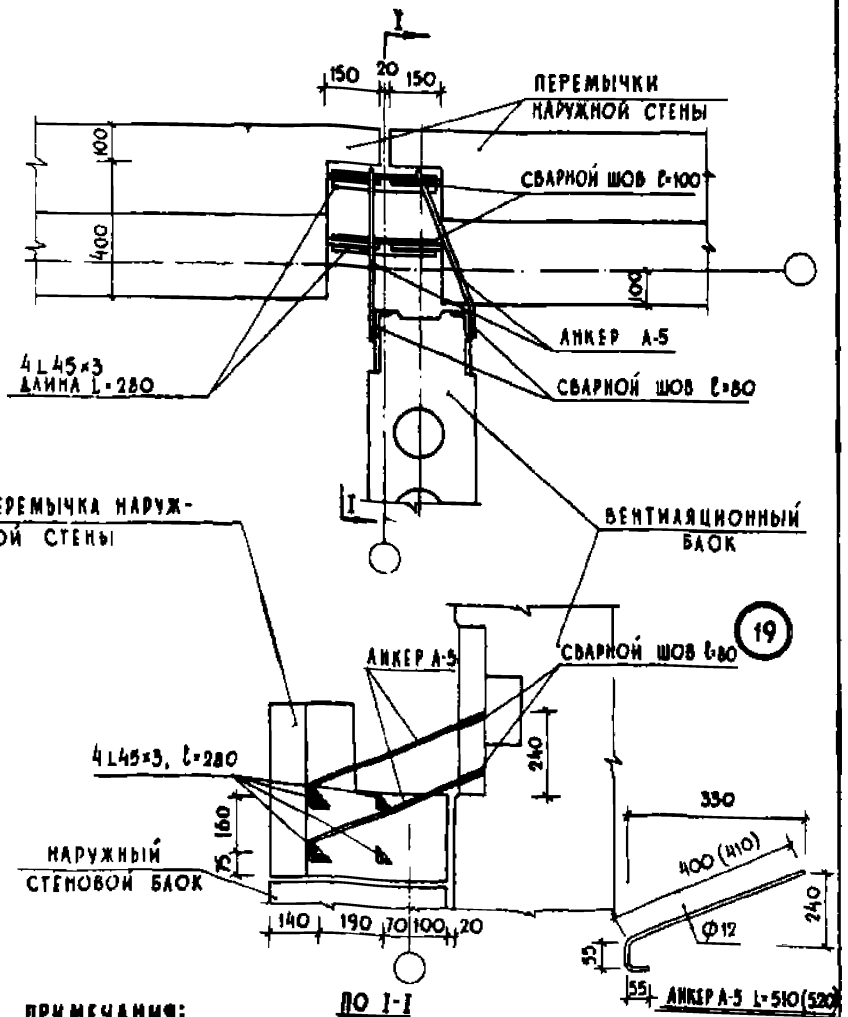

ПО I-I

ПРИМЕЧАНИЯ:

1. ЗАДЕЛКА СТЫКА - БЕТОН М-150" УСЛОВНО НЕ ПОКАЗАНЕ
2. СВАРКУ $\frac{h}{4} = \frac{4}{10}$ ПРОИЗВОДИТЬ ЭЛЕКТРОДАМИ Э-42.
3. АНТИКОРРОЗИЙНУЮ ЗАЩИТУ АНКЕРНЫХ СОЕДИНЕНИЙ И МЕТАЛЛИЧЕСКИХ ЧАСТЕЙ ВЫПОЛНЯТЬ В СООТВЕТСТВИИ С ТРЕБОВАНИЯМИ СН-262-67 И СН и П.

ТД	СОПРЯЖЕНИЕ НАРУЖНЫХ СТЕН С ВЕНТИЛЯЦИОННЫМ БАОКОМ (I ВАРИАНТ)	СЕРИЯ 2.130-1	
1969	ДЕТАЛЬ 19	ВЫПУСК 6	ЛИСТ 21

КИЕВЗНИИЭП

Гл. инженер Медведев
Рук. отдела Камнало
Руководитель Бекетур
Гл. специалист Смажинин
Ст. инженер Кумановский
Инженер Гречник
Инженер Попровская
Рук. лаб. Жуковецкая
Гл. инженер Керамович
Согласовано
Куликов
Салак
Инв. №
Взамен

10873 35

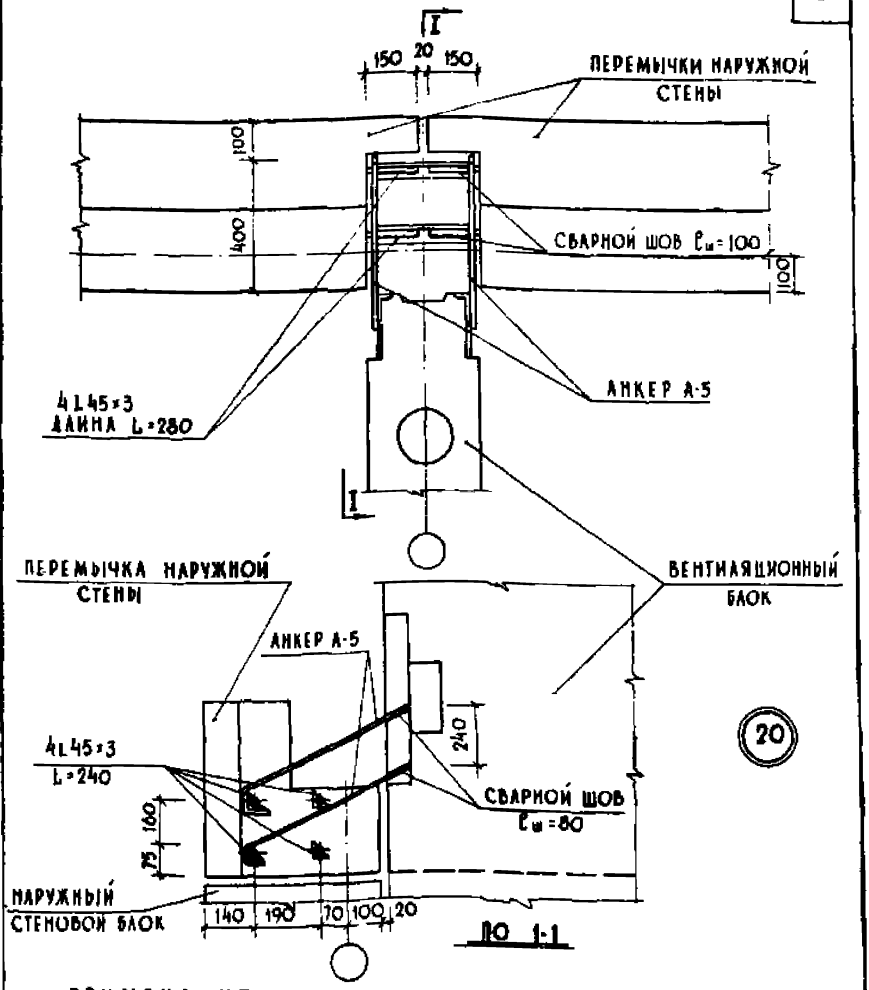

ПРИМЕЧАНИЯ:

1. КОНСТРУКЦИЮ АНКЕРА СМ. ЛИСТ № 21.
2. ЗАДЕЛКА СТЫКА - БЕТОН М-„150" УСЛОВНО НЕ ПОКАЗАН.
3. СВАРКУ $\frac{h}{b} = \frac{4}{10}$ ПРОИЗВОДИТЬ ЭЛЕКТРОДАМИ Э-42.
4. АНТИКОРРОЗИЙНУЮ ЗАЩИТУ АНКЕРНЫХ СОЕДИНЕНИЙ И МЕТАЛЛИЧЕСКИХ ЧАСТЕЙ ВЫПОЛНЯТЬ В СООТВЕТСТВИИ С ТРЕБОВАНИЯМИ СН-262-67 И СН и П.

ТД	СОПРЯЖЕНИЕ НАРУЖНЫХ СТЕН С ВЕНТИЛЯЦИОННЫМ БЛОКОМ (II-ВАРИАНТ)	СЕРИЯ 2.130-1	
1969г.	ДЕТАЛЬ 20	ВЫПУСК 6	ЛИСТ 22

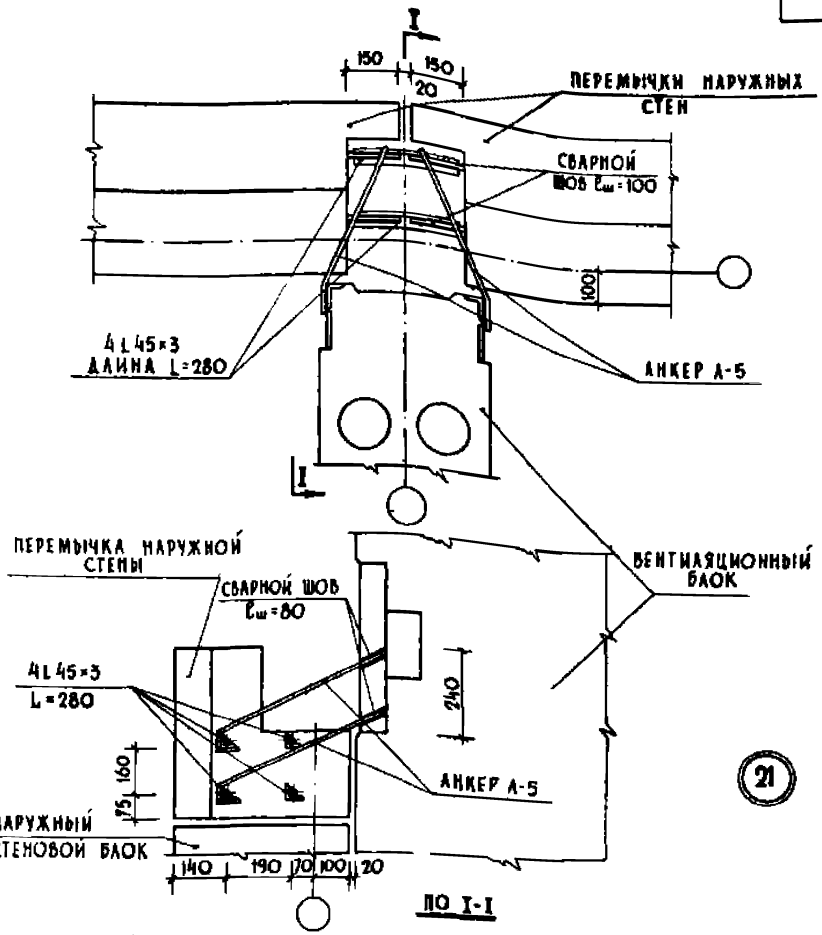

ПРИМЕЧАНИЯ:

1. КОНСТРУКЦИЮ АНКЕРА СМ ЛИСТ № 21.
2. ЗАДЕЛКА СТЫКА - БЕТОН „М-150" УСЛОВНО НЕ ПОКАЗАН.
3. СВАРКУ $\frac{h}{\delta} = \frac{4}{10}$ ПРОИЗВОДИТЬ ЭЛЕКТРОДАМИ Э-42.
4. АНТИКОРРОЗИЙНУЮ ЗАЩИТУ АНКЕРНЫХ СОЕДИНЕНИЙ И МЕТАЛЛИЧЕСКИХ ЧАСТЕЙ ВЫПОЛНЯТЬ В СООТВЕТСТВИИ С ТРЕБОВАНИЯМИ СН-262-67 И СН И П.

ТД	СОПРЯЖЕНИЕ НАРУЖНЫХ СТЕН С ВЕНТИЛЯЦИОННЫМ БЛОКОМ (III ВАРИАНТ)	СЕРИЯ 2.130-1	
1969	ДЕТАЛЬ 21	ВЫПУСК 6	ЛИСТ 23

КИЕВ ЗНИИЭП

ЗАМ. ДИРЕКТОРА		МЕДВЕДЕВ	ИНЖЕНЕР	ПОПРОЦКАЯ	СОГЛАСОВАНО		ДАТА
РУК. ОТДЕЛА		ЛАКАЛО	ИНЖЕНЕР	МАТВЕЕВА	РУК. АКБ-1	КУАНКОВ	ИНВ. №
РУК. СЕКТОРА		ДЕХТЯР	ТЕХНИК	АГРАНОВИЧ	ГЛ. ИНЖЕНЕР	САПАК	ВЗАМЕН
ГЛ. СПЕЦИАЛИСТ		СМАЖЕННЫЙ					
СТ. ИНЖЕНЕР		АРМАНОВСКИЙ					

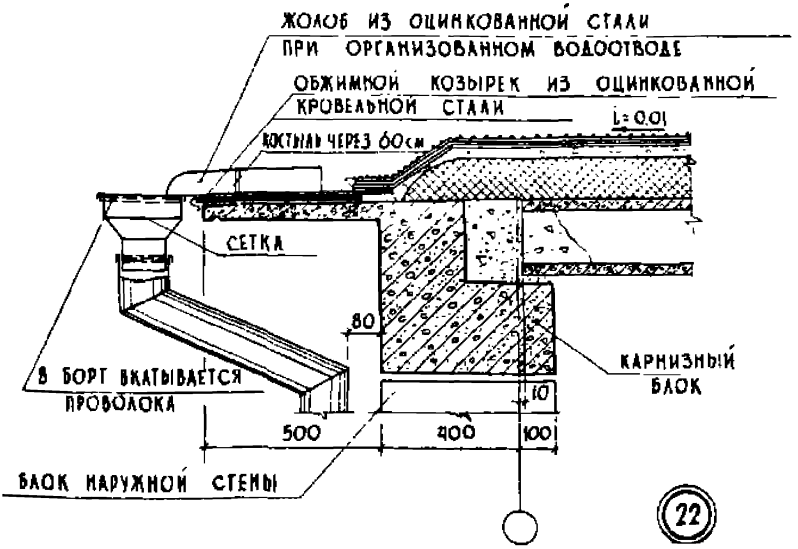

ПРИМЕЧАНИЯ:

1. КОСТЫЛЬ ПРИБИТЬ К ПРОБКАМ В КАРНИЗЕ
2. ЗАЗОР МЕЖДУ ПЕРЕКРЫТИЕМ И КАРНИЗОМ ЗАПОЛНИТЬ БЕТОНОМ МАРКИ „150"
3. ВОДОСТОЧНЫЕ ТРУБЫ ПРИНЯТЫ ПО ГОСТ 7623-66

Т.Д.	УСТРОЙСТВО КАРНИЗА ПРИ НЕВЕНТИЛИРУЕМОЙ КРОВЛЕ	СЕРИЯ 2.130-1	
1969	ДЕТАЛЬ 22	ВЫПУСК 6	ЛИСТ 24

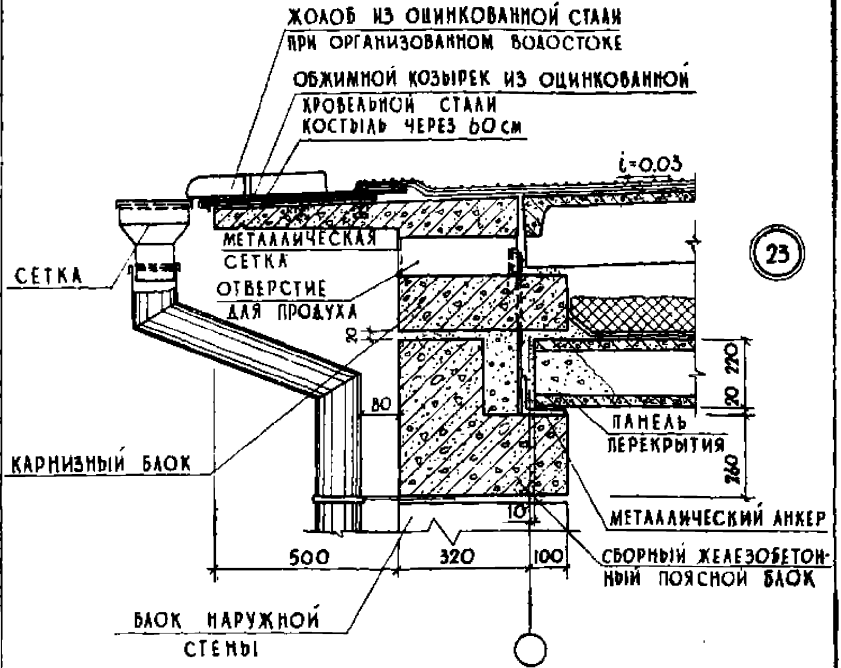

ПРИМЕЧАНИЯ:

1. АНКЕРА УСТАНАВЛИВАЮТ В МЕСТЕ СТЫКА КАРНИЗНЫХ БЛОКОВ.
2. АНКЕРА ЗАЩИЩАЮТ ОТ КОРРОЗИИ ПУТЕМ ПОКРЫТИЯ ИХ ЦЕМЕНТНЫМ МОЛОКОМ.
3. СТЫК МЕЖДУ ПЕРЕКРЫТИЕМ И ПЕРЕМЫЧКОЙ ЗАПОЛНИТЬ БЕТОНОМ „М-150".
4. ВОДОСТОЧНЫЕ ТРУБЫ ПРИНЯТЫ ПО ГОСТ 7623-55.
5. КРЕПЛЕНИЕ КАРНИЗА ПРОВЕРИТЬ НА НАВЕСКУ ЛЮДЕК.
6. КОСТЫЛЬ ПРИБИТЬ К ПРОБКАМ В КАРНИЗЕ

ТД	УСТРОЙСТВО КАРНИЗА ПРИ ВЕНТИЛИРУЕМОЙ КРОВЛЕ	СЕРИЯ 2.130-1	
1969	ДЕТАЛЬ 23	ВЫПУСК 6	ЛИСТ 25

КИЕВ ЗНИИЭП

ЗАМ ДИРЕКТОРА — РУК ОТДЕЛА — РУК СЕКТОРА — ГА СПЕЦИАЛИСТ — СТ. ИНЖЕНЕР — МЕДВЕДЕВ — ХАКАЛО — ДЕЛТЯР — СМАЖЕННЫЙ — АРМАНОВСКИЙ — ИНЖЕНЕР — ИНЖЕНЕР — ТЕХНИК — ПОПРОЦКАЯ — МАТВЕЕВА — АГРАНОВИЧ — СОГЛАСОВАНО — РУК АКБ-1 — ГА ИНЖЕНЕР — КУЛИКОВ — САПАК — ДАТА — ИНВ. №. — ВЗАМЕН

10573 39

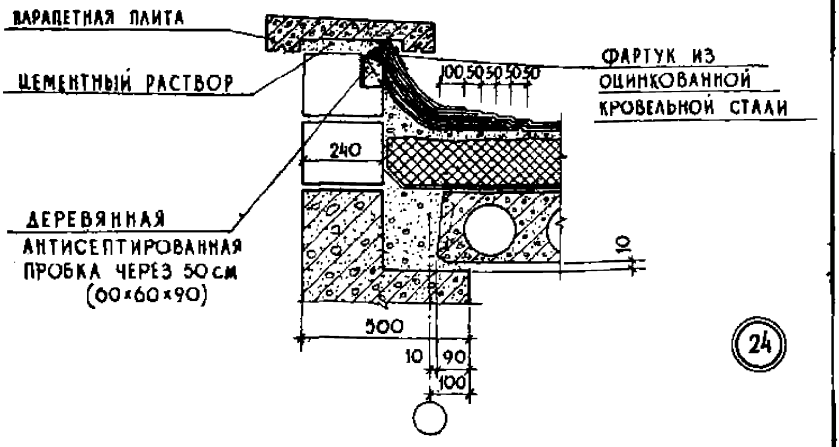

ПРИМЕЧАНИЯ:

1. ПАРАПЕТНАЯ СТЕНКА ВЫКЛАДЫВАЕТСЯ ИЗ МЕЛКИХ БЛОКОВ ПИЛЬНОГО ИЗВЕСТНЯКА.
2. ГНЕЗДО ПОД ПРОБКУ ВЫБИТЬ В БЛОКЕ ИЗВЕСТНЯКА, ПРОБКУ ЗАДЕЛАТЬ НА РАСТВОРЕ.
3. СТЫК МЕЖДУ ПЕРЕМЫЧКОЙ И ПЛИТОЙ ПЕРЕКРЫТИЯ ЗАДЕЛАТЬ БЕТОНОМ М-150.

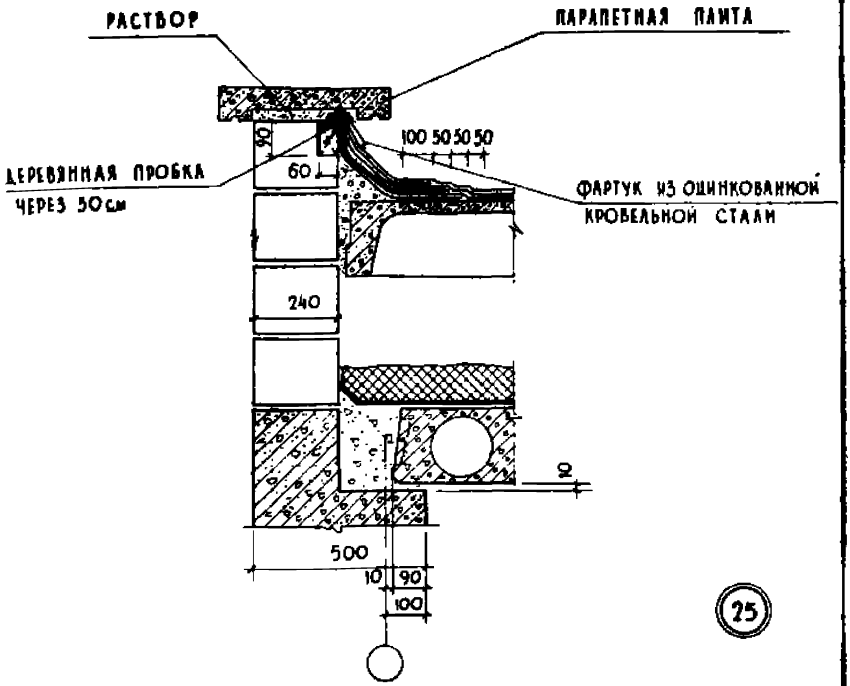

ПРИМЕЧАНИЯ:

1. ПАРАПЕТНАЯ СТЕНКА ВЫКЛАДЫВАЕТСЯ ИЗ МЕЛКИХ БЛОКОВ ПИЛЬНОГО ИЗВЕСТНЯКА.
2. ГНЕЗДО ПОД ПРОБКУ ВЫБИТЬ В БЛОКЕ ИЗВЕСТНЯКА, ПРОБКУ ЗАДЕЛАТЬ НА РАСТВОРЕ.
3. СТЫК МЕЖДУ ПЕРЕМЫЧКОЙ И ПЛИТОЙ ПЕРЕКРЫТИЯ ЗАДЕЛАТЬ БЕТОНОМ М-150.

ТД	УСТРОЙСТВО ПАРАПЕТА ПРИ ВЕНТИЛИРУЕМОЙ КРОВЛЕ	СЕРИЯ 2.130-1	
1969	ДЕТАЛЬ 25	ВЫПУСК 6	ЛИСТ 27

КИЕВ ЗНИИЭП

ЗАМ. ДИРЕКТОРА — РУК. ОТДЕЛА — РУК. СЕКТОРА — ГЛ. СПЕЦИАЛИСТ — СТ. ИНЖЕНЕР

МЕДВЕДЕВ — ДАКАЛО — ДЕХТЯР — СМАЖЕННЫЙ — АРМАНОВСКИЙ

ИНЖЕНЕР — ИНЖЕНЕР — ТЕХНИК

ПОПРОЦКАЯ — МАТВЕЕВА — АГРАНОВИЧ

СОГЛАСОВАНО — РУК. АКБ. I — ГЛ. ИНЖЕНЕР

КУЛИКОВ — САПАК

ДАТА — ИНВ. № — ВЗАМЕН

10573

41

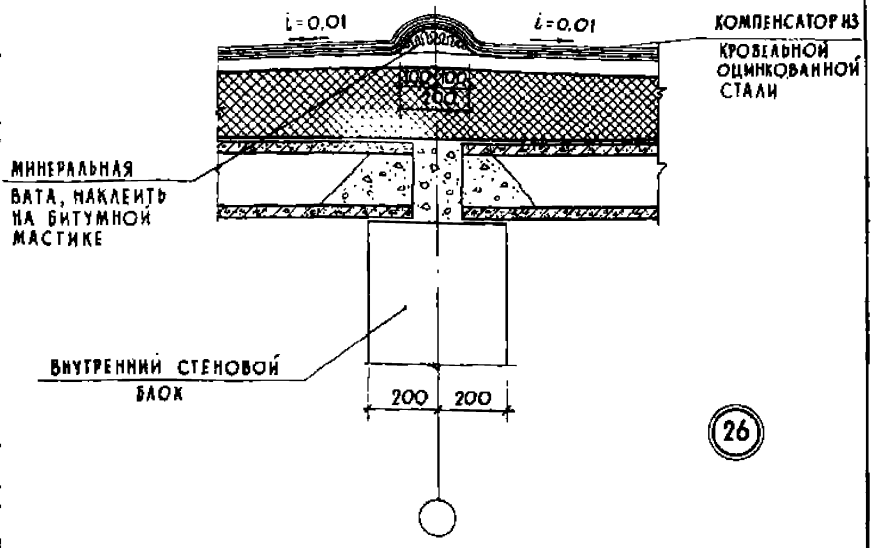

ПРИМЕЧАНИЯ:

1. УСТРОЙСТВО КРОВЛИ СМ ТД СЕРИЯ 2.160-1, ВЫПУСК 1
2. ЗАМОНОЛИЧИВАНИЕ СТЫКОВ ПАНЕЛЕЙ ПЕРЕКРЫТИЯ — БЕТОН МАРКИ 150.

ТД	КОНЬКОВЫЙ УЗЕЛ ПРИ НЕВЕНТИЛИРУЕМОЙ КРОВЛЕ	СЕРИЯ 2.130-1	
1969	ДЕТАЛЬ 26	ВЫПУСК 6	ЛИСТ 28

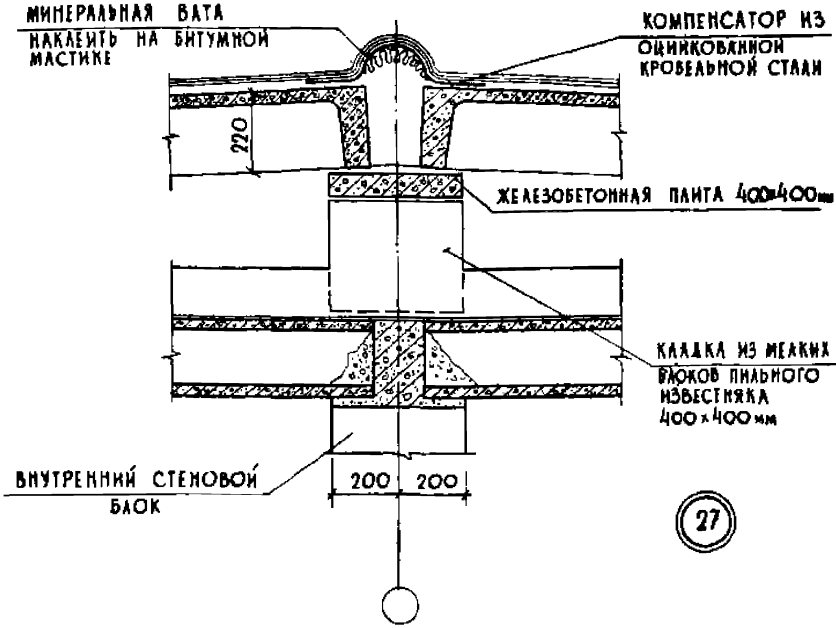

ПРИМЕЧАНИЯ:

1. УСТРОЙСТВО КРОВЛИ СМ. ТД СЕРИЯ 2.160-1 ВЫПУСК 1.
2. ЗАМОНОЛИЧИВАНИЕ СТЫКОВ ПАНЕЛЕЙ ПЕРЕКРЫТИЯ — БЕТОН МАРКИ „150"

ТД	КОНЬКОВЫЙ УЗЕЛ ПРИ ВЕНТИЛИРУЕМОЙ КРОВЛЕ	СЕРИЯ 2.130-1	
1969	ДЕТАЛЬ 27	ВЫПУСК 6	ЛИСТ 29

КИЕВЗПИИЭП | ГИП СЕКТОРА | ГА. СПЕЦИАЛИСТ | СТ. ИНЖЕНЕР | ДЕХТЯР | СМАЖЕННЫЙ | ТЕХНИК | ЛУКЬЯНОВСКИЙ | АГРАНОФИЧ ГА. ИНЖЕНЕР | САНАК | ИНВ. № | ВЗАМЕН

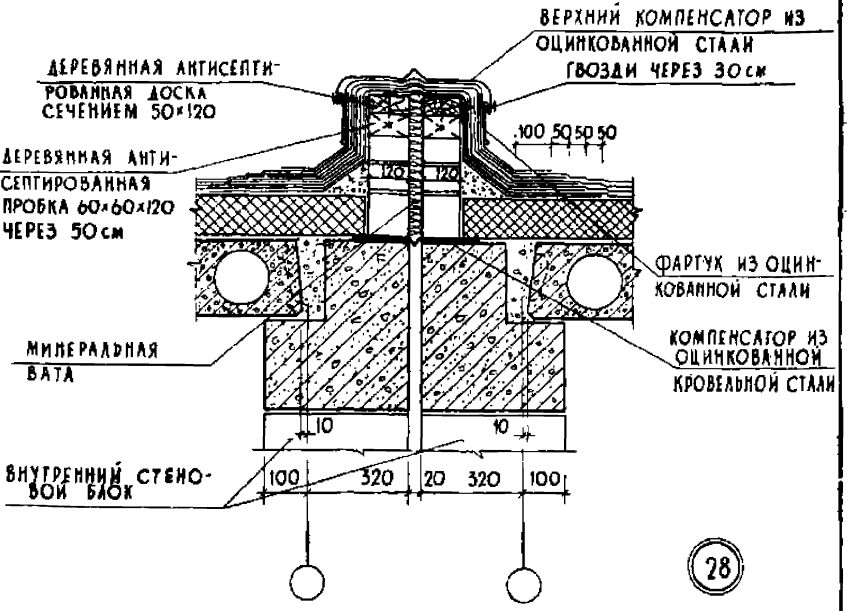

ПРИМЕЧАНИЯ:

1. СТЕНУ ОСАДОЧНОГО ШВА ВЫШЕ ПЕРЕКРЫТИЯ ВЫПОЛНИТЬ ИЗ МЕЛКОШТУЧНОГО ИЗВЕСТНЯКА.
2. УСТРОЙСТВО КРОВЛИ СМ. ТД СЕРИЮ 2.160-1 ВЫПУСК 1.

ТД	ДЕТАЛЬ ТЕМПЕРАТУРНО-ОСАДОЧНОГО ШВА ПРИ НЕВЕНТИЛИРУЕМОЙ КРОВЛЕ	СЕРИЯ 2.130-1	
1969	ДЕТАЛЬ 28	ВЫПУСК 6	ЛИСТ 30

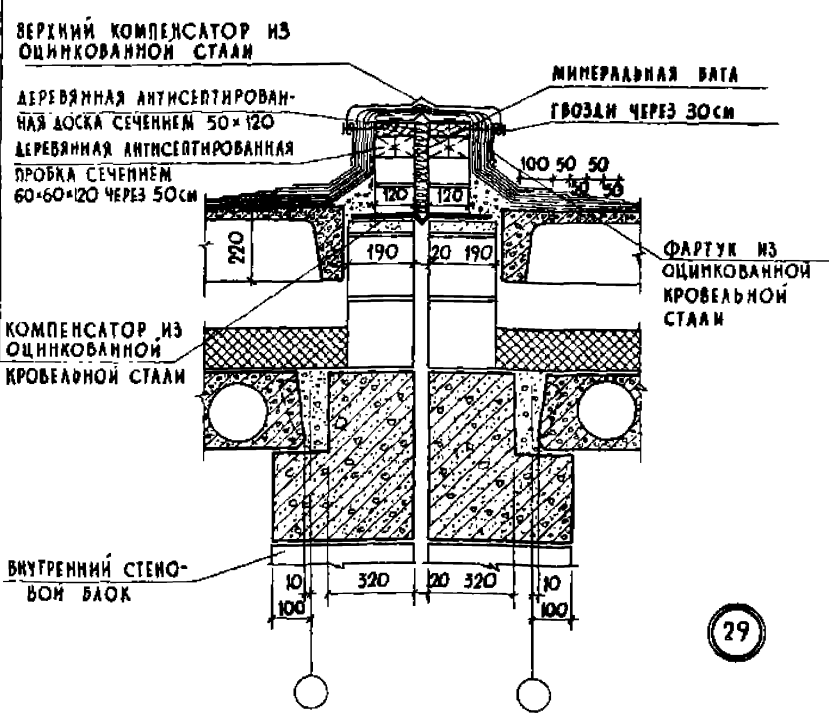

ПРИМЕЧАНИЯ:

1. СТЕНУ ОСАДОЧНОГО ШВА ВЫШЕ ПЕРЕКРЫТИЯ ВЫПОЛНЯТЬ ИЗ МЕЛКОШТУЧНОГО ИЗВЕСТНЯКА.
2. УСТРОЙСТВО КРОВЛИ СМ. ТД СЕРИЮ 2.160-1 ВЫПУСК 1.

ТД	ДЕТАЛЬ ТЕМПЕРАТУРНО-ОСАДОЧНОГО ШВА ПРИ ВЕНТИЛИРУЕМОЙ КРОВЛЕ	СЕРИЯ 2.130-1	
1969	ДЕТАЛЬ 29	ВЫПУСК 6	ЛИСТ 31

КИЕВ ЗНИИЭП

ГЛ. ДИРЕКТОРА — МЕДВЕДЕВ; РУК. ОТДЕЛА — ХАКАЛО; РУК. СЕКТОРА — ДЕХТЯР; ГЛ. СПЕЦИАЛ — СМАЖЕННЫЙ; СТ. ИНЖЕНЕР — АРМАНОВСКИЙ

ПОПРОЦКАЯ — ИНЖЕНЕР; МАТФЕЕВА — ИНЖЕНЕР; АГРАНОВИЧ — ТЕХНИК

СОГЛАСОВАНО: БУК. АКБ-1 — КУЛИКОВ; ТА. ИНЖЕНЕР — САПАК

ДАТА | ИНВ. № | ВЗАМЕН

10573 45

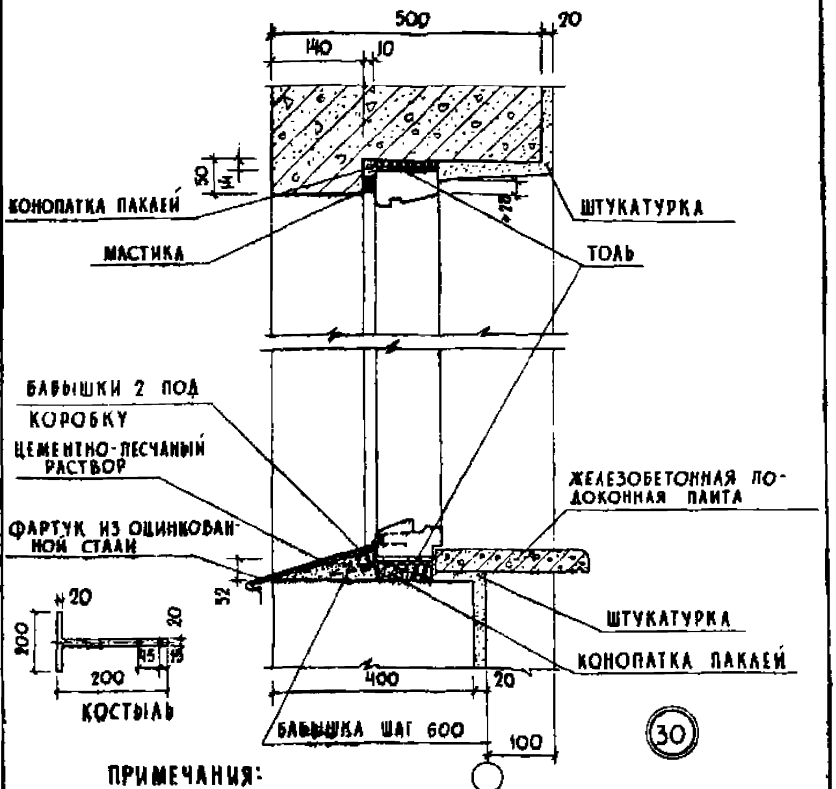

ПРИМЕЧАНИЯ:

1. ОКОННЫЕ БЛОКИ ПРИНЯТЫ ПО ГОСТ 11214-65.
2. ОКОННЫЕ КОРОБКИ ДО УСТАНОВКИ ОКЛЕИТЬ ТОЛЕМ.
3. ЗАЗОРЫ МЕЖДУ БЛОКАМИ И КОРОБКОЙ ТЩАТЕЛЬНО ПРОКОНОПАТИТЬ ПАКЛЕЙ ИЛИ ВОЙЛОКОМ, СМОЧЕННЫМ ГИПСОВЫМ РАСТВОРОМ.
4. ПОДОКОННЫЕ ПАНТЫ ПРИМЕНЯЮТСЯ ПО ГОСТ 6785-58.
5. БОКОВЫЕ СЕЧЕНИЯ СМ. АИСТ № 35.
6. СЛИВ ИЗ ОЦИНКОВАННОЙ КРОВЕЛЬНОЙ СТАЛИ ЗАВЕСТИ В ПАЗ КОРОБКИ НА СУРИКОВОЙ ЗАМАЗКЕ И ОДЕТЬ НА КОСТЫЛЬ. КОСТЫЛЬ ПРИБИТЬ К БАБЫШКЕ, УТОПЛЕННОЙ В РАСТВОРЕ ОТКОСА.
7. В КАЧЕСТВЕ ГЕРМЕТИКА РЕКОМЕНДУЕТСЯ МАСТИКА УМС-50.

ТД	УСТАНОВКА ОКОННОГО БЛОКА СО СПАРЕННЫМИ ПЕРЕПЛЕТАМИ	СЕРИЯ 2.130-1	
1969	ДЕТАЛЬ 30	ВЫПУСК 6	АИСТ 32

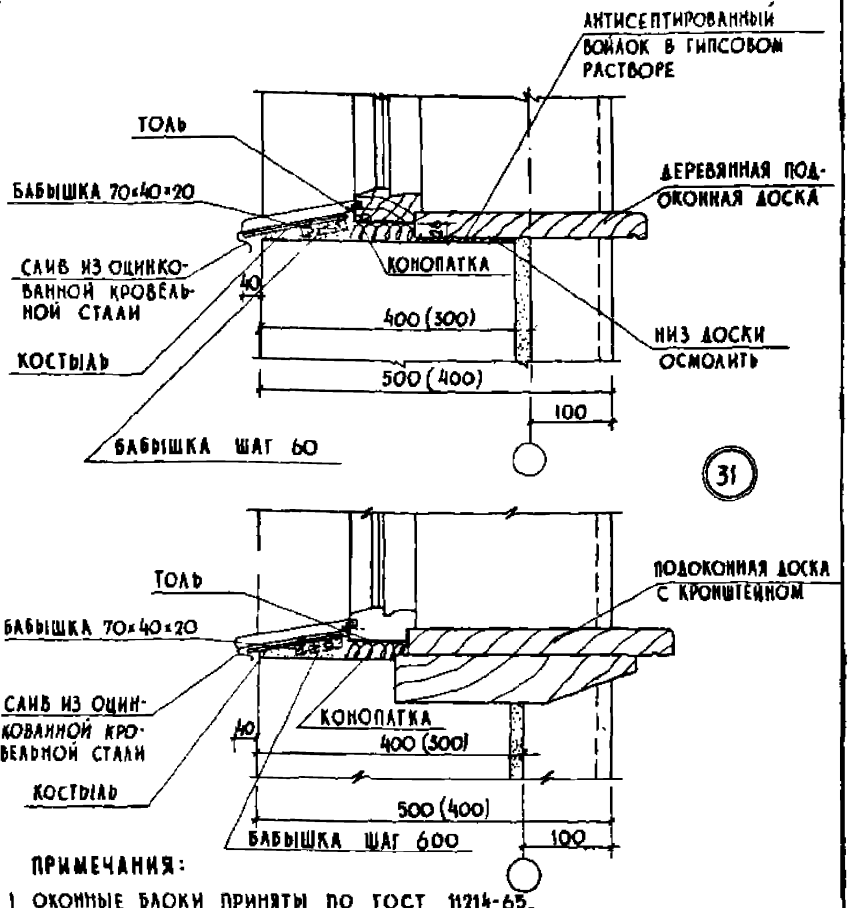

ПРИМЕЧАНИЯ:

1. ОКОННЫЕ БЛОКИ ПРИНЯТЫ ПО ГОСТ 11214-65.
2. ОКОННЫЕ КОРОБКИ ДО УСТАНОВКИ ОКЛЕИТЬ ТОЛЕМ.
3. ЗАЗОРЫ МЕЖДУ БЛОКОМ И КОРОБКОЙ ТЩАТЕЛЬНО ПРОКОНОПАТИТЬ ПАКЛЕЙ ИЛИ ВОЙЛОКОМ, СМОЧЕННЫМ ГИПСОВЫМ РАСТВОРОМ.
4. В КАЧЕСТВЕ ГЕРМЕТИКА РЕКОМЕНДУЕТСЯ МАСТИКА УМС-50.
5. ПОДОКОННЫЕ ПЛИТЫ ПРИМЕНЯЮТСЯ ПО ГОСТ 6785-58.
6. БОКОВЫЕ СЕЧЕНИЯ СМ. АИСТ № 35.
7. САИВ ИЗ ОЦИНКОВАННОЙ КРОВЕЛЬНОЙ СТАЛИ ЗАВЕСТИ В ПАЗ КОРОБКИ НА СУРИКОВОЙ ЗАМАЗКЕ И ОДЕТЬ НА КОСТЫЛЬ. КОСТЫЛЬ ПРИБИТЬ К БАБЫШКЕ, УТОПЛЕННОЙ В РАСТВОРЕ ОТКОСА. КОСТЫЛЬ СМ. АИСТ № 32.

Т.Д	УСТАНОВКА ОКОННОГО БЛОКА СО СПАРЕННЫМИ ПЕРЕПЛЕТАМИ (ДЕРЕВЯННАЯ ПОДОКОННАЯ ДОСКА)	СЕРИЯ 2.130-1	
1969	ДЕТАЛЬ 31	ВЫПУСК 6	АИСТ 35

КИЕВ ЭПИИ-ЭП
ГИП ОТДЕЛА
РУК. СЕКТОРА
ГА. СПЕЦИАЛИСТ
СТ. ИНЖЕНЕР
КУЛИКОВ САВИК
МАТВЕЕВА ГУК АЛЕКСЕЙ АГРАФОВИЧ ГА. ИНЖЕНЕР
ИНЖЕНЕР ТЕХНИК
АКТЕНОВ СМИРНЕНКИЙ
ЛУКЬЯНОВСКИЙ
ИНВ. № ВЗАМЕН

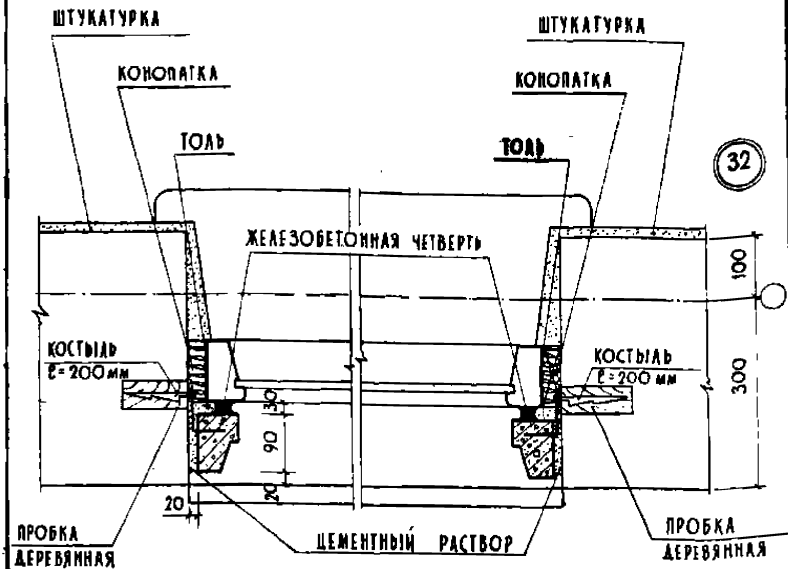

ПРИМЕЧАНИЯ:

1. ОКОННЫЕ БЛОКИ ПРИНЯТЫ ПО ГОСТ 11214-65.
2. ОКОННУЮ КОРОБКУ ПЕРЕД УСТАНОВКОЙ ОКЛЕИТЬ ТОЛЕМ.
3. ЗАЗОРЫ МЕЖДУ БЛОКАМИ И КОРОБКОЙ ТЩАТЕЛЬНО ПРОКОНОПАТИТЬ ПАКЛЕЙ ИЛИ ВОЙЛОКОМ, СМОЧЕННЫМ ГИПСОВЫМ РАСТВОРОМ.
4. В КАЧЕСТВЕ ГЕРМЕТИКА РЕКОМЕНДУЕТСЯ МАСТИКА УМС-50.

ТД	УСТАНОВКА ОКОННОГО БЛОКА В ПРОЕМЕ С ЖЕЛЕЗОБЕТОННОЙ ЧЕТВЕРТЬЮ	СЕРИЯ 2.130-1	
1969	ДЕТАЛЬ 32	ВЫПУСК 6	ЛИСТ 34

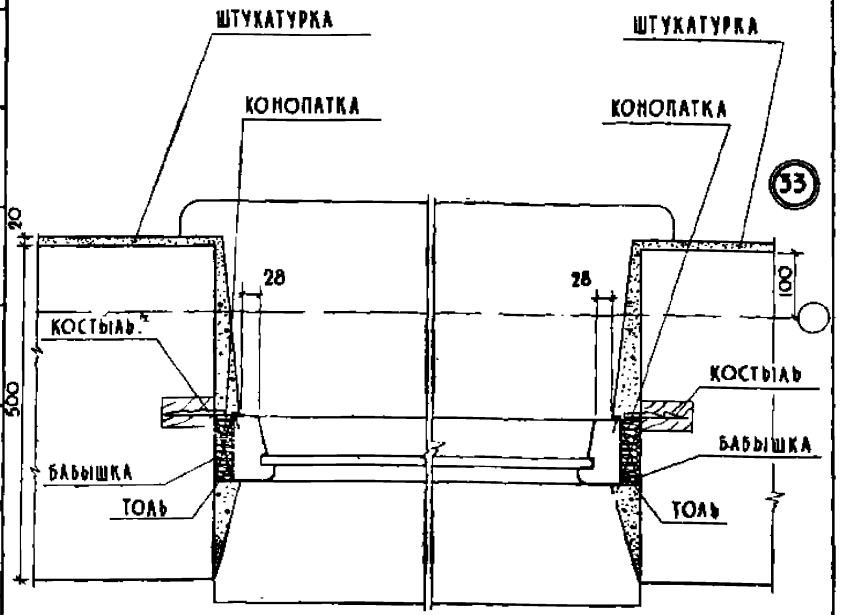

ПРИМЕЧАНИЯ:

1. ОКОННЫЕ БЛОКИ ПРИНЯТЫ ПО ГОСТ 11214-65.
2. ОКОННУЮ КОРОБКУ ПЕРЕД УСТАНОВКОЙ ОКЛЕИТЬ ТОЛЕМ.
3. ВЕРТИКАЛЬНЫЙ РАЗРЕЗ СМ. ЛИСТ 32.
4. ЗАЗОРЫ МЕЖДУ КЛАДКОЙ И КОРОБКОЙ ТЩАТЕЛЬНО ПРОКОНОПАТИТЬ ПАКЛЕЙ ИЛИ ВОЙЛОКОМ, СМОЧЕННЫМ ГИПСОВОМ РАСТВОРОМ.

ТД	УСТАНОВКА ОКОННОГО БЛОКА /СТЕНОВОЙ БЛОК БЕЗ ПАЗА/	СЕРИЯ 2130-1	
1969	ДЕТАЛЬ 33	ВЫПУСК 6	ЛИСТ 35

КИЕВ ЗНИИЭП

ЗАМ. ДИРЕКТОРА — РУК. ОТДЕЛА — РУК. СЕКТОРА — ГЛ. СПЕЦИАЛИСТ — СТ. ИНЖЕНЕР

МЕДВЕДЕВ — ЛАКАЛО — ДЕКТЯР — СМАЖЕННЫЙ — АРМАНОВСКИЙ

ИНЖЕНЕР — ИНЖЕНЕР — ТЕХНИК

ПОПРОЦКАЯ — МАТВЕЕВА — АГРАНОВИЧ

СОГЛАСОВАНО: РУК. АКБ-1 — ГЛ. ИНЖЕНЕР

КУЛИКОВ — САПАК

ДАТА — ИНВ. N — ВЗАМЕН

10573 49

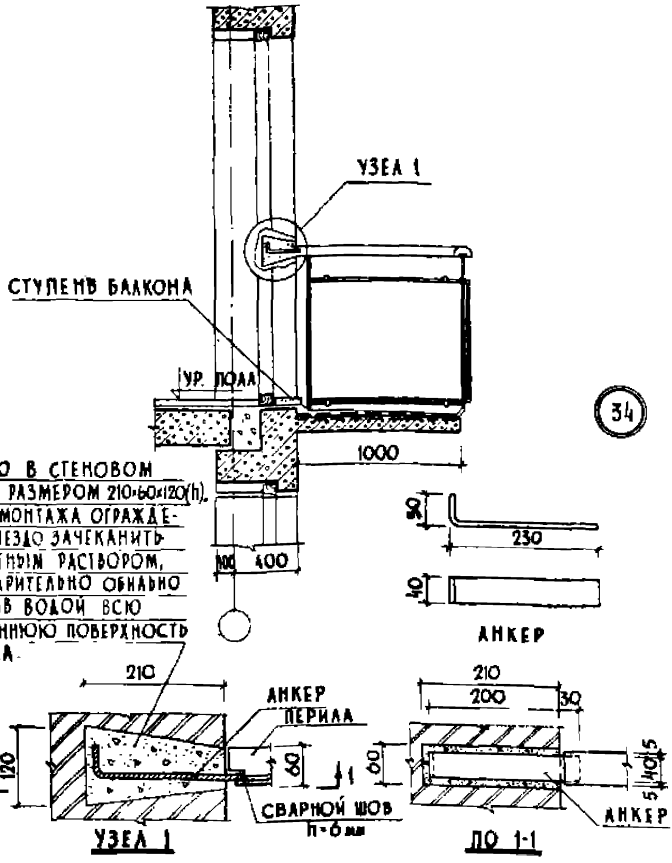

ПРИМЕЧАНИЯ:

1. СВАРКУ ПРОИЗВОДИТЬ ЭЛЕКТРОДАМИ Э-42.
2. ГНЕЗДО ЗАДЕЛАТЬ РАСТВОРОМ „М-150".

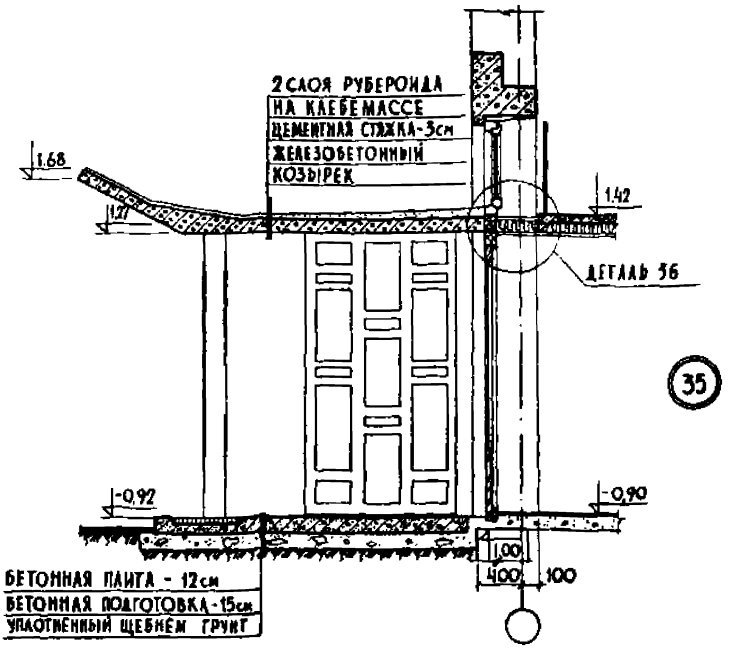

ПРИМЕЧАНИЯ:

1. ЛИСТ СМ. СОВМЕСТНО С ЛИСТОМ N 38,
2. ОТМЕТКИ ПОСТАВЛЕНЫ УСЛОВНО.
3. УЗЕЛ ПРИМЫКАНИЯ КОЗЫРЬКА РЕКОМЕНДУЕТСЯ В КАЧЕСТВЕ ТИПОВОГО. ПРИМЕРЫ РЕШЕНИЙ ВХОДОВ ИЗОБРАЖЕНЫ С ПРИМЕНЕНИЕМ ИЗДЕЛИЙ СЕРИИ ИИ-03-02. ВОЗМОЖНО ПРИМЕНЕНИЕ ВХОДОВ ИЗ ДРУГИХ ВЗАИМОЗАМЕНЯЕМЫХ ИЗДЕЛИЙ.

ТД	УСТРОЙСТВО ВХОДА	СЕРИЯ 2.130-1	
1969	ДЕТАЛЬ 35	ВЫПУСК 6	ЛИСТ 37

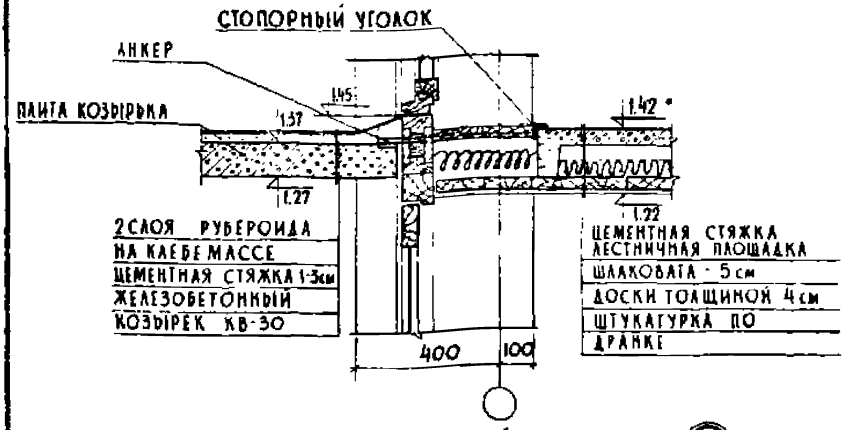

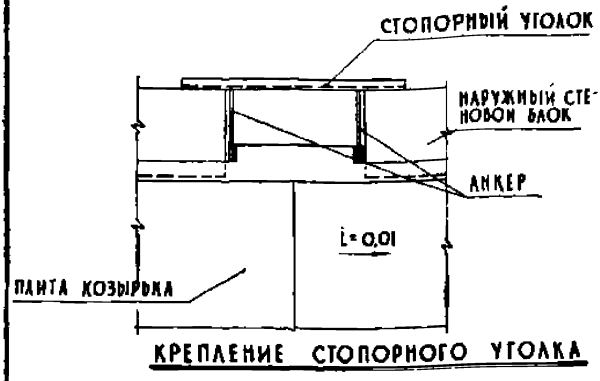

36

КРЕПЛЕНИЕ СТОПОРНОГО УГОЛКА

ПРИМЕЧАНИЯ:

1. АИСТ СМ. СОВМЕСТНО С АИСТОМ № 37.
2. СТОПОРНЫЙ УГОЛОК ПРЕДНАЗНАЧЕН ДЛЯ УСТРАНЕНИЯ ГОРИЗОНТАЛЬНОГО ПЕРЕМЕЩЕНИЯ КОЗЫРЬКА.
3. КОНСТРУКТИВНЫЕ РАЗМЕРЫ АНКЕРА ПРОВЕРЯТЬ РАСЧЕТОМ.

Т.Д.	ПРИМЫКАНИЕ КОЗЫРЬКА ВХОДА К НАРУЖНОЙ СТЕНЕ	СЕРИЯ 2.130-1
1969	ДЕТАЛЬ 36	ВЫПУСК 6 / АИСТ 38

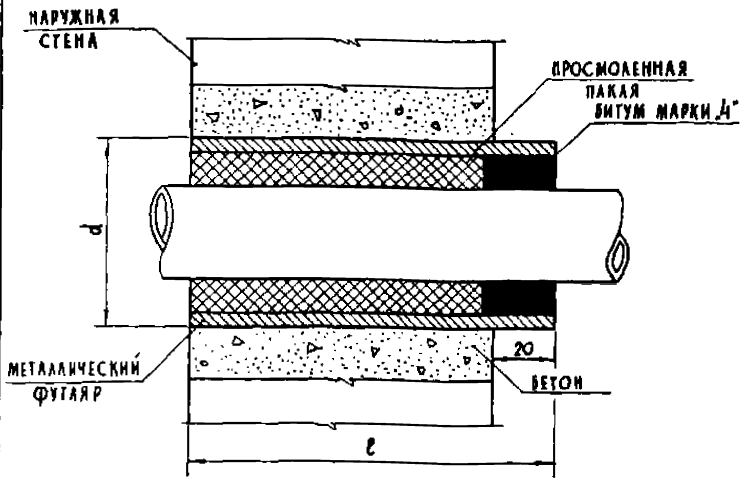

НАРУЖНЫЙ ДИАМЕТР Dy	50	70	80
ФУТЛЯР „d"	80	100	100

37

ПРИМЕЧАНИЯ:

1. ЗАГОТОВКА ФУТЛЯРА ИЗ ТРУБЫ ПО ГОСТ 3262-62.
2. ЗАЛИВКУ ФУТЛЯРА БИТУМОМ ПРОИЗВЕСТИ ТОЛЬКО С ВНУТРЕННЕЙ СТОРОНЫ ЗДАНИЯ. ЗАЗОР МЕЖДУ ТРУБОПРОВОДОМ И ФУТЛЯРОМ ЗАПОЛНЯЕТСЯ ПАКЛЕЙ.
3. ПРОСТРАНСТВО МЕЖДУ ФУТЛЯРОМ И СТЕНОЙ ЗАДЕЛЫВАЕТСЯ БЕТОНОМ ИЛИ ЦЕМЕНТНЫМ РАСТВОРОМ.
4. СТЫКИ НА УЧАСТКЕ ТРУБОПРОВОДА, ЗАКЛЮЧЕННОГО В ФУТЛЯР, НЕ ДОПУСКАЮТСЯ.

ЗАМ. ДИРЕКТОРА	МЕДВЕДЕВ	ИНЖЕНЕР	ПОПРОЦКАЯ
РУК. ОТДЕЛА	ТАКАЛО	ИНЖЕНЕР	МАТВЕЕВА
РУК. СЕКТОРА	ДЕКТЯР	ТЕХНИК	АГРАНОВИЧ
ГЛ. СПЕЦИАЛИСТ	СМАЖЕННЫЙ		
СТ. ИНЖЕНЕР	АРМАНОВСКИЙ		

СОГЛАСОВАНО:

РУК. АКБ-1	КУДИКОВ	ДАТА
ГЛ. ИНЖЕНЕР	САПАК	ИНВ. №
		ВЗАМЕН

КИЕВ 3 ИИЭП

ТД	ВВОД ТРУБОПРОВОДА ЧЕРЕЗ СТЕНУ	СЕРИЯ 2.130-1	
1969	ДЕТАЛЬ 37	ВЫПУСК 6	ЛИСТ 39

10573

gost.e-ecolog.ru