ТИПОВОЙ ПРОЕКТ

# 501-3-9

## СКАТОВЫКАТНАЯ КАНАВА

## ДЛЯ ТЕПЛОВОЗО ВАГОННЫХ ДЕПО

## ПРОМЫШЛЕННЫХ ЖЕЛЕЗНЫХ ДОРОГ

## КОЛЕИ 1520мм

АЛЬБОМ I

ОБЩАЯ ПОЯСНИТЕЛЬНАЯ ЗАПИСКА. ТЕХНОЛОГИЧЕСКИЕ, СТРОИТЕЛЬНЫЕ,
САНИТАРНО-ТЕХНИЧЕСКИЕ И ЭЛЕКТРОТЕХНИЧЕСКИЕ ЧЕРТЕЖИ

902/01

Привязан:

Инв. №

gost.e-ecolog.ru

# ТИПОВОЙ ПРОЕКТ
# 501-3-9
# СКАТОВЫКАТНАЯ КАНАВА
# ДЛЯ ТЕПЛОВОЗО-ЗАГОННЫХ ДЕПО
# ПРОМЫШЛЕННЫХ ЖЕЛЕЗНЫХ ДОРОГ
# КОЛЕИ 1520мм

## АЛЬБОМ I

## СОСТАВ ПРОЕКТА:

АЛЬБОМ I - ОБЩАЯ ПОЯСНИТЕЛЬНАЯ ЗАПИСКА. ТЕХНОЛОГИЧЕСКИЕ, СТРОИТЕЛЬНЫЕ. САНИТАРНО-ТЕХНИЧЕСКИЕ И ЭЛЕКТРОТЕХНИЧЕСКИЕ ЧЕРТЕЖИ

АЛЬБОМ II - ВЫПУСК 1. КОНСТРУКЦИИ МЕТАЛЛИЧЕСКИЕ И ЗАКАЗНЫЕ СПЕЦИФИКАЦИИ

ВЫПУСК 2. КОНСТРУКЦИИ ЖЕЛЕЗОБЕТОННЫЕ

АЛЬБОМ III - СМЕТЫ

РАЗРАБОТАН
Харьковским отделением Всесоюзного проектного и научно-исследовательского института промышленного транспорта „Промтрансниипроект"

ТЕХНО-РАБОЧИЙ ПРОЕКТ УТВЕРЖДЕН
Госстроем СССР. Протокол N 138 от 26.07.1979г.
Введен в действие институтом Промтрансниипроект
приказ N 361 от 16.11.79г.

Главный инженер отделения А.Г. Мирошников
Главный инженер проекта В.В. Литовченко

| | | | | |
|---|---|---|---|---|
| | | | | Привязан: |
| | | | | |
| | | | | |
| | | | | |
| Инв. № | | | | |

# СОДЕРЖАНИЕ АЛЬБОМА I


| №№ п/п | Лист | Обозначение | Наименование | стр |
|---|---|---|---|---|
| 1 | | | Обложка | |
| 2 | | | Титульный лист | 1 |
| 3 | | | Содержание альбома I | 2 |
| 4 | | | Общая пояснительная записка (начало) | 3 |
| 5 | | | Общая пояснительная записка (продолжение) | 4 |
| 6 | | | Общая пояснительная записка (окончание) | 5 |
| 7 | ТХ-1 | | План, спецификация, заглавный лист | 6 |
| 8 | ТХ-2 | | Разрезы | 7 |
| 9 | КЖ-1 | | Скатовыкатная канава из монолитного железобетона. | |
| | | | План. Разрез 1-1 | 8 |
| 10 | КЖ-2 | | Скатовыкатная канава из монолитного железобетона. | |
| | | | Разрезы 2-2-4-4. | |
| | | | Узлы „1", „2" | |
| | | | Спецификация | 9 |
| 11 | КЖ-3 | | Скатовыкатная канава из монолитного железобетона. | |
| | | | Элемент плана №1 | 10 |
| 12 | КЖ-4 | | Скатовыкатная канава из монолитного железобетона. | |
| | | | Элемент плана №1. Разрез 5-5 | 11 |
| 13 | КЖ-5 | | Скатовыкатная канава из монолитного железобетона. | |
| | | | Элемент плана №1. | |
| | | | Разрезы 6-6, 7-7 | 12 |
| 14 | КЖ-6 | | Скатовыкатная канава из монолитного железобетона. | |
| | | | Элемент плана №1 Узлы „3", „4", „5" | 13 |
| 15 | КЖ-7 | | Скатовыкатная канава из монолитного железобетона | |
| | | | Разводка труб электропроводки. | 14 |
| 16 | КЖ-8 | | Скатовыкатная канава из монолитного железобетона. | |
| | | | Элемент плана №1 | |
| | | | Армирование. | 15 |
| 17 | КЖ-9 | | Скатовыкатная канава из монолитного железобетона. | |
| | | | Элемент плана №1 | |
| | | | Армирование. | 16 |
| 18 | КЖ-10 | | Скатовыкатная канава из монолитного железобетона. | |
| | | | Элемент плана №1 Армирование | 17 |
| 19 | КЖ-11 | | Скатовыкатная канава из монолитного железобетона. | |
| | | | Армирование | 18 |
| 20 | КЖ-12 | | Скатовыкатная канава из монолитного железобетона. | |
| | | | Спецификации. | 19 |
| 21 | КЖ-13 | | Скатовыкатная канава со смотровыми канавами из сборного железобетона. | |
| | | | План. Разрез 1-1. | 20 |
| 22 | КЖ-14 | | Скатовыкатная канава со смотровыми канавами из сборного железобетона. | |
| | | | Узел „7" Деталь замоноличивания стеновых панелей СП-СК, НСП-СК | 21 |
| 23 | КЖ-15 | | Скатовыкатная канава со смотровыми канавами из сборного железобетона. | |
| | | | Узел „7". Деталь замоноличивания стеновых панелей СП-СК, НСП-СК. | 22 |
| 24 | ОБ-1 | | Скатовыкатная канава. | |
| | | | Вентиляция скатовыкатной канавы. | 23 |
| 25 | ВК-1 | | Скатовыкатная канава. | |
| | | | План, схема | |
| | | | Спецификация материалов. | 24 |
| 1 | ЭЛ-1 | | Заглавный лист | 25 |
| 2 | ЭЛ-2 | | Электроосвещение и силовое. электрооборудование. | |
| | | | План и кабельный журнал. | 26 |
| 3 | ЭЛ-3 | | Электроосвещение и силовое электрооборудование. | |
| | | | Однолинейная схема распредсети и схема сигнализации. | 27 |
| 4 | ЭЛ-4 | | Электроосвещение. | |
| | | | Установка светильника и штепсельной розетки в нише | 28 |


Типовой проект 501-3-9 Альбом I

Инв. № подл. | Подп. и дата | Взам. инв. №

| | | | |
|---|---|---|---|
| Инв. № | | | |
| Инж. | Вергер | [подпись] | 18.02.73 |
| Н. контр. | Вергелес | [подпись] | 03.02.73 |
| Рук. гр. | Морин | [подпись] | 06.02.73 |

Привязан

ТП 501-3-9.

Тепловозо-вагонные депо для промышленных железных дорог колеи 1520 мм.

| Скатовыкатная канава | Стадия | Лист | Листов |
|---|---|---|---|
| | ТР | 1 | |

Содержание альбома I

ПРОМТРАНСНИИПРОЕКТ г. Харьков

# I ОБЩАЯ ЧАСТЬ

Типовой технорабочий проект скатовыкатной канавы разработан по плану типового проектирования Госстроя СССР 1979 года (п.253 раздел III) на основании задания, выданного институтом „Промтрансниипроект" г. Москва и утвержденного заместителем начальника отдела типового проектирования и организации проектно-изыскательских работ Госстроя СССР 16 апреля 1979 г.

Скатовыкатная канава предназначена для одиночной выкатки колесных пар, колесно-моторных и колесно-редукторных блоков локомотивов промышленного транспорта и может быть применена в проектах новых и реконструируемых ремонтных хозяйств промышленного транспорта, обслуживаемых рабочим парком - более 20 локомотивов при 12 видах ремонта. Проект разработан в вариантах со смотровыми канавами в монолитном и сборном железобетоне.

Общая пояснительная записка, технологические и электротехнические чертежи разработаны Харьковским отделением Всесоюзного проектного и научно-исследовательского института промышленного транспорта „Промтрансниипроект", а строительные и санитарно-технические чертежи Харьковским Промстройниипроектом.

# II ТЕХНОЛОГИЧЕСКАЯ ЧАСТЬ

Для выкатки колесных пар скатовыкатная канава нащена электроскатоподъемником типа ЭСПЛ-30, выпускаемым Тихорецким машиностроительным заводом им. Воровского.

Для одиночной выкатки колесных пар (колесно моторных блоков) локомотивов, оснащенных двухосными тележками, проектом предусмотрена применение винтовых подкатов и съемного упора. Закрепление колесной пары на электроскатоподъемнике осуществляется при помощи двух стопоров.

После выкатки колесные пары транспортируются электроскатоподъемником вдоль скатовыкатной канавы к месту ремонта, на котором уложен железнодорожный путь длиной 3 метра.

Колесные пары устанавливаются на путь подъемно-транспортными средствами ремонтного хозяйства.

В месте пересечения смотровой канавы цеха с канавой для выкатки колесных пар смотровая канава оборудуется выдвижным мостиком для сквозного прохода рабочих по смотровой канаве при отсутствии электроскатоподъемника. При установке электроскатоподъемника по оси смотровой канавы выдвижной мостик предварительно выдвигается во внутрь смотровой канавы. В крайних положениях выдвижной мостик закрепляется специальным запорным устройством. Перила выдвижного мостика предусмотрены опускающимися, что необходимо для обслуживания моторных блоков локомотивов в случаях, когда их выкатка не производится. Для входа в скатовыкатную канаву при техническом обслуживании электроскатоподъемника предусмотрен люк-лаз, закрываемый крышкой.

Типовой проект разработан в соответствии с действующими нормами и правилами и предусматривает мероприятия, обеспечивающие взрывную, взрывопожарную и пожарную безопасность при эксплуатации скатовыкатной канавы

Главный инженер проекта [подпись] В.В. Литовченко

# III СТРОИТЕЛЬНЫЕ КОНСТРУКЦИИ

Строительные конструкции скатовыкатной канавы разработаны для строительства в зданиях депо на всей территории СССР для всех непучинистых грунтов, за исключением районов вечной мерзлоты и районов с сейсмичностью более 6 баллов.

Проект разработан для грунтов со следующими нормативными характеристиками:

- объемный вес грунта $\gamma = 1.8 т/м^3$
- угол внутреннего трения $\varphi = 28°$
- модуль деформации грунта $E = 150 кг/см^2$
- удельное сцепление $C^н = 0.02 кг/см^2$

Скатовыкатная канава запроектирована в двух вариантах: из монолитного железобетона и со смотровыми канавами из сборных железобетонных элементов.

А. Скатовыкатная канава из монолитного железобетона запроектирована из железобетона марки 200. Марка бетона по морозостойкости МРЗ50. При производстве работ необходимо обратить внимание на тщательность установки закладных деталей.

Перед бетонированием в стенах канавы необходимо заложить трубы для электропроводки.

Под днищем устраивается подготовка из бетона марки 50, толщиной 100 мм.

Б. Скатовыкатная канава со смотровыми канавами из сборных железобетонных элементов.

Решение заглубленной части с отметкой днища - 3.0 м идентично варианту монолитной канавы.

Смотровые канавы запроектированы из сборных конструкций фундаментных плит и панелей продольных стен

Под днищем канав устраивается песчаная подготовка толщиной 100 мм. Поверхность подготовки должна быть тщательно нивелирована. При пластичных и мягкопластичных грунтах, основание уплотняется слоем щебня и гравия.

Стеновые панели устанавливаются в пазы фундаментных плит и после тщательной инструментальной проверки проектного положения замоноличиваются путем сварки закладных деталей и зачеканки зазоров бетоном марки 300 на мелком гравии (фракциями 3-4 мм).

Стыки между плитами заполняются цементным раствором состава 1:2 марки 100.

Изготовление сборных железобетонных фундаментных плит и стеновых панелей предусматривается в заводских условиях.

Бетонирование стеновых панелей следует производить в горизонтальном положении нишами вниз. Распалубку производить только после достижения бетоном 100% проектной прочности. С особой тщательностью следует производить монтаж. Смещение оси рельса и оси стены не должно превышать 10 мм. Смещение верха стеновых панелей от низа панели по горизонтали не допускается.

При хранении и транспортировке сборных железобетонных элементов должно быть соблюдено следующее:

Укладка плит в штабеля допускается не более 2 рядов по высоте на деревянных подкладках и прокладках толщиной не менее 40 мм. Прокладки располагаются на расстоянии 0.3-0.4 м от края плит, в вертикальном положении прокладки должны быть расположены друг под другом.

Перевозка фундаментных и стеновых плит производится в рабочем положении

В. Решения общие для всех канав

Канавы армируются сварными сетками, которые объединяются в пространственные каркасы перед установкой в опалубку. Арматурные сетки изготавливать с применением контактной сварки в соответствии с ГОСТ 10922-75 „Арматурные и закладные детали сварные для железобетонных конструкций" и Инструкцией по сварке соединений арматуры и закладных деталей железобетонных конструкций" (СН 393-69).

Для входа в канавы по торцам запроектированы лестницы с бетонными набивными ступенями.

Светильники, штепсельные розетки переносных ламп и электропроводка размещаются в специально предусмотренных в стенах нишах, штрабах и трубах.

На смотровой канаве укладываются рельсы типа Р43 и привариваются к закладным элементам стен.

Внутренние поверхности стен окрашиваются несмываемой белой краской или облицовываются керамической плиткой. Дно канавы затирается цементным раствором с железнением

Для стока воды устраивается набетонка с уклоном 0.003 в сторону приямка. Водосборный приямок соединяется с канализацией. Обратную засыпку пазух котлованов производить местным грунтом с послойным уплотнением до $\gamma_{ск} = 1.6 т/м^3$

| | | | | | | |
|---|---|---|---|---|---|---|
| | | | | | Привязан | |
| Инв. № | | | | | | |
| Инж. | Бергер | | | | ТП 501-3-9 | ПЗ |
| Н. контр. | Вергелес | | | | | |
| Нач. гр. | Мирин | | | | Теплобозо-вагонные депо для промышленных железных дорог колеи 1067 мм | |
| | | | | | Скатовыкатная канава | Стадия: Р; Лист: 1; Листов: 3 |
| | | | | | Пояснительная записка (начало) | ПРОМТРАНСНИИПРОЕКТ г. Харьков |

Инв. № подл. | Подпись и дата | Взам. инв. №

Типовой проект 501-3-9 Альбом I

## IV. Расчет строительных конструкций

Канава расчитана на основании СНиП II-Д.7-62* „Мосты и трубы. Нормы проектирования." На следующие нормативные нагрузки:

а) вертикальную от подвижного состава $R^{н}$ = 13.1 т/пм.
б) горизонтальную от удара $S$ = 0.84 т/пм.
в) вертикальную от колеса электроскатоподъемника $R^{н}$ = 2,1 т
г) [illegible] на поверхности земли $g_1$ = 1.0 т/м²

Коэффициент перегрузки для временной нагрузки от подвижного состава принят - 1.26; динамический коэффициент - 1.0; коэффициент перегрузки для остальных временных нагрузок - 1.2; для постоянной нагрузки - 1.1; коэффициент перегрузки от давления грунта - 1.2.

Расчет конструкций канавы производен в соответствии со СНиП II-21-75 „Бетонные и железобетонные конструкции. Нормы проектирования."

### Расчетная схема

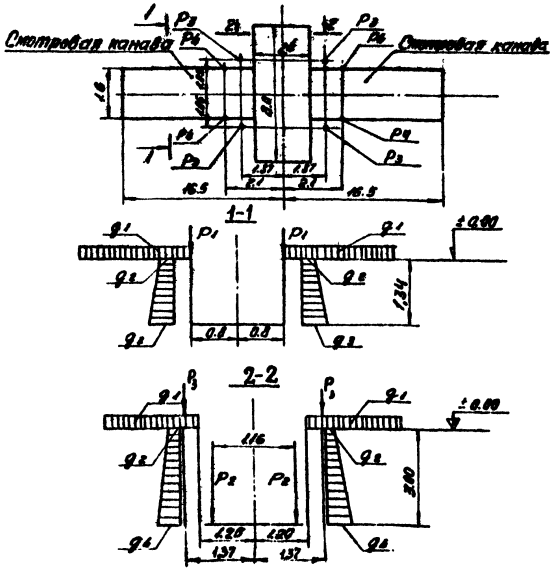


| Расчетные нагрузки T на 1 пм | | | | | | | | |
|---|---|---|---|---|---|---|---|---|
| $P_1$ | $P_2$ | $P_3$ | $P_4$ | $g_1$ | $g_2$ | $g_3$ | $g_4$ | S |
| 16.5 | 10.4 | 21.0 | 26.3 | 1.0 | 0.36 | 1.05 | 2.72 | 1.06 |

$P_3$ нагрузка от домкрата ($P_3^{н}$ = 17.6 т)
$P_4$ от колеса наиболее нагруженной оси при выкатке передней колесной пары.

$P_3$ и $P_4$ - действуют попарно с одной из сторон и в разное время.

## V. Сантехническая часть.

Отопление скатовыкатной канавы предусматривается воздушное. В настоящем проекте рассматривается скатовыкатная канава для электровозных и тепловозных депо, при условии ввода и вывода тепловозов с выключенными дизелями, воздушное отопление канавы выполняется рециркуляционной системой без подогрева воздуха воздух забирается из цеха и выпускается на высоте 800мм от дна канавы. Подача воздуха осуществляется в центральной части канавы в размере 1500м³/ч.

Для этой цели устанавливается вентагрегат А3.2-105-1.

Днище скатоопускной канавы имеет приямок для сбора попавшей в нее воды. Пол канавы выполняется с уклоном в сторону приямка. Удаление воды из приямков производится насосом БГП-240. По нагнетательной трубе вода из приямка отводится в ближайший смотровой канализационный колодец.

Включение и выключение насоса местное.

## VI. Силовое электрооборудование, электроосвещение и сигнализация.

Электропотребителями скатовыкатной канавы являются электродвигатели подъемника, дренажного насоса, вентилятора, электроосвещение канавы и устройства сигнализации. Суммарная установленная мощность электродвигателей составляет 14.32 кВт, в том числе: 12.74 кВт - силовые электроприемники;
1.5 кВт - электроосвещение;
0.08 кВт - сигнализация.

Для канавы приняты следующие напряжения переменного тока: 380/220 В - питающая и силовая сети.
12 В - местное, ремонтное освещение и сигнализация.

Для раздельного питания электроэнергией силовых и осветительных электроприемников на ближайшей стене (колонне) здания депо устанавливается два ящика с рубильниками и предохранителями. Электропитание этих ящиков напряжением 380/220 В предусматривается от ближайшего силового распределительного пункта и решается при привязке проекта.

Электрооборудование и кабельные изделия для подъемника поставляются комплектно с подъемником, а для насоса и вентилятора предусмотрены автоматы ТАП-50 в металлических кожухах, устанавливаемых на стене канавы.

Въезд локомотива на скатовыкатную канаву разрешается только при установке подъемника на продолжении рельсового пути смотровой канавы в закрытом положении запорного механизма, для чего предусмотрена двухцветная световая сигнализация карликовыми светофорами.

Общее освещение канавы предусматривается светильниками, устанавливаемыми в нишах канавы. Освещенность на полу канавы и на ходовых частях локомотива - согласно „Отраслевым нормам искусственного освещения объектов железнодорожного транспорта" МПС-1973г. Для переносного освещения предусмотрены штепсельные розетки.

Управление освещением осуществляется автоматическими выключателями установленными в шкафах типа РУС, которые размещаются в нишах, в скатовыкатной канаве.

Электропроводка внутри канавы выполняется приводами марки АПВ-660, прокладываемыми в металлических трубах.

Для электроустановок скатовыкатной канавы предусматриваются защитные заземления для чего используются стальные трубы силовой и осветительной сетей, нулевые провода осветительной сети и специально прокладываемая полосовая сталь, с торцов соединяющая рельсы для перемещения подъемника.

## VII. Технические условия на изготовление, сборку и приемку технологического оборудования

1. Узлы и детали технологического оборудования должны быть изготовлены в заводских условиях по рабочим чертежам данного проекта и настоящим техническим условиям.
2. Изменения в чертежах или технических условиях допускается только по согласованию с Институтом-Разработчиком.
3. Применяемые материалы по сортам должны соответствовать действующим ГОСТам и ОСТам или стандартам СЭВ и принятые ОТК завода-изготовителя.
4. Материалы с трещинами, пленками, раковинами, пузырьками и другими дефектами к применению не допускаются.
5. Все размеры, указанные на чертежах деталей и узлов без допусков должны быть выполнены по ±IT14/2.
6. Все острые кромки и заусенцы, полученные в результате любого вида обработки, должны быть зачищены и скруглены.
7. Поверхности деталей изготовлять по классам и группам чистоты указанным на чертежах. Не обрабатываемые поверхности должны быть зачищены до полного удаления грязи, ржавчины и т.п.
8. Резьбы деталей должны быть чистыми, без срывов и забоин.

| | | | | |
|---|---|---|---|---|
| Инв. № | | | | Привязан |
| Инж. | Бергер | [illegible] | 7.07.79 | ТП 501-3-9 ПЗ |
| Н. контр. | Бергелес | [illegible] | 7.07.79 | |
| Рук. гр. | Морин | [illegible] | 7.07.79 | Тепловозо-вагонные депо для [illegible] железных дорог колеи 1520 мм |
| | | | | Скатовыкатная канава — Стадия: ТР; Лист: 2; Листов: |
| | | | | Пояснительная записка (продолжение) — Гипрогорсантехнопроект, г. Харьков |

9. Сборку узлов под сварку производить в полном соответствии с чертежами и требований технических условий.
10. Детали сварных соединений должны быть тщательно отрихтованы, иметь чистую поверхность без вмятин и раковин, кромки без заусенцев.
11. Правку деталей сварных узлов производить путем приложения статической нагрузки. В отдельных случаях разрешается производить рихтовку ударами с обязательным применением мер против вмятин и наклепа.
12. Сварку по шлаку и окалине, а также накладка на шов дополнительного металла запрещается.
13. После сварки швы зачистить и предъявить ОТК.
14. Все поверхности, подлежащие окраске, должны быть очищены от ржавчины, окалины, масел, других загрязнений в соответствии с ГОСТ 9025-74
15. Окраска деталей и узлов должна производиться после окончательной их приемки ОТК.
16. Окраска поверхностей технологического оборудования производится краской масляной по ГОСТ 10503-71 в серый цвет

## VIII Техника безопасности и охрана окружающей среды

Для закрытия проемов канавы, свободных от электроскатоподъемника, проектом разработаны шторный настил и передвижной щит. Кроме того, по периметру канавы предусмотрено установку передвижных ограждающих щитов. Шторный настил с помощью специального устройства соединяется с электроскатоподъемником, который при своем движении перемещает настил. Шторный настил и передвижной щит расчитан на вертикальную нагрузку 200 кгс/м²

Очистка воды, откачиваемой из приямка после обмывки канавы предусмотрена общецеховыми очистными сооружениями, предназначенными для очистки стоков из смотровых канав.

В проекте также предусмотрены световая сигнализация, функциональная окраска отдельных элементов канавы и другие устройства для безопасной работы, как при выкатке колесных пар локомотивов, так и при производстве всех остальных работ в цехе.

Передвижение локомотивов по электроскатоподъемнику допускается при нагрузке на ось не более 30 тс и со скоростью не более 3 км/ч

Помимо мер безопасности, которые предусмотрены проектом, должны быть проведены мероприятия по подготовке и инструктажу производственного персонала, обеспечению рабочих мест соответствующими инструкциями, схемами, плакатами, предупреждающими подписями и т.п., которые должны обеспечить полную безопасность производства.

## IX Техническая эстетика

В проекте канав для одиночной выкатки колесных пар локомотивов учтены требования технической эстетики по организации наиболее благоприятных условий труда, обеспечению безопасности производственных процессов, улучшению эстетического облика сооружений и механизмов, повышению культуры производства и созданию условий для повышения производительности труда и выпуска продукции высокого качества.

Применено современное оборудование и механизмы с цветной отделкой, гармонирующей со строительными элементами, и использованы цвета в сигнализации и требованиях техники безопасности.

Рациональное искусственное освещение канав, соответствующее архитектурному решению интерьеров, скрытая прокладка трубопроводов, сигнализация о положении электроскатоподъемника, достаточные отопление и вентиляция способствуют повышению культуры производства и улучшению гигиенических условий труда.

## X Условия привязки проекта.

Проект разработан применительно к условиям строительства в зданиях локомотивных депо на сети промышленных железных дорог СССР для районов с обычными геологическими условиями с расчетной зимней температурой -20°, -30° (основное решение) и -40°С, кроме районов вечной мерзлоты и районов подверженных сейсмическим воздействиям силой свыше 6 баллов.

Проект разработан в предположении сооружения канав для одиночной выкатки колесных пар локомотивов в цехах проектируемых или существующих локомотивных депо, оснащенных водопроводом и канализацией, сетями теплоснабжения и электроснабжения, соответствующими грузоподъемными механизмами.

При привязке проекта должны быть выполнены требования „Инструкции по разработке проектов и смет для промышленного строительства" СН 202-76.

## XI. Технико-экономическая часть

Технико-экономические показатели строительства скатовыкатной канавы приведены в таблице.

Таблица

| Наименование показателей | Показатели | |
|---|---|---|
| | Монолитный вариант | Сборно-монолитный вариант |
| 1. Площадь рабочая, м² | 84 | 84 |
| 2. Габаритные размеры, м | | |
| длина | 33 | 33 |
| ширина | 8,5 | 8,5 |
| высота | 3 | 3 |
| 3. Расход материалов: | | |
| цемента, т | 22,5 | 26.5 |
| стали, т | 9,2 | 10.2 |
| железобетона, м³ | 75.1 | 75.4 |
| 4. Сметная стоимость | | |
| тыс. руб | | |
| общая | 12.34 | 14.98 |
| В том числе: | | |
| строительно-монтажных работ | 8.9 | 11.54 |
| оборудования | 3,44 | 3,44 |

Типовой проект 501-3-9 Альбом I

Инв. № подл. | Подп. и дата | Взам. инв. №

Привязан

Инв №
Инж. Бергер
Н. контр. Вергелес
Рук. гр. Морин

ТП 501-3-9 ПЗ

Тепловозо-вагонные депо для промышленных железных дорог колеи 1520 мм

Скатовыкатная канава

Стадия | Лист | Листов
3

Пояснительная записка (окончание).

ПРОМТРАНСНИИПРОЕКТ
г. Харьков

Типовой проект 501-3-9 альбом I

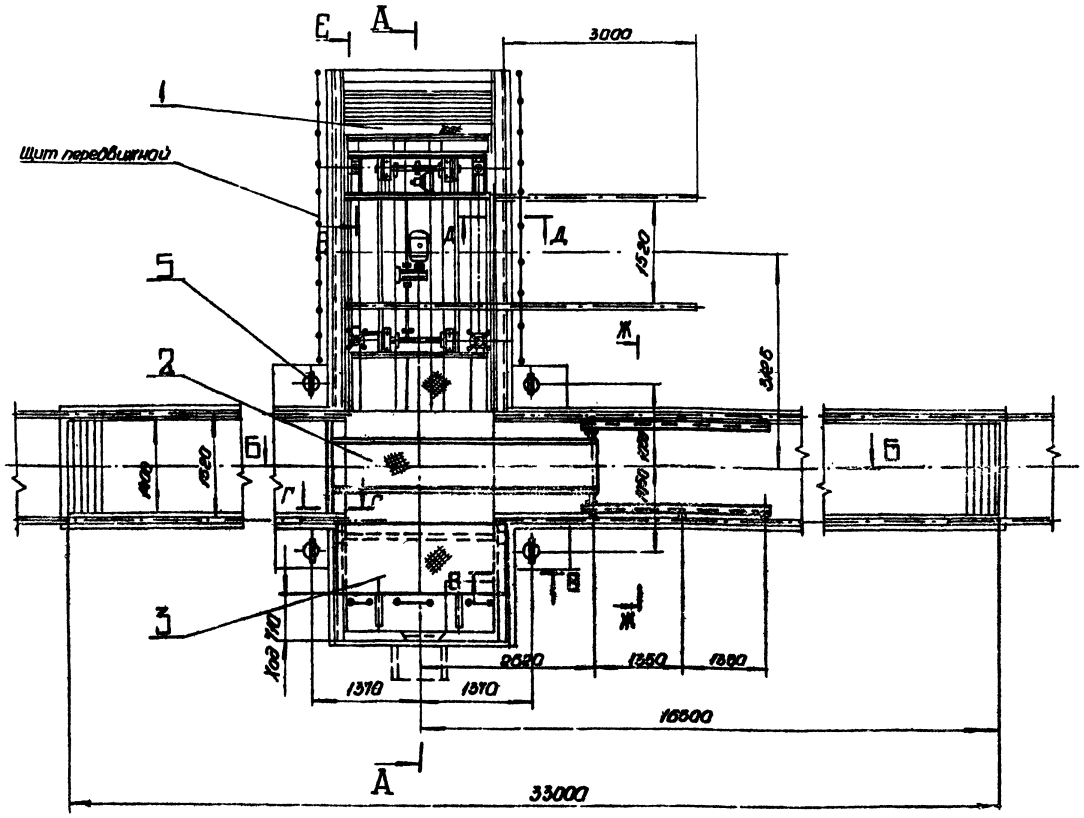


| Поз. | № чертежа или ГОСТ | Наименование | Кол. | Материал | Массав кг Ед. | Массав кг Общ. | Примеч. |
|---|---|---|---|---|---|---|---|
| 1 | Р66-00-000 | Настил шторный | 1 | сб. | 450 | 450 | Альбом II |
| 2 | Р67-00-000 | Мостик выдвижной | 1 | сб. | 440 | 440 | —"— |
| 3 | Р68-00-000 | Щит передвижной | 1 | сб | 118 | 118 | —"— |
| 4 | В20-00-000 | Устройство к электроподъемнику | 1 | сб | 42 | 42 | —"— |
| 5 | Р69-00-000 | Подставка винтовая | 4 | сб. | 43 | 43 | —"— |
| 6 | Р70-00-000 | Кронштейн | 1 | сб. | 3.5 | 3,5 | —"— |
| 7 | Р71-00-000 | Упор съемный | 1 | сб. | 4.5 | 4.5 | —"— |
| 8 | Р72-00-000 | Стопор | 2 | сб. | 11 | 22 | —"— |
| 9 | ЭСПЛ-30 | Электроскатоподъемник | 1 | сб. | 4900 | 4900 | тихорецкий маш. завод |
| 10 | ГОСТ 103-76 | Полоса 8×90 L=3950 | 2 | Ст3 | 223 | 44,6 | |
| 11 | СТС98-104-74 | Уголок 30×30×5 L=3950 | 2 | Ст3 | 8.60 | 17,20 | |
| 12 | СТС98-104-74 | Уголок 25×25×5 L=3950 | 2 | Ст3 | 6.98 | 13,96 | |
| 13 | ГОСТ 8240-72 | Швеллер 14 L=160 | 6 | Ст3 | 2.27 | 13,62 | |
| 14 | СТС98-104-74 | Уголок 60×60×5 L=50 | 2 | Ст3 | 0,25 | 0,5 | |
| 15 | ГОСТ 103-76 | Полоса 5×75 L=50 | 2 | Ст3 | 0,15 | 0,3 | |
| 16 | ГОСТ 7798-70 | Болт М20×25.58 | 1 | Ст3 | 0,12 | 0,12 | |

Ведомость чертежей основного комплекта марки „ТХ"

| Формат | Лист | Наименование | Примечание |
|---|---|---|---|
| 22 | ТХ-1 | План, спецификация, заглавный лист | |
| 22 | ТХ-2 | Разрезы | |

Техническая характеристика электроскатоподъемника ЭСПЛ-30

1. Мощность электроскатоподъемника, кВт – 11
2. Максимальная грузоподъемность, т. – 30
3. Рабочая грузоподъемность, т – 16
4. Скорость передвижения, м/мин – 11
5. Скорость подъема груза, м/мин – 0,25
6. Габаритные размеры:
   длина, мм – 3250
   ширина, мм – 2320
   высота, мм – 2750

Типовой проект разработан в соответствии с действующими нормами и правилами и предусматривает мероприятия, обеспечивающие взрывную взрывопожарную и пожарную безопасность при эксплуатации здания

Главный инженер проекта В. Литвиненко В.В.

| | | | | |
|---|---|---|---|---|
| Инв. № | | | | Привязан |
| Ст. инж. | Весов А.А. | [signature] | 06.10.79 | ТП 501-3-9 ТХ |
| Н. контр. | Вергелес | [signature] | 06.10.79 | |
| Рук. ср. | Марин | [signature] | 06.10.79 | Тепловоз-вагонные депо для промышленных железных дорог колей 1520 мм |
| | | | | Скатовыкатная канава |
| | | | | План, спецификация, заглавный лист |

| Стадия | Лист | Листов |
|---|---|---|
| ТР | 1 | 2 |

ПРОМТРАНСПРОЕКТ г. Харьков

Инв. № подл. | Подп. и дата | Взам. инв. №

Типовой проект 501-3-9

Альбом I

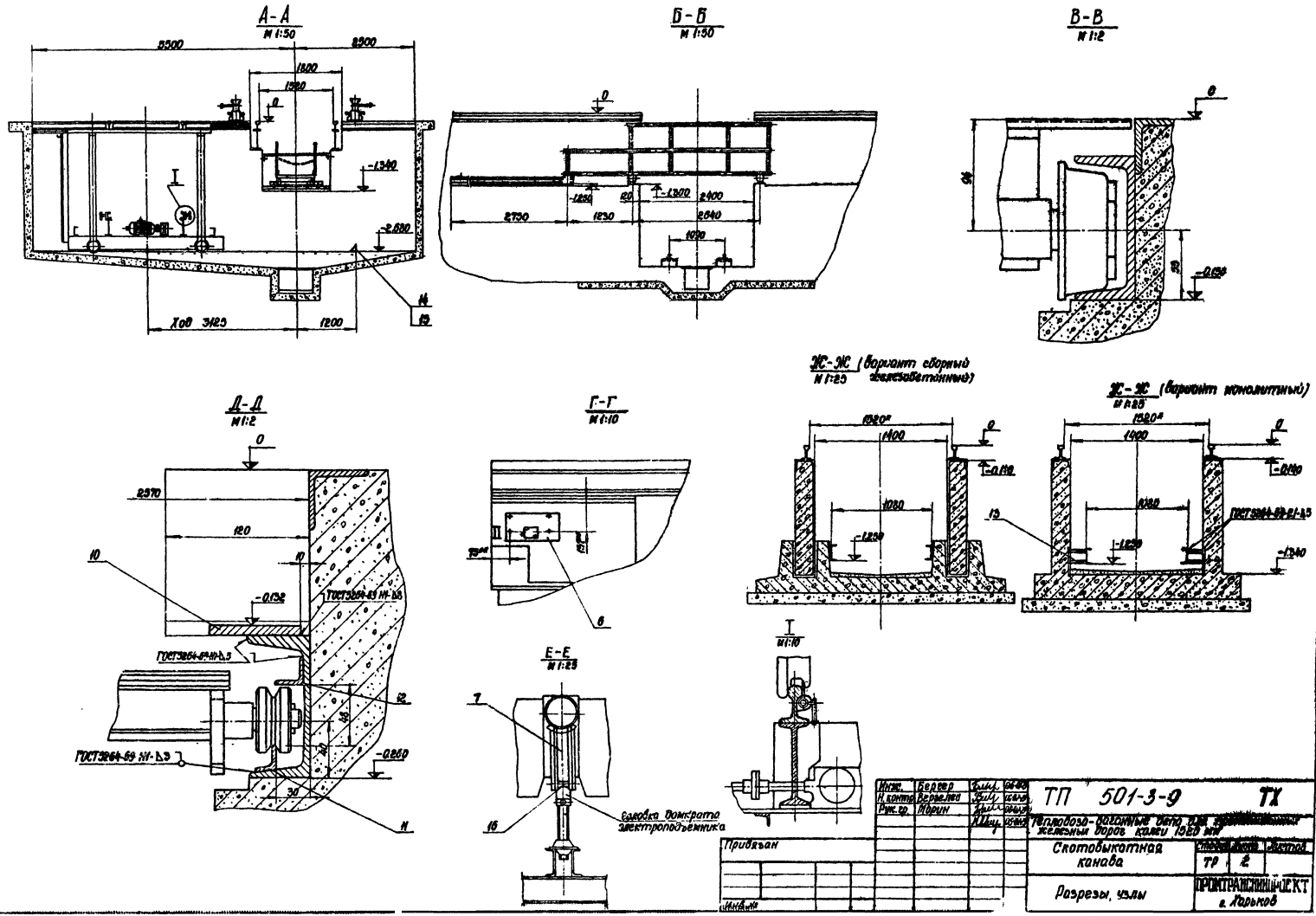


| | | | | |
|---|---|---|---|---|
| Инж. | Бергер | | | ТП 501-3-9 ТХ |
| Н. контр. | Верзелев | | | |
| Рук. гр. | Морин | | | Тепловозо-вагонные депо для железных дорог колеи 1520 мм |
| | | | | Скотобыкотная канава |
| | | | | Разрезы, узлы |

Стадия: ТР | Лист: 2 | Листов:

ПРОМТРАНСПРОЕКТ г. Харьков

Привязан

Инв. №

Подпись и дата

Инв. № подл.

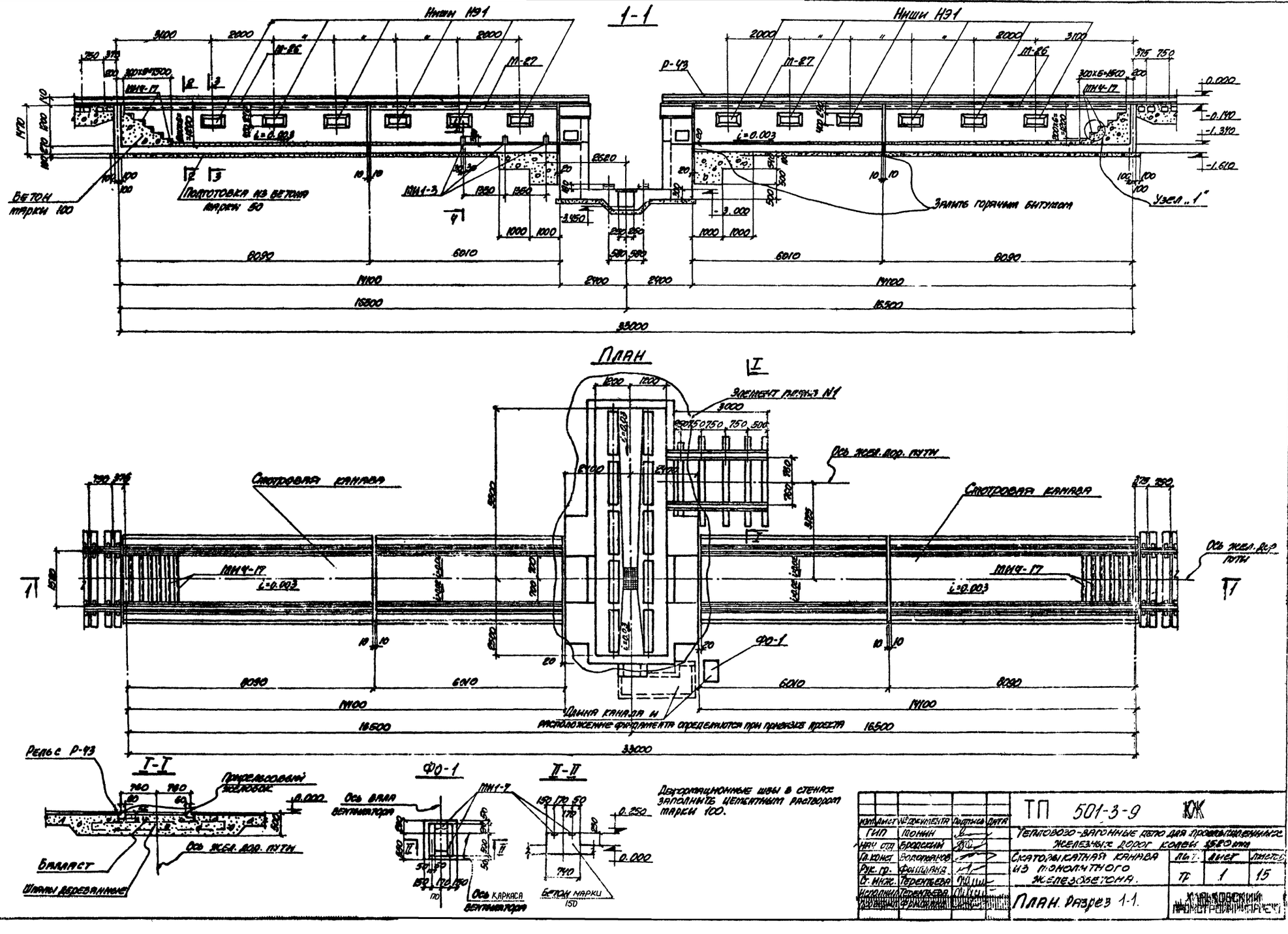


Типовой проект 501-3-9

Альбом I

Согласовано:

| | | |
|---|---|---|
| ПТИИП | Морин | |
| СТО | Чернявская | |

| Изм. | Лист | № документа | Подпись | Дата |
|---|---|---|---|---|
| ГИП | | Монин | | |
| Нач. отд. | | Бродский | | |
| Гл. конст. | | Водопьянов | | |
| Рук. гр. | | Фоминская | | |
| Ст. инж. | | Терентьева | | |
| Исполнил | | Терентьева | | |
| Проверил | | Фрасинова | | |

ТП 501-3-9 ЮЖ

Тепловозо-вагонные депо для проектируемых железных дорог колеи 1520 мм

Скатовыкатная канава из монолитного железобетона.

| Лит. | Лист | Листов |
|---|---|---|
| Тр | 1 | 15 |

План. Разрез 1-1.

Харьковский Промстройпроект

Альбом I

Типовой проект 501-3-9

## 2-2

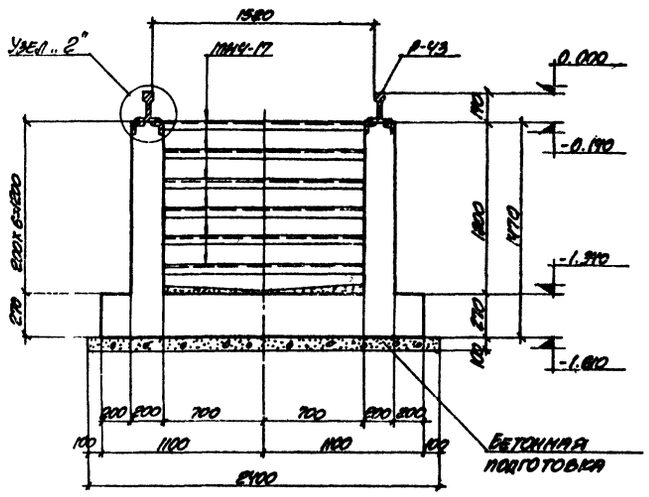


## 3-3

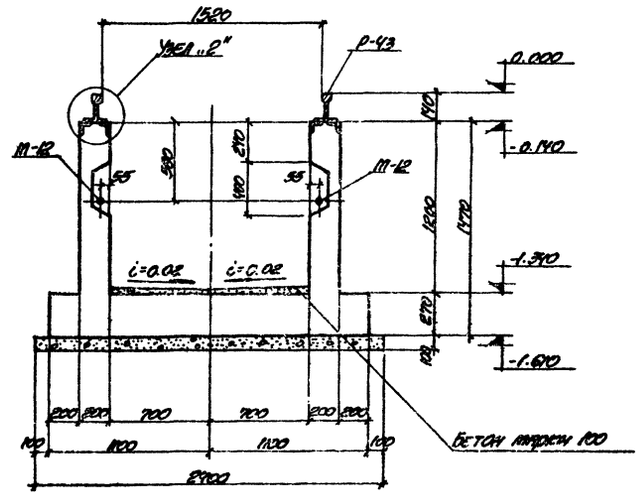


## Узел „1"

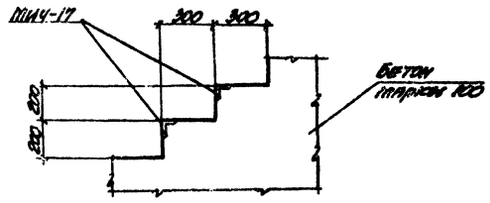


## Узел „2"

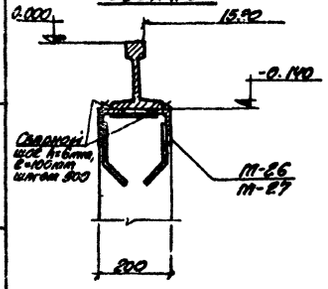


## 4-4

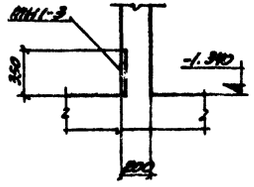


| Марка | Обозначение | Наименование | Кол. | Примечание |
|---|---|---|---|---|
| Р-43 | ГОСТ 7173-54 | Рельсы Р-43 | 26.9п.м. | |
| Н91 | -КЖИ-Н91 | Ограждение ниши Н91 | 6 | |
| | | Смотровая канава | | |
| | | Сборочные детали | | |
| М-26 | -КЖИ-М-26, М-27 | Закладная деталь М-26 | 4 | |
| М-27 | —"— | —"— М-27 | 4 | |
| МИ1-3 | 3.400-6/76 | —"— МИ1-3 | 6 | |
| МИ4-17 | —"— | —"— МИ4-17 | 16.9п.м | |
| Р-43 | ГОСТ 7173-54 | Рельсы Р-43 | 56.8п.м | |
| Н91 | -КЖИ-Н91 | Ограждение ниши Н91 | 24 | |
| М-12 | -КЖИ-М-12, М-13, М-14, М-14а | М-12 | 35.4п.м | |
| | | Сборочные детали | | |
| МИ1-7 | 3.400-6/76 | Закладная деталь МИ1-7 | 1.9п.м | |

| Марка | Обозначение | Наименование | Кол. | Примечание |
|---|---|---|---|---|
| | | Элемент плана N1 | | |
| | | Сборочные детали | | |
| М-1 | -КЖИ-М-1, М-2, М-3, М-4 | Закладная деталь М-1 | 2 | |
| М-2 | —"— | —"— М-2 | 2 | |
| М-3 | —"— | —"— М-3 | 1 | |
| М-4 | —"— | —"— М-4 | 8 | |
| М-5 | -КЖИ-М-5 | —"— М-5 | 1 | |
| М-6 | -КЖИ-М-6 | —"— М-6 | 1 | |
| М-7 | -КЖИ-М-7, М-8, М-37 | —"— М-7 | 8 | |
| М-8 | —"— | —"— М-8 | 20 | |
| М-9 | -КЖИ-М-9 | —"— М-9 | 4 | |
| М-10 | -КЖИ-М-10 | —"— М-10 | 4 | |
| М-11 | -КЖИ-М-11 | —"— М-11 | 4 | |
| М-12 | -КЖИ-М-12, М-13, М-14, М-14а | —"— М-12 | 69.6п.м | |
| М-13 | —"— | —"— М-13 | 8 | |
| М-14 | —"— | —"— М-14 | 1 | |
| М-14а | —"— | —"— М-14а | 1 | |
| М-15 | -КЖИ-М-15 | —"— М-15 | 1 | |
| М-16 | -КЖИ-М-16 | —"— М-16 | 1 | |
| М-17 | -КЖИ-М-17 | —"— М-17 | 4 | |
| М-18 | -КЖИ-М-18 | —"— М-18 | 1 | |
| М-19 | -КЖИ-М-19 | —"— М-19 | 1 | |
| М-20 | -КЖИ-М-20 | —"— М-20 | 6 | |
| М-21 | -КЖИ-М-21, М-22, М-23, М-25 | —"— М-21 | 1 | |
| М-22 | —"— | —"— М-22 | 4 | |
| М-23 | —"— | —"— М-23 | 2 | |
| М-24 | -КЖИ-М-24, М-26, М-27 | —"— М-24 | 1 | |
| М-25 | -КЖИ-М-21, М-22, М-23, М-25 | —"— М-25 | 2 | |
| МИ1-2 | 3.400-6/76 | —"— МИ1-2 | 3.0п.м | |
| МИ1-7 | —"— | —"— МИ1-7 | 9.5п.м | |
| МИ4-46 | —"— | —"— МИ4-46 | 24.0п.м | |
| М-37 | -КЖИ-М-7, М-8, М-37 | —"— М-37 | 2 | |

| Изм. | Лист | № докум. | Подпись | Дата |
|---|---|---|---|---|
| Гип | | Монин | | |
| Нач. отд. | | Бродский | | |
| Гл. конст. | | Володарский | | |
| Рук. гр. | | Фридланд | | |
| Гл. инж. | | Терентьева | | |
| Исполнил | | Фомичев | | |
| Проверил | | Терентьева | | |

ТП 501-3-9 КЖ

Тепловозо-вагонные депо для промышленных железных дорог колеи 1520мм

Скатовыкатная канава из монолитного железобетона.

| Лит. | Лист | Листов |
|---|---|---|
| Тр | 2 | |

Разрезы 2-2 ÷ 4-4
Узлы „1", „2"
Спецификация.

ХАРЬКОВСКИЙ ПРОМСТРОЙНИИПРОЕКТ

Инв. № подл. | Подпись и дата

Элемент плана N1

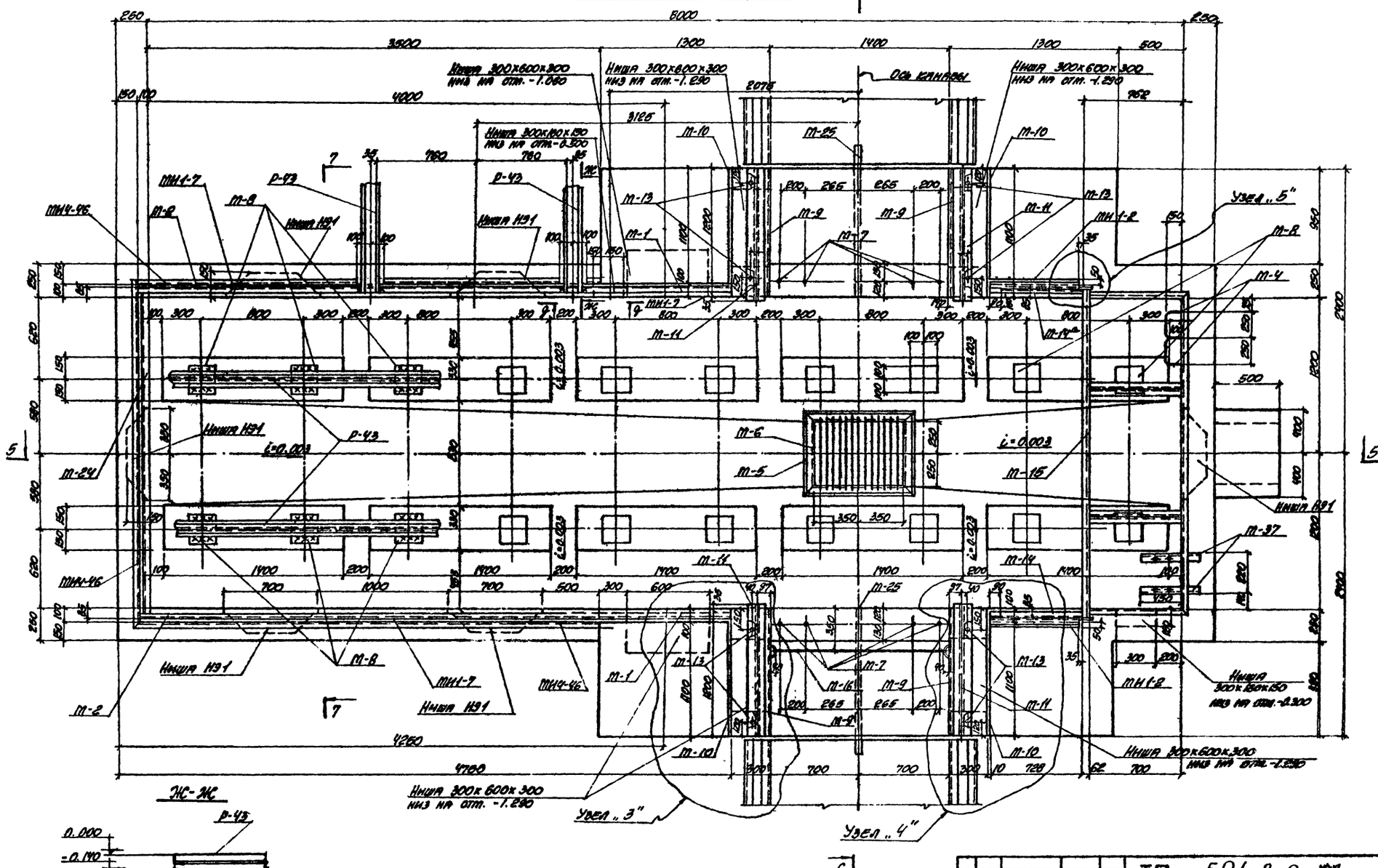


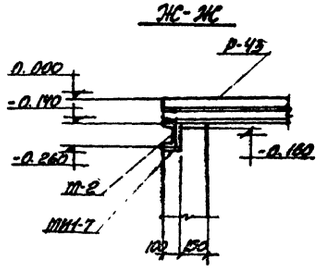


Все неоговоренные монтажные сварные швы приняты $h_ш = 6$ мм.

| | | | | |
|---|---|---|---|---|
| Изм. | Лист | № документа | Подпись | Дата |
| ГИП | | Монин | | |
| Нач. отд. | | Бродский | | |
| Гл. констр. | | Зодольянов | | |
| Рук. гр. | | Фридланд | | |
| Гл. инж. | | Терентьева | | |
| Исполнил | | Фомичев | | |
| Проверил | | Терентьева | | |

ТП 501-3-9 КЖ

Тепловозо-вагонные депо для промышленных железных дорог колеи 1520 мм

Скатовыкатная канава из монолитного железобетонна.

| Лит. | Лист | Листов |
|---|---|---|
| тр. | 3 | |

Элемент плана N1

ХАРЬКОВСКИЙ ПРОМСТРОЙ ПРОЕКТ

Альбом I

Типовой проект 501-3-9

| № подл. | Подпись и дата |
|---|---|
| | |

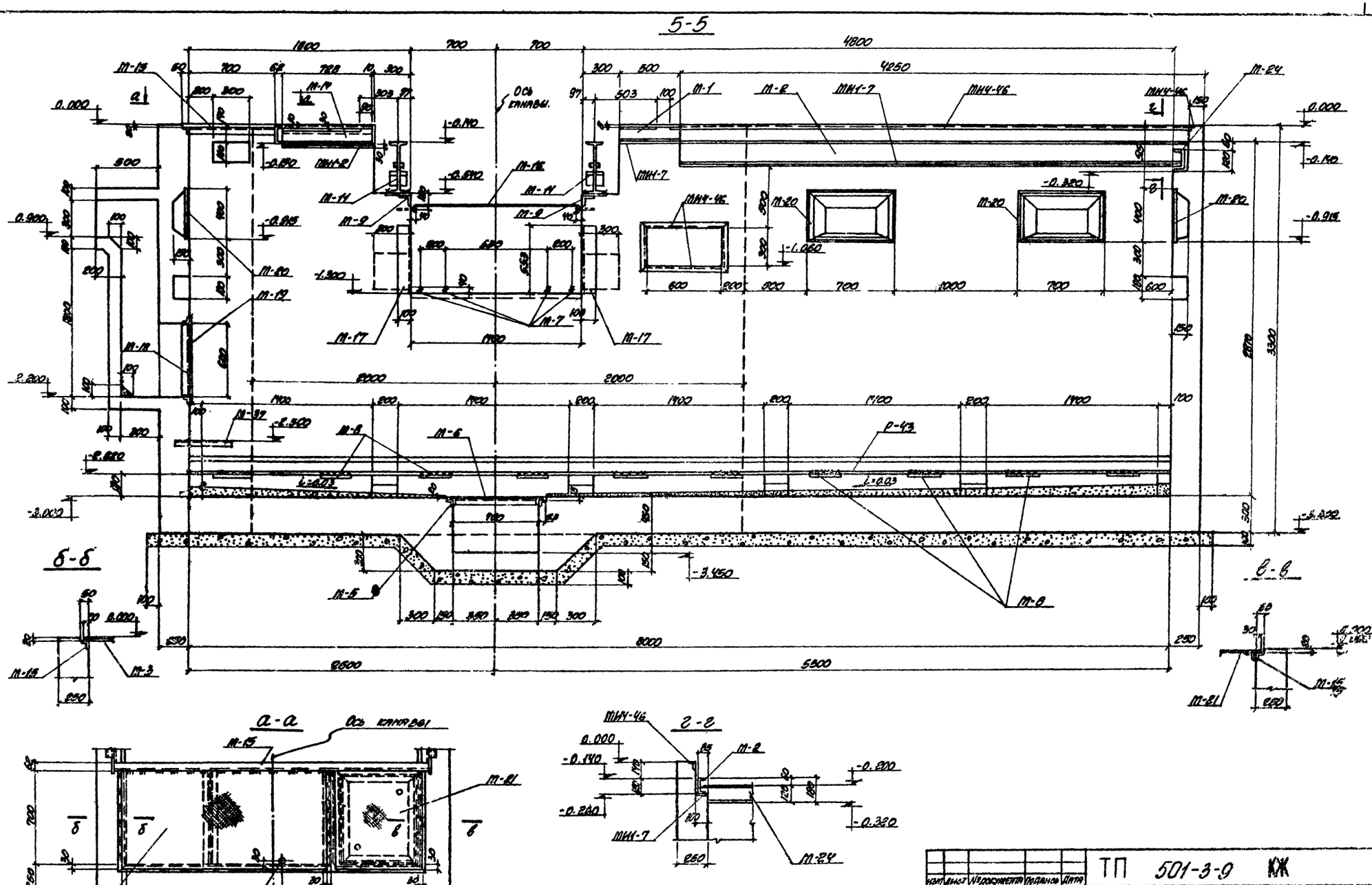


| Изм. | Лист | № документа | Подпись | Дата | ТП 501-3-9 КЖ | | |
|---|---|---|---|---|---|---|---|
| Гип | | Монин | | | Тепловозо-вагонные депо для промышленных железных дорог колеи 1520 | | |
| Нач. отд. | | Бродский | | | Скатоводкатная канава из монолитного железобетона | Лит | Лист | Листов |
| Гл. констр. | | Водопьянов | | | | | |
| Рук. гр. | | Фридланд | | | | тр | 4 | |
| Ст. инж. | | Терентьева | | | Элемент плана N1 Разрез 5-5. | ХАРЬКОВСКИЙ ПРОМСТРОЙНИИПРОЕКТ | | |
| Исполнил | | Фомичев | | | | | | |
| Проверил | | Терентьева | | | | | | |

Альбом I

Инв. № подл. | Подпись и дата

Типовой проект 501-3-9

Альбом I

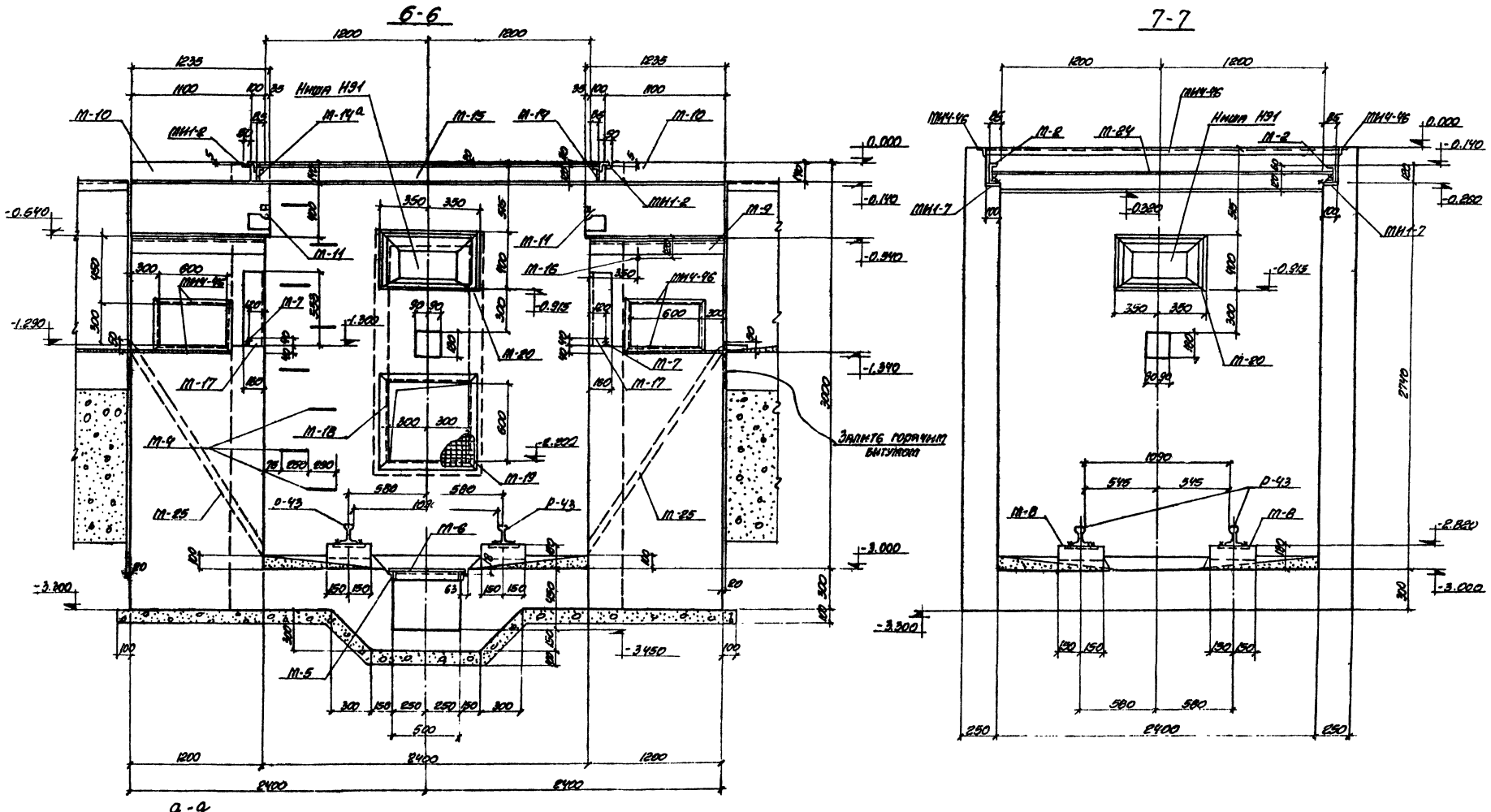


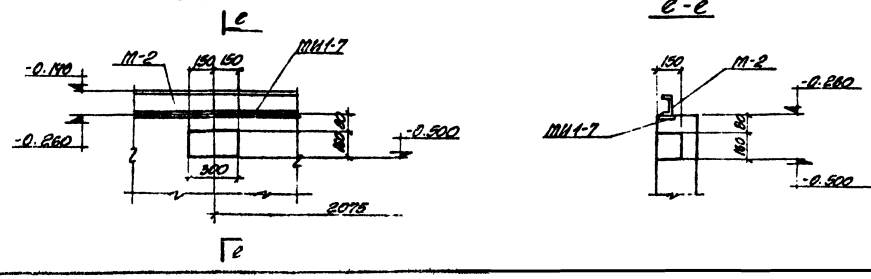


| Изм. | Лист | № документа | Подпись | Дата |
|---|---|---|---|---|
| ГИП | | Монин | | |
| Нач. отд. | | Бродский | | |
| Гл. конструктор | | Водолазов | | |
| Рук. гр. | | Фридлянд | | |
| Ст. инж. | | Терентьева | | |
| Исполнил | | Фомичев | | |
| Проверил | | Терентьева | | |

ТП 501-3-9 КЖ

Тепловозо-вагонные депо для промышленных железных дорог колеи 1520 мм

Скатовыкатная канава из монолитного железобетона.

Элемент плана N1

Разрезы 6-6, 7-7

| Лит. | Лист | Листов |
|---|---|---|
| Тр | 5 | |

ХАРЬКОВСКИЙ ПРОМСТРОЙНИИПРОЕКТ

Инв. № подл. | Подпись и дата

Альбом 7

Типовой проект 501-3-9

Инв. № подл. | Подпись и дата

## Узел „3"

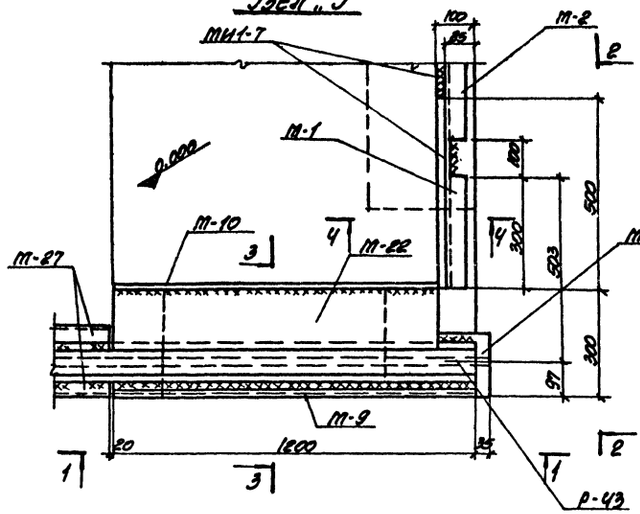


## 2-2

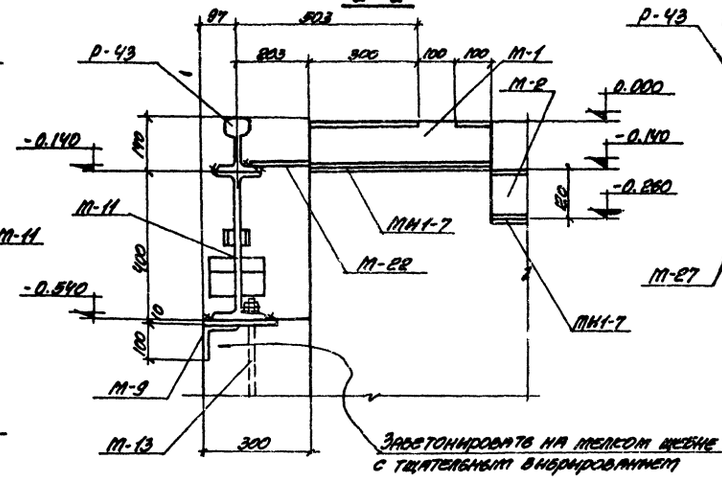


Заветонировать на мелком щебне с тщательным вибрированием

## Узел „4"

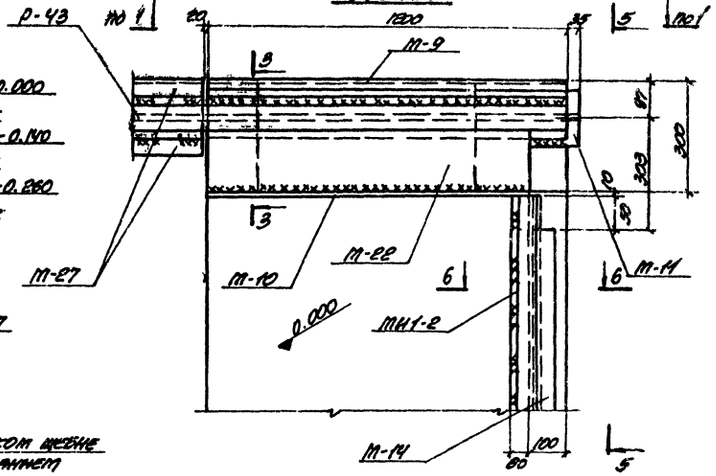


## 1-1

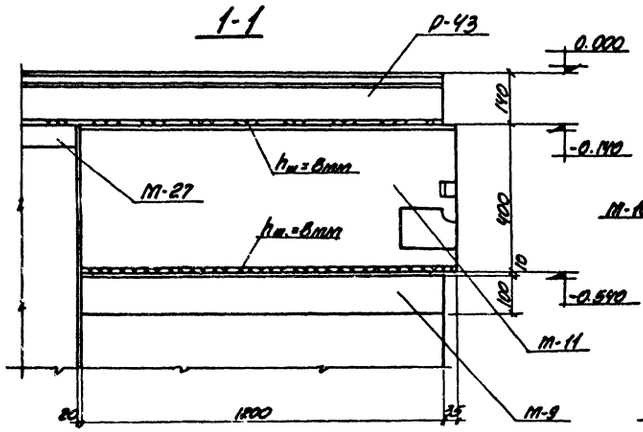


## 3-3

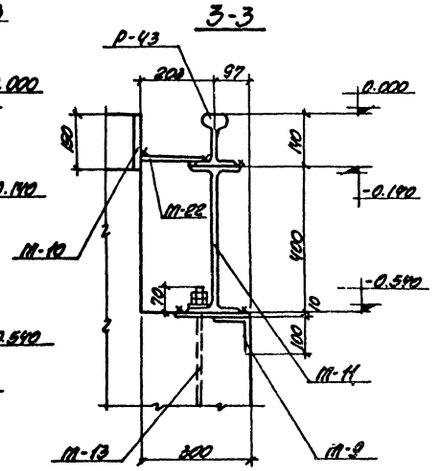


## 4-4

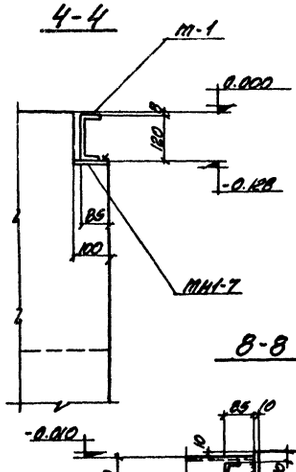


## 5-5

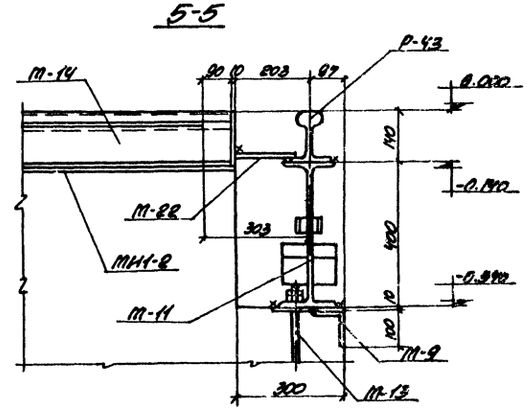


## 8-8

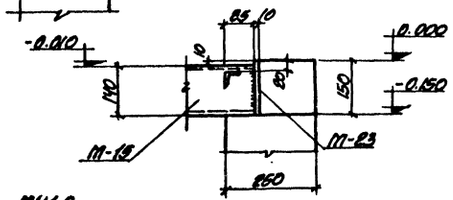


## Узел „5"

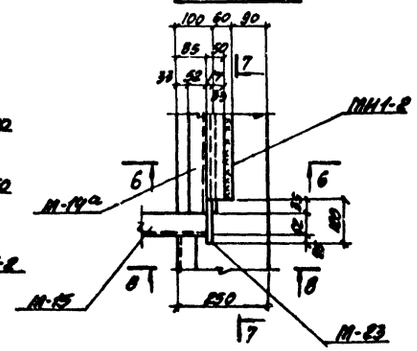


## 6-6

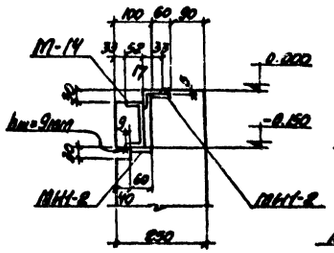


## 7-7

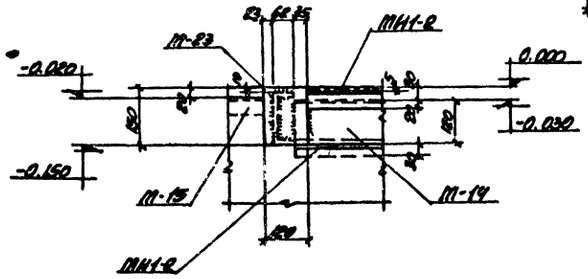


| | | | | | |
|---|---|---|---|---|---|
| Нач. отд. | Бровченя | | | ТП 501-3-9 КЖ | |
| ГИП | Манын | | | Тепловозо-вагонное депо для промышленных железных дорог колеи 1520 мм | |
| Гл. конс. | Волошенко | | | Скатовыкатная канава из монолитного железобетона | Лит. / Лист / Листов: Тр / 6 / |
| Рук. гр. | Фрилинг | | | | |
| Н. контр. | Терентьева | | | Элемент гидкого КЖ Узлы „3", „4", „5" | Харьковский ПКТИпромстройниипроект |
| Исполнил | Фомичева | | | | |
| Проверил | Терентьева | | | | |

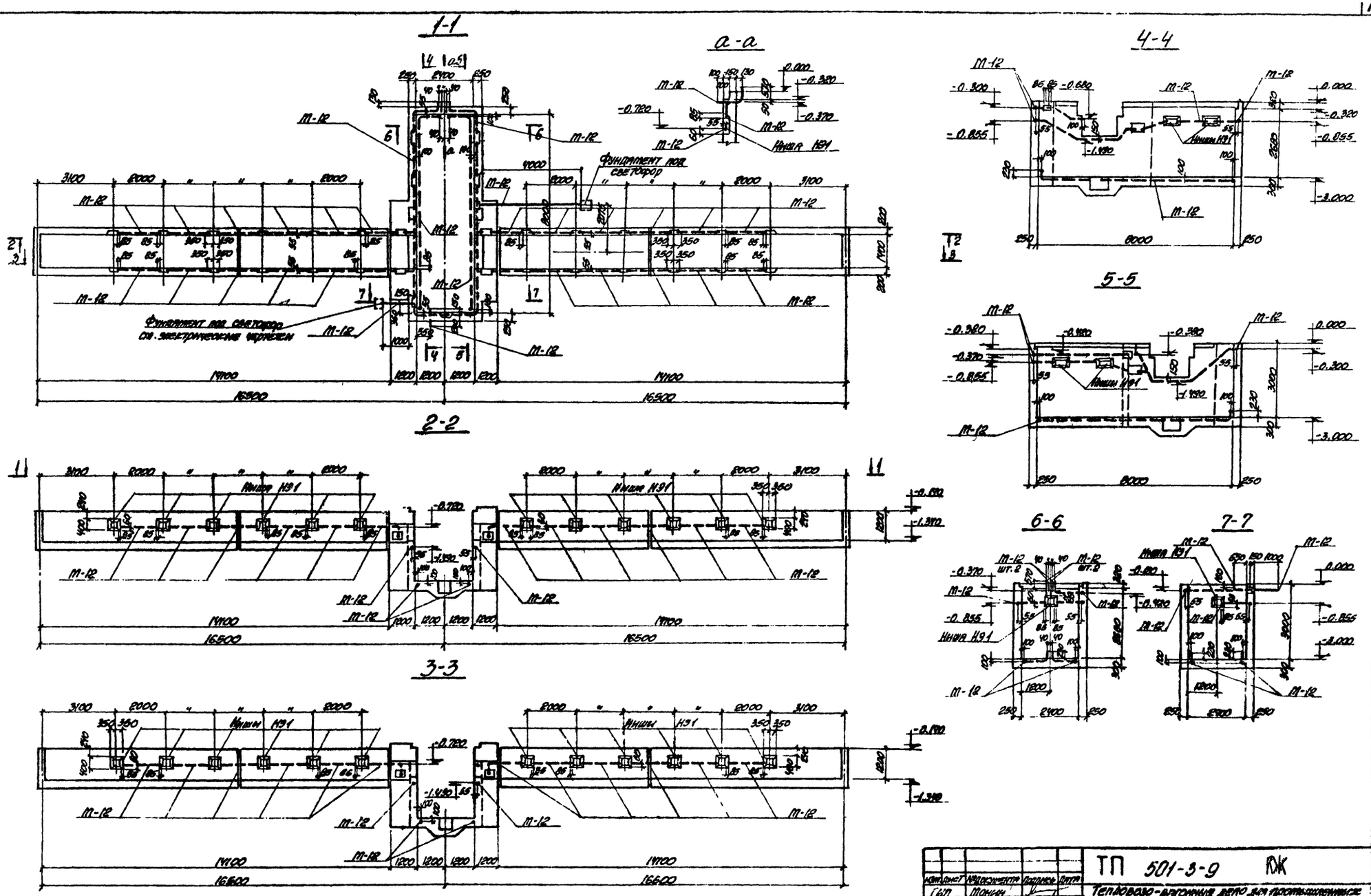


Альбом I

Типовой проект 501-3-9

Согласовано:
Тпиил
Черняк

Инв. № подл. | Подпись и дата

| Изм. | Кол.уч. | Лист | № документа | Подпись | Дата |
|---|---|---|---|---|---|
| ГИП | | | Монин | | |
| Нач.отд. | | | Бродский | | |
| Гл.конст. | | | Водольянов | | |
| Рук.гр. | | | Фридланд | | |
| Гл.инж. | | | Терентьева | | |
| Исполнил | | | Терентьева | | |
| Проверил | | | Фридланд | | |

ТП 501-3-9 ЮЖ

Тепловозо-вагонные депо для промышленных железнодорожных колей 1520 мм

Скатовыкатная канава из монолитного железобетона.

Разводка труб электрооборудования.

| Лит. | Лист | Листов |
|---|---|---|
| Тр | 7 | |

ХАРЬКОВСКИЙ ПРОМСТРОЙНИИПРОЕКТ

Альбом I

Типовой проект 501-3-9

## План днища
Наружные сетки

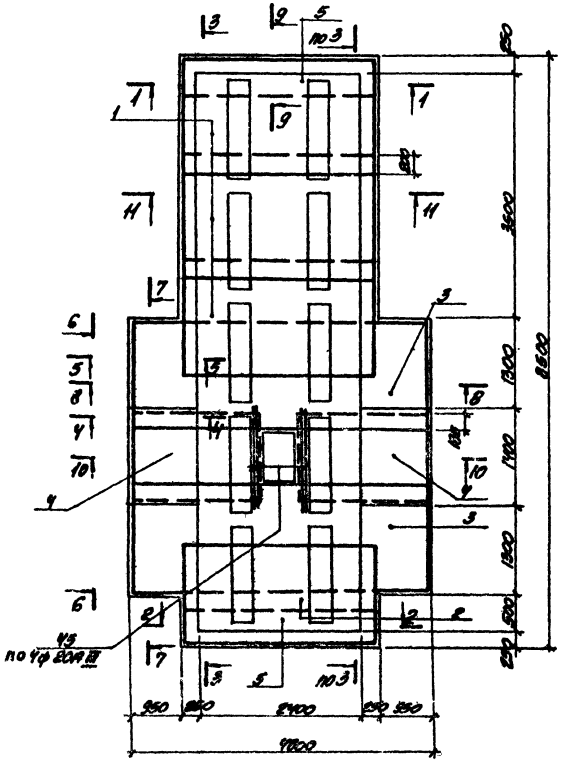


## План днища
Внутренние сетки

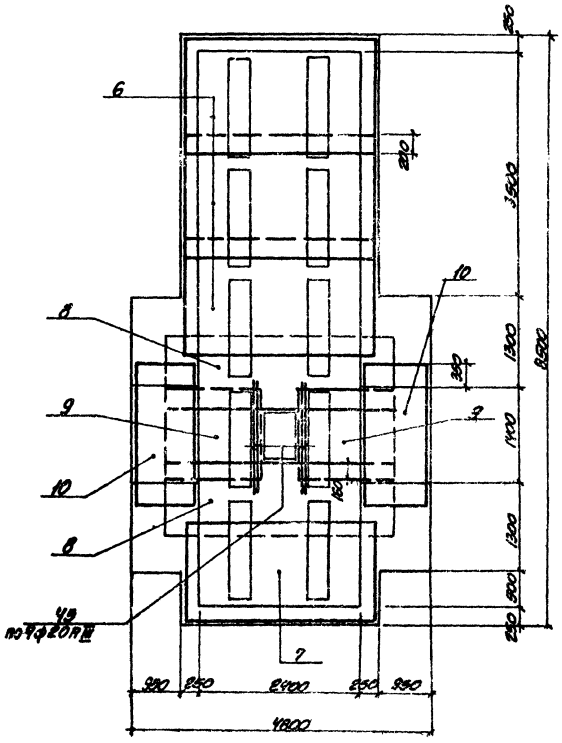


## 1-1
Наружные сетки

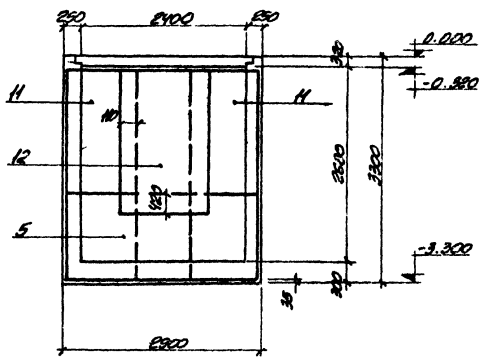


## 1-1
Внутренние сетки

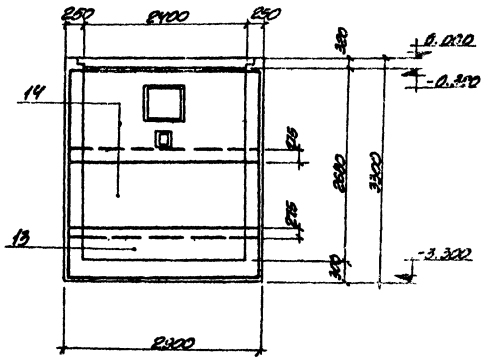


## 2-2
Наружные сетки

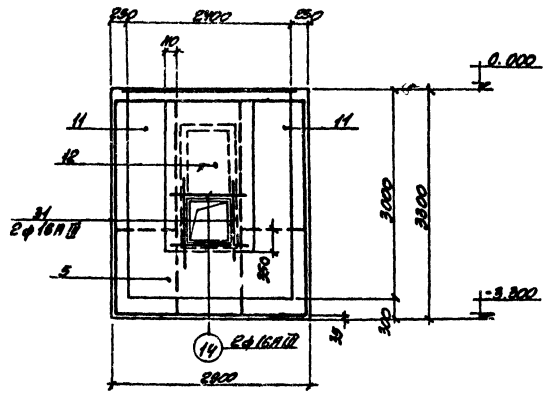


## 2-2
Внутренние сетки

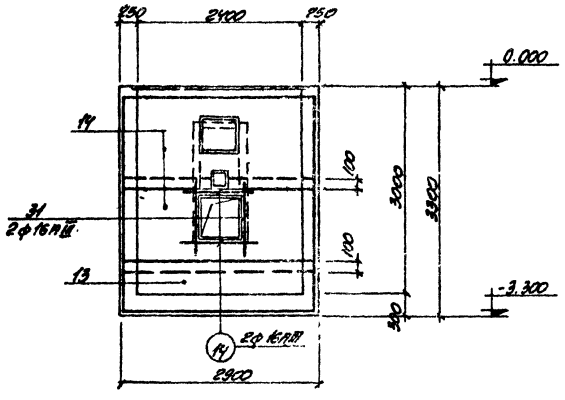


| Изм. | Лист | № документа | Подпись | Дата |
|---|---|---|---|---|
| ГИП | | Монин | | |
| Нач. отд. | | Бродский | | |
| Гл. конст. | | Водопьянов | | |
| Рук. гр. | | Фридланд | | |
| Ст. инж. | | Терентьева | | |
| Исполнил | | Фомичев | | |
| Проверил | | Терентьева | | |

ТП 501-3-9 КЖ

Тепловозо-вагонное депо для промышленных железных дорог колеи 1520 мм

Скатовыкатная канава из монолитного железобетона.

Элемент плана N1
Армирование.

| Лит. | Лист | Листов |
|---|---|---|
| Тр | 8 | |

ХАРЬКОВСКИЙ ПРОМСТРОЙНИЙПРОЕКТ

№ подл. | Подпись и дата

Типовой проект 501-3-9 Альбом I

Инв. № подл. | Подпись и дата | Взам. инв. №

## 3-3
Наружные сетки

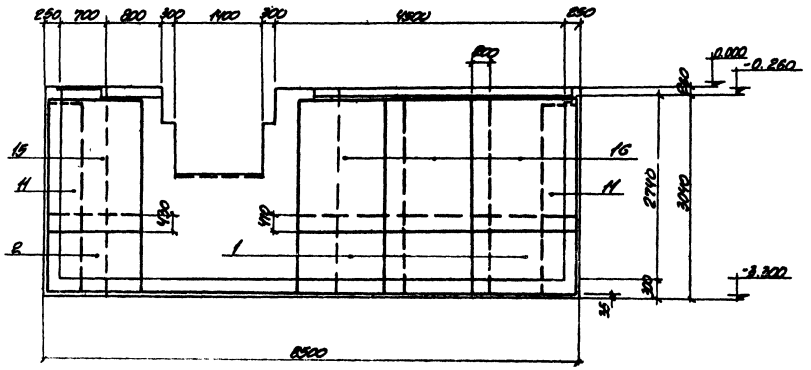


## 6-6

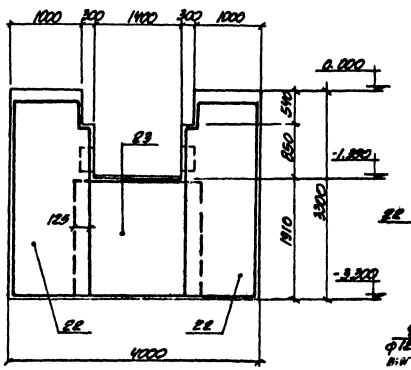


## 7-7

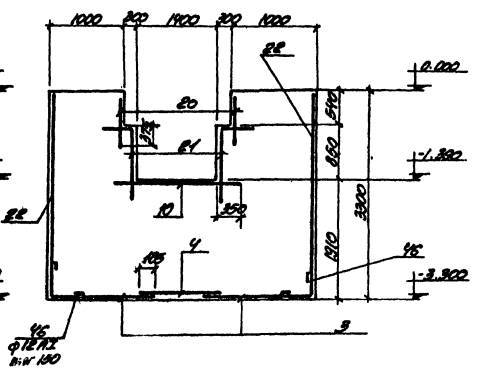


## 3-3
Внутренние сетки

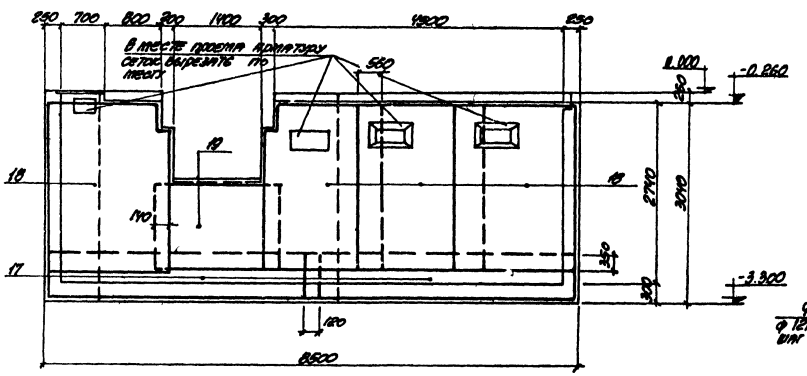


## 9-8

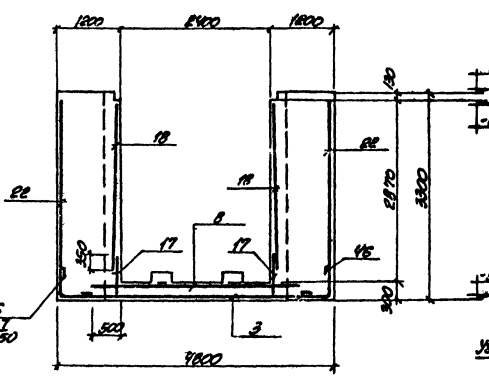


## 9-9

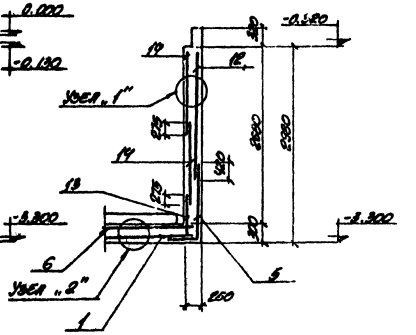


## 4-4

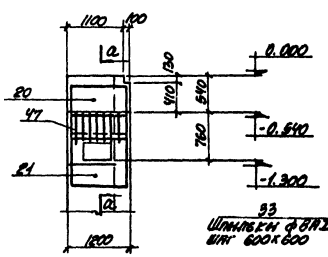


## Узел „1"

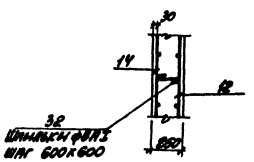


## Узел „2"

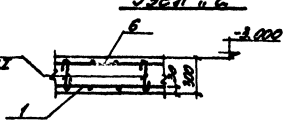


## 5-5

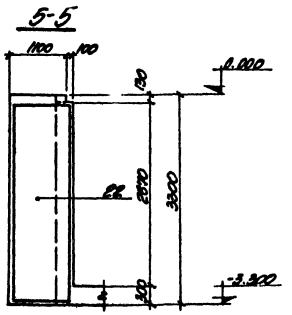


## а-а

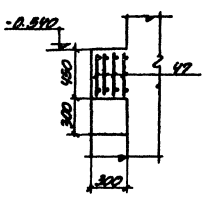


| | | | | | |
|---|---|---|---|---|---|
| | | | | ТП 501-3-9 КЖ | |
| Нач. арх. | Мохин | | | Тепловозо-вагонные депо для промышленного железа с пролетом колеи 1520 мм | |
| Гип | Мохин | | | Сборная канала из монолитного железобетона | Лит. / Лист / Листов: Р / 9 / |
| Нач. отд. | Боровский | | | Элемент плана N1 Армирование. | ХАРЬКОВСКИЙ ПРОМСТРОЙНИИПРОЕКТ |
| Гл. конст. | Богданчиков | | | | |
| Рук. гр. | Фоканыч | | | | |
| Ст. инж. | Терентьева | | | | |
| Исполн. | Ольшанская | | | | |
| Проверил | Терентьева | | | | |

Альбом I

Типовой проект 501-3-9

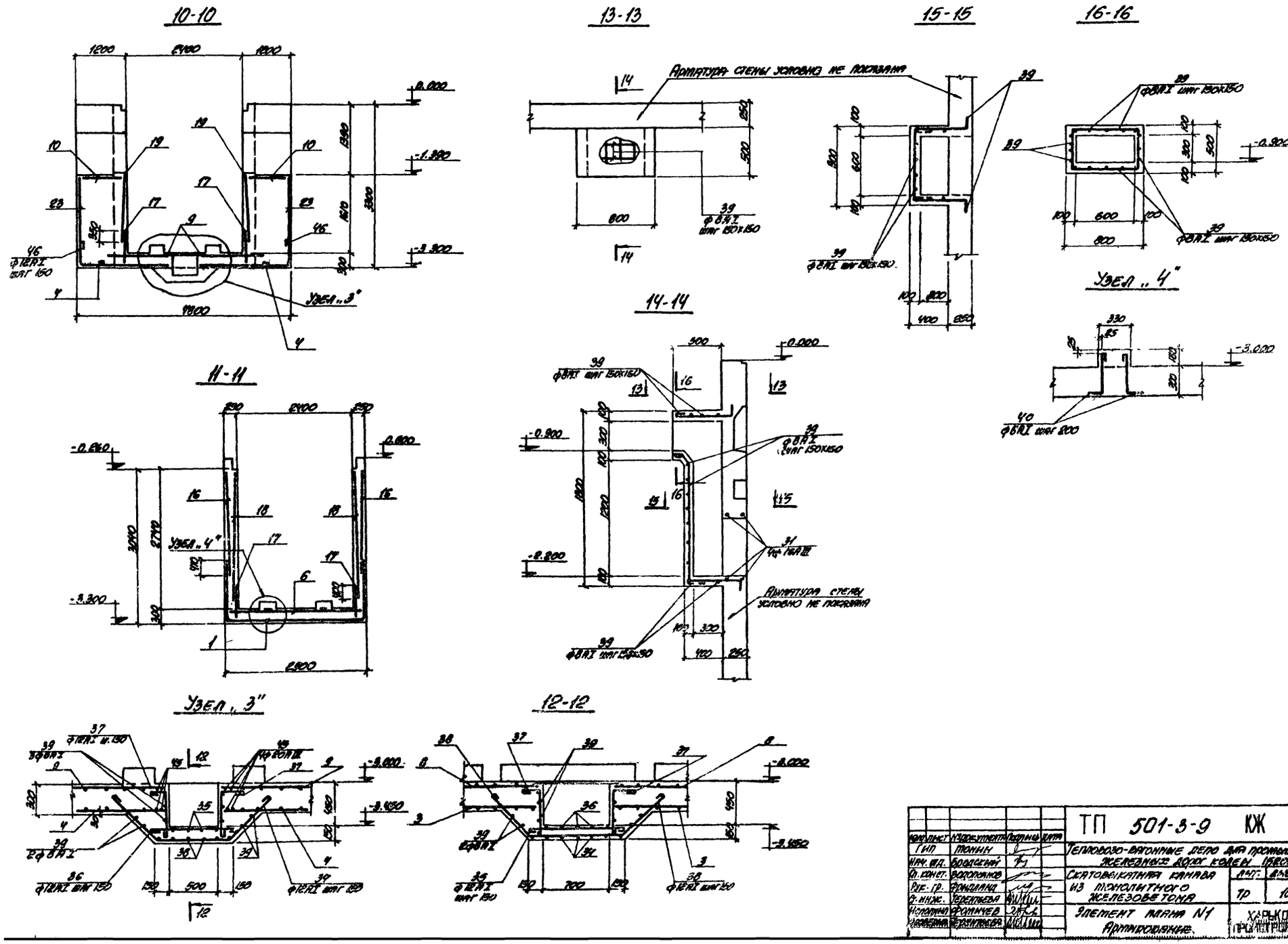


| | | | | | |
|---|---|---|---|---|---|
| Изм. | Лист | № документа | Подпись | Дата | ТП 501-3-9 КЖ |
| ГИП | | Тонин | | | Тепловозо-вагонные депо для промышленного железных дорог колеи 1520 мм |
| Нач. отд. | | Бородский | | | Скатовыкатная канава из монолитного железобетона |
| Гл. конст. | | Водопьянов | | | Лист: Тр; Дист: 10; Чистов |
| Рук. гр. | | Фридланд | | | |
| Ст. инж. | | Терентьева | | | |
| Исполнил | | Фомичев | | | Элемент плана N1 Армирование. |
| Проверил | | Терентьева | | | ХАРЬКОВСКИЙ ПРОМЕТРОЛЬНИЙ ПРОЕКТ |

Альбом I

Типовой проект 501-3-9

Инв. № подл. | Подпись и дата | Взам. инв. №

## Раскладка сеток в ленте

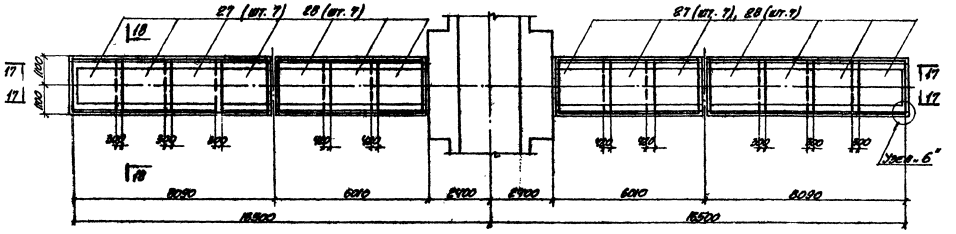


## 18-18

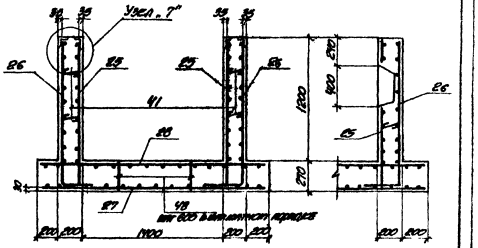


## 19-19

## 17-17

## Раскладка наружных сеток в стене

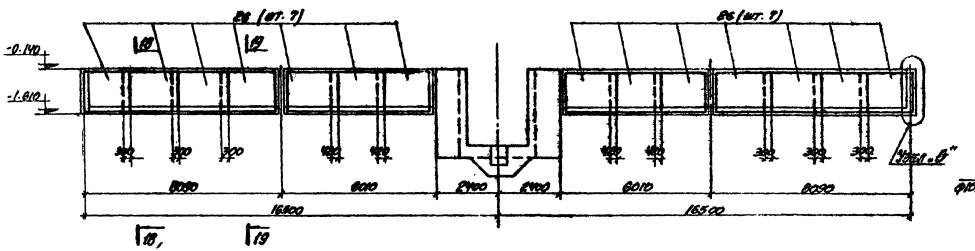


## Узел „5"

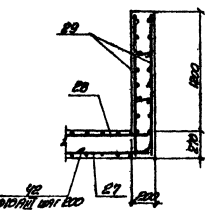


## Узел „6"

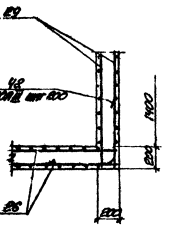


## Узел „3"

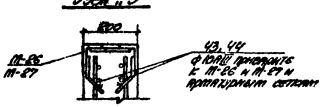


## 17-17

## Раскладка внутренних сеток в стене

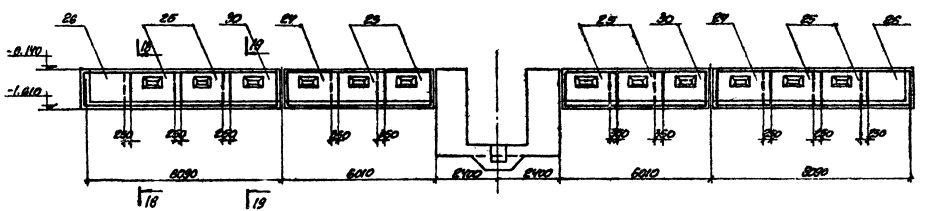


| | | | |
|---|---|---|---|
| ГИП | Попков | | |
| Нач. отд. | Борисенко | | |
| Гл. констр. | Астапенков | | |
| Отв. исп. | Кочкарева | | |
| Гл. инж. | Трофимова | | |
| Исполнил | Трофимова | | |
| Проверил | Брайлянь | | |

**ТП 501-3-9 .КЖ**

Типовые сборные железобетонные детали фундаментов промышленных зданий

Спецификация стержней из горячекатаного стали периодического профиля

| Лит. | Лист | Листов |
|---|---|---|
| ТР | | |

Спецификация стержней. Арматурные.

ХАРЬКОВСКИЙ ПРОМСТРОЙНИИПРОЕКТ

## Спецификация элементов монолитной конструкции

| Формат | Зона | Поз. | Обозначение | Наименование | Кол. | Примечание |
|---|---|---|---|---|---|---|
| | | | | Скатовыкатная канава | | |
| | | | | Сборочные единицы | | |
| | | 1 | КЖИ-С1, С2 | Сетка С1 | 3 | |
| | | 2 | ——"—— | ——"—— С2 | 1 | |
| | | 3 | КЖИ-С3, С6, С7 | ——"—— С3 | 2 | |
| | | 4 | КЖИ-С4, С8, С9 | ——"—— С4 | 2 | |
| | | 5 | КЖИ-С5, С11 | ——"—— С5 | 2 | |
| | | 6 | КЖИ-С3, С6, С7 | ——"—— С6 | 3 | |
| | | 7 | ——"—— | ——"—— С7 | 1 | |
| | | 8 | КЖИ-С4, С8, С9 | ——"—— С8 | 2 | |
| | | 9 | ——"—— | ——"—— С9 | 2 | |
| | | 10 | КЖИ-С10, С12, С13 | ——"—— С10 | 2 | |
| | | 11 | КЖИ-С5, С11 | ——"—— С11 | 4 | |
| | | 12 | КЖИ-С10, С12, С13 | ——"—— С12 | 2 | |
| | | 13 | ——"—— | ——"—— С13 | 2 | |
| | | 14 | КЖИ-С14, С15, С16 | ——"—— С14 | 4 | |
| | | 15 | ——"—— | ——"—— С15 | 12 | |
| | | 16 | ——"—— | ——"—— С16 | 6 | |
| | | 17 | КЖИ-С17, С20 | ——"—— С17 | 4 | |
| | | 18 | КЖИ-С18, С19, С23 | ——"—— С18 | 8 | |
| | | 19 | ——"—— | ——"—— С19 | 2 | |
| | | 20 | КЖИ-С17, С20 | Сетка С20 | 4 | |
| | | 21 | КЖИ-С21, С22 | ——"—— С21 | 4 | |
| | | 22 | ——"—— | ——"—— С22 | 4 | |
| | | 23 | КЖИ-С18, С19, С23 | ——"—— С23 | 2 | |
| | | 17 | КЖИ-Кр1 | Каркас Кр1 | 16 | |
| | | | -КЖС-12 | Одиночные стержни | | |
| | | | | Материалы | | |
| | | | | Бетон марки 200 | 44,5 | м³ |
| | | | | Сборочные единицы | | |
| | | | | Сборочные единицы | | |
| | | 24 | КЖИ-С24 | Сетка С24 | 4 | |
| | | 25 | КЖИ-С25 | ——"—— С25 | 16 | |
| | | 26 | КЖИ-С26 | ——"—— С26 | 22 | |
| | | 27 | КЖИ-С27, С28 | ——"—— С27 | 14 | |
| | | 28 | ——"—— | ——"—— С28 | 14 | |
| | | 29 | КЖИ-С29 | ——"—— С29 | 4 | |
| | | 30 | КЖИ-С30 | ——"—— С30 | 4 | |
| | | | КЖС-12 | Одиночные стержни | | |
| | | | | Материалы | | |
| | | | | Бетон марки 200 | 32,5 | м³ |

## Ведомость стержней на один элемент

| Марка эл-та | Поз. | Эскиз или сечение | Ø мм | Длина мм | Кол. |
|---|---|---|---|---|---|
| Скатовыкатная канава | 31 | 1850 | I 16 AIII | 1450 | 8 |
| | 32 | 350 | I 8 AI | 350 | 196 |
| | 33 | 300 | I 8 AI | 400 | 70 |
| | 34 | 250 100 100 100 | I 12 AI | 6050 | 7 |
| | 35 | 1000 | I 12 AI | 1050 | 4 |
| | 36 | 800 | I 12 AI | 1050 | 5 |
| | 37 | 150 500 | I 12 AI | 850 | 16 |
| | 38 | 950 | I 12 AI | 2250 | 6 |
| | 39 | 17.11 | I 8 AI | — | 8 м.п. |
| | 40 | 400 | I 8 AI | 500 | 160 |
| | 45 | 1600 | I 20 AIII | 1600 | 8 |
| | 46 | 200 300 | I 12 AI | 1150 | 89 |
| Скатовая канава | 41 | 200 | I 8 AI | 300 | 188 |
| | 42 | 650 | I 10 AIII | 1300 | 48 |
| | 43 | 8150 | I 10 AIII | 8150 | 8 |
| | 44 | 5950 | I 10 AIII | 5950 | 8 |
| | 48 | 1400 1400 | I 8 AI | 1800 | 96 |

## Выборка стали на один элемент

| Марка эл-та | Арматурные изделия: Арматурная сталь по ГОСТ 5781-75 класс A-I, ф мм 6 | 8 | Итого | по ГОСТ 6.1498-78* класс A-III, ф мм 10 | 12 | Итого | Итого | Закладные изделия: Прокатная сталь C14а | C12 | I 40 | [ 14 | [ 16 | [ 18 | [ 20 | [ 22 | [ 24 | [ 27 | [ 30 | [ 33 | Итого | Арматурная сталь по ГОСТ 5781-75 класс A-I, ф мм 200 | 8 | 12 | 14 | 18 | Итого | класс A-III, ф мм 8 | 10 | Итого | 36 | Итого | Итого | Класс A-IV | Типовые трубы ф 25* | ф 1* | Всего |
|---|---|---|---|---|---|---|---|---|---|---|---|---|---|---|---|---|---|---|---|---|---|---|---|---|---|---|---|---|---|---|---|---|---|---|---|---|---|
| Скатовыкатная канава | — | 582.6 | 178.9 | 719.5 | 12.0 | — | 731.5 | — | 398.6 | 768.9 | 1203.7 | 1935.2 | 37.1 | 141.8 | 278.8 | 193.6 | — | 111.6 | 92.8 | 32.6 | 5.6 | 13.8 | 73.8 | 2.4 | 28.5 | 71.9 | 78.1 | 882.1 | 196.9 | 97.2 | 18.2 | 21.0 | 25.0 | 378 | 16.1 | 8.0 | 24.1 | 1.1 | 883.0 | 2781.6 | 81.0 | 86.5 | 5843.0 |
| Сборная канава | 268.6 | 67.0 | — | 335.6 | — | 122.4 | — | 122.4 | — | — | — | 1174.0 | 2280.2 | — | — | — | — | 371.6 | — | 96.1 | — | — | — | — | — | — | 7.8 | — | 945.5 | — | — | — | — | — | — | 24.9 | 23.6 | 30.9 | — | 24.5 | 2530.1 | — | 16.6 | 6792.1 |
| ФО-1 | — | — | — | — | — | — | — | — | — | — | — | — | — | — | — | — | — | — | — | — | — | — | — | — | — | — | 12.0 | — | 12.0 | — | — | — | — | — | — | 1.0 | — | 1.9 | — | — | — | — | — | 13.9 |

| | | | |

Типовой проект 501-3-9 Альбом I

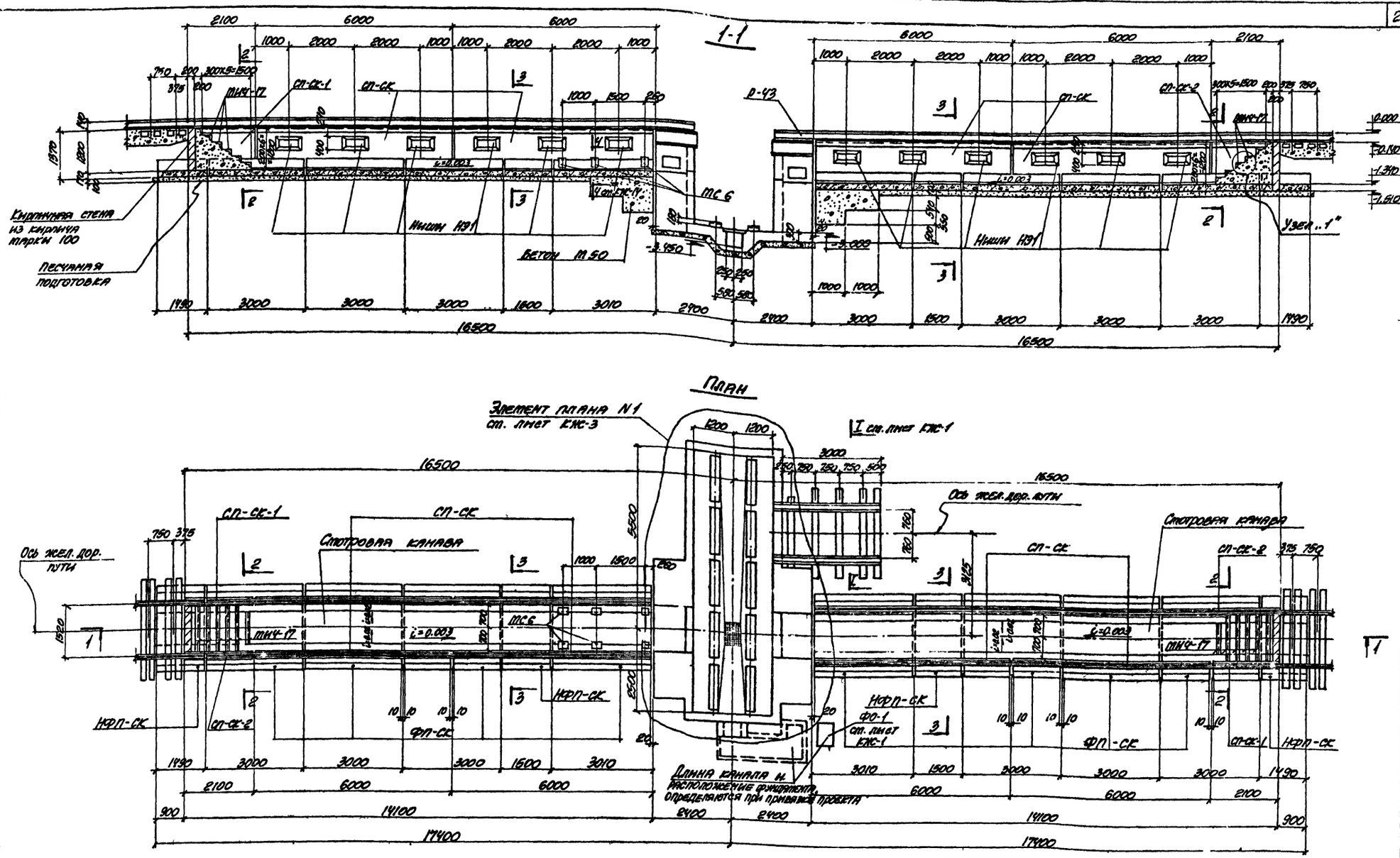


Конструкции и основные технические решения смотровых канав в сборном железобетоне приняты в соответствии с типовым проектом N501-4 „Смотровые канавы из сборных железобетонных элементов", разработанного институтом „Гипропромтрансстрой".

| Изм. | Лист | № документа | Подпись | Дата |
|---|---|---|---|---|
| Гип | | Мамин | | |
| Нач. отд. | | Бродский | | |
| Гл. констр. | | Водельянов | | |
| Рук. гр. | | Фридланд | | |
| Ст. инж. | | Терентьева | | |
| Исполнил | | Лапкун | | |
| Проверил | | Терентьева | | |

ТП 501-3-9 КЖ

Тепловозо-вагонные депо для промышленных железных дорог колеи 1520 мм

Скатовыкатная канава со смотровыми канавами из сборного железобетона.

| Лит. | Лист | Листов |
|---|---|---|
| Тр | 13 | |

План. Разрез 1-1.

ХАРЬКОВСКИЙ ПРОМСТРОЙНИЙПРОЕКТ

Согласовано: ПТНИИП, СТО, Модин, Черняк, Пятковка

Инв. № подл. | Подпись и дата

Альбом I

Типовой проект 501-3-9

## 2-2

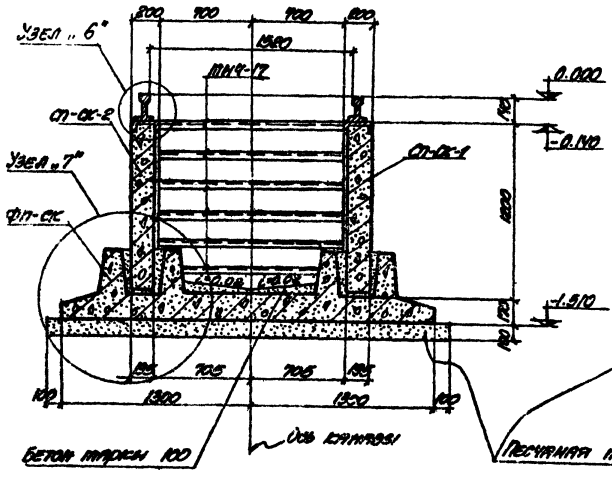


## 3-3

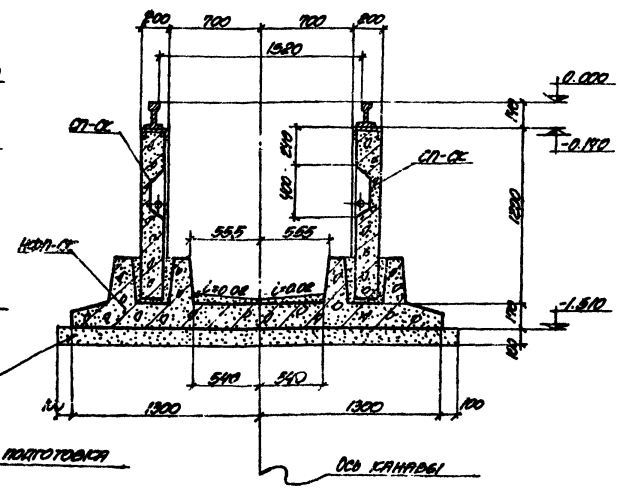


## Узел „6"

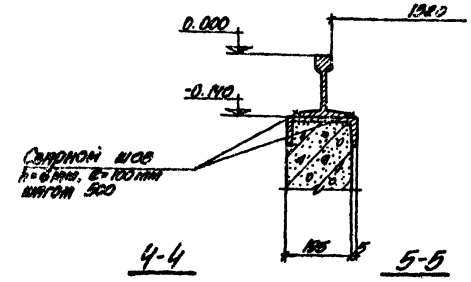


## 4-4

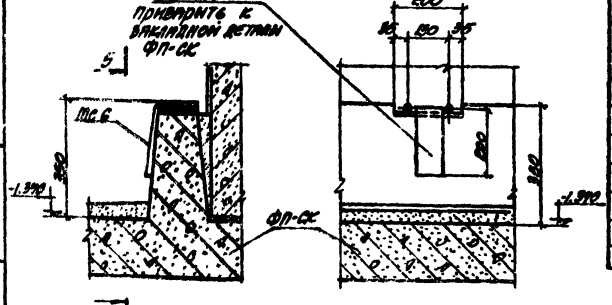


## 5-5




## Спецификация элементов сборной конструкции

| Марка | Обозначение | Наименование | Кол. | Примечание |
|---|---|---|---|---|
| | | Смотровые канавы | | |
| | | Сборные конструкции | | |
| СП-СК | -КЖИ-СП-СК, НСП-СК | Стеновая панель СП-СК | 8 | 3.33т |
| СП-СК-1 | " | " СП-СК-1 | 2 | 1.22т |
| СП-СК-2 | " | " СП-СК-2 | 2 | |
| ФП-СК | -КЖИ-ФП-СК, НФП-СК | Фундаментная плита ФП-СК | 8 | 4.58т |
| НФП-СК | " | " НФП-СК | 4 | 2.3т |
| | | Сборочные детали | | |
| МС 1 | -КЖИ-МС 1÷МС 6 | Соединительное изделие МС 1 | 224 | |
| МС 2 | " | " МС 2 | 8 | |
| МС 3 | " | " МС 3 | 8 | |
| МС 4 | " | " МС 4 | 8 | |
| МС 5 | " | " МС 5 | 8 | |
| МС 6 | " | " МС 6 | 6 | |
| МИ4-17 | 3.400-6/76 | Закладное изделие МИ4-17 | 16 | п.м |
| Р-43 | ГОСТ 7173-54 | Рельс с Р-43 | 56.8 | п.м |
| Н31 | -КЖИ-Н31 | Ограждение ниши Н31 | 24 | |
| | | ФО-1 | | |
| | | Сборочные детали | | |
| МИ1-7 | 3.400-6/76 | Закладное изделие МИ1-7 | 1.9 | п.м |

## Спецификация элементов монолитной конструкции

| Марка | Обозначение | Наименование | Кол. | Примечание |
|---|---|---|---|---|
| | | Элемент плана N1 | | |
| | | Сборочные детали | | |
| М-1 | -КЖИ-М-1, М-2, М-3, М-4 | Закладная деталь 1 | 2 | |
| М-2 | " | " М-2 | 2 | |
| М-3 | " | " М-3 | 1 | |
| М-4 | " | " М-4 | 8 | |
| М-5 | -КЖИ-М-5 | " М-5 | 1 | |
| М-6 | -КЖИ-М-6 | " М-6 | 1 | |
| М-7 | -КЖИ-М-7, М-8 | " М-7 | 8 | |
| М-8 | " | " М-8 | 20 | |
| М-9 | -КЖИ-М-9 | " М-9 | 4 | |
| М-10 | -КЖИ-М-10 | " М-10 | 4 | |
| М-11 | -КЖИ-М-11 | " М-11 | 4 | |
| М-12 | -КЖИ-М-12, М-13, М-14, М-14а | " М-12 | 64.6 | п.м |
| М-13 | " | " М-13 | 8 | |
| М-14 | " | " М-14 | 1 | |
| М-14а | " | " М-14а | 1 | |
| М-15 | -КЖИ-М-15 | " М-15 | 1 | |
| М-16 | -КЖИ-М-16 | " М-16 | 1 | |
| М-17 | -КЖИ-М-17 | " М-17 | 4 | |
| М-18 | -КЖИ-М-18 | " М-18 | 1 | |
| М-19 | -КЖИ-М-19 | " М-19 | 1 | |
| М-20 | -КЖИ-М-20 | " М-20 | 6 | |
| М-21 | -КЖИ-М-21, М-22, М-23, М-24 | " М-21 | 1 | |
| М-22 | " | " М-22 | 4 | |
| М-23 | " | " М-23 | 2 | |
| М-24 | -КЖИ-М-24, М-25, М-27 | " М-24 | 1 | |
| М-25 | -КЖИ-М-26; М-26, М-28, М-29, М-30 | " М-25 | 2 | |
| МИ1-2 | 3.400-6/76 | " МИ1-2 | 3.0 | п.м |
| МИ1-7 | " | " МИ1-7 | 0.5 | п.м |
| Р-43 | | Рельс с Р-43 | 26.9 | п.м |
| Н31 | -КЖИ-Н31 | Ограждение ниш и Н31 | 6 | |
| МИ4-46 | 3.400-6/76 | Закладная деталь МИ4-46 | 24.0 | п.м |
| М-37 | -КЖИ-М-7, М-8, М-37 | " М-37 | 2 | |

| | | | | |
|---|---|---|---|---|
| Начальник | Зборомирский | | ТП 501-3-9 КЖ | |
| ГИП | Манин | | Тепловозо-вагонный депо для грузопассажирского движения на железной дороге колеи 1520 мм | |
| Нач. отд. | Брацкий | | | |
| Гл. конс. | Ларионычев | | Смотровая канава со сборным железобетонным | Лит. А Лист 14 Листов |
| Рук. гр. | Крылачев | | | |
| Ст. инж. | Терентьева | | | |
| Исполнил | Терентьева | | Разрез 1-1 2-2÷5-5 Узел „6". Спецификации. | ХАРЬКОВСКИЙ ПРОМСТРОЙНИИПРОЕКТ |
| Проверил | Рощупкин | | | |

Инв. № подл. | Подпись и дата | Взам. инв. №

## Узел „7"

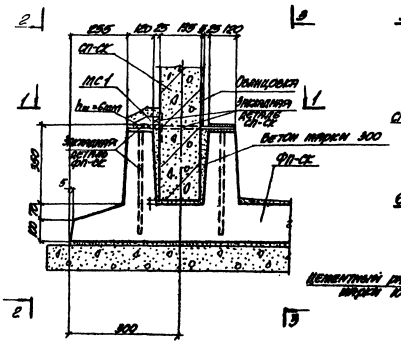


## Деталь
### Замоноличивания стеновых панелей СП-СК и НСП-СК

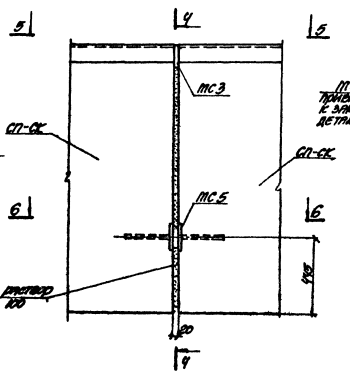


## 4-4

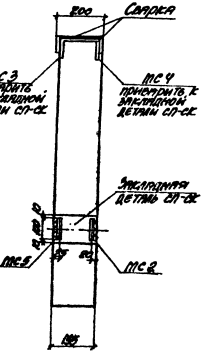


## 5-5

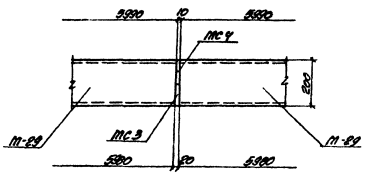


## 6-6

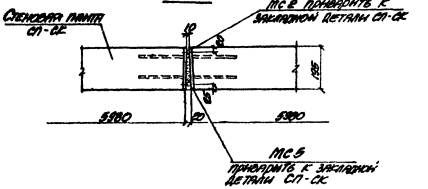


## 1-1

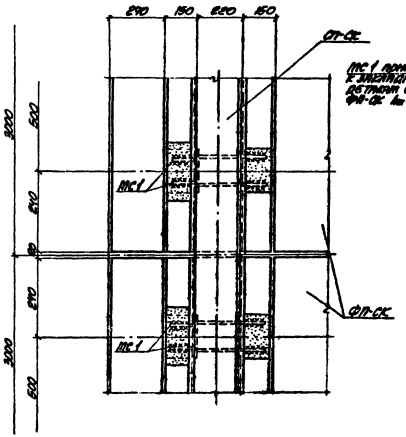


## 2-2

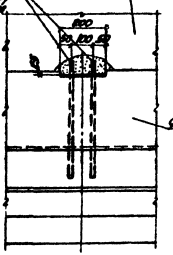


## 3-3

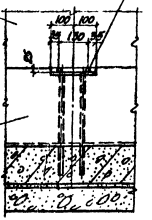


## Выборка стали на один элемент

| Марка элемента | Арматурные изделия: горячекатаная сталь класса А-III по ГОСТ 5781-75* | | | Арматурные изделия: холоднотянутая проволока класса В-I по ГОСТ 6727-53* | | | Итого | Закладные и соединительные изделия: прокатная сталь | | | | | | Арматурная сталь класса А-III по ГОСТ 5781-75* | | | | Итого | Всего |
|---|---|---|---|---|---|---|---|---|---|---|---|---|---|---|---|---|---|---|
| | Марка | Длина, мм | Масса, кг | Марка | Длина, мм | Масса, кг | | Марка | Длина, мм | Масса, кг | Марка | Длина, мм | Масса, кг | Итого | Диаметр, мм | Длина, мм | Масса, кг | Итого | |
| Сборная единица | ЗН1.2 | 11910 | 1336.0 | 5Н10 | 1820 | 182.8 | 1518.8 | | | | | | | | | | | | 1518.8 |
| | ЗН1.2 | 11910 | 1336.0 | 5Н10 | 1820 | 182.8 | 1518.8 | 1 | 1015 | 13.3 | 2 | 1015 | 7.8 | 21.1 | 6 | 1015 | 0.9 | 0.9 | 1540.8 |
| | ЗН1.2 | 11910 | 1336.0 | 5Н10 | 1820 | 182.8 | 1518.8 | 3 | 1015 | 13.3 | 4 | 1015 | 7.8 | 21.1 | 6 | 1015 | 0.9 | 0.9 | 1540.8 |
| | ЗН1.2 | 11910 | 1336.0 | 5Н10 | 1820 | 182.8 | 1518.8 | 5 | 1015 | 13.3 | 6 | 1015 | 7.8 | 21.1 | 6 | 1015 | 0.9 | 0.9 | 1540.8 |
| | ЗН1.2 | 11910 | 1336.0 | 5Н10 | 1820 | 182.8 | 1518.8 | 7 | 1015 | 13.3 | 8 | 1015 | 7.8 | 21.1 | 6 | 1015 | 0.9 | 0.9 | 1540.8 |
| | ЗН1.2 | 11910 | 1336.0 | 5Н10 | 1820 | 182.8 | 1518.8 | 9 | 1015 | 13.3 | 10 | 1015 | 7.8 | 21.1 | 6 | 1015 | 0.9 | 0.9 | 1540.8 |
| | ЗН1.2 | 11910 | 1336.0 | 5Н10 | 1820 | 182.8 | 1518.8 | 11 | 1015 | 13.3 | 12 | 1015 | 7.8 | 21.1 | 6 | 1015 | 0.9 | 0.9 | 1540.8 |
| | ЗН1.2 | 11910 | 1336.0 | 5Н10 | 1820 | 182.8 | 1518.8 | 13 | 1015 | 13.3 | 14 | 1015 | 7.8 | 21.1 | 6 | 1015 | 0.9 | 0.9 | 1540.8 |
| | ЗН1.2 | 11910 | 1336.0 | 5Н10 | 1820 | 182.8 | 1518.8 | 15 | 1015 | 13.3 | 16 | 1015 | 7.8 | 21.1 | 6 | 1015 | 0.9 | 0.9 | 1540.8 |
| | ЗН1.2 | 11910 | 1336.0 | 5Н10 | 1820 | 182.8 | 1518.8 | 17 | 1015 | 13.3 | 18 | 1015 | 7.8 | 21.1 | 6 | 1015 | 0.9 | 0.9 | 1540.8 |
| | ЗН1.2 | 11910 | 1336.0 | 5Н10 | 1820 | 182.8 | 1518.8 | 19 | 1015 | 13.3 | 20 | 1015 | 7.8 | 21.1 | 6 | 1015 | 0.9 | 0.9 | 1540.8 |
| | ЗН1.2 | 11910 | 1336.0 | 5Н10 | 1820 | 182.8 | 1518.8 | 21 | 1015 | 13.3 | 22 | 1015 | 7.8 | 21.1 | 6 | 1015 | 0.9 | 0.9 | 1540.8 |
| | ЗН1.2 | 11910 | 1336.0 | 5Н10 | 1820 | 182.8 | 1518.8 | 23 | 1015 | 13.3 | 24 | 1015 | 7.8 | 21.1 | 6 | 1015 | 0.9 | 0.9 | 1540.8 |
| | ЗН1.2 | 11910 | 1336.0 | 5Н10 | 1820 | 182.8 | 1518.8 | 25 | 1015 | 13.3 | 26 | 1015 | 7.8 | 21.1 | 6 | 1015 | 0.9 | 0.9 | 1540.8 |
| | ЗН1.2 | 11910 | 1336.0 | 5Н10 | 1820 | 182.8 | 1518.8 | 27 | 1015 | 13.3 | 28 | 1015 | 7.8 | 21.1 | 6 | 1015 | 0.9 | 0.9 | 1540.8 |
| | ЗН1.2 | 11910 | 1336.0 | 5Н10 | 1820 | 182.8 | 1518.8 | 29 | 1015 | 13.3 | 30 | 1015 | 7.8 | 21.1 | 6 | 1015 | 0.9 | 0.9 | 1540.8 |
| | ЗН1.2 | 11910 | 1336.0 | 5Н10 | 1820 | 182.8 | 1518.8 | 31 | 1015 | 13.3 | 32 | 1015 | 7.8 | 21.1 | 6 | 1015 | 0.9 | 0.9 | 1540.8 |
| | ЗН1.2 | 11910 | 1336.0 | 5Н10 | 1820 | 182.8 | 1518.8 | 33 | 1015 | 13.3 | 34 | 1015 | 7.8 | 21.1 | 6 | 1015 | 0.9 | 0.9 | 1540.8 |
| | ЗН1.2 | 11910 | 1336.0 | 5Н10 | 1820 | 182.8 | 1518.8 | 35 | 1015 | 13.3 | 36 | 1015 | 7.8 | 21.1 | 6 | 1015 | 0.9 | 0.9 | 1540.8 |
| | ЗН1.2 | 11910 | 1336.0 | 5Н10 | 1820 | 182.8 | 1518.8 | 37 | 1015 | 13.3 | 38 | 1015 | 7.8 | 21.1 | 6 | 1015 | 0.9 | 0.9 | 1540.8 |
| | ЗН1.2 | 11910 | 1336.0 | 5Н10 | 1820 | 182.8 | 1518.8 | 39 | 1015 | 13.3 | 40 | 1015 | 7.8 | 21.1 | 6 | 1015 | 0.9 | 0.9 | 1540.8 |
| | ЗН1.2 | 11910 | 1336.0 | 5Н10 | 1820 | 182.8 | 1518.8 | 41 | 1015 | 13.3 | 42 | 1015 | 7.8 | 21.1 | 6 | 1015 | 0.9 | 0.9 | 1540.8 |
| | ЗН1.2 | 11910 | 1336.0 | 5Н10 | 1820 | 182.8 | 1518.8 | 43 | 1015 | 13.3 | 44 | 1015 | 7.8 | 21.1 | 6 | 1015 | 0.9 | 0.9 | 1540.8 |
| | ЗН1.2 | 11910 | 1336.0 | 5Н10 | 1820 | 182.8 | 1518.8 | 45 | 1015 | 13.3 | 46 | 1015 | 7.8 | 21.1 | 6 | 1015 | 0.9 | 0.9 | 1540.8 |
| | ЗН1.2 | 11910 | 1336.0 | 5Н10 | 1820 | 182.8 | 1518.8 | 47 | 1015 | 13.3 | 48 | 1015 | 7.8 | 21.1 | 6 | 1015 | 0.9 | 0.9 | 1540.8 |
| | ЗН1.2 | 11910 | 1336.0 | 5Н10 | 1820 | 182.8 | 1518.8 | 49 | 1015 | 13.3 | 50 | 1015 | 7.8 | 21.1 | 6 | 1015 | 0.9 | 0.9 | 1540.8 |
| | ЗН1.2 | 11910 | 1336.0 | 5Н10 | 1820 | 182.8 | 1518.8 | 51 | 1015 | 13.3 | 52 | 1015 | 7.8 | 21.1 | 6 | 1015 | 0.9 | 0.9 | 1540.8 |
| | ЗН1.2 | 11910 | 1336.0 | 5Н10 | 1820 | 182.8 | 1518.8 | 53 | 1015 | 13.3 | 54 | 1015 | 7.8 | 21.1 | 6 | 1015 | 0.9 | 0.9 | 1540.8 |
| | ЗН1.2 | 11910 | 1336.0 | 5Н10 | 1820 | 182.8 | 1518.8 | 55 | 1015 | 13.3 | 56 | 1015 | 7.8 | 21.1 | 6 | 1015 | 0.9 | 0.9 | 1540.8 |
| | ЗН1.2 | 11910 | 1336.0 | 5Н10 | 1820 | 182.8 | 1518.8 | 57 | 1015 | 13.3 | 58 | 1015 | 7.8 | 21.1 | 6 | 1015 | 0.9 | 0.9 | 1540.8 |
| | ЗН1.2 | 11910 | 1336.0 | 5Н10 | 1820 | 182.8 | 1518.8 | 59 | 1015 | 13.3 | 60 | 1015 | 7.8 | 21.1 | 6 | 1015 | 0.9 | 0.9 | 1540.8 |
| | ЗН1.2 | 11910 | 1336.0 | 5Н10 | 1820 | 182.8 | 1518.8 | 61 | 1015 | 13.3 | 62 | 1015 | 7.8 | 21.1 | 6 | 1015 | 0.9 | 0.9 | 1540.8 |
| | ЗН1.2 | 11910 | 1336.0 | 5Н10 | 1820 | 182.8 | 1518.8 | 63 | 1015 | 13.3 | 64 | 1015 | 7.8 | 21.1 | 6 | 1015 | 0.9 | 0.9 | 1540.8 |
| | ЗН1.2 | 11910 | 1336.0 | 5Н10 | 1820 | 182.8 | 1518.8 | 65 | 1015 | 13.3 | 66 | 1015 | 7.8 | 21.1 | 6 | 1015 | 0.9 | 0.9 | 1540.8 |
| | ЗН1.2 | 11910 | 1336.0 | 5Н10 | 1820 | 182.8 | 1518.8 | 67 | 1015 | 13.3 | 68 | 1015 | 7.8 | 21.1 | 6 | 1015 | 0.9 | 0.9 | 1540.8 |
| | ЗН1.2 | 11910 | 1336.0 | 5Н10 | 1820 | 182.8 | 1518.8 | 69 | 1015 | 13.3 | 70 | 1015 | 7.8 | 21.1 | 6 | 1015 | 0.9 | 0.9 | 1540.8 |
| | ЗН1.2 | 11910 | 1336.0 | 5Н10 | 1820 | 182.8 | 1518.8 | 71 | 1015 | 13.3 | 72 | 1015 | 7.8 | 21.1 | 6 | 1015 | 0.9 | 0.9 | 1540.8 |
| | ЗН1.2 | 11910 | 1336.0 | 5Н10 | 1820 | 182.8 | 1518.8 | 73 | 1015 | 13.3 | 74 | 1015 | 7.8 | 21.1 | 6 | 1015 | 0.9 | 0.9 | 1540.8 |
| | ЗН1.2 | 11910 | 1336.0 | 5Н10 | 1820 | 182.8 | 1518.8 | 75 | 1015 | 13.3 | 76 | 1015 | 7.8 | 21.1 | 6 | 1015 | 0.9 | 0.9 | 1540.8 |
| | ЗН1.2 | 11910 | 1336.0 | 5Н10 | 1820 | 182.8 | 1518.8 | 77 | 1015 | 13.3 | 78 | 1015 | 7.8 | 21.1 | 6 | 1015 | 0.9 | 0.9 | 1540.8 |
| | ЗН1.2 | 11910 | 1336.0 | 5Н10 | 1820 | 182.8 | 1518.8 | 79 | 1015 | 13.3 | 80 | 1015 | 7.8 | 21.1 | 6 | 1015 | 0.9 | 0.9 | 1540.8 |
| | ЗН1.2 | 11910 | 1336.0 | 5Н10 | 1820 | 182.8 | 1518.8 | 81 | 1015 | 13.3 | 82 | 1015 | 7.8 | 21.1 | 6 | 1015 | 0.9 | 0.9 | 1540.8 |
| | ЗН1.2 | 11910 | 1336.0 | 5Н10 | 1820 | 182.8 | 1518.8 | 83 | 1015 | 13.3 | 84 | 1015 | 7.8 | 21.1 | 6 | 1015 | 0.9 | 0.9 | 1540.8 |
| | ЗН1.2 | 11910 | 1336.0 | 5Н10 | 1820 | 182.8 | 1518.8 | 85 | 1015 | 13.3 | 86 | 1015 | 7.8 | 21.1 | 6 | 1015 | 0.9 | 0.9 | 1540.8 |
| | ЗН1.2 | 11910 | 1336.0 | 5Н10 | 1820 | 182.8 | 1518.8 | 87 | 1015 | 13.3 | 88 | 1015 | 7.8 | 21.1 | 6 | 1015 | 0.9 | 0.9 | 1540.8 |
| | ЗН1.2 | 11910 | 1336.0 | 5Н10 | 1820 | 182.8 | 1518.8 | 89 | 1015 | 13.3 | 90 | 1015 | 7.8 | 21.1 | 6 | 1015 | 0.9 | 0.9 | 1540.8 |
| | ЗН1.2 | 11910 | 1336.0 | 5Н10 | 1820 | 182.8 | 1518.8 | 91 | 1015 | 13.3 | 92 | 1015 | 7.8 | 21.1 | 6 | 1015 | 0.9 | 0.9 | 1540.8 |
| | ЗН1.2 | 11910 | 1336.0 | 5Н10 | 1820 | 182.8 | 1518.8 | 93 | 1015 | 13.3 | 94 | 1015 | 7.8 | 21.1 | 6 | 1015 | 0.9 | 0.9 | 1540.8 |
| | ЗН1.2 | 11910 | 1336.0 | 5Н10 | 1820 | 182.8 | 1518.8 | 95 | 1015 | 13.3 | 96 | 1015 | 7.8 | 21.1 | 6 | 1015 | 0.9 | 0.9 | 1540.8 |
| | ЗН1.2 | 11910 | 1336.0 | 5Н10 | 1820 | 182.8 | 1518.8 | 97 | 1015 | 13.3 | 98 | 1015 | 7.8 | 21.1 | 6 | 1015 | 0.9 | 0.9 | 1540.8 |
| | ЗН1.2 | 11910 | 1336.0 | 5Н10 | 1820 | 182.8 | 1518.8 | 99 | 1015 | 13.3 | 100 | 1015 | 7.8 | 21.1 | 6 | 1015 | 0.9 | 0.9 | 1540.8 |
| | ЗН1.2 | 11910 | 1336.0 | 5Н10 | 1820 | 182.8 | 1518.8 | 101 | 1015 | 13.3 | 102 | 1015 | 7.8 | 21.1 | 6 | 1015 | 0.9 | 0.9 | 1540.8 |
| | ЗН1.2 | 11910 | 1336.0 | 5Н10 | 1820 | 182.8 | 1518.8 | 103 | 1015 | 13.3 | 104 | 1015 | 7.8 | 21.1 | 6 | 1015 | 0.9 | 0.9 | 1540.8 |
| | ЗН1.2 | 11910 | 1336.0 | 5Н10 | 1820 | 182.8 | 1518.8 | 105 | 1015 | 13.3 | 106 | 1015 | 7.8 | 21.1 | 6 | 1015 | 0.9 | 0.9 | 1540.8 |
| | ЗН1.2 | 11910 | 1336.0 | 5Н10 | 1820 | 182.8 | 1518.8 | 107 | 1015 | 13.3 | 108 | 1015 | 7.8 | 21.1 | 6 | 1015 | 0.9 | 0.9 | 1540.8 |
| | ЗН1.2 | 11910 | 1336.0 | 5Н10 | 1820 | 182.8 | 1518.8 | 109 | 1015 | 13.3 | 110 | 1015 | 7.8 | 21.1 | 6 | 1015 | 0.9 | 0.9 | 1540.8 |
| | ЗН1.2 | 11910 | 1336.0 | 5Н10 | 1820 | 182.8 | 1518.8 | 111 | 1015 | 13.3 | 112 | 1015 | 7.8 | 21.1 | 6 | 1015 | 0.9 | 0.9 | 1540.8 |
| | ЗН1.2 | 11910 | 1336.0 | 5Н10 | 1820 | 182.8 | 1518.8 | 113 | 1015 | 13.3 | 114 | 1015 | 7.8 | 21.1 | 6 | 1015 | 0.9 | 0.9 | 1540.8 |
| | ЗН1.2 | 11910 | 1336.0 | 5Н10 | 1820 | 182.8 | 1518.8 | 115 | 1015 | 13.3 | 116 | 1015 | 7.8 | 21.1 | 6 | 1015 | 0.9 | 0.9 | 1540.8 |
| | ЗН1.2 | 11910 | 1336.0 | 5Н10 | 1820 | 182.8 | 1518.8 | 117 | 1015 | 13.3 | 118 | 1015 | 7.8 | 21.1 | 6 | 1015 | 0.9 | 0.9 | 1540.8 |
| | ЗН1.2 | 11910 | 1336.0 | 5Н10 | 1820 | 182.8 | 1518.8 | 119 | 1015 | 13.3 | 120 | 1015 | 7.8 | 21.1 | 6 | 1015 | 0.9 | 0.9 | 1540.8 |
| | ЗН1.2 | 11910 | 1336.0 | 5Н10 | 1820 | 182.8 | 1518.8 | 121 | 1015 | 13.3 | 122 | 1015 | 7.8 | 21.1 | 6 | 1015 | 0.9 | 0.9 | 1540.8 |
| | ЗН1.2 | 11910 | 1336.0 | 5Н10 | 1820 | 182.8 | 1518.8 | 123 | 1015 | 13.3 | 124 | 1015 | 7.8 | 21.1 | 6 | 1015 | 0.9 | 0.9 | 1540.8 |
| | ЗН1.2 | 11910 | 1336.0 | 5Н10 | 1820 | 182.8 | 1518.8 | 125 | 1015 | 13.3 | 126 | 1015 | 7.8 | 21.1 | 6 | 1015 | 0.9 | 0.9 | 1540.8 |
| | ЗН1.2 | 11910 | 1336.0 | 5Н10 | 1820 | 182.8 | 1518.8 | 127 | 1015 | 13.3 | 128 | 1015 | 7.8 | 21.1 | 6 | 1015 | 0.9 | 0.9 | 1540.8 |
| | ЗН1.2 | 11910 | 1336.0 | 5Н10 | 1820 | 182.8 | 1518.8 | 129 | 1015 | 13.3 | 130 | 1015 | 7.8 | 21.1 | 6 | 1015 | 0.9 | 0.9 | 1540.8 |
| | ЗН1.2 | 11910 | 1336.0 | 5Н10 | 1820 | 182.8 | 1518.8 | 131 | 1015 | 13.3 | 132 | 1015 | 7.8 | 21.1 | 6 | 1015 | 0.9 | 0.9 | 1540.8 |
| | ЗН1.2 | 11910 | 1336.0 | 5Н10 | 1820 | 182.8 | 1518.8 | 133 | 1015 | 13.3 | 134 | 1015 | 7.8 | 21.1 | 6 | 1015 | 0.9 | 0.9 | 1540.8 |
| | ЗН1.2 | 11910 | 1336.0 | 5Н10 | 1820 | 182.8 | 1518.8 | 135 | 1015 | 13.3 | 136 | 1015 | 7.8 | 21.1 | 6 | 1015 | 0.9 | 0.9 | 1540.8 |
| | ЗН1.2 | 11910 | 1336.0 | 5Н10 | 1820 | 182.8 | 1518.8 | 137 | 1015 | 13.3 | 138 | 1015 | 7.8 | 21.1 | 6 | 1015 | 0.9 | 0.9 | 1540.8 |
| | ЗН1.2 | 11910 | 1336.0 | 5Н10 | 1820 | 182.8 | 1518.8 | 139 | 1015 | 13.3 | 140 | 1015 | 7.8 | 21.1 | 6 | 1015 | 0.9 | 0.9 | 1540.8 |
| | ЗН1.2 | 11910 | 1336.0 | 5Н10 | 1820 | 182.8 | 1518.8 | 141 | 1015 | 13.3 | 142 | 1015 | 7.8 | 21.1 | 6 | 1015 | 0.9 | 0.9 | 1540.8 |
| | ЗН1.2 | 11910 | 1336.0 | 5Н10 | 1820 | 182.8 | 1518.8 | 143 | 1015 | 13.3 | 144 | 1015 | 7.8 | 21.1 | 6 | 1015 | 0.9 | 0.9 | 1540.8 |
| | ЗН1.2 | 11910 | 1336.0 | 5Н10 | 1820 | 182.8 | 1518.8 | 145 | 1015 | 13.3 | 146 | 1015 | 7.8 | 21.1 | 6 | 1015 | 0.9 | 0.9 | 1540.8 |
| | ЗН1.2 | 11910 | 1336.0 | 5Н10 | 1820 | 182.8 | 1518.8 | 147 | 1015 | 13.3 | 148 | 1015 | 7.8 | 21.1 | 6 | 1015 | 0.9 | 0.9 | 1540.8 |
| | ЗН1.2 | 11910 | 1336.0 | 5Н10 | 1820 | 182.8 | 1518.8 | 149 | 1015 | 13.3 | 150 | 1015 | 7.8 | 21.1 | 6 | 1015 | 0.9 | 0.9 | 1540.8 |
| | ЗН1.2 | 11910 | 1336.0 | 5Н10 | 1820 | 182.8 | 1518.8 | 151 | 1015 | 13.3 | 152 | 1015 | 7.8 | 21.1 | 6 | 1015 | 0.9 | 0.9 | 1540.8 |
| | ЗН1.2 | 11910 | 1336.0 | 5Н10 | 1820 | 182.8 | 1518.8 | 153 | 1015 | 13.3 | 154 | 1015 | 7.8 | 21.1 | 6 | 1015 | 0.9 | 0.9 | 1540.8 |
| | ЗН1.2 | 11910 | 1336.0 | 5Н10 | 1820 | 182.8 | 1518.8 | 155 | 1015 | 13.3 | 156 | 1015 | 7.8 | 21.1 | 6 | 1015 | 0.9 | 0.9 | 1540.8 |
| | ЗН1.2 | 11910 | 1336.0 | 5Н10 | 1820 | 182.8 | 1518.8 | 157 | 1015 | 13.3 | 158 | 1015 | 7.8 | 21.1 | 6 | 1015 | 0.9 | 0.9 | 1540.8 |
| | ЗН1.2 | 11910 | 1336.0 | 5Н10 | 1820 | 182.8 | 1518.8 | 159 | 1015 | 13.3 | 160 | 1015 | 7.8 | 21.1 | 6 | 1015 | 0.9 | 0.9 | 1540.8 |
| | ЗН1.2 | 11910 | 1336.0 | 5Н10 | 1820 | 182.8 | 1518.8 | 161 | 1015 | 13.3 | 162 | 1015 | 7.8 | 21.1 | 6 | 1015 | 0.9 | 0.9 | 1540.8 |
| | ЗН1.2 | 11910 | 1336.0 | 5Н10 | 1820 | 182.8 | 1518.8 | 163 | 1015 | 13.3 | 164 | 1015 | 7.8 | 21.1 | 6 | 1015 | 0.9 | 0.9 | 1540.8 |
| | ЗН1.2 | 11910 | 1336.0 | 5Н10 | 1820 | 182.8 | 1518.8 | 165 | 1015 | 13.3 | 166 | 1015 | 7.8 | 21.1 | 6 | 1015 | 0.9 | 0.9 | 1540.8 |
| | ЗН1.2 | 11910 | 1336.0 | 5Н10 | 1820 | 182.8 | 1518.8 | 167 | 1015 | 13.3 | 168 | 1015 | 7.8 | 21.1 | 6 | 1015 | 0.9 | 0.9 | 1540.8 |
| | ЗН1.2 | 11910 | 1336.0 | 5Н10 | 1820 | 182.8 | 1518.8 | 169 | 1015 | 13.3 | 170 | 1015 | 7.8 | 21.1 | 6 | 1015 | 0.9 | 0.9 | 1540.8 |
| | ЗН1.2 | 11910 | 1336.0 | 5Н10 | 1820 | 182.8 | 1518.8 | 171 | 1015 | 13.3 | 172 | 1015 | 7.8 | 21.1 | 6 | 1015 | 0.9 | 0.9 | 1540.8 |
| | ЗН1.2 | 11910 | 1336.0 | 5Н10 | 1820 | 182.8 | 1518.8 | 173 | 1015 | 13.3 | 174 | 1015 | 7.8 | 21.1 | 6 | 1015 | 0.9 | 0.9 | 1540.8 |
| | ЗН1.2 | 11910 | 1336.0 | 5Н10 | 1820 | 182.8 | 1518.8 | 175 | 1015 | 13.3 | 176 | 1015 | 7.8 | 21.1 | 6 | 1015 | 0.9 | 0.9 | 1540.8 |
| | ЗН1.2 | 11910 | 1336.0 | 5Н10 | 1820 | 182.8 | 1518.8 | 177 | 1015 | 13.3 | 178 | 1015 | 7.8 | 21.1 | 6 | 1015 | 0.9 | 0.9 | 1540.8 |
| | ЗН1.2 | 11910 | 1336.0 | 5Н10 | 1820 | 182.8 | 1518.8 | 179 | 1015 | 13.3 | 180 | 1015 | 7.8 | 21.1 | 6 | 1015 | 0.9 | 0.9 | 1540.8 |
| | ЗН1.2 | 11910 | 1336.0 | 5Н10 | 1820 | 182.8 | 1518.8 | 181 | 1015 | 13.3 | 182 | 1015 | 7.8 | 21.1 | 6 | 1015 | 0.9 | 0.9 | 1540.8 |
| | ЗН1.2 | 11910 | 1336.0 | 5Н10 | 1820 | 182.8 | 1518.8 | 183 | 1015 | 13.3 | 184 | 1015 | 7.8 | 21.1 | 6 | 1015 | 0.9 | 0.9 | 1540.8 |
| | ЗН1.2 | 11910 | 1336.0 | 5Н10 | 1820 | 182.8 | 1518.8 | 185 | 1015 | 13.3 | 186 | 1015 | 7.8 | 21.1 | 6 | 1015 | 0.9 | 0.9 | 1540.8 |
| | ЗН1.2 | 11910 | 1336.0 | 5Н10 | 1820 | 182.8 | 1518.8 | 187 | 1015 | 13.3 | 188 | 1015 | 7.8 | 21.1 | 6 | 1015 | 0.9 | 0.9 | 1540.8 |
| | ЗН1.2 | 11910 | 1336.0 | 5Н10 | 1820 | 182.8 | 1518.8 | 189 | 1015 | 13.3 | 190 | 1015 | 7.8 | 21.1 | 6 | 1015 | 0.9 | 0.9 | 1540.8 |
| | ЗН1.2 | 11910 | 1336.0 | 5Н10 | 1820 | 182.8 | 1518.8 | 191 | 1015 | 13.3 | 192 | 1015 | 7.8 | 21.1 | 6 | 1015 | 0.9 | 0.9 | 1540.8 |
| | ЗН1.2 | 11910 | 1336.0 | 5Н10 | 1820 | 182.8 | 1518.8 | 193 | 1015 | 13.3 | 194 | 1015 | 7.8 | 21.1 | 6 | 1015 | 0.9 | 0.9 | 1540.8 |
| | ЗН1.2 | 11910 | 1336.0 | 5Н10 | 1820 | 182.8 | 1518.8 | 195 | 1015 | 13.3 | 196 | 1015 | 7.8 | 21.1 | 6 | 1015 | 0.9 | 0.9 | 1540.8 |
| | ЗН1.2 | 11910 | 1336.0 | 5Н10 | 1820 | 182.8 | 1518.8 | 197 | 1015 | 13.3 | 198 | 1015 | 7.8 | 21.1 | 6 | 1015 | 0.9 | 0.9 | 1540.8 |
| | ЗН1.2 | 11910 | 1336.0 | 5Н10 | 1820 | 182.8 | 1518.8 | 199 | 1015 | 13.3 | 200 | 1015 | 7.8 | 21.1 | 6 | 1015 | 0.9 | 0.9 | 1540.8 |
| | ЗН1.2 | 11910 | 1336.0 | 5Н10 | 1820 | 182.8 | 1518.8 | 201 | 1015 | 13.3 | 202 | 1015 | 7.8 | 21.1 | 6 | 1015 | 0.9 | 0.9 | 1540.8 |
| | ЗН1.2 | 11910 | 1336.0 | 5Н10 | 1820 | 182.8 | 1518.8 | 203 | 1015 | 13.3 | 204 | 1015 | 7.8 | 21.1 | 6 | 1015 | 0.9 | 0.9 | 1540.8 |
| | ЗН1.2 | 11910 | 1336.0 | 5Н10 | 1820 | 182.8 | 1518.8 | 205 | 1015 | 13.3 | 206 | 1015 | 7.8 | 21.1 | 6 | 1015 | 0.9 | 0.9 | 1540.8 |
| | ЗН1.2 | 11910 | 1336.0 | 5Н10 | 1820 | 182.8 | 1518.8 | 207 | 1015 | 13.3 | 208 | 1015 | 7.8 | 21.1 | 6 | 1015 | 0.9 | 0.9 | 1540.8 |
| | ЗН1.2 | 11910 | 1336.0 | 5Н10 | 1820 | 182.8 | 1518.8 | 209 | 1015 | 13.3 | 210 | 1015 | 7.8 | 21.1 | 6 | 1015 | 0.9 | 0.9 | 1540.8 |
| | ЗН1.2 | 11910 | 1336.0 | 5Н10 | 1820 | 182.8 | 1518.8 | 211 | 1015 | 13.3 | 212 | 1015 | 7.8 | 21.1 | 6 | 1015 | 0.9 | 0.9 | 1540.8 |
| | ЗН1.2 | 11910 | 1336.0 | 5Н10 | 1820 | 182.8 | 1518.8 | 213 | 1015 | 13.3 | 214 | 1015 | 7.8 | 21.1 | 6 | 1015 | 0.9 | 0.9 | 1540.8 |
| | ЗН1.2 | 11910 | 1336.0 | 5Н10 | 1820 | 182.8 | 1518.8 | 215 | 1015 | 13.3 | 216 | 1015 | 7.8 | 21.1 | 6 | 1015 | 0.9 | 0.9 | 1540.8 |
| | ЗН1.2 | 11910 | 1336.0 | 5Н10 | 1820 | 182.8 | 1518.8 | 217 | 1015 | 13.3 | 218 | 1015 | 7.8 | 21.1 | 6 | 1015 | 0.9 | 0.9 | 1540.8 |
| | ЗН1.2 | 11910 | 1336.0 | 5Н10 | 1820 | 182.8 | 1518.8 | 219 | 1015 | 13.3 | 220 | 1015 | 7.8 | 21.1 | 6 | 1015 | 0.9 | 0.9 | 1540.8 |
| | ЗН1.2 | 11910 | 1336.0 | 5Н10 | 1820 | 182.8 | 1518.8 | 221 | 1015 | 13.3 | 222 | 1015 | 7.8 | 21.1 | 6 | 1015 | 0.9 | 0.9 | 1540.8 |
| | ЗН1.2 | 11910 | 1336.0 | 5Н10 | 1820 | 182.8 | 1518.8 | 223 | 1015 | 13.3 | 224 | 1015 | 7.8 | 21.1 | 6 | 1015 | 0.9 | 0.9 | 1540.8 |
| | ЗН1.2 | 11910 | 1336.0 | 5Н10 | 1820 | 182.8 | 1518.8 | 225 | 1015 | 13.3 | 226 | 1015 | 7.8 | 21.1 | 6 | 1015 | 0.9 | 0.9 | 1540.8 |
| | ЗН1.2 | 11910 | 1336.0 | 5Н10 | 1820 | 182.8 | 1518.8 | 227 | 1015 | 13.3 | 228 | 1015 | 7.8 | 21.1 | 6 | 1015 | 0.9 | 0.9 | 1540.8 |
| | ЗН1.2 | 11910 | 1336.0 | 5Н10 | 1820 | 182.8 | 1518.8 | 229 | 1015 | 13.3 | 230 | 1015 | 7.8 | 21.1 | 6 | 1015 | 0.9 | 0.9 | 1540.8 |
| | ЗН1.2 | 11910 | 1336.0 | 5Н10 | 1820 | 182.8 | 1518.8 | 231 | 1015 | 13.3 | 232 | 1015 | 7.8 | 21.1 | 6 | 1015 | 0.9 | 0.9 | 1540.8 |
| | ЗН1.2 | 11910 | 1336.0 | 5Н10 | 1820 | 182.8 | 1518.8 | 233 | 1015 | 13.3 | 234 | 1015 | 7.8 | 21.1 | 6 | 1015 | 0.9 | 0.9 | 1540.8 |
| | ЗН1.2 | 11910 | 1336.0 | 5Н10 | 1820 | 182.8 | 1518.8 | 235 | 1015 | 13.3 | 236 | 1015 | 7.8 | 21.1 | 6 | 1015 | 0.9 | 0.9 | 1540.8 |
| | ЗН1.2 | 11910 | 1336.0 | 5Н10 | 1820 | 182.8 | 1518.8 | 237 | 1015 | 13.3 | 238 | 1015 | 7.8 | 21.1 | 6 | 1015 | 0.9 | 0.9 | 1540.8 |
| | ЗН1.2 | 11910 | 1336.0 | 5Н10 | 1820 | 182.8 | 1518.8 | 239 | 1015 | 13.3 | 240 | 1015 | 7.8 | 21.1 | 6 | 1015 | 0.9 | 0.9 | 1540.8 |
| | ЗН1.2 | 11910 | 1336.0 | 5Н10 | 1820 | 182.8 | 1518.8 | 241 | 1015 | 13.3 | 242 | 1015 | 7.8 | 21.1 | 6 | 1015 | 0.9 | 0.9 | 1540.8 |
| | ЗН1.2 | 11910 | 1336.0 | 5Н10 | 1820 | 182.8 | 1518.8 | 243 | 1015 | 13.3 | 244 | 1015 | 7.8 | 21.1 | 6 | 1015 | 0.9 | 0.9 | 1540.8 |
| | ЗН1.2 | 11910 | 1336.0 | 5Н10 | 1820 | 182.8 | 1518.8 | 245 | 1015 | 13.3 | 246 | 1015 | 7.8 | 21.1 | 6 | 1015 | 0.9 | 0.9 | 1540.8 |
| | ЗН1.2 | 11910 | 1336.0 | 5Н10 | 1820 | 182.8 | 1518.8 | 247 | 1015 | 13.3 | 248 | 1015 | 7.8 | 21.1 | 6 | 1015 | 0.9 | 0.9 | 1540.8 |
| | ЗН1.2 | 11910 | 1336.0 | 5Н10 | 1820 | 182.8 | 1518.8 | 249 | 1015 | 13.3 | 250 | 1015 | 7.8 | 21.1 | 6 | 1015 | 0.9 | 0.9 | 1540.8 |
| | ЗН1.2 | 11910 | 1336.0 | 5Н10 | 1820 | 182.8 | 1518.8 | 251 | 1015 | 13.3 | 252 | 1015 | 7.8 | 21.1 | 6 | 1015 | 0.9 | 0.9 | 1540.8 |
| | ЗН1.2 | 11910 | 1336.0 | 5Н10 | 1820 | 182.8 | 1518.8 | 253 | 1015 | 13.3 | 254 | 1015 | 7.8 | 21.1 | 6 | 1015 | 0.9 | 0.9 | 1540.8 |
| | ЗН1.2 | 11910 | 1336.0 | 5Н10 | 1820 | 182.8 | 1518.8 | 255 | 1015 | 13.3 | 256 | 1015 | 7.8 | 21.1 | 6 | 1015 | 0.9 | 0.9 | 1540.8 |
| | ЗН1.2 | 11910 | 1336.0 | 5Н10 | 1820 | 182.8 | 1518.8 | 257 | 1015 | 13.3 | 258 | 1015 | 7.8 | 21.1 | 6 | 1015 | 0.9 | 0.9 | 1540.8 |
| | ЗН1.2 | 11910 | 1336.0 | 5Н10 | 1820 | 182.8 | 1518.8 | 259 | 1015 | 13.3 | 260 | 1015 | 7.8 | 21.1 | 6 | 1015 | 0.9 | 0.9 | 1540.8 |
| | ЗН1.2 | 11910 | 1336.0 | 5Н10 | 1820 | 182.8 | 1518.8 | 261 | 1015 | 13.3

Типовой проект 501-3-9 Альбом I

## Разрез 1-1

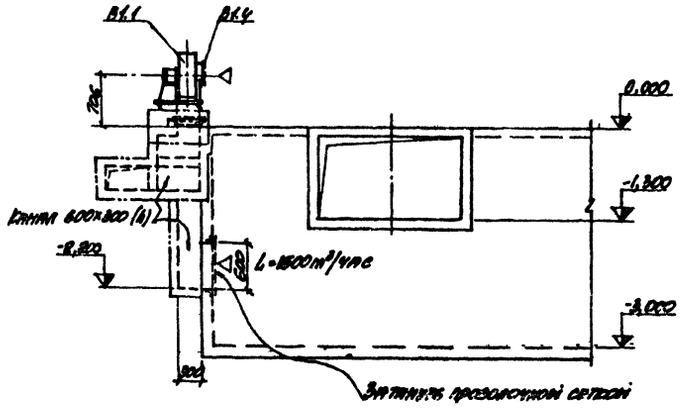


## Разрез 2-2

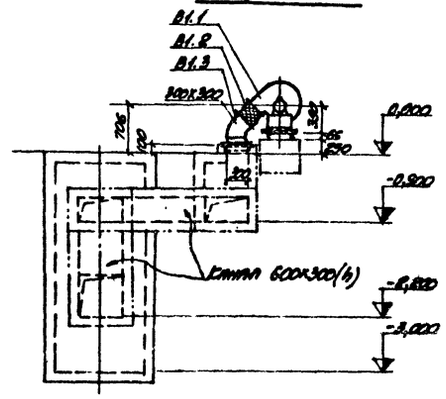


## Спецификация отопительно-вентиляционных установок

| Марка | Обозначение | Наименование | Кол. | Примечание |
|---|---|---|---|---|
| В1.1 | Утверждение УПО г. Полтава Типовая сер. | Вентустановка в составе (АВ.2-105-1) канал: | 1 | 42кг |
| | | а) вентилятор центробежный В Ц-70 №3,2 с клапаном Д=1,050 пр. | | |
| | | б) положение Пр 135° исполнение 1 | | |
| | | в) электродвигатель 4А63В4У3 N=0,37 кВт, n=1400 об/мин. | | |
| | | г) виброизолятора | | |
| В1.2 | Серия 2.494-8 вып. 1 | Гибкая вставка ВНИ 3.8 | 1 | |
| В1.3 | | Воздуховод из листовой стали δ=1 мм 300×300 F=0,6 м² | 1 | 7кг |
| В1.4 | | Ограждение оборудования патрубка из сетки | | |
| | | ф проволоки 3 мм | 1 | |
| | | Масса указана одного изделия. | | |

## План фундамента под вентилятор

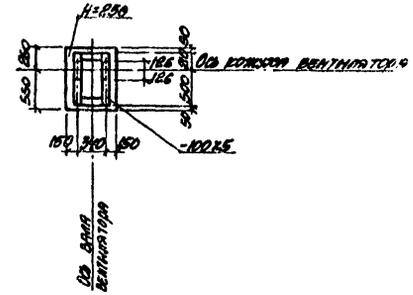


## План

М 1:100

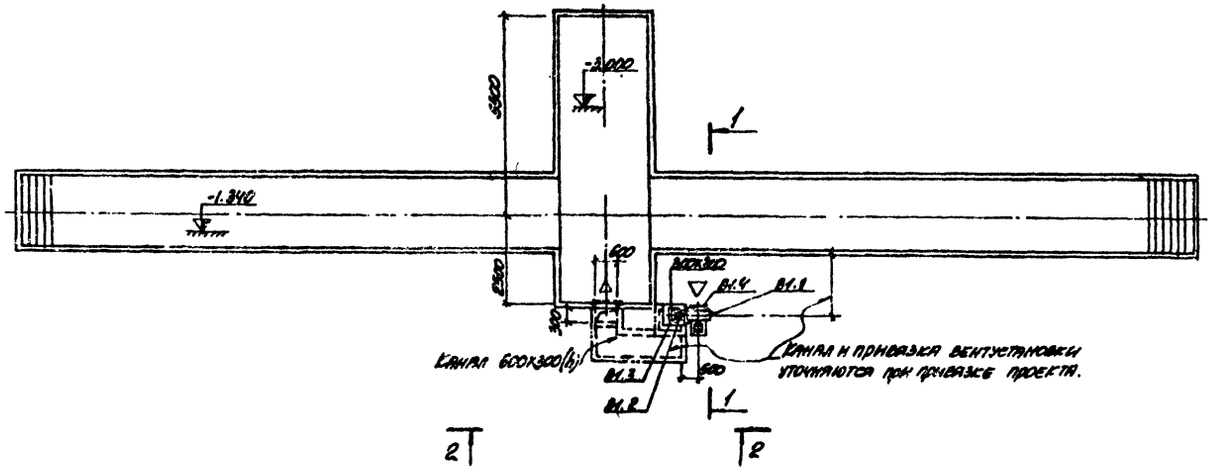


Согласовано: АСО-3 Гриневич

Инв. № подл. | Подпись и дата | Взам. инв. №

| | | | | | |
|---|---|---|---|---|---|
| Изм. | Лист | № документа | Подпись | Дата | ТП 501-3-9 ОВ |
| ГИП | | Тонких | | | Тепловозо-вагонные депо для промышленных железных дорог колеи 1520 мм |
| Нач. отд. | | Сабалов | | | Скатовысатная канава |
| Гл. спец. | | Розенберг | | | Стадия: Лист: Листов: |
| Рук. гр. | | Рогожкова | | | РП 1 1 |
| Проверил | | Сата-сова | | | Вентиляция скатовысатной канавы. |
| Конструктор | | Клименко | | | ХАРЬКОВСКИЙ ПРОМСТРОЙНИИПРОЕКТ |

Альбом I

Типовой проект 501-3-9

## План

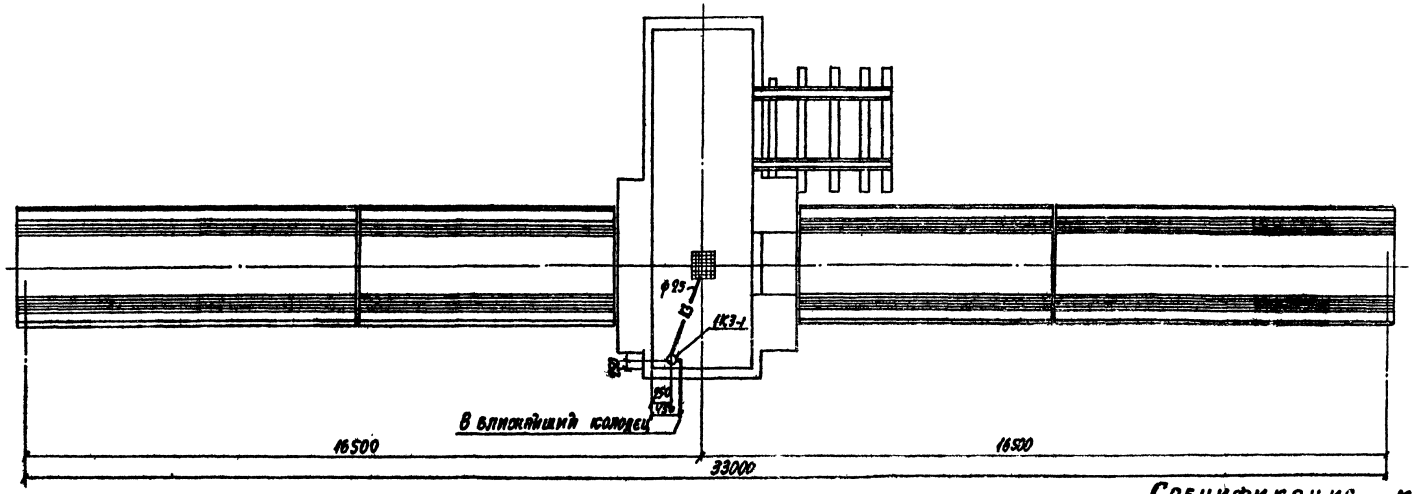


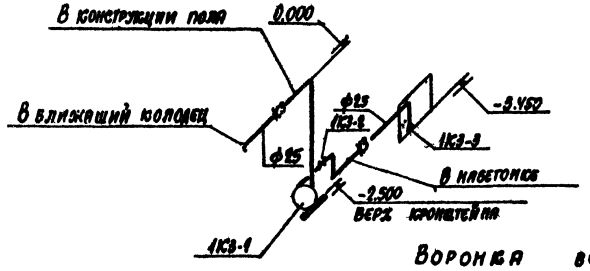


### Примечания:

1. Для удаления случайных вод из скатовыкатной канавы предусматривается установка насоса 1СЦВ-1.5. Q=0.6-1.5 м³/час N=20÷12 м. в ст с электродвигателем АОЛБ-32-4 N=0.4 квт n=1440 об/мин.
2. Включение ручное.

## Воронка всасывающая dy 50×25

### Разрез 1-1

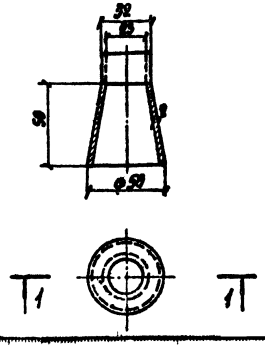


### Развертка

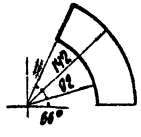


## Спецификация материалов

| Марка | Обозначение | Наименование | Кол. | |
|---|---|---|---|---|
| 1К3-1 | 1СЦВ-1.5 | Насос центробежный 1 вихревой с электро- | | |
| | | двигателем АОЛБ32-4 N=0.4 кВ | | |
| | | n=1440 об/мин. | 1 | |
| 1К3-2 | 15 кч 18р | Вентиль запорный 2 муфтовый ф25 | 1 | |
| 1К3-3 | | Воронка всасывающая 3 dy 50×25 | 1 | |
| | | Трубопровод из 4 стальных водогазо- | | |
| | | проводных труб ф25 | 8 | |
| | | 5. Масляная краска | 0.5 | % м²% |
| | | | | |
| | | | | |

| Изм | Лист | № докум. | Подп. | Дата | ТП 501-3-9 ВК | | | |
|---|---|---|---|---|---|---|---|---|
| ГИП | | Монин | | | Тепловозо-вагонные депо для промышленных железных дорог колеи 1520мм | | | |
| Нач. отд. | | Савадаш | | | | | | |
| Гл. спец. | | Калуцкая | | 1973 | Скатовыкатная канава | Литер | Лист | Листов |
| Рук. гр. | | Полодчева | | | | ТР | 1 | 1 |
| Проект. | | Жарская | | | План. Схема. Спецификация материалов | ХАРЬКОВСКИЙ ПРОМСТРОЙНИЙПРОЕКТ | | |
| Провер. | | Полодчева | | | | | | |
| Н. контр. | | Калуцкая | | | | | | |

Инв. № подл. | Подпись и дата

## Перечень чертежей марки ЭЛ.

| NN п.п. | Наименование чертежей | Марка листа | NN страниц альбома |
|---|---|---|---|
| 1 | 2 | 3 | 4 |
| 1 | Заглавный лист | ЭЛ-1 | 25 |
| 2 | Электроосвещение и силовое электрооборудование. План и кабельный журнал | ЭЛ-2 | 26 |
| 3 | Электроосвещение и силовое электрооборудование. Схема распределительной сети и сигнализации | ЭЛ-3 | 27 |
| 4 | Электроосвещение. Установка светильника и штепсельной розетки в нише | ЭЛ-4 | 28 |

## Ведомость электрооборудования, кабельных изделий и материалов, поставляемых Заказчиком

| N п.п. | Наименование и техническая характеристика изделия, материала | Тип, марка | Ед. изм. | Потребность по проекту |
|---|---|---|---|---|
| 1 | Распределительное устройство, состоящее из 3х автоматов типа АЕ-2034 и понижающего трансформатора типа ОСО-0,25, напряжением 220/12В мощностью 250В·А ТУ16.536.444-74 | РУС 8153-02 ВОГ-54У5 | шт | 6 |
| 2 | Ящик с рубильником и предохранителями на ном. ток 80А, с плавкой в ставкой 50А ТУ16 526.315-73 | ЯРП 11-301-54У1 | -"- | 3 |
| 3 | Выключатель автоматический 380В, ток уставки 1,5А в мет. кожухе | АК50-3М | -"- | 2 |
| 4 | Светофор карликовый КЛ-24 (маневровый) | Забадской чертеж N 7112 | -"- | 2 |
| 5 | Светильник пыленепроницаемый для ламп до 60Вт | ПСХ-60 | -"- | 27 |
| 6 | Лампа накаливания 40Вт, 12В | МО12-40 | -"- | 27 |
| 7 | Провод изолированный алюминиевый, сечением 2,5мм² | АПВ-660 | м | 140 |
| 8 | То же, сечением 4мм² | АПВ-660 | -"- | 420 |
| 9 | Кабель с алюминиевыми жилами, сечением 2х4мм² | АВРГ-660 | -"- | 10 |

## Уточненная ведомость изделий и материалов, поставляемых Генподрядчиком и электромонтажной организацией

| N п.п. | Наименование и техническая характеристика изделия, материала | Тип, марка | Ед. изм. | Потребность по проекту |
|---|---|---|---|---|
| 1 | Розетка штепсельная двухполюсная брызгозащищенная 6А, 250В | У220 | шт | 3 |
| 2 | Фундамент жел. бетонный типа I для светофора карликового | Забадской чертеж N У-11786 | шт/м³ | 2/1,0 |
| 3 | Труба стальная (легкая) условный проход 25мм | ГОСТ 3262-75 | м | 110 |
| 4 | Труба полиэтиленовая высокой плотности среднего типа диаметром 20мм | МРТУ-6 N5-917-63 | -"- | 16 |
| 5 | Коробка ответвительная | индекс У75 | шт. | 30 |
| 6 | Ящик клеммный | КК-10 | -"- | 1 |
| 7 | Сталь полосовая 30х5 | Ст. 0 | м/кг | 14/16,4 |
| 8 | Сталь полосовая 40х4 | Ст 0 | -"- | 10/12,6 |
| 9 | Гайка установочная, заземляющая | индекс 481 | шт | 120 |
| 10 | Патрубок диаметром 20мм | индекс У476 | -"- | 90 |
| 11 | Сальник ввертной | У50/I | -"- | 30 |

## Ведомость объемов электромонтажных и строительных работ

| N п.п. | Наименование работ | Ед. изм | Кол. | Примечание |
|---|---|---|---|---|
| | а) Электромонтажные работы | | | |
| 1 | Монтаж ящика типа ЯРП-11 на стене | шт | 3 | |
| 2 | Монтаж ящика клеммного | -"- | 1 | |
| 3 | Монтаж распределительного устройства серии РУС в нише канавы | -"- | 6 | |
| 4 | Монтаж автоматического выключателя АП50-3МТ в канаве | -"- | 2 | |
| 5 | Установка карликового светофора на готовом фундаменте | -"- | 2 | |
| 6 | Монтаж светильника ПСХ-60 в нише канавы | -"- | 27 | |
| 7 | Установка штепсельных розеток в нише канавы | -"- | 3 | |
| 8 | Прокладка труб в готовых бороздах канавы | м | 126 | |
| 9 | Затягивание проводов в стальные трубы | -"- | 560 | |
| 10 | Прокладка полосы заземления | м | 24 | |
| | б). Строительные работы. | | | |
| 11 | Установка жел. бет. фундамента для карликового светофора | шт/м³ | 2/1,0 | |

## Перечень примененных стандартов

| NN п/п | NN ГОСТов | Наименование стандартов |
|---|---|---|
| 1 | 6323-71* | Провода с пластмассовой изоляцией. |
| 2 | 3262-75 | Трубы стальные водогазопроводные. |
| 3 | 103-76 | Сталь прокатная полосовая |
| 4 | МРТУ-6 N5-917-63 | Труба полиэтиленовая |

1. Электротехнической частью предусматривается:
   1.1. Электроосвещение (стационарное и ремонтное);
   1.2. Силовое электрооборудование (подъемник, дренажный насос и вентилятор);
   1.3. Светофорная сигнализация положения подъемника.
2. Электрооборудование, аппаратура, осветительная арматура и род проводки выбраны для условий среды категории П-IIа по ПУЭ.
3. Для применения скатовыкатной канавы вне комплекса депо, заказные спецификации на электрооборудование и кабельные изделия помещены на листах ЭР-1 и ЭР-2.
4. При применении настоящего альбома с проектом депо заказные спецификации на электрооборудование и кабельные изделия для скатовыкатной канавы помещены в альбоме VII соответствующего проекта. Заказные спецификации на листах ЭР-1 и ЭР-2 аннулируются.

Типовой проект разработан в соответствии с действующими нормами и правилами и предусматривает мероприятия обеспечивающие взрывную, взрывопожарную и пожарную безопасность при эксплуатации.

Главный инженер проекта В.В. Литовченко.
11.07.73 г.

Типовой проект 501-3-9 Альбом I

Инв. № подл. | Подп. и дата | Взам. инв. №

Привязан

Инв. N

ТП 501-3-9 ЭЛ

Тепловозо-вагонные депо для промышленных железных дорог колеи 1520мм

| | | | |
|---|---|---|---|
| Разраб. | Замелан | | 10.07.73 |
| Пров. | Черняк | | 11.07.73 |
| Рук. гр. | Черняк | | 11.07.73 |
| Гл. спец. | Домбровский | | 12.07.73 |
| Нач. отд. | Воронько | | 12.07.73 |
| Н. контр. | Домбровский | | 12.07.73 |

Скатовыкатная канава

| Лит. | Лист | Листов |
|---|---|---|
| ТР | 1 | 4 |

Заглавный лист

ПРОМТРАНСНИИПРОЕКТ г. Харьков

Типовой проект 501-3-9 Альбом I

## План М1:100

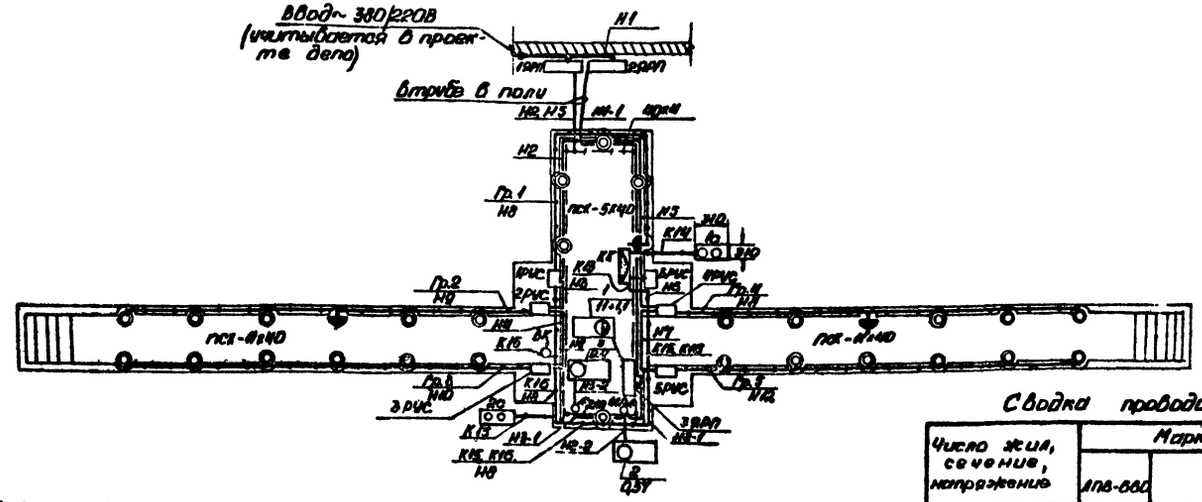


## Кабельный журнал

| Маркировка кабеля | Трасса: Начало | Трасса: Конец | Кабель: По проекту: Марка | Кабель: По проекту: Колич. кабелей, число и сечение жил, напряжение | Кабель: По проекту: Длина, м | Кабель: Проложен: Марка | Кабель: Проложен: Колич. кабелей, число и сечение жил, напряжение | Кабель: Проложен: Длина, м |
|---|---|---|---|---|---|---|---|---|
| | Шкаф дело | 1ЯРП | | | | | | |
| Н1 | 1ЯРП | 2ЯРП | АПВ-660 | 3(1х4) | 5 | | | |
| Н1-1 | 2ЯРП | 3ЯРП | АПВ-660 | 3(1х4) | 77 | | | |
| Н2-1 | 3ЯРП | 1АП | АПВ-660 | 3(1х4) | 8 | | | |
| Н2-2 | 1АП | Вентилятор (№2) | АПВ-660 | 3(1х2,5) | 14 | | | |
| Н3-1 | 1АП | 2АП | АПВ-660 | 3(1х4) | 3 | | | |
| Н3-2 | 2АП | Насос (№3) | АПВ-660 | 3(1х2,5) | 8 | | | |
| Н2 | 1ЯРП | 1РУС | АПВ-660 | 2(1х4) | 42 | | | |
| Н3 | 1РУС | 2РУС | АПВ-660 | 2(1х4) | 6 | | | |
| Н4 | 2РУС | 3РУС | АПВ-660 | 2(1х4) | 8 | | | |
| Н5 | 1ЯРП | 6РУС | АПВ-660 | 2(1х4) | 42 | | | |
| Н6 | 6РУС | 4РУС | АПВ-660 | 2(1х4) | 8 | | | |
| Н7 | 4РУС | 5РУС | АПВ-660 | 2(1х4) | 8 | | | |
| Н8 | 1РУС | Гр. 1 | АПВ-660 | 3(1х4) | 47 | | | |
| Н9 | 2РУС | Гр. 2 | АПВ-660 | 3(1х4) | 41 | | | |
| Н10 | 3РУС | Гр. 3 | АПВ-660 | 3(1х4) | 41 | | | |
| Н11 | 4РУС | Гр. 4 | АПВ-660 | 3(1х4) | 41 | | | |
| Н12 | 5РУС | Гр. 5 | АПВ-660 | 3(1х4) | 41 | | | |
| К13 | 6РУС | КК | АПВ-660 | 2(1х2,5) | 6 | | | |
| К14 | КК | 1С | АПВ-660 | 2(1х2,5) | 11 | | | |
| К15 | КК | 2С | АПВ-660 | 2(1х2,5) | 46 | | | |
| К16 | КК | ВК | АПВ-660 | 2(1х2,5) | 55 | | | |

## Сводка проводов

| Число жил, сечение, напряжение | Марка: АПВ-660 | | | | |
|---|---|---|---|---|---|
| 1х2,5 ; 660В | 140м | | | | |
| 1х4 ; 660В | 420м | | | | |
| | | | | | |

1. Питание электроэнергией осуществляется напряжением 380/220В отдельным фидером от щита силовой сети дело.
2. Напряжение сети принято:
   - 2.1 380/220В - для силовой сети;
   - 2.2. 220В - для питания РУС с понижающим трансформатором;
   - 2.3. 12В - стационарное и ремонтное освещение и светофорная сигнализация.
3. Предусмотрено защитное заземление всех нетоковедущих элементов электроустановки и рельсов подъемника через нулевые жилы сети 380/220В и газовые трубы.
4. Установки светильников и штепсельных розеток в нишах ханов см. лист 9А-4.

| Изм. | Лист | № докум. | Подп. | Дата |
|---|---|---|---|---|
| Разраб. | | Заклеан | | |
| Пров. | | Черняк | | |
| Рук. гр. | | Черняк | | |
| Инспец. | | Ломбровский | | |
| Нач. отд. | | Воронько | | |
| Н. контр. | | Ломбровский | | |

Привязан:

Инв. №

ТП 501-3-9 9А

Тепловозо-вагонные депо для промышленных железных дорог колей 1520 мм

Скатовыкатная канава

| Лит. | Лист | Листов |
|---|---|---|
| ТР | 2 | |

Электроосвещение и силовое электрооборудование. План и кабельный журнал

ПРОМТРАНСПРОЕКТ г. Харьков

Инв. № подл. | Подп. и дата | Взам. инв. №

Типовой проект 501-3-9 Альбом I

## Схема принципиальная распределительной сети

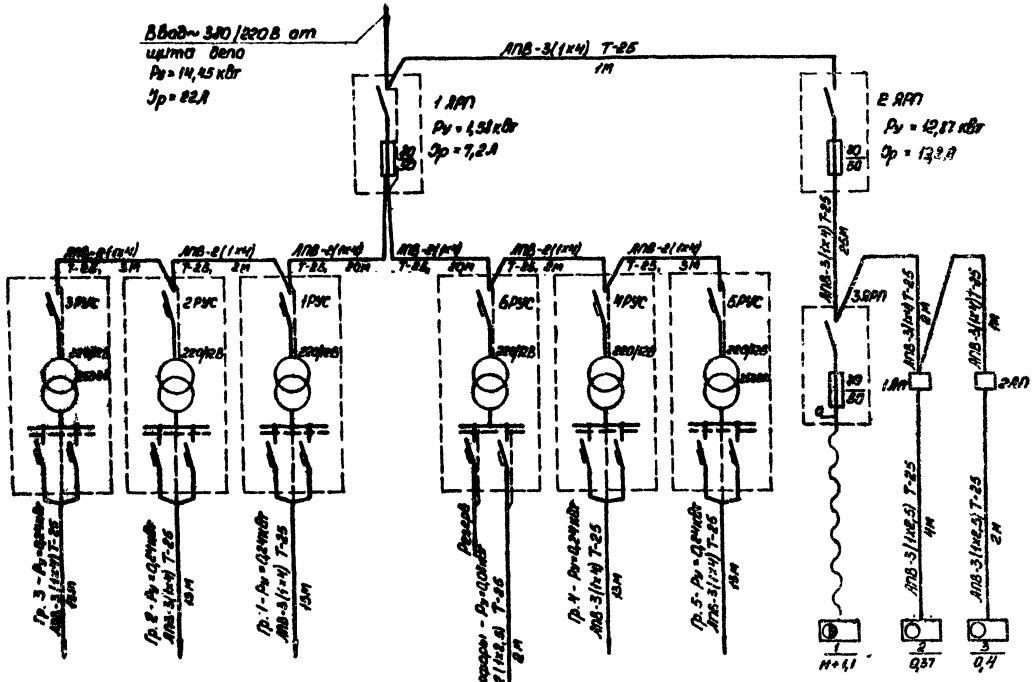


## Схема принципиальная светофорной сигнализации

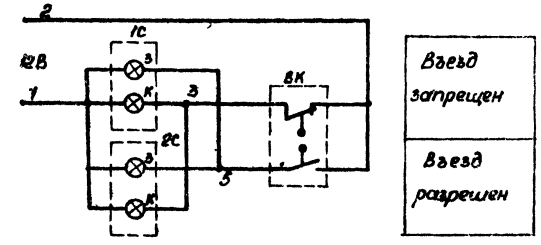


1. План сети электроосвещения и силового электрооборудования см. лист ЭЛ-2.
2. Для освещения скатовыкатной канавы приняты трехпроводные группы с двумя автоматами.
В группах светильники подключаются поочередно.

## Схема подключения светофорной сигнализации

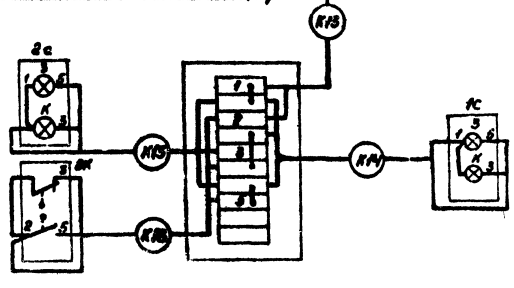


| | | | | | | |
|---|---|---|---|---|---|---|
| Привязан: | Разраб. | Зателан | | ТП 501-3-9 | | ЭЛ |
| | Пров. | Черняк | | Тепловозо-вагонные депо для промышленных железных дорог колеи 1520 мм | | |
| | Рук.гр | Черняк | | Скатовыкатная канава | Лит. | Лист | Листов |
| | Гл.спец | Домбровский | | | ТР | 3 | |
| | Нач.отд | Воронько | | Электроосвещение и силовое электрооборудование Схемы распределительной сети и сигнализации | ПРОМТРАНСНИИПРОЕКТ г. Харьков | | |
| Инв. № | Н.контр | Домбровский | | | | | |

Типовой проект 501-3-9 Альбом I

## 1. Установка штепсельной розетки в нише

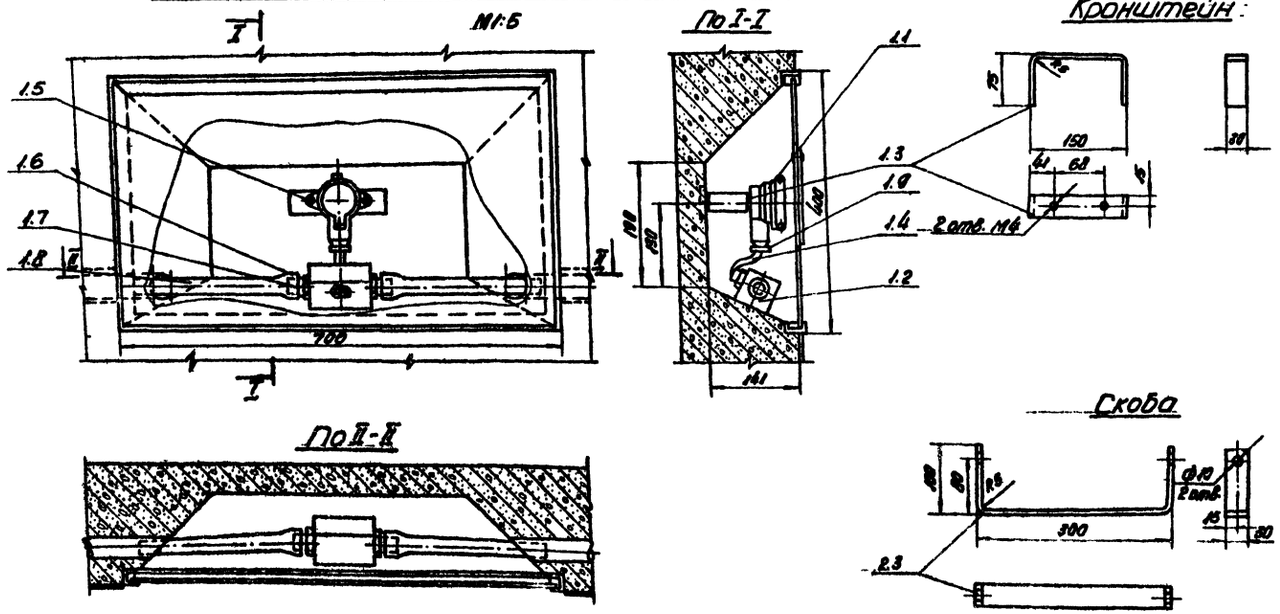


## 2. Установка светильника в нише

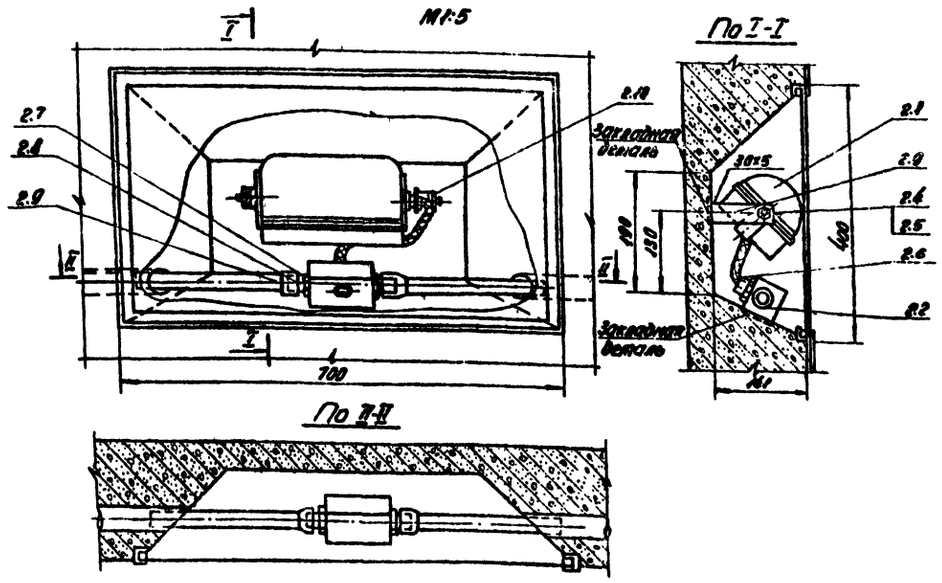


## Спецификация

| Поз. | Обозначение или тип изделия | Наименование | Кол. | Примечание |
|---|---|---|---|---|
| | | **1. Установка штепсельной розетки в нише** | | |
| 1.1 | Ч220 | Розетка штепсельная двухполюсная брызгонепроницаемая 6 А, 250 В | 1 | |
| 1.2 | Индекс Ч75 | Коробка ответвительная | 1 | |
| 1.3 | Ст. полосовая 30×5 | Кронштейн, ℓ=310 | 1 | |
| 1.4 | АВРГ-660 | Кабель с алюминиевыми жилами, сечением 2×4 мм², ℓ=200 | 1 | |
| 1.5 | ГОСТ 7605-70 | Болт М4×16.58 | 2 | |
| 1.6 | Индекс К481 | Гайка установочная заземляющая | 4 | |
| 1.7 | Индекс Ч476 | Патрубок диаметром 20 мм | 3 | |
| 1.8 | МРТУ-6 Н5-917-63 | Труба полиэтиленовая высокой плотности, среднего типа диаметром 20 мм длиной 270 мм | 2 | |
| 1.9 | Ч50/I | Сальник ввертной | 1 | |
| | | | | |
| | | **2. Установка светильника в нише** | | |
| 2.1 | ПСХ-60 | Светильник пылснепроницаемый с лампой 40 Вт, 12 В | 1 | |
| 2.2 | Индекс Ч75 | Коробка ответвительная | 1 | |
| 2.3 | Ст. полосовая 30×5 | Скоба, ℓ=493 | 1 | |
| 2.4 | ГОСТ 7798-70* | Болт М8×14 | 2 | |
| 2.5 | ГОСТ 5915-70* | Гайка М8 | 2 | |
| 2.6 | АВРГ-660 | Кабель с алюминиевыми жилами, сечением 2×4 мм², ℓ=250 мм | 1 | |
| 2.7 | Индекс К481 | Гайка установочная заземляющая | 4 | |
| 2.8 | Индекс Ч476 | Патрубок диаметром 20 мм | 3 | |
| 2.9 | МРТУ-6 Н5-917-63 | Труба полиэтиленовая высокой плотности среднего типа диаметром 20 мм длиной 270 мм | 2 | |
| 2.10 | Ч50/I | Сальник ввертной | 1 | |

1. Трубы электроосвещения закладываются в стенах канавы и учитываются строительной частью проекта.
2. В небьющихся стеклах ниш для штепсельных розеток предусмотреть окно для возможности подключения переносных ламп. Окно закрыть вращающейся на заклепке пластиной из небьющегося стекла.
3. План электроосвещения смотровых канав приведен на листе ЭЛ-2.
4. Место ввода полиэтиленовых труб в стальные трубы уплотнить липкой полихлорвиниловой или полиэтиленовой лентой.
5. Соединения полиэтиленовых труб с патрубками ответвительной коробки выполнить путем горячей обсадки конца трубы до получения раструба; раструб надвигается на патрубок с последующим креплением трубы проволочным бандажом. Для выполнения раструбов используются специальные оправки.
6. Ответвительную коробку крепить к закладной детали с помощью сварки.
7. Ввод кабеля в светильник или штепсельную розетку выполнить с помощью ввертного сальника.
8. Вывод кабеля из ответвительной коробки уплотнить изолирующим водостойким компаундом.

| | | | | | |
|---|---|---|---|---|---|
| Разраб. | Замелан | | 11.07.75 | 501-3-9 | ЭЛ |
| Провер. | Черняк | | 11.07.75 | Тепловозо-вагонные депо для промышленных железных дорог колеи 1520 мм | |
| Рук. гр. | Черняк | | 11.07.75 | Скатовыкатная канава | Стадия: ТР; Лист: 4; Листов: |
| Гл. спец. | Домбровский | | 12.07.75 | Электроосвещение. Установка светильника и штепсельной розетки в нише | ПРОМТРАНСНИИПРОЕКТ г. Харьков |
| Нач. отд. | Воронько | | | | |
| Н. контр. | Домбровский | | | | |

Привязан

Инв. №

Подп. и дата

Взам. инв. №

Отпечатано
в Новосибирском филиале ЦИТП
630064 г. Новосибирск пр Карла Маркса 1
Выдано в печать: 25" 6 1982 г
Заказ 730 Тираж 100

gost.e-ecolog.ru