ТИПОВОЙ ПРОЕКТ
704-9-21.87

КОМБИНИРОВАННЫЙ БЛОК ВСПОМОГАТЕЛЬНЫХ ПОМЕЩЕНИЙ ДЛЯ НЕФТЕБАЗ

АЛЬБОМ I

АРХИТЕКТУРНО-СТРОИТЕЛЬНЫЕ РЕШЕНИЯ.
КОНСТРУКЦИИ ЖЕЛЕЗОБЕТОННЫЕ.
КОНСТРУКЦИИ МЕТАЛЛИЧЕСКИЕ.

gost.e-ecolog.ru

ТИПОВОЙ ПРОЕКТ
704-9-21.87
КОМБИНИРОВАННЫЙ БЛОК ВСПОМОГАТЕЛЬНЫХ ПОМЕЩЕНИЙ ДЛЯ НЕФТЕБАЗ

АЛЬБОМ I

СОСТАВ ПРОЕКТНОЙ ДОКУМЕНТАЦИИ

АЛЬБОМ I	АРХИТЕКТУРНО-СТРОИТЕЛЬНЫЕ РЕШЕНИЯ. КОНСТРУКЦИИ ЖЕЛЕЗОБЕТОННЫЕ. КОНСТРУКЦИИ МЕТАЛЛИЧЕСКИЕ.
АЛЬБОМ II	ИЗДЕЛИЯ ЖЕЛЕЗОБЕТОННЫЕ.
АЛЬБОМ III	ТЕХНОЛОГИЧЕСКИЕ ЧЕРТЕЖИ, ГАЗОСНАБЖЕНИЕ, ОТОПЛЕНИЕ И ВЕНТИЛЯЦИЯ, ВНУТРЕННИЙ ВОДОПРОВОД И КАНАЛИЗАЦИЯ.
АЛЬБОМ IV	ЭЛЕКТРООСВЕЩЕНИЕ, ЭЛЕКТРООБОРУДОВАНИЕ, АВТОМАТИЗАЦИЯ. СВЯЗЬ И СИГНАЛИЗАЦИЯ.
АЛЬБОМ V	СПЕЦИФИКАЦИИ ОБОРУДОВАНИЯ.
АЛЬБОМ VI	ВЕДОМОСТИ ПОТРЕБНОСТИ В МАТЕРИАЛАХ.
АЛЬБОМ VII	СМЕТНАЯ ДОКУМЕНТАЦИЯ книги 1,2.

РАЗРАБОТАН
ГПИ-6 МИНСТРОЯ СССР
ГЛАВНЫЙ ИНЖЕНЕР ИНСТИТУТА В.Г. ПЕРЕДОГОВ
ГЛАВНЫЙ ИНЖЕНЕР ПРОЕКТА Н.М. ЛАКШИНА

УТВЕРЖДЕН
ОРГАНИЗАЦИЕЙ п/я А-1442
ПРОТОКОЛ ОТ 15.06.1985
ВВЕДЕН В ДЕЙСТВИЕ
ПРИКАЗОМ ОТ 17.01.86г. № 12.

Привязан

СОДЕРЖАНИЕ АЛЬБОМА

ЛИСТ	НАИМЕНОВАНИЕ	СТРАНИЦА
	СОДЕРЖАНИЕ АЛЬБОМА	2,3
	ПОЯСНИТЕЛЬНАЯ ЗАПИСКА	4..8
	АРХИТЕКТУРНЫЕ РЕШЕНИЯ АР	
1	ОБЩИЕ ДАННЫЕ (НАЧАЛО)	9
2	ОБЩИЕ ДАННЫЕ (ОКОНЧАНИЕ)	10
3	ПЛАН НА ОТМ. 0.000 В ОСЯХ 1-9 УЗЛЫ I, II	11
4	ПЛАН НА ОТМ. 0.000 В ОСЯХ 10-15. УЗЛЫ	12
5	ПЛАН НА ОТМ. 3.300 В ОСЯХ 10-15. УЗЛЫ	13
6	РАЗРЕЗЫ 1-1; 2-2; 3-3. ЗАПОЛНЕНИЕ ОКОННЫХ ПРОЕМОВ	14
7	ФАСАДЫ 1-15; 15-1; А-Д; Д-А	15
8	ФРАГМЕНТ ФАСАДА ПО РЯДУ 14 ПО ОСИ А ДЛЯ t°Н.В -40°С	16
9	ФРАГМЕНТ ФАСАДА ПО РЯДУ 15 ПО ОСИ Б ДЛЯ t°Н.В.-40°С	17
10	УЗЛЫ II ... VII	18
11	ФРАГМЕНТЫ 1, 2, 3. УЗЛЫ	19
12	ФРАГМЕНТЫ 4,5. ВИДЫ А-А ... Г-Г. УЗЕЛ XII	20
13	СПЕЦИФИКАЦИИ	21
14	СХЕМА РАСПОЛОЖЕНИЯ ГИПСОКАРТОННЫХ ПЕРЕГО-	22
	РОДОК НА ОТМ. 0.000 В ОСЯХ 1-9. РАЗРЕЗЫ А-А, Б-Б	
15	СХЕМА РАСПОЛОЖЕНИЯ ГИПСОБЕТОННЫХ ПЕРЕГОРО-	23
	ДОК НА ОТМ. 0.000 В ОСЯХ 10-15. ФРАГМЕНТЫ 7...9	
16	СХЕМА РАСПОЛОЖЕНИЯ ГИПСОБЕТОННЫХ ПЕРЕГО-	24
	РОДОК НА ОТМ. 3.300 В ОСЯХ 10-15	
17	ПЛАН ПОЛОВ НА ОТМ. 0.000 И 3.300	25
18	ЭКСПЛИКАЦИЯ ПОЛОВ	26
19	ПЛАН КРОВЛИ В ОСЯХ 10-15 УЗЛЫ	27
20	УЗЛЫ III; IV; VII, VIII; XI	28
21	ПЛАН КРОВЛИ В ОСЯХ 1-9: ФРАГМЕНТЫ ФАСАДОВ	29
22	ФРАГМЕНТЫ 6...9. ВИДЫ А... Г	30
23	СХЕМА РАСПОЛОЖЕНИЯ ЦИКЛО...А. ВИДЫ 1, 2, 3, 4	31
	ФРАГМЕНТ 1. РАЗРЕЗ 5-5	
24	ОКНО О-1	32
25	ПЛАН РАССТАНОВКИ МЕБЕЛИ НА ОТМ 0.000 В ОСЯХ 10-15	33
26	ПЛАН РАССТАНОВКИ МЕБЕЛИ НА ОТМ 3.300 В ОСЯХ 10-15	34
27	ТЕХНОЛОГИЧЕСКАЯ ПЛАНИРОВКА БУФЕТА НА 16 МЕСТ	35
	НА ОТМ. 0.000 С РАССТАНОВКОЙ И ПРИВЯЗКОЙ	
	ОБОРУДОВАНИЯ	

ПРОДОЛЖЕНИЕ

ЛИСТ	НАИМЕНОВАНИЕ	СТРАНИЦА
	КОНСТРУКЦИИ ЖЕЛЕЗОБЕТОННЫЕ КЖ	
1	ОБЩИЕ ДАННЫЕ (НАЧАЛО)	36
2	ОБЩИЕ ДАННЫЕ (ПРОДОЛЖЕНИЕ)	37
3	ОБЩИЕ ДАННЫЕ (ОКОНЧАНИЕ)	38
4	СХЕМА РАСПОЛОЖЕНИЯ ФУНДАМЕНТОВ И ФУНДАМЕНТ-	39
	НЫХ БАЛОК В ОСЯХ 1..9	
5	ФРАГМЕНТ 1. УЗЛЫ I ... III	40
6	ФУНДАМЕНТ ФМ1, ФМ2; ФМ3	41
7	ФУНДАМЕНТ ФМ4; ФМ5, ФМ6	42
8	ФУНДАМЕНТ ФМ7, ФМ8, ФМ9	43
9	ФУНДАМЕНТ ФМ10; ФМ11	44
10	ФУНДАМЕНТ ФМ12; ФМ13	45
11	ФУНДАМЕНТ ФМ14; ФМ15	46
12	СХЕМА РАСПОЛОЖЕНИЯ ФУНДАМЕНТОВ В ОСЯХ 10... 15	47
13	УЗЛЫ IV; V; VI	48
14	СХЕМЫ РАЗВЕРТОК ЛЕНТОЧНЫХ ФУНДАМЕНТОВ	49
	ПО ОСЯМ 11... 13. СЕЧЕНИЯ 9-9; 10-10	
15	СХЕМА РАЗВЕРТКИ ЛЕНТОЧНОГО ФУНДАМЕНТА ПО	50
	ОСИ 14. СЕЧЕНИЯ 11-11 ... 14-14	
16	СЕЧЕНИЯ 4-4 ... 8-8	51
17	СХЕМЫ НАГРУЗОК НА ФУНДАМЕНТЫ	52
18	ТАБЛИЦА НАГРУЗОК НА ФУНДАМЕНТЫ	53
19	СХЕМА РАСПОЛОЖЕНИЯ ПОДЗЕМНОГО ХОЗЯЙСТВА В ОСЯХ 1..9	54
20	СХЕМЫ РАСПОЛОЖЕНИЯ ЭЛЕМЕНТОВ КАНАЛОВ КЛ1, КЛ2	55
21	СХЕМЫ РАСПОЛОЖЕНИЯ ЭЛЕМЕНТОВ КАНАЛОВ КЛ3_КЛ5	56
22	СХЕМЫ РАСПОЛОЖЕНИЯ ЭЛЕМЕНТОВ КАНАЛОВ КЛ6, КЛ7	57
23	ФУНДАМЕНТЫ ФОМ6 ... ФОМ8. ПРИЯМОК ПР1	58
24	КАНАВА СМОТРОВАЯ КС1. ПЛАНЫ И СЕЧЕНИЕ 1-1	59
25	КАНАВА СМОТРОВАЯ КС1. СЕЧЕНИЯ 2-2 ... 5-5	60
26	ПРИЯМОК ПР2	61
27	МОНОЛИТНЫЕ БАЛКИ БМ1; БМ1Н; БМ2	62
28	СХЕМА РАСПОЛОЖЕНИЯ ПОДЗЕМНОГО ХОЗЯЙСТВА	63
	В ОСЯХ 10... 15	
29	СХЕМА РАСПОЛОЖЕНИЯ ПЛИТ ПЕРЕКРЫТИЯ	64
	КАНАЛОВ В ОСЯХ 10... 15	
30	СЕЧЕНИЯ 5-5 ... 10-10	65
31	ПРИЯМОК ПР3	66

ПРОДОЛЖЕНИЕ

ЛИСТ	НАИМЕНОВАНИЕ	СТРАНИЦА
32	МОНОЛИТНЫЕ БАЛКИ БМ3, БМ4	67
33	МОНОЛИТНЫЕ УЧАСТКИ УМ1; УМ2, УМ3	68
34	БАЛКА МОНОЛИТНАЯ БМ5. МОНОЛИТНЫЙ УЧАСТОК УМ4	69
	МОНОЛИТНЫЕ ВСТАВКИ I, II	
35	СХЕМЫ РАСПОЛОЖЕНИЯ КОЛОНН, БАЛОК ПОКРЫТИЯ	70
	В ОСЯХ 1... 9	
36	СЕЧЕНИЕ 7-7; УЗЕЛ II. СПЕЦИФИКАЦИЯ К СХЕМАМ	71
	РАСПОЛОЖЕНИЯ КОЛОНН И БАЛОК ПОКРЫТИЯ	
37	СХЕМЫ РАСПОЛОЖЕНИЯ ПЛИТ ПОКРЫТИЯ И	72
	ПОДВЕСОК (ТЯГ) В ОСЯХ 1... 9	
38	ДЕТАЛИ УСТАНОВКИ ПОДВЕСОК (ТЯГ)	73
	СПЕЦИФИКАЦИЯ К СХЕМАМ РАСПОЛОЖЕНИЯ ПЛИТ	
	ПОКРЫТИЯ И ПОДВЕСОК	
39	ФУНДАМЕНТЫ ПОД ОБОРУДОВАНИЕ ФОМ1, ФОМ2	74
40	СХЕМЫ РАСПОЛОЖЕНИЯ СТЕНОВЫХ ПАНЕЛЕЙ	75
	В ОСЯХ 1... 9	
41	ФРАГМЕНТЫ 1... 13	76
42	ФРАГМЕНТЫ 14, 15. СХЕМА РАСПОЛОЖЕНИЯ СТОЕК	77
	ФАХВЕРКА И НАСАДОК ПО ОСИ 1 И 9	
43	СПЕЦИФИКАЦИЯ К СХЕМАМ РАСПОЛОЖЕНИЯ	78
	СТЕНОВЫХ ПАНЕЛЕЙ В ОСЯХ 1..9	
44	СХЕМЫ РАСПОЛОЖЕНИЯ НАРУЖНЫХ СТЕНОВЫХ	79
	ПАНЕЛЕЙ В ОСЯХ 10... 15	
45	СПЕЦИФИКАЦИЯ К СХЕМАМ РАСПОЛОЖЕНИЯ	80
	НАРУЖНЫХ СТЕНОВЫХ ПАНЕЛЕЙ В ОСЯХ 10... 15	

Альбом I

704-9-21.87

Инв.№ подл. | Подпись и дата | Взам.инв.№

Альбом I

704-9-2187

Инв.№ подл. | Подпись и дата | Взам.инв.№

продолжение

Лист	Наименование	Страница
46	Схемы расположения панелей внутренних стен в осях 10...15. Схемы разверток внутренних стен	81
47	Схемы разверток внутренних стен по осям 11...14	82
48	Фрагменты 1...4	83
49	Вентиляционные блоки В1...В8	84
50	Схема расположения плит перекрытия на отм. 3.300 в осях 10...15	85
51	Схема расположения плит покрытия в осях 10...15	86
52	Схема расположения вентиляционных коробов, стаканов и фундаментов на кровле в осях 10...15	87
53	Сечения 1-1...5-5	88
54	Фундаменты фом3...фом5	89
55	Схемы расположения лестницы в осях 13...14, лестничных маршей, площадки и проступей	90
56	Схемы расположения плит, балок покрытия тамбуров и козырьков в осях 10...15	91
	Конструкции металлические КМ	
1	Общие данные	92
2	Техническая спецификация металла (начало)	93
3	Техническая спецификация металла (окончание)	94
4	Ведомость металлоконструкций по видам профилей	95
5	Схемы расположения подвесных путей	96
6	Схемы расположения элементов козырька, подвески коллектора и опор воздуховода	97
7	Схемы расположения наружных лестниц	98
8	Узлы 3...5	99
9	Схемы расположения элемент. в опоры под циклон	100

продолжение

Лист	Наименование	Страница
10	Схемы расположения бункера, лестницы опоры под циклон	101
	Верхняя часть корпуса бункера	
11	Нижняя часть корпуса бункера	102
	Узел „2" лестницы опоры под циклон	

ПОЯСНИТЕЛЬНАЯ ЗАПИСКА

I. Общая часть.

Типовой проект комбинированного блока вспомогательных помещений для нефтебаз в крупнопанельных бескаркасных конструкциях (административно-бытовая часть блока) разработан на основании плана типового проектирования Госстроя СССР на 1985г. Вспомогательные здания и помещения промышленных предприятий 3.11.1.8.

Проект разработан в соответствии с нормами проектирования, вспомогательные здания и помещения промышленных предприятий СН и П II-92-76 и предусматривается строительство здания в районах со следующими природными и климатическими условиями:

а) расчетная температура наружного воздуха -20°С; -30°С; -40°С;

б) рельеф площадки спокойный, грунтовые воды отсутствуют;

в) грунты непросадочные, непучинистые, нескальные с характеристиками, приведенными в разделе IV пояснительной записки;

г) снеговая нагрузка для II-IV географических районов СССР (СН и П II-6-74)

д) скоростной напор ветра для I-III географических районов СССР (СН и П II-6-74).

е) расчетная сейсмичность не выше 6 баллов.

Проект разработан для строительства на объектах организации п/я А-1442.

II. Генеральный план.

Размещение комбинированного блока вспомогательных помещений для нефтебаз на генеральном плане решается с учетом технологических требований и местных условий, предъявляемых при проектировании объектов п/я А-1442.

Комбинированный блок вспомогательных помещений для нефтебаз размещается на территории объекта главным фасадом вдоль одной из сторон участка, непосредственно при въезде на территорию.

Автодороги на схеме генерального плана показаны условно, их местоположение при конкретном решении генплана может быть изменено.

III. Архитектурно-планировочные решения.

Архитектурно-планировочные решения комбинированного блока вспомогательных помещений определено его функциональным назначением и расположением на генеральном плане объекта.

Проект выполнен для районов с расчетной зимней температурой наружного воздуха -30°С, с нормативным скоростным напором ветра для I района по СН и П II-6-74 и нагрузками от снегового покрова для III по СН и П II-6-74.

В проекте предусмотрена возможность применения его для условий, указанных в пунктах а, г, д в разделе I пояснительной записки.

Здание имеет размеры в плане:

- одноэтажная часть 48×24м, максимальная высота до низа несущих конструкций - 4,2м.
- двухэтажная часть 30×18м, с высотой этажа - 3,3м.

Класс здания - II. Степень огнестойкости - II. Набор помещений для одноэтажной и двухэтажной частей принят в соответствии с заданием на проектирование, утвержденным заместителем руководителя организации п/я А-1442 от 21 июля 1983г.

IV. Строительная часть.

Блок вспомогательных помещений состоит из одноэтажной и двухэтажной части.

Одноэтажная часть запроектирована в сборных железобетонных конструкциях для промышленных зданий. Фундаменты монолитные железобетонные стаканного типа по серии 1.412-1/77 на естественном основании. Железобетонные фундаментные балки по серии 1.415-1 вып.1. Колонны каркаса железобетонные прямоугольного сечения по серии 1.423-3, фахверковые колонны - по серии 1.427.1-3. Балки покрытия сборные железобетонные по серии 1.462.1-1/81. Поперечная и продольная устойчивость здания обеспечивается заделкой железобетонных колонн в стаканы фундаментов. Плиты покрытия - сборные железобетонные размером 3,0×6,0м по ГОСТ 22701.0-77÷22701.5-77 в комплексном исполнении по серии 1.465.1-10/82. Стеновые панели керамзитобетонные самонесущие по серии 1.030.1-1 вып. 1-1.

Инв. №			Привязан	
Гл. инж.	Белицкая			
Н. контр.	Нижегородов			
ГИП	Лакшина		704-9-21.87	ПЗ
Нач. отд.	Шохолов			
Гл. архит.	Ширяев		Пояснительная записка	Стадия: Р; Лист: 1; Листов: 3
Гл. конструк.	Миронов			
Рук. гр.	Луковский			ГПИ-Д Москва
Рук. гр.	Сурова			

Инв. № подл. | Подпись и дата | Взам. инв. №

704-9-21.87

Двухэтажная часть запроектирована в крупнопанельных безкаркасных конструкциях по серии 1.090.1-1.

Пространственная устойчивость здания обеспечивается системой вертикальных устоев, объединенных горизонтальными дисками перекрытий.

Вертикальными устоями служат железобетонные внутренние и наружные стены. Железобетонные наружные торцевые стеновые панели-несущие, продольные - самонесущие.

Горизонтальные диски перекрытий образуются соединениями плит перекрытия с внутренними и наружными стенами и между собой с помощью сварки закладных изделий, а также путем тщательного замоноличивания шпонок и швов между всеми элементами перекрытия (покрытия)

Наружные стеновые панели однослойные легкобетонные с объемным весом γ= 1100 кг/м^3. Для образования пространственной жесткости крупнопанельного здания все его элементы соединяются между собой с помощью стальных соединительных изделий и замоноличивания узлов их сопряжения. Для обеспечения надежной работы горизонтальных стыков следует обеспечить качественное заполнение их раствором проектной марки.

Вертикальные стыки панелей наружных стен осуществляются путем соединения арматурных выпусков панелей и замоноличивания стыка по всей его высоте.

Внутренние стены- несущие из сборных железобетонных панелей толщиной 160мм. Вертикальные стыки панелей внутренних стен осуществляются с помощью сварки закладных изделий и замоноличивания шва по всей его высоте.

Для связи наружных и внутренних стен предусмотрены соединения их выпусков и закладных изделий и замоноличивание шва по всей высоте.

Соединение наружных и внутренних стеновых панелей с плитами перекрытия осуществляется сваркой через закладные элементы.

Перекрытие и покрытие запроектировано из сборных железобетонных многопустотных плит высотой 220 мм и ребристых плит в местах прохода сантехнического оборудования и воздуховодов.

В качестве элементов лестниц и их ограждений используются изделия по серии 1.050.1-2.

В проекте предусмотрено использование унифицированных вентиляционных блоков серии 1-034.1-1.

Швы между панелями наружных стен заполняются цементным раствором, упругими синтетическими прокладками и герметизирующей нетвердеющей мастикой по гост 14791-79, защищающей упругие прокладки от внешних атмосферных воздействий и солнечной радиации.

Фундаменты под стены ленточные из сборных бетонных блоков по гост 13579-78 и сборных железобетонных плит по гост 13580-85

При расчете фундаментов в качестве основания приняты грунты со следующими расчетными характеристиками: φ= 28°; C = 2 кПа; γ= 1.8 т/м^3; E = 14.7 МПа; коэффициент безопасности по грунту Kг = 1.

При грунтовых условиях, отличных от принятых в проекте, фундаменты должны быть перепроектированы.

При наличии грунтовых вод, в зависимости от отметки их уровня, при привязке должны быть предусмотрены мероприятия по защите приямков и каналов от грунтовых вод. При грунтовых водах, агрессивных по отношению к бетонам на обычных цементах, должны быть предусмотрены защитные мероприятия для соответствующих конструкций.

За условную отметку 0.000 принят уровень чистого пола первого этажа, что соответствует абсолютной отметке ▭.

Горизонтальную гидроизоляцию стен в одноэтажной части на отм. -0.030, а в двухэтажной части на отм. -0.080 выполнить из цементно-песчаного раствора состава 1:2 толщиной 20 мм.

В одноэтажной части перегородки запроектированы по серии 1.431.9-24 из гипсокартонных листов в металлическом каркасе, в двухэтажной части запроектированы гипсобетонные перегородки по серии 1.231.9-7.

Кирпичные перегородки одноэтажной и двухэтажной части выполнить из полнотелого кирпича М75 (ГОСТ 530-80) на сложном растворе М50.

При кладке кирпичных перегородок в откосы дверных проемов заложить деревянные антисептированные пробки размером 120×120×65 мм, не менее двух штук с каждой стороны проема.

Проемы в кирпичных перегородках шириной менее 900 мм перекрыть 3 ф 8 AI по слою цементно-песчаного раствора с опиранием арматуры на стену не менее 150 мм.

По периметру корпуса устраивается асфальтовая отмостка шириной 0.8 м.

Кровля одноэтажной части скатная с наружным водостоком.

Водоизоляционный ковер состоит из двух слоев подкладочного рубероида марки РПП-350Б ГОСТ 10923-82 на горячей битумной мастике и одного слоя рубероида с мелкозернистой посыпкой марки РКМ-350Б (ГОСТ 10923-82) на горячей битумной мастике.

Кровля двухэтажной части плоская с внутренним водостоком.

Водоизоляционный ковер состоит из трех слоев подкладочного рубероида марки РПП-350Б (ГОСТ 10923-82) на горячей битумной мастике и одного слоя рубероида с мелкозернистой посыпкой марки РКМ-350Б (ГОСТ 10923-82) на горячей битумной мастике.

Альбом

704-9-21.87

Привязан					
Инв. №					

Альбом I

Защитный слой водоизоляционного ковра одноэтажной и двухэтажной части выполняется из гравия (ГОСТ 8268-82) на горячей битумной мастике. Морозостойкость гравия не ниже Мрз-100, толщина слоя 10мм. Мастика для устройства ковра одноэтажной и двухэтажной части - битумная, антисептированная марки МБК-Г-55 (ГОСТ 2889-80), в местах примыкания к парапету марки МБК-Г-85.

Утеплитель кровли- керамзитобетон γ=500 кг/м³.

При расчетной наружной температуре наружного воздуха -40° С вместо козырьков над входами привязать пристенные тамбуры по листам 8.... 10.

Кирпичные участки стен одноэтажной части и пристенной тамбур для двухэтажной части выполнить из керамического пустотелого кирпича М75 (ГОСТ 530-80) на сложном растворе М50 с расшивкой швов с двух сторон.

Морозостойкость кирпича кирпичных вставок в наружных стенах и пристенного тамбура (на глубину 120мм) Мрз-15.

При производстве строительно-монтажных работ необходимо руководствоваться следующими нормативными документами - СН и П III-17-78; СН и П III-20-74; СН и П III-21-73; СН и П III-В. 14-72.

Проект выполнен из условий производства работ в летнее время. При производстве работ в зимнее время необходимо соблюдать указания и конструктивные требования соответствующих разделов строительных норм и правил.

704-9-21.87

Наружная отделка.

Наружные панели одноэтажной части окрашиваются водоэмульсионной краской ВА. Наружные панели двухэтажной части- комбинированные (рельефные). Выступающая часть панели окрашивается кремнеорганической эмалью, а западающая часть панели отделывается цветным бетоном.

Для образования рельефа по периметру окон глубиной 50мм предусмотреть подъем бортоснастки на 50мм с установкой рамок под вкладыши, с тем чтобы в формующую поверхность могли быть уложены рельефообразующие матрицы. Матрицы устанавливаются и закрепляются на зеркале поддона по технологии завода изготовителя.

Столярные изделия одноэтажной и двухэтажной части окрашиваются пентафталевой эмалью ПФ-115 за 2 раза.

Противопожарные мероприятия.

Все помещения оборудованы эвакуационными выходами. Все двери, ведущие к эвакуационным выходам, открываются по пути эвакуации.

В помещениях с категорией В" запроектированы противопожарные двери с пределом огнестойкости 0,6 часа.

Для подъема на кровлю запроектирована металлическая лестница.

Для защиты корпуса от прямых ударов молний на кровлю под водоизоляционный ковер уложить молниезащитную сетку 6х6м для одноэтажной и 12х9м для двухэтажной части. Сетку приварить к арматуре строительных конструкций.

Арматуру строительных конструкций, включая фундаменты и колонны, соединить между собой с помощью сварки для обеспечения непрерывной электрической цепи.

Металлические элементы, расположенные на кровле должны быть соединены с молниезащитной сеткой.

Устройство элементов молниезащиты выполнять в соответствии с СН 305-77.

V Бытовое обслуживание

Для организации общественного питания в первом этаже блока вспомогательных помещений, в осях 12 - 13 запроектирован буфет на 16 мест. В соответствии с СН и П II-А.8-71„ Предприятия общественного питания. Нормы проектирования" буфет реализует в день 300 блюд. Расчет количества мест произведен по максимальной смене при оборачиваемости места равной 4.

Ассортимент реализуемой продукции в соответствии с ассортиментным минимумом для буфетов в учреждениях и на промышленных предприятиях. Буфет оснащается оборудованием, выпускаемым отечественной промышленностью. Вид топлива- электричество. Штат буфета - два человека.

Для медицинского обслуживания работающих запроектирована медицинская комната площадью 16,9м².

VI Технологические решения

Комбинированный блок вспомогательных помещений для обслуживания объектов нефтедобычи имеет гараж, ремонтно-механические мастерские, гараж пожарных машин, столярную мастерскую и лабораторию. Все эти службы используются как для ежедневного обслуживания технологического оборудования так и для модернизации оборудования и текущего ремонта. Лаборатория используется для производства анализов нефтепродуктов.

Инв.№подл. | Подпись и дата | Взам.инв.№

Привязан

Инв.№

704-9-21.87 ПЗ

Лист 3

Копировал

VII Отопление и вентиляция

Отопление.

Отопление одноэтажной и двухэтажной частей блока вспомогательных помещений водяное системы отопления горизонтальные проточные. Теплоносителем для систем отопления служит вода с температурой $T_1 = 130°C$; $T_2 = 70°C$. В качестве нагревательных приборов приняты конвекторы „Аккорд". Ввод тепла из наружных тепловых сетей предусмотрен в помещение приточной вентканеры. Тепловой узел управления предусмотрен с автоматизацией в соответствии с серией 903-04-13.

Вентиляция.

Предусмотрена приточно-вытяжная вентиляция с механическим и естественным побуждением. В двухэтажной части корпуса в строительных конструкциях предусмотрены специальные вентиляционные блоки, которые позволяют производить вытяжку и приток без вертикальной разводки воздуховодов. Приточный воздух от вентилятора к вентблокам подается подпольными каналами.

Помещения производства категорий „В" обслуживаются самостоятельными вытяжными установками. При возникновении пожара вентустановки, обслуживающие аккумуляторную и помещения категории „В" автоматически отключаются. Для борьбы с шумом соединение вентиляторов с воздуховодами осуществляется при помощи эластичных вставок; в вытяжных установках на всасывающих воздуховодах установлены шумоглушители. В приточных системах шум гасится в подпольных каналах и каналах железобетонных вентблоков установка дополнительных шумоглушителей не требуется

VIII Водоснабжение и канализация

Водоснабжение комбинированного блока вспомогательных помещений для нефтебаз предусматривается от водопроводных сетей объекта, в состав которого он будет входить. Внутреннее пожаротушение предусмотрено из расчета две струи по 5,2 л/с каждая для категории „В" и одна струя 5,2 л/с для бытовых помещений. Наружное пожаротушение с расходом 10 л/с обеспечено наружной сетью водопровода.

Канализация осуществляется от сетей объекта, в состав которого входит комбинированный блок.

XI Электротехническая часть

В объем электротехнической части проекта входит силовое электрооборудование, управление электроприводами вентсистем, молниезащита.

Проектом предусматривается устройство в корпусе РУ-6(10) кв, комплектующееся камерами серии КСО-366. Электроснабжение осуществляется одним кабельным вводом. Меточники питания резервных вентсистем определяются при привязке.

Аварийные сигналы от всего оборудования, работающего в автоматическом режиме, выводятся в диспетчерское помещение корпуса.

Необходимость устройства молниезащиты определяется при привязке в конкретном географическом районе и выполняется в строительной части проекта

X Связь и сигнализация

Связь и сигнализация комбинированного блока охватывает следующие разделы: городская телефонная связь; производственная телефонная связь, оперативная телефонная связь; электрочасофикация: пожароохранная сигнализация и радиофикация.

Городская телефонная связь и радиофикация разрабатываются по техническим условиям, выданным при привязке блока. Производственная и оперативная телефонные связи, а также электрочасофикация осуществляются от станционных устройств настоящего проекта.

Пожарная сигнализация подключена к станционным устройствам, учитываемым при проектировании всего комплекса объекта.

Технико-экономические показатели

№№ п.п	Наименование показателей	Единица измерения	Показатели проекта	Показатели аналога Т.П. 418-1-97; 701-9-15
1.	Среднегодовая численность работающих, всего	чел	75	–
	в т.ч. рабочих	—"—	36	–
v2.	Общая площадь	кв. м.	2413.33	2408.61
v3.	Общий строительный объем	куб.м	11410.35	12147
4.	Общая сметная стоимость строительства	тыс.руб	364.67	386.73
	в том числе:			
	-строительно-монтажные работы	—"—	290.59	325.11
	-оборудование	—"—	74.08	61.62
5.	Удельные капитальные вложения на 1 кв.м. общей площади	руб/кв.м	151.10	130.66
6.	Трудозатраты построечные	чел.дн	4537	5177
	то же на 1 кв.м. общей площади	чел.дн	1.88	2.15
7.	Расход строительных материалов:			
	-цемента	т	382.85	485.5
	-сталь	т	146.15	166.0
	-лесоматериалы	куб.м	114.3	71.63
	-кирпич	тыс.шт	24.73	139.0
	Эксплуатационные показатели (годовые расходы)			
	-воды	куб.м	4585	–
	-тепла	Гкал	1441.28	–
	-электроэнергии	МВТ.ч.	585.0	–

Инв. № подл. | Подпись и дата | Взам. инв. №

704-9-21.87

Привязан:

Инв. №

704-9-21.87 П.З. Лист 4

Альбом I

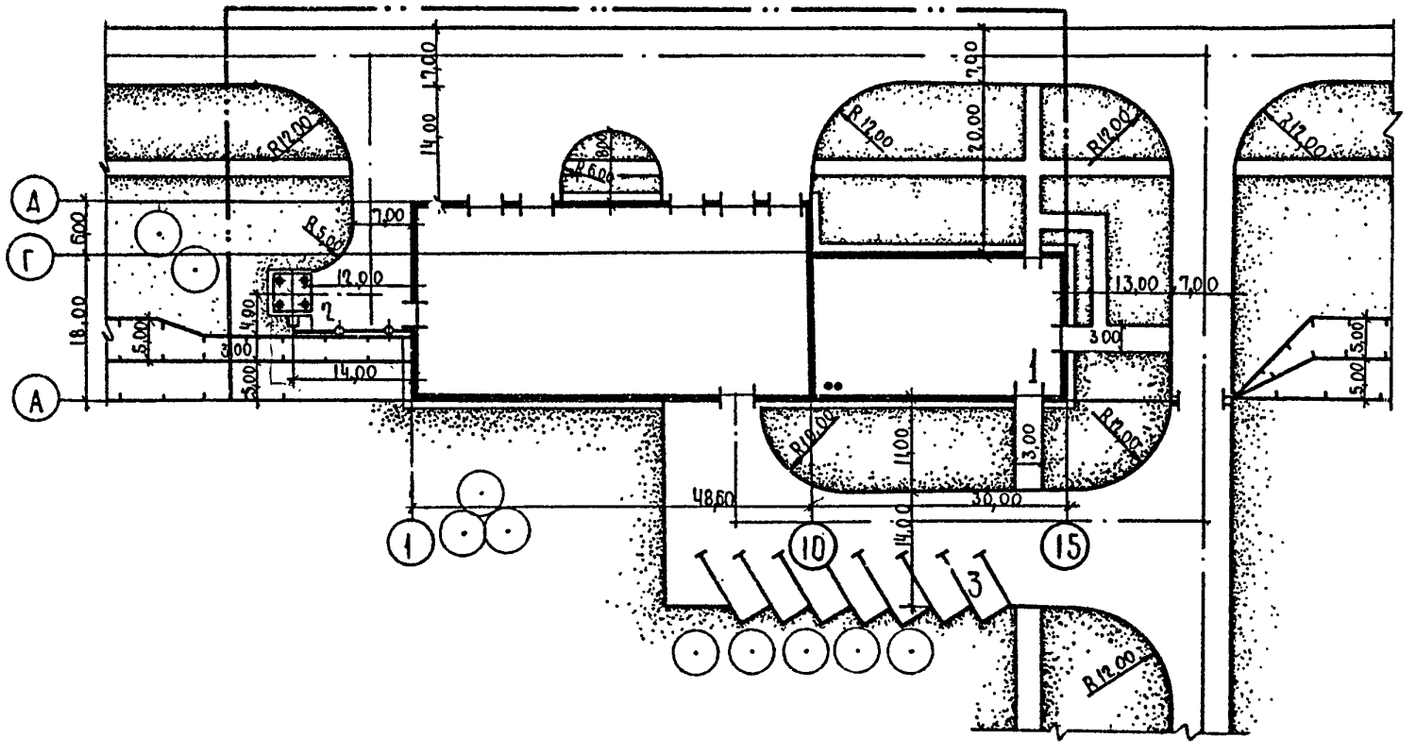

Экспликация зданий и сооружений

№ по ген плану	Наименование здания (сооружения)	Координаты угла квадрата стр. сетки	Примечание
1	Комбинированный блок вспомогательных		
	помещений для нефтебаз		
2	Циклон		
3	Стоянка для автомашин		

Основные показатели в условных границах.

Площадь участка	0.47 га
Площадь застройки	0.18 га
Плотность застройки	36%

Инв. № подл. | Подпись и дата | Взам. инв. №

704-9-21.87

Привязан		ГИП	Лакшина	704-9-21.87	ПЗ
		Ч. контр.	Барозич	Схема генерального плана М 1:500	Стадия: Р; Лист: 5; Листов:
		Нач. отд.	Сугакевич		ГПИ-6 Москва
Инв. №		Гл. спец.	Барозич		
		Рук. гр.	Чистова		
		Инженер	Глобач		

Копировал: Кудрявцева

Альбом I

704-9-21.87

Таблица №1

Ведомость основных комплектов рабочих чертежей

Обозначение	Наименование	Примечание
АР	Архитектурные решения	Альбом I
КЖ	Конструкции железобетонные	Альбом I
КМ	Конструкции металлические	Альбом I
ОВ	Отопление и вентиляция	Альбом III
ВК	Внутренние водопровод и канализация	Альбом II
СС	Связь и сигнализация	Альбом IV
ЭМ	Силовое электрооборудование	Альбом IV
ЭО	Электроосвещение	Альбом IV
ТХ	Технология производства	Альбом III

Таблица №2

Ведомость рабочих чертежей основного комплекта

Лист	Наименование	Примечание
1	Общие данные (начало)	
2	Общие данные (окончание)	
3	План на отм. 0.000 в осях 1-9. Узлы.	
4	План на отм. 0.000 в осях 10-15. Узлы.	
5	План на отм. 3.300 в осях 10-15. Узлы.	
6	Разрезы 1-1; 2-2; 3-3. Заполнение оконных проемов	
7	Фасады 1-15; 15-1; Д-А; А-Д.	
8	Фрагмент фасада по ряду 14 по оси А для t°н.в -40°С	
9	Фрагмент фасада по ряду 15 по оси Б для t°н.в -40°С	
10	Узлы II ... VII	
11	Фрагменты 1, 2, 3. Узлы.	
12	Фрагменты 4, 5. Виды А-А ... Г-Г. Узел XII	
13	Спецификации	
14	Схема расположения гипсокартонных перегородок на отм. 0.000 в осях 1-9. Разрезы А-А, Б-Б.	
15	Схема расположения гипсобетонных перегородок на отм. 0.000 в осях 10-15. Фрагменты 7 ... 9.	
16	Схема расположения гипсобетонных перегородок на отм. 3.300 в осях 10-15.	
17	Планы полов на отм. 0.000 и 3.300.	
18	Экспликация полов	
19	План кровли в осях 10-15. Узлы	
20	Узлы III; IV; VII; VIII, XI.	

Типовой проект разработан в соответствии с действующими нормами и правилами и предусматривает мероприятия, обеспечивающие взрывопожарную и пожарную безопасность при эксплуатации здания.

Главный инженер проекта /Лакшина/.

Продолжение таблицы №2.

Лист	Наименование	Примечание
21	План кровли в осях 1-9.: Фрагменты фасадов	
22	Фрагменты 5 ... 9. Виды А ... Г.	
23	Схема расположения циклона. Виды 1, 2, 3, 4. Фрагмент 1. Узлы.	
24	Окно О-1.	
25	План расстановки мебели на отм. 0.000 в осях 12-17	
26	План расстановки мебели на отм. 3.300 в осях 12-17.	
27	Технологическая планировка буфета на 16 мест на отм. 0.000 с расстановкой и привязкой оборудования	

Таблица №3

Ведомость ссылочных и прилагаемых документов

Обозначение	Наименование	Примечание
	Ссылочные материалы	
ГОСТ 24698-81	Двери деревянные наружные для жилых и общественных зданий	
ГОСТ 6629-74*	Двери деревянные внутренние для жилых и общественных зданий	
1.236-6	Противопожарные двери общественных зданий	
ГОСТ 11214-78	Окна и балконные двери деревянные с тройным остеклением	
ГОСТ 16289-80	Окна и балконные двери деревянные с тройным остеклением для жилых и общественных зданий	
2.435-6 вып. 1	Противопожарные двери и ворота промышленных зданий	
1.435.9-17 вып. 1,2	Ворота распашные	
2.236-2 вып. 1	Детали примыкания оконных и дверных блоков в общественных зданиях	
2.436-14 вып. 0,1	Узлы окон с деревянными переплетами по ГОСТ 12.506-81	
2.260-1 вып. 4	Детали покрытий обществ. зданий	
2.230-1 вып. 5,6	Детали стени перегородок общ. зданий	
2.460-18 вып 0,3	Узлы покрытий одноэтажных производственных зданий с рулонными кровлями и железобетонными плитами.	
1.231.9-7 вып. 2	Панели перегородок гипсобетонные	
1.431.9-24	Перегородки каркасные из гипсокартонных листов для зданий промышленных предприятий	
1.038-1 вып 1	Перемычки железобетонные для зданий с кирпичными стенами	
ГОСТ 17280-79	Доски подоконные деревянные	
ГОСТ 8484-82.	Плиты подоконные железобетонные для производственных зданий.	

Продолжение таблицы №3.

Обозначение	Наименование	Примечание
2.430-16	Архитектурные детали одноэтажных неотапливаемых зданий промышленных предприятий со стенами из крупноразмерных асбестоцементных листов.	
ГОСТ 16233-77*	Листы асбестоцементные волнистые унифицированного профиля и детали к ним.	
ГОСТ 22414-77.	Шкафы металлические для хранения одежды в санитарно-бытовых помещениях промышленных предприятий	
1.400-15	Унифицированные закладные изделия железобетонных конструкций для крепления технологических коммуникаций и устройств	
2.460-14 вып. 0.1	Типовые узлы покрытий промышленных зданий в местах пропуска вентиляционных шахт.	
1.494-27 вып. 3	Воздухопроницаемые устройства с подвесными утепленными клапанами	
1.431-10 вып. 2.3	Перегородки консольные сетчатые, стальные.	
2.230-1 вып 10	Крупнопанельные перегородки каркасно-панельных зданий	
2.436-14 вып. 1	Узлы окон с деревянными переплетами по ГОСТ 12506-81	
2.460-18	Узлы покрытий одноэтажных производственных зданий с рулонными кровлями и ж.б. плитами.	
	Прилагаемые документы	
АР.СО	Спецификация оборудования комплекта АР	
АР.ВМ	Ведомость потребности в материалах комплекта АР	Альб. VII КНЗ

Привязан

Инв. №

Гл. инж.	Белицкая	
Н. контр.	Нижегородова	
ГИП	Лакшина	
Нач. сект.	Шоколов	
Гл. спец.	Ширяева	
Гл. констр.	Миронов	
Рук. гр.	Духовный	
Рук. гр.	Сурова	
Ст. спец.	Дугалова	
Архит.	Бобылина	

704-9-21.87 АР

Комбинированный блок вспомогательных помещений для мастеров

Стадия	Лист	Листов
Р	1	27

Общие данные (начало)

ГПИ-6 Москва

Ген. план; Подъезд и отмостка; Конструкции ж/б; Отопление; ВК; Электрооборудование; Связь и сигнализация; Технология производства; Архитектурные решения

Сектор ОВ; Сектор ВК; Сектор ЭС; Сектор СС; Сектор ТХ

Авторский надзор; Сдано; Принято; Согласовано

Ведомость отделки помещений

Площадь в м²

Наименование или номер помещения	Потолок: Площадь	Потолок: Вид отделки	Стены или перегородки: Площадь	Стены или перегородки: Вид отделки	Низ стен или перегородок (панель): Площадь	Низ стен или перегородок (панель): Вид отделки	Низ стен или перегородок (панель): Высота мм	Примечание
1	2	3	4	5	6	7	8	9
Одноэтажная часть								
1,2,3,4,5,10,11		Затирка швов		Затирка				
13,14,15,20		Известковая		кирпичных				
отм. 0.000	1039.0	окраска	1073.0	известковая				
оси 1-9				Известковая				
				окраска				
6,8,12,16,19		Затирка швов		Штукатурка				
отм. 0.000		Клеевая		кирпичных				
оси 1-9	69.0	поделка	380.0	перегородок				
				Окраска водо-				
				эмульсионной				
				краской ЭВА-27				
18,19		Затирка швов		Известковая		Керамические		
отм. 0.000	18.0	Известковая	73.0	окраска	38.0	кислотоупор-	1800	
оси 1-9		окраска				ные плиты		
		Затирка швов		Штукатурка		Глазурован-		
6,7	6.0	Окраска водо-	68.0	кирпичных	23.0	ная керами-	1500	
отм. 0.000		эмульсионной		перегородок		ческая		
оси 1-9		краской ЭВА-27		Окраска водо-		плитка		
				эмульсионной				
				краской ЭВА-27				
Двухэтажная часть								
1,2,3,4,5,6,7,8,		Расшивка		Штукатурка				
12,13,14,15,16,		швов		кирпичных				
18,20,21,22,23,	443.0	Клеевая	1284.0	перегородок				
24,25,26,27		поделка		Окраска водо-				
Тамбуры, лест-				эмульсионной				
ничная клетка				краской				
отм. 0.000 оси 10-15				ЭВА-27				
9,10,11 отм. 0.000		Расшивка		Окраска		Глазурован-		
оси 10-15	10.1	швов. Окраска	58.0	водоэмуль-	42.0	ная кера-	1500	
		водоэмульсион-		сионной		мическая		
		ной краской		краской		плитка		
		ЭВА-27		ЭВА-27				
17,18 душевые		Расшивка		Окраска		Глазурован-		
отм. 0.000 оси 10-15	43.54	швов. Окраска	80	эмалью	148.0	ная керами-	1800	
		эмалью ПФ-115		ПФ-115		ческая плитка		
2,4,7,8,9,10,11,12,		Расшивка		Окраска				
14,15,16,17,18,19,	365.0	швов Клеевая	1912.0	водоэмуль-	—	—	—	
20,21,22,23,24,25		поделка		сионной				
отм. 3.300 оси 10-15				краской ЭВА-27				
1,3,6,25,26,27		Расшивка швов		Окраска водо-		Глазурован-		
отм. 3.300	97.0	Окраска водо-	160.0	эмульсионной	1[illegible].0	ная керами-	1500	
оси 10-15		эмульсионной		краской ЭВА-27		ческая плитка		
		краской ЭВА-27						

Продолжение

1	2	3	4	5	6	7	8	9
5		Расшивка швов		Окраска		Глазурован-		
отм. 3.300	12.0	Окраска	19.0	эмалью	25.0	ная керами-	1800	
оси 10-15		эмалью ПФ-115		ПФ-115		ческая плитка		
13		Расшивка швов		Известко-				
отм. 3.300	9.0	Известко-	51.0	вая окрас-	—	—	—	
оси 10-15		вая окраска		ка				

Оборудование бытовых помещений

Группа производственных процессов	Количество работающих: Списочный состав		Количество единиц оборудования: Шкафы в гардеробных: ул. и дом. од.		Шкафы в гардеробных: спец. одежды		Душевые сетки		Умывальные крины		Унитазы	
	м	ж	м	ж	м	ж	м	ж	м	ж	м	ж
I а	2	—	2	—	—	—	—	—	0,28	—	0,13	
I б	14	1	14	1	—	—	0.92	0.08	1.60	0,10	0.93	0.06
I в	9	8	9	8	—	—	1.28	1.35	0.90	0.80	0.60	0.53
II б	2	—	2	—	2	—	0.66	—	0.10	—	0.13	—
II в	—	1	—	1	—	1	—	0.25	—	0.05	—	0.06
III а	4	2	4	2	4	2	1.33	0.67	0.40	0.20	0.27	0.13
НТР	10	15	—	—	—	—	—	—	0.25	0.38	0.67	1.00
МОП	—	4	—	—	—	—	—	—	—	0.10	—	0.27
Всего	41	31	31	12	6	3	4,18	2,33	3,53	1,63	2,73	2,05

Таблица толщин наружных стен и утеплителя кровли

Расчетная зимняя t° С наружного воздуха	Толщина кирпичных стен, мм	Толщина панельных стен, мм	Толщина утеплителя, мм
Одноэтажная часть			
		б	
-20--24	380	250	130
-25--34	380	250	150
-35--40	510	300	200
Двухэтажная часть			
		а	
-20--24	380	250	180
-25-34	510	350	230
-35-40	640	400	250

Нач. отд.	Шохохов		
Н. контр.	Нижегородцев		
Гл. арх. от	Ширяев		
Гл. кон. от	Смирнов		
Рук. гр. ар.	Духовский		
Ст. арх.	Вуколова		

Привязан

Инв. №

704-9-21.87 АР

Комбинированный блок вспомогательных помещений для нефтебаз

Общие данные (окончание)

Стадия	Лист	Листов
Р	2	

ГПИ-6 Москва

Копировал

Инв. № подл. | Подпись и дата | Взам. инв. №

План на отм. 0.000 в осях 1-9

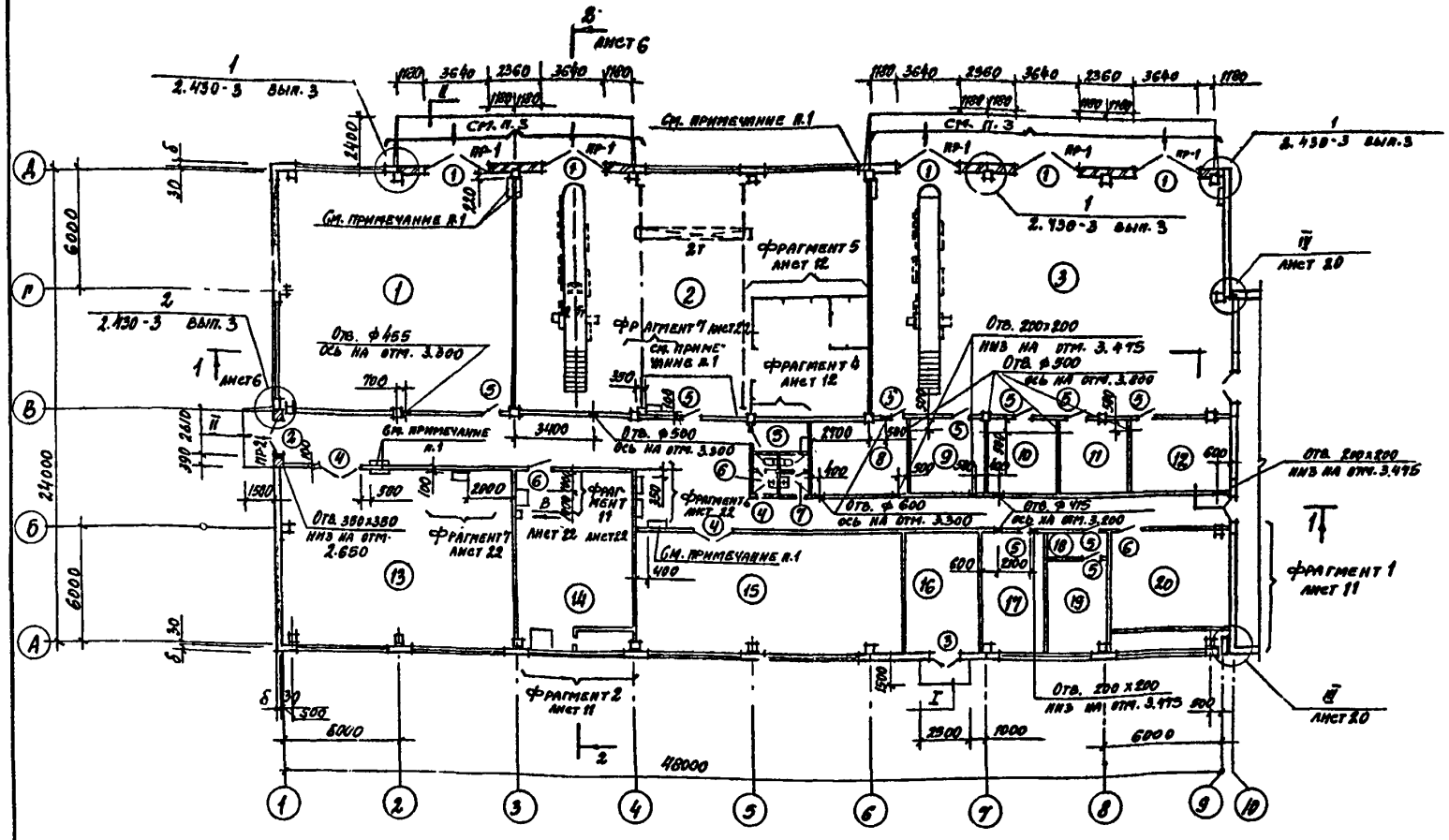

Экспликация помещений

Номер по плану	Наименование	Площадь м²	Категория производства по взрывной взрыво-пожарной и пожарной опасности
1	Гараж	143.23	В
2	Ремонтно-механическая мастерская	213.94	В
3	Гараж пожарных машин	215.04	В
4	Коридор	127.42	-
5	Инвентарная	4.99	Д
6	Санузел мужской	2.85	-
7	Санузел женский	2.85	-
8	Ремонтная мастерская	18.00	Д
9	Помещение для чистки одежды	14.21	Д
10	Кладовая сушки рукавов	13.09	В
11	Кладовая технического сооружения	13.09	Д
12	Комната приема пищи	18.78	-
13	Столярная мастерская	108.23	В
14	Венткамера	54.14	Д
15	Склад запасных частей	82.65	В
16	Распределительное устройство	25.22	Д
17	Узел связи	18.91	В
18	Тамбур	3.72	-
19	Аккумуляторная	14.96	А
20	Венткамера	37.24	Д

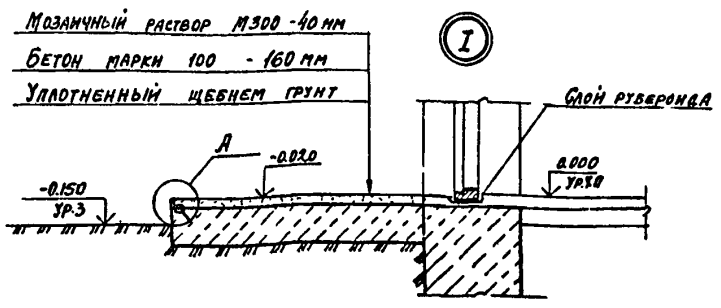

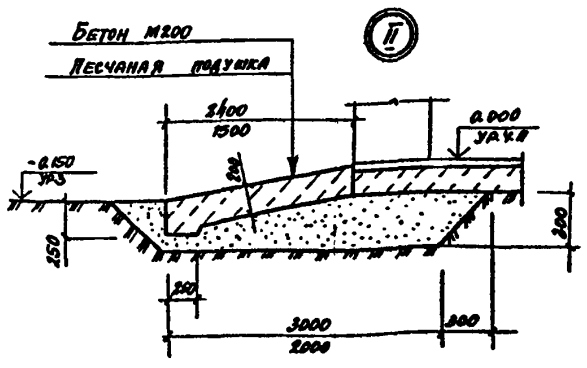

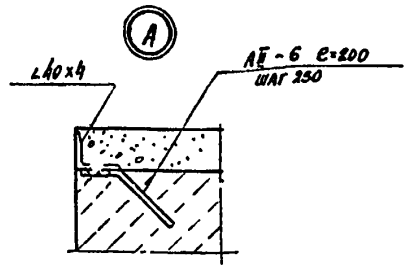

1. Шкаф для пожарного крана 900 х 232 х 1110 низ на отм. 1.160.
2. Спецификация проемов дверей и ворот и перемычек дана на листе 13.
3. Заделку анкеров МС-3 см. фасады 15-1 и км 42.

Гл. арх. ин.	Белицкая		
Н. контр.	Нижегородов		
Гл. инж. пр.	Лаксина		
Нач. отд.	Шохолов		
Гл. арх. отд.	Шнряев		
Рук. эк. отд.	Миронов		
Рук. гр. арх.	Духовский		
Рук. гр. хим.	Сурова		
Ст. арх.	Вяколова		

Привязан

Инв. №

704-9-21.87 АР

Комбинированный блок вспомогательных помещений для нефтевяз

Стадия	Лист	Листов
Р	3	

План на отм. 0.000 в осях 1-9. Узлы I, II

ГПИ-Б Москва

Копировал

Инв. № подл. | Подпись и дата | Взамен инв. №

704-9-21.87

План на отм. 0.000 в осях 10-15

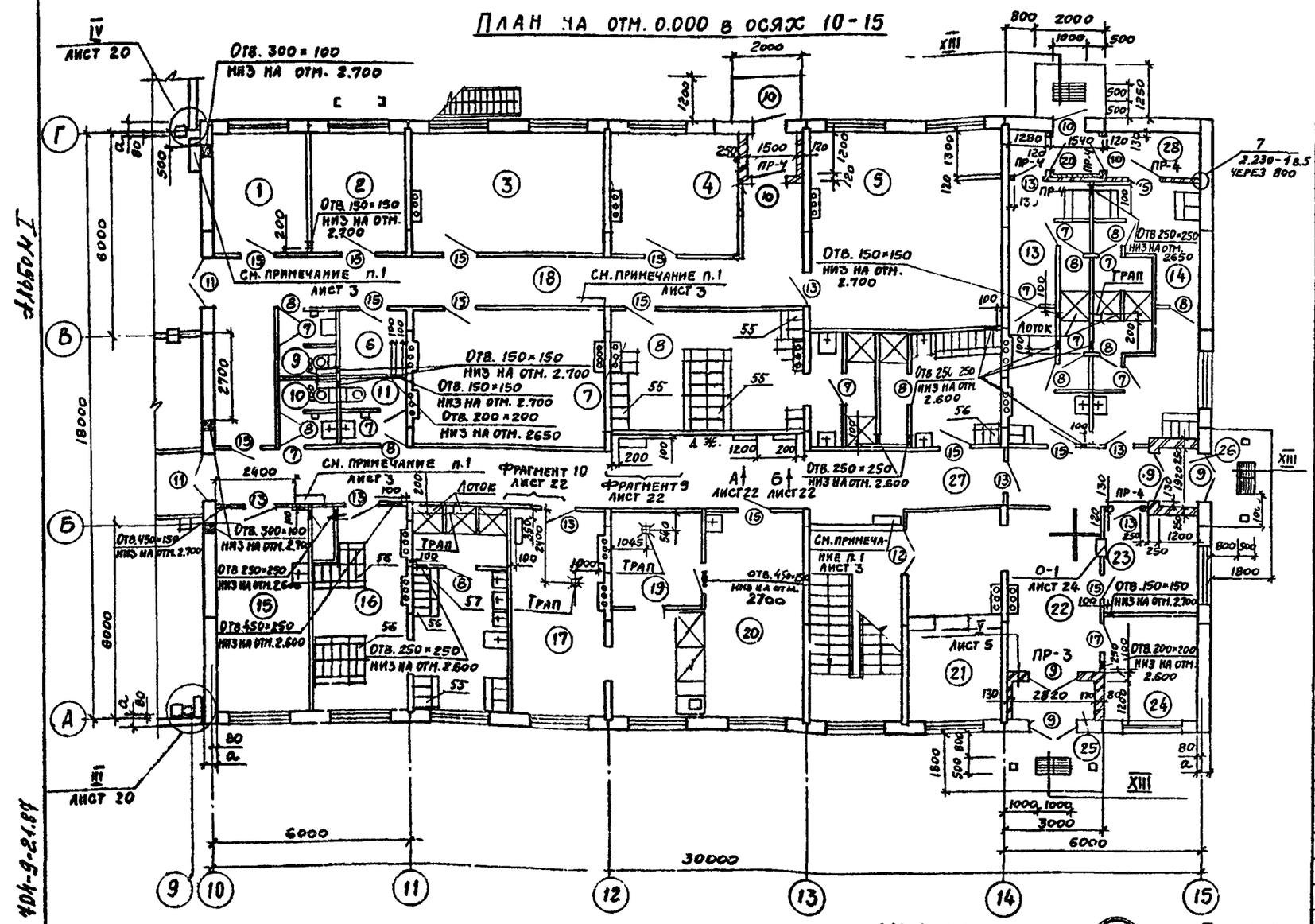

Экспликация помещений

Номер по плану	Наименование	Площадь м²	Категория производств по взрывной, взрывопожарной, и пожарной безопасности
1	Начальник дежурной смены	10,31	
2	Начальник караула	10,31	
3	Аппаратная	20,90	
4	Комната дежурной смены	20,90	
5	Диспетчерская	34,30	
6	Комната хранения оружия	4,12	
7	Комната отдыха	24,0	
8	Мужской гардероб	27,11	
9	Санузел	2,85	
10	Женский санузел	3,42	
11	Мужской санузел	3,80	
12	Женский гардероб	19,15	
13	Женский гардероб	20,68	
14	Мужской гардероб	30,43	
15	Медицинская комната	18,37	
16	Мужской гардероб	36,74	
17	Кладовая буфета	17,47	
18	Коридор	35,00	
19	Моечная	8,40	
20	Зал буфета на 16 п.м	28,60	
21	Гардероб уличной одежды	8,91	
22	Вестибюль	23,91	
23	Помещение охраны	8,29	
24	Бюро пропусков	8,29	
25	Тамбур	3,20	
26	Тамбур	2,30	
27	Коридор	59,88	
28	Тамбуры	7,28	

Спецификация проемов дверей и перемычек даны на листе 13.

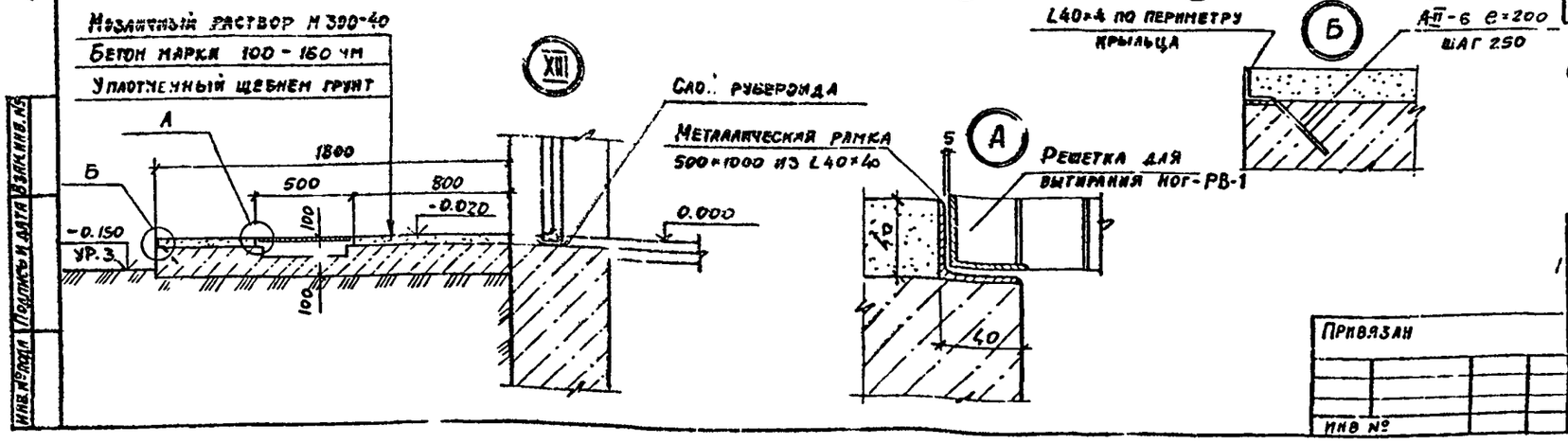

Гл.арх.инж.	Белицкая		
Н.контр.	Нижегородова		
Гл.инж.пр.	Лакшина		
Нач.отд.	Шохолов		
Гл.арх.отд.	Ширяев		
Гл.кон.отд.	Миронов		
Рук.гр.ар.	Духовский		
Рук.гр.кон.	Сурова		
Ст.арх.	Вуколова		

704-9-21.87 АР

Комбинированный блок вспомогательных помещений для нефтебаз

План на отм. 0.000 в осях 10-15. Узлы

Стадия	Лист	Листов
Р	4	

ГПИ-6 Москва

Привязан

Инв №

Копировал

Инв. № подл. | Подпись и дата | Взам. инв. №

704-9-21.87

План на отм. 3.300 в осях 10-15

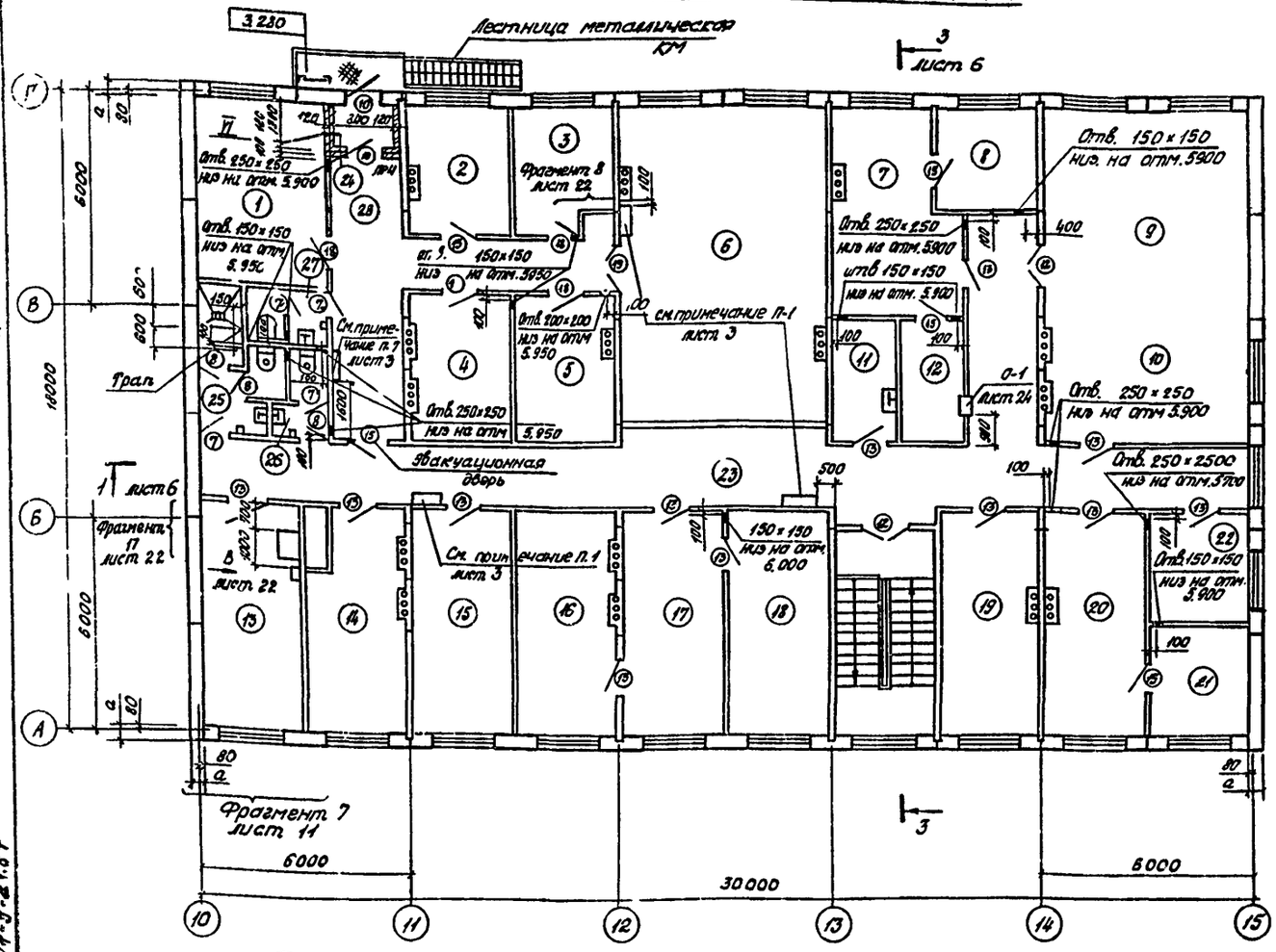

Экспликация помещений

Номер по плану	Наименование	Площадь м²	Категория производства по взрывной, взрывопожарной и пожарной безопасности
1	Хозлаборантская	19.48	В
2	Зав. лабораторией	10.31	
3	Весовая	10.31	В
4	Кладовая	11.86	В
5	Моечная	11.86	В
6	Аналитический зал	51.62	В
7	Бухгалтерия и планово-экономический отдел	19.53	
8	Гл. бухгалтер	8.29	
9	Красный уголок	34.57	
10	Помещение общественных организаций	20.2	
11	Инвентарная кладовая	5.6	
12	Касса	6.29	
13	Венткамера	18.37	
14	Кабинет по технике безопасности	18.37	
15	Отдел кадров	18.37	
16	Главный инженер	18.37	
17	Секретарь	18.37	
18	Директор	18.37	
19	Зам. начальников участков хранения	18.37	
20	Производственный отдел	18.37	
21	Заместитель директора	8.29	
22	Начальник участка хранения	8.29	
23	Коридор	75.66	
24	Тамбур	2.36	
25	Женский санузел	6.43	
26	Мужской санузел	3.65	
27	Санузел лаборатории	3.92	
28	Коридор	25.28	

Спецификация проемов дверей и перемычек дана на листе 13.

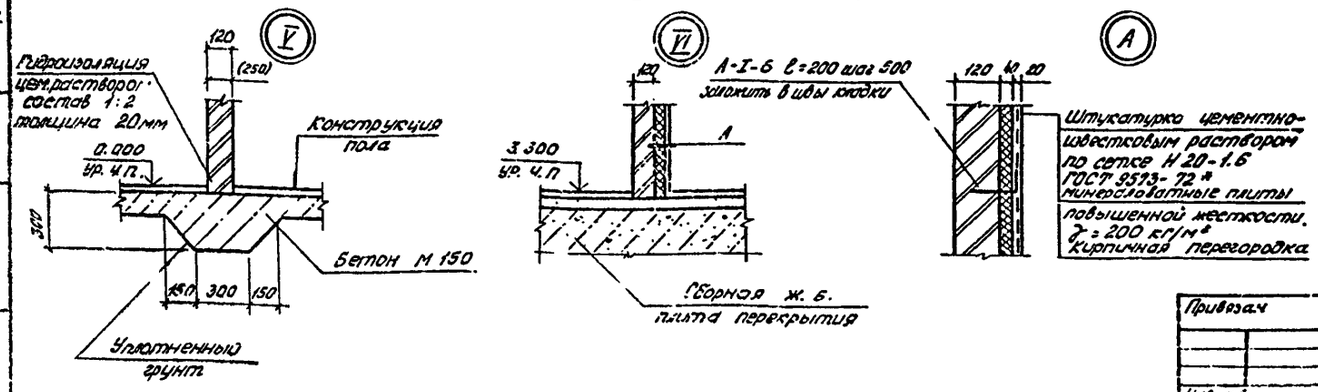

Гл. ст. ин.	Белицкая		704-9-21.87 АР
Н. контр.	Нижегородова		
Гл. инж.	Лакшина		
Нач. отд.	Шоколов		
Гл. ст. ин.	Ширяев		Комбинированный блок вспомогательных помещений для нефтебаз
Гл. конст.	Миронов		
Рук. гр.	Духовский		
Рук. гр. к.	Сурова		План на отм. 3.300 в осях 10-15. Узлы.
Ст. арх.	Соколова		

Стадия	Лист	Листов
Р	5	

ГПИ-Б Москва

Привязан

Инв. №

704-9-21.87

Альбом

Защитный слой гравия втопленный в битумную мастику
2 слоя рубероида на битумной мастике
Комплексные ленты:
1 слой рубероида на битумной мастике
Стяжка из цементно-песчаного раствора М 50 -15мм
Утеплитель- керамзитобетон γ -500 кг/м^3
Сборные ж/б. плиты

Разрез 1-1

Защитный слой гравия втопленный в битумную мастику
4 слоя рубероида на битумной мастике
Стяжка из цементно- песчаного раствора М 50 -15мм
Утеплитель- керамзитобетон γ - 500 кг/м^3
Пароизоляция - 1 слой рубероида
Сборные ж/б плиты

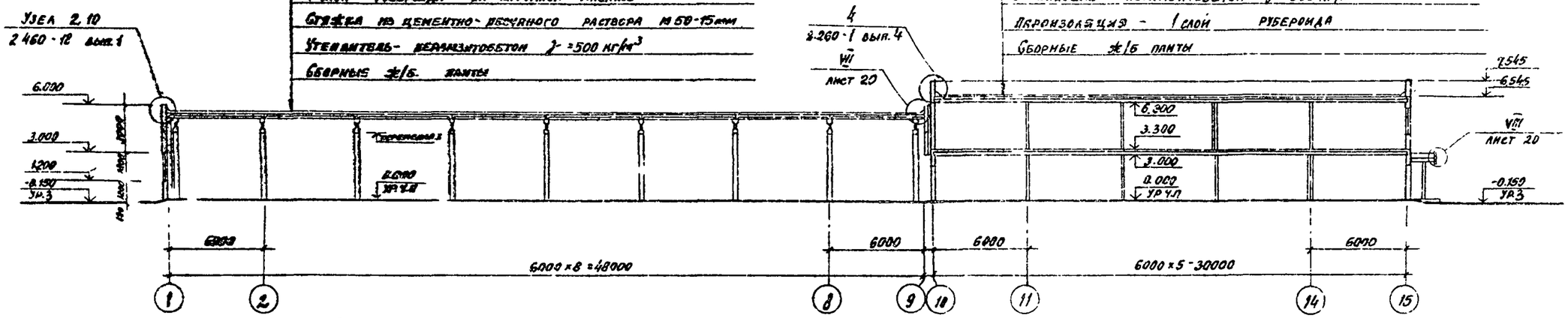

Разрез 2-2

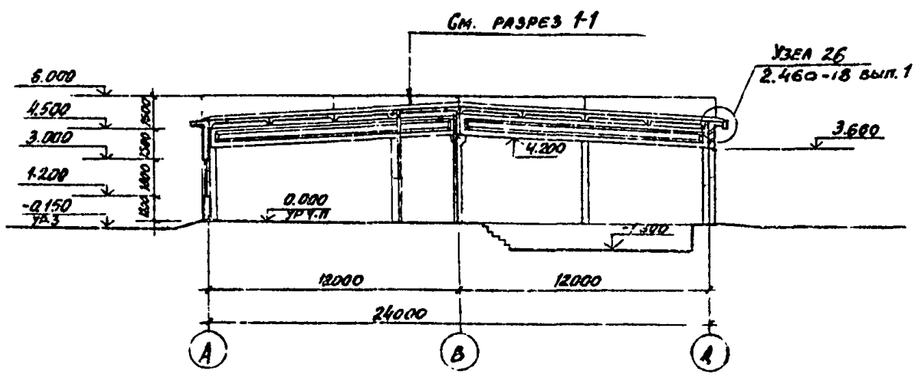

Разрез 3-3

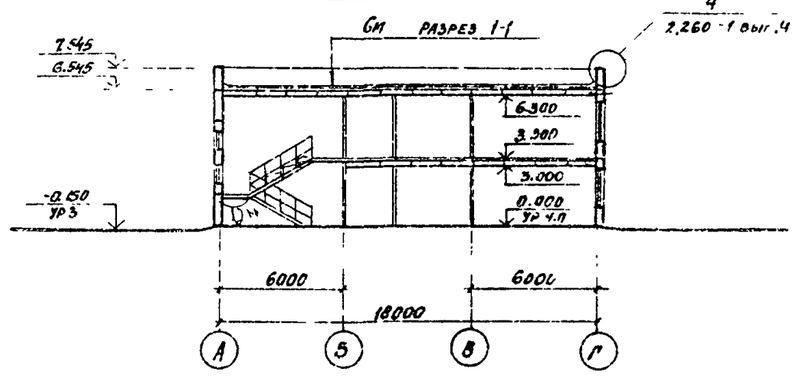

ОК-1

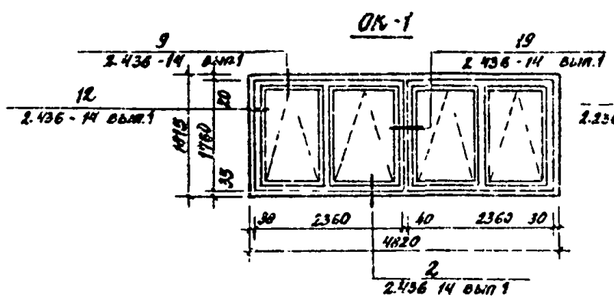

ОК-2

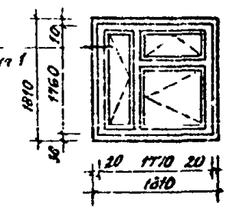

ОК-3

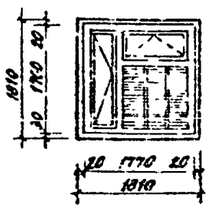

ОК-4

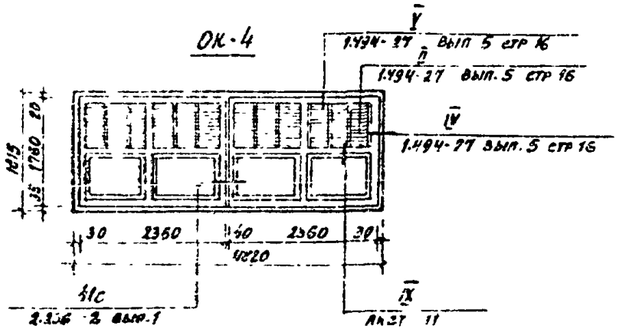

ОК-5

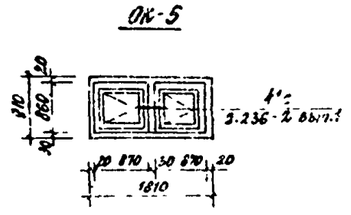

ОК-6

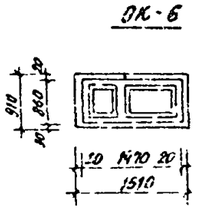

ОК-7

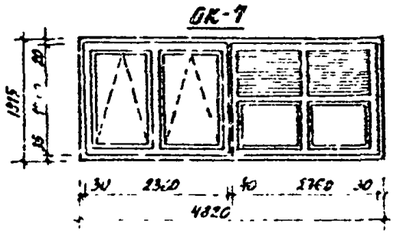

704-9-21.87

Инв.№ подл. | Подпись и дата | Взамен инв.№

Привязан.

Инв.№

Гл.инж.проекта	Белицкая		
Нач.отд.	Васильева		
Гл.инж.пр.	Калынина		
Нач.отд.	Шуклев		
Гл.арх.отд.	Ширяев		
Гл.констр.	Мирлис		
Нач.сект.	Дуюсекин		
Гл.техн.	Сурова		
Гл.арх.	Буколова		

704-9.21.87 АР

Кр.16панкрупанный блок вспомогательных помещениями для нефтезяз

Стадия	Лист	Листов
Р	6	

Разрезы 1-1, 2-2 3-3. Заполнение оконных проемов

ГПИ-2 Минтяжстроя

Копировал

Фасад А-Д

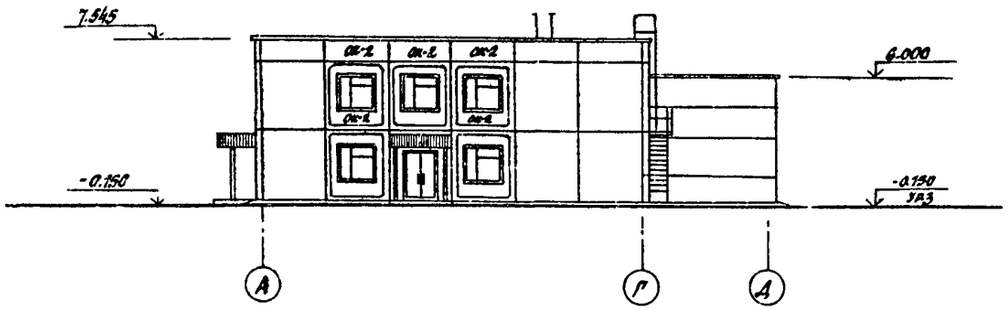

Фасад Д-А

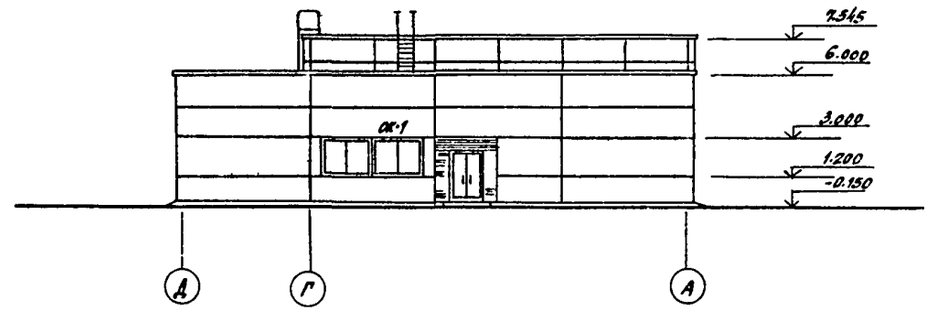

Фасад 15-1

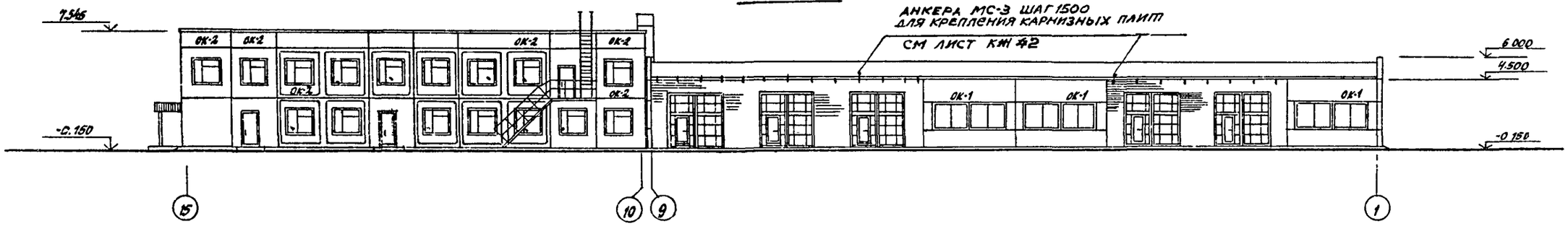

Фасад 1-15

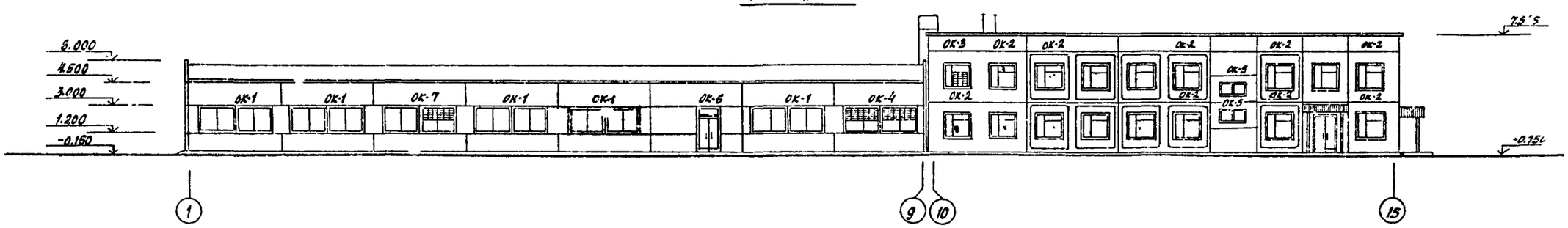

Гл. арх. мастер	Белицкая		
Н. контр.	Кузнецова		
Гл. инж. пр.	Лакшина		
Нач. отд.	Шохолов		
Гл. арх. отд.	Ширяев		
Гл. арх. отд.	Миронов		
Рук. гр. арх.	Духовский		
Ст. арх.	Вуколова		
Ст. техн.	Храмова		

Привязан:

Инв. №

704-9-21.87 АР

Комбинированный блок вспомогательных помещений для нефтебаз

Стадия	Лист	Листов
Р	7	

Фасады 1-15, 15-1, А-Д, Д-А

ГПИ-6 Москва

Копировал

Инв. № подл. | Подпись и дата | Взамен инв. №

АДЧ-9-21.87

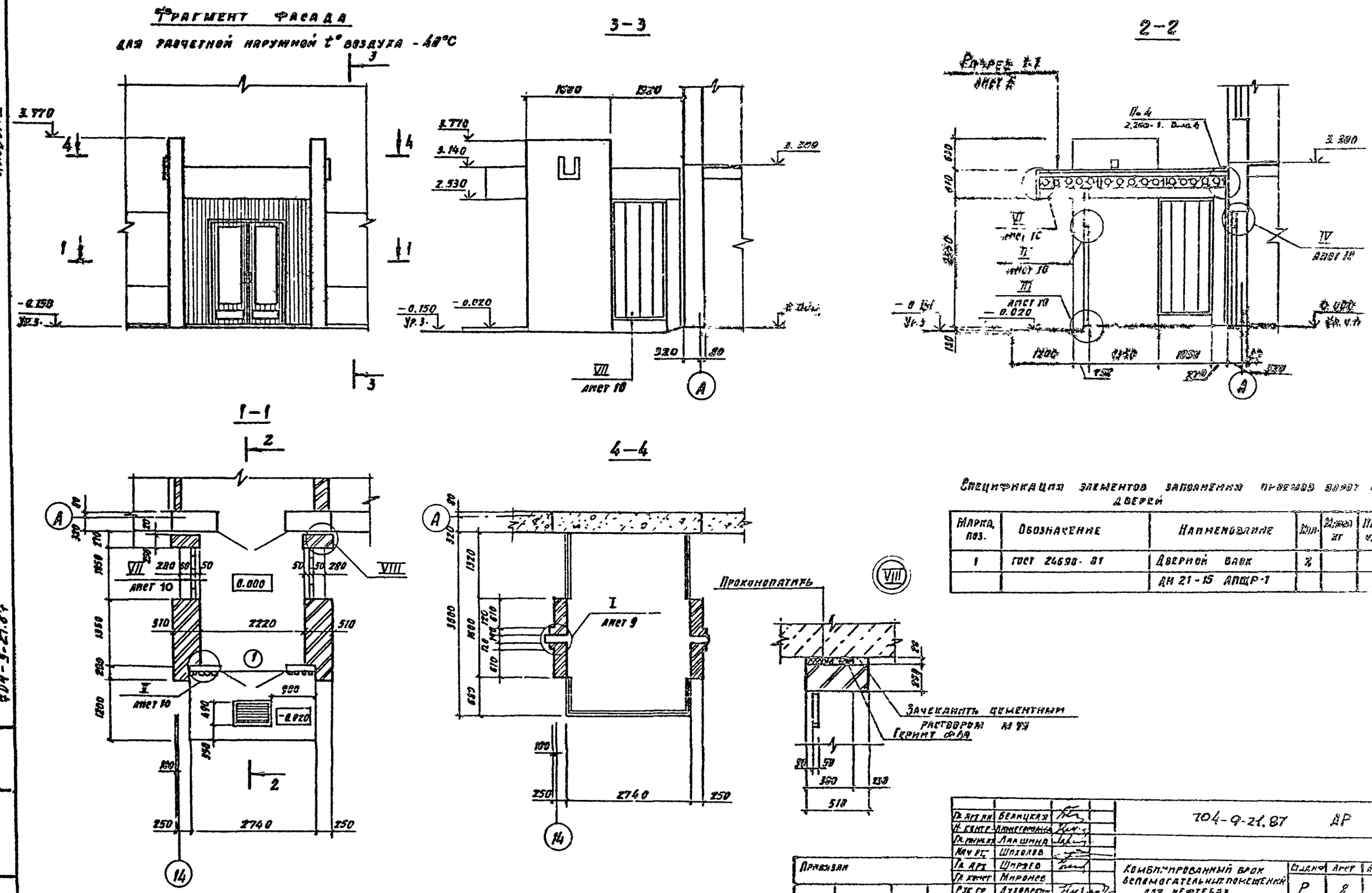

Спецификация элементов заполнения проемов ворот и дверей

Марка поз.	Обозначение	Наименование	Кол.	Масса кг	Примечание
1	ГОСТ 24698-81	Дверной блок	2		
		ДН 21-15 АПЩР-1			

Гл. арх. мн.	Беляцкая		704-9-21.87 АР
Н. контр.	Никифоренко		
Гл. инж. пр.	Лавшина		
Нач. пр.	Шихолов		
Гл. арх.	Ширяев		Комбинированный блок вспомогательных помещений для нефтебаз
Гл. конст.	Миронов		
Рук. гр.	Духовский		
Рук. гр.	Сурова		Фрагмент фасада по ряду 14 по оси А для t° н.в. -40°С
Ст. арх.	Зуколова		
Арх.	Какахова		

Привязан

Инв. №

Стадия: Р | Лист: 8 | Листов:

ГПИ-6 Москва

Копировал

Фрагмент фасада
для комбинированного блока «Б» объединения «Нефтебаза»

3—3

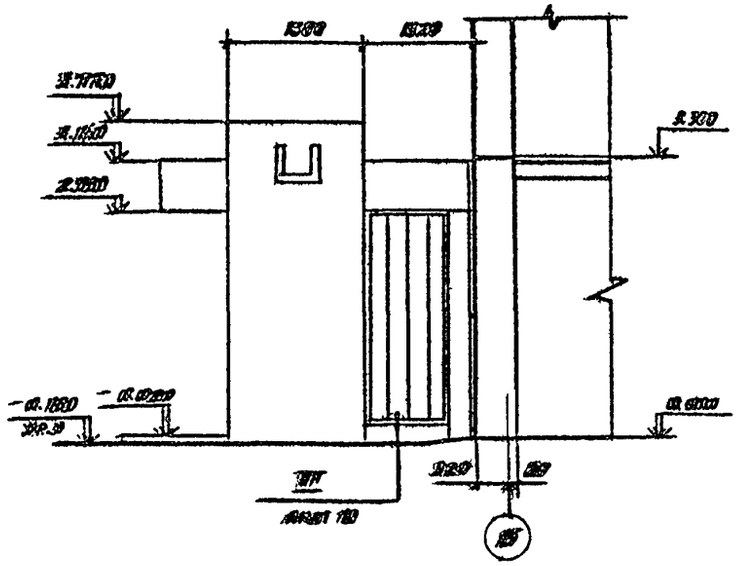

2—2

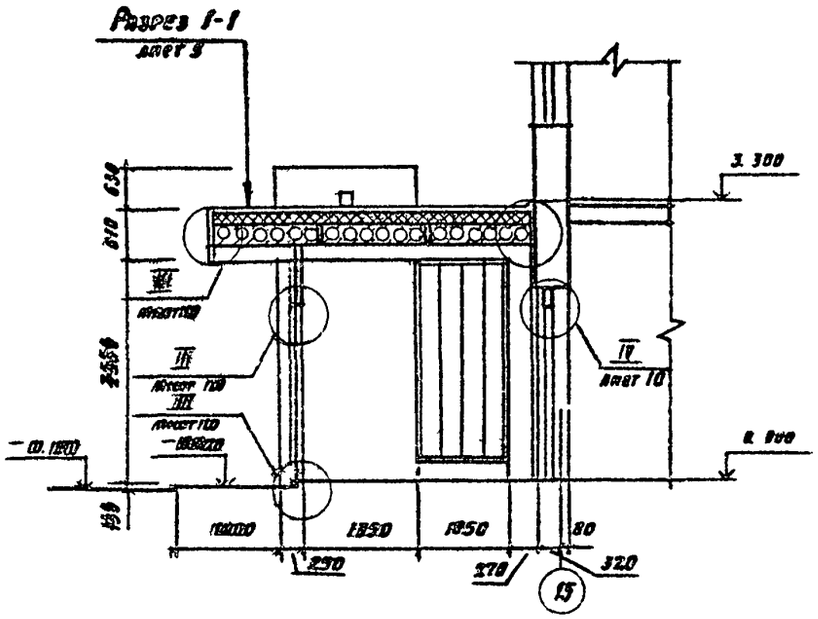

1—1

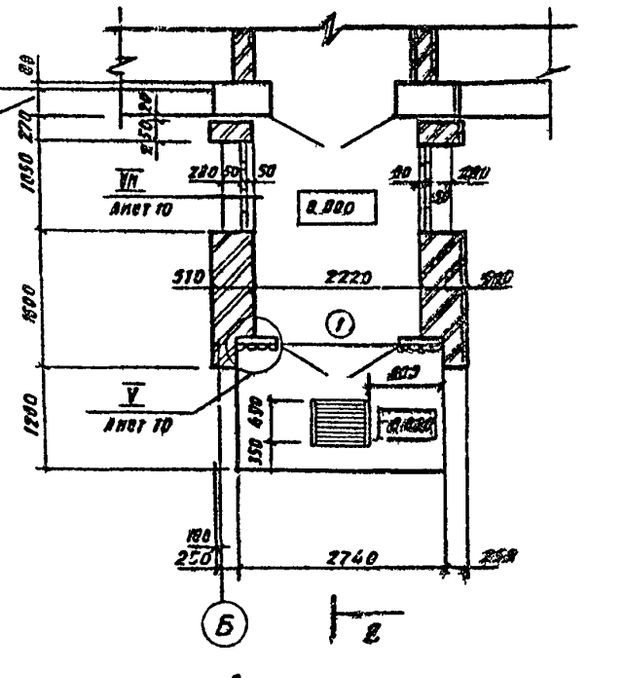

4—4

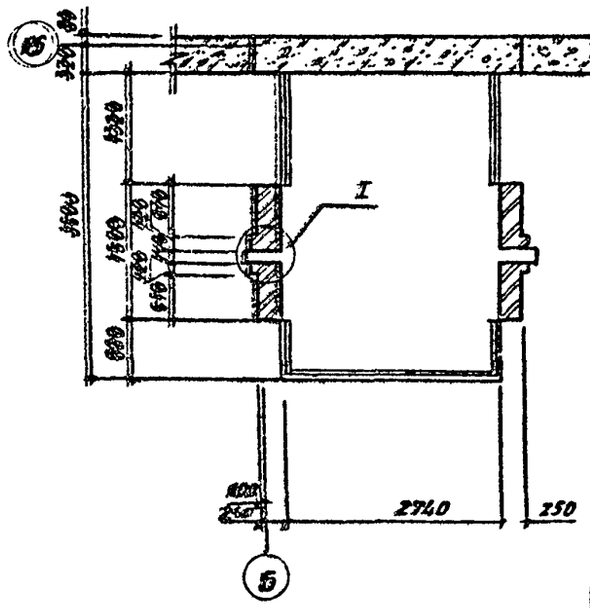

5—5

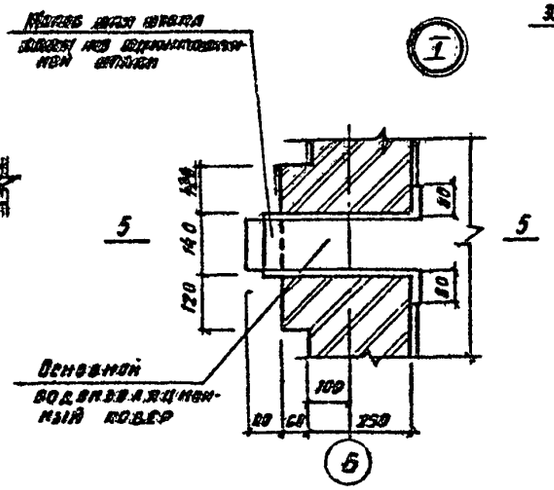

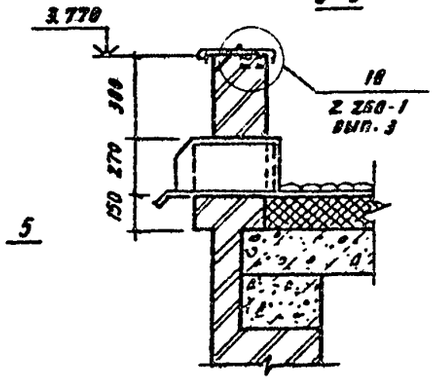

Спецификация заполнения дверного проема дана на листе 8

Гл.архитектор	Безуцкая		704-9-21.87 АР	
Гл.инженер	Виноградов			
ГИП	Аникина			
Нач.отд.	Шохалов			
Гл.арх.	Ширяев		Комбинированный блок вспомогательных помещений для нефтебаз	Стадия: Р; Лист: 9; Листов:
Гл.конст.	Миронов			
Рук.гр.	Куловский			
Рук.гр.	Строва		Фрагмент фасада по ряду 15 по оси Б для С° н.в. – 40°С	ГПИ-Б Москва
Ст.арх.	Быкова			
Арх.	Канакова			

Привязан

Инв. №

Копировал

704-9-21.87 АР

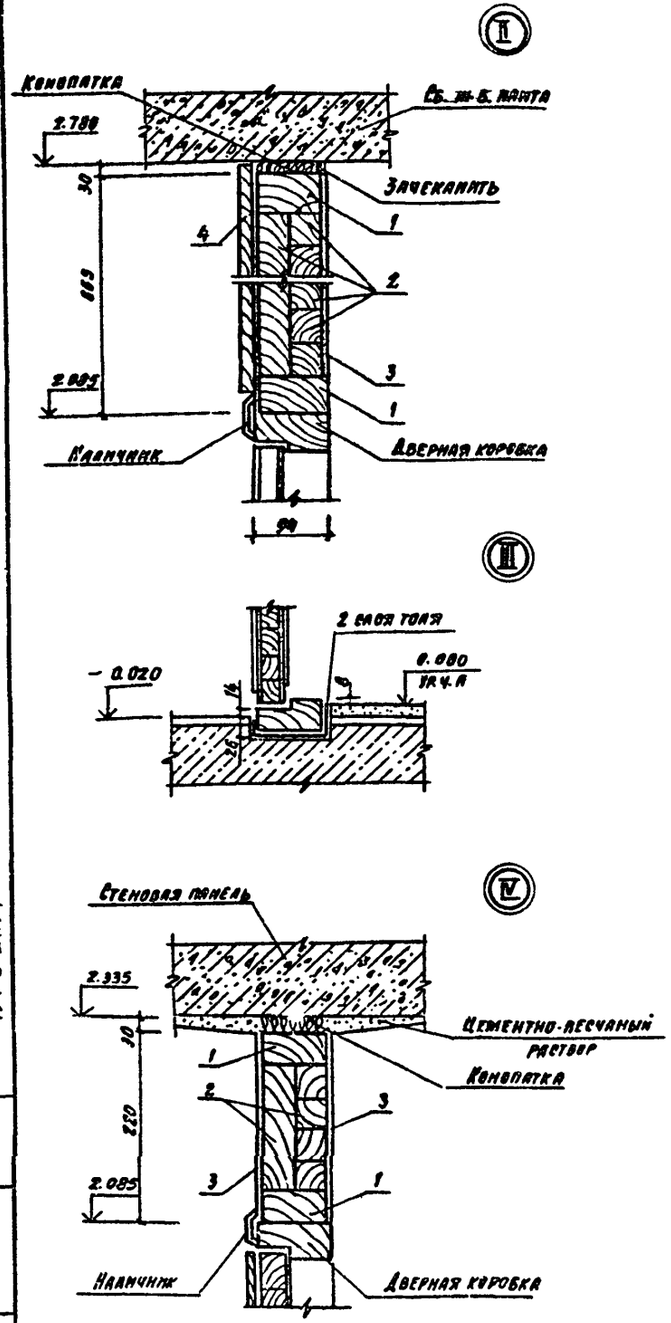

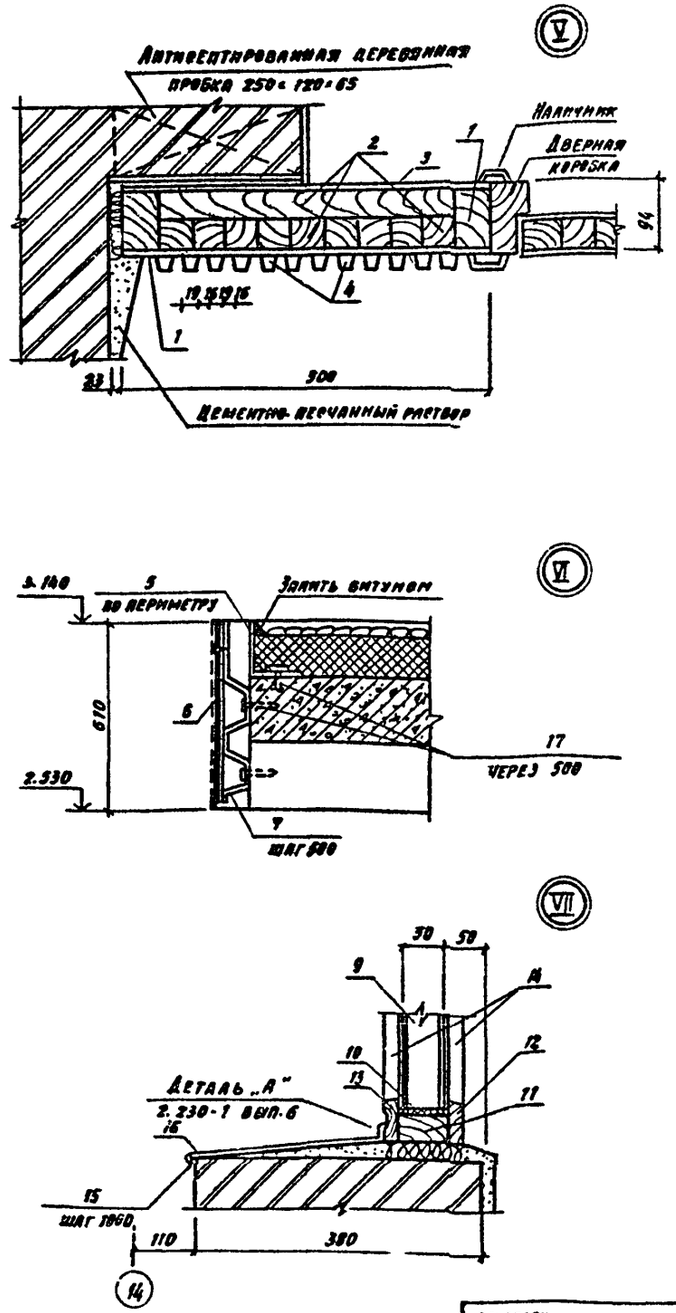

Спецификация к листам 8, 9 и 10

Марка поз.	Обозначение	Наименование	Кол.	Масса ед. кг	Примечание
		Зашивка тамбуров			
1	ГОСТ 9463-72	Брус 55×86	0,27		м3
2	ГОСТ 9463-72	Бруски заполнения 42×40	0,6		м3
3	ГОСТ 4596-75	Древесно-волокнистая плита б. 4 мм	18,6		м3
4	ГОСТ 9463-72	Рейка 16×19	15,6		п.м
		Отделка козырьков			
5		Уголок 140×140×9-В ГОСТ 8509-72 / Ст. 3 СП 3-III ГОСТ 535-79	26,0	19,4	п.м
6	ГОСТ 24045-80	Профиль С10-899-0,8	7,8		п.м
7		Полоса 6-24×50 ГОСТ 103-76 / В Ст. 3 КП2 ГОСТ 535-79			
		С: 360	12	1,23	
9	ТУ 21-23-21-71	Стекло профильное	16		
		КП-250 С: 2000			
	ТУ 38-005-204-71	Герметизирующий	24,9		п.м
		элемент тип 1			
	ТУ 38-005-204-71	Герметизирующий	16,6		п.м
		элемент тип 2			
10	ТУ 38-105-376-72	Герметизирующий	32,0		п.м.
		элемент тип 5			
11	2.230-1 вып. 6	Обвязка од 1 б: 40	4,2		п.м.
12	2.230-1 вып. 6	Обвязка од 3 С: 1100	4		п.м
13	2.230-1 вып. 6	Обвязка од 4 С: 1100	4		п.м
14	2.230-1 вып. 6	Обвязка од 10 С: 2000	8		п.м
15		Полоса 6-25×20 ГОСТ 103-76 / В Ст. 3 КП2 ГОСТ 535-79			
		С: 380	12	0,12	
16	ГОСТ 14918-80	Оцинкованная кровельная сталь б: 0,7 мм	7,2	5,49	м2
17	ТУ 36-94 А-79	Дюбели У656 (Д 25-4/6)	3,0		кг

Альбом I

704-9-21.87

Нач. отд.	Шохолов		
Н. конт.	Нижегородов		
Гл. арх. пр.	Ширяев		
Гл. кон. пр.	Миронов		
Рук. гр. ар.	Духовский		
Ст. арх.	Вуколова		
Арх.	Канахова		

Привязан

Инв. №

704-9-21.87 АР

Комбинированный блок вспомогательных помещений для нефтебаз

Стадия	Лист	Листов
Р	10	

Узлы II.... VII

ГПИ-6 Москва

Копировал

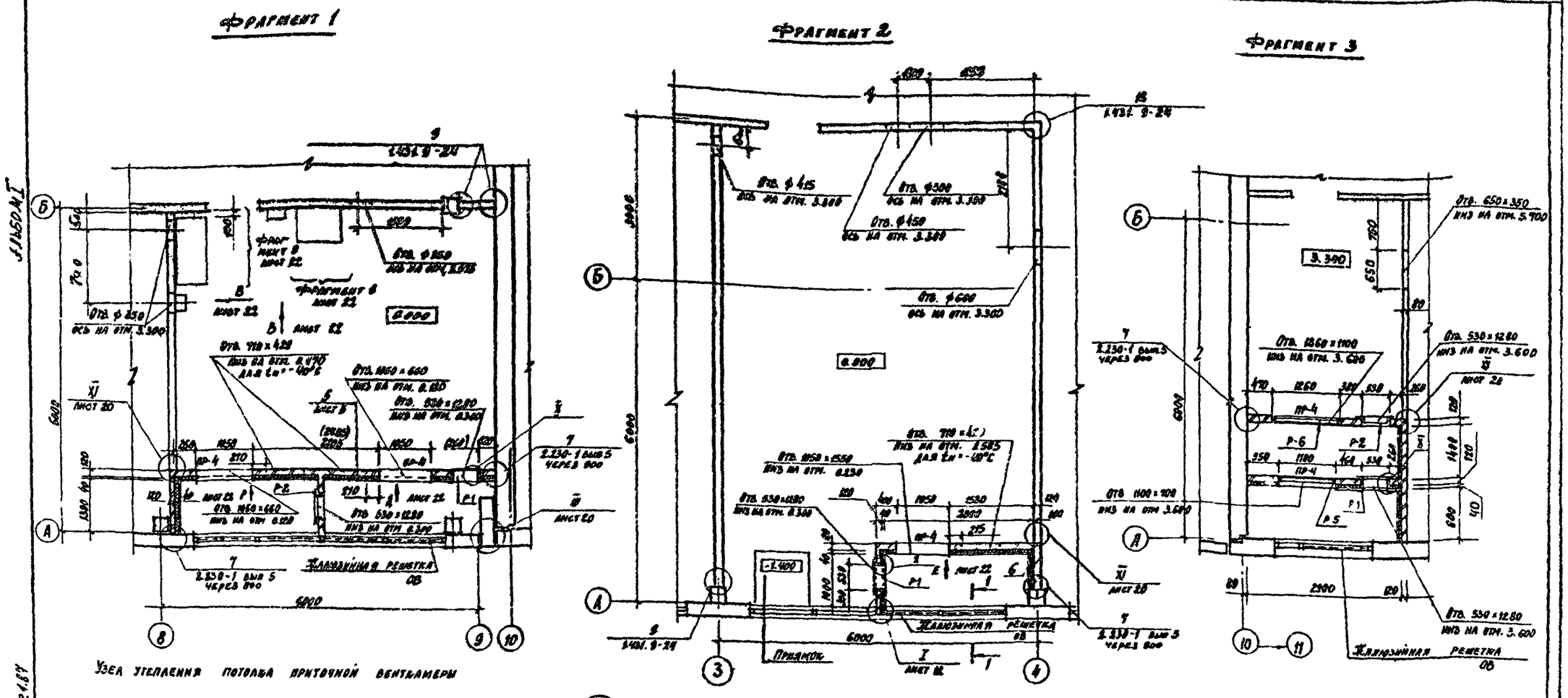

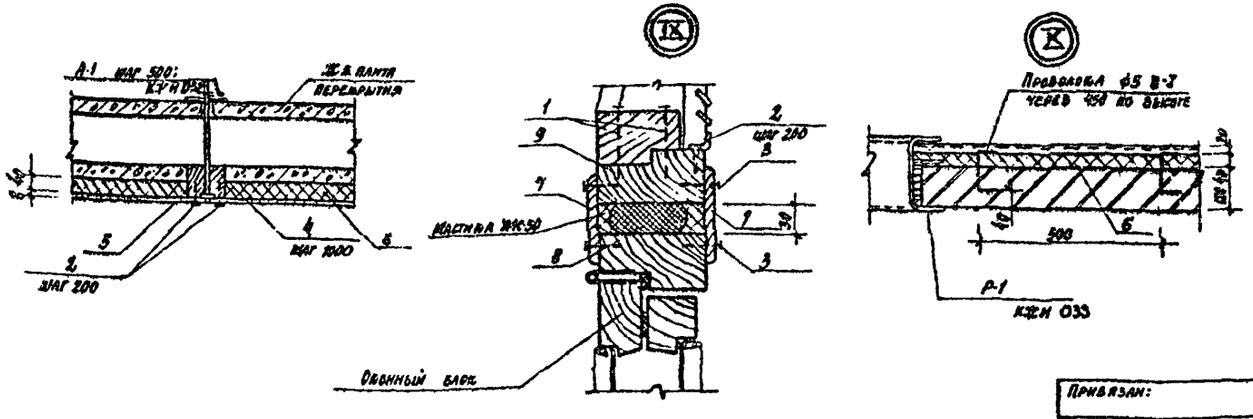

1. Спецификация изделий дана на листе 12.
2. Рамки Р-1, Р-2; Р-5 и Р-6 — 10 ЖИ.
3. Данный лист см. совместно с листами 3, 4 и 5.
4. Ведомость перемычек дана на листе 13.
5. Размеры в скобках даны для $t_н = -40°C$.
6. Виды Г, Д, Е даны для $t_н = -40°C$.

Привязан:	Нач. отд.	Шохолов		704-9-21.87	АР
	Н. контр.	Нижегородова		Комбинированный блок вспомогательных помещений для нефтебаз	Стадия: Р; Лист: 11; Листов:
	Гл. арх.	Ширяев			
	Гл. конст.	Миронов		Фрагменты 1, 2, 3. Узлы	ГПИ-6 Москва
	Рж. гр. арх.	Духовский			
	Ст. арх.	Вуколова			
Инв. №	Арх.	Романова			

Копировал

Инв. № подл. | Подпись и дата | Взамен инв.

704-9-21.87

Фрагмент 5

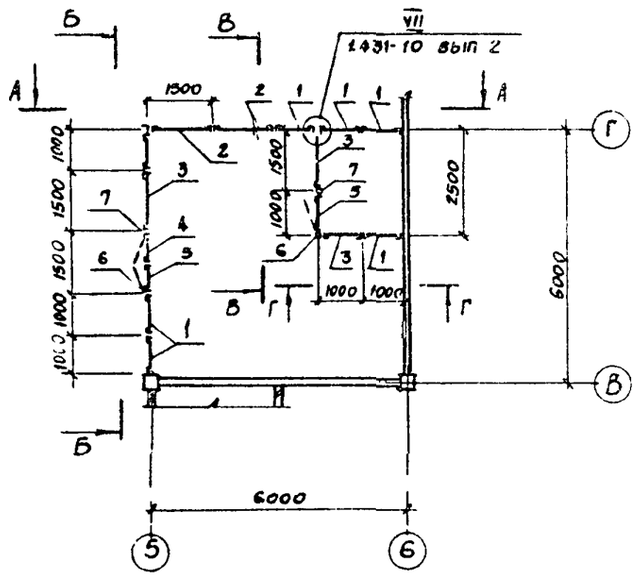

А - А

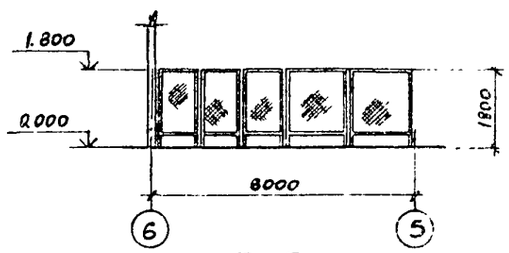

Б - Б

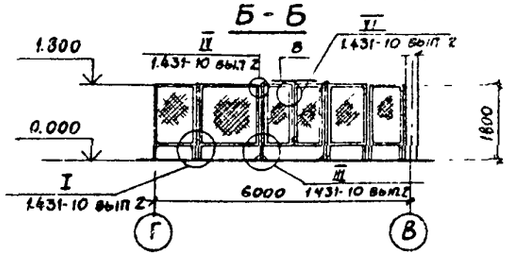

В - В

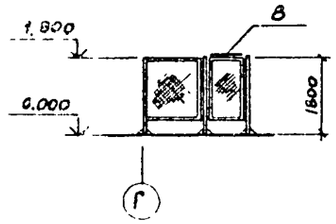

Г - Г

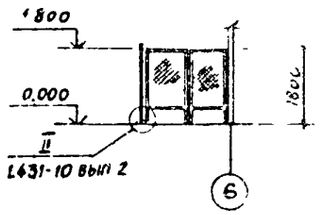

Фрагмент 4

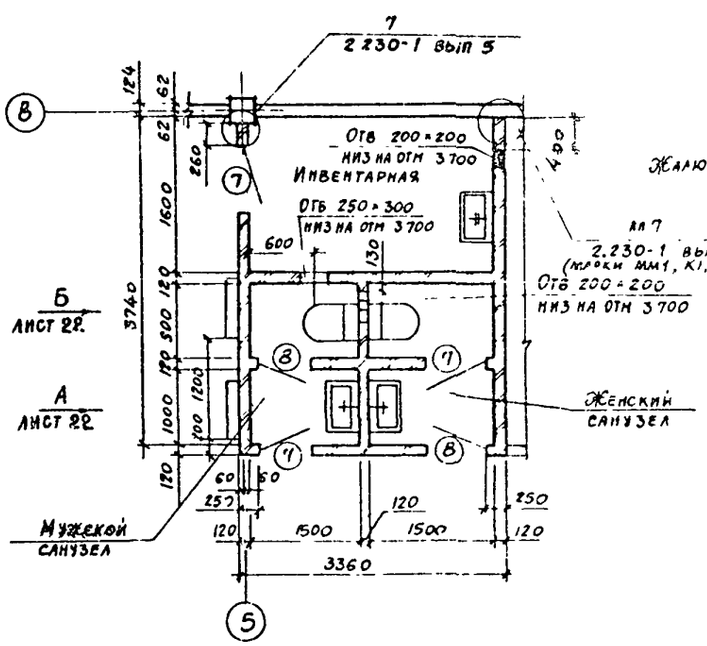

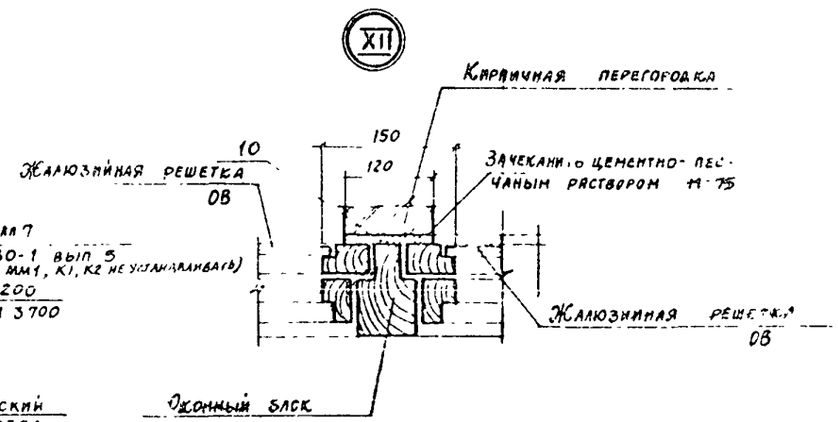

Спецификация к консольным сетчатым стальным перегородкам

Марка поз.	Обозначение	Наименование	Кол	Масса ед., кг	Примечание
		Фрагмент 5			
1	1.431-10 вып 2, 3	Щит 1,0×1,8 щпк	8	18,3	
2	1.431-10 вып 2, 3	Щит 1,5×1,8 щпк	2	22,0	
3	1.431-10 вып 2, 3	Щит 1,5×1,8 щпк-б	2	20,2	
4	1.431-10 вып 2, 3	Створка дверная 0,7×1,8 дпк-л	1	15,4	
5	1.431-10 вып 2, 3	Створка дверная 0,7×1,8 дпк-п	2	16,9	
6	1.431-10 вып 2, 3	Стойка дверная 1,8 дкк-п	2	9,3	
7	1.431-10 вып 2, 3	Стойка дверная 1,8 дкк-л	2	9,3	
8	1.431-10 вып 2, 3	Ригель Р-1	2	7,1	

Спецификация изделий к листам 11 и 12

Марка поз	Обозначение	Наименование	Кол	Масса ед., кг	Примечание
1	ГОСТ 4028-63*	Гвозди К3×80	0,5		кг
2	ГОСТ 1145-80	Шуруп А4×35	2		кг
3	ГОСТ 4028-63*	Гвозди К2×50	0,5		кг
4	ГОСТ 24454-80	Деревянный брус 75×75	18		п.м
5	ГОСТ 18124-75	Асбестоцементные			
		листы ЛП-П-3,0×1,2-8	4	63	
6	ГОСТ 9573-82	Плиты теплоизоляци-			
		онные из минераль-			
		ной ваты на синтети-			
		ческом связующем			
		γ=200кг/м³ δ=40мм	3		м³
7	ГОСТ 8242-75	Наличник тип 1 54×13	15		п.м
8	ГОСТ 19177-81	Прокладка ПРП40 П30×40	15		п.м
9	ГОСТ 9463-72	Деревянный брус 50×94	7,5		п.м
10		Гернит Ф40			
11	ГОСТ 7798-70*	Болт М12×1,25×80,5В	6		кг

Инв. № подл. | Подпись и дата | Взам. инв. №

Привязан

Инв. №

Нач. отд.	Шохолов	
Н. кон.	Нижегородова	
Гл. арх. отд.	Шираев	
Гл. кон. отд.	Миронов	
Рук. гр.	Духовский	
Ст. арх.	Вахонова	
Арх.	Романова	

704-9-21.87 АР

Комбинированный блок вспомогательных помещений для нефтебаз

Стадия	Лист	Листов
Р	12	

Фрагменты 4,5 — Виды А-А ... Г-Г. Узел XII

ГПИ-6 Москва

Копировал

Таблица №1

Спецификация элементов заполнения проемов ворот и дверей

Марка поз.	Обозначение	Наименование	Кол.	Масса ед.кг	Примечание
1	1.436.9-17	Ворота АР 3.6×3.6-Т	5		
2	ГОСТ 24698-81	Дверной блок ДН21-15 В1Л	1		
3	ГОСТ 24698-81	Дверной блок ДНВ1-15 В1Л	1		
4	2.436-6 Вып. 1	Дверной блок ПД-4	2		с самозакрывающим устр.*
5	2.436-6 Вып. 1	Дверной блок ПД-6	10		
6	ГОСТ 6629-74*	Дверной блок ДГ 21-12 П	2		
7	ГОСТ 6629-74*	Дверной блок ДГ 21-7 ПВ	16		
8	ГОСТ 24698-81	Дверной блок ДГ21-7 А ПВ	15		
9	ГОСТ 24698-81	Дверной блок ДН21-15 В2 ЦУМ	4		
10	ГОСТ 24698-81	Дверной блок ДН21-10 ПЦ Р1	6		ДВЕРЬ С ОКНОМ
11	1.236-5 Вып. 1	Дверной блок ДПН 12 000 000	2		
12	ГОСТ 6629-74*	Дверной блок ДО 21-13 П	3		СМ. МАРКУ 4А 21
13	ГОСТ 6629-74*	Дверной блок ДГ 21-10 П	18		
14	ГОСТ 6629-74*	Дверной блок ДГ 21-10 ПВ	1		
15	ГОСТ 6629-74*	Дверной блок ДГ 21-10 А П	19		
16	ГОСТ 24698-81	Дверной блок ДН21-10 А ПЦ Н	1		
17	КЖЦ	Дверной блок ДГ 21-10 П	2		Дверь с окном
18	1.236-5 Вып. 1	Дверной блок ДПН 12 000 000	4		
19	1.236-5 Вып. 1	Дверной блок ДПН 15 000 000	1		
20	ГОСТ 24698-81	Дверной блок ДН21-10 ПЦ Н1	1		

Таблица №2

Спецификация элементов заполнения оконных проемов

Марка, поз.	Обозначение	Наименование	Кол	Масса ед.кг	Примечание
1	2	3	4	5	6
		Для t°н.в. -30°С/-20°С/			
ОК-1	ГОСТ 12506-81	Оконный блок ПДД 18-24.1	22		
	ГОСТ 8484-82.100-03	Подоконная доска ПО 12.2а 35	44		
ОК-2	ГОСТ 11214-78	Оконный блок ОС 18-18 В	33		
	ГОСТ 17280-79	Подоконная доска ПД 19-20	33		
ОК-3	ГОСТ 11214-78	Оконный блок ОС 18-18 В	1		
	ГОСТ 17280-79	Подоконная доска ПД 19-20	1		
ОК-4	ГОСТ 12506-81	Оконный блок ПДД 18-24.1	2		
	ГОСТ 8484-82.100-03	Подоконная доска ПО 12.2а 35	4		
ОК-5	ГОСТ 11214-78	Оконный блок ОР 9-9	4		

Продолжение таблицы №2

1	2	3	4	5	6
	ГОСТ 17280-79	Подоконная доска ПД 19-20	2		
ОК-6	ГОСТ 11214-78	Оконный блок ОС 9-15 В	1		
ОК-7	ГОСТ 12506-81	Оконный блок ПДД 18-24	2		
	ГОСТ 8484-82.100-03	Подоконная доска ПО 12.20	4		
		Для t°н.в. -40°С			
ОК-1	ГОСТ 12506-81	Оконный блок ПДД 18-24.1	28		
	ГОСТ 8484-82.100-04	Подоконная доска ПО 12.25 39	44		
ОК-2	ГОСТ 16289-80	Оконный блок ОПРС 18.18 Ф	39		
	ГОСТ 17280-79	Подоконная доска ПД 19-25	39		
ОК-3	ГОСТ 16289-80	Оконный блок ОПРС 18.18 Ф	1		
	ГОСТ 17280-79	Подоконная доска ПД 19-25	1		
ОК-4	ГОСТ 12506-81	Оконный блок ПДД 18-24.1	3		
	ГОСТ 8484-82.100-04	Подоконная доска ПО 12 25 39	5		
ОК-5	ГОСТ 11214-78	Оконный блок ОР 9-9	4		
	ГОСТ 17280-79	Подоконная доска ПД 19-25	2		
ОК-6	ГОСТ 11214-78	Оконный блок ОС 9-15 В	1		
ОК-7	ГОСТ 12506-81	Оконный блок ПДД 18-24.1	2		
	ГОСТ 8484-82.100-04	Подоконная доска ПО 12 20 39	4		

Таблица №3

Спецификация перемычек

Марка поз.	Обозначение	Наименование	Кол	Масса ед. кг	Примечание
		Для t°н.в. -30°С/-20°С/			
ПР-1	КЭ-О-58	БП7 1	5	1100	
ПР-2	1.038 1-1 вып. 1	2ПБ 25-3	3	103	
ПР-3	1.038 1-1 вып. 1	2ПБ 19-3	4	81	
ПР-4	1.038. 1-1 вып. 1	2ПБ 16-2	8	65	
		Для t°н.в. -40°С			
ПР-1	КЭ-01-58	БП8-1	5	1600	
ПР-2	1.038 1-1 вып. 1	2ПБ 25-3	4	103	
ПР-3	1.038.1-1 вып. 1	2ПБ 19-3	4	81	
ПР-4	1.038 1-1 вып. 1	2ПБ 16-2	12	65	

Таблица №4

Ведомость перемычек

Марка поз.	Схема сечения
	Для t°н.в. -30°С -20°
ПР-1	БП7-1, Улица, 3.600
ПР-2	2ПБ 25-3, 2.400
ПР-3	2ПБ 19-3, 2.100
ПР-4	2ПБ 16-2, 3.400, 2.100
	Для t°н.в. -40°С
ПР-1	БП8-1, Улица, 3.600
ПР-2	2ПБ 25-3, 2.400
ПР-3	2ПБ 19-3, 2.100
ПР-4	2ПБ 16-2, 3.400, 4.100, 4.300, 2.100, 1.780, 0.780

Таблица №5

Ведомость проемов ворот и дверей

Марка поз.	Размер проема в свету (мм)
1	3640 × 3600
2	1950 × 2400
7	710 × 2100
8	740 × 2100
9	1550 × 2100
10	1060 × 2100
13	1010 × 2100
15	1010 × 2100
20	1060 × 2100

* САМОЗАКРЫВАЮЩЕЕ УСТРОЙСТВО ДВЕРЕЙ – МЕХАНИЧЕСКИЙ ПРИБОР, ПРОИЗВОДСТВА г. Рига ЗАВОД "АСМА" АРТИКУЛ – 44. МАТ ПРУЖИНА ГОСТ 13765-68.

Привязан

Инв. №

Нач. отд.	Шкловер		
Н. контр.	Черкасов		
Гл. спец.	Шлосер		
Гл. конст.	Мирович		
Рук. гр.	Быстрев		
Ст. инж.	Быстрова		
Архит.	Бобрищев		

704-9-21.87 АР

Комбинированный блок вспомогательных помещений для мастеров

Стадия	Лист	Листов
Р	13	

Спецификации

ГПИ-Д Москва

Инв. № подл. | Подпись и дата | Взам. инв. №

704-3-21.87 Альбом I

Альбом I

Схема расположения гипсокартонных перегородок на отм. 0.000 в осях 1-9

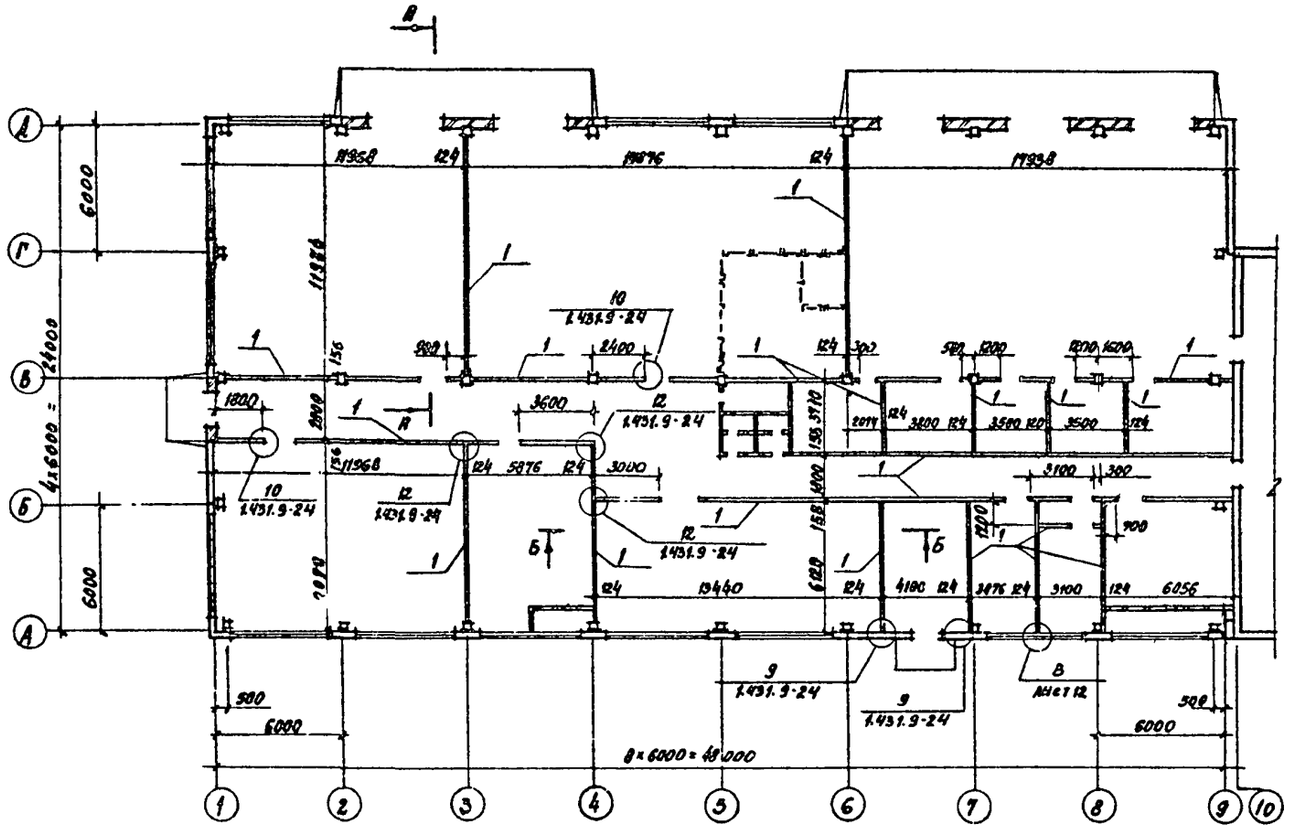

Спецификация к схеме расположения гипсокартонных перегородок в осях 1-9

Поз.	Обозначение	Наименование	Кол.	Масса ед. кг	Примечание
1	1.431.9-24	* Гипсокартонные перегородки с одинарным металлическим стойками тип В	986		м²
	ГОСТ 19903-74*	Стойка стальная			
		ГН С 100×50×0.8	3.16		т
	ГОСТ 6266-81	Гипсокартонные листы			
		δ=12мм	1972		м²
	ГОСТ 9573-82	Минераловатные плиты			
		на синтетическом связующем γ=75кг/м³ δ=50мм	104		м³
	Полоса	Б-2 3х90 ГОСТ 103-76 / Ст3 кп 2 ГОСТ 535-79	0.2		т
	ТУ 400-28-392-81	Винты самосверлящие			
		СМ1-35	0.12		т
	ТУ36-941-93Е	Дюбель У658 (А35-518)	0.385		т
	ГОСТ 24064-80	Мастика клеющая каучуковая КН-3	503		кг
	ГОСТ 10174-72	Прокладка эластичная пенополиуретановая	8.0		кг
	ТУ38-105.540-73	Клей 88н	986		кг
	ТУ 400-2-264-78	Шпаклевка синтетическая	592		кг
2	1.431.9-24	МС10	67	1.2	
3	1.431.9-24	МС16	49	1.2	

* Гипсокартонные перегородки в коридоре выполнить из 4 слоев гипсокартона δ=14мм на металлическом каркасе, обеспечив, тем самым, предел огнестойкости перегородки до 1,5 ч. (см. справочник "Гипсокартонные листы в строительстве". Выпуск Мосгорисполкома 1983г.)

Разрез А-А

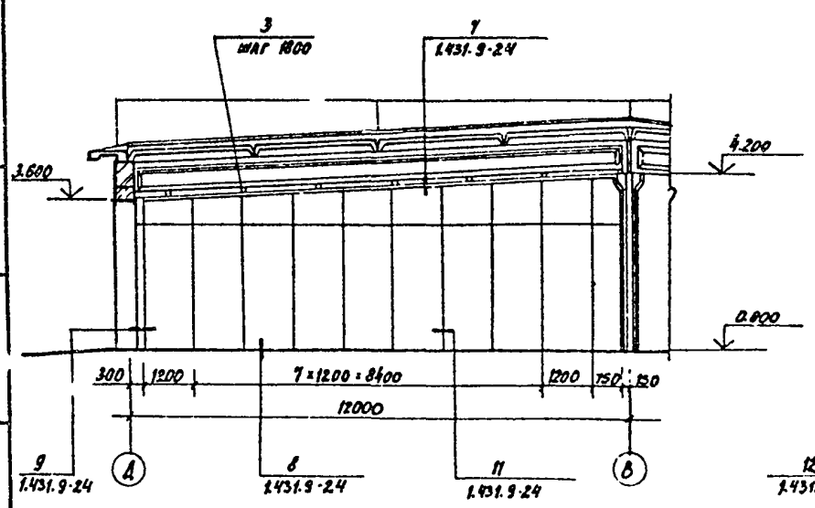

Разрез Б-Б

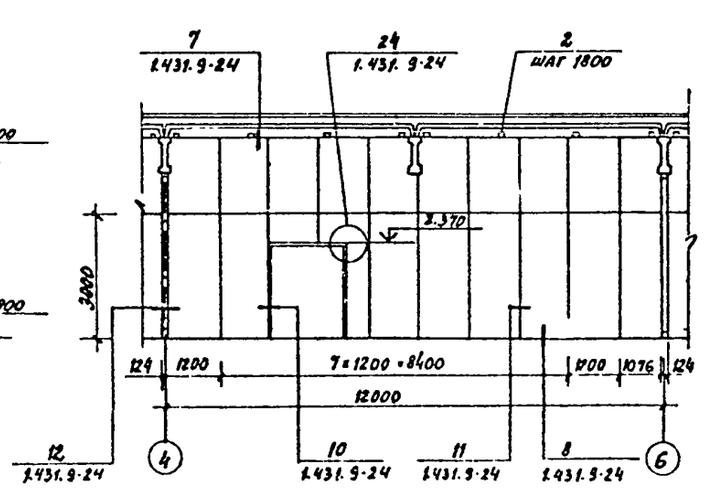

Привязан

Инв. №

				704-9-21.87	АР
Нач. отд.	Шохолов				
Н. контр.	Ужегородов			Комбинированный блок вспомогательных помещений для 9 нефтевяз	Стадия: Р; Лист: 14; Листов:
Гл. архитд.	Ширяев				
Гл. спец.	Миронов			Схема расположения гипсокартонных перегородок на отм. 0.000 в осях 1-9. Разрезы А-А, Б-Б	ГПИ-Ь Москва
Рук. гр. арх.	Атаховский				
Ст. архит.	Бухолова				
Архит.	Романова				

Инв. № подл. | Подпись и дата | Взам. инв. №

704-9-21.87

Копировал

Альбом I

Схема расположения гипсобетонных перегородок на отм. 0.000 в осях 10...15

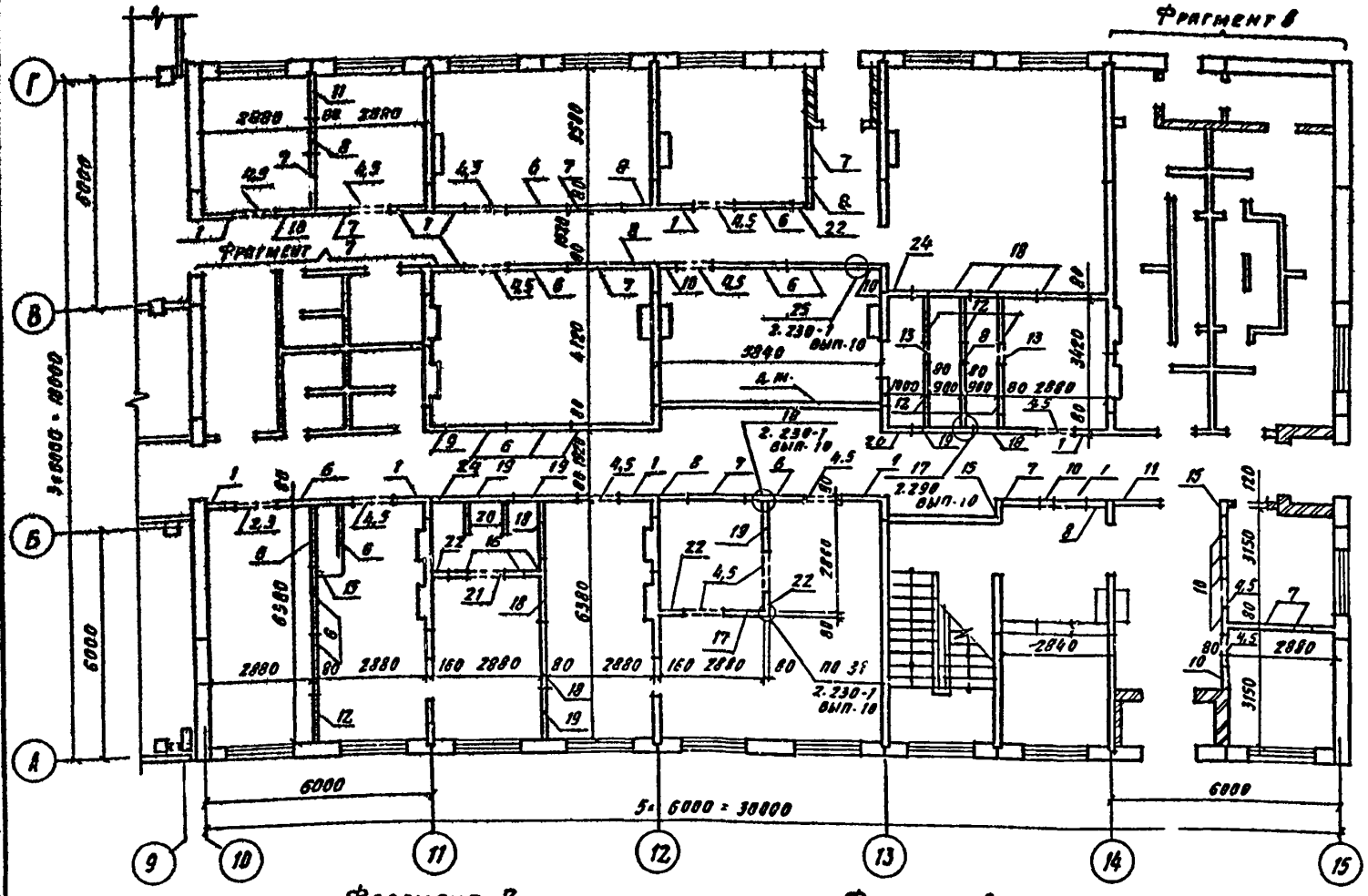

Фрагмент 8

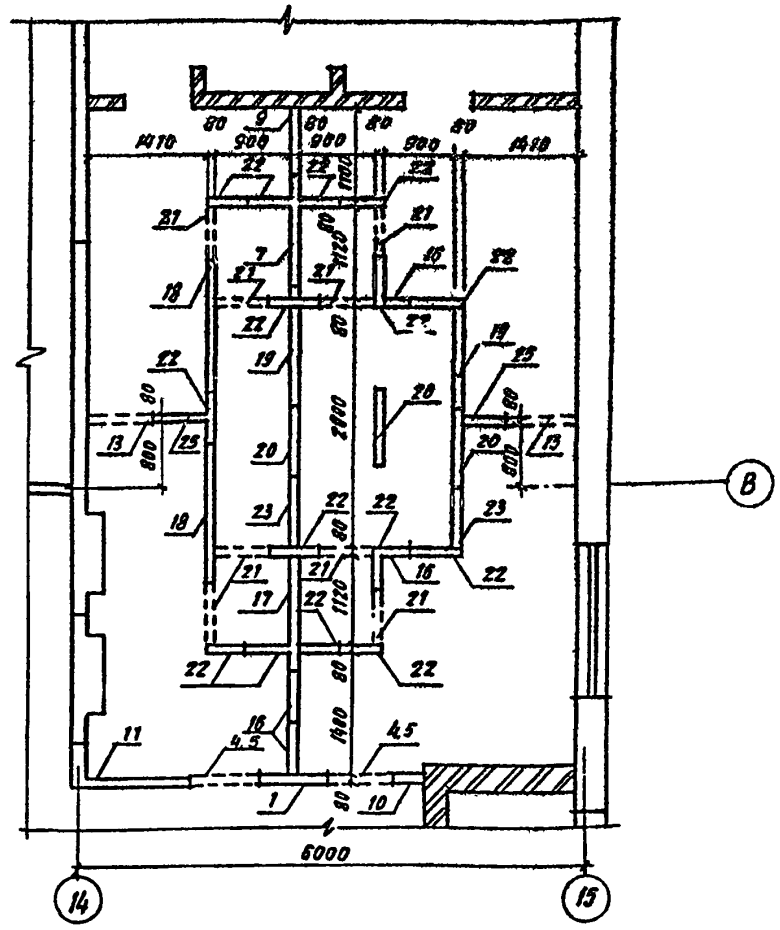

Фрагмент 7

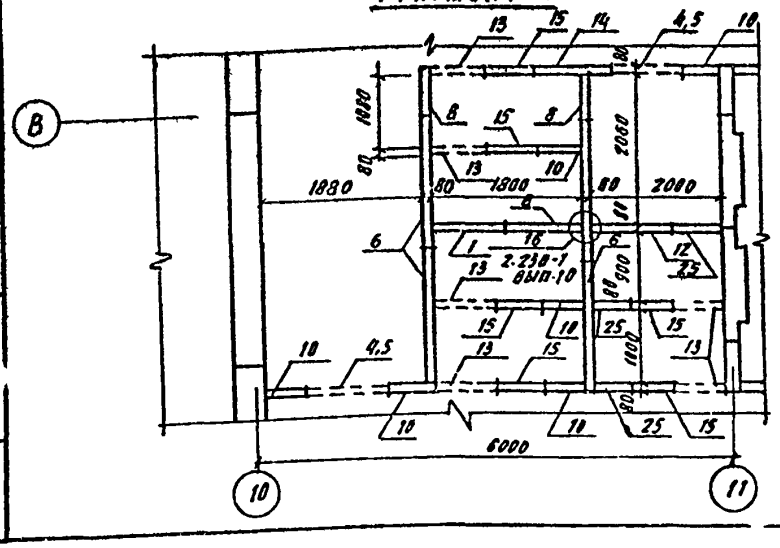

Фрагмент 9

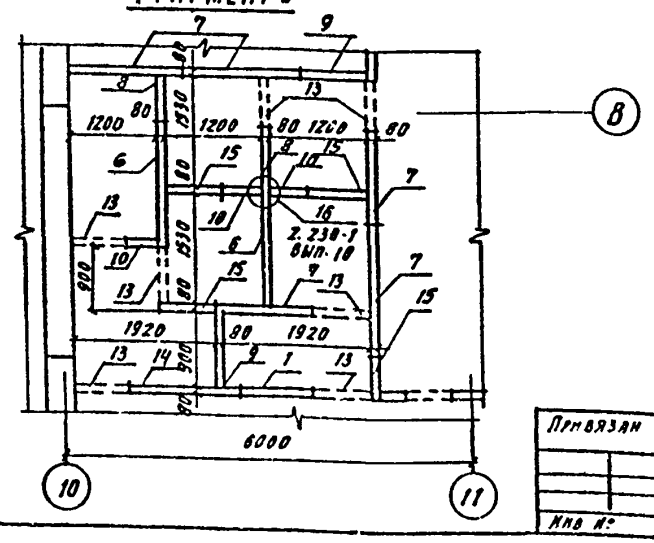

1. Гипсобетонные перегородки запроектированы по серии 1.231.9-7
2. Крепление гипсобетонных перегородок принять по серии 2.230-1 вып. 10
3. Спецификация перегородок дана на листе 16

Нач отд	Шохолов		704-9-21.87 АР			
Н кон	Нижегородов		Комбинированный блок вспомогательных помещений для нефтебаз	Стадия	Лист	Листов
Гл арх	Ширяев			Р	15	
Гл конс	Миронов		Схема расположения гипсобетонных перегородок на отм. 0.000 в осях 10-15 фрагменты 7...9	ГПИ-Б Москва		
Рук гр	Духовский					
Ст. арх	Вуколова					
Арх	Канатова					

Привязан

Инв №

Копировал

Инв. № подл. | Подпись и дата | Взам. инв. №

Схема расположения гипсобетонных перегородок на отм. 3.300 в осях 10-15

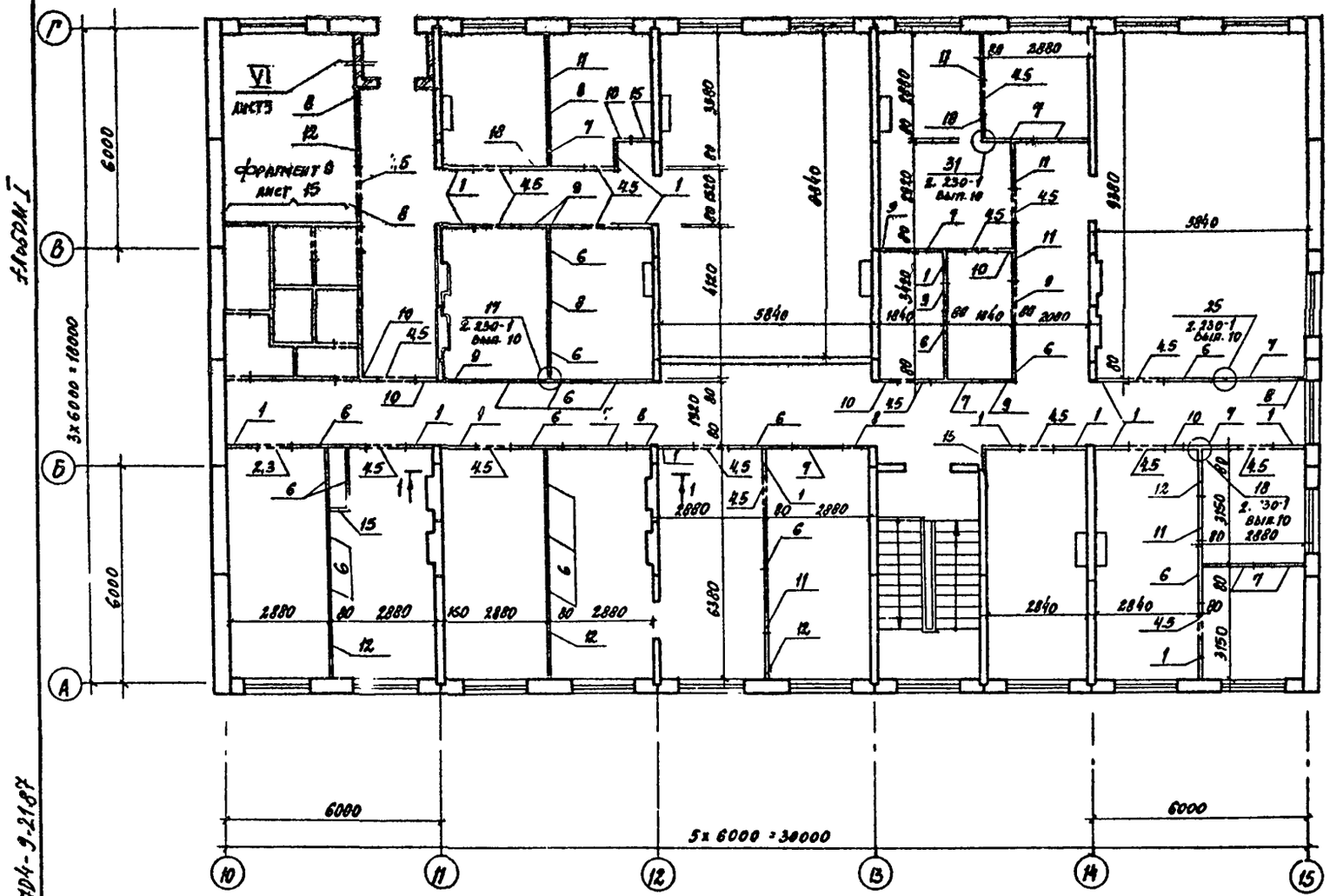

Спецификация к схемам расположения гипсобетонных перегородок в осях 10...15

Марка пов.	Обозначение	Наименование	Кол.	Масса ед. кг	Примечание
1	1.231.9-7 вып. 2	ПГ 9,2. 30.8 - 5Г	32	285	
2	1.231.9-7 вып. 2	ПГ 11,9. 4.8 - 5Г	2	40	
3	1.231.9-7 вып. 2	ПГ 11.9. 7.8 - 5Г	2	80	
4	1.231.9-7 вып. 2	ПГ 9.9. 4.8 - 5Г	37	35	
5	1.231.9-7 вып. 2	ПГ 9.9. 7.8 - 5Г	37	65	
6	1.231.9-7 вып. 2	ПГ 16.6. 30.8 - 5Г	37	515	
7	1.231.9-7 вып. 2	ПГ 14,2. 30.8 - 5Г	25	440	
8	1.231.9-7 вып. 2	ПГ 7,2. 30.8 - 5Г	19	220	
9	1.231.9-7 вып. 2	ПГ 8.2. 30.8 - 5Г	11	255	
10	1.231.9-7 вып. 2	ПГ 4.7. 30.8 - 5Г	25	145	
11	1.231.9-7 вып. 2	ПГ 13.7. 30.8 - 5Г	9	425	
12	1.231.9-7 вып. 2	ПГ 13.2. 30.8 - 5Г	13	410	
13	1.231.9-7 вып. 2	ПГ 6.9. 7.8 - 5Г	17	45	
14	1.231.9-7 вып. 2	ПГ 15.2. 30.8 - 5Г	2	470	
15	1.231.9-7 вып. 2	ПГ 5.7. 30.8 - 5Г	16	175	
16	1.231.9-7 вып. 2	ПГ 5.7 30.8 - 5ГЦ	7	175	
17	1.231.9-7 вып. 2	ПГ 14.2. 30.8 - 5ГЦ	2	440	
18	1.231.9-7 вып. 2	ПГ 16.6. 30.8 - 5ГЦ	10	515	
19	1.231.9-7 вып. 2	ПГ 13,2. 30.8 - 5ГЦ	5	410	
20	1.231.9-7 вып. 2	ПГ 9,2. 30.8 - 5ГЦ	6	285	
21	1.231.9-7 вып. 2	ПГ 6.9. 7.8 - 5 ГЦ	8	45	
22	1.231.9-7 вып. 2	ПГ 4.7. 30.8 - 5ГЦ	18	145	
23	1.231.9-7 вып. 2	ПГ 6.2. 30.8 - 5 ГЦ	2	190	
24	1.231.9-7 вып. 2	ПГ 8,2. 30.8 - 5ГЦ	2	255	
25	1.231.9-7 вып. 2	ПГ 5,7. 30.8 - 5ГЦ	5	175	

Данный лист смотреть совместно с листом 15.

1-1

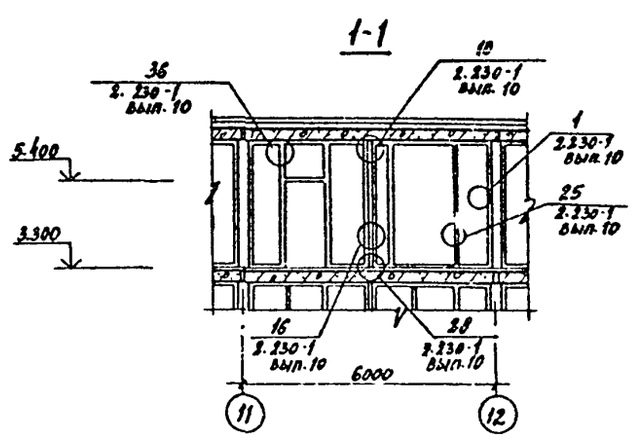

Альбом I

704-9-21.87

Инв. № подл. | Подпись и дата | Взам. инв. №

Гл. отд.	Шоголов		
Н. конт.	Нижегородова		
Гл. арх.	Ширяев		
Гл. конс.	Миронов		
Рук. гр.	Духовский		
Ст. арх.	Вткалова		
Арх.	Калахова		

Комбинированный блок вспомогательных помещений для нефтебаз

Схема расположения гипсобетонных перегородок на отм. 3.300 в осях 10-15

704-9-21.87 АР

Стадия	Лист	Листов
Р	16	

ГПИ-Б Москва

Копировал

План полов на отм. 0.000

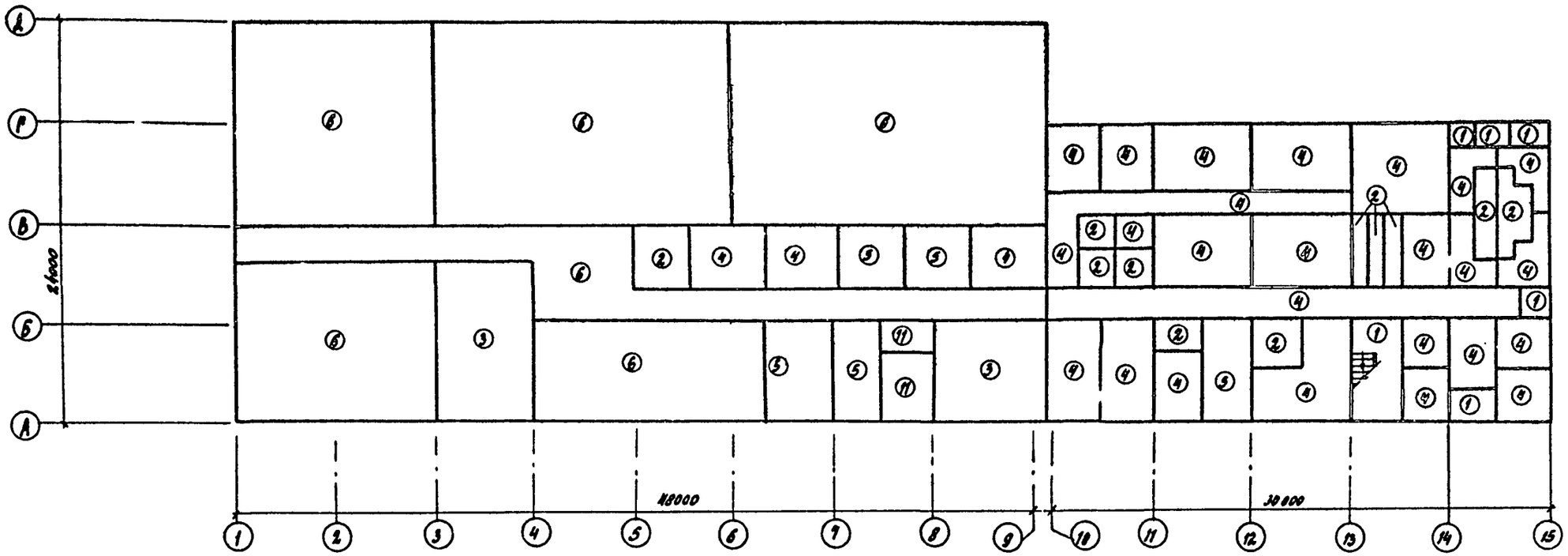

Экспликация полов дана на листе 18.

План полов на отм. 3.300

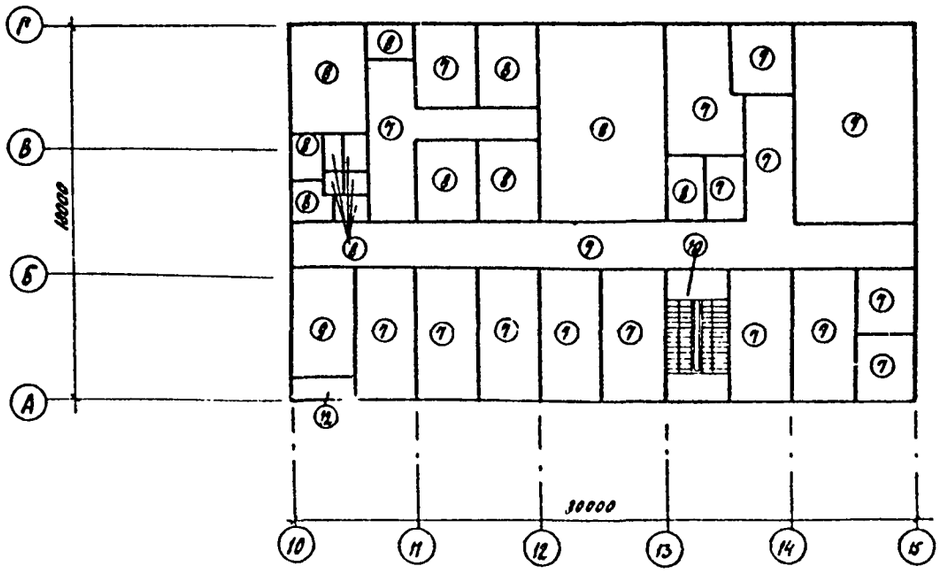

Альбом I

704-9-21.87

Инв. № подл.	Подпись и дата	Взам. инв. №

Нач. отд.	Шохолов		
Н. контр.	Нижегородова		
Гл. арх. отд.	Ширяев		
Гл. кон. отд.	Миронов		
Рук. гр. арх.	Духовский		
Ст. арх.	Вуколова		
Арх.	Канахова		

Привязан

Инв. №

704-9-21.87 АР

Комбинированный бло вспомогательных помещений для нефтебаз

Стадия	Лист	Листов
Р	17	

План полов на отм. 0.000 и 3.300

ГПИ-6 Москва

Копировал

Экспликация полов

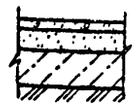



Наименование или номер помещения по проекту	Тип пола по проекту	Схема пола или номер узла по серии	Элементы пола и их толщина	Площадь пола м²
1	2	3	4	5
Лестничная клетка, тамбуры	1		Покрытие – мозаичное (терраццо) М-300, шлифованное – 25мм Стяжка – цементно-песчаный раствор М200 – 40мм Подстилающий слой бетон М-100 – 80мм Основание – уплотненный грунт с втрамбованным щебнем	29,36
Санузлы, душевые, моечная буфета	2		Покрытие – керамические плитки (ГОСТ 6787) – 13мм Прослойка и заполнение швов цементно-песчаным раствором М-150 – 12мм Гидроизоляция – 2 слоя гидроизола на прослойке из битумной мастики – 10мм Подстилающий слой – бетон М-100 – 80мм Основание – уплотненный грунт с втрамбованным щебнем	51,23
Вентка-меры	3		Покрытие – цементно-песчаный раствор М-300 – 30мм Подстилающий слой – бетон М-100 – 80мм Основание – уплотненный грунт с втрамбованным щебнем	88,45
Административные и служебные помещения, зал буфета, преддушевые, коридор, медкомната, гардеробные	4		Покрытие – поливинилхлоридный линолеум на теплозвукоизолирующей подоснове (ГОСТ 18108-80) – 4мм Прослойка – холодная мастика на водостойких вяжущих – 1мм Стяжка – цементно-песчаный раствор М-150 – 20мм Подстилающий слой – бетон М-100 – 80мм Основание – плотненным грунт с втрамбованным щебнем	468,0



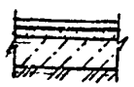

Продолжение





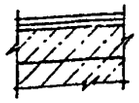

1	2	3	4	5
Кладовая техвооружения, сушки рукавов, буфета, узел связи РУ	5		Покрытие – керамические плитки (ГОСТ 6787-80) – 13мм Прослойка и заполнение швов цементно-песчаным раствором М-150 – 12мм Стяжка цементно-песчаный раствор М-150 – 20мм Подстилающий слой бетон М-100 – 80мм Основание – уплотненный грунт с втрамбованным щебнем	87,2
РММ, гараж пожарных машин, гараж, гараж электропогрузчиков, столярная мастерская, склад, коридор	6		Покрытие – бетонное М-300 – 25мм Подстилающий слой бетон М-100 – 120мм Основание – уплотненный грунт с втрамбованным щебнем	880,75
Административные помещения, коридор	7		Покрытие – поливинилхлоридный линолеум, на теплоизолирующей подоснове (ГОСТ 18108-80) – 4мм Прослойка – холодная мастика на водостойких вяжущих – 1мм Стяжка – легкий бетон с объемной массой 1100 кг/м³ М-50 – 75мм Сборные ж.б. плиты покрытия	345,3
Хозлаборантская, аналитический зал, весовая, кладовая, моечная, санузлы, инвентарная кладовая	8		Покрытие – керамические плитки (ГОСТ 6787-80) – 13мм Прослойка и заполнени швов – битумная мастика – 3мм Гидроизоляция – 1 слой гидроизола на прослойке из битумной мастики – 4мм Стяжка – легкий бетон с объемной массой 1100кг/м³ М-50 – 60мм Сб ж.б. плиты перекрытия	127,78

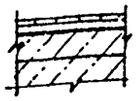

Продолжение

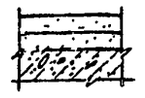



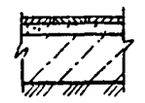

1	2	3	4	5
Вентка-мера	9		Покрытие – цементно-песчаный раствор М-200 – 40мм Стяжка – цементно-песчаный раствор М-150 – 40мм Сборная ж.б. плита перекрытия	15,6
Лестничные площадки	10		Покрытие – мозаичное (терраццо) шлифованное М-300 – 30мм Сборная ж.б. площадка	8,52
Аккумуляторная	11		Покрытие – керамические кислотоупорные плиты (ГОСТ 961-84) – 35мм Прослойка и заполнение швов кислотоупорным раствором на жидком стекле – 25мм Подстилающий слой – бетон М-100 – 120мм Основание – уплотненный грунт с втрамбованным щебнем	18,98
Воздухозаборная шахта вентка-меры	12		Покрытие – цементно-песчаный раствор М200 – 20мм Стяжка – цементно-песчаный раствор М-150 – 20мм Утеплитель – минераловатные плиты повышенной жесткости γ=200кг/м³ (ГОСТ 22950-78) – 40мм Сборные ж.б. плиты покрытия	2,9



1. Типы полов принять в соответствии с требованиями СН и П II-8. 8.71.
2. Полы устраивать после прокладки всех коммуникаций и фундаментов под оборудование.
3. Полы в уборных душевых и моечных устраивать на 20мм ниже отметки чистого пола смежных помещений.

Гл арх ин	Белицкая		
Гип	Лакшина		
И контр	Аларионова		
Нач с д	Шохолов		
Гл арх	Ширрев		
Гл констр	Мигонов		
Рук гр	Духовский		
Ст арх	Вуколова		
Арх	Канахова		

704-9-21.87 АР

Комбинированный блок вспомогательных помещений для нефтебаз

Стадия	Лист	Листов
Р	18	

Экспликация полов

ГПИ-6 Москва

Привязан

Инв №

Копировал

704-9-21.87

Инв. № подл. | Подпись и дата | Взам. инв. №

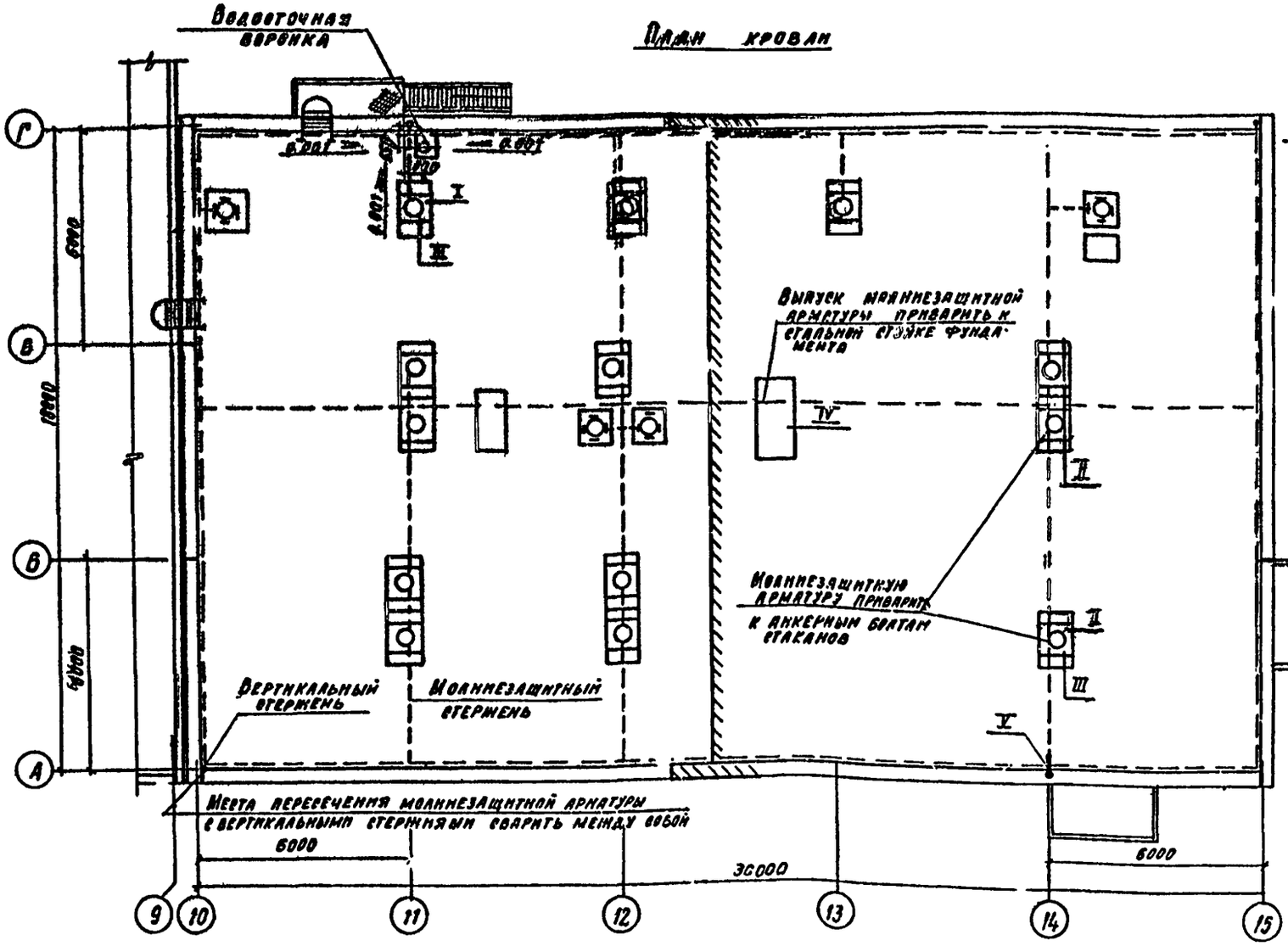

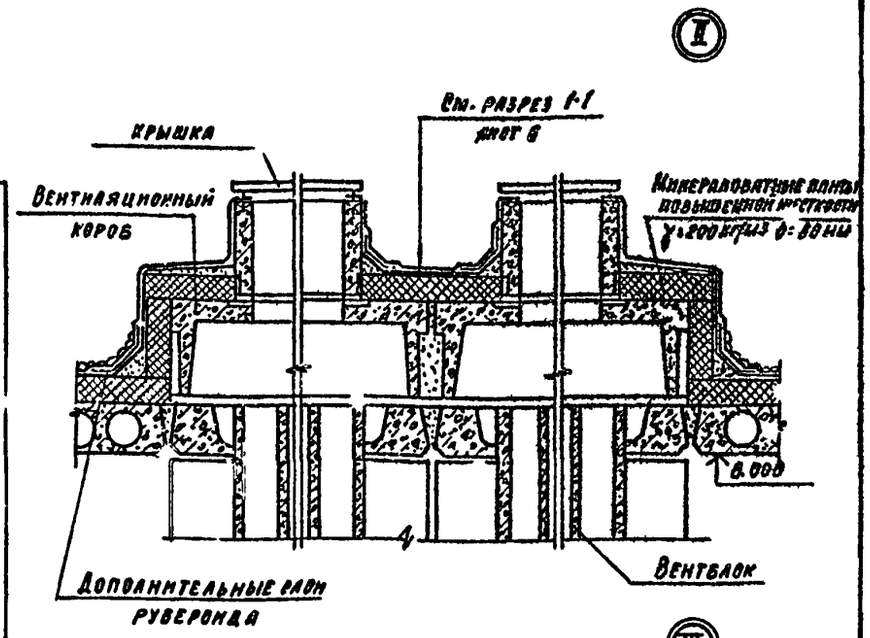

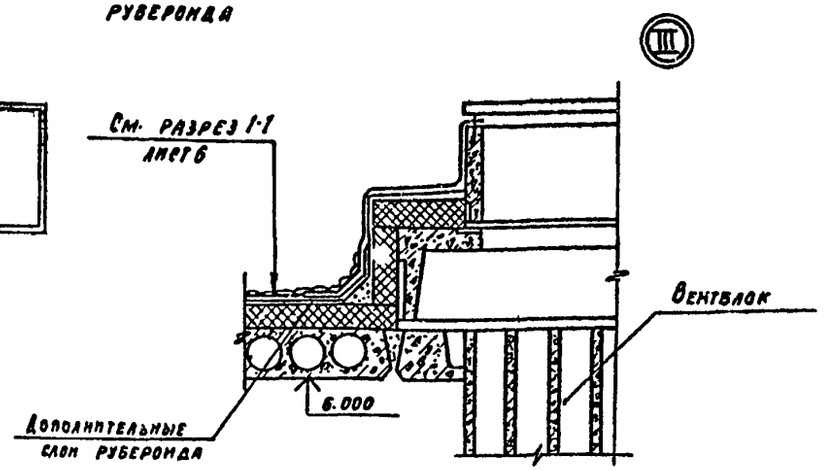

1. Вертикальные молниезащитные стержни установить в стыках панелей перед их замоноличиванием до отметки 1.200, с последующим выпуском их за наружную грань панели на 100 мм.
2. Молниезащитную сетку выполнить из арматуры ф 6 А I и уложить её под слой утеплителя. Узлы сетки приварить.
3. Указания по устройству молниезащиты даны в пояснительной записке.
4. Спецификация на молниезащитную сетку дана на листе 21

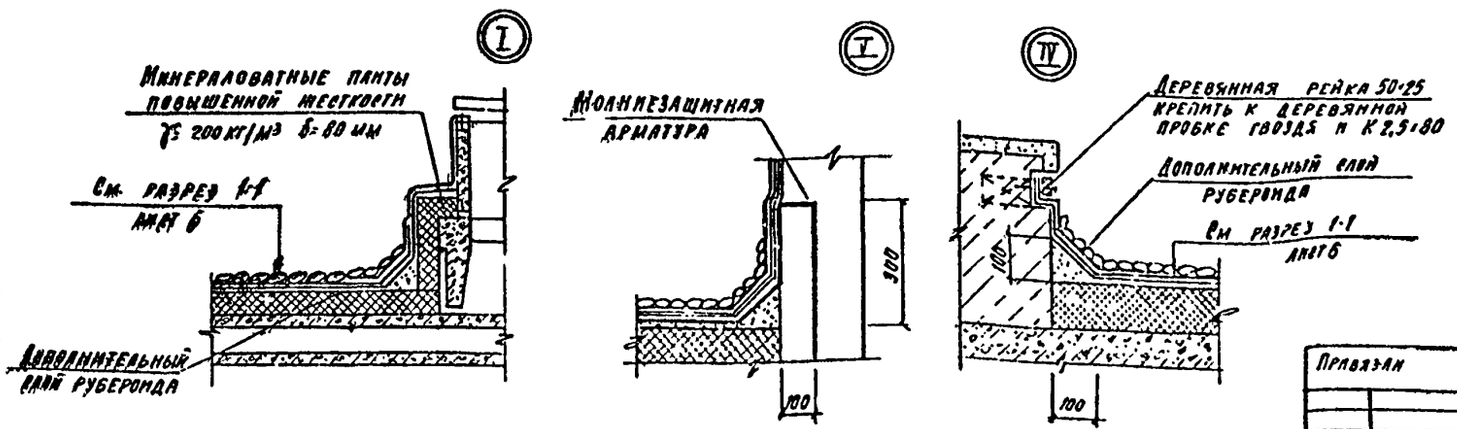

Нач. отд.	Шоколов		
Н. контр.	Нижегородова		
Гл. арх.	Ширяев		
Гл. кон.	Миронов		
Рук. гр.	Духовский		
Рук. гр.	Сурова		
Ст. арх.	Буколова		
Архитек.	Бабошина		

704-9-21.87 АР

Комбинированный блок вспомогательных помещений для нефтебаз

Стадия	Лист	Листов
Р	19	

План кровли в осях 10-15 Узлы

ГПИ-Б Москва

Привязан

Инв. №

Копировал

Подпись и дата

Взам. инв. №

Инв. № подл.

40-9-21.87

Альбом I

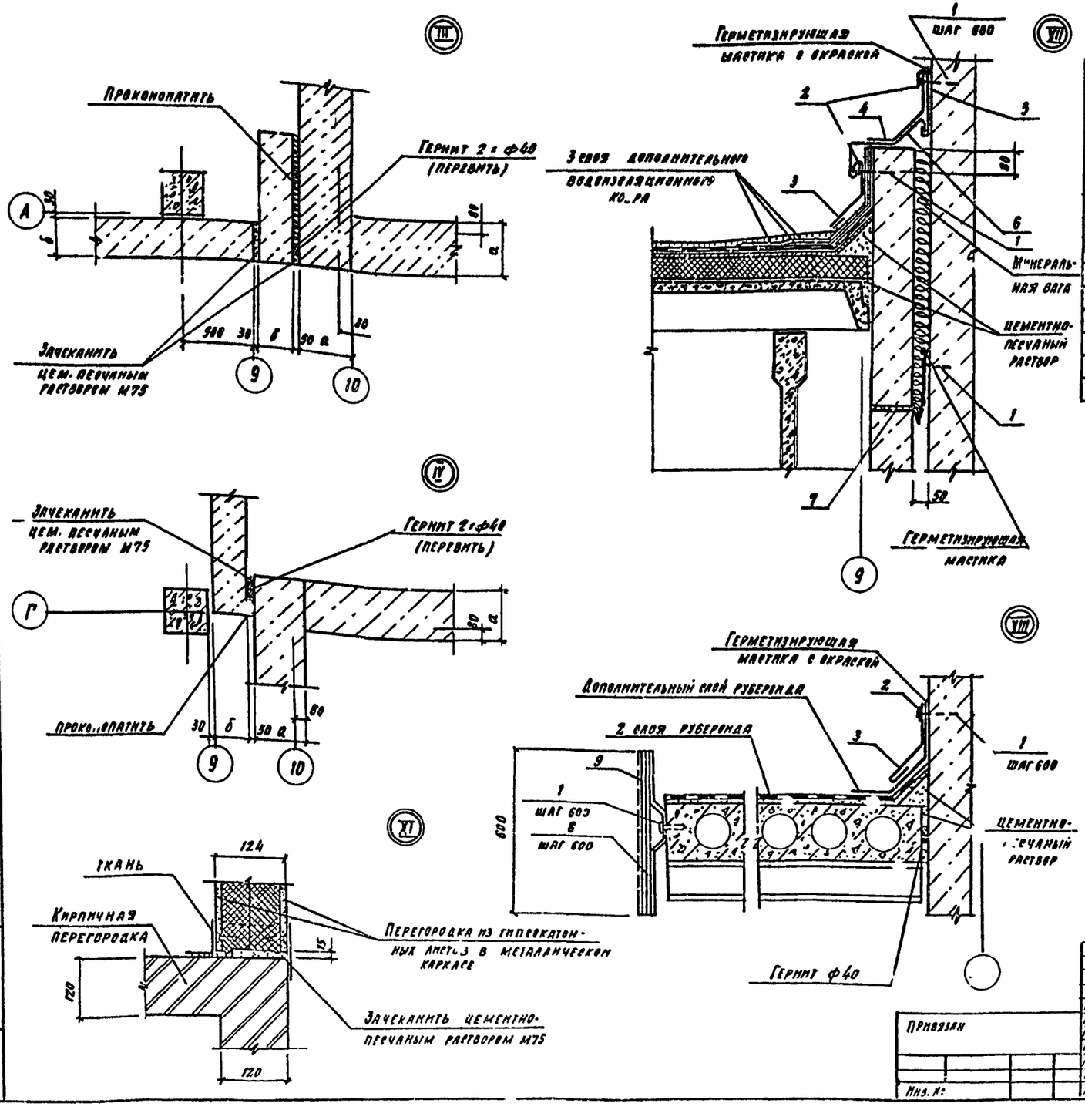

Спецификация к узлам VII и VIII

Марка поз.	Обозначение	Наименование	Кол.	Масса ед. кг	Примечание
1	ТУ 36-941-79	Дюсели У656 (Д25-4/6)	3.0		кг
2		Полоса 6-2 4×40 ГОСТ 103-76 / Вст3 кп2 ГОСТ 535-79			
		ℓ = 2000	18	2.51	
3	2.460-18 вып-3	МС 34	20	4.3	
4	2.460-18 вып-3	МС 50	13	1.8	
5	2.460-18 вып-3	МС 51	13	2.6	
6	2.460-18 вып-3	МС 52	13	4.6	
7	2.460-18 вып-3	МС 53	13	4.0	
8		Полоса 6-2 4×50 ГОСТ 103-76 / Вст3 кп2 ГОСТ 535-79			
		ℓ = 700	12	1.1	
9	ГОСТ 24045-80	Профиль С18-899-0.8	7.8		п.м.

Нач. отд.	Шохолов		
Н. контр.	Нижегородов		
Гл. арх. от	Ширяев		
Гл. конст.	Миронов		
Рук. гр.	Духовский		
Ст. арх.	Вуколова		
Архитек.	Бабошина		

Привязан

Инв. №

Копировал

ТФ4-9-21.87 АР

Комбинированный блок вспомогательных помещений для нефтебаз

Стадия	Лист	Листов
Р	20	

Узлы III; IV; VII; VIII; XI

ГПИ-6 Москва

ТФ4-9-21.87

Инв. № подл. | Подпись и дата | Взам. инв. №

Альбом I

План кровли

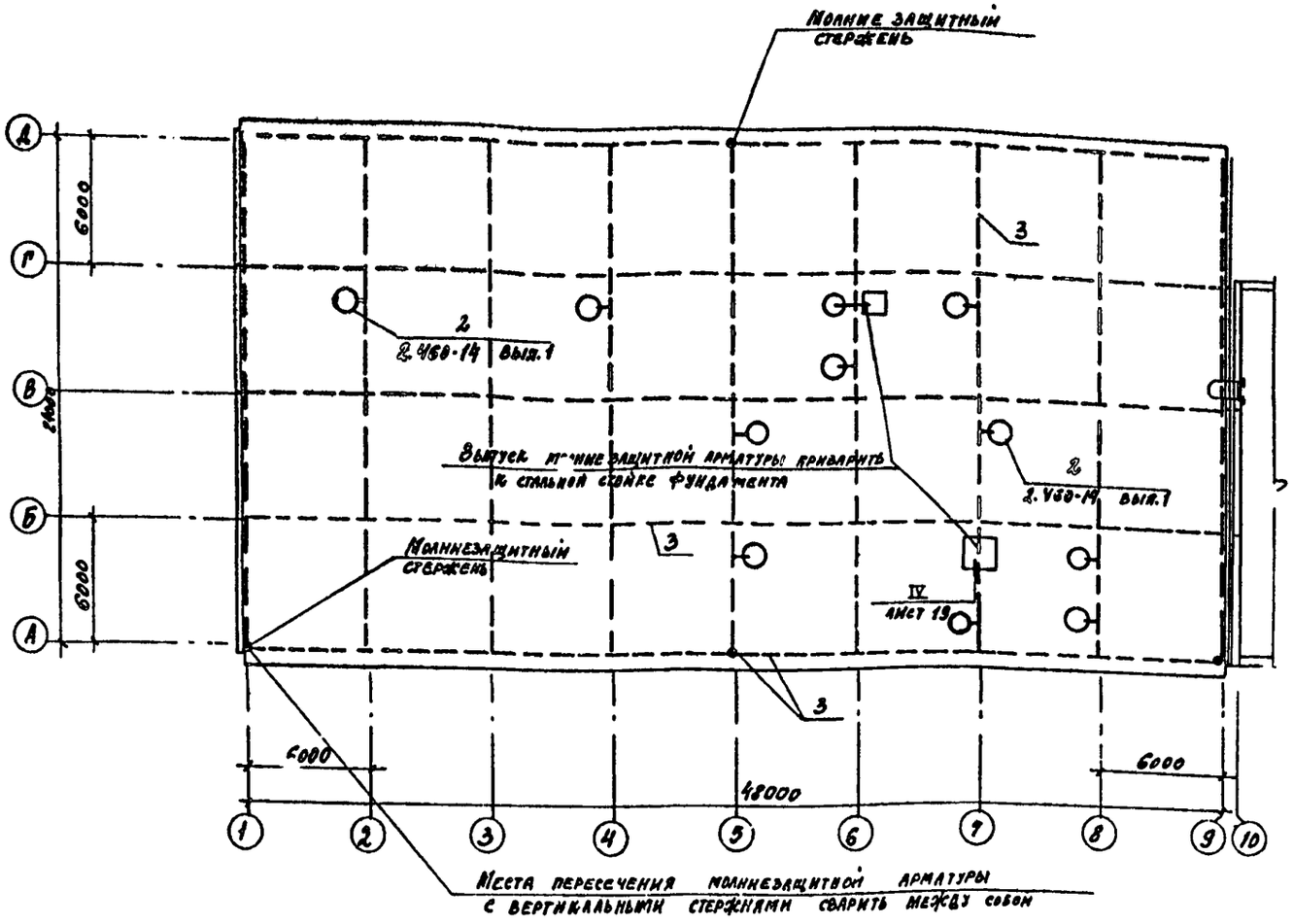

Фрагмент фасада

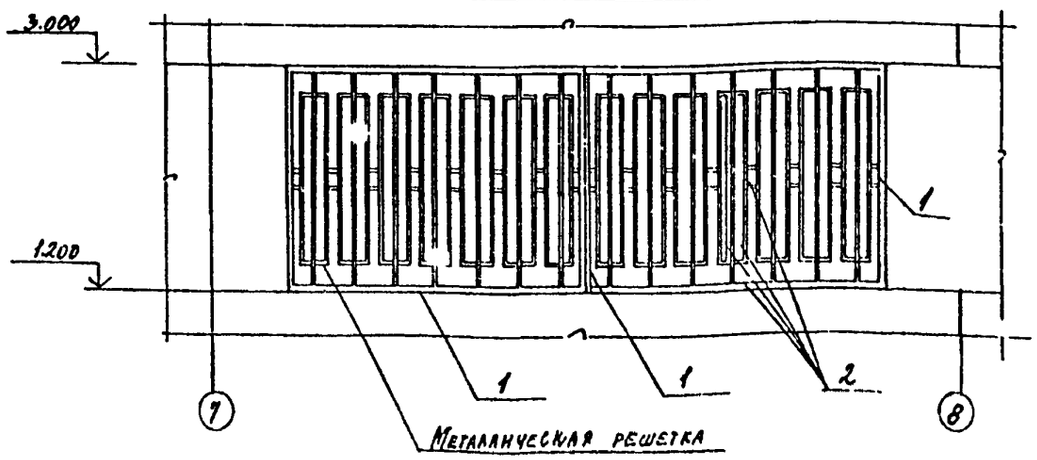

Спецификация к листам 19 и 21

Марка поз.	Обозначение	Наименование	Кол.	Масса ед. кг.	Приме-чание
1		Уголок 50х50х4 ГОСТ 8509-72 / Ст3кп2 ГОСТ 535-79	51,24		кг
2		Полоса Б-2 б=30 ГОСТ 103-76 / Ст3кп2 ГОСТ 535-79	69,30		кг
3		А-I-6 ГОСТ 5781-82	135		кг

1. Устройство и крепление металлической решетки выполнить по месту.
2. Указания по устройству молниезащиты даны в пояснительной записке.

Инв.№ подл. | Подпись и дата | Взам. инв.№

704-9-21.87 АР

Нач. отд.	Шоколов		
Н. контр.	Железнодорова		
Гл. арх. отд.	Ширяев		
Гл. конструктор	Миронов		
Рук. гр.	Тихвинский		
Ст. арх.	Буколова		
Ст. техн.	Храмова		

Привязан

Инв. №

Комбинированный блок вспомогательных помещений для нефтебаз

Стадия	Лист	Листов
Р	21	

План кровли в осях 1-9. Фрагменты фасадов.

ГПИ-6 Москва

Копировал

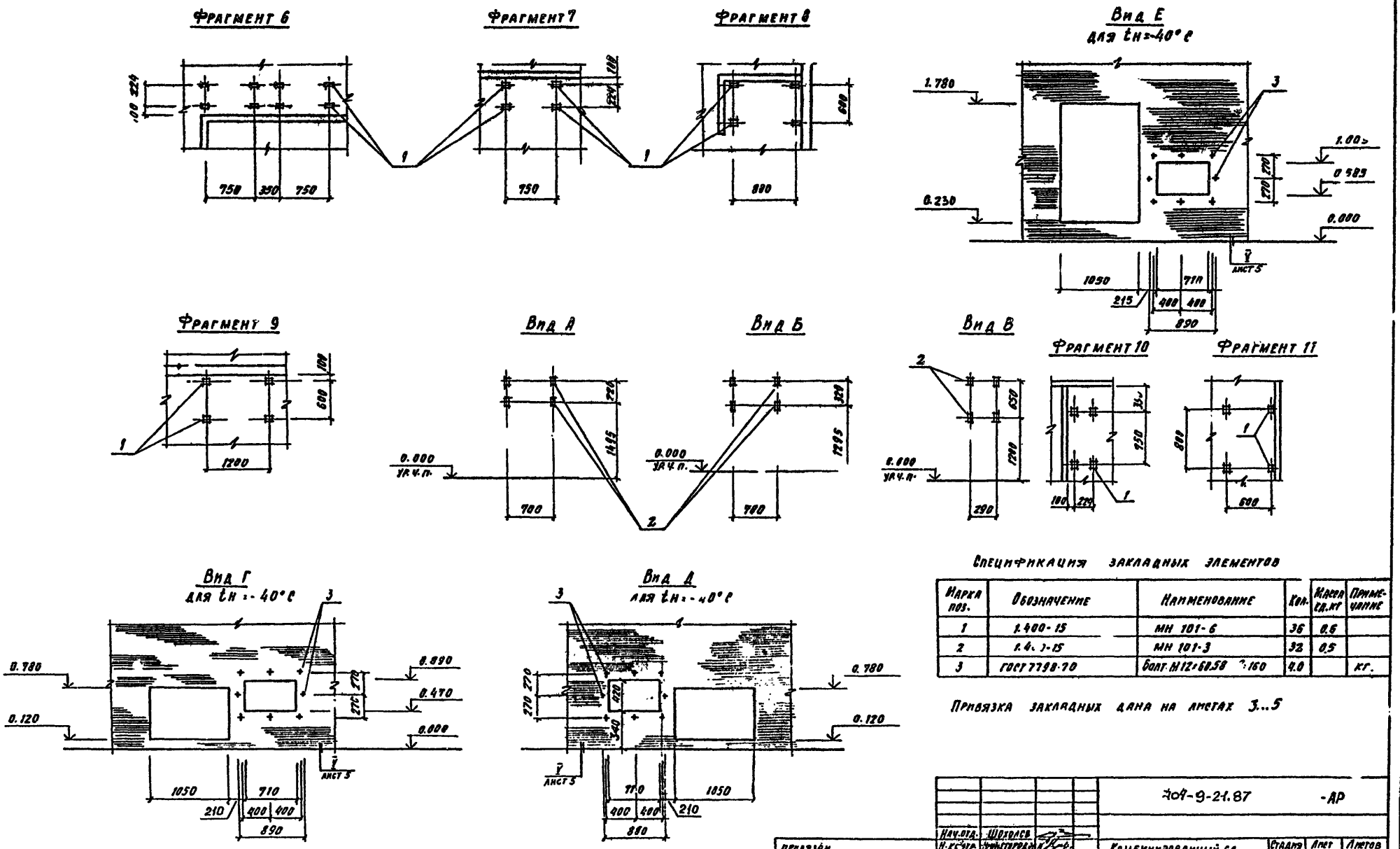

Спецификация закладных элементов

Марка поз.	Обозначение	Наименование	Кол.	Масса кд.кг	Примечание
1	1.400-15	МН 101-6	36	0.6	
2	1.4[illegible]-15	МН 101-3	32	0.5	
3	ГОСТ 7798-70	Болт. М12×60.58 [illegible]:160	4.0		кг.

Привязка закладных дана на листах 3...5

Нач.отд.	Шохолов		
Н.к.стр.	Нижегородский		
Гл.арх.от.	Ширяев		
Гл.кон.от.	Миронов		
Рук.гр.ар.	Духовский		
Ст.арх.	Зуколова		
Архитек.	Блещина		

Привязан

Инв. №

Копировал

704-9-21.87 -АР

Комбинированный бл. вспомогательных помещений для нефтебаз

Фрагменты 6...9
Виды А...Г

Стадия	Лист	Листов
Р	22	

ГПИ-Б
Москва

Инв. № подл. | Подпись и дата | Взам. инв. №

704-9-21.87

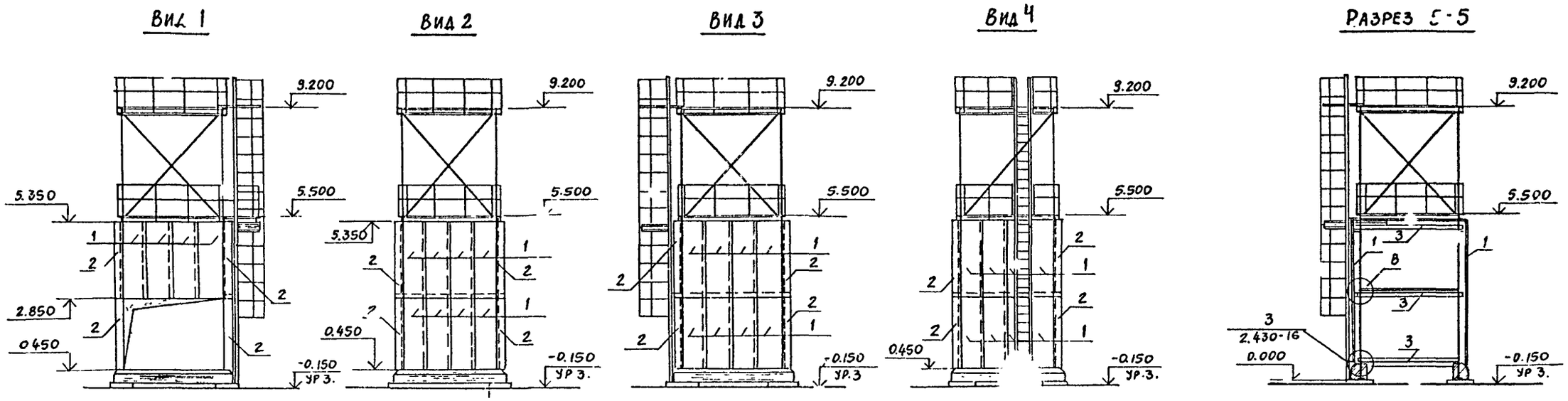

Фрагмент 1

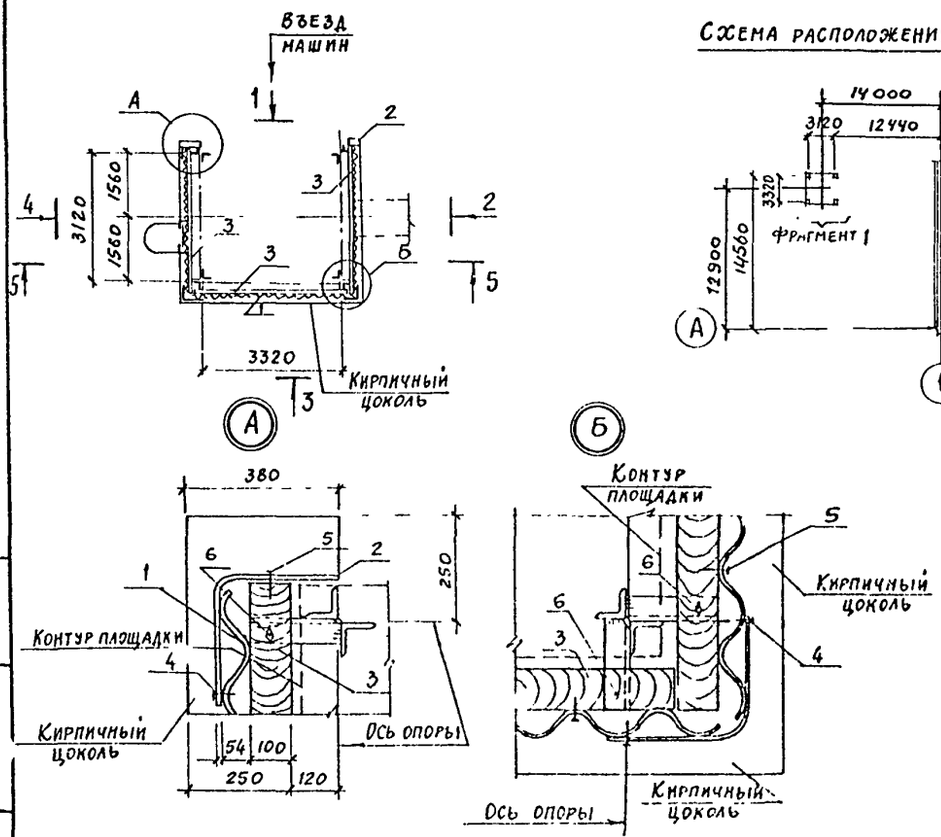

Схема расположения циклона

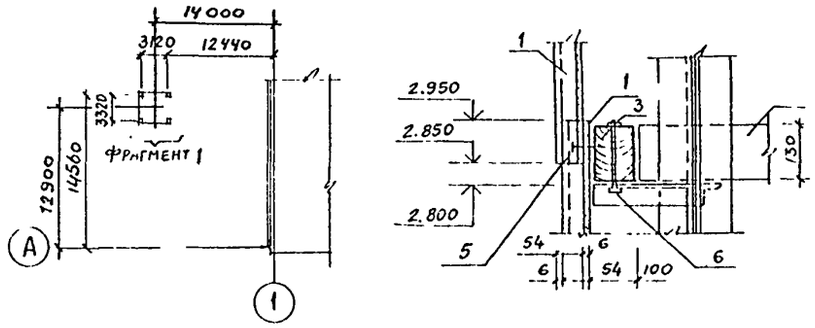

Спецификация к фрагменту 1

Марка поз.	Обозначение	Наименование	Кол	Масса ед., кг	Примечание
1	ГОСТ 16233-77	Асбестоцементные волнистые листы 54/200-6-250	28	39	
2	ГОСТ 16233-77	Равнобокая угловая деталь РУ-3	8	21,2	
3	ГОСТ 8486-66	Брус 100×130 e=3560	11		
4	2.430-16	МВ-1	32	0,021	
5	2.430-16	МШ-2	90	0,025	
6	ГОСТ 7798-70	Болт М12×1,25 e=150	4,0		кг

Нач.отд.	Шоходов		
Н.контр.	Чернигородская		
Гл.арх.отд.	Ширяев		
Гл.инж.отд.	Миронов		
Рук.гр.арх.	Дудинский		
Ст.архит.	Буколова		
Архитект.	Романова		

704-9-21.87 АР

Комбинированный блок вспомогательных помещений для нефтебаз

Стадия	Лист	Листов
Р	23	

Схема расположения циклона Виды 1,2,3,4 разрез 5-5 фрагмент 1.

ГПИ-6 Москва

Привязан

Инв №

Копировал:

Инв № подл. | Подпись и дата | Взам. инв №

704-9-21.87

Окно О-1

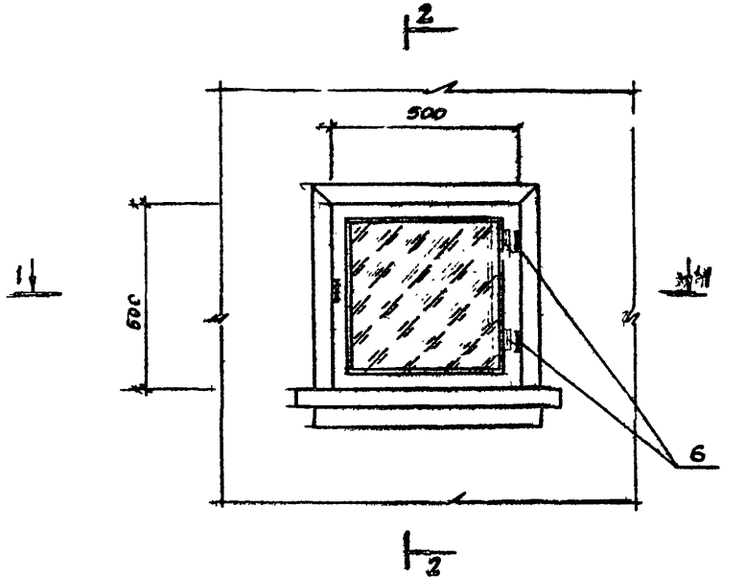

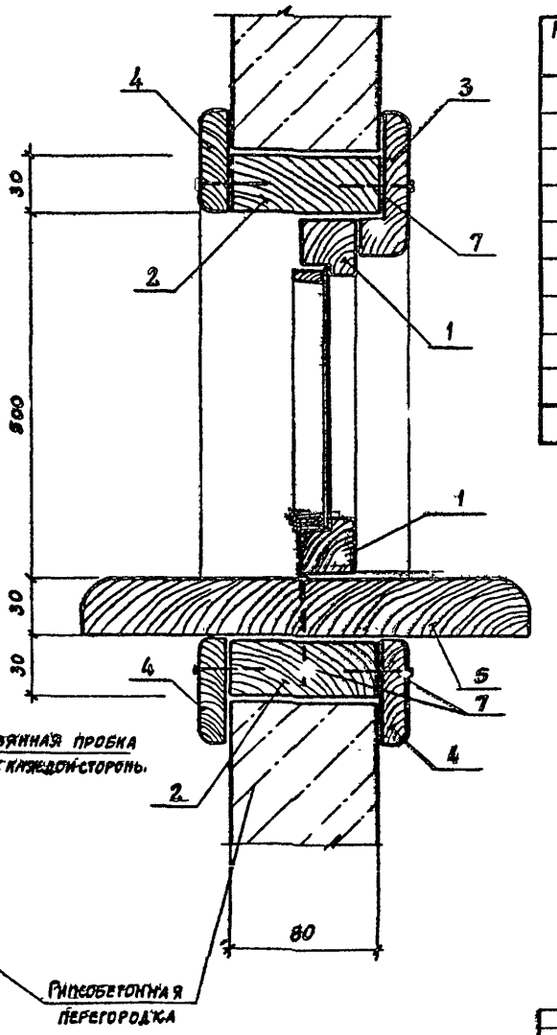

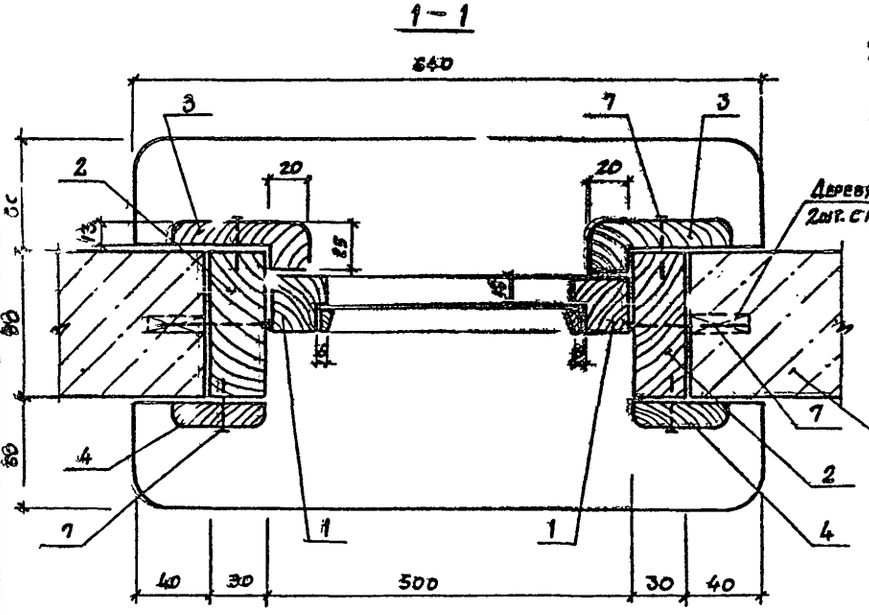

Спецификация к окну О-1

Марка поз.	Обозначение	Наименование	Кол.	Масса ед., кг	Примечание
1	ГОСТ 9463-72	Деревянный брус 30×30	4,0		п.м.
2	ГОСТ 9463-72	Деревянный брус 120×30	4,6		п.м
3	ГОСТ 8242-75	Нащельник 75×25	4,8		п.м.
4	ГОСТ 8242-75	Нащельн..к 55×13	4,8		п.м
5	ГОСТ 9463-72	Подоконная доска			
		200×40; e=640	2		
6	ГОСТ 5088-78	Петли оконные	4		
7	ГОСТ 4028-63*	Гвозди К3×60	1		кг

1. Деревянные изделия для окна выдачи изготавливаются из древесины хвойных пород. Влажность древесины должна быть в пределах от 3% до 12%.
2. Оконное листовое стекло принять по ГОСТ 111-78 толщиной 4мм.

Нач отд	Шохолов		404-9-21.87 АР	
Н. контр	Нечегородова			
Гл арх ст.	Ширяев		Комбинированный блок вспомогательных помещений для нефтебаз	Стадия: Р; Лист: 24; Листов:
Гл кон. от	Миронов			
Рук гр арх	Духовский		Окно О-1	ГПИ-6 Москва
Ст. арх.	Вуколова			
Архитект	Бабошина			

Привязан

Инв. №

Копировал:

Инв. № подл. | Подпись и дата | Взам. инв. №

404-9-21.87

План расстановки мебели на отм. 0.00 в осях 10-15

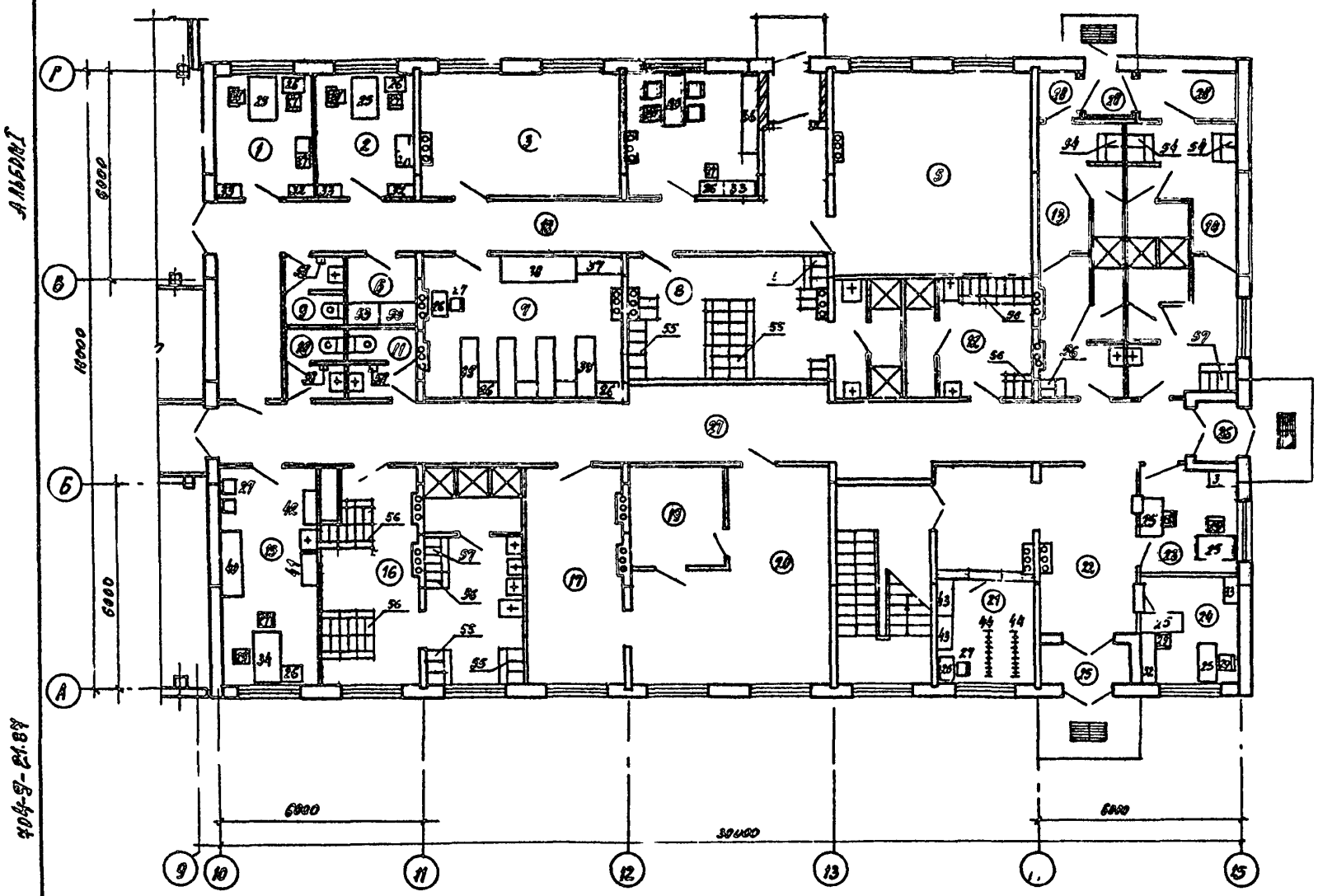

Экспликация помещений

	Наименование	Площадь м²	Категория производства по взрывной, взрыво-пожарной и пожарной безопасности
1	Начальник дежурной смены	10.31	
2	Начальник караула	10.31	
3	Аппаратная	20.90	
4	Комната дежурной смены	20.90	
5	Диспетчерская	34.30	
6	Комната хранения оружия	4.12	
7	Комната отдыха	24.0	
8	Мужской гардероб	27.11	
9	Санузел	2.85	
10	Женский санузел	3.42	
11	Мужской санузел	3.80	
12	Женский гардероб	19.15	
13	Женский санпропускник	20.68	
14	Мужской санпропускник	30.43	
15	Медицинская комната	12.37	
16	Мужской гардероб	36.74	
17	Кладовая буфета	17.47	
18	Коридор	35.00	
19	Моечная	8.40	
20	Зал буфета на 16 посадочных мест	28.60	
21	Гардероб уличной одежды	8.91	
22	Вестибюль	23.91	
23	Помещение охраны	8.29	
24	Бюро пропусков	8.29	
25	Тамбур	3.20	
26	Тамбур	2.30	
27	Коридор	59.88	
28	Тамбуры	9.28	

1. Оборудование аппаратной и диспетчерской разработано на листах комплекта ЭМ.
2. Оборудование и мебель помещений буфета смотри лист 27.

Гл. арх.	Белицкая		
Н. контр.	Никифоровская		
Гл. ин.	Лакшина		
Нач. отд.	Шиколов		
Гл. арх.	Ширяев		
Рук. гр.	Дудовский		
Архит.	Романова		
Ст. техн.	Храмова		

Привязан

Инв. №

Инв. № подл. | Подпись и дата | Взам. инв. №

704-9-21.87 АР

Комбинированный блок вспомогательных помещений для нефтебаз

План расстановки мебели на отм. 0.00 в осях 10-15

Стадия	Лист	Листов
Р	25	

ГПИ-6 Москва

Копировал

План расстановки мебели на отм. 3.300 в осях 10-15

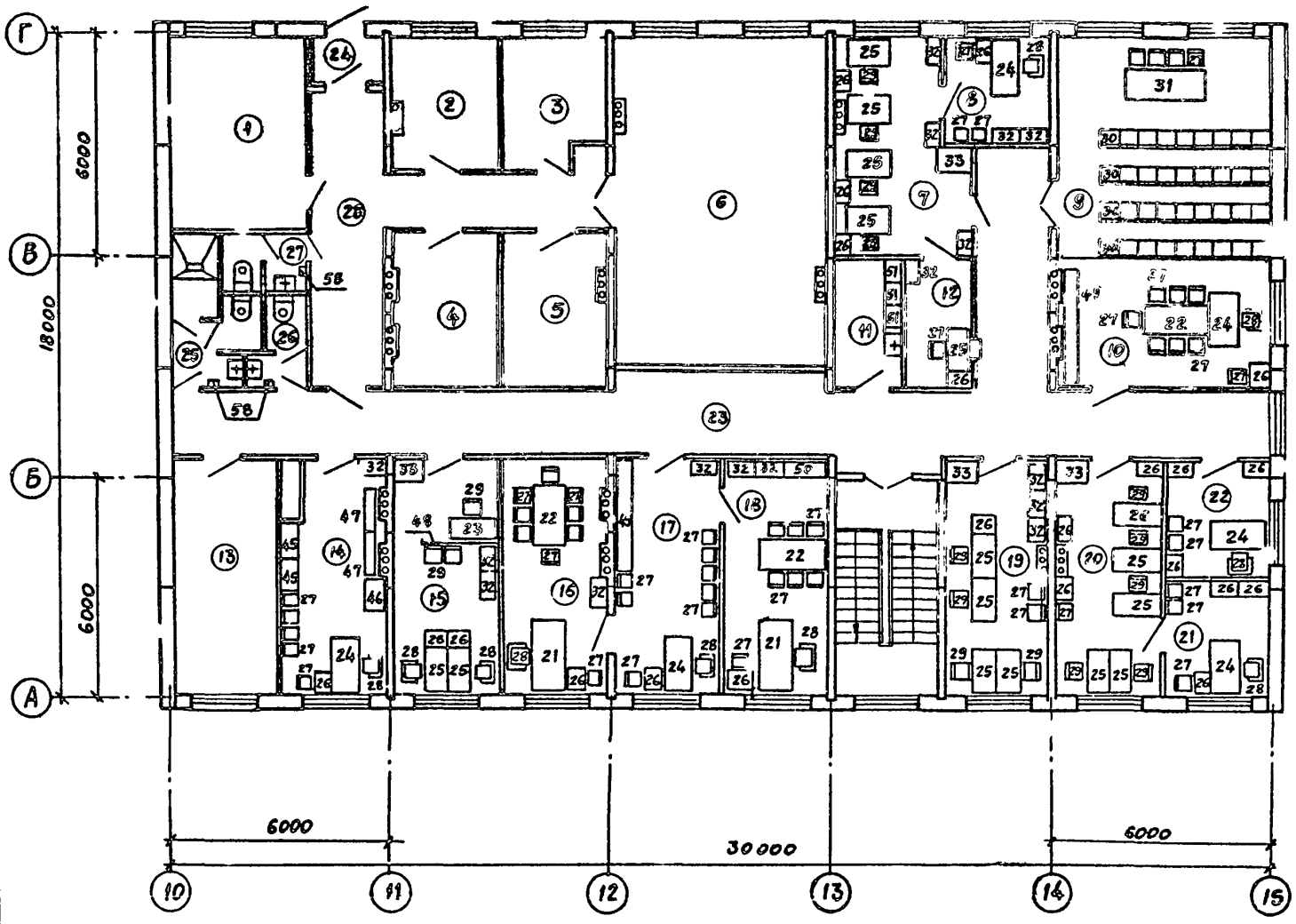

Оборудование помещений лаборатории разработано на листах комплекта ТХ

Экспликация помещений

Номер по плану	Наименование	Площадь м²	Категория производства по взрывной, взрывопожарной и пожарной безопасности
1	Хозлаборантская	19,48	
2	Зав. лабораторией	10,31	
3	Весовая	10,31	
4	Кладовая	11,86	
5	Моечная	11,86	
6	Аналитический зал	51,62	
7	Бухгалтерия и планово-экономический отдел	19,53	
8	Гл. бухгалтер	8,29	
9	Красный уголок	34,57	
10	Помещение общественных организаций	20,2	
11	Инвентарная кладовая	6,29	
12	Касса	6,29	
13	Вентикамера	18,37	
14	Кабинет по технике безопасности	18,37	
15	Отдел кадров	18,37	
16	Главный инженер	18,37	
17	Секретарь	18,37	
18	Директор	18,37	
19	Зам. начальников участков хранения	18,37	
20	Производственный отдел	18,37	
21	Заместитель директора	8,29	
22	Начальник участка хранения	8,29	
23	Коридор	75,66	
24	Тамбур	2,36	
25	Женский санузел	6,43	
26	Мужской санузел	3,65	
27	Санузел лаборатории	3,92	
28	Коридор	25,28	

Альбом I

704-9-21.87

Инв. № подл. | Подпись и дата | Взамен инв. №

Привязан

Инв. №

Гл. арх. ин.	Белицкая	
Н. контр.	Нижегородов	
ГИП	Лакшина	
Нач. отд.	Шохе	
Гл. арх.	Ширяев	
Рук. гр.	Духовский	
Архит.	Романова	

704-9-21.87 АР

Комбинированный блок вспомогательных помещений для нефтебаз

План расстановки мебели на отм. 3.300 в осях 10-15

Стадия	Лист	Листов
Г	26	

ГПИ-6 Москва

Копировал

Фрагмент плана 1-го этажа на отм. 0.000

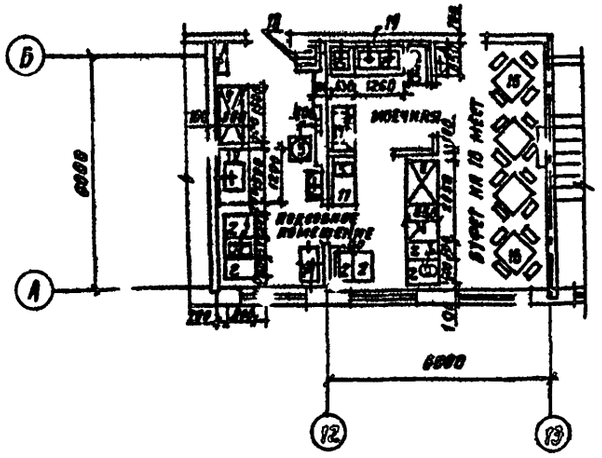

Подвод воды, электроэнергии к технологическому оборудованию буфета

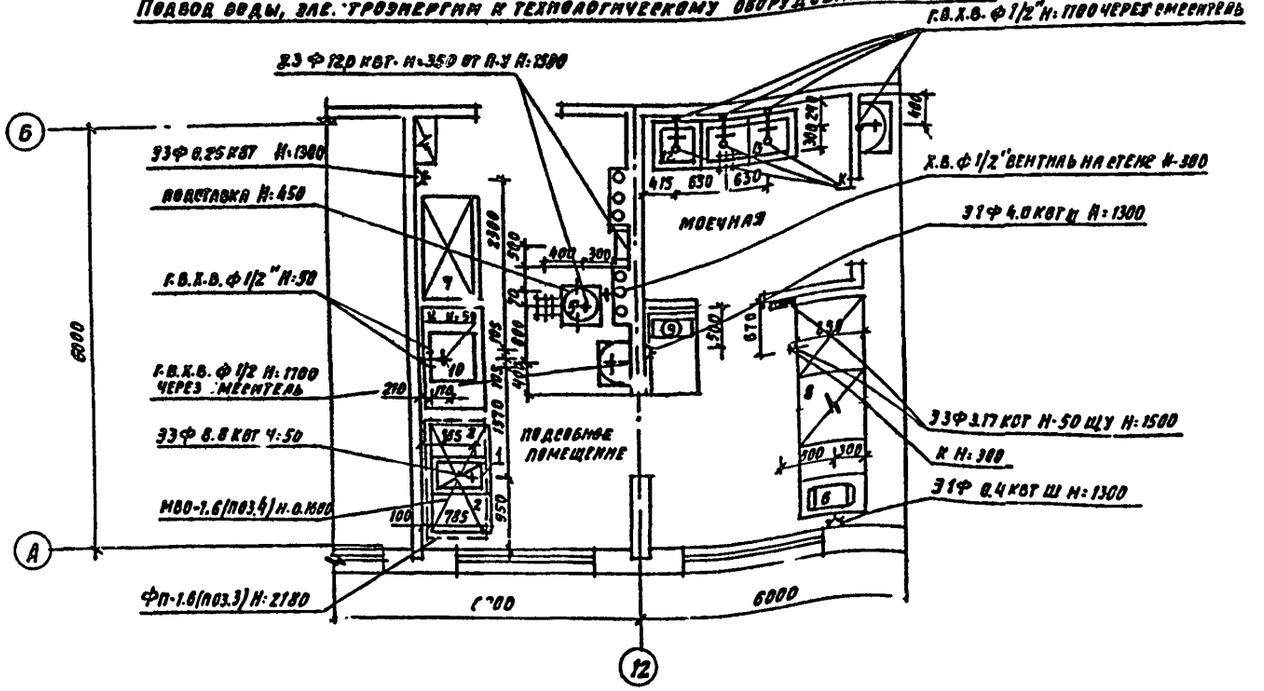

1. Все размеры даны в мм привязки оборудования и коммуникации к нему даны от чистой отделки пола и стен.
2. Трапы в моечной и к технологическому оборудованию предусмотрены сечением 100 мм.
3. Электрокипятильник (поз. 5) устанавливается на подставке высотой 450 мм в которой необходимо предусмотреть отверстие ф 250 мм для ввода электроэнергии.
4. На вводах труб холодного и горячего водоснабжения перед присоединением их к оборудованию предусмотреть вентили в сантехнической части проекта к поз. 10, 12, 13, 14 предусмотреть смесители.
5. При монтаже фермы (поз. 3) основание фермы и ножки необходимо зацементировать в пол.

Условные обозначения

З — подвод электроэнергии квт
Х.В. — подвод холодной воды
Г.В. — подвод горячей воды
Ф — фазность тока
Н — высота подводок от чистого пола в мм
Ш — штепсельная розетка
Щ.У. — щит управления
П.У. — пульт управления
Ф — диаметр трубопровода
К — отвод в канализацию

Нач. отд.	Шахолов			704-9-21.87		АР	
Н. контр.	Свиридова			Комбинированный блок вспомогательных помещений для нефтебаз	Стадия	Лист	Листов
Рук. гр.	Свиридова				Р	27	
				Технологическая планировка буфета на 18 мест на отм. 0.000 с расстановкой и привязкой оборудования	ГПИ-Б Москва		

Копировал

Инв. № подл. | Подп. и дата | Взам. инв. №
Согласовано: АСО-3 Шахолов, Б. Дел ОВ Панюков
Согласовано: Отдел ВТ Калинин, Отдел ВК Ременяк
704-9-21.87 Альбом I

Ведомость рабочих чертежей основного комплекта

Лист	Наименование	Примечание
1	Общие данные (начало)	
2	Общие данные (продолжение)	
3	Общие данные (окончание)	
4	Схема расположения фундаментов и фундаментных балок. Осях 1... 9	
5	Фрагмент 1. Узлы I.... III	
6	Фундамент ФМ1, ФМ2, ФМ3	
7	Фундамент ФМ4, ФМ5, ФМ6	
8	Фундамент ФМ7, ФМ8, ФМ9	
9	Фундамент ФМ10, ФМ11	
10	Фундамент ФМ12, ФМ13	
11	Фундамент ФМ14, ФМ15	
12	Схема расположения фундаментов в осях 10... 15	
13	Узлы IV; V; VI	
14	Схемы развертки ленточных фундаментов по осям 11... 13. Сечения 9-9, 10-10.	
15	Схема развертки ленточного фундамента по оси 14. Сечения 11-11... 14-14	
16	Сечения 4-4... 8-8	
17	Схемы нагрузок на фундаменты	
18	Таблица нагрузок на фундаменты	
19	Схема расположения подземного хозяйства в осях 1... 9	
20	Схемы расположения элементов каналов КА1, КА2	
21	Схемы расположения элементов каналов КА3... КА5	
22	Схемы расположения элементов каналов КА6, КА7	
23	Фундаменты под ФМ6... ФМ8. Приямок ПР1.	
24	Канава смотровая КС1. Планы и сечение 1-1.	
25	Канава смотровая КС1. Сечения 2-2.... 5-5.	
26	Приямок ПР2	
27	Монолитные балки БМ1, БМ1а, БМ2	
28	Схема расположения подземного хозяйства в осях 10... 15	
29	Схема расположения плит перекрытия каналов в осях 10... 15	
30	Сечения 5-5... 10-10	

Продолжение

Лист	Наименование	Примечание
31	Приямок ПР3	
32	Монолитные балки БМ3, БМ4	
33	Монолитные участки УМ1, УМ2, УМ3	
34	Балка монолитная БМ3. Монолитный участок УМ4. Монолитные вставки I, II	
35	Схемы расположения колонн, балок покрытия в осях 1... 9	
36	Сечение 7-7. Узел I. Спецификация к схемам расположения колонн и балок покрытия	
37	Схемы расположения плит покрытия и подвесок (тяг) в осях 1... 9	
38	Детали установки подвесок (тяг). Спецификация к схемам расположения плит покрытия и подвесок	
39	Фундаменты под оборудование ФМ1, ФМ2	
40	Схемы расположения стеновых панелей в осях 1... 9	
41	Фрагменты 1... 13	
42	Фрагменты 14, 15. Схема расположения стоек фахверка и насадок по оси 1 и 9	
43	Спецификация к схемам расположения стеновых панелей в осях 1... 9	
44	Схемы расположения наружных стеновых панелей в осях 10... 15.	
45	Спецификация к схемам расположения наружных стеновых панелей в осях 10... 15	
46	Схемы расположения панелей внутренних стен в осях 10... 15. Схемы разверток внутренних стен	
47	Схемы разверток внутренних стен по осям 11... 14	
48	Фрагменты 1... 4	
49	Вентиляционные блоки В1... 38	
50	Схема расположения плит перекрытия на отм. 3.300 в осях 10... 15	
51	Схема расположения плит покрытия в осях 10... 15	
52	Схема расположения вентиляционных коробов, стаканов и фундаментов на кровле в осях 10... 15	
53	Сечения 1-1... 5-5	
54	Фундаменты ФМ9... ФМ15	
55	Схемы расположения лестницы в осях 13... 14, лестничных маршей, площадки и проступей	
56	Схемы расположения плит, балок покрытия тамбуров и козырьков в осях 10... 15	

Альбом 4ОЧ-1-21.87

Согласовано: ГПИ-6 Ланчева; ОТД. ОВ Ренечкин; ОТД. ВК; Согласовано: ГПИ-6 Калинин; ОТД. ЭМ. ТЕХН. Анфилова; СЕКТОР СВ. ЭМ Гусев; ТЕХНОЛ. ОТД.

Инв. № подл. | Подпись и дата | Взам. инв. №

Типовой проект разработан в соответствии с действующими нормами и правилами и предусматривает мероприятия, обеспечивающие взрывную, взрывопожарную и пожарную безопасность при эксплуатации здания.

Главный инженер проекта Лапшина Н.М.

Общие указания

1. Указания по применению проекта смотреть пояснительную записку.

2. Чертежи комплекта КЖ разработаны на основании чертежей комплекта АР и заданий смежных отделов ГПИ-6.

3. За условную отметку 0.000 принят уровень чистого пола 1 рого этажа, что соответствует абсолютной отметке [ ].

4. Монтаж сборных железобетонных конструкций производить в соответствии с требованиями СН и П III-16-80. „Правила производства и приемки работ. Бетонные и железобетонные конструкции сборные"; указаниями соответствующих серий и проекта производства работ.

5. Все лицевые поверхности закладных деталей, все металлические конструкции, а также соединительные элементы сборных конструкций после их установки и монтажа должны быть защищены от коррозии в соответствии с СН и П II-28-73* „Защита строительных конструкций от коррозии."

6. Все виды сварочных монтажных работ вести в соответствии с СН 393-78 „Инструкция по сварке соединений арматуры и закладных деталей железобетонных конструкций.

Привязан

Инв. №

4ОЧ-9-21.87 КЖ

ГИП	Лапшина		
Н. контр.	Чижепродова		
Нач. отд.	Исхаков		
Гл. спец.	Миронов		
Рук. гр.	Сарова		
Ас. арх.	Семенова		
Инженер	Ахьяянкулова		

Комбинированный блок вспомогательных помещений для нефтебаз

Стадия	Лист	Листов
Р	1	56

Общие данные (начало)

ГПИ-6 Москва

Копировал Формат

Ведомость ссылочных и прилагаемых документов

Обозначение	Наименование	Примечание
	Ссылочные документы	
1.030.1-1	Стены наружные из однослойных панелей для каркасных общественных зданий, производственных и вспомогательных зданий промышленных предприятий	
вып. 1-1	Панели из легких и ячеистых бетонов	
вып. 2-1	Карнизные панели	
вып. 3-3	Монтажные узлы стен одноэтажных производственных зданий	
вып. 4-1	Изделия соединительные стальные	
1.034.1-1	Сборные железобетонные вентиляционные блоки для многоэтажных общественных зданий	
вып. 1	Вентиляционные блоки с отверстиями диаметром 159 мм	
вып. 2	Вентиляционные блоки-диафрагмы жесткости с отверстиями диаметром 159 мм	
вып. 3	Арматурные изделия	
1.050.1-2	Сборные железобетонные марши, площадки и проступи для многоэтажных общественных зданий, производственных и вспомогательных зданий промышленных предприятий	
вып. 1	Лестничные марши, площадки и проступи	
вып. 2	Ограждения лестниц	
1.090.1-1	Сборные железобетонные конструкции межвидового применения	
вып. 2-1	Панели наружных стен однослойные для зданий с высотой этажа 3,3 м	
вып. 4-1	Панели внутренних стен для зданий с высотой этажа 3,3 м	
вып. 5-1	Плиты перекрытий многопустотные и ребристые	
вып. 7-1	Монтажные узлы	
вып. 8-1	Изделия соединительные стальные	

Продолжение

Обозначение	Наименование	Примечание
ГОСТ 13580-85	Плиты железобетонные ленточных фундаментов	
1.038.1-1	Перемычки железобетонные для зданий с кирпичными стенами	
вып. 1	Перемычки брусковые	
Шифр 182-82	Крупнопанельные конструкции для вспомогательных зданий промышленных предприятий	
вып. 5-1	Лестницы, полуплощадки, кровельные вентиляционные короба	
1.400-2	Стальные изделия для крепления сборных железобетонных конструкций одноэтажных промышленных зданий	
1.410-3	Сетки сборные для армирования железобетонных конструкций	
вып. 1	Сетки с рабочей арматурой диаметром от 10 до 32 мм	
1.400-15	Унифицированные закладные изделия железобетонных конструкций для крепления технологических коммуникаций и устройств	
вып. 1	Рабочие чертежи унифицированных закладных изделий	
1.412-1/77	Монолитные железобетонные фундаменты под типовые колонны прямоугольного сечения одноэтажных промышленных зданий	
вып. 3	Арматурные изделия	
1.415-1	Железобетонные фундаментные балки для стен производственных зданий	
вып. 1	Фундаментные балки для стен с шагом колонн 6 м	

Продолжение

Обозначение	Наименование	Примечание
1.423-3	Железобетонные колонны прямоугольного сечения для одноэтажных производственных зданий без мостовых кранов до 9,6 м	
вып. 0	Материалы для проектирования	
вып. 1	Рабочие чертежи	
1.427.1-3	Колонны железобетонные прямоугольного сечения для продольного и торцевого фахверка	
вып. 1	Колонны	
вып. 2	Арматурные и закладные изделия, стальные элементы колонн	
1.450.3-3	Стальные лестницы, площадки стремянки и ограждения	
вып. 1 ч. 1 и 2	Конструкции из холодногнутых профилей	
2.460-2	Монтажные детали сборных железобетонных конструкций покрытий одноэтажных промышленных зданий	
вып. 0	Материалы для проектирования	
вып. 1	Рабочие чертежи	
2.460-14	Типовые узлы покрытий промышленных зданий в местах пропуска вентиляционных шахт	
5.904-1	Детали крепления воздуховодов	
вып. 1 часть 2	Рабочие чертежи	

Продолжение ведомости смотреть на листе 3

Альбом I

704-J-21.87

Инв. № подл. | Подпись и дата | Взам. инв. №

Инв. №		
Гип	Лакшина	
Н. контр.	Нижегородова	
Нач. отд.	Шахолов	
Гл. спец.	Миронов	
Рук. гр.	Сурова	
Вед. инж.	Семенова	
Инженер	Лукьянчикова	

Привязан

704-9-21.87 КЖ

Комбинированный блок вспомогательных помещений для нефтебаз

Стадия	Лист	Листов
Р	2	

Общие данные (продолжение)

ГПИ-6 Москва

Копировал:

Ведомость ссылочных и прилагаемых документов

Обозначение	Наименование	Примечание
	Ссылочные документы	
1.462.1-1/81	Железобетонные предварительно напряженные балки с параллельными поясами пролетом 18 м	
вып. 1	Материалы для проектирования покрытий с шагом балок 6 м и рабочие чертежи балок	
3.006.1-2/82	Сборные железобетонные каналы и тоннели из лотковых элементов	
вып. 0	Материалы для проектирования	
вып. 1-1	Лотки	
вып. 1-2	Плиты, опорные подушки	
вып. 1-3	Лотки. Арматурные и закладные изделия	
вып. 1-4	Плиты, опорные подушки. Арматурные и закладные изделия	
вып. 2-2	Узлы трасс. Лотки, плиты, балки	
вып. 2-3	Узлы трасс. Лотки, плиты, балки	
	Арматурные и закладные изделия	
1.494-24	Стаканы для крепления крышных вентиляторов, дефлекторов и зонтов	
вып. 1	Железобетонные стаканы с отверстиями диаметром 400, 700, 1000, 1200 и 1450 мм	
ГОСТ 22701.0-77	Плиты железобетонные ребристые	
ГОСТ 22701.1-77	предварительно напряженные для	
ГОСТ 22701.2-77	покрытий производственных зданий	
ГОСТ 22701.5-77		
ГОСТ 13579-78	Блоки бетонные для стен подвалов	
	Прилагаемые документы	
КЖ ВМ	Ведомость потребности в материалах комплекта КЖ	Альбом VI кн. 3
КЖИ	Альбом изделий	Альб. I II

Ведомость спецификаций

Лист	Наименование	Примечание
4	Спецификация к схеме расположения фундаментов и фундаментных балок	
16	Спецификация к схеме расположения фундамен. на л. 12	
19	Спецификация к схеме расположения подземного хозяйства	
21	Спецификация к схемам расположения элементов каналов на л. 22...22	
29	Спецификация к схеме расположения подземного хозяйства на листах 28; 29	
36	Спецификация к схеме расположения колонн и балок покрытия	
38	Спецификация к схемам расположения плит покрытия и подвесок	
43	Спецификация к схемам расположения стеновых панелей в осях 1...9	
45	Спецификация к схемам расположения наружных стеновых панелей в осях 10.... 15	
46	Спецификация к схемам расположения панелей внутренних стен	
50	Спецификация к схеме расположения плит перекрытия	
51	Спецификация к схеме расположения плит покрытия	
52	Спецификация к схеме расположения вентиляционных коробов, стаканов и фундаментов на кровле	
55	Спецификация к схеме расположения лестницы	
56	Спецификация к схеме расположения плит, балок покрытия тамбуров и козырька	

Ведомость объемов сборных бетонных и железобетонных конструкций по рабочим чертежам основного комплекта марки КЖ

№ п/п	Наименование группы элементов конструкций	Код	Кол. м³	Примечание
1	Блоки фундаментов	581100	55.9	
2	Плиты фундаментов	581300	34.0	
3	Колонны	582100	25.0	
4	Балки покрытия	582200	36.8	
5	Фундаментные балки	582400	7.6	
6	Перемычки	582600	0.5	
7	Панели стеновые наружные	583100	1[illegible]5.0	
8	Панели стеновые внутренние	583200	58.4	
9	Диафрагмы жесткости	583221	5.4	
10	Плиты покрытий	584100	136.8	
11	Плиты перекрытия	584200	61.5	
12	Конструкции и детали каналов	585800	18.0	
13	Блоки коммуникаций (вентблоки)	589300	20.7	
14	Детали вентиляционных шахт (короба, стаканы)	589600	3.4	

Условные обозначения:

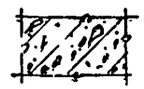

— Железобетон в сечении

Инв. №			
РИП	Лакшина		
Н. контр	Нижегородова		
Нач. отд.	Хохлов		
Гл. конст	Миронов		
Рук. гр.	Сурова		
Вед. инж.	Семенова		
Инжен.	Мельничук		

Привязан

ГОК-9-21.87 КЖ

Комбинированный блок вспомогательных помещений для нефтебаз

Стадия	Лист	Листов
Р	3	

Общие данные (окончание)

ГПИ-6 Москва

Копировал

Инв. № подл. | Подпись и дата | Взам. инв. №

ГОК-9-21.87

Схема расположения фундаментов и фундаментных балок в осях 1...9

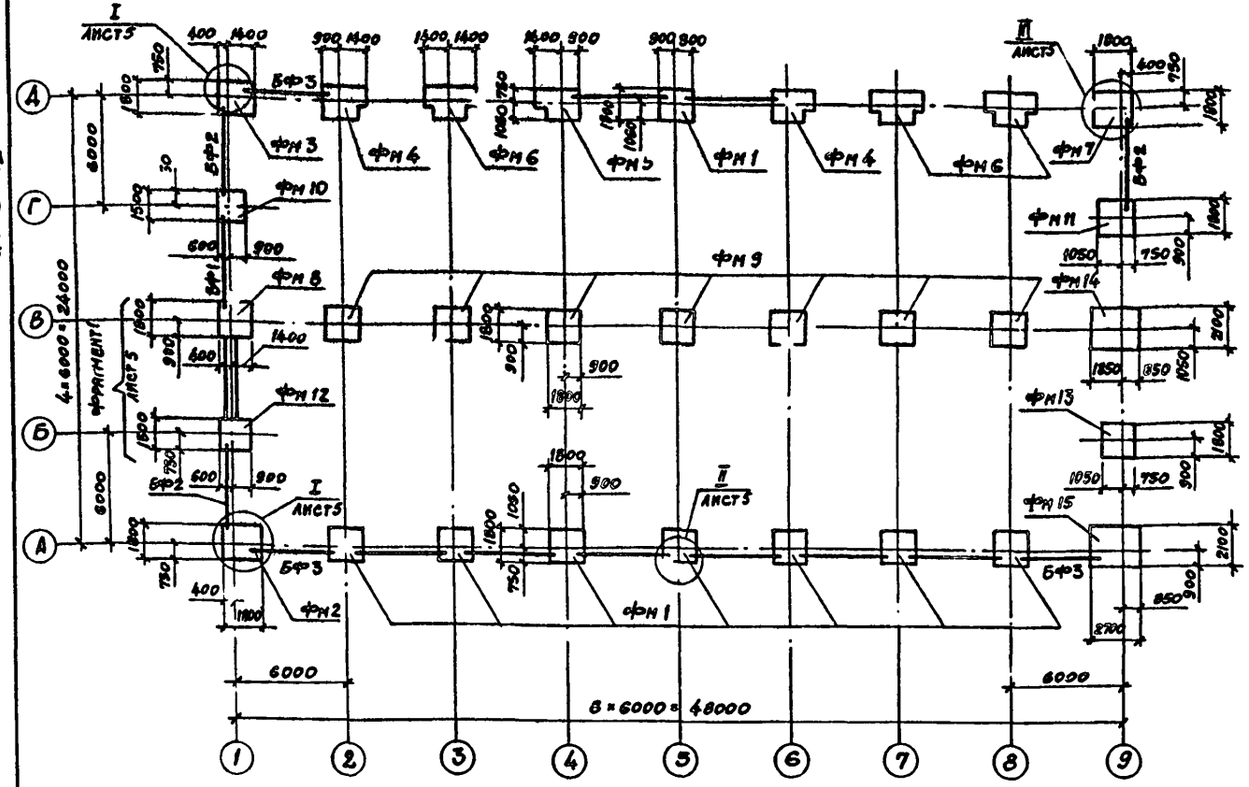

Спецификация к схеме расположения фундаментов и фундаментных балок

Марка, поз.	Обозначение	Наименование	Кол.	Масса ед., кг	Примечание
		Балки фундаментные			
БФ1	1.415-1 вып.1	ФБ6-2	9	1300	
БФ2	1.415-1 вып.1	ФБ6-3	3	1200	
БФ3	1.415-1 вып.1	ФБ6-4	3	1200	
		Блоки стен подвалов			
ФБ1	ГОСТ 13579-78	ФБС24.4.6-Т	2	1300	
ФБ2	ГОСТ 13579-78	ФБС9.4.6-Т	4	470	
ФБ3	ГОСТ 13579-78	ФБС12.4.3-Т	4	310	
		Фундаменты			
ФН1	Лист 6	ФН 1	8		
ФН2	Лист 6	ФН 2	1		
ФН3	Лист 6	ФН 3	1		
ФН4	Лист 7	ФН 4	2		
ФН5	Лист 7	ФН 5	1		
ФН6	Лист 7	ФН 6	3		
ФН7	Лист 8	ФН 7	1		
ФН8	Лист 8	ФН 8	1		
ФН9	Лист 8	ФН 9	7		
ФН10	Лист 9	ФН 10	1		
ФН11	Лист 9	ФН 11	1		
ФН12	Лист 10	ФН 12	1		
ФН13	Лист 10	ФН 13	1		
ФН14	Лист 11	ФН 14	1		
ФН15	Лист 11	ФН 15	1		

1. Грунтовые условия приведены в указаниях пояснительной записки.

2. За относительную отметку 0.000 принята абсолютная отметка уровня пола

3. Отметка заложения подошв фундаментов принята равной 1.650 в осях 1...9 и 1.580 в осях 10...15.

4. Фундаментные балки укладывать на слой цементного раствора марки 150 толщиной 20мм. Зазоры между торцами фундаментных балок и фундаментами залить цементным раствором марки 150.

5. Горизонтальную гидроизоляцию выполнять из слоя цементного раствора состава 1:2 толщиной 20мм, уложенного по верху фундаментных балок и монолитных фундаментов.

6. Подготовку основания под фундаменты в осях 1...9 выполнять из бетона марки 50 толщиной 100мм.

7. Анкерные болты должны быть установлены в проектное положение при помощи жестких кондукторов, исключающих возможное смещение болтов.

8. Все незамаркированные фундаментные балки марки БФ1.

9. Нормативная равномерно распределенная нагрузка на полы принята в осях 1...9 - 3000 кгс/м², в осях 10...12 - 1000 кгс/м².

10. Данный лист смотреть совместно с листом 5.

Инв. № подл. | Подпись и дата | Взам. инв. №

704-9-21.87

Привязан

Инв. №

704-9-21.87 КЖ

ГИП	Лакшина	
Н. контр.	Нижегородская	
Нач.	Шохолов	
Гл. спец.	Миронов	
Рук. гр.	Сурова	
Вед. инж.	Семенова	
Инж.	Фомичев	

Комбинированный блок вспомогательных помещений для нефтебаз

Схема расположения фундаментов и фундаментных балок в осях 1...9

Стадия	Лист	Листов
Р	4	

ГПИ-6 Москва

Копировал

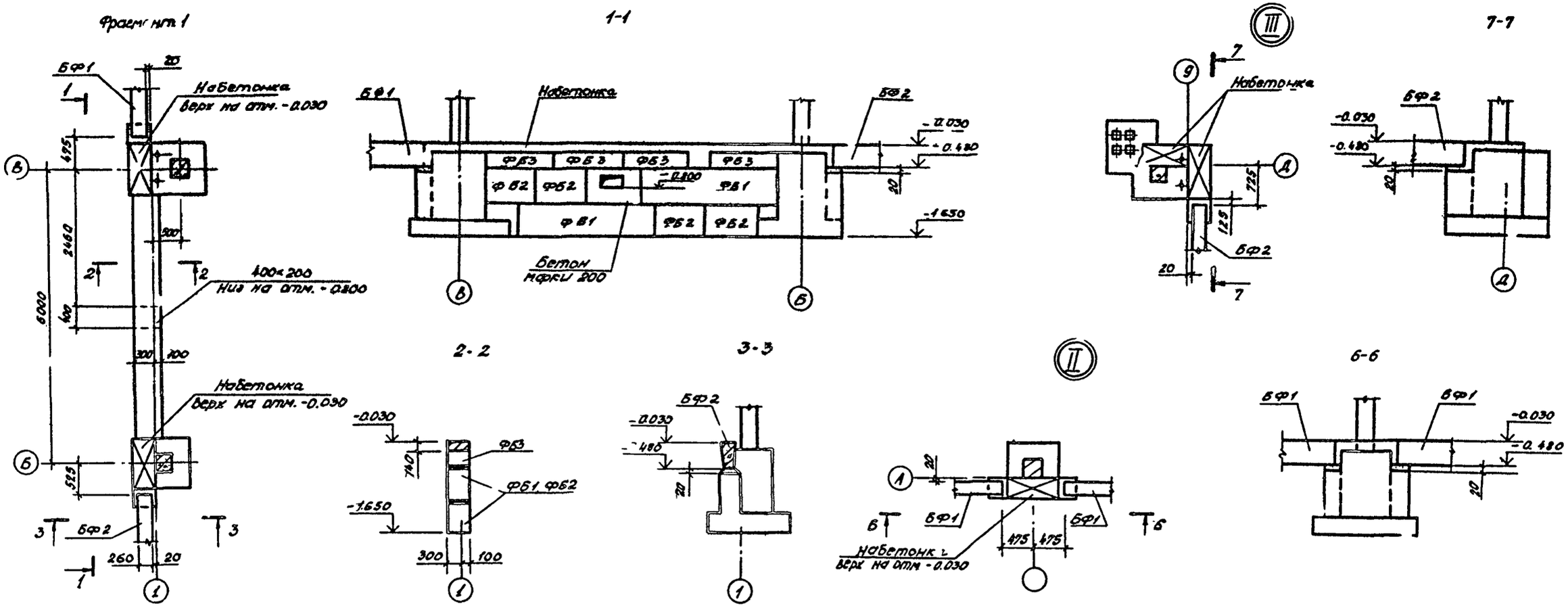

1. Данный лист смотреть совместно с листом 4.
2. Набетонки выполнить из бетона марки 200.
3. Указания об укладке фундаментных блоков смотреть на листе 13.

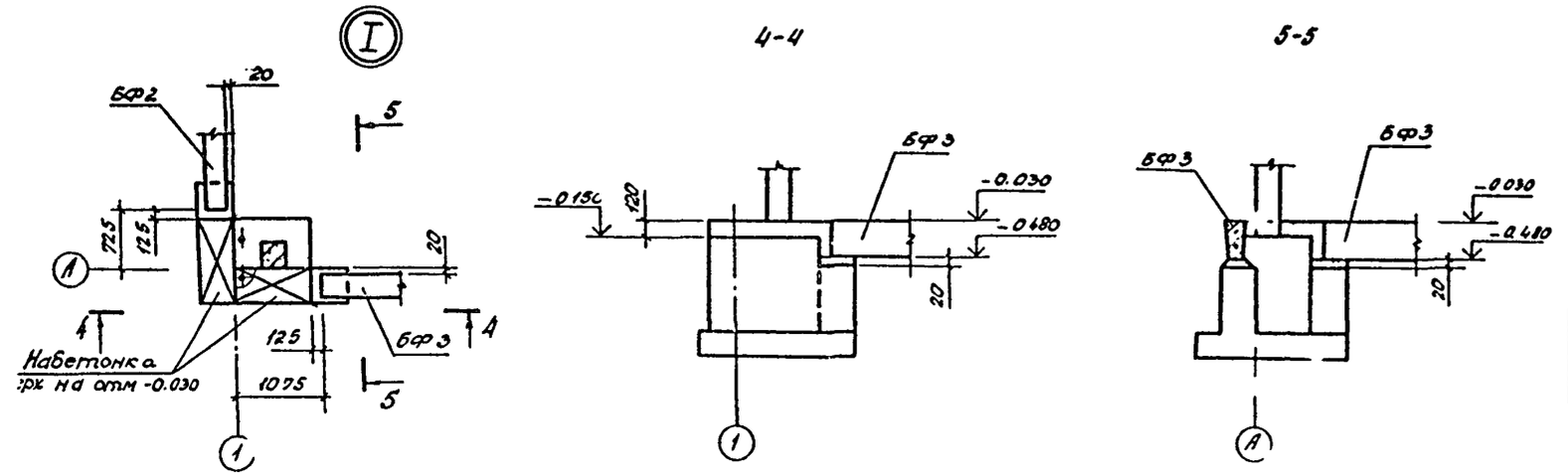

Привязан

Инв. №

704-9-21.87 КЖ

Нач.отд.	Чаколов		Комбинированный блок вспомогательных помещений для нефтебаз	Стадия	Лист	Листов
Н.контр.	Кондратьев			Р	5	
Гл.спец.	Миронов					
Рук.гр.	Сурова		Фрагмент 1 Узлы I... III	ГПИ-Д Москва		
Вед.инж.	Семенова					
Инж.	Фомичев					

Инв.№ подл. | Подпись и дата | Взам.инв.№

704-9-21.87

Альбом I

1-1

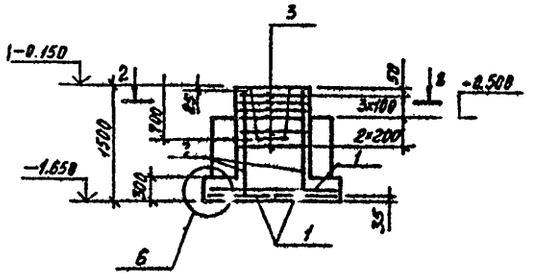

3-3

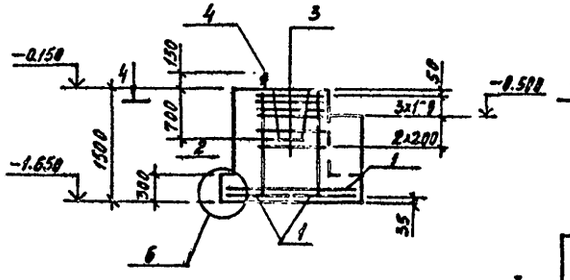

4-4

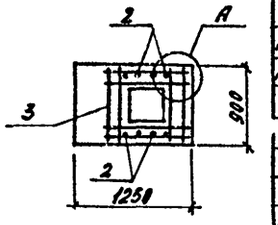

ФМ1

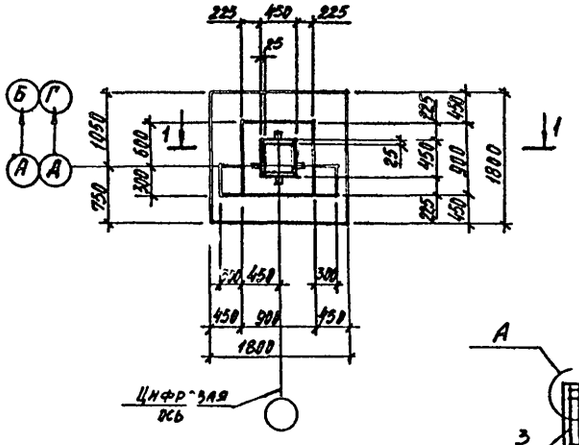

ФМ2

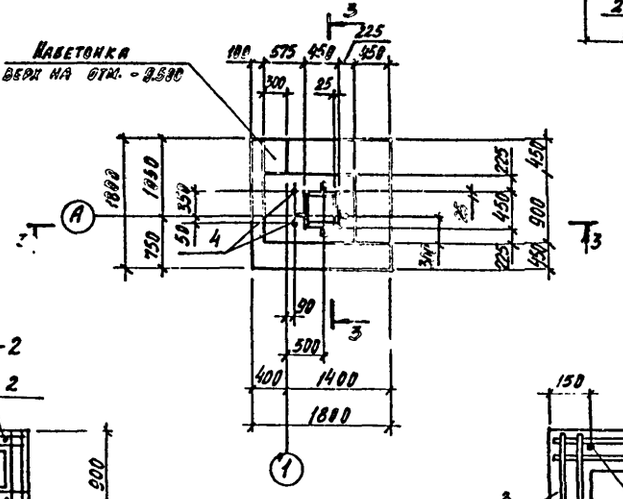

2-2

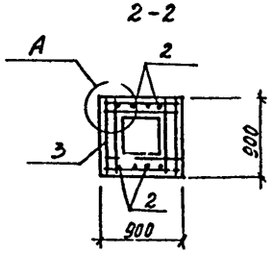

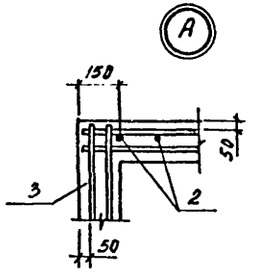

ФМ3

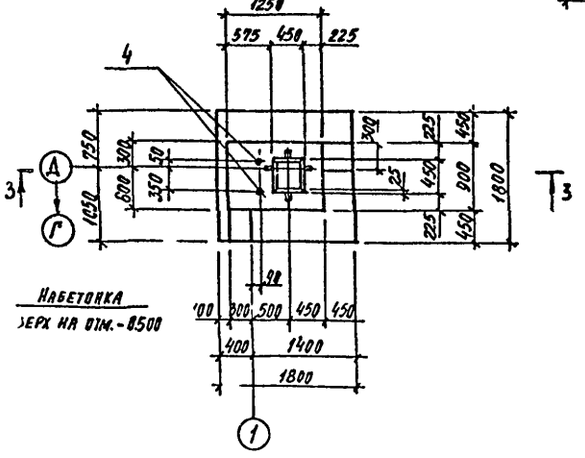

Б

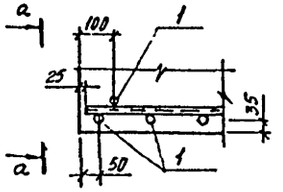

а-а

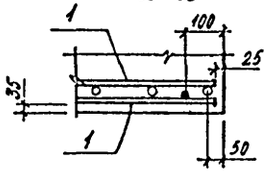

Схема раскладки сеток подошвы ФМ1, ФМ2, ФМ3

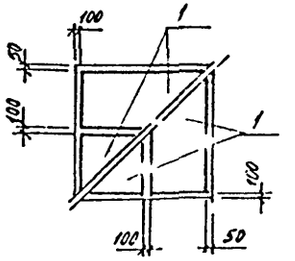

Спецификация к монолитным фундаментам

			Обозначение	Наименование	Кол.	Примечание
				ФМ1		
				Сборочные единицы		
				Сетки арматурные		
А4	1		1.412-3 вып.1	1С 12АIII/6АIII-85х175	4	8.4 кг
А4	2		1.412-1/77 вып.3	СН12АIII-6х15	2	6.0 кг
А4	3		1.412-1/77 вып.3	СА-АI	4	2.7 кг
				Материалы		
				Бетон марки 200		2.8 м³
				ФМ2, ФМ3		
				Сетки арматурные		
А4	1		1.412-3 вып.1	1С 12АIII/6АIII-85х175	4	8.4 кг
А4	2		1.412-1/77 вып.3	СН12АIII-6х15	2	6.0 кг
А4	3		1.412-1/77 вып.3	СА-АI	6	2.7 кг
				Изделие закладное		
		4	ГОСТ 24379.1-80	Болт 1.1 М24х800 ВСт3кп2	2	3.42 кг
				Материалы		
				Бетон марки 200		2.4 м³

Ведомость расхода стали на элемент, кг

Марка элемента	Изделия арматурные							Изделия закладные			Общий расход
	Арматура класса						Всего	прокат марки ВСт3кп2 ГОСТ 2590-71*		Всего	
	А-I		А-II		А-III						
	ф8		ф12		ф6	ф12	Итого	ф24			
ФМ1	17.8		10.4		2.4	31.2	33.6	61.8			61.8
ФМ2, ФМ3	17.8		10.4		2.4	31.2	33.6	61.8	6.2	6.2	68.0

1. Схема расположения фундаментов на листе 4.
2. При бетонировании фундаментов обеспечить защитный слой, указанный на чертеже.

Привязан

Инв. №

				704-9-21.87 КЖ		
Нач. отд.	Шолохов			Комбинированный блок вспомогательных помещений для нефтебаз	Стадия	Лист	Листов
Н. контр.	Шкеберлов				Р	6	
Гл. спец.	Зиронов						
Рук. гр.	Сурова			Фундамент ФМ1, ФМ2, ФМ3	ГПИ-6 Москва		
Вед. инж.	Семенова						
Инж.	Громыко в						

Копировал

Инв. № подл. | Подпись и дата | Взам. инв. №

704-9-21.87

1-1

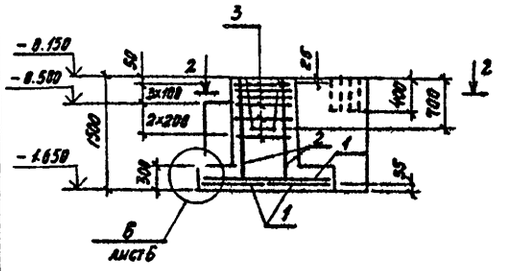

3-3

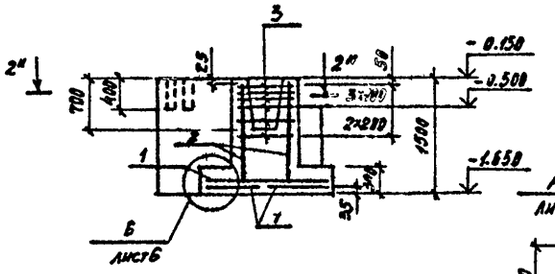

2-2; 2"-2"

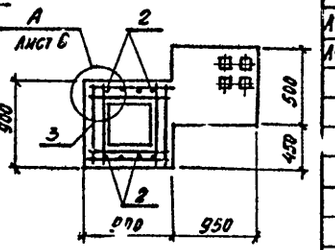

Фм4

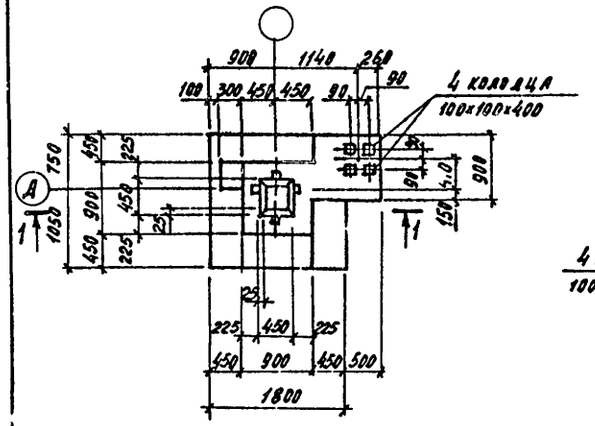

Фм5

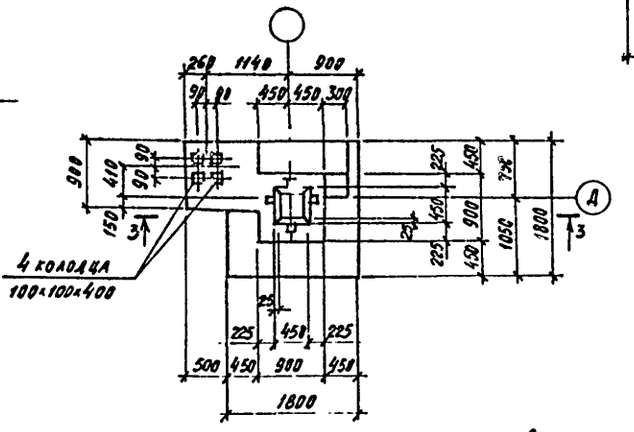

Фм6

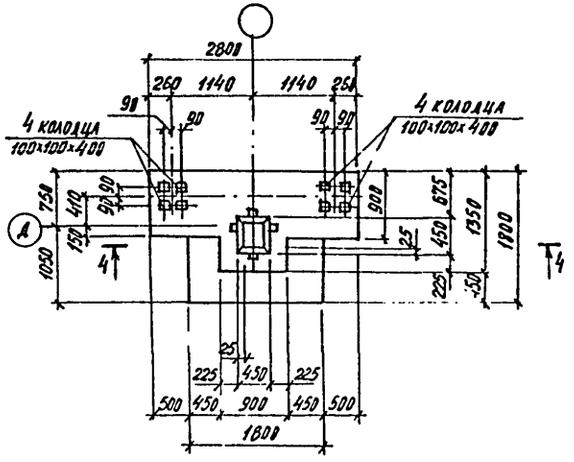

5-5

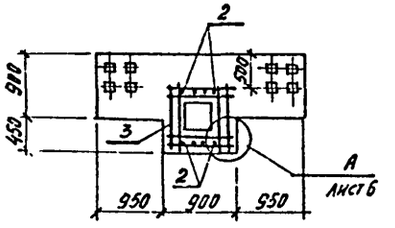

4-4

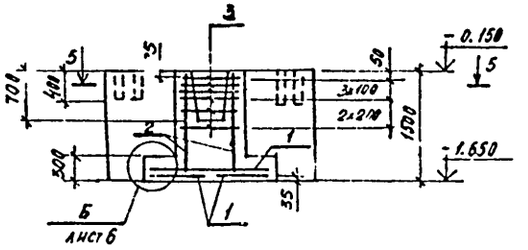

Схема раскладки сеток подошвы Фм4, Фм5, Фм6

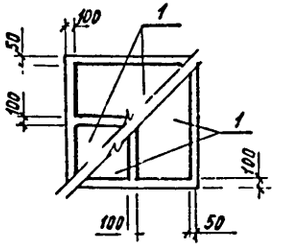

Спецификация к монолитным фундаментам

Формат	Зона	Поз.	Обозначение	Наименование	Кол.	Примечание
				Фм4, Фм5		
				Сборочные единицы		
				Сетки арматурные		
А4		1	1.410-3 вып. 1	1С $\frac{12AII}{6AI}$ - 85х175	4	8.4 кг
АУ		2	1.412-1/77 вып.3	СН 12АII - 6х15	2	6.0 кг
А4		3	1.412-1/77 вып.3	СА-6АI	6	2.7 кг
				Материалы		
				Бетон марки 200		3.1 м³
				Фм6		
				Сборочные единицы		
				Сетки арматурные		
А4		1	1.410-3 вып. 1	1С $\frac{12AII}{6AI}$ - 85х175	4	8.4 кг
АУ		2	1.412-1/77 вып.3	СН 12АII - 6х15	2	6.0 кг
А4		3	1.412-1/77 вып.3	СА-6АI	6	2.7 кг
				Материалы		
				Бетон марки 200		4.6 м³

Ведомость расхода стали на элемент, кг

Марка элемента	Изделия арматурные						
	Арматура класса						Всего
	A-I		A-II		A-III		
	ГОСТ 5781-82						
	⌀8		⌀12		⌀6	⌀12	Итого
Фм4; Фм5; Фм6	17.9		10.4		2.4	31.2	33.6	61.8

1. Схема расположения фундаментов на листе 4.
2. При бетонировании фундаментов обеспечить защитный слой, указанный на чертеже.

Привязан			704-9-21.87 КЖ		
Инв. №	Нач. отд.	Чеголов	Комбинированный блок вспомогательных помещений для нефтебаз	Стадия	Лист	Листов
	Н. контр.	Шнегорейз		Р	7	
	Гл. спец.	Миронов				
	Рук. гр.	Сурова	Фундамент Фм4, Фм5, Фм6	ГПИ-Б Москва		
	Вед. инж.	Семенова				
	Инж.	Фомичев				

Альбом I

704-9-21.87

Инв. № подл. | Подпись и дата | Взам. инв. №

Копировал

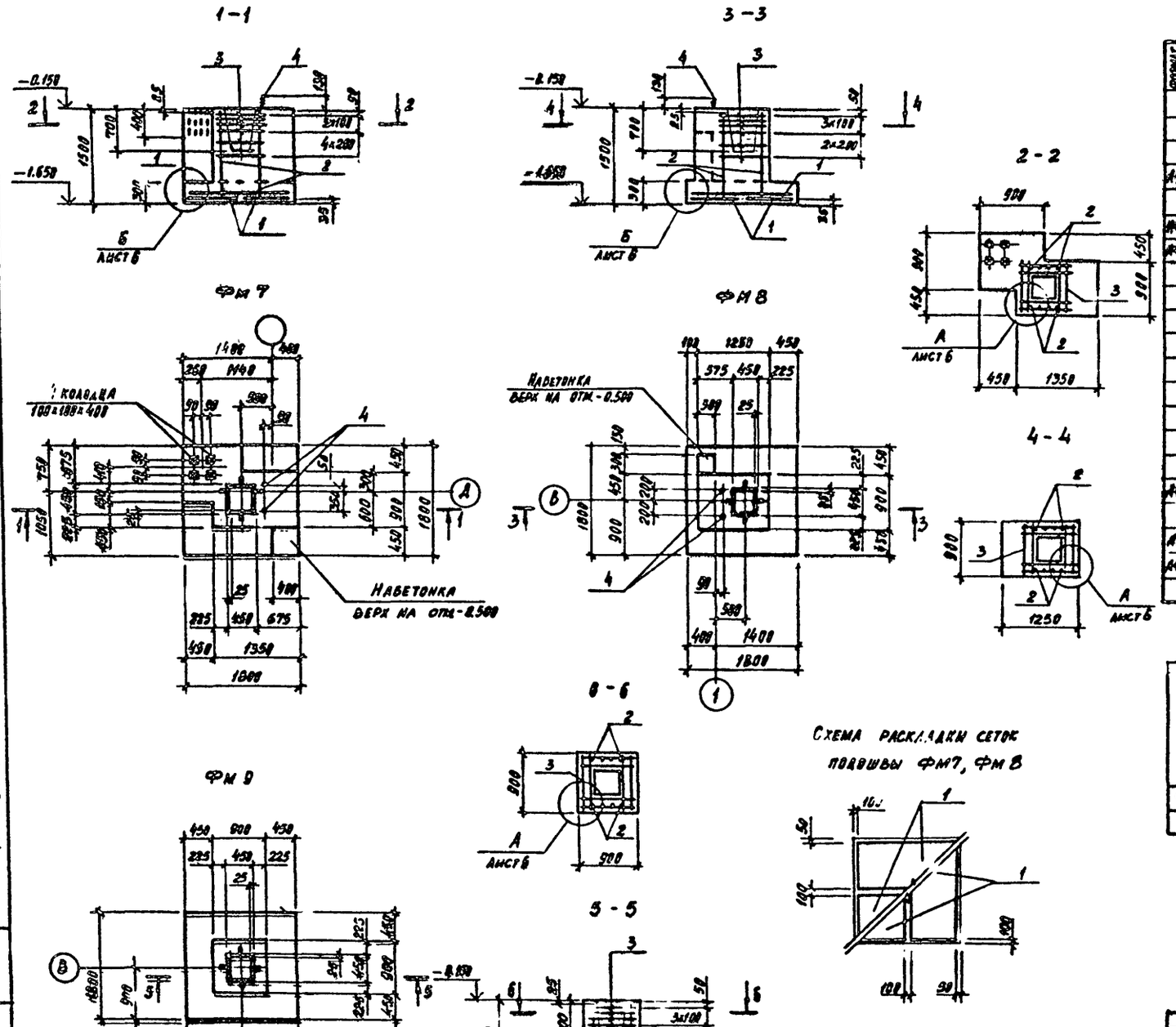

Спецификация к монолитным фундаментам

Формат	Дома	Поз.	Обозначение	Наименование	Кол.	Примечание
				ФМ7, ФМ8		
				Сборочные единицы		
				Сетки арматурные		
А4		1	1.410-3 вып. 1	1С $\frac{12А\text{III}}{6А\text{III}}$ 85×175	4	8.4 кг
А4		2	1.412-1/77 вып.3	СН 12А II-6×15	2	6.0 кг
А4		3	1.412-1/77 вып.3	СА-6А I	6	2.7 кг
				Изделие закладное		
		4	ГОСТ 24379.1-80	Болт 1.1 М24×800 ВСТ3кп2	2	3.42 кг
				Материалы		
				ФМ7 Бетон марки 200		3.0 м³
				ФМ8 Бетон марки 200		2.3 м³
				ФМ9		
				Сборочные единицы		
				Сетки арматурные		
А4		1	1.410-3 вып.1	1С $\frac{12А\text{III}}{6А\text{III}}$ 85×175	4	8.4 кг
А4		2	1.412-1/77 вып.3	СН 12А II-6×15	2	6.0 кг
А4		3	1.412-1/77 вып.3	СА-6А I	6	2.7 кг
				Материал: бетон марки 200		1.8 м³

Ведомость расхода стали на элемент, кг

Марка элемента	Изделия арматурные								Изделия закладные			Общий расход
	Арматура класса							Всего	Прокат марки		Всего	
	А-I		А-II		А-III				ВСТ3кп2			
	ГОСТ 5781-82								ГОСТ 2590-71*			
	Ø8		Ø12		Ø6	Ø12	Итого		Ø24			
ФМ7, ФМ8	17.8		10.4		2.4	31.2	33.6	61.8	6.2		6.2	68.0
ФМ9	17.8		10.4		2.4	31.2	33.6	61.8				61.8

1. Схема расположения фундаментов на листе 4.
2. При бетонировании фундаментов обеспечить защитный слой, указанный на чертеже.

704-9-21.87

Нач. отд.	Шохолов		Комбинированный блок вспомогательных помещений для нефтебаз	Стадия	Лист	Листов
Н. контр.	Нижегородова			Р	8	
Гл. спец.	Миронов					
Рук. гр.	Смирнов		Фундамент ФМ7, ФМ8, ФМ9	ГПИ-Б Москва		
Вед. инж.	Семенова					
Инж.	Фомичев					

Привязан

Инв. №

Копировал

704-9-21.87

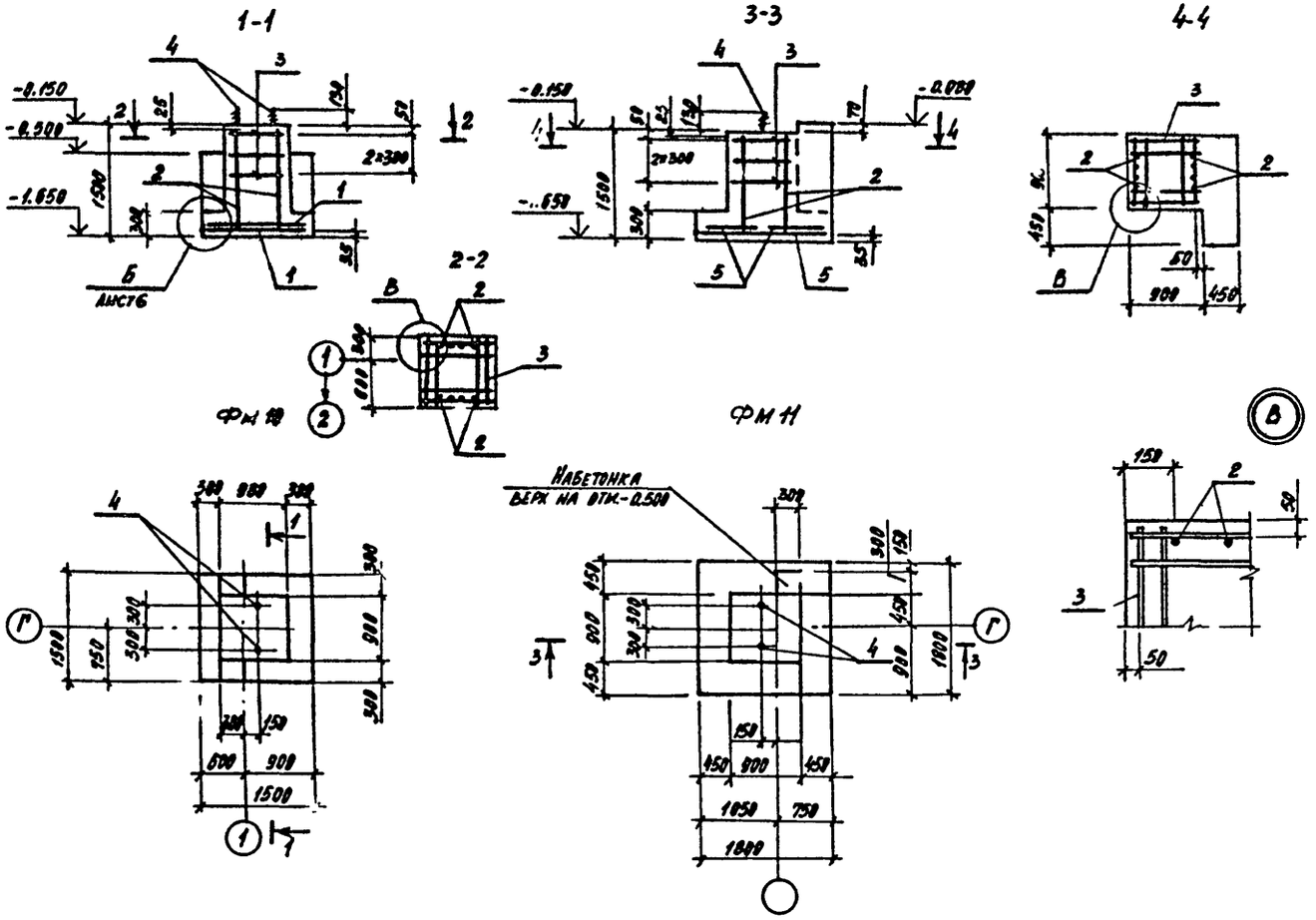

Схемы раскладки сеток подошв фундаментов

ФМ 10

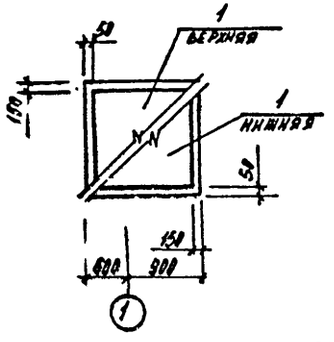

ФМ 11

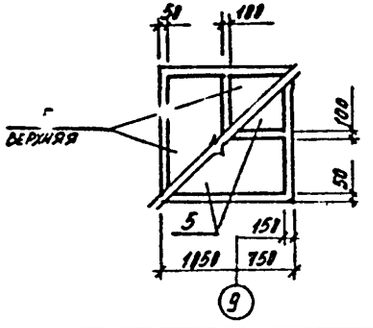

Спецификация к монолитным фундаментам

Формат	Зона	Поз.	Обозначение	Наименование	Кол.	Примечание
				ФМ 10		
				Сборочные единицы		
				Сетки арматурные		
А4		1	1.410-3 вып.1	1С 12АIII 6АII 145х145	2	11.3 кг
А4		2	1.412-1/77 вып.3	СН 12АII - 6х15	2	6.0 кг
А4		3	1.412-1/77 вып.3	СА-8АI	3	2.7 кг
				Изделие закладное		
		4*	ГОСТ 24379.1-80	Болт 1.1 М24х800 Вст3кп2	2	3.54 кг
				Материалы		
				Бетон марки 200		1.8 м³
				ФМ 11		
				Сборочные единицы		
				Сетки арматурные		
А4		5	1.410-3 вып.1	1С 12АIII 6АII 85х175	4	8.4 кг
А4		2	1.412-1/77 вып.3	СН 12АII - 6х15	2	6.0 кг
А4		3	1.412-1/77 вып.3	СА-8АI	3	2.7 кг
				Изделие закладное		
		4*	ГОСТ 24379.1-80	Болт 1.1 М24х800 Вст3кп2	2	3.54 кг
				Материалы		
				Бетон марки 200		2.8 м³

* Болт с двумя шайбами (шайбы по ГОСТ 24379.1-80).

Ведомость расхода стали на элемент, кг

Марка элемента	Изделия арматурные								Изделия закладные			Общий расход
	Арматура класса							Всего	Прокат марки		Всего	
	А-I		А-II		А-III				Вст3кп2			
	ГОСТ 5781-82								ГОСТ 2590-71*			
	Ø8		Ø12		Ø6	Ø12	Итого		Ø24			
ФМ 10	9.7		10.4		2.0	20.6	22.6	42.7	6.2		6.2	48.9
ФМ 11	9.7		10.4		2.4	31.2	33.6	53.7	6.2		6.2	59.9

1. Схема расположения фундаментов на листе 4.
2. При бетонировании фундаментов обеспечить защитный слой, указанный на чертеже.

704-9-21.87 КЖ

Нач. с.	Шоколов		Комбинированный блок вспомогательных помещений для нефтебаз	Стадия	Лист	Листов
Н. контр.	Нижегородов			Р	9	
Гл. спец.	Миронов					
Рук. гр.	Сурова		Фундамент ФМ10; ФМ11	ГПИ-Б Москва		
Вед. инж.	Семенова					
Инж.	Фомичев					

Привязан

Инв. №

Копировал

Инв. № подл. | Подпись и дата | Взам. инв. №

704-9-21.87

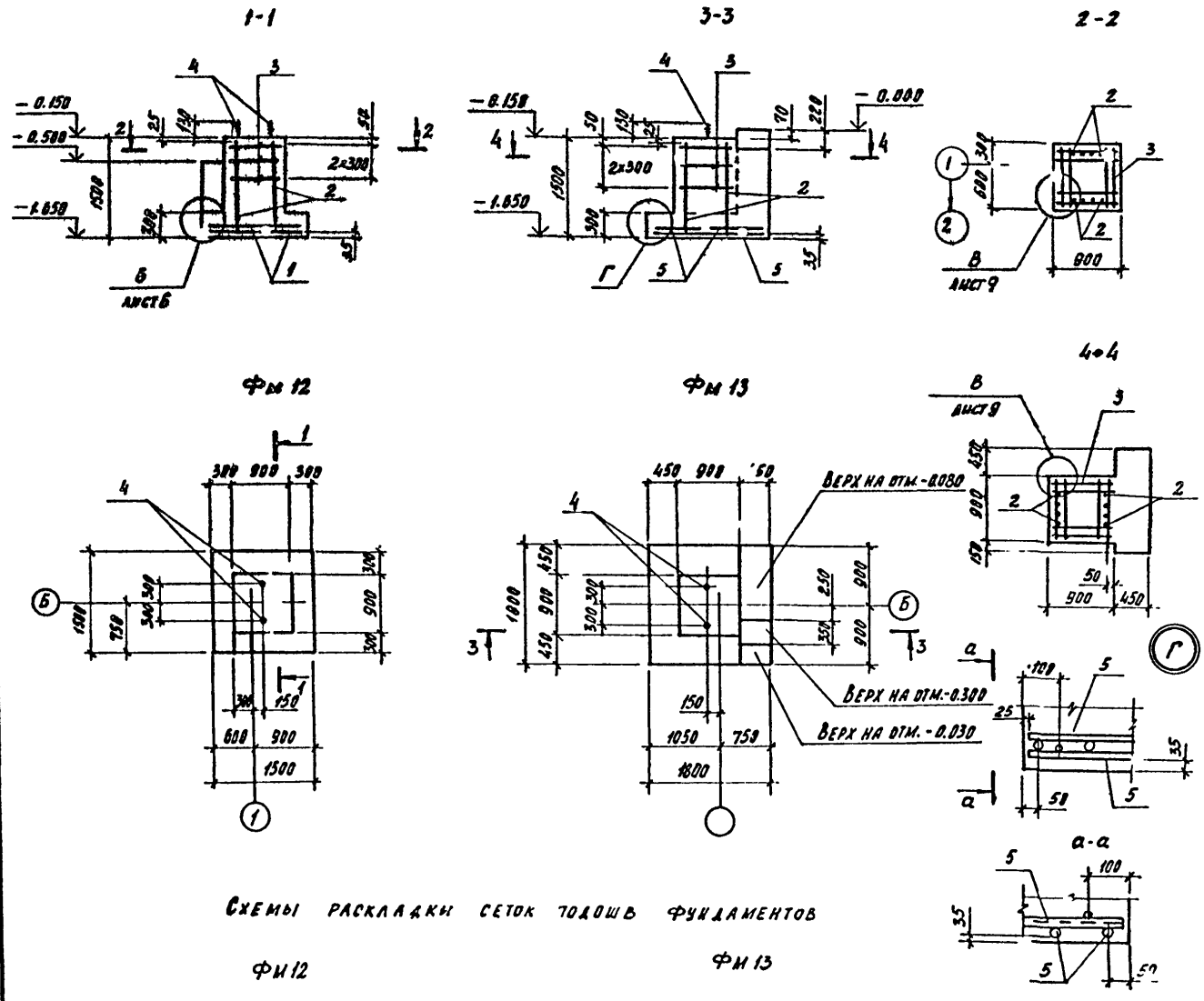

Схемы раскладки сеток подошв фундаментов

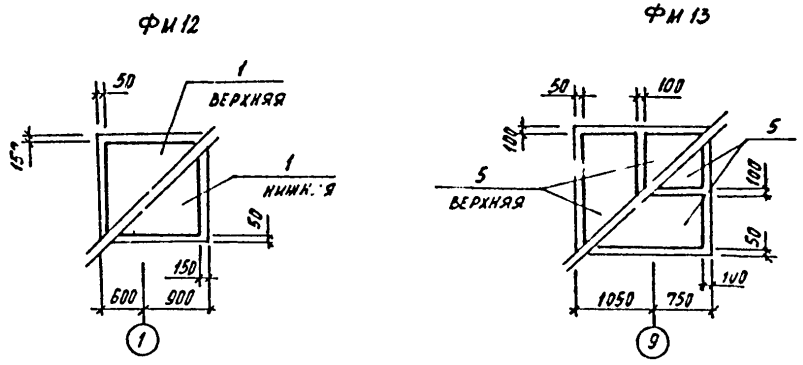

Спецификация к монолитным фундаментам

Формат	Зона	Поз.	Обозначение	Наименование	Кол.	Примечание
				Фм 12		
				Сборочные единицы		
				Сетки арматурные		
А4		1	1.410-3 вып. 1	1С $\frac{12А\text{III}}{6А\text{II}}$ 145×145	2	11.3 кг
А4		2	1.412-1/77 вып. 3	СН 12А II - 6×15	2	6.0 кг
А4		3	1.412-1/77 вып. 3	СА-8АI	3	2.7 кг
				Изделие закладное		
		4*	ГОСТ 24379.1-80	Болт 1.1 М24×800 Вст3кп2	2	3.54 кг
				Материалы		
				Бетон марки 200		1.7 м³
				Фм 13		
				Сборочные единицы		
				Сетки арматурные		
А4		5	1.410-3 вып. 1	1С $\frac{12А\text{III}}{6А\text{II}}$ 85×175	4	8.4 кг
А4		2	1.412-1/77 вып. 3	СН 12А II - 6×15	2	6.0 кг
А4		3	1.412-1/77 вып. 3	СА-8АI	3	2.7 кг
				Изделие закладное		
		4*	ГОСТ 24379.1-80	Болт 1.1 М24×800 Вст3кп2	2	3.54 кг
				Материалы		
				Бетон марки 200		2.8 м³

* Болт с двумя шайбами (шайбы по ГОСТ 24379.1-80)

Ведомость расхода стали на элемент, кг

Марка элемента	Изделия арматурные								Изделие закладное			Общий расход
	Арматура класса							Всего	Прокат марки		Всего	
	А-I		А-II		А-III				Вст3кп2			
	ГОСТ 5781-82								ГОСТ 2590-71*			
	ф8	Итого	ф12	Итого	ф6	ф12	Итого		ф24	Итого		
Фм 12	9.7	9.7	10.4	10.4	2.0	22.6	22.6	42.7	6.2	6.2	6.2	48.9
Фм 13	9.7	9.7	10.4	10.4	2.4	31.2	33.6	53.7	6.2	6.2	6.2	69.9

1. Схема расположения фундаментов на листе 4.
2. При бетонировании фундаментов обеспечить защитный слой указанный на чертеже.

704-9-21.87 КЖ

Нач. отд.	Шоколов		Комбинированный блок вспомогательных помещений для нефтебаз	Стадия	Лист	Листов
Н. контр.	Нижегородова			Р	10	
Гл. спец.	Миронов					
Рук. гр.	Сырова		Фундамент Фм12, Фм13	ГПИ-Б Москва		
Вед. инж.	Семенова					
Инж.	Фомичев					

Привязан

Инв. №

Копировал

Инв. № подл. | Подпись и дата | Взам. инв. №

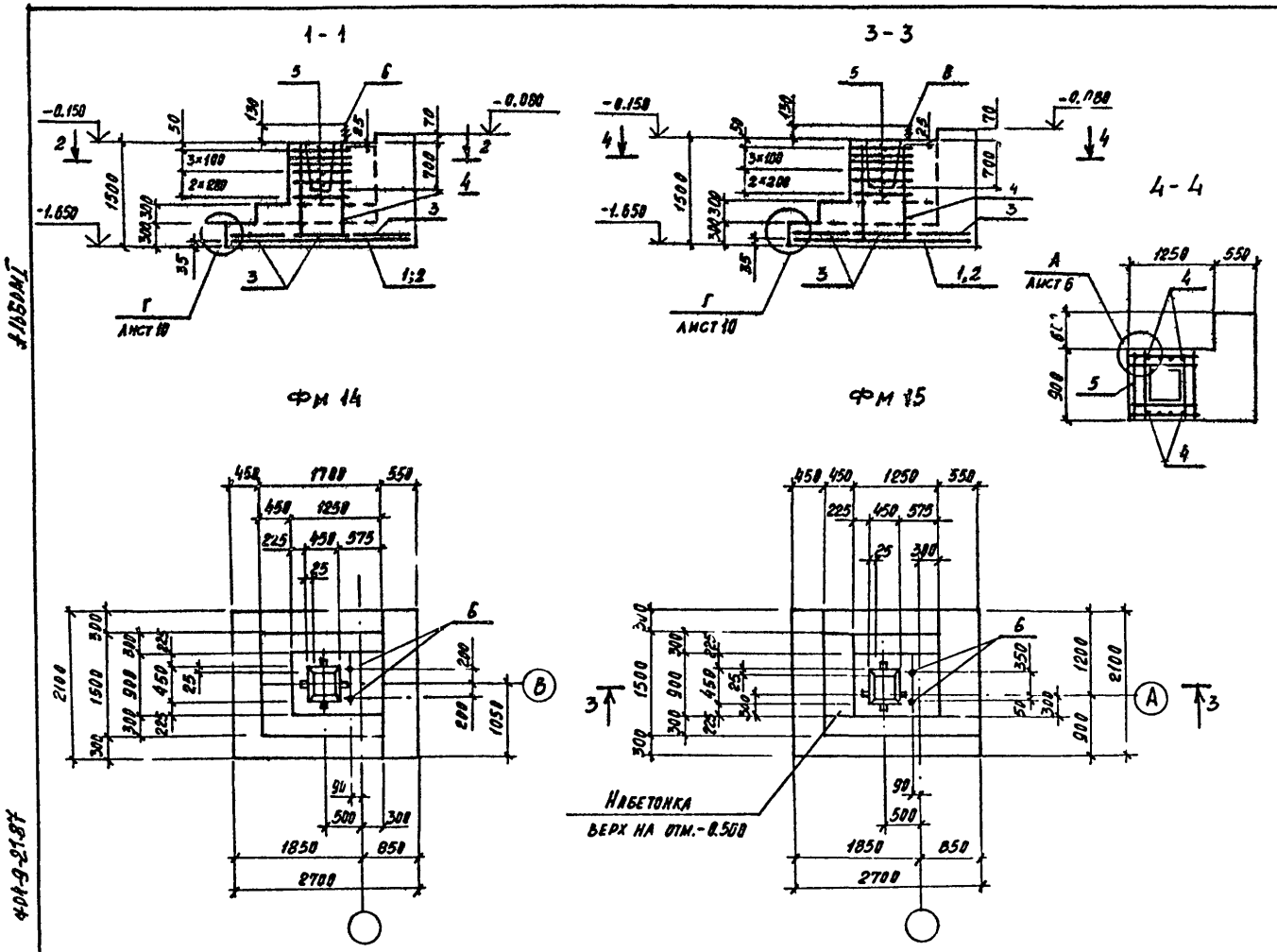

Спецификация к монолитным фундаментам

Формат	Зона	Поз.	Обозначение	Наименование	Кол.	Примечание
				Фм14; Фм15		
				Сборочные единицы		
				Сетки арматурные		
А4		1	1.410-3 вып.1	1С $\frac{12А\text{III}}{6А\text{III}}$ 85×205	1	12.7кг
А4		2	1.410-3 вып.1	1С $\frac{12А\text{III}}{6А\text{III}}$ 105×205	1	15.3кг
А4		3	1.410-3 вып.1	1С $\frac{12А\text{III}}{6А\text{III}}$ 85×205	3	9.9кг
А4		4	1.412-1/77 вып. 3	СН12АII-6×15	2	6.0кг
А4		5	1.412-1/77 вып.3	СА-8АI	6	2.7кг
				Изделие закладное		
		6	ГОСТ24379.1-80	Болт 1.1М24×800 Вст3кп2	2	3.42кг
				Материалы		
				Бетон марки 200		
				Фм14		4.8м³
				Фм15		4.5м³

Ведомость расхода стали на элемент, кг

Марка элемента	Изделия арматурные								Изделия закладное			Общий расход
	Арматура класса							Всего	Прокат марки		Всего	
	А-I		А-II		А-III				Вст3кп2			
	ГОСТ 5781-82								ГОСТ 2590-71*			
	ф8		ф18		ф6	ф12	Итого		ф24			
Фм14; Фм15	17.8		10.4		4.5	53.2	57.7	85.9	6.2		6.2	92.1

1. Схема расположения фундаментов на листе 4.
2. При бетонировании фундаментов обеспечить защитный слой, указанный на чертеже.

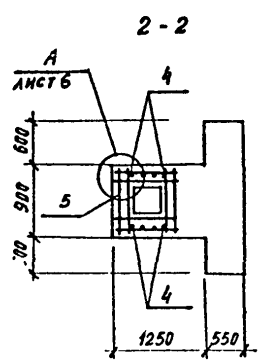

Схема раскладки сеток подошвы Фм14, Фм15

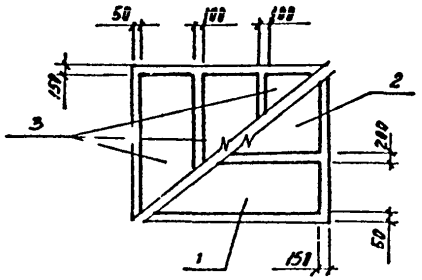

Привязан	Нач. отд.	Шоколов		Комбинированный блок вспомогательных помещений для нефтебаз	Стадия	Лист	Листов
	Н. контр.	Нижегородг.			Р	11	
	Гл. спец.	Миронов					
	Рук. гр.	Сурова		Фундамент Фм14; Фм15	ГПИ-Б Москва		
	Вед. инж.	Семенова					
Инв. №	Инж.	Фомичев					

709-9-21.87 КЖ

Инв. № подл. | Подпись и дата | Взам. инв. №

Схема расположения фундаментов в осях 10...15

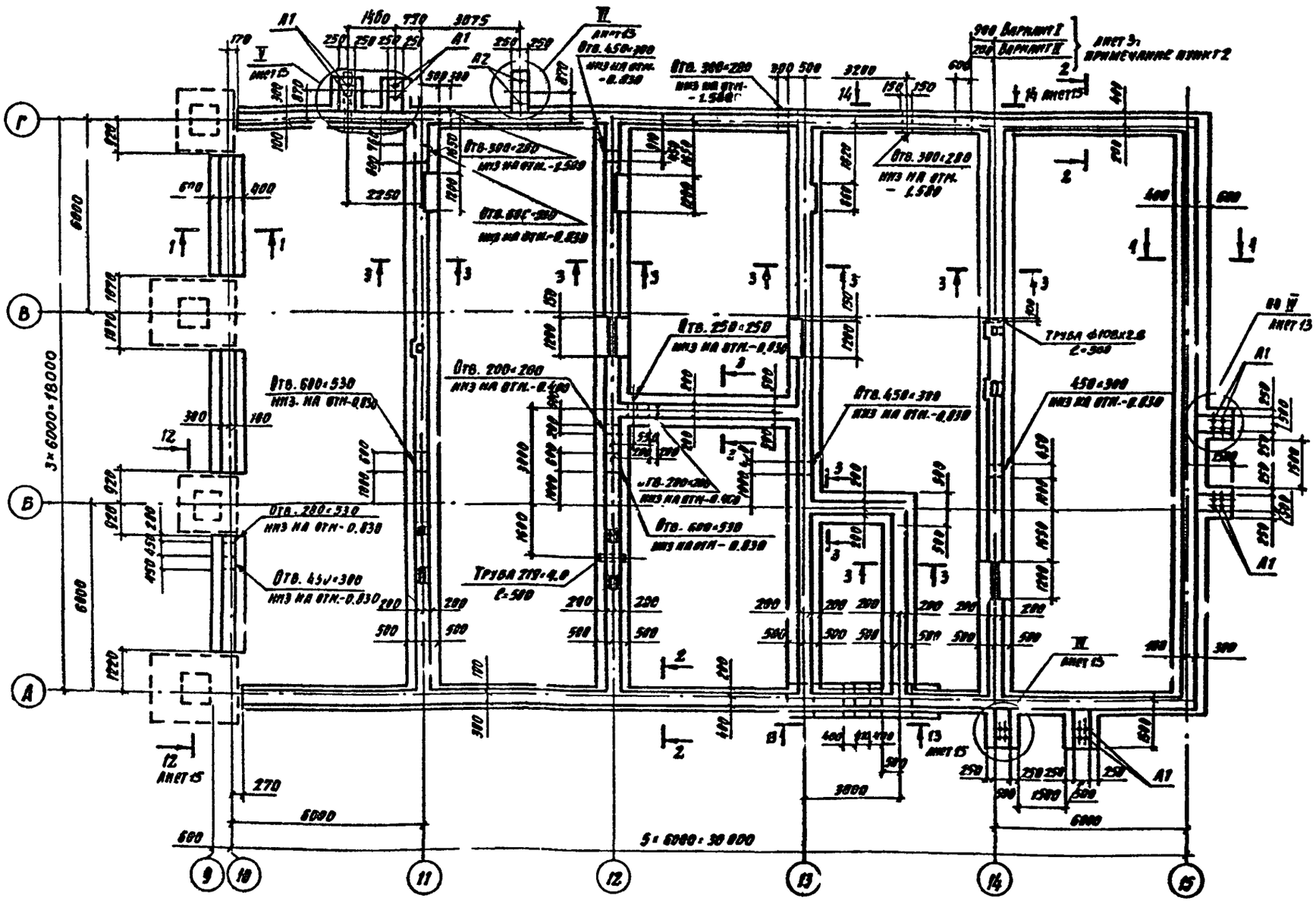

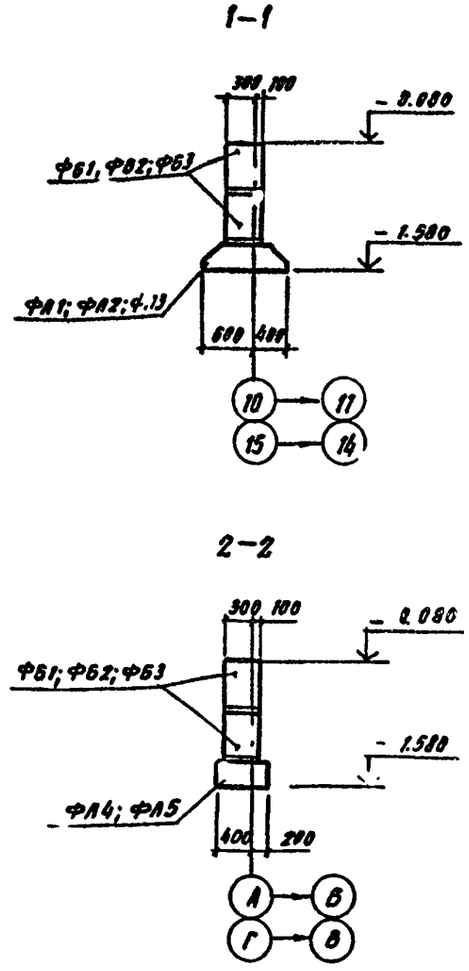

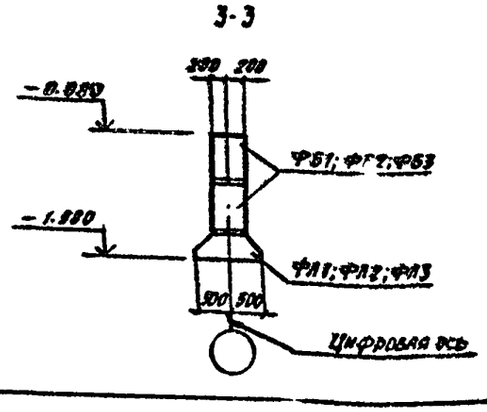

1. Основные указания смотреть на листе 4.
2. Спецификацию к схеме расположения фундаментов смотреть на листе 16.
3. Данный лист смотреть совместно с листами 13...16.
4. Отверстия в фундаментах для прохода к несущим стеновым вентиляционным блокам условно на плане не показаны.

Смотреть листы схем разверток ленточных фундаментов.

ГИП	Лакшина		
Н. конт.	Нижегородова		
Нач. отд.	Шохолов		
Гл. спец.	Мирона		
Рук. гр.	Сурова		
Вед. инж.	Семенова		
Инжен.	Лукьянчикова		

Копировал

Привязан

Инв. №

704-9-21.87 КН

Комбинированный блок вспомогательных помещений для нефтебаз

Схема расположения фундаментов в осях 10...15

Стадия	Лист	Листов
Р	12	

ГПИ-Б Москва

704-9-21.87

Инв. № подл. | Подпись и дата | Взам. инв. №

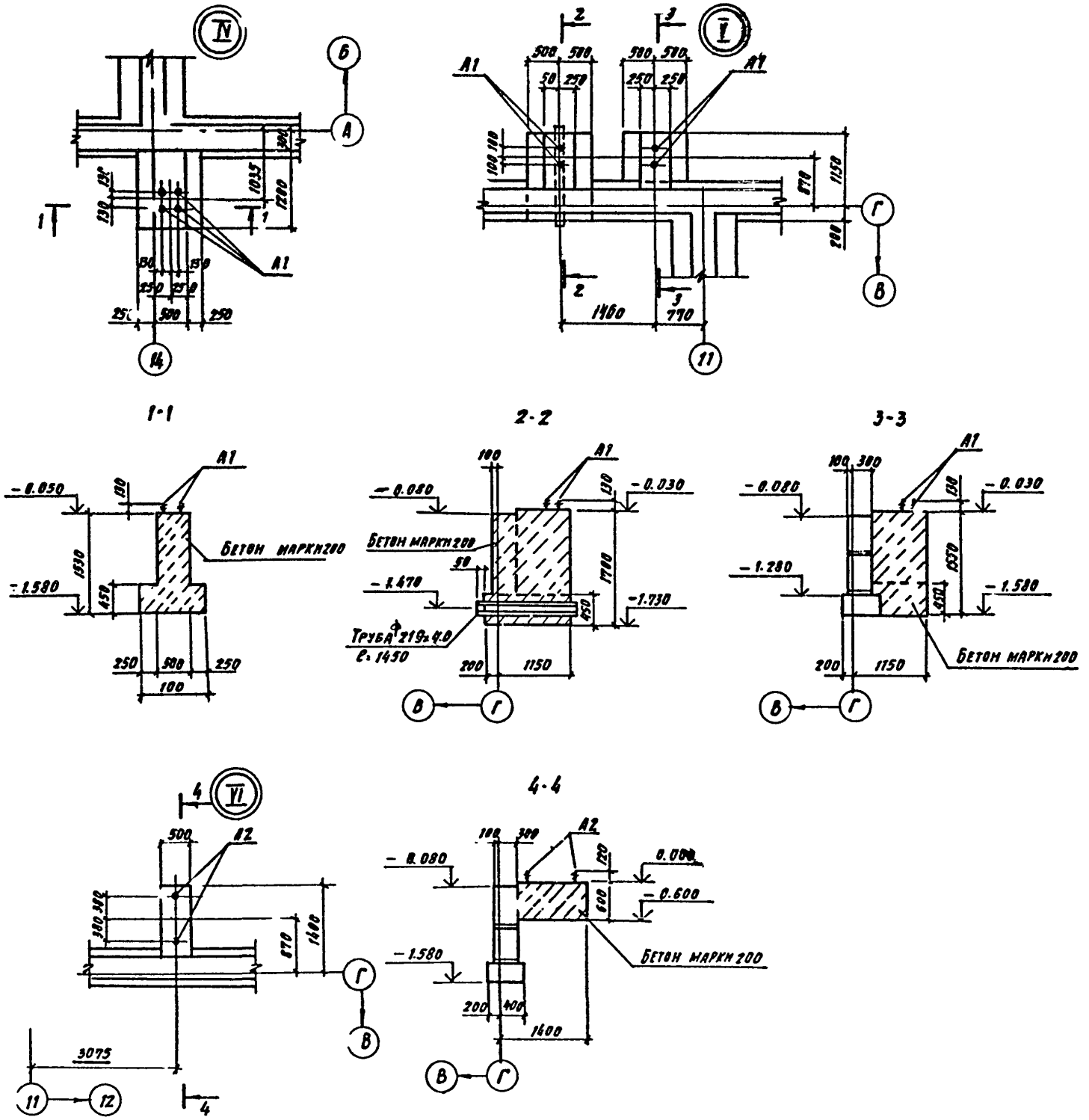

1. Основные указания смотреть на листе 4.

2. Нижние фундаментные железобетонные плиты уложить на песчаную подготовку толщиной 100 мм.

3. Фундаментные стеновые блоки уложить с перевязкой швов. Глубина перевязки должна быть не менее 250 мм

4. Монолитные бетонные участки между блоками и монолитные участки ленточного фундамента выполнять из бетона марки М 200.

5. Кладку фундаментных блоков вести на цементном растворе марки 200.

6. Расход материалов на трубы дан в комплекте ВК.

704-9-21.87

Нач. отд.	Шохолов			704-9-21.87 КН			
Н. контр.	Нижегородов			Комбинированный блок вспомогательных помещений для нефтебаз	Стадия	Лист	Листов
Гл. спец.	Миронов				Р	13	
Рук. гр.	Сурова						
Вед. инж.	Семенова			Узлы IV, V, VI	ГПИ-6 Москва		
Инжен.	Лукьянчикова						

Копировал

Инв. № подл. | Подпись и дата | Взам. инв. №

Привязан

Инв. №

СХЕМЫ РАЗВЕРТОК ЛЕНТОЧНЫХ ФУНДАМЕНТОВ

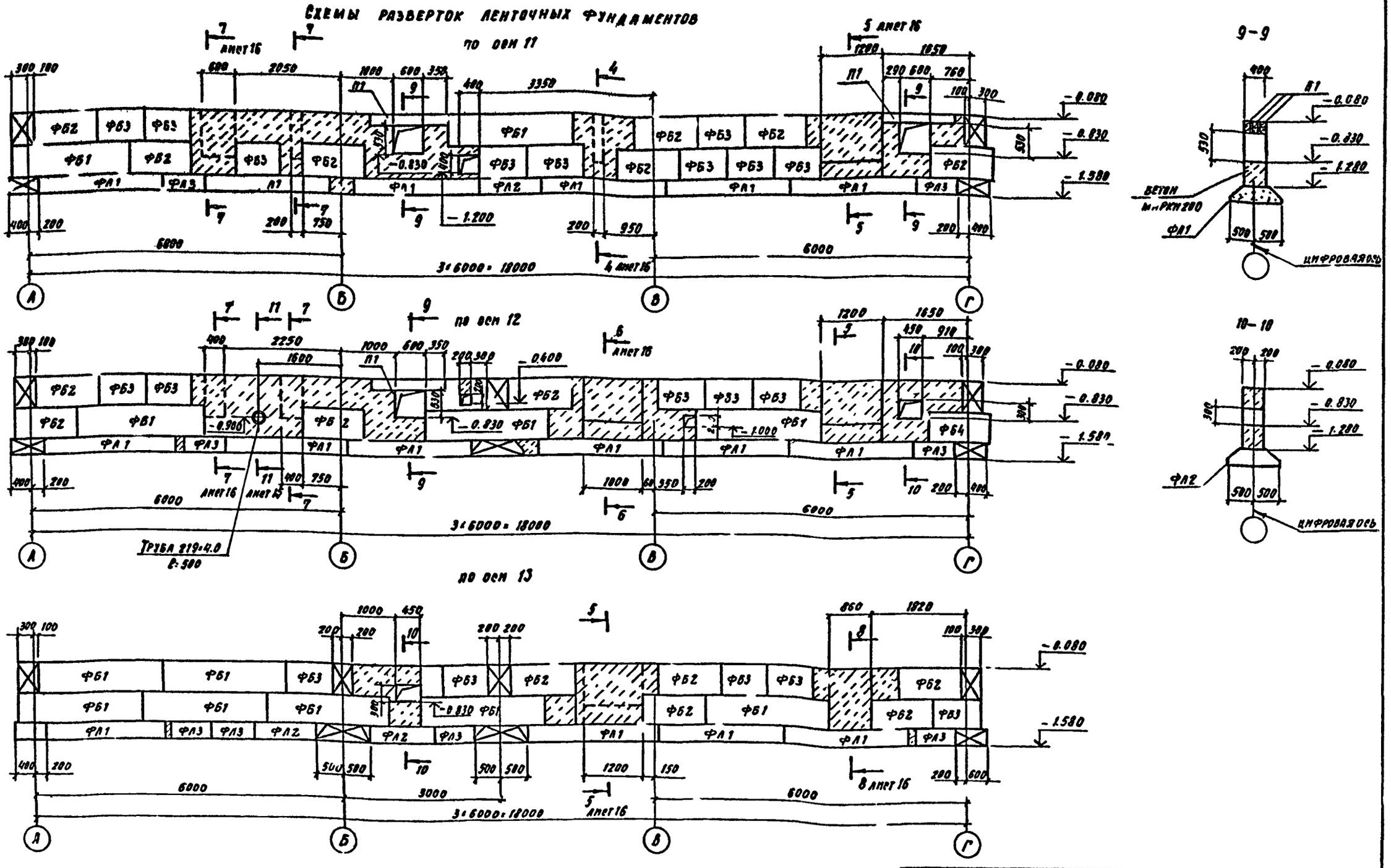

1. На схемах разверток условно заштрихованы монолитные участки ленточных фундаментов выполняемые из бетона марки 200.
2. Данный лист смотреть совместно с листом 12.

Гип	Лакшина		
Н контр	Нижегородова		
Нач отд	Шохолов		
Гл спец	Миронов		
Рук гр	Сурова		
Вед инж	Семенова		
Инжен	Лукьянчикова		

704-9-21.87 КЖ

Комбинированный блок зломогательных помещений для нефтебаз

Схемы разверток ленточных фундаментов по осям 11...13 Сечения 9-9, 10-10

Стадия	Лист	Листов
Р	14	

ГПИ-6 Москва

Копировал

Привязан

Инв. №

Инв. № подл. | Подпись и дата | Взам. инв. №

Альбом I

704-9-21.87

Схема развертки ленточного фундамента по оси 14

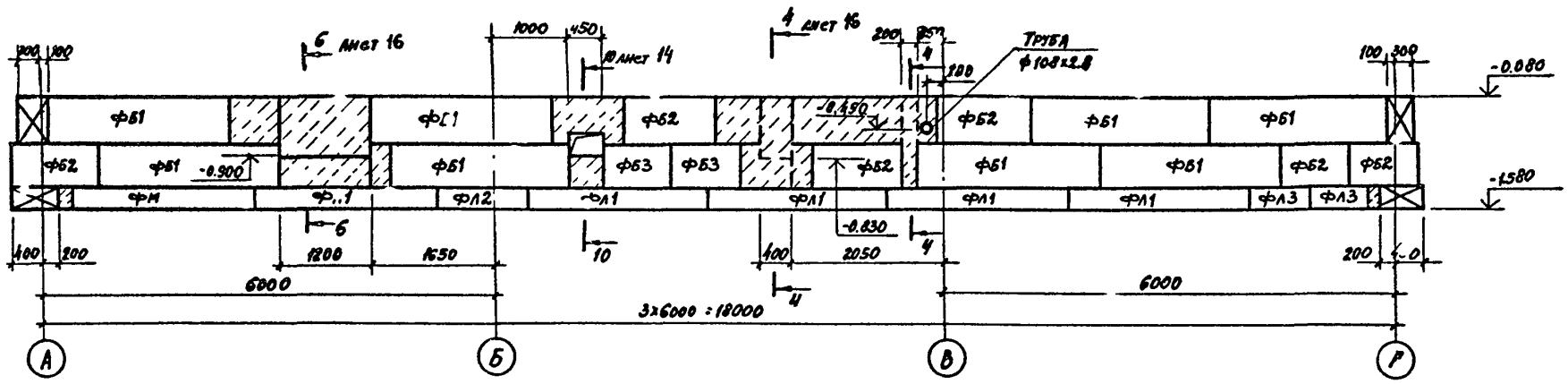

11-11

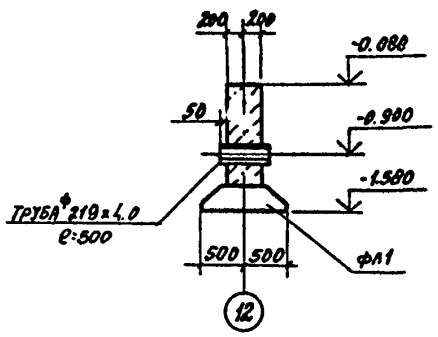

12-12

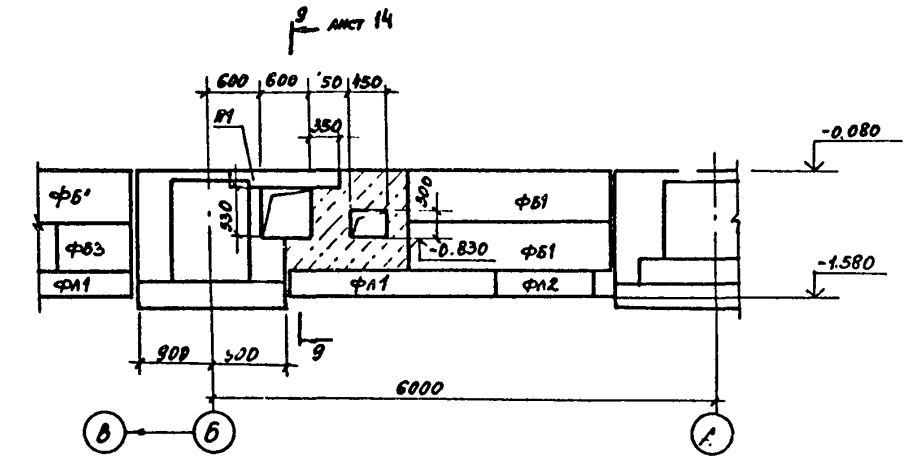

13-13

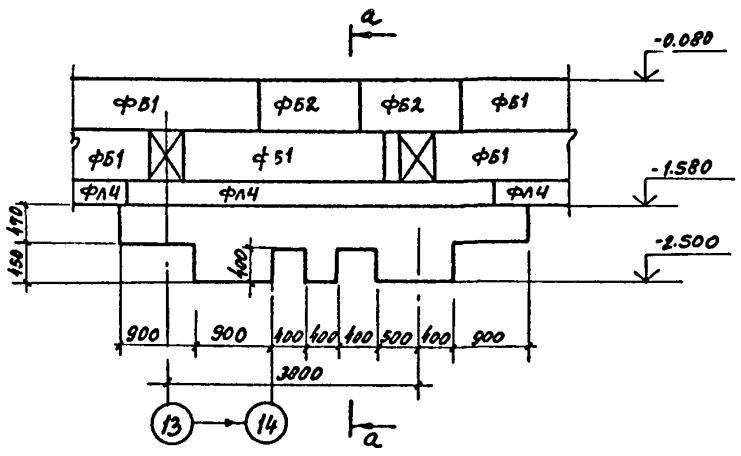

а-а

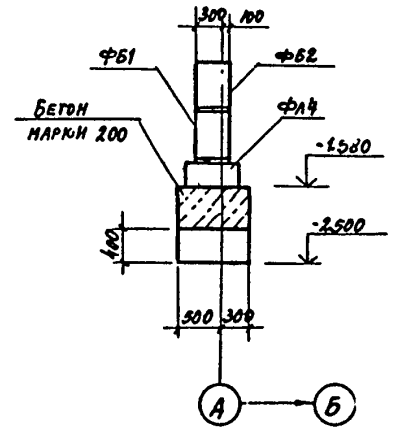

14-14

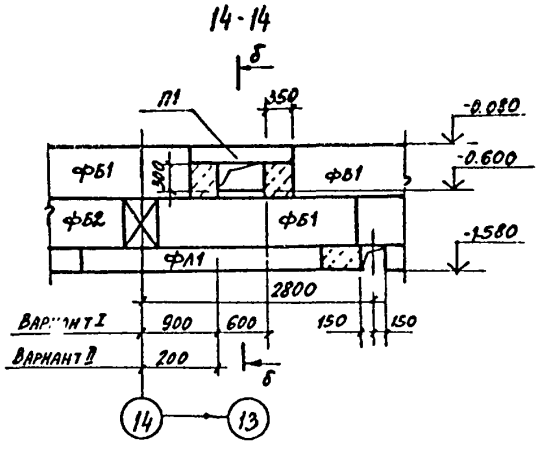

б-б

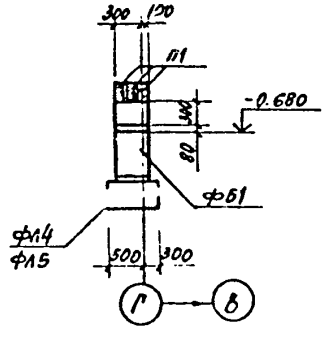

1. На схемах разверток условно заштрихованы монолитные участки ленточных фундаментов, выполняемые из бетона марки 200.
2. Данный лист смотреть совместно с листом 12.

ГИП	Лакшина		704-9-21.87 КЖ
Н. конт.	Нижегородова		
Нач. отд.	Шохолов		Комбинированный блок вспомогательных помещений для нефтебаз
Гл. спец.	Миронов		Стадия: Р; Лист: 15; Листов:
Рук. пр.	Сурова		
Вед. инж.	Семенова		Схема развертки ленточного фундамента по оси 14. Сечения 11-11... 14-14
Инжен.	Лукьянчикова		ГПИ-Б Москва

Привязан

Инв. №

Копировал

Инв. № подл. | Подпись и дата | Взам. инв. №

704-9-21.87

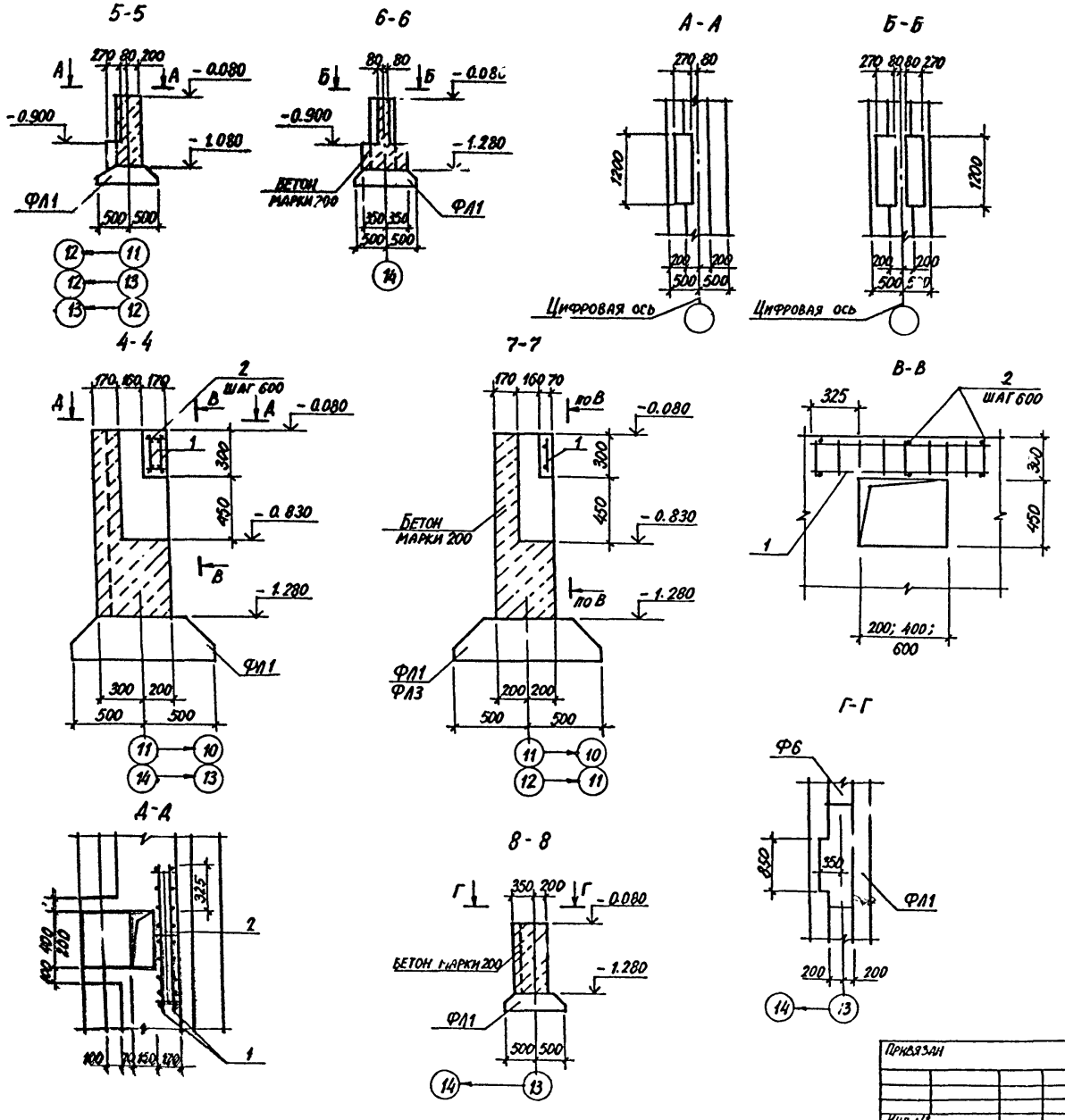

Спецификация к схемам расположения фундаментов на листе 12

Марка поз.	Обозначение	Наименование	Кол.	Масса ед.кг	Примечание
		Блоки бетонные			
ФБ1	ГОСТ 13579-78	ФБС 24.4.6-Т	65	1300	
ФБ2	ГОСТ 13579-78	ФБС 12.4.6-Т	47	640	
ФБ3	ГОСТ 13579-78	ФБС 9.4.6-Т	34	470	
		Плиты железобетонные			
ФЛ1	ГОСТ 13580-85	ФЛ 10.24-2	38	1380	
ФЛ2	ГОСТ 13580-85	ФЛ 10.12-2	11	650	
ФЛ3	ГОСТ 13580-85	ФЛ 10.8-2	11	420	
ФЛ4	ГОСТ 13580-85	ФЛ 6.24-4	20	930	
ФЛ5	ГОСТ 13580-85	ФЛ 6.12-4	16	450	
		Перемычки			
П.1	1.038-1 вып 1	3 ПБ 13-37	15	85	
		Изделия закладные			
А1	ГОСТ 24379.1-80	Болт 1.1м 24×80 Вст3кп2	20	3.42	
А2	ГОСТ 24379.1-80	Болт 1.1м 16×710 Вст3кп2	2	1.13	
1	КЖИ016	Каркас плоский КР4	10	2.6	
		Детали			
2		А-I-8 ГОСТ 5781-82 ℓ=150	18	0.06	
		Материалы			
		Бетон марки 200			24.3м3

Данный лист смотреть с листами 14,15.

Нач.отд.	Шохолов		
Н.контр.	Нижегородова		
Гл.спец.	Миронов		
Рук.гр.	Сурова		
Вед.ин.	Семенова		
Инжен.	Лужбянчикова		

Привязан

Инв №

704-9-21.87 КЖ

Комбинированный блок вспомогательных помещений для нефтебаз

Сечения 4-4...8-8

Стадия	Лист	Листов
Р	16	

ГПИ-6 Москва

Копировал

704-9-21.84

Схема 1

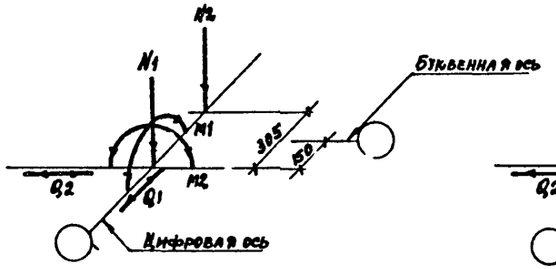

Схема 2

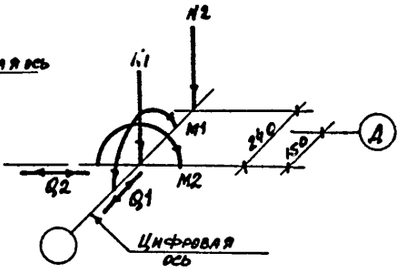

Схема 3

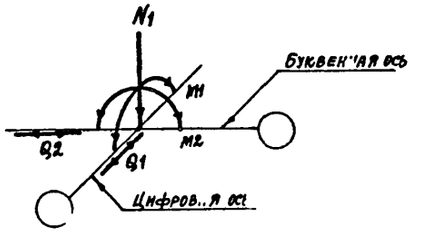

Схема 4

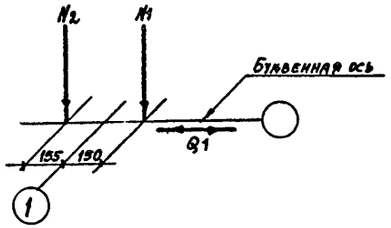

Схема 5

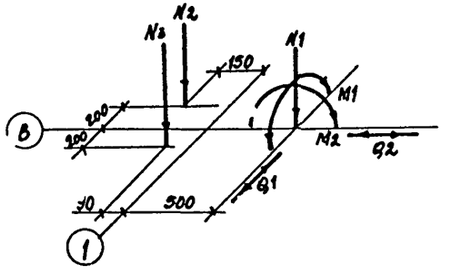

Схема 6

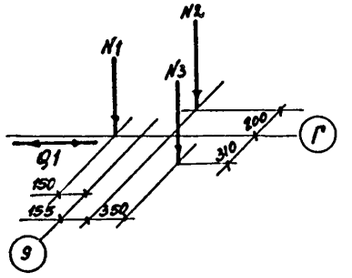

Схема 7

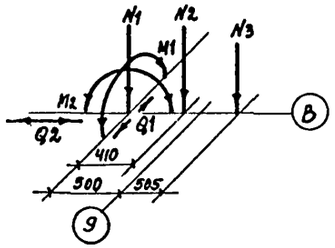

Схема 8

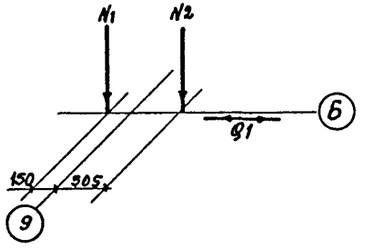

Таблицу нагрузок на фундаменты и общие указания смотреть на листе 18.

Схема 9

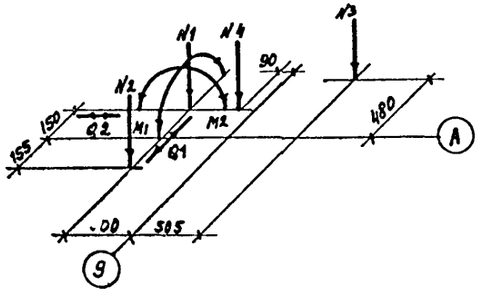

Нач. отд.	Шохолов			704-9-21.87 КЖ			
Н. контр.	Нижегородова						
Гл. спец.	Миронов			Комбинированный блок вспомогательных помещений для нефтебаз	Стадия	Лист	Листов
Рук. гр.	Сурова				Р	17	
Вед. инж.	Семенова			Схемы нагрузок на фундаменты	ГПИ-Б Москва		
Инженер	Лукьянчикова						

Привязан

Инв. №

Копировал

Инв. № подл. | Подпись и дата | Взам. инв. №

704-9-21.87

АЛ650МГ

№ схемы	Марка фундамента	Нормативная постоянная нагрузка		Нормативная временная нагрузка			Нагрузка на полы	Примечание
		Покрытие, собственный вес колонн и подвесных путей	Вес стен	Снег	Ветер	Крановые нагрузки		
1	Фм1, Фм2, Фм3, Фм7	N_1= 16.3т	N_2 = 10т	N_1= 3.6т	Q_1 = 0.84т M_1= 2тм Q_2= 0.12т M_2= 0.46тм	N_1= 3.3т	Временная нагрузка на полы в осях 1...9 принята 3т/м²	
2	Фм4, Фм5, Фм6	N_1= 16.8т	N_2 = 10.3т	N_1= 3.6т	Q_1 = 0.84т M_1= 2тм Q_2= 0.12т M_2= 0.46тм	N_1= 3.3т		
3	Фм 9	N_1= 31.8т		N_1= 2.2т	Q_1= 0.44т M_1= 1.95тм Q_2= 0.32т M_2= 1.44тм	N_1= 6т		
4	Фм10, Фм12	N_1= 1т	N_2 = 12т		Q_1= 0.52т			
5	Фм8	N_1= 21.5т	N_2= 6.т N_3 = 4.5т	N_1= 4.5т	Q= 0.26т M_1= 1.17тм Q_2= 0.19т M_2= 0.85тм			
6	Фм11	N_1= 1т	N_1= 6т N_2 = 4т N_3 = 10.8т		Q_1= 0.52т			
7	Фм14	N_1= 21.5т	N_2 = 7т N_3= 18.9т	N_1 = 17.3т	Q_1= 0.26т M_1= 1.17тм Q_2= 0.19т M_2= 0.85тм			
8	Фм13	N_1= 1т	N_1 = 6т N_2= 16.2т		Q_1= ± 0.52т			
9	Фм15	N_1 = 11.3т	N_2= 6т N_3 = 13.5т N_4= 3т	N_1= 8.7т	Q_1= 0.5т M_1= 1.2 тм Q_2= 0.07т M_2= 0.3тм			

1. Фундаменты рассчитаны для следующих климатических параметров:

а) снег по III снеговому географическому району по СНиП II-6-74;

б) ветер по I ветровому географическому району по СНиП II-6-74;

в) $t°_{нар}$ = -30°С

2. Усилия M_1; Q_1 от ветра даны в поперечном направлении; M_2; Q_2 - в продольном направлении и действуют разновременно.

3. Все горизонтальные нагрузки на фундаменты под здание приложены на отм. - 0.150.

4. Ленточные фундаменты запроектированы на нормативную погонную нагрузку по осям:

по осям 10;15 - q = 9т/п.м.

по осям 11...14 - q = 14.4т/п.м.

по осям А;Г - q = 5т/п.м.

Альбом I

704-9-21.87

Инв. № подл. | Подпись и дата | Взам. инв. №

Привязан

Инв. №

				704-9-21.87 КЖ
Нач. отд.	Шоховов			
Н. контр.	Нижегородов			Комбинированный блок вспомогательных помещений для нефтебаз
Гл. спец.	Миронов			
Рук. гр.	Сурова			
Вед. инж.	Семенова			Таблица нагрузок на фундаменты
Инженер	Лукьянчиков			

Стадия	Лист	Листов
Р	18	

ГПИ-6 Москва

Копировал

Альбом I

Схема расположения подземного хозяйства в осях 1...9

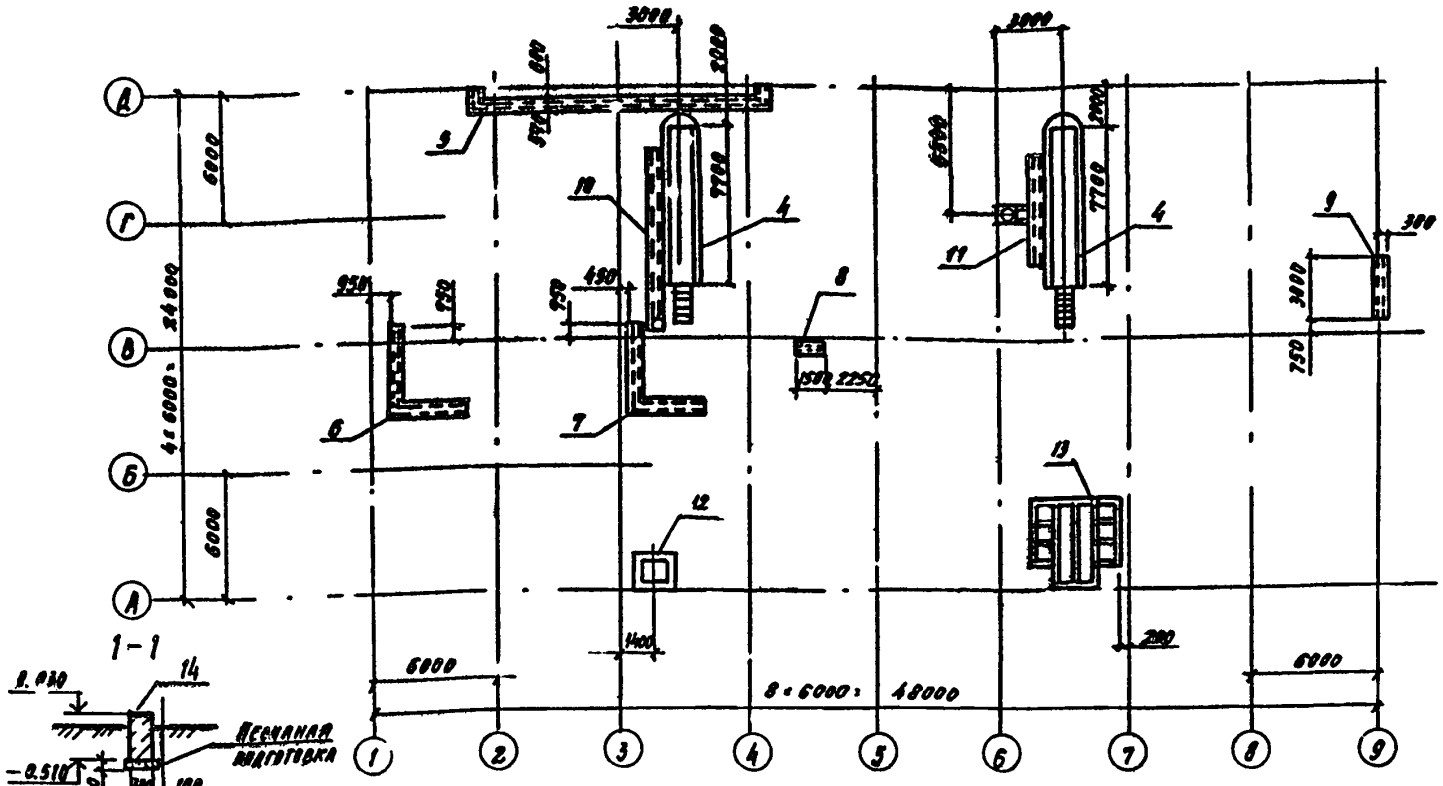

Спецификация к схеме расположения подземного хозяйства

Марка поз.	Обозначение	Наименование	Кол.	Масса ед. кг.	Примечание
		Фундаменты под оборудование			
1	Лист 23	Фм6	4		
2	Лист 23	Фм7	1		
3	Лист 23	Фм8	1		
4	Лист 24, 25	Канава смотровая КН1	2		
		Каналы			
5	Лист 20	КЛ1	1		
6	Лист 20	КЛ2	1		
7	Лист 21	КЛ3	1		
8	Лист 21	КЛ4	1		
9	Лист 21	КЛ5	1		
10	Лист 22	КЛ6	1		
11	Лист 22	КЛ7	1		
12	Лист 23	Приямок ПР1	1		
13	Лист 26	ПР2	1		
		Блоки бетонные			
14	ГОСТ 13579-78	ФБ 9.3.6-Т	7	350	

Схема расположения фундаментов под цилиндр

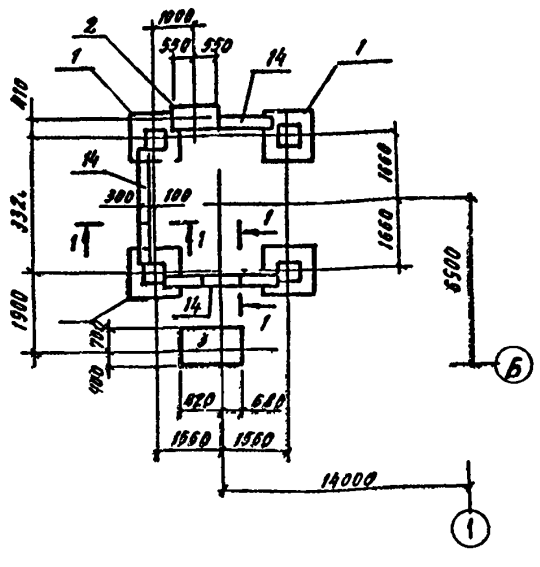

1. При производстве работ руководствоваться требованиями СНиП III-15-76 и серии 3.006.1-2/82 вып.0
2. Под днищами каналов выполнить песчаную подготовку толщиной 100 мм. Подготовку основания под приямки выполнять из втрамбованного в грунт щебня толщиной 100 мм. Подготовку под фундаменты Фм6 выполнять из бетона марки 50 толщиной 100мм.
3. Швы между лотками тщательно заполнить цементно-песчаным раствором с последующим их железнением по внутренней стороне канала.
4. Стенки каналов и приямков с наружной стороны грунта обмазать горячим битумом БНД за 2 раза по грунтовке состава 1:3 (1 част. битума и 3 части бензина) по ГОСТ 6617-76.
5. Обратную засыпку производить качественным грунтом оптимальной влажности с послойным уплотнением до объемного веса скелета грунта $\gamma_{сх} \geq 1,65$ т/м³
6. Кирпичные торцевые стенки каналов и стены смотровой канавы выполнить из полнотелого керамического кирпича М100 на растворе марки 50.
7. Монолитные участки каналов выполнить из бетона марки 200.
8. Спецификацию к схемам расположения элементов каналов КЛ1... КЛ7 смотреть на листе 21.

Инв. № подл. | Подпись и дата | Взам. инв. №

704-9-21.87

Привязан

Инв. №

ГИП	Лагунина		704-9-21.87 КМ		
Н. контр.	Нижегородова				
Нач. отд.	Шорол.		Комбинированный блок вспомогательных помещений для нефтебаз	Стадия	Лист	Листов
Гл. спец.	Миронов			Р	19	
Рук. гр.	Сурова		Схема расположения подземного хозяйства в осях 1...9	ГПИ-Б Москва		
Вед. инж.	Семенова					
Инж.	Гончуев					

Копировал

Альбом I

Схема расположения лотков канала Кл1

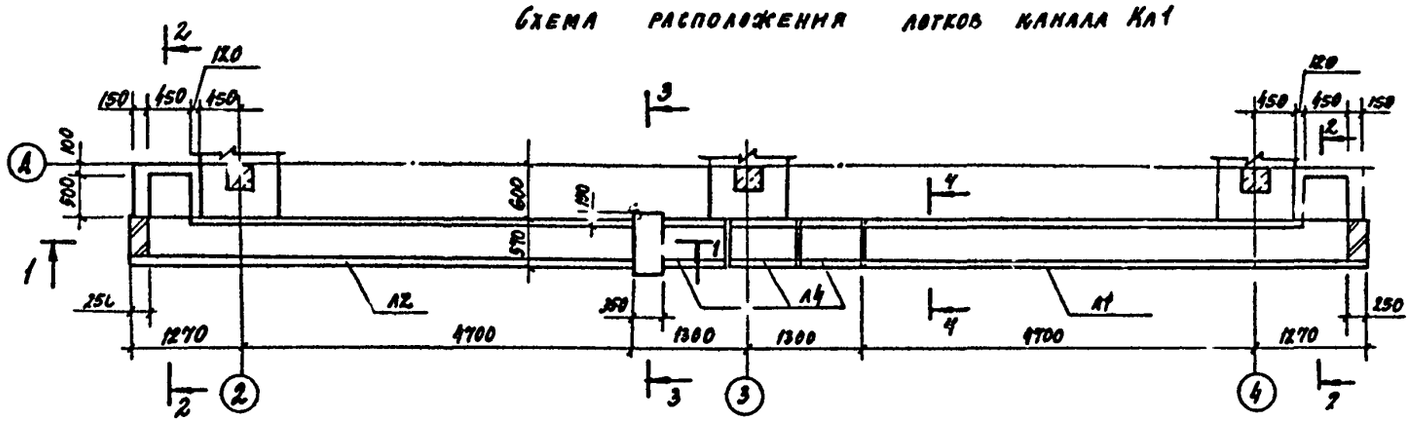

Схема расположения плит перекрытия канала Кл1

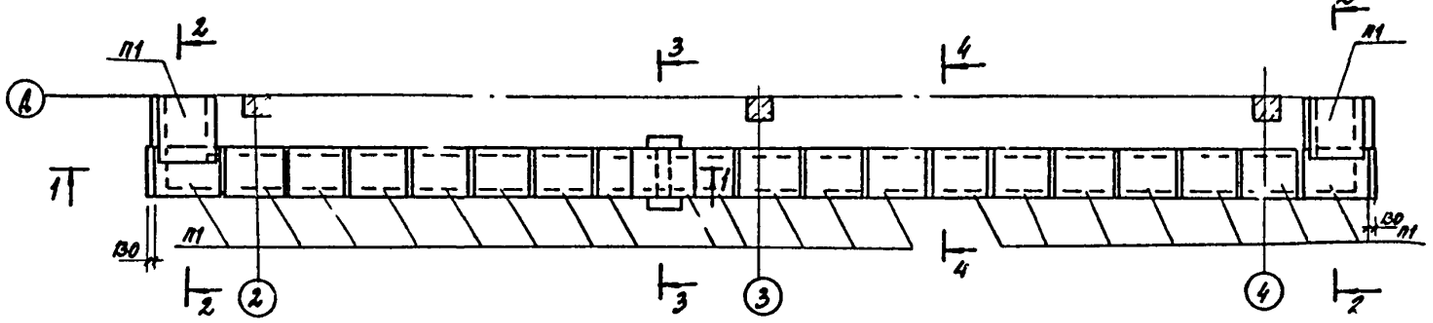

Схема расположения лотков и плит перекрытия канала Кл2

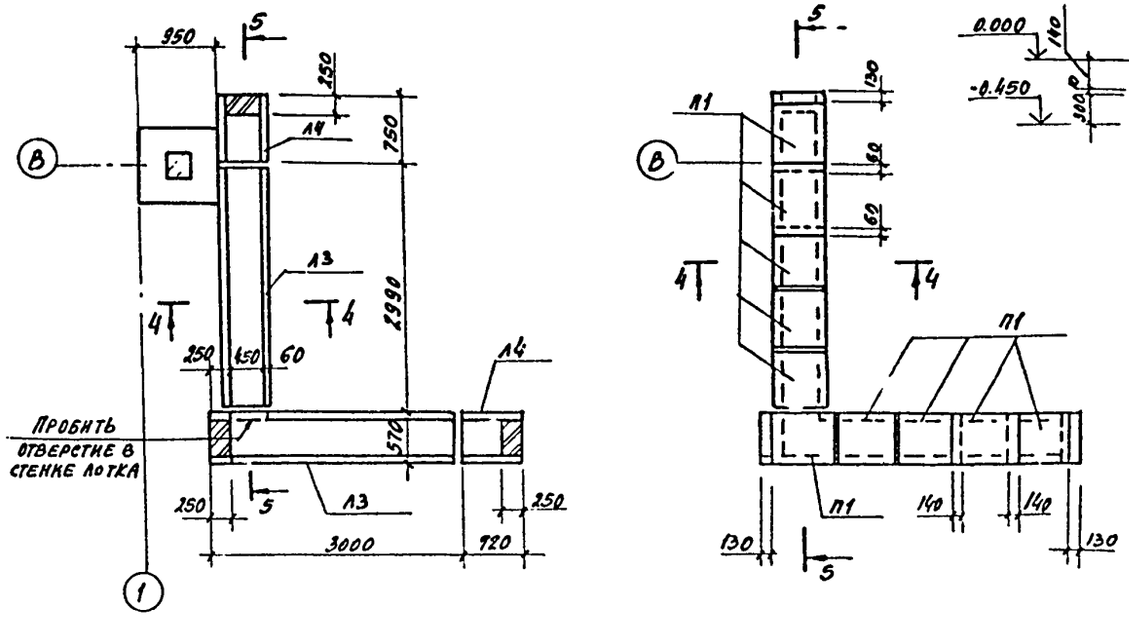

1-1

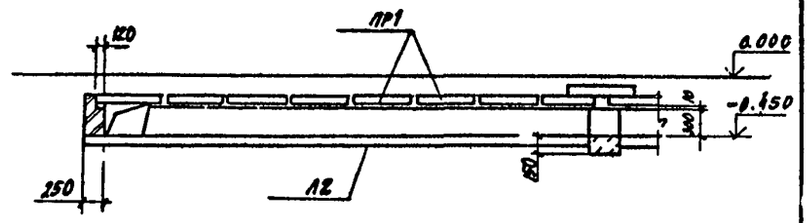

2-2

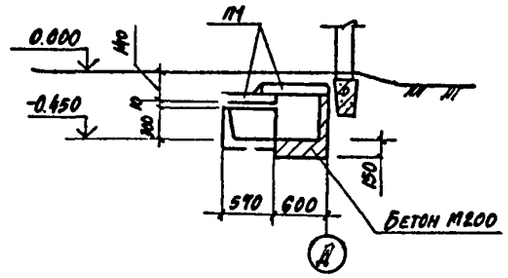

3-3

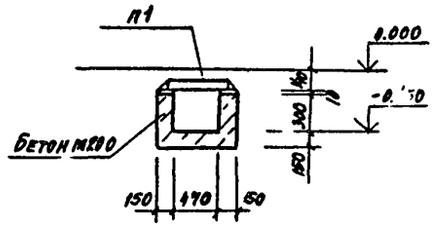

4-4

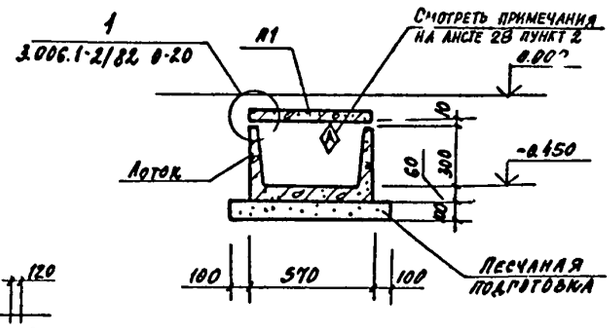

Схема расположения каналов на листе 19.

5-5

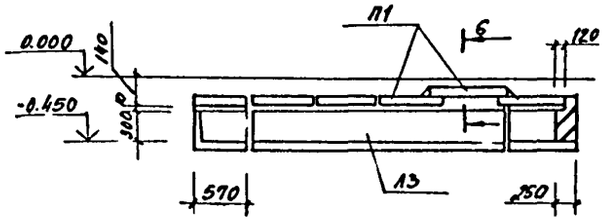

6-6

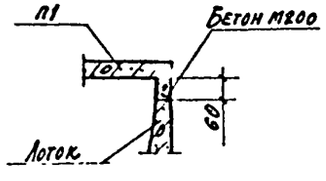

704-9-21.87

Нач. отд.	Шохолов		Комбинированный блок вспомогательных помещений для нефтебаз	Стадия	Лист	Листов
Н. контр.	Кижеголова			Р	20	
Гл. спец.	Миронов					
Рук. гр.	Сурова		Схемы расположения элементов каналов Кл1, Кл2	ГПИ-6 Москва		
Вед. кон.	Семенова					
Инж.	Фомичев					

Привязан

Инв. №

Копировал

704-9-21.87

Инв. № подл. | Подпись и дата | Взам. инв. №

Схема расположения лотков канала КА3

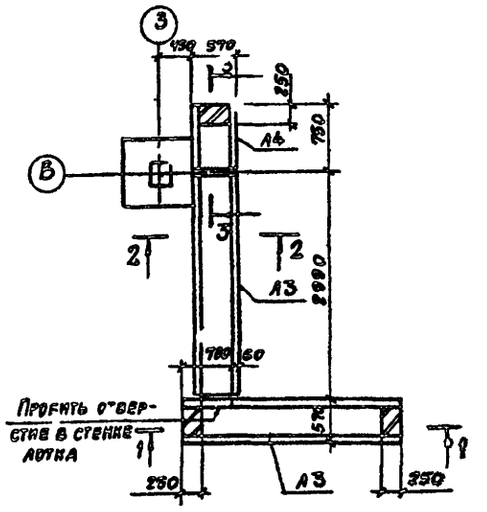

Схема расположения лотков и плит перекрытия канала КА4

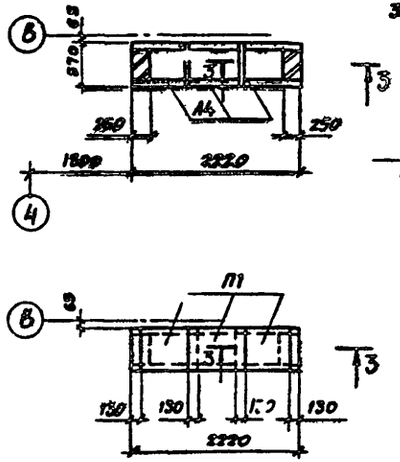

2-2

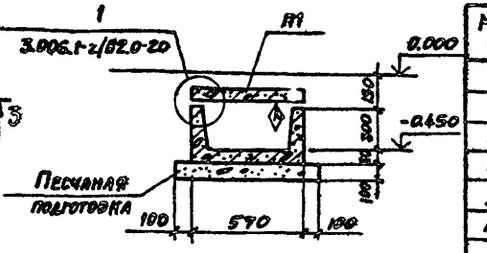

Спецификация к схемам расположения элементов каналов на листах 20...22

Марка поз.	Обозначение	Наименование	Кол.	Масса ед., кг	Примечание
		Лотки			
Л1	3.006.1-2/82.2-2-01-1	Лу2-8	1	900	
Л2	3.006.1-2/82.2-2-01-1	Лу2-8н	1	900	
Л3	3.006.1-2/82.1-1-02.0	Л2-8*	5	450	ℓ=2970
Л4	3.006.1-2/82.1-1-02.02	Л2д-8	9	110	
Л5	3.006.1-2/82.1-1-02.0	Л2-8	2	900	
		Плиты			
П1	3.006.1-2/82.1-2-10-008	П3-5	68	50	
		Изделия закладные			
МН776	1.400-15. В° 730	МН776	2	3.7	
L70=5		Уголок 70=70=5-Б ГОСТ 8509-72* / ВСт3кп2-I-ГОСТ 539-73 ℓ=750	1	4,0	
		Материалы			
		Бетон марки 200			1,6 м³

Лоток Л3 (марка лотка отмечена знаком *) выполнять на заводе данной 2970 мм.

Схема расположения плит перекрытия канала КА3

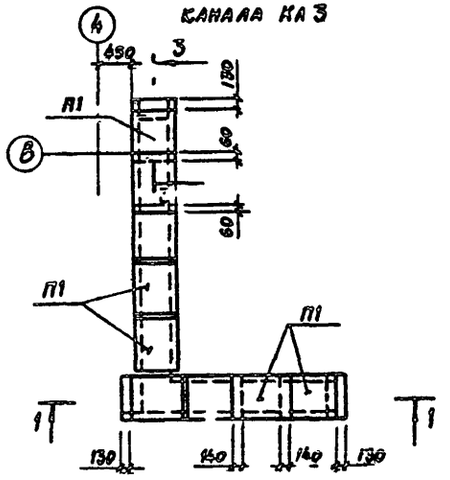

Схема расположения лотков и плит перекрытия канала КА5

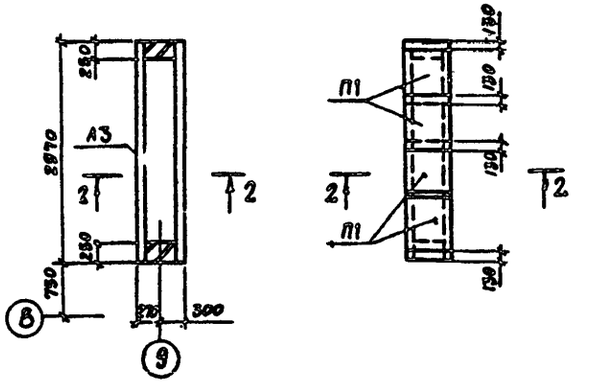

Схема расположения каналов на листе 19.

1-1

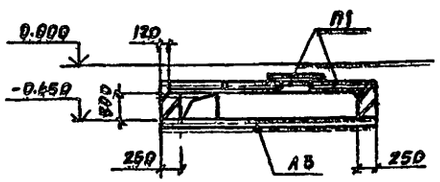

3-3

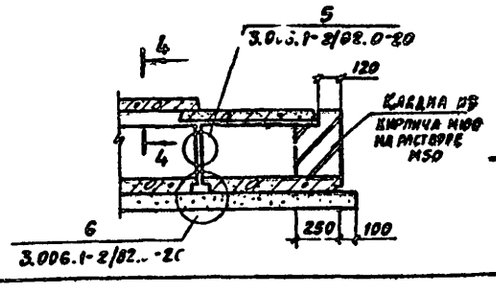

4-4

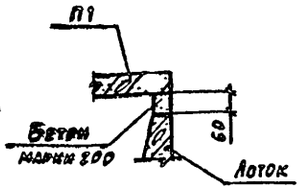

Привязан

Инв. №

Нач. о...	Шохолов		704-9-21.87	
Н контр	Нижегородов		Комбинированный блок вспомогательных помещений для нефтебаз	Стадия: Р; Лист: 21; Листов:
Гл спец	Миронов			
Рук. гр.	Сурова		Схемы расположения элементов каналов КА3... КА5	ГПИ-6 Москва
Вед. инж	Семенова			
Инж.	Фомичев			

Копировал

Инв. № подл. | Подпись и дата | Взам. инв. №

Схема расположения лотков и плит перекрытия канала Ка 6

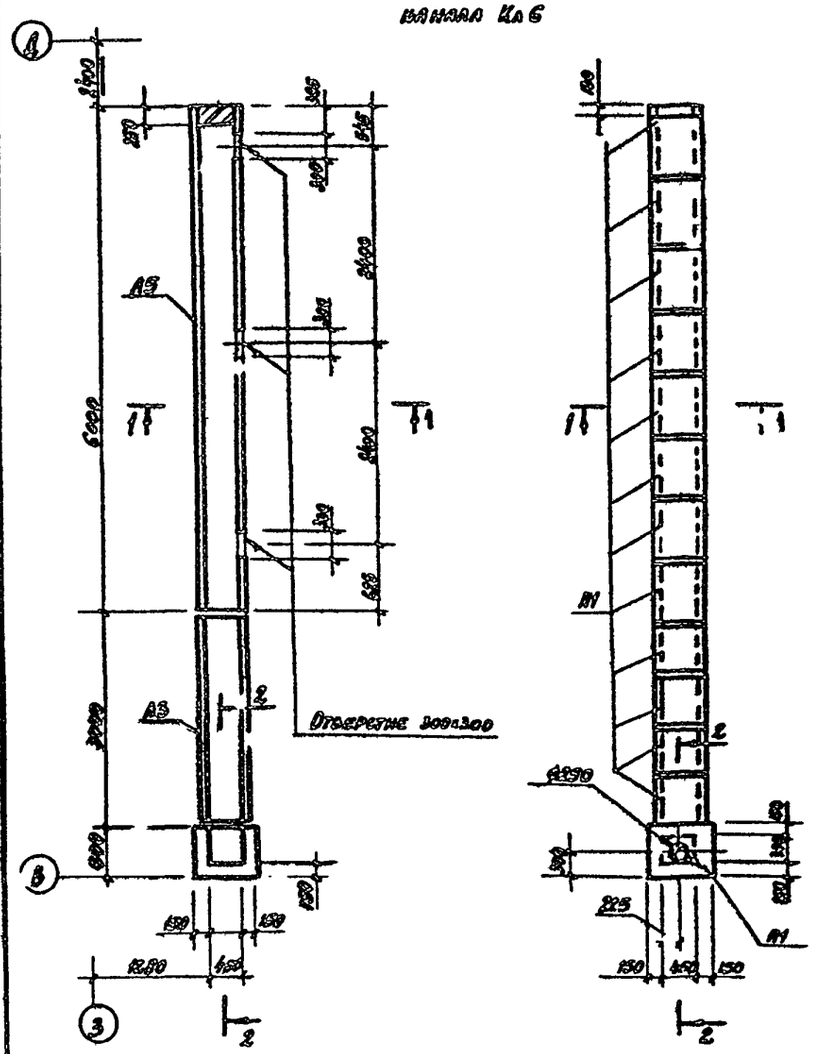

1-1

2-2

Схема расположения лотков и плит перекрытия канала Ка 7

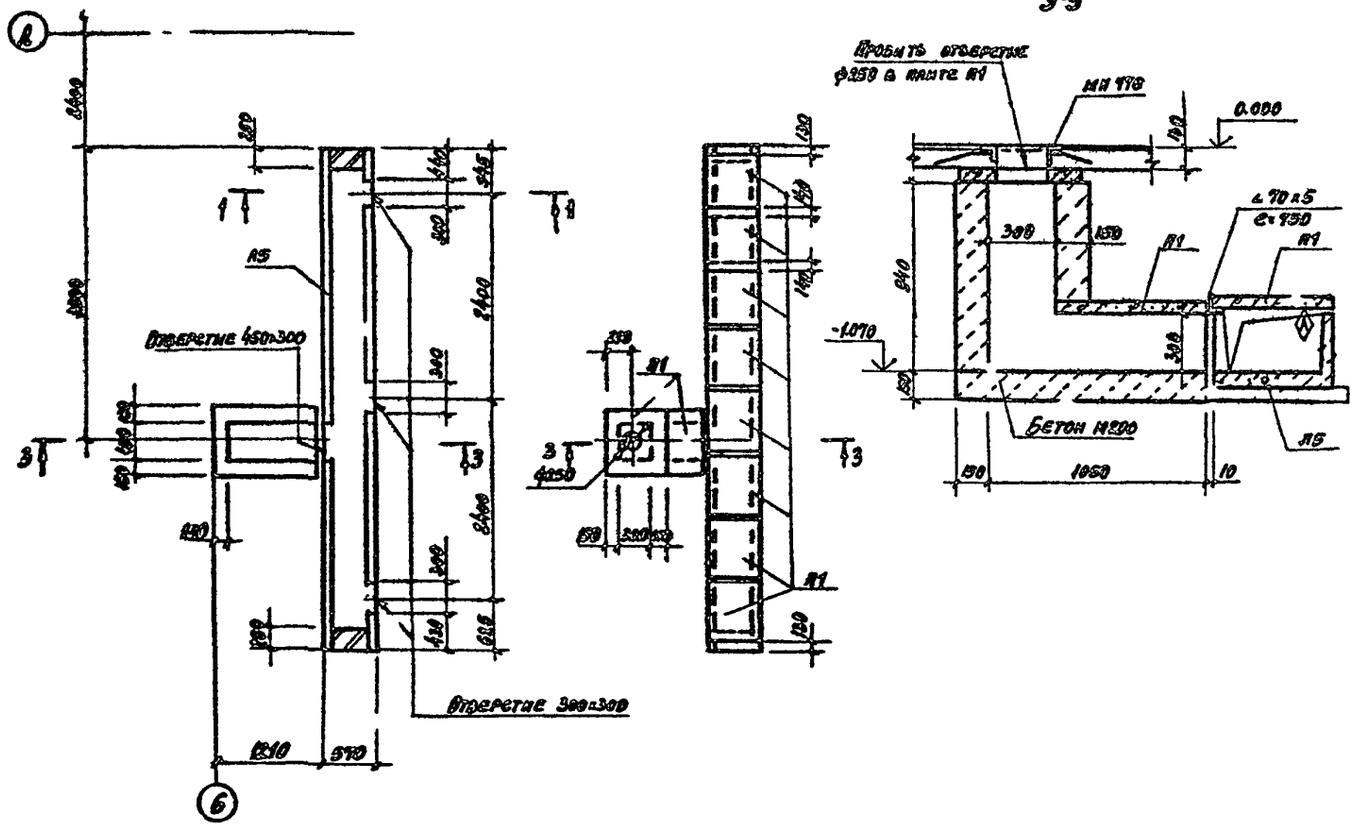

1. Схема расположения каналов на листе 19.
2. В каналах КА6 и КА7 особое внимание обратить на герметичность заделки стыков лотков и плит перекрытий.
3. Закладные изделия МН-776 в сечениях 2-2, 3-3 установить в бетонной подготовке пола по контуру пробитого в плите П1 отверстия.

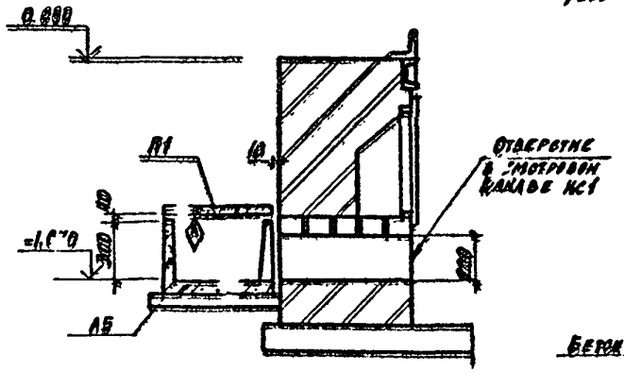

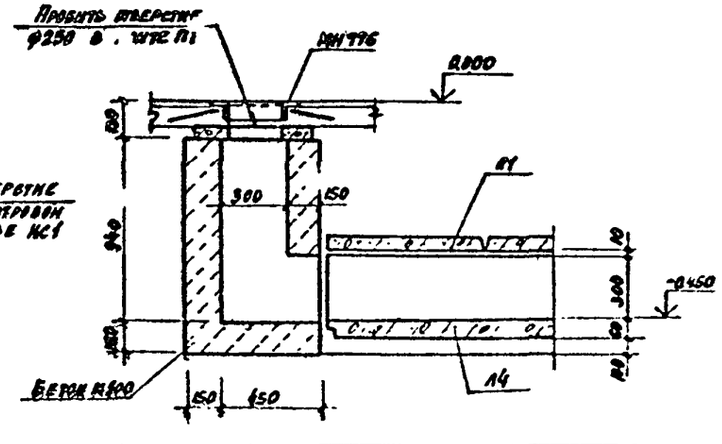

Привязан						
Инв. №						
				704-9-21.87 КЖ		
Нач. отд.	Шохолов			Комбинированный блок вспомогательных помещений для нефтебаз	Стадия	Лист	Листов
Н. конт.	Нижегородов				Р	22	
Гл. спец.	Миронова						
Рук. гр.	Сурова			Схемы расположения элементов каналов КА-6, КА7.	ГПИ-Б Москва		
Вед. инж.	Семенова						
Инж.	Фомичев						

Копировал

1-1

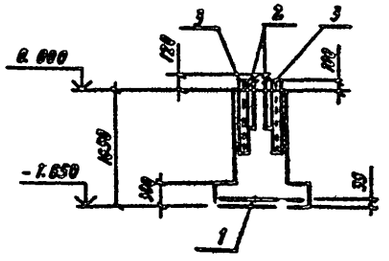

ПР1

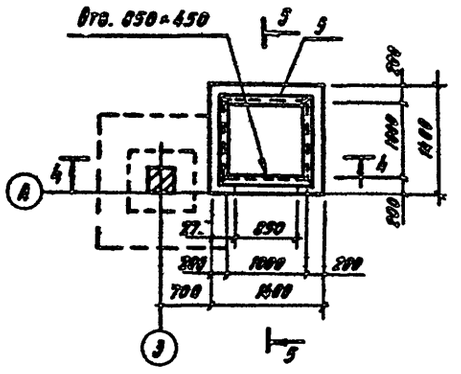

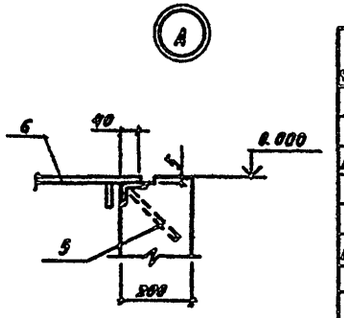

ФОм6

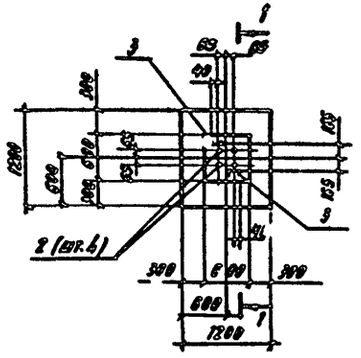

4-4

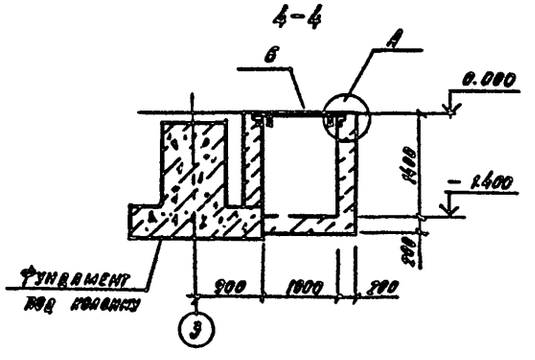

5-5

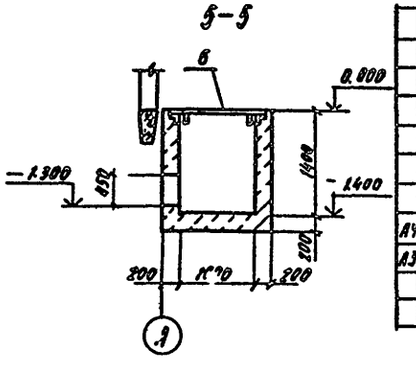

Спецификация к типовым конструкциям

Формат	Зона	Поз.	Обозначение	Наименование	Кол.	Примечание
				ФОм6		
				Сборочные единицы		
А3		1	ПКЛ8РТ-02	Сетка конт. арматуры 03	1	14.0 кг
				Изделия закладные		
		2	ГОСТ 24379.1-80	Болты М20×100 ВСт3пс2	4	2.09 кг
А4		3		Пластина 400×400×8 ВСт3пс2 ГОСТ 19903-74	2	9.4 кг
				Материалы		
				Бетон марки 200		1.9 м³
				ФОм7		
				Сборочные единицы		
		4	ГОСТ 24379.1-80	Болты М12×120.88.35ХГ	2	2.44 кг
				Материалы		
				Бетон марки 200		0.7 м³
				ФОм8		
				Бетон марки 200		1.9 м³
				ПР1		
				Сборочные единицы		
А4		5	1.400-15 вып. 350-04	Изделие закладное	4.4 кг/м	4.4 кг
А3		6	ИИИ 023	Щит стальной ЩС1	1	60.4 кг
				Материалы		
				Бетон марки 200		1.9 м³

Ведомость расхода стали на элемент, кг

Марка элемента	Изделия арматурные			Изделия закладные							Общий расход
	Арматура класса		Всего	Арматура класса	Прокат марка					Всего	
	А-III			А-III	ВСт3 кп2						
	ГОСТ 5781-82			ГОСТ 5781-82	ГОСТ 2590-71*		ГОСТ 8509-72	ГОСТ 8510-...			
	Ф12			Ф8	Ф12	Ф20	150-5	С12			
ФОм6	14.2		14.2			7.6		13.8		21.4	40.6
ФОм7					0.8					0.8	0.8
Пг1				1.9			16.7			18.6	18.6

Схему расположения фундаментов и приямков смотреть на листе 19.

2-2

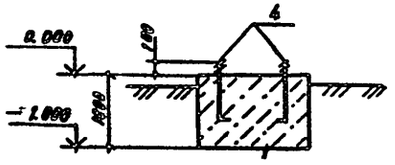

3-3

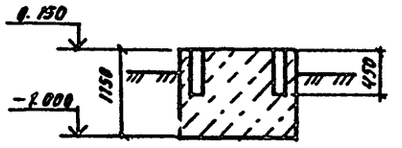

ФОм7

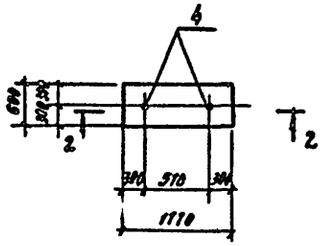

ФОм8

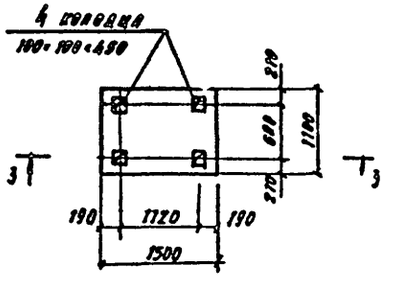

704-9-21.87 ИМ

Привязан	Нач. отд.	Шолохов		Комбинированный блок вспомогательных помещений для нефтебаз	Стадия	Лист	Листов
	Гл. инженер	Инженерова			Р	23	
	Гл. конструктор	Миронов					
	Рук. гр.	Сурова		Фундаменты ФОм6.... ФОм8 Приямок ПР1	ГПИ-Б Москва		
	Отд. конструкций	Семенова					
Инв. № подл. | Подпись и дата | Взам. инв. №	Инв. №	Фомина					

Копировал

План на отм. 0.000

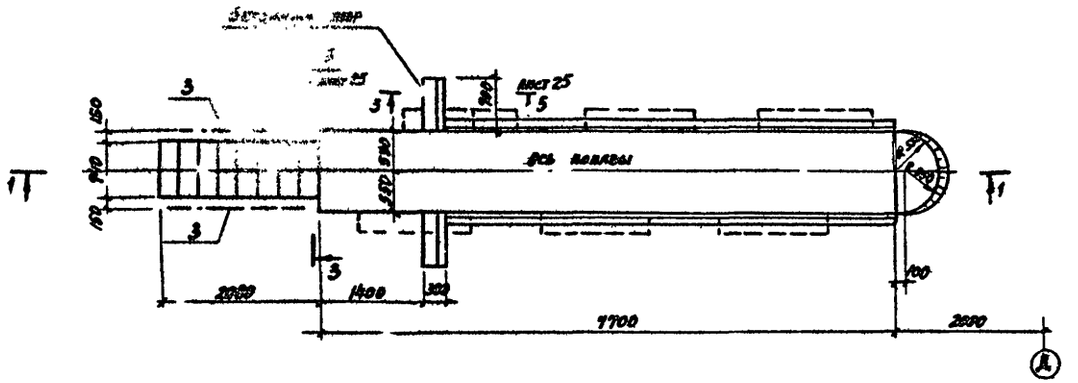

План на отм. -0.400

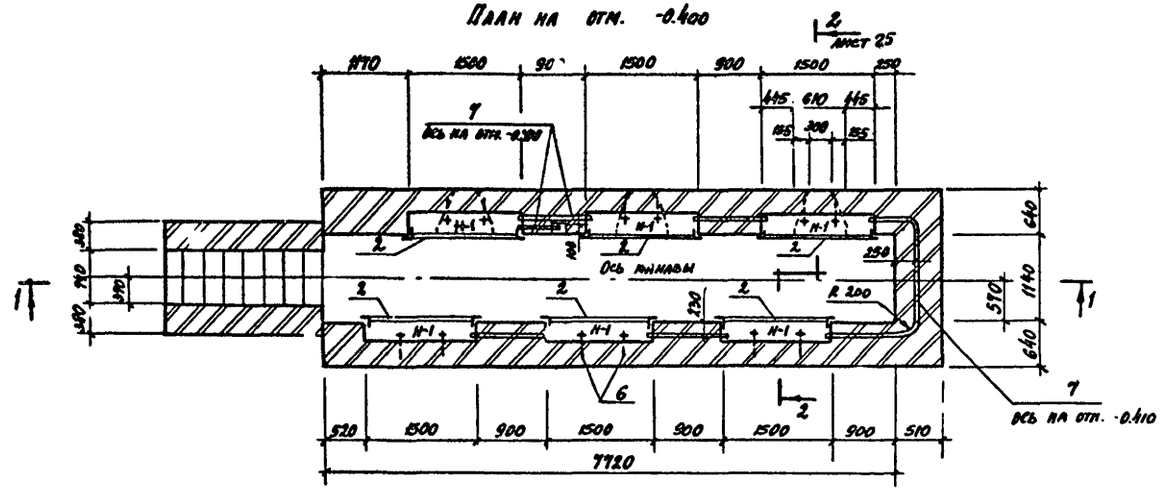

1-1

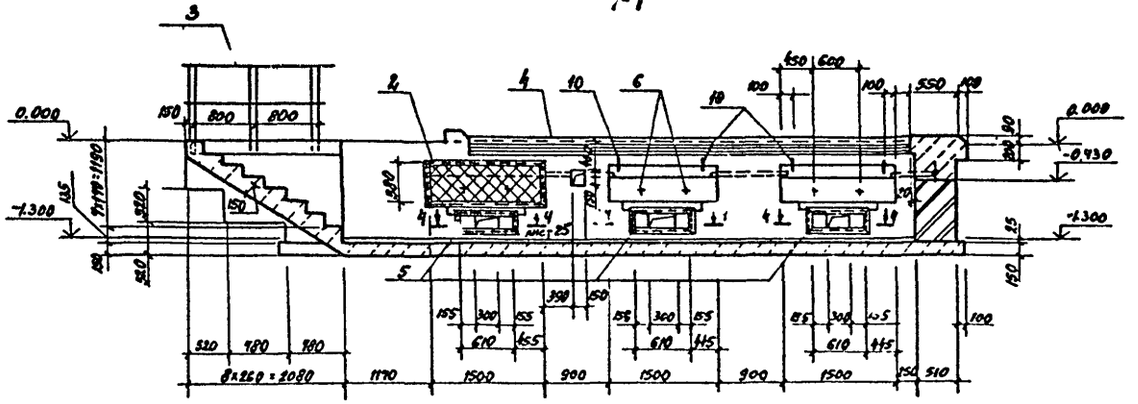

Спецификация к марке КС1

Формат	Зона	Поз.	Обозначение	Наименование	Кол.	Примечание
				Сборные единицы		
А1		1	1838-1 вып. 1	Перемычка 1ПВ8-1	15	20.0кг
А1		2	КЭ.Н.065	Решетка РВ1	6	18.4кг
А3		3	1.450.3-3 вып.1	Ограждение 0ГН1ПВ8-0.18	2	18.9кг
				Изделия закладные		
А1		4	КЭ.Н.019	МН1	12.7 кг/м	28.0кг
А1		5	020	МН2	3	0.2кг
А1		6	021	МН3	12	0.4кг
Б1		7		Пр.Б4-20х28 ГОСТ 82.82-75*	2.9 кг/м	
				Пояс анкерный		
А1		8	КЭ.Н.014	Карабин крановый КР6	12	4.2кг
Б4		9		А-I-6 ГОСТ 5781-82 ℓ=260	152	0.85кг
Б1		10		А-I-6 ГОСТ 5781-82 ℓ=150	12	0.83кг
				Материалы		
				Бетон марки 200		4.9м3
				Бетон марки 150		3.5м3

Выборка стали на один элемент, кг

Кол. на элемент	Изделия арматурные					Изделия закладные									Общий расход
	Арматура класса				Всего	Прокат марки						Всего	Арматура класса		Всего	
	A-I		A-III			Вст 3 кп2							A-I	A-III		
	ГОСТ 5781-82					ГОСТ 8240-72	ГОСТ 8509-72	ГОСТ 8568-77		ГОСТ 19903-74			ГОСТ 5781-82			
	ф6	Итого	ф12		Итого								ф10	ф8	ф10	
						ℓ=12		∠50 x5	∠100 x10	-5-6						
КС1	16.6	16.6	412.8		412.8	57.4	122.8		23.4	102.2	2.4		12.9	344.7	2.4	1.2	13.6	361.9	448.3

1. Схема расположения подземного хозяйства на листе 19.
2. Данный лист смотреть совместно с листом 2.

Привязан

Инв. №

Нач. отд.	Шоулов		
Н. контр.	Лапетомда		
Гл. спец.	Миронов		
Рук. гр.	Строва		
Вед. инж.	Семенова		
Инж.	Фомичев		

704-9-21.87 10 ВС

Комбинированный блок вспомогательных помещений для нефтебаз

Стадия: Р | Лист: 24 | Листов:

Канава спецродная КС1 Планы и сечение 1-1

ГПИ-Б Москва

Копировал

Инв. № подл. | Подпись и дата | Взам. инв. №

704-9-21.87

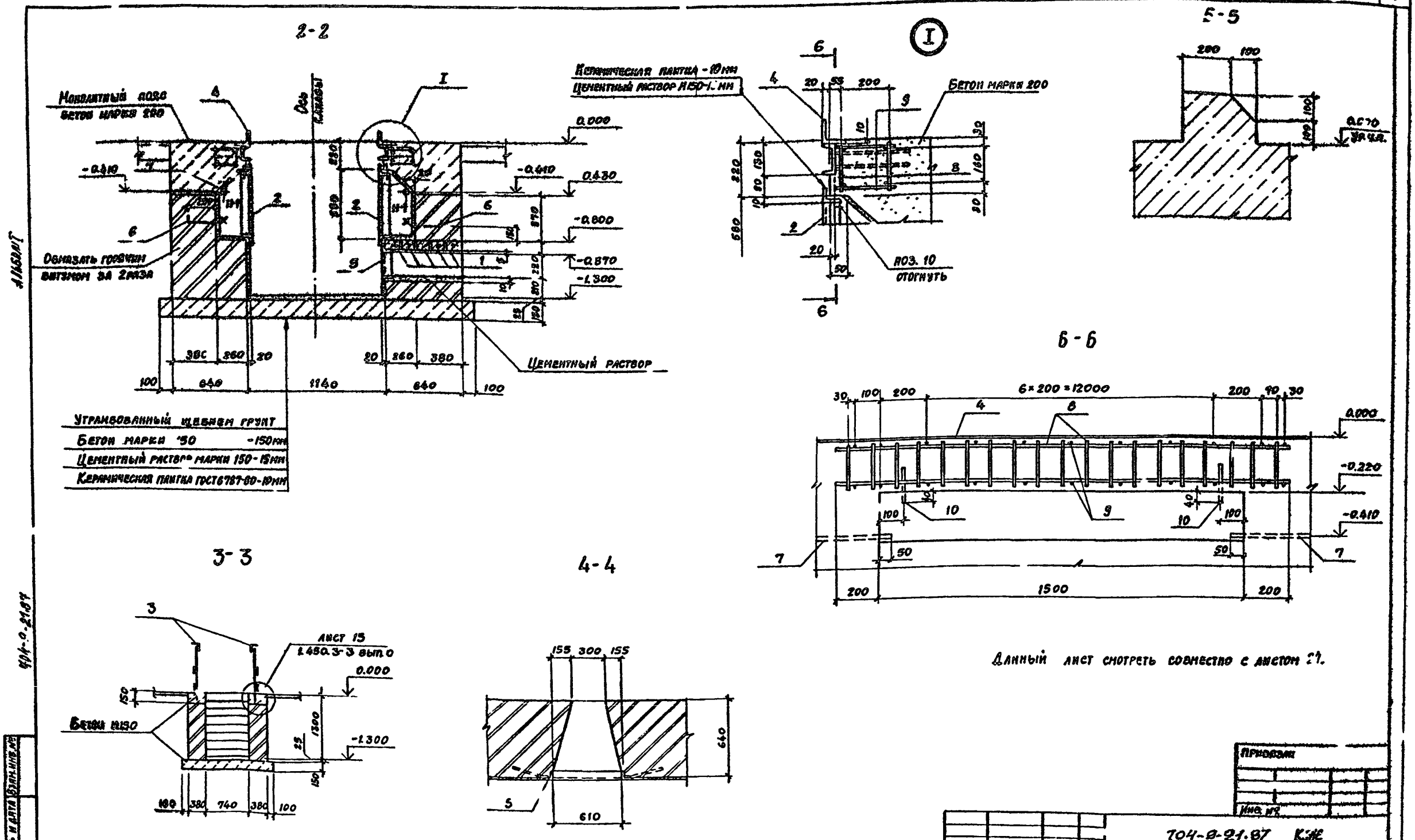

Нач отд.	Шохолов		Конбинированный блок вспомогательных помещений для нефтебяз	Стадия	Лист	Листов
Н.контр.	Нижегородова			Р	25	
Гл спец.	Миронов					
Рук гр.	Сурова		Канава смотровая КС1 Сечения 2-2...5-5	ГПИ-6 Москва		
Вед.инж.	Семенова					
Инж.	Фомичев					

704-9-21.87 КЖ

Копировал:

Инв. № подл. | Подпись и дата | Взам. инв. №

704-9-21.87

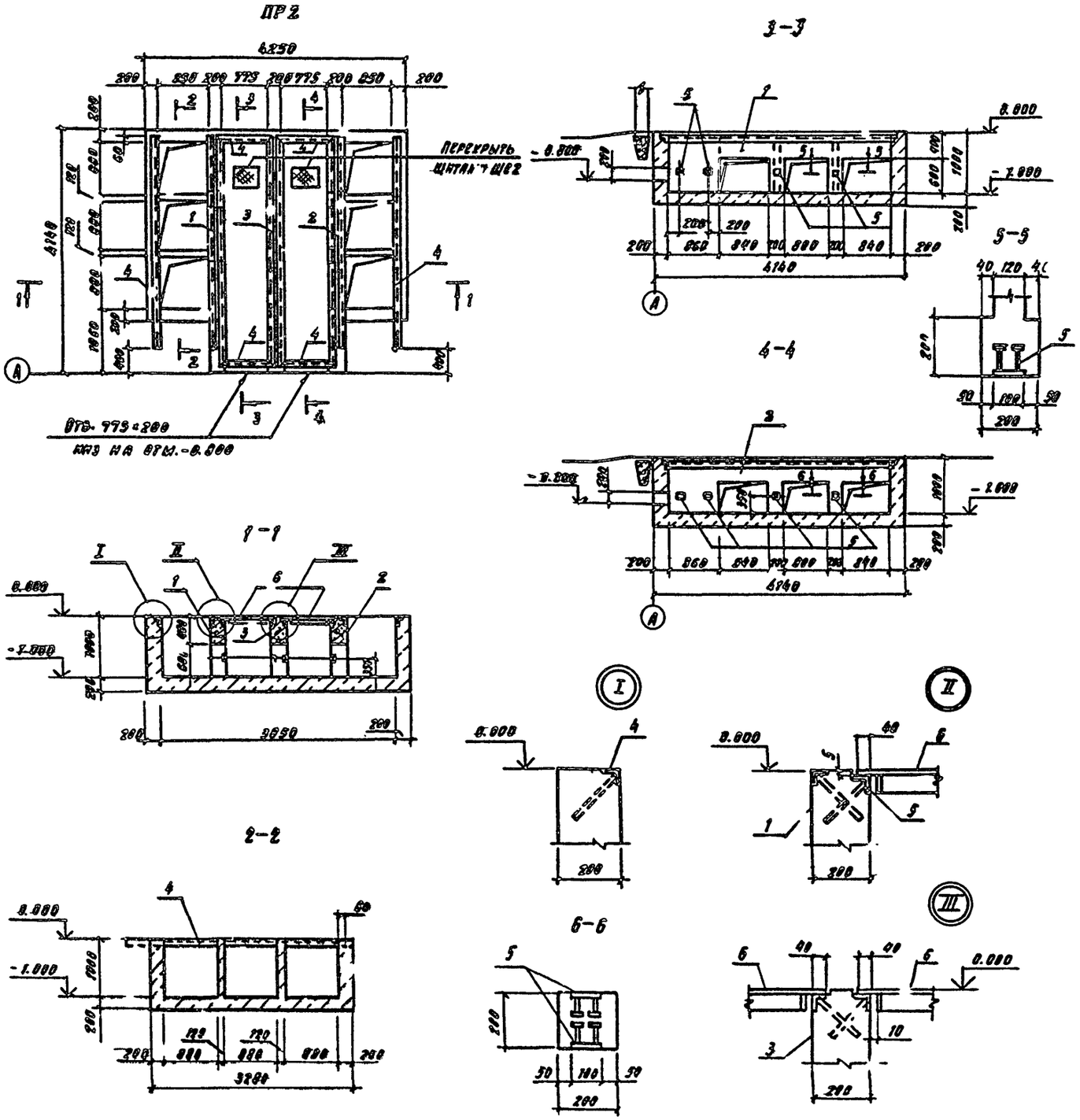

Спецификация к приямку ПР2

Формат	Зона	Поз.	Обозначение	Наименование	Кол.	Примечание
				Балки монолитные		
А2		1	Лист 27	БМ1	1	
А2		2	Лист 27	БМ1Н	1	
А2		3	Лист 27	БМ2	1	
				Изделие закладное		
А4		4	1.400-15 В1.550-03	МН553	10,7 п.м.	4,1кг
А4		5	1.400-15 В1.110-06	МН101-6	16	1,6кг
А3		6	КЖИ 023-01	Щит стальной ЩЕ-2	12	30,2кг
				Материалы		
				Бетон марки 200		7,8м3

1. Схема расположения подземного хозяйства на листе 19.
2. Щиты перекрытия приямка рассчитаны на временную нагрузку 500 кг/м². Монолитные балки БМ1; БМ1Н рассчитаны на установку электрошкафов весом 500 кг/п.м.

Привязан

Инв. №

704-9-21.87 КЖ

Нач. отд.	Шохолов	Комбинированный блок вспомогательных помещений для нефтебаз	Стадия: Р; Лист: 26; Листов:
Н. контр.	Нижегородц		
Гл. спец.	Миронов		
Рук. гр.	Сурова	Приямок ПР2	ГПИ-Б Москва
Вед. гл.	Семенова		
Инж.	Фомичев		

Копировал

Инв. № подл. | Подпись и дата | Взам. инв. №

704-9-21.87

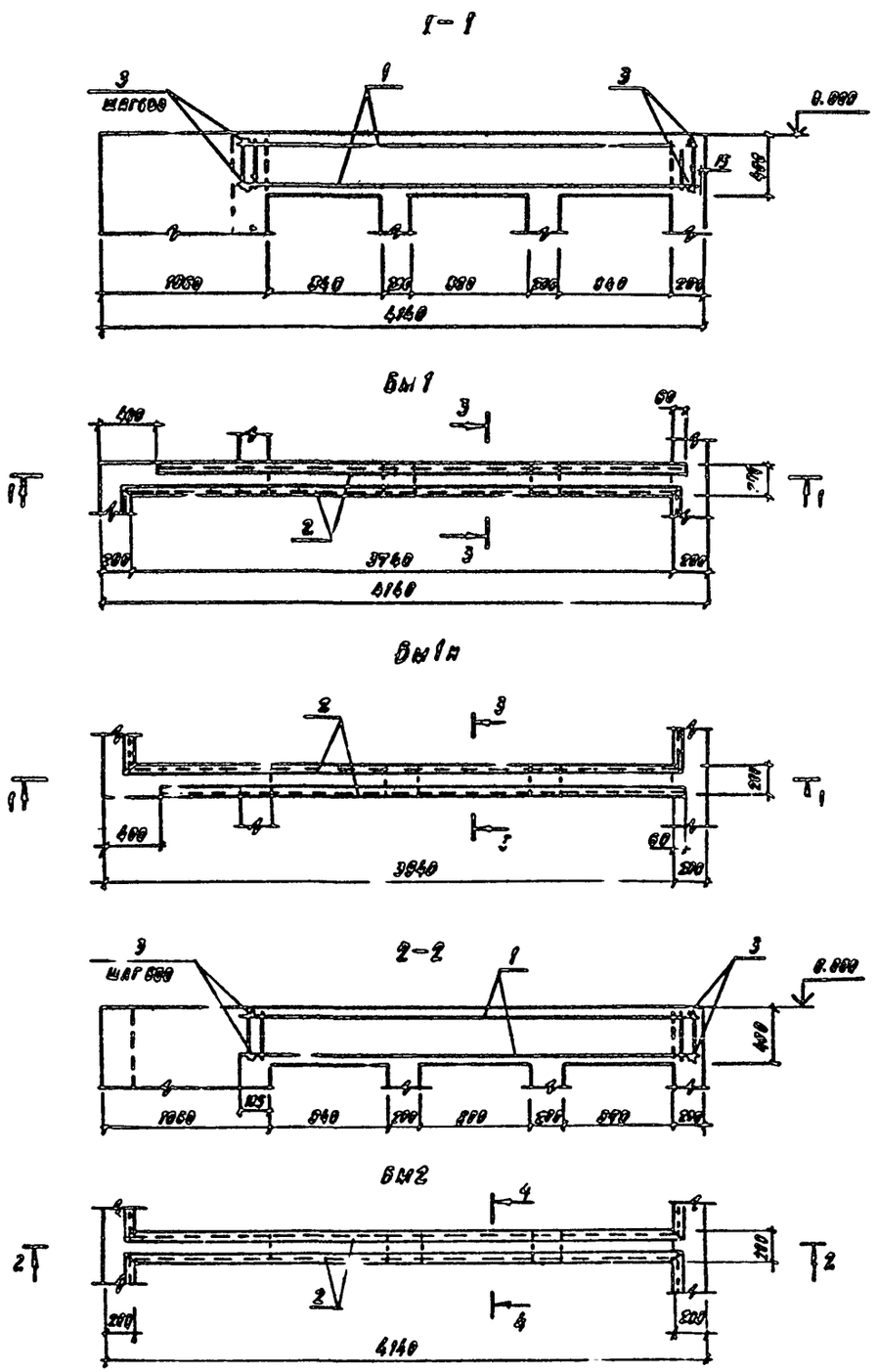

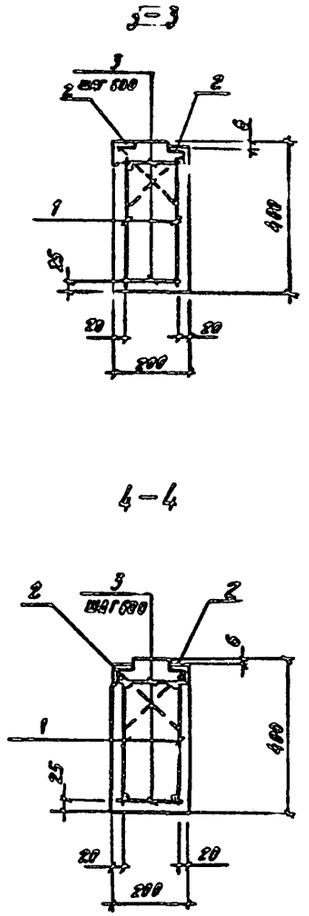

Спецификация к монолитным балкам

Формат	Зона	Поз.	Обозначение	Наименование	Код	Примечание
				Бм 1, Бм 1а		
				Сборочные единицы		
А3		1	КМН 013	Каркас плоский КР1	2	7.6 кг
А4		2	1.400-15. 0.1. 950-04	Изделие закладное МН553	9.9 п.м.	4.1 кг
				Детали		
Ф4		3		А-I-6 ГОСТ 5781-82 С.180	14	0.04 кг
				Материалы		
				Бетон марки 200		0.3 м³
				Бм 2		
				Сборочные единицы		
А3		1	КМН 013	Каркас плоский КР 1	2	7.6 кг
А4		2	1.400-15 0.1 950-04	Изделие закладное МН553	9.9 п.м.	4.1 кг
				Детали		
Ф4		3		А-I-6 ГОСТ 5781-82 С.180	14	0.04 кг
				Материалы		
				Бетон марки 200		0.3 м³

Ведомость расхода стали на элемент, кг

Марка элемента	Изделия арматурные					Изделия закладные						Общий расход
	Арматура класса				Всего	Арматура класса			Прокат марки		Всего	
	А-I		А-III			А-III			ВСТ3кп2			
	ГОСТ 5781-82					ГОСТ 5781-82			ГОСТ 8509-72			
	Ф6		Ф12			Ф8			1.58×5			
Бм 1, Бм 1а	4.2		11.6		15.8	2.4			28.3		30.7	46.5
Бм 2	4.2		11.6		15.8	2.5			29.0		31.5	47.4

Схему расположения балок смотреть на листе 2.

Привязан	Нач. отд.	Шоколов		Комбинированный блок вспомогательных помещений для нефтебаз	Стадия: Р; Лист: 27; Листов:
	Н. контр.	Никифорова			
	Гл. спец.	Миронов			
	Рук. гр.	Сурова		Монолитные балки Бм 1, Бм 1а, Бм 2	ГПИ-6 Москва
Инв. №	Вед. инж.	Семенова			
	Инжен.	Фомичев			

704-9-21.87 КМ

Копировал

Схема расположения подземного хозяйства в осях 10...15

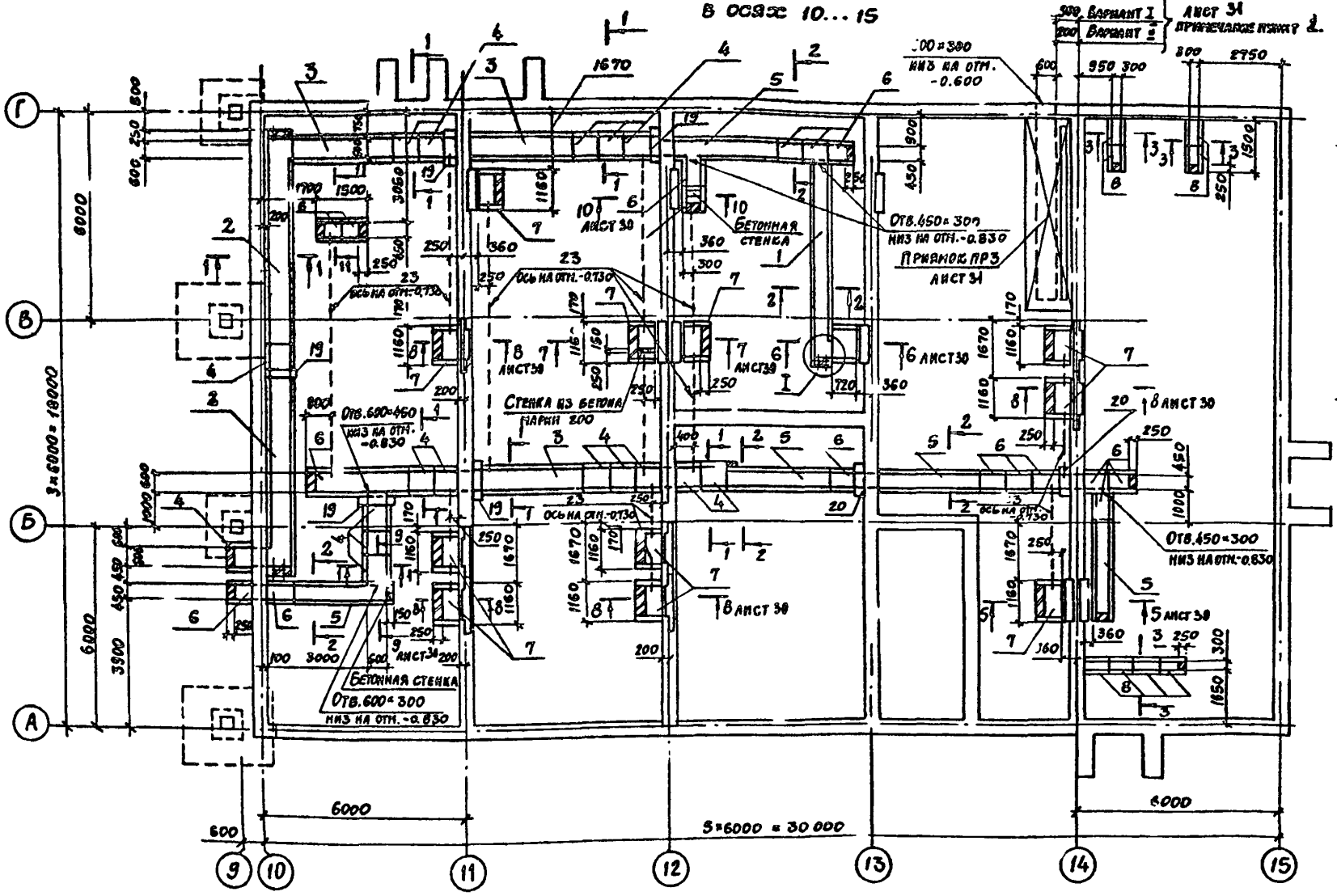

1-1...3-3; 11-11

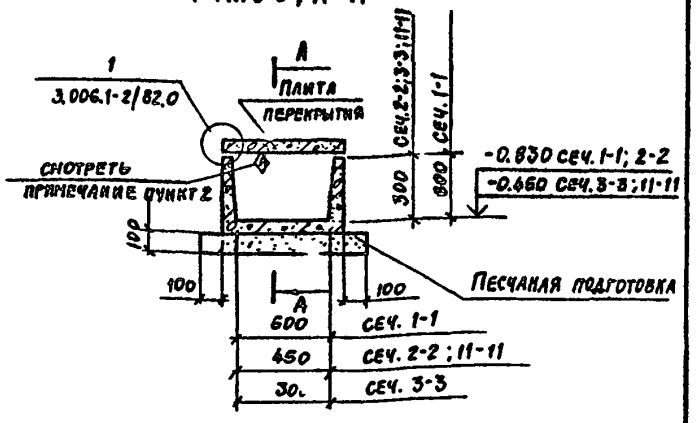

А-А

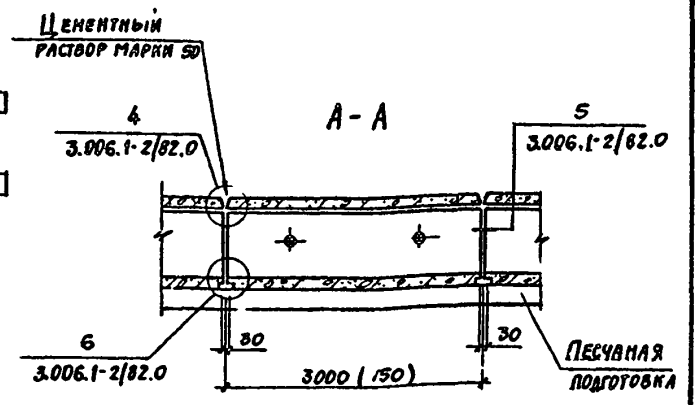

1. Данный лист смотреть совместно с листами 29;30.
2. Плита со знаком Ⓐ должна ориентироваться как показано на чертеже.
3. В местах примыкания каналов друг к другу пробить отверстия в стенке лотка по размеру примыкающего торцом канала.
4. Все открытые торцы каналов заложить кирпичом марки 100 на растворе марки 50 (толщина стенок 250 мм).
5. Общие примечания смотреть на листе 19.

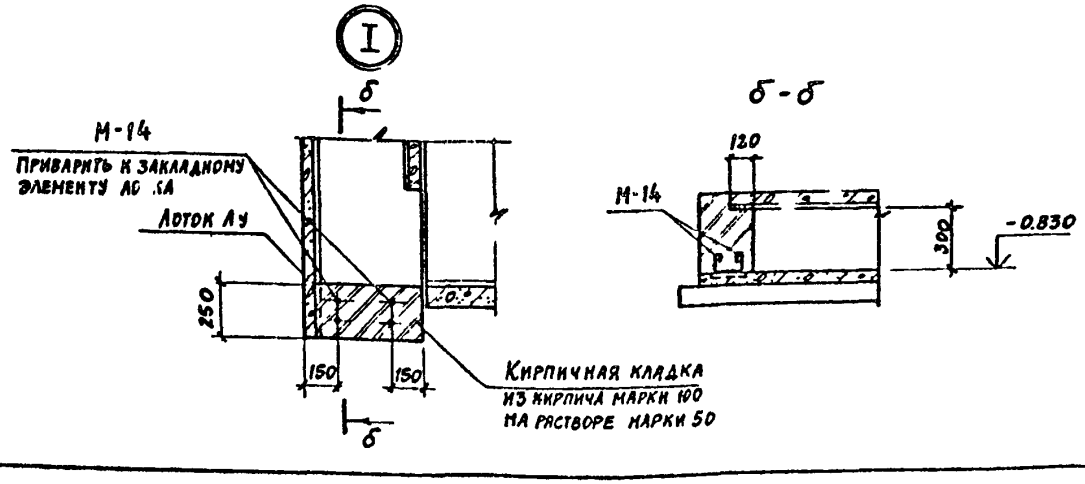

ГИП	Лакшина		
Н. контр.	Нижегородова		
Нач. отд.	Шохолов		
Гл. констр.	Миронов		
Рук. гр.	Сурова		
Вед. инж.	Семенова		
Инженер	Лукьянчикова		

Привязан

Инв. №

704-9-21.87 КЖ

Комбинированный блок вспомогательных помещений для нефтебаз

Стадия	Лист	Листов
Р	28	

Схема расположения подземного хозяйства в осях 10...15

ГПИ-6 Москва

Копировал

Альбом I

704-9-21.87

Инв. № подл. | Подпись и дата | Взам. инв. №

Схема расположения плит перекрытия каналов в осях 10...15

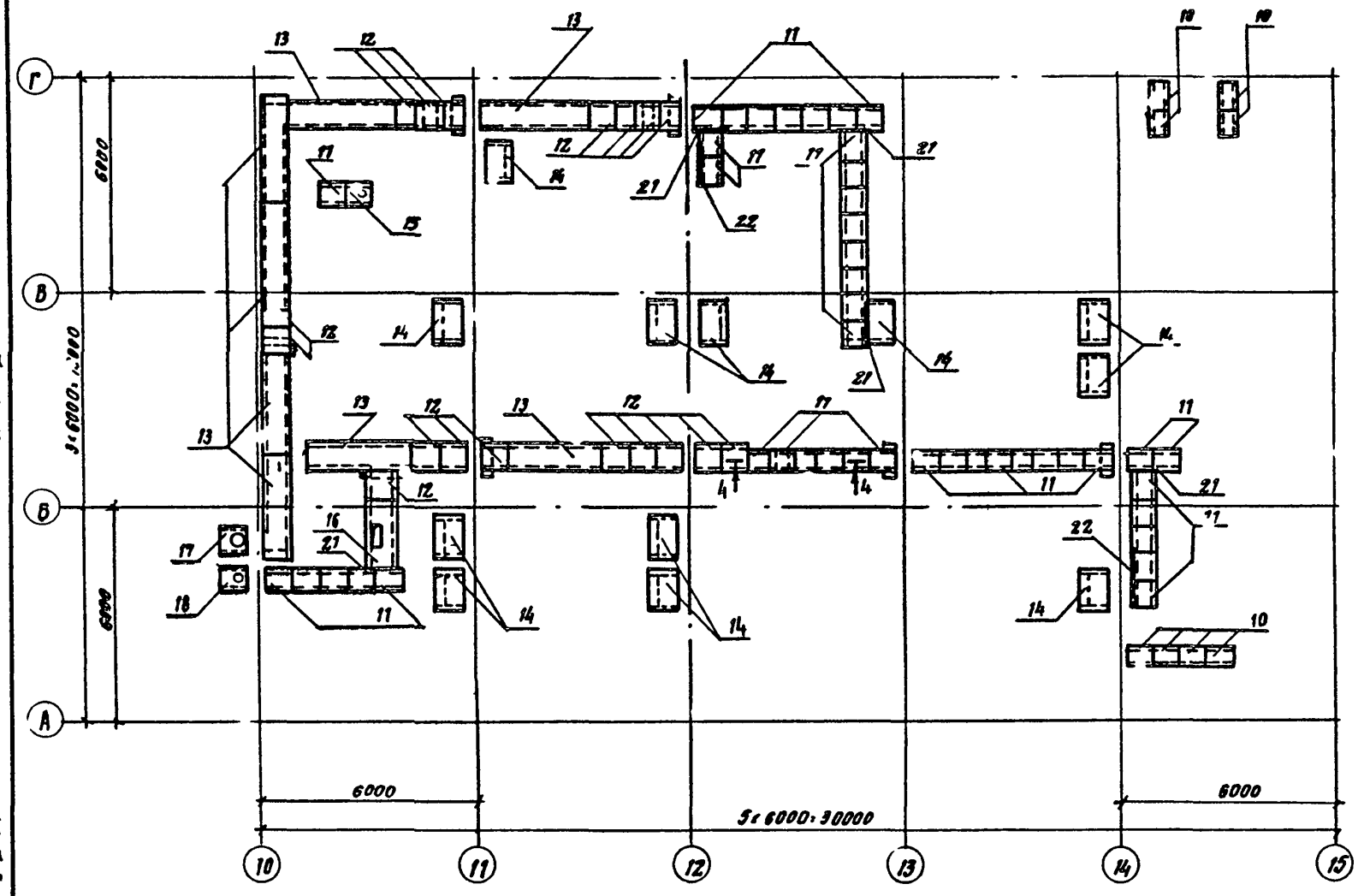

4-4

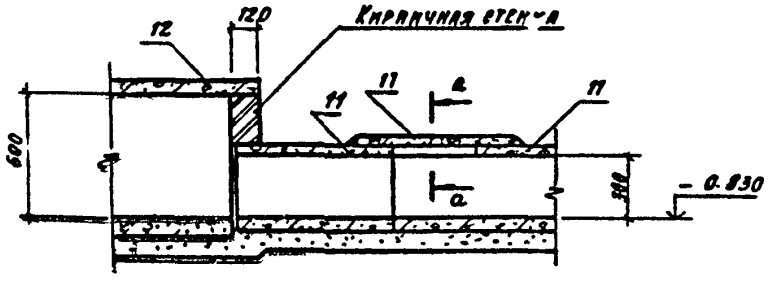

а-а

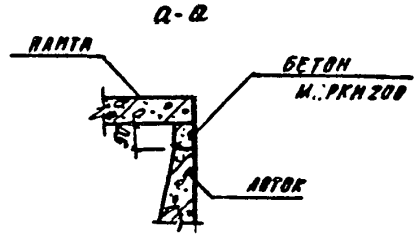

Спецификация к схемам расположения подземного хозяйства на листах 28,29

Марка поз.	Обозначение	Наименование	Кол.	Масса ед.кг	Примечание
		Лотки			
1	3.006.1-2/82.2-2-01-1	Лу2-8	1	920	
2	3.006-1-2/82.2-2-01-9	Лу5-8н	2	2100	
3	3.006-1-2/82.1-1-01.0	Л5-8*	4	1125	С=2970
4	3.006-1-2/82.1-1-05.0-2	Л5д-8	16	280	
5	3.006-1-2/82.1-1-02.0	Л7-8*	5	450	С=2970
6	3.006-1-2/82.1-1-02.0-2	Л2д-8	14	110	
7	3.006-1-2/82.1-1-06.0-1	Л6д-8	12	280	
8	3.006-1-2/82.1-1-01.0	Л1д-8	8	110	
		Плиты			
10	3.006-1-2/82.1-2-1.0	П1-5	8	40	
11	3.006-1-2/82.1-2-1.0-008	П3-5	44	50	
12	3.006-1-2/82.1-2-1.0-016	П5д-5	18	100	
13	3.006-1-2/82.1-2-2.0	П5-5	8	410	
14	3.006-1-2/82.1-2-2.0-29	П8д-8	12	210	
		Монолитные участки			
15	Лист 33	Ум1	1		
16	Лист 33	Ум2	1		
17	Лист 33	Ум3	1		
18	Лист 34	Ум4	1		
19	Лист 34	Монолитная вставка I	1.5 п.м.		
20	Лист 34	Монолитная вставка II	0.7 п.м.		
ПР3	Лист 31	Приямок ПР3	1		
М-14	3.006.1-2/82.1-3-17.0-2	Изделие закладное М-14	6	0.5	
21		Уголок 100×100×10-В-ГОСТ 8509-72* / Вст3кп2-I-ГОСТ 535-79 С=1000	4	15.1	
22		Уголок 100×100×10-Б-ГОСТ 8509-72* / Вст3кп2-I-ГОСТ 535-79 С=1500	7	22.9	
23	ГОСТ 1839-72	Труба асбоцементная Ф200	45.0 п.м.		

Лотки поз. 3 и 5 (марки лотков отмечены знаком*) выполнить на заводе длиной 2970 мм.

Данный лист смотреть совместно с листом 28.

			704-9-21.87	КЖ
ГИП	Алешина			
Н. контр.	Нижегородова			
Нач. отд.	Шоколов		Комбинированный блок вспомогательных помещений для нефтебаз	Стадия: Р; Лист: 29; Листов:
Гл. спец.	Миронов			
Рук. гр.	Сурова			
Вед. инж.	Семенова		Схема расположения плит перекрытия каналов в осях 10...15	ГПИ-6 Москва
Инж.	Лукьянчикова			

Копировал

Альбом I

704-9-21.87

Инв. № подл. | Подпись и дата | Взам. инв. №

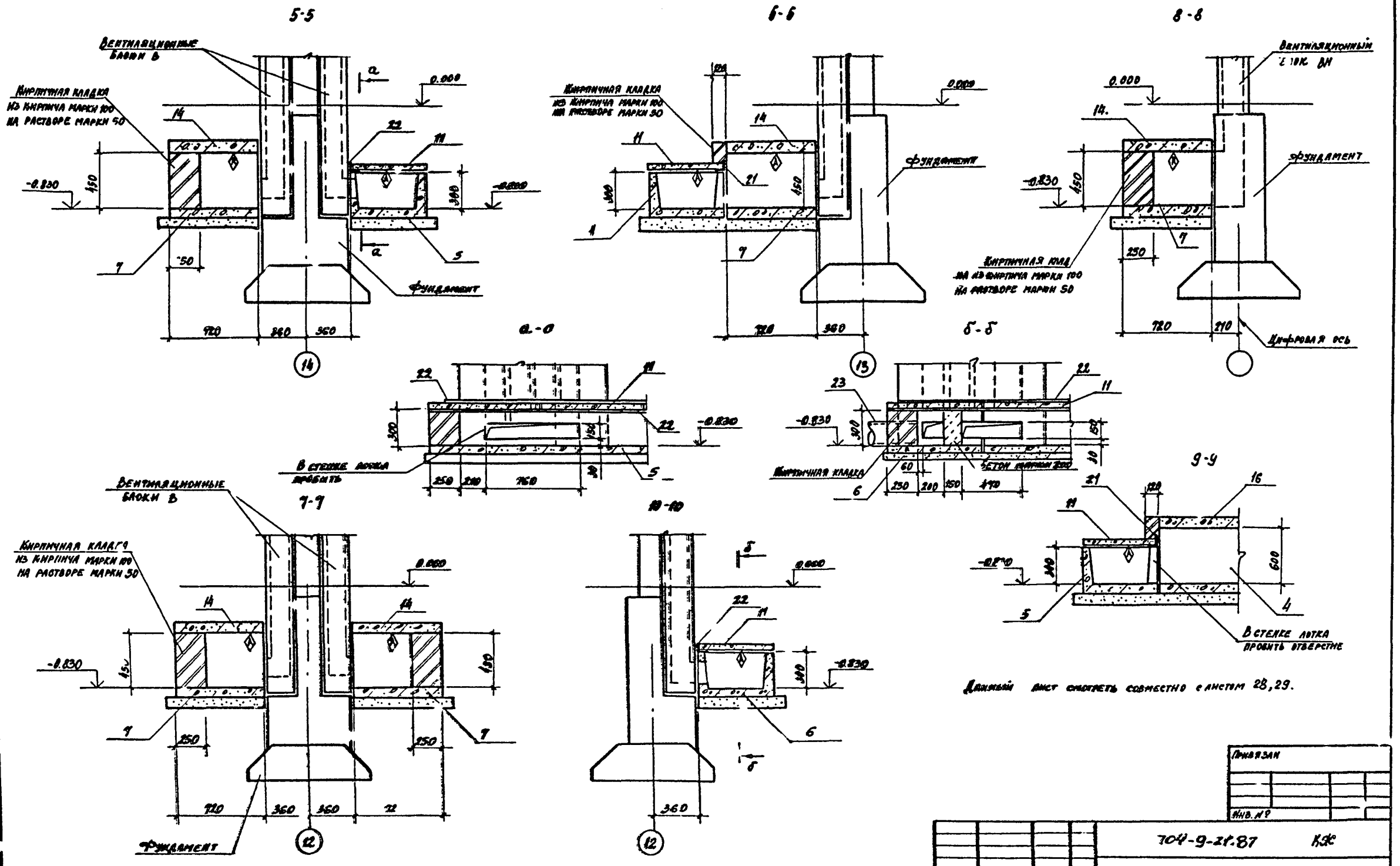

Данный лист смотреть совместно с листом 28,29.

Нач. отд.	Жохонов		
Н. контр.	Нижегородц.		
Гл. спец.	Миронов		
Рук. гр.	Сурова		
Вед. инж.	Семенова		
Инжен.	Лукьянчикова		

Привязан

Инв. №

704-9-21.87 КЖ

Комбинированный блок вспомогательных помещений для нефтебаз

Стадия	Лист	Листов
Р	30	

Сечения 5-5 ... 10-10

ГПИ-6 Москва

Копировал

Инв. № подл. | Подпись и дата | Взам. инв. №

704-9-21.87

Приямок ПР3

Вариант I

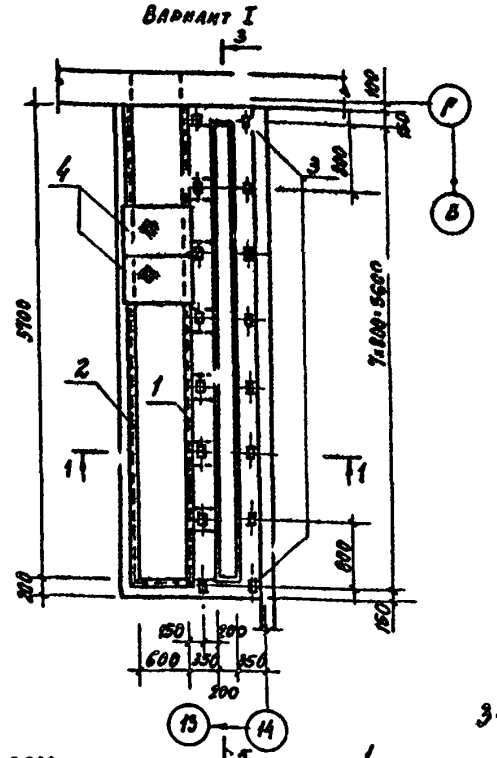

Вариант II

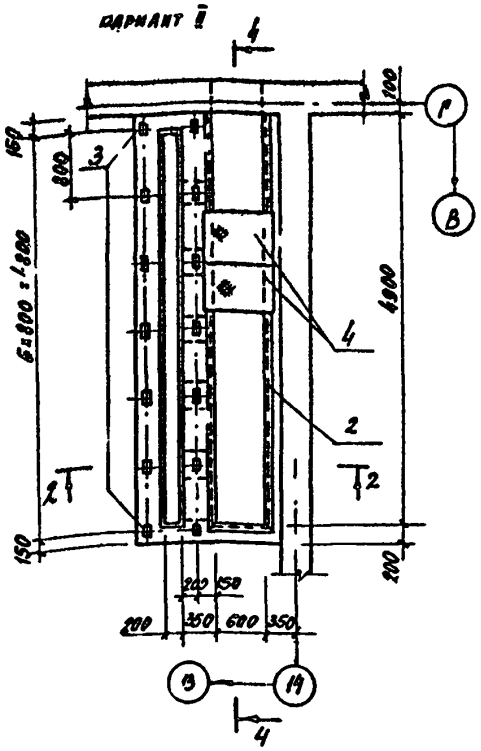

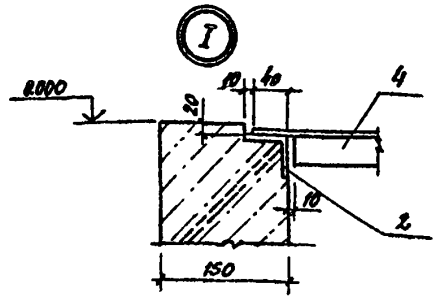

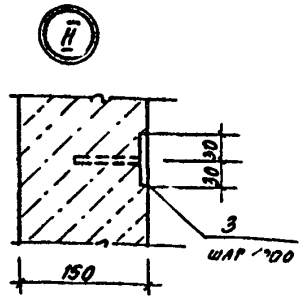

Спецификация к приямку ПР3

Формат	Зона	Поз.	Обозначение	Наименование	Кол.	Примечание
				Вариант I		
А2		1	лист 32	Балка монолитная БМ3	1	
А4		2	1.400-15 в.1.550-04	Изделие закладное МН833	6.7 кг	7.1кг
А4		3	1.400-15 в.1. 110-02	МН101-6	16	0.6кг
А3		4	КНИ 023	Щит стальной ЩС1	12	12.8кг
				Материалы		
				Бетон марки 200		1.4м³
				Вариант II		
А2		1	лист 32	Балка монолитная Бм4	1	
А4		2	1.400-15 в.1.550-04	Изделие закладное МН8[illegible]	5.6 кг	4.1кг
А4		3	1.400-15 в.1. 110-02	МН101-6	14	0.6кг
А3		4	КНИ 023	Щит стальной ЩС1	10	12.8кг
				Материалы		
				Бетон марки 200		2.0м³

3-3

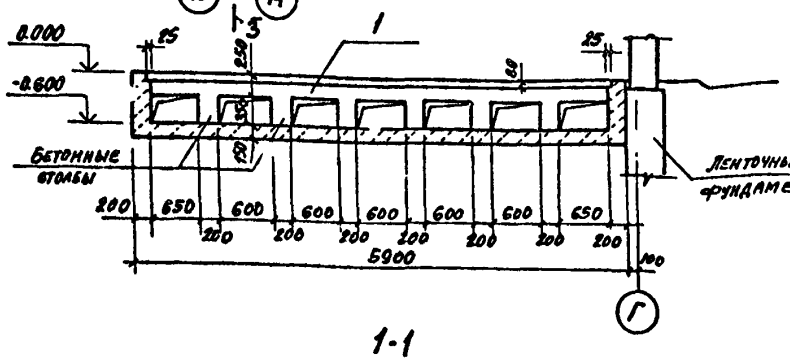

4-4

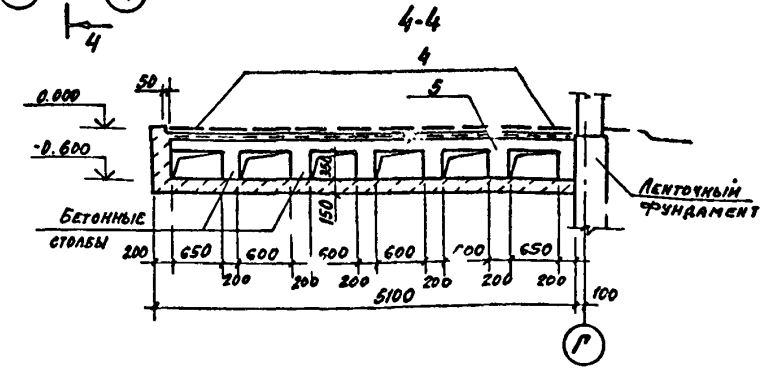

1-1

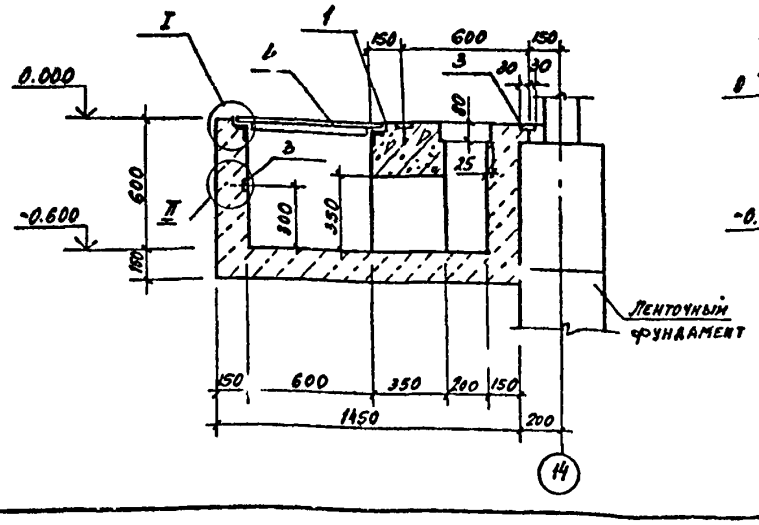

2-2

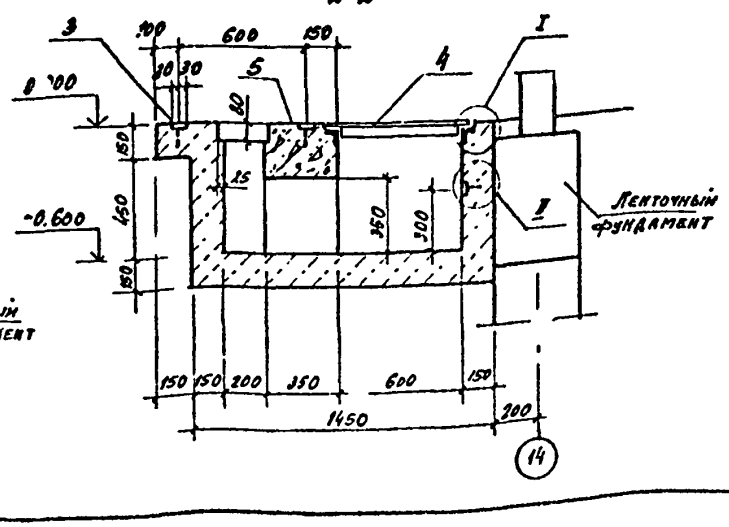

1. Общие указания смотреть на листе 19.

2. Варианты I и II принимаются при п. привязке проекта в зависимости от поставляемого оборудования.

3. Щиты перекрытия приямка рассчитаны на временную нагрузку 400кг/м². Монолитные балки БМ3, БМ4 рассчитаны на установку электрошкафов весом 500кг/п.м.

Привязан

Инв. №

Нач. отд.	Шоколов		
Н. контр.	Чижевская		
Гл. инж.	Миронов		
Рук. гр.	Сурова		
Ведущ. инж.	Семенова		
Инженер	Лебянинова		

704-9-21.87 КЖС

Комбинированный блок вспомогательных помещений для нефтебаз

Приямок ПР3

Стадия	Лист	Листов
Р	31	

ГПИ-Б Москва

Инв. № подл. | Подпись и дата | Взам. инв. №

704-9-21.87

Копировал

БМ3

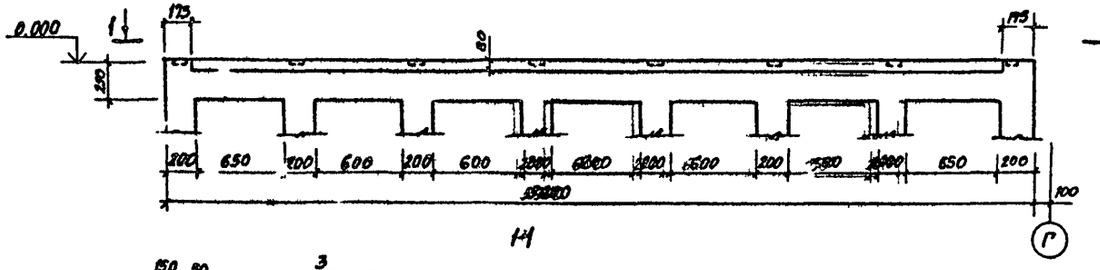

1-1

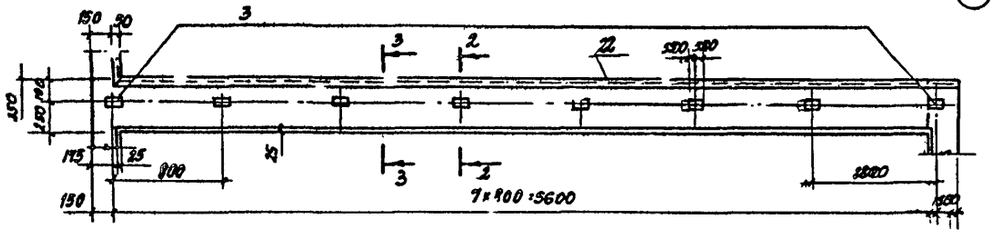

БМ4

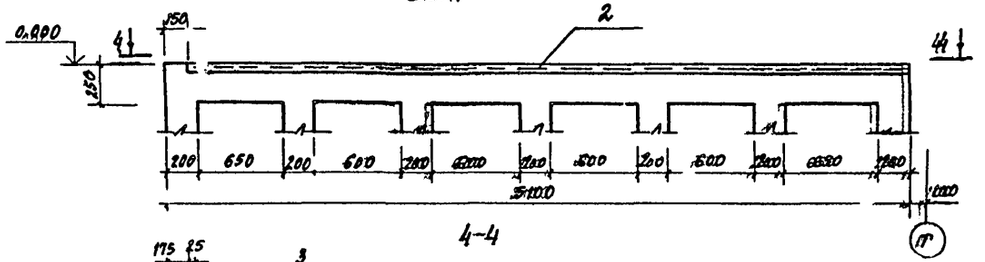

4-4

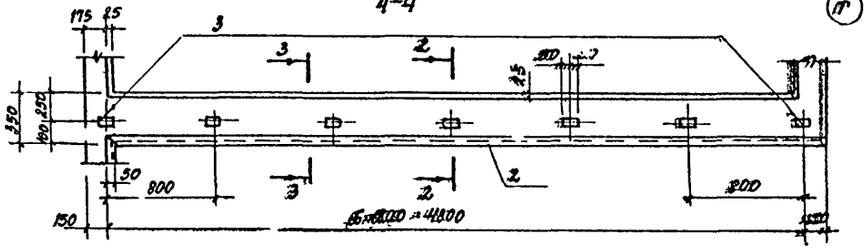

2-2

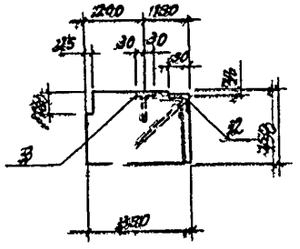

3-3

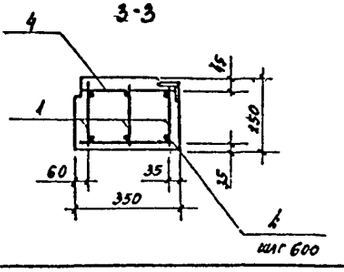

Спецификация к монолитным балкам

Формат	Зона	Поз.	Обозначение	Наименование	Кол.	Примечание
				БМ3		
				Сборочные единицы		
А3		1	КЖИ015-01	Каркас плоский КР2	3	12.0кг
А1		2	1.462.00-15 в.1 550-04	Изделие закладное МН553	4.95 п.м.	4.1кг
А4		3	1.462.00-15 в.1. 110-02	МН101-6	8	0.6кг
				Детали		
Б1		4		А-I-6 ГОСТ 5781-82 с-280	20	0.06кг
				Материалы		
				Бетон марки 200		0.53м³
				БМ4		
				Сборочные единицы		
А3		1	КЖИ015-01	Каркас плоский КР3	3	10.4кг
А1		2	1.462.00-15 в.1. 550-04	Изделие закладное МН553	4.95 п.м	4.1кг
А4		3	1.462.00-15 в.1. 110-02	МН101-6	7	0.6кг
				Детали		
Б1		4		А-I-6 ГОСТ 5781-82 с-280	18	0.06кг
				Материалы		
				Бетон марки 200		0.45м³

Ведомость расхода стали на элемент, кг

Марка элемента	Изделия арматурные					Изделия закладные							Общий расход
	Арматура класса				Всего	Арматура класса	Прокат марки					Всего	
	А-II		А-III			А-II	Вст 3 кп 2						
	ГОСТ 6727-80					ГОСТ 5781-82	ГОСТ 103-76				ГОСТ 8510-72		
	ф6		ф12			ф8	δ=6	δ=8	Итого	∠50×5			
БМ3	6.0		31.2		37.2	2.5	2.4	1.6	4.0	21.9		28.4	65.6
БМ4	5.3		27.0		32.3	2.2	2.1	1.4	3.5	18.8		24.5	56.8

1. Схему расположения балок смотреть на листе 31.
2. В сечении 2-2 арматура условно не показана.

Инв. № подл.	Подпись и дата	Взам. инв. №					

УМ1

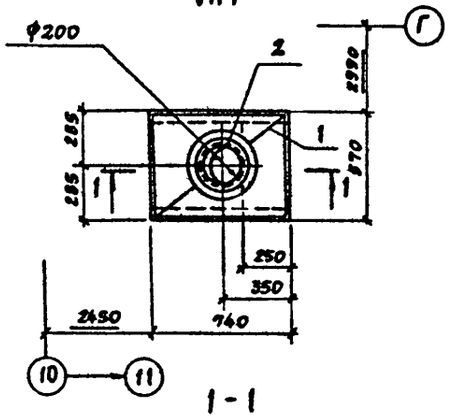

1-1

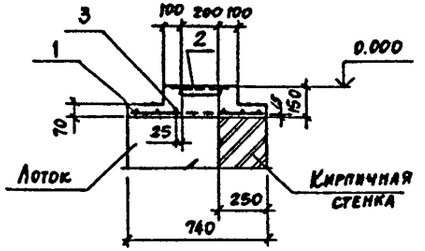

УМ2

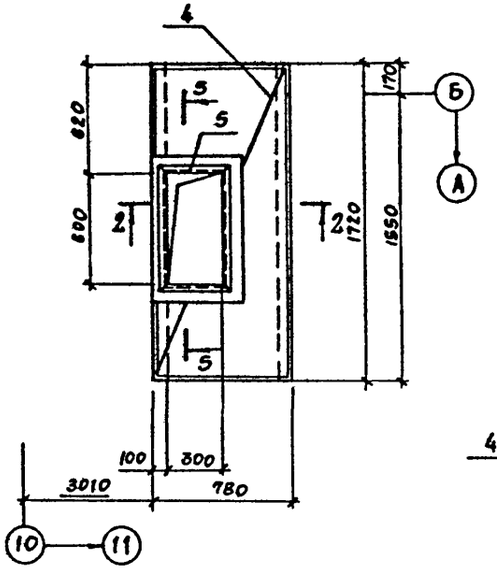

2-2

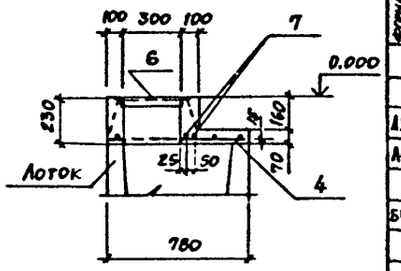

5-5

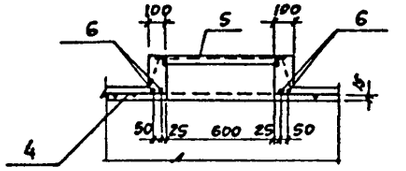

3-3

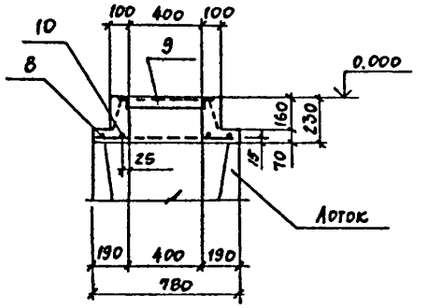

УМ3

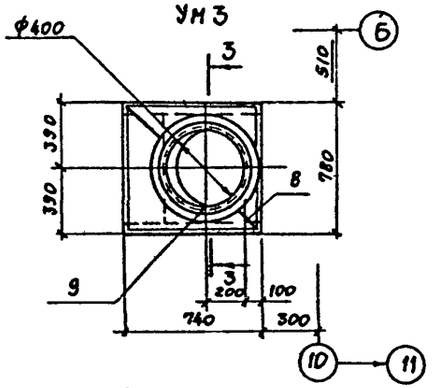

Рис.1

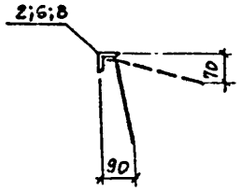

Ведомость деталей

Поз.	Эскиз
3	
10	

Спецификация к монолитным участкам

Формат	Зона	Поз.	Обозначение	Наименование	Кол.	Примечание
				УМ1		
				Сборочные единицы		
А3		1	КЖИ 018	Сетка арматурная С4	1	1,9 кг
А4		2	КЖИ 022	Изделие закладное ИМ1	1	3,4 кг
				Детали		
Б4		3*		А-8-III ГОСТ 5781-82 ℓ=1040	1	0,4 кг
				Материалы		
				Бетон марки 200		0,29 м³
				УМ2		
				Сборочные единицы		
А3		4	КЖИ 018-01	Сетка арматурная С5	1	5,4 кг
А4		5	1.400-15 в.1 710-12	Изделие закладное ИМ 767-1	1	8,4 кг
				Детали		
Б4		6		А-8-III ГОСТ 5781-82 ℓ=760	4	0,3 кг
Б4		7		А-8-III ГОСТ 5781-82 ℓ=1100	2	0,4 кг
				Материалы		
				Бетон марки 200		1,3 м³
				УМ3		
				Сборочные единицы		
А3		8	КЖИ 018-02	Сетка арматурная С6	1	2,6 кг
А4		9	1.400-15. в.1. 730-03	Изделие закладное ИМ 779	1	5,7 кг
				Детали		
Б4		10*		А-12-III ГОСТ 5781-82 ℓ=1660	1	1,5 кг
				Материалы		
				Бетон марки 200		0,4 м³

* поз. 3; 10 смотреть ведомость деталей.

1. В местах отверстий арматуру сеток вырезать и загнуть за обрамляющую арматуру.
2. Анкера закладных изделий поз. 6 и 8 при установке согнуть по рис. 1.
3. Схему расположения монолитных участков смотреть на листе 29.

Ведомость расхода стали на элемент, кг

Марка элемента	Изделия арматурные					Изделия закладные					Общий расход
	Арматура класса А-III ГОСТ 5781-82				Всего	Арматура класса А-III ГОСТ 5781-82	Прокат марки Вст3кп2 ГОСТ 6509-72*			Всего	
	ф6	ф8	ф12	Итого		ф8		450×5			
УМ1	1,9	0,4		2,3	2,3	0,4		3,0		3,4	5,7
УМ2	5,4	2,1		7,5	7,5	0,8		7,5		8,4	15,9
УМ3	2,6		1,5	4,1	4,1	0,6		5,1		5,7	9,8

Привязан

Инв. №

704-9-21.87 КЖ

Нач. отд.	Шохолов	
Н. контр.	Мигородова	
Гл. спец.	Миронов	
Рук. гр.	Сурсова	
Вед. инж.	Семенова	
Инженер	Лукьянчикова	

Комбинированный блок вспомогательных помещений для нефтебаз

Стадия	Лист	Листов
Р	33	

Монолитные участки УМ1; УМ2; УМ3

ГПИ-Б Москва

Копировал:

Инв. № подл. | Подпись и дата | Взам. инв. №

704-9-21.87

Альбом I

704-9-21.87

Бм 5

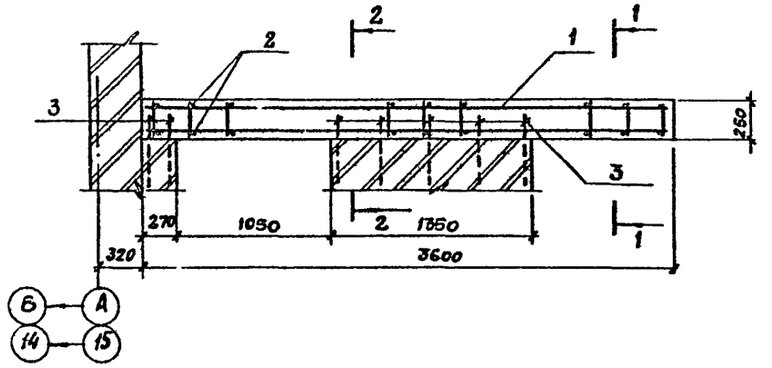

Расчетная схема Бм 5

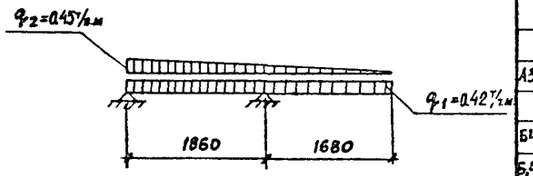

Монолитная вставка I; II

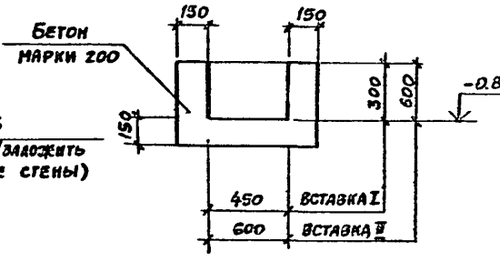

1-1

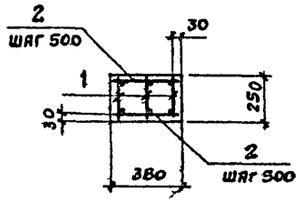

2-2

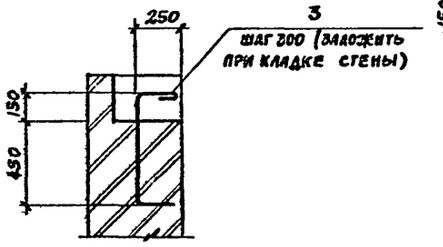

Ум 4

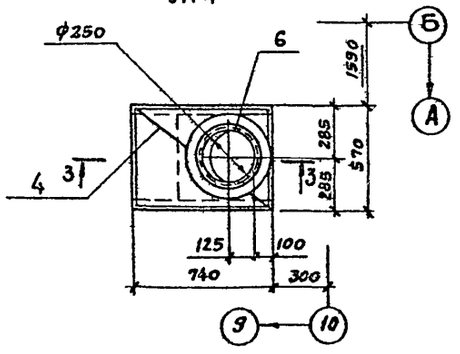

3-3

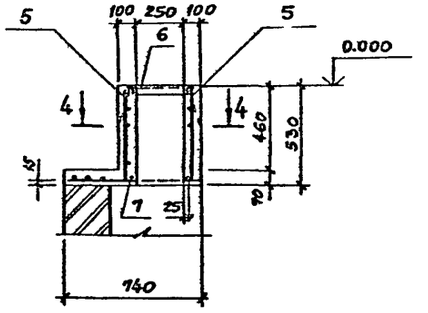

4-4

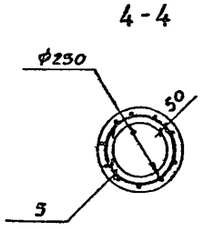

Спецификация к монолитным конструкциям

Формат	Зона	Поз.	Обозначение	Наименование	Кол.	Примечание
				Бм 5		
				Сборочные единицы		
А3		1	КЖИ 016-84	Каркас плоский КР5	3	12,4 кг
				Детали		
Б4		3*		А-I-12 ГОСТ 5781-82 ℓ=990	7	0,9 кг
Б4		2		А-I-6 ГОСТ 5781-82 ℓ=360	16	0,08 кг
				Материалы		
				Бетон марки 200		0,36 м³
				Ум 4		
				Сборочные единицы		
А3		4	КЖИ 018	Сетка арматурная С4	1	1,9 кг
А3		5	-03	С7	1	3,0 кг
А4		6	1.400-15 в.1. 730	Изделие закладное Мн 776	1	3,7 кг
				Детали		
Б4		7*		А-III-6 ГОСТ 5781-82 ℓ=1190	1	0,3 кг
				Материалы		
				Бетон марки 200		0,41 м³
				Вставка I (1 п.м)		
				Материалы бетон марки 200		0,2 м³
				Вставка II (1 п.м.)		
				Материалы: бетон марки 200		0,3 м³

* поз. 3; 7 смотреть ведомость деталей

Ведомость расхода стали на элемент, кг

Марка элемента	Изделия арматурные						Изделия закладные					Общий расход
	Арматура класса					Всего	Арматура класса			Прокат марки	Всего	
	А-I		А-III				А-I	А-III		Вст3кп2		
	ГОСТ 5781-82						ГОСТ 5781-82			ГОСТ 8509-72*		
	ф6		ф6	ф16			ф12	8		L50×5		
Бм5	6,0			33,6		38,6	6,3				6,3	44,9
Ум4			5,2			5,2		0,4		3,3	3,7	8,9

1. В местах отверстий арматуру сеток вырезать «по месту» и загнуть за обрамляющую арматуру.
2. Схему расположения монолитных конструкций смотреть лист 29,34

Ведомость деталей

Поз.	Эскиз
3	
7	

Привязан

Инв. №

Инв. № подл. | Подпись и дата | Взам. инв. №

Нач. отд	Шохолов		
Н. контр.	Нижегородов		
Гл. спец.	Миронов		
Рук. гр.	Сырова		
Вед. инж.	Семенова		
Инженер	Лукьянчикова		

704-9-21.87 КЖС

Конвейерозакный блок вспомогательных помещений для нефтебаз

Стадия	Лист	Листов
Р	34	

Балка монолитная Бм5
Монолитный участок Ум4
Монолитные вставки I, II

ГПИ-Д
Москва

Копировал

Схема расположения колонн в осях 1...9

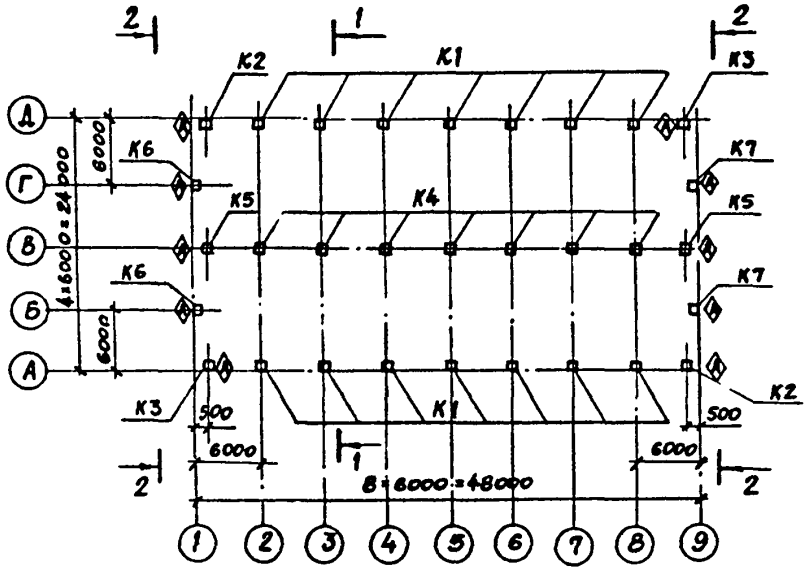

Схема расположения балок покрытия в осях 1...9

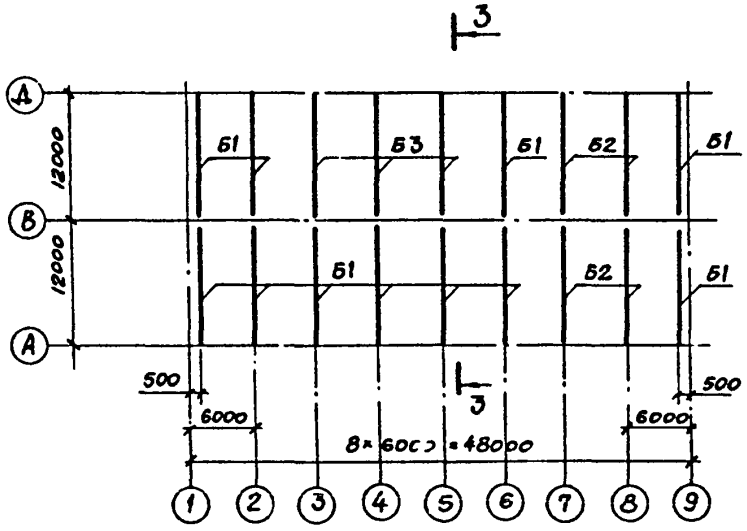

1-1

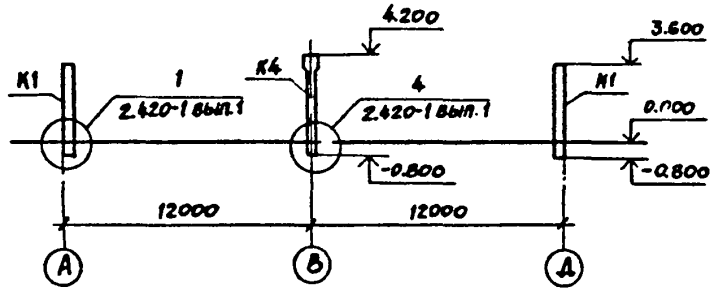

2-2

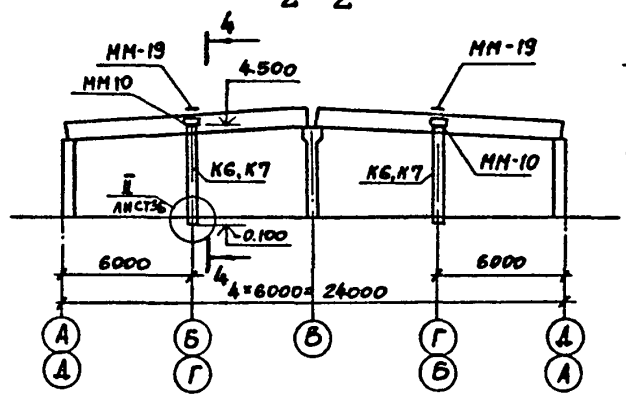

4-4

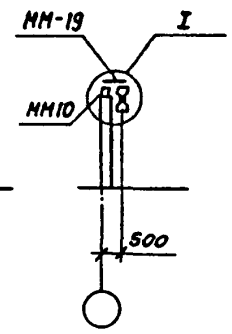

I

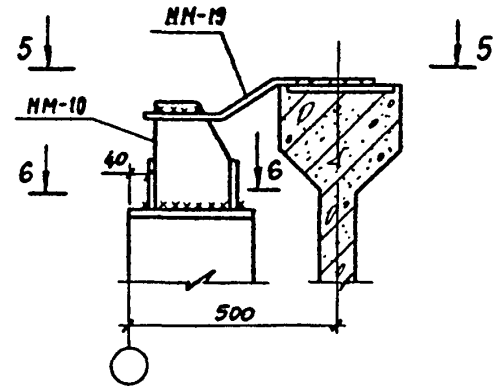

5-5

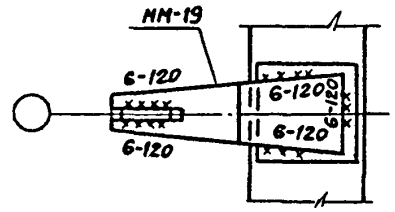

6-6

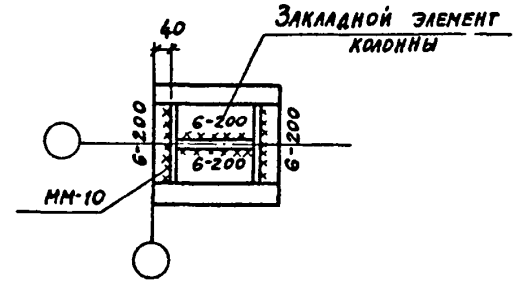

3-3

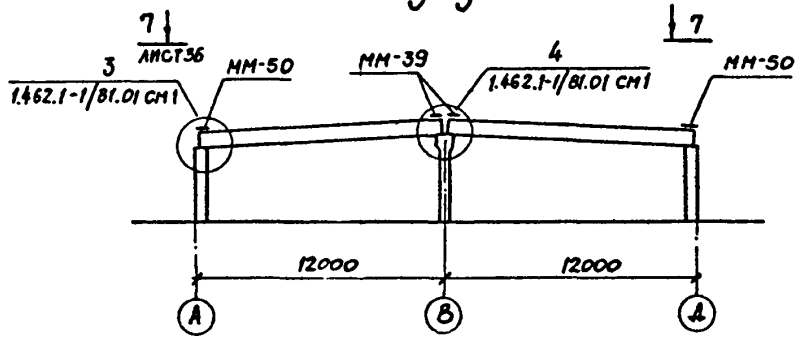

1. Спецификация к схемам расположения колонн и балок и общие указания даны на листе 36.
2. При монтаже колонны ориентировать по условному знаку Ⓐ.

Альбом I

704-9-21.87

Инв. № подл. | Подпись и дата | Взам. инв. №

Привязан

Инв. №

			704-9-21.87 КЖ	
ГИП	Лакшина			
Н. контр.	Нижегородова		Комбинированный блок вспомогательных помещений для нефтебаз	Стадия: Р; Лист: 35; Листов:
Нач. отд.	Шсколов			
Гл. спец.	Миронов			
Рук. гр.	Сурова		Схемы расположения колонн, балок покрытия в осях 1...9	ГПИ-Б Москва
Вед. инж.	Семенова			
Инженер	Фомичев			

Копировал:

7—7

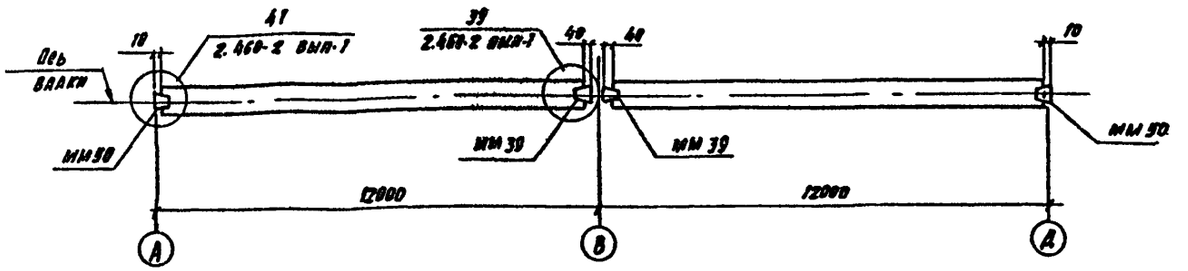

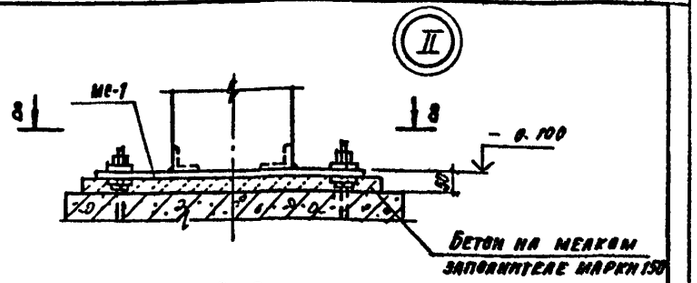

8—8

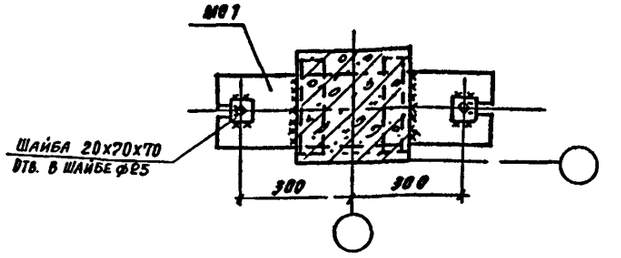

Спецификация к схемам расположения колонн и балок покрытия

Марка поз.	Обозначение	Наименование: II снеговой район	III снеговой район	IV снеговой район	Кол.	Масса ед. кг	Примечания
		Балки					
Б1	КЖИ 004	4БС012-3АтV-а	4БС012-3АтV-а	4БС012-4АтV-а	11	5000	
Б2	-01	4БС012-5АтV-б	4БС012-6АтV-б	4БС012-7АтV-б	4	5000	
Б3	-02	4БС012-5АтV-в	4БС012-5АтV-в	4БС012-5АтV-в	3	5000	
		Колонны					
К1	КЖИ 001	К36-2-1	К36-2-1	К36-2-1	14	1000	
		К36-3-1*	К36-3-1*	К36-3-1*	14	1000	
К2	КЖИ 001-01	К36-2-2	К36-2-2	К36-2-2	2	1000	
		К36-3-2*	К36-3-2*	К36-3-2*	2	1000	
К-3	КЖИ 001-02	К36-2-3	К36-2-3	К36-2-3	2	1000	
		К36-3-3*	К36-3-3*	К36-3-3*	2	1000	
К-4	1.423-3 вып-1	К42-9	К42-9	К42-9	7	1200	
	1.423-3 вып-1	К42-10	К42-10	К42-10	7	1200	
К5	КЖИ 002	К42-9-1	К42-9-1	К42-9-1	2	1200	
		К42-10-1*	К42-10-1*	К42-10-1*	2	1200	
К6	КЖИ 003	1КФ46-1-Н1	1КФ46-1-Н1	1КФ46-1-Н1	2	1000	
К7	-01	1КФ46-1-Н2	1КФ46-1-Н2	1КФ46-1-Н2	2	1000	
		Изделия соединительные					
МС1	КЖИ 029	МС1	МС1	МС1	4	25.0	
ММ10	1.400-7	ММ10	ММ10	ММ10	4	6.1	
ММ19	1.400-7	ММ19	ММ19	ММ19	4	6.3	
ММ39	1.400-7	ММ39	ММ39	ММ39	18	2.4	
ММ50	1.400-7	ММ50	ММ50	ММ50	18	1.8	

* Марки колонн для III и IV ветровых районов (разрабатываются при привязке проекта)

1. Монтаж колонн и балок покрытия выполнять в соответствии с указаниями СН и П III-16-80 и серии типовых конструкций 1.423-3, 1.427.1-3 и 1.462.1-1/81.
2. При установке колонн в стаканы фундаментов замоноличивание вести мелкозернистым бетоном марки 200
3. Стальные элементы ММ39 и ММ50 (сечение 7-7) приварить к балкам до их монтажа.
4. Крепление фахверковых колонн К6 и К7 к балкам покрытия выполнять до монтажа плит покрытия.
5. Монтажную сварку производить электродами типа Э42 по ГОСТ 9467-75, толщина неоговоренных сварных швов $h_ш = 8$ мм
6. При монтаже колонны ориентировать по условному знаку Ⓐ
7. В спецификации на данном листе в графах „обозначение" и „масса" указаны данные балок и колонн для III снегового района и I, II ветровых районов.
8. Данный лист смотреть совместно с листом 35.

Привязан

Инв. №

704-9-21.87 КЖ

ГИП	Лакшина		
Н. контр.	Лимегородов		
Нач. отд.	Шохолов		
Гл. спец.	Миронов		
Рук. груп.	Сурова		
Вед. инж.	Семенова		
Инжен.	Фомичев		

Комбинированный блок вспомогательных помещений для нефтебаз

Сечение 7-7, узел II. Спецификация к схемам расположения колонн и балок покрытия

Стадия	Лист	Листов
Р	36	

ГПИ-6 Москва

Копировал

Инв. № подл. | Подпись и дата | Взам. инв. №

704-9-21.87

Альбом I

Альбом I

Схема расположения плит покрытия в осях 1...9

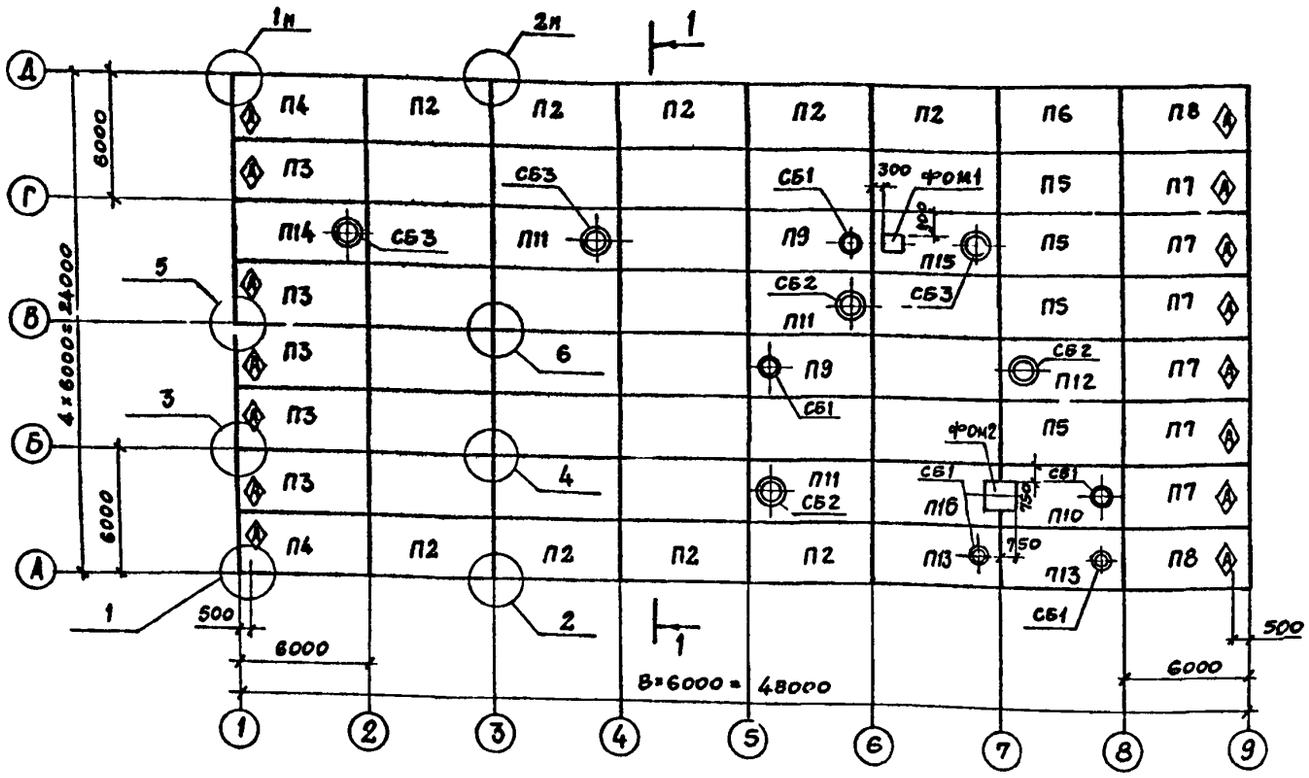

Схема расположения подвесок (тяг) в плитах покрытия в осях 1...9

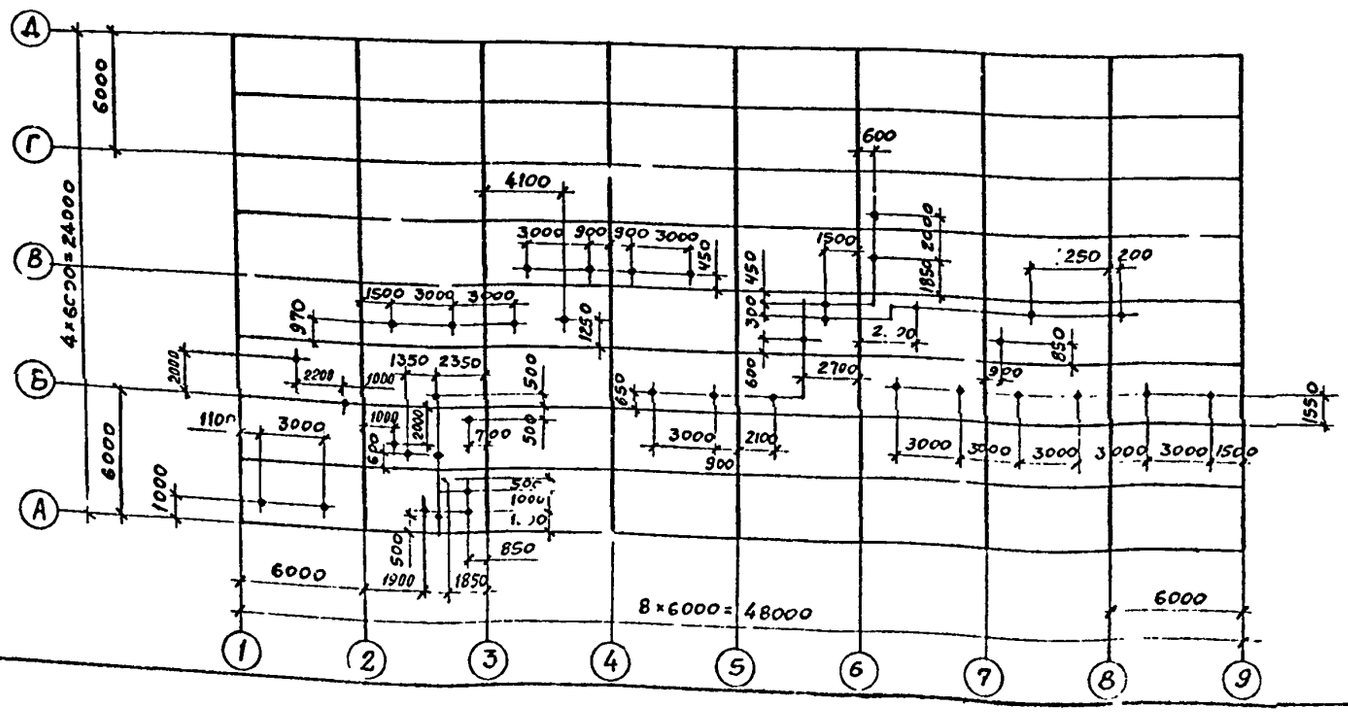

1-1

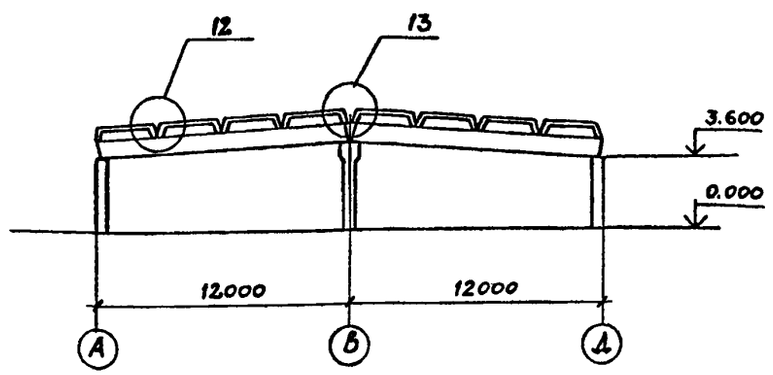

1. Все незамаркированные плиты приняты м. рки П1.
2. Маркировка узлов принята по серии 2.460-2 вып. 2.
3. Установку стаканов выполнять по серии 2.460-14 вып. 0.
4. Подвески (тяги) заложить в швы и поле плит до замоноличивания швов и устройства кровли.
Детали установки тяг даны на листе 38.
5. Плиты покрытия приварить к балкам не менее, чем в трех точках.
6. Монтажную сварку производить электродами типа Э42 по ГОСТ 9467-75.
7. Швы между плитами залить цементным раствором М200.
8. До укладки плит покрытия установить и закрепить стальные насадки фахверковых колонн к балкам покрытия.
9. Спецификации к схемам даны на листе 38.
10. При монтаже плиты покрытия ориентировать по условному знаку Ⓐ.
11. Нагрузка на одну подвеску – 60 кг.
12. На фундаменты ФОМ1, ФОМ2 устанавливаются центробежные вентиляторы. Нагрузки от вентиляторов указаны в спецификации в графе „примечание" на листе 38.

Привязан

Инв. №

			704-9-21.87 КЖ			
ГИП	Лакшина					
Н. контр.	Нижегородова		Комбинированный блок вспомогательных помещений для нефтебаз	Стадия	Лист	Листов
Нач. отд.	Шохолов			Р	37	
Гл. спец.	Миронов		Схемы расположения плит покрытия и подвесок (тяг) в осях 1...9	ГПИ-Б Москва		
Рук. гр.	Сурова					
Вед. инж.	Сеченова					
Инж.	Фомичев					

Копировал

704-9-21.87

Инв. № подл. | Подпись и дата | Взам. инв. №

Спецификация к схемам расположения плит покрытия и подвесок

Марка поз.	Обозначение	Наименование			Кол.	Масса ед. кг	Примечание
		II снеговой район	III снеговой район	IV снеговой район			см. п.2
		Плиты покрытия					
П1	ГОСТ 22701.1-77	ПГ-3АтV R	ПГ-3АтV R	ПГ-4АтV R	23	2400	
П2	КЖИ 005	ПГ-3АтV П-1	ПГ-3АтV П-1	ПГ-4АтV П-1	9	2600	
П3	-01	ПГ-4АтV П-2	ПГ-4АтV П-2	ПГ-4АтV П-2	5	2400	
П4	-02	ПГ-4АтV П-3	ПГ-4АтV П-3	ПГ-4АтV П-3	2	2400	
П5	ГОСТ 22701.1-77	ПГ-4АтV R	ПГ-4АтV R	ПГ-5АтV Т	4	2400	
П6	КЖИ 006	ПГ-4АтV П-1	ПГ-4АтV П-1	ПГ-5АтV Т-1	1	2400	
П7	007	ПГ-5АтV Т-2	ПГ-6АтV Т-2	ПГ-6АтV Т-2	6	2650	
П8	-01	ПГ-5АтV Т-3	ПГ-6АтV Т-3	ПГ-6АтV Т-3	2	2650	
П9	ГОСТ 22701.2-77	ПВ4-4АтV R	ПВ4-4АтV R	ПВ4-4АтV П	2	2900	
П10	ГОСТ 22701.2-77	ПВ4-6АтV Т	ПВ4-6АтV Т	ПВ4-6АтV Т	1	3300	
П11	ГОСТ 22701.2-77	ПВ7-4АтV R	ПВ7-4АтV П	ПВ7-4АтV R	3	2800	
П12	ГОСТ 22701.2-77	ПВ7-5АтV Т	ПВ7-5АтV Т	ПВ7-6АтV Т	1	3200	
П13	КЖИ 008	ПВ7-5АтV Т-1	ПВ7-5АтV Т-1	ПВ7-6АтV Т-1	2	3200	
П14	-01	ПВ7-4АтV П-2	ПВ7-4АтV П-2	ПВ7-4АтV П-2	1	2800	
П15	ГОСТ 22701.2-77	ПВ7-6АтV Т	ПВ7-6АтV Т	ПВ7-6АтV Т	1	3200	
П16	ГОСТ 22701.1-77	ПГ-6АтV Т	ПГ-6АтV Т	ПГ-6АтV Т	1	2658	
		Стаканы					
СБ1	1.494-24 вып.1	СБ4Б-1	СБ4Б-1	СБ4Б-1	5	0.16	
СБ2	1.494-24 вып.1	СБ7Б-1	СБ7Б-1	СБ7Б-1	3	0.32	
СБ3	1.494-24 вып.1	СБ7Б-3	СБ7Б-3	СБ7Б-3	3	0.32	
		Фундаменты под оборудование					Вертикальные нагрузки
ФОМ1	лист 39	ФОМ1			1		P=54кг
ФОМ2	лист 39	ФОМ2			1		P=145кг
		Изделия соединительные.					
2ТЯ-04	5.904-1 вып. 1 ч.2	Тяга 2ТЯ-04			36	0.45	
1П	5.904-1 вып. 1 ч.2	Подкладка 1Я			36	1.05	
МС1	2.460-14 вып.0	МС1			44	0.4	

Детали установки подвесок (тяг)

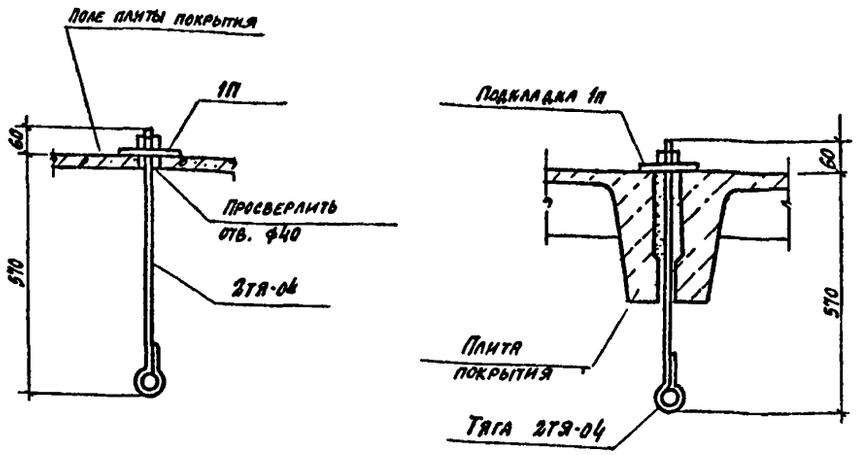

1. Данный лист смотреть совместно с листом 37.
2. Плиты покрытия в комплексном исполнении по серии 1.465.1-10/82.

Альбом 704-9-21.87

Инв.№ подл. | Подпись и дата | Взам.инв.№

Привязан

Инв. №

ГИП	Лакшина		704-9-21.87
Н.контр.	Нижегородова		
Нач.отд.	Шохолов		Комбинированный блок вспомогательных помещений для нефтебаз
Гл.спец.	Миронов		Стадия Р; Лист 38; Листов
Рук.гр.	Сурова		Детали установки подвесок (тяг). Спецификация к схемам расположения плит покрытия и подвесок
Вед.инж.	Семенова		ГПИ-Б Москва
Инж.	Фомичев		

Копировал

Альбом I

704-9-21.87

ФОМ 1

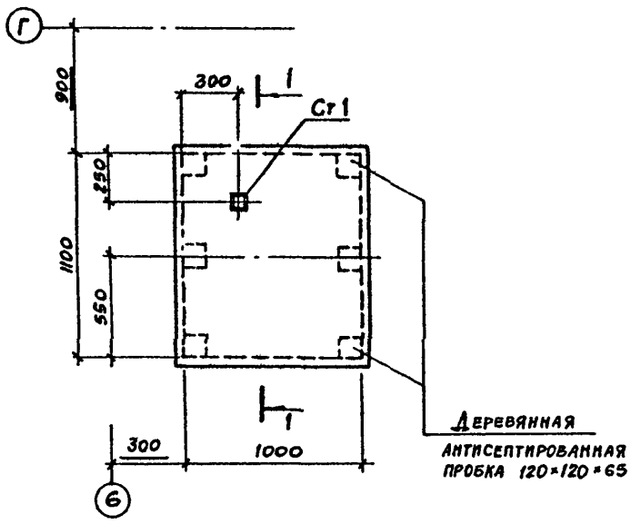

ФОМ 2

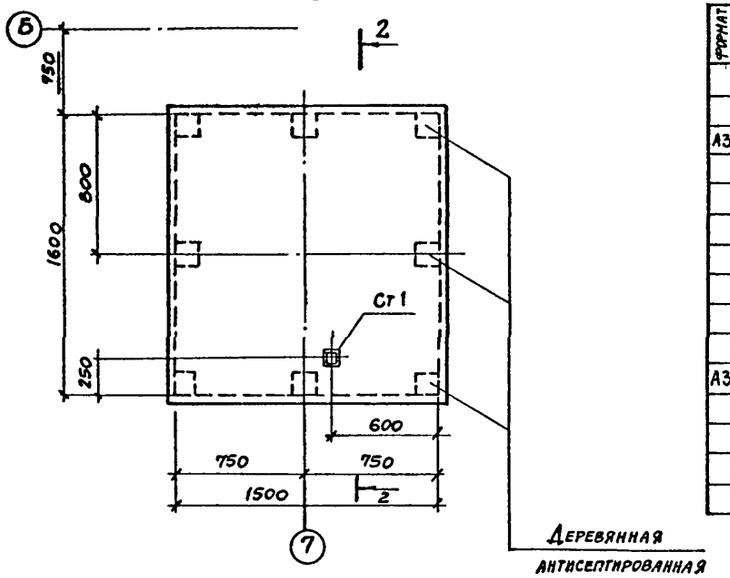

1-1

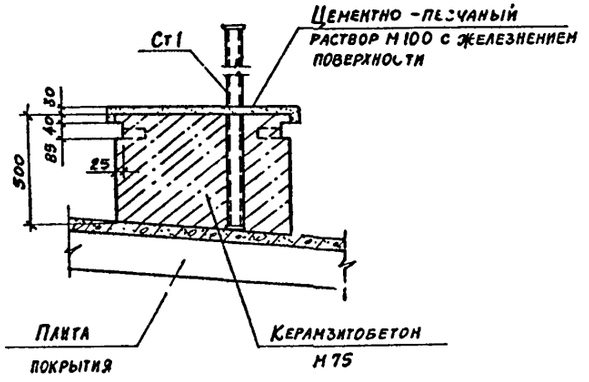

2-2

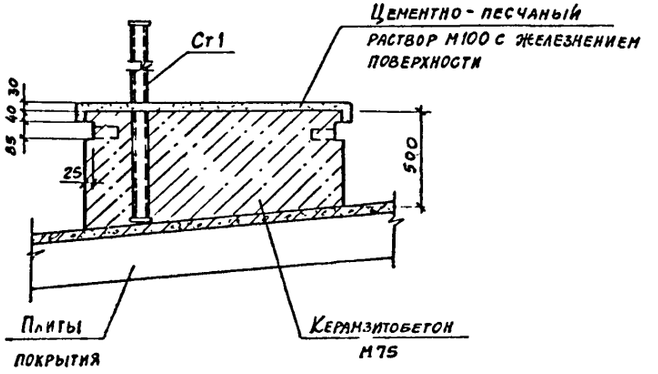

Спецификация фундаментов под оборудование ФОМ1, ФОМ2

Формат	Зона	Поз.	Обозначение	Наименование	Кол.	Примечание
				ФОМ1		
				Сборочные единицы		
А3			КЖИ027-02	Стойка Ст1	1	16,3кг
				Материалы		
				Керамзитобетон М75		0,3м³
				Цементно-песчаный раствор М100		0,03м³
				ФОМ2		
				Сборочные единицы		
А3			КЖИ027-02	Стойка Ст1	1	16,3кг
				Материалы		
				Керамзитобетон М75		0,7м³
				Цементно-песчаный раствор М100		0,07м³

Схему расположения фундаментов смотреть на листе 37.

				704-9-21.87 КЖ			
ГИП	Лахшина						
Н контр	Нижегородцева			Комбинированный блок вспомогательных помещений для нефтебаз	Стадия	Лист	Листов
Нач ОГД	Шоходов				Р	39	
Гл спец	Миронов						
Рук гр	Сурова			Фундаменты под оборудование ФОМ1, ФОМ2	ГПИ-6 Москва		
Вед инж	Семенова						
Инж	Фомичев						

Инв. № подл. | Подпись и дата | Взам. инв. №

Копировал

Схемы расположения стеновых панелей в осях 1...9

Схема 1 (по оси А)

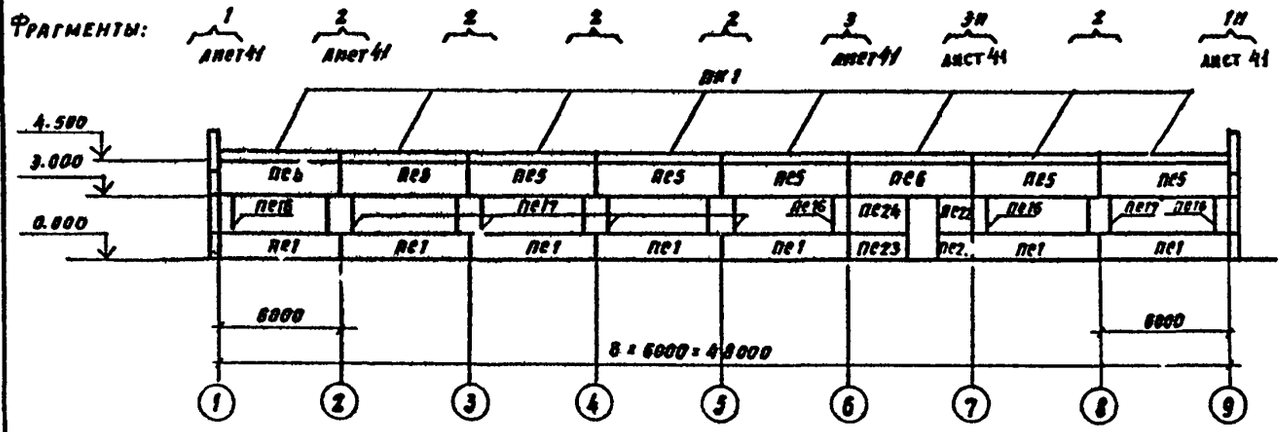

Схема 2 (по оси Д)

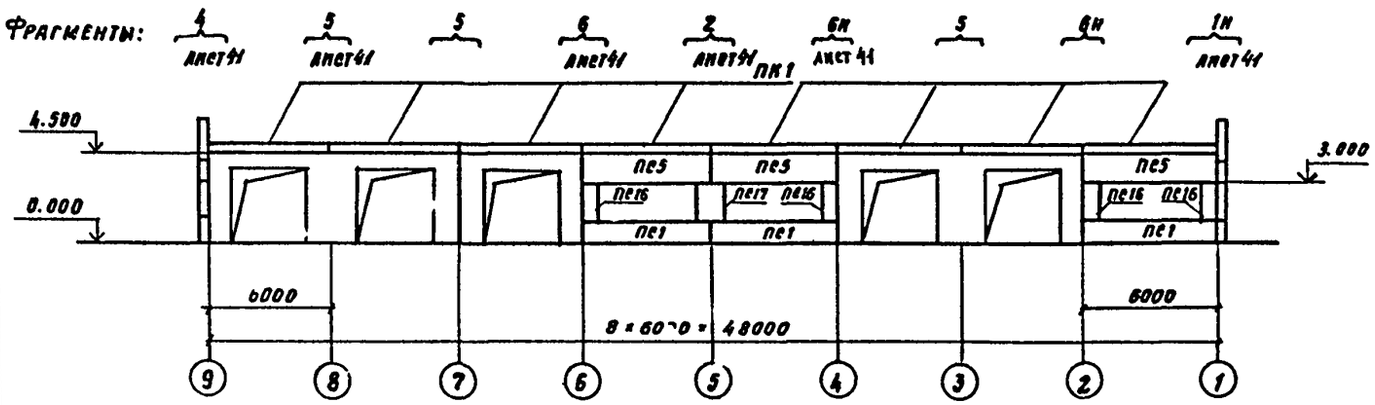

Схема 3 (по оси 9)

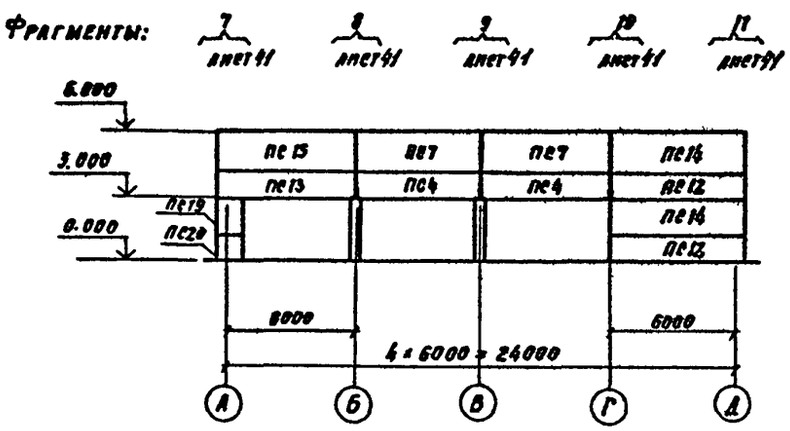

Схема 4 (по оси 1)

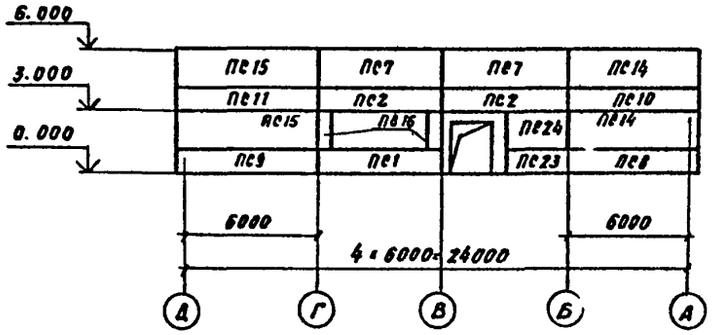

1 Спецификация к схемам расположения стеновых панелей и общие указания даны на листе 43.

				704-9-21.87 КЖ			
ГИП	Лакшина						
Н. контр.	Нижегородова			Комбинированный блок вспомогательных помещений для нефтебаз	Стадия	Лист	Листов
Нач. отд.	Шолохова				Р	40	
Гл. спец.	Миронов						
Рук. гр.	С ова			Схемы расположения стеновых панелей в осях 1.... 9	ГПИ-Б Москва		
Вед. инж.	Семенова						
Инж.	Фомичев						

Привязан

Инв. №

Инв. № подл. | Подпись и дата | Взам. инв. №

704-9-21.87

Копировал

Альбом I

Фрагмент 1; 1н

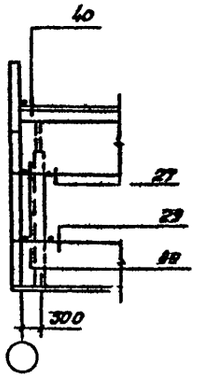

Фрагмент 2

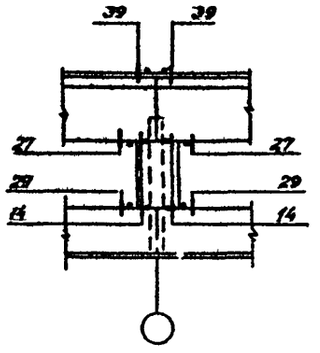

Фрагмент 3; 3н

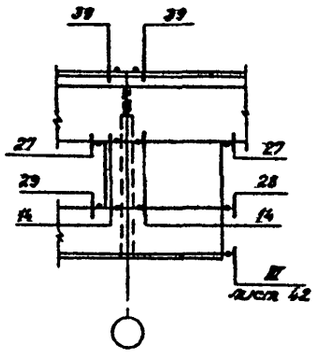

Фрагмент 4

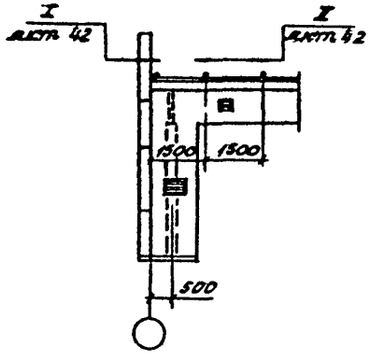

Фрагмент 5

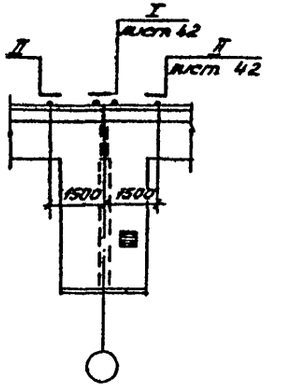

Фрагмент 6; 6н

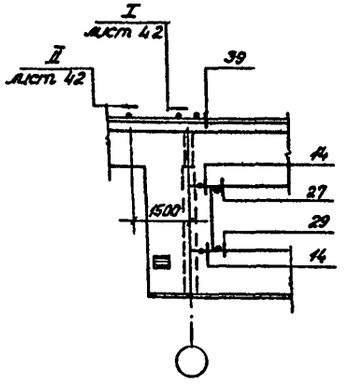

Фрагмент 7

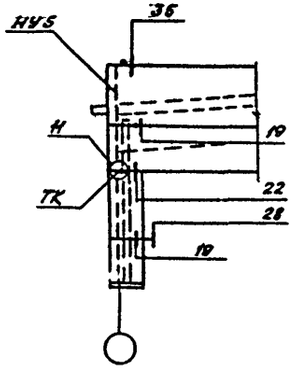

Фрагмент 8

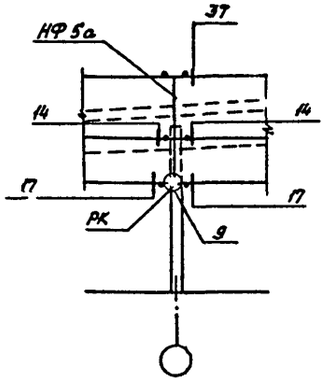

Фрагмент 9

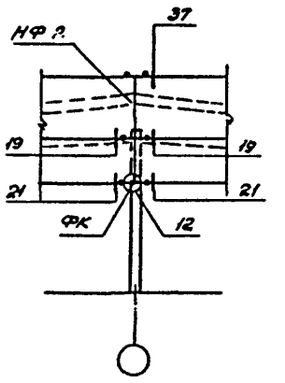

Фрагмент 10

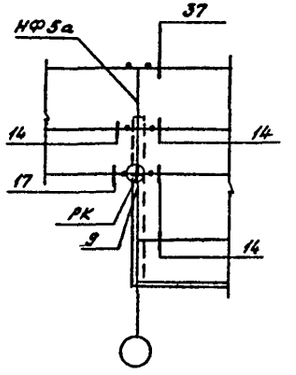

Фрагмент 11

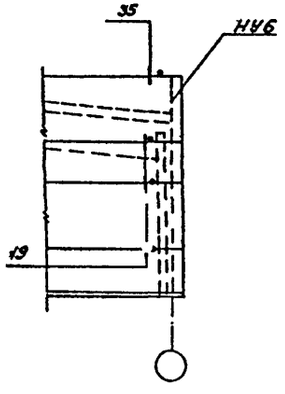

Фрагмент 12; 12н

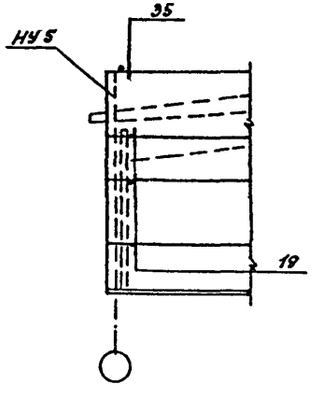

Фрагмент 13

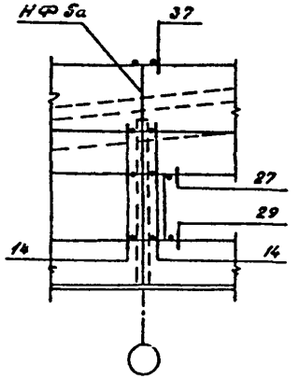

1. Маркировка узлов принята по серии 1.030.1-1 вып 3-3, кроме оговоренных особо.
2. Данный лист смотреть совместно с листом 40.

Привязан

Инв. №

				704-9-21.87 КЖ		
Нач.отд	Шоколов			Комбинированный блок вспомогательных помещений для нефтебаз	Стадия	Лист	Листов
Н.контр.	Нижгородов				Р	41	
Гл.спец.	Миронов						
Рук.гр.	Урова			Фрагменты 1...13	ГПИ-Д Москва		
Ведущ.	Семенова						
Инж.	Фомичев						

704-9-21.87

Инв. № подл. | Подпись и дата | Взам. инв. №

Альбом I

Фрагмент 14

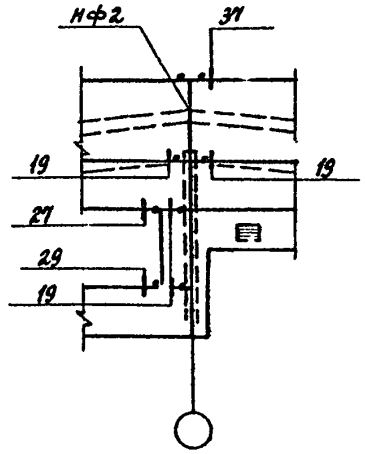

Фрагмент 15

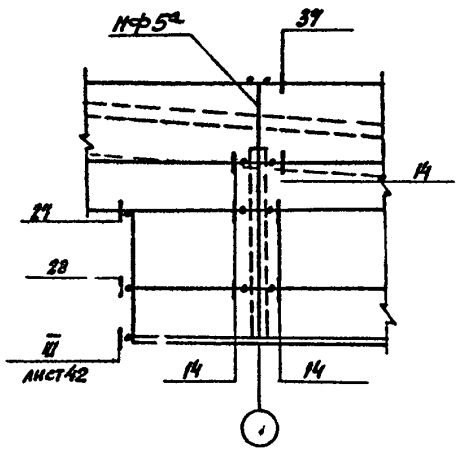

Схема расположения стоек фахверка и насадок по оси 1 и 9

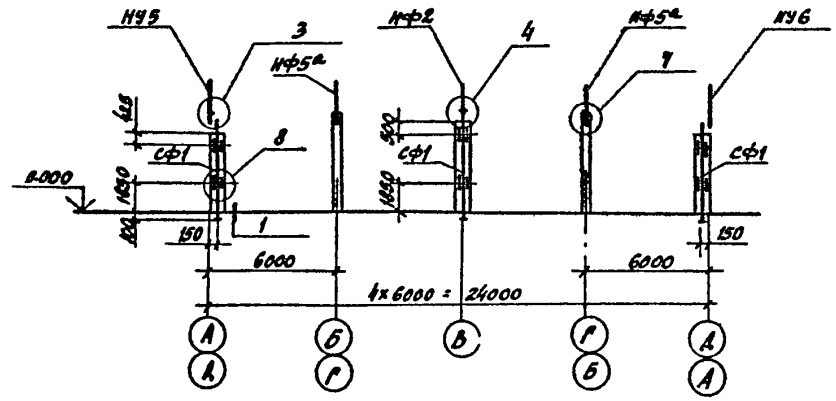

3-3

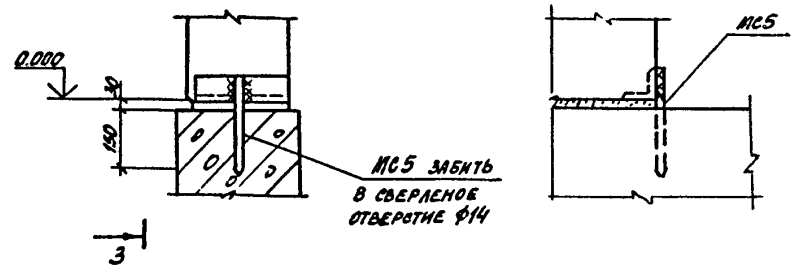

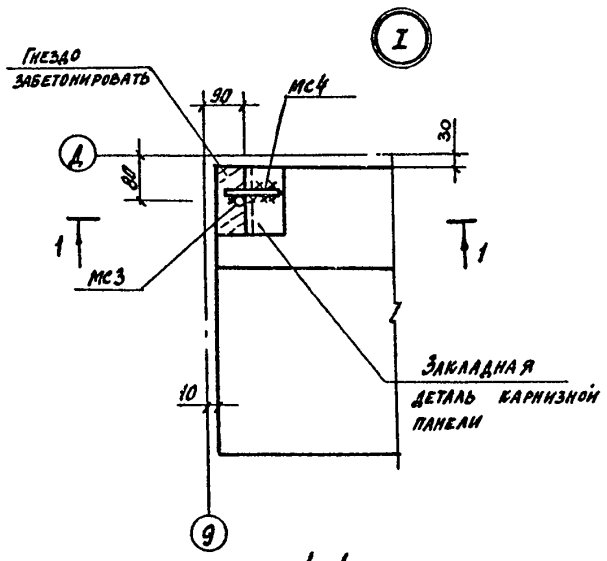

1-1

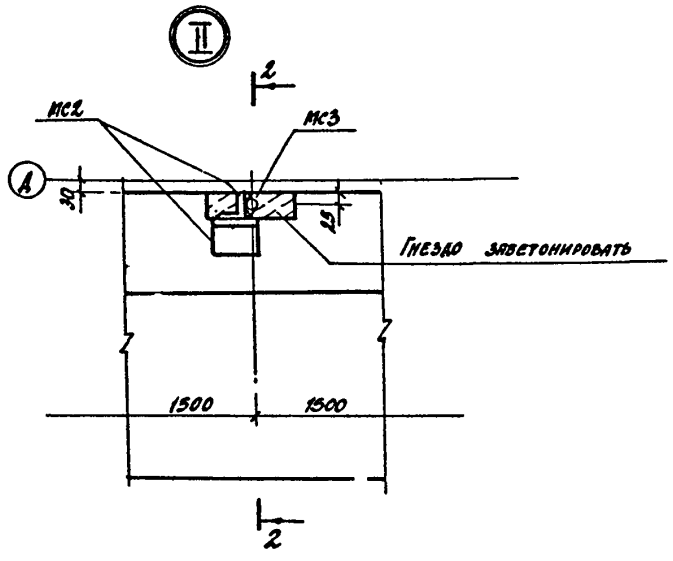

2-2

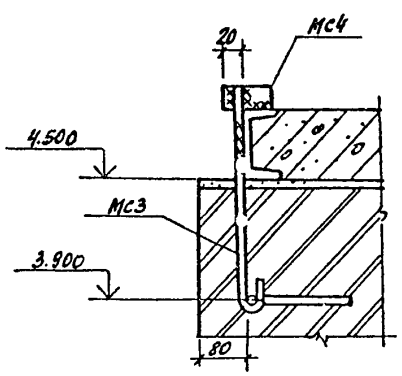

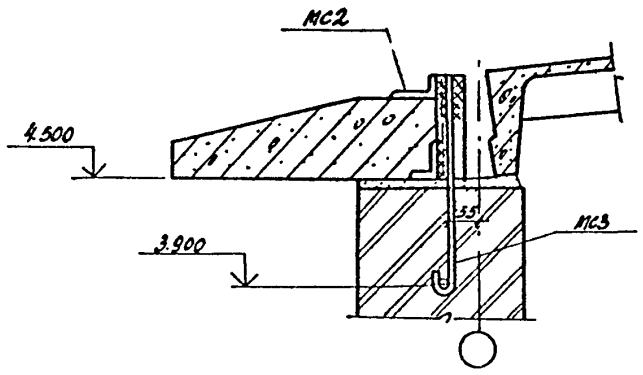

1. Маркировка узлов принята по серии 1.030.1-1 вып. 3.3 кроме, оговоренных особо.
2. Спецификация к схеме расположения стоек фахверка дана на листе 43.
3. Данный лист смотреть совместно с листом 40, 43.

Привязан

Инв. №

704-9-21.87 КЖ

ГИП	Лакшина		Комбинированный блок вспомогательных помещений для нефтебаз	Стадия	Лист	Листов
Н. контр.	Жегородова			Р	42	
Нач. отд.	Шохолов					
Гл. спец.	Миронов					
Рук. гр.	Гурова		Фрагменты 14, 15 Схема расположения стоек фахверка и насадок по оси 1 и 9.	ГПИ-Б Москва		
Вед. инж.	Семенова					
Инж.	Фомичев					

Копировал

Инв. № подл. | Подпись и дата | Взам. инв. №

704-9-21.87

Спецификация к схемам расположения стеновых панелей на листах 40...42

Марка поз.	Обозначение	Наименование при $t°=-20°,-30°$	Наименование при $t°=-40°$	Количество на схему 1	2	3	4	Всего	Масса ед. кг.	Примечание
		Панели стеновые								
ПС1	1.030.1-1.1-1 05-03	ПС60.12.2,5-3А-36	ПС60.12.3,0-3А-36	7	3		1	11	2490	
ПС2	1.030.1-1.1-1 05-03	ПС60.12.2,5-3А-37	ПС60.12.3,0-3А-37				1	1	2490	
ПС4	1.030.1-1.1-1 05-03	ПС60.12.2,5-3А-32	ПС60.12.3,0-3А-32			2		2	2490	
ПС5	1.030.1-1.1-1 06-05	ПС60.15.2,5-3А-40	ПС60.15.3,0-3А-40	7	3			10	3130	
ПС6	1.030.1-1.1-1 06-05	ПС60.15.2,5-3А-52	ПС60.15.3,0-3А-52	1				1	3130	
ПС7	1.030.1-1.1-1 07-05	ПС60.18.2,5-2А-31	ПС60.18.3,0-2А-52			2	2	4	3460	
ПС8	1.030.1-1.1-1 16-03	ПС63.12.2,5-3А-1.36	ПС63.5.12.3,0-3А-1.36				1	1	2610	
ПС9	1.030.1-1.1-1 16-03	ПС63.12.2,5-3А-2.36	ПС63.5.12.3,0-3А-2.36				1	1	2610	
ПС10	1.030.1-1.1-1 16-03	ПС63.12.2,5-3А-1.37	ПС63.5.12.3,0-3А-1.37				1	1	2610	
ПС11	1.030.1-1.1-1 16-03	ПС63.12.2,5-3А-2.37	ПС63.5.12.3,0-3А-2.37				1	1	2610	
ПС12	1.030.1-1.1-1 16-03	ПС63.12.2,5-3А-1.31	ПС63.5.12.3,0-3А-1.31			2		2	2610	
ПС13	1.030.1-1.1-1 16-03	ПС63.12.2,5-3А-2.33	ПС63.5.12.3,0-3А-2.33			1		1	2610	
ПС14	1.030.1-1.1-1 16-06	ПС63.18.2.5-2А-1.31	ПС63.5.18.3,0-2А-1.31			1	2	3	3920	
ПС15	1.030.1-1.1-1 16-06	ПС63.18.2.5-2А-2.31	ПС63.5.18.3,0-2А-2.31			1	2	3	3920	
ПС16	1.030.1-1.1-1 59-01	2ПС6.18.2,5-А-60	2ПС6.18.3,0-А-60	4	4		2	10	370	
ПС17	1.030.1-1.1-1 61-01	2ПС12.18.2,5-А-59	2ПС12.18.3,0-А-59	5	1			6	740	
ПС18	1.030.1-1.1-1 64-04	2ПС9.18.2,5-А-1.72	2ПС9,3.18.3,0-А-1.72						560	
ПС19	1.030.1-1.1-1 64-04	2ПС9.18.2,5-А-2,72	2ПС9,3.18.3,0-А-2.72			1		1	560	
ПС20	1.030.1-1.1-1 64-03	2.ПС9.12.2,5-А-2,72	2ПС9,3.12.3,0-А-2,72			1		1	370	
ПС21	КЖИ 011	2ПС15.12.2,5-А-а	2ПС15.12.3,0-А-а	1				1	620	
ПС22	-01	2ПС15.18.2,5-А-а	2ПС15.18.3,0-А-а	1				1	930	
ПС23	012	ПС30.12.2,5-6.А-а	ПС30.12.3,0-6А-а	1			1	2	1250	
ПС24	-01	ПС30.18.2,5-6.А-а	ПС30.18.3,0-6.А-а	1			1	2	1870	
		Панель карнизная								
ПК1	1.030.1-1.2-1 6.00.0-01	ПК60.7-А	ПК60.7.5-А	8	8			16	1300	
		Изделия соединительные								
Т3	1.030.1-1.4-1-120	Т3	Т3	28	10	13	22	73	0,4	
Т5	1.030.1-1.4-1-130	Т5	Т5	4	2			6	0,4	
Т8	1.030.1-1.4-1-140	Т8	Т8			8	8	16	0,5	
Т9	1.030.1-1.4-1-150	Т9	Т9	2	1			3	0,4	
Т10	1.030.1-1.4-1-150-01	Т10	Т10	14	5			19	1,3	
Т17	1.030.1-1.4-1-220	Т17	Т17			4		4	0,3	
РК	1.030.1-1.4-1-060-04	РК3	РК2			2		2	13,3	
ФК	1.030.1-1.4-1-060-05	ФК3	ФК2			1		1	15,5	
ТК	1.030.1-1.4-1-060-05	ТК3	ТК2			1		1	17,6	
поз.16		Лист 10×20×60 ГОСТ 19903-74*	Лист 10×20×60 ГОСТ 19903-74*			3		3	0,1	Сталь марки ВСт3кп2 ГОСТ 380-71*
поз.19		Лист 8×80×140 ГОСТ 19903-74*	Лист 8×80×140 ГОСТ 19903-74*	30	12		5	47	0,7	
поз.22		Лист 8×140×140 ГОСТ 19903-74*	Лист 8×140×140 ГОСТ 19903-74*	2		1	1	4	1,2	
поз.29		Лист 6×60×250 ГОСТ 19903-74*	Лист 6×60×250 ГОСТ 19903-74*	2	1			3	0,7	
МС2	КЖИ 030	МС2	МС2		15			15	1,6	
МС3	031	МС3	МС3		25			25	1,0	
МС4		Лист 8×50×100 ГОСТ 19903-74*			10			10	0,3	ВСт3кп2 ГОСТ 380-71*
МС5		А-I-16 ГОСТ 5781-82 е=230		2			1	3	0,4	

Спецификация к схеме расположения стоек фахверка и насадок на листе 42

Марка, поз.	Обозначение	Наименование	Кол.	Масса ед. кг.	Примечание
СФ1	КЖИ 026	Стойка СФ1	6	237,1	
НУ5	1.030.1-1.4-1-020-04	Насадка НУ5	2	37,2	
НУ6	1.030.1-1.4-1-020-05	НУ6	2	37,2	
НФ2	1.030.1-1.4-1-010-01	НФ2	2	49,9	
НФ5а	КЖИ 028	НФ5а	4	47,3	
Т24	1.030.1-1.4-1-240	Изделие соединительное Т24	24	1,1	

1. Стеновые панели приняты из керамзитобетона марки 50 со средней плотностью в сухом состоянии 1100 кг/м³.
2. Монтаж панелей вести в соответствии с требованиями СН и П III-16-80 и серии 1.030.1-1.
3. Маркировка узлов крепления принята по серии 1.030.1-1 вып. 3-3.
4. Монтажную сварку выполнять электродами типа Э42 по ГОСТ 9467-75. Толщина сварных швов $h_ш$=8мм, кроме оговоренных.
5. Кирпичные участки стен выполнять по чертежам комплекта АР.
6. Стальные соединительные элементы в соответствии с требованиями СН и П II-28-73 покрываются антикоррозийным цинковым покрытием. Антикоррозийную защиту стальных стоек и насадок фахверка выполнять по указаниям к чертежам комплекта КМ.
7. Заполнение швов между панелями выполнять по узлам 56 и 57 серии 1.030.1-1 вып. 3-3.
8. В спецификации на данном листе в графе „масса" указан вес панелей толщиной 250мм.
9. Карнизные панели ПК1 крепить к подкарнизным панелям ПС5 и ПС6 до монтажа по документу 1.030.1-1.0-3-2400; соединительные элементы крепления в спецификацию не включены.

Привязан

Инв. №

ГИП	Лакшина	
Н контр.	Нижегородова	
Нач отд.	Шохолов	
Гл спец.	Смирнов	
Рук. гр.	Сорова	
Вед. инж.	Семенова	
Инж.	Фомичев	

704-9-21.87 КЖ

Комбинированный блок вспомогательных помещений для нефтебаз

Стадия	Лист	Листов
Р	43	

Спецификация к схемам расположения стеновых панелей в осях 1...9

ГПИ-6 Москва

Копировал

Инв. № подл. | Подпись и дата | Взамен инв.

Альбом I

404-9-21.87

Схемы расположения наружных стеновых панелей в осях 10...15

Схема 1 (по оси А)

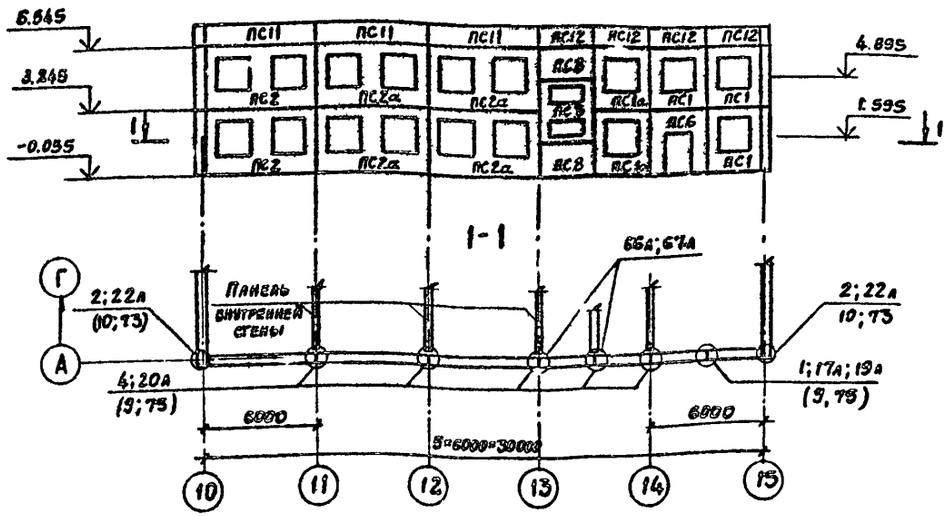

Схема 2 (по оси Г)

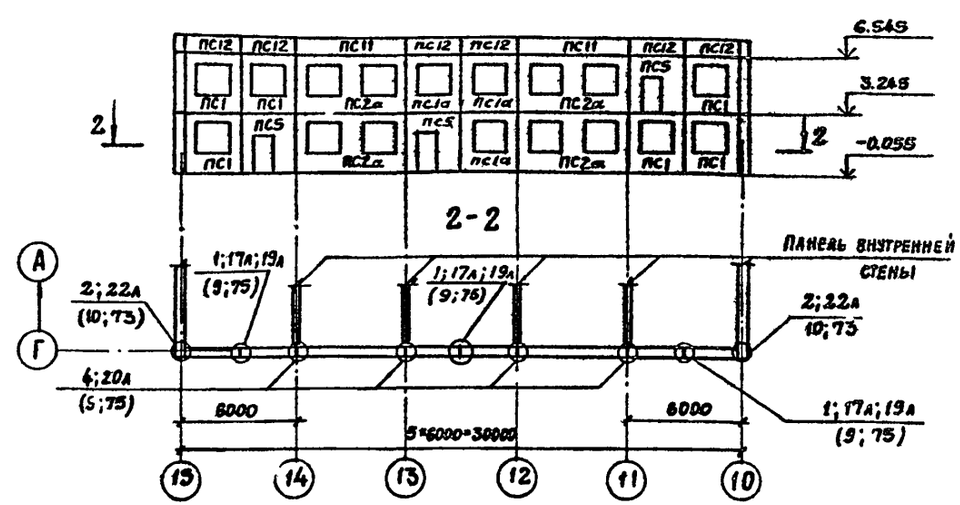

Схема 3 (по оси 15)

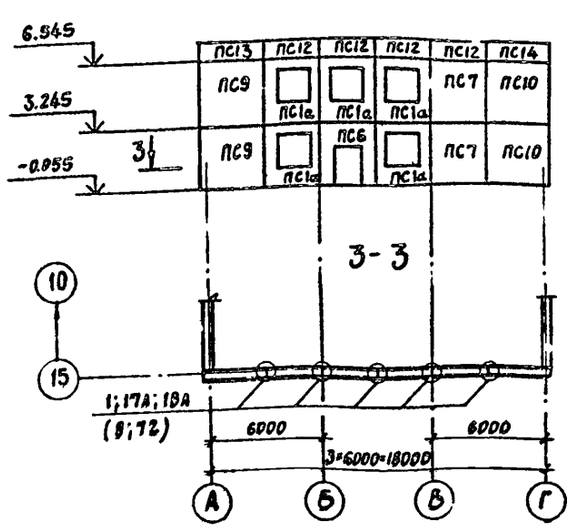

Схема 4 (по оси 10)

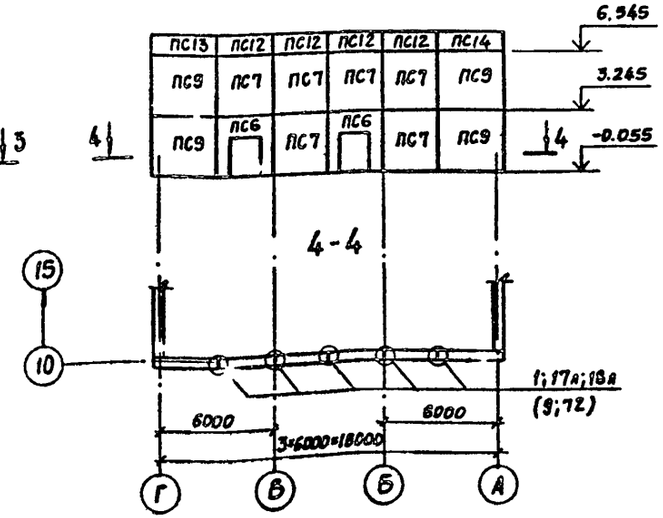

1. Данный лист смотреть совместно с листом 45.
2. Маркировка монтажных узлов в скобках дана для крепления парапетных панелей.
3. Маркировка монтажных узлов принята по серии 1.030.1-1 вып. 7-1.

Альбом I

704-9-21.87

Инв. № подл. | Подпись и дата | Взам. инв. №

Привязан

Инв. №

			704-9-21.87 КЖ		
ГИП	Лапшина				
Н. контр.	Никитенкова				
Нач. отд.	Шевелов		Комбинированный блок вспомогательных помещений для нефтебаз	Стадия: Р	Лист: 44	Листов:
Гл. спец.	Миронов					
Рук. гр.	Егорова					
Вед. инж.	Семенова		Схемы расположения наружных стеновых панелей в осях 10...15	ГПИ-Б Москва		
Инженер	Лукьянчикова					

Копировал

Марка поз.	Обозначение	Наименование		Количество на схему				Всего	Масса ед.кг	Примечание
		при t=-20°С, t=-30°С	при t=-40°С	1	2	3	4			
		Панели								
ПС1	1.090.1-1 2-1 1000-12	4ПСО 30.33.3,5-П-1	4ПСО 30.33.4,0-П-1	3	6			9	2110	
ПС2	1.090.1-1 2-1 2000-09	3ПСО 60.33.3,5-П-1	3ПСО 60.33.4,0-П-1	2				2	4330	
ПС3	1.090.1-1 2-1 4000	ПСА 30.33.3,5-П-2	ПСА 30.33.4,0-П-2	1				1	2100	
ПС4	1.090.1-1 2-1 5000	1СПД 30.33.3,5-П-2	1СПД 30.33.4,0-П-2				1	1	2490	
ПС5	1.090.1-1 2-1 5000-02	2СПД 30.33.3,5-П-2	2СПД 30.33.4,0-П-2		3			3	2490	
ПС6	1.090.1-1 2-1 5000-04	3СПД 30.33.3,5-П-2	3СПД 30.33.4,0-П-2	1		1	1	3	2120	
ПС7	1.090.1-1 2-1 7000	ПС 30.33.3,5-П	ПС 30.30.4,0-П			2	6	8	3250	
ПС8	1.090.1-1 2-1 7000-03	ПС 30.16.3,5-П	ПС 30.16.4,0-П	2				2	1580	
ПС9	1.090.1-1 2-1 7000-10	1ПС 33.33.3,5-П	1ПС 33.33.4,0-П			2	2	4	3410	
ПС10	1.090.1-1 2-1 7000-18	2ПС 33.33.3,5-П	2ПС 33.33.4,0-П			2	2	4	3410	
ПС11	1.090.1-1 2-1 8000	ПСП 60.10.2,6-П	ПСП 60.10.3,1-П	3	2			5	1560	
ПС12	1.090.1-1 2-1 8000-02	ПСП 30.10.2,6-П	ПСП 30.10.3.1-П	4	6	4	4	18	780	
ПС13	1.090.1-1 2-1 8000-17	1ПСП 33.10.2,6-П	1ПСП 33.10.3,1-П			1	1	2	850	
ПС14	1.090.1-1 2-1 8000-22	2ПСП 33.10.2,6-П	2ПСП 33.10.3.1-П			1	1	2	850	
ПС1а	1.090.1-1 2-1 1000-12	4ПСО 30.33.3.5-П-1а	4ПСО 30.33.4.0-П-1а	2	3	5		10	2110	См. примечание п. 5
ПС2а	1.090.1-1 2-1 2000-08	3ПСО 60.33.3.5-П-1а	3ПСО 60.33.4.0-П-1а	4	4			8	4330	
		Изделия соединительные								
МС-1	1.090.1-1 7-1 12.011.400	МС-1	МС-1	12	14	10	10	46	0,36	
МС-2	1.090.1-1 8-1 01	МС-2	МС-2	18	14	10	10	52	0,42	
МС-3	1.090.1-1 8-1 02	МС-3	МС-3			10	10	20	0,25	
МС-4	1.090.1-1 8-1 03	МС-4	МС-4	2	6			8	0,25	
МС-5	1.090.1-1 7-1 12.011.200	МС-5	МС-5	20	16			36	0,18	
МС-6	1.090.1-1 8-1 01-01	МС-6	МС-6	20	16			36	0,29	
МС-8	1.090.1-1 7-1 40.6.070.140	МС-8	МС-8	8	9	5	5	27	0,26	
МС-9	1.090.1-1 7-1 12.011.260	МС-9	МС-9	8	8			16	0,23	
МС-25	1.090.1-1 8-1 09	МС-25	МС-25			10	10	20	0.75	
МС-26	1.090.1-1 8-1 09-01	МС-26	МС-26	11	11			22	1,2	
МС-27	1.090.1-1 7-1 60.6.070.107	МС-27	МС-27	1	3			4	0,47	
МС-28	1.090.1-1 7-1 75.75.8.08.170	МС-28	МС-28	2	2			4	1,53	
МС-7	1.090.1-1 8-1 04		МС-7	4				4	0.21	
		Сетка 100/100/5/5	Сетка 100/100/5/5							216,5кг
		из проволоки В-I ГОСТ6727-80	из проволоки В-I ГОСТ6727-80							
		Материалы	Материалы							
		Бетон марки 200	Бетон марки 200							3,95м³

1. Стеновые панели разработаны для температуры наружного воздуха $t^н$=-20°С, $t^н$=-30°С; $t^н$=-40°С.

2. Панели наружных стен изготовлять из керамзитобетона с объемным весом γ= 1100 кг/м³.

3. Панели наружных стен устанавливать на цементном растворе марки 100.

4. Монтаж стеновых панелей наружных стен вести в соответствии с требованиями СНиП III-16-80 и указаниями серии 1.090.1-1 вып.0-1.

5. Стеновые панели марок ПС1а и ПС2а отличаются от аналогичных панелей в серии 1.090.1-1 вып. 2-1 без индекса „а" наличием рельефа для образования которого в формах предусмотрена возможность подъема бортоснастки на 50мм с установкой рамок под вкладыши с тем, чтобы на формирующую поверхность могли быть уложены рельефообразующие матрицы. Матрицы устанавливаются и закрепляются на зеркале поддона по технологии завода-изготовителя. Способ отделки наружных стеновых панелей в сочетании с рельефом смотри пояснительную записку раздел „Наружная отделка" и лист 7 комплекта АР.

Альбом I

704-9-21.87

Инв.№ подл. | Подпись и дата | Взам. инв.№

Привязана

Инв. №

				704-9-21.87 КЭС	
ГИП	Лакшина				
Н.контр.	Нижегородова				
Нач.отд.	Шоколов			Комбинированный блок вспомогательных помещений для нефтебаз	Стадия: Р; Лист: 45; Листов:
Гл.спец.	Миронов				
Рук.гр.	Сурова				
Вед.инж.	Семенова			Спецификация к схемам расположения наружных стеновых панелей в осях 10..15	ГПИ-Б Москва
Инженер	Лукьянчикова				

Копировал

Схема расположения панелей внутренних стен

Схема 1 (I этаж)

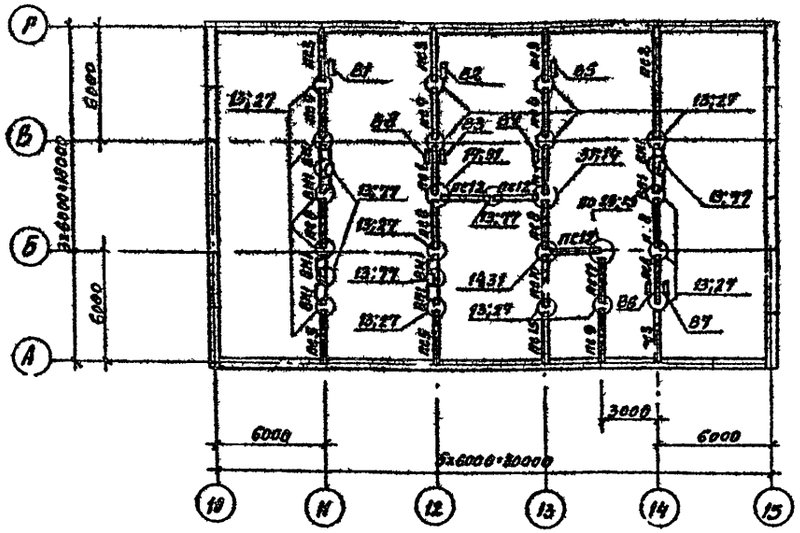

Схема разверток внутренней стены между осями 13...14

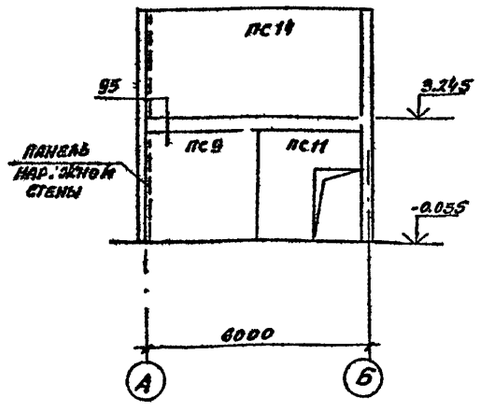

Схема разверток внутренней стены между осями 12..13

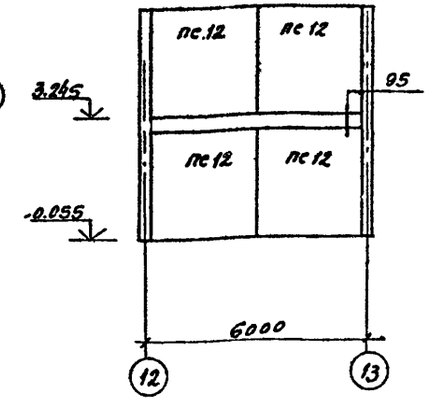

Схема расположения панелей внутренних стен

Схема 2 (II этаж)

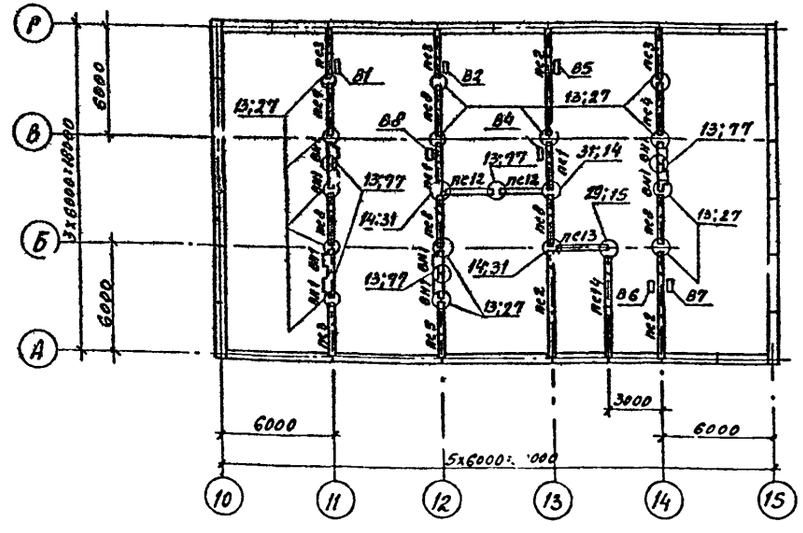

Спецификация к схемам расположения панелей внутренних стен

Марка поз.	Обозначение	Наименование	Количество на схеме 1	2	Всего	Масса ед. кг	Примечание
		Панели					
пс1	1.090.1-1 4-1 1000-02	ПВ 30.30-1т	1	2	3	3480	
пс2	1.090.1-1 4-1 1000-08	1ПВ 60.30-1т	1	3	4	6980	
пс3	1.090.1-1 4-1 1000-10	1ПВ 30.30-1т	4	4	8	3480	
пс4	1.090.1-1 4-1 2000-02	1ПВП 30.30.10-1т	2		2	2670	
пс5	1.090.1-1 4-1 2000-09	1ПВП 30.30.10-1т	2	1	3	2680	
пс6	1.090.1-1 4-1 3000-02	ПВГ 30.30.13-1т	1		1	2430	
пс7	1.090.1-1 4-1 4000-02	ПВР 30.30.15-3т	1	2	4	2070	
пс8	1.090.1-1 4-1 4000-08	ПВР 30.30.19-3т	4	5	9	1690	
пс9	1.090.1-1 4-1 5000-01	1ПВ 30.33-1т	1		1	3740	
пс10	1.090.1-1 4-1 5000-05	ПВ 30.33-1т	1		1	3740	
пс11	1.090.1-1 4-1 6000-04	3ПВГ 29.33.13-1т	1		1	2560	
пс12	1.090.1-1 4-1 1000-03	ПВ 29.30-1т	3	2	5	3370	
пс13	1.090.1-1 4-1 4000-04	ПВР 29.30-15-3т		1	1	1960	
пс14	1.090.1-1 4-1 1000-09	1ПВ-59.30-1т		1	1	6880	
пс15	1.090.1-1 4-1 5000-03	2ПВ 30.33-1т	1		1	3740	
		Вентиляционные блоки					
В12.20	1.034.1-1. 1-1	В12.20			7	1115	
В8.21	1.034.1-1. 1-1 04	В8.21			7	727	
В8.33	1.034.1-1. 1-1 14	В8.33			8	1135	
ВН15.33	1.034.1-1 1-2 02	В1 15.33	8	8	16	1859	
		Изделия соединительные					
МС-5	1.090.1-1 7-1 12.011.200	МС-5	52	48	100	0.18	
МС-18	1.090.1-1 7-1 60.6.070.290	МС-18	39	35	74	0.82	
		Материалы					
		Бетон					3.7м³
	РОСТ 14918-80	Сталь оцинкованная Σ=2м					50кг

1. Данный лист смотреть совместно с листом 47.
2. Маркировка монтажных узлов принята по серии 1.090.1-1 вып. 7-1.
3. Маркировка узлов сопряжения панелей наружных и внутренних стен условно не показана (смотреть лист 47).
4. На схеме расположения панелей указаны условные марки пристенных вентиляционных блоков 31...88. Состав этих блоков и привязку к осям смотреть на листе 49.

ГИП	Лакшина		
Н. контр.	Нижегородов		
Нач. отд.	Шохолов		
Гл. спец.	Миронов		
Рук. гр.	Сурова		
Вед. инж.	Семенова		
Инжен.	Лукьянчиков		

Привязан

Инв. №

704-9-21.87 КЖ

Комбинированный блок вспомогательных помещений для нефтебаз

Стадия	Лист	Листов
Р	46	

Схемы расположения панелей внутренних стен в осях 10...15. Схемы разверток внутренних стен

ГПИ-Б Москва

Копировал

Формат А2

704-9-21.87

Инв. № подл. | Подпись и дата | Взам. инв. №

Схемы разверток внутренних стен

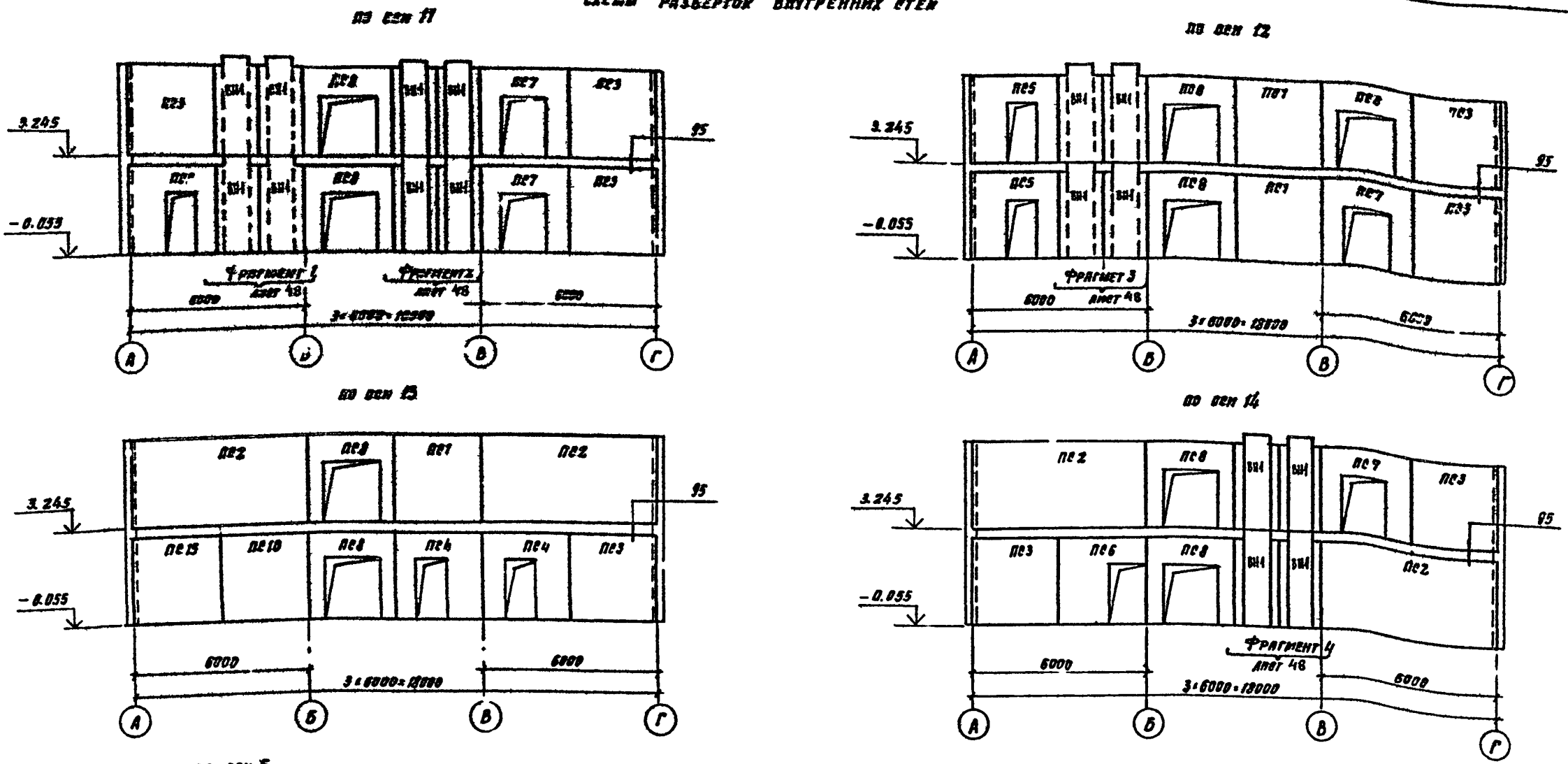

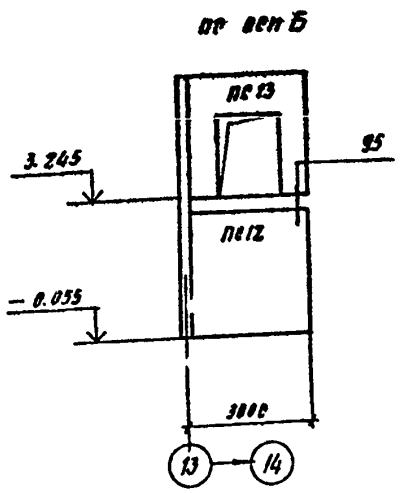

1. Данный лист смотреть совместно с листом 46.
2. Монтаж сборных железобетонных конструкций вести в соответствии с требованиями СНиП III-16-80 и указаниями серии 1.090.1-1 вып. 4-1.
3. При монтаже стеновые панели ориентировать проемами в соответствии с их положением на развертках.
4. Маркировка узлов принята по серии 1.090.1-1 вып. 7-1.
5. Спецификацию к схемам расположения панелей внутренних стен смотреть на листе 46.

Нач. отд.	Шохолов		
Н. контр.	Нижегородова		
Гл. спец.	Жиронов		
Рук. гр.	Сурова		
Вед. инж.	Семенова		
Инжен.	Лукьянчикова		

Комбинированный блок вспомогательных помещений для нефтебаз

Схемы разверток внутренних стен по осям 11...14

Стадия	Лист	Листов
Р	47	

ГПИ-Б Москва

Копировал

Привязан

Инв. №

704-9-21.87

Инв. № подл. | Подпись и дата | Взам. инв. №

704-9-21.87

Альбом I

Фрагмент 1

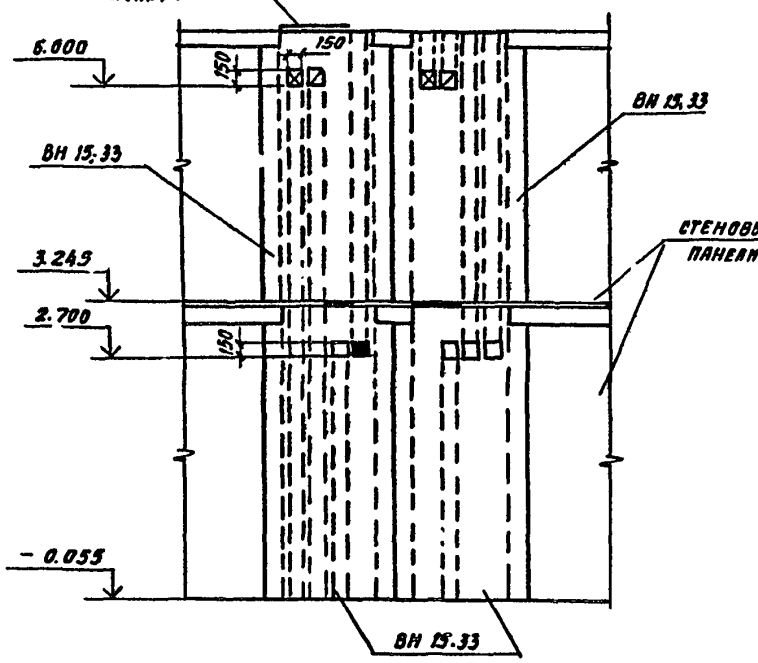

Фрагмент 2

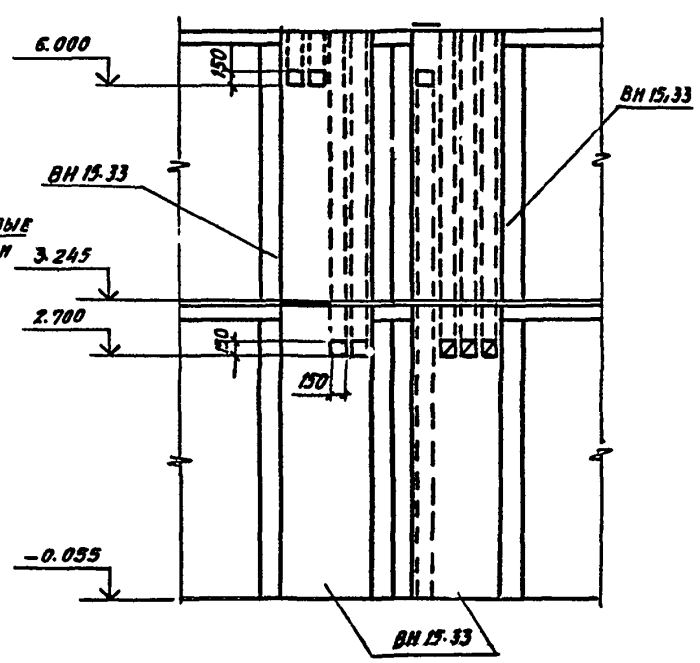

Фрагмент 3

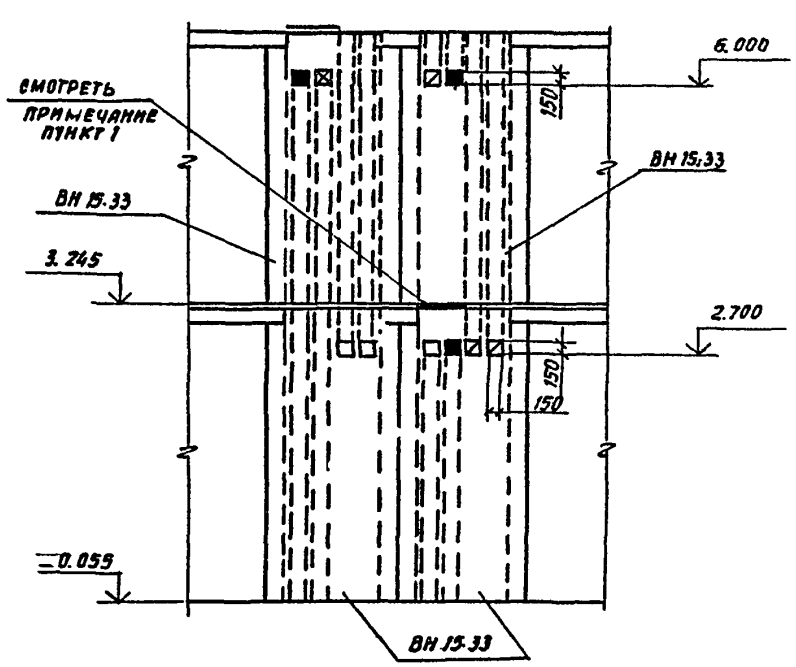

Фрагмент 4

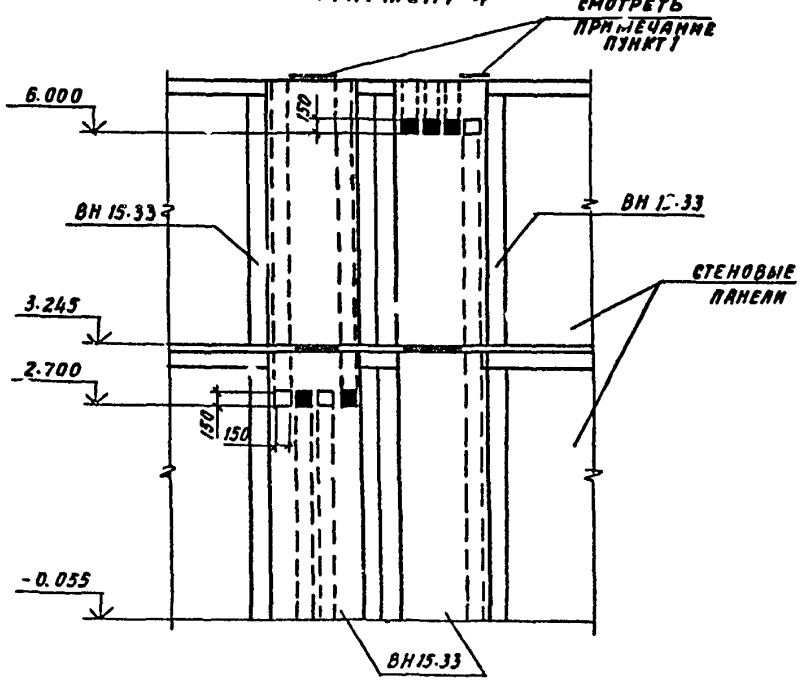

Условные обозначения

- ■ — Пробить отверстие со стороны взгляда на блок
- □ — Пробить отверстие с обратной стороны взгляда на блок
- ▨ — Пробить отверстие со стороны взгляда на блок и установить жалюзийную решетку по чертежам комплекта АР
- ▩ — Пробить отверстие с обратной стороны взгляда на блок и установить жалюзийную решетку по чертежам комплекта АР

1. В обозначенных местах каналы несущих вентиляционных блоков перекрыть оцинкованной сталью δ= 2 мм.
2. Спецификацию на вентиляционные блоки смотреть на листе 46.

Привязан

Инв. №

Инв. № подл. | Подпись и дата | Взам. инв. №

				704-9-21.87	
Нач. отд.	Шохолов				
Н. контр.	Нижегородов			Комбинир. эванный блок вспомогательных помещений для нефтебаз	Стадия: Р; Лист: 48; Листов:
Гл. спец.	Миронов				
Рук. гр.	Сурова				
Вед. инж.	Семенова			Фрагменты 1... 4	ГПИ-Б Москва
Приняли	Лукьянчикова				

Копировал

704-9-21.87

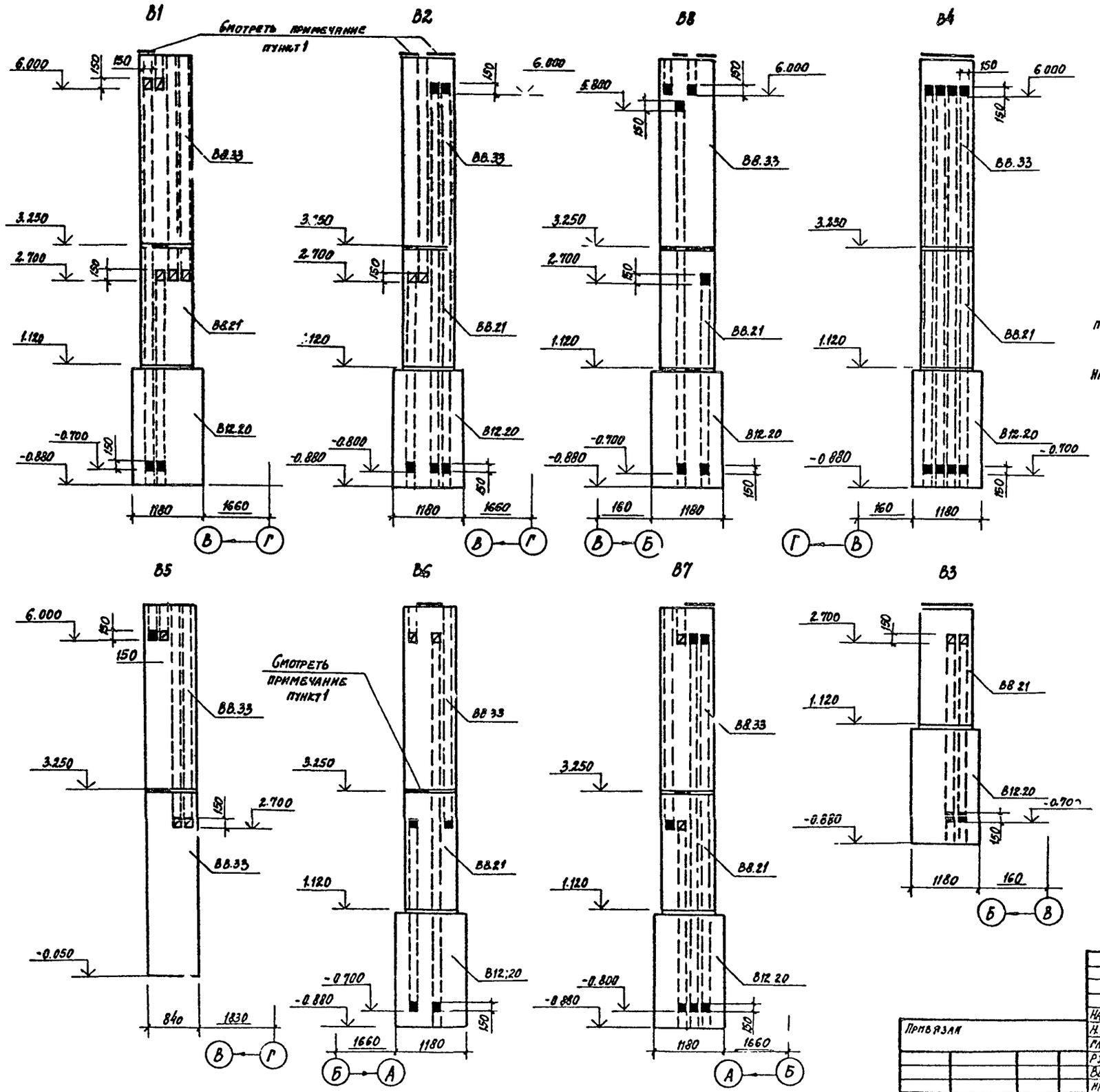

Условные обозначения

■ — Пробить отверстие со стороны взгляда на блок

▨ — Пробить отверстие со стороны взгляда на блок и установить жалюзийную решетку по чертежам комплекта АР.

1. В обозначенных местах каналы вентиляционных блоков перекрыть оцинкованной сталью δ=2мм ГОСТ 14918-80.

2. Вентиляционные блоки учтены в спецификации на листе 46.

Альбом I

704-9-21.87

Нач. отд.	Шохолов		704-9-21.87			
Н. контр.	Нижегородова					
Гл. спец.	Миронов		Комбинированный блок вспомогательных помещений для нефтебаз	Стадия	Лист	Листов
Рук. гр.	Сурова			Р	49	
Вед. инж.	Семенова		Вентиляционные блоки В1... В8	ГПИ-6 Москва		
Инжен.	Лукьянчикова					

Привязан

Инв. №

Копировал

Инв. № подл. | Подпись и дата | Взам. инв. №

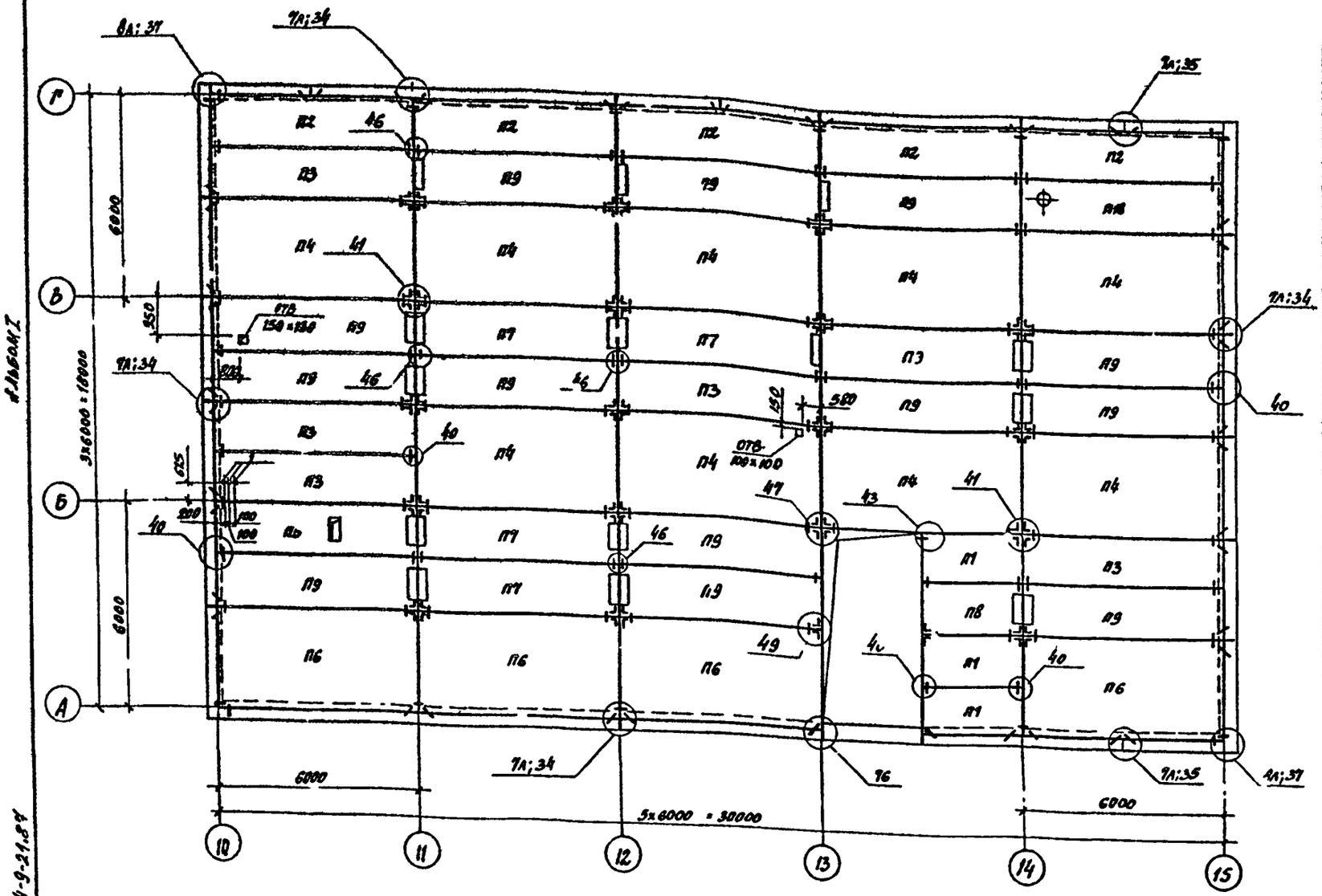

Спецификация к схеме расположения плит перекрытия

Марка поз.	Обозначение	Наименование	Кол.	Масса ед. кг.	Примечание
		Плиты			
П1	1.090.1-1 8-1 3000-02	ПК 30.15-8Т	3	13.80	
П2	1.090.1-1 8-1 3000-13	ПР 60.15-8Ат V т-1	5	2767	
П3	1.090.1-1 8-1 3000-05	ПК 60.15-8Ат V т	5	2767	
П4	1.090.1-1 8-1 4000-02	ПК 60.20-8Ат V т	9	5322	
П5	КЭЛ 009	ПР 60.15-8Ат V т-3-В	1	2595	
П6	1.090.1-15-1 4000-03	ПК 60.30-8Ат V т-1	4	5322	
П7	1.090.1-1 8-1 6000-03	ПР 60.15-8Ат V т-2	4	2552	
П8	1.090.1-15-1 3000-01	ПР 30.15-8Т-3	1	1301	
П9	1.090.1-1 8-1 3000-03	ПР 60.15-8Ат V т-3	14	2572	
П10	КЭЛ 010-02	ПР 60.15-8Ат V т-А	1	2595	
		Изделия соединительные			
МС-5	1.090.1-11-1 12.011.200	МС-5	119	0.18	
МС-17	1.090.1-1 7-1 12.011.150	МС-17	14	0.13	
МС-19	1.090.1-1 8-1 06	МС-19	69	0.13	
МС-21	1.090.1-1 8-1 07-01	МС-21	7	0.30	
1		Труба 53х1.6 ГОСТ 10704-76* / 6-500 ВСт3кп2-2-ГОСТ 10705-76*	3	1.0	

1. Монтаж плит перекрытия вести в соответствии с требованиями СН и П III-16-80 и серии 1.090.1 вып. 5-1.

2. Отверстия в плитах размером 150×150 пробивать не нарушая целостности ребер плит.

3. Плиты перекрытия устанавливать на цементном растворе марки 100.

4. Арматуру плит принять из сталей следующих марок: класса А-III - 35ГС.
класса А-I - Вст3 пс2.

5. В перекрытии ребристые плиты заполнить керамзитовым гравием с объемным весом $\gamma = 900 кгс/м^3$ на высоту ребер.

6. Монтажные узлы замаркированы по серии 1.090.1-1 вып. 5-1.

7. Нормативная временная нагрузка $g_н$ на полы принята:
а) в коридорах и лестничных клетках — 300 кгс/м²,
б) в кабинете по технике безопасности и красном уголке — 400 кгс/м²,
в) в остальных помещениях — 200 кгс/м².

8. Швы между плитами заполнить цементным раствором марки 100.

Привязан

Инв. №

ГИП	Лакшина		704-9-21.87 КЭС
Н. контр.	Жегородова		
Нач. отд.	Шохолов		
Гл. спец.	Миронов		Комбинированный блок вспомогательных помещений для нефтебаз
Рук. гр.	Сурова		Стадия Р; Лист 50; Листов
Вед. инж.	Семенова		Схема расположения плит перекрытия на отм. 3.300 в осях 10...15
Инж.	Алексеенкова		ГПИ-Б Москва

Копировал

Инв. № подл. | Подпись и дата | Взам. инв. №

704-9-21.87

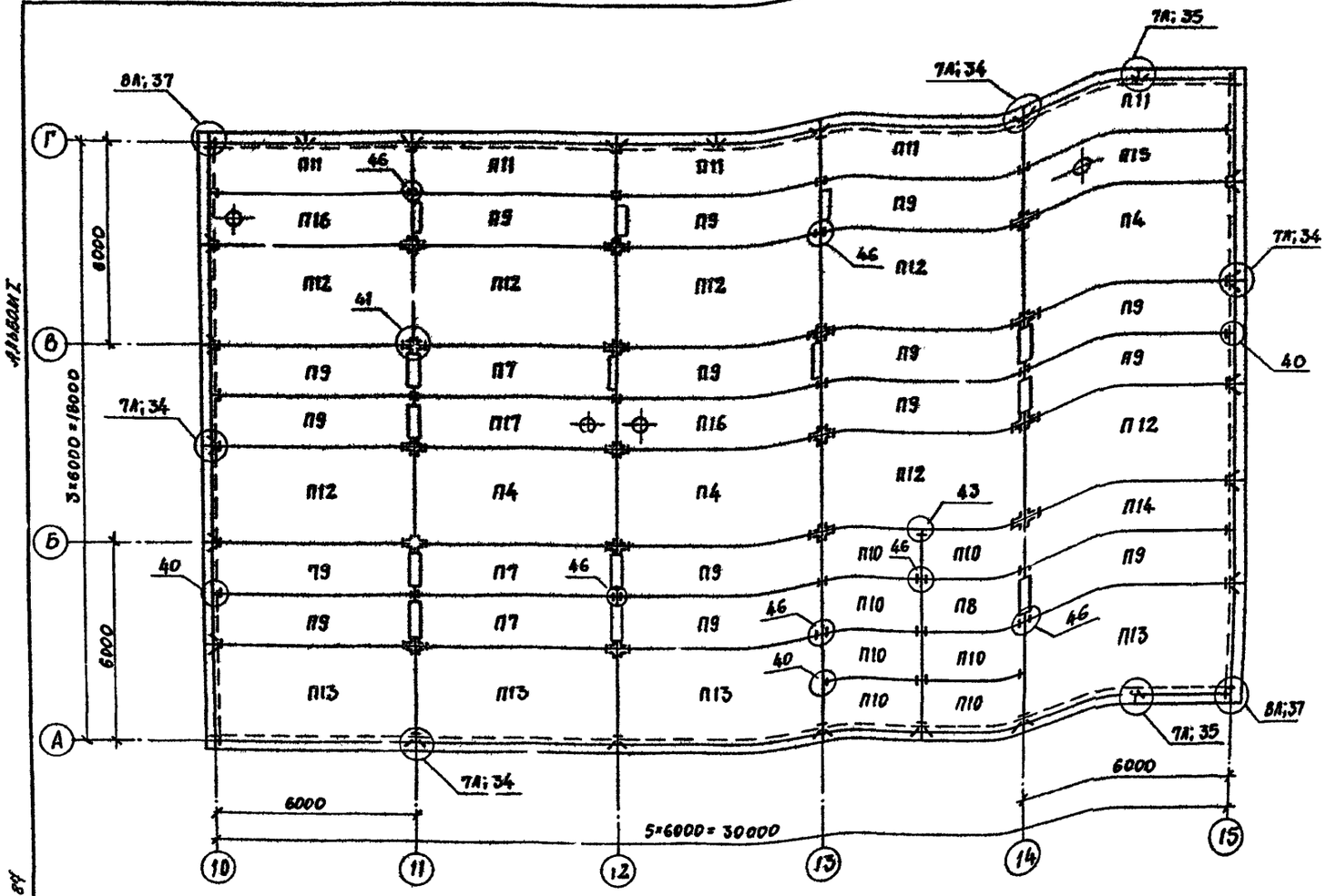
7А;35
8А;37
7А;34
П11
П15
П4
П9
П12
П16
П8
П7
П13
П14
П10
П12
П9
П12
П12
П12

Схема расположения вентиляционных коробов, стаканов и фундаментов на кровле в осях 10...15

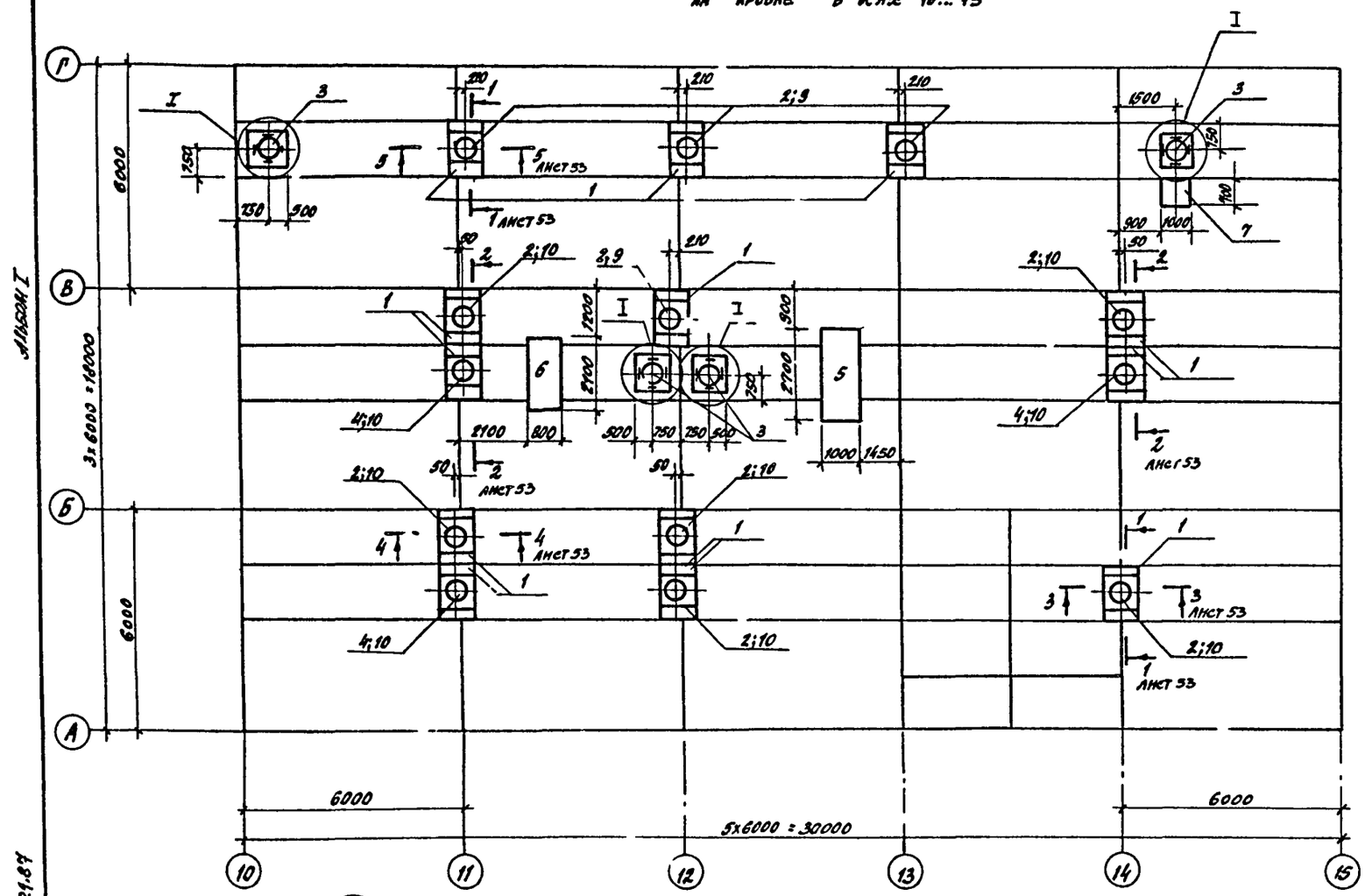

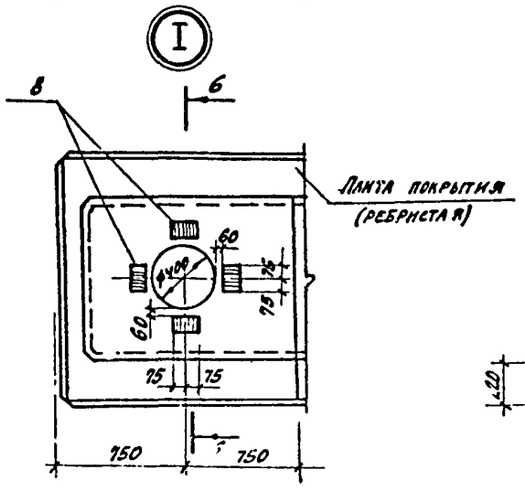

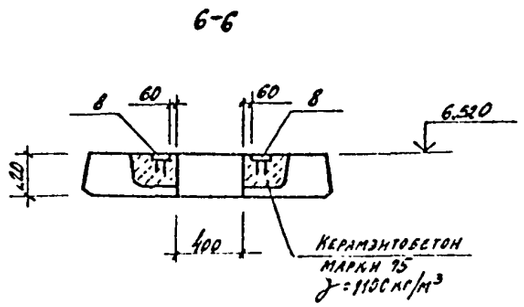

Спецификация к схеме расположения вентиляционных коробов, стаканов и фундаментов на кровле

Марка поз.	Обозначение	Наименование	Кол.	Масса ед. кг	Примечание
		Короб вентиляционный			
1	182-82. вып. 5-1	КВК 15. 9. 4,5	13	500	
		Стаканы			
2	1.494-24 вып.1	СБ7А-1	10	290	
3	1.494-24 вып.1	СБ4А-1	4	150	
4	1.494-24 вып.1	СБ7А-3	3	310	
		Фундаменты под оборудование			Вертикальная нагрузка
5	лист 54	ФОМ 3	1		Р=224кг
6	лист 54	ФОМ 4	1		Р=60кг
7	лист 54	ФОМ 5	1		Р=30кг
8	1.100-15 вып. 1	Изделие закладное МН-4 021	16	1,6	
МС-1	2.460-14 вып.0	Изделие соединительное ист	68	0.38	
		Изделия стальные			
9	КЖИ 027	Крышка СК1	4	31,7	
10	-01	СК2	9	31,7	

1. Вентиляционные короба устанавливать по слою свежеуложенного цементного раствора марки 100 толщиной 10мм.
2. Стаканы крепить к коробам и закладным изделиям плит покрытия по узлу 1 серии 2.460-14 вып. 0, лист 3.
3. Крепление крышек СК1, СК2 производить после установки фартуков по листам комплекта АР.

Привязан

Инв. №

ГИП	Лакшина		
Н. контр.	Нижегородова		
Нач. отд.	Юхимов		
Гл. спец.	Минсков		
Рук. гр.	Сурова		
Вед. инж.	Семенова		
Инженер	Шамкунова		

704-9-21.87 КЖ

Комбинированный блок вспомогательных помещений для нефтебаз

Стадия	Лист	Листов
Р	52	

Схема расположения вентиляционных коробов, стаканов и фундаментов на кровле в осях 10...15

ГПИ-Б Москва

Копировал

Инв. № подл. | Подпись и дата | Взам. инв. №

704-9-21.87

1-1

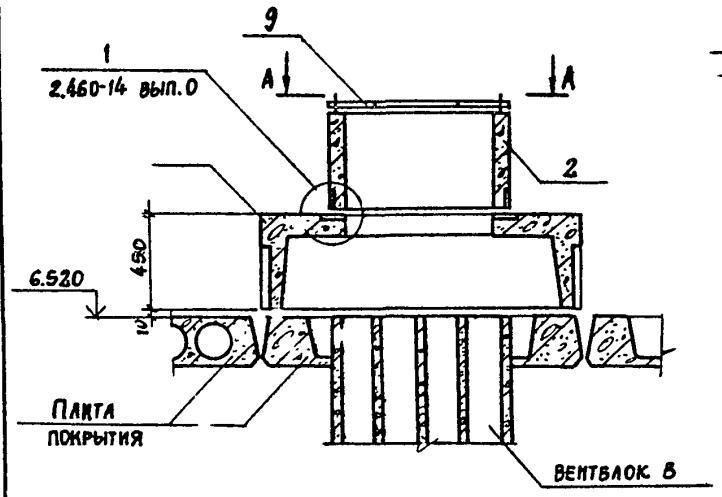

4-4

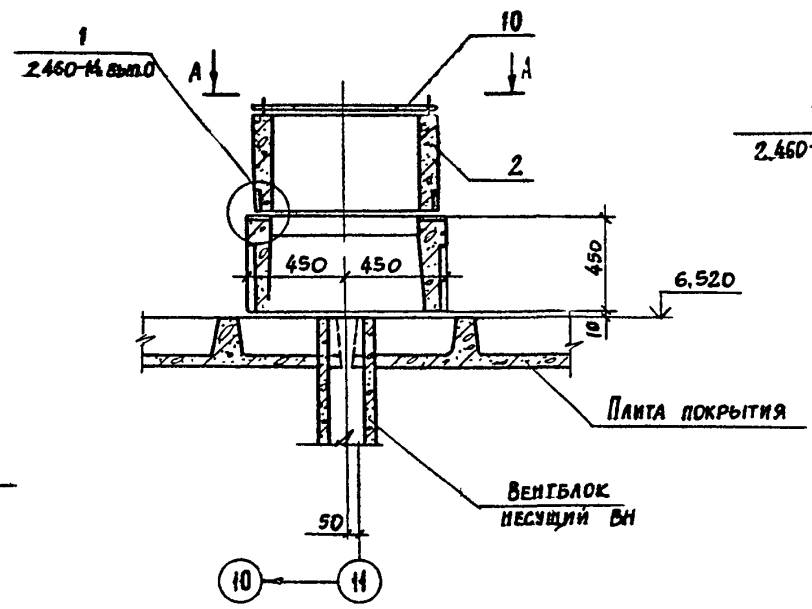

3-3

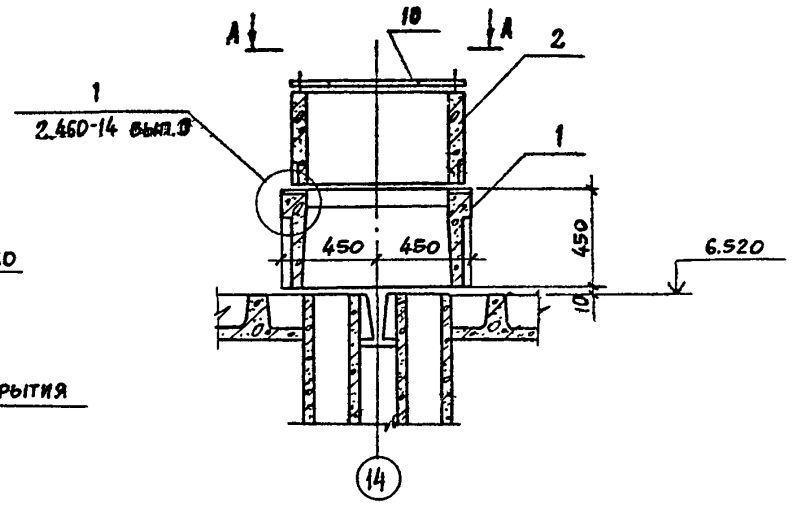

2-2

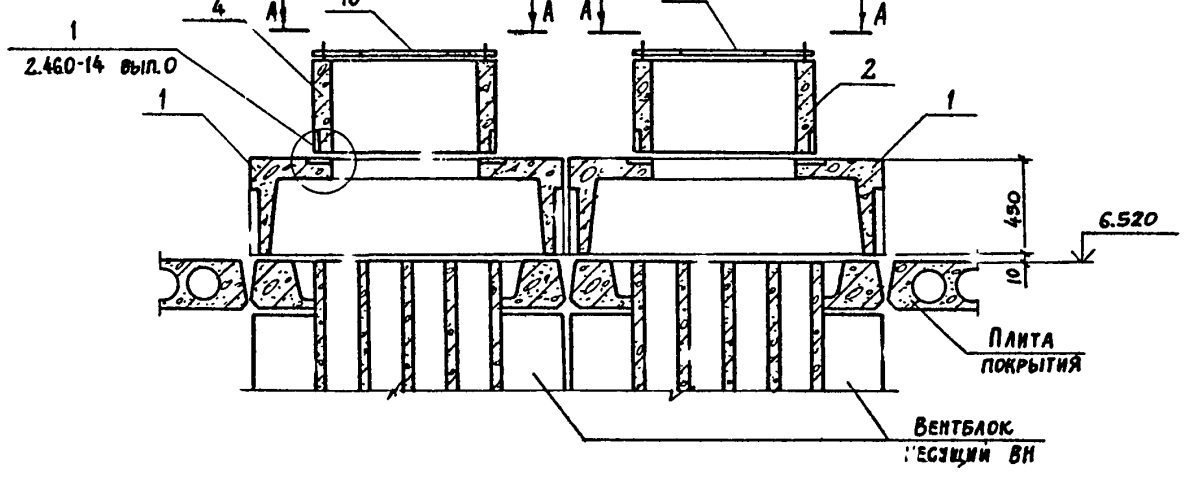

5-5

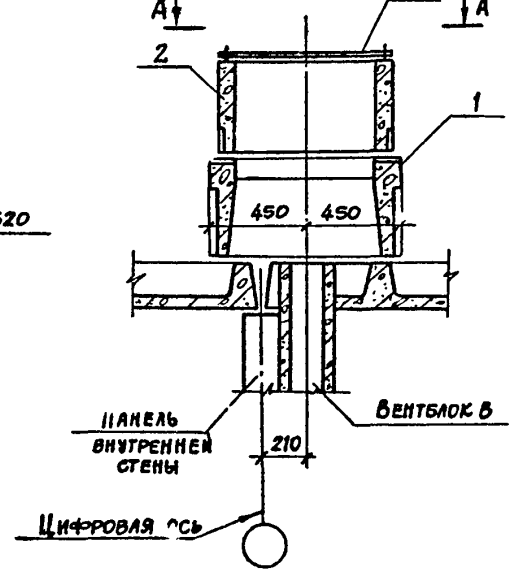

Данный лист смотреть совместно с листом 52.

А - А

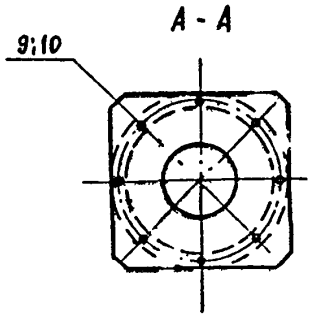

Типовой

704-9-21.87

Инв. № подл. | Подпись и дата | Взам. инв. №

Привязан		704-9-21.87	КЖ
Инв. №	Нач. отд. Шохлов Н. контр. Нижегородов Гл. спец. Миронов Рук. гр. Гурова Вед. инж. Семенова Инженер Акьянчикова	Комбинированный блок вспомогательных помещений для нефтебаз	Стадия: Р; Лист: 53; Листов:
		Сечения 1-1...5-5	ГПИ-Б Москва

Копировал

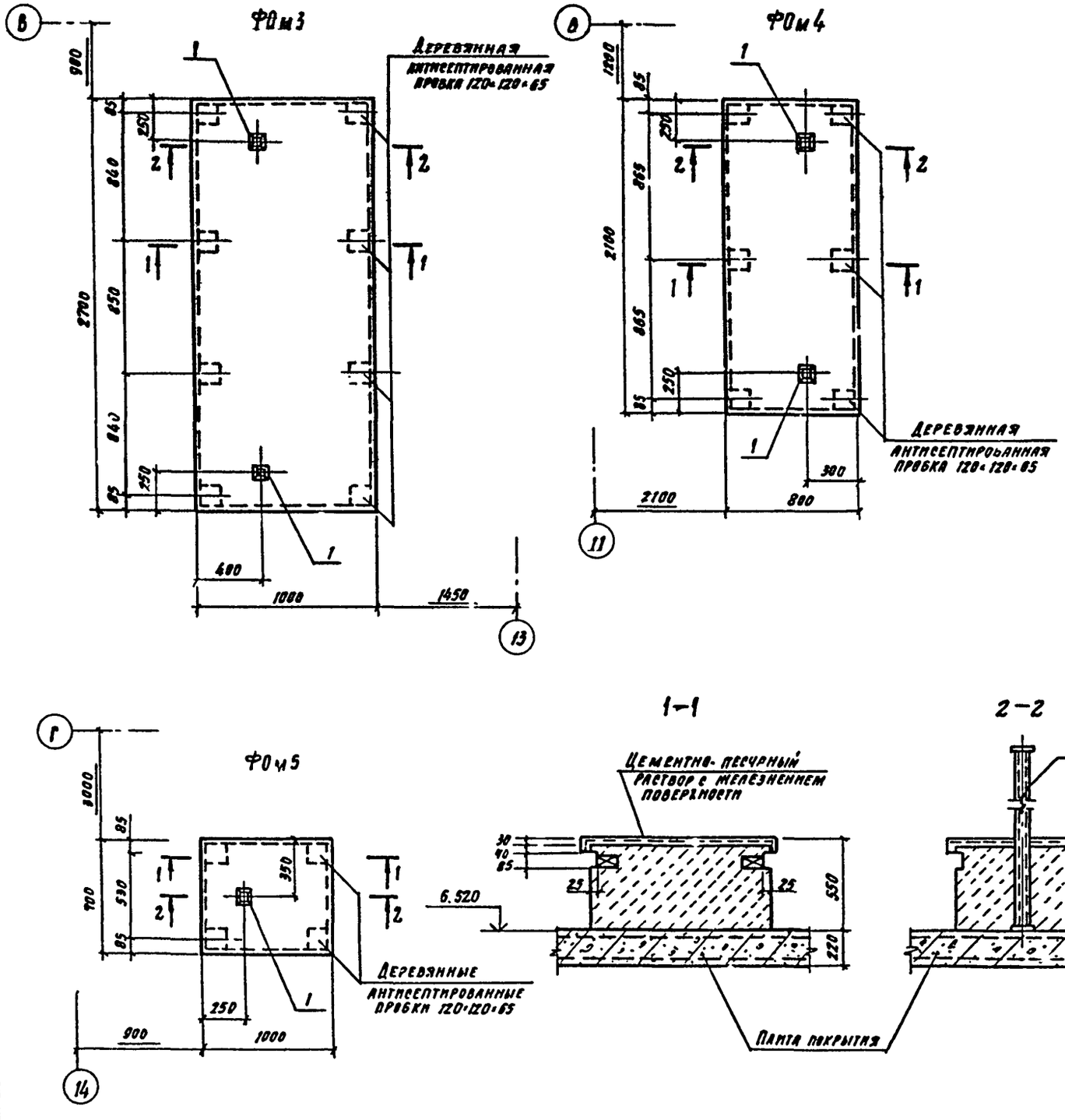

Спецификация к фундаментам

Формат	Зона	Поз.	Обозначение	Наименование	Кол.	Примечание
				ФОм3		
				Сборочные единицы		
А3		1	КЖИ 027-02	Стойка СТ 1	2	16,3кг
				Материалы		
				Керамзитобетон марки 75		2,5м³
				Цементно-песчаный		
				раствор марки 100		0,08м³
				ФОм4		
				Сборочные единицы		
А3		1	КЖИ 027-02	Стойка СТ 1	2	16,3кг
				Материалы		
				Керамзитобетон марки 75		1,0 м³
				Цементно-песчаный		
				раствор марки 100		0,05 м³
				ФОм5		
				Сборочные единицы		
А3		1	КЖИ 027-02	Стойка СТ 1	1	16,3кг
				Материалы		
				Керамзитобетон марки 75		0,4 м³
				Цементно-песчаный		
				раствор марки 100		0,02м³

Схему расположения фундаментов смотреть на листе 52.

Привязан

Инв. №

704-9-21.87 КЖ

Нач. отд.	Шохолов	
Н. контр.	Нижегородова	
Гл. спец.	Миронов	
Рук. гр.	Сурова	
Вед. инж.	Семенова	
Инжен.	Лукьянчиков	

Комбинированный блок вспомогательных помещений для нефтебаз

Стадия	Лист	Листов
Р	54	

Фундаменты ФОм3...ФОм5

ГПИ-6 Москва

Копировал:

Альбом I

704-9-21.87

Инв. № подл. | Подпись и дата | Взам. инв. №

Схема расположения лестницы

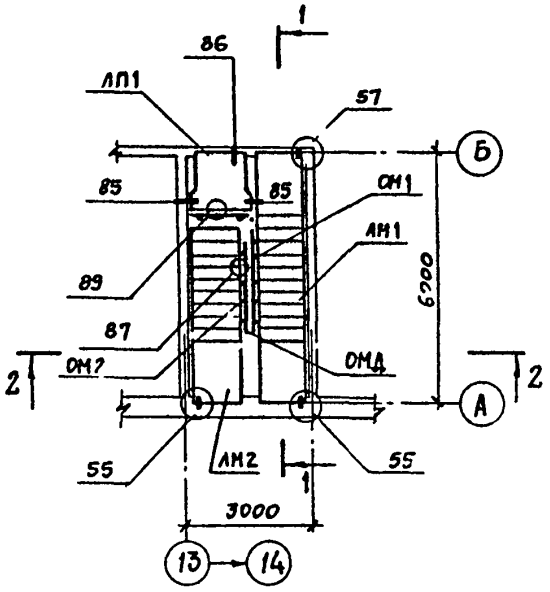

1-1

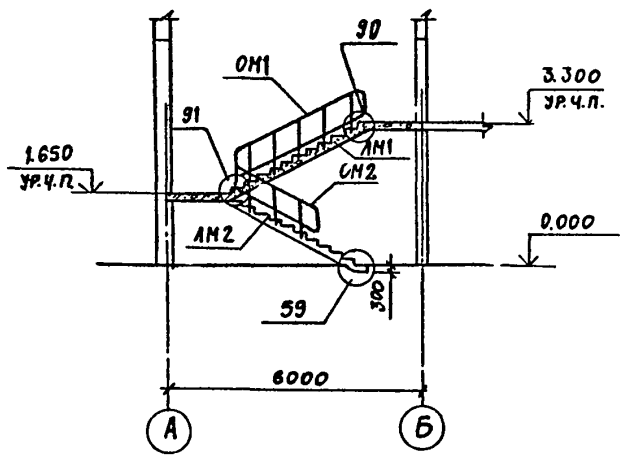

2-2

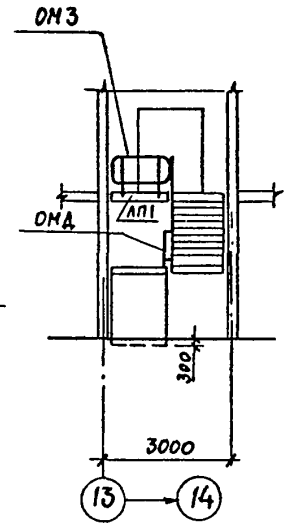

Схема расположения лестничных маршей и площадки

Схема расположения проступей лестничных маршей и площадки

Спецификация к схеме расположения лестницы

Марка, поз.	Обозначение	Наименование	Кол.	Масса ед., кг	Примечание
		Марши лестничные			
ЛМ1	1.050.1-2.1 03.0.00.0	ЛМП 60.11.17-5	1	2600	
ЛМ2	1.050.1-2.1 12.0.00.0	ЛМП 60.11.17-5-3	1	2100	
		Площадка лестничная			
ЛП1	1.050.1-2.1 17.0.00.06	АПП 15.15в	1	760	
		Проступи			
ЛП1	1.050.1-2.1 18.0.00.001	1ЛП 12,3	19	40	
ЛМ2	1.050.1-2.1 18.0.00.008	2ЛП 9.5	12	40	
ЛМ3	1.050.1-2.1 18.0.00.016	2ЛП 9,5в	6	40	
		Ограждения лестниц			
ОМ1	1.050.1-2.2 02.0	ОМ 17-1	1	38,2	
ОМ2	1.050.1-2.2 03.0	ОМ 11-1	1	23,7	
ОМ3	1.050.1-2.2 06.0	ОМ 8-14-1	1	21.1	
ОМД	1.050.1-2.2 10.0	ОМД-1	1	2,6	
		Изделия соединительные			
МС-5	1.090.1-1 7-1 12.011.200	МС-5	2	0,18	
МС-22	1.090.1-1 8-1 07-02	МС-22	1	0,20	
МС-34	1.090.1-1 7-1 125.80.10.080.100	МС-34	2	1,1	
МС-35	1.090.1-1 8-1 12	МС-35	8	0,14	
МС-37	1.090.1-1 7-1	МС-37	3	0,23	

1. Монтаж железобетонных изделий вести в соответствии с СНиП III-16-80 и серии 1.090.1-1 вып.0-1.

2. Монтажные узлы приняты по серии 1.090.1-1 вып. 7-1.

3. Накладные проступи укладываются по слою цементного раствора марки 100 толщиной 20мм на площадках и 10мм - по маршу.

Альбом I

704-9-21.87

Инв. № подл. | Подпись и дата | Взам. инв. №

				704-9-21.87	КЖ
Нач.отд.	Шохолов				
Н.контр.	Нижегородова			Комбинированный блок вспомогательных помещений для нефтебаз	Стадия: Р; Лист: 55; Листов:
Гл.спец.	Миронов				
Рук.гр.	Сурова			Схемы расположения лестницы в осях 13..14, лестничных маршей площадки и проступей	ГПИ-Б Москва
Вед.инж.	Семенова				
Инженер	Тульянчикова				

Привязан

Инв. №

Копировал:

Схема расположения плит покрытия тамбура (при $t_н = -40°C$)

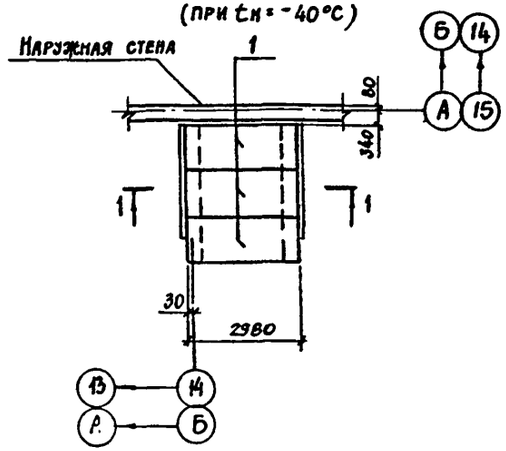

Схема расположения балок под плиты покрытия тамбура (при $t_н = -40°C$)

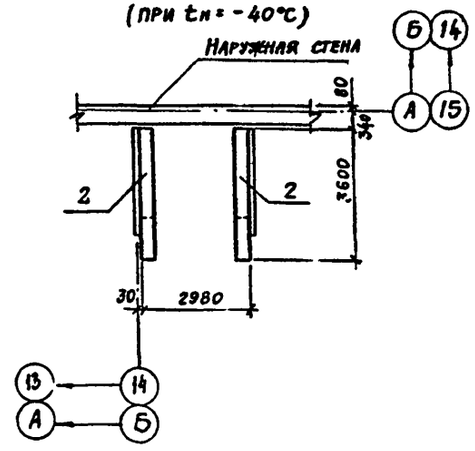

2-2

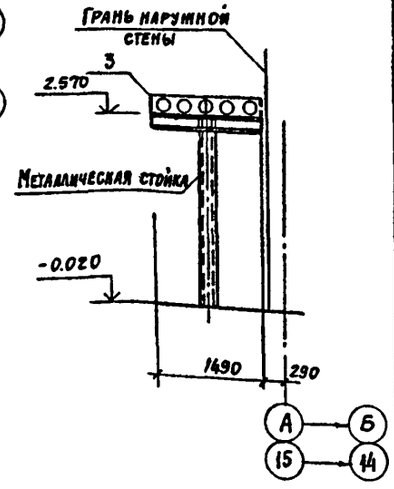

Спецификация к схемам расположения плит, балок покрытия тамбуров и козырьков

Марка, поз.	Обозначение	Примечание	Кол.	Масса ед. кг	Примечание
		при $t_н = -40°C$			
		Плита покрытия			
1	1.090.1-1 5-1 2000-02	ПК 30.12 - 8Т	6	1037	
		Балка монолитная			
2	лист 34	БМ5	4		
		при $t_н = -20°C, -30°C$			
		Плита покрытия			
3	Шифр 182-82 вып. 4-1	1ПКБ - 30.15	2	1375	

1-1

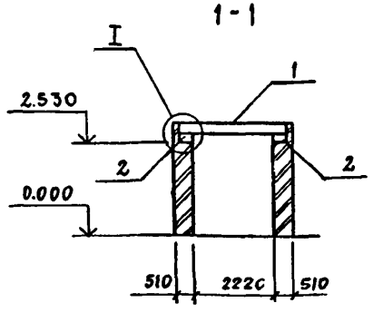

Схема расположения плиты козырька (при $t_н = -20°C, -30°C$)

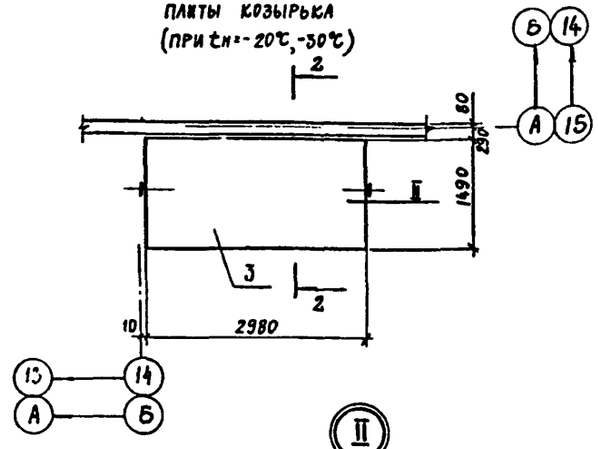

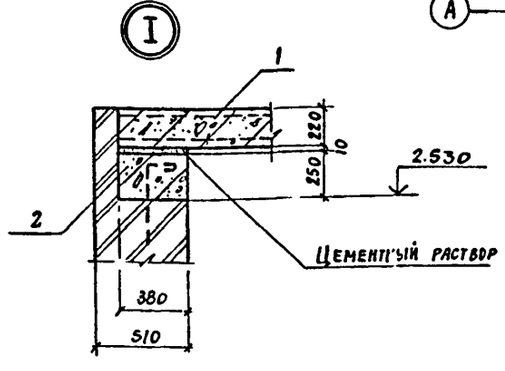

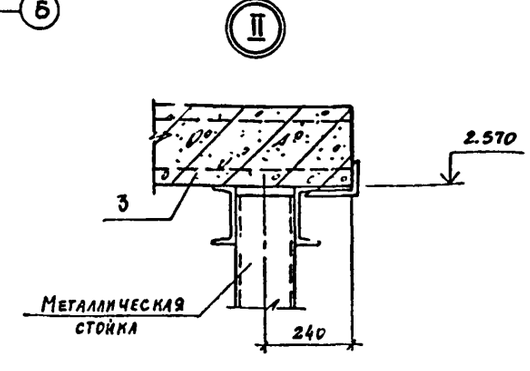

1. Данный лист рассматривать совместно с листами комплекта АР.

2. Металлическая стойка разработана в листах комплекта КМ.

Альбом I

704-9-21.87

Инв. № подл. | Подпись и дата | Взам. инв. №

Привязан

Инв. №

704-9-21.87 КЖ

Нач. отд.	Шохолов		
Н. контр.	Семенова		
Гл. спец.	Миронов		
Рук. гр.	Сурова		
Вед. инж.	Семенова		
Инженер	Лукьянчикова		

Комбинированный блок вспомогательных помещений для нефтебаз

Стадия	Лист	Листов
Р	56	

Схемы расположения плит, балок покрытия тамбуров и козырьков в осях 10...15

ГПИ-Б Москва

Копировал

Общие указания

1. Чертежи стальных конструкций комплекта „КМ" разработаны на основании заданий отдела ОВ и ТХ ГПИ - 6.

2. Конструкции сварные. Сварка стальных конструкций должна производиться с применением следующих материалов:

а) при автоматической и полуавтоматической сварке стальной проволоки, флюсов и других присадочных материалов, обеспечивающих сварное соединение встык, равнопрочное с основным металлом;

б) при ручной сварке стали марки ВСт. 3 -электродов типа Э42 и Э42А (для подвесных путей) по ГОСТ 9467-75.

3. Минимальную толщину угловых швов принимать по таблице № 38 СНиП II-23-81, но не более 1,2δ, где δ-min толщина одного из свариваемых элементов.

4. Монтажные соединения приняты на болтах (смотреть примечание пункт 10) М16, кроме оговоренных, и монтажной электросварке. В постоянных соединениях гайки болтов должны быть плотно затянуты, а нарезка расчеканена, или гайки болтов приварены к конструкциям.

5. Все элементы, для которых в ведомости элементов не даны расчетные усилия, крепить не менее, чем на 2 болтах, или на усилие не менее 5 от.

6. Материал конструкций указан в технической спецификации металла.

7. Все металлические конструкции после изготовления должны быть огрунтованы грунтом ФЛ-03К (ГОСТ 9109-81) в 2 слоя на заводе-изготовителе, а после монтажа окрашены эмалью ХВ-124 (ГОСТ 10144-74*).

8. Указания по изготовлению и монтажу стальных конструкций смотреть СН и П III-18-75.

9. Марки стали для элементов узлов крепления те же, что и для стали примыкающих балок.

10. Болты в монтажных соединениях класса 4.6 грубой точности по ГОСТ 15589-70* или ГОСТ 15591-70*, нормальной точности по ГОСТ 7798-70* или ГОСТ 7796-70*, кроме оговоренных особо. Не допускается применение кипящей или автоматной сталей.

11. Настил из рифленой стали приварить к балкам сплошным швом $h_{шв.}$ = 4мм.

12. Проект выполнен для районов с расчетной зимней температурой наружного воздуха -30°, с нормативным скоростным напором ветра для I района и нагрузками от снегового покрова для III района.

Типовой проект разработан в соответствии с действующими нормами и правилами и предусматривают мероприятия, обеспечивающие взрывную, взрывопожарную и пожарную безопасность при эксплуатации здания.

Гл. и.н. пр-та _____ /Лакшина/.

Ведомость ссылочных и прилагаемых документов

Обозначение	Наименование	Примечание
	Ссылочные документы	
2.440-1	Узлы стальных конструкций производственных зданий	
вып. 1	Рамные и шарнирные узлы балочных клеток и примыкания ригелей к колоннам	
вып. 6	Узлы площадок под оборудование	
1.450.3-3	Стальные лестницы, площадки, стремянки и ограждения	
вып. 0	Материалы для проектирования	
вып. 1. части 1 и 2	Конструкции из холодногнутых профилей	
1.426.2-3	Стальные подкрановые балки	
вып. 2	Пути подвесного транспорта пролетом 3; 4 и 6м	

Ведомость рабочих чертежей основного комплекта

Лист	Наименование	Примечание
1	Общие данные	
2	Техническая спецификация металла (начало)	
3	Техническая спецификация металла (окончание)	
4	Ведомость металлоконструкций по видам профилей	
5	Схемы расположения подвесных путей	
6	Схемы расположения элементов козырька, подвески коллектора и опор воздуховода	
7	Схемы расположения наружных лестниц	
8	Узлы 3...5	
9	Схемы расположения элементов опоры под циклон	
10	Схемы расположения бункера, лестницы опоры под циклон. Верхняя часть корпуса бункера.	
11	Нижняя часть корпуса бункера. Узел 2' лестницы опоры под циклон.	

Альбом I

704-9-21.87 КМ

Согласовано

Отдел ОВ Лисков

Отдел ТХ Фомичев

Инв. № подл. | Подпись и дата | Взам. инв. №

Привязан

Инв. №

704-9-21.87 КМ

ГИП	Лакшина		
Н. контр.	Нижегородова		
Нач. отд.	Шохолов		
Гл. спец.	Миронов		
Рук. гр.	Янченкова		
Инж.	Колесникова		

Комбинированный блок вспомогательных помещений для нефтевоз

Стадия	Лист	Листов
Р	1	

Общие данные

ГПИ-6 Москва

Копировал

Форм. 1

Вид профиля и ГОСТ	Марка металла и ГОСТ	Обозначение и размер профиля мм	№ по порядку	Код: Марки металла	Код: Профиля	Код: Размера профиля	Количество шт	Длина мм	Масса металла по элементам конструкций, т: Подвесные пути	Элементы козырька	Опоры воздуховода	Подвеска коллектора	Опора под циклон	Бункер	Наружные лестницы и площадки			Общая масса т	Масса потребности в металле по кварталам (заполняется изготовителем) т: I	II	III	IV	Заполняется ВЦ
									Код элемента конструкции														
									526235	526240	526395	526395	526396	526593	526240								
1	2	3	4	5	6	7	8	9															
Балки двутавровые для подвесных путей ТУ14-2-427-80	ВСт Г пс 5-1 ТУ14-1-3023-80	I 30М	1						1.2									1.2					
									1.2									1.2					
	Итого		2	12360					1.2									1.2					
Всего профиля			3						1.0									1.0					
Балки с параллельными гранями полок ТУ14-2-24-72	ВСт.3Г пс 5-1 ТУ14-1-3023-80	I 30Б2	4			2434																	
									1.0									1.0					
	Итого		5	12360					1.0									1.0					
Всего профиля			6						0.6									0.6					
Балки двутавровые ГОСТ 8239-72*	ВСт.3Г пс 5-1 ТУ14-1-3023-80	I 18	7			2405																	
									0.6									0.6					
	Итого		8	12360					0.6									0.6					
Всего профиля			9										1.0					1.0					
Швеллеры ГОСТ 8240-72*	ВСт.3 пс 6-1 ТУ14-1-3023-80	[16	10			2618																	
													1.0					1.0					
	Итого		11	12300						0.1					0.2			0.3					
	ВСт.3 кп 2 ГОСТ 380-71*	[14	12			2616							0.2					0.2					
		[12	13			2615									0.1			0.1					
		[10	14			2614																	
										0.1			0.2		0.3			0.6					
	Итого		15	11240						0.1			1.2		0.3			1.6					
Всего профиля			16										0.6					0.6					
Сталь угловая равнополочная ГОСТ 8509-72*	ВСт.3 пс 5 ГОСТ 380-71*	∠80×6	17										0.7		0.2			0.9					
		∠75×6	18											0.1				0.1					
		∠63×5	19										1.3	0.1	0.2			1.6					
	Итого		20	12300								0.1			0.2			0.3					
	ВСт.3 кп 2 ГОСТ 380-71*	∠75×6	21						0.1						0.2			0.3					
		∠63×5	22										0.05					0.05					
		∠50×5	23						0.1			0.1	0.05		0.4			0.65					
	Итого		24	11240					0.1			0.1	1.35	0.1	0.4			2.05					
Всего профиля			25		2120				0.2									0.2					
Швеллеры равнополочные ГОСТ 8278-83	ВСт.3Г пс 5-1 ТУ14-1-3023-80	Гн.[60×50×3	26			7415																	
									0.2									0.2					
	Итого		27	12360					0.2									0.2					
Всего профиля			28																				

Альбом I

704-9-21.87

Инв. № подл. | Подпись и дата | Взам. инв. №

704-9-21.87 КМ

Привязан

Инв. №

ГИП	Лакшина	
Н. контр.	Кужегородова	
Нач. отд.	Шохолов	
Гл. спец.	Миронов	
Рук. гр.	Янченкова	
Инжен.	Колесникова	

Комбинированный блок вспомогательных помещений для нефтебаз

Техническая спецификация металла (начало)

Стадия	Лист	Листов
Р	2	

ГПИ-6 Москва

Вид профиля и ГОСТ	Марка металла и ГОСТ	Обозначение и размер профиля	№ по порядку	Код: Марки металла	Код: Профиля	Код: Размера профиля	Количество шт.	Длина мм	Масса металла по элементам конструкций, т: Подвесные пути	Элементы козырька	Опоры воздуховода	Подвеска коллектора	Опора под циклон	Бункер	Наружные лестницы и площадки			Общая масса т	Масса потребности в металле по кварталам (заполняется изготовителем) т: I	II	III	IV	Заполняется ВЦ
									Код элемента конструкции: 526235	526240	526395	526395	526396	526593	526240								
1	2	3	4	5	6	7	8	9															
Сталь листовая горячекатаная ГОСТ 19903-74*	ВСт.3ГпсС5-1 ТУ14-1-3023-80	S14	1						0,1									0,1					
	Итого		2	12360					0,1									0,1					
	ВСт.3кп2 ГОСТ 380-71*	S20	3												0,05			0,05					
		S16	4							0,05			0,05					0,1					
		S8	5							0,05	0,05		0,1					0,2					
		S6	6												0,1			0,1					
	Итого		7	11240						0,1	0,05		0,15		0,15			0,45					
	ВСт.3пс6 ГОСТ 380-71*	S÷	8											0,6				0,6					
	Итого		9	12300										0,6				0,6					
Всего профиля			10		7110				0,1	0,1	0,05		0,15	0,6	0,15			1,15					
Сталь полосовая ГОСТ 103-76	ВСт.3пс6 ГОСТ 380-71*	-80×6	11											0,03				0,03					
		-56×6	12											0,01				0,01					
	Итого		13	12300										0,04				0,04					
	ВСт.3кп2 ГОСТ 380-71*	-40×4	14												0,07			0,07					
	Итого		15	11240											0,07			0,07					
Всего профиля			16		1311									0,04	0,07			0,11					
Профили замкнутые сварные квадратные ТУ36-2287-80	ВСт.3сп2 ГОСТ 380-71*	Гн.с 140×4	17							0,1	0,2							0,3					
	Итого		18	14435						0,1	0,2							0,3					
Всего профиля			19		7852					0,1	0,2							0,3					
Сталь круглая ГОСТ 2590-71	ВСт.3кп2 ГОСТ 380-71*	ф18	20												0,2			0,2					
		ф12	21									0,01						0,01					
	Итого		22	11240								0,01			0,2			0,21					
Всего профиля			23		1111							0,01			0,2			0,21					
Сталь просечно-вытяжная ГОСТ 8706-78	ВСт.3кп2 ГОСТ 380-71*	ПВ506	24										0,3		0,05			0,35					
	Итого		25	11240									0,3		0,05			0,35					
Всего профиля			26		7156								0,3		0,05			0,35					
Лестницы и ограждения по серии 1.450.3-3																		0,4					

Инв. № подл. | Подпись и дата | Взам. инв. №

704-9-21.87

Привязан

Инв. №

ГИП	Лакшина	
Н. контр.	Нижегородова	
Нач. отд.	Шохолов	
Гл. спец.	Миронов	
Рук. гр.	Янченкова	
Инженер	Колесникова	

704-9-21.87 КМ

Комбинированный блок вспомогательных помещений для нефтебаз

Стадия	Лист	Листов
Р	3	

Техническая спецификация металла (окончание)

ГПИ-Б Москва

Ведомость металлоконструкций по видам профилей

Наименование конструкций по номенклатуре прейскуранта 01-09	Позиции по прейскуранту 01-09	№ строк	Код конструкций	Масса конструкций, т: Всего стали повышенной и высокой прочности	По видам профилей: Балки швеллеры	Широкополочные двутавры	Крупносортная сталь	Среднесортная сталь	Мелкосортная сталь	Толстолистовая сталь	Универсальная сталь	Тонколистовая сталь	Гнутые и гнутосварные профили	Трубы	Прочие	Всего	Количество шт.	Серия типовых конструкций
1	2	3	4	5	6	7	8	9	10	11	12	13	14	15	16	17	18	19
Подвесные пути			526235		1.8	1.0	0.1			0.1			0.2			3.20		
Элементы			526240		0.1					0.1			0.1			0.30		
Козырька										0.05			0.2			0.25		
Споры воздуховода			526395															
Подвеска коллектора			526395				0.1		0.01							0.11		
Опора под циклон			526396		1.2		1.35			0.45						3.00		
Бункер			526593				0.13	0.01		0.6						0.74		
Наружные лестницы и площадки			526240		0.3		0.6		0.27	0.2						1.37		
Лестницы и ограждения															0.40	0.40		1.450.3-3
Контрольные суммы					3.4	1.00	2.28	0.01	0.28	1.50			0.50		0.40	9.17		
с учетом наплавленного металла (1%)					3.44	1.01	2.31	0.01	0.28	1.52			0.51		0.40	9.27		
Всего на здание																		

Инв. № подл. | Подпись и дата | Взам. инв. №

704-9-21.87

Привязан

Инв. №

704-9-21.87 КМ

Гип	Лакшина	
Н. контр.	Нижегородова	
Нач. отд.	Шохолов	
Гл. спец.	Миронов	
Рук. гр.	Янченкова	
Арх.	Канахова	

Копировал

Комбинированный блок вспомогательных помещений для нефтебаз

Стадия	Лист	Листов
Р	4	

Ведомость металлоконструкций по видам профилей

ГПИ-6 Москва

Схема расположения подвесных путей

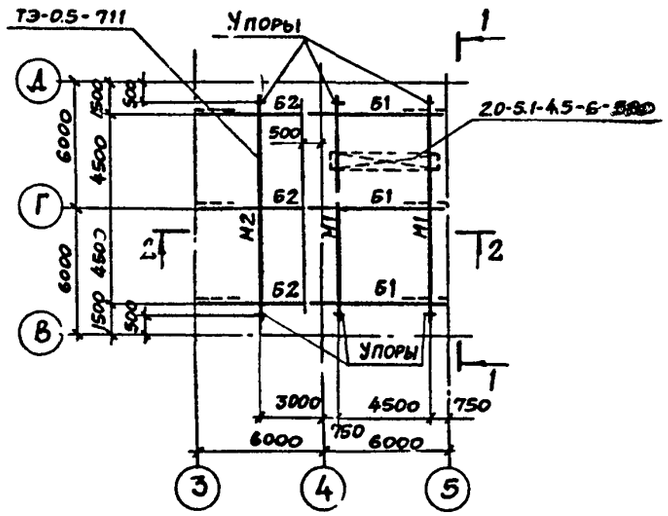

1 - 1

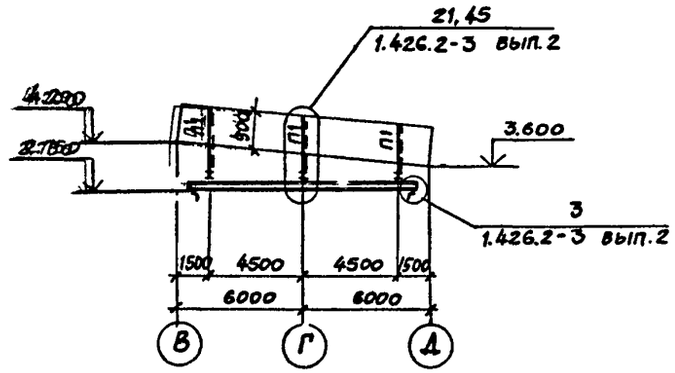

2 - 2

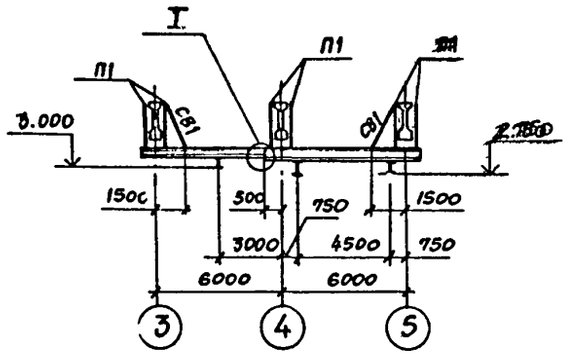

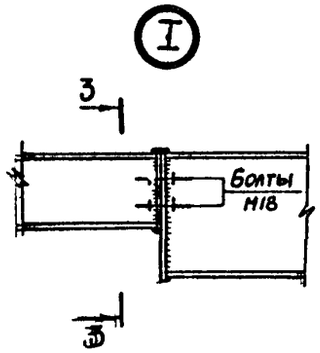

3 - 3

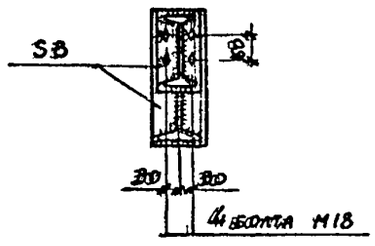

Ведомость элементов									
Марка	Сечение			Расчетные усилия			Группа констр.	Марка металла	Примечание
	Эскиз	Поз.	Состав	M тс·м	N тс	Q тс			
М1	I		I30М			3,4	1	Серия 1.426.2-3 выпуск 2 пояснительная записка п.5	dб = 16мм Sпл = 14мм
М2	II		I18			1,0			dб = 12мм Sпл = 10мм
Б1	II		I30			4,0	2		
Б2	II		I18			0,5			
П1	~~Д-2~~ 6+16		2С60×50×3	0,1	4,1				
СВ1	L		L63×5						Л=400

1. Общие указания на листе 1.
2. Техническая спецификация металла на листах 2-5
3. Сварку производить электродами типа Э42А ГОСТ 9467-75. Толщина сварных швов $h_{шв}$ = 4мм, кроме оговоренных.
4. Упоры приняты по узлу 3 серии 1.426.2-3 выпуск 2 ниже ездовой поверхности.
5. Материалы для болтов в пояснительной записке серии 1.426.2-3 выпуск 2 пункт 5.3 и лист 1.
6. Изготовление и монтаж конструкций подвесных путей в пояснительной записке серии 1.426.2-3 выпуск 2.
7. В примечании к ведомости элементов обозначения dб и Sпл приняты по узлам 21 и 45 серии 1.426.2-3 выпуск 2.
8. В ведомости элементов в эскизе марки П1 принятое обозначение „в" - ширина пояса железобетонной балки покрытия.

Альбом I

704-9-21.87

Инв. № подл. | Подпись и дата | Взамен инв.

Привязан

Инв. №

ГИП	Лакшина		704-9-21.87 КМ	
Н.контр.	Нижегородова			
Нач.отд.	Шахолов		Координированный блок вспомогательных помещений для нефтебаз	Стадия: Р; Лист: 5; Листов:
Гл.спец.	Чиронов			
Рук.гр.	Янченкова		Схемы расположения подвесных путей	ГПИ-6 Москва
Инженер	Колесникова			

Копировал:

Альбом I

Схема расположения элементов козырька

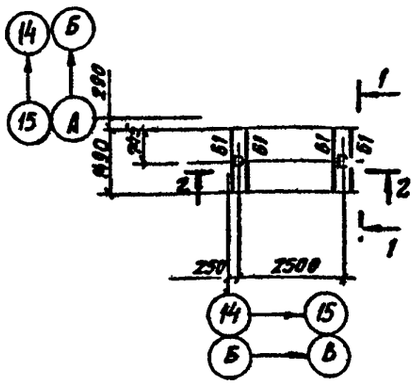

1—1

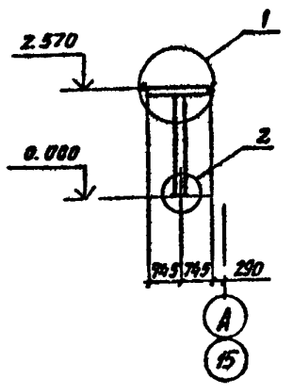

Схема расположения элементов подвески коллектора Р=93 кг

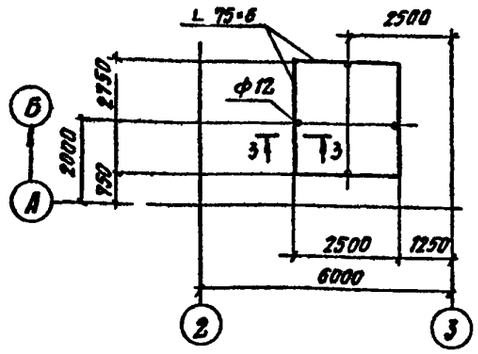

2—2

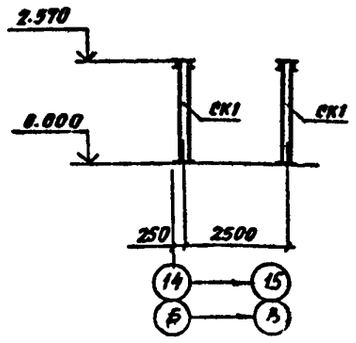

Схема расположения опор воздуховода

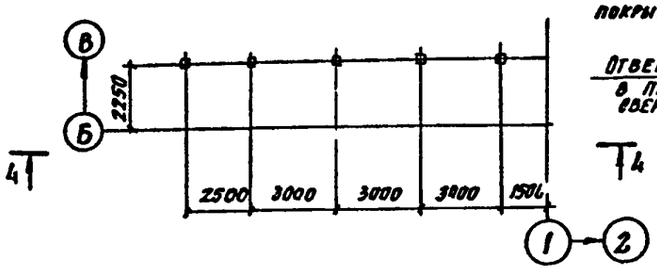

3-3

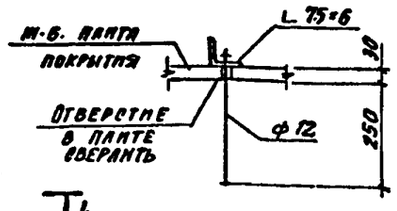

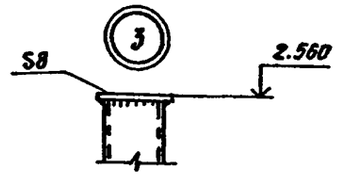

4—4

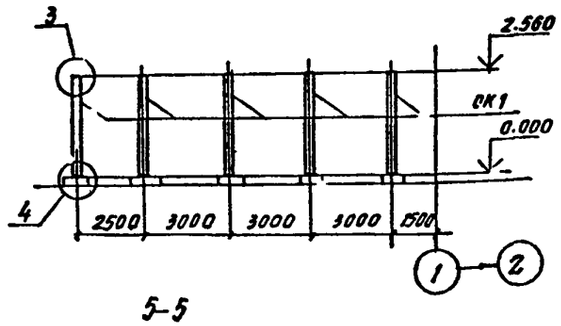

5—5

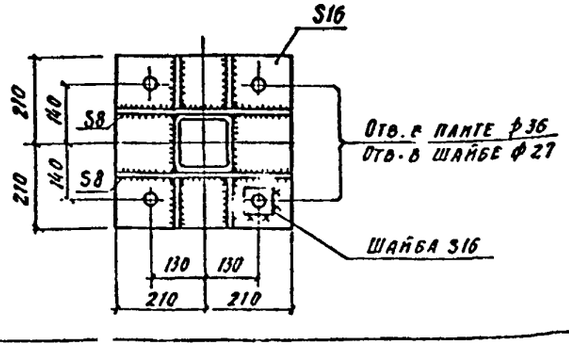

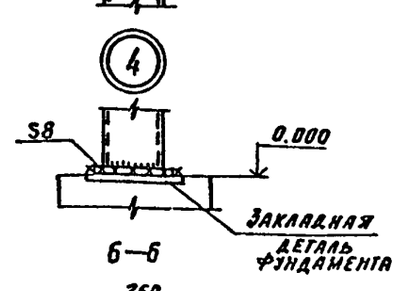

6—6

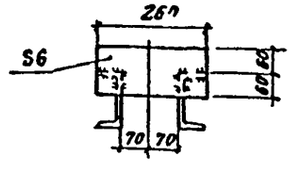

7-7

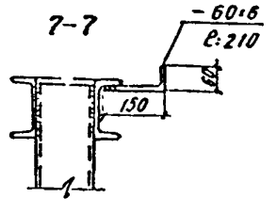

Ведомость элементов

Марка	Сечение			Расчетные усилия			Группа конструк.	Марка металла	Примечание
	Эскиз	Поз.	Состав	М тс.м	N тс	Q тс			
Б1	[		[14				4	ВСт3кп2 ГОСТ 380-71*	
СК1	□		Тр. 160×160×4					ВСт3кп2 ГОСТ 8639-71*	

1. Общие указания на листе 1.
2. Техническая спецификация металла на листах 2....5.

Инв.№подл. | Подпись и дата | Взам.инв.№

704-9-21.87

Привязан

Инв. №

704-9-21.87 -КМ

ГИП	Лакшина		
Н. контр.	Нижегородова		
Нач. отд.	Шохолов		
Гл. спец.	Куприянов		
Рук. гр.	Янченкова		
Инженер	Колесникова		

Комбинированный блок вспомогательных помещений для нефтебаз

Схемы расположения элементов козырька, подвески коллектора и опор воздуховода

Стадия	Лист	Листов
Р	6	

ГПИ - Б
Москва

Копировал

Схемы расположения наружных лестниц

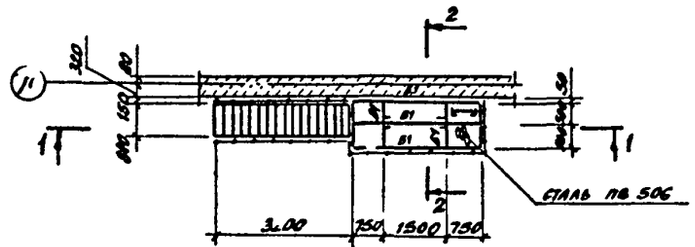

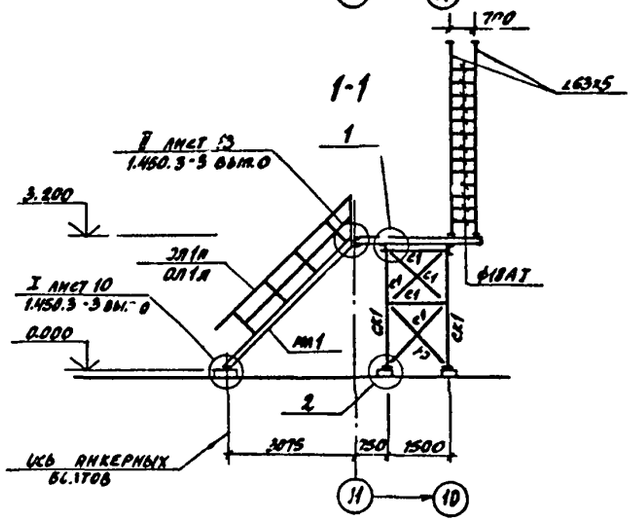
1-1
700
∠63х5
I лист 10
1.450.3-3 вып.0
II лист 13
1.450.3-3 вып.0
3.200
0.000
ОЛ1а
ОЛ1л
ФЛ1а
ФЛ1л
ФЛ1
ФЛ1
ФЛ1

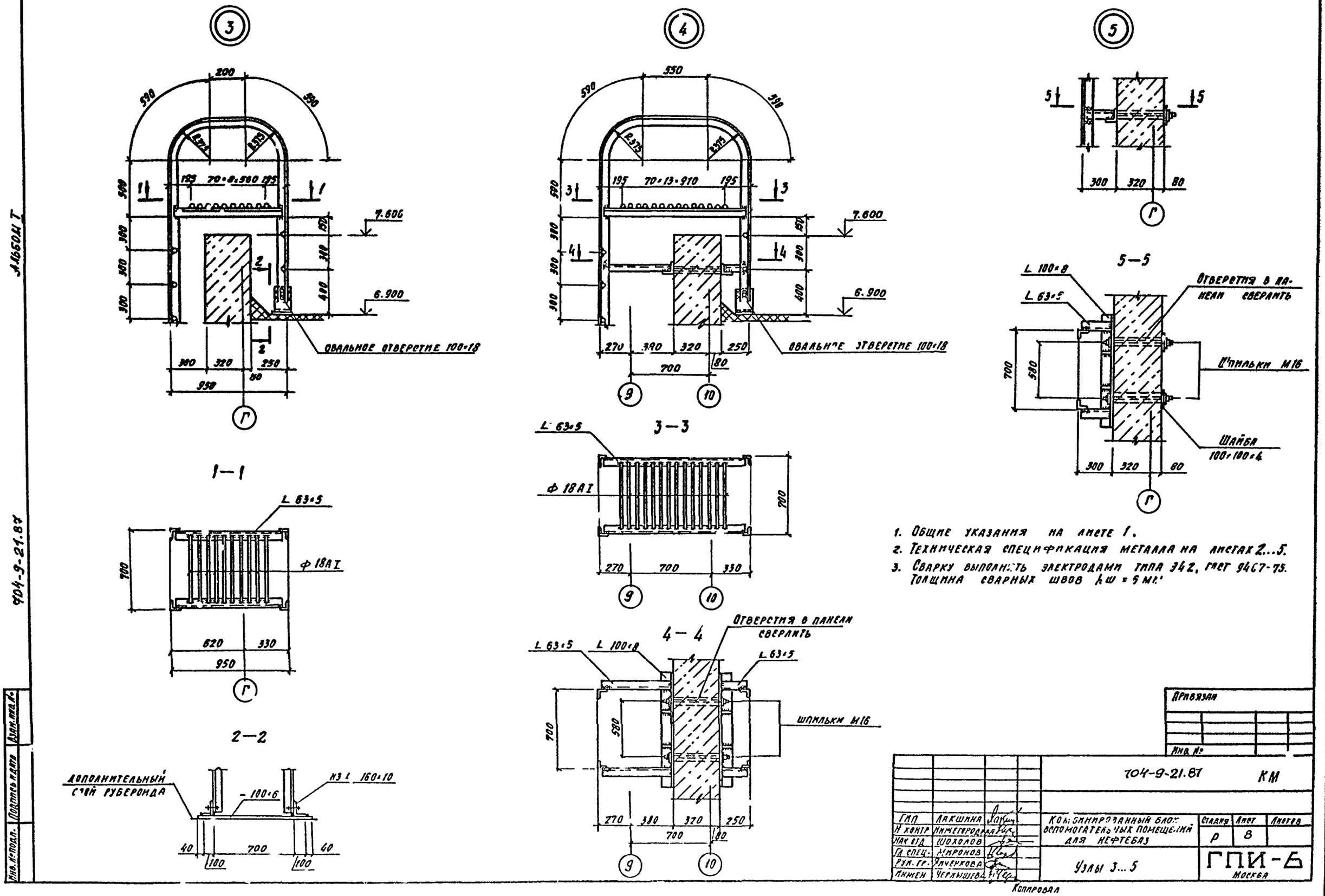

1. Общие указания на листе 1.
2. Техническая спецификация металла на листах 2...5.
3. Сварку выполнять электродами типа Э42, ГОСТ 9467-75. Толщина сварных швов $h_ш$ = 5 мм.

Привязан

Инв. №

ГИП	Лакшина		704-9-21.87	КМ
Н. контр.	Нижегородова		Комбинированный блок вспомогательных помещений для нефтебаз	Стадия: Р; Лист: 8; Листов:
Нач. отд.	Шохолов			
Гл. спец.	Миронов		Узлы 3...5	ГПИ-Б Москва
Рук. гр.	Ячеркова			
Инжен.	Чернышева			

Копировал

Инв. № подл. | Подпись и дата | Взам. инв. №

704-9-21.87

Альбом Т

Схемы расположения элементов опоры под циклон на отметках

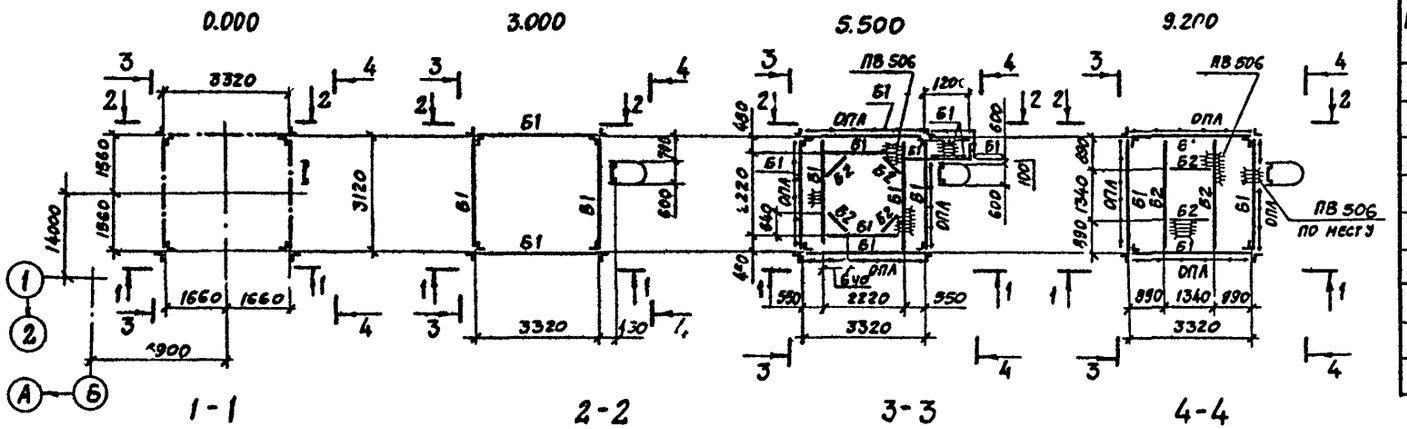

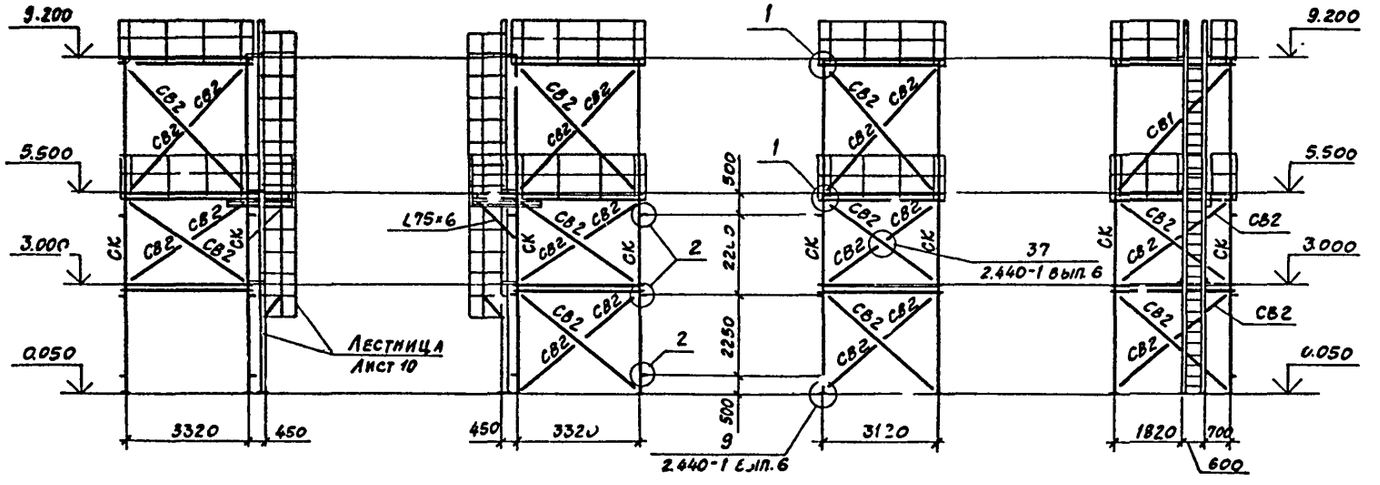

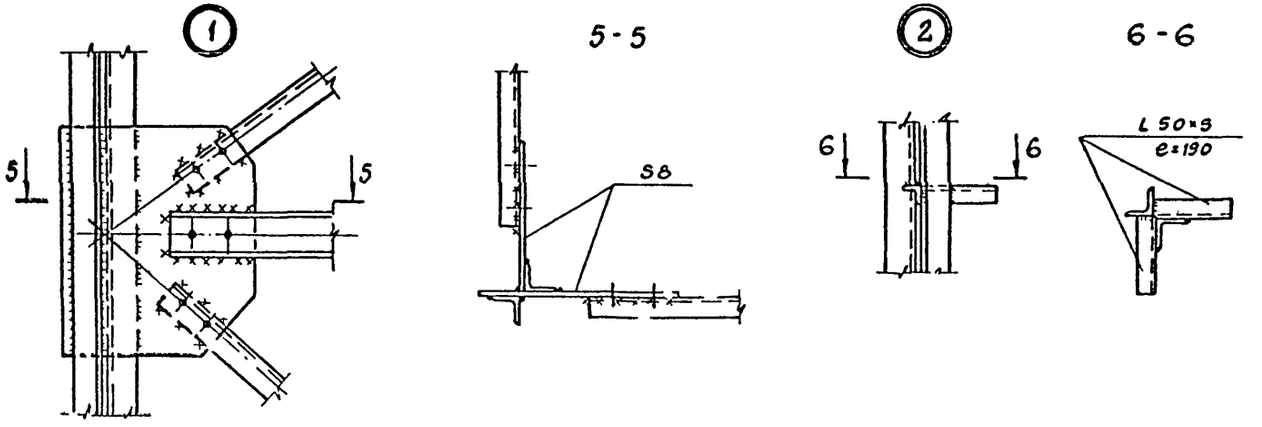

Ведомость элементов

Марка	Сечение: Эскиз	Поз.	Состав	Расчетные усилия: M тс·м	N тс	Q тс	Группа констр.	Марка металла	Примечание
Б1	[		[16	1,6		1,3	3	ВСт3сп6-1 ТУ14-1-3023-80	
Б2	[		[12	0,8		0,84		ВСт3кп2 ГОСТ 380-71*	
СК	⊥		2L80×6		1,5		3	ВСт3пс6 ГОСТ 380-71*	
СВ1	⊥		2L75×6	λ=200					
СВ2	L		L75×6	λ=400					
ОПА	серия 1.450.3-3 вып.1, ОГПМхЭБ-10...; вес 1пм 10 кг						-		28,5 пм

1. Временная нормативная нагрузка на площадки 200 кгс/м².
2. Нормативная нагрузка от циклона на площадку на отметке 9.200 составляет 360 кгс.

Привязан

Инв. №

				704-9-21.87	КМ		
ГИП	Лакшина			Комбинированный блок вспомогательных помещений для нефтебаз	Стадия: Р	Лист: 9	Листов:
Н.контр	Инженер						
Нач.отд.	Шохолов						
Гаспец	Миронов			Схемы расположения элементов опоры под циклон	ГПИ-Б Москва		
Рук.гр	Янченкова						
Инженер	Иванов						

Копировал:

Инв. № подл. | Подпись и дата | Взам. инв. №

704-9-21.87

Альбом I

Схема расположения бункера

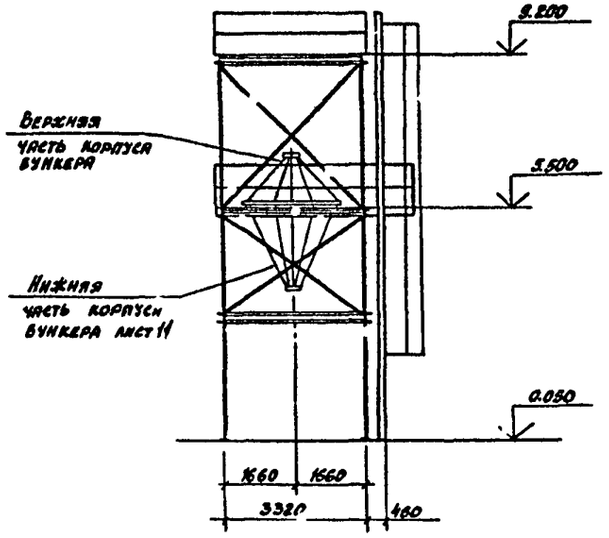

Верхняя часть корпуса бункера

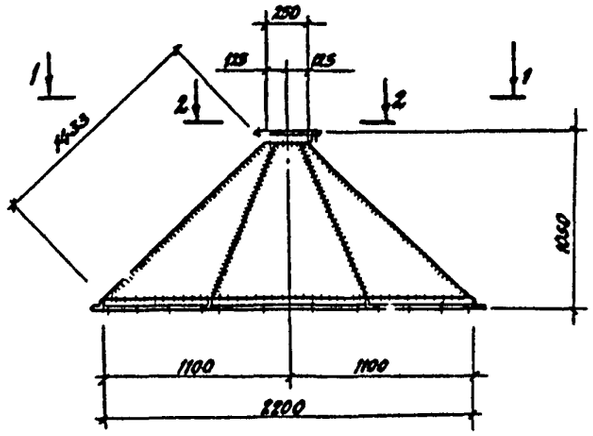

1-1

Схема расположения элементов лестницы опоры под цилиндр

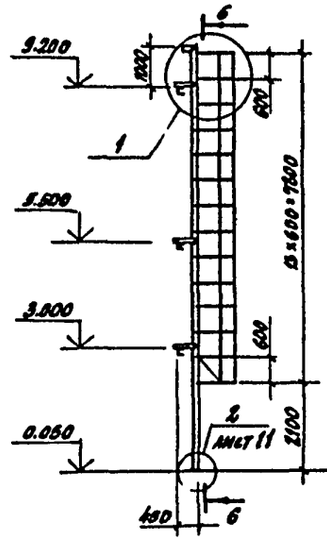

6-6

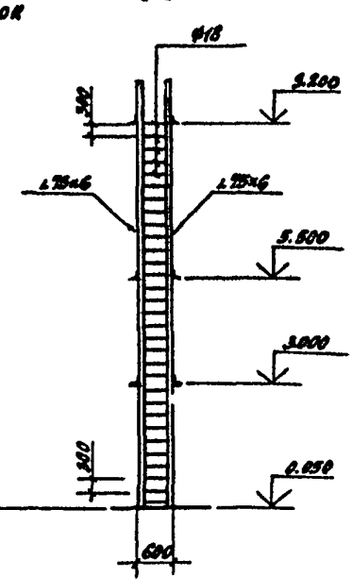

7-7

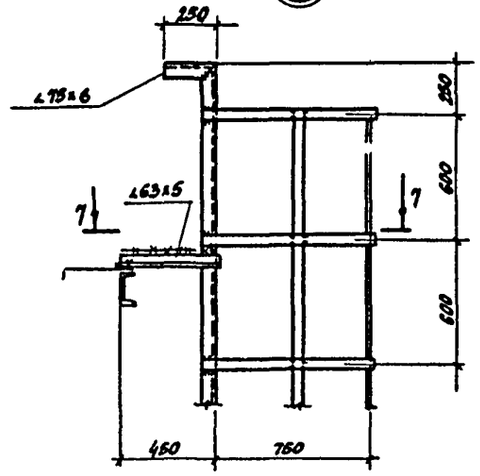

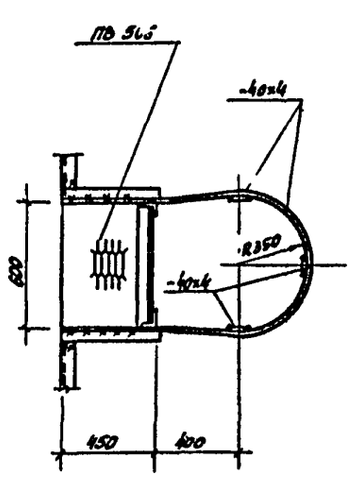

2-2

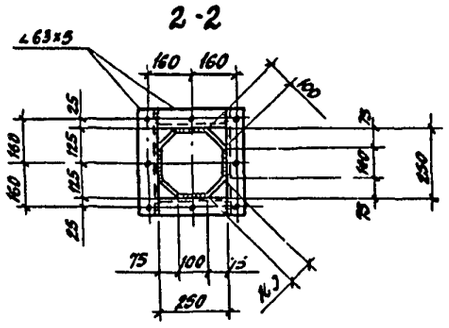

3-3

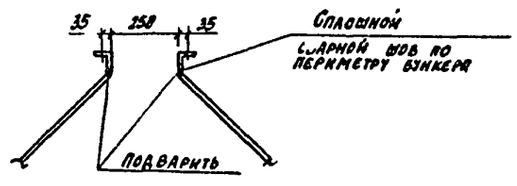

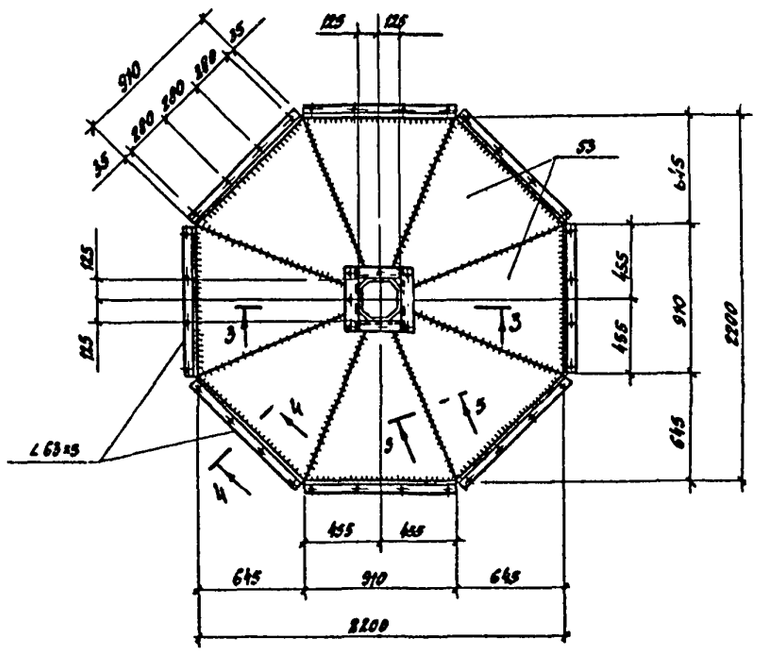

5-5

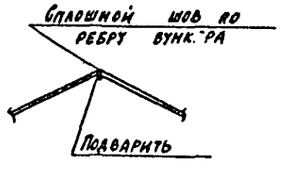

4-4

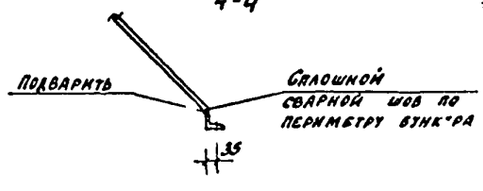

Отверстия в верхней части корпуса бункера ф17мм.

Привязан

Инв. №

				704-9-21.87	КМ
ГИП	Лякишина			Кс. блокированный блок вспомогательных помещений для нефтебаз	Стадия: Р; Лист: 10; Листов:
Н.контр.	Нижегородова				
Нач.отд.	Шохолов				
Рук.спец.	Миронов			Схемы расположения бункера, лестницы опоры под цилиндр. Верхняя часть корпуса бункера.	ГПИ-Б Москва
Рук.гр.	Янусикова				
Инженер	Иванов				

Копировал

Инв. № подл. | Подпись и дата | Взам. инв. №

704-9-21.87

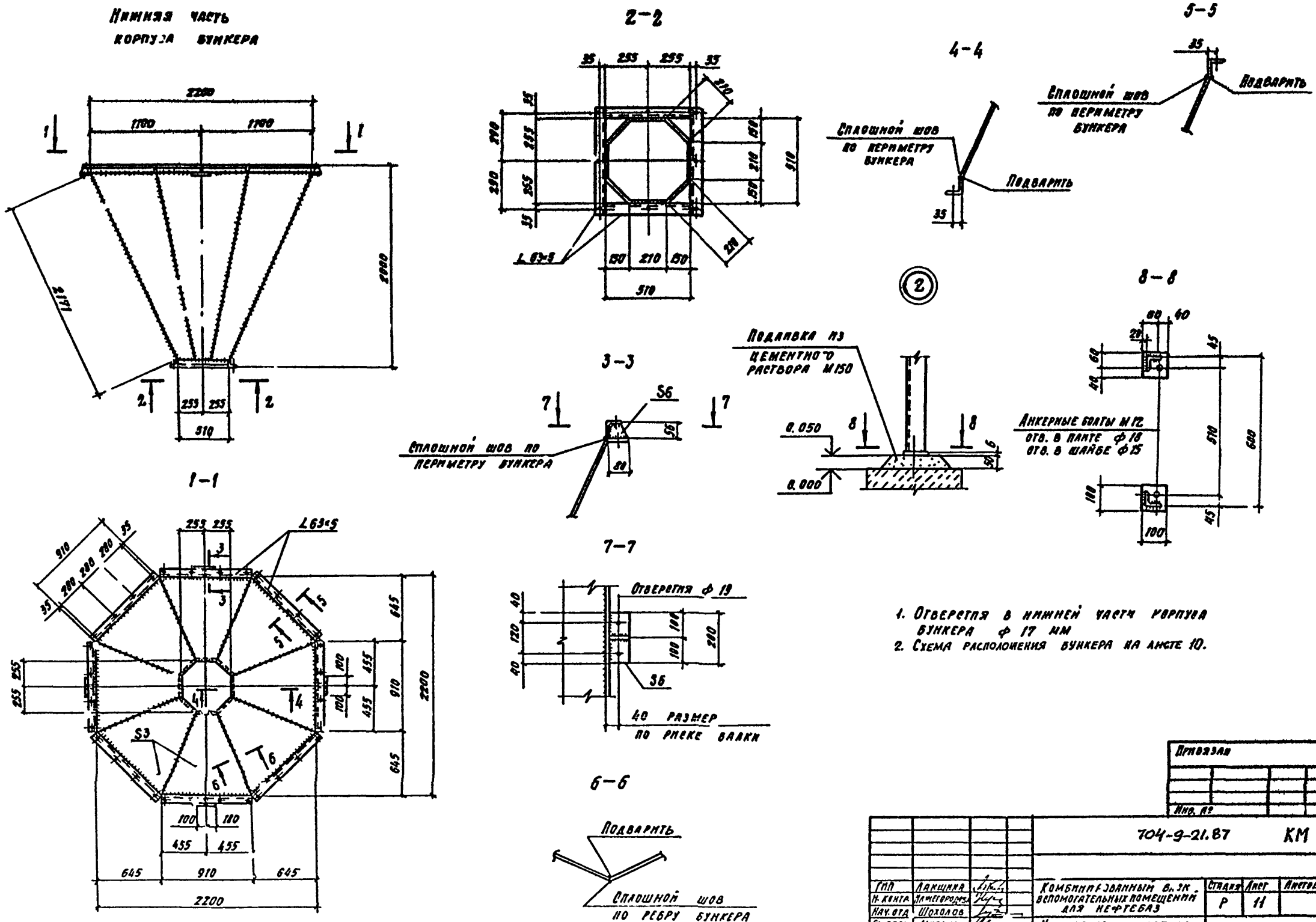

1. Отверстия в нижней части корпуса бункера ф 17 мм
2. Схема расположения бункера на листе 10.

Привязан

Инв. №

ГИП	Лакшина		704-9-21.87	КМ
Н. контр.	Нижегородова			
Нач. отд.	Шохолов			
Гл. спец.	Миронов			
Рук. гр.	Якушкова			
Инжен.	Иванов			

Комбинированный вызов вспомогательных помещений для нефтебаз

Нижняя часть корпуса бункера. Узел „2" лестницы опоры под циклон

Стадия	Лист	Листов
Р	11	

ГПИ-6 Москва

Копировал

Инв. № подл. | Подпись и дата | Взам. инв. №

704-9-21.87

gost.e-ecolog.ru