ТИПОВОЙ ПРОЕКТ

416-4-119.87

ПОЛЕВАЯ ПРОИЗВОДСТВЕННАЯ БАЗА ДЛЯ УЧАСТКА ДОБЫЧИ ФРЕЗЕРНОГО ТОРФА С ГОДОВОЙ ПРОГРАММОЙ 200 ТЫС. ТОНН

БЫТОВОЙ КОРПУС

НА 99 ЧЕЛОВЕК

АЛЬБОМ I

ОБЩАЯ ПОЯСНИТЕЛЬНАЯ ЗАПИСКА. АРХИТЕКТУРНЫЕ РЕШЕНИЯ. КОНСТРУКЦИИ ДЕРЕВЯННЫЕ. ВОДОПРОВОД И КАНАЛИЗАЦИЯ. ОТОПЛЕНИЕ И ВЕНТИЛЯЦИЯ. РООБОРУДОВАНИЕ. СИГНАЛИЗАЦИЯ И СВЯЗЬ. АВТОМАТИЗАЦИЯ ВОДОПРОВОДА И КАНАЛИЗАЦИИ.

gost.e-ecolog.ru

ТИПОВОЙ ПРОЕКТ
416-4-119.87
ПОЛЕВАЯ ПРОИЗВОДСТВЕННАЯ БАЗА ДЛЯ УЧАСТКА ДОБЫЧИ ФРЕЗЕРНОГО ТОРФА С ГОДОВОЙ ПРОГРАММОЙ ДО 200 ТЫС. ТОНН

БЫТОВОЙ КОРПУС НА 99 ЧЕЛОВЕК

АЛЬБОМ I

ПЕРЕЧЕНЬ АЛЬБОМОВ:

АЛЬБОМ I ПЗ ОБЩАЯ ПОЯСНИТЕЛЬНАЯ ЗАПИСКА
АР АРХИТЕКТУРНЫЕ РЕШЕНИЯ
КД КОНСТРУКЦИИ ДЕРЕВЯННЫЕ
ВК ВНУТРЕННИЕ ВОДОПРОВОД И КАНАЛИЗАЦИЯ
ОВ ОТОПЛЕНИЕ И ВЕНТИЛЯЦИЯ
ЭЛ ЭЛЕКТРОСНАБЖЕНИЕ
СС СВЯЗЬ И СИГНАЛИЗАЦИЯ
АВК АВТОМАТИЗАЦИЯ ВОДОПРОВОДА И КАНАЛИЗАЦИИ
АЛЬБОМ II СО СПЕЦИФИКАЦИИ ОБОРУДОВАНИЯ
АЛЬБОМ III ВМ ВЕДОМОСТИ ПОТРЕБНОСТИ В МАТЕРИАЛАХ
АЛЬБОМ IV СМЕТЫ

РАЗРАБОТАН
ПРОЕКТНЫМ ИНСТИТУТОМ „ГИПРОТОРФ"
ГЛАВНЫЙ ИНЖЕНЕР ИНСТИТУТА В.С. ЛАКУТИН
ГЛАВНЫЙ ИНЖЕНЕР ПРОЕКТА Л.М. МАГАЗИНЕР

УТВЕРЖДЕНО
ПРИКАЗОМ МИНТОПРОМА РСФСР
№ 174 ОТ 24.10 1986 г.

Ал. I

Содержание альбома

Лист	Наименование	стр.
ПЗ-1	Общая пояснительная записка	3
АР-1	Общие данные	4
АР-2	План на отм. 0.000	5
АР-3	Разрезы	6
АР-4	Фасады. План крыльца	7
АР-5	Детали плана с №1 по №4	8
АР-6	Детали разрезов с №5 по №8	9
АР-7	Детали разрезов с №9 по №15	10
АР-8	Планы полов и кровли	11
АР-9	Сборный колодец СК1	12
АР-10	План полов /вариант на торфяной залежи/	13
КД-1	Общие данные	14

Лист	Наименование	стр.
КД-2	Фундаменты	15
КД-3	План стропил	16
КД-4	Фундаменты. План и разрезы /вариант на торфяной залежи/	17
ОВ-1	Общие данные	18
ОВ-2	План на отм. 0.000. Разрез 1-1	19
ОВ-3	Схема систем отопления. Схема систем вентиляции. Узел управления	20
ВК-1	Общие данные	21
ВК-2	План с сетями водопровода и канализации	22
ВК-3	Схемы водопровода и канализации	23
ВК-4	Насосная установка. План. Схема. Сборный колодец	24
ЭЛ-1	Общие данные	25
ЭЛ-2	Силовое электрооборудование Электроосвещение. План.	26

Лист	Наименование	стр.
СС-1	Общие данные	27
СС-2	План размещения слаботочных устройств	28
АВК-1	Автоматизация водопровода и канализации. Общие данные	29
АВК-2	Схемы электрические принципиальные. План расположения средств автоматизации и проводок	30
АВК-3	Схема соединений внешних проводок	31

Ал. I

Общая пояснительная записка

Типовой проект бытового корпуса разработан в соответствии с планом типового проектирования на 1984 - 1985 г.г. и заданием на проектирование, утвержденным Министерством топливной промышленности РСФСР.

Проект разработан для двух вариантов: для условия размещения бытового корпуса на суходоле и на торфяной залежи.

Бытовой корпус запроектирован для следующих условий:

- функционирование - в период добычи фрезерного торфа с апреля по октябрь во II климатическом районе;
- рельеф территории спокойный;
- скоростной напор ветра для I района - 27 кгс/м^2; 0,26 кпа;
- снеговая нагрузка для III района - 100 кгс/м^2; 0,98 кпа
- расчетная сейсмичность - не выше 6 баллов;
- строительство в районах вечной мерзлоты и на территориях, подработанных горными выработками, не предусматривается;
- грунты в основании непучинистые, непросадочные, со следующими нормативными характеристиками:

$\varphi^H = 28°$; $C^H = 0.0002$ кпа; $E = 0.15$ кпа; $\gamma_0 = 1.8$ тс/м^3.

Здание бытового корпуса V степени огнестойкости.

Проектом предусмотрены следующие инженерно-технические мероприятия:

- водопровод - хозпитьевой;
- канализация - хозбытовая;
- теплоснабжение - централизованное от внешнего источника;
- теплоноситель - вода 95 - 70°С;
- вентиляция естественная с дефлекторным побуждением;
- электроснабжение - от внешних сетей 380/220 в.
- слаботочные устройства - радиофикация, телефонная связь, противопожарная сигнализация.

Основные технико-экономические показатели

Наименование показателей	Единица измерения	Значение показателей по проекту	Значение показателей проекта-аналога № 416-4-81
Сметная стоимость:			
общая	тыс. руб	39.12	39.23
в том числе СМР	тыс. руб	28.59	29.07
Построечные трудозатраты	чел.-дн.	872.68	880.89
Расход строительных материалов:			
Цемент, приведенный к М400	т	6,23	11,58
Сталь, приведенная к классу А-I и Ст. 3	т	0,57	0,91
Лесоматериалы, приведенные к круглому лесу	м^3	235,07	225,40
Годовая потребность в электроэнергии	мвт.ч.	7,16	7,57
Площадь общая	м^2	309,0	305,40
Объём строительный	м^3	1171,0	1158,10

Показатели проекта-аналога „Бытовой корпус на 106 человек" приведены в сопоставимый вид.

Инв. № подл. | Подпись и дата | Взам. инв. №

Типовой проект разработан в соответствии с действующими нормами и правилами и предусматривает мероприятия, обеспечивающие взрывную, взрывопожарную и пожарную безопасность при эксплуатации здания.

Главный инженер проекта /Магазинер/

ГИП	Магазинер	
Нач.отд.	Мурашов	
Гл.арх.	Дудин	
Гл.спец.	Львов	
Инж.	Николаев	
Н.контр.	Дудин	

Привязан:

ТП-416-4-119.87-ПЗ

Полевая производственная база для участка добычи фрезерного торфа с годовой программой до 200 тыс.т.

Бытовой корпус	Стадия	Лист	Листов
	РП	1	1

Общая пояснительная записка

ГИПРОТОРФ г. Москва 1986 г.

Альбом I

Ведомость чертежей основного комплекта

Лист	Наименование	Примечание
АР-1	Общие данные	
АР-2	План на отм. 0.000	
АР-3	Разрезы	
АР-4	Фасады. План крыльца	
АР-5	Детали плана с №1 по №4	
АР-6	Детали разрезов с №5 по №8	
АР-7	Детали разрезов с №9 по №15	
АР-8	Планы полов и кровли	
АР-9	Сборный колодец ОК-1	
АР-10	План полов /вариант на торфяной залежи/	

Ведомость основных комплектов

Обозначение	Наименование	Примечание
ТП-416-4-119.87 – АР	Архитектурные решения	
ТП- " -КД	Конструкции деревянные	
ТП- " -ОВ	Отопление и вентиляция	
ТП- " -ВК	Водопровод и канализация	
ТП- " -ЭЛ	Электротехнический	
ТП- " -СС	Сигнализация и связь	
ТП- " -АВК	Автоматизация водопровода и канализации	

Ведомость ссылочных и прилагаемых документов

Обозначение	Наименование	Примечание
ГОСТ 24698-81	Двери деревянные наружные для жилых и общественных зданий	
ГОСТ 6629-74	Двери деревянные внутренние для жилых и общественных зданий	
ГОСТ 11214-78	Окна и балконные двери деревянные для жилых и общественных зданий	
АР-ВМ	Ведомости потребности материалов по чертежам марки „АР"	

Типовой проект разработан в соответствии с действующими нормами и правилами и предусматривает мероприятия, обеспечивающие взрывобезопасность и пожаробезопасность при эксплуатации здания.

Главный инженер проекта /Магазинер/

Инв.№ подл. | Подпись и дата | Взам.инв.№

Спецификация элементов заполнения проемов

Марка, поз.	Обозначение	Наименование	Кол.	Масса ед., кг	Примечание
1	ГОСТ 24698-81	Дверь ДН 21-10л	4		
2	ГОСТ 6629-74	Дверь ДГ 21-10л	6		
3	ГОСТ 6629-74	Дверь ДГ 21-10	8		
4	ГОСТ 6629-74	Дверь ДГ 21-7ВЛП	3		
5	ГОСТ 6629-74	Дверь ДГ 21-7ВЛ	3		
ОК1	ГОСТ 11214-78	Окно ОС 12-15	16		

Спецификация гардеробного оборудования

Марка, поз.	Обозначение	Наименование	Кол.	Масса ед., кг	Примечание
1	ГОСТ 22415-77	Шкаф дерев. ДД-40.2	40		со скам.
2	ГОСТ 22415-77	Шкаф дерев. ДД-40.2	2		без скам.
3	ГОСТ 22415-77	Шкаф дерев. ДД-33.3	4		со скам.
4	ГОСТ 22415-77	Шкаф дерев ВДД-25.4	30		со скам.
5		Стол для глажения	3		
6	Московский производственный комбинат	Сушуар СШ-1	4		напольн.

Ведомость спецификаций

Лист	Наименование	Примечание
АР-11	Спецификация элементов пола	

Ведомость отделки помещений /п.м²/

Наименование или номер помещения	Потолок		Стены или перегородки		Примечание
	Площадь	Вид отделки	Площадь	Вид отделки	
Все помещения кроме душевых и преддушевых	283.2	Покраска эмалевыми красками по шпатлевке	790.5	Покраска эмалевыми красками по шпатлевке	
Душевые и преддушевые	31.2	Штукатурка по стальной сетке Покраска влагостойкими пароне-проницаемыми красками	153.3	Штукатурка по стальной сетке Покраска влагостойкими пароне-проницаемыми красками	

Общие указания

1. За относительную отметку 0,000 принята отметка чистого пола корпуса.
2. Вокруг корпуса устраивается глинобетонная отмостка шириной 750 мм.
3. Материал деревянных конструкций кроне полов-сосна с влажностью не более 25%.
Для деревянных стульев и свай не более 15% для шипов, вкладышей, окон, дверей и не более 20% для всех остальных конструкций. Категория элементов деревянных конструкций согласно СНиП II-В.4-71 принята III обрешетки и подшивки под кровлю, карнизы, цоколя и II для всех остальных конструкций. Лаги под полы изготавливаются из пластин 2 сорт и 3 сорт древесины лиственных пород, за исключением березы, липы и тополя с влажностью не более 18%. Доски для полов применяются из строганых досок 1 сорт, 2 сорт с пазами и гребнями на боковых кромках, изготовленные из древесины лиственных пород с влажностью не более 12%. Доски с нижней стороны и по кромкам антисептируются. Доски прибивают к каждой лаге или балке гвоздями 100 мм.
4. В пазах между бревнами сруба прокладывают слой пакли толщиной 10 мм. Для устойчивости бревен их связывают шипами, вставленными между бревнами. Эти шипы следует располагать в каждом венце на расстоянии 2 м друг от друга в шахматном порядке. Кроме того, такие шипы устанавливаются по обеим сторонам проемов /оконных, дверных/ на расстоянии 12-20 см от краев. Шипы должны туго входить в гнезда и над ними в гнезде необходимо оставлять зазор 10 мм.
Для уменьшения продуваемости стен их конопатчивают. Конопатка производится по окончанию устройства крыши и обделки проемов.
5. Деревянные стулья, сваи, лаги, а также бревна находящиеся ниже поверхности земли, должны быть консервированы по табл. 20 СНиП 2.03.11-85.
6. Изготовление и монтаж деревянных конструкций выполнять в соответствии с требованиями СНиП II-19.76.
7. Столярные изделия и полы красятся эмалевой краской: окна-белого цвета, двери и полы-светлокоричневого цвета.
8. Штукатурку стен и перегородок производить после окончания кладки стен.
9. Деревянные конструкции выше поверхности земли антисептировать по табл. 20 СНиП 2.03.11-85.

ГИП	Магазинер	
Нач.отд.	Мурашов	
Гл.арх.	Аудин	
Инж.	Рогатнюк	

ТП-416-4-119.87 – АР

Полевая производственная база для участка добычи фрезерного торфа с годовой программой 200 тыс. тонн

Бытовой корпус

Общие данные

Стадия	Лист	Листов
РП	1	10

ГИПРОТОРФ г. Москва 1986г.

Привязан:

Н.контр. Аудин

Инв. № подл. | Подп. и дата | Взам. инв. №

Согласовано: Гл. спец. ОВ Мужиков

План на отм. 0.000

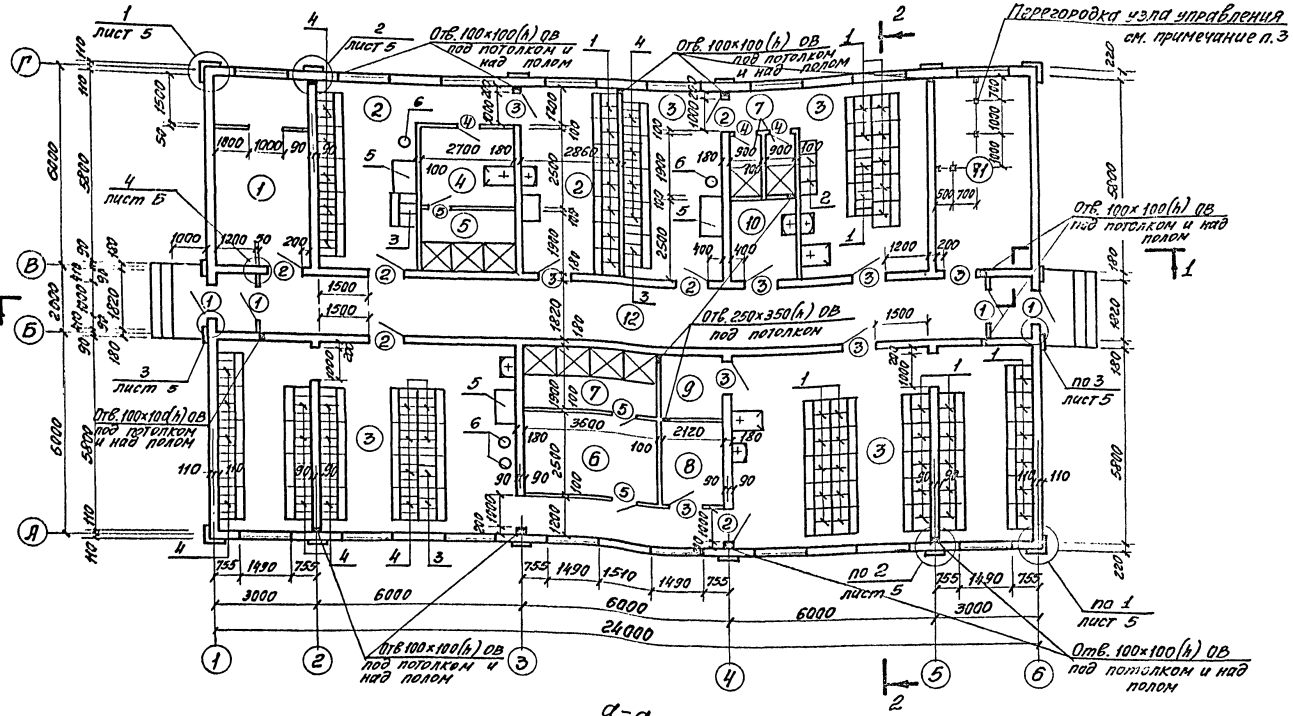

Экспликация помещений

Номер по плану	Наименование	Площадь, м²
1	Помещение для обеспыливания одежды	16.24
2	Женский гардероб	37.47
3	Мужской гардероб	156.13
4	Преддушевая женская	6.75
5	Женский душ	5.13
6	Преддушевая мужская	9.00
7	Мужской душ	10.26
8	Кладовая чистой одежды	5.30
9	Кладовая грязной одежды	4.03
10	Кладовая уборочного инвентаря	4.75
11	Помещение сушки одежды и обуви	16.24
12	Коридор и тамбуры	43.10

Строительные показатели

Площадь застройки	——	348.0 м²
Строительный объем	——	1171.0 м³
Общая площадь	——	309.0 м²

ОК 1 (мест 16)

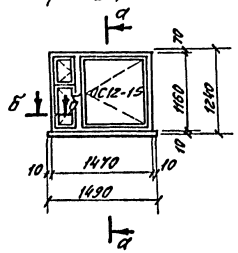

а-а

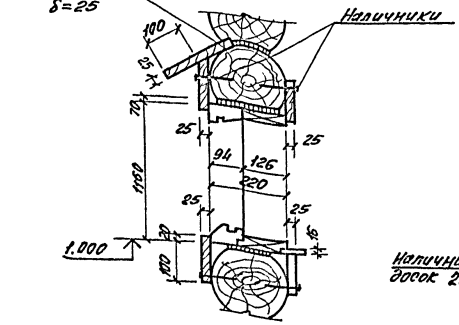

б-б

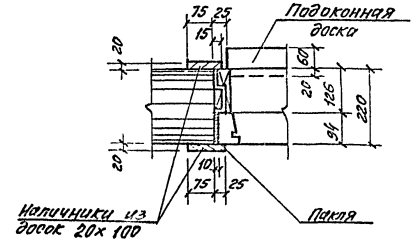

1. Расчет санитарно-бытовых помещений см. лист 3.
2. Мужской гардероб в осях 1-2, А-Б предназначен для группы IIа.
3. Перегородку выполнить из досок δ=20мм по деревянным стойкам сеч. 50×100, ℓ=1400. Стойки крепить к полу при помощи подкосов.

ГИП	Мягченко		ТП-416-4-119.87 -АР
Нач. отд.	Мужиков		
Гл. арх.	Лудин		Полевая производственная база для участка добычи фрезерного торфа с годовой программой 200 тыс. тонн
Инж.	Романков		Бытовой корпус — Стадия: РП; Лист: 2; Листов:
Привязан:			План на отм. 0.000 — ГИПРОТОРФ г. Москва 1988г.
Н. контр.	Лудин		

Ал. I

Разрез 1-1

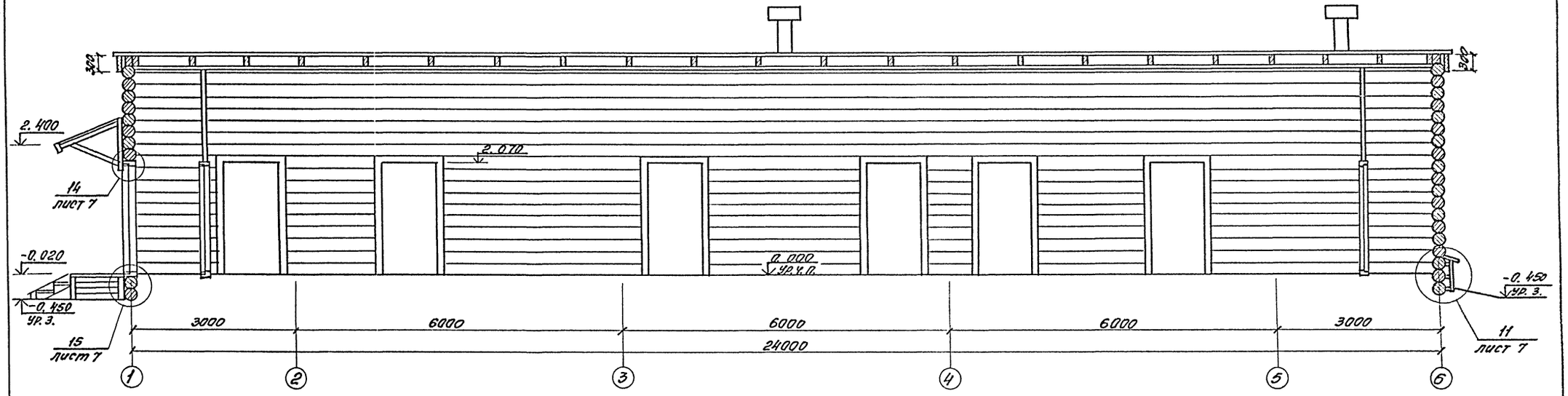

Разрез 2-2

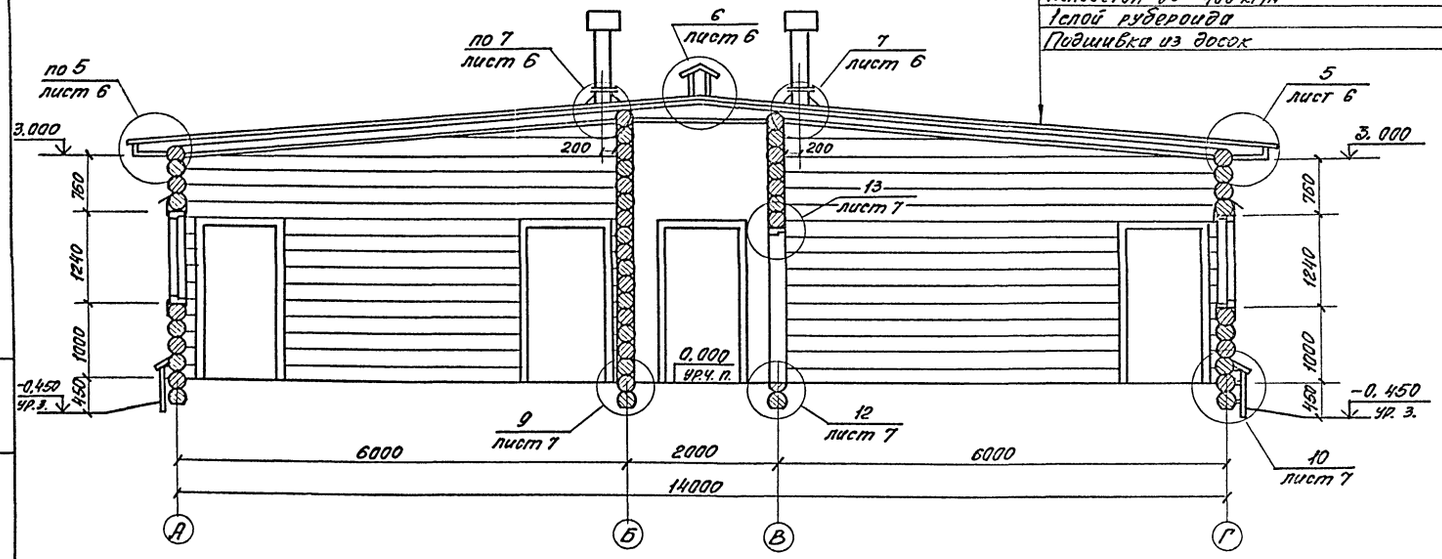

3 слоя рубероида на битумной мастике	
Защитный настил	-16
Рабочий настил через доску под ∠45°	-25
Пеноbетон $\gamma_0 = 400$ кг/м³	-100
1слой рубероида	
Подшивка из досок	-16

Расчет санитарно-бытовых помещений

Группа производ. процесса	Колич. работающих				Душевые		Умывальн.	
	Всего		Макс.смена					
	м	ж	м	ж	м	ж	м	ж
Iа	—	1	—	1	—	—	—	0,14
Iб	4	5	—	—	—	—	—	—
Iв	5	1	3	1	0,47	0,17	0,3	0,1
IIб	3	1	2	1	0,67	0,33	0,1	0,05
IIг	2	—	1	—	0,33	—	0,05	—
IIд	62	15	23	12	4,6	3,0	1,15	0,6
Итого	76	23	29	15	6,0	3,0	2	1

ГИП	Казазинев	
Нач.отд	Мурашов	
Гл.арх.	Дудин	
Инж.	Романьков	
Н.контр.	Дудин	

Привязан:

ТП-416-4-119.87 -АР

Полевая производственная база для участка добычи фрезерного торфа с годовой программой 200 тыс. тонн

Бытовой корпус

Разрезы

Стадия	Лист	Листов
РП	3	

ГИПРОТОРФ г. Москва 1986г.

Инв.№ подл. | Подп. и дата | Взам.инв.№

Ал. I

Фасад 1-6, 6-1

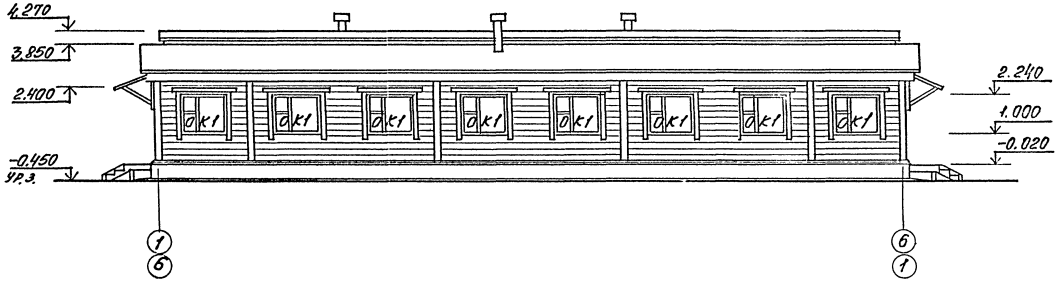

План крыльца

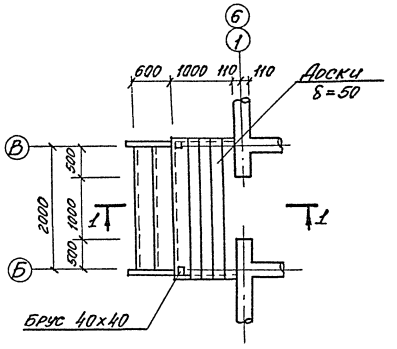

1-1

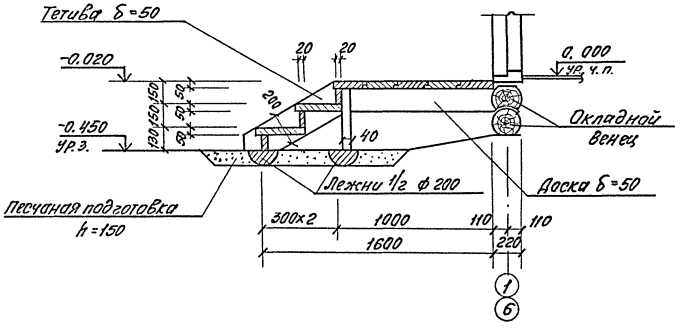

Фасад А-Г, Г-А

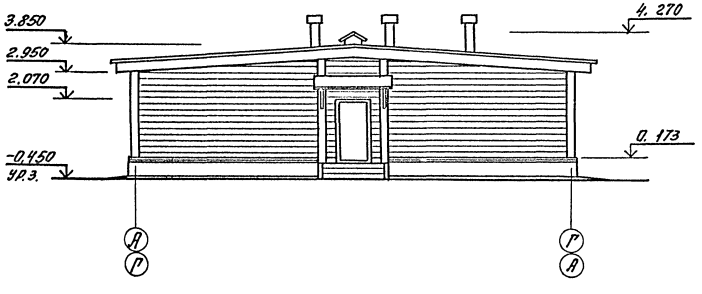

ГИП	Магазинер		ТП-416-4-119.87 -АР
Нач.	Мурашов		Полевая производственная база для участка добычи фрезерного торфа с годовой программой 200 тыс. тонн
Гл.арх.	Лудин		
Инж.	Романьков		Бытовой корпус
Н.контр.	Лудин		Фасады План крыльца

Стадия	Лист	Листов
РП	4	

ГИПРОТОРФ г.Москва 1986г.

Привязан

Инв. № подл. | Подп. и дата | Взам. инв. №

Ал. I

1–1

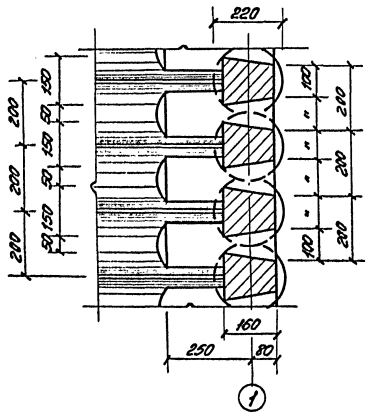

2–2

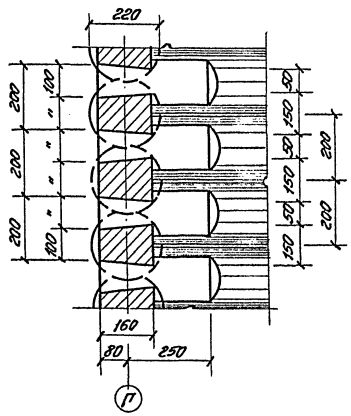

3–3

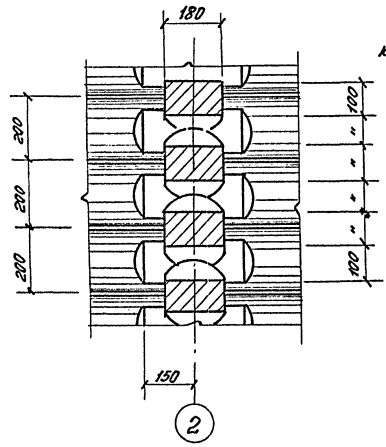

3

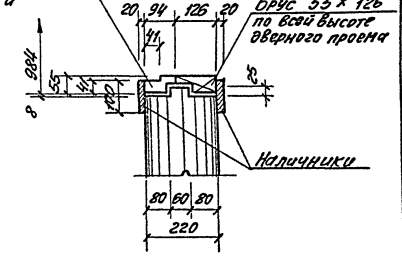

1

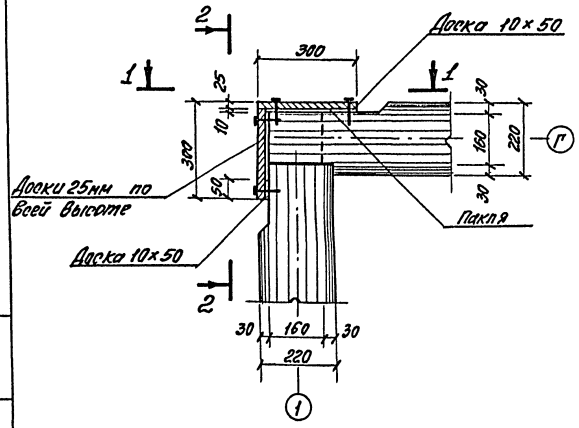

2

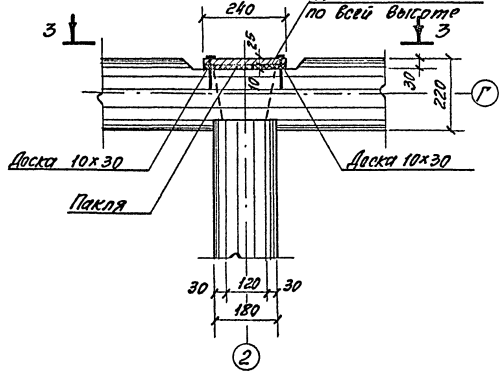

4

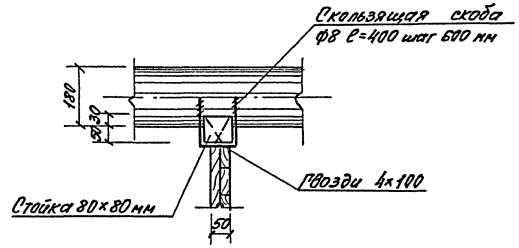

1. Данный лист см. с листом 2.

ГИП	Нигазинер		ТП–416-4-119.87 –АР
Нач. отд.	Мурашов		Полевая производственная база для участка добычи фрезерного торфа с годовой программой 200 тыс. тонн
Гл. арх.	Аудин		Бытовой корпус
Инж.	Романьков		Стадия: РП; Лист: 5; Листов:
Привязан:			Детали плана с №1 по №4
Н. контр.	Аудин		ГИПРОТОРФ г. Москва 1986 г.

Инв. № подл. | Подпись и дата | Взам. инв. №

Ал. I

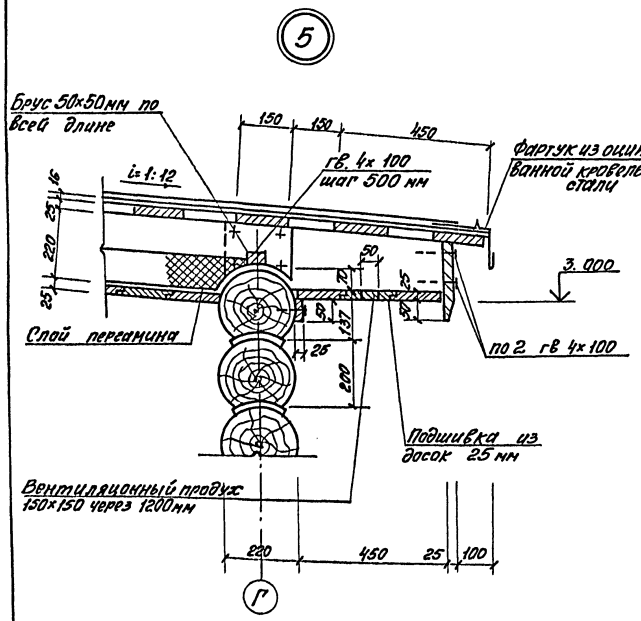

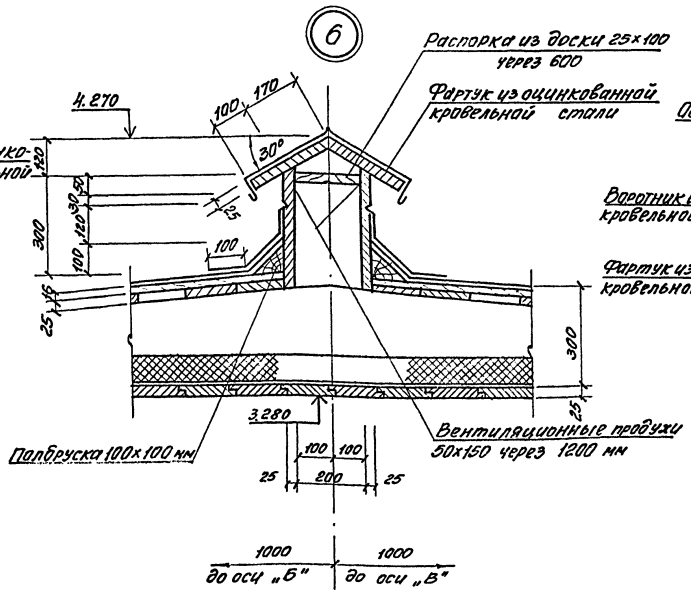

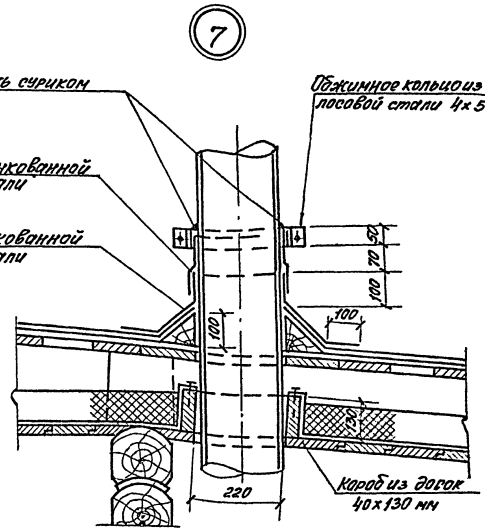

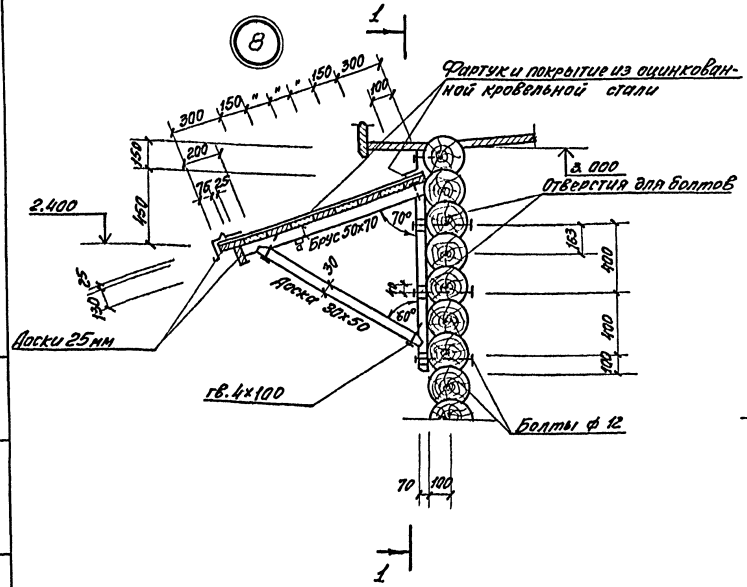

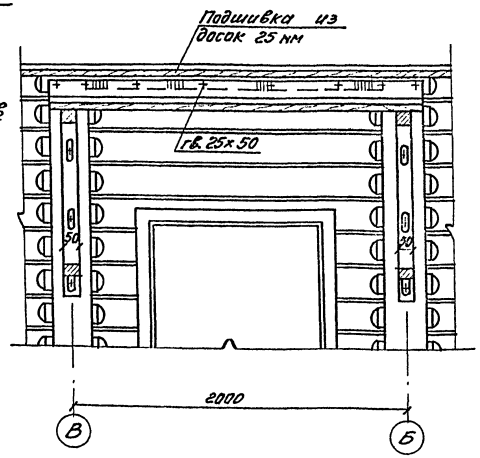

1. Данный лист см. с листом 3.

ГИП	Магазинер		ТП–416-4-119.87 –АР
Нач.отд.	Мурашов		Полевая производственная база для участка добычи фрезерного торфа с годовой программой 200 тыс. тонн
Гл.арх.	Дудин		Бытовой корпус — Стадия: РП; Лист: 6; Листов:
Инж.	Романьков		Детали разрезов с №5 по №8 — ГИПРОТОРФ г. Москва 1986г.
Н.контр.	Дудин		

Привязан:

Инв.№ подл. | Подпись и дата | Взам.инв.№

Ал. I

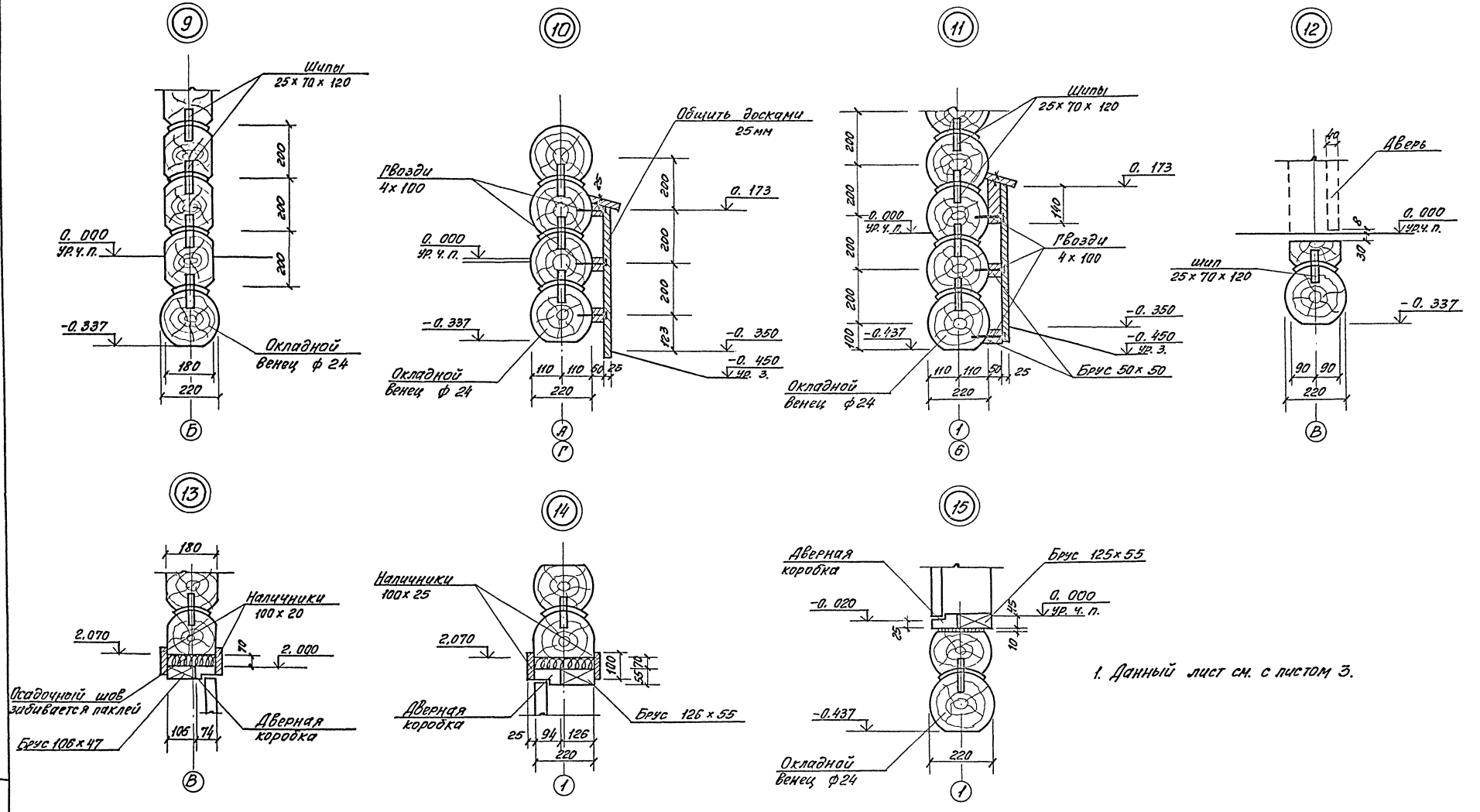

1. Данный лист см. с листом 3.

ГИП	Магазинер		ТП-416-4-119. 87 -АР
Нач. отд.	Мурашов		Полевая производственная база для участка добычи фрезерного торфа с годовой программой 200 тыс. тонн
Гл. арх.	Дудин		
Инж.	Романьков		Бытовой корпус — Стадия: РП; Лист: 7; Листов:
Н.контр.	Дудин		Детали разрезов с № 9 по № 15 — ГИПРОТОРФ г. Москва 1986 г.

Привязан:

Инв. № подл. | Подпись и дата | Взам. инв. №

Ал. I

План полов

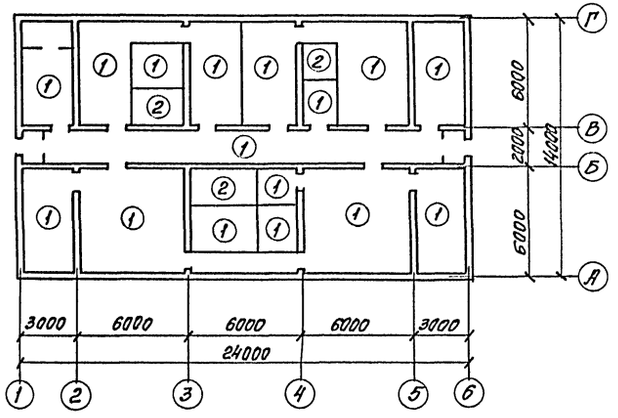

Детали примыкания полов

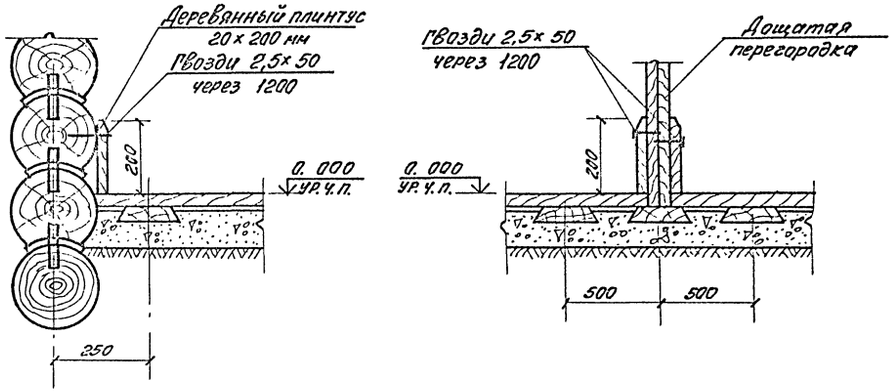

План кровли

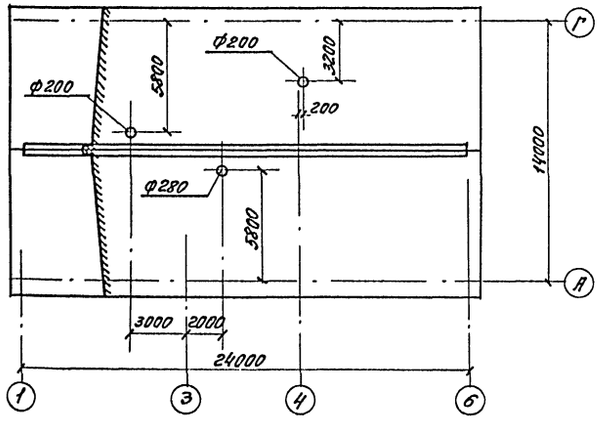

Экспликация полов

Наименование или номер помещения по проекту	Тип пола по проекту	Схема пола или номер узла по серии	Элементы пола и их толщина	Площадь пола, м²
	1	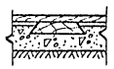	Дощатый пол -37 Лаги -40 Бетон В 10, F 35 -100 Уплотненный грунт основания	299.0
	2		Метлахская плитка -10 Прослойка и заполнение швов из цем.-песч. раствора М150 -10 Изол. на бит. мастике Бетон В 10, F 35 -100 Уплотненный грунт основания	15,4

1. Деталь примыкания пола душевых к стенам см. лист 10

ГИП	Магазинер		ТП-416-4-119.87 -АР
Нач. отд.	Мурашов		Полевая производственная база для участка добычи фрезерного торфа с годовой программой 200 тыс. тонн
Гл. арх.	Дудин		
Инж.	Романьков		
Н. контр.	Дудин		

Привязан:

Бытовой корпус	Стадия	Лист	Листов
	РП	8	
Планы полов и кровли	ГИПРОТОРФ г. Москва 1986 г.		

Инв. № подл. | Подп. и дата | Взам. инв. №

Ал. I

1–1

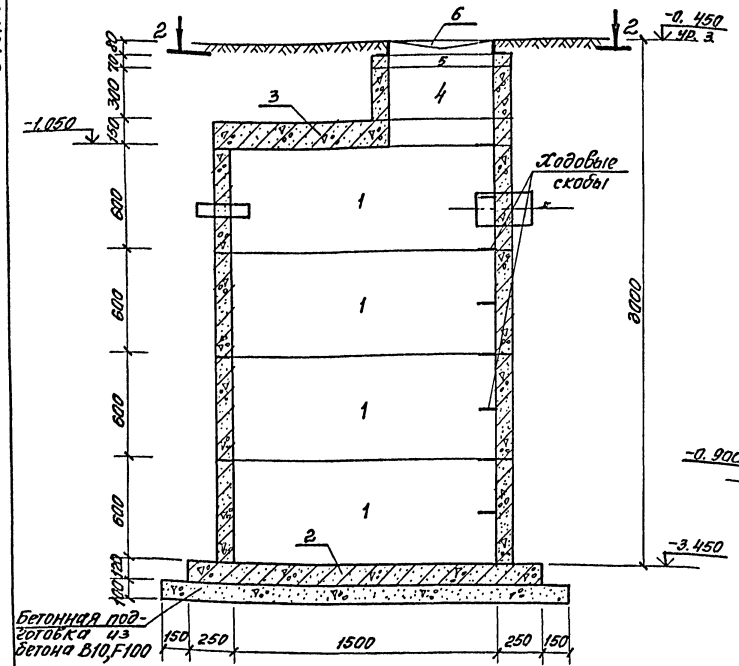

2–2

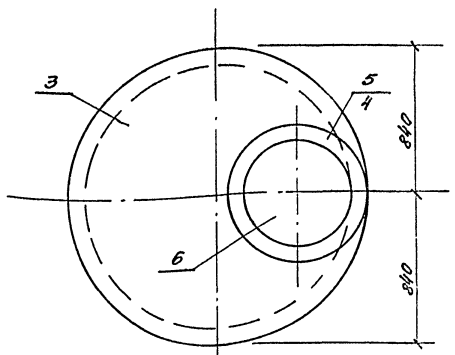

Устройство оклеечной гидроизоляции
/вариант на торфяной залежи/

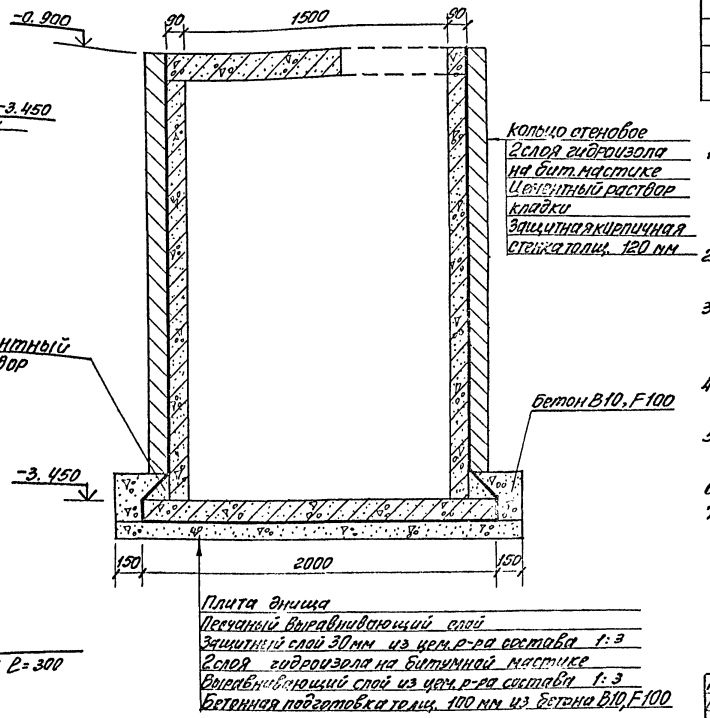

План сборного колодца СК-1

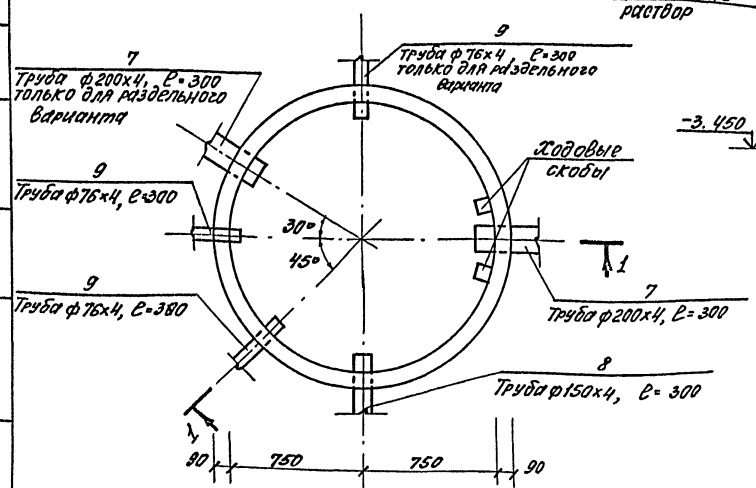

Спецификация сборочных единиц

Формат	Зона	Поз.	Обозначение	Наименование	Кол.	Масса ед., кг	Примечание
				СК-1			
				Сборочные единицы			
		1	3.900-3, в. 7. ч. 1	Кольцо стеновое КЦ-15-6	4	660.0	
		2	то же	Плита днища КЦД 15	1	940.0	
		3	"	Плита перекрытия КЦП-15-1	1	680.0	
		4	"	Кольцо стеновое КЦ-7-3	1	130.0	
		5	"	Кольцо опорное КЦО-1	1	50.0	
				Детали			
		6	ГОСТ 3634-79	Чугунный люк с крышкой	1		
		7	ГОСТ 8732-70	Труба ф200х4 ℓ=300	2	5.2	
		8	то же	Труба ф150х4 ℓ=300	1	3.8	
		9	"	Труба ф76х4 ℓ=300	3	1.9	
			3.900-3 в. 7. ч. 2	Ходовая скоба МН-1	16	0.8	

1. Сборный колодец запроектирован для 2х вариантов:
   а) вариант на суходоле;
   б) вариант на торфяной залежи с устройством оклеечной гидроизоляции.
2. Стены, днище и перекрытие колодца запроектированы из сборных железобетонных элементов.
3. Сборные железобетонные элементы укладываются на цементном растворе состава 1:3 с последующей затиркой швов тем же раствором.
4. При строительстве на торфяной залежи вместо труб заложить сальники.
5. Отверстия в кольцах просверлить по месту и после установки труб заделать цементным раствором состава 1:3.
6. Отметки отверстий указать при привязке проекта.
7. Расположение сборных колодцев см. лист ВК-2.

Согласовано
Гл. спец. ВК Сушинский
Взам. инв. №
Подпись и дата
Инв. № подл.

ГИП	Магазинер	
Нач. отд.	Мурашов	
Гл. спец.	Львов	
Инж.	Романьков	
Н. контр.	Дудин	

Привязан:

ТП-416-4-119.87 -АР

Полевая производственная база для участка добычи фрезерного торфа с годовой программой 200 тыс. тонн

Бытовой корпус

Стадия	Лист	Листов
РП	9	

Сборный колодец СК-1

ГИПРОТОРФ г. Москва 1986 г.

Ал.I

План полов

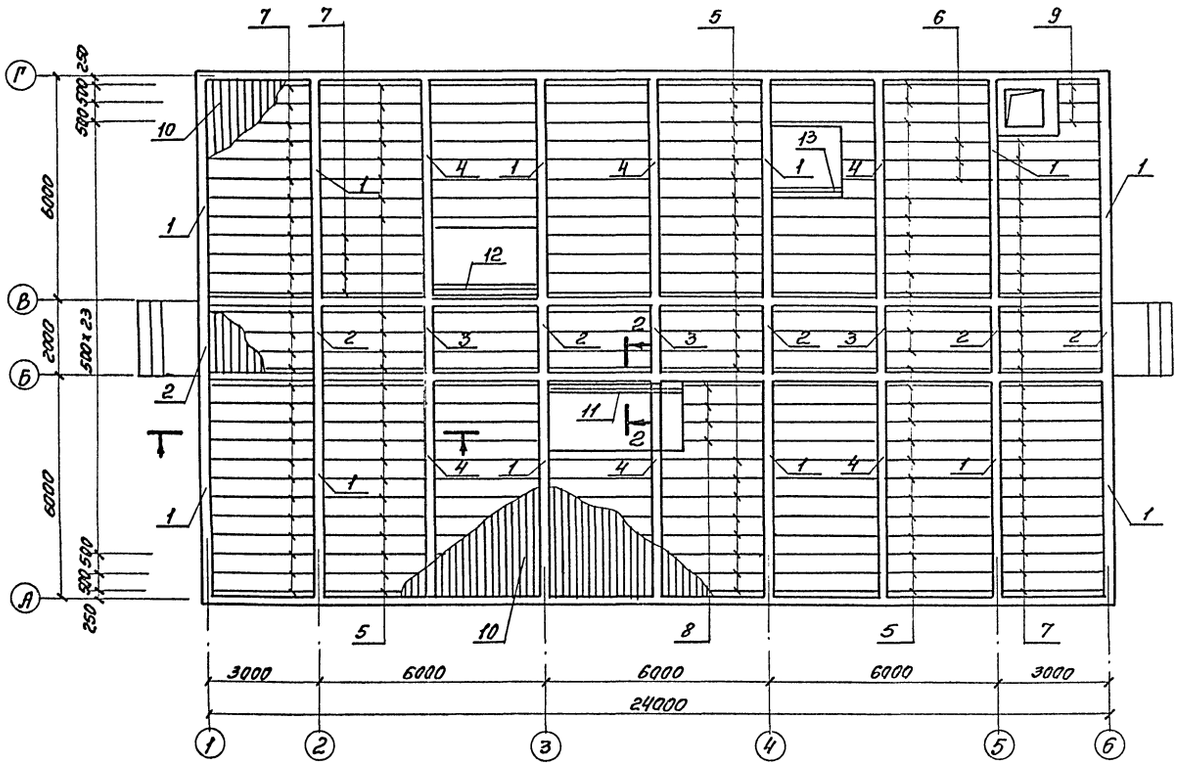

Спецификация элементов пола

Наименование эл-та	№ по проекту	Эскиз	Длина, м	Объем эл-та, м³	Кол, шт.	Примечание
Балки	1		5750	0.315	12	
	2		1750	0.08	6	
Балки	3		5750	0.315	3	
	4		1750	0.08	6	
Лаги	5		6000	0.165	73	
	6		4000	0.125	3	
	7		3000	0.08	57	
	8		2000	0.055	4	
	9		1500	0.04	3	
Доски	10					
Брус	11		3600	0.025	1	
	12		2800	0.02	1	
	13		2000	0.014	1	

1. Общие указания см. АР-1.
2. Стенки лотка выкладываются из керамических плиток.

1-1

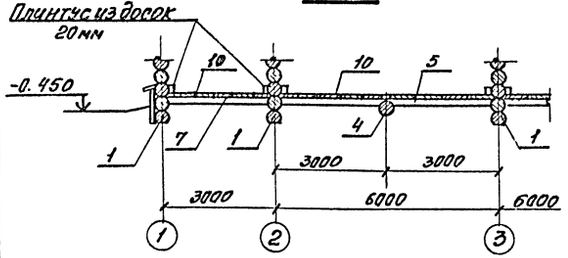

2-2

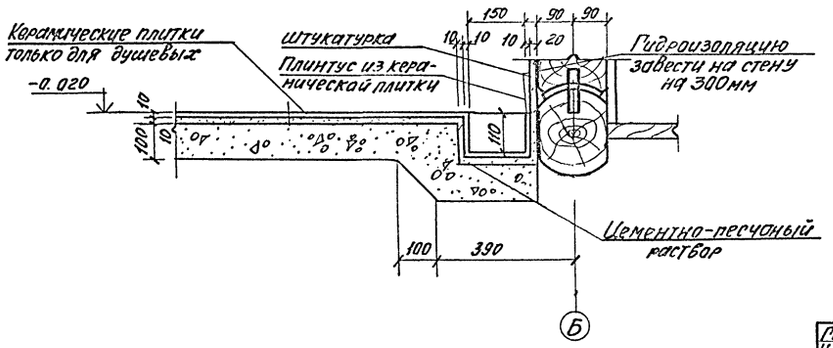

ГИП	Магазинер		ТП-416-4-119.87 -АР
Нач.отд.	Мурзинов		Полевая производственная база для участка добычи фрезерного торфа с годовой программой 200 тыс. тонн
Гл.арх.	Авдин		Бытовой корпус; Стадия: РП; Лист: 10; Листов:
Инж.	Романков		План полов (Вариант на торфяной залежи)
Н.контр.	Авдин		ГИПРОТОРФ г.Москва 1986г.

Привязан

Инв.№ подл. | Подпись и дата | Взам.инв.№

Ал. I

Ведомость чертежей основного комплекта КД

Лист	Наименование	Примечание
КД-1	Общие данные	
КД-2	Фундаменты	
КД-3	План стропил	
КД-4	Фундаменты. План и разрезы. /Вариант на торфяной залежи/	

Ведомость основных комплектов

Обозначение		Наименование	Примечание
ТП416-4-119.87 - АР		Архитектурные решения	
ТП	" КД	конструкции деревянные	
ТП	" ОВ	Отопление и вентиляция	
ТП	" ВК	Водопровод и канализация	
ТП	" ЭЛ	Электротехнический	
ТП	" АВК	Автоматизация водопровода и канализации	

Сводная спецификация

Марка поз.	Обозначение	Наименование	Кол.	Масса ед., кг	Примечание
		Металлические изделия			
Ф16АI	ГОСТ 2590-71	Скоба ℓ=1000	3	1.58	
Ф12АI	ГОСТ 2590-71	Скоба ℓ=500	72	0.888	

Общие указания

1. Общие данные см. АР-1.
2. Фундаменты запроектированы в 2-х вариантах: при строительстве корпуса на суходоле и на торфяной залежи.
3. По периметру корпуса проектируется глинобетонная отмостка шириной 750 мм. толщиной 100 мм.
4. Приямок выполнять из кирпича марки 100 на цементном растворе марки 50.
5. Гидроизоляцию приямка выполнять после установки сантехнического оборудования.
6. При строительстве корпуса на суходоле под приямком ввода теплосети устраивается подготовка из бетона В10, F100, а на торфяной залежи-щебеночная подготовка, пропитая битумом до полного насыщения, после выторфовывания грунта под приямком и устройства песчаной подушки.

Указания по привязке

Проект разработан для производства работ в летних условиях. Конкретные указания по ведению работ в зимних условиях разрабатывается при привязке проекта.

При привязке проекта фундаменты должны быть переработаны с учетом местных геологических условий в соответствии со СНиП 2.02.01-83.

Типовой проект разработан в соответствии с действующими нормами и правилами и предусматривает мероприятия, обеспечивающие взрывобезопасность и пожаробезопасность при эксплуатации здания.

Главный инженер проекта, /Магазинер/

Инв. № подл. | Подпись и дата | Взам. инв. №

Привязан

Инв. №

ГИП	Магазинер	
Нач. отд.	Муранцев	
Гл. спец.	Львов	
Инж.	Романова	

ТП-416-4-119.87 - КД

полевая производственная база для участка добычи фрезерного торфа с годовой программой 200 тыс. тонн

Бытовой корпус	Стадия	Лист	Листов
	РП	1	4
Общие данные	ГИПРОТОРФ г. Москва 1986г.		

Н. контр. Львов

Ал. I

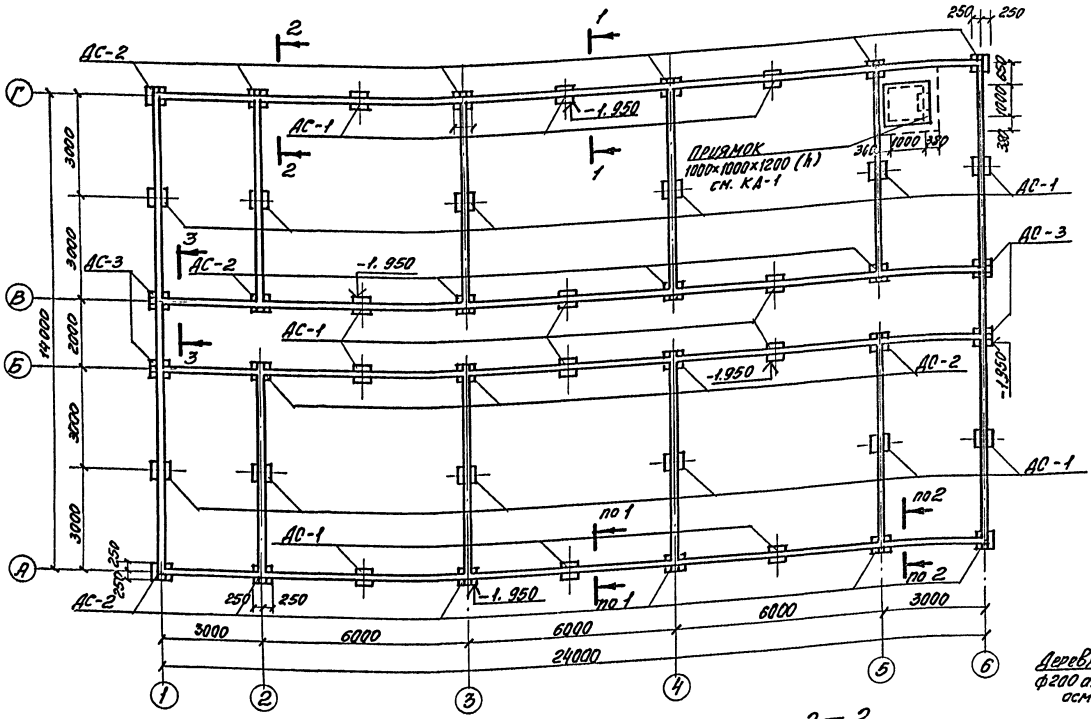

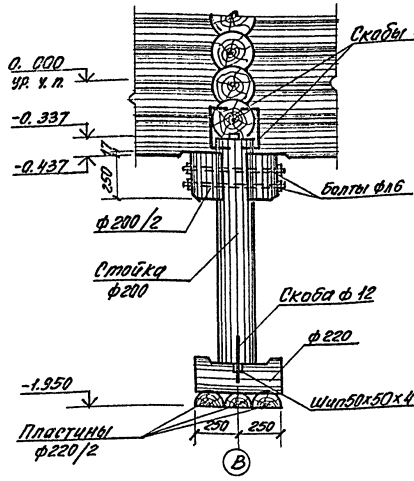

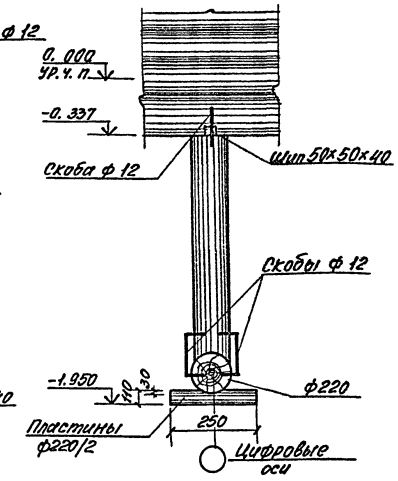

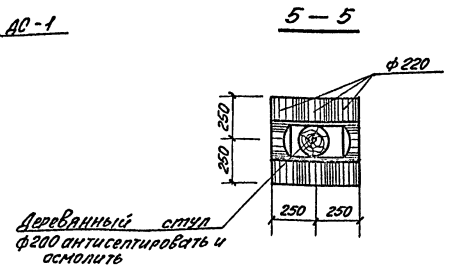

Выборка деревянных стульев

Марка	Кол., шт.	Примечание
ДС-1	24	
ДС-2	20	
ДС-3	4	

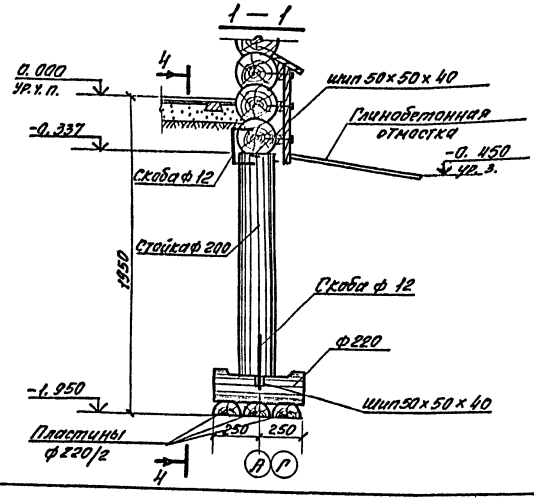

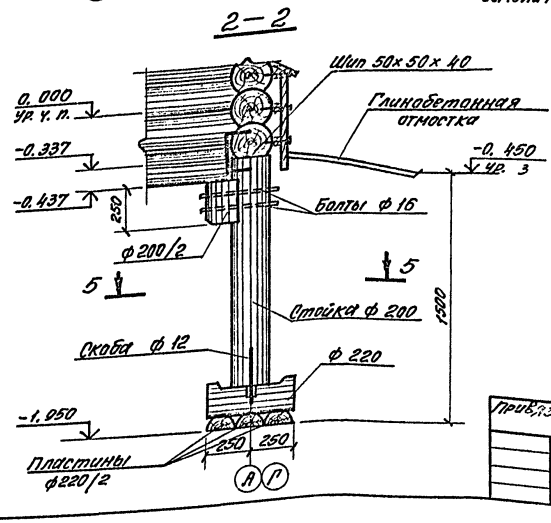

1. Общие указания см. КД-1.
2. Пластины ф220/2 при установке с боков обтесать.

ГИП	Магазинер		ТП—416-4-119.87 —КД
Нач. отд.	Мурашов		Полевая производственная база для участка добычи фрезерного торфа с годовой программой 200 тыс. тонн
Гл. спец.	Львов		Бытовой корпус — Стадия: РП; Лист: 2; Листов:
Инж.	Романьков		Фундаменты — ГИПРОТОРФ г. Москва 1986 г.
Н. контр.	Львов		

Привязан:

Инв. № подл. | Подпись и дата | Взам. инв. №

Альбом I

План

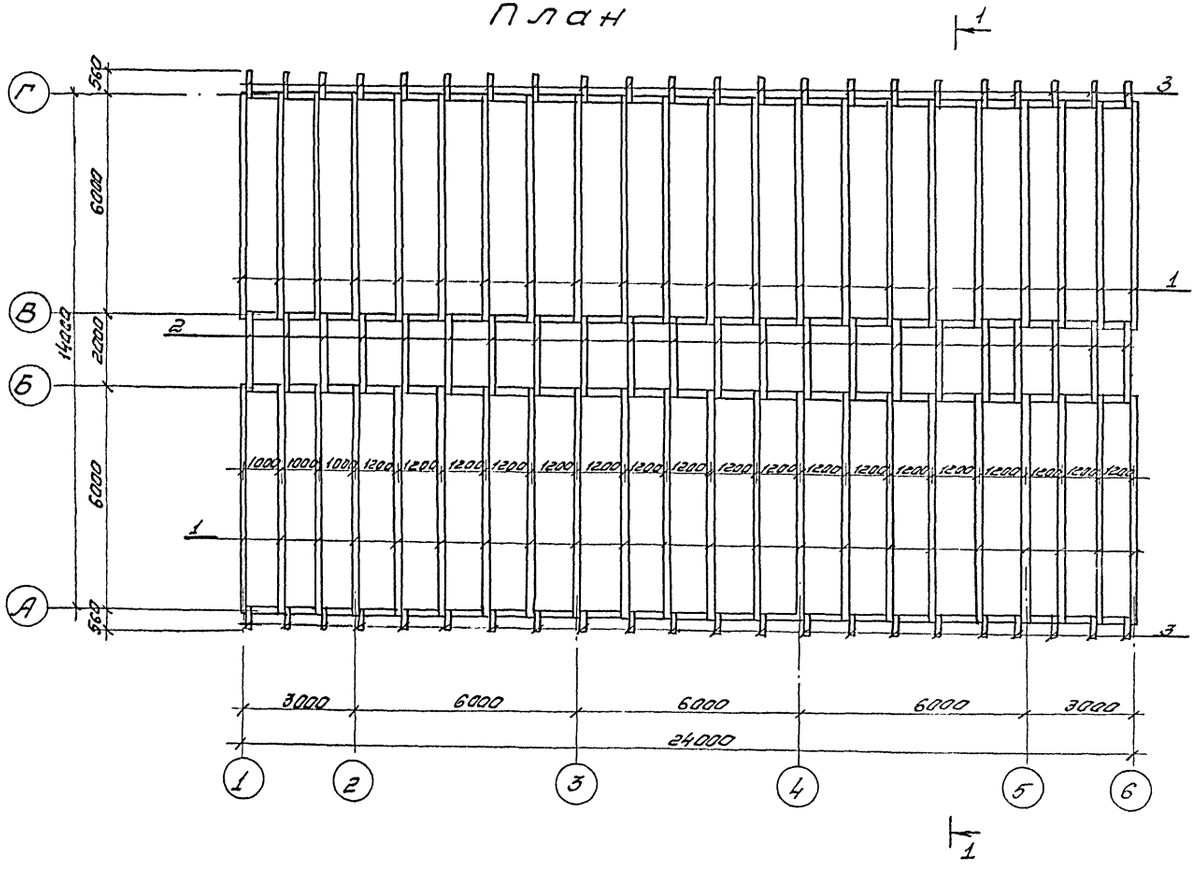

Таблица сечений элементов стропил

№ по проекту	Наимен. эл-та	Эскиз	Длина мм	Объем эл-та м3	кол шт	Примечание
1	Стропила	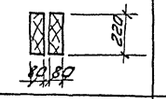	6200	0.11	88	
2	Стропила	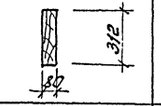	2200	0.05	22	
3	Балка	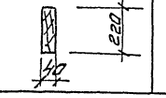	660	0.006	44	

1 - 1

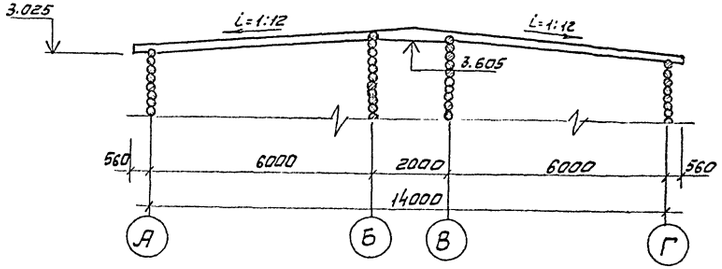

Эскиз поз. 2

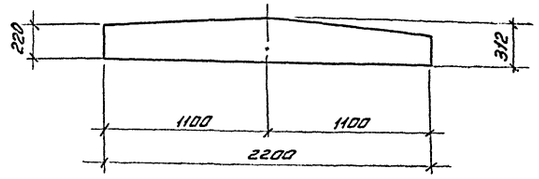

6 - 6

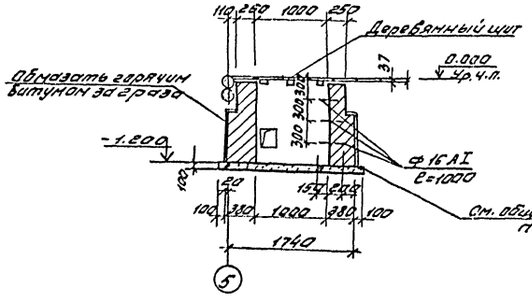

7 - 7

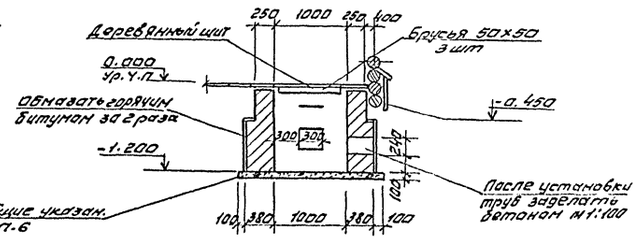

Привязан:

ГИП	Магазинер		
Нач. отд	Мурашов		
Гл. спец.	Львов		
Инженер	Романьков		
Н. контр.	Львов		

ТП — 416-4-119.87 — КД

Полевая производственная база для участка добычи фрезерного торфа с годовой программой 200 тыс. тонн

Бытовой корпус

Стадия	Лист	Листов
РП	3	

План стропил

ГИПРОТОРФ г. Москва 1986г

Инв. № подл. | Подп. и дата | Взам. инв. №

Альбом I

План

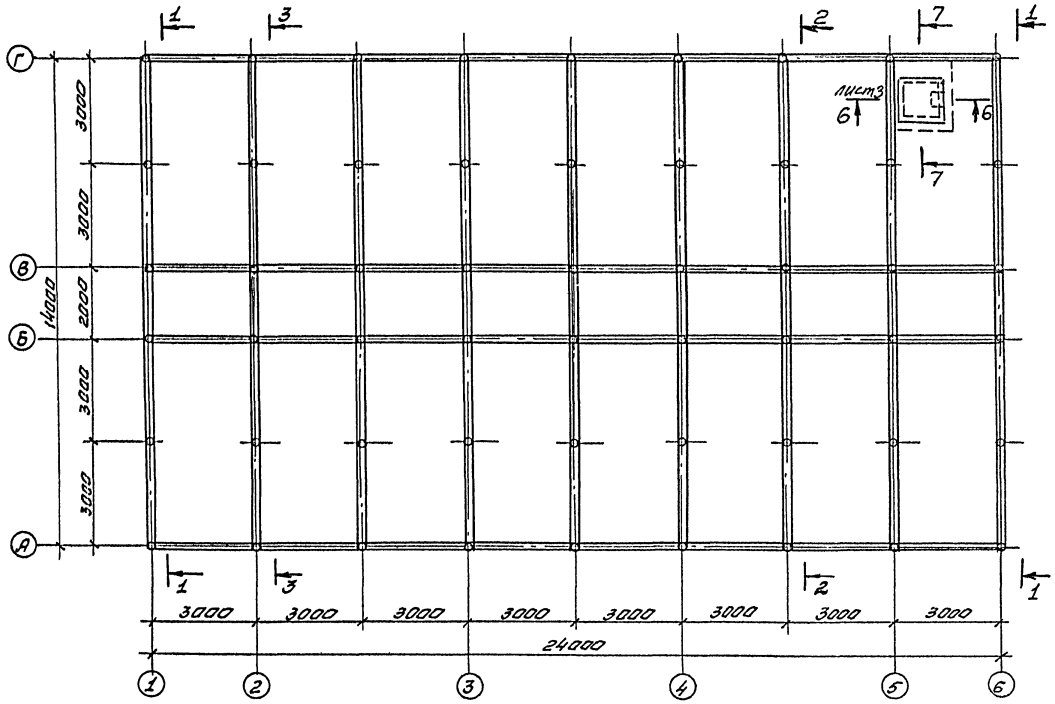

3 - 3

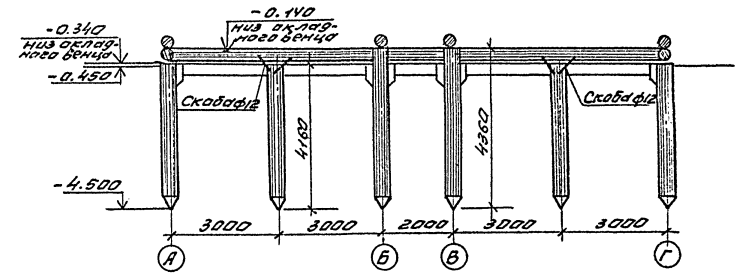

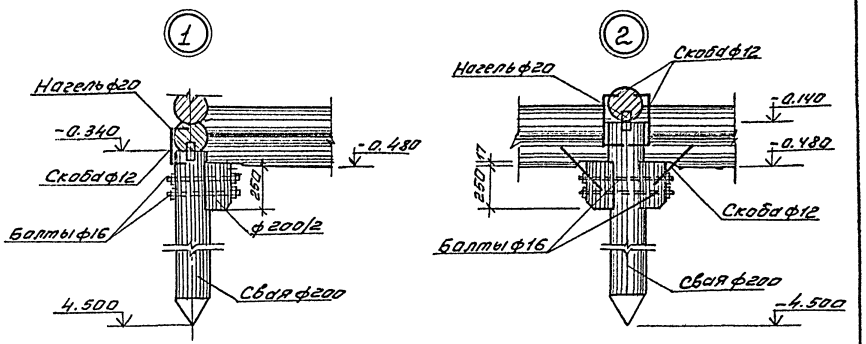

1 - 1

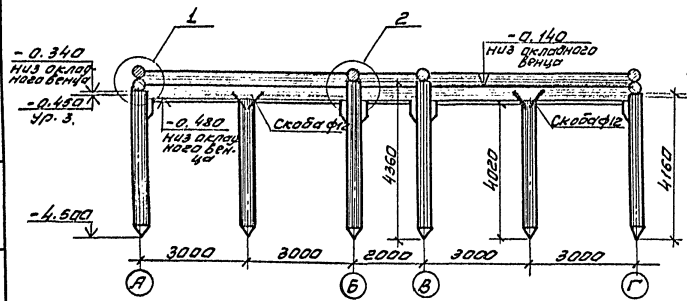

2 - 2

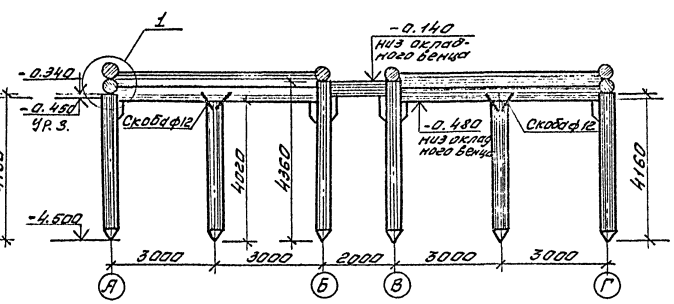

1. Общие указания см. АР-1 и КД-1.
2. Настоящий лист читать совместно с КД-3.
3. Свайные фундаменты запроектированы из условия мощности торфа не более 2.0 м, подстилающего мелкими песками средней плотности. Грунтовые воды находятся на расстоянии 0.5 м от поверхности земли.
4. Расчетная нагрузка на деревянные сваи принята 6.5 т
5. Сечения 6-6 и 7-7 см. КД-3
6. При высоком уровне грунтовых вод вокруг приямка устраивается замок из мятой глины толщиной в основании 12 см.

ГИП	Магазинер	
Нач. отд.	Мурашов	
Гл. спец.	Львов	
Инж.	Романько	
Н. контр.	Львов	

Привязан:

ТП — 416-4-119.87 — КД

Полевая производственная база для участка добычи фрезерного торфа с годовой программой 200 тыс. тонн

Бытовой корпус

Стадия	Лист	Листов
РП	4	

Фундаменты
План и разрезы
(Вариант на торфяной залежи)

ГИПРОТОРФ
г. Москва 1986 г.

Инв. № подл. | Подп. и дата | Взам. инв. №

Альбом I

План-схема размещения отопительно-вентиляционных установок

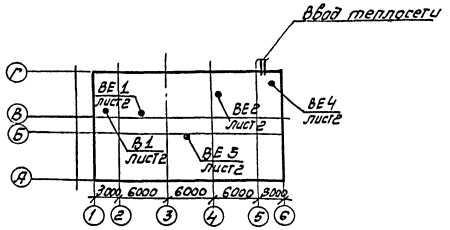

Ведомость чертежей основного комплекта ОВ

Лист	Наименование	Примечан.
ОВ1	Общие данные	
ОВ2	План на отм. 000. Разрез 1-1.	
ОВ3	Схема системы отопления. Схемы систем	
	вентиляции Узел управления	

Ведомость ссылочных и прилагаемых документов

Обозначение	Наименование	Примечан.
	Ссылочные документы	
Серия 1.494-10	Решетки щелевые регулирующие. Тип Р	
Серия 7.906.9-2 в.1,2	Детали тепловой изоляции промышленных объектов с положительными температурами	
Серия 4.904-69	Детали крепления санитарно-технических приборов и трубопр.	
Серия 5.903-2	Воздухосборники для систем отопления и теплоснабжения вентиляционных установок	
Серия 1.494-32	Зонты и дефлекторы вент. систем	
Серия 5.904-1	Детали крепления воздуховодов	
Серия 4.903-10 в.8	Изделия и детали трубопроводов для тепловых сетей. Грязевики.	
Серия 1.494-21	Крепление решеток воздухораздаточных типа „Р" щелевых регулирующих типа „Р" воздуховодами строительным конструкциям	
Серия 5.904-13 в1-2	Заслонки воздушные круглого сечен.	
	Прилагаемые документы	
ТП416-4-119.87-ОВ. СО	Спецификация оборудования к чертежам марки ОВ	
ТП416-4-119.87-ОВ. СО	Спецификация оборудования к чертежам марки ОВ	
ТП416-4-119.87-ОВ. ВМ	Ведомость материалов к чертежам марки ОВ	

Общие указания

Теплоснабжение осуществляется от внешнего источн. Теплоносителем для системы отопления принята горячая вода с параметрами 95-70°С. Учитывая сезонный характер эксплуатации бытового корпуса с апреля по октябрь, расчетная температура наружного воздуха холодный период принята -16°С.

Внутренние температуры воздуха и кратности воздухообмена приняты согласно СНиПа II 92-76

Система отопления - двухтрубная с верхней разводк. В качестве нагревательных приборов предусмотрены радиаторы М140-АО. В помещении теплового пункта проектируется установка регистра из гладких труб ф108×2.8

Вентиляция - естественная с дефлекторным побуждением В проекте предусматривается установка шкафа для обеспыливания одежды. Пыль от шкафа отсасывается пылеулавливающим агрегатом ЗИЛ-900М.

Воздуховоды систем вентиляции, обслуживающие помещения с мокрым режимом, изготавливаются из тонколистовой оцинкованной стали, остальные воздуховоды из кровельной стали.

Трубопроводы, нагревательные приборы, вентоборудование и воздуховоды окрашиваются масляной краской за 2 раза.

Обратный трубопровод системы отопления, проложенный в подпольном канале, и подающий трубопровод проходящий у наружных дверей, а так же главный стояк изолируются минераловатными полуцилиндрами б=30мм с последующим покрытием лакостеклотканью по выравнивающему слою из рубероида. Перед изоляцией покрыть трубопроводы антикоррозийным лаком БТ-177 в 2 слоя

Основные показатели проекта

Наименование здания	Объем м3	Расход тепла, Вт/(ккал/час) на отопление $t_н$=16°С	на вентиляцию $t_н$=-16°С	на горячее водоснабжение	Общий расход тепла $t_н$=16°С	Установленная мощность эл. двигат. кВт
Бытовой корпус		17960 (15480)	—	162400 (140000)	180360 (155480)	1,5

Типовой проект разработан в соответствии с действующими нормами и правилами и предусматривает мероприятия, обеспечивающие взрывную взрывопожарную безопасность при эксплуатации здания.

Главный инженер проекта [подпись] Магазинер.

Инв. № подл. | Подпись и дата | Взам. инв.

Инв. №		
Гл. инж. пр.	Магазинер	[подпись]
Нач. отд.	Мурашов	[подпись]
Гл. спец.	Патрикеев	[подпись]
Рук. гр.	Маслов	[подпись]
Ст. инж.	Дмитриев	[подпись]
Инжен.	Туренков	[подпись]
Н. контр.	Маслов	[подпись]

Привязан:

ТП-416-4-119.87 -ОВ

Полевая производственная база для участка добычи фрезерного торфа с годовой программой до 200 тыс. т.

	Стадия	Лист	Листов
Бытовой корпус	РП	1	3
Общие данные	ГИПРОТОРФ г.Москва 1986г.		

Альбом I

Разрез 1-1

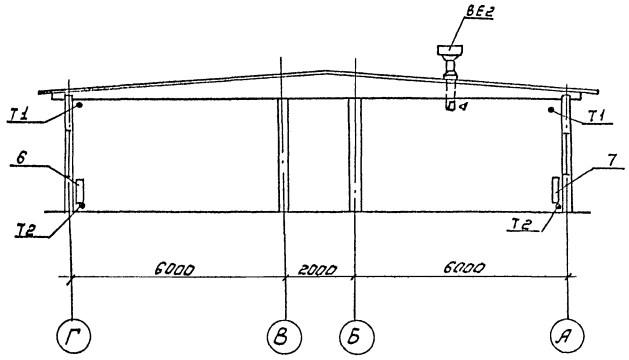

План на отм. 0.000

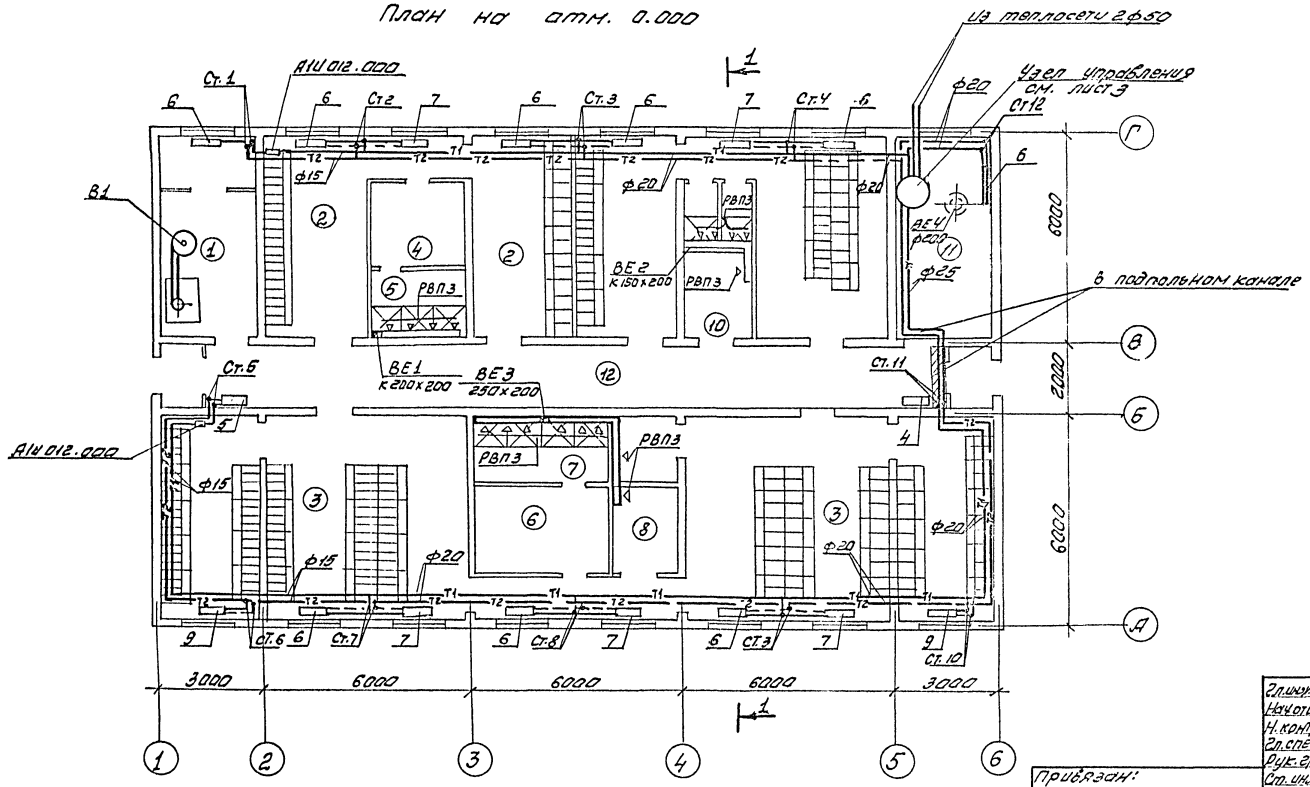

Экспликация помещений

Номера планов	Наименование	Площадь м2
1	Помещение для обеспыливания одежды	
2	Женский гардероб	
3	Мужской гардероб	
4	Преддушевая женская	
5	Женский душ	
6	Преддушевая мужская	
7	Мужской душ	
8	Кладовая чистой одежды	
9	Кладовая грязной одежды	
10	Кладовая уборочного инвентаря	
11	Помещение сушки одежды и обуви	
12	Коридор и тамбуры	

Инв.№ подл. | Подп. и дата | Взам. инв.№

Привязан:

Инв.№

Гл.инж.пр.	Магазинер		ТП-416-4-119.87 -ОВ
Нач.отд.	Мурашов		Полевая производственная база для участка добычи фрезерного торфа с годовой программой до 200 тыс.т
Н.контр.	Патрикеев		
Гл.спец.	Патрикеев		Бытовой корпус
Рук.гр.	Маслов		
Ст.инж.	Амитриев		Стадия: РП; Лист: 2; Листов:
Инженер	Сурнакова		План на отм.0.000 Разрез 1-1

ГИПРОТОРФ г. Москва 1987

Альбом I

Схема системы отопления

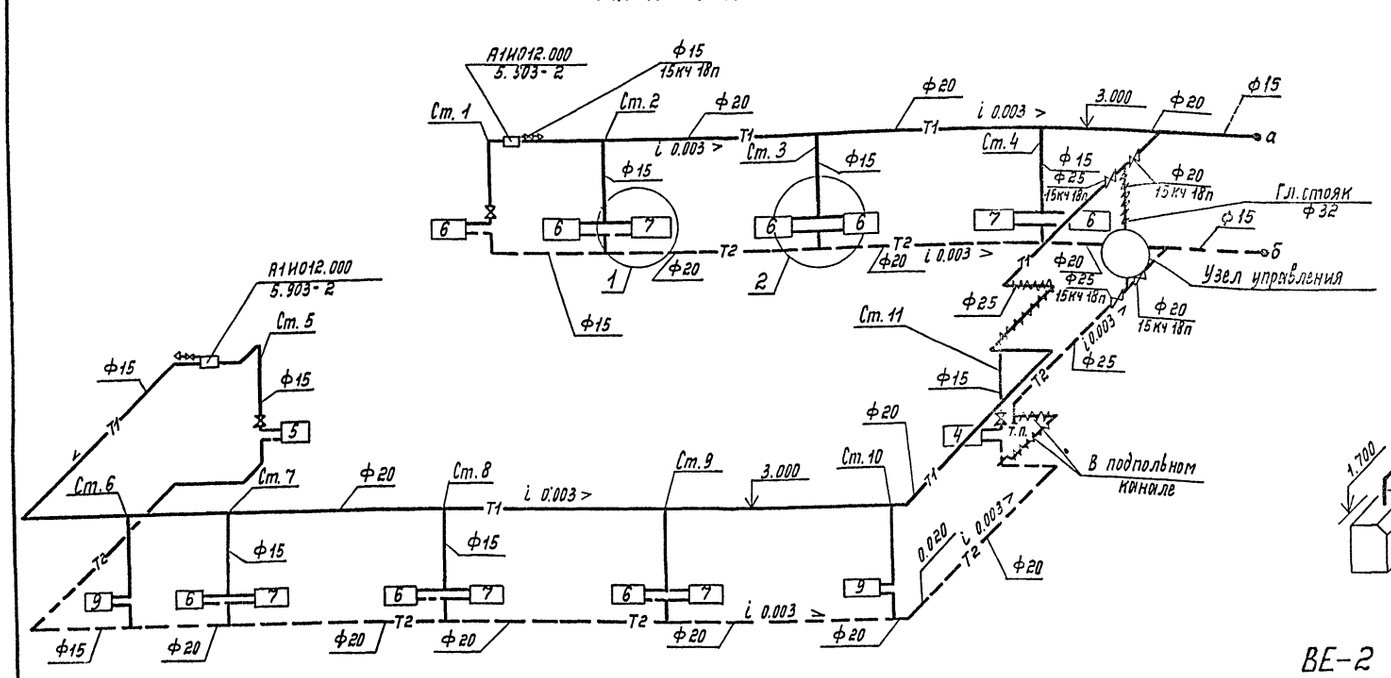

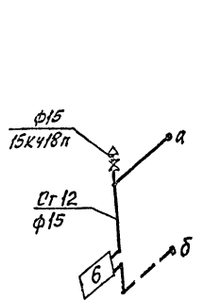

В-1

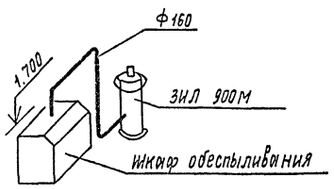

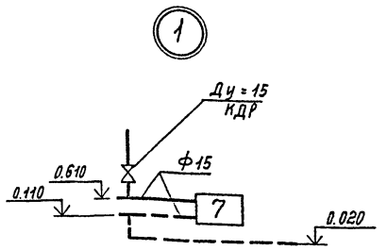

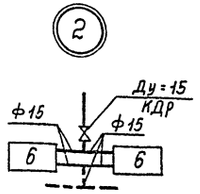

ВЕ-2

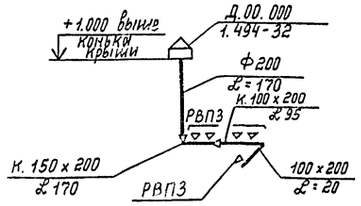

ВЕ-3

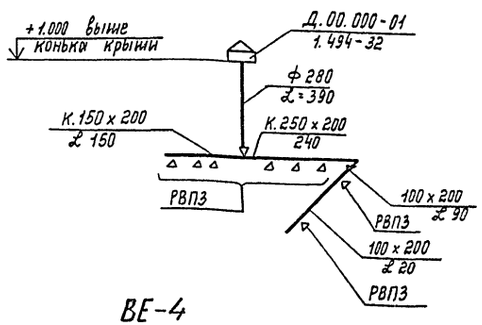

ВЕ-1

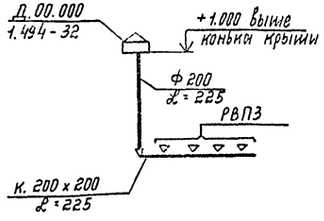

ВЕ-4

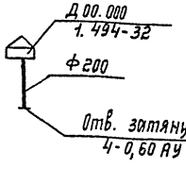

Узел управления

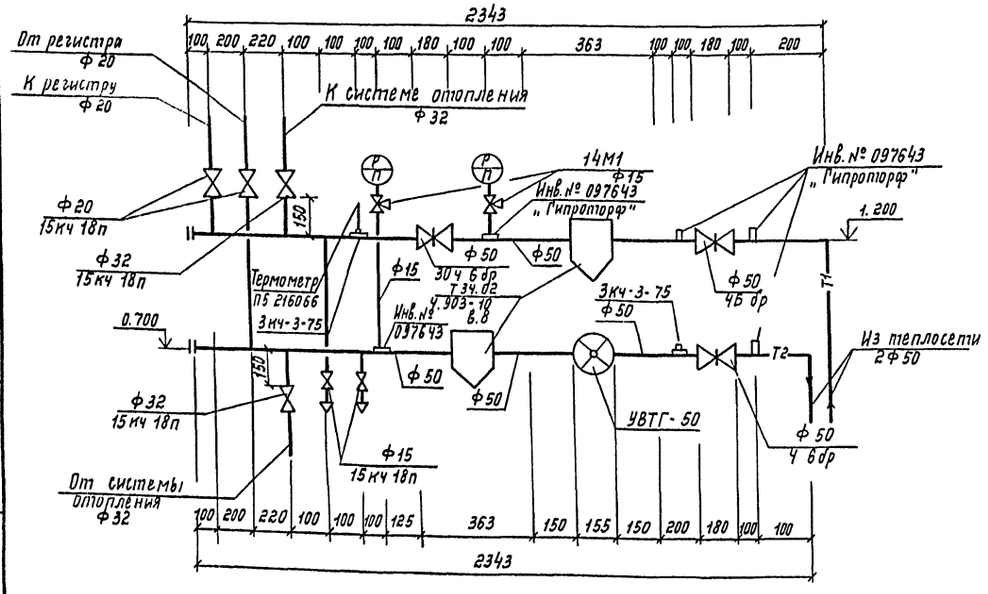

| | | |

Альбом I

Ведомость основных комплектов рабочих чертежей

Обозначение	Наименование	Примечание
ТП416-4-119.87 – АР	Архитектурно-строительные решения	
ТП " КД	Конструкции деревянные	
ТП " ВК	Внутренние сети водопровода и канализации	
ТП " ОВ	Отопление и вентиляция	
ТП " ЭЛ	Электротехнический	
ТП " АВК	Автоматизация водопровода и канализации	

Ведомость рабочих чертежей основного комплекта ВК

Лист	Наименование	Примечание
ВК-1	Общие данные	
ВК-2	Внутренние сети водопровода и канализации	
ВК-3	Схемы водопровода и канализации	
ВК-4	Насосная установка. План. Схема. Сборный колодец	

Ведомость прилагаемых документов

Обозначение	Наименование	Примечание
	Спецификация оборудования к чертежам марки ВК	
	Ведомость потребности в материалах к чертежам марки ВК	

Основные показатели по чертежам водопровода и канализации

Наименование системы	Потребный напор на вводе, м	Расчетные расходы				Установочная мощность электродвигателей, кВт	Примечания
		м³/сут.	м³/ч	л/с	при пожаре л/с		
Холодный хоз-питьевой водопровод	10 м	5.96	1.78	0.49			
Горячий хоз-питьевой водопровод		6.55	2.04	0.57	—	—	—
Канализация бытовая	—	12.51	3.82	1.06	—	3 кВт	

Типовой проект разработан в соответствии с действующими нормами и правилами и предусматривает мероприятия, обеспечивающие взрывную, взрывопожарную, пожарную безопасность при эксплуатации здания.

Главный инженер проекта [подпись] /Магазинер/

Общие указания

Бытовой корпус оборудуется сетями холодного водоснабжения, горячего водоснабжения и канализации.

Источником водоснабжения служит наружная водопроводная сеть проектируемого объекта.

Ввод холодного водопровода проектируется из пластмассовых труб диаметром 110 мм ГОСТ ТУ-6-19-99-78.

Источником горячего водоснабжения служит наружная теплосеть проектируемого объекта.

Внутренние сети холодного и горячего водопровода монтируются из стальных водогазопроводных труб диаметром 50÷15 мм ГОСТ 3262-75, прокладываемых открыто по стенам здания и под потолком 1-го этажа.

Сточные бытовые воды от санитарно-технических приборов выводятся в сборный колодец Ф150 м из сборных железобетонных колец по серии 3.900-2 выпуск 5, через выпуск диаметром 100 мм.

Внутренняя сеть канализации прокладывается из чугунных канализационных труб диаметром 100÷50 мм ГОСТ 6942.3-69.

Проектом предусматривается подача сточных вод из сборного колодца насосом в наружную сеть канализации или на очистные сооружения.

Включение и выключение насоса предусматривается автоматическое от уровней воды в сборном колодце.

Инв. №		
Гл. инж.	Маслов	[подпись]
Гл. инж. пр.	Магазинер	[подпись]
Нач. отд.	Мурашов	[подпись]
Гл. спец.	Гришаенкова	[подпись]
Рук. гр.	Новикова	[подпись]
Ст. инж.	Тимофеева	[подпись]
Провер.	Новикова	[подпись]
Н. контр.	Гришаенкова	[подпись]

Привязан

ТП – 416-4-119.87 – ВК

Полевая производственная база для участка добычи фрезерного торфа с годовой программой до 200 тыс. тонн

	Стадия	Лист	Листов
Бытовой корпус	РП	1	4
Общие данные	ГИПРОТОРФ г. Москва 1986 г		

Взам. инв. №

Подп. и дата

Инв. № подл.

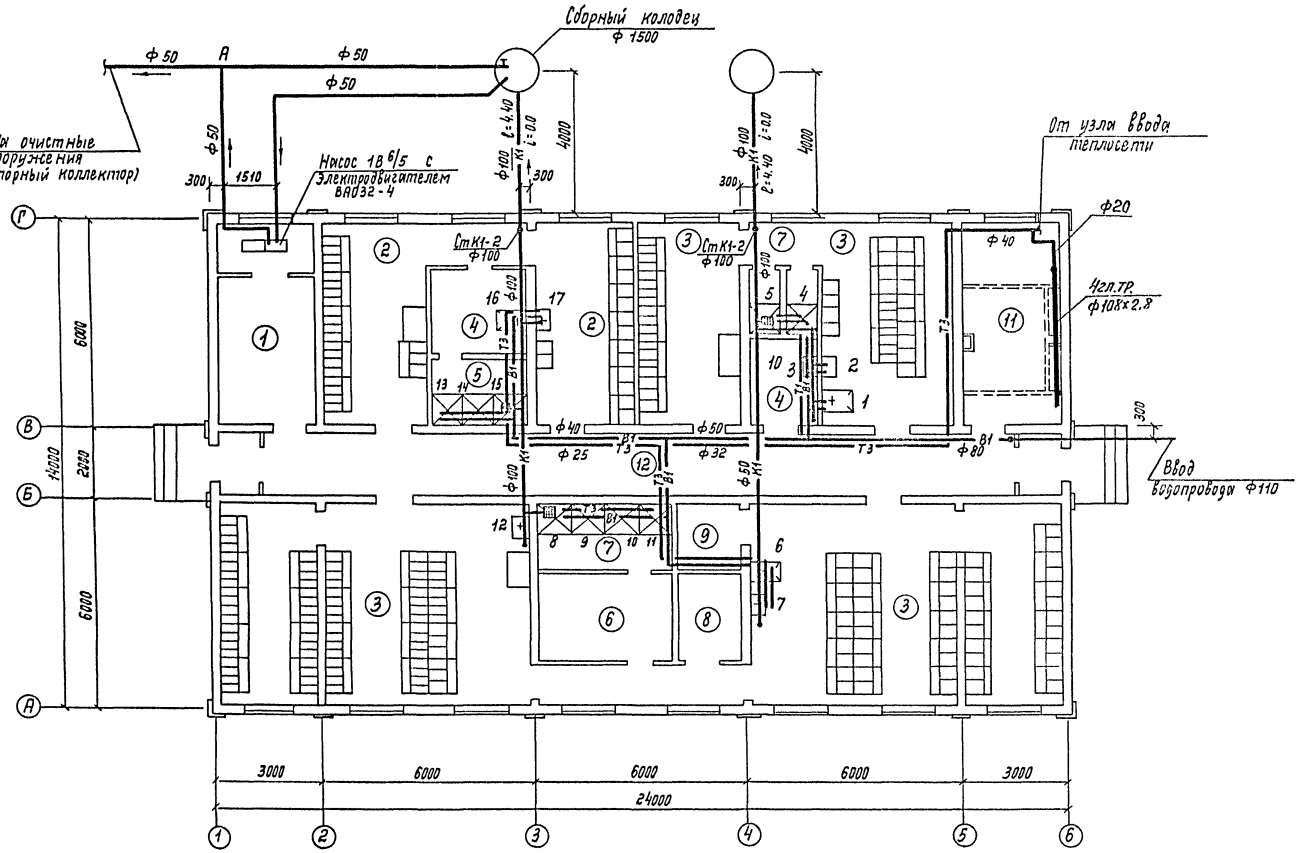

Экспликация помещений

Номер по плану	Наименование	Площадь м²
1	Помещение для обеспыливания одежды	
2	Женский гардероб	
3	Мужской гардероб	
4	Преддушевая женская	
5	Женский душ	
6	Преддушевая мужская	
7	Мужской душ	
8	Кладовая чистой одежды	
9	Кладовая грязной одежды	
10	Кладовая уборочного инвентаря	
11	Помещение сушки одежды и обуви	
12	Коридор и тамбуры	

Нач.отд.	Муравлов		ТП – 416-4-119.87 – ВК
Гл.спец.	Гринченкова		Полевая производственная база для участка добычи фрезерного торфа с годовой программой до 200 тыс. тонн
Рук.гр.	Новикова		Бытовой корпус
Ст.инж.	Полякова		План с сетями водопровода и канализации
Провер.	Лобылова		Стадия: РП; Лист: 2; Листов:
Н.контр.	Нелюхова		ГИПРОТОРФ г. Москва 1985г

Привязан

Инв.№ подл. | Подп. и дата | Взам.инв.№

Согласовано

Схема теплоснабжения регистра из гладких труб ф108×2.8

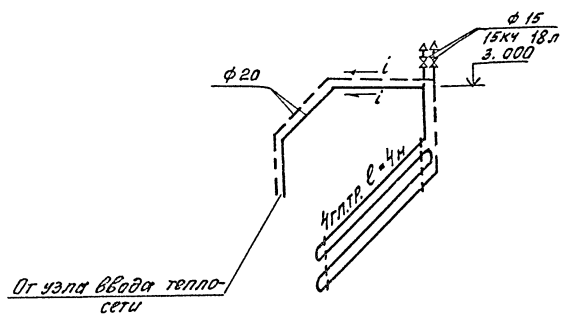

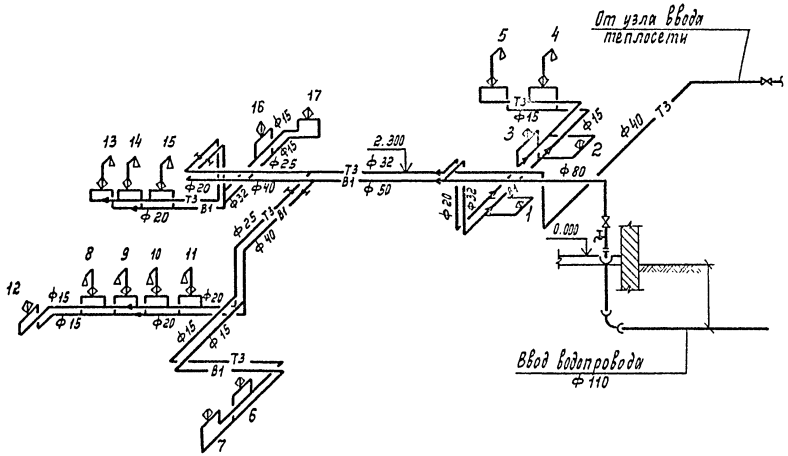

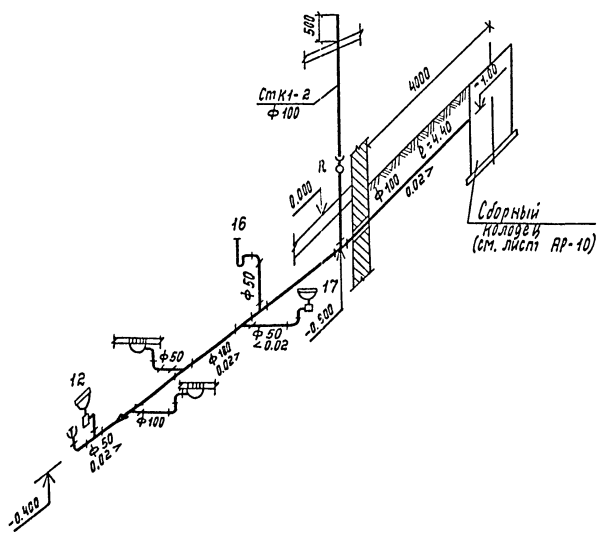

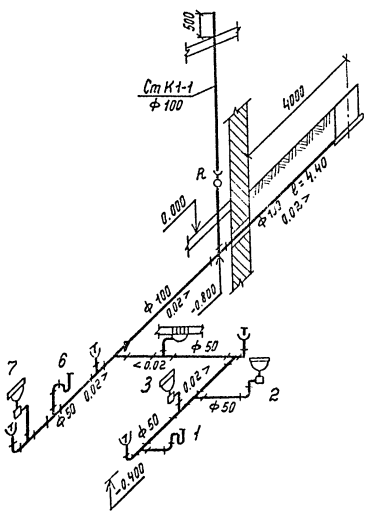

Согласовано

Инв. № подл. | Подп. и дата | Взам. инв. №

Нач. отд.	Муравлев		ТП– 416-4-119.87 – ВК
Гл. спец.	Гриценкова		Полевая производственная база для участка добычи фрезерного торфа с годовой программой до 230 тыс. тонн
Рук. гр.	Новикова		Бытовой корпус — Стадия: РП; Лист: 3; Листов:
Ст. инж.	Полякова		Схемы водопровода и канализации
Провер.	Новикова		ГИПРОТОРФ г. Москва 1995 г
Н. контр.	Гриценкова		

Привязан

План м 1:50

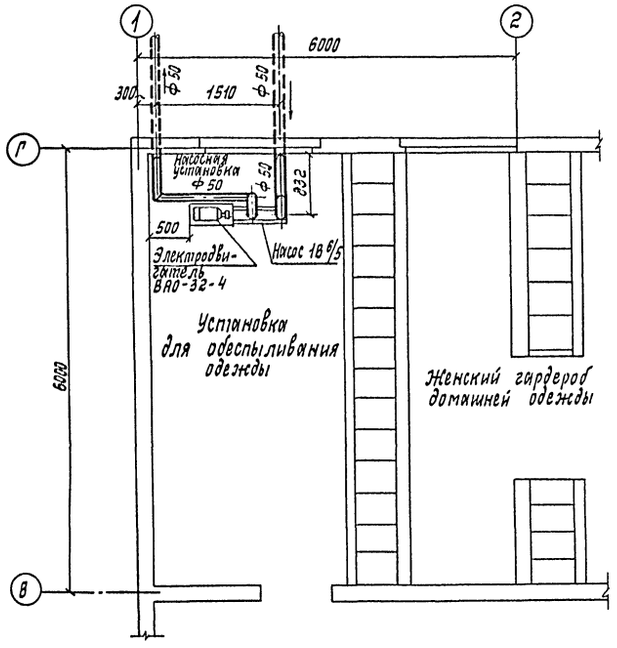

Сборный колодец Разрез 1-1

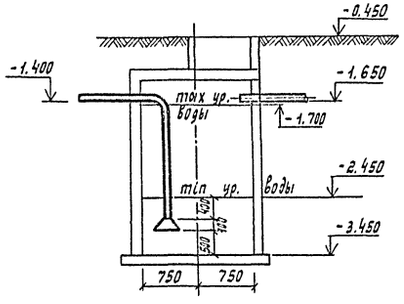

План

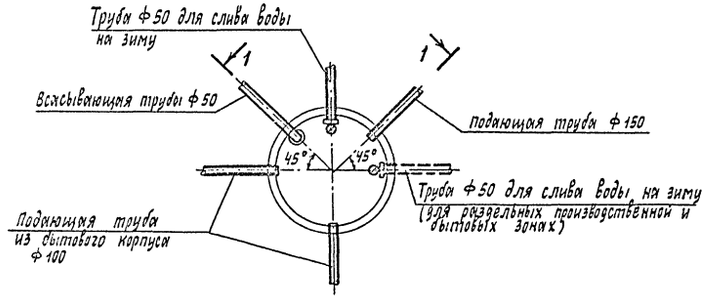

Схема

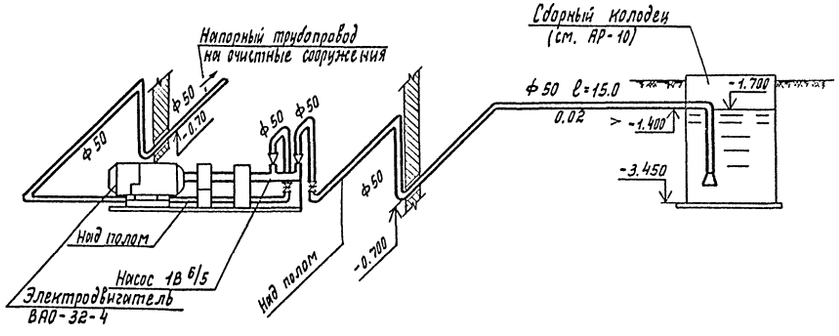

Согласовано

Инв. № подл. | Подпись и дата

Гл.инж.пр	Магазинер		
Нач.отд.	Мурашов		
Гл.спец.	Гринченкова		
Рук.груп.	Новикова		
Ст.инж.	Тимофеева		
Проверил	Новикова		
Н.контр.	Гришанкова		

Привязан

Инв. №

ТП-416-4-119.87 – ВК

Полевая производственная база для участка добычи карьерного торфа с годовой программой до 200 тыс. тонн

Бытовой корпус

Стадия	Лист	Листов
Р.П.	4	

Насосная установка. План. Схема. Сборный колодец.

ГИПРОТОРФ г. Москва 1986г

Ал. I

Ведомость рабочих чертежей основного комплекта ЭЛ.

Лист	Наименование	Примечание
ЭЛ-1	Общие данные	
ЭЛ-2	Силовое электрооборудование. Электроосвещение	
	План	

Ведомость ссылочных и прилагаемых документов

Обозначение	Наименование	Примечание
	Ссылочные документы	
3.407-82	Вводы линий электропередачи	„Сельэнерго-
	до 1кВ в здания	проект"
5.407-22	Прокладка проводов и кабелей	
	в стальных трубах	А430
5.407-11	Заземление и зануление электро-	
	установок. Рабочие чертежи	А174
	Прилагаемые документы	
ЭЛ.С01	Силовое электрооборудование	
	СО к чертежам марки ЭЛ	
ЭЛ.С02	Электроосвещение	
	СО к чертежам марки ЭЛ	
ЭЛ.ВМ	Силовое электрооборудование	
	ВМ по чертежам марки ЭЛ	

Общие указания

В отношении обеспечения надежности электроснабжения электроприемники бытового корпуса относятся к третьей категории.

Установленная мощность электроприемников составляет - 8.12 кВт, расчетная - 7.3 кВт.

Годовой расход электроэнергии составляет 7160 кВт.ч.

Силовое электрооборудование

Питание силовых электроприемников предусматривается от распределительного пункта типа ПР11.

Распределительные сети выполняются кабелем АВВГ с прокладкой открыто по стенам и частично проводом АПВ в стальной трубе в полу.

Установленная мощность силовых электроприемников составляет 4.5 кВт.

Электроосвещение

В проекте предусматривается рабочее и ремонтное освещение.

Освещенность помещений принята согласно СНиП II-4-79 „ Естественное и искусственное освещение. Нормы проектирования."

В качестве источников света приняты люминесцентные лампы и лампы накаливания.

В соответствии с классификацией помещений выбрано исполнение светильников.

Питание сети электроосвещения принято от распределительного пункта ПР11.

Управление освещением принято выключателями по месту.

Напряжение сети рабочего освещения 380/220 В, напряжение у ламп - 220 В.

Напряжение ремонтного освещения - 36 В. Для понижения напряжения предусматривается ящик с трансформатором типа ЯТП.

Групповая сеть выполняется проводом АПВ и кабелем АВВГ по стенам и перекрытию.

Установленная мощность электроосвещения составляет 3.62 кВт.

Освещаемая площадь - 309 м²

Количество светильников - 38

Молниезащита и заземление.

Согласно „ Инструкции по проектированию и устройству молниезащиты зданий и сооружений" СН 305-77, бытовой корпус подлежит молниезащите по III категории.

В связи с тем, что ожидаемое количество поражений молнией в год здания бытового корпуса меньше 0,1, молниезащита его не предусматривается.

Для защиты обслуживающего персонала от поражения электрическим током при неисправности изоляции проектом предусматривается защитное заземление. В качестве заземляющих проводников в силовой сети используются нулевые жилы питающих кабелей, в сети освещения - нулевой провод электросети.

Условные изображения

———— Линия силовой сети

———— Линия сети рабочего освещения

Типовой проект разработан в соответствии с действующими нормами и правилами и предусматривает технические решения, обеспечивающие безопасность при соблюдении установленных правил безопасности эксплуатации здания.

Главный инженер проекта /Магазинер/

Инв. № подл. | Подпись и дата | Взам. инв. №

Привязан

Инв. №

Гл.инж.пр.	Магазинер	
Нач.отд.	Удилов	
Н.контр.	Кошкин	
Рук. гр.	Кошкин	
Ст. инж.	Батурина	
Провер.	Кошкин	

ТП-416-4-119.87 ЭЛ

Полевая производственная база для участка добычи фрезерного торфа с годовой программой до 200 тыс. тонн

Бытовой корпус

Общие данные

Стадия	Лист	Листов
РП	1	2

ГИПРОТОРФ г. Москва 1985г

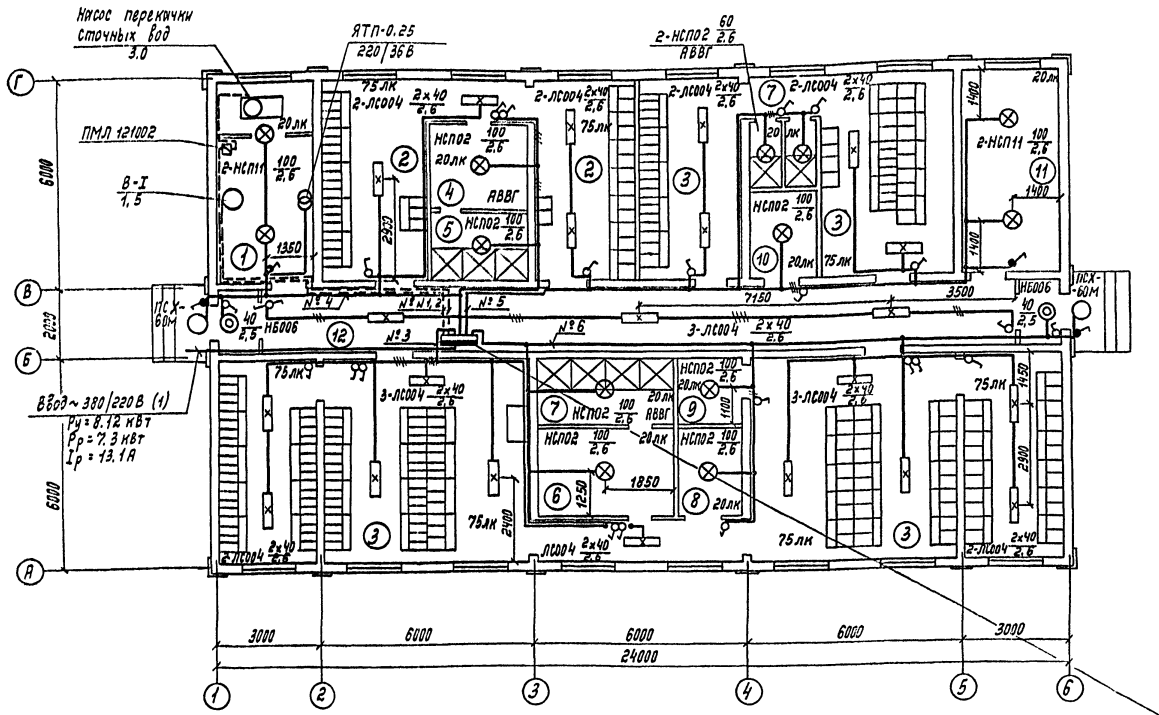

Экспликация помещений

Номер по плану	Наименование
1	Помещение для обеспыливания одежды
2	Женский гардероб
3	Мужской гардероб
4	Преддушевая женская
5	Женский душ
6	Преддушевая мужская
7	Мужской душ
8	Кладовая чистой одежды
9	Кладовая грязной одежды
10	Кладовая уборочного инвентаря
11	Помещение сушки одежды и обуви
12	Коридор и тамбуры

1	3000 - АВВГ-4х2,5-ск
2	1500 - АВВГ-4х2,5-ск
3	600 - АППР-2х2,5
4	1000 - АВВГ; АППР-2х2,5
5	1020 - АВВГ; АППР-2х2,5-1,4%
6	1000 - АВВГ; АППР-2х2,5

Данные о групповых щитках с автоматическими выключателями

Номер щитка	Тип	Установленная мощность, кВт	Номера автоматических выключателей				Ток расцепителя, А	
			Однополюсные		Трехполюсные		На вводе	На линиях
			Занятые	Резервные	Занятые	Резервные		
1РП	ПР11-3056-21У3	8.12	3÷6	7.8	1.2	—	—	10

Ведомость узлов установки электрического оборудования

Поз.	Обозначение	Наименование	Кол.	Примечан.
1	3.407-82 лист 34	Устройство четырехпроводного ввода в здание через трубостойку типа Т-VIII/4	1	

Гл.инж.пр.	Магазинер		ТП-416-4-119.87 - ЭЛ
Нач.отд.	Удалов		Полевая производственная база для участка добычи фрезерного торфа с годовой программой до 200тыс. тонн
Н.контр.	Кошкин		Бытовой корпус
Рук.гр.	Кошкин		Стадия: РП; Лист: 2; Листов:
Ст.инж.	Батурина		Силовое электрооборудование. Электроосвещение. План.
Провер.	Кошкин		ГИПРОТОРФ г. Москва 1986г

Привязан

Инв. №

Инв. № подл. | Подпись и дата | Взам. инв. №

Ал. I

Ведомость чертежей основного комплекта

Лист	Наименование	Примечание
СС-1	Общие данные	
СС-2	План размещения устройств автоматической пожарной сигнализации	

Ведомость ссылочных и прилагаемых документов

Обозначение	Наименование	Примечание
	Прилагаемые документы	
СС. СО.	Спецификация оборудования к чертежам марки СС	

Условные обозначения

—— Линия пожарной сигнализации

Общие указания

Проектом предусматривается автоматическая пожарная сигнализация. Для этой цели применяются тепловые датчики типа ДТЛ. Датчики ДТЛ устанавливаются на потолке охраняемых помещений из расчета один датчик на 15 м². Абонентская сеть пожарной сигнализации выполняется открыто проводом ТРП 1×2×0.5. Подключение датчиков к прибору „Сигнал - 31", устанавливаемому в производственном корпусе, осуществляется кабелем марки ПРППМ 1×2×1.2, который прокладывается в земле на глубине 0.9 м между бытовым и производственным корпусами.

Типовой проект разработан в соответствии с действующими нормами и правилами и предусматривает мероприятия, обеспечивающие взрывопожарную и пожарную безопасность при эксплуатации сооружений.

Главный инженер проекта /Магазинер/

Инв.№ подл. | Подп. и дата | Взам. инв.№

Гл.инж.пр.	Магазинер	
Нач.отд.	Удалов	
Н.контр.	Удалов	
Вед.инж.	Антонян	
Ст.инж.	Богдамович	

Привязан

ТП – 416-4-119.87 – СС

Полевая производственная база для участка добычи сероводородного сырья с годовой программой до 200 тыс. тонн

Бытовой корпус.	Стадия	Лист	Листов
	РП	1	2
Общие данные	ГИПРОТОРФ г. Москва 1986г		

Альбом I

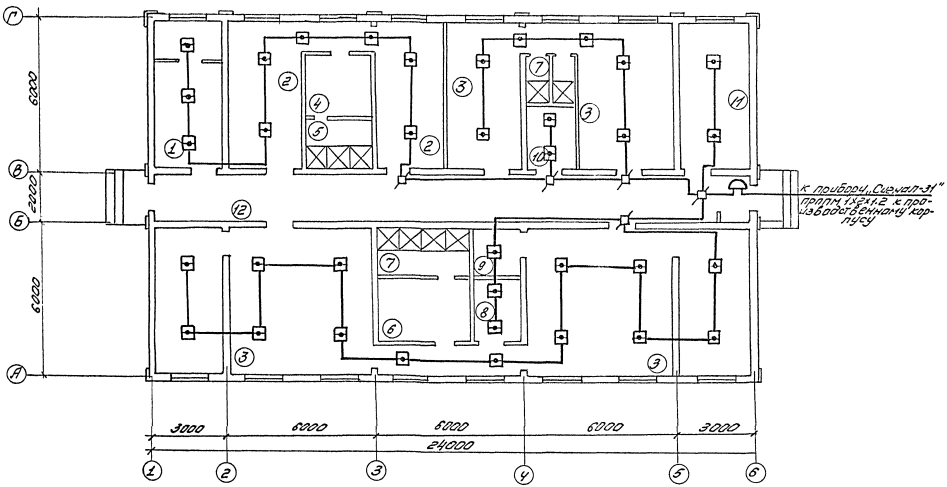

Экспликация помещений

	Наименование
1	Помещение для обеспыливания одежды
2	Женский гардероб
3	Мужской гардероб
4	Преддушевая женская
5	Женский душ
6	Преддушевая мужская
7	Мужской душ
8	Кладовая чистой одежды
9	Кладовая грязной одежды
10	Кладовая уборочного инвентаря
11	Помещение сушки одежды и обуви
12	Коридор и тамбуры

Гл.инж.п.	Магазинер		
Нач.отд.	Удалов		
Н.контр.	Удалов		
Зам.н.отд.	Вибиндер		
Вед.инж.	Антонян		
Ст.инж.	Багданова		

Привязан:

Инв. №

ТП-416-4-119.87-СС

Полевая производственная база для участка добычи фрезерного торфа годовой программой до 200 тыс.т

Бытовой корпус

Стадия	Лист	Листов
РП	2	

План размещения слабосточных устройств.

ГИПРОТОРФ г.Москва 1986г.

Инв.№ подл. | Подпись и дата | Взам.инв.№

Альбом I

Ведомость рабочих чертежей основного комплекта АВК

Лист	Наименование	Примечание
АВК-1	Общие данные	
АВК-2	Схемы электрические принципиальные	
	План расположения средств автоматизации и проводок.	
АВК-Э	Схема соединений внешних проводок.	

Продолжение

Сборник 49	Типовые конструкции для	
ГМА	установки приборов на	
	стене и полу.	
СНиП III-34-74	Строительные нормы и	
	правила.	
	Б. Прилагаемые документы.	
АВК. СО	Спецификация оборудования	
	к чертежам марки АВК.	

Ведомость ссылочных и прилагаемых документов

Обозначение	Наименование	Примечание
	А. Ссылочные документы.	
РМН 106-77	Системы автоматизации	
ГПИ ПМЛ	технологических процессов.	
	Схемы электрические принципиальные. Требования к	
	выполнению.	
ВСН-296-81	Инструкция по монтажу	
ММСС СССР	защитного заземления и	
	зануления электроустановок	
	систем автоматизации.	
РМ4-6-81	Системы автоматизации	
ГПИ ПМА	технологических процессов.	
	Проектирование электричес-	
	ких и трубных проводок.	
	Часть III. Указания по выпол-	
	нению документации.	

Пояснительная записка.

Данным комплектом чертежей предусматривается автоматизация работы насоса марки 1В 6/5.

Схемами автоматизации предусматривается:

1. Местное управление электродвигателем насоса.
2. Автоматическое управление двигателем насоса в зависимости от уровня в сборном колодце. По верхнему уровню насос включается, по нижнему – отключается.
3. Подача звукового сигнала при верхнем аварийном уровне в сборном колодце.

Контроль уровней осуществляется регулятором-сигнализатором уровня типа ЭРСУ-3. Звонок аварийной сигнализации верхнего аварийного уровня устанавливается на стене бытового корпуса.

Питание схем управления и сигнализации осуществляется от распределительного пункта РП.

Внешние электрические проводки выполняются кабелями марок АКВВГ и КВВГ, прокладываемыми открыто по металлоконструкциям, а также в земле.

Типовой проект разработан в соответствии с действующими нормами и правилами и предусматривает мероприятия, обеспечивающие взрывную, взрывопожарную и пожарную безопасность при эксплуатации здания (сооружений).
Главный инженер проекта (Магазинер)

Инв. № подл. | Подпись и дата | Взам. инв. №

Привязан:

Инв.№			
ГИП	Магазинер		
Начотд	Уфалей		
Гл.спец.	Юшков		
Рук.гр.	Четинин		
Пробер.	Юшков		
Н.контр.	Юшков		

ТП-416-4-119.87 – АВК-1

Полевая производственная база для участка добычи фрезерного торфа с годовой программой до 200 тыс. тонн

Бытовой корпус	Стадия	Лист	Листов
	РП	1	3
Общие данные	ГИПРОТОРФ г. Москва 1985г.		

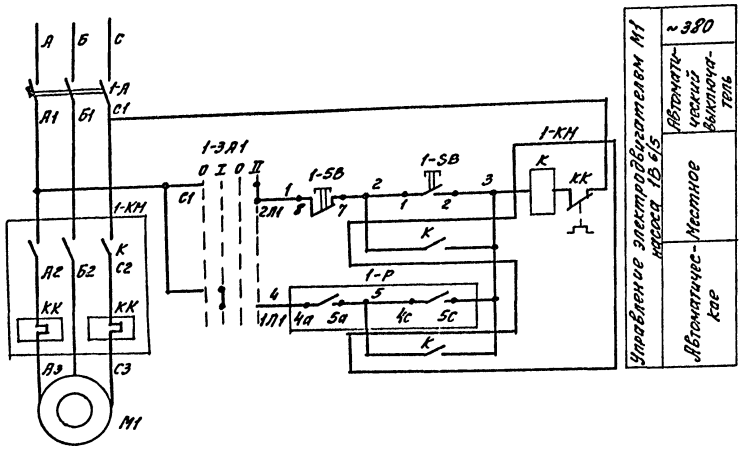

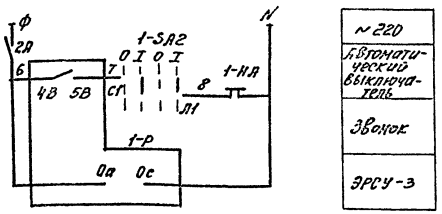

Поз. обозначение	Наименование	Кол.	Примечание
	Элементы управления электродвигателем №1	1	
	Аппаратура по месту		
1-SA1	Переключатель ПП2-10/Н2 У3Б6	1	
1-SA2	Выключатель ПВ2-10-У3Б6	1	
1-SB	Кнопочный пост ПКЕ-222-2У3	1	
1-НА	Звонок громкого боя МЭ-1	1	
1-Р	Регулятор-сигнализатор уровня ЭРСУ-3	1	по документации марки ЭЛ
1-А	Выключатель автоматический	1	
2-А	Выключатель автоматический	1	
1-КМ	Пускатель магнитный	1	

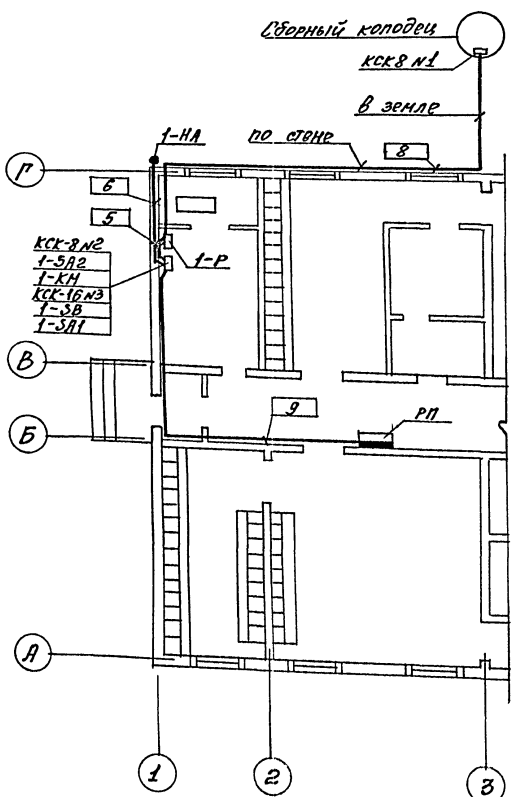

Диаграмма замыкания контактов переключателя 1-ЗА1

ПП2-10/Н2-У3Б6				
Соединение контактов	Положение рукоятки			
	0	I	0	II
С1-2Л1	—	—	—	+
С1-1Л1	—	+	—	—
С2-2Л2	—	—	—	+
С2-2Л2	—	+	—	—

Диаграмма замыкания контактов выключателя 1-SA2

ПВ2-10-У3Б6				
Соединение контактов	Положение рукоятки			
	0	I	0	I
С1-Л1	—	+	—	+
С2-Л2	—	+	—	+

1. Под полкой линии-выноски в прямоугольниках указаны номера кабелей.
2. Позиции монтируемых приборов и аппаратуры, а также нумерация и марки кабелей соответствуют схеме соединений внешних проводок.
3. Монтаж приборов и средств автоматизации выполнить согласно строительным нормам и правилам СНиП III-3У-74 Госстроя СССР.

ГИП	Магазинов		ТП-416-4-119.87-АВК-2
Нач. отд.	Удалов		
Гл. спец.	Юшков		Полевая производственная база для участка добычи фрезерного торфа с годовой программой 200 тыс. т
Рук. гр.	Щегинин		
Провер.	Юшков		Бытовой корпус
Н. контр.	Юшков		Стадия Р; Лист 2; Листов 3
			Схемы электрические принципиальные. План расположения средств автоматизации и проводок
			ГИПРОТОРФ г. Москва 1988г.

Привязан:

Инв. №

Инв. № подл. | Подпись и дата | Взам. инв. №

Наименование параметра и место отбора импульса	Насос 1В 6/5		
	Кнопочный пост управления	Пакетный переключатель	Магнитный пускатель
Обознач. чертежа установки	Ал. 4.407-235	Ал.4.407-235	—
Позиция	1-SB	1-SA1	1-КМ

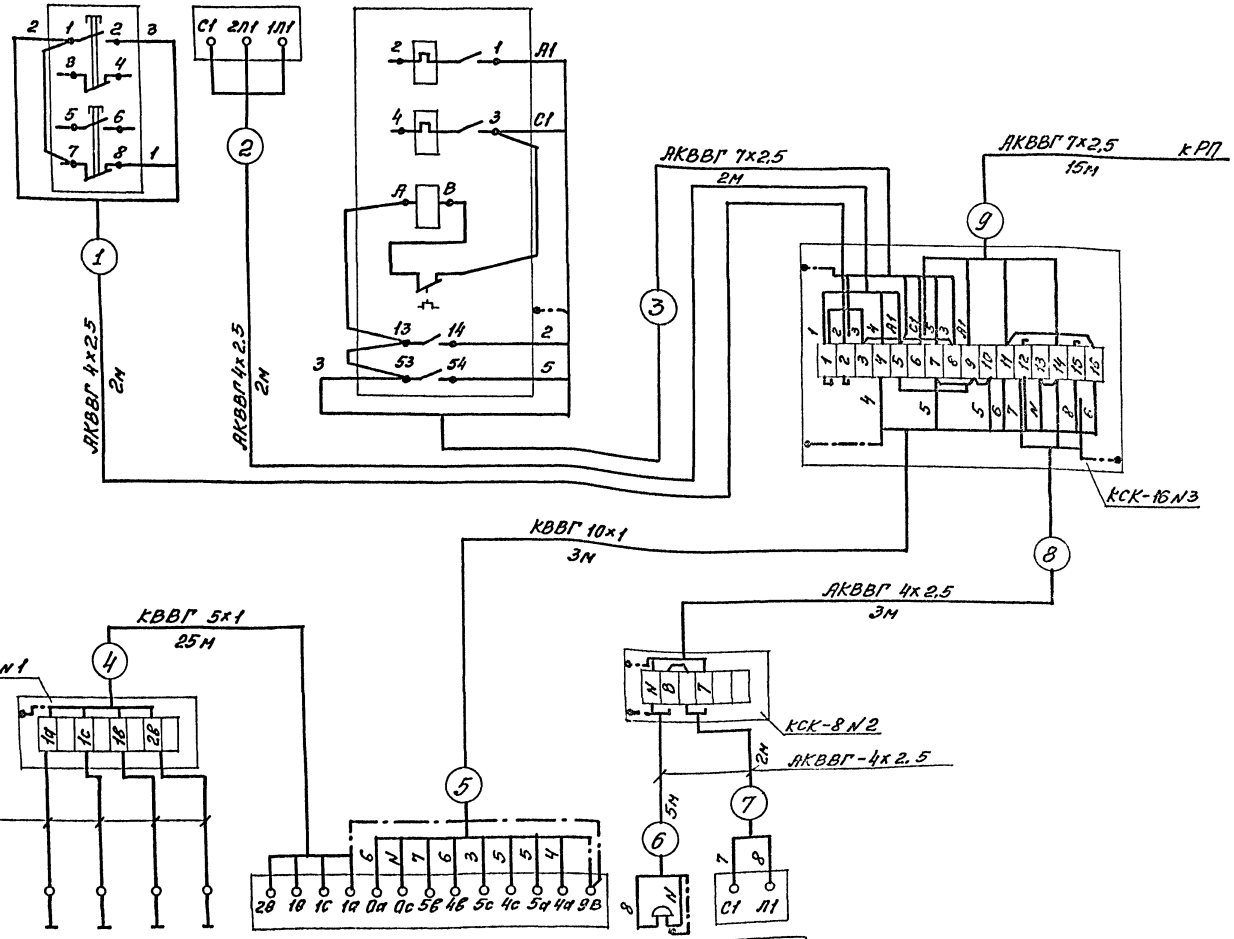

Поз. обозначение	Наименование	Кол.	Примечание
	Коробка соединительная		
	ТУ36. 1753-75		
	КСК - 8	2	
	КСК - 16	1	
	Кабель ГОСТ 1508-78		
	АКВВГ 4х2.5	14	м
	АКВВГ 7х2.5	17	м
	КВВГ 5х1	25	м
	КВВГ 10х1	3	м
	Провод ПВ1 (1х1) ГОСТ 6323-79	8	м

Условное обозначение	Наименование
	Жила кабеля, используемая в качестве нулевого защитного проводника и присоединяемая к корпусу электрооборудования

1. Позиции приборов и аппаратуры указаны согласно листа АВК-2.
2. Монтаж защитного зануления выполнить согласно инструкции по монтажу защитного заземления и зануления ВСН 296-81 ММСС СССР.

Позиция						1-НА	1-SA2
Обозначен. чертежа установки							
Наименование параметра и место отбора импульса	Нижний уровень	Верхний уровень	Аварийный уровень	Заземляющий электрод	Регулятор-сигнализатор уровня	Звонок	Выключатель
	Уровень в сборном колодце						

ГИП	Магазинер		
Нач.отд	Удалов		
Гл.спец	Юшков		
Рук.гр	Щетинин		
Провер	Юшков		
Н.контр	Юшков		

Привязан:

Инв №

ТП-416-4-119.87 - АВК-3

Полевая производственная база для участка добычи фрезерного торфа с годовой программой до 200 тыс. т.

Бытовой корпус

Стадия	Лист	Листов
Р	3	3

Схема соединений внешних проводок

ГИПРОТОРФ г. Москва 1985 г.

Подпись и дата | Взам. инв. №

Инв № | Подпись и дата | Взам. инв. №

gost.e-ecolog.ru