ТИПОВОЙ ПРОЕКТ

416-1-168.86

АДМИНИСТРАТИВНО-БЫТОВОЙ КОРПУС ГАРАЖА НА 115 АВТОБУСОВ В КРУПНОПАНЕЛЬНЫХ БЕСКАРКАСНЫХ КОНСТРУКЦИЯХ

АЛЬБОМ I

Пояснительная записка. Архитектурные решения
Технологические решения. Конструкции железобетонные

					привязан
					Инв. №

gost.e-ecolog.ru

Отпечатано
в Новосибирском филиале ЦИТП
630064 г. Новосибирск пр. Карла Маркса 1
Выдано в печать 9" XI 1977 г.
Заказ Т-2777 Тираж 150

ТИПОВОЙ ПРОЕКТ

416 -1- 168. 86

АДМИНИСТРАТИВНО-БЫТОВОЙ КОРПУС ГАРАЖА НА 115 АВТОБУСОВ В КРУПНОПАНЕЛЬНЫХ БЕСКАРКАСНЫХ КОНСТРУКЦИЯХ

АЛЬБОМ I

Состав проекта:

Альбом I – Пояснительная записка. Архитектурные решения. Технологические решения. Конструкции железобетонные.
Альбом II – Отопление и вентиляция, внутренний водопровод и канализация
Альбом III – Электрооборудование, автоматизация производства, связь и сигнализация
Альбом IV – Чертежи строительных изделий
Альбом V – Чертежи задания заводу-изготовителю на автоматизацию
Альбом VI – Ведомости потребности в материалах
Альбом VII – Спецификации оборудования
Альбом VIII – Показатели результатов применения научно-технических достижений в строительных решениях проекта
Альбом IX – Сметная документация
~~Альбом X – Проектная документация по переводу помещений на режим ПРУ~~

Разработан
Воронежским филиалом „Гипроавтотранс"

Главный инженер В.П. Шатов
Главный инженер проекта А.И. Ласаев

Утвержден и введен в действие
Минавтотрансом РСФСР
Протокол № 17 от 25. 03. 1985г.

Привязан

Инв. №

Альбом I

Типовой проект

Лист	Наименование	Стр.	Примеч.
1	Содержание альбома		
		2	
	Пояснительная записка (ПЗ)		
1	Пояснительная записка (начало)	3	
2	Пояснительная записка (продолжение)	4	
3	Пояснительная записка (окончание)	5	
	Архитектурные решения /АР/		
1	Общие данные /начало/	6	
2	Общие данные /продолжение/	7	
3	Общие данные /окончание/.	8	
4	План на отм. -0,050 в осях 1÷4 /КПП/	9	
5	План на отм. 0,000	10	
6	План на отм. 3,000	11	
7	План на отм. 6,000	12	
8	Спецификация элементов заполнения проемов Спецификация перемычек	13	
9	Разрезы 1-1÷4-4	14	
10	Фасады 1-11, 11-1, Г-А, А-Г	15	
11	Фасады однорядной разрезки наружных стен. Вариант 1	16	
12	Фасады однорядной разрезки наружных стен. Вариант 2	17	
13	Фасады однорядной разрезки наружных стен. Вариант 3	18	
14	Фасады однорядной разрезки наружных стен. Вариант 4	19	
15	Схема расположения перегородок и план отверстий на отм. 0,000	20	
16	Схема расположения перегородок и план отверстий на отм. 3,000. Узел 1.	21	
17	Схема расположения перегородок и план отверстий на отм. 6,000. Узел 2	22	
18	Узлы 3÷6 к схемам расположения перегородок	23	
19	Фрагменты 1, 2. Узел 7.	24	
20	План перехода. Узлы 8, 9.	25	
21	Фрагменты 3, 4. Сечения.	26	
22	Декоративная перегородка буфета	27	
23	Фрагменты 5, 6. Узлы 10, 11	28	
24	Фрагмент 7. Сечения. Узлы	29	
25	Фрагмент 8. Сечения. Узлы	30	
26	Фрагменты 9, 10. Узлы 12 ÷ 14.	31	
27	Схемы заполнения оконных проемов. Узлы 15, 16	32	
28	Планы полов	33	
29	План кровли. План выхода на кровлю.	34	
30	План кровли. Сечения. Узлы 17÷ 22	35	
31	Барьер диспетчерской	36	
32	Сцена зала собраний	37	
	Технологические решения /ТХ/		
1	Общие данные /начало/	38	
2	Общие данные /окончание/	39	
3	КПП. Помещение бескондукторного обслуживания	40	
4	Расположение оборудования здравпункта и буфета. План подвода коммуникаций к оборудованию	41	
	Конструкции железобетонные /КЖ/		
1	Общие данные /начало/	42	
2	Общие данные /окончание/	43	
3	Таблица нагрузок на фундаменты	44	
4	Схема расположения элементов фундаментов в осях 1÷4	45	
5	Схема расположения элементов фундаментов в осях 5÷11. Фундамент фм6	46	
6	Схемы раскладки блоков по осям 5÷9; 5/1	47	
7	Схемы раскладки блоков по осям 10,11, Б.	48	
8	Схемы раскладки блоков по осям В,Г, 10/1, 10-11	49	
9	Фундаменты монолитные фм1÷фм4	50	
10	Схема расположения элементов подземного хозяйства	51	
11	Схема расположения элементов подземного хозяйства. Сечения 1-1 ÷ 12-12	52	
12	Схема расположения элементов подземного хозяйства. Сечения 13-13÷24-24.	53	
13	Осмотровые канавы	54	
14	Схемы расположения колонн, балок и плит покрытия КПП	55	
15	Схема расположения панелей внутренних стен 1го этажа	56	
16	Схема расположения панелей внутренних стен 2го этажа.	57	
17	Схема расположения панелей внутренних стен 3го этажа.	58	
18	Схема расположения панелей внутренних стен, виды 5-5 ÷ 8-8	59	
19	Спецификация к схемам расположения панелей внутренних стен. Узлы 3÷6	60	
20	Спецификация к схемам расположения панелей наружных стен	61	
21	Схемы расположения панелей наружных стен по осям А, Г.	62	
22	Схемы расположения панелей наружных стен по осям 5, 11	63	
23	Схема расположения фризовых камней	64	
24	Спецификация плит покрытия и перекрытия	65	
25	Схема расположения плит перекрытия на отм. 3,000	66	
26	Схема расположения плит перекрытия на отм. 6.000	67	
27	Схема расположения плит покрытия в осях 5÷11	68	
28	Схема расположения элементов лестницы в осях 5/1-6	69	
29	Схема расположения элементов лестницы в осях 10-10/1	70	
30	Схемы расположения вентблоков	71	
31	Схемы расположения вентблоков	72	
32	Схемы расположения вентблоков	73	
33	Схема расположения вентиляционных коробов на кровле	(74)	

Инв. № подл. | Подп. и дата | Взам. инв. №

Привязан

Инв. №

ТП 416-1-168.86

Гараж на 115 автобусов

Административно-бытовой корпус в крупнопанельных бескаркасных конструкциях

			Стадия	Лист	Листов
ГИП	Ласаев		РП		1
Н.контр.	Исупова				
Нач.отд.	Шувяев				

Содержание альбома

ГИПРОАВТОТРАНС
Воронежский филиал

Альбом I

Типовой проект

Типовой проект административно-бытового корпуса в крупнопанельных бескаркасных конструкциях гаража на 115 автобусов /взамен типового проекта 416-1-73/ разработан согласно плана типового проектирования на 1984г, раздел III поз. III 11.1.12, утвержденного Госстроем СССР и задания на разработку типового проекта №14, утвержденного минавтотрансом РСФСР 24.02.84г.

Административно-бытовой корпус по разрабатываемому типовому проекту относится к вспомогательным зданиям гаража на 115 автобусов и включается в состав зданий и сооружений предприятия /типовое проектное решение 503-0-10/.

Штаты предприятия

Категория работающих	Списочный состав	По сменам		
		I	II	III
Административно-управленческий и производственно-линейный персонал	34	28	5	1
Производственные и вспомогательные рабочие	72	47	14	11
Группа бескондукторного обслуживания	5	3	2	
Контрольно-ревизорская служба	5	3	2	
Ежедневное обслуживание				10
Эксплуатационный персонал /водители/	255	106	106	
Всего по АТП	311	187	129	12/10

Типовой проект разработан в соответствии с действующими нормами и правилами.

Гл. инженер проекта Ю.И. Ласаев

Архитектурно-планировочные и технологические решения.

Корпус предназначается для вспомогательных помещений в следующем составе: санитарно-бытовые, здравоохранения, общественного питания, культурного обслуживания, управления, учебных занятий, общественных организаций и помещений бескондукторного обслуживания.

В блоке с корпусом запроектирован контрольно-пропускной пункт, предназначаемый для приемки в автотранспортное предприятие автобусов при возврате с линии и выпуск их на линию.

Прием автобусов осуществляется на трех постах, два из которых оборудованы осмотровыми канавами. Канавы предназначаются для контроля технического состояния агрегатов и узлов автобуса снизу.

На первом этаже корпуса расположены: женские гардеробные блоки с закрытым способом хранения одежды, душевые, умывальные, уборные.

В осях 5-6 размещены помещения бескондукторного обслуживания, имеющие связь с контрольно-пропускным пунктом.

В помещении обработки денежных кассет производится вскрытие кассет, сортировка монет, подсчет и упаковка монет в банковские кошелки с последующей отправкой в банк. Запроектировано помещение по ремонту и регулировке касс-копилок и денежных кассет.

Для медицинского обслуживания запроектирован фельдшерский здравпункт.

Питание работающих гаража предусматривается в буфете. Зал буфета рассчитан на 24 посадочных места. Оборачиваемость одного места в максимальную смену равна 4. В состав помещений буфета входят: подсобное помещение, моечная посуды, зал с раздаточной.

Помещения буфета оснащены технологическим оборудованием в соответствии с происходящими в них технологическими процессами. Тепловое оборудование работает на электричестве. В ассортимент блюд входят: холодные закуски, вторые блюда, кондитерские изделия, молочно-кислые продукты, чай. Штат буфета-4 человека. Режим работы-двухсменный.

Второй этаж почти целиком отведен для помещений и служб, обслуживающих водителей. Здесь размещены: гардеробов водителей с закрытым способом хранения одежды, умывальные, уборные, кладовые, шоферская с диспетчерской, гардероб производственных и вспомогательных рабочих, билетная касса, помещение для водительского инвентаря, комната ночного отдыха дежурных водителей, узел связи, отдел эксплуатации, отдел кадров, комната начальников колонн.

На третьем этаже запроектированы административные помещения, зал собраний на 57 мест, бухгалтерия, производственные отделы, помещения общественных организаций, уборные.

Конструктивные решения

Корпус разработан в крупнопанельных бескаркасных конструкциях с шагом несущих поперечных стен 6,0 и 3,0 м.

Для обеспечения устойчивости здания в продольном направлении в проекте предусмотрены вертикальные диафрагмы жесткости, роль которых выполняют панели внутренних стен.

Наружные стеновые панели двухрядной полосовой разрезки; продольные-самонесущие, торцевые-несущие.

Разработаны варианты фасадов с однорядной разрезкой наружных стеновых панелей.

Конструкции приняты по шифру 182-82.

Переход решен в кирпичных несущих стенах, покрытие-сборные железобетонные пустотные плиты.

Контрольно-пропускной пункт решен в виде навеса с использованием конструкций одноэтажных промышленных зданий.

Водоснабжение и канализация.

В административно-бытовом корпусе запроектирован хозяйственно-противопожарный водопровод. За источник водоснабжения принят внутриплощадочный хозяйственно-противопожарный водопровод гаража, обеспечивающий требуемый расход воды и напор.

Привязан			
Инв.№			
ТП 416-1-168.86			ПЗ
Гараж на 115 автобусов			
ГИП	Ласаев		
Н. контр.	Усупова		
Нач. отд.	Шувалев		
Нач. отд.	Дильдин		
Нач. отд.	Гвоздев		
Рук. гр.	Шитулько		
Ст. инж.	Пригарина		
Административно-бытовой корпус в крупнопанельных бескаркасных конструкциях	Стадия: РП	Лист: 1	Листов: 3
Пояснительная записка /начало/	ГИПРОАВТОТРАНС Воронежский филиал		

Инв. № подл. | Подпись и дата | Взам. инв. №

Альбом I

Типовой проект

Таблица расходов воды

Наименование сооружений	Хоз.-питьевые нужды		
	м³/сут	м³/час	л/сек
Административно-бытовой корпус	20,28	6,68	2,31
Полив территории	2,72		
Итого:	23,00	6,68	2,31

Расчетный расход на внутреннее пожаротушение составит 2,5 л/с, наружное - 15 л/сек. В таблицу расходов воды включены расходы на горячее водоснабжение.
Приготовление горячей воды для системы горячего водоснабжения предусмотрено в местном тепловом пункте.
Расходы воды составят:

$Q_{сут} = 11,27$ м³/сут; $q_{час} = 3,71$ м³/ч; $q_{сек} = 1,28$ л/с

Сброс хозяйственно-бытовых и дождевых стоков с кровли здания предусмотрен во внутриплощадочные одноименные сети канализации гаража.

Таблица расходов сточных вод

Наименование сооружений	Хоз-бытовые стоки		
	м³/сут	м³/час	л/сек
Административно-бытовой корпус	18,22	6,38	2,31

Расчетный расход для дождевых стоков с кровли посчитан для $q_{20} = 80$ л/сек и составит 4,32 л/сек.

Теплоснабжение

Теплоснабжение административно-бытового корпуса предусматривается от внешних тепловых сетей.
Теплоносителем принята перегретая вода с температурой 150° - 70° С.

Отопление

Теплоносителем для системы отопления принята вода с температурой 105° - 70° С, получаемая после элеваторного смещения в тепловом пункте.
Теплоносителем для системы теплоснабжения вентиляционных установок принята перегретая вода с температурой 150° - 70° С.
Система отопления принята однотрубная вертикальная с нижней разводкой магистралей.
В качестве местных нагревательных приборов приняты конвекторы типа „Комфорт 20".

Вентиляция

Вентиляция в помещениях административно-бытового корпуса запроектирована приточно-вытяжная с механическим побуждением и естественная
Из помещений буфета, здравпункта, санузлов, душевых, из коридоров 2го и 3го этажей /для административных помещений/, от вентилируемых шкафчиков предусматривается вытяжная вентиляция с механическим побуждением.

Вытяжная вентиляция с естественным побуждением предусматривается непосредственно из узла связи, зала собраний, комнаты ночного отдыха дежурных водителей, кладовых, теплового пункта, административных помещений 1го этажа, гардероба уличной, домашней и специальной одежды, помещений, приспосабливаемых под режим П-4.
Подача приточного воздуха осуществляется механическим путем в верхнюю зону непосредственно в помещения, а для возмещения вытяжки из душевых - в помещения преддушевых.
В верхней части стен, разделяющих душевые и преддушевые, устанавливаются жалюзийные решетки.
В проекте в качестве вертикальных воздуховодов используются вентиляционные блоки, что обеспечивает индустриализацию строительно-монтажных работ по вентиляции.

Тепловой пункт

Для регулирования отпуска и учета тепла в переходе между административно-бытовым и производственным корпусами предусматривается тепловой пункт для всего комплекса гаража на 115 автобусов.

Горячее водоснабжение на хозяйственно-бытовые нужды административно-бытового корпуса, механизированной мойки и производственное горячее водоснабжение механизированной мойки при варианте объединенного водопровода осуществляется от водоводяных водонагревателей, установленных в тепловом пункте.

При привязке типового проекта в зависимости от технических условий на теплоснабжение тепловой пункт корректируется.

Расходы тепла по видам потребления приведены в таблице

Расходы тепла

Наименование здания (сооружения), помещения	Объем, м³	Периоды года при $t_н$, °С	Расход тепла, Вт/ккал/ч				Расход холода, Вт/ккал/ч	Установлен. мощн. эл. двигат. кВт
			На отопление	На вентиляцию	На горячее водоснабжение	Общий		
Административно-бытовой корпус	5 485	холодный	83290	110430	231280	425000	—	4,72
		-20	/71 800/	/95200/	/199380/	/366380/		
		холодный	97960	140190	231280	469430	—	4,72
		-30	/84450/	/120850/	/199380/	/404680/		
		холодный	99410	169880	231280	500570	—	4,72
		-40	/85700/	/146450/	/199380/	/431530/		

Инв. № подл. | Подпись и дата | Взам. инв. №

Привязан

Инв. №

ГИП	Лосаев	
Н.контр.	Исупова	
Нач.отд.	Шуваев	
Нач.отд.	Гвоздев	
Нач.отд.	Алпатов	
Рук.гр.	Шмитько	
Ст.инж.	Пригарина	

Копировал -

ТП 416-1-168.86 ПЗ

Гараж на 115 автобусов

Административно-бытовой корпус в крупнопанельных бескаркасных конструкциях	Стадия	Лист	Листов
	РП	2	

Пояснительная записка (продолжение)

ГИПРОАВТОТРАНС Воронежский филиал

Формат А2

Электроснабжение и электрооборудование

В отношении надежности электроснабжения электроприемники административно- бытового корпуса относятся к потребителям третьей категории.

Электроснабжение выполняется на напряжении 0,4 кв от щита низкого напряжения ктп-2 производственного корпуса гаража на 115 автобусов /типовой проект 503-242/ по кабельной ЛЭП кабелем марки АВВГ- 0,66 кв сечением 3×50+ 1×25 кв. мм

Установленная мощность электроприемников административно- бытового корпуса составляет 58 квт, потребляемая - 34 квт.

Автоматизация производства

Проект на автоматизацию разработан на основании проекта „ Отопление и вентиляция"; „ Временных указаний по проектированию систем автоматизаций технологических процессов" ВСН 281-78. Минприбор СССР и „ Указаний по проектированию электроустановок систем автоматизации производственных процессов" ВСН 205-84/ ммсс СССР.

В объем данного раздела входит разработка автоматизации приточных систем П1, П2 и предусматриваются приборы контроля температуры, давления и расхода в теплом пункте.

Щиты приняты по ОСТ 36, 13-76 и по номенклатуре „ Минэлектротехпрома".

Связь и сигнализация

Проектом предусматриваются следующие виды связи и сигнализации:

а) телефонная связь с абонентами ГАТС;
б) радиооповещание;
в) производственная автоматическая телефонная связь /ПАТС/;
г) оперативная телефонная связь директора;
д) оперативная телефонная связь диспетчера;
е) оперативная громкоговорящая связь главного инженера;
ж) оперативная громкоговорящая связь дежурного механика;
и) электрочасофикация;
к) распорядительно- поисковая связь /РПС/

Согласно задания на проектирование в коридоре первого этажа административно-бытового корпуса запроектировано противорадиационное укрытие (П-4).

Количество укрываемых принято из расчета размещения максимальной смены работающих и 85% водителей- всего 120 человек.

Технико-экономические показатели

Наименование показателей	Ед. изм	Разрабатываемый типовой проект	Типовой проект 416-1-73
Площадь застройки	м²	864,3	886,2
в том числе АБК	м²	565,7	635,0
Общая площадь	м²	1777,4	1845,0
в том числе АБК	м²	1498,0	1618,0
Строительный объем	м³	6802,0	7021,3
в том числе АБК	м³	5200,0	6101,0
Сметная стоимость строительства	тыс.руб.	215,01	257,0
Трудозатраты	чел.-дн.	2586,5	4123,2
Расход стали в натуральном выражении	т	35,35	43,1
То же, на 1м³ строительного объема АБК	кг	6,8	7,1
То же, на 1м² общей площади АБК	кг	23,6	26,6
Расход цемента, приведенного к М400	т	263,2	269,4
То же, на 1м³ строительного объема АБК	кг	50,6	44,1
То же, на 1м² общей площади АБК	кг	175,7	166,5
Расход тепла	ккал/ч	404680	527500
в том числе: на отопление	ккал/ч	84450	109220
на вентиляцию	ккал/ч	120850	152280
на горячее водоснабжение	ккал/ч	199380	266000
Расход воды	м³/сут.	23,0	27,86
Расход электроэнергии	квт	68	100

Альбом I

Типовой проект

Инв.№ подл. | Подпись и дата | Взам. инв.№

Привязан

Инв.№

ГИП	Ласаев		ТП 416-1-168.86 ПЗ
Н.контр.	Цеупова		Гараж на 115 автобусов
Нач.отд.	Шубаев		Административно-бытовой корпус в крупнопанельных бескаркасных конструкциях. Пояснительная записка (окончание)
Нач.отд.	Малахов		Стадия: РП; Лист: 3; Листов:
Рук.гр.	Шмитько		ГИПРОАВТОТРАНС Воронежский филиал
Ст.инж.	Привалова		

Копировал

Формат А2

Альбом I

Типовой проект

Ведомость основных комплектов рабочих чертежей

Обозначения	Наименование	Примечание
АР	Архитектурные решения	
ТХ	Технологические решения	
КЖ	Конструкции железобетонные	
ОВ	Отопление и вентиляция	
ВК	Внутренний водопровод и канализация	
ЭМ	Силовое электрооборудование	
ЭО	Электрическое освещение	
АП	Автоматизация производства	
СС	Связь и сигнализация	

Ведомость рабочих чертежей основного комплекта АР

Лист	Наименование	Примечание
1	Общие данные (начало)	
2	Общие данные (продолжение)	
3	Общие данные (окончание)	
4	План на отм. -0,050 в осях 1÷4 (кпп)	
5	План на отм. 0,000	
6	План на отм. 3,000	
7	План на отм. 6,000	
8	Спецификация элементов заполнения проемов	
	Спецификация перемычек	
9	Разрезы 1-1÷4-4	
10	Фасады 1-11, 11-1, Г-А, А-Г	
11	Фасады однорядной разрезки наружных стен. Вариант 1	
12	Фасады однорядной разрезки наружных стен. Вариант 2	
13	Фасады однорядной разрезки наружных стен. Вариант 3	
14	Фасады однорядной разрезки наружных стен. Вариант 4	
15	Схема расположения перегородок и план отверстий на отм. 0,000	
16	Схема расположения перегородок и план отверстий на отм. 3,000. Узел 1.	

Типовой проект разработан в соответствии с действующими нормами и правилами

Гл. инженер проекта Л.Н. Ласаев

Ведомость рабочих чертежей основного комплекта АР (продолжение)

Лист	Наименование	Примечание
17	Схема расположения перегородок и план отверстий на отм. 6,000. Узел 2	
18	Узлы 3÷6 к схемам расположения перегородок	
19	Фрагменты 1, 2. Узел 7	
20	План перехода. Узлы 8, 9.	
21	Фрагменты 3, 4. Сечения.	
22	Декоративная перегородка буфета	
23	Фрагменты 5, 6. Узлы 10, 11	
24	Фрагмент 7, Сечения. Узлы	
25	Фрагмент 8. Сечения. Узлы	
26	Фрагменты 9, 10. Узлы 12÷14.	
27	Схемы заполнения оконных проемов. Узлы 15, 16	
28	Планы полов	
29	План кровли. План выхода на кровлю	
30	План кровли. Сечения. Узлы 17÷22	
31	Барьер диспетчерской	
32	Сцена зала собраний	

Ведомость ссылочных и прилагаемых документов

Обозначение	Наименование	Примечание
	Ссылочные документы	
1.136-10	Двери деревянные внутренние для жилых и общественных зданий	
1.136.5-16, 4.1	Окна и балконные двери деревянные с двойным остеклением для жилых зданий	
1.136.5-17	Окна и балконные двери деревянные с тройным остеклением для жилых зданий	
1.136.5-19	Двери деревянные наружные для жилых и общественных зданий	
1.138-10, вып. 1	Перемычки железобетонные для зданий с кирпичными стенами.	
1.231-5, вып. 0,1	Панели перегородок гипсоперлитовые	
1.400-15, вып. 1	Унифицированные закладные изделия железобетонных конструкций для крепления технологических коммуникаций и устройств.	
1.431-10, вып. 3	Перегородки консольные сетчатые стальные.	

Ведомость ссылочных и прилагаемых документов (продолжение)

Обозначение	Наименование	Примечание
1.479.5-1	Шкафы деревянные для хранения одежды в санитарно-бытовых помещениях промышленных предприятий.	
1.488.9-2, вып. 1	Кабины душевых помещений вспомогательных зданий промышленных предприятий.	
1.494-26, вып. 1	Унифицированные конструкции приточных вентиляционных установок	
2.230-1, вып. 5.7.10	Детали стен и перегородок общественных и жилых зданий	
2.236-2, вып. 1	Детали примыкания оконных и дверных блоков в общественных зданиях.	
2.244-1, вып. 4	Детали полов общественных зданий	
2.260-1, вып. 4	Детали покрытий общественных зданий.	
2.430-3, вып. 2	Типовые архитектурно-строительные детали промышленных зданий с кирпичными стенами	
2.460-14, вып. 1	Типовые узлы покрытий промышленных зданий в местах пропуска вентиляционных шахт.	
2.460-18, вып. 1,2,3	Узлы покрытий одноэтажных производственных зданий с рулонными кровлями и железобетонными плитами	
1.136.5-18	Окна и балконные двери деревянные со стеклопакетами и стеклами для жилых зданий	
1.136.5-20	Окна и балконные двери деревянные со стеклопакетами для жилых зданий	

Привязан:

Инв. №

ТП 416-1-168.86 АР

Гараж на 115 автобусов

ГИП	Ласаев				
Н. контр.	Усупова		Административно-бытовой корпус в крупнопанельных бескаркасных конструкциях	Стадия	Лист	Листов
Нач. отд.	Шувалов			РП	1	32
Гл. конс.	Кокорев					
Гл. арх.	Карлампов		Общие данные (начало)	ГИПРОАВТОТРАНС Воронежский филиал		
Рук. гр.	Шитько					
Инж.	Борисова					

Инв. № подл. | Подпись и дата | Взам. инв. №

Альбом I

Типовой проект

Ведомость ссылочных и прилагаемых документов (продолжение)

Обозначение	Наименование	Примечание
НИ-03-03 Ал.71-64	Рабочие чертежи металлических изделий.	
	Прилагаемые документы	
IV	Чертежи строительных изделий	
VI-АР.ВМ	Ведомость потребности в материалах по рабочим чертежам марки АР	
IX	Сметная документация	

Ведомость спецификаций

Лист	Наименование	Примечание
4	Спецификация гардеробного оборудования к листу 5	
	Спецификация элементов к листам 4.5	
6	Спецификация гардеробного оборудования	
8	Спецификация элементов заполнения проемов	
	Спецификация перемычек.	
18	Спецификация элементов к схемам расположения перегородок	
19	Спецификация элементов к фрагментам 1,2	
20	Спецификация элементов к плану перехода.	
21	Спецификация элементов к фрагментам 3,4	
22	Спецификация элементов декоративной перегородки	
23	Спецификация элементов к фрагментам 5,6	
24	Спецификация элементов к фрагменту 7	
25	Спецификация элементов душевых кабин	
26	Спецификация элементов к фрагментам 9.10	
27	Спецификация элементов заполнения оконных проемов	
29	Спецификация элементов кровли	
30	Спецификация элементов выхода на кровлю	
31	Спецификация элементов барьера диспетчерской	
32	Спецификация элементов сцены	

Характеристика стеновых и изоляционных материалов

N п/п	Материал ограждения	Расчетная температура наружного воздуха -20°	-30° основной	-40°
1	Наружные стеновые панели из керамзитобетона (γ=1000 кг/м³) — керамзитобетона рядовые-а	300мм	350мм	400мм
	цокольные-в	300мм	300мм	350мм
	торцевые-с	350мм	400мм	400мм
2	Стены перехода из кирпича СОР75/1800/15 по ГОСТ 379-79 на растворе марки 25 -б	380мм	510мм	640мм
3	Утепление перегородок венткамер минераловатными плитами γ=150 кг/м³	40мм	40мм	40мм
4	Утеплитель в покрытии - плиты а) перлитофосфогелевые γ=200 кг/м³ ГОСТ 21500-76	80мм	100мм	120мм
	б) минераловатные жесткие γ=200 кг/м³ ГОСТ 22950-78 -h	60мм	80мм	100мм

Основные исходные данные, принятые для разработки проекта:

- класс здания - II;
- степень огнестойкости - II;
- рельеф территории - спокойный;
- грунты - непучинистые, непросадочные со следующими нормативными характеристиками: $\varphi^н$=0,49 РАД/28°; $C^н$= 2кПА/0,02 кгс/см²; $E^н$=1,4,7 мПА/150 кгс/см²; γ=1,8 т/м³; Кг=1
- грунтовые воды - отсутствуют;
- территория - без подработки горными выработками;
- сейсмичность района строительства - не выше 6 балов

Варианты	Основной	1	2	3	4	5	6	7
- Расчетная температура наружного воздуха	-30°С	-30°С	-30°С	-40°С	-40°С	-40°С	-20°С	-20°С
- Скоростной напор ветра для районов	I	II	II	III	II	II	II	III
- Вес снегового покрова для районов	III	III	IV	II	III	IV	II	II

За условную отметку 0,000, соответствующую абсолютной отметке [ ] по генплану, принят уровень чистого пола 1-го этажа корпуса.

Наружные стеновые панели приняты из керамзитобетона γ=1000 кг/м³

Внутренние стеновые панели - из тяжелого бетона.

Перегородки - сборные гипсоперлитовые. Перегородки душевых и преддушевых выполнять из кирпича КР75/1800/15 по ГОСТ 530-80 на растворе марки 25

Стены перехода выполнять из кирпича СОР15/1800/15 по ГОСТ 379-79 на растворе марки 25 с применением лицевого окрашенного кирпича СЛ 125/1800/25.

При кладке кирпичных участков стен и перегородок заложить деревянные пробки по размеру кирпича для крепления, дверных и оконных блоков - 2шт по высоте с каждой стороны проема.

Деревянные элементы, соприкасающиеся с кладкой, антисептировать и отделить от нее прокладкой из толя

Утеплитель применять в соответствии с таблицей.

Кровля - совмещенная с внутренними водостоками.

Горизонтальную гидроизоляцию стен выполнять из слоя цементно-песчаного раствора состава 1:2 толщиной 20мм.

По периметру здания устраивается асфальтовая отмостка по щебеночному основанию шириной 150мм

Проект разработан для условий производства работ в летнее время.

При производстве работ в зимнее время руководствоваться СНиП III-16-80 и СНиП III-17-78 раздел 7.

Инв.№ подл. | Подпись и дата | Взам инв.№

Привязан:

Инв. №

ГИП	Ласаев	
Н.контр.	Исупова	
Нач.отд.	Шуваев	
Гл.констр.	Кокорев	
Гл.арх.	Харламов	
Рук.гр.	Шмитько	
Инж.	Борисова	

Т П 416-1-168.86 АР

Гараж на 115 автобусов

Административно-бытовой корпус в крупнопанельных бескаркасных конструкциях

Стадия	Лист	Листов
РП	2	

Общие данные (продолжение)

ГИПРОАВТОТРАНС Воронежский филиал

Альбом I

Типовой проект

Ведомость отделки помещений

Наименование или номер помещения	Потолок		Стены или перегородки		Низ стен или перегородок (панель)			Примечание
	Площадь	Вид отделки	Площадь	Вид отделки	Площадь	Вид отделки	Высота мм	
Вестибюль, обеденный зал буфета, шоферская, диспетчерская, зал собраний	166,25	Затирка. Окраска клеевая белая	251,62	Затирка. Окраска матовая масляная	—	—	—	
Кабинеты, рабочие комнаты, служебно-конторские помещения, комнаты общественных организаций, узел связи	495,56	То же	1397,7	Затирка. Окраска клеевая колерная	—	—	—	
Лестничные клетки, коридоры, тамбуры, переход	391,72	"	252,97	Затирка. Окраска клеевая белая	59,04	Окраска масляная	1800	
Кабинет временного пребывания больных, комната медицинского персонала, регистратура, зубоврачебный кабинет, кабинет приема больных	47,64	Окраска водоэмульсионная белая	34,33	Окраска водоэмульсионная белая	16,16	То же Над умывальниками панель из керамической плитки размером 1000×500	2000	
Перевязочные чистая и гнойная	37,31	То же	8,97	То же	52,19	Плитка керамическая глазурованная ГОСТ 6141-82	2000	Швы между плитками 3мм
Уборные, комната личной гигиены женщин	25,01	"	87,46	"	109,32	То же	1500	То же
Гардеробные блоки, кладовые белья	186,26	"	147,6	"	184,5	Окраска масляная	1500	
Душевые	10,6	Затирка. Окраска влагостойкая	13,54	Штукатурка. Окраска влагостойкая	27,07	Плитка керамическая глазурованная ГОСТ 6141-82	1800	Швы между плитками 3мм
Преддушевые	5,2	То же	13,8	То же	17,25	То же	1500	То же
Моечная посуды и подсобное помещение буфета	22,65	Окраска водоэмульсионная белая	20,73	Окраска водоэмульсионная белая	41,45	"	1800	"
Вентхамеры, хозяйственные кладовые, тепловой пункт	114,58	Затирка. Окраска известковая	223,7	Затирка. Окраска известковая	—	—	—	

Отделочные работы выполнять в соответствии со СНиП III-21-73 „Отделочные покрытия строительных конструкций"

Наружная отделка

Стеновые и простеночные панели имею рельефную поверхность, выполненную в заводских условиях укладкой на дно формы рельефных матриц.

Стены перехода, соединяющего бытовой корпус с производственным, возводить из силикатного кирпича с расшивкой прямым швом.

Кладку фасадных поверхностей перехода выполнять из лицевого силикатного кирпича белого цвета.

Надоконные и подоконные участки кладки выполнять из лицевого, окрашенного в массе, силикатного кирпича.

Столярные изделия окрасить эмалью ХВ-110 серого цвета за 2 раза по грунтовке ФЛ-03К.

Стойки козырька и металлические элементы ограждения КПП окрасить эмалью ПФ-115 черного цвета по двум слоям грунтовки ФЛ-03К.

Конструкции КПП и козырек входа окрасить фасадной перхлорвиниловой краской ХВ-161 белого цвета за 2 раза.

Условные обозначения

Назначение отверстия

(ОВ) 500×250(h)

3,450

Отметка низа отверстия

Инв.№подл. | Подпись и дата | Взам.инв.№

Привязан

Инв.№

ГИП	Ласаев		ТП 416-1-168.86 АР
Нач.отд	Шувалов		Гараж на 115 автобусов
Н.контр.	Усатова		Административно-бытовой корпус в крупнопанельных бескаркасных конструкциях — Стадия: РП; Лист: 3; Листов:
Гл.констр.	Кокорев		
Гл.арх.	Харламов		
Рук.гр.	Штитько		Общие данные (окончание) — ГИПРОАВТОТРАНС Воронежский филиал
Инж.	Борисова		

Альбом 1

Типовой проект

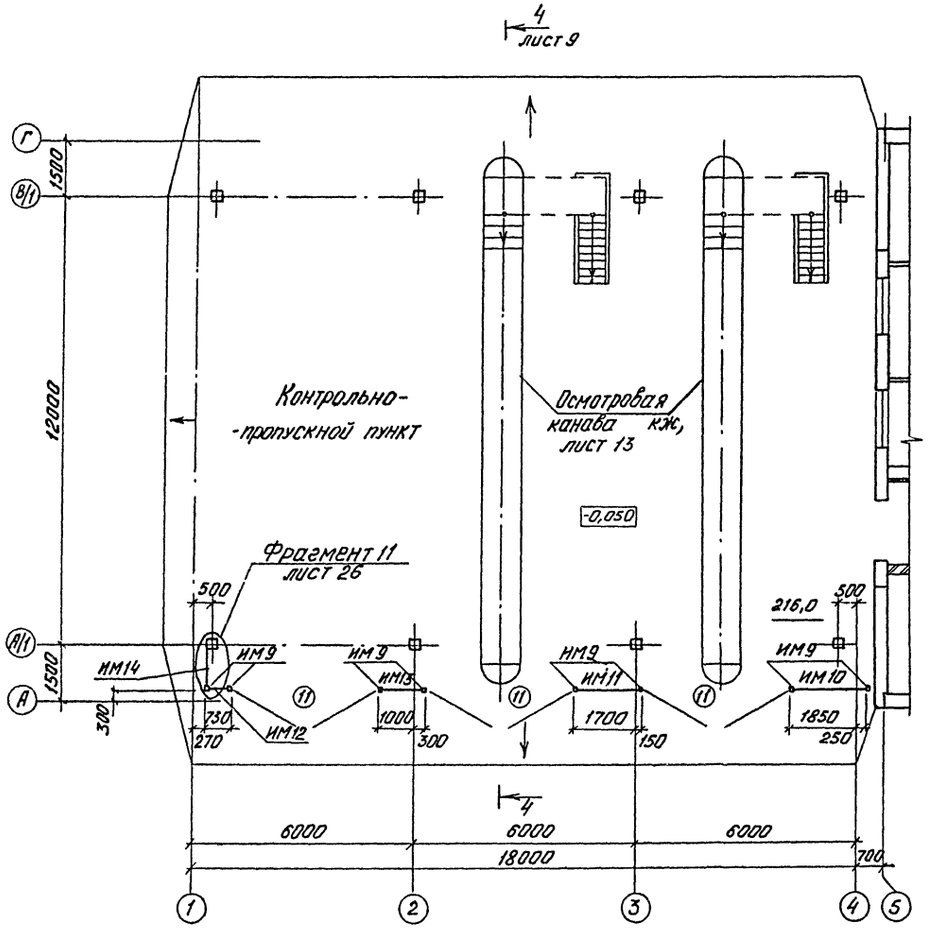

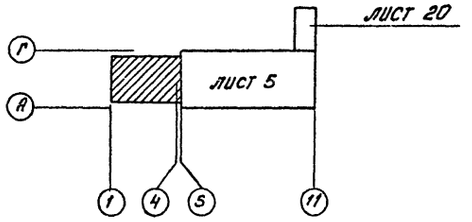

Ведомость проемов ворот и дверей

Марка, поз.	Размер проема в кладке, мм
3,13,14	1310 × 2070
4,5,17	1010 × 2070
6,7,8	710 × 2070
9,10	710 × 2070
11	4000 × 2000
15	1010 × 2070

Спецификация гардеробного оборудования к листу 5

Марка, поз.	Обозначение	Наименование	Кол	Масса ед, кг	Примечание
ДД-25,4	1,479,5-1	Шкаф деревян. ДД-25,4	2		со скамьей
ДД-33,3	1,479,5-1	Шкаф деревян. ДД-33,3	2		со скамьей
ДД-33,2	1,479,5-1	Шкаф деревян ДД-33,2	1		со скамьей

Ведомость перемычек к листу 5

Тип	Схема сечения
ПР4	1ПР2-15,12,14; 2,070; 120
ПР5	1ПР1-12,12,6; 2,070; 120
ПР6	1ПР1-10,12,6; 2,070; 120

Спецификация элементов к листам 4,5

Марка, поз.	Обозначение	Наименование	Кол.	Масса ед., кг	Примечание
ИМ9	Ал. IV	Стойка ИМ9	8	97,50	
ИМ10	Ал. IV	Ограждение ИМ10	1	84.32	
ИМ11	Ал. IV	То же ИМ11	1	67,06	
ИМ12	Ал. IV	" ИМ12	1	18,15	
ИМ13	Ал. IV	" ИМ13	1	42,65	
ИМ14	Ал. IV	ИМ14	1	37,53	
		Рамка для навески			
РД1	1,494-26 вып.1	герметической двери	1	23,80	

Данный лист см. совместно с листом 5

Согласовано:
Нач. технол. отд. Дильдин
Нач. эл. техн. отд. Малахов

Инв. № подл. | Подпись и дата | Взам. инв. №

Привязан:

Инв. №

ГИП	Ласаев	
Нач. отд.	Шуваев	
Н. контр.	Щеголев	
Гл. конст.	Кокорев	
Гл. арх.	Харламов	
Рук. гр.	Шмитько	
Инж.	Масленникова	

ТП 416-1-168.86 АР

Гараж на 115 автобусов

Административно-бытовой корпус в крупнопанельных бескаркасных конструкциях

План на отм. -0,050 в осях 1÷4 /КПП/

Стадия	Лист	Листов
РП	4	

ГИПРОАВТОТРАНС
Воронежский филиал

Копировал

Формат А2

Альбом I

Типовой проект

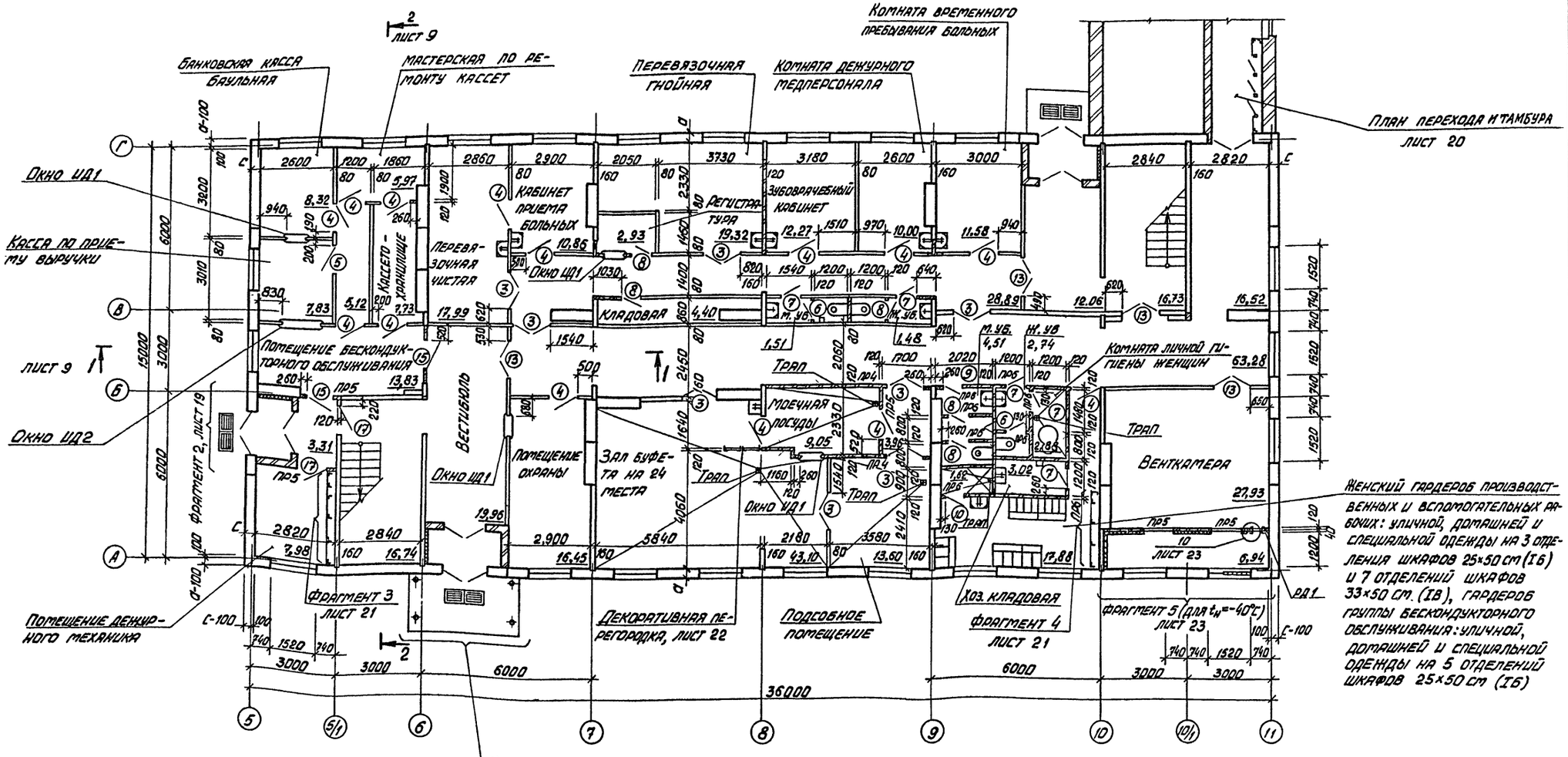

Данный лист см. совместно с листами 4, 8, 15

Гип	Ласаев		
Нач. отд.	Шуваев		
Н. контр.	Щеголев		
Гл. констр.	Кокорев		
Гл. арх.	Харламов		
Рук. гр.	Шмитько		
Инж.	Масленникова		

Т П 416-1-168 86 АР

Гараж на 115 автобусов

Административно-бытовой корпус в крупнопанельных бескаркасных конструкциях

План на отм. 0,000

Стадия	Лист	Листов
РП	5	

ГИПРОАВТОТРАНС
Воронежский филиал

Привязан

Инв. №

Согласовано

Нач. ОВ	Алпатов	
Нач. ВК	Гвоздев	
Нач. эл. техн. отд.	Малахов	

Инв. № подл. | Подпись и дата | Взам. инв. №

Копировал

Формат А2

Альбом I

Типовой проект

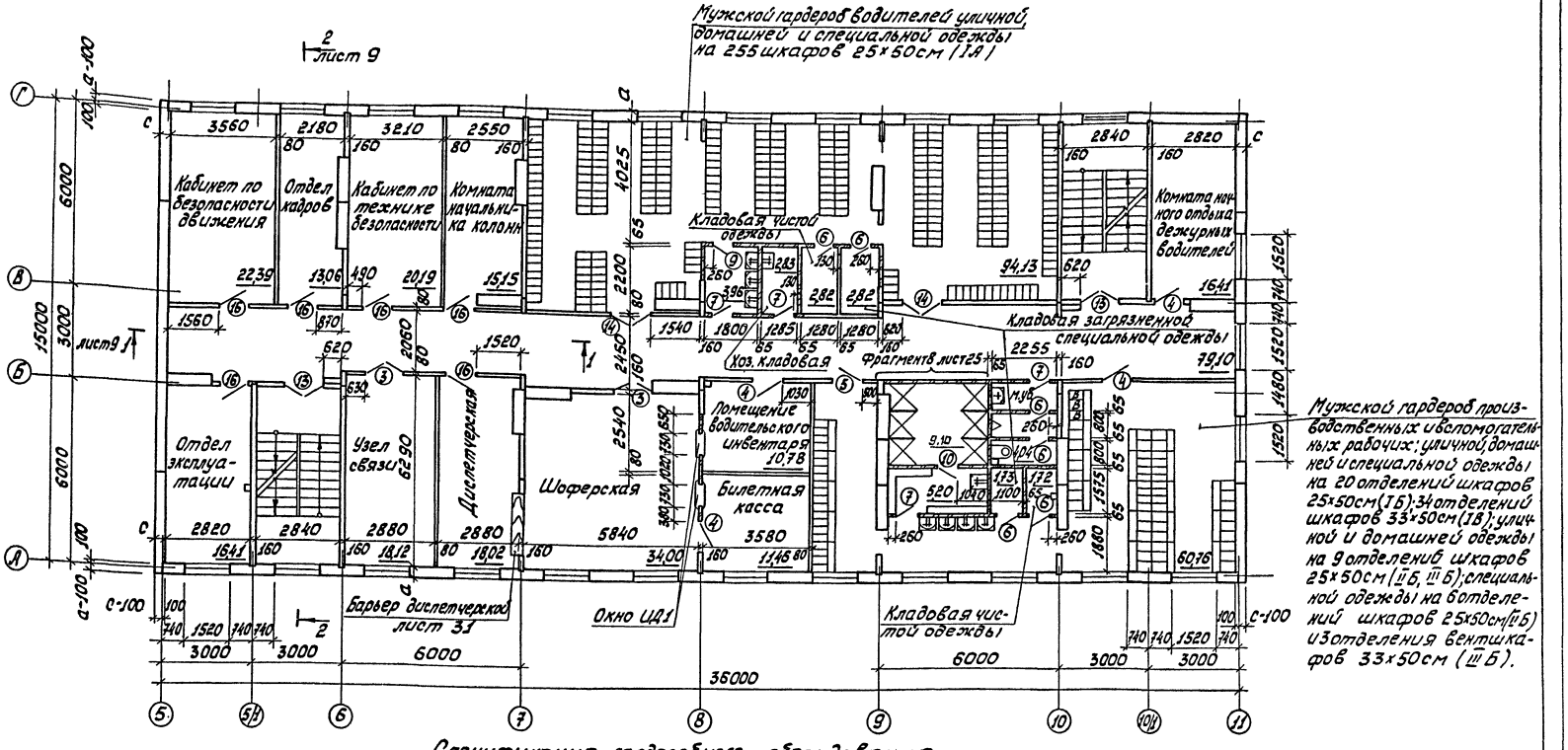

Мужской гардероб производственных и вспомогательных рабочих; уличной, домашней и специальной одежды на 20 отделений шкафов 25×50см (IБ); 34 отделений шкафов 33×50см (IВ); уличной и домашней одежды на 9 отделений шкафов 25×50см (IIБ, IIIБ); специальной одежды на 6 отделений шкафов 25×50см (IIБ) и 3 отделения вентшкафов 33×50см (IIIБ).

Спецификация гардеробного оборудования

Марка, поз.	Обозначение	Наименование	Кол.	Масса ед, кг	Примечание
2ДД-25,4	1.479.5-1	Шкаф деревян. 2ДД-25,4	22		без скамьи
ДД-25,4	1.479.5-1	Шкаф деревян. ДД-25,4	20		без скамьи
2ДД-25,4	1.479.5-1	Шкаф деревян. 2ДД-25,4	2		со скамьей
ДД-25,4	1.479.5-1	Шкаф деревян. ДД-25,4	5		со скамьей
2ДД-33,3	1.479.5-1	Шкаф деревян. 2ДД-33,3	2		со скамьей
2ДД-33,2	1.479.5-1	Шкаф деревян. 2ДД-33,2	1		со скамьей
ДД-33,3	1.479.5-1	Шкаф деревян. ДД-33,3	6		со скамьей
МДВ-33,3	ГОСТ 22414-77	Шкаф металлич. МДВ-33,3	1		со скамьей

Данный лист см. совместно с листами 8, 16.

Ведомость проемов дверей

Марка, поз.	Размер проема в кладке, мм
3,13,14	1310×2070
4,5,16	1010×2070
6,7,9,10	710×2070

Ведомость перемычек

Тип	Схема сечения
Рядовая ℓ≤800	10А-I ℓ=1000; 6,070; 30; 65; Цементно-песчаный раствор 1:3

Согласовано:

Нач. ОВ	Аллатов	
Нач. ВК	Гвоздев	
Нач. эл. техн. отд.	Малахов	

Инв. № подл. | Подпись и дата | Взам. инв. №

Привязан

Инв. №

ГИП	Ласаев	
Нач. отд.	Шуваев	
Н. контр.	Щеголев	
Гл. констр.	Какорев	
Гл. арх.	Харламов	
Рук. гр.	Шмитько	
Инж.	Масленников	

ТП 416-1-168.86 АР

Гараж на 115 автобусов

Административно-бытовой корпус в крупнопанельных бескаркасных конструкциях

Стадия	Лист	Листов
РП	6	

План на отм. 3,000

ГИПРОАВТОТРАНС Воронежский филиал

Альбом 1

Типовой проект

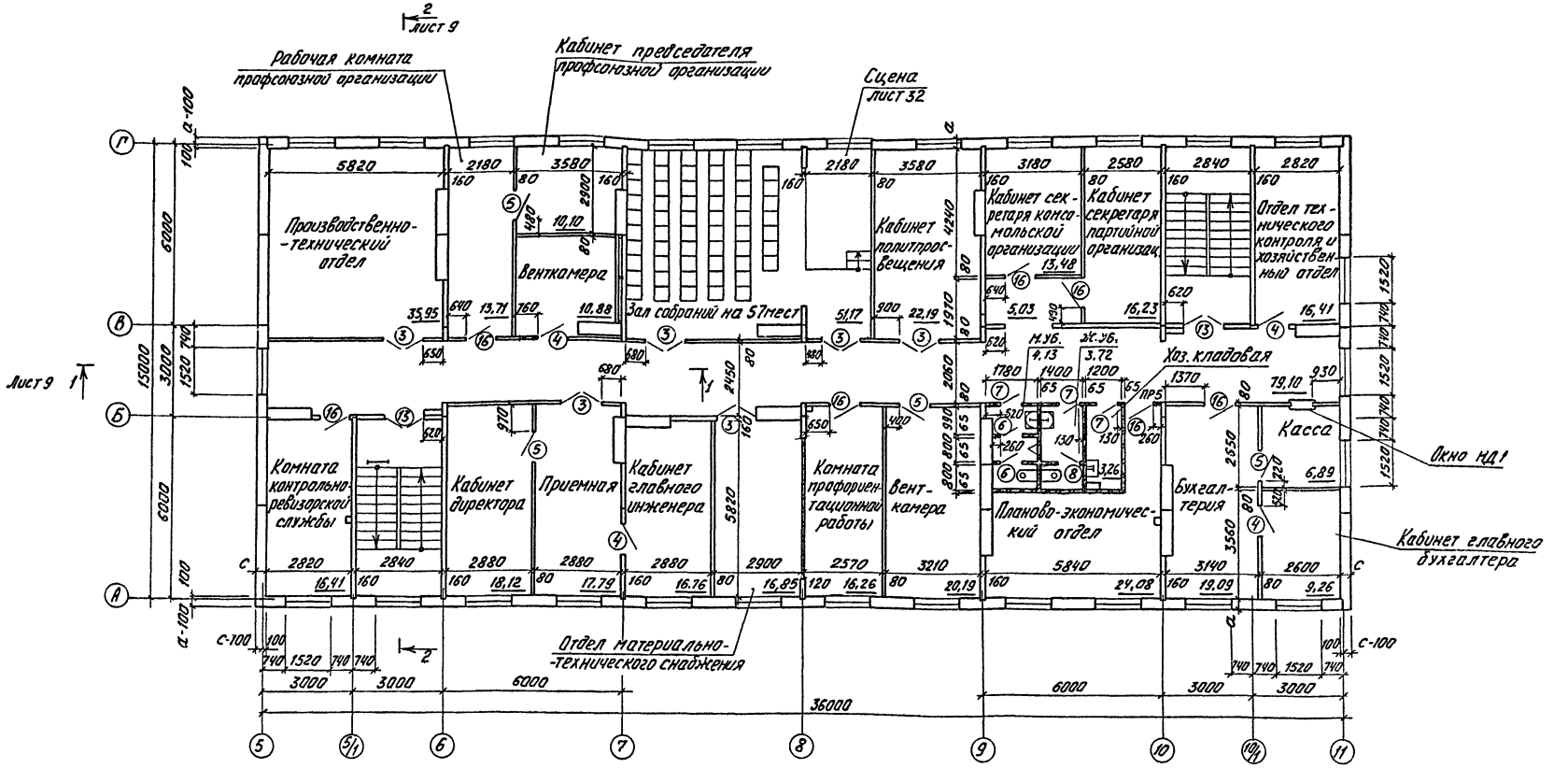

Ведомость проемов дверей

Марка, поз.	Размер проема в клайке, мм
3.13	1310 × 2070
4,5,16	1010 × 2070
6,7,8	710 × 2070

Ведомость перемычек

Тип	Схема сечения
ПР5	1ПР1-12.12.6; 8,070; 120
рядовая $l \leq 800$	10А-1 l=1000; 8,070; 50; 65; Цементно-песчаный раствор 1:3

Данный лист см. совместно с листами 8, 17

Согласовано:

Нач. ОС	Арапов	
Нач. ВК	Лазарев	
Нач. эл.техн.	Тапилов	
Нач.		

Инв. № подл. | Подпись и дата | Взам. инв. №

Привязан:

Инв. №

ГИП	Ласаев	
Нач. отд.	Шувалов	
Н. контр.	Щеголев	
Гл. конст.	Кокорев	
Гл. арх.	Ларланов	
Рук. гр.	Шнитько	
Инж.	Наследникова	

ТП 416-1-168.86 АР

Гараж на 115 автобусов

Административно-бытовой корпус с крупнопанельных бескаркасных конструкциях

Стадия	Лист	Листов
РП	7	

План на отм. 6,000

ГИПРОАВТОТРАНС Воронежский филиал

Копировал Шосс-

Формат А2

Альбом I

Типовой проект

Спецификация элементов заполнения проемов

Марка, поз.	Обозначение	Наименование	Кол. на этаж 1	2	3	Кров. эл.	Всего	Масса ед., кг	Примечание
	Для $t_н$=-20°С;	$t_н$= -30°С							
1	1.136.5-19	Дверной блок ДН24-15АЩЛ	6	—	—	—	6		
2	1.136-10	Дверной блок Д 024-15	1	—	—	—	1		
3	1.136-10	Дверной блок Д021-13	8	2	6	—	16		
4	1.136-10	Дверной блок ДГ21-10	14	4	4	—	22		
5	1.136-10	Дверной блок ДГ21-10Л	1	1	4	—	6		
6	1.136-10	Дверной блок ДГ21-7	2	6	2	—	10		
7	1.136-10	Дверной блок ДГ-21-7Л	5	4	3	—	12		
8	1.136-10	Дверной блок-ДГ21-7Л	5	—	1	—	6		
9	1.136-10	Дверной блок ДГ21-7Лп	1	1	—	—	2		
10	1.136-10	Дверной блок ДГ21-78ЛП	1	1	—	—	2		
11	ТХ	Ворота	3	—	—	—	3		
13	1.136-10	Дверной блок Д021-13У	4	2	2	—	8		
14	1.136-10	Дверной блок Д021-13	—	2	—	—	2		стекло узорчатое
15	1.236-5. Вып.1	Дверной блок ДП1-17	2	—	—		2		
16	1.136-10	Дверной блок Д021-10	—	6	7		13		
17	1.136-10	Дверной блок 21-10У	2	—	—		2		
		Для $t_н$=-40°С							
1	1.136.5-19	Дверной блок ДН24-15АЩЛ	8	—	—		8		
2	1.136-10	Дверной блок Д0 24-15	1	—	—		1		
3	1.136-10	Дверной блок Д021-13	8	2	6		16		
4	1.136-10	Дверной блок ДГ-21-10	14	4	4		22		
5	1.136-10	Дверной блок ДГ21-10Л	1	1	4		6		
6	1.136-10	Дверной блок ДГ21-7	2	6	2		10		
7	1.136-10	Дверной блок ДГ21-7Л	5	4	3		12		
8	1.136-10	Дверной блок ДГ21-7Л	5	—	1		6		
9	1.136-10	Дверной блок ДГ21-7Лп	1	1	—		2		
10	1.136-10	Дверной блок ДГ21-78ЛП	1	1	—		2		
11	ТХ	Ворота	3	—	—		3		
12	1.136.5-19	Дверной блок ДН21-10ЩЛ	2	—	—		2		
13	1.136-10	Дверной блок Д021-13У	4	2	2		8		
14	1.136-10	Дверной блок Д021-13	—	2	—		2		стекло узорчатое
15	1.236-5. Вып. 1	Дверной блок ДП1-17	2	—	—		2		
16	1.136-10	Дверной блок Д021-10	—	6	7		13		
17	1.136-10	Дверной блок 21-10У	2	—	—		2		
	Для $t_н$=-20°С;	$t_н$=-30°С; $t_н$=-40°С							
	Ал. IV	Окно НД1	4	2	1		7		
	Ал. IV	Окно НД2	1				1		
	Ал. IV	Люк НД5				1	1		
		Спецификация элементов заполнения оконных проемов приведена на листе 27							

Спецификация перемычек

Марка, поз.	Обозначение	Наименование	Кол. на этаж 1	2	3	Всего	Масса ед., кг	Примечание
		Для $t_н$=-20°С						
пр1	1.138-10 Вып. 1	1ПР38-15,12.22У	3			3	100	
	1.138-10 Вып. 1	1ПР2-15,12,14	3			3	75	
пр2	1.138-10 Вып. 1	1ПР3-19,12,14	6	2		8	75	
пр3	1.138-10 Вып. 1	1ПР1-12,12,6	2			2	25	
пр4	1.138-10 Вып. 1	1ПР2-15,12,14	2			2	75	
пр5	1.138-10 Вып. 1	1ПР1-12,12,6	5		1	6	25	
пр6	1.138-10 Вып. 1	1ПР1-10,12,6	7			7	25	
		Для $t_н$=-30°С						
пр1	1.138-10 Вып. 1	1ПР38-15,12,22У	3			3	100	
	1.138-10 Вып. 1	1ПР2-15,12,14	6			6	75	
пр2	1.138-10 Вып. 1	1ПР3-19,12,14	6	2		8	75	
пр3	1.138-10 Вып. 1	1ПР1-12,12,6	2			2	25	
пр4	1.138-10 Вып. 1	1ПР2-15,12,14	2			2	75	
пр5	1.138-10 Вып. 1	1ПР1-12,12,6	5	2	3	10	25	
пр6	1.138-10 Вып. 1	1ПР1-10,12,6	7			7	25	
		Для $t_н$=-40°С						
пр1	1.138-10 Вып. 1	1ПР38-15,12,22У	3			3	100	
	1.138-10 Вып. 1	1ПР2-15,12,14	9			9	75	
пр2	1.138-10 Вып. 1	1ПР3-19,12,14	4	2		6	75	
пр3	1.138-10 Вып. 1	1ПР1-12,12,6	6			6	25	
пр4	1.138-10 Вып. 1	1ПР2-15,12,14	2			2	75	
пр5	1.138-10 Вып. 1	1ПР1-12,12,6	3	2	3	8	25	
пр6	1.138-10 Вып. 1	1ПР1-10,12,6	7			7	25	
пр7	1.138-10 Вып. 1	1ПР3-19,12,14	9			9	75	

Инв.№ подл. | Подпись и дата | Взам. инв.№

Привязан:

Инв. №

ГИП	Ласаев	
Нач. отд.	Шубаев	
Н. контр.	Щеглев	
Гл. констр.	Какарев	
Гл. арх.	Харпанов	
Рук. гр.	Шнитко	
Инж.	Пасечникова	

ТП 416-1-168.86 АР

Гараж на 115 автобусов

Административно-бытовой корпус в крупнопанельных бескаркасных конструкциях

Стадия: РП | Лист: 8 | Листов:

Спецификация элементов заполнения проемов. Спецификация перемычек

ГИПРОАВТОТРАНС Воронежский филиал

Копировал Шов.

Формат А2

Альбом I

Типовой проект

Разрез 1-1

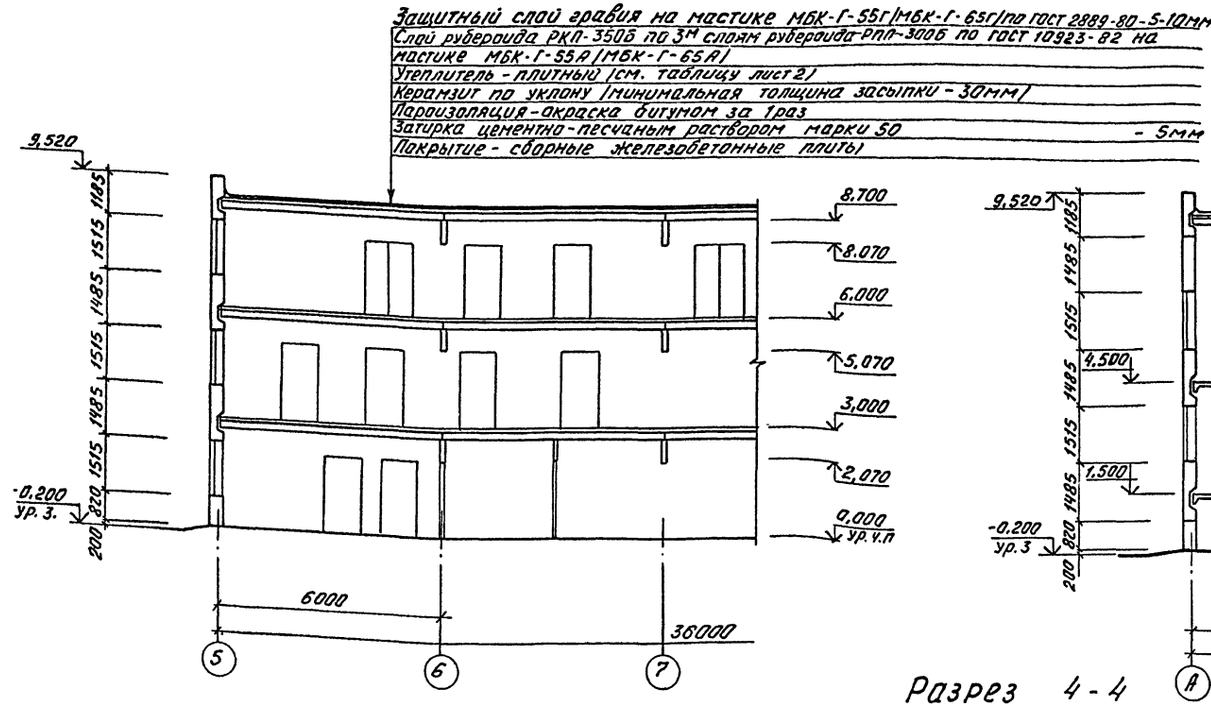

Разрез 2-2

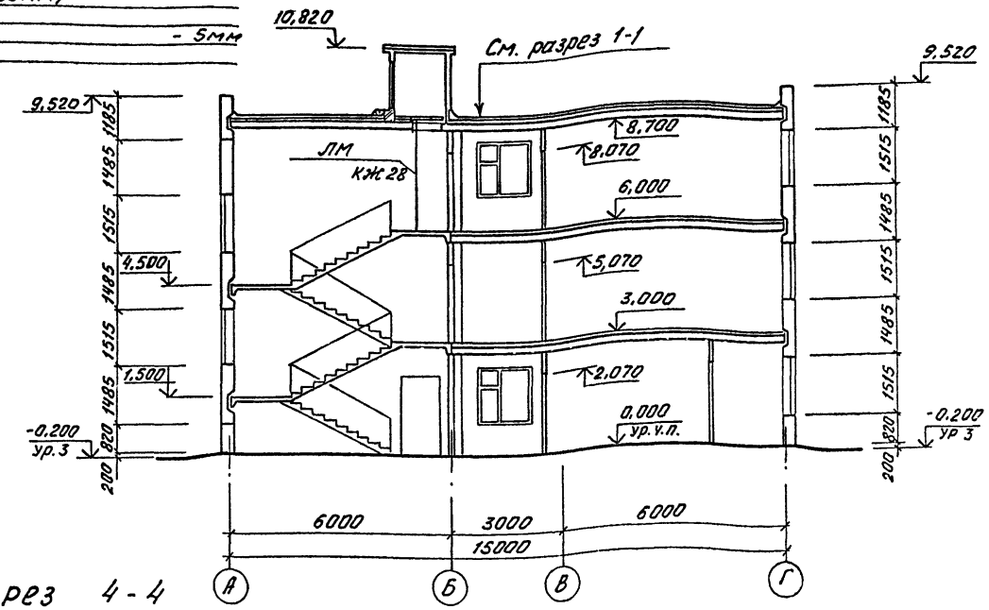

Разрез 4-4

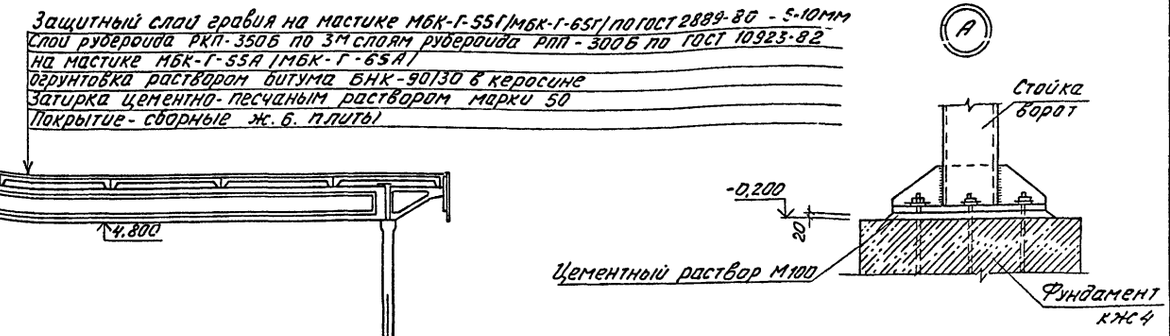

Разрез 3-3

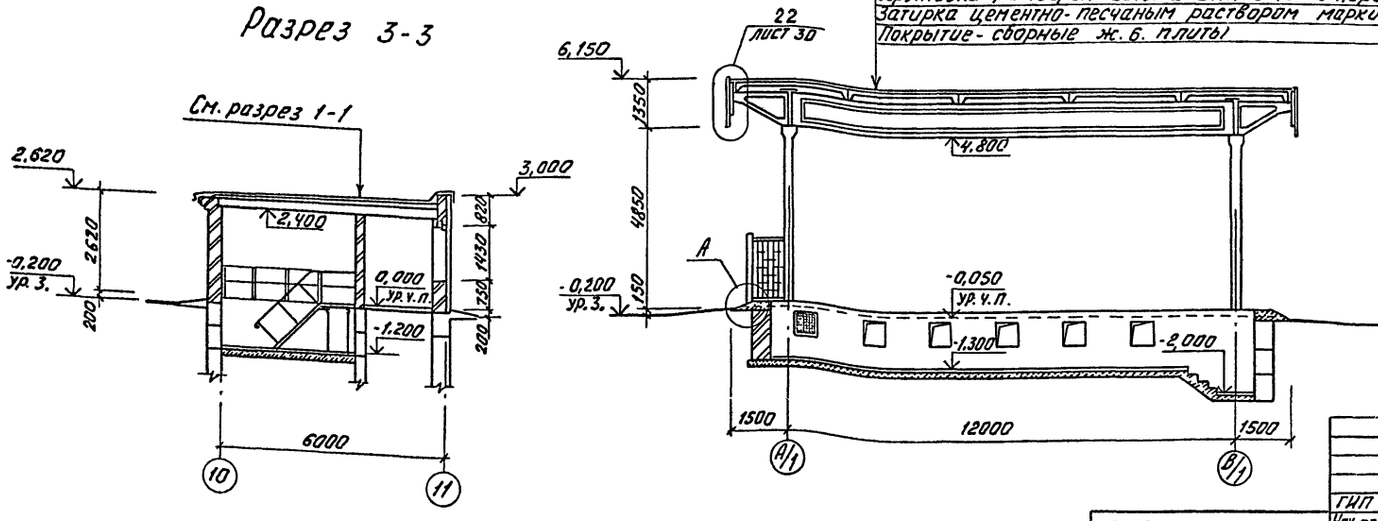

		ТП 416-1-168.86	АР
ГИП	Ласаев	Гараж на 115 автобусов	
Нач.отд.	Шувалов	Административно-бытовой корпус с крупнопанельных вескаркасных конструкциях	Стадия: РП; Лист: 9; Листов:
Н.контр.	Щеголев		
Гл.конст.	Кокорев		
Гл.арх.	Харламов	Разрезы 1-1 - 4-4	ГИПРОАВТОТРАНС Воронежский филиал
Рук.гр.	Шнитько		
Арх.	Иванова		

Привязан:

Инв. №

Инв. № подл. | Подпись и дата | Взам. инв. №

Альбом I

Типовой проект

Фасад 1-11

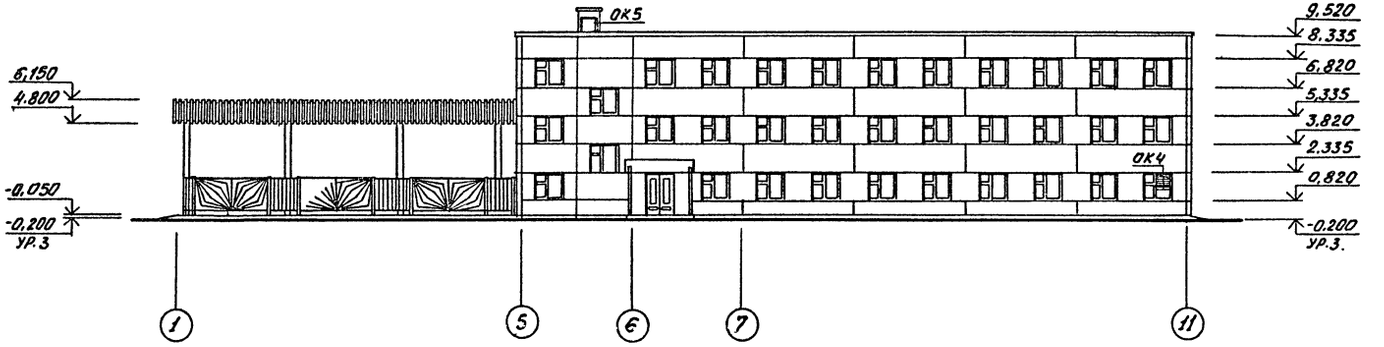

Фасад 11-1

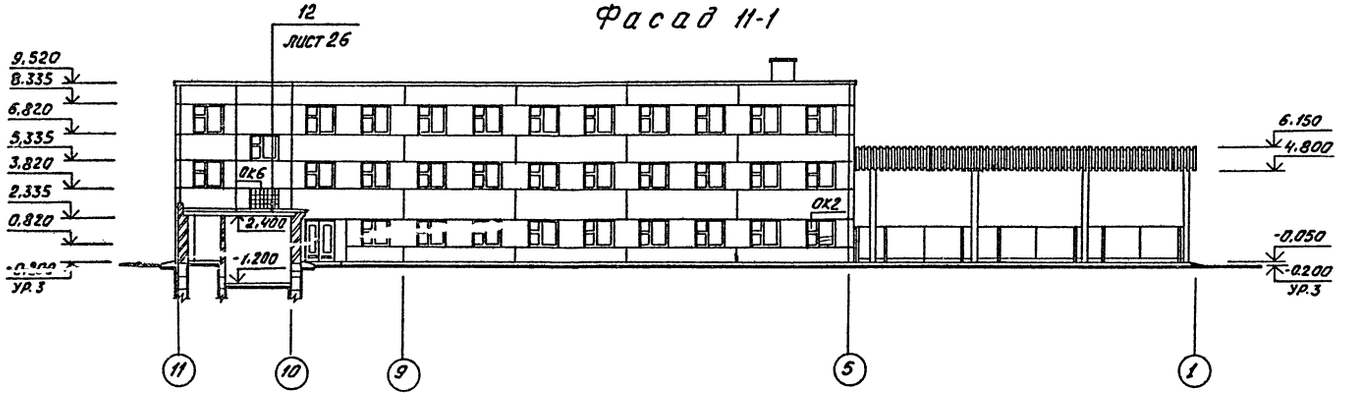

Фасад Г-А

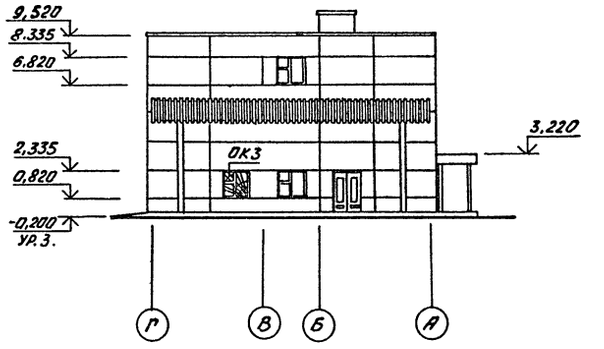

Фасад А-Г

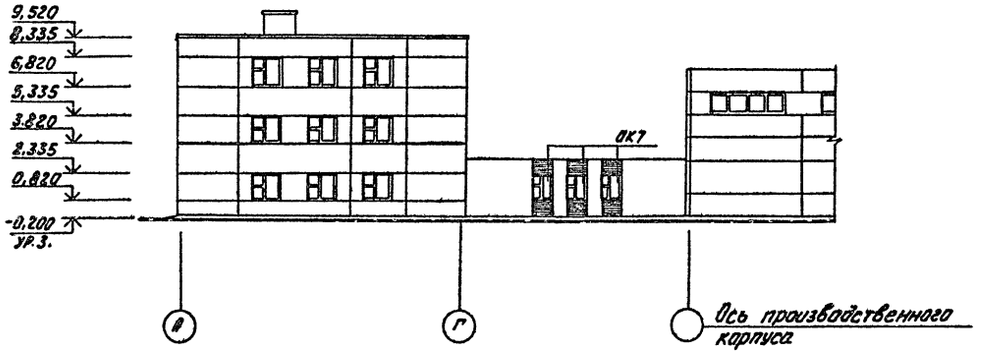

Не замаркированные оконные блоки соответствуют марке ОК1.

Схемы заполнения оконных проемов приведены на листе 27.

				ТП 416-1-168.86 АР			
				Гараж на 115 автобус			
Привязан:			ГИП	Ласаев		Административно-бытовой корпус с крупнопанельных бескаркасных конструкциях	Стадия	Лист	Листов
			Нач.отд.	Шубаев			РП	10	
			Н.контр.	Щеголев					
			Гл.конст.	Кокорев					
			Гл.арх.	Харланов		Фасады 1-11, 11-1, Г-А, А-Г	ГИПРОАВТОТРАНС Воронежский филиал		
Инв.№			Рук.гр.	Шнитка					
			Арх.	Иванова					

Копировал Шва-

Формат А2

Инв.№ подл. | Подпись и дата | Взам.инв.№

Альбом 1

Типовой проект

Фасад 1-11

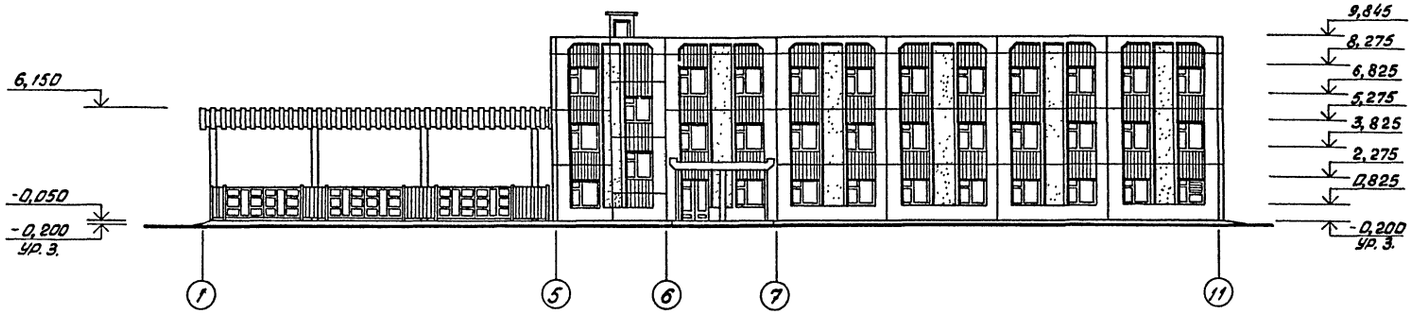

Фасад 11-1

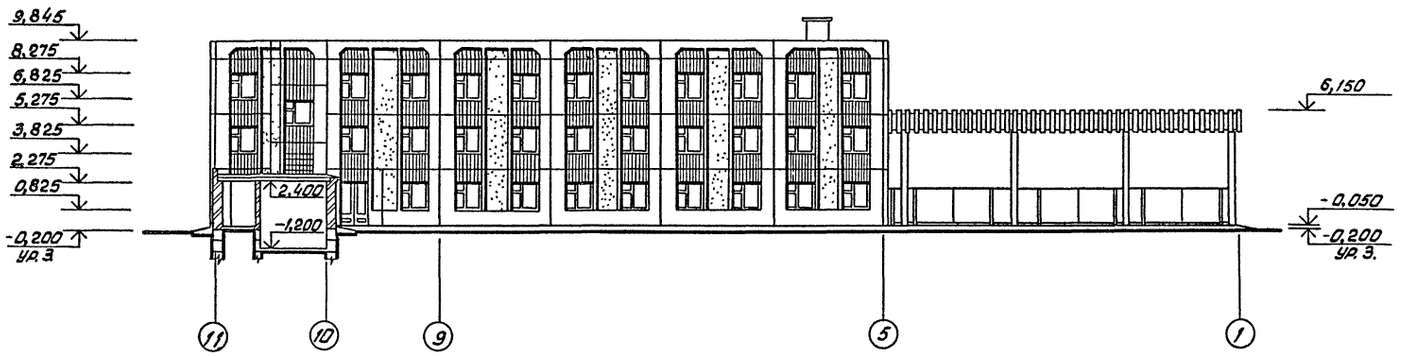

Фасад Г-А

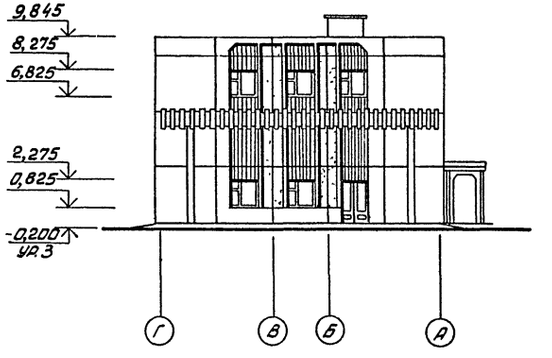

Фасад А-Г

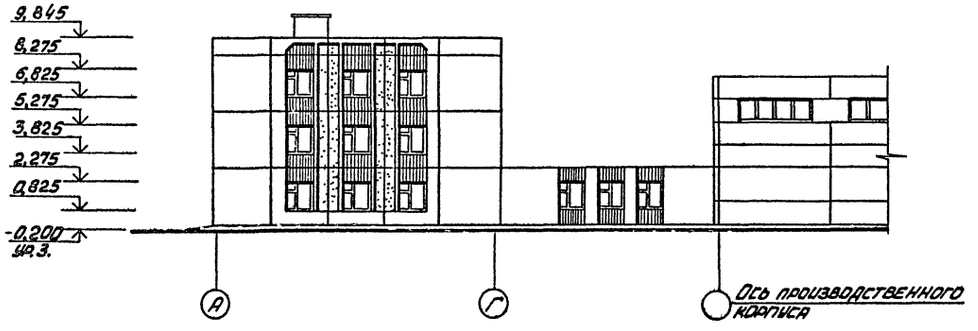

— Выступающая часть панели – гладкая бетонная поверхность

— Западающая часть панели (рельеф глубиной 50 мм), облицована цветной керамической плиткой (тип 1).

— Западающая часть панели (рельеф глубиной 50 мм), облицованная цветной керамической плиткой (тип 2)

				ТП 416-1-168.86		АР	
				Гараж на 115 автобусов			
Привязан	ГИП	Ласаев		Административно-бытовой корпус в крупнопанельных бескаркасных конструкциях	Стадия	Лист	Листов
	Нач. отд.	Шуваев			РП	11	
	Н. контр.	Щеголев					
	Гл. констр.	Кокорев					
	Гл. арх.	Харламов		Фасады однорядной разрезки наружных стен. Вариант 1	ГИПРОАВТОТРАНС Воронежский филиал		
	Рук. гр.	Шмитько					
Инв. №	Арх.	Чурсанова					

Инв. № подл. | Подпись и дата | Взам. инв. №

Альбом I

Типовой проект

Фасад 1-11

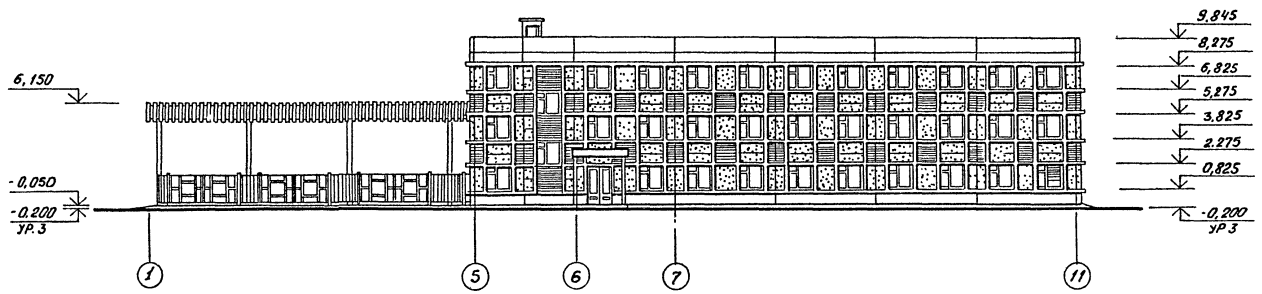

Фасад 11-1

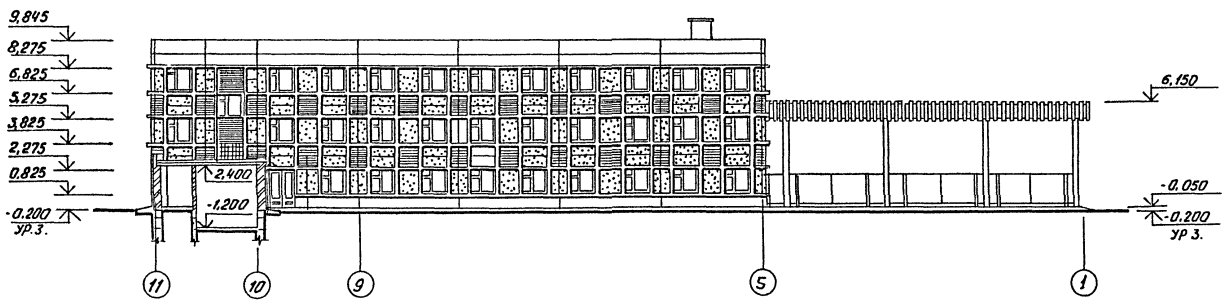

Фасад Г-А

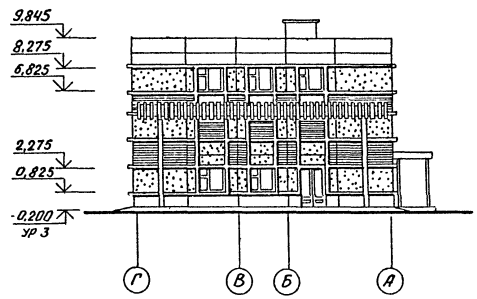

Фасад А-Г

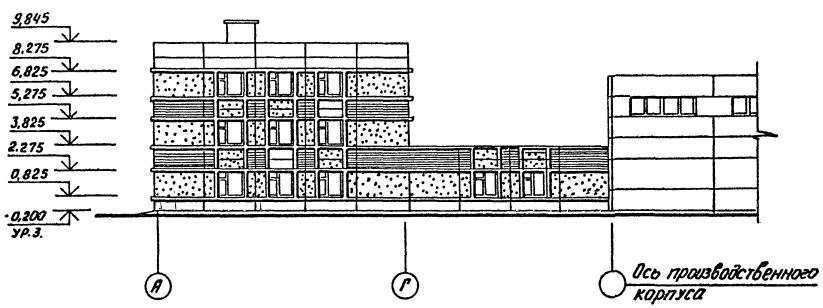

— Выступающая часть панели-гладкая бетонная поверхность.

— Западающая часть панели (рельеф глубиной 50мм), облицованная цветной керамической плиткой (тип 1)

— Западающая часть панели (рельеф глубиной 50мм), облицованная цветной керамической плиткой (тип 2)

Инв.№подл. | Подп. и дата | Взам.инв.№

				ТП 416-1-168.86 АР		
				Гараж на 115 автобусов		
Привязан:	ГИП	Ласаев		Административно-бытовой корпус в крупнопанельных бескаркасных конструкциях	Стадия	Лист	Листов
	Нач.отд.	Шубаев			РП	12	
	Н.контр.	Щеголев					
	Гл.конст.	Кокорев					
	Гл.арх.	Харламов		Фасады однорядной разрезки наружных стен. Вариант 2	ГИПРОАВТОТРАНС Воронежский филиал		
Инв.№	Рук.гр.	Шмотько					
	Арх.	Курсанова					

Копировал Масл.- Формат А2

Альбом I

Типовой проект

Фасад 1-11

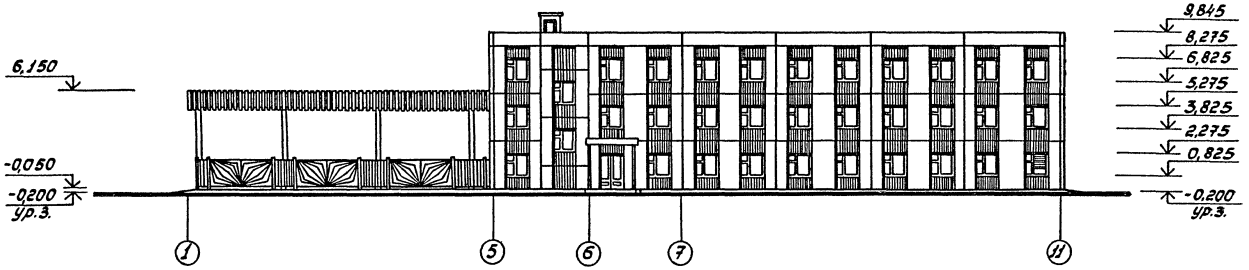

Фасад 11-1

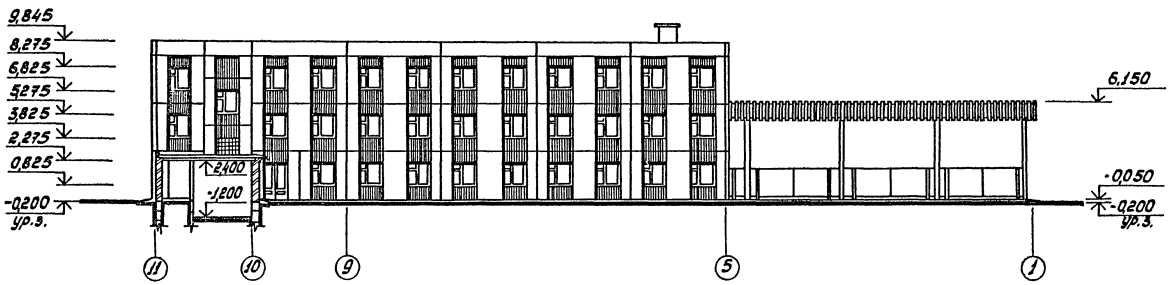

Фасад Г-А

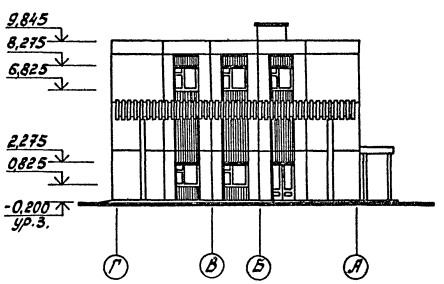

Фасад А-Г

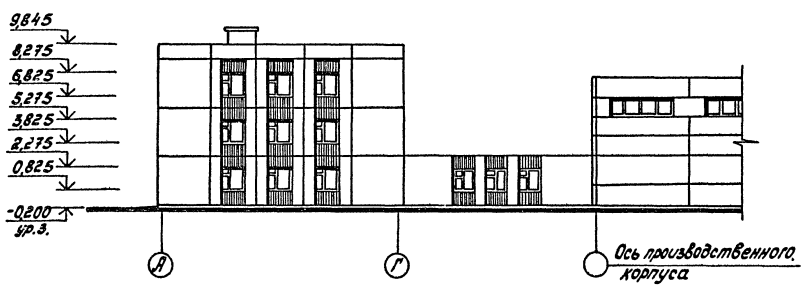

— Выступающая часть панели-гладкая бетонная поверхность

— Заладающая часть панели (рельеф глубиной 50мм), облицованная цветной керамической плиткой

				ТП 416-1-168.86	АР	
				Гараж на 115 автобусов		
	ГИП	Ласаев		Административно-бытовой корпус в крупнопанельных бескаркасных конструкциях	Стадия	Лист	Листов
	Нач.отд.	Шубаев			РП	13	
	Н.контр.	Щеголев					
	Гл.констр.	Кокорев					
Привязан	Гл.арх.	Харламов		Фасады однорядной разрезки наружных стен. Вариант 3	ГИПРОАВТОТРАНС Воронежский филиал		
	Рук.гр.	Шмитько					
Инв. №	Арх.	Чурсанова					

Копировал

Формат А2

Инв. № подл. | Подпись и дата | Взам. инв. №

Альбом I

Типовой проект

Фасад 1-11

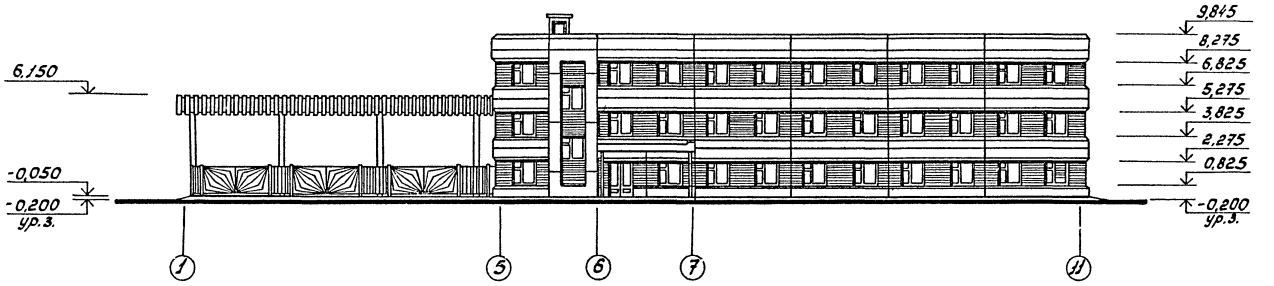

Фасад 11-1

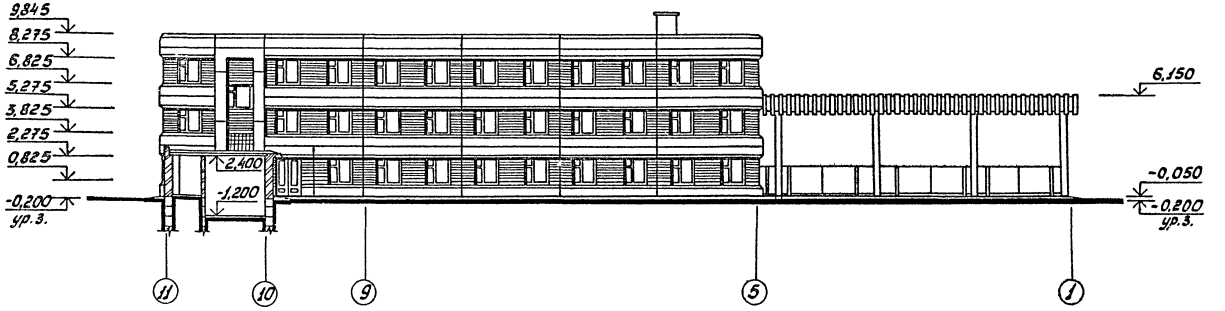

Фасад Г-А

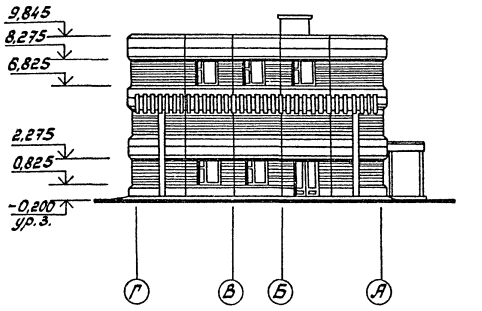

Фасад А-Г

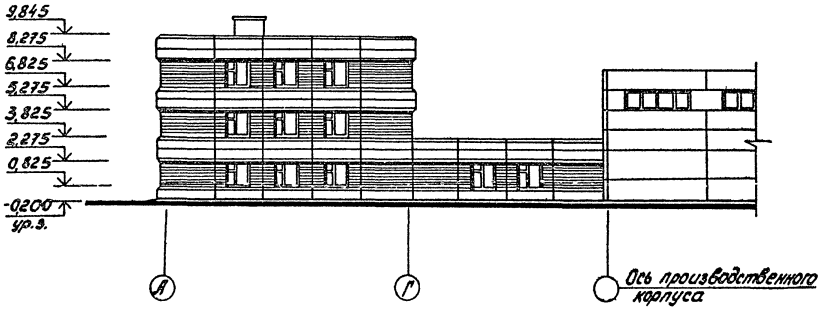

— Выступающая часть панели-гладкая бетонная поверхность.

— Заглубающая часть панели(рельеф глубиной 50мм), облицованная цветной керамической плиткой

Привязан				ТП 416-1-168.86		АР	
				Гараж на 115 автобусов			
	ГИП	Ласоев		Административно-бытовой корпус с крупнопанельных бескаркасных конструкций	Стадия	Лист	Листов
	Нач.отд.	Шубаев			РП	14	
	Н.контр.	Щеголев					
	Гл.констр.	Кокорев					
	Гл.арх.	Харламов		Фасады однородного разрезки наружных стен. Вариант 4	ГИПРОАВТОТРАНС Воронежский филиал		
	Рук.гр.	Шмитько					
Инв.№	Арх.	Чуркапова					

Инв.№подл. | Подпись и дата | Взам.инв.№

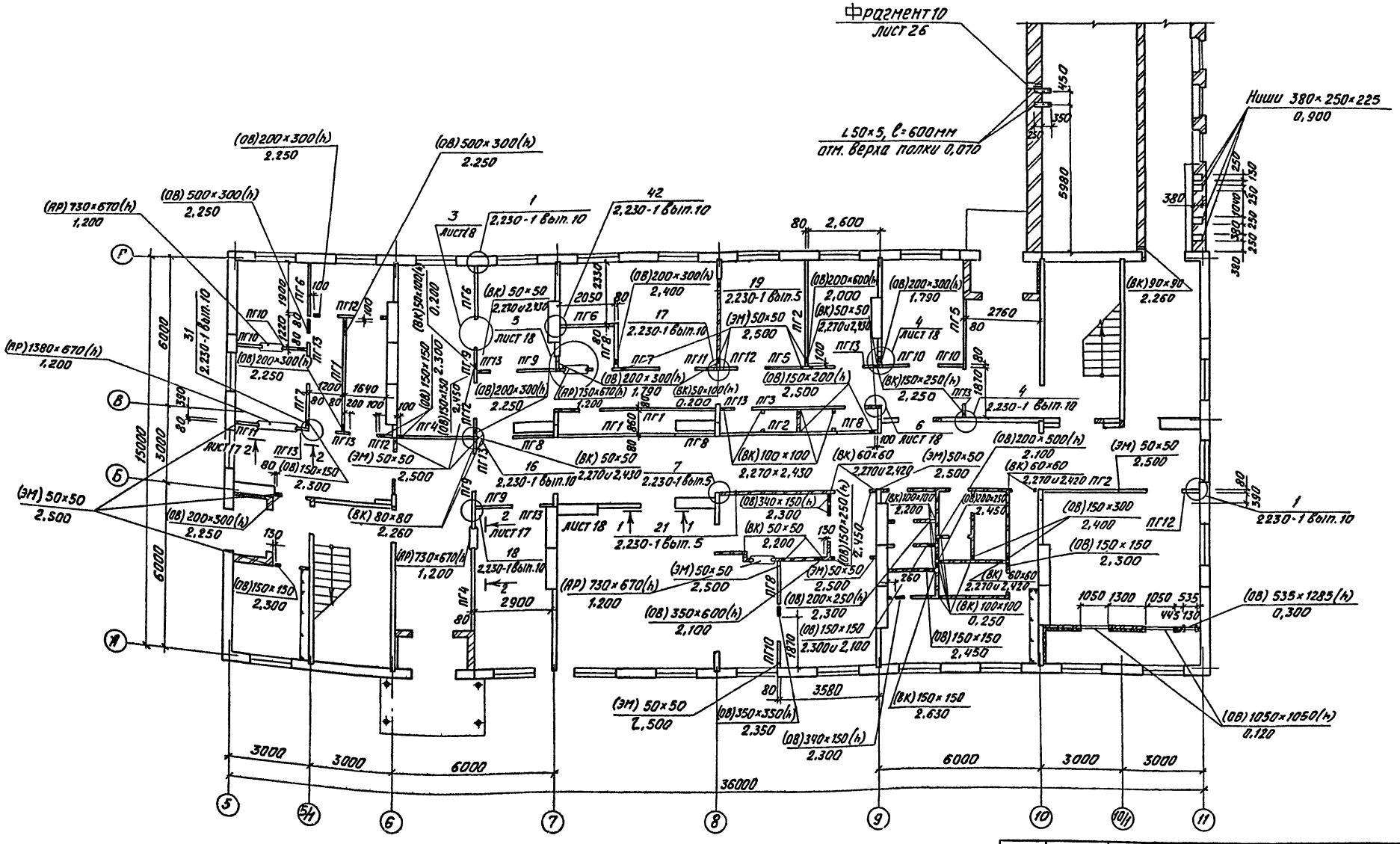
Фрагмент 10
лист 26
L 50×5, ℓ=600мм
отм. верха полки 0,070
Ниши 380×250×225
0,900
(ОВ) 200×300(h)
2.250
(ОВ) 500×300(h)
2.250
(ВР) 730×670(h)
1,200
(ВР) 1380×670(h)
1,200
(ОВ) 200×300(h)
2.400
(ОВ) 200×600(h)
2,000
(ОВ) 200×300(h)
1.790
(ВК) 90×90
2.260
(ЭМ) 50×50
2,500
(ВК) 50×50
2.270 и 2.430
(ОВ) 150×200(h)
2.500
(ВК) 150×250(h)
2.250
(ОВ) 200×500(h)
2.100
(ВК) 60×60
2.270 и 2.420
(ЭМ) 50×50
2.500
(ОВ) 150×300
2,400
(ОВ) 150×150
2,300
(ОВ) 535×1285(h)
0,300
(ОВ) 1050×1050(h)
0,120
(ОВ) 340×150(h)
2.300
(ОВ) 350×600(h)
2,100
(ОВ) 150×150
2,300 и 2,100
(ОВ) 150×150
2,450
(ОВ) 350×350(h)
2.350
(ВК) 150×150
2.630
(ВК) 100×100
0.250
(ВК) 80×80
2.260
(ОВ) 150×150
2.300
(ОВ) 200×250(h)
2,300
(ВК) 100×100
2,200
(ОВ) 150×250(h)
2.450
(ВК) 50×50
2,200
(ВК) 100×100
2,200
(ОВ) 200×250
2,450
(ВК) 60×60
2.270 и 2.420
(ВК) 100×100
0.200
(ОВ) 150×150
2.300
(ОВ) 150×100(h)
2.300
(ОВ) 150×150(h)
2.300
(ОВ) 200×300(h)
2.250
(ОВ) 200×300(h)
2.250
(ОВ) 200×300(h)
2.250

Альбом I

Типовой проект

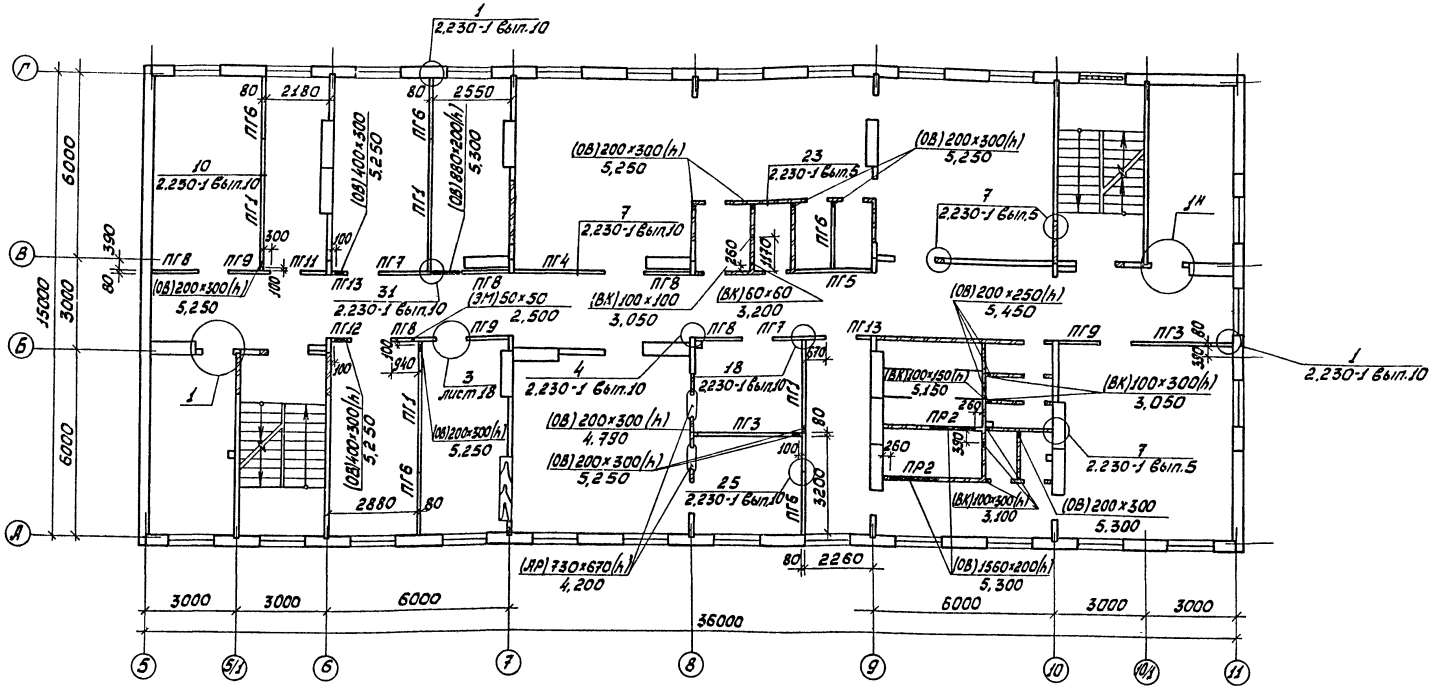

Ведомость перемычек

Тип	Схема сечения
ПР2	1ПР3-19.12.14, 5.300, 120

1. Монтаж перегородок гипсоперлитовых вести в соответствии с указаниями серии 2.230-1 Вып.10.

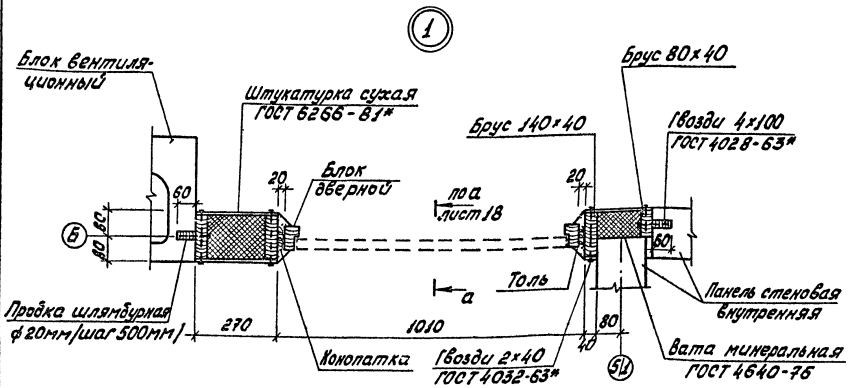

Согласовано:

Нач. ОВ	Ипатов	
Нач. ВК	Гвалев	
Нач. эл.-тех.	Малахов	

Инв.№ подл. | Подпись и дата | Взам. инв.№

Привязан:

Инв.№

ГИП	Лысаев		
Нач. отд.	Шубаев		
Н. контр.	Щеголев		
Гл. констр.	Кокорев		
Гл. арх.	Чаплатов		
Рук. гр.	Шмитько		
Инж.	Масленникова		

ТП 416-1-168.86 АР

Гараж на 115 автобусов

Административно-бытовой корпус с крупнопанельных бескаркасных конструкций

Стадия	Лист	Листов
РП	16	

Схема расположения перегородок и планировочных отм. 3,000. Узел 1

ГИПРОАВТОТРАНС Воронежский филиал

Копировал

Формат А2

Альбом I

Типовой проект

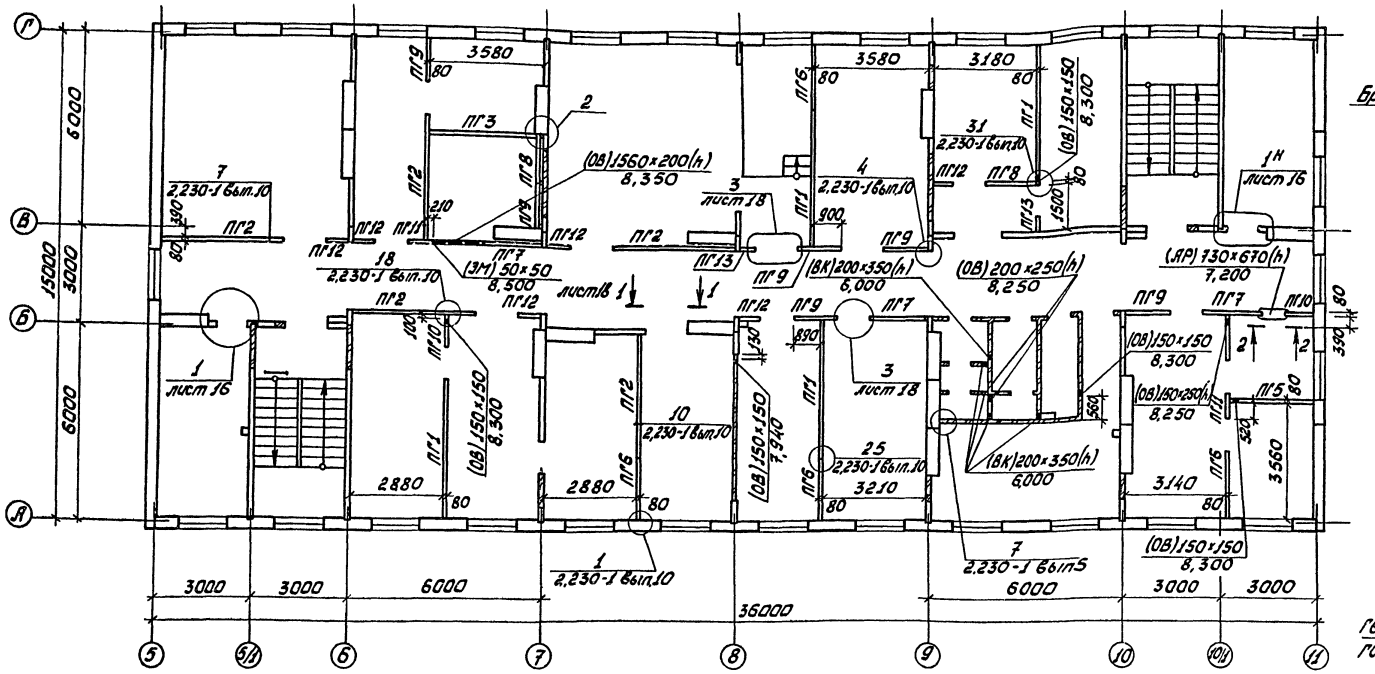

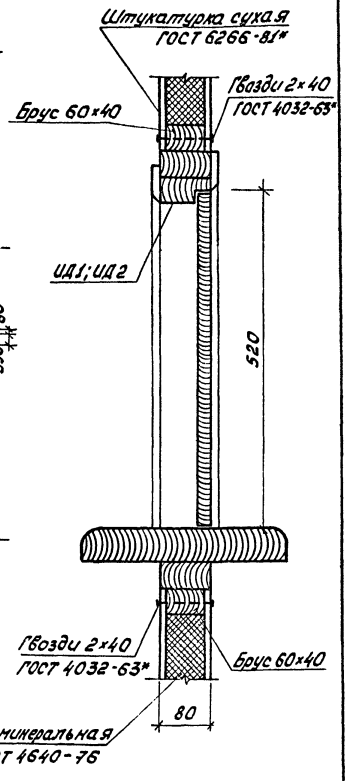

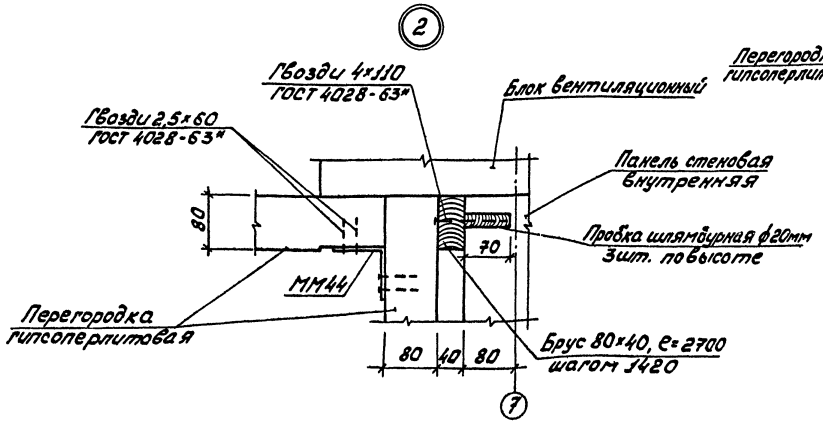

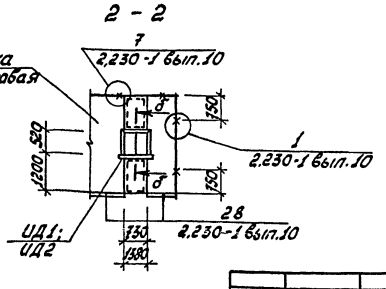

Согласовано:					
Нач. ОВ	Алматов				
Нач. ВК	Козлов				
Нач. эл. техн. отд.	Малахов				
Инв. № подл.	Подпись и дата	Взам. инв. №			

Т П 416-1-168 86				АР
Гараж на 115 автобусов				
Административно-бытовой корпус в крупнопанельных бескаркасных конструкциях	Стадия	Лист	Листов	
	РП	17		
Схема расположения перегородок и план отверстий на отм. 6,000. Узел 2	ГИПРОАВТОТРАНС Воронежский филиал			

ГИП	Пасаев	
Нач.отд.	Шубаев	
Н.контр.	Щеголев	
Гл.констр.	Кокорев	
Гл.арх.	Харламов	
Рук.гр.	Шмитько	
Инж.	Масленников	

Привязан:

Инв. №

Альбом I

Типовой проект

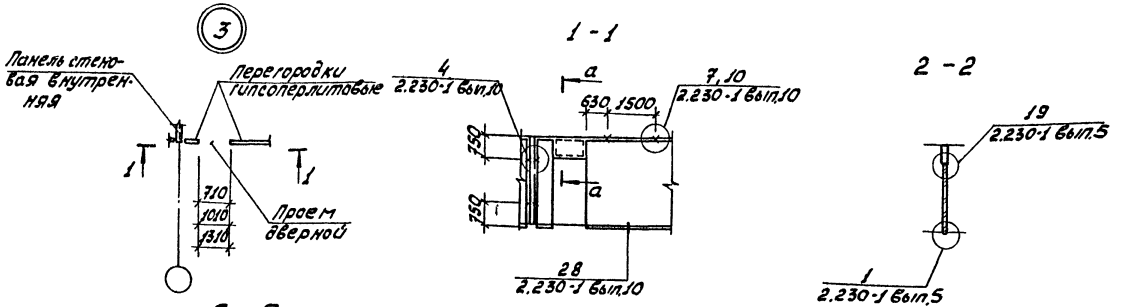

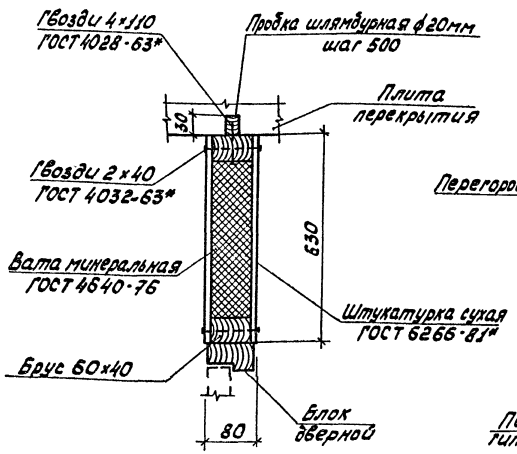

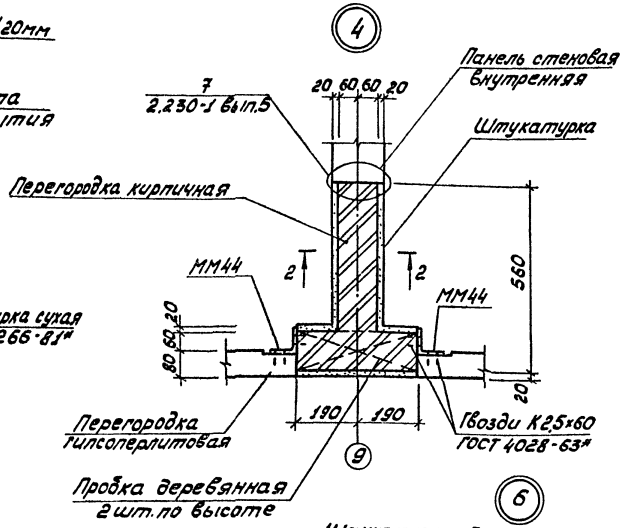

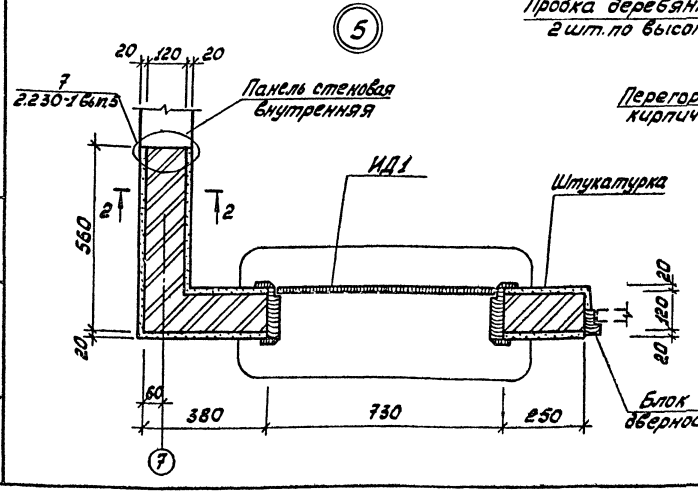

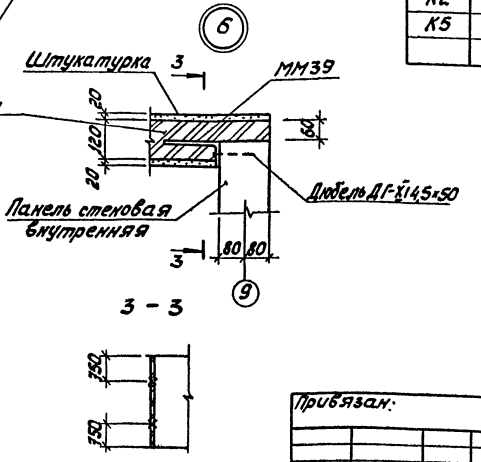

Спецификация элементов к схемам расположения перегородок

Марка, поз.	Обозначение	Наименование	Кол. на этаж 1	2	3	Всего	Масса ед., кг	Примечание
		Панели перегородок гипсолерлитовые						
ПГ1	1.231-5 Вып.0,1	ПГП30-43	4	4	4	13	744	
ПГ2	1.231-5 Вып.0,1	ПГП30-38	2	—	5	6	667	
ПГ3	1.231-5 Вып 0,1	ПГП30-34	1	2	1	4	598	
ПГ4	1.231-5 Вып. 0,1	ПГП30-30	2	1	—	3	521	
ПГ5	1.231-5 Вып.0,1	ПГП30-26	2	1	1	4	447	
ПГ6	1.231-5 Вып.0,1	ПГП30-20	3	5	4	12	346	
ПГ7	1.231-5 Вып.0,1	ПГП30-18	2	2	3	7	310	
ПГ8	1.231-5 Вып.0,1	ПГП30-15,2	5	5	2	12	266	
ПГ9	1.231-5 Вып.0,1	ПГП30-14	4	3	7	14	239	
ПГ10	1.231-5 Вып.0,1	ПГП30-9	5	—	2	7	161	
ПГ11	1.231-5 Вып.0,1	ПГП30-8	2	1	2	5	143	
ПГ12	1.231-5 Вып.0,1	ПГП30-6,2	5	1	6	11	108	
ПГ13	1.231-5 Вып.0,1	ПГП30-5	8	2	2	13	88	
		Изделия металлические						
ММ39	2.230-1 Вып.10	ММ39	97	64	81	242	0,16	
ММ41	2.230-1 Вып.10	ММ41	26	20	34	80	0,30	
ММ43	2.230-1 Вып.10	ММ43	6	—	—	6	0,16	
ММ44	2.230-1 Вып.10	ММ44	48	32	28	108	0,15	
ММ1	2.230-1 Вып.5	ММ1	82	14	17	113	0,55	
ММ4	2.230-1 Вып.5	ММ4	—	51	26	77	0,44	
К1	2.230-1 Вып.5	К1	39	4	4	47	0,41	
К2	2.230-1 Вып.5	К2	46	5	5	56	0,17	
К5	2.230-1 Вып.5	К5	128	13,5	13,5	155,0	0,17	м

Кирпичные перегородки толщиной 65мм армируются стержнями ф5В1 через 2 ряда кладки по высоте. Дверные коробки в перегородках толщиной 65мм устанавливаются в процессе кладки с устройством рядовой перемычки из 2ф10 AI в слое цементно-песчаного раствора состава 1:3 толщиной 30мм.

Инв.№ подл. | Подпись и дата | Взам.инв.№

Привязан:

Инв.№

ГИП	Ласаев		
Нач.отд.	Шубаев		
Н.контр.	Шеголев		
Гл.констр.	Кокорев		
Гл.арх.	Харланов		
Рук.гр.	Шмитько		
Инж.	Масленников		

ТП 416-1-168.86 АР

Гараж на 115 автобусов

Административно-бытовой корпус в крупнопанельных бескаркасных конструкциях

Стадия: РП | Лист: 18 | Листов:

Узлы 3÷6 к схемам расположения перегородок

ГИПРОАВТОТРАНС Воронежский филиал

Альбом I

Типовой проект

Фрагмент 1 /для $t_н$=-20°С, $t_н$=-30°С/

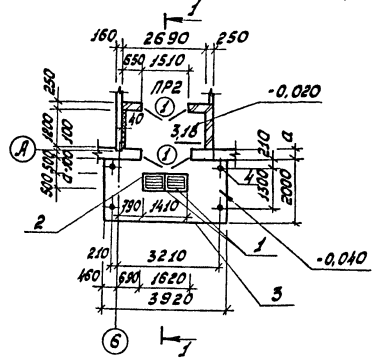

Фрагмент 2 /для $t_н$=-20°С, $t_н$=-30°С/

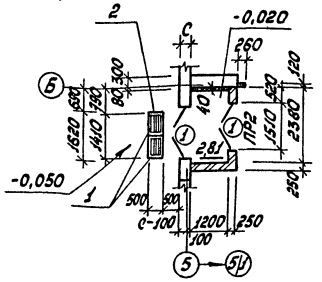

Фрагмент 2 /для $t_н$=-40°С/

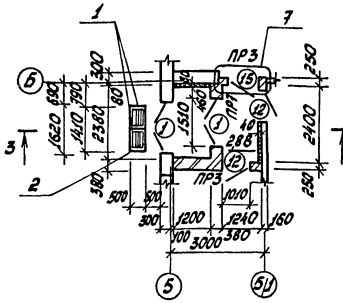

Спецификация элементов к фрагментам 1,2

Марка, поз.	Обозначение	Наименование	Кол.	Масса ед, кг	Примечание
	Для $t_н$=-20°С; $t_н$=-30°С; $t_н$=-40°С				
1	UU-03-03 а.л. 71-64	Решетка для вытяжки кот МР	4	12,71	
2	1.400-15 6вып. 1	Закладное изделие МН554	964	4,2	м
3	1.400-15 6вып. 1	Закладное изделие МН548	792	4,2	м
4	Ал. IV	Рама входа UM4	1	371,5	

Ведомость проемов дверей

Марка, поз.	Размер проема в кладке, мм
	Для $t_н$=-20°С; $t_н$=-30°С
1	1510×2370/1620×2395/
	Для $t_н$=-40°С
1	1510×2370/1620×2395/
12,15	1010×2070

Ведомость перемычек

Тип	Схема сечения
ПР2	Для $t_н$=-20°С; $t_н$=-30°С: 1ПР3-18.12.14, 2,370, 250
ПР3	Для $t_н$=-40°С: 1ПР1-12.12.6, 2.070, 250
ПР7	Для $t_н$=-40°С: 1ПР3-18.12.14, 2,350, 380

Фрагмент 1 /для $t_н$=-40°С/

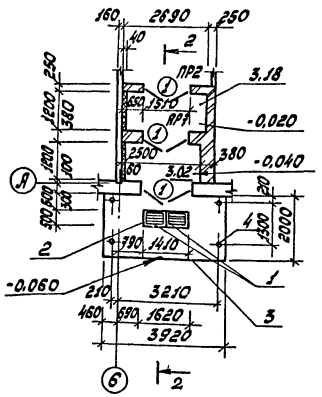

1 - 1

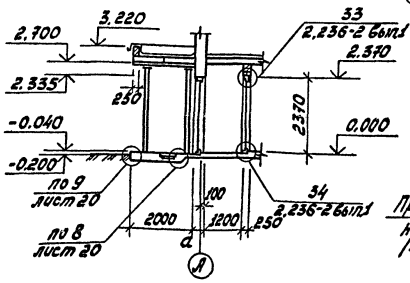

2 - 2

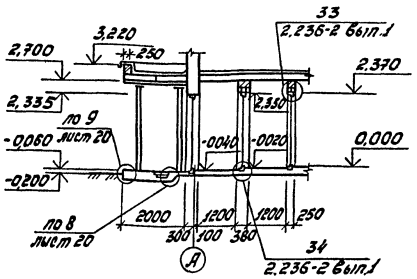

3 - 3

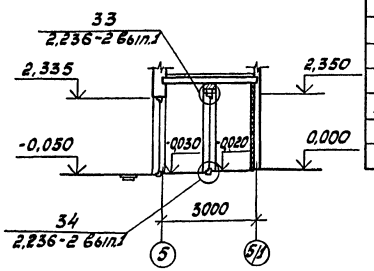

Крепление утеплителя в тамбурах выполнять по детали на листе 23

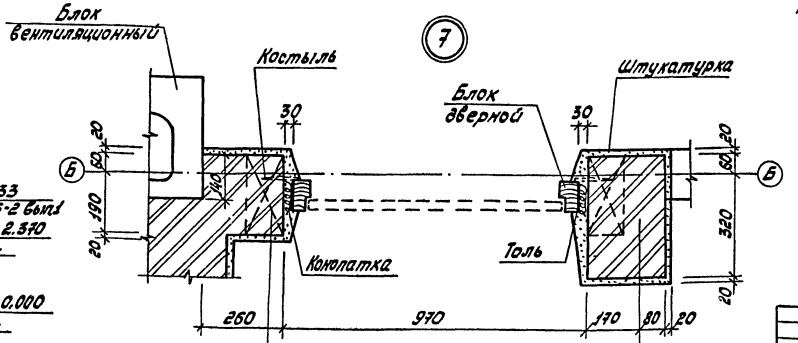

Пробка антиселитрованная 120×250×65 /3шт. по высоте/

				ТП 416-1-168.86	АР
				Гараж на 115 автобусов	
ГИП	Лысаев			Административно-бытовой корпус в крупнопанельных и каркасных конструкциях	Стадия: РП; Лист: 19; Листов:
Нач. отд.	Шубаев				
Н. контр.	Щеголев				
Гл. констр.	Кокорев				
Гл. арх.	Харламов			Фрагменты 1,2. Узел 7	ГИПРОАВТОТРАНС воронежский филиал
Рук. гр.	Шмитько				
Инж.	Наименкова				

Привязан

Инв. №

Инв. № подл. | Подпись и дата | Взам. инв. №

Альбом I

Типовой проект

План перехода /для $t_н$=-20°С; $t_н$=-30°С/

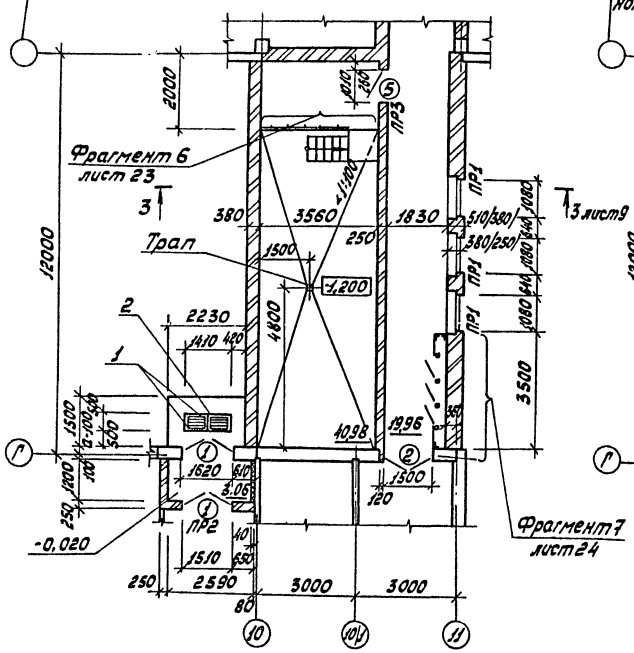

План перехода /для $t_н$=-40°С/

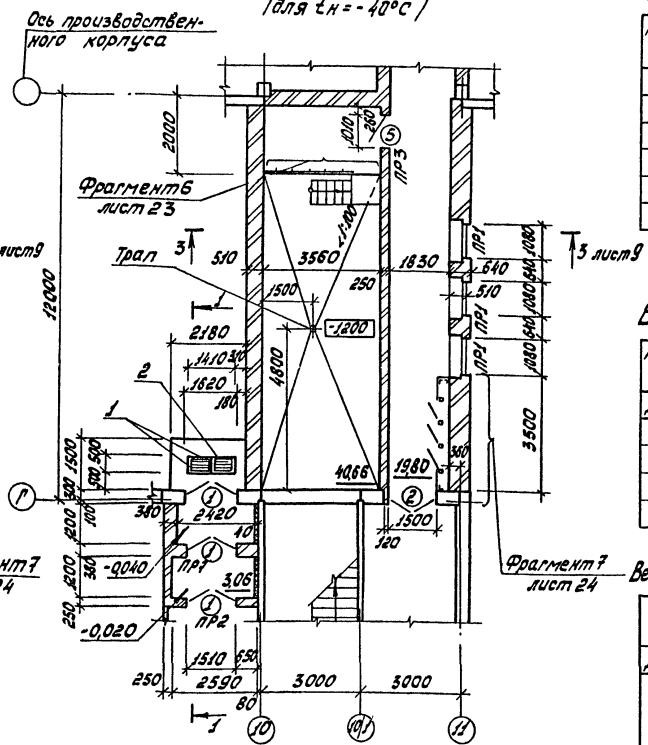

Спецификация элементов к плану перехода

Марка, поз.	Обозначение	Наименование	Кол.	Масса ед., кг	Примечание
	Для $t_н$=-20°С; $t_н$=-30°С; $t_н$=-40°С				
1	UU-03-03 ал. 71-64	Решетка для вытяжки НОПР	2	12,71	
2	1.400-15 Вып.1	Изделие закладное МН564	482	4,2	М
3	1.400-15 Вып.1	Изделие закладное МН548	370	4,2	М

Ведомость проемов дверей

Марка, поз.	Размер проема в кладке, мм
Для $t_н$=-20°С; $t_н$=-30°С, $t_н$=-40°С	
1	1510×2370/1620×2395/
2	1500×2395
5	1010×2070

Ведомость перемычек

Тип	Схема сечения
ПР1	Для $t_н$=-20°С 1ПР38-15.12.22У 2,105 1ПР2-15.12.14 Для $t_н$=-30°С 1ПР38-15.12.22У 2,105 1ПР2-15.12.14 Для $t_н$=-40°С 1ПР38-15.12.22У 2,105 1ПР2-15.12.14

Ведомость перемычек /продолжение/

Тип	Схема сечения
Для $t_н$=-20°С; $t_н$=-30°С; $t_н$=-40°С	
ПР2	1ПР3-19.12.14 2,370
ПР3	1ПР1-12.12.6 2,070
ПР7	Для $t_н$=-40°С 1ПР3-19.12.14 2,370

1 - 1

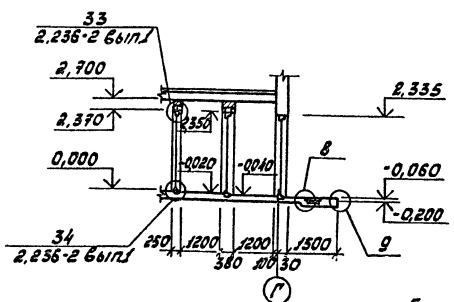

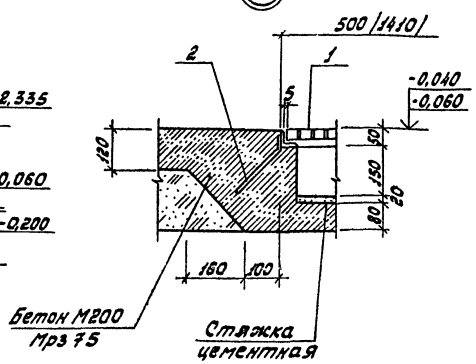

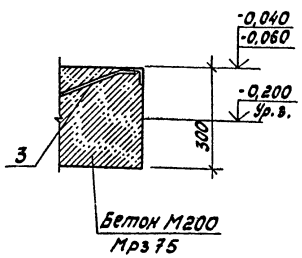

1. На фрагменте 3 размеры в скобках даны для температуры $t_н$=-20°С

				Т П 416-1-168.86	АР
				Гараж на 115 автобусов	
ГИП	Лагаев			Административно-бытовой корпус в крупнопанельных бескаркасных конструкциях	Стадия: РП; Лист: 20; Листов:
Нач.отд.	Шувалов				
Н.контр.	Щеголев				
Гл.констр.	Кокорев				
Гл.арх.	Харламов				
Рук.гр.	Шмитько			План перехода. Узлы 8,9	ГИПРОАВТОТРАНС Воронежский филиал
Инж.	Нелентова				

Привязан

Инв. №

Инв. № подл. | Подпись и дата | Взам. инв. №

Альбом I

Типовой проект

Фрагмент 3

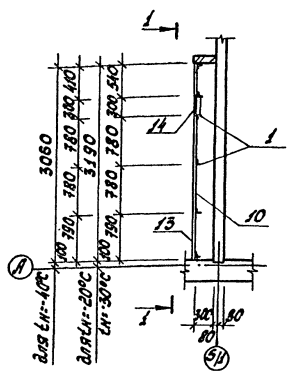
3060
780
780
780

Альбом I

Типовой проект

Декоративная перегородка буфета

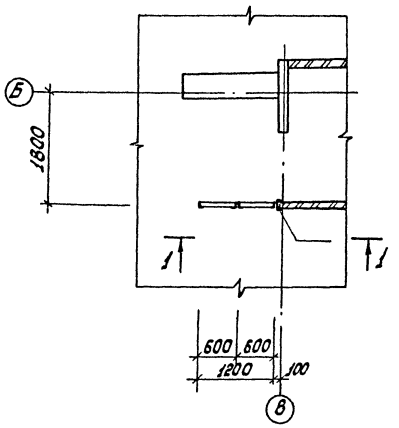

1-1

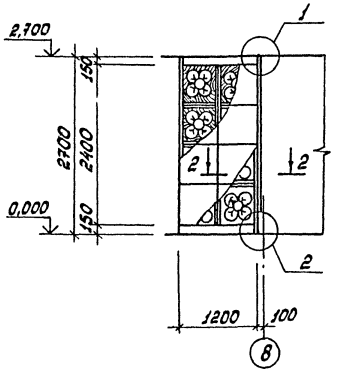

2-2

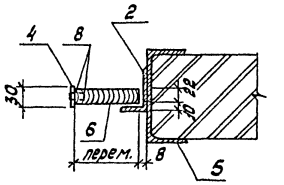

3-3

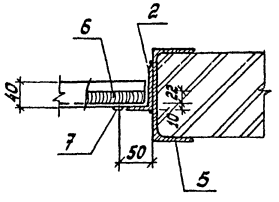

Разбивка закладных деталей в полу и потолке

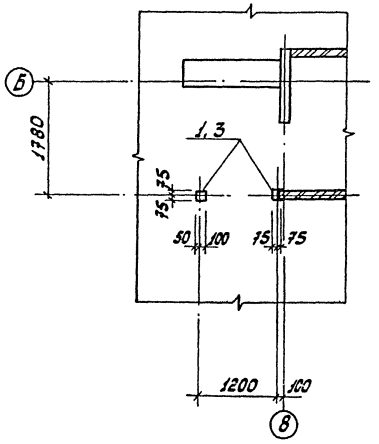

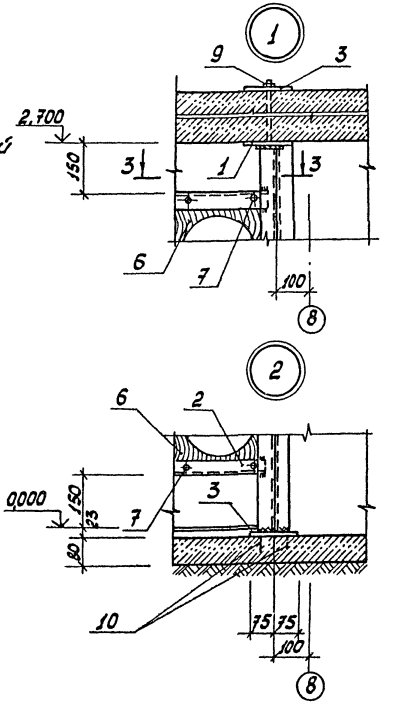

Шаблон для декоративной решетки

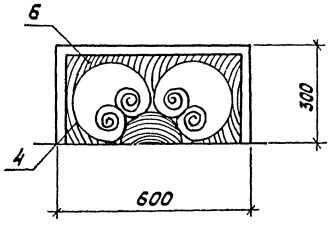

Спецификация элементов декоративной перегородки

Марка поз.	Обозначение	Наименование	Кол.	Масса ед. кг	Примечание
		Детали			
1	ал. IV	Элемент соединительный ИМ39	2	2,05	
2	ал. IV	Рама ИМ16	1	65,14	
3	БЧ	Полоса Б-10×150 ГОСТ 103-76 / Вст3кп2 ГОСТ 535-79*			
		е=150	4	1,12	
4	БЧ	Полоса Б-1×30 ГОСТ 19903-74* / Вст3кп2 ГОСТ 535-79*	72		м
5		Швеллер 14 ГОСТ 8240-72 / Вст3 кп2 ГОСТ 380-71*			
		е=2700	1	33,21	
		Материалы			
6	БЧ	Плита древесностружечная			
		П-3 б=22мм, ГОСТ 10632-77* с			
		облицовкой дубовым шпоном	0,056		м³
		Стандартные изделия			
7		Винт 4×25 ГОСТ 17473-80*	0,33		кг
8		Шуруп 1-3×20 ГОСТ 1145-80*	0,20		кг
9		Гайка М12 ГОСТ 5915-70*	0,105		кг
10		Дюбель типа ДГПШ 4,5×40 цхр	4		

Монтаж декоративной перегородки:

1. Раму поз. 2 установить по узлам 1 и 2 до устройства чистого пола.
2. Щиты ДСП с облицовкой дубовым шпоном вырезать по шаблону и покрыть бесцветным лаком за 3 раза.
3. Полости вырезов выстелить металлической полосой шириной 30мм с креплением её к ДСП шурупами с потайной головкой шагом 200мм. Крепление полос в местах стыков производить точечной сваркой.
4. Заготовленные декоративные элементы крепить к металлическому каркасу винтами с полукруглой хромированной головкой шагом 200мм.

				ТП 416-1-168 86	АР
				Гараж на 115 автобусов	
	ГИП	Ласаев		Административно-бытовой корпус в крупнопанельных бескаркасных конструкциях	Стадия: РП; Лист: 22; Листов:
Привязан	Нач.отд.	Шубаев			
	Н.контр.	Щеголев			
	Гл.констр.	Кокорев			
	Гл.арх.	Харламов		Декоративная перегородка буфета	ГИПРОАВТОТРАНС Воронежский филиал
	Рук.гр.	Шмитько			
Инв.№	Арх.	Иванова			

Инв.№ подл. | Подпись и дата | Взам.инв.№

Альбом I

Типовой проект

Фрагмент 5 /для tн = -40°С/

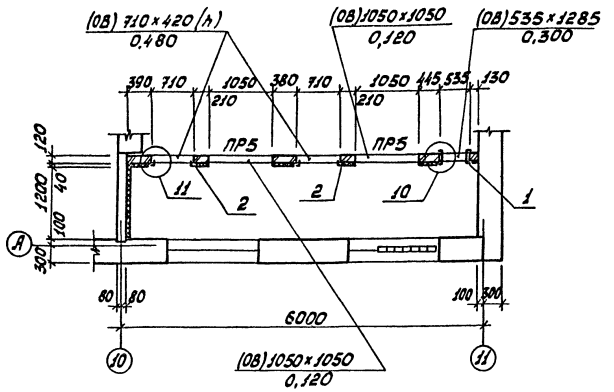

Фрагмент 6

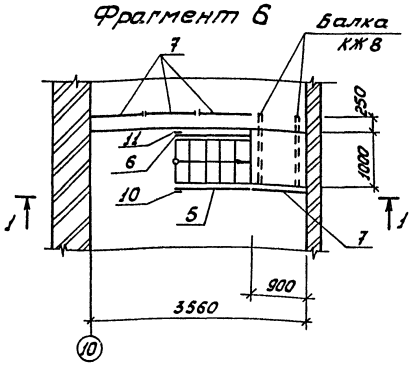

1 - 1

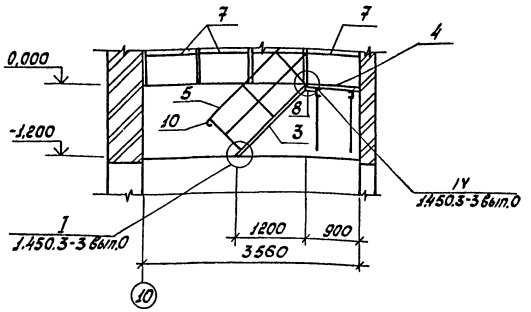

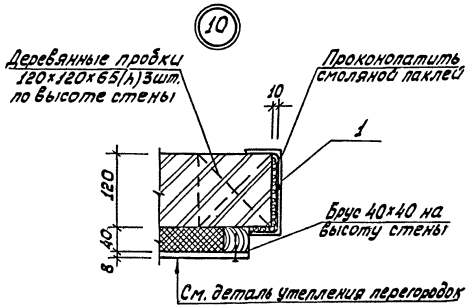

Деталь утепления перегородки

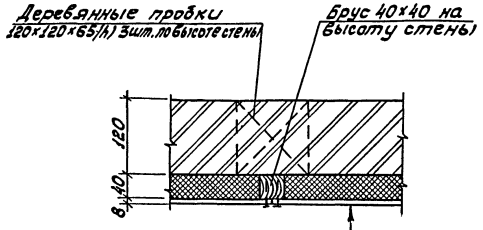

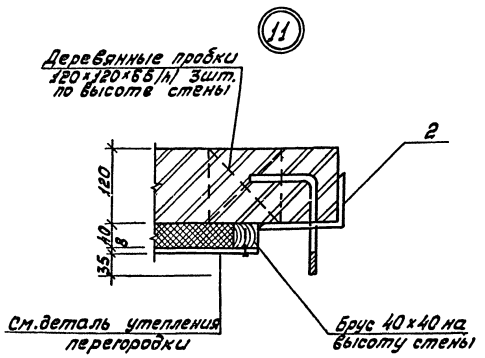

Окраска железным суриком за 2 раза
Листы асбестоцементные плоские ЛП-П-2,8-1,2-8 /ГОСТ 18124-75*/
Минераловатные плиты γ=150 кг/м³ /ГОСТ 9573-82/
Обмазка горячим битумом
Стена из кирпича КР75/1650/15 по ГОСТ 530-80 на растворе марки 25

Спецификация элементов к фрагментам 5,6

Марка, поз.	Обозначение	Наименование	Кол.	Масса, ед., кг	Примечание
		Рамка для навески			
1	1.494-26 вып.1	герметической двери РД1	1	23,8	
2	Ал. IV	Изделие закладное ИМ17	2	48,46	
3	1.450.3-3 вып.1 4.2	Лестничный марш МЛХШ45-12,8	1	50,9	
4	1.450.3-3 вып.1 4.2	Площадка ПМХШ-9,10	1	42,4	
5	1.450.3-3 вып.1 4.2	Ограждение ОГлМ.ЛХ45-10,12	1	7,5	
6	1.450.3-3 вып.1 4.2	Ограждение ОГлМ.ЛХ45-10,12	1	7,5	
7	1.450.3-3 вып.1 4.2	Ограждение ОГПМХ 36-10,9	4	10,5	
8	1.450.3-3 вып.1 4.2	Дополнительный элемент ДХ5	1	1,18	
9	1.450.3-3 вып.1 4.2	Дополнительный элемент ДХ4	1	1,18	
10	1.450.3-3 вып.1 4.2	Дополнительный элемент ДХ9	1	0,26	
11	1.450.3-3 вып.1 4.2	Дополнительный элемент ДХ8	1	0,26	
ПР5	1.138-10 вып.1	Перемычка железобетонная 1ПР1-12.12.6	2	25,0	
		Материалы			
		Листы асбестоцементные			
		ЛП-П-2,8×1,2-8 ГОСТ 18124-75*	6	58,0	
		Брус 40×40 ГОСТ 8486-66**	0,03		м³

Деревянные элементы, закладываемые в кирпичную кладку, антисептировать.
Металлические элементы окрасить масляной краской за 2 раза.

Согласовано:
Нач. ОВ Алпатов
Инв. № подл. | Подпись и дата | Взам. инв. №

Привязан:

Инв. №

ГИП	Ласаев	
Нач. отд.	Шуваев	
Н. контр.	Щеголев	
Гл. констр.	Кокорев	
Гл. арх.	Харламов	
Рук. гр.	Шмитько	
Инж.	Масленников	

ТП 416-1-168.86 АР

Гараж на 115 автобусов

Административно-бытовой корпус в крупнопанельных бескаркасных конструкциях

Стадия	Лист	Листов
РП	23	

Фрагменты 5,6. Узлы 10,11

ГИПРОАВТОТРАНС
Воронежский филиал

Копировал

Формат А2

Альбом I

Типовой проект

Фрагмент 7

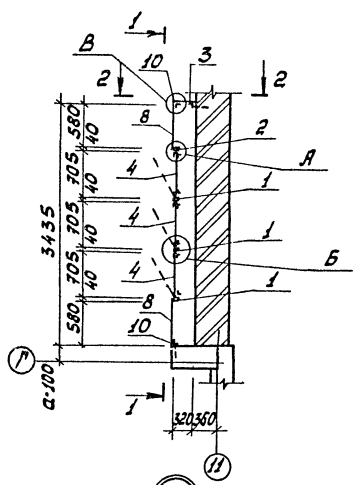

1 – 1

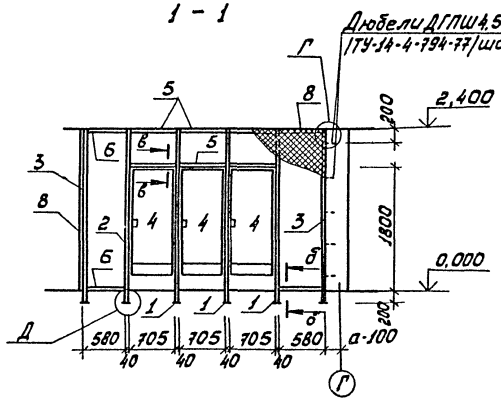

2 – 2

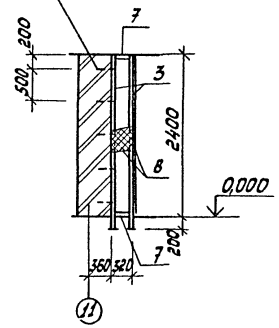

Спецификация элементов к фрагменту 7

Марка, поз.	Обозначение	Наименование	Кол	Масса ед, кг	Примечание
1	Ал.IV	Стойка УМ18	3	15,19	
2	Ал.IV	Стойка УМ19	1	15,03	
3	Ал.IV	Стойка УМ20	1	7,67	
4	1.431-10 Вып.3	Створка дверная 07-18ДПГ-П	3	16,1	
		Уголок 650×36×4 ГОСТ 19772-74* В ст3 кп2 ГОСТ 14771-76*			
5	без чертежа	e=705	6	1,96	
6	без чертежа	e=575	4	1,60	
7	без чертежа	e=310	2	0,86	
8	без чертежа	Сетка 15ч20-0 ГОСТ 5336-80	5	3,60	м²
9	без чертежа	6А-I ГОСТ 5781-82	194	0,22	м
10	Ал.IV	Стойка УМ22	2	7,67	

Все металлические элементы окрасить масляной краской под цвет стеновых панелей.

А

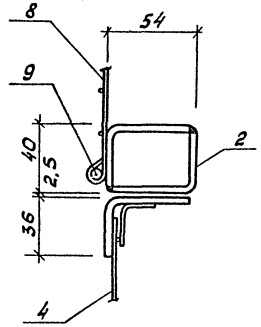

Б

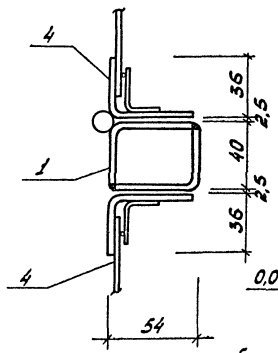

Г

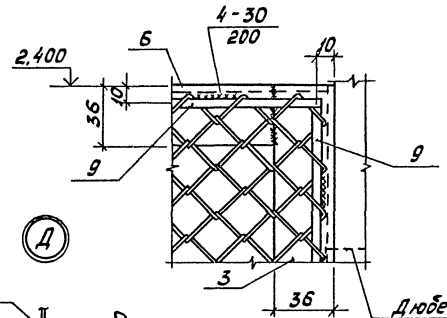

Д

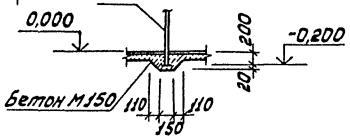

а – а

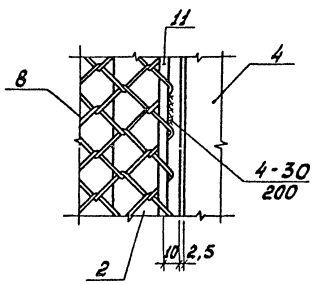

В

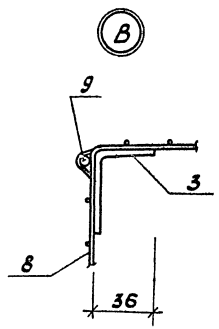

б – б

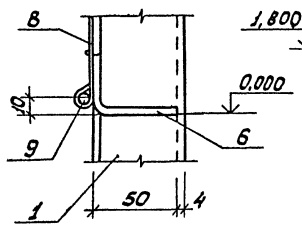

в – в

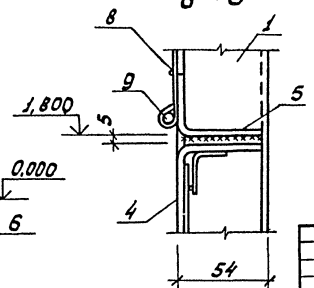

Привязан:

Инв.№

ГИП	Ласаев		
Нач.отд	Шубаев		
Н.контр.	Шеголев		
Гл.конст.	Кохорев		
Гл.арх.	Харламов		
Рук.гр.	Шмитько		
Инж.	Масленников		

ТП 416-1-168.86 АР

Гараж на 115 автобусов

Административно-бытовой корпус в крупнопанельных бескаркасных конструкциях

Стадия	Лист	Листов
РП	24	

Фрагмент 7. Сечения. Узлы.

ГИПРОАВТОТРАНС Воронежский филиал

Инв.№ подл. | Подпись и дата | Взам.инв.№

Альбом I

Типовой проект

Фрагмент 8

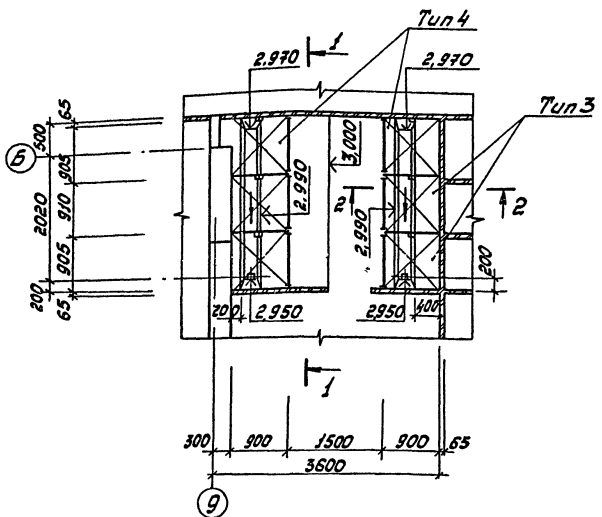

2-2

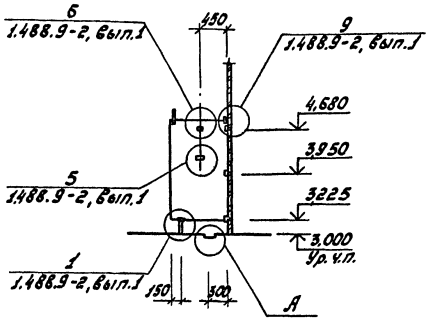

1-1

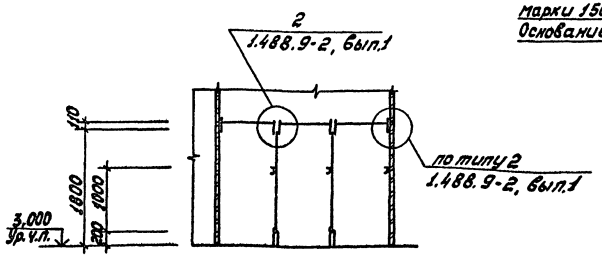

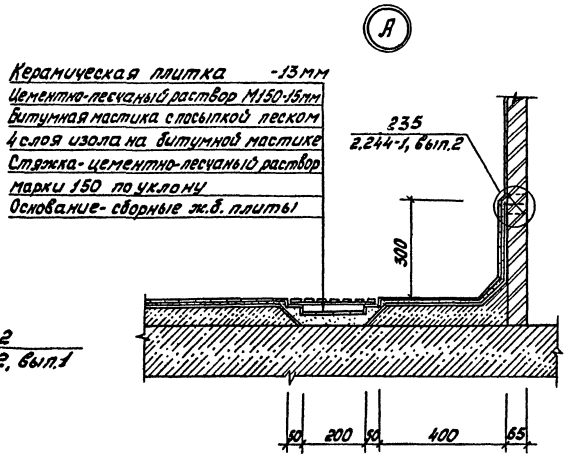

Спецификация элементов душевых кабин

Марка поз.	Обозначение	Наименование	Кол.	Масса ед, кг	Примечание
		Тип 3			
Н-1	1.488.9-2.2100	Ножка	4	0,47	
К-1	1.488.9-2.2001	Кронштейн	4	2,1	
К-2	1.488.9-2.2002	Кронштейн	4	0,17	
К-4	1.488.9-2.2400	Кронштейн	4	0,91	
КЛ-1	1.488.9-2.2003	Клипса	8	0,31	
Ст-1	1.488.9-2.2300	Стяжка	4	1,46	
В-1	1.488.9-2.2004	Винт	56	0,01	
Вт-1	1.488.9-2.2005	Втулка	56	0,013	
Вт-2	1.488.9-2.2006	Втулка	8	0,01	
Вт-3	1.488.9-2.2015	Втулка	4	0,02	
Р-1	1.488.9-2.2900	Решетка	4	3,18	
П-1	1.488.9-2.2007	Прокладка	4	0,008	
П-2	1.488.9-2.2008	Прокладка	32	0,001	
П-3	1.488.9-2.2009	Прокладка	8	0,006	
П-4	1.488.9-2.2011	Прокладка	24	0,008	
П-5	1.488.9-2.2012	Прокладка	4	0,03	
П-6	1.488.9-2.2013	Прокладка	4	0,003	
П-7	1.488.9-2.2014	Прокладка	56	0,001	
Л-3	1.488.9-2.2024	Лист	4	25,2	
		Винт 2М6х8.46.11			
		ГОСТ 17473-80*	8		
		Тип 4			
К-1	1.488.9-2.2001	Кронштейн	2	2,1	
К-2	1.488.9-2.2002	Кронштейн	2	0,17	
Ст-1	1.488.9-2.2300	Стяжка	2	1,46	
В-1	1.488.9-2.2004	Винт	8	0,01	
Вт-1	1.488.9-2.2005	Втулка	8	0,013	
Р-1	1.488.9-2.2900	Решетка	2	3,18	
П-2	1.488.9-2.2008	Прокладка	8	0,001	
П-3	1.488.9-2.2009	Прокладка	4	0,006	
П-5	1.488.9-2.2012	Прокладка	2	0,03	
П-6	1.488.9-2.2013	Прокладка	2	0,003	
П-7	1.488.9-2.2014	Прокладка	8	0,001	

Привязан:

Инв. №

ГИП	Ласаев	
Н. контр.	Шувалов	
Н. контр.	Шеголев	
Гл. констр.	Кокорев	
Гл. арх.	Харламов	
Рук. гр.	Шитько	
Арх.	Иванова	

ТП 416-1-168.86 АР

Гараж на 115 автобусов

Административно-бытовой корпус с крупнопанельных бескаркасных конструкций

Стадия: РП | Лист: 25 | Листов:

Фрагмент 8. Сечения. Узлы.

ГИПРОАВТОТРАНС Воронежский филиал

Инв. № подл. | Подпись и дата | Взам. инв. №

Альбом I

Типовой проект

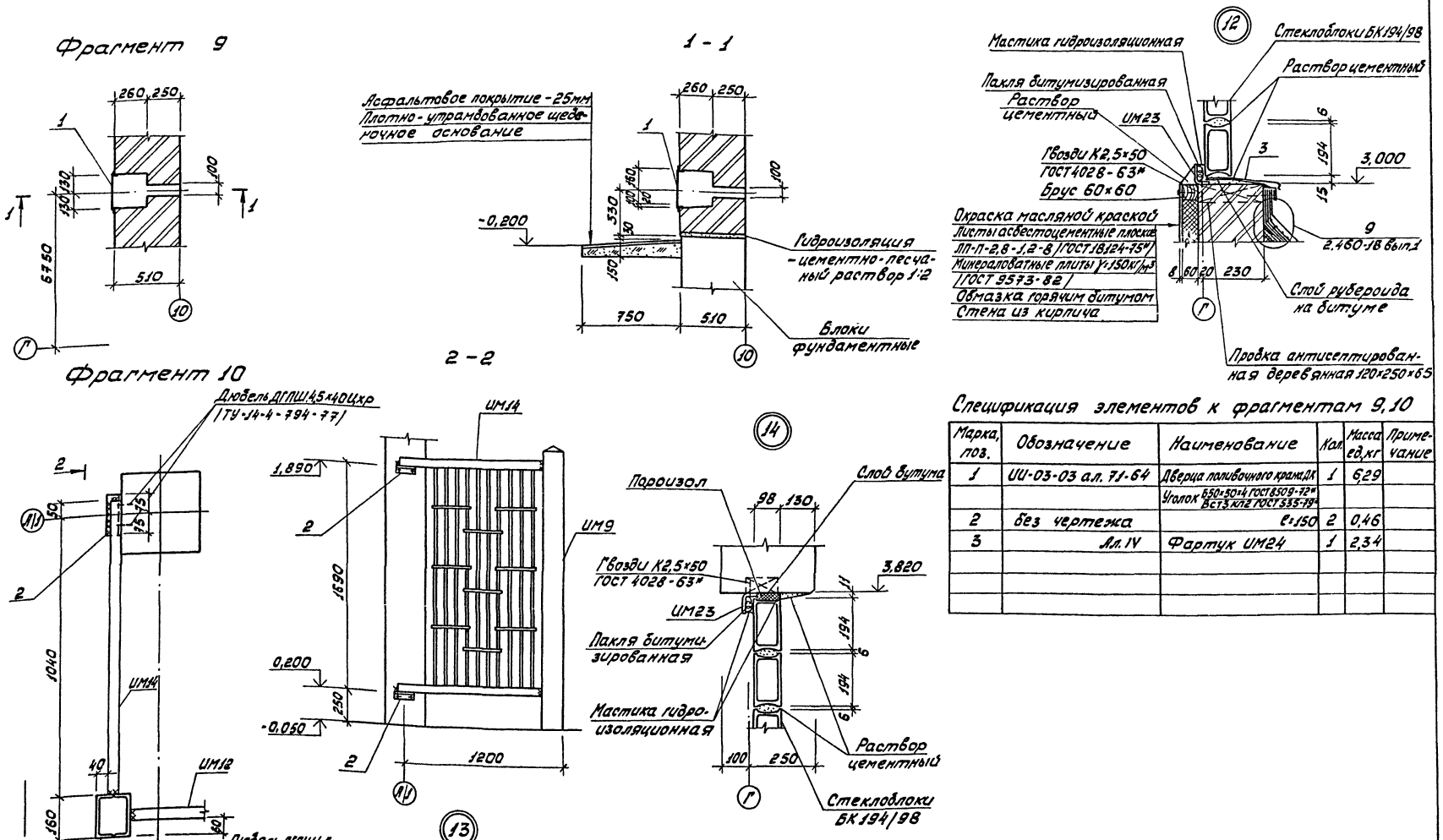

Спецификация элементов к фрагментам 9,10

Марка, поз.	Обозначение	Наименование	Кол.	Масса ед.кг	Примечание
1	ИИ-03-03 ал. 71-64	Дверца поливочного крана ДК	1	6,29	
		Уголок 650×50×4 ГОСТ 8509-72* / Вст3 кп2 ГОСТ 535-79*			
2	без чертежа	ℓ=150	2	0,46	
3	Ал. IV	Фартук ИМ24	1	2,34	

Привязан	ГИП	Ласаев	
	Нач.отд.	Шуваев	
	Н.контр.	Щеголев	
	Гл.конст.	Кокорев	
	Гл.арх.	Харламов	
	Рук.гр.	Шмитько	
Инв. №	Инж.	Масленникова	

Т П 416-1-168 86 АР

Гараж на 115 автобусов

Административно-бытовой корпус в крупнопанельных бескаркасных конструкциях

Стадия	Лист	Листов
РП	26	

Фрагменты 9,10. Узлы 12÷14

ГИПРОАВТОТРАНС Воронежский филиал

Инв. № подл. | Подпись и дата | Взам. инв. №

Копировал

Формат А2

Альбом I

Типовой проект

Схемы заполнения оконных проемов /для tн=-30°С/

ОК1 /мест-75/

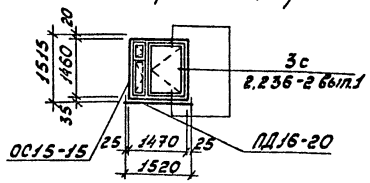

ОК2 /мест-1/

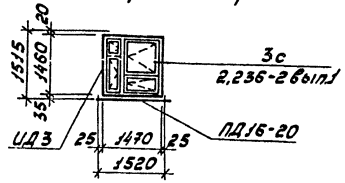

ОК3 /мест-1/

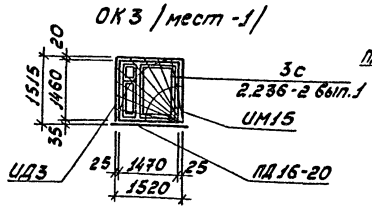

ОК4 /мест-1/

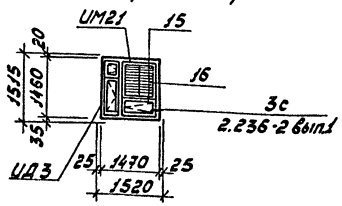

ОК5 /мест-1/

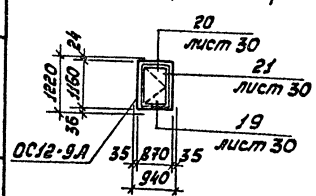

ОК6 /мест-1/

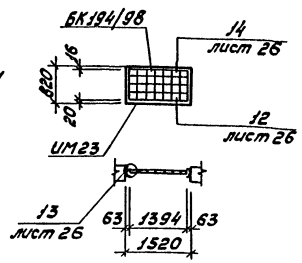

ОК7 /мест-3/

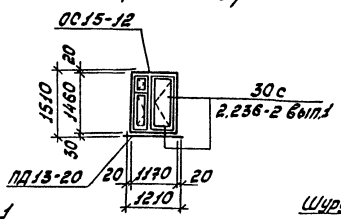

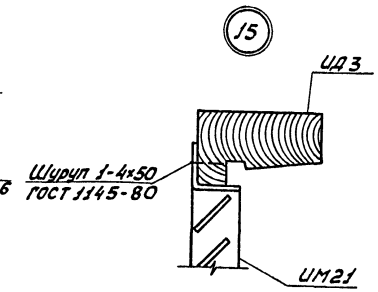

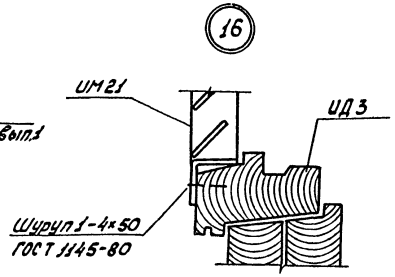

Спецификация элементов заполнения оконных проемов

Марка, поз.	Обозначение	Наименование	Кол. на этаж 1	2	3	Выше 3-х этажей	Всего	Масса ед., кг	Примечание
		Для tн=-20°С							
ОК1	1.136.5-16 ч.1	Окно ОС15-15	21	26	28		75		ОСП 15-15
	ГОСТ 17280-79	Подоконная доска ПД16-20	21	26	28		75		
ОК2	Ал.IV	Окно ИД3	1				1		
	ГОСТ 17280-79	Подоконная доска ПД16-20	1				1		
ОК3	Ал.IV	Окно ИД3	1				1		
	ГОСТ 17280-79	Подоконная доска ПД16-20	1				1		
	Ал.IV	Решетка металлическая ИМ15	1				1	16,7	
ОК4	Ал.IV	Окно ИД3	1				1		
	Ал.IV	Жалюзийная решетка ИМ21	1				1	49,3	
ОК5	1.136.5-16 ч.1	Окно ОС12-9А				1	1		
ОК6	Ал.IV	Изделие закладное ИМ23		1			1	24,34	
	ГОСТ 9272-81*	Стеклоблоки БК194/98		28			28		
	без чертежа	180×63×5 ГОСТ 19772-74* С-В10		2			2		
ОК7	1.136.5-16 ч.1	Окно ОС15-12	3				3		ОСП 15-12
	ГОСТ 17280-79	Подоконная доска ПД13-20	3				3		
		Для tн=-40°С							
ОК1	1.136.5-17	Окно ОРС15-15	21	26	28		75		ОРСП 15-15
	ГОСТ 17280-79	Подоконная доска ПД16-20	21	26	28		75		
ОК2	Ал.IV	Окно ИД4	1				1		
	ГОСТ 17280-79	Подоконная доска ПД16-20	1				1		
ОК3	Ал.IV	Окно ИД4	1				1		
	ГОСТ 17280-79	Подоконная доска ПД16-20	1				1		
	Ал.IV	Решетка металлическая ИМ15	1				1	16,7	
ОК4	Ал.IV	Окно ИД4	1				1		
	Ал.IV	Решетка жалюзийная ИМ21	1				1	49,3	
ОК5	1.136.5-17	Окно ОРС12-9А				1	1		
ОК6	Ал.IV	Изделие закладное ИМ23		1			1	24,34	
	ГОСТ 9272-81*	Стеклоблоки БК194/98		28			28		
	без чертежа	180×63×5 ГОСТ 19772-74* С-В10		2			2		
ОК7	1.136.5-17	Окно ОРС15-12	3				3		ОРСП 15-12
	ГОСТ 17280-79	Подоконная доска ПД13-30	3				3		

Спецификация элементов заполнения оконных проемов

Марка, поз.	Обозначение	Наименование	Кол. на этаж 1	2	3	Выше 3-х этажей	Всего	Масса ед., кг	Примечание
		Для tн=-20°С							
ОК1	1.136.5-16 ч.1	Окно ОС15-15	21	26	28		75		ОСП 15-15
	ГОСТ 17280-79	Подоконная доска ПД16-20	21	26	28		75		
ОК2	Ал.IV	Окно ИД3	1				1		
	ГОСТ 17280-79	Подоконная доска ПД16-20	1				1		
ОК3	Ал.IV	Окно ИД3	1				1		
	ГОСТ 17280-79	Подоконная доска ПД16-20	1				1		
	Ал.IV	Решетка металлическая ИМ15	1				1	16,7	
ОК4	Ал.IV	Окно ИД3	1				1		
	Ал.IV	Жалюзийная решетка ИМ21	1				1	49,3	
ОК5	1.136.5-16 ч.1	Окно ОС12-9А				1	1		
ОК6	Ал.IV	Закладное изделие ИМ23		1			1	24,34	
	ГОСТ 9272-81*	Стеклоблоки БК194/98		28			28		
	без чертежа	180×63×5 ГОСТ 19772-74* С-В10		2			2		

В графе - примечание приведены марки оконных блоков для варианта со стеклопакетами по сериям 1.136.5-20 и 1.136.5-18 (для tн=-40°С)

Привязан

Инв.№

ГИП	Ласаев		ТП 416-1-168.86 АР
Нач.отд.	Шубаев		Гараж на 115 автобусов
Н.контр.	Щеголев		Административно-бытовой корпус в крупнопанельных бескаркасных конструкциях
Гл.констр.	Кокорев		Стадия: РП; Лист: 27; Листов:
Гл.арх.	Харламов		Схемы заполнения оконных проемов. Узлы 15,16
Рук.гр.	Шмитько		ГИПРОАВТОТРАНС Воронежский филиал
Инж.	Мальчикова		

Инв.№подл. | Подпись и дата | Взам.инв.№

Альбом I

Типовой проект

План полов на отм. 6,000

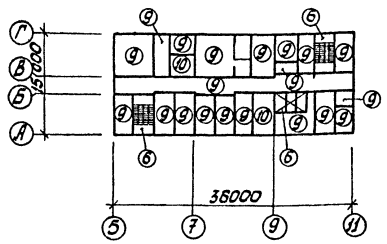

План полов на отм. 3,000

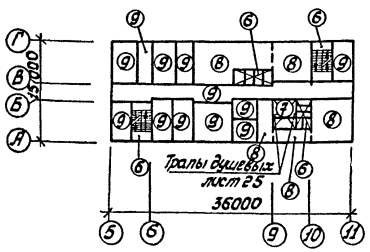

План полов на отм. 0,000

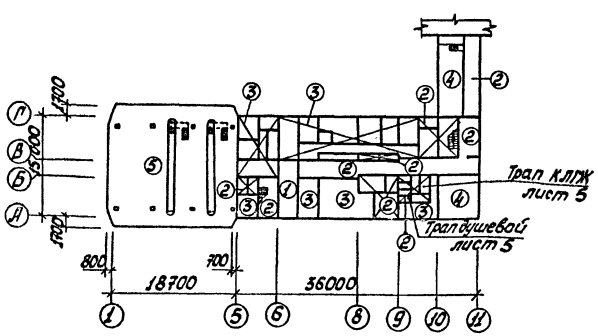

Экспликация полов

Наименование или номер помещения по проекту	Тип пола по проекту	Схема пола или номер узла по серии	Элементы пола и их толщина	Площадь пола, мм
Вестибюль	1		Покрытие - бетон мозаичного состава марки 300 - 20мм Стяжка - цем.-песчаный раствор марки 200 - 20мм Подстилающий слой - бетон марки 100 - 80мм Основание - уплотненный грунт	20,00
Моечная посуды, подсобное помещение буфета, тамбуры, лестничные клетки уборные	2		Покрытие - плитка керамическая по ГОСТ 6787-80 - 13мм Заполнение швов - цем.песчаный раствор марки 150 прослойка - цем. песчаный раствор марки 150 - 15мм Подстилающий слой - бетон марки 150 - 80мм Основание - уплотненный грунт	152,30
Здравпункт административных помещений, помещение дежурного механика, помещение охраны, зал буфета, женский гардероб	3	230 2.244-1, вып.4	Покрытие - линолеум поливинилхлоридный на тканевой подоснове по ГОСТ 7251-77 - 25мм	251,90
Тепловой пункт, вентакамера	4	245 2.244-1, вып.4	Покрытие - бетон марки 200 - 20мм	75,80
Контрольно-пропускной пункт	5		Покрытие - бетон марки 400 - 30мм Подстилающий слой - бетон марки 200 - 150мм Основание - уплотненный грунт	322,00
Лестничные клетки, умывальная, уборные, кладовая загрязненной специальной одежды, хоз. кладовые	6	122 2.244-1, вып. 4	Покрытие - плитка керамическая по ГОСТ 6787-80 - 13мм	99,60
Душевая, преддушевая	7	127 2.244-1, вып.4.	Покрытие - плитка керамическая по ГОСТ 6787-80 - 13мм Гидроизоляционный слой - тип I, под лотками и трапами - тип В.	14,30

Экспликация полов /продолжение/

Наименование или номер помещения по проекту	Тип пола по проекту	Схема пола или номер узла по серии	Элементы пола и их толщина	Площадь пола, мм
Мужской и женский гардеробы	8	56 2.244-1, вып.4	Покрытие - линолеум поливинилхлоридный на теплозвукоизолирующей подоснове по ГОСТ 18108-80, - 6мм	154,90
Зал собраний, кабинеты, служебно-конторские помещения коридоры	9	59 2.244-1, вып.4	Покрытие - линолеум поливинилхлоридный на тканевой подоснове по ГОСТ 7251-77 - 25мм	700,30
Вентакамеры	10		Покрытие - бетон марки 200 - 20мм Основание - сборные железобетонные плиты	31,50

1. Полы выполнять после прокладки всех коммуникаций.
2. Грунты насыпные и с нарушенной структурой в основаниях необходимо уплотнить в соответствии со СНиП III-8-76 до получения объемной массы скелета грунта 1,6 т/м³.
3. Для душевых принять керамическую плитку с рельефной поверхностью.
4. Уклон полов к трапам 0,01 на отм. 0,000 выполнить планировкой грунта.
5. Производство работ по устройству полов вести в соответствии со СНиП III-8.14-72, СНиП III-4-80.

Привязан:

Инв. №

Инв. № подл. | Подпись и дата | Взам. инв. №

ГИП	Ласаев		ТП 416-1-168.86 АР
Нач. отд.	Шубаев		Гараж на 115 автобусов
Н. контр.	Шеголев		Административно-бытовой корпус с крупнопанельных бескаркасных конструкций
Гл. конст.	Кокорев		Стадия: РП; Лист: 28; Листов:
Гл. арх.	Харламов		Планы полов
Рук. гр.	Шмитько		ГИПРОАВТОТРАНС Воронежский филиал
Арх.	Иванова		

Альбом I

Типовой проект

План кровли

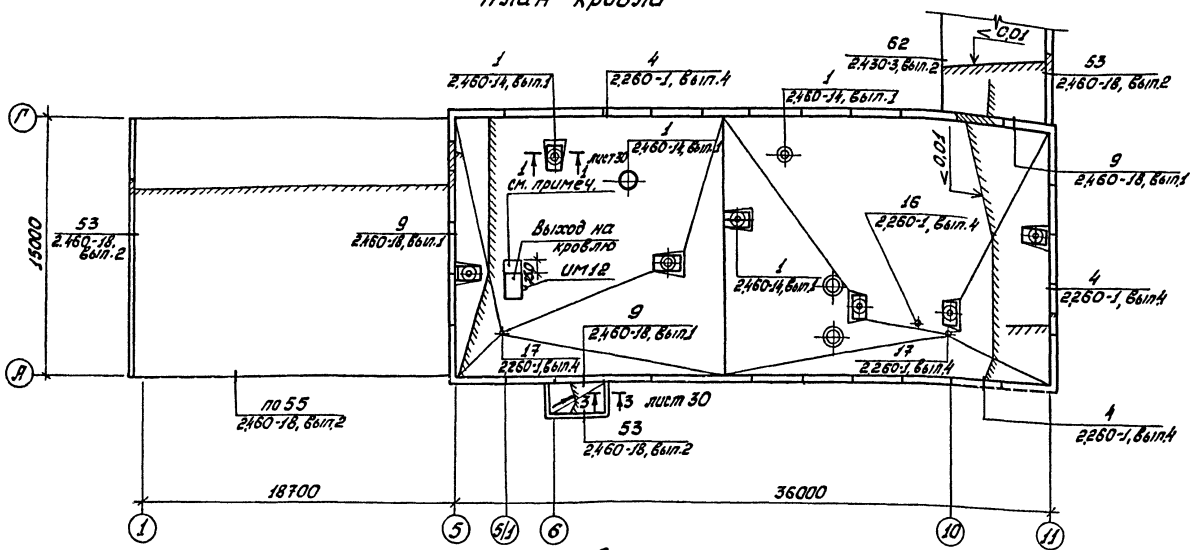

План выхода на кровлю

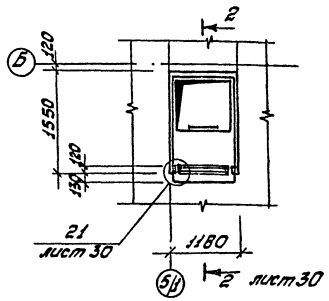

Кровля должна быть усилена:

а) в местах примыкания к парапетам, каналам-тремя слоями рубероида;

б) в местах установки водосточных воронок-тремя мастичными слоями, армированными двумя слоями стеклоткани или двумя слоями рубероида и слоем мешковины, пропитанной в мастике;

в) в местах неорганизованного водостока с будки-выхода на кровлю - защитным слоем из песчанного асфальтобетона толщиной 30мм (марка по морозостойкости - 100).

Для слоев дополнительного ковра применять рубероид марок РПП-300Б, РКК-350Б и мастику МБК-Г-85 (МБК-Г-100).

При производстве работ по устройству кровли выполнять требования СНиП III-20-74 „Кровли. Правила производства и приемки работ"

Спецификация элементов кровли

Марка, поз.	Обозначение	Наименование	Кол.	Масса ед, кг	Примечание
		Полоса Б-4х40 ГОСТ103-76 / Вст3кп2 ГОСТ535-79*			К узлу 4
		ℓ=87000		1,3	2,260-1, вып.4
	2.460-18, вып.1	Фартук МС33	16	2,8	К узлу 9
		Полоса Б-4х40 ГОСТ103-76 / Вст3кп2 ГОСТ535-79*			
		ℓ=24000		1,3	2,460-18, вып.1
	2,460-18, вып.2	Фартук МС19	40	3,3	К узлу 53
	2,460-18, вып.2	Костыль МС23	50	0,79	2,460-18, вып.2
	2,460-18; вып.2	Фартук МС57	51	3,3	К узлу 55
	2,460-18, вып.2	Костыль МС55	60	0,21	2,460-18, вып.2
	Ал. IV	Фартук ИМ28	8	3,6	К узлу 62
	Ал. IV	Костыль ИМ29	20	0,5	2,430-3, вып.2
		Уголок Б63х40х5 ГОСТ8510-72* / Вст3кп2 ГОСТ535-79*			
		ℓ=100	66	0,4	К сечению 1-1
	Ал. IV	Фартук ИМ25	24	3,5	
	Ал. IV	Фартук ИМ26	24	4,0	
	Ал. IV	Костыль ИМ27	66	0,4	
	Ал. IV	Изделие закладное ИМ31	1	6,08	К сечению 3-3
		ТВ2-100 ГОСТ7623-75	1		
		КГ-100 ГОСТ7623-75	2		
		МС112 ГОСТ7623-75	1		
		ОМ-100 ГОСТ7623-75	1		
		ХШ-104 ГОСТ7623-75	1		
	Ал. IV	Патрубок ИМ32	2	64,2	К узлу 16
		Полоса Б-4х40 ГОСТ535-79* / Вст3кп2 ГОСТ535-79* ℓ=1000			2,260-1, вып.4

Спецификация элементов кровли /продолжение/

Марка, поз.	Обозначение	Наименование	Кол.	Масса ед, кг	Примечание
	Ал. IV	Фартук ИМ33	2	2,0	К узлу 16
	Ал. IV	Хомут обжимной ИМ36	2	0,55	2,460-1, вып.4
	2,460-14, вып.1	Стяжное кольцо КС9	3	0,94	
	2,460-14, вып.1	Стяжное кольцо КС12	1	1,52	
	2,460-14, вып.1	Стяжное кольцо КС14	2	1,88	
	Ал. IV	Хомут обжимной ИМ37	5	0,65	
	2,460-14, вып.1	Стальной колпак КЛ4	3	10,9	
	2,460-14, вып.1	Стальной колпак КЛ7	1	11,34	
	2,460-14, вып.1	Стальной колпак КЛ9	2	9,89	К узлу 1
	Ал. IV	Фартук ИМ34	5	11,5	2,460-14, вып.1
	2,460-14, вып.1	Прижимная полоса ПП2	8	1,69	
	2,460-14, вып.1	Прижимная полоса ПП3	3	1,88	
	2,460-14, вып.1	Кольцо-фланец КФ3	8	4,38	
	2,460-14, вып.1	Кольцо-фланец КФ6	1	8,16	
	2,460-14, вып.1	Кольцо-фланец КФ8	2	4,6	
	2,460-14, вып.1	Фасонный элемент ФЭ2	8	9,1	
	2,460-14, вып.1	Фасонный элемент ФЭ7	3	9,2	
	Ал. IV	Изделие закладное ИМ35	1	31,04	

Согласовано:

Нач. ОВ	Алпатов	
Нач. ВК	Гвоздев	
Нач. эл.тех. отд.	Малахов	

Инв. № подл.	Подпись и дата	Взам. инв. №

Привязан

Инв. №

ГИП	Ласаев	
Нач. отд.	Шуваев	
Н. контр.	Щеголев	
Гл. констр.	Кокорев	
Гл. арх.	Харламов	
Рук. гр.	Шмитько	
Инж.	Борисова	

ТП 416-1-168.86 АР

Гараж на 115 автобусов

Административно-бытовой корпус в крупнопанельных бескаркасных конструкциях

Стадия	Лист	Листов
РП	29	

План кровли. План выхода на кровлю

ГИПРОАВТОТРАНС Воронежский филиал

Копировал

Формат А2

Альбом I

Типовой проект

1–1

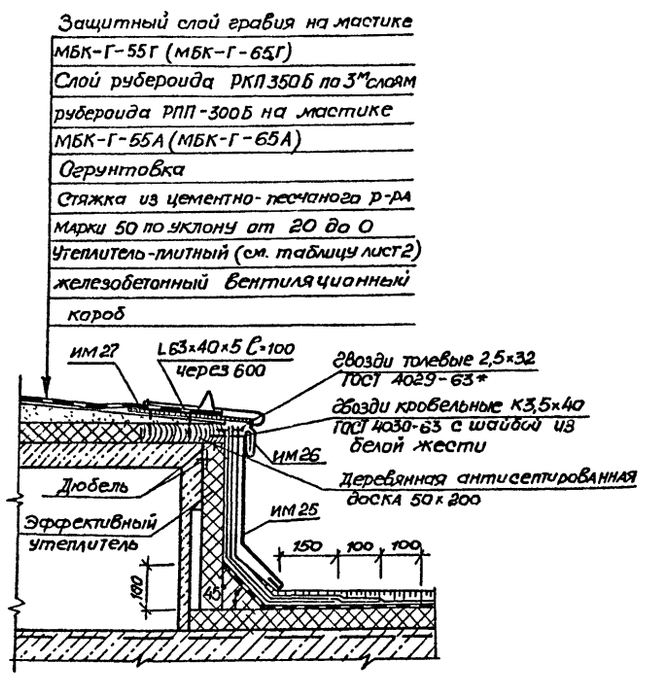

2–2

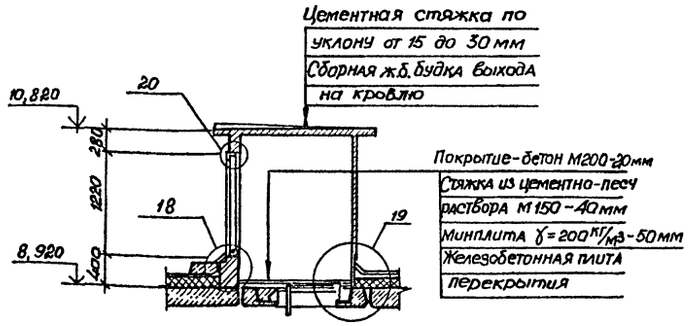

19

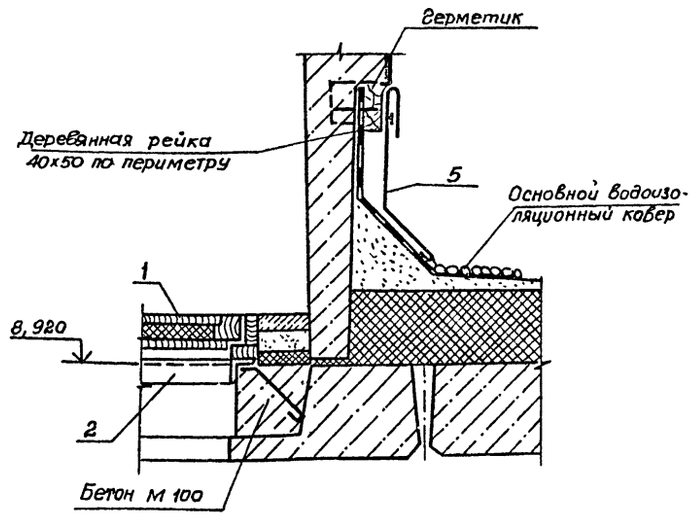

18

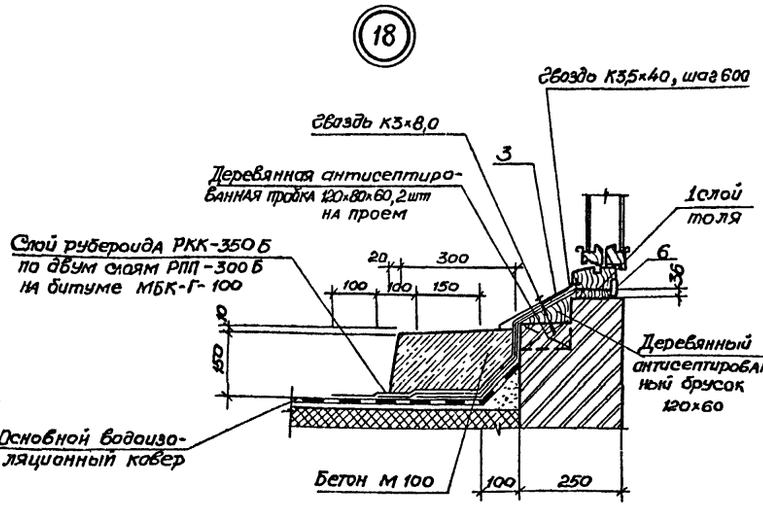

Спецификация элементов выхода на кровлю

Марка, поз.	Обозначение	Наименование	Кол	Масса ед, кг	Примечание
1	Ал. IV	Люк ИД 5	1	21,0	
2	1.400-15, Вып. 1	Изделие закладное МН 726-2	1	12,3	
3	Ал. IV	Фартук ИМ 30	1	1,29	
4	2.236-2, Вып. 1	Костыль ММ3	4	0,1	
5	2.460-18, Вып. 3	Фартук МС 33	3	2,8	
6	БИ	Наличник тип 2 ГОСТ 8242-75	4,4	0,22	м
7		Швеллер [140×80×5 ГОСТ 8278-83 Вст3кп2 ГОСТ 380-71*		1176,6	
8		Алюминиевый профиль ПК-0788-1		213	

3–3

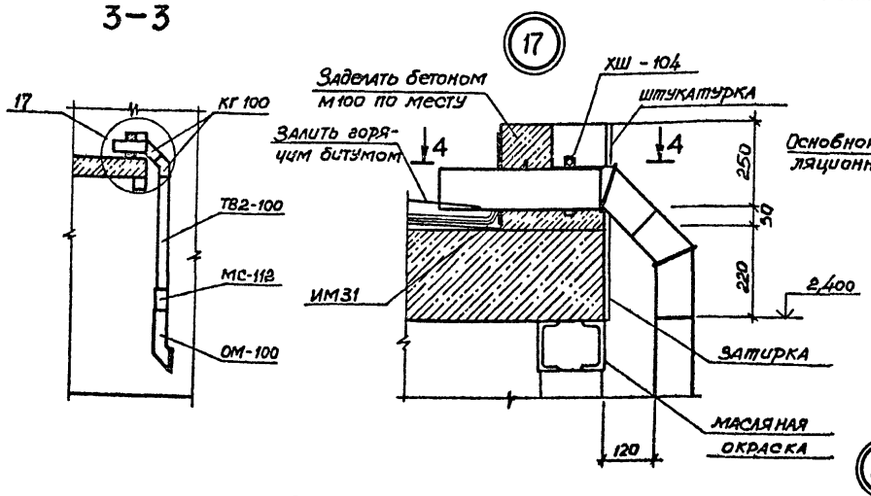

4–4

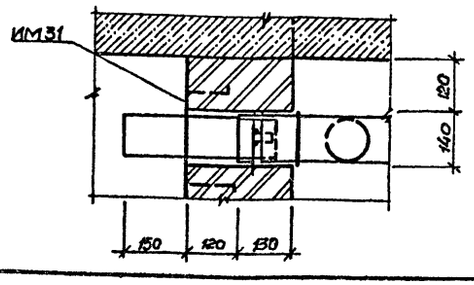

21

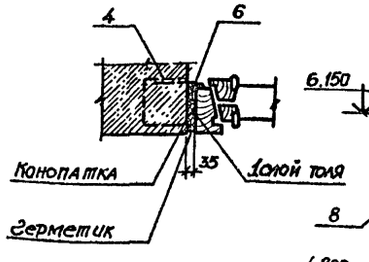

20

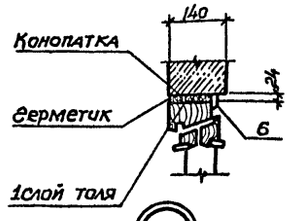

22

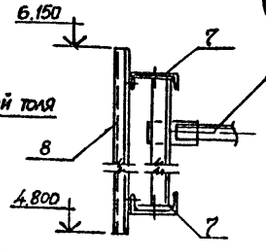

Привязан:

Инв. №

Копировал

ГИП	Ласаев		
Нач. отд	Шуваев		
Н. контр	Щеголев		
Гл. констр	Кокорев		
Гл. арх.	Харламов		
Рук. гр.	Шмитько		
Инж.	Борисова		

ТП 416-1-168.86 АР

Гараж на 115 автобусов

Административно-бытовой корпус в крупнопанельных бескаркасных конструкциях

Стадия	Лист	Листов
РП	30	

План кровли. Сечения. Узлы 17 ÷ 22

ГИПРОАВТОТРАНС
Воронежский филиал

Формат А2

Инв. № подл. | Подпись и дата | Взам. инв. №

Альбом I

Типовой проект

Барьер диспетчерской

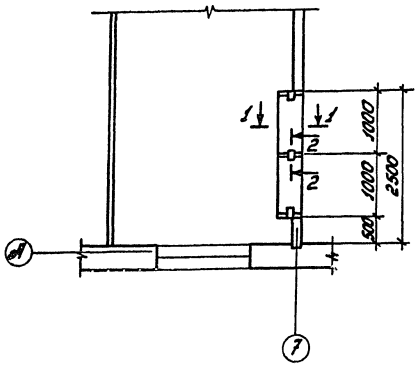

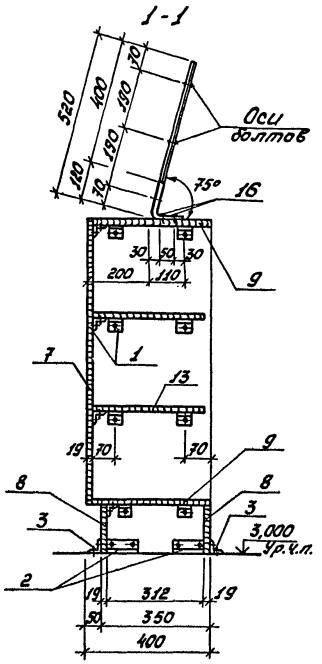

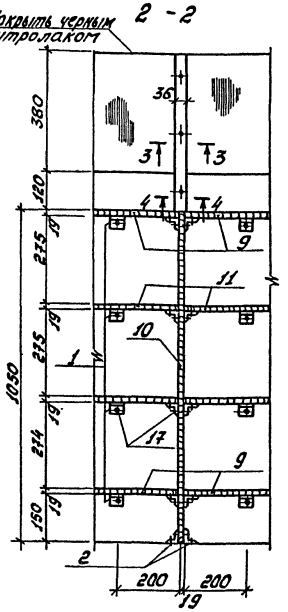

3 - 3

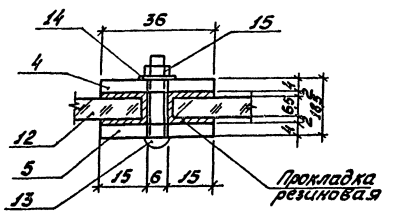

4 - 4

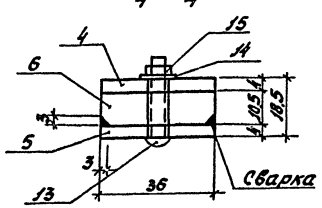

Настоящий чертеж является эскизным проектом.
Заказ на изготовление барьера следует передать специализированному мебельному управлению.

Спецификация элементов барьера диспетчерской

Марка, поз.	Обозначение	Наименование	Кол.	Масса ед., кг	Примечание
		Детали			
		Полоса Б-4х20 ГОСТ 103-76 Ст3 кп2 ГОСТ 535-79*			
1	БЧ	с=60	50	0,04	
		Уголок 80х40х4 ГОСТ 8509-72* Ст3 кп2 ГОСТ 535-79*			
2	БЧ	с=100	8	0,24	
3	БЧ	с=250	8	0,61	
		Полоса Б-4х36 ГОСТ 103-76 Ст3 кп2 ГОСТ 535-79*			
4	БЧ	с=510	3	0,6	
5	БЧ	с=630	3	0,7	
		Полоса Б-10х36 ГОСТ 103-76 Ст3 кп2 ГОСТ 535-79*			
6	БЧ	с=115	3	0,33	
		Материалы			
		Плиты древесностружеч-			
7		ные П-2, б=19 ГОСТ 10632-77			
		с облицовкой дубовым			
		шпоном 900х980	2		
8		С облицовкой дермантином			
		-слоистым пластиком			
		черного цвета 150х980	4		
9		То же белого цвета			
		380х980	4		
10		без облицовки 400х1050	3		
11		то же 300х980	4		
12		Стекло б=6,5			
		ГОСТ 13454-77, 400х990	2		
		Стандартные изделия			
13		Болт М6х30 ГОСТ 7783-81	9		
14		Шайба ГОСТ 10450-78	9		
15		Гайка М6 ГОСТ 5915-70*	9		
16		Шурупы 5х30 ГОСТ 1144-80	6		
17		Шурупы 3х18 то же	100		

Инв. № подл. | Подпись и дата | Взам. инв. №

Привязан

Инв. №

ГИП	Ласаев		ТП 416-1-168.86 АР
Нач. отд.	Шубаев		Гаражна 115 автобусов
Н. контр.	Щеголев		Административно-бытовой корпус с крупнопанельными бескаркасными конструкциями
Гл. констр.	Кокорев		Стадия: РП; Лист: 31; Листов:
Гл. арх.	Карлашов		
Рук. гр.	Шмитько		Барьер диспетчерской
Инж.	Борисова		ГИПРОАВТОТРАНС Воронежский филиал

Копировал Формат А4

Альбом I

Типовой проект

Сцена зала собраний

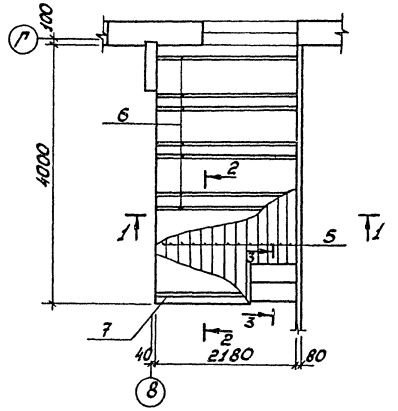

План стоек, лаг сцены

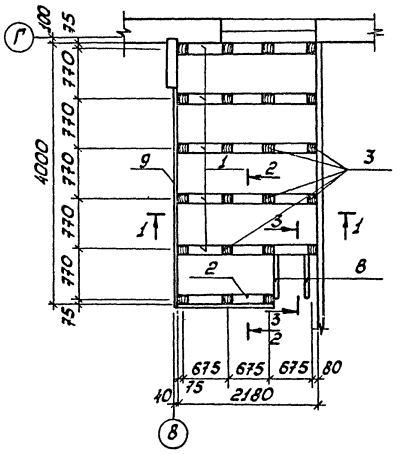

Спецификация элементов сцены

Марка, поз.	Обозначение	Наименование	Кол.	Масса ед., кг	Примечание
		Детали			
1		Лаги 150×100×2180	5		
2		Лаги 150×100×1500	1		
3		Стойки 150×150×450	23		
4		Шпунтовые доски δ=30	0,28		м³
5		Шпунтовые доски δ=50	0,6		м³
6		Доски 40×150×2180	8		
7		Доски 40×150×1500	3		
8		Доски 40×770×480	2		
9		Доски 40×150×4100	2		

1 - 1

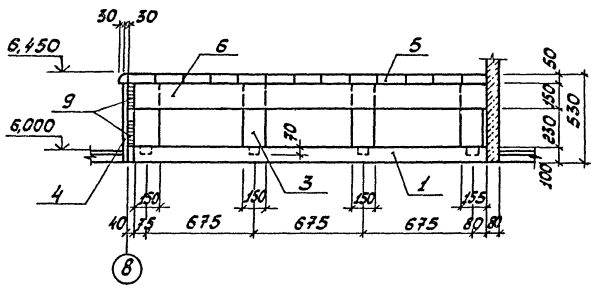

2 - 2

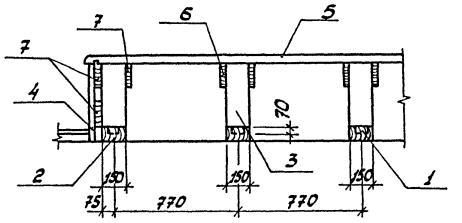

3 - 3

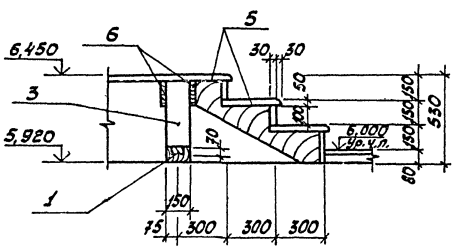

Пиломатериалы приняты по ГОСТ 8486-66** 3го сорта, влажностью не более 20% с глубокой пропиткой комбинированным раствором антипирена и антисептика.

Крепление деревянных элементов производить на гвоздях.

				ТП 416-1-168.86		АР
				Гараж на 115 автобусов		
Привязан		ГИП	Ласаев	Административно-бытовой корпус к крупнопанельным бескаркасным конструкциям	Стадия	Лист 32	Листов
		Нач. отд.	Шубаев		РП		
		Н. контр.	Щеголев				
		Гл. констр.	Хохорев				
		Гл. арх.	Харламов	Сцена зала собраний	ГИПРОАВТОТРАНС Воронежский филиал		
Инв. №		Рук. гр.	Шмитько				
		Инж.	Борисова				

Инв. № подл. | Подпись и дата | Взам. инв. №

Копировал

Формат А2

Альбом I

Типовой проект

Ведомость рабочих чертежей основного комплекта ТХ

Лист	Наименование	Примечание
1	Общие данные (начало)	
2	Общие данные (окончание)	
3	КПП. Помещение бескондукторного обслуживания	
4	Расположение оборудования здравпункта и буфета. План подвода коммуникаций к оборудованию	

Ведомость ссылочных и прилагаемых документов

Обозначение	Наименование	Примечание
	Ссылочные документы	
серия 1.435.2-23	Механизм привода	
Вып. 1-6 и 12	распашных ворот	
Мосгортрансниип проект		
типовой проект	Немеханическое модулированное	
70.031/0	Секционное оборудование для	
	предприятий общественного питания	
Альбом 1	Столы производственные	
Альбом 2	Ванны моечные	
Альбом 3	Стеллажи	
	Прилагаемые документы	
ТХ.СО	Спецификация оборудования КПП,	Альбом VII
	помещения бескондукторного обслужи-	
	вания, здравпункта и буфета	

Условные обозначения:

- ⊠ — местный вентиляционный отсос;
- Э — подвод электроэнергии;
- ф — фазность тока;
- Ш — штепсельная розетка;
- ШР — штепсельная разъем;
- ⊠ — штепсельная розетка или штепсельный разъем;
- h — высота подводки от чистого пола, мм;
- Х.В. — подвод холодной воды;
- Г.В — подвод горячей воды;
- ∅ — диаметр трубопроводов, мм;
- К — отвод в канализацию;
- ⊡ — подвод горячей и холодной воды к раковине через смеситель ф 15мм, h-1100мм;
- ⌑ — трап;
- — телефон городской;
- — телефон местный;
- — лампа осветительная типа „БРА", h-1800мм;
- — фонарь сигнальный с надписью „горят бактерицидные лампы";
- δ — выключатель для бактерицидных открытых и закрытых ламп, h-1500мм;
- — розетка штепсельная двухполюсная осветительная, h-850мм;

Типовой проект разработан в соответствии с действующими нормами и правилами
Главный инженер проекта А.Ц. Лассаев

Контрольно-пропускной пункт (КПП)

Контрольно-пропускной пункт предназначается для приемки в автотранспортное предприятие автобусов при возврате с линии и выпуск их на линию. Прием автобусов осуществляется на трех постах, два из которых оборудованы осмотровыми канавами. Канавы предназначаются для контроля технического состояния агрегатов и узлов автобуса снизу.

Краткий технологический процесс приемки автобусов при возврате с линии

На контрольно-пропускном пункте осмотру подвергаются все автобусы, возвращающиеся с линии. При этом выполняются контрольные работы в объеме ежедневного осмотра и проверки в соответствии с действующим „Положением о техническом обслуживании и ремонте подвижного состава автомобильного транспорта и его нормативных частей".

Контрольные осмотры выполняются механиком КПП и водителем. Последовательность работ при осмотре автобуса сверху следующая:

- проверяется свободный ход рулевого колеса и ручного тормоза;
- Осматривается и проверяется крепление колес, состояние шин, действие приборов освещения и сигнализации, стеклоочистителей, состояние зеркал заднего вида, противосолнечного козырька (экрана), механизмов дверей, номерных знаков. Осмотр и проверка производится механиком обходом вокруг автобуса, по направлению часовой стрелки и заканчивается у двери кабины водителя.

При осмотре автобуса снизу, из осмотровой канавы, проверяется состояние рулевых тяг, пневморессор и их крепления, герметичности усилителя рулевого управления, привода тормозов, систем питания, смазки и охлаждения двигателя.

Контрольный осмотр заканчивается оформлением „Листка учета", в котором записываются неисправности, выявленные в процессе осмотра автобуса, механиком КПП и водителем во время работы на линии.

Автобусы, подлежащие очередному техническому обслуживанию, и неисправные автобусы дежурный механик КПП направляет на соответствующие посты диагностики, технического обслуживания и ремонта.

Автобусы, признанные годными к эксплуатации, отмечаются оператором для оформления путевых листов и при выезде из гаража вторичной проверке не подвергаются.

Инв. № подл.	Подпись и дата	Взам. инв. №	

Привязан

Инв. №

ГИП	Лассаев		ТП 416-1-168.86 ТХ
Н.контр.	Усупова		
Нач.отд.	Дильдин		Гараж на 115 автобусов
Нач.отд.	Шуваев		
Нач.отд.	Исаков		Административно-бытовой корпус в крупнопанельных бескаркасных конструкциях
Рук.гр.	Шмитько		
Рук.гр.	Ткаченко		
Ведущ.	Шитик		Общие данные (начало)
Ст.инж.	Бадкина		
Ст.инж.	Коренев		

Стадия	Лист	Листов
РП	1	4

ГИПРОАВТОТРАНС Воронежский филиал

Копировал

Формат А2

Пропускная способность

Продолжительность одного контрольного осмотра автобуса – 3-4 минуты с учетом времени на въезд и выезд с поста.

Часовая пропускная способность одного поста контрольно-пропускного пункта – 20 автобусов

Штаты контрольно-пропускного пункта:

Механик КПП – 3 человека

Режим работы – трехсменный

Прием выручки при бескондукторном обслуживании пассажиров

Прием выручки при бескондукторном обслуживании пассажиров осуществляется на основании „Инструкции о порядке снабжения, хранения, выдачи и учета всех видов билетов на проезд в автобусах и автомобилях-такси, контроля и учета выручки от перевозок пассажиров и багажа," утвержденной Заместителем министра автомобильного транспорта РСФСР от 12 июля 1978 г.

Выручка от перевозки пассажиров и багажа в автобусах, работающих без кондукторов, собирается в специальные кассеты-копилки, устанавливаемые до начала работы.

Изъятие выручки из возвращающихся автобусов с линии производится по окончании работы, а также при возвращении автобусов в парк, в любое время суток, с расчетом, чтобы на стоянке автобусов в гараже денег в кассах-копилках не было.

При производстве осмотров и ремонтов автобусов, работающих без кондукторов, должна быть обеспечена сохранность пломб и замков на кассах-копилках.

При возвращении в гараж, по окончании работы на линии, водитель производит:

– запись в билетно-учетном листе верхних номеров оставшихся в билетницах контрольных билетов;

– изымает из билетниц контрольные билеты, вкладывает их в сумку для хранения, после чего сдает сумку в билетную кассу;

– проверяет исправность касс-копилок, звукоусилительной установки и при обнаружении неисправностей дает заявку на их устранение;

– ожидает прибытия дежурного кассира, находясь в салоне автобуса.

Прибывший дежурный кассир, в присутствии водителя, проверяет исправность касс, целостность пломб на них и соответствие пломб данным билетно-учетного листа и контрольной книги, после чего распломбирует кассы, вынимает кассеты.

После изъятия кассет, установка незаполненных кассет-копилок производится в присутствии водителя автобуса дежурным кассиром гаража.

Изъятые кассеты доставляются водителем в сопровождении дежурного кассира в кассу по приему выручки гаража.

В кассе по приему выручки в присутствии водителя и дежурного кассира, производится вскрытие кассет и пересчет выручки.

Общая сумма выручки в автобусе записывается кассиром в отрывной лист водителю. По окончании подсчета выручки, кассир передает выручку в банковскую кассу.

В банковской кассе на машине для сортировки монет С-2 производится раздельная сортировка монет из желтого (1, 2, 3 и 5 коп.) и белого (10, 15, 20, 50 коп. и 1 руб.) сплавов по габаритам и весу.

Отсортированные монеты подсчитывают на машине, для счета монет МС-3 и упаковывают в банковские кошельки с выручкой.

Упакованные монеты передаются для хранения в баульную для дальнейшей отправки инкассацией денежной выручки в банк.

Регулировка и ремонт касс-копилок и денежных кассет производится в мастерской по ремонту кассет.

Отремонтированные и годные кассеты сдаются в кассетохранилище для дальнейшей установки на автобусы.

Штаты группы бескондукторного обслуживания – 5 человек

Режим работы – двухсменный.

Пояснение к проекту буфета.

Буфет предназначен для обслуживания питанием работающих в гараже на 115 автобусов.

Зал буфета рассчитан на 24 посадочных места. Оборачиваемость одного места в максимальную смену равна 4.

Помещения буфета размещены на первом этаже административно-бытового корпуса.

В состав помещений буфета входят: подсобное помещение, моечная посуды, зал с раздаточной.

Помещения буфета оснащены технологическим оборудованием в соответствии с происходящими в них технологическими процессами

Тепловое оборудование работает на электричестве.

В ассортимент блюд входят холодные закуски, горячие блюда, кондитерские изделия, молочно-кислые продукты, чай.

Штат буфета – 4 человека

Режим работы – двухсменный.

Инв. № подл. | Подпись и дата | Взам. инв. №

Привязан

Инв. №

ГИП	Касаев	
Н. контр.	Исупова	
Нач. отд.	Дильдин	
Нач. отд.	Шувaев	
Нач. отд.	Исаков	
Рук. гр.	Шмитько	
Рук. гр.	Ткаченко	
Вед. инж.	Шитик	
Ст. инж.	Бабкина	
Ст. инж.	Коренев	

Копировал

ТП 416-1-168 86 ТХ

Гараж на 115 автобусов

Административно-бытовой корпус в крупнопанельных бескаркасных конструкциях

Стадия	Лист	Листов
РП	2	

Общие данные (окончание)

ГИПРОАВТОТРАНС Воронежский филиал

Формат А2

Типовой проект Альбом I

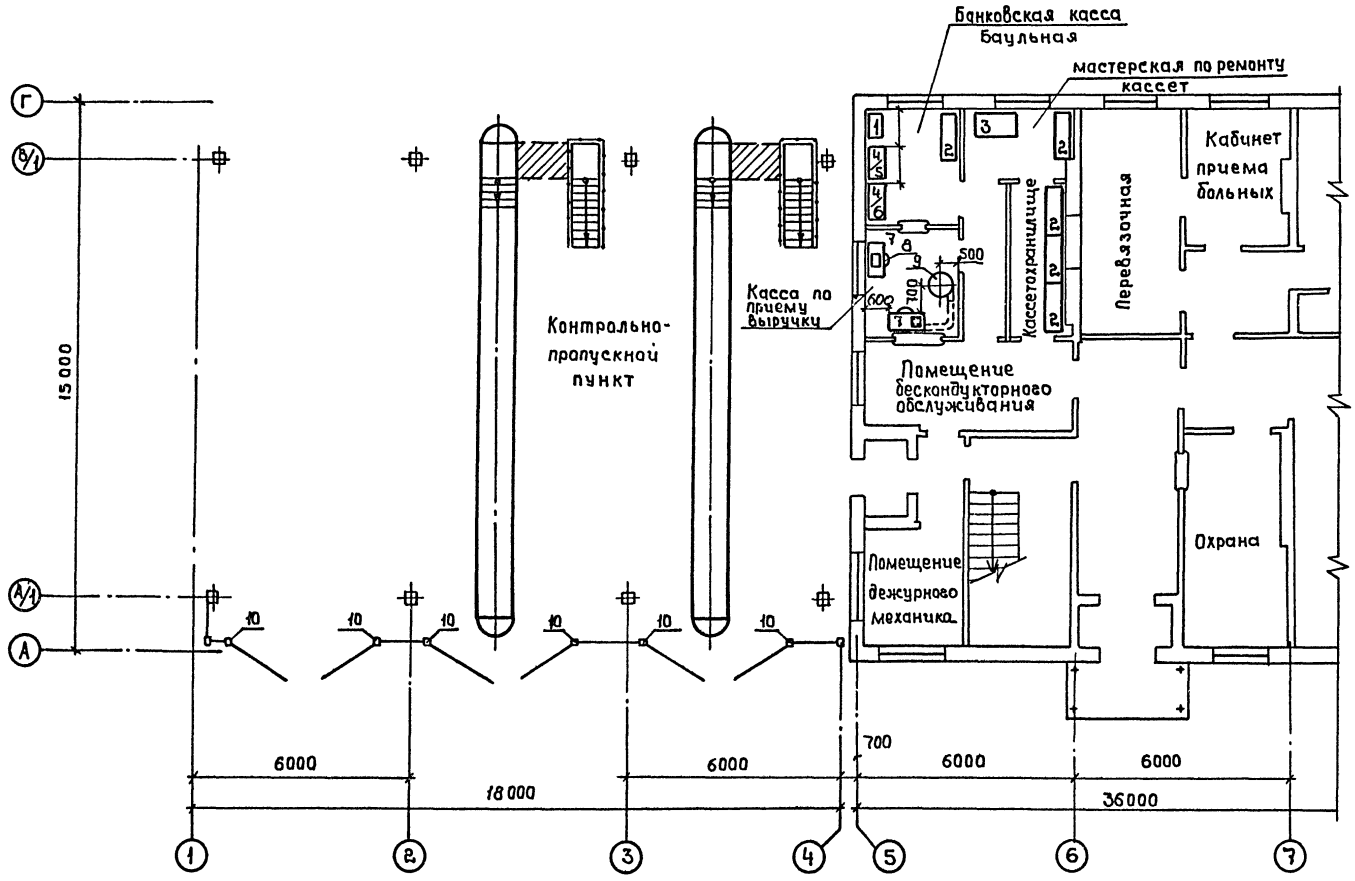

Согласовано:
Нач. отд. ВК Звозлев
Нач. АСО Шубаев
Нач. эл. отд. Малахов
Нач. отд. ОВ Аллатов

Инв.№ подл. | Подпись и дата | Взам. инв.№

				ТП 416-1-168.86	ТХ
				Гараж на 115 автобусов	
Привязан	ГИП	Лассев		Административно-бытовой корпус в крупнопанельных бескаркасных конструкциях	Стадия: РП; Лист: 3; Листов:
	Нач. отд	Дульдин			
	Н. контр	Пасько			
	Рук. гр.	Ткаченко		КПП. Помещение бескондукторного обслуживания	ГИПРОАВТОТРАНС Воронежский филиал
Инв.№	Вед. инж	Щитчик			
	Ст. инж.	Коранев			

Копир. Щитч

Альбом I

Типовой проект

Расположение оборудования здравпункта

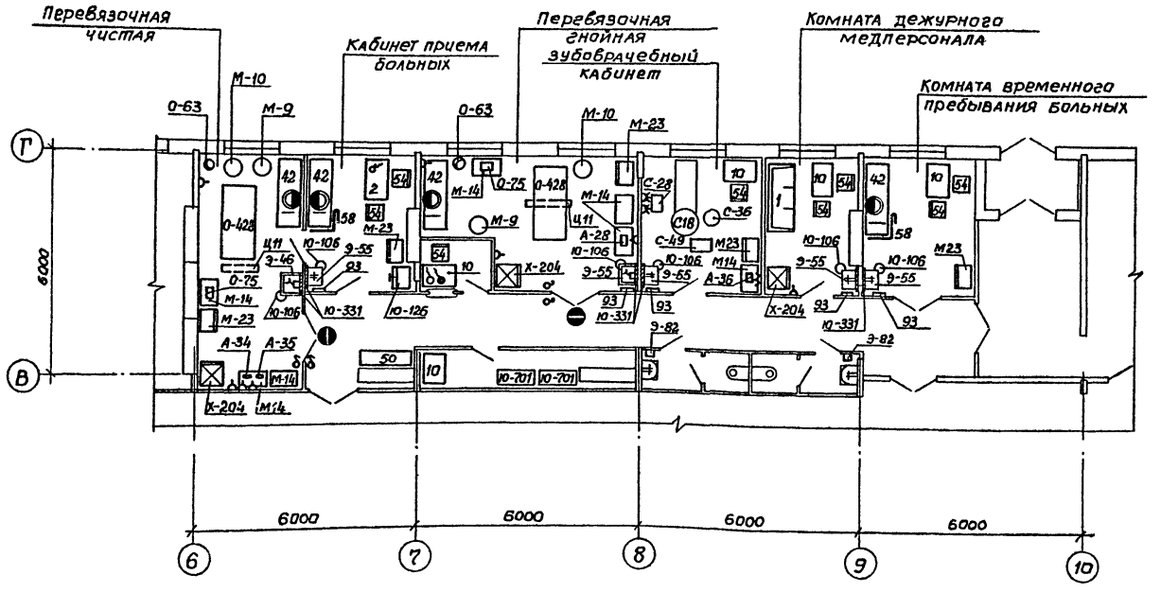

Расположение оборудования буфета

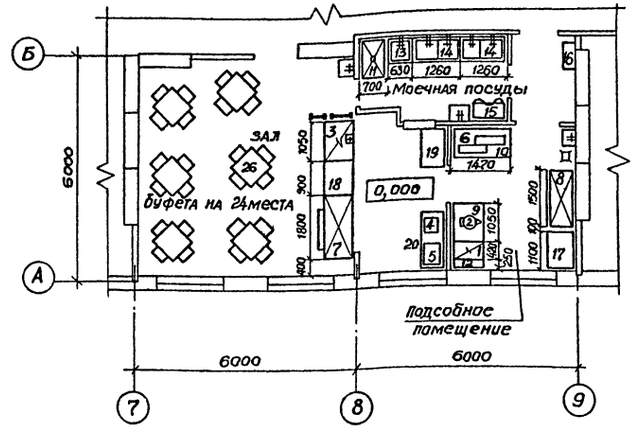

План подвода коммуникаций к оборудованию буфета

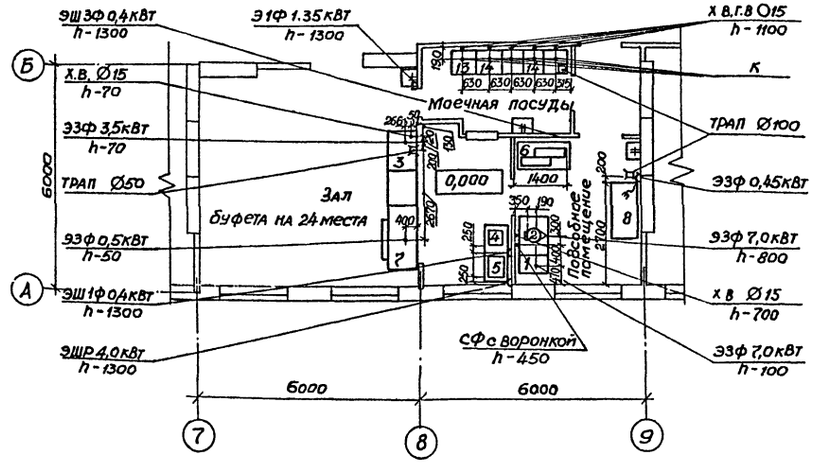

План подвода коммуникаций к оборудованию здравпункта

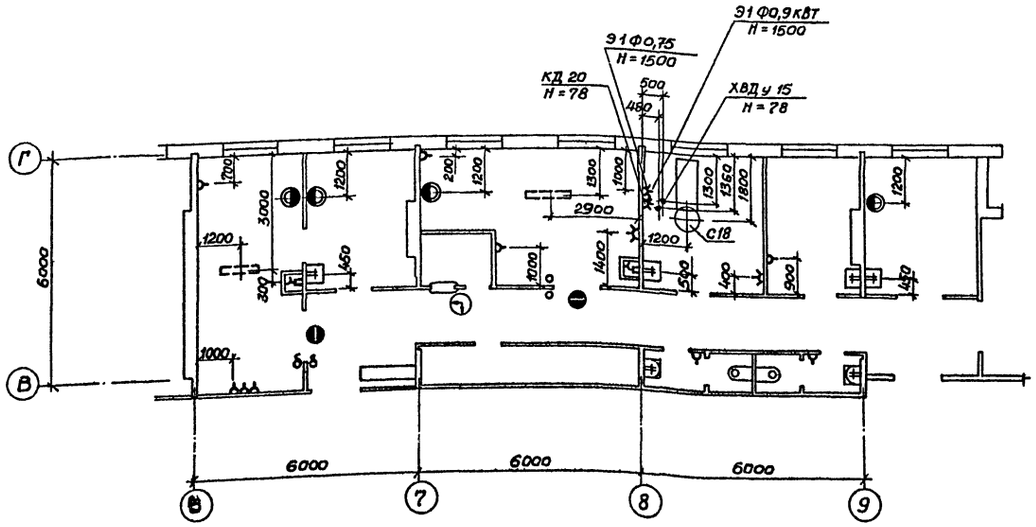

1. Над оборудованием поз. 1 установить местный вентиляционный отсос поз. 21
2. Оборудование поз. 21-26 на чертеже не показано

Согласовано:

Нач. электрот. отд.	Лазаков	
Нач. отд. ОВ	Алпатов	
Нач. отд. ВК	Свободев	

Инв. № подл.	Подпись и дата	Взам. инв. №

Привязан

Инв. №

ГИП	Ласаев	
Н. контр.	Исупова	
Нач. отд.	Шувяев	
Гл. констр.	Кокорев	
Гл. архит.	Харламов	
Рук. гр.	Шмитько	
Ст. инж.	Бабкина	
Архит.	Иванова	

Копировал

ТП 416-1-168.86 ТХ

Гараж на 115 автобусов

Административно-бытовой корпус в крупнопанельных бескаркасных конструкциях

Стадия	Лист	Листов
РП	4	

Расположение оборудования здравпункта и буфета. План подвода коммуникаций к оборудованию.

ГИПРОАВТОТРАНС Воронежский филиал

Формат А2

Типовой проект

Альбом I

Ведомость рабочих чертежей основного комплекта КЖ (начало)

Лист	Наименование	Примечание
1	Общие данные (начало)	
2	Общие данные (окончание)	
3	Таблица нагрузок на фундаменты	
4	Схема расположения элементов фундаментов в осях 1÷4	
5	Схема расположения элементов фундаментов в осях 5÷11. Фундамент ФМ 6	
6	Схемы раскладки блоков по осям 5÷9, 5/1	
7	Схемы раскладки блоков по осям 10,11, Б	
8	Схемы раскладки блоков по осям В, Г, 10/1, 10-11	
9	Фундаменты монолитные ФМ 1÷ФМ 4	
10	Схема расположения элементов подземного хозяйства.	
11	Схема расположения элементов подземного хозяйства. Сечение 1-1÷12-12.	
12	Схема расположения элементов подземного хозяйства. Сечения 13-13÷24-24	
13	Осмотровые канавы	
14	Схемы расположения колонн, балок и плит покрытия КПП.	
15	Схема расположения панели внутренних стен 1го этажа.	
16	Схема расположения панели внутренних стен 2го этажа.	
17	Схема расположения панелей внутренних стен 3го этажа	

Ведомость рабочих чертежей основного комплекта КЖ (окончание)

Лист	Наименование	Примечание
18	Схема расположения панелей внутренних стен, виды 5-5 ÷ 8-8	
19	Спецификация к схемам расположения панелей внутренних стен. Узлы 3÷6.	
20	Спецификация к схемам расположения панелей наружных стен	
21	Схемы расположения панелей наружных стен по осям А, Г.	
22	Схемы расположения панелей наружных стен по осям 5, 11	
23	Схема расположения фризовых камней	
24	Спецификация плит покрытия и перекрытия	
25	Схема расположения плит перекрытия на отм. 3,000.	
26	Схема расположения плит перекрытия на отм. 6,000	
27	Схема расположения плит покрытия в осях 5-11	
28	Схема расположения элементов лестницы в осях 5/1-6	
29	Схема расположения элементов лестницы в осях 10-10/1.	
30	Схемы расположения вентблоков	
31	Схемы расположения вентблоков	
32	Схемы расположения вентблоков	
33	Схема расположения вентиляционных коробов на кровле.	

Ведомость ссылочных и прилагаемых документов (начало)

Обозначение	Наименование	Примечание
	Ссылочные документы	
ГОСТ 8478-81	Сетки сварные для железобетонных конструкций	
ГОСТ 13579-78	Блоки бетонные для стен подвалов	
ГОСТ 22701.0-77* 22701.1-77*	Плиты железобетонные ребристые предварительно-напряженные размером 6х3м для покрытий производственных зданий.	
1.112-5 Вып. 2	Плиты железобетонные для ленточных фундаментов.	
1.138-10 Вып. 1	Перемычки железобетонные для зданий с кирпичными стенами	
1.141-1 Вып. 14, 63.60	Панели перекрытий железобетонные многопустотные.	
1.400-6/76	Унифицированные закладные детали сборных железобетонных конструкций зданий промышленных предприятий.	
1.400-15 Вып. 1.	Унифицированные закладные изделия железобетонных конструкций для крепления технологических коммуникаций и устройств.	
1.410-2 Вып. 1	Унифицированные арматурные изделия для монолитных железобетонных конструкций.	
1.412-1/77 Вып. 3	Монолитные железобетонные фундаменты под типовые колонны прямоугольного сечения одноэтажных промышленных зданий.	
1.423-3 Вып. 1	Железобетонные колонны прямоугольного сечения для одноэтажных производственных зданий без мостовых кранов высотой до 9,6м	
1.450.3-3	Стальные лестницы, площадки, стремянки и ограждения	
1.462.1-1/81 Вып. 1	Железобетонные предварительно напряженные балки пролетом 12м для покрытий, зданий с плоской и скатной кровлей	

Проект разработан в соответствии с действующими нормами и правилами.

Гл. инженер проекта Я.И. Ласаев

Привязан

Инв. №

ГИП	Ласаев		
Н. контр.	Усупова		
Нач. отд	Шубаев		
Гл. конс.	Кокорев		
Рук. гр.	Хатеева		
Ст. техн.	Струкова		

ТП 416-1-168.86 КЖ

Гараж на 115 автобусов

Административно-бытовой корпус в крупнопанельных бескаркасных конструкциях

Общие данные (начало)

Стадия	Лист	Листов
РП	1	33

ТИПОАВТОТРАНС Воронежский филиал

Копировал Мос-

Формат А2

Инв. № подл. | Подп. и дата | Взам. инв. №

Альбом I

Типовой проект

Ведомость ссылочных и прилагаемых документов (окончание)

Обозначение	Наименование	Примечание
1.494-24 вып.1	Стаканы для крепления крышных вентиляторов, дефлекторов и зонтов	
2.430-3 вып.3	Архитектурно-строительные детали промышленных зданий с кирпичными стенами	
2.460-2 вып.2	Монтажные детали сборных железобетонных конструкций покрытий одноэтажных промышленных зданий	
3.006.1-2/82 вып. I-1, I-2	Сборные железобетонные каналы и тоннели из лотковых элементов	
Шифр 182-82	Крупнопанельные конструкции для вспомогательных зданий промышленных предприятий с высотой этажа 3,0м и шагом несущих поперечных стен 6,0м	
	Прилагаемые документы	
IV	Чертежи строительных изделий	
VI-КЖ.ВМ1	Ведомость потребности в материалах на изготовление сборных железобетонных конструкций	
VI-КЖ.ВМ2	Ведомость потребности в материалах на изготовление монолитных железобетонных конструкций и комплектующих материалов.	

Ведомость спецификаций

Лист	Наименование	Примечание
4	Спецификация к схеме расположения элементов фундаментов.	
9	Спецификация фундаментов	
11	Спецификация к схеме расположения элементов подземного хозяйства	
13	Спецификация элементов осмотровой канавы	
14	Спецификация к схемам расположения элементов КПП	
19	Спецификация к схемам расположения панелей внутренних стен	
20	Спецификация к схеме расположения панелей наружных стен	
23	Спецификация к схеме расположения фризовых камней	
24	Спецификация плит покрытия и перекрытия	
28	Спецификация к схеме расположения элементов лестницы в осях 5/1-6	
29	Спецификация к схеме расположения элементов лестницы в осях 10-10/1	
33	Спецификация к схеме расположения вентиляционных коробов на кровле	

Ведомость объемов сборных бетонных и железобетонных конструкций по рабочим чертежам основного комплекта марки КЖ

	Наименование группы элементов конструкций	Код	Кол., м³	Примечание
1	Блоки фундаментов	581100	77.0	
2	Плиты фундаментов	581321	31.5	
3	Колонны	582121	4.2	
4	Балки стропильные	582222	7,2	
5	Перемычки	582821		
	для $t^{н}$ = -20°С		2.0	
	для $t^{н}$ = -30°С		2.1	
	для $t^{н}$ = -40°С		2,5	
6	Панели стеновые наружные:	583122		
	для $t^{н}$ = -20°С		211,6	
	для $t^{н}$ = -30°С		249,1	
	для $t^{н}$ = -40°С		280,3	
7	Панели внутренние	583211	134,2	
8	Плиты покрытий	584111	83.5	
9	Плиты перекрытий	584211	119.9	
10	Конструкции и детали каналов	585821	17.4	
11	Элементы лестниц	589121	15.0	
12	Всего бетона и железобетона			
	для $t^{н}$ = -20°С		703.5	
	для $t^{н}$ = -30°С		741.1	
	для $t^{н}$ = -40°С		772,7	

Материалы на изготовление сборных бетонных и железобетонных конструкций учтены в ведомости потребности в материалах и отдельно не учитываются.

1. Чертежи железобетонных конструкций разработаны на основании исходных данных, изложенных на листе АР-2
2. За условную отметку 0.000 принят уровень чистого пола 1го этажа, что соответствует абсолютной отметке на генплане
3. Монтаж сборных железобетонных и бетонных конструкций производить в соответствии с указаниями СНиП III-16-80 и документа 182-82.0-1-ООПЗ.
4. Производство работ вести в соответствии с указаниями СНиП III-15-76.
5. Мероприятия по антикоррозионной защите приведены на соответствующих листах проекта.
6. Металлическое покрытие закладных деталей, поврежденное при сварке, а также сварные швы защитить протекторными грунтами в соответствии с указаниями СНиП II-28-73*

Инв.№ подл. | Подп. и дата | Взам. инв.№

Привязан

Инв.№

ГИП	Лисаев		
Н.контр.	Купова		
Нач.отд.	Шувалев		
Гл.конст.	Какорев		
Рук.гр.	Хатеева		
Ст.техн.	Струкова		

ТП 416-1-168.86 КЖ

Гараж на 115 автобусов

Административно-бытовой корпус в крупнопанельных бескаркасных конструкциях

Стадия	Лист	Листов
РП	2	

Общие данные (окончание)

ГИПРОАВТОТРАНС Воронежский филиал

Копировал Формат А2

Типовой проект Альбом I

Таблица нагрузок на фундаменты

Расчетные нагрузки					P_1	P_2	P_3	P_4	P_5	P_6	P_7	P_8	P_9	P_{10}	g_1	g_2	g_3	g_4	g_5	g_6	g_7	g_8		M_1	M_2
Расчетная температура наружного воздуха		Скоростной напор ветра, кН/м²		Вес снегового покрова, кН/м²																					
-20°		0,35		0,7	118	366	230	88	175	44	510	335	352	511	57	81	99	123	157	145	180	47		21	41
		0,45			118	366	230	88	175	44	510	335	352	511	57	81	99	123	157	145	180	47		26	53
-30°		0,27		1,0	125	434	270	97	194	48	536	342	359	537	64	88	100	124	159	147	182	50		21	41
		0,35		1,0	125	434	270	97	194	48	536	342	359	537	64	88	100	124	159	147	182	50		21	41
				1,5	136	569	348	97	194	48	545	351	368	546	64	90	101	126	162	150	185	55		21	41
-40°		0,35		1,0	125	434	270	113	225	56	570	345	362	570	64	89	100	125	160	148	183	58		21	41
				1,5	136	569	348	113	225	56	579	354	371	580	65	90	100	126	163	151	186	65		21	41
		0,45		0,7	118	366	230	113	225	56	565	340	357	566	64	88	100	124	158	146	181	55		26	53

Схема расчетных нагрузок

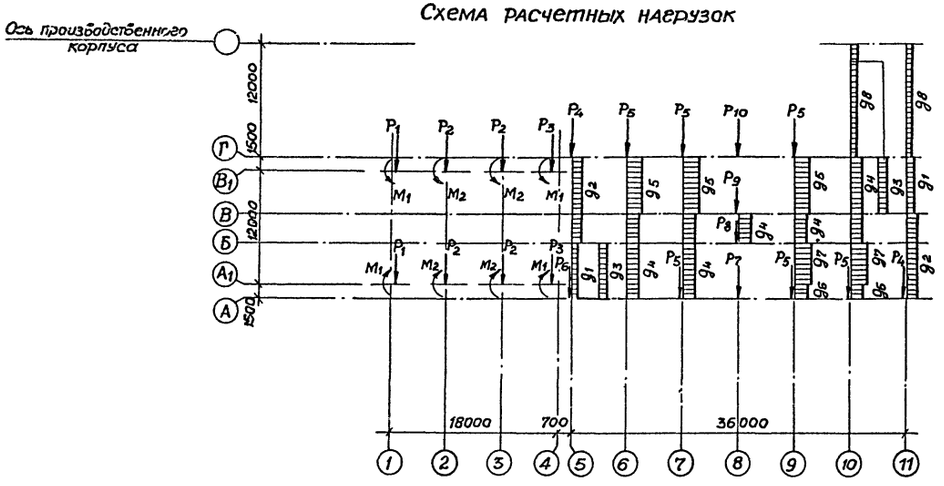

В таблице нагрузок расчетные нагрузки даны с коэффициентом перегрузки n = 1

Нагрузки в осях 1-4 даны на уровне обреза фундаментов, в осях 5-11 — на уровне низа стеновых панелей.

В таблице нагрузок сосредоточенные нагрузки P даны в кН, моменты M в кНМ, распределенные g - в кН/м.

				ТП 416-1-168 86	КЖ
				Гараж на 115 автобусов	
Привязан				Административно-бытовой корпус в крупнопанельных бескаркасных конструкциях	Стадия: РП; Лист: 3; Листов:
	ГИП	Ласаев		Таблица нагрузок на фундаменты.	ГИПРОАВТОТРАНС Воронежский филиал
	Нач. отд	Шубаев			
	Н. контр	Шеголев			
	Гл. констр	Кокорев			
Инв. №	Рук. гр.	Хатеева			
	Ст. инж.	Чумакова			
Копировал					Формат А3

Инв. № подл. | Подпись и дата | Взам. инв. №

Типовой проект

Альбом I

Схема расположения элементов фундаментов в осях 1÷4

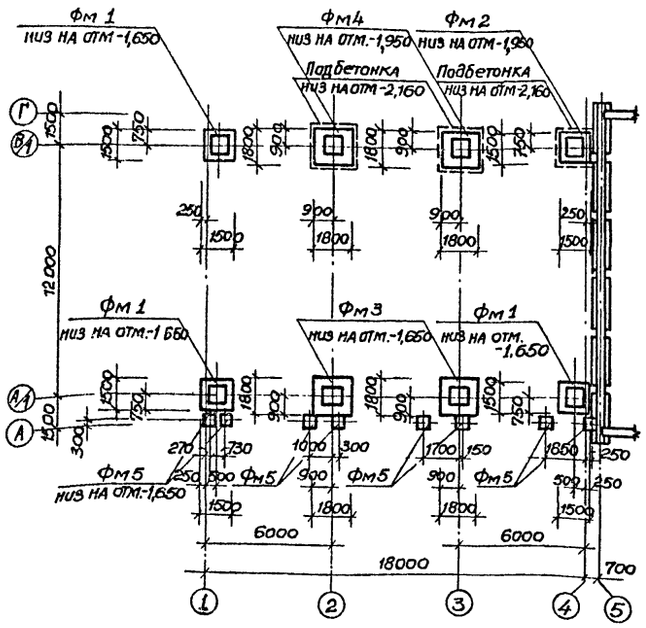

Схема расчетных нагрузок

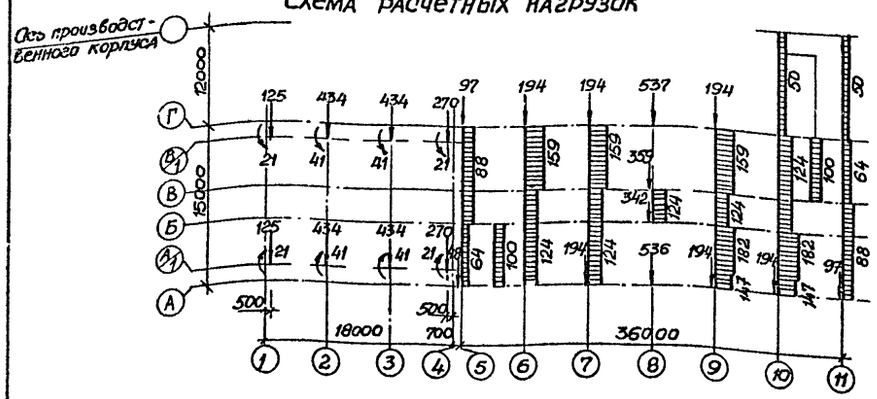

1 Фундаменты запроектированы для сухих непучинистых грунтов с нормативными характеристиками: φ = 0,49 рад или 28°; C = 2 кПа (0,02 кгс/см²); E = 14,7 мПа (150 кгс/см²); γ = 1,8 т/м³

2 Земляные работы выполнять в соответствии с указаниями СНиП III-8-76, СНиП 3 02 01-83 с учетом мероприятий по полному сохранению естественной структуры грунтов основания

3. Обратную засыпку фундаментов производить материковым грунтом без строительного мусора и чернозема с послойным трамбованием до получения объемной массы скелета грунта 1,6 т/м³

4. Под монолитные железобетонные фундаменты Фм 1 ÷ Фм 4 выполнить бетонную подготовку из бетона М 50 толщиной 100 мм, кроме оговоренной. Подготовка должна выступать за габариты фундамента по периметру на 100 мм

5. Фундаментные плиты, и фундаментные блоки укладывать на выравненное основание. Кладку сборных бетонных блоков производить на растворе марки 50 с перевязкой вертикальных швов не менее чем на 250 мм
Заделку между блоками выполнять из бетона М 100.
Объем бетона - 12,4 м³

6. Отметки низа всех фундаментов - 1,580, кроме оговоренных

7. Расчетные нагрузки даны с коэффициентом перегрузки n=1

8. Нагрузки даны на уровне низа панелей внутренних стен.

9. Сосредоточенные нагрузки, указанные на схеме, даны в кН, моменты в кНм, распределительные нагрузки — в кН/м.

10. Фундаменты разработаны для следующих природных условий:
а) расчетная зимняя температура — 30°С
б) вес снегового покрова — 1,0 кН/м²
в) скоростной напор ветра — 0,27 кН/м²

11. Расход металла на кронштейны, выполненные из L 50×50×5 составляет 19,6 кг, из [6,5 - 18,9 кг

12 Расход металла по узлу серии 1.450 3-3.0 0.0 ПЗ составляет: [12 - 28,1 кг, L 63×63×5 - 13,5 кг, L 90×90×6 - 1,7 кг, -8×150×150 - 1,4 кг

13. При привязке проекта руководствоваться пунктом 5 серии 182-82.0-1-00 ПЗ.

14. Цокольные панели ПС1, ПС2 учтены на листе 19.

15. Разрывы между фундаментными плитами заполнить грунтом с трамбованием.

Спецификация к схеме расположения элементов фундаментов

Марка, поз.	Обозначение	Наименование	Кол шт	Масса ед, кг	Примечание
		Плиты для ленточных фундаментов			
ФЛ 1	1.112-5 вып. 1	ФЛ 16.24-1	10	2470	
ФЛ 2	1.112-5 вып. 1	ФЛ 12.24-1	4	1760	
ФЛ 3	1 112-5 вып. 1	ФЛ 10.24-1	14	1520	
ФЛ 4	1.112-5 вып 2	ФЛ 8.24-2	14	1395	
ФЛ 5	1.112-5 вып.2	ФЛ 8.12-2	9	685	
		Опорная подушка			
ОП 1	182-82 5-1	ОП 1	16	72	
		Перемычки			
1ПР38-12.12.22У	1.138-10 вып.1	1ПР38-12.12.22У	12	75	
1ПР38-15.12.22У	1.138-10 вып.1	1ПР38-15.12.22У	6	100	
		Блоки стен подвала			
1	ГОСТ 13579-78	ФБС 24.4.6-Т	54	1300	
2	ГОСТ 13579-78	ФБС 24.5 6-Т	30	1630	
3	ГОСТ 13579-78	ФБС 12 4.6-Т	14	640	
4	ГОСТ 13579-78	ФБС 12.5 6-Т	5	790	
5	ГОСТ 13579-78	ФБС 12.4.3-Т	11	310	
6	ГОСТ 13579-78	ФБС 12.5.3-Т	24	380	
7	ГОСТ 13579-78	ФБС 12.6 3-Т	9	460	
8	ГОСТ 13579-78	ФБС 9 4 6-Т	44	470	
9	ГОСТ 13579-78	ФБС 9 5.6-Т	25	590	
		Фундаменты монолитные			
Фм 1	Лист 9	Фм 1	3		
Фм 2	Лист 9	Фм 2	1		
Фм 3	Лист 9	Фм 3	2		
Фм 4	Лист 9	Фм 4	2		
Фм 5	Лист 4	Фм 5	8		Бетон М100 V=0,52 м³
Фм 6	Лист 5	Фм 6	4		Бетон М100 V=0,11 м³
		Изделия металлические			
ИМ 3	Ал. IV	Каркас ИМ3	15	0,54	
А 1		Болт 1 1м20×800 в Ст3пс2 ГОСТ 24379-80	32	2,31	

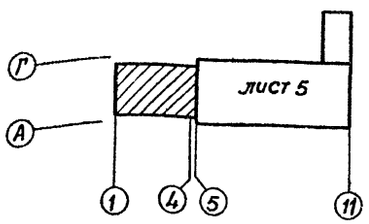

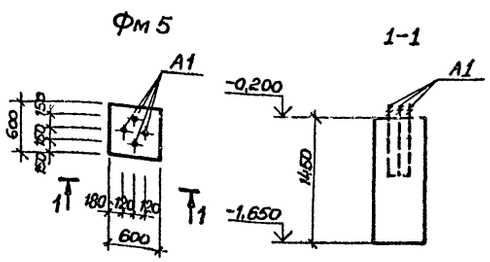

Привязан			
Инв. №			

ГИП	Ласаев	
Нач. отд.	Шуваев	
Н контр	Щеголев	
Гл. констр.	Кокорев	
Рук. гр.	Хатеева	
Ст. инж.	Чумакова	
Копир.		

Т П 416-1-168.86 КЖ

Гараж на 115 автобусов

Административно-бытовой корпус в крупнопанельных бескаркасных конструкциях

Стадия	Лист	Листов
РП	4	

Схема расположения элементов фундаментов в осях 1÷4

ГИПРОАВТОТРАНС Воронежский филиал

Формат А2

Инв. № подл. | Подпись и дата | Взамен инв.

Альбом I

Типовой проект

Схема расположения элементов фундаментов в осях 5-11

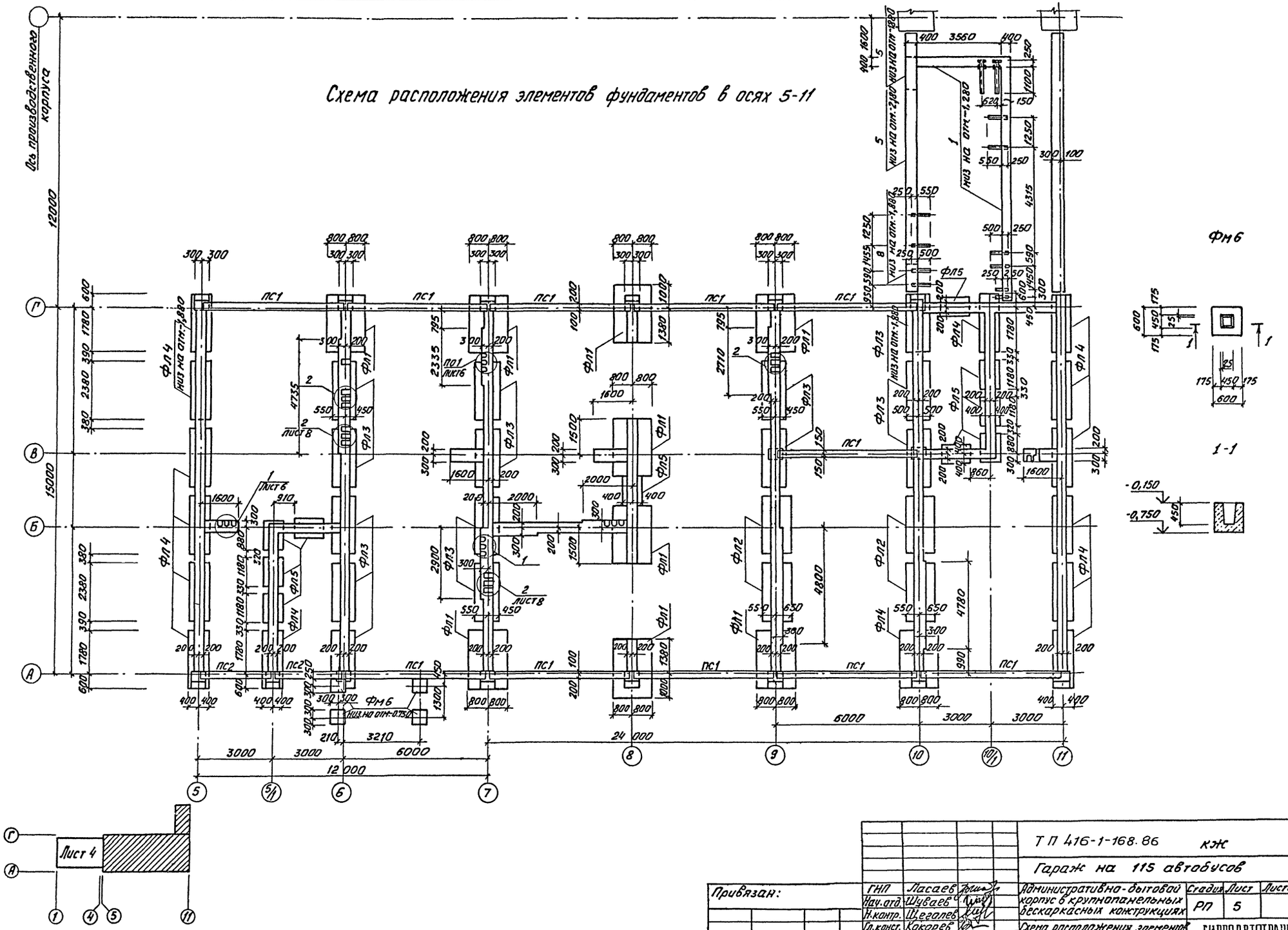

				ТП 416-1-168.86			КЖ
				Гараж на 115 автобусов			
Привязан:	ГНП	Ласаев		Административно-бытовой корпус в крупнопанельных бескаркасных конструкциях	Стадия	Лист	Листов
	Нач.отд.	Шуваев			РП	5	
	Н.контр.	Щеголев					
	Гл.конст.	Кокорев		Схема расположения элементов фундаментов в осях 5÷11 Фундамент Фм6	ГИПРОАВТОТРАНС Воронежский филиал		
	Рук.гр.	Хатеева					
Инв. №	Ст.инж.	Чумакова					

Инв. № подл. | Подп. и дата | Взам. инв. №

Копировал Мос.-

Формат А2

Альбом I

Типовой проект

Схема раскладки блоков по оси 5

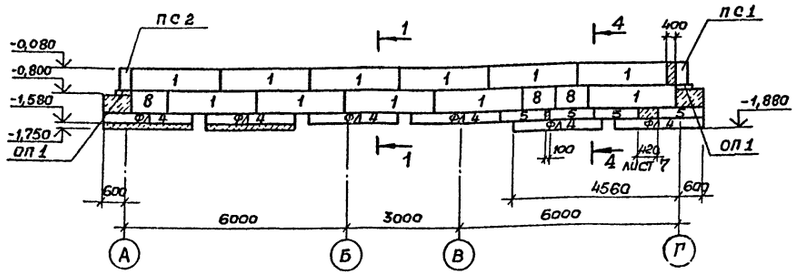

Схема раскладки блоков по оси 8

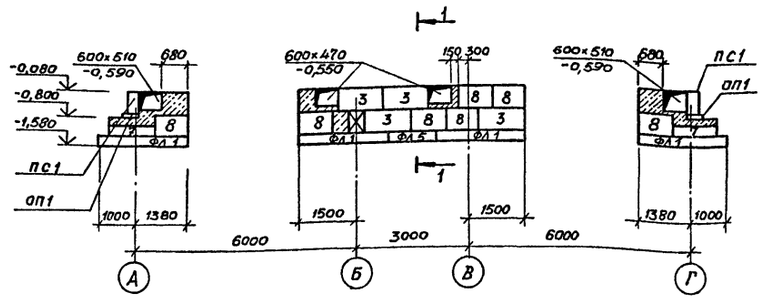

1-1, 2-2

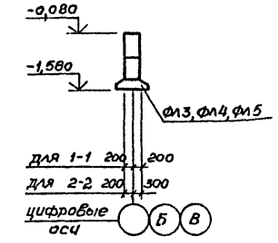

Схема раскладки блоков по оси 6

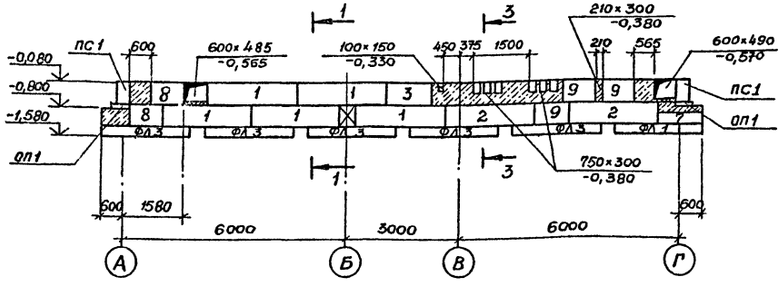

Схема раскладки блоков по оси 9

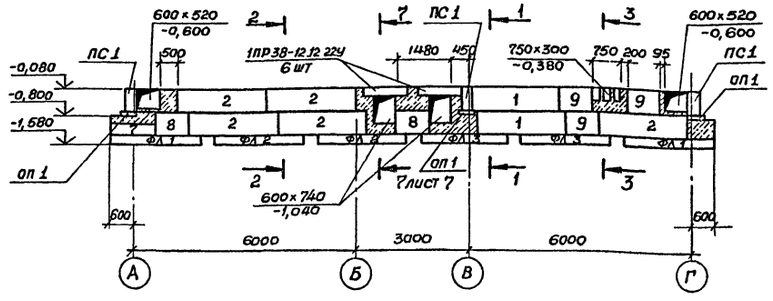

3-3

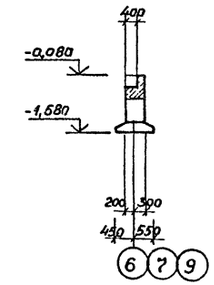

Схема раскладки блоков по оси 7

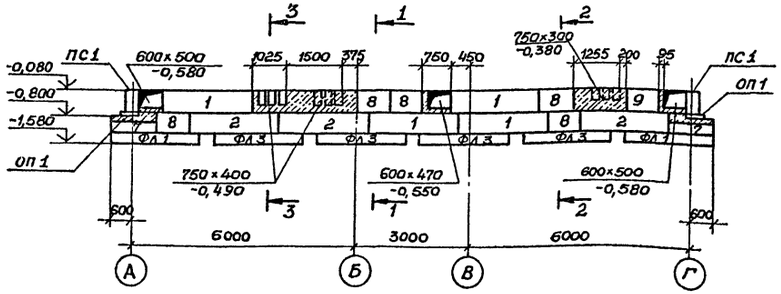

Схема раскладки блоков по оси 5/1

(1)

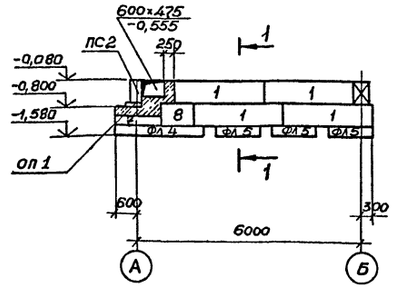

а–а

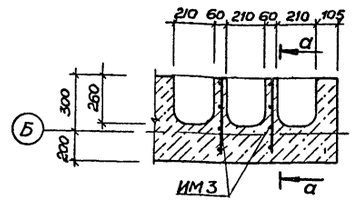

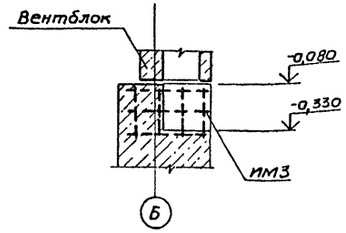

Условное обозначение

$$\frac{600\times500}{-0,680} — \frac{\text{Отверстие } b\times h}{\text{отметка низа отверстия}}$$

				ТП 416-1-168 86	КЖ
				Гараж на 115 автобусов	
Привязан		ГИП	Лисаев	Административно-бытовой корпус в крупнопанельных бескаркасных конструкциях	Стадия: РП; Лист: 6; Листов:
		Нач. отд.	Шубаев		
		Н. контр.	Щеголев		
		Гл. конст.	Кокорев		
		Рук. гр.	Хатеева	Схемы раскладки блоков по осям 5÷9, 5/1	ГИПРОАВТОТРАНС Воронежский филиал
Инв. №		Ст. инж.	Цумакова		
		Инж.	Сычева		

Копир.

Формат А2

Инв. № подл. | Подпись и дата | Взам. инв. №

Альбом I

Типовой проект

Схема раскладки блоков по оси 10

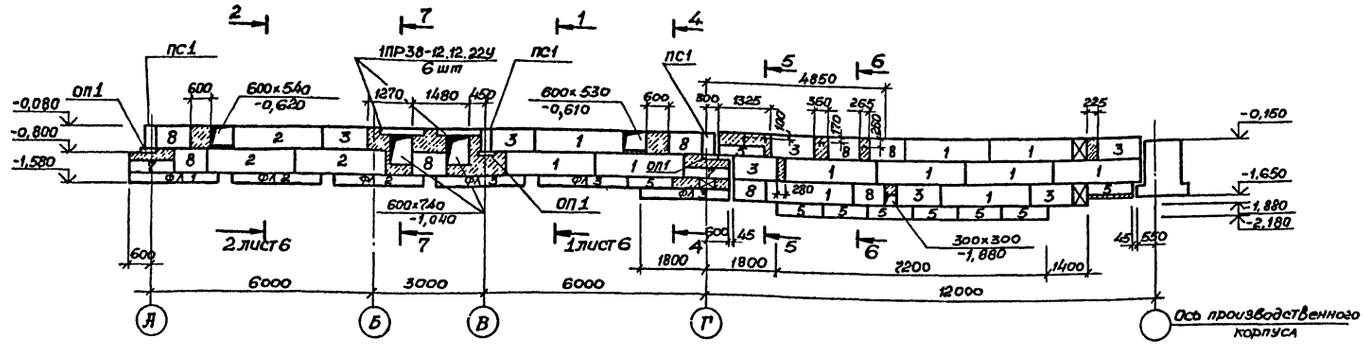

5-5

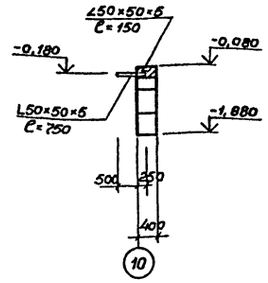

6-6

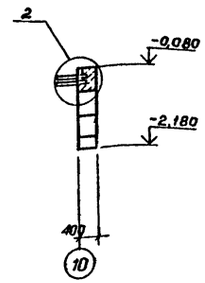

Схема раскладки блоков по оси 11

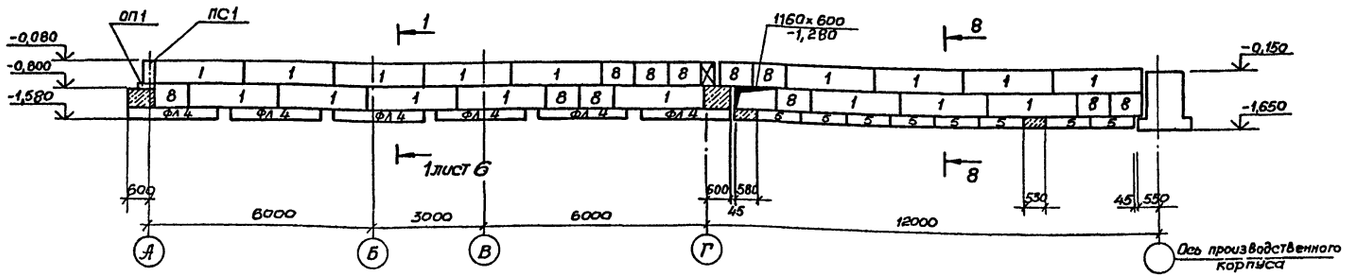

7-7

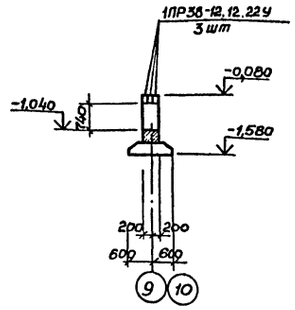

8 8, 9-9

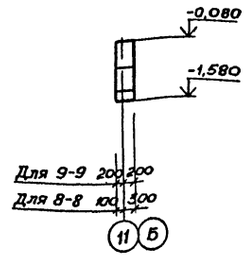

Схема раскладки блоков по оси Б

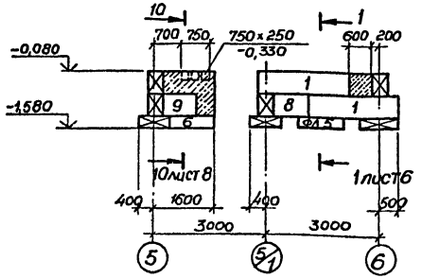

Схема раскладки блоков по оси Б

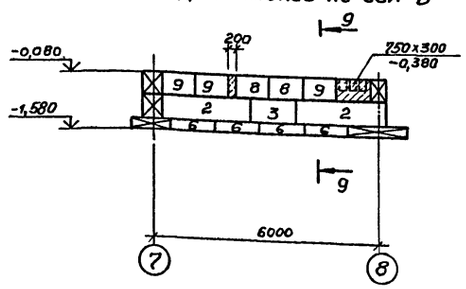

4-4

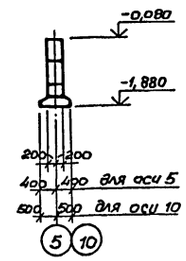

(2)

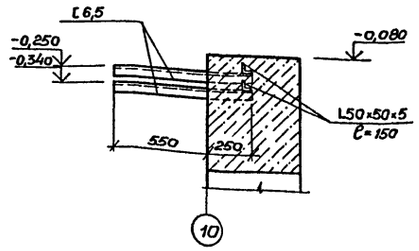

				ТП 416-1-168.86	КЖ
				Гараж на 115 автобусов	
ГИП	Ласаев			Административно-бытовой корпус б крупнопанельных бескаркасных конструкциях	Стадия: РП; Лист: 7; Листов:
Нач. отд.	Шувалов				
Н. контр	Щеголев				
Гл. констр	Кокорев				
Рук. гр.	Хатеева				
Ст. инж.	Цумакова			Схемы раскладки блоков по осям 10, 11, Б	ГИПРОАВТОТРАНС Воронежский филиал
Инж.	Сычева				

Привязан

Инв. №

Копировал

Формат А2

Инв. № подл. | Подпись и дата | Взам. инв. №

Альбом I

Типовой проект

Схема раскладки блоков по оси В

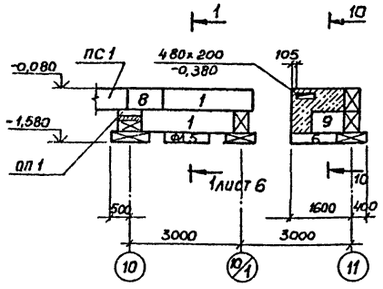

Схема раскладки блоков по оси 10/1

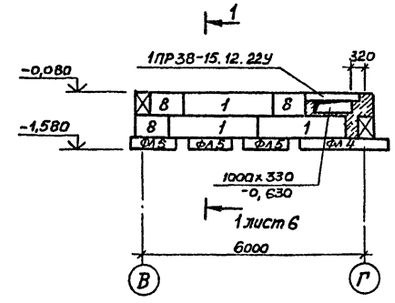

Схема раскладки блоков между осью Г и осью производственного корпуса

13-13

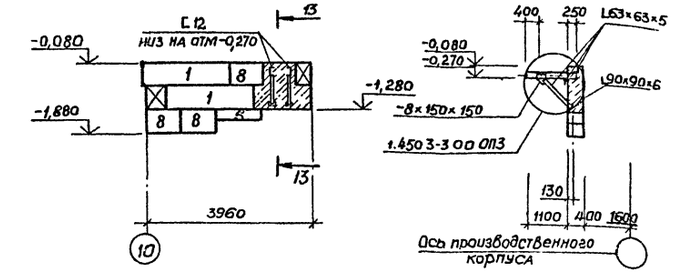

Схема раскладки блоков по оси Г

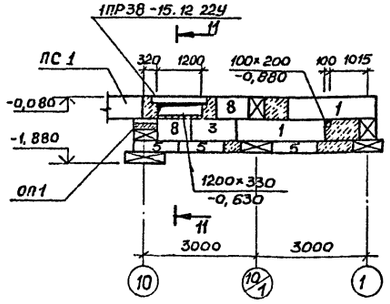

Схема раскладки блоков между осями 10-11

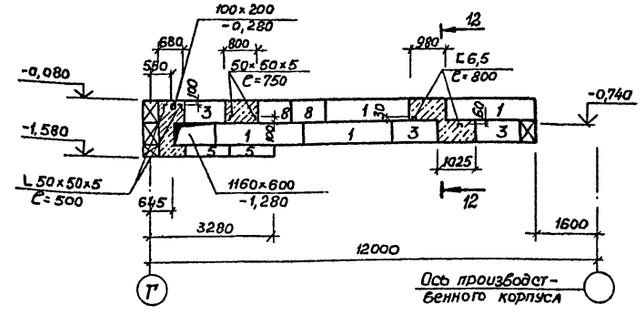

Схема раскладки блоков по оси В

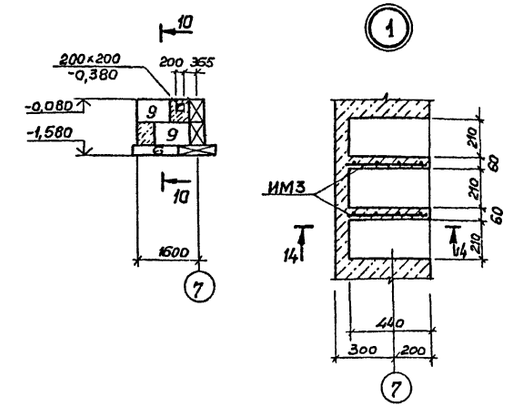

Схема раскладки блоков по оси В

10-10

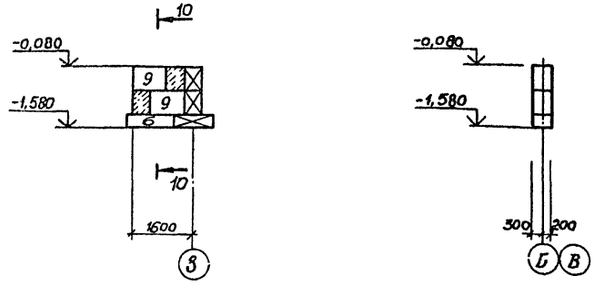

11-11

12-12

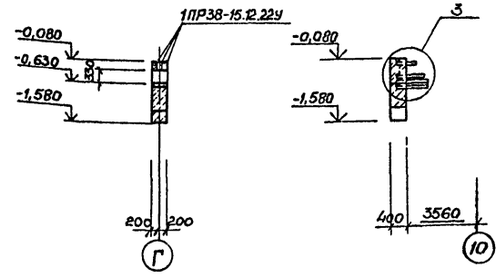

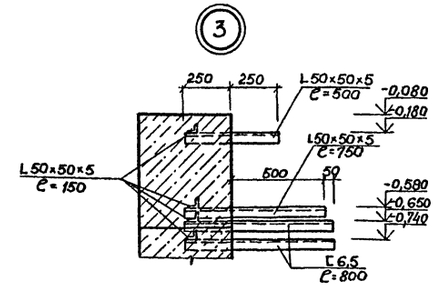

14-14

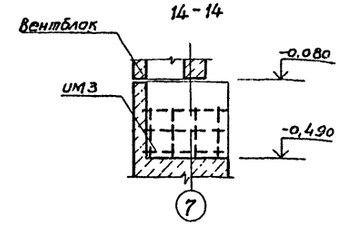

				ТП 416-1-168.86 КЖ			
				Гараж на 115 автобусов			
ГИП	Ласаев			Административно-бытовой корпус в крупнопанельных бескаркасных конструкциях	Стадия	Лист	Листов
Нач. отд	Шубаев				РП	8	
Н. контр.	Щеголев						
Гл. констр	Кокорев			Схемы раскладки блоков по осям В,Г, 10/1, 10-11	ГИПРОАВТОТРАНС Воронежский филиал		
Рук. гр.	Хатеева						
Ст. инж.	Чумакова						
Инж.	Сычева						

Привязан

Инв. № подл. | Подпись и дата | Взам. инв. №

Копировал

Формат А2

Альбом I

Типовой проект

Фм 1, Фм2

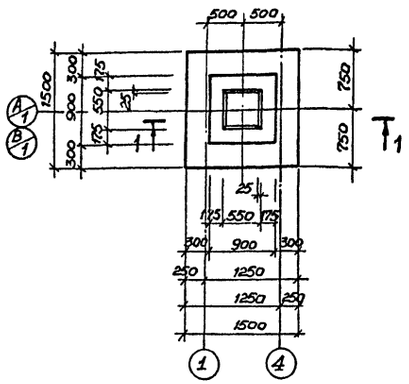

Фм3, Фм4

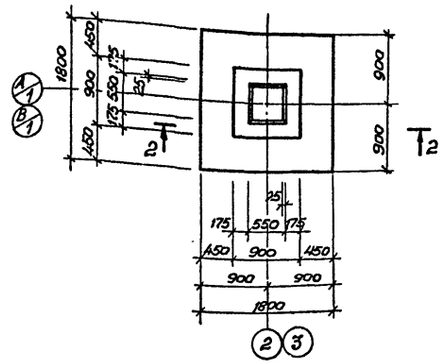

Схема раскладки сеток подошвы фм3, фм4

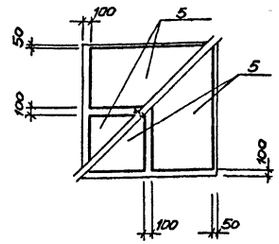

Схема раскладки сеток подошвы фм1, фм2

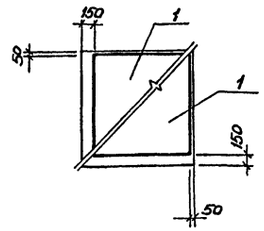

1-1

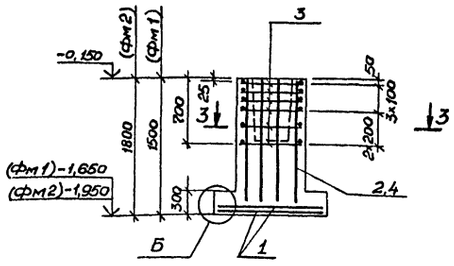

2-2

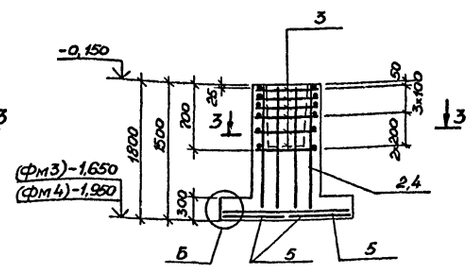

3-3

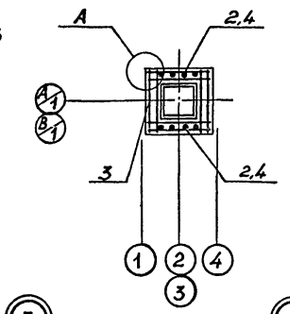

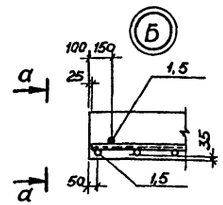

а-а

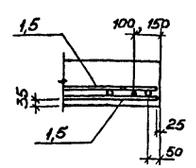

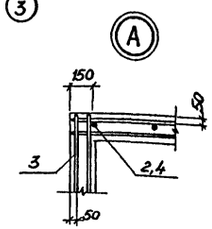

Спецификация фундаментов

Формат	Зона	Поз.	Обозначение	Наименование	Кол	Примечание
				Фм 1		
				Сборочные единицы		
				Сетки		
		1	1.410-2 вып. 1	С 10А-III - 14х15	2	8,13кг
		2	1.412-1/77 вып. 3	СН 12А-II - 6х15	2	6,0 кг
		3	1.412-1/77 вып. 3	СА - 8А-I	6	2,7 кг
				Материалы		
				Бетон М 150	1,6	м³
				Фм 2		
				Сборочные единицы		
				Сетки		
		1	1.410-2 вып. 1	С 10А-III - 14х15	2	8,13кг
		3	1.412-1/77 вып. 3	СА - 8А-I	6	2,7 кг
		4	1.412-1/77 вып. 3	1СН 12А-II - 6х18	2	5,94кг
				Материал		
				Бетон М 150	1,9	м³
				Фм 3		
				Сборочные единицы		
				Сетки		
		2	1.412-1/77 вып. 3	СН 12А-II - 6х15	2	6,0 кг
		3	1.412-1/77 вып. 3	СА - 8А-I	6	2,7 кг
		5	1.410-2 вып. 1	С(1) 10А-III - 8х18	4	6,35кг
				Материал		
				Бетон М 150	2,0	м³
				Фм 4		
				Сборочные единицы		
				Сетки		
		3	1.412-1/77 вып. 3	СА - 8А-I	6	2,7 кг
		4	1.412-1/77 вып. 3	1СН 12А-II - 6х18	2	5,94кг
		5	1.410-2 вып. 1	С(1) 10А-III - 8х18	4	6,35кг
				Материал		
				Бетон М 150	2,2	м³

Фундаменты разработаны на основании серии 1.412-1/77 вып. 1.2

Ведомость расхода стали на элемент, кг

Марка элемента	Изделия арматурные									Всего
	Арматура класса									
	A-I ГОСТ 5781-82			A-II ГОСТ 5781-82			A-III ГОСТ 5781-82			
	ф6	ф8	Итого	ф12		Итого	ф10		Итого	
Фм 1	1,94	17,8	19,74	10,4		10,4	14,32		14,32	44,46
Фм 2	1,94	17,2	19,14	10,88		10,88	14,32		14,32	44,34
Фм 3	3,8	17,8	21,6	10,4		10,4	21,6		21,6	53,6
Фм 4	3,8	17,2	21,0	10,88		10,88	21,6		21,6	53,48

Инв. № подл. | Подпись и дата | Взам. инв. №

Привязан

Инв. №

ГИП	Ласаев		
Нач. отд.	Шубаев		
Н. контр.	Щеголев		
Гл. констр.	Кокорев		
Рук. гр.	Хатеева		
Ст. инж.	Чумакова		
Инж.	Сычева		
Копир			

ТП 416-1-168.86 КЖ

Гараж на 115 автобусов

Административно-бытовой корпус в крупнопанельных бескаркасных конструкциях.

Стадия	Лист	Листов
РП	9	

Фундаменты монолитные Фм 1 ÷ Фм 4

ГИПРОАВТОТРАНС Воронежский филиал

Формат А2

Альбом I

Типовой проект

Ось производственного корпуса

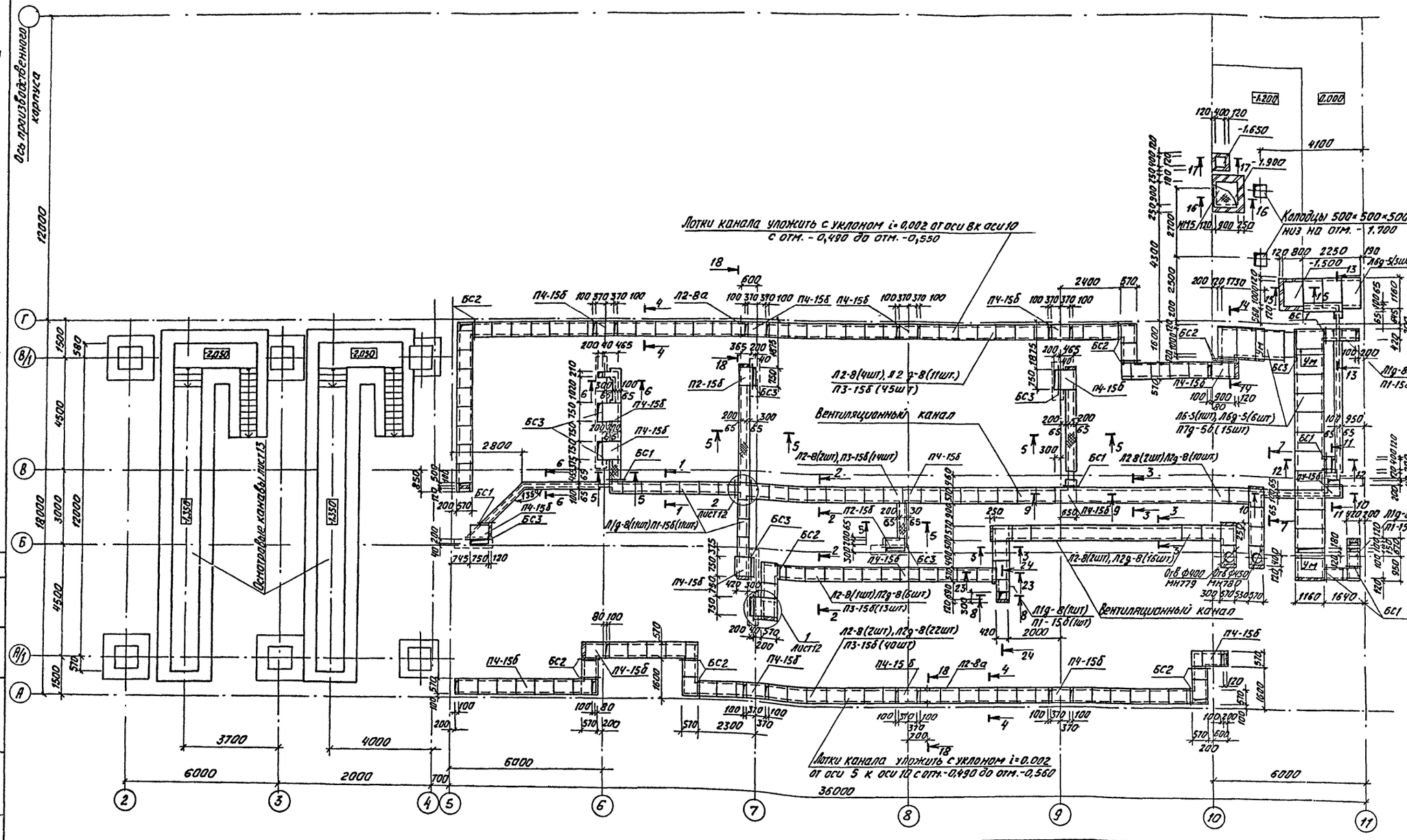

1. Сечения 1-1 ÷ 12-12 даны на листе 11
2. Сечения 13-13 ÷ 24-24 даны на листе 12

Согласовано

Нач. отд. ОВ	Алпатов	
Нач. технол. отд.	Дильдин	

Инв. № подл.	Подп. и дата	Взам. инв. №

Привязан	ГИП	Ласаев	
	Нач. отд.	Шуваев	
	Н. контр.	Щеголев	
	Гл. конст.	Кокорев	
	Рук. гр.	Хатеева	
Инв. №	Ст. инж.	Чумакова	

Т П 416-1-168.86 КЖ

Гараж на 115 автобусов

Административно-бытовой корпус в крупнопанельных бескаркасных конструкциях

Схема расположения элементов подземного хозяйства

Стадия	Лист	Листов
РП	10	

ГИПРОАВТОТРАНС Воронежский филиал

Альбом I

Типовой проект

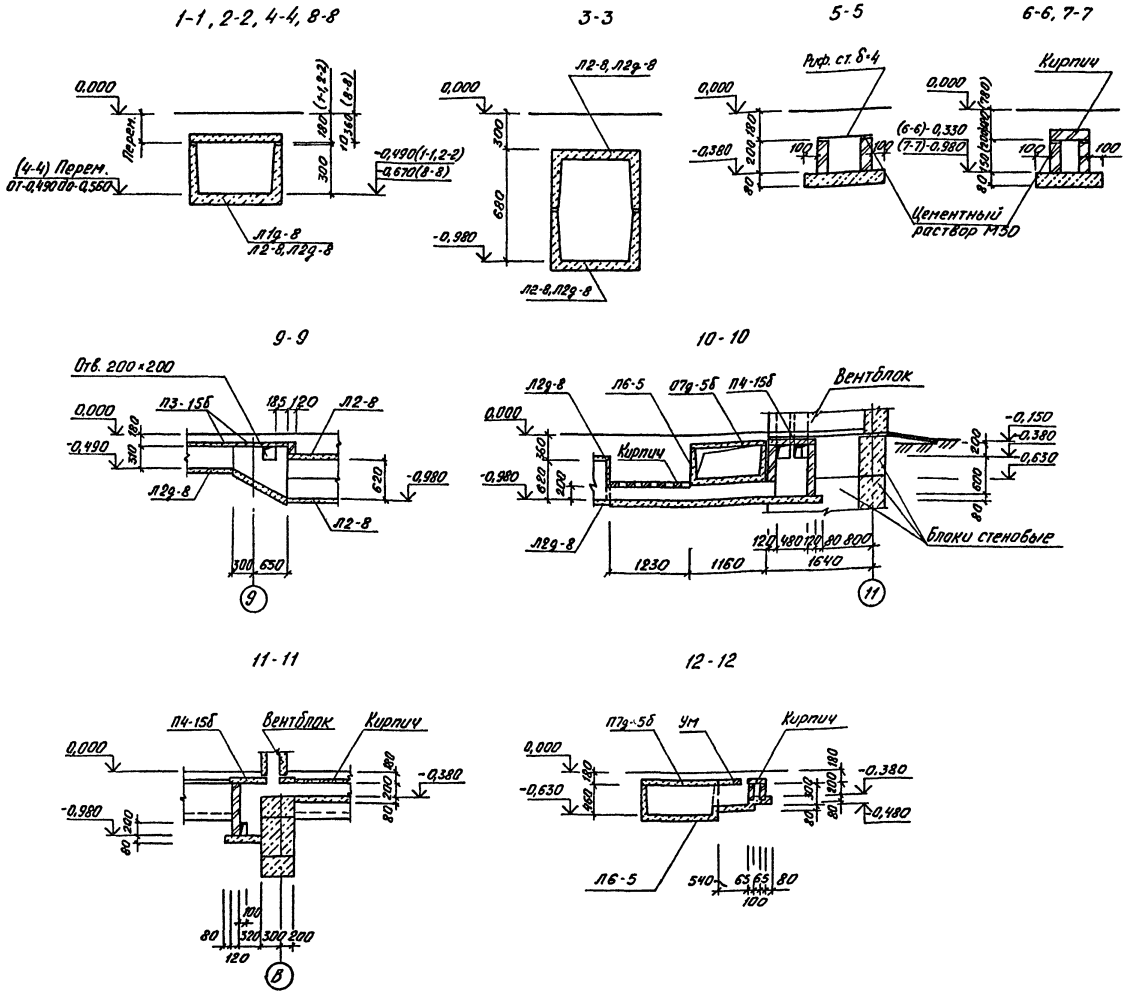

Спецификация к схеме расположения элементов подземного хозяйства

Марка, поз.	Обозначение	Наименование	Кол.	Масса ед. кг	Примечание
		Лотки			
Л2-8	3.006.1-2/82 вып. I-1	Л2-8	13	900	
Л2-8а	3.006.1-2/82 вып. I-1	Л2-8а	2	900	Лист 12 п. 7
Л6-5і	3.006.1-2/82 вып. I-1	Л6-5	1	2250	
Л1д-8	3.006.1-2/82 вып. I-1	Л1д-8	17	110	
Л2д-8	3.006.1-2/82 вып. I-1	Л2д-	65	110	
Л6д-5	3.006.1-2/82 вып. I-1	Л6д-5	9	280	
		Плиты			
П1-15б	3.006.1-2/82 вып. I-2	П1-15б	17	40	
П2-15б	3.006.1-2/82 вып. I-2	П2-15б	2	80	
П3-15б	3.006.1-2/82 вып. I-2	П3-15б	112	50	
П4-15б	3.006.1-2/82 вып. I-2	П4-15б	21	110	
П6д-15б	3.006.1-2/82 вып. I-2	П6д-15б	1	170	
П7д-5б	3.006.1-2/82 вып. I-2	П7д-5б	18	150	
1ПР38-15.12.22у	1.138-10 вып. 1	Перемычка 1ПР38-15.12.22у	1	100	
ОП1	3.0061-2/82 вып I-2	Опорная подушка ОП1	134	10	
		Балки металлические			
БС1	Без чертежа	Уголок Б-50-50-5 ГОСТ 8509-72* / Вст6 КП2 ГОСТ 535-79* ℓ=600	8	2.3	
БС2	Без чертежа	Уголок Б-50×50×5 ГОСТ 8509-72* / Вст3 КП2 ГОСТ 535-79* ℓ=900	14	3,4	
БС3	Без чертежа	Уголок Б-100×100×10 ГОСТ 8501-72* / Вст3 КП2 ГОСТ 535-79* ℓ=1200	8	18,1	
		Изделие закладное			
МН 779	1.400-15 вып. 1	МН 779	1	5,7	
МН 780	1.400-15 вып. 1	МН 780	1	6,3	
МН 548	1.400-15 вып. 1	МН 548	4,0	4,2	М
ИМ5	Ал. IV	Щит ИМ5	1	46,0	
	Без чертежа	Лист ромб. к-ПУ-4,0×330×10400			
		Б Ст3 сп ГОСТ 8568-77*		114,6	

1. Лотки укладывать на выравненное основание
2. Кирпичные участки стен каналов и приямков выполнить из кирпича КР 100(1650/15) ГОСТ 530-80 на растворе М50. Кладку вести впадрезку. Внутренние поверхности кирпичных стен вентиляционных каналов тщательно затереть цементным раствором.
3. Швы между лотками заполнить цементным раствором М50.
4. Плиты перекрытия каналов уложить на цементный раствор М50.
5. Днища каналов и приямков выполнить из бетона М150
6. Монолитные участки перекрытий каналов Ум выполнить из бетона М150 толщиной 70мм (V=0,09м³). Армирование: рабочая арматура 10 Ат-IIIс(18кг), шаг 100; распределительная - 6А-I/3,6 кг/ шаг 100.
7. Лоток Л2-8а отличается от лотка Л2-8 по серии 3.006.1-2/82 вып I-1 наличием 2ˣ дополнительных закладных деталей М3 по серии 3.006.1-2/82 вып I-3, расположенным на 3,0м от края лотка.

Согласовано:

Инв. № подл.	Подп. и дата	Взам. инв. №	Нач. отд.	Отд.	Аплатов	Сдвиг

Привязан:

Инв. №

ГИП	Ласаев	
Нач. отд.	Шубаев	
Н. контр.	Щеголев	
Гл. конст.	Кокорев	
Рук. гр.	Хатеева	
Ст. инж.	Чупакова	

ТП 416-1-168.86 КЖ

Гараж на 115 автобусов

Административно-бытовой корпус в крупнопанельных бескаркасных конструкциях

Схема расположения элементов подземного хозяйства Сечения 1-1 ÷ 12-12

Стадия	Лист	Листов
РП	11	

ГИПРОАВТОТРАНС Воронежский филиал

Копировал Мосц-

Формат А2

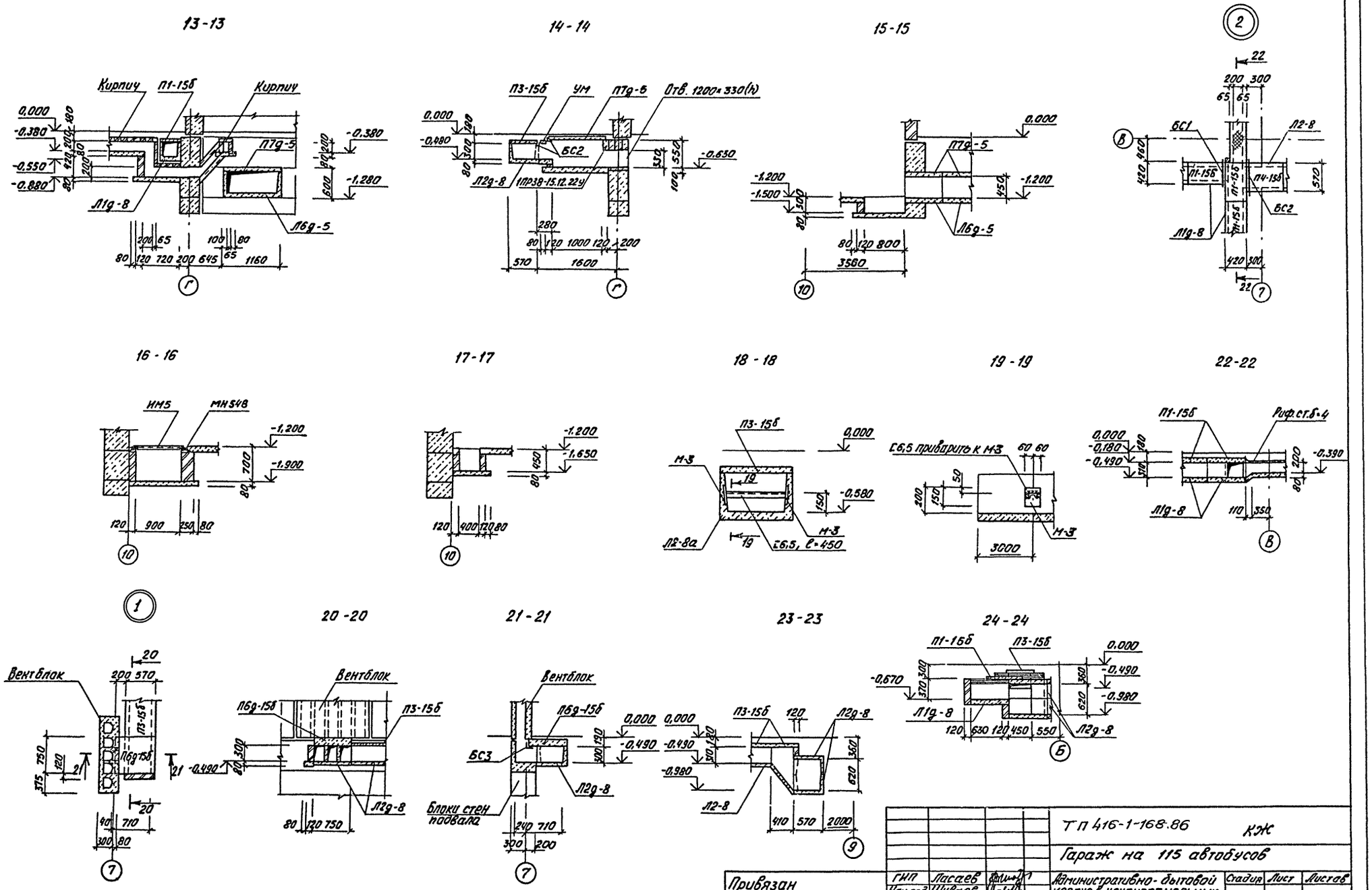

Альбом I

Типовой проект

Согласовано:

Инв. № подл.	Подпись и дата	Взам. инв. №	Нач. отд. ОБ	Аппатов	

				ТП 416-1-168.86		КЖ	
				Гараж на 115 автобусов			
Привязан			ГИП	Ласаев	Административно-бытовой корпус в крупнопанельных бескаркасных конструкциях	Стадия	Лист	Листов
			Нач.отд.	Шуваев		РП	12	
			Н.контр.	Щеголев				
			Гл.конст.	Кокорев	Схема расположения элементов подземного хозяйства. Сечения 13-13 ÷ 24-24	ГИПРОАВТОТРАНС Воронежский филиал		
			Рук.гр.	Хатеева				
Инв. №			Ст.инж.	Чумакова				

Копировал Мос-

Формат А2

Альбом I

Типовой проект

План на отм. -0,050

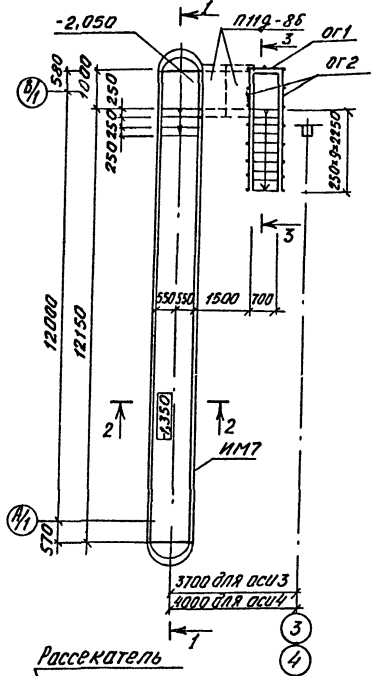

План на отм. -0,500

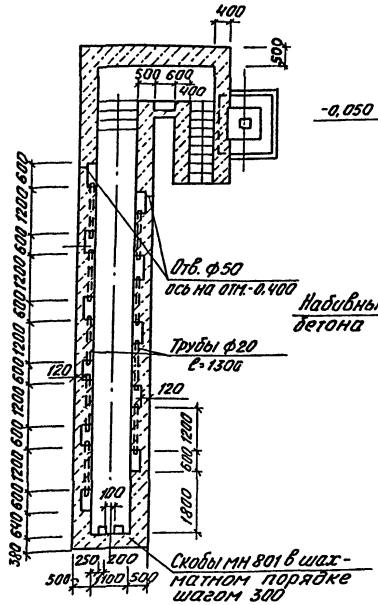

3 - 3

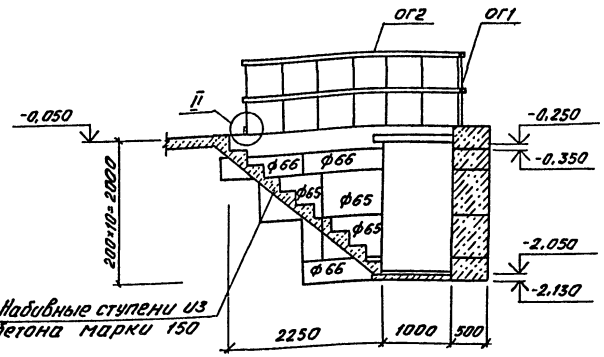

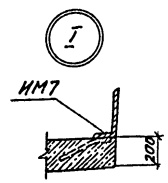

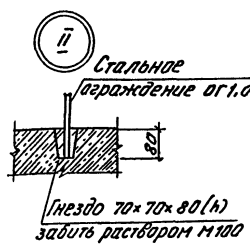

Рассекатель

1 - 1

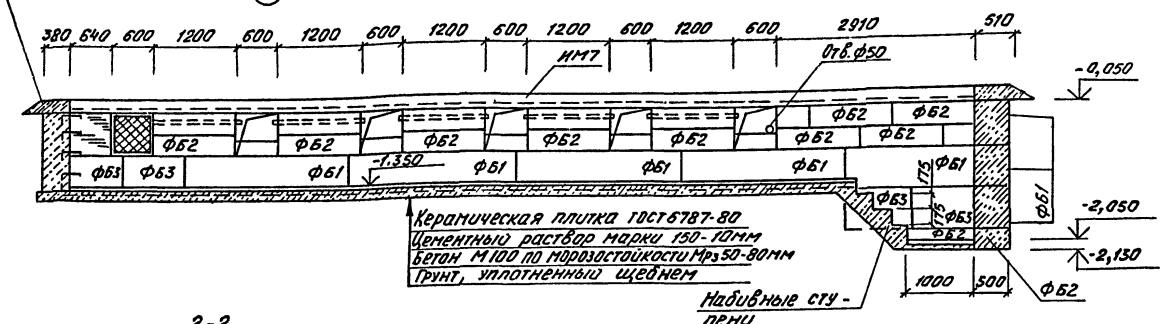

2 - 2

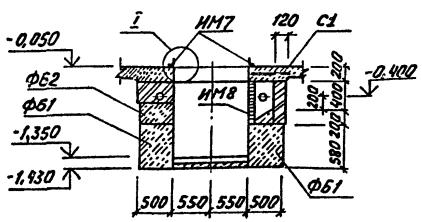

1. Стены канав выполнить из кирпича КР 75/1650/115 ГОСТ 530-80 на растворе марки 50 и бетонных блоков стен подвалов.
2. Ниши в продольных стенах канав перекрываются монолитной ж.б. плитой из бетона марки 200, армированной сеткой. Для электрических разводок к светильникам, установленным в нишах, предусмотрены винипластовые трубы диаметром 20мм по ТУ6-19-051-249-79 Расход - 25м.
3. Внутренние поверхности стен и ниш облицевать керамической плиткой белого цвета по ГОСТ 6141-82.
4. Поверхности стен, соприкасающиеся с грунтом, обмазать горячим битумом за 2 раза.
5. Все металлические изделия окрасить краской БТ-177 за 2 раза ГОСТ 5631-79
6. Изделие ИМ8 крепить по месту костылями ф 8мм
7. Спецификация элементов и выборка стали выполнены на одну канаву

Спецификация элементов осмотровой канавы

Марка, поз.	Обозначение	Наименование	Кол.	Масса ед, кг	Примечание
		Сб. ж.б. изделия			
П11д-8б	3.0061-2/82 Вып. I-2	Плита П11д-8б	2	270	
ф61	ГОСТ 13579-78	ФБС24.5.6Т	15	1530	
ф62	ГОСТ 13579-78	ФБС12.5.3Т	12	380	
ф63	ГОСТ 13579-78	ФБС9.5.6Т	9	590	
ф64	ГОСТ 13579-78	ФБС24.4.6Т	2	1300	
ф65	ГОСТ 13579-78	ФБС9.4.6Т	4	350	
ф66	ГОСТ 13579-78	ФБС12.4.3Т	3	310	
		Изделия металлические			
ИМ7	Ал. IV	Элемент закладной ИМ7	26,3	20.3	
ИМ8	Ал. IV	Решетка ИМ8	12	9.8	
МН801	1.400-15 Вып. 1	Изделие закладное МН801	8	0.74	
ог1	1.450.3-3 Вып. 1.42	Ограждение огпмхзб-10.9	1	10.5	
ог2	1.450.3-3 Вып. 1 4.2	Ограждение огпмхзб-10.30	2	29.0	
С1		с 8АIII-100 14чм1 / 8АIII-200 ГОСТ 8240-72 ГОСТ 19903-81	12	2,34	

Ведомость расхода стали, кг

Марка элемента	Изделия арматурные		Изделия закладные					
	Арматура класса		Арматура класса				Сетка плетеная	
	AIII	Всего	AI		AIII			
	ГОСТ 5781-82		ГОСТ 5781-82				ГОСТ 5336-80	
	ф8		ф16		ф8		Сетка 20-2.0	Итого
Канава осматровая	29,1	29,1	6,0		12,6		10.8	29,4

Продолжение ведомости

Изделия закладные					
Прокат марки				Всего	Общий расход
ВСт 3 кп2					
ГОСТ 8509-72*		ГОСТ 8510-72*			
L50×50×5		L160×100×10			
106,6		520,7		656.7	684.8

Привязан:			ТП 416-1-168.86		КЖС	
			Гараж на 115 автобусов			
ГИП	Ласаев		Административно-бытовой корпус в крупнопанельных бескаркасных конструкциях	Стадия	Лист	Листов
Нач.отд.	Шубаев			РП	13	
Н.контр.	Щеголев					
Гл.констр.	Кокорев					
Рук.гр.	Хатеева		Осмотровые канавы	ГИПРОАВТОТРАНС Воронежский филиал		
Ст.инж.	Чунакова					
Инв.№						

Согласовано:

Инв.№ подл. | Подп. и дата | Взам.инв.№ | Инв.№ дубл. | Подп. и дата

Копировал Шос - Формат А2

Альбом I

Типовой проект

Схема расположения колонн и балок покрытия КПП

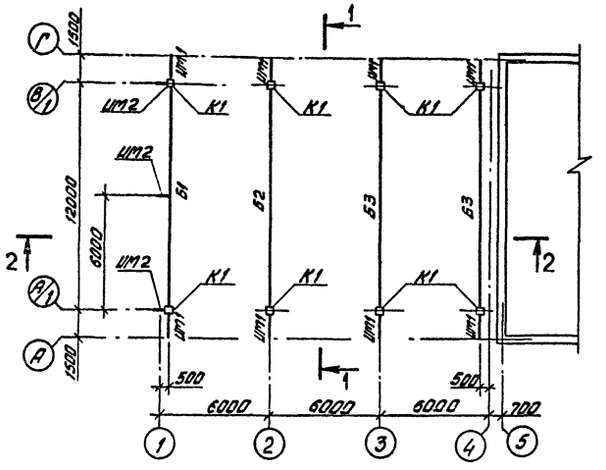

Схема расположения плит покрытия КПП

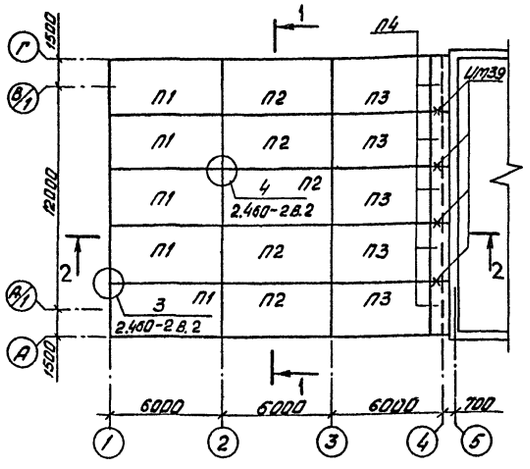

Спецификация к схемам расположения элементов КПП

Марка, поз.	Обозначение	Наименование	Кол.	Масса ед., кг	Примечание
		Ветер I, II, III; Снег II, III, IV			
К1	1.423-3 вып. 1	Колонна К48-29	8	1300	
		Балки покрытия			
		Снеговой район II			
Б1	Ал. IV	1БСП12-18Р II-а	1	4500	
Б2	Ал. IV	1БСП12-28Р II-б	1	4500	
Б3	Ал. IV	1БСП12-38Р II-б	2	4500	
		Снеговой район III			
Б1	Ал. IV	1БСП12-28Р II-а	1	4500	
Б2	Ал. IV	1БСП12-38Р II-б	1	4500	
Б3	Ал. IV	1БСП12-48Р II-б	2	4500	
		Снеговой район IV			
Б1	Ал. IV	1БСП12-28Р II-а	1	4500	
Б2	Ал. IV	1БСП12-48Р II-б	1	4500	
Б3	Ал. IV	1БСП12-68Р II-б	2	4500	
		Плиты покрытия			
		Снеговой район II			
П1	ГОСТ 22701.1-77 *	ПГ-18Р II Т-б	5	2650	
П2	ГОСТ 22701.1-77 *	ПГ-18Р II Т	5	2650	
П3	ГОСТ 22701.1-77 *	ПГ-38Р II Т-б	5	2650	
		Снеговой район III, IV			
П1	ГОСТ 22701.1-77 *	ПГ-28Р II Т-б	5	2650	
		Снеговой район III			
П2	ГОСТ 22701.1-77 *	ПГ-38Р II Т	5	2650	
П3	ГОСТ 22701.1-77 *	ПГ-48Р II Т-б	5	2650	
		Снеговой район IV			
П2	ГОСТ 22701.1-77 *	ПГ-48Р II Т	5	2650	
П3	1.465-7 вып. 3	ПВР II 1,5×6 -4	10	1500	
		Снеговой район II, III, IV			
П4	3.006.1-2/82 В.I-2	П7-3	5	610	
		Изделия металлические			
		Снеговой район II, III, IV			
ИП-1	Ал. IV	Кронштейн ИП1	8	103,3	
ИП-2	Ал. IV	Кронштейн ИП2	3	15,7	
ИП-39	Ал. IV	Элемент соединительный ИП39	4	1,33	
Поз. 1	Без чертежа	Полоса 10×160 ГОСТ 19903-74 / 8 Ст3 кп2 ГОСТ 535-79 L=360	8	4,6	

1-1

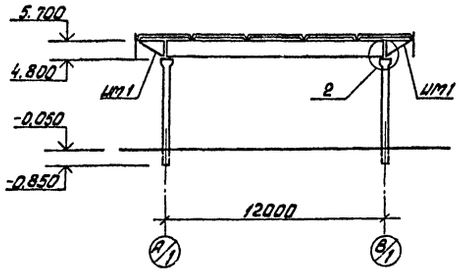

2-2

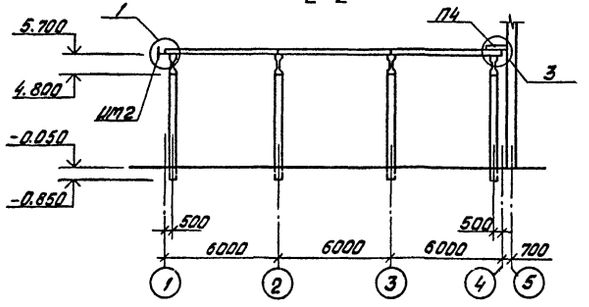

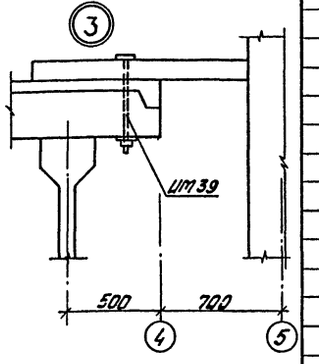

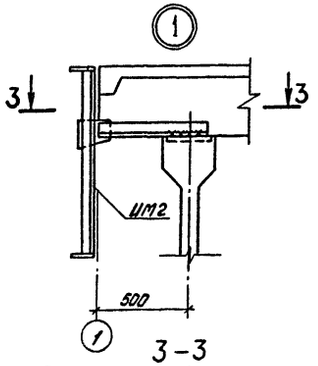

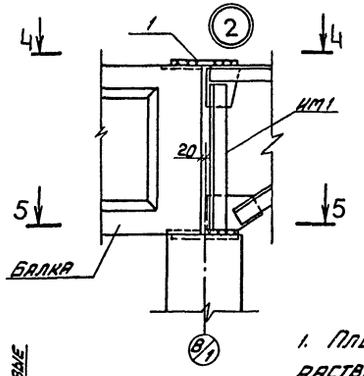

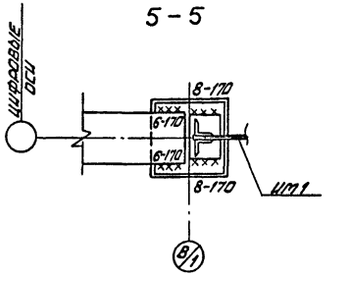

3-3

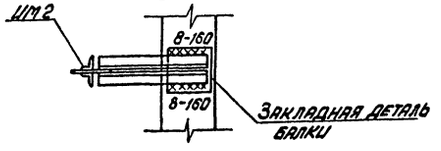

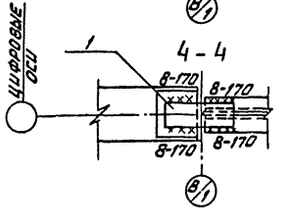

1. Плиты П4 укладывать по слою цементного раствора рабочей арматурой вверх.
2. Плиты покрытия П1, П3 с дополнительными закладными деталями по приложению 3 ГОСТ 22701.0-77*.

Привязан

Инв. №

ГИП	Пасаев		
Нач. отд.	Шувалов		
Н. контр.	Щеголев		
Гл. констр.	Кокорев		
Рук. гр.	Хатеева		
Ст. техн.	Струкова		

ТП 416-1-168.86 КЖ

Гараж на 115 автобусов

Административно-бытовой корпус в крупнопанельных бескаркасных конструкциях

Стадия	Лист	Листов
РП	14	

Схемы расположения колонн, балок и плит покрытия КПП

ГИПРОАВТОТРАНС Воронежский филиал

Инв. № подл. | Подпись и дата | Взам. инв. №

Альбом I

Типовой проект

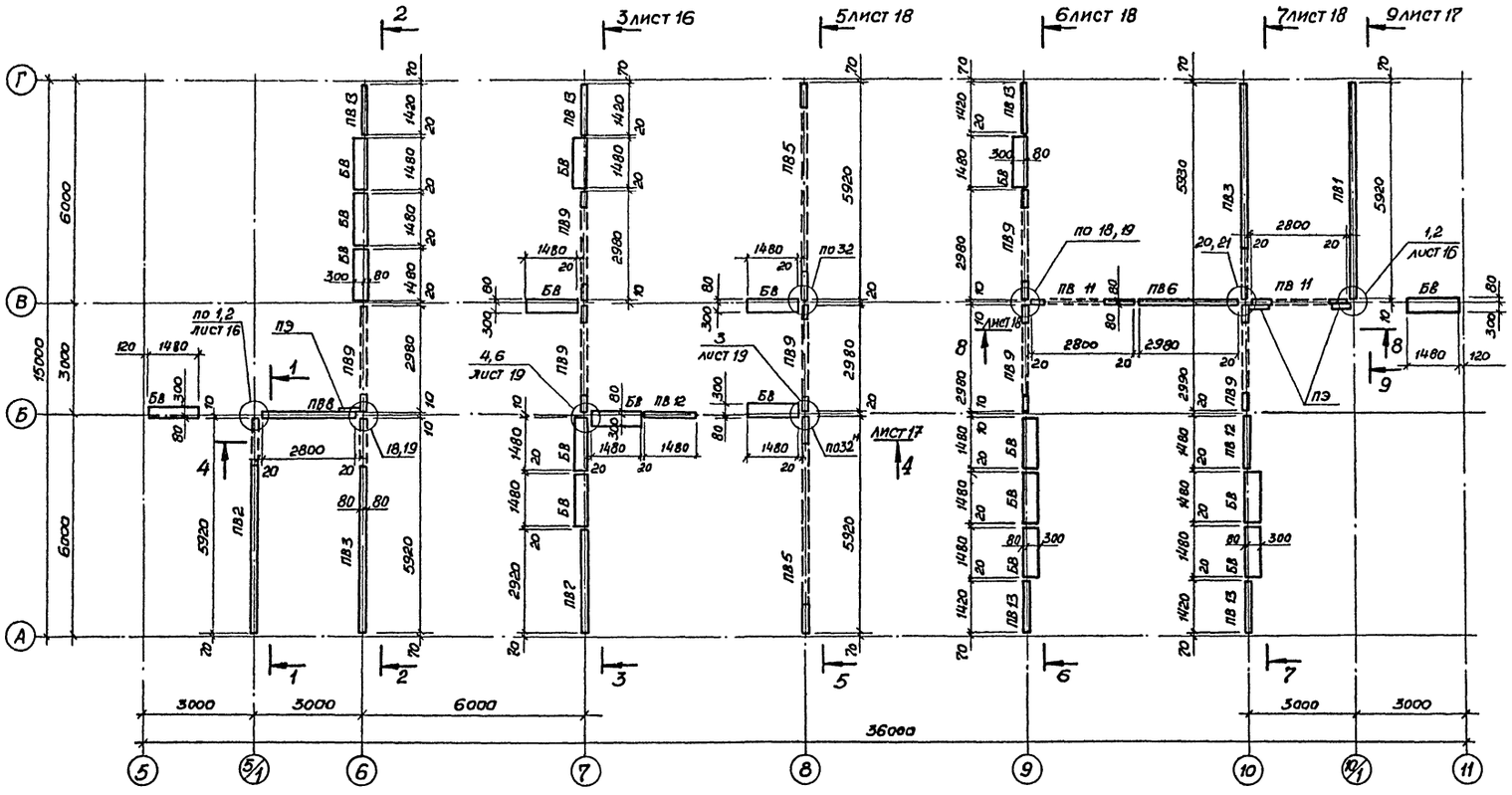

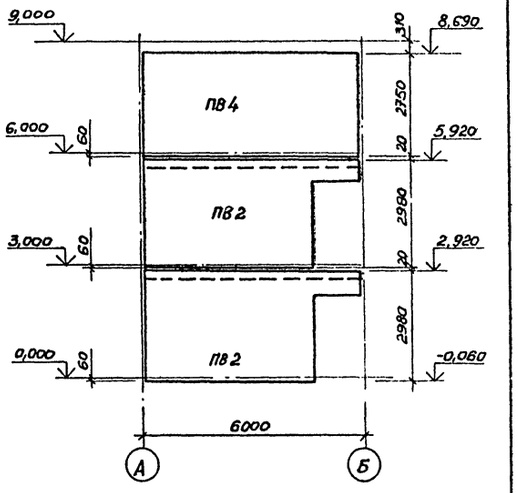

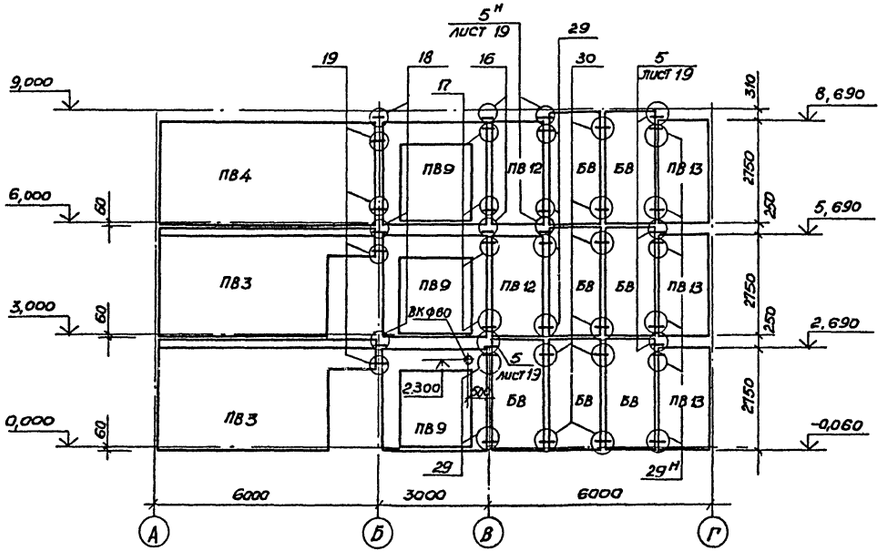

1. Узлы замаркированные на данном листе, приняты по шифру 182-82, вып. 6-1.
2. Отверстия в панелях сверлить по месту.

Согласовано:

Нач. отд. ВК	Евдокеев	
Взам. инв. №		
Подпись и дата		
Инв. № подл.		

ТП 416-1-168.86 КЖ			
Гараж на 115 автобусов			
Привязан	ГИП	Лисаев	Административно-бытовой корпус в крупнопанельных бескаркасных конструкциях
	Нач. отд.	Шубаев	Стадия: РП; Лист: 15; Листов:
	Н. контр.	Щеголев	
	Гл. констр.	Кокорев	Схема расположения панелей внутренних стен 1го этажа.
	Рук. гр.	Хатеева	ГИПРОАВТОТРАНС Воронежский филиал
Инв. №	Ст. техн.	Струкова	
Копир.			Формат А2

Альбом I

Типовой проект

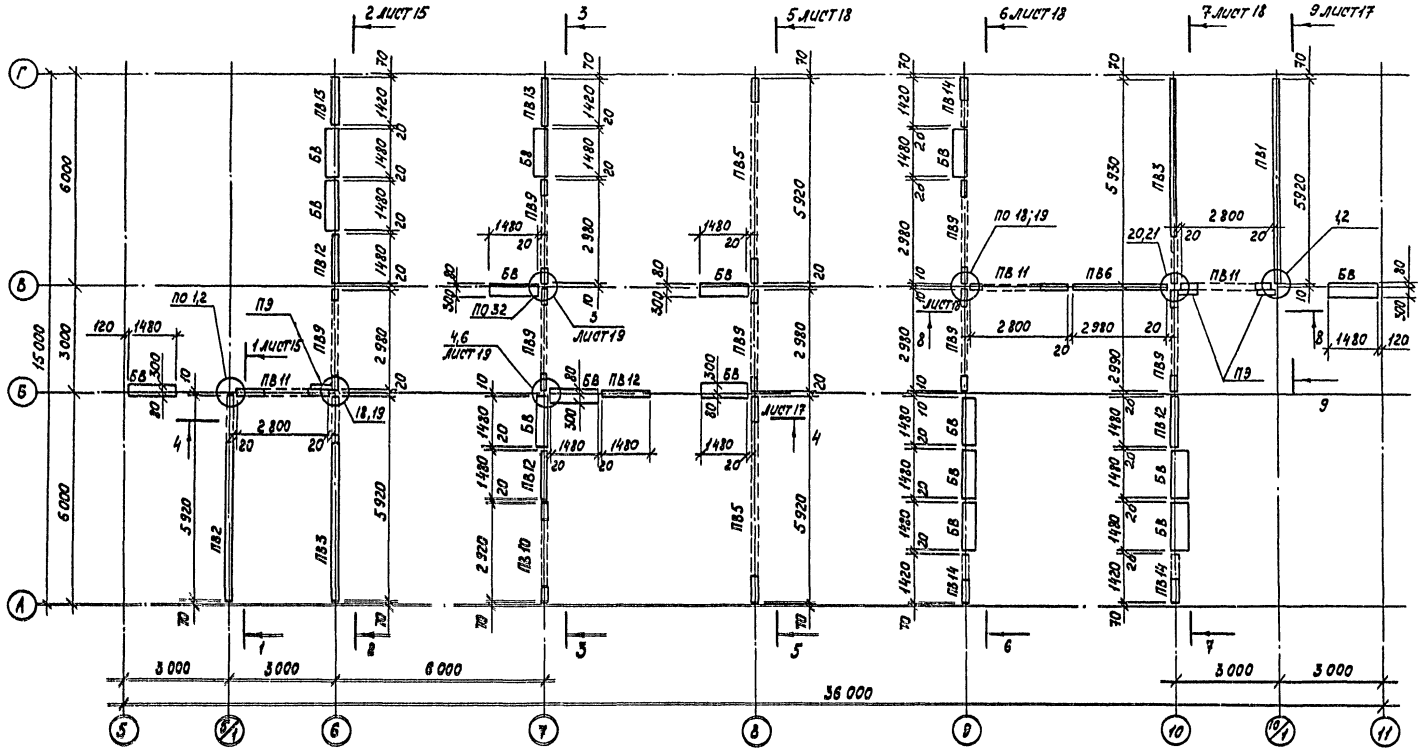

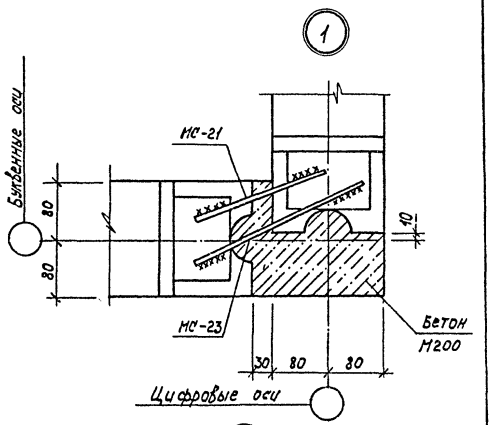

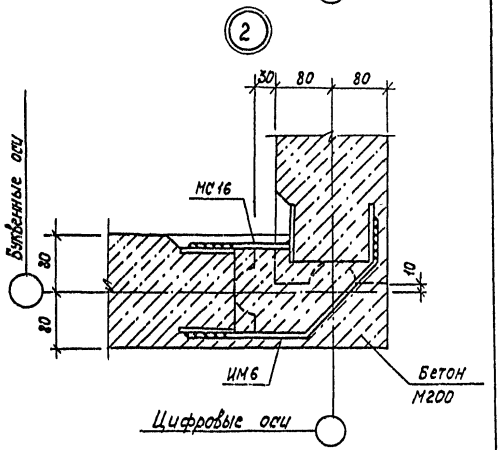

3 — 3

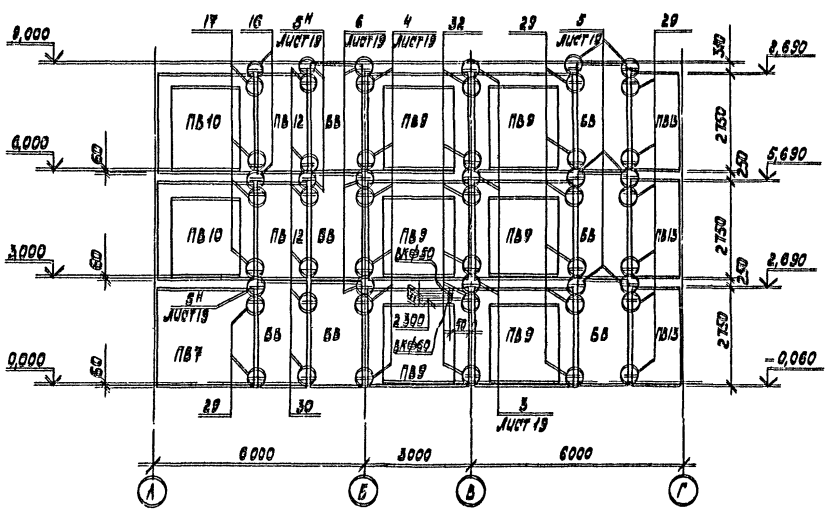

1. Узлы приняты по шифру 182-82, вып. 6-1
2. Отверстия в панелях сверлить по месту.

				ТП 416-1-168.86	КЖ	
				Гараж на 115 автобусов		
Привязан				Административно-бытовой корпус в крупнопанельных бескаркасных конструкциях	Стадия	Лист	Листов
					РП	16	
	ГИП	Ласаев		Схема расположения панелей внутренних стен 2го этажа	ГИПРОАВТОТРАНС Воронежский филиал		
	Нач.отд	Шувалев					
	Н.контр	Щеголев					
	Гл.констр	Хатеева					
Инв. №	Ст.техн.	Струкова					
	Копировал				Формат А2		

Согласовано

Инв. № подл. | Подпись и дата | Взам. инв. №

Альбом I

Типовой проект

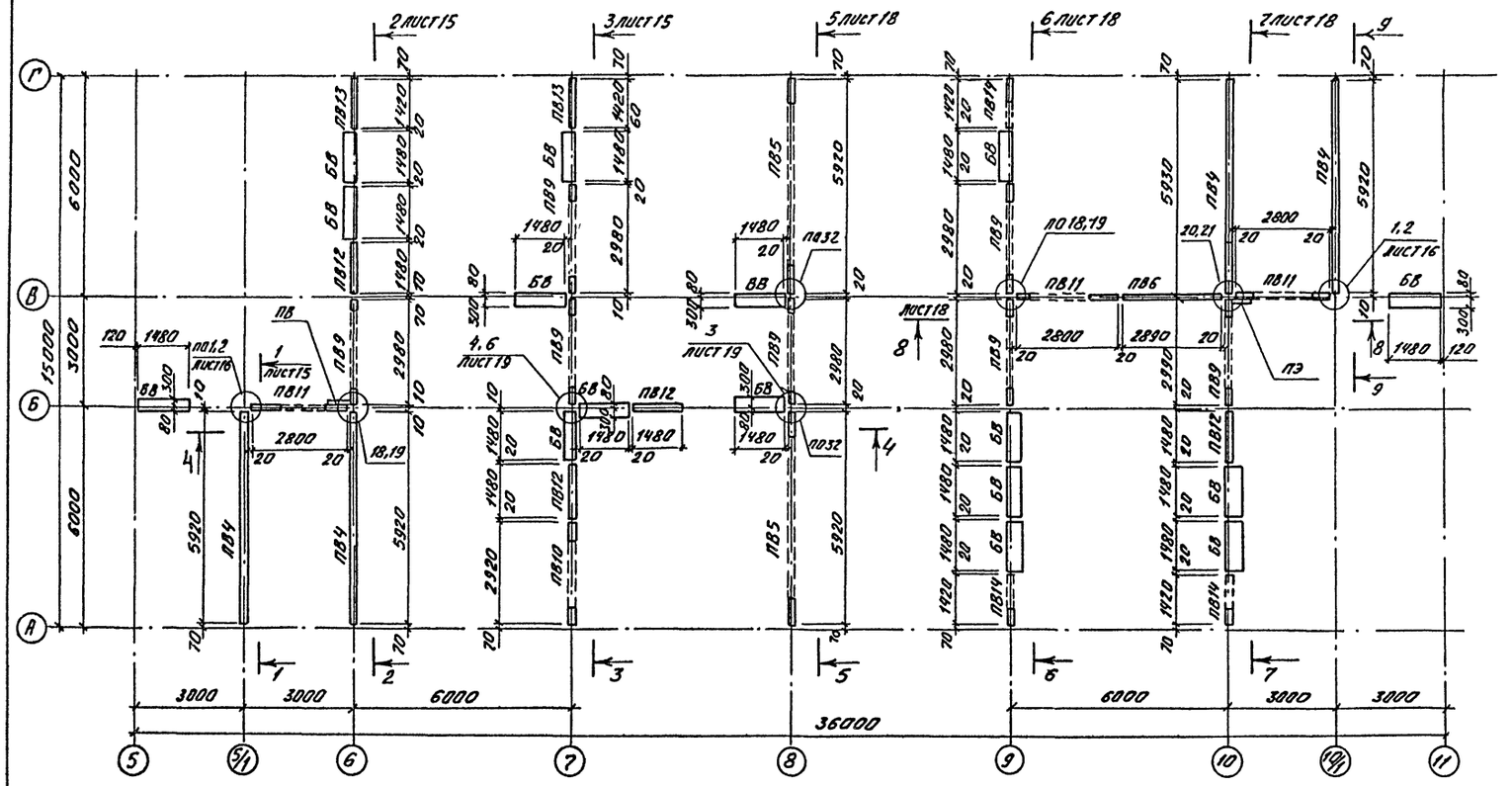

9 - 9

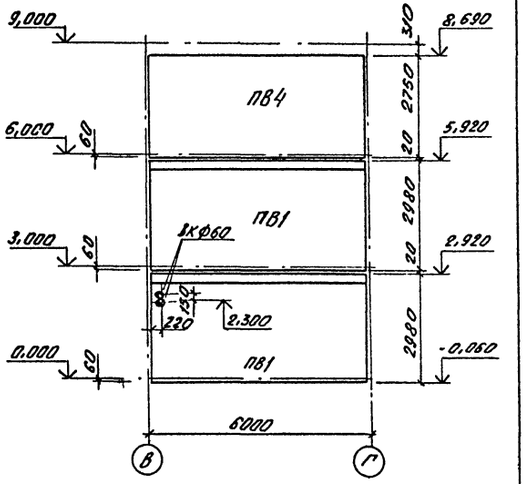

4 - 4

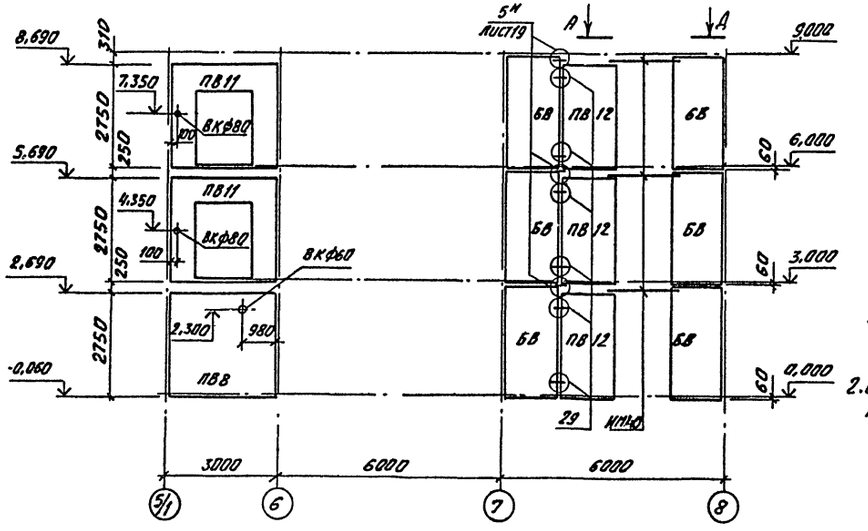

А - А

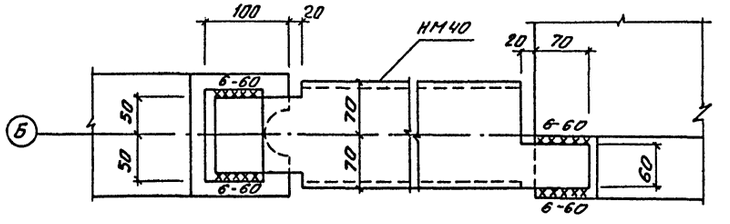

1. Узлы приняты по шифру 182-82 вып. 6-1
2. Отверстия в панелях сверлить по месту

Привязан

Инв. №

			Т.П. 416-1-168.86	КЖ.
			Гараж на 115 автобусов	
ГИП	Пасаев		Административно-бытовой корпус в крупнопанельных бескаркасных конструкциях	Стадия: РП; Лист: 17; Листов:
Нач. отд.	Шубаев			
Н. контр.	Щеголев			
Гл. констр.	Кокорев		Схема расположения панелей внутренних стен 3-го этажа	ТИПОАВТОТРАНС Воронежский филиал
Рук. гр.	Хатеева			
Ст. техн.	Струкова			

Согласовано: ГИП

Инв. № подл. | Подп. и дата | Взам. инв. № | Инв. № дубл. | Подп. и дата

Копировал Шос-

Формат А2

Альбом I

Типовой проект

5-5

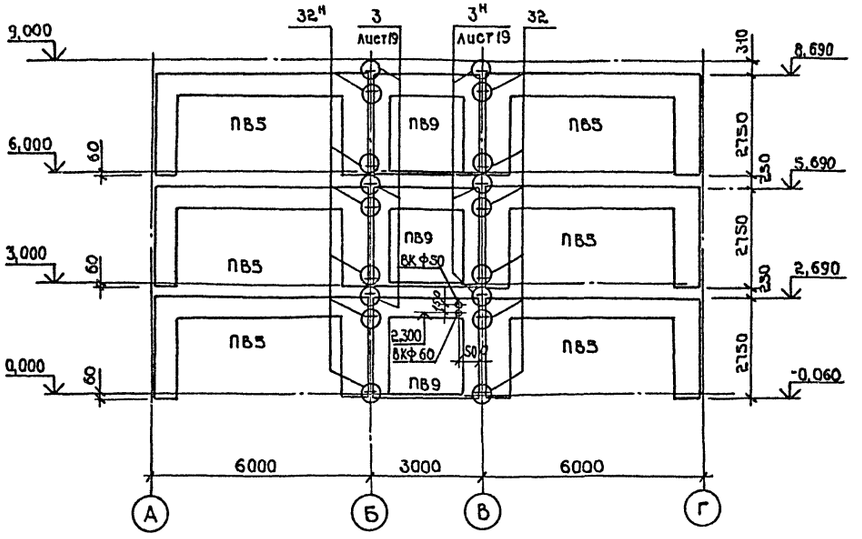

7-7

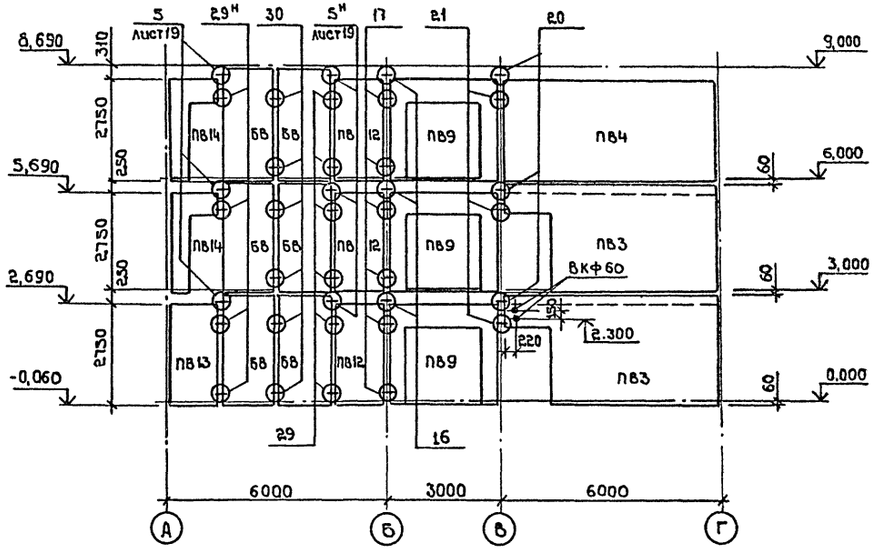

6-6

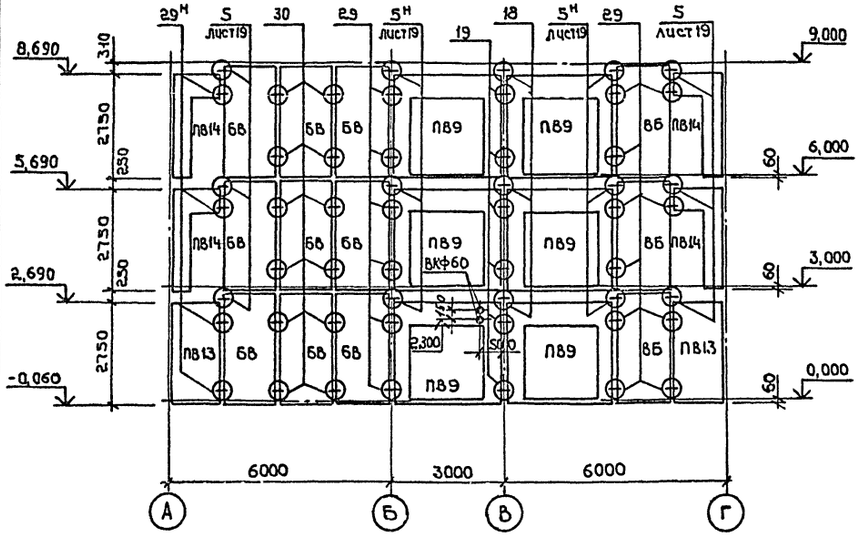

8-8

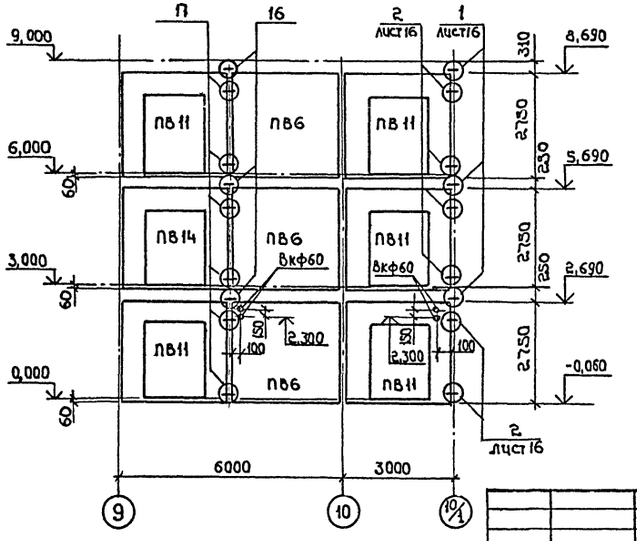

1. Узлы приняты по шифру 182-82, вып. 6-1
2. Отверстия в панелях сверлить по месту

Согласовано: Нач. отд. ВК Гвоздев					
Инв. № подл.	Подпись и дата	Взам. инв. №			

Привязан	ГИП	Ласаев		тп 416-1-168.86	КЖ
	Нач отд.	Шуваев		Гараж на 115 автобусов	
	Н. контр	Щеголев		Административно-бытовой корпус в крупнопанельных бескаркасных конструкциях	Стадия: РП; Лист: 18; Листов:
	Гл. констр	Кокорев		Схема расположения панелей внутренних стен, виды 5-5 ÷ 8-8.	ГИПРОАВТОТРАНС Воронежский филиал
Инв. №	Рук. гр.	Хатеева			
	Ст. техн	Струкова			

Копировал:

Формат А2

Альбом I

Типовой проект

Инв.№ подл. | Подпись и дата | Взам.инв.№

3

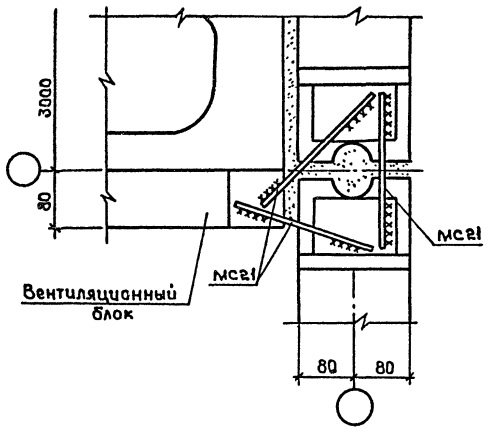

4

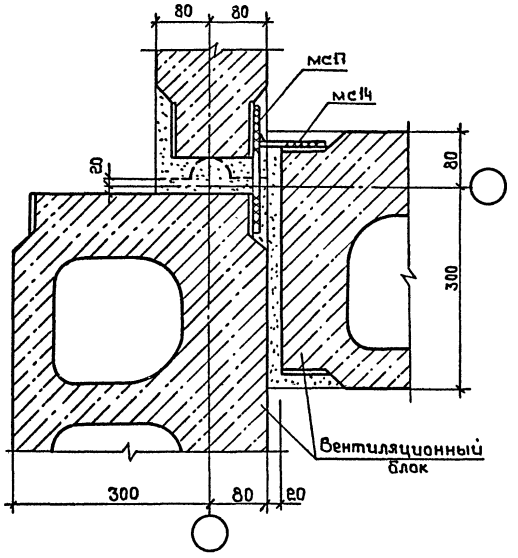

5

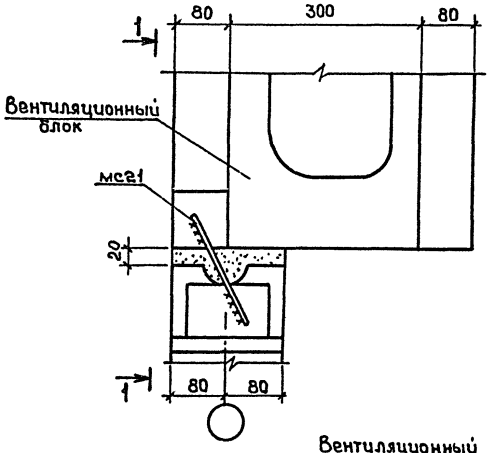

1 - 1

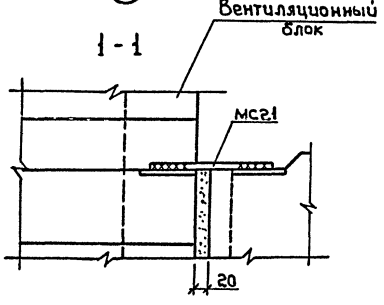

6

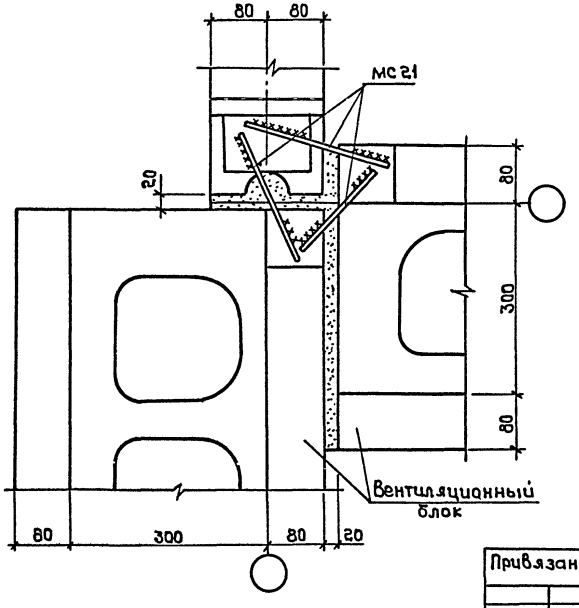

Спецификация к схемам расположения панелей внутренних стен

Марка поз.	Обозначение	Наименование	Кол. на этаж 1	2	3	Всего	Масса ед., кг	Примечание
		Панели внутренних стен						
ПВ1	182-82 Вып.3-1	ПВ 59.30	1	1	-	2	6710	
ПВ2	182-82 Вып.3-1	2ПВГ 59.30.13	1	1	-	2	5600	
ПВ3	182-82 Вып.3-1	3ПВГ 59.30.13	2	2	-	4	5600	
ПВ4	182-82 Вып.3-1	ПВ 59.27-1	-	-	4	4	6490	
ПВ5	182-82 Вып.3-1	ПВР 59.27.45	2	2	2	6	2430	
ПВ6	182-82 Вып.3-1	ПВ 30.27	1	1	1	3	3280	
ПВ7	182-82 Вып.3-1	ПВ 29.27	1	-	-	1	3190	
ПВ8	182-82 Вып.3-1	ПВ 28.27	1	-	-	1	3080	
ПВ9	182-82 Вып.3-1	ПВП 30.27.21	7	7	7	21	1560	
ПВ10	182-82 Вып.3-1	ПВП 29.27.20	-	1	1	2	1540	
ПВ11	182-82 Вып.3-1	ПВП 28.27.16	2	3	3	8	1750	
ПВ12	182-82 Вып.3-1	ПВ 15.27	2	4	4	10	1560	
ПВ13	182-82 Вып.3-1	ПВ 14.27	4	2	2	8	1540	
ПВ14	182-82 Вып.3-1	ПВГ 14.27.8	-	3	3	6	875	
ПЭ	182-82 Вып.3-1	Электропанель П36.27	3	3	2	8	500	
ВБ	182-82 Вып.3-1	Вентблок ВБ 15.30.3,8	18	16	16	50	2960	
		Элементы соединительные						
МС14	182-82 Вып.7-1	МС 14				18	0,28	
МС15	182-82 Вып.7-1	МС 15				44	0,37	
МС16	182-82 Вып.7-1	МС 16				9	0,45	
МС17	182-82 Вып.7-1	МС 17				68	0,53	
МС18	182-82 Вып.7-1	МС 18				198	0,62	
МС21	182-82 Вып.7-1	МС 21				113	0,20	
МС23	182-82 Вып.7-1	МС 23				6	0,36	
НМ6	Ал. V	НМ6				9	0,96	
НМ40	Без чертежа	14 ГОСТ 8240-72* Швеллер В СТ3 КП ГОСТ 535-79*						
		ℓ = 1510				3	18,6	

Сварку производить в соответствии с указаниями документа 182-82.6-1-00ТО.

Привязан			ТП 416-1-168.86	КЖ	
			Гараж на 115 автобусов		
ГИП	Ласаев		Административно-бытовой корпус в крупнопанельных бескаркасных конструкциях	Стадия: РП	Лист: 19	Листов:
Нач.отд.	Шувалов				
Н.контр.	Щегалев				
Гл.конс.	Кокорев		Спецификация к схемам расположения панелей внутренних стен. Узлы 3÷6	ГИПРОАВТОТРАНС Воронежский филиал	
Рук.гр.	Хатеева				
Инв.№	Гнж.	Тулинова			

Формат А2

Альбом I

Типовой проект

Марка, поз.	Обозначение	Наименование	Кол	Масса ед, кг.	Примечание
		$t^н = -20°C$			
		Панель стеновая			
ПС1	182-82 вып. 1-1	Ц60. 6. 3	10	1500	
ПС2	182-82 вып 1-1	Ц30. 6. 3	2	800	
ПС3	182-82 вып 1-3	П60 9. 3	8	1900	
ПС4	182-82 вып 1-3	1П60.12. 3	10	2400	
ПС5	182-82 вып. 1-3	1П60. 15. 3	20	3100	
ПС6	182-82 вып. 1-3	П30. 9. 3	5	1000	
ПС7	182-82 вып. 1-3	П30. 15. 3	2	1600	
ПС8	182-82 вып 1-3	1П30. 12. 3	4	1100	
ПС9	182-82 вып. 1-3	1П30. 15. 3	8	1400	
ПС10	182-82 вып. 1-3	1П15. 15. 3	24	800	
ПС11	182-82 вып. 1-3	4П15. 15 3	28	900	
ПС12	182-82 вып. 1-3	П8. 15. 3	30	400	
ПС13	182-82 вып. 1-3	П7. 2 4. 3	6	600	
ПС14	182-82 вып. 1-4	ПНТ60. 9. 3, 5	2	2250	
ПС15	182-82 вып. 1-4	ПНТ60. 15. 3, 5	1	3800	
ПС16	182-82 вып. 1-4	1ПНТ60. 12. 3, 5	2	2700	
ПС17	182-82 вып. 1-4	1ПНТ60. 15. 3, 5	4	3450	
ПС18	182-82 вып. 1-4	ПНТ 30. 9. 3, 5	1	1100	
ПС19	182-82 вып. 1-4	ПНТ 30. 15 3, 5	3	1850	
ПС20	182-82 вып. 1-4	1ПНТ30. 12. 3, 5	2	1300	
ПС21	182-82 вып. 1-4	1ПНТ 30. 15. 3, 5	4	1650	
ПС22	182-82 вып. 1-4	2ПНТ 31. 9. 3, 5	2	1100	
ПС23	182-82 вып. 1-4	2ПНТ 31. 15. 3, 5	6	1850	
ПС24	182-82 вып. 1-4	2ПНТ 31. 12. 3, 5-1	2	1400	
ПС25	182-82 вып. 1-4	2ПНТ 31. 15. 3, 5-1	4	1750	
ПС26	182-82 вып 1-4	3ПНТ 31. 9. 3, 5	2	1100	
ПС27	182-82 вып. 1-4	3ПНТ 31. 15. 3, 5	6	1850	
ПС28	182-82 вып. 1-4	3ПНТ 31. 12. 3, 5-1	2	1400	
ПС29	182-82 вып. 1-4	3ПНТ 31. 15. 3, 5-1	4	1750	
ПС30	182-82 вып. 1-4	4ПН 15. 15. 3, 5	4	950	
ПС31	182-82 вып. 1-4	ПН 8. 15. 3, 5	16	450	
ПС32	182-82 вып. 1-4	ПН 7. 24. 3, 5	2	750	
		$t^н = -30°C$			
ПС1	182-82 вып. 1-1	Ц60. 6. 3	10	1500	
ПС2	182-82 вып. 1-1	Ц30. 6. 3	2	800	
ПС3	182-82 вып. 1-1	П60. 9. 3, 5	8	2200	
ПС4	182-82 вып. 1-1	1П60 12. 3, 5	10	2700	
ПС5	182-82 вып. 1-1	1П60. 15. 3, 5	20	3500	
ПС6	182-82 вып. 1-1	П30. 9. 3, 5	5	1100	

Марка, поз.	Обозначение	Наименование	Кол.	Масса ед, кг	Примечание
ПС7	182-82 вып. 1-1	П30. 15. 3, 5	2	1900	
ПС8	182-82 вып. 1-1	1П30. 12. 3. 5	4	1200	
ПС9	182-82 вып. 1-1	1П30. 15. 3. 5	8	1600	
ПС10	182-82 вып. 1-1	1П15. 15. 3, 5	24	1000	
ПС11	182-82 вып. 1-1	4П15. 15. 3, 5	28	1000	
ПС12	182-82 вып. 1-1	П8. 15. 3, 5	30	500	
ПС13	182-82 вып. 1-1	П7. 24. 3, 5	6	600	
ПС14	182-82 вып. 1-4	ПНТ 60. 9. 4	2	2600	
ПС15	182-82 вып. 1-4	ПНТ 60. 15. 4	1	4400	
ПС16	182-82 вып 1-4	1ПНТ 60. 12. 4	2	3100	
ПС17	182-82 вып. 1-4	1ПНТ 60. 15. 4	4	3900	
ПС18	182-82 вып. 1-4	ПНТ 30. 9. 4	1	1300	
ПС19	182-82 вып. 1-4	ПНТ 30. 15. 4	3	2150	
ПС20	182-82 вып. 1-4	1ПНТ 30. 12. 4	2	1550	
ПС21	182-82 вып. 1-4	1ПНТ 30. 15. 4	4	1950	
ПС22	182-82 вып. 1-4	2ПНТ 32. 9. 4	2	1300	
ПС23	182-82 вып. 1-4	2ПНТ 32. 15. 4	6	2200	
ПС24	182-82 вып. 1-4	2ПНТ 32. 12. 4-1	2	1850	
ПС25	182-82 вып. 1-4	2ПНТ 32. 15. 4-1	4	2100	
ПС26	182-82 вып. 1-4	3ПНТ 32. 9. 4	2	1300	
ПС27	182-82 вып. 1-4	3ПНТ 32. 15. 4	6	2200	
ПС28	182-82 вып. 1-4	3ПНТ 32 12. 4-1	2	1850	
ПС29	182-82 вып. 1-4	3ПНТ 32 15. 4-1	4	2100	
ПС30	182-82 вып. 1-4	4ПН 15. 15. 4	4	1100	
ПС31	182-82 вып. 1-4	ПН 8. 15. 4	16	450	
ПС32	182-82 вып. 1-4	ПН 7. 24. 4	2	750	
		$t^н = -40°$			
ПС1	182-82 вып. 1-1	Ц60. 6. 3, 5	10	1800	
ПС2	182-82 вып. 1-1	Ц30. 6. 3, 5	2	900	
ПС3	182-82 вып. 1-1	П60. 9. 4	8	2600	
ПС4	182-82 вып. 1-1	1П60. 12. 4	10	3200	
ПС5	182-82 вып. 1-1	1П60. 15. 4	20	4100	
ПС6	182-82 вып. 1-1	П30. 9. 4	5	1300	
ПС7	182-82 вып. 1-1	П30. 15. 4	2	2100	
ПС8	182-82 вып. 1-1	1П30. 12. 4	4	1500	
ПС9	182-82 вып. 1-1	1П30. 15. 4	8	1900	
ПС10	182-82 вып. 1-1	1П15. 15. 4	24	1100	
ПС11	182-82 вып. 1-1	4П15. 15. 4	28	1100	

Марка, поз.	Обозначение	Наименование	Кол	Масса ед, кг.	Примечание
ПС12	182-82 вып. 1-1	П8. 15. 4	30	500	
ПС13	182-82 вып. 1-1	П7. 24. 4	6	800	
ПС14	182-82 вып. 1-4	ПНТ60. 9. 4	2	2600	
ПС15	182-82 вып. 1-4	ПНТ60. 15. 4	1	4400	
ПС16	182-82 вып. 1-4	1ПНТ60. 12. 4	2	3100	
ПС17	182-82 вып. 1-4	1ПНТ 60. 15. 4	4	3900	
ПС18	182-82 вып. 1-4	ПНТ 30. 9. 4	1	1300	
ПС19	182-82 вып. 1-4	ПНТ 30 15. 4	3	2150	
ПС20	182-82 вып. 1-4	1ПНТ 30. 12. 4	2	1550	
ПС21	182-82 вып. 1-4	1ПНТ 30. 15. 4	4	1950	
ПС22	182-82 вып. 1-4	2ПНТ 33. 9. 4	2	1300	
ПС23	182-82 вып. 1-4	2ПНТ 33. 15. 4	6	2200	
ПС24	182-82 вып. 1-4	2ПНТ 33. 12. 4-1	2	1850	
ПС25	182-82 вып. 1-4	2ПНТ 33. 15. 4-1	4	2100	
ПС26	182-82 вып. 1-4	3ПНТ 33. 9. 4	2	1300	
ПС27	182-82 вып. 1-4	3ПНТ 33. 15. 4	6	2200	
ПС28	182-82 вып. 1-4	3ПНТ 33. 12. 4-1	2	1850	
ПС29	182-82 вып. 1-4	3ПНТ 33. 15. 4-1	4	2100	
ПС30	182-82 вып. 1-4	4ПН 15. 15. 4	4	1100	
ПС31	182-82 вып. 1-4	ПН 8. 15. 4	16	450	
ПС32	182-82 вып. 1-4	ПН 7. 24. 4	2	750	
		$t^н = -20°C; -30°C; -40°C$			
		Элементы соединительные			
МС1	182-82 вып. 7-1	МС1	151	0,45	
МС2	182-82 вып. 7-1	МС2	57	0,39	
МС3	182-82 вып. 7-1	МС3	97	0,34	
МС14	182-82 вып. 7-1	МС14	10	0,28	
МС32	182-82 вып. 7-1	МС32	24	0,34	
МС33пр.	182-82 вып. 7-1	МС33пр.	12	0,37	

Взам. инв. №

Подп. и дата

Инв. № подл.

Привязан:

Инв. №

ГИП	Ласаев	
Нач. отд.	Шуваев	
Н. контр.	Щеголев	
Гл. конст.	Какорев	
Рук. гр.	Хатеева	
Ст. техн.	Струкова	

ТП 416-1-168.86 КЖ

Гараж на 115 автобусов

Административно-бытовой корпус в крупнопанельных бескаркасных конструкциях

Спецификация к схемам расположения панелей наружных стен.

Стадия	Лист	Листов
РП	20	

ГИПРОАВТОТРАНС Воронежский филиал

Копировал Мюа-

Формат А2

Типовой проект Альбом I

Схема расположения панелей наружных стен по оси А

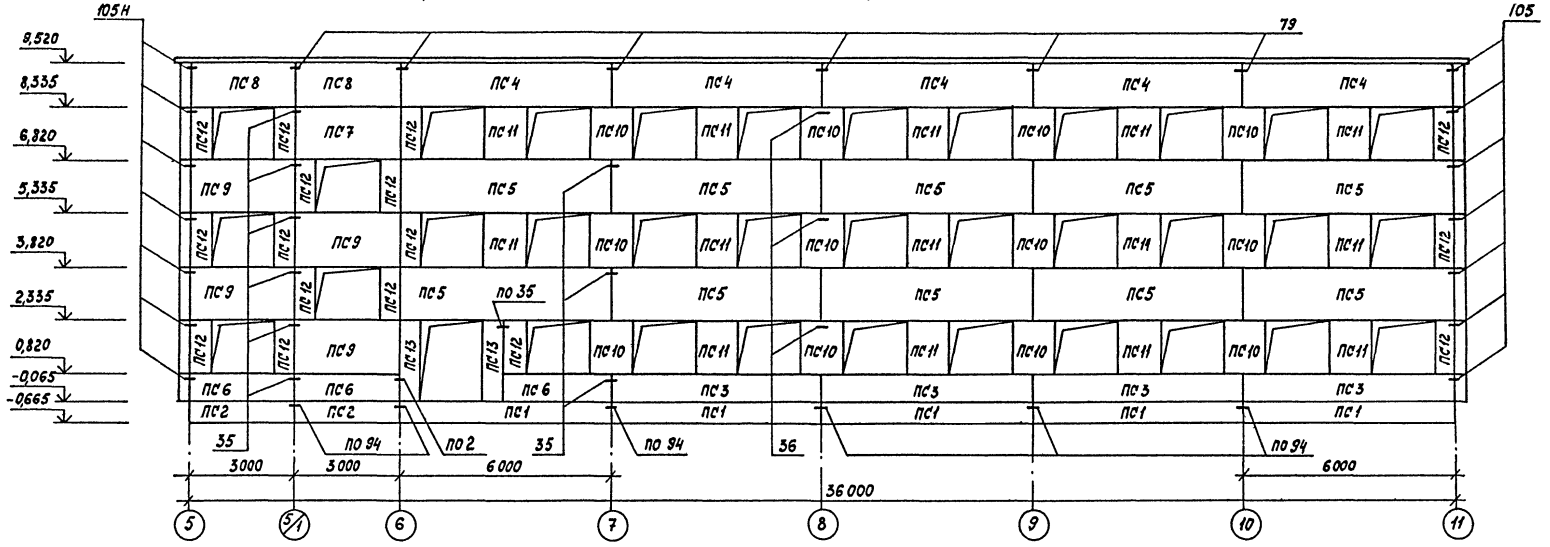

Схема расположения панелей наружных стен по оси Г

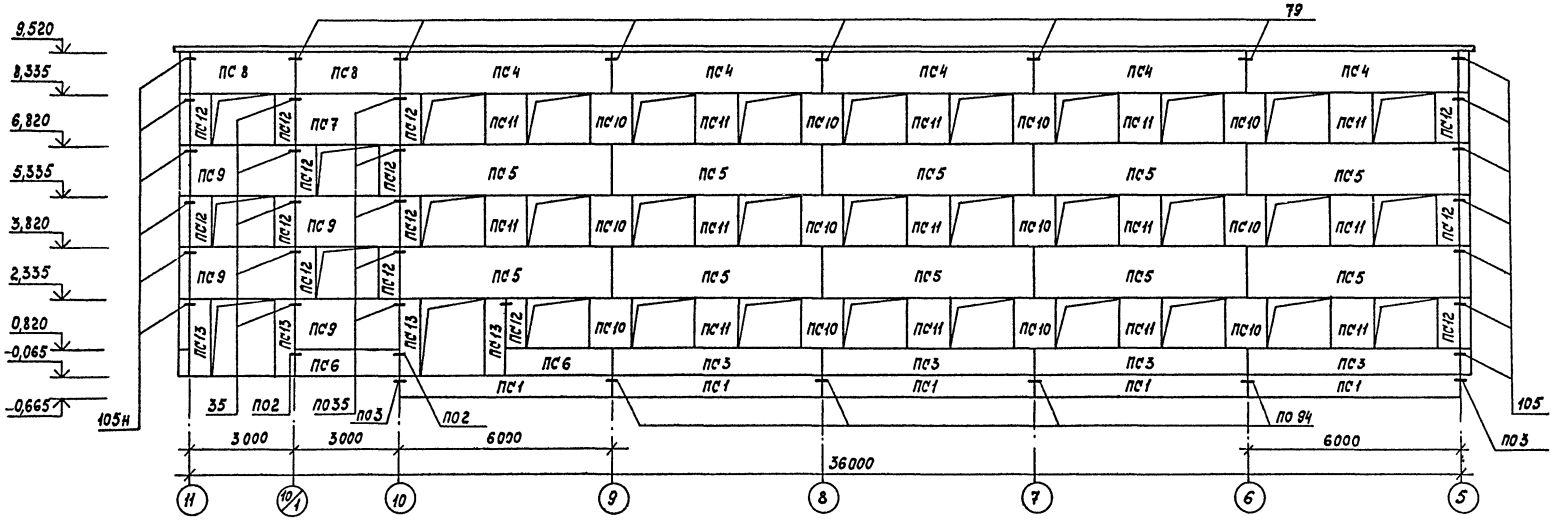

Указания смотреть на листе 22

Привязан			ТП 416-1-168.86 КЖ		
			Гараж на 115 автобусов		
ГИП	Лисаев		Административно-бытовой корпус в крупнопанельных бескаркасных конструкциях	Стадия	Лист	Листов
Нач.отд	Шувалев			РП	21	
Н.контр.	Щеголев		Схемы расположения панелей наружных стен по осям А,Г	ГИПРОАВТОТРАНС Воронежский филиал		
Гл.констр.	Кокорев					
Рук.гр.	Хатеева					
Инж.	Тулинова					
Инв.№			Копировал:	Формат А2		

Инв.№ подл. | Подпись и дата | Взам.инв.№

Альбом I

Типовой проект

Схема расположения панелей наружных стен по оси 5

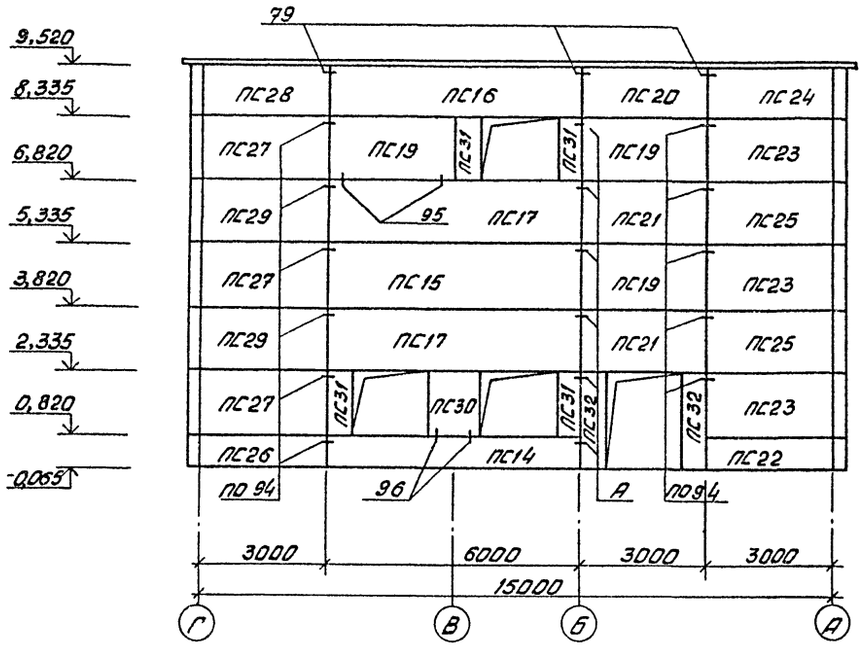

Схема расположения панелей наружных стен по оси 11

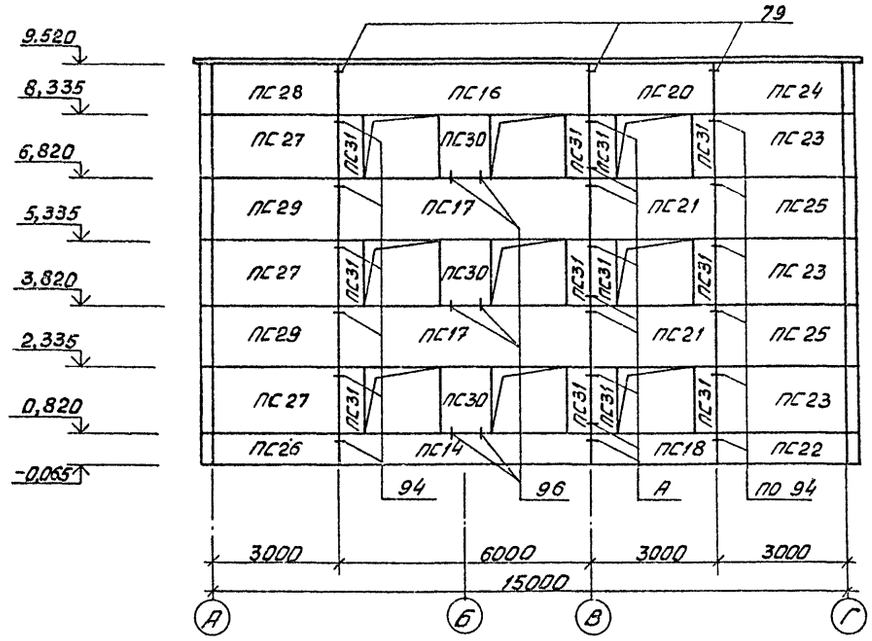

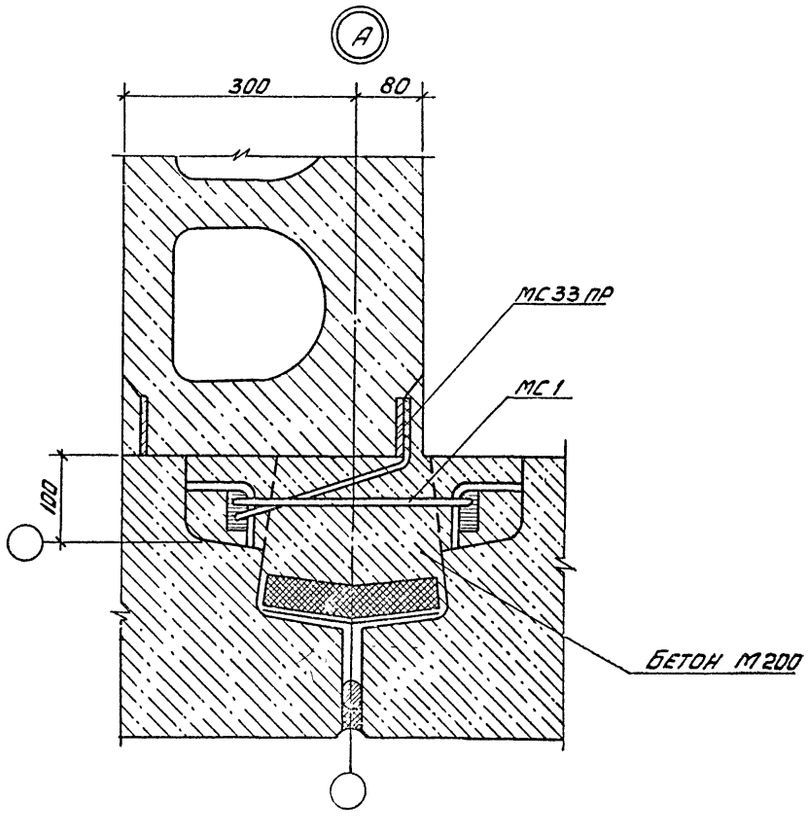

1. Плотность бетона панелей наружных стен принята – 1000 кг/м³.
2. Все закладные изделия панелей должны иметь антикоррозионное покрытие, нанесенное методом металлизации в соответствии с СН и П II-28-73*.
3. Панели наружных стен устанавливать на слой цементного раствора М 100 толщиной 15 мм.
4. Бессварочные соединения замоноличивать с заполнением колодцев бетоном М 200, приготовленном на заполнителе мелких фракций (не более 10мм), после устройства воздухозащиты и утепления стыков наружных стеновых панелей.
5. Заполнение колодцев вертикальных стыков производить на всю глубину с тщательным виброуплотнением.
Заполнение вертикальных колодцев в стыках поясных элементов выполнять до установки простеночных панелей.
6. Герметизацию стыков наружных стеновых панелей выполнять в соответствии с указаниями документов 182-82.6-1-49.
7. Узлы замаркированы по шифру 182-82 вып. 6-1.

				ТП 416-1-168 86 КЖ			
				Гараж на 115 автобусов			
Привязан		ГИП	Ласаев	Административно-бытовой корпус в крупнопанельных бесскаркасных конструкциях	Стадия	Лист	Листов
		Нач.отд.	Шиляев		РП	22	
		Н.контр.	Щеголев				
		Гл.конст.	Кохорев	Схемы расположения панелей наружных стен по осям 5, 11	Гипроавтотранс Воронежский филиал		
Инв.№		Рук.гр.	Хатеева				
		Инж.	Тупикова				

Инв.№ подл. | Подпись и дата | Взам. инв.№

Копировал Вах

Формат А2

Типовой проект Альбом I

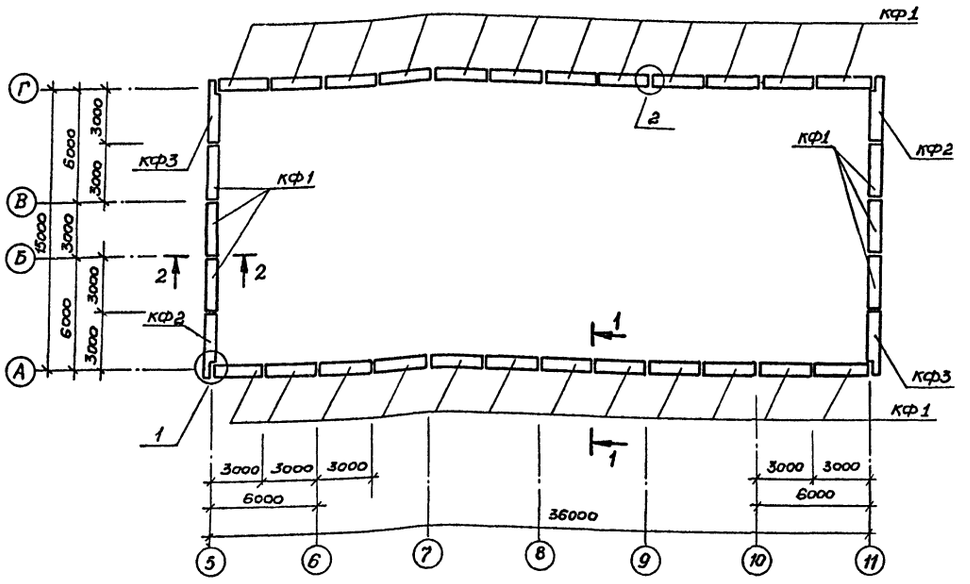

1-1

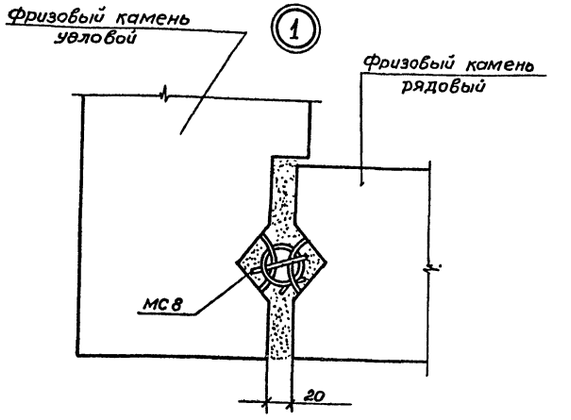

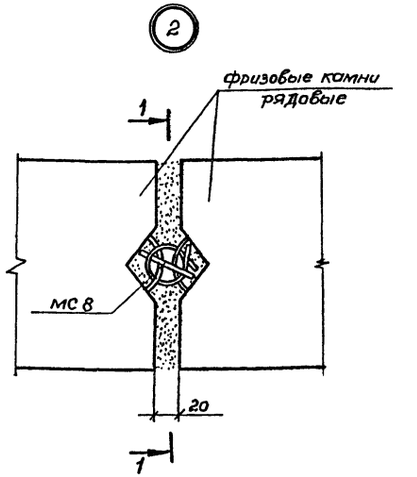

2-2

Спецификация к схеме расположения фризовых камней

Марка, поз.	Обозначение	Наименование	Кол	Масса ед., кг.	Примечание
		$t^н$=-20°С; -30°С			
		Камень фризовый			
КФ1	182-82, вып. 5-1	КФ-30.5,5-о	30	350	
КФ2	182-82, вып. 5-1	КФУ-30.5,5-ол	2	370	
КФ3	182-82, вып. 5-1	КФУ-30.5,5-оп	2	370	
		$t^н$=-40°С			
КФ1	182-82, вып. 5-1	КФ-30.6-о	30	378	
КФ2	182-82, вып. 5-1	КФУ-30.6-ол	2	425	
КФ3	182-82, вып. 5-1	КФУ-30.6-оп	2	425	
		$t^н$=-20°С; -30°С; -40°С			
МС8	182-82, вып. 7-1	Элемент соединительный МС8	34	0,9	

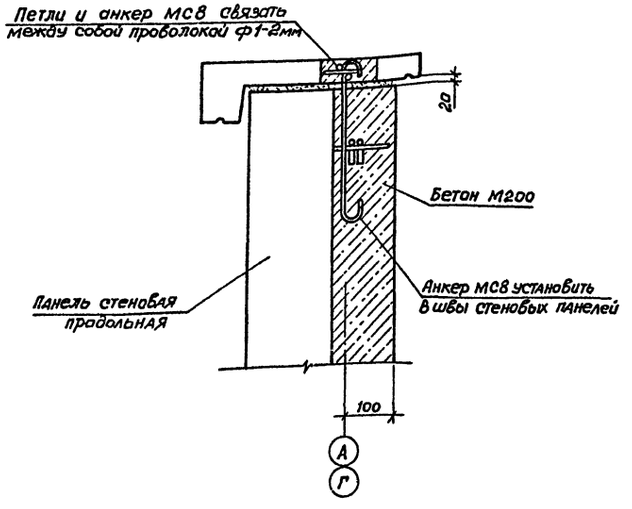

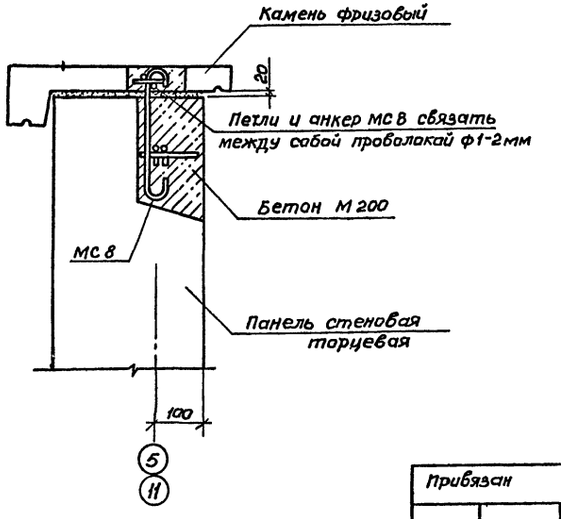

				ТП 416-1-168.86		КЖ	
				Гараж на 115 автобусов			
Привязан				Административно-бытовой корпус в крупнопанельных бескаркасных конструкциях	Стадия	Лист	Листов
					РП	23	
				Схема расположения фризовых камней	ГИПРОАВТОТРАНС Воронежский филиал		
Инв. №							

ГИП	Масаев		
Нач. отд.	Шувалов		
Н. контр	Щеголев		
Гл. конструктор	Какорев		
Рук. гр.	Хатеева		
Ст. техн.	Струкова		

Копировал

Формат А2

Инв. № подл. | Подпись и дата | Взам. инв. №

Альбом I

Типовой проект

Марка, поз.	Обозначение	Наименование	Кол. на этаж. I эт.	II эт.	Покр.	Всего	Масса ед., кг	Примечание
		Плиты перекрытия						
П1	182-82 вып. 4-1	1ПК6-60.30	5	5	–	10	5500	
П2	182-82 вып. 4-1	1ПК6-60.15	5	6	–	11	2750	
П3	182-82 вып. 4-1	ПК6-60.30	5	5	–	10	5500	
П4	182-82 вып. 4-1	ПК8-60.30	1	1	–	2	5500	
П5	182-82 вып. 4-1	ПК6-60.15	6	8	–	14	2800	
П6	182-82 вып. 4-1	ПК8-60.15	1	2	–	3	2800	
П7	182-82 вып. 4-1	2ПК6-60.15	2	2	–	4	2600	
П8	182-82 вып. 4-1	3ПК6-60.15	4	4	–	8	2600	
П9	182-82 вып. 4-1	ПК6-57.15	9	7	–	16	2700	
П10	182-82 вып. 4-1	ПК8-57.15	2	3	–	5	2700	
П11	Ал. IV	ПР8-57.15А	1	–	–	1	2250	
П12	182-82 вып. 4-1	1ПК6-30.30	2	2	–	4	2750	
П13	182-82 вып. 4-1	ПК6-30.30-1	2	2	–	4	2675	
		Плиты покрытия						
		Снеговой район II						
П14	182-82 вып. 4-1	ПК6-60.15	–	–	6	6	2800	
П15	Ал. IV	ПР8-60.15А	–	–	1	1	2375	
П16	1.141-1 вып. 63	ПК6-60.10-6АтVт	–	–	1	1	1785	
		Снеговой район III						
П14	182-82 вып. 4-1	ПК8-60.15	–	–	6	6	2800	
П15	Ал. IV	ПР8-60.15А	–	–	1	1	2375	
П16	1.141-1 вып. 63	ПК8-60.10-8АтVт	–	–	1	1	1725	
		Снеговой район IV						
П14	1.141-1 вып. 14	ПК10-63.15	–	–	6	6	1176	
П15	Ал. IV	ПР8-60.15А	–	–	1	1	2375	
П16	1.141-1 вып. 14	ПК10-63.10	–	–	1	1	730	
		Снеговой район II, III, IV						
П17	182-82 вып. 4-1	1ПК4.5-60.30	–	–	6	6	5500	
П18	182-82 вып. 4-1	1ПК4.5-60.15	–	–	6	6	2750	
П19	182-82 вып. 4-1	ПК4.5-60.30	–	–	6	6	5500	
П20	182-82 вып. 4-1	ПК4.5-60.15	–	–	9	9	2800	
П21	182-82 вып. 4-1	ПК6-60.15	–	–	1	1	2800	
П22	182-82 вып. 4-1	2ПК4.5-60.15	–	–	2	2	2600	
П23	182-82 вып. 4-1	3ПК4.5-60.15	–	–	3	3	2600	
П24	182-82 вып. 4-1	3ПК6-60.15	–	–	1	1	2600	
П25	182-82 вып. 4-1	ПК4.5-57.15	–	–	9	9	2700	
П26	Ал. IV	ПР6-60.15А	–	–	3	3	2375	
П27	Ал. IV	ПР6-60.15Б	–	–	1	1	2375	
П28	Ал. IV	ПР6-57.15А	–	–	1	1	2250	
П29	1.141-1 вып. 60	ПК36.10-6Т	–	–	2	2	1055	
		Стаканы						
С1	1.494-24 вып. 1	СБ10А-1	–	–	3	3	250	
С2	1.494-24 вып. 1	СБ7А-1	–	–	2	2	290	
		Изделия соединительные						
МС5	182-82 вып. 7-1	МС5	7	10	14	31	0,29	
МС18	182-82 вып. 7-1	МС18	14	14	15	43	0,62	
МС20	182-82 вып. 7-1	МС20	4	4	–	8	0,20	
МС21	182-82 вып. 7-1	МС21	39	45	60	144	0,20	
МС22	182-82 вып. 7-1	МС22	4	4	–	8	0,27	
МС24	182-82 вып. 7-1	МС24	52	52	50	154	0,42	
МС25	182-82 вып. 7-1	МС25	16	18	16	50	0,55	
МС28	182-82 вып. 7-1	МС28	8	6	12	26	0,21	
МС36	182-82 вып. 7-1	МС36	8	8	–	16	0,17	
МС38	182-82 вып. 7-1	МС38	24	24	24	72	0,38	
МС39	182-82 вып. 7-1	МС39	4	5	2	11	0,22	
МС40	182-82 вып. 7-1	МС40	8	5	2	15	0,62	
М8-4	1.400-6/76	М8-4	–	–	20	20	2,0	
МК-22	2.430-3 вып. 3	МК-22			8	8	1,5	
1	Без чертежа	Круг Ст3 ГОСТ 2590-71* / Ст3кп2 ГОСТ 535-79* l=870	6	6	5	17	0,77	

Спецификация составлена на плиты покрытия и перекрытия, замаркированные на листах 25÷2.

Инв. № подл. | Подпись и дата | Взам. инв. №

Привязан

Инв. №

ГИП	Ласаев	
Нач. отд.	Шубаев	
Н. контр.	Щеголев	
Гл. констр.	Кокорев	
Рук. гр.	Хатеева	
Инж.	Тулинова	

ТП 416-1-168.86 КЖ

Гараж на 115 автобусов

Административно-бытовой корпус в крупнопанельных бесскаркасных конструкциях

Стадия	Лист	Листов
РП	24	

Спецификация плит покрытия и перекрытия

ГИПРОАВТОТРАНС Воронежский филиал

Копировал

Формат А2

Типовой проект Альбом I

Согласовано:

Нач. отд. ОВ	Элистов	
Нач. отд. ВК	Звездев	
Нач. эл. отд.	Можаков	

Взам. инв. № | Подпись и дата | Инв. № подл.

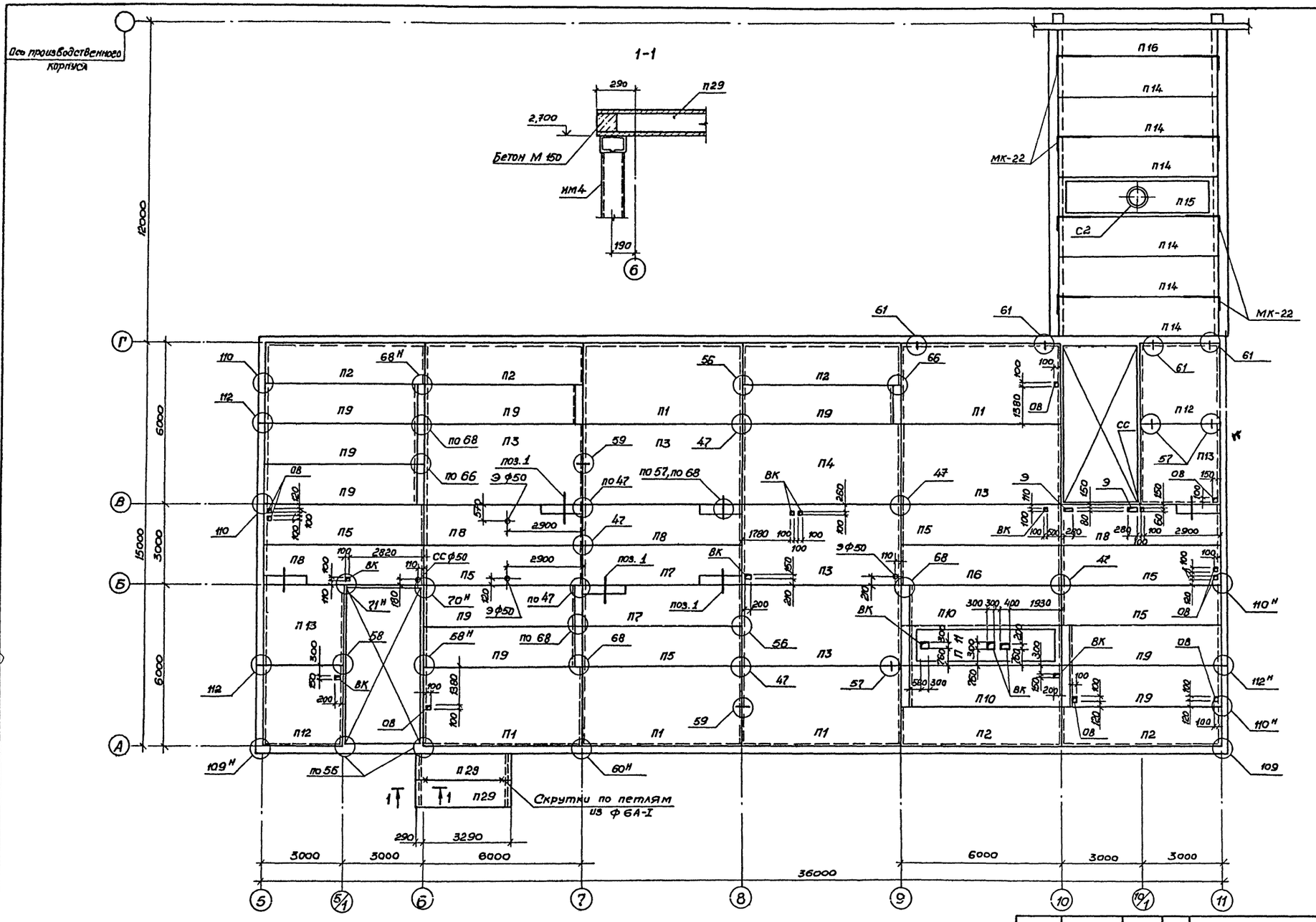

Указания смотреть на листе 26

				ТП 416-1-168.86	КЖ	
				Гараж на 115 автобусов		
Привязан		ГИП	Ласаев	Административно-бытовой корпус в крупнопанельных бескаркасных конструкциях.	Стадия	Лист	Листов
		Нач. отд.	Шибаев		РП	25	
		Н. контр.	Щеголев				
		Гл. конс.	Кокорев	Схема расположения плит перекрытия на отм. 3,000	ГИПРОАВТОТРАНС Воронежский филиал		
Инв. №		Рук. гр.	Хатеева				

Копир.

Формат А2

Альбом I

Типовой проект

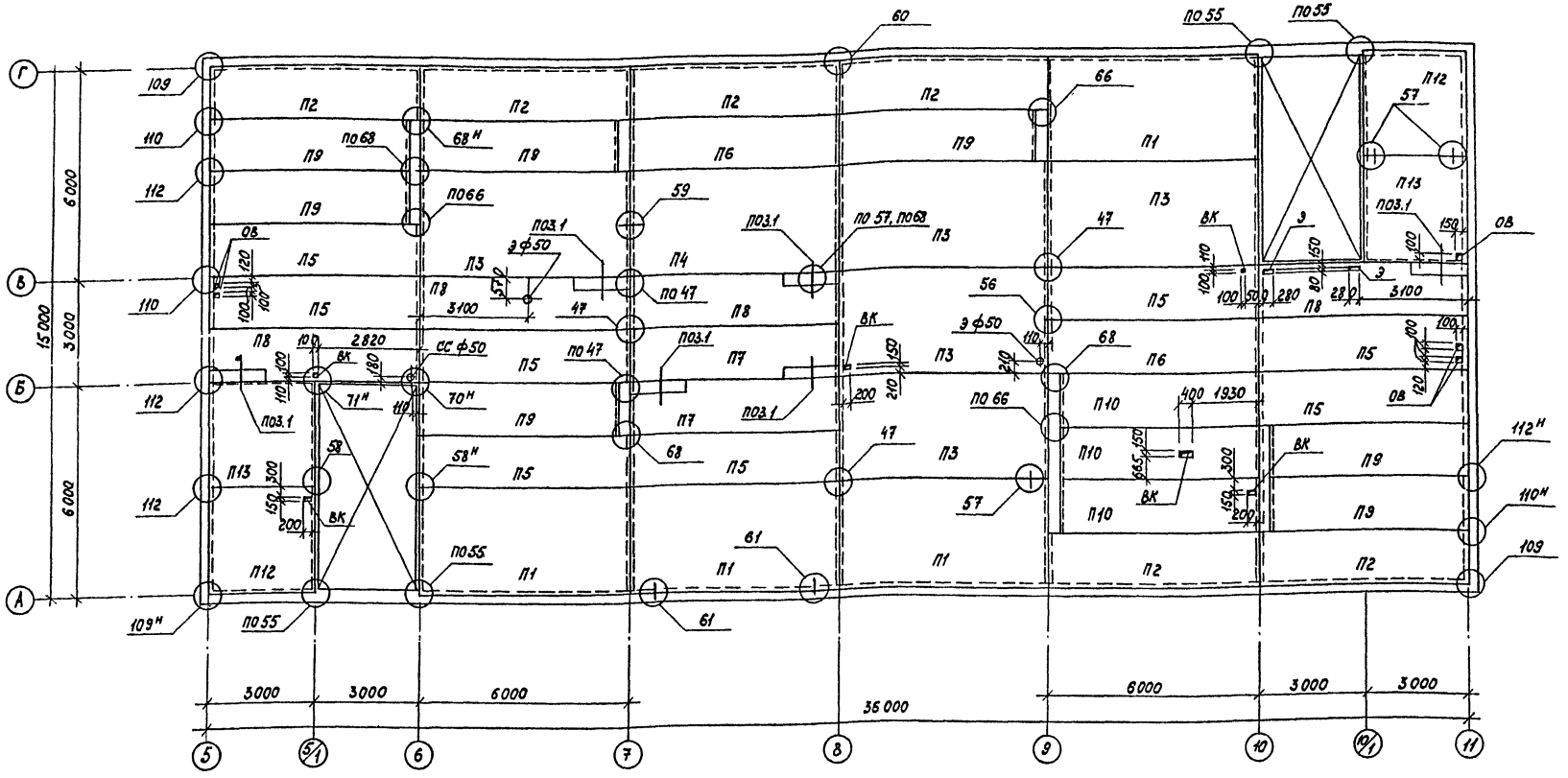

1. Узлы замаркированы по шифру 182-82, вып. 6-1.
2. Панели перекрытии укладывать на слой цементного раствора М100 толщиной 15 мм
3. Швы между плитами заполнить бетоном М 150 или раствором М 100
4. Открытые торцы плит заделать бетонными вкладышами или бетоном М 150 на глубину 130 мм Применение плит без заделки открытого торца недопустимо.
5. Ребристые плиты засыпать керамзитовым гравием $\gamma = 400^{кг}/м^3$.

Согласовано							
Нач. отд. ВК	Гвоздев						
Нач. отд. ОВ	Алпатов						
Нач. эл. отд.	Малахов						
Инв. № подл.	Подпись и дата	Взам. инв. №					

Привязан					ТП 416-1-168.86 КЖ		
					Гараж на 115 автобусов		
					Административно-бытовой корпус в крупнопанельных бескаркасных конструкциях	Стадия	Лист	Листов
						РП	26	
					Схема расположения плит перекрытия на отм. 6.000	ГИПРОАВТОТРАНС Воронежский филиал		
Инв. №								

ГИП	Лосаев	
Нач. отд.	Шуваев	
Н. контр.	Щеголев	
Гл. конст.	Кокорев	
Рук. гр.	Хатеева	

Копировал -

Формат А2

Альбом I

Типовой проект

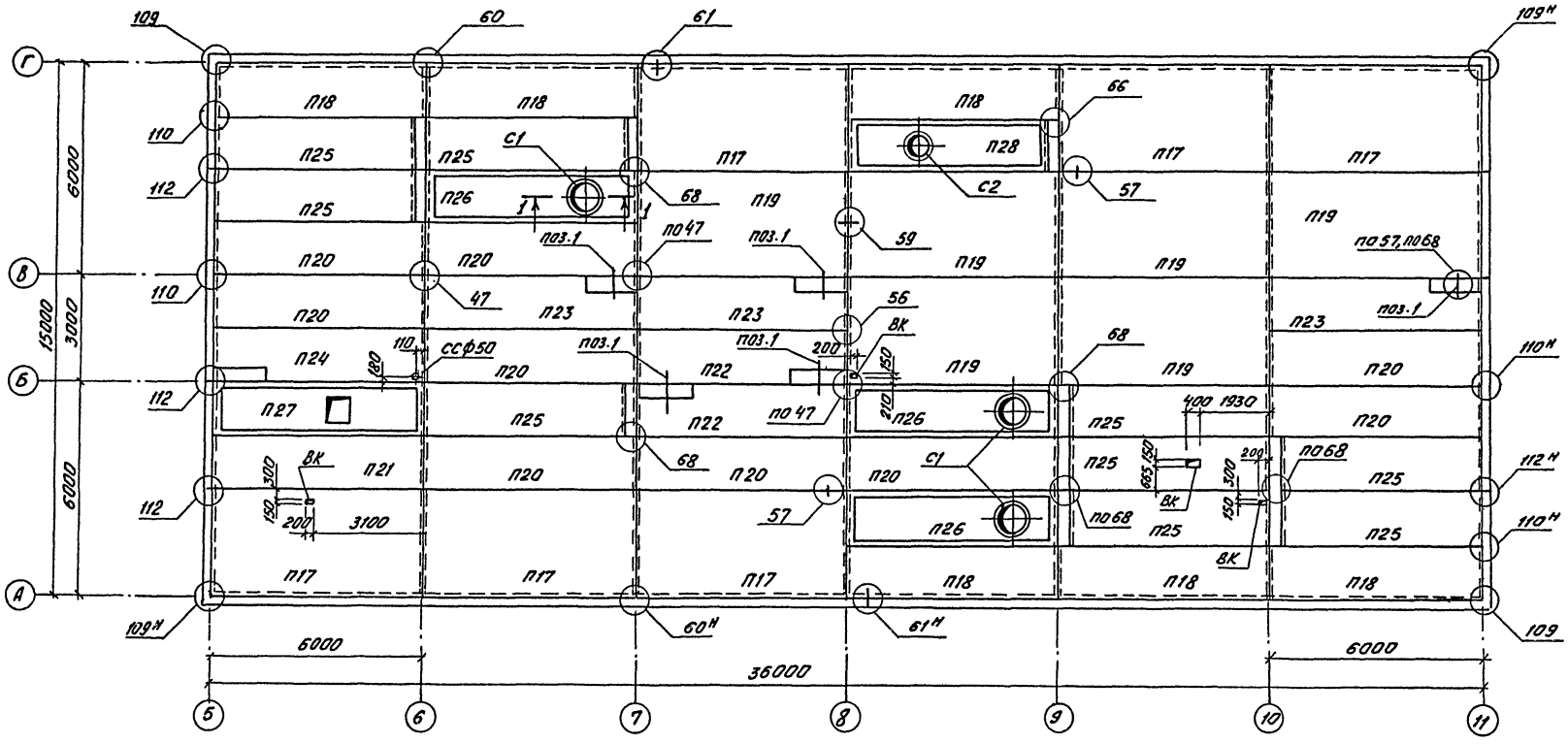

1 - 1

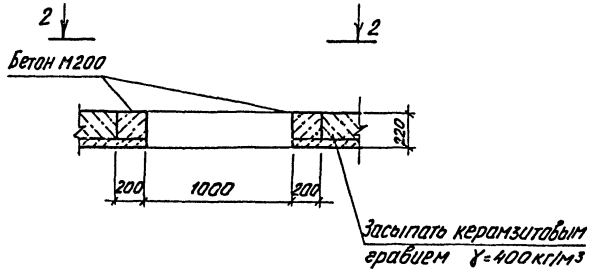

2 - 2

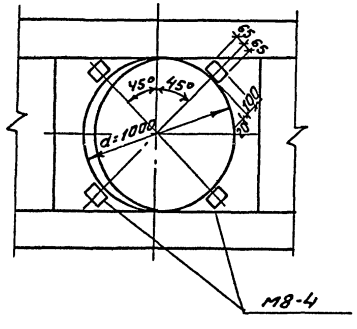

Указания смотреть на листе 26

Согласовано:

Нач.отд.ОВ	Аппатов	
Нач.отд.ВК	Грозбей	
Нач.эл.отд.	Малахов	

Инв.№подл. | Подп. и дата | Взам.инв.№

Привязан:

Инв.№

ГИП	Ласаев	
Нач.отд.	Шубаев	
Н.контр.	Щеголев	
Гл.конст.	Кокорев	
Рук.гр.	Хатеева	

ТП 416-1-168.86 КЖС

Гараж на 115 автобусов

Административно-бытовой корпус в крупнопанельных бескаркасных конструкциях

Стадия	Лист	Листов
РП	27	

Схема расположения плит покрытия в осях 5-11

ГИПРОАВТОТРАНС Воронежский филиал

Альбом I

Типовой проект

Схема расположения элементов лестницы в осях 5/1-6

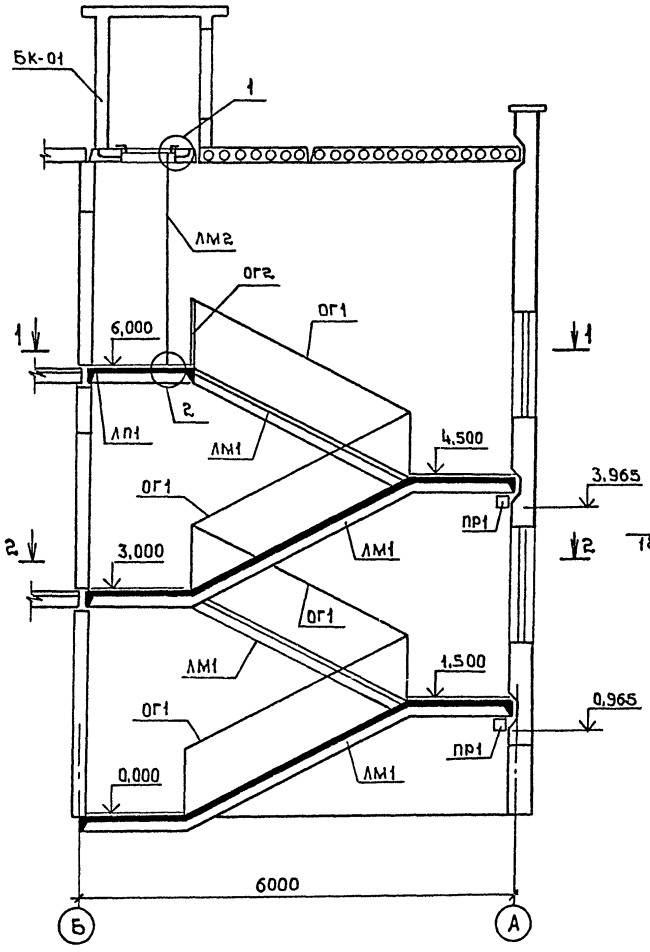

1 - 1

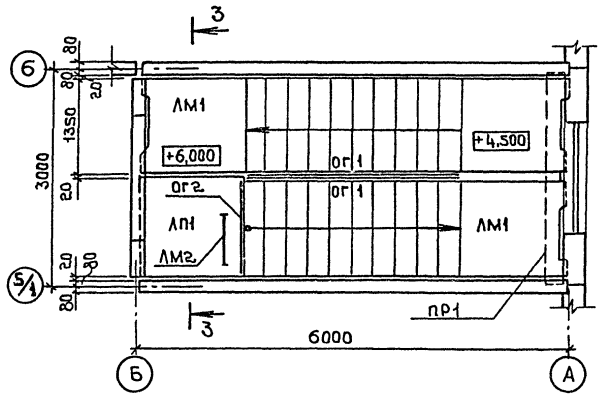

2 - 2

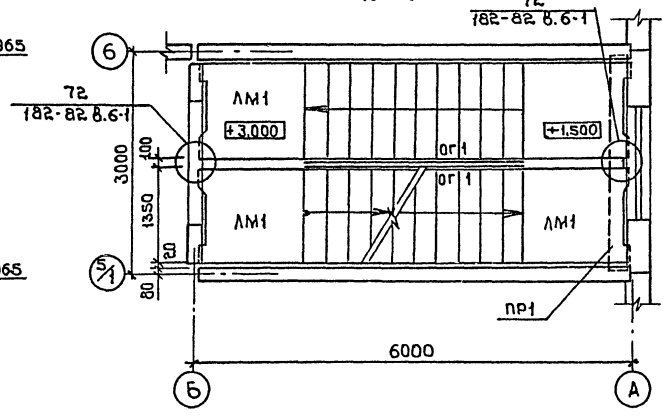

3 - 3

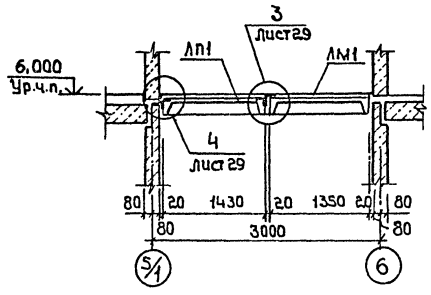

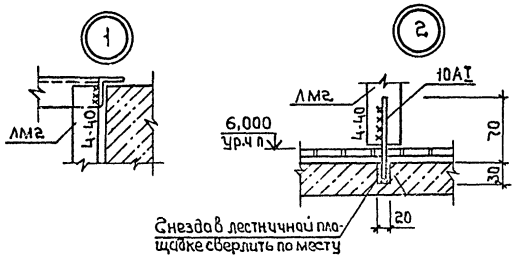

Спецификация к схеме расположения элементов лестницы в осях 5/1-6

Марка, поз.	Обозначение	Наименование	Кол.	Масса ед., кг	Примечание
ЛМ1	182-82 вып. 5-1	Марш лестничный			
		ЛМП 60. 14. 15	4	4190	
ЛП1	182-82 вып. 5-1	Площадка лестничная			
		ЛПП 16. 14.3	1	610	
ПР1	1.138-10 вып.4	Перемычка			
		1ПР28-31. 25.22у	2	430	
БК-01	182-82 вып.5-1	Будка выхода на			
		кровлю БК-01	1	2750	
ОГ1	182-82 вып.7-1	Ограждение лестничного			
		марша ОЛ1	4	26,3	
ОГ2	182-82 вып.7-1	Ограждение верхней			
		площадки ОП	1	15,2	
ЛМ2	182-82 вып.7-1	Лестница металличес-			
		кая ЛМ	1	30,7	
		Элемент соединительный			
МС22	182-82 вып.7-1	МС22	8	0,27	
МС29	182-82 вып.7-1	МС29	4	0,72	
	без чертежа	Стержень 8А-I ГОСТ 5781-82			
		ℓ= 1600	8	0,64	
		ℓ= 700	24	0,28	

Привязку БК-01 в плане смотреть на листе 29 комплекта АР

Привязан

Инв.№

ГИП	Лассев	ТП 416-1-168.86	КЖС
Нач.отд.	Шубаев	Гараж на 115 автобусов	
Н.контр.	Щеголев	Административно-бытовой корпус в крупнопанельных бескаркасных конструкциях	Стадия: РП; Лист: 28; Листов:
Гл.конс.	Кокорев	Схема расположения элементов лестницы в осях 5/1-6	ГИПРОАВТОТРАНС Воронежский филиал
Рук.гр.	Хатеева		
Инж.	Гулинова		

Инв.№ подл. | Подпись и дата | Взам.инв.№

Альбом I

Типовой проект

Схема расположения элементов лестницы в осях 10-10/1

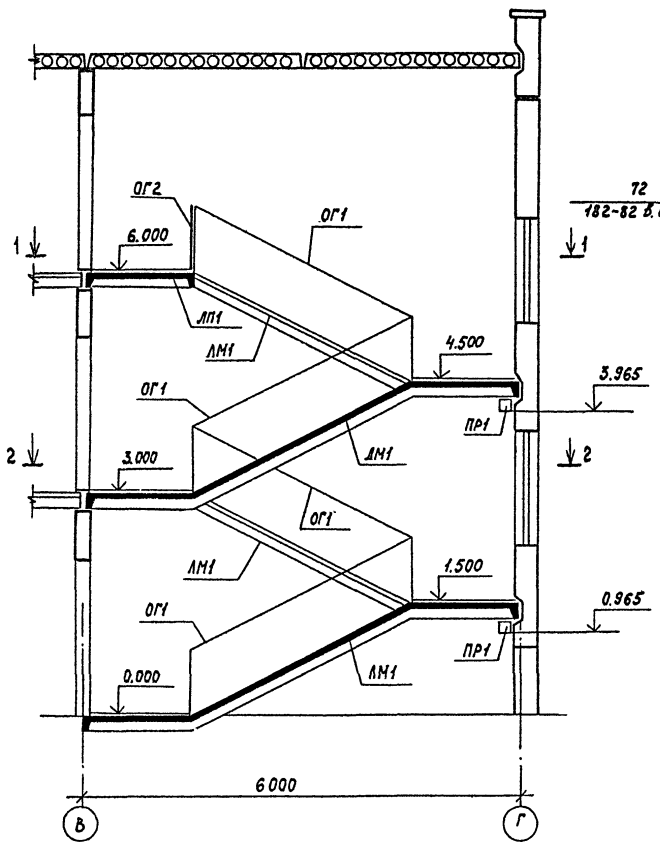

2 - 2

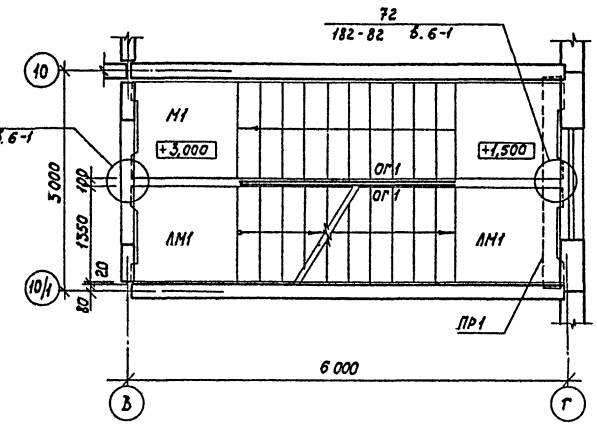

3 — 3

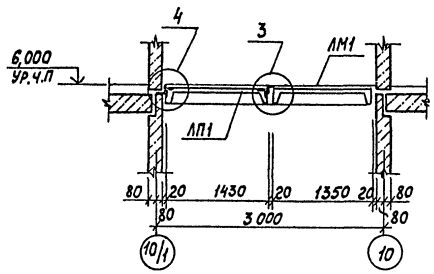

1 — 1

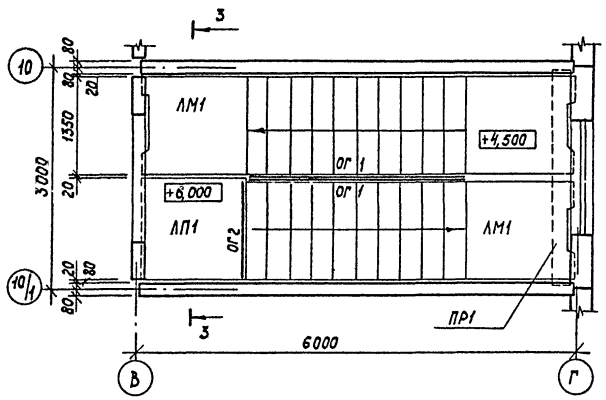

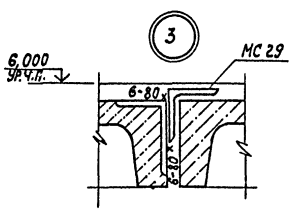

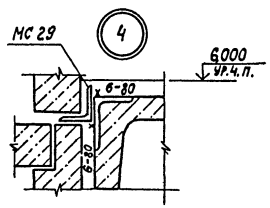

Спецификация к схеме расположения элементов лестницы в осях 10-10/1

Марка, поз.	Обозначение	Наименование	Кол.	Масса ед, кг	Примечание
ЛМ1	182-82 Вып. 5-1	Марш лестничный			
		ЛМП 60.14.15	4	4190	
ЛП1	182-82 Вып. 5-1	Площадка лестничная			
		ЛПП 16.14.3	1	610	
ПР1	1.138-10 Вып.4	Перемычка			
		1ПР 28-31.25.22У	2	430	
ОГ1	182-82 Вып.7-1	Ограждение лестничного			
		марша ОЛ1	4	26,3	
ОГ2	182-82 Вып.7-1	Ограждение верхней			
		площадки ОП	1	15,2	
		Элемент соединительный			
МС22	182-82 Вып.7-1	МС 22	8	0,27	
МС29	182-82 Вып.7-1	МС 29	4	0,72	
	без чертежа	Стержень В А-I ГОСТ5781-82			
		ℓ= 1600	8	0,64	
		ℓ= 700	24	0,28	

Привязан

Инв.№ подл. | Подпись и дата | Взам.инв.№

Инв.№

ТП 416-1-168.86			КЖ
Гараж на 115 автобусов			
ГИП Засаев	Административно-бытовой корпус в крупнопанельных бескаркасных конструкциях	Стадия	Лист	Листов
Нач.ОТО Шувалев		РП	29	
Н.контр Шеголев				
Гл.конст Кокорев	Схема расположения элементов лестницы в осях 10-10/1	ГИПРОАВТОТРАНС Воронежский филиал		
Рук.гр. Хатеева				
Инж. Гулинова				
Копировал-		Формат А2		

Схемы расположения вентблоков

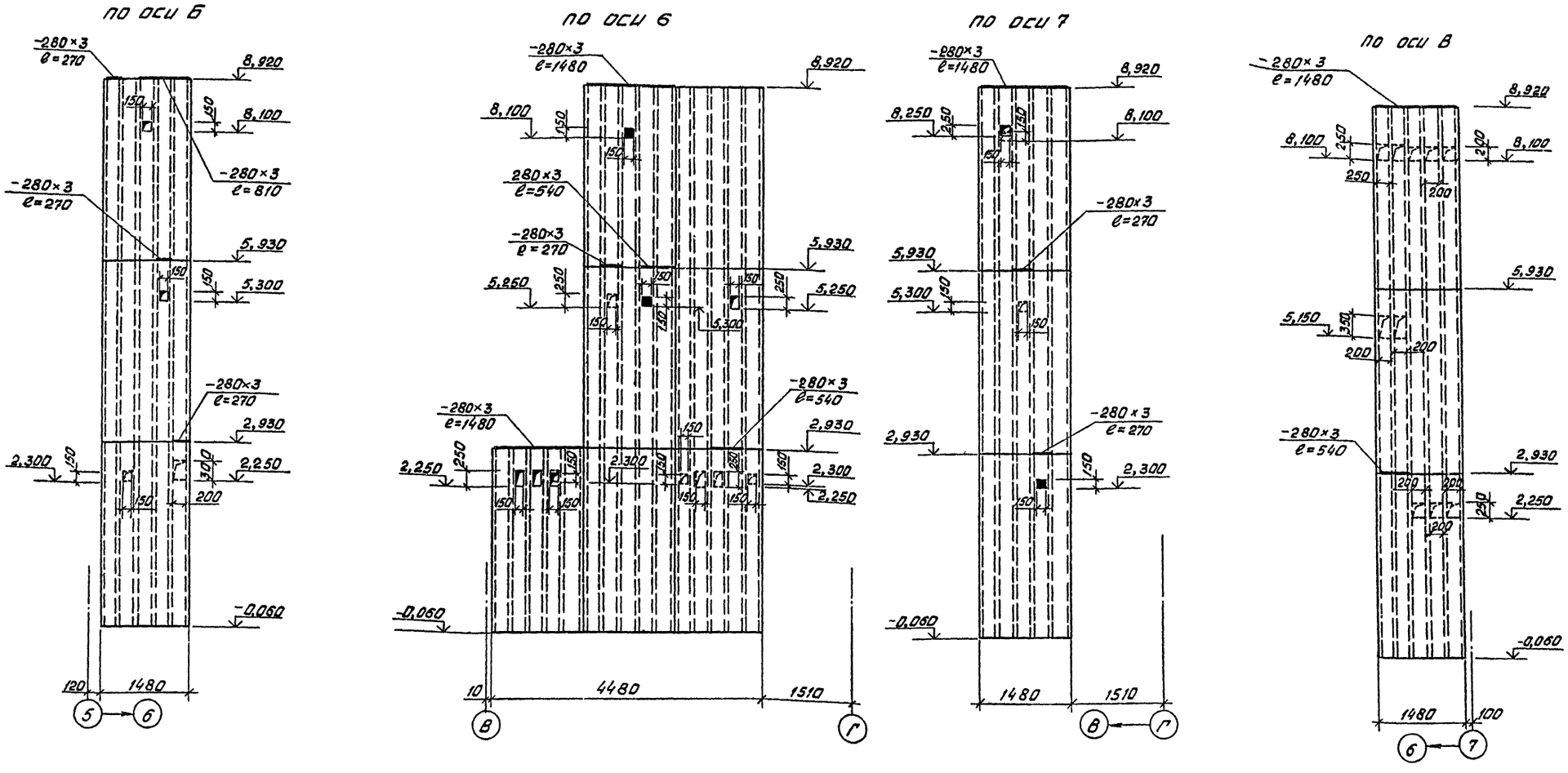

□ – Отверстие, пробиваемое с лицевой стороны вентблока.

◻ – Отверстие, пробиваемое со стороны вентблока, противоположной лицевой.

■ – Сквозное отверстие.

1. Отверстия в вентблоках пробивать по месту в соответствии с чертежами марки ОВ.
2. Заглушки устанавливать по детали на листе 32.
3. Заглушки выполнять из тонколистовой стали по ГОСТ 19903-74*.

Расход стали – 182,8 кг.

Привязан	Гип	Ласаев		ТП 416-1-168.86		КЖ
	Нач. отд.	Шуваев		Гараж на 115 автобусов		
	Н. контр.	Щеголев		Административно-бытовой корпус в крупнопанельных бескаркасных конструкциях	Стадия	Лист	Листов
	Гл. констр.	Кокорев			РП	30	
	Рук. гр.	Хатеева		Схемы расположения вентблоков	ГИПРОАВТОТРАНС Воронежский филиал		
Инв. №	Инж.	Тупинова					

Альбом I

Типовой проект

Согласовано

Нач. отд. ОВ | Аппатов

Взам. инв. № | Подпись и дата | Инв. № подл.

Альбом I

Типовой проект

Согласовано: Альтов

Инв.№ подл. | Подпись и дата | Взам. инв.№ | Нач. отд. 08

Схемы расположения вентблоков

по оси 7

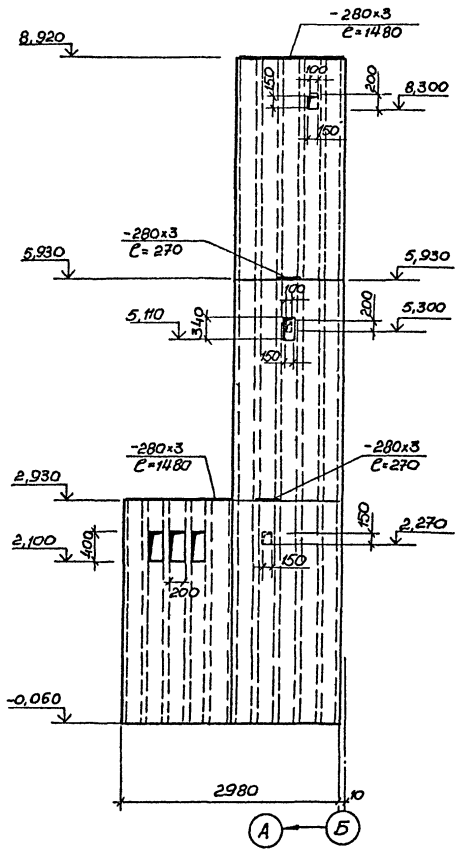

по оси Б

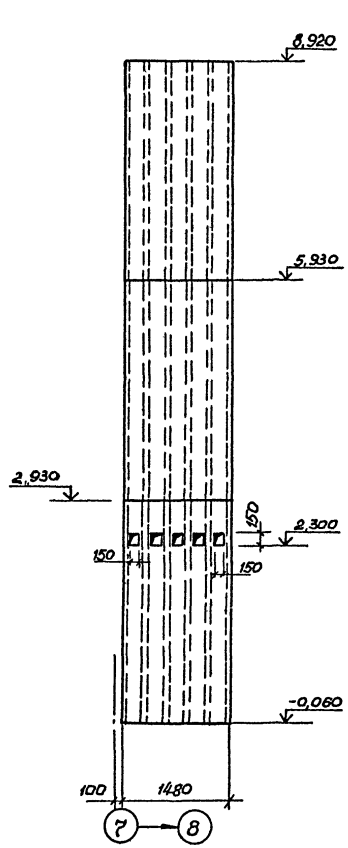

по оси Б

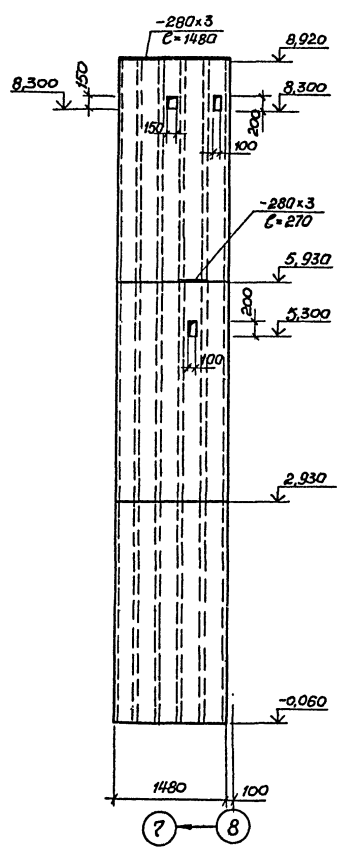

по оси В

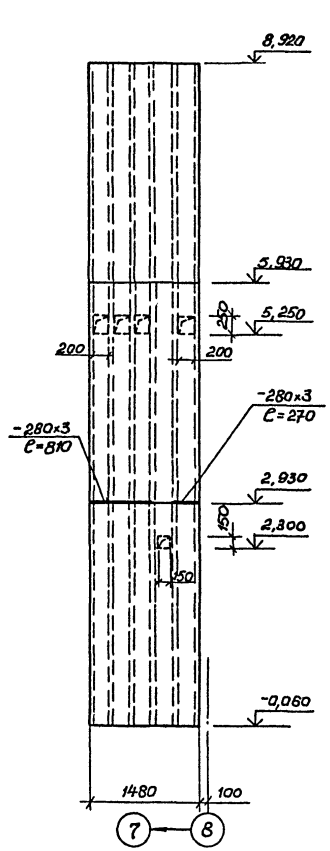

по оси 9

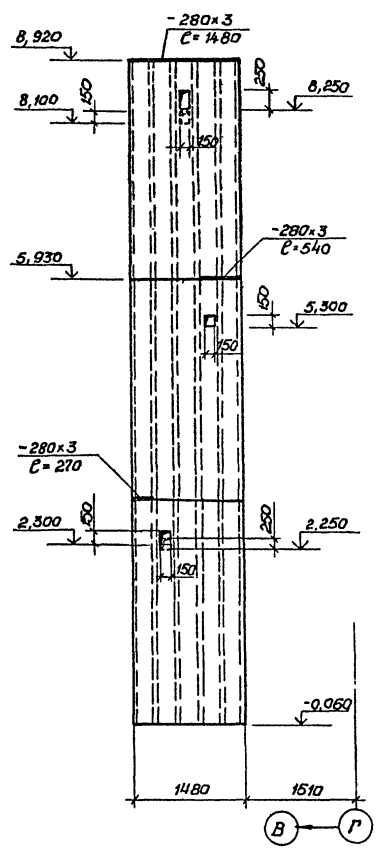

Указания смотреть на листе 30

Привязан	ГИП	Ласаев	
	Нач.отд.	Шувалов	
	Н.контр.	Щеголев	
	Гл.констр.	Кокорев	
	Рук.гр.	Хатеева	
Инв.№	Инж.	Тумакова	

ТП 416-1-168.86 КЖ

Гараж на 115 автобусов

Административно-бытовой корпус в крупнопанельных бескаркасных конструкциях	Стадия	Лист	Листов
	РП	31	
Схемы расположения вентблоков	ГИПРОАВТОТРАНС Воронежский филиал		

Схемы расположения вентблоков

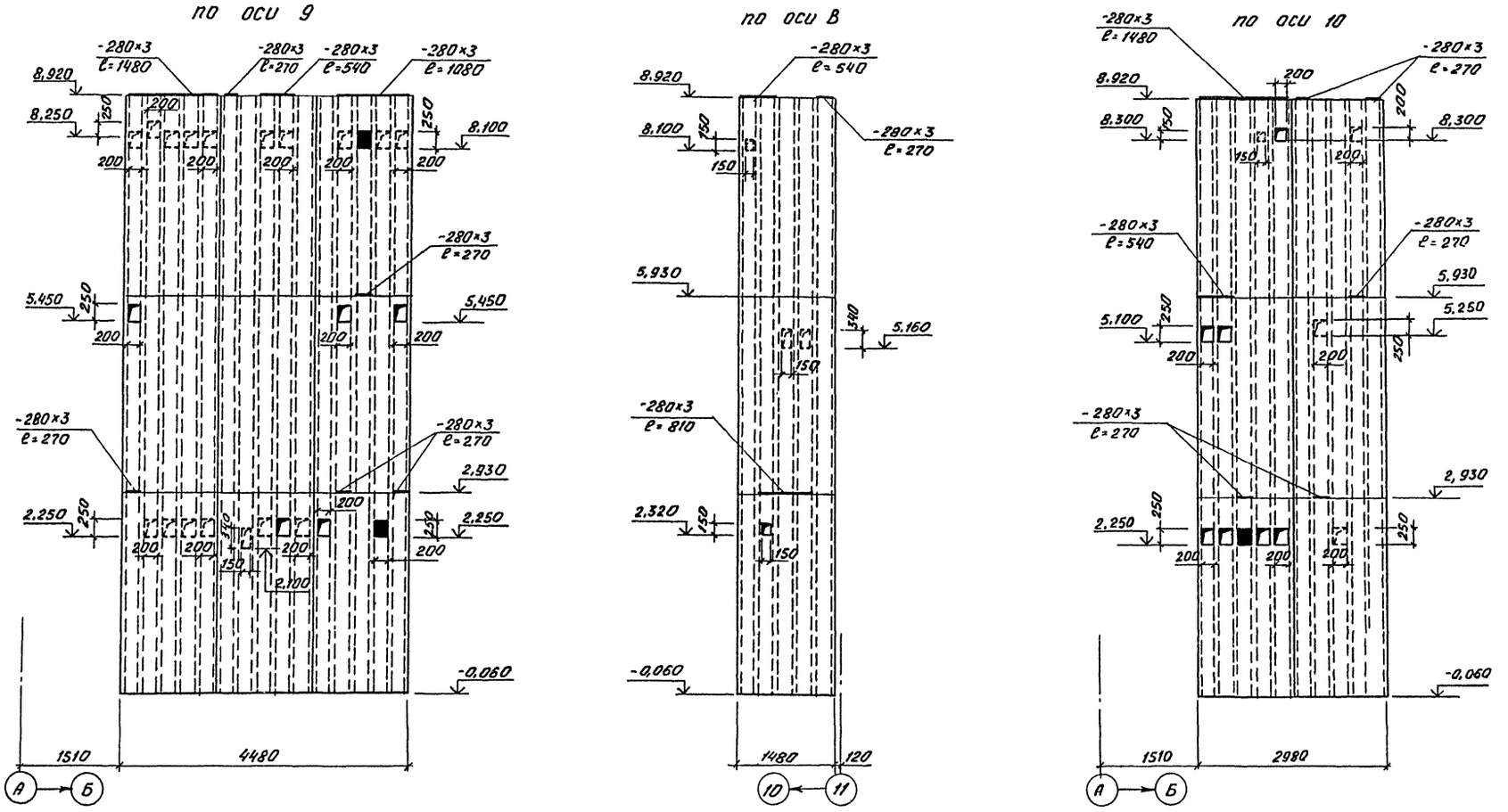

Указания смотреть на листе 30

Деталь установки заглушки

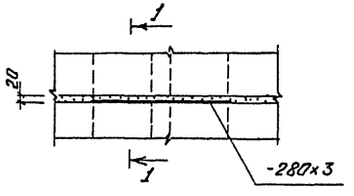

1-1

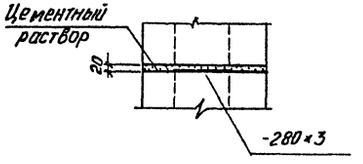

Альбом I

Типовой проект

Согласовано:

Инв. № подл.	Подп. и дата	Взам. инв. №	Нач. отд. ОВ	Аппатов	[illegible]

Привязан:

Инв. №

ГНП	Ласаев	[illegible]
Нач. отд.	Шуваев	[illegible]
Н. контр	Щеголев	[illegible]
Гл. констр	Кокорев	[illegible]
Рук. гр.	Хатеева	[illegible]
Инж.	Тулинова	[illegible]

ТП 416-1-168.86 КЖ

Гараж на 115 автобусов

Административно-бытовой корпус в крупнопанельных бескаркасных конструкциях

Схемы расположения вентблоков

Стадия	Лист	Листов
РП	32	

ГИПРОАВТОТРАНС Воронежский филиал

Копировал [illegible]

Формат А2

Типовой проект Альбом I

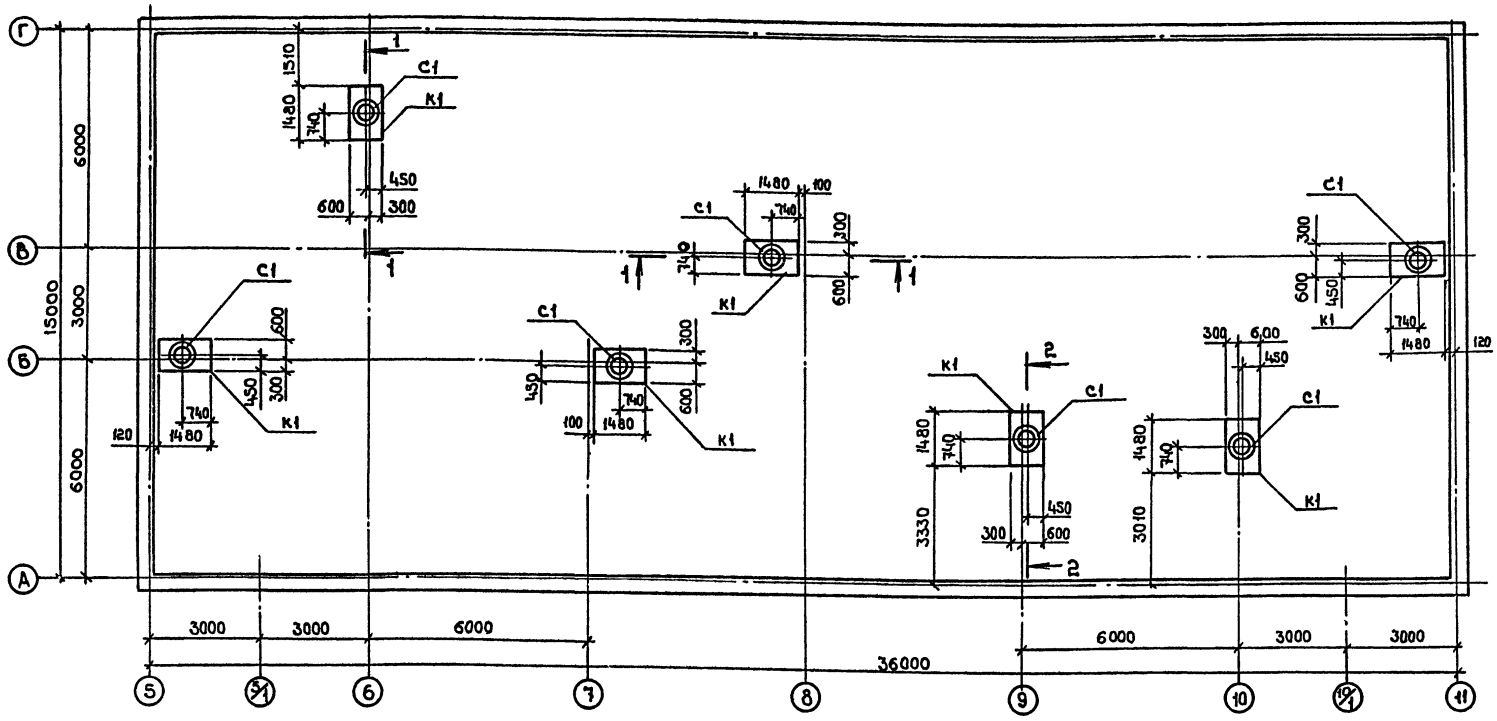

1 - 1

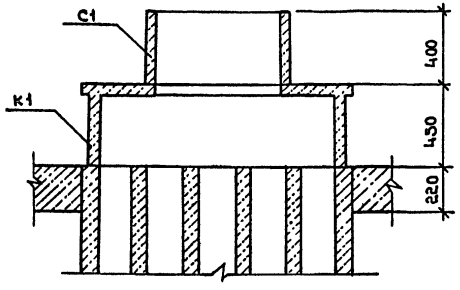

2 - 2

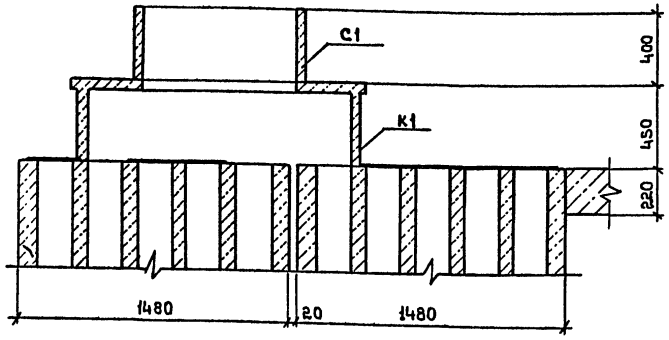

Спецификация к схеме расположения вентиляционных коробов на кровле

Марка, поз.	Обозначение	Наименование	Кол.	Масса ед., кг	Примечание
		Короб вентиляционный			
К1	182-82 вып. 5-1	кровельный КВК-15.9.4.5	7	500	
С1	1.494-24 вып.1	Стакан СБ7А-1	7	290	

1. Вентиляционные кровельные короба устанавливать на слой цементного раствора М100 толщиной 10мм
2. Железобетонные стаканы крепить к коробам сваркой закладных деталей швом h_f=4мм электродами Э42 по ГОСТ 9467-75

Согласовано:

Нач. отд. ОВ	Адамов	
Нач. отд. ВК	Гвоздев	
Нач. отд.	Маласов	

Подпись и дата | Взам. инв. № | Инв. № подл.

Привязан

Инв. №

ГИП	Ласаев		ТП 416-1-168.86 Кж
Нач. отд.	Щуваев		Гараж на 115 автобусов
Н. контр.	Щеголев		Административно-бытовой корпус в крупнопанельных бескаркасных конструкциях
Гл. констр.	Кокорев		Стадия: РП; Лист: 33; Листов:
Рук. гр.	Хатеева		Схема расположения вентиляционных коробов на кровле
Ст. техн.	Стрикова		ГИПРОАВТОТРАНС Воронежский филиал

Копировал:

gost.e-ecolog.ru