ТИПОВОЙ ПРОЕКТ

416-1-201.87

# СЛУЖЕБНО-БЫТОВОЙ КОРПУС ДЛЯ НЕФТЕБАЗ

## АЛЬБОМ I

АРХИТЕКТУРНО-СТРОИТЕЛЬНЫЕ ЧЕРТЕЖИ
ЧЕРТЕЖИ САНИТАРНО-ТЕХНИЧЕСКИХ СИСТЕМ И УСТРОЙСТВ

gost.e-ecolog.ru

ТИПОВОЙ ПРОЕКТ

416-1-201.87

# СЛУЖЕБНО-БЫТОВОЙ КОРПУС ДЛЯ НЕФТЕБАЗ

## АЛЬБОМ I

### СОСТАВ ПРОЕКТА


АЛЬБОМ I — АРХИТЕКТУРНО-СТРОИТЕЛЬНЫЕ ЧЕРТЕЖИ. ЧЕРТЕЖИ САНИТАРНО-ТЕХНИЧЕСКИХ СИСТЕМ И УСТРОЙСТВ. ТЕХНОЛОГИЧЕСКИЕ ЧЕРТЕЖИ БУФЕТА

АЛЬБОМ II — СТРОИТЕЛЬНЫЕ ИЗДЕЛИЯ

АЛЬБОМ III — ТЕХНОЛОГИЧЕСКИЕ ЧЕРТЕЖИ ЛАБОРАТОРИИ. ЭЛЕКТРО-ТЕХНИЧЕСКИЕ ЧЕРТЕЖИ. ЧЕРТЕЖИ ПО СВЯЗИ И СИГНАЛИЗАЦИИ.

АЛЬБОМ IV — СПЕЦИФИКАЦИЯ ОБОРУДОВАНИЯ.

АЛЬБОМ V — СМЕТЫ. КН. 1. И КН. 2.

АЛЬБОМ VI — ВЕДОМОСТЬ МАТЕРИАЛОВ.



РАЗРАБОТАН

ГТПИ-Б

ГЛАВНЫЙ ИНЖЕНЕР — В.Г. ПЕРЕДБОГОВ

ГЛАВНЫЙ ИНЖЕНЕР ПРОЕКТА — М.Е. ВИНОКУРОВ

ГИПРОТОРГ

ГЛАВНЫЙ ИНЖЕНЕР — Л.Н. СОКОЛОВ

ГЛАВНЫЙ ИНЖЕНЕР ПРОЕКТА — Л.И. ЭМЕЛЬДЕШ

ЦНИИПРОМЗДАНИЙ

ЗАМЕСТИТЕЛЬ ДИРЕКТОРА ПО НАУЧНОЙ РАБОТЕ — Н.Н. КИМ

ЗАВЕДУЮЩИЙ ОТДЕЛОМ АРХИТЕКТУРНО-ВСПОМОГАТЕЛЬНЫХ ЗДАНИЙ — Л.А. СКРОБ



УТВЕРЖДЕН И ВВЕДЕН В ДЕЙСТВИЕ С 28 09 1966 Г. ПРИКАЗОМ № 193

Альбом I

Типовой проект 416-1-201.87

# СОДЕРЖАНИЕ АЛЬБОМА


| обозначение | Наименование | Страницы |
|---|---|---|
| 1 | 2 | 3 |
| | Титульный лист | 1 |
| | Содержание альбома | 2 |
| | Схема генерального плана | 3 |
| | Пояснительная записка | 4÷6 |
| | Архитектурные решения АР | |
| Лист 1 | Общие данные /начало/ | 7 |
| 2 | Общие данные /окончание/ | 8 |
| 3 | План на отм. -3.000 и 0.000 | 9 |
| 4 | План на отм. 3.000 | 10 |
| 5 | Разрезы 1-1; 2-2; 3-3 | 11 |
| 6 | Фасады 1-6; 6-1; А-В; В-А /Двухрядная разрезка панелей/ | 12 |
| 7 | Фасады 1-6; 6-1; А-В; В-А /Однорядная разрезка панелей/ | 13 |
| 8 | Фрагмент фасада по ряду 5 по оси А для расчетной наружной t°воздуха-40° | 14 |
| 9 | Фрагмент фасада по ряду 6 по оси Б для расчетной наружной t°воздуха-40° | 15 |
| 10 | Фрагмент 1; Фрагмент 2; Узел "Л" | 16 |
| 11 | Фрагменты 3,4,5 | 17 |
| 12 | Схема расположения гипсобетонных перегородок и отверстий на отм. -3.000 и 0.000 | 18 |
| 13 | Схема расположения гипсобетонных перегородок и отверстий на отм. 3.000 | 19 |
| 14 | Планы полов на отм. -0.300, 0.000; 3.000 | 20 |
| 15 | Схема установки жалюзийных решеток в каналах венткоробов на 1 и 2 этажах | 21 |
| 16 | План кровли | 22 |
| 17 | Окно О-1 | 23 |
| 18 | Окно О-2 | 24 |
| 19 | Окно О-3 | 25 |
| 20 | Узлы II - VII | 26 |
| 21 | Фрагмент 6. Узлы VIII, IX | 27 |
| | | |
| | Конструкции железобетонные К.Ж. | |
| 1 | Общие данные (начало) | 28 |
| 1а | Общие данные (окончание) | 29 |
| 2 | Схема расположения фундаментов и цокольных панелей | 30 |
| | Развертка ленточного фундамента по оси 1 | |
| 3 | Развертки ленточных фундаментов по осям 2..6 | 31 |
| 4 | Схемы расположения лотков каналов приямков и кирпичных вставок | 32 |
| 5 | Схема расположения плит перекрытия каналов, сечения | 33 |
| 6 | Приямки ПР-1; ПР-2 | 34 |
| 7 | Схема расположения плит покрытия (Двухрядная разрезка панелей) | 35 |
| 8 | Схема расположения плит покрытия (Однорядная разрезка панелей) | 36 |
| 9 | Схема расположения плит перекрытия (Двухрядная разрезка панелей) | 37 |
| 10 | Схема расположения плит перекрытия (Однорядная разрезка панелей) | 38 |
| 11 | Схемы расположения панелей наружных стен (двухрядная разрезка) | 39 |
| 12 | Схемы расположения панелей наружных стен. (Однорядная разрезка) | 40 |
| 13 | Схемы расположения панелей внутренних стен. (Двухрядная разрезка) | 41 |
| 14 | Схемы расположения панелей внутренних стен (Однорядная разрезка) | 42 |
| 15 | Схемы разверток внутренних стен | 43 |
| 16 | Схема расположения фризовых камней | 44 |
| 17 | Схема расположения вентиляционных коробов, стаканов и фундаментов на кровле | 45 |
| 18 | Фундамент ФОМ-1. Разрезы. Узел 1 | 46 |
| 19 | Схемы расположения лестниц Л1, Л2. Разрезы | 47 |
| 20 | Схемы расположения плит покрытия и балок под плиты покрытия тамбуров | 48 |
| 21 | Схема расположения плит и стоек козырьков | 49 |
| 22 | Монолитные участки УМ-1. УМ-2 | 50 |
| 23 | Узлы 1... 4 | 51 |
| 24 | Узлы 5... 10 | 52 |
| 25 | Монолитные балки БМ-1, БМ-2 | 53 |
| | | |
| | Конструкции металлические КМ | |
| 1 | Общие данные | 54 |
| 2 | Техническая спецификация металла | 55 |
| 3 | Лестница Л3 | 56 |
| 4 | Стойки козырька СГ2 | 57 |
| | Отопление и вентиляция ОВ | |
| 1 | Общие данные (начало) | 58 |
| 2 | Общие данные (продолжение) | 59 |
| 3 | Общие данные (продолжение) | 60 |
| 4 | Общие данные (продолжение) | 61 |
| 5 | Общие данные (окончание) | 62 |
| 6 | Отопление и теплоснабжение План на отм. -0.300, 0.000. Фундамент 1,2 | 63 |
| 7 | Отопление и теплоснабжение План на отм. 3.000 | 64 |
| 8 | Схема системы отопления. Узлы 1...3 | 65 |
| 9 | Схема системы теплоснабжения установок П1, П2 | 66 |
| 10 | Узел управления. План на отм. 0.000 Разрез 1-1 | 67 |
| 11 | Вентиляция. План на отм -0.300, 0.000 Схемы систем ВЕ А, ВЕ5, ВЕ7, ВЕ9 Разрез 1-1 | 68 |
| 12 | Вентиляция. План на отм. 3.000 Схемы систем ВЕ1÷ВЕ3; ВЕ6; ВЕ8; ВЕ10, ВЕН | 69 |
| 13 | Вентиляция. План кровли. | 70 |
| 14 | Вентблоки. План 1-го этажа План перекрытия на отм. 3.000 | 71 |
| 15 | Вентблоки. План 2-го этажа. План кровли | 72 |
| 16 | Схемы систем П1, П2, В1, В2 | 73 |
| 17 | Установки систем П1, П2 | 74 |
| 18 | Установка системы В1 | 75 |
| | Водопровод и канализация ВК | |
| 1 | Общие данные | 76 |
| 2 | План на отм. -0.300, 0.000, 3.000 План кровли. Схема системы К2 | 77 |
| 3 | Схемы систем В1, Т3, К1 | 78 |
| | Отопление и вентиляция ОВН | |
| 1 | Лючок для замера параметров воздуха | 79 |
| | Технологические чертежи буфета ТХ | |
| 1 | Буфет на 16 п.м. Фрагмент плана на отм. 0.000 в осях Б-В, в рядах 1-3 Расстановка и привязка монтажного оборудования | 80 |


Инв.№подл. | Подпись и дата | Взам.инв.№

Привязан

Инв.№

| | | | |
|---|---|---|---|
| ГИП | Винокуров | | |
| Н.контр. | Илларионова | | |
| Нач.отд. | Шохалов | | |
| Гл.арх. | Ширяев | | |
| Гл.спец. | Миронов | | |
| Рук.гр. | Духовский | | |
| Рук.гр. | Мельникова | | |

ТП 416-1-201.87

содержание альбома

| стад. | лист | листов |
|---|---|---|
| Р | | |

ГПИ-6 МОСКВА

Формат А-2

Альбом I

Типовой проект 416-1-201-87

## Схема генерального плана

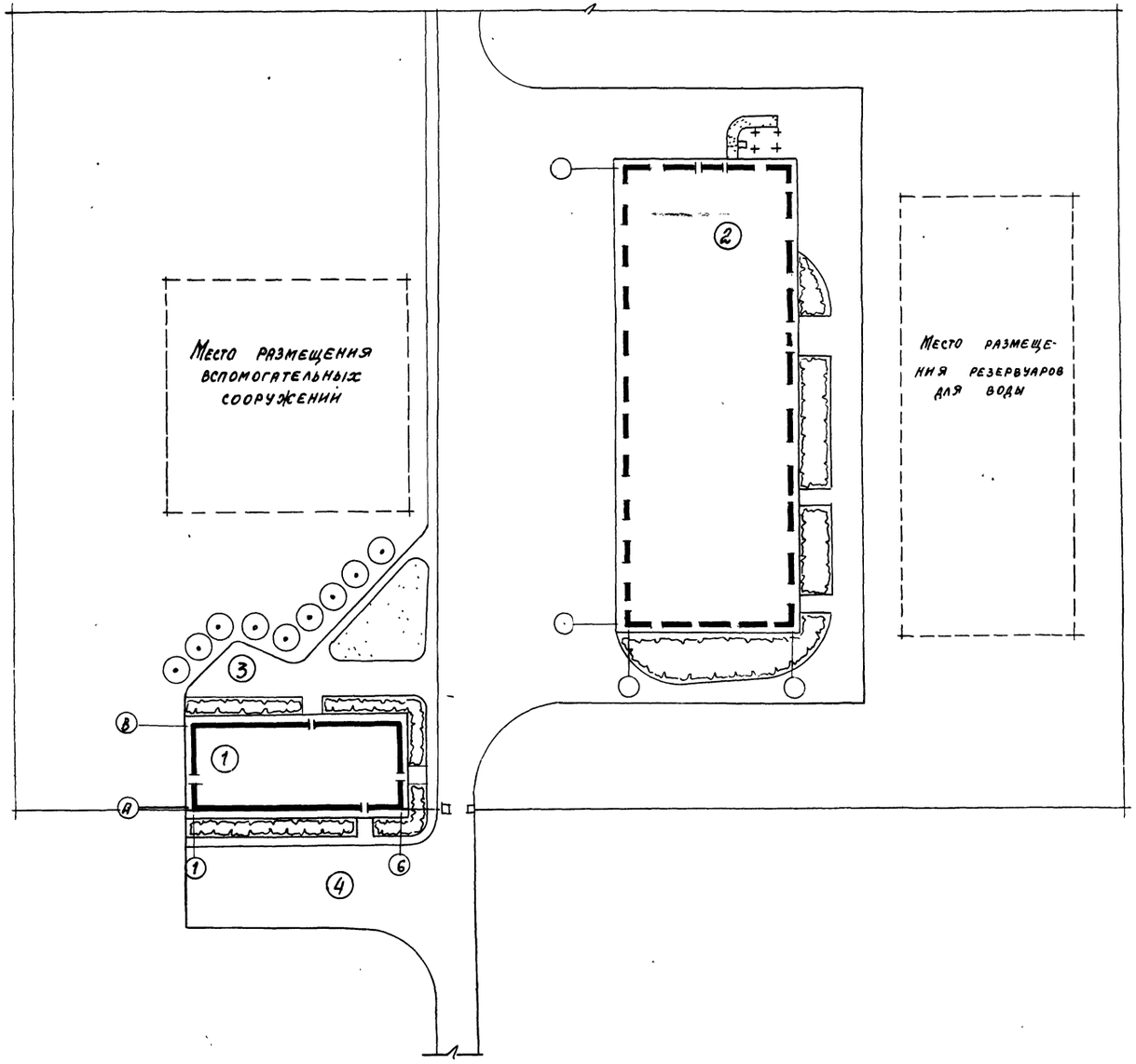


Экспликация зданий и сооружений

| № по ген. плану | Наименование здания /сооружения/ | Координаты угла квадрата стр сетки | Примечание |
|---|---|---|---|
| 1 | Служебно-бытовой корпус | | |
| 2 | Хозяйственно-технический корпус | | |
| 3 | Площадка для отдыха | | |
| 4 | Предвъездная площадка | | |

Данную схему следует рассматривать как пример одного из возможных вариантов размещения служебно-бытового корпуса на нефтебазах.

В зависимости от местных условий (типа базы, количества хранилищ, прохода и примыкания железнодорожных путей, автомобильных дорог, рельефа и т.п.) размещение служебно-бытового корпуса может быть изменено и приведено в соответствие с общим решением генерального плана базы.

| | | | |
|---|---|---|---|
| Гл.арх.инж. | Белицкая | | |
| Н.контр. | Илларионова | | |
| ГИП | Винокуров | | 12.12.86 |
| Нач.отд. | Шохолов | | |
| Гл.арх. | Ширяев | | |
| Гл.спец. | Миронов | | |
| Рук.гр. | Духовский | | |
| Рук.гр. | Мельникова | | |

ТП 416-1-201.87

Схема генерального плана

| Стадия | Лист | Листов |
|---|---|---|
| Р | | 1 |

ГПИ-6 Москва

Привязан

Инв. №

Инв. № подл. | Подпись и дата | Взамен инв.

# Пояснительная записка

## I. Общая часть

Типовой проект служебно-бытового корпуса для нефтебаз разработан на основании плана типового проектирования Госстроя СССР на 1984 г и задания на проектирование, утвержденного заместителем руководителя организации п/я А-1442 от 21 апреля 1984 г.

Проект разработан в соответствии с нормами проектирования „Вспомогательные здания и помещения промышленных предприятий" СН и П II-92-76.

Проектом предусматривается строительство здания в районах со следующими природными и климатическими условиями:

а) расчетная температура наружного воздуха – 20°С; -30°С; -40°С;

б) рельеф площадки спокойный, грунтовые воды отсутствуют;

в) грунты непросадочные, непучинистые нескальные с характеристиками, приведенными в разделе IV пояснительной записки;

г) снеговая нагрузка для II-IV географических районов СССР (СН и П-II-6-74);

д) скоростной напор ветра для II-IV географических районов СССР (СН и П II-6-74);

г) расчетная сейсмичность не выше 6 баллов.

Проект разработан для строительства на складских базах ГУГМР в местах где освоено производство изделий по серии 135. Склад инвентаря и оборудования (ПРУ) размещается [illegible] заглубленном здании.

*Характеристика стеновых и изоляционных материалов*

Таблица I.

| №№ п.п. | Материал ограждения | Зона строительства по СН и П II 3-75 | Ед. изм. | Расчетная температура наружного воздуха | | |
|---|---|---|---|---|---|---|
| | | | | -20-24°С | -25-30°С | -31-40°С |
| 1 | Наружные стеновые панели керамзитобетонные $\gamma$=1000 кг/м³ | Сухая нормальная | мм | 300 | 350 | 400 |
| 2 | Кирпичные вставки $\gamma$=1650 кг/м³ | | мм | 380 | 517 | 640 |
| 3 | Утеплитель в покрытии - минераловатные плиты повышенной жесткости $\gamma$=200 кг/м³ | | мм | 80 | 100 | 120 |

## II. Генеральный план

Размещение служебно-бытового корпуса на генеральном плане решается с учетом технологических требований и местных условий, предъявляемых при проектировании складских баз ГУГМР.

Служебно-бытовой корпус, как правило, размещается на территории складской базы в комплексе с хозяйственно-техническим корпусом.

Автодороги на схеме генерального плана показаны условно, их местоположение при конкретном решении генплана может быть изменено.

Служебно-бытовой корпус следует располагать главным фасадом вдоль одной из сторон участка непосредственно при въезде на территорию базы.

На территории базы предполагается размещение отдельно стоящего здания ПРУ.

## III. Архитектурно-планировочные решения

Архитектурно-планировочное решение служебно-бытового корпуса определено его функциональным назначением и расположением на генеральном плане складской базы.

Проект выполнен для районов с расчетной зимней температурой наружного воздуха -30°С, с нормативным скоростным напором ветра для II района по СН и П II-6-74 и нагрузками от снегового покрова для III района по СН и П II-5-74.

В проекте предусмотрена возможность применения его для условий, указанных в пунктах д, г и д в разделе I пояснительной записки.

Здание двухэтажное с размерами в плане 30×12 м. Высота этажа – 3м. Класс здания – II.

Степень огнестойкости – II.

В служебно-бытовом корпусе запроектированы административно-технические, лабораторные и бытовые помещения, а также буфет с обеденным залом на 16 посадочных мест.

Лабораторные помещения запроектированы для выполнения операций, связанных с отбором проб.

Альбом I

Типовой проект 416-1-201.87

Инв.№ подл. | Подпись и дата | Взам. инв.№

| | | | | | | |
|---|---|---|---|---|---|---|
| | | | | Привязан | | |
| | | | | ТП 416-1-201.87 | | ПЗ |
| Гл. арх. им. | Величкин | | | | | |
| Н. контр. | Имаринова | | | | | |
| ГИП | Винокуров | | | | | |
| Нач. отд. | Шохолов | | | | Стадия | Лист | Листов |
| Гл. арх. | Ширяев | | | | Р | 1 | 3 |
| Гл. спец. | Муромов | | | | | | |
| Рук. гр. | Яковский | | | | | | |
| Рук. гр. | Мельникова | | | Пояснительная записка | ГПИ-Б Москва | | |

исследованиями и анализами образцов.

При определении состава помещений и расчёте их оборудования приняты следующие данные:

списочная численность: рабочих - 11 чел.
(в корпусе) ИТР и служащих - 21 чел.
режим работы - односменный.

## V Строительная часть

Служебно-бытовой корпус запроектирован с поперечными несущими стенами из сборных железобетонных панелей и самонесущими наружными панелями из керамзитобетона.

Все сборные железобетонные и легкобетонные конструкции корпуса приняты по серии 182-82:

„ Крупнопанельные конструкции для вспомогательных зданий промышленных предприятий с высотой этажа 3.0 м и шагом несущих поперечных стен 6.0 м".

Устойчивость здания в поперечном направлении обеспечивается несущими поперечными стенами.

Устойчивость здания в продольном направлении обеспечивается установкой диафрагм жесткости.

Функцию диафрагм жесткости выполняют внутренние панели, установленные в продольном направлении здания.

Фундаменты под стены ленточные монолитные из бетона марки 200.

При расчёте фундаментов в качестве основания приняты грунты со следующими расчетными характеристиками: $\varphi = 28°$; $C = 2$ кПа; $E = 14.7$ МПа; $\gamma = 1.8$ т/м$^3$; коэффициент безопасности по грунту $K_т = 1$. При грунтовых условиях, отличных от принятых в проекте, фундаменты должны быть перепроектированы.

При наличии грунтовых вод, в зависимости от отметки их уровня. При привязке должны быть предусмотрены мероприятия по защите приямков и каналов от грунтовых вод.

При грунтовых водах, агрессивных по отношению к бетонам на обычных цементах, должны быть предусмотрены защитные мероприятия соответствующих конструкций.

Внутренние стены запроектированы из сборных железобетонных панелей толщиной 160 мм и вентиляционных блоков шириной 1480 мм и толщиной 380 мм.

Для создания единой пространственной системы внутренние панели соединяются между собой и элементами наружных стен сваркой через закладные элементы и петлевые выпуски.

Наружные стены выполняются из сборных керамзитобетонных панелей с объемным весом 1000 кг/м$^3$.

Толщину стен принимать по таблице на листе 2 компл. АР.

Швы между панелями наружных стен заполняются цементным раствором и упругими синтетическими прокладками (паронзол, гернит) и герметизирующей тиоколовой мастикой (ТУ 84-246-75), защищающей упругие прокладки от внешних атмосферных воздействий и солнечной радиации.

Крепление наружных панелей осуществляется к панелям внутренних стен с помощью крюков и петлеобразных закладных изделий, размещенных в нишах и пазах панелей наружных стен, с последующим замоноличиванием углов стыков.

Перекрытие и покрытие запроектировано из сборных железобетонных многопустотных панелей высотой 220 мм и ребристых панелей в местах прохода сантехнических трубопроводов и воздуховодов.

Для обеспечения пространственной работы конструкций на вертикальные и горизонтальные усилия панели перекрытий соединяются между собой в единый диск, работающий в горизонтальной плоскости, что обеспечивается сваркой арматурных выпусков, соединяющих между собой отдельные панели, как вдоль, так и поперек рабочего пролета перекрытий.

Продольные грани плит перекрытий имеют рифленую поверхность, что при заделке швов между ними позволяет обеспечить восприятие сдвигающих усилий в плоскости перекрытия.

Лестницы из укрупненных сборных железобетонных маршей шириной 1.35 м.

За условную отметку 0.000 принят уровень чистого пола первого этажа, что соответствует абсолютной отметке ☐.

Горизонтальную гидроизоляцию стен на отм. -0.030 выполнить из цементно-песчаного раствора состава 1:2 толщиной 20 мм.

Перегородки запроектированы из гипсобетонных панелей по серии 1.231 вып. 3с, а в помещениях с относительной влажностью воздуха свыше 75% из керамического полнотелого кирпича М75 (ГОСТ 530-80) на сложном растворе М50.

При кладке кирпичных перегородок в откосы дверных проемов заложить деревянные антисептированные пробки размером 120×120×65мм.

Привязан

Инв. № подл. | Подп. и дата | Взам. инв. №

Инв. №

не менее двух штук с каждой стороны проема.

Проемы в кирпичных перегородках шириной менее 900мм перекрыть 3ФВАI с опиранием арматуры на стену не менее 150мм.

По периметру корпуса устраивается асфальтовая отмостка шириной 0,8м.

Кровля плоская с внутренним водостоком. Защитный слой водоизоляционного ковра выполняется из гравия (ГОСТ 8268-82) на горячей битумной мастике. Морозостойкость гравия не ниже Мрз-100, толщина слоя 10мм.

Водоизоляционный ковер состоит из четырех слоев рубероида марки РэМ-350 (ГОСТ 10923-82) на горячей битумной мастике. Мастика для устройства ковра - битумная, антисептированная марки МБК-Г-55 (ГОСТ 2889-80) в местах примыкания к парапету - МБК-Г-85.

Утеплитель кровли - минераловатные плиты повышенной жесткости $\gamma = 200 кг/м^3$ по ГОСТ 22950-78. При производстве строительно-монтажных работ необходимо руководствоваться следующими нормативными документами — СНиП III-17-78; СНиП III-20-74; СНиП III-21-73; СНиП III-В.14-72.

Проект выполнен из условий производства работ в летнее время. При производстве работ в зимнее время необходимо соблюдать указания и конструктивные требования соответствующих разделов строительных норм и правил.

## Отделочные работы

Все кирпичные перегородки, за исключением перегородок душевых, а также приставной тамбур, для расчетной наружной температуры воздуха -40°С, выполнить из керамического полнотелого кирпича (ГОСТ 530-80) с расшивкой швов с двух сторон.

Морозостойкость кирпича кирпичных вставок в наружных стенах и приставного тамбура (на глубину 120мм) Мрз-15.

Кирпичные участки стен штукатурятся и окрашиваются под цвет панелей. Стены окрашиваются кремнеорганической эмалью.

Цвет простенков в проекте принят контрастным по отношению к световому тону стен и конкретно назначается при привязке проекта.

Столярные изделия окрашиваются пентафталевой эмалью ПФ-115 за 2раза.

Указания по внутренней отделке помещений и устройству полов приведены на листах проекта.

## Противопожарные мероприятия

Все помещения оборудованы эвакуационными выходами. Категории по пожарной безопасности приведены на планах служебно-бытового корпуса.

Для подъема на кровлю запроектирована металлическая лестница.

Все двери, ведущие к эвакуационным выходам, открываются по пути эвакуации.

В помещениях с категорией „В" запроектированы противопожарные двери с пределами огнестойкости 0,6 часа.

Молниезащита корпуса разработана на листе 16.

## Указания по привязке чертежей комплекта АР

В проекте в качестве основного варианта принята двухрядная разрезка наружных стеновых панелей. Однорядная разрезка наружных стеновых панелей дана как вариант без осмечивания и составления ведомости материалов.

Подобрать соответствующие оконные блоки, а так же скорректировать толщину наружных стеновых панелей в зависимости от расчетной температуры наружного воздуха.

При расчетной наружной температуры воздуха -40°С вместо козырьков над входами привязать приставные тамбуры по листам 8 и 9.

В проекте следует предусмотреть мероприятия для защиты стеновых панелей от атмосферных воздействий (см. таблицу 3 серия 182-82 документ 0-1-00ПЗ).

Планы этажей разработаны для фасадов с двухрядной разрезкой панелей наружных стен.

## Указания по привязке чертежей комплекта КЖ

При грунтовых условиях, отличных от принятых в проекте, фундаменты необходимо перепроектировать, при этом следует руководствоваться указаниями серии 182-82 вып. 0-1 (см. документ 0-1-00ПЗ раздел II), а также скорректировать их в зависимости от температуры наружного воздуха.

Скорректировать марки наружных стеновых панелей двухрядной или однорядной разрезки, если этот вариант будет принят в качестве основного, в зависимости от температуры наружного воздуха.

Скорректировать листы 2 и 3 в зависимости от толщины наружных стен.

В зависимости от температуры наружного воздуха необходимо скорректировать листы марки АР.

Инв. № подл. | Подпись и дата | Взам. инв. №

Привязан

Инв. №

Альбом 1

Типовой проект 416-1-201-87

## Ведомость основных комплектов рабочих чертежей

| Обозначение | Наименование | Примечание |
|---|---|---|
| АР | Архитектурные решения | |
| КЖ | Конструкции железобетонные | |
| КМ | Металлические конструкции | |
| ОВ | Отопление и вентиляция | |
| ВК | Внутренние водопроводи канализация | |
| СС | Связь и сигнализация | |
| ЭМ | Силовое электрооборудование | |
| ЭО | Электроосвещение | |
| АОВ | Автоматизация приточных вентсистем | |

## Ведомость рабочих чертежей основновного комплекта

| Лист | Наименование | |
|---|---|---|
| 1. | Общие данные (начало) | |
| 2. | Общие данные (окончание) | |
| 3. | План на отм.-0.300 м 0.000 | |
| 4. | План на отм. 3.000 | |
| 5. | Разрезы 1-1, 2-2, 3-3 | |
| 6. | Фасады 1-6, 6-1, А-В, В-А (двухрядная разрезка панелей) | |
| 7. | Фасады 1-6, 6-1, А-В, В-А (однорядная разрезка панелей) | |
| 8. | Фрагмент фасада по ряду 5 по осн. А для расчетной наружной t° воздуха - 40° | |
| 9. | Фрагмент фасада по ряду 6 по оси Б для расчетной наружной t воздуха - 40° | |
| 10. | Фрагменты 1, 2 | |
| 11. | Фрагменты 3, 4, 5 | |
| 12. | Схема расположения гипсобетонных перегородок и отверстий на отм. -0.300 и 0.000 | |
| 13. | Схема расположения гипсобетонных перегородок и отверстий на отм. 3.000 | |
| 14. | Планы полов на отм.-0.300; 0.000; 3.000 | |
| 15. | Схема установки жалюзийных решеток в каналах венткоробов на 1 и 2 этажах | |
| 16. | План кровли | |
| 17. | Окно 0-1 | |
| 18. | Окно 0-2 | |
| 19. | Окно 0-3 | |
| 20. | Узлы II-VII | |
| 21. | Фрагмент 6 Узлы VIII, IX | |

## Ведомость ссылочных и прилагаемых документов

| Обозначение | Наименование | Примечание |
|---|---|---|
| | Ссылочные документы | |
| ГОСТ 24698-81 | Двери деревянные наружные для жилых и общественных зданий | |
| ГОСТ 6629-74 | Двери деревянные внутренние для жилых и общественных зданий | |
| 1.236-5 Вып.1 | Противопожарные двери общественных зданий | |
| ГОСТ 11214-78 | Окна и балконные двери деревянные с двойным остеклением для жилых и общественных зданий | |
| ГОСТ 16289-80 | Окна и балконные двери и деревянные с тройным остеклением для жилых и общественных зданий | |
| 1.038,1-1 Вып 1 | Перемычки железобетонные для зданий с кирпичными стенами | |
| ГОСТ 17280.79 | Доски подоконные деревянные | |
| ГОСТ 18124-75 | Листы асбестоцементные плоские | |
| 2.230-1 Вып.5,6,10 | Детали стен и перегородок общественных зданий | |
| 1.231-1 Вып.3с | Панели перегородок гипсобетонные | |
| 2.260-1 Вып.4 | Детали покрытий общественных зданий | |
| ГОСТ 22414-77 | Шкафы металлические для хранения одежды в санитарно бытовых помещениях промышленных предприятий | |
| 1.400 - 15 Вып.1 | Унифицированные закладные изделия ж.б. конструкций для крепления технологических коммуникаций и устройств. | |
| | Прилагаемые документы | |
| - АР.ВМ | Ведомость потребности в материалах комплекта АР | |
| - АР.СО | Спецификация оборудования | |

## Таблица толщин и наружных стен и утеплителя кровли

| Расчетная зимняя t° наружного воздуха | Толщина кирпичных стен. мм | Толщина панельных стен, мм | | Толщина утеплителя, $\gamma = 200$ кг/м³ | Примечание |
|---|---|---|---|---|---|
| Однорядная разрезка панелей | | | | | |
| | | а | б | | |
| - 20 | 380 | 350 | 300 | 80 | |
| - 30 | 510 | 350 | 350 | 100 | |
| - 40 | 640 | 400 | 400 | 120 | |
| Двухрядная разрезка панелей | | | | | |
| | | а | б | | |
| - 20 | 380 | 350 | 300 | 80 | |
| - 30 | 510 | 400 | 350 | 100 | |
| - 40 | 640 | 400 | 400 | 120 | |

Проект разработан в соответствии с действующими нормами и правилами и предусматривает мероприятия, обеспечивающие пожарную безопасность при эксплуатации здания

Главный инженер проекта И.Е. Винокуров

Согласовано: Сектор связи, Отдел ЭТ, Отдел ОВ, Отдел ВК

Взамен инв. №, Подпись и дата, Инв. № под.

| | | |
|---|---|---|
| Инв. № | | |
| Гл. архит. | Белицкая | |
| Н. контр. | Илларионова | |
| Гл. инж. пр. | Винокуров | |
| Нач. отд. | Шохолов | |
| Гл. арх. о | Ширяев | |
| Гл. спец. | Миронов | |
| Рук. гр. ар. | Духовский | |
| Рук. гр. к. | Мельников | |
| Ст. арх. | Вуколова | |
| Ст. арх. | Ильичева | |

Привязан

Т.Г. 416-1-201.87 АР

| Служебно-бытовой корпус для нефтебаз | Стадия | Лист | Листов |
|---|---|---|---|
| | Р | 1 | 21 |

Общие данные (начало)

ГПИ-6 Москва

## Ведомость отделки помещений (площадь м²)

| Наименование или номер помещения | Потолок | | Стены или перегородки | | Низ стен или перегородок | | | Примечания |
|---|---|---|---|---|---|---|---|---|
| | Площадь | Вид отделки | Площадь | Вид отделки | площадь | Вид отделки | Высота мм | |
| 1,2,4,5,9. | | Затирка швов | | Затирка швов | | | | Затирка швов |
| 18,22,25,26 | | Водоэмуль- | | водоэмуль- | | | | цементным |
| 27,28 и лест- | 159.6 | сионная | 474.6 | сионная | — | — | — | раствором |
| ничная клетка | | окраска 2слоя | | окраска 2слоя | | | | |
| отм.-0.300,0.000 | | | | | | | | |
| 3,6,7,10,11 | | Затирка швов | | Затирка швов | | Облицовка | | Затирка швов |
| 12,13,14 | 82.5 | водоэмуль | 116,7 | водоэмуль- | 141.0 | глазурован | 1500 | цементным |
| отм.-0.300,0.000 | | сионная | | сионная | | ной плиткой | | раствором |
| | | окраска 2слоя | | окраска 2слоя | | | | |
| 20.21 | | Затирка швов | | Затирка швов | | | | Затирка швов |
| отм. 0.000 | 45.0 | Силикатная | 76.0 | Силикатная | — | — | — | цементным |
| | | окраска 2слоя | | окраска 2слоя | | | | раствором |
| 15,23,24 | | Затирка швов | | Облицовка | | | | Затирка швов |
| отм. 0.00 | 9.5 | Масляная | 52.4 | глазурован- | — | — | — | цементным |
| | | окраска 2слоя | | ной плиткой | | | | раствором |
| 1,2,3,4,5,6,7,8 | | Затирка швов | | Затирка швов | | | | Затирка швов |
| 9,10,14,15,16,17, | 274.5 | Водоэмуль- | 763.0 | водоэмуль- | — | — | — | цементным |
| 18,19,20 и лест- | | сионная ок- | | сионная | | | | раствором |
| кл. отм. 3.000 | | раска 2слоя | | окраска 2слоя | | | | |
| 13 | | Затирка швов | | Затирка швов | | | | Затирка швов |
| отм. 3.000 | 24.7 | Силикатная | 43.3 | Силикатная | — | — | — | цементным |
| | | окраска 2слоя | | окраска 2слоя | | | | раствором |
| 11.12 отм.3.000 | 5.3 | Затирка швов | 20.4 | Затирка швов | 28.0 | Облицовка | 1500 | Затирка |
| | | водоэмуль- | | водоэмуль- | | глазурован | | швов цемент- |
| | | сионная окра- | | сионная ок- | | ной плиткой | | ным раствором |
| | | ска 2слоя | | раска 2слоя | | | | |

## Оборудование бытовых помещений

| Группа производственных процессов | Кол-во работающих списочный состав | | Количество единиц оборудования | | | | | | | | | |
|---|---|---|---|---|---|---|---|---|---|---|---|---|
| | | | Шкафы в гардеробн. | | | | Душевые сетки | | Умывальные краны | | Унитазы | |
| | | | Ул. дом. од | | спец. од. | | | | | | | |
| | М | Ж | М | Ж | М | Ж | М | Ж | М | Ж | М | Ж |
| I а | — | 3 | — | 3 | — | — | — | — | — | 0.4 | — | 0.2 |
| I б | 3 | 4 | 3 | 4 | — | — | 0.2 | 0.3 | 0.3 | 0.4 | 0.2 | 0.2 |
| II 9 | 1 | — | 1 | — | 1 | | 0.2 | | 0.03 | | 0.06 | |
| ИТР | 10 | 11 | | | | | | | | | | |

Общие указания к проекту см. пояснительную записку.

Инв. № подл. | Подпись и дата | Взам. инв. №

| | | |
|---|---|---|
| Инв. № | | |
| Гл. арх. инж. | Белицкая | |
| Н. контр. | Илларионова | |
| Гл. инж. гр. | Винокуров | |
| Нач. отд. | Шохолов | |
| Гл. арх. отд. | Ширяев | |
| Гл. спец. | Миронов | |
| Рук. гр. арх. | Цуковский | |
| Рук. гр. конс. | Мельникова | |
| Ст. арх. | Вукопова | |
| Ст. арх. | Илларионов | |

Привязан

ТП 416-1-2.01.87 АР

Служебно-бытовой корпус для нефтебаз

| стадия | лист | листов |
|---|---|---|
| Р | 2 | |

Общие данные (окончание)

ГПИ-Б Москва

План на отм. -0.300 и 0.000

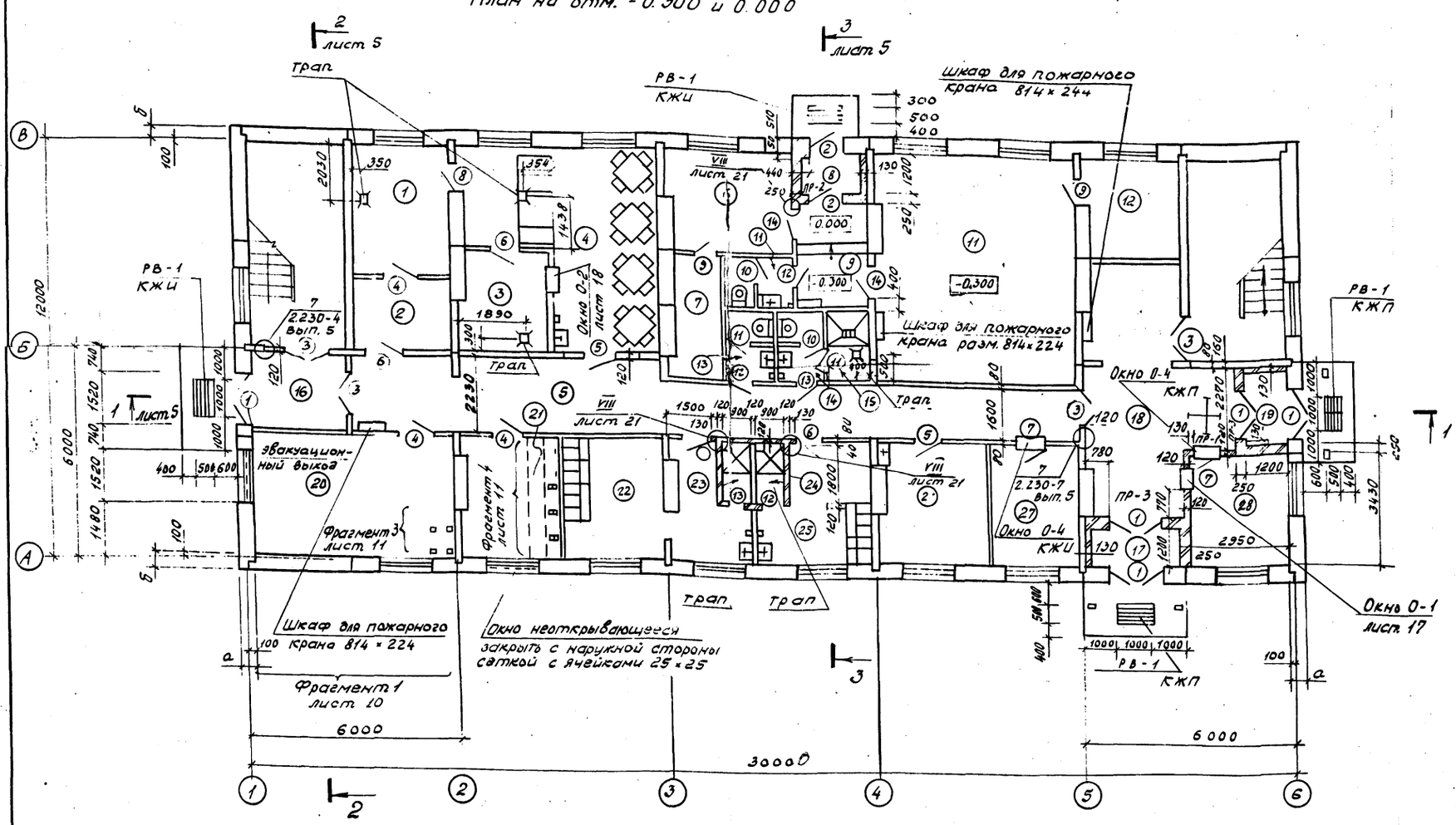


## Экспликация помещений

| Номер по плану | Наименование | Площадь м² | Категория производства по взрывной, взрывопожарной и пожарной опасности |
|---|---|---|---|
| 1 | Подсобное помещение | 10.85 | Д |
| 2 | Тамбур буфета | 5.68 | Д |
| 3 | Моечная буфета | 1.38 | Д |
| 4 | Зал с раздаточной на 16 п.м. | 27.48 | Д |
| 5 | Коридор | 38.26 | Д |
| 6 | Моечная лаборатории | 10.64 | В |
| 7 | Кладовая | 5.00 | В |
| 8 | Тамбур | 2.12 | Д |
| 9 | Коридор | 5.84 | Д |
| 10 | Санузел лаборатории | 2.66 | Д |
| 11 | Аналитический зал | 37.75 | В |
| 12 | Весовая | 8.24 | В |
| 13 | Санузел мужской | 2.66 | Д |
| 14 | Санузел женский | 2.66 | Д |
| 15 | Комната личной гигиены женщин | 2.38 | Д |
| 16 | Тамбур | 6.26 | Д |
| 17 | Тамбур | 3.24 | Д |
| 18 | Вестибюль | 23.37 | Д |
| 19 | Тамбур | 2.57 | Д |
| 20 | Приточная венткамера | 20.49 | Д |
| 21 | Щитовая | 9.81 | Д |
| 22 | Женский гардероб уличной, домашней и спец. одежды | 17.33 | Д |
| 23 | Душевая | 1.62 | Д |
| 24 | Душевая | 1.62 | Д |
| 25 | Мужской гардероб уличной, домашней и спец. одежды | 7.84 | Д |
| 26 | Медицинская комната | 12.00 | Д |
| 27 | Гардероб и камера хранения | 10.14 | Д |
| 28 | Помещение охраны | 10.12 | Д |

## Спецификация элементов заполнения проемов

| Марка поз. | Обозначение | Наименование | Кол. | Масса ед.кг | Примечание |
|---|---|---|---|---|---|
| 1 | ГОСТ 24698-81 | Дверной блок ДН21-15АПШР-1 | 5 | | |
| 2 | ГОСТ 24698-81 | Дверной блок ДН21-10 ПЩР-1 | 2 | | Доводчик по ЗД-1 ГОСТ 5631-78 |
| 3 | ГОСТ 6629-74 | Дверной блок ДО-21-13 | 4 | | |
| 4 | ГОСТ 6629-74 | Дверной блок ДГ21-10Л | 4 | | |
| 5 | ГОСТ 6629-74 | Дверной блок ДГ 21-9 | 3 | | |
| 6 | ГОСТ 6629-74 | Дверной блок ДГ 21-9Л | 2 | | |
| 7 | КЖИ | Дверной блок ДГ 21-9 | 2 | | |
| 8 | ГОСТ 6629-74 | Дверной блок ДГ 21-8 | 1 | | |
| 9 | ГОСТ 6629-74 | Дверной блок ДГ 21-8 | 2 | | Обить кровельной сталью по асбесту |
| 10 | ГОСТ 6629-74 | Дверной блок ДГ 21-78 | 2 | | |
| 11 | ГОСТ 6629-74 | Дверной блок ДГ 21-78Л | 2 | | |
| 12 | ГОСТ 6629-74 | Дверной блок ДГ 21-78П | 3 | | |
| 13 | ГОСТ 6629-74 | Дверной блок ДГ-21-78АП | 2 | | |
| 14 | 1.236-5 вып. 1 | Дверной блок ДП1.17.00.00.00 | 2 | | |

## Ведомость проемов дверей.

| Марка, поз. | Размер проема мм |
|---|---|
| 1 | 1550 × 2100 |
| 2 | 1060 × 2100 |
| 3 | 1310 × 2070 |
| 4 | 1010 × 2070 |
| 5 | 910 × 2070 |
| 6 | 810 × 2070 |
| 7 | 910 × 2070 |
| 8 | 810 × 2070 |
| 9 | 810 × 2070 |
| 10 | 710 × 2070 |
| 11 | 710 × 2070 |
| 12 | 710 × 2070 |
| 13 | 710 × 2070 |
| 14 | 1010 × 2100 |
| 15 | 810 × 2070 |

1. Крепление окон и дверей к наружным стенам выполнить по серии 2.236-2 вып. 1.
2. Ведомость перемычек дана на листе 5.

Привязан

Инв. №

| | | |
|---|---|---|
| Гл.арх.инс. | Белицкая | |
| Н.контр. | Илларионова | |
| ГИП | Винокуров | |
| Нач.отд. | Шоколова | |
| Гл.арх.от. | Ширяев | |
| Гл.спец. | Миронов | |
| Рук.гр.ар. | Духовский | |
| Рук.гр.кон. | Мельникова | |
| Ст.арх. | Вуколова | |

ТП 416-1-201.87 АР

Служебно-бытовой корпус для нефтебаз

| Стадия | Лист | Листов |
|---|---|---|
| Р | 3 | |

План на отм. -0.300 и 0.000

ГПИ-Б Москва

Инв.№ подл. | Подпись и дата | Взам. инв.№

Типовой проект 416-1-201-87 Альбом 1

## План на отм. 3.000

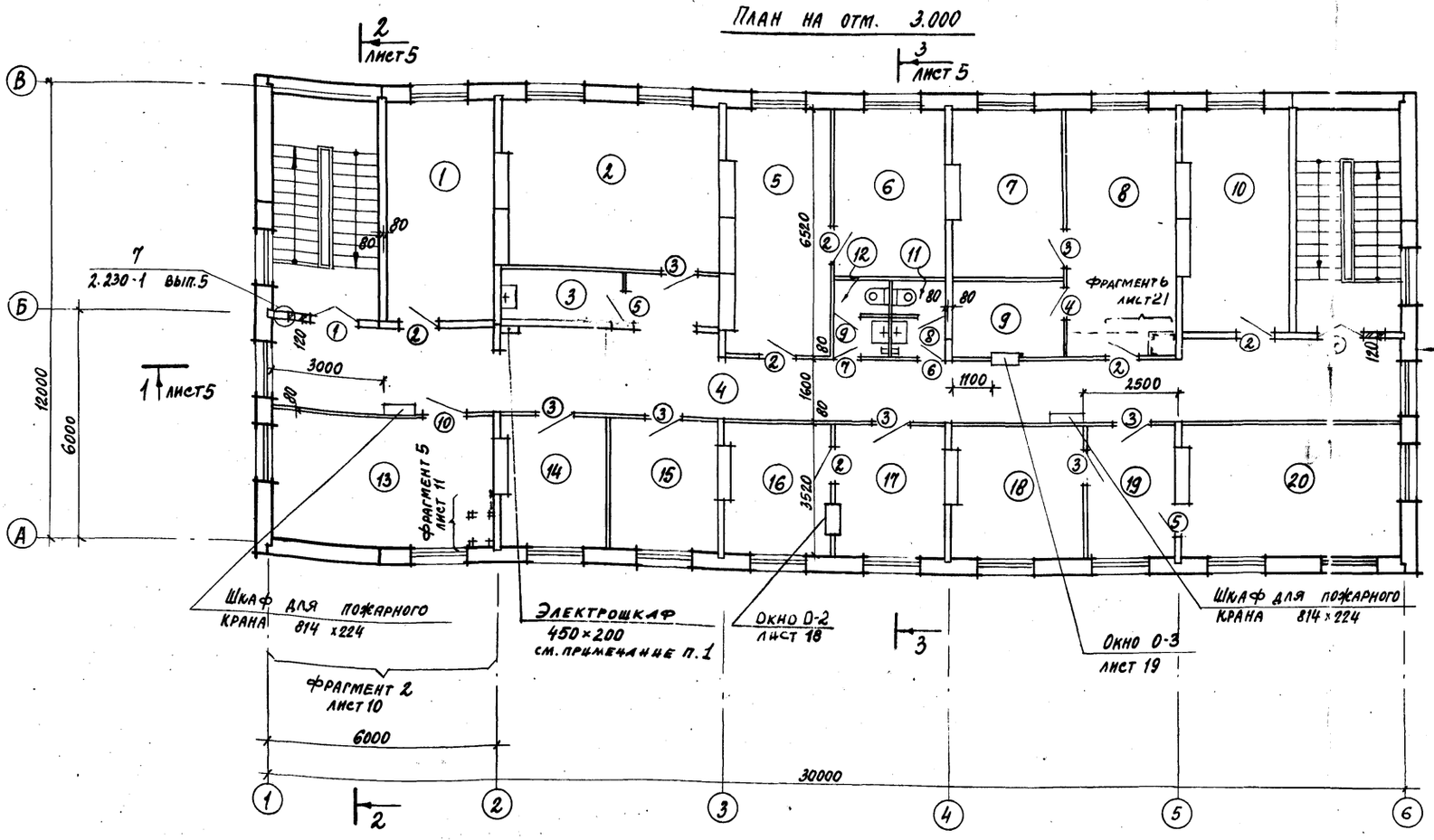


## Экспликация помещений

| Номер по плану | Наименование | Площадь, м² | Категория производства по взрывной, взрыво-пожарной и пожарной опасности |
|---|---|---|---|
| 1 | Помещение общественных организаций | 16.53 | |
| 2 | Красный уголок | 23.45 | |
| 3 | Инвентарная кладовая | 4.29 | |
| 4 | Коридор | 59.65 | |
| 5 | Производственный отдел | 17.79 | |
| 6 | Производственный отдел | 12.85 | |
| 7 | Главный бухгалтер<br>Зам. главного бухгалтера | 12.79 | |
| 8 | Бухгалтерия | 18.78 | |
| 9 | Касса | 5.76 | |
| 10 | Кабинет техники-безопасности | 16.53 | |
| 11 | Санузел женский | 2.66 | |
| 12 | Санузел мужской | 2.66 | |
| 13 | Приточная венткамера | 20.49 | Д |
| 14 | Гл. энергетик, гл. механик | 9.81 | |
| 15 | Начальник участка хранения | 10.14 | |
| 16 | Спецчасть | 9.81 | |
| 17 | Отдел кадров | 10.14 | |
| 18 | Главный инженер | 12.18 | |
| 19 | Секретарь | 8.10 | |
| 20 | Директор | 20.16 | |

## Спецификация элементов заполнения проемов

| Марка поз. | Обозначение | Наименование | Кол. | Масса ед.кг | Примечание |
|---|---|---|---|---|---|
| 1 | ГОСТ 6629-74 | Дверной блок ДО 21-13 | 2 | | |
| 2 | ГОСТ 6629-74 | Дверной блок ДГ 21-9л | 6 | | |
| 3 | ГОСТ 6629-74 | Дверной блок ДГ 21-9 | 7 | | |
| 4 | ГОСТ 6629-74 | Дверной блок ДГ 21-8л | 1 | | |
| 5 | ГОСТ 6629-74 | Дверной блок ДГ 21-8 | 2 | | |
| 6 | ГОСТ 6629-74 | Дверной блок ДГ 21-7 влп | 1 | | |
| 7 | ГОСТ 6629-74 | Дверной блок ДГ 21-7вп | 1 | | |
| 8 | ГОСТ 6629-74 | Дверной блок ДГ 21-7вл | 1 | | |
| 9 | ГОСТ 6629-74 | Дверной блок ДГ 21-7в | 1 | | |
| 10 | ГОСТ 6629-74 | Дверной блок ДГ 21-10л | 1 | | |

## Ведомость проемов дверей

| Марка поз. | Размер проема |
|---|---|
| 1 | 1310 х 2070 |
| 2 | 910 х 2070 |
| 3 | 910 х 2070 |
| 4 | 810 х 2070 |
| 5 | 810 х 2070 |
| 6 | 710 х 2070 |
| 7 | 710 х 2070 |
| 8 | 710 х 2070 |
| 9 | 710 х 2070 |
| 10 | 1010 х 2070 |

1. Электрошкаф выполнить из древесноволокнистой плиты δ=20 мм, в высоту этажа, с двумя дверцами по вертикали. В перекрытии, в пределах габарита шкафа в плане, установить 2 гильзы из трубы d: 60х3, ℓ=300 мм. по ГОСТ 3262-75*. Заднюю стенку шкафа выполнить из доски δ=25 мм.

| | | | |
|---|---|---|---|
| Гл. арх. ин. | Белицкая | | |
| Н. контр. | Илларионова | | |
| Р. И. П | Винокуров | | 12.84 |
| Нач. отд | Шохолов | | |
| Гл. арх. отд | Ширяев | | |
| Гл. спец. | Миронов | | |
| Рук. гр. арх. | Ахховский | | |
| Рук. гр. конс. | Мельникова | | |
| Ст. архит. | Вуколова | | |

ТП 416-1-201.87 АР

Служебно-бытовой корпус для нефтебаз

| Стадия | Лист | Листов |
|---|---|---|
| Р | 4 | |

План на отм. 3.000

ГПИ-6 Москва

Привязан

Инв. №

Инв. № подл. | Подпись и дата | Взам. инв. №

Альбом I

Защитный слой гравия фракции 10÷15мм на битумной мастике-15мм
4 слоя рубероида на антисептированной битумной мастике - 10мм
Утеплитель-минераловатные плиты повышенной жесткости $\gamma$=200кг/м³
Сборные железобетонные плиты

## Разрез 1-1

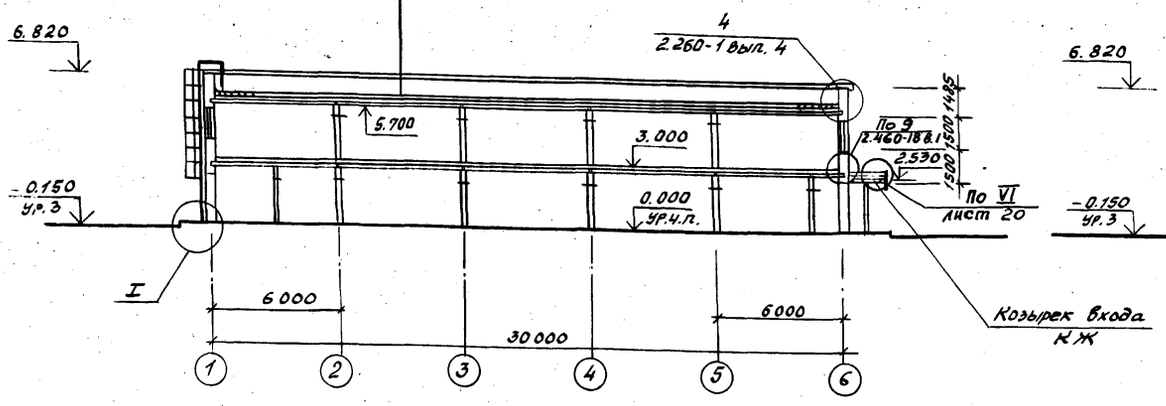


## Разрез 2-2

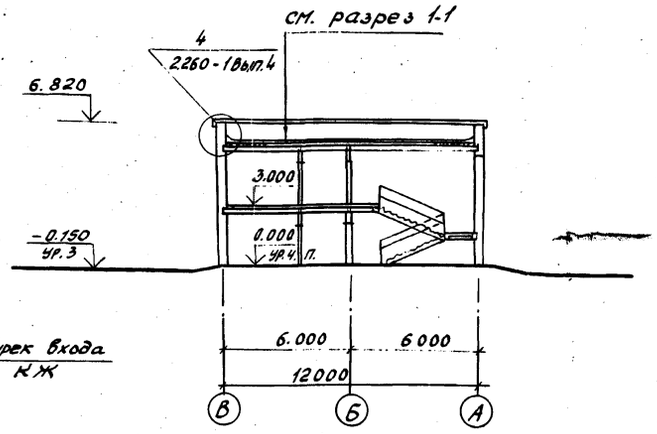


## Разрез 3-3

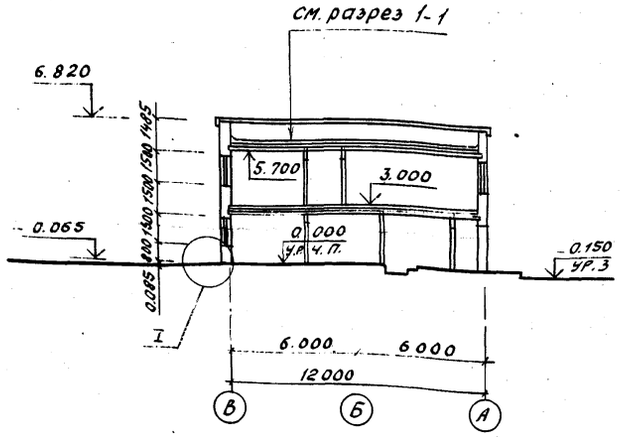


### Ведомость перемычек

| Марка поз. | Схема сечения |
|---|---|
| ПР-1 | 1ПБ 13-1, 2.070 |
| ПР-2 | 1ПБ 13-1, 2.100 |
| ПР-3 | 2ПБ 19-3, 2.100 |
| ПР-4 | 2ПБ 16-2, 2.070 |

### Спецификация перемычек

| Марка поз. | Обозначение | Наименование | Кол. | Масса ед. кг | Примечание |
|---|---|---|---|---|---|
| ПР-1 | 1.038.1-1 вып.1 | 1ПБ 13-1 | 1 | 25 | |
| ПР-2 | 1.038.1-1 вып.1 | 1ПБ 13-1 | 2 | 25 | |
| ПР-3 | 1.038.1-1 вып.1 | 2ПБ 19-3 | 2 | 81 | |
| ПР-4 | 1.038.1-1 вып.1 | 2ПБ 16-2 | 2 | 65 | |

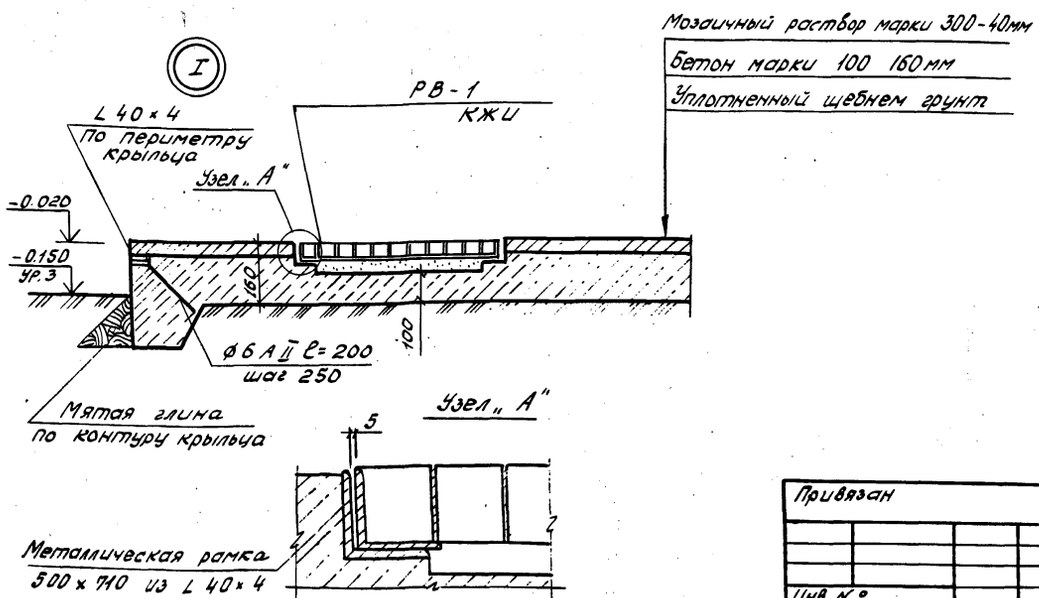


### Спецификация изделий к листу 10

| Марка поз. | Обозначение | Наименование | Кол. | Масса ед. кг | Примечание |
|---|---|---|---|---|---|
| 1 | ГОСТ 283-75 | Гвозди К 3×80 | — | 05 | |
| 2 | ГОСТ 22950-78 | Минераловатные плиты 1000×500×40 | 14 | — | м³ |
| 3 | ГОСТ 18124- | Асбестоцементные листы АП-П-3.0×1.2-8 | 3 | | |
| 4 | ГОСТ 24454-80 | Деревянный брусок 75×75 | 7 | — | п.м |
| 5 | ГОСТ 1145-80 | Шуруп А 4×35 | — | 2.0 | |
| 6 | 1.1494-27 вып.5 | Жалюзийная решетка №1 | 16 | 1.0 | |
| 7 | ГОСТ 8242-75 | Наличник, тип 1 54×13 | 6 | — | п.м |
| 8 | ГОСТ 19177-81 | Прокладка ПРП 40П 30×40 | 3 | — | п.м |
| 9 | | Деревянный брус 50×94×1470 | 2 | — | |
| 10 | ГОСТ 14491-75 | Мастика нетвердеющая | — | 1.2 | |
| 11 | ГОСТ 1145-80 | Шуруп А 6-30 | — | 1.2 | |
| Р-4 | 1.400-15 вып.1 | МН 781 | 2 | 6.9 | |
| А-1 | КЖИ | | 20 | | |

Привязан

Инв. №

| | | |
|---|---|---|
| Гл. арх. инс. | Белицкая | |
| Н. контр. | Илларионова | |
| ГИП | Винокуров | |
| Нач. отд. | Шоколов | |
| Гл. арх. отд. | Ширяев | |
| Гл. спец. | Миронов | |
| Рук. гр. арх. | Луковский | |
| Рук. гр. инж. | Мазинский | |
| Ст. арх. | Кужелев | |

ТП 416-1-20[illegible] АР

Служебно-бытовой корпус для нефтебаз

| Стадия | Лист | Листов |
|---|---|---|
| Р | 5 | |

Разрезы 1-1; 2-2; 3-3

ГПИ-Б Москва

Инв. № подл. | Подпись и дата | Взам. инв. №

## Фасад 1-б

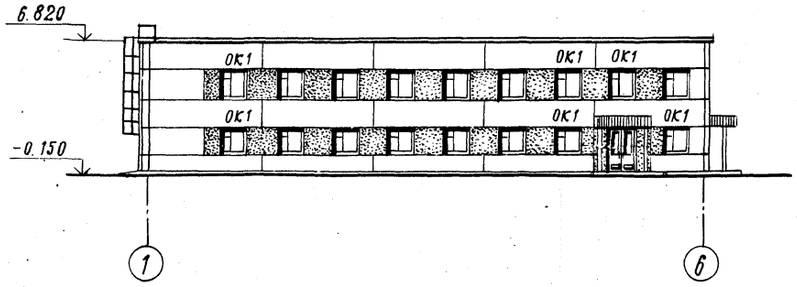


## Фасад б-1

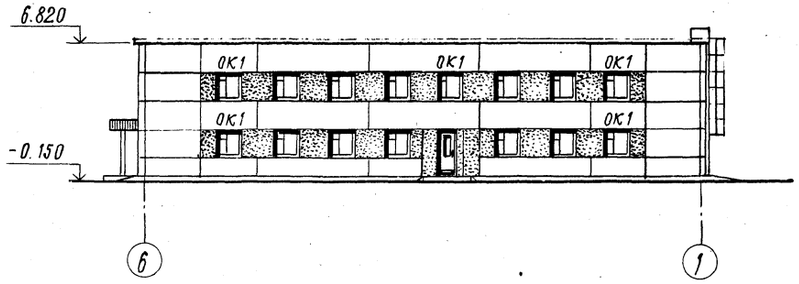


## Фасад В-А

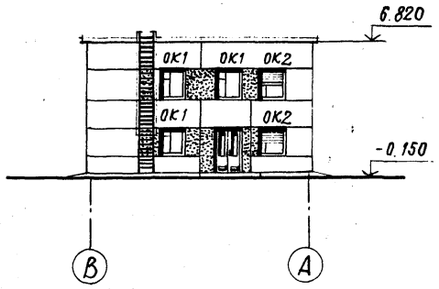


## Фасад А-В

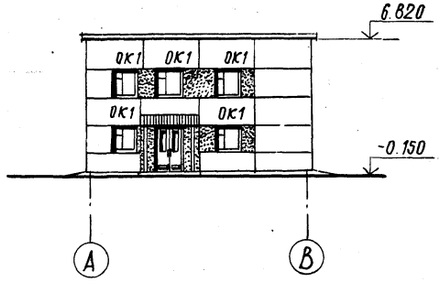


## Спецификация элементов заполнения оконных проемов

| Марка, поз. | Обозначение | Наименование | Кол. | Масса, ед. кг. | Примечание |
|---|---|---|---|---|---|
| | | Для t°н.в. -30°С /-20°С/ | | | |
| ОК-1 | ГОСТ 11214-78 | Оконный блок ОС 15-15 | 40 | | |
| ПД 16-20 | ГОСТ 17280-79 | Подоконная доска ПД 16-20 | 40 | | |
| ММ 4 | 2.236-2, вып.1 | Монтажная деталь ММ4 | 80 | 1,25 | |
| ММ 6 | 2.236-2, вып.1 | Монтажная деталь ММ 6 | 80 | 0,55 | |
| ОК-2 | ГОСТ 11214-78 | Оконный блок ОС9-12 | 2 | | |
| ПД 16-20 | ГОСТ 17280-79 | Подоконная доска ПД 13-20 | 2 | | |
| ММ 4 | 2.236-2, вып.1 | Монтажная деталь ММ 4 | 4 | 1.25 | |
| ММ 6 | 2.236-2, вып.1 | Монтажная деталь ММ 6 | 4 | 0,55 | |
| | | Для t°н.в. - -40°С | | | |
| ОК-1 | ГОСТ 16289-80 | Оконный блок ОРС 15-15 | 40 | | |
| ПД 16-20 | ГОСТ 17280-79 | Подоконная доска ПД 16-20 | 40 | | |
| ММ 4 | 2.236-2, вып.1 | Монтажная деталь ММ 4 | 80 | 1.25 | |
| ММ 6 | 2.236-2, вып.1 | Монтажная деталь ММ 6 | 80 | 0,55 | |
| ОК-2 | ГОСТ 16289-80 | Оконный блок ОРС 9-12 | 2 | | |
| ПД 16-20 | ГОСТ 17280-79 | Подоконная доска ПД 13-20 | 2 | | |
| ММ 4 | 2.236-2, вып.1 | Монтажная деталь ММ 4 | 4 | 1.25 | |
| ММ 6 | 2.236-2, вып.1 | Монтажная деталь ММ 6 | 4 | 0.55 | |

1. Для остекления оконных переплётов применено листовое оконное стекло толщиной 4 мм по ГОСТу 111-78.
2. Фрагменты фасадов входа для расчетной наружной температуры -40°С разработаны на листах 8 и 9.

## Схемы заполнения оконных проёмов

### ОК-1

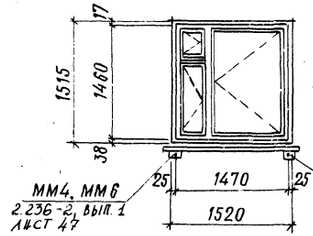


### ОК-2

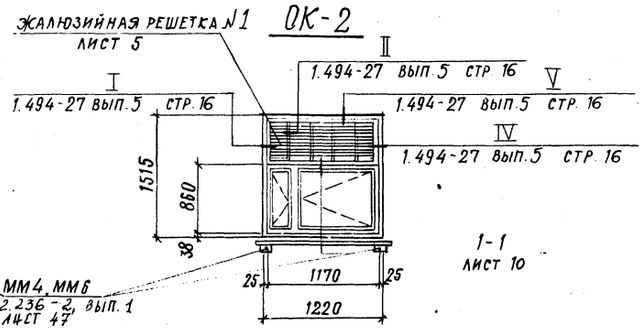


1-1
лист 10

| | | | |
|---|---|---|---|
| Гл.арх.инж. | Белицкая | | |
| Н.контр. | Илларионова | | |
| ГИП | Винокуров | | 21.11.88 |
| Нач.отд. | Шоколов | | |
| Гл.арх.от. | Ширяев | | |
| Гл.спец. | Миронов | | |
| Рук.гр.арх. | Духовский | | |
| Рук.гр.кон. | Мельникова | | |
| Ст.архит. | Вуколова | | |
| Ст.техн. | Храмова | | |

Привязан

Инв. №

ТП 416-1-201.27 АР

Служебно-бытовой корпус для нефтебаз

| Стадия | Лист | Листов |
|---|---|---|
| Р | 6 | |

Фасады 1-б; б-1; А-В; В-А (двухрядная разрезка панелей)

ГПИ-6 Москва

Инв. № подл. | Подпись и дата | Взам. инв. №

Копировал

Формат А-2

## Фасад 1-6

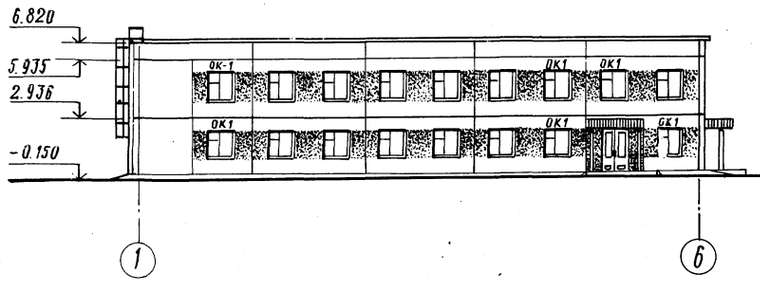


## Фасад В-А

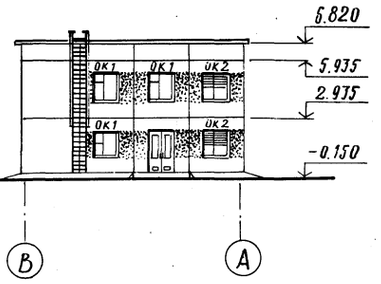


## Фасад Б-1

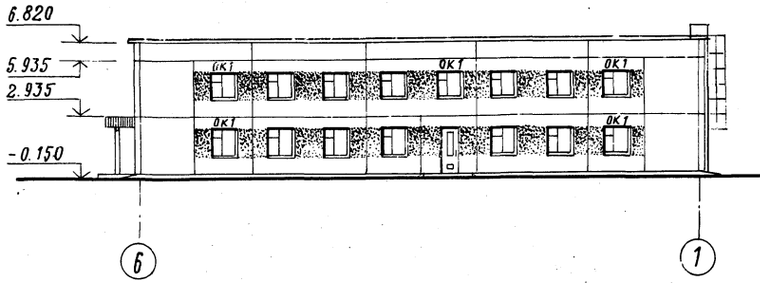


## Фасад А-В

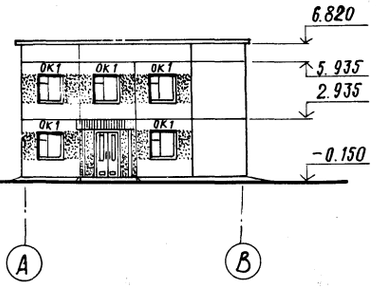


## Спецификация элементов заполнения оконных проемов

| Марка поз. | Обозначение | Наименование | Кол. | Масса ед. кг. | Примечание |
|---|---|---|---|---|---|
| | | | | | |
| | | Для t°н.в. — -30°С [-20°С] | | | |
| ОК-1 | ГОСТ 11214-78 | Оконный блок ОС15-15 | 40 | | |
| ПД16-20 | ГОСТ 17280-79 | Подоконная доска ПД 16-20 | 40 | | |
| ММ4 | 2.236-2, вып.1 | Монтажная деталь ММ4 | 80 | 1.25 | |
| ММ6 | 2.236-2, вып.1 | Монтажная деталь ММ6 | 80 | 0.55 | |
| ОК-2 | ГОСТ 11214-78 | Оконный блок ОС9-15 | 2 | | |
| ПД16-20 | ГОСТ 17280-79 | Подоконная доска ПД16-20 | 2 | | |
| ММ4 | 2.236-2, вып.1 | Монтажная деталь ММ4 | 4 | 1.25 | |
| ММ6 | 2.236-2, вып.1 | Монтажная деталь ММ6 | 4 | 0.55 | |
| | | Для t°н.в. — -40°С | | | |
| ОК-1 | ГОСТ 16289-80 | Оконный блок ОРС15-15 | 40 | | |
| ПД-16-20 | ГОСТ 17280-79 | Подоконная доска ПД16-20 | 40 | | |
| ММ4 | 2.236-2, вып.1 | Монтажная деталь ММ4 | 80 | 1.25 | |
| ММ6 | 2.236-2, вып.1 | Монтажная деталь ММ6 | 80 | 0.55 | |
| ОК-2 | ГОСТ 16289-80 | Оконный блок ОРС9-15 | 2 | | |
| ПД16-20 | ГОСТ 17280-79 | Подоконная доска ПД16-20 | 2 | | |
| ММ4 | 2.236-2, вып.1 | Монтажная деталь ММ4 | 4 | 1.25 | |
| ММ6 | 2.236-2, вып.1 | Монтажная деталь ММ6 | 4 | 0.55 | |

1. Для остекления оконных переплетов применено листовое оконное стекло толщиной 4мм по ГОСТ 111-78.
2. Фрагменты фасадов входа для расчетной наружной температуры -40°С разработаны на листах 8 и 9.

## Схемы заполнения оконных проемов

### ОК-1

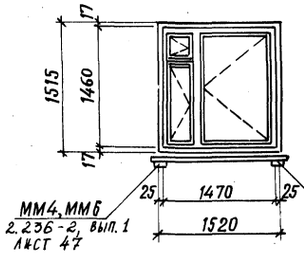


### ОК-2

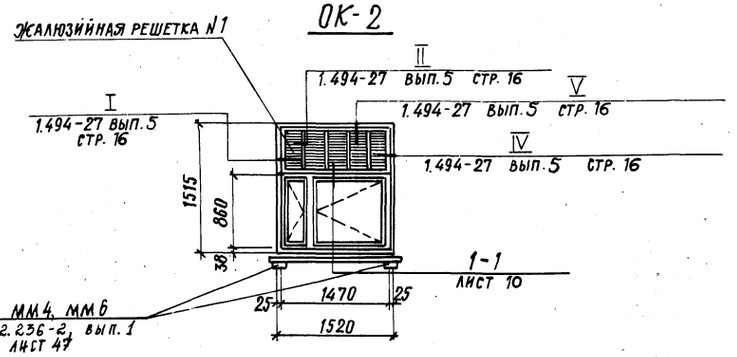


| | | | |
|---|---|---|---|
| Н. арх. ин. | Белицкая | | |
| Гл. контр. | Илларионова | | |
| ГИП | Винокуров | | 12.1987 |
| Нач. отд. | Шоколов | | |
| А. арх. от. | Ширяев | | |
| А. спец. | Миронов | | |
| Инж. гр. арх. | Духовский | | |
| Инж. гр. кон. | Мельникова | | |
| Спец. архит. | Вуколова | | |
| Архит. | Россаль | | |

Привязан

Инв. №

Тг. 416-1-20.87 АР

Служебно-бытовой корпус для нефтебаз

| Стадия | Лист | Листов |
|---|---|---|
| Р | 7 | |

Фасады 1-6; Б-1; А-В; В-А (однорядная разрезка панелей)

ГПИ-6 Москва

Инв. № подл. | Подпись и дата | Взам. инв. №

Альбом I

Типовой проект 416-1-201-87

# Фрагмент фасада

для расчетной наружной t° воздуха -40°С

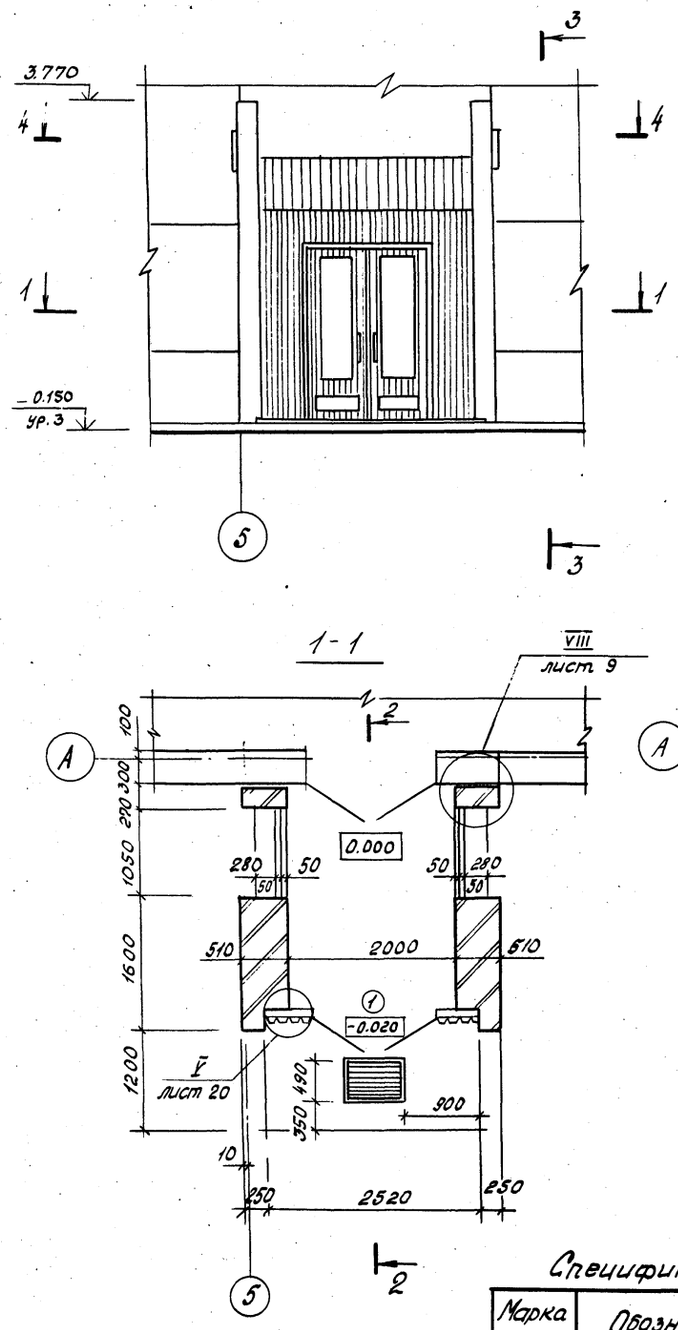


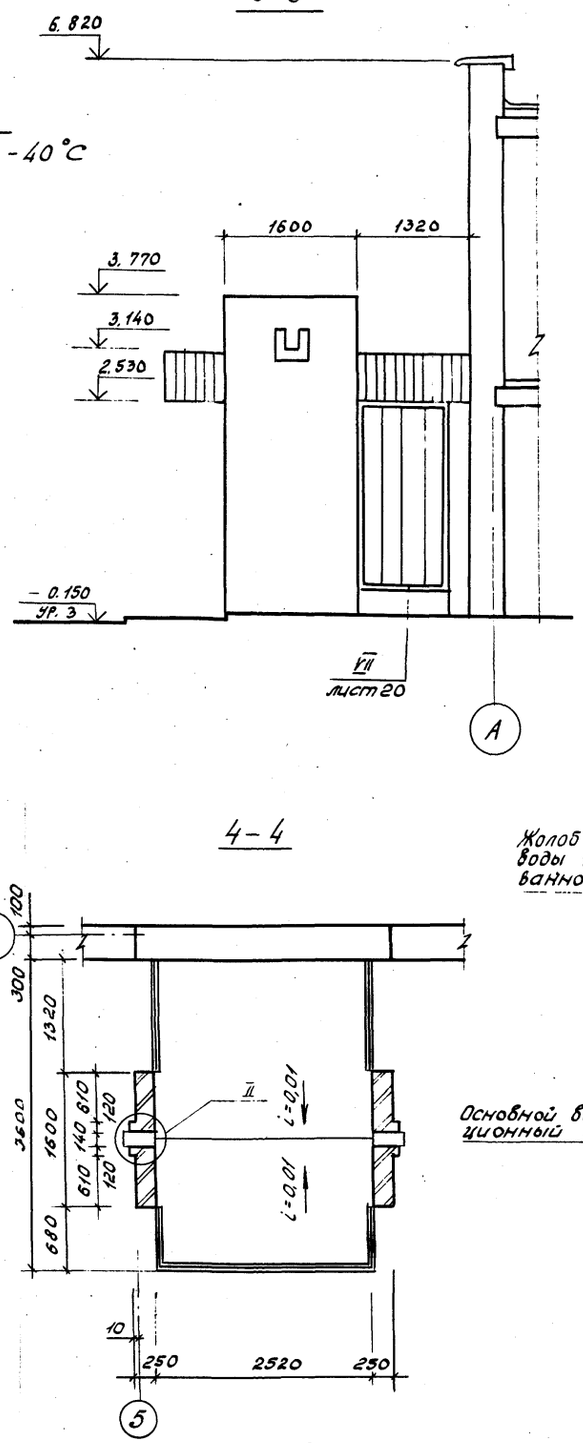


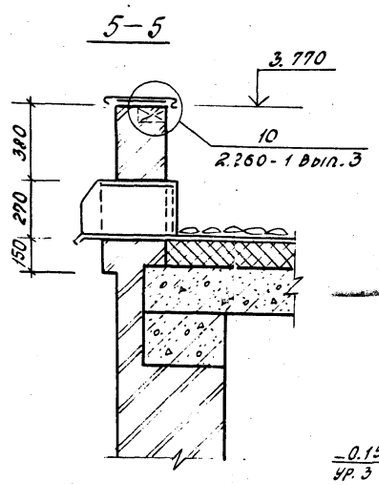


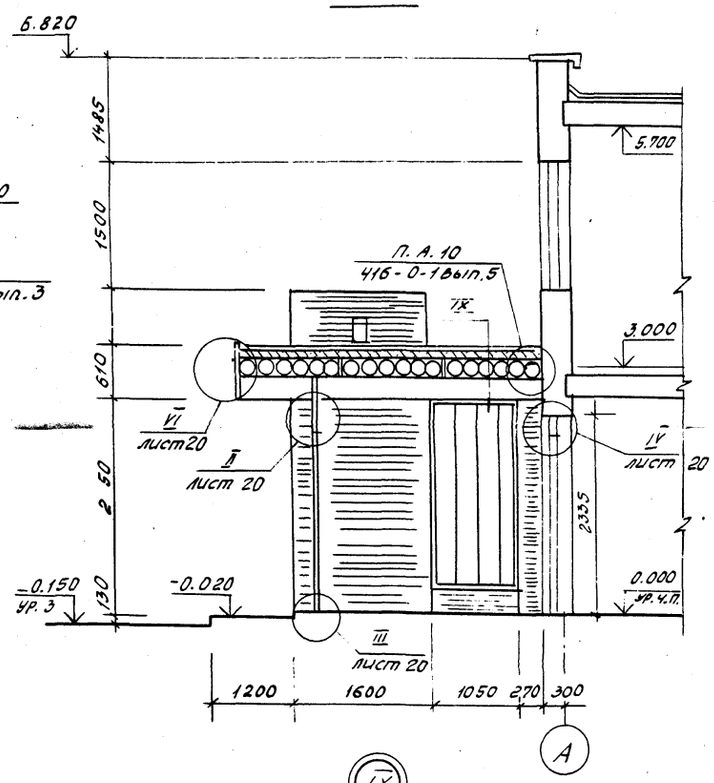








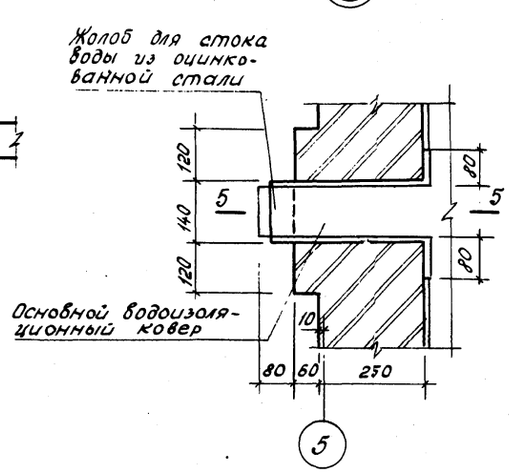


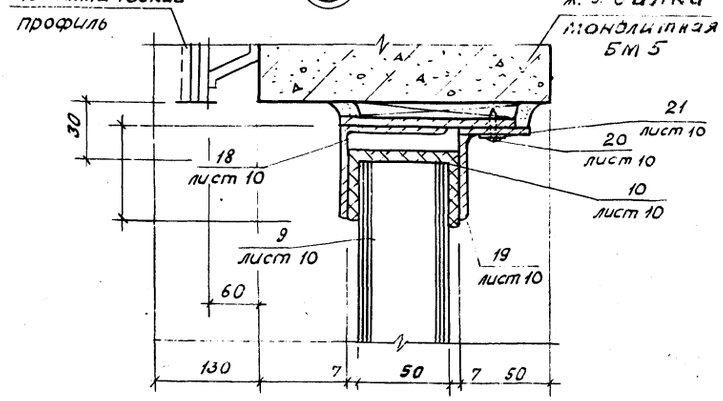


## Спецификация заполнения дверного проема

| Марка поз. | Обозначение | Наименование | Кол. | Масса кг | Примечание |
|---|---|---|---|---|---|
| 1 | ГОСТ 24698-81 | Дверной блок | | | |
| | | ДН21-15 АПЩР 1 | 4 | | |

Привязан

Инв. №

| | | | |
|---|---|---|---|
| Гл. арх. ин. | Белицкая | | |
| Н. контр. | Ипполитова | | |
| ГИП | Винокуров | | |
| Нач. отд. | Шоколов | | |
| Гл. арх. отд. | Ширяев | | |
| Гл. спец. | Муронов | | |
| Рук. гр. ф. | Духовский | | |
| Рук. гр. кон. | Мельникова | | |
| Ст. арх. | Буколова | | |
| Ст. арх. | Ипполитова | | |

ТП 416-1-201.87 АР

Служебно-бытовой корпус для нефтебаз

| Стадия | Лист | Листов |
|---|---|---|
| Р | 8 | |

Фрагмент „фасада по ряду 5 по оси „А" для расчетной наружной t° воздуха -40°

ГПИ-Б Москва

Копировал

Формат А-2

Инв. № подл. | Подпись и дата | Взам. инв. №

## Фрагмент фасада

для расчетной наружной t° воздуха -40°

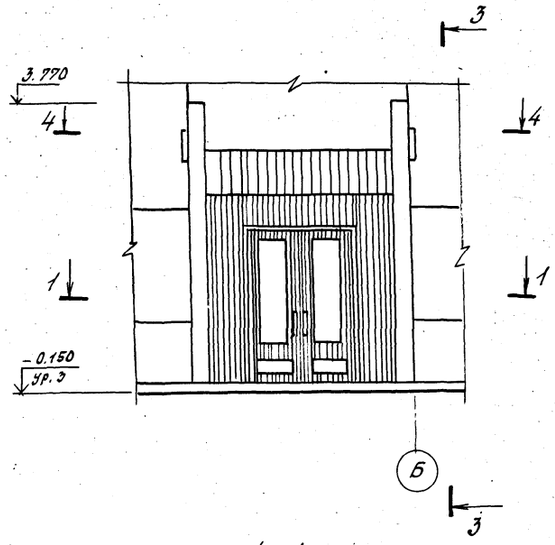


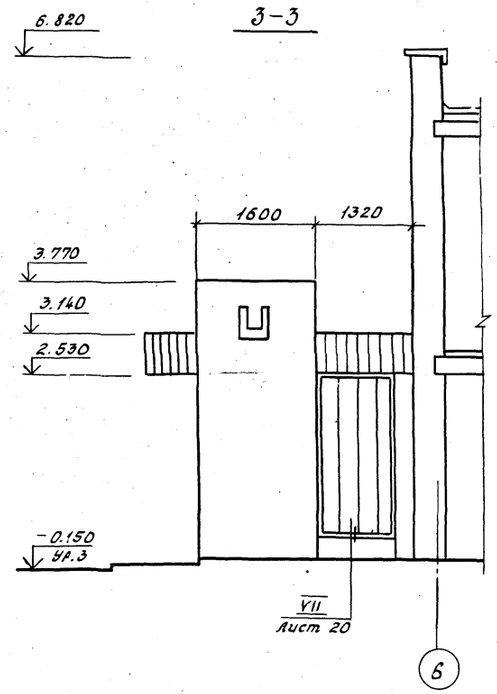


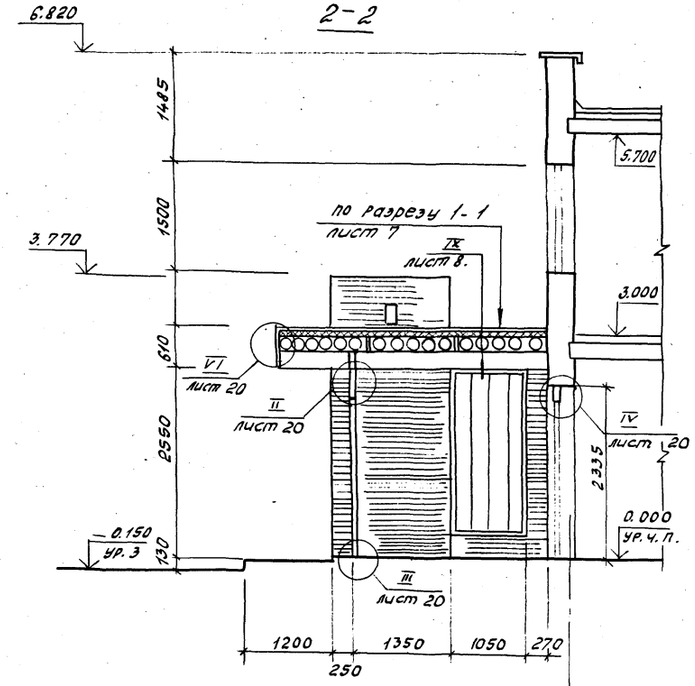


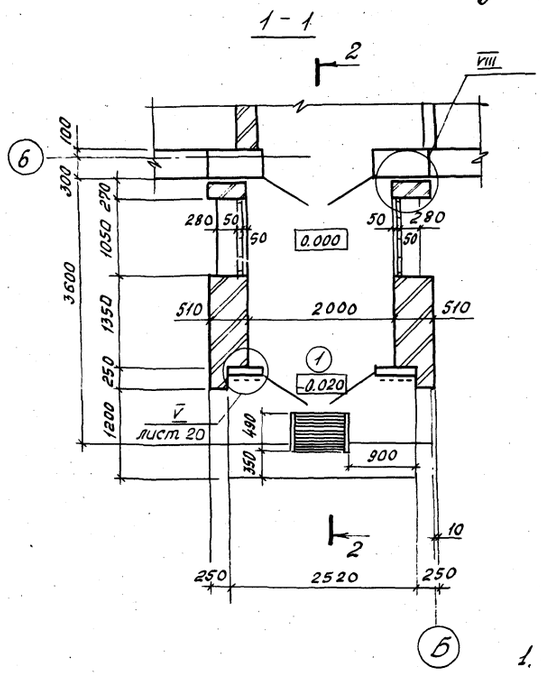


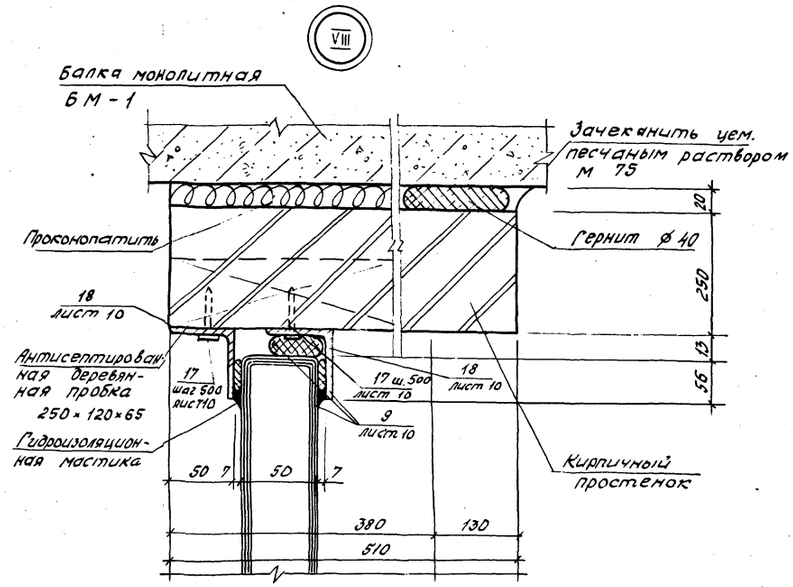


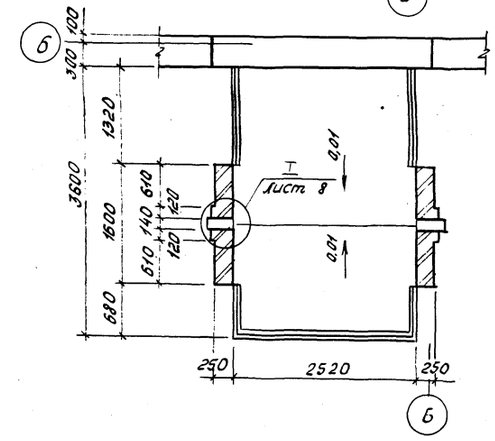


1. Спецификацию заполнения дверных проемов см. на листе АР-8.

| | | | | | |
|---|---|---|---|---|---|
| Гл. арх. ин. | Бекишкая | | ТП 416-1-201.87 АР | | |
| Н. контр. | Илларионова | | | | |
| ГИП | Винокуров | | | | |
| Нач. отд. | Шоколов | | Служебно-бытовой корпус для нефтебаз | Стадия | Лист | Листов |
| Гл. арх. от. | Ширяев | | | Р | 9 | |
| Гл. спец. | Миронов | | | | | |
| Рук. гр. пр. | Луковский | | Фрагмент фасада по ряду 6 по оси „Б" для расчетной наружной t° воздуха -40° | ГПИ-Д Москва | | |
| Рук. гр. кон. | Мельникова | | | | | |
| Ст. арх. | Быкова | | | | | |
| Ст. арх. | Илларионова | | | | | |

Привязан

Инв. №

Инв. № подл. | Подпись и дата | Взам. инв. №

Альбом I

Типовой проект 416-1-201-87

## Фрагмент 1

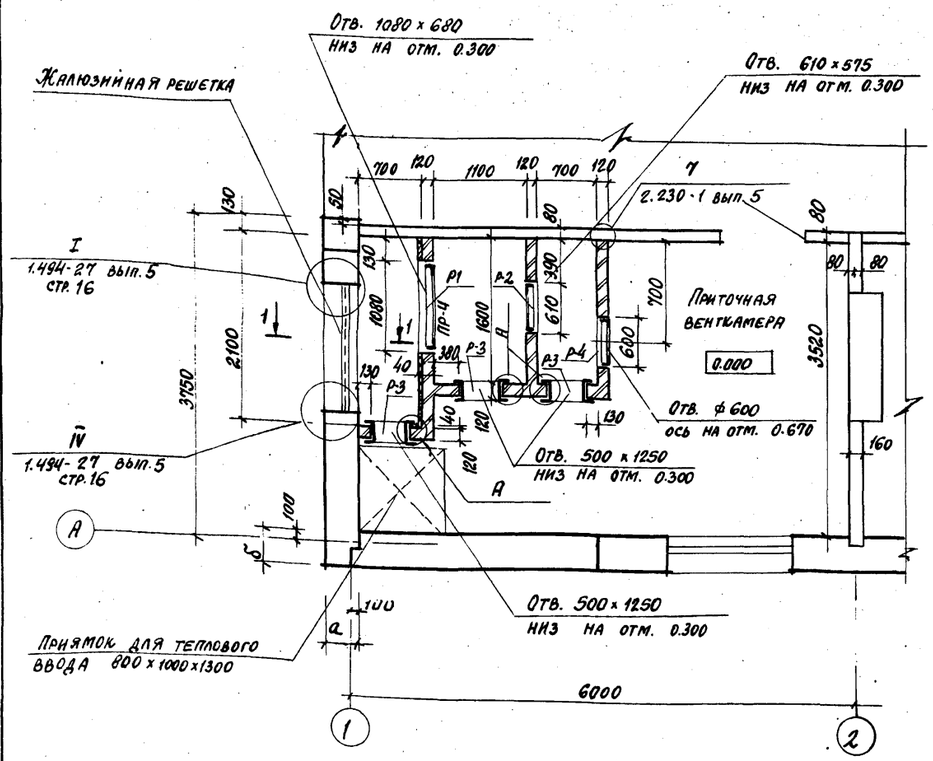


## Фрагмент 2

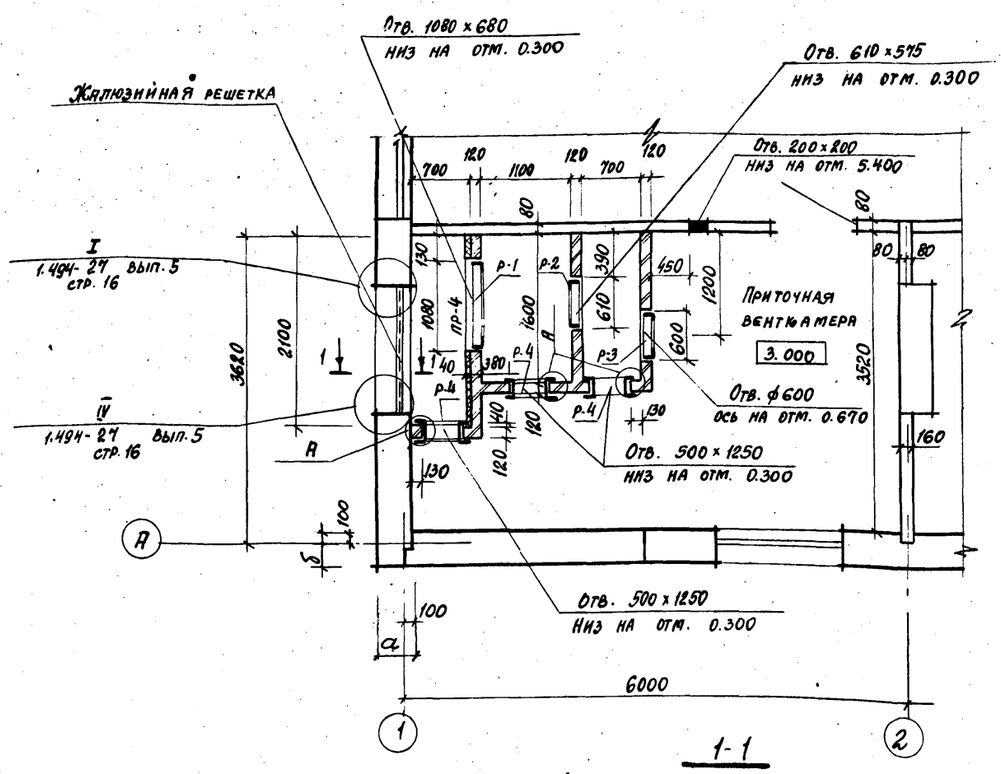


## Узел утепления потолка приточной венткамеры на отм. 3.000

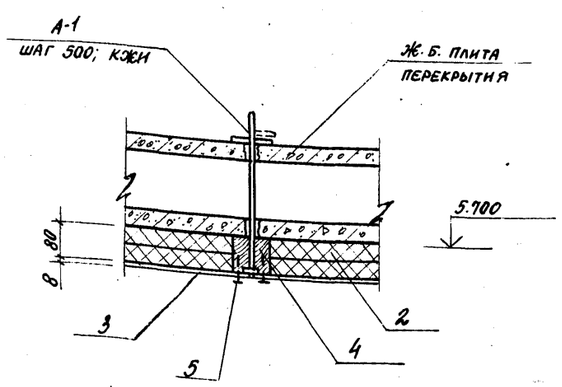


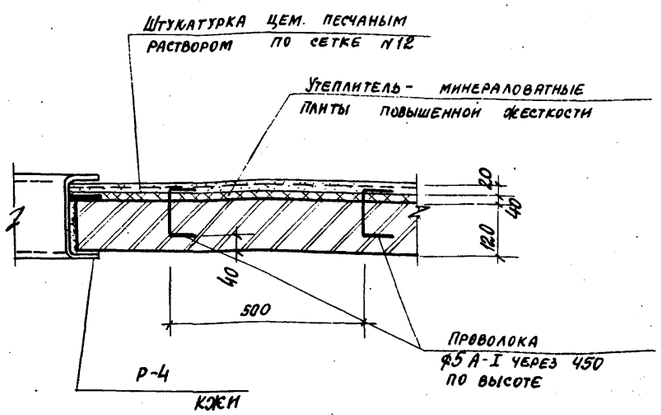


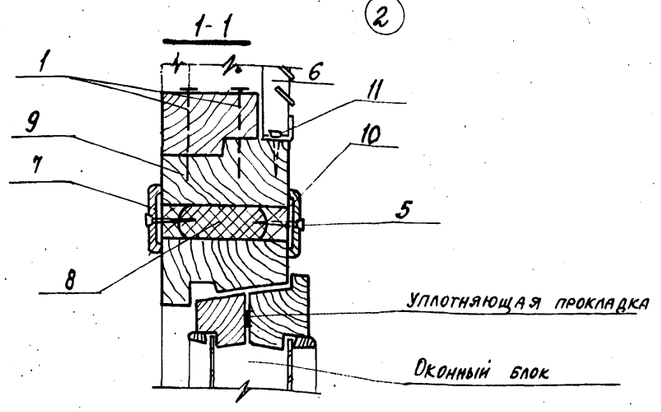


1. Спецификация изделий дана на листе 5.
2. Рамки Р-1 ... Р-3 см. КЖИ.
3. Данный лист см. совместно с листами 3 ... 6.
4. Ведомость перемычек дана на листе 5.

| | | | |
|---|---|---|---|
| ГИП | Винокуров | | |
| Н.контр. | Илларионова | | |
| Нач.отд. | Шохолов | | |
| Гл.арх.пр. | Ширяев | | |
| Гл.спец. | Миронов | | |
| Рук.пр.арх. | Духовский | | |
| Рук.пр.кон. | Мельникова | | |
| Ст.архит. | Вуколова | | |

Привязан

Инв. №

ТП 416-1-20..87 АР

Служебно-бытовой корпус для нефтебаз

| Стадия | Лист | Листов |
|---|---|---|
| Р | 10 | |

Фрагменты 1 и 2

ГПИ-Б Москва

Инв. № подл. | Подпись и дата | Взам. инв. №

Альбом I

Типовой проект 416-1-201-87

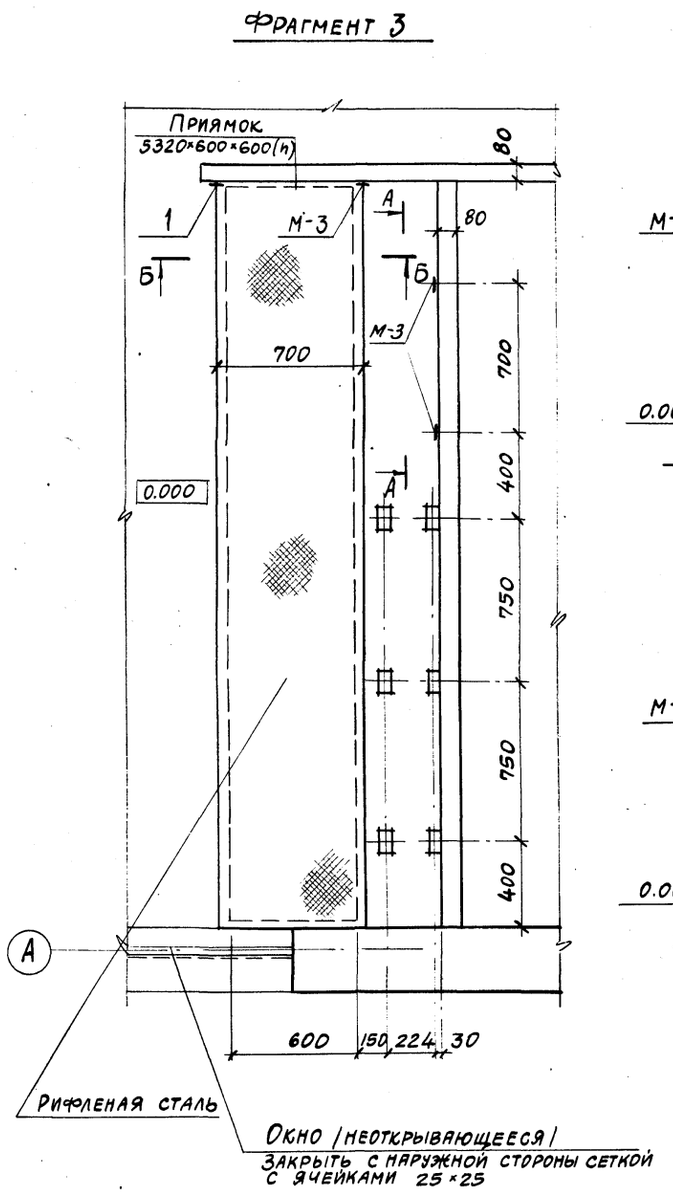


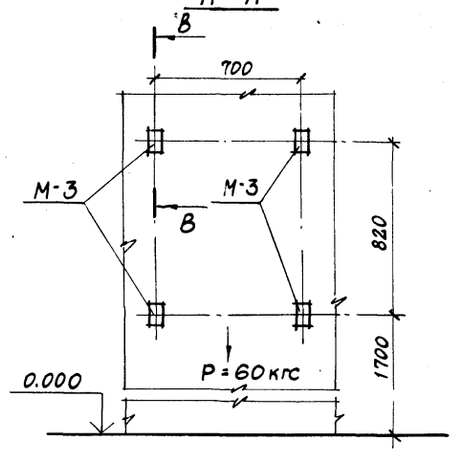


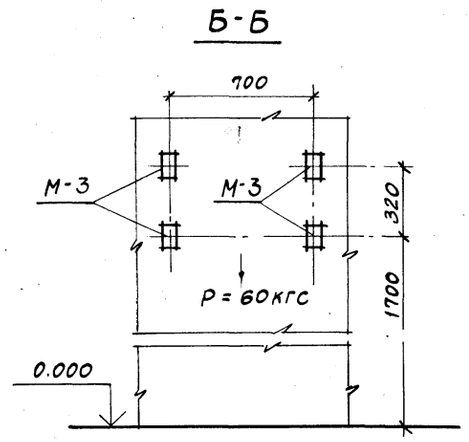


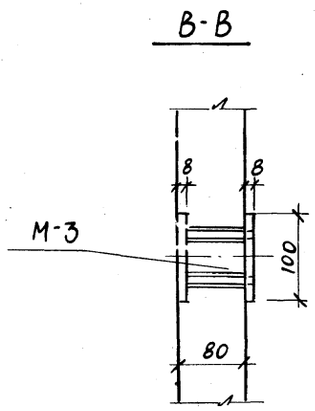


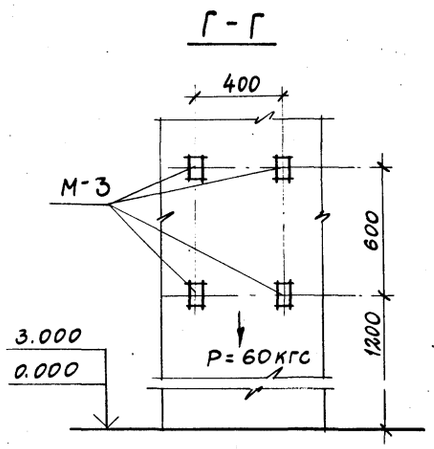


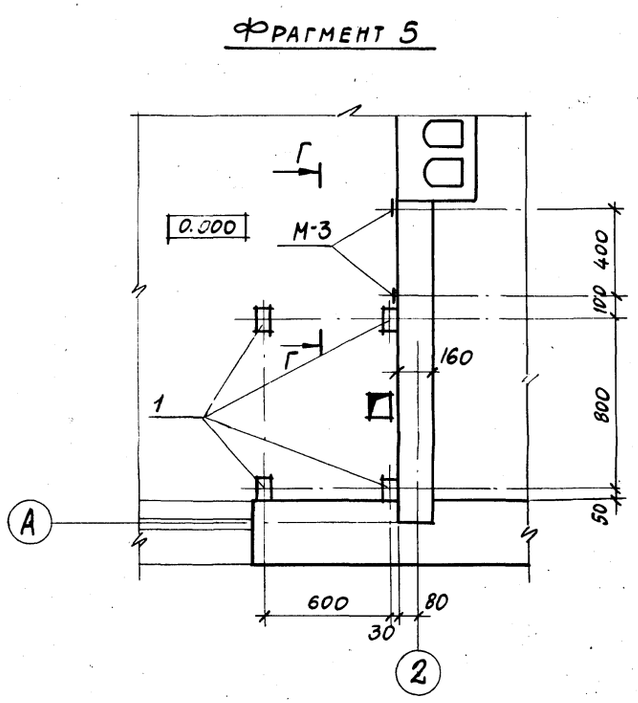


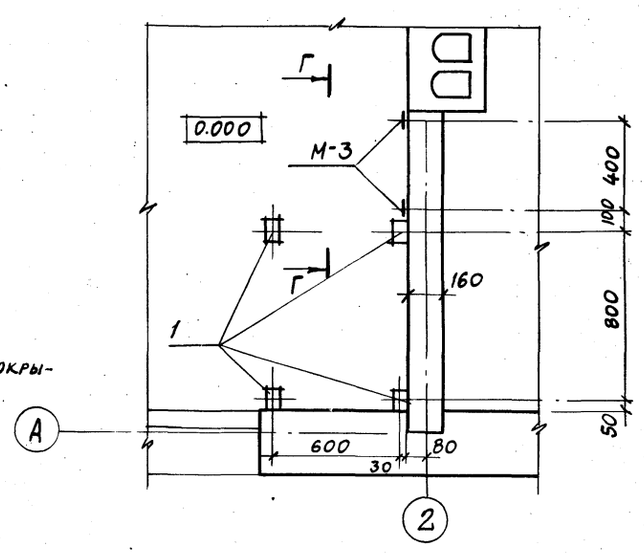


1. Данный лист рассматривать совместно с листами 3 и 4.
2. Установку электрошкафов произвести до монтажа плит покрытия и перекрытия в рядах 1÷2 по осям А÷Б.

## Спецификация закладных элементов

| Марка поз. | Обозначение | Наименование | Кол. | Масса ед.кг | Примечание |
|---|---|---|---|---|---|
| М-3 | КЖИ | Закладной элемент | 16 | | |
| 1 | 1.400-15 | МН 101-3 | 8 | 0,5 | |
| | | | | | |

| | | | |
|---|---|---|---|
| Нач.отд. | Шохолов | | |
| Н.контр. | Илларионова | | |
| Гл.арх.отд. | Ширяев | | |
| Гл.спец. | Миронов | | |
| Рук.гр.АIX | Духовский | | |
| Ст.архит. | Вуколова | | |

Привязан

Инв. №

ТП 416-1-201.87 АР

Служебно-бытовой корпус для нефтебаз

| Стадир | Лист | Листов |
|---|---|---|
| Р | 11 | |

Фрагменты 3,4,5

ГПИ-6 Москва

Нв.№подл. | Подпись и дата | Взам.инв.№

## Схема расположения гипсобетонных перегородок и отверстий на отм. -0.300; 0.000

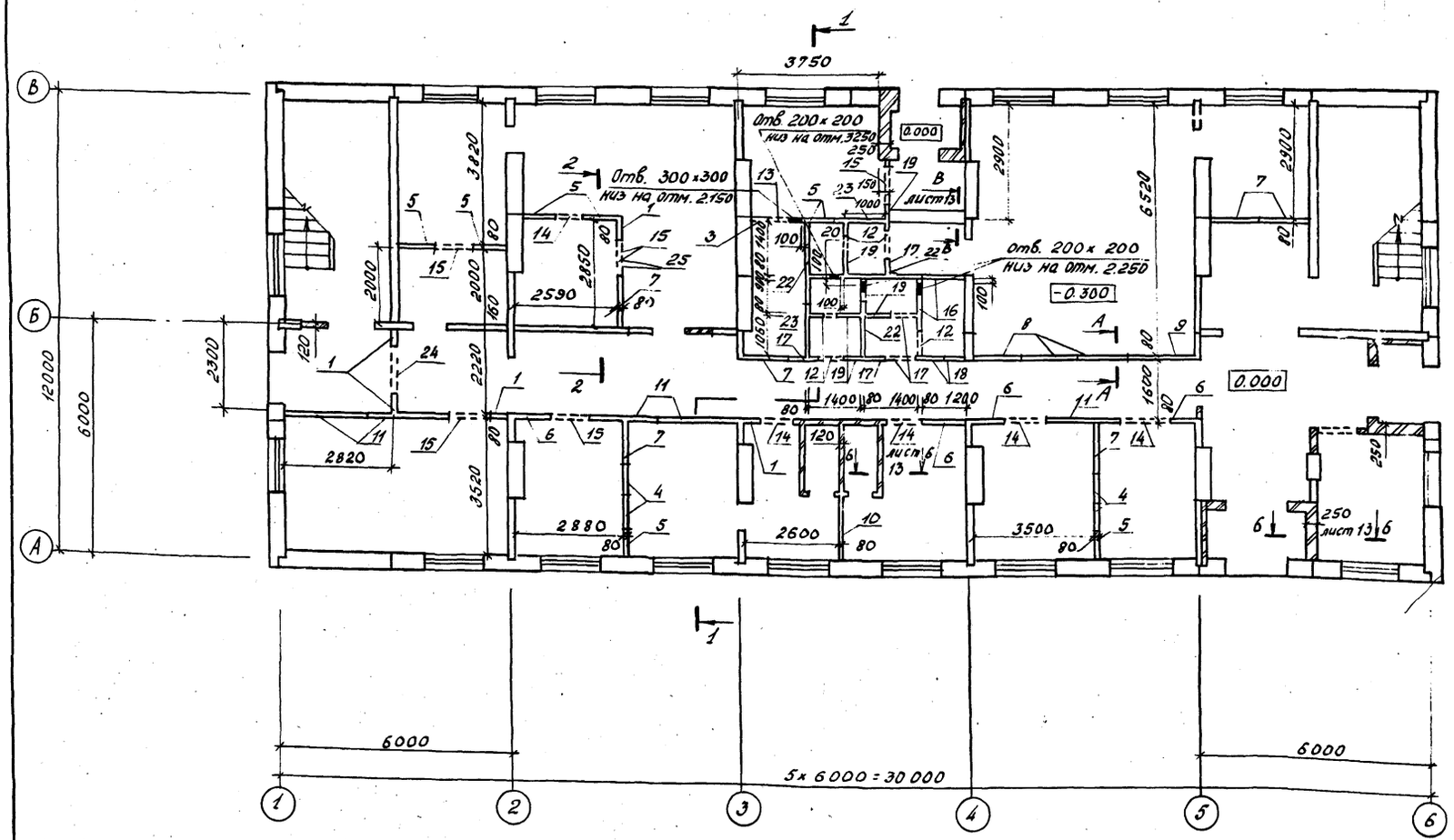


## А – А

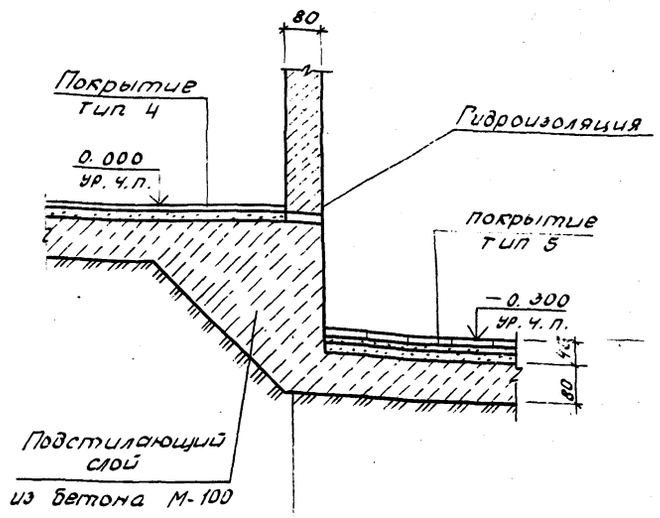


## 1 – 1

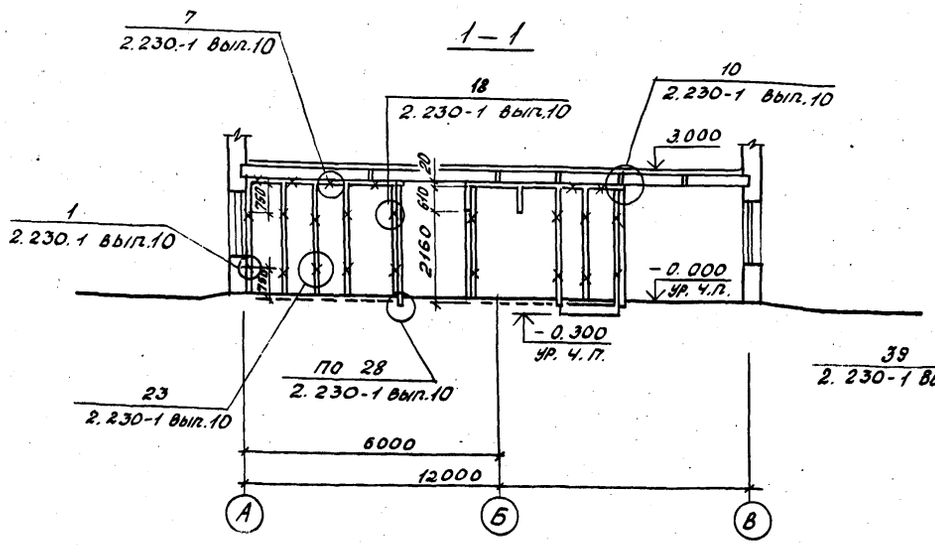


## 2 – 2

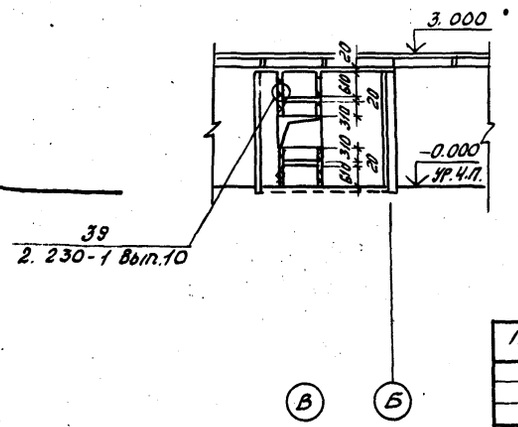


1. Нумерация разрезов только для данного листа.
2. Гипсобетонные перегородки приняты по серии 1.231-1 вып. 3с.
3. Узлы крепления приняты по серии 2.230-1 вып.10
4. Данный лист рассматривать совместно с листами 13 и 14.

Типовой проект 416-1-201-87 Альбом I

Инв. № подл. | Подпись и дата | Взам. инв. №

Привязан

Инв. №

| | | | |
|---|---|---|---|
| | | ТП 416-1-201.87 | АР |
| Нач. отд. | Шаколова | | |
| Н. контр. | Имаринова | Служебно-бытовой корпус для нефтебаз | Стадия: Р; Лист: 12; Листов: |
| Гл. арх. от. | Ширяев | | |
| Гл. спец. | Миронов | | |
| Рук. гр. | Духовский | Схема расположения гипсобетонных перегородок и отверстий на отм. -0.300 и 0.000 | ГПИ-Б Москва |
| Ст. арх. | Буколова | | |
| Архит. | Павлова | | |

Копировал

Формат А-2

Типовой проект 416-1-201-87 Альбом I

## Схема расположения гипсобетонных перегородок и отверстий на отм. 3.000

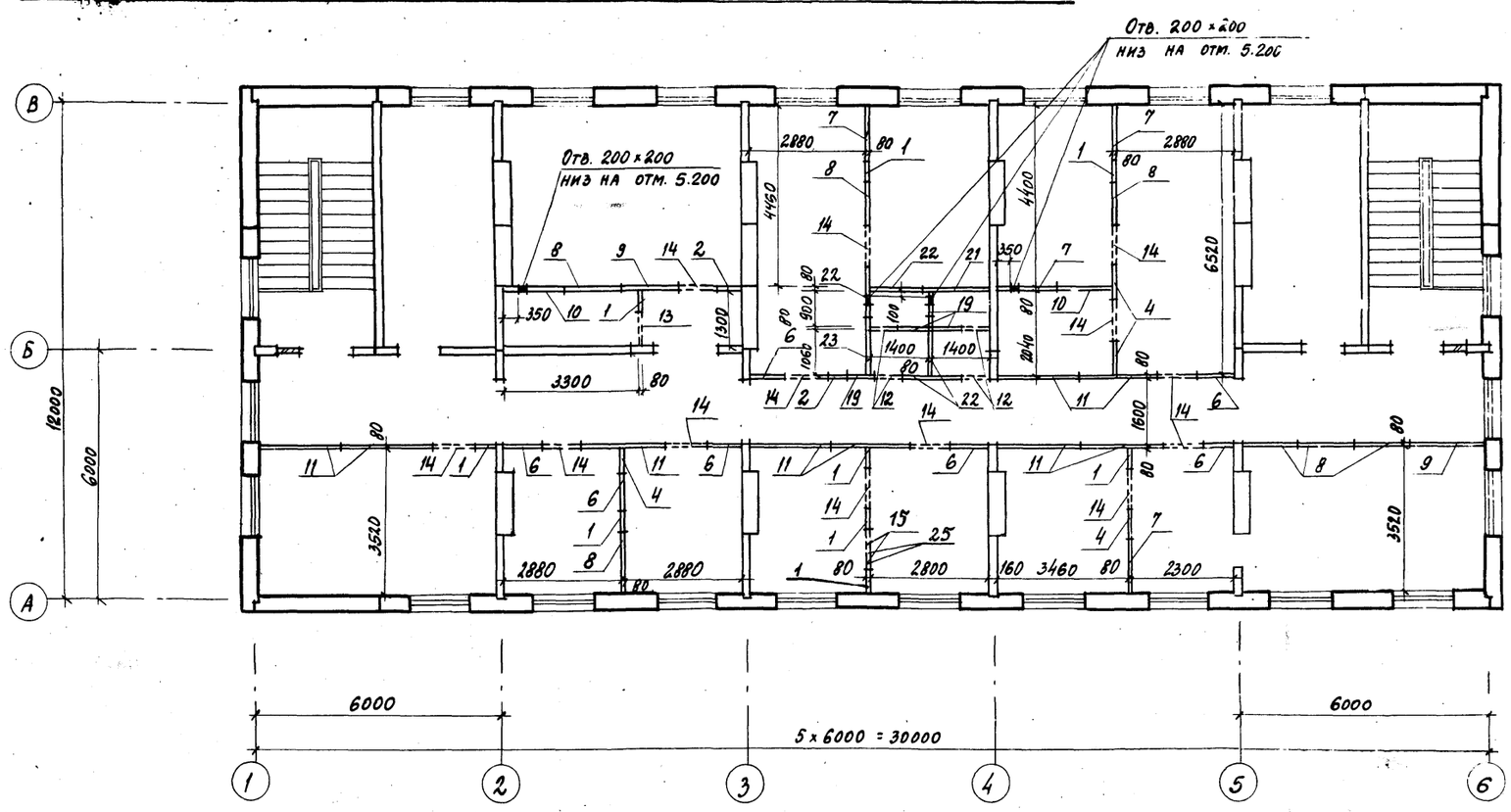


## Спецификация элементов сборных перегородок

| Марка, поз. | Обозначение | Наименование | Кол. | Масса ед. кг | Примечание |
|---|---|---|---|---|---|
| | | Сборные перегородки | | | |
| 1 | 1.231-1 вып. 3с | пг-30-5 | 10 | 135 | |
| 2 | 1.231-1 вып. 3с | пг-30-6 | 2 | 160 | |
| 3 | 1.231-1 вып. 3с | пг-30-6.2 | 1 | 175 | |
| 4 | 1.231-1 вып. 3с | пг-30-7 | 8 | 205 | |
| 5 | 1.231-1 вып. 3с | пг-30-8 | 8 | 235 | |
| 6 | 1.231-1 вып. 3с | пг-30-9 | 11 | 260 | |
| 7 | 1.231-1 вып. 3с | пг-30-13 | 11 | 375 | |
| 8 | 1.231-1 вып. 3с | пг-30-14 | 10 | 390 | |
| 9 | 1.231-1 вып. 3с | пг-30-14.2 | 3 | 405 | |
| 10 | 1.231-1 вып. 3с | пг-30-15.2 | 3 | 430 | |
| 11 | 1.231-1 вып. 3с | пг-30-20.3 | 14 | 575 | |
| 12 | 1.231-1 вып. 3с | пг-30-7.6 | 11 | 45 | |
| 13 | 1.231-1 вып. 3с | пг-30-8.6 | 2 | 50 | |
| 14 | 1.231-1 вып. 3с | пг-30-9.6 | 18 | 60 | |
| 15 | 1.231-1 вып. 3с | пг-30-10.6 | 6 | 65 | |
| 16 | 1.231-1 вып. 3с | пгс 3.5-30-20.3 | 2 | 575 | |
| 17 | 1.231-1 вып. 3с | пгс 3.5-30-5 | 3 | 135 | |
| 18 | 1.231-1 вып. 3с | пгс 3.5-30-6 | 2 | 160 | |
| 19 | 1.231-1 вып. 3с | пгс 3.5-30-6,2 | 11 | 175 | |
| 20 | 1.231-1 вып. 3с | пгс 3.5-30-7 | 1 | 205 | |
| 21 | 1.231-1 вып. 3с | пгс 3.5-30-15.2 | 1 | 430 | |
| 22 | 1.231-1 вып. 3с | пгс 3.5-30-13 | 6 | 375 | |
| 23 | 1.231-1 вып. 3с | пгс 3.5-30-14 | 3 | 390 | |
| 24 | 1.231-1 вып. 3с | пг-30-13.6 | 1 | 85 | |
| 25 | 1.231-1 вып. 3с | пг-30-10.3 | 2 | 35 | |
| | | Монтажные марки | | | |
| — | 2.230-1 вып. 10 | мм 40 | 370 | 0.35 | |
| — | 2.230-1 вып. 10 | мм 41 | 180 | 0.3 | |

Данный лист рассматривать совместно с листами 12 и 14.

## Б-Б

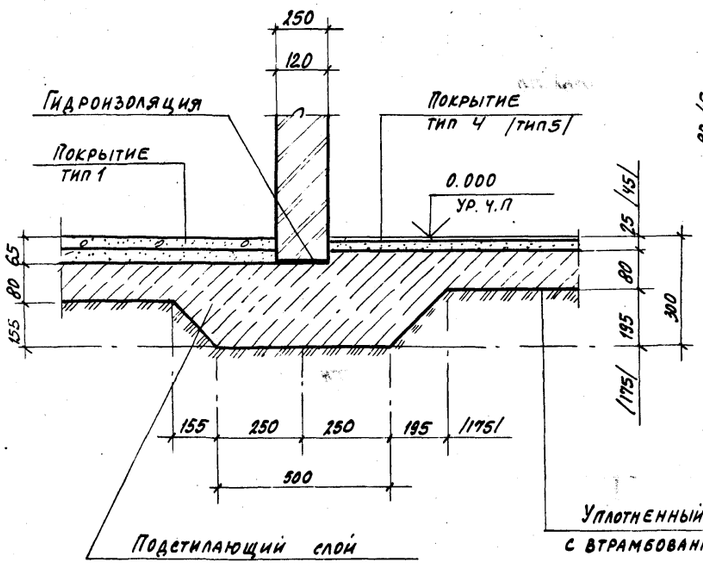


## В-В

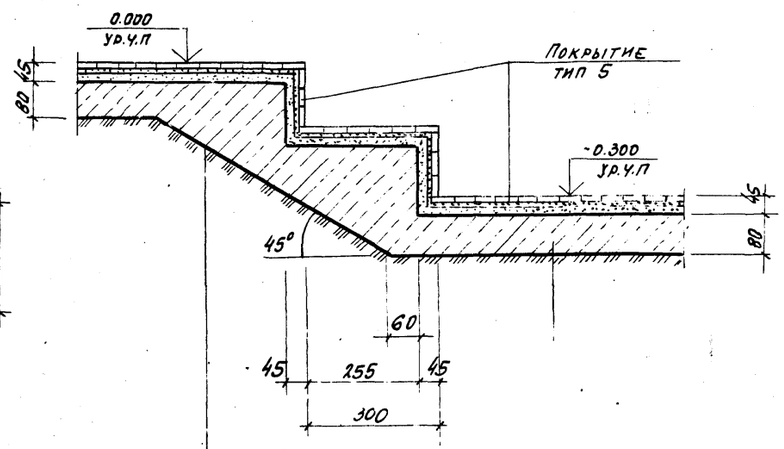


| | | | |
|---|---|---|---|
| Нач. отд. | Шохолов | | |
| Н. контр. | Илларионова | | |
| Гл. арх. | Шиляев | | |
| Гл. спец. | Миронов | | |
| Рук. гр. | Духовный | | |
| Ст. арх. | Вуколова | | |

ТП 4..-1-201.87 АР

Служебно-бытовой корпус для нефтебаз

Схема расположения гипсобетонных перегородок и отверстий на отм. 3.000

| Стадия | Лист | Листов |
|---|---|---|
| Р | 13 | |

ГПИ-Б Москва

Привязан

Инв. №

Подпись и дата

Взам. инв. №

Инв. № подл.

Копировал

Формат

Альбом I

Типовой проект 4/6-1-201-87

## План полов на отм. -0.300; -0.000

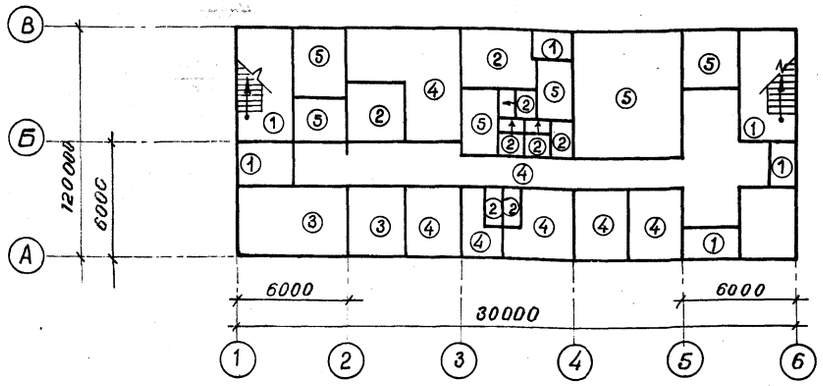


## План полов на отм. 3.000

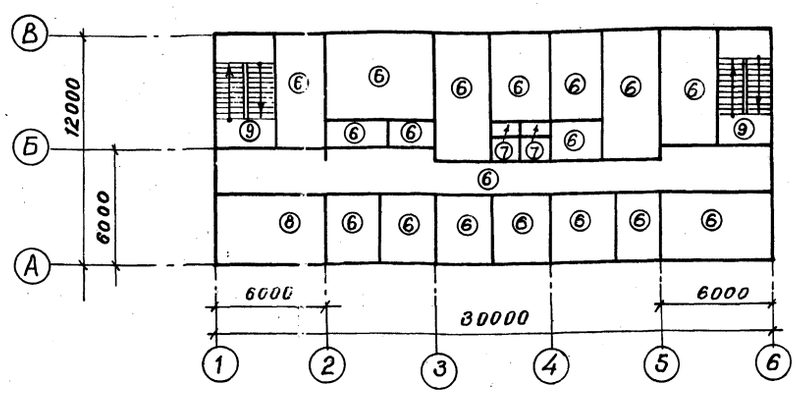


## Экспликация полов

| Наименование или номер помещения по проекту | Тип пола по проекту | Схема пола или номер узла по серии | Элементы пола и их толщина | Площадь пола м² |
|---|---|---|---|---|
| 1 | 2 | 3 | 4 | 5 |
| Лестничные клетки тамбуры | 1 | 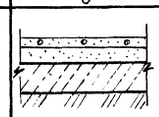 | Покрытие - мозаичное (терраццо) М-300, шлифованное -25мм<br>Стяжка-цементно-песчаный раствор М-200 -40мм<br>Подстилающий слой - бетон М-100 - 80мм<br>Основание - уплотненный грунт с втрамбованным щебнем | 46,79 |
| Моечные, душевые, санузлы | 2 |  | Покрытие - керамические плитки (ГОСТ 6787-80) -13мм<br>Прослойка и заполнение швов - цементно-песчаный раствор М-150 -12мм<br>гидроизоляция - 2 слой гидроизола на прослойке из битумной мастики -10мм<br>подстилающий слой - бетон М-100 80мм<br>Основание - уплотненный грунт с втрамбованным щебнем | 27,31 |
| Венткамера Щитовая | 3 | 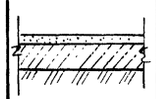 | Покрытие - цементно-песчаный раствор М-300 -30мм<br>Подстилающий слой - бетон М-100 - 80мм<br>Основание - уплотненный грунт с втрамбованным щебнем | 30,30 |
| Гардеробные камеры хранения, медкомната, мужской и женский гардероб, зал буфета, коридор | 4 | 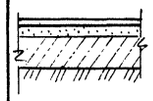 | Покрытие - поливинилхлоридный линолеум на теплозвукоизолирующей подоснове (ГОСТ 18108-80) -4мм<br>Прослойка - холодная мастика на водостойких вяжущих -1мм<br>Стяжка - цементно-песчаный раствор М-150 -20мм<br>Подстилающий слой - бетон М-100 - 80мм<br>Основание - уплотненный грунт с втрамбованным щебнем | 112,14 |

## Экспликация полов — продолжение

| 1 | 2 | 3 | 4 | 5 |
|---|---|---|---|---|
| Аналитический зал, весовая, кладовая лаборатории, подсобное помещение | 5 | 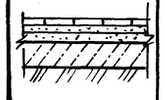 | Покрытие - керамические плитки (ГОСТ 6787-80) -13мм<br>Прослойка и заполнение швов из цементно-песчаного раствора М-150 - 12мм<br>Стяжка - цементно-песчаный раствор М-150 - 20мм<br>Подстилающий слой - бетон М-100 - 80мм<br>Основание - уплотненный грунт с втрамбованным щебнем | 73.03 |
| Административно-технические помещения, коридор | 6 | 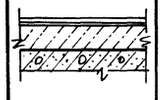 | Покрытие - поливинилхлоридный линолеум на теплозвукоизолирующей подоснове (ГОСТ 18108-80) -4мм<br>Прослойка - холодная мастика на водостойких вяжущих - 1мм<br>Стяжка - легкий бетон с объемной массой 1100 кг/м³ М-50 -75мм<br>Сб. ж. б. плиты перекрытия | 268.76 |
| Санузлы | 7 | 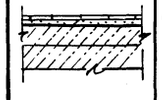 | Покрытие керамические плитки (ГОСТ 6787-80) -13мм<br>Прослойка и заполнение швов битумная мастика - 3мм<br>Гидроизоляция - 1 слой гидроизола на прослой из битумной мастики -4мм<br>Стяжка - бетон М100 -80мм<br>Сб. ж. б. плита покрытия | 5.32 |

## Экспликация полов — продолжение

| 1 | 2 | 3 | 4 | 5 |
|---|---|---|---|---|
| Венткамера | 8 | 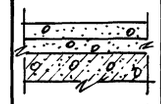 | Покрытие-цементно-песчаный раствор М-200 -40мм<br>Стяжка-цементно-песчаный раствор М-150 -40мм<br>Сб. ж. б плита перекрытия | 20.49 |
| Лестничные площадки | 9 | 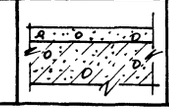 | Покрытие - мозаичное (терраццо) шлифованное М-300 - 30мм<br>Сб. ж. б. площадка | 14.84 |

1. Типы полов приняты соответствии с требованиями СНиП II-В в-71.
2. Полы устраиваются после прокладки всех коммуникаций и фундаментов под оборудование.
3. Полы в уборных, душевых и моечных устраиваются на 20мм ниже отметки чистого пола смежных помещений.
4. Подстилающие слои полов рассчитаны на статическую нормативную нагрузку 1 тс/м².
5. По периметру наружных стен предусмотреть утепление пола (под подстилающим слоем) шириной 0,8м и толщиной 0,2м из керамзитового гравия.

Привязан

Инв. №

Взамен инв. №

Подпись и дата

Инв. № подл.

| | | | |
|---|---|---|---|
| Нач. отд | Шохолов | | |
| Н. контр. | Илларионова | | |
| Гл. арх. пр. | Ширяев | | |
| Гл. спец. | Миронов | | |
| Рук. гр. арх. | Духовская | | |
| Ст. арх. | Вуколова | | |
| Ст. арх. | Илларионова | | |

Т.п. 4/6-1-201.87 АР

Служебно-бытовой корпус для нефтебаз

| стадия | лист | листов |
|---|---|---|
| Р | 14 | |

Планы полов на отм. -0.300, 0.000 и 3.000

ГПИ-6 Москва

## Схема установки жалюзийных решеток в каналах венткоробов на 1 этаже

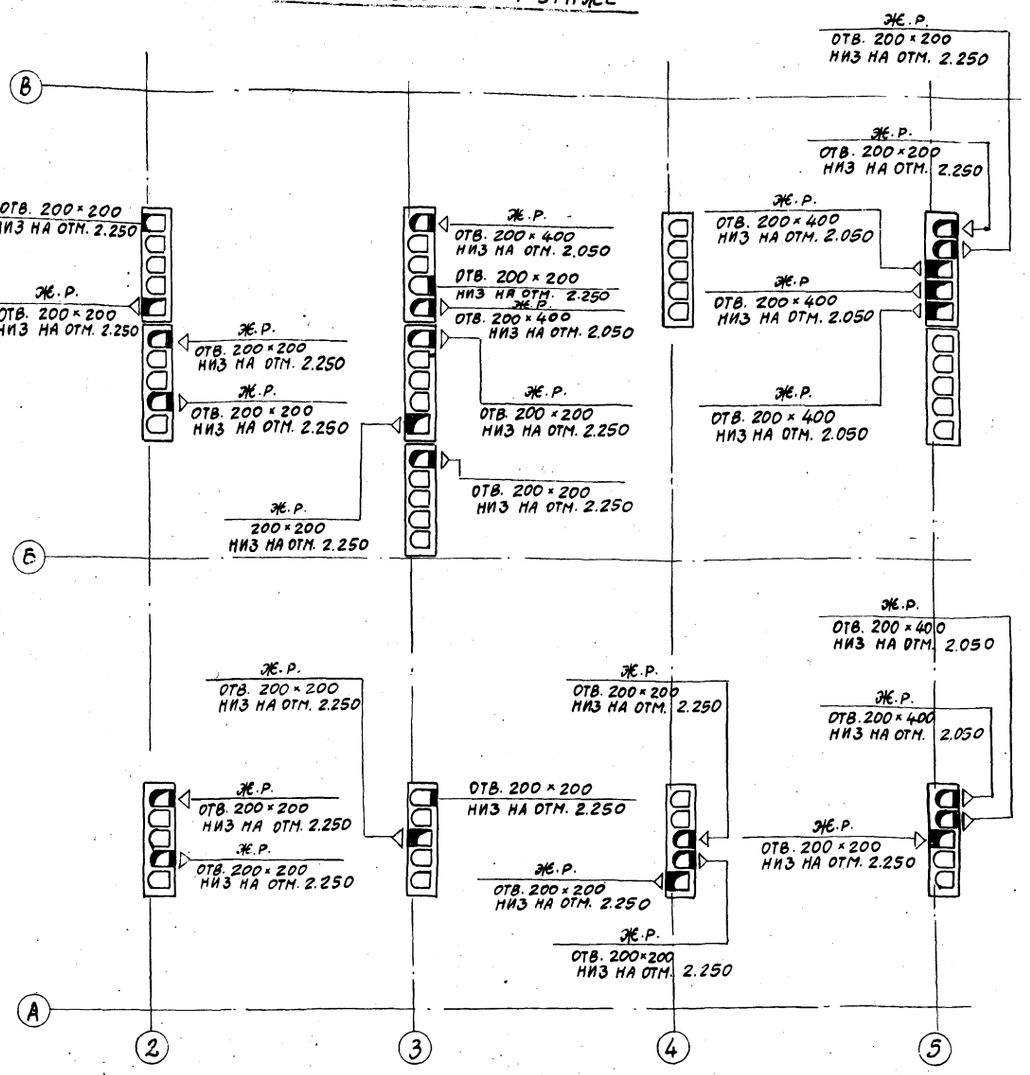


## Схема установки жалюзийных решеток в каналах венткоробов на 2 этаже

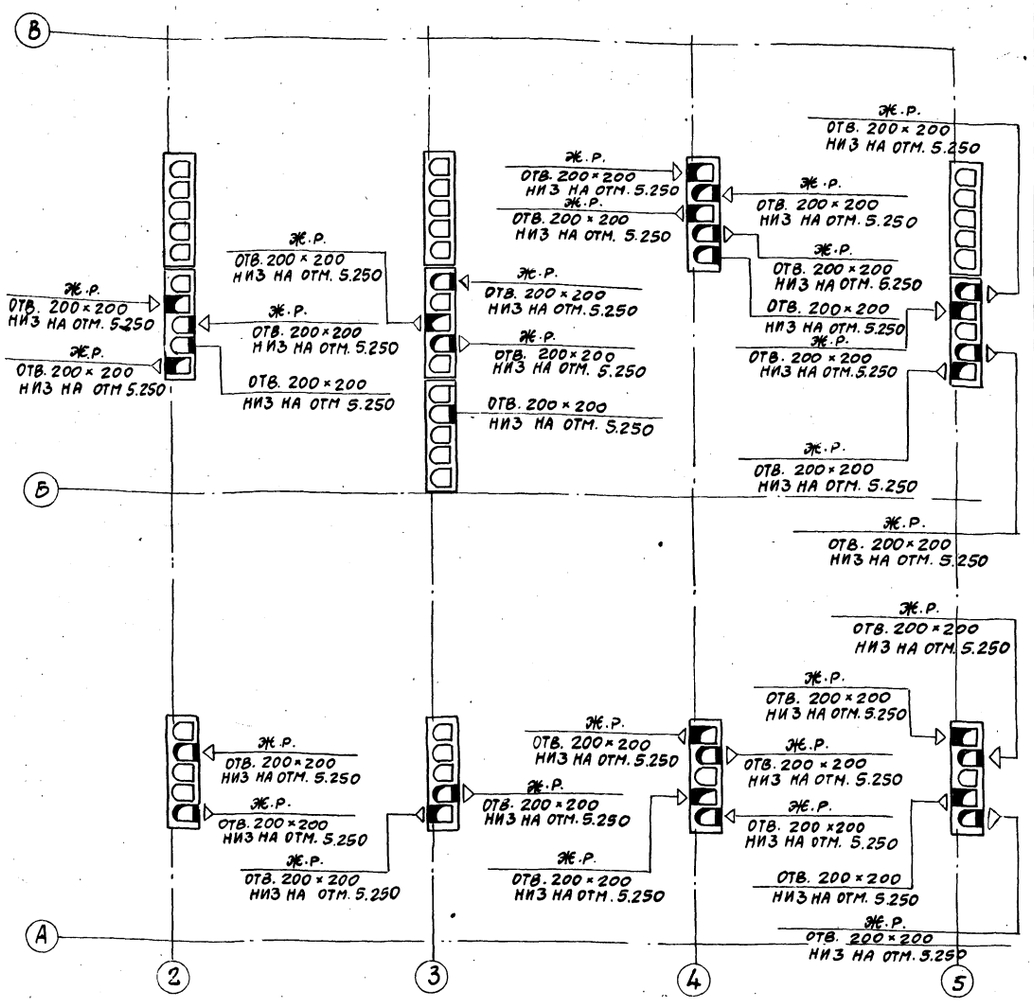


1. Установку, крепление и расход материала на жалюзийные решетки см. комплект ОВ.
2. Отверстия под жалюзийные решетки в вентблоках пробить по месту.
3. Данный лист см. совместно с листами 3 и 4.

| | | | | | |
|---|---|---|---|---|---|
| Т.п. 416-1-201.87 АР | | | | | |
| Привязан | Нач.отд. | Шоколов | | Служебно-бытовой корпус для нефтевяз | Стадия: Р; Лист: 15; Листов: |
| | Н.контр. | Илларионова | | | |
| | Гл.спец. | Миронов | | | |
| | Гл.арх.отд. | Ширяев | | Схема установки жалюзийных решеток в каналах венткоробов на 1 и 2 этажах | ГПИ-6 Москва |
| Инв.№ | Рук.гр. | Духовский | | | |
| | Ст.арх. | Вуколова | | | |

Копировал Формат А-2

Инв.№ подл. | Подпись и дата | Взамен инв.

Альбом I

Типовой проект 416-1-201.87

# ПЛАН КРОВЛИ

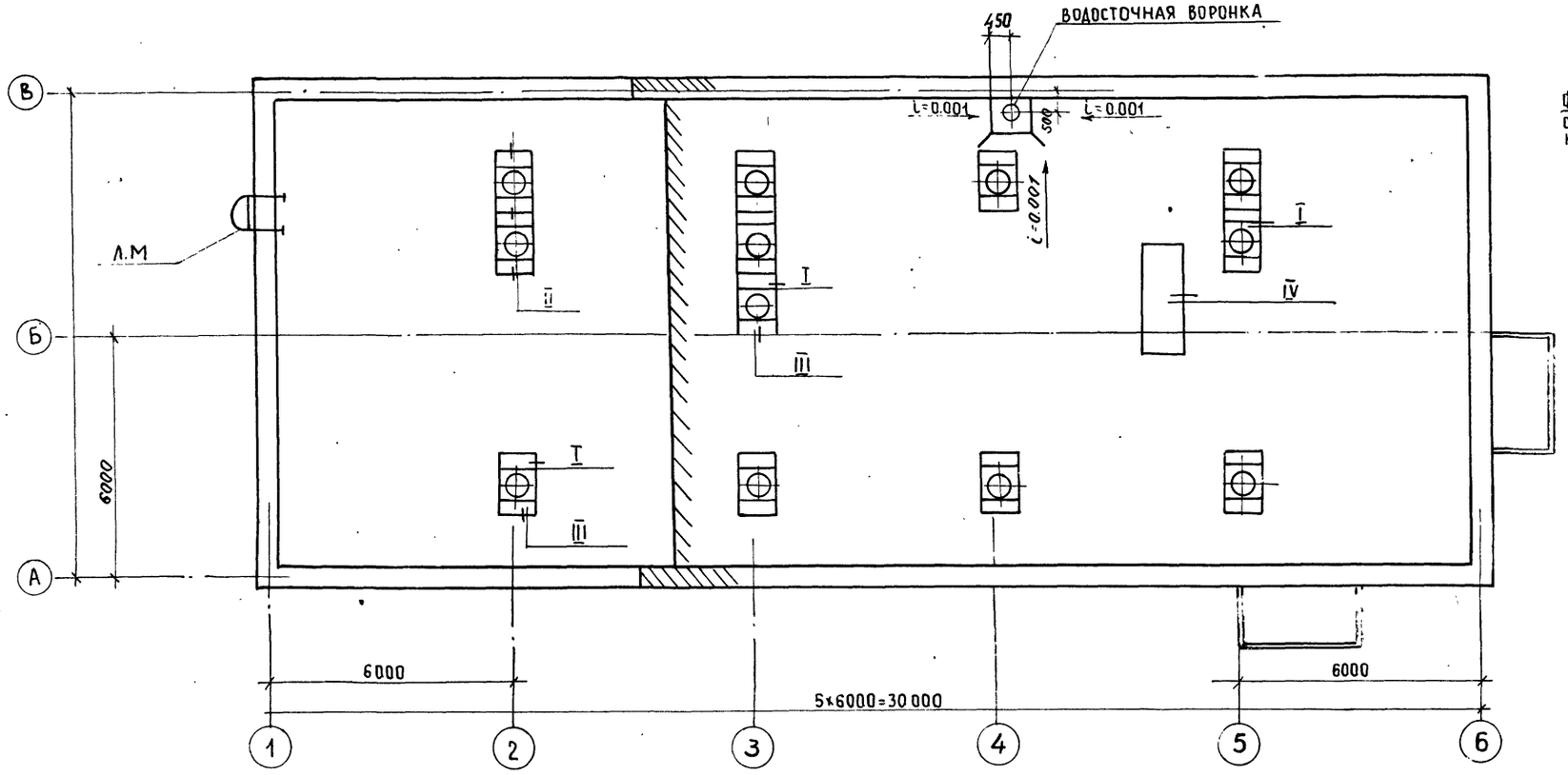


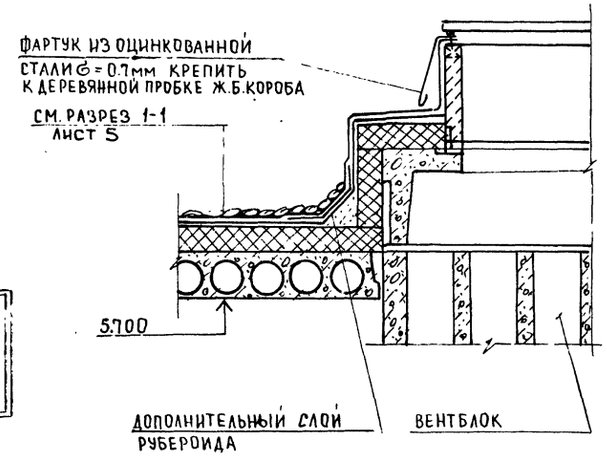


III

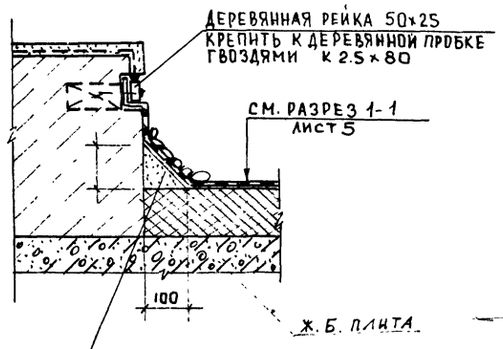


IV

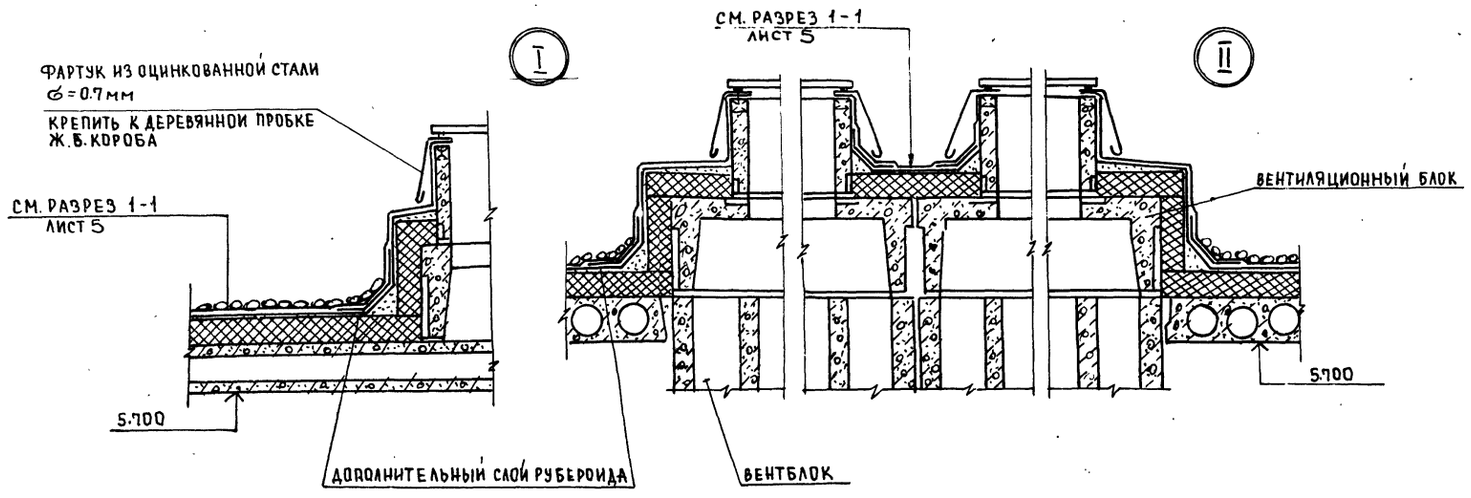


ПРИВЯЗАН

ИНВ. N

| | | | |
|---|---|---|---|
| Т.II. 416-1-201.87 АР | | | |
| Нач.отд. | Шохолов | СЛУЖЕБНО-БЫТОВОЙ КОРПУС ДЛЯ НЕФТЕБАЗ | СТАД. Р / ЛИСТ 16 / ЛИСТОВ |
| Н.контр. | Илларионова | | |
| Гл.арх. | Ширяева | | |
| Гл.спец. | Миронов | | |
| Рук.гр.арх. | Духовский | План кровли | ГПИ-6 МОСКВА |
| Рук.гр.конт. | Мельникова | | |
| Ст.арх. | Буколова | | |

Инв.N подл. | Подпись и дата | Взам.инв.N

Типовой проект 416-1-201-87 Альбом I

## ОКНО О-1

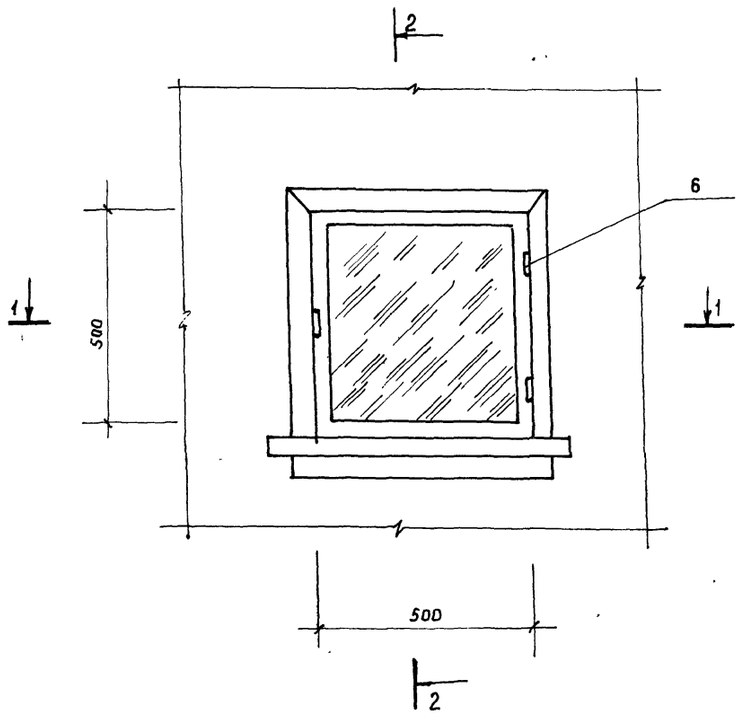


## 2-2

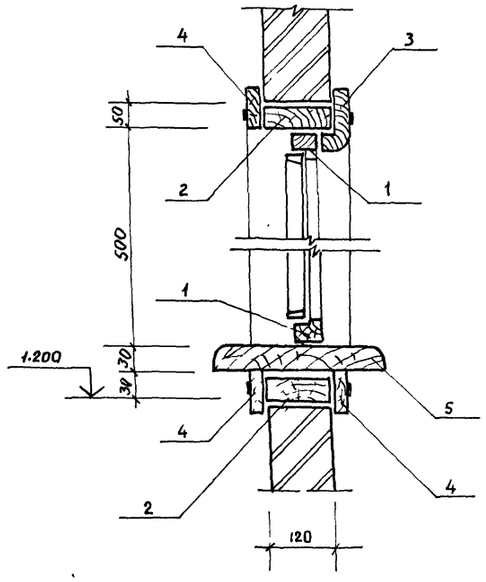


## 1-1

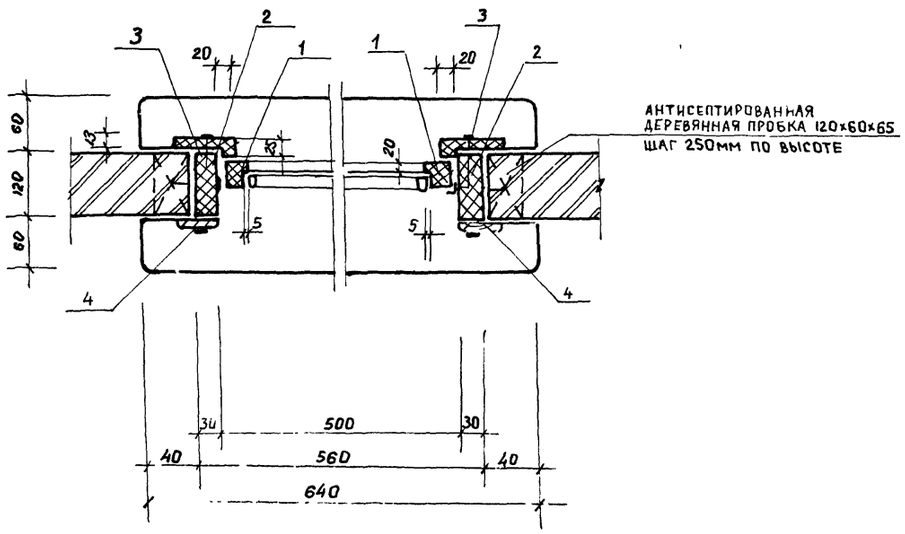


## СПЕЦИФИКАЦИЯ МАТЕРИАЛОВ

| МАРКА ПОЗ | ОБОЗНАЧЕНИЕ | НАИМЕНОВАНИЕ | КОЛ | МАССА ЕД КГ | ПРИМЕЧАНИЕ |
|---|---|---|---|---|---|
| 1 | ГОСТ 9463-72 | ДЕРЕВЯННЫЙ БРУС 30×30 | 2.0 | | П.М |
| 2 | ГОСТ 9463-72 | ДЕРЕВЯННЫЙ БРУС 120×30 | 2.3 | | П.М. |
| 3 | ГОСТ 8242-75 | НАЩЕЛЬНИК 75×25 | 2.4 | | П.М. |
| 4 | ГОСТ 8242-75 | НАЩЕЛЬНИК 55×13 | 2.4 | | П М |
| 5 | ГОСТ 9463-72 | ПОДОКОННАЯ ДОСКА | 1 | | |
| | | 200×40; ℓ-640 | | | |
| 6 | ГОСТ 5088-78 | ПЕТЛИ ОКОННЫЕ | 2 | | |

1. ДЕРЕВЯННЫЕ ИЗДЕЛИЯ ДЛЯ ОКНА ВЫДАЧИ ИЗГОТАВЛИВАЮТСЯ ИЗ ДРЕВЕСИНЫ ХВОЙНЫХ ПОРОД
   ВЛАЖНОСТЬ ДРЕВЕСИНЫ ДОЛЖНА БЫТЬ В ПРЕДЕЛАХ ОТ 9% ДО 12%
2. ОКОННОЕ ЛИСТОВОЕ СТЕКЛО ПРИНЯТЬ ПО ГОСТ 111-78 ТОЛЩИНОЙ 4 мм

ПРИВЯЗАН

ИНВ N

Т.П. 416-1-201.87 АР

| | | |
|---|---|---|
| НАЧ ГТД | ШОХОЛОВ | |
| Н.КОНТР | НМАРИОНОВА | |
| ГЛ.АРХ | ШИРЯЕВ | |
| РУК АРХ.ГР | ДУХОВСКИЙ | |
| АРХ | КАНАХОВА | |

СЛУЖЕБНО-БЫТОВОЙ КОРПУС ДЛЯ НЕФТЕБАЗ

| СТАД | ЛИСТ | ЛИСТОВ |
|---|---|---|
| Р | 17 | |

ОКНО О-1

ГПИ-6 МОСКВА

Типовой проект 416-1-201-87 Альбом I

## Окно 0-2

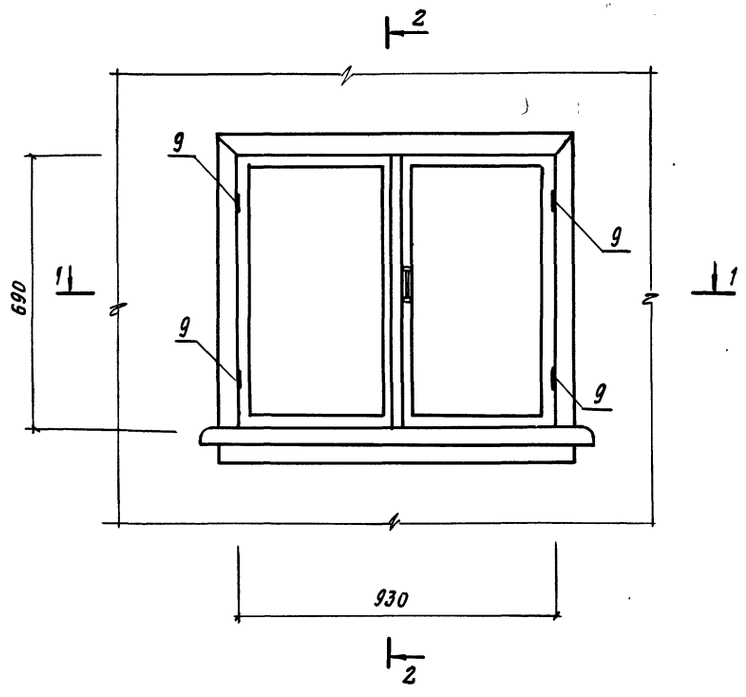


## 2 — 2

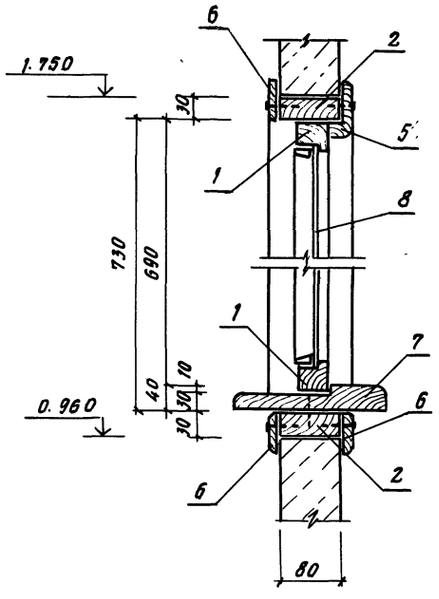


## Спецификация материалов

| Марка, поз | Обозначение | Наименование | Кол. | Масса ед. кг | Примечание |
|---|---|---|---|---|---|
| 1 | ГОСТ 9463-72 | Деревянный брус 40×40 | 3.3 | | п. м. |
| 2 | ГОСТ 9463-72 | Деревянный брус 80×30 | 3.6 | | п. м. |
| 3 | ГОСТ 9463-72 | Деревянный брус 50×40 | 1.4 | | п. м. |
| 4 | ГОСТ 8242-75 | Нащельник 35×13 | 1.4 | | п. м. |
| 5 | ГОСТ 8242-75 | Нащельник 75×25 | 2.7 | | п. м. |
| 6 | ГОСТ 8242-75 | Нащельник 55×13 | 3.7 | | п. м |
| 7 | ГОСТ 9463-72 | Подоконная доска 200×40 ℓ=1070 | 1 | | |
| 8 | ГОСТ 3916-69 | Фанера б= 4 мм | 0.5 | | м² |
| 9 | ГОСТ 5088-78 | Петли оконные | 4 | | |
| | | | | | |
| | | | | | |
| | | | | | |

Деревянные изделия для окна выдачи 0-2 изготовляются из древесины хвойных пород. Влажность древесины должна быть в пределах от 9% до 12%.

## 1 — 1

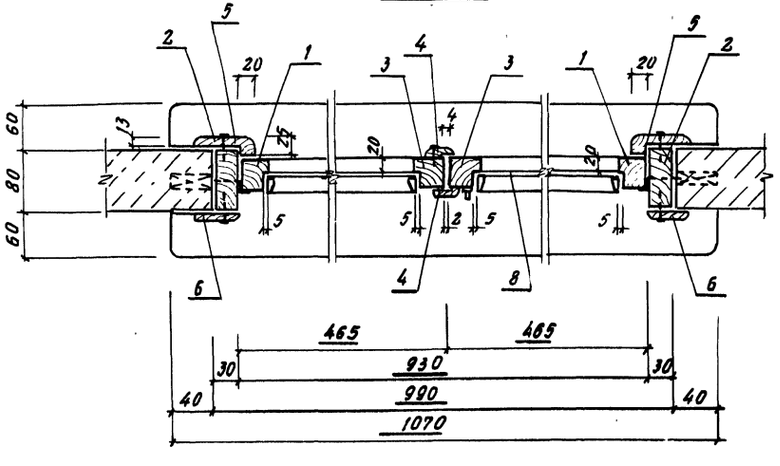


| | | | |
|---|---|---|---|
| Нач. отд. | Шохолов | | |
| Н. контр. | Илларионова | | |
| Гл. арх. о. | Ширяев | | |
| Рук. гр. ар. | Духовский | | |
| Ст. архит. | Вуколова | | |
| Архит. | Бабошина | | |
| Архит. | Павлова | | |

Привязан

Инв. №

Т.П. 416-1-201.87 АР

Служебно-бытовой корпус для нефтебаз

| Стадия | Лист | Листов |
|---|---|---|
| Р | 18 | |

Окно 0-2

ГПИ-6 Москва

Инв. № подл. | Подп. и дата | Взам. инв. №

## Окно О-3

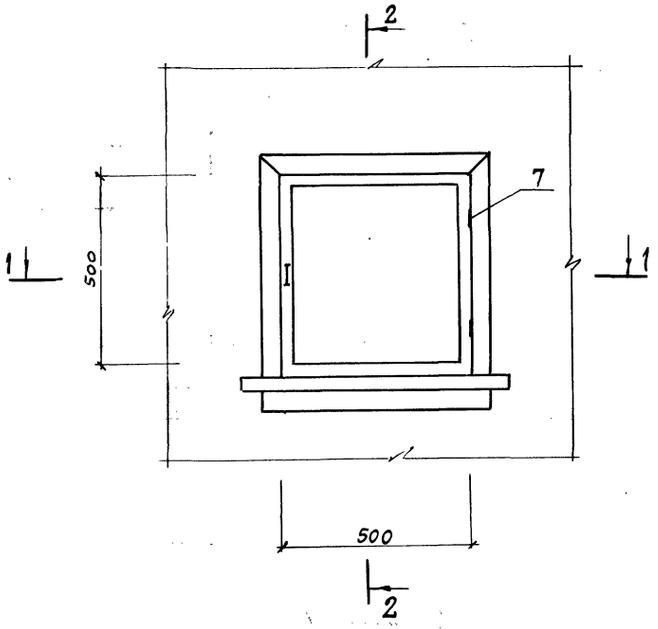


## 2 - 2

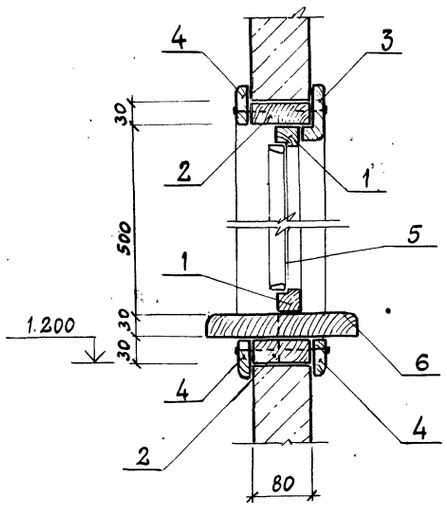


## 1 - 1

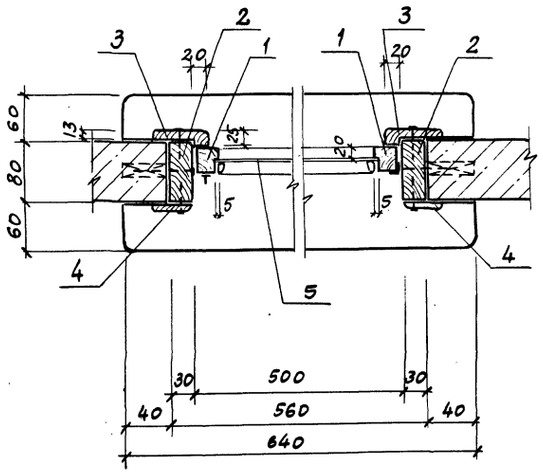


## Спецификация материалов

| Марка, поз. | Обозначение | Наименование | Кол. | Масса ед., кг | Примечание |
|---|---|---|---|---|---|
| 1 | ГОСТ 9463-72 | Деревянный брус 30×30 | 2,0 | | п.м. |
| 2 | ГОСТ 9463-72 | Деревянный брус 80×30 | 2,3 | | п.м. |
| 3 | ГОСТ 8242-75 | Нащельник 75×25 | 2,4 | | п.м. |
| 4 | ГОСТ 8242-75 | Нащельник 55×13 | 2,4 | | п.м. |
| 5 | ГОСТ 3916-69 | Фанера $\delta$=4мм | 0,25 | | м² |
| 6 | ГОСТ 9463-72 | Подоконная доска 200×40 | 1 | | |
| | | $c$=640 | | | |
| 7 | ГОСТ 5088-78 | Петли оконные | 2 | | |
| | | | | | |
| | | | | | |

Деревянные изделия для окна выдачи О-1 изготовляются из древесины хвойных пород. Влажность древесины должна быть в пределах от 9% до 12%.

| | | | |
|---|---|---|---|
| Нач.отд. | Шоколов | | |
| Н.контр. | Илларионова | | |
| Гл.арх.отд. | Ширяев | | |
| Рук.гр.арх. | Духовский | | |
| Ст.архит. | Вуколова | | |
| Архит. | Бабошина | | |
| Архит. | Павлова | | |

Привязан

Инв.№

Т.п. 416-1-201.87 АР

Служебно-бытовой корпус для нефтебаз

| Серия | Лист | Листов |
|---|---|---|
| Р | 19 | |

Окно О-3

ГПИ-6 г. Москва

Инв.№ подл. | Подп. и дата | Взамен инв.№

Альбом I

Типовой проект 416-1-201.87

II

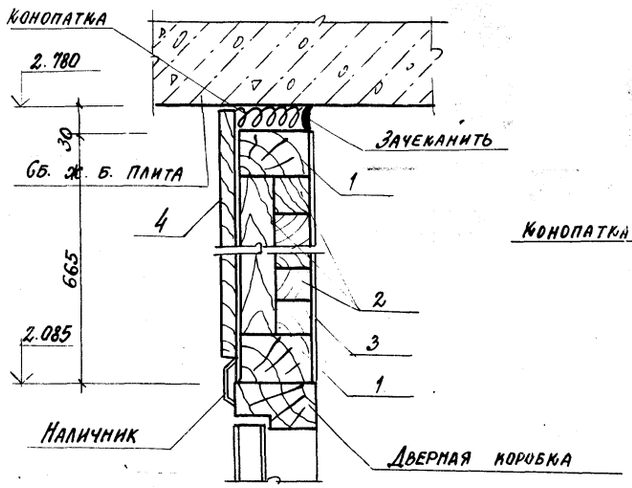


III

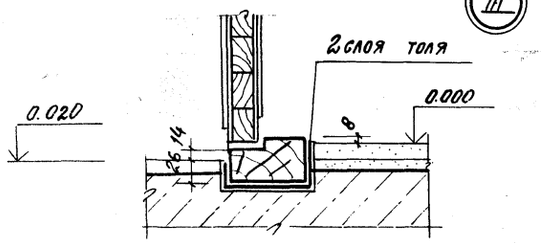


IV

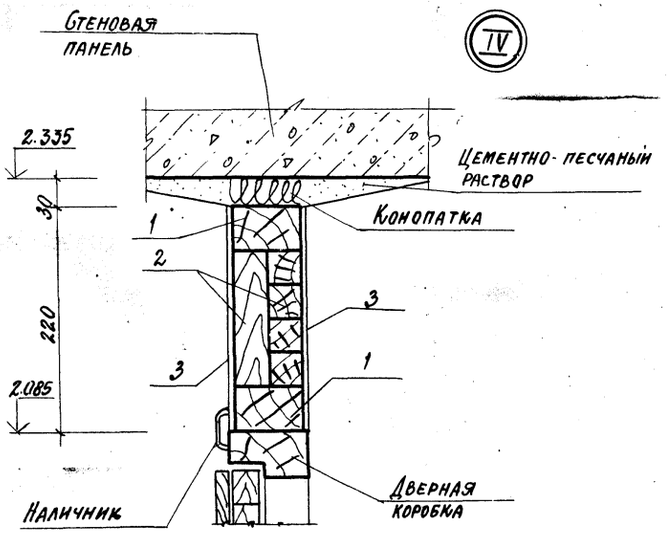


V

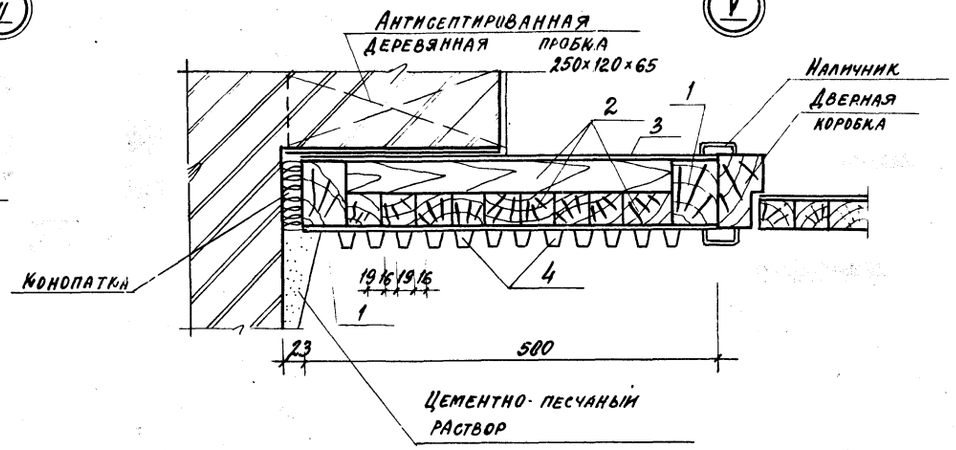


VI

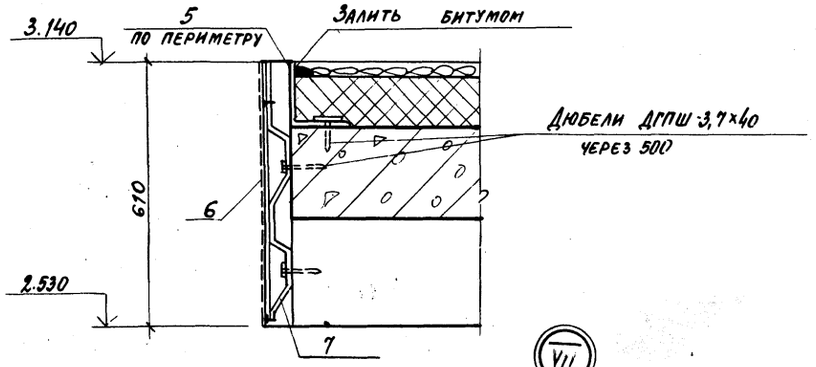


VII

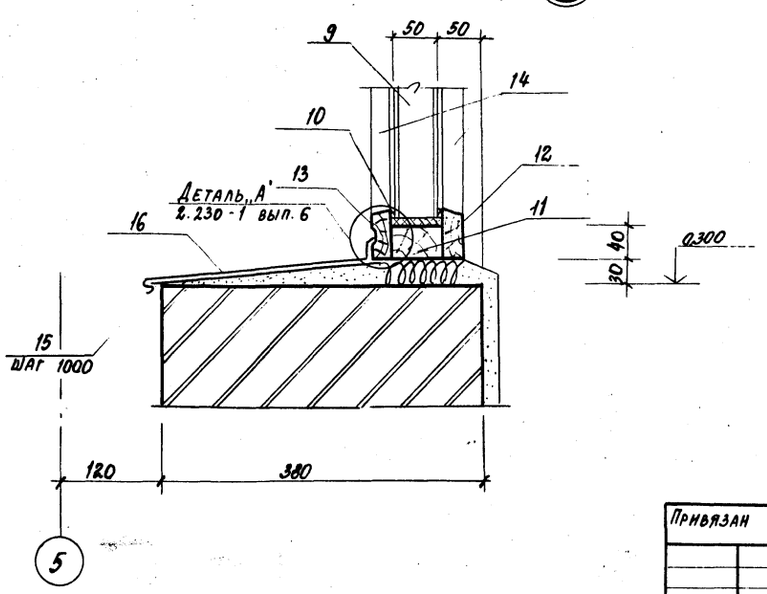


Спецификация изделии к листам 8, 9

| Марка поз. | Обозначение | Наименование | Кол. | Масса кг | Примечание |
|---|---|---|---|---|---|
| | | Зашивка тамбуров | | | |
| 1 | | Брус 55×86 | 0.27 | | м³ |
| 2 | | Бруски заполнения | 0.6 | | м³ |
| 3 | ГОСТ 4596-75* | Древесно-волокнистая плита δ=4мм | 16.6 | | м² |
| 4 | | Рейка 16×19 | 15.6 | | п.м |
| | | Отделка козырьков | | | |
| 5 | ГОСТ 19772-74* | ∠140×9 | | 271.6 | |
| 6 | ГОСТ 24045-80 | Профиль С10-899-0.8 | 7.8 | | п.м |
| 7 | ГОСТ 103-76 | -50×4, ℓ=650 | 15 | | |
| | | Остекление тамбуров | | | |
| 9 | ТУ21-23-21-71 ТУ21-23-26-72 | Стекло профильное КП-25У ℓ=2.000 | 16 | | |
| | ТУ38-005-204-71 | Герметизирующий элемент тип 1 | 24.9 | | п.м |
| | | тип 2 | 16.6 | | п.м |
| 10 | ТУ38-105-376-72 | тип 5 | 32.0 | | п.м |
| 11 | 2.230-1 вып. 6 | Обвязка ОД1 δ=40 | 42 | | п.м |
| 12 | | ОД3 ℓ=1100 | 4 | | п.м |
| 13 | | ОД4 ℓ=1100 | 4 | | п.м |
| 14 | | ОД10 ℓ=2000 | 8 | | п.м |
| 15 | ГОСТ 103-76 | Костыль - 20×5, ℓ=300 | 12 | 0.24 | |
| 16 | ГОСТ 14918-80* | Оцинкованная кровельная сталь 380×0.8 | 7.2 | 3.14 | |

Привязан

Инв. №

| | | |
|---|---|---|
| Нач. отд. | Шохолов | |
| Н. контр. | Илларионова | |
| Гл. арх. отд. | Ширяев | |
| Гл. спец. | Миронов | |
| Рук. гр. арх. | Духовский | |
| Ст. арх. | Вуколова | |
| Ст. техн. | Илларионова | |

Т.П. 416-1-201.87 АР

Служебно-бытовой корпус для нефтебаз

| Стадия | Лист | Листов |
|---|---|---|
| Р | 20 | |

Узлы II ... VII

ГПИ-6 Москва

Взамен инв. | Подпись и дата | Инв. № подл.

Альбом I

Типовой проект 416-1-201-87

VIII

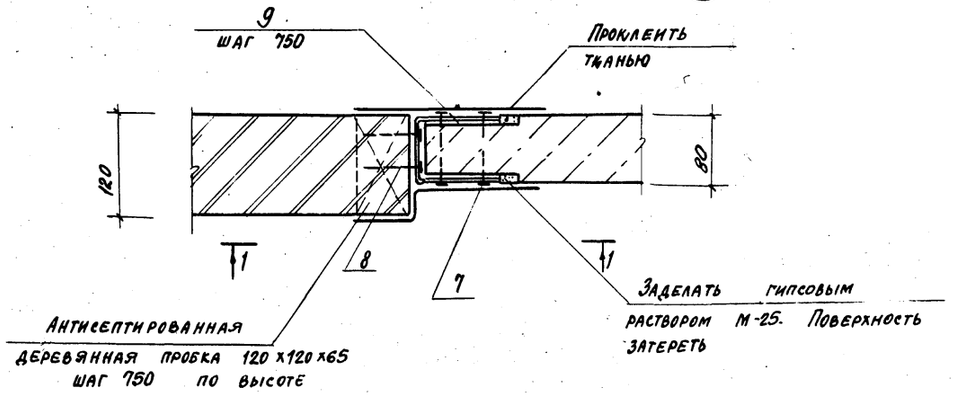


1 - 1

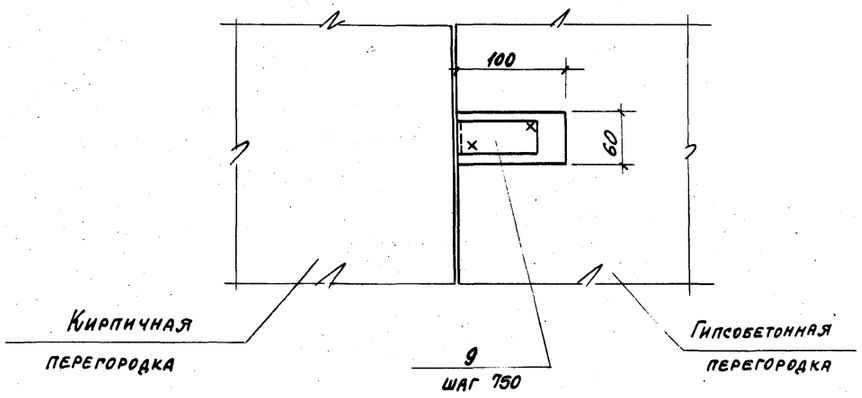


Фрагмент 6

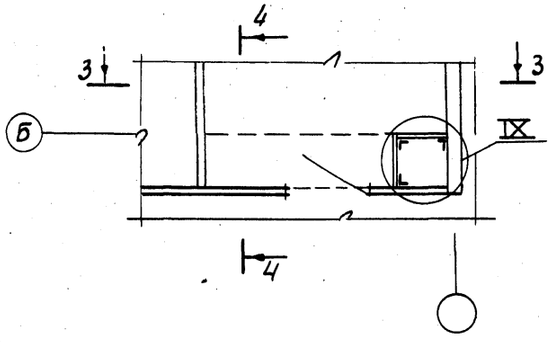


IX

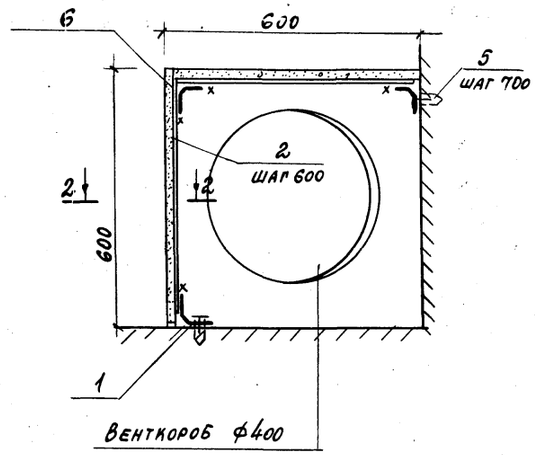


2 - 2

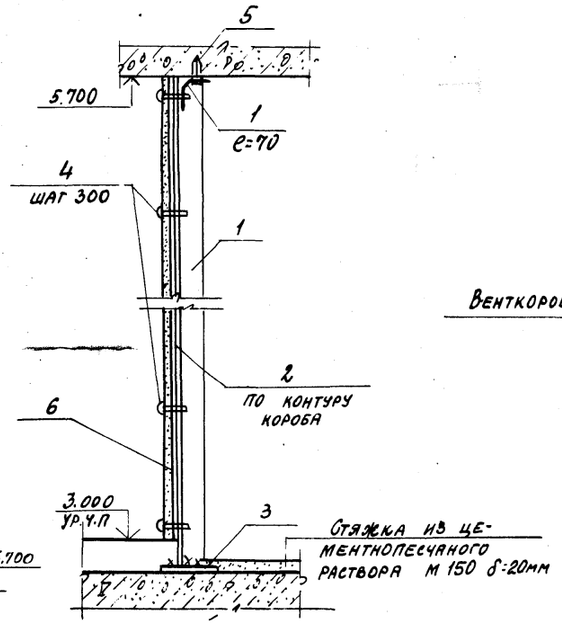


3 - 3

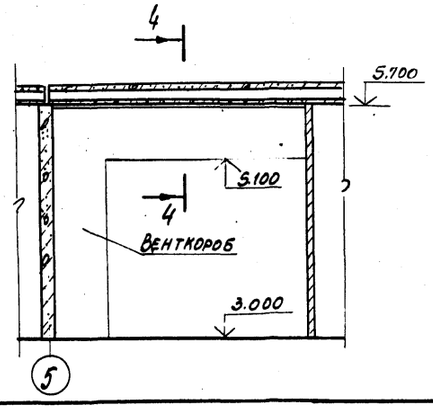


Спецификация изделий

| Марка поз. | Обозначение | Наименование | Кол. | Масса ед.кг | Примечание |
|---|---|---|---|---|---|
| 1 | ГОСТ 19771-74* | ГН. ∠56×3 | 17 | 42.84 | п.м |
| 2 | | Полоса 4×100 ГОСТ 103-76 / Вст кп2 ГОСТ 380-71* | 8 | 47.1 | п.м |
| 3 | | Полоса 10×100×100 ГОСТ 103-76 / Вст кп2 ГОСТ 380-71* | 3 | 0.8 | |
| 4 | ТУ 400-28-494-77 | саморезающий | | | |
| | | винт СМ-1-25 | | 1.0 | |
| 5 | ТУ 36-941-68 | Дюбель пластмассовый У656 (Д25-4/6) | 50 | | |
| 6 | | улучшенная сухая гипсовая штукатурка δ=14мм | 6.0 | | м² |
| 7 | ГОСТ 4028-63* | Гвозди К2.5×50 | | | 2.0кг |
| 8 | ГОСТ 4028-63* | Гвозди К3×80 | | | 2.0кг |
| 9 | 2.230-1 вып. 10 | Монтажная деталь ММ39 | 10 | 0.24 | |
| | | | | | |

4 - 4

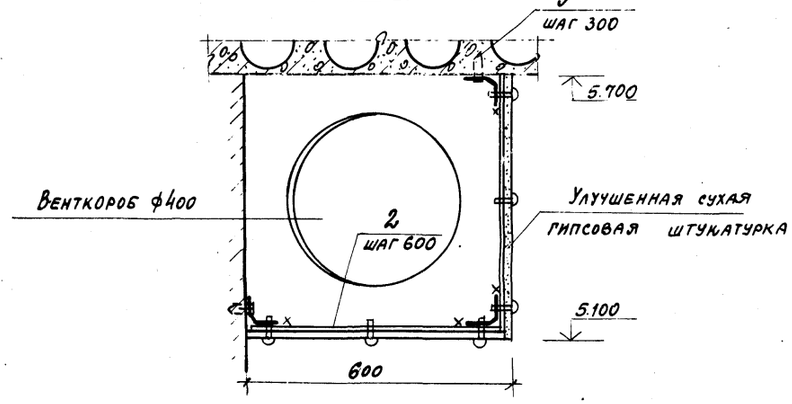


Привязан

Инв. №

| | | |
|---|---|---|
| Нач. отд. | Шохолов | |
| Н. контр. | Илларионова | |
| Гл. арх. отд. | Шняев | |
| Рл. спец. | Миронов | |
| Рук. гр. арх. | Духовский | |
| Ст. архит. | Букалова | |
| Архит. | Бабошина | |

Т.П. 416-1-20.. АР

Служебно-бытовой корпус для нефтебаз

| Стадия | Лист | Листов |
|---|---|---|
| Р | 21 | |

Фрагмент 6. Узлы VIII, IX

ГПИ-6 Москва

Инв.№ подл. | Подпись и дата | Взамен инв.№

Альбом 1

Типовой проект 416-1-201.87

## Ведомость рабочих чертежей основного комплекта (начало)

| Лист | Наименование | Примечание |
|---|---|---|
| 1 | Общие данные (начало) | |
| 1а | Общие данные (окончание) | |
| 2 | Схема расположения фундаментов и цокольных панелей. Развертка ленточного фундамента по оси 1. | |
| 3 | Развертка ленточных фундаментов по осям Узлы 1, 2. | |
| 4 | Схемы расположения лотков каналов, приямков и кирпичных вставок. | |
| 5 | Схема расположения плит перекрытия каналов, сечения | |
| 6 | Приямки ПР-1; ПР-2 | |
| 7 | Схема расположения плит покрытия (двухрядная разрезка панелей). | |
| 8 | Схема расположения плит покрытия (однорядная разрезка панелей) | |
| 9 | Схема расположения плит перекрытия (двухрядная разрезка панелей) | |
| 10 | Схема расположения плит перекрытия (однорядная разрезка панелей) | |
| 11 | Схемы расположения панелей наружных стен (двухрядная разрезка панелей) | |
| 12 | Схемы расположения панелей наружных стен (однорядная разрезка панелей) | |
| | | |

## Ведомость рабочих чертежей основного комплекта (окончание)

| Лист | Наименование | Примечание |
|---|---|---|
| 13 | Схемы расположения внутренних стен (двухрядная разрезка панелей) | |
| 14 | Схемы расположения внутренних стен (однорядная разрезка панелей) | |
| 15 | Схемы разверток внутренних стен | |
| 16 | Схема расположения фризовых камней | |
| 17 | Схема расположения вентиляционных коробов стаканов и фундаментов на кровле | |
| 18 | Фундамент ФШ4-1. Разрезы. Узел 1. | |
| 19 | Схемы расположения лестниц Л-1, Л-2. Разрезы | |
| 20 | Схемы расположения плит покрытия и балок под плиты покрытия тамбуров | |
| 21 | Схемы расположения плит и стоек козырьков. | |
| 22 | Монолитные участки ЭЛ-1-1, ЭЛ-1-2. | |
| 23 | Узлы 1... 4 | |
| 24 | Узлы 5... 10 (однорядная разрезка панелей) | |
| 25 | Монолитные балки БМ-1, БМ-2. | |
| | | |

## Ведомость ссылочных и прилагаемых документов

| Обозначение | Наименование | Примечание |
|---|---|---|
| | Ссылочные документы | |
| 182-82 Вып. 0-1; 1-1; 1-2; 2-1; 2-1; 3-1; 3-2; 4-1; 5-1; 6-1 | Крупнопанельные конструкции для вспомогательных зданий и промышленных предприятий с высотой этажа 3,0 м и шагом несущих поперечных стен 6,0 м (дополнение к комплексной серии 1.038) | |
| 2.460-14 Вып. 0 | Типовые узлы покрытий промышленных зданий в местах пролуска вентиляционных шахт. | |
| 1.494-24 Вып. 1 | Стаканы для крепления крышных вентиляторов, дефлекторов и зонтов. | |
| 1.041.1-2 Вып. 5 | Сборные жел. бет. многопустотные плиты перекрытий многоэтажных общественных зданий, производственных и вспомогательных зданий промышл. предпр. | |
| 3.006.1-2/82 Вып. 0 1-1; 1-2; 1-3, 1-4; 2-1 | Сборные железобетонные каналы и тоннели из лотковых элементов | |
| 1.400.15 Вып. 0.1 | Унифицированные закладные изделия железобетонных конструкций для крепления технологических коммуникаций и устройств | |
| | Прилагаемые документы | |
| КЖ. ВМ | Ведомость потребности в материалах комплекта КЖ | |
| КЖИ | Альбом строительных изделий | |
| | | |
| | | |

Типовой проект разработан в соответствии с действующими нормами и правилами и предусматривает мероприятия, обеспечивающие взрывную взрывопожарную и пожарную безопасность при эксплуатации здания.

Главный инженер проекта /Винокуров/

Инв. № подл. | Подпись и дата | Взам. инв. №

Инв. №

Привязан

Т.П. 416-1-201.87 КЖ

| | | | |
|---|---|---|---|
| ГИП | Винокуров | | |
| Н. контр. | Ларичева | | |
| Начотд. | Шоколов | | |
| Гл. конст. | Миронов | | |
| Рук. гр. | Мельникова | | |
| Ст. инж. | Ларичева | | |
| Стгех. | Крылова | | |

Служебно-бытовой корпус для нефтезэк

| Стадия | Лист | Листов |
|---|---|---|
| Р | 1 | 25 |

Общие данные (начало)

ГПИ-6 Москва

Типовой проект 416-1-201.87 Альбом I

## Ведомость спецификаций /начало/

| Лист | Наименование | Примечание |
|---|---|---|
| 3 | Спецификация к схеме расположения фундаментов и цокольных панелей | |
| 4 | Спецификация к схемам расположения лотков, плит перекрытия каналов и приямков | |
| 6 | Спецификация к приямкам ПР-1, ПР-2 | |
| 7 | Спецификация к схеме расположения плит покрытия. Двухрядная разрезка панелей | |
| 8 | Спецификация к схеме расположения плит покрытия. Однорядная разрезка панелей | |
| 9 | Спецификация к схеме расположения плит перекрытия. Двухрядная разрезка панелей | |
| 10 | Спецификация к схеме расположения плит перекрытия. Однорядная разрезка панелей | |
| 11 | Спецификация к схемам расположения панелей наружных стен. Двухрядная разрезка. | |
| 12 | Спецификация к схемам расположения панелей наружных стен. Однорядная разрезка. | |
| 13 | Спецификация к схемам расположения панелей внутренних стен. Двухрядная разрезка | |
| 14 | Спецификация к схемам расположения панелей внутренних стен. Однорядная разрезка | |
| 16 | Спецификация к схеме расположения фризовых камней | |
| 17 | Спецификация к схеме расположения вентиляционных коробов, стаканов и фундаментов на кровле | |
| 18 | Спецификация к фундаменту ФОМ-1. | |
| 19 | Спецификация к схемам расположения лестниц | |

## Ведомость спецификаций /окончание/

| Лист | Наименование | Примечание |
|---|---|---|
| 20 | Спецификация к схемам расположения плит покрытия и балок тамбуров. | |
| 21 | Спецификация к схемам расположения плит и стоек козырьков | |
| 22 | Спецификация к монолитным участкам УМ-1 УМ-2 | |
| 25 | Спецификация к монолитным балкам БМ-1, БМ-2 | |
| | | |
| | | |

## Ведомость объемов сборных бетонных и железобетонных конструкций по рабочим чертежам основного комплекта марки КН

| | Наименование группы элементов конструкций | Код | Кол. м3 | Примеч. |
|---|---|---|---|---|
| 1 | Панели стеновые наружные | 583100 | 135.18 | |
| 2 | Панели стеновые внутренние | 588200 | 64.61 | |
| 3 | Плиты перекрытий | 584200 | 79.84 | |
| 4 | Конструкции каналов | 585800 | 9.89 | |
| 5 | Блоки для тоннелей | 586500 | | |
| 6 | Элементы лестниц | 589100 | 4,7 | |
| 7 | Фризовый камень | 589400 | 4,1 | |
| 8 | Венткороба, стаканы | 589600 | 4,1 | |

## Общие указания

1. Чертежи комплекта КН разработаны на основании чертежей комплекта АР и заданий смежных отделов ГПИ-6.
2. За условную отметку 0.000 принят уровень чистого пола 1 го этажа, что соответствует абсолютной отметке:
3. Климатические условия:
   а) Вес снегового покрова для III района СССР. 180 кгс/м2 (1980 Па).
   б) Скоростной напор ветра для I района СССР. 27 кгс/м2 (265 Па) (Зона А)
   в) Расчетная зимняя температура воздуха -30°
4. Сейсмичность района не более 6 баллов.
5. Временная равномерно-распределенная нагрузка на полы принята:
   а) В коридорах и лестничных клетках - 300 кгс/м2 (2940 Па)
   б) В кабинете по т.б. и красном уголке - 400 кгс/м2 (3920 Па)
   г) В остальных помещениях - 200 кгс/м2 (1960 Па)

## Указания по монтажу

1. Монтаж сборных железобетонных конструкций производить в соответствии с требованиями СНиП III-16-80, указаниями соответствующих серий и проекта производства работ, а также указаниями, приведенными к схемам расположения сборных ж/б конструкций.
2. Все виды сварочных монтажных работ вести в соответствии с СН 393-78.

## Указания к производству строительно-монтажных работ.

Перед укладкой плит перекрытия и покрытия в осях 1-2, А-Б необходимо в помещения венткамер внести электрошкафы.

| | | | |
|---|---|---|---|
| ГИП | Винокуров | | 12.86 |
| Н. контр. | Ларичева | | |
| Нач. отд. | Шоколов | | |
| Гл. конст. | Миронов | | |
| Рук. гр. | Мельникова | | |
| Ст. инж. | Ларичева | | |
| Ст. техн. | Крылова | | |

Привязан

Инв. №

Т.П. 416-1-201.87 КН

Служебно-бытовой корпус для нефтебаз

| Стадия | Лист | Листов |
|---|---|---|
| Р | 1 | |

Общие данные /окончание/

ГПИ-6 Москва

| | | | |
|---|---|---|---|
| Гл. инж. проекта | | | |
| Нач. отд. электрик. | Калинин | | |
| Сектор «АВ» | Любанская | | |
| Ст. инж. | Кузнецова | | |
| Отдел ОВ | Ремезкова | | 12.86 |
| Отдел ВК | Ламскова | | 12.86 |
| Инв. № подл. | Подп. и дата | Взам. инв. № | |

Альбом I

Типовой проект 416-1-201-87

## Схема расположения фундаментов и цокольных панелей

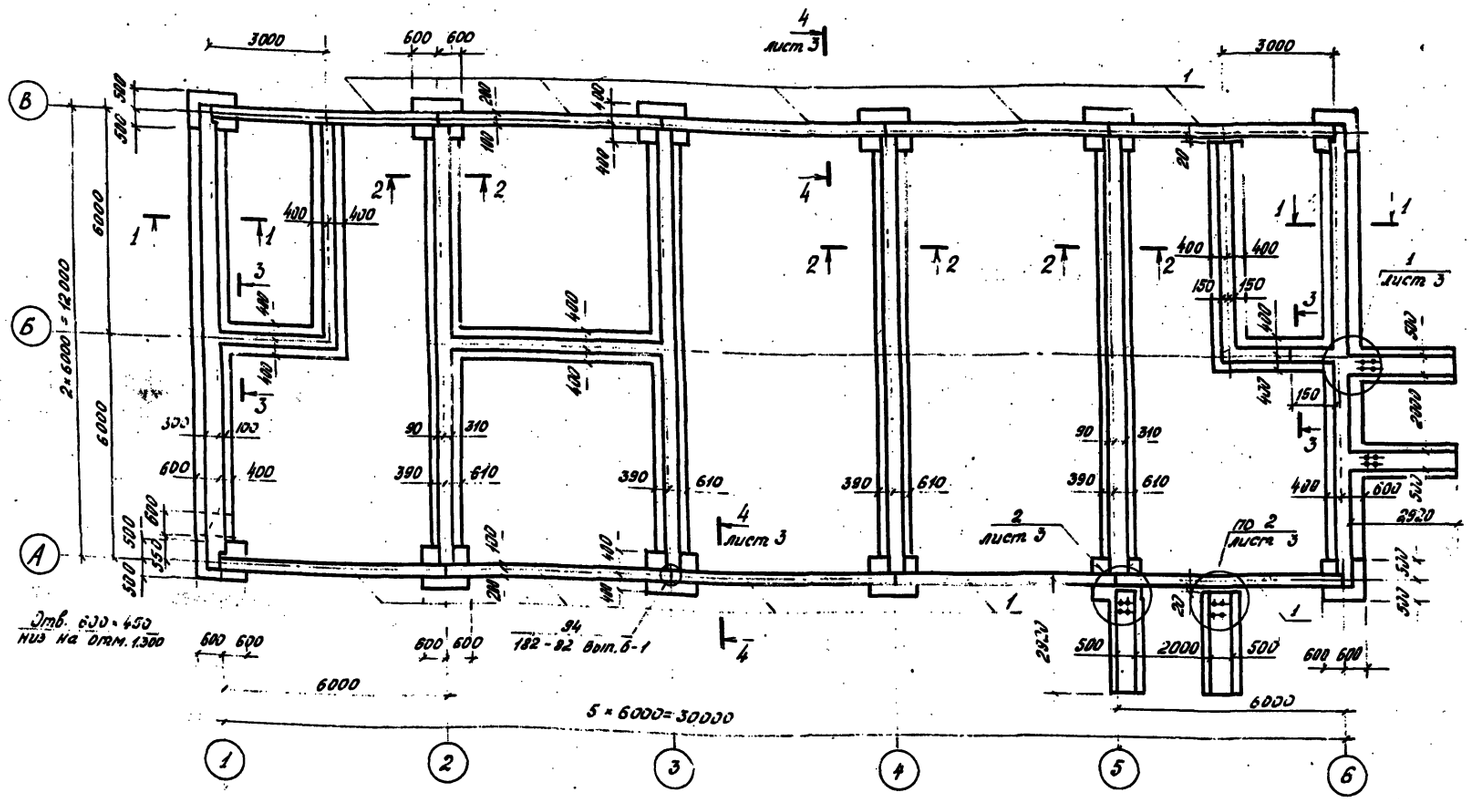


1. За условную отметку 0.000 принят уровень чистого пола 1го этажа, соответствующий абсолютной отметке ▭

2. Основанием фундаментов служат непучинистые непросадочные грунты с условными расчетными характеристиками: $C=2$ КПа; $\varphi=28°$; $\gamma=1.8$ т/м³, $E=14.7$ МПа. Грунтовые воды отсутствуют.

3. Под ленточные фундаменты выполнить подготовку из втрамбованного в грунт щебня толщиной 100 мм.

4. При производстве работ руководствоваться указаниями ОН и П III-15-76.

5. Обратную засыпку котлована производить послойно при оптимальной влажности грунта с доведением плотности грунта до объемного веса скелета грунта $\gamma_{ск}=1.65$ т/м³.

6. Все фундаменты запроектированы на расчетную погонную нагрузку при ширине подошвы 1000 мм - 11,5 тс/м при ширине подошвы 800 мм - 5,8 тс/м.

## Развертка ленточного фундамента по оси 1

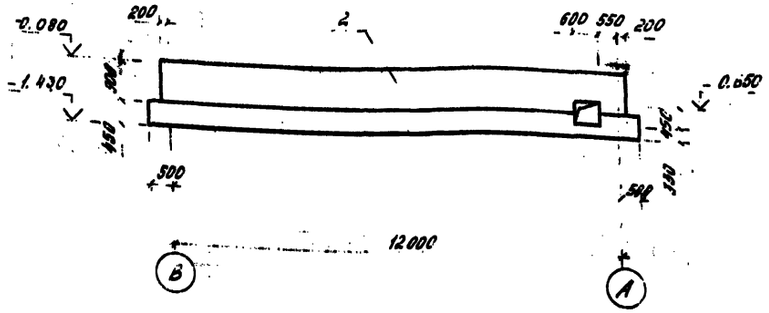


## 1-1, 2-2

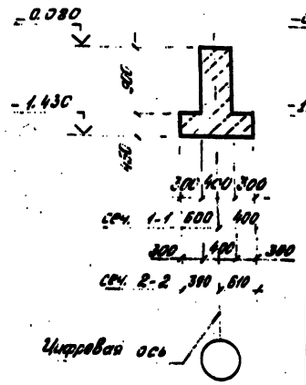


## 3-3

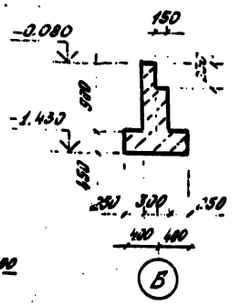


| | | | | | |
|---|---|---|---|---|---|
| Т.П. 416-1-201.87 КЖ | | | | | |
| ГИП | Винокуров | | Служебно-бытовой корпус для нефтебаз | Стадия | Лист | Листов |
| Н.контр. | Ларичева | | | Р | 2 | |
| Нач.отд. | Шоколов | | | | | |
| Гл.спец. | Миронов | | | | | |
| Рук.гр. | Мельников | | Схема расположения фундаментов и цокольных панелей. Развертка ленточного фундамента по оси 1 | ГПИ-Б Москва | | |
| Ст.инж. | Ларичева | | | | | |
| Инж. | Федотенкова | | | | | |

Привязан

Инв. №

Инв. № подл. | Подпись и дата | Взам. инв. №

Альбом I

Типовой проект 416-1-201.87

## Развертки ленточных фундаментов

### по оси 2

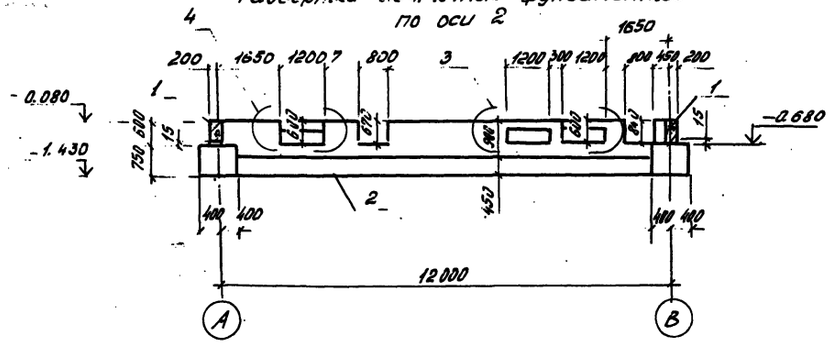


### по оси 3

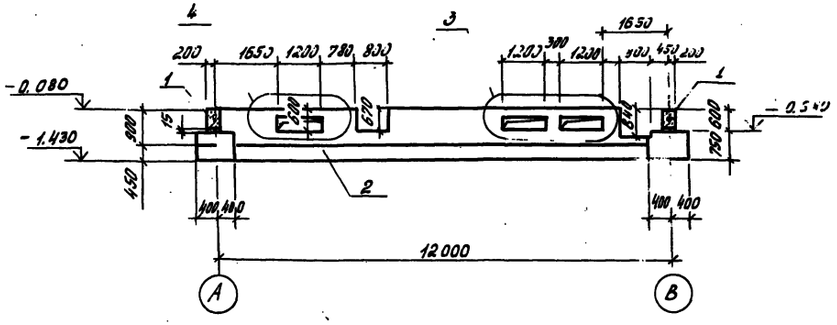


### по оси 4

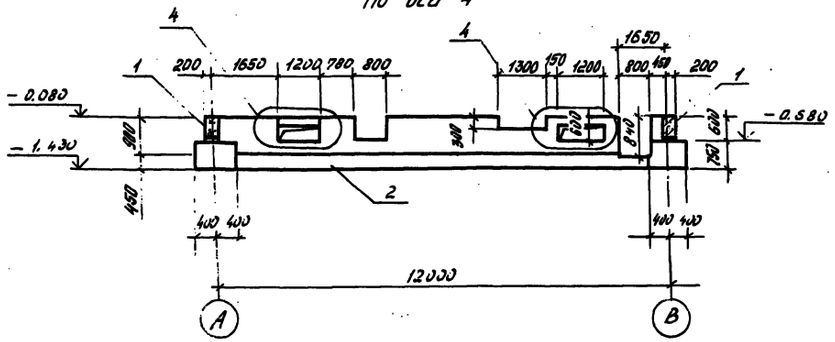


### по оси 5

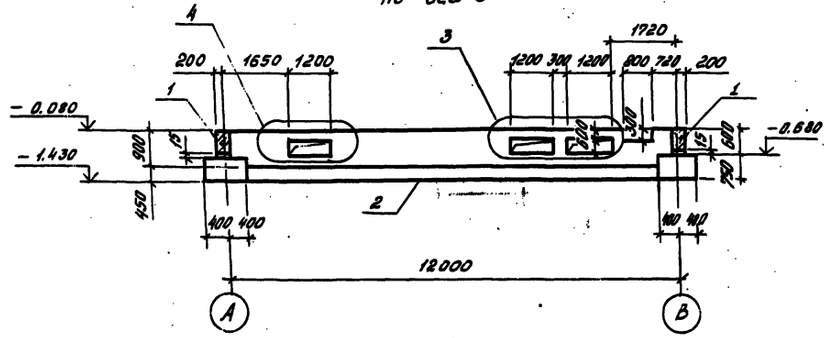


## 4-4

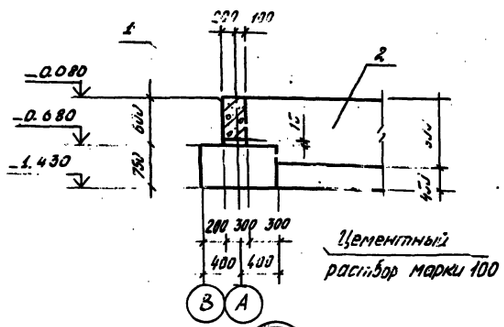


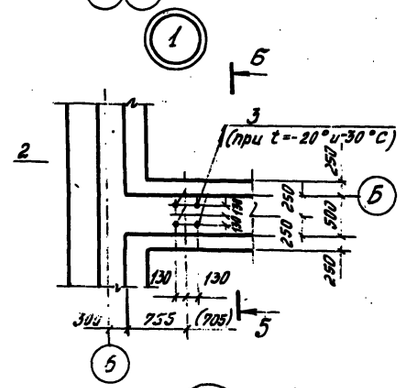


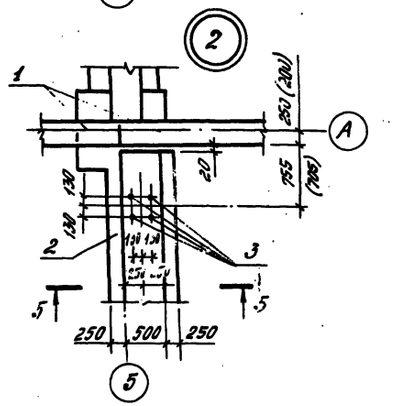


## 5-5

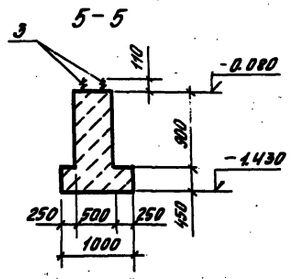


## Спецификация к схеме расположения фундаментов и цокольных панелей

| Марка поз. | Обозначение | Наименование | Кол. | Масса ед., кг | Примечание |
|---|---|---|---|---|---|
| | | при t=-20°С t=-30°С | | | |
| | | Цокольная панель | | | |
| 1 | 182-82.1-1-09 | Ц 60.6.3 | 10 | 1300 | |
| 2 | | Ленточный фундамент | | | |
| | | бетон марки 200 | | | 53,0 м³ |
| | | Изделие закладное | | | |
| 3 | ГОСТ 24379.1-80 | Болт 1.1 М24х800 Вст3кп2 | 16 | | |
| | | Изделие соединительное | | | |
| | 182-82.7-1-010 | МС-1 | 16 | 0,45 | |
| Кр3 | КЖ.Ц 021 | Каркас плоский Кр3 | 6 | 13.3 | |
| Кр4 | -01 | Кр4 | 10 | 22.6 | |
| | | при t°=-40° | | | |
| | | Цокольная панель | | | |
| 1 | 182-82.1-1-09-01 | Ц 60.6.3.5 | 10 | | |
| 2 | | Ленточный фундамент | | | |
| | | бетон марки 200 | | | 53,0 м³ |
| | | Изделие соединительное | | | |
| | 182-82.7-1-010 | МС-1 | 16 | 0,45 | |
| Кр3 | КЖ.Ц 021 | Каркас плоский Кр3 | 6 | 13.3 | |
| Кр4 | -01 | Кр4 | 10 | 22.6 | |

1. Данный лист рассматривать совместно с листом 2.
2. Размеры в скобках относятся к температуре наружного воздуха t°=-20°С.
3. Узлы 3 смотри на листе 7, узел 4 на листе 8.

Привязан

Инв. №

Т.П. 416-1-201.87 КЖ

| | | | |
|---|---|---|---|
| Нач.отд. | Шоколов | | |
| Н.контр. | Ларичева | | |
| Гл.конс.отд. | Миронов | | |
| Рук.гр. | Меланикова | | |
| Ст.инж. | Ларичева | | |
| Инж. | Пилипишина | | |

Служебно-бытовой корпус для нефтебаз

Развертки ленточных фундаментов по осям 2...5 Узлы 1; 2.

| Стадия | Лист | Листов |
|---|---|---|
| Р | 3 | |

ГПИ-6 Москва

Инв.№ подл. | Подпись и дата | Взам.инв.№

Альбом I

Типовой проект 416-1-201.87

## Схема расположения лотков каналов и приямков

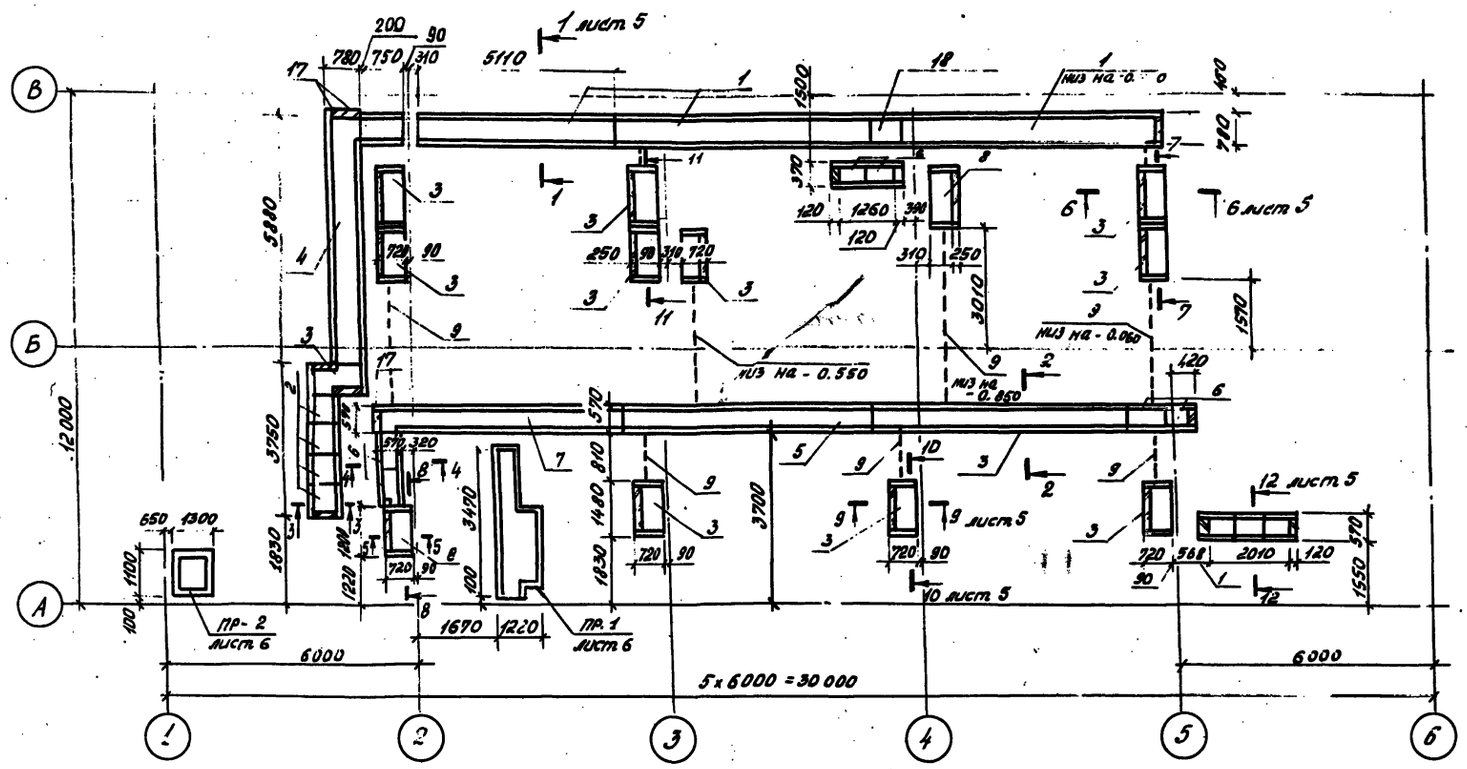


## Схема расположения кирпичных вставок

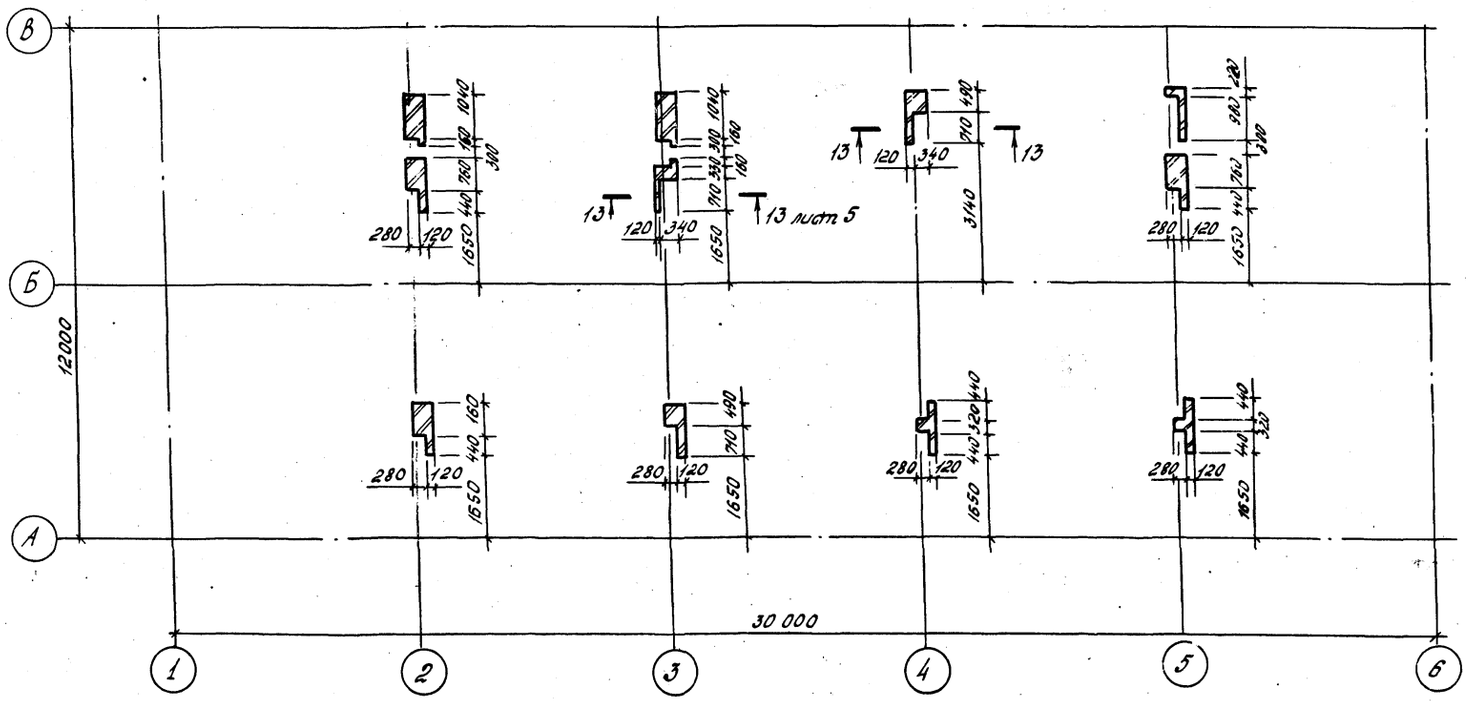


Спецификация к схемам расположения лотков, плит перекрытий каналов и приямков на листе

| Марка, поз. | Обозначение | Наименование | Кол. | Масса ед. кг | Примечание |
|---|---|---|---|---|---|
| | | Лотки | | | |
| 1 | 3.006.1-2/82 в 1-1 | Л4-8 | 3 | 1600 | |
| 2 | 3.006.1-2/82 б 1-1 | Л4д-8 | 4 | 230 | |
| 3 | 3.006.1-2/82 в.1-1 | Л10д-8 | 12 | 430 | |
| 4 | 3.006.1-2/82 в.2-2 | Лч4-8н | 1 | 1730 | |
| 5 | 3.006.1-2/82 в.1-1 | Л2-8 | 2 | 300 | |
| 6 | 3.006.1-2/82 в. 1-1 | Л2д8 | 9 | 110 | |
| 7 | 3.006.1-2/82 в.2-2 | Лу2-8 | 1 | 920 | |
| 8 | 3.006.1-2/82 в.1-1 | Л6д-8 | 1 | 280 | |
| 18 | 3.006.1-2/82 в.1-1 | Л5д-8 | 1 | 280 | |
| | | Трубы | | | |
| 9 | ГОСТ 1839-80 | Асб.цем. труба ф 200 | 293пм | | п.м. |
| | | Плиты | | | |
| 10 | 3.006.1-2/82 в.1-2 | П5-8 | 8 | 410 | |
| 11 | 3.006.1-2/82 в.1-2 | П5д-8 | 3 | 100 | |
| 13 | 3.006.1-2/82 в.1-2 | П3д-8 | 30 | 50 | |
| 15 | 3.006.1-2/82 в1-2 | П8д-8 | 1 | 240 | |
| 16 | 3.006.1-2/82 в1-2 | П11д-8 | 11 | 270 | |
| | | Монолитные участки | | | |
| 12 | лист 22 | УМ-1 | 1 | | |
| 14 | лист 22 | УМ-2 | 1 | | |
| | | Изделия закладные | | | |
| 17 | 3.006.1-2/82 в 2-3 | М14 | 4 | 0.52 | |
| | | Приямки | | | |
| ПР-1 | лист 6 | ПР-1 | 1 | | |
| ПР-2 | лист 6 | ПР-2 | 1 | | |

1. Данный лист смотреть совместно с листом 5.
2. Примечания смотреть на листе 6.

Привязан

Инв. №

| | | | |
|---|---|---|---|
| Т.П. 416-1-201.87 КЖ | | | |
| Гл.инж.пр. Винокуров | | | |
| Н.контр. Ларичева | Служебно-бытовой корпус для нефтебаз | Стадия | Лист | Листов |
| Нач. отд. Шоколов | | Р | 4 | |
| Гл.кон.от. Миронов | Схемы расположения лотков каналов приямков и кирпичных вставок. | ГПИ-Б Москва | | |
| Рук. гр. Мельникова | | | | |
| Ст. инж. Ларичева | | | | |
| Инж. Федоленко | | | | |

Инв. № подл. | Подпись и дата | Взам. инв. №

Копировал

Формат А2

Альбом I

Типовой проект 416-1-201.87

## Схема расположения плит перекрытия каналов

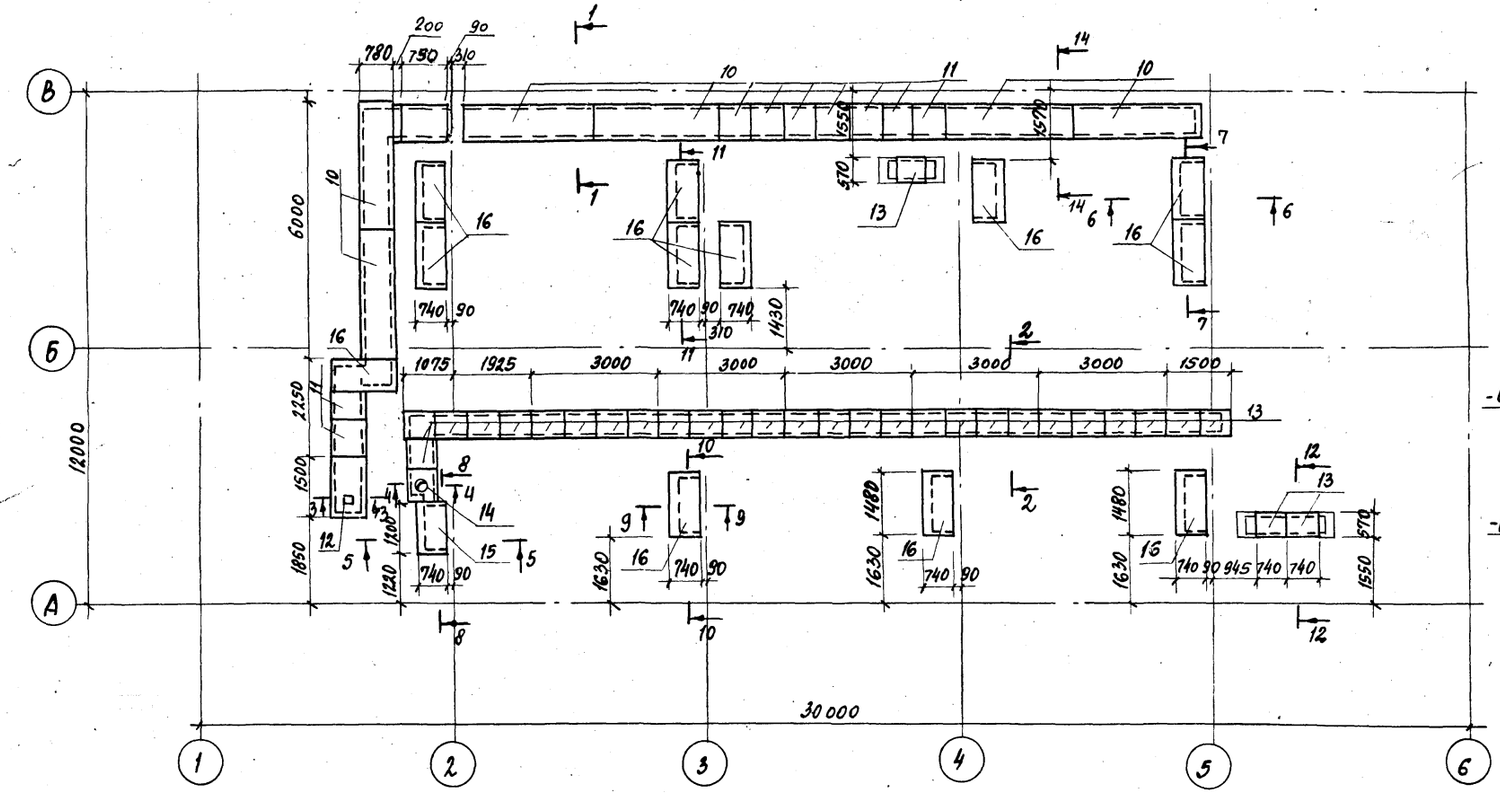


## 6 - 6 (9-9)

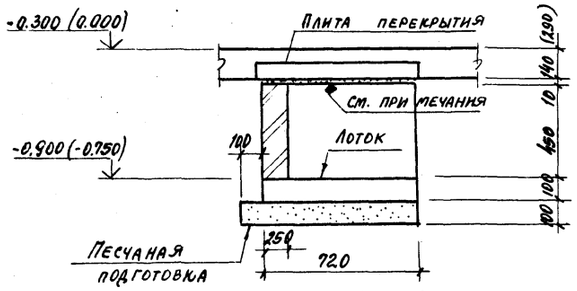


## 7 - 7 (11-11)

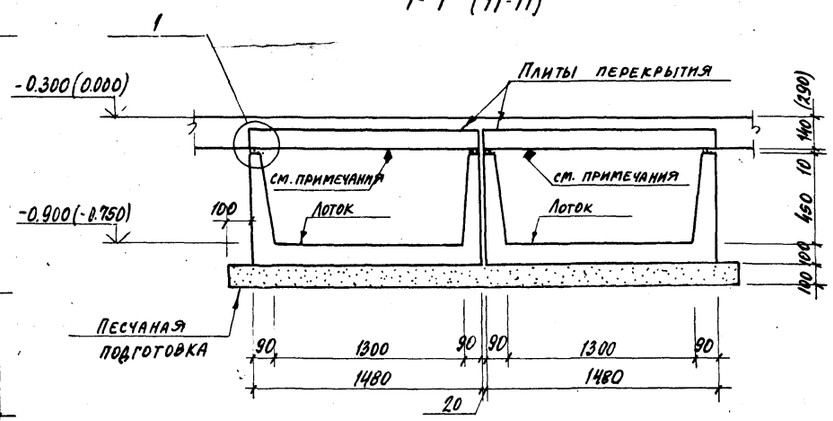


## 10 - 10 ; 8 - 8

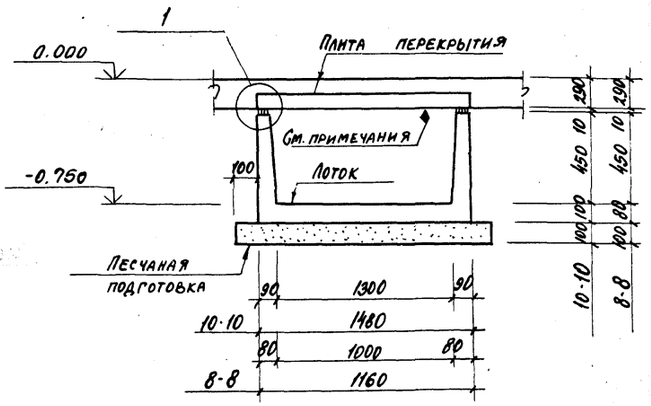


## 1 - 1 (14-14)

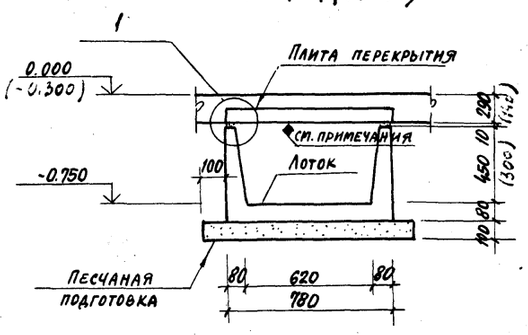


## 3 - 3

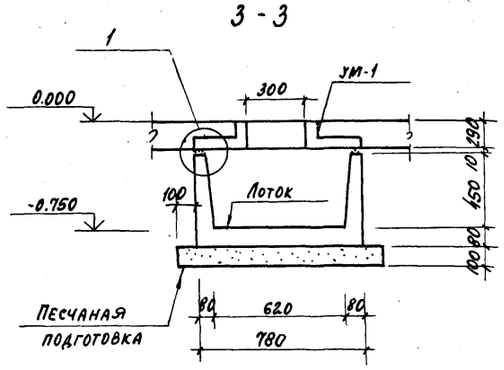


## 5 - 5

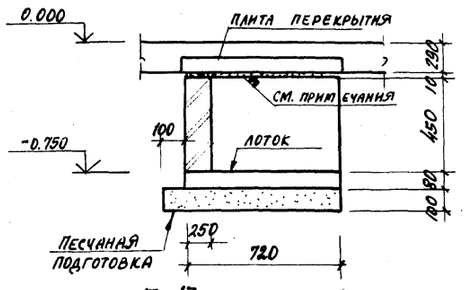


## 2 - 2 (12-12)

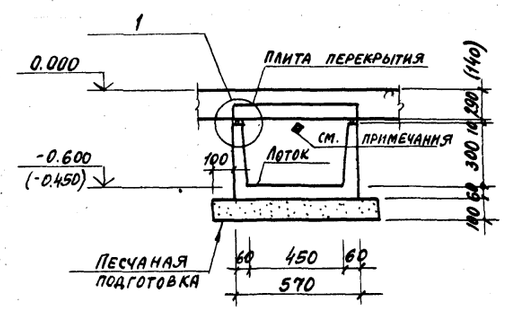


## 4 - 4

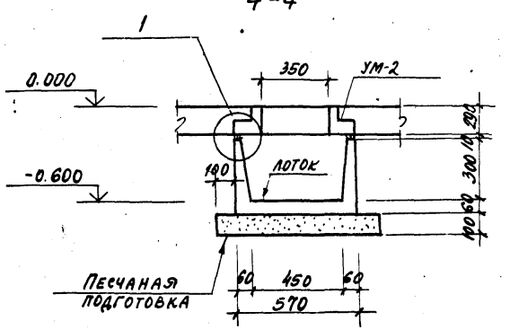


## 13 - 13

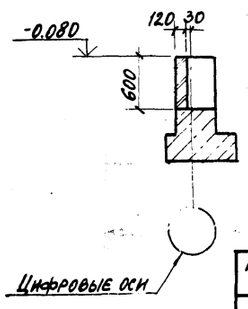


1. Данный лист смотреть совместно с листом 4.
2. Общие примечания смотри на листе 6.
3. Маркировка узлов принята по серии 3.006.1-2/82 вып. 2-1, кроме оговоренных.

| | | | |
|---|---|---|---|
| Гл. инж. пр. | Винокуров | | 12.87 |
| Н. контр. | Ларичева | | |
| Нач. отд. | Цхолов | | |
| Гл. кон. от. | Миронов | | |
| Рук. гр. | Мельникова | | |
| Ст. инж. | Ларичева | | |
| Инж. | Федотенков | | |

Привязан

Инв. №

Т.П. 416-1-201.87 КН

Служебно-бытовой корпус для нефтебаз

| Стадия | Лист | Листов |
|---|---|---|
| Р | 5 | |

Схема расположения плит перекрытия каналов, сечения

ГПИ-Б Москва

Инв. № подл. | Подпись и дата | Взам. инв. №

Альбом I

Типовой проект 416-1-201.87

ПР-1

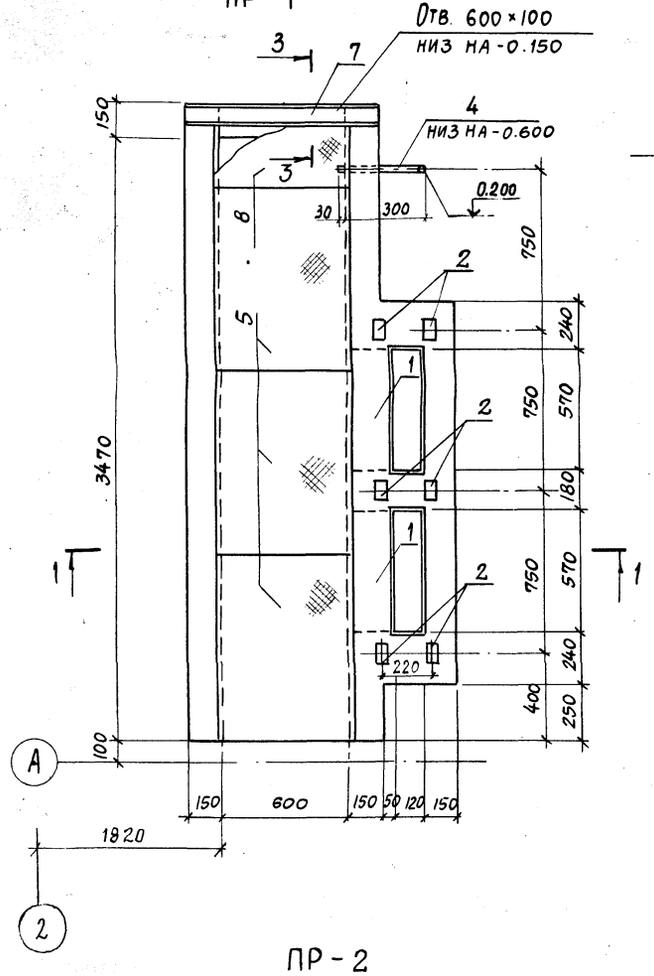


1-1

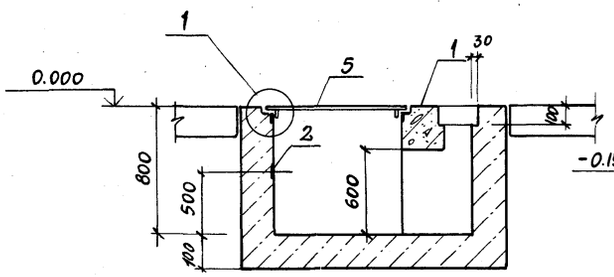


3-3

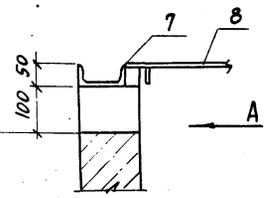


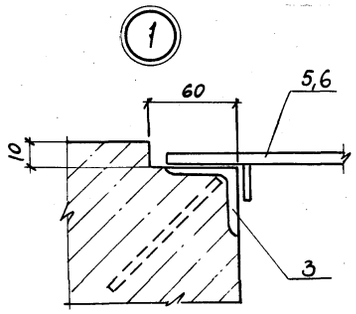


Вид А

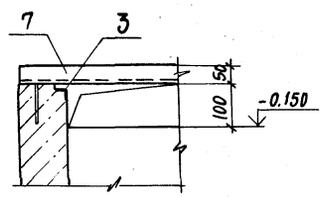


ПР-2

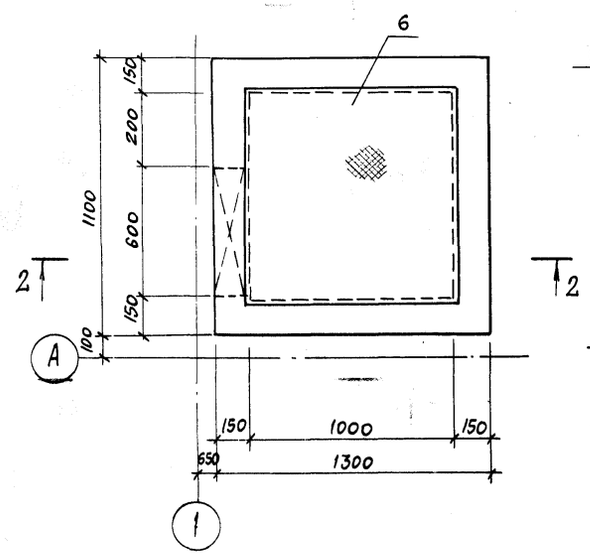


2-2

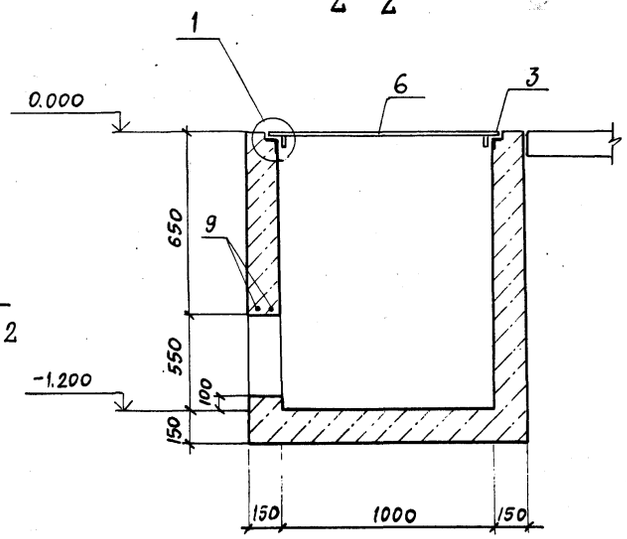


Спецификация к приямкам ПР-1; ПР-2

| Формат | Зона | Поз. | Обозначение | Наименование | Кол. | Примечание |
|---|---|---|---|---|---|---|
| | | | | ПР-1 | | |
| | | | | Монолитная балка | | |
| | | 1 | Лист 25 | Балка БМ-1 | 1 | |
| | | | | Закладные элементы | | |
| | | 2 | 1.400-15 в.1 | МН101-3 | 9 | |
| | | 3 | 1.400-15 в.1 | МН 553 | 7,1 | п.м |
| | | 4 | КЖИ-015 | М-1 | 1 | |
| | | 7 | КЖИ-016 | М-2 | 1 | |
| | | | | Металлические щиты | | |
| | | 5 | КЖИ-004 | Щит СЩ-1 | 3 | |
| | | 8 | КЖИ-004-01 | СЩ-2 | 1 | |
| | | | | Материалы | | |
| | | | | Бетон марки 200 | 1,1 | м³ |
| | | | | ПР-2 | | |
| | | | | Закладные элементы | | |
| | | 3 | 1.400-15 в.1 | МН553 | 3,6 | п.м |
| | | 9 | | ф10AI ГОСТ 5781-82 с=0,8 | 2 | |
| | | | | Металлические щиты | | |
| | | 6 | КЖИ-004-02 | Щит СЩ-3 | 1 | |
| | | | | Материалы | | |
| | | | | Бетон марки 200 | 0,9 | м³ |

1. При производстве работ руководствоваться требованиями СНиП III-15-76 и серии 3.006.1-2/82.
2. Под днищами каналов выполнить песчаную подготовку толщиной 100мм.
3. Подготовку основания под приямки выполнить из втрамбованного в грунт щебня толщиной 100мм.
4. Швы между лотками тщательно заполнить цементно-песчаным раствором с последующим их железнением по внутренней стороне канала.
5. Стенки каналов и приямков со стороны грунта обмазать горячим битумом за 2 раза.
6. Обратную засыпку производить качественным грунтом оптимальной влажности с послойным уплотнением до объемного веса не менее $\gamma_{ск} = 1{,}65$ т/м³.
7. Кирпичные вставки выполнить из полнотелого кирпича марки 100 на растворе марки 50.
8. Плиты со знаком ♦ должны быть ориентированы так, как показано на чертеже (смотри лист 5).
9. Данный лист смотреть совместно с листами 4,5.

Привязан

Инв. №

Инв. № подл. | Подпись и дата | Взам. инв. №

| | | | |
|---|---|---|---|
| | | т.п. 416-1-201.87 | КЖ |
| Нач. отд. | Шохолов | Служебно-бытовой корпус для нефтебаз | Стадия: Р; Лист: 6; Листов: |
| Н. контр. | Ларичева | | |
| Гл. кон. от. | Миронов | | |
| Рук. гр. | Мельникова | Приямки ПР-1, ПР-2 | ГПИ-Б Москва |
| Ст. инж. | Ларичева | | |
| Инж. | Федотенкова | | |

Копировал

Формат А2

Типовой проект 416-1-201-87 Альбом I

## Схема расположения плит покрытия

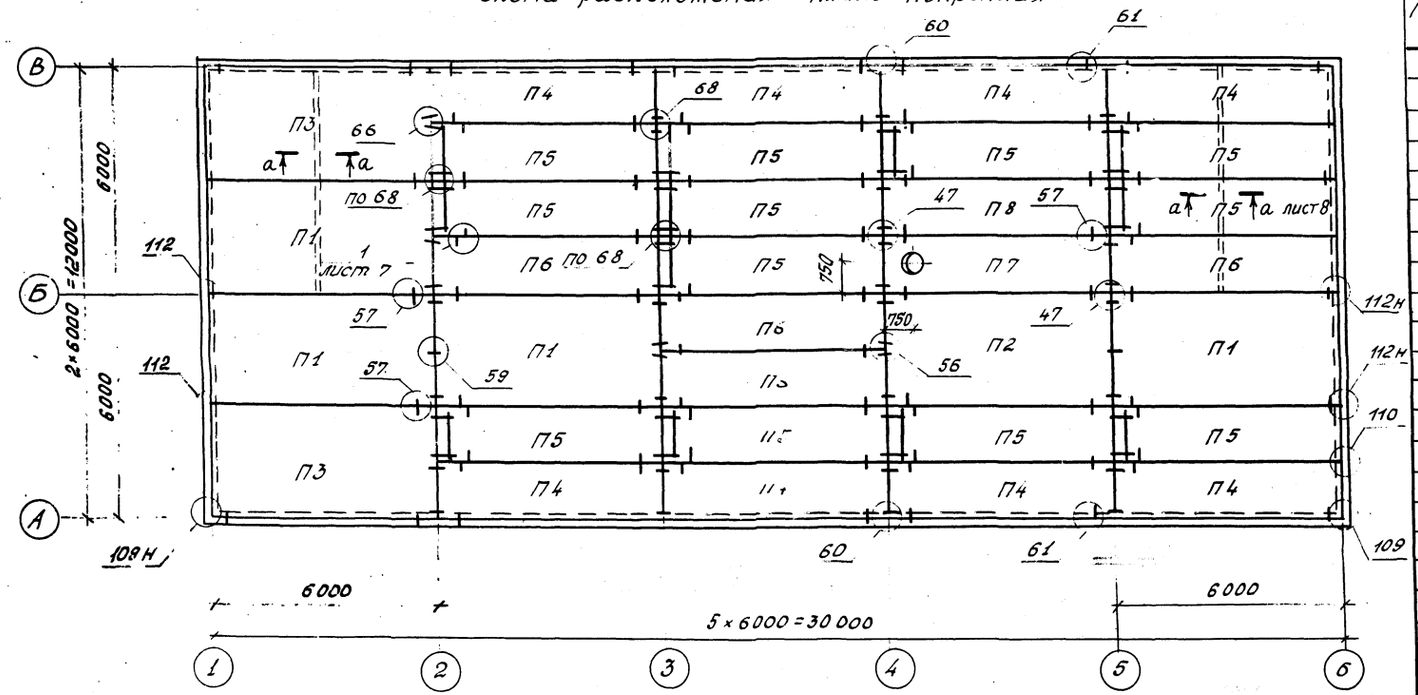


## Спецификация к схеме расположения плит покрытия

| Марка поз. | Обозначение | Наименование | Кол. | Масса ед.кг | Примечание |
|---|---|---|---|---|---|
| | | Плиты покрытия | | | |
| П1 | 182-82.4-1-7.0.0.0 | ПК 4.5-60.30 | 4 | 5500 | |
| П2 | -01 | ПК6-60.30 | 1 | 5500 | |
| П3 | -03 | 1ПК 4.5-60.30 | 2 | 5500 | |
| П4 | 182-82.4-1-4.0.0.0 | 1ПК 4.5-60.15 | 8 | 2750 | |
| П5 | 182-82.4-1-3.0.00-03 | ПК 4.5-57.15 | 12 | 2700 | |
| П6 | 182-82.4-1-3.0.0.0 | ПК 4.5-60.15 | 4 | 2800 | |
| П7 | КЖ.И-003 | ПР5-60.15 а | 1 | 2375 | |
| П8 | 182.82.4-1-3.0.0.0-01 | ПК6-60.15 | 1 | 2800 | |
| | | | | | |
| | | | | | |
| | | Изделия соединительные | | | |
| | 182-82.7-1-010-04 | МС-5 | 3 | 0.29 | |
| | 182-82.7-1-070-04 | МС-18 | 8 | 0.62 | |
| | 182-82.7-1-080-01 | МС-21 | 28 | 0.20 | |
| | -04 | МС-24 | 27 | 0.42 | |
| | -05 | МС-25 | 20 | 0.55 | |
| | 182-82.7-1-110 | МС-28 | 4 | 0.21 | |
| | 182-82.7-1-200 | МС-39 | 3 | 0.22 | |
| | 182-82.7-1-210 | МС-40 | 3 | 0.62 | |
| 1 | КЖ.И-012 | МС-60 | 16 | 0.5 | |
| | 182-82.7-1-020 | МС-6 | 2 | 0.29 | |
| | 182-82.7-1-190 | МС-38 | 20 | 0.38 | |

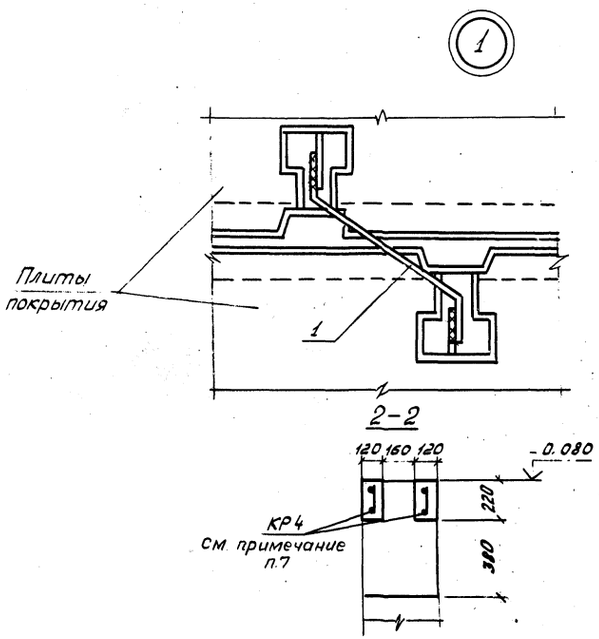


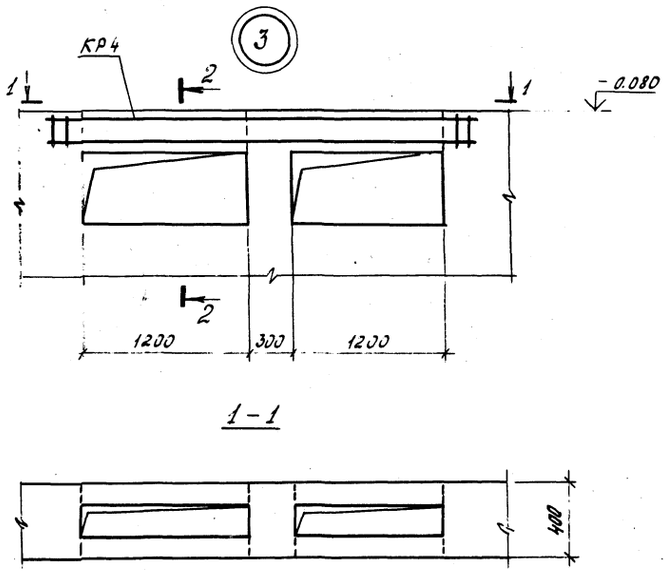


1. Монтаж плит покрытия вести в соответствии с требованиями СНиП III-16-80 и серии 182-82 вып. 6-1.
2. Маркировка узлов, кроме оговоренных, принята по серии 182-82 вып. 6-1.
3. Сварку производить электродами типа Э42.
4. Металлические изделия в узлах огрунтовать грунтом ГФ-021 (2 слоя) и окрасить эмалью ПФ-1126 (3 слоя).
5. Ребристые плиты заполнить керамзитобетоном $\gamma = 500$ кг/м³ на высоту ребер плит.
6. Узел 3 замаркирован на листе 3.
7. Спецификацию смотреть на листе 3.

| | | | | | | | |
|---|---|---|---|---|---|---|---|
| | | | | Т.П. 416-1-201.87 КЖ | | | |
| ГИП | Винокуров | | | | | | |
| Н.контр. | Ларичева | | | Служебно-бытовой корпус для нефтебаз | Стадия | Лист | Листов |
| Нач.отд. | Шохолов | | | | Р | 7 | |
| Гл.кон. | Миронов | | | | | | |
| Рук.гр. | Мельникова | | | Схема расположения плит покрытия (двухрядная разрезка панелей) | ГПИ-Б Москва | | |
| Ст.инж. | Ларичева | | | | | | |
| Инжен. | Лукьянчикова | | | | | | |

Инв.№ подл. | Подпись и дата | Взам.инв.№

Копировал Формат А2

Альбом I

Типовой проект 416-1-201-87

## Схема расположения плит покрытия

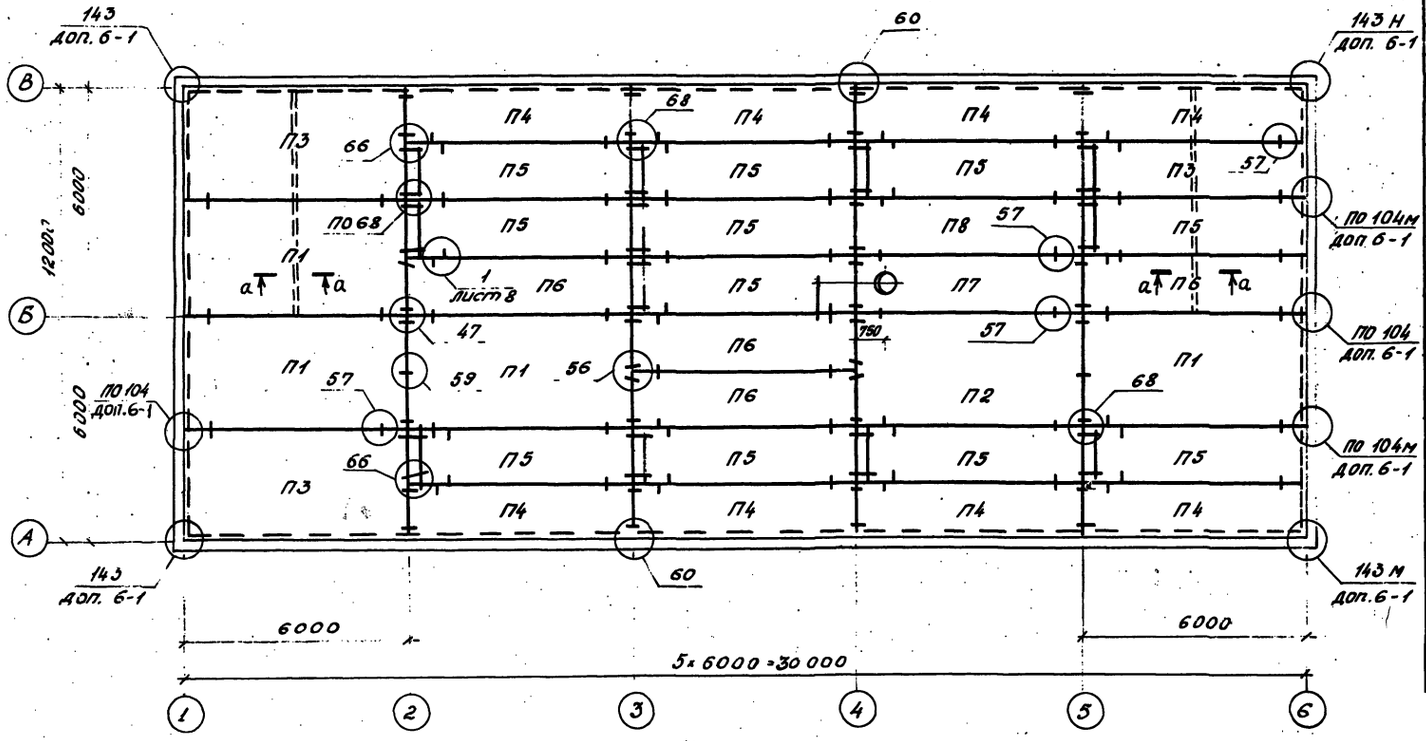


## Спецификация к схеме расположения плит покрытия

| Марка, поз. | Обозначение | Наименование | Кол. | Масса ед. кг | Примечания |
|---|---|---|---|---|---|
| | | *Плиты покрытия* | | | |
| П1 | 182-82.4-1-7.0.0.0 | ПК 4.5-60.30 | 4 | 5500 | |
| П2 | -01 | ПК6-60.30 | 1 | 5500 | |
| П3 | -03 | 1ПК 4.5-60.30 | 2 | 5500 | |
| П4 | 182-82.4-1-4.000 | 1ПК4.5-60.15 | 8 | 2750 | |
| П5 | 182-82.4-1-3.0.0.0-03 | ПК4,5-57.15 | 12 | 2700 | |
| П6 | 182-82.4-1-3.0.0.0 | ПК 4.5-60.15 | 4 | 2800 | |
| П7 | КЖИ 003 | ПР6-60.15 | 1 | 2375 | |
| П8 | 182-82.4-1-3.0.0.0-01 | ПК 6-60.15 | 1 | 2800 | |
| | | | | | |
| | | *Изделия соединительные* | | | |
| | 182-82.7-1-010-04 | МС-5 | 4 | 0.29 | |
| | 182-82.7-1-080-01 | МС-21 | 31 | 0.20 | |
| | -04 | МС-24 | 36 | 0.42 | |
| | -05 | МС-25 | 21 | 0.55 | |
| | 182-82.7-1-110 | МС-28 | 4 | 0.21 | |
| | 182-82.7-1-200 | МС-39 | 3 | 0.22 | |
| | 182-82.7-1-210 | МС-40 | 3 | 0.62 | |
| | 182-82.7-1-180 | МС-48 | 6 | 0.71 | |
| 1 | КЖИ 012 | МС-60 | 16 | 0.5 | |
| | 182-82.7-1 доп. | МС-65 | 4 | | |
| | 182-82.7-1 доп. | МС-68 | 4 | | |

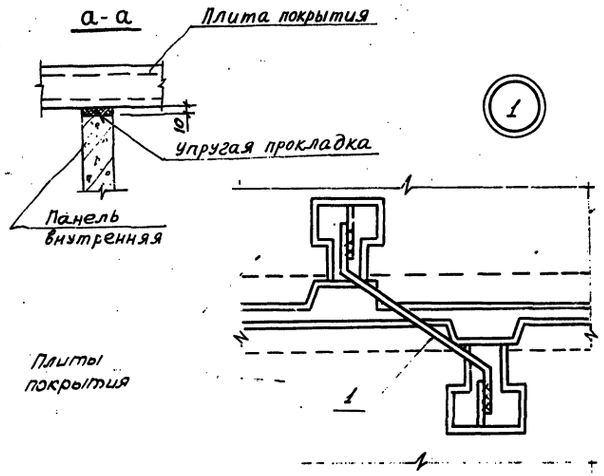


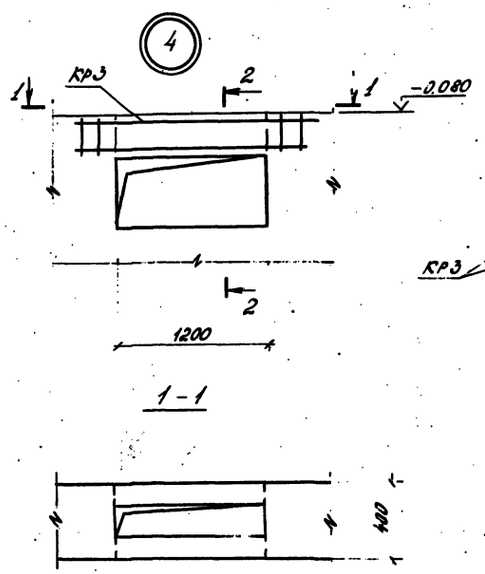


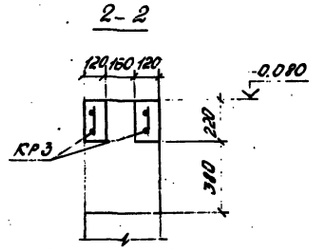


1. Монтаж плит покрытия вести в соответствии с требованиями СНиП III-16-80 и серии 182-82 вып 4-1.
2. Узел 4 замаркирован на листе 3.
3. Спецификацию смотреть на листе 3 (к узлу 4)

Инв. № подл. | Подпись и дата | Взам. инв. №

Привязан

| | | | |
|---|---|---|---|
| ГИП | Бимакуров | | |
| Н. контр. | Куричева | | |
| Нач. отд. | Шокалов | | |
| Гл. спец. | Миронов | | |
| Рук. гр. | Мельникова | | |
| Ст. инж. | Куричева | | |
| Инжен. | Фомичев | | |

Т.п. 416-1-201.87 -КЖ

Служебно-бытовой корпус для нефтебаз

| Стадия | Лист | Листов |
|---|---|---|
| Р | 8 | |

Схема расположения плит покрытия. (Однородная разрезка панелей)

ГПИ-Д Москва

Копировал:

Формат А2.

Альбом I

Типовой проект 416-1-201.87

## Схема расположения плит перекрытия

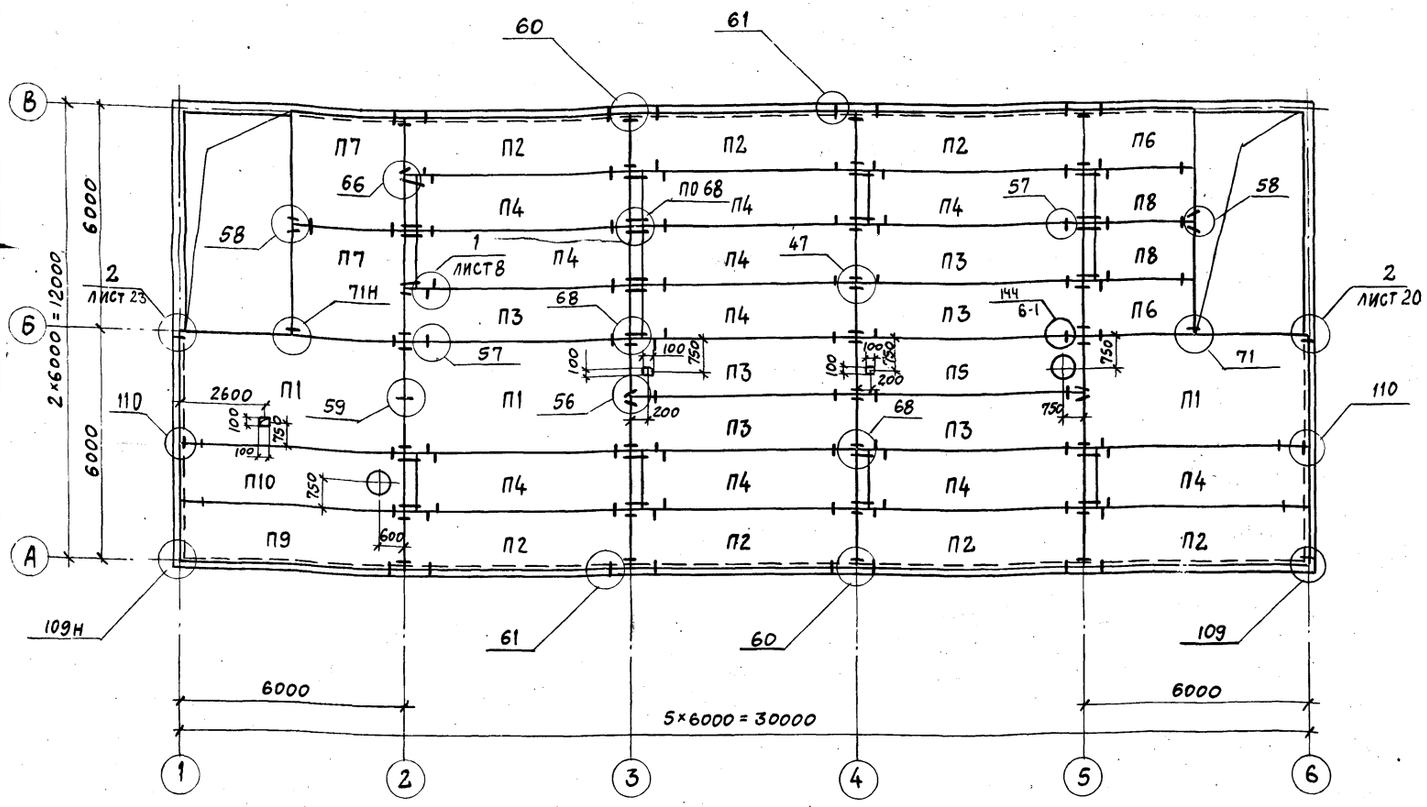


## Спецификация к схеме расположения плит перекрытия

| Марка, поз. | Обозначение | Наименование | Кол. | Масса ед., кг | Примечание |
|---|---|---|---|---|---|
| | | Плиты перекрытия | | | |
| П1 | 182-82.4-1-7.0.0.0-01 | ПК6-60.30 | 3 | 5500 | |
| П2 | 182-82.4-1-4.0.00-01 | 1ПК6-60.15 | 7 | 2750 | |
| П3 | 182-82.4-1-3.0.0.0-01 | ПК6-60.15 | 6 | 2800 | |
| П4 | -0.4 | ПК6-57.15 | 10 | 2700 | |
| П5 | КЖИ-003 | ПР6-60.15 а | 1 | 2375 | |
| П6 | 182-82.4-1-1.0.0.0-01 | 1ПК6-30.15 | 2 | 1375 | |
| П7 | 182-82.4-1-2.0.0.0-01 | 1ПК6-30.30 | 2 | 2750 | |
| П8 | 182-82.4-1-1.0.0.0-04 | ПК6-27.15 | 2 | 1300 | |
| П9 | 182-82.4-1-4.0.0.0-02 | 1ПК8-60.15 | 1 | 2750 | |
| П10 | КЖИ 003-01 | ПР8-60.15 а | 1 | 2375 | |
| | | | | | |
| | | | | | |
| | | | | | |
| | | | | | |
| | | Изделия соединительные | | | |
| | 182-82.7-1-010-04 | МС-5 | 5 | 0,29 | |
| | 182-82.7-1-070-04 | МС-18 | 4 | 0,62 | |
| | 182-82.7-1-080-01 | МС-21 | 33 | 0,20 | |
| | -02 | МС-22 | 4 | 0,27 | |
| | -04 | МС-24 | 26 | 0,42 | |
| | -05 | МС-25 | 22 | 0,55 | |
| | 182-82.7-1-110 | МС-28 | 4 | 0,21 | |
| | 182-82.7-1-160 | МС-36 | 4 | 0,17 | |
| | 182-82.7-1-190 | МС-38 | 16 | 0,38 | |
| | 182-82.7-1-200 | МС-39 | 2 | 0,22 | |
| | 182-82.7-1-210 | МС-40 | 2 | 0,62 | |
| 1 | КЖИ-012 | МС-60 | 16 | 0,5 | |
| | 182-82.7-1-доп | МС-68 | 8 | | |
| | | | | | |
| | | | | | |

1. Монтаж плит перекрытия вести в соответствии с требованиями серии 182-82 и СН и П III-16-80.

2. Маркировка узлов, кроме оговоренных, принята по серии 182-82 вып. 6-1.

3. Сварку производить электродами типа Э42 ГОСТ 9467-75; $h_ш$ = 8 мм, кроме оговоренных.

4. Отверстия размером 100×100 мм пробить по месту, не нарушая ребер плит.

5. Стальные соединительные изделия МС60; МС-63 после изготовления должны быть огрунтованы грунтом ФЛ-03к (ГОСТ 9109-81) в 2 слоя, затем окрашены красками ХВ-124 (ГОСТ 10144-74*) в 2 слоя. (Окраска конструкций принята по СН и П II-28-73*)

Привязан

Инв. №

| | | | |
|---|---|---|---|
| ГИП | Винокуров | | 12.86 |
| Н.контр. | Ларичева | | |
| Нач.отд. | Шохолов | | |
| Гл.спец. | Миронов | | |
| Рук.гр. | Мельников | | |
| Ст.инж. | Ларичева | | |
| Инж. | Лукьянчикова | | |
| Инж. | Анужайтис | | |

Т.П. 416-1-201.87 КЖ

Служебно-бытовой корпус для нефтебаз

| Стадия | Лист | Листов |
|---|---|---|
| Р | 9 | |

Схема расположения плит перекрытия (двухрядная разрезка панелей)

ГПИ-6 Москва

Инв.№ подл. | Подпись и дата | Взамен инв.№

Альбом I

Типовой проект 416-1-201.87

## Схема расположения плит перекрытия

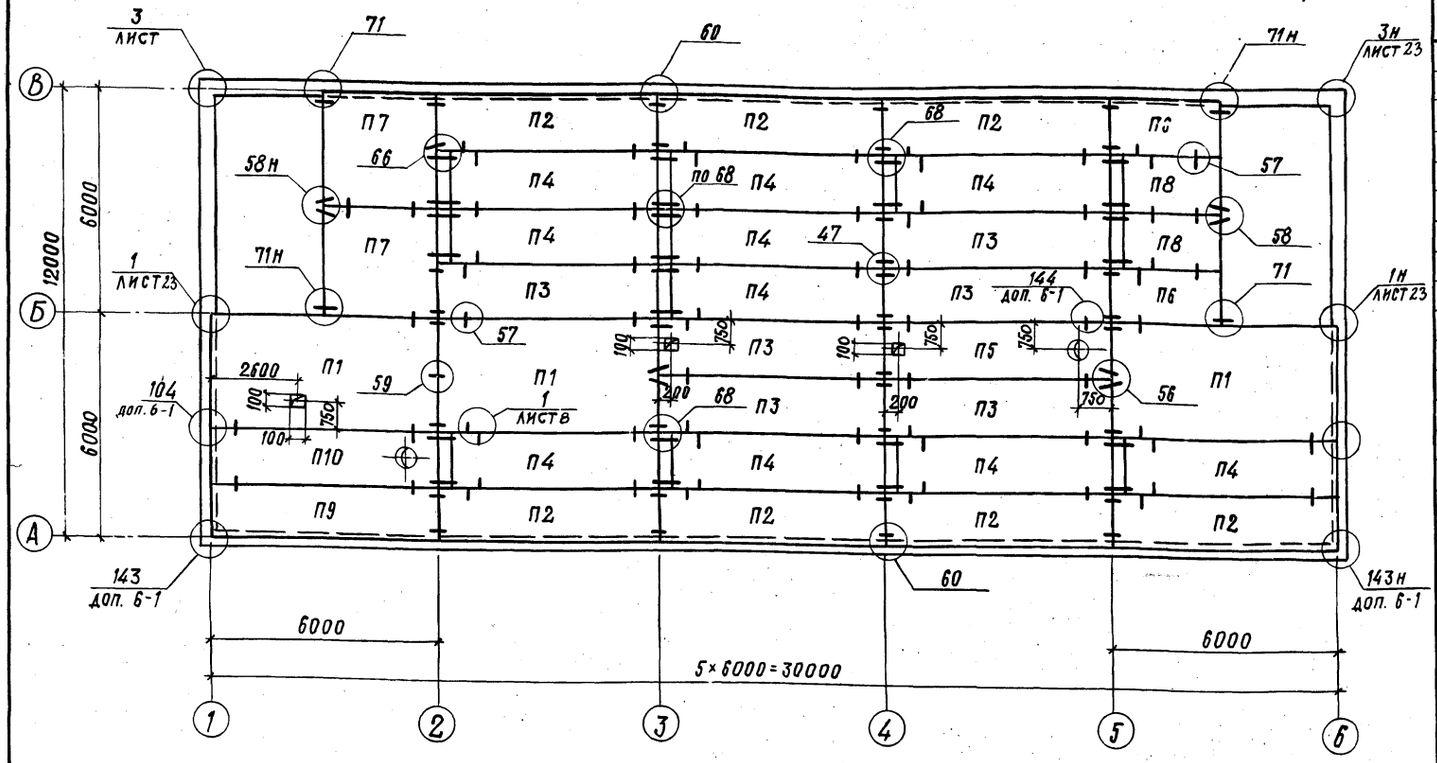


## Спецификация к схеме расположения плит перекрытия

| Марка поз. | Обозначение | Наименование | Кол. | Масса ед. кг. | Примечания |
|---|---|---|---|---|---|
| | | Плиты перекрытия | | | |
| П1 | 182-82.4-1-7.0.0.0-01 | ПК6-60.30 | 3 | 5500 | |
| П2 | 182-82.4-1-4.0.0.0-01 | 1ПК6-60.15 | 7 | 2750 | |
| П3 | 182-82.4-1-3.0.0.0-01 | ПК6-60.15 | 6 | 2800 | |
| П4 | -04 | ПК6-57.15 | 10 | 2700 | |
| П5 | КЖИ-003 | ПР6-60.15-а | 1 | 2375 | |
| П6 | 182-82.4-1-1.0.0.0-01 | 1ПК6-30.15 | 2 | 1375 | |
| П7 | 182-82.4-1-2.0.0.0-01 | 1ПК6-30.30 | 2 | 2750 | |
| П8 | 182-82.4-1-1.0.0.0-04 | ПК6-27.15 | 2 | 1300 | |
| П9 | 182-82.4-1-4.0.0.0-02 | 1ПК8-60.15 | 1 | 2750 | |
| П10 | КЖИ-003-01 | ПР8-60.15-а | 1 | 2375 | |
| | | | | | |
| | | | | | |
| | | Изделия соединительные | | | |
| | 182-82.7-1-010-04 | МС-5 | 5 | 0.29 | |
| | 182-82.7-1-080-01 | МС-21 | 35 | 0.20 | |
| | -02 | МС-22 | 4 | 0.27 | |
| | -04 | МС-24 | 34 | 0.42 | |
| | -05 | МС-25 | 22 | 0.55 | |
| | 182-82.7-1-110 | МС-28 | 4 | 0.21 | |
| | 182-82.7-1-160 | МС-36 | 4 | 0.17 | |
| | 182-82.7-1-200 | МС-39 | 2 | 0.22 | |
| | 182-82.7-1-210 | МС-40 | 2 | 0.62 | |
| | 182-82.7-1-180 | МС-48 | 2 | 0.71 | |
| 1 | КЖИ-012 | МС-60 | 14 | 0.50 | |
| | 182-82.7-1 | МС-65 | 2 | | |
| | 182-82.7-1 | МС-68 | 8 | | |
| 2 | лист 8 | МС-63 | 2 | 0.50 | |

1. Монтаж плит перекрытия вести в соответствии с требованиями серии 182-82 и СНиП III-16-80.
2. Маркировка узлов, кроме оговоренных, принята по серии 182-82 вып. 6-1.
3. В покрытии и перекрытии ребристые плиты заполнить керамзитовым гравием $\gamma = 400 кг/м^3$ на высоту ребер.
4. Швы между плитами должны быть тщательно заделаны цементным раствором М100.
5. Монтажную сварку вести электродами Э42 ГОСТ 9467-75; $h_ш = 8мм$.
6. Отверстия размером 100×100мм пробить по месту, не нарушая ребер плит.
7. Стальные соединительные изделия после изготовления должны быть огрунтованы грунтом ФЛ-03к (ГОСТ 9109-81) в 2 слоя, затем окрашены краской ХВ-124 (ГОСТ 10144-74*) в 2 слоя.
(Окраска изделий принята по СНиП II-28-78*).
8. Все узлы на схемах расположения плит покрытия и перекрытия замаркированы по серии 182-82 вып. 6-1, кроме особо оговоренных.

Привязан

Инв. №

| | | | |
|---|---|---|---|
| ГИП | Винокуров | | 12.86 |
| Н. контр. | Ларичева | | |
| Нач. отд. | Шохолов | | |
| Гл. спец. | Миронов | | |
| Рук. груп. | Мельникова | | |
| Ст. инж. | Ларичева | | |
| Инж. | Фомичев | | 12.86 |

т.п. 416-1-201.87 КЖ

Служебно-бытовой корпус для нефтебаз

| Стадия | Лист | Листов |
|---|---|---|
| Р | 10 | |

Схема расположения плит перекрытия (однорядная разрезка панелей)

ГПИ-6 Москва

Инв. № подл. | Подпись и дата | Взам. инв. №

Альбом I

Типовой проект 416-1-201.87

## Схема расположения панелей наружных стен по оси А
Схема №1

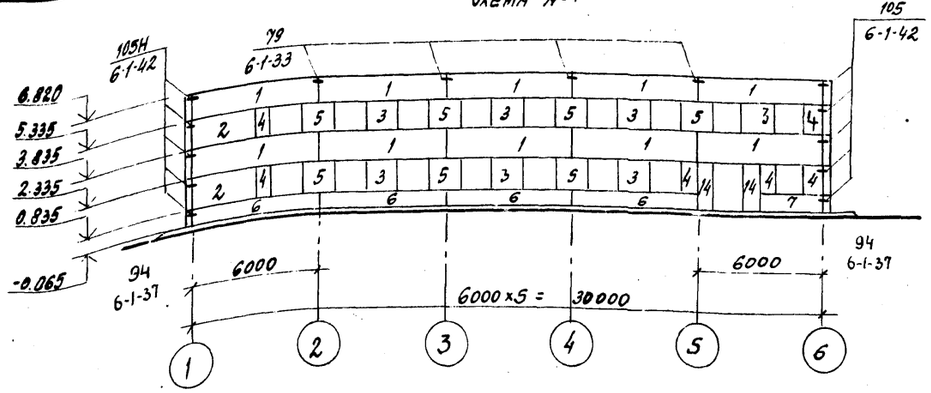


## Схема расположения панелей наружных стен по оси В
Схема №2

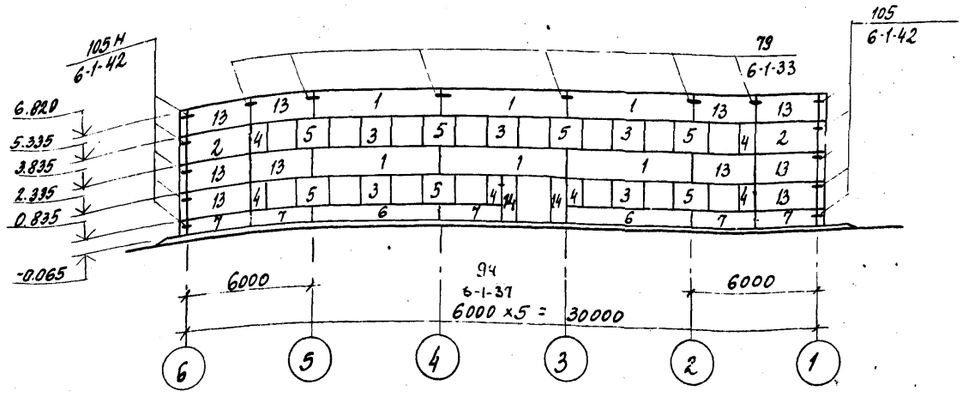


## Схема расположения панелей наружных стен по оси 6
Схема №3

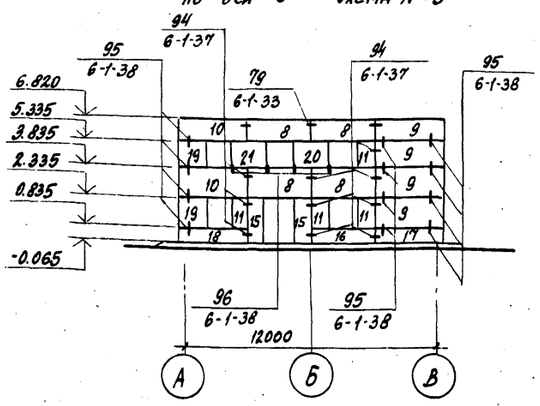


## Схема расположения панелей наружных стен по оси 1
Схема №4

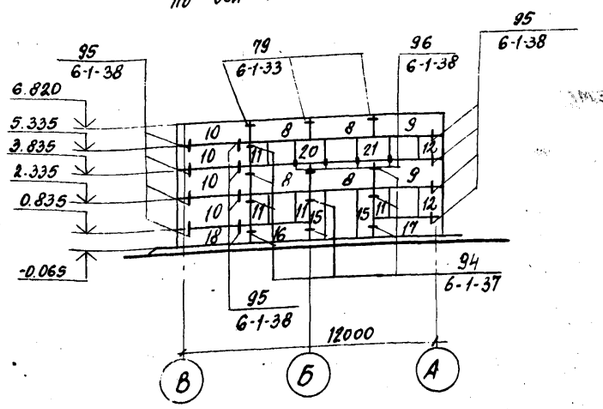


## Спецификация к схемам расположения панелей наружных стен

| Марка поз. | Обозначение | Наименование | Количество на исполнительную схему 1 | 2 | 3 | 4 | Всего | Масса ед. кг | Примечание |
|---|---|---|---|---|---|---|---|---|---|
| | | Панели стеновые | | | | | | | |
| 1 | 182-82.1-1-03-04 | 1П60.15.3.5 | 10 | 6 | — | — | 16 | 3500 | |
| 2 | 182-82.1-1-02-04 | П30.15.3.5 | 2 | 2 | — | — | 4 | 1900 | |
| 3 | 182-82.1-1-06-02 | 4П15.15.3.5 | 7 | 5 | — | — | 12 | 1000 | |
| 4 | 182-82.1-1-07-04 | ПВ.15.3.5 | 6 | 6 | — | — | 12 | 500 | |
| 5 | 182-82.1-1-06-08 | 1П15.15.3.5 | 7 | 7 | — | — | 14 | 1000 | |
| 6 | 182-82.1-1-02-02 | П60.9.3.5 | 4 | 2 | — | — | 6 | 2200 | |
| 7 | 182-82.1-1-02-06 | П30.9.3.5 | 1 | 5 | — | — | 6 | 1100 | |
| 8 | 182-82.1-4-2.0.0.0-05 | 1ПНТ 30.15.4.0 | — | — | 4 | 4 | 8 | 1950 | |
| 9 | 182-82.1-4-5.0.0.0-01 | 2ПНТ 32.15.4-1 | — | — | 4 | 2 | 6 | 2200 | |
| 10 | 182-82.1-4-6.0.0.0-01 | 3ПНТ 32.15.4-1 | — | — | 2 | 4 | 6 | 2200 | |
| 11 | 182-82.1-4-7.0.0.0-05 | ПН 8.15.4 | — | — | 4 | 4 | 8 | 450 | |
| 12 | КЖИ 001-01 | 2ПНТ 12.15.4 | — | — | — | 2 | 2 | 800 | |
| 13 | 182-82.1-1-03-08 | 1П-30.15.3.5 | — | 10 | — | — | 10 | 1600 | |
| 14 | 182-82.1-1-07-06 | ПУ.24.3.5 | 2 | 2 | — | — | 4 | 600 | |
| 15 | 182-82.1-4-7.00.0-07 | ПН 7.24.4 | — | — | 2 | 2 | 4 | 750 | |
| 16 | 182-82.1-4-1.0.0.0-07 | ПНТ 30.9.4 | — | — | 1 | 1 | 2 | 1300 | |
| 17 | 182-82.1-4-3.0.0.0-07 | 2ПНТ 32.9.4 | — | — | 1 | 1 | 2 | 1300 | |
| 18 | 182-82.1-4-4.0.0.0-07 | 3ПНТ 32.9.4 | — | — | 1 | 1 | 2 | 1300 | |
| 19 | КЖИ 002-1 | 3ПНТ 12.15.4 | — | — | 2 | — | 2 | 800 | |
| 20 | 182-82.1-4-7.0.0.0-03 | 1ПН 15.15.4 | — | — | 1 | 1 | 2 | 1000 | |
| 21 | 182-82.1-4-7.0.0.0-01 | 4ПН 15.15.4 | — | — | 1 | 1 | 2 | 1100 | |
| | | | | | | | | | |
| | | Соединительные изделия | | | | | | | |
| | 182-82.6-1-51 | МС-1 | 18 | 22 | 36 | 36 | 102 | 450 | |
| | 182-82.6-1-51 | МС-2 | 20 | 20 | — | — | 40 | 390 | |
| | 182-82.6-1-51 | МС-14 | — | — | 22 | 22 | 44 | 280 | |

1. Стеновые панели разработаны для температуры наружного воздуха -30°С в нормальной зоне строительства согласно СНиП II-3-79*. Для температур -20°С и -40°С толщину панелей наружных стен принимать по таблице на листе 1 комплекта АР.
2. Панели наружных стен изготовлять из керамзитобетона $\gamma$ = 1000 кг/м³.
3. Узлы, замаркированные на схеме расположения панелей наружных стен разработаны в серии 182-82 в. 6-1.
4. Монтаж панелей наружных стен вести в соответствии с требованиями СНиП III-16-80 и указаниями серии 182-82. вып. 0-1 (документ 0-1-ООПЗ раздел 7).
5. Узлы сопряжения наружных стеновых панелей с внутренними панелями и перекрытиями условно не показаны. Эти узлы замаркированы на листах 9, 13.
6. Кирпичные вставки условно не показаны, смотреть на чертежах АР.

Т.П. 416-1-201.87 КЖ

| | | | |
|---|---|---|---|
| Привязан | ГИП | Винокуров | |
| | Н. конт. | Ларичева | |
| | Нач. отд. | Шохолов | |
| | Рук. гр. | Мельникова | |
| | Ст. инж. | Ларичева | |
| Инв. № | Ст. техн. | Крылова | |

Служебно-бытовой корпус для нефтебаз

Схемы расположения панелей наружных стен (двухрядная разрезка)

| Стадия | Лист | Листов |
|---|---|---|
| Р | 11 | |

ГПИ-6 Москва

Инв. № подл. | Подпись и дата | Взам. инв. №

Типовой проект 416-1-201-87 Альбом I

## Схема расположения панелей наружных стен по оси А

### Схема №1

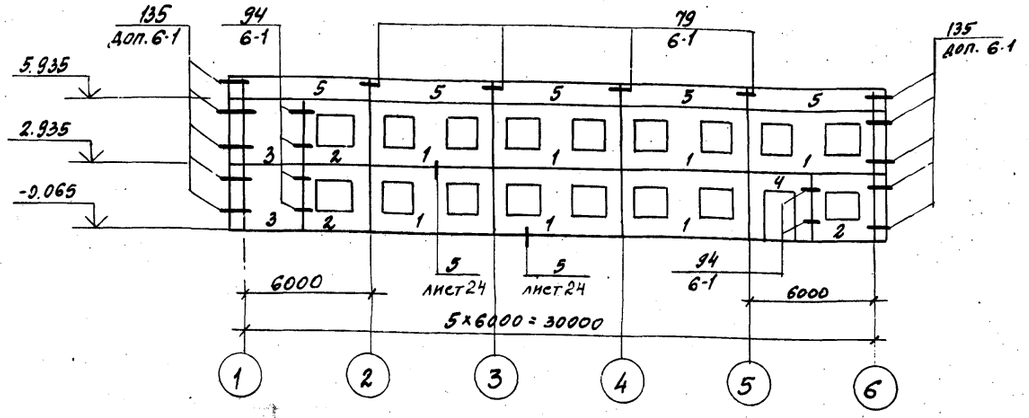


## Схема расположения панелей наружных стен по оси В

### Схема №2

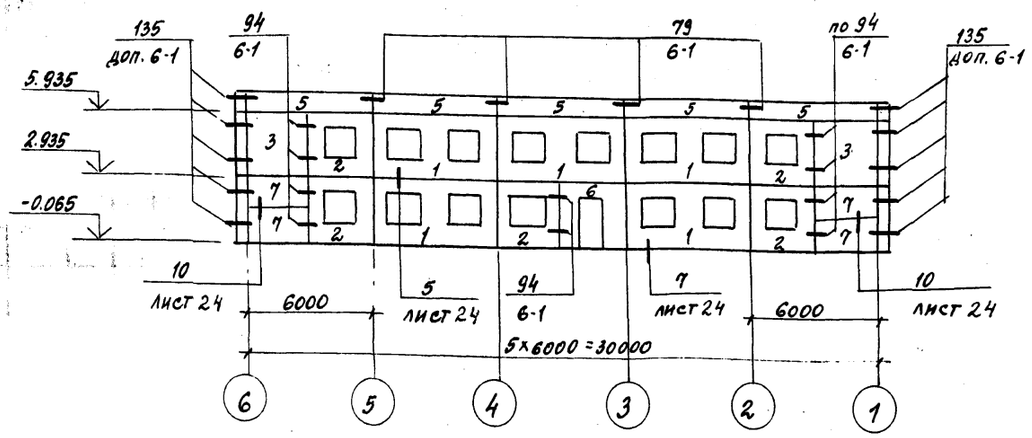


## Схема расположения панелей наружных стен по оси 1. Схема №3

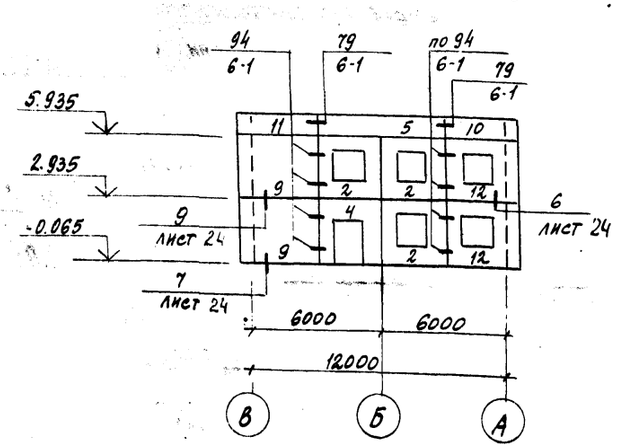


## Схема расположения панелей наружных стен по оси 6 Схема №4

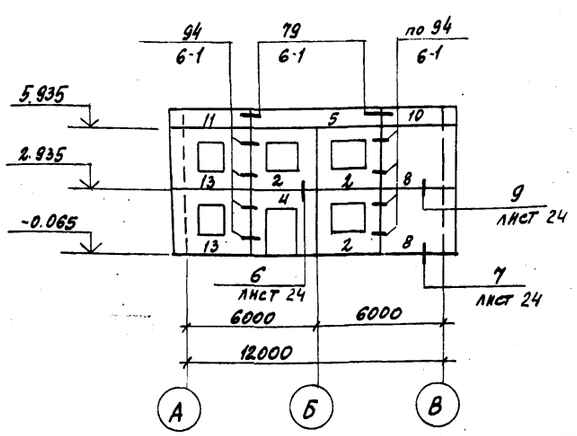


## Спецификация к схемам расположения панелей наружных стен

| Марка поз. | Обозначение | Наименование | Количество на исполнительную схему 1 | 2 | 3 | 4 | Всего | Масса ед.кг | Примечание |
|---|---|---|---|---|---|---|---|---|---|
| | | Панели стеновые | | | | | | | |
| 1 | 182-82 вып. 1-6 | ПСО 60.30.3.5-2 | 7 | 5 | — | — | 12 | 5210 | |
| 2 | 182-82 вып. 1-6 | ПСО 30.30.3.5-2 | 3 | 5 | 3 | 3 | 14 | 2620 | |
| 3 | 182-82 вып. 1-6 | ПС 30.30.3.5 | 2 | 2 | — | — | 4 | 3.520 | |
| 4 | 182-82 вып. 1-6 | ПСД 30.30.3.5-6 | 1 | — | 1 | 1 | 3 | 2170 | |
| 5 | 182-82 вып. 1-6 | ПП60.9.30 | 5 | 5 | 1 | 1 | 12 | 1760 | |
| 6 | 182-82 вып. 1-6 | ПСД 30.30.3.5-7 | — | 1 | — | — | 1 | 2360 | |
| 7 | 182-82 вып. 1-6 | ПС. 30.15.3.5 | — | 4 | — | — | 4 | 1690 | |
| 8 | 182-82 вып. 1-6 | 2ПС 32.30.3,5 | — | — | — | 2 | 2 | 3.660 | |
| 9 | 182-82 вып. 1-6 | 3ПС 32.30.3.5 | — | — | 2 | — | 2 | 3660 | |
| 10 | 182-82 вып. 1-6 | 2ПП32.9.3.0 | — | — | 1 | 1 | 2 | 880 | |
| 11 | 182-82 вып. 1-6 | 3ПП32.9.3.0 | — | — | 1 | 1 | 2 | 880 | |
| 12 | 182-82 вып. 1-6 | 2ПСО32.30.3.5-2 | — | — | 2 | — | 2 | 2710 | |
| 13 | 182-82 вып. 1-6 | 3ПСО32.30.3.5-2 | — | — | — | 2 | 2 | 2710 | |
| | | | | | | | | | |
| | | | | | | | | | |
| | | Изделия соединительные | | | | | | | |
| *) | 182-82 вып. 7-1 | МС-1 | | | | | 88 | 0.45 | *) по узлам 182-82 вып. 6-1 и дополн. |
| | 182-82 вып. 7-1 | МС-3 | | | | | 40 | 0.34 | |

1. Стеновые панели разработаны для температуры наружного воздуха $t^н=-30°C$. Для температуры наружного воздуха $t^н=-20°C$ и $t^н=-40°C$ толщину панелей наружных стен однорядной разрезки следует принять по таблице на листе 1 комплекта АР
2. Панели наружных стен изготовлять из керамзитобетона $\gamma=1800$ кг/м³.
3. Типовые узлы, замаркированные на схемах расположения панелей, разработаны в серии 182-82 вып. 6-1 и дополнении к вып. 6-1.
4. Высотные расположения узлов: 135 на отм. 0.700; 2.200; 3.700; 5.200; 6.700; узлов 94 на отм. 0.700; 2.200; 3.700; и 5.200; узлов 79 на отм. 6.700.
5. Монтаж панелей наружных стен вести в соответствии с требованиями СНиП III-16-80 и указаниями серии 182-82. вып. 0-1 (документ 0-1-00ПЗ раздел 7) и вып. 6-1 (документ 6-1-00ТО)
6. Узлы сопряжения наружных стеновых панелей с внутренними панелями и перекрытиями условно не показаны, эти узлы замаркированы на листах 8, 10.

В спецификацию к данному листу включены соединительные изделия только на узлы, замаркированные на данном листе.

Инв. № подл. | Подпись и дата | Взам. инв. №

| | | | |
|---|---|---|---|
| | | | Т.П. 416-1-..8. КЖ |
| ГИП | Винокуров | | |
| Н. контр. | Ларичева | | Служебно-бытовой корпус для нефтебаз |
| Нач. отд. | Шохолов | | Стадия Р; Лист 12; Листов |
| Гл. конс. | Миронов | | |
| Рук. гр. | Мельникова | | Схемы расположения панелей наружных стен. (Однорядная разрезка) |
| Ст. инж. | Ларичева | | ГПИ-Б Москва |
| Инж. | Фомичев | | |

Привязан

Инв. №

Альбом I

Типовой проект 416-1-201.87

## Схема расположения панелей внутренних стен 2-ого этажа

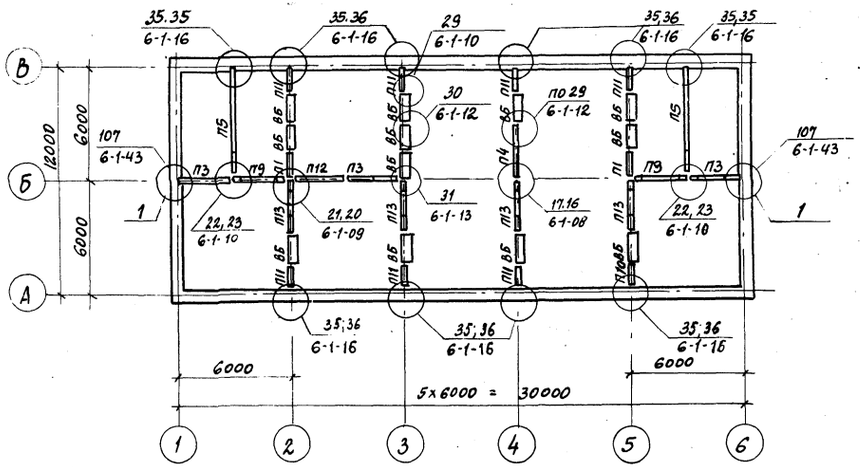


## Схема расположения панелей внутренних стен 1-ого этажа

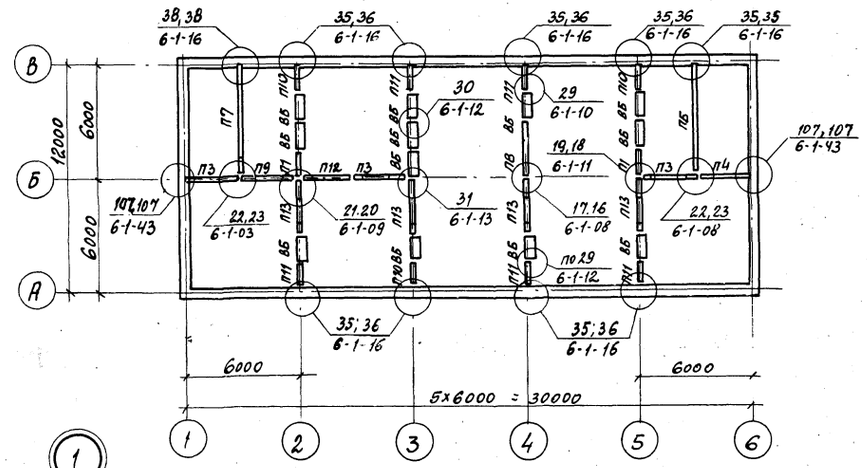


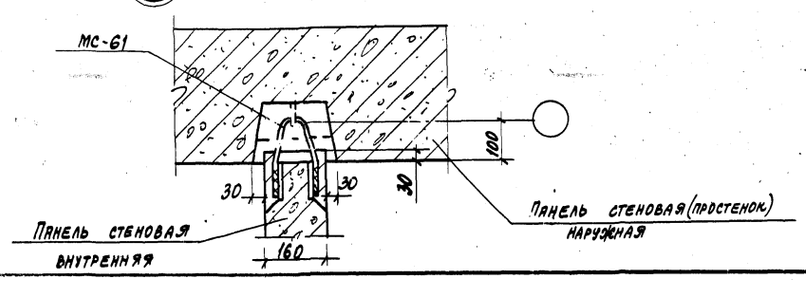


## Спецификация к схемам расположения панелей внутренних стен

| Марка поз. | Обозначение | Наименование | Колич. на этаж 1эт | 2эт | Кол. | Масса ед.кг. | Примечание |
|---|---|---|---|---|---|---|---|
| | | Панель стеновая | | | | | |
| | | внутренняя | | | | | |
| П1 | 182-82.3-1-02.0.0.0 | ПВ 15.27 | 2 | 2 | 4 | 1560 | |
| П2 | 182-82.3-1-04.0.0.0.-0.2 | ПВГ 15.27.8 | – | – | – | | |
| П3 | 182-82.3-1-03.0.0.0.-03 | ПВП 28.27.16 | 3 | 3 | 6 | 1750 | |
| П4 | 182-82.3-1-02.0.0.0.-01 | ПВ 28.27 | 1 | 1 | 2 | 3080 | |
| П5 | 182-82.3-1-01.0.0.0-04 | ПВ 59.27-1 | – | 2 | 2 | 6490 | L=5890 |
| П6 | 182-82.3-1-07.0.0.0.-01 | ЗПВГ 59.30.13-1 | 1 | – | 1 | 5600 | |
| П7 | 182-82.3-1-06.0.0.0 | ПВ 59.30-1 | 1 | – | 1 | 6710 | |
| П8 | 182-82.3-1-04.0.0.0 | ПВГ 30.27.13 | 1 | – | 1 | 2150 | |
| П9 | 182-82.3-1-03.0.0.0 | ПВП 28.27.9 | 1 | 2 | 3 | 2330 | |
| П10 | 182-82.3-1-04.0.0.0-03 | ПВГ 14.27.8 | 3 | 4 | 4 | 875 | |
| П11 | 182-82.3-1-01.0.0.0 | ПВ 14.27 | 5 | 7 | 12 | 1540 | |
| П12 | 182-82.3-1-02.0.0.0-02 | ПВ 30.27 | 1 | 1 | 2 | 3280 | |
| П13 | 182-82.3-1-03.0.0.0.-05 | ПВП 30.27.21 | 4 | 4 | 8 | 1540 | |
| | | Блок вентиляционный | | | | | |
| ВБ | 182-82.3-1-09.0.0.0 | БВ 15.30.3.8 | 12 | 12 | 24 | 2960 | |
| | | | | | | | |
| | | Изделия соединительные | | | | | |
| | 182-82.7-1-010 | МС-1 | 15 | 14 | 30 | 0.45 | |
| | -02 | МС-3 | 16 | 16 | 32 | 0.31 | |
| | 182-82.7-1-070-01 | МС-15 | 32 | 32 | 64 | 0.37 | |
| | 03 | МС-17 | 32 | 32 | 64 | 0.53 | |
| | -04 | МС-18 | 32 | 32 | 64 | 0.62 | |
| | -05 | МС-19 | 4 | 4 | 8 | 1.12 | |
| | 182-82.7-1-080-01 | МС-21 | 14 | 14 | 28 | 0.30 | |
| | 03 | МС-23 | 4 | 4 | 8 | 0.36 | |
| | 182-82.7-1-140 | МС-32 | 8 | 8 | 16 | 0.34 | |
| | 182-82.7-1-150 | МС-33 лев | 8 | 8 | 16 | 0.37 | |
| | -01 | МС-33 пр | 8 | 8 | 16 | 0.37 | |
| | КЖИ 01201 | МС-61 | | 4 | 4 | 0.5 | |

1. Данный лист смотри совместно с листом 15.
2. Высотное расположение узлов смотри таблицу серии 182-82 документ 0-1-19.

Инв.№ подл. | Подпись и дата | Взам. инв.№

Привязан

Инв. №

| | | | |
|---|---|---|---|
| ГИП | Виноскуров | | 12.1.88 |
| Н.контр. | Ларичева | | |
| Нач. отд. | Шохолов | | |
| Гл. конст. | Миронов | | |
| Рук. гр. | Мельникова | | |
| Ст. инж. | Ларичева | | |
| Ст. техн. | Крылова | | |

Т.П. 416-1-201.87 КЖ

Служебно-бытовой корпус для нефтебаз

| Стадия | Лист | Листов |
|---|---|---|
| Р | 13 | |

Схемы расположения панелей внутренних стен (двухрядная разрезка)

ГПИ-Б Москва

Копировал

Формат А2

Типовой проект 416-1-201.87 Альбом I

## Схема расположения панелей внутренних стен 2 ого этажа

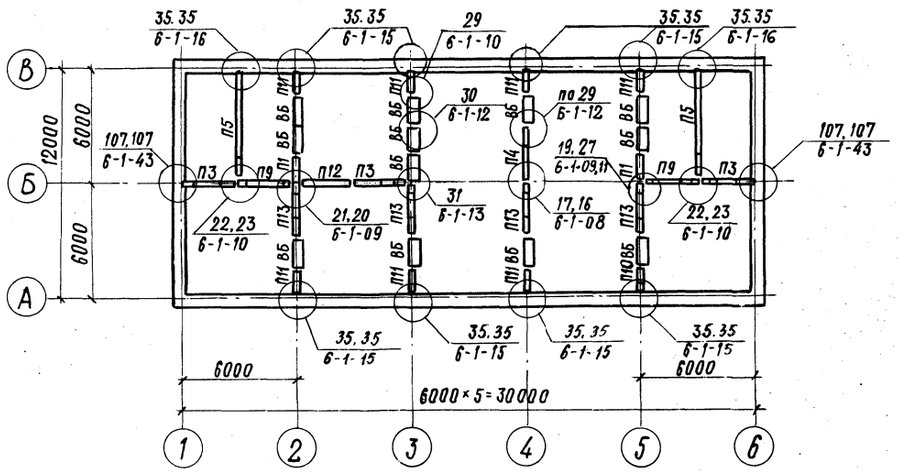


## Схема расположения панелей внутренних стен 1 ого этажа

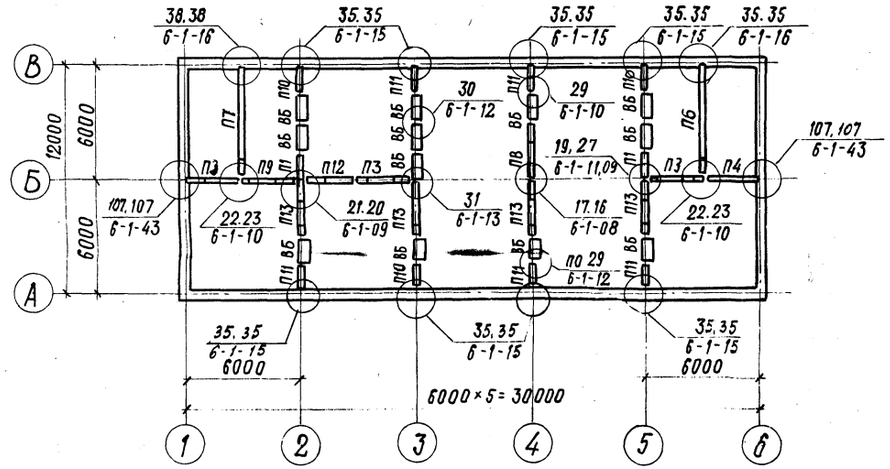


## Спецификация к схемам расположения панелей внутренних стен

| Марка, поз. | Обозначение | Наименование | Колич. на этаж 1эт. | Колич. на этаж 2эт. | Кол. | Масса ед. кг. | Примечание |
|---|---|---|---|---|---|---|---|
| | | Панель стеновая внутренняя | | | | | |
| П1 | 182-82.3-1-02.0.0.0 | ПВ 15.27 | 2 | 2 | 4 | 1560 | |
| П2 | 182-82.3-1-04.000-02 | ПВГ 15.27.8 | – | – | – | 950 | |
| П3 | 182-82.3-1-03.000-03 | ПВП 28.27.16 | 3 | 3 | 6 | 1750 | |
| П4 | 182-82.3-1-02.0.0.0-01 | ПВ 28.27 | 1 | 1 | 2 | 3080 | |
| П5 | 182-82.3-1-06.0.0.0-04 | ПВ 59.27-1 | – | 2 | 2 | 6490 | L=5890 |
| П6 | 182-82.3-1-07.0.0.0-01 | ЗПВГ 58.30.13-1 | 1 | – | 1 | 5600 | |
| П7 | 182-82.3-1-06.0.0.0 | ПВ 59.30-1 | 1 | – | 1 | 6710 | |
| П8 | 182-82.3-1-04.0.0.0 | ПВГ 30.27.13 | 1 | – | 1 | 2150 | |
| П9 | 182-82.3-1-03.0.0.0 | ПВП 28.27.9 | 1 | 2 | 3 | 2330 | |
| П10 | 182-82.3-1-04.0.0.0-03 | ПВГ 14.27.8 | 3 | 1 | 4 | 875 | |
| П11 | 182-82.3-1-01.0.0.0 | ПВ 14.27 | 5 | 7 | 12 | 1540 | |
| П12 | 182-82.3-1-02.0.0.0-02 | ПВ 30.27 | 1 | 1 | 2 | 3280 | |
| П13 | 182-82.3-1-03.0.0.0-05 | ПВП 30.27.21 | 4 | 4 | 8 | 1540 | |
| | | Блок вентиляционный | | | | | |
| ВБ | 182-82.3-1-09.0.0.0 | БВ 15.30.3.8 | 12 | 12 | 24 | 2960 | |
| | | | | | | | |
| | | Изделия соединительные | | | | | |
| | 182-82.7-1-010 | МС-1 | 24 | 24 | 48 | 0.45 | |
| | 182-82.7-1-070-01 | МС-15 | 24 | 24 | 48 | 0.37 | |
| | -03 | МС-17 | 32 | 32 | 64 | 0.53 | |
| | -04 | МС-18 | 28 | 28 | 56 | 0.62 | |
| | 182-82.7-1-080-01 | МС-21 | 12 | 12 | 24 | 0.20 | |
| | 182-82.7-1-080-03 | МС-23 | 4 | 4 | 8 | 0.36 | |
| | 182-82.7-1-150 | МС-33 лев. | 12 | 12 | 24 | 0.37 | |
| | -01 | МС-33 пр. | 12 | 12 | 24 | 0.37 | |
| | 182-82.7-1-010-02 | МС-3 | 32 | 32 | 64 | 0.34 | |
| | 182-82.7-1-070-05 | МС-19 | 4 | 4 | 8 | 1.12 | |

1. Данный лист смотри совместно с листом 15.
2. Высотное расположение узлов смотри таблицу серии 182-82 документ 0-1-19.

Инв.№ подл. | Подпись и дата | Взам. инв.№

Привязан

Инв.№

| | | |
|---|---|---|
| ГИП | Винокуров | |
| Н.контр. | Ларичева | |
| Нач.отд. | Шохолов | |
| Гл.кон.от. | Миронов | |
| Рук.гр. | Мельникова | |
| Ст.инж. | Ларичева | |
| Ст.техн. | Крылова | |

т.п. 416-1-201.87 КЖ

Служебно-бытовой корпус для нефтебаз

| Стадия | Лист | Листов |
|---|---|---|
| Р | 14 | |

Схемы расположения панелей внутренних стен (однорядная разрезка)

ГПИ-6 Москва

Альбом I

Типовой проект 416-1-201.87

по оси 2

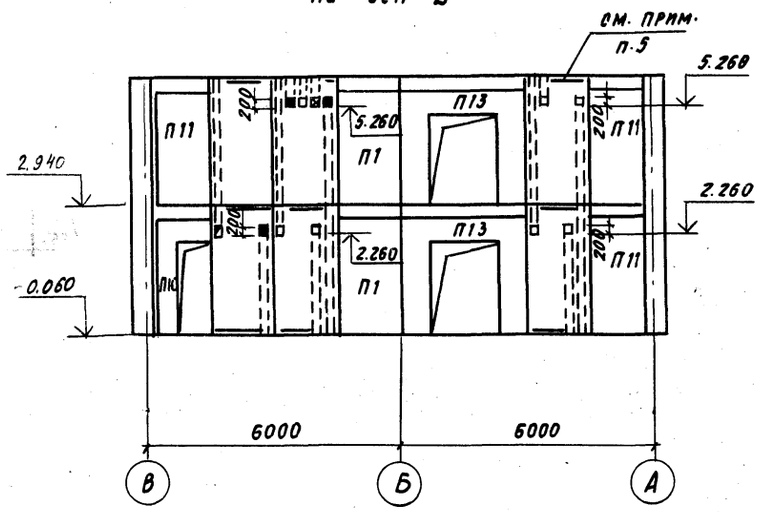


по оси 4

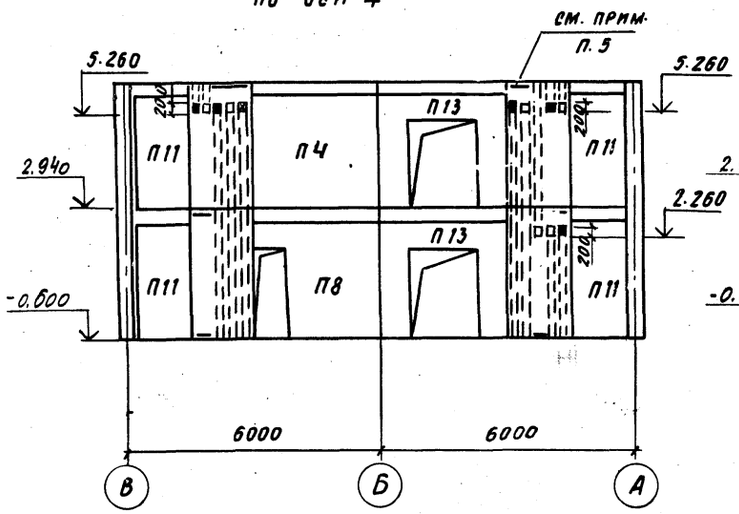


по оси Б

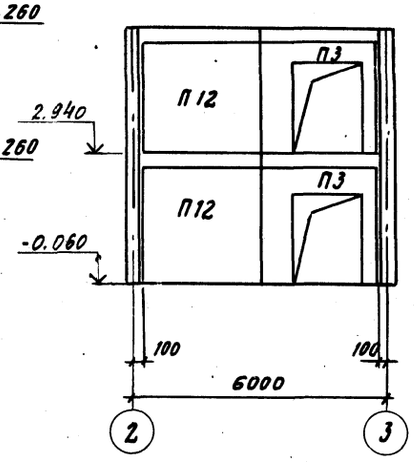


по оси Б

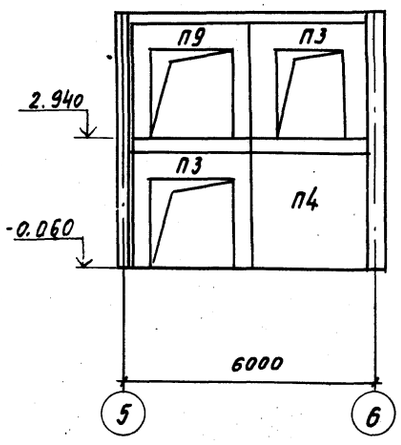


по оси 3

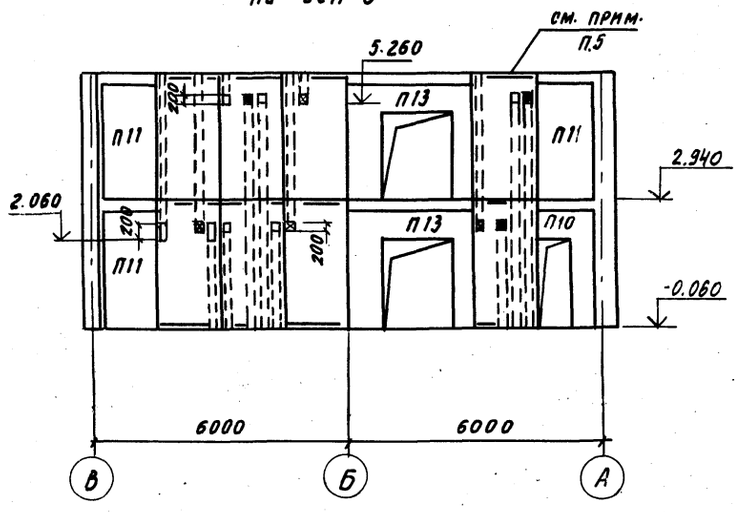


по оси 5

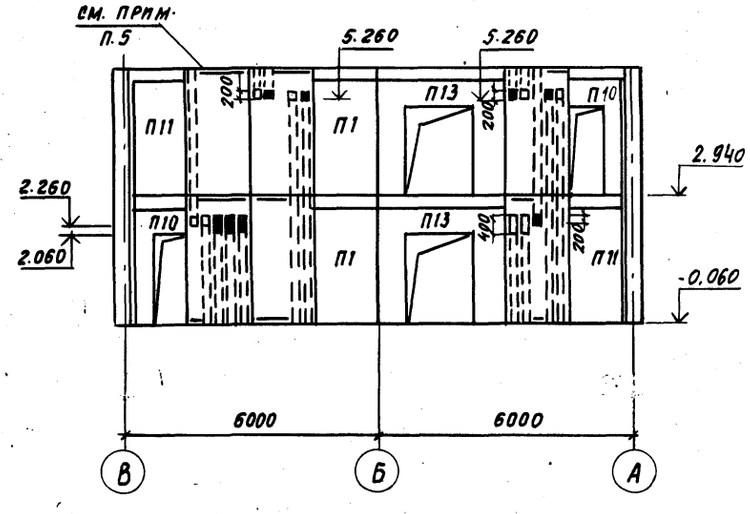


между осями 5-6

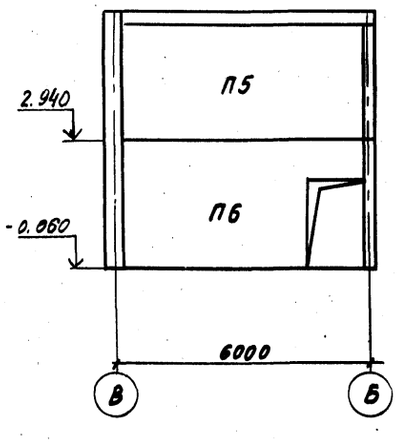


по оси Б

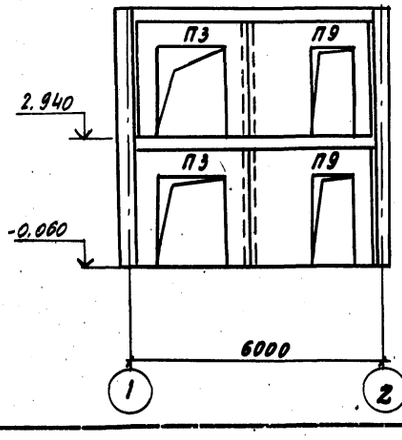


между осями 1-2

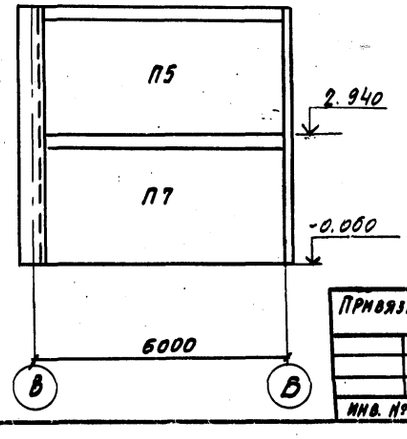


## Условные обозначения

- ■ — Пробить отверстие со стороны взгляда на блок
- □ — Пробить отверстие с обратной стороны взгляда на блок
- ▨ — Пробить отверстие со стороны взгляда на блок и установить РМ 1.
- ⊠ — Пробить отверстие с обратной стороны взгляда на блок и установить РМ-1.

1. Данный лист смотри с листом 13 (или 14).
2. Монтаж м.б. конструкций осуществлять в соответствии с требованиями СНиП III-16-80 и серии 182-82.
3. При монтаже, панели ориентировать дополнительными закладными проемами в соответствии с их положением на развертках.
4. Все узлы замаркированы по серии 182-828. 6-1, кроме оговоренных.
5. В обозначенных местах каналы вентиляционных блоков перекрыть оцинкованной сталью - δ= 2 мм
6. Заказ жалюзийных решеток см. лист АР
7. Спецификацию к схемам расположения панелей внутренних стен см. лист 13 (или 14).

Инв. № подл. | Подп. и дата | Взам. инв. №

Привязан

Инв. №

| | | |
|---|---|---|
| ГИП | Винокуров | |
| Н. контр. | Ларичева | |
| Нач. отд. | Шохолов | |
| Гл. кон. от. | Миронов | |
| Рук. гр. | Мельникова | |
| Ст. инж. | Ларичева | |
| Ст. техн. | Крылова | |

Т.П. 416-1-201.87 КЖ

Служебно-бытовой корпус для нефтебаз

| Стадия | Лист | Листов |
|---|---|---|
| Р | 15 | |

Схемы разверток внутренних стен.

ГПИ-Б Москва

Типовой проект 416-1-201-87 Альбом I

## Схема расположения фризовых камней

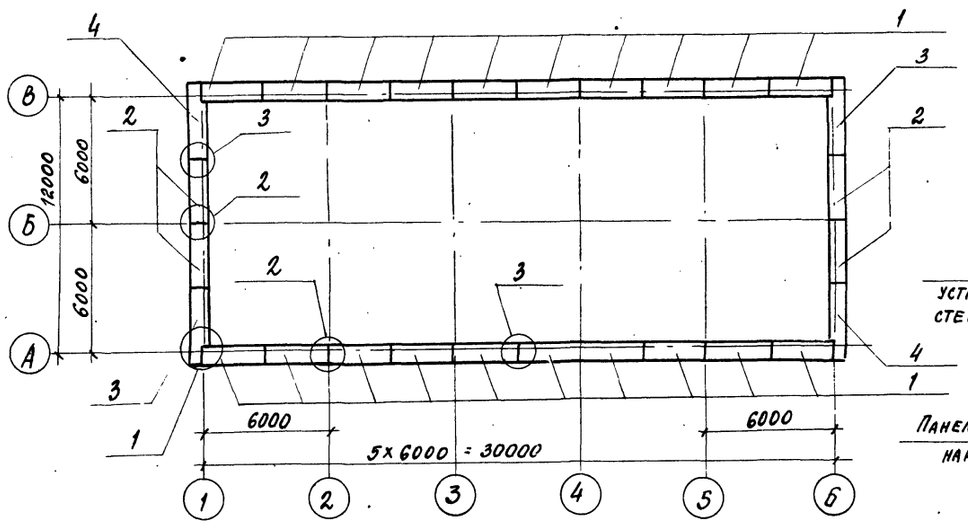


## 1 - 1

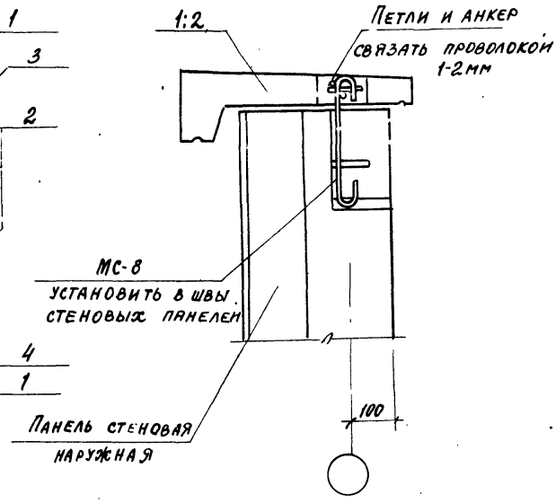


## Спецификация к схеме расположения фризовых камней

| Марка, поз. | Обозначение | Наименование | Кол. | Масса ед.кг | Примечание |
|---|---|---|---|---|---|
| | | Камни фризовые | | | |
| 1 | 182-82.5-1-2.0.0 | КФ30.5.5-0 | 20 | 350 | |
| 2 | 182-82.5-1-2.0.0 -01 | КФ30.6-0 | 4 | 378 | |
| 3 | 182-82.5-1- 2.0.0-03 | КФУ30.6-0Л | 2 | 425 | |
| 4 | 182-82.5-1- 2.0.0-05 | КФУ30.6-0П | 2 | 425 | |
| | | | | | |
| | | Изделия соединительн. | | | |
| | 182-82.7-1-020-02 | МС-8 | 20 | 0,40 | |
| | | | | | |
| | | | | | |
| | | | | | |
| | | | | | |

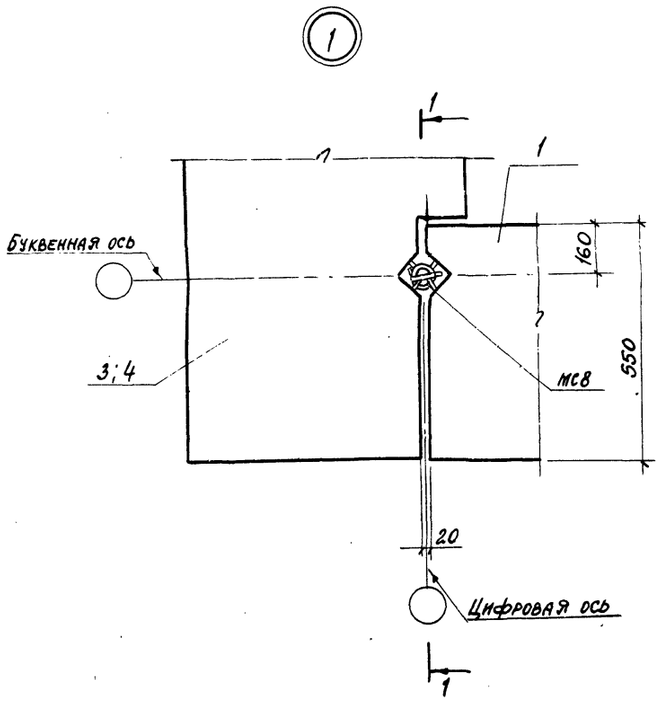


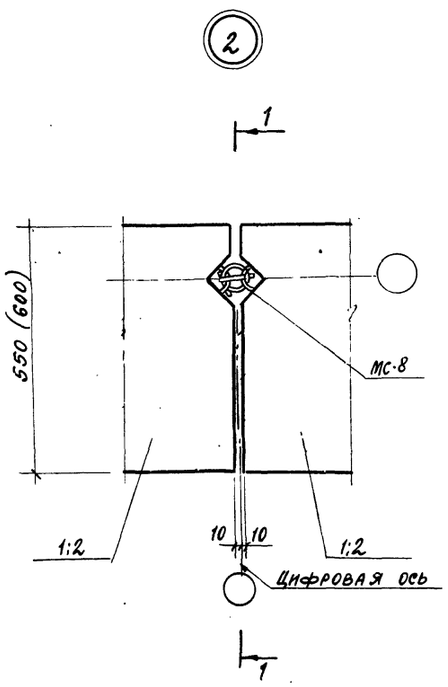


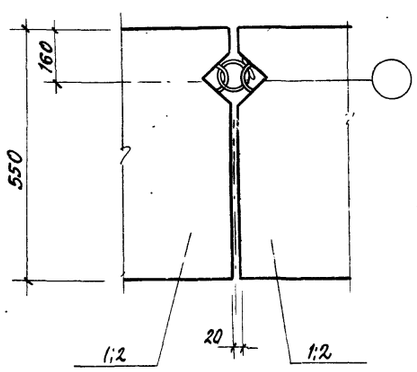


1. Монтаж фризовых камней вести в соответствии с требованиями СН и П III-16-80 и указаниями серии 182-82.

2. Фризовые камни разработаны для температуры наружного воздуха -30°С в нормальной зоне строительства согласно СН и П II-3-79.* Для температур -20°С и -40°С ширина камня должна быть скорректирована.

Инв. № подл. | Подпись и дата | Взам. инв. №

| | | | | | |
|---|---|---|---|---|---|
| | | | | Т.П. 416-1-201.87 | КЖ |
| ГИП | Винокуров | | 11.86 | | |
| Н. конт. | Ларичева | | | | |
| Нач. отд. | Шохолов | | | Служебно-бытовой корпус для нефтебаз | Стадия: Р; Лист: 16; Листов: |
| Гл. конс. | Миронов | | | | |
| Рук. гр. | Мельникова | | | Схема расположения фризовых камней (двухрядная разрезка панелей) | ГПИ-Б Москва |
| Ст. инж. | Ларичева | | | | |
| Ст. техн. | Крылова | | | | |

Привязан

Инв. №

Альбом I

Типовой проект 416-1-201-87

## Схема расположения вентиляционных коробов, стаканов и фундаментов на кровле

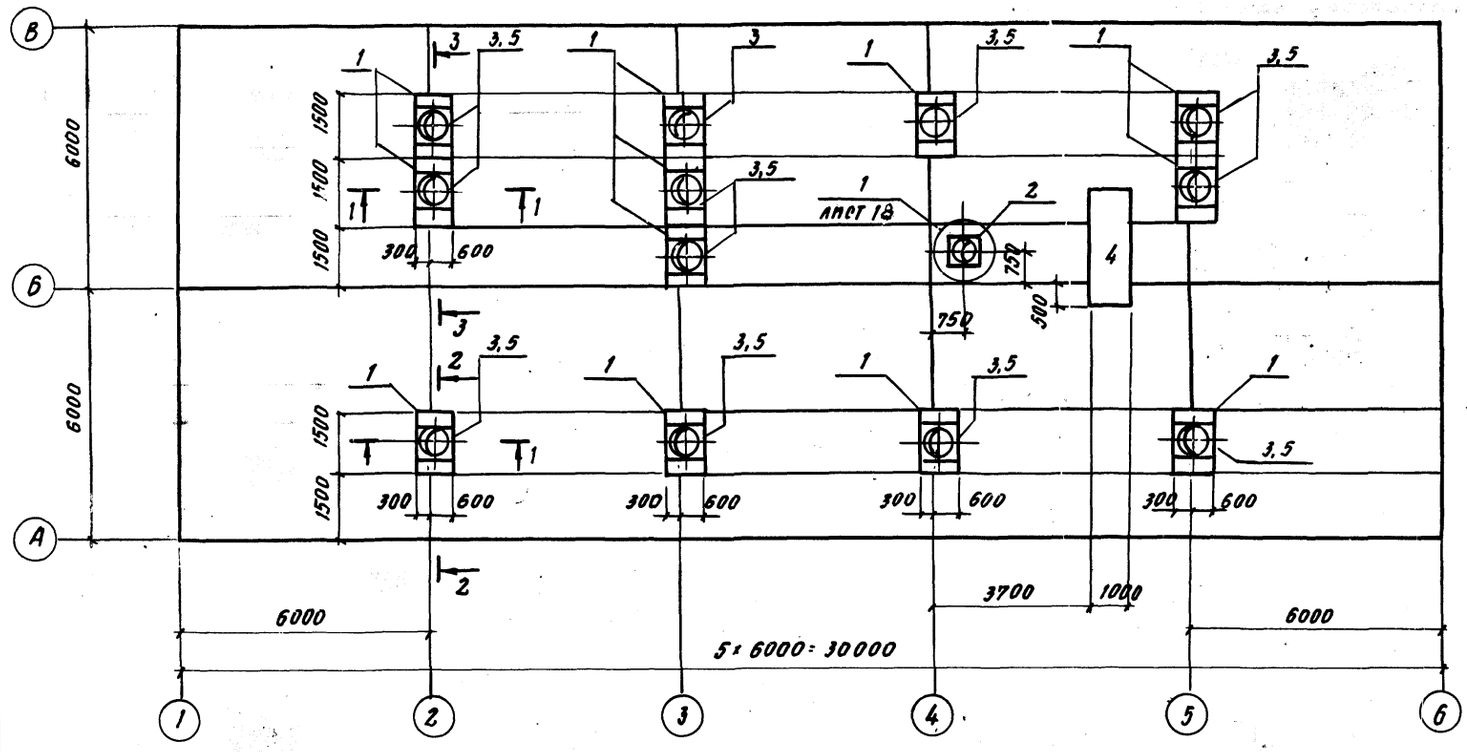


## Спецификация к схеме расположения вентиляционных коробов, стаканов и фундаментов на кровле

| Марка поз. | Обозначение | Наименование | Кол. | Масса ед. кг | Примечания |
|---|---|---|---|---|---|
| | | Короб вентиляционный | | | |
| 1 | 182-82 вып. 5-1 | КВК-15.9.4,5 | 12 | 500 | |
| | | | | | |
| 2 | 1.494-24 вып.1 | Стакан СБ4А-1 | 1 | 150 | |
| 3 | 1.494-24 вып.1 | СБ7А-1 | 12 | 310 | |
| | | | | | |
| | | | | | |
| 4 | лист 18 | Фундамент ФОМ 1 | 1 | | |
| | | | | | |
| | | Изделия соединительные | | | |
| 5 | КММ 020 | Крышка СК 1 | 11 | | |
| МС-1 | 2.460-14 вып.0 | МС-1 | 60 | 0,38 | |
| | | | | | |

1. Вентиляционные короба установить по слою свежеуложенного цементного раствора М100 толщиной 10 мм
2. Стаканы крепить к коробам и к закладным элементам плиты покрытия по узлу 1 серии 2.460-14 вып. 0 лист 3.
3. Крепление крышек производить после установки фартуков по листам АР.

### 1-1

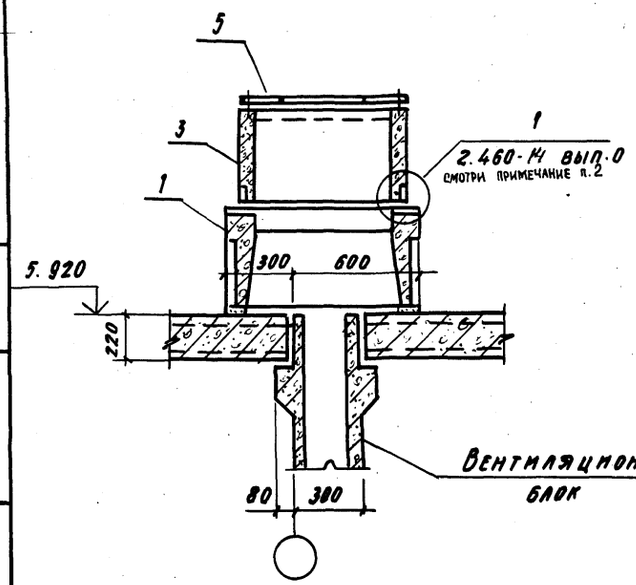


### 2-2

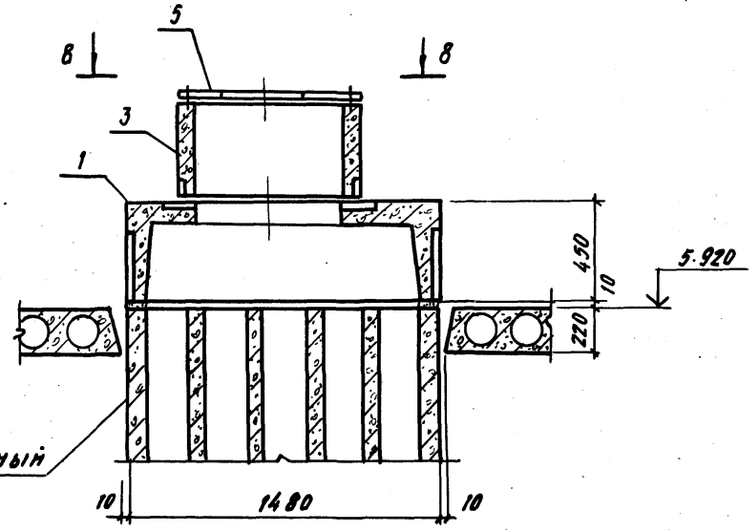


Привязан

Инв. №

| | | | |
|---|---|---|---|
| т.п. 416-1-201.87 КЖ | | | |
| ГИП | Винокуров | | 12.86 |
| Н. контр. | Ларичева | | |
| Нач. отд. | Шохолов | | |
| Гл. спец. | Миронов | | |
| Рук. груп. | Мельникова | | |
| Ст. инж. | Ларичева | | |
| Инж. | Фомичев | | |

Служебно-бытовой корпус для нефтебаз

| Стадия | Лист | Листов |
|---|---|---|
| Р | 17 | |

Схема расположения вентиляционных коробов, стаканов и фундаментов на кровле

ГПИ-Б Москва

Инв. № подл. | Подп. и дата | Взам. инв. №

Альбом I

Типовой проект 416-1-201-87

## 3-3

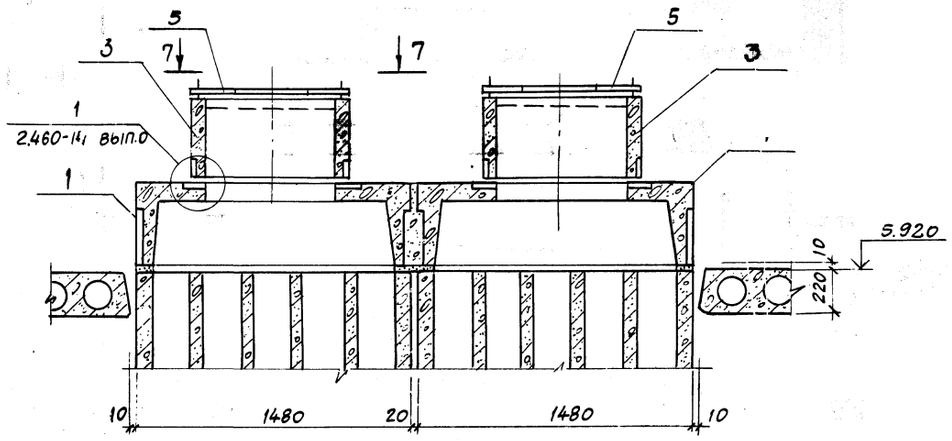


## 7-7

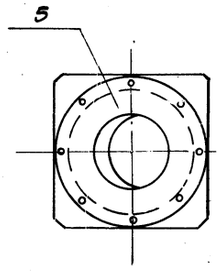


## Спецификация к фундаменту ФОм 1

| Формат | Зона | Поз. | Обозначение | Наименование | Кол. | Примечания |
|---|---|---|---|---|---|---|
| | | | | Узел 1 | | |
| | | | | Сборочные единицы | | |
| | | 7 | 1.400-15 вып.1 | Изделие закладное МН402-1 | 4 | |
| | | | | ФОм 1 | | |
| | | | | Сборочные единицы | | |
| | | 8 | КЖИ 019 | Стойка СТ1 | 2 | |
| | | | | Материалы | | |
| | | | | Керамзитобетон М75 | | 1.2 м³ |
| | | | | Цементно-песчаный | | |
| | | | | раствор М100 | | 0,1 м³ |

(1) ФОм 1

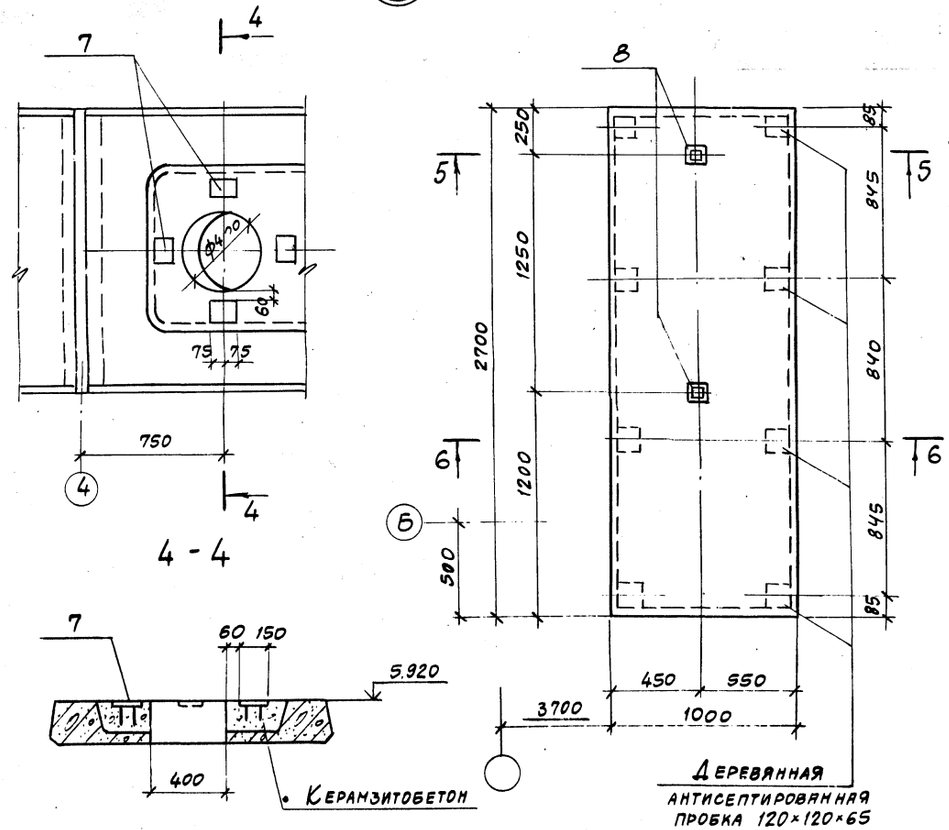


## 4-4

## 5-5

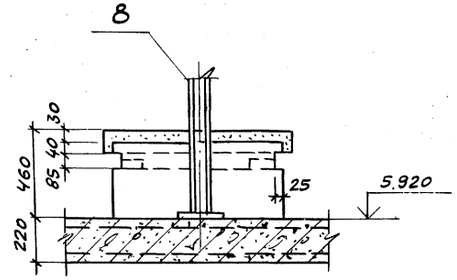


## 6-6

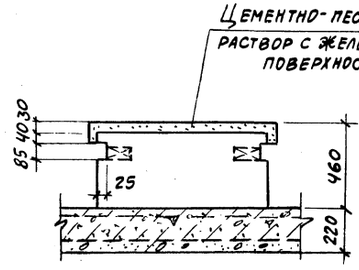


Данный лист смотреть совместно с листом 17.

Привязан

Инв. №

| | | | | | | |
|---|---|---|---|---|---|---|
| | | | | Т.П. 416-1-20..87 | КЖ | |
| Нач.отд | Шоколов | | | | | |
| Н.контр | Ларичева | | | Служебно бытовой корпус для нефтебаз | Стадия: Р | Лист: 18 | Листов: |
| Гл.спец | Миронов | | | | | |
| Рук.гр. | Мельникова | | | Фундамент ФОм 1. Разрезы Узел 1 | ГПИ-Д Москва | |
| Ст.инж. | Ларичева | | | | | |
| Инж. | Фомичев | | | | | |

Копировал Формат А2

Инв.№ подл. | Подпись и дата | Взам. инв.

## Схемы расположения лестниц

Л-1

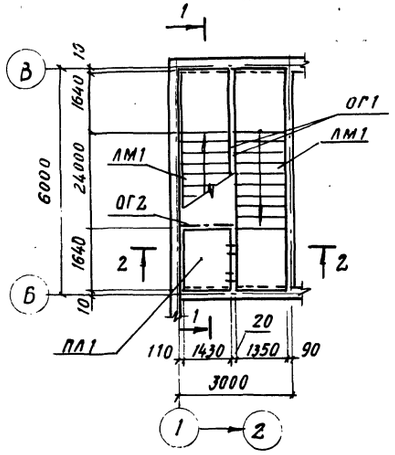


Л-2

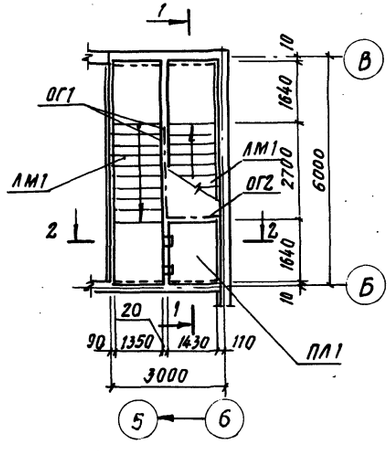


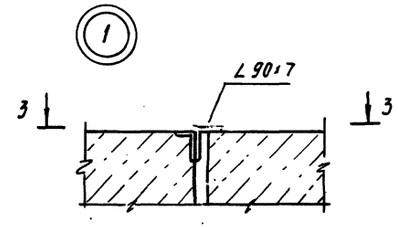


3 – 3

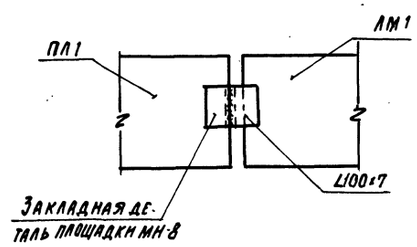


1 – 1

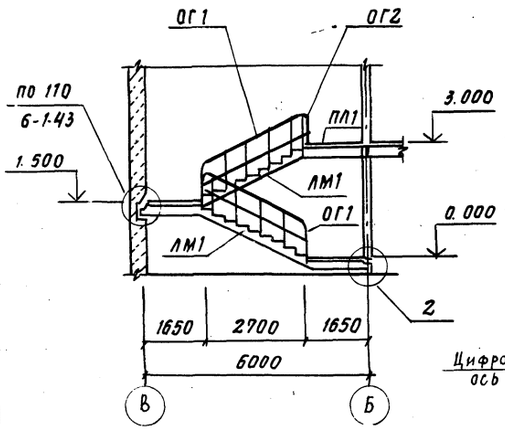


2 – 2

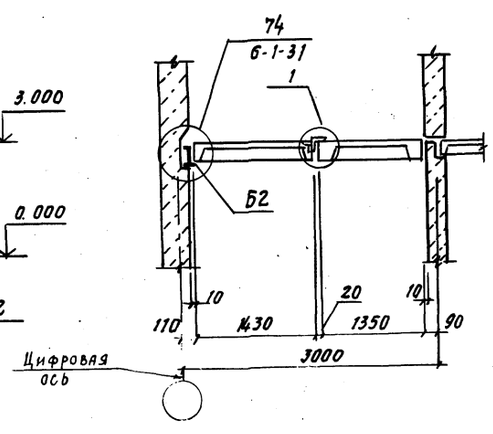


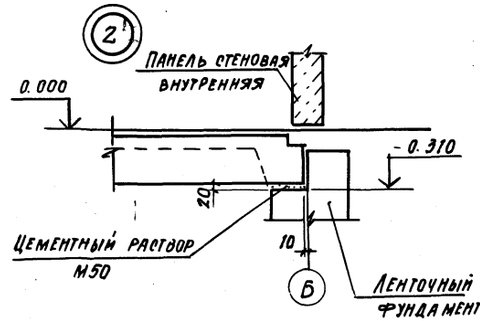


## Спецификация к схемам расположения лестниц

| Марка, поз. | Обозначение | Наименование | Кол. | Масса ед. кг | Примечание |
|---|---|---|---|---|---|
| | | Лестница Л-1 | | | |
| ЛМ1 | 182-82.5-1-1.0.0.0 | ЛМП 60.14.15 | 2 | 4200 | |
| ПЛ1 | 182-82.5-1-3.00.0 | ЛПП 16.14.3 | 1 | 610 | |
| ОГ1 | 182-82.7-1-320 | ОЛ-1 | 2 | 26.4 | |
| ОГ2 | 182-82.7-1-340 | ОП | 1 | 13.2 | |
| Б2 | 182-82.7-1-300 | Балка МБ-2 | 1 | 1440 | |
| | | Соединительные изделия | | | |
| | 182-82.7-1-080-01 | МС-21 | 2 | 0.20 | |
| | | ∠100×7 ГОСТ 8509-72* | | | см. прим. пункт 4 |
| | | С-100 | 2 | 1.0 | |
| | | Лестница Л-2 | | | |
| | | смотри выше Л1 | | | |

1. Монтаж железобетонных конструкций осуществлять в соответствии с СН и П III-16-80 и указаниями серии 182-82
2. Все узлы замаркированы по серии 182-82 вып. 6-1, кроме оговоренных.
3. Металлические, закладные и соединительные изделия огрунтовать грунтом ФЛ-0.3 к (ГОСТ 9109-81) и окрасить эмалью ХВ-124 (ТУ 14-4-1144-74*) в 2 слоя.
4. Материал прокатного профиля – сталь ВСт3 пс6-1 по ТУ 14-1-3023-80.
5. Сварку производить электродами Э42 ГОСТ 9467-75; толщина сварного шва $h_ш$ = 8 мм.

Привязан

Инв. №

| | | | |
|---|---|---|---|
| Т.П. 416-1-201.87 КЖ | | | |
| ГИП | Винокуров | | 12.84 |
| Н. контр. | Ларичева | | |
| Нач. отд. | Шоколов | | |
| Гл. конст. | Миронов | | |
| Рук. гр. | Мельников | | |
| Ст. инж. | Ларичева | | |
| Ст. техн. | Крылова | | |

Служебно-бытовой корпус для нефтебаз

| Стадия | Лист | Листов |
|---|---|---|
| Р | 19 | |

Схемы расположения лестниц Л1, Л2. Разрезы

ГПИ-Б Москва

Инв. № подл. | Подп. и дата | Взам. инв. №

Типовой проект 416-1-201.87 Альбом I

Схема расположения плит покрытия тамбура по оси А

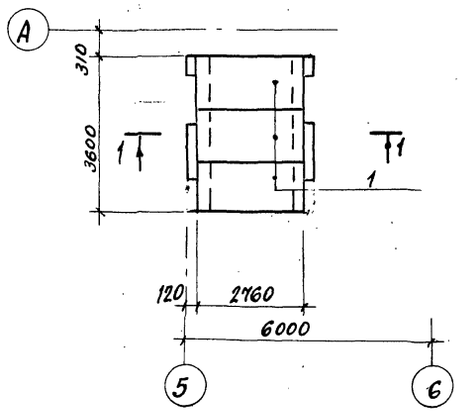


Схема расположения плит покрытия тамбура по оси 6

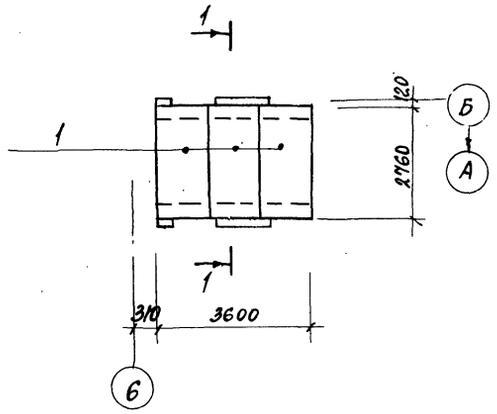


Спецификация к схемам расположения плит покрытия и балок тамбуров

| Марка поз. | Обозначение | Наименование | Кол. | Масса ед. кг. | Примечания |
|---|---|---|---|---|---|
| | | Плиты | | | |
| 1 | 1.041.1-2 вып.5 | ПК 27.12-8АIIIП | 6 | 1000 | |
| | | | | | |
| | | Балка монолитная | | | |
| 2 | лист 25 | Бм2 | 4 | | |
| | | | | | |

Схемы расположения балок под плиты покрытия тамбуров

По оси А

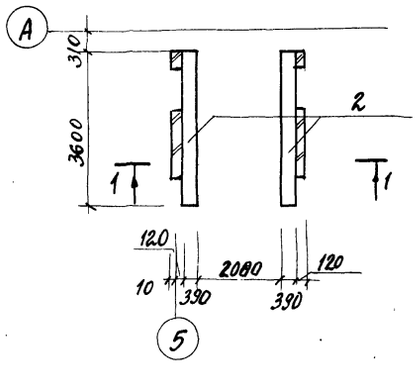


По оси 6

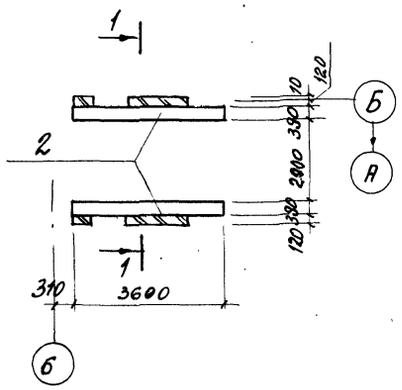


1-1

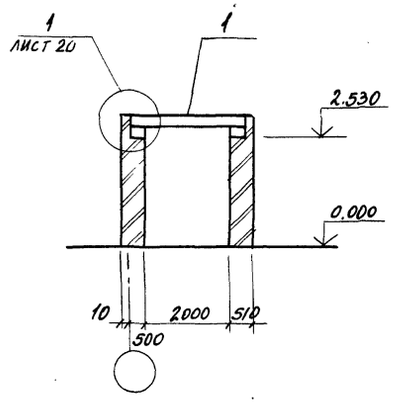


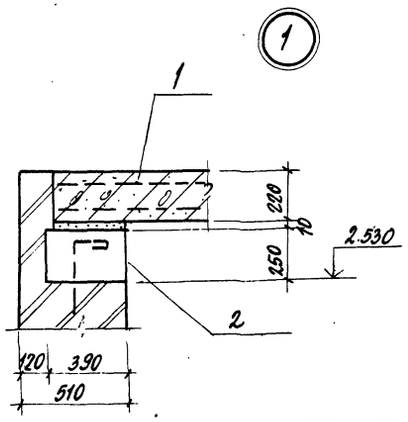


1. Конструкции тамбуров применяются при температуре наружного воздуха $t^{н} = -40°C$.
2. Плиты установить на монолитные железобетонные балки по слою цементного раствора марки 100 толщиной 10мм.
3. Швы между плитами заделать цементным раствором М100.

| | | | | | |
|---|---|---|---|---|---|
| | | | | Т.П. 416-1-201.87 КЖ | |
| ГИП | Винокуров | | 12.86 | | |
| Н. контр. | Ларичева | | | Служебно-бытовой корпус для нефтебаз | Стадия: Р; Лист: 20; Листов: |
| Нач. отд. | Шохолов | | | | |
| Гл. спец. | Миронов | | | | |
| Рук. груп. | Мельникова | | | Схемы расположения плит покрытия и балок под плиты покрытия тамбуров | ГПИ-6 Москва |
| Ст. инж. | Ларичева | | | | |
| Инж. | Фомичев | | | | |

Привязан

Инв. №

Инв. № подл. | Подпись и дата | Взамен инв.

Типовой проект 416-1-201-87 Альбом I

Схема расположения плиты козырька по оси А

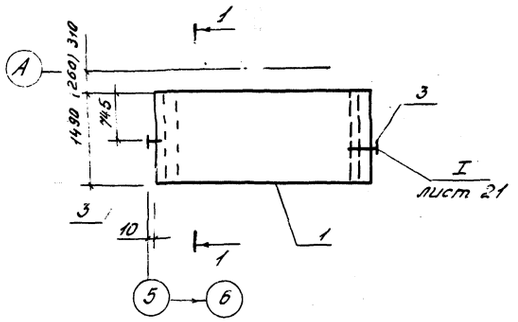


Схема расположения стоек козырька по оси А

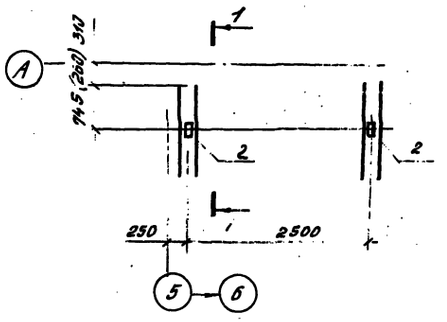


Спецификация к схемам расположения плиты и стоек козырьков

| Марка поз. | Обозначение | Наименование | Кол. | Масса ед.кг | Примечания |
|---|---|---|---|---|---|
| | | Плита | | | |
| 1 | 182-82.4-1-1.0.0.0-01 | 1ПК6-30.15 | 2 | 1375 | |
| | | | | | |
| 2 | лист 4. КМ | Стойка СТ2 | 4 | 87.5 | |
| | | | | | |
| | | Изделие соединительное | | | |
| 3 | К.Ж.И-013 | МС-62 | 4 | | |
| | | | | | |
| | | | | | |

Схема расположения плиты козырька по оси Б

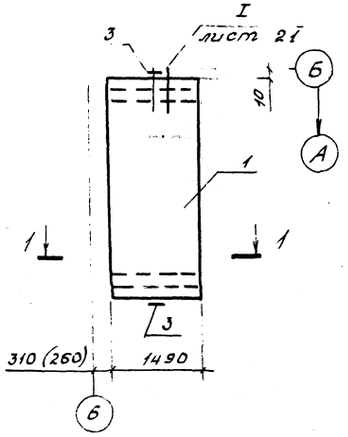


Схема расположения стоек козырька по оси Б

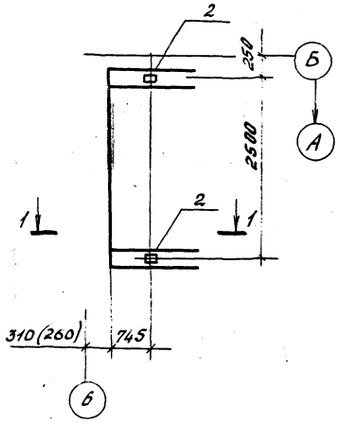


1-1

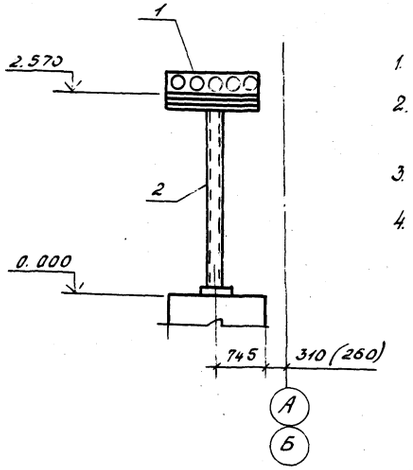


1. Данный лист применяется при температуре наружного воздуха $t^н = -20°C$ и $t^н = -30°C$.
2. Металлические закладные и соединительные изделия огрунтовать грунтом Фл-03к (ГОСТ 9109-81) и окрасить эмалью ХВ-124 (10144-74*).
3. Сварку производить электродами Э42 по ГОСТ 9467-75. толщина сварного шва $h_ш = 6$ мм.
4. Размеры в скобках относятся к температуре наружного воздуха $t^н = -20°C$.

I

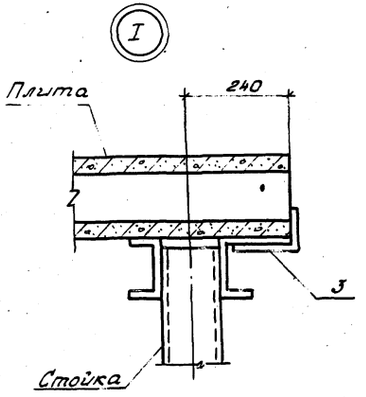


Привязан

Инв. №

| | | | | | |
|---|---|---|---|---|---|
| | | | Т.П. 416-1-201.87 КЖ | | |
| ГИП | Бимокуров | | | | |
| К.констр. | Ларичев | | Служебно-бытовой корпус для нефтебаз | Стадия | Лист | Листов |
| Нач. отд. | Шоколов | | | Р | 21 | |
| Гл. спец. | Миронов | | | | | |
| Рук. гр. | Мельникова | | Схема расположения плит и стоек козырьков | ГПИ-Б Москва | | |
| Ст. инж. | Ларичева | | | | | |
| Инжен | Фомичев | | | | | |

Инв. № подл. | Подпись и дата | Взам. инв. №

Копировал

Формат А2.

Типовой проект 416-1-201.87 Альбом I

## УМ-1

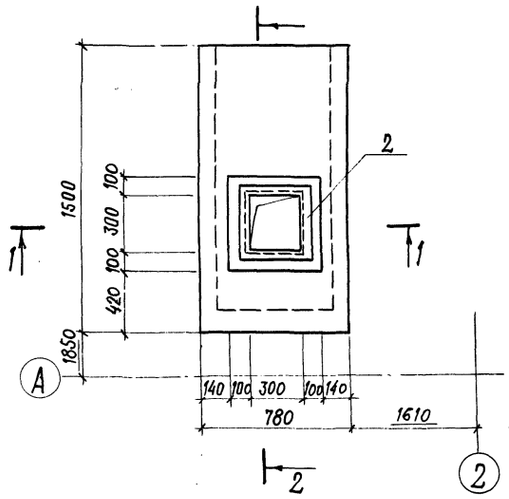


## УМ-2

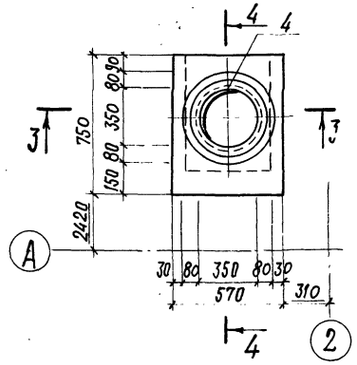


## Армирование

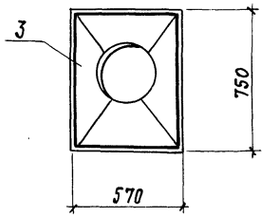


Рис. 1

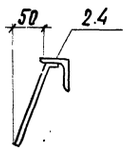


## Армирование

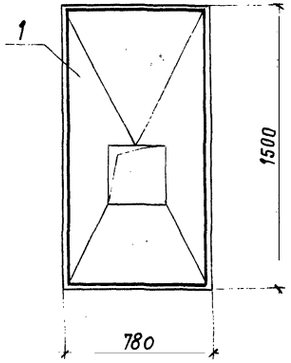


## 1-1

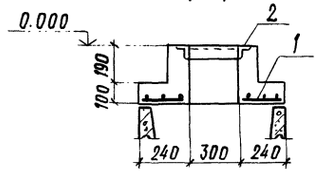


## 2-2

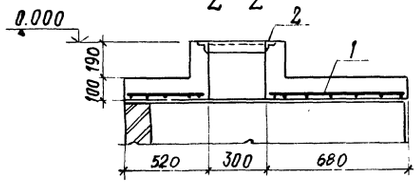


## 3-3

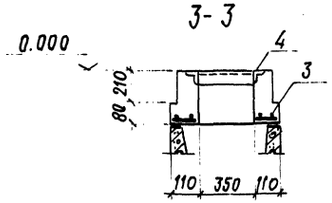


## 4-4

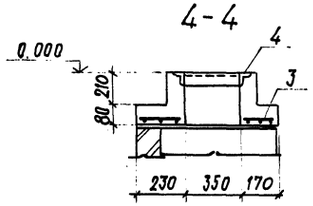


## Спецификация к монолитным участкам УМ-1, УМ-2

| Формат | Зона | Поз. | Обозначение | Наименование | Кол. | Примечание |
|---|---|---|---|---|---|---|
| | | | | **УМ-1** | | |
| | | | | Сборочные единицы | | |
| | | 1 | КЖИ 010 | Сетка С-1 | 1 | |
| | | 2* | 1.400-15 в.1 | Изделие закладное МН704-1 | 1 | 5.1 кг |
| | | | | Материалы | | |
| | | | | Бетон марки 200 | 0.15 | м³ |
| | | | | **УМ-2** | | |
| | | | | Сборочные единицы | | |
| | | 3 | КЖИ 010-01 | Сетка С-2 | 1 | |
| | | 4* | 1.400-15 в.1 | Изделие закладное МН778 | 1 | 5.1 кг |
| | | | | Материалы | | |
| | | | | Бетон марки 200 | 0.03 | м³ |

## Ведомость расхода стали на элемент, кг

| Марка элемента | Изделия арматурные | | | | | Изделия закладные | | | Итого |
|---|---|---|---|---|---|---|---|---|---|
| | Арматура класса AIII ГОСТ 5781-82 | | | Всего | | Арматура класса AIII ГОСТ 5781-82 | Прокат марки | Всего | |
| | ф6 | | | Всего | | ф8 | L50×5 | | |
| УМ-1 | 4.95 | | | 4.95 | 4.95 | 0.8 | 5.3 | 6.1 | 11.05 |
| УМ-2 | 1.75 | | | 1.75 | 1.75 | 0.6 | 4.5 | 5.1 | 6.85 |

1. Данный лист смотреть совместно с листом 4.
2. * В поз. 2 и 4 стержни должны быть отогнуты по рис. 1 до установки закладной детали.
3. Защитный слой бетона для рабочей арматуры - 35 мм.

Привязан

Инв. №

Инв. № подл. | Подпись и дата | Взам. инв. №

| | | | |
|---|---|---|---|
| Нач. отд. | Шохолов | Т.П. 416-1-2[illegible].87 КЖ | |
| Н. контр. | Ларичева | Служебно-бытовой корпус для нефтебаз | Стадия Р; Лист 22; Листов |
| Гл. кон. от. | Миронов | Монолитные участки УМ-1, УМ-2 | ГПИ-6 Москва |
| Рук. гр. | Мельникова | | |
| Ст. инж. | Ларичева | | |
| Инж. | Федотенкова | | |

Альбом I

Типовой проект 416-1-201.87

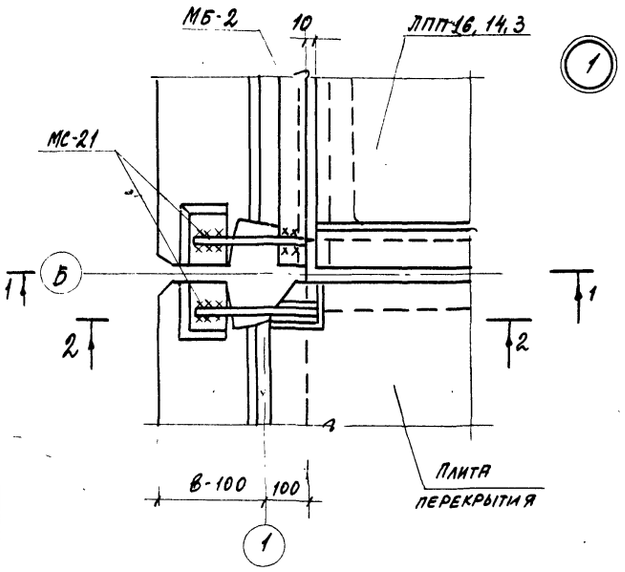


1-1

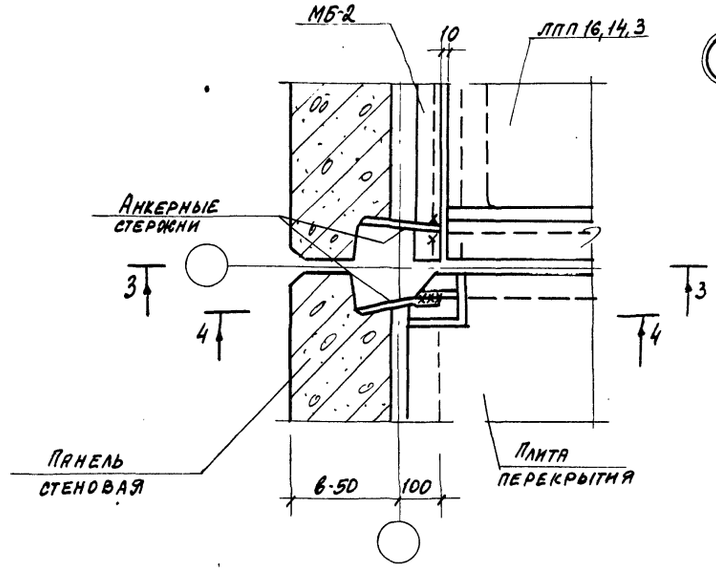


3-3

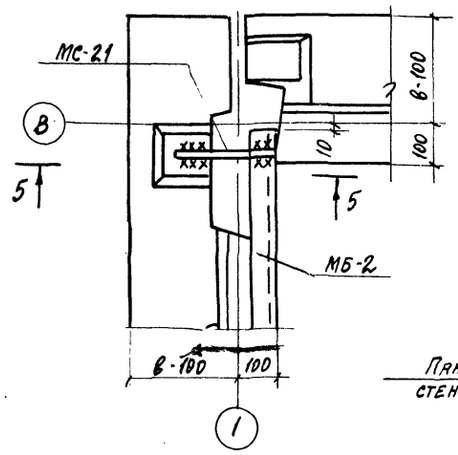


5-5

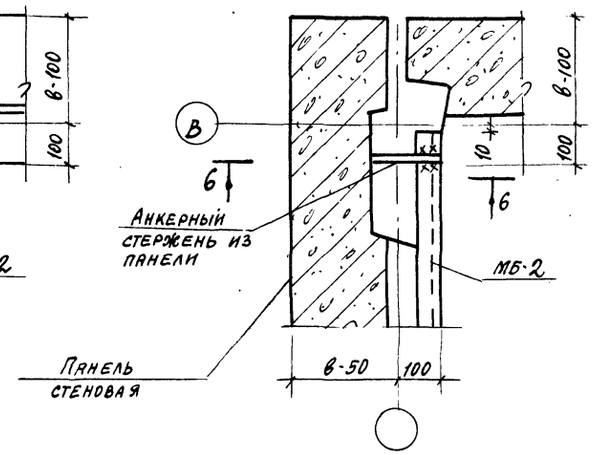


6-6

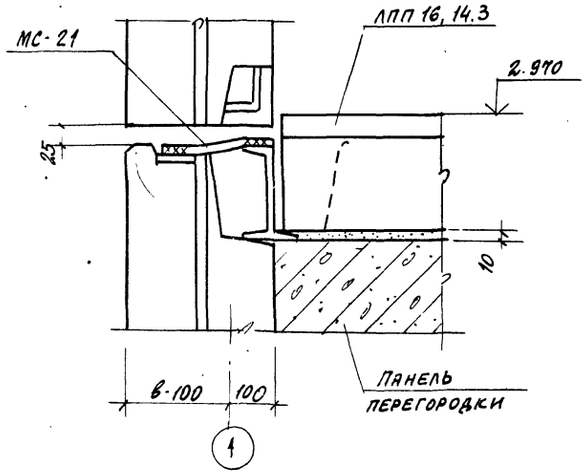


2-2

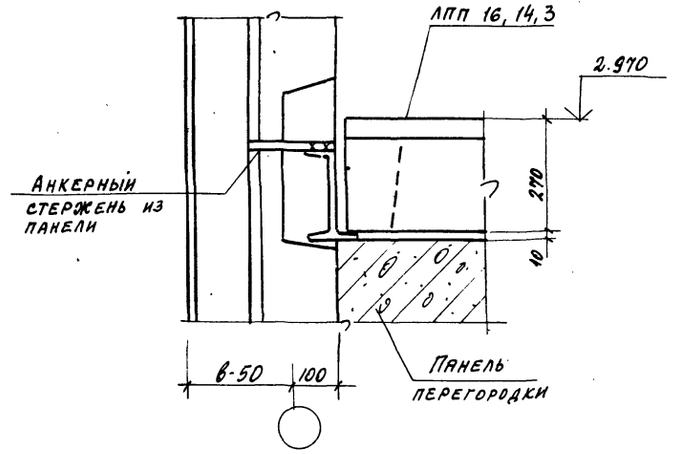


4-4

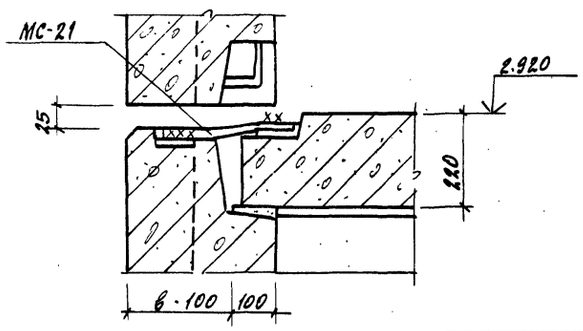


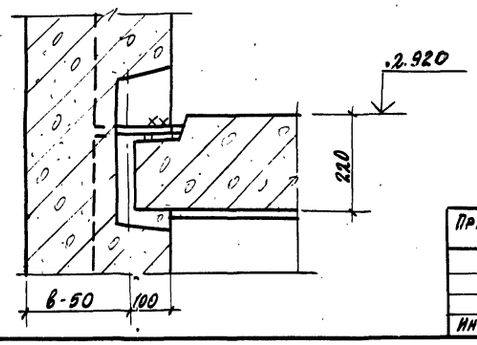


Верхние панели условно не показаны

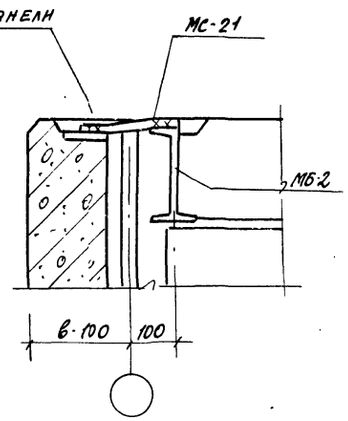


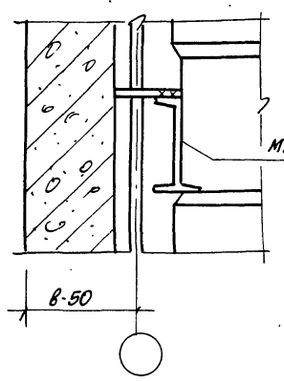


Заполнение швов, пазов и герметизация стыков наружных стеновых панелей условно не показаны, смотри серию 182-82 вып. 6-1.

Инв. № подл. | Подпись и дата | Взамен инв. №

| | | | |
|---|---|---|---|
| Привязан | | | |
| Инв. № | | | |
| Нач. отд. | Шохолов | | |
| Н. контр. | Ларичева | | |
| Гл. спец. | Миронов | | |
| Рук. груп. | Мельникова | | |
| Ст. инж. | Ларичева | | |
| Инж. | Фомичев | | |

Т.П. 416-1-201.87 КЖ

Служебно-бытовой корпус для нефтебаз

| Стадия | Лист | Листов |
|---|---|---|
| Р | 23 | |

Узлы 1.... 4

ГПИ-Б Москва

Копировал

Формат А2

Типовой проект 416-1-201.87 Альбом I

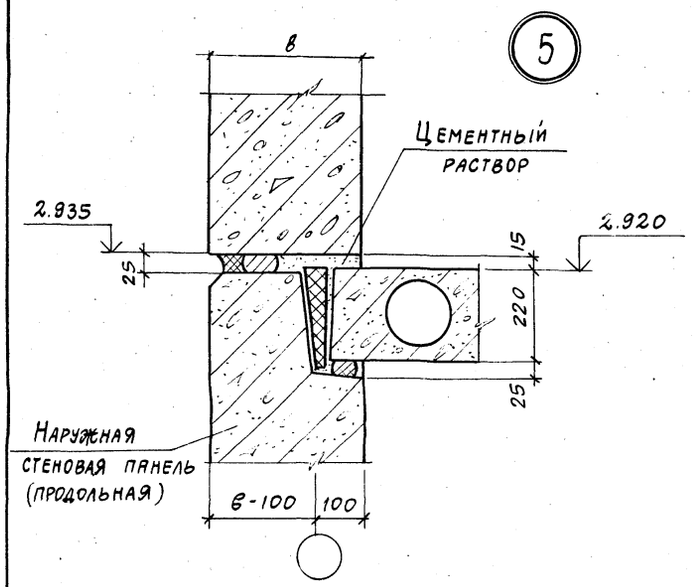


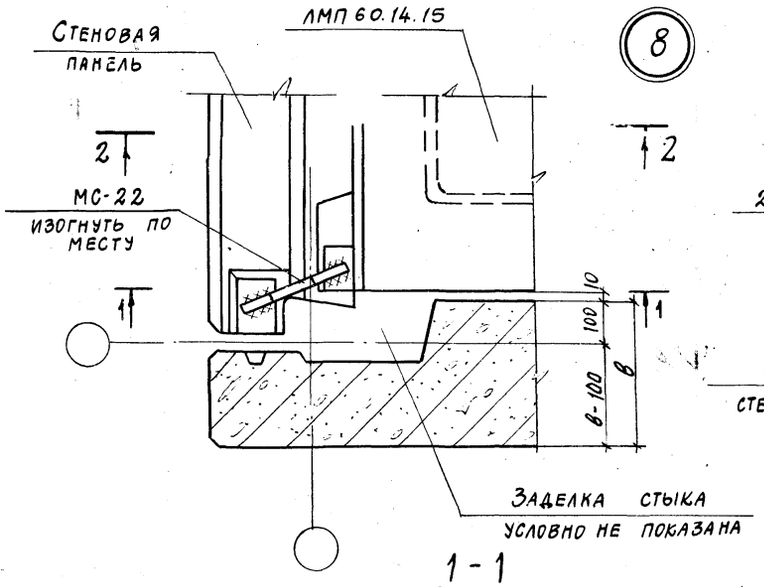


1-1

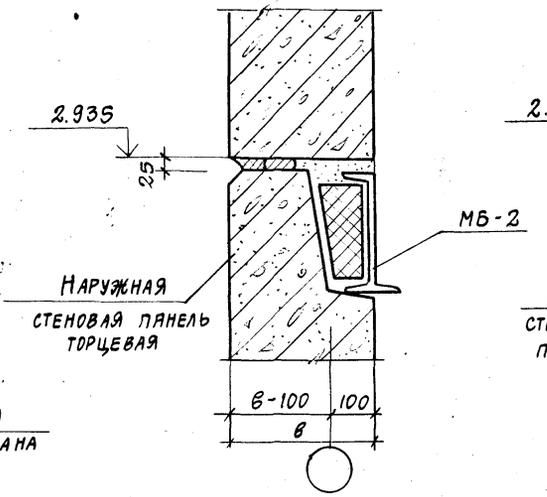


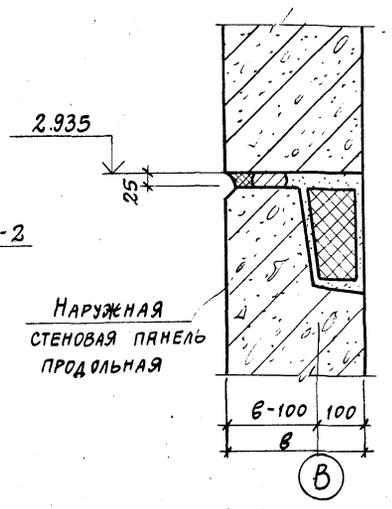


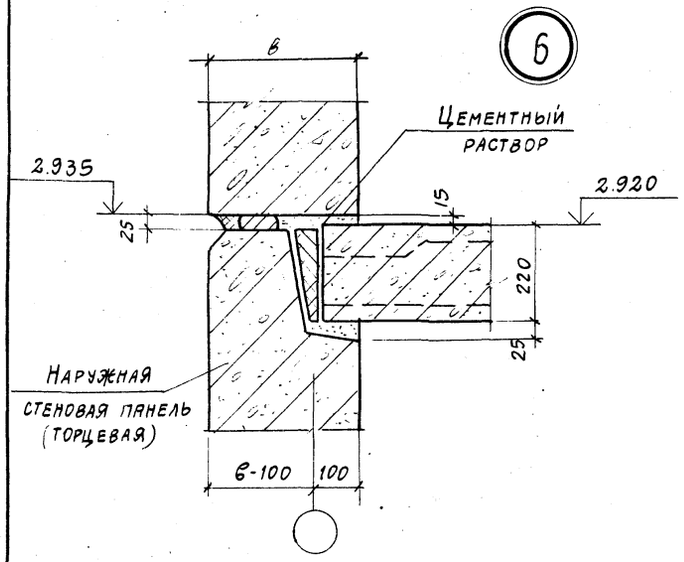


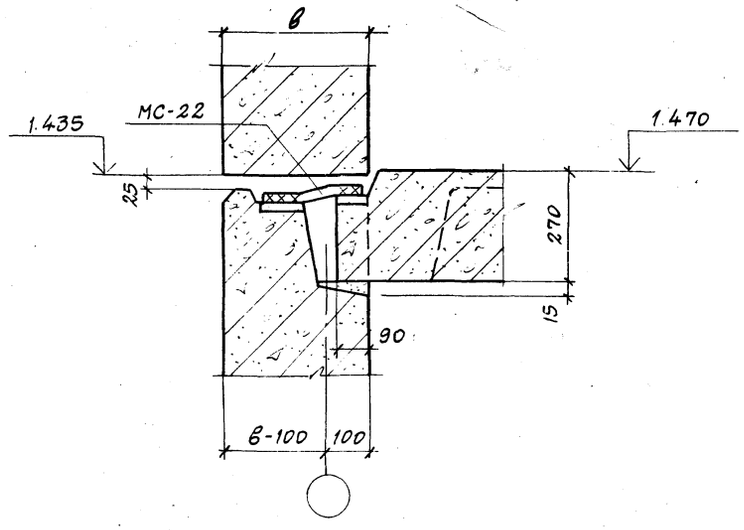


2-2

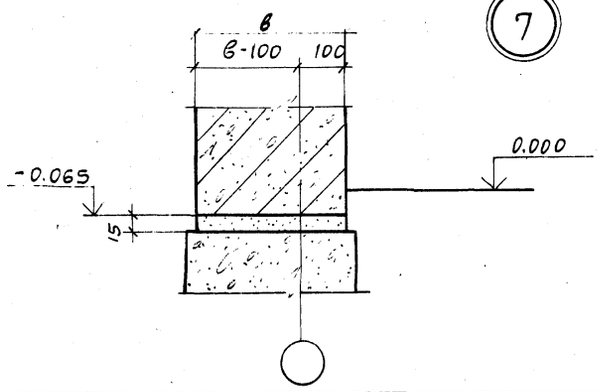


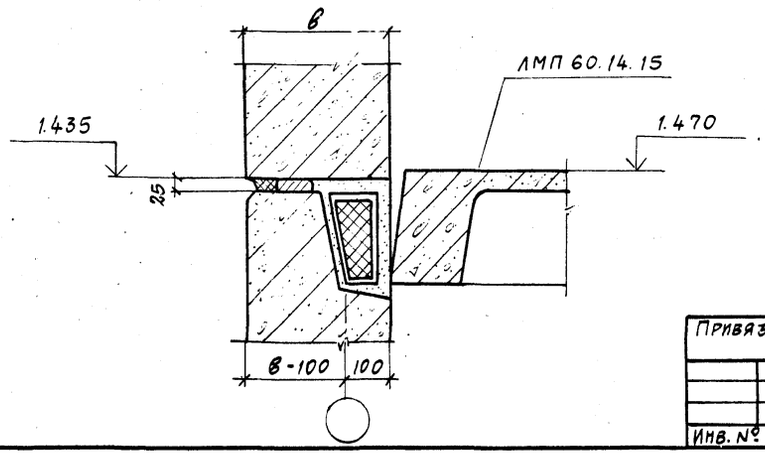


Заделку и герметизацию стыков наружных стеновых панелей смотри документ 182-82.6-1-49; 182-82.6-1-50.

| | | | | | | |
|---|---|---|---|---|---|---|
| Привязан | | | | Т.П. 416-1-201.87 КЖ | | |
| | Нач.отд. | Шохолов | | Служебно-бытовой корпус для нефтебаз | Стадия | Лист | Листов |
| | Н.контр. | Ларичева | | | Р | 24 | |
| | Гл.конст. | Миронов | | Узлы 5... 10 | ГПИ-Б Москва | | |
| | Рук.гр. | Мельникова | | | | | |
| | Ст.инж. | Ларичева | | | | | |
| Инв.№ | Инж. | Фомичев | | | | | |

Копировал

Формат А2

Инв.№ подл. | Подпись и дата | Взамен инв.№

Типовой проект 416-1-201.87 Альбом I

## Спецификация к монолитным балкам БМ-1, БМ-2

| Формат | Зона | Поз. | Обозначение | Наименование | Кол. | Примечание |
|---|---|---|---|---|---|---|
| | | | | БМ1 | | |
| | | | | Сборочные единицы | | |
| | | 1 | КЖМ 010 | Каркас плоский КР1 | 2 | |
| | | 2 | 1.400-15 в.1 | Изделие закладное МН553 | 1.8 | п м |
| | | | | Детали | | |
| | | 3 | | ф6АI ГОСТ 5781-82 ℓ=150 | 20 | 0.03кг |
| | | | | Материалы | | |
| | | | | Бетон марки 200 | 0.07 | м3 |
| | | | | БМ-2 | | |
| | | | | Сборочные единицы | | |
| | | 4 | КЖМ 010-01 | Каркас плоский КР2 | 3 | |
| | | | | Детали | | |
| | | 5 | | ф6АI ГОСТ 5781-82 ℓ=370 | 16 | 0.08кг |
| | | 6 | | ф12АIII ГОСТ 5781-82 ℓ=990 | 4 | 0.9 кг |
| | | | | Материалы | | |
| | | | | Бетон марки 200 | 0.35 | м3 |

БМ-1

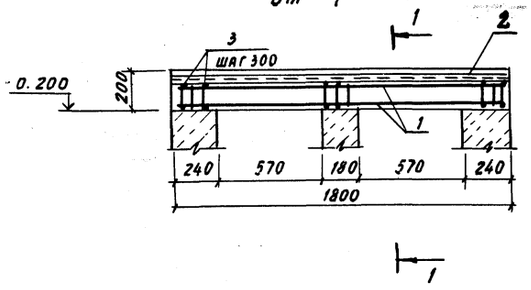


Ведомость деталей

| Поз. | Эскиз |
|---|---|
| 6 | 200, 600, 100 |

1-1

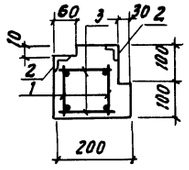


Расчетные схемы

БМ-1

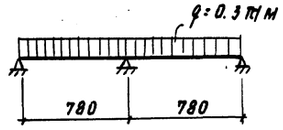


БМ-2

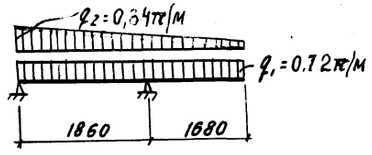


БМ-2

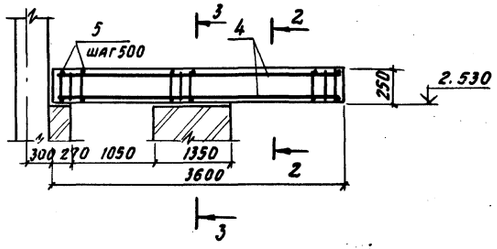


2-2

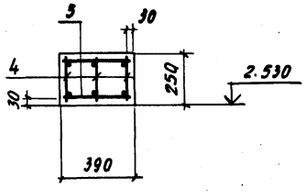


3-3

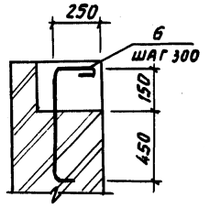


## Ведомость расхода стали на элемент, кг

| Марка элемента | Изделия арматурные | | | | | | | | | | | | Изделия закладные | | | |
|---|---|---|---|---|---|---|---|---|---|---|---|---|---|---|---|---|
| | Арматура класса | | | | | | | | | | | Всего | Арм-ра класса | прокат марки | Всего | Итого |
| | AI | | | AII | | | AIII | | | | | | AIII | | | |
| | ГОСТ 5781-82 | | | | | | | | | | | | ГОСТ 5781-82 | | | |
| | ф6 | ф8 | | Всего | ф10 | ф16 | | Всего | ф12 | ф16 | | Всего | ф8 | L50×5 | | |
| БМ-1 | 0.6 | 0.84 | | 1.44 | 1.10 | 2.82 | | 3.92 | | | | | 5.36 | 0.54 | 6.84 | 7.38 | 12.74 |
| БМ-2 | 2.03 | | | 2.03 | | | | | 3.6 | 11.4 | | 15.0 | 17.03 | | | | 17.03 |

Данный лист смотреть совместно с листами 20 и 6.

Т.П. 416-1-201.87 КЖ

| | | | |
|---|---|---|---|
| Привязан | Нач. отд. | Шохолов | |
| | Н. контр. | Ларичева | |
| | Гл. инж. пр. | Мпронов | |
| | Гл. гр. | Мельникова | |
| | Ст. инж. | Ларичева | |
| Инв. № | Инж. | Федотенкова | |

Служебно-бытовой корпус для нефтевиз

| Стадия | Лист | Листов |
|---|---|---|
| Р | 25 | |

Монолитные балки БМ-1, БМ-2

ГПИ-6 Москва

Инв. № подл. | Подп. и дата | Взам. инв. №

Альбом I

Типовой проект 416-1-201.87

## Общие указания

1. Чертежи стальных конструкций комплекта КМ разработаны на основании чертежей комплекта АР
2. Конструкции сварные. Сварка стальных конструкций должна производиться электродами типа Э42 по ГОСТ 9467-75. Толщина сварных швов $h_ш$ =4 мм, кроме оговоренных особо.
3. Монтажные соединения приняты на болтах (смотрета примечания пункт 4) М12, кроме оговоренных, и монтажной электросварке. В постоянных соединениях гайки болтов должны быть плотно затянуты, а нарезка расчеканена или гайки болтов приварены к конструкции.
4. Болты в монтажных соединениях класса 4,6 грубой точности по ГОСТ 15589-70* или ГОСТ 15591-70* нормальной точности по ГОСТ 7798-70* или 7796-70* Не допускается применение кипящей или автоматной стали.
5. Марка металла в технической спецификации дана для $t^н$=-30°с.
6. Все стальные конструкции после изготовления должны быть загрунтованы грунтом ФЛ-03К (ГОСТ 9109-81) в 2 слоя (один на заводе, другой на монтаже), затем окрашены красками ХВ-124 (ГОСТ 10144-74*) в два слоя.
7. Указания по изготовлению и монтажу стальных конструкций смотреть СН и П III-18-75.
8. Материал конструкций указан в технической спецификации металла.

## Ведомость рабочих чертежей основного комплекта

| Лист | Наименование | Примечание |
|---|---|---|
| 1 | Общие данные | |
| 2 | Техническая спецификация металла | |
| 3 | Лестница Л3 | |
| 4 | Стойка козырька СТ2 | |

## Ведомость ссылочных и прилагаемых документов

| Обозначение | Наименование | Примечание |
|---|---|---|
| | Прилагаемые документы | |
| КМ ВМ | Ведомость потребности в материалах комплекта КМ | |

## Ведомость металлоконструкций по видам профилей

| Наименование конструкций по номенклатуре прейскуранта № 01-09 | Позиции по прейскуранту №01-09 | № п.п. | Код конструкций | Масса конструкций, т. | | | | | | | | | | | | | | Количество шт. | Серия типовых конструкций |
|---|---|---|---|---|---|---|---|---|---|---|---|---|---|---|---|---|---|---|---|
| | | | | Всего стали повышенной и высокой прочности | По видам профилей стали | | | | | | | | | | | | Всего | | |
| | | | | | балки, швеллеры | широкополочные двутавры | крупносортная сталь | среднесортная сталь | мелкосортная сталь | толстолистовая сталь | универсальная сталь | тонколистовая сталь | гнутые замкнутые профили | трубы | прочие | | | |
| 1 | 2 | 3 | 4 | 5 | 6 | 7 | 8 | 9 | 10 | 11 | 12 | 13 | 14 | 15 | 16 | 17 | 18 | 19 |
| Лестница | | | 526242 | | | | 0.15 | | 0.05 | 0.05 | | | | | | 0.25 | | |
| Стойки козырька | | | 526240 | | 0.14 | | | | | 0.11 | | | 0.1 | | | 0.35 | | |
| Контрольные суммы | | | | | 0.14 | | 0.15 | | 0.05 | 0.16 | | | 0.1 | | | 0.60 | | |
| С учетом наплавленного металла 1% и 3% на КМД | | | | | 0.15 | | 0.16 | | 0.05 | 0.17 | | | 0.1 | | | 0.63 | | |

Типовой проект разработан в соответствии с действующими нормами и правилами и предусматривает мероприятия, обеспечивающие взрывную взрывопожарную и пожарную безопасность при эксплуатации здания

Гл. инж. проекта /Винокуров/

Инв. № подл. | Подпись и дата | Взам. инв. №

Привязан

Инв. №

Т.П. 416-1-201.87 КМ

| | | | |
|---|---|---|---|
| ГИП | Винокуров | | |
| Н. контр | Нижегородова | | |
| Нач. отд | Смирнов | | |
| Гл. спец | Миронов | | |
| Рук. гр. | Мельникова | | |
| Вед. инж | Ухорская | | |

| Служебно-бытовой корпус для нефтебаз | стадия | Лист | Листов |
|---|---|---|---|
| | Р | 1 | 4 |
| Общие данные | ГПИ-Б Москва | | |

Альбом I

Типовой проект 416-1-201.87

| Вид профиля и ГОСТ, ТУ | Марка металла и ГОСТ | Обозначение и размер профиля, мм | № п.п. | Код: Марки металла | Код: вида профиля | Код: размера профиля | Количество, шт | Длина, мм | Масса металла по элементам конструкций, т: Лестница (Код элемента конструкции 526242) | Масса металла по элементам конструкций, т: Стойки козырька (Код элемента конструкции 526240) | Общая масса, т | Масса потребности в металле по кварталам (заполняется изготовителем), т: I | II | III | IV | Площадь грунтовки, подлежащая окраске, м² |
|---|---|---|---|---|---|---|---|---|---|---|---|---|---|---|---|---|
| 1 | 2 | 3 | 4 | 5 | 6 | 7 | 8 | 9 | 526242 | 526240 | | | | | | |
| Сталь угловая равнополочная ГОСТ 8509-72* | ВСт3кп2 ГОСТ380-71* | ∠63×6 | | | | | | | 0.11 | | 0.11 | | | | | |
| | | ∠100×8 | | | | | | | 0.03 | | 0.03 | | | | | |
| | ВСт3пс6-1 ТУ14-1-3023-80 | ∠150×10 | | | | | | | 0.005 | | 0.005 | | | | | |
| | | ∠100×8 | | | | | | | 0.03 | | 0.03 | | | | | |
| | Итого | | | 11240 | | | | | 0.15 | | 0.15 | | | | | |
| Всего профиля | | | | | 21113 | | | | 0.15 | | 0.15 | | | | | |
| Сталь листовая горячекатаная ГОСТ19903-74* | ВСт3кп2 ГОСТ380-71* | S4 | | | | | | | 0.04 | | 0.04 | | | | | |
| | | S6 | | | | | | | 0.002 | 0.01 | 0.012 | | | | | |
| | | S8 | | | | | | | 0.007 | 0.05 | 0.057 | | | | | |
| | | S16 | | | | | | | | 0.05 | 0.05 | | | | | |
| | Итого | | | 11240 | | | | | 0.05 | 0.11 | 0.16 | | | | | |
| Всего профиля | | | | | | | | | 0.05 | 0.11 | 0.16 | | | | | |
| Швеллеры ГОСТ 8240-72* | ВСт3кп2 ГОСТ380-71* | [ 14 | | | | 2616 | | | | 0.14 | 0.14 | | | | | |
| | Итого | | | 11240 | | | | | | 0.14 | 0.14 | | | | | |
| Всего профиля | | | | | | | | | | 0.14 | 0.14 | | | | | |
| Профили замкнутые сварные квадратные ТУ36-2287-80 | ВСт3сп2 ГОСТ380-71* | Гн.140×140×4 | | | | | | | | 0.1 | 0.1 | | | | | |
| | Итого | | | 14435 | | | | | | 0.1 | 0.1 | | | | | |
| Всего профиля | | | | | | | | | | 0.1 | 0.1 | | | | | |
| Сталь круглая ГОСТ 2590-71* | ВСт3 кп2 ГОСТ380-71* | Ф18 | | | | | | | 0.05 | | 0.05 | | | | | |
| | Итого | | | 11240 | | | | | 0.05 | | 0.05 | | | | | |
| Всего профиля | | | | | | | | | 0.05 | | 0.05 | | | | | |
| Всего на здание | | | | | | | | | 0.25 | 0.35 | 0.60 | | | | | |
| Масса поставки элементов по кварталам, т (заполняется заказчиком) | I | | | | | | | | | | | | | | | |
| | II | | | | | | | | | | | | | | | |
| | III | | | | | | | | | | | | | | | |
| | IV | | | | | | | | | | | | | | | |

Инв.№ подл. | Подпись и дата | Взам. инв.№

Привязан

Инв.№

| | | |
|---|---|---|
| ГИП | Винокуров | |
| Н.контр. | Нижегородова | |
| Нач.отд. | Смирнов | |
| Гл.сп. | Миронов | |
| Рук.гр. | Мельников | |
| Ведущ.инж. | Ухорская | |

Т.П. 416-1-201.87 КМ

Служебно-бытовой корпус для нефтебаз

| стадия | лист | листов |
|---|---|---|
| Р | 2 | |

Техническая спецификация металла

ГПИ-6 Москва

Типовой проект 416-1-201.87 Альбом I

# Лестница Л3

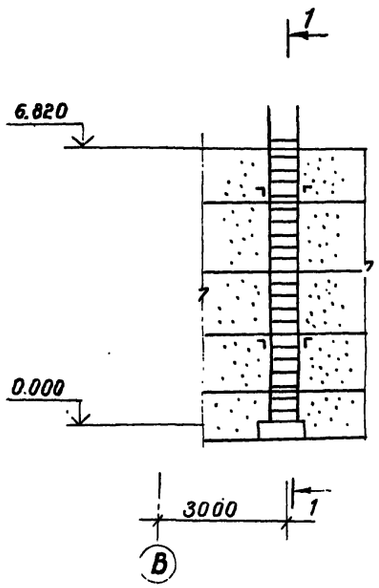


## 1-1

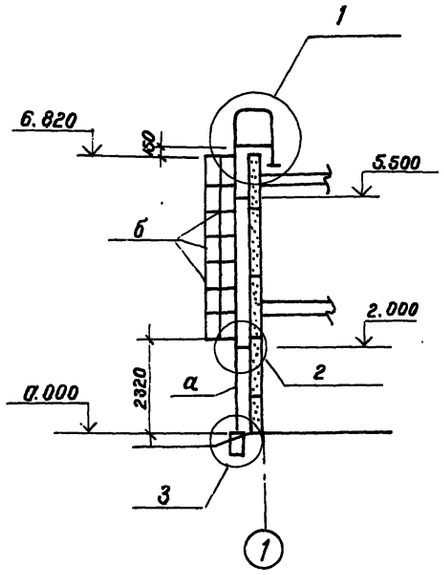


## 2

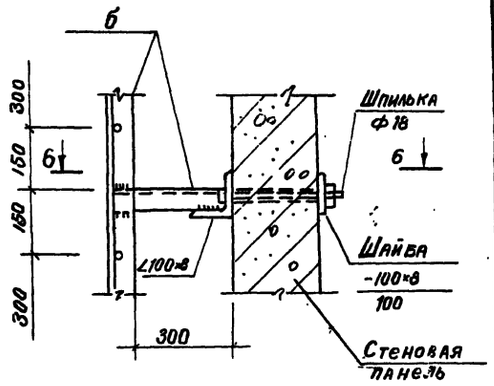


## 6-6

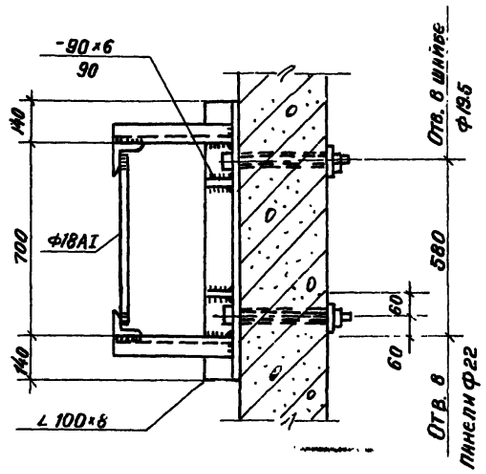


## 5-5

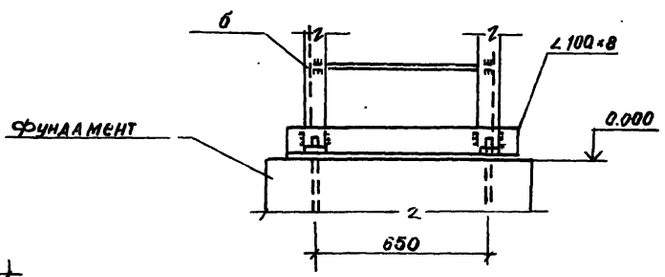


## 3

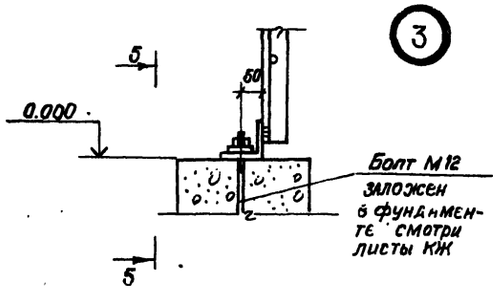


## 1

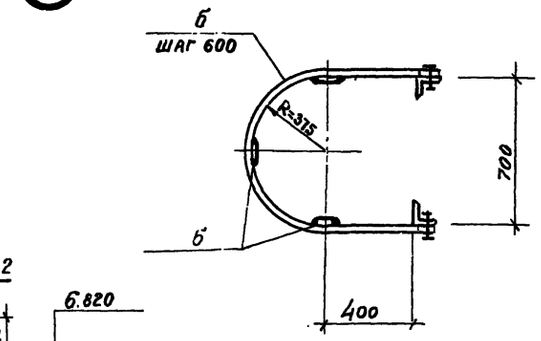


## 3-3




## 2-2

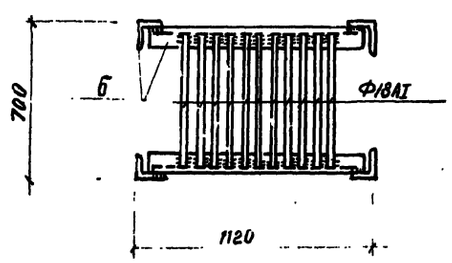


## 4-4

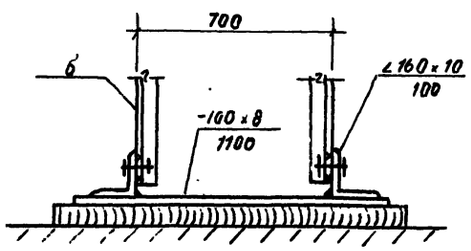


## Ведомость элементов

| Марка | Сечение: Эскиз | Сечение: поз. | Сечение: состав | Расчетные усилия: M тсм | Расчетные усилия: N тс | Расчетные усилия: Q тс | Группа констр. | Марка металла | Примечания |
|---|---|---|---|---|---|---|---|---|---|
| а | ∠ | | ∠63×6 | — | — | — | | ВСт3кп2 | |
| б | — | | -40×4 | — | — | — | | ВСт3кп2 | |
| | | | | | | | | | |
| | | | | | | | | | |
| | | | | | | | | | |
| | | | | | | | | | |

1. Общие указания смотреть лист 1
2. Техническую спецификацию металла смотреть лист 2
3. Сварку производить электродами типа Э42 по ГОСТ 9467-75. Для приварки ступеней лестницы ф18 принять высоту и ширину сварного шва соответственно равными $h_ш$=4мм, $в_ш$=8мм; толщина остальных сварных швов $h_ш$=4мм.

Привязан

Инв. №

Т.П. 416-1-201.87 КМ

| | | | |
|---|---|---|---|
| ГИП | Винокуров | | |
| Н.контр. | Ларичева | | |
| Нач.отд. | Шохалов | | |
| Гл.кон. | Миронов | | |
| Рук.гр. | Мельникова | | |
| Ст.инж. | Ларичева | | |
| Инж. | Фомичев | | |

Служебно-бытовой корпус для нефтевах

| Стадия | Лист | Листов |
|---|---|---|
| Р | 3 | |

Лестница Л3

ГПИ-Б Москва

Копировал

Формат А2

Инв.№подл. | Подпись и дата | Взамен инв.№

Типовой проект 416-1-201.87 Альбом I

СТ 2

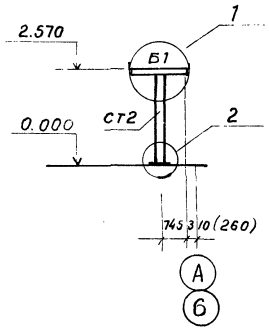


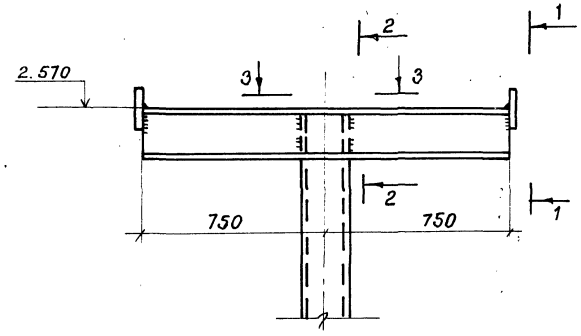


## Ведомость элементов

| Марка | Сечение | | | Расчетные усилия | | | Группа констр. | Марка металла | Примечание |
|---|---|---|---|---|---|---|---|---|---|
| | Эскиз | Поз | Состав | M тс.м | N тс | Q тс | | | |
| Б1 | [ | | [ 14 | | | | 4 | ВСт3кп2 ГОСТ380-71* | |
| СТ2 | □ | | Гн.140×140×4 | | | | | ВСт3сп2 ГОСТ8731* | |

1-1

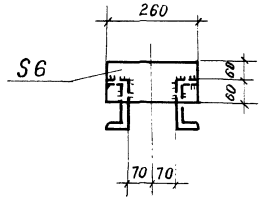


2-2

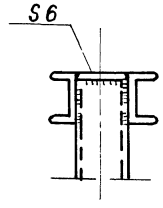


3 - 3

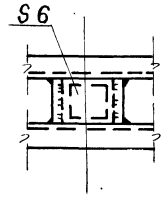


1. Общие указания смотреть на листе 1
2. Техническую спецификацию металла на листе 2
3. Схему расположения стоек СТ2 смотреть на листе 21 комплекта КЖ
4. Размеры в скобках относятся к температуре наружного воздуха $t^н$=-20°С.
5. Данный лист применяется при температуре наружного воздуха $t^н$=-20°С и $t^н$=-30°С

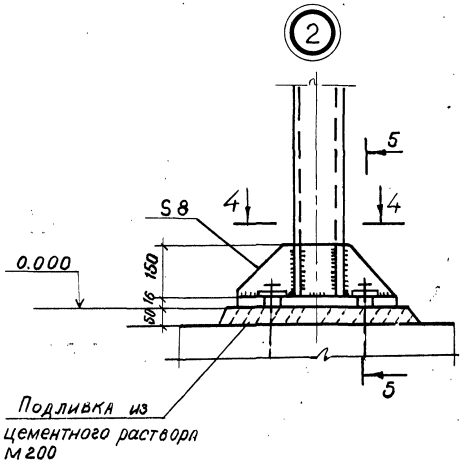


4-4

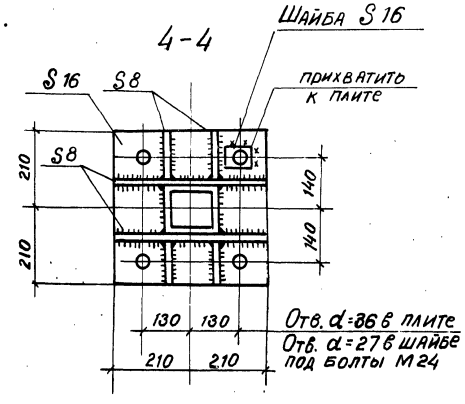


5-5

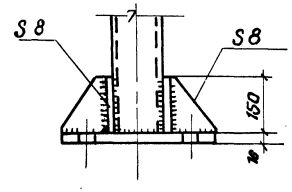


Привязан

Инв. №

Инв.№ подл. | Подпись и дата | Взамен инв.

| | | |
|---|---|---|
| ГИП | Винокуров | |
| Н. контр. | Нижегородов | |
| Нач. отд. | Смирнов | |
| Гл. спец. | Миронов | |
| Рук. гр. | Мельников | |
| Вед. инж. | Укорская | |

т.п. 416-1-201.87 КМ

Служебно-бытовой корпус для нефтебаз

| Стадия | Лист | Листов |
|---|---|---|
| Р | 4 | |

Стойка козырька СТ2

ГПИ-Б Москва

Типовой проект 416-1-291.87 Альбом I.

## Ведомость рабочих чертежей основного комплекта

| Лист | Наименование | Примечание |
|---|---|---|
| 1 | Общие данные (начало) | |
| 2 | Общие данные (продолжение) | |
| 3 | Общие данные (продолжение) | |
| 4 | Общие данные (продолжение) | |
| 5 | Общие данные (окончание) | |
| 6 | Отопление и теплоснабжение. План на отм. -0.300, 0.000. Фрагменты 1, 2 | |
| 7 | Отопление и теплоснабжение. План на отм. 3.000. | |
| 8 | Схема системы отопления. Узлы 1 ... 3 | |
| 9 | Схема системы теплоснабжения установок П1, П2. | |
| 10 | Узел управления. План на отм. 0.000. Разрез 1-1. | |
| 11 | Вентиляция. План на отм. -0.300, 0.000. Схемы систем ВЕ4, ВЕ5, ВЕ7, ВЕ9. Разрез 1-1. | |
| 12. | Вентиляция. План на отм. 3.000. Схемы систем ВЕ1 ... ВЕ3, ВЕ6, ВЕ8, ВЕ10, ВЕ11 | |
| 13 | Вентиляция. План кровли. | |
| 14. | Вентблоки. План 1 го этажа. План перекрытия на отм. 3.000. | |
| 15. | Вентблоки. План 2 го этажа. План кровли | |
| 16 | Схемы систем П1, П2, В1, В2. | |
| 17 | Установки систем П1, П2 | |
| 18 | Установка системы В1. | |

Типовой проект разработан в соответствии с действующими нормами и правилами и предусматривает мероприятия обеспечивающие взрывную взрывопожарную и пожарную безопасность при эксплуатации здания и сооружения.

Главный инженер проекта Винокуров

## Ведомость ссылочных и прилагаемых документов

| Обозначение | Наименование | Примечание |
|---|---|---|
| 1 | 2 | 3 |
| | Ссылочные документы | |
| 4.904-69 | Детали крепления санитарно-технических приборов и трубопроводов | |
| 5.903-2 выпуски 0, 1 | воздухосборники для систем отопления и теплоснабжения вентиляционных установок | |
| 1.494-10 | Решетки щелевые регулирующие тип Р. | |
| 1.494-32 | Зонты и дефлекторы вентиляционных систем | |
| 1.494-21 | Крепление решеток воздухоприточных типа „РР" и щелевых регулирующих типа „Р" к воздуховодам и строительным конструкциям | |
| 5.904-1 выпуски 01 часть 1,2 | Детали крепления воздуховодов | |
| 3.903.12 | Индустриальные конструкции для промышленной тепловой изоляции | |
| 5.904-38 | Гибкие вставки к центробежным вентиляторам | |
| 5.904-4 | Двери и люки для вентиляционных камер | |
| 5.903-1 | Узлы обвязки регулирующих клапанов на трубопроводах теплоснабжения калориферных установок | |
| 4.903-10 выпуск 8 | Изделия и детали трубопроводов для тепловых сетей Грязевики | |
| 3.904-18 выпуски 0, 1 | Клапаны и заслонки для вентиляционных систем взрывоопасных производств | |
| 5.904-17 выпуски 0, 1-1 | Глушители шума вентиляционных установок | |

Продолжение

| 1 | 2 | 3 |
|---|---|---|
| 1.469-7 выпуски 2,3 | Покрытия зданий с крышными вентиляторами для бесфонарных зданий и зданий с зенитными фонарями | |
| 903-04-13 альбомы I, II | Автоматизированные индивидуальные тепловые пункты (ИТП) зданий жилищно-гражданского и производственного назначения | |
| 7.903.9-2 | Тепловая изоляция трубопроводов с положительными температурами | |
| | Прилагаемые документы | |
| -ОВ. Н1 | Лючок для измерения параметров воздуха | |
| -ОВ. СО | Спецификация оборудования комплекта ОВ | |
| -ОВ. ВМ | Ведомость потребности в материалах комплекта ОВ | |

Согласовано:

| | | |
|---|---|---|
| Нач. отд. ТСО | Бутакова | |
| Нач. отд. ЭСО | Шохина | |
| Нач. отд. ВК | Семенюк | |

Согласовано:

| | | |
|---|---|---|
| Нач. отд. ГПИ | Ильина | |
| Нач. отд. ЭО | Клочкин | |
| Нач. отд. ОВ | Лисицкий | |

Инв. № подл. | Подпись и дата | Взам. инв. №

| | | |
|---|---|---|
| ГИП | Винокуров | |
| Н. контр. | Алесковский | |
| Начотд. | Лопачков | |
| Гл. спец. | Алесковский | |
| Рук. гр. | Кожукова | |
| Ст. инж. | Кузнецова | |
| Инженер | Гаврилова | |

Т.П. 416-1-291.87 -ОВ

Служебно-бытовой корпус для нефтебаз

| Стадия | Лист | Листов |
|---|---|---|
| Р | 1 | 18 |

Общие данные (начало)

ГПИ-Д Москва

Типовой проект 416-1-201.87 Альбом I

## Ведомость спецификаций

| Лист | Наименование | Примечание |
|---|---|---|
| 17 | Спецификация отопительно-вентиляционной установки П1 | |
| 18 | Спецификация отопительно-вентиляционных установок П2, В1. | |

## Основные показатели по чертежам отопления и вентиляции

| Наименование здания (сооружения), помещения | Объем, м³ | Периоды года при $t_н$ °С | Расход тепла, Вт(ккал/час) На отопление | На вентиляцию | На горячее водоснабжение | Общий | Расход холода, Вт(ккал/ч) | Установленная мощность электродвигателей, квт |
|---|---|---|---|---|---|---|---|---|
| Служебно- | | | 48780 | 76675 | 162170 | 287630 | — | |
| бытовой | 3300 | -20 | (42060) | (66090) | (139800) | (247950) | — | 9,35* |
| корпус | | | | | | | | |
| для | | | 56830 | 98780 | 162170 | 317780 | — | |
| нефтебаз | | -30 | (48990) | (85150) | (139800) | (273940) | — | 9,35* |
| | | | | | | | | |
| | | | 55360 | 120460 | 162170 | 337990 | — | |
| | | -40 | (47720) | (103840) | (139800) | (291360) | — | 9,35* |
| | | | | | | | | |
| * В том числе | | 3,2квт | на нагрев | | заслонок | | | |

## Характеристика отопительно-вентиляционных систем

| Обозначение системы | Кол. систем | Наименование обслуживаемого помещения (технологического оборудования) | Тип установки | Вентилятор: Тип, исполнение по взрывозащите | № | Схема исполнения | Положение | L, м³/час | P, Па (кгс/м²) | n, об/мин. | Электродвигатель: Тип, исполнение по взрывозащите | N, квт | n, об/мин | Воздухонагреватель: Тип | № | Кол. | Т-ра нагрева, °С от | до | Расход тепла, Вт(ккал/ч) | ΔP, Па (кгс/м²) | Примечание |
|---|---|---|---|---|---|---|---|---|---|---|---|---|---|---|---|---|---|---|---|---|---|
| П1 | 1 | Административно- | Е5095-2 | В-Ц4-75 | 5 | 1 | Пр0° | 2580 | 680 (68) | 1415 | 4А80В4 | 1,5 | 1415 | КВСБА-П | 6 | 1 | -9,5 | 18 | 23730 | 50 | $t_н$=-20°С |
| | | бытовые поме- | | | | | | | | | | | | | | | | | (20450) | (5) | |
| | | щения | | | | | | | | | | | | КВСБА-П | 6 | 1 | -19 | 18 | 31900 | 70 | $t_н$=-30°С |
| | | | | | | | | | | | | | | | | | | | (27500) | (7) | |
| | | | | | | | | | | | | | | КВББА-П | 6 | 2 | -28 | 18 | 3[illegible]650 | 100 | $t_н$=-40°С |
| | | | | | | | | | | | | | | | | | | | (34180) | (10) | |
| П2 | 1 | Лаборатория | Е5105-2а | В-Ц4-70 | 5 | 1 | Пр180° | 4170 | 650 (65) | 1425 | 4А90LА4 | 2,2 | 1425 | КВББА-П | 6 | 1 | -20 | 18 | 52945 | 90 | $t_н$=-20°С |
| | | (категория „В") | | | | | | | | | | | | | | | | | (45640) | (9) | |
| | | | | | | | | | | | | | | КВСБА-П | 6 | 2 | -30 | 18 | 66880 | 130 | $t_н$=-30°С |
| | | | | | | | | | | | | | | | | | | | (57650) | (13) | |
| | | | | | | | | | | | | | | КВСБА-П | 6 | 2 | -40 | 18 | 80810 | 130 | $t_н$=-40°С |
| | | | | | | | | | | | | | | | | | | | (69660) | (13) | |
| В1 | 1 | Лаборатория | — | В-Ц4-70 | 4 | 1 | Пр0° | 3900 | 550 (55) | 1400 | В80А4 / 2ExdIIAT2 | 1,1 | 1400 | | | | | | | | $t_н$=-20,-30, |
| | | (местный отсос | | Д=1,05Дн | | | | | | | | | | | | | | | | | -40°С |
| | | поз. 2,4) | | | | | | | | | | | | | | | | | | | |
| | 1 | | | В-Ц4-70 | 4 | 1 | Пр0° | | | | В80А4 / 2ExdIIAT2 | 1,1 | 1400 | | | | | | | | Резервный |
| В2 | 1 | Хозлаборатория | Крышный | ВКР.400 | 4 | — | — | 190 | 200 (20) | 890 | 4АВ3В6У2 | 0,25 | 890 | | | | | | | | $t_н$=-20,-30, |
| | | (категория „В") | | 25.6 | | | | | | | | | | | | | | | | | -40°С |
| ВЕ1 | 1 | Главный механик | Дефлектор | | | СТД | 210 | 000 ⌀ | 280 | | | | | | | | | | | | $t_н$=-20,-30, |
| | | (2 этаж) | | | | | | 90 | | | | | | | | | | | | | -40°С |
| | | Щитовая (1этаж) | | | | | | | | | | | | | | | | | | | |
| ВЕ2 | 1 | Моечная (1 этаж) | Дефлектор | | СТД | 210 | 00 | 000 ⌀ | 280 | | | | | | | | | | | | $t_н$=-20,-30, |
| | | Красный уголок, | | | | | | 400 | | | | | | | | | | | | | -40°С |
| | | Помещение обществен- | | | | | | | | | | | | | | | | | | | |
| | | ных организаций (II эт.) | | | | | | | | | | | | | | | | | | | |

Продолжение характеристики отопительно-вентиляционных систем смотри лист 3.

| Инв. № подл. | Подпись и дата | Взам. инв. № |
|---|---|---|
| | | |

Привязан

Инв. №

| | | |
|---|---|---|
| ГИП | Винокуров | |
| Н. контр. | Алесковский | |
| Нач. отд. | Ламсков | |
| Гл. спец. | Алесковский | |
| Рук. гр. | Кожухова | |
| Ст. инж. | Кузнецова | |
| Инженер | Гаврилова | |

416-1-2[illegible].87 -ОВ

Служебно-бытовой корпус для нефтебаз

| Стадия | Лист | Листов |
|---|---|---|
| Р | 2 | |

Общие данные (продолжение)

ГПИ-Б Москва

Типовой проект 416-1-201.87 Альбом I

## Характеристика отопительно-вентиляционных систем

Продолжение

| Обозначение системы | Кол. систем | Наименование обслуживаемого помещения (технологического оборудования) | Тип установки | Вентилятор: Тип, исполнение по взрывозащите | Вентилятор: № | Вентилятор: Схема исполнения | Вентилятор: Положение | Вентилятор: L, м³/час | Вентилятор: P, Па / кгс/м² | Вентилятор: n, об/мин | Электродвигатель: Тип, исполнение по взрывозащите | Электродвигатель: N, кВт | Электродвигатель: n, об/мин | Воздухонагреватель: Тип | Воздухонагреватель: № | Воздухонагреватель: Кол. | Воздухонагреватель: Т-ра нагрева, °С: от | Воздухонагреватель: Т-ра нагрева, °С: до | Воздухонагреватель: Расход тепла, Вт (ккал/ч) | Воздухонагреватель: ΔP, Па / (кгс/м²) | Примечание |
|---|---|---|---|---|---|---|---|---|---|---|---|---|---|---|---|---|---|---|---|---|---|
| ВЕ3 | 1 | Подсобное помещение (I этаж). Местный отсос поз. 1 | Дефлектор | СТД | | | 210 | 00.000 / 250 | | ø280 | | | | | | | | | | | $t_н$=-20, -30, -40°С |
| ВЕ4 | 1 | сан. узлы (I этаж) | Дефлектор | СТД | | | 210 | 00.000 / 150 | | ø280 | | | | | | | | | | | $t_н$=-20, -30, -40°С |
| ВЕ5 | 1 | сан. узлы (II этаж) | Дефлектор | СТД | | | 210 | 00.000 / 395 | | ø280 | | | | | | | | | | | $t_н$=-20, -30, -40°С |
| ВЕ6 | 1 | Производственный отдел (II этаж) | Дефлектор | СТД | | | 210 | 00.000 / 90 | | ø280 | | | | | | | | | | | $t_н$=-20, -30, -40°С |
| ВЕ7 | 1 | Мед. комната (I этаж) Отдел кадров, гл. инженер (II этаж) | Дефлектор | СТД | | | 210 | 00.000 / 240 | | ø280 | | | | | | | | | | | $t_н$=-20, -30, -40°С |
| ВЕ8 | 1 | Производственный отдел, главный бухгалтер (II этаж) | Дефлектор | СТД | | | 210 | 00.000 / 120 | | ø280 | | | | | | | | | | | $t_н$=-20, -30, -40°С |
| ВЕ9 | 1 | Гардероб и камера хранения (I этаж) Секретарь, директор (II этаж) | Дефлектор | СТД | | | 210 | 00.000 / 170 | | ø280 | | | | | | | | | | | $t_н$=-20, -30, -40° |
| ВЕ10 | 1 | Бухгалтерия, кабинет техники безопасности (II этаж) | Дефлектор | СТД | | | 210 | 00.000 / 180 | | ø280 | | | | | | | | | | | $t_н$=-20, -30, -40° |
| ВЕ11 | 1 | Весовая (I этаж) | Дефлектор | СТД | | | 210 | 00.000 / 80 | | ø280 | | | | | | | | | | | $t_н$=-20, -30, -40° |

Привязан

Инв. №

| | | | | |
|---|---|---|---|---|
| ГИП | Винокуров | | Т.П. 416-1-201.87 | -ОВ |
| Норм. контр. | Алексовский | | | |
| Нач. отд. | Ламсков | | | |
| Гл. спец. | Алексовский | | Служебно-бытовой корпус для нефтебаз | Стадия: Р; Лист: 3; Листов: |
| Рук. гр. | Кожухова | | | |
| Ст. инж. | Кузнецова | | Общие данные (Продолжение) | ГПИ-Б Москва |
| Инженер | Гаврилова | | | |

Инв. № подл. | Подпись и дата | Взам. инв. №

Типовой проект 416-1-201.87. Альбом I

## Местные отсосы от технологического оборудования

| Технологическое оборудование | | | Характеристика выделяющихся вредностей | Объем вытяжки, | | Характеристика местного отсоса | | Обозначение системы | Примечание |
|---|---|---|---|---|---|---|---|---|---|
| Поз. | Наименование | Кол. | | на ед. оборуд. | Всего | Обозначение | Применяемые документы | | |
| | | | Аналитический | зал | | | | | |
| 2 | Шкаф вытяжной | 2 | Пары этилированного бензина дизельного топлива толуола минеральных масел | 1300 | 2600 | шкафное укрытие с раб. проемом 1,8 × 0,2 | $L = V \cdot F \cdot 3600 = 1{,}0 \cdot 0{,}36 \cdot 3600$ | | |
| | ШВ-2,3 ГИПРОНИИ | | | | | | | | |
| | размером 1800×800 мм | | | | | $F$раб. проема = 0,36 м² | $V = 1{,}0\ \frac{м}{с}$ принята по СН 495-77 | В1 | |
| 4 | Мойка лабораторная | 2 | | 650 | 1300 | шкафное укрытие с раб. проемом 0,9 × 0,2 | $L = V \cdot F \cdot 3600 = 1{,}0 \cdot 0{,}18 \cdot 3600$ | | |
| | МВ-1.3 под вытяжкой | | | | | | $V = 1{,}0\ м/с$ принята | | |
| | ГИПРОНИИ | | | | | $F$раб. проема = 0,18 м² | по СН 495-77 | В1 | |
| | размером 900×800 мм | | то же | | | | | | |
| | | | Буфет с доготовочной | | | | | | |
| | | | Подсобное помещение | | | | | | |
| 1 | Плита электрическая | 1 | Тепло и влага | 250 | 250 | вентиляционный отсос МВО-05-01 | По заданию технологов | ВЕ3 | |
| | ПЭ = 0,17 | | | | | | | | |

### Общие указания.
### Отопление и вентиляция.
### Исходные данные.

Типовой проект отопления и вентиляции разработан на основании:
архитектурно-строительных чертежей ГПИ-6, технологического задания КО ГПИ-6 и технологического задания института „Гипроторг".

Проект выполнен с учетом требований следующих нормативных документов:

СНиП II-33-75* - Отопление, вентиляция и кондиционирование воздуха.
СНиП II-92-76 - Вспомогательные здания и помещения промышленных предприятий.
СНиП II-3-79** - Строительная теплотехника.
СН, 495-77 - Инструкция по проектированию зданий научно-исследовательских учреждений.

Строительство предусмотрено для районов с температурами:

по параметрам „А":
$t_н = -20°C$
$t_н = -30°C$
$t_н = -40°C$

по параметрам „Б"
$t_н = -9{,}5°C$
$t_н = -19°C$
$t_н = -28°C$

Коэффициенты термических сопротивлений ограждающих конструкций приведены в таблице

Таблица

| Расчётные параметры наружного воздуха °С | Условия эксплуатации по СНиП II-3-79* | Наружные стены - керамзитобетонные панели $\gamma = 1000\ кг/м^3$ | | Утеплитель кровли - минераловатные плиты повышенной жесткости $\gamma = 200\ кг/м^3$; ГОСТ 22950-78 | |
|---|---|---|---|---|---|
| | | Толщина мм | $R\ \frac{м^2 °C/вт}{(м^2 4 °C/ккал)}$ | Толщина мм | $R\ \frac{м^2 °C/вт}{(м^2 4 °C/ккал)}$ |
| -20 | Б | 300 | $\frac{0{,}85}{(0{,}98)}$ | 80 | $\frac{1{,}46}{(1{,}7)}$ |
| -30 | Б | 350 | $\frac{0{,}96}{(1{,}12)}$ | 100 | $\frac{1{,}63}{(1{,}9)}$ |
| -40 | Б | 400 | $\frac{1{,}09}{(1{,}26)}$ | 120 | $\frac{1{,}9}{(2{,}22)}$ |

Требуемое сопротивление теплопередаче ограждающих конструкций $R_o^{тр}$ определено по СНиП II-3-79** с учетом повышающего коэффициента, для стен К=1,1, для кровли К=1.5 в соответствии с письмом Госстроя СССР от 25.08.80 N 89-Д.

Экономически целесообразное сопротивление теплопередаче $R_o^{эк}$ проверяется при привязке проекта с учетом местных условий.

Ввод тепла из наружных тепловых сетей предусмотрен в помещение приточной венткамеры.

В качестве теплоносителя принята вода с температурой Т1=150°С; Т2=70°С

Тепловой узел управления предусмотрен с автоматизацией в соответствии с серией 903-04-13.

Основные показатели по чертежам отопления и вентиляции приведены на листе 2.

Инв. № подл. | Подпись и дата | Взам. инв. №

Привязан

Инв. №

| | | | |
|---|---|---|---|
| ГИП | Винокуров | | 12.84 |
| Норм. контр. | Алесковский | | |
| Нач. отд. | Ламаков | | |
| Гл. спец. | Алесковский | | |
| Рук. гр. | Кожухова | | |
| Ст. инж. | Кузнецова | | |
| Инженер | Гаврилова | | |

Т.П. 416-1-201.87 -ОВ

Служебно-бытовой корпус для нефтебаз

| Стадия | Лист | Листов |
|---|---|---|
| Р | 4 | |

Общие данные (Продолжение)

ГПИ-6 Москва

Типовой проект 416-1-201.87 Альбом I

# Общие указания

Продолжение

## Отопление

Отопление корпуса водяное, система отопления - горизонтальная проточная.

Теплоносителем для системы отопления служит вода с температурой T11=105°, T21=70°, получаемая в узле управления после элеватора.

Теплоноситель для системы теплоснабжения калориферов приточных установок - вода с температурой T1=150°C, T2=70°C.

Нагревательные приборы - конвекторы типа „Комфорт."

Потери напора составляют в системе отопления при

$t_н$=-20°C 0,019МПа (1.9 м вод.ст.)
$t_н$=-30°C 0,025МПа (2,5м вод.ст.)
$t_н$=-40°C 0,025МПа (2,5м вод.ст.)

В системе теплоснабжения приточных установок при

$t_н$=-20°C 0,015МПа (1.5м вод.ст)
$t_н$=-30°C 0,019МПа (1,9м вод.ст.)
$t_н$=-40°C 0,022МПа (2,2м вод.ст.)

Разность давлений в подающем и обратном трубопроводах тепловой сети на вводе в здание должна быть при

$t_н$=-20°C 0,12 МПа (12м вод.ст.)
$t_н$=-30°C 0,16 МПа (16 м вод.ст.)
$t_н$=-40°C 0,15 МПа (15м вод.ст.)

Трубопроводы системы отопления, прокладываемые в каналах и трубопроводы системы теплоснабжения калориферов изолируются шнуром из минваты в чулке из стеклоткани, покровным слоем принимается стеклопластик рулонный РСТ-А.

Изоляция трубопроводов предусматривается по антикоррозийному покрытию, состоящему из одного слоя грунта ГФ-021 и 2 слоев краски БТ-177.

Все неизолированные трубопроводы и нагревательные приборы окрасить масляной краской за 2 раза.

## Вентиляция

В помещениях лабораторий принята приточно-вытяжная вентиляция с механическим побуждением из расчета компенсации местных отсосов в аналитическом зале и 3-х кратного воздухообмена в остальных помещениях.

В административно-бытовых помещениях - вытяжка естественная, приток с механическим побуждением; кратности воздухообменов определены по СНиП II-92-76.

В строительных конструкциях предусмотрены специальные вентиляционные блоки, которые позволяют производить вытяжку и приток в помещениях без вертикальной разводки воздуховодов.

Приточный воздух от вентилятора к вентиляционным блокам подается подпольными каналами, т.к. горизонтальная разводка воздуховодов затруднительна из-за строительных конструкций.

Воздуховод местного отсоса в системе ВЕ3 в пределах 1-го этажа выполнить из оцинкованной стали толщиной в соответствии со СНиП II-33-75*

Воздуховоды системы В1 выполнить из тонколистовой стали толщиной δ=1.5мм, на сварке без разъемных соединений.

В пределах 2-го этажа воздуховод оштукатурить цементным раствором δ=50мм по металлической сетке.

Монтаж систем вентиляции вести в соответствии со СНиП III-28.75.

## Мероприятия по пожаро и взрывобезопасности

Помещения лабораторий, которые относятся к производствам категории „В", обслуживаются самостоятельными приточной и вытяжными установками.

Вытяжная установка В1 (местный отсот от лабораторных шкафов) предусмотрена с резервным вентилятором, автоматически включающимся при остановке основного вентилятора.

Предусмотрена световая сигнализация о работе вентилятора этой системы.

Воздуховод системы В1 в пределах второго этажа выполнен с пределом огнестойкости 0,5 часа.

## Мероприятия по борьбе с шумом.

В целях борьбы с шумом приточные установки размещаются в изолированных помещениях со звукоизоляцией ограждающих конструкций этих помещений.

Вентиляторы устанавливаются на виброизолирующих основаниях.

Соединение вентиляторов с воздуховодами осуществляется при помощи эластичных вставок.

Вытяжная установка В1 предусмотрена с шумоглушителем.

В установках П1, П2 и В2 шум гасится в подпольных каналах и каналах железобетонных вентблоков, установка дополнительных шумоглушителей не требуется.

План - схема

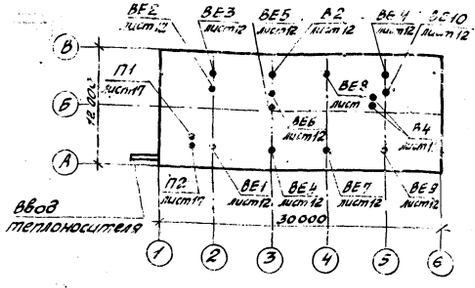


| | | | |
|---|---|---|---|
| Подпись и дата | Взам. инв. № | Инв. № подл. | |

Привязан

Инв. №

| | | | | | | | |
|---|---|---|---|---|---|---|---|
| | | | | Т.П. 416-1-20.. ?. -ОВ | | | |
| ГИП | Винокуров | | | | | | |
| Нач. конт. | Лесковский | | | | | | |
| Нач. отд. | Лансков | | | Служебно-бытовой корпус для нефтебаз | Стадия | Лист | Листов |
| Гл. спец. | Лесковский | | | | Р | 5 | |
| Рук. гр. | Кожухова | | | | | | |
| Ст. инж. | Кузнецова | | | Общие данные (Окончание) | ГПИ-6 Москва | | |
| Инженер | Гаврилова | | | | | | |

Типовой проект 416-1-201.87 Альбом I

# План на отм. -0.300; 0,000

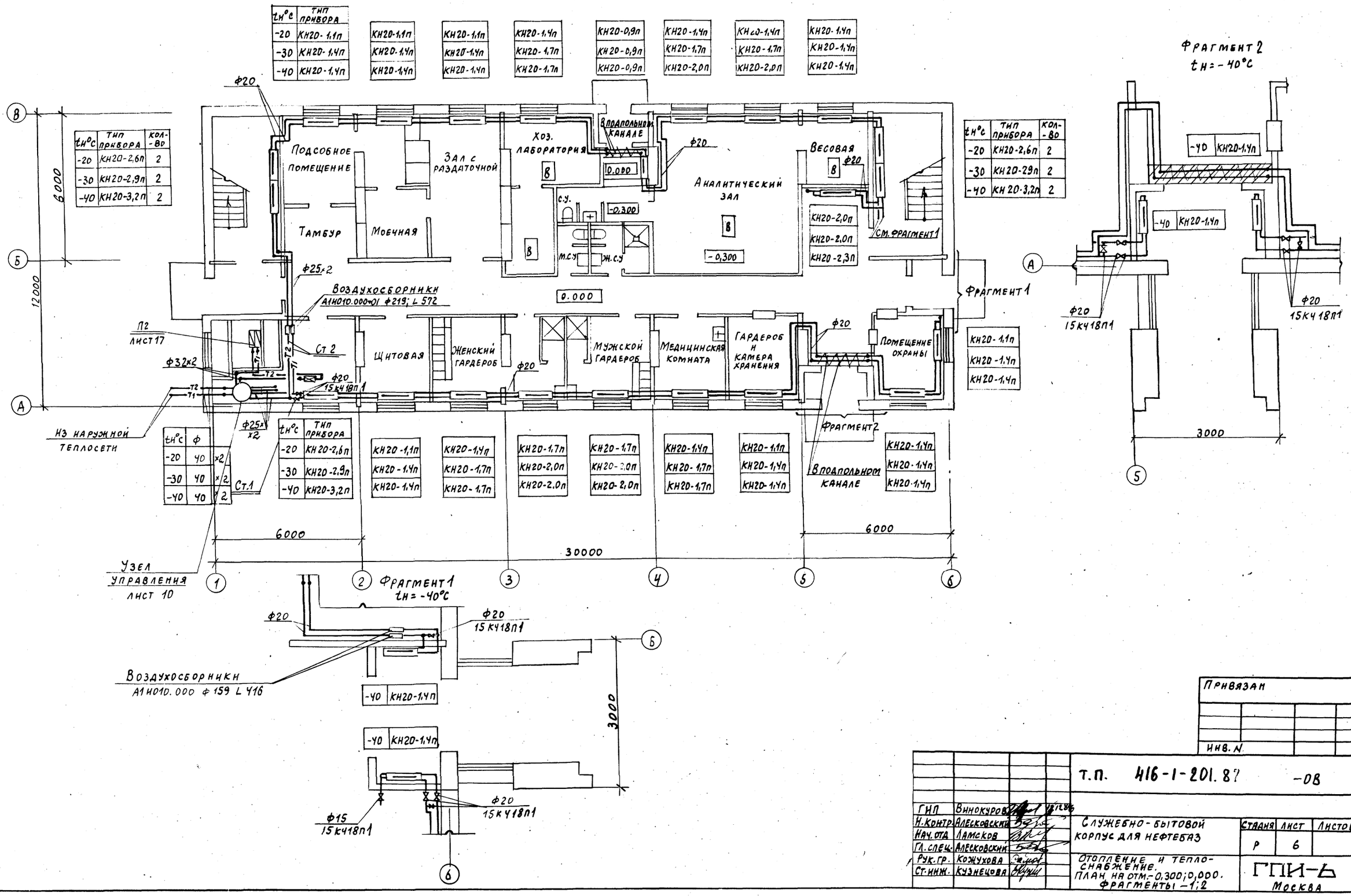


| tн°с | тип прибора | кол-во |
|---|---|---|
| -20 | КН20-2,6п | 2 |
| -30 | КН20-2,9п | 2 |
| -40 | КН20-3,2п | 2 |

| tн°с | тип прибора | кол-во |
|---|---|---|
| -20 | КН20-2,6п | 2 |
| -30 | КН20-29п | 2 |
| -40 | КН20-3,2п | 2 |

| tн°с | тип прибора |
|---|---|
| -20 | КН20-1,1п |
| -30 | КН20-1,4п |
| -40 | КН20-1,4п |

| tн°с | тип прибора |
|---|---|
| -20 | КН20-2,6п |
| -30 | КН20-2,9п |
| -40 | КН20-3,2п |

| tн°с | ф | |
|---|---|---|
| -20 | 40 | ×2 |
| -30 | 40 | ×2 |
| -40 | 40 | ×2 |

| tн°с | тип прибора |
|---|---|
| -20 | КН20-1,1п |
| -30 | КН20-1,4п |
| -40 | КН20-1,4п |

| tн°с | тип прибора |
|---|---|
| -20 | КН20-1,1п |
| -30 | КН20-1,4п |
| -40 | КН20-1,4п |

| tн°с | тип прибора |
|---|---|
| -20 | КН20-1,4п |
| -30 | КН20-1,7п |
| -40 | КН20-1,7п |

| tн°с | тип прибора |
|---|---|
| -20 | КН20-0,9п |
| -30 | КН20-0,9п |
| -40 | КН20-0,9п |

| tн°с | тип прибора |
|---|---|
| -20 | КН20-1,4п |
| -30 | КН20-1,7п |
| -40 | КН20-2,0п |

| tн°с | тип прибора |
|---|---|
| -20 | КН20-1,4п |
| -30 | КН20-1,7п |
| -40 | КН20-2,0п |

| tн°с | тип прибора |
|---|---|
| -20 | КН20-1,4п |
| -30 | КН20-1,7п |
| -40 | КН20-1,7п |

| tн°с | тип прибора |
|---|---|
| -20 | КН20-1,4п |
| -30 | КН20-1,7п |
| -40 | КН20-1,7п |

| tн°с | тип прибора |
|---|---|
| -20 | КН20-1,4п |
| -30 | КН20-1,7п |
| -40 | КН20-1,7п |

| tн°с | тип прибора |
|---|---|
| -20 | КН20-1,1п |
| -30 | КН20-1,4п |
| -40 | КН20-1,4п |

| tн°с | тип прибора |
|---|---|
| -20 | КН20-1,4п |
| -30 | КН20-1,7п |
| -40 | КН20-1,7п |

| tн°с | тип прибора |
|---|---|
| -20 | КН20-1,4п |
| -30 | КН20-1,7п |
| -40 | КН20-1,7п |

| tн°с | тип прибора |
|---|---|
| -20 | КН20-1,1п |
| -30 | КН20-1,4п |
| -40 | КН20-1,4п |

| tн°с | тип прибора |
|---|---|
| -20 | КН20-1,4п |
| -30 | КН20-1,4п |
| -40 | КН20-1,4п |

| Инв. N подл. | Подпись и дата | Вз. инв. N |
|---|---|---|
| | | |

Привязан

Инв. N

| | | | |
|---|---|---|---|
| ГИП | Винокуров | | 12.12.86 |
| Н. контр. | Алесковский | | |
| Нач. отд. | Ламсков | | |
| Гл. спец. | Алесковский | | |
| Рук. гр. | Кожухова | | |
| Ст. инж. | Кузнецова | | |

т.п. 416-1-201.87 -ОВ

Служебно-бытовой корпус для нефтебаз

Отопление и теплоснабжение. План на отм. -0,300; 0,000. Фрагменты -1; 2

| Стадия | Лист | Листов |
|---|---|---|
| Р | 6 | |

ГПИ-6 Москва

Альбом I

Типовой проект 416-1-201.87

## План на отм. 3.000

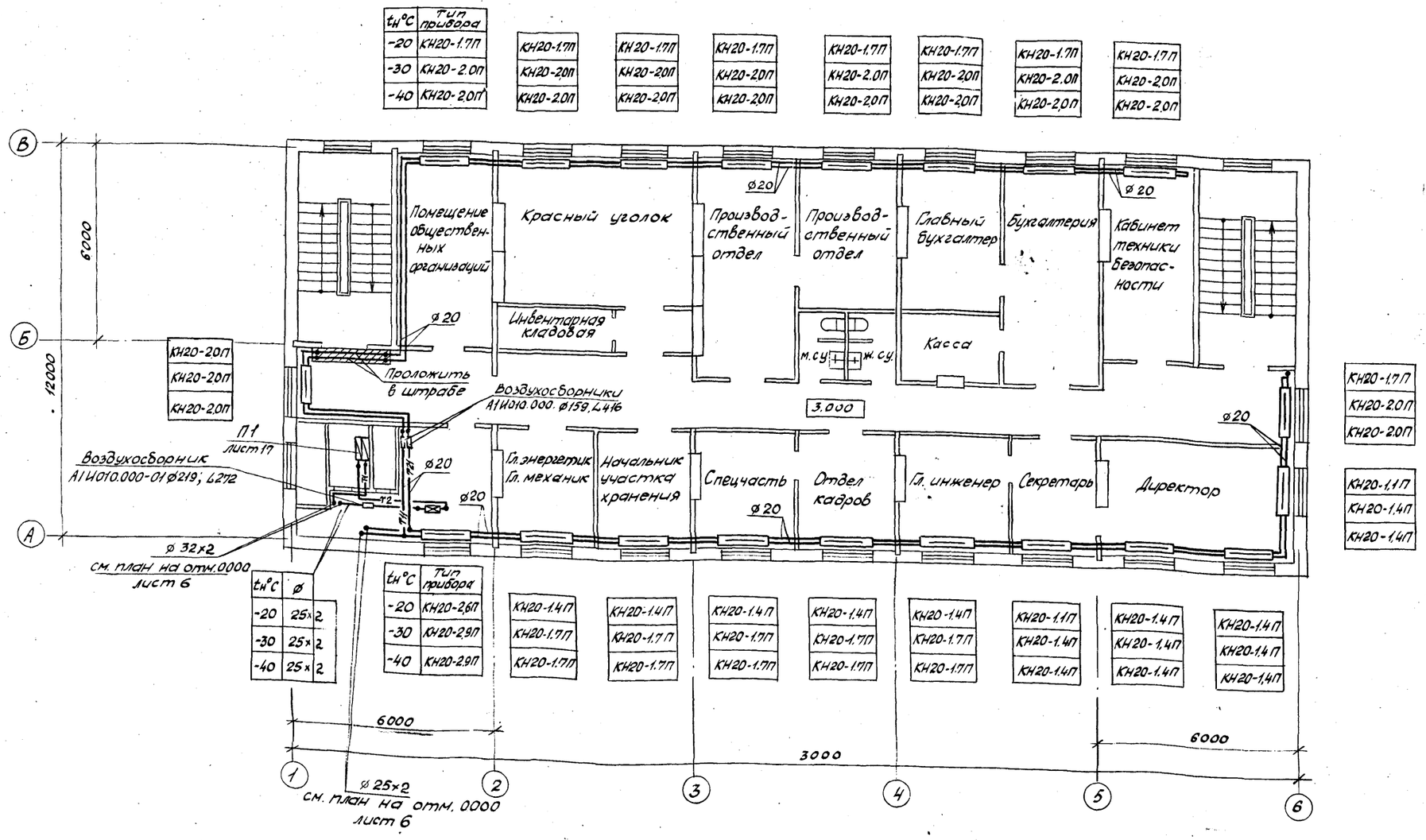


Привязан

Инв. №

| | | | | |
|---|---|---|---|---|
| ГИП | Винокуров | | | т.п. 416-1-20.. -ОВ |
| Н.контр. | Алесковский | | | |
| Нач.отд. | Ламсков | | | Служебно-бытовой корпус для нефтебаз |
| Гл.спец. | Алесковский | | | |
| Рук.гр. | Кожухова | | | Отопление и теплоснабжение План на отм. 3000 |
| Ст.инж. | Кузнецова | | | |

| Стадия | Лист | Листов |
|---|---|---|
| Р | 7 | |

ГПИ-6

Инв.№ подл. | Подпись и дата | Взам.инв.№

Альбом I

Типовой проект 416-1-201.87

| $t_н$°C | Тип прибора |
|---|---|
| -20 | КН20-1,7П |
| -30 | КН20-2,0П |
| -40 | КН20-2,0П |

КН20-1,7П
КН20-2,0П
КН20-2,0П

КН20-1,7П
КН20-2,0П
КН20-2,0П

КН20-1,7П
КН20-2,0П
КН20-2,0П

КН20-1,7П
КН20-2,0П
КН20-2,0П

КН20-1,7П
КН20-2,0П
КН20-2,0П

КН20-1,7П
КН20-2,0П
КН20-2,0П

КН20-1,7П
КН20-2,0П
КН20-2,0П

Воздухосборники
А1Н010.000 ф159 L 416
5.903-2

5.600

0.003 ПН1 П21

Ø20

Проложить в штрабе

Ø15
15Кч18П1

3.200

Ø20

Ø15
15Кч18П1

Ø20

КН20-2,0П
КН20-2,0П
КН20-2,0П

Ст. 4

Ø20

Ø20
15Кч18П1

Ø20

Ø25×2

Ø20

ПН
П21

Ст 3

„а"

КН20-1,1П
КН20-1,4П
КН20-1,4П

КН20-1,7П
КН20-2,0П
КН20-2,0П

3.200

| $t_н$°C | Тип прибора |
|---|---|
| -20 | КН20-2,6П |
| -30 | КН20-2,9П |
| -40 | КН20-2,9П |

КН20-1,4П
КН20-1,7П
КН20-1,7П

КН20-1,4П
КН20-1,7П
КН20-1,7П

КН20-1,4П
КН20-1,7П
КН20-1,7П

КН20-1,4П
КН20-1,7П
КН20-1,7П

КН20-1,4П
КН20-1,7П
КН20-1,7П

КН20-1,1П
КН20-1,4П
КН20-1,4П

КН20-1,4П
КН20-1,4П
КН20-1,4П

КН20-1,4П
КН20-1,4П
КН20-1,4П

| $t_н$°C | Тип прибора |
|---|---|
| -20 | КН20-1,1П |
| -30 | КН20-1,4П |
| -40 | КН20-1,4П |

КН20-1,1П
КН20-1,4П
КН20-1,4П

КН20-1,1П
КН20-1,4П
КН20-1,4П

КН20-1,4П
КН20-1,7П
КН20-1,7П

В подпольном канале

КН20-1,4П
КН20-1,7П
КН20-2,0П

КН20-1,4П
КН20-1,7П
КН20-2,0П

КН20-1,4П
КН20-1,4П
КН20-1,4П

| $t_н$°C | Тип прибора | Кол-во |
|---|---|---|
| -20 | КН20-2,6П | 2 |
| -30 | КН20-2,9П | 2 |
| -40 | КН20-3,2П | 2 |

Ø20

Ø20

0.003

Ø20

КН20-0,9П
КН20-0,9П
КН20-0,9П

Воздухосборники
А1Н010.000-01 ф219; L 572

2.600

0.003

Ø15
15Кч18П1

Ø25×2

| $t_н$°C | Ø |
|---|---|
| -20 | 38×2 |
| -30 | 38×2 |
| -40 | 38×2 |

Ст. 2

Ø25
15Кч18П

Ø25

Ø20
15Кч18П1

Ø20

Ø20

ПН
П21

Ø20

Ø15
15Кч18П1

КН20-2,0П
КН20-2,0П
КН20-2,3П

1

2

Ø20

0.003

0.003

Ø20

Ø15
15Кч18П1

3

0.200

-1.000

Ст. 1

Из наружной теплосети

Узел управления лист 10

В подпольном канале

КН20-1,1П
КН20-1,4П
КН20-1,4П

КН20-1,1П
КН20-1,4П
КН20-1,4П

| $t_н$°C | Тип прибора |
|---|---|
| -20 | КН20-2,6П |
| -30 | КН20-2,9П |
| -40 | КН20-3,2П |

КН20-1,1П
КН20-1,4П
КН20-1,4П

КН20-1,4П
КН20-1,7П
КН20-1,7П

КН20-1,4П
КН20-1,7П
КН20-1,7П

КН20-1,7П
КН20-2,0П
КН20-2,0П

КН20-1,7П
КН20-2,0П
КН20-2,0П

КН20-1,4П
КН20-1,7П
КН20-1,7П

КН20-1,1П
КН20-1,4П
КН20-1,4П

КН20-1,1П
КН20-1,4П
КН20-1,4П

КН20-1,4П
КН20-1,7П
КН20-1,7П

КН20-1,4П
КН20-1,7П
КН20-1,7П

КН20-1,4П
КН20-1,7П
КН20-1,7П

КН20-1,4П
КН20-1,7П
КН20-1,7

# Система теплоснабжения установок П1, П2

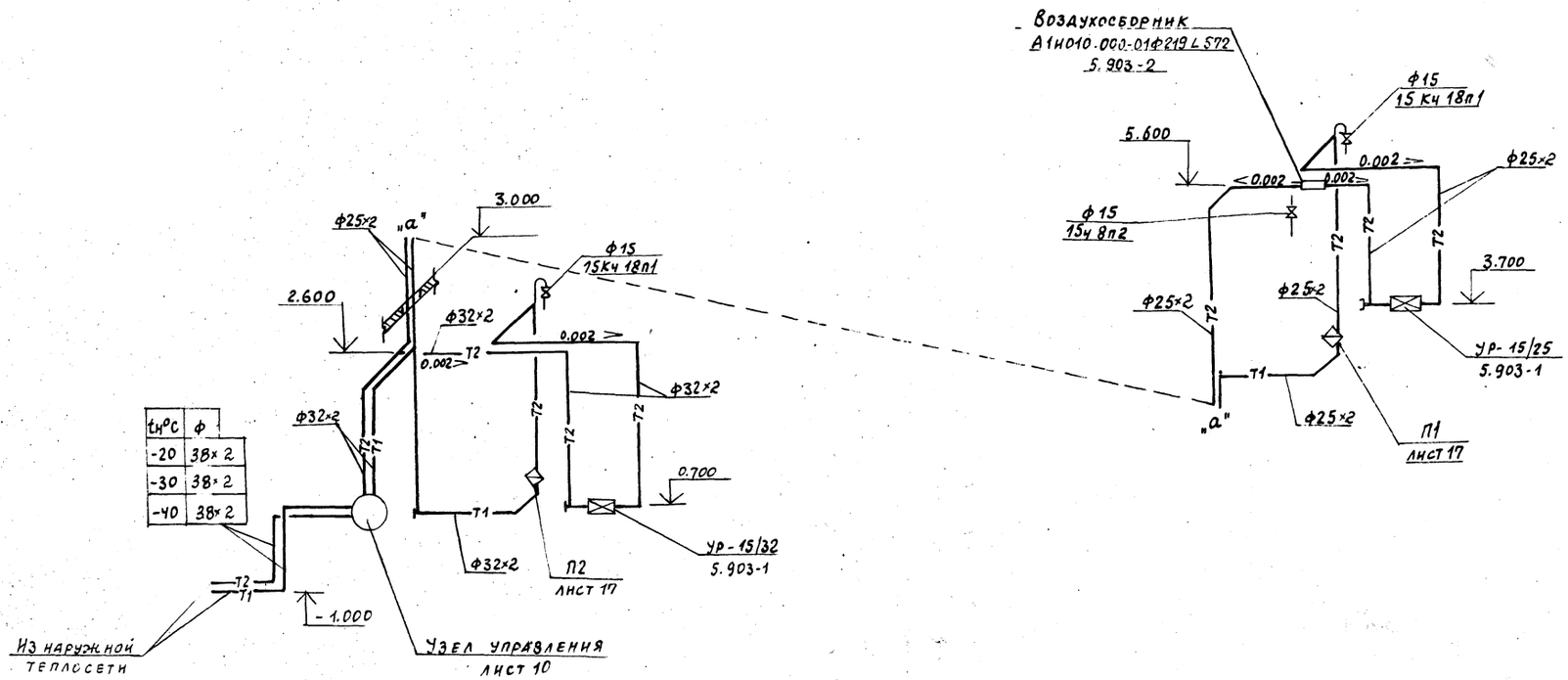


Изоляция трубопроводов условно не показана.

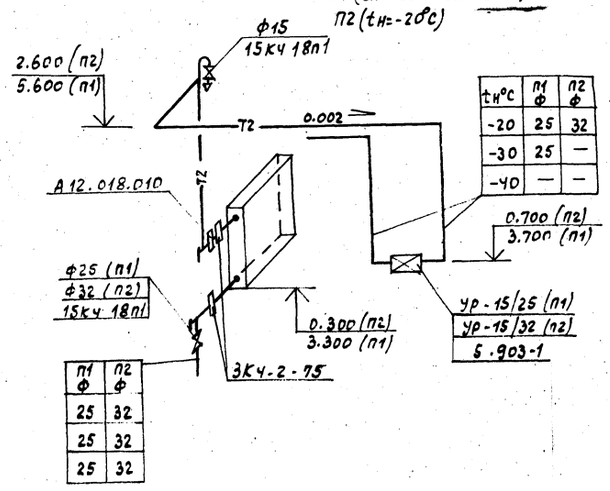


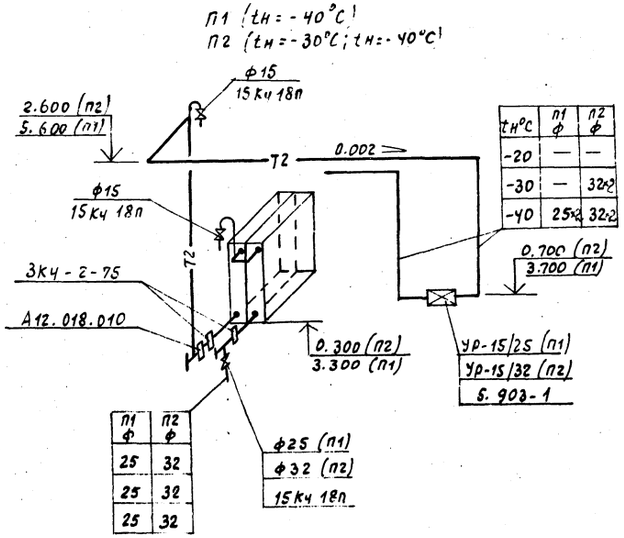


Привязан

Инв. №

Т.П. 416-1-201.87 -08

| | | | |
|---|---|---|---|
| Нач.отд. | Ламсков | | |
| Н.контр. | Алесковский | | |
| Гл.спец. | Алесковский | | |
| Рук.гр. | Кожухова | | |
| Ст.инж. | Кузнецова | | |

Служебно-бытовой корпус для нефтебаз

| Стадия | Лист | Листов |
|---|---|---|
| Р | 9 | |

Схема системы теплоснабжения установок П1, П2

ГПИ-6 Москва

Копировал

Формат А2

Инв.№ подл. | Подпись и дата | Взам.инв.№

Альбом I

Типовой проект 416-1-201.87

## Разрез 1-1

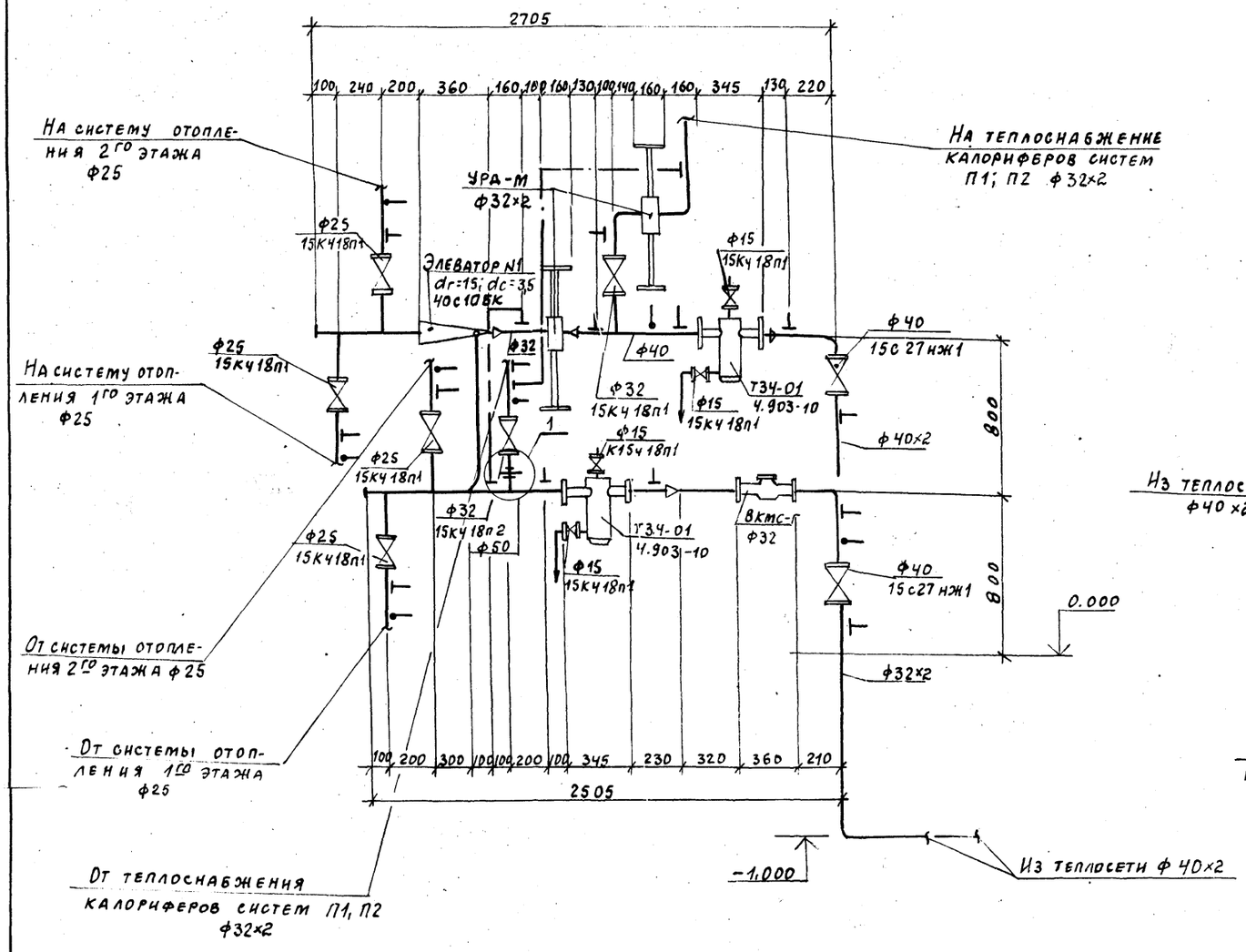


## План на отм. 0.000

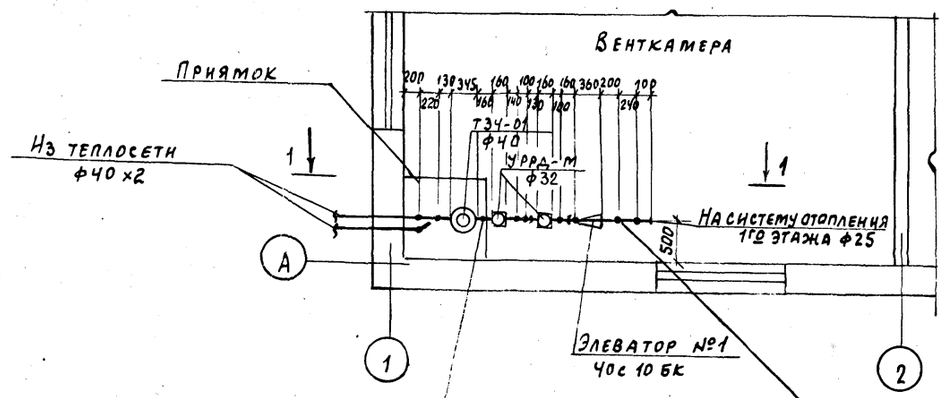


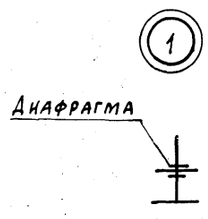


| tн°с | ф |
|---|---|
| -20 | 5,5 |
| -30 | 6,2 |
| -40 | 6,8 |

Привязан

Инв.№

Т.П. 416-1-201.87 -ОВ

| | | | |
|---|---|---|---|
| Нач.отд. | Ламсков | Служебно-бытовой корпус для нефтебаз | Стадия: Р; Лист: 10; Листов: |
| Н.контр. | Алексовский | | |
| Гл.спец. | Алексовский | | |
| Рук.гр. | Кожухова | Узел управления | ГПИ-6 Москва |
| Ст.инж. | Кузнецова | План на отм. 0.000. Диафрагма 1-1 | |

Инв.№ подл. | Подпись и дата | Взам.инв.№

Типовой проект 416-1-201.87 Альбом I

Инв.№ подл. | Подпись и дата | Взам.инв.№

# План на отм. -0.300; 0.000

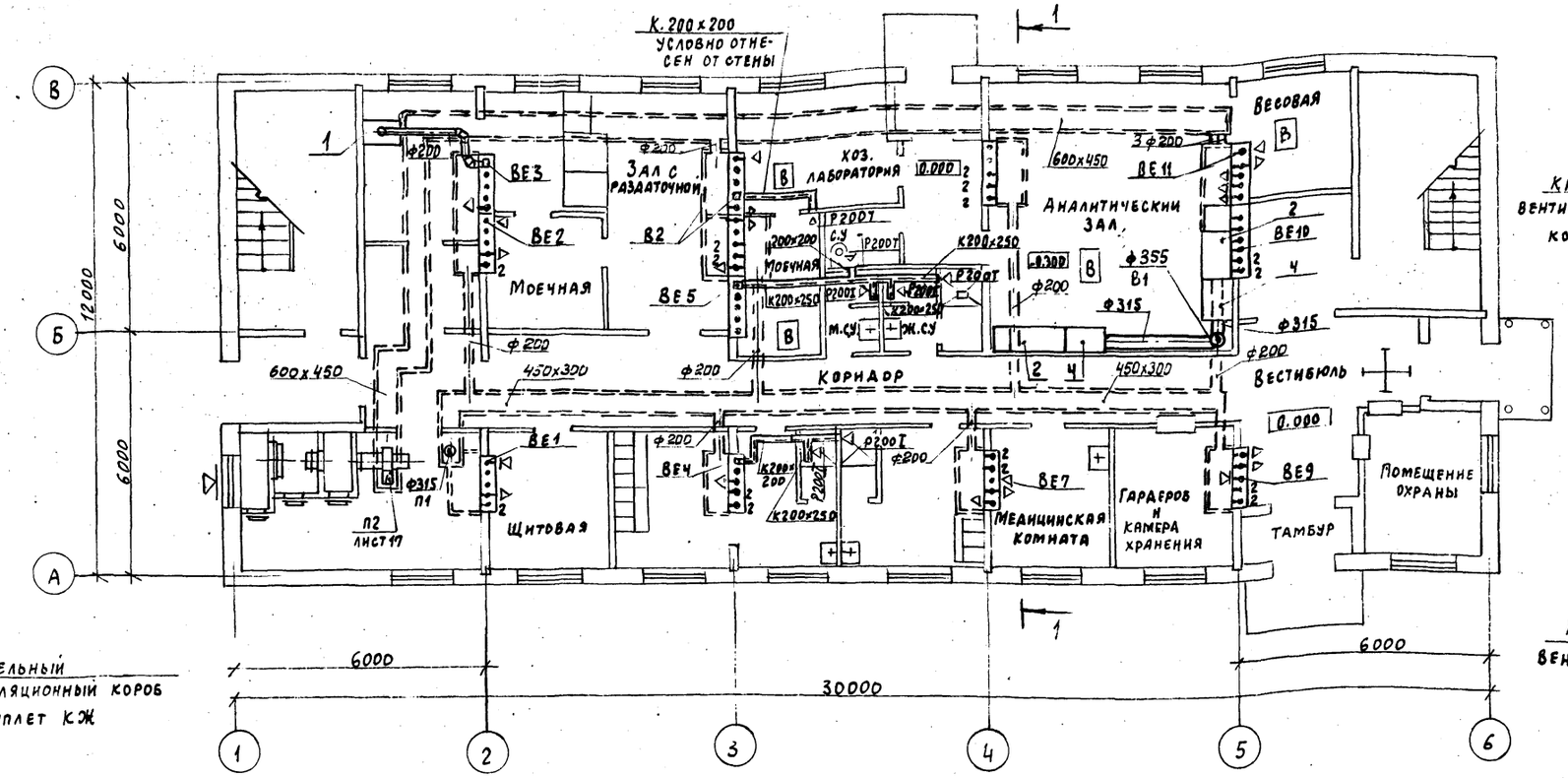


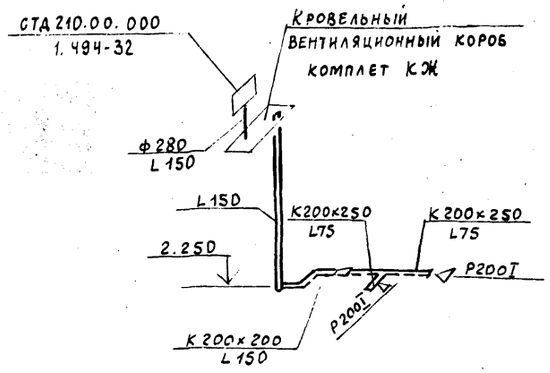


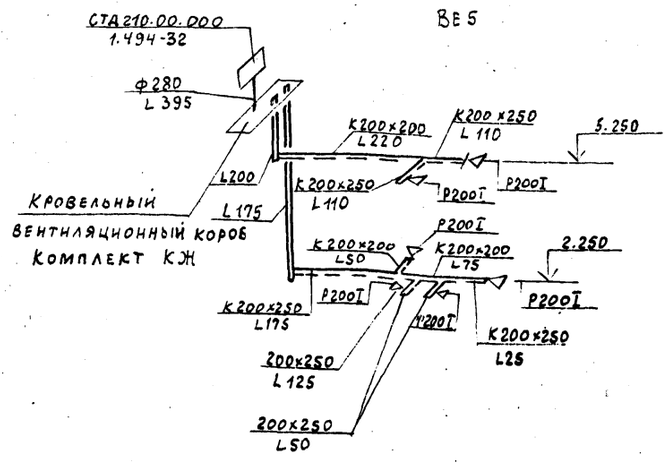


## Разрез 1-1

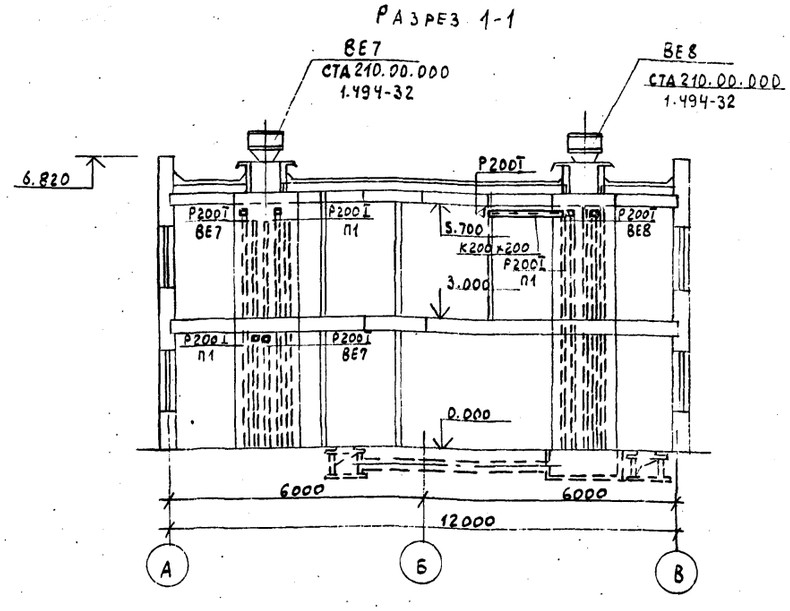


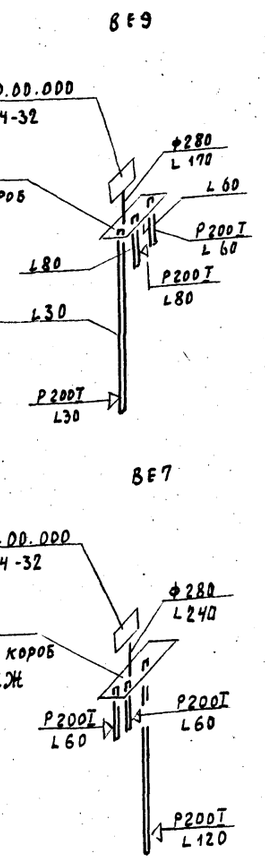


## Условные обозначения

Вентблоки в плане

Короба из асбестоцементных плит в плане

К200х250

1. Размер каналов в вентблоке смотреть листы 14,15

Привязан

Инв.№

| | | | | | | |
|---|---|---|---|---|---|---|
| Т.п. 416-1-201.87 | | | | | -08 | |
| Гип | Винокуров | | | | | |
| Н.контр. | Алесковский | | Служебно-бытовой корпус для нефтебаз | стадия | лист | листов |
| Нач.отд. | Ламсков | | | Р | 11 | |
| Гл.спец. | Алесковский | | Вентиляция. План на отм. -0.300; 0.000. Схемы систем ВЕ-4; ВЕ-5; ВЕ-7; ВЕ-9. Разрез 1-1 | ГПИ-6 Москва | | |
| Рук.гр. | Кожухова | | | | | |
| Ст.инж. | Кузнецова | | | | | |
| Инж. | Гаврилова | | | | | |

Типовой проект 416-1-20.87 Альбом I

## План на отм. 3.000

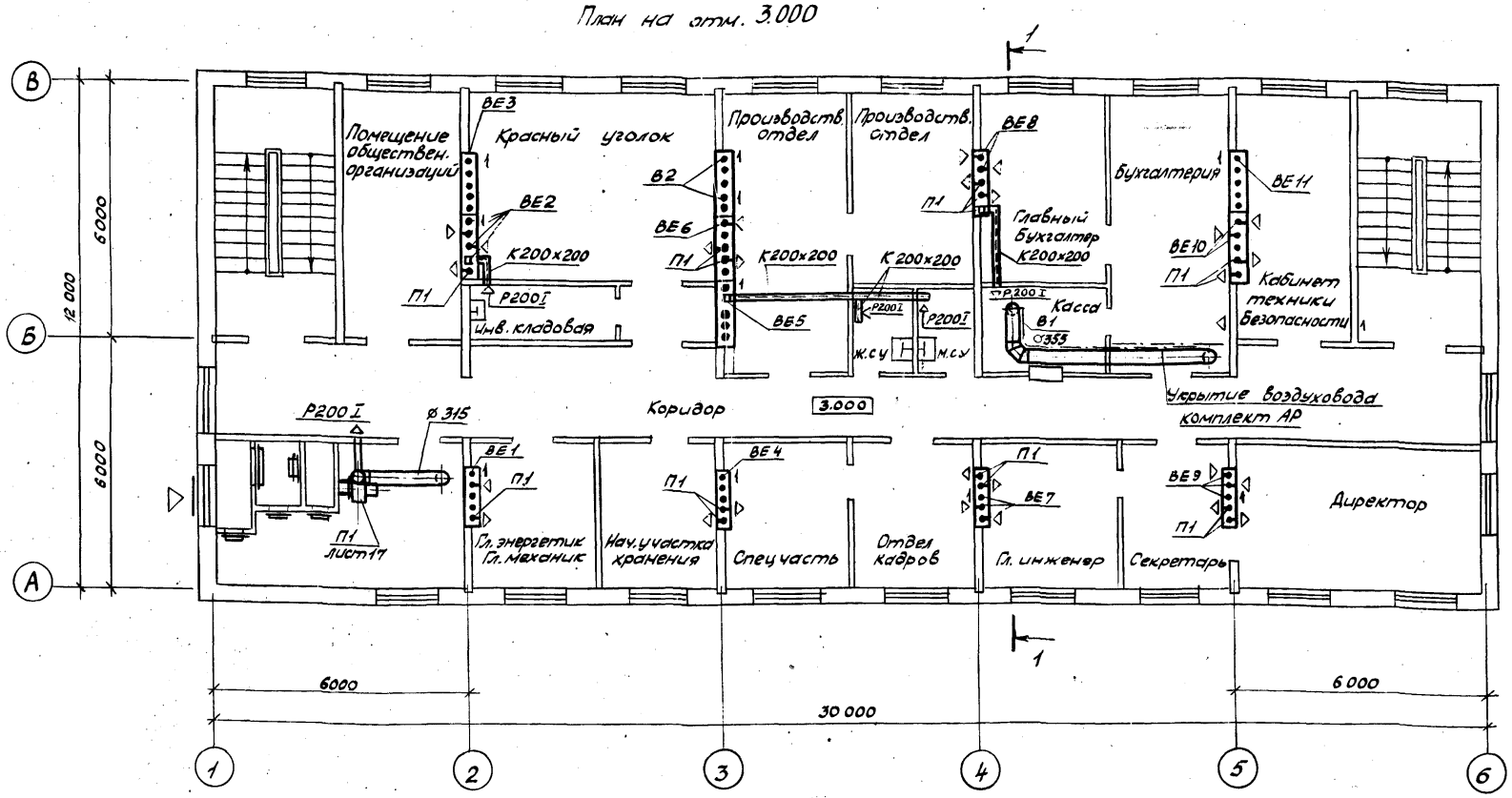


ВЕ 6

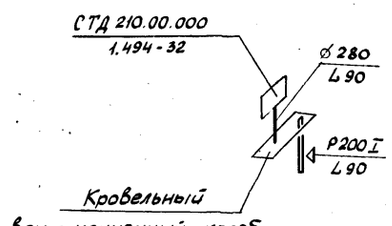


ВЕ 1

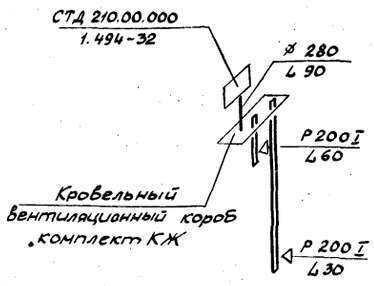


ВЕ 2

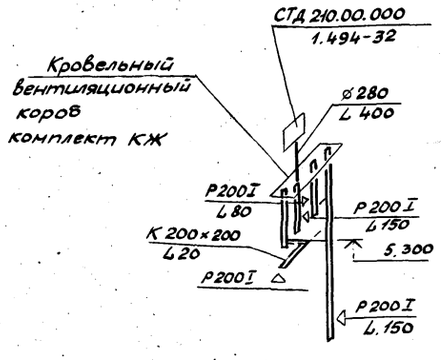


ВЕ3

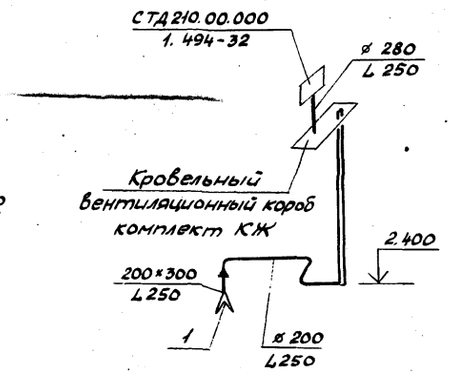


ВЕ8

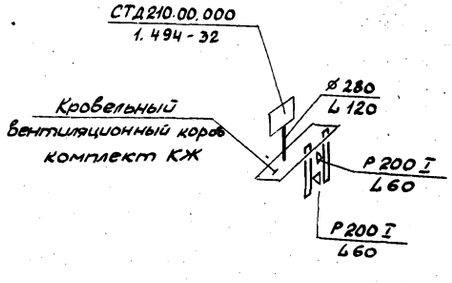


ВЕ10

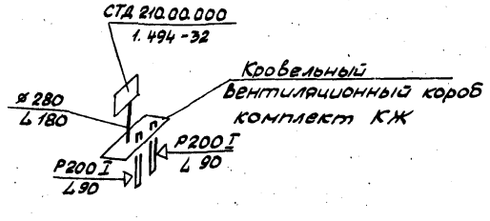


ВЕ11

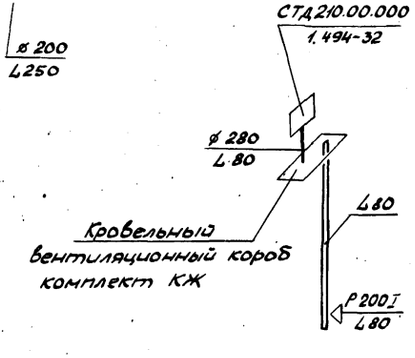


1. Тип и размер жалюзийных решеток, устанавливаемых в вентблоках, смотреть на листах 14, 15

Условное обозначение

К200х200 — Короба из асбестоцементных плит в плане

Привязан

Инв. № подл. | Подпись и дата | Взам. инв. №

| | | | |
|---|---|---|---|
| Нач. отд. | Ламсков | | |
| Н. контр. | Алексовский | | |
| Гл. спец. | Алексовский | | |
| Рук. гр. | Комлюкова | | |
| Ст. инж. | Кузнецова | | |
| Инженер | Гаврилова | | |

т.п. 416-1-20.. —ОВ

Служебно-бытовой корпус для нефтебаз

| Стадия | Лист | Листов |
|---|---|---|
| Р | 12 | |

Вентиляция. План на отм. 3.000. Схемы систем ВЕ1... ВЕ3, ВЕ6, ВЕ8, ВЕ10, ВЕ11.

ГПИ-Б Москва

Типовой проект 416-1-201.87 Альбом I

## План кровли

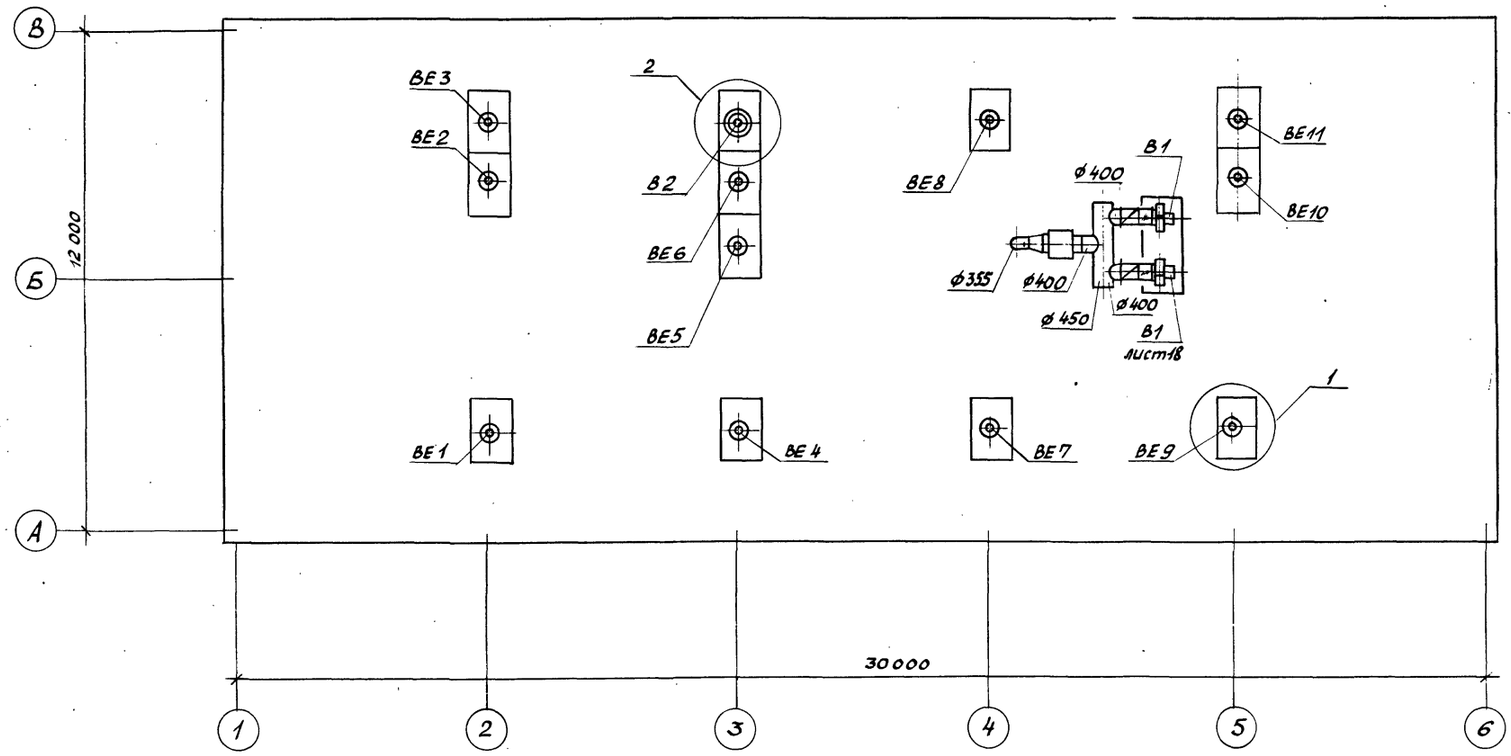


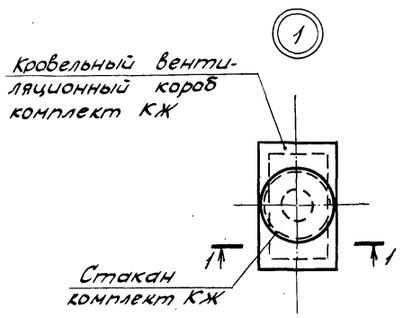


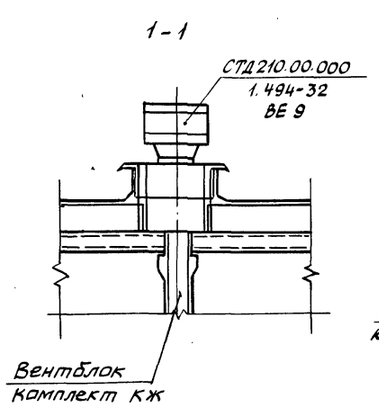


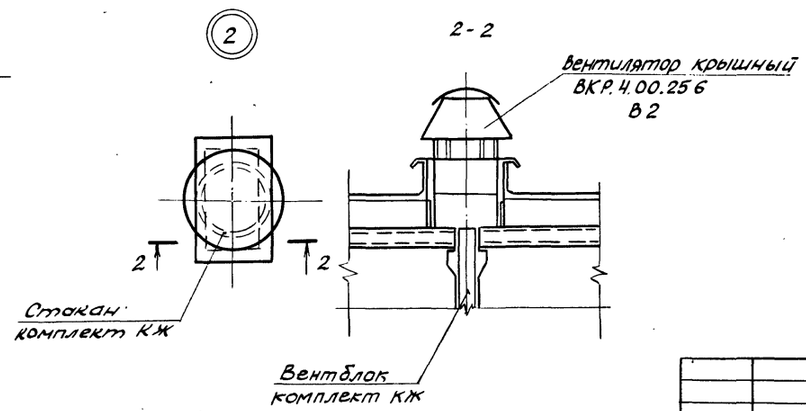


Привязан

Инв. №

| | | | | | |
|---|---|---|---|---|---|
| | | | | Т.П. 416-1-201.8. | ОВ |
| ГИП | Винокурова | | | | |
| Н.контр. | Лесковский | | | | |
| Нач.отд. | Ломсков | | | | |
| Гл.спец. | Лесковский | | | Служебно-бытовой корпус для нефтебаз | Стадия: Р; Лист: 13; Листов: |
| Рук.гр. | Кожухова | | | | |
| Ст.инж. | Кузнецова | | | вентиляция. План кровли | ГПИ-Б Москва |
| Инженер | Гаврилова | | | | |

Инв.№ подл. | Подпись и дата | Взам. инв.№

Типовой проект 416-1-201.87 Альбом I

## Вентблоки. План 1го этажа

## Вентблоки. План перекрытия на отм. 3.000

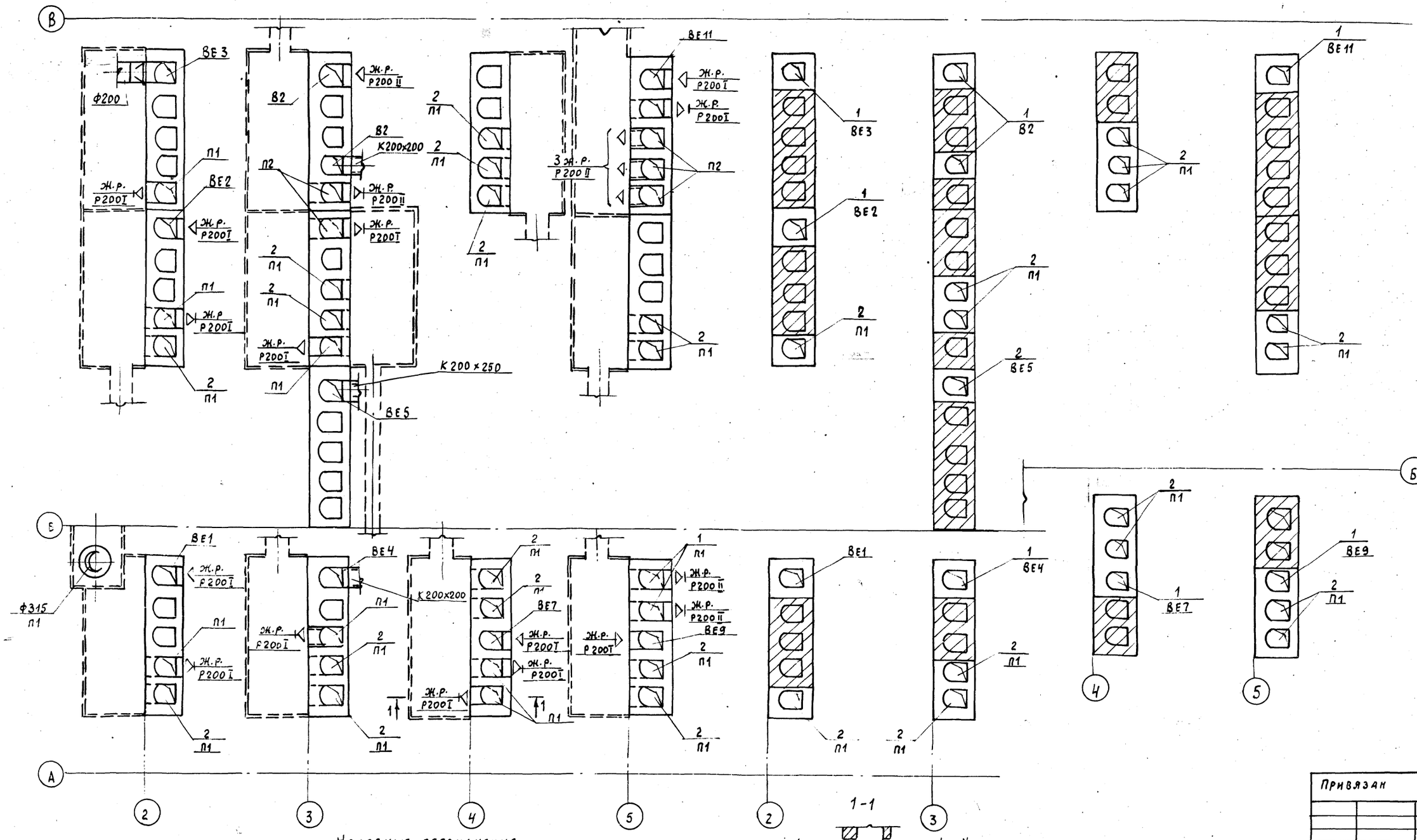


### Условные обозначения

- Канал вентблока по которому идет вентиляционный воздух
- Нерабочий канал вентблока
- 1 / ВЕ4 — Этаж, с которого забирается воздух; № вентсистемы
- 2 / П1 — Этаж, на который подается воздух; № вентсистемы

1. Условные обозначения смотреть лист 15

Привязан

Инв. №

Взам. инв. № | Подпись и дата | Инв. № подл.

т.п. 416-1-201.87 – 08

| | | | |
|---|---|---|---|
| Нач. отд. | Ламсков | | |
| Нор. конт. | Алесковский | | |
| Гл. спец. | Алесковский | | |
| Рук. гр. | Кружкова | | |
| Ст. инж. | Кузнецова | | |
| Инж. | Гаврилова | | |

Служебно-бытовой корпус для нефтебаз

| Стадия | Лист | Листов |
|---|---|---|
| Р | 14 | |

Вентблоки. План 1го этажа. План перекрытия на отм. 3.000

ГПИ-6 Москва

Типовой проект 416-1-201.87 Альбом I

## Вентблоки. План 2-го этажа

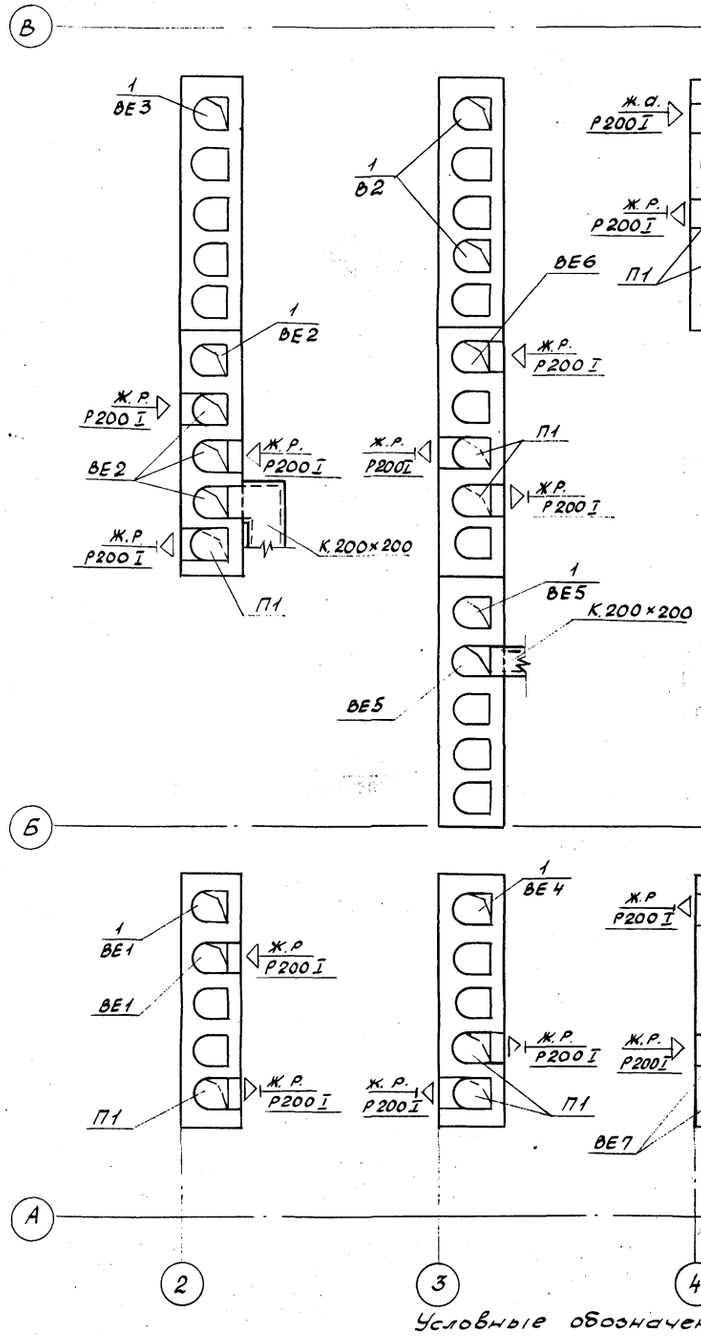


## Вентблоки. План кровли

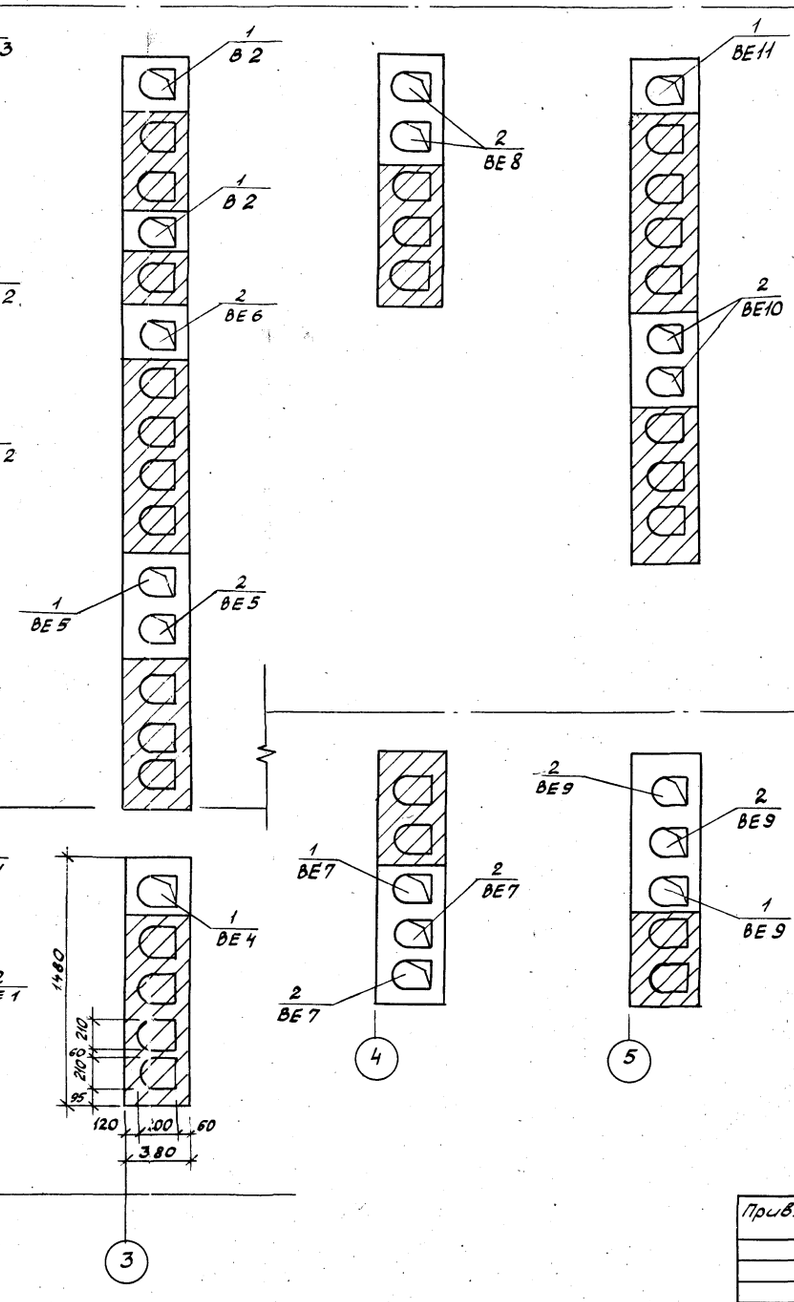


### Условные обозначения

Каналы вентблока перекрыты. Смотреть комплект КЖ.

1. Условные обозначения смотреть лист 14.

Привязан

Инв. №

| | | | | | |
|---|---|---|---|---|---|
| Т.П. 416-1-201.87 -ОВ | | | | | |
| Нач.отд. | Ламсков | | Служебно-бытовой корпус для нефтебаз | Стадия | Лист | Листов |
| Н.контр. | Алексовский | | | Р | 15 | |
| Гл.спец. | Алексовский | | Вентблоки. План 2-го этажа. План кровли. | ГПИ-Б Москва | | |
| Рук.гр. | Кожухова | | | | | |
| Ст.инж. | Кузнецова | | | | | |
| Инженер | Гаврилова | | | | | |

Инв.№ подл. | Подпись и дата | Взам.инв.№

Типовой проект 416-1-201.87 Альбом I

## П1

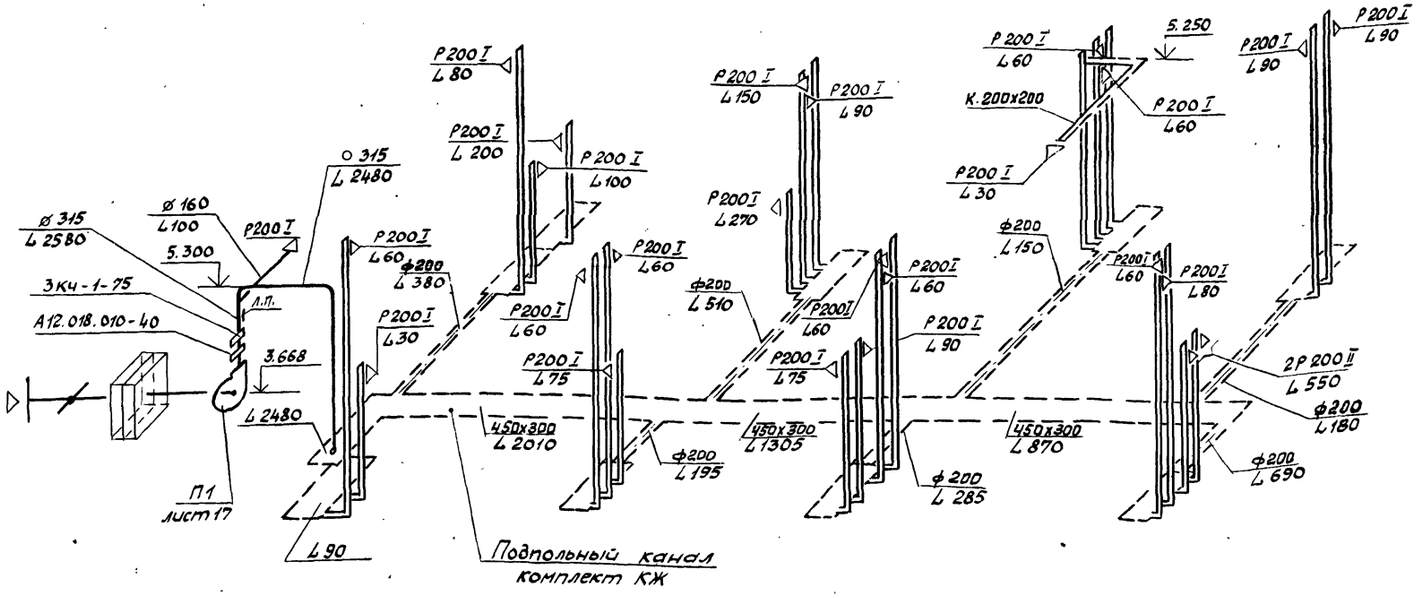


## П2

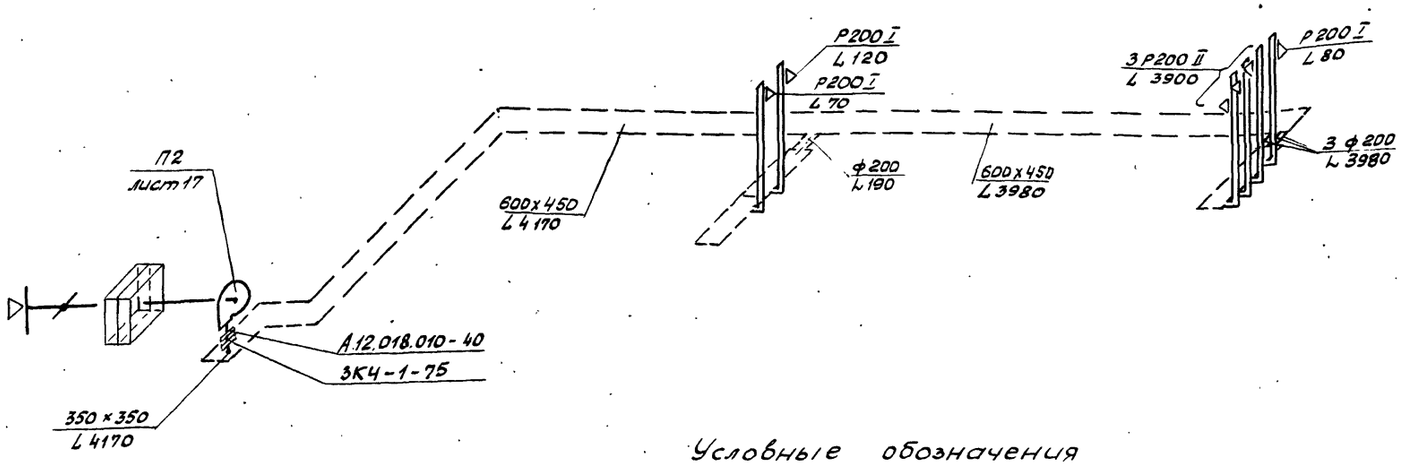


## В1

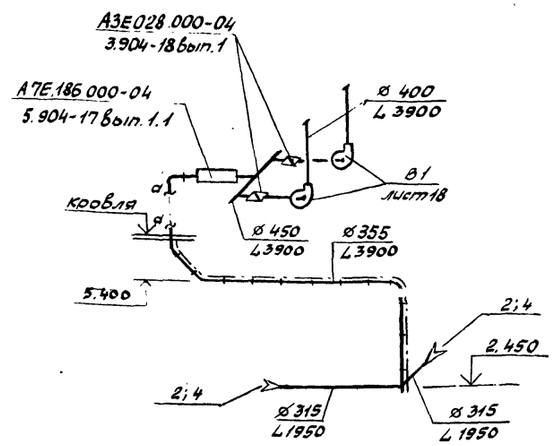


## В2

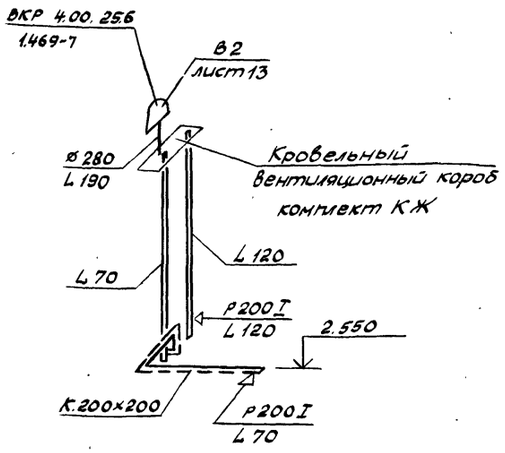


### Условные обозначения

- Канал вентблока в схеме
- Короба из асбестоцементных плит в схеме.
- Подпольные каналы
- Воздуховод на сварке без разъемных соединений с штукатуркой цементным раствором δ=50мм по металлической сетке.

Привязан

Инв. №

| | | | |
|---|---|---|---|
| Нач. отд. | Ломсков | | |
| Н. контр. | Алесковский | | |
| Гл. спец. | Алесковский | | |
| Рук. гр. | Кожухова | | |
| Ст. инж. | Кузнецова | | |
| Инженер | Гаврилова | | |

Т.П. 416-1-201.87 -ОВ

Служебно-бытовой корпус для нефтебаз

| Стадия | Лист | Листов |
|---|---|---|
| Р | 16 | |

Схемы систем П1, П2, В1, В2

ГПИ-6 Москва

Инв. № подл. | Подпись и дата | Взам. инв. №

Типовой проект 416-1.201.87 Альбом I

## Разрез 1-1

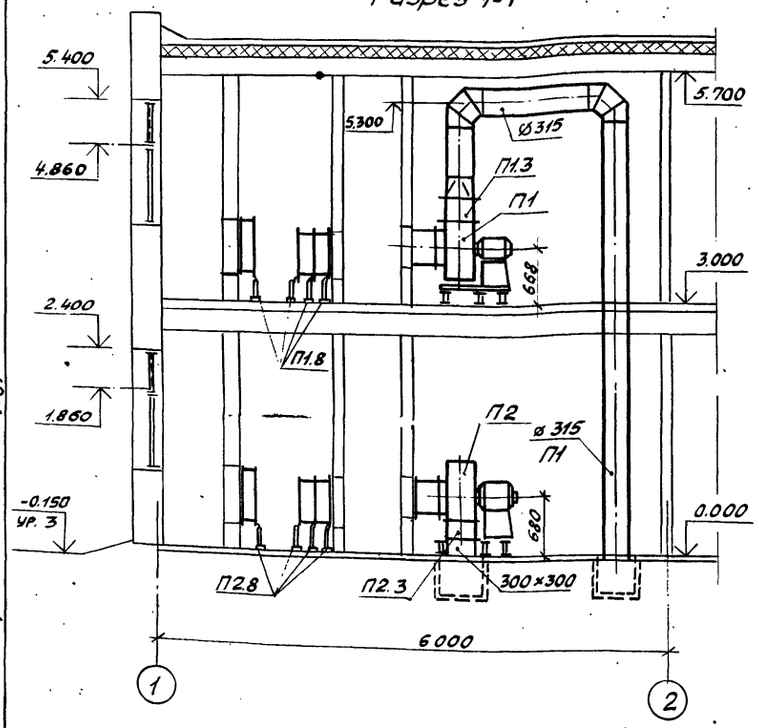


## Спецификация отопительно-вентиляционной установки П1

| Марка поз. | Обозначение | Наименование | Кол. | Масса ед., кг | Примечание |
|---|---|---|---|---|---|
| | | П1 | | | |
| П1.1 | Учреждение УЮ-400/4 | Агрегат вентиляторный Е5095-2 компл.: | 1 | 95,0 | |
| | | а. Вентилятор центробежный ВЦ4-75N5 исполнение 1, положение Пр 0° | 1 | — | |
| | | б. Электродвигатель 4А8084 N=1,5 квт n=1405 об/мин | 1 | — | |
| П1.2 | 5.904-5 | Вставка гибкая В.00.00-09 | 1 | 1.71 | |
| П1.3 | 5.904-5 | Вставка гибкая Н.00.00-11 | 1 | 1.64 | |
| П1.4 | Вентиляционный завод | Заслонка воздушная утепленная КВУ 1000×600 с электроприводом и с электроподогревом | 1 | 79,3 | |
| П1.5 | Костромской калориферный завод | Калорифер КВСББ-П -20° | 1 | 56,2 | |
| П1.6 | | Калорифер КВБ6Б-П -30° | 1 | 72.7 | |
| П1.7 | | Калорифер КВС6Б-П -40° | 2 | 56,9 | |
| П1.8 | 4.904-25 | Подставки под калориферы h=300мм | 8 | 1.49 | |
| П1.9 | 5.904-4 | Дверь герметическая утепленная Дук 1.25×0,5 | 1 | 33.6 | |
| П1.10 | 5.904-4 | Дверь герметическая неутепленная Дс 1.25×0,5 | 2 | 24.0 | |
| П1.11 | Чертежи АР | жалюзийные решетки | — | — | |

Продолжение

## План на отм. 0.000

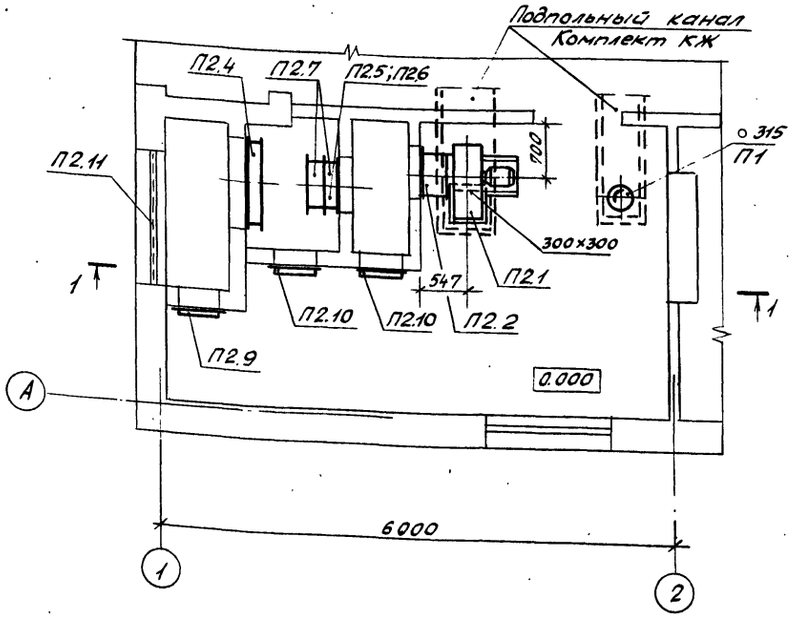


## План на отм. 3.000

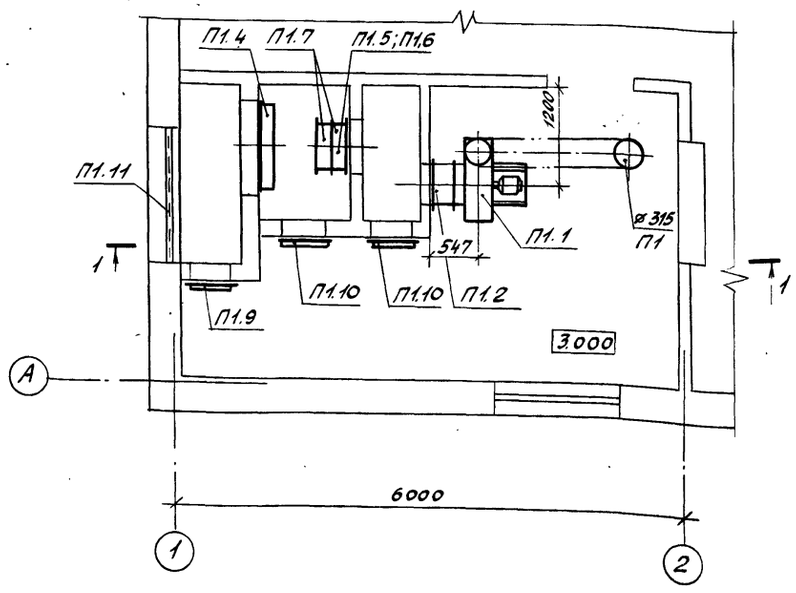


Спецификацию установки системы П2 смотреть на листе 18

Привязан

Инв. №

| | | | |
|---|---|---|---|
| Нач. отд. | Лансков | | |
| Н. контр. | Алесковский | | |
| Гл. спец. | Алесковский | | |
| Рук. гр. | Кожухова | | |
| Ст. инж. | Кузнецова | | |
| Инженер | Гаврилова | | |

Т.П. 416-1.201.8. ОВ

Служебно-бытовой корпус для нефтебаз

| Стадия | Лист | Листов |
|---|---|---|
| Р | 17 | |

Установки систем П1, П2.

ГПИ-Б Москва

Инв. № подл. | Подпись и дата | Взам. инв. №

Типовой проект 416-1-201.87 Альбом I

# Спецификация отопительно-вентиляционных установок П2, В1.

Разрез 1-1

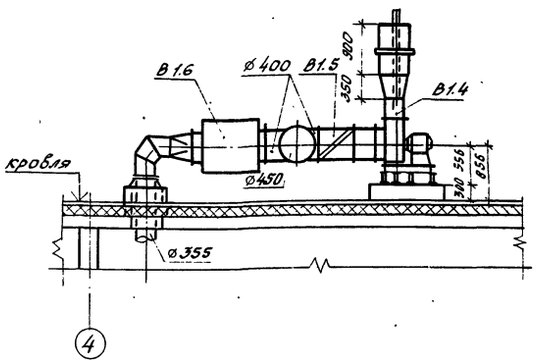


План

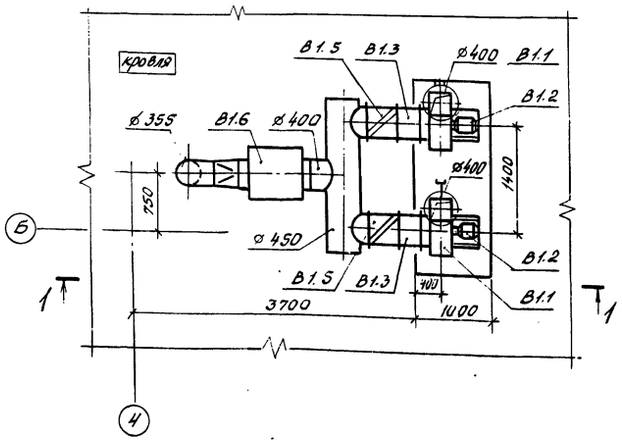


| Марка поз. | Обозначение | Наименование | Кол. | Масса ед. кг | Примечание |
|---|---|---|---|---|---|
| | | П2 | | | |
| П2.1 | Учреждение | Агрегат вентиляторный | | | |
| | УЮ-400/4 | А 5095-2а, Комплект | 1 | 103,3 | |
| | | а. вентилятор | | | |
| | | центробежный | | | |
| | | В-Ц4-75 N5 исполне- | | | |
| | | ние 1, положение Пр180° | 1 | — | |
| | | б. Электродвигатель | | | |
| | | 4А90LА4 N=2,2 квт | | | |
| | | n=1425 об/мин | 1 | — | |
| П2.2 | 5.904-5 | Вставка гибкая | | | |
| | | В00 00-09 | 1 | 1,71 | |
| П2.3 | 5.904-5 | Вставка гибкая | | | |
| | | Н-00.00-11 | 1 | 1,64 | |
| П2.4 | Вентспилсский | Заслонка воздушная | | | |
| | вентиляторный | утепленная | | | |
| | завод | КВУ. 1000 × 600 | | | |
| | | с электроприводом | | | |
| | | и электроподогревом | 1 | 79.3 | |
| П2.5 | Костромской | Калорифер | | | |
| | калориферный | КВББ-ПN6 -20° | 1 | 72,7 | |
| П2.6 | завод | Калорифер | | | |
| | | КВСБ-ПN6 -30° | 2 | 56.2 | |
| П2.7 | | Калорифер | | | |
| | | КВСБ-ПN6 -40° | 2 | 56.2 | |
| П2.8 | 4.904-25 | Подставки под кало- | | | |
| | | риферы h=300 мм | 8 | 1.49 | |
| П2.9 | 5.904-4 | Дверь герметическая | | | |
| | | утепленная Дус 1.25×0.5 | 1 | 33.6 | |
| П2.10 | 5.904-4 | Дверь герметическая | | | |
| | | неутепленная Дс 1.25×0.5 | 2 | 24.0 | |

Продолжение

| Марка поз. | Обозначение | Наименование | Кол. | Масса ед. кг | Примечание |
|---|---|---|---|---|---|
| | | В1 | | | |
| В1.1 | Учреждение | Вентилятор центро- | | | |
| | УЮ-400/4 | бежный В-Ц4-70N4 | | | |
| | | исполнение Ш1, | | | |
| | | положение Пр0 | | | |
| | | с повышенной защи- | | | |
| | | той от искрообра- | | | |
| | | зования | 2 | 70,5 | |
| В1.2 | | Электродвигатель | | | |
| | | $\frac{В80\ А4}{2Exd\ IIAT2}$ N=1,1 квт | | | |
| | | n=1400 об/мин | 2 | — | |
| В1.3 | 5.904-5 | Вставка гибкая | | | |
| | | В00.00-08 | 2 | 1.59 | |
| В1.4 | 5.904-5 | Вставка гибкая | | | |
| | | Н.00.00-08 | 2 | 1.34 | |
| В1.5 | 5.904-18 | Клапан обратный | | | |
| | выпуск 0;1 | круглого сечения | | | |
| | | во взрывобезопас- | | | |
| | | ном исполнении | | | |
| | | АЗЕ 028.000-04 | 2 | 14.5 | |
| В1.6 | 5.904-17 Вып. 1-1 | Глушитель трубча- | | | |
| | | тый А7Е.186.000-04 | | | |
| | | ø400 ГТК1-5 | 1 | 31.3 | |

Установку системы П2 смотреть на листе 17.

Привязан

Инв. №

| | | |
|---|---|---|
| Нач.отд. | Ламсков | |
| Н.контр. | Алесковский | |
| Гл.спец. | Алесковский | |
| Рук.гр. | Кожукова | |
| Ст.инж. | Кузнецова | |
| Инженер | Гаврилова | |

Т.П. 416-1-201.8. -08

Служебно-бытовой корпус для нефтебаз

| Стадия | Лист | Листов |
|---|---|---|
| Р | 18 | |

Установка системы В1.

ГПИ-Б Москва

Инв. № подл. | Подпись и дата | Взам. инв. №

Альбом I

Типовой проект 416-1-201.87

## Ведомость рабочих чертежей основного комплекта

| Лист | Наименование | Примечание |
|---|---|---|
| 1 | Общие данные | |
| 2 | План на отм. -0.300; 0.000; 3.000 | |
| | План кровли. Схема системы К2 | |
| 3 | Схемы систем В1, Т3, К1 | |
| | | |

## Данные по производственному водопотреблению и водоотведению

| № потребителя по плану | Наименование потребителя | Количество потребителей | Количество часов работы в сутки | Водопотребление: Требования к качеству воды | Потребный напор у потребителя, м | Режим водопотребления | Расход воды на одного потребителя м³/ч | Из водопровода хоз-питьевого противопожарного м³/сут | м³/ч | л/с | Водоотведение: Характеристика сточных вод | В бытовую канализацию м³/сут | м³/ч | л/с | Концентрация загрязнений сточных вод после локальных очистных сооружений мг/л | Примечание |
|---|---|---|---|---|---|---|---|---|---|---|---|---|---|---|---|---|
| | Лаборатория | | | | | | | | | | | | | | | |
| 2 | Шкаф вытяжной ШВ-23 | 2 | 4 | питьев | 2 | перем | 0.30 | 2.40 | 0.60 | 0.67 | близкие к бытовым | 2.40 | 0.60 | 0.67 | | |
| 4 | Мойка лабораторная | | | | | | | | | | | | | | | |
| | МВ-1.3 | 2 | 4 | -"- | -"- | -"- | 0.18 | 1.50 | 0.36 | 0.40 | -"- | 1.50 | 0.36 | 0.60 | | |
| 5 | Мойка лабораторная | | | | | | | | | | | | | | | |
| | МЛ-1 | 1 | 4 | -"- | -"- | -"- | 0.18 | 0.70 | 0.18* | 0.30* | -"- | 0.70 | 0.18* | 0.30* | | |
| 9 | Стол лабораторный | | | | | | | | | | | | | | | |
| | СТХ-4 | 1 | 4 | -"- | -"- | -"- | 0.32 | 1.40 | 0.32 | 0.37 | | 1.40 | 0.32 | 0.37 | | |
| | Всего | | | | | | | 6.00 | 1.28 | 1.44 | | 6.00 | 1.28 | 1.64 | | |

Цифры, отмеченные знаком * в расчетный расход не включены

## Ведомость ссылочных и прилагаемых документов

| Обозначение | Наименование | Примечание |
|---|---|---|
| | Ссылочные документы | |
| Серия Сантехпроекта "ЛВ-5 | Опоры и средства крепления | |
| серия 4.900-9 | Узлы и изделия трубопроводов из | |
| | пластмассовых труб для систем во- | |
| | доснабжения и канализации | |
| | Прилагаемые документы | |
| ВК.ВМ | Ведомость потребности | |
| | в материалах | |
| ВК.СО | Спецификация оборудова- | |
| | ния | |
| | | |
| | | |

## Основные показатели по чертежам водопровода и канализации

| Наименование системы | Потребный напор на вводе, м | Расчетный расход м³/сут | м³/ч | л/с | при пожаре л/с | Установленная мощность электродвигателей кВт | Примечание |
|---|---|---|---|---|---|---|---|
| Водопровод | | | | | | | |
| хоз-питьевой | | | | | | | |
| противопожар | | | | | | | |
| ный | 20 | 9.20 | 4.03 | 2.35 | 7.29 | | |
| Горячее | | | | | | | |
| водоснабжение | 12 | | 2.33 | 0.94 | | | |
| Бытовая | | | | | | | |
| канализация | | 9.20 | 6.08 | 3.29 | | | |
| Внутренние | | | | | | | |
| водостоки | | | | 2.90 | | | $q_{20}$=80 л/с |

Магистральные трубопроводы системы горячего водоснабжения изолируются от теплопотерь следующим образом:
1. Антикоррозийная защита - грунт ГФ-020 - 1слой, краска ВТ-177 - 2 слоя.
2. Теплоизоляционный слой - пухшнур изминваты в оплетке из хлопчато-бумажной ткани δ=35мм.
3. Покровный слой - лакостеклоткань по рубероиду.

Графа режима водоотведения не приведена в данных по производственному водопотреблению и водоотведению, так как режимы водопотребления и водоотведения совпадают.

Проект разработан на основании следующих материалов:
- плана типового проектирования 1981-1985 г.г.;
- технологического задания;
- СНиП 2.04.01-85, 2.04.02-84, 2.04.03-85.

Строительный объём корпуса 2302,65 м³ в том числе: лаборатория с категорией производства по пожарной опасности - 206,0 м³ остальные помещения - с категорией „Д".

Внутреннее пожаротушение предусматривается из расчета 2 струи по 2.6 л/с каждая в лаборатории и в остальной части корпуса - 1 струя 2.6 л/с. Наружное пожаротушение с расходом 10 л/с обеспечивается наружной сетью водопровода.

Типовой проект разработан в соответствии с действующими нормами и правилами и предусматривает мероприятия, обеспечивающие взрывную, взрыво-пожарную и пожарную безопасность при эксплуатации здания.

Главный инженер проекта (Винокуров)

Инв.№ подл. | Подпись и дата | Взам.инв.№

привязан

Инв.№

Т.П. 416-1-201.87 ВК

| | | | |
|---|---|---|---|
| ГИП | Винокуров | | |
| Н.контр. | Кугелова | | |
| Нач.отд. | Ременяк | | |
| Гл.спец. | Архиреева | | |
| Рук.гр. | Кугелова | | |
| Инж. | Зайцева | | |

Служебно-бытовой корпус для нефтебаз

| стадия | лист | листов |
|---|---|---|
| Р | 1 | 3 |

Общие данные

ГПИ-6 Москва

Типовой проект 416-1-201-87 Альбом I

## План на отм. 3.000

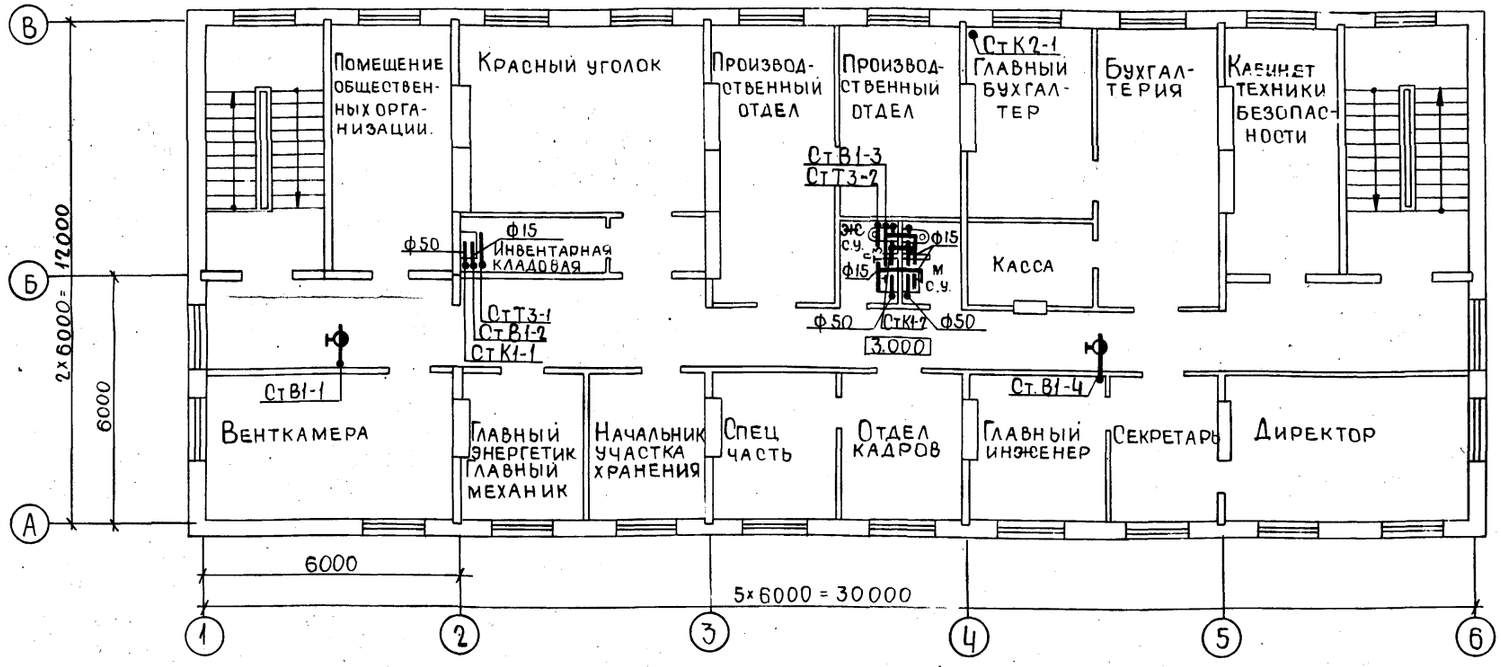


## План кровли

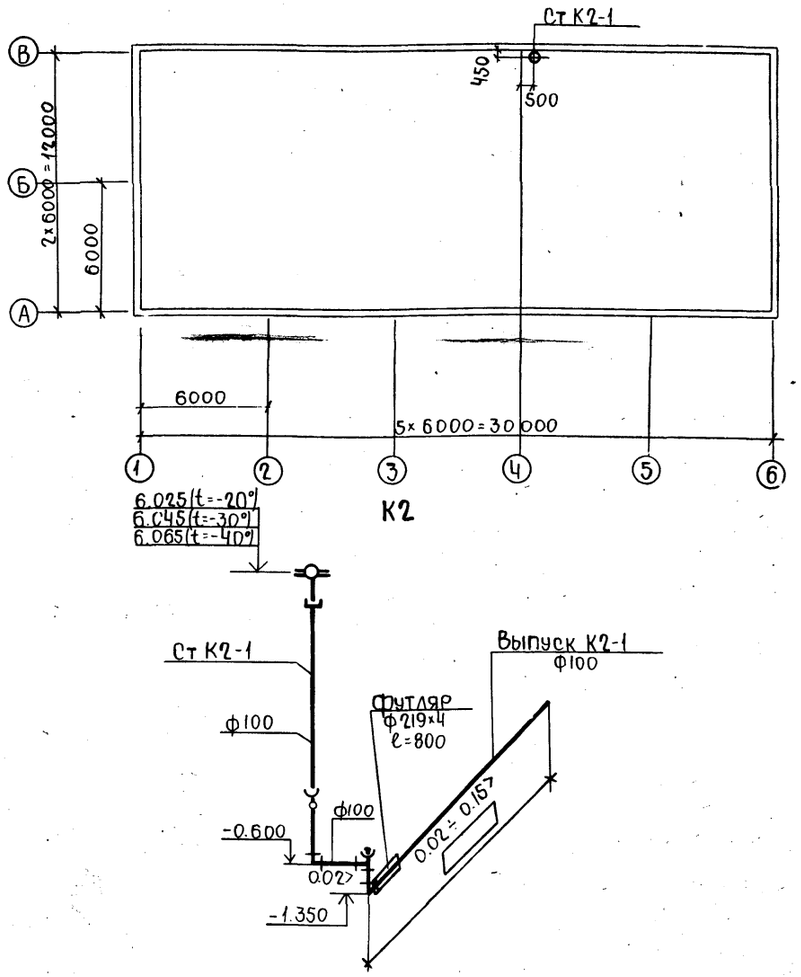


## План на отм. -0.300; 0.000

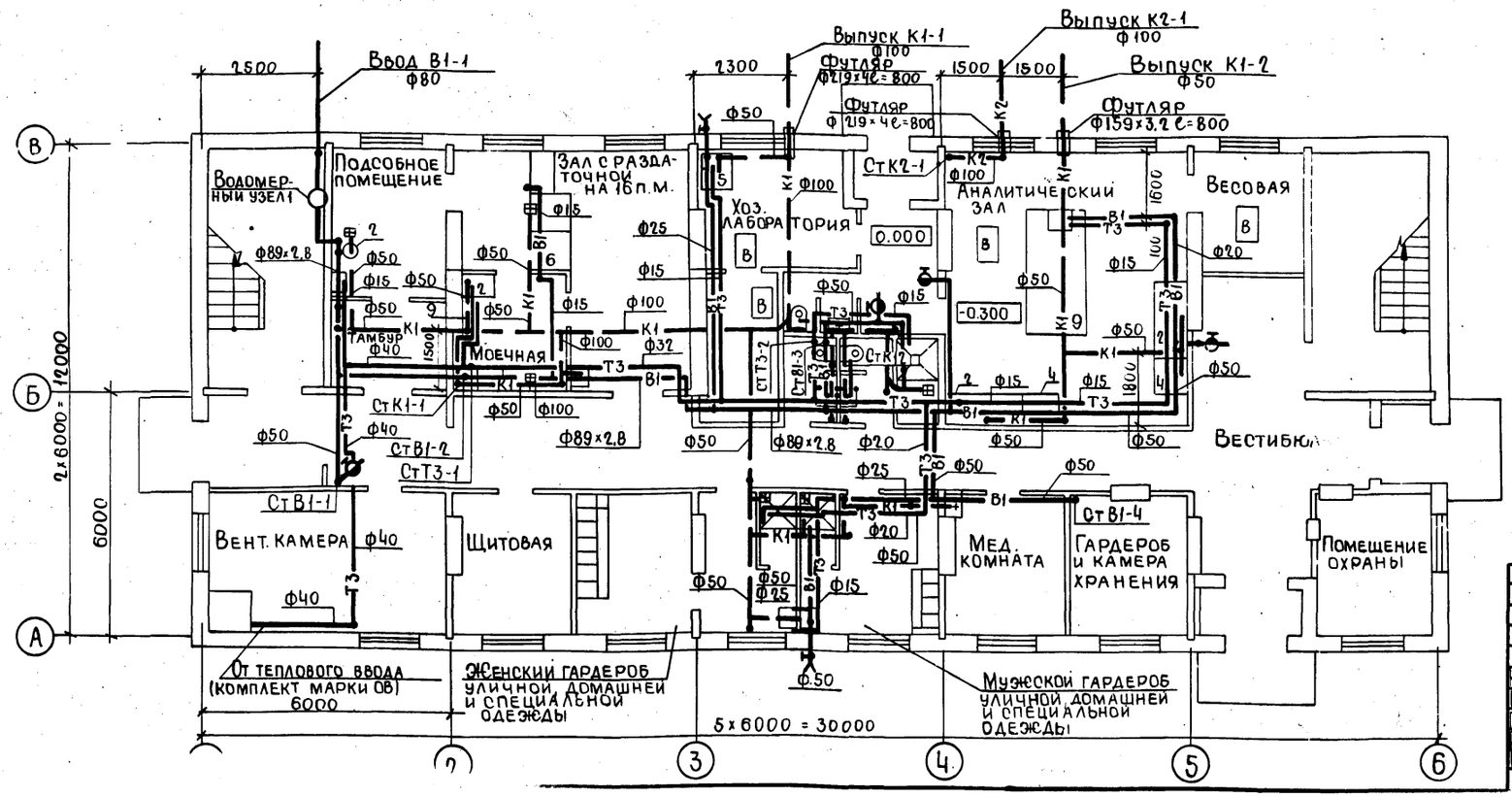


Привязан

Инв. №

Т.П. 416-1-201.87 ВК

| | | | | | | |
|---|---|---|---|---|---|---|
| Нач. отд. | Ременяк | | 12.84 | Служебно-бытовой корпус для нефтебаз | Стадия | Лист | Листов |
| Н. контр. | Кутепова | | 12.84 | | Р | 2 | |
| Гл. спец. | Архиреева | | 12.84 | | | | |
| Рук. гр. | Кутепова | | 12.84 | План на отм. -0.300, 0.000 и 3.000. План кровли. Схема системы К2 | ГПИ-6 Москва | | |
| Инж. | Зайцева | | 12.84 | | | | |

Инв. № подл. | Подпись и дата | Взам. инв. №

Типовой проект 416-1-201.87 Альбом I

Инв.N подл. | Подпись и дата | Взам.инв.N

## В1

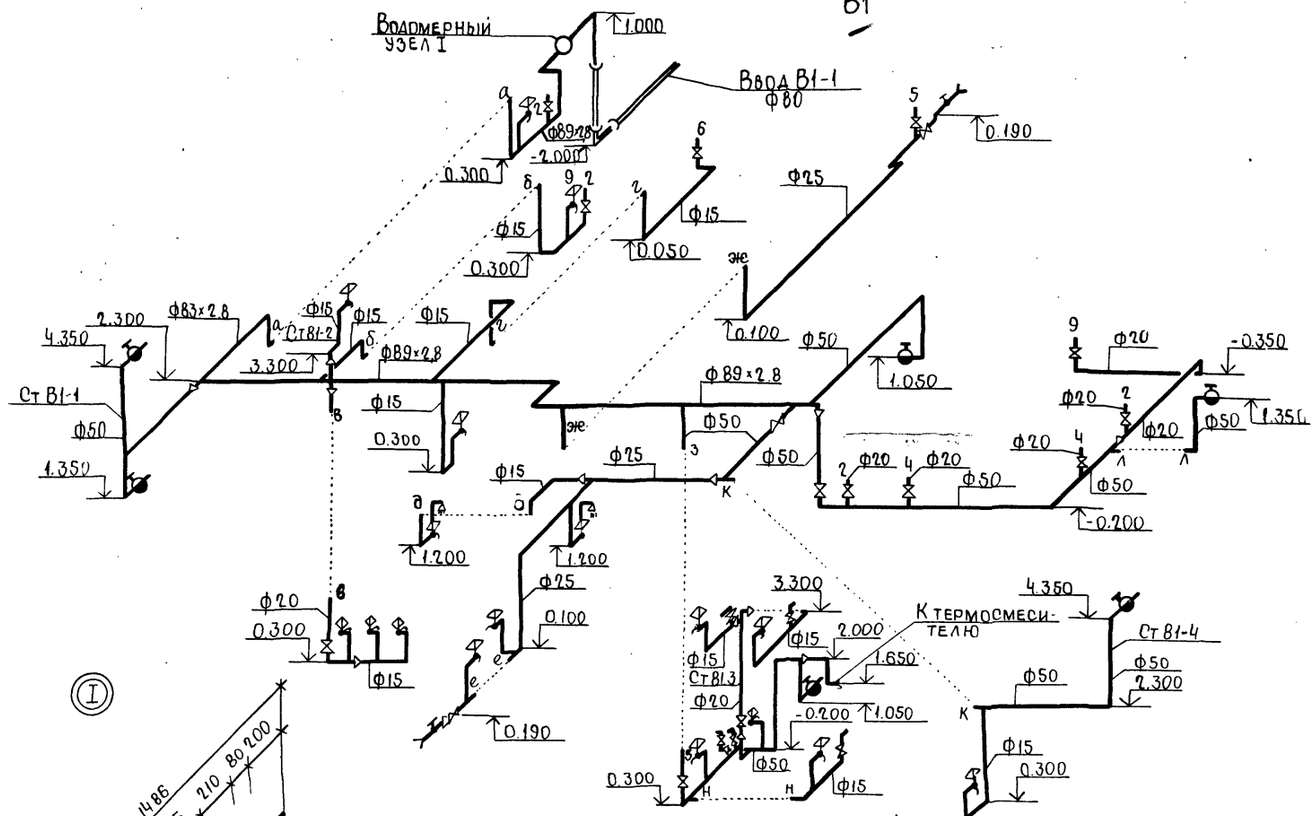


## К1

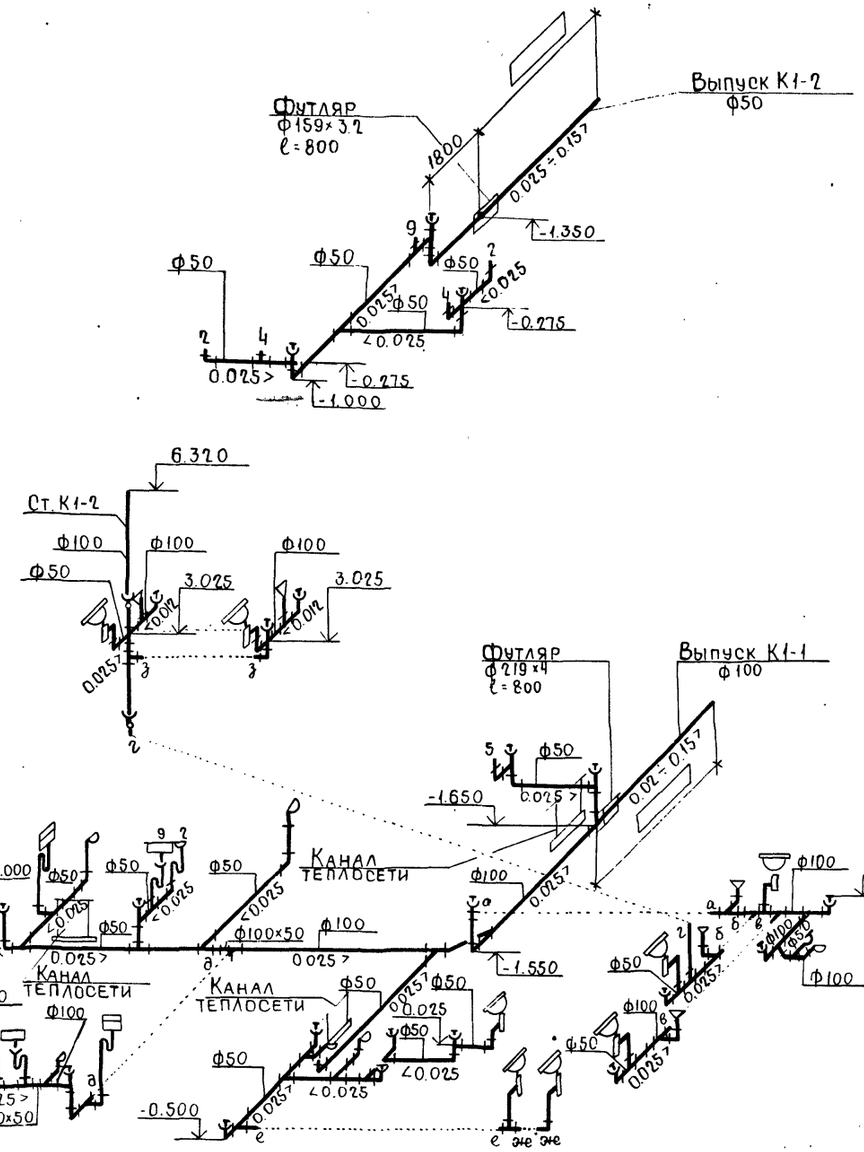


## Т3

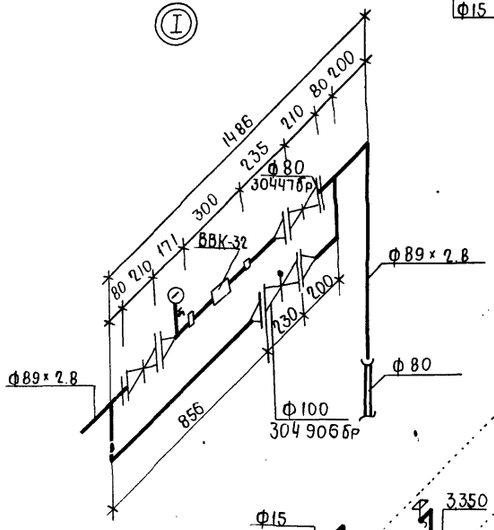


| | | | | | | |
|---|---|---|---|---|---|---|
| | | | | | Т.П. 416-1-201.6; | ВК |
| Привязан | | | | | | |
| | | Начота | Ременяк | | 12.84 | Служебно-бытовой корпус для нефтебаз |
| | | Н.контр. | Кутепова | | 12.84 | |
| | | Гл.спец. | Архиреева | | 12.84 | |
| | | Рук.гр. | Кутепова | | 12.84 | Схемы систем В1, Т3, К1 |
| Инв.N | | Инж. | Зайцева | | 12.84 | |

| Стадия | Лист | Листов |
|---|---|---|
| Р | 3 | |

ГПИ-6 Москва

Альбом I

Типовой проект 416-1-201-87

# ТИПОВОЙ ПРОЕКТ

# СЛУЖЕБНО-БЫТОВОЙ КОРПУС ДЛЯ НЕФТЕБАЗ

## АЛЬБОМ I

## ЭСКИЗНЫЕ ЧЕРТЕЖИ ОБЩИХ ВИДОВ НЕТИПОВЫХ КОНСТРУКЦИЙ СИСТЕМ ОТОПЛЕНИЯ И ВЕНТИЛЯЦИИ

Инв. № подл. | Подпись и дата | Взам. инв. №

Привязан

Инв. №

Формат А 4

| Обозначение | Наименование | Примечание |
|---|---|---|
| -ОВН 1 | Лючок для замера параметров воздуха. Общий вид. | |

Инв. № подл. | Подпись и дата | Взам. инв. №

Привязан

Инв. №

Т.П. 416-1-[illegible].87 ОВН

| | | | |
|---|---|---|---|
| Нач.отд. | Ламсков | | |
| Н.контр. | Алесковский | | |
| Гл.спец. | Алесковский | | |
| Рук.гр. | Кожухова | | |
| Инженер | Гаврилова | | |

Содержание

| Стадия | Лист | Листов |
|---|---|---|
| Р | 1 | 1 |

ГПИ-Б Москва

Формат А 4

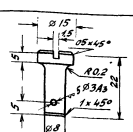


Острые кромки притупить

| Палец-заглушка | 01-01 | Ст. 3 | Вес 8 кг | Масштаб |
|---|---|---|---|---|
| | | | 0,015 | 1:1 |

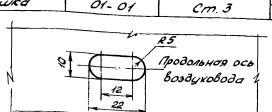


| Лючок | | | Вес 6 кг | Масштаб |
|---|---|---|---|---|
| | | | — | 1:1 |




| | | | | |
|---|---|---|---|---|
| Длина развернутой проволоки | L | 125,5 | | |
| Число рабочих витков | n | 3 | | |
| Полное число витков | n | 4,5 | | |
| Пружина | 01-02 | Проволока 1Н-1 ГОСТ 9389-75 | Вес 8 кг | Масштаб |
| | | | 0,0009 | 1:1 |

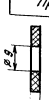


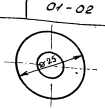


| Прокладка | 01-03 | Резина ГОСТ 7338-77 * | Вес 8 кг | Масштаб |
|---|---|---|---|---|
| | | | 0,01 | 1:1 |

Привязан

Инв. №

Инв. № подл. | Подпись и дата | Взам. инв. №

Лист

ОВН1

Формат А 4

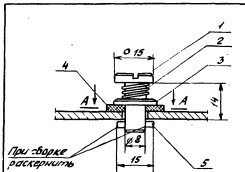


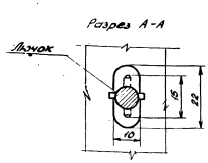


Форма лючка показана на листе 2

| Формат | Зона | Поз. | Обозначение | Наименование | Кол. | Примечание |
|---|---|---|---|---|---|---|
| | | 1 | 01-01 | Палец-заглушка | | |
| | | | | Ст. 3 | 1 | 0,015 кг |
| | | 2 | 01-02 | Пружина. Проволока 1Н-1 9389-75 | 1 | 0,0009 кг |
| | | 3 | ГОСТ 6958-78 | Шайба 8. Ст. 3 | 1 | 0,002 кг |
| | | 4 | 01-03 | Прокладка | | |
| | | | | Резина 7338-77 | 1 | 0,01 кг |
| | | 5 | ГОСТ 3128-70 | Штифт цилиндрический 3 Пр 15×15 | | |
| | | | | Сталь 45 | 1 | 0,005 кг |

Инв. № подл. | Подпись и дата | Взам. инв. №

Привязан

Инв. №

Т.П. 416-1-2[illegible].87 ОВН1

| | | | |
|---|---|---|---|
| Нач.отд. | Ламсков | | |
| Н.контр. | Алесковский | | |
| Гл.спец. | Алесковский | | |
| Рук.гр. | Кожухова | | |
| Инженер | Гаврилова | | |

Лючок для замера параметров воздуха. Общий вид.

| Стадия | Лист | Листов |
|---|---|---|
| Р | 1 | 2 |

ГПИ-Б Москва

Формат А 4

Типовой проект 416-1-201-87 Альбом I

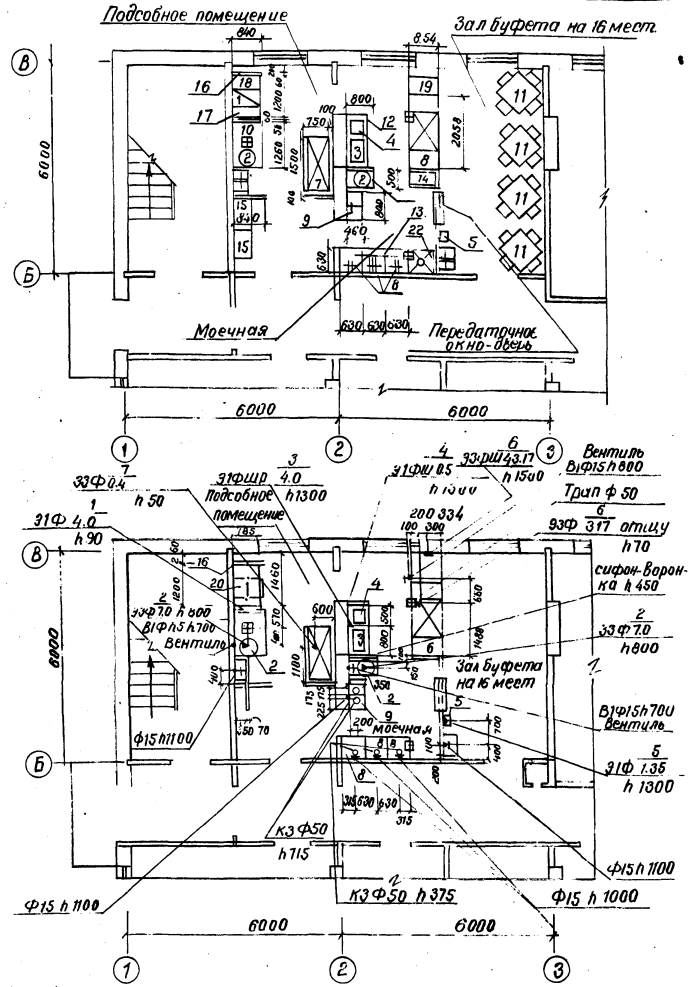


## Ведомость чертежей основного комплекта ТХ.

| Формат | Лист | Наименование | Примечания |
|---|---|---|---|
| 2Г | 1 | Общие данные<br>Буфет на 16 мест на отм. 0.000 в осях 1-3, Б-В с расстановкой и привязкой технологического оборудования<br>Фрагмент плана на отм. 0.000 в осях 1-3, Б-В<br>Монтажный план | |

## Ведомость ссылочных и прилагаемых материалов

| Обозначение | Наименование | Примечания |
|---|---|---|
| СНиП-II л. 6-71 | Нормы проектирования предприятий общественного питания | |
| Приказ Минторга СССР N 184 от 12.10.76 г. | Характеристика типов предприятий общественного питания (буфеты на промышленном предприятии) | |
| Приказ Минторга СССР N 0132-75 от 31.06.75 г. | Рекомендации о порядке определения структуры и штатов предприятий общественного питания | |
| ТХ. СО-1<br>ТХ.СО-2 | Спецификация оборудования<br>Смета | Отдельный альбом.<br>Отдельный альбом |

## Общие указания

1. Над оборудованием поз. N 1 предусмотреть местный вентиляционный отсос (поз. N20), установленный на пристенной ферме (поз. N16), основание которой необходимо зацементировать в пол.
2. На трубопроводах холодной и горячей воды предусмотреть вентили.
3. В сантехнической части проекта предусмотреть воронки, смесители, сифоны к моечным ваннам (поз. N8), а к поз. N9 - воронки и смесители
4. Стены производственных помещений облицевать плиткой на высоту 1.8 м.
5. При разработке электротехнической части проекта необходимо пользоваться типовыми материалами для проектирования, разработанными ЦНИИЭПОМ торговых зданий N 27.0-1, часть 1, раздел Б.

## Пояснительная записка

Буфет размещен на 1ом этаже. Вход в обеденный зал буфета осуществляется из вестибюля здания. В зале установлен прилавок, предназначенный для отпуска вторых горячих блюд и холодных закусок; сосисковарка, термостат. К раздаче примыкает подсобное помещение, оборудованное электроплитой, электрокипятильником, столами. Для мытья посуды имеется моечная, оборудованная ваннами (5 гнезд). Использованная посуда из зала в моечную подается через передаточное окно в двери.

Буфет рассчитан на 16 мест, реализует 300 блюд в сутки.

Штат буфета 3 человека

## Условные обозначения и изображения:

- ▲ Э подвод электроэнергии;
- ф фазность тока;
- N номер позиции;
- W мощность тока; КВТ;
- Ш штепсельная розетка;
- шр штепсельный раз'ем;
- щч щит управления;
- Ф диаметр трубопровода, мм;
- В1 подвод холодной воды;
- Ф15 подвод холодной и горячей воды через смеситель
- ○ К3 подвод канализации
- ⊞ трап, 270 × 270
- h высота подводок от чистого пола, мм.

Типовой проект разработан в соответствии с действующими правилами и предусматривает мероприятия, обеспечивающие взрывную, взрывопожарную и пожарную безопасность при эксплуатации здания

Гл. инженер проекта /Эмельдеш/

Согласовано: Нач. отд. ОВ Ламский

Согласовано: Нач. отд. ЭО Калинин; Нач. отд. АСОЗ Шохолов; Нач. отд. ВК Ременяк

Инв. N подл. | Подпись и дата | Взам. инв. N

| | | |
|---|---|---|
| Нач. отд. | Петрова | |
| Н. контр. | Кулакова | |
| Нач. сек. | Эмельдеш | |
| Рук. гр. | Агранова | |
| Ст. инж. | Кулакова | |
| Ст. техн. | Иващенко | |
| Проверил | Патрушева | |

Т.П. 416-1-201.87 ТХ

Привязан

Инв. N

Служебно-бытовой корпус для нефтебаз

| Стадия | Лист | Листов |
|---|---|---|
| Р | 1 | 1 |

Буфет на 16 мест
фрагмент плана на отм. 0.000 в осях 1-3. Расстановка. Привязка
Монтаж оборудования

Минторг СССР ГИПРОТОРГ г. Москва 1984 г.

gost.e-ecolog.ru