ТИПОВОЙ ПРОЕКТ

416-1-219.88

АДМИНИСТРАТИВНЫЙ КОРПУС

БАЗЫ ПРОИЗВОДСТВЕННОЙ РЕМОНТНО-СТРОИТЕЛЬНОГО УПРАВЛЕНИЯ

АЛЬБОМ - 2

КЖИ СТРОИТЕЛЬНЫЕ ИЗДЕЛИЯ

23662-02
0-68

				Привязан
Инв.№				

gost.e-ecolog.ru

ТИПОВОЙ ПРОЕКТ

416-1-219.88

АДМИНИСТРАТИВНЫЙ КОРПУС

БАЗЫ ПРОИЗВОДСТВЕННОЙ РЕМОНТНО-СТРОИТЕЛЬНОГО УПРАВЛЕНИЯ

АЛЬБОМ - 2

КЖИ СТРОИТЕЛЬНЫЕ ИЗДЕЛИЯ

Разработан
проектным институтом
„Гипрокоммунстрой"

Главный инженер института В.Н.Битюков
Главный инженер проекта Ю.М.Гусев

Утвержден Минжилгражданстроем РСФСР
Приказ N 106 от 30.03.88г.
Введен в действие Гипрокоммунстроем
Приказ N 284 от 19.10.88г

				Привязан:
Инв. №				

Альбом 2

Обозначение	Наименование	№ № страниц
	Перечень чертежей	2
	Технические требования к изготовлению арматурных изделий	3
	Административный корпус	
КЖИ-1.01.00.0	Плита (ПР60.15-8АтVт-3а)	4
КЖИ-1.02.00.0	(ПР60.15-8АтVт-6 / ПР60.15-8АтVт-8)	5
КЖИ-1.03.00.0	(ПР60.15-6АтVт-2)	6
КЖИ-1.04.00.0	(ПК30.15-8т-3)	7

Инв.№подл. | Подп. и дата | Взам.инв.№

ТП 416-1-219.88

Коп. 23662-02

Формат А3

Альбом 2

Технические требования

Плоские арматурные изделия следует изготовлять при помощи контактной точечной сварки.

Сварку каркасов и сеток производить во всех точках пересечения стержней.

Объединение плоских каркасов в пространственные производить в кондукторах при помощи электросварочных клещей. Размеры каркасов и сеток даны по осям и торцам стержней.

Сварку следует производить в соответствии с ГОСТ 19292-73 „Соединения сварных элементов закладных деталей сборных железобетонных конструкций" и с „Указаниями по сварке соединений арматуры и закладных деталей железобетонных конструкций" СН393-78.

Для соединения внахлестку арматурных стержней с плоскими элементами проката в заводских условиях рекомендуется применять контактную точечную сварку.

Для соединения втавр арматурных стержней с плоскими элементами проката следует применять автоматическую дуговую сварку под слоем флюса.

Материал прокатной стали закладных изделий принят марки Вст3кп2-1 для сварных конструкций по ТУ 14-1-3023-80.

Инв.№ подл. | Подп. и дата | Взам.инв.№

ГИП	Гусев	
Н.контр.	Титов	
Начотд.	Зоркин	
Гл.конст.	Дунамалян	
Гл.спец.	Титов	
Рук.гр.	Бажан	
Инжен.	Шведова	

ТП 416-1-219.88-КЖИ-1-ТТ

Технические требования

Стадия	Лист	Листов
Р		1

ГИПРОКОММУНСТРОЙ г. Москва

23662-02

Коп. Формат А3

Альбом 2

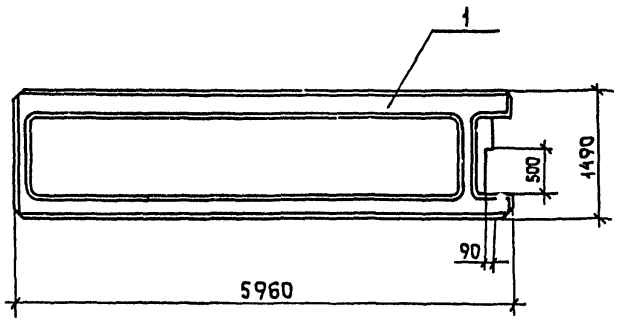

Форм.	Зона	Поз.	Обозначение	Наименование	Кол.	Прим.
				Документация		
			1.090.1-1 вып. 5-1	Сборные ж/б конструкции межвидового		
				применения для		
				крупнопанельных		
				общественных		
				зданий и вспомога-		
				тельных зданий		
				промышленных		
				предприятий с		
				высотой этажа		
				3,0 и 3,3м		
				Сборочные единицы		
А3		1	1.090.1-1 5-1 7000 - 03	ПР60.15-8АтVт-3	1	

ГИП	Гусев	
Н.контр.	Титов	
Нач.отд.	Зоринк	
Гл.конст.	Думанян	
Гл.спец.	Титов	
Рук.гр.	Бажанова	
Инжен.	Шведова	

ТП 416-1-219.88 — КЖИ-1.01.00-0

Плита ПР60.15-8АтVт-3А

Стадия	Масса	Масштаб
Р	2,6	1:50
Лист	Листов 1	

ГИПРОКОММУНЕСТРОЙ г. Москва

23662-02

Коп.

Формат А3

Инв.№подл. | Подп. и дата | Взам.инв.№

Альбом 2

Рис. 1

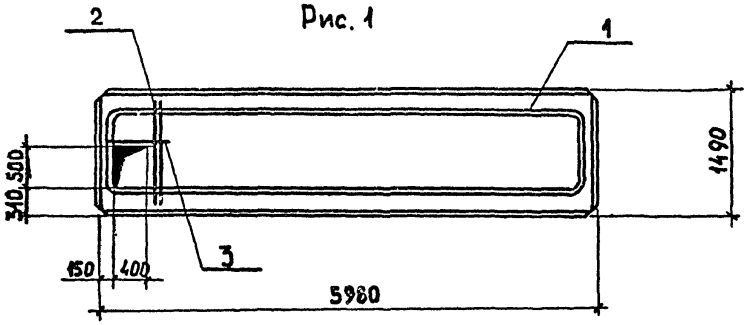

Рис. 2

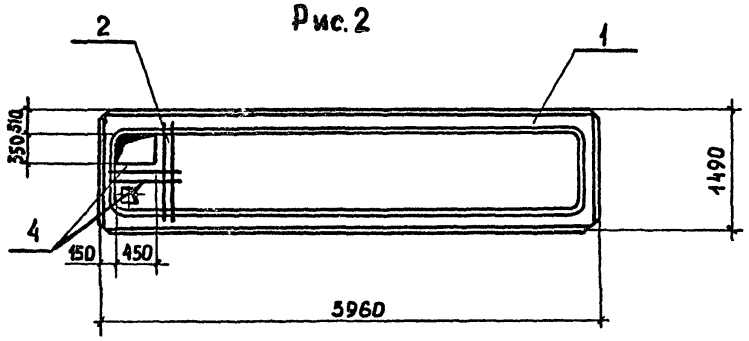

Обозначение	Марка	Рис
КЖИ 1.02.00.0	ПР60.15-8АтVт-Б	1
01	ПР60.15-8АтVт-В	2

Формат	Зона	Поз.	Обозначение	Наименование	Кол. на шт. конструкции		Прим.
						01	
				Документация			
			1.090.1-1 вып. 5-1	Сборные ж/б конструкции межвидового применения для крупнопанельных общественных зданий и вспомогательных зданий промышленных предприятий с высотой этажа 3.0 и 3.3м			
				Сборочные единицы			
А3		1	1.090.1-1 5-1 5000-03	ПР60.15-8АтVт	1	1	
Б4		2		Ф10А-III ГОСТ 5781-82 ℓ=1450	4	4	
Б4		3		Ф10А-III ГОСТ 5781-82 ℓ=700	2	–	
Б4		4		Ф10А-III ГОСТ 5781-82 ℓ=750	–	4	

Ведомость расхода стали на дополнительные закладные изделия, кг

Марка элемента	Изделия закладные. Арматура класса A-III ГОСТ 5781-82			Общий расход
	10		Итого	
ПР60.15-8АтVт-Б	4.66		4.66	4.66
ПР60.15-8АтVт-В	8.96		8.96	8.96

ПР60.15-8АтVт	1	–
ПР60.15-8АтVт-В	–	1

ГИП	Гусев	
Н. контр.	Титов	
Нач. отд.	Зоркин	
Гл. конст.	Думаманян	
Гл. спец.	Титов	
Рук. гр.	Бажан	
Инжен.	Шведова	

ТП 416-1-219.88 – КЖИ-1.02.00.0

Плита ПР60.15-8АтVт-Б (ПР60.15-8АтVт-В)

Стадия	Масса	Масшт.
Р	2.6т	1:50
Лист	Листов 1	

ГИПРОКОММУНСТРОЙ г. Москва

23662-02

Формат А3

Инв. № подл. | Подп. и дата | 83-491. Инв. №

Альбом 2

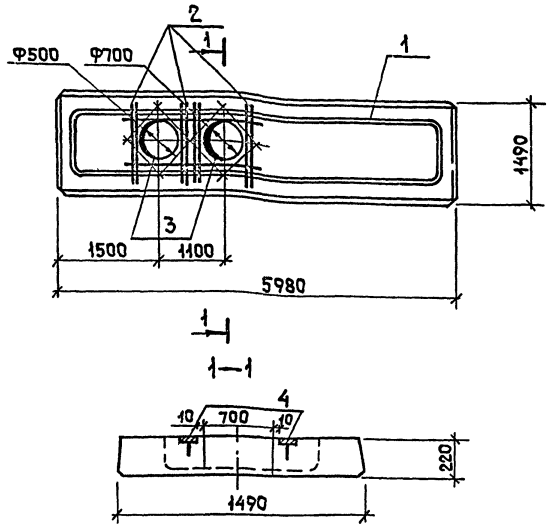

Формат	Зона	Поз.	Обозначение	Наименование	Кол.	Примечание
				Документация		
			1.090.1-1 вып.5-1	Сборные ж/б конструкции межвидового		
				применения для крупнопанельных		
				общественных зданий и вспомогательных		
				зданий промышленных, предприятий с высотой		
				этажа 3,0 и 3,3 м		
				Сборочные единицы		
А3		1	1.090.1-1 5-1 5000-02	ПР60.15-6АтVт	1	
Б4		2		Ф12АIII ГОСТ5781-82 ℓ=1450	24	
Б4		3		Ф12АIII ГОСТ5781-82 ℓ=800	16	
Б4		4	1.400-6/76	Изделие закладное МВ-13	6	

Ведомость расхода стали на дополнительные закладные изделия, кг

Марка элемента	Изделия закладные						
	Арматура класса				Прокат марки		Всего
	АIII				ВСт3кп2-1		
	ГОСТ 5781-82				ГОСТ103-76		
	Ф8	Ф12		Итого	100×8	Итого	
ПР60.15-6АтVт-2	1.2	42.3		43.5	7.8	7.2	50.7

ГИП	Гусев		
Н.контр.	Титов		
Нач.отд.	Растегаев		
Гл.конст.	Титов		
Гл.спец.	Солодилова		
Инжен.	Шведова		

ТП 416-1-219.88 КЖИ-1.03.00.0

Плита ПР 60.15-6АтVт-2

Стадия	Масса	Масштаб
Р	2,6т	1:50

Лист | Листов 1

ГИПРОКОММУНСТРОЙ г. Москва

23662-02

Инв.№ подл. | Подп. и дата | Взам.инв.№

Коп. [signature]

Формат А3

Альбом 2

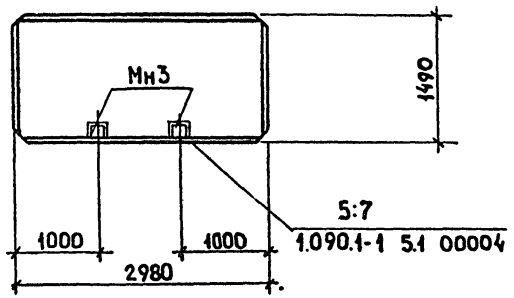

Форм	Зона	Поз.	Обозначение	Наименование	Кол.	Прим.
				Документация		
			1.090. 1-1 вып. 5-1	Сборные ж/б конструкции межвидового применения для крупнопанельных общественных зданий и вспомогательных зданий промышленных предприятий с высотой этажа 3,0 и 3,3м		
				Сборочные единицы		
А3		1	1.090.1-1	ПК30.15-8т	1	
А4		2	1.090.1-1 5-1 0060	МН3	2	

Ведомость расхода стали на дополнительные закладные изделия, кг

Марка элемента	Закладные изделия					Общий расход
	Арматура класса			Прокат марки		
	AI			ВстЗкп 2-1		
	ГОСТ 5781-82			ГОСТ 103-76		
	6	12	Итого	100×6	Итого	
ПК30.15-8т-Э	0,04	1,00	1,04	1,15	1,15	2,2

ГИП	Гусев		
Н.контр	Титов		
Нач.отд.	Зоркин		
Гл.конст	Дунамалян		
Гл.спец.	Титов		
Рук.гр.	Бажан		
Инжен.	Шведова		

ТП 416-1-219.88 — КЖИ-1.04.00.0

Плита ПК 30.15-8т-Э

Стадия	Масса	Масшт.
Р	1,38	1:50
Лист	Листов 1	

ГИПРОКОММУНСТРОЙ г. Москва

Инв.№подл. | Подп. и дата | Взам.инв.№

23662-02

Коп

Формат А3

Госстрой СССР
Центральный институт типового проектирования
МИНСКИЙ ФИЛИАЛ
220123, г.Минск, ул.В.Хоружей, 13/61

Сдано в печать 1999 г.
Заказ № 189 Тир. 80 экз.
Инв.№ 23602/2

gost.e-ecolog.ru