ТИПОВОЙ ПРОЕКТ

901-4-64.83

РЕЗЕРВУАРЫ ДЛЯ ВОДЫ ПРЯМОУГОЛЬНЫЕ ЖЕЛЕЗОБЕТОННЫЕ СБОРНЫЕ ЕМКОСТЬЮ ОТ 50 ДО 300 м³ (С ПРИМЕНЕНИЕМ СТЕНОВЫХ ПАНЕЛЕЙ С ОПОРНОЙ ПЯТОЙ)

АЛЬБОМ III

КОНСТРУКЦИИ ЖЕЛЕЗОБЕТОННЫЕ

ЦОО283-01

Привязан

Инв. №

gost.e-ecolog.ru

ТИПОВОЙ ПРОЕКТ
901-4-64.83

РЕЗЕРВУАРЫ ДЛЯ ВОДЫ ПРЯМОУГОЛЬНЫЕ ЖЕЛЕЗОБЕТОННЫЕ СБОРНЫЕ ЕМКОСТЬЮ ОТ 50 ДО 300м³ (С ПРИМЕНЕНИЕМ СТЕНОВЫХ ПАНЕЛЕЙ С ОПОРНОЙ ПЯТОЙ)

СОСТАВ ПРОЕКТА

АЛЬБОМ	I	ОБЩИЕ МАТЕРИАЛЫ ДЛЯ ПРОЕКТИРОВАНИЯ РЕЗЕРВУАРОВ ЕМКОСТЬЮ ОТ 50 ДО 20000 м³ (ИЗ ТИПОВОГО ПРОЕКТА 901-4-69.83)
АЛЬБОМ	II	МАТЕРИАЛЫ ДЛЯ ПРОЕКТИРОВАНИЯ СПЕЦИАЛЬНЫХ МЕРОПРИЯТИЙ ДЛЯ РЕЗЕРВУАРОВ ЕМКОСТЬЮ ОТ 50 ДО 20000 м³ СИСТЕМ ХОЗЯЙСТВЕННО-ПИТЬЕВОГО ВОДОСНАБЖЕНИЯ (ИЗ ТИПОВОГО ПРОЕКТА 901-4-63.83)
АЛЬБОМ	III	КОНСТРУКЦИИ ЖЕЛЕЗОБЕТОННЫЕ
АЛЬБОМ	IV	СТРОИТЕЛЬНЫЕ ИЗДЕЛИЯ ДЛЯ РЕЗЕРВУАРОВ ЕМКОСТЬЮ ОТ 50 ДО 1400 м³ (ИЗ ТИПОВОГО ПРОЕКТА 901-4-65.83)
АЛЬБОМ	V	ТЕХНОЛОГИЧЕСКИЕ ТРУБОПРОВОДЫ, СИГНАЛИЗАЦИЯ ДЛЯ РЕЗЕРВУАРОВ ЕМКОСТЬЮ ОТ 50 ДО 20000 м³ (ИЗ ТИПОВОГО ПРОЕКТА 901-4-69.83)
АЛЬБОМ	VI	ВЕДОМОСТИ ПОТРЕБНОСТИ В МАТЕРИАЛАХ, ЧАСТИ 1-5
АЛЬБОМ	VII.84	СМЕТЫ

АЛЬБОМ III

РАЗРАБОТАН
СОЮЗВОДОКАНАЛНИИПРОЕКТ
ХАРЬКОВСКИЙ ВОДОКАНАЛПРОЕКТ
ГЛ. ИНЖЕНЕР ИН-ТА — БОНДАРЕНКО
НАЧАЛЬНИК ОТДЕЛА — ШЕЙКО
ГЛ. ИНЖЕНЕР ПР-ТА — МАЗАЛОВА

ЦНИИПРОМЗДАНИЙ
ГЛ. ИНЖЕНЕР ИН-ТА — ГРАНЕЗ
НАЧ. ОТДЕЛА — БОЛТУХОВ
ГЛ. ИНЖЕНЕР ПР-ТА — ЧЕРНОМАЗ

ПРИ УЧАСТИИ НИИЖБ
ЗАМ. ДИРЕКТОРА — КОРОВИН
З.В. ЛАБОРАТОРИЕЙ — БЕРДИЧЕВСКИЙ
СТ. НАУЧН. СОТР. — ДОКУДОВСКИЙ

СДАДРЕН ГОССТРОЕМ СССР.
ПИСЬМО ОТ 17.11.78г. №2/3-409
ВВЕДЕН В ДЕЙСТВИЕ ИНСТИТУТОМ СОЮЗВОДОКАНАЛНИИПРОЕКТ
ПРИКАЗ № 171 ОТ 13.07.83г.

Привязан

Инв. №

Типовой проект 901-4-64.83 Альбом III

Ведомость рабочей документации основного комплекта

Лист	Наименование	Примеч.
1	Общие данные (начало)	
2	Общие данные (продолжение)	
3	Общие данные (продолжение)	
4	Общие данные (окончание)	
5	План. Разрезы	
6	Схемы расположения элементов конструкций резервуара	
7	Спецификация к схеме расположения элементов конструкций резервуара (начало)	
8	Спецификация к схеме расположения элементов конструкций резервуара (продолжение)	
9	Спецификация к схеме расположения элементов конструкций резервуара (окончание)	
10	Узлы I–II	
11	Узел III (со шпоночным стыком)	
12	Узел III (с клиновидным стыком)	
13	Днище ПДм1. Общий вид	
14	Днище ПДм1. Схема армирования (начало)	
15	Днище ПДм1. Схема армирования (продолжение)	
16	Днище ПДм1 Схема армирования (окончание)	
17	Днище ПДм1. Спецификация элементов (начало)	
18	Днище ПДм1 Спецификация элементов (продолжение)	
19	Днище ПДм1. Спецификация элементов (окончание)	
20	Днище ПДм1. Ведомость расхода стали (начало)	
21	Днище ПДм1. Ведомость расхода стали (окончание)	

Лист	Наименование	Примеч
22	Угол монолитный Ум1. Общий вид Схема армирования (начало)	
23	Угол монолитный Ум1. Общий вид Схема армирования (продолжение)	
24	Угол монолитный Ум1. Общий вид. Схема армирования (окончание)	
25	Угловая зона Полносборный угол Узел IV (начало)	
26	Угловая зона. Полносборный угол Узел IV (окончание)	
27	Угловая зона. Угловой блок	
28	Камера лаза с вентиляцией (начало)	
29	Камера лаза с вентиляцией (окончание)	
30	Камера приборов контроля уровня воды (начало)	
31	Камера приборов контроля уровня воды (окончание)	
32	Детали гидроизоляции	
33	Детали соединения стержней арматуры сваркой	

Согласовано: Отдел ВиК ЗД, Асс, Барчан, Сектор ОВ, Соколовская

Взам. инв. №

Подпись и дата

Инв. № подл.

Настоящий проект разработан в соответствии с действующими нормами и правилами и предусматривает мероприятия, обеспечивающие взрывную и взрывопожарную безопасность при эксплуатации сооружения

Главный инженер проекта Мазалова

Привязан

Инв. №

ТП901-4-64.83-КЖ

Нач отд	Шейко	
Н.контр.	Лостников	
Рук.гр.	Мазалова	
Ст инж	Вазианов	
Инженер	Моша	

Резервуары емкостью 50 – 300 м³

Стадия	Лист	Листов
Р	1	33

Общие данные (начало)

Союзводоканалпроект Харьковский Водоканалпроект

Копир. Зайцева 400283-01 3

Формат А3

Альбом III

Типовой проект 901-4-64.83

Инв. № подл. | Подпись и дата | Взам. инв. №

Ведомость ссылочных и прилагаемых документов

Обозначение	Наименование	Примеч.
	Ссылочные документы	
ГОСТ 10704-76	Трубы стальные электросварные прямошовные	
ГОСТ 1839-72	Трубы асбестоцементные безнапорные	
ГОСТ 18124-75	Листы асбестоцементные плоские	
ГОСТ 23279-78	Сетки сварные из стержневой арматуры диаметром до 40 мм	
ГОСТ 8478-81	Сетки сварные для армирования железобетонных конструкций	
1.494-32	Зонты и дефлекторы вентиляционных систем. Зонт круглый	
4.901-18	Оборудование резервуаров Люк-лаз герметический Ду=600	
3.900-3	Сборные железобетонные конструкции емкостных сооружений для водоснабжения и канализации	
Вып.12	Панели стеновые балочные с опорной пятой со шпоночным стыком для прямоугольных сооружений	
Вып.13	Панели стеновые балочные с опорной пятой с клиновидным стыком для прямоугольных сооружений	
Вып.15	Плиты покрытий, колонны, фундаменты и панели перегородочные прямоугольных резервуаров	
1.459-2, Вып.3	Стальные лестницы, переходные площадки и ограждения	

Обозначение	Наименование	Примеч.
3.901-5	Сальники набивные Ду=50-1400 мм для пропуска труб через стены	
1.400-15 Вып.0	Унифицированные закладные изделия железобетонных конструкций для крепления технологических коммуникаций	
	Прилагаемые документы	
901-4-65.83-КЖИ	Строительные изделия	Альбом IV
-КЖВМ1	Ведомость потребности в материалах. Монолитные конструкции	Альбом VI
-КЖВМ2	Ведомость потребности в материалах. Сборные конструкции	

Привязан

Инв. №

Нач. отд.	Шейко	
Н. контр.	Постников	
Рук. гр.	Мазалова	
Ст. инж.	Вознанов	
Инж.	Моша	

ТП901-4-64.83-КЖ

Резервуары емкостью 50-300 м³

Стадия	Лист	Листов
Р	2	

Общие данные (Продолжение)

Союзводоканалпроект Харьковский Водоканалпроект

400283-01 4

Копир. Зайцева

Формат А3

Альбом III

Типовой проект 901-4-64.83

Инв.№ подл. | Подпись и дата | Взам.инв.№

Ведомость спецификаций

Лист	Наименование	Примеч.
7-9	Спецификация к схеме расположения элементов конструкций резервуара	

Ведомость основных комплектов рабочей документации

Обозначение	Наименование	Примеч.
901-4-64.83-КЖ	Конструкции железобетонные	Альбом III
-НВ	Технологическая часть	V
-ЭЛ	Электротехническая часть	V

Ведомость объемов сборных бетонных и железобетонных конструкций

№№ п/п	Наименование группы элементов конструкций	Код	Количество, м³									Примечан
1	Панели стеновые	583100	8.64	12.96	17.28	21.60	25.92					Вариант с монолитным углом
	Панели стеновые	583100	15.44	19.76	24.08	28.40	32.72					Вариант с угловым блоком
	Панели стеновые	583100	16.24	20.56	24.88	29.20	33.52					Вариант с полносборным углом
2	Плиты покрытия	584100	3.54	5.31	7.08	8.85	10.62					
3	Элементы камер на покрытии	585500	1.3	1.3	1.3	1.3	1.3					
	Всего бетона и железобетона		13.48	19.57	25.66	31.75	37.84					Вариант с монолитным углом
			20.28	26.37	32.46	38.55	44.64					Вариант с угловым блоком
			21.08	27.17	33.26	39.35	45.44					Вариант с полносборным углом
			РЕ6-0,5	РЕ6-1,5	РЕ6-2	РЕ6-2,5	РЕ6-3					

Материалы на изготовление сборных бетонных и железобетонных конструкций учтены в материалах и отдельно не учитываются

Маркировка резервуаров

Буквы РЕ-резервуар

Первая цифра марки- ширина резервуара в м

Вторая цифра обозначает толщину грунтовой обсыпки покрытия в см и возможность применения резервуара при подпоре грунтовых вод (буква „М")

Проектом предусмотрены исполнения: 100,75,50,100м,75м,50м

Третья цифра указывает емкость резервуара в сотнях м³

Пример: РЕ6-100м-0,5

РЕ - резервуар;

6 - ширина 6м;

100 - толщина грунтовой обсыпки - 100см;

М - для площадок при подпоре грунтовых вод;

0,5 - емкость 50 м³

Привязан

Инв.№

Нач.отд.	Шейко	
Н.контр.	Лостников	
Рук.гр.	Мазалова	
Ст.инж.	Вазиадов	
Инж.	Моша	

ТП901-4-64.83-КЖ

Резервуары емкостью 50-300м³

Стадия	Лист	Листов
Р	3	

Общие данные (продолжение)

Союзводоканалпроект Харьковский Водоканалпроект

400283-01 5

Копир. Зайцева

Формат А3

Альбом III

Типовой проект 901-4-64.83

Ведомость объёмов строительных монтажных и специальных работ.

NN п/п	Наименование работ	ед. изм.	50 м³		150 м³		200 м³		250 м³		900 м³	
			Сухой грунт	Мокрый грунт	Сухой грунт	Мокрый грунт	Сухой грунт	Мокрый грунт	Сухой грунт	Мокрый грунт	Сухой грунт	Мокрый грунт
1	Земляные работы Выемка Насыпь	м3 м3	91 194	300 374	239 324	516 564	313 389	624 659	387 454	732 754	461 519	840 849
2	Устройство бетонных конструкций	м³	7.4	7.4	9.5	9.5	11.6	11.6	14.0	14.0	15.8	15.8
3	Устройство монолитных железобетонных конструкций	м³	1.7	1.7	12.5	12.5	14.7	14.7	17.0	17.0	19.2	19.2
4	Монтаж сборных ж.б. конструкций	м³	10.0	10.0	16.1	16.1	22.2	22.2	28.3	28.3	34.4	34.4
5	Трудозатраты	ч.дн.	87	114	150	181	183	220	216	258.0	249.	296
6	Продолжительность строительства	дн	61	73	63	76	64	77	65	78	66	79

Инв. № подл. | Подпись и дата | Взам. инв. №

Привязан

Инв. N

Нач. отд.	Тышко	
Н. контр.	Чепурной	
Вед. инж.	Балакирский	
Ст. инж.	Саксон	
Ст. инж.	Терещенко	

ТП 901-4-64.83 КЖ

Резервуар ёмкостью 50-300 м³

Общие данные (окончание)

Стадия	Лист	Листов
Р	4	

Союзводоканалпроект Харьковский Водоканалпроект

Ц00283-01 6

формат А3

Типовой проект 901-4-64.83 Альбом III

Разрез 1-1

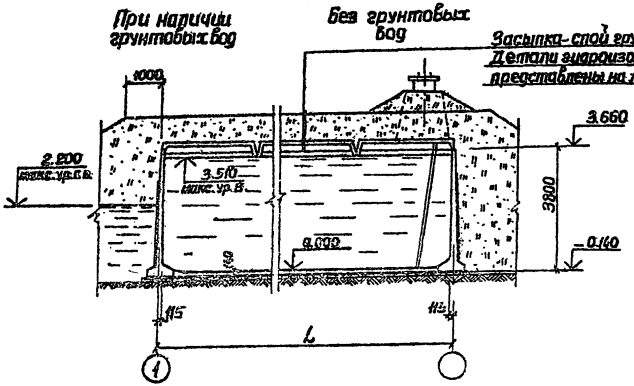

Разрез 2-2

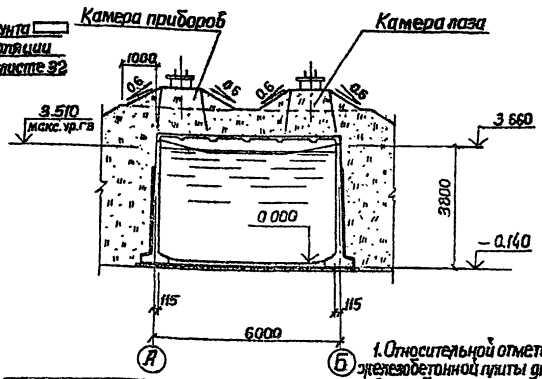

План

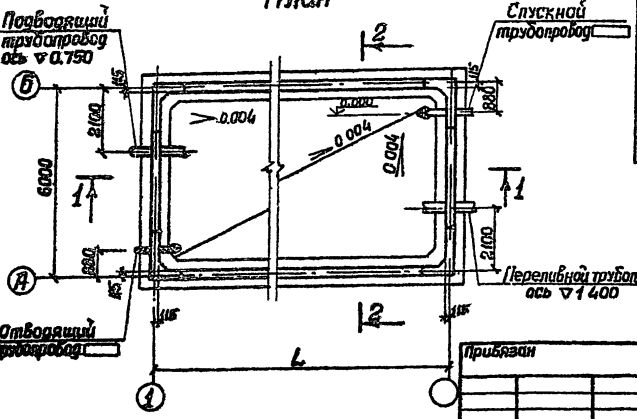

Шифр		Натиковая емкость м³	Полезная емкость м³	Размер мм L
РЕ6-	-0.5	50	55	3000
РЕ6-	-1.5	150	115	6000
РЕ6-	-2	200	175	9000
РЕ6-	-2.5	250	235	12000
РЕ6-	-3	300	295	15000

1. Относительной отметке 0.000 верха железобетонной плиты днища соответствует абсолютная отметка ____
2. В резервуарах технического водоснабжения гидроизоляцию стен до отм. 2.700 и днища мастиками „хамаст" выполнять только при наличии грунтовых вод в 2 слоя общей толщиной 3 мм с устройством цементной стяжки под днищем.
3. Детали гидроизоляции представлены на листе 32.

Согласовано: Отдел 901-1 ЛОС, Отдел 28, Отдел 06, Инв. № подл., Взам. инв. №, Подпись и дата

Привязан

Инв. № ____

Нач. отд.	Шейко	
Н. контр.	Поспикова	
Рук. гр.	Мазалова	
Ст. инж.	Возиянов	
Разраб.	Моша	

ТП 901-4-64.83-КЭК

Резервуары емкостью 50-300 м³

Стадия	Лист	Листов
Р	5	

План. Разрезы

Союзводоканалниипроект Харьковский Водоканалпроект

Ц 00283-01 7

Копиров. Зайцева

Формат А3

Схемы расположения стеновых панелей (Схема 1)

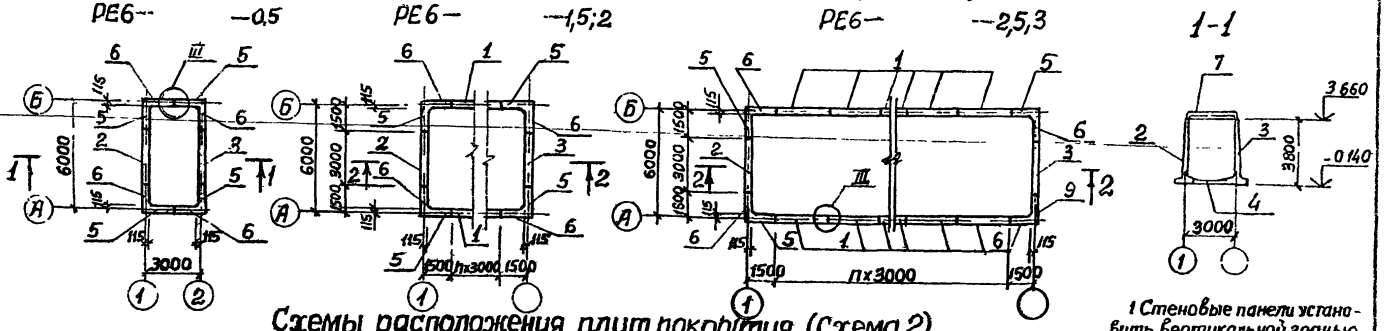

Схемы расположения плит покрытия (Схема 2)

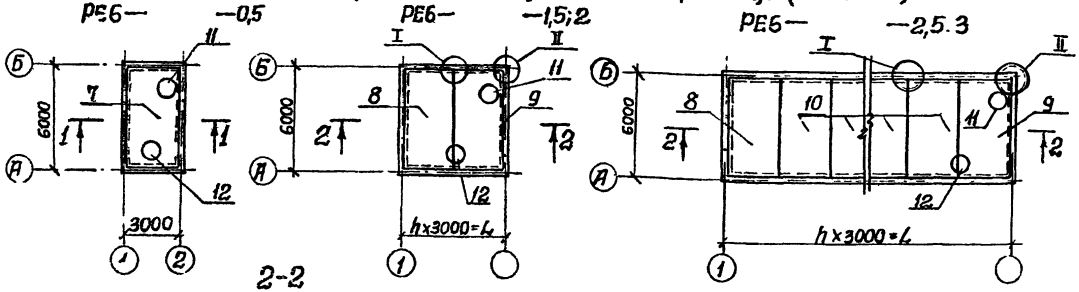

1 Стеновые панели установить вертикальной гранью петлями внутрь резервуара После монтажа панели петли срезать, а места их установки оштукатурить

2. В местах установки камер поз 12 до замоноличивания швов между плитами установить анкерные стержни поз 6 по листу 30.

3 Узлы I, II см. на листе 10 узел III – на листах 11, 12

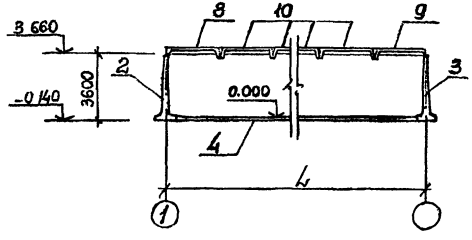

Прив. зан			ТП 901-4-64.83-КЖ		
	Нач о.д	Шейко	Резервуары емкостью 50-300 м³	Стадия	Лист	Листов
	Н контр	Постников		Р	6	
	Рук.гр	Мазалов	Схемы расположения элементов конструкции резервуара	Союзводоканалниипроект Харьковский Водоканалпроект		
Инв №	Ст инж	Возиянов				
	Инженер	Моша				

Ц00 283-01 8

Копир Зайцева

Формат А3

Тип. проект 901-4-64.83 Альбом III

Согласовано

Отдел Вик 1 Лес

ЭГ Борчин

ОЕ Соколовская

Инв № подл. | Подпись и дата | Взам. инв. №

Альбом III

Типовой проект 901-4-64.83

Марка, поз.	Обозначение	Наименование	Для исполнения							Количество на исполнение						Масса ед., кг.	Примечание
		Схема 1															
		Панели стеновые															
1	901-4-64.83-КЖИ-01000	ПСП36-Б3-□4а	✕	✕	✕	✕						2	4	6	8	5400	
	-01	ПСП36-Б4-□4а					✕	✕	✕								
2	-02	ПСП36-Б3-□4б	✕	✕	✕	✕				1						5400	
	-03	ПСП36-Б4-□4б					✕	✕	✕								
	-04	ПСП36-Б3-□4в	✕	✕	✕	✕						1	1			5400	
	-05	ПСП36-Б4-□4в					✕	✕	✕								
	-06	ПСП36-Б3-□4г	✕	✕	✕	✕								1	1	5400	
	-07	ПСП36-Б4-□4г					✕	✕	✕								
3	-10	ПСП36-Б3-□4е	✕	✕	✕	✕				1						5400	
	-11	ПСП36-Б4-□4е					✕	✕	✕								
	-12	ПСП36-Б3-□4ж	✕	✕	✕	✕						1	1			5400	
	-13	ПСП36-Б4-□4ж					✕	✕	✕								
	-14	ПСП36-Б3-□4и	✕	✕	✕	✕								1	1	5400	
	-15	ПСП36-Б4-□4и					✕	✕	✕								
4	лист 13	Плита днища ПДМ1	✕	✕	✕	✕	✕	✕	✕	1		1	1	1	1		
	лист 11	Узел Ш	✕	✕	✕	✕	✕	✕	✕				2	4	6		
		Угловая зона															
5	лист 22-24	Угол монолитный УМ1	✕	✕	✕	✕	✕	✕	✕			4	4	4	4		Вариант с монолитным узлом
			РЕБ-100	РЕБ-75	РЕБ-50	РЕБ-100м	РЕБ-75м	РЕБ-50м		РЕБ-05	РЕБ-15	РЕБ-2	РЕБ-25	РЕБ-3			

Привязан.

Инв. №

Нач. отд.	Шейко	
Н. контр.	Постников	
Рук. гр.	Мазалова	
Ст. инж.	Вазианов	
Инж.	Моша	

ТП901-4-64.83-КЖ

Резервуары емкостью 50–300 м³

Спецификация к схеме расположения элементов конструкций резервуара (начало)

Стадия	Лист	Листов
Р	7	

Союзводоканалпроект Харьковский Водоканалпроект

400283-01 9

Копир. Зайцева

Формат А3

Альбом III

Типовой проект 901-4-64.83

Марка, поз.	Обозначение	Наименование	Для исполнения							Количество на исполнение						Масса ед., кг.	Примечание
			РЕ6-100	РЕ6-75-	РЕ6-50-	РЕ6-100м-	РЕ6-75м-	РЕ6-50м-		РЕ6-0,5	РЕ6-1,5	РЕ6-2	РЕ6-2,5	РЕ6-3			
		Панель стеновая угловая															
5	901-4-65.83-КЖИ-05.000	ПСП14.36-Б14-К4 лев.	X	X	X	X	X	X		4	4	4	4	4		2200	Вариант с полносборным углом
6	-01	ПСП14.36-Б14-К4 пр.	X	X	X	X	X	X		4	4	4	4	4		2200	
	Лист 12	Узел III	X	X	X	X	X	X		6	8	8	8	8			
	Лист 25,26	Узел IV	X	X	X	X	X	X		4	4	4	4	4			
5	901-4-65.83-КЖИ-06.000	Панель стеновая-угловой блок															Вариант с угловым блоком
		ПСП15.15.36-Б14-К4	X	X	X	X	X	X		4	4	4	4	4		4750	
	Лист 12	Узел III	X	X	X	X	X	X		6	8	8	8	8			
		Схема 2															
		Плиты покрытия															
7	901-4-65.83-КЖИ-03.000	4ДПР-2-1			X			X									
	-01	4ДПР-3-1		X			X			1						4200	
	-02	4ДПР-4-1	X			X											
8	3.900-3.15.01.20000 -01	4ДПР-2			X			X									
	-02	4ДПР-3		X			X				1	1	1	1		4425	
	-03	4ДПР-4	X			X											
9	15.01.30000 -01	4ДПР-2-а			X			X									
	-02	4ДПР-3-а		X			X				1	1	1	1		4340	
	-03	4ДПР-4-а	X			X											

11

12

Изм	Кол.	Лист	№ докум.	Дата	Подпись	Подпись
1	2	-		13.VII.84		
1	1	-		13.VII.84		

Инв № подл. | Подпись и дата | Взам. инв. №

Привязан

Инв №

Нач отд	Шейко	
Н контр	Постников	
Рук гр	Мазалова	
Ст инж	Возианов	
Инжен	Моша	

ТП901-4-64.83-КЖ

Резервуары емкостью 50-300 м³

Спецификация к схеме расположения элементов конструкций резервуара (продолжение)

Стадия	Лист	Листов
Р	8	

Союзводоканалниипроект Харьковский

Водоканалпроект

Ц,00283-01 10

Формат А3

Альбом III

Типовой проект 901-4-64.83

1.2

1.1

Марка, поз.	Обозначение	Наименование	Для исполнения	Количество на исполнение					Масса ед., кг.	Примечание
						1	2	3		
10	901-4-64.83-КЖИ-10.000	2.3ПР-2-1							4800	
	-01	2.3ПР-3-1								
	-02	2.3ПР-4-1								
11	Лист 28,29	Камера лаза с вентиляцией		1	1	1	1	1	16.20	
12	лист 30,31	Камера приборов		1	1	1	1	1	16.20	
		Изделия соединительные								
		Труба ВГП-В-2 ч.6 ГОСТ 10704-76 / ВСт3кп-1 ГОСТ 8732-78 Ø300		48	48	48	48	48	0.56	Для варианта с полносборным узлом
		ФВДГ ГОСТ 5781-82								
		ℓ=3440		12	12	12	12	12	1.36	
		ℓ=300		48	48	48	48	48	0.12	
		ℓ=3150		16	16	16	16	16	1.49	
		ФИАIII ГОСТ 5782-82								
		ℓ=660		20	20	20	20	20	0.8	
		ℓ=430		80	80	80	80	80	0.52	
		ФЮАIII ГОСТ 5781-82 ℓ=1300		8	8	8	8	8	0.8	
		Ф12АIII ГОСТ 5781-82								Для варианта с монолитным узлом
		ℓ=250		42	48	48	48	48	0.22	
		ℓ=350		66	88	88	88	88	0.31	
		ℓ=250				28	56	84	0.22	
		ℓ=350				8	16	24	0.31	

	РЕБ-100-	РЕБ-75-	РЕБ-50-	РЕБ-100А-	РЕБ-75А-	РЕБ-50А-	РЕБ--05	РЕБ--15	РЕБ--2	РЕБ--2Б	РЕБ--3

Инв. № подл. | Подпись и дата | Взам. инв. №

1	2	-		Изм.	05-
1	1	-		Изм.	01-
Изм.	Кол.уч.	Лист	№ докум.	Подп.	Дата

Привязан

Инв. №

Нач.отд	Шейко	
Н.контр	Постников	
Рук.гр.	Мазалова	
Ст.инж.	Вазанов	
Инж.	Маша	

ТП901-4-64.83-КЖС

Резервуары емкостью 50-300 м³

Стадия	Лист	Листов
Р	9	

Спецификация к схеме расположения элементов конструкций резервуара (окончание)

Союзводоканалпроект Харьковский Водоканалпроект

400283-01 11

Копир. Зайцева

Формат А3

Альбом III

Типовой проект 901-4-64 83

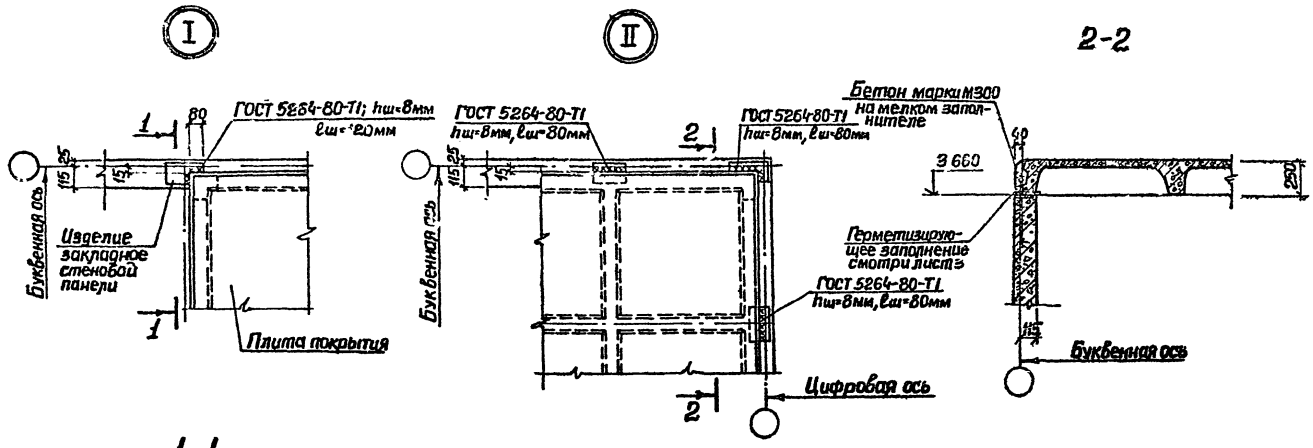

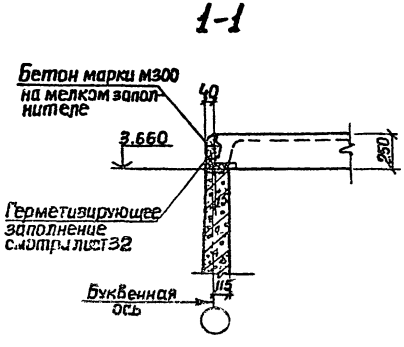

1. В узле I плиты условно не показаны
2. Сварку производить электродами Э42; Э42а; Э46; Э46а по ГОСТ 9467-75
3. Бетоны и растворы для замоноличивания конструкций приготовлять на НЦ или РПЦ

Привязан					ТП901-4-64.83-НЖ		
		Нач отд	Шейко		Резервуары емкостью 50-300 м³	Стадия	Лист	Листов
		Н контр	Постников			Р	10	
		Рук гр	Мазалова		Узлы I, II	Союзводоканалниипроект Харьковский Водоканалпроект		
		Ст инж.	Возианов					
Инв №		Инжен.	Моша					

Копировал Зайцева

Формат А3

400283-01 12

Взам инв № | Подпись и дата | Инв № подл

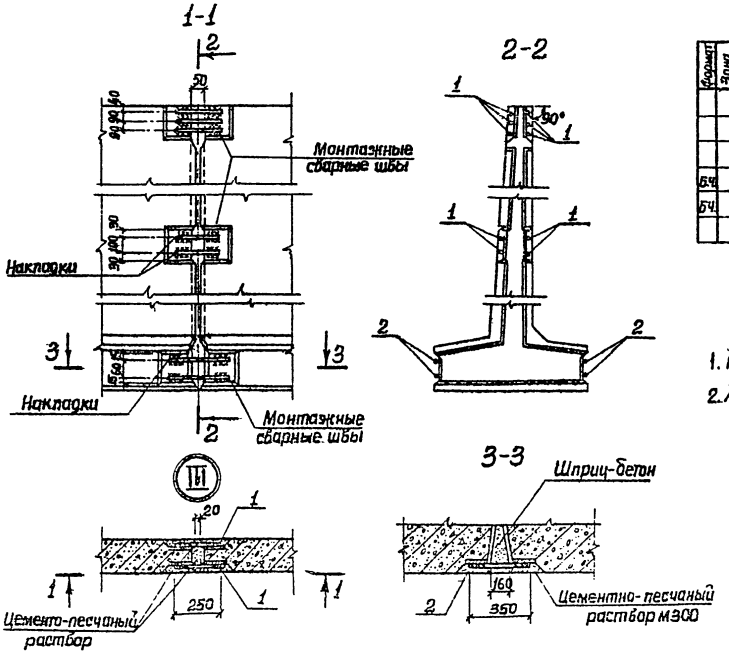

Спецификация к узлу III

Формат	Зона	Поз.	Обозначение	Наименование	Кол.	Примеч.
				Детали		
				ф12 А III ГОСТ 5781-82		
Бч		1		l=250	14	0,22 кг
Бч		2		l=350	4	0,31 кг

1. Размеры сварных швов и детали сварки см лист 33
2. Арматурные выпуски из пяты условно не показаны

Альбом III

Типовой проект 901-4-64.83

Инв. № подл.	Подпись и дата	Взам. инв. №

				ТП901-4-64.83-КЖ	
Привязан				Резервуары емкостью 50-300 м³	Стадия: Р; Лист: 11; Листов:
	Нач. отд.	Шейко			
	Н. контр.	Постников			
	Рук. гр.	Мазанова		Узел III (со шпоночным стыком)	Союзводоканалпроект Харьковский Водоканалпроект
	Ст. инж.	Возданов			
Инв. №	Инженер	Мошка			

Копиров. Зайцева

400283-01 13

Формат А3

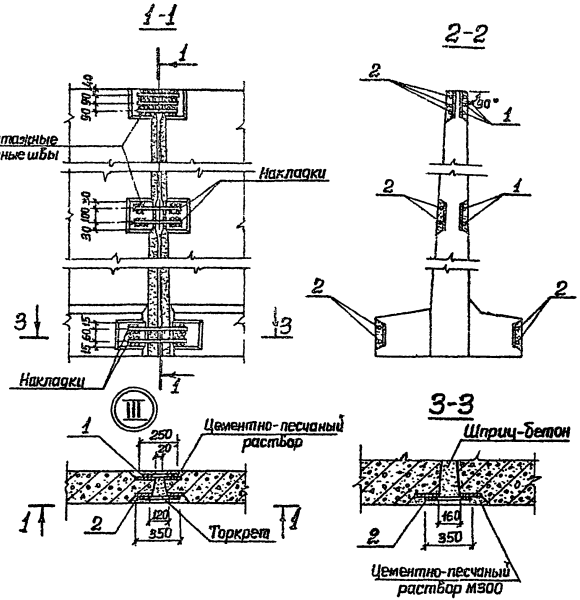

Спецификация к узлу III

Формат	Зона	Поз.	Обозначение	Наименование	Кол.	Примеч.
				Детали		
				ф12 AIII ГОСТ 5781-82		
Б4		1		ℓ = 250	7	0.22кг
Б4		2		ℓ = 250	11	0.31кг

1. Размеры сварных швов и детали сварки см. лист 33
2. Арматурные выпуски из пяты условно не показаны

Привязан				ТП901-4-64.83-КЖ	
	Нач. отд.	Шейко			
	Н. контр.	Плотников		Резервуары емкостью 50-300 м³	Стадия: Р; Лист: 12; Листов:
	Рук. гр.	Мазалова		Узел III (с клиновидным стыком)	Госстроя СССР Харьковский Водоканалпроект
	Ст. инж.	Бовшанов			
Инв. №	Инженер	Моша		4.00283-01	14

Копиров. Зайцева

Формат А3

Типовой проект 901-4-64.83 Альбом III

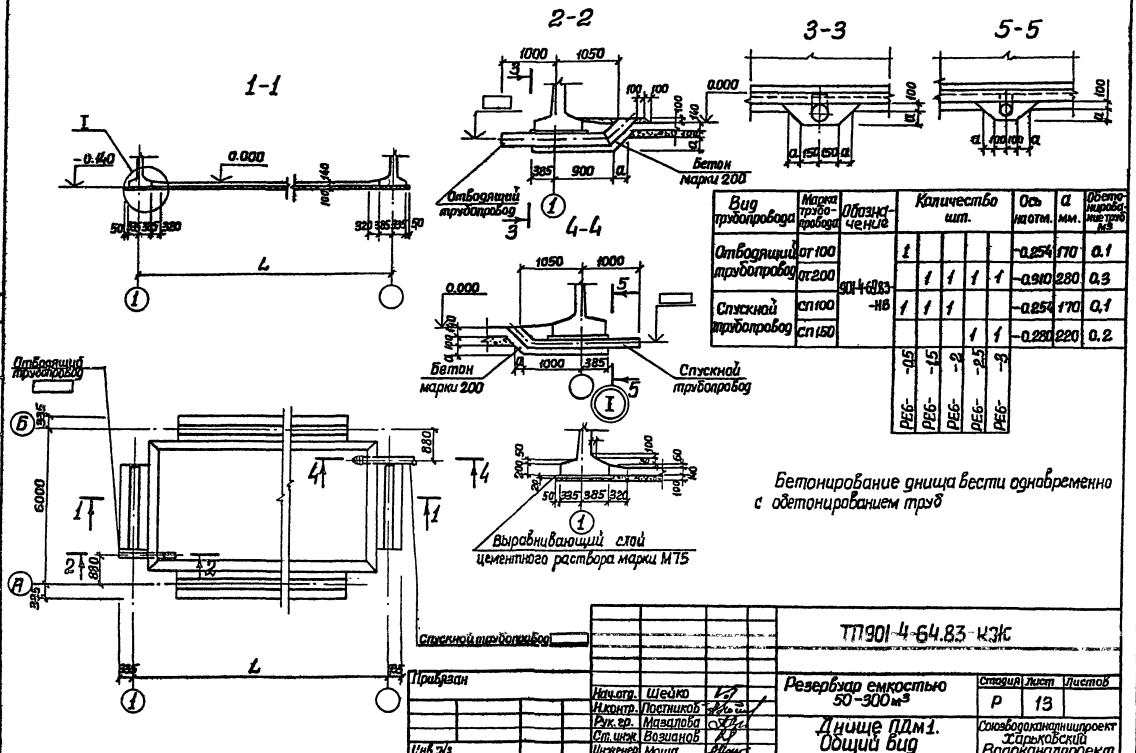

Вид трубопровода	Марка трубопровода	Обозначение	Количество шт.					Ось на отм.	a мм.	Обетонирование труб м³
Отводящий трубопровод	от 100	901-4-64.83-НВ	1					-0.254	170	0.1
	от 200			1	1	1	1	-0.310	280	0.3
Спускной трубопровод	сп 100		1	1	1			-0.254	170	0.1
	сп 150					1	1	-0.280	220	0.2
			РЕБ- -0.5	РЕБ- -1.5	РЕБ- -2	РЕБ- -2.5	РЕБ- -3			

Согласовано: Отдел Вик-1 Асс

Инв. № подл. | Подпись и дата | Взам. инв. №

Привязан

Инв. № 3/3

Нач.отд.	Шейко	
Н.контр.	Постников	
Рук.гр.	Мазалова	
Ст.инж.	Возианов	
Инженер	Моша	

ТП901-4-64.83-КЭК

Резервуар емкостью 50-300 м³

Днище ПДм1. Общий вид

Стадия	Лист	Листов
Р	13	

Союзводоканалниипроект Харьковский Водоканалпроект

Ц00283-01 15

Копировал Зайцева

Формат А3

Альбом III

Типовой проект 901-4-64.83

Инв. № подл. | Подпись и дата | Взам. инв. №

Схема расположения нижних сеток

РЕ6-.. -0,5

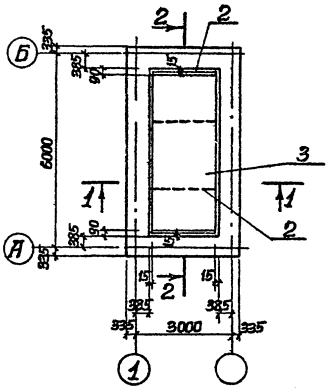

Схема расположения верхних сеток

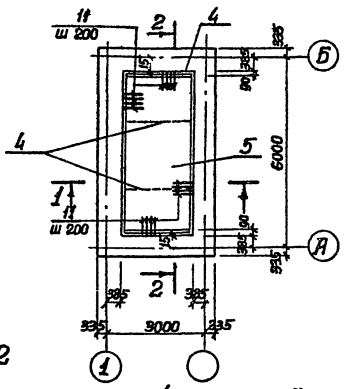

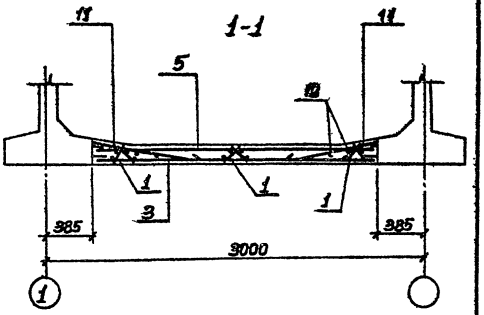

Схема расположения каркасов

РЕ6- -0,5

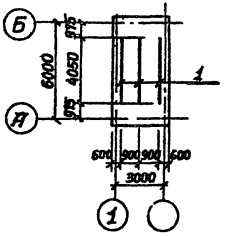

2-2

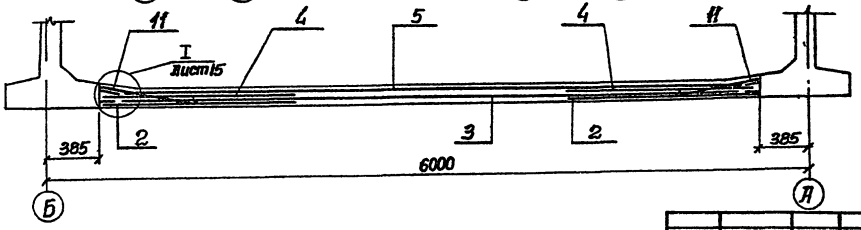

Привязан				ТП901-4-64.83-КЖ	
Инв. №				Резервуар емкостью 50-300 м³	Стадия: Р; Лист: 14; Листов:
		Нач. отд.	Шейко	Днище ПДм1	
		Н. контр.	Постников	Схема армирования (начало)	Союзводоканалпроект Харьковский Водоканалпроект
		Рук. гр.	Мазалова		
		Ст. инж.	Возианов		
		Инженер	Миша		

Ц.00283-01 16

Копир. Зайцева

Формат А3

Альбом III

Типовой проект 901-4-64.83

Схема расположения нижних сеток

Схема расположения верхних сеток

РЕ6- -1,5 -РЕ6- -3

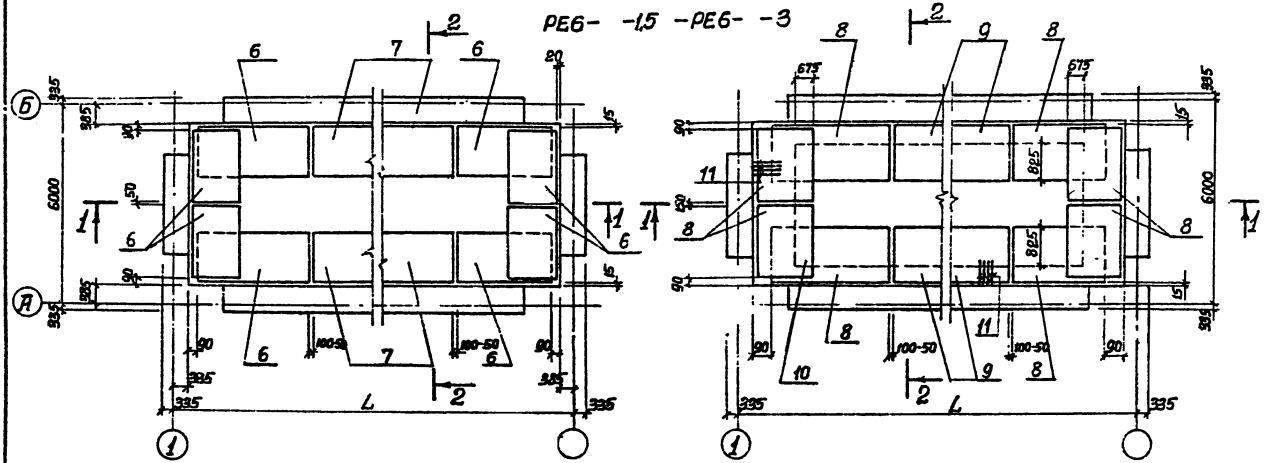

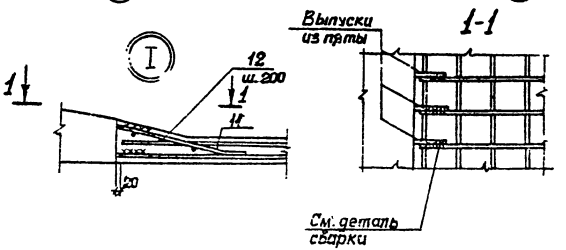

Размеры сварных швов и детали сварки см. лист 33

Привязан				ТП901-4-64.83-КЖС	
		Нач. отд.	Шейко	Резервуары емкостью 50 - 300 м³	Стадия Р / Лист 15 / Листов
		Н. контр.	Постников		
		Рук. гр.	Мазалова	Днище ПДм 1. Схема армирования (продолжение)	Союзводоканалпроект Харьковский Водоканалпроект
		Ст. инж.	Возианов		
Инв. №		Инженер	Маша		

Ц00283-01 17

Копир. Зайцева

Формат А3

Инв. № подл. | Подпись и дата | Взам. инв. №

Альбом III

Типовой проект 901-4-64.83

Инв.№ подл. | Подпись и дата | Взам. инв.№

1-1

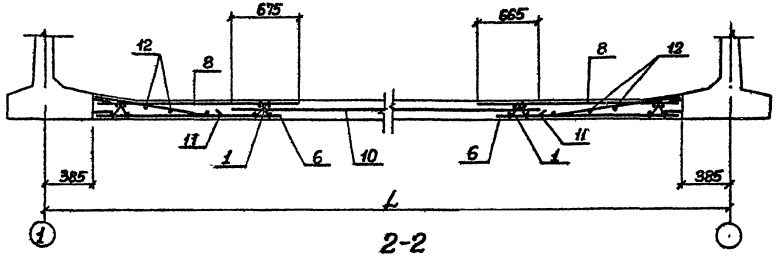

2-2

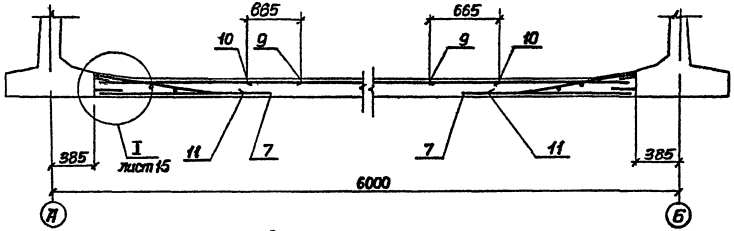

План раскладки каркасов

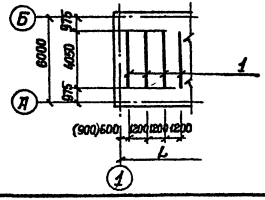

Ведомость стержней

Поз.	Эскиз
12	8 700 100

1. Размеры в скобках для РЕ6-...-0,5; РЕ6-...-2; РЕ6-...-3.
2. Защитный слой бетона для рабочей арматуры принимается: для верхней арматуры-20мм; для нижней-35мм

Привязан.

Инв.№

Нач.отд	Шейко	
Н.контр.	Постников	
Рук.гр.	Мазалова	
Ст.инж.	Возианов	
Инженер	Маша	

ТП901-4-64.83-КЭС

Резервуар емкостью 50-300 м³

Днище ПДМ1

Схема армирования (окончание)

Стадия	Лист	Листов
Р	16	

Харьковский Водоканалпроект

400283-01 18

Копир. Задчева

Формат А3

Альбом III

Типовой проект 901-4-64.83

Формат	Зона	Поз.	Обозначение	Наименование	Количество на исполнение																						Примечание
				Сборочные единицы																							
А4		1	901-4-65.83-КЖИ-08.010	Каркас плоский КР21	6	10	14	20	24	6	10	14	20	24	6	10	14	20	24	6	10	14	20	24	6	10	
				Сетки арматурные																							
		2	ГОСТ 23279-78	С $\frac{6АТ-400}{12АIII-200}$ 1250×2050 $\frac{75}{75}$ ГОСТ23279-78											2												
			ГОСТ 23279-78	С $\frac{6АТ-400}{14АIII-200}$ 1250×2050 $\frac{25}{25}$ ГОСТ23279-78	2					2																	
			ГОСТ 23279-78	С $\frac{6АТ-400}{16АIII-200}$ 1250×2050 $\frac{75}{75}$ ГОСТ23279-78																2					2		
		3	ГОСТ 23279-78	С $\frac{6АТ-400}{12АIII-200}$ 2200×5050 $\frac{125}{125}$ ГОСТ23279-78											1												
			ГОСТ 23279-78	С $\frac{6АТ-400}{14АIII-200}$ 2200×5050 $\frac{125}{125}$ ГОСТ23279-78	1					1																	
			ГОСТ 23279-78	С $\frac{6АТ-400}{16АIII-200}$ 2200×5050 $\frac{125}{125}$ ГОСТ23279-78																1					1		
		4	ГОСТ 23279-78	С $\frac{6АТ-400}{12АIII-200}$ 1650×2050 $\frac{75}{75}$ ГОСТ23279-78	2					2					2					2					2		
		5	ГОСТ 23279-78	С $\frac{6АТ-400}{12АIII-200}$ 2200×5050 $\frac{125}{125}$ ГОСТ23279-78	1					1					1					1					1		
		6	ГОСТ 23279-78	С $\frac{6АТ-400}{10АIII-200}$ 1250×2450 $\frac{75}{75}$ ГОСТ23279-78												8	8	8	8								
			ГОСТ 23279-78	С $\frac{6АТ-400}{12АIII-200}$ 1250×2450 $\frac{75}{75}$ ГОСТ23279-78		8	8	8	8		8	8	8	8													
			ГОСТ 23279-78	С $\frac{6АТ-400}{14АIII-200}$ 1250×2450 $\frac{75}{75}$ ГОСТ23279-78																	8	8	8	8		8	
		7	ГОСТ 23279-78	С $\frac{6АТ-400}{10АIII-200}$ 1250×2950 $\frac{75}{75}$ ГОСТ23279-78													2	4	6								
			ГОСТ 23279-78	С $\frac{6АТ-400}{12АIII-200}$ 1250×2950 $\frac{75}{75}$ ГОСТ23279-78			2	4	6			2	4	6													
			ГОСТ 23279-78	С $\frac{6АТ-400}{14АIII-200}$ 1250×2950 $\frac{75}{75}$ ГОСТ23279-78																		2	4	6			
А4		8	901-4-65.83-КЖИ-08.060	С27			2	4	6			2	4	6			2	4	6			2	4	6			
		9	-01	С28		8	8	8	8		8	8	8	8		8	8	8	8		8	8	8	8		8	
А4		10	-КЖИ-08.070	С29		3050 / 1	5050 / 1	9050 / 1	12050 / 1		3050 / 1	5050 / 1	9050 / 1	12050 / 1		3050 / 1	5050 / 1	9050 / 1	12050 / 1		3050 / 1	5050 / 1	9050 / 1	12050 / 1		3050 / 1	Длина сетки / Количество
					РЕ6-100-0,5	РЕ6-100-1,5	РЕ6-100-2	РЕ6-100-2,5	РЕ6-100-3	РЕ6-75-0,5	РЕ6-75-1,5	РЕ6-75-2	РЕ6-75-2,5	РЕ6-75-3	РЕ6-50-0,5	РЕ6-50-1,5	РЕ6-50-2	РЕ6-50-2,5	РЕ6-50-3	РЕ6-100м-0,5	РЕ6-100м-1,5	РЕ6-100м-2	РЕ6-100м-2,5	РЕ6-100м-3	РЕ6-75м-0,5	РЕ6-75м-1,5	

Остальные исполнения смотри лист 18

Инв. № подл. | Подпись и дата | Взам. инв. №

Привязан				ТП901-4-64.83-КЖ		
		Нач. отд.	Шейко	Резервуары емкостью 50-300 м³	Стадия	Лист	Листов
		Н. контр.	Постников		Р	17	
		Рук. гр.	Мазалова	Днище ПДм1. Спецификация элементов (начало)	Союзводоканалниц проект Харьковский Водоканалпроект		
		Ст. инж.	Возианов				
Инв. №		Инженер	Моша				

ЦОD283-01 19

Копир. Зайцева

Формат А3

Альбом III

Типовой проект 901-4-64.83

Формат	Зона	Поз	Обозначение	Наименование	Количество на исполнение										Примечание
				Сборочные единицы											
А4		1	901-4-65.83-КЖИ-08.010	Каркас плоский КР21	14	20	24	6	10	14	20	24			
				Сетки арматурные											
		2	ГОСТ 23279-78	С $\frac{6АI-400}{14АIII-200}$ 1250×2050 $\frac{75}{75}$ ГОСТ 23279-78				2							
		3	ГОСТ 23279-78	С $\frac{6АI-400}{14АIII-200}$ 2200×5050 $\frac{125}{125}$ ГОСТ 23279-78				1							
		4	ГОСТ 23279-78	С $\frac{6АI-400}{12АIII-200}$ 1650×2050 $\frac{125}{125}$ ГОСТ 23279-78				2							
		5	ГОСТ 23279-78	С $\frac{6АI-400}{12АIII-200}$ 2250×5050 $\frac{125}{125}$ ГОСТ 23279-78				1							
		6	ГОСТ 23279-78	С $\frac{6АI-400}{12АIII-200}$ 1250×2450 $\frac{75}{75}$ ГОСТ 23279-78					8	8	8	8			
			ГОСТ 23279-78	С $\frac{6АI-400}{14АIII-200}$ 1250×2450 $\frac{75}{75}$ ГОСТ 23279-78	8	8	8								
		7	ГОСТ 23279-78	С $\frac{6АI-400}{12АIII-200}$ 1250×2050 $\frac{75}{75}$ ГОСТ 23279-78						2	4	6			
			ГОСТ 23279-78	С $\frac{6АI-400}{14АIII-200}$ 1250×2050 $\frac{75}{75}$ ГОСТ 23279-78	2	4	6								
А4		8	901-4-65.83-КЖИ-08 060	С27	2	4	6			2	4	6			
		9	-01	С28	8	8	8		8	8	8	8			
А4		10	-КЖИ-08 070	С29	6050 / 1	9050 / 1	12050 / 1		9050 / 1	6050 / 1	9050 / 1	12050 / 1			Длина сетки / количество
					РЕ6-75М-2	РЕ6-75М-25	РЕ6-75М-3	РЕ6-50М-05	РЕ6-50М-15	РЕ6-50М-2	РЕ6-50М-25	РЕ6-50М-3			

Взам. инв. №

Подпись и дата

Инв. № подл.

Привязан

Инв. №

Нач отд.	Шейко	
Н контр	Постников	
Рук гр	Мазалова	
Ст инж.	Возианов	
Инжен.	Моша	

ТП901-4-64.83-КЭС

Резервуары емкостью 50-300 м³

Днище ПДм1. Спецификация элементов (продолжение)

Стадия	Лист	Листов
Р	18	

Союзводоканалниипроект Харьковский Водоканалпроект

400283-01 20

Копир Зайцева

Формат А3

Альбом III

Формат	Зона	Поз.	Обозначение	Наименование	Количество на исполнение																										Примеч.
				Детали																											
Б2		11*		ф12AIII ГОСТ 5781-82 ℓ=800	70	50/100	90/130	120/160	150/190	–	70	50/100	90/130	120/160	150/190	70	50/100	90/130	120/160	150/190	70	50/100	90/130	120/160	150/190	70	50/100					0.71 кг
Б2		12		ф6AI ГОСТ 5781-82 п.м	48.4	72.3	96.4	120.4	144.4	48.4	72.3	96.4	120.4	144.4	48.4	72.3	96.4	120.4	144.4	48.4	72.3	96.4	120.4	144.4	48.4	72.3					1п.м. 0.28 кг
				Материалы																											
				Бетон марки М200, Мрз ☐ В14	1.8	4.0	6.3	8.5	10.7	1.8	4.0	6.3	8.5	10.7	1.8	4.0	6.3	8.5	10.7	1.8	4.0	6.3	8.5	10.7	1.8	4.0					$м^3$
				Бетон марки М100 (надбетонка)	0.2	0.6	1.3	2.2	3.2	0.2	0.6	1.3	2.2	3.2	0.2	0.6	1.3	2.2	3.2	0.2	0.6	1.3	2.2	3.2	0.2	0.6					$м^3$
				Бетон марки М50 (подбетонка)	2.6	4.6	6.6	8.7	10.7	2.6	4.6	6.6	8.7	10.7	2.6	4.6	6.6	8.7	10.7	2.6	4.6	6.6	8.7	10.7	2.6	4.6					$м^3$
					ПБ5-100-15	ПБ5-100-15	ПБ5-100-2	ПБ5-100-25	ПБ5-100-3	ПБ5-75-15	ПБ5-75-15	ПБ5-75-15	ПБ5-75-2	ПБ5-75-25	ПБ5-75-3	ПБ5-50-15	ПБ5-50-15	ПБ5-50-2	ПБ5-50-25	ПБ5-50-3	ПБ5-100-15	ПБ5-100-2	ПБ5-100-25	ПБ5-100-3	ПБ5-75-15	ПБ5-75-25	ПБ5-75-3				

Типовой проект 901-4-64.83

Формат	Зона	Поз.	Обозначение	Наименование	Количество на исполнение									Примеч.
				Детали										
Б2		11*		ф12AIII ГОСТ 5781-82 ℓ=800	90/130	130/160	150/190	–	70	50/100	90/130	120/160	150/190	0.71 кг.
Б2		12		ф6AI ГОСТ 5781-82 п.м.	96.4	120.4	144.4	48.4	72.3	96.4	120.4	144.4		1п.м. 0.28 кг.
				Материалы										
				Бетон марки М200, Мрз ☐ В14	6.3	8.5	10.7	1.8	4.0	6.3	8.5	10.7		$м^3$
				Бетон марки М100 (надбетонка)	1.3	2.2	3.2	0.2	0.6	1.3	2.2	3.2		$м^3$
				Бетон марки М50 (подбетонка)	6.6	8.7	10.7	2.6	4.6	6.6	8.7	10.7		$м^3$
					ПБ5-75К-2	ПБ5-75К-25	ПБ5-75К-3	ПБ5-50К-2	ПБ5-50К-15	ПБ5-50К-2	ПБ5-50К-25	ПБ5-50К-3		

* Поз.11 смотри ведомость деталей на листе 16

В спецификации для поз.11 количество дано: в числителе для варианта с монолитной угловой зоной, в знаменателе — для варианта со сборной угловой зоной.

Инв.№ подл. | Подпись и дата | Взам.инв.№ | Инв.№ дубл. | Подпись и дата

Привязан

Нач.отд.	Шейко	
Н.контр.	Постников	
Рук.гр.	Мазалова	
Ст.инж.	Вознанов	
Инженер	Маша	

ТП901-4-64.83-КЖС

Резервуары емкостью 50-900 м³

Днище ПДм1. Спецификация элементов (Окончание)

Стадия	Лист	Листов
Р	19	

Союзводоканалниипроект Харьковский Водоканалпроект

400283-01 21

Копир. Зайцева

Формат А3

Альбом III

Типовой проект 901-4-64.83

Марка элемента	Изделия арматурные																Всего
	Арматура класса																
	Вр-I			А-I					А-III								
	ГОСТ 6727-80			ГОСТ 5781-82							ГОСТ 5781-82						
	ф5		Итого	ф6				Итого	ф8	ф10	ф12	ф14	ф16		Итого		
РЕ6-100-0,5				46.0				46.0			71.0 / 120.7	101.0			172.0 / 221.7		218.0 / 267.7
РЕ6-100-1,5	8.4		8.4	73.9				73.9	19.1	112.3	157.0 / 185.4				288.4 / 316.8		370.7 / 399.1
РЕ6-100-2	18.9		18.9	100.6				100.6	37.1	144.7	211.3 / 239.7				393.1 / 421.5		512.6 / 541.0
РЕ6-100-2,5	27.3		27.3	131.7				131.7	55.1	177.1	265.6 / 294.0				498.9 / 526.7		637.3 / 685.7
РЕ6-100-3	35.7		35.7	158.4				158.4	73.1	209.5	319.9 / 348.3				602.5 / 630.9		796.3 / 824.7
РЕ6-75-0,5				46.0				46.0			71.0 / 120.7	101.0			172.0 / 221.7		218.0 / 267.7
РЕ6-75-1,5	8.4		8.4	73.9				73.9	19.1	112.3	157.0 / 185.4				288.4 / 316.8		370.7 / 399.1
РЕ6-75-2	18.9		18.9	100.6				100.6	37.1	144.7	211.3 / 239.7				393.1 / 421.5		512.6 / 541.0
РЕ6-75-2,5	27.3		27.3	131.7				131.7	55.1	177.1	265.6 / 294.0				498.9 / 526.7		637.3 / 685.7
РЕ6-75-3	35.7		35.7	158.4				158.4	73.1	209.5	319.9 / 348.3				602.5 / 630.9		796.3 / 824.7
РЕ6-50-0.5				46.0				46.0			152.4 / 202.1				152.4 / 202.1		198.4 / 248.1
РЕ6-50-1,5	8.4		8.4	73.9				73.9	19.1	192.3	42.6 / 71.0				254.0 / 282.4		336.3 / 364.7
РЕ6-50-2	18.9		18.9	100.6				100.6	37.1	247.9	63.9 / 92.3				348.9 / 377.3		468.4 / 496.8
РЕ6-50-2,5	27.3		27.3	131.7				131.7	55.1	303.5	85.2 / 113.6				443.8 / 472.2		602.8 / 631.2
РЕ6-50-3	35.7		35.7	158.4				158.4	73.1	359.1	106.5 / 134.9				538.7 / 567.1		732.8 / 761.2
РЕ6-100м-0,5				46.0				46.0			71.0 / 120.7		143.2		214.2 / 263.9		260.2 / 309.9
РЕ6-100м-1.5	8.4		8.4	73.9				73.9	19.1	112.3	42.6 / 71.0	156.0			330.0 / 358.4		412.3 / 440.7
РЕ6-100м-2	18.9		18.9	100.6				100.6	37.1	144.7	63.9 / 92.3	201.0			446.7 / 475.1		566.2 / 594.6
РЕ6-100м-2,5	27.3		27.3	131.7				131.7	55.1	177.1	85.2 / 113.6	246.0			563.4 / 591.8		722.4 / 750.8
РЕ6-100м-3	35.7		35.7	158.4				158.4	73.1	209.5	106.5 / 134.9	291.0			680.1 / 708.5		874.2 / 902.6

1. Расход стали в числителе дан: для варианта с монолитной угловой зоной, в знаменателе - для варианта со сборной угловой зоной.

2. Ведомость расхода стали дана в кг.

Инв. № подл. | Подпись и дата | Взам. инв. №

Привязан

Инв. №

Нач отд.	Шейко	
Н контр	Постников	
Рук. гр.	Мазалова	
Ст инж.	Вазианов	
Инженер	Моша	

ТП 901-4-64.83-КЭС

Резервуары емкостью 50 - 300 м³

Стадия	Лист	Листов
Р	20	

Днище ПДм1. Ведомость расхода стали на элемент (начало)

Союзводоканалпроект Харьковский Водоканалпроект

Ц00283-01 22

Копир. Зайцева

Формат А3

Марка элемента	Изделия арматурные. Арматура класса Вр-I ГОСТ 6727-80 ф5		Итого	Вр-I ГОСТ 5781-82 ф6				Итого	А-III ГОСТ 5781-82 ф8	ф10	ф12	ф14	ф16		Итого	Всего
РЕБ-75М-0.5				46.0				46.0			71.0 / 120.7		143.2		214.2 / 263.9	260.2 / 309.9
РЕБ-75М-1.5	8.4		8.4	73.9				73.9	19.1	112.3	42.6 / 71.0	156.0			330.0 / 358.4	412.3 / 440.7
РЕБ-75М-2	18.9		18.9	100.6				100.6	37.1	144.7	65.9 / 92.5	201.0			446.7 / 475.1	566.2 / 594.6
РЕБ-75М-2.5	27.3		27.3	131.7				131.7	55.1	177.1	85.2 / 113.6	246.0			563.4 / 591.8	722.4 / 750.8
РЕБ-75М-3	35.7		35.7	158.4				158.4	73.1	209.5	106.5 / 134.9	291.0			680.1 / 708.5	874.2 / 902.6
РЕБ-50М-0.5				46.0				46.0			71.0 / 120.7	101.0			172.0 / 221.7	218.0 / 267.7
РЕБ-50М-1.5	8.4		8.4	73.9				73.9	19.1	112.3	159.0 / 185.4				288.4 / 316.8	370.7 / 399.1
РЕБ-50М-2	18.9		18.9	100.6				100.6	37.1	144.7	211.3 / 239.7				393.1 / 421.5	512.5 / 541.0
РЕБ-50М-2.5	27.3		27.3	131.7				131.7	55.1	177.1	265.6 / 294.0				498.3 / 526.7	657.3 / 685.7
РЕБ-50М-3	35.7		35.7	158.4				158.4	73.1	209.5	319.9 / 348.3				602.5 / 630.9	796.8 / 824.7

1. Расход стали в числителе дан для варианта с монолитной угловой зоной, в знаменателе - для варианта со сборной угловой зоной
2. Ведомость расхода стали дана в кг

Привязан

Инв. №

Нач. отд.	Шейко	
Н. контр.	Постников	
Рук. гр.	Мазалова	
Ст. инж.	Возианов	
Инженер	Моша	

ТП 901-4-64.83-КЖ

Резервуар емкостью 50-300 м³

Днище ПДм1. Ведомость расхода стали на элемент (окончание)

Стадия	Лист	Листов
Р	21	

Союзводоканалниипроект, Харьковский Водоканалпроект

400283-01 23

Копир Зайцева

Формат А4

Инв. № подл. | Подпись и дата | Взам. инв. №

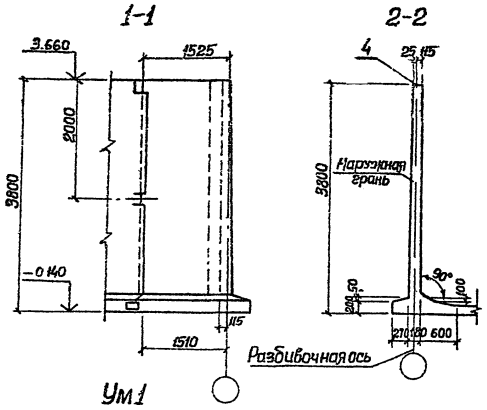

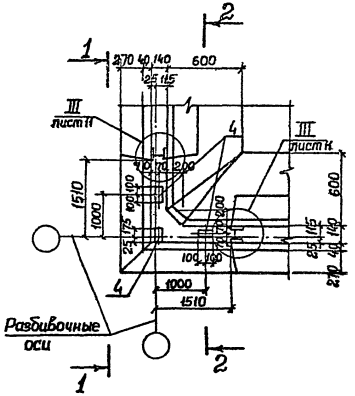

Спецификация монолитного участка Ум1 (начало)

Формат	Зона	Поз	Обозначение	Наименование	Кол. шт.	Примеч.
				Сборочные единицы		
				Каркас плоский		
А3		1	901-4-65,83-КЖИ-05.310	КР6	1	4.2кг
А3		2	05.410	КР7	1	2.4кг
		3	ГОСТ 8478-81	Сетка $\frac{250/150/4Вр1/5Вр1}{650}$ ℓ=650	1	0.9кг
А3		4	901-4-65,83-КЖИ-05.050	Изделие закладное МН8	3	
				Детали		
				ф10А III ГОСТ 5781-82		
Б.Ч.		5*		$\ell_{гр}$ 840	14	0.51кг
Б.Ч.		6*		ℓ= 1600	20	0.98кг.
Б.Ч.		7		ℓ= 3770	24	2.33кг.
				ф12А III ГОСТ 5781-82		
Б.Ч.		8*		ℓ=1460	10	1,3кг.
Б.Ч.		9		ℓ=1740	10	1,54кг.
Б.Ч.		10*		ℓ=3080	10	2.73кг
				ф14А III ГОСТ 5781-82		
Б.Ч.		11		ℓ=1450	8	1.75кг
Б.Ч.		12*		ℓ=3280	5	3.97кг
Б.Ч.		13*		ф16А III ГОСТ5781-82 ℓ=850	10	1.34кг

Альбом III

Типовой проект 901-4-64.83

Инв. № подл.	Подпись и дата	Взам. инв. №

Нач отд.	Шейко		
Н контр.	Постников		
Рук гр	Мазалова		
Ст. инж.	Возианов		
Инженер	Моша		

Привязан

Инв. №

ТП 901-4-64.83-КЖ

Резервуары емкостью 50-300 м³

Угол монолитный Ум1. Общий вид. Схема армирования (Начало)

Стадия	Лист	Листов
Р	22	

Союзводоканалпроект Харьковский Водоканалпроект

Ц00283-01 24

Копир. Зайцева

Формат А3

Альбом III

Типовой проект 901-4-64.83

(Окончание)

1-1

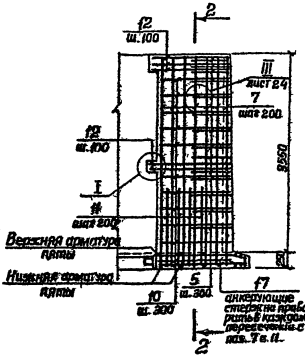

2-2

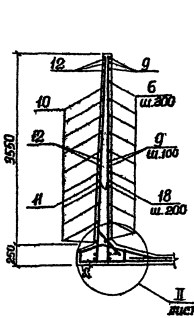

Формат	Зона	Поз.	Обозначение	Наименование	Кол. шт.	Примеч.
				ф6 AI ГОСТ 5781-82		
БЧ		14		ℓ=500	12	0.11 кг
БЧ		15		ℓ=1360	4	0.3 кг.
БЧ		16		ф6 AI ГОСТ 5781-82	п.м 24	2 / 1 п.м. 0.22 кг
БЧ		17		ф8 AI ГОСТ 5781-82 ℓ=1550	8	0.61 кг
БЧ		18		ф10 AIII ГОСТ 5781-82 ℓ=1450	8	0.9 кг
				Материалы		
				Бетон марки М200, В4 (м³)	2.14	м³

* Поз. 5,6,8,10,12,13 см Ведомость деталей

Ведомость деталей

Поз.	Эскиз
5	200 540-550 200
6	100 1500
8	50 940 200 100 8
10	1540 1540
12	1640 1640
13	1590 1590

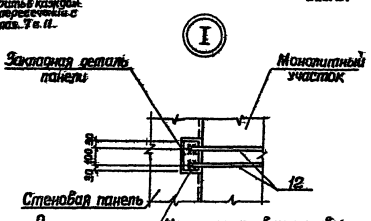

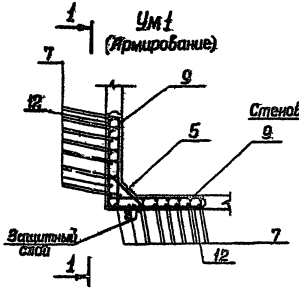

Нач.отд.	Шейко		
Н.контр.	Постников		
Рук.гр.	Мазарова		
Ст.инж.	Вощанов		
Инж.	Моша		

ТП 901-4-64.83-КЖС

Резервуары емкостью 50-300 м³

Стадия	Лист	Листов
Р	23	

Угол монолитный Ум1. Общий вид. Схема армирования (продолжение)

Союзводоканалпроект Харьковский Водоканалпроект

Инв. №

Привязан

Копир. Зайцева

400283-01 25

Формат А3

Альбом III

Типовой проект 901-4-64.83

Инв. № подл. | Подпись и дата | Взам. инв. №

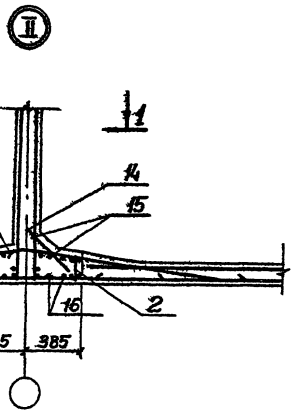

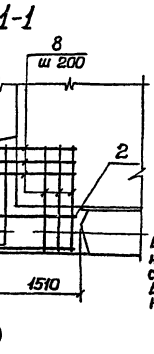

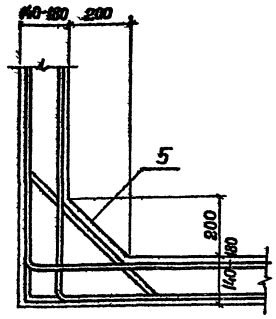

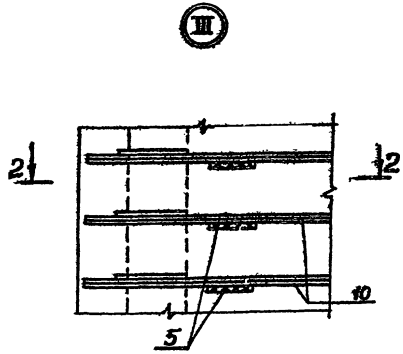

Ведомость расхода стали на элемент, кг

Марка элемента	Изделия арматурные												Изделия закладные							Общий расход
	Арматура класса											Всего	Арматура класса				Прокат марка		Всего	
	Вр-I			A-I			A-III						A-III				Вст3кп2			
	ГОСТ 6727-80			ГОСТ 5781-82									ГОСТ 5781-82				ГОСТ 103-76			
	ф5		Итого	ф6	8	Итого	ф10	12	14	16	Итого		ф8	ф10	14	Итого	δ-8	δ-6	Итого	
Ум1	2 6		2.6	7 9	135.2	143 1	89 9	55 7	49.7	20 5	182.2	327 9	0 2	—	194	214	3.66	0 6	4.26	6 40	334.3

1. Защитный слой для горизонтальной арматуры 20мм.
2. Размеры сварных швов и детали сварки см. лист 33
3. Поверхности монолитного бетона торкретировать в один слой с внутренней стороны сопряжения толщиной 15мм для резервуаров хозпитьевого водоснабжения, для резервуаров производственного водоснабжения выполнить затирку цементным раствором толщиной 5мм

Привязан				ТП901-4-64.83-КЖС	
		Нач отд.	Шейко	Резервуары емкостью 50-300 м³	Стадия: Р; Лист: 24; Листов:
		Н контр.	Постников		
		Рук гр	Мазалова	Угол монолитный Ум1. Общий вид схема армирования (Окончание)	Госгазоводоканалпроект Харьковский Водоканалпроект
Инв №		Ст инж.	Возианов		
		Инж.	Моша		

400283-01.16

Копиров. Зайцева

Формат А3

Альбом III

Типовой проект 901-4-64.83

Инв.№ подл. | Подпись и дата | Взам. инв.№

1-1

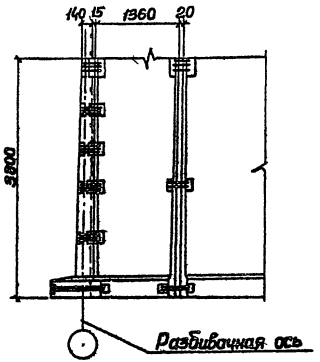

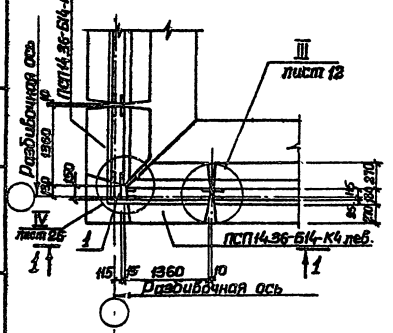

Спецификация к узлу IV

Формат	Зона	Поз	Обозначение	Наименование	Кол.	Примечание
				Сборочные единицы		Масса, кг
А4		1	901-4-65.83-КЖИ-09.000	Изделие закладное мн9	1	
				Детали		
Б4		2		Ш-Б-2 40х6 ГОСТ 103-76 l=300 Ст3кп-1 ГОСТ 6402-76	12	0,56 кг
				ф 8 AI ГОСТ 5781-82		
Б4		3		l=3440	3	1,36 кг
Б4		4		l=300	12	0,12 кг
Б4		5		l=3750	4	1,49 кг
				ф14 AIII ГОСТ 5781-82		
Б4		6*		lср=660	10	0,8 кг
Б4		7*		lср=490	20	0,52 кг
Б4		8*		ф10 AIII ГОСТ 5781-82 l=1300	2	0,8 кг
				Материалы		
				Бетон марки М200	0,3	м³

*Поз. 5-7 – см. ведомость деталей лист 26.

Привязан

Инв.№

Нач. отд.	Шейко	
Н.контр.	Поетников	
Рук. гр.	Мазалова	
Ст. инж.	Возианов	
Инженер	Маша	

ТП 901-4-64.83-КЖ

Резервуары емкостью 50-300 м³

Угловая зона. Полносборный угол. Узел IV (Начало)

Стадия	Лист	Листов
Р	25	

Союзводоканалпроект Харьковский Водоканалпроект

400283-01 27

Копир. Зайцева

Формат А3

1-1

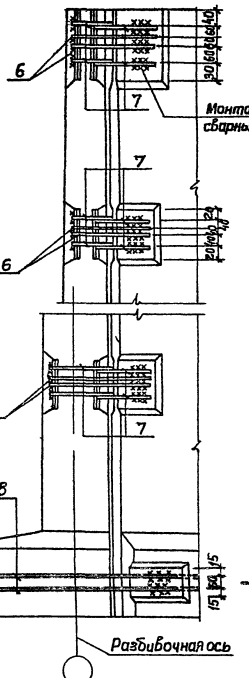

2-2

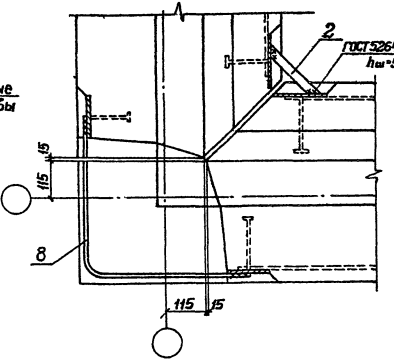

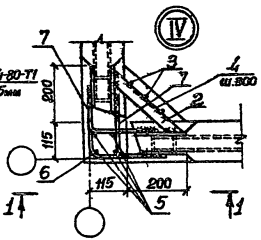

Размеры сварных швов и детали сварки см лист 33.

Ведомость деталей

Поз.	Эскиз
6	280-380
7	150
8	675

Привязан

Инв. № подл.

Нач. отд.	Шейко	
Н. контр.	Постников	
Рук. гр.	Мазалова	
Ст. инж.	Возианов	
Инж.	Моша	

ТП 901-4-64.83-КЖ

Резервуары емкостью 50-300 м³

Угловая зона. Полносборный узел. Узел IV (окончание)

Стадия	Лист	Листов
Р	26	

Союзводоканалпроект Харьковский Водоканалпроект

400283-01 28

Копир Зайцева

Формат А3

Альбом III

Типовой проект 901-4-64.83

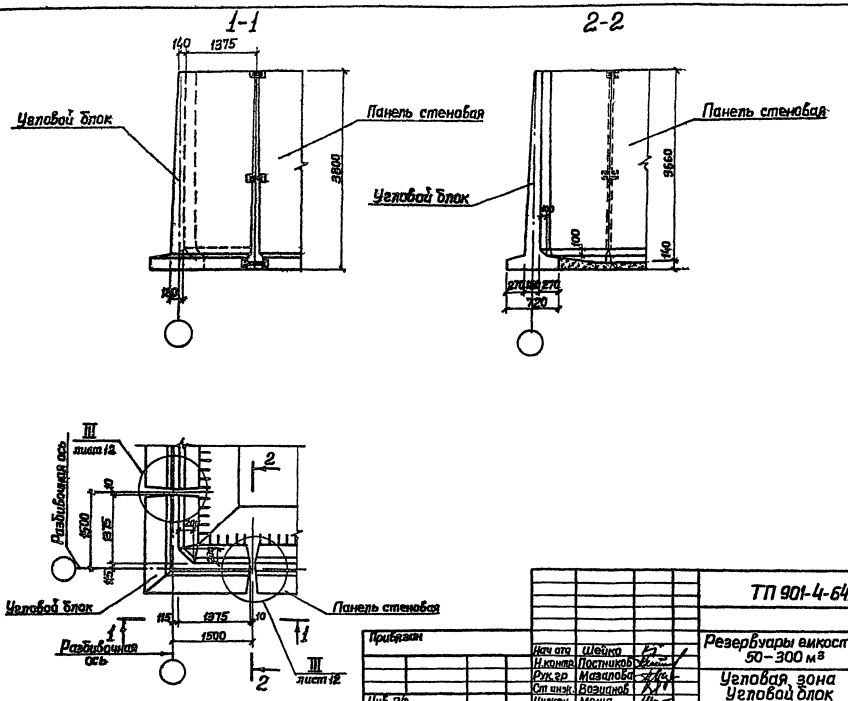

Привязан				ТП 901-4-64.83-КЭС	
	Нач отд	Шейко		Резервуары емкостью 50–300 м³	Стадия: Р; Лист: 27; Листов:
	Н.контр.	Постников			
	Рук.гр	Мазалова		Угловая зона Угловой блок	Союзводоканалниипроект Харьковский Водоканалпроект
	Ст инж.	Возианов			
Инв п/г	Инжен.	Моша			

Копир Зайцева

ЦОД 283-01 29

Формат А3

Типовой проект 901-4-64.83 Альбом III

Согласовано
Отдел Вик-1 Асс
ОВ Сокольская

Инв.№ подл | Подпись и дата | Взам.инв.№

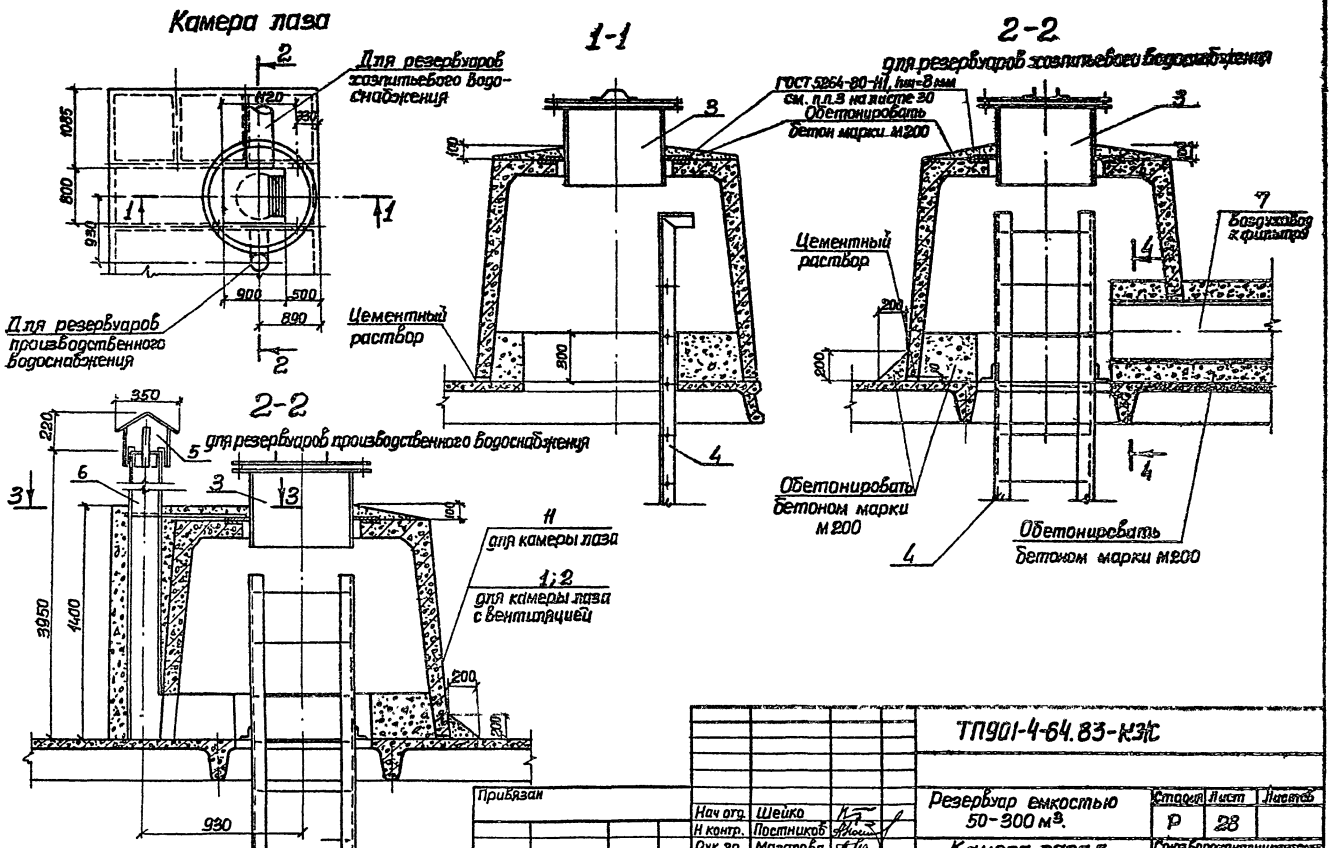

Привязан				ТП901-4-64.83-КЗ/С		
	Нач отд.	Шейко		Резервуар емкостью 50-300 м³.	Стадия	Лист	Листов
	Н контр.	Постников			Р	28	
	Рук гр.	Мазалова		Камера лаза с вентиляцией (начало)	Союзводоканалпроект Харьковский Водоканалпроект		
	Ст инж.	Возианов					
Инв №	Инженер	Маша					

Ц00283-01 30

Копир. Зайцева

Формат А3

Альбом III

Типовой проект 901-4-64.83

Согласовано

Инв. № подл. | Подпись и дата | Взам. инв. №

Схема установки лестницы

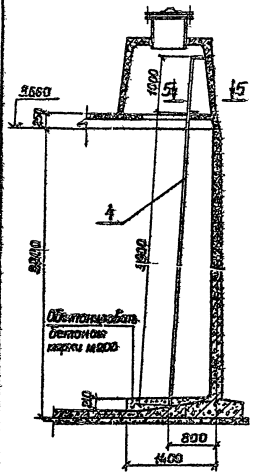

5-5

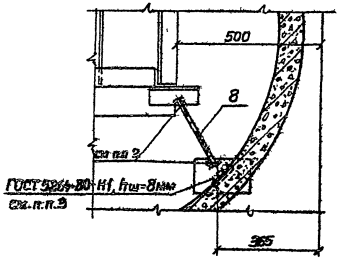

3-3

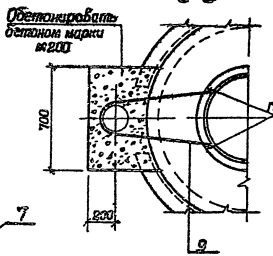

4-4

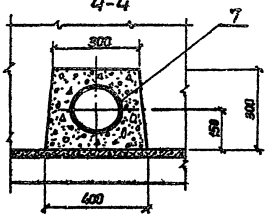

Спецификация к камере лаза с вентиляцией

Марка, поз	Обозначение	Наименование	Кол.на изд. Б	Кол.на изд. г	Масса ед, кг	Примеч
		Камера лаза с вентиляцией				
1	901-4-65.83-КЖИ-04.000	Колпак лаза Кпа		1	1625	
2	-04.000	Клв	1		1625	
3	4.901-18	Люк-лаз герметический d1-600	1	1	178	
4	901-4-65.83-КЖИ-02.000	Лестница СГ6[а]	1	1	94	
5	1.494-32	Зонт круглый		1	2.0	
6		БНГ 2.00 ГОСТ 1839-80 Б-3950		1	52	
7		Труба [(14×5) II ГОСТ 10704-76 / Д ГОСТ 10705-80] В-200	1		26.9	
		ф18 А1 ГОСТ 5781-82				
8		ℓ=250	2	2	0.5	
		ф8 А1 ГОСТ 5781-82				
9		ℓ=1500		1	0.6	
		Бетон марки м100	0.7	0.7	м³	

1. В графе „Б" спецификации элементов приведены данные для резервуаров хозпитьевого водоснабжения, в графе „г" для резервуаров систем производственного водоснабжения
2. Размеры сварных швов и детали сварки см лист 33
3. Сварку производить электродами Э42, Э46, Э42А, Э46А по ГОСТ 9467-75

Привязан

Нач. отд.	Шейко		
Н. контр.	Постников		
Рук. гр.	Мазалова		
Ст. инж.	Власиков		
Инженер	Маша		

ТП 901-4-64.83-КЖ

Резервуары емкостью 50-300 м³

Камера лаза с вентиляцией (окончание)

Стадия	Лист	Лист. поб
Р	29	

Союзводоканалпроект Харьковский Водоканалпроект

400283-01 31

Копир. Зайцева

Формат А3

Типовой проект 901-4-64.83 Альбом III

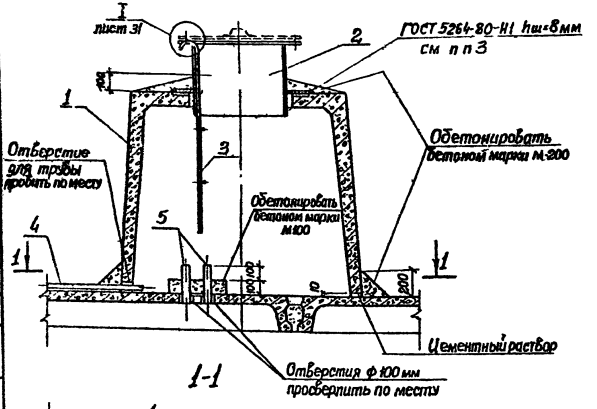

1-1

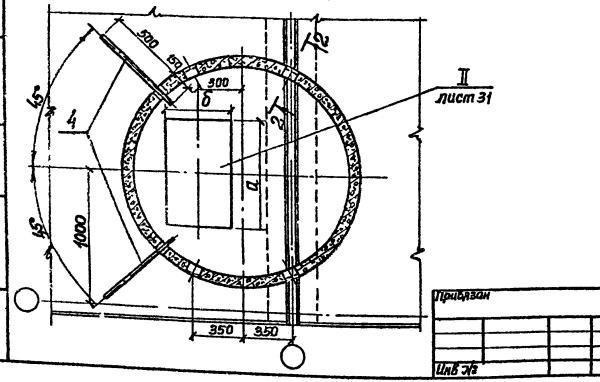

Спецификация к камере приборов

Марка, поз.	Обозначение	Наименование	Количество б	Количество в	Масса ед.,кг	Примеч.
1	901-4-65.83-КЖИ-04.000	Колпак лаза КЛб	1	1	1625	
2	4.901-18	Люк-лаз герметический Ц-600	1	1	178	
3	901-4-65.83-КЖИ-07.000	Лестница съемная Л1	1	1	3,7	
4	ГОСТ 3262-75*	Труба 50×3,5 ГОСТ 3262-75* Б-650			2,8	
5	ГОСТ 3262-75*	Труба 80×4 ГОСТ 3262-75* Б-250			2,5	
6		ф10 А III ГОСТ 5781-82 Б-250	3	3	0,154	
		Бетон марки М100	0,2	0,2	м³	

1. В графе „б" спецификации элементов приведены данные для резервуаров хозпитьевого водоснабжения, в графе „в" для резервуаров систем производственного водоснабжения
2. На чертеже указано рабочее положение съемной лестницы поз.3 Перед закрытием люка лестница устанавливается внутри камеры
3. Сварку производить электродами: Э42, Э46, Э42А, Э46А по ГОСТ 9467-75

Согласовано
Инв.№ подл. | Подпись и дата | Взам. инв.№ | Инв.№ дубл. | Подпись и дата

Привязан

Инв.№

Нач. отд.	Шейко		
Н.контр.	Пестников		
Рук. гр.	Мизалова		
Гл. инж.	Вовканов		
Инженер	Моша		

ТП 901-4-64.83-КЖ

Резервуар емкостью 50-300 м³

Камера приборов контроля уровня воды (начало)

Стадия	Лист	Листов
Р	30	

Союзводоканалниипроект Харьковский Водоканалпроект

1.002.83-01 32

Копир. Зайцева

Формат А3

Типовой проект 901-4-6483 Альбом III

Схема установки анкерных стержней в покрытии

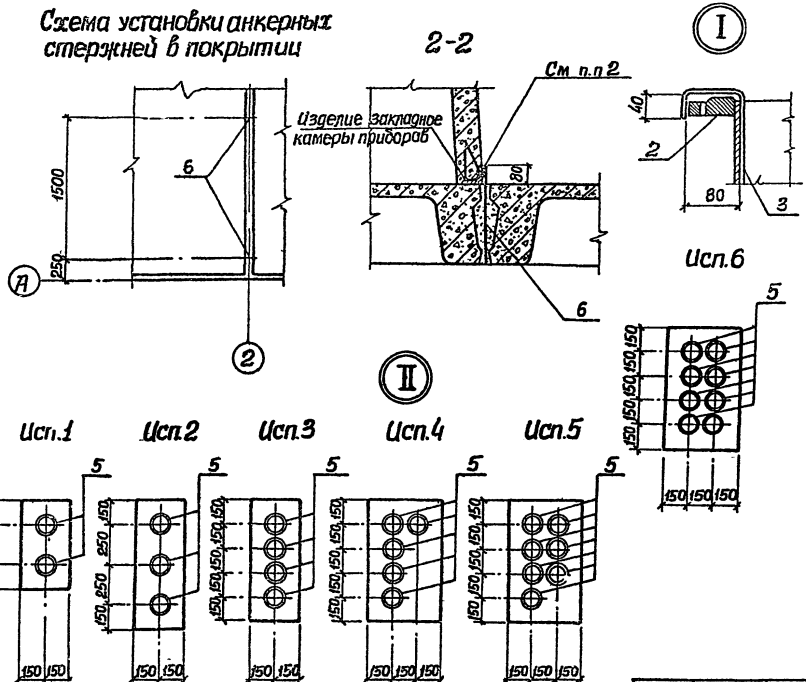

Исп. для узла „II"	Размеры, мм. а	б
1	550	300
2	800	300
3	750	300
4	750	450
5	750	450
6	750	450

1. Расположение и количество труб поз.5 (см. узел „II") и патрубков поз.4 принимается в соответствии с принятым типом оборудования автоматики и уточняется при привязке

2. Размеры сварных швов и детали сварки см. лист 33.

Согласовано
Отдел ЭП Барчан
Инв. № подл. | Подпись и дата | Взам. инв. №

Привязан	Нач.отд.	Шейко		ТП 901-4-6483-КЭЖ
	Н.контр.	Постников		Резервуары емкостью 50-300 м³
	Рук.гр.	Мазалова		Камера приборов контроля уровня воды (Окончание)
	Ст.инж.	Возианов		Стадия Р, Лист 31, Листов
Инв. №	Инж.	Моша		Союзводоканалниипроект Харьковский Водоканалпроект

Ц00283-01 33

Копир. Зайцева

Формат А3

Альбом III

Типовой проект 901-4-64.83

Инв. № подл. | Подпись и дата | Взам. инв. №

Детали изоляции покрытия

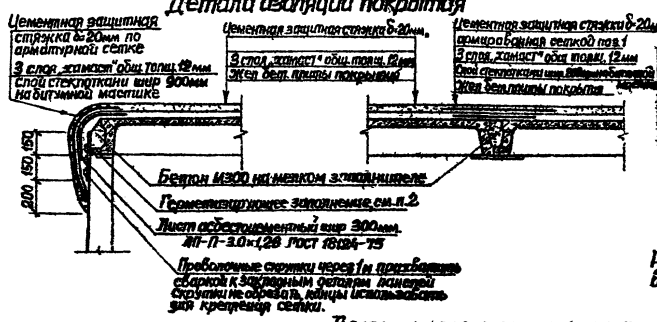

Спецификация к деталям гидроизоляции

Поз.	Обозначение	Наименование	Кол.	Масса ед. кг	Примеч.
		Детали			
1	ГОСТ 8478-81	Сетка [illegible] ГОСТ 8478-81	19,8	19,8	
	ТУ6-11-118-69	Стеклоткань Т-12-41	0,9		м²
	ГОСТ 18124-75	Листы асбестоцементные ЛП-П-3.0×1.26	1,5		шт

* Для получения сетки шириной 640мм сетку [illegible] разрезать

Расход материалов дан: в числителе – на резервуар емкостью 50 м³, в знаменателе – на дополнительную секцию

Изоляция стен и днища

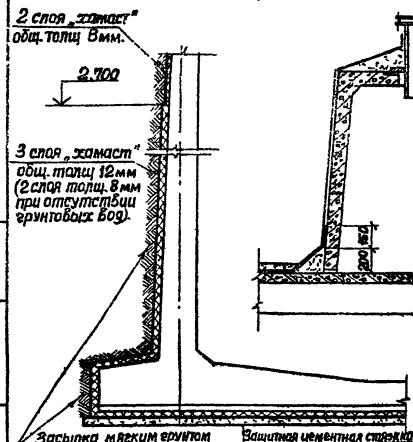

Деталь изоляции камеры лаза и камеры приборов

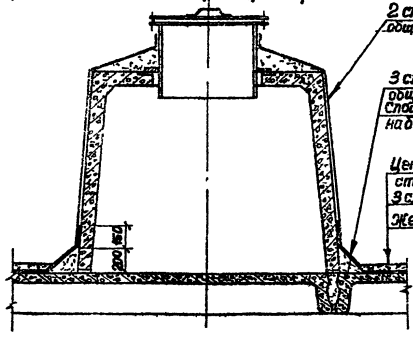

1. Материал герметизирующего защитного герметика типа УМС-50, бутепрол 2м или другие герметики с аналогичными свойствами или битумно-резиновые, битумно-полимерные мастики
2. Для гидроизоляции наружной поверхности резервуара применяется штукатурка холодной асфальтовой мастикой „хамаст"
3. Ограждение из асбестоцементных листов по периметру покрытия устраивается после подготовки изолируемой поверхности непосредственно перед укладкой герметика.
4. Для армирования штукатурной асфальтовой гидроизоляции в местах стыков стеновых панелей применять стеклоткань Т-12-41 (ТУ6-11-118-69) шириной 650мм
5. Для резервуаров в системах промышленного водоснабжения решение гидроизоляции упрощено. На площадках с напором и без подпора грунтовых вод изоляция стен обеспечивается применением плотного бетона марки по водонепроницаемости В6, на покрытии-двухслойная изоляция из мастики „хамаст"
6. Гидроизоляция стен выполняется после испытания резервуара

Привязан

Инв. № подл.

Нач. отд.	Шейко		
Н. контр.	Постникова		
Рук. гр.	Мазалова		
Ст. инж.	Возчиков		
Инженер	Маша		

ТП 901-4-64.83-КЖ

Резервуары емкостью 50–300 м³

Стадия	Лист	Листов
Р	32	

Детали гидроизоляции

Специализированное Харьковское Водоканалпроект

Ц 00283-01 34

Копир Защева

Формат А3

Альбом III

Типовой проект 901-4-64.83

Сварные соединения арматурных стержней к закладным деталям

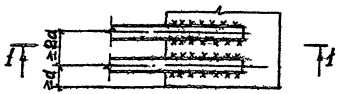

1-1

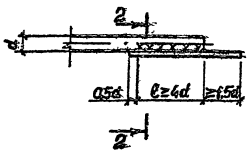

2-2

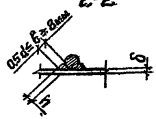

Сварные соединения арматурных стержней между собой.

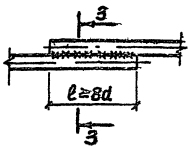

3-3

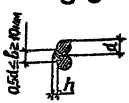

h - высота сварного шва (0,25d≤h≥4мм)

b - ширина сварного шва

[illegible] шва

d - диаметр стыкуемых стержней

δ - толщина закладных деталей ($\frac{\delta}{d}$>0,3)

1 Сварные швы всех видов должны обеспечивать равнопрочное соединение стыкуемых элементов

2. Сварку следует выполнять в соответствии с „Указаниями по сварке соединений арматуры и закладных деталей железобетонных конструкций" СН 393-78

3 Соединение стержней арматуры между собой выполняется ручной дуговой сваркой внахлестку односторонними фланговыми швами

4. Соединение стержней арматуры с закладными деталями панелей выполняется ручной дуговой сваркой внахлестку двухсторонними фланговыми швами

5. При сварке стержней разного диаметра длина, высота и ширина сварных швов назначаются по меньшему из диаметров

6. Для сварных соединений стержней арматуры и закладными деталями следует применять электроды по ГОСТ 9467-75:

для арматуры класса А-I-Э42, Э46, Э42А, Э46А,

для арматуры класса А-III - Э42А, Э46А, Э50А

Привязан					ТП 901-4-6483-КЖ		
			Нач отд	Шейко	Резервуары емкостью 50-300 м³	Стадия	Лист	Листов
			Н контр	Постников		Р	33	
			Рук гр.	Мазалова	Детали соединения стержней арматуры сваркой	Союзводоканалниипроект Харьковский Водоканалпроект		
			Ст инж.	Возианов				
Инв. №			Инжен.	Моша				

Ц00283-01 (35)

Копиров. Зайцева

Формат А3

gost.e-ecolog.ru