ТИПОВОЙ ПРОЕКТ
411-9-20.91

ТЕХНИЧЕСКИЙ БЛОК ПРИ ДВУХКВАРТИРНОМ ДВУХКОМНАТНОМ КОРДОНЕ

АЛЬБОМ 1

ПЗ	Пояснительная записка	3-4
АС	Архитектурно-строительные решения	5-12
ОВ	Вентиляция	13
ЭО	Электрическое освещение	14
СО	Спецификации оборудования	15-16
ВМ	Ведомости потребности в материалах	17

25238-01 Отпускная цена

gost.e-ecolog.ru

ТИПОВОЙ ПРОЕКТ
411-9-20.91

ТЕХНИЧЕСКИЙ БЛОК ПРИ ДВУХКВАРТИРНОМ ДВУХКОМНАТНОМ КОРДОНЕ

АЛЬБОМ 1

ПЕРЕЧЕНЬ АЛЬБОМОВ

Альбом 1	ПЗ	Пояснительная записка
	АС	Архитектурно-строительные решения
	ОВ	Вентиляция
	ЭО	Электрическое освещение
	СО	Спецификации оборудования
	ВМ	Ведомости потребности в материалах
Альбом 2	С	Сметы

Разработан институтом
„Союзгипролесхоз"

Главный инженер института В.М. Нагаев
Главный инженер проекта А.В. Маричева

Утвержден и введен в действие
институтом "Союзгипролесхоз"
приказ от 24.12 1991 г. № 108

с. АПП ЦИТП, 1992 г.
25238-01 2

Альбом 1

Типовой проект 411-9-20.91

Содержание альбома № 1

№№ листов	Наименование и обозначение документов. Наименование листа	Стр.
	Титульный лист	
	Содержание альбома	2
	Пояснительная записка	3
	Архитектурно-строительные решения 411-9-20.91 АС	
1	Общие данные	5
2	План на отм. 0,000. Разрезы 1-1, 2-2.	6
3	Фасады	7
4	Планы кровли. План полов. Экспликация полов.	
	Ведомость перемычек. Спецификации.	8
5	Схема расположения монолитных фундаментов	9
6	Схема расположения сборных фундаментов (Вариант).	10
7	Схема расположения стропил. Узлы 1, 2.	11
8	Схема расположения плит перекрытия и асбесто-	
	цементных листов. Узлы 3, 4.	12
	Вентиляция 411-9-20.91 ОВ	
1	Общие данные	13
2	Вентиляция. План на отм. 0,000	13
	Электрическое освещение 411-9-20.91 ЭО	
1	Общие данные	14
2	План расположения электрического оборудования	
	и прокладки электрических сетей	14
	Спецификации оборудования	15
	Ведомости потребности в материалах	17

Инв. № подл. | Подп. и дата | Взам. инв. №

Альбом 1

1.1. Типовой проект технического блока при двухквартирном двухкомнатном кордоне разработан институтом „Союзгипролесхоз" в соответствии с планом типового проектирования на 1991г., утвержденным Госстроем СССР, и заданием Госкомлеса СССР от 15 января 1991г., взамен т.п. 411-1-117.85.

1.2. Проект технического блока применяется при строительстве в лесных поселках вблизи от жилого дома (кордона). и предназначен для хранения мотоцикла с коляской, противопожарного и сельскохозяйственного инвентаря и дров - для варианта с местным отоплением.

1.3. Исходные данные.

- климатические районы строительства I, II, III; расчетная зимняя температура воздуха - 20°с, -30°с (основной вариант) и - 40°с;
- нормативное значение ветрового давления - для I географического района;
- нормативное значение веса снегового покрова - для III географического района;
- рельеф местности - спокойный;
- грунтовые воды - отсутствуют;
- грунты непучинистые, непросадочные.

Проект применяется в районах с сейсмичностью не выше 6 баллов без подработки горными выработками.

1.4. Сметная документация составлена в нормах и ценах 1984г., с переводом в цены 1991 г. согласно индексам.

2. Архитектурно-строительные решения.

Проект выполнен в соответствии с заданием на проектирование.

В здании технического блока предусмотрены для каждой квартиры по три помещения для мотоцикла с коляской.; противопожарного инвентаря; сельскохозяйственного инвентаря (и дров для варианта с местным отоплением).

Каждое помещение имеет отдельный вход и естественное освещение.

За относительную отметку 0,000 принят уровень чистого пола здания.

Конструктивная характеристика:

Фундаменты - бутобетонные ленточные.

Стены - кирпичные.

Перегородки - кирпичные.

Покрытие - кровля из асбестоцементных волнистых листов по деревянным фермам (основное решение), вариант - из сборных железобетонных плит.

Кровля - асбестоцементные волнистые листы (основное решение), вариант - совмещенная кровля с рулонным покрытием.

Перемычки - сборные железобетонные.

Полы - бетонные.

Столярные изделия - деревянные.

Окна и двери окрашиваются масляной краской за два раза.

3. Санитарно-технические решения.

Водоснабжение, канализация и отопление помещений технического блока не предусмотрены.

Вентиляция разработана в соответствии с ВСН 01-89. Помещение для стоянки мотоцикла оборудуется естественной вытяжной вентиляцией, которая осуществляется через вентиляционные решетки и асбестоцементные короба, пропущенные через крышу.

4. Электроосвещение

Проект внутреннего электроосвещения разработан в соответствии с ПУЭ.

Вводы в здание предусматриваются воздушными от местных электросетей 220В.

Расчетная нагрузка электроосвещения равна 0,84 квт,

Удельный расход электроэнергии 420 квт.ч.

Подробное описание смотри в общих указаниях на листе ЗО-1.

5. Противопожарная безопасность.

5.1. В здании выделено помещение для противопожарного инвентаря.

5.2. Все помещения разделены кирпичными перегородками с пределом огнестойкости 2,5 часа.

6. Мероприятия по антикоррозийной защите.

Металлические соединительные и монтажные детали очищаются от ржавчины и покрываются масляной краской два раза.

Все деревянные конструкции здания защищаются от увлажнения.

7. Указания по производству работ в зимних условиях.

Зимнюю кладку бутобетонных фундаментов вести в тепляках или выдерживать по способу термоса. Прочность бетона к моменту замерзания должна составлять не менее 5 mПа (50 кгс/см^2).

Кирпичную кладку стен выполнять способом замораживания на растворах с противоморозными химическими добавками: поташ или нитрат натрия. Количество химических добавок к кладочным растворам принимать в соответствии с приложением СНиП 3.03.01-87. Не допускается применять поташ в количестве более 10% при кладке из силикатного кирпича и камней ниже марки 100.

Кирпич должен быть очищен от снега и льда. Песок не должен содержать льда и мерзлых комьев.

Кладка каменных конструкций в зимних условиях может выполняться на цементных, цементно-известковых и цементно-глинистых растворах.

Толщина швов кирпичной кладки не должна быть больше 10-12 мм. К моменту перерыва в работе все вертикальные швы верхнего ряда кладки должны быть заполнены раствором.

Типовой проект разработан в соответствии с действующими нормами и правилами и предусматривает мероприятия обеспечивающие взрывную, взрывопожарную и пожарную безопасность здания.

Главный инженер проекта А.В. Маричева

ГИП	Маричева			ТП 411-9-20.91	ПЗ
Нач.отд.	Рогачев				
Н.контр.	Сергеева				
Зав.гр.	Синадский		1991		
Зав.гр.	Сафина				
Зав.гр.	Разуваева			Технический блок при двухквартирном двухкомнатном кордоне	Стадия: Р; Лист: 1; Листов: 2
Зав.гр.	Тимаева			Пояснительная записка	СОЮЗГИПРОЛЕСХОЗ

25238-01 4

Инв.№ подл. | Подпись и дата | Взам.инв.№

Копировал Формат А3

Альбом 1

8. Рекомендации по рациональной организации строительства.

Проектом предусматривается производство строительных работ в соответствии с действующими нормативными материалами и документами.

Для производства земляных работ рекомендуется экскаватор с ковшом емкостью 0,25 м³ и бульдозер на тракторе мощностью до 59 кВт (80 л.с.).

Бетонную смесь на стройплощадку транспортировать автосамосвалом, кирпич и другие стройматериалы доставлять бортовой автомашиной.

Разгрузку, складирование, подъем и установку сборных элементов, а также вертикальный транспорт материалов для кирпичной кладки и других видов работ выполнять автокраном КС-2561.

Все сборные конструкции и другие материалы, при строительно-монтажных работах, располагать на приобъектном складе в зоне работы крана.

Производство земляных работ, устройство фундаментов, кирпичную кладку, кровельные работы, устройство полов и другие виды работ выполнять согласно указаний строительных норм и правил.

В соответствии с СНиП 1.04.03-85 период строительства технического блока при двухквартирном кордоне установлен в 3 месяца, в том числе подготовительный период 0,5 месяца.

В течение подготовительного периода должны быть выполнены следующие виды работ:

а) создана опорная геодезическая сеть;

б) расчищена территория строительства;

в) создано общеплощадочное складское хозяйство;

г) проведены подготовительные работы по планировке территории.

При привязке типового проекта к конкретным условиям, при организации строительной площадки и при производстве строительно-монтажных работ необходимо руководствоваться СНиП 3.01.01-85 „Инструкцией по разработке проектов организации строительства и проектов производства работ", СНиП 3.05.01-85* „Организация строительного производства", СНиП III-4-80 „Техника безопасности в строительстве" с учетом настоящих рекомендаций.

Технико-экономические показатели

За проект аналог принят т.п. „Техническая служба при двухквартирном кордоне" - т.п. 411-1-117.85.

Расчетный показатель - 1 м² общей площади

№№ п/п	Наименование показателей	Единица измерения	Показатели: Проект-аналог 411-1-117.85	Показатели: Рассматриваемый проект
1	2	3	4	5
	1. Технические показатели			
1.1.	Объем строительный здания	м³	160	140,3
1.2.	Площадь: застройки	м²	50	51
	общая	"	41,7	43,74
	2. Сметная стоимость			
2.1.	Общая	тыс.руб.	3,0	3,41 / 5,38
	в том числе:			
	строительно-монтажных работ	-"-	3,0	3,40 / 5,37
	оборудование	-"-	-	0,01 / 0,01
	Стоимость строительно-монтажных работ:			
	на 1 м³ здания	руб.	18,75	24,23
	на расчетный показатель	-"-	71,94	77,73
	3. Трудовые затраты			
3.1.	На возведение	чел/час	498,6	532
	на 1 м³ здания	"	3,12	3,79
	на расчетный показатель	"	11,96	12,16
	4. Расход строительных материалов			
4.1.	Цемент, приведенный к М-400	т	4,73	5,83
	на 1 м³ здания	"	0,03	0,04
	на расчетный показатель	"	0,11	0,13
4.2.	Сталь, приведенная к классам Ст3 и А-I	т	0,14	0,14
4.3.	Бетон и железобетон, общий	м³	11,47	11,64
	на 1 м³ здания	"	0,07	0,08
	на расчетный показатель	"	0,27	0,27
4.4.	Лесоматериалы, приведенные к круглому лесу, общий	м³	7,99	7,99
	на 1 м³ здания	"	0,05	0,06
	на расчетный показатель	м³	0,19	0,18
4.5.	Кирпич, общий	тыс.шт.	7,58	7,58
	на 1 м³ здания	"	0,05	0,05
	5. Эксплуатационные показатели			
5.1.	Потребная мощность электроэнергии	кВт	0,6	0,84
	Годовой расход электроэнергии	МВт.ч.		0,42

Примечание

В дробных стоимостных показателях знаменатель приведен в ценах 1991 г.

Привязан

Инв. № подл. | Подпись и дата | Взам. инв. №

ТП 411-9-20.91 ПЗ Лист 2

25238-01 5

Альбом 1

Ведомость рабочих чертежей основного комплекта

Лист	Наименование	Примечание
1	Общие данные	
2	План на отм. 0,000. Разрезы 1-1, 2-2.	
3	Фасады	
4	Планы кровли. План полов. Экспликация полов	
	Ведомость перемычек. Спецификации.	
5	Схема расположения монолитных фундаментов	
6	Схема расположения сборных фундаментов (вариант)	
7	Схема расположения стропил. Узлы 1, 2	
8	Схема расположения плит перекрытия и асбоцементных листов. Узлы 3, 4.	

Ведомость спецификаций

Лист	Наименование	Примечание
4	Спецификация элементов заполнения	
	проемов	
4	Спецификация перемычек	
7	Спецификация к схеме расположения	
	стропил	

Ведомость ссылочных и прилагаемых документов

Обозначение	Наименование	Примечание
Ссылочные документы		
ГОСТ 14624-84	Двери деревянные для производственных зданий	
ГОСТ 11214-86	Окна и балконные двери деревянные с двойным остеклением для жилых и общественных зданий	
Серия 1.038.1-1 вып. 1	Перемычки железобетонные для зданий с кирпичными стенами.	
Серия 2.430-20 вып. 0,1,2	Узлы стен из кирпича одноэтажных зданий промышленных предприятий	
ГОСТ 378-76	Листы асбестоцементные волнистые обыкновенного профиля	
Прилагаемые документы		
Альбом 1 АС.ВМ	Ведомость потребности в материалах	

Общие указания.

Архитектурная часть проекта разработана на основании задания на проектирование.

Степень огнестойкости - IV.

по степени пожарной опасности относится к категории „В".

За условную отметку 0,000 принят уровень чистого пола первого этажа.

Кладку наружных стен и перегородок выполнять из керамического полнотелого кирпича марки 75 по ГОСТу 530-80 на растворе М25-КРП-75 (1800) 25.

Кирпичные перегородки армировать сетками из стержней Ф5мм А-I с ячейками 70мм через 5 рядов кладки.

Горизонтальная гидроизоляция кирпичных стен на отм. -0,030 и -0,350 из цементного раствора состава 1:2 толщиной - 30мм.

Вокруг здания запроектирована асфальтовая оттостка шириной - 750мм на щебеночном основании.

Наружная отделка.

Стены выполняются из полнотелого керамического кирпича с расшивкой швов.

Цоколь оштукатуривается цементным раствором марки „50" с последующей покраской силикатными красками.

Оконные и дверные откосы штукатурятся известково-цементным раствором с последующей покраской.

Все столярные изделия окрашиваются масляной краской за 2 раза.

Технические характеристики

Наименование	Ед. изм.	Количество
Строительный объем	$м^3$	140,3
Площадь застройки	$м^2$	51,0
Общая площадь	$м^2$	43,74

Ведомость отделки помещений

Наименование помещения	Потолок		Стены и перегородки		Низ стен или перегородок (панель)			Примечание
	Площадь $м^2$	Вид отделки	Площадь $м^2$	Вид отделки	Площадь $м^2$	Вид отделки	Высота мм	
Помещения сельхозинвентаря, противопожарного инвентаря и мотоцикла с коляской	41,7	Затирка швов. Известковая побелка	159,2	Расшивка швов. Известковая окраска	—	—	—	

Типовой проект разработан в соответствии с действующими нормами и правилами и предусматривает мероприятия, обеспечивающие взрывную, взрывопожарную и пожарную безопасность при эксплуатации здания.

Главный инженер проекта А.В. Маричева

Инв. № подл. | Подп. и дата | Взам. инв. №

Инв. №			
Гип	Маричева		
Нач. отд.	Рогачев		
Н. контр.	Сергеева		
Зав. гр.	Синадский		1991
Инж.	Челенкова		1991

Привязан

ТП 411-9-20.91 АС

Технический блок при двухквартирном двухкомнатном кордоне.	Стадия	Лист	Листов
	Р	1	8

Общие данные

СОЮЗГИПРОЛЕСХОЗ

25238-01 6

Копировал

Формат А3.

Разрез 2-2

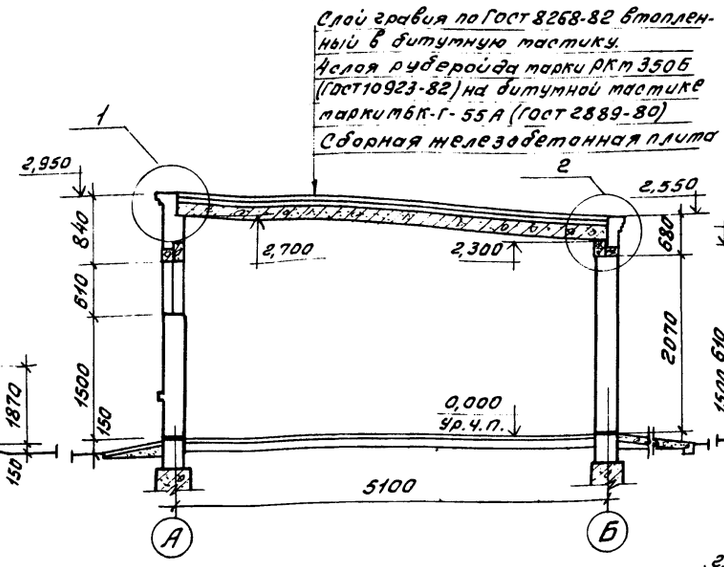

Разрез 1-1

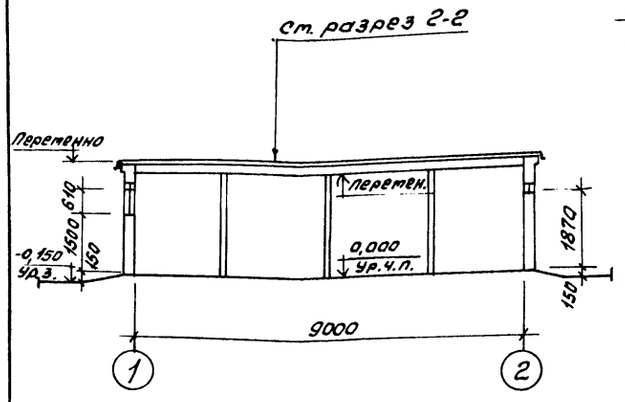

Разрез 1-1
/при чердачной крыше/

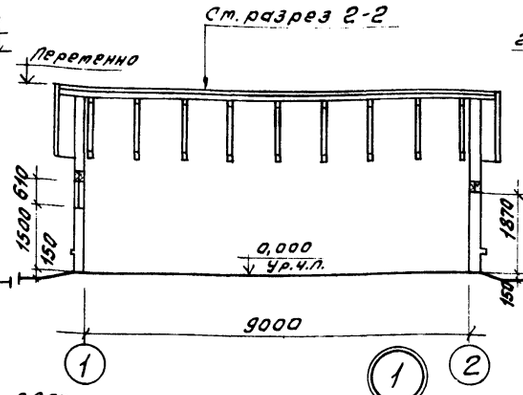

Разрез 2-2
/при чердачной крыше/

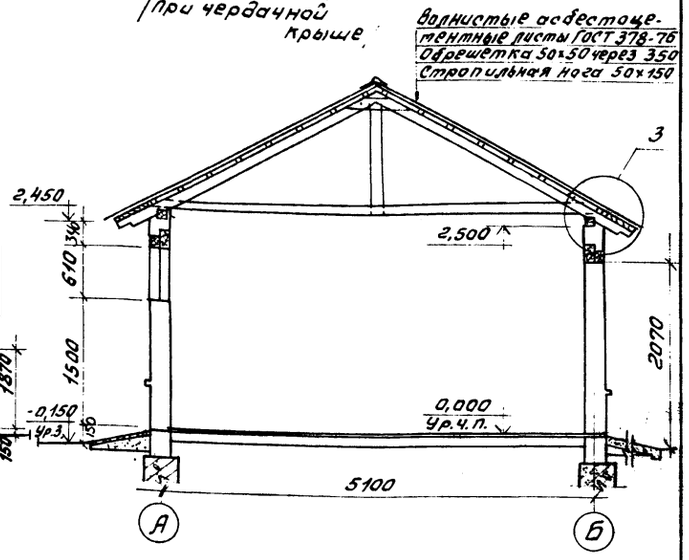

План на отм. 0,000

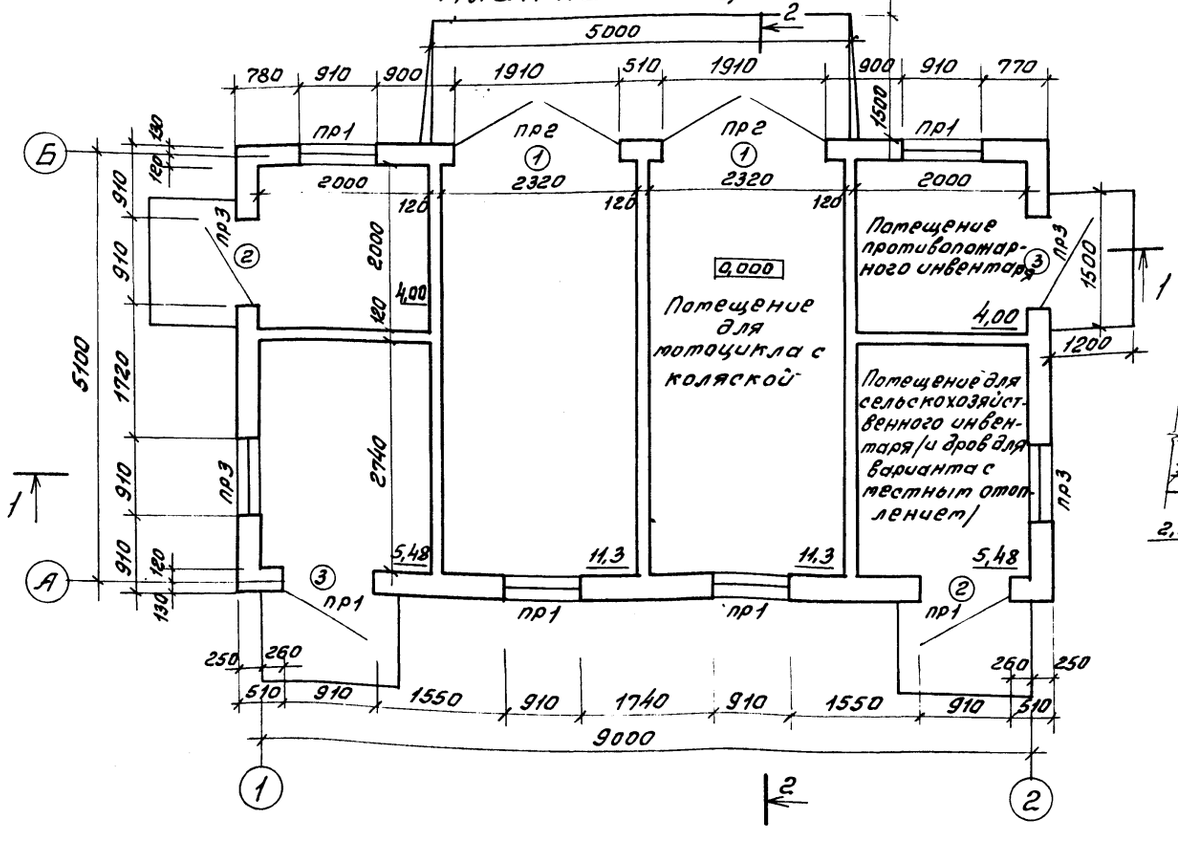

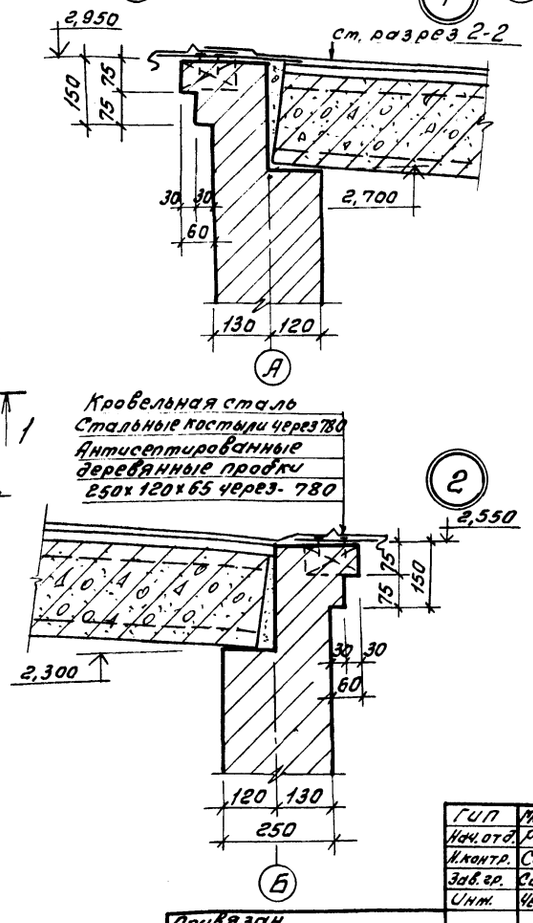

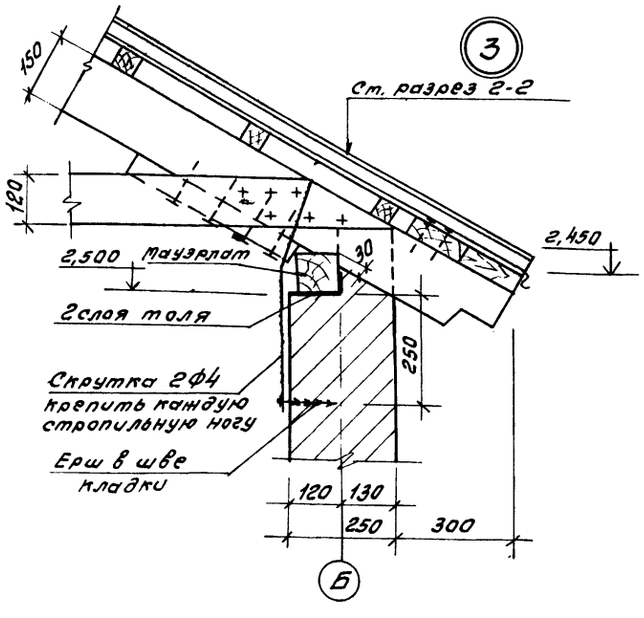

ГИП	Маричева			ТП 411-9-20.91 АС
Нач.отд.	Рогачев			
Н.контр.	Сереева			
Зав.гр.	Синайский		1991	
Инж.	Челенкова		1991	
Привязан				Технический блок при двухквартирном двухкомнатном коридоре
Инв.№				План на отм. 0,000. Разрезы 1-1; 2-2.

Стадия	Лист	Листов
Р	2	

СОЮЗГИПРОЛЕСХОЗ

Инв.№ подл. | Подп. и дата | Взам. инв.№

25238-01 7

Копировал Филиппов

Формат А3

Альбом 1

Фасад 1-2
/при чердачной крыше/

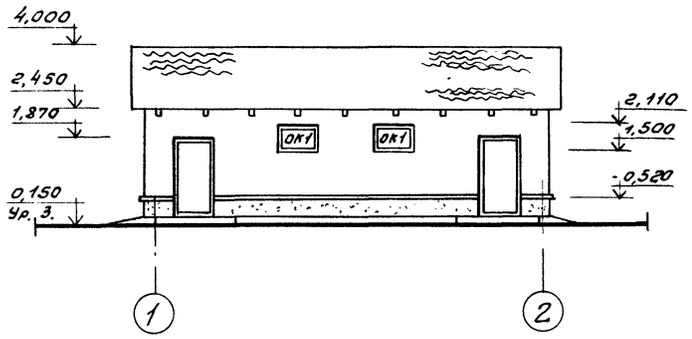

Фасад 1-2
/при совмещенной крыше/

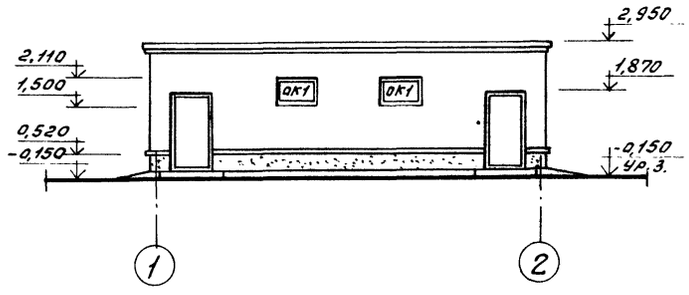

Фасад А-Б
/при чердачной крыше/

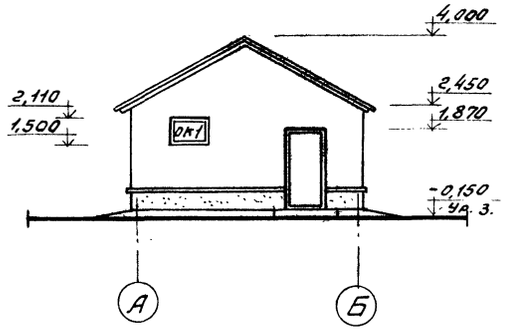

Фасад 2-1
/при чердачной крыше/

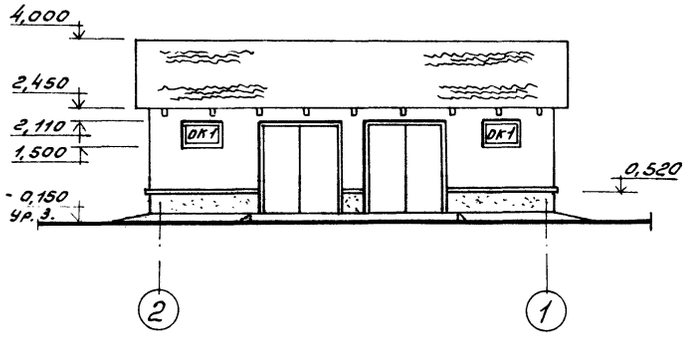

Фасад 2-1
/при совмещенной крыше/

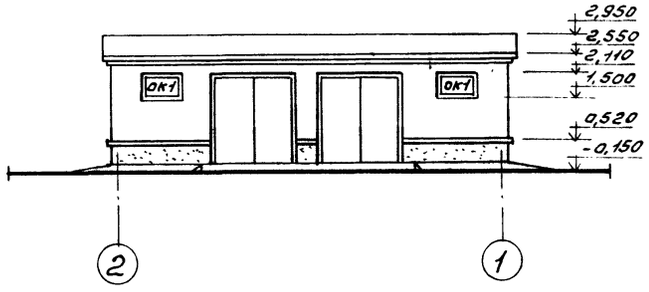

Фасад А-Б
/при совмещенной крыше/

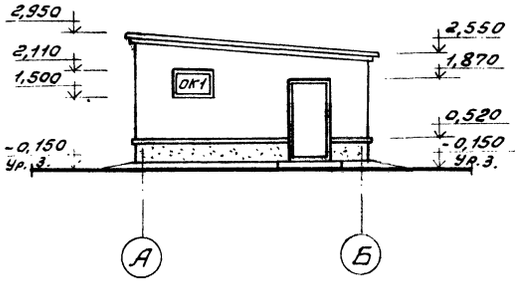

ГИП	Маричева		
Нач.отд.	Рогачев		
Н.контр.	Сергеева		
Зав.гр.	Синадский		1991
Инж.	Челенкова		1991

ТП 411-9-20.91 АС

Технический блок при двухквартирном двухкомнатном кордоне.

Стадия	Лист	Листов
Р	3	

Фасады 1-2; 2-1 и А-Б.

СОЮЗГИПРОЛЕСХОЗ

Привязан

Инв. №

Инв. № подл. | Подп. и дата | Взам. инв. №

25238-01 8

Копировал

Формат А3

План кровли
/при совмещенной крыше/

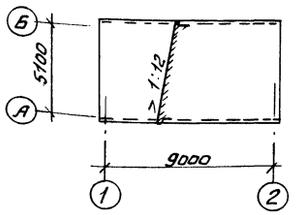

План кровли
/при чердачной крыше/

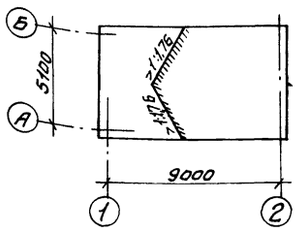

План полов

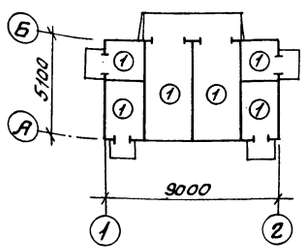

Экспликация полов

Название помещений	Тип пола по проекту	Схема пола	Элементы пола и их толщины в мм	Площадь пола м²
Помещение сельхоз-инвентаря, противопожарного инвентаря и мотоцикла с коляской	1		Покрытие бетон М200 -20 Бетонный подстилающий слой, бетон М150 -80 Грунт уплотненный щебнем или гравием	41,7

Спецификация перемычек

Марка позиц.	Обозначение	Наименование	Кол. во	Масса ед., кг	Примечание
1	Серия 1.038.1-1 вып.1	1ПБ13-1	6	25	
2	То же	3ПБ13-37-п	6	85	пр1
3	"	5ПБ25-37-п	2	338	пр2
4	"	2ПБ13-1-п	8	54	пр3

Ведомость перемычек

Марка позиц.	Схема сечения	Марка позиц.	Схема сечения
пр1	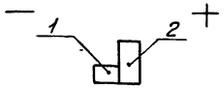	пр3	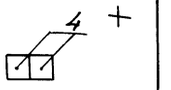
пр2	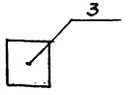		

Спецификация элементов заполнения проемов

Марка, позиц.	Обозначение	Наименование	Кол.-во	Масса	Примечание
1	ГОСТ 14624-84	ДВГ21-19	2		
2	То же	ДНГ21-9	2		
3	"	ДНГ21-9л	2		
ОК1	ГОСТ 11214-86	Окно ОРБ-9	6		обвинарн.

Ведомость проемов дверей

Марка поз.	Размеры проемов, мм
1	1910 × 2070
2	910 × 1870
3	910 × 1870

Схема расположения элементов заполнения оконного проема

ОК1

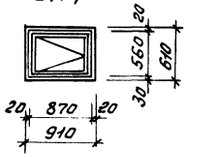

ГИП	Марочева			ТП 411-9-20.91 .АС	
Нач.отд	Росачев				
Н.контр.	Сергеева				
Зав.гр.	Симадский		1991		
Инж.	Еленкова		1991	Технический блок при двухквартирном двухкомнатном коридоре	Стадия: Р; Лист: 4; Листов:
				Планы кровли. План полов. Экспликация полов. Ведомость перемычек. Спецификации.	СОЮЗГИПРОЛЕСХОЗ

Привязан

Инв. №

25238-01 9

Копировал

Формат А3

Инв.№ подл. | Подп. и дата | Взам.инв.№

Альбом 1

Схема расположения монолитных фундаментов

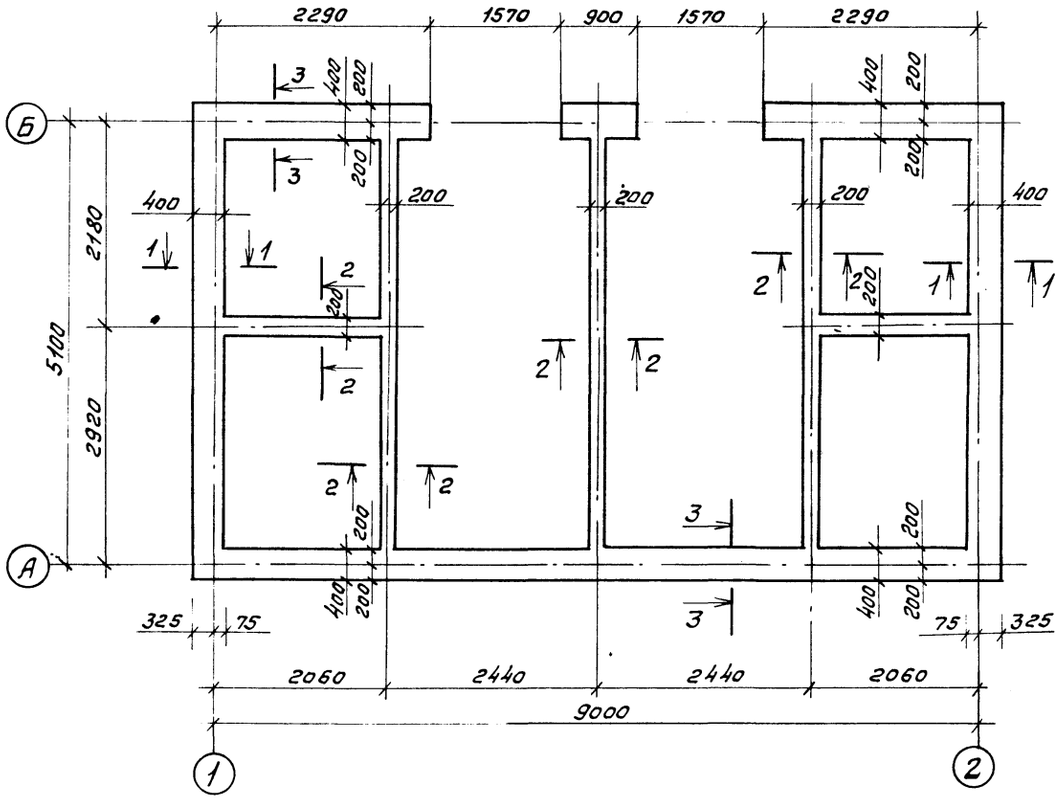

Схема нагрузок

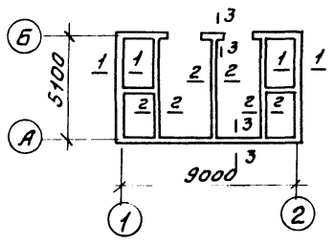

Таблица нагрузок на отм. -0,350

№ сечения	Нагрузки кН/м (Тс/м)
1-1	16,3 (1,63)
2-2	6,0 (0,6)
3-3	21,5 (2,15)

1. За относительную отметку 0,000 условно принят уровень чистого пола, что соответствует абсолютной отметке ▭
2. Основанием для фундаментов приняты сухие, непучинистые, непросадочные грунты со следующими нормативными характеристиками: $\varphi = 0{,}49$ (28°); $C^н = 2$ кПа (0,02 кгс/см²); $E = 14{,}7$ мПа (150 кгс/см²); $\gamma = 1{,}8$ т/м³; $K_г = 1$.
3. Фундаменты выполнять из бутобетона: бетон класса В7,5, бут марки 200. Расход бетона - 10,1 м³; бута - 6,3 м³.
4. Цоколь выкладывать из керамического полнотелого кирпича марки 100 на растворе марки 50.
5. Кирпичные стены, соприкасающиеся с грунтом обмазать горячим битумом за 2 раза.
6. Гидроизоляция стен на отм. -0,030 и -0,350 состоит из слоя цементного раствора состава 1:2.

1-1

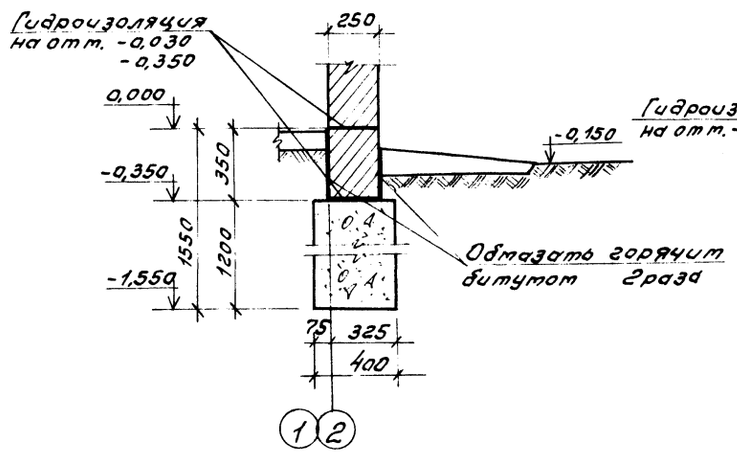

2-2

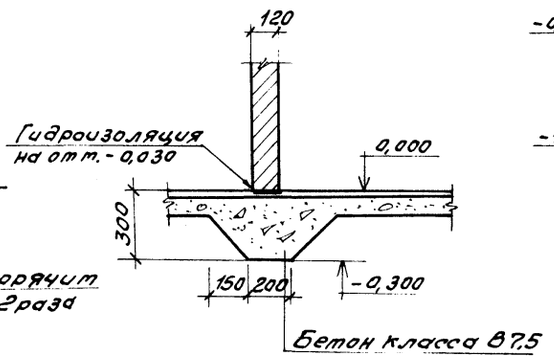

3-3

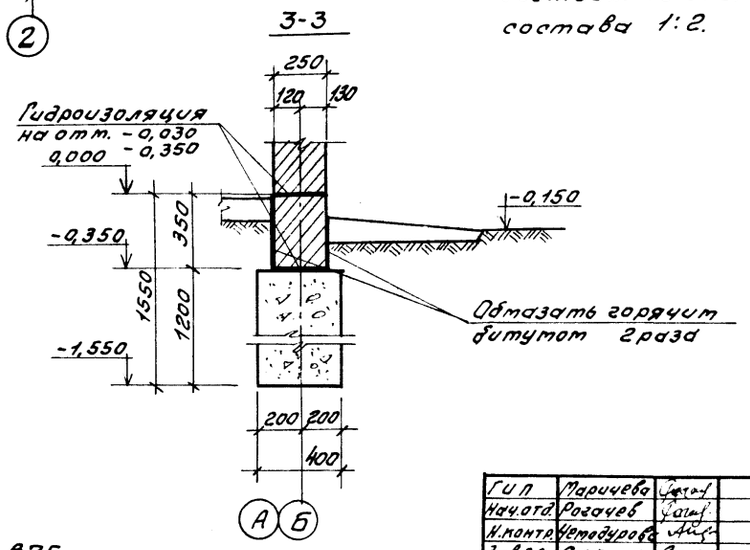

Гип	Маричева		ТП 411-9-20.91 АС
Нач.отд.	Рогачев		
Н.контр.	Чемодурова		
Зав.гр.	Сафина		
Инж.	Литвиненко		

Привязан

Инв.№

Технический блок при двухквартирном двухкомнатном кордоне.	Стадия	Лист	Листов
	Р	5	

Схема расположения монолитных фундаментов.

СОЮЗГИПРОЛЕСХОЗ

25238-01 10

Инв.№ подл. | Подп. и дата | Взам.инв.№

Копировал Гиевая

Формат А3

Альбом 1

Схема расположения сборных фундаментов

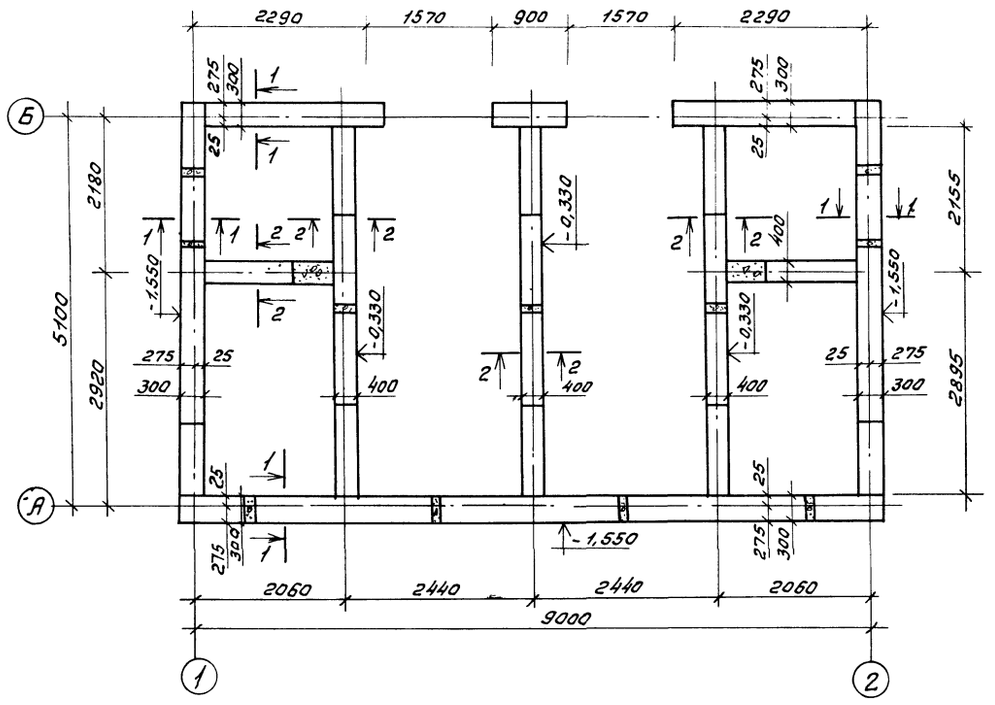

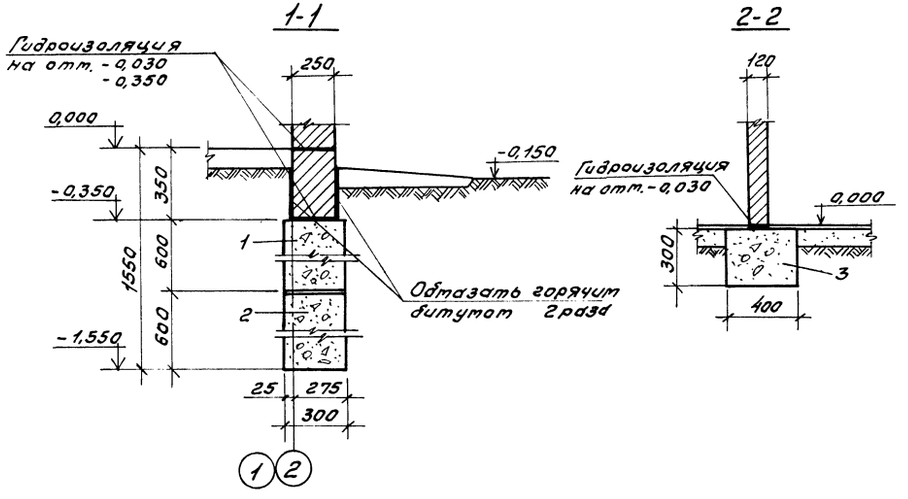

Спецификация к схеме расположения сборных фундаментов

Марка поз.	Обозначение	Наименование	Кол.	Масса ед., кг	Примечание
		Блоки бетонные			
		для стен подвала			
1	ГОСТ 13579-78*	ФБС 24.3.6-т	11	0,97	
2	"	ФБС 9.3.6-т	26	0,35	
3	"	ФБС 12.4.3-т	14	0,31	
		Материалы			
		Бетон класса В7,5			0,51 м³

1. Характеристику грунтов см. АС-5.
2. За относительную отметку 0,000 условно принят уровень чистого пола, что соответствует абсолютной отметке ☐
3. Гидроизоляция стен на отм. -0,030 и -0,350 состоит из слоя цементного раствора состава 1:2 толщиной 30мм.
4. Нижний ряд блоков укладывать на выравненное песчаное основание (при песчаных грунтах) или предварительно уплотненную песчаную подсыпку толщиной 50мм (при прочих грунтах).
5. Кладку бетонных блоков выполнять на цементном растворе марки 50.

Согласовано

Инв.№ подл. | Подп. и дата | Взам.инв.№

ГИП	Марчуева		ТП 411-9-20.91 АС
Нач.отд.	Рогачев		
Н.контр.	Четвертухова		
Зав.гр.	Сафина		
Инж.	Литвиненко		
Привязан			Технический блок при двухквартирном двухкомнатном кордоне
Инв.№			Стадия: Р; Лист: 6; Листов:
			Схема расположения сборных фундаментов. (Вариант).
			СОЮЗГИПРОЛЕСХОЗ

25238-01 11

Копировал

Формат А3

Альбом 1

Схема расположения стропил (при чердачной крыше)

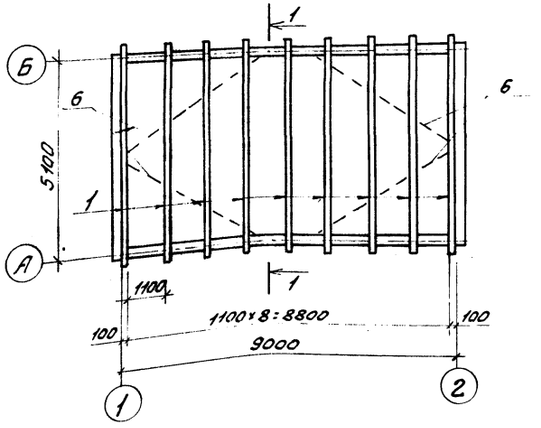

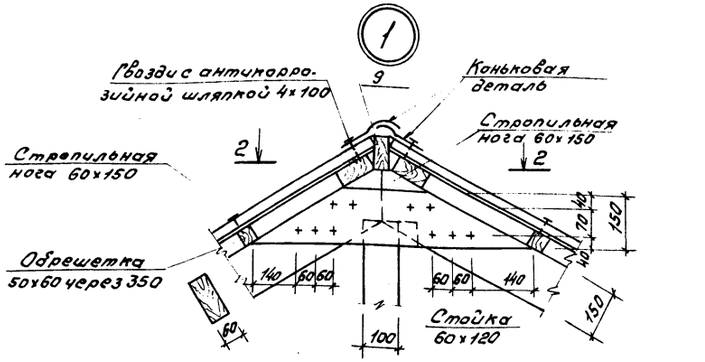

2-2

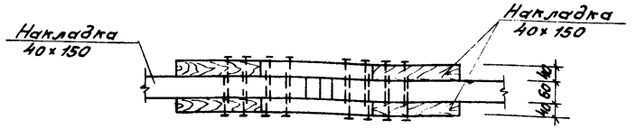

1-1

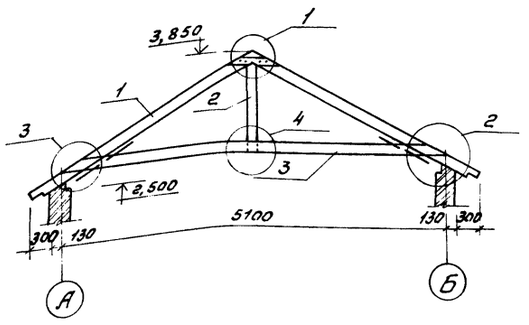

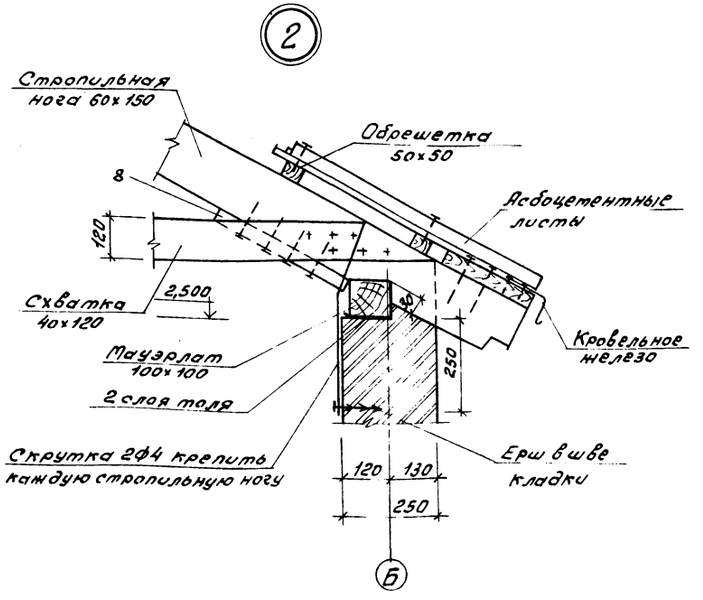

Спецификация к схеме расположения стропил

Марка поз.	Обозначение	Наименование	Кол.	Масса ед. кг	Примечание Объем общий, м³
		Деревянные конструкции			
1	АС-7	Стропильная нога 60×150 ℓ=3350	18		0,543
2	"	Стойка 60×120 ℓ=1320	9		0,089
3	"	Схватка 40×120 ℓ=5700	18		0,490
4	"	Накладка 40×150 ℓ=800	18		0,086
5	"	Мауэрлат 100×100 ℓ=9000	2		0,180
6	"	Ветровые связи 40×150 ℓ=5200	4		0,125
7	"	Обрешетка 50×50 п.м.	160		0,400
8	"	Бабышка 50×50 ℓ=400	18		0,180
9	"	Доска 50×130 п.м.	9,5		
10	АС-7, 8	Гвозди ф4,5 ℓ=125	510	3,0	
11	"	Гвозди ф3,5 ℓ=90	340	0,9	
12	"	Гвозди сантикоррозийной шляпкой ф4,5 ℓ=100	520	9,1	
13	"	Ерш ф7,0 ℓ=150	18	2,42	

1. Пиломатериалы по ГОСТ 24454-80*Е.
2. Материал деревянных элементов - сосна II категории, влажность не более 20% в соответствии с СНиП II-25-80.
3. Все деревянные элементы антисептировать 3% процентным раствором фтористого натрия.
4. Поверхностная обработка деревянных конструкций должна осуществляться поверхносно-пропиточным составом ПП, нагретым до 50-60°С.
5. Узлы 3 и 4 смотри на листе АС-8.

Согласовано:

Инв. № подл. | Подп. и дата | Взам. инв. №

ГИП	Маричева		
Нач. отд.	Рогачев		
Н. контр.	Четодурова		
Зав. гр.	Сафина		
Инж.	Литвиненко		

ТП 411-9-20.91 АС

Привязан

Инв. №

Технический блок при двухквартирном двухкомнатном кордоне | Стадия Р | Лист 7 | Листов

Схема расположения стропил. Узлы 1, 2 | СОЮЗГИПРОЛЕСХОЗ

25238-01 12

Копировал

Формат А3

Схема расположения плит перекрытия при совмещенной крыше (вариант)

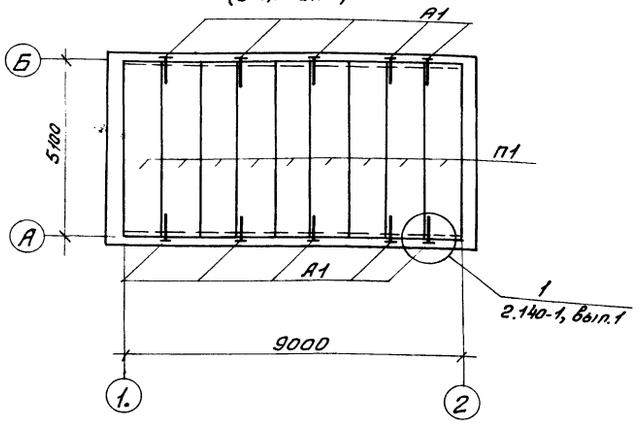

Схема расположения асбоцементных листов

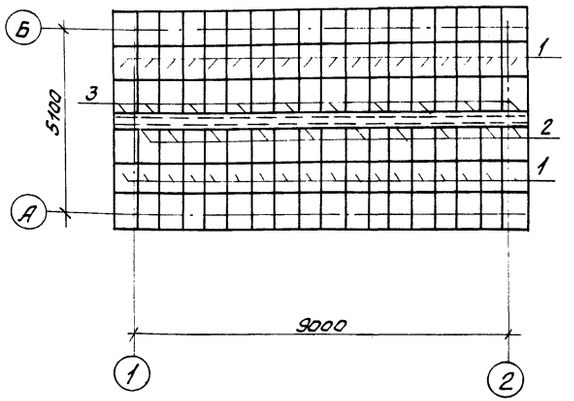

Спецификация к схемам расположения плит перекрытий и асбоцементных листов

Марка поз.	Обозначение	Наименование	Кол.	Масса ед.кг	Прим.
		Плиты			
П1	1.141-1, вып. 64	ПК51.10-4АIV-Т	9	1475	
		Анкера			
А1	АС-8	ф10А-I ГОСТ5781-82,ℓ=850	20	0,52	
1	ГОСТ 378-76	Листы асбестоцементные волнистые обыкновенного проф.	102	9,8	
2	ГОСТ 378-76	Коньковая деталь К-1	9	2,8	
3	То же	Коньковая деталь К-2	9	2,8	

Ведомость деталей

Поз.	Эскиз
А1	500, 200, 150

1. Предусмотреть гидрофобизацию наружной стороны асбоцементных листов кремний органической жидкостью ГКЖ-94 по ГОСТ 10834-76.* или окраску краской БТ-177 по ГОСТ 5631-79.*
2. Швы между панелями, а также между панелями и стеной тщательно заполнить цементным раствором марки 100 или бетоном класса В15.
3. Анкера защищаются от коррозии слоем цементного раствора марки 100.
4. Сварку анкеров производить электродами типа Э42 по ГОСТ 9467-75.*

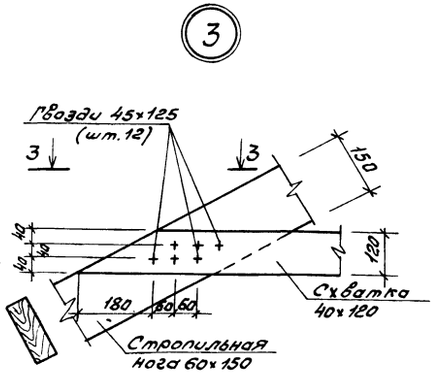

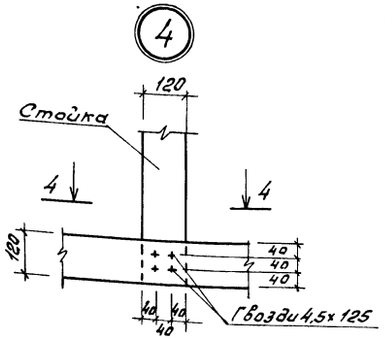

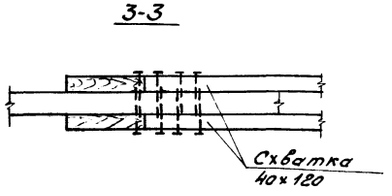

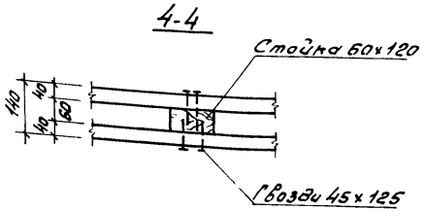

ГИП	Марычева		ТП 411-9-20.91	АС
Нач.отд.	Росачев			
Н.контр.	Немодурова			
Зав.гр.	Софина			
Инж.	Литвиненко		Технический блок при двухквартирном двухкомнатном коридоре	Стадия: Р; Лист: 8; Листов:
			Схемы расположения плит перекрытий и асбоцементных листов. Узлы 3,4.	СОЮЗГИПРОЛЕСХОЗ

Привязан

Инв.№

Согласовано:

Инв.№подл. | Подп. и дата | Взам.инв.№

25238-01 13

Копировал

Альбом 1

Ведомость рабочих чертежей основного комплекта марки ОВ

Лист	Наименование	Примечание
1	Общие данные	
2	Вентиляция. План на отм. 0,000	

Ведомость ссылочных и прилагаемых документов

Обозначение		Наименование	Примечание
		Ссылочные документы	
1.494-10		Решетки щелевые регулирующие. Тип Р	
5.904-51		Зонты и дефлекторы вентиляционных систем	
		Прилагаемые документы	
Альбом 1	ОВ.СО	Спецификация оборудования	

Общие указания

1. Вентиляция разработана в соответствии с ВСН 01-89.
2. Помещение для стоянки мотоцикла оборудуется естественной вытяжной вентиляцией, которая осуществляется через вентиляционные решетки и асбестоцементные каналы.

План-схема

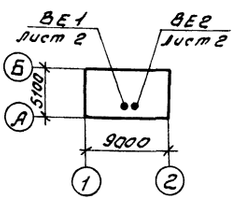

Типовой проект разработан в соответствии с действующими нормами и правилами и предусматривает мероприятия, обеспечивающие взрывную, взрывопожарную и пожарную безопасность при эксплуатации здания.

Главный инженер проекта А.В. Марчуева

Инв.№			
ГИП	Марчуева		
Нач.отд.	Рогачев		
Н.контр.	Сергеева		
Зав.гр.	Шатис		
Инж.	Лобжанидзе		

Привязан

ТП 411-9-20.91 ОВ

Технический блок при двухквартирном двухкомнатном кордоне	Стадия	Лист	Листов
	Р	1	2
Общие данные	СОЮЗГИПРОЛЕСХОЗ		

Инв.№ подл. | Подп. и дата | Взам. инв.№

Формат А3

Альбом 1

План на отм. 0.000

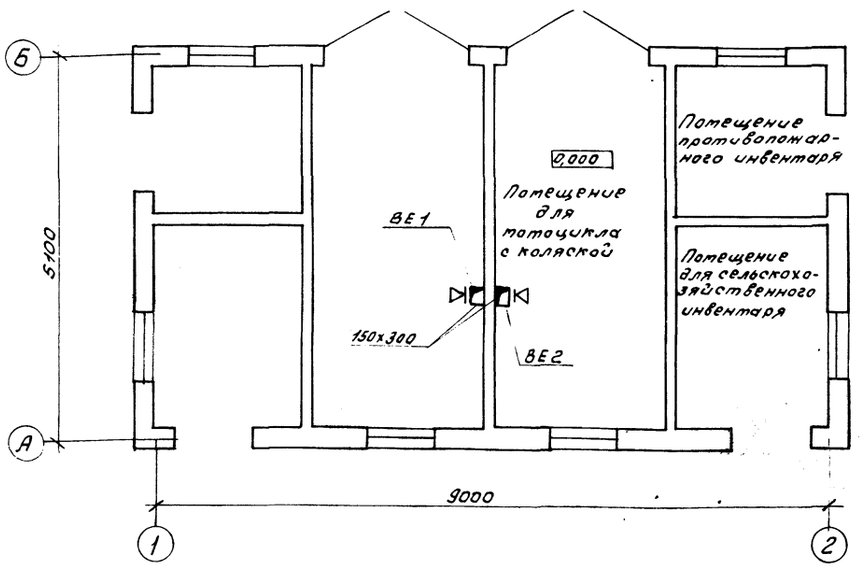

ВЕ1

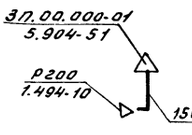

ВЕ2

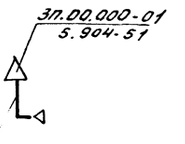

25238-01 14

Инв.№ подл. | Подп. и дата | Взам. инв.№

ГИП	Марчуева		
Нач.отд.	Рогачев		
Н.контр.	Сергеева		
Зав.гр.	Шатис		
Инж.	Лобжанидзе		

ТП 411-9-20.91 ОВ

Технический блок при двухквартирном двухкомнатном кордоне	Стадия	Лист	Листов
	Р	2	
Вентиляция. План на отм. 0,000.	СОЮЗГИПРОЛЕСХОЗ		

Копировал

Формат А3

Альбом 1

Ведомость рабочих чертежей основного комплекта ЭО

Лист	Наименование	Примечание
1	Общие данные	
2	План расположения электрического оборудования и прокладки электрических сетей	

Ведомость ссылочных и прилагаемых документов

Обозначение	Наименование	Примечание
	Ссылочные документы	
4.407-36/70	Детали и узлы внутренних силовых и осветительных электропроводок в сельскохозяйственных производственных помещениях.	
	Прилагаемые документы	
Альбом 1 ЭО.СО	Спецификация оборудования	

Общие указания

Вводы в здание предусматриваются воздушными.
Напряжение электросети 220В.
Трубостойки устанавливаются на крыше.
Установленная мощность электроосвещения 0,84кВт
На вводах устанавливаются автоматические выключатели АП50Б-2МТ.
Распределительная сеть выполняется кабелем АВВГ на скобах.
Высота установки выключателей 1,6м от пола.
Монтаж должен быть выполнен с учетом требований СНиП 3.05.06-85, ВСН 294-72 (в пожароопасных зонах).

Типовой проект разработана в соответствии с действующими нормами и правилами и предусматривает мероприятия, обеспечивающие взрывную, взрывопожарную и пожарную безопасность при эксплуатации здания.

Главный инженер проекта А.В.Маричева

Инв.№			Привязан
ГИП	Маричева		
Нач.отд.	Рогачев		ТП 411-9-20.91 ЭО
Н.контр.	Маричева		
Зав.гр.	Разувалова		
Инж.	Рутянцева		
			Технический блок при двухквартирном двухкомнатном коридоре — Стадия: Р; Лист: 1; Листов: 2
			Общие данные — СОЮЗГИПРОЛЕСХОЗ

Копировал Формат А3

Альбом 1

План на отм. 0,000

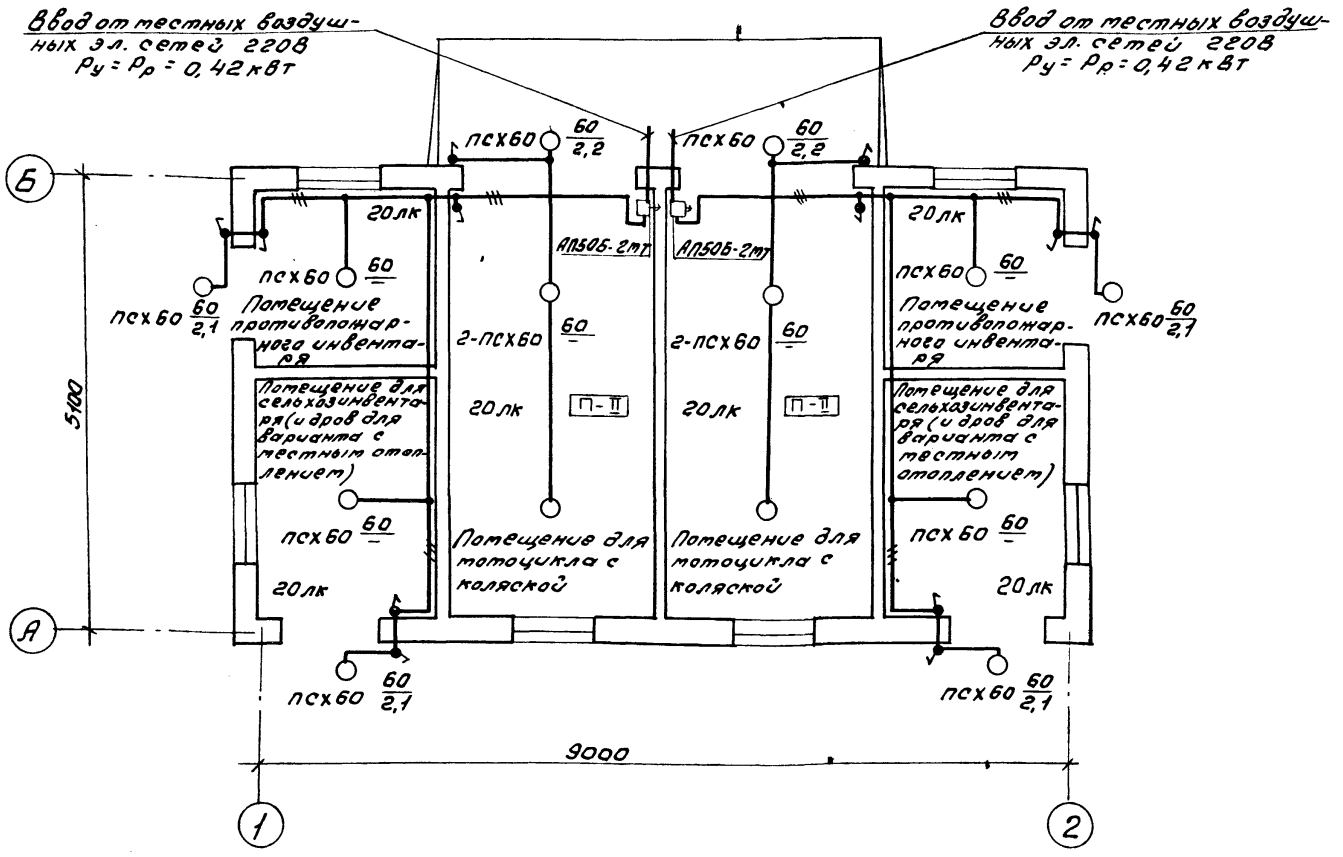

ГИП	Маричева		ТП 411-9-20.91 ЭО
Нач.отд.	Рогачев		
Н.контр.	Маричева		
Зав.гр.	Разувалова		
Инж.	Рутянцева		
			Технический блок при двухквартирном двухкомнатном коридоре — Стадия: Р; Лист: 2; Листов:
			План расположения электрического оборудования и прокладки электрических сетей. — СОЮЗГИПРОЛЕСХОЗ

Привязан

Инв.№

25238-01 15

Копировал Формат А3

Альбом 1

Позиция	Наименование и техническая характеристика оборудования и материалов. Завод-изготовитель (для импортного оборудования - страна, фирма)	Тип, марка оборудования. Обозначение документа и номер опросного листа	Единица измерения: Наименование	Единица измерения: Код	Код завода-изготовителя	Код оборудования, материала	Цена единицы оборудования, тыс. руб.	Количество	Масса единицы оборудования, кг
1	2	3	4	5	6	7	8	9	10
	1. Оборудование и материалы, поставляемые заказчиком								
	1.1. Автоматический выключатель 2х полюсный, 220В, IP54, 6,3х3,5	АП50Б-2МТ ТУ16-522.139-78	шт.	796		342148		2	
	1.2. Светильник „Плафон-сельскохозяйственный"	ПСХ60МУ3 ТУ16.535.829-74	шт.	796		346111		14	
	1.3. Лампа накаливания 220В, 60Вт	Б220-60 ГОСТ 2239-79	шт.	796				14	
	1.4. Кабель силовой с алюминиевыми жилами 2х2,5-0,66	ГОСТ 16442-80 АВВГ	м	006				40	
	1.5. То же, 3х2,5-0,66	АВВГ	м	006				10	

Инв. № подл. | Подп. и дата | Взам. инв. №

Привязан

Инв. №

Гип	Маричева	
Нач.отд.	Рогачев	
Н.контр.	Маричева	
Зав.гр.	Разуваева	
Инж.	Рутянцева	

ТП 411-9-20.91 ЭО.СО

Спецификация оборудования

Стадия	Лист	Листов
Р	1	2

СОЮЗГИПРОЛЕСХОЗ

Копировал [подпись] Формат А3

Альбом 1

Позиция	Наименование и техническая характеристика оборудования и материалов. Завод-изготовитель (для импортного оборудования - страна, фирма)	Тип, марка оборудования. Обозначение документа и номер опросного листа	Единица измерения: Наименование	Единица измерения: Код	Код завода-изготовителя	Код оборудования, материала	Цена единицы оборудования, тыс. руб.	Количество	Масса единицы оборудования, кг
1	2	3	4	5	6	7	8	9	10
	2. Оборудование и материалы, поставляемые подрядчиком								
	2.1. Трубостойка на 2 изолятора ТФ из водогазопроводной трубы ф 3/4" длиной 2,5м	ГОСТ 3262-75	шт.	796				2	
	2.2. Изолятор	ТФ 2001 ГОСТ 2366-78	шт.	796				4	
	2.3. Колпачок	К5 ГОСТ 18380-80						4	
	2.4. Выключатель однополюсный, брызгозащищенный, 250В, 6А	инд. 02620 ГОСТ 7397-88Е	шт.	796				12	
	2.5. Коробка ответвительная	КОР 73У3 ТУ36УССР667-75	шт.	796				20	

25238-01 1.

Инв. № подл. | Подп. и дата | Взам. инв. №

Привязан

Инв. №

ТП 411-9-20.91 ЭО.СО

Лист 2

Альбом 1

Позиция	Наименование и техническая характеристика оборудования и материалов. Завод-изготовитель (для импортного оборудования - страна, фирма)	Тип, марка оборудования. Обозначение документа и номер опросного листа	Единица измерения: Наименование	Единица измерения: Код	Код завода-изготовителя	Код оборудования, материала	Цена единицы оборудования, тыс. руб.	Количество	Масса единицы оборудования, кг
	2	3	4	5	6	7	8	9	10
	Оборудование и материалы, поставляемые подрядчиком								
	Вентиляция								
	1. Решетка щелевая регулирующая	Р 200	шт.	796				2	0,64
		1.494-10							
	2. Зонт	ЗП.00.000-01	шт.	796				2	9,0
		5.904-51							
	3. Асбестоцементный канал размером 150×300 l=1м		шт.	796				2	

Инв. № подл. | Подп. и дата | Взам. инв. №

Привязан

Инв. №

ГИП	Маричева	
Нач.отд.	Рогачев	
Н.контр.	Маричева	
Зав.гр.	Шатис	
Инж.	Лобжанидзе	

ТП 411-9-20.91 ОВ.СО

Спецификация оборудования

Стадия	Лист	Листов
Р		1

СОЮЗГИПРОЛЕСХОЗ

Копировал [illegible] Формат А3ф

№ строки	Наименование материала и единица измерения	Код: Материал	Код: Ед. изм.	Кол.	Примечание
1	Сортовой прокат				
2	обыкновенного				
3	качества	093000			
4					
5	Сталь арматурная				
6	класса А-I, т	093009	168	0,053	
7	ф 8		168	0,013	
8	ф 10		168	0,04	
9	Сталь арматурная				
10	класса А III, т	093004	168	0,026	
11	ф 10		168	0,026	
12	Итого сортового прока-				
13	та обыкновенного				
14	качества, т		168	0,079	
15					
16	Сталь сортовая				
17	конструкционная, т	095000	168	0,021	
18					
19	Итого стали в нату-				
20	ральной массе, т		168	0,100	

25238-01 17

Инв. № подл. | Подп. и дата | Взам. инв. №

Привязан

Инв. №

ГИП	Маричева	
Нач.отд.	Рогачев	
Н.контр.	Чемодурова	
Зав.гр.	Сафина	

ТП 411-9-20.91 АС.ВМ

ВМ по рабочим чертежам основного комплекта марки АС.

Стадия	Лист	Листов
Р	1	5

СОЮЗГИПРОЛЕСХОЗ

Копировал [illegible] Формат А4

№ строки	Наименование материала и единица измерения	Код: Материал	Код: Ед. изм.	Кол.	Примечание
1	в том числе по укрупнен-				
2	ному сортаменту:				
3	Сталь мелкосортная, т	093300	168	0,066	
4	Катанка, т	093400	168	0,013	
5	Сталь кровельная, т	097400	168	0,021	
6					
7	Металлоизделия				
8	промышленного.				
9	назначения (метизы)				
10	Проволока стальная				
11	низкоуглеродистая				
12	обыкновенного качества				
13	для железобетона, т	121300	168	0,019	
14					
15	Итого металлоизделий				
16	промышленного назна-				
17	чения, т		168	0,019	
18	Всего сортового прока-				
19	та обыкновенного				
20	качества, стали				
21	сортовой конструкцион-				
22	ной, металлоизделий				
23	промышленного назна-				
24	чения в натуральной				
25	массе, т		168	0,12	

Инв. № подл. | Подп. и дата | Взам. инв. №

Привязан

Инв. №

ТП 411-9-20.91 АС.ВМ

Лист 2

Копировал [illegible] Формат А4

16

Альбом 1

№ строки	Наименование материала и единица измерения	Код материала	Код ед. изм.	Кол.	Примечание
1	Итого стали, приведенной				
2	к стали класса AI, т		168	0,12	
3	То же, к стали класса Ст.3, т		168	0,02	
4	Всего стали, приведенной				
5	к классу AI и Ст.3		168	0,14	
6	В том числе				
7	на изготовление				
8	сборных железобетонных				
9	и бетонных конструк-				
10	ций, т		168	0,065	
11					
12	Материалы лакокрасочные, кг	231000	116	10,72	
13					
14	Продукция лесозаготови-				
15	тельной и лесопильно-				
16	-деревообрабатывающей				
17	промышленности	530000			
18	Пиломатериалы качест-				
19	венные, м³	533100	113	4,91	
20	Блоки дверные в сборе				
21	(комплектно), м²	536110	055	16,1	
22	Блоки оконные в сборе				
23	(комплектно), м²	536130	055	3,0	
24	Плиты древесноволок-				
25	нистые твердые, м²	553622	055	30,80	

Инв.№ подл. | Подп. и дата | Взам. инв. №

Привязан

Инв.№

ТП 411-9-20.91 АС.ВМ Лист 3

Копировал Формат А4

№ строки	Наименование материала и единица измерения	Код материала	Код ед. изм.	Кол.	Примечание
1	Расход пиломатериалов				
2	в круглом лесе, м³		113	7,99	
3					
4	щебень, м³	571110	113	8,10	
5	гравий, м³	571120	113	0,50	
6	Песок строительный				
7	природный, м³	571140	113	6,10	
8	Цемент				
9	Портландцемент	573110			
10	м300, т	573151	168	1,78	
11	м400, т	573112	168	432	
12	Цемент, приведенный				
13	к м400				
14	Всего, т		168	5,83	
15	В том числе на				
16	изготовление сборных				
17	железобетонных и бетон-				
18	ных конструкций, т		168	0,20	
19					
20	Известь строительная, т	574410	168	4,56	
21	Кирпич строительный,				
22	тыс. шт.	574120	798	7,58	
23					
24	Материалы рулонные				
25	кровельные и гидроизоля-				

Инв.№ подл. | Подп. и дата | Взам. инв. №

Привязан

Инв.№

ТП 411-9-20.91 АС.ВМ Лист 4

Копировал Формат А4

№ строки	Наименование материала и единица измерения	Код материала	Код ед. изм.	Кол	Примечание
1	цианные	577400			
2	Толь кровельный, м²	577404	055	24,29	
3	Листы асбестоцемент-				
4	ные кровельные вол-				
5	нистые, тыс. усл. плиток	578111	732	0,75	
6					
7	Стекло строительное	591000			
8	Стекло оконное, м²	591120	055	4,41	
9					
10					
11					
12					
13					
14					
15					
16					
17					
18					
19					
20					
21					
22					
23					
24					
25					

25238-01 (18)

Инв.№ подл. | Подп. и дата | Взам. инв. №

Привязан

Инв.№

ТП 411-9-20.91 АС.ВМ Лист 5

Копировал Формат А4

gost.e-ecolog.ru