ТИПОВОЙ ПРОЕКТ

411-9-18.91

ДВУХКВАРТИРНЫЙ ДВУХКОМНАТНЫЙ КОРДОН

Стены брусчатые

Альбом 1

ПЗ Пояснительная записка стр. 3-6

АР Архитектурные решения стр. 7-19

КД Конструкции деревянные стр. 20-26

ВК Внутренние водопровод и канализация стр. 27, 28

ОВ Отопление и вентиляция стр. 29-32

ЭО Электроосвещение стр. 33, 34

СС Связь и сигнализация стр. 35, 36

АОВ Автоматизация санитарно-технических систем стр. 37, 38

25236-01

Отпускная цена на момент реализации

gost.e-ecolog.ru

ТИПОВОЙ ПРОЕКТ

411-9-18.91

ДВУХКВАРТИРНЫЙ ДВУХКОМНАТНЫЙ КОРДОН

Стены брусчатые

Альбом 1

ПЕРЕЧЕНЬ АЛЬБОМОВ

Альбом 1	ПЗ	Пояснительная записка
	АР	Архитектурные решения
	КД	Конструкции деревянные
	ВК	Внутренние водопровод и канализация
	ОВ	Отопление и вентиляция
	ЭО	Электрическое освещение
	СС	Связь и сигнализация
	АОВ	Автоматизация санитарно-технических систем
Альбом 2	СО	Спецификации оборудования
Альбом 3	ВМ	Ведомости потребности в материалах
Альбом 4	С	Сметы

Разработан институтом
„Союзгипролесхоз"

Главный инженер института — В.М. Нагаев
Главный инженер проекта — А.В. Маричева

Утвержден и введен в действие
институтом „Союзгипролесхоз"
приказ от 24.12 1991г. N 108

©АПП ЦИТП 1992

Содержание альбома №1

№ листов	Наименование и обозначение документов. Наименование листа	Стр.
1	2	3
	Титульный лист	1
	Содержание альбома	2
	Пояснительная записка	3
	Архитектурные решения 411-9-18.91 - АР	
1	Общие данные (начало)	7
2	Общие данные (окончание)	8
3	Планы на отм. 0,000 и -2,300. Фрагмент 1	9
4	Планы на отм. 0,000 и -2,300. Фрагмент 1 (вариант с местным отоплением)	10
5	Разрезы 1-1 и 2-2. Детали разрезов	11
6	Фасады	12
7	Порядовка стен по осям „А", „Б", „1" и „3"	
	Детали плана	13
8	Веранда. План. Разрезы 1-1, 2-2. Детали	14
9	Слуховое окно НО-1, окно веранды НО-2	
	Деревянный щит перегородок. Сечения	15
10	Спецификация столярных изделий. Наличники	
	Тип 1 и 2	16
11	Планы полов и кровли. Экспликация полов	17
12	Дымовентиляционная труба	18
13	Спецификация элементов заполнения проемов	
	Ведомость проемов дверей. Схемы	19
	Конструкции деревянные 411-9-18.91 - КД	
1	Общие данные	20
2	Схема расположения монолитных фундаментов. Сечения 1-1 ÷ 5-5.	21
3	Схема расположения элементов перекрытия над подвалом. Крышка люка в подвал	
	Сечения 1-1 ÷ 4-4.	22
4	Схема расположения балок и щитов перекрытия	23
5	Схема расположения балок и щитов перекрытия (с местным отоплением)	24
6	Схема расположения стропил. Разрез 1-1	25
7	Узлы 1 ÷ 5. Разрез 2-2	26
	Внутренние водопровод и канализация 411-9-18.91 - ВК	
1	Общие данные	27
2	План на отм. 0,000. с системами В1, К1.	28
	Отопление и вентиляция 411-9-18.91 - ОВ	
1	Общие данные	29
2	План на отм. 0,000 и -2,300. Схема системы отопления. Узел управления. Схемы систем ВЕ1, ВЕ2.	30
3	План на отм. 0,000 и -2,300. Схема системы отопления. Схема обвязки котла. Схемы систем ВЕ1, ВЕ2. (Вариант с местным отоплением).	31
4	Воздуховод асбестоцементный	32
	Электроосвещение 411-9-18.91- ЭО	
1	Общие данные	33
2	Планы расположения электрического оборудования и прокладки электрических сетей на отм. 0,000 и - 2,300	34
	Связь и сигнализация 411-9-18.91 - СС	
1	Общие данные	35
2	План расположения оборудования и прокладки телефонной и радиотрансляционной сети, телевидение.	36
	Автоматизация санитарно-технических систем 411-9-18.91 - АОВ	
1	Общие данные	37
2	Узел управления теплового пункта	
3	Схема функциональная. Схема трубных проводок.	38

Инв. № подл. | Подп. и дата | Взам. инв. №

Альбом 1

1.1. Типовой проект „Двухквартирный двухкомнатный кордон. Стены брусчатые." разработан в соответствии с планом типового проектирования на 1991г., утвержденным Госстроем СССР и заданием Госкомлеса СССР от 1991 года, взамен т.п. 411-1-116.85.

1.2. Проект применяется при строительстве в лесных поселках и предназначен для проживания двух семей работников лесной охраны по 2-3 человека в каждой семье. В здании предусмотрено служебное помещение для работников лесной охраны.

1.3. Исходные данные:

климатические районы строительства I, II, III.

расчетная зимняя температура воздуха - 20°С; - 30°С (основное решение) и - 40°С.

нормативное значение ветрового давления - для I географического района

нормативное значение веса снегового покрова - для III района

рельеф территории - спокойный

грунтовые воды отсутствуют

грунты непучинистые, непросадочные

проект применяется в районах с сейсмичностью не выше 6 баллов, без подработки горными выработками.

1.4. Сметная документация составлена в нормах и ценах 1984г. с переводом в цены 1991г. согласно индексам.

2. Строительные решения.

2.1. Архитектурные решения.

Кордон включает в себя две двухкомнатные квартиры и служебное помещение. В квартиру входят две жилые комнаты, кухня, прихожая, кладовая, раздельный санузел, летнее помещение, вентилируемый сушильный шкаф для верхней одежды.

Кроме основного входа в квартиру с улицы предусмотрен вход в кухню со стороны двора.

Под кухней предусмотрено подполье со спуском в него через люк.

Предусмотрено место встроенного шкафа для верхней одежды.

Служебное помещение имеет отдельный выход на улицу.

Дом запроектирован свободной ориентации.

Летнее помещение - остекленная веранда.

За относительную отметку 0,000 принят уровень чистого пола здания.

2.2. Конструктивные решения.

фундаменты - ленточные бутобетонные

наружные и внутренние стены - брусчатые из древесины хвойных пород

перегородки - дощатые

чердачное перекрытие - щитовой накат по деревянным балкам

кровля - из асбестоцементных волнистых листов по деревянной обрешетке

полы - в служебной, жилых комнатах, коридорах и кухнях - дощатые; в раздельных санузлах - керамическая плитка, в подполье - бетонные.

столярные изделия - деревянные

утеплитель - маты минераловатные.

Отделочные работы даны в общих указаниях и в ведомости отделки помещений на листе АР-2.

Оконные и дверные проемы обрамляются наличниками.

Обрезы кровли по фронтонам обрамляются профилированными досками.

Окна, двери, дощатые полы окрашиваются масляной краской.

Кирпичный цоколь оштукатурить цементным раствором.

Приготовление пищи - газовая 4-конфорочная плита (на баллонах). Вариант - варочная плита на твердом топливе.

3. Водопровод и канализация.

Водоснабжение и канализация двухквартирного двухкомнатного кордона выполнена в соответствии со СНиП 2.04.01-85.

3.1. Водопровод.

В кордоне запроектирован хозяйственно-питьевой водопровод. Расходы воды приведены на листе ВК-1.

Водоснабжение здания предусматривается от внешних сетей водопровода.

Ввод водопровода запроектирован из чугунных водопроводных труб, прокладываемых на 0,5м ниже глубины промерзания грунта.

На вводе устанавливается счетчик холодной воды с обводной линией.

Внутренняя часть водопровода проектируется из стальных водогазопроводных оцинкованных труб, прокладываемых над полом и по стенам здания.

3.2. Горячее водоснабжение.

Горячее водоснабжение решено от водогрейной колонки, работающей на твердом топливе.

Внутренняя сеть горячего водоснабжения монтируется из стальных водогазопроводных оцинкованных труб, прокладываемых над полом и по стенам здания.

3.3. Канализация.

Бытовые стоки отводятся самотеком в наружную канализационную сеть. Стояки и выпуски канализационной сети прокладываются из пластассовых труб.

Вентиляция сети осуществляется через стояк, выводимый выше кровли на 0,5м.

4. Отопление и вентиляция.

Отопление и вентиляция выполнены в соответствии со СНиП 2.04.05-86 и СНиП 2.09.04-87.

4.1. Отопление

Теплоснабжение здания осуществляется от наружных тепловых сетей. Теплоноситель - вода с параметрами 130-70°С. Для системы отопления принята вода с параметрами 95-70°С.

В проекте разработан вариант с местным отоплением от водогрейного котла КУМ-2У F=1,67м².

Система отопления двухтрубная с верхней разводкой. Подающий трубопровод прокладывается над окнами. Обратной - над полом, частично в конструкции пола и техподполье.

В качестве нагревательных приборов приняты радиаторы МС 140. В сушильных шкафах установлены гладкие трубы.

Для удаления воздуха из системы предусматриваются проточные горизонтальные воздухосборники.

4.2. Вентиляция.

Вентиляция предусматривается вытяжная с естественным побуждением. Вытяжка осуществляется из кухни, ванной комнаты, санузла и сушильного шкафа через вентиляционные решетки и каналы.

Монтаж систем отопления и вентиляции производить согласно СНиП 3.05.01-85.

ГИП	Марчуева		ТП 411-9-18.91		ПЗ
Начотд	Рогачев				
Н.контр.	Сергеева				
Зав.гр.	Синадский				
Зав.гр.	Сафина				
Зав.гр.	Разуваева		Двухквартирный двухкомнатный кордон. Стены брусчатые.	Стадия: Р	Лист: 1	Листов: 4
Зав.гр.	Минаева				
Привязан			Пояснительная записка (Начало)	СОЮЗГИПРОЛЕСХОЗ	
Инв.№					

Инв.№ подл. | Подп. и дата | Взам.инв.№

25236-01 4

Альбом 1

5. Электроосвещение.

Проект разработан в соответствии с ПУЭ, ВСН59-88.

По степени обеспечения надежности электроснабжения кордон относится к III категории.

Напряжение сети 220В. Ввод электросети в здание предусмотрен от воздушной сети.

Показатели осветительной установки:

освещаемая площадь - 159 м²

расчетная мощность - 8,4 кВт.

годовой расход электроэнергии - 25,5 квт.ч.

Подробное описание см. в общих указаниях на листе ЭО-1.

6. Связь и сигнализация.

Проектом предусматриваются следующие виды связи и сигнализации:

- телефонизация;
- радиофикация;
- телевидение.

Подробное описание всех видов связи приведено в общих указаниях на листе СС-1.

7. Автоматизация

В проекте предусмотрено местное измерение давления и температуры узла управления теплового пункта.

8. Противопожарная безопасность.

Противопожарные мероприятия: разделка между деревянными частями конструкций и внутренней поверхностью дымовентиляционных каналов (с прокладкой смоченного в глиняном растворе войлока или прокладкой асбеста) должна быть не менее 25 см для элементов кровли и не менее 38 см для чердачного перекрытия.

9. Мероприятия по антикоррозийной защите.

Все деревянные конструкции здания защищаются от увлажнения.

Металлические соединительные и монтажные детали, а также трубопроводы очищаются от ржавчины и покрываются масляной краской 2 раза.

10. Указания по производству работ в зимних условиях.

Бутобетонные фундаменты выполнять по способу термоса или в тепляках. Прочность бетона к моменту замерзания должна составлять не менее 5 мПа (50 кгс/см²). Кладка фундаментов на замерзшее основание допускается только для непучинистых грунтов.

Кирпичную кладку следует выполнять на растворах с противоморозными химическими добавками: поташ или нитрит натрия. Количество химических добавок к кладочным растворам принимать в соответствии с приложением 1. СНиП 3.03.01-87. Не допускается применять поташ в количестве более 10% при кладке из силикатного кирпича и камней ниже марки 100. Кирпич должен быть очищен от снега и льда. Песок не должен содержать льда и мерзлых комьев диаметром более 1 см.

Кладка каменных конструкций в зимних условиях может выполняться на цементных, цементно-известковых и цементно-глинистых растворах.

Толщина швов кирпичной кладки не должна быть более 10-12 мм. К моменту перерыва в работе все вертикальные швы верхнего ряда кладки должны быть заполнены раствором.

11. Рекомендации по рациональной организации строительства

Проектом предусматривается производство строительных работ в соответствии с действующими нормативными материалами и документами.

Для производства земляных работ (рытье, котлованов и траншей, вертикальная планировка, обратная засыпка и т.д.) рекомендуется экскаватор с ковшом емкостью 0,25 м³ и бульдозер на тракторе мощностью до 59 кВт (80 л.с.).

Бетонную смесь к месту укладки транспортировать автосамосвалами. Разгрузку, складирование, подъем и установку сборных ж/б элементов, а также вертикальный транспорт материалов для кирпичной кладки и выполнять автокраном КС-3562.

В соответствии с СНиП 1.04.03-85 период строительства 2-квартирного 2-комнатного кордона (стены брусчатые) установлен в 4 месяца, в т.ч. подготовительный период 1 месяц.

В течение подготовительного периода должны быть выполнены следующие виды работ:

а) создана опорная геодезическая сеть;

б) расчищена территория строительства;

в) создано общеплощадочное складское хозяйство;

г) проведены подготовительные работы по планировке территории;

д) разработан проект производства работ (ППР).

Строительная организация до начала строительных работ должна иметь следующую документацию:

1. Проект привязки здания к строительной площадке со сметно-финансовым расчетом.

2. Проект производства работ (ППР)

3. Разрешение Госархстройконтроля на производство работ.

При производстве работ в зимних условиях должны быть рассмотрены следующие вопросы:

а) технико-экономического анализа, обосновывающего выбор видов и методов работ;

б) составов и температурных режимов приготовления, транспортировки и применения растворов бетона;

в) мероприятий по обеспечению устойчивости здания.

При организации строительной площадки необходимо определить количество и размещение временных зданий и сооружений, а также обеспечение их электроэнергией, водой и т.д., подготовить временные дороги и проезды, временное освещение, временные инженерные коммуникации и средства связи, а также завести на стройплощадку машины, механизмы, приспособления, инструмент, конструкции и материалы, необходимые до начала строительства.

При привязке типового проекта к конкретным условиям, при организации строительной площадки и при производстве строительно-монтажных работ необходимо руководствоваться СНиП 3.01.01-85, „Инструкцией по разработке проектов организации строительства и проектов производства работ", СНиП 3.05.01-85 „Организация строительного производства", с соблюдением требований СНиП III-4-80 „Техника безопасности в строительстве" с учетом настоящих рекомендаций.

Инв. № подл.	Подп. и дата	Взам. инв. №

Привязан

Инв. №

ТП 411-9-18.91 ПЗ

Лист 2

25236-01 5

Копировал [illegible]

Формат А1

Альбом 1

Технико-экономические показатели

За проект-аналог принят т.п. «Двухквартирный двухкомнатный кордон. Стены брусчатые."
Расчетный показатель - 1 м² общей площади.

№№ п/п	Наименование показателей	Единица измерения	Показатели: Проект-аналог 411-1-118.85	Показатели: Рассматриваемый проект
1	2	3	4	5
	1. Технические показатели			
1.1.	Объем строительный здания	м³	464,82	582,6
1.2.	Площадь: застройки	м²	184,38	209,7
	общая	"	126,65	192,4
	2. Сметная стоимость			
2.1.	Общая	тыс. руб.	22,57	26,94 / 42,55
	в том числе:			
	строительно-монтажных работ	"	22,49	26,78 / 42,31
	оборудование	"	0,08	0,16 / 0,24
	Стоимость строительно-монтажных работ:			
	на 1 м³ здания	руб	48,38	45,97
	на расчетный показатель	"	178,49	139,19
	3. Трудовые затраты			
3.1.	На возведение	чел/час	4163	3966
	на 1 м³ здания	"	8,9	6,81
	на расчетный показатель	"	32,87	20,61

1	2	3	4	5
	4. Расход строительных материалов			
4.1.	Цемент, приведенный к М-400	т	3,67	10,36
	на 1 м³ здания	"	0,008	0,018
	на расчетный показатель	"	0,03	0,05
4.2.	Сталь, приведенная к классам Ст3 и А-1	т	0,473	0,027
	на 1 м³ здания	"	0,01	
	на расчетный показатель	"	0,004	
4.3.	Бетон и железобетон, общий	м³	34,17	52,0
	на 1 м³ здания	"	0,073	0,089
	на расчетный показатель	"	0,27	0,27
4.4.	Лесоматериалы, приведенные к круглому лесу, общий	м³	98,06	111,6
	на 1 м³ здания	"	0,21	0,19
	на расчетный показатель	"	0,78	0,58
4.5.	Кирпич, общий	тыс. шт.	14,80	5,3
	на 1 м³ здания	"	0,03	0,09
	5. Эксплуатационные показатели			
5.1.	Расход воды:	м³/сут		
	холодной	"	5,39	1,08
	горячей	"		
5.2.	Расход тепла	ккал/час / кВт		
	на отопление	"	18270 / 21,25	18800 / 21,86
	на вентиляцию	ккал/час / кВт	—	—
	на горячее водоснабжение	"	—	—
5.3.	Потребная мощность электроэнергии	кВт	7,45	8,5
	годовой расход электроэнергии	МВт.ч.	22,35	25,5
	годовой расход тепла	ГДж	185,2	190,65
	годовой расход воды	м³/т	416	394

Примечание. В дробных стоимостных показателях знаменатель приведен в ценах 1991 г.

Инв. № подл. | Подп. и дата | Взам. инв. №

Привязан

Инв. №

ТП 411-9-18.91 ПЗ Лист 3

25236-01 6

Схема генплана м 1:500

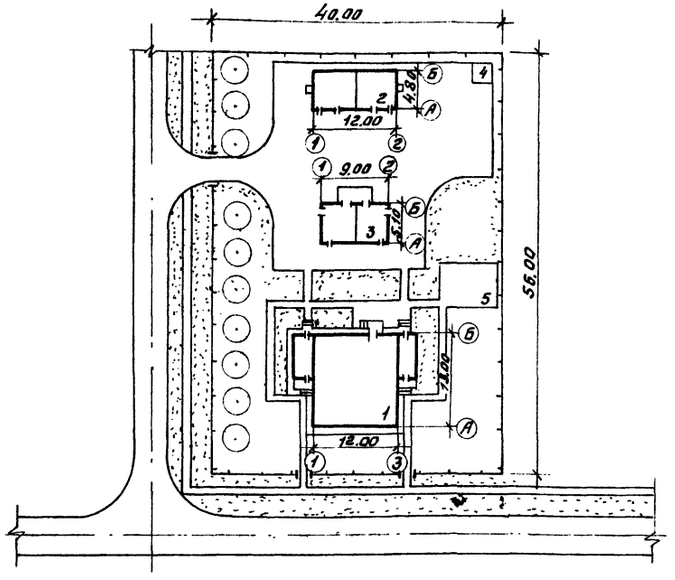

Схема стройгенплана м 1:500

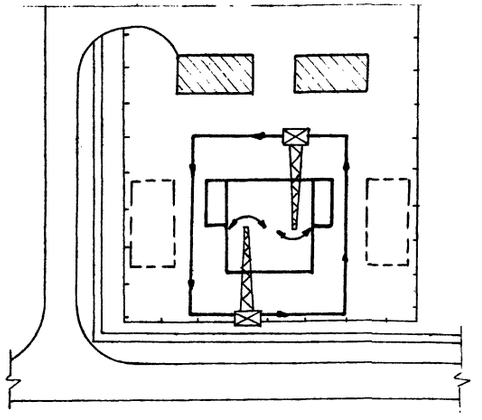

Условные обозначения:

- Двухквартирный двухкомнатный кордон.
- Место для временных инвентарных зданий
- Место для временного складирования материалов
- Путь автокрана КС-3562.

Экспликация зданий и сооружений

№№ по ген. плану	Наименование	Примечания
1	Двухквартирный двухкомнатный кордон	Т.П. 411-9-18.91
2	Животноводческий блок	Т.П. 411-9-19.91
3	Технический блок	Т.П. 411-9-20.91
4	Площадка для мусоросборника	Т.П. 320-57
5	Площадка для отдыха	

Технико-экономические показатели

№№ п/п	Наименование	Един. изм.	Количество
1	Площадь участка	м²	2240
2	Площадь застройки	м²	380
3	Площадь автодорог	м²	680
4	Площадь озеленения	м²	1180
5	Плотность застройки	%	17

Схема генплана не является обязательной.

При привязке проекта уточняется.

Инв.№ подл. | Подп. и дата | Взам.инв.№

привязан

Инв.№

ТП 411-9-18.91 ПЗ Лист 4

25236-01 7

Копировал Гнедых

Формат А1

Альбом I

Ведомость рабочих чертежей основного комплекта марки АР

Лист	Наименование	Примечание
1	Общие данные /начало/	
2	Общие данные /окончание/	
3	Планы на отм. 0,000 и -2,300. Фрагмент 1.	
4	Планы на отм. 0,000 и -2,300. Фрагмент 1	
	(вариант с тестным отоплением)	
5	Разрезы 1-1 и 2-2. Детали разрезов	
6	Фасады	
7	Порядовка стен по осям „А", „Б", „1" и „3".	
	Детали плана	
8	Веранда. План. Разрезы 1-1; 2-2. Детали.	
9	Слуховое окно. НО-1, окно веранды НО-2.	
	Деревянный щит перегородок. Сечения	
10	Спецификация столярных изделий.	
	Наличники Тип 1 и 2.	
11	Планы полов и кровли. Экспликация полов	
12	Дымовентиляционная труба	
13	Спецификация элементов заполнения про-	
	емов. Ведомость проемов дверей. Схемы.	

Ведомость рабочих чертежей основного комплекта марки АР

Обозначение	Наименование	Примечание
АР	Архитектурные решения	
КД	Конструкции деревянные	
ВК	Водопровод и канализация	
ОВ	Отопление и вентиляция	
ЭО	Электроосвещение	
СС	Связь и сигнализация	
АОВ	Автоматизация санитарно-	
	-технических систем	

Типовой проект разработан в соответствии с действующими нормами и правилами и предусматривает мероприятия, обеспечивающие пожарную и взрывную безопасность при эксплуатации здания.

Главный инженер проекта А.В. Маричева

Ведомость ссылочных и прилагаемых документов

Обозначение	Наименование	Примечание
Ссылочные документы		
Серия 1.136.5-19	Двери деревянные наружные для жилых и общественных зданий	
Серия 1.136-10	Двери деревянные наружные для жилых и общественных зданий	
ГОСТ 11214-86	Окна и балконные двери деревянные с двойным остеклением для жилых и общественных зданий	
Серия 1.136.5-24 выпуск 1	Подоконные деревянные доски для жилых и общественных зданий.	
ГОСТ 16289-86	Окна и балконные двери деревянные с тройным остеклением для жилых и общественных зданий	
Прилагаемые документы		
Альбом 3 ВМ	Ведомость потребности в материалах	

Ведомость спецификаций

Лист	Наименование	Примечание
9	Спецификация столярных изделий	
10	Спецификация столярных изделий	
13	Спецификация элементов заполнения	
	проемов	

Технические характеристики

Наименование	Ед. изм.	Жилая часть здания	Веранда крыльцо	Служебное помещение	Подвал	Всего
Строительный объем	$м^3$	391,4	118,5	42,1	30,6	582,6
Площадь застройки	$м^2$	147,7	46,1	15,9	—	209,7
Общая площадь	$м^2$	126,8	35,1	15,25	15,3	192,4
Жилая площадь	$м^2$	64,0	22,6	12,0	—	98,6

Согласовано:

Инв. № подл. | Подп. и дата | Взам. инв. №

привязан

Инв. №

ГИП	Маричев	
Нач.отд.	Рогачев	
Н.контр.	Евстигнеев	
Зав.гр.	Гимадский	1991
Ведущ.	Рязанова	

ТП 411-9-18.91 АР

Двухквартирный двухкомнатный кордон. Стены брусчатые.

Стадия	Лист	Листов
Р	1	13

Общие данные (начало)

СОЮЗГИПРОЛЕСХОЗ

25236-01 8

Копировал

Формат А1

Альбом 1

Ведомость отделки помещений

Наименование помещений	Потолок: Площадь m^2	Потолок: Вид отделки	Стены и перегородки: Площадь m^2	Стены и перегородки: Вид отделки	Низ стен и перегородок /панель/: Площадь m^2	Низ стен и перегородок /панель/: Вид отделки	Низ стен и перегородок /панель/: Высота мм	Примечание
Общая комната	35,4	Проолифить 2 раза. Покрыть лаком за 2 раза	35,5	Гипсовая сухая штукатурка наружных стен	76,8	Оклейка обоями /Предварительно оклеить тонкой бумагой в 3 слоя/	2,500	Лак гф-166
Спальня	28,6		10,6		78,2			
Коридор	2,8		7,9		17,4			
Прихожая	22,6		10,2		42,0			
Служебная комната	12,0	Покраска водоэмульсионной краской	4,0		37,0	Затирка швов. Покраска водоэмульсионной краской с добавлением красителя	То же	
Кладовая	2,4		—		46,0		"	
Тамбур	14,0		1,1		8,5		"	
Веранда	22,6	Проолифить за 2 раза. Покрыть лаком 2 раза	78,8	Проолифить и покрыть лаком за 2 раза	78,8	—	—	
Кухня	19,6	Покраска масляной краской за 2 раза	24,0	Гипсовая сухая штукат.	1,7	Глазурованная плитка	600	Гипсовая сухая штукатурка - наружных стен
			25,5	Плита ДВП				В местах установки приборов
			49,5	Масляная покраска				
Ванная комната	10,4		139,2	Обшивка плитами ДВП - 2 слоя. Водоэмульсионная покраска с добавлением пигмента	12,6		1800	В местах установки приборов и экран
Туалет	3,6				3,8		150	Цокольная часть
Крыльцо	8,9	Проолифить и покрыть лаком за 2 раза		—	—	—		Лак гф-166
Подвал	15,6	Известковая побелка	44,8	Известковая покраска	—	—		
Помещение КЧМ	5,2	Покраска водоэмульсионной краской	45,9	Гипсовая сухая штукатурка. Клеевая покраска	—	—		Вариант с местным отоплением

Общие указания

Архитектурно-строительные решения разработаны на основании задания на проектирование.

Степень огнестойкости здания - V.

За условную отметку 0,000 принят уровень чистого пола.

Цокольная часть здания выполняется из керамического полнотелого кирпича марки „75" по ГОСТу 530-80 на растворе марки „25."

Наружные стены выполняются из бруса хвойных пород сечением 150×150 мм внутренние стены из бруса сечением 100×150 мм.

При расчетной наружной температуре -30°С наружные стены с внутренней стороны обшиваются гипсовой сухой штукатуркой по маячным рейкам.

При $t_{н.в.}$ - 40°С наружные стены утепляются с внутренней стороны гипсовой сухой штукатуркой и плитами ДВП.

Горизонтальная гидроизоляция на отм. -0,650 из цементно-песчаного раствора 1:2 толщиной 20 мм.

Вертикальная гидроизоляция - обмазка горячим битумом.

Вокруг здания запроектирована асфальтовая отмостка шириной 750 мм на щебеночном основании.

Наружная отделка

Стены - тщательно остроганные брусья с наружной стороны покрываются олифой, а затем аттосферостойким лаком.

Цоколь штукатурится цементным раствором под рваный камень. Окна и двери окрашиваются масляной краской за 2 раза.

Наличники покрываются олифой с добавлением пигмента и далее аттосферостойким лаком.

Мероприятия по производству работ в зимнее время

Зимние условия для возведения кирпичной кладки определяются среднесуточной температурой наружного воздуха 5°С и ниже минимальной суточной температуры.

Кладку кирпича в зимних условиях допускается возводить следующими способами: на растворе с противоморозными химическими добавками замораживанием растворов. При способе кладки на растворах с противоморозными химическими добавками следует применять растворы марки не ниже „50" с добавками. При способе замораживания растворов кладка должна выполняться на растворах марки не ниже 50 без химических добавок, но с обогревом до достижения кладкой несущей способности.

Наружная расчетная $t_{н.в.}$	Материал стен	Толщина стен	Предельная расчетная $t_{н.в.}$ для стен	Утеплитель	Толщина утеплителя	Предельная расчетная $t_{н.в.}$ для утеплителя
-20°	Брус	150	29°	Минераловатные маты на синтетической связке $\gamma = 125$ кг/м³ На чердачном перекрытии	50 мм	47,5°
-30°	Брус Гипсовая сухая штукатурка	150	36,5°			47,5°
-40°	Брус Гипсовая сухая штукатурка Плита ДВП	150 10	49,4°			47,5°

ГИП	Маричева	[подпись]	
Нач. отд.	Рогачев	[подпись]	
Н. контр.	Евстигнеев	[подпись]	
Зав. гр.	Синадский	[подпись]	1992
Вед. инж.	Рязанова	[подпись]	1992

ТП 411-9-18.91 АР

Привязан

Инв. №

Двухквартирный двухкомнатный кордон. Стены брусчатые.

Стадия	Лист	Листов
Р	2	

Общие данные (окончание).

СОЮЗГИПРОЛЕСХОЗ

Инв. № подл. | Подп. и дата | Взам. инв. №

25236-01 9

Альбом 1

План на отм. 0,000

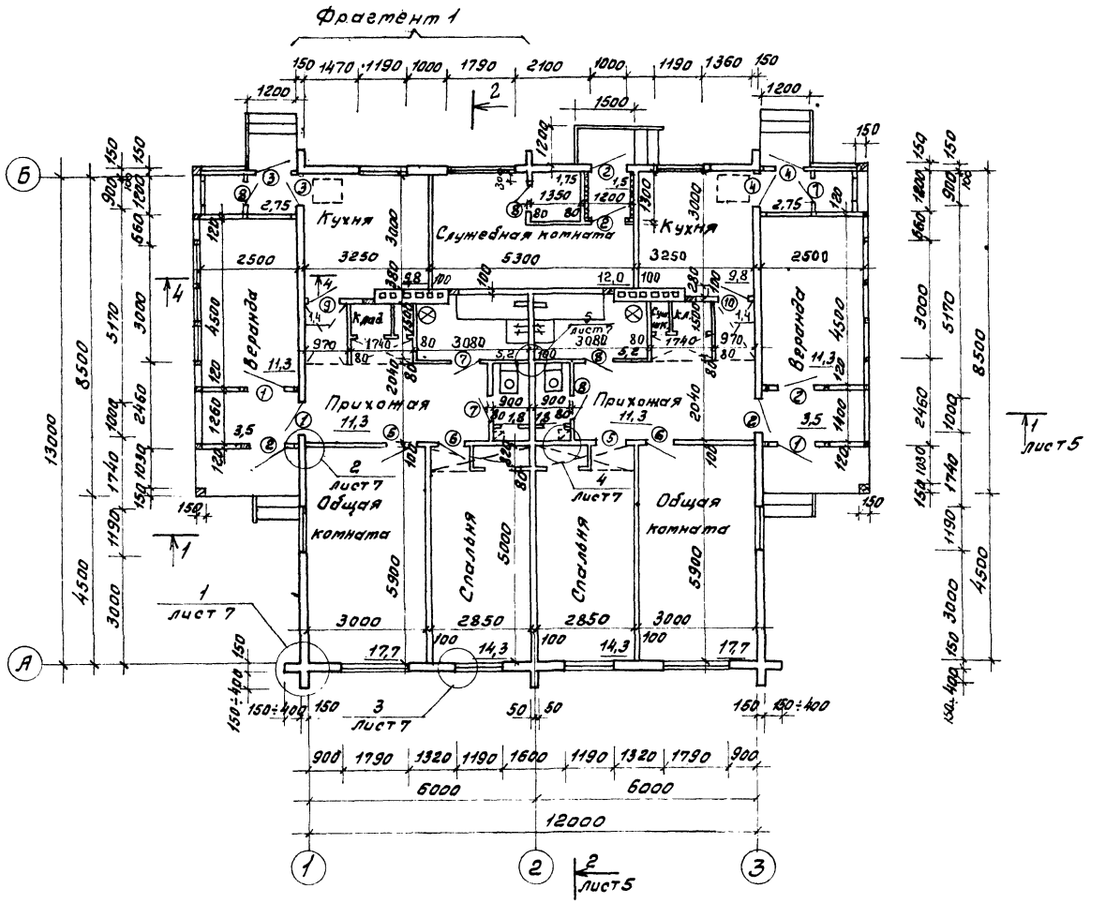

План на отм. −2,300

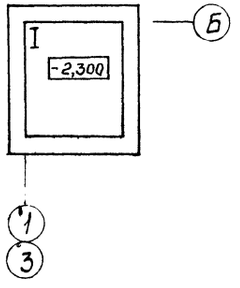

Фрагмент 1

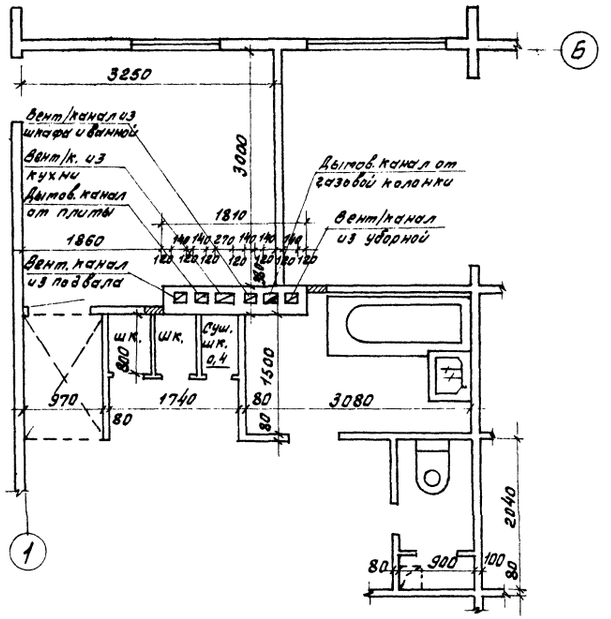

ГИП	Марычева			ТП 411-9-18.91	АР
Нач. отд.	Рогачев				
Н. контр.	Евстигнеев				
Зав. ср.	Синадский		1991		
Привязан				Двухквартирный двухкомнатный кордон. Стены брусчатые	Стадия: Р; Лист: 3; Листов:
Инв. №				Планы на отм. 0,000 и −2,300. Фрагмент 1.	СОЮЗГИПРОЛЕСХОЗ

25236-01 10

Инв. № подл. | Подп. и дата | Взам. инв. №

Альбом 1

План на отм. 0,000
(вариант с местным отоплением)

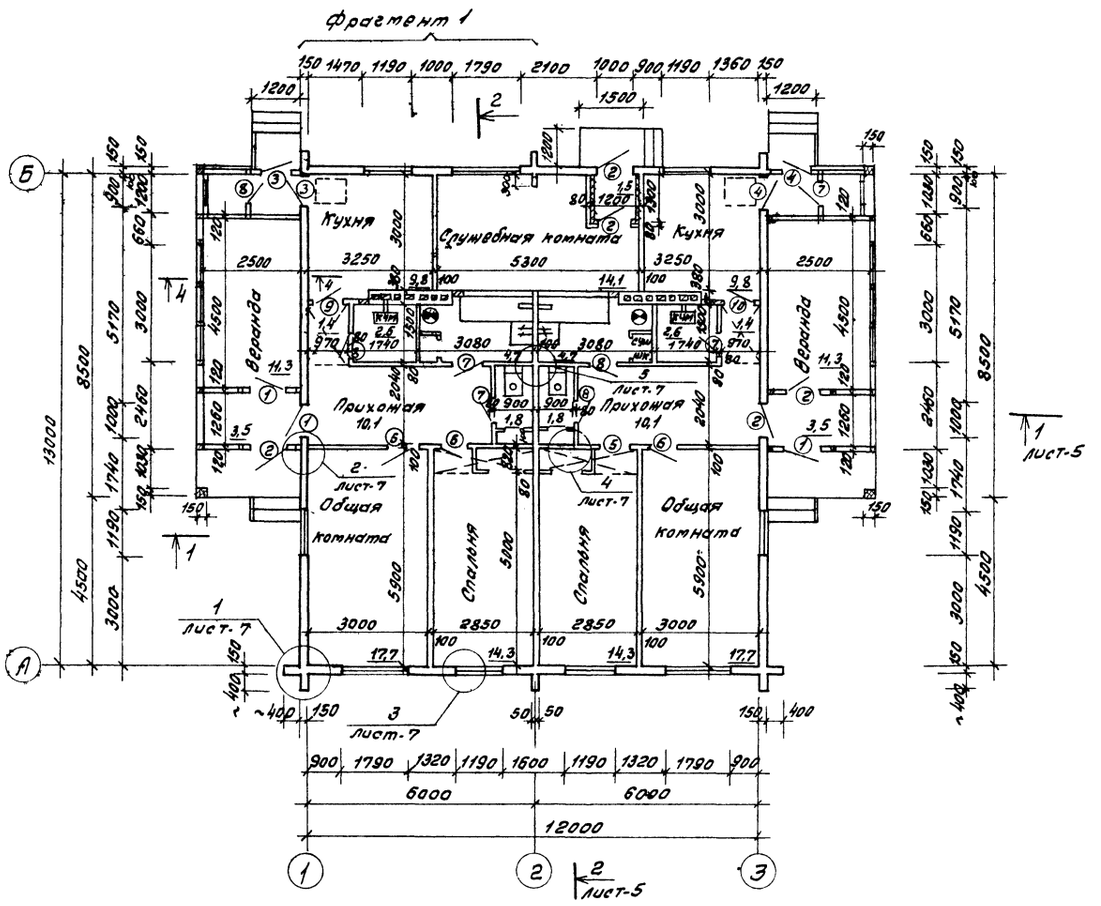

Фрагмент 1

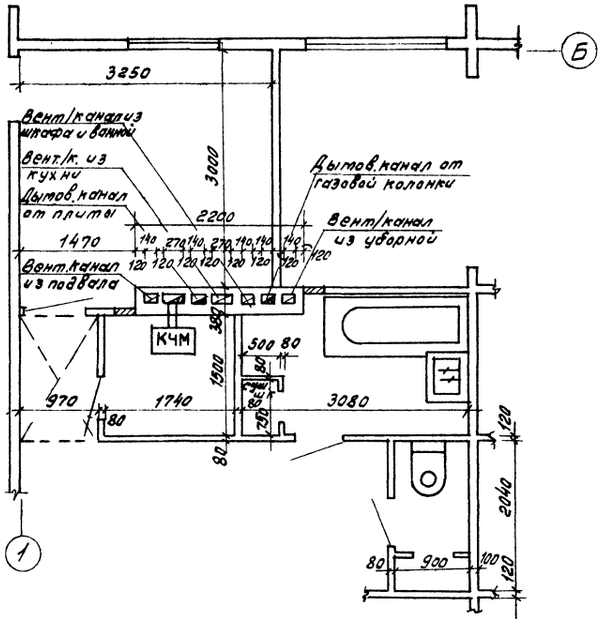

План на отм. -2,300

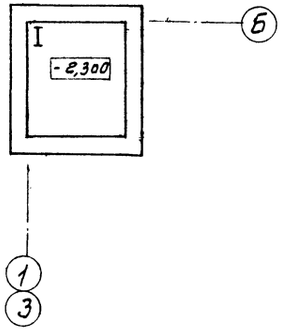

ГИП	Наручева			ТП 411-9-18.91 АР
Нач.отд	Розачев			
Н.контр.	Евстигнеев			
Зав.гр.	Синадский		199	

Привязан

Инв.№

Двухквартирный двухкомнатный коридор. Стены брусчатые.	Стадия	Лист	Листов
	Р	4	
Планы на отм. 0,000 и -2,300. Фрагмент 1. (вариант с местным отоплением).	СОЮЗГИПРОЛЕСХОЗ		

25236-01 11

Инв.№ подл. | Подп. и дата | Взам. инв.№

Альбом 1

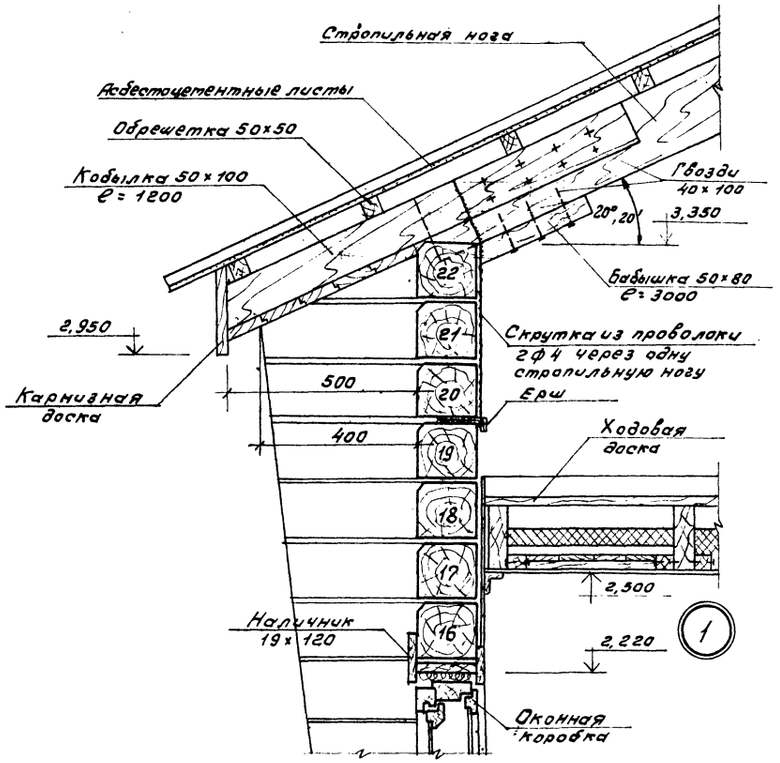

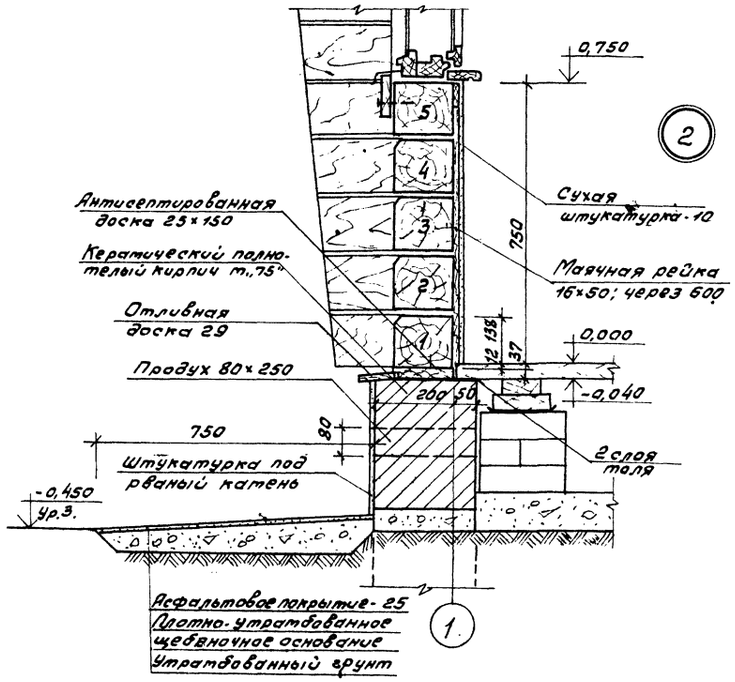

Разрез 1-1

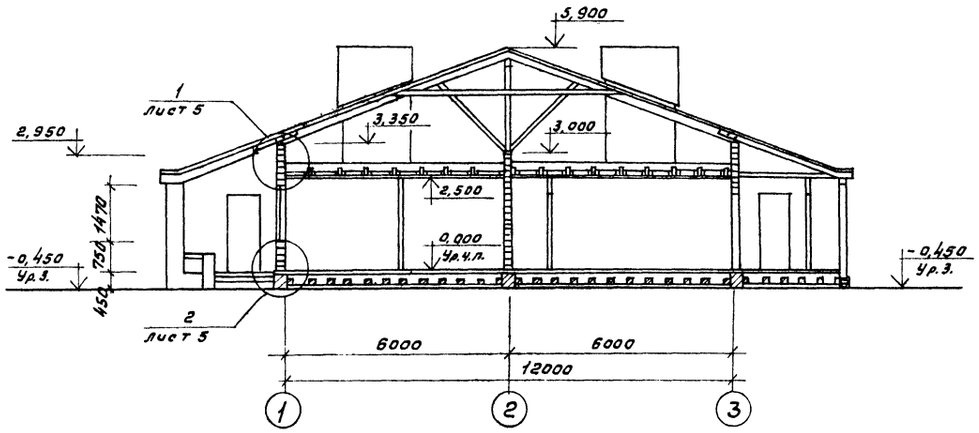

Разрез 2-2

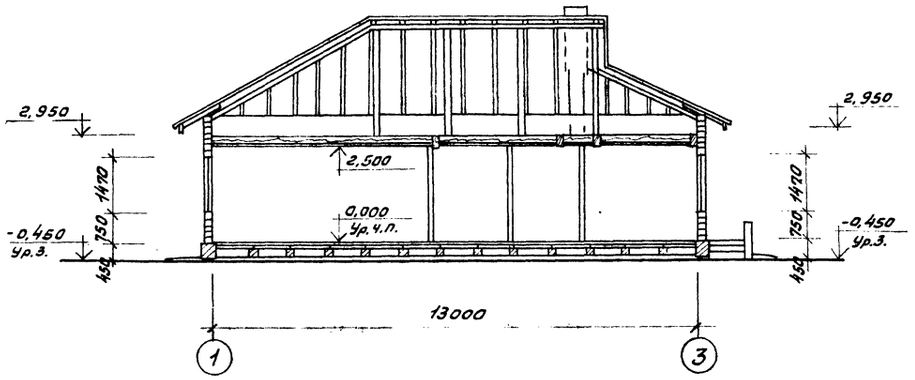

ГИП	Марчуев			ТП 411-9-18.91	АР
Нач.отд.	Росаев				
Н.контр.	Евтигнеев				
Зав.гр.	Синайский		1991		
Привязан				Двухквартирный двухкомнатный кордон. Стены брусчатые.	Стадия: Р; Лист: 5; Листов:
Инв.№				Разрезы 1-1 и 2-2. Детали разрезов.	СОЮЗГИПРОЛЕСХОЗ

Инв.№ подл. | Подп. и дата | Взам.инв.№

Альбом 1

Фасад 1-3

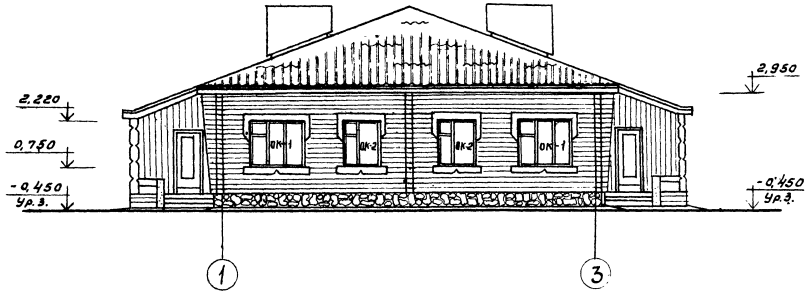

Фасад А-Б

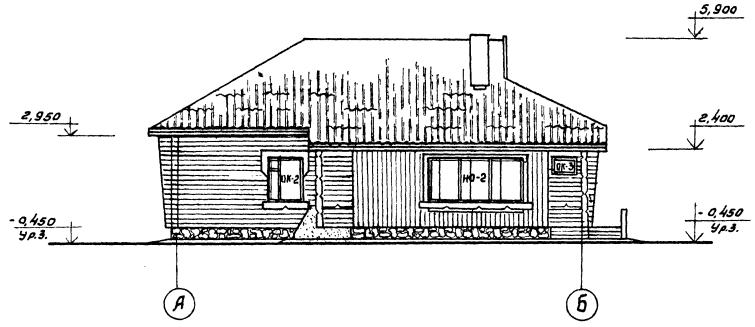

Фасад 3-1

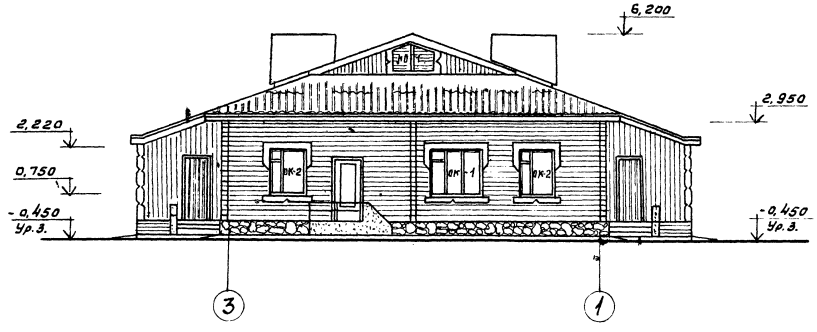

Фасад Б-А

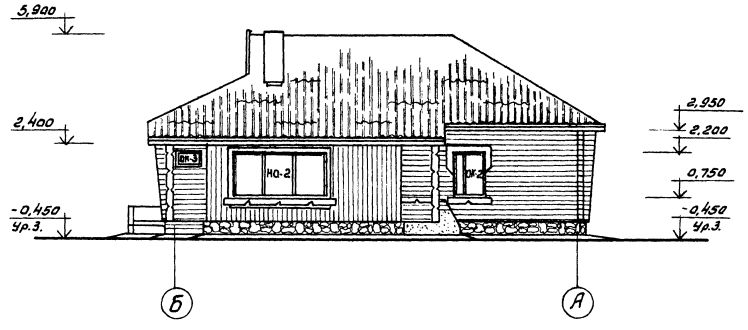

ГИП	Марчичев			ТП 411-9-18.91	АР
Нач.отд.	Ровачев				
Н.контр.	Евтигнеев				
Зав.гр.	Синадский		1991		
Привязан				Двухквартирный двухкомнатный кордон. Стены брусчатые.	Стадия: Р; Лист: 6; Листов:
Инв.№				Фасады	СОЮЗГИПРОЛЕСХОЗ

25236-01 13

Инв.№ подл. | Подп. и дата | Взам. инв.№

Альбом 1

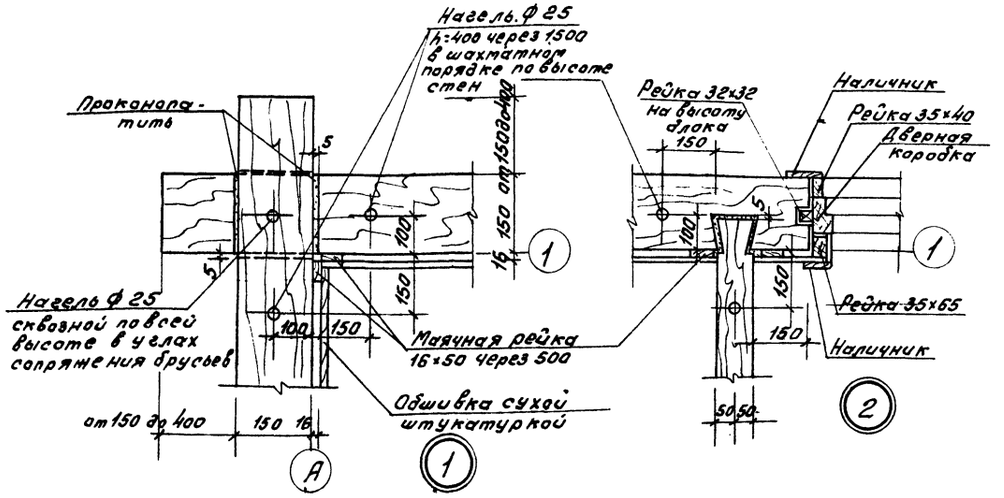

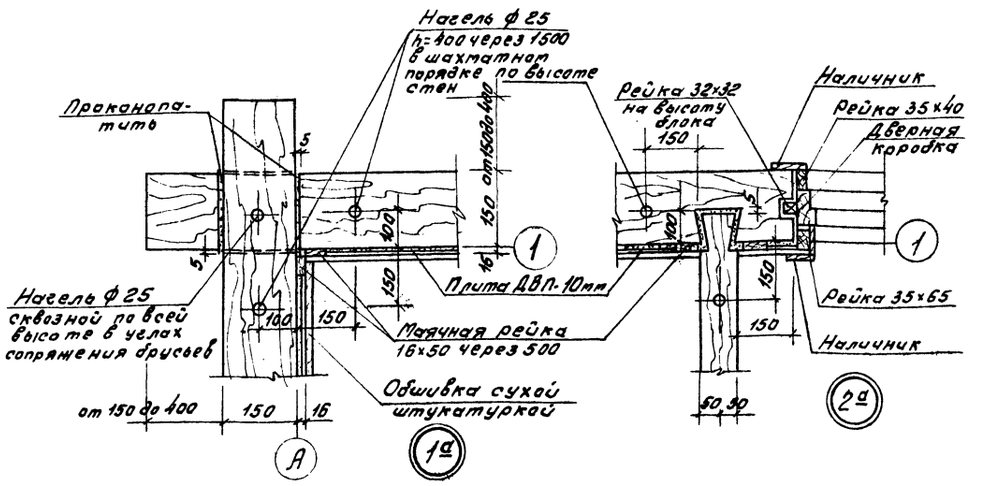

Порядовка стен по осям „А"; „Б"; „1"; „3"

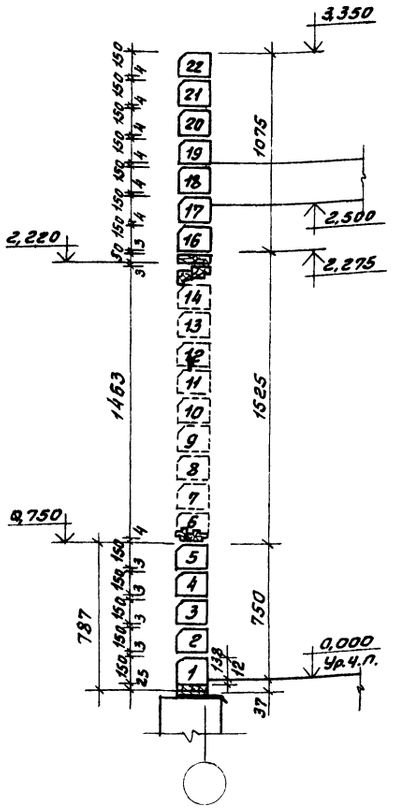

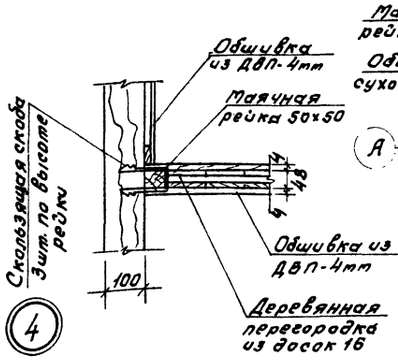
Обшивка
из ДВП-4мм
Маячная
рейка 50×50
Скользящая скоба
3шт. по высоте
рейки
Обшивка из
ДВП-4мм
Деревянная
перегородка
из досок 16
100
4
48
4
4
4

Альбом 1

План

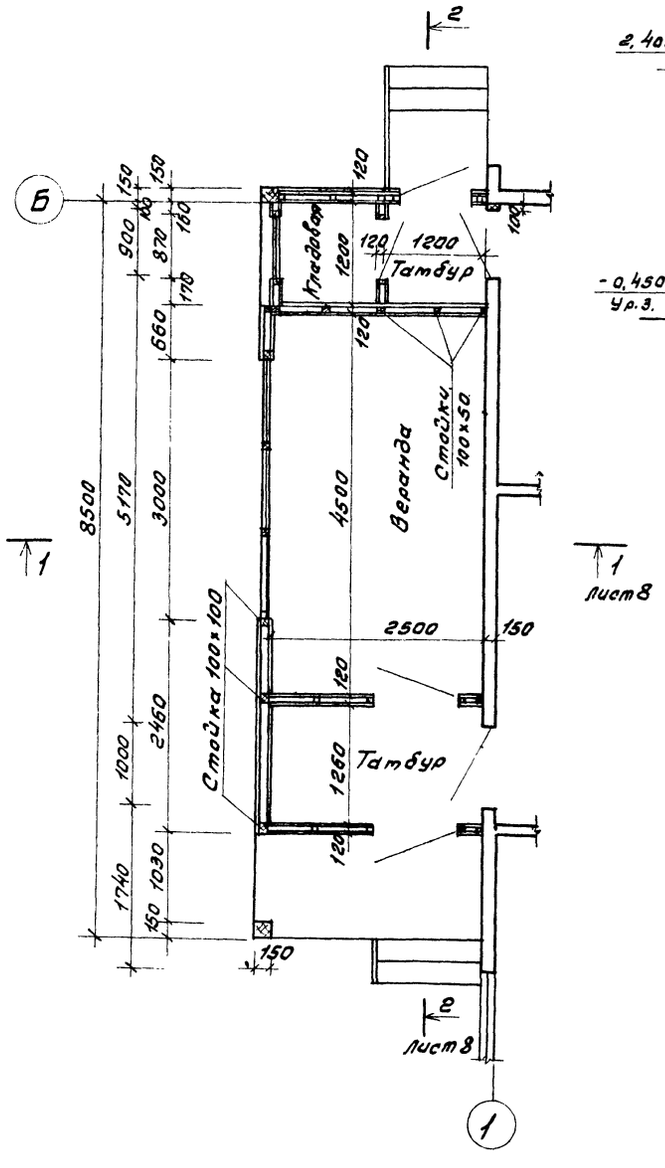

Разрез 1-1

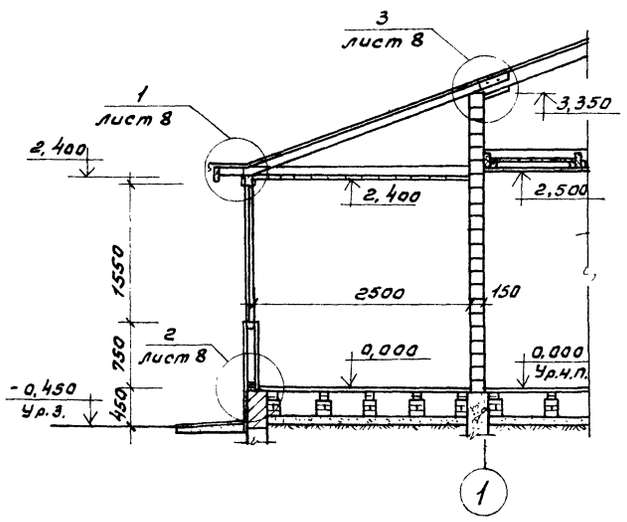

Разрез 2-2

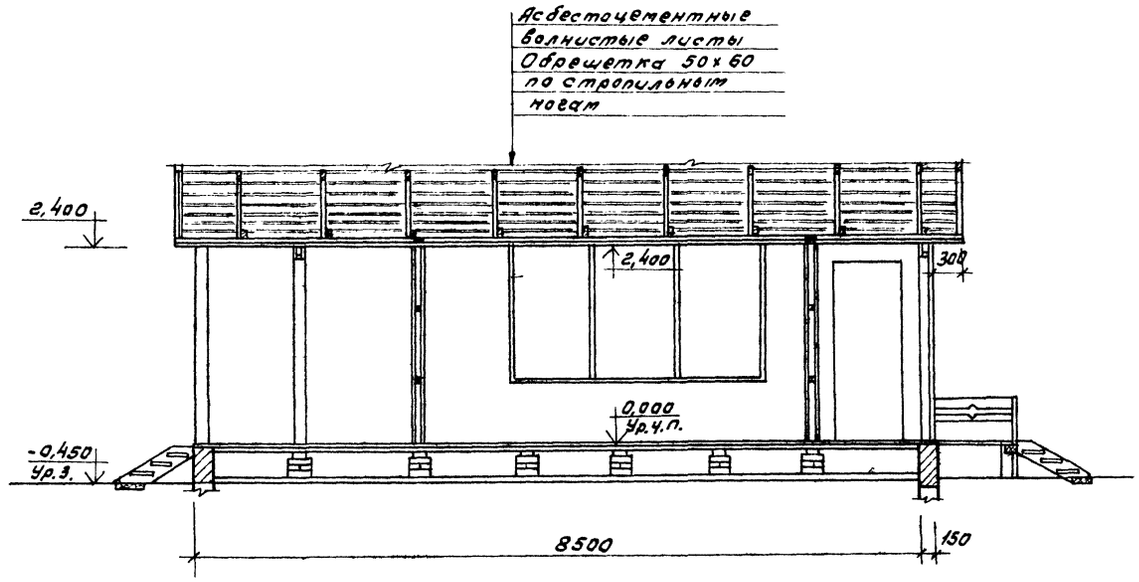

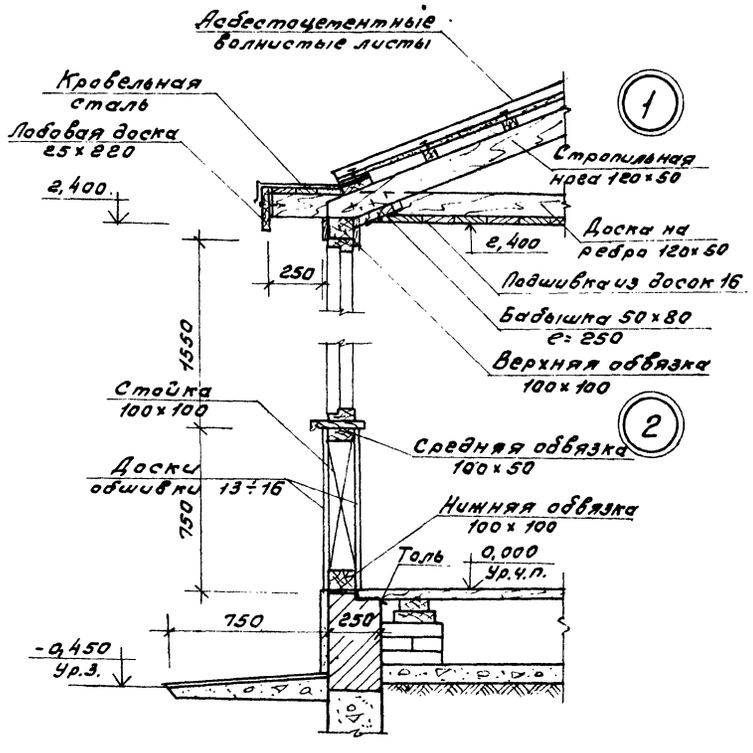

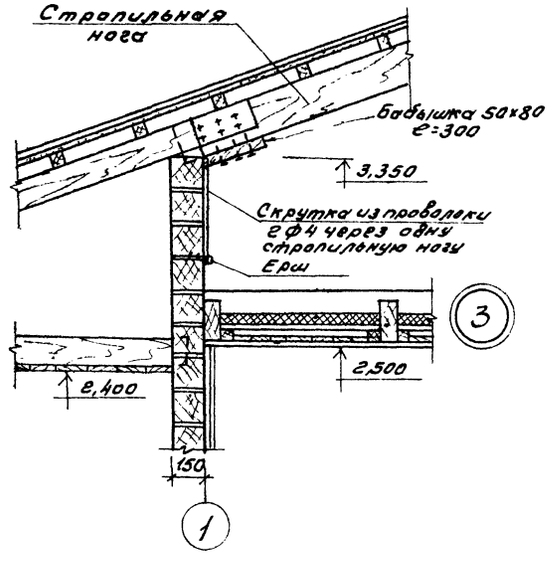

ГИП	Маричев			ТП 411-9-18.91	АР
Нач.отд.	Ровачев				
Н.контр.	Евстигнеев				
Зав.гр.	Синдский		1991		
Привязан				Двухквартирный двухкомнатный кордон. Стены брусчатые	Стадия: Р; Лист: 8; Листов:
Инв.№				Веранда. План. Разрезы 1-1; 2-2. Детали.	СОЮЗГИПРОЛЕСХОЗ

Инв.№ подл. | Подпись и дата | Взам.инв.№

25236-01 15

Копировал

Формат А1

Альбом 1

Деревянный щит перегородок

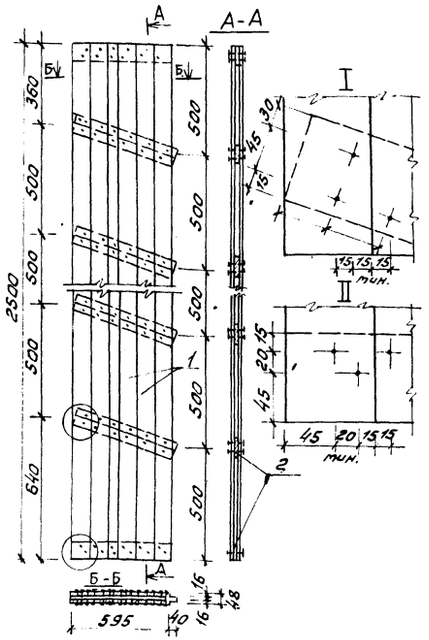

Слуховое окно НО-1

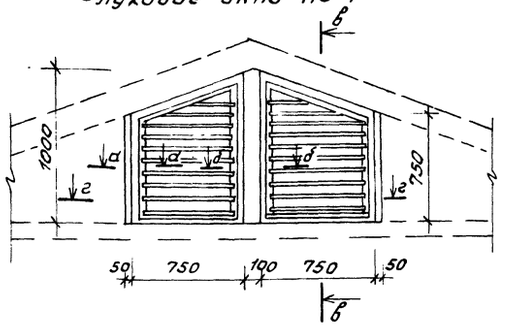

Окно веранды НО-2

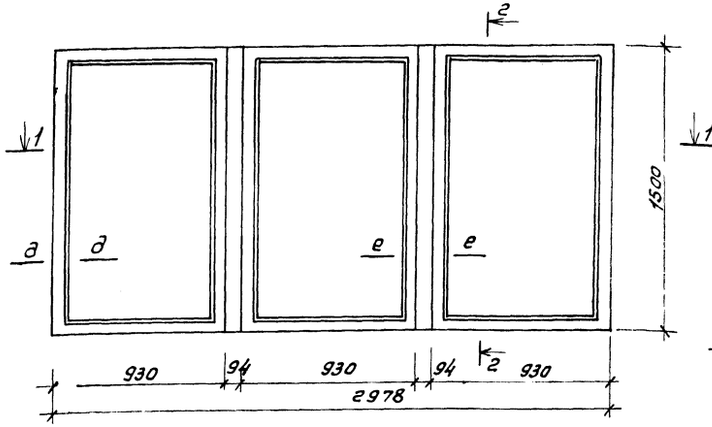

2-2

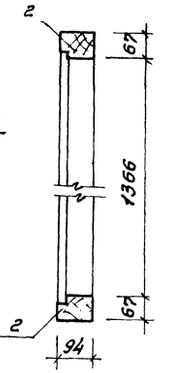

в-в

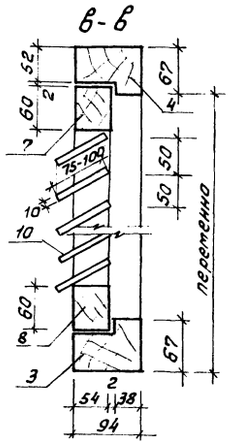

1-1

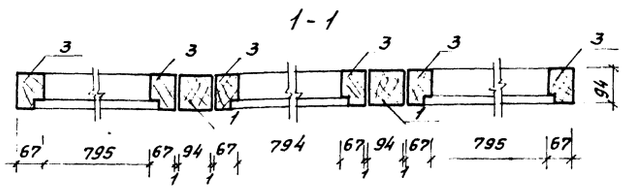

д-д

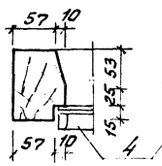

е-е

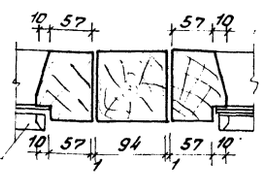

г-г

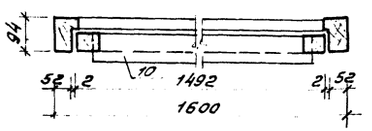

а-а

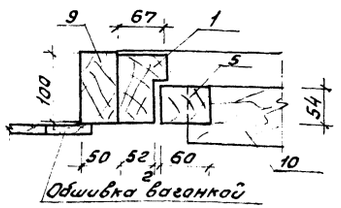

б-б

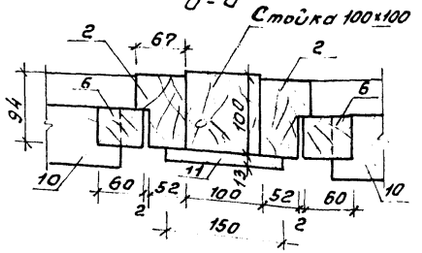

Для изготовления щитов применяются нестроганные доски 16мм шириной 50-150мм. Крайние доски обшивки и поперечные планки-80мм. Не менее половины ширины щита составляются из нестыкованных досок обшивки. Крайние доски стыковать не допускается.

Спецификация столярных изделий

	Наименование	Сечение мм до остромки	Сечение мм после остромки	Длина мм	Кол. шт.	Объем древесины нестроган. м³	Объем древесины строган. м³
	Окно веранды НО-2						
1	Штапик вертикальн.	100×100	94×94	1500	2		0,03
2	Брусок коробки вертикальный	75×100	67×94	930	6		0,04
3	Брусок коробки вертикальный	75×100	67×94	1500	6		0,067
4	Штапик	—	10×20	13,5	—		0,003
						Итого	0,14

ГИП	Марчиева		
Нач.отд.	Рогачев		
Н.контр.	Евстигнеев		
Зав.гр.	Симадский		1991

ТП 411-9-18.91 АР

Двухквартирный двухкомнатный кордон. Стены брусчатые

Стадия	Лист	Листов
Р	9	

Слуховое окно НО-1, окно веранды НО-2. Деревянный щит перегородок. Сечения.

СОЮЗГИПРОЛЕСХОЗ

Привязан

Инв. №

Инв.№ подл. | Подп. и дата | Взам.инв.№

25236-01 16

Спецификация столярных изделий

№ поз.	Наименование	Размеры мм	Длина мм	Кол.	Объем м³
	Деревянный щит перегородок (1 шт.)				
1	Доски обшивки	100×16	30,0 м.п	—	0,048
2	Доски поперечные	80×16	4,0 м.п.	—	0,0051
			Итого:		0,053
	Слуховое окно НО-2				
1	Брусок коробки вертикал.	67×94	750	2	0,047
2	Брусок коробки вертикал.	67×94	1000	2	
3	Брусок коробки горизонт.	67×94	1800	1	
4	Брусок коробки накл.	67×94	800	2	
5	Переплет вертик.	60×60	750	2	0,024
6	Переплет вертик.	60×60	1000	2	
7	Переплет наклонн.	60×60	800	2	
8	Переплет наклонн.	60×60	750	2	
9	Крепежный брус	50×100	750	2	0,0075
10	Жалюзи	75×10	582	20	0,0096
11	Накладка	16×150	1000	1	0,0024
			Итого:		0,090
	Наличник Тип-2				
1	Доска	250×25	1530	1	0,0098
2	Доска	200×25	1130	2	0,0115
3	Доска	70×25	1200	2	0,0042
	Цветочница Тип-2		Итого:		0,0255
4	Доска	200×25	1500	1	0,0075
5	Доска	170×25	1270	1	0,0055
6	Доска	120×20	1500	1	0,0036
7	Доска	95×20	1270	1	0,0024
8	Коротыш	100×25	120	2	0,0006
9	Брусок	70×95	150	2	0,0021
			Итого:		0,0217
	Наличник Тип-1				
1А	Доска	250×25	2130	1	0,0143
2	Доска	200×25	1130	2	0,0115
3	Доска	70×25	1200	2	0,0042
			Итого:		0,030
	Цветочница Тип-1				
4А	Доска	200×25	2100	1	0,0105
5А	Доска	170×25	1870	1	0,0081
6А	Доска	120×20	2100	1	0,0055
7А	Доска	95×20	1870	1	0,0037
8	Коротыш	100×25	120	2	0,0006
9	Брусок	70×95	150	2	0,0021
			Итого:		0,031

Всего: 0,251м³

Наличник Тип-2

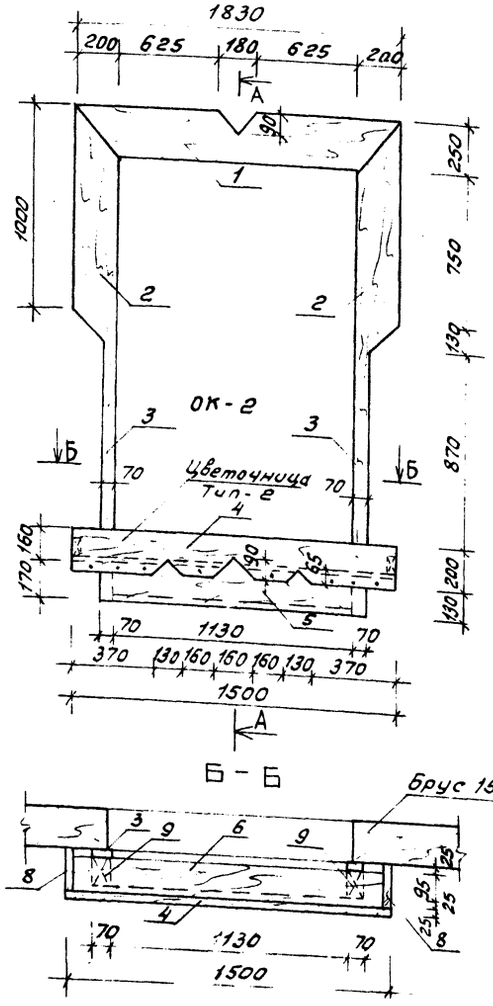

Наличник Тип 1

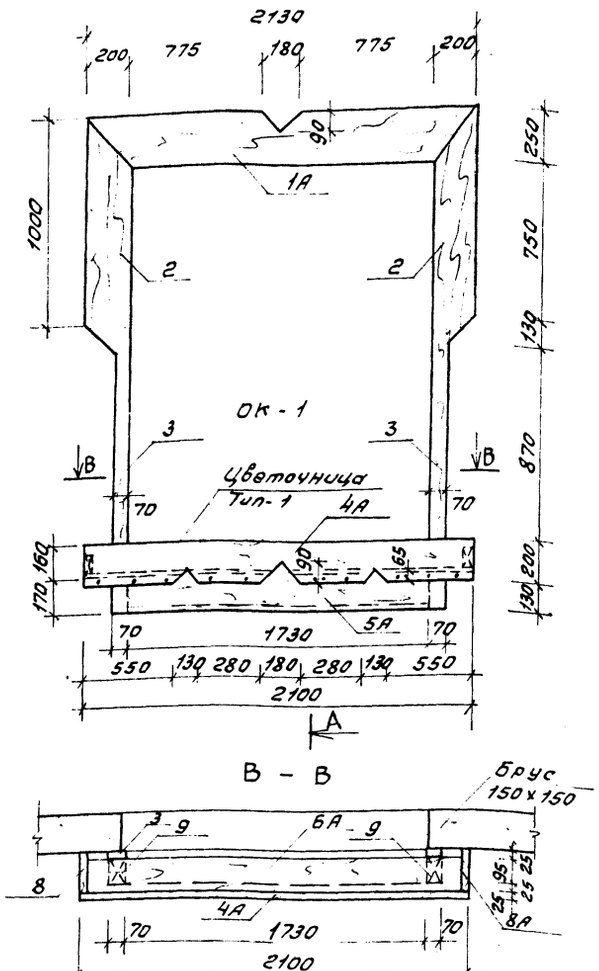

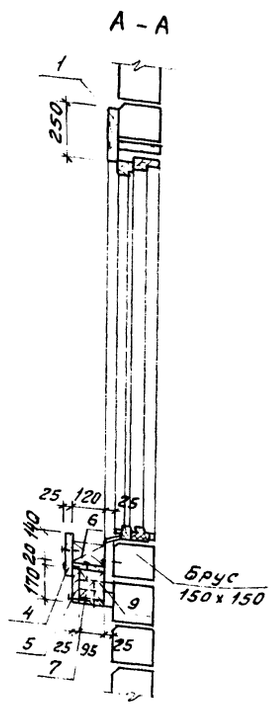

ГИП	Маричева				
Начотд	Рогачев				
Н.контр.	Евстигнеев				
Зав.гр.	Синайский				199

ТП 411-9-18.91 АР

Привязан

Инв. №

Двухквартирный двухкомнатный коридор. Стены брусчатые

Стадия	Лист	Листов
Р	10	

Спецификация столярных изделий. Наличники Тип 1 и 2.

СОЮЗГИПРОЛЕСХОЗ

25236-01 17

Инв. № подл. | Подп. и дата | Взам. инв. №

Копировал

Формат А1

План кровли

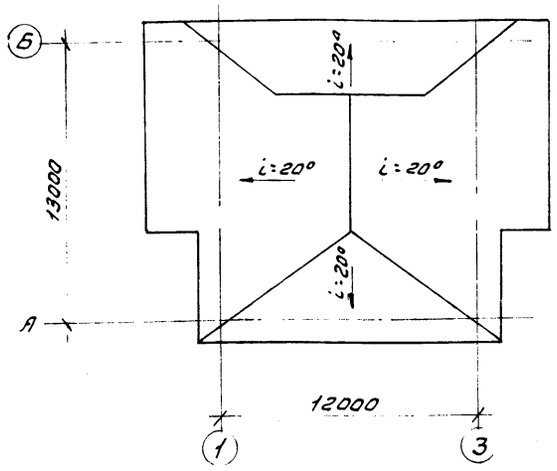

План полов на отм 0,000

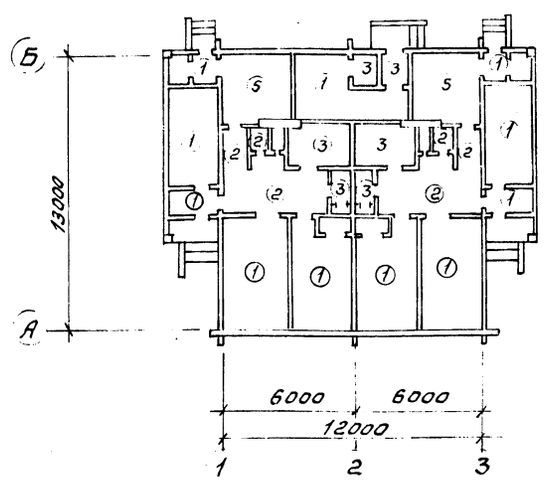

План полов на отм -2,300

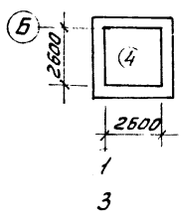

Фрагмент плана на отм 0,000 /вариант/

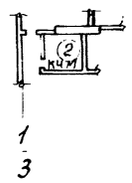

Под конструкцию пола на ширину 800мм от стены по периметру здания уложить шлак толщиной - 150мм.

Экспликация полов

Наименование или номер помещения	Тип пола по проекту	Схема пола	Элементы пола и их толщина	Площадь м²
Общая комната, спальня, веранда, крыльцо. Служебное помещение	1	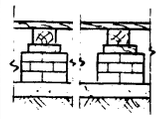	Дощатое покрытие - 37 Лага 100х50 /пролет лаг 1000мм/ Прокладка из доски 150х25х200 по 2 слоям толя Кирпичный столбик 250х250х215 на цементно-песчаном растворе М25 Песок - 133 Грунт уплотненный щебнем или гравием	112,1
Прихожая, коридор, кладовая (при варианте с местным отоплением помещение кум)	2	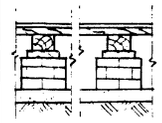	Линолеум ГОСТ 1251-77 - 5 Прослойка из холодной мастики на водостойких вяжущих - 2 Обрезная доска - 37 Лага 100х50 Прокладка из доски 150х25х100 по 2 слоям толя Кирпичный столбик Песок - 133 Грунт уплотненный щебнем или гравием	30,1
Ванная комната, уборная, тамбур	3	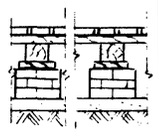	Керамическая плитка ГОСТ 6787-80 - 13 Прослойка из холодной мастики на водостойких вяжущих - 2 Обрезная доска - 37 Лага 100х50 Прокладка из доски 150х25х100 по 2 слоям толя Кирпичный столбик Песок - 118 Грунт уплотненный щебнем	13,9
Подвал	4	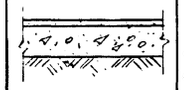	Бетонное покрытие /бетон класса В7,5/ - 20 Бетонный подстилающий слой /бетон класса В7,5/ - 80 Грунт уплотненный щебнем или гравием	7,7
Кухня	5	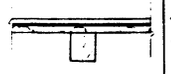	Линолеум ГОСТ 7251-77 - 5 Прослойка из холодной мастики на водостойких вяжущих - 2 Обрезная доска - 37 Балка	19,6

ГИП	Марчева			ТП 411-9-18.91 АР
Нач. отд.	Розачев			
Н. контр.	Евстигнеев			
Зав. гр.	Синадский		1991	
Ведущ.	Рязанова			
Привязан				Двухквартирный двухкомнатный коридор. Стены брусчатые — Стадия: Р; Лист: 11; Листов:
Инв. №				Планы полов и кровли. Экспликация полов. — СОЮЗГИПРОЛЕСХОЗ

Инв. № подл. | Подп. и дата | Взам. инв. №

25236-01 18

Копировал Гнездов

Формат А1

Альбом 1

Вариант с местным отоплением

1 - 1

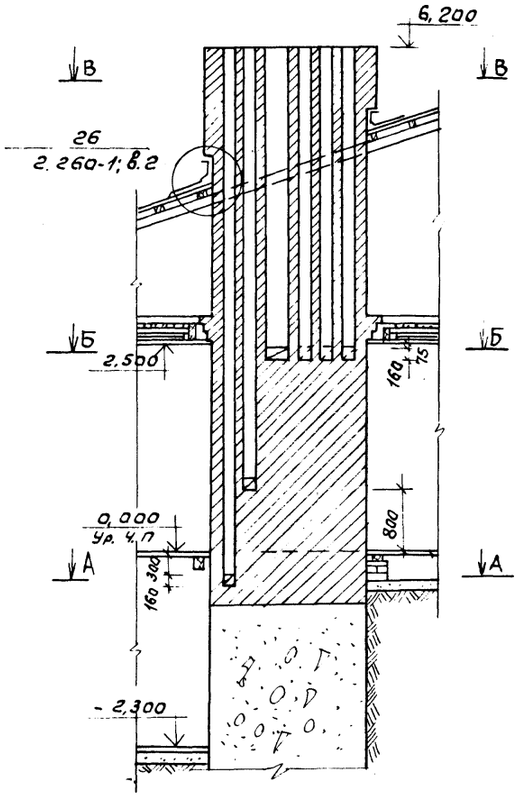

2 - 2

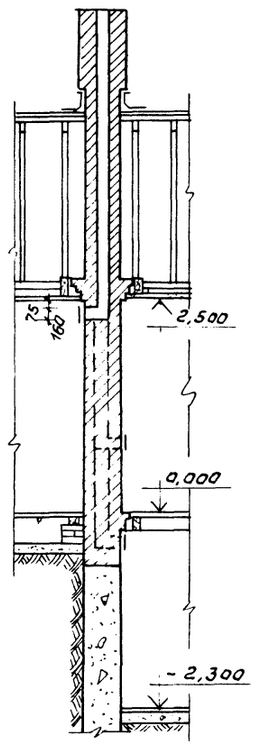

3 - 3

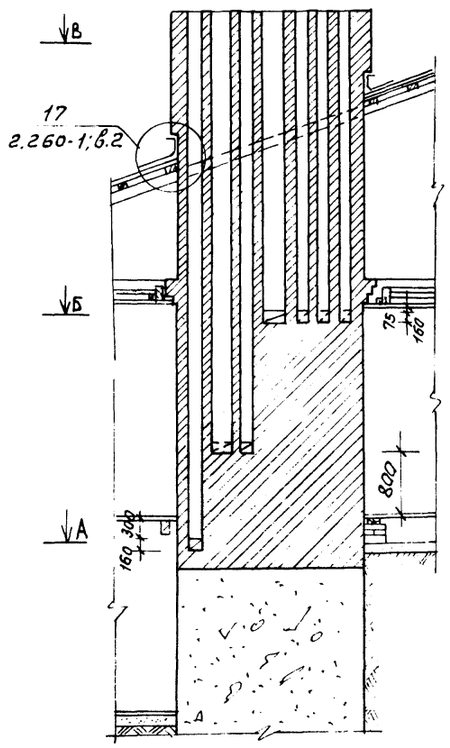

4 - 4

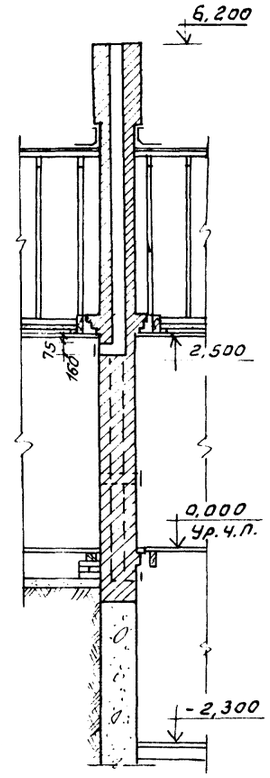

Б - Б

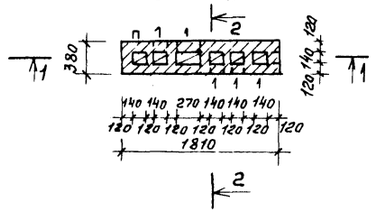

В - В

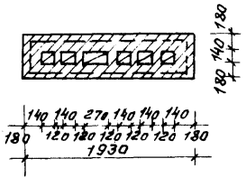

А - А

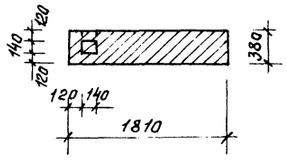

Б - Б

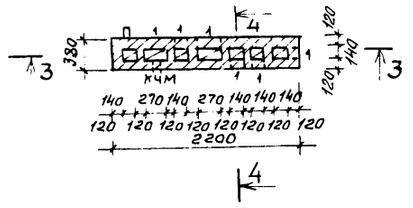

В - В

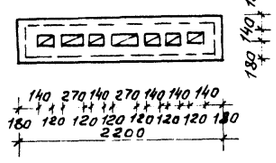

А - А

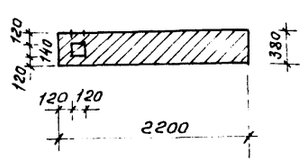

ГИП	Марчева			ТП 411-9-18.91 АР
Нач.отд	Рогачев			
Н.контр.	Евтигнеев			
Зав.гр.	Синадский		1991	
привязан				Двухквартирный двухкомнатный кордон Стены брусчатые — Стадия: Р; Лист: 12; Листов:
Инв.№				Дымовентиляционная труба — СОЮЗГИПРОЛЕСХОЗ

25236-01 19

Копировал

Формат А1

Инв.№подл. | Подп. и дата | Взам.инв.№

Альбом 1

Спецификация элементов заполнения проемов

Марка позиция	Обозначение	Наименование	Кол-во 1эт.	Кол-во всего	Масса един. кг	Примечание
1	Серия 1.136.5-19	Дверной блок ДН 21-10л	3	3		
2	То же	Дверной блок ДН 21-10	5	5		
3	"	Дверной блок ДН 21-9	2	2		
4	"	Дверной блок ДН 21-9л	2	2		
5	Серия 1.136-10	Дверной блок ДГ 21-9	2	2		
6	То же	Дверной блок ДГ 21-9л	2	2		
7	"	Дверной блок ДГ 21-7	3	3		
8	"	Дверной блок ДГ 21-7л	4	4		
9	"	Дверной блок ДО 21-7	1	1		
10	"	Дверной блок ДО 21-7л	1	1		
7	"	Дверной блок ДГ 21-7	4	4		При варианте с местным отоплен.
ОК1	ГОСТ 11214-86	Окно ОР 15-18В	3	3		
ОК2	То же	Окно ОР 15-12В	6	6		
ОК3	"	Окно ОС 06-9	2	2		
Д1	Серия 1.136.5-24 вып.1	Подоконная доска ПД 19-35-1	3	3		
Д2	То же	Подоконная доска ПД 13-35-1	6	6		
ОК1	ГОСТ 11214-86	Окно ОС 15-18В	3	3		Для $t_{нв}$ -20°С
ОК2	То же	Окно ОС 15-12В	6	6		
ОК3	"	Окно ОС 06-9	2	2		
Д1	Серия 1.136.5-24 вып.1	Подоконная доска ПД 19-35-1	3	3		
Д2	То же	Подоконная доска ПД 13-35-1	6	6		
ОК1	ГОСТ 16289-86	Окно ОРС 15-18В	3	3		Для $t_{нв}$ -40°С
ОК2	То же	Окно ОРС 15-12В	6	6		
ОК3	"	Окно ОС 06-9	2	2		
Д1	Серия 1.136.5-24 вып.1	Подоконная доска ПД 19-35-1	3	3		
Д2	То же	Подоконная доска ПД 13-35-1	6	6		

Ведомость проемов дверей

Марка позиция	Размер проема
1	984×2085л
2	984×2085
3	884×2085
4	884×2085л
5	870×2071
6	870×2071л
7	670×2071
8	670×2071л
9	670×2071
10	670×2071л

Схема расположения элементов заполнения оконных проемов

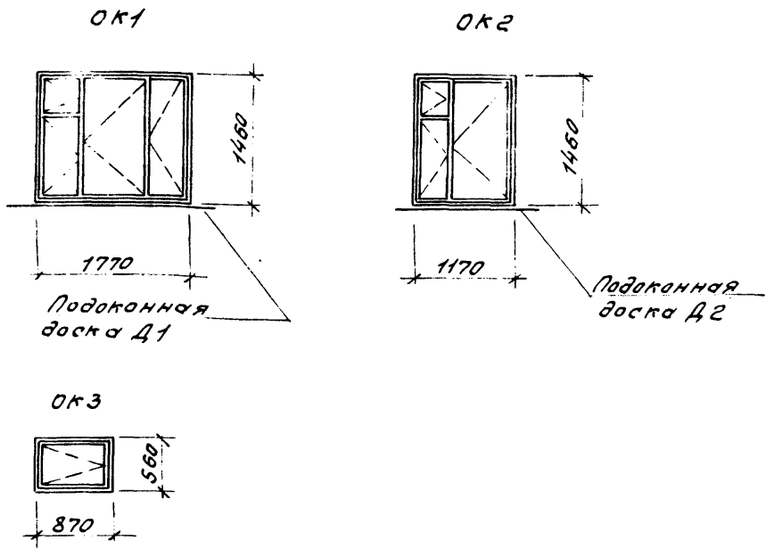

ГИП	Маричева		
Нач.отд.	Рогачев		
Н.контр.	Евстигнеев		
Зав.гр.	Синадский		1991
Вед.инж.	Рязанова		1991

ТП 411-9-18.91 АР

Двухквартирный двухкомнатный кордон. стены брусчатые

Стадия	Лист	Листов
Р	13	

Спецификация элементов заполнения проемов. Ведомость проемов дверей. Схемы.

СОЮЗГИПРОЛЕСХОЗ

Привязан

Инв. №

Инв. № подл. | Подп. и дата | Взам. инв. №

25236-01 20

Копировал

Формат А1

Альбом 1

Ведомость рабочих чертежей основного комплекта КД

Лист	Наименование	Примечание
1	Общие данные	
2	Схема расположения монолитных фу-тов.	
	Сечения 1-1÷5-5	
3	Схема расположения элементов перекры-	
	тия над подвалом. Крышка люка в под-	
	вал. Сечения 1-1÷4-4	
4	Схема расположения балок и щитов	
	перекрытия	
5	Схема расположения балок и щитов	
	перекрытия (с местным отоплением)	
6	Схема расположения стропил. Разрез 1-1.	
7	Разрез 2-2. Узлы 1÷5	

Ведомость ссылочных и прилагаемых документов

Обозначение	Наименование	Примечание
	Ссылочные документы	
ГОСТ 4981-87	Балки перекрытий деревянные	
ГОСТ 1005-86	Щиты деревянные для перекрытий в жилых и общественных зданий	
2.140-6	Узлы деревянных перекрытий жилых сельских зданий	
	Прилагаемые документы	
Альбом 3 ВМ	Ведомость потребности в материалах	

Ведомость спецификаций

Лист	Наименование	Примечание
КД-3	Спецификация к схеме расположения	
	элементов перекрытия над подвалом	
КД-4	Спецификация к схеме расположения	
	балок и щитов	
КД-6	Спецификация к схеме расположения	
	стропил	

Нагрузки и воздействия, принятые при расчете конструкций:

1. Температура наружного воздуха $t_н = -20°C$; $t_н = -30°C$; $t_н = -40°C$.
2. Нормативное ветровое давление - 0,23 кПа (23 кгс/м^2).
3. Нормативная снеговая нагрузка - 1 кПа (100 кгс/м^2).
4. Грунт непросадочный, непучинистый со следующими нормативными характеристиками:
   $\varphi_н = 0,49$ рад (28°); $C^н = 2$ кПа (0,02 кгс/см^2); $E = 14,7$ мПа (150 кгс/см^2); $\gamma_c = 1,8$ т/м^2 $K_г = 1$.

Грунтовые воды отсутствуют.

Типовой проект разработан в соответствии с действующими нормами и правилами и предусматривает мероприятия, обеспечивающие взрывную, взрывопожарную и пожарную безопасность при эксплуатации здания.

Главный инженер проекта А.В. Маричева

Инв.№ подл. | Подп. и дата | Взам. инв.№

Привязан

Инв.№

ГИП	Маричева		
Нач.отд.	Росачев		
Н.контр.	Чемодурова		
Зав.гр.	Сафина		
Инж. Ік.	Черкасова		

ТП 411-9-18.91 КД

Двухквартирный двухкомнатный коридор. Стены брусчатые	Стадия	Лист	Листов
	Р	1	7
Общие данные	СОЮЗГИПРОЛЕСХОЗ		

Альбом 1

Схема расположения монолитных фундаментов

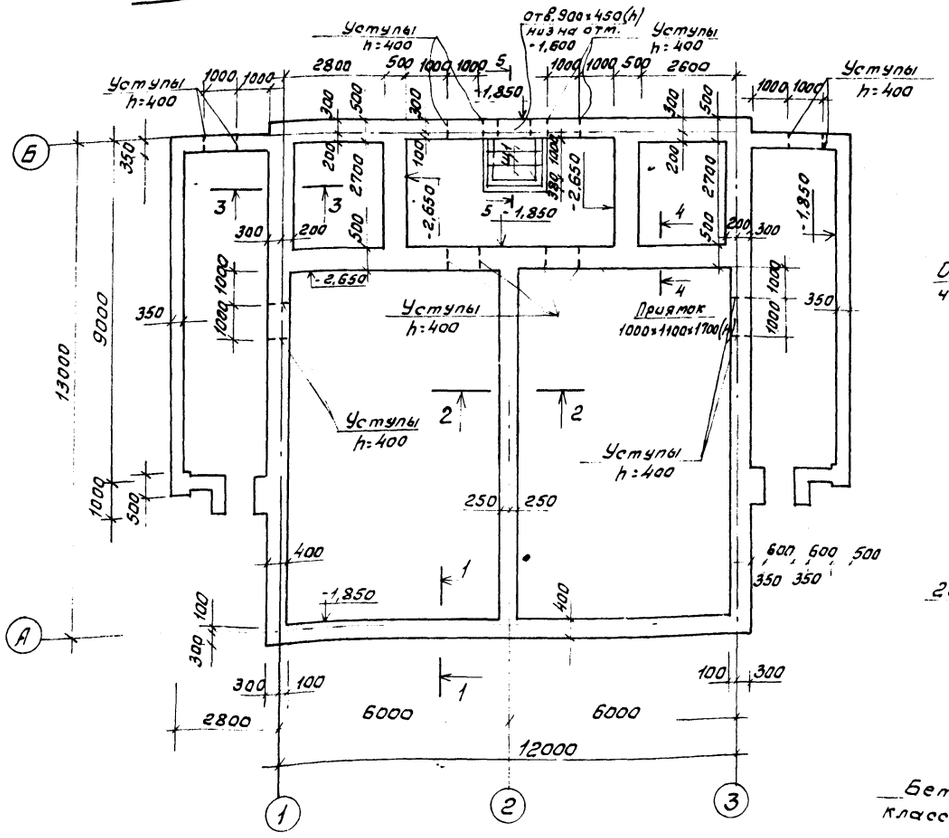

4-4

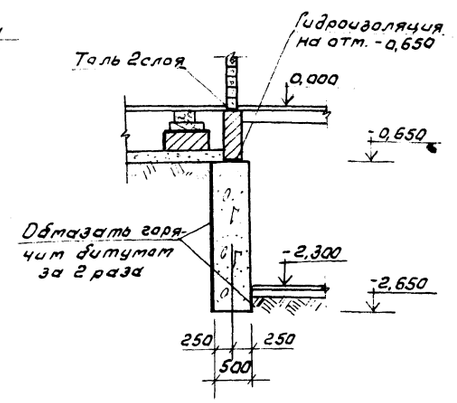

Деталь опирания перегородок

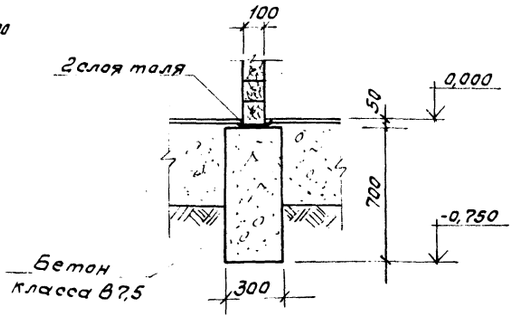

Спецификация к схеме расположения

Марка поз.	Обозначение	Наименование	Кол.	Масса ед. кг	Примечание Общий объем м³
		Перекрытия приямка			
Щ1	ГОСТ 1005-86	Щит Щ 15-2а	3		0,11 м³
		Ф12 AII ГОСТ 5781-82* L 1400	3	1,24	3,72

5-5

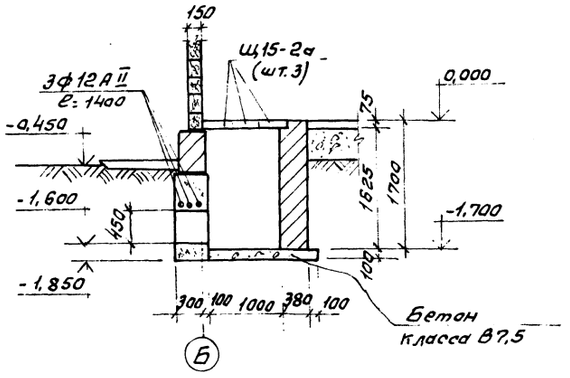

1. Характеристику грунтов см. КД-1.
2. За относительную отметку 0,000 условно принят уровень чистого пола, что соответствует абсолютной отм. ____
3. Фундаменты выполняются из бутобетона (бут марки 200, бетон класса В7,5).
4. Под все фундаменты устраивается подготовка из щебня толщиной 100мм.
5. Гидроизоляция стен на отм. -0,650 состоит из слоя цементного раствора состава 1:2 толщиной 30мм.
6. Кирпичные стены, соприкасающиеся с грунтом, обмазать горячим битумом за 2 раза.
7. Кирпичные стены приямка выкладывать из полнотелого кирпича марки 75 на растворе марки 50.
8. Цоколь выкладывать из полнотелого кирпича марки 100 на растворе марки 50.

1-1

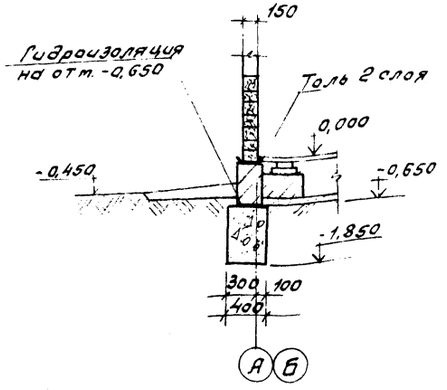

2-2

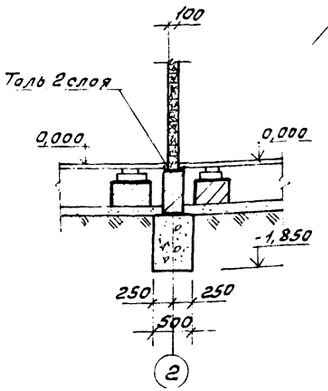

3-3

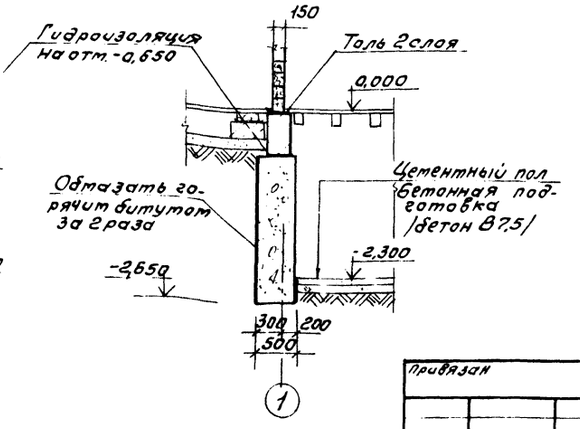

ГИП	Марычев			ТП 411-9-18.91	КД
Нач. отд.	Рогачев				
Н. контр.	Четодурова				
Зав. гр.	Сафина				
Инж. Ік.	Черкасова				
Привязан				Двухквартирный двухкомнатный коридор. Стены брусчатые.	Стадия: Р; Лист: 2; Листов:
Инв. №				Схема расположения монолитных фундаментов. Сечения 1-1 ÷ 5-5.	СОЮЗГИПРОЛЕСХОЗ

25236-01 22

Копировал Формат А1

Альбом 1

Схема расположения элементов перекрытия над подвалом

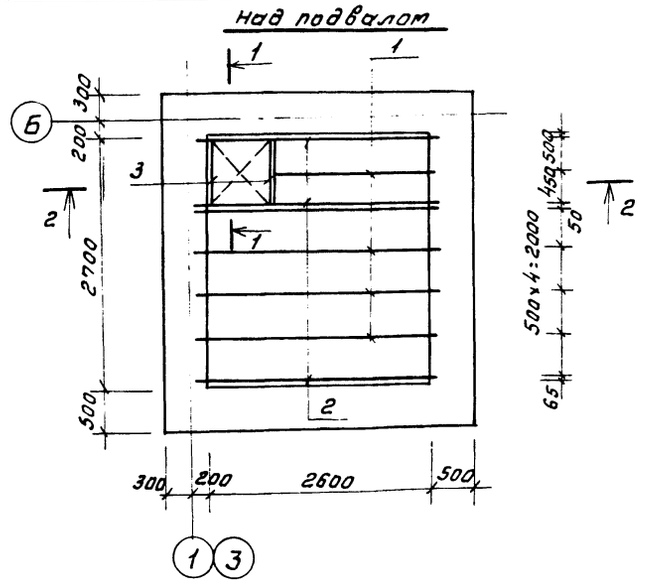

1-1

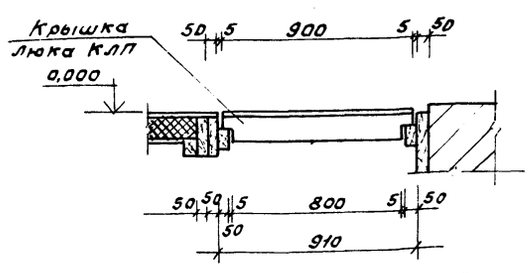

Крышка люка в подвал

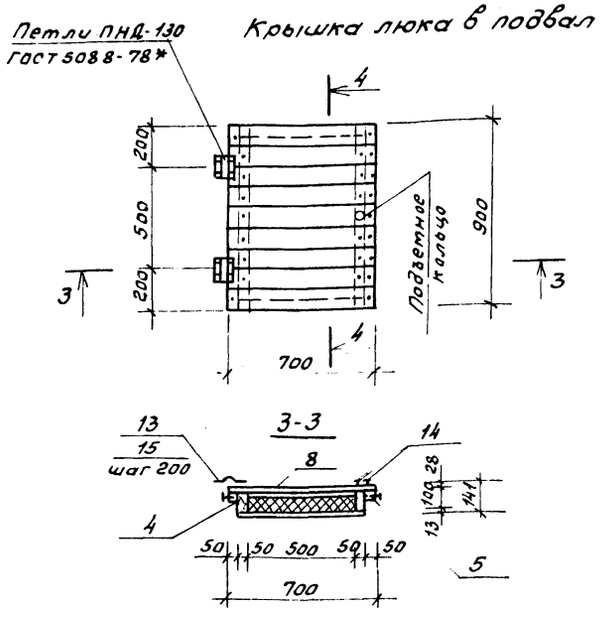

2-2

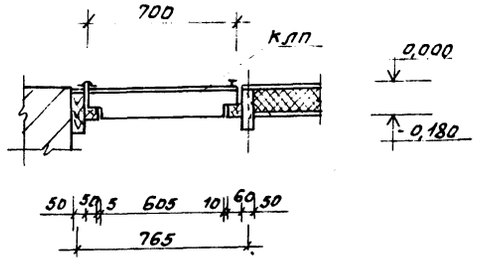

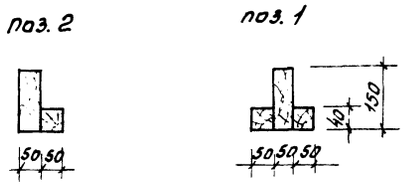

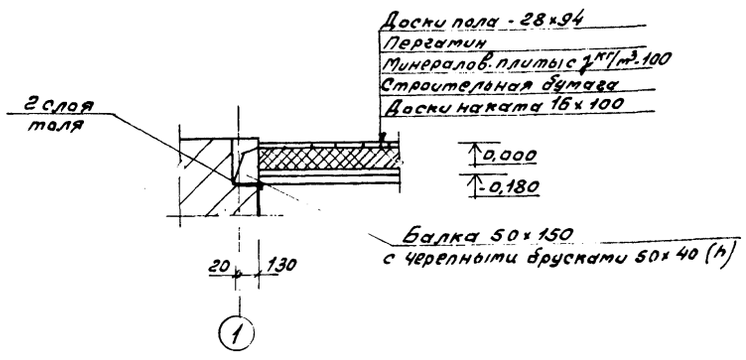

4-4

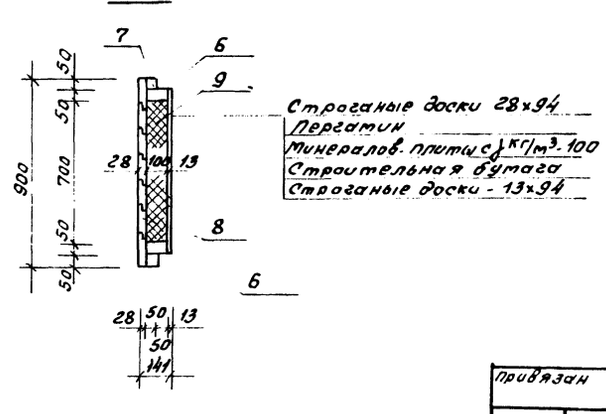

Спецификация к схеме расположения элементов перекрытия над подвалом

Марка поз.	Обозначение	Наименование	Кол.	Масса ед.	Примечание общий объем м³
		Перекрытие подвала (2шт.)			
1	КД-3	Балки 50×150; ℓ=2840	4	0,020	0,080 м³
2	То же	Балки 50×150; ℓ=2840	5	0,020	0,100 м³
3	"	Балки 50×100; ℓ=910	2	0,005	0,010 м³
		Крышка люка в подвал „КЛП" 900×900	1	0,049	0,049 м³

Спецификация элементов на крышку люка - КЛП

Формат	Зона	Поз.	Обозначение	Наименование	Кол.	Примечание общий объем м³
				Люк (2шт.)		
				Каркас люка		
		4	КД-3	50×100; ℓ=800	2	0,008 м³
		5	То же	50×50; ℓ=900	2	0,005 м³
		6	"	50×100; ℓ=500	2	0,005 м³
		7	"	50×50; ℓ=600	2	0,003 м³
				Доски		
		8	"	32×100; ℓ=700	9	0,020 м³
		9	"	16×100; ℓ=600	8	0,008 м³
		10	"	Минераловат. плиты 100×500 ℓ=700	1	0,04 м²
		11	"	Пергамин 600×800	1	0,48 м²
		12	"	Строительная бумага 600×800	1	0,48 м²
		13	"	Петли ПНЦ 130 ГОСТ 5088-78*	2	0,06 кг
		14	"	Гвозди К 3×80 ГОСТ 4028-63*	62	0,28 кг
		15	"	Гвозди К 4×100 ГОСТ 4028-63*	14	0,14 кг

1. Балки антисептируются.
2. Спецификация дана на 1 перекрытие.

ГИП	Маричева		ТП 411-9-18.91 КД
Нач. отд.	Росачев		
Н. контр.	Нетодурова		
Зав. гр.	Сафина		
Техн.	Степашкина		
Двухквартирный двухкомнатный кордон. Стены брусчатые.	Стадия: Р	Лист: 3	Листов:
Схема расположения элементов перекрытия над подвалом. Крышка люка в подвал. Сечения 1-1÷4-4.	СОЮЗГИПРОЛЕСХОЗ		

Привязан

Инв. №

Инв. № подл. | Подп. и дата | Взам. инв. №

Альбом 1

Схема расположения балок перекрытия

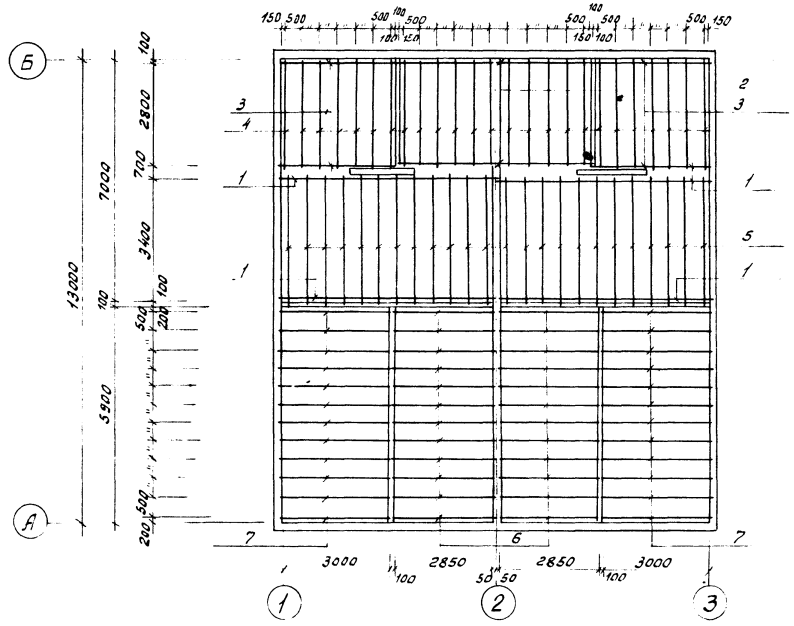

Схема расположения щитов

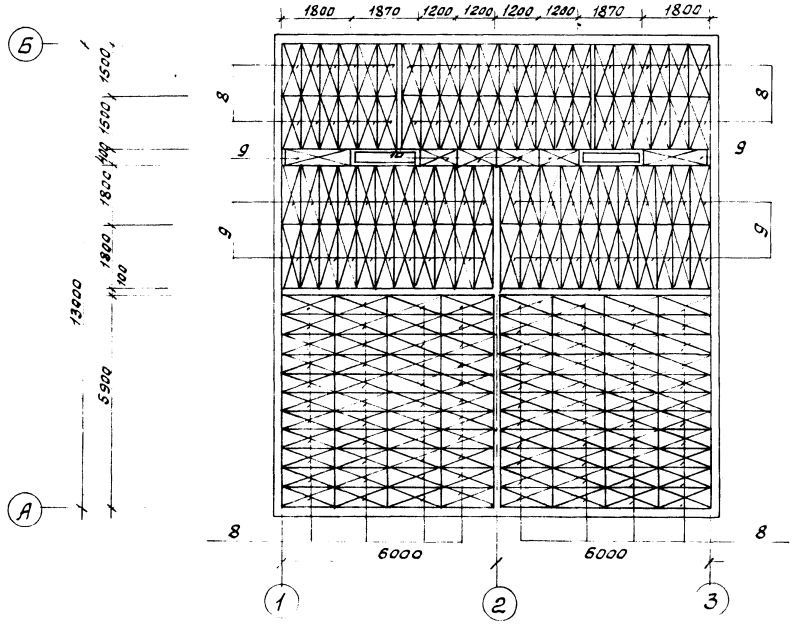

Спецификация к схеме расположения балок и щитов

Марка поз.	Обозначение	Наименование	Кол.	Марка ед. кг	Примечание Общий объем m^3
		Деревянные конструкции			
1	ГОСТ 24454-80*Е	Брус 100×200 ℓ=6200	4		0,50 m^3
2	То же	Брус 100×200 ℓ=5500	2		0,22 m^3
3	"	Брус 100×200 ℓ=3500	4		0,28 m^3
		Балки			
4	ГОСТ 4981-87	БЦ2-30.15.5	25		0,94 m^3
5	То же	БЦ2-36.15.5	24		1,08 m^3
6	"	БЦ2-31.15.5	24		0,93 m^3
7	"	БЦ2-36.15.5а	24		1,08 m^3
8	ГОСТ 1005-86	Щит наката щ15-2а	132		2,40 m^3
9	То же	То же щ18-2а	46		0,92 m^3
10	"	" щ12-2а	4		0,17 m^3
		Черепной брусок 50×40			0,47 m^3

1. Все конструкции антисептировать 3х процентным раствором фтористого натрия.
2. Материалы деревянных конструкций - сосна II категории. влажность не более 20% в соответствии со СНиП II-25-80.
3. При производстве работ размеры деревянных элементов уточнить.

Гл.	Маричева		ТП 411-9-18.91 КД
Нач.	Рогачев		
Н.контр.	Четодурова		
Зав.	Сафина		
Инж. I к.	Стерликова		

Привязан

Инв. №

Двухквартирный двухкомнатный кордон. Стены брусчатые.	Стадия	Лист	Листов
	Р	4	
Схема расположения балок и щитов перекрытия.	СОЮЗГИПРОЛЕСХОЗ		

Инв. № подл. | Подп. и дата | Взам. инв. №

25236-01 24

Альбом 1

Схема расположения балок перекрытия

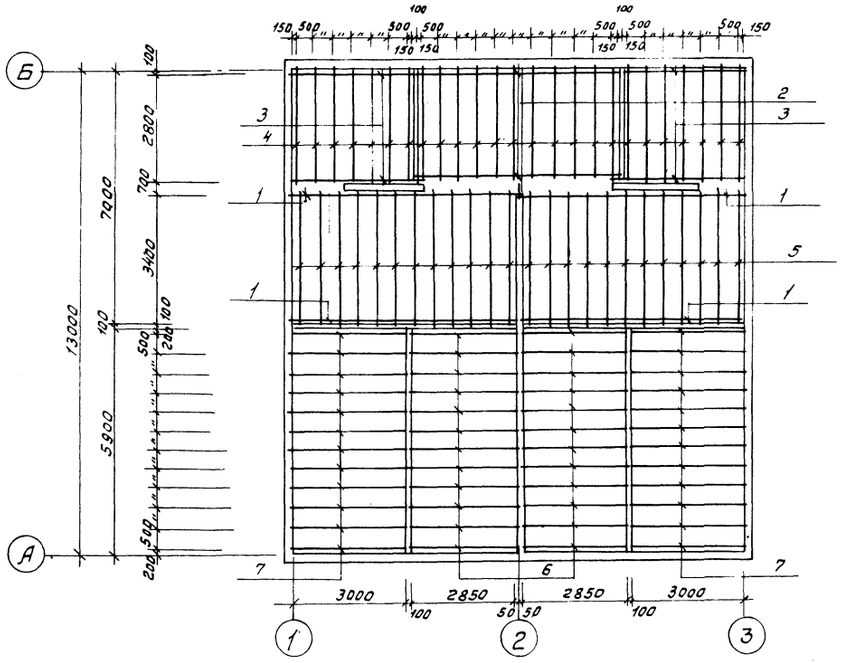

Схема расположения щитов

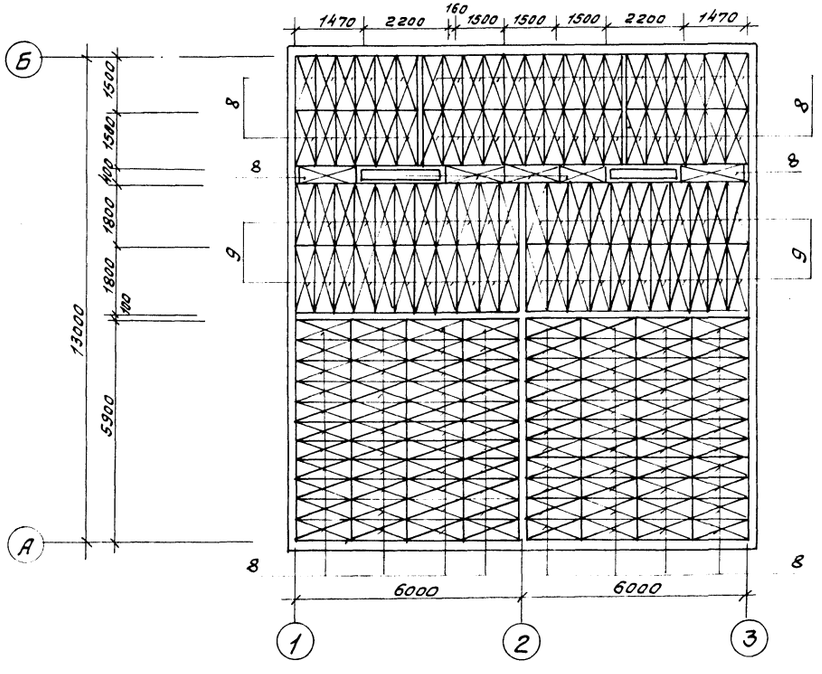

Спецификация к схеме расположения балок и щитов

Марка поз.	Обозначение	Наименование	Кол.	Масса ед. кг	Прим. общий объем м³
	-	Деревянные конструкции			
1	ГОСТ 24454-80* Е	Брус 100×200 ℓ=6200	4		0,50 м³
2	То же	Брус 100×200 ℓ=5500	2		0,22 м³
3	"	Брус 100×200 ℓ=3500	4		0,28 м³
		Балки			
4	ГОСТ 4981-87	БЦ2-30.15.5	25		0,94 м³
5	То же	БЦ2-36.15.5	24		1,08 м³
6	"	БЦ2-31.15.5	24		0,93 м³
7	"	БЦ2-36.15.5а	24		1,08 м³
		Щиты наката			
8	ГОСТ 1005-86	Щ15-2а	135		2,43 м³
9	То же	Щ18-2а	44		0,88 м³
		Черепной брус 50×40			0,47 м³

1. Все конструкции антисептировать 3% процентным раствором фтористого натрия.
2. Материалы деревянных конструкций - сосна II категории, влажность не более 20% в соответствии со СНиП II-25-80.
3. При производстве работ размеры деревянных элементов уточнить.

ГИП	Марычева		ТП 411-9-18.91 КД
Нач.отд.	Рогачев		
Н.контр.	Четодурова		
Зав.гр.	Сафина		
Инж.1к.	Стерликова		
			Двухквартирный двухкомнатный коридор. Стены брусчатые. Стадия Р, Лист 5, Листов
			Схема расположения балок и щитов перекрытия (с местным отоплением) СОЮЗГИПРОЛЕСХОЗ

Привязан

Инв. №

Инв. № подл. | Подп. и дата | Взам. инв. №

Альбом 1

Схема расположения стропил

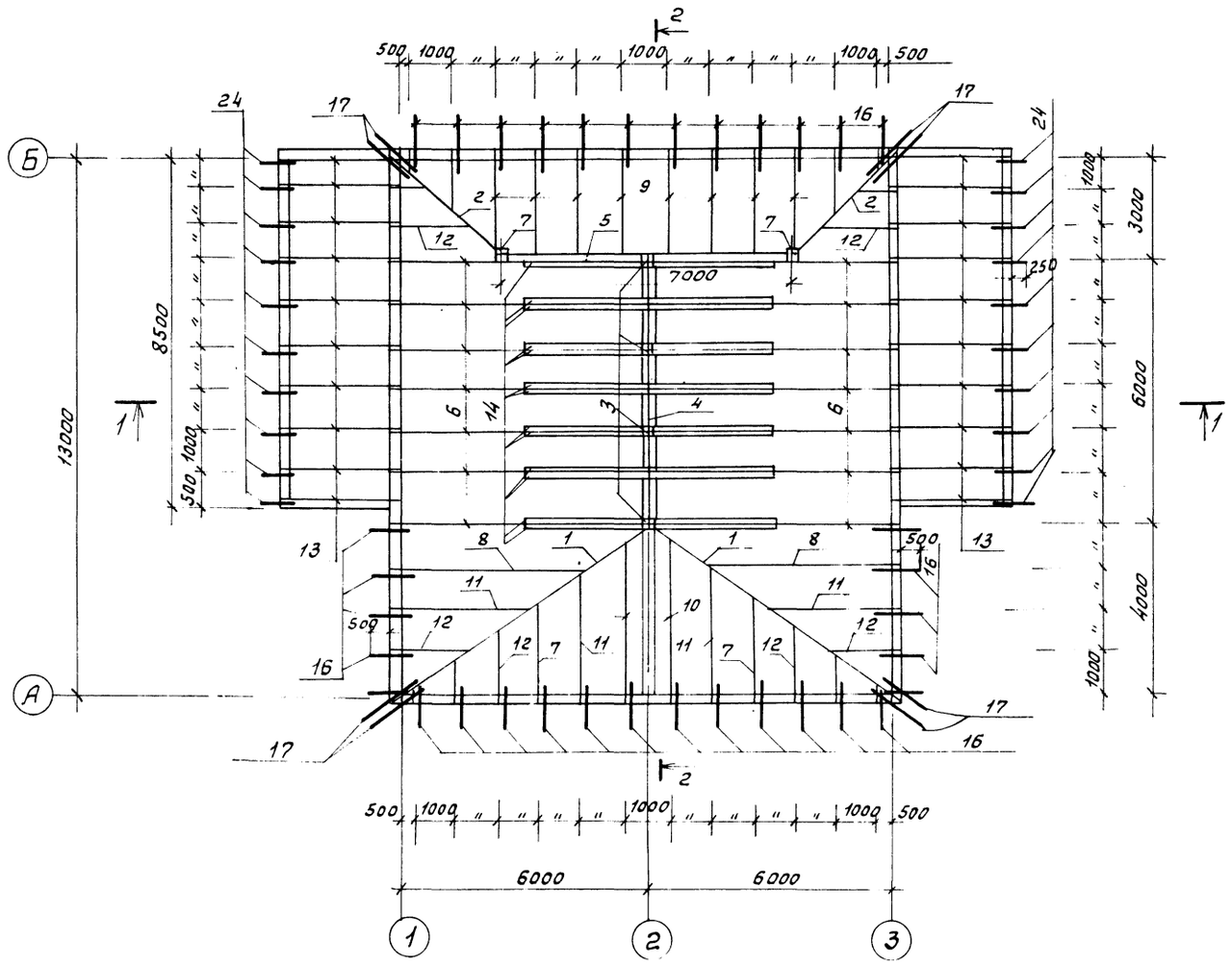

1-1

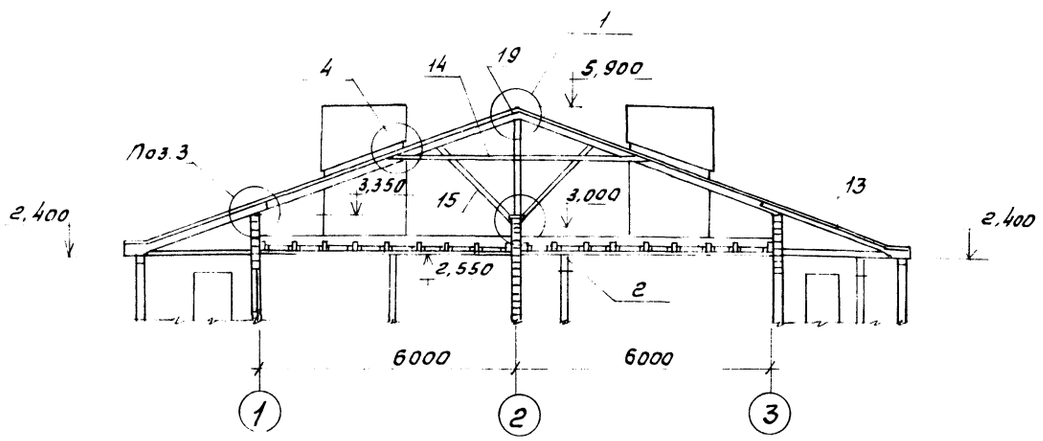

Спецификация к схеме расположения

Марка поз.	Обозначение	Наименование	Кол.	Масса ед. кг	Примечание Общий объем м³
		Деревянные элементы			
1	КД-6	Стропильная нога 100×200 ℓ=7800	2		0,31 м³
2	То же	Стропильная нога 75×175 ℓ=3400	2		0,09 м³
3	"	Стойки 150×150 ℓ=2700	4		0,24 м³
4	"	Подстропильный прогон 150×150 ℓ=6500	1		0,15 м³
5	"	Прогон 100×150 ℓ=7000	1		0,105 м³
6	"	Стропила 100×200 ℓ=6400	14		1,79 м³
7	"	Стойки 100×100 ℓ=2000	2		0,04 м³
8	"	Стропила 50×175 ℓ=4500	2		0,08 м³
9	"	То же 50×175 ℓ=3200	8		0,224 м³
10	"	" 50×175 ℓ=4000	2		0,07 м³
11	"	" 50×175 ℓ=3300	4		0,116 м³
12	"	" 50×175 ℓ=1700÷600	18		0,30 м³
13	"	" 50×100 ℓ=3000	20		0,30 м³
14	"	Схватки 40×125 ℓ=6000	14		0,42 м³
15	"	Подкосы 100×100 ℓ=3000	16		0,48 м³
16	"	Кобылка 50×100 ℓ=1200	34		0,204 м³
17	"	Кобылка 50×100 ℓ=1400	8		0,056 м³
18	"	Обрешетка 50×50 пог.м.	561		1,4 м³
19	"	Накладка 40×125 ℓ=400	5		0,01 м³
20	"	Подшивка 16×100 м²	2,5		0,004 м³
21	"	Обшивка 16×100 м²	199		0,32 м³
22	"	Опорный брус 100×100 ℓ=6500	1		0,065 м³
23	"	Лобовая доска 22×100 пог.м	55		0,121 м³
24	"	Доска на ребро 50×100 ℓ=350	20		0,035 м³
		Стальные элементы			
	Гост 4028-63*	Гвозди ф5; ℓ=150 Гвозди ф4; ℓ=100			
	ТУ22-4682-80	Ерш ф6; ℓ=150	40		
		Скобы ф12; ℓ=300	50		

1. Материал несущих конструкций - сосна II категории. влажностью не более 20% в соответствии со СНиП II-25-80.
2. Разрез 2-2 и узлы 1÷5 см. лист КД-7.
3. При производстве работ размеры деревянных элементов уточнить.

Инв. № подл. | Подп. и дата | Взам. инв. №

ГИП	Марчева		ТП 411-9-18.91 КД
Нач.отд	Рогачев		
Н.контр.	Четодурова		
Зав.гр.	Сафина		
Инж.Ік.	Черкасова		
Привязан			Двухквартирный двухкомнатный кордон. Стены брусчатые — Стадия: Р; Лист: 6; Листов:
Инв.№			Схема расположения стропил. Разрез 1-1. — СОЮЗГИПРОЛЕСХОЗ

25236-01 26

Копировал | Формат А1

Альбом 1

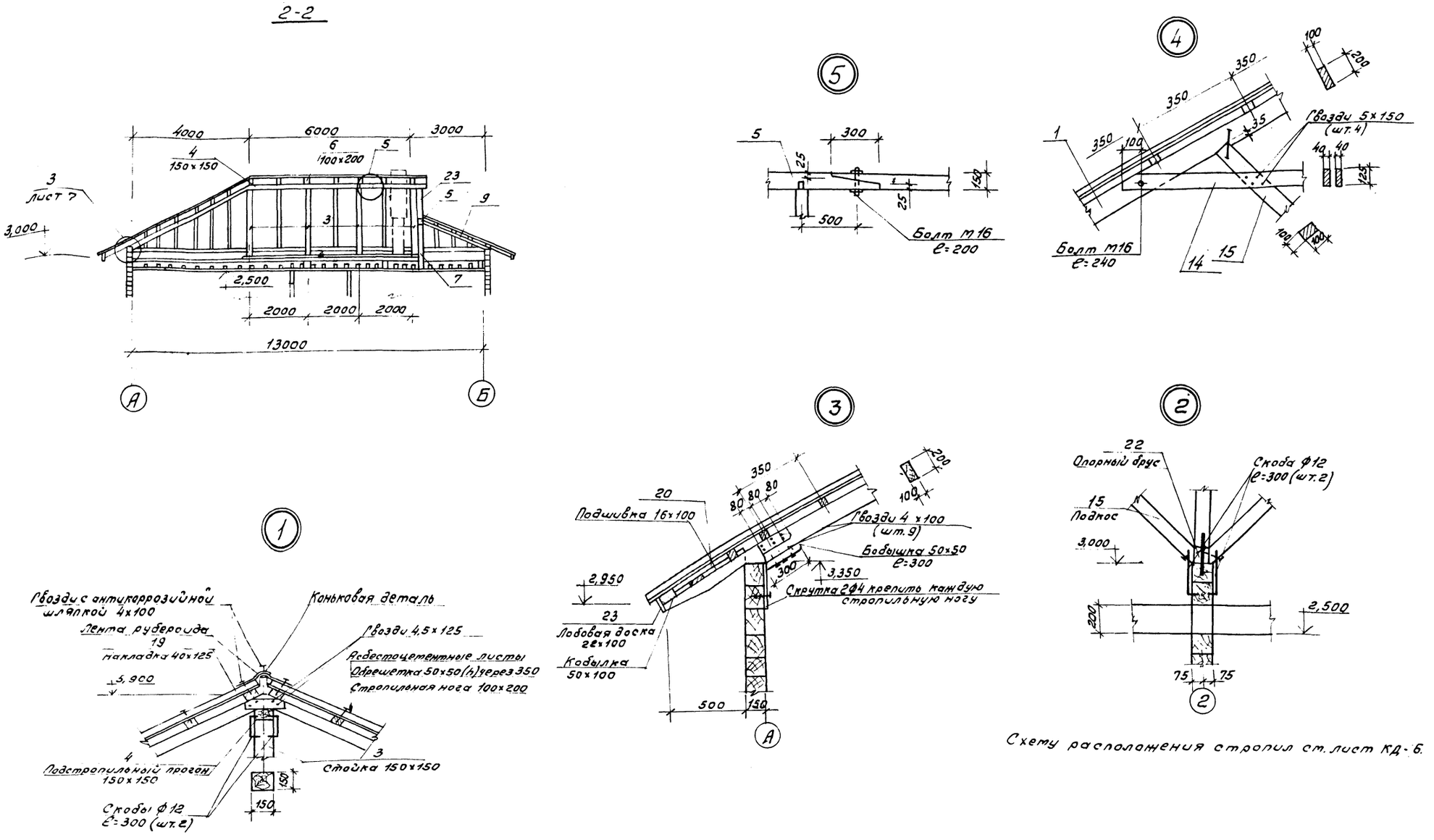

Схему расположения стропил ст. лист КД-6.

ГИП	Маричева		ТП 411-9-18.91 КД
Нач.отд.	Рогачев		
Н.контр.	Четодурова		
Зав.гр.	Сафина		
Инж.Iк.	Черкасова		

Привязан

Инв. №

Двухквартирный двухкомнатный кордон. стены брусчатые.

Стадия	Лист	Листов
Р	7	

Узлы 1÷5.
Разрез 2-2.

СОЮЗГИПРОЛЕСХОЗ

25236-01 27

Формат А1

Альбом 1

Ведомость рабочих чертежей основного комплекта марки ВК

Лист	Наименование	Примечание
1	Общие данные	
2	План на отм. 0,000 с системами	
	В1, К1	

Основные показатели по чертежам водопровода и канализации

Наименование системы	Потребный напор на вводе, м	Расчетный расход				Установленная мощн. электродвигателей, кВт	Примечание
		$м^3$/сут.	$м^3$/ч	л/с	При пожаре, л/с		
Хозяйственно-питьевой водопровод	12,0	2,08	0,1	0,42	—		1,0 $м^3$/сут. на полив территории
Канализация бытовая		1,08	0,1	2,02			

Ведомость ссылочных и прилагаемых документов

Обозначение	Наименование	Примечание
	Ссылочные документы	
Серия 5.901-1	Водомерные узлы	
	Прилагаемые документы	
Альбом 2 ВК.СО	Спецификация оборудования	
Альбом 3 ВК.ВМ	Ведомости потребности в материалах	

Общие указания.

1. Расчет систем водопровода и канализации проведен согласно СНиП 2.04.01-85.
2. Трубопроводы системы В1 выполняются из стальных водогазопроводных оцинкованных легких труб по ГОСТ 3262-75.*
3. Трубопроводы системы К1 выполняются из пластмассовых труб по ГОСТ 22689-77.
4. Стальные трубопроводы окрашиваются масляной краской за 2 раза.
5. Монтаж внутренних систем водопровода и канализации производить в соответствии с требованиями СНиП 3.05.01-85.
6. Горячее водоснабжение от водогрейных колонок на твердом топливе.

В1, Т3

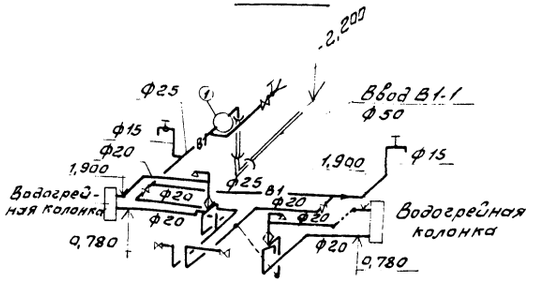

К1

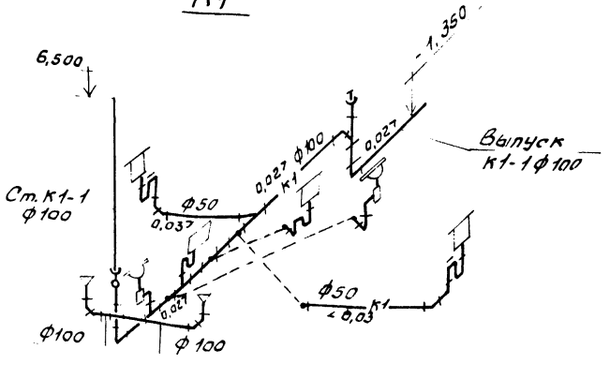

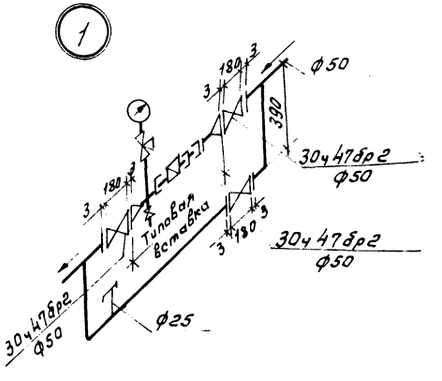

Типовой проект разработан в соответствии с действующими нормами и правилами и предусматривает мероприятия, обеспечивающие взрывную, взрывопожарную и пожарную безопасность при эксплуатации здания

Главный инженер проекта А.В. Маричева

Инв. № подл. | Подп. и дата | Взам. инв. №

Привязан

Инв. №

ГИП	Маричева	
Нач. отд.	Алфитов	
Н. контр.	Булатов	
Гл. спец.	Булатов	
Зав. гр.	Комарова	

ТП 411-9-18.91 ВК

Двухквартирный двухкомнатный кордон. стены брусчатые

Стадия	Лист	Листов
Р	1	2

Общие данные

СОЮЗГИПРОЛЕСХОЗ

25236-01 28

Копировал Тиелуя

Формат А1

Альбом 1

План на отм. 0,000

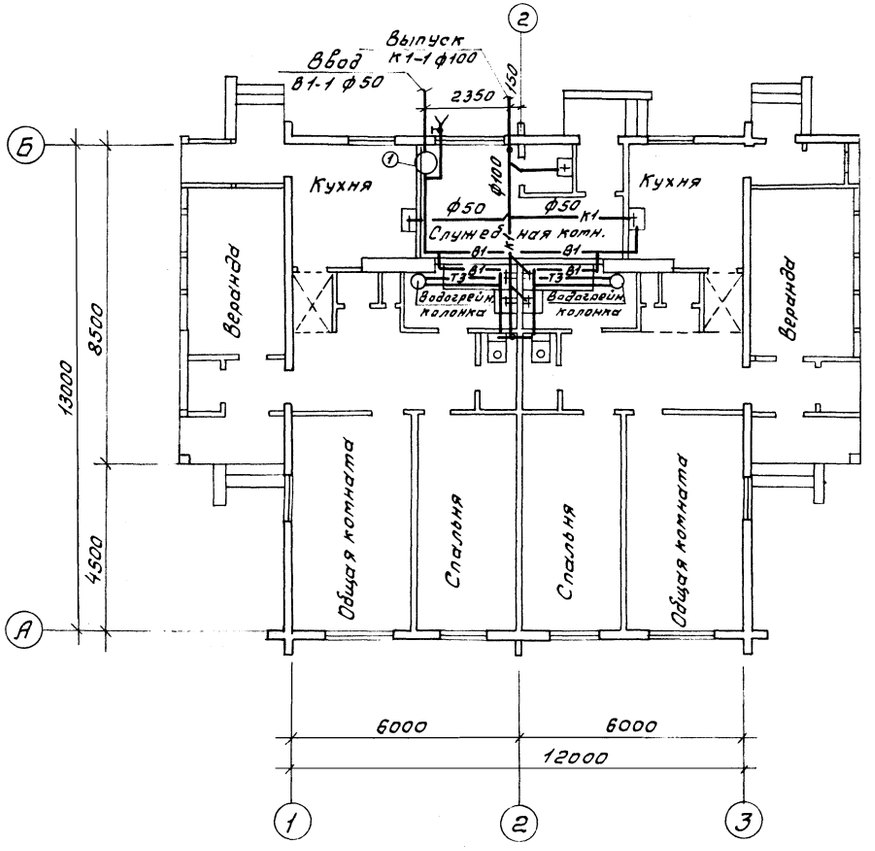

ГИП	Марицева		
Нач.отд.	Алфитов		
Н.контр.	Булатов		
Гл.спец.	Булатов		
Зав.гр.	Комарова		

ТП 411-9-18.91 ВК

Привязан

Инв. №

Двухквартирный двухкомнатный кордон. Стены брусчатые

Стадия	Лист	Листов
Р	2	

План на отм. 0,000. с системами В1, К1.

СОЮЗГИПРОЛЕСХОЗ

25236-01 29

Инв. № подл. | Подп. и дата | Взам. инв. №

Копировал [illegible]

Формат А1

Альбом 1

ПЛАН-СХЕМА

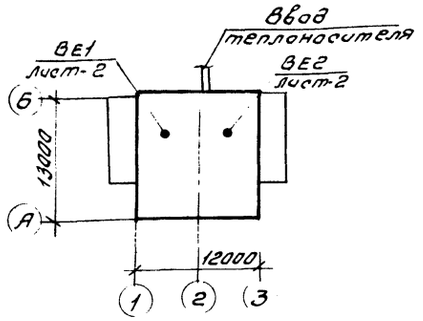

Ведомость рабочих чертежей основного комплекта марки ОВ

Лист	Наименование	Примечание
1	Общие данные	
2	План на отм. 0,000 и -2,300. Схема системы отопления. Узел управления. Схемы систем ВЕ1, ВЕ2.	
3	План на отм. 0,000 и -2,300. Схема системы отопления. Схема обвязки котла	
	Схемы систем ВЕ1, ВЕ2 (Вариант с местным отоплением)	

Ведомость ссылочных и прилагаемых документов

Обозначение	Наименование	Примечание
	Ссылочные документы	
1.494-10	Решетки щелевые регулирующие. Тип Р	
1.494-21	Крепление решеток воздухоприточных типа „РР" и щелевых регулирующих типа „Р" к воздуховодам и строительным конструкциям.	
4.903-10 в.1,3,8	Изделия и детали трубопроводов для тепловых сетей	
4.904-69	Детали крепления санитарно-технических приборов и трубопроводов.	
5.903-2	Воздухосборники для систем отопления и теплоснабжения вентиляционных установок	
7.903.9-2 в.1,2	Тепловая изоляция трубопроводов с положительными температурами.	
	Прилагаемые документы	
ОВН-1	Асбестоцементный воздуховод	
Альбом 2 ОВ.СО.	Спецификация оборудования	
Альбом 3 ОВ.ВМ	Ведомость потребности в материалах	

под потолком подвала, трубопроводы и арматуру узла управления, расширительный бак (при варианте с местным отоплением) изолировать пухшнуром из минеральной ваты по ТУ36-1695-79. Покровный слой-стеклопластик рулонный РСТ по ТУ6-11-145-80.

9. Неизолированные трубопроводы и нагревательные приборы окрасить масляной краской по ГОСТ 8292-85 за 2 раза.

Общие указания

1. Исходными данными для разработки рабочих чертежей отопления и вентиляции являются: технологическое и архитектурно-строительное задания.
2. Основные показатели по чертежам отопления и вентиляции приведены в таблице:

Наименование здания (сооружения), помещения	Объем m^3	Периоды года при $t_н$, °С	Расход тепла, ккал/ч: На отопление	На вентиляцию	На горячее водоснабжение	Общий	Расход холода, ккал/ч	Установлен. мощн. эл. двигат. кВт
Двухквартирный двухкомнатный кордон		холодный	15670	—	—	15670	—	—
		-20	(13474)	—	—	(13474)	—	—
		-30	18800	—	—	18800	—	—
			(16165)	—	—	(16165)	—	—
		-40	21450	—	—	21450	—	—
			(18444)	—	—	(18444)	—	—

3. Расчет систем отопления и вентиляции произведен согласно СНиП 2.04.05-86, СНиП 2.09.04-87.
4. Расчетная температура наружного воздуха для холодного периода года принята минус 20, 30, 40 °С.
5. Расчетная температура внутреннего воздуха в холодный период года принята в соответствии с СНиП 2.09.04-87
6. Теплоснабжение здания осуществляется от наружных тепловых сетей. Теплоноситель - вода с параметрами 130-70 °С. Для системы отопления принята вода с параметрами 95-70 °С.
   В проекте разработан вариант с местным отоплением от водогрейного котла КЧМ-2.
7. Трубопроводы системы отопления изготовить из электросварных труб по ГОСТ 10704-76*, гнутые участки трубопроводов, участки соединений с арматурой и отопительными приборами, трубопроводы прокладываемые в конструкции пола, изготовить из водогазопроводных труб по ГОСТ 3262-75.
8. Трубопроводы, прокладываемые в конструкции пола,

Типовой проект разработан в соответствии с действующими нормами и правилами и предусматривает мероприятия, обеспечивающие взрывную, взрывопожарную и пожарную безопасность при эксплуатации здания.

Главный инженер проекта А.В. Маричева

Инв. №			
ГИП	Маричева		
Нач.отд.	Рогачев		
Н.контр.	Маричева		
Зав.гр.	Шамис		
Инж.	Лобжанидзе		

Привязан

ТП 411-9-18.91 ОВ

Двухквартирный двухкомнатный кордон. Стены брусчатые	Стадия	Лист	Листов
	Р	1	3
Общие данные	СОЮЗГИПРОЛЕСХОЗ		

Взам. инв. № | Подп. и дата | Инв. № подл.

25236-01 30

Копировал Фиекуев

Формат А1

Альбом 1

План на отм. 0,000

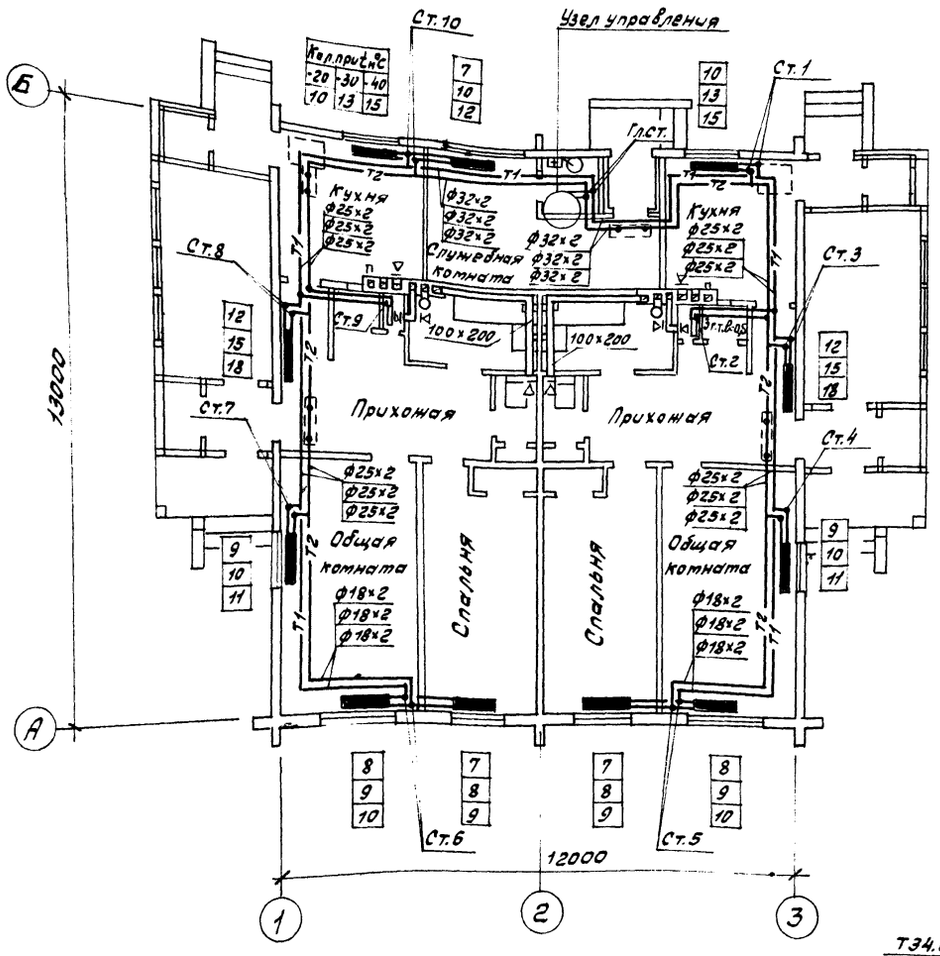

План на отм. -2,300

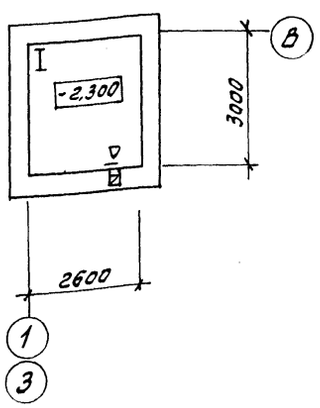

Система отопления

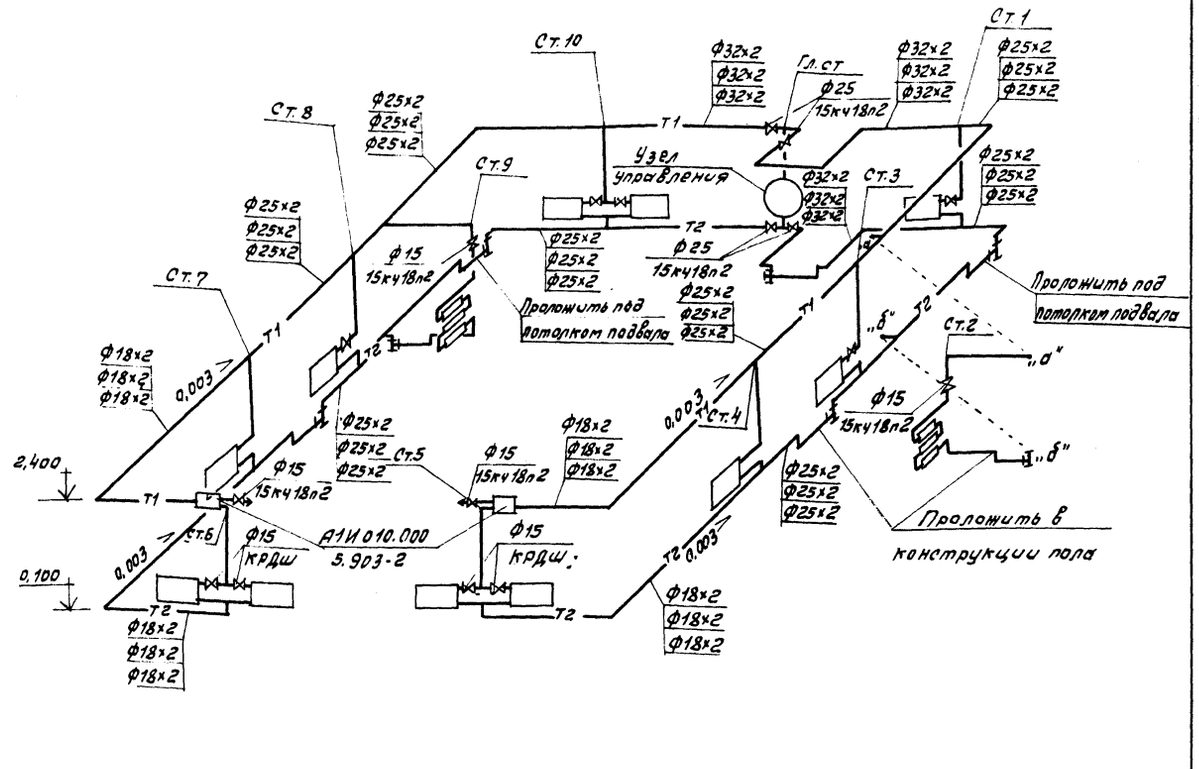

Узел управления

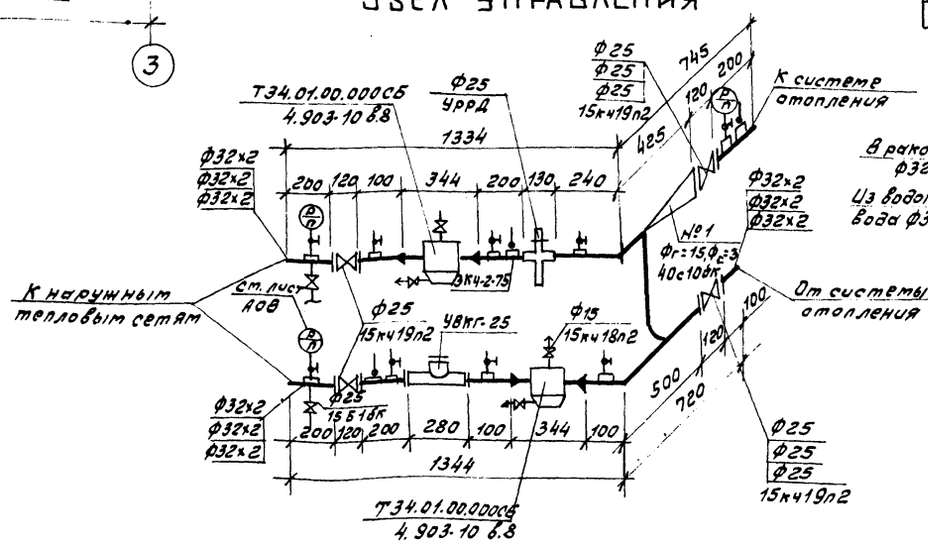

Обвязка ручного насоса БКФ-2

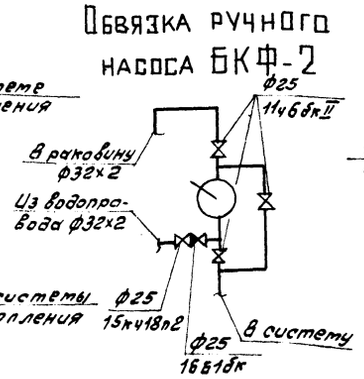

ВЕ1, ВЕ2 (зеркально)

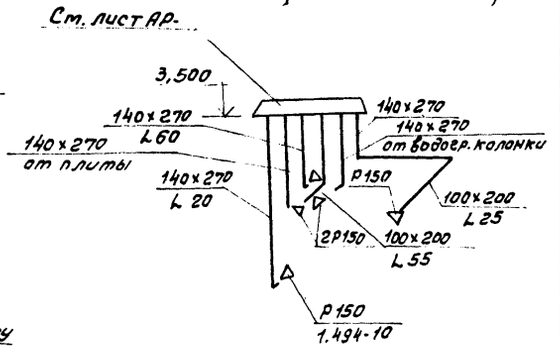

ГИП	Маричева		
Нач.отд.	Рогачев		
Н.контр.	Маричева		
Зав.сект.	Шатис		
Инж.	Лобжанидзе		

Привязан

Инв.№

ТП 411-9-18.91 ОВ

Двухквартирный двухкомнатный кордон. Стены брусчатые

Стадия	Лист	Листов
Р	2	

План на отм. 0,000 и -2,300. Схема системы отопления. Узел управления. Схемы систем ВЕ1, ВЕ2.

СОЮЗГИПРОЛЕСХОЗ

25236-01 31

Инв.№ подл. | Подп. и дата | Взам.инв.№

Альбом I

План на отм. 0,000

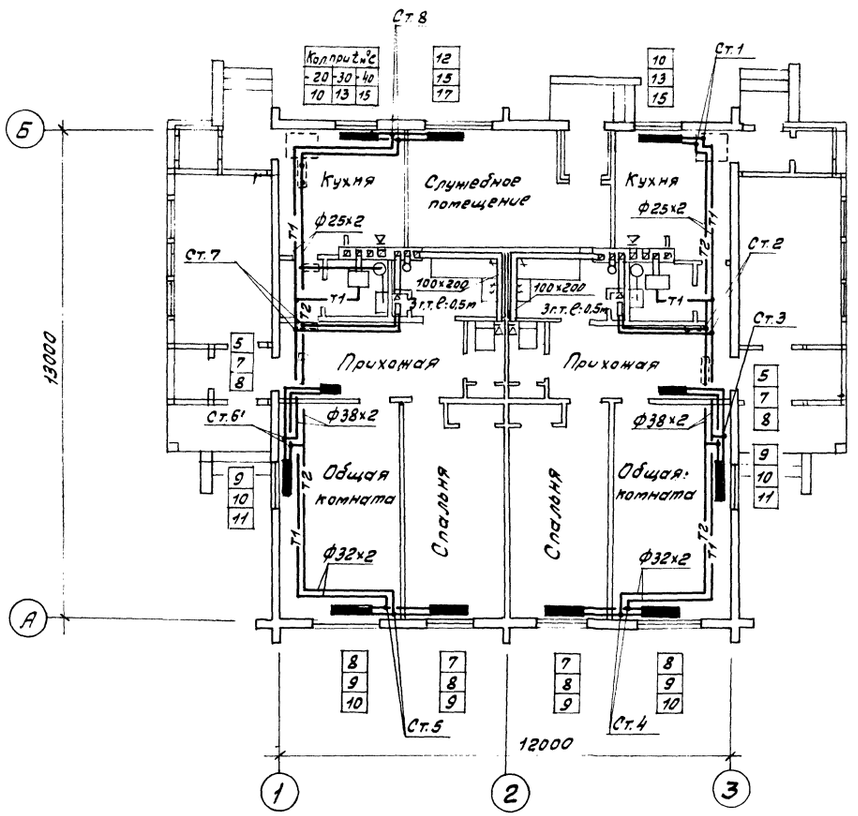

План на отм. -2,300

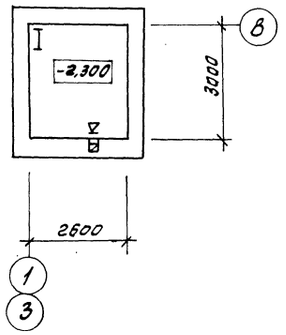

Система отопления

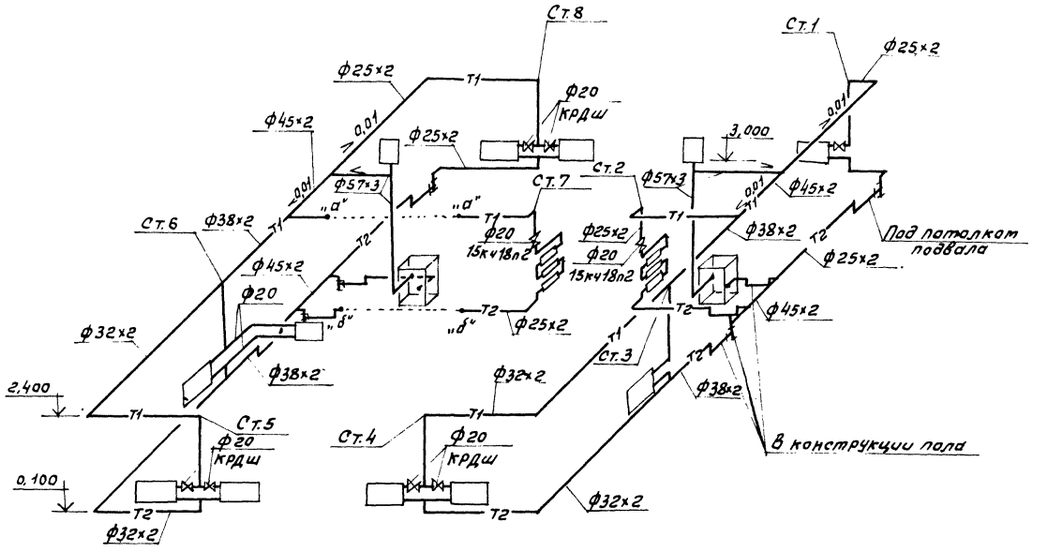

Схема обвязки котла

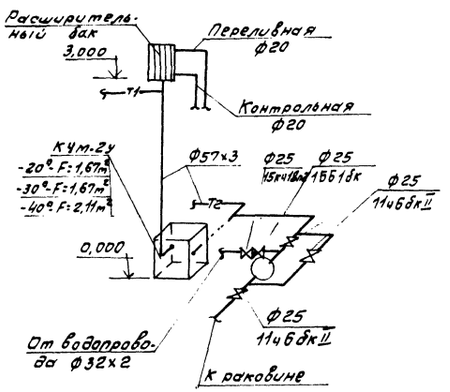

ВЕ1, ВЕ2 (зеркально)

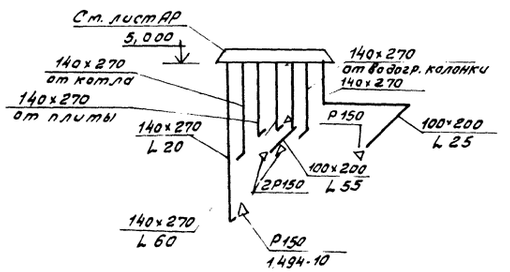

ГИП	Марчичева		ТП 411-9-18.91 ОВ		
Нач.отд.	Рогачев				
Н.контр.	Марчичева				
Зав.гр.	Шатис				
Инж.	Лобманцева		Двухквартирный двухкомнатный кордон. Стены брусчатые	Стадия: Р	Лист: 3	Листов:
			План на отм.0,000 и -2,300. Схема системы отопления. Схема обвязки котла. Схемы систем ВЕ1, ВЕ2 (варианты с местным отоплением)	СОЮЗГИПРОЛЕСХОЗ		

Привязан

Инв. № подл. | Подп. и дата | Взам. инв. №

25236-01 32

Альбом 1

ТИПОВОЙ ПРОЕКТ
411-9-18.91

ДВУХКВАРТИРНЫЙ ДВУХКОМНАТНЫЙ КОРДОН

СТЕНЫ БРУСЧАТЫЕ

ЧЕРТЕЖИ ОБЩИХ ВИДОВ НЕТИПОВЫХ КОНСТРУКЦИЙ

Обозначение	Наименование	Примечание
ОВН-1	Воздуховод асбестоцементный	

ГИП	Маричева		ТП 411-9-18.91 ОВН
Нач.отд.	Рогачев		
Н.контр.	Маричева		Содержание альбома
Зав.гр.	Шатис		Стадия Р, Лист, Листов 1
Инж.	Лобжанидзе		СОЮЗГИПРОЛЕСХОЗ

Инв.№ подл. | Подп. и дата | Взам.инв.№

Копировал [illegible] Формат А4

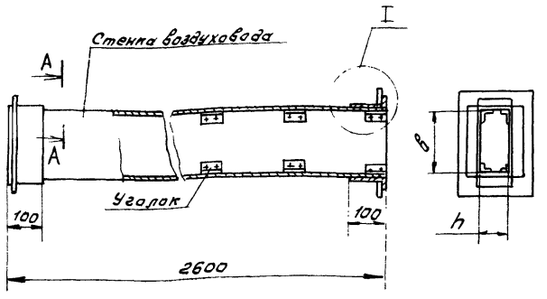

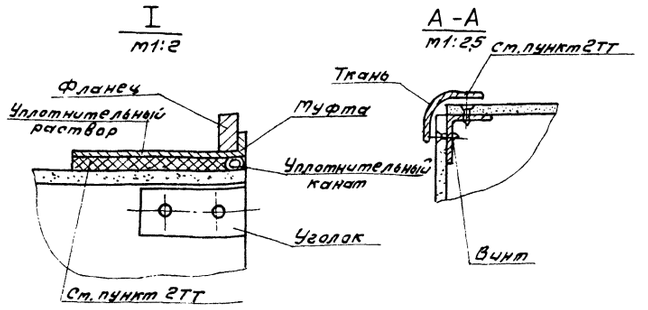

Обозначение	Размеры, мм		Ориентировочная масса, кг
	в	h	
ОВН-1	100	200	34

1. Монтаж асбестоцементных воздуховодов производит специализированная организация. Смонтированные воздуховоды подвергаются испытанию на разгерметизацию стыков.
Подсос или утечка воздуха в размере 10% от расчетной производительности в соответствии со СНиП II-83-75 не допускается.
2. Муфта, перед ее установкой, внутри и торец воздуховода снаружи оклеиваются тканью на водостойком клее, дающем надежную склейку металла и ткани. Закрепление муфты на воздуховоде производится в соответствии с п. 5.65 СНиП II-28-75 путем уплотнения зазора между муфтой и воздуховодом пеньковым канатом, сточенным казеиновым клеем и асбоцементным раствором, с добавлением в него казеинового клея, с последующим заполнением зазора асбоцементным раствором более густой консистенции, замешанным на расширяющемся цементе с добавлением казеинового клея.
3. В качестве материала стенок принять асбоцементный лист (асбопанель) толщиной 8 и 10мм. Воздуховод допускается выполнять из составных листов по длине воздуховода. Шов заделывать- см. п. 2.
4. При монтаже, крепление воздуховодов осуществляется аналогично креплению металлических воздуховодов по типовым чертежам серии 5.904-1 в. 04 1 и 2. Крепление звена воздуховодов с размерами сеч. от 100×200÷200×250, осуществляется в двух точках таким образом, чтобы опоры располагались по обе стороны от шва на равных расстояниях от него и от фланцевого соединения.

25236-01 33

ГИП	Маричева		ТП 411-9-18.91 ОВН-1
Нач.отд.	Рогачев		
Н.контр.	Маричева		Воздуховод асбестоцементный
Зав.гр.	Шатис		Стадия Р, Лист, Листов 1
Инж.	Лобжанидзе		СОЮЗГИПРОЛЕСХОЗ

Привязан

Инв.№

Инв.№ подл. | Подп. и дата | Взам.инв.№

Альбом 1

Ведомость рабочих чертежей основного комплекта. ЭО

Лист	Наименование	Примечание
1	Общие данные	
2	Планы расположения электрического оборудования и прокладки электрических сетей на отм. 0,000 и - 2,300.	

Ведомость ссылочных и прилагаемых документов

Обозначение	Наименование	Примечание
	Ссылочные документы	
4.407-36/90	Детали и узлы внутренних силовых и осветительных электропроводок в сельскохозяйственных помещениях.	
3.407-82	Вводы линий электропередачи до 1кВ в здания	
ГОСТ 21.608-84	Внутреннее электрическое освещение. Рабочие чертежи	
5.407-83	Установка выключателей и штепсельных розеток	
	Прилагаемые документы	
Альбом 2 ЭО.СО	Спецификация оборудования	

Условные обозначения, не предусмотренные ГОСТ 21.608-84, ГОСТ 2.754-72*

№ п/п	Наименование	Обозначение
1	Колодка клеммная с патроном	✱

Общие указания

Напряжение электросети 220В.
Расчетная нагрузка на вводе - 8,5 кВт.
Освещаемая площадь - 159 м^2
Годовой расход эл. энергии - 25,5 тыс. кВт·ч.

Ввод электросети в здание предусмотрен от воздушной линии.

Расстояние проводов ответвления от ВЛ перед вводом до поверхности земли должно быть не менее 2,75 м. Крюки с изоляторами, установленные на стене здания, учитываются в проекте внешней сети.

На вводе устанавливается ящик типа ЯРВМ.

Питающие сети выполняются кабелем марки АВВГ-0,66 на скобах.

Групповая сеть к светильникам над входами, веранд, душевых, к звонковой кнопке выполняется кабелем АВВГ на скобах, в остальных помещениях - проводом АПРф на скобах.

При отсутствии провода АПРф возможна его замена на провод АППР (ГОСТ 20520-80).

Высота установки от уровня пола:
щитков, ящика - 1,4 м;
выключателей - 1,5 м;
штепсельных розеток - 0,8 м.

Металлические корпуса ящика, щитков следует занулить путем присоединения к нулевому проводу питающей электросети.

Для повторного заземления нулевого рабочего провода воздушной питающей линии необходимо выполнить заземляющее устройство в соответствии с ПУЭ-1.7.63,64, конструкция которого определяется при привязке проекта.

Электромонтажные работы следует выполнить согласно СНиП 3.05.06-85.

Согласовано:

Инв. № подл. | Подп. и дата | Взам. инв. №

Типовой проект разработан в соответствии с действующими нормами и правилами и предусматривает мероприятия, обеспечивающие взрывную, взрывопожарную и пожарную безопасность при эксплуатации здания.

Главный инженер проекта А.В. Маричева

Инв. №				привязан
ГИП	Маричева			
Нач. отд.	Рогачев			ТП 411-9-18.91 ЭО
Н. контр.	Маричева			
Зав. гр.	Разуваева			
Инж.	Рутянцева		1991	
				Двухквартирный двухкомнатный нордам. стены брусчатые

Стадия	Лист	Листов
Р	1	2

Общие данные

СОЮЗГИПРОЛЕСХОЗ

25236-03-211

Альбом 1

План на отм. 0,000

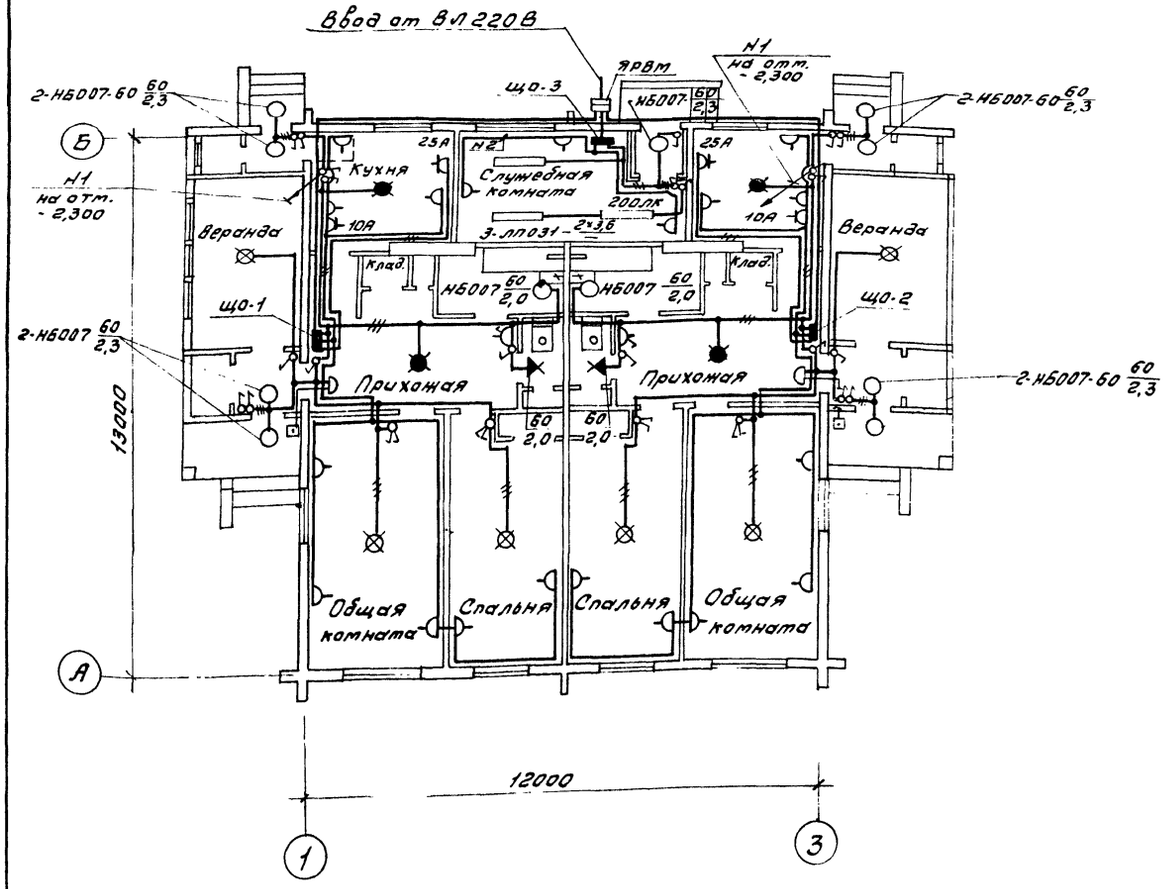

Схема сети 220В

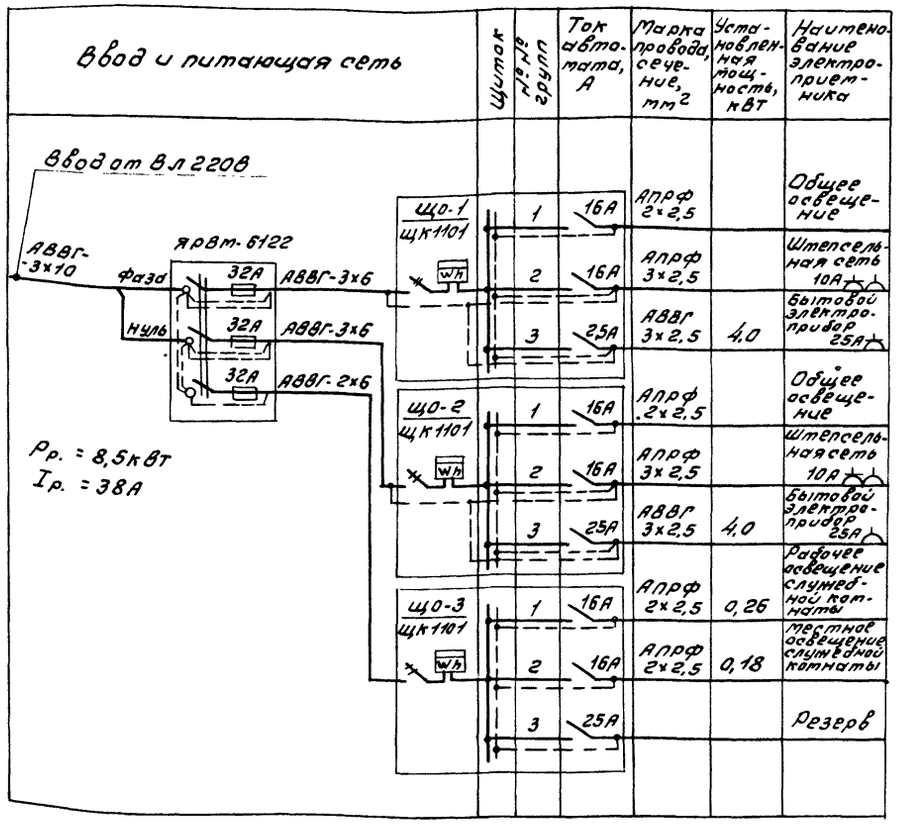

План на отм. - 2,300

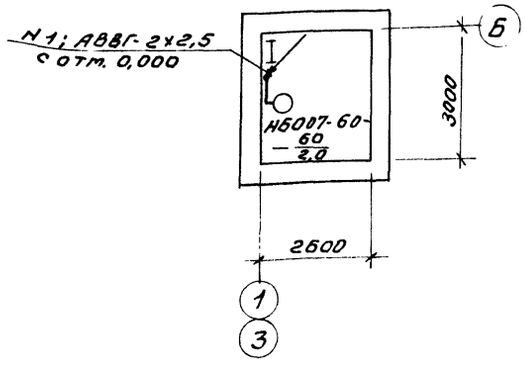

План на отм. 0,000 (Вариант с местным отоплением)

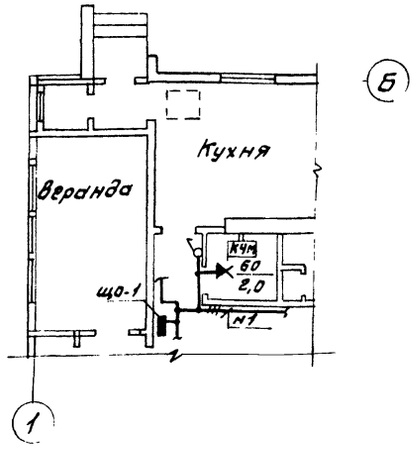

ГИП	Маричева			ТП 411-9-18.91 ЭО
Нач.отд.	Рогачев			
Н.контр.	Маричева			
Зав.гр.	Разуваева			
Инж.	Рутянцева		1991г.	

Привязан

Инв. №

Стадия	Лист	Листов
Р	2	

Двухквартирный двухкомнатный кордон. Стены брусчатые.

Планы расположения электрического оборудования и прокладки электрических сетей на отм. 0,000 и - 2,300.

СОЮЗГИПРОЛЕСХОЗ

25236-01 35

Инв. № подл. | Подп. и дата | Взам. инв. №

Копировал Тиекуе

Формат А1

Альбом 1

Ведомость рабочих чертежей основного комплекта марки СС

Лист	Наименование	Примечание
1	Общие данные.	
2	План расположения оборудования и прокладки телефонной и радиотрансляционной сети, телевидение.	

Ведомость ссылочных и прилагаемых документов

Обозначение	Наименование	Примечание
	Ссылочные документы	
2.190-1/72 в.5	Узлы и детали инженерного	
л.л. СУ-10, СУ-11	оборудования жилых и	
	общественных зданий для	
	сельского строительства	
	Прилагаемые документы	
Альбом 2 СС.СО	Спецификация оборудования	
Альбом 3 СС.ВТ	Ведомость потребности	
	в материалах	

Условные обозначения, не предусмотренные ГОСТ 21.406-88

№ п/п	Наименование	Обозначение
1	Стойка для линии сети проводного вещания	
2	Антенна телевизионная	
3	Усилитель телевизионный	
4	Коробка фильтра сложения сигналов	
5	Коробка телевизионная разветвительная	
	Прокладка провода (кабеля)	
6	- в пластмассовой трубе	П. 25
7	- в стальной трубе	Т. 25
8	Заполняется при привязке проекта	

Типовой проект разработан в соответствии с действующими нормами и правилами и предусматривает мероприятия, обеспечивающие пожарную безопасность при эксплуатации здания.

Главный инженер проекта А.В. Маричева

Инв.№ подл. | Подпись и дата | Взам.инв.№

Общие указания

Проектом предусмотрено устройство телефонных и радиотрансляционных сетей и установка телевизионной антенны.

Телефонизация кордона предусматривается от сети общего пользовая Минсвязи СССР или телефонной сети местной АТС.
Ввод в здание запроектирован кабельным (марка и длина кабеля определяются при привязке проекта).

В качестве оконечного устройства принята распределительная коробка типа КРТН-10×2.

Абонентская проводка выполняется проводом марки ТРП-2×0,5 открыто по стенам.

Телефонный аппарат устанавливается в служебном помещении; в квартирах телефонные аппараты устанавливаются по заявке абонентов.

Радиофикация кордона предусматривается от местной воздушной радиотрансляционной сети.

Для присоединения внутренней проводки к внешней радиотрансляционной линии на кровле установить стойку РСІ-1300 с абонентским трансформатором типа ТАПВ-10т.

Внутренняя проводка выполняется проводом марки ПТПЖ-2×1,2 скрыто по стенам, по конструкциям чердака и стояк-проводом марки ПТПЖ-2×1,2 в стальной трубе.

Радиорозетки устанавливаются на высоте 0,7м от уровня чистого пола и не далее 1м от штепсельных розеток электросети.

Телевидение. Для приема телевизионных программ проектом предусматривается установка на крыше телевизионной антенны коллективного пользования и усилительного оборудования типа УТТО.

Абонентскую проводку выполняет телеателье по заявке абонента.

Заземление. Для защиты слаботочных устройств от атмосферных разрядов радиостойку, корпус абонентского трансформатора и телеантенну необходимо заземлить в соответствии с требованиями ГОСТ 464-79.**

В качестве вертикальных заземлителей (электродов) используется сталь ф 12мм длиной 5м, горизонтальных связей - сталь полосовая 4×40мм.

Количество заземлителей определяется в зависимости от удельного сопротивления грунта при привязке проекта.

Наименование грунта	Торф, глина чернозем	Суглинок	Супесь, песок сред. влажности
Количество электродов	2	3	5

Привязан

Инв.№

ГИП	Маричева		
Нач.отд.	Рогачев		
Н.контр.	Маричева		
Зав.гр.	Разуваева		
Инж.	Лабызина		1991г.

ТП 411-9-18.91 СС

Двухквартирный двухкомнатный кордон. Стены брусчатые

Стадия	Лист	Листов
Р	1	2

Общие данные

СОЮЗГИПРОЛЕСХОЗ

Альбом 1

План на отм. 0,000

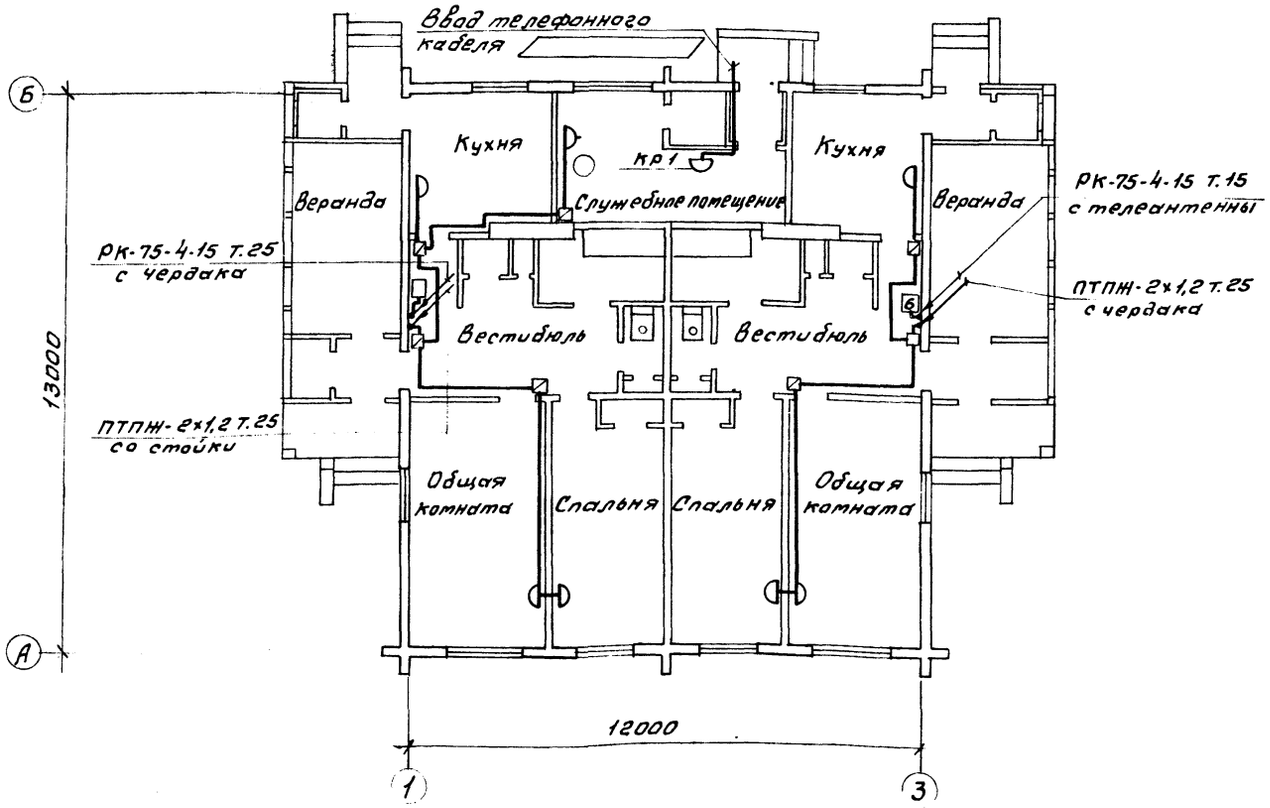

План кровли

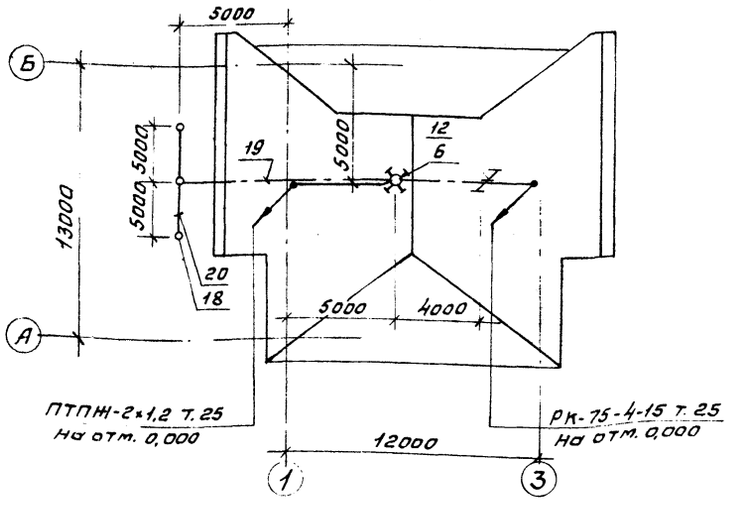

Скелетная схема

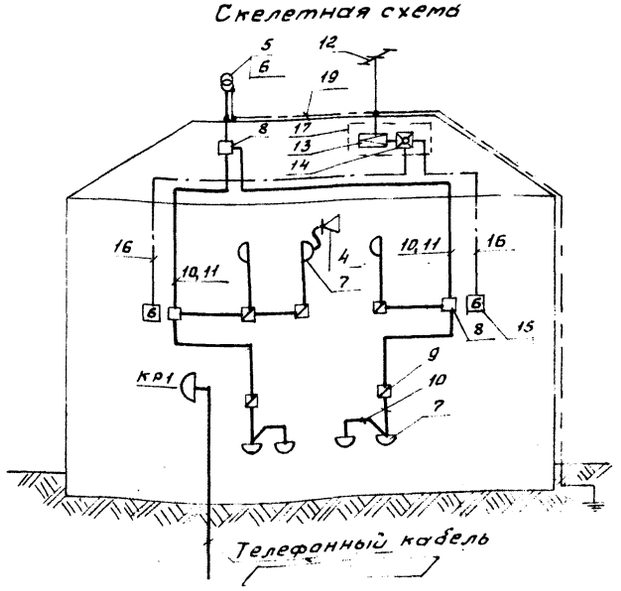

Спецификация

Поз.	Обозначение	Наименование	Кол.	Масса ед., кг	Примечание
		Телефонизация			
1	РРО.218.060 ТУ	Аппарат телефон.	1		
		ный ТА-72м-5 АТС			
2	ТУ45-76	Коробка распреде.	1		кр1
	2Д3.622.136 ТУ	лительная КРТН-10×2			
3		Провод ТРП-2×0,5			
		Радиофикация			
4	ГОСТ 5961-84	Громкоговоритель	1		
		абонентский 0,15ГД-III			
5	ТУ45-74 ТТО.433.004	Трансформатор або-	1		
		нентский ТАПВ-10т			
6	ТУ36.2203-84	Стойка для сети про-	1		
		водного вещания			
		РСІ-1300-1Т			
7	ГОСТ 8659-76	Розетка РШР	7		
8	ТУ25-09.046-80	Коробка УК-2п	3		
9	ТУ25-09.046-80	Коробка УК-2с	5		
10		Провод ПТПЖ-2×1,2	50м		
11	ГОСТ 10704-76	Труба 25×2	15 м		
		Телевидение			
12	ГОСТ 11289-80	Антенна коллектив-	1		
		ного пользования			
13	УТ2.002.002 ТУ	Усилитель ОТТУ6.0.1	1		
14	27-06-1668-75 ТУ	Коробка КФСТ-IV	1		
15	27-06-1669-75 ТУ	Коробка КРТВ-6	1		
16	ГОСТ 11326.22-79	Кабель РК-75-4-15	25м		
17	ТУ36.1207-74	Шкаф ШЭСУ-1м	1		
		Заземление			
18	ГОСТ 2590-88	Круг В12 L=5м		4,45	
19	ГОСТ 2590-88	Круг В6	15м	0,22	
20	ГОСТ 103-76	Полоса 4×40		1,26	

ГИП	Марычева			ТП 411-9-18.91	СС
Нач.отд.	Рогачев				
Н.контр.	Марычева				
Зав.гр.	Разубаева				
Инж.	Лабутина		1991г.		
				Двухквартирный двухкомнатный кордон. Стены брусчатые	Стадия: Р; Лист: 2; Листов:
				План расположения оборудования и прокладки телефонной и радиотрансляционной сети, телевидение.	СОЮЗГИПРОЛЕСХОЗ

25236-01 37

Инв.№ подл. | Подп. и дата | Взам.инв.№

Копировал Формат А1

Альбом 1

Ведомость рабочих чертежей основного комплекта АОВ

Лист	Наименование	Примечание
1	Общие данные	
Узел управления теплового пункта		
2	Схема функциональная	
	Схема трубных проводок	

Общие указания.

Узел управления теплового пункта.

В настоящем проекте предусмотрены приборы, измеряющие температуру и давление воды, предназначенную для отопления и вентиляции кордона. Приборы устанавливаются по тесту отбора импульсов по температуре и давлению. В проекте приведены рекомендуемые типы приборов для ревулирования и расхода воды.

Ведомость ссылочных и прилагаемых документов

Обозначение	Наименование	Примечание
	Ссылочные документы	
РМ4-6-81 ч. III	Руководящий материал.	
	Проектирование электрических и трубных проводок систем автоматизации	
УМ4-7-90	Указатель нормативных и технических документов	
УМ4-1-90	Указатель типовых чертежей и нормалей, действующих в системе НПО „Монтажавтоматика"	
	Прилагаемые документы	
Альбом 2 АОВ СО	Спецификация оборудования	
Альбом 3 АОВ ВМ	Ведомость потребности в материалах	

Типовой проект разработан в соответствии с действующими нормами и правилами и предусматривает мероприятия, обеспечивающие пожарную безопасность при эксплуатации здания.

Главный инженер проекта А.В. Марчуева

Инв. № подл. | Подп. и дата | Взам. инв. №

Инв. №			
ГИП	Марчуева		
Начотд.	Алфитов		
Н.контр.	Абросимов		
Гл.спец.	Абросимов		
Зав.гр.	Ильин		
Инж. Ix	Лунина		

привязан

ТП 411-9-18.91 АОВ

Двухквартирный двухкомнатный кордон. Стены брусчатые.

Общие данные

Стадия	Лист	Листов
Р	1	2

СОЮЗГИПРОЛЕСХОЗ

Альбом 1

Поз. обозначение	Наименование	Кол.	Примечание
1	Термометр ТТП-5.2 240.103 ГОСТ 27544-87Е	3	шт.
2	Манометр МП4-У-25 кгс/см² ТУ25-02-180335-84	4	шт.
3	Манометр МП4-У-16 кгс/см² ТУ25-02-180335-84	5	шт.
4	Регулятор расхода и давления УРРД	1	шт. Заказывается в сантехнической части проекта
5	Счетчик горячей воды УВКГ-25	1	шт.
6	Кран трехходовой 14т1	9	шт.
7	Труба 14х2 ГОСТ 8734-75	9	м

Схема функциональная

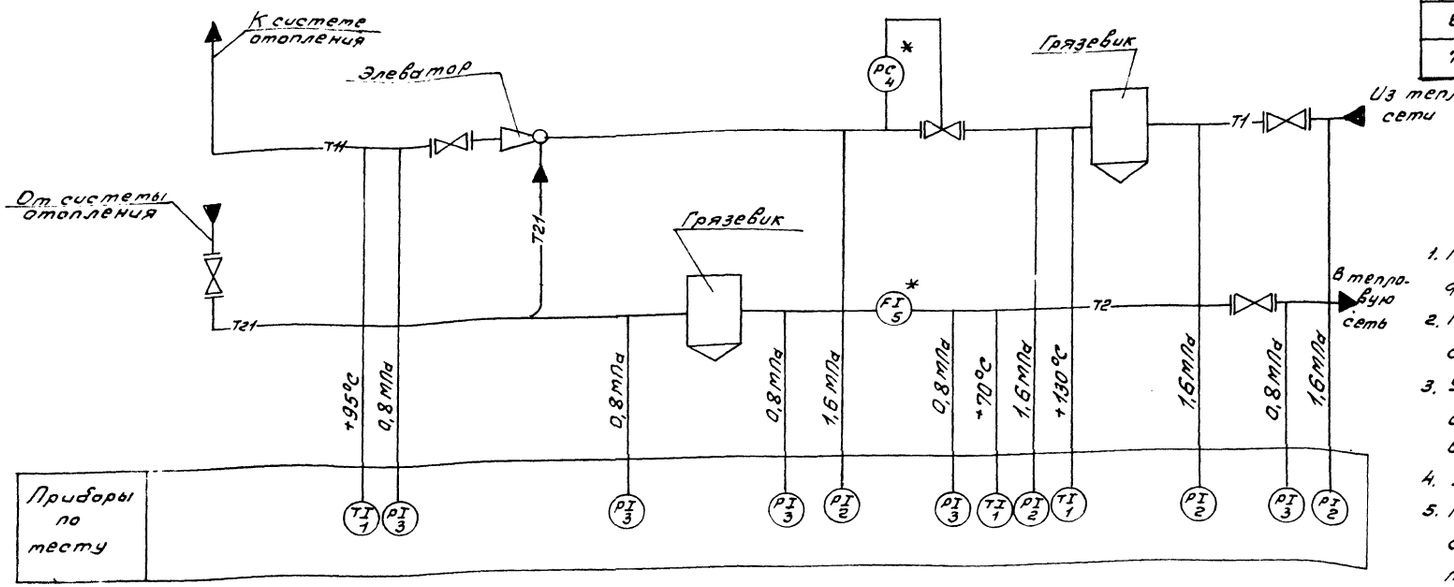

1. Позиции приборов соответствуют позициям спецификации оборудования АОВ СО.
2. Позиции обозначенные знаком * заказываются в сантехнической части проекта.
3. Установка и заказ закладных конструкций отборных устройств температуры и давления выполняются в части ОВ.
4. Условные обозначения приняты по ОСТ 36.27-77.
5. Количество потребляемого тепла определяется с помощью суммирующих водомеров и местных показывающих термометров по методике приведенной в „Инструкции по учету отпуска тепла электростанциями и предприятиями тепловых сетей."

Схема трубных проводок

Наименование параметра и место отбора импульса	Подающий трубопровод							Обратный трубопровод					
	Давления				Температура		Давление	Давление			Температура	Расход	
	Вода из теплосети	Вода до элеватора		Вода после элеватора	Вода до элеватора	Вода после элеватора	Регулятор давления	Вода после подпитки		Вода в теплосеть	Вода в теплосеть		
Обозначение монтажного чертежа	ТК4-3143-70	ТК4-3143-70		ТК4-3143-70	ТМ4-143-87		—	ТК4-3143-70			ТМ4-143-87	ТМ4-37-72	
Позиция	2	2	2	3	1	1	4	3	3	3	1	5	

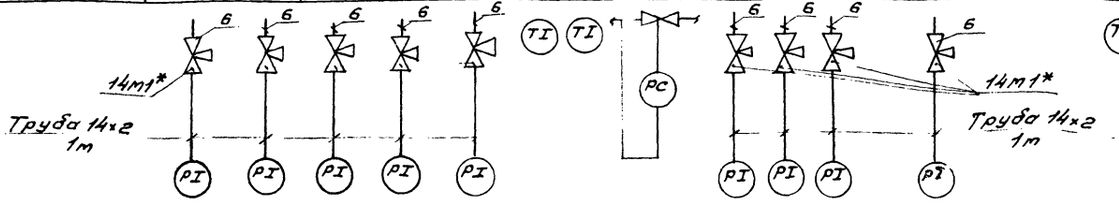

ГИП	Марчева		ТП 411-9-18.91 АОВ
Нач.отд.	Алфитов		
Н.контр.	Абросимов		
Гл.спец.	Абросимов		
Зав.с.р.	Ильин		Двухквартирный двухкомнатный кордон. Стены брусчатые — Стадия: Р; Лист: 2; Листов:
Инж.Тх.	Лунина		Узел управления теплового пункта. Схема функциональная. Схема трубных проводок. — СОЮЗГИПРОЛЕСХОЗ

Привязан

Инв.№

gost.e-ecolog.ru