ТИПОВОЙ ПРОЕКТ

411-2-216.94

ЦЕХ ЛЕСОПИЛЕНИЯ МОЩНОСТЬЮ 5.0 ТЫС. М3 В ГОД

АЛЬБОМ 1

ПЗ	Пояснительная записка	стр. 3÷4
ТХ	Технология производства	стр. 5
АР	Архитектурные решения	стр. 6÷10
КЖ	Конструкции железобетонные	стр. 11÷20
КЖИ	Строительные изделия	стр. 21÷22
КМ	Конструкции металлические	стр. 23-25

gost.e-ecolog.ru

ТИПОВОЙ ПРОЕКТ
411-2-216.94

ЦЕХ ЛЕСОПИЛЕНИЯ МОЩНОСТЬЮ 5,0 ТЫС. М3 В ГОД

АЛЬБОМ 1

Перечень альбомов

Альбом 1	ПЗ	Пояснительная записка
	ТХ	Технология производства
	АР	Архитектурные решения
	КЖ	Конструкции железобетонные
	КЖИ	Строительные изделия
	КМ	Конструкции металлические
Альбом 2	ОВ	Отопление и вентиляция
	ВК	Внутренний водопровод и канализация
	ЭМ	Силовое электрооборудование и электроосвещение
	АОВ	Автоматизация систем отопления и вентиляции
	АВК	Автоматизация систем водопровода и канализации
	СС	Связь и сигнализация
Альбом 3	СО	Спецификация оборудования
Альбом 4	С	Сметы
Альбом 5	ВМ	Ведомости потребности в материалах

РАЗРАБОТАН:
А.О. "Проектный институт N2"

Главный инженер института Б.Л. Аронов
Главный инженер проекта И.В. Иванова

Утвержден ГЛАВПРОЕКТОМ МИНСТРОЯ РОССИИ
письмо от 30.09.94 N 9-3-1/137
Введен в действие
А.О. "Проектный институт N2"
приказ от 02.11.94 N 85

© ГП ЦПП, 1995

Альбом 1

СОДЕРЖАНИЕ АЛЬБОМА

ЛИСТ	НАИМЕНОВАНИЕ	СТР.
	Пояснительная записка	
ПЗ-1	Пояснительная записка (начало)	3
ПЗ-2	Пояснительная записка (окончание)	4
	Технология производства	
ТХ-1	Общие данные. План расположения технического	5
	оборудования	
	Архитектурные решения	
АР-1	Общие данные	6
АР-2	План на отм. 0.000	7
	Разрезы 1-1; 2-2	
	Фрагмент 1	
АР-2	План на отм. 3.300	8
	Узлы 1...6	
	Спецификация изделий	
АР-4	Фасады	9
АР-5	Планы полов	10
	Ведомость отделки помещений	

ЛИСТ	НАИМЕНОВАНИЕ	СТР.
	Конструкции железобетонные	
КЖ-1	Общие данные	11
КЖ-2	Схема расположения элементов фундаментов	12
КЖ-3	Узлы 1...4	13
КЖ-4	Фундаменты Фм1...Фм6	14
КЖ-5	Схема расположения элементов подземного хозяйства	15
КЖ-6	Приямок ПР1	16
КЖ-7	Фундамент под оборудование Фом1	17
КЖ-8	Схемы расположения колонн, балок и плит покрытия	18
КЖ-9	Схемы расположения стеновых панелей	19
КЖ-10	Схема расположения плит перекрытия на отм. 3.220	20
	Строительные изделия	
КЖИ1.0	Колонна(1.К60-1М2-Н1, 1К60-1М2-Н2, 1К60-1М2-Н3)	21
КЖИ2.0	Колонна 1КФ67-1-Н1	21
КЖИ3.0	Балка БСП9.2-АУ-1-а	22
	Конструкции металлические	
КМ-1	Общие данные	23
КМ-2	Схемы расположения элементов путей подвесного	24
	транспорта, перекрытия на отм. 3.000, опоры ОП1	
КМ-3	Узлы 1...7	25

Альбом 1

ОБЩАЯ ЧАСТЬ

Типовой проект "Цех лесопиления мощностью 5,0 тыс.м3 в год" разработан в соответствии с заданием на проектирование, утвержденным Главным управлением проектирования и инженерных изысканий Минстроя России.

Цех лесопиления разработан в составе деревообрабатывающего предприятия по переработке низкосортной древесины мощностью 5,0 тыс.м3/год.

ТЕХНОЛОГИЧЕСКИЕ РЕШЕНИЯ

Цех лесопиления мощностью 5,0 тыс.м3 по сырью в год предназначен для выпуска необрезных пиломатериалов из низкосортной древесины хвойных и лиственных пород.

В состав производственного корпуса лесопильного цеха входят: участок раскроя круглого леса, заточной участок, вспомогательные помещения.

В качестве сырья используется пиловочник с средним диаметром бревен 130-200 мм, соответствующий 1-1У сорту ГОСТ 9463-88 для хвойных пород и 1-Ш сорту ГОСТ 9462-88 для лиственных пород.

Прибывающий автотранспортом пиловочник разгружается на складе круглого леса и пиломатериалов с помощью автопогрузчика мод. 40816, подсортированные по диаметрам и порода бревна подаются на специальную металлическую раму, с которой производится поштучная загрузка впередирамных тележек лесопильной рамы мод. РПМ.

После загрузки тележек бревно с их помощью транспортируется по рельсовому пути в производственный корпус на участок раскроя круглого леса к лесопильной раме РПМ на распиловку.

Доски, полученные после раскроя бревна на лесопильной раме, увязываются в пакеты и подвесным электрическим краном грузоподъемностью 2 т подаются на трековые тележки, с помощью которых выкатываются по рельсовому пути из корпуса.

Заточка рамных пил производится на заточном участке, оснащенном необходимым комплектом оборудования.

Отходы производства - кусковые, опилки. Удаление опилок от лесопильной рамы предусмотрено пневмотранспортом.

Режим работы цеха:

количество рабочих дней в году - 260;

количество смен в сутки - 1;

продолжительность смены, час - 8.

СТРОИТЕЛЬНЫЕ РЕШЕНИЯ

Проект разработан применительно к следующим природным условиям:

- расчетная зимняя температура наружного воздуха минус 30°С;
- ветровое давление для 1 ветрового района 0,23 кПа (23 кгс/м2);
- вес снегового покрова для Ш снегового района 1 кПа (100 кгс/м2);
- сейсмичность района не выше 6 баллов.

Класс ответственности здания - П.

Степень огнестойкости - П.

Лесопильный цех - одноэтажное здание с размерами в плане 9х30 м и высотой до низа балок покрытия 6 м.

Здание решено в сборном железобетонном каркасе с наружными стенами из керамзитобетонных панелей.

Фундаменты монолитные железобетонные.

Кровля рулонная с внутренним водостоком.

Система отопления в производственных помещениях двухтрубная с верхней разводкой, во вспомогательных помещениях горизонтальная с замыкающими участками.

В качестве нагревательных приборов применены радиаторы МС-140-98.

В цехе запроектирована система пневмотранспорта для удаления опилок и стружки при работе пилорамы.

Для очистки воздуха от пыли и стружки применяется циклон типа УЦ на опоре со сборным бункером.

Для компенсации воздуха, удаляемого системой пневмотранспорта, запроектирована механическая приточная вентиляция.

Водопровод запроектирован хозяйственно-питьевой производственно-противопожарный.

Источник водоснабжения - сети предприятия, расположенного в промзоне, или вновь проектируемого объекта.

Внутреннее пожаротушение предусматривается от пожарных кранов, наружное - от пожарных гидрантов, установленных на внутриплощадочных сетях.

Канализация принята раздельная:

- бытовая - для отведения сточных вод от санитарных приборов;
- дождевая.

Электроснабжение осуществляется от сетей напряжением 380/220 В.

Электроосвещение предусмотрено лампами накаливания и люминисцентными лампами.

Проектом предусматривается телефонизация и радиофикация корпуса.

Инв.N подл. | Подпись и дата | Взам. инв.N

						ПРИВЯЗАН	
							Листов
ИНВ.N							
						411-2-216,94 - ПЗ	
ИЗМ.	КОЛ.УЧ.	ЛИСТ	NДОК.	ПОДП.	ДАТА		
ГИП		Иванова				Пояснительная записка (начало)	СТАДИЯ: Р; ЛИСТ: 1; ЛИСТОВ: 2
Нач.отд.		Мокров					АООТ ПРОЕКТНЫЙ ИНСТИТУТ N2

Технические характеристики и расход материалов на производственный корпус (начало)

Наименование	Показатели
1. Объем строительный здания, м3	2260
-на 1 м3 пиломатериалов	0,76
2. Площадь здания, м2	
- застройки	294
- общая	324
- на 1 м3 пиломатериалов	0,11
3. Сметная стоимость, общая, тыс.руб.	137,32
в том числе:	
- строительно-монтажные работы, тыс.руб.	98,90
- оборудование, тыс.руб.	38,42
- СМР на 1 м3 здания, руб.	43,8
- СМР на м2 общей площади, руб.	305,2
- общая сметная стоимость на 1 м3 пиломатериалов, руб.	45,9
4. Расход строительных материалов	
4.1. Цемент, т	
- общий, приведенный к М400	69,13
- на 1 м3 здания	0,031
- на 1 м2 общей площади	0,21
- на 1 млн.руб.СМР	698,9
- на 1 м3 пиломатериалов	0,02
4.2. Сталь, т	
- общая, приведенная к А-1 и С38/23	39,29
- на 1 м3 здания	0,017
- на 1 м2 общей площади	0,12
- на 1 млн.руб.СМР	397,3
- на 1 м3 пиломатериалов	0,01
4.3. Железобетон и бетон, м3	
- общий	232,61
- на 1 м3 здания	0,103
- на 1 м2 общей площади	0,72

Технические характеристики и расход материалов на производственный корпус (окончание)

Наименование	Показатели
- на 1 млн.руб.СМР	2351,9
- на 1 м3 пиломатериалов	0,08
- монолитный	94,88
- сборный	137,73
4.4. Лесоматериалы, приведенные к круглому лесу, м3	17,43
- на 1 м3 здания	0,008
- на 1 м2 общей площади	0,05
- на 1 млн.руб.СМР	176,2
- на 1 м3 пиломатериалов	0,01
4.5. Кирпич, тыс.шт.	15,57
- на 1 м3 здания	0,007
- на 1 м2 общей площади	0,048
- на 1 млн.руб.СМР	157,4
- на 1 м3 пиломатериалов	0,005
5. Трудовые затраты	
построечные, чел-дн.	979
- на 1 м3 здания	0,43
- на 1 м2 общей площади	3,02
- на 1 млн.руб,СМР	9899
- на 1 м3 пиломатериалов	0,3
6. Эксплуатационные показатели	
6.1. Расход воды, м3/час	0,55
6.2. Расход тепла, тыс.ккал/час	117,68
в том числе:	
- на отопление	70,0
- на вентиляцию	48,68
6.3. Потребная электрическая мощность, кВт	56,5
- на 1 м3 пиломатериалов	0,019

Инв.N подл. | Подпись и дата | Взам. инв.N

ПРИВЯЗАН

ИНВ.N

ИЗМ.	КОЛ.УЧ.	ЛИСТ	N ДОК.	ПОДП.	ДАТА	411-2-216.94 - ПЗ	ЛИСТ 2

400264-01 5

Альбом 1

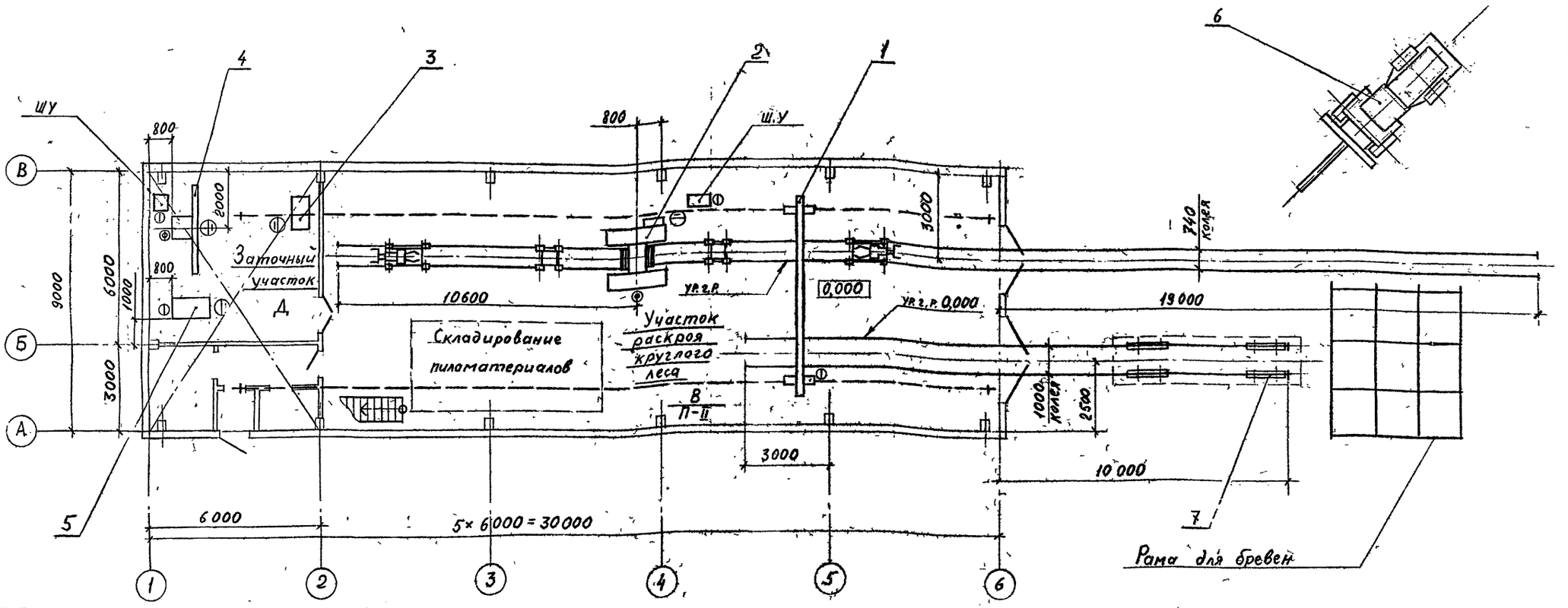

Условные обозначения

⊖ — Место обслуживающего персонала

⊕ — Подключение электроэнергии

⊕ — Подключение вытяжной вентиляции

ВЕДОМОСТЬ РАБОЧИХ ЧЕРТЕЖЕЙ ОСНОВНОГО КОМПЛЕКТА

Лист	Наименование	Примечание
1	Общие данные. План расположения технологического оборудования.	

ВЕДОМОСТЬ ССЫЛОЧНЫХ И ПРИЛАГАЕМЫХ ДОКУМЕНТОВ

Обозначение	Наименование	Примечание
	Прилагаемые документы	
ТХ.СО	Спецификация оборудования	

Технические решения, принятые в рабочих чертежах соответствуют требованиям экологических, санитарно-технических, противопожарных и других норм, действующих на территории Российской Федерации и обеспечивают безопасную для жизни и здоровья людей эксплуатацию объекта при соблюдении предусмотренных рабочими чертежами мероприятий

Ведомость основных комплектов рабочих чертежей

Обозначение	Наименование	Примечание
— ТХ	Технология производства	
— АР	Архитектурные решения	
— КЖ	Конструкции железобетонные	
— КМ	Конструкции металлические	
— КЖИ	Строительные изделия	
— ОВ	Отопление и вентиляция	
— ВК	Внутренние водопровод и канализация	
— ЭМ	Силовое электрооборудование и	
—	электроосвещение	
— АОВ	Автоматизация систем отопления и вентиляции	
— АВК	Автоматизация систем водопровода и канализации	
— СС	Связь и сигнализация	

ПРИВЯЗАН

ИНВ.№

411-2-216.94 ТХ

Деревообрабатывающее предприятие по переработке низкосортной древесины мощностью 5,0 тыс. м³ в год.

Изм.	Кол.уч.	Лист	№док.	Подп.	Дата
ГИП		Иванова			
Нач. отд.		Мокров			
Гл. спец.		Быков			
Вед. инж.		Киселев			

Цех лесопиления мощностью 5,0 тыс. м³ в год.

Стадия	Лист	Листов
Р	1	1

Общие данные. План расположения технологического оборудования.

ПРОЕКТНЫЙ ИНСТИТУТ №2

Т00264-01 6

Инв. № подл. | Подпись и дата | Взам. инв. №

Альбом 1

Ведомость рабочих чертежей основного комплекта АР

Лист	Наименование	Примечан
1	Общие данные	
2	План на отм. 0.000. Разрезы 1-1; 2-2. Фрагмент 1.	
3	План на отм. 3.300 Узлы с 1 по 6. Спецификация изделий	
4	Фасады	
5.	Планы полов. Ведомость отделки помещений	

Спецификация элементов заполнения проемов дверей и ворот

Марка поз.	Обозначение	Наименование	Кол шт	Масса ед кг	Прим.
1	Гост 24698-81	ДН 24-19	1		
2	Гост 14624-84	ДНГ24-10	2		
3	1.236-5 в.3	ДП 3.01.00.00.00 МА	1		
4	1.236-5 в.3	ДП 3.05.00.00.00 МА	2		
5	1.136-10	ДГ 21-10	2		
6	1.136-10	ДГ 21-7	2		
7	1.435.9-17 в.3	ВР 3,0×3,0К	1		

Спецификация перемычек

Марка, поз.	Обозначение	Наименование	Кол.	Масса ед., кг.	Примечание
1	1.038.1-1 в.1	2ПБ 19-3	2	81	
2	1.038.1-1 в.1	2ПБ 16-2	7	65	
3	1.038.1-1 в.1	3ПБ 34-4	3	222	
4	1.038.1-1 в.1	3ПБ 25-3	3	103	

Ведомость спецификаций

Лист	Наименование	Примечание
1	Спецификация элементов заполнения проемов дверей и ворот	
1	Спецификация перемычек	
4	Специкация элементов заполнения оконных проемов	
3	Спецификация изделий	

Технические решения, принятые в рабочих чертежах, соответствуют требованиям экологических, санитарно-гигиенических, противопожарных и других норм, действующих на территории Российской Федерации, и обеспечивают безопасную для жизни и здоровья людей эксплуатацию объекта при соблюдении предусмотренных рабочими чертежами мероприятий.

Главный инженер проекта / Иванова И.В./

1. Проект разработан применительно к следующим природным условиям:
   - расчётная зимняя температура наружного воздуха минус 30°с
   - ветровое давление для I ветрового района 0,23 кпа
   - вес снегового покрова для III снегового района I кпа (100 кг/м²)
   - сейсмичность района не выше 6 баллов
   - данные о грунтах смотри листы основного комплекта марки кж
2. Характеристика здания и производства:
   - класс ответственности здания – II
   - категория здания – Д по ОНТП 24-86
   - категория производства по пожарной опасности – Д, В
   - разряд зрительных работ – IIIа, IVб
   - здание отапливаемое
   - влажностный режим – нормальный
   - максимальная и минимальная температура внутренних помещений – 18÷16°С
3. За условную отметку 0,000 принята отметка чистого пола корпуса, что соответствует абсолютной отметке ☐
4. Наружные стены приняты из керамзитобетонных панелей ρ_m=900 кг/м³ толщиной 250 мм по серии I.030 I-I/88 в.0-3.
5. Кирпичные участки наружных стен из кирпича керамического марки КРП 75/1650/50 ГОСТ 530-80 толщиной 380мм на цементном-песчаном растворе марки 25.
6. Кирпичные перегородки приняты из полнотелого кирпича КРП 75/1650/35 ГОСТ 530-80 на растворе марки 25 толщиной 250; 120 мм.
7. При кладке кирпичных перегородок в откосы дверных проемов заложить антисептированные деревянные пробки 250×120×65 через 1200, но неменее двух штук на откос с каждой стороны проёма.
8. Над проемами до 800 мм в кирпичной кладке укладывать рядовые перемычки при толщине 120 мм из двух стержней ø8 А III.
9. Горизонтальную гидроизоляцию стен выполнять из цементно-песчаного раствора состава I:2 толщиной 30 мм на отм – 0,030.
10. Отмостка вокруг здания – асфальтобетонная толщиной 25 мм шириной 500 мм по песчано-щебёночной подготовке толщиной 125 мм за исключением примыкания автодорог и тротуаров
11. Кровля рулонная Отвод воды с кровли – внутренний
    Состав кровли:
    - защитный слой из гравия на антисептированной битумной мастике – 20 мм
    - водоизоляционный ковёр – 2 слоя рубероида антисептированного дёгтевого марки РМД – 350 на антисептированной битумной мастике.
    - комплексные плиты по серии I.465.I-18 в 0; I; с утеплителем из ячеистого бетона ρ_m=400 кг/м³ – 140 мм
12. Производство работ по устройству кровли, гидроизоляции, пароизоляции выполнить в соответствии с требованиями СНИП 3.04.01-88.
13. Полы запроектированы в соответствии со СНИП 2.03.13-88.
14. Мероприятия по антикорозийной защите конструкций приведены на листах основного комплекта марки КЖ и КМ.
15. Наружная отделка:
    Стеновые панели приняты с наружным фактурным слоем из декоративного бетона заводского изготовления.
    Металлические конструкции и изделия окрасить эмалью тёмных тонов ПФ-115 ГОСТ 6465-75 за два раза по грунту ПФ-021
16. Внутреннюю отделку помещений см. лист АР-5

Ведомость ссылочных и прилагаемых документов

Обозначение	Наименование	Примечан
	Ссылочные документы	
Гост 14624-84	Двери деревянные для производственных зданий	
1.236-5 в.3	Противопожарные двери для общественных зданий	
1.436.3-21 в.0,1,3	Окна с переплетами из гнутосварных стальных профилей.	
Гост 11214-86	Окна и балконные двери деревянные с двойным остеклением	
1.136-10	Двери деревянные внутренние для жилых и общественных зданий	
1.435.9-17 в.3	Ворота распашные	
Гост 8484-82	Плиты подоконные железобетонные	
1.038.1-1 в.1	Перемычки железобетонные	
Гост 18124-75*	Листы асбестоцементные плоские	
Гост 16233-77*	Листы асбестоцементные волнистые	
2.460-18. в.1	Узлы покрытий одноэтажных производственных зданий с рулонными кровлями	
1.494-27 в.7	Воздухоприемные устройства с подвесными утепленными клапанами	
Гост 8928-81	Плиты фибролитовые на портландцементе	
	Прилагаемые документы	
АР ВК	Ведомости потребности в материалах.	Альбом 5

Изм.	Кол.уч.	Лист	№ док.	Подп.	Дата
Гип		Иванова			
Нач.отд.		Косов			
Гл.констр.		Соловьева			
Гл.спец.		Попцова			
Н.контр.		Попцова			

ПРИВЯЗАН

411-2-216.94 АР

Деревообрабатывающее предприятие по переработке низкосортной древесины мощностью 5.0 тыс м³ в год

Цех лесопиления мощностью 5.0 тыс. м³ в год

Стадия	Лист	Листов
Р	1	5

Общие данные

ПРОЕКТНЫЙ ИНСТИТУТ №2

400264-01 7

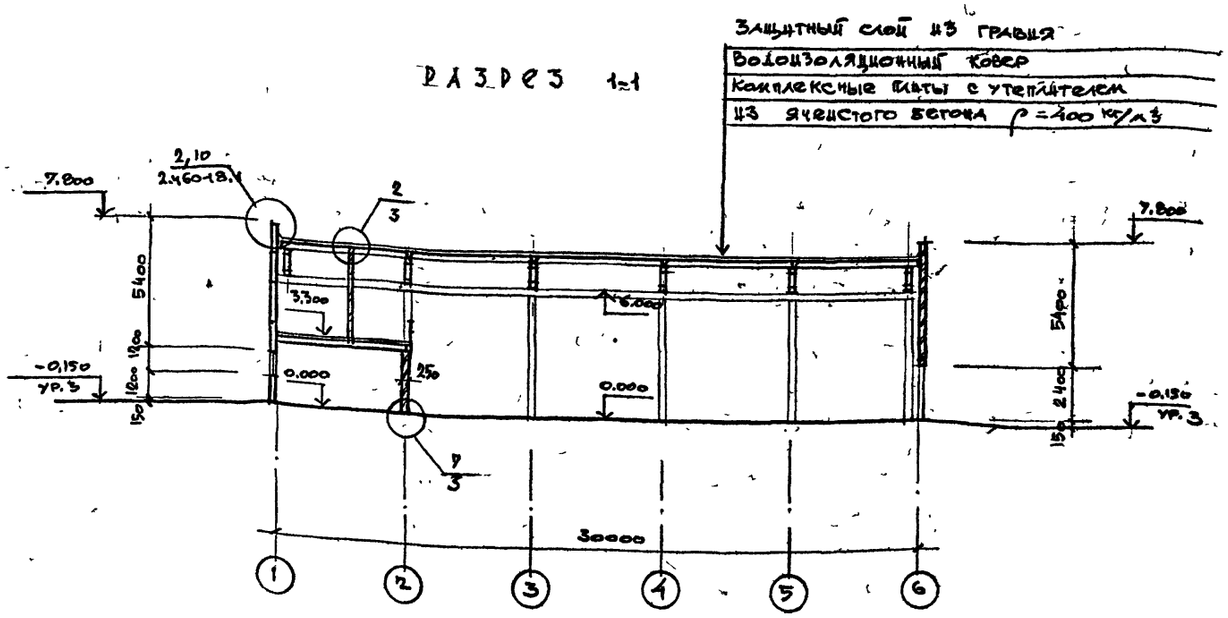

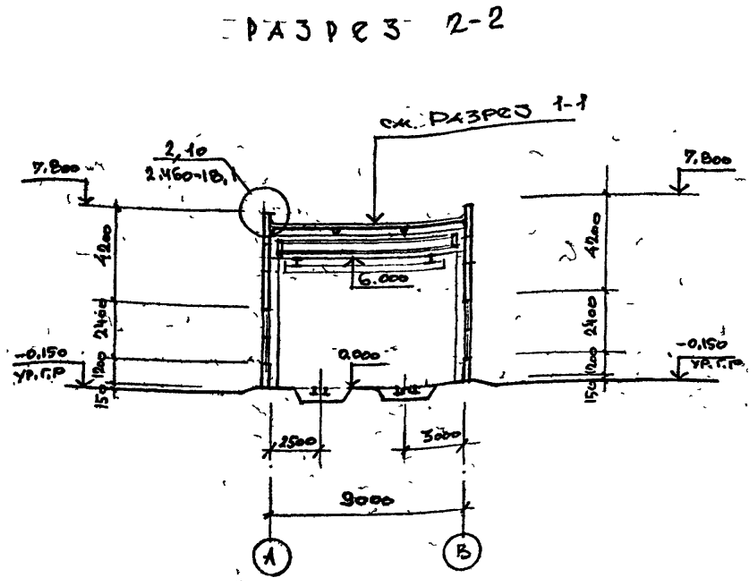

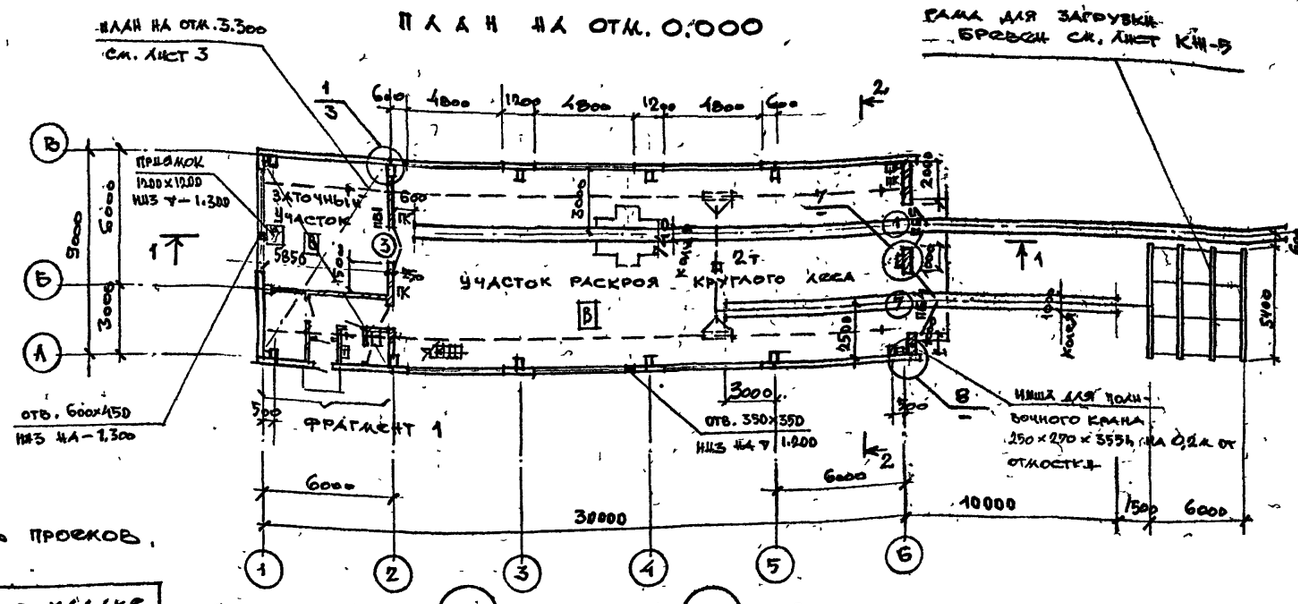

Ведомость перемычек

Марка поз	Схема сечения
ПБ1 мест 1	1
ПБ2 мест 2	2
ПБ3 мест 3	2
ПБ4 мест 1	3
ПБ5 мест 1	4

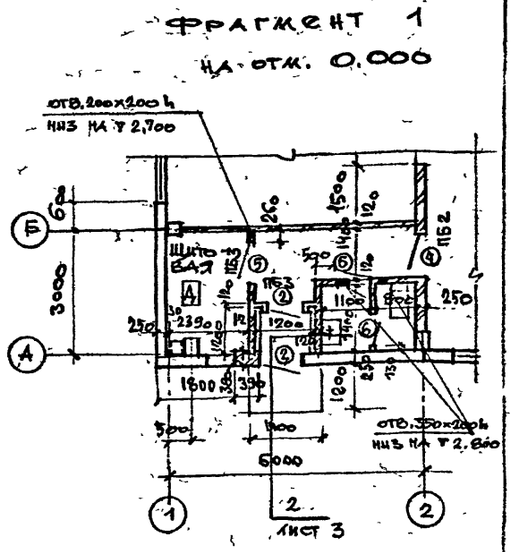

Ведомость проемов.

N/N п/п	Размер в кладке b×h /мм/
1	1920×2370
2	1060×2370
3	1510×2312
4	1010×2312
5	1010×2070
6	710×2070
7	3000×3000

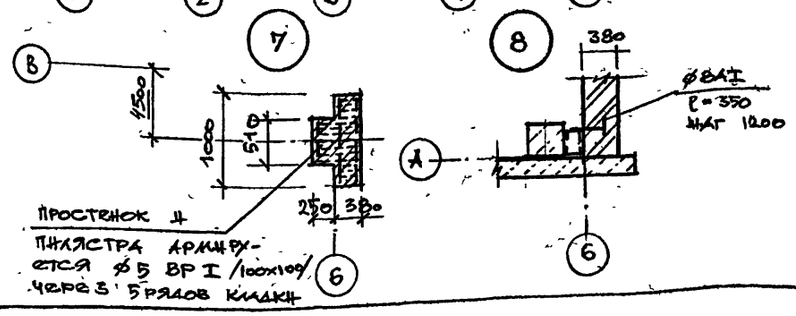

Изм.	Кол.уч.	Лист	Ндок.	Подп.	Дата
Гип		Цванова			
Нач.отд.		Косов			
Гл.констр.		Соловьева			
Гл.спец.		Попцова			
Н.контр.		Попцова			

411-2-216.94 АР

Деревообрабатывающее предприятие по переработке низкосортной древесины мощностью 5.0 тыс. м³ в год

Цех лесопиления мощностью 5,0 тыс. м³ в год

Стадия	Лист	Листов
Р	2	

План на отм. 0.000
Разрезы 1-1; 2-2. Фрагмент 1

ПРОЕКТНЫЙ ИНСТИТУТ №2

ПРИВЯЗАН

ИНВ.№

Ц00264-01 В

Инв. № подл. | Подпись и дата | Взамен инв.№

План на отм. 3.300

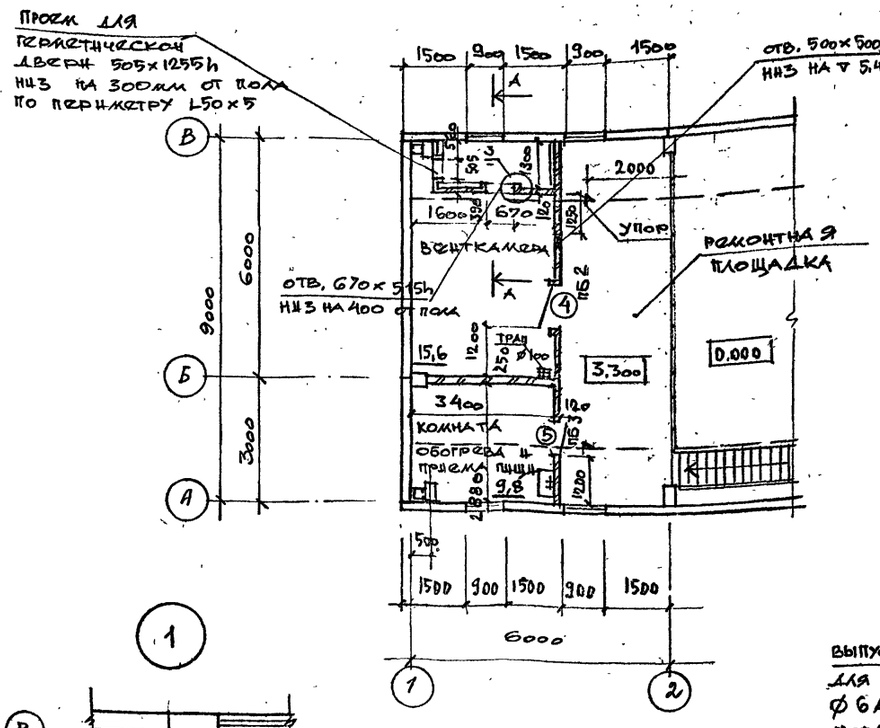

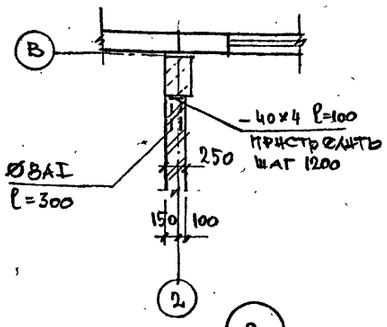

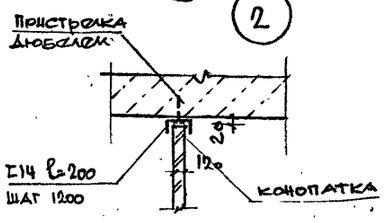

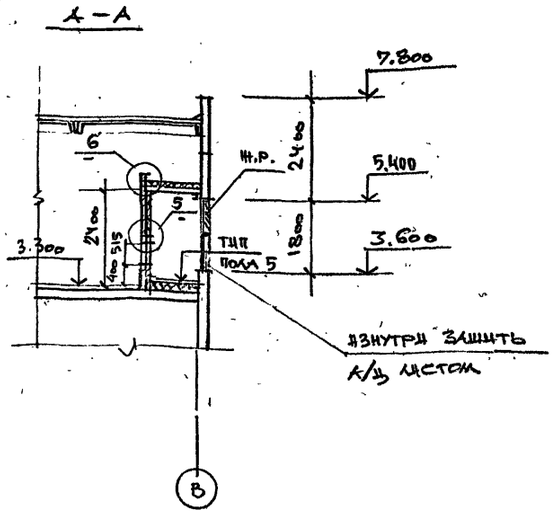

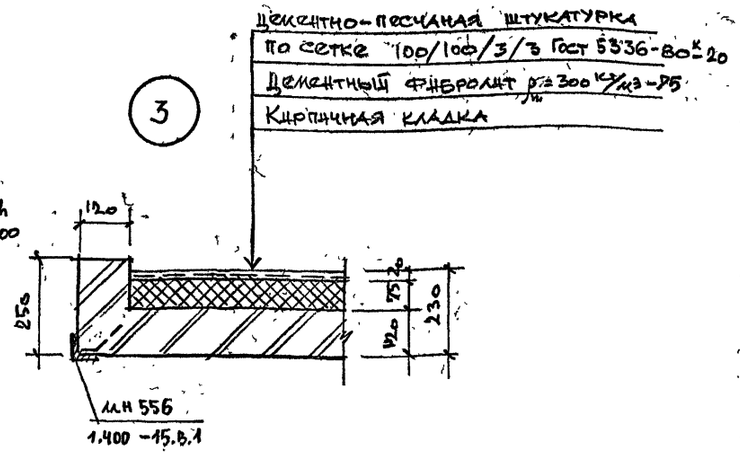

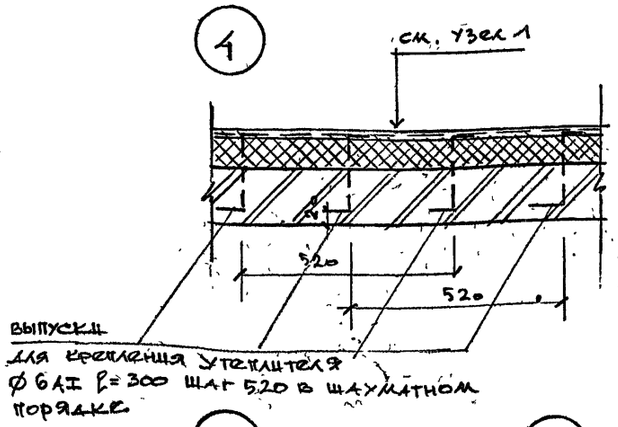

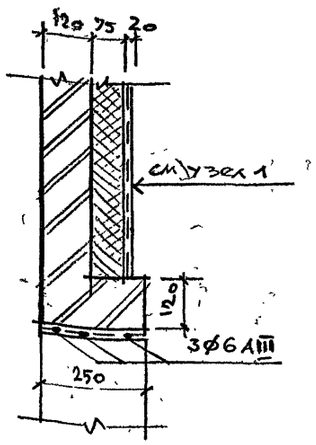

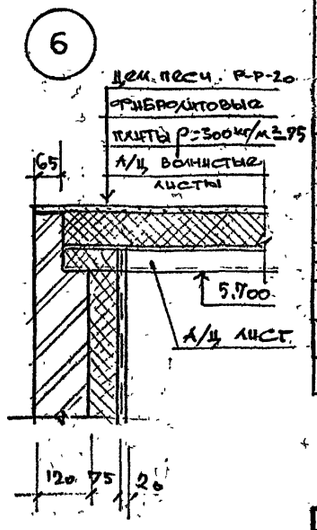

Спецификация изделий

Марка поз.	Обозначение	Наименование	Кол шт	Масса ед кг	Прим.
	Венткамера				
ØбAI	ГОСТ 5781-82	Арматура ØбAI	5,4	0,222	пм
L50х5	ГОСТ 8509-82	L50х5	6,0	3,77	пм
МН556	1.400-15.81	Закладной эл-т	20		шт
	Крепление перегородок				
-40х4	ГОСТ 19903-74*	Полоса -4х40	2,5	1,3	
ØBAI	ГОСТ 5781-82	Арматура ØBAI	20	0,394	
ØIOAI	ГОСТ 5781-82	Арматура ØIOAI	45	0,490	
-I14	ГОСТ 8240-72	I14 ℓ=200	11,8	12,3	
	Элементы устройства кровли				
-4х40	ГОСТ 19903-74*	Полоса -4х40	78	1,3	пм
МС33	2.460-18 в.3	Фартук МС33	52	2,8	шт.
МС2	2.460-18.в.3	Фартук МС2	52	3,7	шт.
МС6	2.460-18 в.3	Костыль МС6	104	0,52	шт.
КС7	2.460-14. в 1.	Стяжное кольцо	1	0,61	
КЛ2	2.460-14. в.1	Стальной колпак	1	5,54	
ПП1	2.460-14. в.1	Прижимная полоса	1	1,08	
КФ2	2.460-14. в.1	Кольцо фланец	1	1,10	
ФЭ1	2.460-14. в.1	Фасонный элемент	1	6,0	
КС10	2.460-14. в.1	Стяжное кольцо	1	1,05	
КЛ5	2.460-14. в.1	Стальной колпак	1	19,7	
ПП2	2.460-14. в.1	Прижимная полоса	1	1,69	
КФ4	2.460-14 в.1	Кольцо фланец	1	3,72	
ФЭ2	2.460-14.в 1.	Фасонный элемент	1	9,1	
		Прочие изделия			
54-6-1/80 200	ГОСТ 16233-77*	а/ц волнистый лист	4,0		м2
ПШК	ИСП 1.74-АШПК 1.0000-С6	Пожарный шкаф	4		шт.
	ГОСТ 18124-75*	а/ц плоский лист δ-8	4		м2
ØбAIII	ГОСТ 5781-82	Арматура ØбAIII	12,0	0,222	пм

Изм.	Колуч	Лист	№док.	Подп.	Дата	
ГИП		Иванова				
Нач.отд		Косов				
Гл.спец		Попцова				
Н.контр.		Попцова				

ПРИВЯЗАН

ИНВ №

411-2-21694 АР

Деревообрабатывающее предприятие по переработке низкосортной древесины мощностью 5,0 тыс. м³ в год

Цех лесопиления мощностью 5,0 тыс. м³ в год

Стадия	Лист	Листов
Р	3	5

План на отм. 3,300
Узлы 1 по 5.
Спецификация изделий

ПРОЕКТНЫЙ ИНСТИТУТ №2

Копировал

400264-87 9

Альбом 1

Фасад 1-6

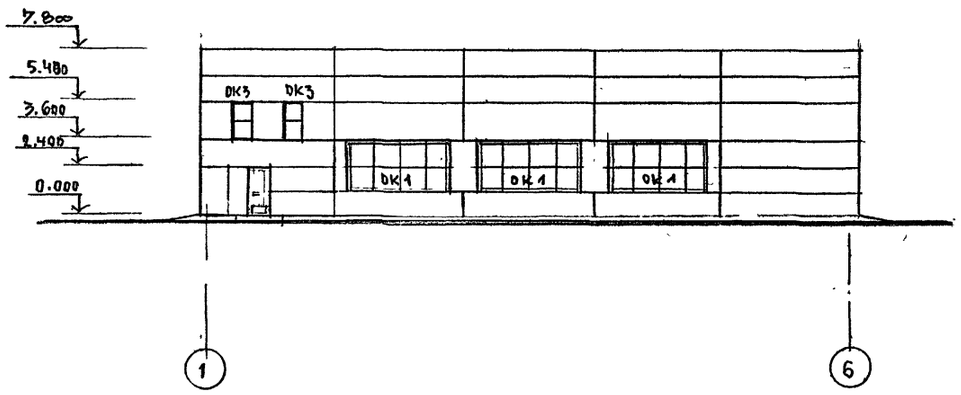

Фасад В-А

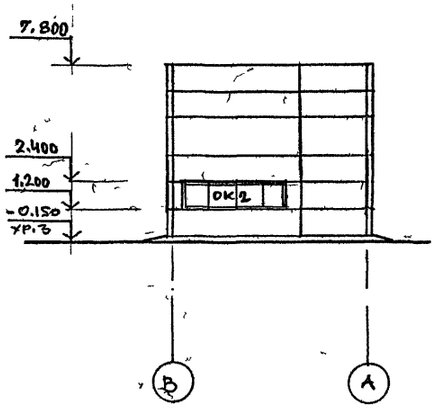

Фасад А-В

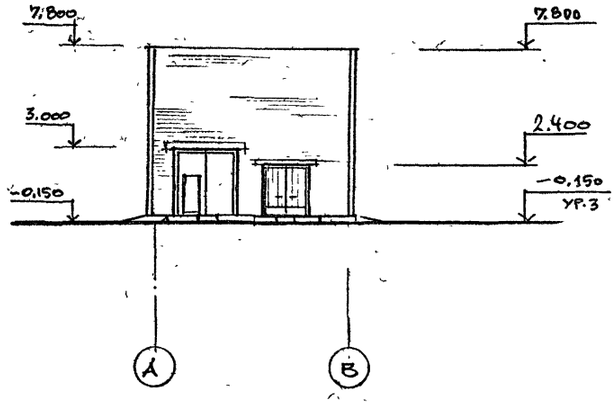

Фасад 6-1

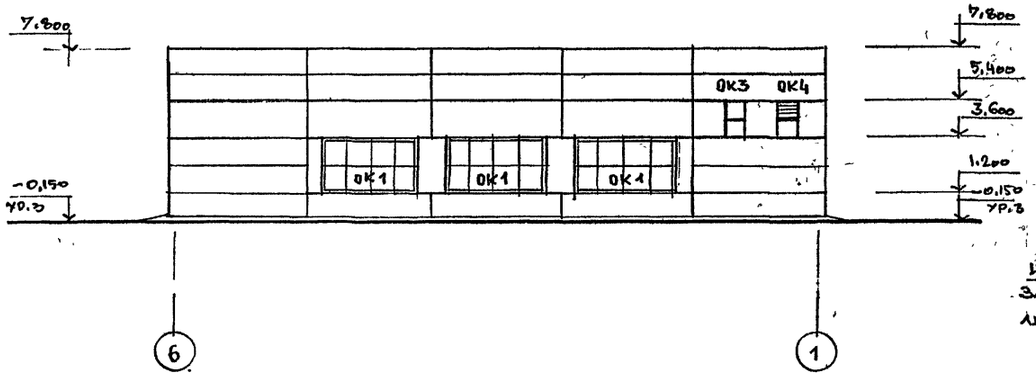

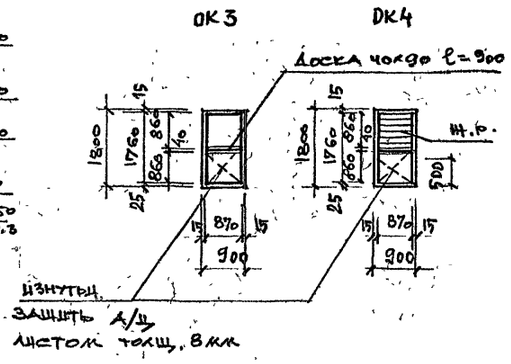

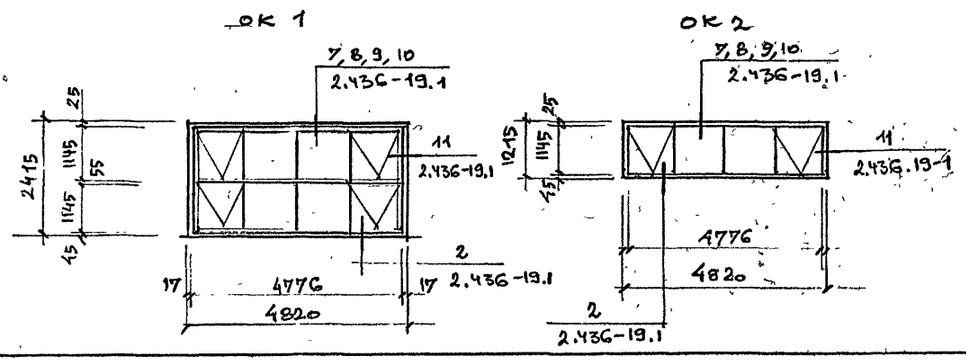

Спецификация элементов заполнения оконных проемов

Марка поз.	Обозначение	Наименование	Кол	Масса ед.кг	Примеч.
ОК1 мест 6	1.436-21 в.0,1,3	ОТД 48.12-12-2	2		
	Гост 8484-82	подок. доска ПО 12.15-35	4		
ОК2 мест 1	1.436-21 в.0,1,3	ОТД 48.12-12-2	1		
	Гост 8484-82	подок. доска ПО 12.15-35	4		
ОК3 мест 3	Гост 11214-86	ОС 9-9В	2		
	Гост 18124-75*	А/Ц лист 860×870	4		
	Гост 14918-81	сплав из оцинк. стали δ=0,07	0,9		
ОК4 мест 1	Гост 11214-86	ОС 9-9В	2		
	1.494-27 в.8	Нр. тип 1	5		
	Гост 14918-81	сплав из оцинк. стали δ=0,7	0,9		
	Гост 18124-75*	А/Ц лист 860×870	1		

ПРИВЯЗАН

ИНВ №

Изм.	Колуч	Лист	№док.	Подп.	Дата
ГИП		Иванова			
Нач. отд.		Косов			
Гл. констр		Соловьева			
Гл. спец.		Попцова			
Н. контр.		Попцова			

411-2-216.94 АР

Деревообрабатывающее предприятие по перера ботке низкосортной древесины мощностью 5.0 тыс м³в год

Цех лесопиления мощностью 5.0 тыс м³в год

Стадия	Лист	Листов
Р	4	

Фасады.

ПРОЕКТНЫЙ ИНСТИТУТ №2

Копировал 10

Инв. № подл. | Подпись и дата | Взамен инв. №

План кровли

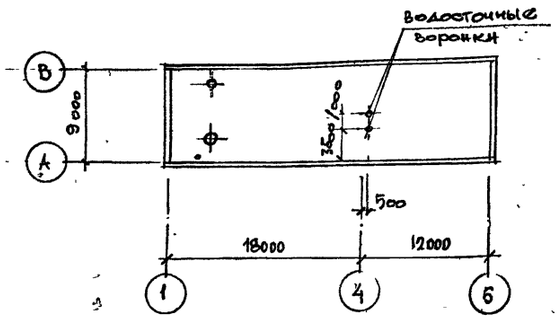

План полов на отм. 0.000

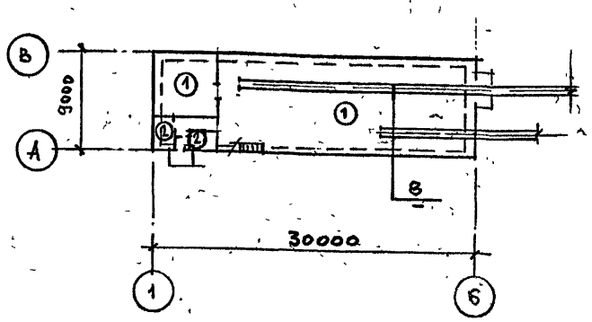

План полов на отм. 3.300

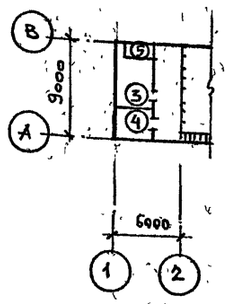

Спецификация полов

Наименование или номер помещения по проекту	Тип пола по проекту	Схема пола или номер узла по серии	Элементы пола и их толщина	Площадь пола, м2
уч-к раскроя круглого леса. Заточный участок	1	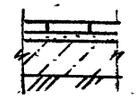	покрытие – бетонные плиты-30 прослойка и заполнение швов из цементно-песчаного раствора м 150 – 20 подстилающий слой из бетона В 7,5 – 100 основание – уплотненный грунт с плотностью скелета до 1,6 т/м с втрамбованным в него слоем щебня или гравия крупностью 40÷60 мм – 100	252
санузел, тамбур, щитовая, коридор	2	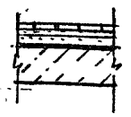	покрытие – керамическая плитка ГОСТ 6787-80 – 13 прослойка и заполнение швов из цементно-песчаного раствора м 150 – 17 стяжка из цементно-песчаного раствора – 20 2 слоя гидроизола на горячей битумной мастике с посыпкой песком крупностью 1,5-5 – 5 подстилающий слой из бетона В 7,5 – 80 основание – см. тип 1.	17
венткамера	3	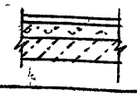	покрытие – цементно-песчаное – 20 легкий бетон В 15 – 60 плита перекрытия	15,6
комната обогрева и приема пищи	4	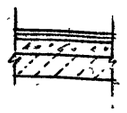	покрытие – линолеум с теплозвукоизоляционным слоем ГОСТ 18108-80 на клее „Бустилат" ТУ-400-2-50-75 стяжка из цементно-песч. раствора м150 – 20 легкий бетон В 15 плита перекрытия	9,8
воздухозаборная камера	5		покрытие – цементно-песчаный раствор м 150 – 20 пергамин 1 слой на мастике утеплитель – цементный фибролит ρ_m=300 кг/м3 – 55 стяжка из цем. песч. р-ра – 5 плита перекрытия	4,4

Ведомость отделки помещений

Площадь, м²

Наименование или номер помещения	Потолок		Стены или перегородки		Низ стен или перегородок (панель)			Примечание
	Площадь	Вид отделки	Площадь	Вид отделки	Площадь	Вид отделки	Высота, мм	
Участок раскроя леса, заточный участок.	252	Затирка швов силикатная окраска	630	Затирка силикатная окраска		—		
Комната обогрева и приема пищи, щитовая, тамбур, коридор	24	Затирка швов окраска ЭВА-27	124	Штукатурка окраска ЭВА-27		—		
Венткамера	20	Затирка швов известковой побелка	76	Известковой побелка		—		
Санузлы	2,7	Затирка швов окраска ЭВА-27	14,2	Штукатурка окраска ЭВА-27	14	Глазурованная плитка	2000	

8

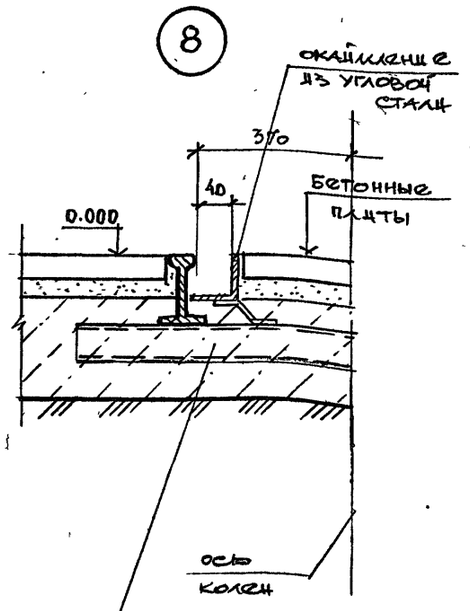

металлические шпалы см. КМ.

1. Устройство кровли в местах пропуска вентшахт по узлу I серии 2. 460-14 в.I.
2. На кровле выполняется молниезащита путём укладки сетки с ячейкой 12×12 м из стальной проволоки ⌀ 6А I в выравнивающем слое толщиной 30 мм. Сетка должна быть соединена сваркой с арматурой колонн, которая служит в качестве молниеотвода и с арматурой фундаментов являющейся заземлителем.
3. В целях уменьшения теплопотерь, вдоль наружных стен предусматривается теплой теплоизоляционный слой из керамзитобетона класса В 5 толщиной 150мм и шириной 800мм от поверхности стены.

						411-2-216.94 АР
						Деревообрабатывающее предприятие по переработке низкосортной древесины мощностью 5,0 тыс. м³ в год
Изм.	Кол.уч.	Лист	№док.	Подп.	Дата	Цех лесопиления мощностью 5,0 тыс. м³ в год
ГИП		Иванов				Стадия Р; Лист 5; Листов 5
Нач.отд.		Косов				Планы полов. Ведомость отделки помещений.
Гл.констр.		Соловьева				ПРОЕКТНЫЙ ИНСТИТУТ №2
Гл.спец.		Поцова				
Н.контр.		Поцова				

ПРИВЯЗАН

ИНВ №

Альбом 1

ВЕДОМОСТЬ РАБОЧИХ ЧЕРТЕЖЕЙ ОСНОВНОГО КОМПЛЕКТА КЖ

Лист	Наименование	Примечание
1	Общие данные	
2	Схема расположения элементов фундаментов	
3	Узлы I...4	
4	Фундаменты ФмI...Фм6	
5	Схема расположения элементов подземного хозяйства	
6	Приямок ПРI	
7	Фундамент под оборудование ФомI	
8	Схемы расположения колонн, балок и плит покрытия	
9	Схемы расположения стеновых панелей	
10	Схема расположения плит перекрытия на отм.3,220	

ВЕДОМОСТЬ СПЕЦИФИКАЦИЙ

Лист	Наименование	Примечание
2	Спецификация к схеме расположения элементов фундаментов	
5	Спецификация к схеме расположения элементов подземного хозяйства	
8	Спецификация к схемам расположения колонн, балок и плит покрытия	
9	Спецификация к схемам расположения стеновых панелей	
10	Спецификация к схеме расположения плит перекрытия	

Технические решения, принятые в рабочих чертежах, соответствуют требованиям экологических, санитарно-гигиенических, противопожарных и других норм, действующих на территории Российской Федерации, и обеспечивают безопасную для жизни и здоровья людей эксплуатацию объекта при соблюдении предусмотренных рабочими чертежами мероприятий.

Главный инженер проекта Иванова

ВЕДОМОСТЬ ССЫЛОЧНЫХ И ПРИЛАГАЕМЫХ ДОКУМЕНТОВ

Обозначение	Наименование	Примечание
	ССЫЛОЧНЫЕ ДОКУМЕНТЫ	
I.4I2.I-6 в.0,2	Фундаменты монолитные железобетонные на естественном основании под типовые железобетонные колонны одноэтажных и многоэтажных зданий	
I.4I5.I-2 в.I	Балки фундаментные железобетонные для наружных и внутренних стен производственных зданий промышленных предприятий	
ГОСТ I3579-78	Блоки бетонные для стен подвалов	
ГОСТ I3580-85	Плиты железобетонные ленточных фундаментов	
I.423.I-3/88 в.0-I, I, 2	Колонны железобетонные прямоугольного сечения для одноэтажных производственных зданий высотой до 9,6м без мостовых кранов	
I.427.I-3 в.0, I/87	Колонны железобетонные прямоугольного сечения для продольного и торцового фахверка одноэтажных производственных зданий высотой 3,0 ÷ I4,4м	
I.462.I-I0/93 в.0, I	Балки стропильные железобетонные для покрытий зданий с пролетами 6 и 9м	
I.465.I-I7 в.0,I,4	Плиты железобетонные ребристые размером 3х6м для покрытий одноэтажных производственных зданий	
I.465.I-I8 в.0,I	Плиты покрытий комплексные для зданий промышленных предприятий	
I.030.I-I/88 в.0-3, ÷ 4-2	Стены наружные из однослойных панелей для каркасных общественных зданий, производственных и вспомогательных зданий промышленных предприятий	
I.I4I-I в.60	Панели перекрытий железобетонные многопустотные	
I.494-24 в.I	Стаканы для крепления крышных вентиляторов, дефлекторов и зонтов	
3.006.I-7.8 в.1-1;3-1	Сборные железобетонные каналы и тоннели из лотковых элементов	
Шифр 614 вып.II Государственный институт по проектированию мебельных, фанерных и плитных предприятий „Гипродревпром".	Узлы и нормали систем пневмотранспорта древесных отходов для предприятий по производству мебели фанеры, древесностружечных плит Опоры под циклоны и бункеры.	
2.400-12.93 в.0...2	Монтажные детали сборных железобетонных конструкций покрытий одноэтажных промышленных зданий	
ГОСТ 23279-85	Сетки арматурные сварные для железобетонных конструкций и изделий	
ГОСТ 24379.I-80	Болты фундаментные	
I.400-I5 в.I	Унифицированные закладные изделия сборных железобетонных конструкций для крепления технологических коммуникаций	

ВЕДОМОСТЬ ОБЪЕМОВ СБОРНЫХ БЕТОННЫХ И ЖЕЛЕЗОБЕТОННЫХ КОНСТРУКЦИЙ ПО РАБОЧИМ ЧЕРТЕЖАМ ОСНОВНОГО КОМПЛЕКТА МАРКИ КЖ

№ п/п	Наименование группы элементов конструкции	Код	Кол., м³	Примечание
I	Балки фундаментные	582400	3.6	
2	Блоки фундаментные	58II00	10.3	
3	Плиты фундаментные	58I300	1.7	
4	Колонны	582I00	11.0	
5	Балки покрытия	582200	6,6	
6	Плиты покрытия	584I00	16.0	
7	Плиты перекрытия	584200	5.0	
8	Панели стеновые	583I00	96.7	
9	Железобетонные стаканы	589600	0.2	
I0	Конструкции и детали каналов	585800	0.8	
	Итого		151.9	

ВЕДОМОСТЬ ССЫЛОЧНЫХ И ПРИЛАГАЕМЫХ ДОКУМЕНТОВ

Обозначение	Наименование	Примечание
	ПРИЛАГАЕМЫЕ ДОКУМЕНТЫ	
КЖ.И.I.0	Колонна (IK60-IM2-HI, IK60-IM2-H2, IK60-IM2-H3)	
КЖ.И.2.0	Колонна IKФ67-I-HI	
КЖ.И.3.0	Балка БСП9.2-6АУ-I-а	
КЖ.ВМ	Ведомости потребности в материалах	Альбом 5

1. Чертежи разработаны для следующих условий строительства:
   - вес снегового покрова для III снегового района 1кПа (100кгс/м²)
   - ветровое давление для I ветрового района 0,23кПа (23кгс/м²)
   - сейсмичность района не выше 6 баллов
2. За условную отметку 0,000 принята отметка чистого пола производственного корпуса, соответствующая абсолютной отметке ____
3. Монолитные бетонные и железобетонные конструкции выполнять в соответствии с требованиями СНиП 3.03.0I-87
4. Антикоррозионную защиту необетонируемых закладных и соединительных изделий выполнить эмалями ПФ II5 по ГОСТ 6465-76 по грунтовке ГФ 02I по ГОСТ 25I29-82(кроме оговоренных на листах)
5. Производство работ по защите строительных конструкций от коррозии выполнять в соответствии с требованиями СНиП 3.04.03-85
6. Скрытые работы подлежат освидетельствованию с составлением актов по форме, приведенной в приложении "6" СНиП 3.0I.0I-85

ТВ ВК ТО

Взамен инв.№

Подпись и дата

Инв.№ подл.

Грильяж Каркас Фундаменты

						ПРИВЯЗАН	
						ИНВ №	
						411-2-216.94 КЖ	
Изм.	Колуч	Лист	№док.	Подп	Дата	Деревообрабатывающее предприятие по переработке низкосортной древесины мощностью 5,0 тыс. м³ в год	
ГИП		Иванова				Цех лесопиления мощностью 5,0 тыс. м³ в год	Стадия: Р; Лист: I; Листов: 10
Нач.отд		Косов					
Гл.конс		Соловьева				Общие данные.	ПРОЕКТНЫЙ ИНСТИТУТ №2
Зав.гр.		Панкратова					
Пров.		Соловьева					

Альбом I

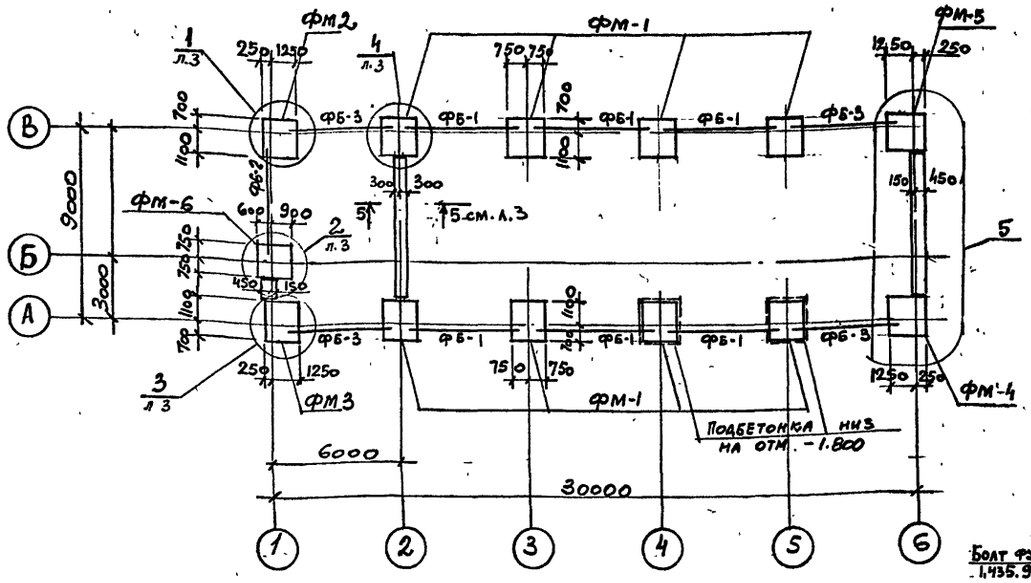

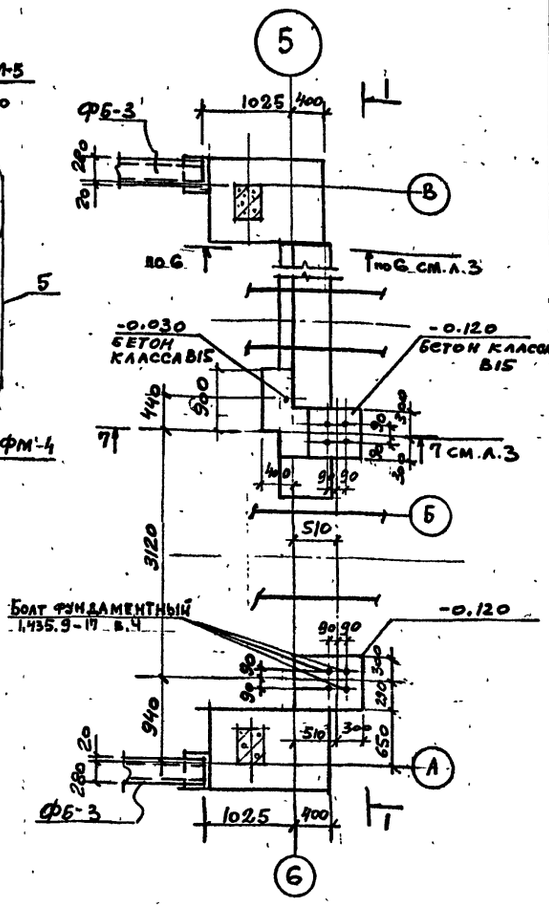

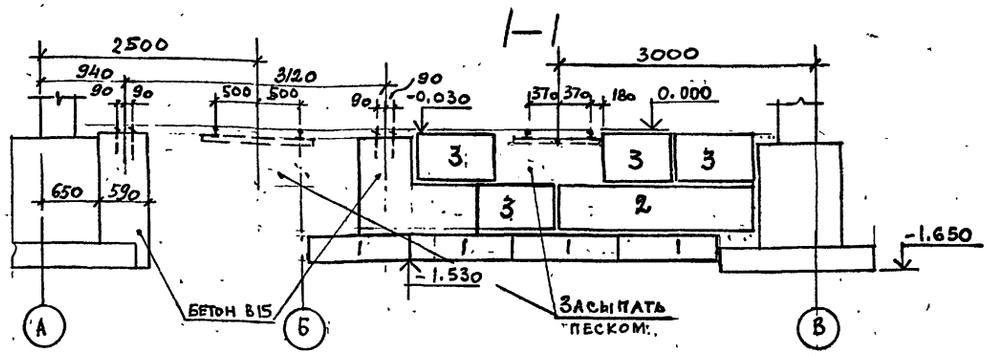

Марка поз.	Обозначение	Наименование	Кол	Масса ед.кг.	Приме-чание
		ФУНДАМЕНТЫ			
ФМ1	л. 4	ФМ-1	8	–	
ФМ2	л. 4	ФМ-2	1	–	
ФМ3	л. 4	ФМ-3	1	–	
ФМ4	л. 4	ФМ-4	1	–	
ФМ5	л. 4	ФМ-5	1	–	
ФМ6	л. 5	ФМ-6	1	–	
		ПЛИТЫ ФУНДАМЕНТНЫЕ			
1	ГОСТ 13580-85	ФЛ6.12-4	10	450	
		БЛОКИ БЕТОННЫЕ			
2	ГОСТ 13579-78	ФБС 24.4.6-Т	4	1300	
3	ГОСТ 13579-78	ФБС 9.4.6-Т	10	470	
		ФУНДАМЕНТНЫЕ БАЛКИ			
ФБ-1	1.415.1-2 в.1	25ФБ6-14АIV	6	850	
ФБ-2	1.415.1-2 в.1	25ФБ6-20АIV	1	800	
ФБ-3	1.415.1-2 в.1	25ФБ6-26АIV	4	750	
		МАТЕРИАЛ			
		БЕТОН КЛАССА В15	4,1	м³	

1. За условную отметку 0,000 принята отметка чистого пола производственного корпуса, соответствующая абсолютной отметке ____
2. Данные о грунтовых условиях:
   - рельеф территории – спокойный, грунтовые воды отсутствуют, грунты непучинистые, непросадочные со следующими нормативными характеристиками:
   - нормативный угол внутреннего трения φ =0,49рад. или 28°
   - нормативное удельное сцепление C^{H}=2кПа (0,02кгс/см²)
   - плотность грунта ρ =1,8т/м³
   - модуль деформации нескальных грунтов Е=14,7мПа (150кгс/см²)
   - коэффициент безопасности по грунту К=1
3. Горизонтальную гидроизоляцию стен выполнить на отм. -0,030 из цем.-песч. раствора состава 1:2 толщиной 30мм
4. Набетонки выполнять одновременно с фундаментами из бетона класса В15 на мелком щебне.
5. Фундаментные балки укладывать на цементном растворе марки 150. Зазоры между торцами фундаментных балок и фундаментами заполнить бетоном класса В15 на мелком заполнителе.
6. Под всеми монолитными железобетонными фундаментами предусмотреть подготовку толщиной 100мм из бетона класса В3,5
7. Кладку бетонных блоков ленточных фундаментов производить с перевязкой швов на цем. растворе марки М50 по подготовке из песка толщ. 100мм
8. Обратную засыпку пазух котлованов и траншей производить местным грунтом равномерно со всех сторон фундамента с тщательным послойным трамбованием с коэффициентом уплотнения К=0,95
9. Производство работ по устройству оснований и фундаментов выполнять в соответствии со СНиП 3.02.01-83

Изм.	Колуч	Лист	№док	Подп.	Дата
ГИП		Иванова			
Нач.отд		Косов			
Гл.конс		Соловьева			
Зав.гр.		Панкратова			
Инж.		Жохова			
Пров.		Панкратова			

ПРИВЯЗАН

ИНВ №

411-2-216.94 КЖ

Деревообрабатывающее предприятие по переработке низкосортной древесины мощностью 5,0 тыс. м³ в год

Цех лесопиления мощностью 5,0 тыс. м³ в год

Стадия	Лист	Листов
Р	2	

Схема расположения элементов фундаментов

ПРОЕКТНЫЙ ИНСТИТУТ №2

Инв.№подл. | Подпись и дата | Взам.инв.№

400264-01 13

Копировал

Альбом 1

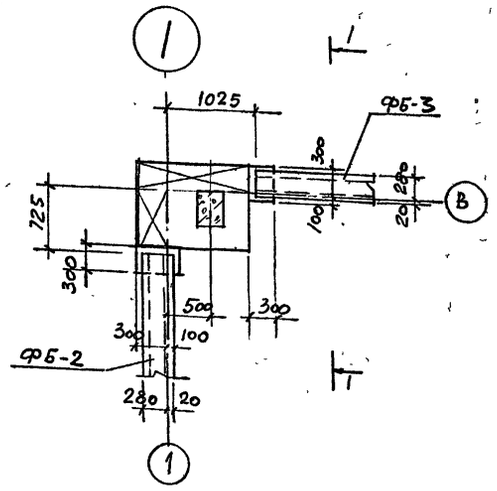

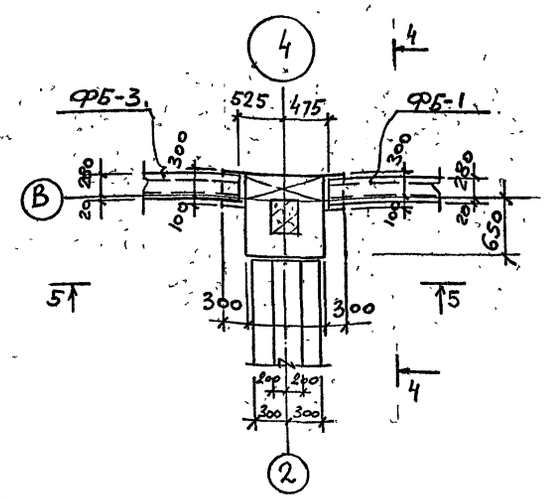

5-5

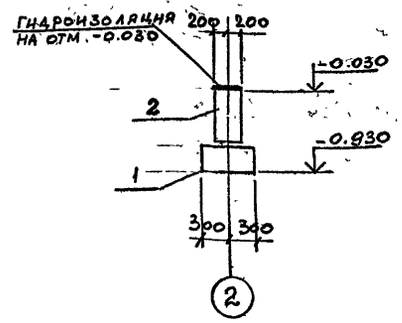

6-6

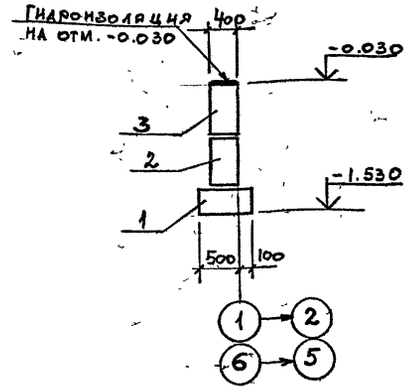

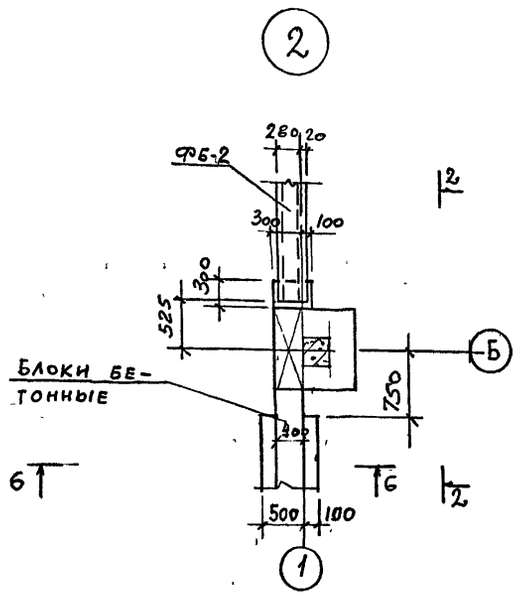

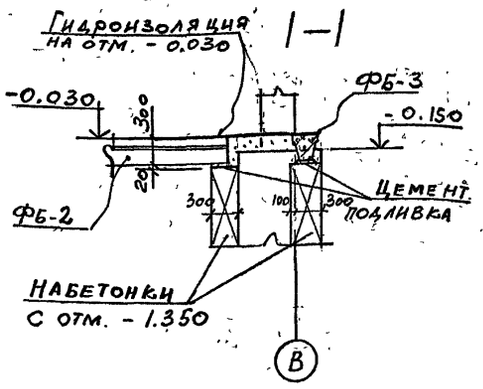

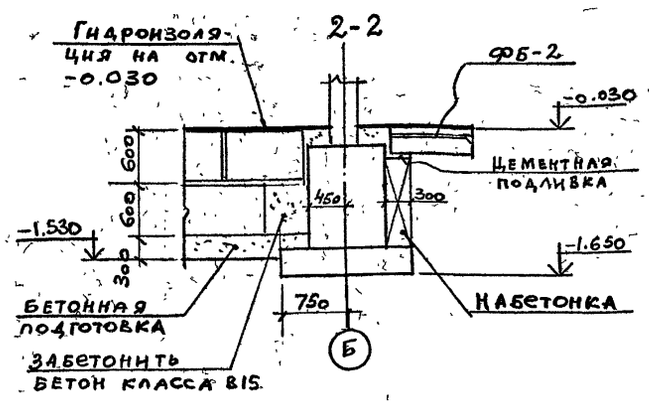

7-7

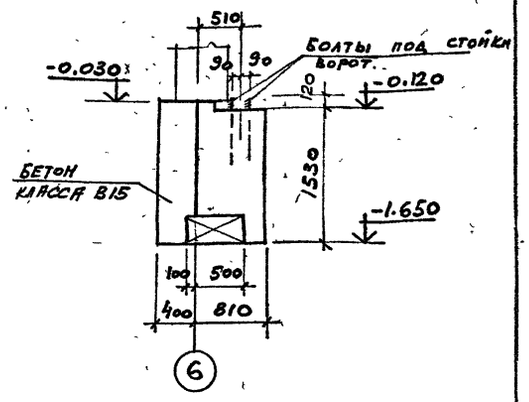

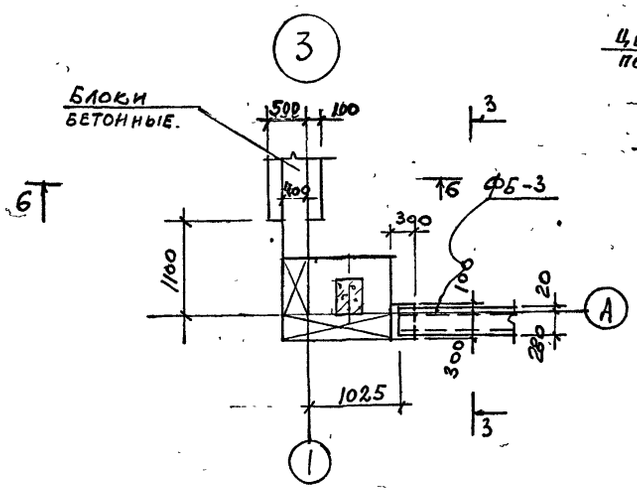

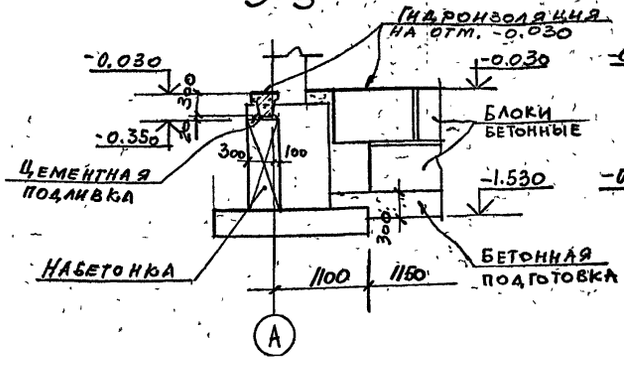

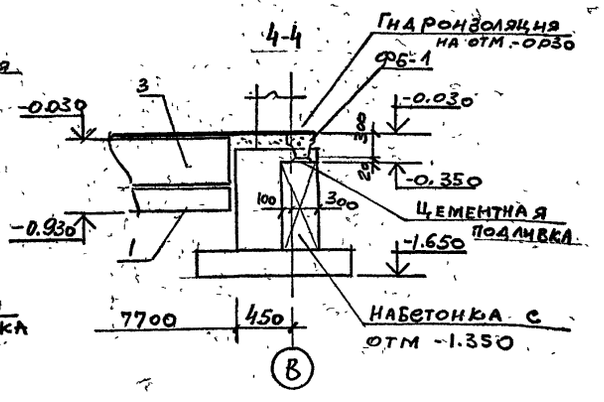

Изм.	Колуч	Лист	№док.	Подп.	Дата
ГИП		Иванова			
Нач.отд		Косов			
Гл.конс		Соловьева			
Зав.гр.		Панкратова			
Инж.		Жохова			
Пров.		Панкратова			

ПРИВЯЗАН

ИНВ №

411-2-216.94 КЖ

Деревообрабатывающее предприятие по переработке низкосортной древесины мощностью 5,0 тыс. м³ в год

Цех лесопиления мощностью 5,0 тыс. м³ в год

Стадия	Лист	Листов
Р	3	

Узлы I...4

ПРОЕКТНЫЙ ИНСТИТУТ №2.

Ц002694-01 14 Копировал

Инв.№подл. | Подпись и дата | Взам.инв.№

Альбом 1

ФМ-1

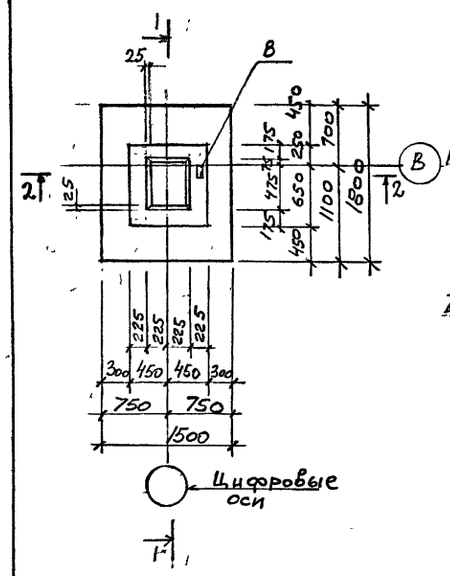

ФМ-2 ; ФМ-4

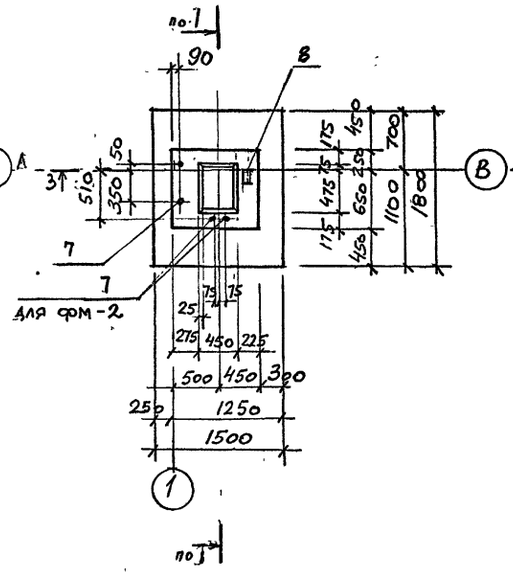

ФМ-3 ; ФМ-5

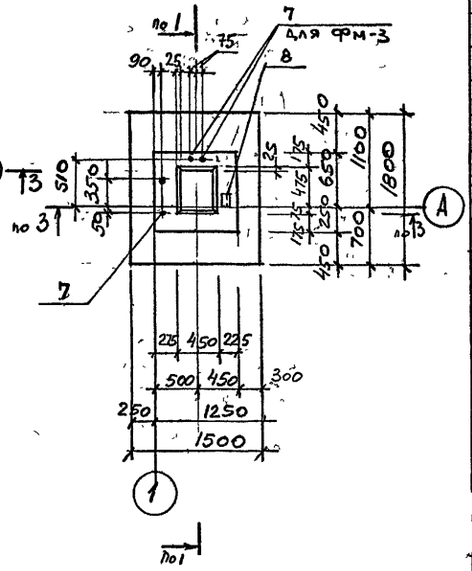

1-1

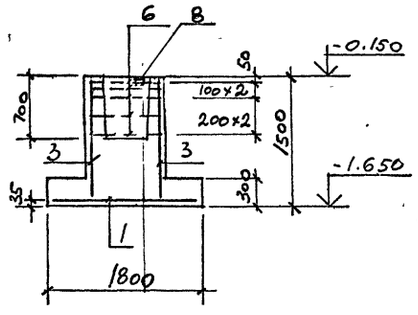

2-2

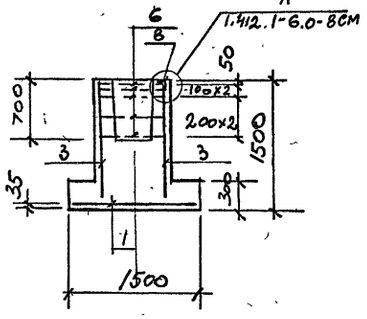

3-3

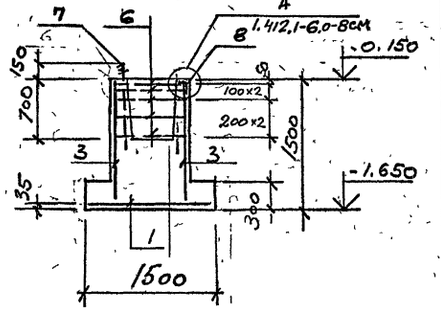

ФМ-6

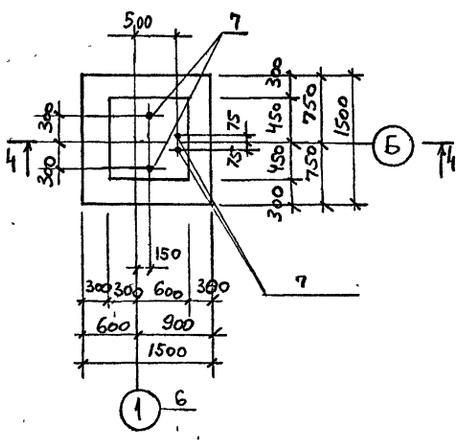

4-4

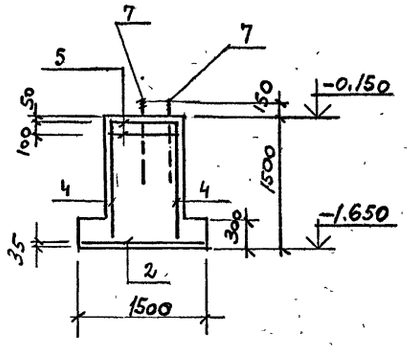

Расчетная схема ФМ-1

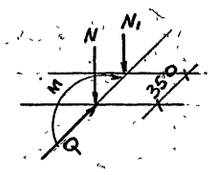

Расчетная схема ФМ-5

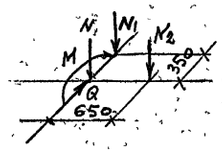

Расчетная схема ФМ-6

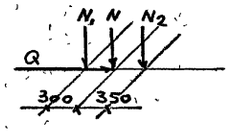

поз.	Обозначение	Наименование	Кол-во на исполнение ФМ-1	ФМ2	ФМ3	ФМ4	ФМ5	ФМ6		Масса ед.кг.	Примечание
		Сборочные единицы									
		Сетки арматурные									
1	Гост 23279-85	4С $\frac{10AтIIIс-200}{10AтIIIс-200}$ 145×175 $\frac{75}{25}$	1	1	1	1	1			16,8	
2	Гост 23279-85	4С $\frac{10AтIIIс-200}{10AтIIIс-200}$ 145×145						1		14,4	
3	Гост 23279-85	2С $\frac{12AтIIIс}{8AI}$ 85×145 $\frac{175+75}{25}$	4	4	4	4	4			7,9	
4	Гост 23279-85	2С $\frac{12AтIIIс}{8AI}$ 85×145 $\frac{175+75}{25}$						4		8,9	
5	Гост 23279-85	4С $\frac{8AIII-100}{8AIII-100}$ 85×85						2		3,4	
6	1.412.1-6.2-4	С3-1	5	5	5	5	5			2,7	
		Изделия закладные									
7	Гост 24379.1-80	Болт 1.1М24×1120 с235		4	4	2	2	4		4,56	
8		Уголок $\frac{100×63×8\ Гост\ 8509-86}{С235\ Гост\ 27772-88}$ e=12.0	1	1	1	1	1			1,2	
9		ф10AI Гост 5781-82, e=150	1	1	1	1	1			0,1	
		Материлы: Бетон класса В15	1,63	1,63	1,63			1,65			

Ведомость расхода стали на элемент, кг

Марка элемента	Изделия арматурные: Арматура класса AI, Гост 5781-82 ф8	ф8	Арматура класса AIII, Гост 5781-82 ф8	ф8	Арматура класса AIIIс, Гост 10884-81 ф10	ф12	Всего	Изделия закладные: Арматура класса AIII, Гост 5781-82 ф10	Прокат марки С235, Гост 8509-86 L100×63×8		Гост 24379.1-80 М24		Всего	Общий расход
ФМ-1	5,6		13,5		16,8	26,0	61,9	0,1	1,2				1,3	63,2
ФМ-2	5,6		13,5		16,8	26,0	61,9	0,1	1,2		18,2		19,5	81,4
ФМ-3	5,6		13,5		16,8	26,0	61,9	0,1	1,2		18,2		19,5	81,4
ФМ-4	5,6		13,5		16,8	26,0	61,9	0,1	1,2		9,1		10,4	72,3
ФМ-5	5,6		13,5		16,8	26,0	61,9	0,1	1,2		9,1		10,4	72,3
ФМ-6	9,6		6,8		14,4	26,0	56,8				18,2		18,2	75,0

Таблица нагрузок

Наименование нагрузок	ФМ-1 n=1	ФМ-1 n≠1	ФМ-5 n=1	ФМ-5 n≠1	ФМ-6 n=1	ФМ-6 n≠1
N кН	150	170	90	104	15	18
N_1 кН	140	161	74	89	110	126
N_2 кН			70	84	115	135
M кНм	28	39	14	20		
Q кН	7,0	10,1	3,5	5,0	6,5	9,1

Привязан

Инв. № подл. | Подпись и дата | Взам. инв. №

Изм.	Колуч	Лист	№док.	Подп.	Дата
ГИП		Иванова			
Нач. отд		Косов			
Гл. конс		Соловьева			
Зав. гр.		Панкратова			
Инж.		Жохова			
Пров.		Панкратова			

411-2-216.94 КЖ

Деревообрабатывающее предприятие по переработке низкосортной древесины мощностью 5,0 тыс. м³ в год

Цех лесопиления мощностью 5,0 тыс. м³ в год

Стадия Р | Лист 4 | Листов

Фундаменты ФМ1...ФМ6

ПРОЕКТНЫЙ ИНСТИТУТ №2.

Инв. № 00264-01 • 15 Копировал

Альбом 1

Релесы и шпалы поставляются в комплекте с оборудованием.

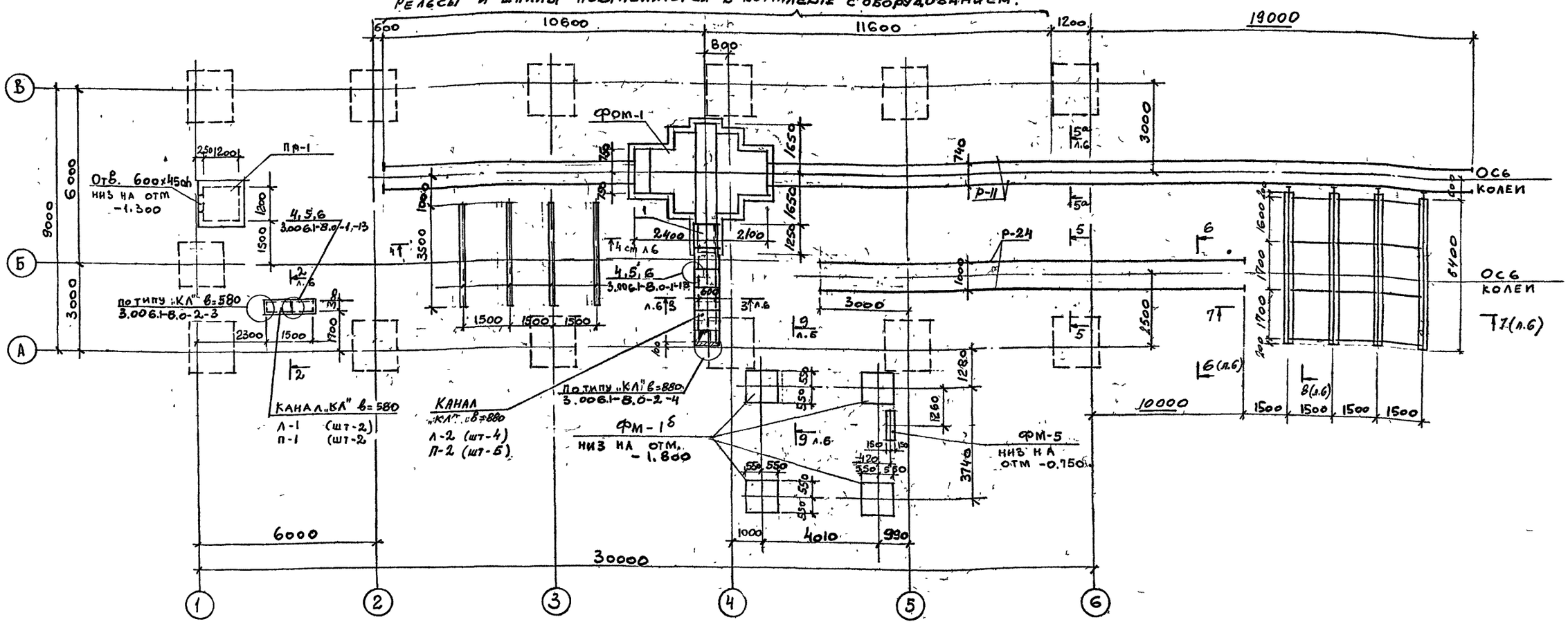

Спецификация к схеме расположения подземного хозяйства

Марка	Обозначение	Наименование	Кол	Масса ед. кг	Примечание
		Фундаменты под оборудование			
ФОМ-1	КЖ. л.7	ФОМ-1	1		
ФМ1б	шифр 614 в II	Ф-т под циклон ФМ1б	4		
ФМ5	шифр 614 в II	Ф-т под циклон ФМ5	1		
ПР-1	КЖ л.6	приямок ПР1	1		
		Элементы канала			
Л-1	3.006.1-8 в.2-1	Лоток ЛК75.60.45-1	2	180	
Л-2	3.006.1-8 в.2-1	Лоток ЛК75.90.60-1	4	280	
П-1	3.006.1-8 в.3-1	Плита ПТ75.60.8-3	2	85	
П-2	3.006.1-8 в.3-1	Плита ПТ75.90.10-6	5	160	

Марка	Обозначение	Наименование	Кол	Масса ед. кг	Примечание
		Блоки бетонные			
Б-1	Гост 13579-78	ФБС24.3.6-Т	16	970	
Б-2	Гост 13579-78	ФБС9.3.6-Т	4	350	
1.		Риф. б=5 Гост 8568-77	5,0	432	м²
	л.6	Сеч. 4-4; 5-5; 6-6; 7-7			
Р-11	Гост 6368-82	Рельс Р-11 ℓ=п.м.	40,4	11,2	кг/п.м
Р-24	Гост 6368-82	Рельс Р-24 ℓ=п.м.	38,0	24,14	кг/п.м

1. Бетонирование фундаментов под оборудование производить после сверки размеров фундаментов и разбивки анкерных болтов с установочнными чертежами полученного оборудования
2. Под монолитными железобетонными фундаментами, приямками предусмотреть подготовку из бетона класса В3,5 толщ. 100мм
3. Под сборными конструкциями каналов и бетонными блоками предусмотреть песчаную подготовку толщиной 100мм
4. Наружные поверхности каналов и приямка обмазать горячим битумом за 2 раза.
5. Обратную засыпку пазух приямка и фундаментов под оборудование производить местным грунтом равномерно со всех сторон с тщательным послойным уплотнением.

Привязан

Инв. №

Изм.	Колуч	Лист	№док.	Подп.	Дата
ГИП		Иванова			
Нач.отд		Косов			
Гл.конс		Соловьёва			
Зав.гр.		Панкратова			
Инж.		Жохова			
Пров.		Панкратова			

411-2-216.94 КЖ

Деревообрабатывающее предприятие по переработке низкосортной древесины мощностью 5,0 тыс. м³ в год

Цех лесопиления мощностью 5,0 тыс. м³ в год

Стадия	Лист	Листов
Р	5	

Схема расположения элементов подземного хозяйства

ПРОЕКТНЫЙ ИНСТИТУТ №2

Инв. № подл. | Подпись и дата | Взам. инв. №

Ц002164-01 16

Копировал

Альбом 1

Пр-1

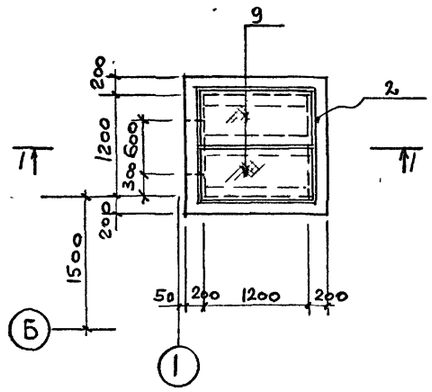

4-4 (см. л. 5)

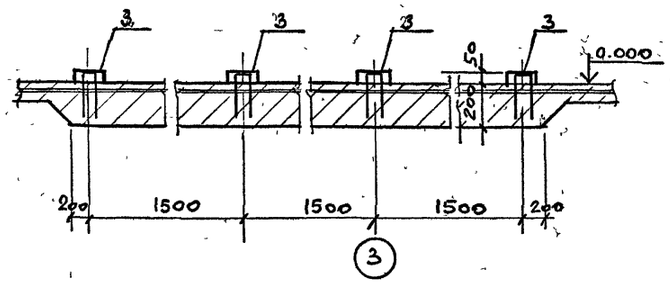

5-5; 5^a-5^a (см л. 5)

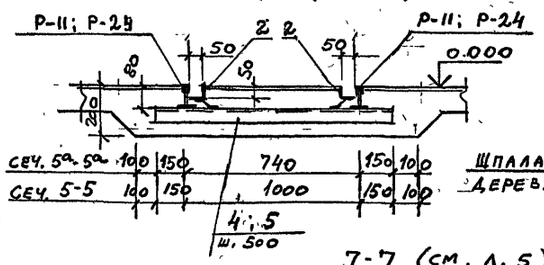

6-6; 6^a-6^a (см. л. 5)

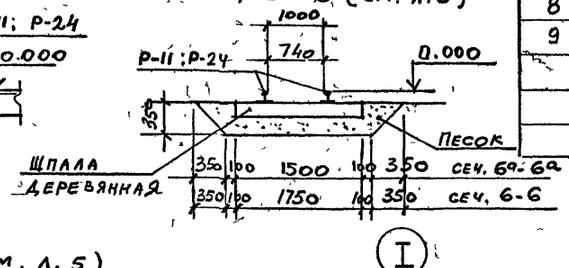

1-1

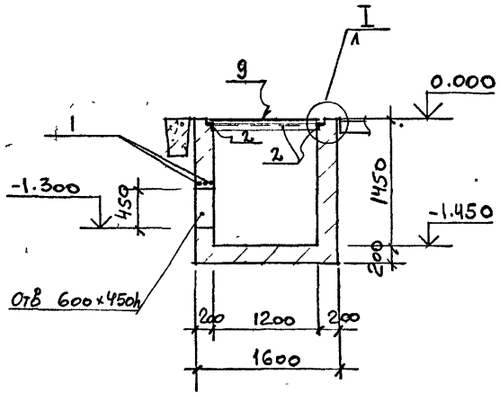

7-7 (см. л. 5)

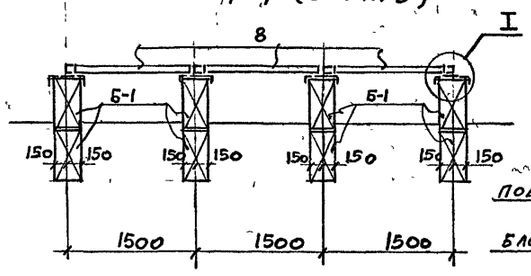

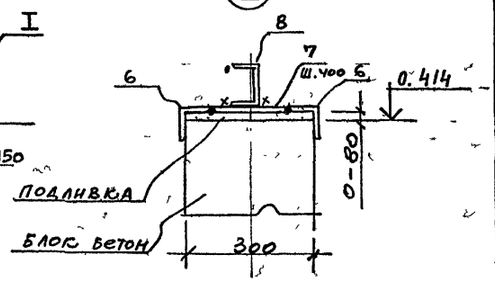

2-2 (см. л. 5)

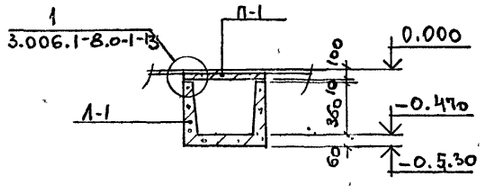

8-8 (см л. 5)

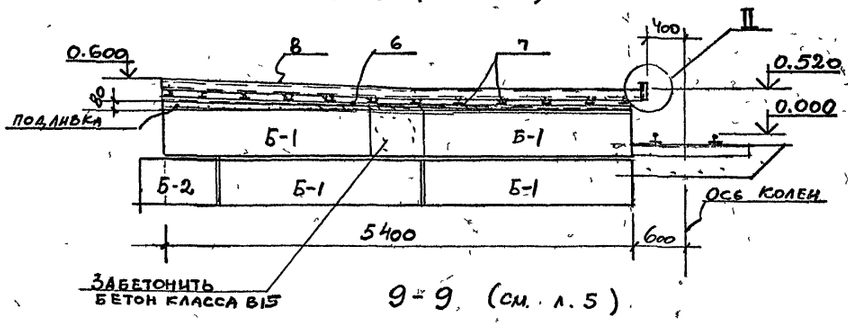

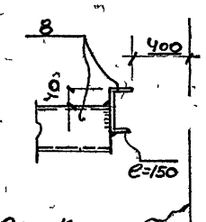

3-3 (см. л. 5)

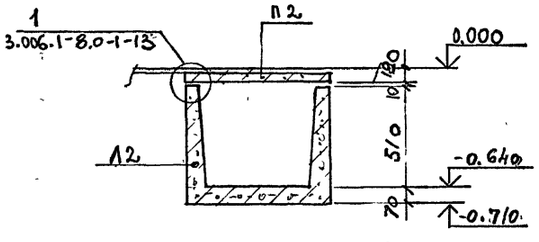

9-9 (см. л. 5)

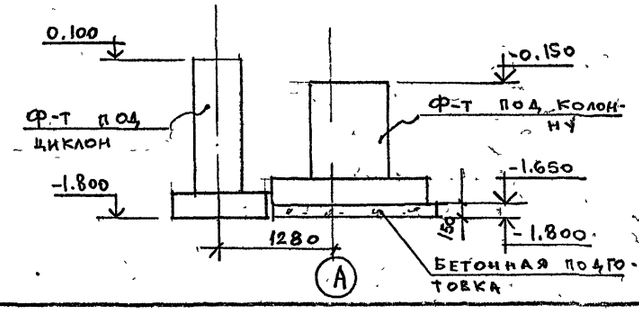

Поз.	Обозначение	Наименование	Кол на испол Пр-1	сеч. 4-4	сеч 5-5 6-6	сеч 7-7 8-8	Масса ед. кг	Примечание
		Сборочные единицы						
		Детали						
1		ФIбАIII Гост 5781-82 ℓ=1600	3				2,5	
		Изделия закладные						
2	1.400-15 в.1	МН554 ℓ=п м	15		20н		4,4 кг/п.м	
3	1.400-15 в.1	МН570 ℓ=п.м		14			11,2 кг/п.м	
4	1.400-15 в.1	МН571 ℓ=1040			3		13,6	
5	1.400-15 в.1	МН571 ℓ=1300			19		17,1	
6		Уголок 63×5 Гост 8509-86 / С235 Гост 27772-88 ℓ=п м				43,2	4,81 кг/п.м	
7		Полоса -80×6 Гост 19903-74 / С235 Гост 27772-88 ℓ=180				56	0,7	
8		Швеллер [16 Гост 8240-89 / С245 Гост 27772-88 ℓ=п м				41	8,6 кг/п.м	
9		Риф. δ=5 Гост 8568-77 / С235 Гост 27772-88 ℓ=м²	1,4				43,2 кг/м²	
		Материал:						
		Бетон класса В15	2,14	3,3			м³	

Ведомость расхода стали на элемент, кг.

Марка элемента	Изделия арматурные Арм класс AIII Гост 5781-82 ф16	Все го	Изделия закладные: Арматура класса AIII Гост 5781-82 ф8	Прокат марки: С235 Гост 8509-86 L 50×5	L 63×5	С245 Гост 8240-89 [10	[12	[14	С235 Гост 8568-77 δ=5	Гост 19903-74 δ=6	Все го	Общий расход
Пр-1	7,5	7,5	3,0	19,0					73,5		95,5	103,0
Сеч. 4-4			11,2				145,6				156,8	156,8
Сеч. 5-5 / 6-6; 5а-5а / 6а-6а			36,0	78,0				343,0			457,0	457,0
Сеч. 7-7; 8-8					207,8	352,6			39,2		599,6	599,6

Привязан	Инв №

Изм.	Колуч	Лист	№док.	Подп.	Дата
ГИП		Иванова			
Нач. отд.		Косов			
Гл. конс.		Соловьева			
Зав. гр.		Панкратова			
Инж.		Жохова			
Пров.		Панкратова			

411-2-216.94 КЖ

Деревообрабатывающее предприятие по переработке низкосортной древесины мощностью 5,0 тыс. м³ в год

Цех лесопиления мощностью 5,0 тыс. м³ в год

Стадия Р | Лист 6 | Листов

Приямок ПРI.

ПРОЕКТНЫЙ ИНСТИТУТ №2.

Инв № подл. | Подпись и дата | Взам. инв. №

Копировал

Альбом I

ФОМ-1

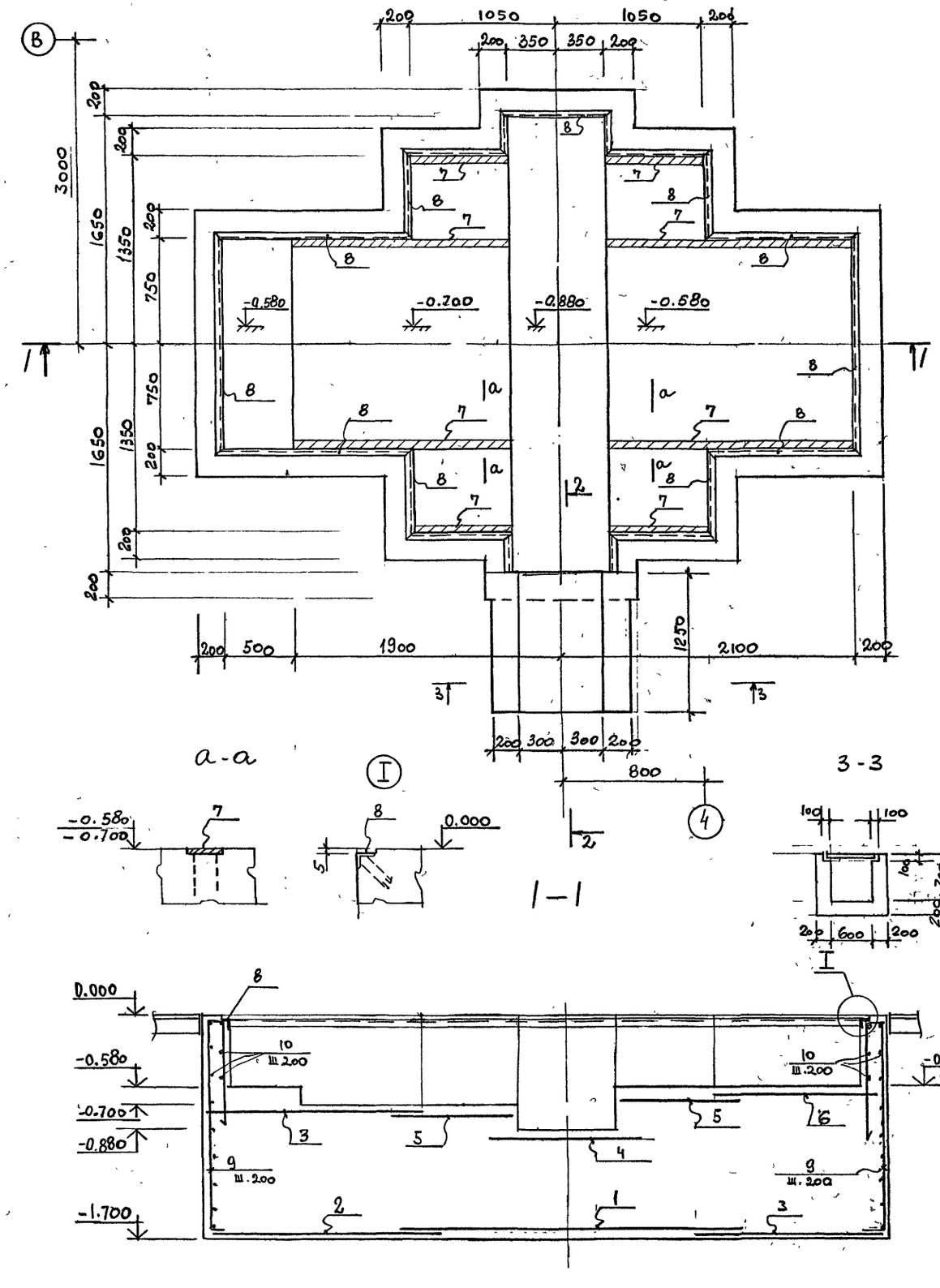

Схема расположения сеток по низу фундамента

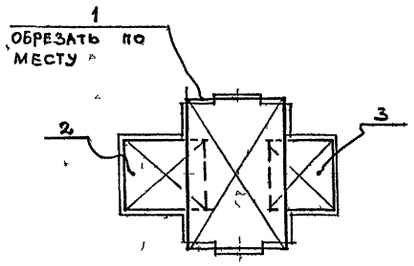

Схема расположения сеток по верху фундамента

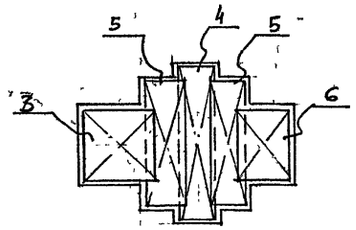

Схема перекрытия фундамента

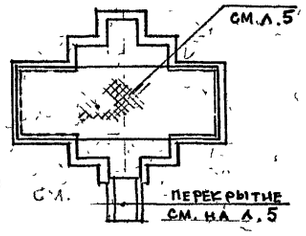

Поз.	Обозначение	Наименование	Кол.	Масса ед. кг	Примечание
		ФОМ-1			
		Сборочные единицы			
		Сетки арматурные			
1	Гост 23279-85	4С 10АтIIIв-200/10АтIIIс-200 245×365	1	58,3	обрезать по месту
2	Гост 23279-85	4С 10АтIIIс-200/10АтIIIс-200 185×175 25/75	1	21,2	
3	Гост 23279-85	4С 10АтIIIс-200/10АтIIIс-200 185×145	2	18,2	
4	Гост 23279-85	4С 10АтIIIс-200/10АтIIIс-200 105×365	1	26,0	
5	Гост 23279-85	4С 10АтIIIс-200/10АтIIIс-200 85×305	2	17,9	
6	Гост 23279-85	4С 10АтIIIс-200/10АтIIIс-200 185×125	1	15,8	
		Изделия закладные			
7	1.400-15, в1	МН127-3	9	5,5	п.м
8	1.400-15 в1	МН552	16,2	4,4	п.м
		Детали			
9		ФIОАтIIIс Гост 10884-81 ℓ=2850	92	1,76	
10		ℓ = п.м	250		
		Материал:			
		Бетон класса В15	16,3		м3

Ведомость расхода стали на элемент, кг

Марка элемента	Изделия арматурные						Изделия закладные						Всего	Общий расход
	Арматура класса					Всего	Арматура класса	Прокат марки				Всего		
	Ат IIIс						AIII	с 235						
	Гост 10884-81						Гост 10884-81	Гост 19903-74		Гост 8509-86				
	ф10						ф8	δ=6		L50×5				
ФОМ-1	511,0					511,0	17,0	43,0		62,0		122,0	633,0	

Ведомость деталей

Поз.	Эскиз
9	1000, 100, 1650, 100

Привязан			
Инв №			

Изм.	Кол.уч.	Лист	№док.	Подп.	Дата
ГИП		Иванова			
Нач.отд		Косов			
Гл.конс		Соловьева			
Зав.гр.		Панкратова			
Инж.		Жохова			
Пров.		Панкратова			

411-2-216.94 КЖ

Деревообрабатывающее предприятие по переработке низкосортной древесины мощностью 5,0 тыс. м³ в год

Цех лесопиления мощностью 5,0 тыс. м³ в год

Стадия	Лист	Листов
Р	7	

Фундамент под оборудование ФомI

ПРОЕКТНЫЙ ИНСТИТУТ №2.

Инв.№подл. | Подпись и дата | Взам.инв.№

Альбом V

Схема расположения колонн и стропильных балок.

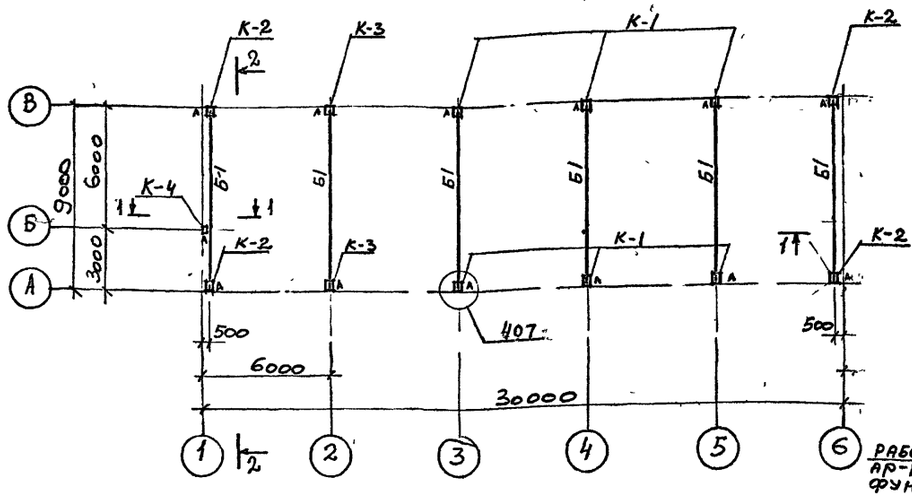

Деталь заземления через железобетонный каркас

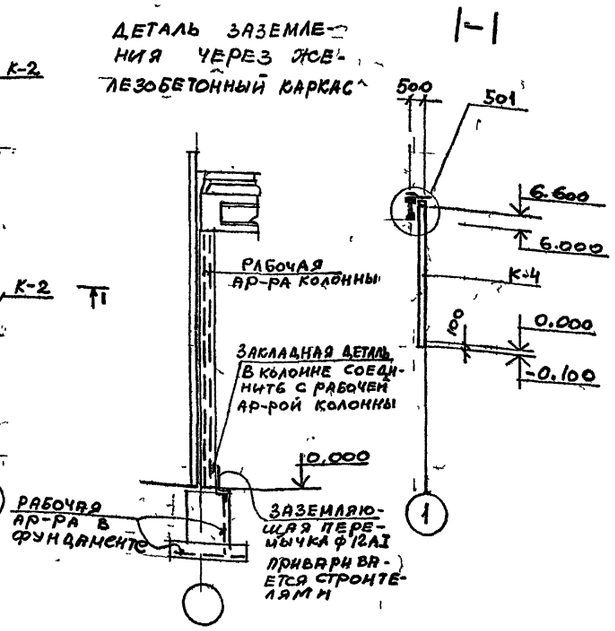

Схема расположения плит покрытия.

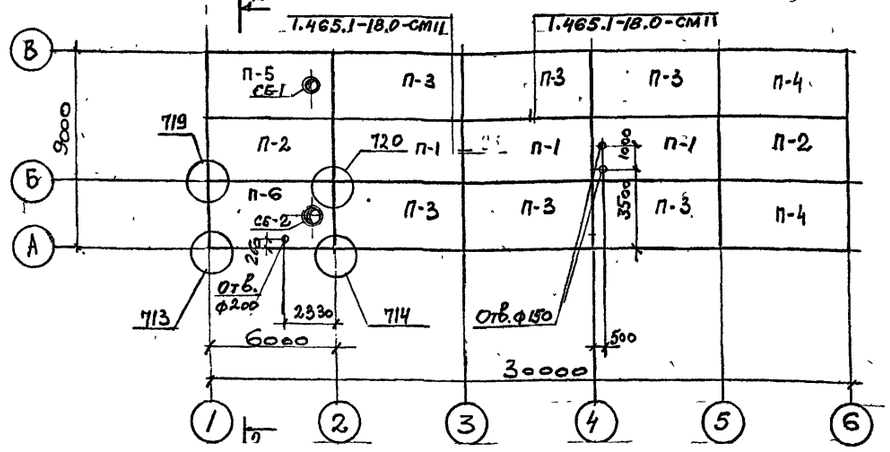

Марка поз	Обозначение	Наименование	Кол	Масса ед кг	Примечание
		Колонны			
К-1	КЖ.И.1.0	1К60-1М2-Н1	6	2000	
К-2	КЖ.И1.0-01	1К60-1М2-Н2	4	2000	
К-3	КЖ.И1.0-02	1К60-1М2-Н3	2	2000	
К-4	КЖ.И.2.0	1КФ67-1-Н1	1	1500	
		Балки			
Б-1	КЖ.И.3.0	БСП9.2-6АV-1-а	6	2800	
		Плиты покрытия			
П-1	1.465.1-17; 1.465.1-18	3КПГ6-2АтV-Р-ЯП400.14-Р	3	4100	
П-2	1.465.1-17; 1.465.1-18	3КПГ6-2АтV-Р-ЯП400.14-Р-а	2	4100	
П-3	1.465.1-17; 1.465.1-18	3КПГ6-2АтV-Р-ЯП400.14-Р-г	6	4100	
П-4	1.465.1-17; 1.465.1-18	3КПГ6-2АтV-Р-ЯП400.14-Р-д	2	4100	
П-5	1.465.1-П; 1.465.1-18	3КПВ6-2АтV-4-Р-ЯП400.14-Р-д	1	4480	
П-6	1.465.1-17; 1.465.1-18	3КПВ6-2АтV-7-Р-ЯП400.14-Р-д	1	4480	
		Стаканы железобетонные			
СБ-1	1.494-24 в.1	СБ4А-1	1	150	
СБ-2	1.494-24 в.1	СБ7А-1	1	290	
		Соединительные элементы.			
	2.400-12.93 в.2	МС5	2	9,0	
	2.400-12.93 в.2	МС36	2	3.5	
	2.400-12.93 в.2	МС50	12	1,6	
	2.400-12.93 в.2	МС43	2	22,0	

1. Монтаж железобетонных конструкций осуществлять в соответствии со СНиП 2.03.01-84
2. Монтаж сборных конструкций со знаком "А" вести в соответствии с расположением этого знака на схеме
3. Колонны использованы в качестве заземляющих проводников.
4. Плиты покрытия приваривать к несущим конструкциям по ходу их монтажа. Каждая плита должна быть приварена не менее чем в трех углах по всей длине и ширине закладных изделий.
5. Швы между плитами заполнить бетоном класса В15 на мелком заполнителе.
6. Отверстия в плитах диаметром до 150мм выполнять по месту путем рассверловки бетона по периметру отверстий или другим способом, обеспечивающим сохранность остальных элементов плиты. Пробивать отверстия не допускается.
7. Сварку закладных и соединительных изделий производить электродами типа Э42 по ГОСТ 9467-75
8. В комплексных плитах покрытия утеплитель принять- плитный ячеистый бетон γ=4кН/м³(400кгс/м³) толщиной 140мм.
9. Все неоговоренные узлы приняты по серии 2.400-12.93 в.I

Взамен инв.№ | Подпись и дата | Инв.№ подл.

Привязан

Инв.№

Изм.	Колуч.	Лист	№док.	Подп.	Дата
ГИП		Иванова			
Нач.отд		Косов			
Гл.конс		Соловьёва			
Зав.гр.		Панкратова			
Инж.		Жохова			
Пров.		Панкратова			

411-2-216.94 КЖ

Деревообрабатывающее предприятие по переработке низкосортной древесины мощностью 5,0 тыс. м³ в год

Цех лесопиления мощностью 5,0 тыс. м³ в год

Стадия	Лист	Листов
Р	8	

Схемы расположения колонн балок и плит покрытия

ПРОЕКТНЫЙ ИНСТИТУТ №2

Ц-00264-81 19 Копировал

Альбом 1

Схема расположения стеновых панелей по оси А

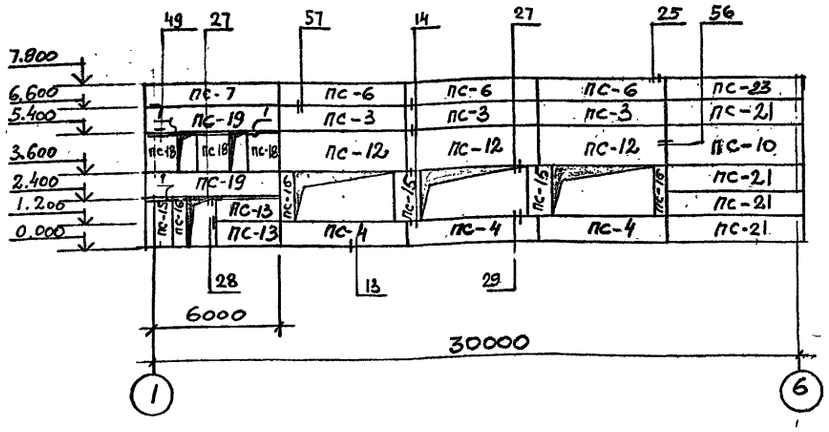

Схема расположения стеновых панелей по оси 1

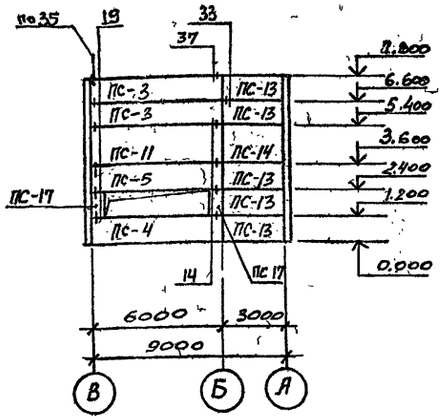

Схема расположения стеновых панелей по оси В

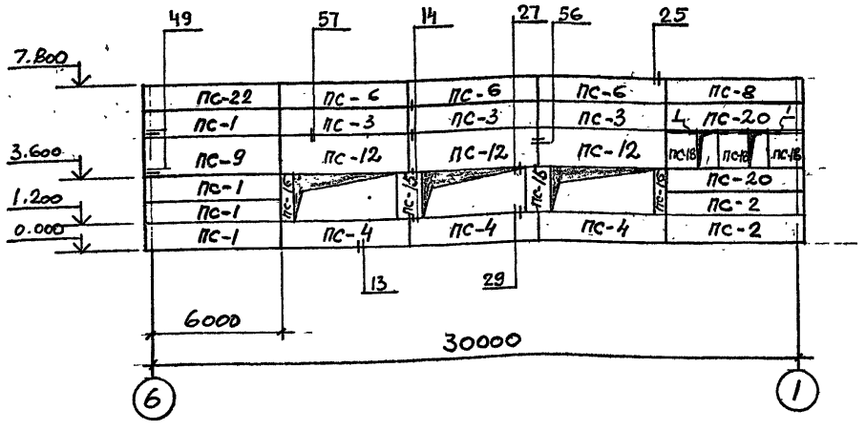

Схема расположения стоек и насадок торцевого фахверка по оси 6

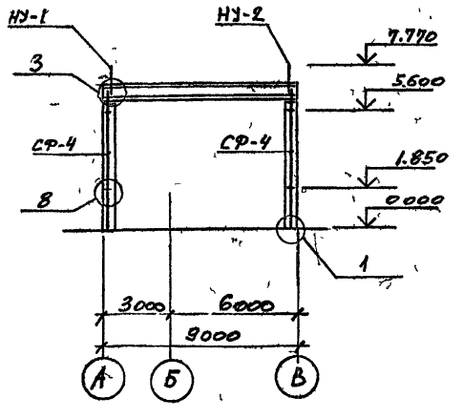

Схема расположения стоек и насадок торцевого фахверка по оси 1.

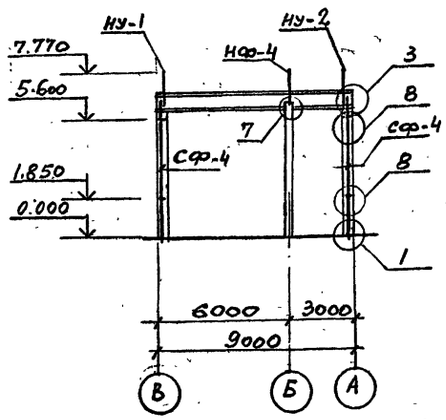

1. Монтаж стеновых панелей вести в соответствии с общими указаниями серии I.030.I-I/88 вып.0-3 и СНиП 2.03.01-84
2. Швы между панелями заполнить цементным раствором М50 и упругими синтетическими прокладками с герметизацией мастиками тиоколовыми марки АМ-0,5 по ТУ 84-246-85
3. Сварку элементов крепления панелей производить электродами типа Э42 по ГОСТ 9467-75
4. Стеновые панели приняты из керамзитобетона плотностью γ=9кН/м³
5. Антикоррозионную защиту необетонируемых стальных закладных и соединительных изделий выполнить цинкованием толщиной 50мкм
6. Все замаркированные узлы приняты по серии I.030.I-I/88 вып.3-3

СПЕЦИФИКАЦИЯ К СХЕМЕ РАСПОЛОЖЕНИЯ ЭЛЕМЕНТОВ СБОРНЫХ КОНСТРУКЦИЙ

Поз	Обозначение	Наименование	Кол.	Масса ед.кг.	Примечание
		Панели			
ПС-I	I.030.I-I/88 в.2-2	ПС65.I2.2,5-2л-20.I	4	23I0	
ПС-2	I.030.I-I/88 в.2-2	ПС63.I2.2,5-2л-20.2	2	2220	
ПС-3	I.030.I-I/88 в.2-2	ПС60.I2.2,5-2л-20	8	2I20	
ПС-4	I.030.I-I/88 в.2-2	ПС60.I2.2,5-2л-2I	7	2I20	
ПС-5	I.030.I-I/88 в.2-2	ПС60.I2.2,5-2л-3I	I	2I20	
ПС-6	I.030.I-I/88 в.2-2	ПС60.I2.2,5-2л-50	6	2I20	
ПС-7	I.030.I-I/88 в.2-2	ПС63.I2.2,5-2л-50.I	I	2220	
ПС-8	I.030.I-I/88 в.2-2	ПС63.I2.2,5-2л-50.2	I	2220	
ПС-9	I.030.I-I/88 в.2-2	ПС65.I8.2,5-2л-20.I	I	3460	
ПС-I0	I.030.I-I/88 в.2-2	ПС65.I8.2,5-2л-20.2	I	3460	
ПС-II	I.030.I-I/88 в.2-2	ПС60.I8.2,5-2л-20	I	3I80	
ПС-I2	I.030.I-I/88 в.2-2	ПС60.I8.2,5-2л-3I	6	3I80	
ПС-I3	I.030.I-I/88 в.2-2	ПС30.I2.2,5-Л	7	I060	
ПС-I4	I.030.I-I/88 в.2-2	ПС30.I8.2,5-Л	I	I590	
ПС-I5	I.030.I-I/88 в.2-2	ПСI2.24.2,5-Л	5	850	
ПС-I6	I.030.I-I/88 в.2-2	ПС6.24.2,5-Л	5	430	
ПС-I7	I.030.I-I/88 в.2-2	ПС6.I2.2,5-Л	2	2I0	
ПС-I8	I.030.I-I/88 в.2-2	ПСI5,I8.2,5-Л	6	790	
ПС-I9	I.030.I-I/88 в.2-2	ПС63.I2.2,5-2л-44.I	2	2220	
ПС-20	I.030.I-I/88 в.2-2	ПС63.I2.2,5-2л-44.2	2	2220	
ПС-2I	I.030.I-I/88 в.2-2	ПС65.I2.2,5-2л-20.2	4	23I0	
ПС-22	I.030.I-I/88 в.2-2	ПС65.I2.2,5-2л-50.I	I	23I0	
ПС-23	I.030.I-I/88 в.2-2	ПС65.I2.2,5-2л-50.2	I	23I0	
		Стойки фахверка			
СФ-4	I.030.I-I/88 в.4-3	СФ-4	4	359	
		Насадки фахверка			
НФ-4	I.030.I-I/88 в.4-2	НФ-4	I	35,2	
НУ-I	I.030.I-I/88 в.4-2	НУ-I	2	25,2	
НУ-2	I.030.I-I/88 в.4-2	НУ-2	2	25,2	
		Соединительные изделия			
Т-3	I.030.I-I/88 в.4-I	Т-3	I05	0,4	
Т-8	I.030.I-I/88 в.4-I	Т-8	8	0,5	
Т-I9	I.030.I-I/88 в.4-I	Т-I9	I6	0,7	
Т-24	I.030.I-I/88 в.4-I	Т-24	I6	I,8	
Т-27	I.030.I-I/88 в.4-I	Т-27	50	0,8	
I		Лист Б-6×180 ГОСТ I3903-74 / С235 ГОСТ I4637-79 п.м	I8	I53	

Изм.	Кол.уч.	Лист	№док.	Подп.	Дата	411-2-216.94 КЖ
ГИП		Иванова				Деревообрабатывающее предприятие по переработке низкосортной древесины мощностью 5,0 тыс. м³ в год
Нач.отд		Косов				Цех лесопиления мощностью 5,0 тыс. м³ в год
Гл.конс		Солодьева				Стадия: Р; Лист: 9; Листов:
Зав.гр.		Панкратова				Схемы расположения стеновых панелей
Инж.		Жохова				ПРОЕКТНЫЙ ИНСТИТУТ №2
Пров.		Панкратова				

ПРИВЯЗАН

ИНВ №

Инв.№подл. | Подпись и дата | Взам.инв.№

Альбом 1

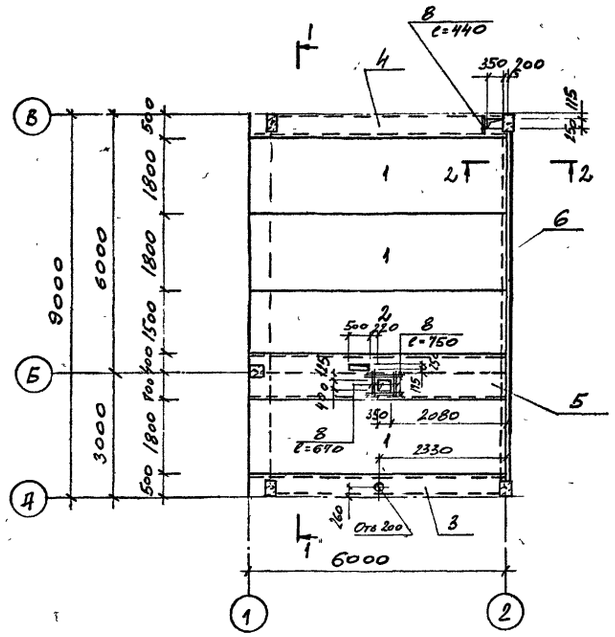

1-1

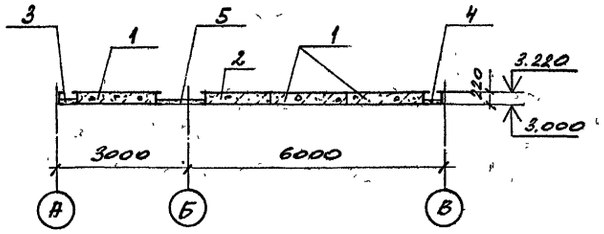

Ум1, Ум2

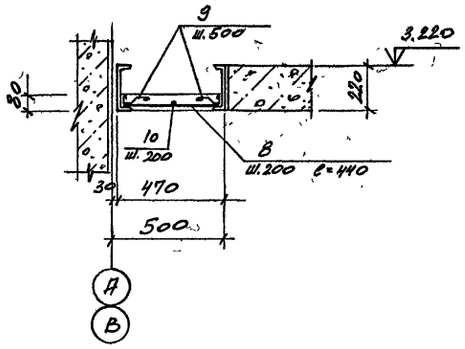

2-2

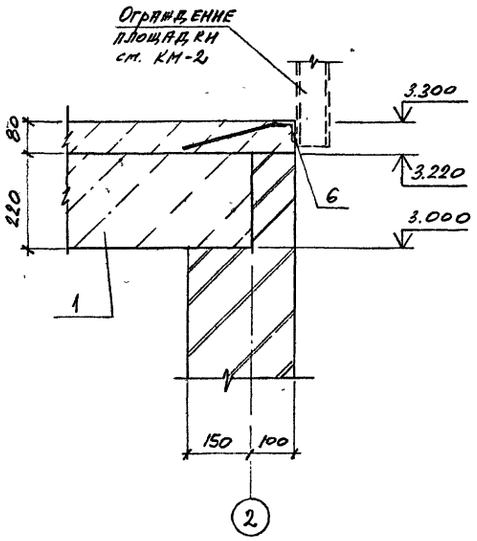

Ум3

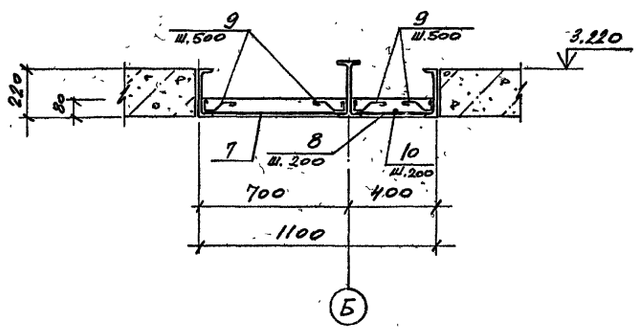

СПЕЦИФИКАЦИЯ К СХЕМЕ РАСПОЛОЖЕНИЯ ЭЛЕМЕНТОВ СБОРНЫХ КОНСТРУКЦИЙ

Поз.	Обозначение	Наименование	Кол.	Масса ед.кг.	Примечание
		Плиты перекрытия			
1	1.141-1 вып. 64	ПК 60.18-8АIVТ	3	3175	
2	1.141-1 вып. 64	ПК 60.15-8АIVТ	1	2800	
		Монолитные конструкции			
3	л. 10	Ум1	1		
4	л. 10	Ум2	1		
5	л. 10	Ум3	1		
		Изделия закладные			
6	1.400-15 в.1	МН 548	7.2	4.2 кг/пм	

Поз.	Обозначение	Наименование	Кол. Ум1	Ум2	Ум3		Масса ед., кг.	Примечание
		Сборочные единицы						
		Сетки арматурные						
7	ГОСТ 23279-85	4С $\frac{ф8АI-200(100)}{10АТ\ЕС-200}$ 65×555			1		20.4	
		Детали						
		ф10АтIIIС ГОСТ 10884-81						
8		ℓ=пм.	13.0	14.0	11.5		0.6 кг/пм	
		ф8АI ГОСТ 5781-82						
9		ℓ=360	26	26	52		0.14	
10		ℓ=пм.	5.2	5.2	6.0		0.4 кг/пм	
		Материал						
		Бетон класса В15	0.24	0.24	0.5			м³

1. Расчетная нагрузка на перекрытие принята 600кгс/м²
2. Швы между плитами заполнить бетоном класса В15 на мелком заполнителе.

ВЕДОМОСТЬ ДЕТАЛЕЙ

Поз	Эскиз
9	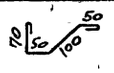

ВЕДОМОСТЬ РАСХОДА СТАЛИ НА ЭЛЕМЕНТ, КГ

Марка элемента	Изделия арматурные				
	Арматура класса				Всего
	ГОСТ 5781-82		ГОСТ 10884-81		
	А-I		АтIIIС		
	ф8		ф10		
Ум1	5.7		8.0		13.7
Ум2	5.7		8.6		14.3
Ум3	18.5		18.7		37.2

ПРИВЯЗАН

ИНВ №

Изм.	Кол.уч.	Лист	№док.	Подп.	Дата
ГИП		Иванова			
Нач.отд		Косов			
Гл.конс		Соловьева			
Зав.гр.		Панкратова			
Пров.		Соловьева			

411-2-216.94 КЖ

Деревообрабатывающее предприятие по переработке низкосортной древесины мощностью 5,0 тыс. м³ в год

Цех лесопиления мощностью 5,0 тыс. м³ в год

Стадия	Лист	Листов
Р	10	

Схема расположения плит перекрытия на отм. 3.220

ПРОЕКТНЫЙ ИНСТИТУТ №2.

ИНВ. № ПОДЛ. | ПОДПИСЬ И ДАТА | ВЗАМ. ИНВ. №

Инв № подл	Подпись и дата	Взам инв. №

Альбом 1

Рис 1

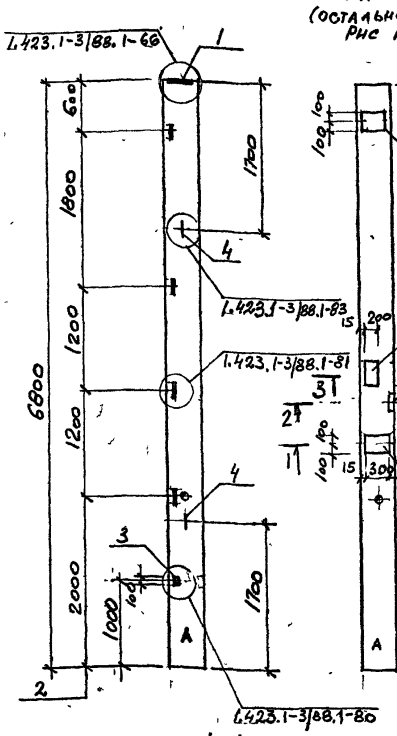

Рис 2 (остальное по рис 1).

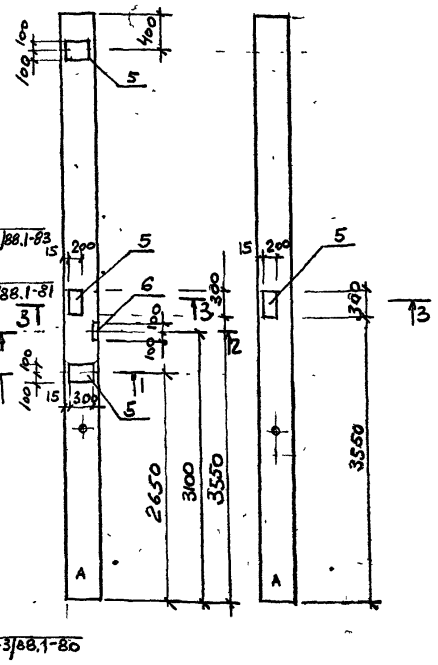

Рис. 3 (остальное по рис 1)

1-1

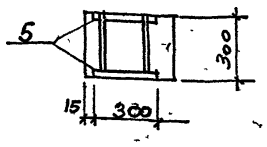

2-2

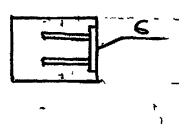

3-3

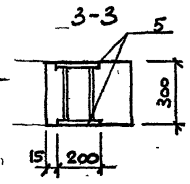

Поз.	Обозначение	Наименование	Кол. на испол. -	01	-02	Масса ед.кг	Примечание
		Документация					
	1.423.1-3/88 в.1	Узлы установки					
		закладных изделий					
		Сборочные единицы					
	1.423.1-3/88 в.1	1К60-1М2-Н	1	1	1		
		Изделие закладное					
1	1.423.1-3/88 в.2	МН-1	1	1	1	5,9	
2	1.423.1-3/88 в.2	М1-13	4	4	4	1,7	
3	1.423.1-3/88 в.2	МН-11	2	2	2	0,9	
4	1.423.1-3/88 в.2	М12-150	2	2	2	0,63	
5	1.400-15 в.1	МН2.06-4	-	3	1	8,3	
6	1.423.1-3/88 в.2	М1-12		1		6,0	

Марка элемента	Изделия закладные															Всего
	Арматура класса							Прокат марки								
	A-I		A III					с 235			с 245					
	Гост 5781-82							Гост 19903-74			Гост 8509-86					
	ф12		ф10	ф12	ф25		Итого	δ8	δ=10	δ=14	L 63х5			Итого		
1К60-1М2-Н1	1,3			2,4	0,8		4,5	0,6	-	4,5	6,0			11,1		15,6
1К60-1М2-Н2	7,5		2,1	3,8	0,8		8,0	23,4	4,6	4,5	6,0			38,5		46,5
1К60-1М2-Н3	1,3		0,7	2,4	0,8		5,2	8,2		4,5	6,0			18,7		23,9

Обозначение	Марка	Рис
КЖ.И.1.0	1К60-1М2-Н1	1
-01	1К60-1М2-Н2	2
-02	1К60-1М2-Н3	3

Знак „А" нанести не смываемой краской

Изм	Кол.уч	Лист	№ док.	Подп.	Дата
Нач.отд		Косов			
Гл.конс		Соловьёва			
Зав.гр.		Панкратова			
Инж.		Кохова			
Пров.		Панкратова			

411-2-216.94 КЖ.И.1.0

Колонна (1К60-1М2-Н1, 1К60-1М2-Н2, 1К60-1М2-Н3)

Стадия	Масса	Масштаб
Р	2,0т	
Лист	Листов	

ПРОЕКТНЫЙ ИНСТИТУТ №2

Копировал

Рис 1

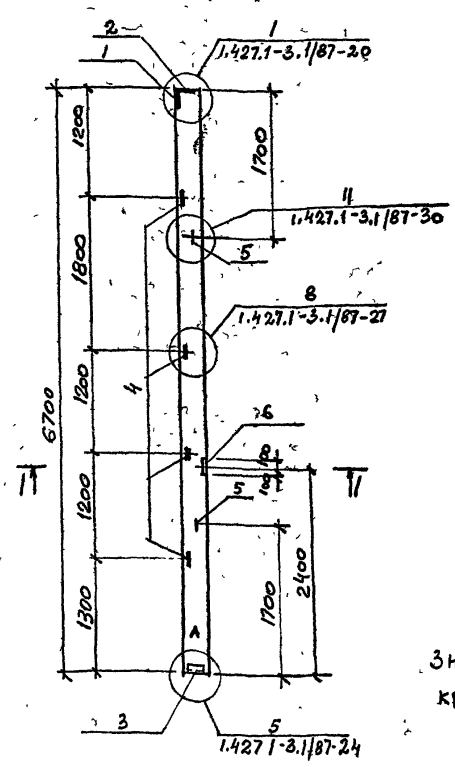

1-1

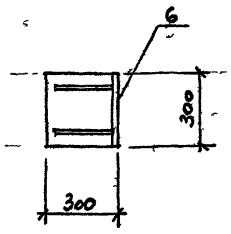

Поз.	Обозначение	Наименование	Кол. на исп. -	01	Масса ед. кг	Примечание
		Документация				
	1.427.1-3 в.1/87	Узлы установки				
		закладных изделий				
		Сборочные единицы				
	1.427.1-3 в.1/87	1КФ67-1-Н	1			
		Изделия закладные				
1	1.427.1-3.3 в.2/87	МН-1	1		7,8	
2	1.427.1-3 в.2/87	МН-2	1		6,8	
3	1.427.1-3 в.2/87	МН-7	1		5,3	
4	1.427.1-3 в.2/87	МН-28	4		1,7	
5	1.427.1-3 в.2/87	МН-35	2		5,2	
6	1.400-15 в.2	МН 121-2	1		4,5	

Марка элемента	Изделия закладные													Всего
	Арматура класса							Прокат марки						
	AI		AIII					с 235			с 245			
	Гост 5781-82							Гост 19903-74			Гост 8509-86			
	ф22		ф10	ф12	ф14		Итого	δ=8	δ=10		L 63х5	L 90х6	Итого	
1КФ67-1-Н1	10,4		3,9	1,0	2,1		17,4	9,5	4,7		5,8	4,2	24,2	41,6

Знак „А" нанести не смываемой краской.

Изм	Кол.уч	Лист	№ док.	Подп.	Дата
Нач.отд		Косов			
Гл.конс		Соловьёва			
Зав.гр.		Панкратова			
Инж.		Кохова			
Пров.		Панкратова			

411-2-216.94 КЖ.И.2.0

Колонна 1КФ67-1-Н1

Стадия	Масса	Масштаб
Р	1,5т	
Лист	Листов	

ПРОЕКТНЫЙ ИНСТИТУТ №2

Копировал

Инв. № подл.	Подпись и дата	Взам. инв. №

Альбом 1

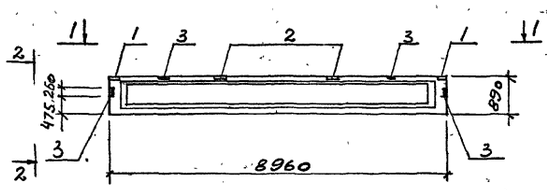

1—1

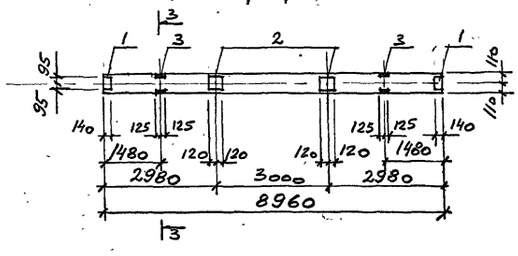

2-2

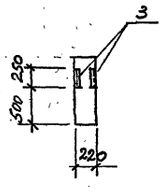

3-3

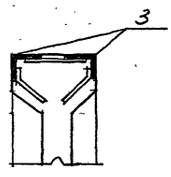

Поз.	Обозначение	Наименование	Кол. на исполн.			Масса ед. кг	Примечание
			-				
		Документация					
		Сборочные единицы					
	1.462.1-10/93в.1	БСП9.2-БАV-1	1				
		Изделие закладное					
1	1.462.1-10/93в.0.1	МУ1-3	2			1,4	
2	1.462.1-10/93в.0.1	МУ1-22	2			2,4	
3	1.462.1-10/93в.0.1	МУ3-18	4			4,1	

Марка элемента	Изделия закладные															
	Арматура класса					Прокат марки										Всего
	АIII					С235				С245						
	Гост 5781-82					Гост 19903-74				Гост 8509-86						
	ф8	ф10			Итого	δ=6				L 75×6					Итого	
БСП9.2-БАV-1-а	0,8	2,8			3,6	6,8				13,8					20,6	24,2

Изм.	Кол.уч.	Лист	№ док.	Подп.	Дата
Нач.отд		Косов			
Гл.конс		Соловьева			
Зав.гр.		Панкратова			
Инж.		Жохова			
Пров.		Панкратова			

411-2-216.94 КЖ.И.3.0

Балка БСП9.2-БАУ-I-а

Стадия	Масса	Масштаб
Р	2,75т	

Лист | Листов

ПРОЕКТНЫЙ ИНСТИТУТ №2

Копировал

ПРИВЯЗАН

ИНВ.№

Ц00267-01 23

Альбом 1

Техническая спецификация металла

Вид профиля и ГОСТ	Марка металла и ГОСТ	Обозначение и размер профиля, мм	№№ по порядку	Код: Марки металла	Код: Профиля	Код: Размера профиля	Количество, шт.	Длина, мм	Масса металла по элементам конструкций: Подвесной транспорт	Элементы перекрытия	Прочие					Общая масса (т)	Масса потребности в металле по кварталам (заполняется изготовителем): I	II	III	IV	Заполняется ВЦ
I	2	3	4	5	6	7	8	9	526235	526243											
Двутавры стальные горячекатанные ГОСТ 26020-83	С255 ГОСТ 27772-88	I40Б1	1	1457	2828					0.4						0.4					
		Итого	2							0.4						0.4					
	С245 ГОСТ 27772-88	I26Б1	3	1293	2822					0.16						0.16					
		I20К1	4	1293	2881					0.33						0.33					
		Итого	5							0.49						0.49					
Всего профиля			6							0.89						0.89					
Балки двутавровые ГОСТ 19425-74	С255 ГОСТ 27772-88	I24М	7	1457	3912				2.3							2.3					
Всего профиля			8						2.3							2.3					
Швеллеры ГОСТ 8240-89	С245 ГОСТ 27772-88	С22	9	1293	2625					0.72						0.72					
		С16	10	1293	2618						0.1					0.1					
		Итого	11							0.72	0.1					0.82					
Всего профиля			12							0.72	0.1					0.82					
Швеллеры стальные гнутые ГОСТ 8278-88	С255 ГОСТ 27772-88	Гн. С80х50х4	13	1457	7424				0.13							0.13					
Всего профиля			14						0.13							0.13					
Уголки стальные равнополочные ГОСТ 8509-86	С245 ГОСТ 27772-88	L100х7	15	1293	2120					0.1						0.1					
Всего профиля			16							0.1						0.1					
Прокат листовой горячекатанный ГОСТ 19903-74	С255 ГОСТ 27772-88	t14	17	1457	7115				0.24							0.24					
		Итого	18						0.24							0.24					
	С245 ГОСТ 27772-88	t8	19	1293	7115				0.14							0.14					
		Итого	20						0.14							0.14					
Всего профиля			21						0.38							0.38					
Листы стальные рифленые ГОСТ 8568-77	С235 ГОСТ 27772-88	Рифл. ст. t5	22	1145	7152					0.04						0.04					
Всего профиля			23							0.04						0.04					
Итого			24						2.81	1.75	0.1					4.66					
Типовые конструкции			25																		
Лестницы, ограждения лестниц и площадок			26								0.32					0.32					
Опора под циклон			27								7.56					7.56					
Всего			28						2.81	1.75	7.98					12.54					
В том числе по маркам стали	С245		29						0.14	1.31	0.1					1.55					
	С255		30						2.67	0.4						3.07					

Технические решения, принятые в рабочих чертежах, соответствуют требованиям экологических, санитарно-гигиенических, противопожарных и других норм, действующих на территории Российской Федерации, и обеспечивают безопасную для жизни и здоровья людей эксплуатацию объекта при соблюдении предусмотренных рабочими чертежами мероприятий.

Главный инженер проекта [подпись] / Иванова /

ВЕДОМОСТЬ РАБОЧИХ ЧЕРТЕЖЕЙ ОСНОВНОГО КОМПЛЕКТА КМ

Лист	Наименование	Примечание
I	Общие данные	
2	Схемы расположения элементов путей подвесного транспорта, перекрытия на отм.3,000. Опора ОПI	
3	Узлы I...7	

ВЕДОМОСТЬ ССЫЛОЧНЫХ И ПРИЛАГАЕМЫХ ДОКУМЕНТОВ

Обозначение	Наименование	Примечание
	ССЫЛОЧНЫЕ ДОКУМЕНТЫ	
I.426.2-6 в.I/9I	Балки путей подвесного транспорта	
I.450.3-6 в.0-1; 1	Лестницы площадки, стремянки и ограждения стальные производственных зданий промышленных предприятий	
Шифр 614 вып. II Государственный институт по проектированию мебельных фанерных и плитных предприятий „Гипродревпром".	Узлы и нормали систем пневмотранспорта древесных отходов для предприятий по производству мебели фанеры древесностружечных плит. Опоры под циклоны и бункеры.	

I. Рабочие чертежи марки КМ служат материалом для разработки деталировочных чертежей КМД.

2. Чертежи разработаны для следующих условий строительства:
   - вес снегового покрова для III снегового района IкПа (100кгс/м²)
   - ветровое давление для I ветрового района 0,23кПа (23кгс/м²)
   - сейсмичность района не выше 6 баллов

3. За условную отметку 0,000 принята отметка чистого пола производственного корпуса, соответствующая абсолютной отметке [ ]

4. Все заводские соединения сварные, монтажные на болтах с последующей сваркой.

5. Материалы для сварки принимать по таблице 55* СНиП II-23-8I.

6. Защиту от коррозии стальных конструкций выполнять в соответствии с требованиями СНиП 2.03.II-86 по первой группе покрытия эмалями ПФ-II5 по ГОСТ 6465-76 по грунтовке ГФ 02I по ГОСТ 25I29-82.

7. Изготовление и монтаж металлических конструкций производить в соответствии с требованиями СНиП 3.03.0I-87

ПРИВЯЗАН

ИНВ №

411-2-216.94 КМ

Деревообрабатывающее предприятие по переработке низкосортной древесины мощностью 5,0 тыс. м³ в год

Изм.	Кол.уч.	Лист	№док.	Подп.	Дата
ГИП		Иванова			
Нач.отд		Косов			
Гл.конс		Соловьева			
Зав.гр.		Панкратова			
Пров.		Соловьева			

Цех лесопиления мощностью 5,0 тыс. м³ в год

Стадия	Лист	Листов
Р	1	3

Общие данные.

ПРОЕКТНЫЙ ИНСТИТУТ №2.

Ц00264-01 24

ИНВ. № ПОДЛ. | ПОДПИСЬ И ДАТА | ВЗАМЕН ИНВ. №

Альбом I

Схема расположения элементов путей подвесного транспорта

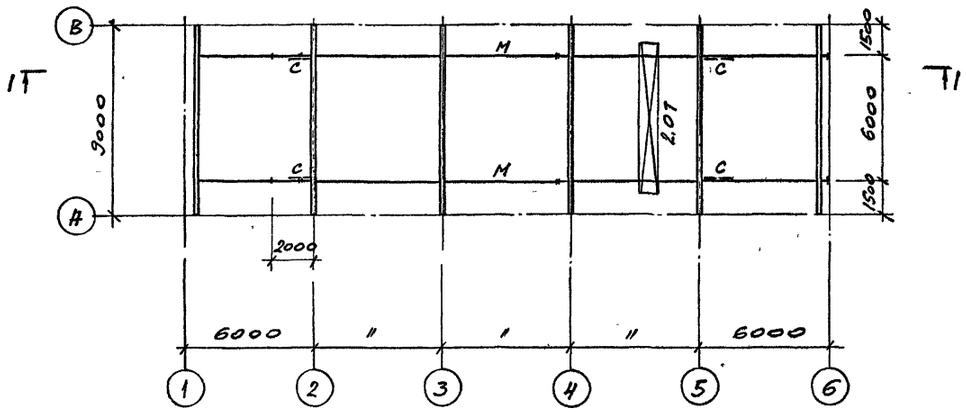

Схема расположения элементов перекрытия на отм. 3.000

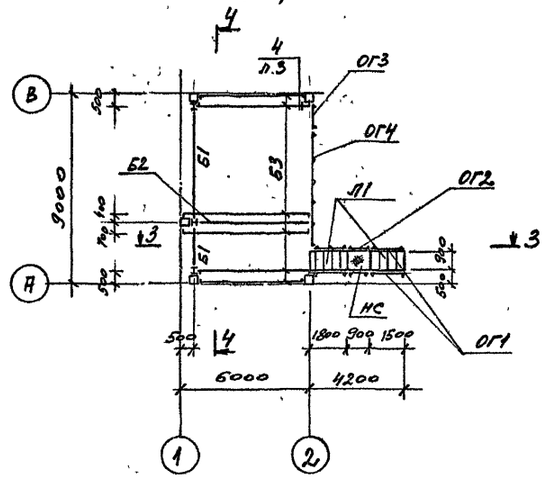

1-1

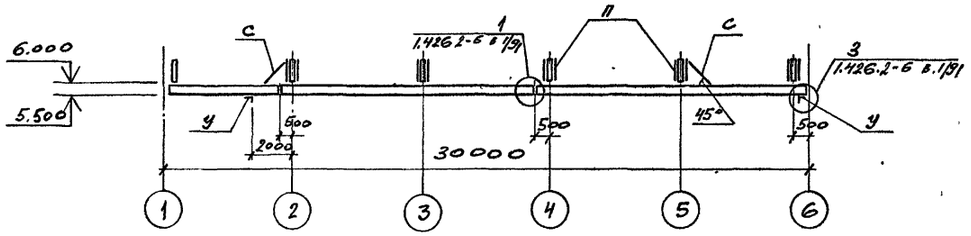

3-3

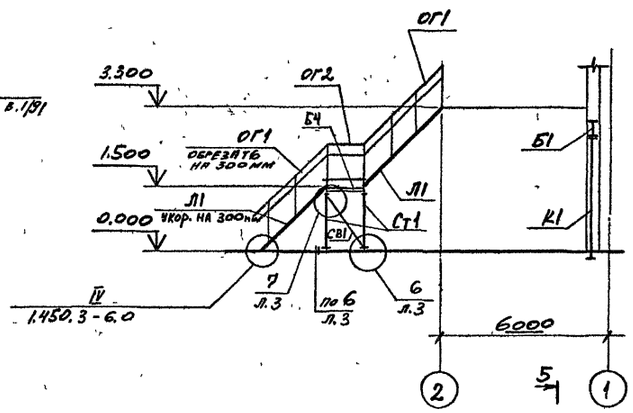

2-2

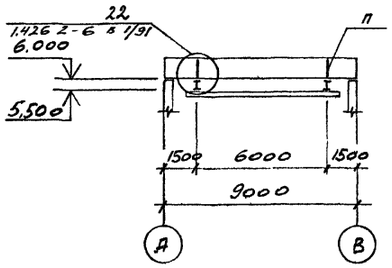

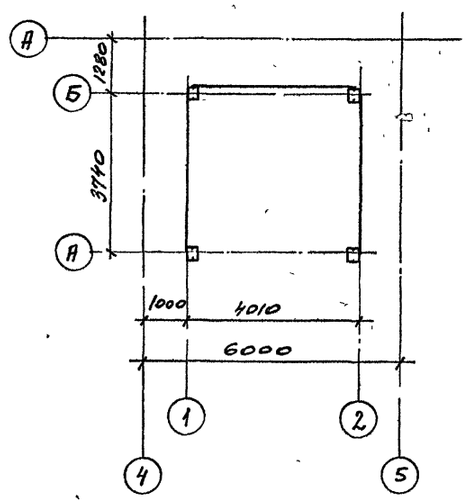

Схема расположения опоры под наклон ОП1

4-4

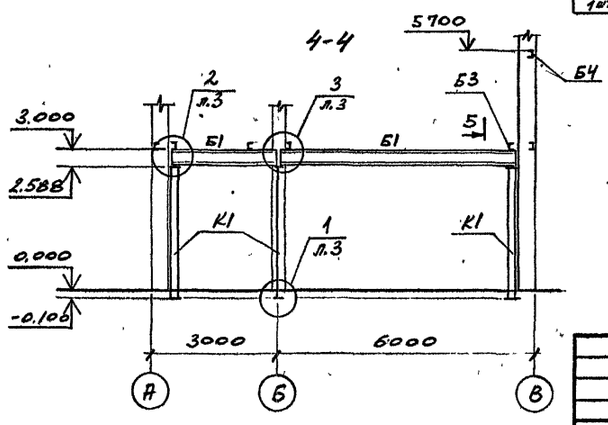

5-5

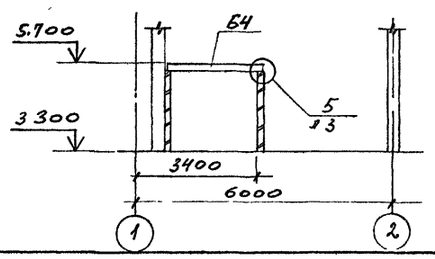

Ведомость элементов

Марка	Сечение: эскиз	Поз.	Состав	Опорные усилия: M тс.м	N тс	Q тс	Марка металла	Примечания
М	I		I24М				С255	
П	][		2[80×50×4				С255	
С	L		∠63×5				С235	
У	L		∠100×7					
К1	I		I20К1		14.0		С245	
Ст1	L		∠100×7		0.2			
Б1	I		I40Б1			9.5	С255	
Б2	I		I26Б1			2.0		
Б3	[		[22			1.5	С245	
Б4	[		[16			0.2		
СВ1	L		∠50×5	по гибкости			С235	
НС	—		Рифл ст ℓ5					
Л1 2 шт			ЛХФ45-18 9					
ОГ1 4 шт.	2, 3, 1	1	СЛХ45 л(п)					
		2	ЭЛЛХ45-18					
		3	ЭСЛХ45-18					
ОГ2 2 шт.		1	СЛХ					
		2	ЭЛЛХ-9					
		3	ЭСЛХ-9					
		4	ЭБЛХ-9					
ОГ3 1 шт.	2, 3, 4, 1	1	СЛХ					
		2	ЭЛЛХ-12					
		3	ЭСЛХ-12					
		4	ЭБЛХ-12					
ОГ4 1 шт.		1	СЛХ					
		2	ЭЛЛХ-60					
		3	ЭСЛХ-60					
		4	ЭБЛХ-60					
ОП1 1 шт			УДБУ-1-15	Шифр 614-КМ-17				

1.426.2-6 в 1/91

1.450.3-6

ПРИВЯЗАН

ИНВ №

Изм.	Колуч	Лист	№док.	Подп.	Дата
ГИП		Иванова			
Нач.отд		Косов			
Гл.конс		Соловьева			
Зав.гр.		Панкратова			
Пров.		Соловьева			

411-2-216.94 КМ

Деревообрабатывающее предприятие по переработке низкосортной древесины мощностью 5,0 тыс. м³ в год

Цех лесопиления мощностью 5,0 тыс. м³ в год

Стадия	Лист	Листов
Р	2	

Схемы расположения элементов путей подвесного транспорта, перекрытия на отм 3.000 Опоры ОП1

ПРОЕКТНЫЙ ИНСТИТУТ №2

Взамен инв.№ | Подпись и дата | Инв.№ подл.

Ц00264-01 25

Альбом 1

1

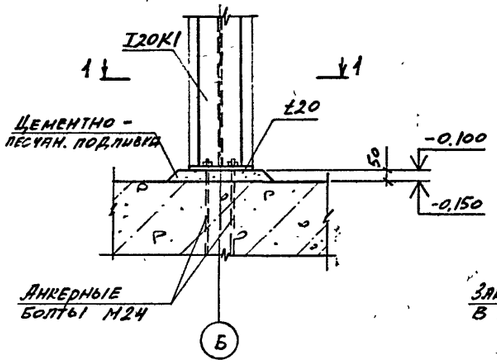

2

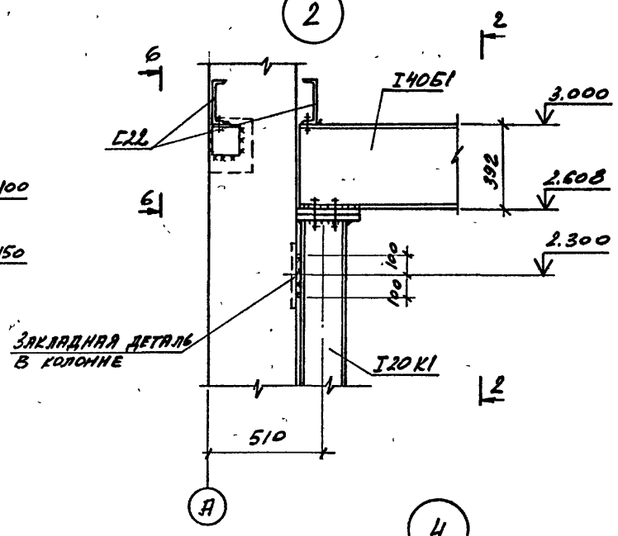

2-2

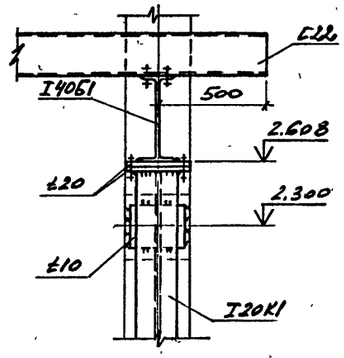

3

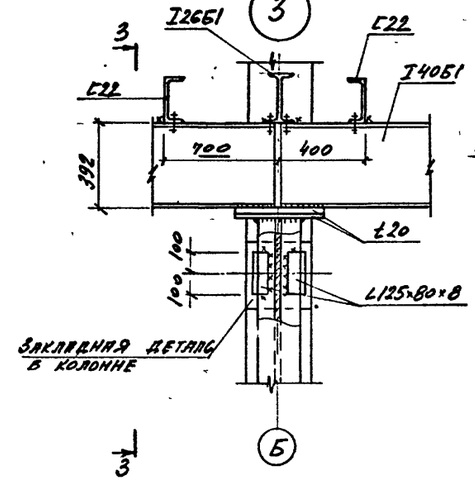

3-3

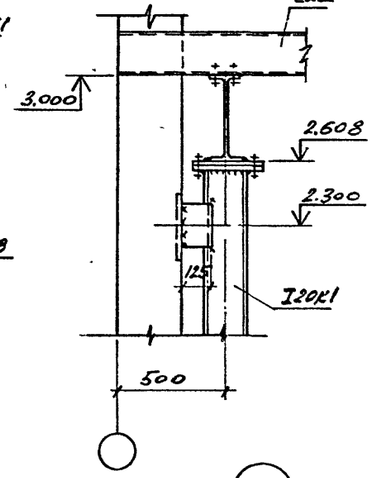

1-1

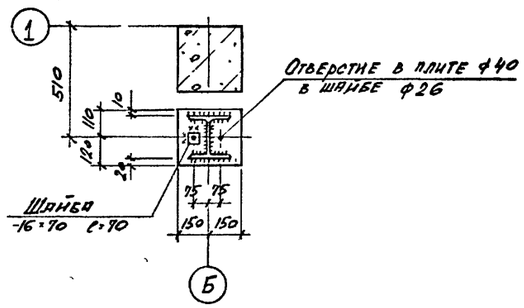

4

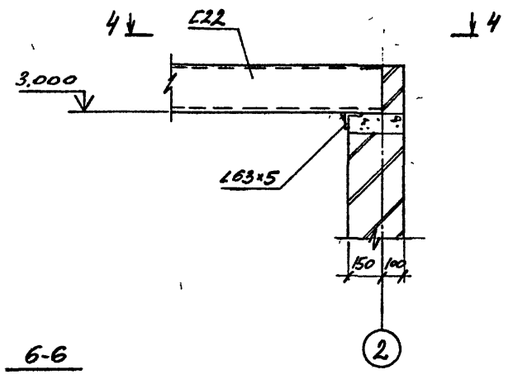

4-4

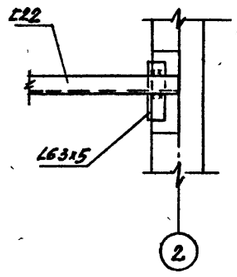

5

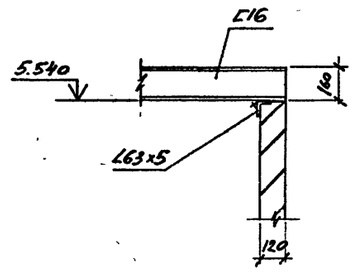

6

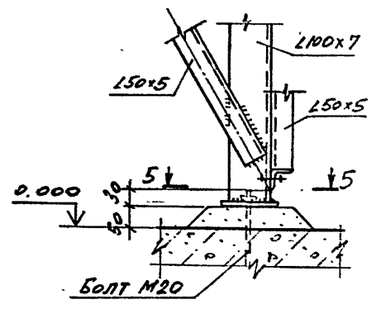

7

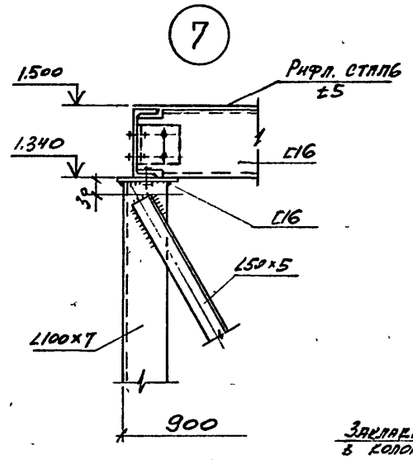

6-6

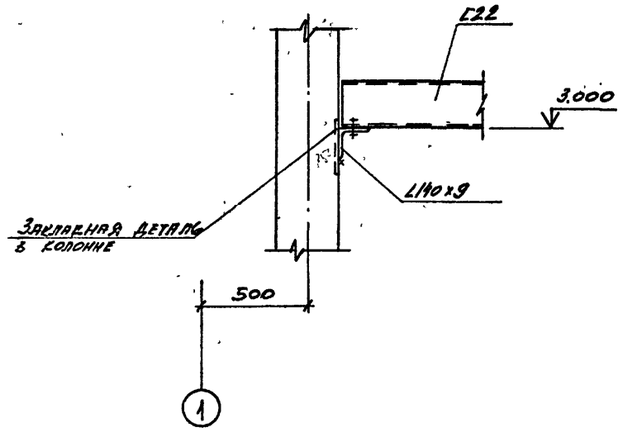

5-5

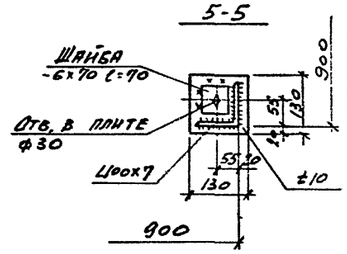

ПРИВЯЗАН

ИНВ.№

						411-2-216.94	КМ
						Деревообрабатывающее предприятие по переработке низкосортной древесины мощностью 5,0 тыс. м³ в год	
Изм.	Колуч	Лист	№док.	Подп.	Дата	Цех лесопиления мощностью 5,0 тыс. м³ в год	Стадия: Р; Лист: 3; Листов:
ГИП		Иванова					
Нач.отд		Косов					
Гл.конс		Соловьева				Узлы 1...7	ПРОЕКТНЫЙ ИНСТИТУТ №2.
Зав.гр.		Панкратова					
Пров.		Соловьева					

ВЗАМЕН ИНВ.№ | ПОДПИСЬ И ДАТА | ИНВ.№ ПОДЛ

gost.e-ecolog.ru