Типовой проект
411-2-144

Деревообрабатывающая мастерская по переработке 5000 куб. м сырья в год

Альбом I

Общая пояснительная записка
Технологические чертежи
Архитектурно-строительные решения
Конструкции железобетонные

На основании письма института Союзгипролесхоз (Киевский филиал) № 8/111 от 10.5.87г. и распоряжения № 36 от 25.05.87г. по КФ ЦИТП заменено стр. 53 и скорректирована стр. 2 и обложка.

На основании письма ин-та к.ф. „Союзгипролесхоз" от 26.11.87г. № 6/102 в альбоме произведены изменения скорректированы титульный лист, обложка, заменены стр. 2, 13, 14, 16, 17, 18, 19, 20, 21, 22, 23, 24, 26, 27, 43, 47, 48, 50, 53, 54, 55, 56, 57, 58, 62, 67.

ГИП [подпись] В.И. Сутырин 30.07.87г.

8175/1

КФ ЦИТП инв. N 8175/1

gost.e-ecolog.ru

ЦЕНТРАЛЬНЫЙ ИНСТИТУТ ТИПОВОГО ПРОЕКТИРОВАНИЯ
ГОССТРОЯ СССР
КИЕВСКИЙ ФИЛИАЛ
г Киев-57 ул. Эжена Потье № 12
47/1
Заказ № 5350 Инв. № 8175/I Тираж 150
Сдано в печать 27-06. 1988 Цена 5-32

Типовой проект
411-2-144
Деревообрабатывающая мастерская по переработке 5000 куб. м сырья в год

Альбом I
Состав проекта

Альбом I – Общая пояснительная записка. Технологические чертежи. Архитектурно-строительные решения. Конструкции железобетонные.
Альбом II – Внутренний водопровод и канализация. Отопление и вентиляция. Силовое электрооборудование. Электрическое освещение. Автоматизация отопления и вентиляции. Связь и сигнализация. Задания заводу-изготовителю.
Альбом III – Нестандартизированное оборудование.
Альбом IV – Нестандартизированное оборудование.
Альбом V.86 Спецификации оборудования.
Альбом VI.86 Сметы.
Альбом VII.86 Ведомости потребности в материалах.

Разработан
Киевским филиалом
„Союзгипролесхоз"

Утвержден
Гослесхозом СССР
Протокол N24 от 31.07.86 г.
Альбомы V.86; VI.86 и VII.86 введены в действие Киевским филиалом института „Союзгипролесхоз" приказ N 49 от 03.09.86

На основании письма ин-та к.ф. „Союзгипролесхоз" от 28.01.87г. N6/102 в альбоме произведены изменения скорректирована обложка, титульный лист, изменены стр. 2,3,16,17,18,19,20,21,22,23,24,28,37,43,47,48,50,53,54,55,56,57,58,62,67.

ГИП В.И. Сутырин 30.07.87г

Директор филиала Л.Н. Бобко
Главный инженер проекта А.В. Седень

к.ф. ЦИТП, инв. 8175/1

					Привязан
Инв.N					

Альбом I

Типовой проект 411-2-144

Наименование чертежа	№ листа	№ страниц альбома
1	2	3
Титульный лист		1
Содержание альбома	2	2
Пояснительная записка	ПЗ-1÷ ПЗ-10	3÷12
Технологические решения		
Общие данные	ТХ-1	13
План расположения технологического оборудования	ТХ-2	14
Схема разводки сжатого воздуха	ТХ-3	15
Архитектурные решения		
Общие данные	АР-1и	16
Ведомость перемычек	АР-2и	17
Планы на отм. 0.000.	АР-3и	18
Планы на отм.- 2.400 и -2.900. План кровли. План венткамеры	АР-4и	19
Разрезы. Узлы. Сечения. Планы полов	АР-5и	20
Фасады	АР-6и	21
Конструкции железобетонные		
Общие данные (начало)	КЖ-1и	22
Общие данные (окончание)	КЖ-2и	23
План фундаментов из бутобетона, фрагмент 1	КЖ-3и	24

1	2	3
Сечения 2-2 ÷ 7-7 (фундаменты из бутобетона)	КЖ-4и	25
Сечения 8-8, 9-9. Узел 1 (фундаменты из бутобетона)	КЖ-5и	26
Узлы 2 ÷ 4 (фундаменты из бутобетона)	КЖ-6и	27
План фундаментов из сборных бетонных блоков, фрагмент 1	КЖ-7и	28
Сечения 2-2, 3-3, узлы 1, 2 (фундаменты сборные)	КЖ-8и	29
Узлы 3, 4 (фундаменты сборные)	КЖ-9и	30
Сечения 4-4 ÷ 9-9 (фундаменты сборные, t=-20°)	КЖ-10и	31
Сечение 20-20, раскладка блоков по осям 1,2,3,4 (фундаменты сборные, t=-20°)	КЖ-11и	32
Раскладка блоков по осям 5, 11, А, В, Г (фундаменты сборные, t=-20°)	КЖ-12и	33
Сечения 4-4 ÷ 9-9 (фундаменты сборные, t=-30°)	КЖ-13и	34
Раскладка блоков по осям 1,2,3,4 (фундаменты сборные, t=-30°)	КЖ-14и	35
Раскладка блоков по осям 5, 11, А, В, Г (фундаменты сборные, t=-30°)	КЖ-15и	36
Сечения 4-4 ÷ 9-9 (фундаменты сборные, t=-40°)	КЖ-16и	37
Раскладка блоков по осям 1, 2, 3, 4 (фундаменты сборные, t=-40°)	КЖ-17и	38
Раскладка блоков по осям 5, 11, А, В, Г (фундаменты сборные, t=-40°)	КЖ-18и	39
Фундаменты ФМ1, ФМ2, узлы 1, 2	КЖ-19и	40
Фундаменты ФМ3, ФМ4, узел 3	КЖ-20и	41
Фундаменты ФМ5, ФМ6, узел 4	КЖ-21и	42
Схема расположения фундаментов под оборудование, каналов и приямка	КЖ-22и	43
Канал на отм.- 2.400, фундаменты бревнотаски вне цеха.	КЖ-23и	44
Фундамент ФОМ1; опалубочный чертеж	КЖ-24и	45
Армирование фундамента ФОМ1; План, разрезы 1-1 ÷ 3-3	КЖ-25и	46
Армирование фундамента ФОМ1; сечения 4-4, 5-5.	КЖ-26и	47
Фундаменты под оборудование, ФОМ2, ФОМ20 и ФОМ21	КЖ-27и	48

1	2	3
Фундаменты под оборудование ФОМ3 ÷ ФОМ8	КЖ-28и	49
Фундаменты под оборудование ФОМ9 ÷ ФОМ13	КЖ-29и	50
Фундаменты под оборудование ФОМ14 ÷ ФОМ19	КЖ-30и	51
Схема расположения колонн, балок и опорных подушек	КЖ-31и	52
Схемы расположения плит покрытия и перекрытия	КЖ-32и	53
Схемы расположения панелей стен и стальных стоек	КЖ-33и	54
Нетиповые элементы	КЖ-34и	55
Монолитные участки УМ1 ÷ УМ4	КЖ-35и	56
Переходной мостик ПМ1, металлические лестницы Л1, Л2.	КЖ-36и	57
Эстакада пневмотранспорта	КЖ-37и	58
Эстакада транспортера для выноса отходов, верхнее строение ВС1	КЖ-38и	59
Узлы 1÷5 верхнего строения ВС1	КЖ-39и	60
Короб ленточного транспортера КД1	КЖ-40и	61
Опора под бункер БУ1, Узел 1	КЖ-41и	62
Узлы 2, 3, 6, стойки СК1 ÷ СК3	КЖ-42и	63
Сетки С1 ÷ С5	КЖ-43и	64
Сетки С6 ÷ С9	КЖ-44и	65
Сетки С10 ÷ С12, анкеры А1, А2, траверса Т1, закладные изделия МН1 ÷ МН6	КЖ-45и	66
Закладные изделия МН7 ÷ МН11, крышка КР1, соединительные изделия МС1, МС2	КЖ-46и	67
Молниезащита	КЖ-47	68

2
8175/1

Взамен листа 1 лист 1и
ГИП [подпись] В.И. Сутырин
30.07.87г

Привязан:

Инв. №

Н. контр.	Забайкин	[подпись]	8.85
Вед. инж.	Шнайдерман	[подпись]	8.85
Гл. спец.	Скворский	[подпись]	8.85
Нач. отд.	Пилипенко	[подпись]	8.85
ГИП	Заславский	[подпись]	8.85

ТП 411.2.144

Деревообрабатывающая мастерская по переработке 3000 куб.м/сырья в год

Стадия	Лист	Листов
Р.П.	1и	1

Содержание альбома

Гослесхоз СССР
Союзгипролесхоз
Киевский филиал

Альбом I

Типовой проект 411-2-144

Пояснительная записка

1. Общая часть

Типовой проект „Деревообрабатывающая мастерская по переработке 5000 куб. м. сырья в год" разработан на основании задания, выданного Госпесхозом СССР 1 сентября 1979г. и плана типового проектирования на 1980г. раздел III. пункт 206.

Настоящий проект - переработка типового проекта 411-2-119. Необходимость в корректировке типового проекта вызвана заменой устаревшего технологического оборудования, изменением норм на проектирование и основных положений по комплектации и оформлению типовых проектов сдаваемых в ЦИТП.

Проект учитывает следующие условия строительства:

Климатические районы - I, II, III.

Сейсмичность района - не выше 6 баллов, территория - без подработки горными выработками;

расчетная зимняя температура воздуха -20°, -30° (основной вариант) и -40°С, скоростной напор ветра для I, II, III географических районов, вес снегового покрова 70, 100 и 150 кг/м²; рельеф территории спокойный, грунтовые воды отсутствуют.

Грунты основания непучинистые, непросадочные со следующими нормативными характеристиками:

$\varphi^H = 28°$; $C^H = 0,02$ кг/см²; $E = 150$ кг/см²; $\gamma = 1,8$ т/м³.

Класс здания - II

Степень долговечности - II

Степень огнестойкости - II

Категория производства по пожарной опасности - в. (олифовочное отделение - б).

Инженерное оборудование здания:

водопровод горячей и холодной воды, канализация, отопление, вентиляция, электроснабжение, радио, телефон и пожарная сигнализация.

Предусмотрено заземление оборудования и молниезащита здания.

Деревообрабатывающая мастерская предназначена для строительства на действующих и проектируемых предприятиях лесного хозяйства и других ведомств.

Номенклатура продукции:

рамы парниковые, клепка для бочек, комплекты ящичной тары, черновые заготовки, тарные изделия, черенки к лопатам.

В качестве сырья принята низкосортная лиственная и хвойная древесина, поступающая в мастерскую в виде длинномера и коротья длиной от 1 до 6 метров. В соответствии с заданием на проектирование сушка пиломатериалов предусматривается в отдельностоящих сушильных камерах.

Сметная документация составлена в объемах и по формам предусмотренным инструкцией по типовому проектированию для промышленного строительства СН 227-70 в ценах и нормах 1969г. с учетом Постановления Госстроя СССР № 253 от 29 декабря 1979г. об изменении и дополнении „Инструкции по типовому проектированию для промышленного строительства".

2. Технико-экономические показатели.

Состав технико-экономических показателей для оценки решений, принятых в типовом проекте мастерской, приведен в соответствии с приложением 2 к „Временному положению о порядке проведения экспертизы типовой проектной документации предприятий, зданий и сооружений в ЦИТП."

За расчетную единицу принято 1000 м³ сырья в год. Расчетных единиц 5.

№ п.п.	Наименование данных и показателей	Ед. изм.	Данные и показатели: Проект	ТП N 411-2-119	Отклонение показателей в мат. выраж.	Отклонение показателей 8%	Привязка	Примечание
1	2	3	4	5	6	7	8	9
	1. Технико-экономические характеристики							
1.1.	Проектная мощность в натуральном выражении	тыс. м³	5	5	–	–		
1.2	Годовой выпуск товарной продукции							
	в натуральном выражении	тыс. м³	1.49	1.48	0.01	0.7		
	в оптовых ценах	тыс. руб.	248.3	208.6	39.7	19		
1.3.	Себестоимость продукции							
	годовой выпуск	тыс. руб.	193.99	161.03	32.9	20.5		
	на расчетную единицу	руб.	38798	32206	6592	20.5		
1.4	Годовая прибыль	тыс. руб.	54.35	47.59	6.76	14.2		
1.5	Уровень рентабельности	%	30	40	-10	25		
1.6	Срок окупаемости капитальных вложений	лет	2.8	2.1	0.7	33.3		
1.7	Списочная численность работающих	чел.	31	25	6	24		
	в том числе:							
	рабочих	чел.	27	21	6	28.6		
1.8	Уровень механизации и автоматизации производственных процессов	%	74	–	–	–		
1.9	Режим работы мастерской							
	рабочие дни в году	дн	260	250	10	4		
	Рабочие смены в сутки	смен	2	2	–	–		
	продолжительность смены	ч	8	8	–	–		
	коэффициент сменности по рабочим		1.35	1.75	-0.4	22.9		
	коэффициент сменности работы основного оборудования		1.16	–	–	–		
1.10.	Производительность труда (годовая)							
	а) выработка на 1 работающего в натуральном выражении	м³	48.1	59.2	-11.1	18.8		
	по стоимости товарной продукции	руб.	8011	8345	-334	4		
	б) выработка на 1 рабочего в натуральном выражении	м³	55.2	70.5	-15.3	21.7		
	по стоимости товарной продукции	руб.	9198	9934	-736	7.4		

3

8175/1

Гл. спец.	Войко		V.81	ТП 411-2-144 ПЗ
Гл. спец.	Сквирский		V.81	Деревообрабатывающая мастерская по переработке 5000 куб. м. сырья в год.
Нач. отд.	Зайдовский		V.81	Стадия: Т.Р. Лист: 1 Листов: 9
ГИП	Захарьевский		V.81	Пояснительная записка (начало)

Госпесхоз СССР Союзгипролесхоз Киевский филиал

Привязан

Инв. №

Альбом I

Типовой проект 411-2-144

1	2	3	4	5	6	7	8	9
1.11	Коэффициент экономической эффективности капитальных вложений		0,35	0,48	-0,13	27,1		
1.12	Приведенные затраты на единицу товарной продукции	куб	0,78	0,77	0,01	1,3		
1.13	Объем строительный здания	$м^3$	4333	3600	733	20,4		
	в том числе:							
	подземной части	$м^2$	198	–	–	–		
	встроенных бытовых помещений	$м^2$	803	645	158	24,4		
	Объем строительный здания на расчетную единицу	$м^2$	867	720	147	20,4		
1.14	Площадь здания застройки	$м^2$	785,8	556	229	41,3		
	общая	$м^2$	770	571	199	34,9		
	в том числе:							
	подземной части	$м^2$	50,3	–	–			
	встроенных (бытовых) помещений	$м^2$	173,4	140,3	33,1	23,6		
	Площадь общая здания на расчетную единицу	$м^2$	157,2	111,2	46	41,4		
	2. Сметная стоимость							
2.1	Стоимость общая	тыс. руб.	156,9	99,94	56,9	57		
	в том числе:							
	строительно-монтажных работ	тыс. руб.	99,22	70,26	28,9	41,2		
	оборудование	тыс. руб.	56,50	29,68	26,82	90,4		
	Стоимость строительно-монтажных работ на $1м^2$ общей площади	руб.	128,8	123	5,8	4,7		
	Стоимость строительно-монтажных работ на $1м^3$ строительного объема	руб.	22,89	19,51	3,38	17,3		
	Стоимость общая на расчетную единицу	руб.	31380	19988	11392	57		
	3. Трудоемкость							
3.1	Построечные трудовые затраты	чел. дн.	3366	2834	532	18,8		
	То же, на $1м^2$ общей площади	чел. дн.	4,37	4,96	-0,59	11,9		
	То же, на $1м^3$ строительного объема	чел. дн.	0,77	0,78	-0,01	1,3		
	То же, на расчетную единицу	чел. дн.	673,2	566,8	106	18,8		
	4. Расход строительных материалов							
4.1	Цемент приведенный к марке М400	т	171,6	–	–	–		
	в том числе							
	в построечных условиях	т	65,44	–	–	–		
	цемент, приведенный к марке М400 на $1м^2$ общей площадки	т	0,22	–	–	–		

1	2	3	4	5	6	7	8	9
	То же, на $1м^3$ строительного объема	т	0,04	–	–	–		
4.2.	Сталь, общий	т	31,16	21,08	10	47,8		
	в том числе:							
	в построечных условиях	т	14,1	–	–	–		
	сталь, приведенная к классам А-1 и С 38/23	т	35,59	–	–	–		
	То же, на $1м^2$ общей площади	т	0,046	–	–	–		
	То же, на $1м^3$ строительного объема	т	0,008	–	–	–		
	То же, на расчетную единицу	т	6,23	4,22	2	47,6		
	Сталь прокатная, приведенная к С 38/23	т	–	–	–	–		
	в том числе:							
	в построечных условиях	т	–	–	–	–		
	Сталь арматурная, приведенная к А-I	т	35,59	–	–	–		
	в том числе:							
	в построечных условиях	т	14,1					
4.3	Бетон и железобетон, общий	$м^3$	654,8	340	314	92,6		
	То же, на $1м^2$ общей площади	$м^3$	0,85	0,59	0,26	44,1		
	То же, на $1м^3$ строительного объема	$м^3$	0,15	0,09	0,06	66,7		
	То же, на расчетную единицу	$м^3$	130,96	68	62	92,3		
	Бетон и железобетон, общий монолитный	$м^3$	339,1	133	20,6	155		
	сборный тяжелый	$м^3$	315,6	–	–	–		
	Сборный легкий	$м^3$	23,56	–	–	–		
4.4	Лесоматериалы, общий	$м^3$	81,05	–	–	–		
	в том числе:							
	в построечных условиях	$м^3$	44,8	–	–	–		
	Лесоматериалы приведенные к круглому лесу	$м^3$	127,2	–	–	–		
	То же, на $1м^2$ общей площади	$м^3$	0,165	–	–	–		
4.5	Кирпич, общий	тыс. шт.	122,4	83,97	38,4	45,8		
	То же, на $1м^2$ общей площади	тыс. шт.	0,16	0,14	0,02	14,3		
	5. Эксплуатационные расходы							
5.1	Расход холодной воды	$м^3/ч$	0,6	1,6	-1,0	62,5		
		$м^3/куг$	1,42					
5.2	То же, горячей воды	$м^3/ч$	0,82					
		$м^3/куг$	1,75					
5.3	Расход тепла	ккал/ч	532300	350400	181900	51,9		
	в том числе							
	на отопление	ккал/ч	90195	–	–	–		
	на вентиляцию	ккал/ч	358706	–	–	–		
	на горячее водоснабжение	ккал/ч	83400	–	–	–		
5.4	Потребная электрическая мощность	квт.	196	147	49	33,3		

В проекте численность трудящихся приведена с учетом работающих на открытом воздухе.

Как видно из таблицы, основные технико-экономические показатели проекта отличаются от показателей типового проекта 411-2-119. Увеличина площадь, объем здания, сметная стоимость и стоимость технологического оборудования.

Это вызвано следующими причинами:

1. В связи с заменой устаревшего и установкой технологического оборудования потребовалось увеличить производственную часть здания мастерской на один шаг.
2. В соответствии с действующими нормами и правилами в административно-бытовой части здания дополнительно предусмотрено устройство теплопункта, щитовой и красного уголка ($59м^2$; $200м^3$).
3. В отличие от проекта N411-2-119 в настоящем проекте разработаны и отражены в сметах:
   а) наружный пневмотранспорт (эстакада, циклоны, бункер) бревнотаска, конвейер для выноса отходов и поперечный транспортер, что дало увеличение стоимости строительства на 13,0 тыс. руб;
   б) пожарная сигнализация – 0,66 тыс. руб.
   в) оборудование бытовых помещений (шкафы, скамьи) – 1,3 тыс. руб.
4. Замена устаревшего технологического оборудования повлекла за собой увеличение стоимости на 14,33 тыс. руб. а установка дополнительного оборудования – 22,88 тыс. руб.
5. В соответствии с СН 357-77 взамен ламп накаливания применены газоразрядные, стоимость которых больше ламп накаливания на 3,62 тыс. руб. Учитывая вышеизложенное, следует считать настоящий проект более экономичным, чем типовой проект 411-2-119, несмотря на большую сметную стоимость т.к. она отражает фактическую стоимость не только мастерской, но и оборудования находящегося вне здания, без которого не может происходить технологический процесс. Немаловажным фактором является и то, что в мастерской установлено современное высокопроизводительное оборудование и улучшены условия труда для работающих, а проект выполнен в соответствии с действующими нормами и правилами.

4
8175/1

Привязан						ТП 411-2-144 ПЗ	
						Деревообрабатывающая мастерская по переработке 5000 куб. м. сырья в год.	
						Стадия	Лист	Листов
						Т.Р.	2	
Инв. №			Гл. спец.	Бойко		Пояснительная записка (продолжение)	Гослесхоз СССР Союзгипролесхоз Киевский филиал	
			Гл. спец.	Сквирский				
			Нач. отд.	Задависвечка				
			ГИП	Ваславский				

3. Схема генерального плана.

На листе ПЗ-7 приведена схема генерального плана на которой показана взаимосвязь мастерской со складом сырья, с сушильными камерами, складом готовой продукции, бункером и циклоном для отходов.

На схеме представлена сеть автодорог и озеленения.

Схема генерального плана не является обязательной при привязке проекта, так как в каждом конкретном случае следует исходить из компановки всего комплекса зданий и сооружений промплощадки.

Оснащение склада сырья механизмами и доставка сырья на промплощадку (автомобильным или железнодорожным транспортом), а также утилизация отходов решаются при привязке проекта.

4. Технологическая часть.

Характеристика, номенклатура и объем выпускаемой продукции.

Деревообрабатывающая мастерская предназначается для переработки низкосортной древесины получаемой от рубок главного и промежуточного пользования.

Годовая программа по выпуску готовой продукции.

1. Парниковые рамы по та 58 РСФСР 03-76 — 4000 шт.
2. Клетка для заливных и сухогарных бочек по ГОСТ 8822-79 — 100 $м^3$.
3. Комплекты деталей ящиков дощатых по ГОСТ 13359-75* — 750 $м^3$
4. Заготовки из древесины хвойных пород по ГОСТ 9685-61* и заготовки из древесины лиственных пород по ГОСТ 7837-71 — 300 $м^3$
5. Черенки к лопатам по ГОСТ 3620-76 — 200,0 тыс.шт.
6. Ручки точенные по ОСТ 13-16-72 ТУ-56 УССР 93-71. — 500,0 тыс.шт.

Состав мастерской

В состав мастерской входят следующие отделения и участки: лесопильно-раскроечный участок, участок повторной машинной обработки, олифовочное отделение, пилонаждаточильное отделение и бытовые помещения.

Характеристика и обоснование технических решений и технологического процесса.

Предварительно подсортированные по сортиментам и диаметрам лесоматериалы со склада сырья подаются мостовым краном на накопительную площадку, оборудованную поперечным цепным транспортером, откуда накатываются на лесотранспортер продольный БА-3М (поз. 1).

Лесоматериалы лесотранспортером БА-3М (поз.1) подаются в мастерскую, где сбрасывателем бревен СБР4г (поз.2) сбрасываются на впередиратные тележки лесопильной карлышевой рамы РК (поз. 3). Полученный пиломатериал навесным рольгангом ПРДН6 (поз.4) подается на вспомогательный роликовый стол торцовочного станка ЦКБ-40 (поз.7).

На торцовочном станке производится выпиловка дефектных мест и поперечный раскрой пиломатериалов на кратные по длине заготовки. По двухэтажному конвейеру (поз. 8) пиломатериал подается к делительным станкам ЦДК-5 (поз.10) и Ц6-2 (поз.11) для продольной распиловки.

На универсально-круглопильном станке Ц6-2 (поз.11) заготовки окончательно торцуются с последующей сортировкой и укладкой в пачки на столе (поз.12).

Переработка горбыля производится на станке Ц6-2 (поз. 11).

Изделия подлежащие сушке вывозятся из цеха в остывочно-формировочное отделение паровой сушилки.

Парниковые рамы изготавливаются из сухой древесины на станках УН-1 (поз.17), К25 (поз. 20) ФСШ-1 (поз.21).

Черенки для лопат изготавливаются из сухих заготовок на станках КПА-50 (поз.13) и ГС-63 (поз.14).

Кусковые отходы, пригодные для изготовления мелких токарных изделий, после прирезки и сушки перерабатываются на станках УН-1 (поз.17), ТН-200 (поз.15), с последующей шлифовкой в галтовочном барабане (поз.16).

Детали парниковых рам и токарные изделия покрываются олифой в олифовочном отделении.

Готовые изделия комплектуются, упаковываются вывозятся в склад готовой продукции.

Заточка режущего инструмента производится в пилонаждаточильном отделении оснащенном необходимым набором инструмента.

Напольный транспорт, подъемно-транспортное оборудование.

Механизация межстаночных операций осуществляется электропогрузчиком ЭП 103-2,8, грузовыми тележками с подъемной платформой, и неприводными и приводными рольгангами.

Удаление опилок и мелких кусковых отходов от станков производится пневмотранспортом. Кусковые отходы собираются системой ленточных конвейеров с накоплением их в бункере.

Режим работы.

Количество рабочих дней в году — 260
Смен в сутки — 2
Продолжительность смены — 8 часов
Каждая восьмая суббота — рабочий день.

Основные и вспомогательные материалы.

1. Лесоматериалы круглые хвойных пород по ГОСТ 9463-72* — 1,27 $т.м^3$
2. Лесоматериалы круглые лиственных пород по ГОСТ 9462-71* — 1,78 $т.м^3$
3. Технологическая сырье для переработки по ОСТ 13-55-76 — 1,35 $тыс.м^3$
4. Олифа оксоль по ГОСТ 190-78. — 3260 кг
5. Шкурка шлифовальная тканевая по ГОСТ 5009-75 — 2200 $м^2$
6. Проволока стальная низкоуглеродистая по ГОСТ 3282-74. — 2755 кг
7. Ручки по ГОСТ 5087-80 — 8000 шт.
8. Угольники по ГОСТ 5091-78 — 16000 шт.
9. Шурупы по ГОСТ 1145-70* — 96000 шт.
10. Колпачки металлические для ручек точеных — 500000 шт.

									ТП 411-2-144 ПЗ		
									Деревообрабатывающая мастерская по переработке 5000 куб.м. сырья в год		
										Стадия	Лист	Листов
										ТР	3	
Привязан												

Типовой проект 411-2-144 Альбом I

Сводный баланс древесины по мастерской

№ п/п	Наименование сырья	Наименование готовой продукции	Един. изм.	Колич. сырья на программу	Колич. древесины в готовой продукции	Количество отходов: Кусковые отходы	Опилки	Стружка	Усушка, распил
1.	Пиловочник хвойный	Парниковые рамы	м³	486	85	241	92	46	22
			%	100	17,5	49,6	18,9	9,5	4,5
2	Клепочный кряж	Клепка заливная	м³	261	100	108	40	-	13
			%	100	38,3	41,4	15,3	-	5,0
3	Технологическое сырье	Тара ящичная	м³	1954	534	668	665	-	87
			%	100	27,3	34,2	34,0		4,5
4	Пиловочник хвойный и мягколиственный	Заготовки из древесины	м³	1299	300	419	247	197	56
			%	100	23,1	32,4	19,0	15,2	43
5	Пиловочник лиственный	Черенки к лопатам	м³	1000	232	400	187	131	50
			%	100	23,2	40,0	18,7	13,1	5,0
6	Кусковые отходы (деловые)	Ручки точеные	м³	150	21	90	25	12	2
			%	100	14,0	60,0	16,7	8,0	1,3
7	Горбыль	Тара ящичная	м³	473	107	280	81		5
			%	100	22,6	59,2	17,1		1,1
8	Доска IV сорта	Тара ящичная	м³	247	109	91	41		6
			%	100	44,2	36,9	16,6		2,4
		Всего		5870	1488	2624	1328	189	241

в том числе лесоматериалы 5000 м³

Штатная ведомость

Наименование профессии	Группа производственных процессов	Разряд	Количество работающих: 1 см.	2 см.	Всего
1	2	3	4	5	6
Производственные рабочие					
1. Рамщик	I б	V	1	-	1
2 Рамщик	I б	III	1	-	1
3. Станочник-распиловщик	I б	III	2	1	3
4. Станочник-распиловщик	I б	II	2	1	3
5. Торцовщик	I б	IV	3	-	3
6. Станочник токарных станков	I б	IV	2	2	4
7. Отделочник	III б	III	2	1	3
8. Станочник шипорезного станка	I б	IV	1	-	1
9. Станочник строгальных станков	I б	III	1	-	1
10. Укладчик пиломатериалов, деталей и изделий из древесины	I б	II	1	-	1
11. Транспортные рабочие	I б	II	2	1	3
Итого			18	6	24
Вспомогательные рабочие					
Ножеточ. пилоточ.	I б	V	1	1	2
Слесарь электрик	I б	V	1	-	1
Итого			2	1	3
ИТР моп					
Начальник мастерской	I а	-	1	-	1
Мастер	I б	—	—	1	1
Бухгалтер-учетчик	I а	—	1	-	1
Уборщица	I б	—	1	-	1
Итого			3	1	4
Всего			23	8	31

5. Архитектурно-строительные решения

Объемно-планировочное решение.

Здание мастерской в плане Г-образной формы и состоит из двух объемов.

Основной объем-производственные помещения, размещаемые в одноэтажном здании с панельными стенами, с размерами в осях наружных стен 42,0×12,0 и высотой до низа несущих конструкций покрытия 4,8 м.

В этой части здания размещаются лесопильно-раскроечный участок, участок повторной машинной обработки, олифовочное отделение и пилоножеточильное отделение. На антресолях, расположенных над пилоножеточильным отделением, запроектирована приточная вентиляционная камера, обслуживающая производственные помещения.

К продольной стене производственной части здания (по оси В) примыкают одноэтажные бытовые помещения со стенами из кирпича с размерами в осях стен 18,0×12,0 м. и высотой от пола до потолка 3,0 м.

Состав бытовых помещений:

вестибюль, мужской и женский гардеробы с душевыми комнатами общественных организаций, курительная, контора, комната приема пищи, красный уголок, уборные, узел ввода и щитовая.

Пристройка бытовых помещений к продольной стене мастерской позволяет в случае необходимости предусмотреть расширение производственных помещений и уменьшает площадь участка, на котором располагается мастерская так как у этой же стены размещаются двигатели и вентиляторы вентсистем и устройства для удаления опилок и кусковых отходов (см. схему генплана на листе ПЗ-7).

Отделочные работы.

Швы стеновых панелей расшиваются, изнутри затираются раствором.

Кирпичная кладка фасадов выполняется из отборного кирпича с расшивкой швов, оконные и дверные откосы штукатурятся цементным раствором.

Изнутри в производственных помещениях кладка кирпичных стен ведется под расшивку швов с последующей окраской.

В бытовых помещениях кирпичные стены и перегородки оштукатуриваются, перегородки из гипсоблоков затираются. Стены в зависимости от назначения помещений окрашиваются клеевыми, известковыми или водостойкими красками, устраиваются масляные и керамические панели.

Все деревянные и металлические элементы окрашиваются масляными красками в два слоя.

Типы полов и отделочных работ приведены на листе АР-1.

Рекомендации по цветовой отделке интерьеров приняты в соответствии с СН-81-70 (см. лист АР-1).

6

8175/1

Привязан				ТП 411-2-144	ПЗ
				Деревообрабатывающая мастерская по переработке 5000 куб. м. сырья в год.	
				Стадия: ТР	Лист: 4	Листов:
	Гл. спец.	Сквирский	V.81	Пояснительная записка (продолжение)	Гослесхоз СССР Союзгипролесхоз Киевский филиал
	Гл. спец.	Вейко	V.81		
	Нач. отд.	Задавиченко	V.81		
Инв. №	ГИП	Заславский	V.81		

Типовой проект 411-2-144 Альбом I

Расчет оборудования бытовых помещений.

Расчет произведен в соответствии с СНиП II-92-76 и приведен в таблице.

Группа производственного процесса	Вид хранимой в гардеробе одежды	Списочный состав		Гардероб: Закрытый шкаф шириной 25 см.		Гардероб: Закрытый шкаф шириной 33 см.		Максимальная схема		Уборные: К-во унитазов		Умывальные: К-во умывальников		Душевые: К-во душевых сеток		Душевые: Скамьи п.м.		Ножные ванны	
		м	ж	м	ж	м	ж	м	ж	м	ж	м	ж	м	ж	м	ж	м	ж
I а	Уличная, домашняя и специальная	1	1	1	1	-	-	1	1			1/7	1/7	-	-	-	-		
I б	То же	13	13	13	13	-	-	9	10	1	1	9/10	1	9/15	10/15	0,8	0,8	1	1
I в	То же	3	-	-	-	3	-	2	-			2/10	-	2/7	-				
Итого		17	14	14	14	3		12	11	1	1	1	1	1	1	0,8	0,8	1	1

Гардеробы оборудуются закрытыми одинарными шкафами шириной 25 и 33 см, глубиной 50 см. и высотой 165 см.

В соответствии с СНиП II-92-76, п.3-23 в гардеробах дополнительно устанавливается по два шкафа для хранения чистой и грязной рабочей одежды.

Душевые размещаются смежно с гардеробными и имеют преддушевые, оборудованные скамьями крючками для одежды и полотенец, полочками для туалетных принадлежностей.

Умывальники и ножные ванны размещаются в гардеробных.

Конструкции.

Здание мастерской в конструктивном отношении делится на две части:

а) каркасную с панельными стенами в осях 6÷11 и

б) с кирпичными несущими стенами 1÷6.

Производственная часть здания однопролетная с шагом ж/б колонн 6 м, пролетом 12 м и высотой до низа балок покрытия - 4,8 м.

Фундаменты под кирпичную часть здания ленточные монолитные из бутобетона.

Вариант - из сборных бетонных и железобетонных блоков по серии 1.112-5 и ГОСТ 13579-78.

Фундаменты в каркасной части здания - монолитные железобетонные башмаки со сборными железобетонными фундаментами балками по серии 1.415-1 в.1.

Ограждающие и несущие конструкции бытовых помещений и производственной части здания в осях 1÷6 - кирпичные стены с шагом 6 м.

Кирпич М75 на цементном растворе М25.

Стены каркасной части здания в осях 6÷11 панельные из легкобетонных стеновых панелей по серии 1.432-14 в.1.

Панели крепятся на сборных железобетонных колоннах по серии 1.423-3 в.1

На отметке -0,03 в стенах устраивается горизонтальная гидроизоляция толщиной 2 см. из цементного раствора состава 1:2.

Перегородки в помещениях с влажной средой - кирпичные, в остальных помещениях - из гипсоблоков. Железобетонные блоки покрытия серии 1.462-3. опираются на железобетонные колонны.

По балкам покрытия укладываются сборные железобетонные плиты по серии 1.465-7 в.3 и по ГОСТ 22701-1-77.

Покрытие бытовых помещений, а так же перекрытие над пилонажеточильным отделением выполняются из сборных железобетонных плит по серии 1.141-1 в 2.6. перекрытие венткамеры усилено монолитной железобетонной распределительной плитой толщиной 6 см.

Перемычки - сборные железобетонные по серии 1.139-1.

Основной тип утеплителя покрытия - пенобетон $\gamma = 400$ кг/м³. Тип и толщина утеплителя уточняется при привязке проекта (см. лист. АР-1).

Кровля рулонная. Над производственной частью здания трехслойная, над бытовыми - четырехслойная.

Оконные и дверные блоки деревянные, спецификация их приведена на листе АР-1.

Лестницы в венткамеру, расположенную на отметке 3.300, и в проходной канал - металлические.

Вокруг здания устраивается асфальтовая отмостка шириной 0,75 м.

Эстакада пневмотранспорта запроектирована сборным железобетонным колоннам по серии 3-015-2/77. Башмаки под колонны - монолитные железобетонные. Фундаменты установки уклонов и бункера монолитные бетонные. Эстакада к бункеру пусковых отходов и бункер - деревянные.

Фундаменты под опоры монолитные бетонные.

Указания по производству работ в зимних условиях.

Монтаж сборных железобетонных фундаментных блоков производить только на непромерзшее основание с защитой его от промерзания как при производстве работ, так и по окончании их.

Монтаж блоков вести в соответствии со СНиП III-16-73.

Марка кирпича принимается такой же, как и для кладки в летних условиях.

Раствор приготавливать на портландцементе. Марка раствора повышается в соответствии с требованиями СНиП III-16-73.

Кладка в зимних условиях, а так же в период оттаивания должна систематически контролироваться. На период оттаивания зимней кладки выполнить мероприятия по укреплению несущих конструкций в соответствии со СНиП III-8-4-72.

7

8175/1

Привязан				ТП 411-2-144 ПЗ			
				Деревообрабатывающая мастерская по переработке 5000 куб. м. сырья в год.			
					Стадия	Лист	Листов
					ТР	5	
Инв. №	Гл. спец.	Сквирский	V.81	Пояснительная записка (продолжение)	Гослесхоз СССР Союзгипролесхоз Киевский филиал		
	Нач. отд.	Задавиловский	V.81				
	ГИП	Захлаповский	V.81				

Копировал Герман Формат 22г

Типовой проект 411-2-144 Альбом I

6. Санитарно-техническая часть.

Водопровод и канализация.

Водоснабжение и канализация мастерской разработаны в соответствии со СНиПII-30-76; СНиПII-34-76 и СНиПII-92-76.

Источником водоснабжения служит внутриплощадочная сеть, обеспечивающая расчетный расход и напор.

В мастерской принята единая система хозяйственно-питьевого и производственно-противопожарного водопровода. Горячее водоснабжение - централизованное.

Общий расход воды - 3,175 м³/сутки

Необходимый напор на вводе - 17,5 м.

Расход воды на наружное пожаротушение 10 л/с.

Сточные воды - хозфекальные.

Количество сточных вод - 3,175 м³/сутки.

Сточные воды сбрасываются во внутриплощадочную сеть канализации.

Отопление и вентиляция

Отопление и вентиляция мастерской разработаны в соответствии со СНиПII-33-75, СНиПII-92-76, СНиПII-12-77 и ГОСТ 12.1.005-76.

Система отопления производственной части мастерской горизонтальная однотрубная. В качестве нагревательных приборов приняты радиаторы М-140.

В административно-бытовой части здания предусмотрена горизонтальная однотрубная система отопления с радиаторами М-140, АО".

Теплоноситель для систем отопления и теплоснабжения вентиляционных установок - горячая вода с $t_п = 95°C$ и $t_о = 70°C$.

В соответствии с характером выделяющихся вредностей для каждого производственного отделения запроектированы раздельные системы вентиляции.

Основной вредностью на лесопильно-раскроечном участке и участке повторной машинной обработки является древесная пыль и опилки, которые удаляются системами пневмотранспорта В1 и В2.

Удаляемый системами В1 и В2 воздух, перед выбросом в атмосферу подвергается очистке в циклонах типа ОЭКФМ.

Удаляемый системами В1 и В2 воздух компенсируется приточной системой П1.

Вентиляция олифовочного отделения решена в соответствии с требованиями, предъявляемыми к помещениям категории Б.

Воздух, удаляемый системами В3, В4, В8, компенсируется системой П2. Количество подаваемого воздуха составляет 95% удаляемого.

Вентиляция вспомогательных помещений - естественная.

7. Электротехническая часть.

Силовое электрооборудование и электроосвещение.

Проект силового электрооборудования и электроосвещения мастерской разработан в соответствии с правилами устройства электроустановок (ПУЭ издания 1978г) и указаниями СН 357-77, СН-202-76, СН 305-77 и СН 102-77.

Нормы освещенности приняты согласно СНиПII-4-79. По надежности электроснабжения электроприемники мастерской отнесены к 3 категории.

По условиям окружающей среды, в соответствии с ПУЭ, производственные помещения мастерской относятся к классу В1а, В-1б, П-IIи, П-IIа, кроме бытовых помещений и венткамеры, которые относятся к помещениям с нормальной средой.

Проект разработан для электрической сети переменного тока напряжением 380/220 В в системе с глухозаземленной нейтралью.

Предусмотрено устройство силового и осветительного вводов.

Электрические нагрузки и годовой расход электроэнергии приведены в таблице.

№ п/п	Наименование	Установл. мощности кВт.	Коэффициент мощности	Максим. нагрузка: Активная кВт.	Максим. нагрузка: Реактивная кВар	Средняя нагрузка за максимально загруженную: Активная кВт	Средняя нагрузка за максимально загруженную: Реактивн. кВар	Средняя нагрузка за максимально загруженную: Полная кВа	Годовой расход электроэнергии кВт.час.
1.	Силовое электрооборудование	282	0,76	186	143	158	113		465000
2	Электроосвещение	12	0,9	11,0	5	10	5		19000
3	Конденсаторная установка				-75		-75		
	Итого с учетом компенсации	292	0,95	197	73	168	73	130	484000

Компенсация реактивной мощности.

В соответствии с производственным расчетом естественный средне-взвешенный коэффициент мощности по объекту составляет 0,76.

Проектом предусмотрено повышение значения коэффициента мощности до величины 0,95.

Компенсация реактивной мощности осуществляется на напряжении 0,38 кВ.

В соответствии с данными расчета компенсаторов реактивной мощности принята конденсаторная установка типа УКН-0,38-75 УЗ, устанавливаемая в электрощитовой цеха.

8

8175/1

				ТП 411-2-144 ПЗ			
				Деревообрабатывающая мастерская по переработке 5000 куб.м. сырья в год			
Привязан					Стадия	Лист	Листов
					Гр.	6.	
	Вик. инж.	Олейник	V.81	Пояснительная записка (продолжение)	Гослесхоз СССР Союзгипролесхоз Киевский филиал		
	Гл. спец.	Шурман	V.81				
	Нач. отд.	Задавиковский	V.81				
Инв. №	ГИП	Заславский	V.81				

8. Автоматизация вентсистем и технологических процессов.

Раздел АОВ проекта разработаны для приточных систем П1, П2; вентсистем В1, В2, В5, В6, сблокированных со станками; вентсистем В4, В9 и воздушной завесы У1.

Схемы автоматизации предусматривают местное и сблокированное управление электроприводами. Условные обозначения приборов и средств автоматизации приточных систем и завесы приняты по ОСТ 36-27-77.

Схемы предусматривают:

Система П1 - сблокированное с электродвигателем управление клапаном наружного воздуха, автоматическое включение нагревателей и отключение их при включении вентилятора, регулирование температуры в воздуховоде, защита калорифера от замораживания при работающей и неработающей системе, световая сигнализация нормальной работы и срабатываний защиты от замораживания.

Система П2 - ввод резервного вентилятора при аварийном отключении рабочего; регулирование температуры в воздуховоде; защита калорифера от замораживания при работающей и неработающей системе; автоматическое закрывание клапана на воздуховоде, ведущем в олифовочное отделение, при возникновении в нем пожара; сигнализацию нормальной работы и аварийного отключения.

Системы В1, В2, В5, В6 - запрет работы станков при отключенных вентиляторах.

Система В4 - включение при открывании дверей сушильного шкафа поз. 24. Конечный выключатель устанавливается на двери шкафа по месту.

Система В9 - включение при повышении температуры в зоне датчика выше 25 °С.

Воздушная завеса У1 - включение при снижении температуры в зоне ворот до 15 °С.

Щиты автоматизации выполнены по ОСТ 160.800.485-77.

Монтаж приборов и средств автоматизации выполняется согласно СНиП III-34-74.

Раздел АТХ проекта разработан для компрессорных агрегатов поз. 33 1,2, подающих сжатый воздух на сигнализатор СВК-3М1 (поступающий комплектно с сушильным шкафом поз. 27 ПЛ 18010) и для ленточных конвейеров поз. В2 (нижний) и поз. 32.

Схемы автоматизации выполнены по ГОСТ 2-755-74 и предусматривают местное и сблокированное управление электроприводами. Щит автоматизации выполнен по ОСТ 160.800.485-77.

9. Связь и сигнализация.

Проект предусматривает устройство пожарной сигнализации, радиофикации и телефонной связи.

Пожарная сигнализация выполнена на базе концентратора малой емкости типа „Комар-сигнал" 12 АМ и включает в себя приемную станцию, пожарные извещатели и линии проводной связи.

При срабатывании тепловых датчиков аппаратура выдает светозвуковой сигнал о возникновении ненормальных изменений в контролируемых помещениях.

При возникновении пожара в помещении аппаратура также автоматически отключает электродвигатели вентсистем.

Для радиофикации помещений проектом предусмотрена установка 13 динамических громкоговорителей.

Питание громкоговорителей - от местной сети.

Телефонная связь осуществляется установкой двух телефонных аппаратов с подключением к местной сети кабелем.

Общие указания по разделу 9 см. альбом II, лист СС-1.

10. Охрана труда и противопожарные мероприятия.

Генплан.

Во избежание случаев травматизма на территории предприятия при привязке мастерской предложенная схема генплана предусматривает разделение грузовых и людских потоков.

Сеть автодорог обеспечивает подъезд пожарных автомашин для наружного пожаротушения. Система наружного пожаротушения решается при разработке генплана.

Автодороги следует проектировать с твердым покрытием; обеспечивать их искусственным освещением и предупредительными знаками и указателями.

На генеральном плане в районе бирже сырья должны быть выделены места для курения и устроены переходные мостики через бревнотаски.

При проектировании генплана следует учитывать: направление господствующих ветров, благоустройство территории с выделением мест отдыха и спортплощадок; максимальное озеленение свободных площадей, соблюдение санитарных и противопожарных разрывов между зданиями и сооружениями на промплощадке с учетом окружающей застройки, а также обеспечение питанием медицинским обслуживанием работающих на предприятии.

						ТП 411-2-144 ПЗ	
						Деревообрабатывающая мастерская по переработке 5000 куб.м сырья в год.	
						Стадия	Лист	Листов
						ТР	7	
Привязан								
		Рук. сект.	Алейник		V.81	Пояснительная записка (продолжение)	Гослесхоз СССР Союзгипролесхоз Киевский филиал	
		Гл. спец.	Байко		V.81			
		Нач. отд.	Заславский		V.81			
Инв. №		ГИП	Заславский		V.81			

Мастерская.

Мероприятия по технике безопасности и производственной санитарии в здании мастерской отражены на заглавных листах основных комплектов чертежей и приведены в настоящем разделе пояснительной записки.

Все движущиеся элементы станков имеют ограждения и предохранительные устройства. Конвейеры и бревнотаска оборудуются световой и звуковой сигнализацией.

Расстояния между оборудованием и элементами здания приняты в соответствии с действующими нормами.

Стенки, механизмы и транспортеры оборудуются наверными приспособлениями для включения и остановки.

Предусматриваются индивидуальные средства защиты (наушники, очки).

Производственные помещения оборудуются системами приточно-вытяжной вентиляции и пневмотранспортом.

Сигнально-предупреждающую окраску опасных элементов производственного оборудования трубопроводов и внутрицехового транспорта, устройств и средств пожаротушения и обеспечения безопасности, а также цветовое решение производственных знаков безопасности выполняется в соответствии с требованиями ГОСТ 12.4.026-76

Для защиты людей от поражения электротоком предусматривается защитное заземление и зануление. Заземление выполняется присоединением электрооборудования к естественным заземлителям (стальные трубы электропроводки, металлические стационарные открыто проложенные трубопроводы всех назначений, кроме трубопроводов канализации и центрального отопления.

Во взрывоопасных помещениях в силовых сетях для заземления прокладывается специальный четвертый провод. Стальные трубы используются только как дополнительные мероприятия.

Зануление выполняется присоединением рабочего провода к электрооборудованию. Во взрывоопасных помещениях зануление выполняется дополнительным нулевым проводом.

Над олифовочным отделением в соответствии с СН 305-77 устраивается молниезащита.

Молниеприемником служит металлическая сетка с ячейками 6×6м из круглой стали, диаметром 6мм.

Защита от электромагнитной индукции обеспечивается присоединением всего оборудования и аппаратов находящихся в здании, к защитному занулению электрооборудования.

Для защиты от заноса высоких потенциалов по подземным коммуникациям, последние присоединяются к заземлителю молниезащиты или к рабочей нулевой жиле электрических сетей.

Естественное и искусственное освещение производственных и бытовых помещений принято в соответствии со СНиП II-4-79.

Окна для расчетных температур -20°С - 30°С приняты с двойным остеклением; для -40°С - с тройным.

Бытовые помещения мастерской запроектированы в соответствии со СНиП II-92-76 и состоят из гардеробов, душевых, уборных, комнаты приема пищи и красного уголка.

Мероприятия по борьбе с шумом.

Для предотвращения вредного влияния шума на работающих, в проекте предусмотрен ряд мероприятий по снижению уровня звукового давления.

Мастерская разделена стенами на три части, чтобы локализовать то оборудование, которое является источником шума.

Венткамеры располагаются в отдельных изолированных помещениях.

Бытовые помещения размещены в пристройке к мастерской и помещения с постоянным пребыванием людей не примыкают непосредственно к производственным помещениям.

Технологическое оборудование, оборудование по подготовке режущего инструмента и вентиляционные агрегаты изолируются путем устройства специальных фундаментов или установки на амортизаторы.

Пылеприемники и ограждительные устройства режущего инструмента применяются со звукопоглощающим покрытием внутренних и наружных плоскостей.

При выборе вентиляторов приняты окружные скорости, допускаемые по условиям относительной бесшумности.

Соединения воздуховодов с вентиляторами осуществляются при помощи гибких вставок.

Вентиляторы и приводы вентиляционных установок пневмотранспорта устанавливаются вне здания.

В связи с тем, что станки РК, ЦКБ-40, ЦДК-5-2, Ц6-2, КПА50 и др. имеют уровень звукового давления более 85 дБ, предусматриваются средства индивидуальной защиты - наушники ВЦНИИОТ.

8175/1

					ТП 411-2-144 ПЗ	
					Деревообрабатывающая мастерская по переработке 5000 куб.м. сырья в год.	
					Стадия	Лист	Листов
						8	
Привязан					Пояснительная записка (продолжение)	Госагропромстроя СССР Союзгипролесхоз Киевский филиал
	Рук.сект.	Олейник		V.81		
	Гл.спец.	Шурман		V.81		
	Ст.спец.	Скворцов		V.81		
	Нач.отд.	Заславский		V.81		
Инв.№	ГИП	Заславский		V.81		

Альбом I

Типовой проект 411-2-144

Противопожарные мероприятия.

Степень огнестойкости здания - мастерской - II.
Помещения мастерской отделяются от олифовочного и пилоножеточильного отделений, а также от бытовых помещений противопожарными кирпичными стенами а трудносгораемыми заполнениями дверных проемов, имеющими предел огнестойкости 0,75 часа.

В месте примыкания бытовых помещений к производственным под углом оконные проемы бытовых заполняются стеклоблоками.

Все помещения имеют не менее двух эвакуационных выходов.

В олифовочном отделении (категория Б) устраивается самостоятельная система вентиляции и непосредственный выход наружу.

Ограждающие конструкции тамбура - шлюза выполняются из кирпича, а проемы заполняются противопожарными дверями с пределом огнестойкости не менее 0,75 часа.

Полы в отделении искронедающие; электрооборудование - во взрывозащищенном исполнении.

Здание оборудоется противопожарным водопроводом и пожарной сигнализацией.

В мастерской предусматриваются первичные средства пожаротушения: огнетушители, ручной инструмент, ящики с песком и т. д.

В бытовых помещениях запроектирована комната для курения.

11. Мероприятия по защите окружающей среды.

Основными неблагоприятными выделяемыми, вызывающими загрязнение воздуха на рабочих местах в мастерской и вне ее являются древесная пыль и пары олифы.

Системами аспирации древесная пыль и опилки удаляются от станков и поступают в циклон, из которого в атмосферу выбрасывается очищенный воздух. В олифовочном отделении предусмотрено устройство самостоятельных систем приточно-вытяжной вентиляции, обеспечивающих нормальные условия для работающих. Производственные стоки до сброса в канализацию проходят предварительную очистку в бензомаслоуловителе.

12. Рекомендации по организации строительных и монтажных работ.

Разработка грунта под фундаменты производится с откосами без креплений экскаватором емкостью ковша 0,25 м³ с недобором грунта на 5-10 см. с последующей доработкой вручную.

Обратная записка грунта бульдозером мощностью до 80 л.с. с последующим уплотнением грунта пневматическими трамбовками. Монтаж сборных железобетонных элементов и разгрузка их с автотранспорта ведется с помощью автокрана грузоподъемностью не менее 5 тонн.

Кирпичная кладка стен и перегородок ведется с инвентарных подмостей.

Территория стройплощадки, во избежание доступа посторонних лиц, ограждается сплошным забором.

На площадке должены быть установлены указатели проходов и проездов, а опасные зоны - ограждены.

Строительно - монтажные работы выполняются с соблюдением требований соответствующих глав III части СН и П, требований техники безопасности и правил пожарной безопасности.

13. Указания по привязке проекта.

Привязка проекта осуществляется в соответствии с заданием на проектирование и другими исходными данными.

Пропуски в тексте, обозначенные прямоугольной рамкой ☐ заполняются при привязке проекта.

11
8175/1

				ТП 411-2-144 ПЗ			
				Деревообрабатывающая мастерская по переработке 5000 куб.м. сырья в год			
Привязан					Стадия	Лист	Листов
					ТР	9	
			Гл. спец.	Бойко		V.81	
			Гл. спец.	Скворский		V.81	Пояснительная записка (окончание)
			Нач. отд.	Задависвечка		V.81	Гослесхоз СССР Союзгипролесхоз Киевский филиал
Инв. №			ГИП	Заславский		V.81	

Типовой проект 411-2-144 Альбом I

Схема генплана

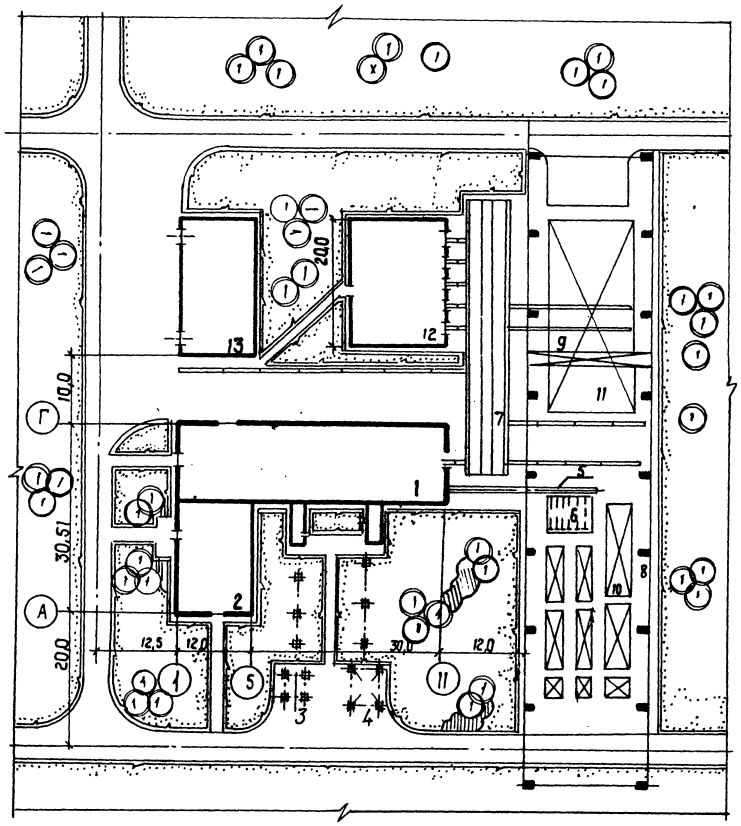

Экспликация зданий и сооружений

Позиция по генплану	Наименование	Примечание
1	Деревообрабатывающая мастерская по переработке 5000 куб. м сырья в год	
2	Административно-бытовые и вспомогательные помещения мастерской	
3	Бункер для кусковых отходов	
4	Установка под циклоны	
5	Транспортер	
6	Накопительная площадка с поперечным транспортером	
7	Траверсный путь	
8	Эстакада мостового крана	
9	Мостовой кран однобалочный электрический грузоподъемностью 5 т	ГОСТ 2245-76
10	Штабели сырья	
11	Площадка естественной подсушки	
12	Паровая сушилка на 2000 куб. м условных пиломатериалов в год	
13	Склад готовой продукции	

Технико-экономические показатели.

1. Площадь территории	га	1,0
2. Площадь застройки	м²	4070,0
3. Площадь дорог и площадок	м²	2430,0
4. Площадь озеленения.	м²	2860,0
5. Плотность застройки	%	40

Приведенная схема не является обязательной при привязке проекта, т.к. в каждом случае нужно исходить из конкретных условий строительства.
Площадка должна иметь водопровод, канализацию, электроэнергию и теплоснабжение.
В соответствии со СН и П II. 31-74 наружное пожаротушение предусматривается от кольцевой водопроводной сети с напором 20 метров, расход 10 л/сек.
В комплект чертежей настоящего проекта входят позиции 1,2,3,4,5 и 6 схемы генплана.

12

8175/1

Ст. инж.	Пташникова		V.81	ТП 411-2-144	ПЗ
Гл. спец.	Бойко		V.81	Деревообрабатывающая мастерская по переработке 5000 куб. м сырья в год	
Гл. спец.	Скворцов		V.81		Стадия / Лист / Листов
Нач. отд.	Задавкевич		V.81		Т.Р. / 7
ГИП	Задавский		V.81	Пояснительная записка (окончание)	Гослесхоз СССР Союзгипролесхоз Киевский филиал

Привязан:

Инв. №

Альбом I

Типовой проект 411-2-144

Ведомость чертежей основного комплекта марки ТХ.

Лист	Наименование	Примечание
1 и	Общие данные	
2 и	План расположения технологического оборудования. Разрез 1-1.	
3	Схема разводки сжатого воздуха	

Ведомость основных комплектов

Обозначение	Наименование	Примечание
ПЗ	Пояснительная записка	
ТХ	Технология производства	
АР	Архитектурные решения	
КЖ	Конструкции железобетонные	
ВК	Внутренние водопровод и канализация	
ОВ	Отопление и вентиляция	
ЭМ	Силовое электрооборудование	
ЭО	Электрическое освещение	
СС	Связь и сигнализация	
АОВ	Автоматизация отопления и вентиляции	

Ведомость ссылочных и прилагаемых документов

Обозначение	Наименование	Примечание
—	Типовые нормы выработки на лесопиление и деревообработку в лесном хозяйстве	Укрцентрнотлес
—	Нормы расхода сырья и материалов в лесной и деревообрабатывающей промышленности (справочник)	лесная промышленность Москва. 1977
—	Нормы технологического проектирования и технико-экономические показатели деревообрабатывающих цехов в лесном хозяйстве	Союзгипролесхоз, Москва 1977
	Прилагаемые документы	
ТХ СО	Спецификация оборудования	

Спецификация

NN поз.	Наименование	К-во	Модель	Мощность, квт Един.	Мощность, квт Общ.	Масса, кг.	Примечание
1	2	3	4	5	6	7	8
	Лесопильно-раскроечный участок						
1	Продольный лесотранспортер	1	БА-3М	11,0	11,0	3186	Альбом III ТД-137.00.00.000 Даниловский з-д
2	Сбрасыватель бревен	1	СБРВО-1	3,0	3,0	800	Вологодский станкозавод „Северный коммунар"
3	Рама лесопильная коротышевая	1	РК	51,0+5,5	56,5	6612	Новозыбковский станкостроит з-д
4	Рольганг навесной	1	ПРДН-6	3,0	3,0	1560	Вологодский станкозавод „Северный коммунар"
5	Транспортер поперечный цепной	1	нестанд. оборуд.	2,2	2,2	1230	Альбом III ТД-139.00.00.000
6	Рольганг неприводной к станку ЦКБ-40	1	Н.О	—	—	300	Альбом IV ТД-143.00.00.000
7	Станок торцовочный	1	ЦКБ-40	7,0+2,2	9,2	760	Тюменский станкостр. з-д
8	Транспортер двухэтажный	1	Н.О	1,5+1,5	3,0	1060	Альбом III ТД-141.00.00.000
9	Стол роликовый приставной	2	Н.О	—	—	46	Альбом IV ТД-142.00.00.000
10	Станок прирезной пятипильный	1	ЦДК5-2	22,0+2,2 +0,08×2	24,36	2500	Тюменский ст.стр. з-д
11	Станок круглопильный универсальный	1	ЦБ-2	4,0	4,0	815	Уссурийский машиностроит з-д
12	Стол для комплектовки и увязки	2	Собст. изгот.	—	—	—	Деревян. 1800×800×800мм
	Участок повторной машинной обработки						
13	Станок круглопалочный	1	КПА50-1	7,5+1,1	8,6	550	Нальчикский станкостроит з-д
14	Станок токарный	2	ТС-63	2,4	4,8	1670	Городокский ст. стр. з-д им. Дзержинского
15	Станок токарно-настольный	1	ТН-200	2,2	2,2	195	Сузунский з-д „Лесхозмаш"
16	Галтовочный барабан	1	Н.О	1,1	1,1	239	Альбом IV ТД-144.00.00.000
17	Станок универсальный	1	УН-1	3,2	3,2	900	Городокский ст. стр. з-д им. Дзержинского
18	Рольганг неприводной	1	Н.О	—	—	70	Альбом IV ТД-143.00.00.000
19	Рольганг неприводной	1	Н.О	—	—	146	Альбом IV ТД-143.00.00.000
20	Станок комбинированный	1	К-25	3,0	3,0	1720	Городокский ст. стр. з-д им. Дзержинского
21	Станок фрезерный	1	Фсш-1	4,1	4,1	1000	Днепропетровский ст. стр. завод
	Олифовочное отделение						
22	Ванна для олифы	1	Н.О	—	—	450	Альбом IV ТД-145.00.00.000
23	Стол для олифовки	1	собст. изгот.	—	—	—	Деревянный 1800×800×800мм
24	Сушильный шкаф	1	ПЛ304.015	36,0+4,0	40,0	2000	Астраханский з-д окрасочного оборудования
1	2	3	4	5	6	7	8
	Пилоножеточильное отделение						
25	Станок точильно-шлифовальный	1	ЗК631	0,75	0,75	70	Мукачевский станкозавод
26	Станок заточной	1	ТчПН-6	1,7	1,7	500	Кировский стан.стр. з-д
27	Станок полуавтоматический для заточки фрез	1	ТчФА-2	3,0	3,0	1100	"
28	Станок вальцовочный	1	ПВ35	1,5	1,5	300	"
б/п	Подставка под станок ПВ35	1	Собст. изгот.	—	—	—	Деревян. 500×800×800мм
29	Верстак слесарный с тисками	1	ВС-00	—	—	156	Ветковский авторем. завод
30	Станок для развода зубьев пил	1	РПК-8	0,55	0,55	470	Кировский стан.стр. з-д
31	Стеллаж для пил	1	Собств. изгот.	—	—	100	металл.
б/п	Наковальня однорогая	1	НО-32	—	—	32	Ивановский мех. завод
	Внутрицеховое оборудование						
32	Конвейер для выноса отходов	1	5050-80	5.5	5.5	3000	Альбом III ТД-138.00.00.000 Полевский ст. стр. з-д
б/п	Неприводные ролики	компл 1	Р-400	—	—	360	Судинский з-д биржевого обор
б/п	Неприводные ролики	компл 1	Р-600	—	—	277,4	„Красный пресс" Минлеспрома СССР
б/п	Тележка рельсовая	1	Собст. изгот.	—	—	150	металл
б/п	Электропогрузчик	1	ЭП-103-2,8	—	—	2400	Свердловский маш. стр. з-д им. М.И. Калинина
б/п	Компрессор	2	СО-45А	0,27	0,54	21	Вильнюсский з-д покрас. аппаратов
б/п	Резино-металлические опоры	40	ОВ-31	—	—	1,6	Орджоникидзевский экст. мех. з-д
б/п	Тележка с подъемной платформой	1	ТРП-0,25	—	—	60	ТП „Проммеханизация" г. Москва

Нестандартизированное оборудование разработано в альбомах III-IV.

Типовой проект разработан в соответствии с действующими нормами и правилами и предусматривает мероприятия, обеспечивающие взрывную, взрывопожарную и пожарную безопасность при эксплуатации здания.
Главный инженер проекта В.И. Заславский.

Взамен листа 1 лист 1и
ГИП В.И. Сутырин
30.07.87г

13
8175/1

Привязан:

Инв. №

ТП 411-2-144 ТХ

Деревообрабатывающая мастерская по переработке 5000 куб. м сырья в год

Н. контр.	Тищук		08.85
Инж.	Косинова		08.85
Гл. спец.	Бойко		08.85
Нач. отд.	Пилипенко		08.85
ГИП	Заславский		08.85

Общие данные

Стадия	Лист	Листов
Р.П.	1и	3

Киевский филиал Союзгипролесхоз

Альбом I

Типовой проект 411-2-144

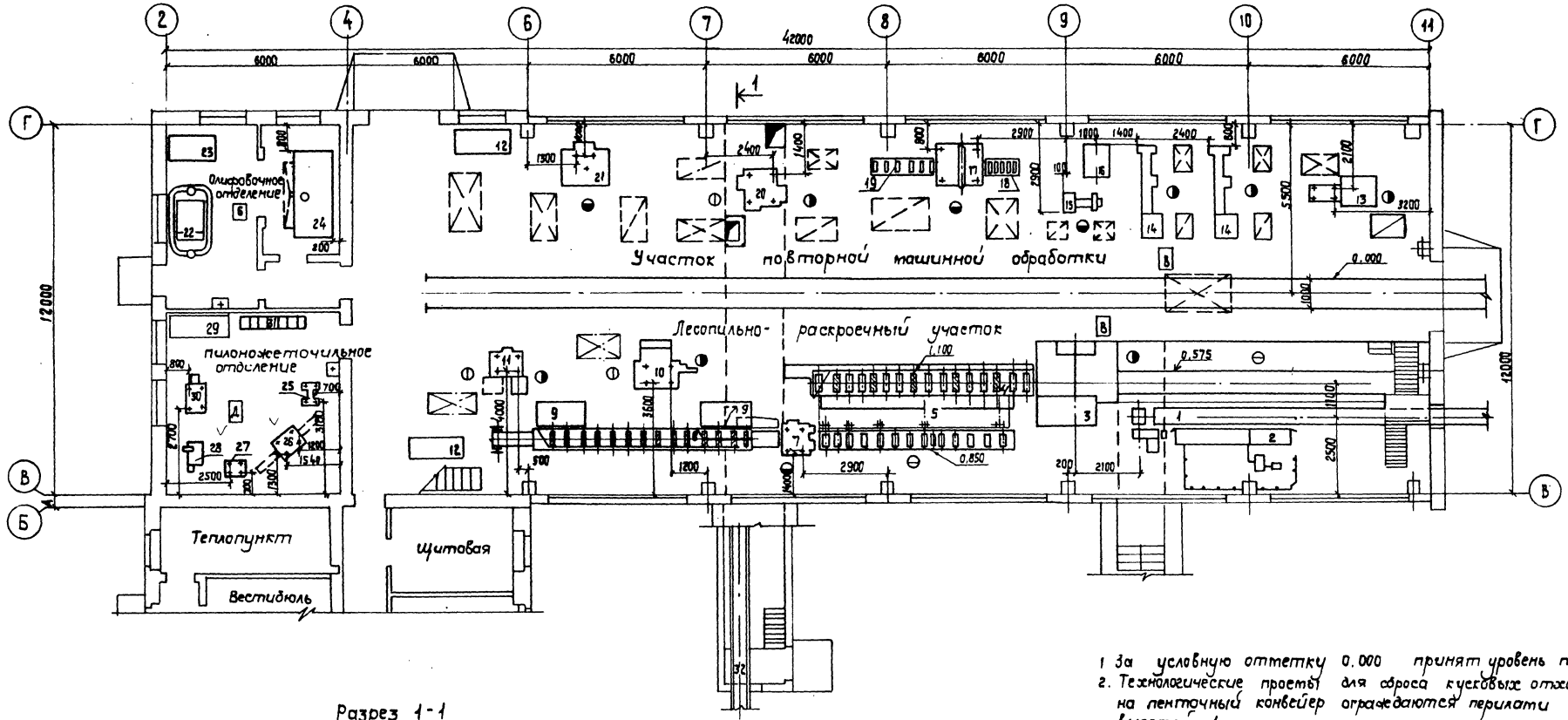

Разрез 1-1

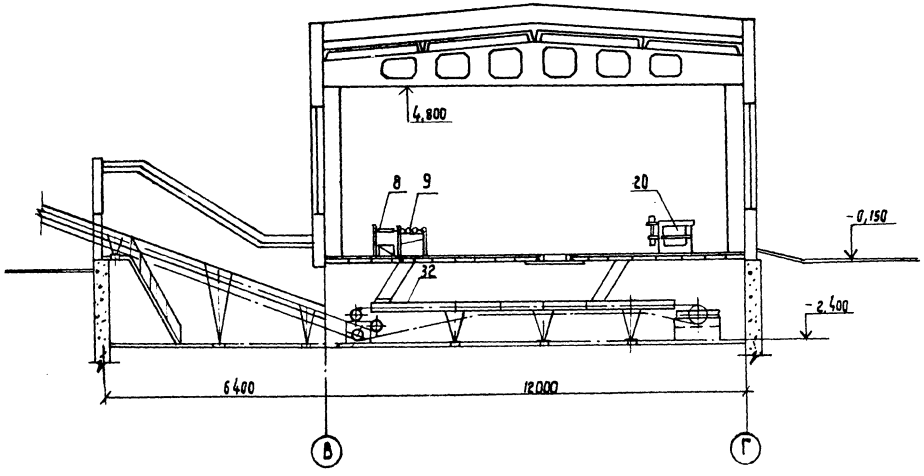

1. За условную отметку 0.000 принят уровень пола цеха.
2. Технологические проемы для сброса кусковых отходов на ленточный конвейер ограждаются перилами высотой 1 м.
3. Лотки для сброса кусковых отходов изготавливают по месту.
4. Рольганг ПРДИ-6 (поз. 4) дополнить роликами для транспортировки пиломатериалов длиной от 1 метра
5. К рычагам сбрасывателя СБР80-1 (поз. 2) приварить швеллер N12, l=4,7 м.
6. Спецификацию технологического оборудования см. лист ТХ-1.

Согласовано:

Строит. сект.	Свирский	10.85
Сан. техн. сект.	Шурман	10.85
Эл. техн. сект.	Олейник	10.85

Взамен листа 2 лист 2и
ГИП В.И. Сутырин
30.07.87г

8175/1 14

ТП 411-2-144 ТХ

Деревообрабатывающая мастерская по переработке 5000 куб.м. сырья в год.

Стадия	Лист	Листов
Р.П.	2и	

Привязан:

Н. контр.	Тищук		08.85
Инж.	Косунова		08.85
Гл. спец.	Бойко		08.85
Нач. отд.	Пилипенко		12.85
ГИП	Заславский		12.85

Инв. №

План расположения технологического оборудования. Разрез 1-1

Киевский филиал СОЮЗГИПРОЛЕСХОЗ

Типовой проект 411-2-144 Альбом I

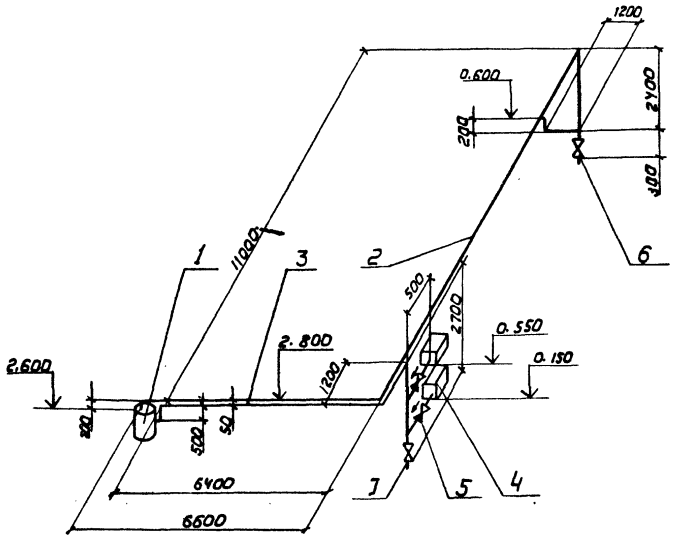

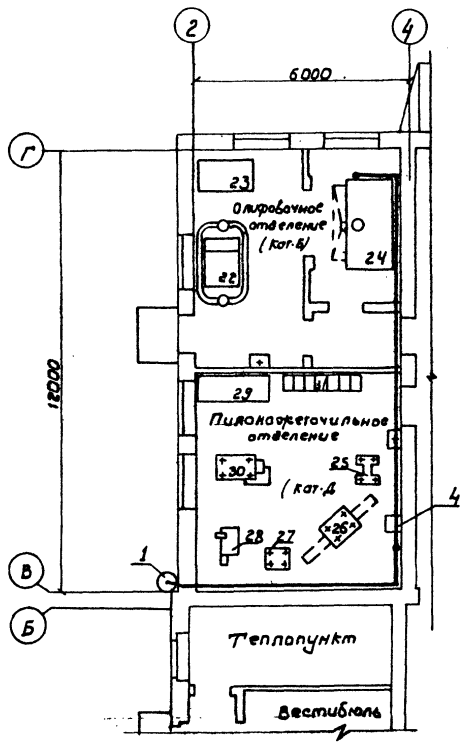

Формат	Зона	Поз.	Обозначение	Наименование	Кол.	Примечание
				Документация		
				Сборочные единицы		
		1		Воздухосборник	1	
		2		Детали		
		2		Труба 15 ГОСТ 3262-74		
				l = 22000	1	
		3		Труба 25 ГОСТ 3262-74		
				l = 12000	1	
				Прочие изделия		
		4	СО-45А	Компрессор диаф-		Вильнюсский з-д строит.
				рагменный	2	Отделочн. машин
		5	Ру=10 16Б1бк dy25	Клапан подземный		Харьковский з-д
				Обратный фланцевый	2	Сантехизделий №5
		6	10Б9бк1 dy15	Кран пробко-спускной		Киевский з-д
				с прямым спуском	1	Промарматуры
		7	10Б9бк1 dy25	Кран пробко-спускной		
				с прямым спуском	1	"

1. Монтаж трубопровода производить электродуговой сваркой.
2. Сварные швы по ГОСТ 16037-70
3. Трубопровод проложить с уклоном i = 0,0058
4. После монтажа трубопровод подвергнуть гидравлическому испытанию под давлением 8 ати в течении 6 часов.
5. Трубопровод окрасить в два слоя по ГОСТ 14202-69.

15

8175/1

Привязан:				ТП 411-2-144	ТХ
				Деревообрабатывающая мастерская по переработке 5000 куб.м. сырья в год.	
				Стадия	Лист	Листов
				Т.Р	3	
Инв.№	Инж.	Зубрин	V.81	Схема разводки сжатого воздуха	Гослесхоз СССР Союзгипролесхоз Киевский филиал
	Гл.спец.	Бойко	V.81		
	Нач.отд.	Задавиевский	V.81		
	ГИП	Заславский	V.81		

Согласовано: Эл.техн.сект. Олейник 5.81

Копировал: Герман

Альбом I

Типовой проект 411-2-144

Ведомость основных комплектов

Обозначение	Наименование комплекта	Примеч.
ПЗ	Пояснительная записка	
ТХ	Технология производства	
АР	Архитектурные решения	
КЖ	Конструкции железобетонные	
ВК	Внутренние водопровод и канализация	
ОВ	Отопление и вентиляция	
ЭМ	Силовое электрооборудование	
СС	Связь и сигнализация	
ЭО	Электрическое освещение	
АОВ	Автоматизация отопления и вентиляции	

Ведомость рабочих чертежей основного комплекта АР

Лист	Наименование	Примеч.
1и	Общие данные	
2и	Ведомость перемычек	
3и	План на отм. 0.000	
4и	Планы на отм.-2.400и-2.900. План кровли. План вентканеры	
5и	Разрезы. Узлы. Сечения. Планы полов.	
6и	Фасады.	

Ведомость примененных и ссылочных документов

Обозначение	Наименование	Примеч.
Серия 2.430-3. в.3,4	Типовые архитектурно-строительные детали пром. зданий с кирпич. стенами	
Серия 2.435-6. в.1,2	Противопожарные двери и ворота промышленных зданий	
ГОСТ 6629-74	Двери деревянные для жилых и общественных зданий	
ГОСТ 14624-84	Двери деревянные для зданий промышленных предприятий	
ГОСТ 11214-78	Окна и балконные двери деревянные для жилых и обществ. зданий	
ГОСТ 12506-81	Окна деревянные для зданий промышленных предприятий	
ГОСТ 17280-79	Доски подоконные	
Серия 2.460-18 в.1	Архитектурные детали утепленных покрытий одноэтаж. пром. зданий	

Ведомость спецификаций

Лист	Наименование	Примечание
6и	Спецификация элементов заполнения проемов	
6и	Спецификация гардеробного оборудования	
2,4и	Спецификация перемычек.	

Основные строительные показатели

N	Наименование	Ед. изм.	К-во
1	Площадь застройки	$м^2$	785,8
2	Общая площадь	$м^2$	770,0
3	в т.ч. туннелей	"	32,6
4	Строительный объем	$м^3$	4333,0
	в т.ч. туннелей	"	184,4

Таблица толщин стен и утеплителя покрытия

t°C	А	Б	В	Ячеистый бетон $\gamma = 400$ кг/м³ над цехом	над бытов
до -24°C	380	250	250	100	120
от -25°C до -36°C	510	380	300	140	160
от -37°C до -47°C	640	510	350	180	200

Ведомость отделки помещений площадь в $м^2$

Наименование помещения	Потолок: площадь	Потолок: Вид отделки	Стены или перегородки: площадь	Стены или перегородки: Вид отделки	Низ стен или перегородок: площадь	Низ стен или перегородок: Вид отделки	Низ стен или перегородок: Высота, мм	Примечание
Гардеробы, вестибюль, коридор, тамбуры, курительная, контора, к-та приема пищи	111,2	Подготовка под покраску Окраска клеевая простая	363,7 211,5	Штукатурка известковая простая Окраска водоэмульсионная	167,8	Масляная простая	1500	Участки стен в местах установки умывальн. облицевать керам. плиткой h-1500 15 $м^2$
Уборные, кладовая уборочного инвентаря	9,1	Подготовка под покраску, окраска известковая	16,5 8,5	Штукатурка цементная простая окраска известковая	12.8	Глазурованная керам. плитка	1800	
Красный уголок	23,8	Подготовка под покраску Окраска клеевая улучшенная	53.0 59,4	Штукатурка известковая улучшенная Окраска клеевая улучшенная	—	—	—	
Душевые и преддушевые	6,1	Подготовка под покраску Окраска масляная	24,6 24,6	Штукатурка цементная простая Окраска масляная	30,6	"	1800	
Производственные помещения	487,3	Подготовка под покраску окраска известковая	1057,2	Окраска известковая	—	—	—	

За отметку 0.000 принята отметка чистого пола первого этажа, что соответствует отметке генерального плана ▭

Кирпичные стены и перегородки выполнить из кирпича глиняного пустотелого пластического прессования М75 на растворе М25.

Кладку вести под расшивку швов. Здание II степени огнестойкости.

В откосы проемов кирпичных стен заложить антисептированные деревянные пробки через 6 рядов кладки по высоте для крепления дверных и оконных коробок.

Состав кровли: рубероид РэМ-350, битумная мастика МБК-Г-65, для мест примыканий МБК-Г-100

Оконные и дверные блоки окрашиваются эмалевыми красками за 2 раза.

Внутренние перегородки не доводить на 30 мм до несущих конструкций покрытия и перекрытия во избежания передачи на них нагрузки. Зазор законопатить шлаковатой.

Уровень чистого пола в санузлах, душевых и преддушевых выполнить на 20 мм ниже пола примыкаемых к ним помещений.

Стеновые панели из керамзитобетона $\gamma = 900$ кг/м³. Наружные поверхности стеновых панелей окрашиваются цементной краской.

По грунту основания под конструкцию пола на ширину 1,5 м от наружных стен уложить керамзит толщиной 0,15 м по всему периметру здания.

Внутренние поверхности стен олифовочной и тамбура к ней оштукатурить на всю высоту (площадь 182,7 $м^2$).

Вокруг здания устраивается асфальтовая отмостка (асфальт-25 по щебеночной подготовке 80) шириной 750 мм.

8175/1 16

Взамен листа 1 лист 1и
ГИП [подпись] В.И. Сутырин
30.07.87г

Обозначение	Прилагаемые документы	Примечание
АР ВМ	Ведомость потребности в материалах	

проект разработан в соответствии с действующими нормами и правилами и предусматривает мероприятия, обеспечивающие взрывную, взрывопожарную и пожарную безопасность при эксплуатации здания.

Главный инженер проекта [подпись] В.Н. Заславский.

Инв. №			
Н. контр.	Завадник	[подпись]	8.85
Ст. инж.	Шнайдерман	[подпись]	8.85
Гл. спец.	Сквирский	[подпись]	8.85
Нач. отд.	Пилипенко	[подпись]	8.85
ГИП	Заславский	[подпись]	8.85

привязан:

ТП 411-2-144 АР

Деревообрабатывающая мастерская по переработке 5000 куб. м. сырья в год.

Стадия	Лист	Листов
Т.Р.	1и	6

Общие данные.

Гослесхоз СССР
Союзгипролесхоз
Киевский филиал

Альбом I

Типовой проект 411-2-144

Ведомость перемычек

Марка поз.	Схема сечения
1	2
	Для t=-20°С
ПР1 ПР1а ПР1б	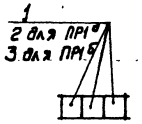
ПР2	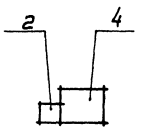
ПР3	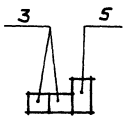
ПР4	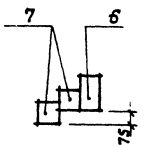
ПР5	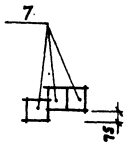

1	2
	Для t=-30°С
ПР1 ПР1а ПР1б	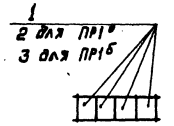
ПР2	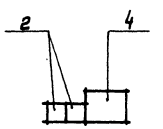
ПР3	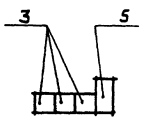
ПР4	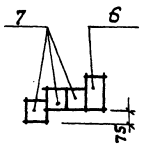
ПР5	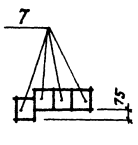

1	2
	Для t=-40°С
ПР1 ПР1а ПР1б	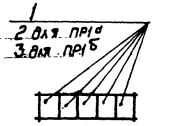
ПР2	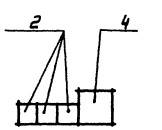
ПР3	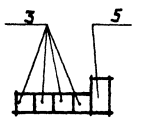
ПР4	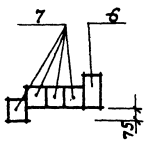
ПР5	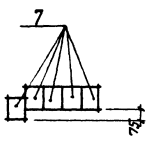

Спецификация перемычек (начало)

Марка	Обозначение	Наименование	Кол. на этаж 1	Кол. на этаж тунель	Всего	Масса ед. кг.	Примечание
		Для t=-20°С					
1	1.038.1-1 в.1	2ПБ26-4	6	-	6	109	
2	"	2ПБ22-3	28	-	28	92	
3	"	2ПБ13-1	8	-	8	54	
4	"	5ПБ25-37	7	-	7	338	
5	"	3ПБ13-37	1	-	1	85	
6	"	3ПБ18-37	14	-	14	119	
7	"	2ПБ16-2	37	-	37	65	
		Для t=-30°С					
1	1.038.1-1 в.1	2ПБ26-4	8	-	8	109	
2	"	2ПБ22-3	35	-	35	92	
3	"	2ПБ13-1	11	-	11	54	
4	"	5ПБ25-37	7	-	7	338	
5	"	3ПБ13-37	1	-	1	85	
6	"	3ПБ18-37	14	-	14	119	
7	"	2ПБ16-2	54	-	54	65	
		Для t=-40°С					
1	1.038.1-1 в.1	2ПБ26-4	10	-	10	109	
2	"	2ПБ22-3	42	-	42	92	
3	"	2ПБ13-1	14	-	14	54	
4	"	5ПБ25-37	7	-	7	338	
5	"	3ПБ13-37	1	-	1	85	
6	"	3ПБ18-37	14	-	14	119	
7	"	2ПБ16-2	71	-	71	65	

Типы перемычек общие для всех температур см. лист 4 и во все незамаркированные проемы в кирпичных перегородках толщ. 120 и гипсобетонных перегородках толщ. 80. заложить перемычку из доски.

17
8175/1,

Взамен листа 2 лист 2 и
ГИП В.И. Сутырин
30.07.87г

Привязан:

Инв. №

Н. контр.	Заведующ.	8.86
В. инж.	Инженер	8.86
Гл. спец.	Скубирский	8.86
Нач. отд.	Пилипенко	8.86
ГИП	Заведующ.	8.86

ТП 411-2-144 АР

Деревообрабатывающая мастерская по переработке 5000 куб. м. сырья в год.

Стадия	Лист	Листов
Т.Р.	2м	

Ведомость перемычек

Гослесхоз СССР Союзгипролесхоз Киевский филиал

Альбом I

Типовой проект 411-2-144

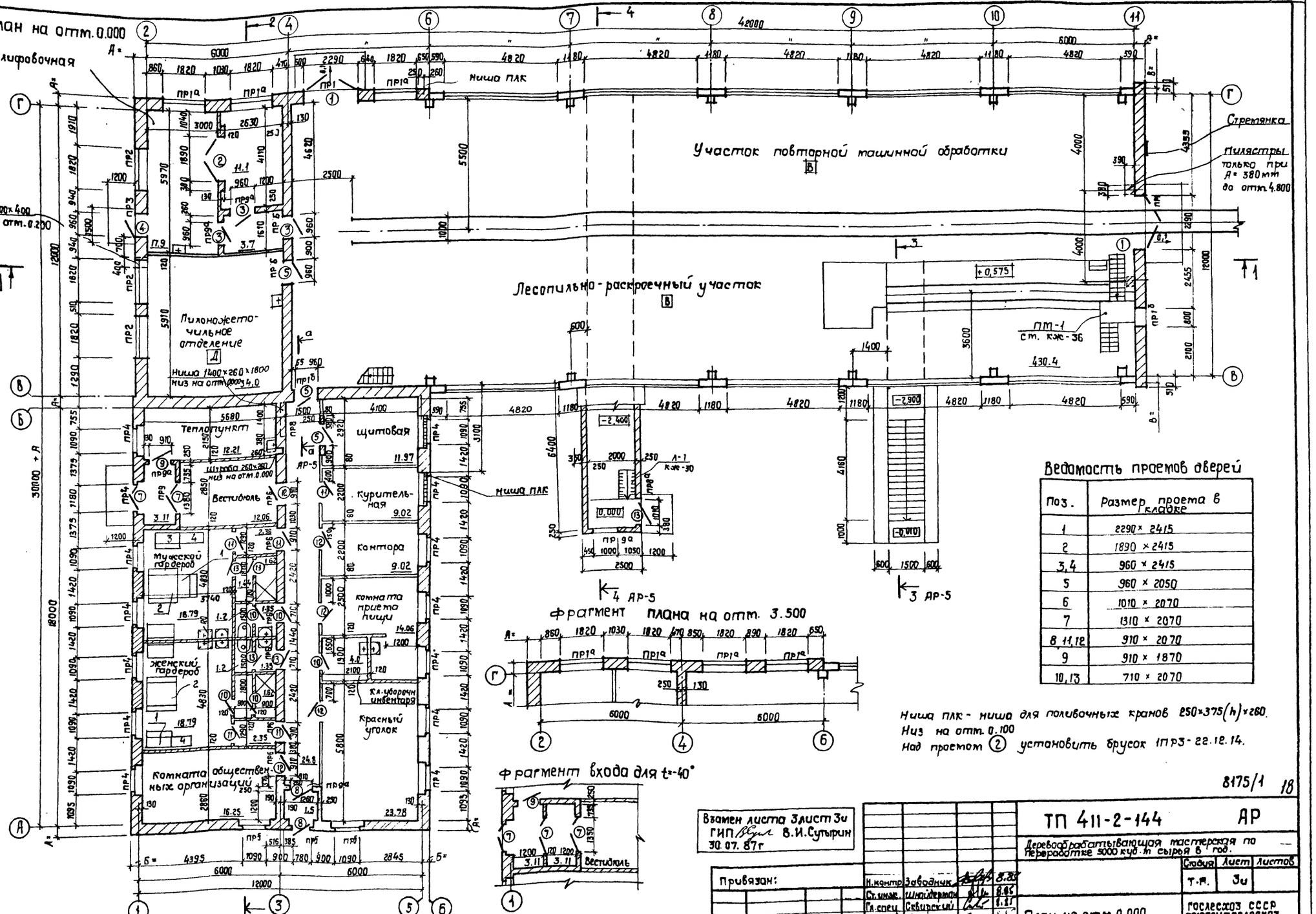

Ведомость проемов дверей

Поз.	Размер проема в кладке
1	2290 × 2415
2	1890 × 2415
3,4	960 × 2415
5	960 × 2050
6	1010 × 2070
7	1310 × 2070
8, 11, 12	910 × 2070
9	910 × 1870
10, 13	710 × 2070

Ниша ПЛК - ниша для поливочных кранов 250×375(h)×260.
Низ на отм. 0.100
Над проемом (2) установить брусок 1ПР3-22.12.14.

8175/1 18

Взамен листа 3 лист 3и
ГИП В.И. Сутырин
30.07.87г

Привязан:

Инв. №

Н. контр.	Заводник		8.85
Ст. инж.	Шнайдерман		8.85
Гл. спец.	Сквирский		8.85
Нач. отд.	Пилипенко		8.85
ГИП	Заславский		8.85

ТП 411-2-144 АР

Деревообрабатывающая мастерская по переработке 5000 куб. м сырья в год.

Стадия	Лист	Листов
Т.Р.	3и	

План на отм. 0.000

Гослесхоз СССР
Союзгипролесхоз
Киевский филиал

Согласовано:
Сам. техн. сект. Шурман
Электр. сект. Олейник

Альбом I

Типовой проект 411-2-144

Форкамера

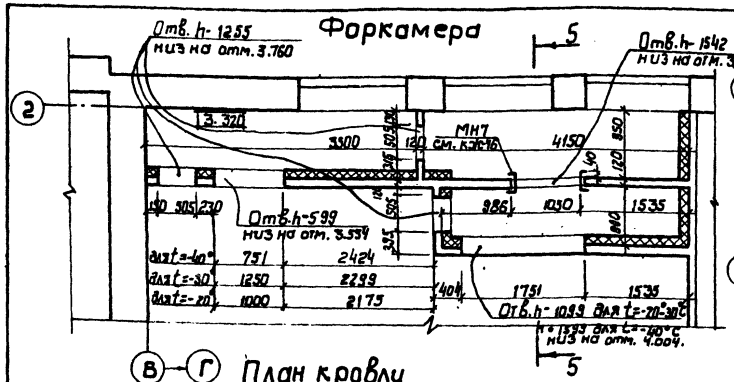

План на отм.-2.400

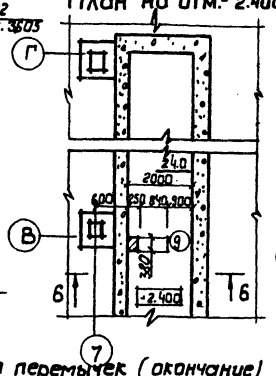

План на отм.-2.900

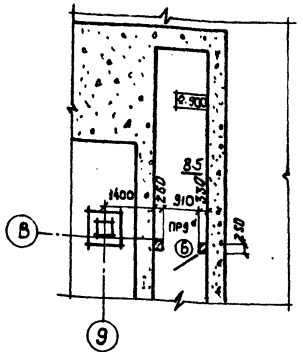

Ведомость проемов дверей

Поз.	Размер проема в кладке
6	910 × 2070
9	910 × 1870

Ведомость перемычек

Марка, поз.	Схема сечения
ПР6	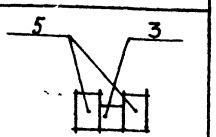
ПР7	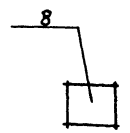
ПР8 ПР8а	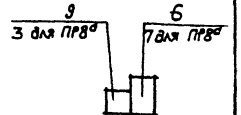
ПР9 ПР9а	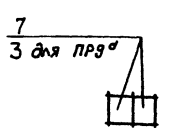

План кровли

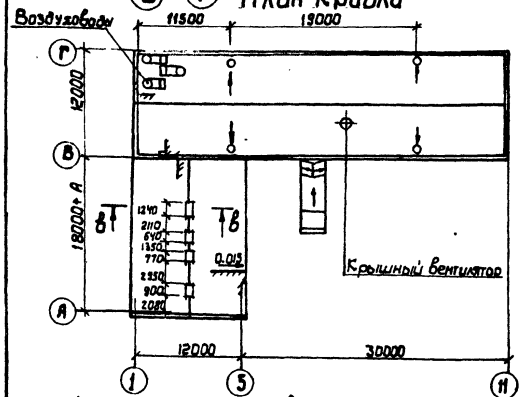

Спецификация перемычек (окончание)

Марка	Обозначение	Наименование	Кол. на этаж 1	Кол. на этаж туннель	Всего	Масса ед. кг.	Примечание.
		Для t=-20°C, -30°C-40°C					
3	1.038.1-1 в 1	2ПБ 13-1	21	2	23	54	
5	"	3ПБ13-37	20	-	20	85	
6	"	3ПБ18-37	2	-	2	119	
7	"	2ПБ16-2	3	-	3	65	
8	"	5ПБ34-20	1	-	1	463	
9	"	2ПБ17-2	2	-	2	71	

6-6

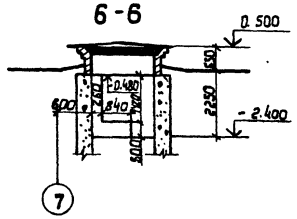

В-В

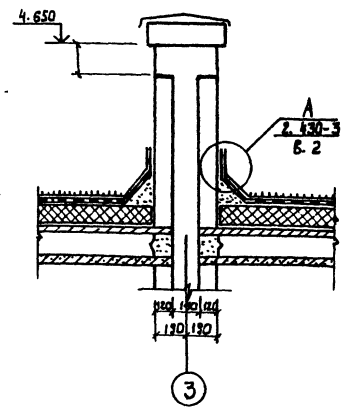

Фрагмент плана с вентиляционными каналами

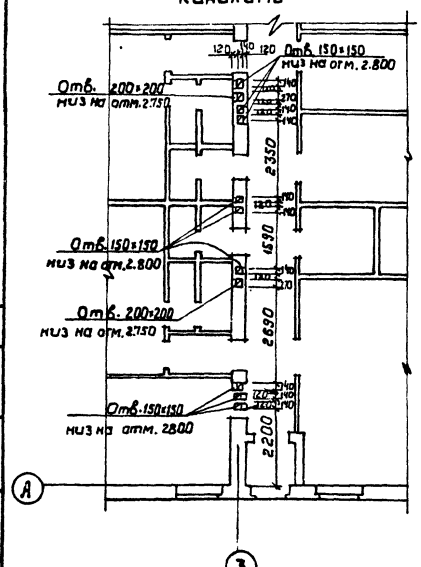

План венткамеры

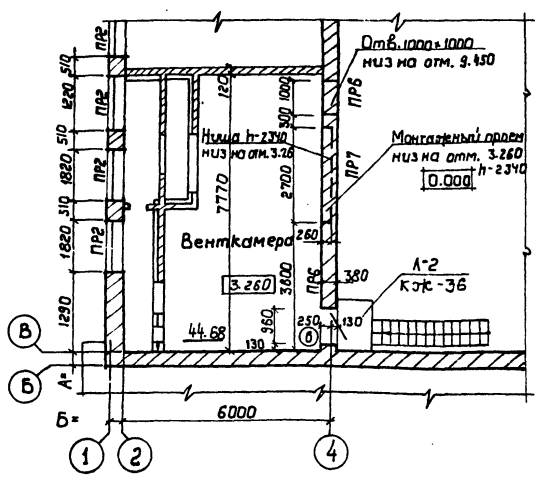

5-5

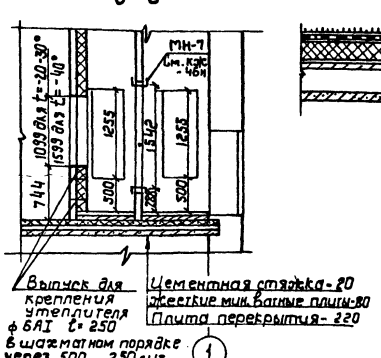

Взамен листа 4 лист 4и
ГИП В.И. Сутырин
30.07.87г

Привязан:

Инв. №

Н. контр.	Заводник		8.85
Ст. инж.	Шнайдерман		8.85
Гл. спец.	Сквирский		8.85
Нач. отд.	Пилипенко		8.85
ГИП	Заславский		8.85

ТП 411-2-144 АР

Деревообрабатывающая мастерская по переработке 5000 куб.м сырья в год.

Стадия	Лист	Листов
Т.Р.	4и	

Планы на отм. 2.400 и -2.900. План кровли. План венткамеры

Гослесхоз СССР
Союзгипролесхоз
Киевский филиал

Согласовано: Сан. тех. сек. Ширман

Корисовал Герман

19
8175/1

Альбом I

Типовой проект 411-2-144

Разрез 1-1

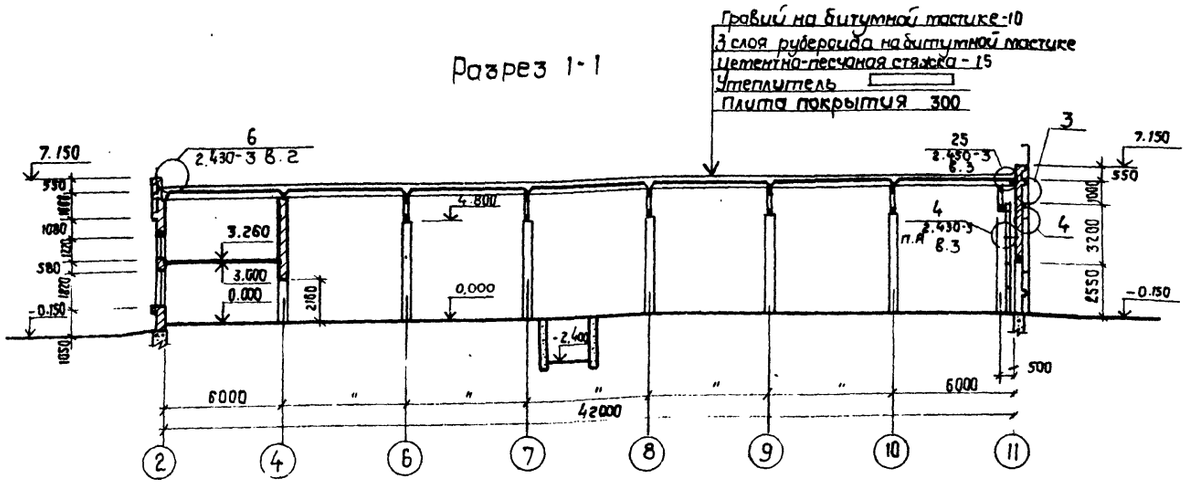

Разрез 3-3

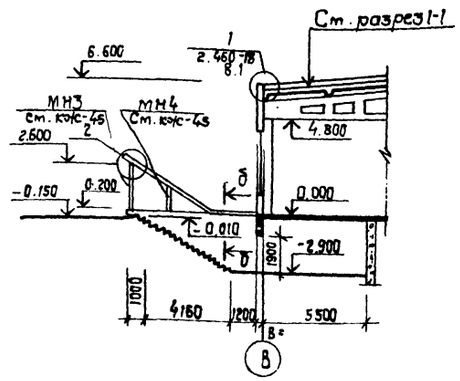

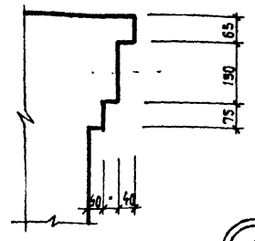

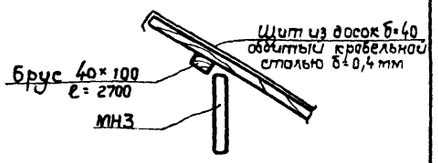

Разрез 2-2

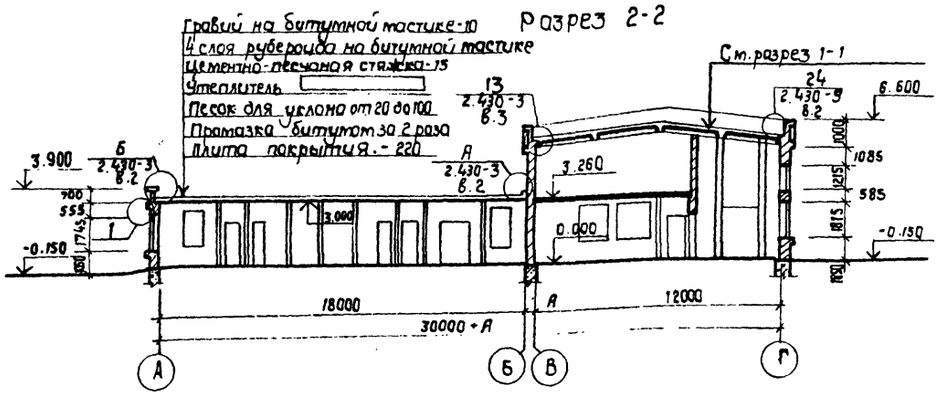

Разрез 4-4

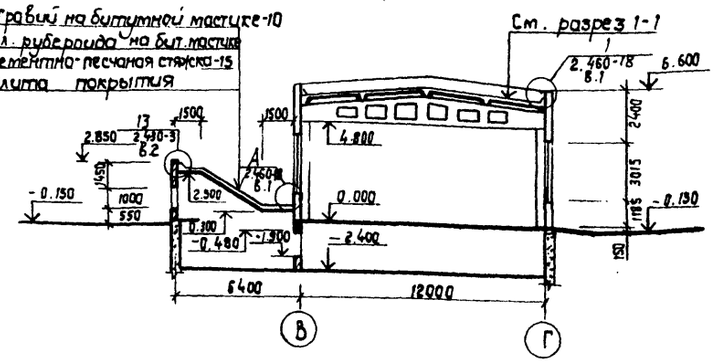

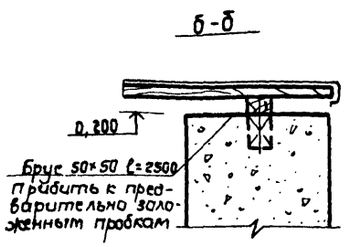

Экспликация полов

Наименование помещения по проекту	Тип пола по проекту	Схема пола	Элементы пола и их толщина	Площадь пола м²
Производственные помещения теплопункт, щитовая, тунели	1 1[9]		Цементно-песчаное покрытие (раствор м300 30 мм, бетонный подстилающий слой (бетон м100) 100 мм, уплотненный щебнем грунт основания.	546.5
Венткамера	2		Цементно-песчаное покрытие (раствор м200) 20 мм, Древесноволокнистые изоляционные плиты (ГОСТ 4598-74*) 20 мм, железобетонная плита перекрытия	44.7
Контора красный уголок, комната приема пищи, коридор гардеробных, помещение охраны	3		Линолеум ГОСТ 7251-77, 5 мм, Прослойка из холодной мастики на водостойких вяжущих 1 мм, Легкий бетон м50, 20 мм, бетонный подстилающий слой (бетон м100) 100 мм, Уплотненный щебнем грунт основания	120.5
Курительная, кладовая, гальюны, умывальные, душевые	4		Керамическая плитка (ГОСТ 6787-80) 10 мм, Прослойка и заполнение швов из цементно-песчаного раствора м150 7 мм, бетонный подстилающий слой м100 100 мм, уплотненный щебнем грунт основания.	44.8

План пола на отм. 0.000

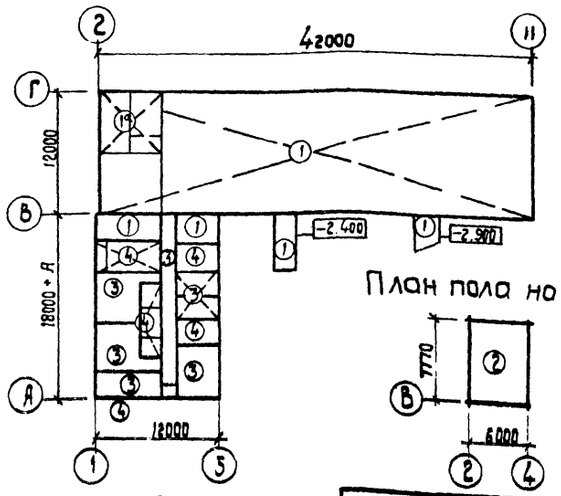

План пола на отм. 3.260

а-а

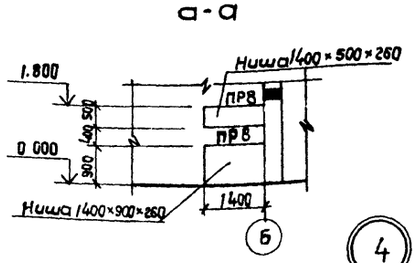

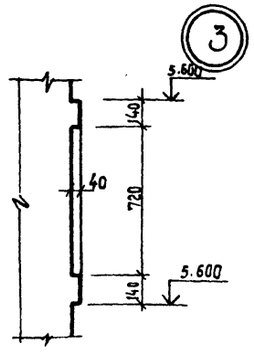

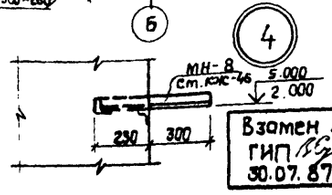

В покрытиях [1]9 применить щебень, песок исключающие искрообразование при ударах.

Взамен листа 5 Лист 5и
ГИП [illegible] В.И. Сутырин
30.07.87 г.

20
8175/1

ТП 411-2-144 АР

Деревообрабатывающая мастерская по переработке 6000 м³/год. м брусья 6 год.

Стадия	Лист	Листов
Т.Р.	8и	

Разрезы. Узлы. Сечение. Планы. Пролет.

Гипродрев СССР Союзгипролесхоз Киевский филиал

Привязан:

Инв. №

Нач.отд.	Зайдвинер		
Ст.инж.	Шнейдерман		
Рук.гр.	Свирский		
Нач.сект.	Пилипенко		
ГИП	Заславский		

Альбом I

Типовой проект 411-2-144

Фасад 1-11

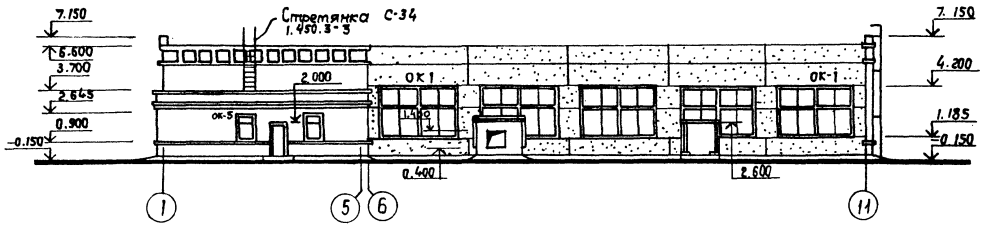

Фасад 11-1

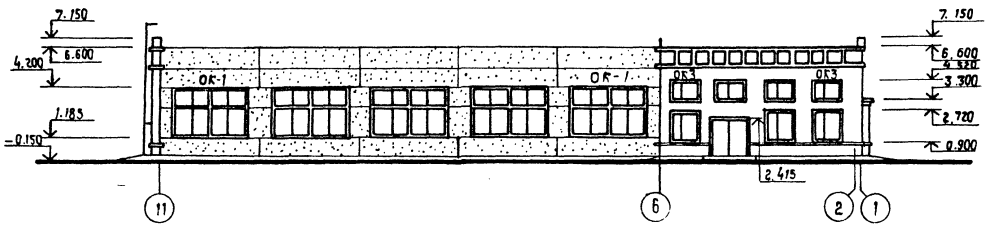

Фасад А-Г

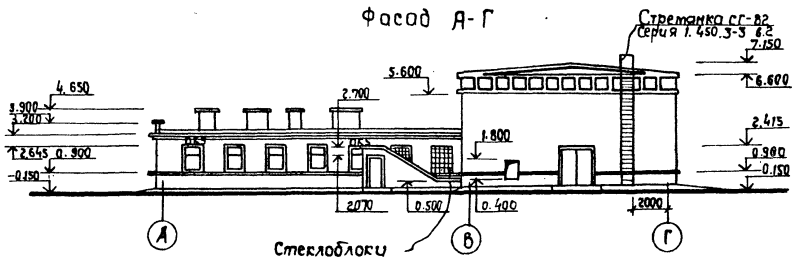

Фасад Г-А

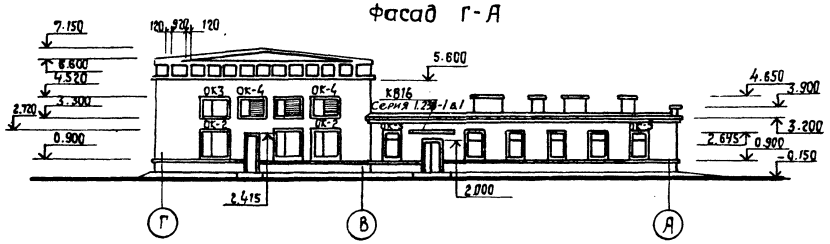

Схемы заполнения оконных проемов

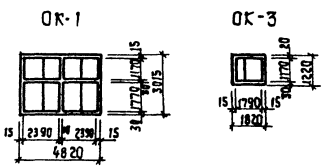

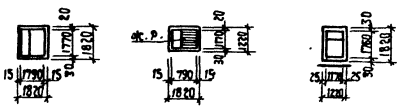

Спецификация элементов заполнения проемов

Марка, поз.	Обозначение	Наименование	кол. 1 этаж	кол. типовых	кол. всего	масса, ед кг.	Примечание
1	2.435-6, в.1	ПДу-5	2	–	2		
2	" в.2	ПДи-4	1	–	1		
3	"	ПДи-1	3	–	3		
4	"	ПДич-1	1	–	1		
5	" в.1	ПД-6	3	–	3		
6	ГОСТ 14624-84	ДНГ21-9П	1		2		
7	ГОСТ 24698-81	ДН21-13П	2	–	2		
8	"	ДН21-9П	2	–	2		
9	"	ДС 19-9	1	1	2		
10	ГОСТ 6629-74*	ДГ 21-7 8П	5	–	5		
11	"	ДГ 21-9П	5	–	5		
12	"	ДО 21-9П	5	–	5		
13	"	ДГ 21-7 вап	4	–	4		
ОК-1	ГОСТ 12506-81	ПНД18-24.1	20	–	20		
	"	ПНД12-24.1	20	–	20		
ОК-2	"	ПНД18-18.1А	6	–	6		
ОК-3	"	ПНД12-18.1А	5	–	5		
ОК-4	"	ПГО12-18.1А	3	–	3		
ОК-5	ГОСТ 11214-78	ОС18-12В	13	–	13		ОРС 18-12 В ГОСТ 16289-80 пач 4-3ст
	Серия 1.136-1	ДО13-20	13	–	13		

Спецификация гардеробного оборудования

Марка, поз.	Обозначение	Наименование	Кол.	масса ед.кг.	Примечание
1	1.479.5-1	ДД-25.4	2		
2	"	2ДД-25.5	2		
3	"	ДД-33.3	1		
4	"	ДД-40.2	2		без скомейки

Взамен листа 6 листы 6и
ГИП В.И.Сутырин
30.07.87г

21
8175/1

					ТП 411-2-144 АР		
					Деревообрабатывающая мастерская по переработке 5000 куб. м сырья в год.		
Привязан:						Стадия	Лист	Листов
						Р.Р.	6и	
Инв. №	Н.контр.	Заводчик		8.87	Фасады	Госгражданпроект СССР Союзгипродрева Киевский филиал		
	Ст.инж.	Шнайдерман		8.87				
	Гл.спец.	Скворский		8.87				
	Нач.отд.	Стилитенко		8.87				
	ГИП	Сутырин		8.87				

Альбом I

Типовой проект 411-2-144

Ведомость основных комплектов рабочих чертежей

Обозначение	Наименование	Примеч.
ТХ	Технология производства	
АР	Архитектурные решения	
КЖ	Конструкции железобетонные	
ВК	Внутренний водопровод и канализация	
ОВ	Отопление и вентиляция	
ЭМ	Силовое электрооборудование	
ЭО	Электрическое освещение	
СС	Связь и сигнализация	
АТХ	Автоматизация технологии производства	
АОВ	Автоматизация отопления и вентиляции	

Ведомость рабочих чертежей основного комплекта (начало)

Лист	Наименование	Примечание
1и	Общие данные (начало)	
2и	Общие данные (окончание)	
3и	План фундаментов из бутобетона, фрагмент 1	
4и	Сечения 2-2÷7-7 (фундаменты из бутобетона)	
5и	Сечения 8-8, 9-9. Узел 1. (фундаменты из бутобетона)	
6и	Узлы 2÷4 (фундаменты из бутобетона)	
7и	План фундаментов из сборных бетонных блоков, фрагмент 1	
8и	Сечения 2-2, 3-3, узлы 1,2 (фундаменты сборные)	
9и	Узлы 3,4 (фундаменты сборные)	
10и	Сечения 4-4÷9-9 (фундаменты сборные, t=-20°)	
11и	Сечение 20-20, раскладка блока по осям 1,2,3,4 (фундаменты сборные, t=-20°)	
12и	Раскладка блоков по осям 5,11,А,В,Г (фундаменты сборные, t=-20°).	
13и	Сечения 4-4÷9-9 (фундаменты сборные, t=-30°)	
14и	Раскладка блоков по осям 1,2,3,4 (фундаменты сборные, t=-30°)	
15и	Раскладка блоков по осям 5,11,А,В,Г (фундаменты сборные, t=-30°).	

Ведомость рабочих чертежей основного комплекта (окончание)

Лист	Наименование	Примечание
16и	Сечения 4-4÷9-9 (фундаменты сборные, t=-40°)	
17и	Раскладка блоков по осям 1,2,3,4 (фундаменты сборные t°=40°)	
18и	Раскладка блоков по осям 5,11,А,В,Г (фундаменты сборные t=-40°)	
19и	Фундаменты Фм1, Фм2, узлы 1,2	
20и	Фундаменты Фм3, Фм4, узел 3	
21и	Фундаменты Фм5, 5м, 6. Узел 4.	
22и	Схема расположения фундаментов под оборудование, каналов и приямка	
23и	Канал на отм -2400. Фундаменты бревнотаски вне цеха	
24и	Фундамент ФОм1; опалубочный чертеж	
25и	Армирование фундамента ФОм1. План, разрезы 11÷5-5	
26и	Армирование фундамента ФОм1. Сечения 4-4, 5-5	
27и	Фундаменты под оборудование ФОм2, ФОм20 и ФОм21	
28и	Фундаменты под оборудование ФОм3÷ФОм8	
29и	Фундаменты под оборудование ФОм9÷ФОм13	
30и	Фундаменты под оборудование ФОм14÷ФОм19	
31и	Схема расположения колонн, балок и опорных подушек.	
32и	Схемы расположения плит покрытия и перекрытия	
33и	Схемы расположения панелей стен и стальных стоек	
34и	Нетиповые элементы	
35и	Монолитные участки Ум1÷Ум4.	
36и	Переходной мостик ПМ1, металлические лестницы Л1, Л2.	
37и	Эстакада пневмотранспорта	
38и	эстакада транспортера для выноса отходов, верхнее строение ВС1.	
39и	Узлы 1÷5 верхнего строения ВС1.	
40и	Короб ленточного транспортера КД1	
41и	Опора под бункер БУ1. Узел 1	
42и	Узлы 2,3,6. стойки СК1÷СК3.	
43и	Сетки С1÷С5	
44и	Сетки С6÷С9	
45и	Сетки С10÷С12, анкеры А1, А2, траверса Т1, закладные изделия МН1÷МН6	
46и	Закладные изделия МН7÷МН11, крышка КР1, соединительные изделия МС1, МС2.	
47и	Молниезащита	

Ведомость спецификаций

Лист	Наименование	Примечание
3и	Спецификация элементов к плану фундаментов из бутобетона	
10и	Спецификация элементов к плану фундаментов из сборных бетонных блоков (t=-20°)	
13и	Спецификация элементов к плану фундаментов из сборных бетонных блоков (t=-30°)	
16и	Спецификация элементов к плану фундаментов из сборных бетонных блоков (t=-40°)	
23и	Спецификация элементов к схеме расположения фундаментов под оборудование	
31и	Спецификация элементов к схеме расположения колонн, балок и опорных подушек	
32и	Спецификация элементов к схемам расположения плит покрытия и перекрытия	
33и	Спецификация к схемам расположения панелей стен	
36и	Спецификация элементов к схемам расположения лестниц.	
37и	Спецификация элементов к схеме расположения пневмотранспорта	
38и	Спецификация элементов к схеме расположения транспортера.	
47и	Спецификация элементов к схеме расположения молниезащиты	

Проект разработан в соответствии с действующими нормами и правилами и предусматривает мероприятия, обеспечивающие взрывную, взрывопожарную и пожарную безопасность при эксплуатации здания

Главный инженер проекта В. И. Заславский

Взамен лист 1 лист 1и
ГИП В.И. Сутырин
30.07.87г

22
8175/1

Привязан:

Инв. №

ТП 411-2-144 КЖ

Деревообрабатывающая мастерская по переработке 5000 куб. м. сырья в год.

Н. контр.	Заводник		
Ст. инж.	Левицкая		
Вых. гр.	Заводник		
Гл. спец.	Скворцов		
Нач. отд.	Пилипенко		
ГИП	Заславский		

Стадия	Лист	Листов
Т.Р.	1и	

Общие данные (начало)

Киевский филиал Союзгипролесхоз

Альбом I

Типовой проект 411-2-144

Ведомость объемов сборных бетонных и железобетонных конструкций по рабочим чертежам основного комплекта марки КЖ.

№ строки	Наименование группы элементов конструкций	Код.	Кол. м³	Примечание
1	Блоки фундаментов	5811000000	49.94	
2	Плиты фундаментов	5813000000	17.63	
3	Колонны	5821000000	8.24	
4	Балки стропильные	5822000000	11.16	
5	Балки фундаментные	5824000000	5.08	
6	Перемычки	5828000000	7.33	
7	Панели стеновые наружные	5831000000	42.58	
8	Плиты покрытий	5841000000	60.3	
9	Плиты перекрытий	5842000000	4.83	
10	Сборные конструкции каналов	5858000000	4.63	
	Итого		211-72	

Материалы на изготовление сборных бетонных и железобетонных конструкций учтены в ведомости потребностей в материалах и отдельно не учитываются.

Ведомость ссылочных и прилагаемых документов (начало).

Обозначение	Наименование	Примечан.
	Ссылочные документы	
ГОСТ 8993-75	Шпалы деревянные для железных дорог узкой колеи	
ГОСТ 22701.1-77÷ 22701.5-77	Плиты железобетонные ребристые предварительно-напряженные размерами 6×3м для покрытий производственных зданий	
ГОСТ 13579-78	Блоки бетонные для стен подвалов	
ГОСТ 13580-85	Плиты железобетонные для ленточных фундаментов	
1.415-1, в.1	Железобетонные фундаментные балки для стен производственных зданий; фундаментные балки для стен с шагом колонн 6м.	
1.038.1-1, вып. 1	Перемычки железобетонные сборные для жилых и общественных зданий	

Ведомость ссылочных и прилагаемых документов (окончание).

Обозначение	Наименование	Примечание.
1.141-1, вып.64.60	Предварительнонапряженные панели перекрытий железобетонные многопустотные	
1.423-3, в.1,2.	Железобетонные колонны прямоугольного сечения для одноэтажных производственных зданий без мостовых кранов высотой до 9,6м; рабочие чертежи	
1.030.1-1 вып. 0-3, 1-1, 3-3, 4-1, 4-2	Стеновые панели отапливаемых производственных зданий с шагом колонн 6м; рабочие чертежи.	
1.450.3-3 вып. 0,2	Стальные лестницы, площадки, стремянки и ограждения. Чертежи КМД.	
1.462.1-3/80, вып.1	Железобетонные предварительно напряженные двускатные решетчатые балки для покрытий зданий.	
1.465.1-7/84, вып.1	Сборные железобетонные предварительно напряженные плиты для покрытий производственных зданий; плиты размером 1,5×6м.	
1.494-24, вып.1	Стаканы для крепления крышных вентиляторов, дефлекторов и зонтов.	
3.006.1-2/82, вып.1-2	Сборные железобетонные каналы и тоннели из лотковых элементов.	
3.015-2/82, вып.II-1	Унифицированные отдельностоящие опоры под технологические трубопроводы	
2.240-1, вып.2	Детали перекрытий общественных кирпичных зданий.	
2.460-2, в.0	Монтажные детали сборных железобетонных конструкций покрытий	
1.400-6/78, в.1	Унифицированные закладные детали сборных железобетонных конструкций одноэтажных промышленных зданий.	

Общие указания.

За отметку 0.000 принята отметка чистого пола 1го этажа, что соответствует отметке на генплане.

Данные о грунтах и указания по возведению фундаментов см. листы КЖ-4м; КЖ-7м.

Нагрузка в венткамере 300 кгс/м².

Антикоррозионная защита соединительных и закладных изделий, элементов крепления и молниезащиты предусматривается в соответствии со СНиП 2.03.11-85. „Защита строительных конструкций от коррозии."

Места с поврежденным после монтажной сварки антикоррозионным покрытием закладных и соединительных изделий покрываются масляной краской за 2раза.

Монтаж и приемка сборных железобетонных конструкций производится в соответствии с рабочими чертежами и СНиП III-16-80. Изготовление и приемка монолитных бетонных и железобетонных конструкций производится в соответствии с рабочими чертежами и СНиП III-15-76.

Технические требования по изготовлению арматурных и закладных изделий

Плоские арматурные изделия изготовлять при помощи контактной точечной сварки. Сварку сеток производить во всех точках пересечения стержней.

Сварку вести в соответствии с ГОСТ 14098-73. „Соединение сварных элементов закладных деталей сборных железобетонных конструкций" и СН 393-78. „Указания по сварке соединений арматуры закладных деталей железобетонных конструкций."

Сварку тавровых соединений круглых стержней с листовым прокатом закладных изделий выполнять под слоем флюса.

Материал прокатной стали для закладных изделий принят В ст.3 кп2; для сварных конструкций по ГОСТ 380-71*.

Взамен листа 2 лист 2и
ГИП В.И. Сутырин
30.07.87г.

23
8175/1

Обозначение	Прилагаемые документы	Примечан.
КЖ ВМ	Ведомость потребности в материалах	

Привязан:

Инв. №

Н. контр.	Завадник		8.85
Ст. инж.	Лебицкая		8.85
Рук. гр.	Завадник		8.85
А. стат.	Сафронский		8.85
Нач. отд.	Шилинкевич		8.85
ГИП	Сергеевский		8.85

ТП411-2-144 КЖ

Деревообрабатывающая мастерская по переработке 5000 куб.м. сырья в год

Стадия	Лист	Листов
Т.Р.	2и	

Общие данные (окончание)

Киевский филиал Союзгипролесхоз

Альбом I

Типовой проект 411-2-144

План фундаментов из бутобетона

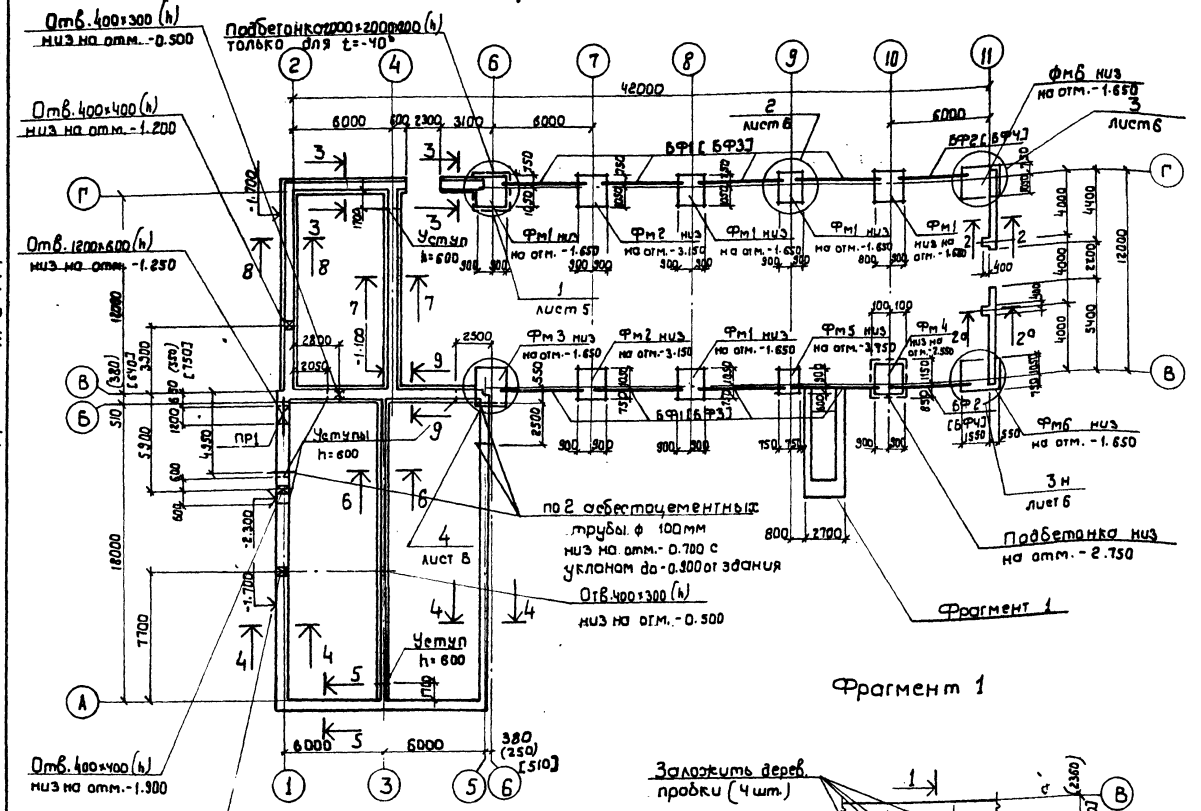

Фрагмент 1

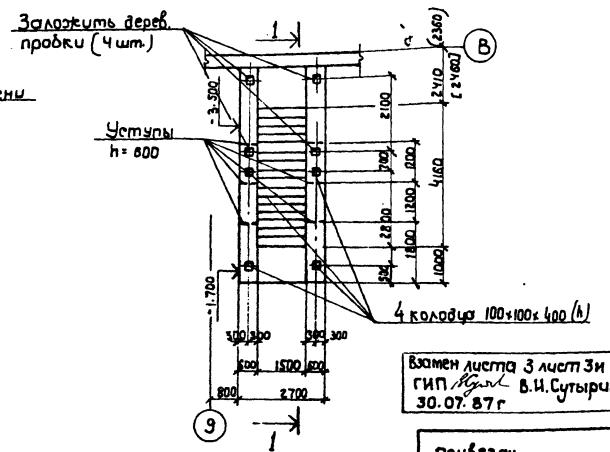

1 - 1

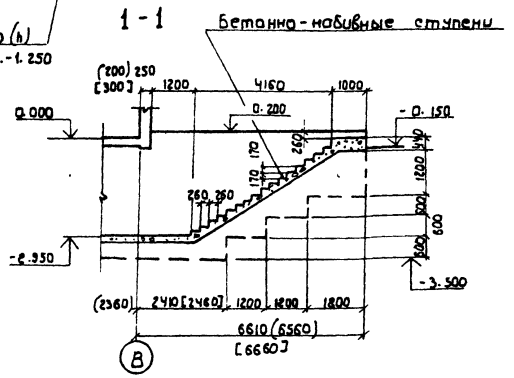

Спецификация элементов к плану фундаментов из бутобетона

Марка поз.	Обозначение	Наименование	Кол.	Масса ед. кг	Примечание
		t=-20°			
		Балки фундаментные			
БФ1	1.419-1, в. 1	ФБ6-2	8	1300	
БФ2	То же	ФБ6-4	2	1210	
		Перемычки			
ПР1	1.038.1-1, вып. 1	3ПБ16-37	3	102	
		t=-30°			
		Балки фундаментные			
БФ1	1.415-1, в. 1	ФБ6-2	8	1300	
БФ2	То же	ФБ6-4	2	1200	
		Перемычки			
ПР1	1.038.1-1, вып. 1	3ПБ16-37	4	102	
		t=-40°			
		Балки фундаментные			
БФ3	1.415-1, в. 1	ФБ6-12	8	1500	
БФ4	То же	ФБ6-14	2	1300	
		Перемычки			
ПР1	1.038.1-1, вып. 1	3ПБ16-37	5	102	
		t=-20°, t=30°, t=-40°			
		Фундаменты			
Фм1	КЖ-19и	Фм1	5		
Фм2	То же	Фм2	2		
Фм3	КЖ-20и	Фм3	1		
Фм4	То же	Фм4	1		
Фм5	КЖ-21и	Фм5	1		
Фм6	То же	Фм6	2		

1. Примечания к плану фундаментов см. лист КЖ-4и.
2. Пилястры по оси 11и сечение 2а-2а только для t=-20°.

24
8175/1

Взамен листа 3 лист 3и
ГИП В.И. Сутырин
30.07.87 г

Согласовано:
Сан. техн. сек. Ширман
Гл. техн. сек. Плейник
8.85

Привязан

Инв. №

Н. контр.	Заводник		8.85
Ст. инж.	Левицкая		
Рук. гр.	Заводник		
Гл. спец.	Сквирский		
Нач. отд.	Пулыпенко		
ГИП	Заславский		

ТП 411-2-144 КЖ

Деревообрабатывающая мастерская по переработке 5000 куб. м. сырья в год.

Стадия	Лист	Листов
Т.Р.	3и	

План фундаментов из бутобетона, фрагмент 1.

Киевский филиал союзгипролесхоз

Альбом I

Типовой проект 411-2-144

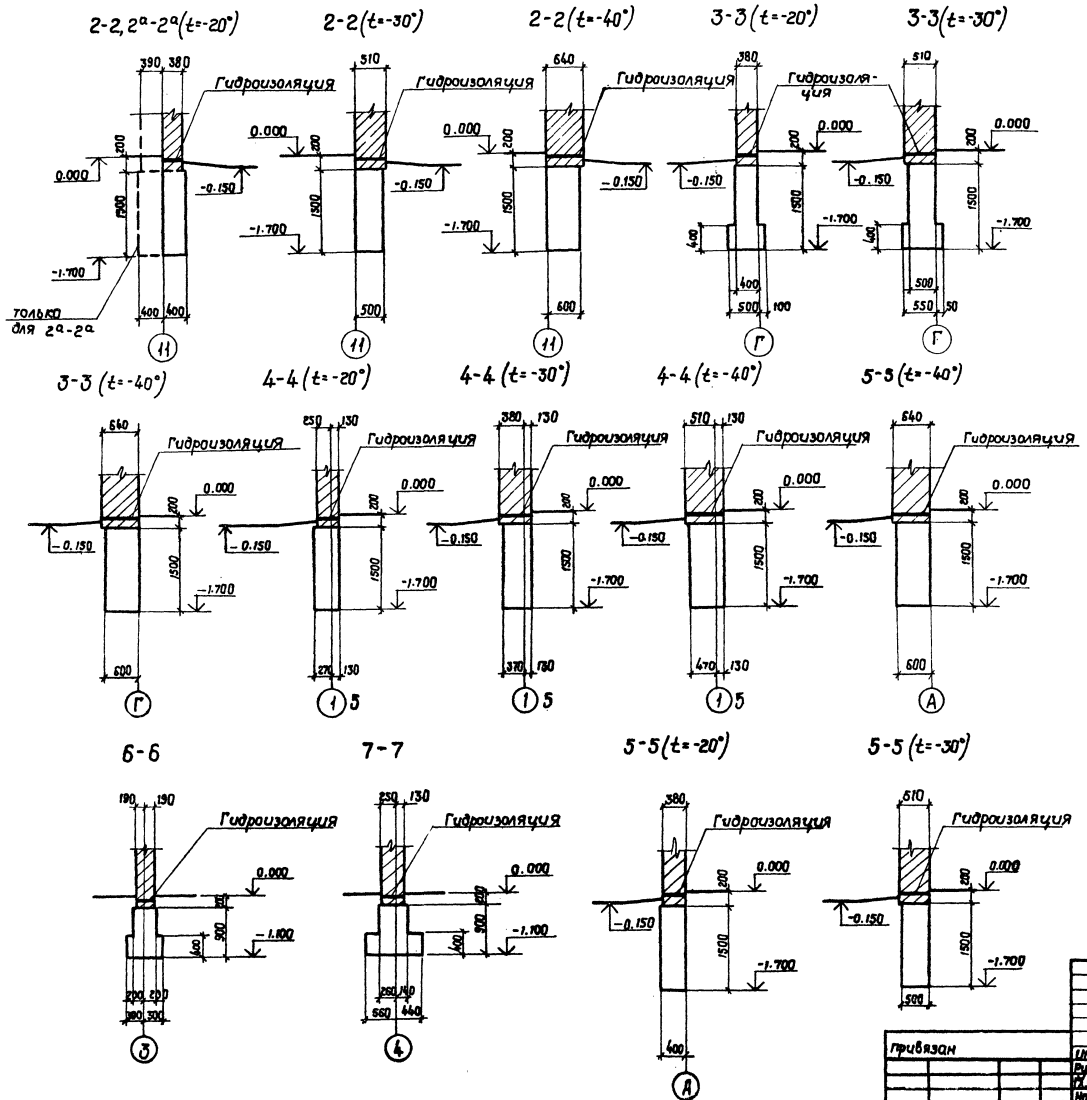

1. За отметку 0.000 принят уровень чистого пола 1 этажа, что соответствует отметке на генплане.
2. Основанием фундаментов приняты сухие непучинистые, непросадочные грунты со следующими нормативными характеристиками: $C_н = 0{,}02$ кгс/см², $\varphi_н = 28°$, $\gamma = 1{,}8$ тс/м³, $E_н = 150$ кгс/см².
3. Горизонтальную гидроизоляцию выполнить из слоя цементного раствора состава 1:2 толщиной 30 мм на отм. -0.030.
4. Кирпичные стены ниже отм. 0.000 выполнить из хорошо обожженного красного кирпича М100 на растворе М50 и со стороны грунта промазать горячим битумом за 2 раза.
5. Ленточные фундаменты выполнить из бутобетона – бут М200, бетон М100.
6. Устройство монолитных железобетонных фундаментов производить на слое подготовки из бетона М50 толщиной 100 мм.
7. Фундаментные балки укладывать на слое цементного раствора М50.
8. Столбики для опирания фундаментных балок выполнить из бетона М150.
9. Обратную засыпку пазух фундаментов производить местным талым грунтом без включений строительного мусора с уплотнением слоями не более 20 см. до $\gamma_{ск} = 1{,}60$ тс/м³
10. Вокруг здания выполнить асфальтовую отмостку шириной 750 мм.
11. Расход арматуры на утолщения бетонной подготовки для опирания перегородок: -ф6АI - 16,1 кг, ф10АI - 216,9 кг.
12. Размеры в круглых скобках - для t=-20°, размеры в квадратных скобках - для t=-40°.
13. Данный лист рассматривать совместно с листом КЖ-3.

25

8175/1

				ТП 411-2-144	КЖ
				Деревообрабатывающая мастерская по переработке 5000 куб.м сырья в год	
Привязан	Инж.	Панасьев		Стадия	Лист	Листов
	Рук. гр.	Заводник		Т.Р.	4	
	Гл. спец.	Скворцов		Сечения 2-2 + 7-7, 2а-2а (фундаменты из бутобетона)	Гослесхоз СССР Союзгипролесхоз Киевский ф...	
	Нач. отд.	Задовисвечко				
Инв. №	ГИП	Засловский				

Альбом I

Типовой проект 411-2-144.

8-8 (t=-20°)

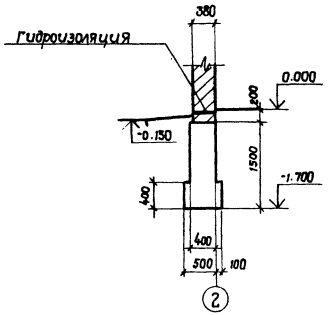

8-8 (t=-30°)

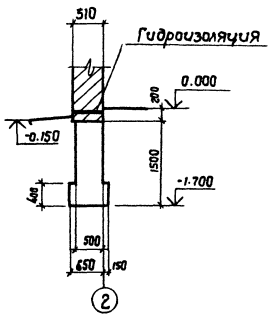

8-8 (t=-40°)

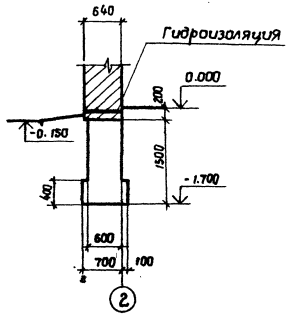

9-9 (t=-20°)

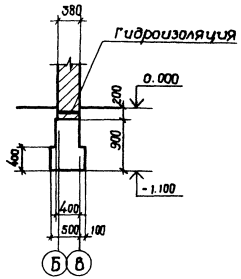

9-9 (t=-30°)

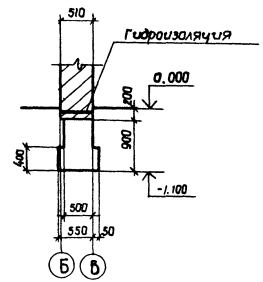

1

10-10

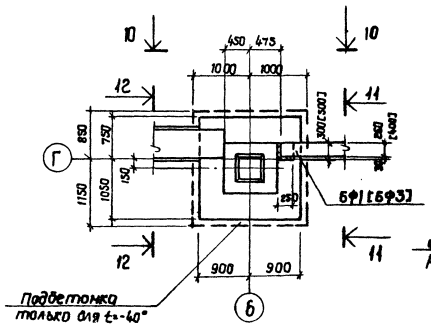

11-11

12-12

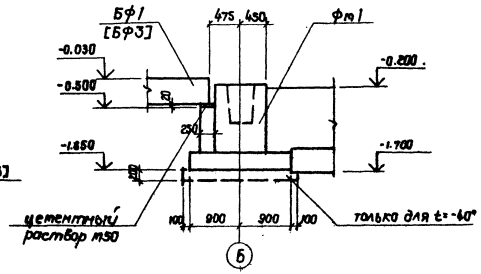

9-9 (t=-40°)

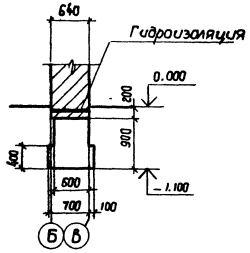

Деталь опирания перегородок

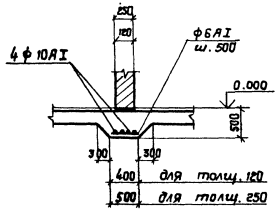

Данный лист рассматривать совместно с листами КЖС-3, КЖС-4.

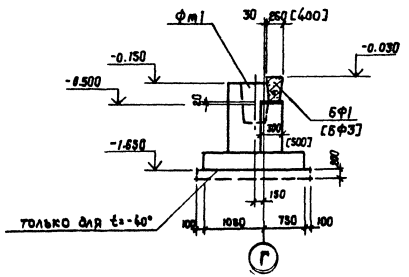

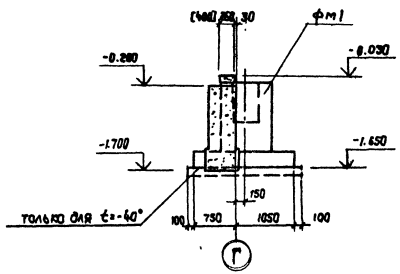

26

8175/1

							ТП 411-2-144 КЖС		
							Деревообрабатывающая мастерская по переработке 5000 куб. м сырья в год		
								Стадия	Лист	Листов
								Т.Р.	3	
Привязан:										
	Инж.	Гринберг			7.88		Сечения 8-8, 9-9, узел 1. Фундаменты и фундаменты под оборудование	Госгражданпроект Киевский филиал		
	Рук. гр.	Сабанеев			7.88					
	Гл. спец.	Гринберг			7.88					
	Нач. отд.	Гринберг			7.88					
	ГИП	Гринберг			7.88					

Копировал Кравцов

Альбом I

Типовой проект 411-2-144

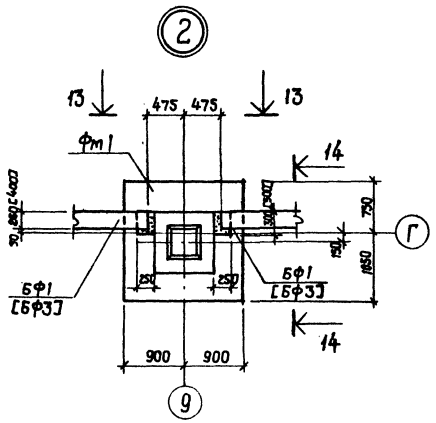

13 - 13

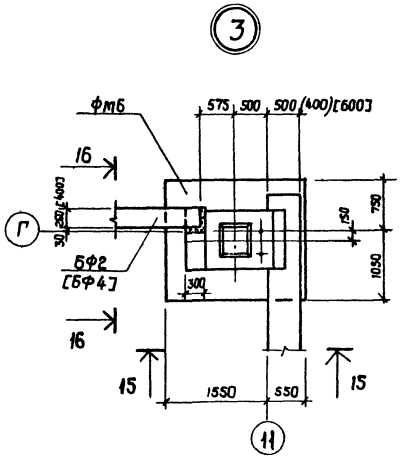

14 - 14

15 - 15

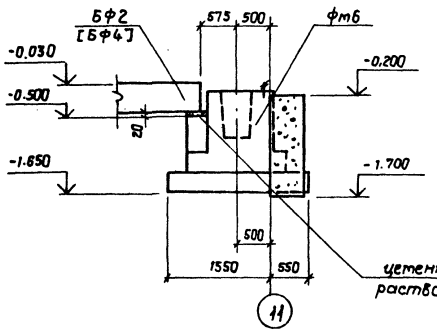

16 - 16

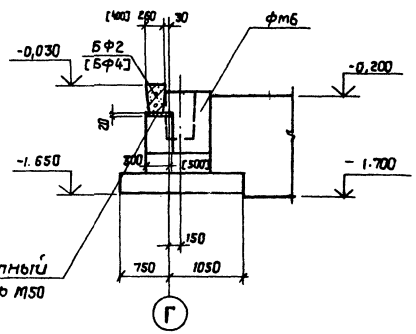

17 - 17

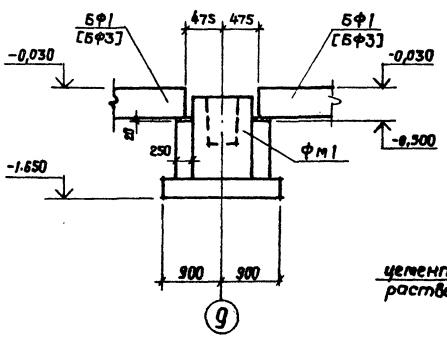

18 - 18

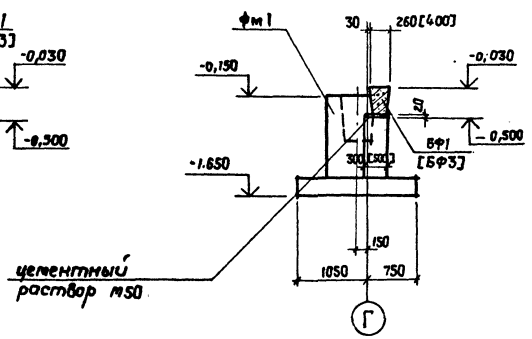

19 - 19

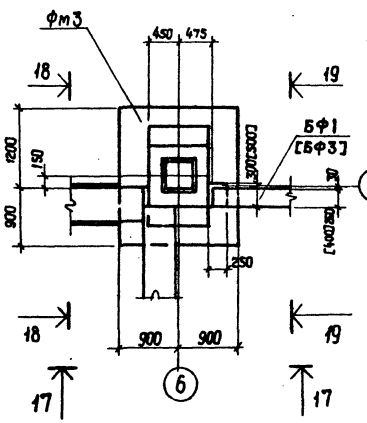

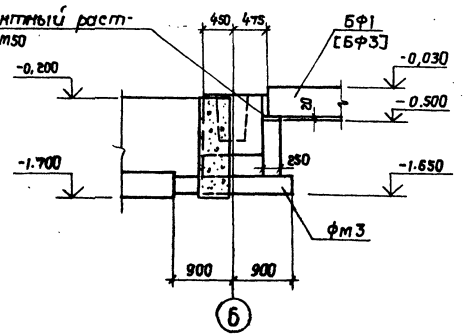

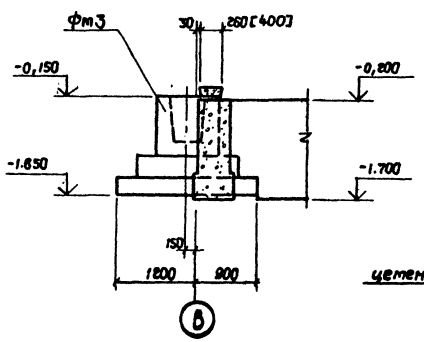

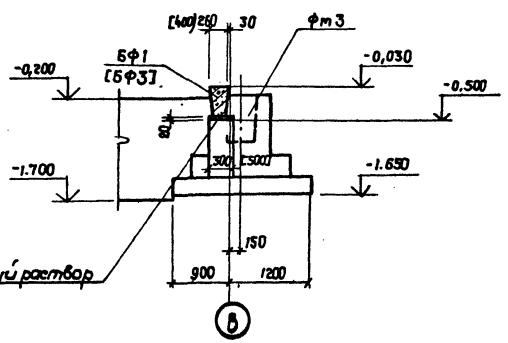

Данный лист рассматривать совместно с листами КЖС-3, КЖС-4.

27

8175/1

| | | |

Альбом I

Типовой проект 411-2-144

План фундаментов из сборных бетонных блоков

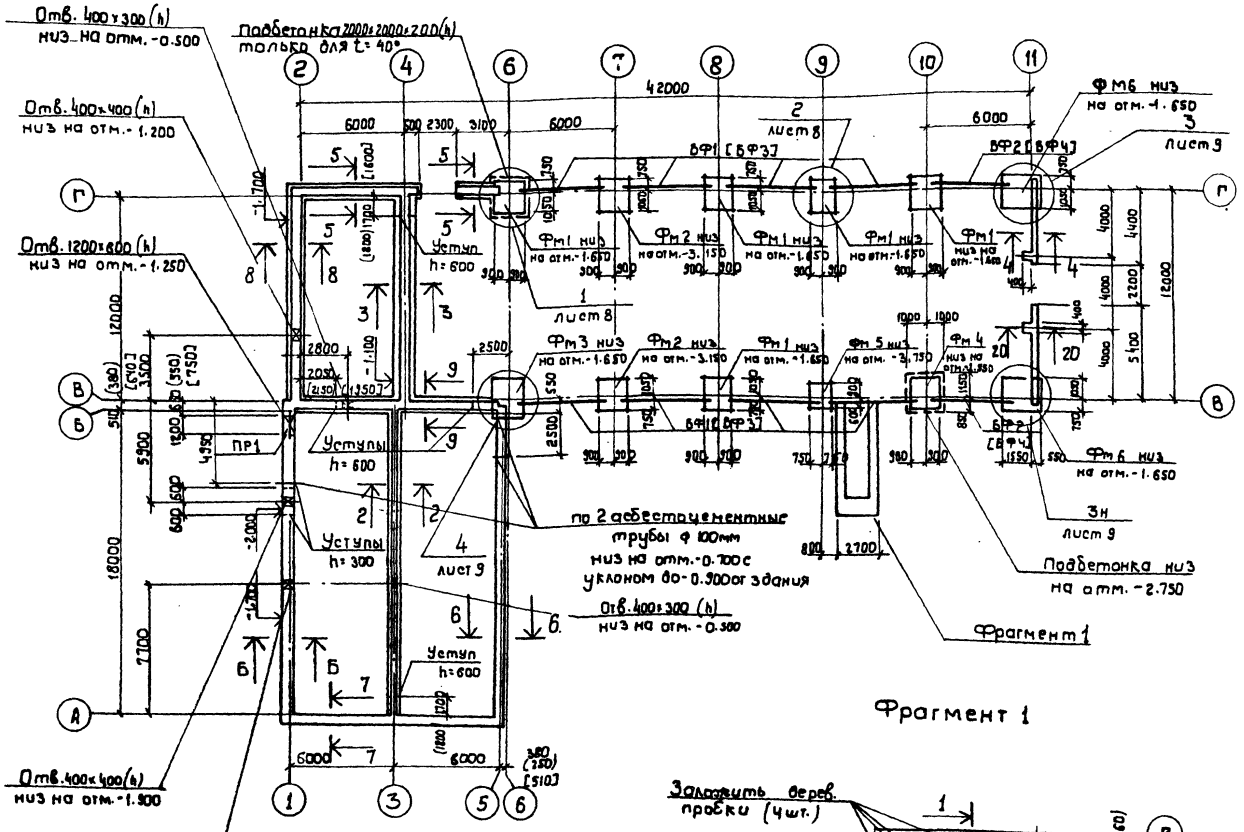

1-1

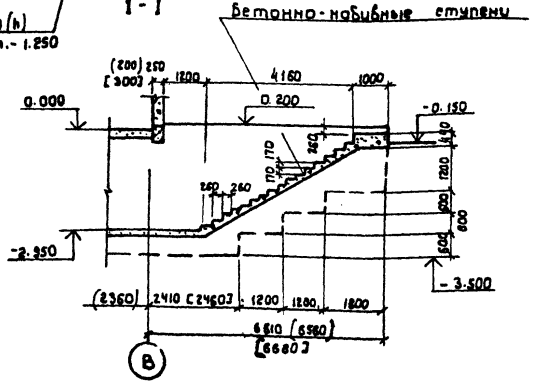

Фрагмент 1

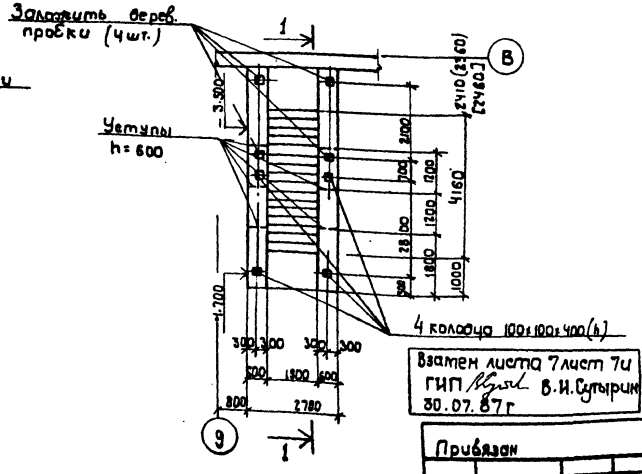

1. За отметку 0.000 принят уровень чистого пола 1 этажа, что соответствует отметке [ ] на генплане.
2. Основанием фундаментов приняты сухие непучинистые, непросадочные грунты со следующими нормативными характеристиками: Сн 2 кПа (0.02 кгс/см²), φ = 0.49 рад или 28°, Eн = 14.7 мпа (150 кгс/см²), γ = 1.8 т/м³.
3. Горизонтальную гидроизоляцию выполнить из слоя цементного раствора состава 1:2 толщиной 30мм на отм. -0.030.
4. Кирпичные стены ниже отм. 0.000 выполнить из хорошо обожженного красного кирпича М100 на растворе М50 и со стороны грунта промазать горячим битумом за 2 раза.
5. Плиты для ленточных фундаментов и нижние бетонные блоки укладывать на выравненную поверхность. Бетонные блоки укладывать на цементном растворе М50. Швы между блоками заполнить цементным раствором М100.
6. Устройство монолитных железобетонных фундаментов производить на слое подготовки из бетона М50 толщиной 100мм.
7. Фундаментные балки укладывать на слое цементного раствора М50.
8. Столбики для опирания фундаментных балок выполнить из бетона М150.
9. Обратную засыпку пазух фундаментов производить местным талым грунтом без включений строительного мусора с уплотнением слоями не более 20см. до γск = 1.60 тс/м³.
10. Вокруг здания выполнить асфальтовую отмостку шириной 750 мм.
11. Расход арматуры на утолщения бетонной подготовки для опирания перегородок: -ф 6АI - 16,1кг, ф 10АI - 216,9кг.
12. Размеры в круглых скобках - для t = -20°, размеры в квадратных скобках - для t = -40°.
13. Спецификацию элементов к плану фундаментов для t = -20° см. кж-10и, для t = -30° см. кж-13и, для t = -40° см. кж-16и
14. Под ленточные фундаменты выполнить песчаную подготовку толщиной 50мм.

28

8175/1

Взамен листа 7 лист 7и
ГИП В.И. Сутырин
30.07.87 г

Согласовано:
Сам. техн. сек. Шиман
Эл. техн. сек. Олейник

Привязан

Инв. №

Н. контр.	Завадник		8.85
Ст. инж.	Левицкая		08.85
Рук. гр.	Завадник		08.85
Гл. спец.	Скворцов		8.85
Нач. отд.	Пилипенко		8.85
ГИП	Заславский		8.85

ТП 411-2-144 КЖ

Деревообрабатывающая мастерская по переработке 5000 куб.м. сырья в год.

Стадия	Лист	Листов
Т.Р.	7и	

План фундаментов из сборных бетонных блоков, фрагмент 1.

Киевский филиал Союзгипролесхоз

Альбом I

Типовой проект 411-2-144

2-2

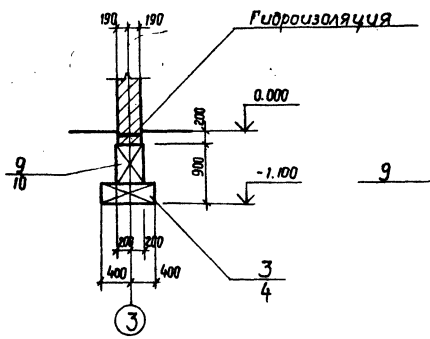

3-3

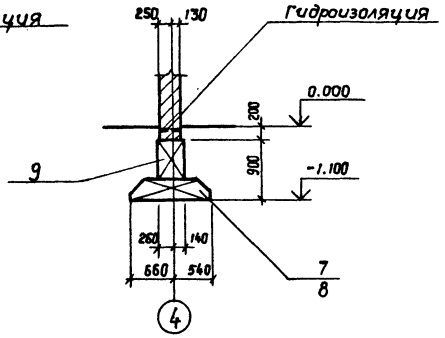

Деталь опирания перегородок

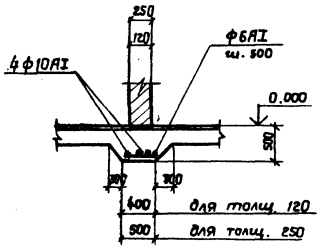

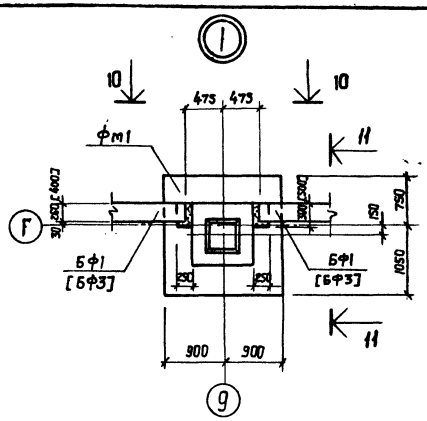

⑫

12-12

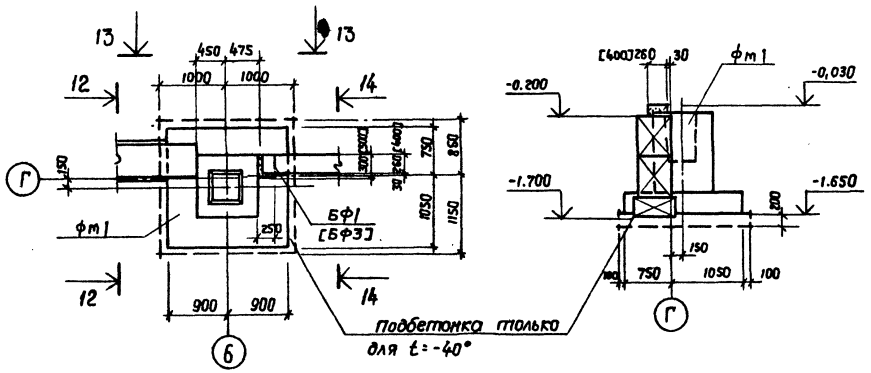

11-11

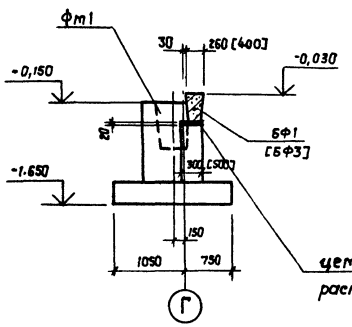

10-10

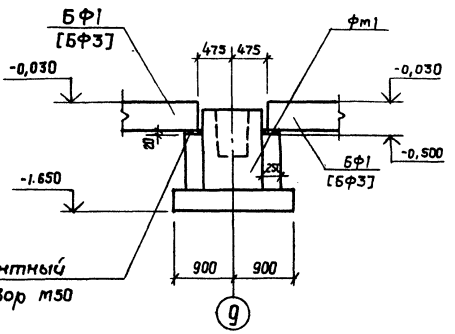

13-13

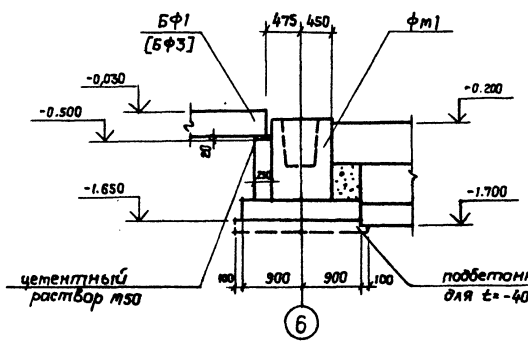

14-14

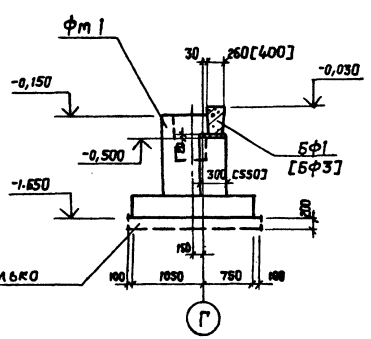

Данный лист рассматривать совместно с листом КЖС-7.

29

8.175/1

Привязан					ТП 411-2-144 КЖС		
					Деревообрабатывающая мастерская по переработке 5000 куб.м сырья в год		
	Инж.	Панаськов		7.81		Стадия	Лист	Листов
	Рук.гр.	Заборник		7.81		Т.Р.	8	
	Гл.спец.	Сибирский		7.81	Сечения 2-2, 3-3, узлы 1, 2 (фундаменты сборные)	Госгражданстрой СССР Союзгипролесхоз Киевский филиал		
	Нач.отд.	Заборник		7.81				
Инв.№	ГИП	Заборник		7.81				

Альбом I

Типовой проект 411-2-144

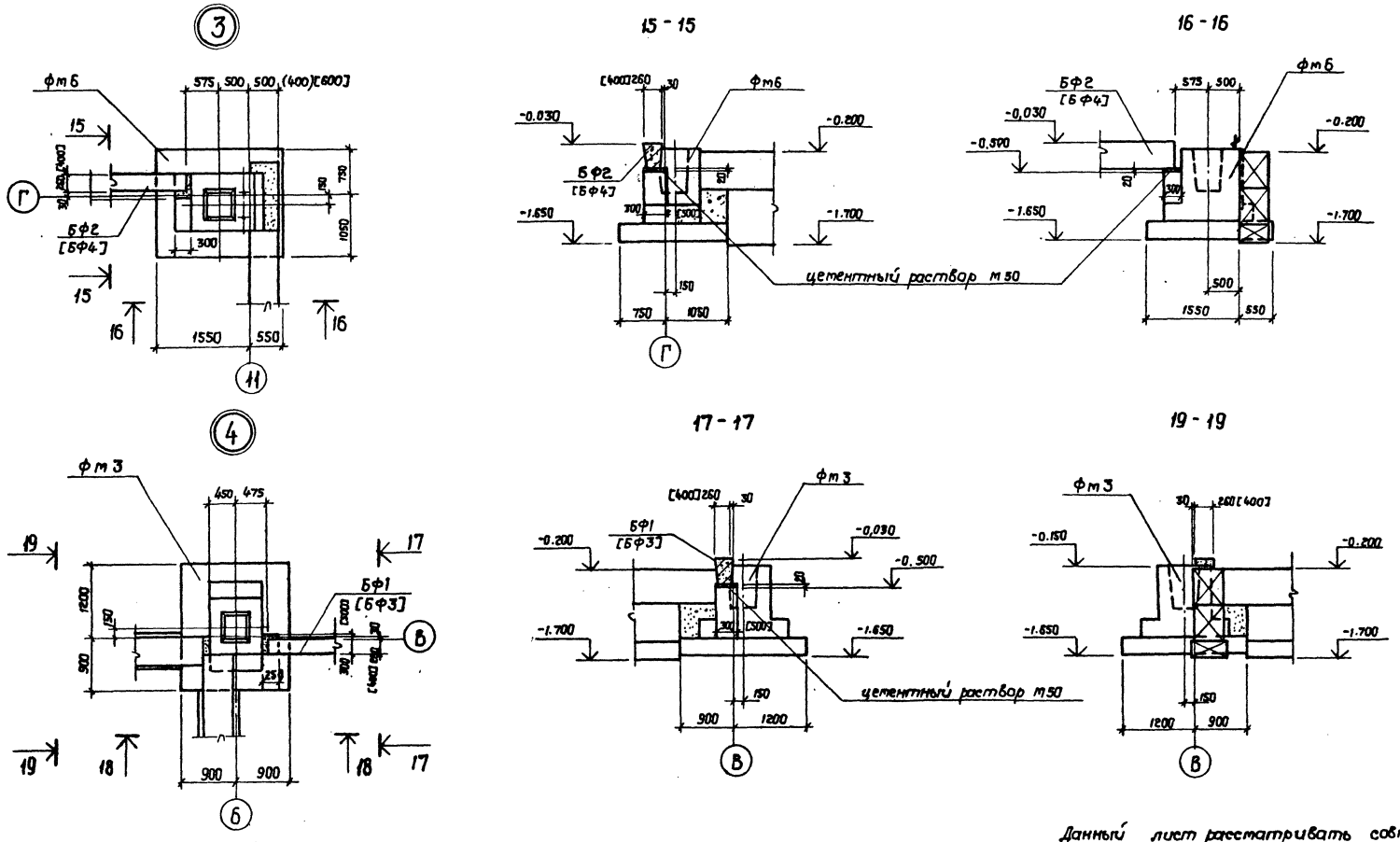

Данный лист рассматривать совместно с листом кж-7.

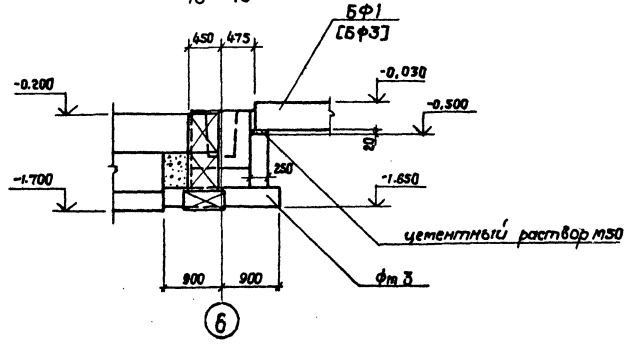

30

8175/1

				ТП 411-2-144 КЖ		
				Деревообрабатывающая мастерская по переработке 5000 куб. м сырья в год		
Привязан	Инж.	Панаськов	7.04		Стадия	Лист	Листов
	Рук. гр.	Заводник	7.81		Т.Р.	9	
	Гл. спец.	Сквирский	7.81	Узлы 3,4 (фундаменты сборные)	Гослесхоз СССР Союзгипролесхоз Киевский филиал		
	Нач. отд.	Задовинский	7.81				
Инв. №	ГИП	Васильевский	7.81				

Копировал Краснова

Альбом I

Типовой проект 411-2-144

4-4

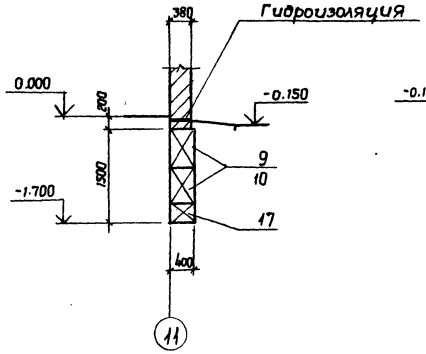

5-5

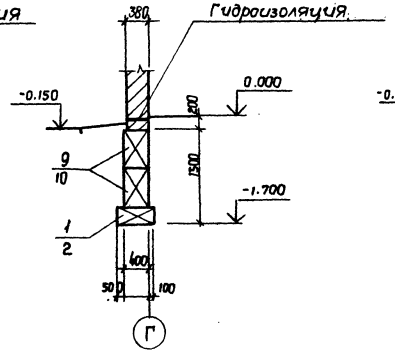

6-6

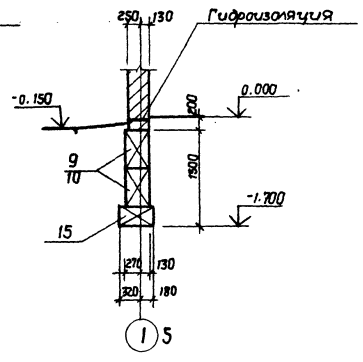

7-7

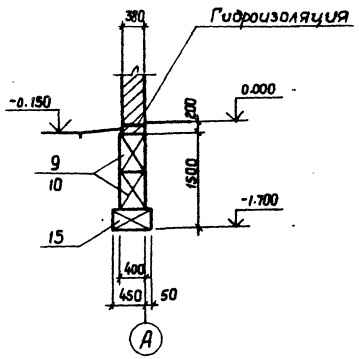

8-8

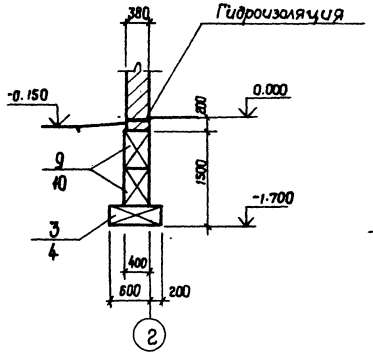

9-9

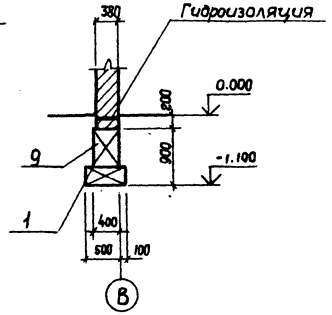

Спецификация элементов к плану фундаментов из сборных бетонных блоков ($t = -20°$)

Марка поз.	Обозначение	Наименование	Кол.	масса ед. кг	Примеч.
		Балки фундаментные:			
БФ1	1.415-1, в.1	ФБ6-2	8	1300	
БФ2	"	ФБ6-4	2	1700	
		Плиты для ленточных фундаментов:			
1	1.112-5, в.4	ФЛ6.24-4	6	1040	
2	"	ФЛ6.12-4	3	515	
3	1.112-5, в.2	ФЛ8.24-2	4	1395	
4	"	ФЛ8.12-2	13	685	
7	1.112-5, в.1	ФЛ12.24-1	1	1760	
8	"	ФЛ12.12-1	6	870	
		Блоки бетонные для Стен подвалов:			
9	ГОСТ 13579-78	ФБС24.4.6-Т	69	1380	
10	"	ФБС 9.4.6-Т	31	470	
15	"	ФБС 12.5.3-Т	28	380	
17	"	ФБС12.4.3-Т	7	310	
		Перемычки:			
БУ19	1.139-1, в.1	БУ19	3	130	
		Фундаменты:			
Фм1	КЖ-19	Фм1	5		
Фм2	"	Фм2	2		
Фм3	КЖ-20	Фм3	1		
Фм4	"	Фм4	1		
Фм5	КЖ-21	Фм5	1		
Фм6	"	Фм6	2		

Данный лист рассматривать совместно с КЖ-7.

31

8175/1

Привязан	Инж.	Панаськов			ТП 411-2-144 КЖ
	Рук. гр.	Заводник			Деревообрабатывающая мастерская по переработке 5000 куб. м сырья в год
	Гл. спец.	Сквирский			Стадия: Т.Р. / Лист: 10 / Листов:
	Нач. отд.	Задовлевич			Сечения 4-4 ÷ 9-9. (фундаменты сборные $t_{н}$=-20°)
Инв. №	ГИП	Заславский			Гослесхоз СССР Союзгипролесхоз Киевский

Альбом I

Типовой проект 411-2-144

Раскладка блоков по оси 1,2

20-20

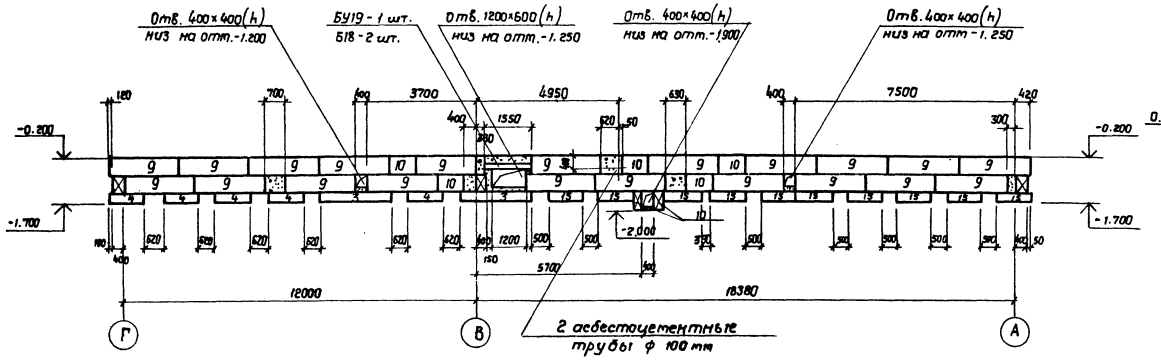

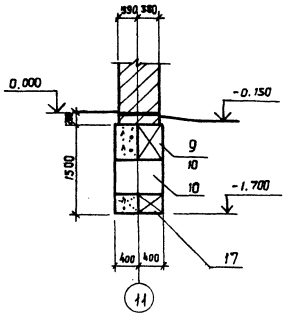

Раскладка блоков по оси 3

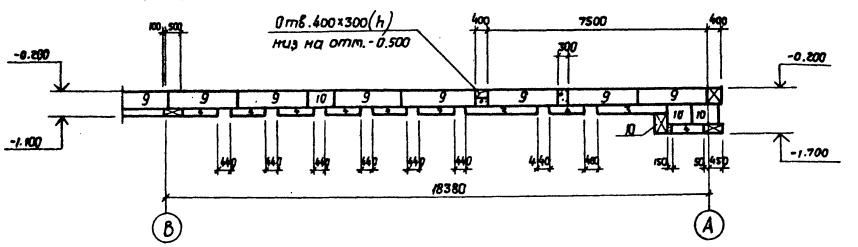

1. Данный лист рассматривать совместно с листом КЖ-7.
2. Расход бетона М100 на монолитные участки-3.4м³
3. Промежутки между блоками прерывистых фундаментов заполнить песком или местным грунтом с тщательным трамбованием.

Раскладка блоков по оси 4

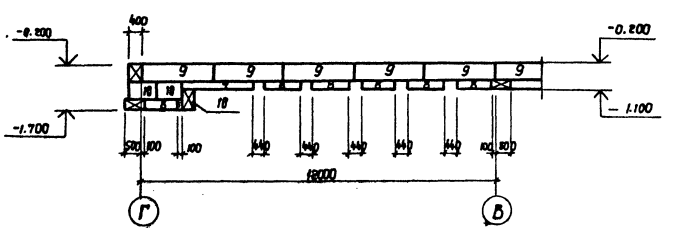

32

8175/1

Привязан	Инж.	Панаськов			ТП 411-2-144 КЖ
	Рук. гр.	Заводник			Деревообрабатывающая мастерская по переработке 5000 куб.м сырья в год.
	Гл. спец.	Сквирский			Стадия: Т.Р. / Лист: Н / Листов:
	Нач. отд.	Задовиский			Сечение 20-20. Раскладка блоков по осям 1,2,3,4 (фундаменты сборные, ф=-20°)
Инв. №	ГИП	Замаевский			Гослесхоз СССР Союзгипролесхоз Киевский ф...

Альбом I

Типовой проект 411-2-144

Раскладка блоков по оси 5

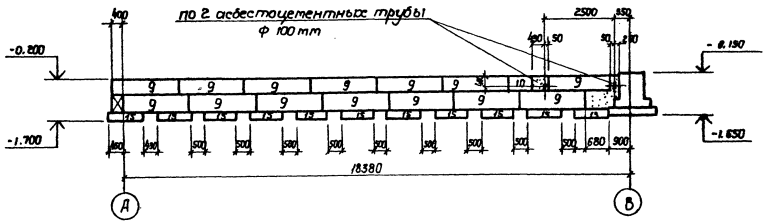

Раскладка блоков по оси В

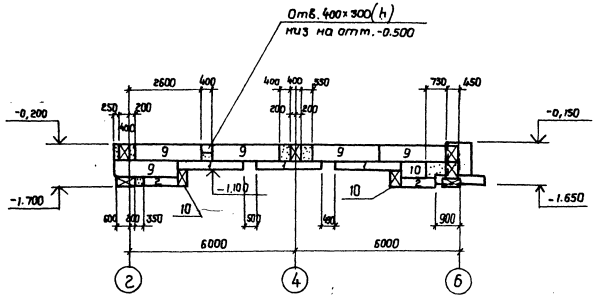

Раскладка блоков по оси 11

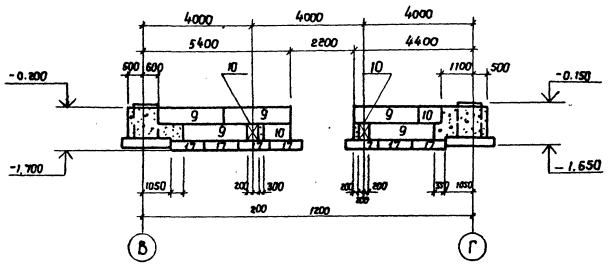

Раскладка блоков по оси Г

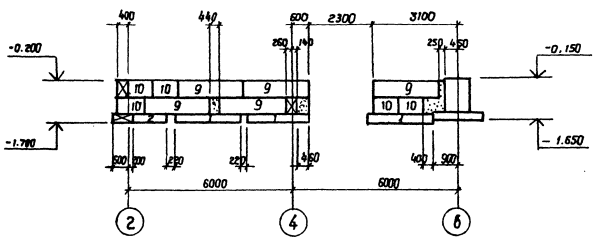

Раскладка блоков по оси А

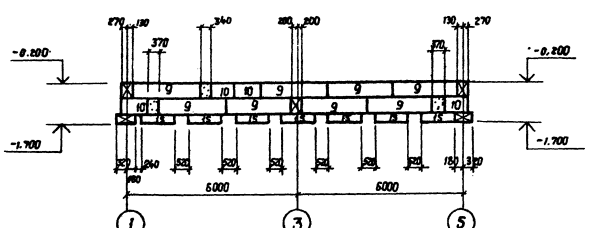

Данный лист рассматривать совместно с листом КЖ-7.

33

8175/4.

Привязан	Инж.	Панаськов			ТП 411-2-144 КЖ
	Рук. гр.	Заводник			Деревообрабатывающая мастерская по переработке 5000 куб. м. сырья в год
	Гл. спец.	Сибирский			Стадия / Лист / Листов: Т.Р. / 12
	Нач. отд.	Задовинский			Раскладка блоков по осям 5, 11, А, В, Г (фундаменты сборные, 1:50)
Инв. №	ГИП	Заславский			Гослесхоз СССР Союзгипролесхоз Киевский филиал

Альбом I

Типовой проект 411-2-144

4-4

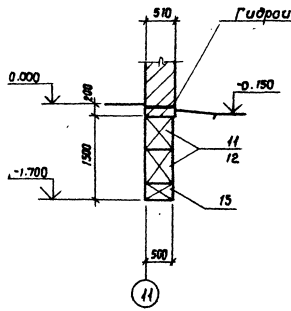

5-5

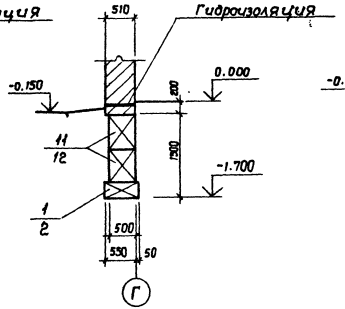

6-6

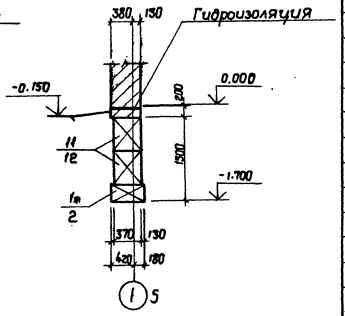

7-7

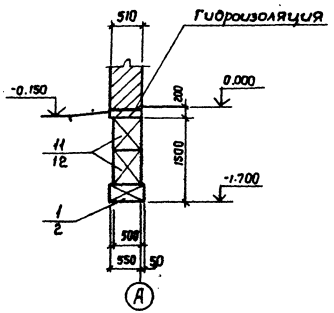

8-8

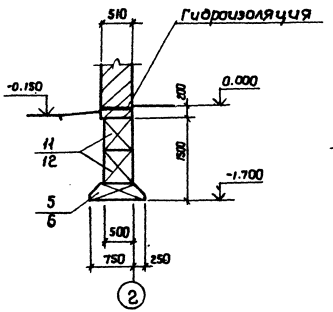

9-9

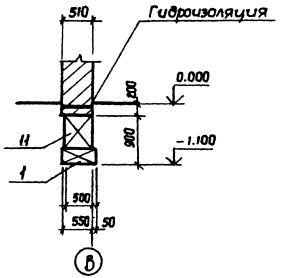

Спецификация элементов к плану фундаментов из сборных бетонных блоков ($t = -30°$)

Марка, поз.	Обозначение	Наименование	Кол.	Масса кг	Примеч.
		Балки фундаментные			
БФ 1	1.415-1, в.1	ФБ6-2	8	1300	
БФ 2	"	ФБ6-4	2	1200	
		Плиты для ленточных фундаментов:			
1	1.112-5, в.4	ФЛ6.24-4	8	1040	
2	"	ФЛ6.12-4	28	515	
3	1.112-5, в.2	ФЛ8.24-2	4	1395	
4	"	ФЛ8.12-2	13	685	
7	1.112-5, в.1	ФЛ12.24-1	1	1760	
8	"	ФЛ12.12-1	6	870	
		Блоки бетонные для стен подвала:			
9	ГОСТ 13579-78	ФБС24.4.6-Т	38	1380	
10	"	ФБС9.4.6-Т	20	470	
11	"	ФБС24.5.6-Т	32	1630	
12	"	ФБС9.5.6-Т	11	590	
13	"	ФБС12.5.3-Т	6	380	
		Перемычки:			
БУ19	1.139-1, в.1	БУ19	4	130	
		Фундаменты:			
Фм 1	КЖС-19	Фм 1	5		
Фм 2	"	Фм 2	2		
Фм 3	КЖС-20	Фм 3	1		
Фм 4	"	Фм 4	1		
Фм 5	КЖС-21	Фм 5	1		
Фм 6	"	Фм 6	2		

Данный лист рассматривать совместно с КЖС-7. 34

8175/1

Привязан

Инв. №

Инж.	Панасьев		
Рук. гр.	Забавник		
Гл. инж.	Стойлович		
Нач. отд.	Новый		
ГИП	Засовский		

ТП 411-2-144 КЖС

Деревообрабатывающая мастерская по переработке 8000 куб. м сырья в год

Стадия	Лист	Листов
Р.Р.	13	

Сечения 4-4 ÷ 9-9 (фундаменты сборные, ч. 3)

Госгражданпроект Киевский

Альбом I

Типовой проект 411-2-144

Раскладка блоков по оси 1,2

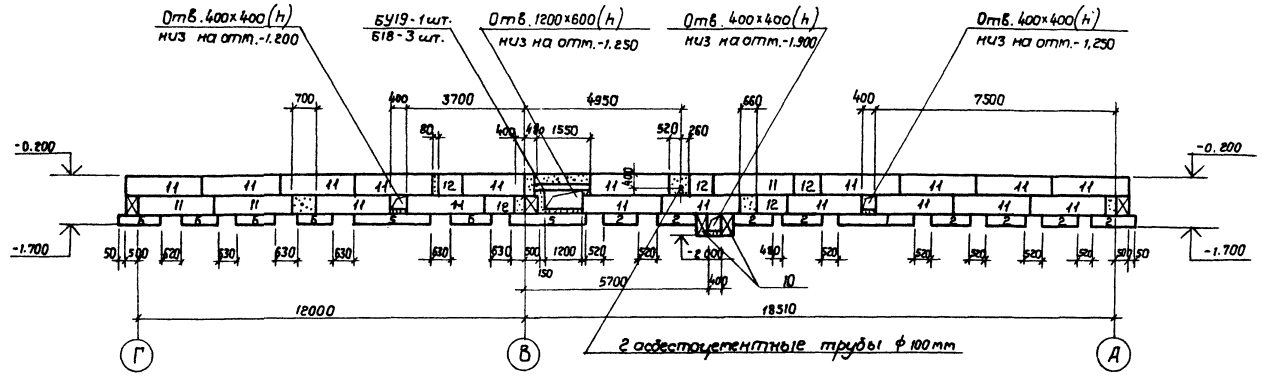

Раскладка блоков по оси 3

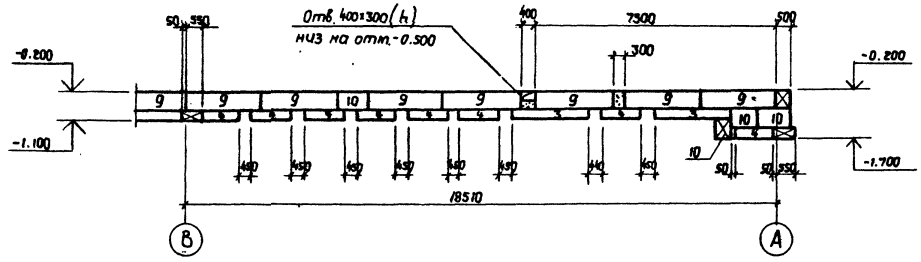

1. Данный лист рассматривать совместно с КЖ-7.
2. Расход бетона М100 на монолитные участки - 4,9 м³.
3. Промежутки между блоками прерывистых фундаментов заполнить песком или местным грунтом с тщательным трамбованием.

Раскладка блоков по оси 4

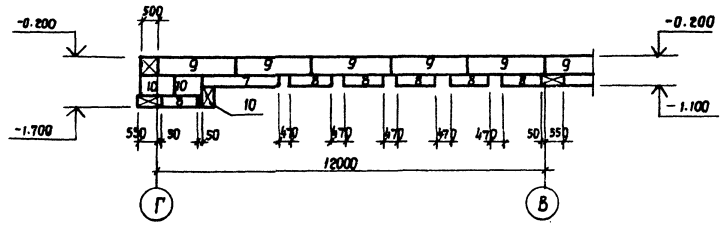

35

8175/1

Привязан:	Инж.	Панаськов		7.84	ТП 411-2-144 КЖ
	Рук. гр.	Заводник		7.81	Деревообрабатывающая мастерская по переработке 5000 куб. м сырья в год
	Гл. спец.	Сквирский		7.81	Стадия: Т.Р. / Лист: 14 / Листов:
	Нач. отд.	Задвиговский		7.81	Раскладка блоков по осям 1,2,3,4 (фундаменты сборные Z_3 = -30°)
Инв. №	ГИП	Заславский		7.81	Гослесхоз СССР СОЮЗГИПРОЛЕСХОЗ Киевский филиал

Альбом I

Типовой проект 411-2-144

Раскладка блоков по оси 5

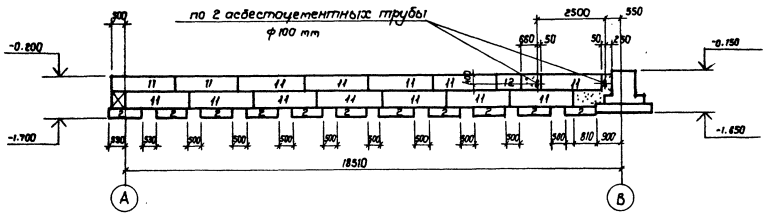

Раскладка блоков по оси В

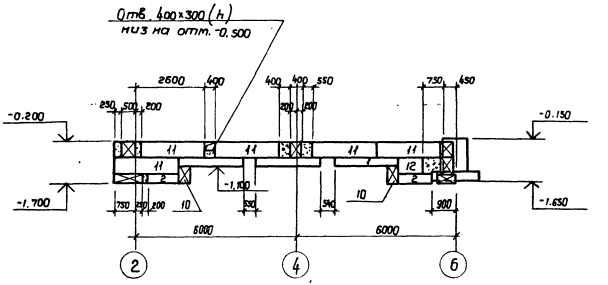

Раскладка блоков по оси 11

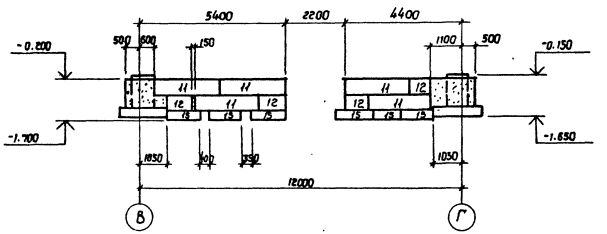

Раскладка блоков по оси Г

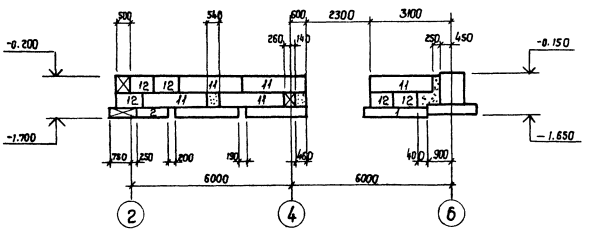

Раскладка блоков по оси А

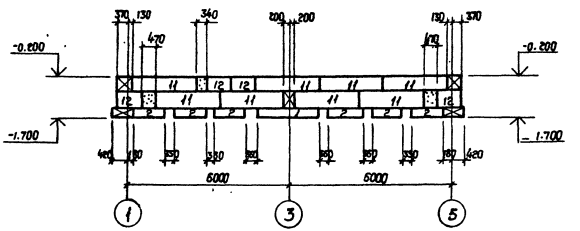

Данный лист рассматривать совместно с КЖ-7

36

8175/1

Привязан:	Инж.	Панаськов		7.04	ТП 411-2-144 КЖ
	Рук.гр.	Заводник		7.81	Деревообрабатывающая мастерская по переработке 5000 куб.м сырья в год
	Гл.спец.	Сквирский		7.81	Стадия: Т.Р. / Лист: 15 / Листов:
	Нач.отд.	Задавиевич		7.81	Раскладка блоков по осям 5, 11, А, В, Г (фундаменты сборные, 45°-30°)
Инв.№	ГИП	Заславский		7.81	Гослесхоз СССР Союзгипролесхоз Киевский филиал

Альбом I

Типовой проект 411-2-144

4-4

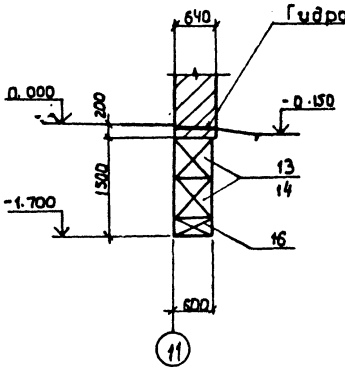

5-5

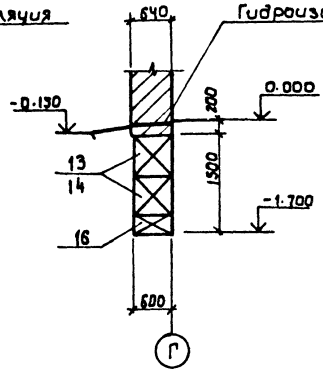

6-6

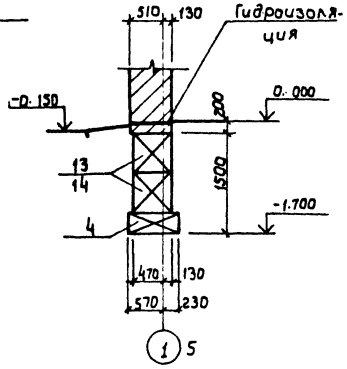

7-7

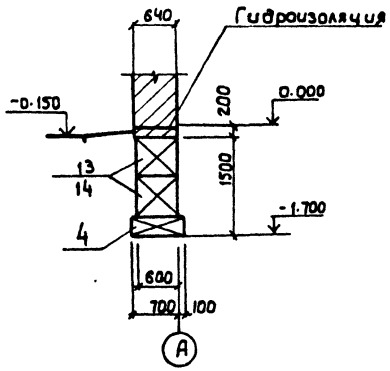

8-8

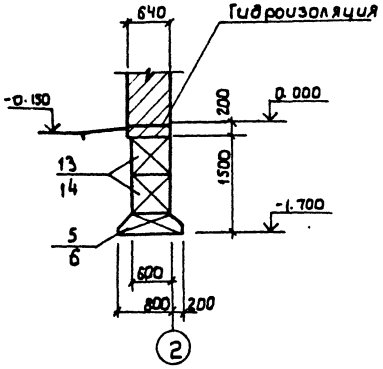

9-9

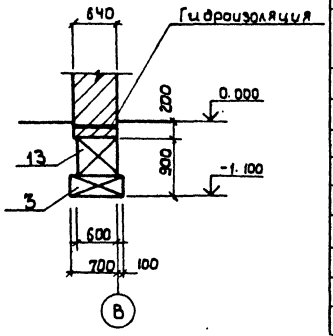

Спецификация элементов к плану фундаментов из сборных бетонных блоков ($t_н$=-40°)

Марка поз.	Обозначение	Наименование	Кол.	Масса ед. кг	Примеч.
		Балки фундаментные:			
БФ3	1.415-1, в.1	ФБ6-12	8	1500	
БФ4	То же	ФБ6-14	2	1300	
		Плиты для ленточных фундаментов			
3	ГОСТ 13580-85	ФЛ8-24-2	5	1395	
4	То же	ФЛ8.12-2	38	685	
5	"	ФЛ10.24-2	2	1520	
6	"	ФЛ10.12-2	5	750	
7	"	ФЛ12.24-1	1	1760	
8	"	ФЛ12.12-1	6	870	
		Блоки бетонные для стен подвала:			
9	ГОСТ 13579-78	ФБС24.4.6-Т	12	1380	
10	То же	ФБС9.4.6-Т	11	470	
13	"	ФБС24.6.6-Т	58	1960	
14	"	ФБС9.6.6-Т	21	700	
16	"	ФБС12.6.3-Т	13	840	
		Перемычки:			
ПР1	1.038.1-1, вып.1	3ПБ16-37	5	102	
		Фундаменты:			
Фм1	КЖЕ-1.9и	Фм1	5		
Фм2	То же	Фм2	2		
Фм3	КЖ-20и	Фм3	1		
Фм4	То же	Фм4	1		
Фм5	КЖЕ-21и	Фм5	1		
Фм6	То же	Фм6	2		

37
8175/1

Взамен листа 16 лист 16а
ГИП В.И.Сутырин
30.07.87г.

ТП 411-2-144 КЖ

Деревообрабатывающая мастерская по переработке 5000 куб.м. сырья в год.

Привязан:

Н.контр.	Забайкин			Стадия	Лист	Листов
Ст.инж.	Левицкая			Т.Р.	16 и	
Рук.гр.	Забайкин					
Гл.спец.	Скворцова			Сечения 4-4; 5-5; 6-6; 7-7; 8-8; 9-9 Фундаменты сборные, ($t_н$=-40°)	Киевский филиал Союзгипролесхоз	
Нач.отд.	Пишпенко					
ГИП	Забайкин					

Инв.№

Копировал Герман

Раскладка блоков по оси 1,2

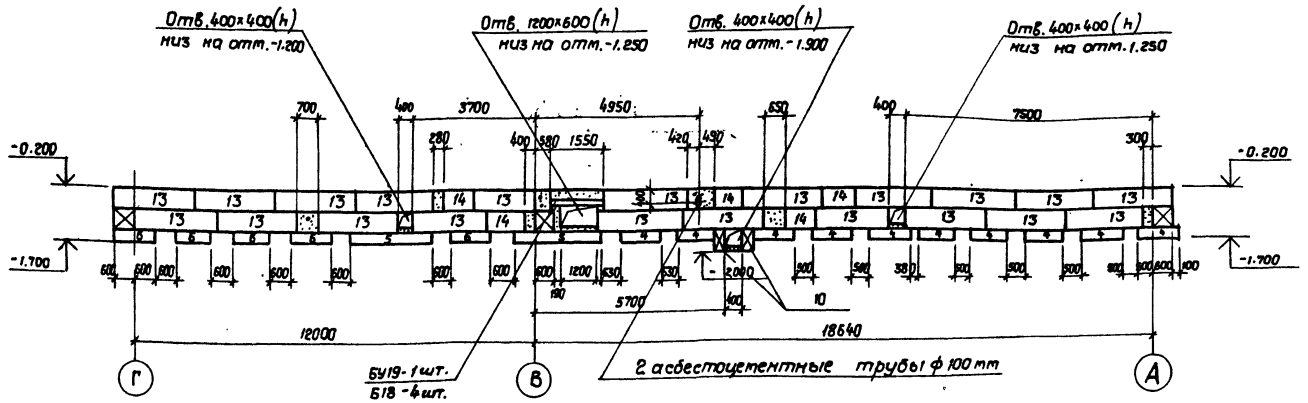

Раскладка блоков по оси 3

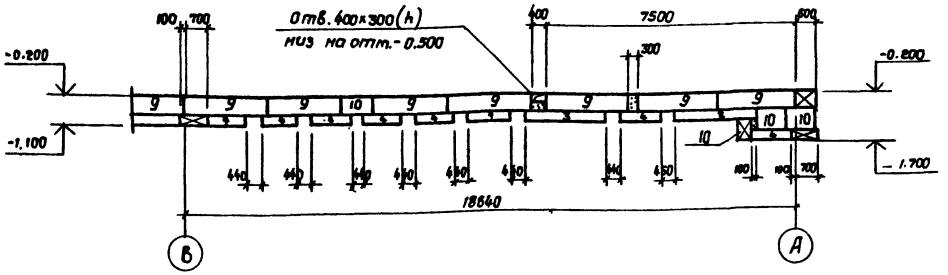

1. Данный лист рассматривать совместно с КЖС-7.
2. Расход бетона м100 на монолитные участки - 6.4 м³.
3. Промежутки между блоками прерывистых фундаментов заполнить песком или местным грунтом с тщательным трамбованием.

Раскладка блоков по оси 4

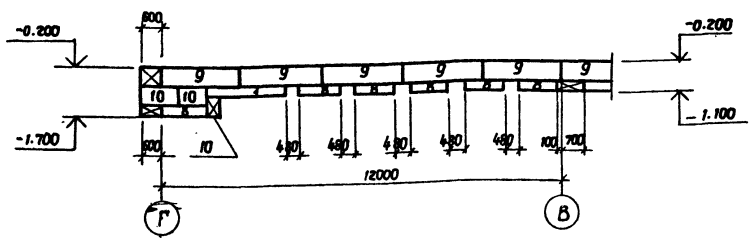

38

8475/1

Привязан				ТП-411-2-144 КЖС	
				Деревообрабатывающая мастерская по переработке 5000 куб. м сырья в год	
					Стадия: Р.Р. Лист: 17 Листов:
Инв. №				Раскладка блоков по осям 1,2,3,4 (фундаменты сборные, t°-40°).	Гослесхоз СССР Союзгипролесхоз Киевский филиал
	Инж.	Панаськов			
	Рук. гр.	Заводник			
	Гл. спец.	Скляровский			
	Нач. отд.	Заславский			
	ГИП	Заславский			

Копировал

Альбом I

Типовой проект 411-2-144

Раскладка блоков по оси 5

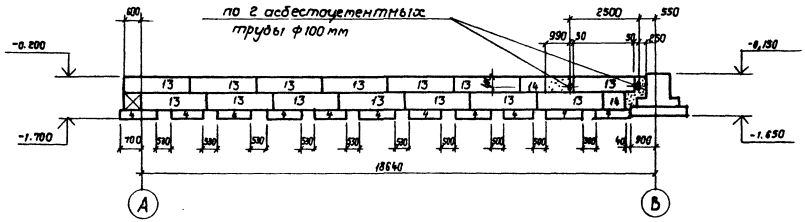

Раскладка блоков по оси В

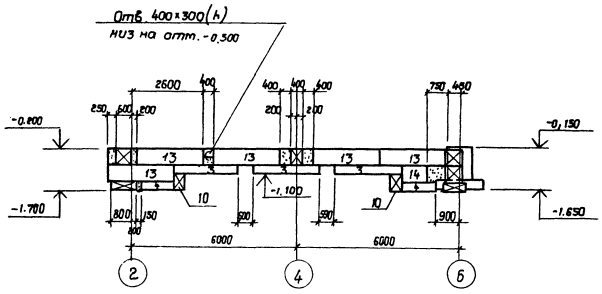

Раскладка блоков по оси 11

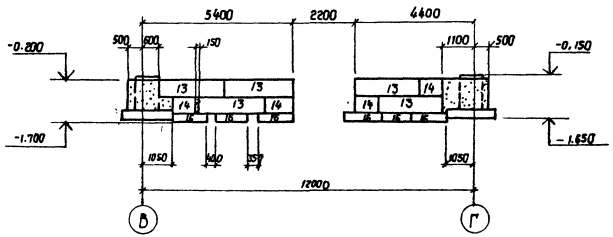

Раскладка блоков по оси Г

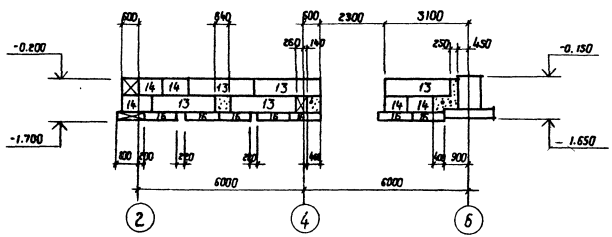

Раскладка блоков по оси А

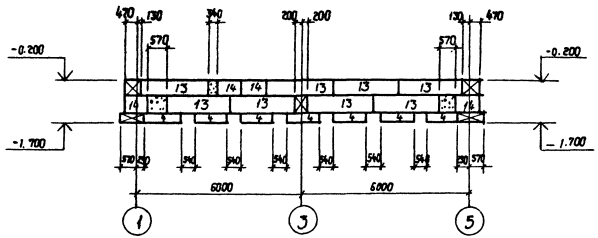

Данный лист рассматривать совместно с КЖ-7.

39

8175/1

Привязан	Инж.	Панаськов			ТП 411-2-144 КЖ
	Рук. гр.	Забадник			Деревообрабатывающая мастерская по переработке 5000 куб. м сырья в год
	Гл. спец.	Сабирский			Стадия: Т.Р. Лист: 18 Листов:
	Нач. отд.	Ивановский			Раскладка блоков по осям 5, 11, А, В, Г (фундаменты сборные, t=-40°)
Инв. №	ГИП	Васильевский			Гослесхоз СССР Союзгипролесхоз Киевский филиал

Альбом I

Типовой проект 411-2-144

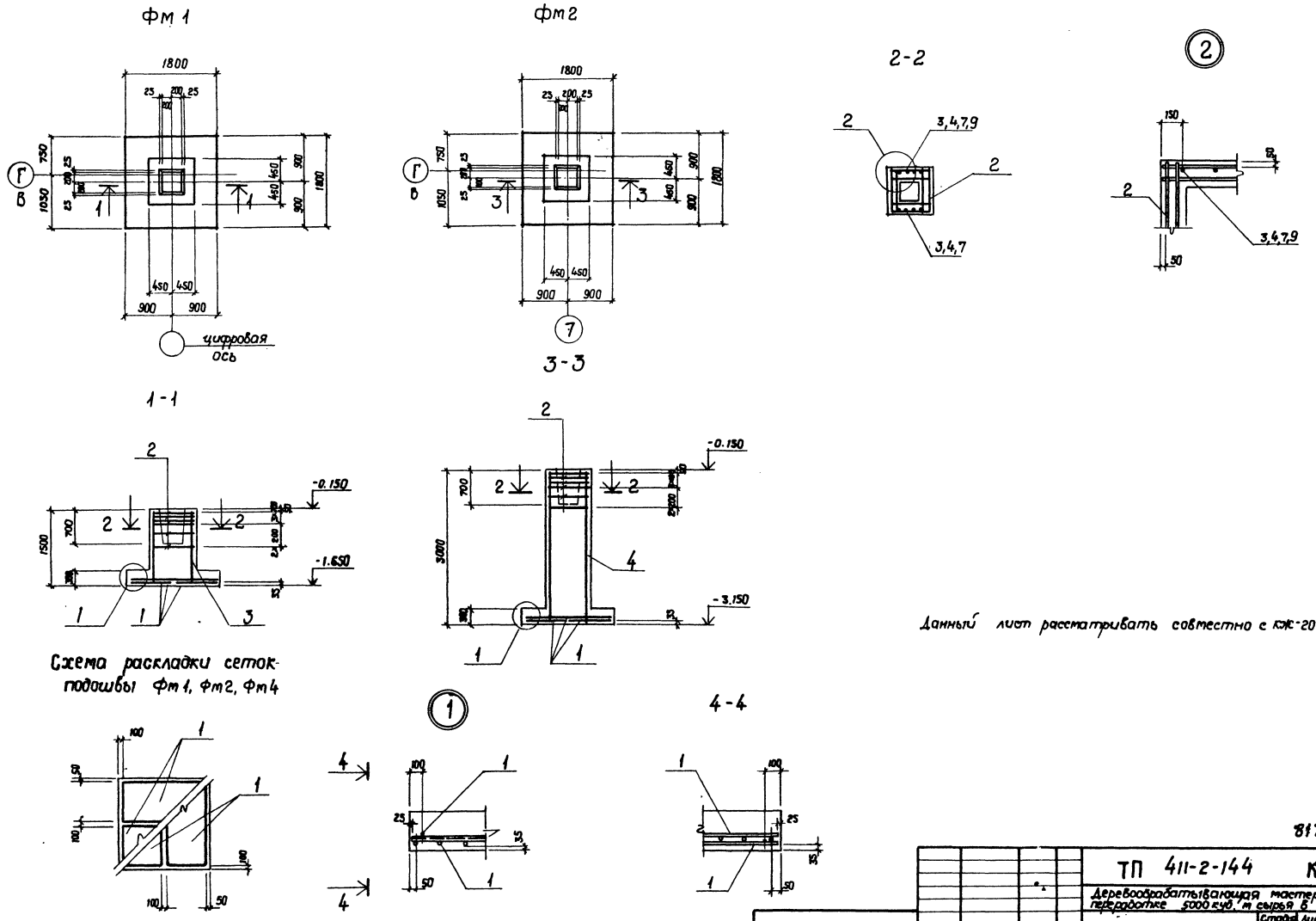

Схема раскладки сеток-подошвы Фм1, Фм2, Фм4

Данный лист рассматривать совместно с КЖ-20.

40

8175/1

Привязан				ТП 411-2-144 КЖ	
				Деревообрабатывающая мастерская по переработке 5000 куб. м сырья в год	
				Стадия	Лист	Листов
				Т.Р.	19	
Инв. №				Фундаменты Фм1, Фм2, Узлы 1,2.	Гослесхоз СССР Союзгипролесхоз Киевский филиал

Альбом I

Типовой проект 411-2-144

фм3

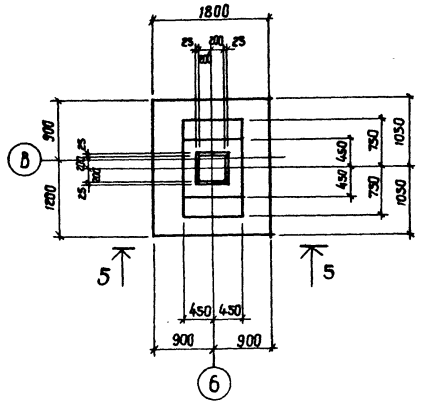

фм4

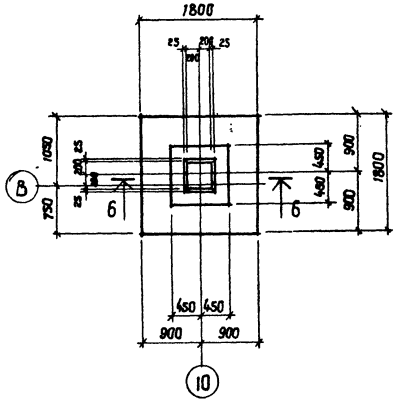

5-5

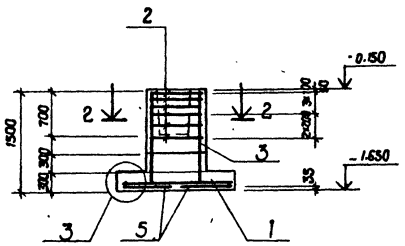

6-6

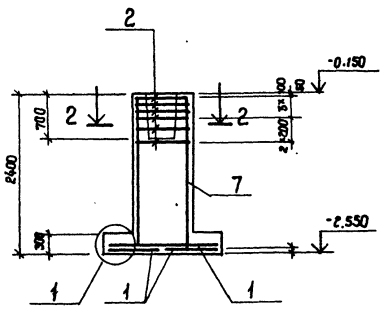

Схема раскладки сеток подошвы фм3, фм6

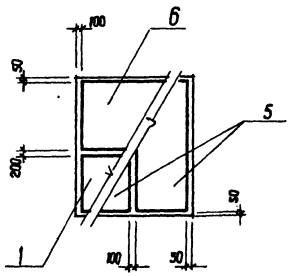

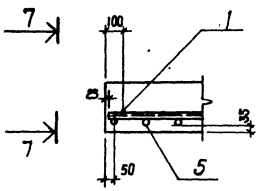

7-7

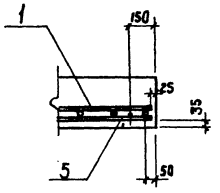

Групповая спецификация для монолитных элементов

Формат	Дома	Поз.	Обозначение	Наименование	Кол. на испол.			Примечание
				Сборочный чертеж				
				Сборочные ед. и детали				
22		1	КЖ-43	Сетка С1	4	4	1	
"		2	"	" С2	6	6	6	
"		3	"	" С3	2		2	
"		4	"	" С4		2		
"		5	"	" С5			2	
"		6	КЖ-44	" С6			1	
				Материалы				
				Бетон М200	1,8	3,0	2,1	м³
				Литера				
				Марка	фм1	фм2	фм3	

Выборка стали на один элемент, кг

Марка эл-та	Арматурные изделия							Закладные изделия							Всего
	Арматурная ГОСТ 5781-75							Профильная сталь			Арм. сталь ГОСТ			Итого	
	Класс А I			Класс А II			Итого				Класс				
	ф мм		Итого	ф мм		Итого					ф мм				
	6	8		10	12										
фм1	2,4	17,8	20,2	21,6	10,4	32,0	52,2								52,2
фм2	2,4	19,0	21,4	21,6	21,0	42,6	64,0								64,0
фм3	2,9	17,8	20,7	24,5	10,4	34,9	55,6								55,6

Данный лист рассматривать совместно с КЖ-19, КЖ-21.

41

8175/1

Инж.	Панаськов		7.84	ТП 411-2-144 КЖ	
Рук. гр.	Заводник		V.81	Деревообрабатывающая мастерская по переработке 5000 куб. м сырья в год	
Гл. спец.	Сквирский		V.81		Стадия: Т.Р. / Лист: 20 / Листов:
Нач. отд.	Задавидович		V.81	Фундаменты фм3, фм4, узел 3	Гослесхоз СССР, Союзгипролесхоз, Киевский филиал
ГИП	Заславский		V.81		

Привязан:

Инв. №

Копировал Кренова

Формат 27

Альбом I

Типовой проект 411-2-144

фм 5

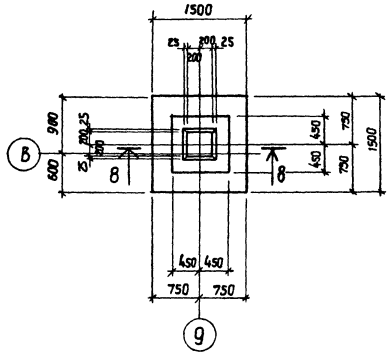

фм 6

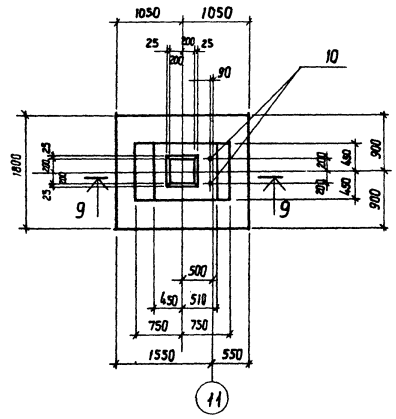

8-8

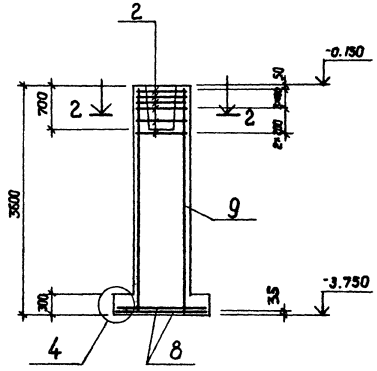

9-9

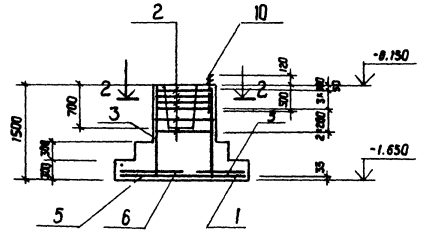

Схема раскладки сеток подошвы фм5

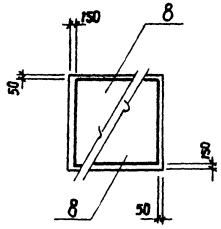

4

10-10

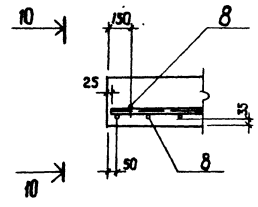

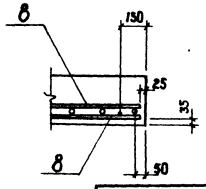

Групповая спецификацификация для монолитных элементов

Формат	Зона	Поз.	Обозначение	Наименование	Кол. на исполн.			Примечание
				Сборочный чертеж				
				Сборочные ед. и детали				
22		1	КЖС-43	Сетка С1	4		1	
"		2	"	" С2	6	6	6	
"		5	"	" С5			2	
"		6	КЖС-44	" С6			1	
"		7	"	" С7	2			
"		8	"	" С8		2		
"		9	"	" С9		2		
"		10	КЖС-45	Анкер А2			2	
				материалы				
				Бетон М200	2,5	3,2	2,2	м³
				Марка / Литера	фм 4	фм 5	фм 6	

Выборка стали на один элемент, кг

Марка эл-та	Арматурные изделия: Арматурная сталь ГОСТ 5781-75, класс АI, ф мм 6	8	Итого	класс АII, ф мм 10	12	Итого	Итого	Закладные изделия: Профильная сталь			Арм. сталь ГОСТ 5781-75, класс АI, ф мм 24			Итого	Всего
фм 4	2,4	18,4	20,8	21,6	16,6	38,6	59,4								59,4
фм 5	2,0	19,6	21,6	14,4	16,6	31,0	52,6								52,6
фм 6	2,9	16,2	19,1	24,5	16,6	41,1	60,2				5,2			5,2	65,4

Данный лист рассматривать совместно с КЖС-19, КЖС-20.

42

8175/1

Инж.	Панаськов		7.04	ТП 411-2-144 КЖС	
Рук. гр.	Заводник		V.81	Деревообрабатывающая мастерская по переработке 5000 куб. м сырья в год	
Гл. спец.	Сквирский		V.81		Стадия / Лист / Листов
Нач. отд.	Задависвечко		V.81		Т.Р. / 21
ГИП	Заславский		V.81	Фундаменты фм 5, фм 6 Узел 4	Гослесхоз СССР, Союзгипролесхоз, Киевский филиал

Привязан:

Инв. №

Копировал Краснова

Типовой проект 411-2-144 Альбом I

Схема расположения фундаментов под оборудование, каналов и приямка

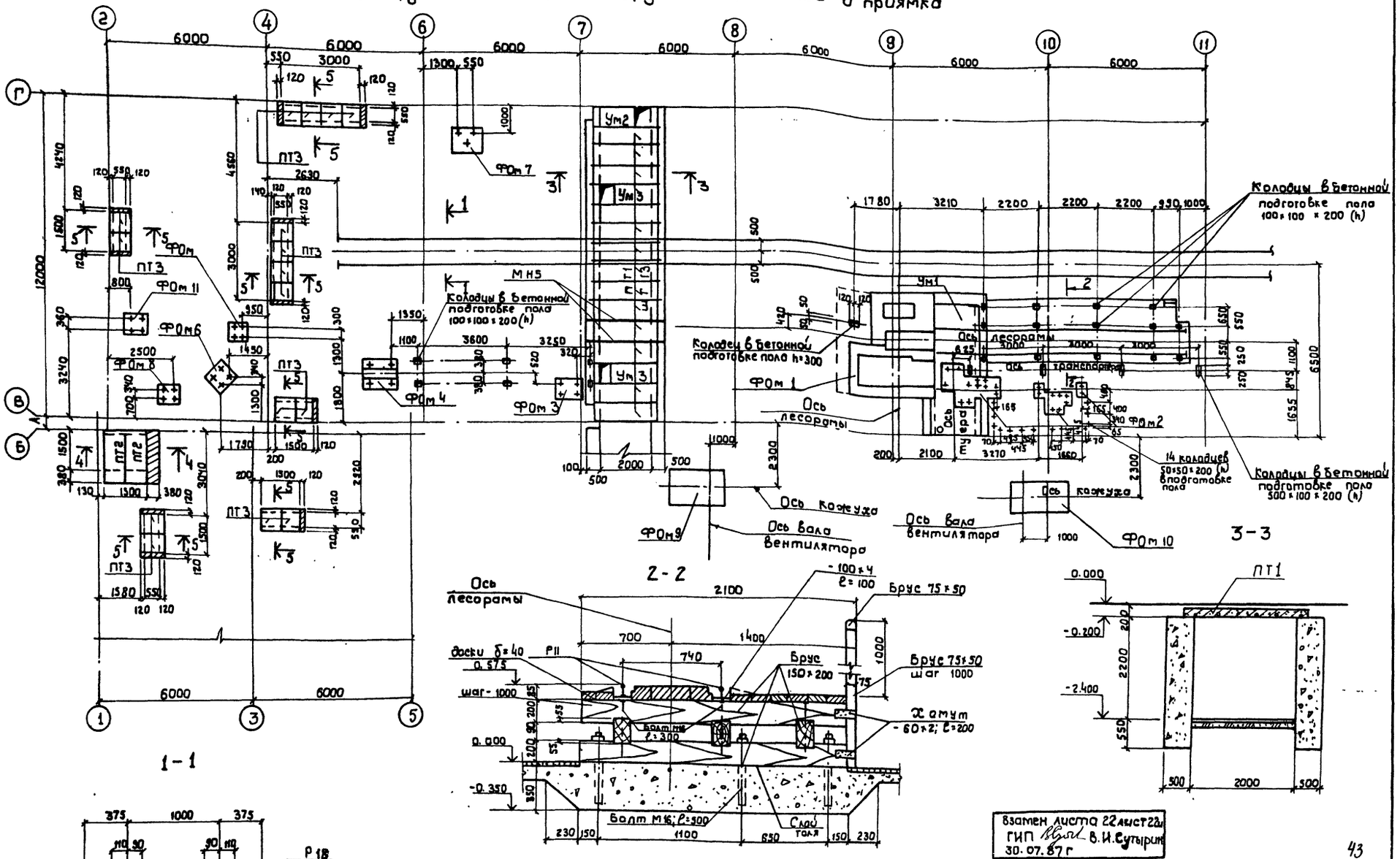

1. Спецификацию к маркировочной схеме см. на листе КЖЕ-23и примечания- на листе КЖЕ-30и
2. Значение индекса „А" см. лист АР-1и
3. Фундамент ФОм2 бетонировать одновременно с плитой монолитного участка УМ1.
4. Расход рельсов Р18:- 66,74 м.п.
   Расход рельсов Р11- 18,60 м.п.
5. Расход бруса сечением 150×200 для устройства узла колейного пути к лесораме 1,74м³ досок δ=40мм.- 0,3 м. бруса 75×50 - 0,10 м³

Взамен листа 22 лист 22и
ГИП В.И.Сутырин
30.07.87 г

43
8175/1

Согласовано:
Сантехн. свд Ширгин 9.85
Технол. сект. Балка

Привязан:

Инв. №

				ТП 411-2-144	КЖ
				Деревообрабатывающая мастерская по переработке 5000 куб.м сырья в год.	
Н.контр	Забавник		8.85	Стадия	Лист	Листов
Ст. инж.	Левицкая		8.85	Р.Р.	22и	
Рук. гр	Забавник		8.85			
Гл. спец.	Сквирский		8.85	Схема расположения фундаментов под оборудование, каналов и приямка	Киевский филиал Союзгипролесхоз	
Нач. отд	Пилипенко		8.85			
ГИП	Заславский		8.85			

Альбом I

Типовой проект 411-2-144

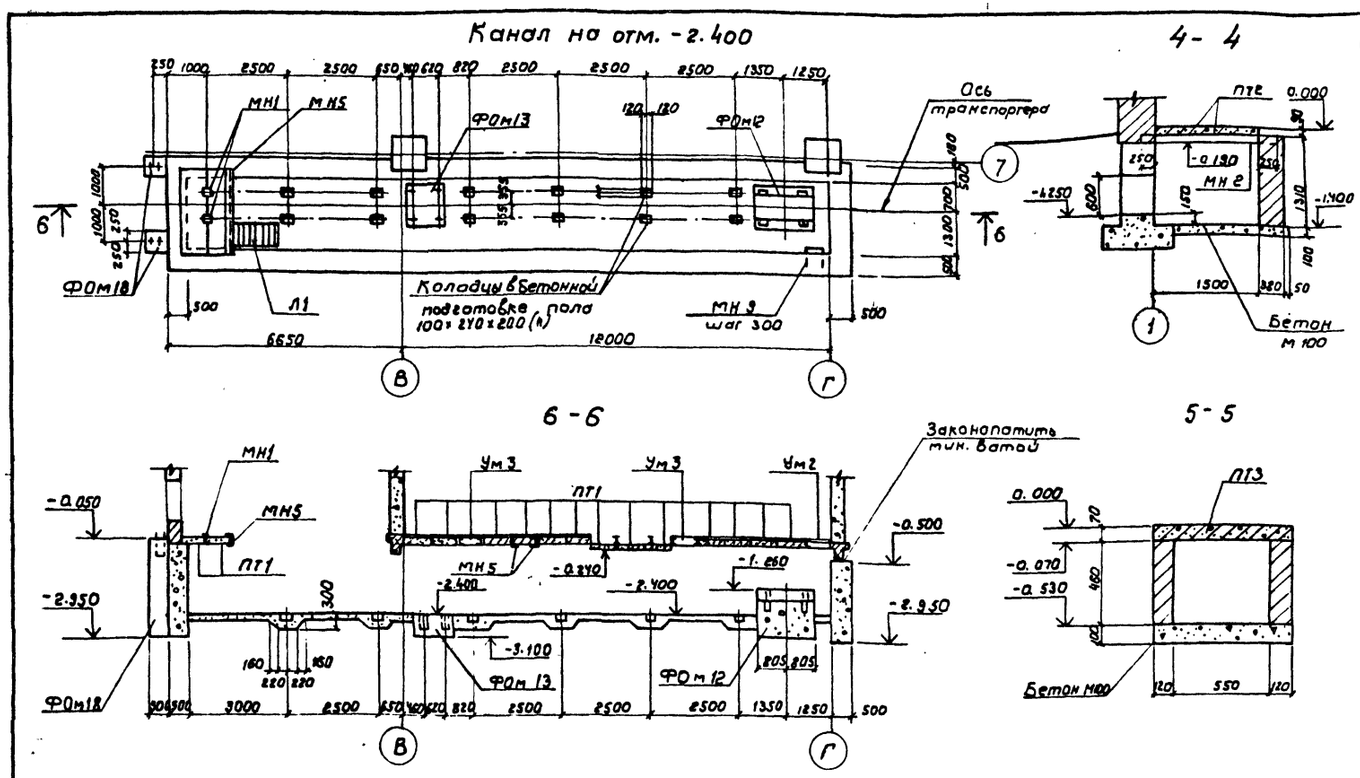
Канал на отм. -2.400

4-4

6-6

5-5

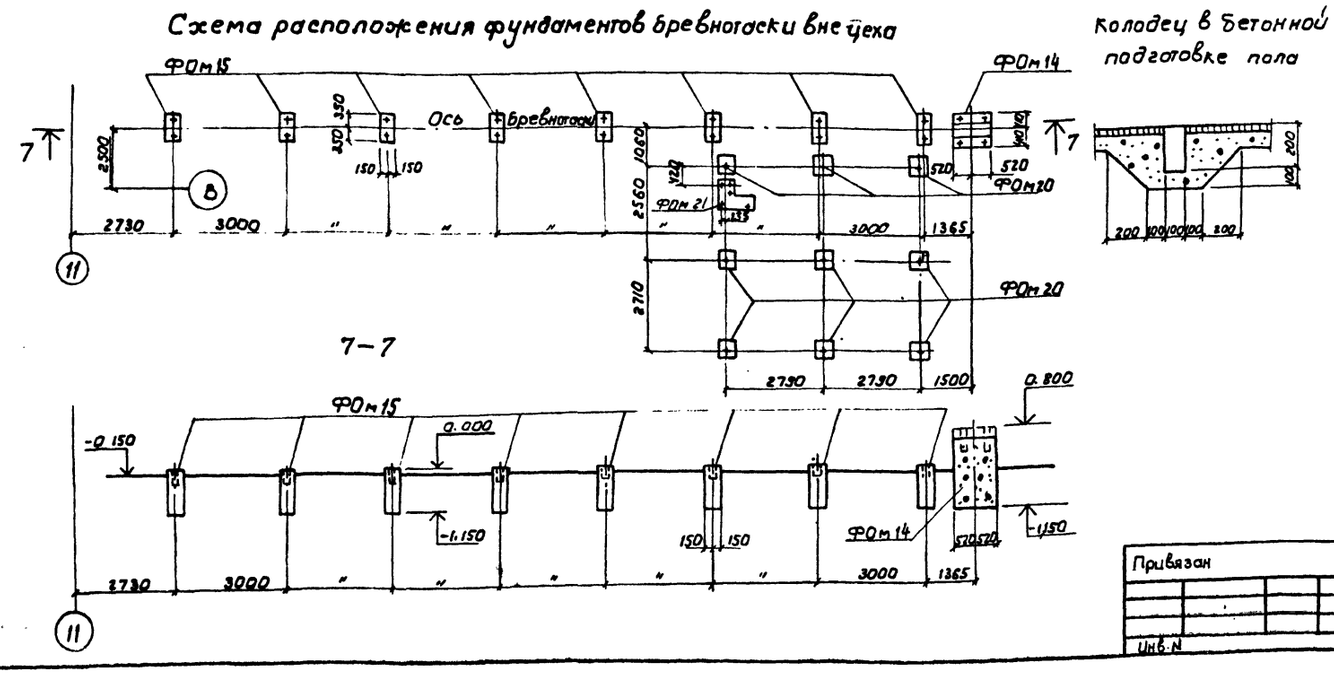
Схема расположения фундаментов бревнотаски вне цеха

Колодец в бетонной подготовке пола

7-7

Спецификация элементов к схеме расположения фундаментов под оборудование

Марка	Обозначение	Наименование	Кол.	Масса ед. кг.	Примечание
	ГОСТ 8993-75	Шпала тип. II А	42		
ПТ1	3.006-2. вып. II-2	Плита перекрытия П20д-3б	15	640	
ПТ2	То же	" П14д-3б	2	310	
ПТ3	"	" П5д-8б	16	100	
Ум 1	КЖ-35	Монолитный участок Ум1	1		
Ум 2	То же	То же, Ум2	1		
Ум 3	"	" Ум3	2		
ФОм 1	КЖ-24	Фундамент под оборудование ФОм1	1		
ФОм 2	КЖ-27	То же, ФОм2	1		
ФОм 3	КЖ-28	" ФОм 3	1		
ФОм 4	То же	" ФОм4	1		
ФОм 5	"	" ФОм5	1		
ФОм 6	"	" ФОм 6	1		
ФОм 7	"	" ФОм 7	1		
ФОм 8	"	" ФОм8	1		
ФОм 9	КЖ-29	" ФОм9	1		
ФОм10	То же	" ФОм10	1		
ФОм11	"	" ФОм 11	1		
ФОм12	"	" ФОм 12	1		
ФОм13	"	" ФОм 13	1		
ФОм14	КЖ-30	" ФОм 14	1		
ФОм15	То же	" ФОм 15	8		
ФОм18	"	" ФОм 18	2		
ФОм20	КЖ-27	" ФОм 20	9		
ФОм21	То же	" ФОм 21	1		
КР1	КЖ-46	Крышка КР1	1		
МН1	КЖ-45	Изделие закладное МН1	2		
МН2	КЖ-45	То же, МН2	1		
МН 5	КЖ-45	" МН5	3		
МН 9	КЖ-46	" МН 9	6		
Л1	КЖ-36	Лестница Л1	1		

1. Настоящий лист рассматривать совместно с листом КЖ-22.

44

8175/1

Согласовано: Технол. сект. Бойко

Привязан	Вед. инж.	Байтман		
	Рук. гр.	Заводник		
	Гл. спец.	Сквирский		
	Нач. отд.	Задавцевский		
Инв. N	ГИП	Заславский		

ТП 411-2-144 КЖ

Деревообрабатывающая мастерская по переработке 5000 куб. м. сырья в год.

Стадия	Лист	Листов
Т.Р	23	

Канал на отм. -2.400 Фундаменты бревнотаски вне цеха.

Гослесхоз СССР Союзгипролесхоз Киевский филиал

Альбом I

Типовой проект 411-2-144

ФОм 1

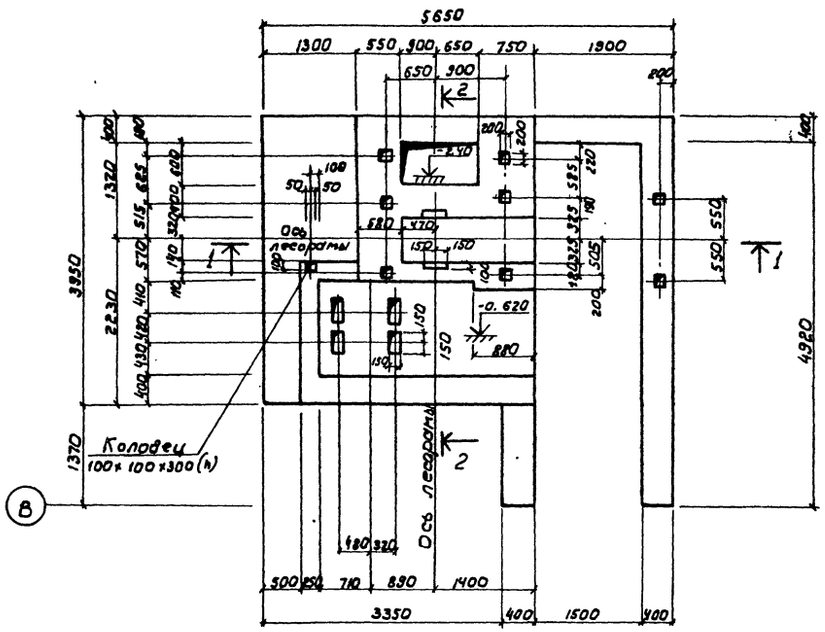

2 - 2

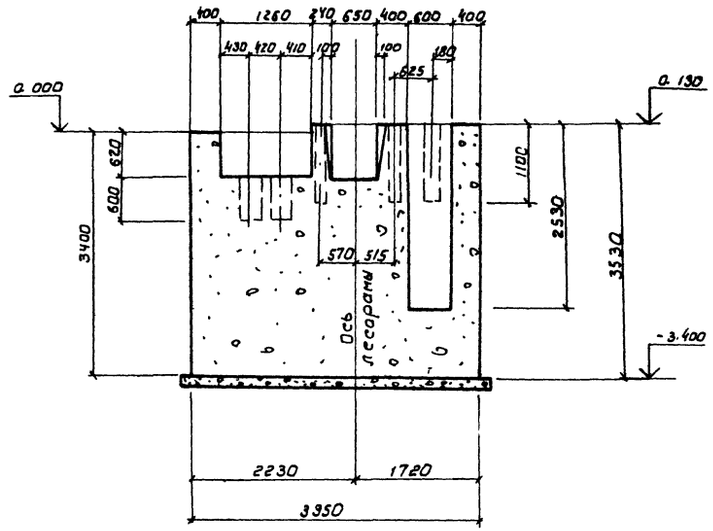

1 - 1

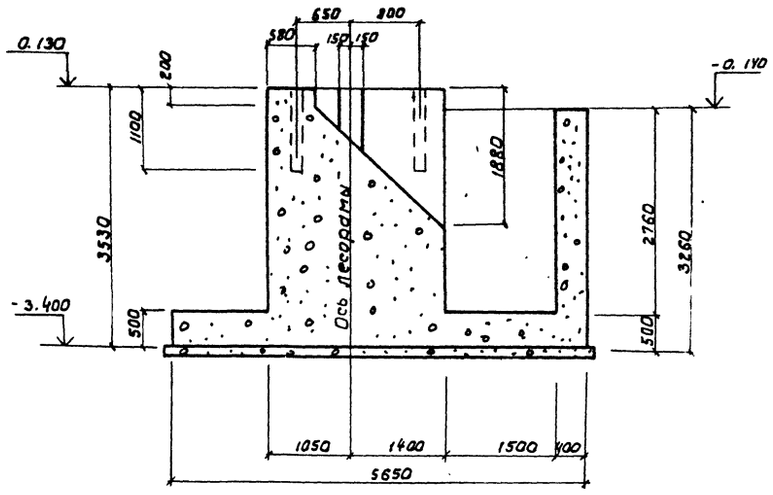

1. Расположение фундамента см. лист кж-22
2. Настоящий лист рассматривать совместно с листами кж-25 и кж-26.
3. Бетонирование фундамента производить непрерывно. Укладку бетона вести горизонтальными слоями с уплотнением глубинными вибраторами.
4. Разбивку анкерных болтов уточнить по получении оборудования.

45

8175/1

Привязан	Ст. инж.	Левицкая		V.81	ТП 411-2-144 КЖ
	Рук. гр.	Заводнич		V.81	Деревообрабатывающая мастерская по переработке 5000 куб. м. сырья в год
	Гл. спец.	Сквирский		V.81	Стадия: Т.Р. / Лист: 24 / Листов:
	Нахолд.	Задавировский		V.81	Фундамент ФОм 1
Инв. N	ГИП	Заславский		V.81	Опалубочный чертеж
					Гослесхоз СССР Союзгипролесхоз Киевский филиал

Согласовано

Технол. сект. Бойко

Копировал Гер...

Типовой проект 411-2-144 Альбом I

ФОм 1 (армирование)

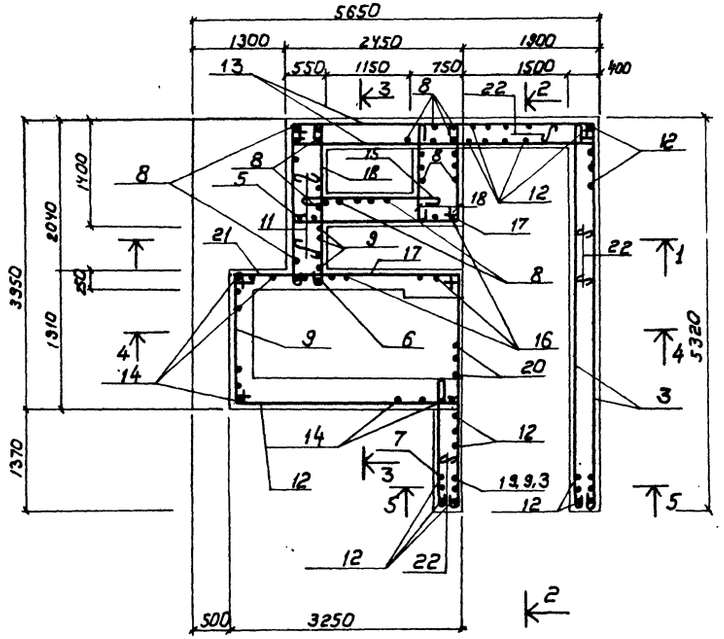

2-2

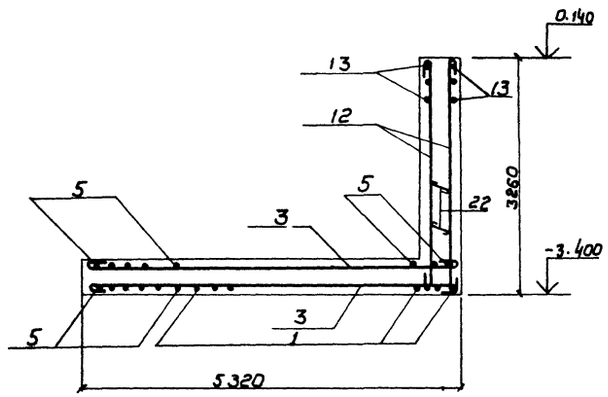

1. Опалубочный план фундамента ФОм 1 см. лист кж-24.
2. Настоящий лист рассматривать совместно с листом кж-20
3. Армирование производить отдельными стержнями. Шаг арматуры 200 мм.
4. Защитный слой бетона у основания фундамента 35мм в остальных местах 20 мм.
5. Стержни пересекающие колодцы под анкерные болты сдвинуть по месту.

3-3

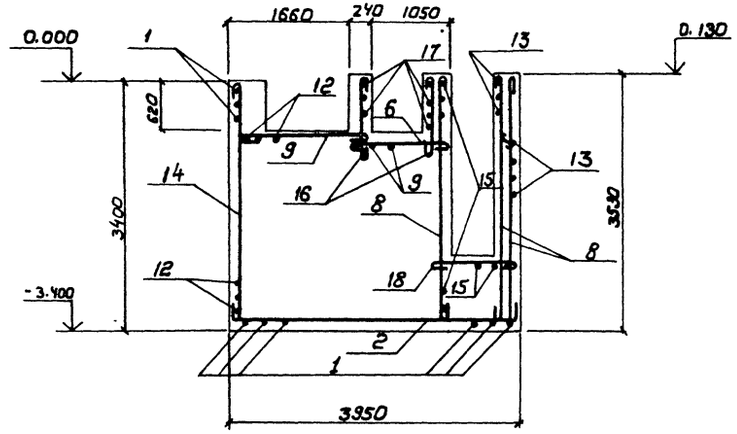

1-1

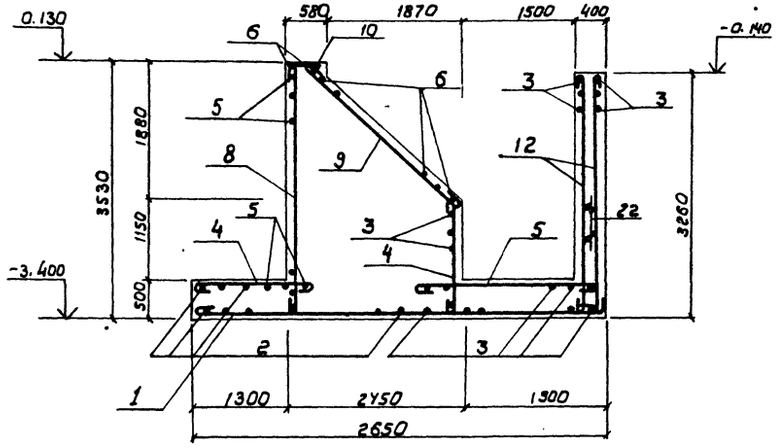

46

8175/1

Привязан	Ст. инж.	Левицкая			ТП 411-2-144 КЖ
	Рук. гр.	Заводник			Деревообрабатывающая мастерская по переработке 5000 куб.м. сырья в год.
	Гл. спец.	Скворцкий			Стадия: Т.Р. / Лист: 25 / Листов:
	Нач. отд.	Задабровский			Армирование фундамента ФОм 1. План. Разрезы 1-1 и 3-3.
Инв. №	Гип.	Заславский			Гослесхоз СССР Союзгипролесхоз Киевский филиал

Копировал Герман

Альбом I

Типовой проект 411-2-144

4-4

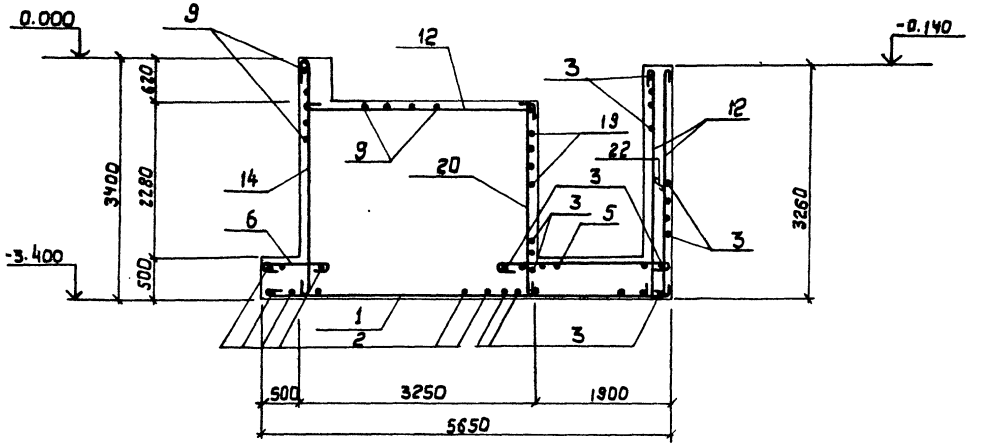

5-5

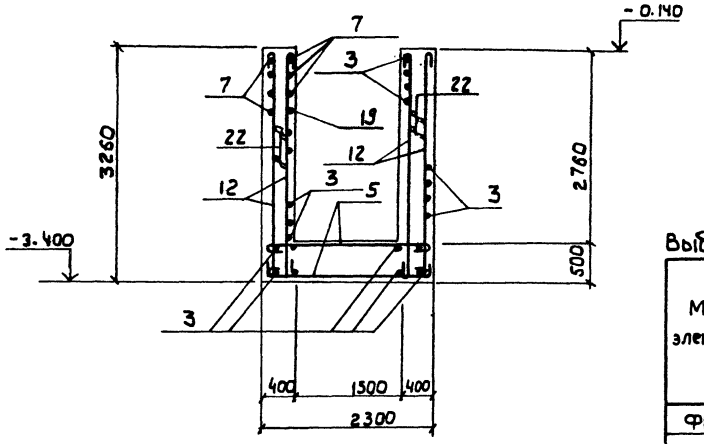

Спецификация элементов монолитной конструкции

Формат	Зона	Поз.	Обозначение	Наименование	Кол.	Примечание
				ФОм 1		
				Детали		
				ф 10 А I ГОСТ 5781-82		
		1	КЖ-26и	ℓ = 5730	21	74.3кг
		2	То же	ℓ = 4030	22	54.8кг
		3	"	ℓ = 5400	69	230.0кг
		4	"	ℓ = 1730	16	17.1кг
		5	"	ℓ = 2380	57	83.9кг
		6	"	ℓ = 930	44	25.2кг
		7	"	ℓ = 1850	20	22.8кг
		8	"	ℓ = 3610	108	241.0кг
		9	"	ℓ = 1980	57	69.7кг
		10	"	ℓ = 660	7	2.9 кг
		11	"	ℓ = 630	30	19.4кг
		12	"	ℓ = 3340	114	235.0кг
		13	"	ℓ = 4430	38	104.0кг
		14	"	ℓ = 3480	33	71.0кг
		15	"	ℓ = 1880	36	41.8кг
		16	"	от ℓ = 660 до ℓ = 2480, ℓср 1650	18	18.3кг
		17	"	от ℓ = 460 до ℓ = 2500, ℓср 1580	22	21.5кг
		18	"	ℓ = 1480	55	50.2кг
		19	"	ℓ = 3360	6	12.5кг
		20	"	ℓ = 2860	11	19.4кг
		21	"	ℓ = 1100	18	12.2кг
		22	"	ℓ = 480	320	95.0кг
				Материалы		
				Бетон М 200	50.2	м³

Выборка стали на один элемент, кг.

Марка элемента	Арматурные изделия			Общий расход
	Арматура класса			
	A I			
	ГОСТ 5781-82		Итого	
	ф 10			
ФОм 1	1520.0		1520.0	1520.0

Настоящий лист рассматривать совместно с листами КЖ-24 и КЖ-25и.

47
8175/1

Взамен листа 26 лист 26и
ГИП, В.И.Сутырин
30.07.87г

Привязан

Инв.№

Н.контр.	Заводчик		8.85
Ст.инж.	Левицкая		06.85
Рук.гр.	Заводчик		06.85
Гл.спец.	Сутырский		8.85
Нач.отд.	Пулинец		8.85
ГИП	Заводчик		8.85

ТП 411-2-144 КЖ

Деревообрабатывающая мастерская по переработке 5000 куб.м сырья в год.

Стадия	Лист	Листов
Т.Р.	26и	

Армирование фундамента ФОм 1. Сечения 4-4, 5-5.

Киевский филиал Союзгипропесхоз

Копировал Герман

Типовой проект 411-2-144 Альбом I

ФОм 2

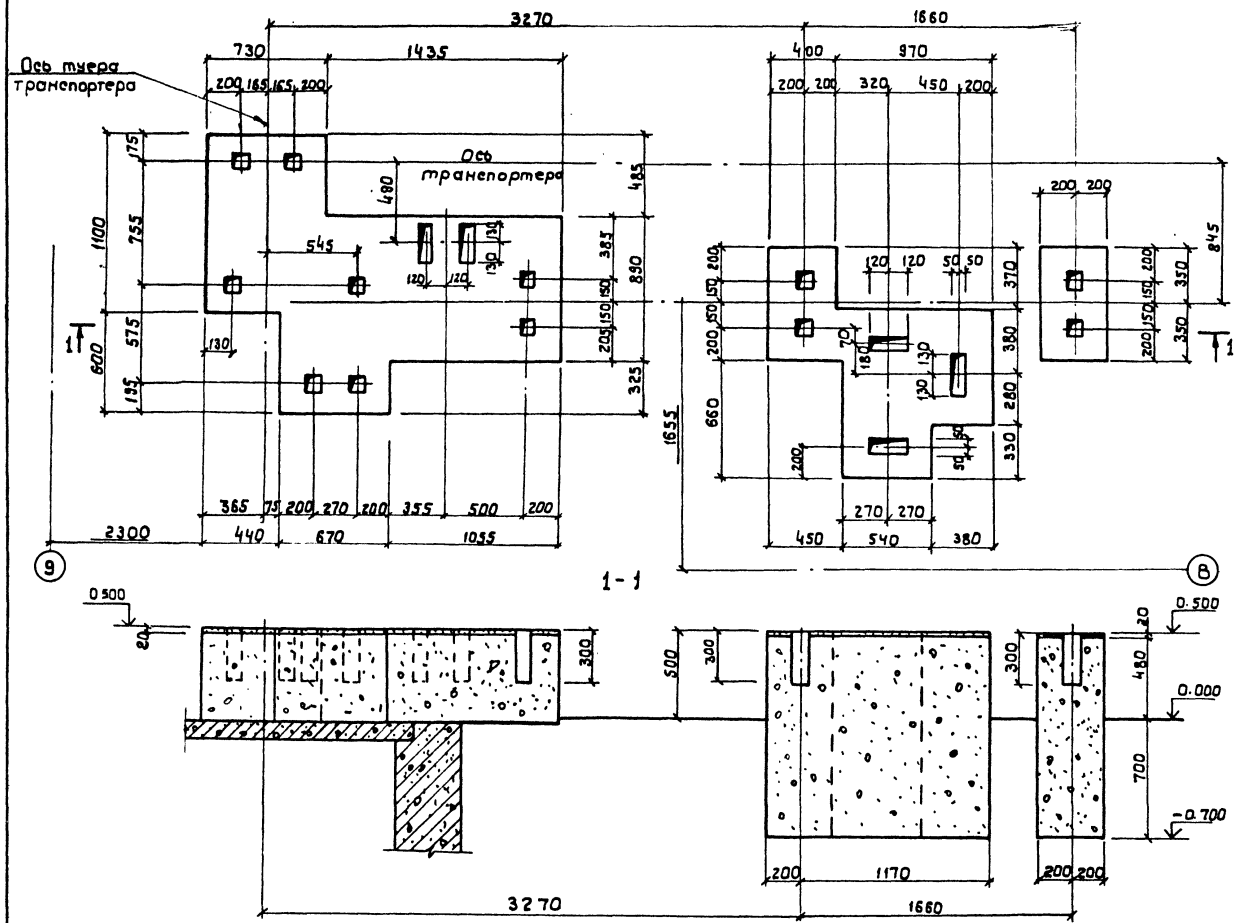

Спецификация элементов монолитной конструкции.

Формат	Зона	Поз.	Обозначение	Наименование	Кол.	Примечание
			КЖТ-27и	ФОм 2		
				Материалы		
				Бетон М100	1.94	м³
			КЖТ-27и	ФОм 20		
				Материалы		
				Бетон 100	0.18	м³
			КЖТ-27и	ФОм 21		
				Материалы		
				Бетон М100	0.73	м³

1. Данный лист рассматривать совместно с листом КЖТ-22и.
2. Грунт в основании фундаментов тщательно утрамбовать.
3. Разбивку колодцев под анкерные болты уточнить по получении оборудования.
4. Бетонирование фундаментов производить с тщательным вибрированием.
5. Все неоговоренные колодцы имеют размер в плане 80×80.
6. Фундамент ФОм 2 бетонировать одновременно с плитой Ум 1.

ФОм 20

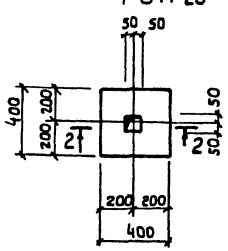

2-2

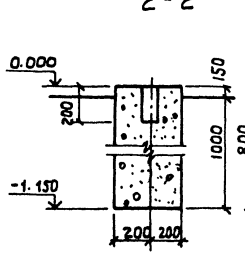

ФОм 21

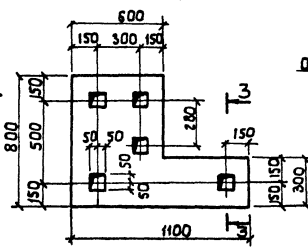

3-3

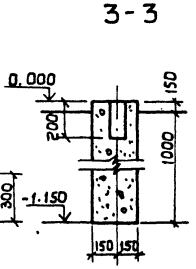

Взамен листа 27 лист 27и
ГИП В.И. Сутырин
30.07.87 г

Привязан:

Инв. №:

Инженер	Заводчик		07.86
Ст. инж.	Левицкая		07.86
Рук. гр.	Заводчик		08.86
Гл. спец.	Скворский		8.86
Нач. отд.	Пимченко		8.86
ГИП	Заславский		8.86

48
8175/1

ТП 411-2-144 КЖ

Деревообрабатывающая мастерская по переработке 5000 куб.м сырья в год.

Стадия	Лист	Листов
Т Р	27и	

Фундаменты под оборудование ФОм 2, ФОм 20, ФОм 21

Киевский филиал Союзгипролесхоз

Копировал Герман Ф0

Альбом I

Типовой проект 411-2-144

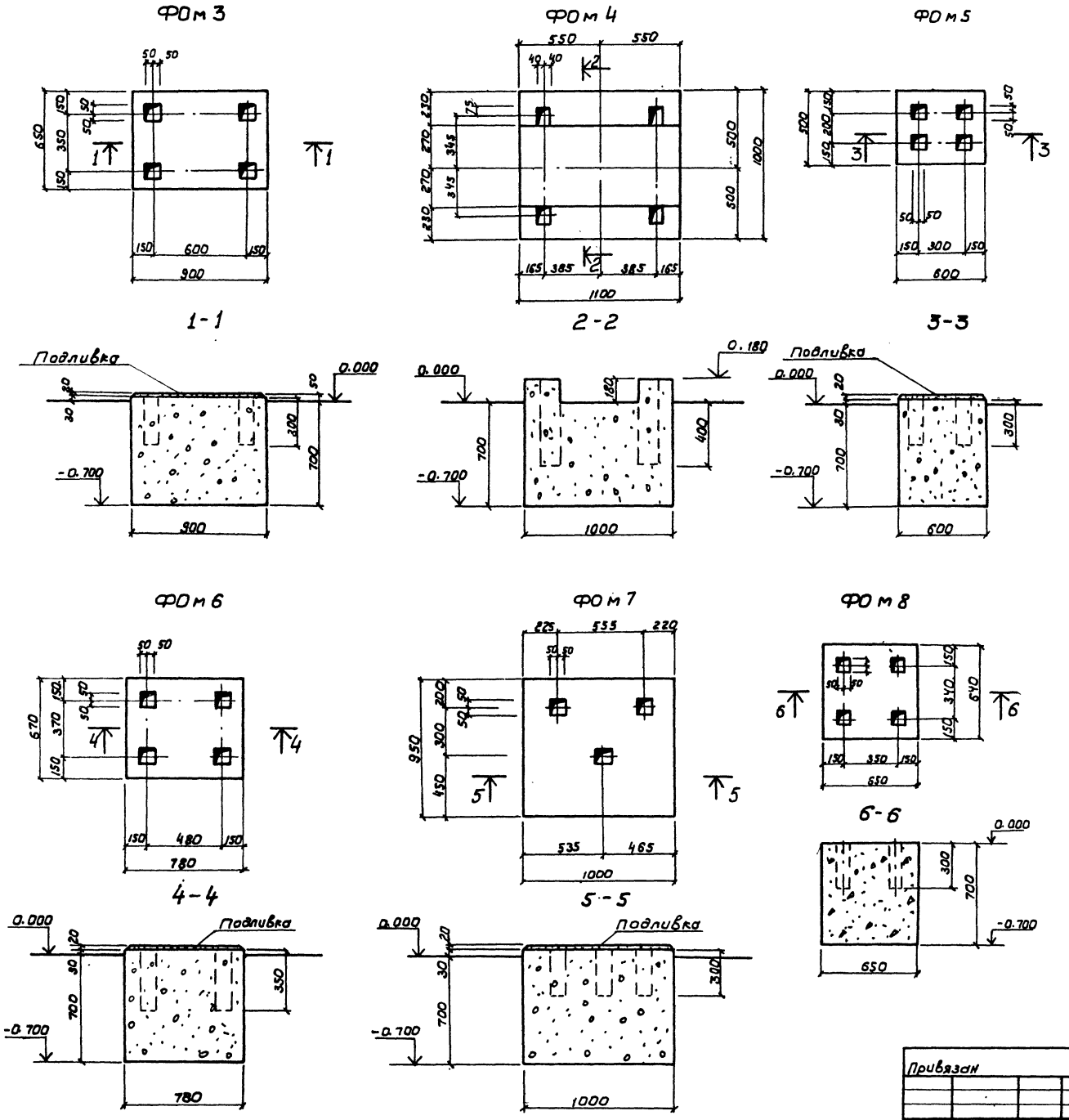

Спецификация элементов монолитной конструкции

Формат	Зона	Поз.	Обозначение	Наименование	Кол.	Примечание
			КЖ-28	ФОм 3		
				Материалы		
				Бетон М100	0,43	м³
			КЖ-28	ФОм 4		
				Материалы		
				Бетон М100	0,86	м³
			КЖ-28	ФОм 5		
				Материалы		
				Бетон М100	0,22	м³
			КЖ-28	ФОм 6		
				Материалы		
				Бетон М100	0,38	м³
			КЖ-28	ФОм 7		
				Материалы		
				Бетон М100	0,69	м³
			КЖ-28	ФОм 8		
				Материалы		
				Бетон М100	0,29	м³

1. Общие примечания см. на листе КЖ-30
2. Фундаменты замаркированы на листах КЖ-22 и КЖ-23

49

8175/1

ТП 411-2-144 КЖ

Деревообрабатывающая мастерская по переработке 5000 куб.м. сырья в год.

Ст.инж.	Левицкая		V.81
Рук.гр.	Заводнин		V.81
Гл.спец.	Сквирский		V.81
Нач.отд.	Задависвеча		V.81
ГИП	Заславский		V.81

Привязан

Инв.№

Стадия	Лист	Листов
Т.р.	28	

Конструкции фундаментов под оборудование ФОм 3 - ФОм 8

Гослесхоз СССР
Союзгипролесхоз
Киевский филиал

Согласовано
Технол.сект. Бойко

Копировал Герман

Альбом I

Типовой проект 411-2-144

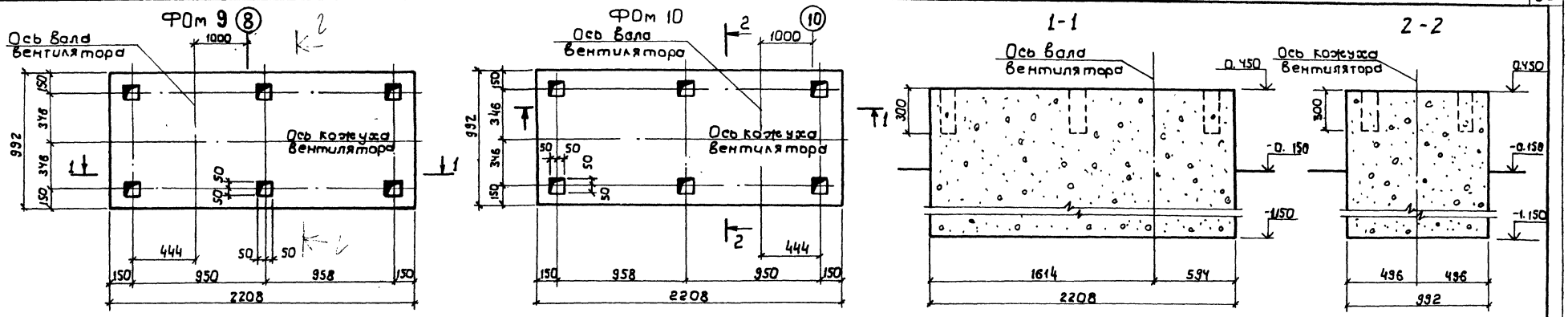

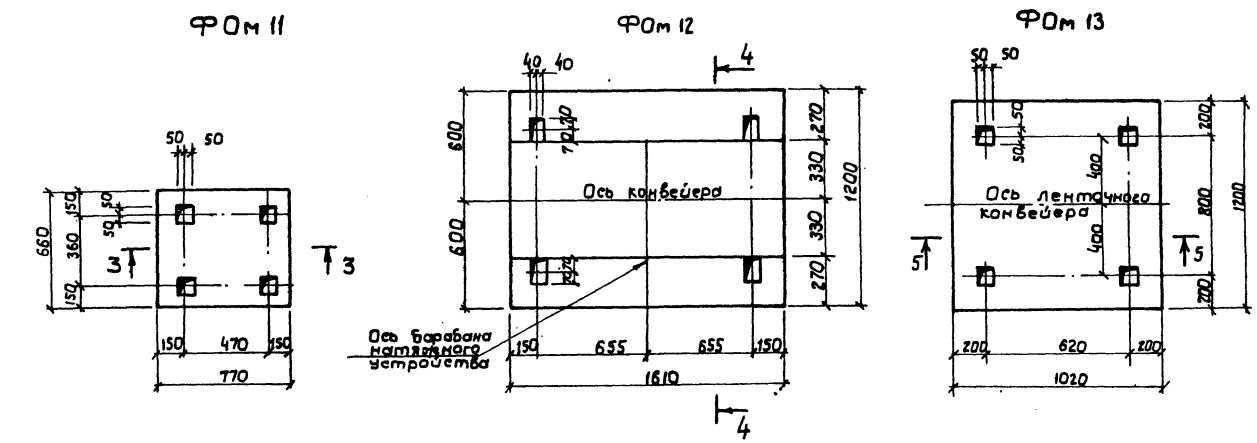

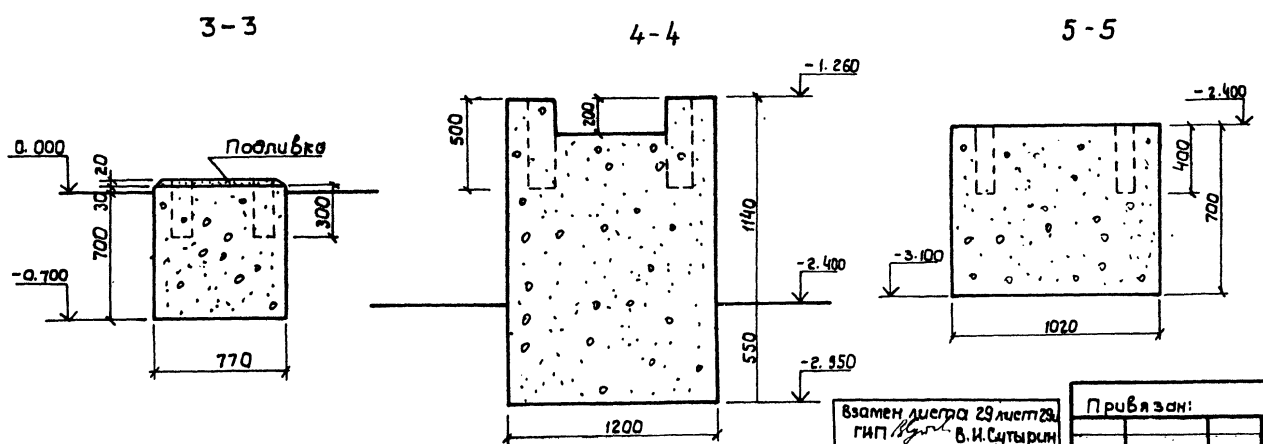

Спецификация элементов монолитной конструкции

Формат	Зона	Поз.	Обозначение	Наименование	Кол.	Примечание
			КЖ 29И	ФОм 9		
				Материалы		
				Бетон М100	3,5	м³
			КЖ-29И	ФОм 10		
				Материалы		
				Бетон М100	3,5	м³
			КЖ-29И	ФОм 11		
				Материалы		
				Бетон М 100	0,37	м³
			КЖ-29И	ФОм 12		
				Материалы		
				Бетон М100	3,16	м³
			КЖ-29И	ФОм 13		
				Материалы		
				Бетон М 100	0,86	м³

1. Общие примечания см. лист КЖ-30И
2. Фундаменты замаркированы на листах КЖ-22И и КЖ-23И.

50
8175/1

ГИП	Заславский		8.85
Н. контр.	Сквирский		8.85
Нач. отд.	Пулипенко		8.85
Гл. спец.	Сквирский		8.85
Ст. инж.	Левицкая		08.85

ТП 411-2-144 КЖ

Деревообрабатывающая мастерская по переработке 5000 куб.м. сырья в год

Стадия	Лист	Листов
Т.Р	29И	

Фундаменты под оборудование ФОм 9 ÷ ФОм 13

Киевский филиал СОЮЗГИПРОЛЕСХОЗ

Взамен листа 29 лист 29И
ГИП В.И.Сутырин
30.07.87 г.

Привязан:

Инв. №

Копировал Герман

Фор

Типовой проект 411-2-144 Альбом I

ФОм 14

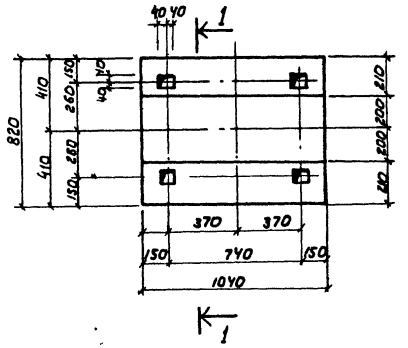

ФОм 15

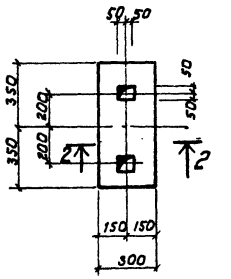

ФОм 16

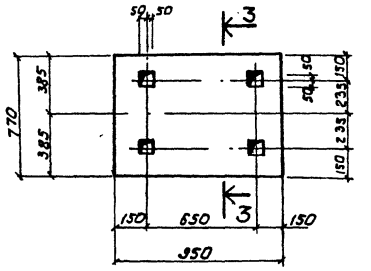

1 - 1

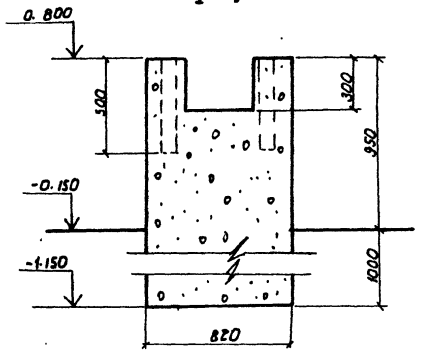

2 - 2

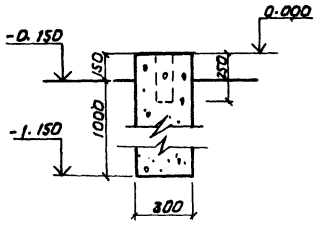

3 - 3

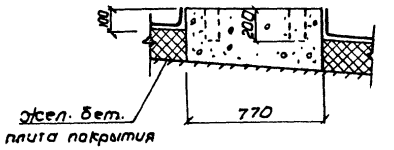

4 - 4

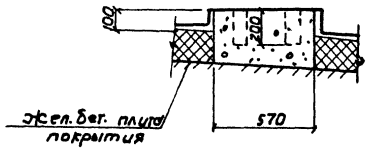

ФОм 17

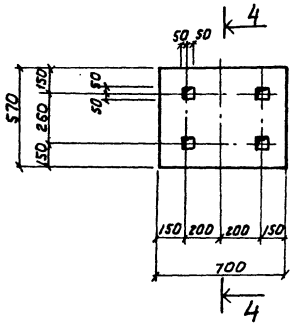

6 - 6

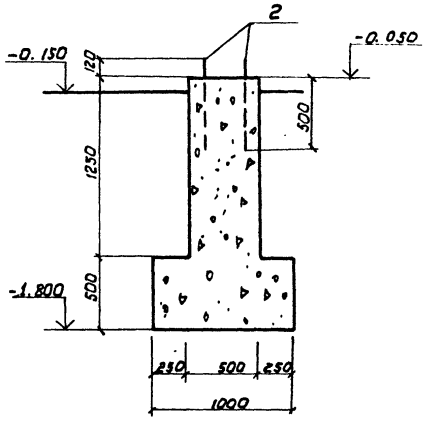

ФОм 18

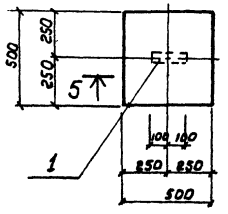

5-5

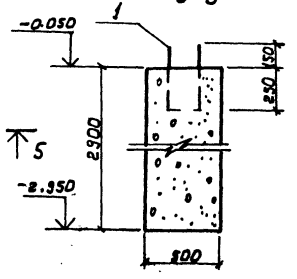

ФОм 19

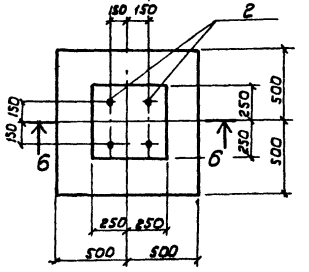

Спецификация элементов монолитной конструкции

Формат	Зона	Поз.	Обозначение	Наименование	Кол.	Примечание
			Кпк-30	ФОм 14		
				Материалы		
				Бетон М 100	1,55	м³
			Кпк-30	ФОм 15		
				Материалы		
				Бетон М 100	0,24	м³
			Кпк-30	ФОм 16		
				Материалы		
				Бетон М 100	0,22	м³
			Кпк-30	ФОм 17		
				Материалы		
				Бетон М 100	0,12	м³
			Кпк-30	ФОм 18		
		1	Кпк-45	Изделие закладное МН6	1	
				Материалы		
				Бетон М 100	0,73	м³
			Кпк-30	ФОм 19		
		2	Кпк-45	Изделие закладное А1	2	
				Материалы		
				Бетон М 100	0,81	м³

1. Грунт в основании фундаментов под оборудование, каналов и приямка тщательно уплотнить.
2. Стены канала на отм. -2.050 выполнить из бутобетона: бут марки 200, бетон марки 100.
3. Стенки подпольных каналов выполнить из кирпича марки 100 на растворе марки 50.
4. Наружные поверхности каналов и приямка обмазать горячим битумом за 2 раза.
5. Обратную засыпку пазух канала производить после монтажа плит перекрытия с послойным трамбованием.
6. Разбивку анкерных болтов уточнить по получению оборудования
7. До бетонирования фундаментов ФОм 16 и ФОм 17 произвести насечку поверхности плиты покрытия.

Согласовано:
Технол. сект. Бойко
Сантехн. сект. Шурман

Привязан

Инв. №

Ст. инж.	Левицкая		V.91
Рук. гр.	Заводник		V.91
Гл. спец.	Скворецкий		V.91
Начотд	Заславский		V.91
ГИП	Заславский		V.91

ТП 411-2-144 КЖ

Деревообрабатывающая мастерская по переработке 5000 куб. м. сырья в год.

ФОм 14 ÷ ФОм 19

Стадия	Лист	Листов
Т.Р.	30	

Гослесхоз СССР
Союзгипролесхоз
Киевский филиал

51

8175/1

Альбом I

Типовой проект 411-2-144

Схема расположения колонн балок и опорных подушек

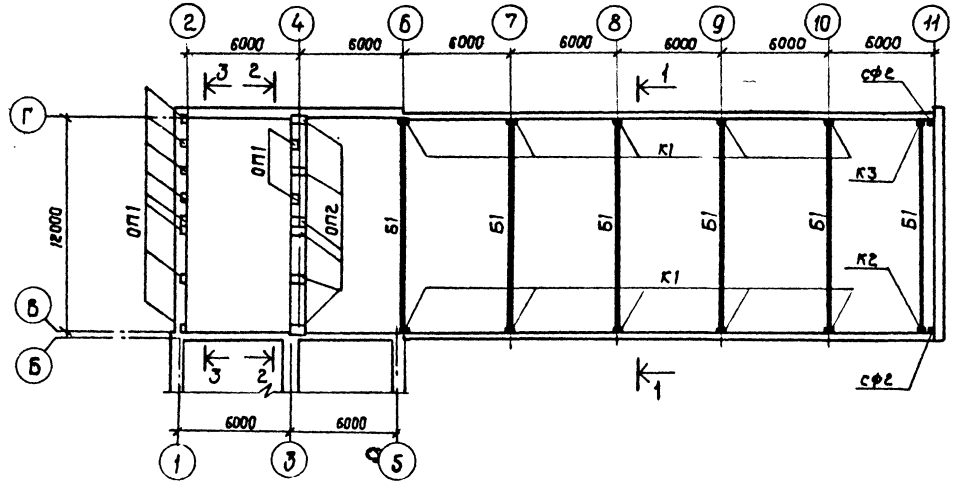

ОП1

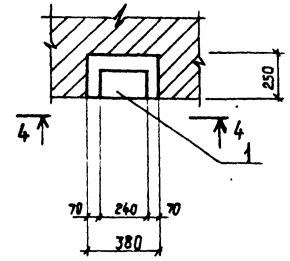

4-4

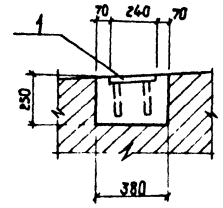

ОП2

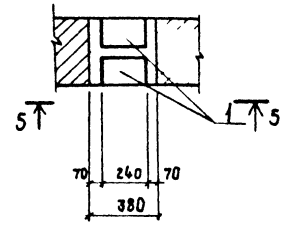

5-5

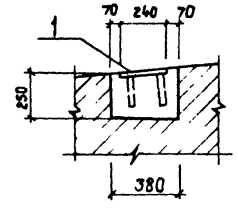

1-1

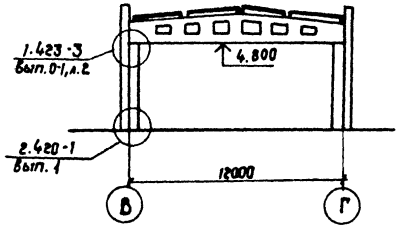

2-2

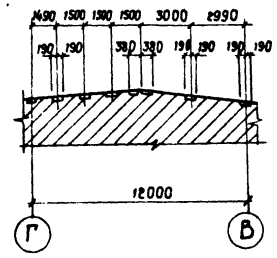

3-3

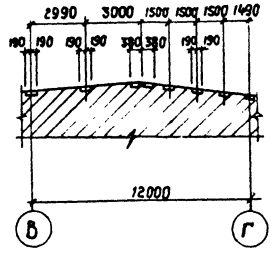

Спецификация элементов к схеме расположения колонн балок и опорных подушек.

Марка поз.	Обозначение	Наименование	Кол.	Масса ед.кг	Примечание
К1	1.423-3, в.1 КЖ-34	Колонна К48-7а	10	1300	
К2	То же	То же К48-7б	1	1300	
К3	"	" К48-7в	1	1300	
Б1	1.462-3, в.1 КЖ-34	Балка 1БДР12-2А IVа	6	4700	
ОП1	КЖ-31	Опорная подушка ОП1	10		
ОП2	То же	То же ОП2	6		

Спецификация элементов монолитной конструкции

Формат	Зона	Поз.	Обозначение	Наименование	Кол.	Примечание
				ОП1		
				Сборочные единицы и детали		
		1	1.462-3, вып. II	Закладная деталь М4-3-3	1	
				Материалы		
				Бетон М200	0,03	м³
				ОП2		
				Сборочные единицы и детали		
		1	1.462-3, вып. II	Закладная деталь М4-3-3	2	
				Материалы		
				Бетон М200	0,04	м³

1. Настоящий лист рассматривать совместно с листом КЖ-32.
2. Стойки фахверка СФ2 включены в спецификацию на листе КЖ-33.

52

8175/1

Привязан:	Ст.инж.	Левицкая		V.81	ТП 411-2-144 КЖ
	Рук.гр.	Заводник		V.81	Деревообрабатывающая мастерская по переработке 5000 куб. м сырья в год
	Гл.спец.	Сквирский		V.81	Стадия: Т.Р. / Лист: 31 / Листов:
	Нач.отд.	Задависвечка		V.81	Схема расположения колонн, балок и опорных подушек
Инв.№	ГИП	Заславский		V.81	Гослесхоз СССР, Союзгипролесхоз, Киевский филиал

Копировал Краснова

Формат

Альбом I

Типовой проект 411-2-144

Схема расположения плит покрытия.

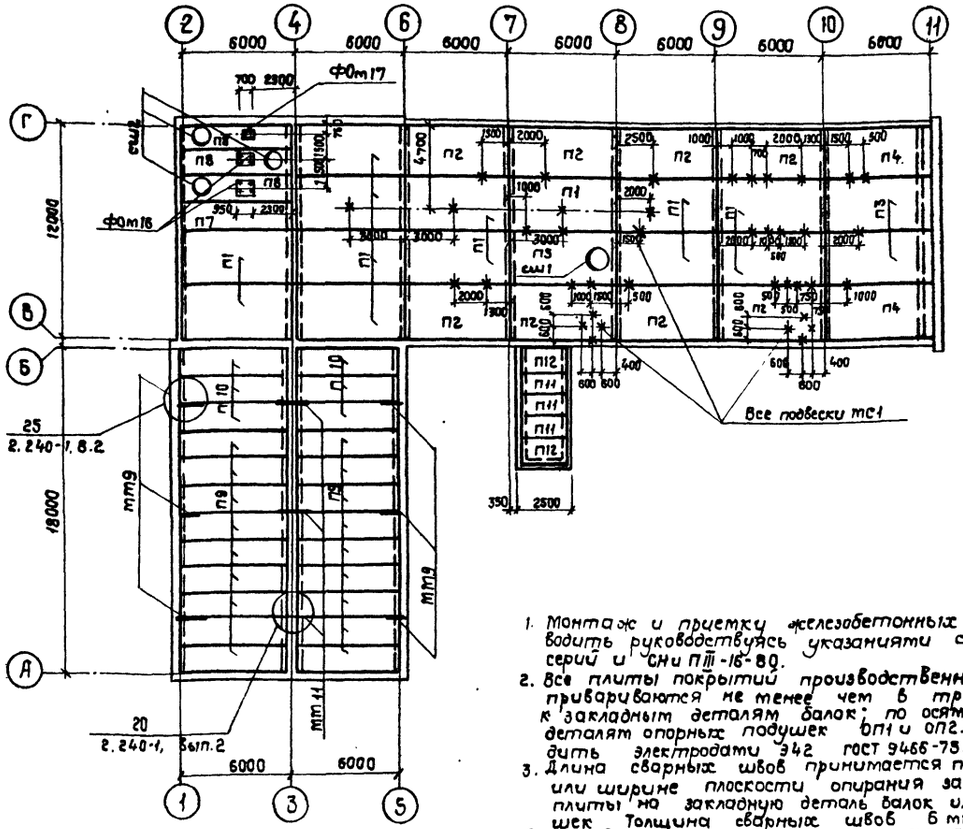

Деталь установки МС1

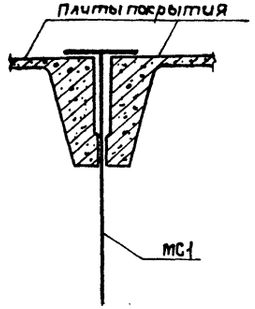

Спецификация элементов к схемам расположения плит покрытия и перекрытия

Марка поз.	Обозначение	Наименование	Кол.	Масса ед. кг	Примечание
		Схема расположения			
		плит покрытия			
П1	ГОСТ 22701.1-77	Плита ПГ-3А IV Т	13	2650	
П2	Тоже, КЖ-34и	Тоже ПГ-3А-IV Т-1	8	2650	
П3	" "	" ПГ-3А IV Т-2	2	2650	
П4	" "	" ПГ-3А IV Т-3	2	2650	
П5	ГОСТ 22701.2-77	" ПВ10-3А IV Т	1	3600	
П7	1.465.1-7/84, вып.1	" 2ПГБ-3А IV-Т	1	1500	
П8	Тоже	" 2ПВБ-5А IV Т-4	3	2000	
П9	1.141-1, вып. 64	" ПК60.15-4А IV Т	18	2800	
П10	Тоже	" ПК60.15-8А IV Т	6	2800	
П11	Тоже, вып. 60	" ПК24.12-6Т	3	867	
П12	Тоже	" ПК24.15-6Т	2	1145	
СШ1	1.494-24, вып. 1	Стакан СБ10Б-2	1	250	
СШ2	Тоже	Тоже СБ4Б-1	3	150	
мм9	2.240-1, вып. 2	Элемент крепления мм9	6		
мм11	Тоже	Тоже мм11	3		
МС1	КЖ-46и	Подвеска МС1	39		
ФОт16	КЖ-30и	фундамент под вентилятор ФОт16	2		
ФОт17	КЖ-30и	Тоже ФОт17	1		
		Схема расположения			
		плит перекрытия			
П13	1.141-1, вып. 64	Плита ПК60.10-8А IV Т	7	1740	
Ум4	КЖ-35и	монолитный участок Ум4	1		
мм9	2.240-1, вып. 2	Элемент крепления мм9	2		

Схема расположения плит перекрытия на отм. 3.260.

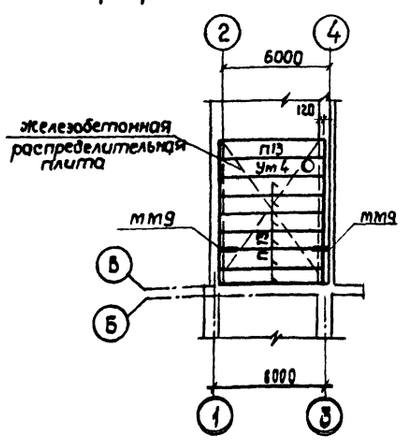

1. Монтаж и приемку железобетонных элементов производить руководствуясь указаниями соответствующих серий и СНиП III-16-80.
2. Все плиты покрытий производственной части привариваются не менее чем в трех углах к закладным деталям балок; по осям 2,4 к закладным деталям опорных подушек ОП1 и ОП2. Сварку производить электродами Э42 ГОСТ 9466-75.
3. Длина сварных швов принимается по всей длине или ширине плоскости опирания закладной детали плиты на закладную деталь балок или опорных подушек. Толщина сварных швов 6 мм.
4. На всех монтажных элементах, закладных деталях, сварных швах после монтажа места с нарушенной антикоррозионной защитой окрасить масляной краской за 2 раза.
5. Швы между плитами замонолитить цементным раствором М200.
6. Торцы плит с круглыми пустотами заделать бетоном М100 на глубину не менее 120 мм.
7. Поверхности плит покрытия перед бетонированием фундаментов ФОт16 и ФОт17 очистить от мусора и смочить водой.
8. Перед бетонированием железобетонной распределительной плиты по поверхности плит перекрытия выполнить насечку, очистить от строительного мусора, промыть водой без образования лужиц.
9. Распределительную плиту выполнить толщиной 60 мм из бетона М200, армируя сеткой из арматуры ФБАI с ячейками 150×150. Бетонирование плиты вести с тщательным уплотнением поверхностными вибраторами. Расход бетона М200 - 2,9 м³. Расход арматуры ФБАI - 135 кг.

Взамен листа 32 лист 32и
ГИП В.И. Сутырин
30.07.87 г.

53
8175/1

Привязан:	Н.контр.	Завадник		ТП 411-2-144 КЖ	
	Ст.инж.	Левицкая		Деревообрабатывающая мастерская по переработке 5000 куб.м сырья в год	
	Рук.пр.	Завадник		Стадия	Лист	Листов
	Гл.спец.	Сквирский		Т.Р.	32и	
	Инж.отд.	Пилипенко		Схемы расположения плит покрытия и перекрытия.	Гослесхоз СССР Союзгипролесхоз Киевский филиал	
Инв. №	ГИП	Золотарев				

Согласовано: Стат. техн. сек. Ширман

Копировал Краснова

Схема расположения панелей стен по оси „В"

Фрагменты 3 2 2 2 2 1

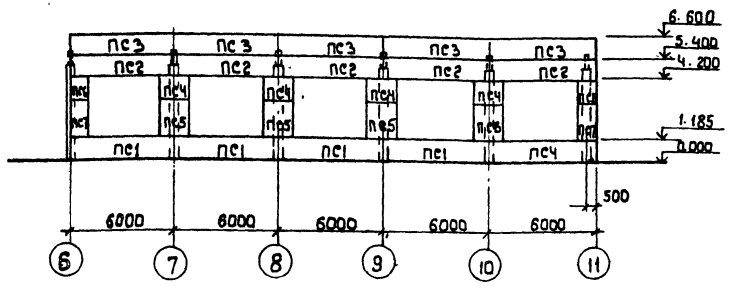

Схема расположения панелей стен по оси „Г"

Фрагменты 1 2 2 2 2 3

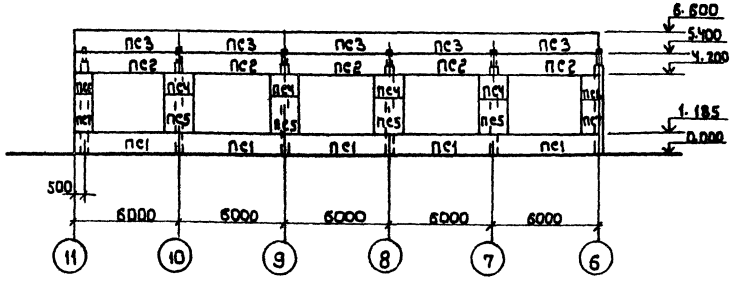

Схема расположения стальных стоек

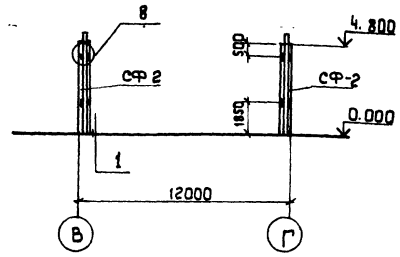

1. Стеновые панели выполнить из керамзитобетона с объемным весом $\gamma = 900$ кг/м³.
2. Монтаж панелей стен производить в соответствии со СНиП III-16-80
3. Заполнение швов см. узел на стр. 61. серии 1.030.1-1.3-3 (швы заполненные цементным раствором с применением упругих прокладок.
4. Все закладные и соединительные элементы, сварные монтажные швы должны иметь антикоррозионное цинковое покрытие толщиной слоя 0,2 мм по СНиП 2.03.11-85.
5. Монтажную сборку производить электродами типа Э42 по ГОСТ 9467-75. толщина сварных швов $h_{шв} = 8$ мм.
6. Все узлы замаркированы по серии 1.030.1-1.3-3

Фрагмент 1

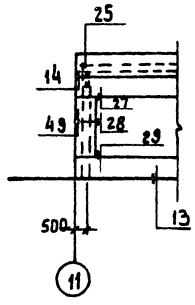

Фрагмент 2

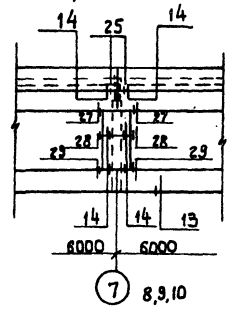

Фрагмент 3

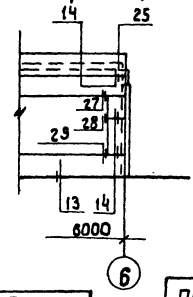

Спецификация к схемам расположения панелей стен

Марка поз.	Обозначение	Наименование	Кол.	Масса ед.кг.	Примечание
		t = - 20°			
ПС1	1.030.1-1.1-1 КЖ-34	Панель стеновая ПС60.12.2,0-2л-36	10	2200	
ПС2	То же	ПС60.12.2,0-2л-37	10	2200	
ПС3	"	ПС60.12.2,0-2л-34	10	2200	
ПС4	"	2ПС12.12.2,0-л-59	8	430	
ПС5	"	2ПС12.18.2,0-л-59	8	650	
ПС6	"	2ПС6.12.2,0-л-60	4	210	
ПС7	"	2ПС6.18.2,0-л-60	4	320	
		t = - 30°			
ПС1	1.030.1-1.1-1 КЖ-34	Панель стеновая ПС60.12.2,5-3л-36	10	2710	
ПС2	То же	ПС60.12.2,5-3л-37	10	2710	
ПС3	"	ПС60.12.2,5-3л-34	10	2710	
ПС4	"	2ПС12.12.2,5-л-59	8	530	
ПС5	"	2ПС12.18.2,5-л-59	8	790	
ПС6	"	2ПС6.12.2,5-л-60	4	260	
ПС7	"	2ПС6.18.2,5-л-60	4	390	
		t = - 40°			
ПС1	1.030.1-1.1-1 КЖ-34	Панель стеновая ПС60.12.3,0-3л-36	10	3210	
ПС2	То же	ПС60.12.3,0-3л-37	10	3210	
ПС3	"	ПС60.12.3,0-3л-34	10	3210	
ПС4	"	2ПС12.12.3,0-л-59	8	630	
ПС5	"	2ПС12.18.3,0-л-59	8	940	
ПС6	"	2ПС6.12.3,0-л-60	4	310	
ПС7	"	2ПС6.18.3,0-л-60	4	460	
		Для всех температур			
СФ-2	1.030.1-1.4-2	Стойка СФ-2	2	300,4	
Т3	1.030.1-1.4-1	Элемент крепления Т3	36	0.4	
Т5	То же	То же Т5	2	0.4	
Т19	"	" Т19	20	0,5	
Лист 8×80×140	1.030.1-1.3-2	" 8×80×740 ГОСТ 19903-74	40	0.7	
Лист 8×140×140	То же	" 8×140×140 ГОСТ 19903-74	20	1.23	

54
8175/1

Взамен листа 33 лист 33
ГИП В.И.Сутырин
30.07.87 г.

Привязан

Инв. №

Н. контр.	Забавников		8.87
Ст. инж.	Левицкая		08.87
Рук. гр.	Забавников		08.87
Гл. спец.	Скворцова		8.87
Нач. отд.	Пилипенко		8.87
ГИП	Забавников		8.87

ТП 411-2-144 КЖ

Деревообрабатывающая мастерская по переработке 5000 куб. м. сырья в год.

Стадия	Лист	Листов
Т.Р.	33и	

Схемы расположения панелей стен и стальных стоек.

Киевский филиал Союзгипролесхоз

Типовой проект 411-2-144 Альбом I

К1

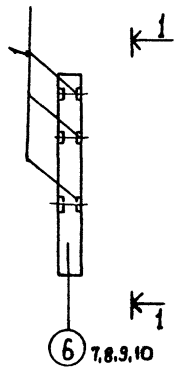

1-1

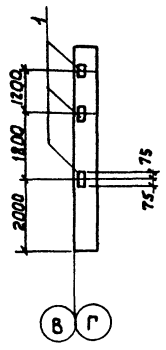

Б1

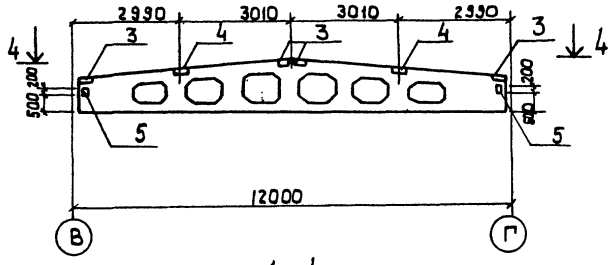

4-4

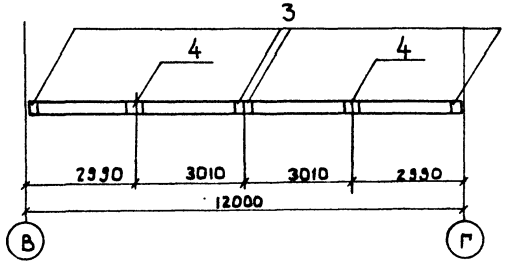

К2

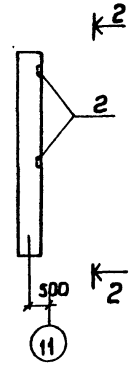

2-2

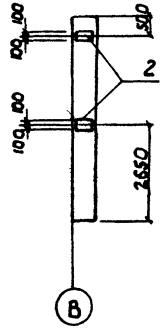

П2

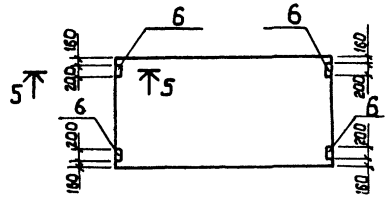

П3

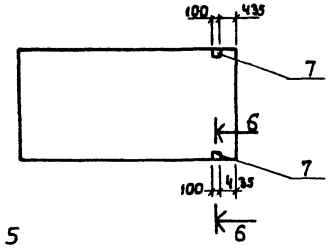

К3

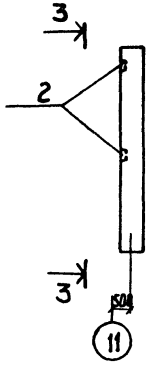

3-3

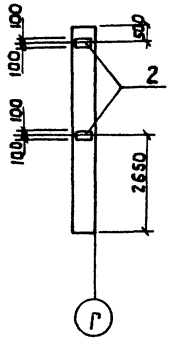

П4

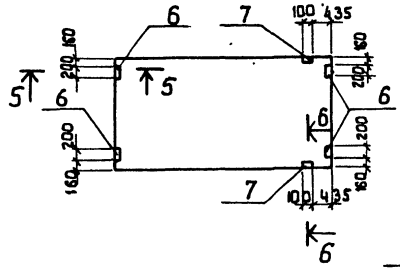

5-5

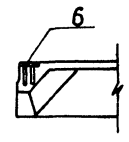

6-6

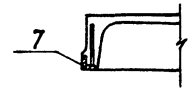

Спецификация дополнительных закладных деталей

Формат	Зона	Поз.	Обозначение	Наименование	Кол.	Примечание
				К1		
		1	1.423-3, Вып. 2	Изделие закладное МН-13	3	
				К2		
		2	1.423-3, Вып. 2	Изделие закладное МН-12	2	
				К3		
		2	1.423-3, Вып. 2	Изделие закладное М1-12	2	
				Б1		
		3	1.400-6/76, Вып. 1	Изделие закладное МН-17	4	
		4	То же	То же, МН-33	2	
		5	2.460-2, Вып. 0	МД1	2	
				П2		
		6	ГОСТ 22701.5-77	Изделие закладное М8	4	
				П3		
		7	ГОСТ 22701-5-77	Изделие закладное М9	2	
				М4		
		6	ГОСТ 22701.5-77	Изделие закладное М8	4	
		7	То же	То же, М9	2	
				ПС1		
			1.030.1-1.1-3-30-01	Изделие закладное М12	2	
			То же - 36	То же М9	5	
				ПС2		
			1.030.1-1.1-3-30-01	Изделие закладное М12	4	
			То же - 36	То же М8	5	
				ПС3		
			1.030.1-1.1-3-30-01	Изделие закладное М12	2	
			То же, -34-01	То же, М14	2	
				ПС4, ПС5		
			1.030.1-1.1-3-30-01	Изделие закладное М12	2	
			То же, -35-01	То же, М11	4	
				ПС6, ПС7		
			1.030.1-1.1-3-30-01	Изделие закладное М12	1	
			То же, -35-01	То же, М11	4	

1. Все дополнительные закладные детали должны иметь антикоррозийное цинковое покрытие толщиной 0,2 мм по СН и П2.03.11-85.
2. Привязка закладных изделий в стеновых панелях дана в серии 1.030.1-1, Вып. 0-3 докум. 0100. 55 8175/1

Взамен листа 34 листом ГИП 30.07.87г. В.И.Сутырин

Привязан:

Инв.№

Н.контр.	Завадник		8.85
Ст.инж.	Левицкая		08.85
Рук.гр.	Завадник		08.85
Гл.спец.	Скворский		8.85
Нач.отд.	Пилипенко		8.85
ГИП	Заславский		8.85

ТП·411-2-144 КЖ

Деревообрабатывающая мастерская по переработке 5000 куб.м. сырья в год.

Стадия	Лист	Листов
Т. Р.	34 И	

Нетиповые элементы

Киевский филиал Союзгипролесхоз

Альбом I

Типовой проект 411-2-144

Ум 1

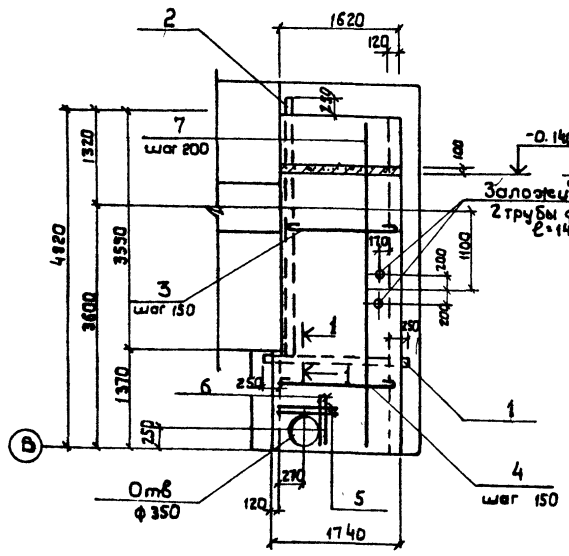

Ум 2

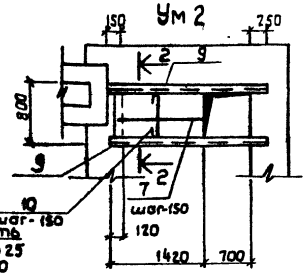

Ум 3

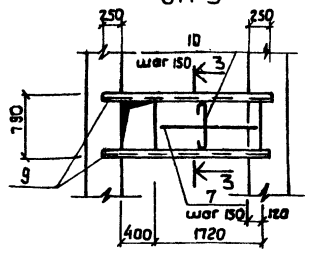

1-1

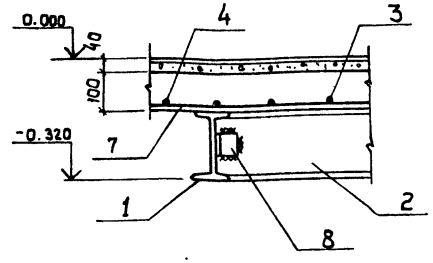

Ум 4

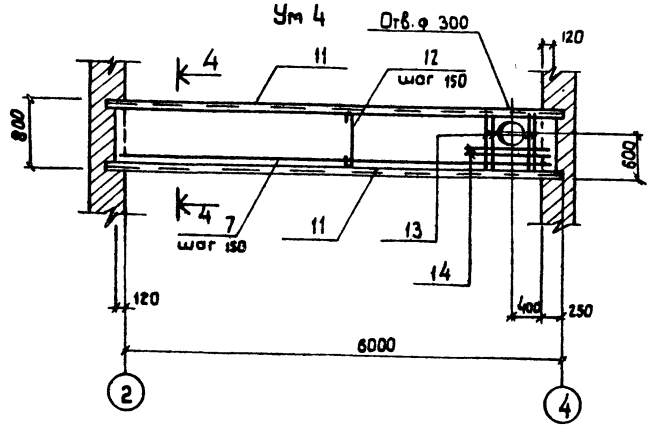

2-2 ÷ 4-4

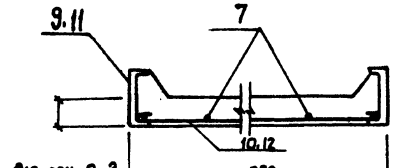

для сеч. 2-2	800
для сеч. 3-3	730
для сеч. 4-4	800

Выборка стали на один элемент, кг.

Марка элемента	Изделия арматурные				Изделия закладные					Общий расход
	Арматура класса AI				Прокат марки ВСт Кп2					
	ГОСТ 5781-82				ГОСТ 8239-72*	ГОСТ 8240-72*		ГОСТ 8509-72*		
	ф6	ф8	ф12	Итого	I 18	[14	[22	L63х6	Итого	
Ум1	10.1	22.6	3.2	35.9	107.3			0.6	107.9	143.8
Ум2	1.6	2.8		4.4		59.0			59.0	63.4
Ум3	1.9	3.5		5.4		59.0			59.0	64.4
Ум4	9.3	15.7	5.1	30.1			263.0		263.0	293.1

1. Монолитные участки замаркированы на листах КЖи, КЖе-32и.
2. Рабочую арматуру монолитных участков Ум2÷Ум4 приварить к металлическим балкам.
3. Защитный слой бетона 10мм.
4. Корыто образованное монолитным участком засыпать шлаком с объемным весом до 700 кг/м³.
5. Металлические балки монолитного участка Ум4 опирать на бетонные подушки 150×250×150(h) из бетона М100.
6. В местах отверстий арматуру вырезать по месту.

Спецификация элементов монолитной конструкции

Формат	Зона	Поз.	Обозначение	Наименование	Кол.	Примечание
				Ум 1		
				Детали		
		1	КЖе-35и	I 18 ГОСТ 8239-72*, ℓ=2000	1	36,8кг
		2	То же	То же ℓ=3830	1	70,5кг
		3	"	ф8AI ГОСТ 5781-82, ℓ=1700	24	16,1кг
		4	"	То же ℓ=1820	9	6,5 кг
		5	"	ф12AI ГОСТ 5781-82, ℓ=930	2	1,7кг
		6	"	То же ℓ=860	2	1,5кг
		7	"	ф6AI ГОСТ 5781-82, ℓ=4550	-	10,1кг
		8	"	L63х6 ГОСТ 8509-72, ℓ=100	1	0,6кг
				Материалы		
				Бетон М200	0,81	м³
				Ум 2		
				Детали		
		7	КЖе-35и	ф6AI ГОСТ 5781-82, ℓ=1000	-	1,6кг
		9	То же	[14 ГОСТ 8240-72*, ℓ=2400	2	59,0кг
		10	"	ф8AI ГОСТ 5781-82, ℓ=880	8	2,8кг
				Материалы		
				Бетон М200	0,08	м³
				Ум 3		
				Детали		
		7	КЖе-35и	ф6AI ГОСТ 5781-82, ℓ=8500	-	1,9кг
		9	То же	[14 ГОСТ 8240-72*, ℓ=2400	2	59,0кг
		10	"	ф8AI ГОСТ 5781-82 ℓ=880	10	3,5кг
				Материалы		
				Бетон М200	0,1	м³
				Ум 4		
				Детали		
		7	КЖе-35и	ф6AI ГОСТ 5781-82, ℓ=41790	-	9,3 кг
		11	То же	[22 ГОСТ 8240-72*, ℓ=6250	2	263,0кг
		12	"	ф8AI ГОСТ 5781-82, ℓ=970	41	15,7кг
		13	"	ф12AI ГОСТ 5781-82 ℓ=870	4	3,1кг
		14	"	То же ℓ=1100	2	2,0кг
				Материалы		
				Бетон М200	0,37	м³

Взамен листа 35 лист 35и
ГИП В.И. Сутырин
30.07.87 г

56
8175/1

Привязан:

Инв. №

Н. контр.	Забавник		8.88
Ст. инж.	Левадная		08.88
Рук. гр.	Забавник		08.88
Гл. спец.	Скворецкий		8.88
Нач. отд.	Пилипенко		8.88
ГИП	Ярославский		8.88

ТП 411-2-144 КЖ

Деревообрабатывающая мастерская по переработке 5000 куб. м. сырья в год.

Стадия	Лист	Листов
Т.Р.	35 и	

Монолитные участки Ум1÷Ум4.

Киевский филиал Союзгипролесхоз

Альбом I

Типовой проект 411-2-144

Переходной мостик ПМ1

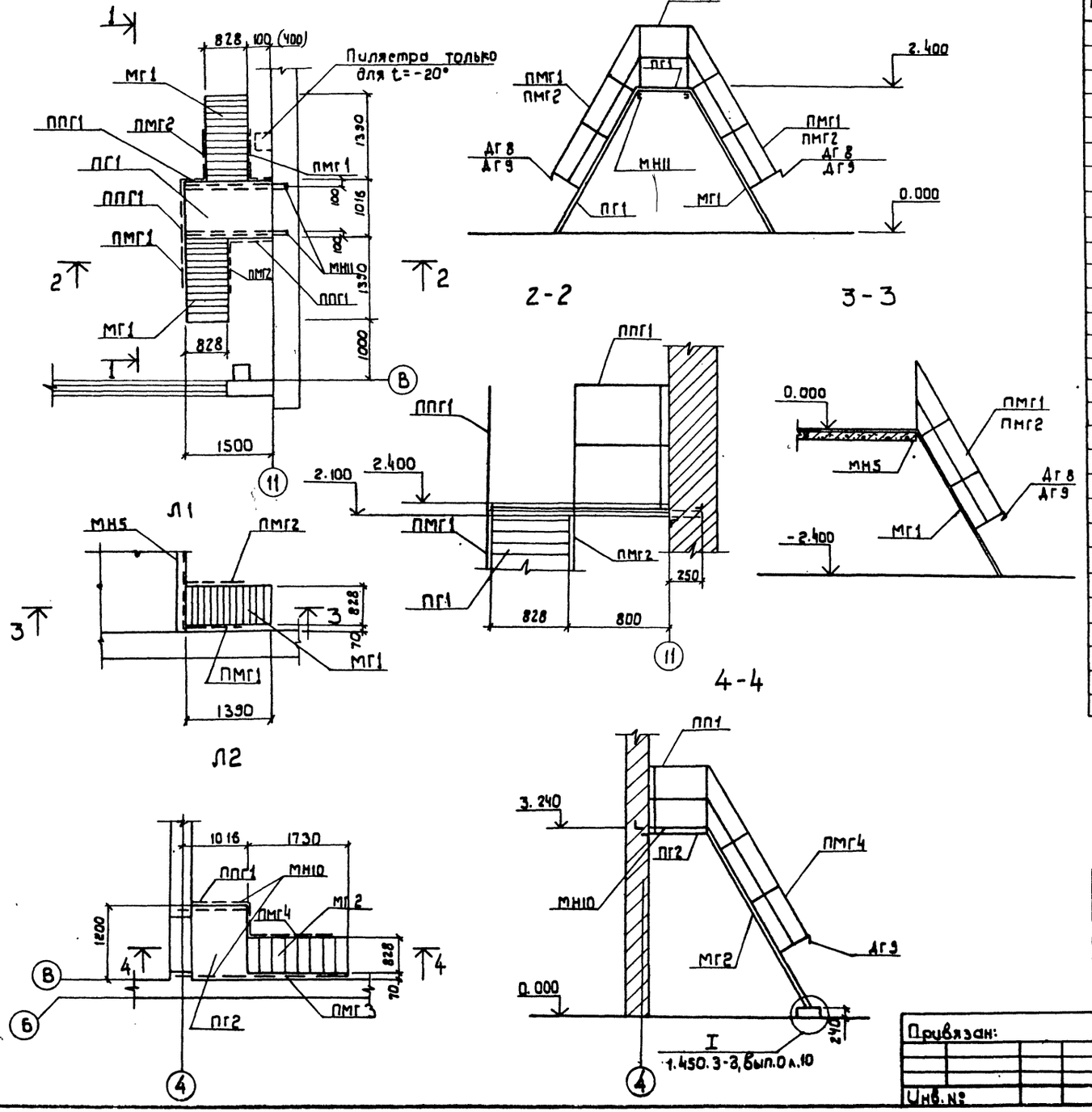

Спецификация элементов к схемам расположения лестниц

Марка	Обозначение	Наименование	Кол.	Масса ед.кг.	Примечание
		ПМ1			
мг1	1.450.3-3, Вып. 2	Лестничный марш МЛГФ 60-24.8	2	125	
пг1	То же	Переходная площадка ПМГФ-15.10	1	99	
пмг1	"	Ограждение лест. марша ОГл МЛГ60-10.24	2		
пмп2	"	То же ОГл МЛГ60-10.24	2		
ппг1		Ограждение площадки ОГПМГ36.10.15	3		
Дг8	"	Дополнительные элементы Дг8	2		
Дг9	"	То же Дг9	2		
мн11	Кое-46и	Изделие закладное мн11	2		
		Л1			
мг1	1.450.3-3, Вып. 2	Лестничный марш МЛГФ 60-24.8	1	125	
пмг1	То же	Ограждение лест. марша ОГл МЛГ60-10.24	1		
пмг2	"	То же ОГл МЛГ60-10.24	1		
Дг8	"	Дополнительные элементы Дг8	1		
Дг9	"	То же, Дг9	1		
		Л2			
мг2	1.450.3-3, Вып. 2	Лестничный марш МЛГФ60-30.8	1	158	
пг2	То же	Переходная площадка ПМГФ-12.10	1	82	
пмг3	"	Ограждение марша ОГлМЛГ60-10.30	1		
пмг4	"	То же, ОГлМЛГ60-10.30	1		
ппг1	"	Ограждение площадки ОГПМГ36-10-9	1		
Дг8	"	Дополнительные изделия Дг8	1		
Дг9	"	То же, Дг9	1		
мн10	Кое-46и	Изделие закладное мн10	2		
		СГ82			
сг82	1.450.3-3, Вып. 2	Стремянка сг82	1		см. лист АР-6

1. Монтаж металлических конструкций выполнить в соответствии с указанием серии 1.450.3-3, вып. 0,2 и СНиП III-16-73.
2. Сварку производить электродами типа Э42 ГОСТ 9466-75.
3. Все металлические конструкции после монтажа окрасить масляной краской за 2 раза.
4. Размер в скобках дан для температуры -20°С.

Взамен листа 36 лист 36и
ГИП В.И.Сутырин
30.07.87г.

57
8175/1

Согласовано:
Технол.отд. Бойко 8.85

Привязан:

Инв. №

Н.контр.	Забодник		8.85
Ст.инж.	Левицкая		08.85
Рук.гр.	Заводник		08.85
Гл.спец.	Скворецкий		8.85
Нач.отд.	Пилипенко		8.85
ГИП	Заславский		8.85

ТП 411-2-144 КЖ

Деревообрабатывающая мастерская по переработке 5000 тыс. м³ сырья в год.

Стадия	Лист	Листов
Т.Р.	36и	

Переходной мостик ПМ1
Металлические лестницы Л1, Л2.

Киевский филиал СОЮЗГИПРОЛЕСХОЗ

Копировал Герман Фр 92

Альбом I

Типовой проект 411-2-144

Схема расположения пневмотранспорта

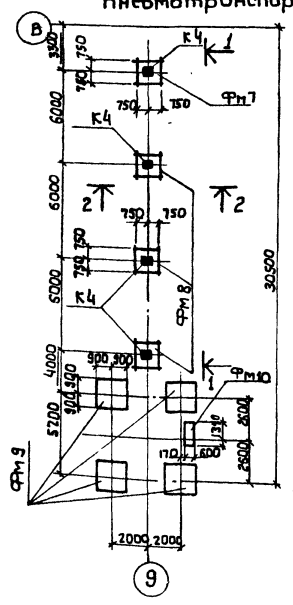

Фм7, Фм8

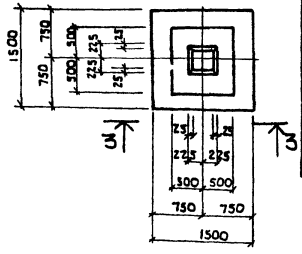

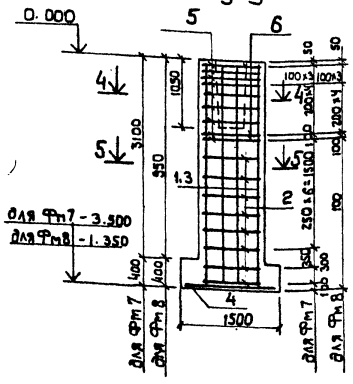

Спецификация элементов к схеме расположения пневмотранспорта

Марка	Обозначение	Наименование	Кол.	Масса ед.кг	Примечание
К4	3.015-2/82, вып. II-2	Колонна К1-1	4	1400	
Фм7	КЖС-37и	Фундамент Фм7	1		
Фм8	То же	То же, Фм8	3		
Фм9	"	" Фм9	4		
Фм10	"	" Фм10	1		
Т1	КЖС-45и	Траверса Т1	4		

Фм9

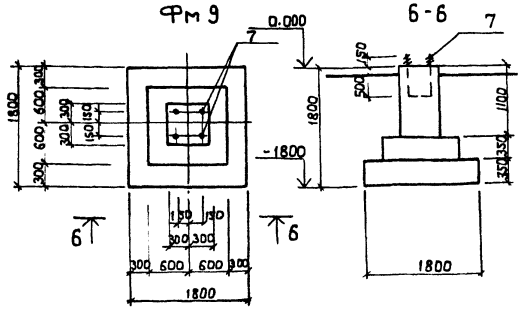

1-1

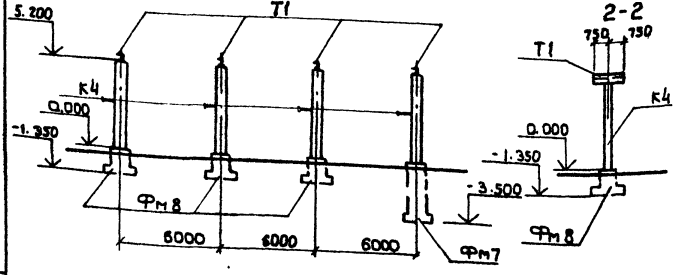

2-2

4-4

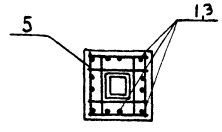

5-5

Только для Фм7

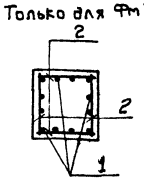

Фм10

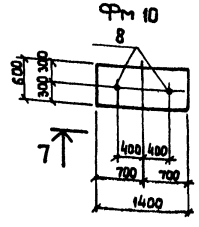

7-7

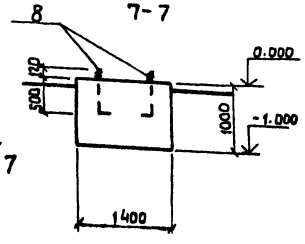

Выборка стали на один элемент

Марка элемента	Арматурные изделия						Всего
	Арматурная сталь ГОСТ 5781-82						
	Класс AI			Класс AII			
	ф мм			ф мм			
	8		Итого	12		Итого	
Фм7	42.0		42.0	57.6		57.6	99.6
Фм8	30.0		30.0	34.5		34.5	64.5

Спецификация элементов монолитной конструкции

Формат	Зона	Поз.	Обозначение	Наименование	Кол.	Примечание
				Фм 7		
				Детали		
		1	КЖС-37и	ф 12 А II ГОСТ 5781-82, ℓ=3450	12	
		2	То же	ф 8 А I ГОСТ 5781-82, ℓ=950	32	
				Сборочные единицы		
		4	КЖС-45и	Сетка арматурная С10	1	
		5	То же	То же С11	7	
		6	"	" С12	2	
				Материалы		
				Бетон М 200	3.75	м³
				Фм 8		
				Детали		
		3	КЖС-37и	ф 12 А II ГОСТ 5781-82, ℓ=1300	12	
				Сборочные единицы		
		4	КЖС-45и	Сетка арматурная С10	1	
		5	То же	То же С11	7	
		6	"	" С12	2	
				Материалы		
				Бетон М 200	1.67	м³
				Фм 9		
				Сборочные единицы		
		7	КЖС-45и	Анкер А1	2	
				Материалы		
				Бетон М100	2.1	м³
				Фм 10		
				Сборочные единицы		
		8	КЖС-45и	Анкер А2	2	
				Материалы		
				Бетон М 100	0.84	м³

1. Геологические условия см. лист КЖС-4и или КЖС-7и
2. Монтаж и приемку сборных железобетонных элементов производить руководствуясь указаниями соответствующих серий и СН и П III-16-73.
3. Защитный слой бетона для рабочей арматуры подошвы - 35мм.
4. Сварку производить электродами Э42 ГОСТ 9466-75
5. Под фундаментами Фм7, Фм8 выполнить бетонную подготовку толщиной 100мм из бетона М50.
6. Все металлические конструкции окрасить кузбасским лаком за 2 раза.

58
8175/1

Согласовано:
Госэнергонадзор

Взамен листа 87 проект 37и
ГИП Сутырин В.И.
30.07.87г.

Привязан:

Н.контр.	Забавников		
Ст.инж.	Лебедева		
Рук.гр.	Забавников		
Гл.спец.	Скворцова		
Нач.отд.	Диденко		
ГИП	Сутырин		

ТП 411-2-144 КЖ

Деревообрабатывающая мастерская по переработке 5000 куб.м. сырья в год.

Стадия	Лист	Листов
Т.Р.	87и	

Эстакада пневмотранспорта

Киевский филиал Союзгипролесхоз

Альбом I

Типовой проект 411-2-144

Согласовано:

Схема расположения эстакады транспортера для выноса отходов

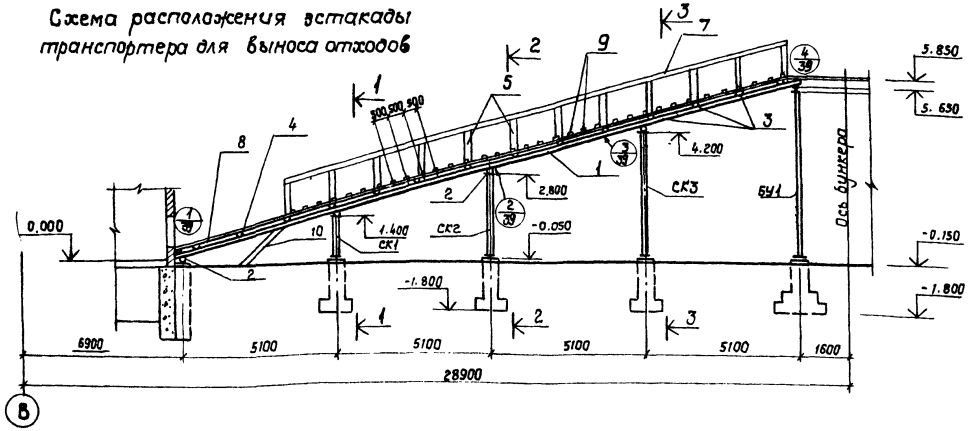

1-1; 2-2; 3-3

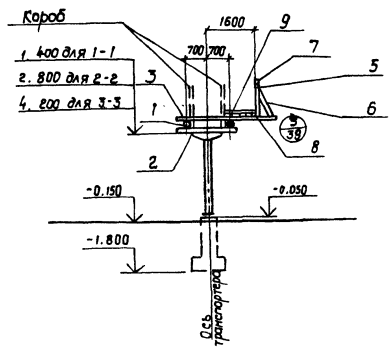

Схема расположения фундаментов эстакады транспортера для выноса отходов

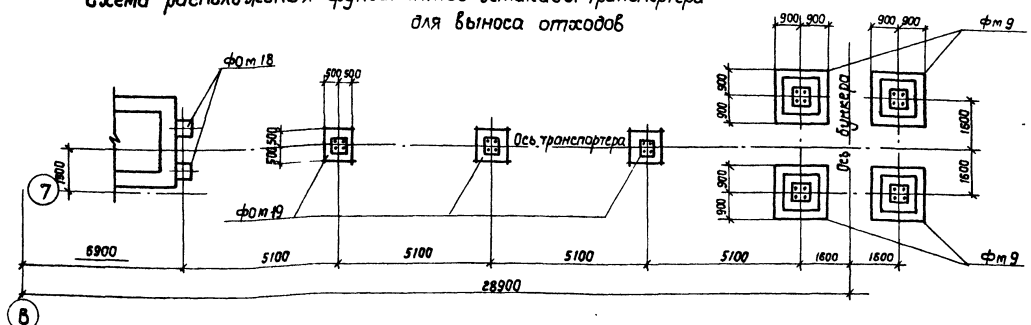

Верхнее строение эстакады ВС1

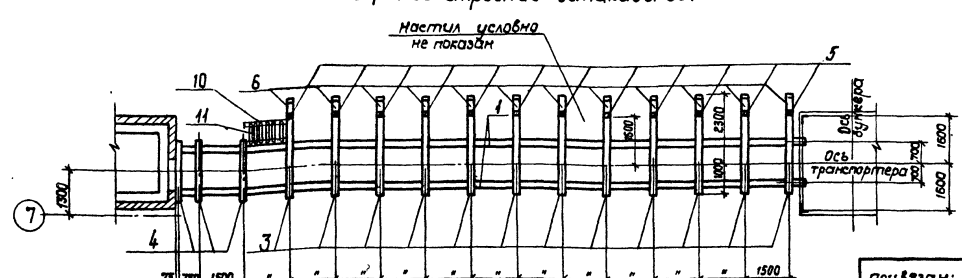

Спецификация элементов к схеме расположения транспортера

Марка	Обозначение	Наименование	Кол.	Масса ед. кг	Примечание
ВС1	КЖС-38.39	Верхнее строение ВС1	1		
КД1	КЖС-40	Короб КД1	1		
СК1	КЖС-42	Опора СК1	1		
СК2	То же	То же СК2	1		
СК3	"	" СК3	1		
БУ1	КЖС-41	Опора бункера БУ1	1		
ФОм19	КЖС-30	Фундамент ФОм19	3		
Фм9	КЖС-37	То же Фм9	4		

1. За условную отметку 0.000 принята отметка чистого пола цеха.
2. Деревянные элементы эстакады должны изготавливаться из древесины хвойных пород (сосна, ель), с влажностью не более 22%.
3. Качество древесины должно удовлетворять требованиям ГОСТ 9685-61*.
4. Антисептирование древесины производить антисептическими пастами по всей поверхности с последующим гидроизоляционным покрытием.
5. Изготовление и приемку производить с учетом указаний СНиП III-1975.
6. Поверхностную огнезащитную обработку конструкций производить составом ПП нагретым до 50-60°С.

59

8175/1

Привязан:

Инв. №

Ст. инж.	Левицкая		V.81
Рук. гр.	Заводник		V.81
Гл. спец.	Сабирский		V.81
Нач. отд.	Заславский		V.81
ГИП	Заславский		V.81

ТП 411-2-144 КЖе

Деревообрабатывающая мастерская по переработке 5000 куб. м сырья в год

Эстакада для выноса отходов. Верхнее строение ВС1

Стадия	Лист	Листов
ТР	38	

Гослесхоз СССР Союзгипролесхоз Киевский филиал

Типовой проект 411-2-144 Альбом I

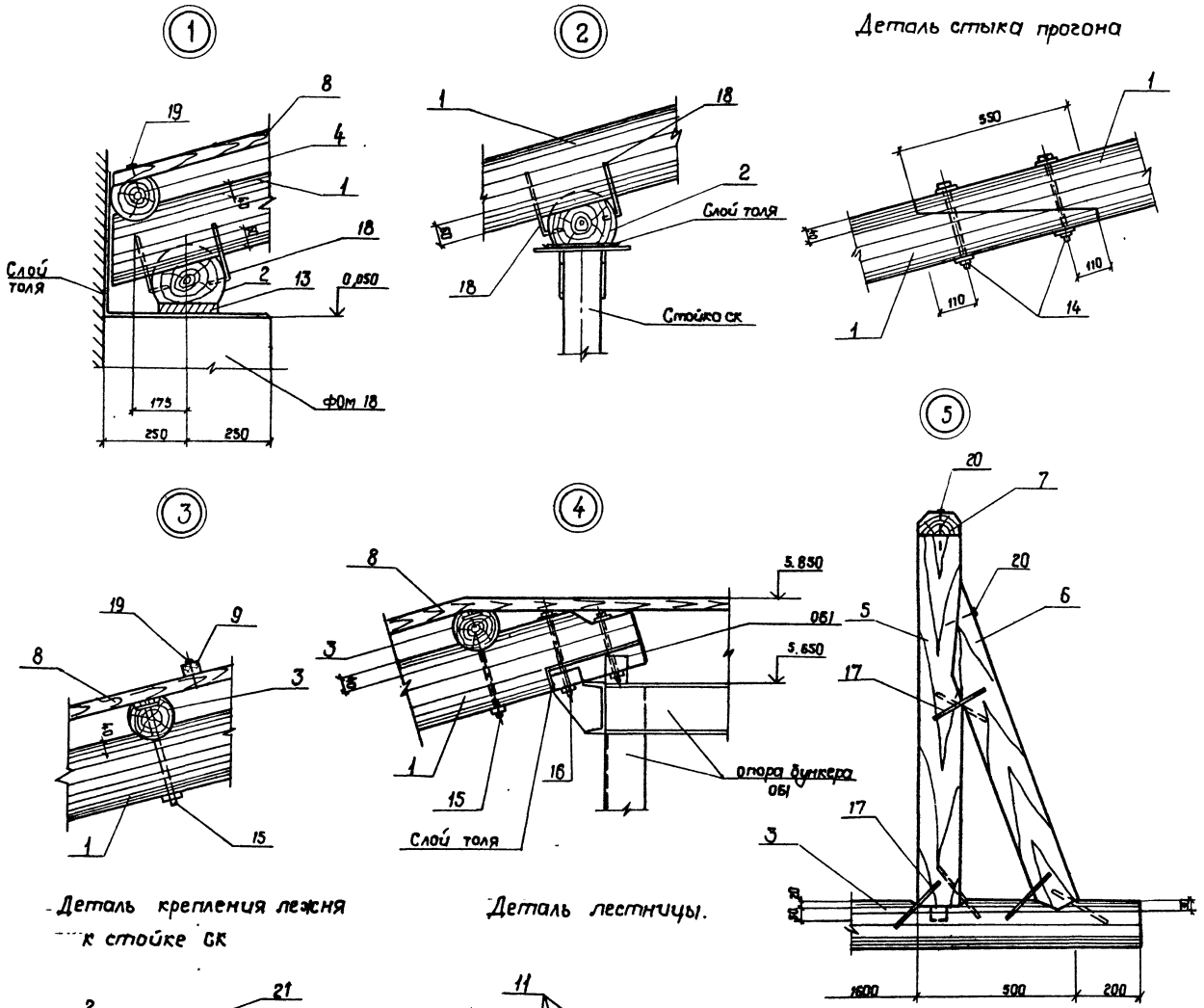

Спецификация элементов верхнего строения ВС1

Формат	Зона	Поз.	Обозначение	Наименование	Кол.	Примечание
		1	КЖ-39	Прогон d=220, ℓ=43000	–	1,93 м³
		2	То же	Лежень d=220, ℓ=2000	4	0,40 м³
		3	"	Поперечина d=150, ℓ=3300	12	0,84 м³
		4	"	То же ℓ=2000	3	0,28 м³
		5	"	Стойка перил 130×75, ℓ=1200	12	0,14 м³
		6	"	Подкос перил 130×75, ℓ=1150	12	0,13 м³
		7	"	Поручень 130×75, ℓ=17500	–	0,17 м³
		8	"	Настил δ=40, S=17,5 м²	–	0,70 м³
		9	"	Ходовые бруски 40×40, ℓ=1000	34	0,05 м³
		10	"	Тетива 180×40, ℓ=2100	2	0,03 м³
		11	"	Проступи 180×40, ℓ=1000	8	0,06 м³
		12	"	Накладка 110×40, ℓ=220	16	0,02 м³
		13	"	Подкладка 180×40, ℓ=500	2	0,01 м³
		14	ГОСТ 7798-70, ГОСТ 5915-70	Болт с гайкой и двумя шайбами d=16, ℓ=260	12	7,2 кг
		15	То же	То же d12, ℓ=320	28	16,8 кг
		16	"	" d12, ℓ=240	2	1,0 кг
		17		Скоба строительная прямая 200×80×10	72	15,8 кг
		18		То же развернутая	8	1,8 кг
		19	ГОСТ 4028-63 *	Гвозди строительные круглые 3,0×70	400	1,6 кг
		20	То же	То же 4,0×120	50	0,6 кг
		21	КЖ-46	Хомут МС2	6	3,0 кг

1. Данный лист рассматривать совместно с листом КЖ-38.
2. Общие примечания см. лист КЖ-38.

60

8175/1

ТП 411-2-144 КЖ

Деревообрабатывающая мастерская по переработке 5000 куб. м сырья в год.

Привязан:

Инв. №

Вед. инж.	Бойтман		
Вед. гр.	Заводник		
Гл. спец.	Сабирский		
Нач. отд.	Ладыженский		
ГИП	Васильевский		

Стадия	Лист	Листов
Т.Р.	39	

Узлы верхнего строения ВС1 1÷8

Гослесхоз СССР
Союзгипролесхоз
Киевский филиал

Копировал Гладнова

Альбом I

Типовой проект 411-2-144

Короб ленточного транспортера КД1

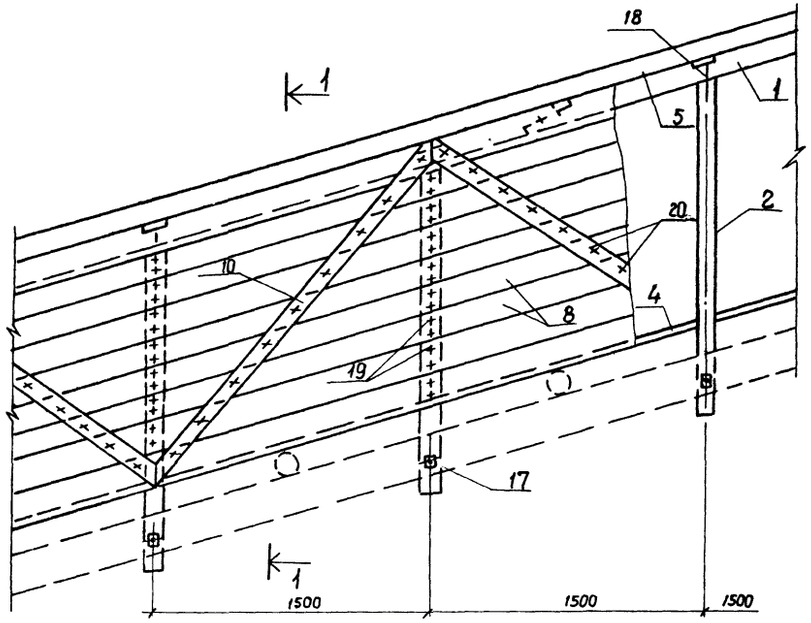

1-1

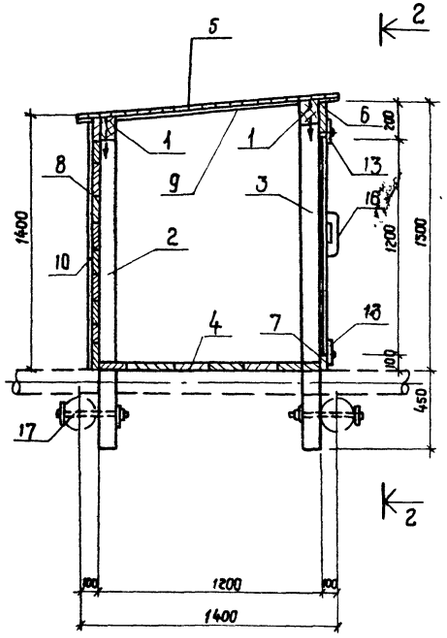

2-2

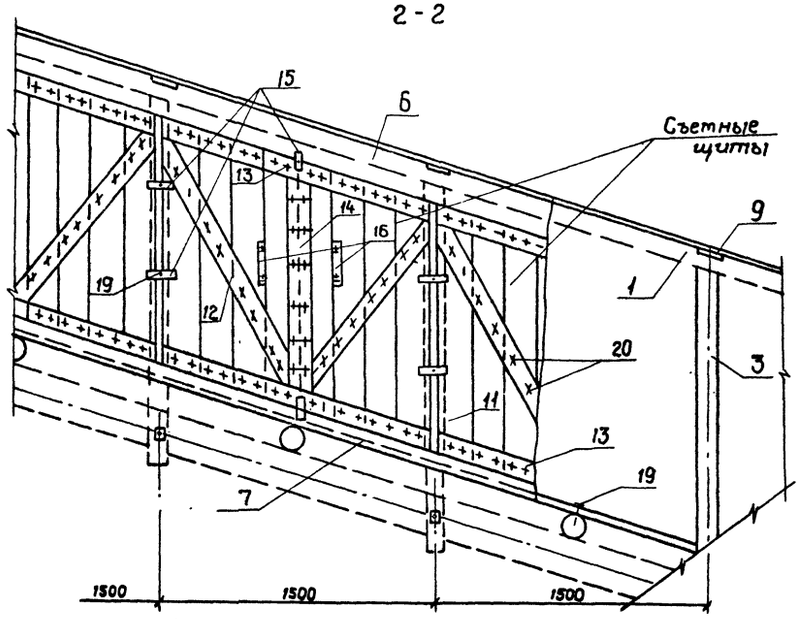

Завертыш (поз. 15)

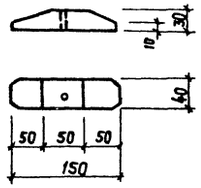

Ручка (поз. 16)

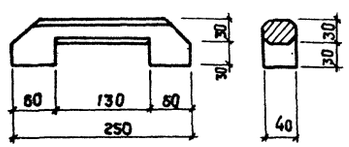

Спецификация элементов на короб КД1

Формат	Зона	Поз.	Обозначение	Наименование	Кол.	Примечание
		1	КЖ-40	Обвязка 100×100, ℓ=44000	—	0,44м³
		2	То же	Стойка 100×100, ℓ=1850	15	0,28м³
		3	"	То же, ℓ=1950	15	0,29м³
		4	"	Настил δ=40, S=26,0м²	—	1,04м³
		5	"	То же δ=16, S=31,0м²	—	0,50м³
		6	"	Доска боковой стенки 200×32, ℓ=22000	—	0,14м³
		7	"	То же 100×32, ℓ=22000	—	0,07м³
		8	"	Обшивка δ=16, S=31,0м²	—	0,50м³
		9	"	Поперечная доска 100×22, ℓ=1400	15	0,05м
		10	"	Раскос 100×16, ℓ=2500	14	0,06м³
		11	"	Доска съемного щита 180×16, ℓ=1250	112	0,40м³
		12	"	Раскос съемного щита 100×16, ℓ=1500	28	0,07м³
		13	"	Горизонтальная обвязка щита 100×16, ℓ=1600	28	0,07м³
		14	"	Вертикальная обвязка щита 100×16, ℓ=1200	14	0,03м³
		15	"	Завертыш 40×30, ℓ=150	58	0,01м³
		16	"	Ручка 60×40, ℓ=250	28	0,02м³
		17	ГОСТ 7798-70, ГОСТ 5915-70	Болт с гайкой и двумя шайбами d=12, ℓ=320	30	18,0кг
		18	ГОСТ 4028-63*	Гвозди строительные круглые 6,0×200	30	1,3кг
		19	То же	То же, 3,0×70	700	2,7кг
		20	"	" 1,4×25	1200	0,5кг

1. Данный лист рассматривать совместно с листом КЖ-38.
2. Общие примечания см. лист КЖ-38.

61

8175/1

Привязан:	Ведущ.	Байтман		ТП 411-2-144	КЖ
	Рук. гр.	Заводник		Деревообрабатывающая мастерская по переработке 5000 куб. м сырья в год	
	Гл. спец.	Сквирский		Стадия	Лист	Листов
	Нач. отд.	Вадовский		Т.Р.	40	
Инв. №	ГИП	Васильевский		Короб ленточного транспортера КД1	Гослесхоз СССР Союзгипролесхоз Киевский филиал

Альбом I

Типовой проект 411-2-144

Опора под циклон

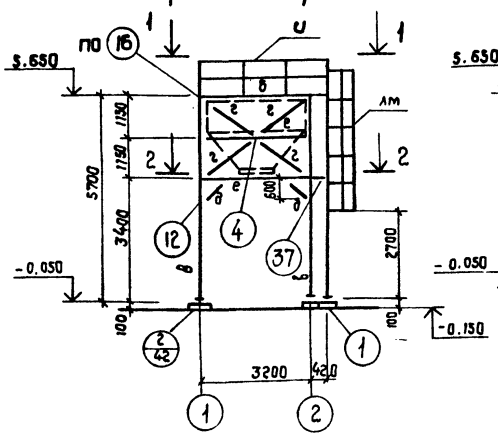

3-3

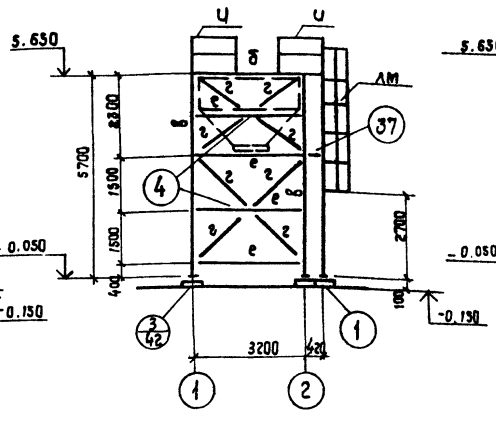

4-4

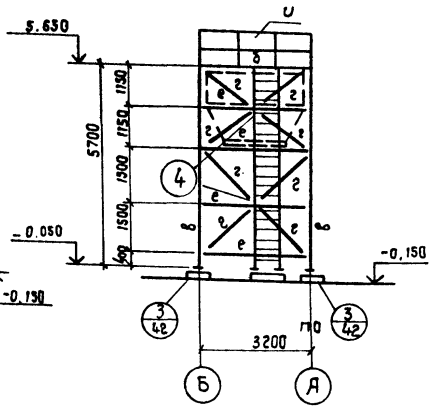

1-1

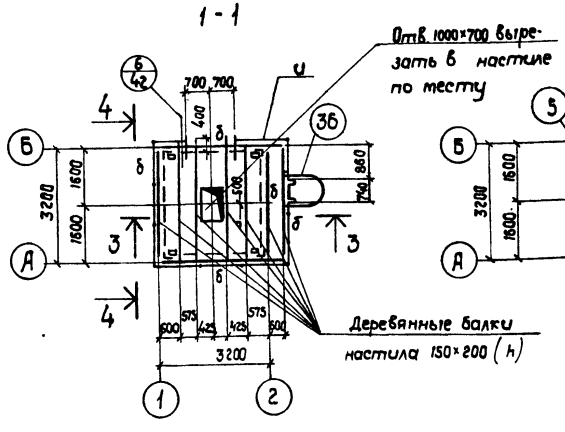

2-2

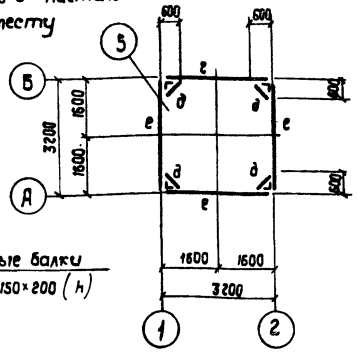

5-5

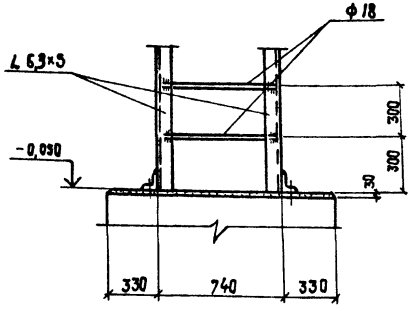

6-6

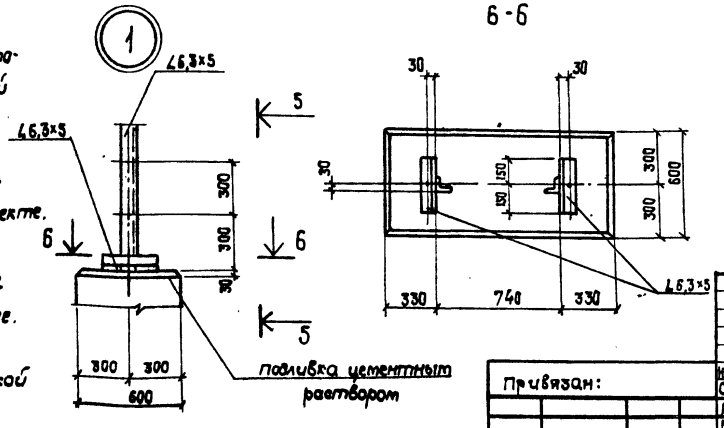

1. При разработке опоры под циклон использован типовой проект „Пневматический транспорт измельченной древесины" (выпуск VI, арх. N37958), выпущенный институтом Гипродрев, г. Ленинград.
2. Все узлы, замаркированные на данном листе (кроме узлов 1,2,3,6), разработаны в указанном типовом проекте.
3. Все отверстия d=15, все болты М12.
4. Сварку конструкций производить электродами Э42 по ГОСТ 9467-75. Толщина сварных швов 6 мм, но не более меньшей из толщин свариваемых элементов.
5. Все металлоконструкции окрасить масляной краской за 2 раза.
6. На 1-1 настил условно не показан.

Ведомость стальных элементов

Марка	Сечение: Эскиз	Поз.	Состав	Опорные усилия: M, тс.м	N1 тс	Q, тс	Группа конструкций	Марка металла	Примечание
б	[	1	[16				IV	В ст3 пс6	
в	L	1	L 12,5×8				"	"	
г	L	1	L 7,5×6				"	"	
д	L	1	L 6,3×5				VI	"	
е	[	1	[14				"	"	
и	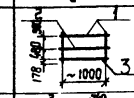	1	Гн L 50×36×2,5				"	"	
		2	L 2,5×3				"	"	
		3	-80×6				"	"	
лм	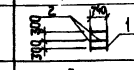	1	L 6,3×5				"	"	
		2	ф18				"	"	
к	[	1	[20				"	"	

Техническая спецификация стали

N п/п	Профиль	Вес, т: В Ст3 пс6			Примечание
I.	Швеллеры по ГОСТ 8240-72*				
1	[14	0,551			
2	[16	0,199			
3	[20	0,011			
II	Сталь угловая равнобокая по ГОСТ 8509-72*				
1	L 2,5×3	0,015			
2	L 6,3×5	0,075			
3	L 7,5×6	0,387			
4	L 10,0×8	0,015			
5	L 12,5×8	0,354			
III.	Сталь холодногнутая угловая неравнобокая по ГОСТ 19771-74*				
1	Гн L 50×36×2,5	0,045			
IV.	Сталь полосовая по ГОСТ 103-76				
1	-δ=6	0,056			
2	-δ=8	0,117			
3	-δ=10	0,016			
4	-δ=20	0,121			
V.	Сталь круглая по ГОСТ 5281-82				
1	ф18	0,021			

Взамен листа 41 лист 41и
ГИП В.И.Сутырин
30.07.87 г.

62
8175/1

ТП 411-2-144 КЖ

Деревообрабатывающая мастерская по переработке 5000 куб.м сырья в год

Н.контр.	Заводник		8.85
Ст.инж.	Левицкая		
Рук.гр.	Заводник		
Гл.спец.	Сивирский		
Нач.отд.	Пилипенко		
ГИП	Засловский		

Привязан:

Инв. №

Стадия	Лист	Листов
Т.Р.	41и	

Опора под бункер ВУ1, Узел 1.

Гослесхоз СССР
Союзгипролесхоз
Киевский филиал

Альбом I

Типовой проект

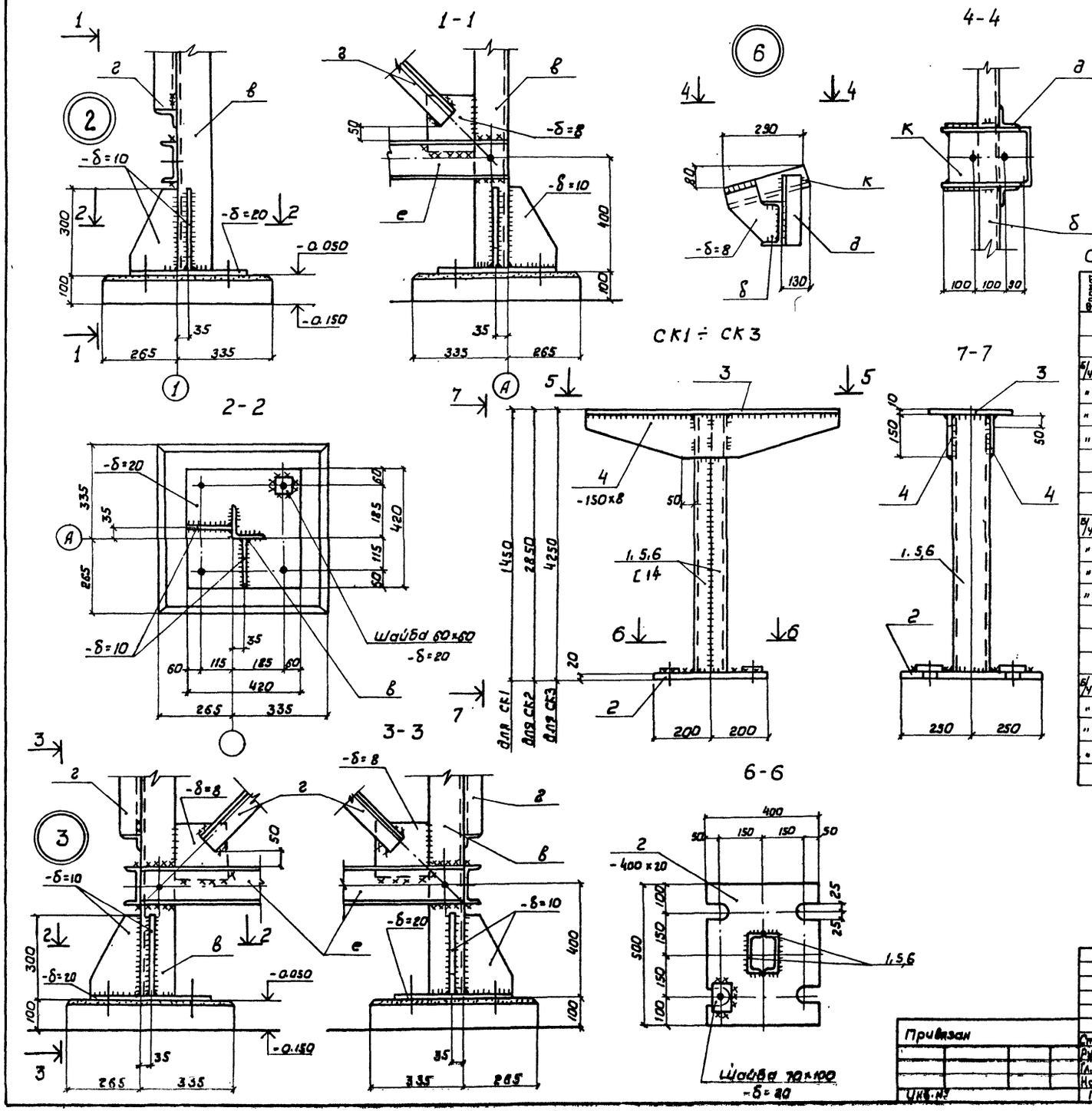

Спецификация элементов стальной конструкции

Формат	Зона	Поз.	Обозначение	Наименование	Кол.	Примечание
				СК1		
				Сборочные единицы и детали		
Б/4		1	КЖ-42	[14, ГОСТ 8240-72, ℓ=1420	2	34,9кг
"		2	"	-400×20, ГОСТ 103-76, ℓ=500	1	31,4кг
"		3	"	-300×10, ГОСТ 103-76, ℓ=900	1	21,2кг
"		4	"	-150×8, ГОСТ 103-76, ℓ=900	2	17,0кг
				Итого		104,5кг
				СК2		
				Сборочные ед. и детали		
Б/4		2	КЖ-42	-400×20, ГОСТ 103-76, ℓ=500	1	31,4кг
"		3	"	-300×10, ГОСТ 103-76, ℓ=900	1	21,2кг
"		4	"	-150×8, ГОСТ 103-76, ℓ=900	2	17,0кг
"		5	"	[14, ГОСТ 8240-72, ℓ=2820	2	69,4кг
				Итого		139,0кг
				СК3		
				Сборочные единицы и детали		
Б/4		2	КЖ-42	-400×20, ГОСТ 103-76, ℓ=500	1	31,4кг
"		3	"	-300×10, ГОСТ 103-76, ℓ=900	1	21,2кг
"		4	"	-150×8, ГОСТ 103-76, ℓ=900	2	17,0кг
"		6	"	[14, ГОСТ 8240-72, ℓ=4220	2	103,8кг
				Итого		173,4кг

1. Данный лист рассматривать совместно с листом КЖ-41

63

8175/1

ТП 411-2-144 КЖ

Деревообрабатывающая мастерская по переработке 5000 куб. м. сырья в год.

Стадия: Т.Р. | Лист: 42 | Листов:

Узлы 2, 3, 6, стойки СК1 ÷ СК3

Госпроектов СССР Союзгипролесхоз Киевский филиал

Привязан

Инв. №

Ст. инж.	Левицкая		V.81
Рук. гр.	Заводник		V.81
Гл. спец.	Сквирский		V.81
Нач. отд.	Задавиловский		V.81
ГИП	Заславский		V.81

Типовой проект 411-2-144 Альбом I

С1

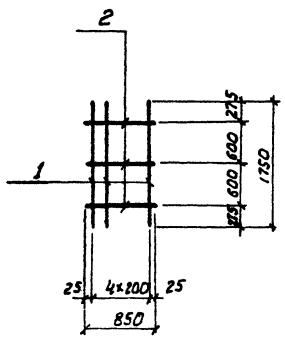

С2

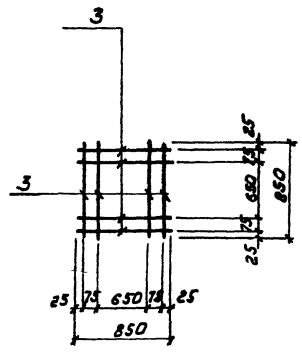

С3

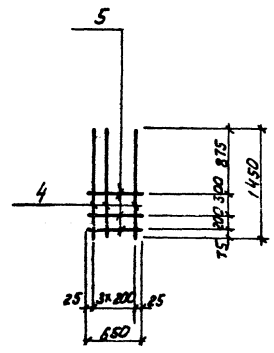

С4

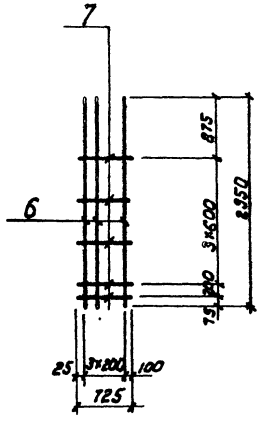

С5

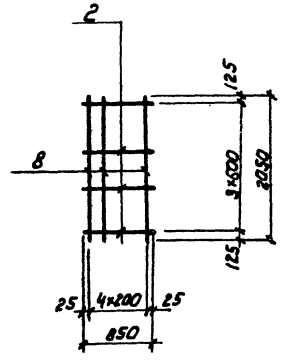

Спецификация элемента стальной конструкции

Формат	Зона	Поз.	Обозначение	Наименование	Кол.	Примечание
				С1		
				Сборочные ед. и детали		
22		1	Кэс-43	ф10 AII ГОСТ 5781-75, ℓ = 1750	5	5,4 кг
"		2	"	ф6 AI, ГОСТ 5781-75, ℓ = 850	3	0,6 кг
				Итого		6,0 кг
				С2		
				Сборочные ед. и детали		
22		3	Кэс-43	ф8 AI ГОСТ 5781-75, ℓ = 850	8	2,7 кг
				С3		
				Сборочные ед. и детали		
22		4	Кэс-43	ф12 AII, ГОСТ 5781-75, ℓ = 1450	4	5,2 кг
"		5	"	ф8 AI, ГОСТ 5781-75, ℓ = 650	3	0,8 кг
				Итого		6,0 кг
				С4		
				Сборочные ед. и детали		
22		6	Кэс-43	ф12 AII, ГОСТ 5781-75, ℓ = 2950	4	10,5 кг
"		7	"	ф8 AI, ГОСТ 5781-75, ℓ = 725	5	1,4 кг
				Итого		11,9 кг
				С5		
				Сборочные ед. и детали		
22		2	Кэс-43	ф6 AI, ГОСТ 5781-75, ℓ = 850	4	0,8 кг
"		8	"	ф10 AII, ГОСТ 5781-75, ℓ = 2050	5	6,3 кг
				Итого		7,1 кг

Данный лист рассматривать совместно с Кэс-44

64'

8175/1

Привязан

Инв. №

Инж.	Панасьюк		V.81
Рук. гр.	Забавник		V.81
Гл. спец.	Скворцов		V.81
Нач. отд.	Забавский		V.81
ГИП	Заславский		V.81

ТП 411-2-144 КЖ

Деревообрабатывающая мастерская по переработке 5000 куб. м. сырья в год

Стадия	Лист	Листов
Т.Р.	43	

Сетки С1 ÷ С5

Гослесхоз СССР
Союзгипролесхоз
Киевский филиал

Типовой проект 411-2-144 Альбом I

С6

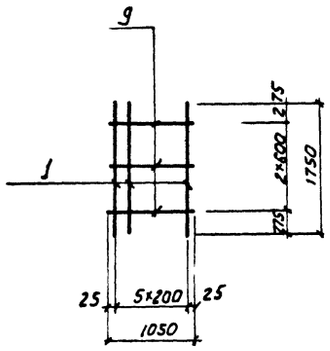

С7

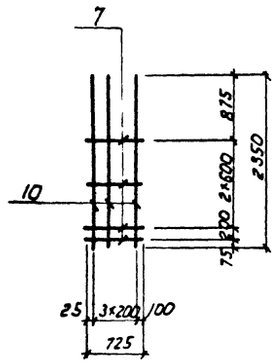

С8

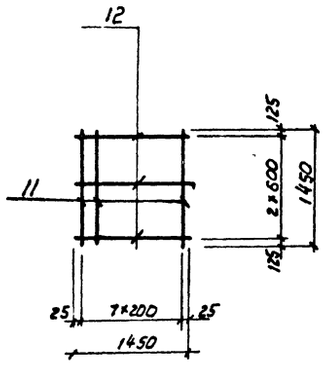

С9

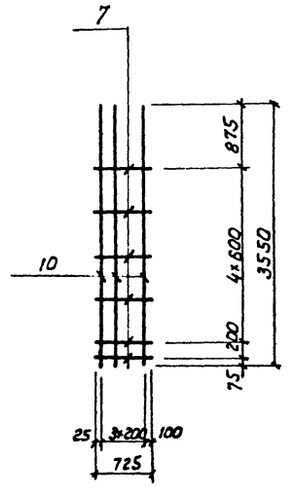

Спецификация элемента стальной конструкции

Формат	Зона	Поз	Обозначение	Наименование	Кол	Примечание
				С6		
				Сборочные ед. и детали		
22		1	КЖ-44	ф10АII, ГОСТ5781-75, ℓ=1750	6	6,5кг
"		9	"	ф6АI, ГОСТ5781-75, ℓ=1050	3	0,7кг
				Итого		7,2кг
				С7		
				Сборочные ед. и детали		
22		10	КЖ-44	ф12АII, ГОСТ5781-75, ℓ=2350	4	8,3кг
"		7	"	ф8АI, ГОСТ5781-75, ℓ=725	4	1,1кг
				Итого		9,4кг
				С8		
				Сборочные ед. и детали		
22		11	КЖ-44	ф10АII, ГОСТ5781-75, ℓ=1450	8	7,2кг
"		12	"	ф6АI, ГОСТ5781-75, ℓ=1450	3	1,0кг
				Итого		8,2кг
				С9		
				Сборочные ед. и детали		
22		7	КЖ-44	ф8АI, ГОСТ5781-75, ℓ=725	6	1,7кг
"		10	"	ф12АII, ГОСТ5781-75, ℓ=2350	4	8,3кг
				Итого		10,0кг

Данный лист рассматривать совместно с листом КЖ-43

65
8175/1

Инж.	Панаськов		V.81	ТП 411-2-144 КЖ	
Рук. гр.	Заводник		V.81	Деревообрабатывающая мастерская по переработке 5000 куб. м. сырья в год.	
Гл. спец.	Сквирский		V.81		Стадия: Т.Р; Лист: 44; Листов:
Нач. отд.	Задавиевич		V.81	Сетки С6÷С9	Гослесхоз СССР Союзгипролесхоз Киевский филиал
ГИП	Заславский		V.81		

Привязан

Инв. №

Типовой проект 411-2-144 Альбом I

Спецификация элементов стальной конструкции

Формат	Зона	Поз.	Обозначение	Наименование	Кол.	Примечание
			Кофе-45	С10		
				Сборочные ед. и детали		
		1		ф 12 AII ГОСТ 5781-75 ℓ=1450	16	20,6 кг
				Итого		20,6 кг
			Кофе-45	С11		
				Сборочные ед. и детали		
		2		ф 8 AI ГОСТ 5781-75 ℓ=950	8	3,0 кг
				Итого		3,0 кг
			Кофе-45	С12		
				Сборочные ед. и детали		
		2		ф 8 AI ГОСТ 5781-75 ℓ=950	12	4,5 кг
				Итого		
			Кофе-45	А1		
				Сборочные ед. и детали		
		3		ф 24 AI ГОСТ 5781-75 ℓ=1540	1	5,5 кг
				Итого		5,5 кг
			Кофе-45	А2		
				Сборочные ед. и детали		
		4		ф 24 AI ГОСТ 5781-75 ℓ=720	1	2,6 кг
				Итого		2,6 кг
			Кофе-45	Т1		
				Сборочные ед. и детали		
		6/4		[10 ГОСТ 8240-72 ℓ=1500	1	12,9 кг
				Итого		12,9 кг

Формат	Зона	Поз.	Обозначение	Наименование	Кол.	Примечание
			Кофе-45	МН1		
				Сборочные ед. и детали		
		5		-100×6 ГОСТ 103-76 ℓ=240	1	1,2 кг
		6		ф 6 AI ГОСТ 5781-75 ℓ=860	1	0,2 кг
				Итого		1,4 кг
			Кофе-45	МН2		
				Сборочные ед. и детали		
		6/4		[10 ГОСТ 8240-72 ℓ=2000	1	17,2 кг
				Итого		
			Кофе-45	МН3		
				Сборочные ед. и детали		
		7		Труба 76×5 ГОСТ 10704-63* ℓ=7100	1	64,8 кг
				Итого		64,8 кг
			Кофе-45	МН4		
				Сборочные ед. и детали		
		8		Труба 76×5 ГОСТ 10704-63* ℓ=3700	1	13,5 кг
				Итого		13,5 кг
			Кофе-45	МН5		
				Сборочные ед. и детали		
		6/4		[16 ГОСТ 8240-72 ℓ=2500	1	35,5 кг
				Итого		35,5 кг
			Кофе-45	МН6		
		9		-60×6 ГОСТ 103-76 ℓ=1000	1	2,8 кг
				Итого		2,8 кг

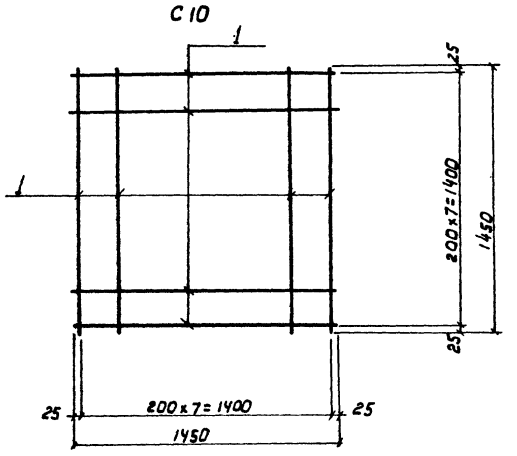

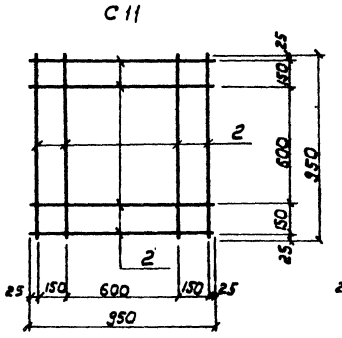

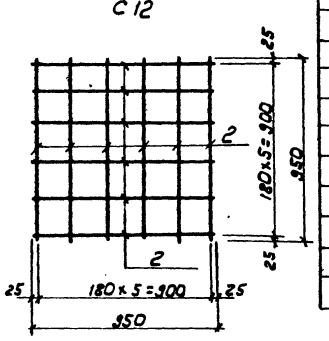

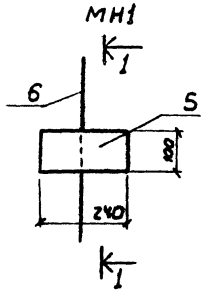

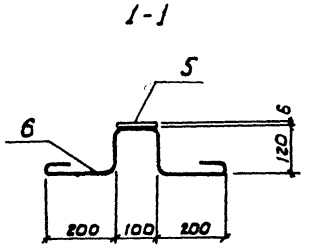

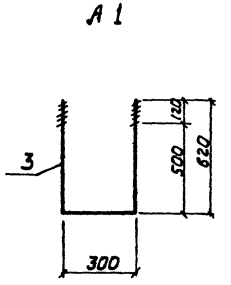

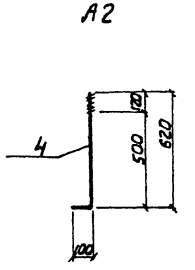

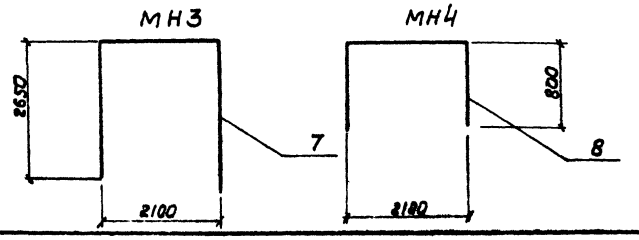

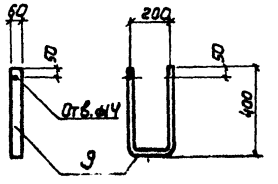

66

8175/1

Привязан

Инв. № подл.

Ст. инж.	Левицкая		V.81
Рук. гр.	Забавник		V.81
Гл. спец.	Скрицкий		V.81
Нач. отд.	Васильковский		V.81
ГИП	Васильковский		V.81

ТП 411-2-144 КЖ

Деревообрабатывающая мастерская по переработке 5000 куб. м. сырья в год

Стадия	Лист	Листов
Т·Р	45	

Сетки С10÷С12, анкера МН1, Траверсы Т1, закладные изделия МН1÷МН6

Гослесхоз СССР Союзгипролесхоз Киевский филиал

Альбом I

Типовой - проект 411-2-144

МН7

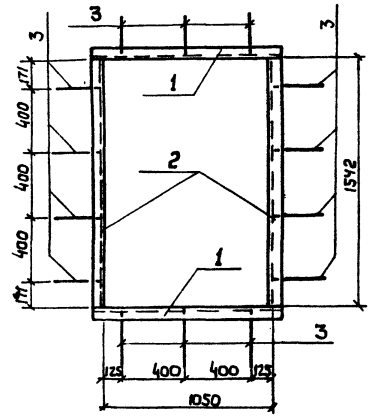

Спецификация элементов стальной конструкции

Формат	Зона	Поз.	Обозначение	Наименование	Кол.	Примечание
			К отс-46 и	МН7		
				Детали		
		1		[14 ГОСТ 8240-72* ℓ=1166	2	28,7 кг
		2		То же ℓ=1542	2	37,9 кг
		3		ф6 АI ГОСТ 5781-82 ℓ=320	14	1,0 кг
				Итого		67,6 кг
			К отс-46 и	МН8		
				Детали		
		4		L50×5 ГОСТ 8509-72* ℓ=550	2	4,1 кг
		5		То же, ℓ=900	2	6,8 кг
				Итого		10,9 кг

Формат	Зона	Поз.	Обозначение	Наименование	Кол.	Примечание
			К отс-46 и	МН9		
				Детали		
		6		ф16 АI ГОСТ 5781-82 ℓ=1000	1	1,6 кг
				Итого		1,6 кг
			К отс-46 и	МН10		
				Детали		
		7		L5×5 ГОСТ 8509-72* ℓ=300	2	2,3 кг
		8		[16 ГОСТ 8240-72* ℓ=1350	1	19,2 кг
				Итого		21,5 кг
			К отс-46 и	МН11		
				Детали		
		7		L5×5 ГОСТ 8509-72, ℓ=300	2	2,3 кг
		9		[16 ГОСТ 8240-72* ℓ=1750	1	24,9 кг
				Итого		27,2 кг
			К отс-46 и	КР1		
				Детали		
		10		-700×6 ГОСТ 103-76, ℓ=700	1	23,1 кг
		11		Петля ПНЦ 130 ГОСТ 5888-78	2	
		12		ф12 АI ГОСТ 5781-82, ℓ=590	1	0,5 кг
				Итого		23,6 кг
			К отс-46 и	МС1		
				Детали		
		13		ф12 АI ГОСТ 5781-82 ℓ=250	1	0,2 кг
		14		То же, ℓ=670	1	0,6 кг
				Итого		0,8 кг
			К отс-46 и	МС2		
				Детали		
		15		ф10 АI ГОСТ 5781-82, ℓ=800	1	0,5 кг
				Итого		0,5 кг

МН8

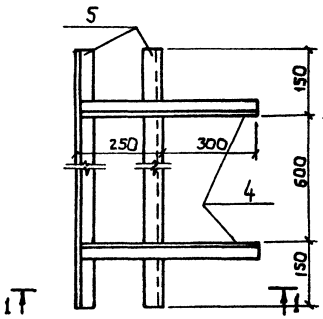

МН10, МН11

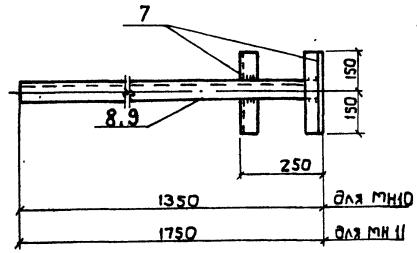

КР1

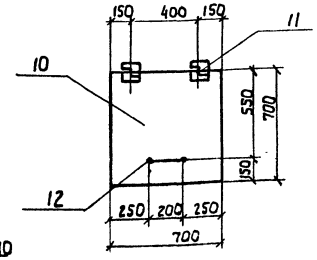

Падающая ручка

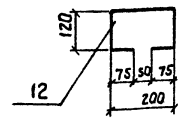

МН9

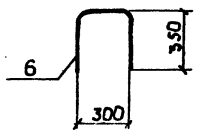

МС1

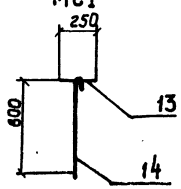

МС2

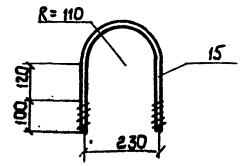

Взамен листа 46 лист 46ч
ГИП В.Ц. Сутырин
30.07.87 г.

Привязан:

Инв. №

ГИП	Заславский		1.87
Н. контр.	Скворский		1.87
Нач. отд.	Пимпенко		8.87
Гл. спец.	Скворский		8.87
Рук. гр.	Заславский		8.87
Ст. инж.	Лебицкая		8.87

67
8175/1

ТП 411-2-144 КЖ

Деревообрабатывающая мастерская по переработке 5000 куб. м сырья в год.

Стадия	Лист	Листов
Т.Р.	46к	

Закладные изделия МН7-МН11
Крышка КР1. Соседи нигель-ных изделий МС1, МС2

Киевский филиал Союзгипролесхоз

Альбом III

Типовой проект 411-2-144

План

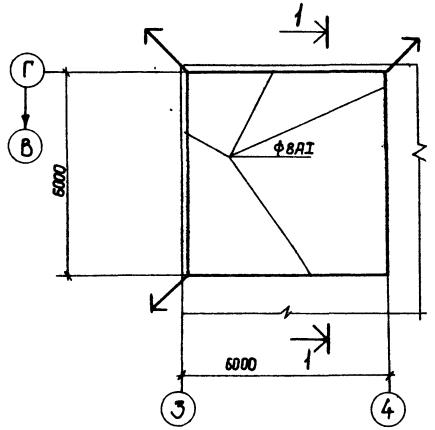

1 - 1

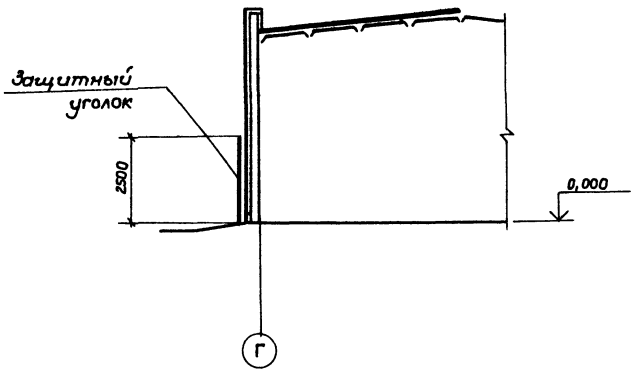

Деталь крепления молниеотвода

2 - 2

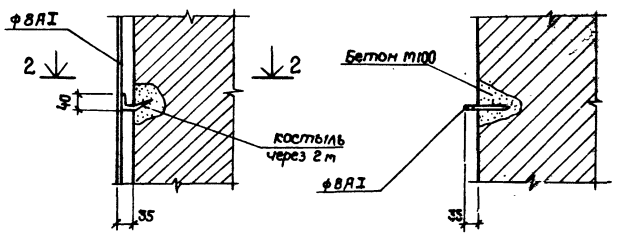

Поз. 1

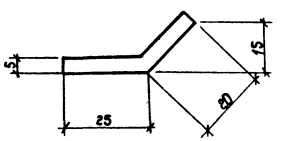

Деталь защиты молниеотвода

3 - 3

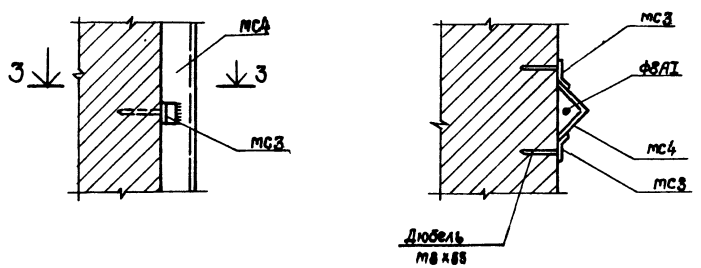

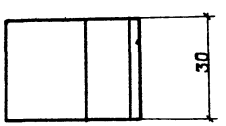

Спецификация элементов к схеме расположения молниезащиты

Марка	Обозначение	Наименование	Кол.	Масса ед. т	Примечание
МС3	КЖС-47	Закладное изделие МС3	12		
МС4	То же	То же МС4	3		

Спецификация закладных изделий

Формат	Зона	Поз.	Обозначение	Наименование	Кол.	Примечание
			КЖС-47	МС3		
				Сборочные ед. и детали		
		1		-30х5 ГОСТ 103-76 ℓ=45	1	0,53кг
				Итого		0,53кг
			КЖС-47	МС4		
				Сборочные ед. и детали		
		6/4		∠63х5 ГОСТ 8509-72 ℓ=2500	1	12,03кг
				Итого		12,03кг

1. Проект молниезащиты выполнен на основании „Указания по проектированию и устройству молниезащиты зданий и сооружений" СН 305-77.
2. Сетку укладывать по плитам покрытия.
3. Сетку в узлах соединить на сварке с площадью контакта не менее двойной площади соединительных элементов.
4. Сварку производить электродами типа Э42 по ГОСТ9466-75.
5. Все стальные элементы необходимо соединить на кровле с токопроводами.
6. Расход арматуры ф8AI на сетку составляет - 17,0кг

68

8175/1

ТП 411-2-144 КЖ

Деревообрабатывающая мастерская по переработке 5000 куб.м сырья в год.

Привязан:

Инв. №

Гл. инж.	Лейцкая			Стадия	Лист	Листов
Рук. гр.	Зданик			Т. Р.	47	
Н. отд.	Сальников					
Нач. сект.	Воскресенский			Молниезащита	Госгражданпроект Киевский филиал	
ГИП	Вахнюченко					

Копировал Власова

Формат А2

gost.e-ecolog.ru