Типовые проектные решения

411-1-0146.87

Узел разделки дровяного долготья нижнего склада мощностью 50 тыс.м^3 древесины в год

Альбом I

Пояснительная записка. Технологические чертежи. Конструкции деревянные. Силовое электрооборудование и электроосвещение. Спецификации оборудования. Ведомости потребности в материалах

gost.e-ecolog.ru

Типовые проектные решения

411-1-014б.87

Узел разделки дровяного долготья нижнего склада мощностью 50 тыс.м^3 древесины в год

Альбом I

Состав проекта

Альбом I – Пояснительная записка. Технологические чертежи. Конструкции деревянные. Силовое электрооборудование и электроосвещение. Спецификации оборудования. Ведомости потребности в материалах.

Альбом II – Нестандартизированное оборудование

Альбом III – Сметы.

Разработан
институтом "Союзгипролесхоз"

Главный инженер института В.М. Нагаев
Главный инженер проекта И.Ф. Жердев

Утвержден
Гослесхозом СССР
протокол № 14 от 27.06 1987 г.
Введен в действие
"Союзгипролесхозом"
приказ № 146 от 14.12 1987 г.

Альбом 1

Содержание альбома

№№	Наименование листов	№ листа	№ стр.
1	Содержание альбома		1
2	Пояснительная записка		2
	Технологическая часть		
3	Общие данные	ТХ-1	3
4	План расположения технологического оборудования	ТХ-2	4
5	Разрезы 1-1÷4-4	ТХ-3	5
6	Конвейер ленточный 5050-80, L=8м. Общий вид, сечения.	ТХ-4	6
7	Конвейер ленточный 5050-80, L=8м. Спецификация, сечения.	ТХ-5	7
8	Конвейер ленточный 5025-40, L=25,9м. Общий вид	ТХ-6	8
9	Конвейер ленточный 5025-40, L=25,9м. Спецификация. Виды, сечения	ТХ-7	9
10	Транспортер оплючной цепной ТОЦ-16-5. Общий вид.	ТХ-8	10
11	Транспортер оплючной цепной ТОЦ-16-5. Спецификация. Виды, разрезы, сечения.	ТХ-9	11
	Архитектурно-строительные решения		
12	Общие данные	АР-1	12
13	План на отм. 0,700; 0,900; 1,810. Разрезы 1-1; 2-2; 3-3	АР-2	13
14	Фасады	АР-3	14
15	Детали с 1÷4	АР-4	15
	Конструкции деревянные		
16	Общие данные	КД-1	16
17	Схема расположения фундаментов	КД-2	17
18	Элемент плана „А"	КД-3	18
19	Фундаменты монолитные Фм 1÷Фм 8	КД-4	19
20	Фундаменты монолитные Фм 9÷Фм 15	КД-5	20
21	Фундаменты монолитные Фм 16÷Фм 17	КД-6	21
22	Фундаменты под оборудование Ф0м 1÷Ф0м 5	КД-7	22
23	Фундаменты под оборудование Ф0м 6÷Ф0м 7	КД-8	23
24	Фундаменты под оборудование Ф0м 8÷Ф0м 11	КД-9	24
25	Фундаменты под оборудование Ф0м 12÷Ф0м 16	КД-10	25
26	Схема расположения площадок. Разрезы 1-1÷3-3.	КД-11	26
27	Схема расположения прогонов, балок и настила	КД-12	27
28	Сечение 1-1. Узлы 1÷5	КД-13	28
29	Элемент плана „А". Разрезы 1-1÷5-5	КД-14	29
30	Элемент плана „Б". Разрезы 1-1÷4-4	КД-15	30
31	Схема расположения переходного тостика. Разрезы 1-1÷3-3	КД-16	31
32	Закладные детали.	КД-17	32
33	Схемы расположения элементов каркасов по осям „6-А"; „Г-В"; „1"; „6"; „7"	КД-18	33
34	Схема расположения балок площ. 1. Узлы 1÷6	КД-19	34
35	Схема расположения оплючного транспортера ТОЦ-16-5. Разрезы 1-1÷3-3	КД-20	35
36	Схема расположения площадки под приводную станцию тр-ра. Разрезы 1-1÷3-3	КД-21	36
37	Эстакада оплючного транспортера ТОЦ-16-5. Узлы 1÷3	КД-22	37
38	Эстакада оплючного транспортера ТОЦ-16-5. Узлы 4÷8	КД-23	38
39	Схема расположения балок, прогонов и лежней цепного транспортера. Разрезы 1-1, 2-2	КД-24	39
40	Эстакада цепного транспортера. Узлы 1÷3	КД-25	40
	Силовое электрооборудование и электроосвещение		
41	Общие данные (начало)	ЭМ-1	41
42	Общие данные (окончание)	ЭМ-2	42
43	Схема принципиальная питающей и распределительной сети.	ЭМ-3	43
44	Механизмы поз. 2; 7; 12. Схема предпусковой сигнализации. Схемы электрические принципиальные управления.	ЭМ-4	44
45	Механизмы поз. 6; 10; 17. Схема технологического потока. Схемы электрические принципиальные управления.	ЭМ-5	45
46	План расположения электрооборудования и прокладки электрических сетей	ЭМ-6	46
47	Спецификация к листу ЭМ-6	ЭМ-7	47
48	Механизмы поз. 7; 12; 17. Схема подключений	ЭМ-8	48
49	Механизмы поз. 6; 10. Схема подключений	ЭМ-9	49
50	Механизмы поз. 3; 7; 12; 17. Схема подключений	ЭМ-10	50
51	Ведомости	ЭОП-1	51
52	Общие данные	ЭО-1	52
53	План расположения электрического оборудования и прокладку электрических сетей	ЭО-2	53
54	Ведомости	ЭОП-1	54
55	Спецификации оборудования		55÷61
56	Ведомости потребности в материалах		62-63

Типовые проектные решения 411-1-014687

Альбом I

1. Общая часть.

1.1. Основание для разработки.

Типовые проектные решения „Узел разделки дровяного долготья" разработано в составе типовых проектных решений „Нижний склад мощностью 50 тыс. м³ древесины в год" в соответствии с тематическим планом Госстроя СССР на 1986 год, раздел 3.7.3 и заданием Гослесхоза СССР от 24 марта 1986 года.

1.2. Назначение и область применения.

Узел применяется в технологическом потоке нижнего склада предприятий лесного хозяйства (лесхозов, леспромхозов и др.) для разделки длинномерной древесины на круглые и колотые дрова.

Узел разделки дровян. долготья предназначен для:

- приемки дровяной древесины с сортировочного транспортера или из штабелей запаса после разделки хлыстов;
- распиловки дров на чураки длиной до 1,0 м на круглопильном станке ЦБ-6;
- раскалывания чураков с выколкой гнили на станке КГУ-1;
- транспортирования готовой продукции с последующей укладкой в контейнеры.

1.3. Исходные расчетные данные.

Рельеф территории - спокойный.

Грунты приняты с нормативными характеристиками согласно СН 227-82 п. 2.3.

Скоростной напор ветра для I географического района.

Сметная стоимость строительства определена для I территориального района согласно СН 227-82.

2. Технологические решения

2.1. Производственная программа, режим работы, штаты.

Объем перерабатываемой древесины - 24,5 тыс. м³ в год.

Количество рабочих дней в году	- 250
Количество смен в сутки	- 2
Продолжительность смены в часах	- 8
Количество рабочих	- 10 чел.
из них в 1-ю смену	- 6 чел.

Уровень механизации производственных процессов - 85%, загрузка оборудования - 94%.

2.2. Краткое описание технологического процесса.

Дровяная древесина от раскряжевочной эстакады подается транспортерами через накопители типа ЛТ-79 или ЛТ-80 на площадку перед узлом разделки дровяного долготья.

Цепным транспортером древесина подается на станок ЦБ-6 и распиливается на отрезки длиной до 1,0 м. Древесина, не подлежащая расколке, сбрасывателем-качалкой сбрасывается на ленточный конвейер 5050-80 и далее на ленточный конвейер 5025-40 для транспортировки на участок укладки в контейнеры.

Древесина, подлежащая расколке, сбрасывателем-качалкой сбрасывается на приемный стол станка КГУ-1. После расколки поленья ленточным конвейером 5025-40 перемещаются на участок укладки в контейнеры.

Для уборки отходов от станка ЦБ-6 предусмотрен скребковый транспортер ТОЦ 16-5 с передачей отходов в скиповый погрузчик ЛВ-175.

2.3. Охрана труда.

При составлении проектного решения руководящим материалом являются „Система стандартов безопасности труда" (ССБТ), „Инструкция по проектированию мероприятий по снижению шума и осуществлению их в цехах предприятий лесного хозяйства", СН-245-71, СНиП 2-92-76 и другие нормативные материалы.

Рекомендации указанных нормативных документов учтены в выборе технологического оборудования, расстановке станков в технологическом потоке, соблюдении необходимых разрывов, проходов.

Для обеспечения механизации трудоемких процессов и безопасности труда предусматриваются:

- системы транспортеров и конвейеров, облегчающие труд на операциях по подаче сырья, передачи материала от станка к станку, выноса готовой продукции, а также уборки отходов;
- ограждающие съемные устройства, защищающие вращающиеся части и приводные устройства транспортеров, конвейеров, станков и других механизмов, окрашенные в красный цвет;
- светозвуковая двусторонняя сигнализация на транспортерах, сблокированная с пусковым устройством и приспособления для автоматической остановки их в случае обрыва или спадания цепи;
- переходные мостики и площадки, для обслуживания станков и механизмов.

3. Архитектурно-строительные решения.

Сооружение узла разделки представляет собой пространственную конструкцию из трех площадок на опорах-стойках, приподнятых над поверхностью земли на 1,8 м, 0,9 м и 0,7 м. Одна площадка открытая габаритом 10,0×6 м, а над двумя другими устроены дощатое деревянное каркасное здание размером 18×6 м и дощатый навес 19×3 м.

Степень огнестойкости сооружения - V

Фундаменты - монолитные бетонные из бетона класса В 7,5.

Опоры (стойки), прогоны, верхнее строение - деревянные.

Покрытие - дощатое по деревянным балкам.

Кровля - рулонная, трехслойная.

Столярные изделия по действующим ГОСТам.

6. Электроснабжение.

Проект силового электрооборудования и электроосвещения узла разделки дровяного долготья разработан в соответствии с требованиями ПУЭ (6-е издание) и Инструкции СН 357-77.

По надежности электроснабжения все электроприемники относятся к III категории.

По условиям окружающей среды узел разделки дровяного долготья относится к пожароопасным зонам классов П-II, П-III.

Максимальная расчетная нагрузка электроприемников составляет 15,56 кВт, в том числе электроосвещения - 3,1 кВт.

Вопросы учета электроэнергии и компенсации реактивной мощности решаются при привязки проекта.

Питание электроэнергией предусматривается от источника напряжением 380/220 В с глухозаземленной нейтралью по одной кабельной или воздушной линии.

На вводе от ВЛ в помещение должно быть выполнено повторное заземление нулевого рабочего провода.

Сопротивление заземляющего устройства следует принять по п. 1.7.64. ПУЭ.

Общие указания приведены на листах ЭМ-1, ЭО-1.

Технико-экономические показатели.

№	Наименование показателей	Един. измер.	Показатели 411-1-0146.87
1.	Общая сметная стоимость	тыс. руб.	45,87
	в том числе:		
	строительно-монтажных работ	"	21,26
	стоимость строительно-монтажных работ на 1 м² общей площади	руб.	138,05
	стоимость строительно-монтажных работ на 1 м³ строительного объема	"	28,72
	стоимость общая на расчетный показатель	"	1872,2
2.	Трудоемкость		
	Построечные трудовые затраты	чел/час	3979
	То же, на 1 м³ строительного объема	"	5,38
	То же, на расчетный показатель	"	79,58
3.	Расход строительных материалов		
	Цемент, приведенный к М 400	т	19,2
	То же, на 1 м² общей площади	"	0,125
	Сталь, приведенная к классам А1 и Ст 3	"	1,67
	То же, на 1 м² общей площади	"	0,01
	То же, на расчетный показатель	"	0,068
	Бетон и железобетон	м³	116,1
	в том числе монолитный	"	116,1
	То же, на 1 м² общей площади	"	0,75
	Лесоматериалы, приведенные к круглому лесу	"	107,8
4.	Эксплуатационные показатели		
	Потребная электрическая мощность	кВт	15,56
	Годовой расход электроэнергии	кВт.ч.	41870
5.	Техническая характеристика		
	Объем строительный	м³	740,2
	То же, на расчетный показатель	"	30,2
	Площадь застройки	м²	225,7
	Общая площадь	"	154,0
	То же, на расчетный показатель	"	6,28

ГИП	Жердев		
Н.контр.	Березин		
Нач.отд.	Рогачев		
Гл.спец.	Березина		03.87
Рук.гр.	Бизяева		03.87
Рук.гр.	Сафина		
Рук.гр.	Разуваева		

Привязан

Инв. № 2

ТПР 411-1-0146.87 ПЗ

Пояснительная записка

Стадия	Лист	Листов
РП		1

СОЮЗГИПРОЛЕСХОЗ

Копировал Федуля

Формат А2

Альбом I

Ведомость чертежей основного комплекта ТХ

Лист	Наименование	Примечание
1	Общие данные	
2	План расположения технологического оборудования	
3	Разрезы 1-1÷4-4	
4	Конвейер ленточный 5050-80, L=8m. Общий вид. Сечения.	
5	Конвейер ленточный 5050-80, L=8.M. Спецификация, сечения	
6	Конвейер ленточный 5025-40, L=25.9m. Общий вид.	
7	Конвейер ленточный 5025-40, L=25,9m. Спецификация, Сечения.	
8	Транспортер оплочный цепной тоц-16-5. Общий вид.	
9	Транспортер оплочный цепной тоц-16-5. Спецификация. Виды. Сечения.	

Баланс сырья и отходов

Сырье		Готовая продукция			Отходы			Потери		
Наименование	м³	Наименование	% выхода	м³	Наименование	% выхода	м³	Наименование	% выхода	м³
1. Дровяное долготье		Дрова								
листв. пород	8,0	ост 13200-85	99	7,92	гниль	1	0,08			
2. Дровяное долготье		Дрова								
хвойных пород	1,2	гост 3243-46	99	1,19	гниль	1	0,01			
3. Дровяное долготье		Дрова								
листв. пород	15,2	гост 3243-46	99	16,0	гниль	1	0,2			
Всего дров	25,4			25,11			0,29			

Ведомость основных комплектов рабочих чертежей

Обозначение	Наименование	Примечание
ТХ	Технологические решения	
АР	Архитектурные решения	
КЖ	Конструкции железобетонные	
КД	Конструкции деревянные	
Эт	Силовое электрооборудование	
ЭО	Электрическое освещение	
АТХ	Автоматизация технологи-	
.	ческого процесса	

Штатная ведомость

Наименование	Группа производ. процесса	Разряд работ	Количество работающих		
			Всего	1 смена	2 смена
1. Оператор					
станка ЦБ-6	2g	4	2	1	1
2. Оператор					
станка КГУ-1	2g	3	1	1	–
3. Станочник	2g	3	1	–	1
4. Укладчик					
готовой продукции	2g	2	6	4	2
Всего по узлу			10	6	4

Ведомость прилагаемых документов

Обозначение	Наименование	Примечание
	Прилагаемые документы	
ТХ СО	Спецификация	
	оборудования	

Проектное решение разработано с соответствующими нормами и правилами и предусматривает мероприятия, обеспечивающие пожарную безопасность при эксплуатации сооружений.

Главный инженер проекта Шердев И.Ф.

Привязан

Инв.№

ГИП	Шердев		
Н.контр.	Березин		
Нач.отд	Рогачев		
Гл.спец.	Березина		
Рук.гр	Бизяева		
Ст.инж.	Усенко		

ТПР 411-1-0146.87 ТХ

Нижний склад мощностью 50,0тыс. м³ древесины в год

Узел разделки дровяного долготья.

Общие данные

Стадия	Лист	Листов
РП	1	9

СОЮЗГИПРОЛЕСХОЗ

Копировал

Формат А2

Альбом I

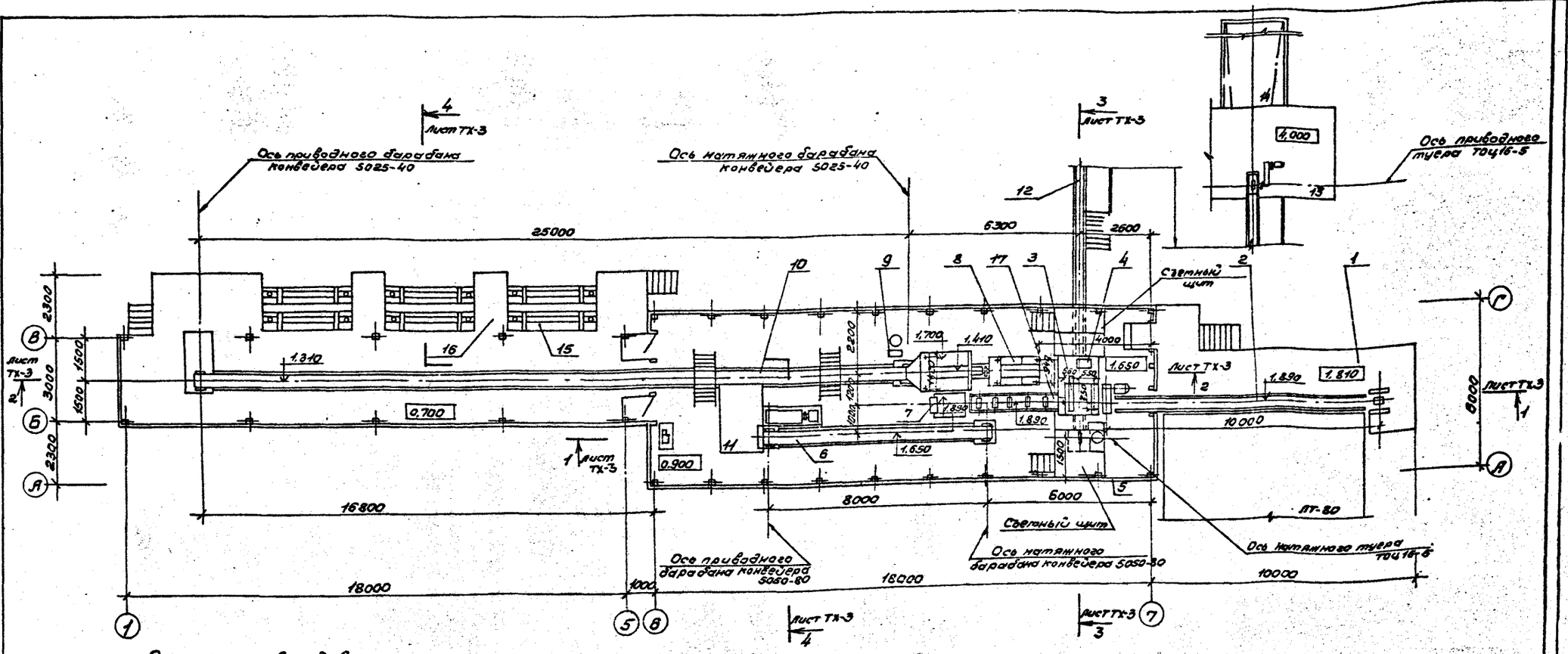

Перечень оборудования

№ поз.	Наименование	Тип или марка	Кол.	Мощн. КВТ Ед.	Мощн. КВТ Общ.	Масса ед. сбор.	Примечание
1	Площадка для подачи сырья		1	—	—	—	—
2	Транспортер подачи	ПЦБ-6	1	3,0	3,0	1170	Кушвинский з-д А/о станков
3	Станок балансирный	ЦБ-6	1	1-7,5 1-3,0	10,5	1400	Кушвинский завод А/о станков
4	Гидронасос станка ЦБ-6	Комплект на ЦБ-6	—	—	—	—	—
5	Пульт управления станком ЦБ-6	—	—	—	—	—	—
6	Конвейер ленточный	5050-80	1	3,0	3,0		Н0.17.01.00.000
7	Сбрасыватель качалка	Н.06	1	1,5	1,5	200	Н0.17.06.00.000
8	Станок для удаления гнили	КГУ-1	1	1-15 1-1,5	16,5	4000	Новозыбковский станкостроит. з-д
9	Пульт управления станком КГУ-1	Комплектно	—	—	—	—	—
10	Конвейер ленточный	5025-40	1	2,2	2,2		Н0.17.02.00.000
11	Наклонная плоскость	Н.06	1	—	—		Н0.17.04.00.000
12	Транспортер скребковый	ТОЦ16-5	1	5,5	5,5		Н0.17.03.00.000
13	Площадка обслуживания	—	—	—	—	—	—
14	Погрузчик скиповый	ЛВ-175	1	7,5	7,5	3600	з-д „Красный пресс" Вологодск. обл. пос. Суда
15	Контейнер для коротья	—	—	—	—	—	—
16	Площадка для обслуживания	—	—	—	—	—	—
17	Стол роликовый приводной	Н.об.	1	1,1	1,1	390	Н0.17.06.00.000

ГИП	Жердев		
Н.контр.	Березина		
Нач.отд.	Рогачев		
Гл.спец.	Березина		10.86
Рук.гр.	Бизяева		10.86
Ст.инж.	Усенко		09.86

Привязан

Инв. №

ТПР 411-1-0146.87 ТХ

Нижний склад мощностью 50 тыс. м3 древесины в год.

Узел разделки дровяного долготья

Стадия	Лист	Листов
РП	2	9

План расположения технологического оборудования.

СОЮЗГИПРОЛЕСХОЗ

Копировал

Формат А2

Разрез 1-1

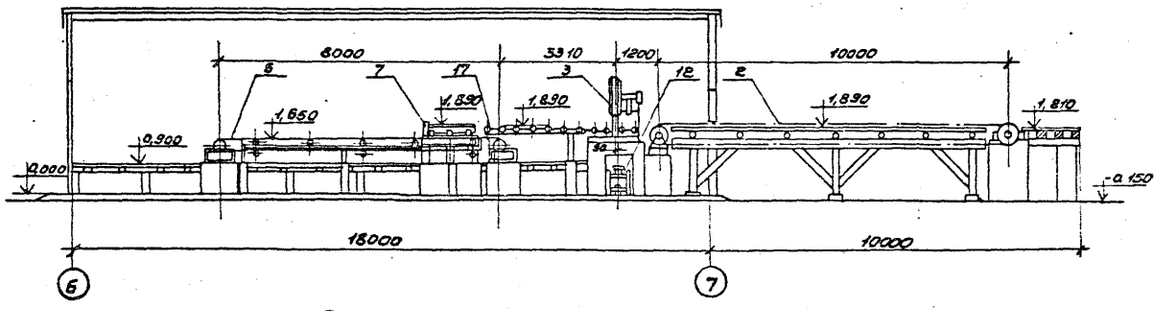

Разрез 4-4

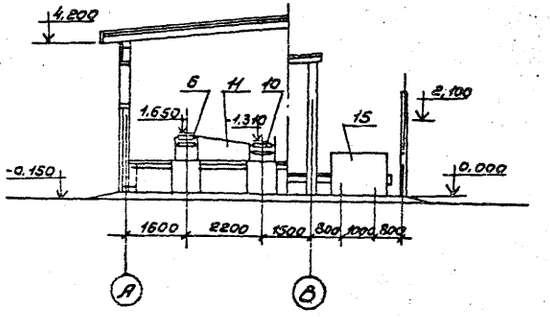

Разрез 2-2

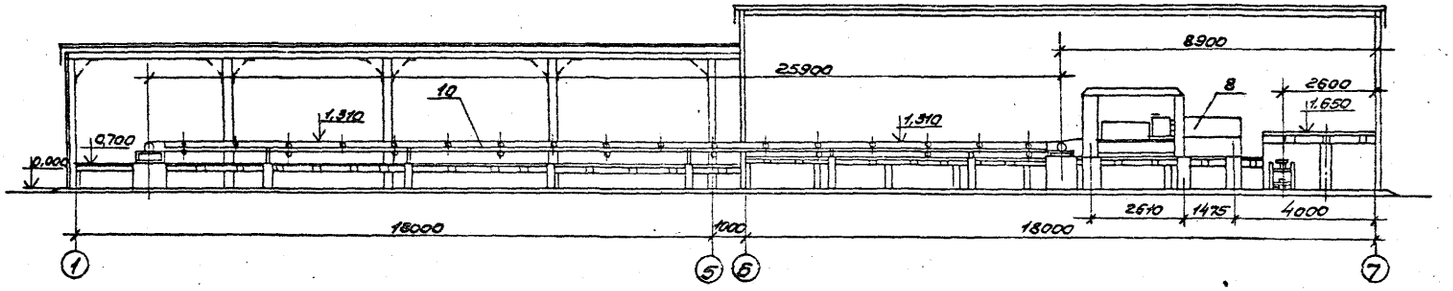

Разрез 3-3

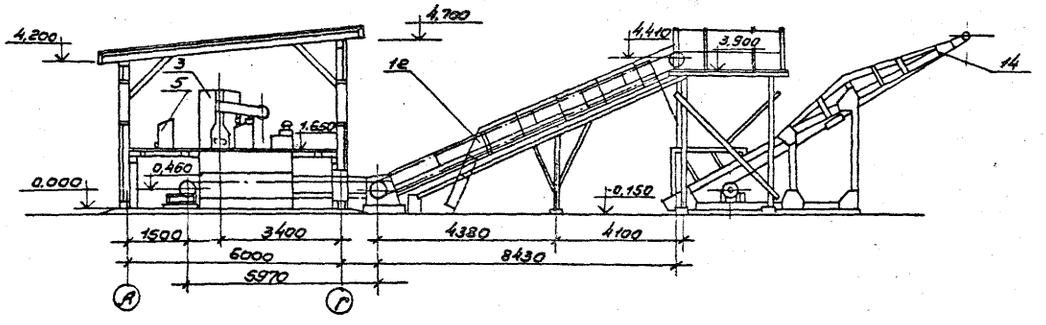

Лист читать совместно с листом ТХ-2

ГИП	Жердев			ТПР 411-1-0146.87	ТХ	
Н.контр.	Березин					
Нач.отд.	Расчуев			Нижний склад мощностью 50 тыс.м³ древесины в год		
Гл.спец.	Березина					
Рук.гр.	Бизяева					
Ст.инж.	Усенко			Узел разделки дробленого долготья	Стадия: РП	Лист: 3
Привязан				Разрезы 1-1 ÷ 4-4	СОЮЗГИПРОЛЕСХОЗ	
Инв.№						

Копировал Формат А2

Альбом I

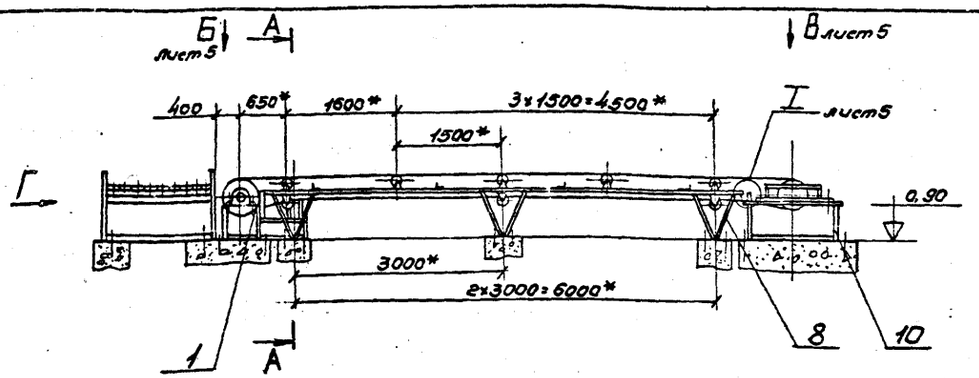

План расположения фундаментных болтов

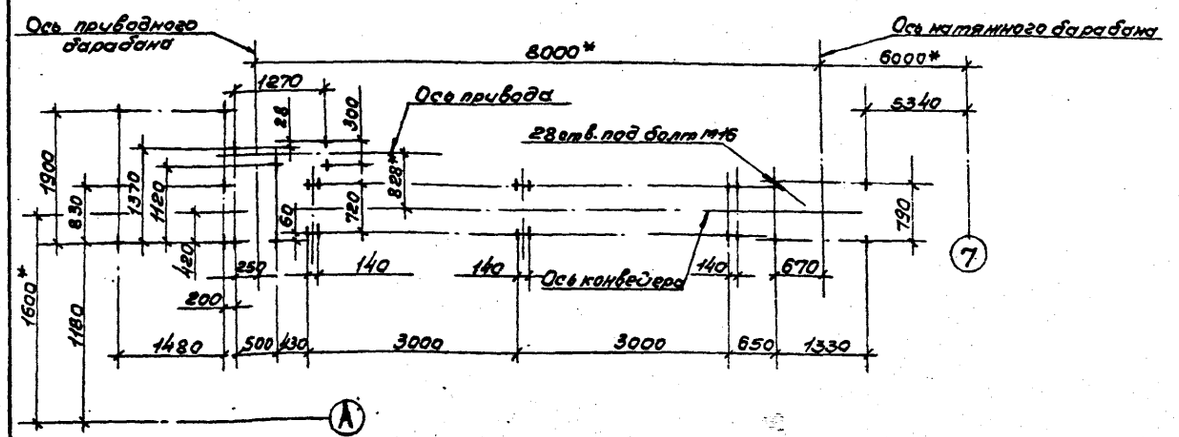

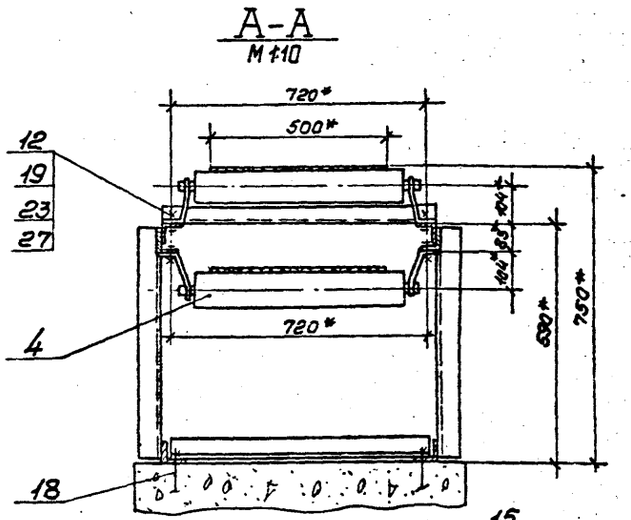

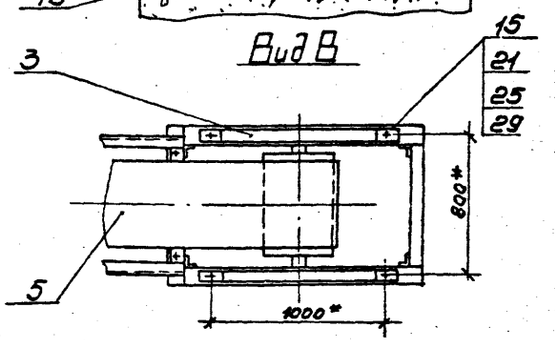

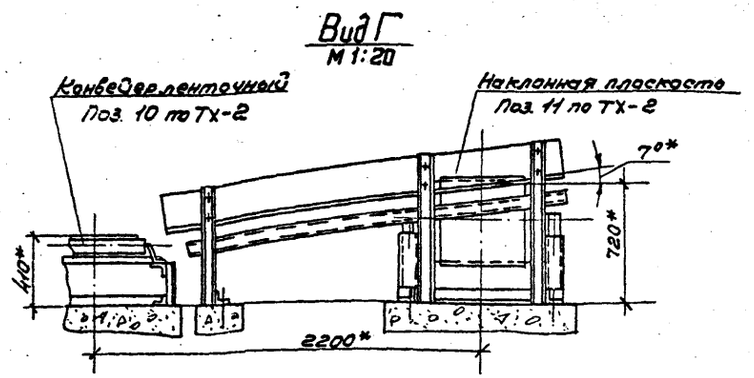

Техническая характеристика

1. Скорость ленты, м/с — 0,8
2. Размеры перемещаемых пиломатериалов:
   - диаметр, мм — до 500
   - длина, мм — 500÷1250
   - масса, кг — до 200
3. Мощность привода, кВт — 3

Технические требования.

1.* Размеры для справок.
2. Технические требования на монтаж и испытания по ГОСТ 22647-77.*

Ст. совместно с ТХ-2, ТХ-5.

Гип	Жердев		ТПР 411-1-0146.87 ТХ
Н.контр.	Спиридонов		Нижний склад мощностью 50,0 тыс.м³ древесины в год
Нач.отд.	Рогачев		
Гл.спец.	Спиридонов		Узел разделки дровяного долготья
Рук.гр.	Глебова		Стадия: РП; Лист: 4; Листов:
Ст.инж.	Булыгина		Конвейер ленточный 5050-80, L=8 м. Общий вид. Сечения
Привязан			СОЮЗГИПРОЛЕСХОЗ
Инв.№			

Копировал [illegible]

Формат А2

Альбом I

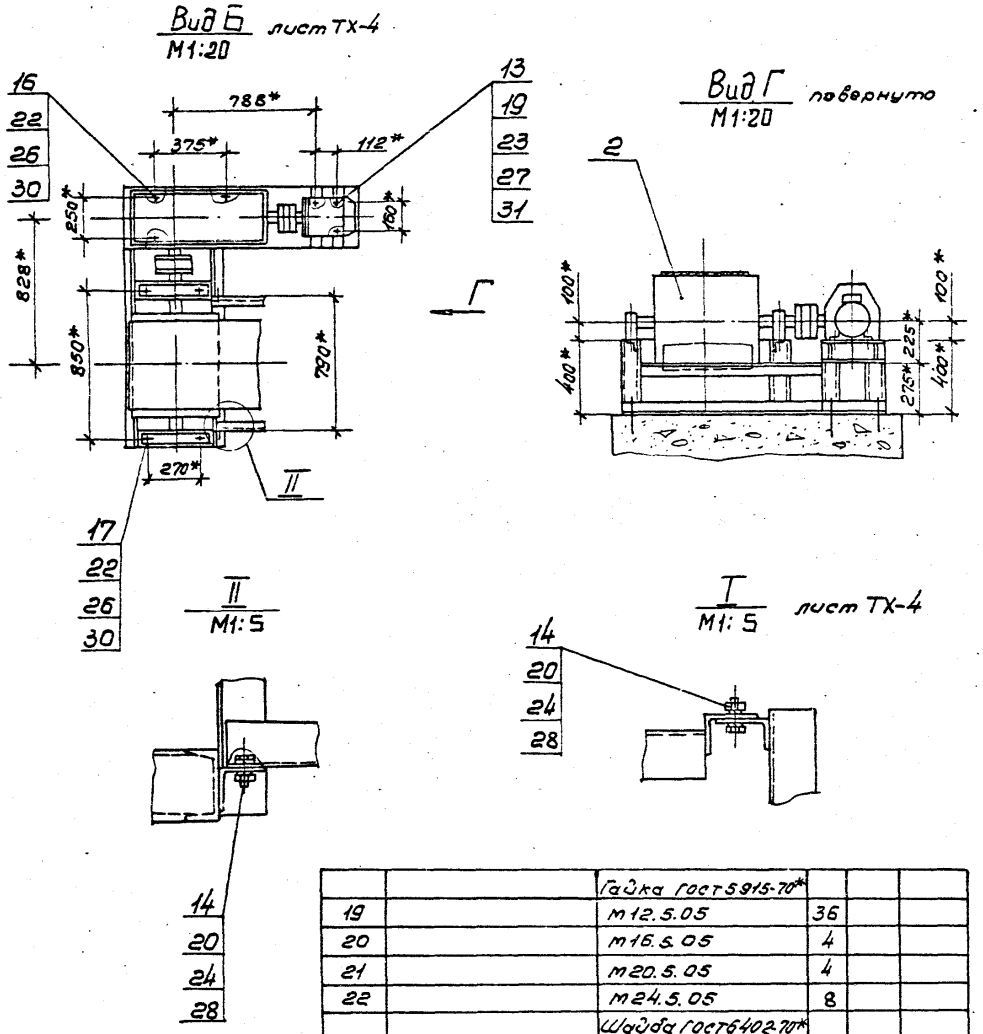

		Гайка ГОСТ 5915-70*			
19		М12.5.05	36		
20		М16.5.05	4		
21		М20.5.05	4		
22		М24.5.05	8		
		Шайба ГОСТ 6402-70*			
23		12.65Г.05	36		
24		16.65Г.05	4		
25		20.65Г.05	4		
26		24.65Г.05	8		
		Шайба ГОСТ 11371-78*			
27		12.01.05	36		
28		16.01.05	4		
29		20.01.05	4		
30		24.01.05	8		
31		Шайба 12.01.05			
		ГОСТ 10906-78*	4		

Поз.	Обозначение	Наименование	Кол.	Масса ед.кг	Примечание
1		Привод Н6к в составе:			Полевской машиностроительный з-д
		Электродвигатель			
		4А100S4У3			
		ГОСТ 19523-81* Е			
		N=3кВт, n=1500 об/мин	1	38,2	
		Редуктор КЦ1-200-28-42Ц			
		ТУ 24-9-490-77	1	186	
		Муфта упругая			
		Втулочно-пальцевая			
		250-28-I.1-40-II.1-У3			
		ГОСТ 21424-75*	1		
2		Барабан приводной			тот же
		5050-80	1	196	
3		Натяжное устройство 5040-60-50	1	166	—"—
4		Роликоопора П50-0	8	16,6	—"—
5		Лента конвейерная			
		2-500-3-ТК300-6-28			
		ГОСТ 20-76*	18,5к	72	
		Сборочные единицы			
8	Н017.01.01.000	Станина	1	145	
9	Н017.01.02.000	Рама привода	1	115	
10	Н017.01.03.000	Рама	1	62	
		Стандартные изделия			
		Болт ГОСТ 7798-70*			
12		М12×30.58.05	32		
13		М12×45.58.05	4		
14		М16×35.58.05	4		
15		М20×90.58.05	4		
16		М24×65.58.05	4		
17		М24×90.58.05	4		
18		Болт 1.1М16×300 ВСт.3			
		пс2 ГОСТ 24379.1-80	22		

Ст. совместно с ТХ-4.

Гип	Жердев	
Н.контр.	Спиридонов	
Нач.отд.	Рогачев	
Гл.спец.	Спиридонов	
Рук.гр.	Глебова	
Ст.инж.	Булыгина	

ТПР 411-1-0146.87 ТХ

Нижний склад мощностью 50 тыс. м3 древесины в год

Узел разделки дровяного долготья.

Стадия	Лист	Листов
РП	5	

Конвейер ленточный 5050-80, L=8 м. Спецификация, сечения.

СОЮЗГИПРОЛЕСХОЗ

Привязан

Инв. №

Копировал [illegible]

Формат А2

Альбом I

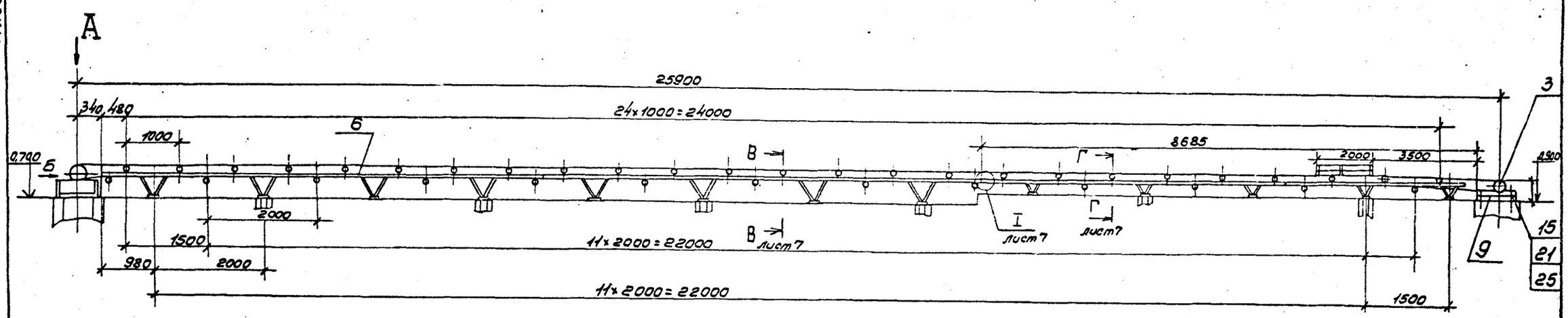

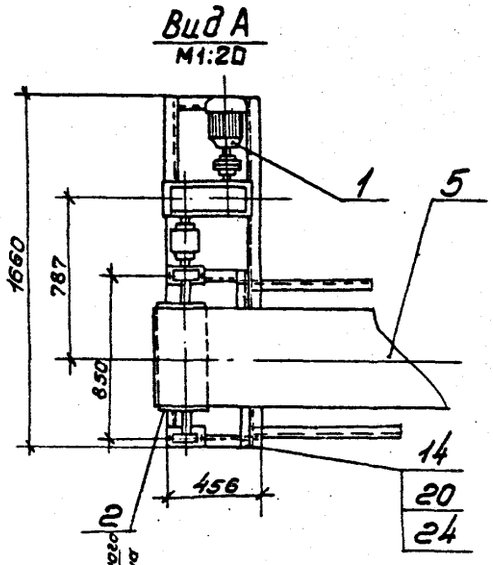

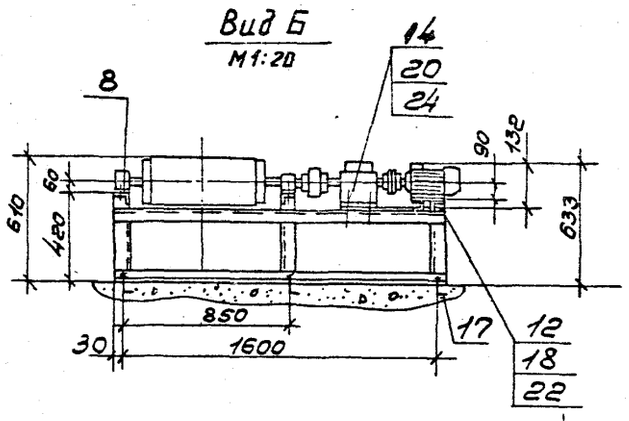

Техническая характеристика

1. Скорость ленты, м/с - 0,8
2. Мощность привода, квт - 2,2
3. Вес конвейера, кг - 1350

Технические требования

1. Размеры для справок.
2. Технические требования на монтаж и испытания по ГОСТ 22647-77*

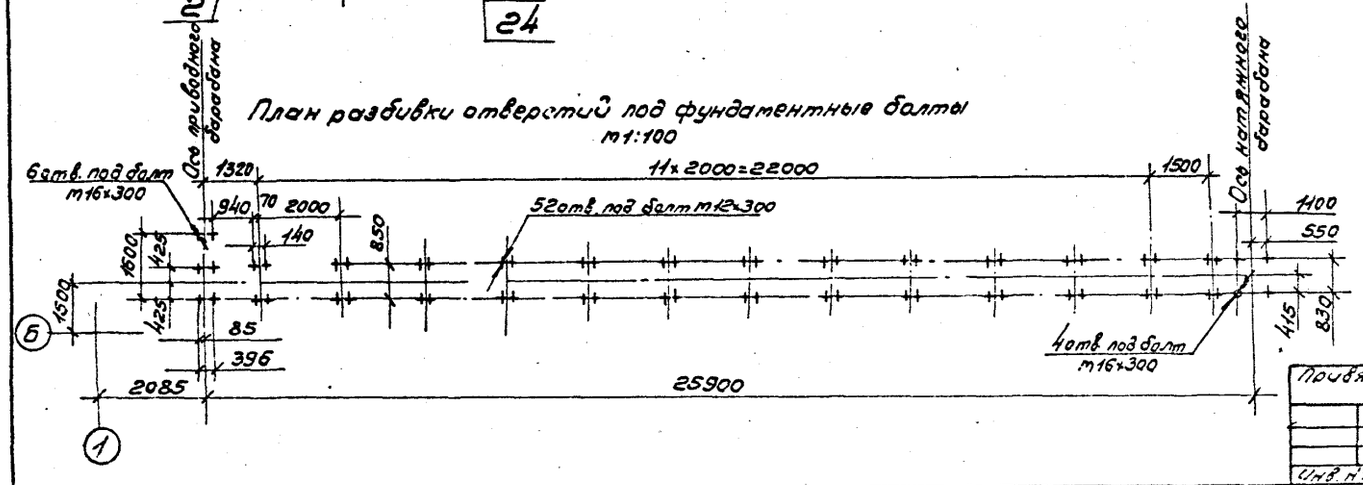

Ст. совместно с ТХ-7.

Гип	Жердев		ТПР 411-1-0146.87 ТХ
Н.контр.	Спиридонов		
Нач.отд.	Рогачев		Нижний склад мощностью 50 тыс. м³ древесины в год
Гл.спец.	Спиридонов		
Рук.гр.	Глебова		Узел разделки дровяного долготья. Стадия: РП; Лист: 6; Листов:
Ст.инж.	Гурьякова		
Привязан			Конвейер ленточный 5025-40. Длина 25.900. Общий вид. СОЮЗГИПРОЛЕСХОЗ
Инв. №			

Копировал [illegible]

Формат А2

Альбом I

Вид А
М1:10

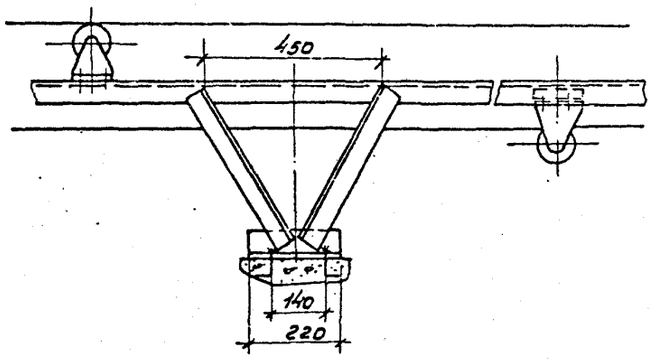

Вид Е
М1:10

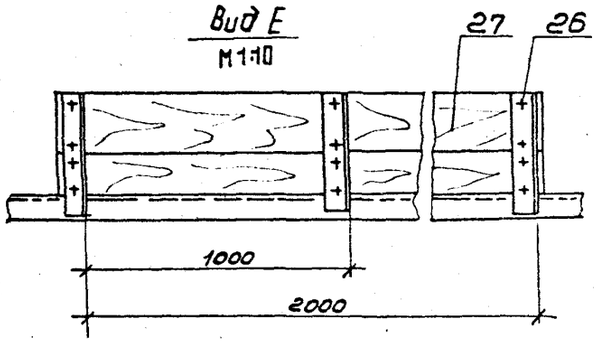

Поз.	Обозначение	Наименование	Кол.	Масса ед.кг	Примечание
1		Привод Н8 в составе:	1	92	Палевской машиностроительный завод
		Редуктор Ц2У-125-25-12У2			
		Электродвигатель 4А90L4У3 n=1500об/мин. ГОСТ 19523-81*Б; N=2,2кВт			
2		Барабан приводной 5025-40	1	58	тот же
3		Натяжное устройство 5020-40-32	1	76	—"—
4		Роликоопора П50-0	38	16,6	—"—
5		Лента конвейерная			
		2-500-3-ТК-3-2-В			
		ГОСТ 20-76	1	375	L=543м
		Сборочные единицы			
6	Н017.02.01.000	Станина	1	305	
7	Н017.02.02.000	Станина	1	150	
8	Н017.02.03.000	Рама привода	1	85	
9	Н017.02.04.000	Рама	1	50	
		Стандартные изделия			
12	Болт М8х45.58.05				
	ГОСТ 7798-70*	4			
13	Болт М12х30.58.05				
	ГОСТ 7798-70*	152			
14	Болт М16х50.58.05				
	ГОСТ 7798-70*	8			
15	Болт М20х90.58.05				
	ГОСТ 7798-70*	4			
16	Болт 1.1 М12х300ВСт3пс2				
	ГОСТ 24379.1-80	52			
17	Болт 1.1 М16х300ВСт3пс2				
	ГОСТ 24379.1-80	10			
18	Гайка М8.5.05				
	ГОСТ 5915-70*	4			
19	Гайка М12.5.05				
	ГОСТ 5915-70*	152			
20	Гайка М16.5.05				
	ГОСТ 5915-70*	8			
21	Гайка М20.5.05				
	ГОСТ 5915-70*	4			
22	Шайба 8.65Г.05				
	ГОСТ 6402-70*	4			
23	Шайба 12.65Г.05				
	ГОСТ 6402-70*	152			
24	Шайба 16.65Г.05				
	ГОСТ 6402-70*	8			
25	Шайба 20.65Г.05				
	ГОСТ 6402-70*	4			
26	Шуруп А6х25				
	ГОСТ 1144-80*	16			
	Материалы				
	Сосна ГОСТ 8486-86Е				
	Доска 25х200	0,01	м³		

В-В
М1:10
лист 6

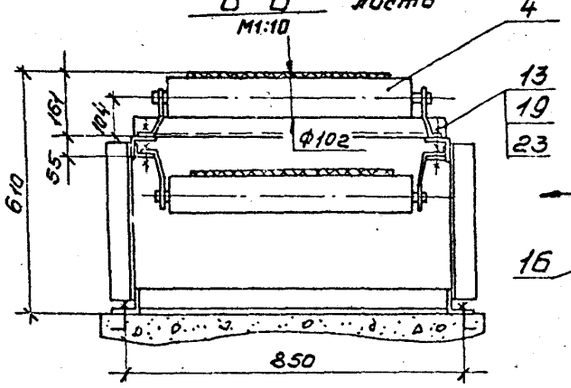

Г-Г
М1:10
лист 6

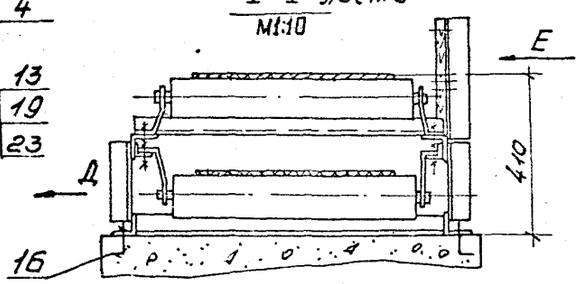

I
М1:2
лист 6

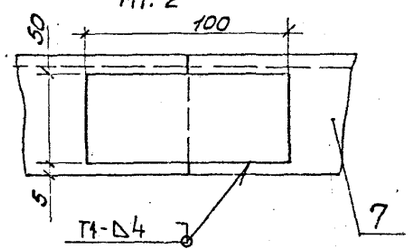

См. совместно с ТХ-6

ГИП	Жердев			ТПР 411-1-0146.87 ТХ
Н.контр.	Спиридонов		11.87	
Нач.отд.	Рогачев			Нижний склад мощностью 50 тыс.м³ древесины в год
Гл.спец.	Спиридонов		11.87	
Рук.гр.	Гребова			Узел разделки древесного долготья.
Ст.инж.	Бурякова			Стадия: РП; Лист: 7; Листов:
Привязан				Конвейер ленточный 5025-40, длина 25.900 м. Спецификация, виды. Сечения.
Инв.№				СОЮЗГИПРОЛЕСХОЗ

Копировал Фиекун

Формат А2

Альбом I

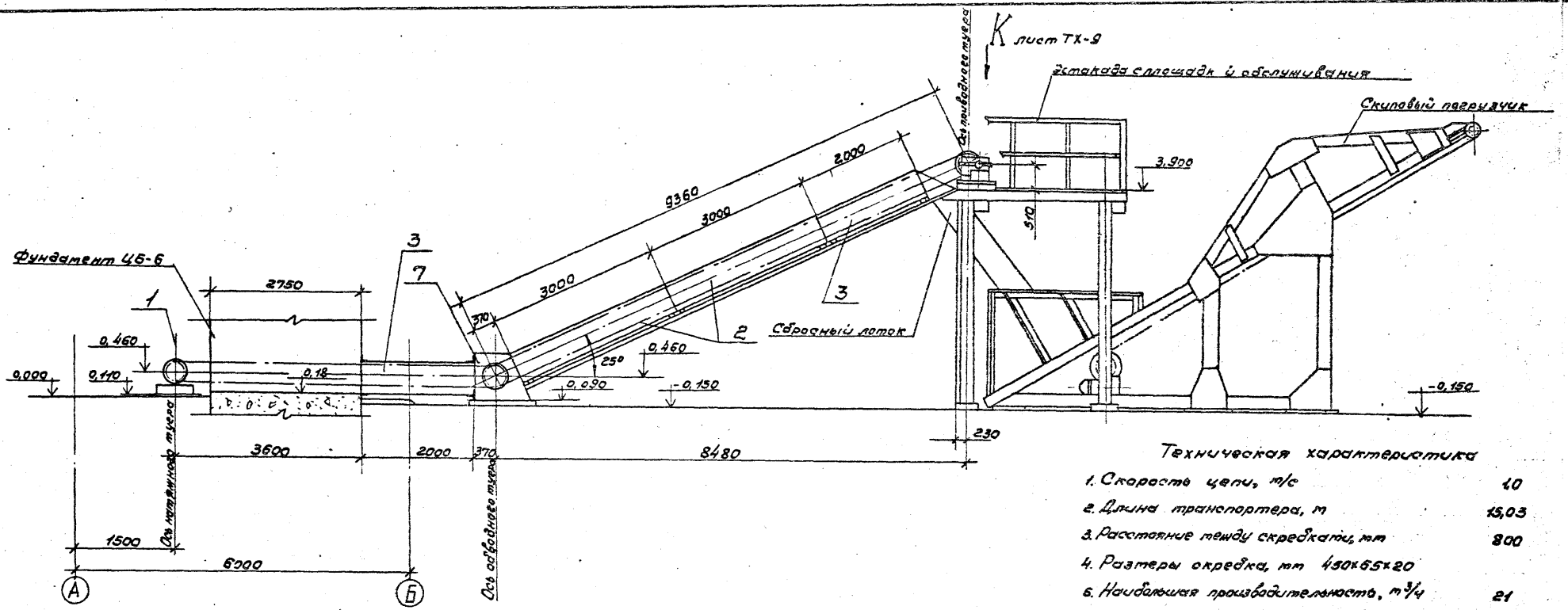

План разбивки под фундаментные болты М16 по эстакаде

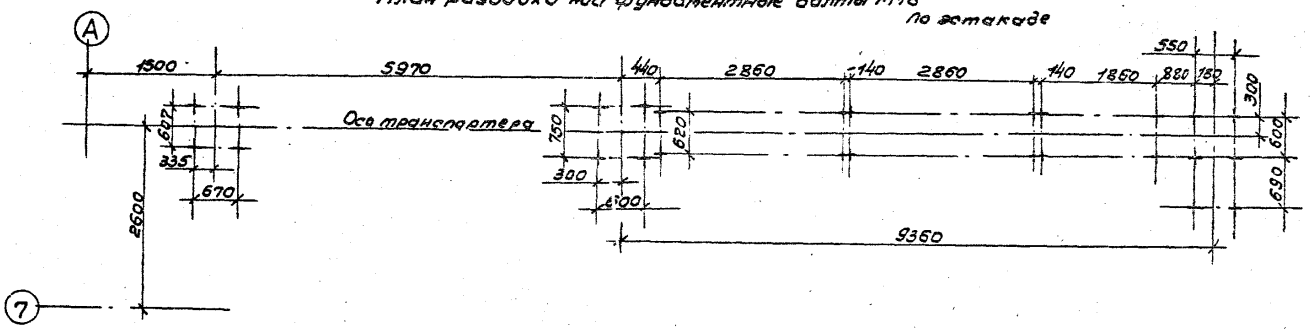

Техническая характеристика

1. Скорость цепи, м/с	1,0
2. Длина транспортера, м	15,03
3. Расстояние между скребками, мм	800
4. Размеры скребка, мм 450×65×20	
5. Наибольшая производительность, м³/ч	21
6. Установленная мощность, кВт	5,5
7. Масса, кг	2000

Технические требования.

1. Монтаж транспортера выполнить в соответствии с „Руководством по эксплуатации" ТОЦ16-5.00.000 РЭ.
2. Опоры поз. 20 секций лотка приварить монтажным швом катет 5мм. Сварка ручная электродуговая ГОСТ 5264-80.
3. Сбросный лоток выполнить по месту при монтаже.

См. совместно с листом ТХ-9

Гип	Жердев		ТПР 411-1-0146.87 ТХ
Н.контр.	Спиридонов		
Нач.отд.	Рогачев		Нижний склад мощностью 50 тыс. м³ древесины в год
Гл.спец.	Спиридонов		
Рук.гр.	Глебова		
Привязан			Узел разделки дровяного долготья. Стадия: РП; Лист: 8; Листов:
Инв. №			Транспортер опилочный цепной ТОЦ-16-5. Общий вид. СОЮЗГИПРОЛЕСХОЗ

Копировал [illegible]

Формат А2

Альбом I

Поз.	Обозначение	Наименование	Кол.	Масса ед.кг	Примечание
		Материалы			
20		Уголок 30х50х5-6 ГОСТ 8509-86			
		Ст3пс-I-ГОСТ 535-79*	2м	3,77	
21		Брусок 100х100			
		Сосна ГОСТ 8486-86	0,5м³	570	

Поз.	Обозначение	Наименование	Кол.	Масса ед.кг	Примечание
1	ТОЦ 16-5	Транспортер			ЗДС
		опилочный цепной		1160	г. Кушва
		в составе:			
	ТОЦ 16-5.17.000	Привод N=5,5 квт	1		
		V=1 м/с			
		Эл. двигатель 4А 112 м			
		U=220-380В; n=1450 об/мин.			
		Редуктор ЦГУ-160-31,5			
	ТОЦ 16-5.04.000	Цепь со скребками	1		80м
	ТОЦ 16-5.12.000	Станция натяжная	1		
	ТОЦ 16-5.80.000	Электрооборудование	1		
2	ТОЦ 16-5.08.000	Секция промежуточ-			
		ная L=3000мм	2	130	-"-
3	ТОЦ 16-5.07.000	Секция конечная			
		L=2000мм	2	90	-"-
4	ТОЦ 16-5.04.008	Скребок	102	1,3	1 компл.
5	ТОЦ 16-5.11.000	Звездочка обводная	1	80	-"-
6	Н017.03.01.000	Рама привода	1	61	
7	Н017.03.02.000	Рама обводной			
		станции	1	90	
		Стандартные изделия			
10		Болт М10х30.58.05			
		ГОСТ 7798-70*	44		
11		Болт М16х70.58.05			
		ГОСТ 7798-70*	18		
12		Болт 1.1 М16х300 ВСт3			
		пс2 ГОСТ 24379.1-80	8		
13		Гайка М10.5.05 ГОСТ 5915-70	55		
14		Гайка М16.5.05 ГОСТ 5915-70*	18		
15		Шайба 10.65Г.05 ГОСТ 6402-70*	55		
16		Шайба 16.02.05 ГОСТ 11371-78*	18		
17		Шпилька М10-6g х25.58.05			
		ГОСТ 22032-76*	11		

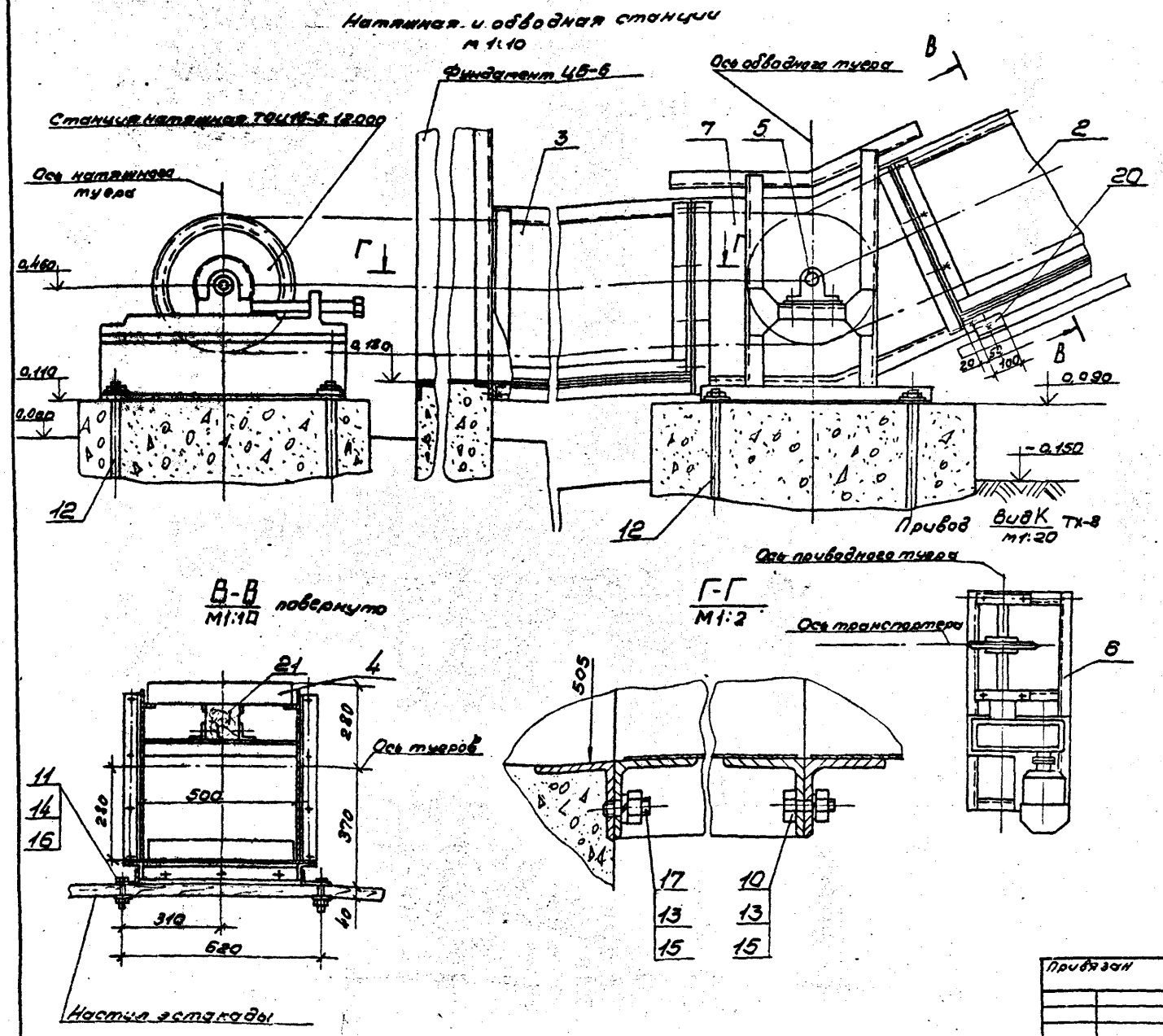

Ст. совместно с ТХ-8

ГИП	Жердев	
Н.контр.	Спиридонов	
Нач.отд.	Рогачев	
Гл.спец.	Спиридонов	
Рук.гр.	Глебова	

ТПР 411-1-0146.87 ТХ

Нижний склад мощностью 50 тыс.м³ древесины в год

Узел разделки дровяного долготья.

Стадия	Лист	Листов
РП	9	

Транспортер опилочный цепной ТОЦ-16-5. Спецификация. Виды. Разрезы. Сечения

СОЮЗГИПРОЛЕСХОЗ

Привязан

Инв. №

Копировал [illegible]

Формат А2

Альбом I

Ведомость рабочих чертежей основного комплекта

Лист	Наименование	Примечания
1	Общие данные	
2	План на отм. 0,700; 0,900; 1,810. Разрезы 1-1; 2-2; 3-3.	
3	Фасады	
4	Детали с 1:4	

План кровли

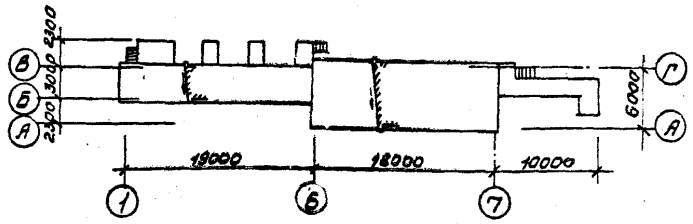

План полов

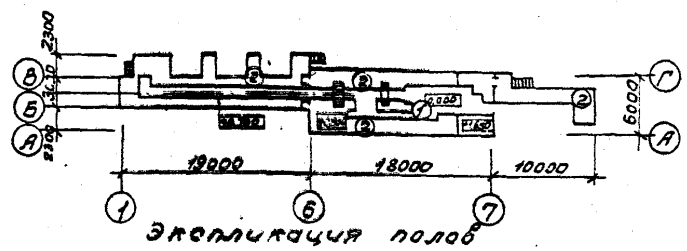

Экспликация полов

Наименование помещения по проекту	Тип пола по проекту	Схема пола	Элементы пола и их толщина	Площадь пола м²
Навес, станочное отделение, площадка для подачи сырья на отм. 0,000	1		Земляное покрытие	186,1
Навес, станочное отделение, площадка для подачи сырья	2		Покрытие досчатое из досок (ГОСТ 8242)-23 Балки перекрытия	152,6

Типовой проект разработан в соответствии с действующими нормами и правилами и предусматривает мероприятия, обеспечивающие взрывную, взрывопожарную и пожарную безопасность при эксплуатации здания.

Главный инженер проекта Жердев

Ведомость отделки помещений

Наименование или номер помещения	Потолок		Стены или перегородки		Примечание
	Площадь м²	Вид отделки	Площадь м²	Вид отделки	
Навес	38,8	Водоэмульсионная покраска	93,0	Водоэмульсионная покраска светлого колера	
Станочное отделение	108,0	То же	241,4	То же	

Ведомость ссылочных и прилагаемых документов

Обозначение	Наименование	Примечание
Ссылочные документы		
ГОСТ 12506-81	Окна деревянные для производственных зданий	
ГОСТ 14624-84	Двери деревянные для производственных зданий	
Прилагаемые документы		
Альбом	Ведомость потребности в материалах	

Спецификация элементов заполнения проемов

Марка поз.	Обозначение	Наименование	Кол.	Масса	Примечание
1	ГОСТ 14624-84	Дверной блок ДНГ 21-10	1		
2	То же	Дверной блок ДНГ 21-10Л	1		
3	"	" ДНГ 21-9	1		
ОК1	ГОСТ 12506-81	Окно ПНО 12-18.1	18		

Ведомость проемов дверей.

Марка поз.	Размер проемов мм
1	1000 × 2100
2	1000 × 2100
3	860 × 2100

Схема заполнения элементов заполнения оконных проемов

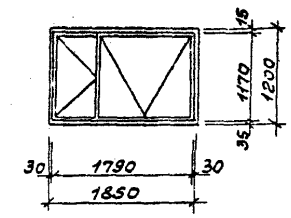

Общие указания.

Архитектурная часть проекта разработана на основании технологического задания.

Степень огнестойкости - V.

За условную отметку 0,000 принят уровень земляного пола всех построек.

Стены станочного отделения и навеса по деревянному каркасу обшиваются доской - 25мм.

Вокруг построек запроектирована асфальтовая отмостка на щебеночном основании - 750 мм.

Наружная отделка.

Стены построек с наружной стороны окрашиваются водоэмульсионными красками (по ГОСТ 20833-75) с применением пигментов светлых тонов.

Стойки, фермы и связи покрываются огнезащитными красками.

Окна и двери окрашиваются масляной краской за 2 раза.

Технические характеристики

Наименование	Ед. изм.	Количество: Навес	Станочн. отделен.	Площадка на отм. 1,81	Всего
Строительный объем	м³	227,1	513,1	—	740,2
Площадь застройки	м²	83,6	115,3	26,8	225,7
Общая площадь	м²	56,2	71,0	26,8	154,0

Привязан

Инв. №

ГИП	Жердев		ТПР 411-1-0146.87 АР
Н. контр.	Евстигнеев		
Нач. отд.	Рогачев		Нижний склад тощностью 30 тыс. м³ древесины в год
Гл. спец.	Сергеева		
Рук. гр.	Синадский	1987	Узел разделки дровяного долготья. Стадия: РП; Лист: 1; Листов: 4
Ст. инж.	Великова	1987	Общие данные

СОЮЗГИПРОЛЕСХОЗ

Копировал

Формат А2

Альбом I

План

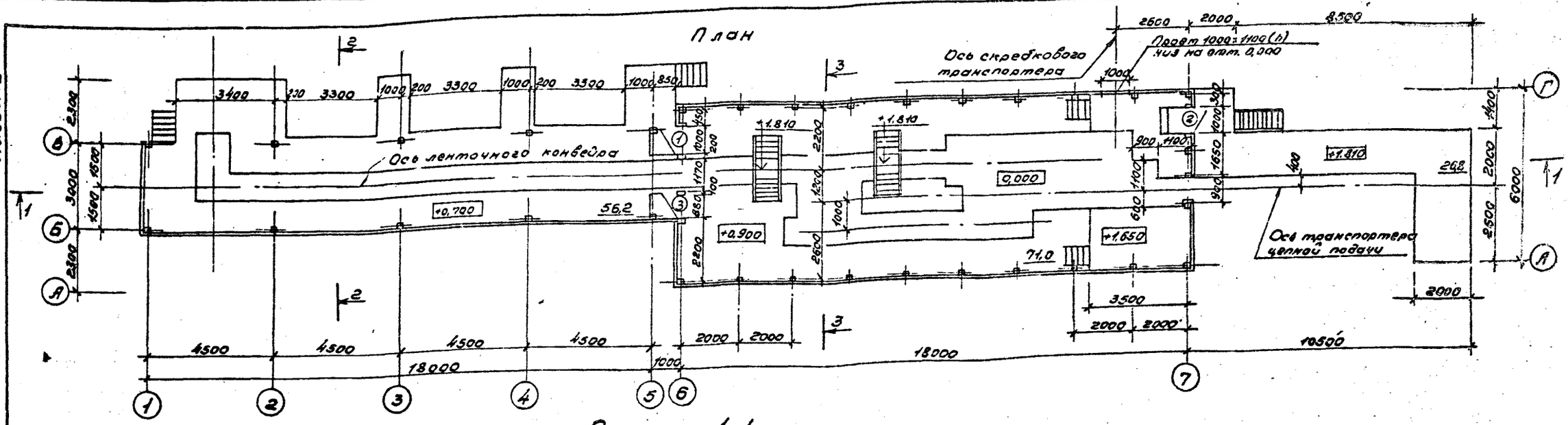

Разрез 1-1

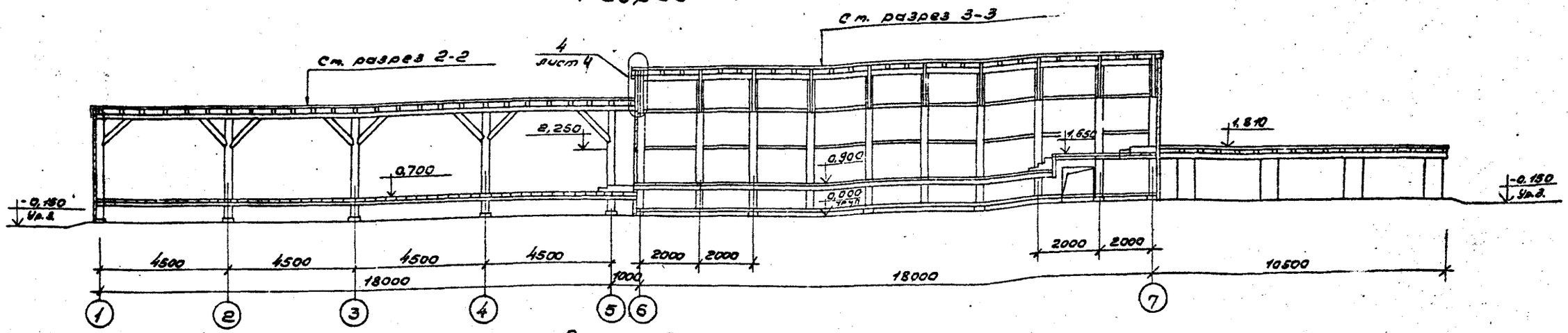

Разрез 2-2

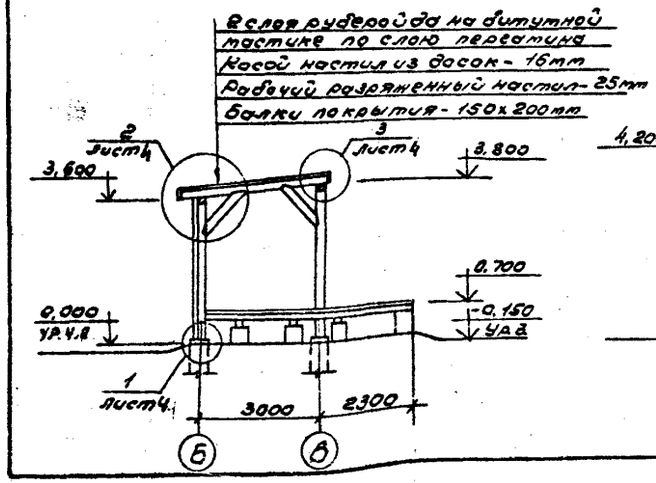

Разрез 3-3

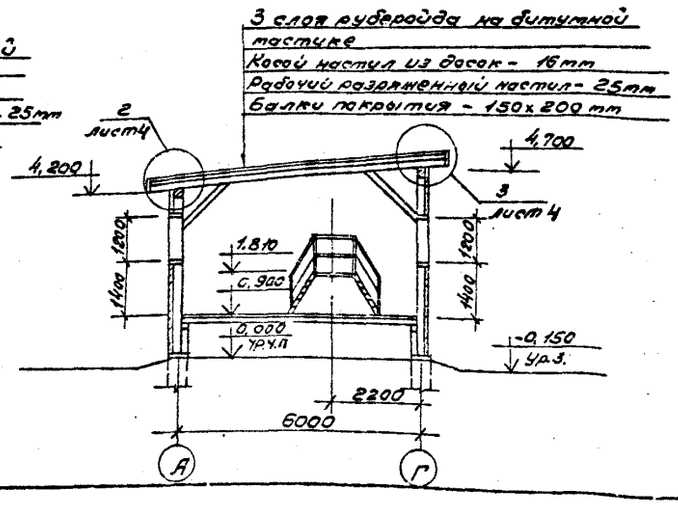

ГИП	Жеребов		ТПР 411-1-0146.87 АР	
Н.контр.	Бутыгинеев			
Начотд.	Рогачев			
Рук.гр.	Симадский		1988г.	Нижний склад мощностью 50 тыс.м³ древесины в год
			Узел разделки дровяного долготья	Стадия: РП; Лист: 2; Листов:
			План на отм. 0,700; с. 900; 1,810. Разрезы 1-1; 2-2; 3-3.	СОЮЗГИПРОЛЕСХОЗ

Привязан

Инв. №

Копировал Фицык

Формат А2

Альбом I

Фасад 1-7

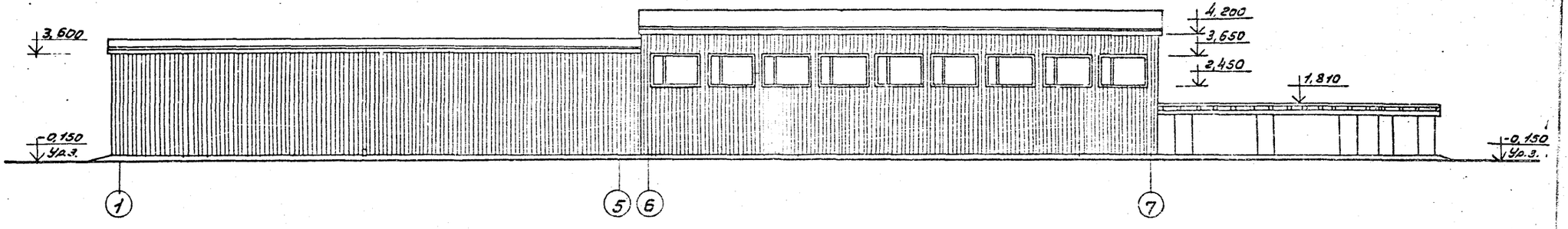

Фасад 7-1

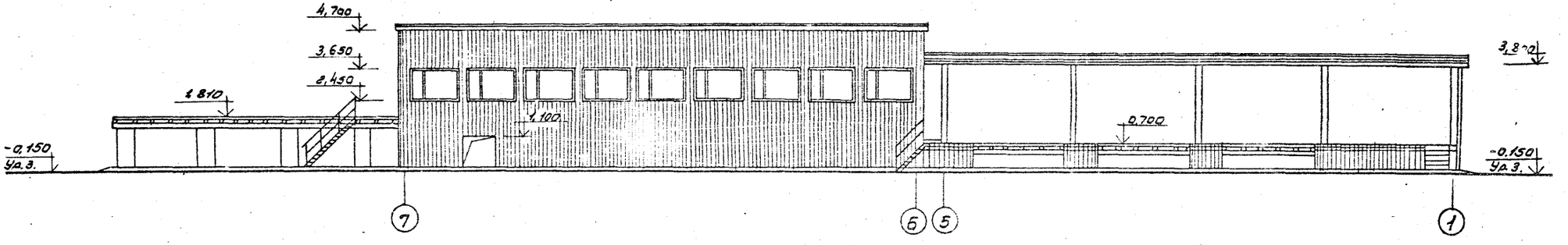

Фасад А-Г

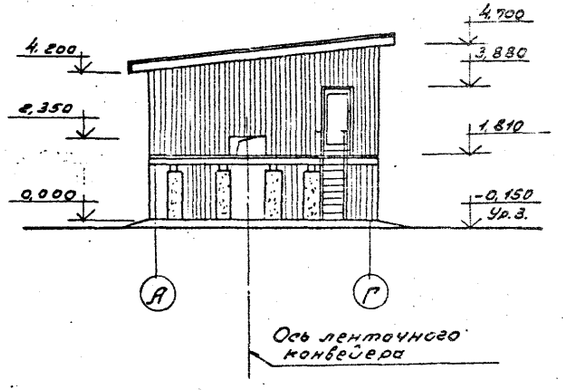

Фасад В-Б

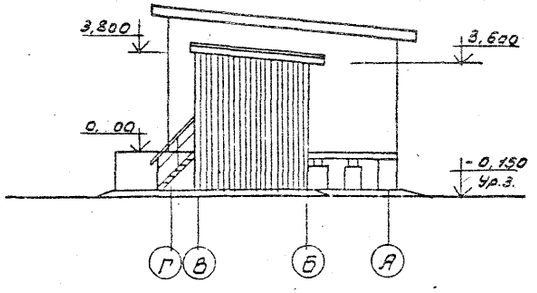

ГИП	Жердев			ТПР 411-1-014687 АР
Н.контр.	Евстигнеев			
Нач.отд.	Рогачев			Нижний склад мощностью 50 тыс. м3 древесины в год
Рук.гр.	Синадский			
Привязан				Узел разделки дровяного долготья
Инв.№				Фасады.

Стадия	Лист	Листов
РП	3	

СОЮЗГИПРОЛЕСХОЗ

Копировал Тигрин

Формат А2

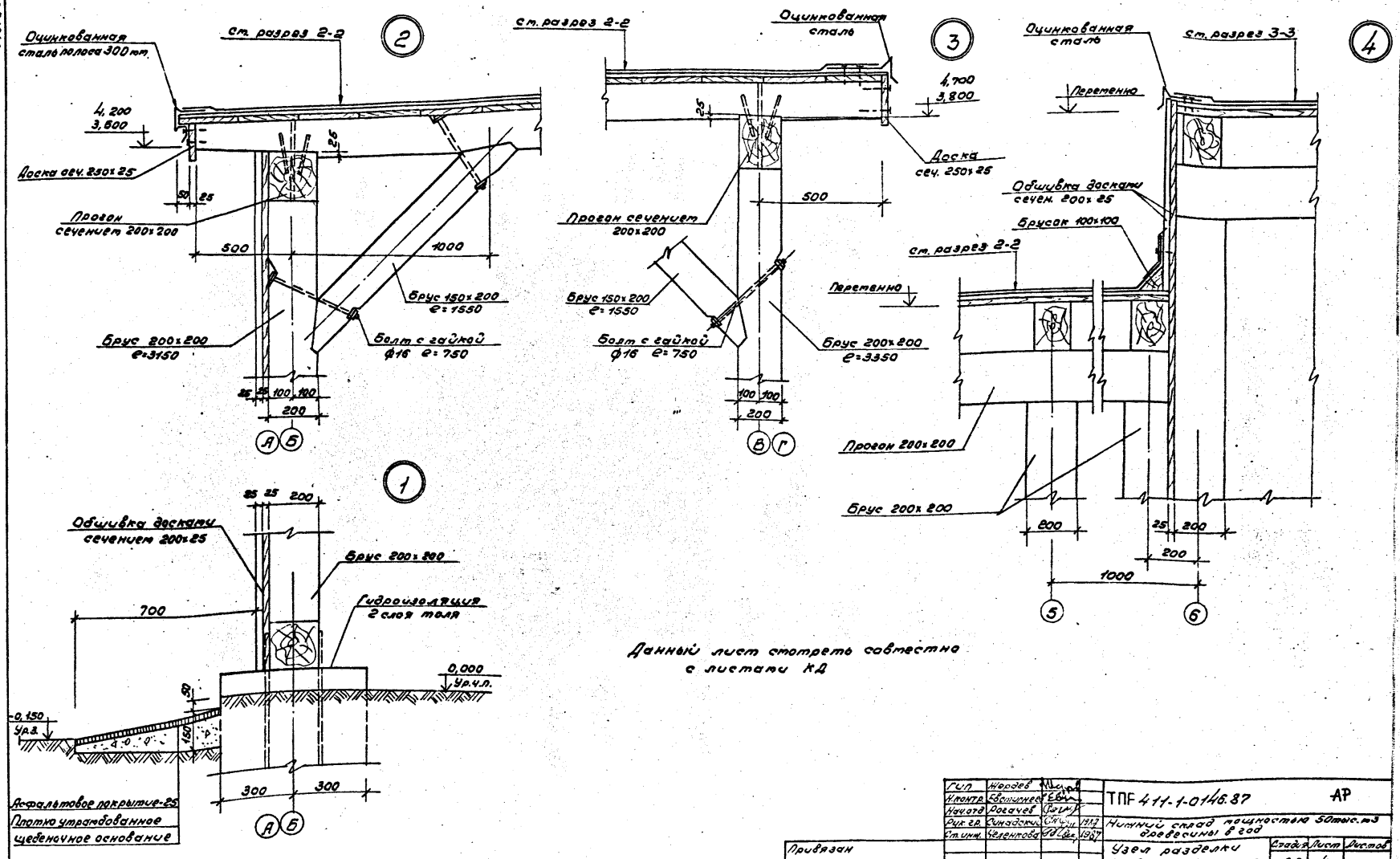

Данный лист смотреть совместно с листами КД

Гип	Жердев			ТПГ 411-1-0146.87	АР
Н.контр.	Евстигнеев				
Нач.отд.	Рогачев			Нижний склад мощностью 50тыс.м3 древесины в год	
Рук.гр.	Синадский		1987		
Ст.инж.	Челенкова		1987	Узел разделки дровяного долготья	Стадия: РП; Лист: 4; Листов:
Привязан				Детали с 1÷4.	СОЮЗГИПРОЛЕСХОЗ
Инв.№					

Копировал Гладкий

Формат А2

Альбом I

Ведомость рабочих чертежей основного комплекта КД

Лист	Наименование	Примечание
1	Общие данные	
2	Схема расположения фундаментов	
3	Элемент плана „А"	
4	Фундаменты монолитные Фм 1÷Фм 8	
5	Фундаменты монолитные Фм 9÷Фм 15	
6	Фундаменты монолитные Фм 16, Фм 17	
7	Фундаменты под оборудование Фом 1÷Фом 5	
8	Фундаменты под оборудование Фом 6, Фом 7	
9	Фундаменты под оборудование Фом 8÷Фом 11	
10	Фундаменты под оборудование Фом 12÷Фом 16	
11	Схема расположения площадок	
	Разрезы 1-1; 2-2; 3-3	
12	Схема расположения прогонов, балок и настила	
13	Сечения 1-1. Узлы 1÷5	
14	Элемент плана „А". Разрезы 1-1÷5-5	
15	Элемент плана „б". Разрезы 1-1÷4-4	
16	Схема расположения переходного мостика	
	Разрезы 1-1÷3-3	
17	Закладные детали	
18	Схема расположения элементов каркасов	
	по осям „б"-„А", „Г"-„В"; „1"-„6"; „7"	
19	Схема расположения балок покрытия. Узлы 1÷6	
20	Схема расположения эстакады опилочного транс-	
	портера ТОЦ-16-5. Разрезы 1-1÷3-3	
21	Площадка под приводную станцию опилочного	
	транспортера ТОЦ-16-5. Разрезы 1-1÷3-3	
22	Эстакада опилочного транспортера	
	ТОЦ-16-5. Узлы 1÷3	
23	Эстакада опилочного транспортера ТОЦ-16-5 Узлы 4÷8	
24	Схема расположения балок, прогонов и леж-	
	ней цепного транспортера. Разрезы.	
25	Эстакада цепного транспортера. Узлы 1÷3.	

Ведомость прилагаемых документов

Обозначение	Наименование	Примечание
	Прилагаемые	
	документы	
Альбом I	Ведомость потребности	
данного проекта	в материалах	

Ведомость спецификаций

Лист	Наименование	Примечание
2	Спецификация к схеме расположения фундаментов	
6	Спецификация элементов монолитных конструкций	
7	Спецификация элементов монолитных конструкций	
8	Спецификация элементов монолитных конструкций	
9	Спецификация элементов монолитных конструкций	
10	Спецификация элементов монолитных конструкций	
12	Спецификация к схеме расположения балок,	
	прогонов и настила.	
16	Спецификация к схеме расположения перекид-	
	ного мостика	
17	Спецификация закладных деталей	
21	Спецификация к схемам расположения	
	на листах КД-20, КД-21	
22	Спецификация к схемам расположения	
	на листах КД-20, КД-21	
24	Спецификация к схеме расположения	
	цепного транспортера	
25	Спецификация к схеме расположения	
	на листе КД-24.	

1. Для строительства узла разделки дровяного долготья принимаются материалы хвойных и лиственных пород удовлетворяющие требования ГОСТ 9463-72*, ГОСТ 9462-71** (для круглого леса) и ГОСТ 2695-83, ГОСТ 8486-66** (пиломатериалы) и по качеству удовлетворяющие дополнительные требования действующих СНиП II-19-76 на производство работ.
2. Материал древесных конструкций II категории, влажность не более 25 %.
3. Сечения элементов из круглого леса указаны по верхнему отрубу.
4. Круглый лес не цилиндруется, идет в дело с использованием естественной конечности древен.
5. Конструкции антисептировать 3% процентным раствором фтористого натрия.

Проект разработан в соответствии с действующими нормами и правилами и предусматривает мероприятия, обеспечивающие взрывную, взрывопожарную и пожарную безопасность при эксплуатации зданий.

Главный инженер проекта Жердев И.Ф.

Привязан

Инв.№

ГИП	Жердев	
Н.контр.	Боринков	
Нач.отд.	Богачев	
Гл.спец.	Богачев	
Рук.гр.	Сафина	
Инж.	Артамонова	

ТПР 411-1-0146.87 КД

Нижний склад мощностью 30 тыс. м3 древесины в год

Узел разделки дровяного долготья

Стадия	Лист	Листов
РП	1	25

Общие данные

СОЮЗГИПРОЛЕСХОЗ

Копировал

Формат А2

Альбом I

Схема расположения фундаментов

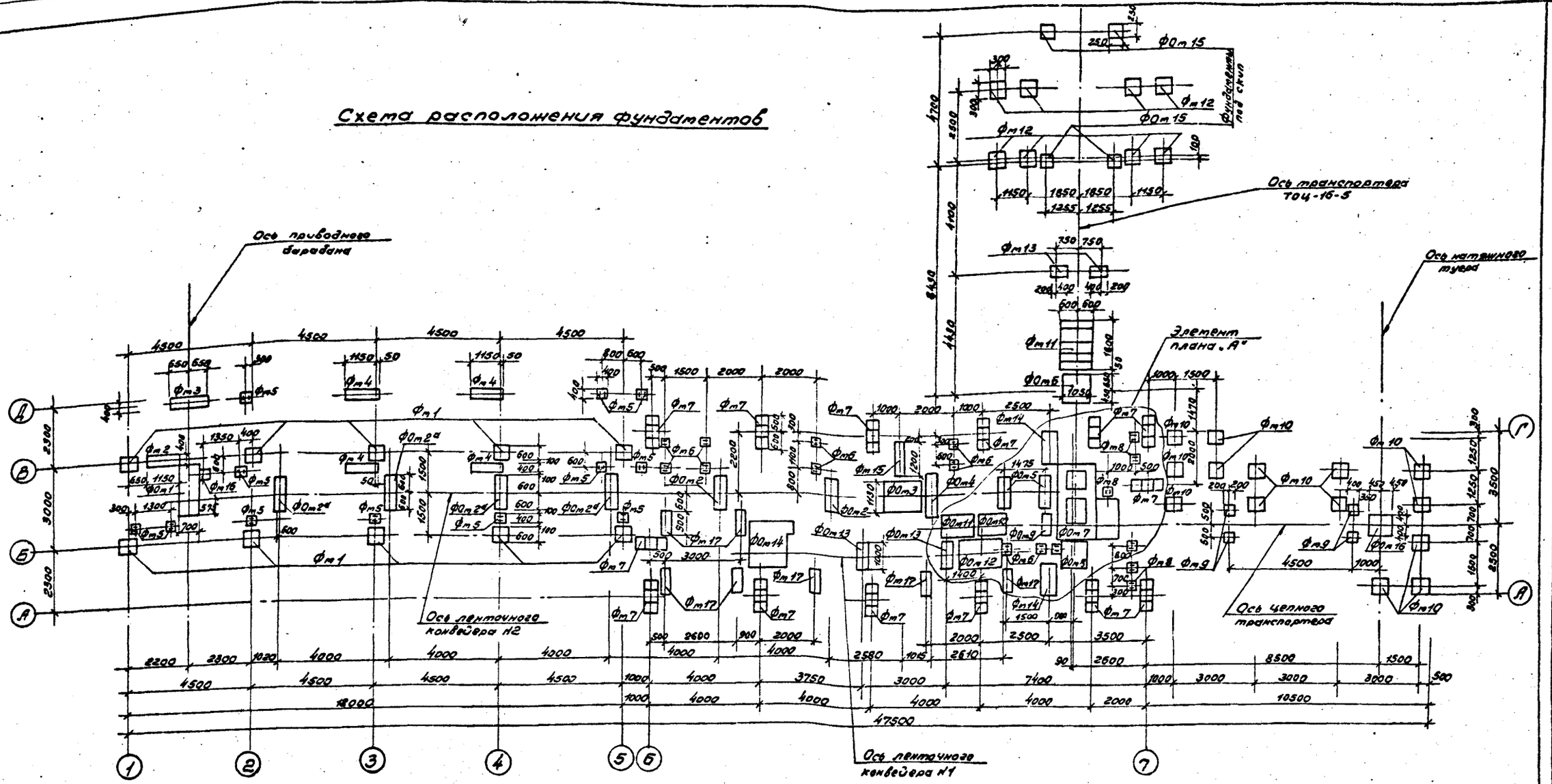

1. За условную отметку ±0,000 принята отметка пола здания узла, соответствующая абсолютной отметке ▭
2. Грунт в основании фундаментов тщательно уплотнить.
3. Разбивку колодцев для фундаментных болтов уточнить по технологическому оборудованию до бетонирования фундаментов.
4. Фундаменты навеса, площадок и оборудования разработаны на листах КД-4÷КД-10
5. Элемент плана фундаментов и спецификацию см. на листе КД-3.

Гл.п.	Жердев	
Н.контр.	Воронков	
Нач.отд.	Рогачев	
Гл.спец.	Богаенко	
Рук.гр.	Сафина	
Инж.	Стерликов	

Привязан

Инв. №

ТПР 411-1-0146.87 КД

Нижний склад мощностью 50 тыс. м³ древесины в год.

Узел разделки дровяного долготья

Стадия	Лист	Листов
РП	2	

Схема расположения фундаментов.

СОЮЗГИПРОЛЕСХОЗ

Согласовано: Рук.гр. ТХ Бизяева 19.87

Копировал Фабер

Формат А2

Альбом I

Элемент плана „А"

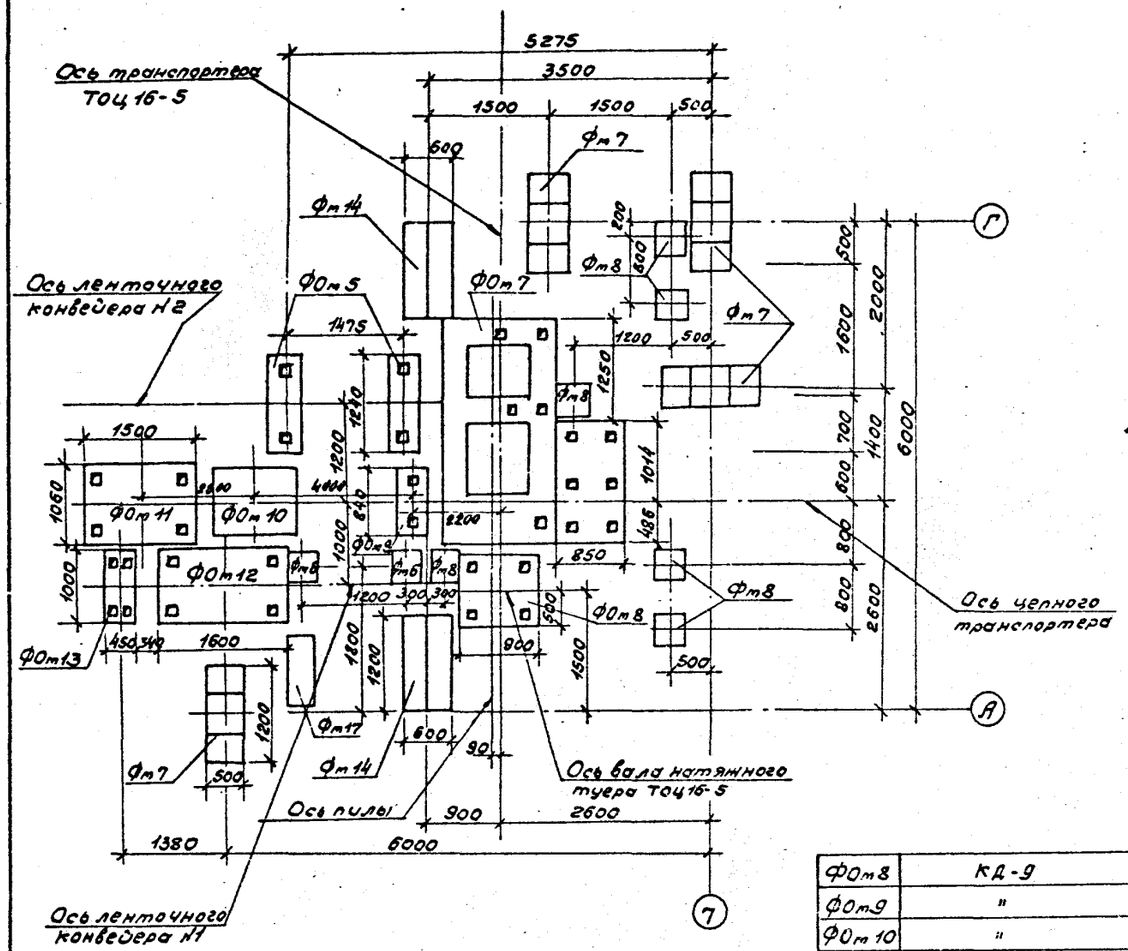

Спецификация к схеме расположения фундаментов

Марка, поз.	Обозначение	Наименование	Кол.	Масса ед. м.	Примечание
		Фундаменты навеса, площадок и эстакад			
Фт1	КД-4	Фт1	10		0.58м³
Фт2	"	Фт2	1		0.89м³
Фт3	"	Фт3	1		1.02м³
Фт4	"	Фт4	5		0.94м³
Фт5	"	Фт5	12		0.31м³
Фт6	"	Фт6	11		0.32м³
Фт7	"	Фт7	14		0.44м³
Фт8	"	Фт8	7		0.58м³
Фт9	КД-5	Фт9	4		0.44м³
Фт10	"	Фт10	14		0.46м³
Фт11	"	Фт11	1		2,35м³
Фт12	"	Фт12	8		0.6.. м³
Фт13	"	Фт13	2		0.42м³
Фт14	"	Фт14	2		1.69м³
Фт15	"	Фт15	1		0.95м³
Фт16	КД-6	Фт16	1		0.32м³
Фт17	"	Фт17	8		0.71м³
		Фундаменты под оборудование			
Ф0т1	КД-7	Ф0т1	1		2.92м³
Ф0т2	"	Ф0т2	2		1.3м³
Ф0т2а	"	Ф0т2а	4		1.19м³
Ф0т3	"	Ф0т3	1		3.8м³
Ф0т4	"	Ф0т4	1		1.65м³
Ф0т5	"	Ф0т5	2		1.2м³
Ф0т6	КД-8	Ф0т6	1		1.84м³
Ф0т7	"	Ф0т7	1		15,52м³
Ф0т8	КД-9	Ф0т8	1		1,45м³
Ф0т9	"	Ф0т9	1		0.81м³
Ф0т10	"	Ф0т10	1		2.09м³
Ф0т11	"	Ф0т11	1		3.36м³
Ф0т12	КД-10	Ф0т12	1		4,3м³
Ф0т13	"	Ф0т13	2		1,1м³
Ф0т14	"	Ф0т14	1		6,0м³
Ф0т15	"	Ф0т15	4		0,4м³
Ф0т16	"	Ф0т16	1		2,16м³

Согласовано: Гл. гр. ТХ Бобырева 1987

ГИП	Жердев		
Н. контр.	Воронков		
Начотд.	Рогачев		
Гл. спец.	Богданенко		
Рук. гр.	Сафина		
Инж.	Стерликова		

ТПР 411-1-0146.87 КД

Нижний склад мощностью 50 тыс. м³ древесины в год

Узел разделки дровяного долгостья.

Стадия	Лист	Листов
РП	3	

Элемент плана „А"

Привязан

Инв. №

ЦБЗГИПРОДРЕВ

Копировал Фабрун

Формат А2

Альбом I

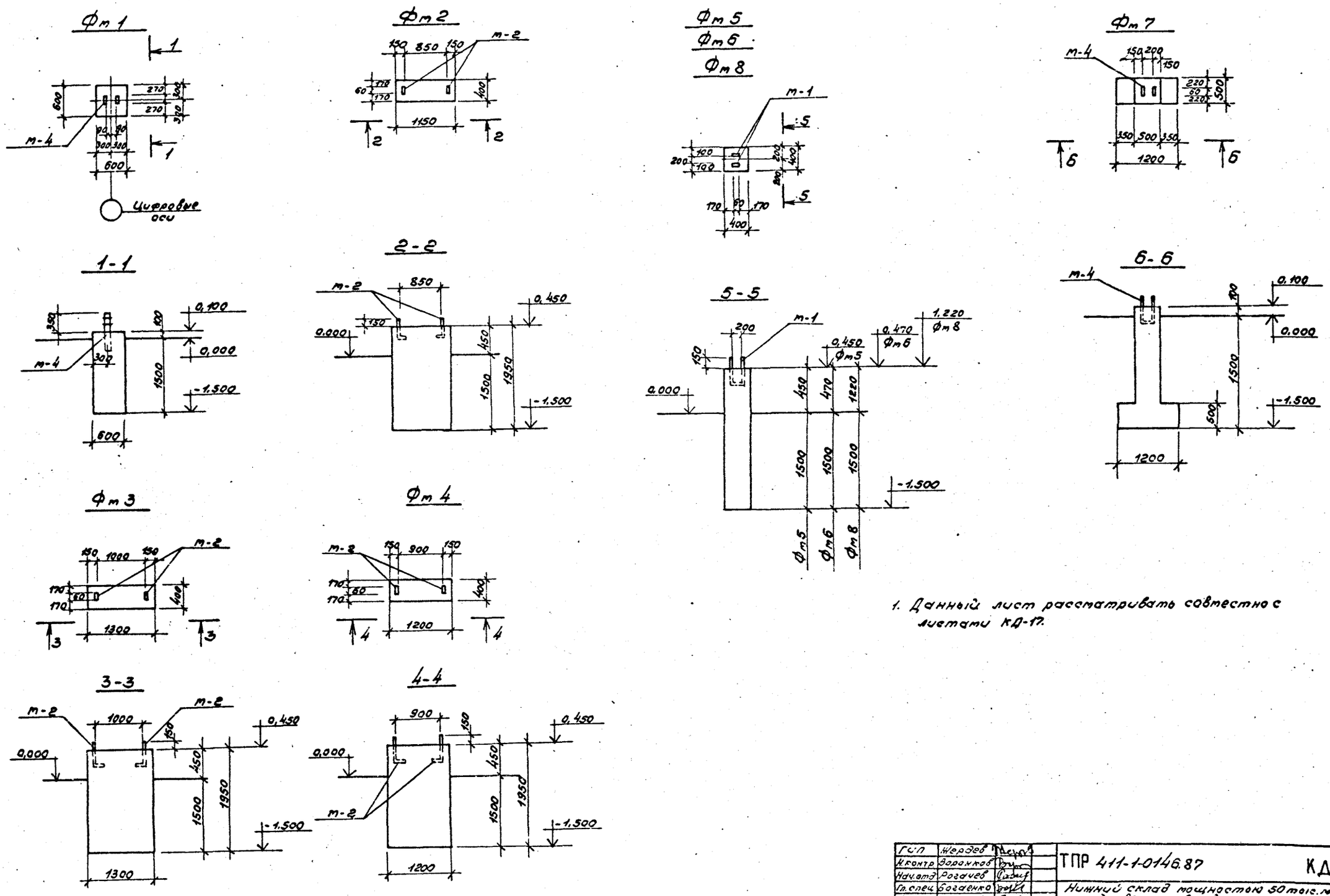

1. Данный лист рассматривать совместно с листами КД-17.

ГИП	Жердев		ТПР 411-1-0146.87 КД
Н.контр.	Воронков		
Нач.отд.	Рогачев		Нижний склад мощностью 50 тыс. м³ древесины в год
Гл.спец.	Богаенко		
Рук.гр.	Сафина		
Инж.	Стерликова		Узел разделки дровяного долготья. Стадия: РП; Лист: 4; Листов:
Привязан			Фундаменты монолитные Фм 1 ÷ Фм 8. СОЮЗГИПРОЛЕСХОЗ
Инв. №			

Копировал [illegible]

Формат А2

Альбом I

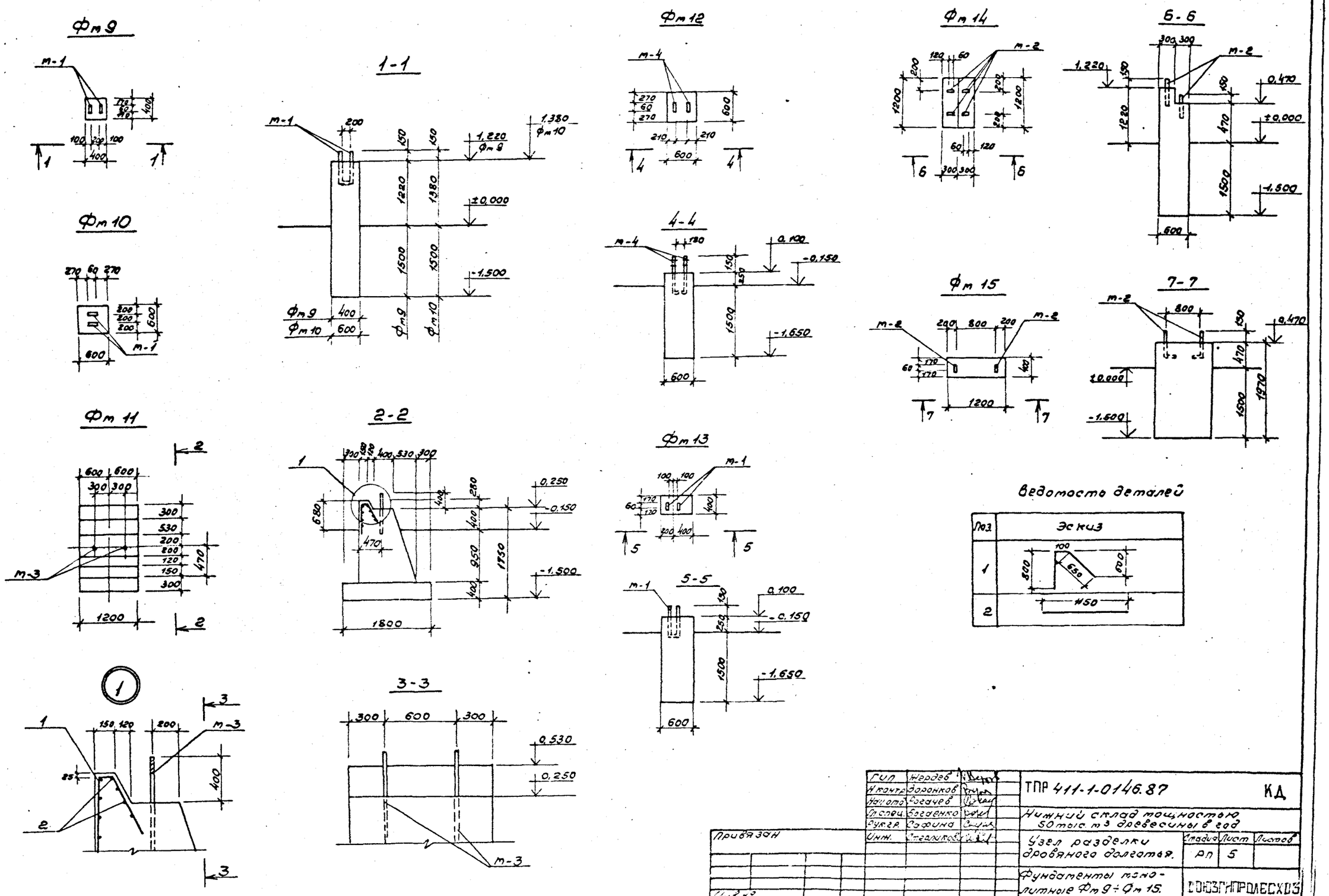

ГИП	Жердев		ТПР 411-1-0146.87 КД
Н.контр.	Воронков		Нижний склад мощностью 50 тыс. м³ древесины в год
Нач.отд.	Рогачев		
Гл.спец.	Богаенко		Узел разделки дровяного долготья. Стадия РП, Лист 5, Листов
Рук.гр.	Сафина		
Инж.	Стерликов		Фундаменты монолитные Фм 9 ÷ Фм 15. ВОЮЗГИПРОЛЕСХОЗ

Копировал

Формат А2

Альбом I

Фм 16

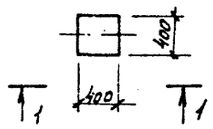

1-1

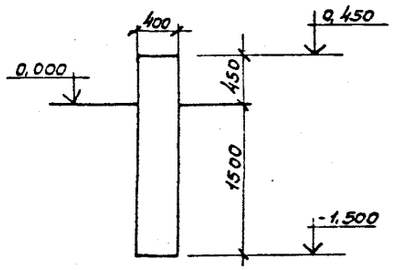

Фм 17

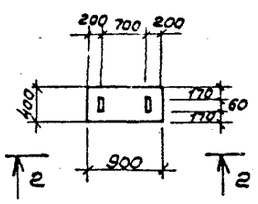

2-2

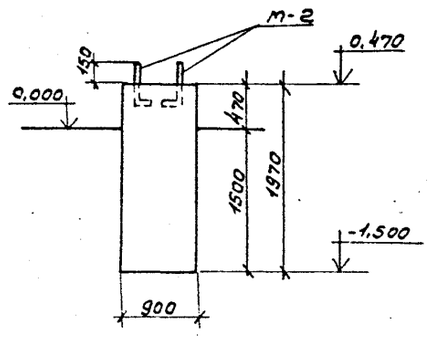

Спецификация элементов монолитных конструкций

Формат	Зона	Поз.	Обозначение	Наименование	Кол.	Примечание
			КД-4	Фм 1	10	
				Сборочные единицы		
				Закладное изделие т-4	1	6,4 кг
				Материалы		
				Бетон марки 100		0,58 м³
			КД-4	Фм 2; Фм 3	1/1	
				Сборочные единицы		
				Изделие закладное т-2	2/2	1,42 кг
				Материалы		
				Бетон марки 100		2,89 м³ / 1,02 м³
			КД-4	Фм 4	5	
				Сборочные единицы		
				Изделие закладное т-2	2	1,42 кг
				Материалы		
				Бетон марки 100		0,94 м³
			КД-4	Фм 5; Фм 6	12/11	
				Сборочные единицы		
				Изделие закладное т-1	1/1	3,0 кг
				Материалы		
				Бетон марки 100		0,31 м³ / 0,32 м³
			КД-4	Фм 7	14	
				Сборочные единицы		
				Изделие закладное т-4	1	6,4 кг
				Материалы		
				Бетон марки 100		0,58 м³
			КД-4	Фм 8	7	
				Сборочные единицы		
				Изделие закладное т-1	1	3,0 кг
				Материалы		
				Бетон марки 100		0,44 м³
			КД-5	Фм 9; Фм 10	4/4	
				Сборочные единицы		
				Изделие закладное т-1	1/1	3,0 кг
				Материалы		
				Бетон марки 100		0,44 м³ / 0,46 м³

Формат	Зона	Поз.	Обозначение	Наименование	Кол.	Примечание
			КД-5	Фм 11	1	
				Сборочные единицы		
				Изделие закладное т-3	2	1,6 кг
				Детали		
				ф16А-II ГОСТ 5781-82* L=1550	9	2,45 кг
				ф8АI ГОСТ 5781-82* L=1150	8	0,46 кг
				Материалы		
				Бетон марки 150		2,35 м³
			КД-5	Фм 12	8	
				Сборочные единицы		
				Изделие закладное т-4	2	6,4 кг
				Материалы		
				Бетон марки 100		0,63 м³
			КД-5	Фм 13	2	
				Сборочные единицы		
				Изделие закладное т-1	1	
				Материалы		
				Бетон марки 100		
			КД-5	Фм 14; Фм 15	2/1	
				Сборочные единицы		
				Изделие закладное т-2	4/2	
				Материалы		
				Бетон марки 100		1,69 м³ / 0,95 м³
			КД-6	Фм 17	8	
				Сборочные единицы		
				Изделие закладное т-2	2	1,42 кг
				Материалы		
				Бетон марки 100		0,71 м³
			КД-6	Фм 16	1	
				Сборочные единицы		
				Бетон марки 100		0,32 м³

1. Данный лист рассматривать совместно с листом КД-2.

ГИП	Жеребов		ТПР 411-1-0146.87 КД
Н.контр.	Воронков		Нижний склад мощностью 50 тыс. м³ древесины в год.
Нач.отд.	Рогачев		Узел разделки дровяного долготья. Стадия: РП; Лист: 6; Листов:
Гл.спец.	Бегачко		Фундаменты монолитные Фм 16 ÷ Фм 17
Рук.гр.	Сафина		Союзгипролеспром
Инж.	Стерликов		

Привязан

Инв. №

Инв. № подл. | Подпись и дата | Взам. инв. №

Альбом I

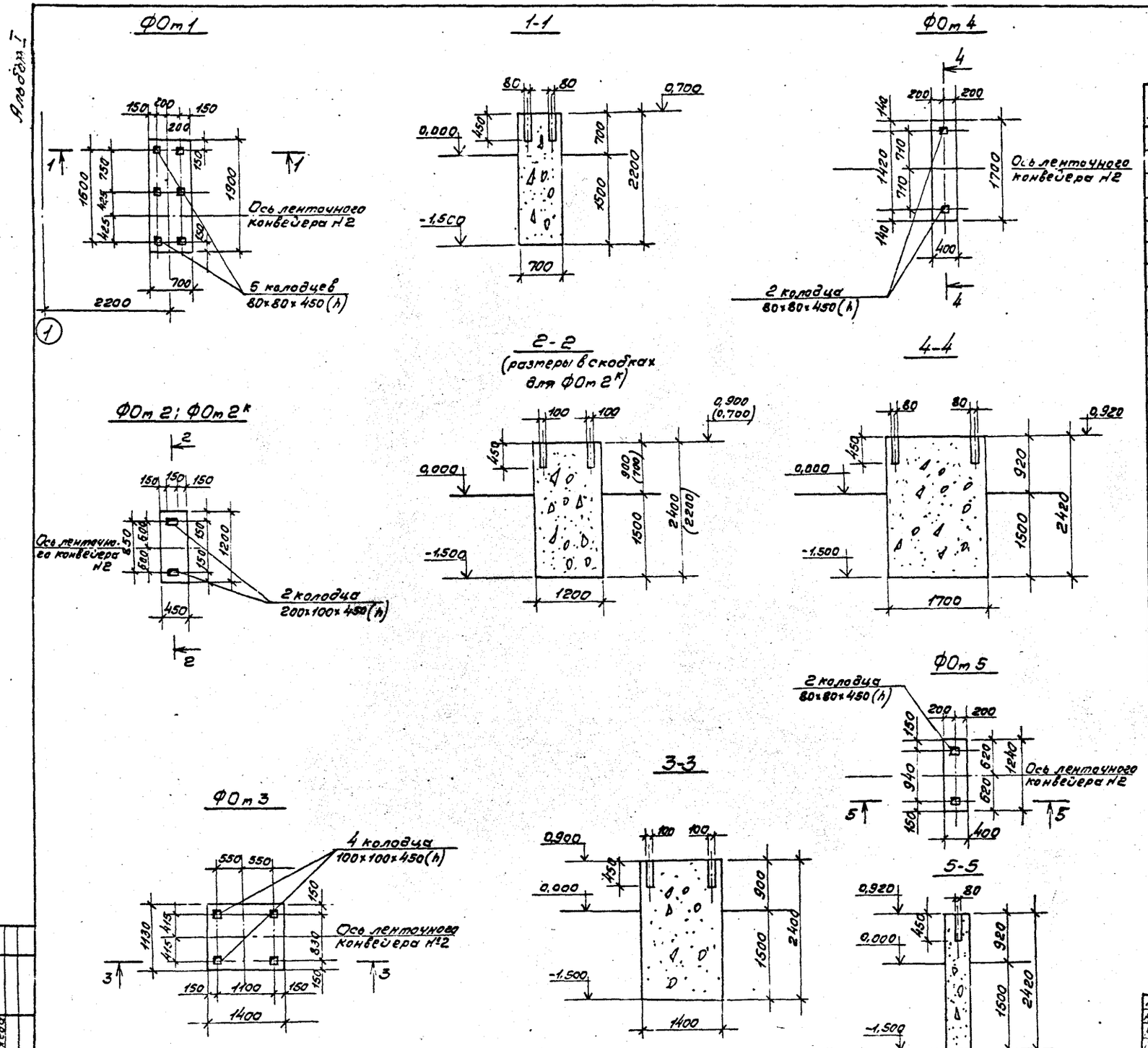

Спецификация элементов монолитной конструкции

Формат	Зона	Поз.	Обозначение	Наименование	Кол.	Примечание
				ФОт 1		
			КД-7	Материалы		
				Бетон марки 100	2,92	$м^3$
				ФОт 2		
			КД-7	Материалы		
				Бетон марки 100	1,30	$м^3$
				ФОт 2 А		
			КД-7	Материалы		
				Бетон марки 100	1,19	$м^3$
				ФОт 3		
			КД-7	Материалы		
				Бетон марки 100	3,80	$м^3$
				ФОт 4		
			КД-7	Материалы		
				Бетон марки 100	1,65	$м^3$
				ФОт 5		
			КД-7	Материалы		
				Бетон марки 100	1,20	$м^3$

1. Данный лист рассматривать совместно с листом КД-2

ГИП	Жердев		ТПР 411-1-0146.87 КД
Н.контр.	Боронков		
Нач.отд.	Рогачев		Нижний склад мощностью 50тыс. $м^3$ древесины в год
Гл.спец.	Богаенко		
Рук.гр.	Сафина		Узел разделки дровяного долготья.
Инж.	Артатонов		Фундаменты под оборудование ФОт 1 ÷ ФОт 5.

Стадия	Лист	Листов
РП	7	

СОЮЗГИПРОЛЕСХОЗ

Привязан

Инв. №

Согласовано: Рук.гр.ТХ Бизяева

Копировал [illegible]

Формат А2

Альбом I

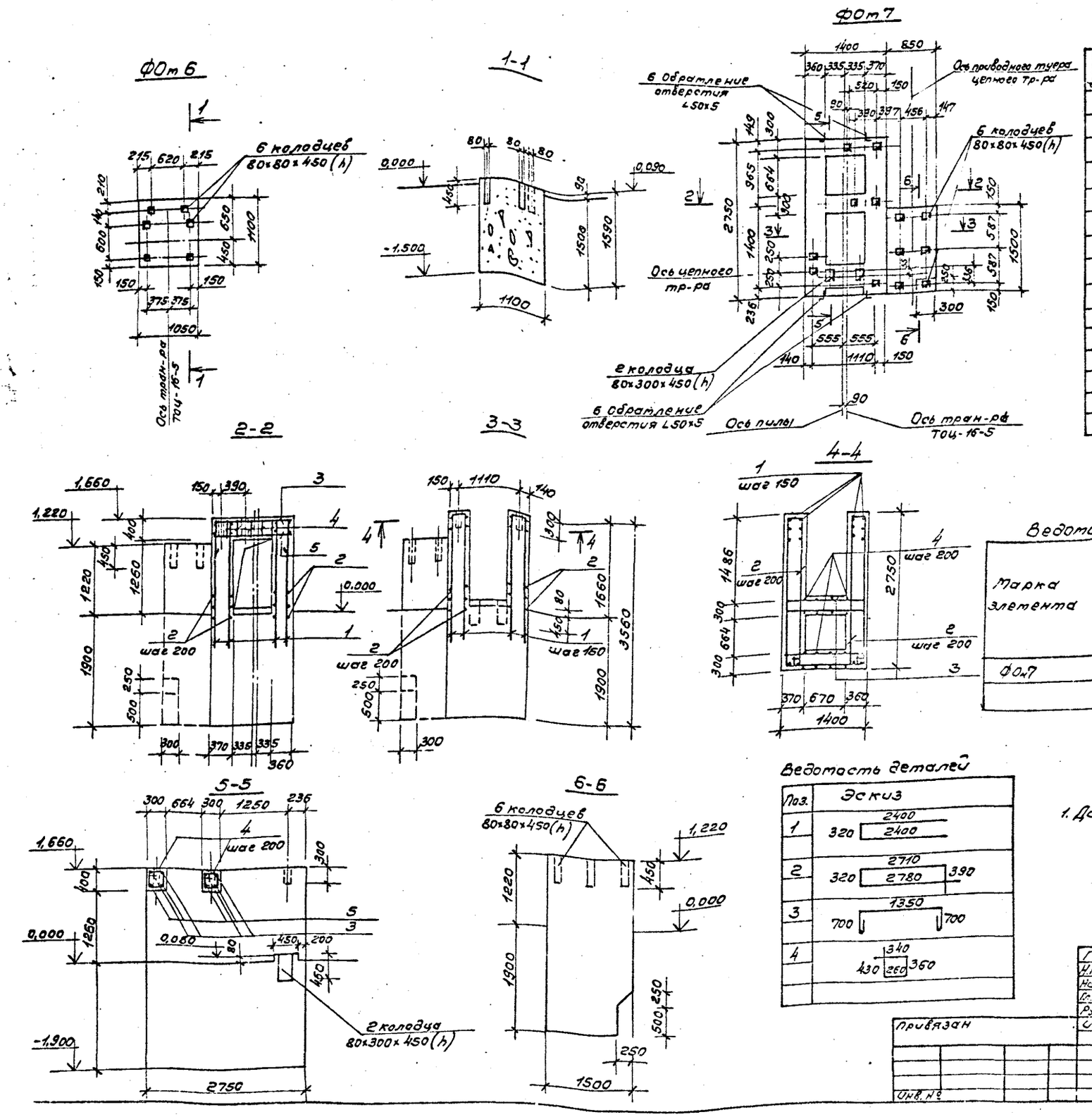

Спецификация элементов монолитной конструкции

Формат	Зона	Поз.	Обозначение	Наименование	Кол.	Примечание
				ФО-6		
				Материалы		
			КД-8	Бетон марки 100	1,84	$м^3$
				ФО-7		
				Детали		
		1	КД-8	ф12АII ГОСТ 5781-82* ℓ=5120	19	
		2	То же	ф8АI ГОСТ 5781-82* ℓ=6200	18	
		3	"	ф10АI ГОСТ 5781-82* ℓ=2900	4	
		4	"	ф8АI ГОСТ 5781-82* ℓ=1390	8	
		5	"	ф10АI ГОСТ 5781-82* ℓ=1350	4	
		6	"	уголок 50×5 ГОСТ 8509-72* ℓ=770 ℓ=1360	2 2	
				Материалы		
				Бетон марки 150	15,52	$м^3$

Ведомость расхода стали кг

Марка элемента	Изделия арматурные									Изделия закладные				Общий расход
	Арматура класса								Итого	Прокат марки				
	АI				АII					ВСТ3кп2			Всего	
	ГОСТ 5781-82*				ГОСТ 5781-82*					ГОСТ 8509-72*				
	8	10		Итого	12			Итого		L50×5		Итого		
ФОт7	48,47	70,5		69,47	86,0			86,0	155,47	15,1		16,1	16,1	171,57

Ведомость деталей

Поз.	Эскиз
1	2400 / 320 / 2400
2	2710 / 320 / 2780 / 390
3	1350 / 700 / 700
4	340 / 430 / 260 / 360

1. Данный лист смотри совместно с листом КД-2

ГИП	Жердев	
Н.контр.	Воронков	
Нач.отд.	Рогачев	
Гл.спец.	Богаенко	
Рук.гр.	Сафина	
Инж.	Артамонов	

ТПР 411-1-0146.87 КД

Нижний склад мощностью 50 тыс. $м^3$ древесины в год.

Узел разделки дровяного долготья.

Стадия	Лист	Листов
РП	8	

Фундаменты монолитные ФОт6 – ФОт7

СОЮЗГИПРОЛЕСХОЗ

Привязан

Инв. №

Копировал

Формат А2

Фот-8

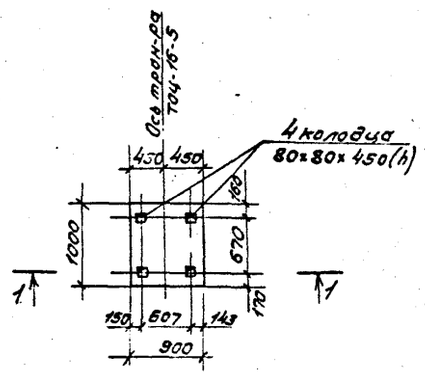

Фот10

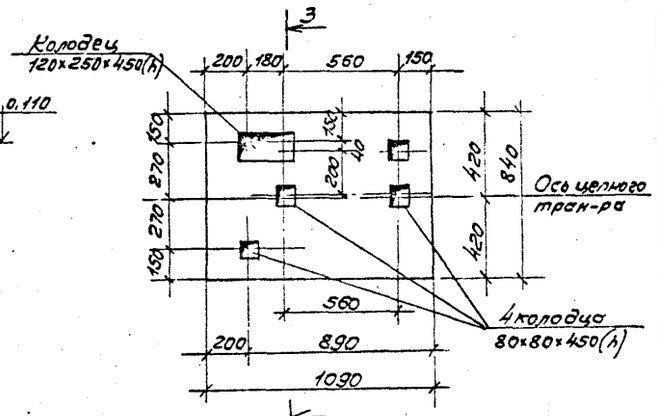

Фот9

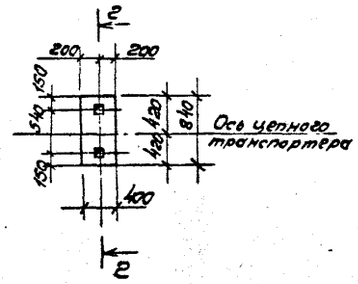

2-2

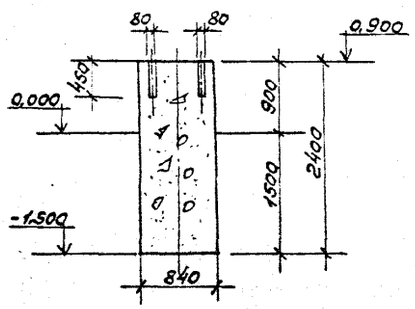

3-3

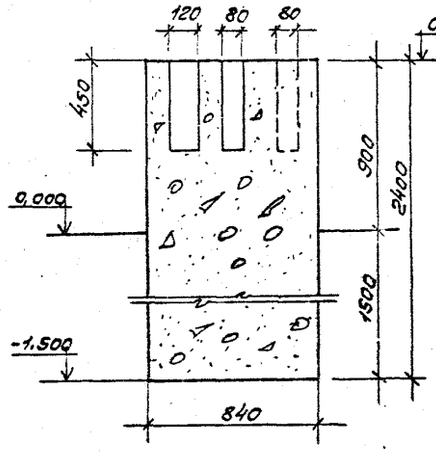

Фот11

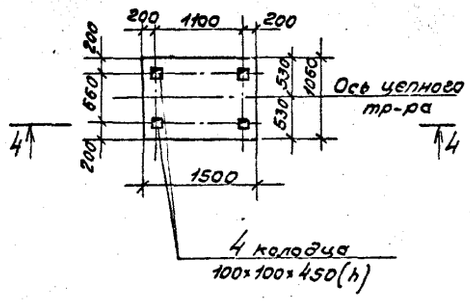

4-4

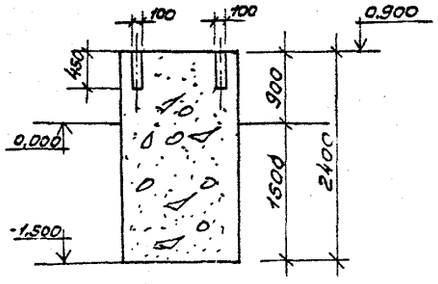

Спецификация элементов монолитной конструкции

Формат	Зона	Поз.	Обозначение	Наименование	Кол.	Примечание
				Фот 8		
				Материалы		
			КД-9	Бетон марки 100	1,45	м³
				Фот 9		
				Материалы		
			КД-9	Бетон марки 100	0,81	м³
				Фот 10		
				Материалы		
			КД-9	Бетон марки 100	2,09	м³
				Фот 11		
				Материалы		
			КД-9	Бетон марки 10	3,36	м³

1. Данный лист смотреть совместно с листом КД-2.

Согласовано:

Инв.№ подл. | Подпись и дата | Взам.инв.№

ГИП	Жердев		ТПР 411-1-0146.87 КД
Н.контр.	Боронков		
Начотд.	Рогачев		Нижний склад мощностью 50 тыс.м³ древесины в год
Гл.спец.	Богдашкина		
Рук.гр.	Сафина		Узел разделки дровяного долготья. — Стадия: РП; Лист: 9; Листов:
Инж.	Антонова		Фундаменты под оборудование Фот 8÷Фот 11. — СОЮЗГИПРОЛЕСХОЗ

Привязан

Инв.№

Копировал Филун

Формат А2

Альбом II

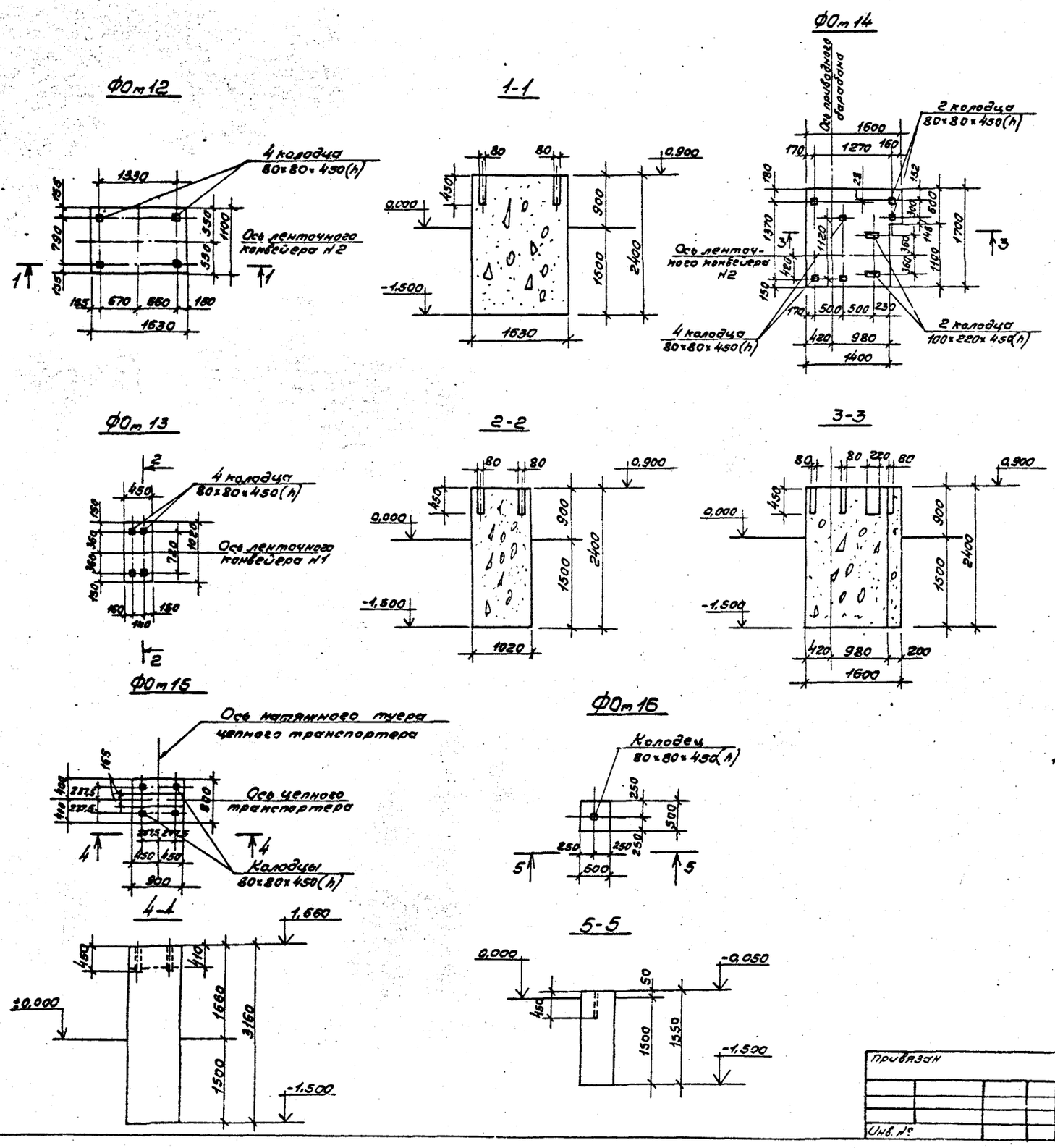

Спецификация элементов монолитной конструкции

Формат	Зона	Поз.	Обозначение	Наименование	Кол.	Примечание
				ФОт 12		
				Материалы		
			КД-10	Бетон марки 100	4,3	$м^3$
				ФОт 13		
				Материалы		
			КД-10	Бетон марки 100	1,1	$м^3$
				ФОт 14		
				Материалы		
			КД-10	Бетон марки 100	6,0	$м^3$
				ФОт 15		
				Материалы		
			КД-10	Бетон марки 100	0,4	$м^3$
				ФОт 16		
				Материалы		
			КД-10	Бетон марки 100	2,16	$м^3$

1. Данный лист смотри совместно с листом КД-2.

ГИП	Жердев		ТПР 411-1-0146.87 КД
Н. контр.	Воронков		Нижний склад мощностью 50 тыс. $м^3$ древесины в год
Нач. отд.	Рогачев		
Гл. спец.	Богаенко		
Рук. гр.	Сафина		Узел разделки дровяного долготья. Стадия РП, Лист 10, Листов
Инж.	Артамонова		Фундаменты под оборудование ФОт 12 ÷ ФОт 16. СОЮЗГИПРОЛЕСХОЗ

Привязан

Инв. №

Согласовано: Рук. гр. ТХ Бизяева

Копировал

Формат А2

Альбом I

Схема расположения площадок

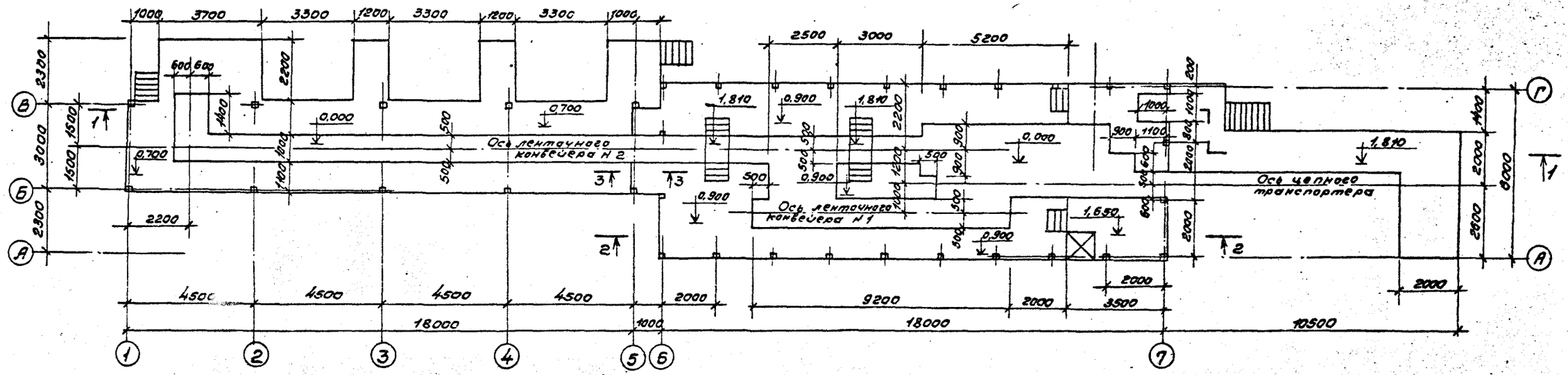

Согласовано:

Инв. № подл. | Подпись и дата | Взам. инв. №

ГИП	Жердев		ТПР 411-1-0146.87 КД
Н.контр.	Боровков		
Нач.отд.	Рогачев		Нижний склад мощностью 50 тыс. м3 древесины в год
Гл.спец.	Богданко		Узел разделки бревенного долготья.
Рук.гр.	Софина		Схема расположения площадок. Разрезы 1-1, 2-2, 3-3

Стадия	Лист	Листов
РП	11	

Привязан

Инв. №

СОЮЗГИПРОЛЕСХОЗ

Копировал Фишкина

Формат А2

Альбом I

Схема расположения прогонов, балок и настила

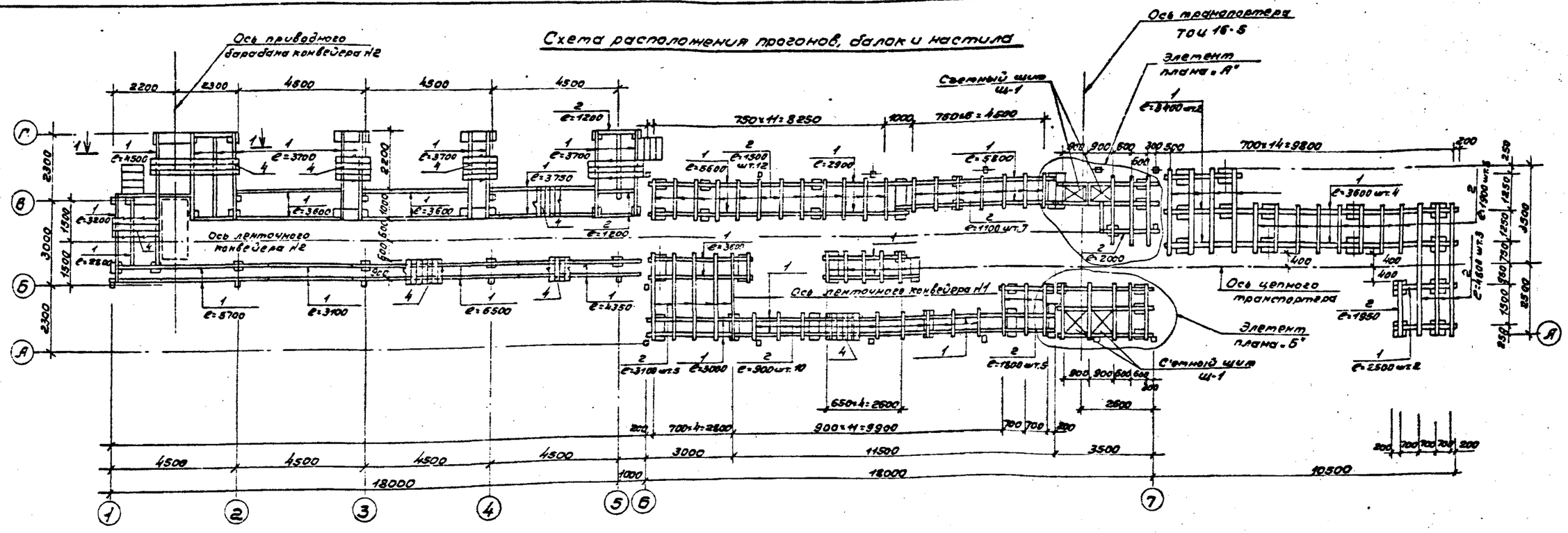

Спецификация к схеме расположения прогонов, балок и настила.

Марка, поз.	Обозначение	Наименование	Кол.	Масса ед. кг	Примечание
		Деревянные изделия			
1	ГОСТ 2695-83; ГОСТ 8466-66*	Прогоны - 200×200; l=198 п.м.			7,92 м³
2	" "	Балки - 180×150; l=60,4 п.м.			1,63 м³
3	" "	Балки - 100×150; l=45,1 п.м.			0,68 м³
4	" "	Доски настила - 50×180 l=206 п.м.			1,86 м³
5	" "	Опорная доска - 130×150 l=3,4 п.м.			0,07 м³
6	" "	Опорный брус - 100×180 l=60,8			1,1 м³
7	" "	Балки (стойки) - 150×150; l=36,8 п.м.			0,83 м³
8	" "	Стойки перил - 100×60; l=1,5 м.	22		0,13 м³
9	" "	Заполнение перил - 90×40 l=16,0 п.м.			0,06 м³
10	" "	Поручень - 100×130; l=13,5 п.м.			0,18 м³
11	" "	Тетива лестницы - 100×180 l=20 п.м.			3,6 м³
12	" "	Ступени - 40×180; l=0,8 м	38		2,45 м³
13	" "	Опорное бревно тетивы ф180; l=1,5 м	2		0,05 м³
14	КД-16	Съемный щит Щ-1	4		0,29 м³

Марка, поз.	Обозначение	Наименование	Кол.	Масса ед. кг	Примечание
		Металлические изделия			
15	ГОСТ 7798-70*	Болт ф16 l=450 мм	175		262,5 кг
16	"	l=380 мм	4		5,7 кг
17	ГОСТ 4028-63*	Гвозди ф6,5; l=175 мм	170		5,6 кг
18	"	Гвозди ф4,5; l=125 мм	4000		62,8 кг
19	"	Скоба ф12; l=300 мм	90		34,2 кг
20	"	Ерш - 17×7; l=150 мм	10		1,3 кг
21	ГОСТ 7798-70*	Шуруп ф8; l=70 мм	48		1,1 кг
22	"	Болт ф16; l=280 мм	108		129,6 кг

1. Данный лист рассматривать совместно со схемой расположения фундаментов на листе КД-11, узлы на листе КД-13.
2. Спецификации лесоматериалов на переходные мостики и съемный щит см. на листе КД-16.
3. Лестницы выполнить по месту. В спецификации лесоматериалов объем позиции 8÷13 дан на все лестницы.
4. Элемент плана „А" и „Б" см. на листах КД-14, 15.

Согласовано: Рук. гр. ТХ Визгова 1987

Гип	Жердев	
Н.контр.	Воронков	
Нач.отд.	Рогачев	
Гл.спец.	Богаенко	
Рук.гр.	Сафина	
Инж.	Стерликова	

Привязан

Инв. №

ТПР 411-1-0146.87 КД

Нижний склад мощностью 50 тыс. м³ древесины в год

Узел разделки дровяного долготья.

Стадия	Лист	Листов
РП	12	

Схема расположения прогонов, балок и настила.

СОЮЗГИПРОЛЕСХОЗ

Копировал

Формат А2

Альбом I

1-1

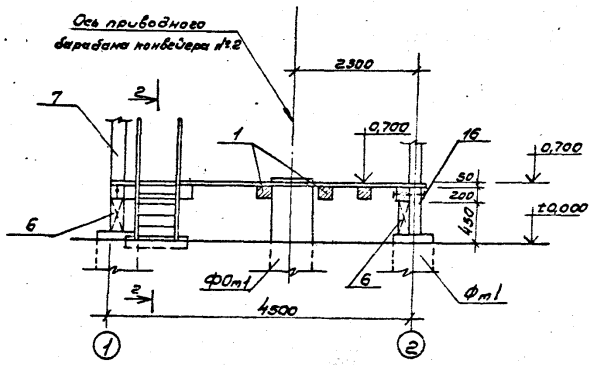

2-2

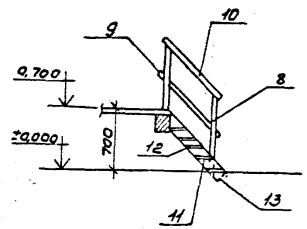

5-5

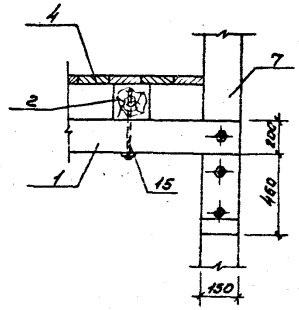

1

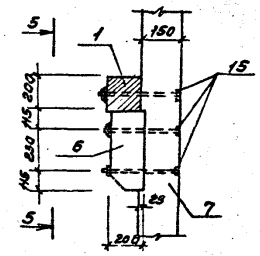

2

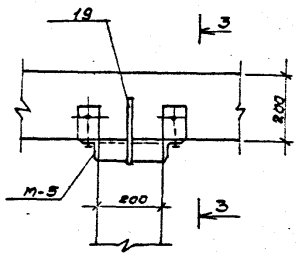

3-3

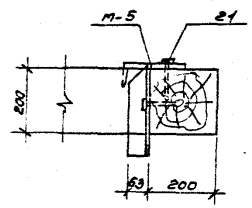

4

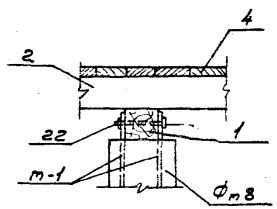

5

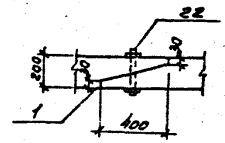

1. Схему расположения площадок см. на листе КД-11.
2. Спецификацию лесоматериалов см. на листе КД-12.

3

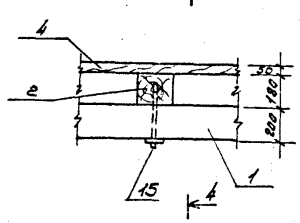

4-4

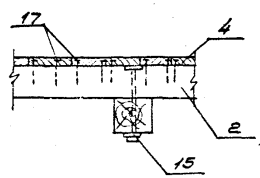

ГИП	Жерсев		ТПР 411-1-0146.87		КД
Инженер	Воронков		Нижний склад мощностью 60тыс.м³ древесины в год.		
Нач.отд.	Рогачев		Узел разделки древесины в полотья.	Стадия	Лист	Листов
Гл.спец.	Васюнина			РП	13	
Рук.гр.	Сафина		Сечение 1-1. Узлы 1-5.	СОЮЗГИПРОЛЕСХОЗ		
Инж.	Сидорова					
Привязан						
Инв.№						

Согласовано: Гипролестех Москва

Копировал Фикуш

Формат А2

Альбом I

Элемент плана „А"

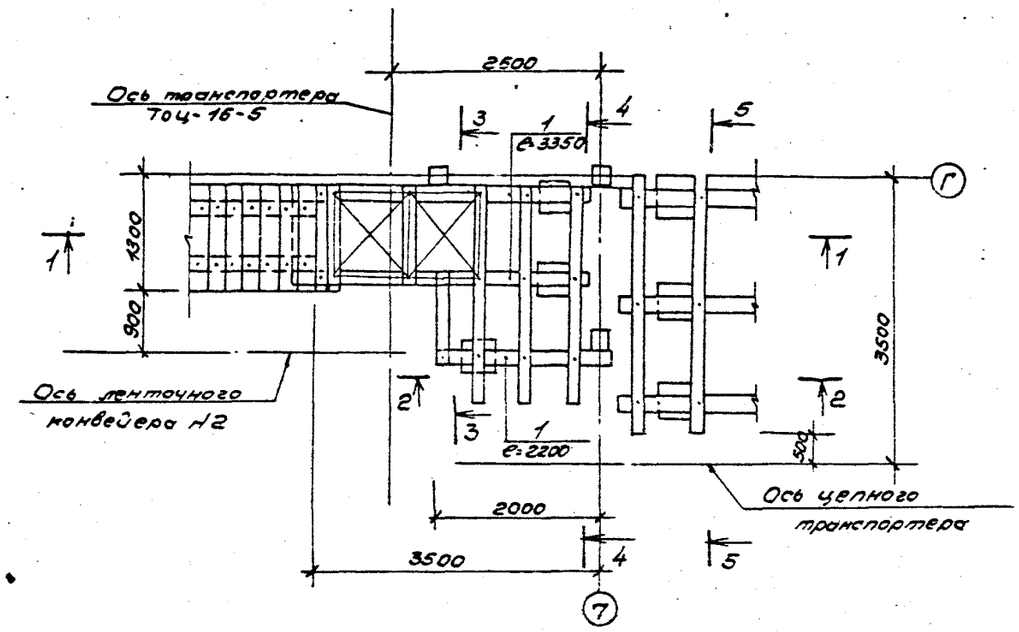

2-2

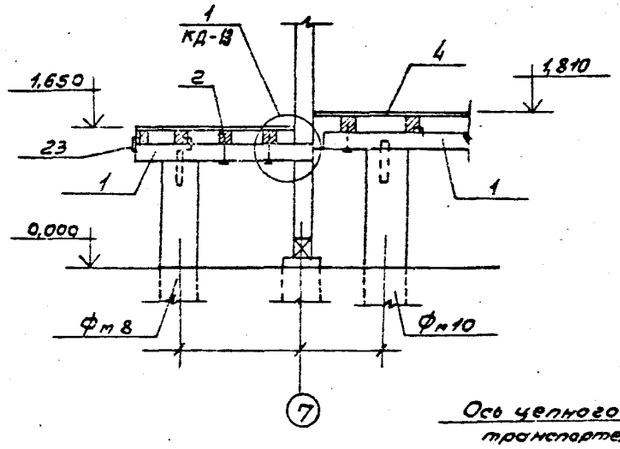

4-4

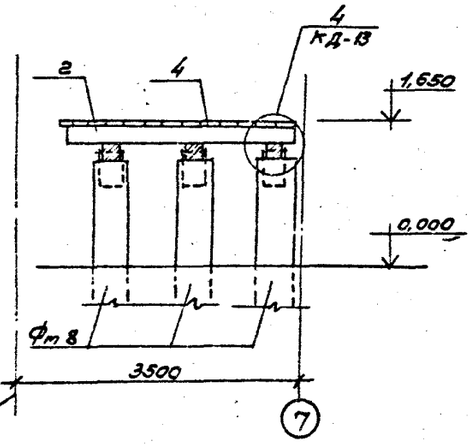

Ось целного транспортера

3-3

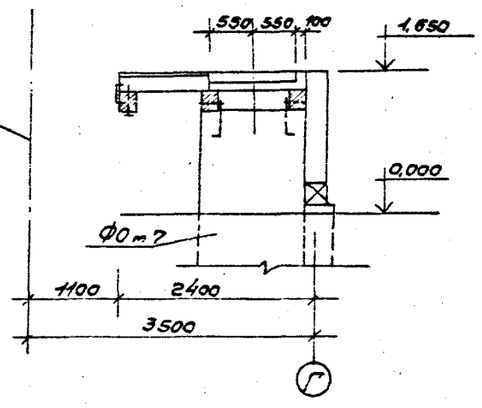

Ось целного транспортера

5-5

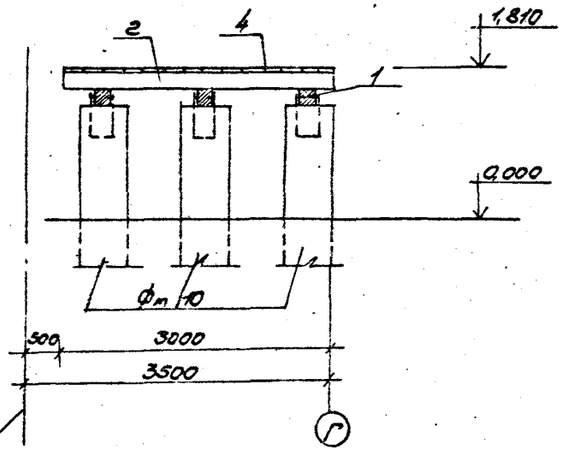

Ось целного транспортера

1-1

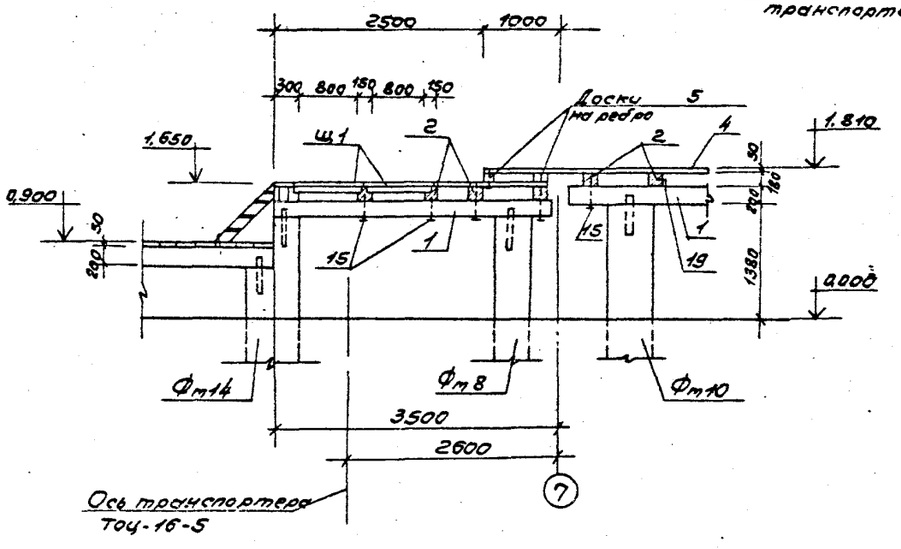

Согласовано:
Рук.ГА ТХ
Конева
1981

ГИП	Жердев		ТПР 411-1-0146.87	КД
Н.контр.	Боранков			
Нач.отд.	Рогачев		Нижний склад мощностью 50 тыс. м³ древесины в год	
Гл.спец.	Беседенко			
Рук.гр.	Софина			
Привязан			Узел разделки древесного долготья.	Стадия: РП; Лист: 14; Листов:
Инв.№			Элемент плана „А". Разрезы 1-1÷5-5.	СОЮЗГИПРОЛЕСХОЗ

Копировал

Формат А2

Альбом I

Элемент плана „Б"

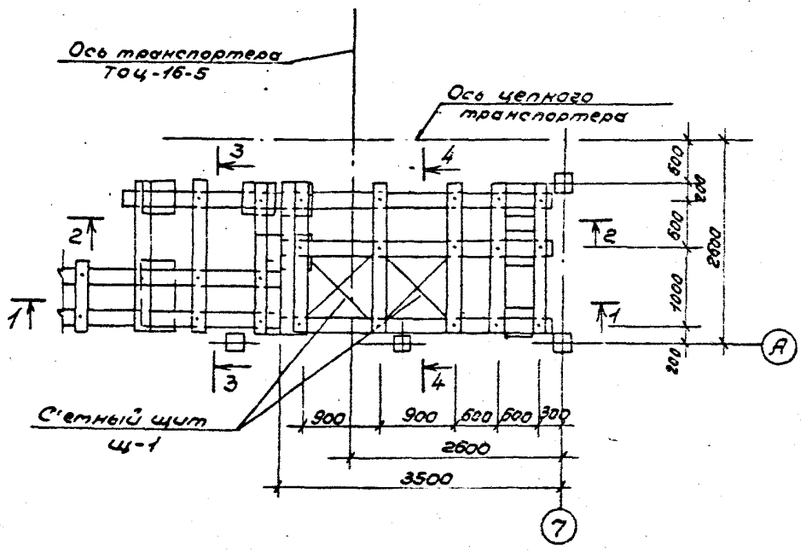

2-2

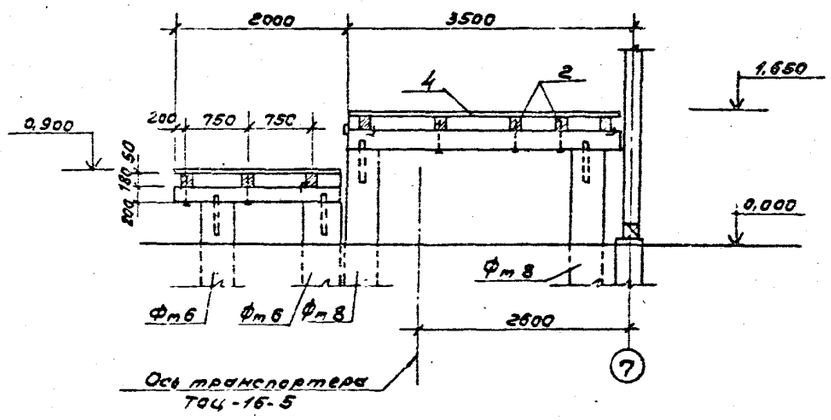

1-1

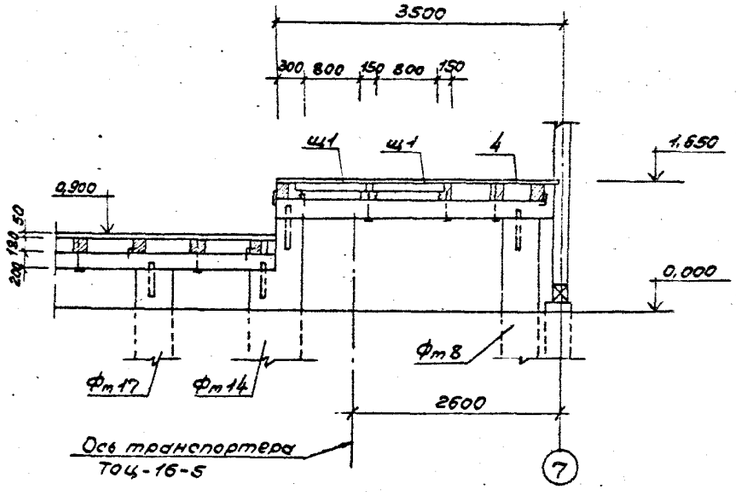

3-3

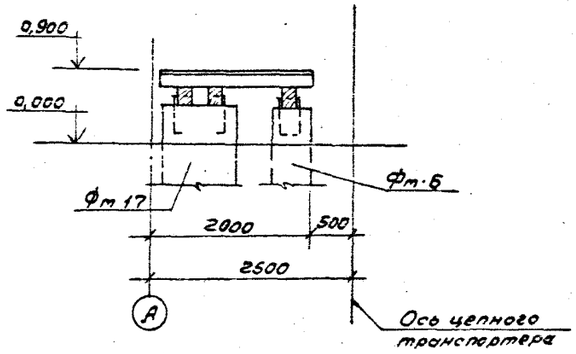

4-4

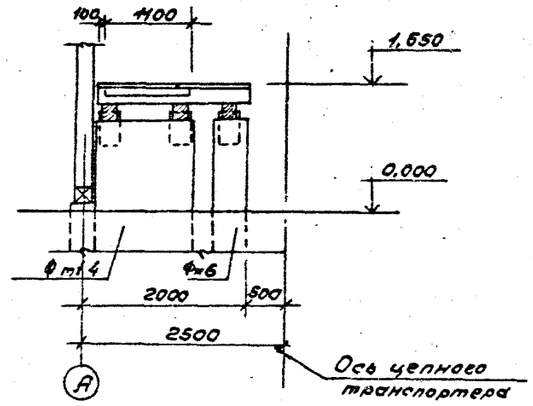

Гип	Жердев		ТПР 411-1-0146.87 КД
Н.контр.	Воронков		
Нач.отд.	Рогачев		Нижний склад мощностью 50 тыс. м³ древесины в год
Гл.спец.	Богаенко		
Рук.гр.	Сафина		Узел разделки дровяного долготья. Стадия Рп, Лист 15, Листов
Привязан			Элемент плана Б. Разрезы 1-1÷4-4. СОЮЗГИПРОЛЕСХОЗ
Инв. №			

Согласовано: Рук.гр.ТХ Бизяева 1981

Копировал [illegible]

Формат А2

Схема расположения переходного мостика

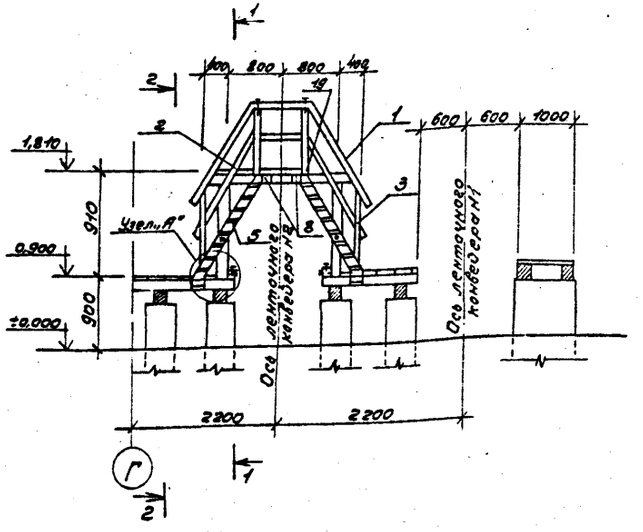

Щит Щ-1

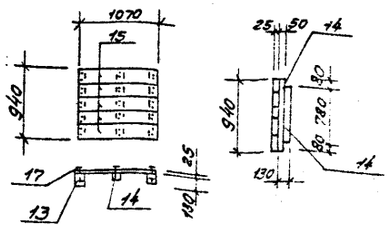

1-1

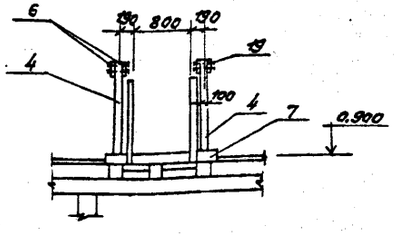

2-2

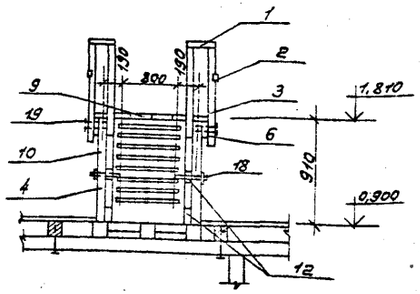

Узел „А"

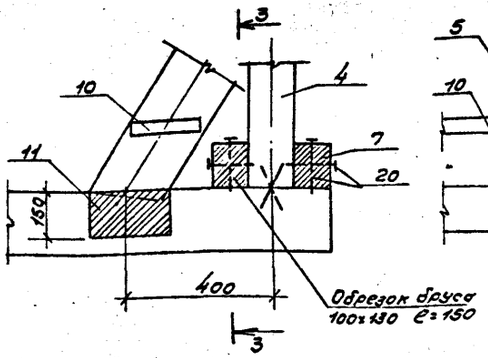

3-3

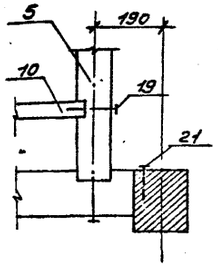

1. Данный лист рассматривать совместно с листами КД-11.
2. Переходный мостик и щиты изготовить на месте.

Спецификации к схеме расположения переходного мостика

Марка поз.	Обозначение	Наименование	Кол.	Масса общ. кг	Примечание общ.
		Переходный мостик (шт. 2)			
		Деревянные элементы			
1	ГОСТ 2695-83; ГОСТ 8486-66**	Поручень перил 60×100	9,5	п.м.	0,06 м³
2	" "	Заполнение перил 25×80	9,5	п.м.	0,02 м³
3	" "	Стойки перил 60×100; ℓ=1300	8		0,06 м³
4	" "	Стойки площадки 100×130; ℓ=1410	4		0,07 м³
5	" "	Тетива 180×100; ℓ=1600	2		0,06 м³
6	" "	Схватки горизонтальн. 40×180; ℓ=2000	4		0,06 м³
7	" "	Лежень 100×130; ℓ=1500	2		0,04 м³
8	" "	Балки 150×180; ℓ=1080	2		0,06 м³
9	" "	Настил 40×180; ℓ=900	8		0,05 м³
10	" "	Ступени лестниц 40×180; ℓ=900	14		0,09 м³
11	" "	Балки 150×220; ℓ=450	4		0,06 м³
12	" "	Прокладка 60×100; ℓ=100	8		0,01 м³
		Съемный щит Щ-1 (шт. 2)			
13		Опорный брус 100×130; ℓ=780	2		0,02 м³
14		Схватки 50×50; ℓ=940	1		0,002 м³
15		Настил 50×180; ℓ=1070	5		0,05 м³
		Стальные элементы			
16	ГОСТ 4028-63*	Гвозди к 5,0×150	16	0,37	
17	ГОСТ 4028-63*	Гвозди к 4,5×100	70	0,69	
18	ГОСТ 7798-70*	Болт м 16 ℓ=320	8	0,56	
19	ГОСТ 4028-63*	Гвозди к 4,5×125	88	1,38	
20	То же	То же к 5,0×150	20	0,46	
21	" "	" к 6,0×200	4	0,16	

Гип	Жердев	[signature]	ТПР 411-1-0146.87 КД
Н.контр.	Воронков	[signature]	
Нач.отд.	Рогачев	[signature]	Нижний склад мощностью 50 тыс. м³ древесины в год
Гл.спец.	Богаенко	[signature]	
Рук.гр.	Сафина	[signature]	Узел разделки дровяного долготья. Стадия РП, Лист 16, Листов
Инж.	Артамонова	[signature]	
Привязан			Схема расположения переходного мостика. Разрезы 1-1÷3-3. СОЮЗГИПРОЛЕСХОЗ
Инв. №			

Копировал [signature]

Формат А2

Альбом I

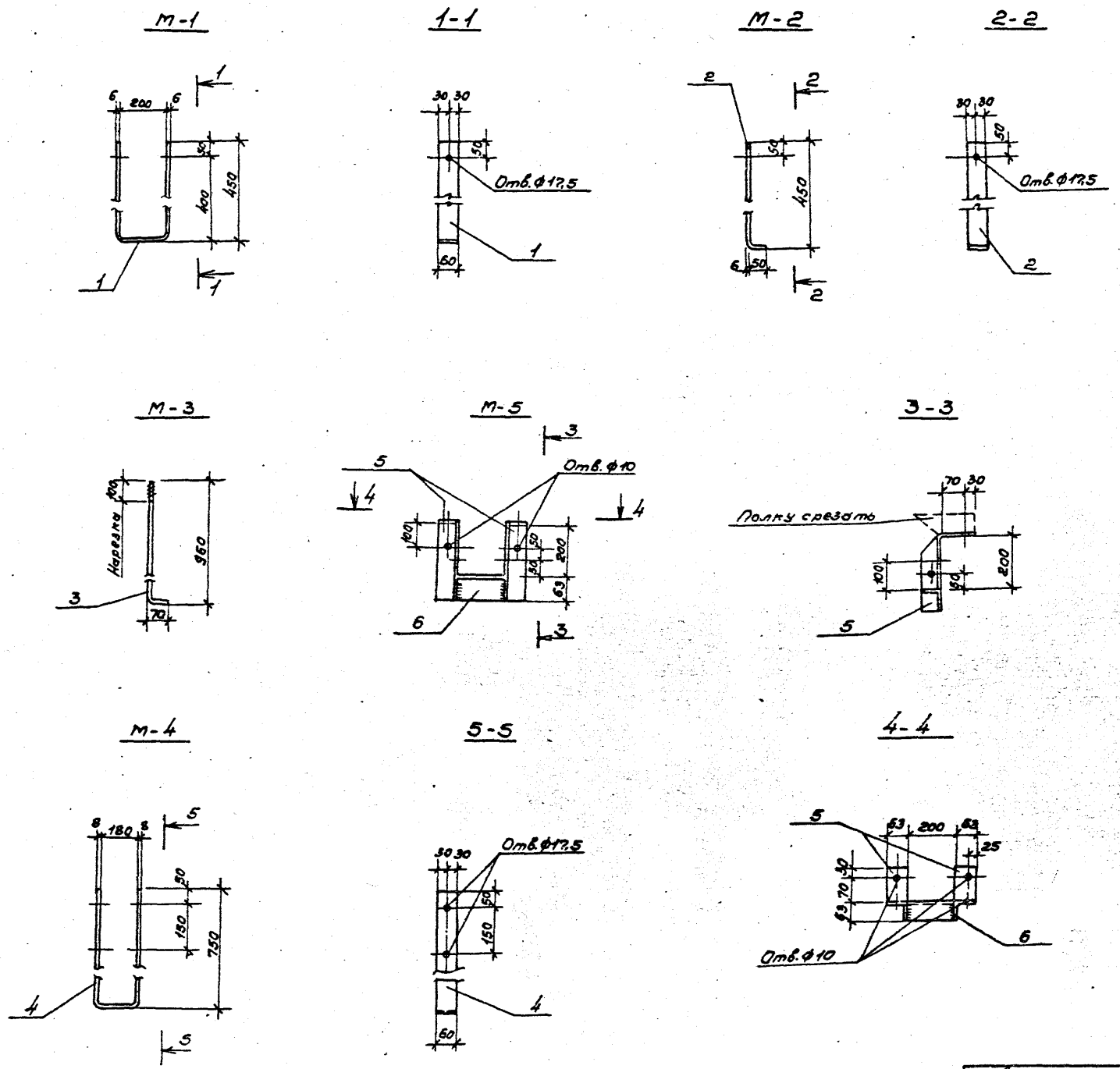

Спецификация закладных деталей

Формат	Зона	Поз.	Обозначение	Наименование	Кол.	Примечание
				М-1		
				Детали		
		1	КД-17	-60х6 ГОСТ 103-76*		
				ℓ=1080 мм	1	3,0 кг
				М-2		
				Детали		
		2	КД-17	-60х6 ГОСТ 103-76*		
				ℓ=500	1	1,42 кг
				М-3		
				Детали		
		3	КД-17	ф16А-I ГОСТ 5781-82*		
				ℓ=1030	1	1,6 кг
				М-4		
				Детали		
		4	КД-17	-60х8 ГОСТ 103-76*		
				ℓ=1680	1	6,4 кг
				М-5		
				Детали		
			КД-17	∠63х6 ГОСТ 8510-72*		
		5		ℓ=370	2	2,1 кг
		5		ℓ=200	1	1,1 кг

1. Материал закладных деталей - сталь углеродистая обычного качества по ГОСТу.
2. Марки закладных М-1÷М-4 см. на листах фундаментов КД-3,4,6.

ГИП	Жердев		ТПР 411-1-0146.87 КД
Н.контр.	Воронков		
Нач.отд.	Рогачев		Нижний склад мощностью 50 тыс. м³ древесины в год.
Гл.спец.	Богаенко		
Рук.гр.	Сафина		
Инж.	Стерликова	1987	Узел разделки дровяного долготья.
Привязан			Стадия: РП; Лист: 17; Листов:
Инв. №			Закладные детали. СОЮЗГИПРОЛЕСХОЗ

Копировал [illegible]

Формат А2

Альбом VII

Схема расположения элементов каркаса по осям "Б" и "А"

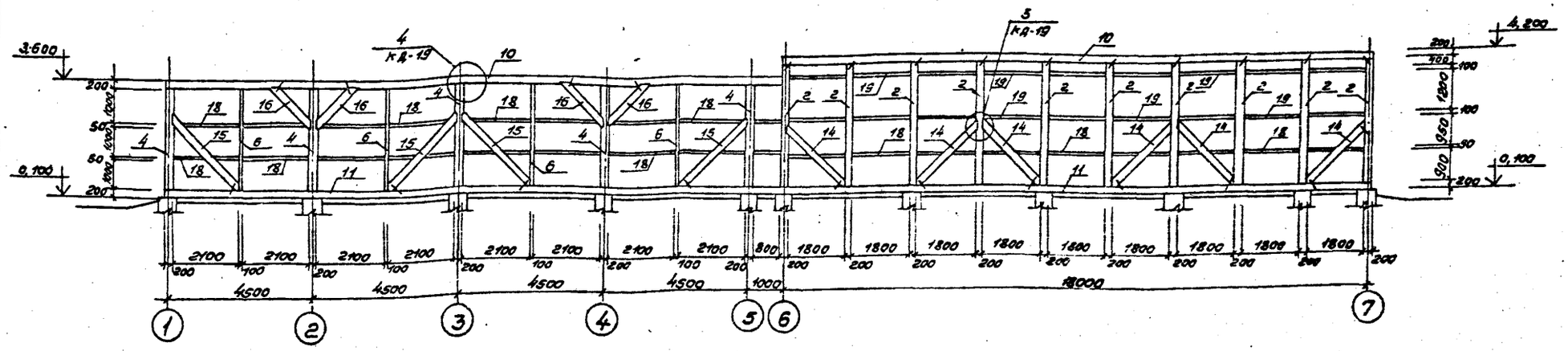

Схема расположения элементов каркаса по осям "Г" и "В"

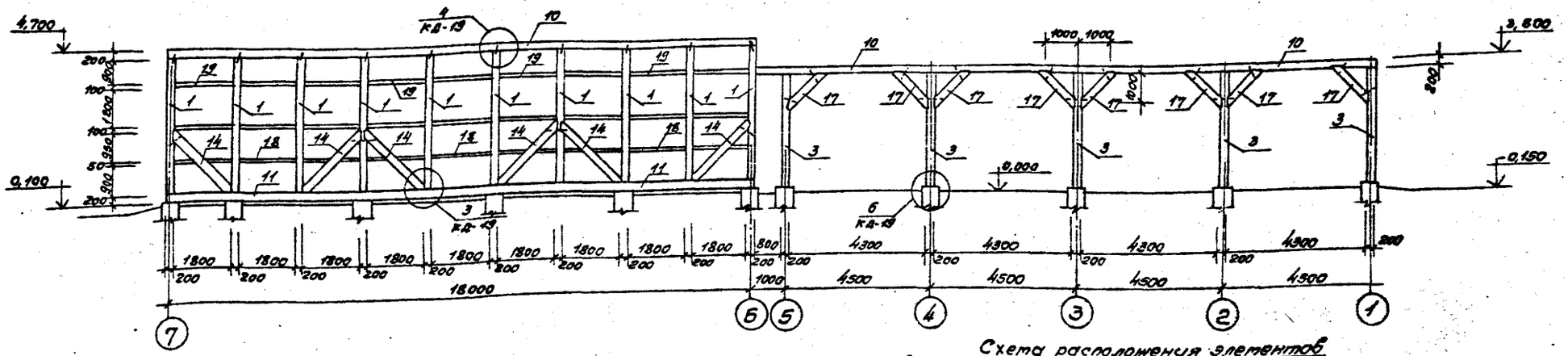

Схема расположения элементов каркаса по оси "7"

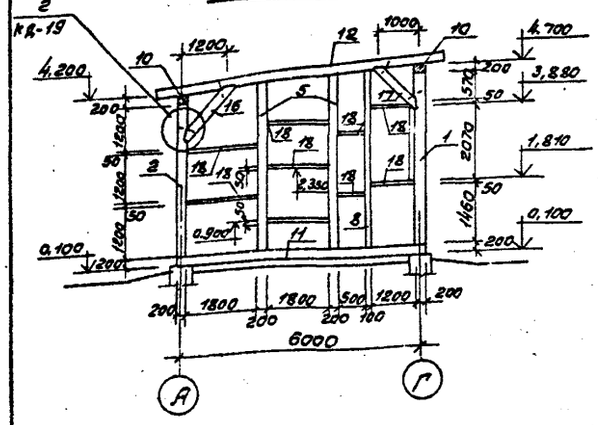

Схема расположения элементов каркаса по оси "6"

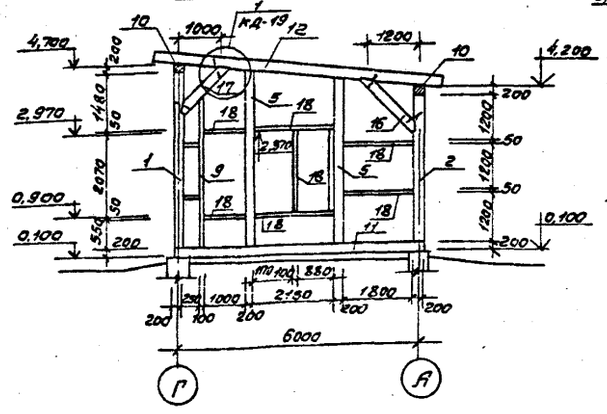

Схема расположения элементов каркаса по оси "1"

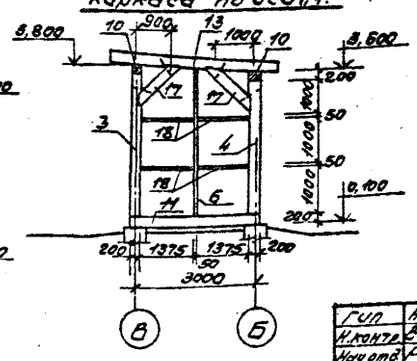

1. Данный лист читать совместно с листом КД-19

ГИП	Жердев		
Н.контр.	Воронков		
Нач.отд.	Рогачев		
Гл.спец.	Бобренко		
Рук.гр.	Сафина		
Техник	Агафонова		

Привязан

Инв. №

ТПР 411-1-0146.87 КД

Нижний склад мощностью 50 тыс. м³ древесины в год

Узел разделки дробяного долготья.

Стадия	Лист	Листов
РП	18	

Схемы расположения элементов каркасов по осям "Б-А"; "Г-В"; "1"; "6"; "7"

СОЮЗГИПРОЛЕСХОЗ

Копировал Фабер

Формат А2

Альбом VII-1

Схема расположения балок покрытия

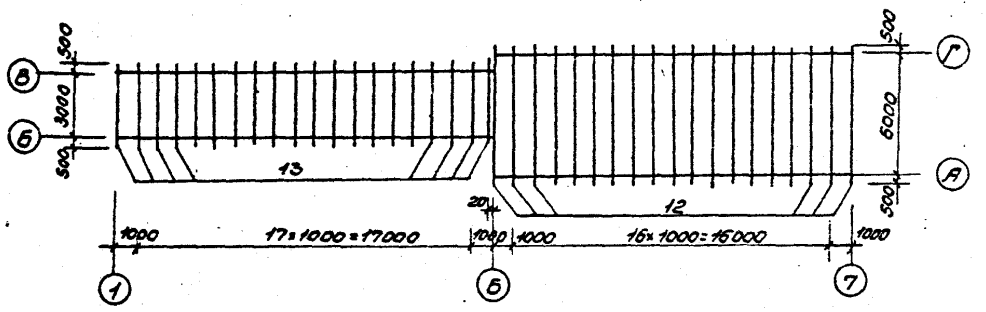

Деталь обшивки стен

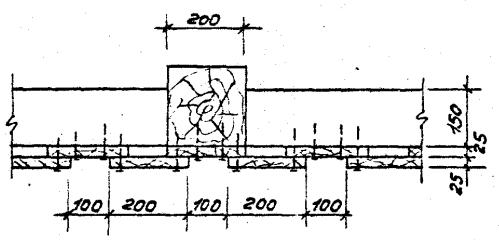

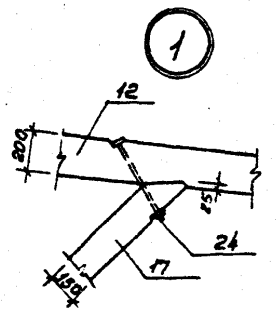

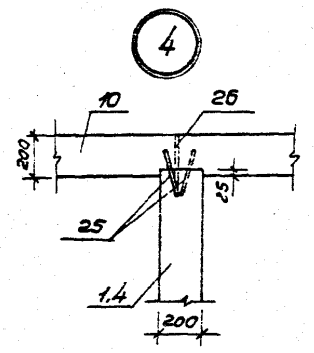

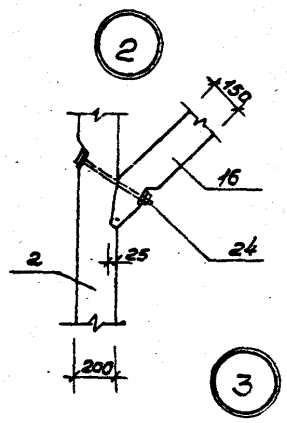

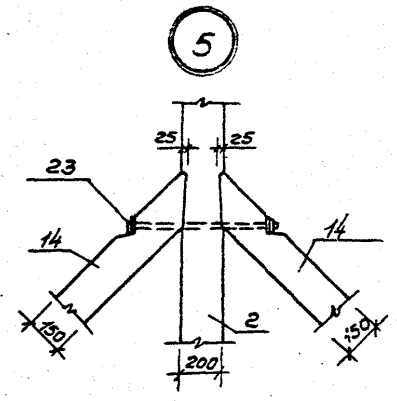

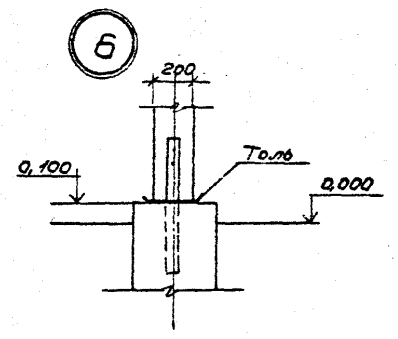

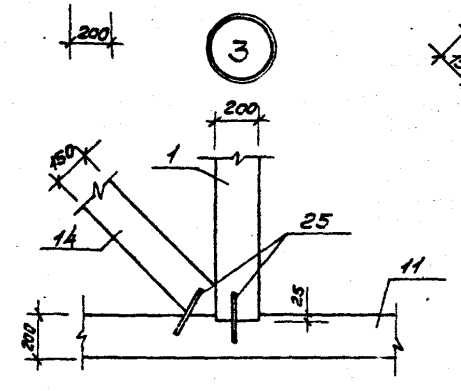

Спецификация элементов к охватам, расположенным на листах

Марка, поз.	Обозначение	Наименование	Кол.	Масса ед.кг	Примечание
		Деревянные элементы			Общий объем, м³
1	КД-18	Стойки брус 200×200 ℓ=4250	10		1,7
2	"	" брус 200×200; ℓ=3750	10		1,5
3	"	" брус 200×200; ℓ=3350	5		0,67
4	"	" брус 200×200; ℓ=3150	5		0,63
5	"	" брус 200×200 ℓ=1450	4		0,17
6	"	Дополнительные стойки брус 100×200; ℓ=3150	5		0,32
7	"	" брус 180×200; ℓ=4300	3		0,26
8	"	" брус 100×200; ℓ=1450	2		0,17
9	"	" брус 100×200; ℓ=3650	1		0,07
10	"	Верхняя обвязка, брус 200×200 Собщ. с учетом стыков п.м.	77,2		3,09
11	"	Нижняя обвязка, брус 200×200 Собщ. с учетом стыков п.м.	83,0		3,32
12	КД-19	Балки покрытия брус 150×200; ℓ=7000	19		3,99
13	КД-19	" брус 150×200; ℓ=4000	20		2,40
14	КД-18	Подкосы, брус 150×200; ℓ=2550	12		0,92
15	"	" брус 150×200; ℓ=2700	4		0,36
16	"	" брус 150×200; ℓ=1700	14		0,71
17	"	" брус 150×200; ℓ=1550	28		1,30
18	"	Прогилины, доска 50×150 Собщ. п.м.	75,2		0,56
19	"	Прогилины, брус 100×150 Собщ. п.м.	64,8		0,97
20	"	Обрешетка, доска тальц. 15 мм, м²	207,9		3,32
21	"	Обрешетка, доска тальц. 25мм, м²	142,5		3,57
22	КД-19	Обшивка стен, доска тальц. 25 мм, м²	348,4		7,96
					Общая масса, кг
		Металлические изделия			
23	КД-19	Болт с гайкой и двумя шайбами ф16, ℓ=750	10	2,5	25,0
24	"	" ℓ=450	78	1,5	117,0
25	"	Скоба строительная прятая ф10, ℓ=250	196	0,22	43,12
26	"	Штырь ф20; ℓ=400	30	0,99	29,70
27	"	Скоба строительная угловая ф10; ℓ=250	176	0,22	38,72
		Ерш ф10; ℓ=100	44	0,088	3,87

1. Данный лист читать совместно с листом КД-18.

ГИП	Жердев		ТПР 411-1-0146.87 КД
Н.контр.	Воронков		Нижний склад мощностью 30 тыс.м³ древесины в год
Нач.отд.	Рогачев		Узел разделки дровяного долготья. Стадия: рп; Лист: 19; Листов:
Гл.спец.	Богданко		
Рук.гр.	Сафина		
Техник	Безфонова		Схема расположения балок покрытия. Узлы 1÷6. СОЮЗГИПРОЛЕСХОЗ

Привязан

Инв.№

Копировал

Формат А2

Альбом 7

Схема расположения спилочного транспортера ТОЦ-16-5

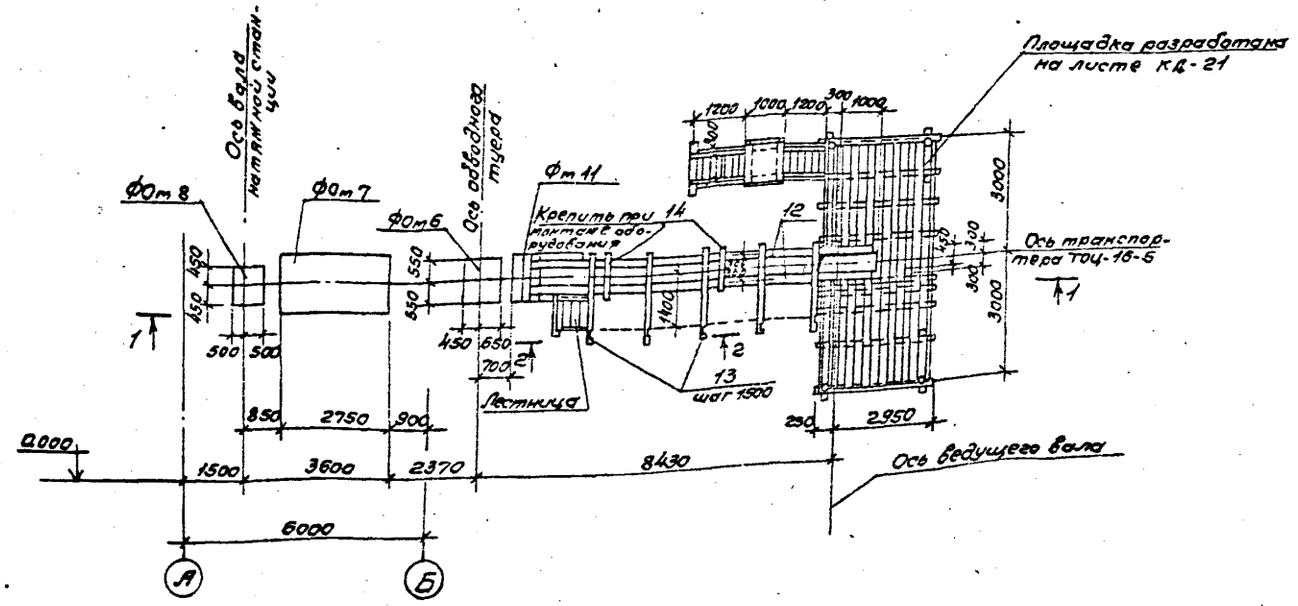

1-1

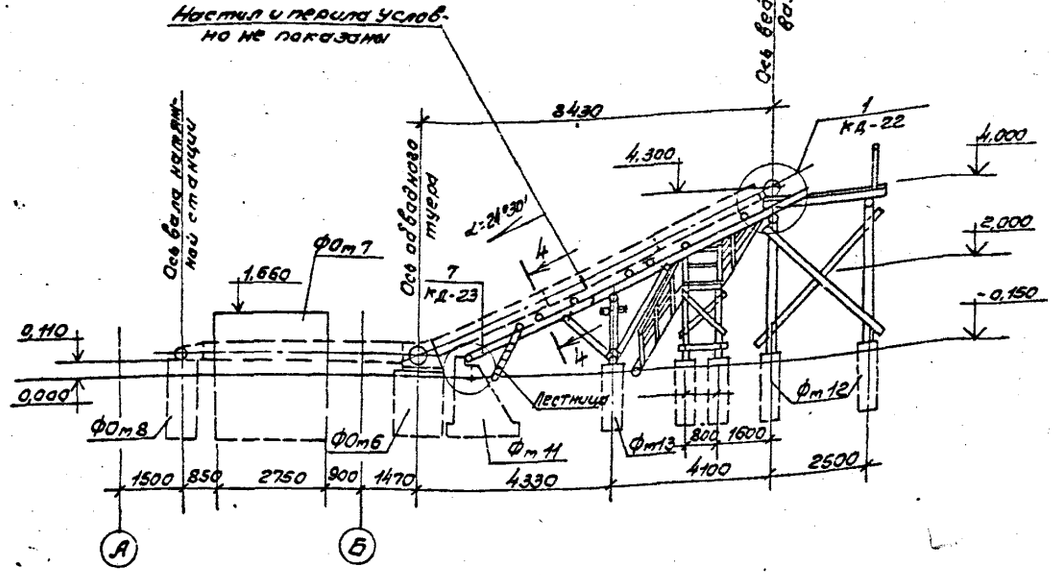

2-2

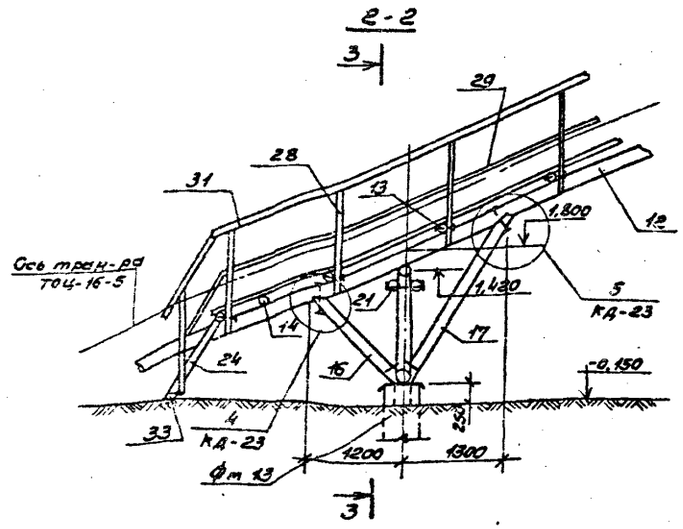

3-3

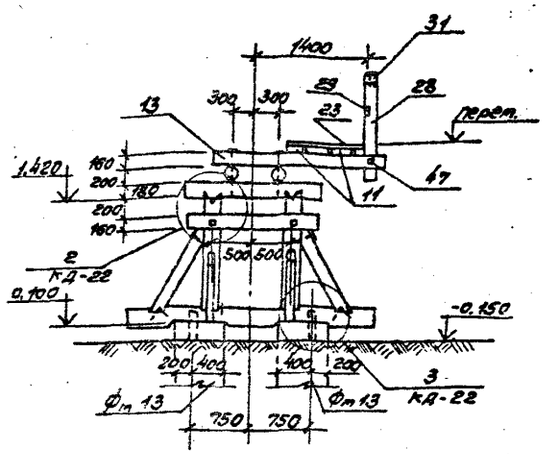

1. План фундаментов смотри лист КД-2.
2. Спецификации лесоматериалов и поковок на наклонную часть эстакады смотреть на листах КД-21, 22.

Согласовано:
Инв. № подл. | Подпись и дата | Взам. инв. №

ГИП	Нердев		ТПР 411-1-0146.87 КД
Н. контр.	Воронков		Нижний склад мощностью 50 тыс. м³ древесины в год
Нач. отд.	Рогачев		Узел разделки дробяного долготья
Гл. спец.	Богданко		Стадия: РП; Лист: 20; Листов:
Рук. гр.	Софина		Схема расположения спилочного транспортера ТОЦ-16-5. Разрезы 1-1÷3-3
Инж.	Артамонов		СОЮЗГИПРОЛЕСХОЗ

Привязан

Инв. №

Копировал

Формат А2

Альбом VII

Схема расположения площадки под приводную станцию

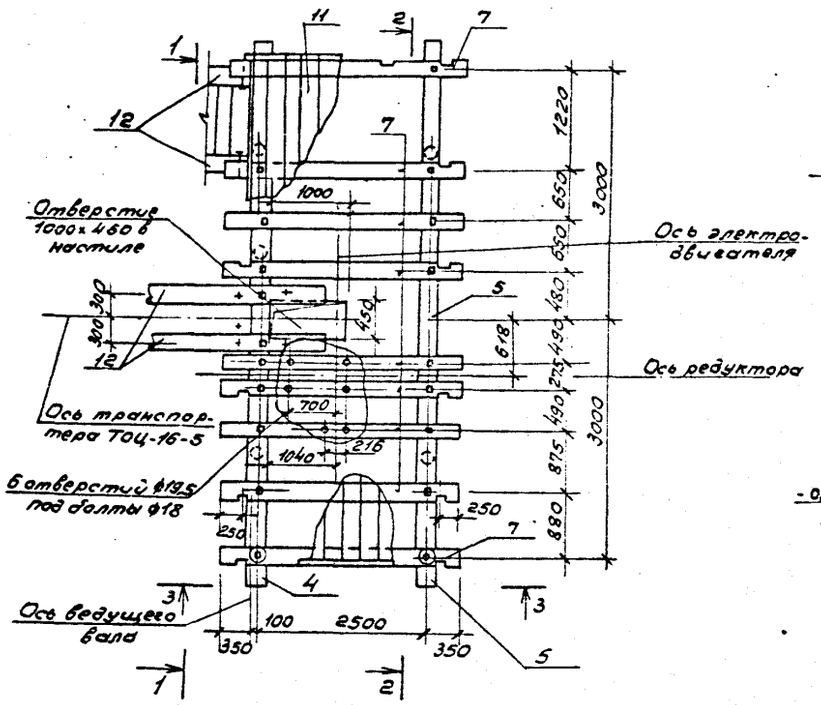

1-1

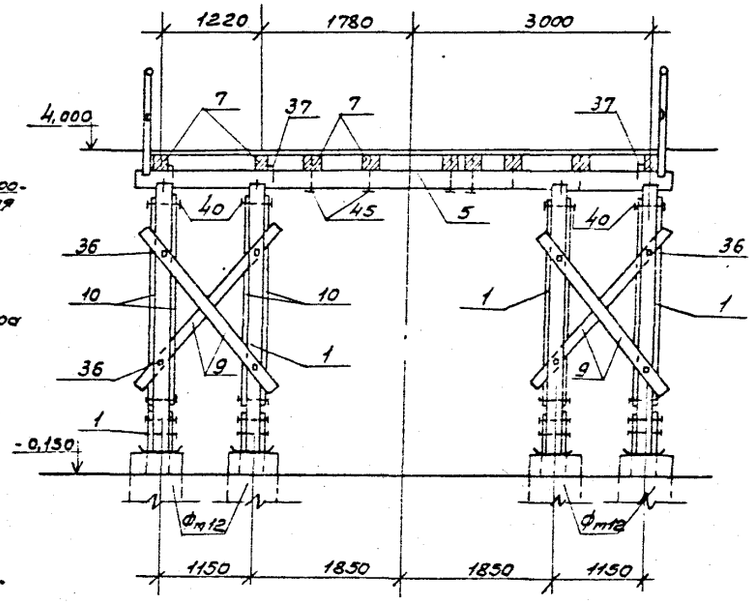

2-2

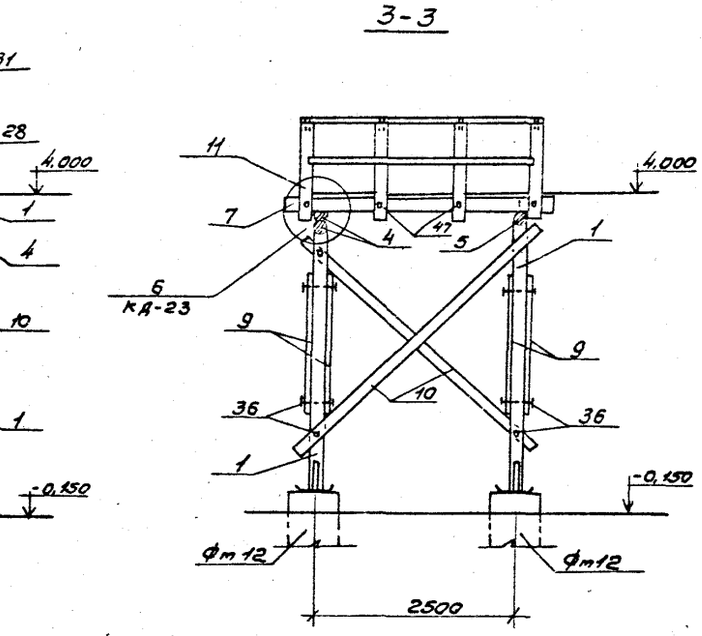

3-3

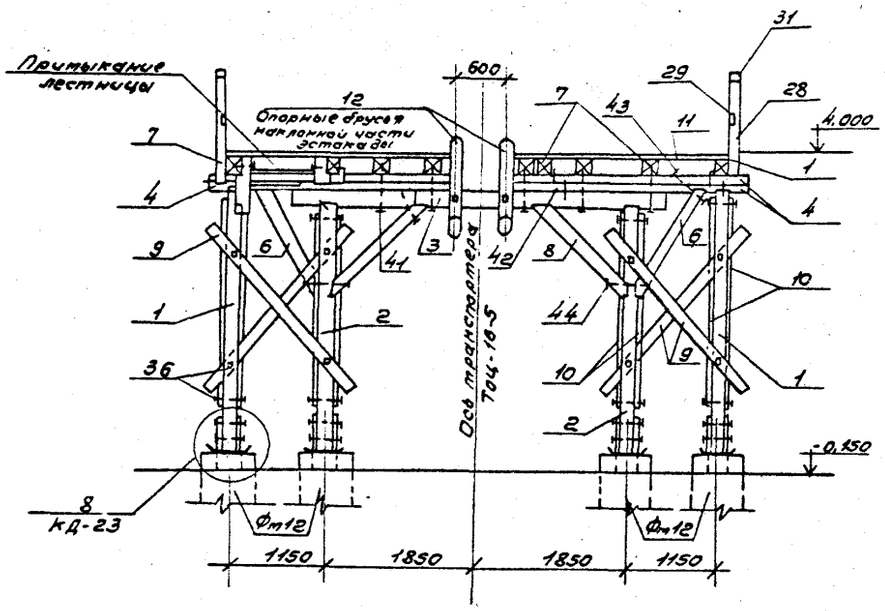

Спецификация к схемам расположения на листах КД-20; КД-21

Марка, поз.	Обозначение	Наименование	Кол.	Масса ед. кг	Примечание: общая масса
		Деревянные элементы			
1	ГОСТ 9463-72*; ГОСТ 9462-71*	Стойки опор ф200 ℓ=3380	6		0,78 м³
2	То же; то же	То же ф 200 ℓ=3200	2		0,28 м³
3	" "	Насадка ф220 ℓ=4700	1		0,21 м³
4	" "	Прогон ф 150 ℓ=2700	4		0,25 м³
5	" "	То же ф 220 ℓ=6500	1		0,31 м³
6	" "	Подкос ф 180 ℓ=1300	2		0,12 м³
7	ГОСТ 2695-83; ГОСТ 8486-66**	Балки 200×150 ℓ=3200	9		0,90 м³
8	ГОСТ 9463-72*; ГОСТ 9462-71*	Подкос ф 180 ℓ=1700	2		0,12 м³
9	ГОСТ 2695-83; ГОСТ 8486-66**	Диагональные схватки 40×130 ℓ=2700	8		0,12 м³
10	" "	То же 40×130 ℓ=4200	8		0,18 м³
11	" "	Настил 40×180	23,5	м²	0,17 м³
12	ГОСТ 9463-72*; ГОСТ 9462-71*	Наклонные прогоны ф 220 ℓ=6500; ℓ=2600	2 2		0,62 м³ 0,22 м³
13	То же; то же	Полочины ф 160 ℓ=2250	5		0,25 м³
14	" "	Балки ф 150 ℓ=1200	2		0,06 м³
15	" "	Стойки ф 200 ℓ=1350	2		0,10 м³
16	" "	Подкос ф 180 ℓ=1600	2		0,10 м³
17	" "	Подкос ф 180 ℓ=2600	2		0,15 м³
18	" "	Ломено ф 220 ℓ=2800	1		0,12 м³
19	" "	Подкос ф 180 ℓ=1300	2		0,08 м³
20	" "	Насадка ф220 ℓ=1500	1		0,07 м³
21	" "	Горизонт. схватки ф 150; ℓ=1500	2		0,08 м³
22	ГОСТ 2695-83; ГОСТ 8486-66**	Прокладка 150×200; ℓ=1400	2		0,08 м³
23	То же; то же	Бруски настила 40×40; ℓ=1800	14		0,02 м³
24	ГОСТ 9463-72*; ГОСТ 9462-71*	Тетива ф 150 ℓ=6000	2		0,32 м³
25	То же; то же	Стойки лестницы ф 180 ℓ=2000	4		1,24 м³
26	ГОСТ 2695-83; ГОСТ 8486-66**	Балки площадки лестницы 150×130 ℓ=1200	4		0,08 м³
27	То же; то же	Стойки перил ограждения 75×130 ℓ=1100	11		0,11 м³
28	" "	Стойки перил ограждения 75×130 ℓ=1100	20		0,28 м³
29	" "	Заполнение перил 40×30	18,5	п.м.	0,07 м³
30	" "	Ступени 40×180; ℓ=1800	23		0,14 м³
31	" "	Поручень перил 75×130	35,5	п.м.	0,36 м³
32	" "	Кобылки 40×40 ℓ=220	46		0,05 м³
33	ГОСТ 9463-72*; ГОСТ 9462-71*	Бревно тетивы ф 200 ℓ=1600	2		0,12 м³

1. Данный лист рассматривать совместно с листами КД-20.

ГИП	Жердев		ТПР 411-1-014687 КД
Н. контр.	Воронков		Нижний склад, мощностью 50 тыс. м³ древесины в год
Нач. отд.	Розачев		Узел разделки дробящего долготья
Гл. спец.	Богданенко		Стадия: РП; Лист: 21; Листов:
Рук. гр.	Сафина		Схема расположения площадки под приводную станцию трансформатора. Разрезы 1-1 и 3-3.
Инж.	Чертанова		СОЮЗГИПРОЛЕСХОЗ

Привязан

Инв. №

Копировал Фалеев

Формат А2

Альбом I

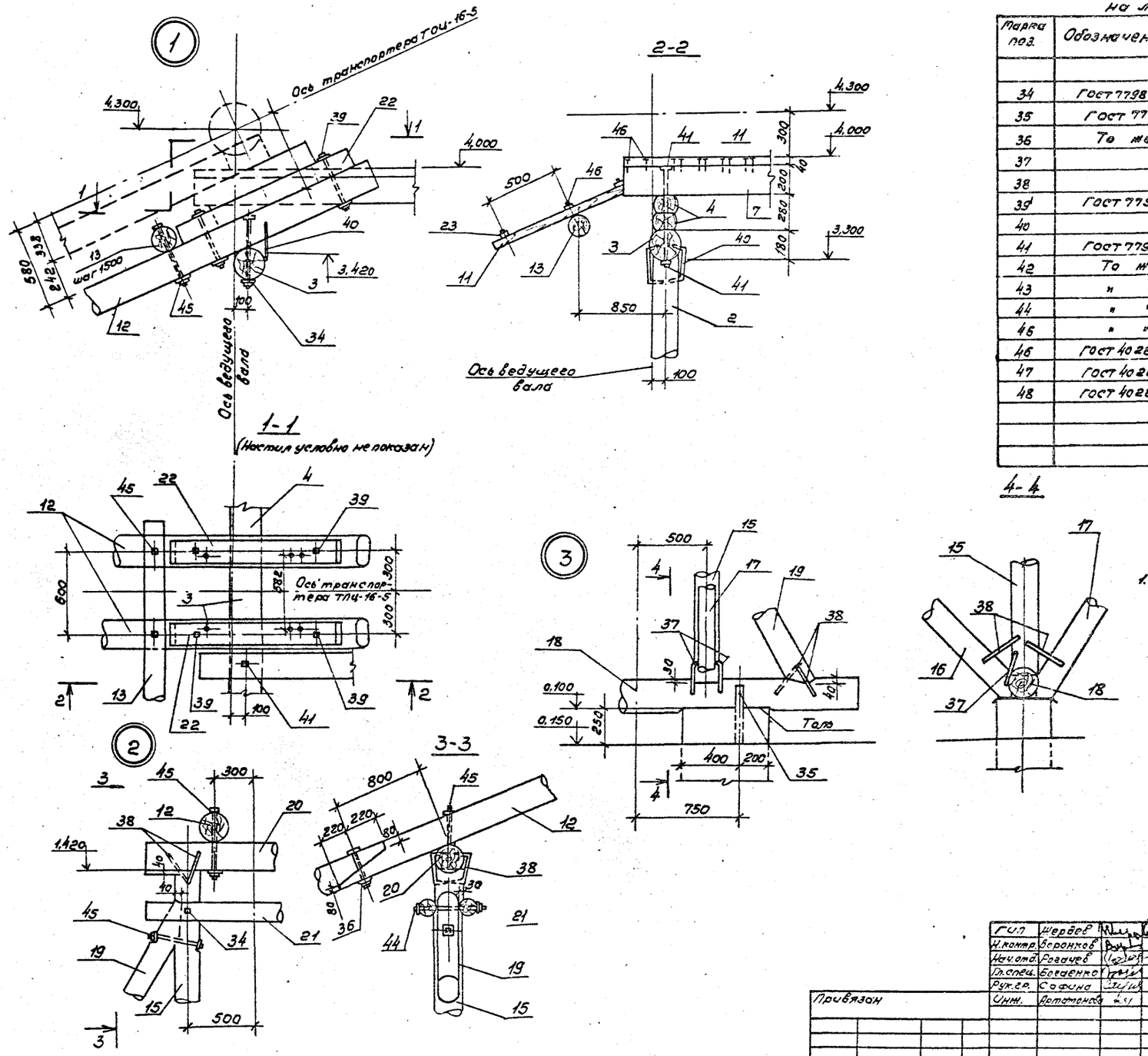

Спецификация к схемам расположения на листах КД-20; КД-21

Марка поз.	Обозначение	Наименование	Кол.	Масса ед.кг	Примечание
		Стальные элементы			
34	ГОСТ 7798-70*	Болт М 20 ℓ=500	2	5,2	
35	ГОСТ 7798-70*	Болт М16 ℓ=250	30	3,6	
36	То же	Болт М16 ℓ=300	34	4,4	
37		Скоба развер.ф10 ℓ=200×80	11	2,9	
38		Скоба ф10 200×80	30	7,8	
39	ГОСТ 7798-70*	Болт М16 ℓ=400	8	11,4	
40		Скоба ф12 300×100	6	2,3	
41	ГОСТ 7798-70*	Болт М20 ℓ=720	5	15,4	
42	То же	Болт М16 ℓ=500	2	3,2	
43	" "	Болт М16 ℓ=60	2	3,5	
44	" "	Болт М16 ℓ=560	4	6,6	
45	" "	Болт М16 ℓ=450	4	5,0	
46	ГОСТ 4028-63*	Гвозди к 4,5×125	435	6,9	
47	ГОСТ 4028-63*	Гвозди к 4,5×175	160	5,3	
48	ГОСТ 4028-63*	Гвозди к 4,0×100	180	1,8	

1. Площадку смотри на листе КД-21.

Гип	Жербев		ТПР 411-1-0146.87 КД
Н.контр.	Воронков		
Нач.отд.	Рогачев		Нижний склад мощностью 50 тыс. м³ древесины в год
Гл.спец.	Богаенко		
Рук.гр.	Софина		
Инж.	Артамонова		Узел разделки дровяного долготья. Стадия РП, Лист 22, Листов
Привязан			Эстакада опилочного транспортера ТОЦ-16-5. Узлы 1÷3. СОЮЗГИПРОЛЕСХОЗ
Инв. №			

Копировал [illegible]

Формат А2

5

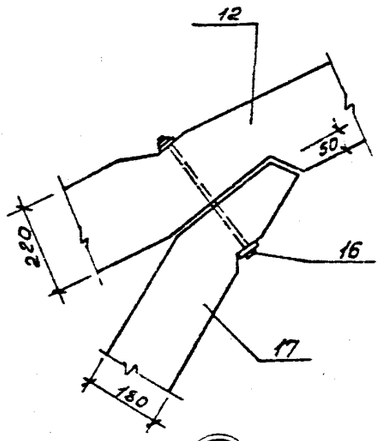

7

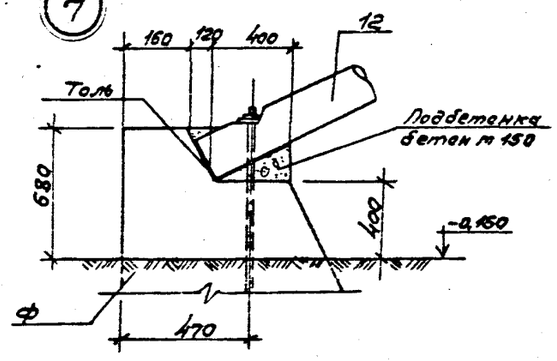

8

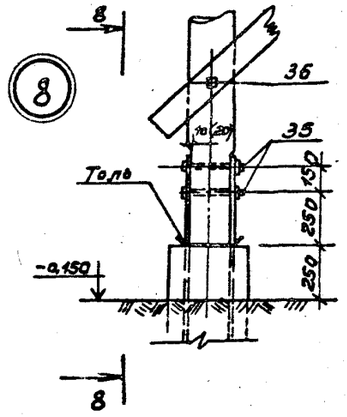

8-8

4-4

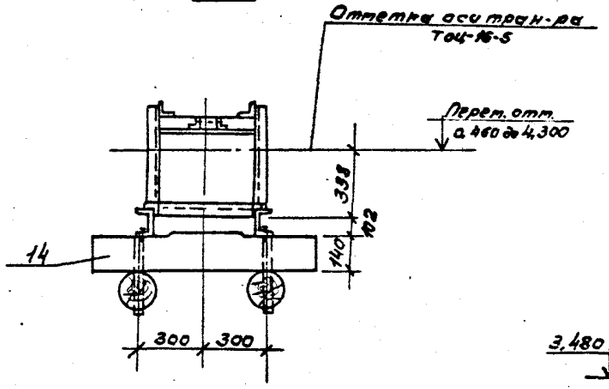

6

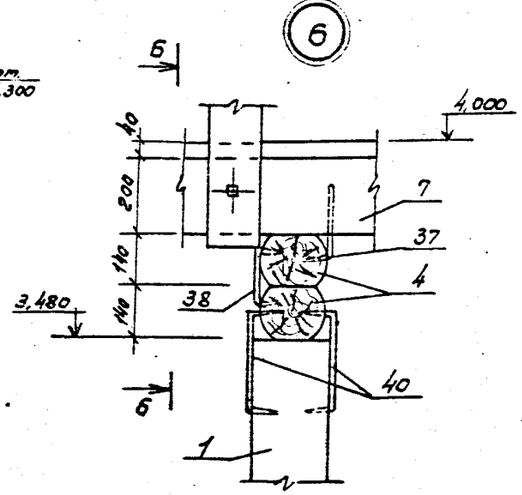

6-6

Деталь крепления лестницы

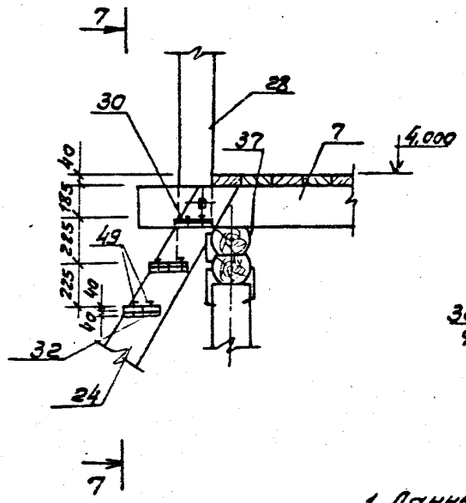

7-7

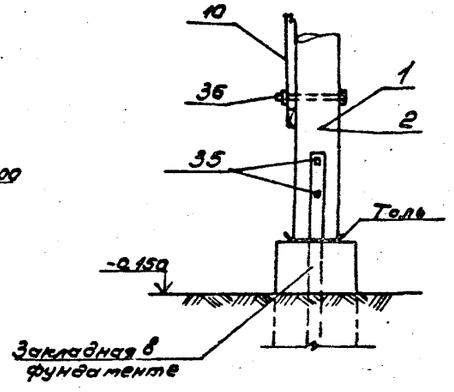

4

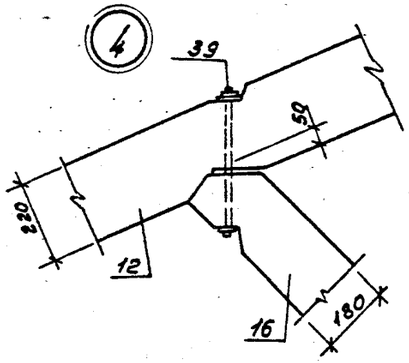

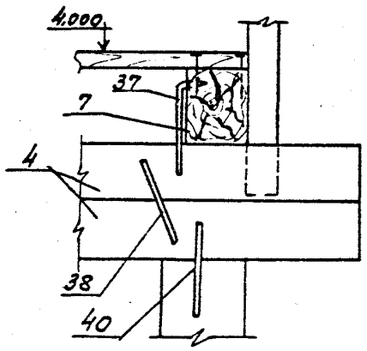

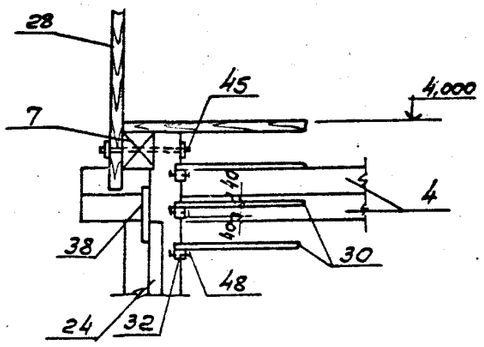

1. Данный лист рассматривать совместно с листами КД-20, 21.
2. Спецификации лесоматериалов и поковок на эстакаду тр-ра и площадку ст. лист КД-21, 22.

ГИП	Жердев		ТПР 411-4-0146.87		КД
Н.контр.	Воронков				
Начото	Рогачев		Нижний склад тощностью 50тыс. м³ древесины в год		
Гл.спец.	Богданчук				
Рук.гр.	Софина		Узел разделки дровяного долготья.	Стадия: РП	Лист: 23	Листов:
Инж.	Артамонова				
Привязан			Эстакада опилочного транспортера ТОЦ-16-5. Узлы 4÷8.	СОЮЗГИПРОЛЕСХОЗ	
Инв.№					

Копировал Пигарь

Формат А2

Альбом I

Схема расположения балок, прогонов и лежней

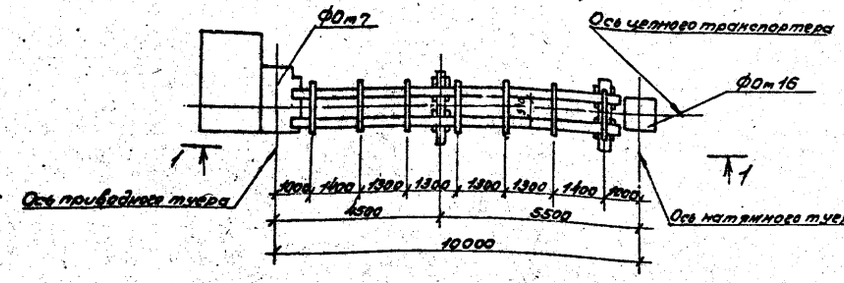

2-2

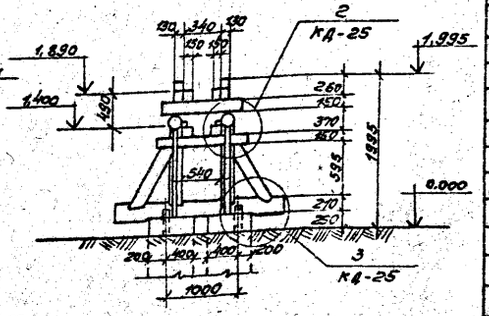

1-1

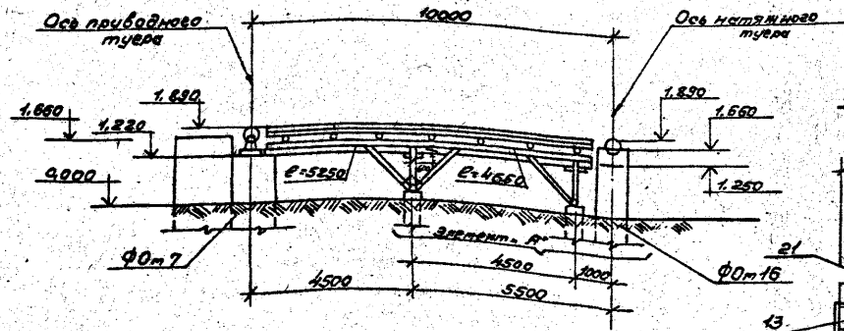

Элемент „А"

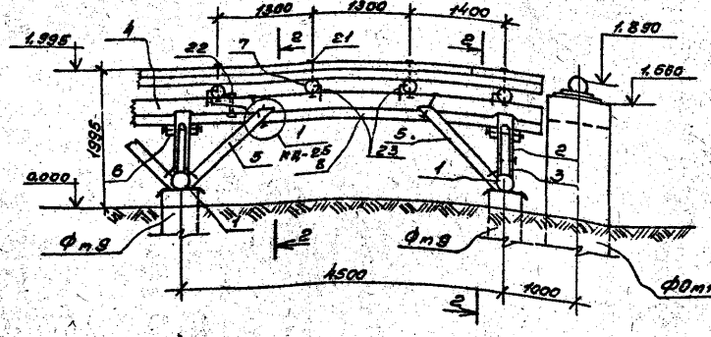

Узел крепления направляющих брусьев

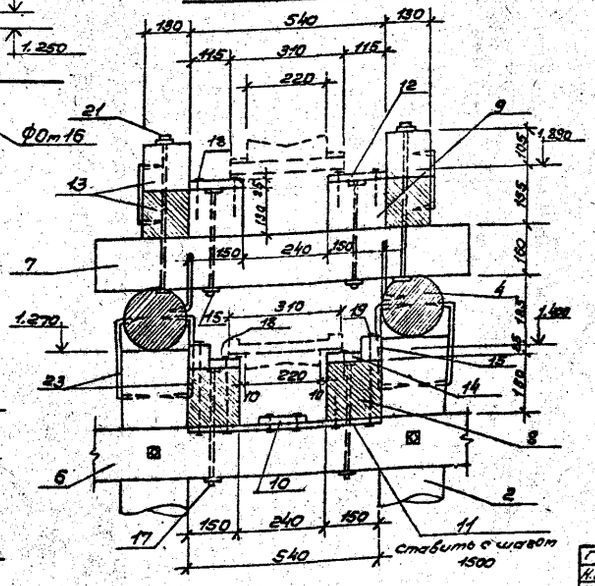

Спецификация к схеме расположения бало-, прогонов и лежней

Марка, поз.	Обозначение	Наименование	Кол.	Масса ед. кг	Общ. масса
		Деревянные элементы			
1	ГОСТ 9463-72*; ГОСТ 9462-71	Лежень ф220; l=2500	2		0,23 м³
2	То же, то же	Стойка ф180; l=850	4		0,10 м³
3	" "	Подкос ф160; l=1050	4		0,10 м³
4	" "	Прогон ф220; l=5250 l=4650	2/2		0,90 м³
5	" "	Подкос ф160; l=1650	6		0,29 м³
6	ГОСТ 2695-83; ГОСТ 8486-66**	Схватка 150×130; l=1350	4		0,10 м³
7	ГОСТ 9463-72*; ГОСТ 9462-71*	Поперечины ф150; l=1050	7		0,20 м³
8	ГОСТ 2695-83; ГОСТ 8486-66**	Нижние направляющие брусья 150×180; l=4500	4		0,49 м³
9	То же; то же	Верхние направляющие брусья 150×130; l=4500	4		0,35 м³
10	ГОСТ 2695-83; ГОСТ 8486-66**	Подшивка доска 25×130	п.м.	9,0	0,03 м³
11	То же; то же	Планка зашивки доска 26×180 l=340	8		0,02 м³
12	" "	Доски верхних направляющих брусьев 25×150; l=4500	4		0,07 м³
13	" "	Бортовой брус 130×130 l=4500	8		0,61 м³
14	" "	Доски нижних направляющих брусьев 25×90 l=4500	4		0,04
15	" "	Брус нижних направляющих брусьев 75×60 l=4500	4		0,08

1. Нижние направляющие брусья крепятся к схваткам болтами с головкой „впотай".
2. Доски и бруски пришиваются к направляющим брусьям гвоздями через 1м. При износе доски и бруски заменяются новыми.
3. Верхние направляющие брусья стыкуются между собой вполдерева над поперечиной, нижние направляющие стыкуются вторец на опоре.
4. Данный лист рассматривать совместно с листом КД-25.
5. Спецификацию поковок см. на листе КД-25.

Гип	Жердев	
Н.контр.	Воронков	
Нач.отд.	Рогачев	
Гл.спец.	Богаенко	
Рук.гр.	Сафина	
Инж.	Артамонова	

ТПР 411-1-0146.87 КД

Нижний склад мощностью 50тыс. м³

Узел разделки дровяного долготья.

Стадия	Лист	Листов
РП	24	

Схема расположения балок, прогонов и лежней цепного транспортера. Разрезы 1-1; 2-2.

СОЮЗГИПРОЛЕСХОЗ

Привязан

Инв. №

Согласовано

Рук.гр.тх. Бизнева

Формат А2

Альбом I

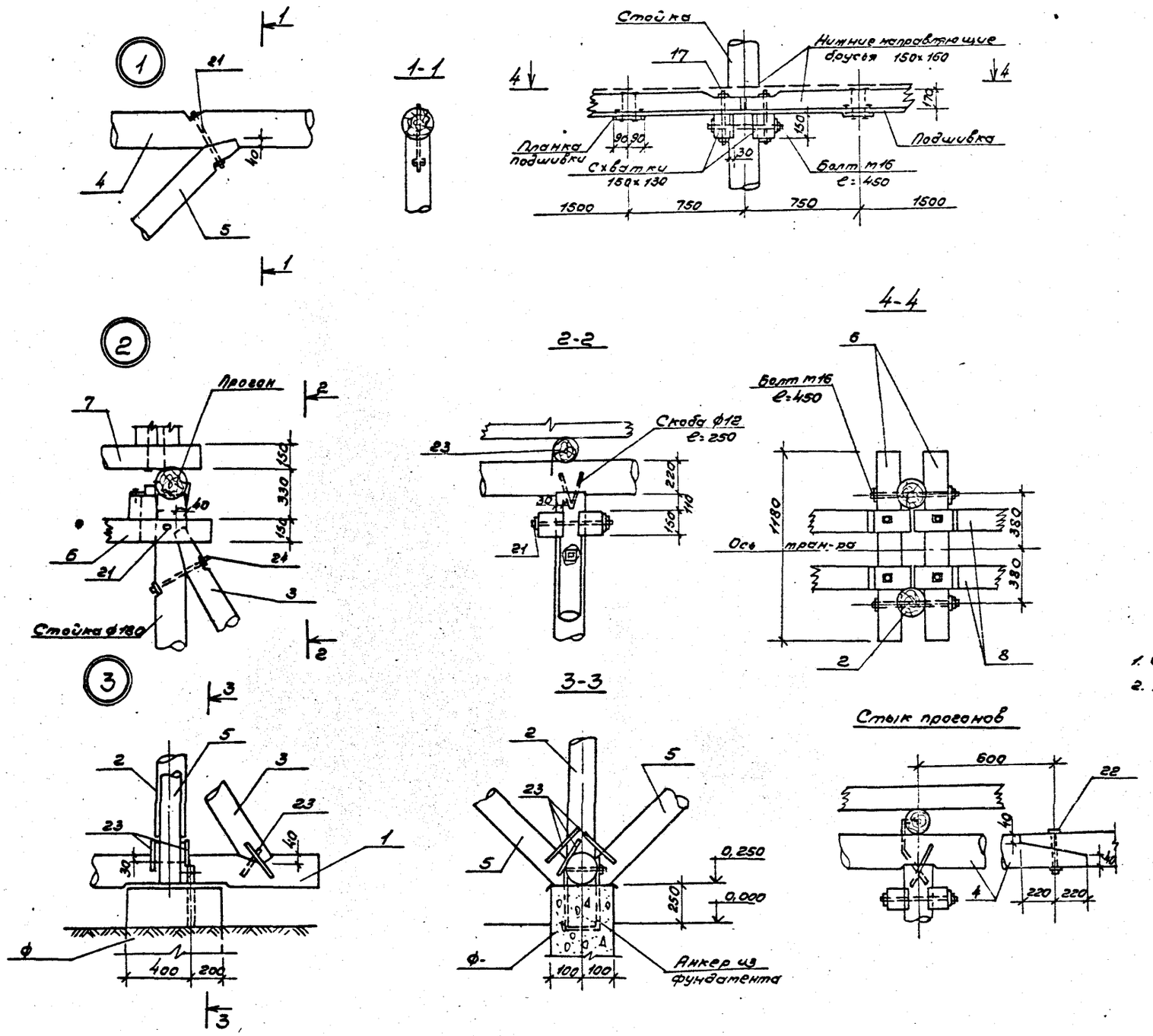

Спецификация к схеме расположения на листе КД-24

Марка, поз.	Обозначение	Наименование	Кол.	Масса общ. кг	Примечание
		Стальные элементы			
16	ГОСТ 7798-70*	Болт М12 ℓ=350	14	9,4	
17	То же	Болт М16 ℓ=350	8	10,7	
18	ГОСТ 4028-63*	Гвозди к 4,0×100	60	0,7	
19	То же	Гвозди к 5,5×175	18	0,6	
20	" "	Гвозди к 4,0×150	46	0,5	
21	ГОСТ 7798-70*	Болт М16 ℓ=450	24	36,0	
22	То же	Болт М16 ℓ=270	2	2,4	
23		Скоба ф12 ℓ=250	82	20,5	
24	ГОСТ 7798-70*	Болт М16 ℓ=400	4	5,7	

1. Спецификация лесоматериалов см. на листе КД-24.
2. План фундаментов см. на листе КД-2.

ГИП	Жердев		ТПР 411-1-0146.87 КД
Н.контр.	Воронков		
Нач.отд.	Рогачев		Нижний склад мощностью 50 тыс. м³ древесины в год
Гл.спец.	Богаенко		
Рук.гр.	Сафина		
Инж.	Эртатанова		Узел разделки дровяного долготья. Стадия РП, Лист 25, Листов
Привязан			Эстакада цепного транспортера. Узлы 1÷3. СОЮЗГИПРОЛЕСХОЗ
Инв.№			

Копировал Гиркуев

Формат А2

Альбом I

Ведомость рабочих чертежей основного комплекта эм

Лист	Наименование	Примечание
1	Общие данные (начало)	
2	Общие данные (окончание)	
3	Схема принципиальная питающей и распределительной сети	
4	Механизмы поз. 3; 7; 12. Схема предпусковой сигнализации. Схемы электрические принципиальные управления.	
5	Механизмы поз. 6; 10; 17. Схема технологического потока. Схемы электрические принципиальные управления.	
6	План расположения электрооборудования и прокладки электрических сетей.	
7	Спецификация к листу эм-6.	
8	Механизмы поз. 7; 12; 17. Схема подключений	
9	Механизмы поз. 6; 10. Схема подключений	
10	Механизмы поз. 3; 7; 12; 17. Схема подключений	

Ведомость ссылочных и прилагаемых документов

Обозначение	Наименование	Примечание
	Ссылочные документы	
5.407-54	Установка одиночных магнитных пускателей ПМЛ (исп. IP54)	
5.407-22	Прокладка проводов и кабелей в стальных трубах.	
5.407-11	Заземление и зануление электроустановок.	
	Рабочие чертежи.	
ЦБ-6.80.00.000 ПЭ4	Станок круглопильный балансирный ЦБ-6.	
	Электрооборудование.	
	Схема электрическая соединений	
КГУ-1.00.000.000 РЭ	Станок для удаления гнили мод. КГУ-1	
	Электрооборудование.	
	Схема электрическая соединений	
5.407-31	Ящики с зажимами для контрольных проводов и кабелей.	
5.407-77	Установка кнопок ПКЕ и ПКУ и переключателей ПП на стойках и токоподводы	
	Прилагаемые документы	
Альбом I эм.со	Спецификация оборудования	
Альбом I эм.вм	Ведомость потребности в материалах	
Альбом I эпл	Ведомость изделий поз	
Альбом I эпл	Ведомость изделий и материалов для изготовления изделий поз.	

Общие указания.

Напряжение электросети 380/220В. Электродвигатели включаются на 380В, однофазные электроприемники - на 220В. Величины нагрузок приведены в таблице на листе эм-2.

В проекте предусмотрены предпусковая звуковая сигнализация, электроблокировка балансирного станка (поз. 3) с конвейерами (поз. 2; 10; 12) и аварийная остановка конвейеров.

Исполнение принятого электрооборудования (эл. двигателей, силовых распределительных шкафов, пусковой аппаратуры) соответствует требованиям ГОСТа 14254-80 и гл. 7.3. ПУЭ (пожароопасные зоны).

Распределительная сеть выполняется проводом АПВ в стальных трубах под настилом пола и кабелем АВВГ по стенам. Монтаж электропроводки между комплектно поставляемыми шкафами, пультами и эл. двигателями станков поз. 3; 8; 12 и 14 следует производить по чертежам заводов изготовителей. Провода и трубы для станка поз. 2 ÷ 4; 14 поставляются с оборудованием, для станка поз. 8 и 12 учтены в проекте.

Все металлические нетоковедущие части электрооборудования (корпуса эл. двигателей, шкафов, пультов, пускателей и т.д.) подлежат занулению путем присоединения к нулевому проводу питающей линии. В качестве сети зануления используются стальные трубы электропроводки и нулевые жилы кабеля.

При привязке проекта в районах с грозовой деятельностью 80 и более часов в год должна быть предусмотрена молниезащита здания по Инструкции СН 305-77.

Типовое проектное решение разработано в соответствии с действующими нормами и правилами и предусматривает мероприятия, обеспечивающие пожарную безопасность при эксплуатации здания.

Главный инженер проекта Шерев и Шердев.

Привязан

Инв. №

ГИП	Шердев		ТПР 411-1-0146.87 ЭМ
Н.контр.	Петунин		Нижний склад мощностью 50 тыс. м³ древесины в год
Начато	Рогачев		
Рук. гр.	Разуваева		1987
Ст. инж.	Рутянцева		Узел разделки древесного долготья

Стадия	Лист	Листов
РП	1	10

Общие данные (начало)

СОЮЗГИПРОЛЕСХОЗ

Копировал Ткачук

Формат А2

Альбом I

Таблица расчета электрических нагрузок

№ п/п	Наименование узлов питания и групп электроприемников	Количество электроприемников рабочих / резервных n	Установленная мощность, приведенная к ПВ-1, кВт: Одного электроприемника (наибольшего-наименьшего) $P_н$	Установленная мощность, приведенная к ПВ-1, кВт: Общая рабочих / резервных $P_у$	$\frac{P_{н\,макс}}{P_{н\,мин}}$ m	Коэффициент использования $K_м$	$\frac{\cos\varphi}{tg\,\varphi}$	Средняя нагрузка за максимально загруженную смену: $P_{см}=K_и\cdot P_у$ кВт	Средняя нагрузка за максимально загруженную смену: $Q_{см}=P_{см}\cdot tg\,\varphi_{см}\cdot Q_{ск}$ квар	Эффективное число электроприемников $n_э$	Коэффициенты максимума $K_м/K'_м$	Максимальная нагрузка: $P_м=K_м\cdot P_{см}$ кВт	Максимальная нагрузка: $Q_м=K'_м\cdot Q_{см}\cdot Q_{ск}$ квар	Полная нагрузка: $S_м=\sqrt{P_м^2+Q_м^2}$ кВ·А	$\frac{I_{м\text{-}макс\ ток}}{I_{п\text{-}пиков\ ток}}$ А	Годовой расход электроэнергии кВт.ч.
	Ввод															
1	Транспортер цепной подачи (поз. 2)	4	1,1 / 3,0	9,3		0,35	0,65 / 1,17	3,26	3,8							
	конвейеры ленточные (поз. 6;10)															
	роликовые (поз. 17)															
2	Станок балансирный (поз. 3; 4)	3	1,5 / 15	27		0,2	0,6 / 1,33	5,4	7,2							
	станок для удаления гнили (поз. 8)															
3	Сбрасыватель качалка (поз. 7)	1		1,5		0,2	0,5 / 1,73	0,3	0,52							
4	Транспортер скребковый (поз. 12)	1		5,5		0,5	0,65 / 1,17	2,75	3,2							
5	Погрузчик скиповой (поз. 14)	1		7,5		0,1	0,55 / 1,52	0,75	1,14							
	Итого поз. 1 ÷ 5	10	1,1 / 15	50,8	>3	0,25	0,62 / 1,27	12,46	15,86	7	2/1,74	25	27,6	41	54 / 252	34890
	Электроосвещение			3,45		0,9	1 / 0	3,1	—			3,1	3,1		7 / —	6980
	Всего:			54,25		0,29	0,7 / 1,02	15,56	15,86			28,1	30,7	43	61 / 252	41870

Условные обозначения не предусмотренные ГОСТ г. 754-72*

№№ п/п	Наименование	Обозначение
1	Электрошкаф поставляемый комплектно с технологическим оборудованием	▬
2	Пускатель магнитный	⊠

Гип	Жердев	[signature]	
Н.контр.	Петунин	[signature]	
Нач.отд.	Рогачев	[signature]	
Рук.гр.	Разуваева	[signature]	
Ст.инж.	Рутянцева	[signature]	1987 г.

ТПР 411-1-0146.87 ЭМ

Нижний склад мощностью 60 тыс. м³ древесины в год

Узел разделки дровяного долготья.	Стадия	Лист	Листов
	РП	2	

Общие данные (окончание).

СОЮЗГИПРОЛЕСХОЗ

Привязан

Инв. №

Копировал [signature]

Формат А2

Альбом I

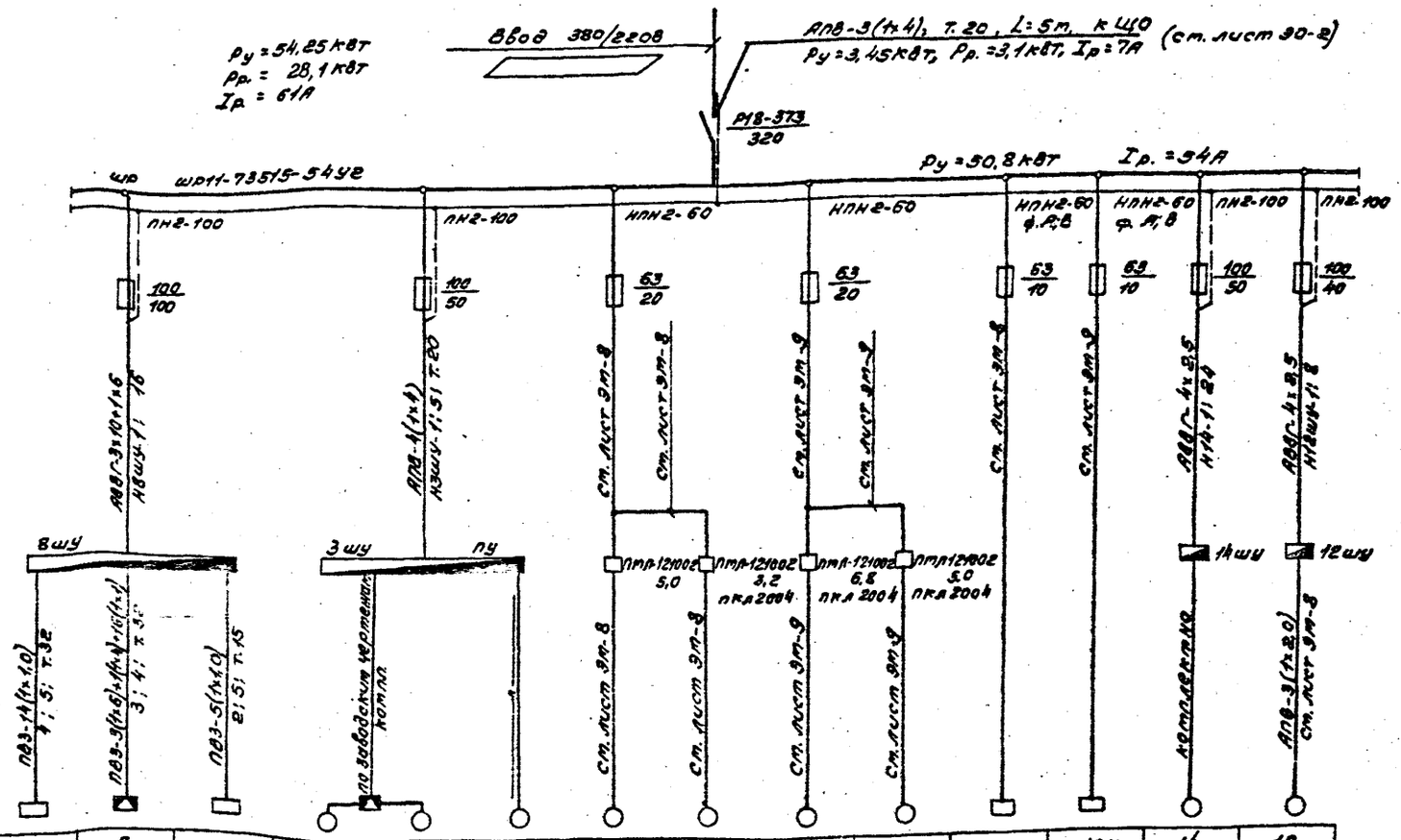

Данные питающей сети	
Распределительный пункт	Аппарат на вводе тип; Iном, А расцепитель, А
	Обозначение, тип, напряжение, Руст, кВт Iрасч, А
Аппарат отходящей линии	Тип; Iном, А расцепитель или плавкая вставка, А
Марка и сечение проводника	Обозначение участка сети; длина, м Обозначение трубы на плане по стандарту; длина, м.
Пусковой аппарат	Обозначение; тип; Iном, А; Расцепитель; уставка теплового реле, А
Марка и сечение проводника	Обозначение участка сети; длина, м Обозначение трубы на плане по стандарту; длина, м.

Электроприемник															
Условное изображение															
Номер по плану		ПУ	8	ЩС	3	4	2	7	17	6	10	СКД	1ПУ	14	12
Тип			компл.		компл.	компл.	компл.	Н.О.	Н.О.	компл.	компл.			компл.	компл.
Рном, кВт			1-15,0; 1-1,5		7,5	3,0	3,0	1,5	1,1	3,0	2,2			7,5	5,5
Ток, А	Iном		33		15	6,7	6,7	3,57	2,76	6,7	5,02			15	11,5
	Iпуск		209		112	40,2	40,2	17,8	13,8	40,2	3,0			112	80,5
Наименование механизма		Станок для удаления гнили			Станок балансирный ЦБ-6	Гидронасос станка ЦБ-6	Транспортер цепной подачи	Сбрасыватель качалка	Стол роликовый приводной	Конвейер ленточный	Конвейер ленточный	Электромагнит	Пост управления	Транспортер скребковый	Транспортер скребковый
Обозначение чертежа, принципиальной схемы		КГУ-1.00.000.000РЭ			ЦБ-6.00.00.000ПЭЗ										

ГИП	Жердев		
Н.контр.	Летунин		
Нач.отд.	Рогачев		
Рук.гр.	Разуваева		
Ст.инж.	Румянцева		1987г.

ТПР 411-1-0146.87 ЭМ

Нижний склад мощностью 50,0 тыс. м³ древесины в год.

Привязан

Инв. №

Узел разделки дровяного долготья.

Стадия	Лист	Листов
РП	3	

Схема принципиальная питающей и распределительной сети.

СОЮЗГИПРОЛЕСХОЗ

Копировал

Формат А2

Альбом I

Схема предпускової сигналізації

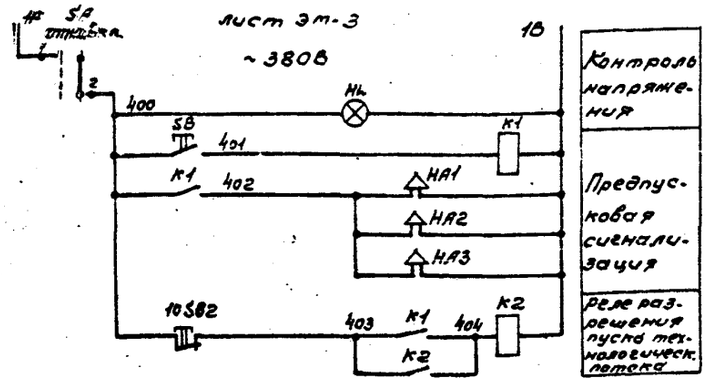

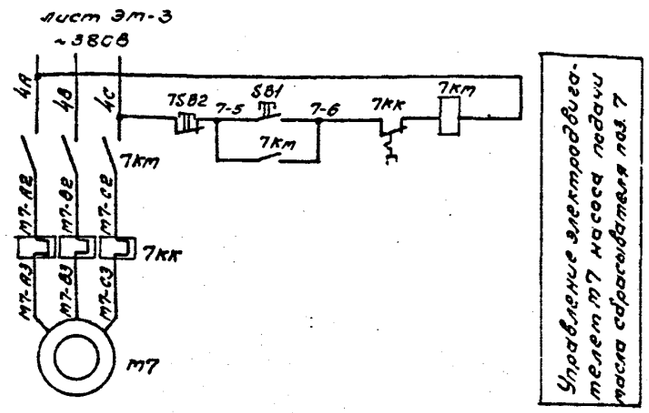

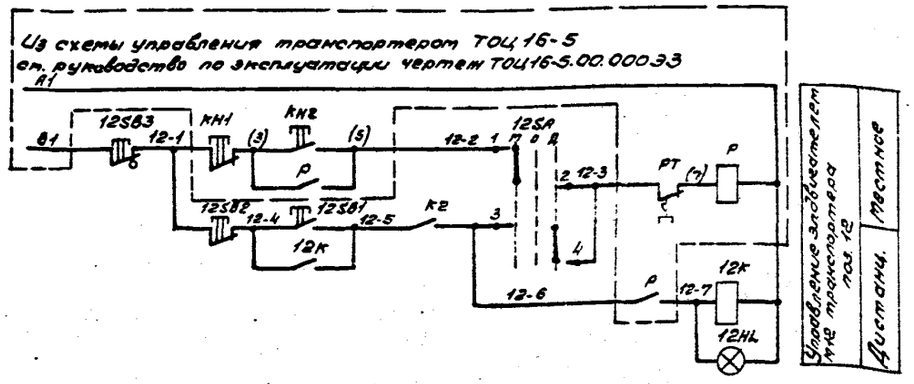

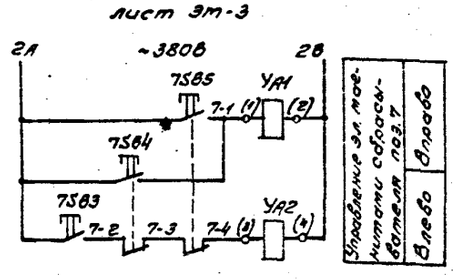

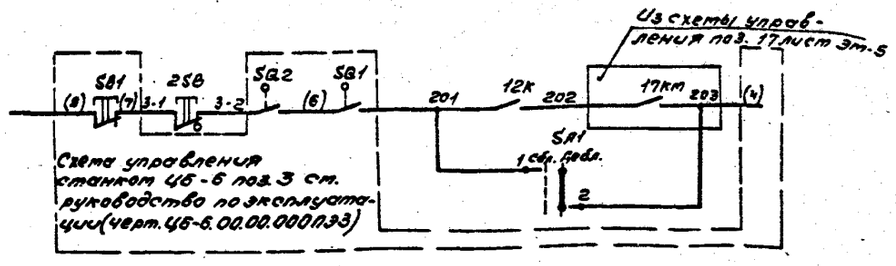

Управление транспортером подачи ПЦ6-6 и блокировка транспортера со станком Ц6-6 входит в схему управления станком Ц6-6 чертеж Ц6-6.00.00.000 ПЭ3.

Диаграмма замыкания контактов переключателей SA; SA1

Тип	Исполнение	Состояние контактов			
		Положение рукоятки			
		-45°		+90°	
		Контактные цепи			
		1	2	1	2
ПЕ-011	1			X	X

В скобках указана заводская маркировка.
Данный лист рассматривать с листом ЭМ-5.

Обозн. по схеме	Наименование	Кол.	Примечание
	Аппаратура, установленная по месту		
	Пост управления 1ПУ (ПКУ15-21.331-54У2)		
HL	АСТМ „380В" „Сеть"	1	
SA	ПЕ011 „исп.1" „Откл.-Вкл."	1	
SB	КЕ011 „исп.2" „Включение сигнализации"	1	
10SA	ПЕ031 исп.1 „Конвейер поз.10" „Местн.-О-Дист."	1	
6SA	ПЕ031 исп.1 „Конвейер поз.6" „Местн.-О-Автом."	1	
17SA	ПЕ031 исп.1 „Стол поз.17 местн.-О-Автом."	1	
10HL	АСТ3-380В „Конвейер поз.10 включен."	1	
10SB1	КЕ011 исп.2 черн. „Конвейер поз.10 пуск."	1	
10SB2	КЕ011 исп.2 красн. „Конвейер поз.10 стоп."	1	
	Пост управления 2ПУ (ПКУ15-21.231-54У2)		
12HL	АСТ3-380В „Транспортер поз.12 включен."	1	
12SB1	КЕ011 исп.2 черн. „Транспортер поз.12 Пуск."	1	
12SB2	КЕ011 исп.2 красн. „Транспортер поз.12 Стоп."	1	
12SA	ПЕ031 исп.1 „Транспортер поз.12 местн.-О-дист."	1	
SH1	ПЕ011 исп.1 „Станок поз.3 Сблокир.-Деблок."	1	
	Пост управления 3ПУ (ПКУ15-21.141-54У2)		
7SB1	КЕ011 исп.2 Черн. „Насос пуск."	1	
7SB2	КЕ011 исп.2 Красн. „Насос стоп."	1	
7SB3	КЕ011 исп.2 Черн. „Сбрасыватель влево"	1	
7SB4	КЕ011 исп.2 Черн. „Сбрасыватель вправо"	1	
10SB4; 2SB; 7SB5; 12SB3	Пост управления ПКУ15-21.111-54У2	4	
	КЕ141 исп.2 „Аварийный стоп"	4	
10SB3; 6SB; 12SB	Пост управления ПКУ15-21.121-54У2	3	
	КЕ011 исп.2 „Пуск"	3	
	КЕ141 исп.2 „Стоп"	3	
7SB5	Пост управления кнопочный ПКЕ-222-1	1	
K1; K2	Пускатель магнитный с кат. ~380В		
12K	ПМЛ-111002 ТУ16-526.437-78	3	
7Km	Пускатель магнитный с кат. ~380В		
	ПМЛ-121002 ТУ16-526.437-78	1	
6Km; 10Km	Пускатель магнитной с кат. ~380В ПМЛ-121002 ТУ16-526.437-78 с		
17Km	ПКЛ-2004 ТУ16-523.554-78	3	
HA1÷HA3	Сирена сигнальная ~380В СС-1		
	ТУ16-532.383-70	3	

ГИП	Жердев		ТПР 411-1-0146.87 ЭМ
Н.контр.	Хорошилов		
Нач.отд.	Березина		Нижний склад мощностью 50 тыс. м3 древесины в год
Гл.спец.	Абросимов		
Рук.гр.	Ильин		Узел разделки дровяного долготья.
Ст.инж.	Лунина		Стадия: РП; Лист: 4; Листов:
			Механизмы поз. 3; 7; 12. Схема предпусковой сигнализации. Схемы электрические принципиальные управления
			СОЮЗГИПРОЛЕСХОЗ

Привязан

Инв. №

Копировал

Формат А3

Альбом I

Схема технологического потока

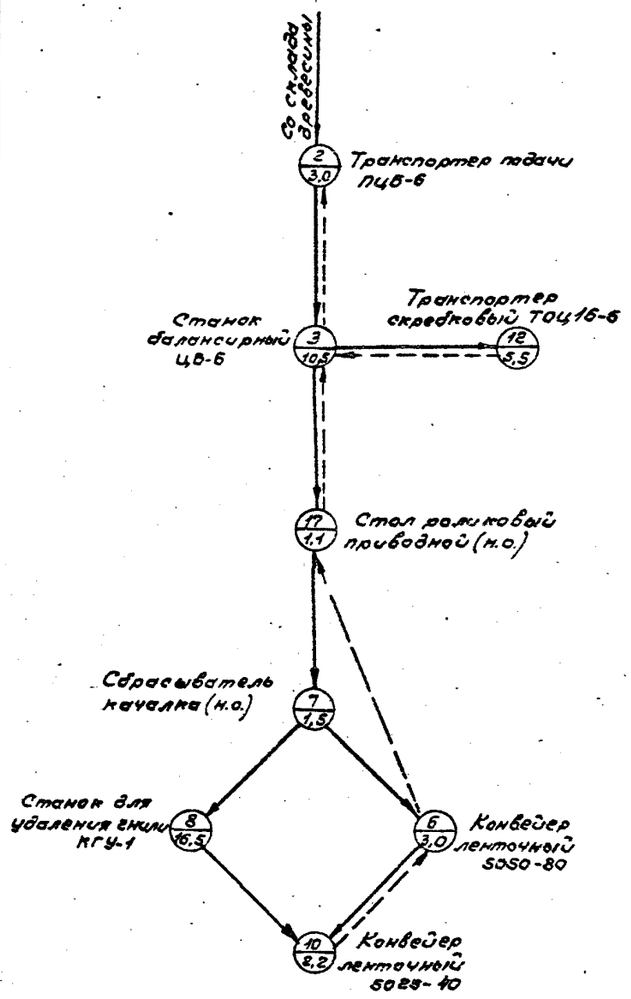

Нотер механизма / Мощность в кВт

Направление технологического потока

Электроблокирующие связи.

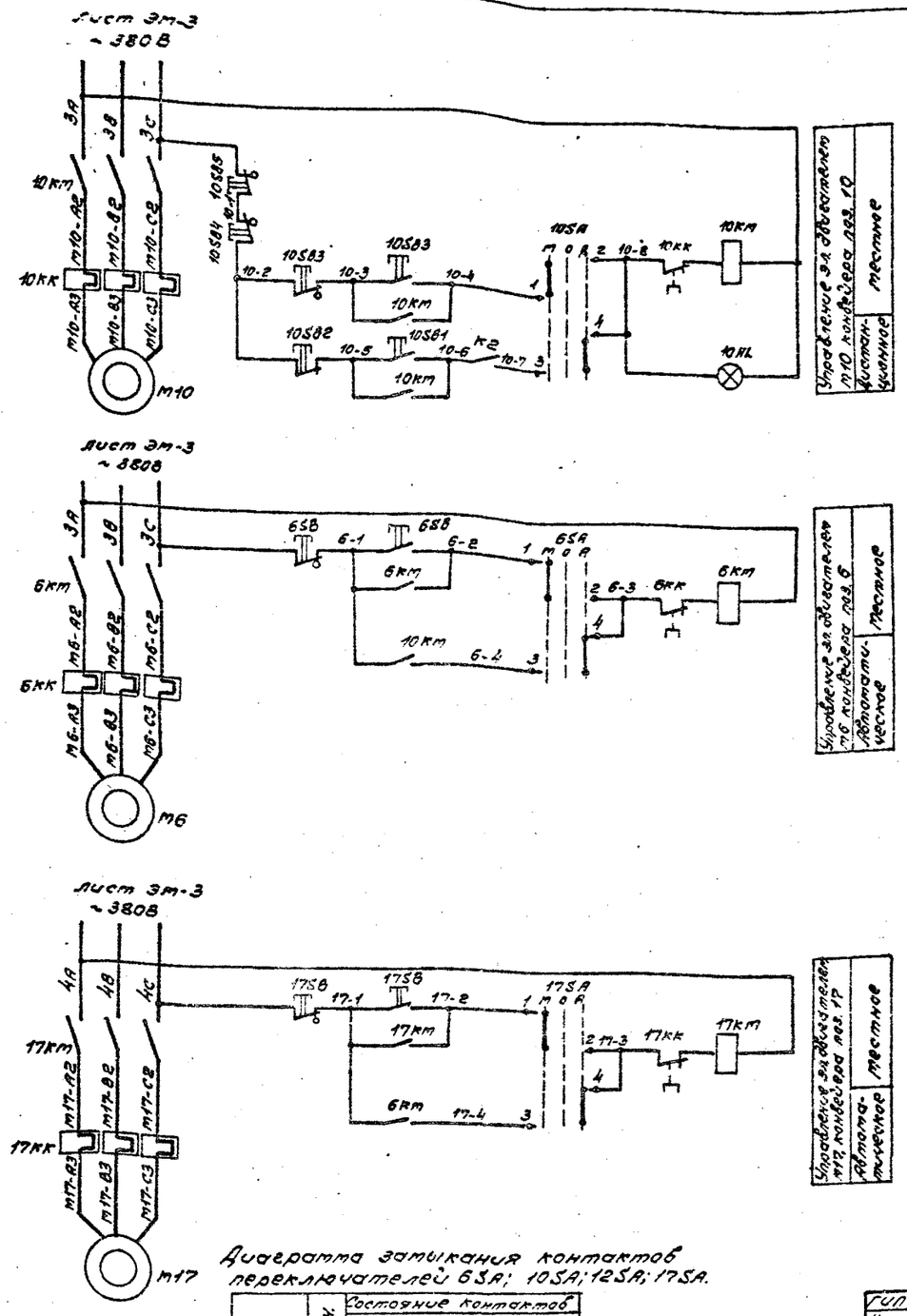

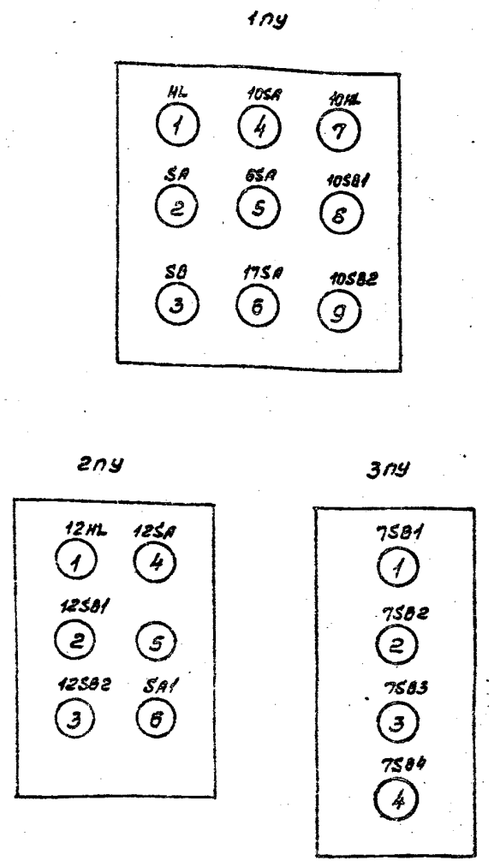

Данный лист рассматривать совместно с листом эм-4.

Диаграмма замыкания контактов переключателей 6SA; 10SA; 12SA; 17SA.

Тип	Исполнен.	Состояние контактов					
		Положение рукоятки					
		-90°		0°		+90°	
		Местн.		Откл.		Дист.	
		1		2		3	
		1	2	1	2	1	2
ПЕ-031	1	X					X

Привязан

Инв. №

ГИП	Жердев	
Н.контр.	Абросимов	
Начотд.	Березина	
Гл.спец.	Абросимов	
Рук.гр.	Ильин	
Ст.инж.	Лунина	

ТПР 411-1-0146.87 ЭМ

Нижний склад мощностью 50 тыс. м3 древесины в год

Узел разделки дровяного долготья.

Стадия	Лист	Листов
РП	5	

Механизмы поз. 6; 10; 17. Схема технологического потока. Схемы электрические принципиальные управления.

СОЮЗГИПРОЛЕСХОЗ

Согласовано: Рукл. ТХ Бизяева

Копировал Тиерин

Формат А2

Альбом I

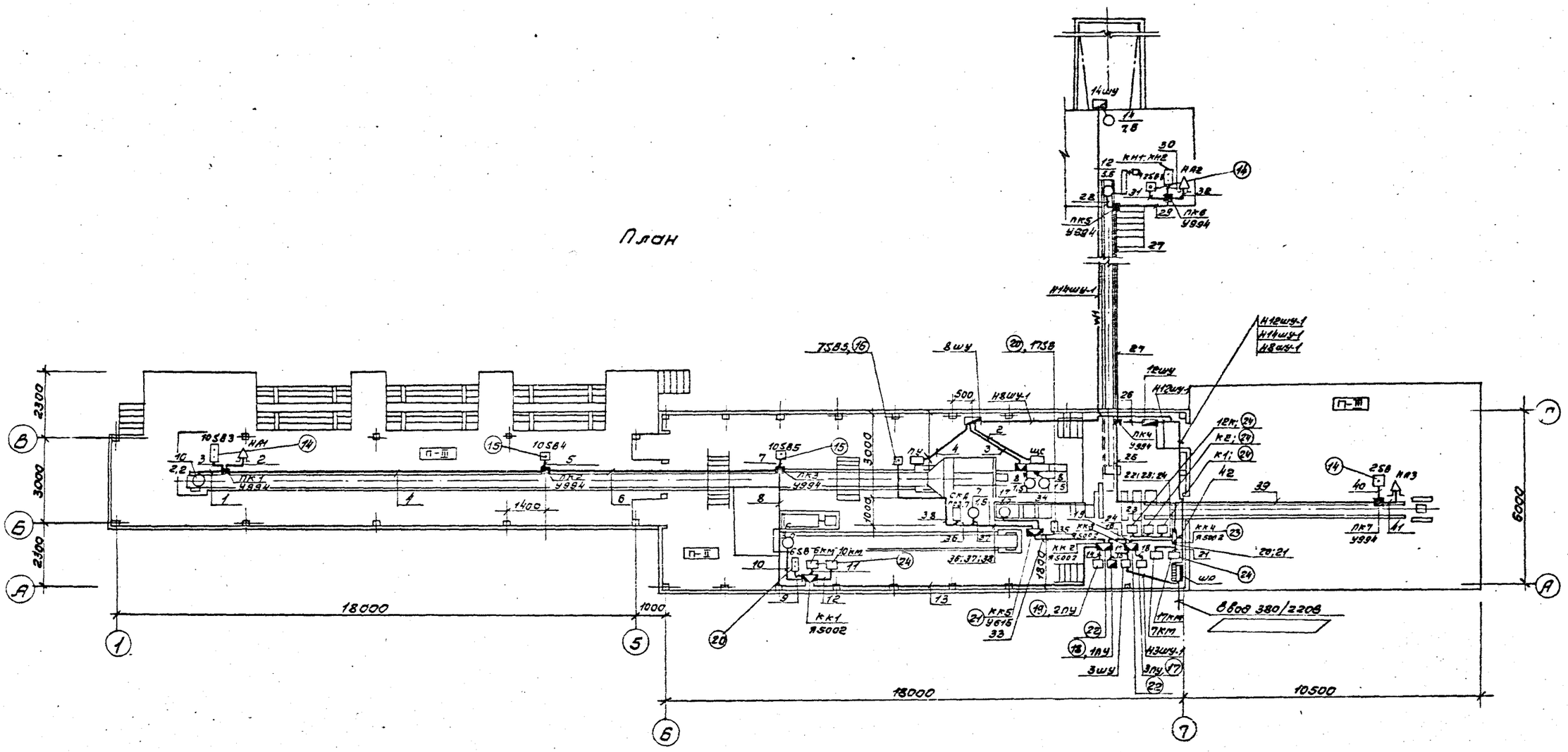

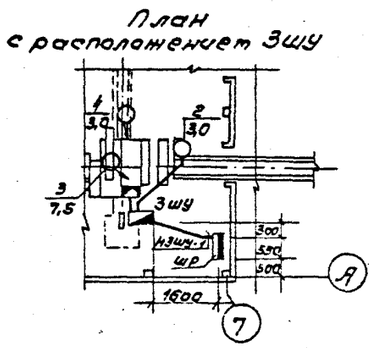

ГИП	Жердев			ТПР 411-1-0146.87	ЭМ
Н.контр.	Яросимов			Нижний склад мощностью 50 тыс. м³ древесины в год.	
Нач.отд.	Березина				
Гл.спец.	Яросимов				
Рук.гр.	Илмин				
Ст.инж.	Лунина			Узел разделки дровяного долготья	Стадия: РП; Лист: 6; Листов:
Ст.инж.	Рутянцева		1987		
Привязан				План расположения электрооборудования и прокладки электрических сетей.	СОЮЗГИПРОЛЕСХОЗ
Инв. №					

Копировал

Формат А2

Альбом I

Марка (поз.)	Обозначение	Наименование	Кол.	Масса ед., кг	Примечание
1	2	3	4	5	6
		Электрооборудование			
1	ТУ16-536.506-76	Шкаф распределительный	1		
		ШР11-73515-54У2			ШР
2	ТУ16.526.437-78	Пускатель магнитный ПМЛ-121002 с тепловым реле на среднее значение тока 5,0А	1		7км
3	ТУ16-526.437-78	То же, ПМЛ121002 с реле на ток 3,2А с ПКЛ 2004	1		17км
4		То же, ПМЛ121002 с реле на ток 6,8А с ПКЛ2004	1		6км
		То же ПМЛ121002 с реле 5,0А с ПКЛ2004	1		10км
	ЭМ-6	То же, без реле и без ПКЛ ПМЛ111002	1		К1; К2 12К
7	ЭМ-6	Пост управления кнопочный ПКУ15-21.331-54У2	1		1ПУ
8	ЭМ-6	То же, ПКУ15-21.231-54У2	1		2ПУ
9	ЭМ-6	То же, ПКУ15-21.141-54У2	1		3ПУ
10	ЭМ-6	То же, ПКУ15-21.111-54У2	4		10SB4 10SB5 12SB3 2SB
11	ЭМ-6	То же ПКУ15-21.121-54У2	3		17SB 6SB 10SB3
12		То же ПКЕ-222-1	1		7SB
13		Сирена СС-1	3		
		Сборочные единицы			
14	5.407-77	Установка комплекта с кнопочным постом 10SB3(2SB, 12SB) сиреной СС-1 и коробкой У994	3		Применительно
15	5.407-77	Установка комплекта с кнопочным постом 10SB4 (10SB5) и коробкой У994	2		—"—
16	5.407-77	Установка комплекта с одним кнопочным постом 7SB5	1		Примен.
17	5.407-77	Установка комплекта с одним кнопочным постом 3ПУ и коробкой У994	1		
18	5.407-77	Установка комплекта с одним кнопочным постом 1ПУ и коробкой У994	1		
19	5.407-77	Установка комплекта с одним кнопочным постом 2ПУ	1		
20	5.407-77	Установка комплекта с одним кнопочным постом 17SB (6SB)	2		
21	5.407-77	Установка коробки КК5(У615) на стойке	1		
22	5.407-31 л.6	Установка ящика Я5002 (КК2, КК3) на конструкции	2		Применительно
23	5.407-31 л.6	Установка ящика Я5002(КК1, КК4) на стене	2		—"—
24	5.407-54, 1, 10	Установка пускателя 6км(10км, 7км, 17км, 12К, К1, К2) на стене	7		
		Материалы			
25	ГОСТ 16442-80	Кабель АВВГ-3х10+1х6-0,66	16м		
26		4х2,5-0,66	32м		
27	ГОСТ 6323-79	Провод АПВ-1х4-0,66	15м		
28	ГОСТ 6323-79	Провод ПВЗ-1х6-0,66	9м		
29		1х4-0,66	4м		
30		1х1,0-0,66	160м		
	ГОСТ 3262-75	Труба стальная легкая			
31		Дм- 32х2,8	9м		
32		Дм- 20х2,5	5м		
33		Дм- 15х2,5	5м		

ГИП	Жердев	[signature]	
Н.контр.	Петунин	[signature]	
Нач.отд.	Рогачев	[signature]	
Рук.гр.	Разуваева	[signature]	
Ст.инж.	Румянцева	[signature]	1997г

ТПР 411-1-0146.87 ЭМ

Нижний склад мощностью 50,0 тыс.м3 древесины в год

Узел разделки дровяного долготья

Стадия	Лист	Листов
Р.П.	7	

Спецификация к листу ЭМ.

СОЮЗГИПРОЛЕСХОЗ

Копировал [signature]

Формат А2

Альбом I

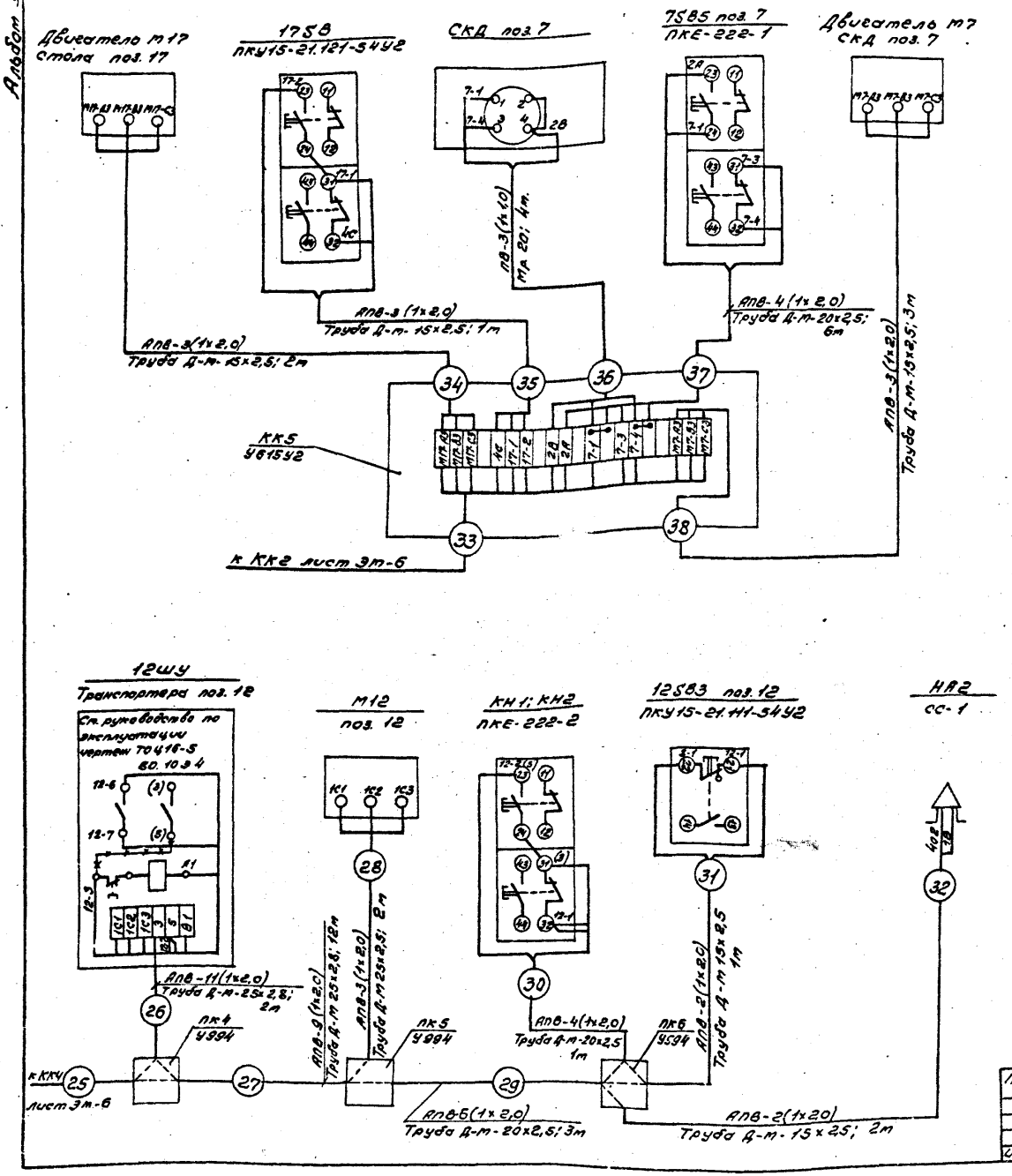

Обозн. Позиц.	Наименование	Кол.	Примечание
1	Провод АПВ 1х2,0 ГОСТ 6323-79	1380	м
2	Провод ПВ 1х1,0 ГОСТ 6323-79	15	м
3	Металлорукав Р2-Ц-А20 ГОСТ 3575-75	5	м
	Труба стальная водогазопроводная легкая ГОСТ 3262-75		
4	d_y = 15 мм	25	м
5	d_y = 20 мм	30	м
6	d_y = 25 мм	65	м
7	d_y = 32 мм	20	м
8	d_y = 40 мм	10	м
9	Ящик с клеммниками типа Я5002	4	шт.
10	Коробка протяжная У994 ТУ36-2415-81	7	шт.

— Демонтировать.

Данный лист рассматривать совместно с листами ЭМ-9; ЭМ-10.

План расположения электрооборудования лист ЭМ-6.

Спецификация дана к листам ЭМ8 ÷ ЭМ10.

Гип	Жердев		ТПР 411-1-0146.87 ЭМ
Н.контр.	Абросимов		
Нач.отд.	Березина		Нижний склад мощность 50 тыс. м3 древесины в год
Гл.спец.	Абросимов		
Рук.гр.	Ильин		Узел разделки дровяного долготья.
Ст.инж.	Лунина		Стадия: РП; Лист: 8; Листов:
Привязан			Механизмы поз. 7, 12; 17. Схема подключений.
Инв. №			СОЮЗМИПРОЛЕСХОЗ

Копировал [illegible]

Формат А2

Альбом I

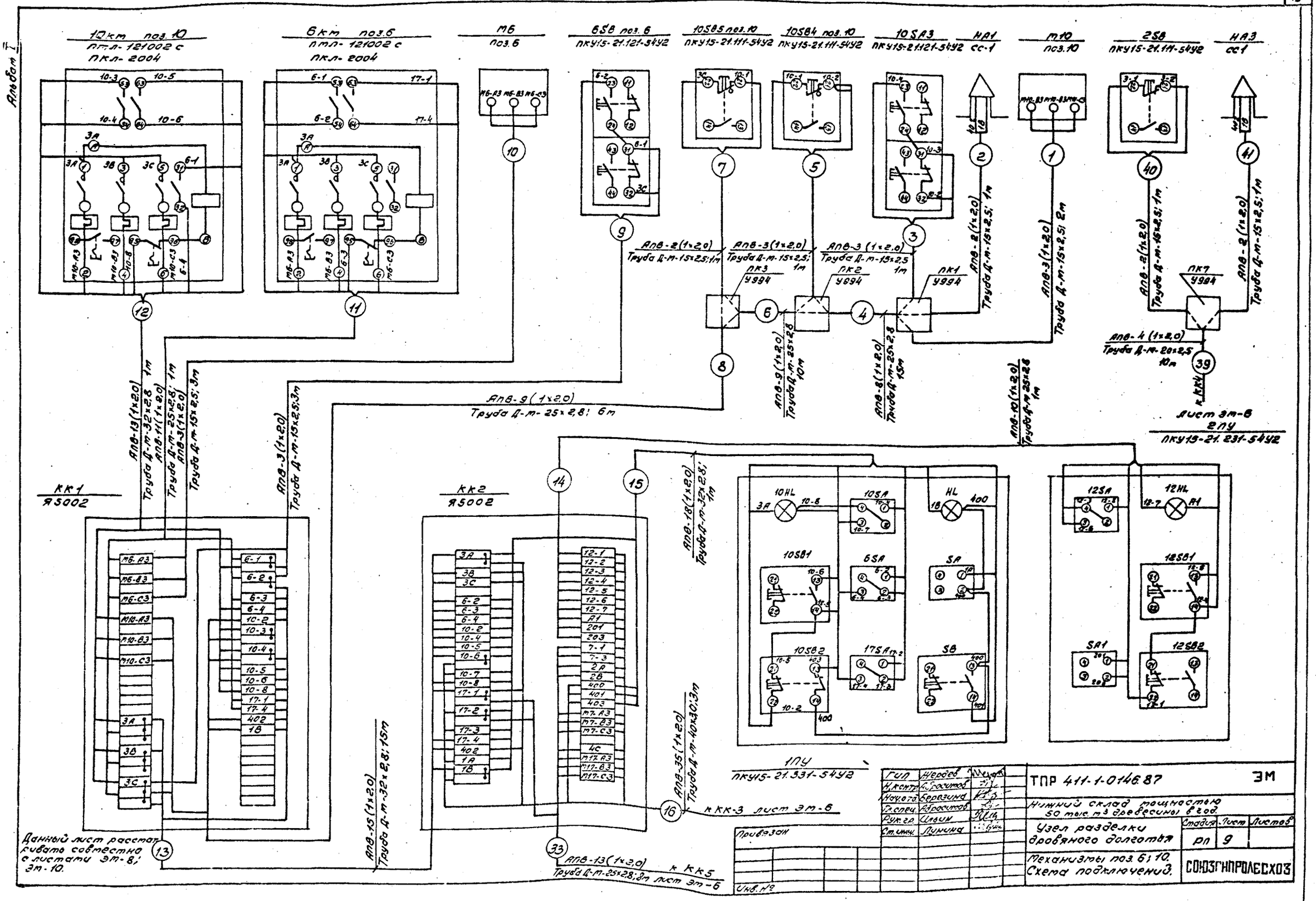
10кт поз.10
ПТЛ-121002 с
ПКЛ-2004
6кт поз.6
ПТЛ-121002 с
ПКЛ-2004
М6
поз.6
6SB поз.6
ПКУ15-21.121-54У2
10SB5 поз.10
ПКУ15-21.111-54У2
10SB4 поз.10
ПКУ15-21.111-54У2
10SA3
ПКУ15-21.121-54У2
НА1
СС-1
М10
поз.10
2SB
ПКУ15-21.111-54У2
НА3
СС1
АПВ-2(1×2,0)
Труба Д-м-15×2,5; 1м
АПВ-3(1×2,0)
Труба Д-м-15×2,5; 1м
АПВ-3(1×2,0)
Труба Д-м-15×2,5 1м
ПК3
У994
ПК2
У994
ПК1
У994
АПВ-2(1×2,0)
Труба Д-м-15×2,5; 1м
АПВ-3(1×2,0)
Труба Д-м-15×2,5; 2м
АПВ-2(1×2,0)
Труба Д-м-15×2,5; 1м
АПВ-2(1×2,0)
Труба Д-м-15×2,5; 1м
ПК7
У994
АПВ-4(1×2,0)
Труба Д-м-20×2,5
10м
АПВ-9(1×2,0)
Труба Д-м-25×2,8
10м
АПВ-8(1×2,0)
Труба Д-м-25×2,8
15м
АПВ-10(1×2,0)
Труба Д-м-25×2,8
1м
АПВ-9(1×2,0)
Труба Д-м-25×2,8; 6м
АПВ-13(1×2,0)
Труба Д-м-32×2,8 1м
АПВ-11(1×2,0)
Труба Д-м-25×2,8; 1м
АПВ-3(1×2,0)
Труба Д-м-15×2,5; 3м
АПВ-3(1×2,0)
Труба Д-м-15×2,5; 3м
АПВ-18(1×2,0)
Труба Д-м-32×2,8; 1м
АПВ-35(1×2,0)
Труба Д-м-40×3,0; 3м
АПВ-15(1×2,0)
Труба Д-м-32×2,8; 15м
АПВ-13(1×2,0)
Труба Д-м-25×2,8; 8м
к КК5
лист ЭМ-6
к КК-3 лист ЭМ-6
КК1
Я5002
КК2
Я5002
Лист ЭМ-6
2ПУ
ПКУ15-21.231-54У2
1ПУ
ПКУ15-21.331-54У2
10HL
10SA
HL
12SA
12HL
10SB1
6SA
SA
12SB1
10SB2
17SA
SB
SA1
12SB2
Данный лист рассматривать совместно с листами ЭМ-8; ЭМ-10.
ТПР 411-1-0146.87
ЭМ
Нижний склад мощностью 50 тыс. м³ древесины в год.
Узел разделки дровяного долготья
Механизмы поз. 6; 10. Схема подключений.
Стадия
Лист
Листов
РП
9
СОЮЗГИПРОЛЕСХОЗ
Гип
Н.контр.
Нач.отд.
Гл.спец.
Рук.гр.
Ст.инж.
Жердев
Абросимов
Березина
Абросимов
Ильин
Лунина
Привязан
Инв. №
Формат А2

Альбом I

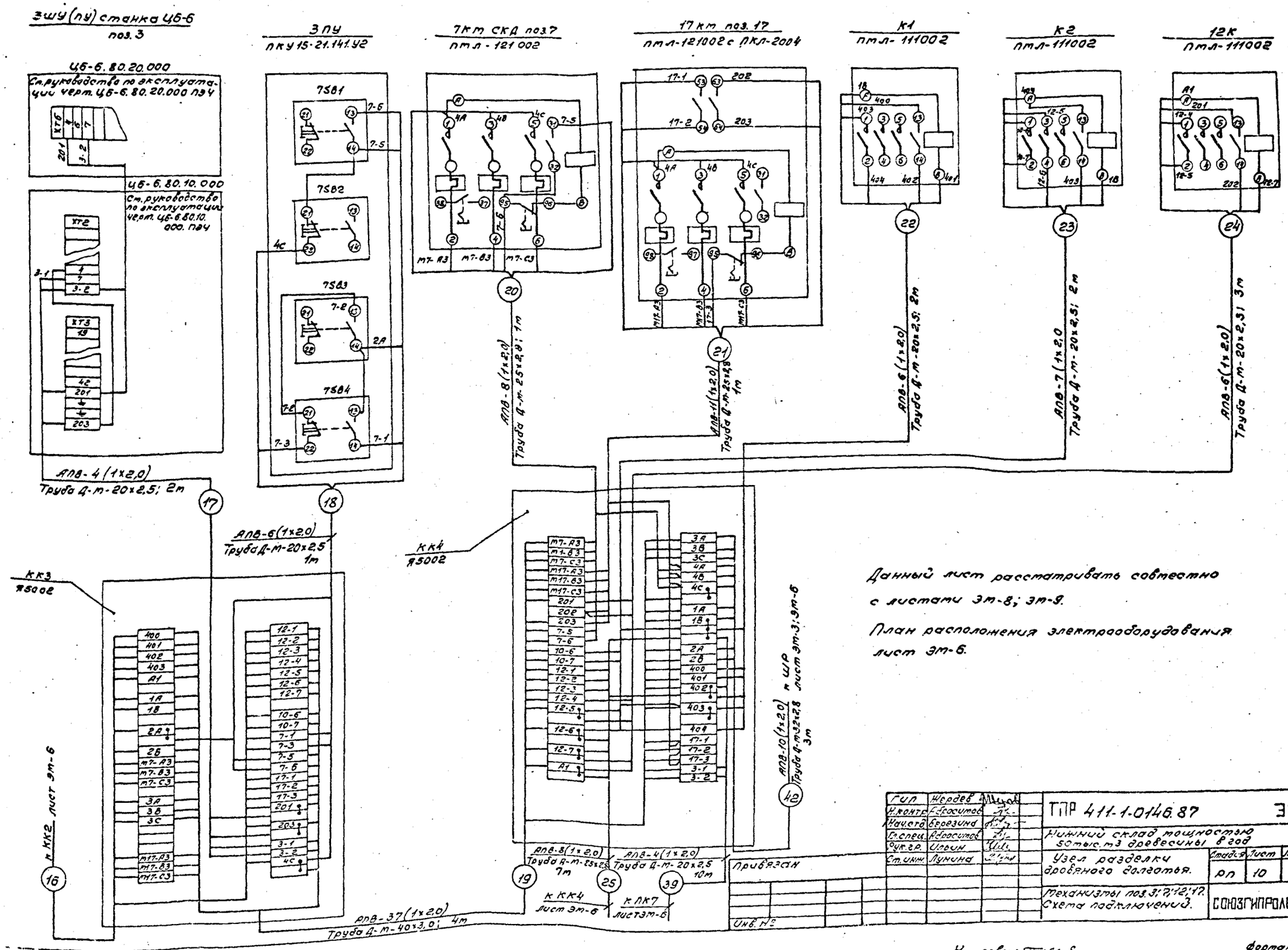

Данный лист рассматривать совместно с листами эм-8; эм-9.

План расположения электрооборудования лист эм-6.

Гип	Жердев		ТПР 411-1-0146.87 ЭМ
Н.контр.	Абросимов		
Нач.отд.	Березина		Нижний склад мощностью 50 тыс. м3 древесины в год
Гл.спец.	Абросимов		
Рук.гр.	Ильин		Узел разделки дровяного долготья.
Ст.инж.	Лунина		Стадия: РП; Лист: 10; Листов:
			Механизмы поз. 3; 7; 12; 17. Схема подключений.
			СОЮЗГИПРОЛЕСХОЗ

Копировал

Формат А2

Альбом I

Ведомость изделий МЭЗ

Обозначение чертежа	Наименование	Кол.	Примечание
5.407-77	Комплект с кнопочным постом	3	Приме-
	10S83(2S8, 12S8) сиреной СС-1		нительно
	и коробкой У994		
5.407.77	Комплект с кнопочным постом	2	
	управления 10S84(10S85) и		
	коробкой У994		
5.407-77	Комплект с кнопочным постом	1	
	7S8 и коробкой У994		
5.407-77	Комплект с кнопочным постом	1	
	3ПУ и коробкой		
5.407-77	Комплект с кнопочным постом	1	
	1ПУ и коробкой У994		
5.407-77	Комплект с кнопочным постом	1	
	2ПУ		
5.407-77	Комплект с кнопочным постом	2	
	17S8(6S8)		
5.407-77	Комплект коробки У615(КК5)	1	Примен.
	на стойке		
5.407-31 л.6	Ящик Я5002(КК1, КК2, КК3) на	3	—„—
	конструкции		
5.407-31 л.6	Ящик Я5002(КК4) на стене	1	
5.407-54.2.10	Пускатель 6КМ(10КМ, 7КМ, 17КМ,	7	
	12К, К1, К2) в сборе		

Ведомость изделий и материалов для изготовления изделий МЭЗ

N п/п	Наименование и техническая характеристика изделия, материала	Тип марка	Ед. изм.	Потребность по проекту
1	2	3	4	5
1	Пускатель магнитный в оболочке,	ПМЛ-121002	шт.	1
	с тепловым реле РТЛ на среднее	РТЛ-101004	шт.	1
	значение тока 5,0А(7КМ)			
2	То же, с РТЛ на среднее зна-	ПМЛ-121002	шт.	1
	чение тока 3,2А и ПКЛ	РТЛ100804	шт.	1
	(17КМ)	ПКЛ2004	шт.	2
3	То же, с РТЛ на среднее	ПМЛ121002	шт.	1
	значение тока 6,8А с ПКЛ(6КМ)	РТЛ-101204	шт.	1
		ПКЛ2004	шт.	1
4	То же, с РТЛ на среднее значение	ПМЛ-121002	шт.	1
	тока 5,0А с ПКЛ(10КМ)	РТЛ-101004	шт.	1
		ПКЛ2004	шт.	1
5	То же, без реле РТЛ и без ПКЛ	ПМЛ-111002	шт.	3
6	Пост управления кнопочный	ПКУ15-21.	шт.	1
	1ПУ	331-54У2		
7	То же, 2ПУ	ПКУ15-21.	шт.	1
		231-54У2		
8	То же, 3ПУ	ПКУ15-21.	шт.	1
		141-54У2		
9	То же, 10S84(10S85, 12S83, 2S8)	ПКУ15-21.	шт.	4
		111-54У2		

1	2	3	4	5
10	То же, 17S8(6S8; 10S83)	ПКУ15-21.	шт.	3
		121-54У2		
11	Пост управления кнопочный	ПКЕ-222-1	шт.	1
	7S8			
12	Сирена	СС-1	шт.	3
13	Стойка	К313У3	шт.	4
14	То же	К314У3	шт.	7
15	Коробка ответвительная	У994У2	шт.	7
16	Коробка ответвительная	У615АУ2	шт.	1
17	Ящик протяжной на 50 зажимов	Я5002	шт.	4
18	Лист 4	ГОСТ19903-74	кг	1,5
19	Лист 2	ГОСТ19903-74	кг	6,5

ГИП	Жердев	[signature]	
Н.контр.	Петунин	[signature]	
Нач.отд.	Рогачев	[signature]	
Рук.гр.	Разуваева	[signature]	
Ст.инж.	Румянцева	[signature]	1987

ТПР 411-1-0146.87 ЭМП

Нижний склад мощностью 50тыс.м³ древесины в год

Узел разделки дровяного долготья.	Стадия	Лист	Листов
	РП		1

Ведомости

СОЮЗГИПРОЛЕСХОЗ

Копировал [signature]

Формат А2

Альбом I

Ведомость рабочих чертежей основного комплекта ЭО

Лист	Наименование	Примечание
1	Общие данные	
2	План расположения электрического оборудования и размещение электрических сетей	

Ведомость ссылочных и прилагаемых документов

Обозначение	Наименование	Примечание
	Ссылочные документы	
5.407-19	Установка одиночных светильников с лампами накаливания.	
4-407-233	Прокладка осветительных электропроводок и установка светильников с лампами накаливания и ДРЛ на кронштейнах	
5.407-64	Установка одиночных навесных и протяжных ящиков, коробок с зажимами, щитков освещения и заземлителей.	А73А Дополнительно
ГОСТ 21.608-84	Внутреннее электрическое освещение	
	Рабочие чертежи.	
	Прилагаемые документы	
Альбом I ЭО.СО	Спецификация оборудования	
Альбом I ЭОП	Ведомость изделий МЭЗ	
Альбом I ЭОП	Ведомость изделий и материалов для изготовления изделий МЭЗ	

Типовое проектное решение разработано в соответствии с действующими нормами и правилами и предусматривает мероприятия, обеспечивающие пожарную безопасность при эксплуатации здания.

Главный инженер проекта Жердев

Общие указания

Показатели осветительной установки:

- освещаемая площадь – 266 м²
- установленная мощность рабочего освещения – 3,45 кВт.
- число светильников – 22 шт.
- число штепсельных розеток – 2 шт.

Напряжение сети освещения:

- общего рабочего – 380/220В с глухозаземленной нейтралью. Лампы включаются на 220В;
- ремонтного – 36В.

Питающая и групповая сети выполняются кабелем АВВГ, прокладываемым по стенам и балкам покрытия на скобах.

Для зануления вторичной обмотки понижающего трансформатора, корпусов светильников, щитка используется нулевой рабочий провод сети.

Высота установки:

- группового щитка – 1,5 м (до низа корпуса);
- выключателей – 1,7 м;
- штепсельных розеток – 0,8 м от пола.

Монтаж должен быть выполнен с учетом требований СНиП 3.05.06-85 и ВСН 294-72 (в пожароопасных зонах).

Инв. №				привязан	
ГИП	Жердев			ТПР 411-1-0146.87	ЭО
Н.контр.	Петунин				
Нач.отд.	Рогачев			Нижний склад мощностью 50 тыс. м³ древесины в год	
Рук.гр.	Разуваева			Узел разделки древесного долготья.	Стадия: РП; Лист: 1; Листов: 2
Ст.инж.	Лутенцева		1987	Общие данные	СОЮЗГИПРОЛЕСХОЗ

Копировал

Формат А2

Альбом I

План

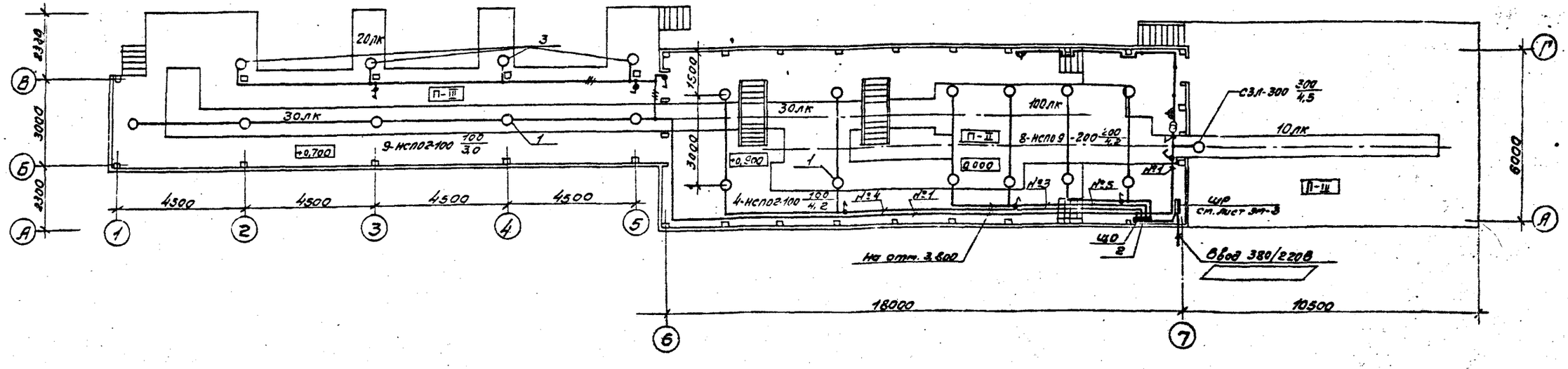

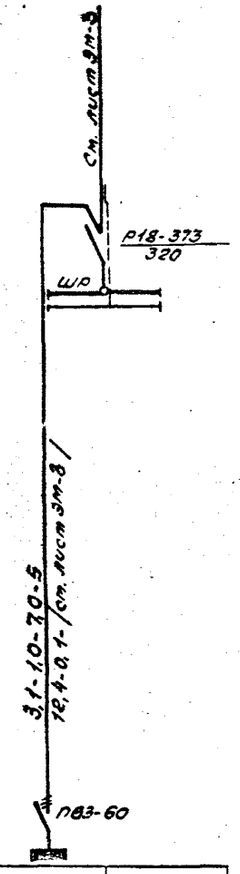

Распределительный пункт: номер; тип; установленная и расчетная мощность, кВт. Аппарат на вводе: тип; ток, А		
Выключатель автоматический или предохранитель: тип; ток расцепителя или плавкой вставки, А		
Пускатель магнитный: тип; ток нагревательного элемента, А		
Маркировка-расчетная нагрузка, кВт-коэффициент мощности-расчетный ток А-длина участка, м	Момент нагрузки, кВт.м; потеря напряжения %-марка, сечение проводника-способ прокладки	
Щиток групповой: аппарат на вводе: тип, номинальный ток, А		
Номер по схеме расположения на плане	ЩО	
Установленная мощность, кВт	3,45	
Потеря напряжения до щитка, %	0,1	

Ведомость узлов установки электрического оборудования на плане расположения

Поз.	Обозначение	Наименование	Кол.	Примечание
1	5.407-19, л. 30	Установка светильника	17	
		НСПО2, НСПО9 на крюк		
2	4.407-129	Установка щитка	1	
		освещения		
3	4.407.233-018	Установка кронштейна	4	
		У116 со светильником НСПО2		

Данные о групповых щитках с автоматическими выключателями

Номер щитка	Тип	Установленная мощность кВт	Номера автоматических выключателей				Ток расцепителя, А	
			Однополюсные		Трехполюсные		На вводе	На линии
			Занятые	Резервные	Занятые	Резервные		
ЩО	ЯОУ-8501	3,45	1;3;4;5	2;6	—	—		10

Гип	Жердев		
Н.контр.	Петунин		
Нач.отд.	Рогачев		
Н.ук.гр.	Разуваева		
Ст.инж.	Рутянцева		1987

Привязан

Инв.№

ТПР 411-1-0146.87 30

Нижний склад мощностью 50 тыс. м³ древесины в год

Узел разделки дровяного долготья	Стадия	Лист	Листов
	РП	2	

План расположения электрического оборудования и прокладки электрических сетей.

СОЮЗГИПРОЛЕСХОЗ

Копировал Тискуш

Формат А2

Альбом I

Ведомость изделий МЭЗ

Обозначение чертежа	Наименование	Кол.	Примечание
4.407.233-18	Кронштейн У116 со светильником НСПО2	4	
5.407-19 л.30	Светильник НСПО9 на крюке У625	8	
5.407-19 л.30	Светильник НСПО2 на крюке У625	9	

Ведомость изделий и материалов для изготовления изделий МЭЗ

№ п/п	Наименование и техническая характеристика изделия, материала	Тип, марка	Ед. изм.	Потребность по проекту
1	Светильник для лампы накаливания мощностью до 200Вт	НСПО9-200	шт.	8
2	То же, до 100Вт	НСПО2-100	шт.	13
3	Кронштейн	У116У3	шт.	4
4	Коробка	У408У1	шт.	4
5	Крюк	У625УХЛ4	шт.	17
6	Подвес	К980У3	шт.	17
7	Держатель	У25М	шт.	17
8	Уголок	УСЭК60	шт.	17

Гип	Жердев		
Н.контр.	Петунин		
Нач.отд.	Рогачев		
Рук.гр.	Разубаева		
Ст.инж.	Румянцева		1987г.

ТПР 411-1-0146.87 ЗОП

Нижний склад мощностью 50 тыс. м³ древесины в год

Узел разделки дровяного долготья

Стадия	Лист	Листов
РП		1

Ведомости

СОЮЗГИПРОДЕСХОЗ

Привязан

Инв. №

Копировал

Формат А2

Альбом I

Позиция	Наименование и техническая характеристика оборудования и материалов. Завод-изготовитель (для импортного оборудования - страна, фирма)	Тип, марка оборудования. Обозначение документа и номер опросного листа	Единица измерения: Наименование	Единица измерения: Код	Код завода-изготовителя	Код оборудования, материала	Цена единицы оборудования, тыс. руб.	Количество	Масса единицы оборудования, кг
1	2	3	4	5	6	7	8	9	10
	Оборудование, поставляемое заказчиком								
2	Механизм подающий	ЛЦ6-6	компл.	671				1	1170
	Длина подаваемого материала:								
	наибольшая, м - 1,5								
	наименьшая, м - 1								
	количество роликов, шт. - 5								
	Мощность электродвигателя, кВт - 30								
	Кушвинский завод деревообрабатывающих станков								
3	Станок круглопильный	Ц6-6	компл.			ОКП 383111 2222		1	1400
	Наибольшая высота пропила - 360 мм								
	Наименьшая длина распиливаемого материала - 1000 мм								
	Диаметр пильного диска - 1000 мм								
	Установленная мощность - 10,5 кВт								
	Кушвинский завод деревообрабатывающих станков								

Привязан

Инв. №

ГИП	Чередов		03.03.87
Инженер	Березин		03.03.87
Начальник	Рогачев		03.03.87
Гл. спец.	Березина		11.87
Рук. гр.	Бизяева		11.87
Стажир.	Усенко		

ТПР 411-1-0146.87 ТХ.СО

Спецификация оборудования

Стадия	Лист	Листов
РП	1	4

СОЮЗГИПРОЛЕСХОЗ

Копировал Фигура Формат А3

Альбом I

Позиция	Наименование и техническая характеристика оборудования и материалов. Завод-изготовитель (для импортного оборудования - страна, фирма)	Тип, марка оборудования. Обозначение документа и номер опросного листа	Единица измерения: Наименование	Единица измерения: Код	Код завода-изготовителя	Код оборудования, материала	Цена единицы оборудования, тыс. руб.	Количество	Масса единицы оборудования, кг
1	2	3	4	5	6	7	8	9	10
9	Станок для удаления ендовы	КГУ-1	компл.	671				1	4000
	Наибольший диаметр раскалываемых чураков - 1000 мм								
	Наибольший диаметр выкалываемой ендовы - 500 мм								
	Наибольшая длина раскалываемых чураков - 1250 мм								
	Наибольшее усилие раскалывания - 300 кН								
	Мощность электродвигателей - 16,5 кВт								
	Новозыбковский станкостроительный завод								
14	Погрузчик скиповой	ЛВ-175	компл.	671		ОКП 483138 2309		1	3600
	Емкость скипа - 5 м³								
	Мощность электродвигателя - 7,5 кВт								
	Завод „Красный пресс" пос. Суда Вологодской обл.								
6	Конвейер ленточный	3030-80							
	в составе: барабан приводной	3030-80	компл.	671				1	196
	натяжное устройство	3040-60-80	---	671				1	166
	роликоопора П50-0	П50-0	шт.	798				8	16,6
	лента конвейерная ГОСТ 20-76*	2Б800-3-ТК-300 62	м	006				18,5	72
	привод М6К, мощность привода - 3 кВт		шт.	798				1	
	Полевской машиностроительный завод								

Привязан

Инв. №

ТПР 411-1-0146.87 ТХ.СО Лист 2

Копировал Фигура Формат А3

Альбом I

Позиция	Наименование и техническая характеристика оборудования и материалов. Завод-изготовитель (для импортного оборудования - страна, фирма)	Тип, марка оборудования. Обозначение документа и номер опросного листа	Единица измерения: Наименование	Единица измерения: Код	Код завода-изготовителя	Код оборудования, материала	Цена единицы оборудования, тыс. руб.	Количество	Масса единицы оборудования, кг
1	2	3	4	5	6	7	8	9	10
12	Конвейер ленточный в составе	5025-40							
	- барабан приводной	5025-40	компл.	671				1	58
	- натяжное устройство	5020-40-32	компл.	671				1	76
	- роликоопора	П50-0	шт.	796				38	16,6
	- лента конвейерная ГОСТ 20-76*	2-500-3-ТК-6-2В	м	006				54,3	375
	- привод №8								
	Полевской машиностроительный завод								
	Транспортер опалочный цепной в составе	ТОЦ16-5							1150
	- привод №5,5 кВт; эл. двигатель 4А 112М,		шт.	796					
	редуктор Ц2У-160-31,5	ТОЦ16-5-12.000	шт.	796					
	- цепь со скребками	ТОЦ16-5-04.000	м	006				80	
	- станция натяжная	ТОЦ16-5.12.000	шт.	796				1	
	- секция промежуточная L=3000m	ТОЦ16-5.08.000	шт.	796				2	130
	- секция конечная L=2000m	ТОЦ16-5.07.000	шт.	796				2	90
	- скребок	ТОЦ16-5.04.008	шт.	796				102	1,3
	- звездочка ведомая	ТОЦ16-5.11.000	шт.	796				1	80

Привязан

Инв.№

ТПР 411-1-0146.87 ТХ.СО Лист 3

Копировал Фицура Формат А3

Альбом I

Позиция	Наименование и техническая характеристика оборудования и материалов. Завод-изготовитель (для импортного оборудования - страна, фирма)	Тип, марка оборудования. Обозначение документа и номер опросного листа	Единица измерения: Наименование	Единица измерения: Код	Код завода-изготовителя	Код оборудования, материала	Цена единицы оборудования, тыс. руб.	Количество	Масса единицы оборудования, кг
1	2	3	4	5	6	7	8	9	10
	Оборудование нестандартизированное								
7	Сбрасыватель качалка предназначен для сброса чураков	СКД-1,5							
	диаметром до 500мм, длиной 500÷1250, массой до 200кг на								
	две стороны с продольного приводного рольганга.								
	Привод электрогидравлический, мощность 1,5 кВт.								
	Приводная станция СВГ-10-Н-1,5-В. Гидроцилиндр								
	Ц55-101001, ход-200мм, усилие до 150Н; Управление								
	кнопочное с пульта. Габариты 1250×1000×450. Масса 350кг		шт.	796				1	350
	Альбом II л.36 Н017.06.00.000								
11	Наклонная плоскость. Габариты 2400×1580×920 л.т.								
	Масса 250кг		шт.	796				1	250
	Альбом II л. 15 Н017.04.00.000								
17	Стол роликовый приводной. Длина 3000мм, высота 990мм								
	Ролики диаметр 108; длина 400; колич-9шт. шаг 300мм								
	Мощность привода 1,1кВт; масса 390кг.		шт.	796				1	390
	Альбом II л.9 Н017.05.00.000								

Привязан

Инв.№

ТПР 411-1-0146.87 ТХ.СО Лист 4

Копировал Фицура Формат А3

Альбом 1

Позиция	Наименование и техническая характеристика оборудования и материалов. Завод-изготовитель (для импортного оборудования - страна, фирма)	Тип, марка оборудования. Обозначение документа и номер опросного листа	Единица измерения: Наименование	Единица измерения: Код	Код завода-изготовителя	Код оборудования, материала	Цена единицы оборудования, тыс. руб.	Количество	Масса единицы оборудования, кг
1	2	3	4	5	6	7	8	9	10
	1. Оборудование и материалы, поставляемые заказчиком								
	1.1. Оборудование и изделия, распределяемые по линии комплектующих организаций.								
	1.1.1. Пускатель магнитный в оболочке, с катушкой на 380В, с РТЛ на среднее значение тока теплового элемента 5,0А с приставкой ПКЛ	ПМЛ 121002 ТУ16-526.437-78	шт.	796				1	
		РТЛ-101004 ТУ16-523.549-78	шт.	796				1	
		ПКЛ 2004 ТУ16-523.554-78	шт.	796				1	
	1.1.2. То же, с РТЛ на среднее значение тока теплового элемента 6,8А с приставкой ПКЛ	ПМЛ 121002 ТУ16-526.437-78	шт.	796				1	
		РТЛ-101204 ТУ16-523.549-78	шт.	796				1	
		ПКЛ 2004 ТУ16-523.554-78	шт.	796				1	

Привязан

Инв. №

ГИП	Жердев		ТПР 411-1-0146.87 ЭМ.СО
Н.контр.	Летунин		
Нач.отд.	Розачев		Узел разделки дробленого долготья
Рук.гр.	Разуваева		Спецификация оборудования.
Ст.инж.	Рукавцева	1987	Стадия: РП; Лист: 1; Листов: 7
			СОЮЗГИПРОЛЕСХОЗ

Копировал Формат А3

Позиция	Наименование и техническая характеристика оборудования и материалов. Завод-изготовитель (для импортного оборудования - страна, фирма)	Тип, марка оборудования. Обозначение документа и № опросного листа	Единица измерения: Наименование	Единица измерения: Код	Код завода-изготовителя	Код оборудования, материала	Цена единицы тыс. руб.	Количество	Масса единицы оборудования
1	2	3	4	5	6	7	8	9	10
	1.1.3. То же, с РТЛ на среднее значение тока теплового элемента 3,2А с приставкой ПКЛ.	ПМЛ-121002 ТУ16-526.437-78	шт.	796				1	
		РТЛ 101004 ТУ16-523.549-78	шт.	796				1	
		ПКЛ 2004 ТУ16-523.554-78	шт.	796				1	
	1.1.4. То же, с РТЛ на среднее значение тока теплового элемента 6,0А	ПМЛ-121002 ТУ16-526.437-78	шт.	796				1	
		РТЛ 101004 ТУ16-523.549-78	шт.	796				1	
	1.1.5. Пускатель магнитный в оболочке, с катушкой на 380В, без приставки ПКЛ и без теплового реле.	ПМЛ-111002 ТУ16-526.437-78	шт.	796				3	
	1.1.6. Пост управления ПУ	ПКУ15-21.331-5442 ТУ16-526.333-83	шт.	796				1	
	Н1 - „АСТМ", „380В", „сеть"								
	Н2 - „ЛЕ011", „исп.1", „Откл.-Вкл."								
	Н3 - „КЕ011" „исп.2", „Включение сигнализации"								
	Н4 - „ЛЕ031", „исп.1", „Конвейер поз.10" „Местн.-О-Дистн."								
	Н5 - „ЛЕ031", „исп.1", „Конвейер поз.6", „Местн.-О-Автом."								

Привязан

Инв. №

ТПР 411-1-0146.87 ЭМ.СО

Лист 2

Копировал Формат А3

57

Альбом I

Позиция	Наименование и техническая характеристика оборудования и материалов. Завод-изготовитель (для импортного оборудования - страна, фирма	Тип, марка оборудования. Обозначение документа и номер опросного листа	Единица измерения: Наименование	Единица измерения: Код	Код завода-изготовителя	Код оборудования, материала	Цена единицы оборудования, тыс. руб.	Количество	Масса единицы оборудования, кг
1	2	3	4	5	6	7	8	9	10
	Н6 - „ПЕ031", „Стол поз.17", „Мест.-0-Автом."								
	Н7 - „АСТ3", „380В", „Конвейер поз.10. Включен."								
	Н8 - „КЕ011", „исп.2", черн. „Конвейер поз.10. Пуск"								
	Н9 - „КЕ011", „исп.2", красн. „Конвейер поз.10. Стоп."								
	с сальниками (ф22, ф32)								
	1.1.7. Пост управления 2ПУ	ПКУ15-21.231-54У2	шт.	796				1	
	Н1 - „АСТ3", „380В", „Транспортер поз.12. Включен"	ТУ16-526.333-83							
	Н2 - „КЕ011", „исп.2", черн. „Транспортер поз.12. Пуск"								
	Н3 - „КЕ011", „исп.2", красн. „Транспортер поз.12. Стоп"								
	Н6 - „ПЕ031", „исп.1", „Транспортер поз.12" „мест.-0-Дист."								
	Н5								
	Н4 - „ПЕ011", „исп.1", „Станок поз.3 сблокир-деблокир."								
	с сальниками (ф22, ф32)								
	1.1.8. Пост управления 3ПУ	ПКУ15-21.141-54У2	шт.	796				1	
		ТУ16-526.333-83							
	Н1 - „КЕ011", „исп.2", черн. „Насос пуск"								
	Н2 - „КЕ011", „исп.2", красн. „Насос стоп"								
	Н3 - „КЕ011", „исп.2", черн. „Сбрасыватель влево"								
	Н4 - „КЕ011", „исп.2", черн. „Сбрасыватель вправо"								

Привязан

Инв. №

ТПР 411-1-0146.87 ЭМ.СО Лист 3

Копировал [illegible] Формат А3

Альбом I

Позиция	Наименование и техническая характеристика оборудования и материалов. Завод-изготовитель (для импортного оборудования - страна, фирма)	Тип, марка оборудования. Обозначение документа и номер опросного листа	Единица измерения: Наименование	Единица измерения: Код	Код завода-изготовителя	Код оборудования, материала	Цена единицы оборудования тыс. руб.	Количество	Масса единицы оборудования
1	2	3	4	5	6	7	8	9	10
	с сальниками (ф22, ф32)								
	1.1.9. Пост управления	ПКУ15-21.111-54У2	шт.	796				4	
		ТУ16-526.335-83							
	Н1 - „КЕ 141", „исп.2", „Аварийный стоп."								
	1.1.10. Пост управления	ПКУ15-21.121-54У2	шт.	796				3	
		ТУ16-526.333-83							
	Н1 - „КЕ011", „исп.2", „Пуск"								
	Н2 - „КЕ011", „исп.2", „Стоп"								
	с сальниками ф22								
	1.1.11. Пост управления кнопочный	ПКЕ-222-1	шт.	796				1	
	1.1.12. Сирена сигнальная ~380В	СС-1	шт.	796				3	
	1.1.13. Шкаф распределительный с рубильником	ШР11-73515-54У2	шт.	796				1	
	Р18-373 на вводе и 8 предохранителями								
	ПН2-100 с плавкими вставками: 1х100А, 2х50А, 1х40А	ТУ16-536.506-76							
	НПН2-60 с плавкими вставками: 2х20А, 2х10А								

Привязан

Инв. №

ТПР 411-1-0146.87 ЭМ.СО Лист 4

Копировал [illegible] Формат А3

58

Альбом I

Позиция	Наименование и техническая характеристика оборудования и материалов. Завод-изготовитель (для импортного оборудования - страна, фирма)	Тип, марка оборудования. Обозначение документа и номер опросного листа	Единица измерения: Наименование	Единица измерения: Код	Код завода-изготовителя	Код оборудования, материала	Цена единицы оборудования, тыс. руб.	Количество	Масса единицы оборудования, кг
1	2	3	4	5	6	7	8	9	10
	Кабельные изделия								
	Кабель силовой с алюминиевыми жилами, без защитного покрова	ГОСТ 16442-80*							
1.1.14.	4×2,5 - 0,66	АВВГ	км	008		35 2122 0000		0,035	
1.1.15.	3×10 + 1×6 - 0,66	АВВГ	км	008		35 2122 0000		0,016	
	Провод с алюминиевыми жилами	ГОСТ 6323-79*							
1.1.16.	1×2,0 - 380	АПВ	км	008		35 5133 0000		1,38	
1.1.17.	1×4,0 - 380	АПВ	км	008		35 5133 0000		0,015	
	Провод с медными жилами	ГОСТ 6323-79*							
1.1.18.	1×1,0 - 380	ПВ1	км	008				0,015	
1.1.19.	1×6,0 - 380	ПВ3	км	008				0,009	
1.1.20.	1×4,0 - 380	ПВ3	км	008				0,004	
1.1.21.	1×1,0 - 380	ПВ3	км	008				0,150	

Привязан

Инв. №

ТПР 411-1-0146.87 ЭМ.СО Лист 5

Копировал Формат А3

Альбом I

Позиция	Наименование и техническая характеристика оборудования и материалов. Завод-изготовитель (для импортного оборудования - страна, фирма)	Тип, марка оборудования. Обозначение документа и номер опросного листа	Единица измерения: Наименование	Единица измерения: Код	Код завода-изготовителя	Код оборудования, материала	Цена единицы оборудования, тыс. руб.	Количество	Масса единицы оборудования, кг
	2. Оборудование и материалы, поставляемые подрядчиком								
	2.1. Материалы, поставляемые генподрядчиком								
	Трубы стальные водогазопроводные								
	Труба легкая, под накатку резьбы, неоцинкованная, обычной точности изготовления, с полностью сплющенным гратом, с цилиндрической резьбой на обоих концах	ГОСТ 3262-75*							
2.1.1.	Д-т- 40×3,0		км	008		13 0300 0000		0,010	
			т	168				0,033	
2.1.2.	Д-т- 32×2,8		км	008		13 0300 0000		0,029	
			т	168				0,079	
2.1.3.	Д-т- 25×2,5		км	008		13 0300 0000		0,065	
			т	168				0,14	
2.1.4.	Д-т- 20×2,5		км	008		13 0300 0000		0,035	
			т	168				0,052	
2.1.5	Д-т- 15×2,5		км	008		13 0300 0000		0,030	
			т	168				0,035	

Привязан

Инв. №

ТПР 411-1-0146.87 ЭМ.СО Лист 6

Копировал Формат А3

59

Альбом I

Позиция	Наименование и техническая характеристика оборудования и материалов. Завод-изготовитель (для импортного оборудования - страна, фирма)	Тип, марка оборудования. Обозначение документа и номер опросного листа	Единица измерения: Наименование	Единица измерения: Код	Код завода-изготовителя	Код оборудования, материала	Цена единицы оборудования, тыс. руб.	Количество	Масса единицы оборудования, кг
1	2	3	4	5	6	7	8	9	10
	2.2. Изделия, поставляемые электромонтажной организацией								
	Изделия заводов Главэлектромонтажа								
	2.2.1. Коробка протяжная 129×110×91	У994У2 ТУ36-2415-81	шт.	796		34 6474 1211		7	
	2.2.2. Коробка протяжная	У615АУ2 ТУ36-12-80	шт.	796		34 6474 2041		1	
	2.2.3. Ящик протяжной на 50 наборных зажимов.	Я5002 ТУ16-536.042-76	шт.	796				4	
	2.2.4. Ввод гибкий, длиной 925 мм	К1082У3 ТУ36-1684-81	шт.	796		34 4965 0103		2	
	2.2.5. Полоса	К106У2 ТУ36-1434-82	шт.	796		34 4952 6311		2	

Привязан

Инв. №

ТПР 411-1-0146.87 ЭМ.СО Лист 7

Копировал [illegible] Формат А3

Альбом I

Позиция	Наименование и техническая характеристика оборудования и материалов. Завод-изготовитель (для импортного оборудования - страна, фирма)	Тип, марка оборудования. Обозначение документа и номер опросного листа	Единица измерения: Наименование	Единица измерения: Код	Код завода-изготовителя	Код оборудования, материала	Цена единицы оборудования, тыс. руб.	Количество	Масса единицы оборудования, кг
1	2	3	4	5	6	7	8	9	10
	1. Оборудование и материалы, поставляемые заказчиком								
	1.1. Оборудование и изделия, распределяемые по линии комплектующих организаций								
	1.1.1. Трансформатор однофазный, понижающий, 220/36 В, 250 ВА	ОСО8-0,25 ТУ16-517.701-73	шт.	796		34 1311 0034		1	
	1.1.2. Щиток освещения с выключателем ПВЗ-60 на вводе и 6 выключателями АЕ-1031-1 с расцепителями на 10А	ЯОУ-8501 ТУ16-536.683-81	шт.	796				1	
	Светильники с лампами накаливания:								
	1.1.3 до 100 Вт	НСПО2-100/Р51 ОСТ160.535.046-79	шт.	796		34 6111 0000		13	
	1.1.4. до 200 Вт	НСПО9-200/Р50 ОСТ160.535.046-79	шт.	796		34 6111 0000		8	

Привязан

Инв. №

Гип	Жердев	[illegible]	
Н.контр.	Петунин	[illegible]	
Нач.отд.	Рогачев	[illegible]	
Рук.гр.	Разуваева	[illegible]	
Ст.инж.	Иванцева	[illegible]	1987г

ТПР 411-1-0146.87 ЭО.СО

Узел разделки дровяного долготья. Спецификация оборудования.

Стадия	Лист	Листов
Рп	1	4

СОЮЗГИПРОЛЕСХОЗ

Копировал [illegible] Формат А3

Альбом I

Позиция	Наименование и техническая характеристика оборудования и материалов. Завод-изготовитель (для импортного оборудования - страна, фирма)	Тип, марка оборудования. Обозначение документа и номер опросного листа	Единица измерения: Наименование	Единица измерения: Код	Код завода-изготовителя	Код оборудования, материала	Цена единицы оборудования, тыс. руб.	Количество	Масса единицы оборудования, кг
1	2	3	4	5	6	7	8	9	10
	1.1.5. Светильник с зеркальной лампой, 220В, 50Гц	СЗЛ-300-1т41	шт.	796				1	
		ТУ16-535.848-78							
	Лампы накаливания 220-230В общего назначения								
	Заводы МЭТЛ								
	1.1.6. 100 Вт	Б220-230-100	шт.	796		346611 5106		17	
		ГОСТ 2239-79							
	1.1.7. 200 Вт	Г220-230-200	шт.	796		346612 1109		8	
		ГОСТ 2239-79							
	1.1.8. Лампа зеркальная мощностью 300 Вт	ЗК 220-300	шт.	796				1	
		ТУ16-535.539-71							

Привязан

Инв. №

ТПР 411-1-0146.87 ЭО.СО Лист 2

Копировал Филиал Формат А3

Альбом I

Позиция	Наименование и техническая характеристика оборудования и материалов. Завод-изготовитель (для импортного оборудования - страна, фирма)	Тип, марка оборудования. Обозначение документа и номер опросного листа	Единица измерения: Наименование	Единица измерения: Код	Код завода-изготовителя	Код оборудования, материала	Цена единицы оборудования, тыс. руб.	Количество	Масса единицы оборудования, кг
1	2	3	4	5	6	7	8	9	10
	Кабельные изделия								
	Кабель силовой с алюминиевыми жилами, без защитного покрова	ГОСТ 16442-80*							
	1.1.9. 2х2,5-0,66	АВВГ	км	008		35 2122 0000		0,16	
	1.1.10. 3х2,5-0,66	АВВГ	км	008		35 2122 0300		0,007	

Привязан

Инв. №

ТПР 411-1-0146.87 ЭО.СО Лист 3

Копировал Филиал Формат А3

Альбом I

Позиция	Наименование и техническая характеристика оборудования и материалов. Завод-изготовитель (для импортного оборудования - страна, фирма)	Тип, марка оборудования. Обозначение документа и номер листа	Единица измерения: наименование	Единица измерения: код	Код завода-изготовителя	Код оборудования, материала	Цена единицы оборудования, тыс. руб.	Количество	Масса единицы оборудования, кг
1	2	3	4	5	6	7	8	9	10
	2.2. Изделия, поставляемые электромонтажной организацией								
	Электроустановочные устройства								
	2.2.1. Выключатели пакетные, двухполюсные, IP56, 220В, 10А	ПВ2-10 ОСТ16.0526.001-77	шт.	796				8	
	2.2.2. Розетка штепсельная двухполюсная пыленепроницаемая 220В, 10А, IP66	ШГП-10-3-Е ГОСТ 7396-76	шт.	796				2	
	Изделия заводов Главэлектромонтажа								
	2.2.3. Кронштейн	У116УЗ ТУ36-2240-80	шт.	796		34 6473 1021		4	
	2.2.4. Крюк	У625УхЛ4 ТУ36-1451-82	шт.	796		34 6473-1361		17	
	2.2.5. Подвес	К980УЗ ТУ36-1459-82	шт.	796		34 6473 3021		17	
	2.2.6. Держатель	У25мУЗ ТУ36-1459-82	шт.	796		34 6473 1211		17	
	2.2.7. Узелок	УС3К 60	шт.	796				17	
	2.2.8. Коробка ответвительная	У409У1 ТУ36-1859-75	шт.	796		34 6474 4611		21	

Привязан

Инв.№

ТПР 411-1-0146.87 ЭО.СО

Лист 4

Копировал Формат А3

Альбом I

	Наименование материала и единица измерения	Код: материала	Код: ед. изм.	Количество: тип	Количество: инд.	Количество: всего
1	Трубы стальные					
2	Труба электросварная					
3	с полностью сплющенным					
4	концом					
5	40×3,0, км	13 0300 0000	008	—	0,01	0,01
6	т	13 0300 0000	168	—	0,033	0,033
7	32×2,8, км	13 0300 0000	008	—	0,025	0,025
8	т	13 0300 0000	168	—	0,068	0,068
9	25×2,5, км	13 0300 0000	008	—	0,070	0,070
10	т	13 0300 0000	168	—	0,15	0,15
11	20×2,5, км	13 0300 0000	008	—	0,035	0,035
12	т	13 0300 0000	168	—	0,052	0,052
13	15×2,5, км	13 0300 0000	008	—	0,003	0,03
14	т	13 0300 0000	168	—	0,035	0,035
15						
16						
17						
18						
19						
20						

Примечание. В графе „тип" указано количество материалов, потребное для изготовления типовых и стандартных изделий, а в графе „инд." - индивидуальных (нетиповых) конструкций и изделий.

Инв.№ подл. | Подп. и дата | Взам. инв.№

Привязан

Инв.№

ГИП	Жеребов	
Н.контр.	Петунин	
Нач.отд.	Розачев	
Рук.гр.	Разуваева	
Ст.инж.	Данцева	1987 г.

ТПР 411-1-0146.87 ЭМ.ЭМ

Узел разделки дрова-ного долготея. ВМ по рабочим чертежам основного комплекта марки ЭМ.

Стадия	Лист	Листов
РП		1

СОЮЗГИПРОЛЕСХОЗ

629

Копировал Формат А4

Альбом I

№ строки	Наименование материала и единица измерения	Код материала	Ед. изм.	Количество Тип	Инд.	Всего
1	Сортовой прокат					
2	обыкновенного					
3	качества	093 000				
4	Сталь арматурная					
5	класса А-I, т	093 009	168		0,064	0,064
6	ф 8	093 009	168		0,053	
7	ф 10	093 009	168		0,011	
8	Сталь арматурная					
9	класса А-II, т	093 003	168		0,113	0,113
10	ф 12	093 003	168		0,087	
11	ф 16	093 003	168		0,026	
12	Итого сортового					
13	проката обыкновен-					
14	ного качества, т		168		0,177	0,177
15						
16	Сталь сортовая					
17	конструкционная, т	095100	168		0,508	0,508
18	Итого стали в нату-					
19	ральной массе, т		168		0,685	0,685
20	в том числе по					

Примечание. В графе „тип" указано количество материалов, потребное для изготовления типовых и стандартных изделий, а в графе „инд." - индивидуальных (нетиповых) конструкций и изделий.

Взам. инв. №

Подп. и дата

Инв. № подл.

Привязан

Инв. №

ГИП	Жердев	
Н. контр.	Воронков	
Нач. отд.	Рогачев	
Гл. спец.	Богаенко	
Рук. гр.	Сафина	

ТПР 411-1-0146.87 КД ВМ

ВМ по рабочим чертежам основного комплекта КД

Стадия	Лист	Листов
РП	1	3

СОЮЗГИПРОЛЕСХОЗ

Копировал Пикуля

Формат А4

Альбом I

№ строки	Наименование материала и единица измерения	Код материала	Ед. изм.	Количество Тип	Инд.	Всего
1	Укрупненному сортамен-					
2	ту:					
3	Каталка	093009	168		0,053	0,053
4	Сталь мелкосортная, т	093003	168		0,124	0,124
5	Сталь крупносортная, т	095100	168		0,508	0,508
6						
7	Металлоизделия промыш-					
8	ленного назначения					
9	(метизы)	120000				
10	Элементы крепления					
11	деревянных конст-					
12	рукций		168		0,961	0,961
13						
14	Итого стали, приве-					
15	денной к стали					
16	класса А-I, т		168		0,200	0,200
17	То же, к стали					
18	класса Ст.3		168		1,470	1,470
19						
20	Всего стали, приведен-					
21	ной к классам					
22	А-I, Ст.3		168		1,670	1,670
23						
24	Цемент					

Взам. инв. №

Подп. и дата

Инв. № подл.

Привязан

Инв. №

ТПР 411-1-0146.87 КД.ВМ Лист 2

Копировал Пикуля

Формат А4

Альбом I

№ строки	Наименование материала и единица измерения	Код материала	Ед. изм.	Количество Тип	Инд.	Всего
1	Портландцемент	573110				
2	м300, т	573151	168		21,3	21,3
3	Цемент, приведенный					
4	к марке м400, т	573112	168		19,2	19,2
5	Инертные материалы					
6	щебень, $м^3$	571110	113		92,9	92,9
7	Песок строительный					
8	природный, $м^3$	571140	113		69,7	69,7
9	Руберойд, $м^2$	577402	055		202,0	202,0
10	Продукция лесозаготовитель-					
11	ной и лесопильной дере-					
12	вообрабатывающей					
13	промышленности					
14						
15	Пиломатериалы в					
16	круглом лесе, $м^3$		113		7,42	7,42
17	Пиломатериалы качественные,					
18	(необрезные) $м^3$	533100	113		66,92	66,92
19	Пиломатериалы, приведен-					
20	ные к круглому					
21	лесу, $м^3$		113		100,32	100,32
22	Всего пиломатериалов					
23	в круглом лесе $м^3$		113		107,8	107,8
24						

Взам. инв. №

Подп. и дата

Инв. № подл.

Привязан

Инв. №

ТПР 411-1-0146.87 КД.ВМ Лист 3

Копировал Пикуля

Формат А4

gost.e-ecolog.ru