ТИПОВОЙ ПРОЕКТ

901-4-69.83

РЕЗЕРВУАРЫ ДЛЯ ВОДЫ ПРЯМОУГОЛЬНЫЕ ЖЕЛЕЗОБЕТОННЫЕ СБОРНЫЕ ЕМКОСТЬЮ ОТ 13000 ДО 20000 м³ (С ПРИМЕНЕНИЕМ СТЕНОВЫХ ПАНЕЛЕЙ С ОПОРНОЙ ПЯТОЙ)

АЛЬБОМ IV

СТРОИТЕЛЬНЫЕ ИЗДЕЛИЯ ДЛЯ РЕЗЕРВУАРОВ ЕМКОСТЬЮ ОТ 1600 ДО 20000 м³

18764-03

Привязан:

Инв. №

gost.e-ecolog.ru

Госстрой СССР

Тбилисский филиал
ЦИТП
Типовой проект /серия/
№ 901-4-69.83 а.4
Заказ № 1050
Цена 2 руб. 17 коп.
Тираж 1100
Дата "11" X 1983г.

ТИПОВОЙ ПРОЕКТ
901-4-69.83

РЕЗЕРВУАРЫ ДЛЯ ВОДЫ ПРЯМОУГОЛЬНЫЕ ЖЕЛЕЗОБЕТОННЫЕ СБОРНЫЕ ЕМКОСТЬЮ ОТ 13000 ДО 20000 м³ (С ПРИМЕНЕНИЕМ СТЕНОВЫХ ПАНЕЛЕЙ С ОПОРНОЙ ПЯТОЙ)

СОСТАВ ПРОЕКТА

АЛЬБОМ I	ОБЩИЕ МАТЕРИАЛЫ ДЛЯ ПРОЕКТИРОВАНИЯ РЕЗЕРВУАРОВ ЕМКОСТЬЮ ОТ 50 ДО 20000 м³
АЛЬБОМ II	МАТЕРИАЛЫ ДЛЯ ПРОЕКТИРОВАНИЯ СПЕЦИАЛЬНЫХ МЕРОПРИЯТИЙ ДЛЯ РЕЗЕРВУАРОВ ЕМКОСТЬЮ ОТ 50 ДО 20000 м³ СИСТЕМ ХОЗЯЙСТВЕННО-ПИТЬЕВОГО ВОДОСНАБЖЕНИЯ (ИЗ ТИПОВОГО ПРОЕКТА 901-4-63.83)
АЛЬБОМ III	КОНСТРУКЦИИ ЖЕЛЕЗОБЕТОННЫЕ
АЛЬБОМ IV	СТРОИТЕЛЬНЫЕ ИЗДЕЛИЯ ДЛЯ РЕЗЕРВУАРОВ ЕМКОСТЬЮ ОТ 1600 ДО 20000 м³
АЛЬБОМ V	ТЕХНОЛОГИЧЕСКИЕ ТРУБОПРОВОДЫ, СИГНАЛИЗАЦИЯ ДЛЯ РЕЗЕРВУАРОВ ЕМКОСТЬЮ ОТ 50 ДО 20000 м³
АЛЬБОМ VI	ВЕДОМОСТИ ПОТРЕБНОСТИ В МАТЕРИАЛАХ; ЧАСТИ 1-6
АЛЬБОМ VII	СМЕТЫ

АЛЬБОМ IV

РАЗРАБОТАН
СОЮЗВОДОКАНАЛНИИПРОЕКТ
ХАРЬКОВСКИЙ ВОДОКАНАЛПРОЕКТ
ГЛ. ИНЖЕНЕР ИН-ТА БОНДАРЕНКО
НАЧАЛЬНИК ОТДЕЛА ШЕЙКО
ГЛ. ИНЖЕНЕР ПР-ТА МАЗАЛОВА

ЦНИИПРОМЗДАНИЙ
ГЛ. ИНЖЕНЕР ИН-ТА ГРАНЕВ
РУК. ОТДЕЛА БОЛТУХОВ
ГЛ. ИНЖЕНЕР ПР-ТА ЧЕРНОМАЗ

ПРИ УЧАСТИИ НИИЖБ
ЗАМ. ДИРЕКТОРА КОРОВИН
ЗАВ. ЛАБОРАТОР БЕРДИЧЕВСКИЙ
СТ. НАУЧН. СОТР. ДОКУДОВСКИЙ

ОДОБРЕН ГОССТРОЕМ СССР
ПИСЬМО ОТ 17.11.78 г. № 2/3-409
ВВЕДЕН В ДЕЙСТВИЕ ИНСТИТУТОМ
СОЮЗВОДОКАНАЛНИИПРОЕКТ
ПРИКАЗ № 171 ОТ 13.07.83 г.

Привязан:

Инв. №

Альбом IV

Типовой проект 901-4-69.83

Обозначение	Наименование	Стр.	Примечание
901-4-69.83-КЖИ-00.000ДО	Опись документов	2	
— 00.000ТО	Техническое описание	5	
— 01.000	Панель стеновая ПС (ПС1 - ПС8)	6	
— 01.000СБ	Панель стеновая ПС (ПС1 - ПС8)		
	Сборочный чертеж	7	
— 02.000	Панель перегородочная ПГР1	9	
— 03.000	Плита покрытия 2ПР-2Б - 2ПР-4Б; 2ПР, 2ПР-2Б - 2ПР-4Б	10	
— 04.000	Козлак лаза КЛа1, КЛб, КЛв	11	
— 05.000	Панель стеновая ПСЛ14,48-Б14-К4 лев.		
	ПСЛ14-48-Б14-К4 пр.	12	
— 05.000СБ	Панель стеновая ПСЛ14,48-Б14-К4 лев.		
	ПСЛ14,48,Б14-К4 пр. Сборочный чертеж	13	
— 06.000	Панель стеновая ПСЛ15,15,48-Б14-К4	14	
— 06.000СБ	Панель стеновая ПСЛ15,15,48-Б14-К4		
	Сборочный чертеж	15	
— 06.000.ВМ	Выборка расхода стали	17	
— 00.000У	Узлы I - XII	18	
— 05.100	Изделие закладное МН1	22	
— 05.100СБ	Изделие закладное МН1		
	Сборочный чертеж	22	

Обозначение	Наименование	стр.	Примечание
901-4-69.83-КЖИ-05.200	Изделие закладное МН (МН2, МН3)	23	
— 05.200СБ	Изделие закладное МН (МН2, МН3)		
	Сборочный чертеж	23	
— 05.300	Изделие закладное МН (МН4-МН8)	24	
— 05.300СБ	Изделие закладное МН (МН4-МН8)		
	Сборочный чертеж	25	
— 05.040	Сетка арматурная С4	25	
— 05.400	Изделие закладное МН (МН9, МН10)	26	
— 05.400СБ	Изделие закладное МН (МН9, МН10)		
	Сборочный чертеж	26	
— 06.100	Изделие закладное МН11	27	
— 06.100СБ	Изделие закладное МН11		
	Сборочный чертеж	27	
— 06.200	Изделие закладное МН (МН12, МН13)	28	
— 06.200СБ	Изделие закладное МН (МН12, МН13)		
	Сборочный чертеж	29	
— 06.300	Изделие закладное МН (МН14-МН18)	29	
— 06.300СБ	Изделие закладное МН (МН14-МН18)		
	Сборочный чертеж.	30	

Инв.№ подл. | Подпись и дата | Взам. инв.№

Привязан

Инв.№

Нач.отд.	Шедко		
Н.контр.	Постников		
Рук.гр.	Мазалов		
Гл.инж.	Васюков		
Гл.инж.	Балаганский		

ТП 901-4-69.83-КЖИ-00.000 ПО

Опись документов

Стадия	Лист	Листов
Р	1	3

Союзводоканалпроект Харьковский Водоканалпроект

Формат А4

Обозначение	Наименование		Примечание
901-4-69.83-КЖИ-06.400	Изделие закладное МН19	31	
— 06.400СБ	Изделие закладное МН19		
	Сборочный чертеж	31	
— 06.500	Изделие закладное МН20	32	
— 06.500СБ	Изделие закладное МН20		
	Сборочный чертеж	32	
— 05.110	каркас плоский КР(КР1, КР2)	33	
— 05.110СБ	Каркас плоский КР(КР1, КР2).		
	Сборочный чертеж	33	
— 05.220	Каркас плоский КР(КР3, КР4)	34	
— 05.220СБ	Каркас плоский КР(КР3, КР4).		
	Сборочный чертеж	34	
— 05.330	каркас плоский КР(КР5, КР6)	35	
— 05.330СБ	каркас плоский КР (КР5, КР6).		
	сборочный чертеж	35	
— 05.440	Каркас плоский КР(КР7, КР8)	36	
— 05.440СБ	каркас плоский КР(КР7, КР8).		
	Сборочный чертеж	36	
— 06.110	каркас плоский КР11	37	
— 06.110СБ	каркас плоский КР11.		
	Сборочный чертеж	37	
— 06.120	каркас плоский КР12	38	
— 06.120СБ	Каркас плоский КР12.		
	Сборочный чертеж	38	
— 06.210	каркас плоский КР(КР13, КР15)	39	
901-4-69.83-КЖИ-06.210СБ	Каркас плоский КР(КР13, КР15)		
	сборочный чертеж	39	
— 06.220	каркас плоский КР14	40	
— 06.220СБ	каркас плоский КР14.		
	сборочный чертеж	40	
— 06.310	каркас плоский КР(КР16-КР20)	41	
— 06.310СБ	каркас плоский КР(КР16-КР20)		
	сборочный чертеж	41	
— 06.320	Каркас плоский КР21	42	
— 06.410	каркас плоский КР22	42	
— 06.510	Каркас плоский КР23	43	
— 09.010	каркас плоский КР31	43	
— 09.020	каркас плоский КР(КР32-КР35)	44	
— 09.020СБ	каркас плоский КР(КР32-КР35)		
	сборочный чертеж	44	
— 05.010	сетка арматурная С1	45	
— 05.010СБ	сетка арматурная С1.		
	сборочный чертеж	45	
— 05.020	сетка арматурная С2	46	
— 05.020СБ	сетка арматурная С2.		
	сборочный чертеж	46	

Инв. № подл. | Подпись и дата | Взам. инв. №

Привязан

Инв. №

ТП 901-4-69.83 КЖИ-00.000 ДО

Лист 2

Формат А3

Альбом IV

Типовой проект 901-4-69.83

Обозначение	Наименование	стр.	Примеч.
901-4-69.83 - КЖИ-05.030	Сетка арматурная С 3	47	
- 06.020	сетка арматурная С12	47	
- 06. 030	Сетка арматурная С 13	48	
- 06.040	сетка арматурная с 14	48	
- 06.050	Сетка арматурная С 15	49	
- 10.010	сетка арматурная с 31	49	
- 09.030	Сетка арматурная с 21	50	
- 09.040	Сетка арматурная С(С22;С27)	50	
- 09.050	Сетка арматурная с (С23-С26)	51	
- 09.050 05	Сетка арматурная с (С23 - С26).		
	Сборочный чертеж	51	
- 09. 020	Сетка арматурная с (С32 - С35)	52	
- 09.020 05	Сетка арматурная с (С32- С35).	52	
	Сборочный чертеж		

Обозначение	Наименование	стр.	Примеч.
901-4-69.83 - КЖИ-02. 010	Сетка арматурная С 41	53	
- 06. 070	Изделие закладное МН 22	53	
- 06. 060	Изделие закладное МН 21	54	
- 07. 000	Лестница сборная л 1	54	
- 08.000	стремянка СГ 8а	55	

Инв. № подл. | Подпись и дата | Взам. инв. №

Привязан

Инв. №

ТП 901-4-69.83 - КЖИ-00.000 ДО

Лист 3

Формат А3

Альбом IV

Типовой проект 901-4-69.83

В альбоме приведены рабочие чертежи железобетоных, арматурных и закладных изделий для прямоугольных резервуаров.

Сборные железобетонные изделия изготовляются по чертежам унифицированных конструкций серии 3.900-3 с изменениями, указанными в данном альбоме, выполнение всех требований серии 3.900-3 обязательно. Дополнительные требования к материалам для приготовления бетона изложены также в альбоме 1.

1. В качестве рабочей арматуры применяется горячекатаная арматурная сталь класса АIII диаметром 6÷20мм. ГОСТ 5781-82. Распределительная арматура класса АI-по ГОСТ 5781-82.

2. Арматурные изделия монолитных конструкций (сетки, каркасы) изготовляются с помощью контактной точечной сварки в соответствии с ГОСТ 14098-68 со сваркой всех пересечений стержней. Качество арматурных сеток должно удовлетворяться требованиям ГОСТ 10922-75

Сетки рассчитаны на изготовление на многоэлектродных сварочных машинах. Для некоторых сеток предусмотрено их гнутьё с помощью станков, выпускаемых промышленностью. Плоские каркасы днища изготовляются на одноточечных машинах

3. Дуговая сварка рабочей арматуры не допускается.

4. Для закладных изделий и металлоконструкций применяется сталь марки ВСт. 3 КП 2, а также арматурная сталь класса АI и АIII. Указанная в чертежах дуговая сварка арматурных анкерующих стержней с пластинами закладных изделий может быть заменена контактной рельефно-точечной сваркой типа Н-2 по ГОСТ 19292-73

4 Дуговую сварку выполнять электродами типа Э42А, Э46А, Э50А по ГОСТ 9467-75.

6. Закладные изделия железобетонных конструкций и соединительные изделия крепления сборных железобетонных изделий подлежат защите от коррозии слоем алюминия или цинка толщиной 200мкм, наносимого методом металлизации. Металлизация закладных изделий выполняется в заводских условиях на стационарных установках.

Анкерные стержни закладных изделий должны иметь металлизационные покрытие на длине до 40-50мм от тыльной плоскости пластинки. В случае приварки закладных элементов непосредственно к арматурным каркасам металлизационное покрытие наносится на соответствующие стержни каркаса на расстоянии 40÷50мм от пластинки закладного элемента. Места сварки стальных элементов и монтажные сварные швы покрываются двумя слоями одного из составов ЭП-00-10, ЭП-4171 или ОЭП-4171, по ГОСТ 10277-76

7. Открытые поверхности металлизированных закладных изделий сборных железобетонных изделий после их пропарки должны быть покрыты слоем грунта-шпаклёвки ЭП-00-10. Закладные изделия железобетонных изделий, не подлежащих пропарке, а также металлизированные стальные изделия, непосредственно поставляемые на стройку, должны быть пропарены и затем пропитаны путем погружения в ванны или окраской кистью составом ЭП-00-10 до установки их вопалубку.

Перед нанесением защитных покрытий необходимо обеспечить вторую степень очистки поверхностей стальных элементов от окислов /согласно ГОСТ 9.402-80/

Инв. № подл.	Подпись и дата	Взам. инв. №

Привязан

Инв. №

Нач. отд.	Шейко	
Н. контр.	Постников	
Рук. гр.	Мазалова	
Ст. инж.	Вазианов	
Инжен.	Болотинская	

ТП 901-4-69.83-КЖИ-00.000ТО

Техническое описание

Стадия	Лист	Листов
Р		1

Союзводоканалниипроект Харьковский Водоканалпроект

Формат А3

Инв.N подл.	Подпись и дата	Взам. инв.N

Типовой проект 901-4-69.83 Альбом IV

Формат	Зона	Поз.	Обозначение	Наименование	Кол. на исполнение 01.000 –										Примечан.
					–	01	02	03	04	05	06	07			
				Документация											
А3			901-4-69.83-КЖИ 01.000 СБ	сборочный чертеж	X	X	X	X	X	X	X	X			
А3			00.000 ТО	техническое описание	X	X	X	X	X	X	X	X			
				Сборочные единицы											
				Панели стеновые											
			3.900-3 вып. 12, 13	ПСП48-Б3-□4	X		X		X		X				со всеми арматурными и
			3.900-3 вып. 12, 13	ПСП48-Б4-□4		X		X		X		X			закладными изделиями
				Изделия закладные											
А4		1	КЖИ-06.060	МН21	3	3	3	3	3	3	3	3			

Привязан															
				Нач. отд.	Шейко			ТП901-4-69.83-КЖИ-01.000							
				Н. контр.	Постников			Панель стеновая ПС1-ПС8				Стадия	Лист	Листов	
				Рук. гр.	Мазалова							Р	1	2	
				Ст. инж.	Вазианов							Союзводоканалниипроект Харьковский Водоканалпроект			
Инв.N				Инж.	Болотинская										

формат А4

Инв.N подл.	Подпись и дата	Взам. инв.N

Типовой проект Альбом IV

Формат	Зона	Поз.	Обозначение	Наименование	Кол. на исполнение 01.000 –										Примечан.
					–	01	02	03	04	05	06	07			
		2	1.400-15 вып. 0	МН101-6			1	1	1	1					
				корпус сальника											
		3	3.901-5	Ду 100							1	1			
			3.901-5	Ду 400			1	1	1	1					

остальное см. серию 3.900-3 вып. 12, 13

Панели стеновые ПС3÷ПС7 отличаются от панелей по серии 3.900-3 вып. 12, 13 наличием сальников и закладных изделий.

Привязан			
Инв.N			

ТП 901-4-69.83-КЖИ-01.000 Лист 2

формат А4

Альбом IV

Типовой проект 901-4-69.83

Инв.№подл. | Подпись и дата | Взам.инв.№

ПС1-ПС4; ПС7; ПС8

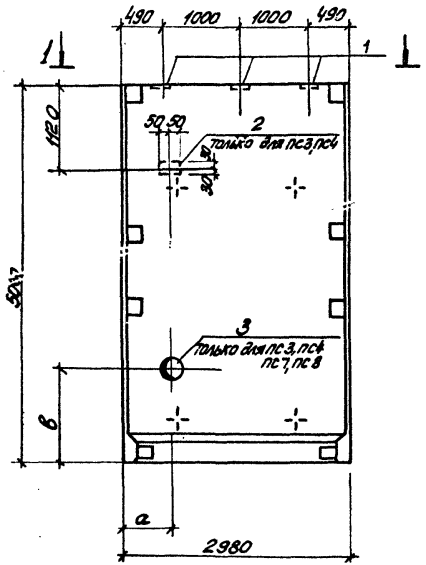

ПС5; ПС6

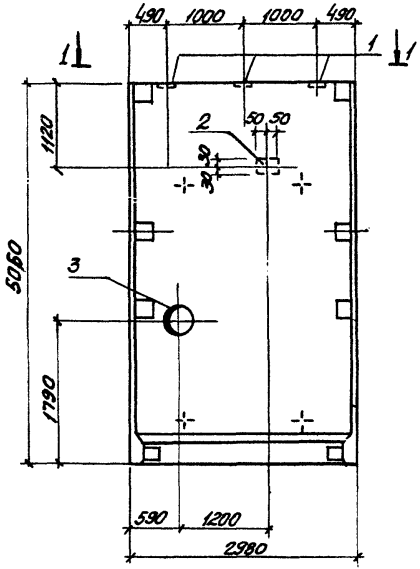

1–1

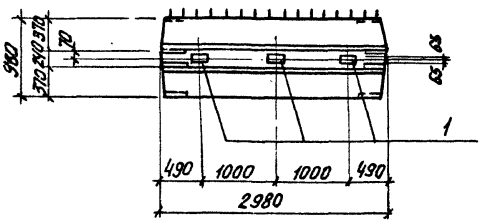

Обозначение	Марка	Условная марка	Размеры, мм a	Размеры, мм в
901-4-69.83-КЖИ-01.000	ПСП48-63-□ 4а	ПС1	600	1220
– 01	ПСП48-64-□ 4а	ПС2		
– 02	ПСП48-63-□ 4б	ПС3		
– 03	ПСП48-64-□ 4б	ПС4		
– 04	ПСП48-63-□ 4в	ПС5		
– 05	ПСП48-64-□ 4в	ПС6		
– 06	ПСП48-63-□ 4г	ПС7	2600	490
– 07	ПСП48-64-□ 4г	ПС8		

В марках стеновых панелей не дано обозначение типа стыка, чертеж выполнен условно для клиновидного стыка.

Привязан

Инв.№

Нач.отд.	Шейка	
Н.контр.	Постников	
Рук.гр.	Масалова	
Ст.инж.	Васильев	
Инженер	Балтинская	

ТП 901-4-69.83-КЖИ-01.000СБ

Панель стеновая ПС1-ПС8. Сборочный чертеж

Стадия	Масса	Масштаб
Р		1:50
Лист 1	Листов 2	

Гипроводоканалпроект Харьковский Водоканалпроект

Формат А3

Ведомость дополнительного расхода стали на элемент, кг

Марка элемента	Изделия закладные																Всего	Общий расход
	Арматура класса							Прокат марки										
	А-I				А-III			ВСт3кп2										
	ГОСТ 5781-82							ГОСТ 103-76										
	ф7	ф10	ф15	Итого	ф8	ф14	Итого	б=6	б=8	б=10	тр 168×5	тр 245×7	тр 299×8	тр 426×11	тр 530×11	Итого		
ПС1						2.0	2.0		4.9							4.9	6.9	6.9
ПС2						2.0	2.0		4.9							4.9	6.9	6.9
ПС3			6.5	6.5	0.1		0.1	0.3	5.1	4.7					27.1	37.2	43.8	43.8
ПС4			6.5	6.5	0.1		0.1	0.3	5.1	4.7					27.1	37.2	43.8	43.8
ПС5			6.5	6.5	0.1		0.1	0.3	5.1	4.7					27.1	37.2	43.8	43.8
ПС6			6.5	6.5	0.1		0.1	0.3	5.1	4.7					27.1	37.2	43.8	43.8
ПС7	0.4			0.4		2.0	2.0		4.9	1.8	6.0					12.7	15.1	15.1
ПС8	0.4			0.4		2.0	2.0		4.9	1.8	6.0					12.7	15.1	15.1

Инв. № подл. | Подпись и дата | Взам. инв. №

Привязан

Инв. №

Альбом IV

Типовой проект 901-4-69.83

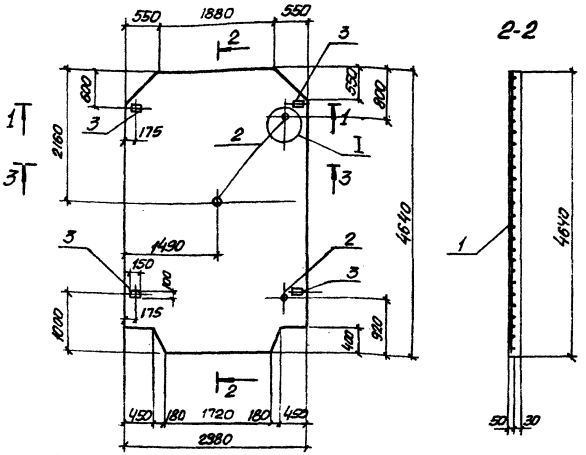

Формат	Зона	Поз.	Обозначение	Наименование	Кол.	Примечание
				Документация		
А3			901-4-69.83-КЖИ-00.000ТО	Техническое описание		
				Сборочные единицы		
А4		1	-02.010	Сетка арматурная с41	1	
				Изделие закладное		
		2	3.900-3.15.06.00200	МН1	3	
		3	-06.00300	МН2	4	
				Материалы		
				Бетон марки М200.В4 Мр3	1.06	м3

Ведомость расхода стали на элемент, кг

Марка элемента	Арматурные изделия					Закладные изделия							Общий расход
	Арматура класса				Всего	Сталь ГОСТ 380-71*				Ар-ра класса		Всего	
	А-III		ВрI			Прокат Вст3кп2				А-III			
	ГОСТ 5781-82		ГОСТ 6727-80			Профиль				ГОСТ 5781-82			
	6	Итого	5	Итого		δ=10	150х5	Труба d=40	Итого	8	Итого		
ПГР1	0.75	0.75	39.43	39.43	40.18	5.52	2.4	0.81	8.73	0.72	0.72	9.45	49.63

1. Панель перегородочная ПГР1 выполняется в опалубке панели ПГР по серии 3.900-3 вып.15 и отличается измененными опалубочными размерами.
2. Разрезы 1-1, 3-3 и узлы I, II см. 3.900-3 вып.15л.06.00000

Правязан.				ТП 901-4-69.83-КЖИ-02.000		
Инв.№				Панель перегородочная ПГР1		
Нач.отд.	Шейко			Стадия	Масса	Масштаб
Н.контр.	Ростиков			Р	2600 кг	1:50
Рук.гр.	Мазанова			Лист	Листов 1	
Гл.инж.	Зозиванов			Гипрокоммунстройпроект Харьковоканалпроект Водоканалпроект		
Инженер	Болотинская					

Подпись и дата | Взам.инв.№

формат А3

Альбом IV

Типовой проект 901-4-69.83

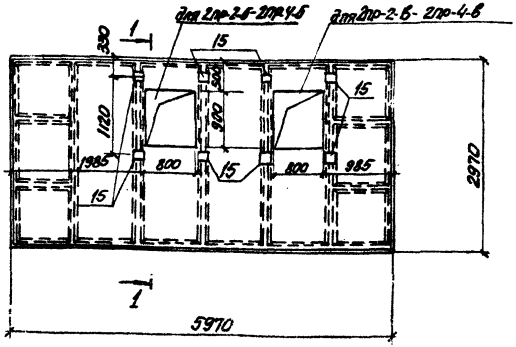

1-1

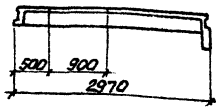

Обозначение	Марка
901-4-69.83-КЖИ-03.000	2ПР-2-б
-01	2ПР-3-б
-02	2ПР-4-б
-03	2ПР-2-в
-04	2ПР-3-в
-05	2ПР-4-в

1. Плиты покрытия 2ПР-2-б-2ПР-4-б и 2ПР-2-в-2ПР-4-в отличаются от плит покрытия 2ПР-2-а-2ПР-4а серия 3.900-3, вып. 15 расположением отверстия.
2. Разбивка позиции 15 по данному чертежу, остальное - см. серию 3.900-3, вып.15 (плита покрытия 2ПР с отверстием)

Формат	Зона	Поз.	Обозначение	Наименование	Количество на исполн. -	-01	-02	-03	-04	-05	Примечание
				Сборочные единицы							
				Плита покрытия							
			3.900-3-15 01.20000-01	2ПР-2-а	X			X			со всеми
			-02	2ПР-3а		X			X		арматурными и закладными
			-03	2ПР-4-а			X			X	изделиями

Привязан:

Инв. №

Нач. отд.	Шейко	
Н. контр.	Постников	
Рук. гр.	Мазалова	
Ст. инж.	Возиянов	
Инжен.	Филиппова	

ТП 901-4-69.83-КЖИ-03.000

Плита покрытия 2ПР (2ПР-2-б-2ПР-4-б 2ПР-2-в-2ПР-4-в)

Стадия	Масса	Масштаб
Р	4350 кг	1:50

Лист | Листов 1

Союзводоканалпроект Харьковский Водоканалпроект

Инв. № подл. | Подп. и дата | Взам. инв. №

формат А3

Альбом IV

Типовой проект 901-4-69.83

Инв.№ подл. | Подпись и дата | Взам.инв.№

1-1

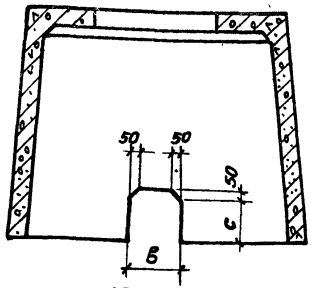

КЛа, КЛв

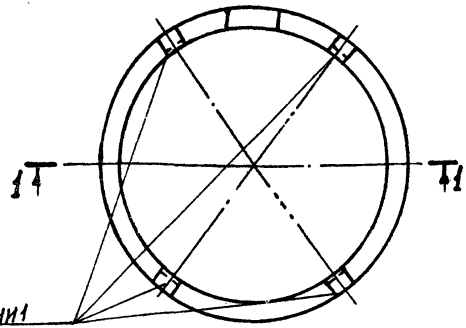

расположение по серии 3.900-3 вып.15

КЛб

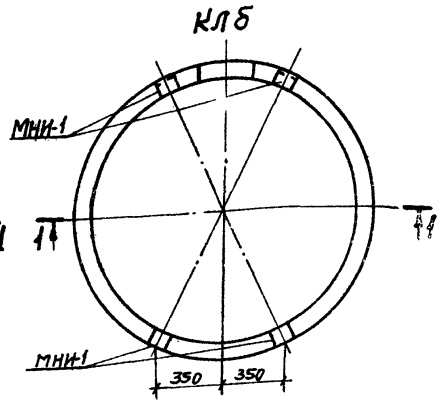

Марка	Размеры, мм	
	в	с
КЛ а	300	250
КЛ в	600	550

Формат	Зона	Поз.	Обозначение	Наименование	Кол.	Примечание
				Сборочные единицы		
			3.900.3, вып.15	Колпак лаза КЛа, КЛб, КЛв	1	*) Со всеми арматурными и закладными изделиями

*) Опалубка и армирование колпака КЛа, КЛб, КЛв выполняются по чертежам серии 3.900-3, вып.15 со следующими изменениями по данному чертежу
– устройство отверстий в боковой поверхности для КЛа, КЛв.
– изменение расположения закладных изделий МНИ-1 для КЛб.

Привязан:

Инв.№

Нач.отд.	Шейко	
Н.контр.	Постников	
Рук.гр.	Мазалова	
Ст.инж.	Возианов	
Инженер	Болотинская	

ТП 901-4-69.83-КЖИ-04.000

Колпак лаза КЛа, КЛб, КЛв.

Стадия	Масса	Масштаб
Р		1:25
Лист	Листов 1	

Союзводоканалниипроект Харьковский Водоканалпроект

Копировал: Круглякова Формат А3

Инв.N подл.	Подпись и дата	Взам. инв.N

Типовой проект 901-4-69.83 Альбом IV

Формат	Зона	Поз.	Обозначение	Наименование	Кол. на исп. кжи-05.000- —	01	Примечание
				Документация			
А4			901-4-69.83 – кжи-05.000 СВ	Сборочный чертеж			
А3			–00.000 ТО	Техническое описание			
А3			–00.000 У	Узлы			
А3			–06.000 ВМС	Выборка стали			
				Сборочные единицы			
				Изделия закладные			
А4		1	–05.100	МН1	1	1	
А4		2	–05.200	МН2	1	1	
		3	–01	МН3	1	1	
А4		4	–05.300	МН4	1	1	
		5	–01	МН5	1	1	
		6	–02	МН6	1	1	

Привязан

Инв.N

Нач.отд.	Шейко	
Н.контр.	Постников	
Рук.гр.	Мазалова	
Ст.инж.	Возианов	
Инженер	Болотинская	

ТП901-4-69.83-кжи-05.000

Панель стеновая
ПС П14.48-Б14-К4 лев.
ПСП14.48-Б14-К4 пр.

Стадия	Лист	Листов
Р	1	2

Союзводоканалниипроект
Харьковский
Водоканалпроект

формат А4

Инв.N подл.	Подпись и дата	Взам. инв.N

Формат	Зона	Поз.	Обозначение	Наименование	Кол. на исп. кжи-05.000- —	01	Примечание
А4		7	901-4-69.83-кжи-05.300-03	МН7	1	1	
		8	–04	МН8	1	1	
А4		9	–05.400	МН9	1	1	
		10	–01	МН10	1	1	
А4		11	–06.060	МН21	1	1	
		12	3.900-3.13.200 19.00 –03	МН26	1	1	
		13	–10	МН33	1	1	
				Сетки арматурные			
А4		14	901-4-69.83-кжи.05.010	С1	1	1	
А4		15	–05.020	С2	1	1	
А4		16	–05.030	С3	1	1	
А4		17	–05.040	С4	1	1	
				Детали			
Б.4		18	–05.001	ф10А III ГОСТ 5781-82 ℓ=5000	4	4	3.4 кг
Б.4		19	–05.002	ф12АТ ГОСТ 5781-82 ℓ=1230	2	2	1.09 кг
				Материалы			
				Бетон марки М200 Мрз 84	1.5	1.5	

Привязан

Инв.N

ТП 901-4-69.83-кжи-05.000

Лист 2

формат А4

Типовой проект 901-4-69.83 Альбом IV

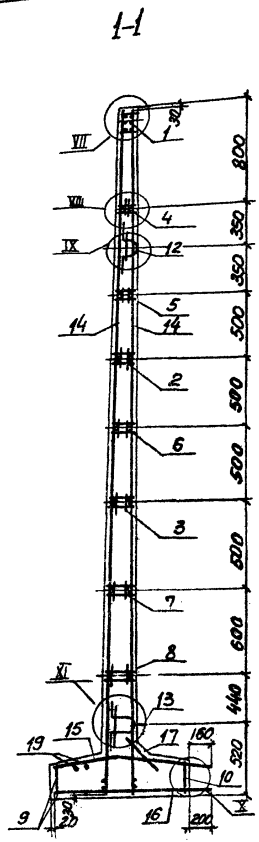

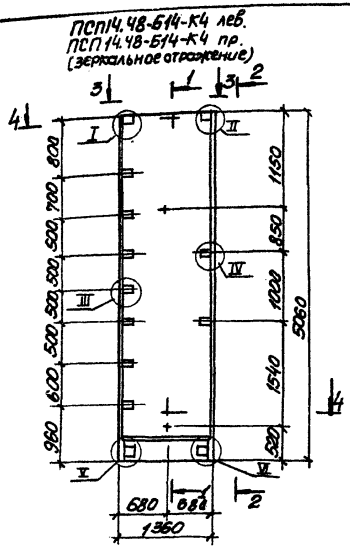

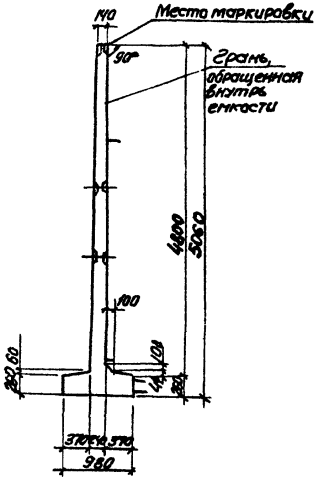

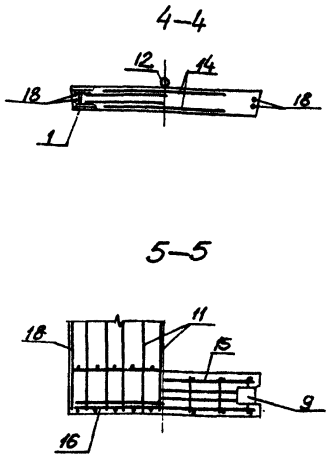

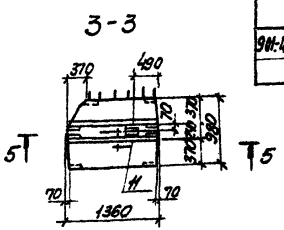

Обозначение	Марка
901-4-69.83-КЖИ-05.000	ПСП14.48-Б14-К4 лев.
-01	ПСП14.48-Б14-К4 пр

1. Каркасы и закладные изделия привязать к сеткам.

2. При установке строповочных петель допускается перерезать поперечный стержень сетки.

Нач. отд.	Шейко		
Н. контр.	Постников		
Рук. гр.	Назалова		
Гл. инж.	Волынов		
Инж.	Болотинская		

Привязан

Инв. N

ТП 901-4-69.83-КЖИ-05.000 СБ

Панель стеновая
ПСП14.48-Б14-К4 лев.
ПСП14.48-Б14-К4 пр.
Сборочный чертеж

Стадия	Масса	Масштаб
Р	3.75т	1:20

Лист | Листов 1

Союзводоканалпроект
Харьковский
Водоканалпроект

Инв. N подл. | Подпись и дата | Взам. инв. N

формат А3

Альбом IV

Типовой проект 901-4-69.83

Формат	Зона	Поз.	Обозначение	Наименование	Кол.	Примечание
				Документация		
А3			901-4-69.83-КЖИ-06.000 ОСБ	Сборочный чертеж		
А3			-00.00 ОТО	Техническое описание		
А3			-00.00 ОУ	Узлы		
А3			-06.000	Выборка стали		
				Сборочные единицы		
				Изделия закладные		
А4		1	-06.100	МН 11	1	
А4		2	-06.200	МН 12	1	
		3	-01	МН 13	1	
А4		1	-06.300	МН 14	1	
		5	-01	МН 15	1	
		6	-02	МН 16	1	
		7	-03	МН 17	1	
		8	-04	МН 18	1	
А4		9	-06.400	МН 19	1	
А4		10	-06.500	МН 20	2	

Взам. инв. №

Подпись и дата

Инв. № подл.

Привязан

Инв. №

Нач. отд.	Шейко	
Н. контр.	Постников	
Рук. гр.	Мазалева	
Вед. инж.	Однорал	
Ст. инж.	Вознанов	
Инжен.	Болотинская	

ТП 901-4-69.83-КЖИ-06.000

Панель стеновая ПСП 15.15-48-Б14-К4

Стадия	Лист	Листов
Р	1	2

Союзводоканалпроект Харьковский Водоканалпроект

Формат	Зона	Поз.	Обозначение	Наименование	Кол.	Примечание
				Сетки арматурные		
А4		11	901-4-69.83-КЖИ-05.010	С1	2	
А4		12	-06.020	С12	2	
А4		13	-06.030	С13	2	
А4		14	-06.040	С14	1	
А4		15	-06.050	С15	2	
				Изделия закладные		
		16	3.900-3.13.2 00.19.00-03	МН 26	2	
		17	-10	МН 33	2	
А4		21	901-4-69.83-КЖИ-06.060	МН 21	3	
				Детали		
				ф10 AIII ГОСТ 5781-82		
Б4		18	-06.001	ℓ=5000	7	3,4 кг
				ф6 AI ГОСТ 5781-82		
Б4		19	-06.002	ℓ=5000	3	1,11 кг
				ф12 AI ГОСТ 5781-82		
Б4		20	-06.003	ℓ=1650	4	1,64 кг
				Материалы		
				Бетон М200, В4	3,38	м^3

Взам. инв. №

Подпись и дата

Инв. № подл.

Привязан

Инв. №

ТП 901-4-69.83-КЖИ-06.000

Лист 2

Формат А4

Альбом IV

Типовой проект 901-4-69.83

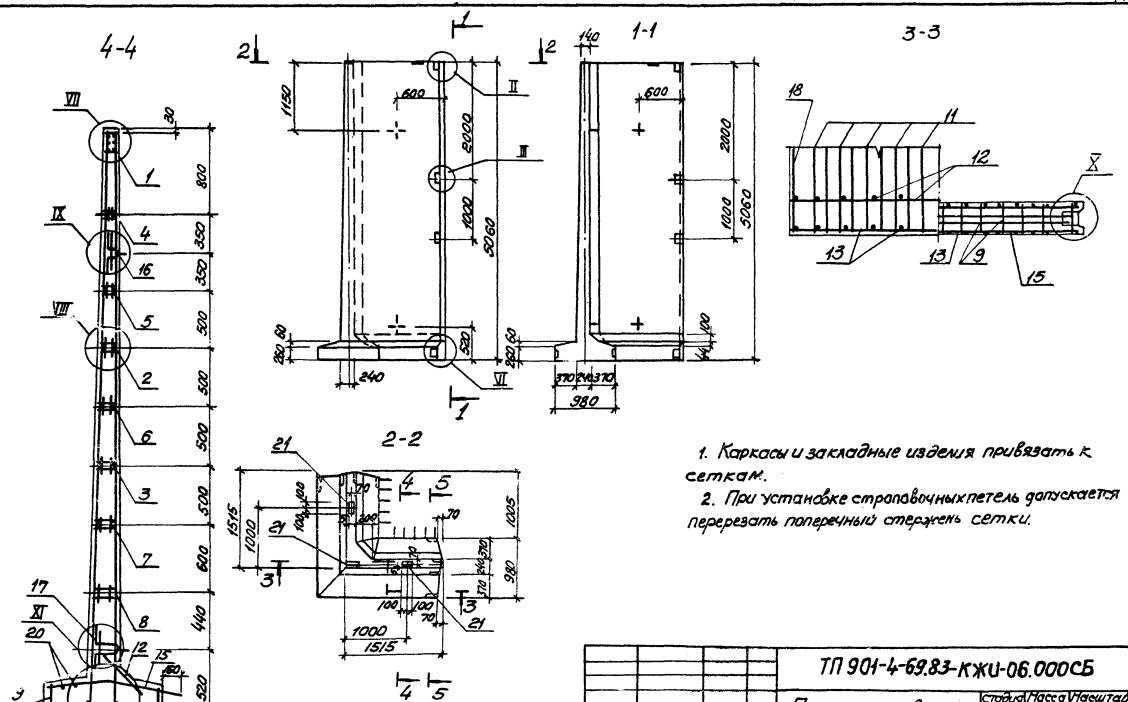

1. Каркасы и закладные изделия привязать к сеткам.

2. При установке строповочных петель допускается перерезать поперечный стержень сетки.

Привязан				ТП 901-4-69.83-КЖИ-06.000СБ	
				Панель стеновая ПСП 15.15.48-Б14-К4. Сборочный чертеж	Стадия: Р; Масса: 8.45т; Масштаб:
		Нач. отд	Шейко		Лист 1; Листов 2
		Н. контр.	Постников		Союзводоканалпроект Харьковский Водоканалпроект
		Рук. гр	Мазалова		
		Ст. инж	Вознанов		
Инв №		Инженер	Остапченко		

Инв. № подл. | Подпись и дата | Взам. инв. №

формат А3

Альбом IV

Типовой проект 901-4-69.83

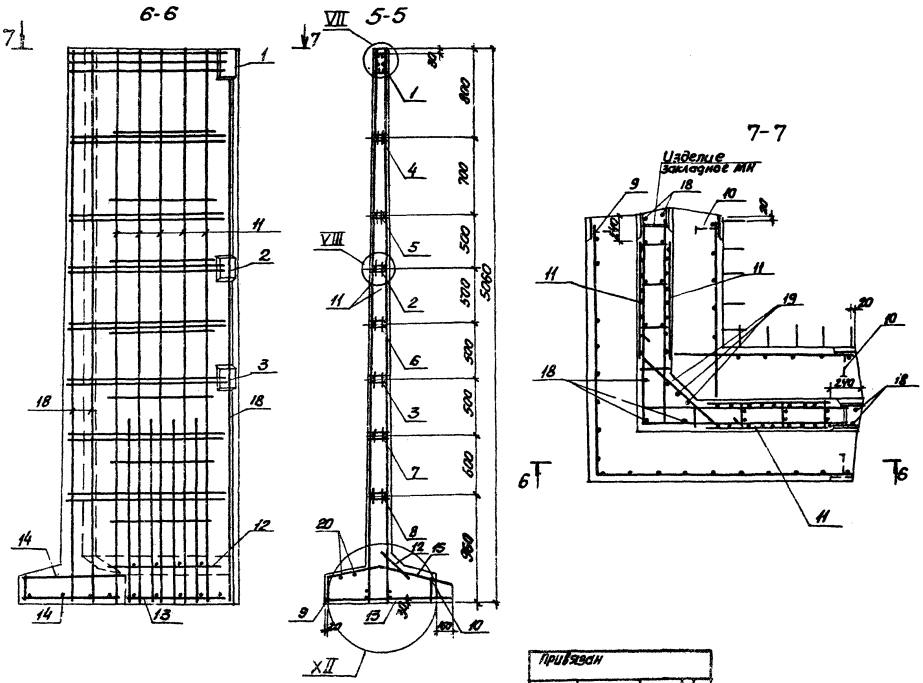

Инв.№ подл.	Подпись и дата	Взам.инв.№

Привязан

Инв.№

ТП 901-4-69.83-КЖИ-06.00005

Лист 2

формат А3

Альбом IV

Типовой проект 901-4-69.83

Марка элемента	Изделия арматурные																	Изделия закладные										
	Арматура класса																	прокат марки										
	Вр-I			А-I						А-III							Всего	Вст3 кп2										
	ГОСТ 6727-80			ГОСТ 5781-82						ГОСТ 5781-82								ГОСТ 103-76										
	5		Итого	6	8	10	12		Итого	10	12	14	16	20			Итого		-40×5	-40×6	-120×6	150×6	-180×6	-200×8					Итого
ПСП14.48-Б14-К4 пр.	0,36		0,36	0.91	5.28		2.18		8.37	32.85		10.72	12.6	20.09			76.26	84.99		3.7	4.08	18.41	12.83	1.63					40.65
ПСП14.48-Б14-К4-лев.	0,36		0,36	0.91	5.28		2.18		8.37	32.85		10.72	12.6	20.09			76.26	84.99		3.7	4.08	18.41	12.83	1.63					40.65
ПСП15.15-48-Б14-К4	0,6		0,6	3.6	12.85	5.2	6.56		28.21	54.8	8.4		39.44	28.6			131.24	160.05	0.24	0.94	8.16	8.49		4.89					22.72

Марка элемента	Изделия закладные																										Общий расход
	Арматура класса																										
	Вр-I			А-I								А II					А-III									Всего	
	ГОСТ 6727-80			ГОСТ 5781-82								ГОСТ 5781-82					ГОСТ 5781-82										
	5		Итого	6	8	10	12	20	28		Итого	18	22			Итого	6	8	12	14	18	20			Итого		
ПСП14.48-Б14-К4 пр.	1.02		1.02	4.7		8.16		1.94	4.2		19.0	2.34	4.26			6.6	0.2	0.28	3.2	25.17	40.38				69.23	136.5	221.49
ПСП14.48-Б14-К4 лев.	1.02		1.02	4.7		8.16		1.94	4.2		19.0	2.34	4.26			6.6	0.2	0.28	3.2	25.17	40.38				69.23	136.6	221.49
ПСП15.15.48-Б14-К4	2.97		2.97	5.72		16.32		3.88	8.4		34.32	4.68	8.52			13.2	0.32	0.28	11.24	80.13	100.18				192.15	266.36	425.41

Ведомость расхода стали дана в кг

Подпись и дата | Взам. инв. N

Привязан

Нач. отд.	Шейко	
Н. контр.	Постников	
Рук. гр.	Мазалова	
Ст. инж.	Возиянов	

ТП 901-4-69.83-КЖИ-06.000 ВМС

Ведомость расхода стали

Стадия	Лист	Листов
Р		1

Подпись и дата | Взам. инв. N

Альбом IV

Типовой проект 901-4-69.83

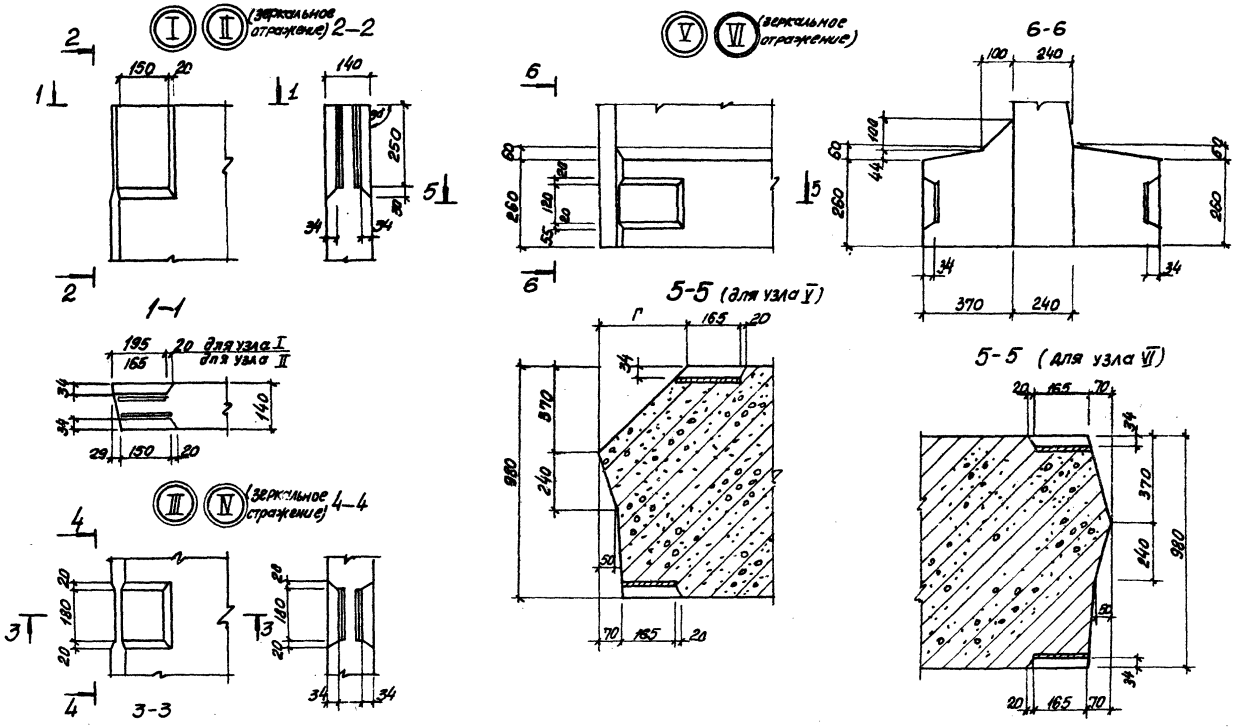

Привязан					ТП901-4-69.83-КЖИ-00.000У		
			Нач. отд	Шейко	Узлы. I – XII	Стадия	Лист	Листов
			Н. контр	Постников		Р	1	4
			Рук. гр.	Мазалова		Союзводоканалниипроект Харьковский Водоканалпроект		
			Ст. инж	Вазианов				
Инв N			Инж.	Болотинская				

Инв N подл | Подпись и дата | Взам инв N

Копир. Пихарева

формат А3

Альбом IV

Типовой проект 901-4-69.83

6–6

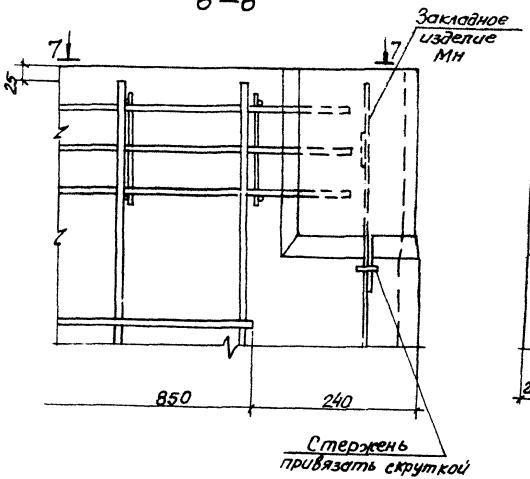

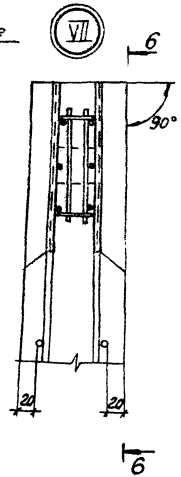

8-8

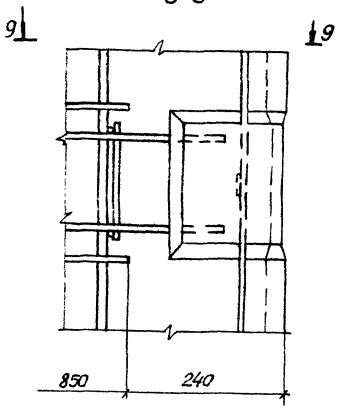

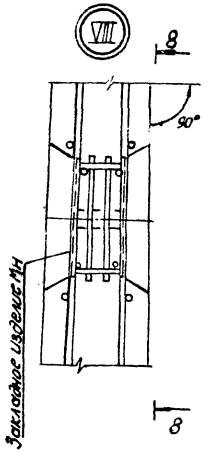

7–7

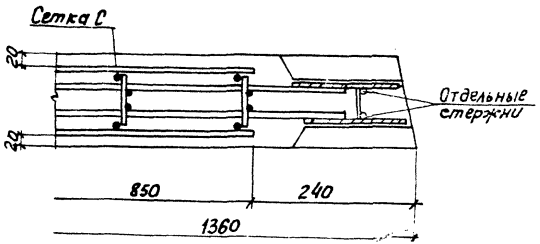

9–9

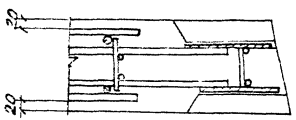

В зазоре между пластиной и гнездообразователем допускается наплыв бетона, который в последующем доложен быть удален. Рекомендуется в зазор устанавливать прокладки по месту.

Инв. N подл.	Подпись и дата	Взам. инв. N

Привязан			
Инв. N			

ТП 901-4-69.83-КЖИ-00.000У

Лист 2

формат А3

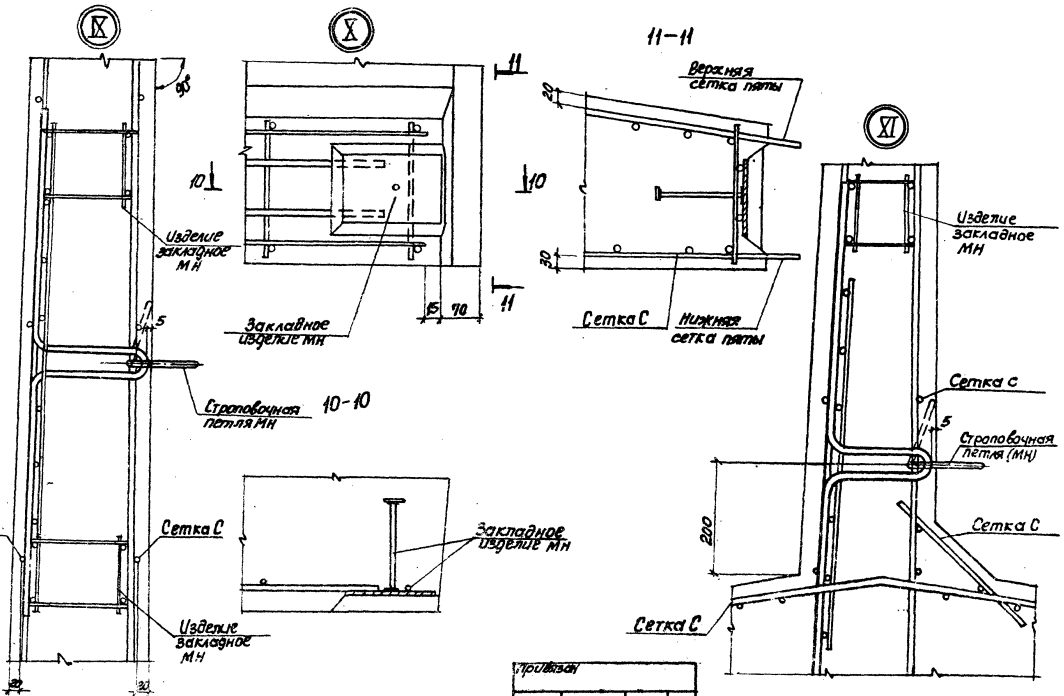

Привязан

Инв.№

ТП 901-4-69.83-КЭКИ-00.000У

Лист 3

12-12

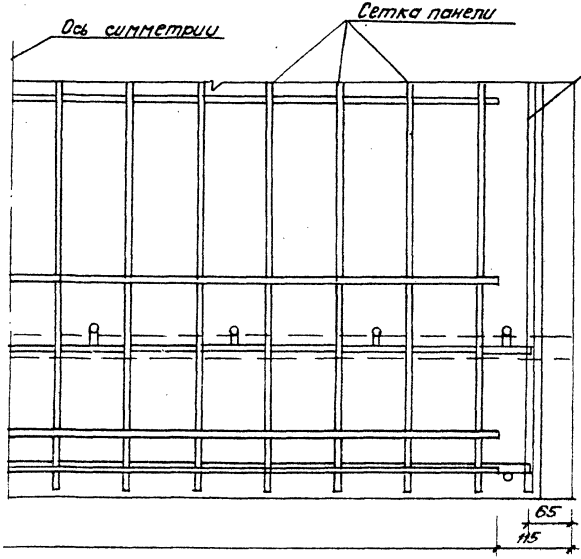

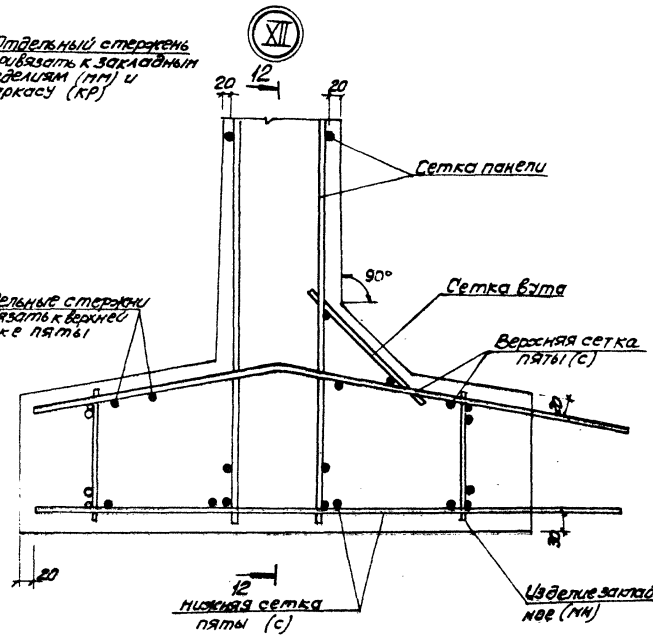

13-13

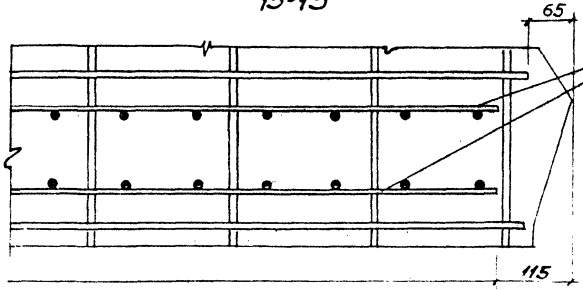

Привязан			
Инв.№			

ТП901-4-69.83-КЖИ-00.000У

Лист 4

Формат А3

Альбом N

Типовой проект 901-4-69.83

Формат	Зона	Поз.	Обозначение	Наименование	Кол	Примечание
				Документация		
А4			901-4-69.83 -КЖИ-05.100СБ	Сборочный чертеж		
А3			-00.000 ТО	Техническое описание		
				Сборочные единицы		
				Каркас плоский		
А4		1	901-4-69.83-КЖИ-05 1.1.0	КР1	1	
		2	-01	КР2	1	
				Детали		
Б.4		3	-05.101	ФБАIII ГОСТ 5781-82 ℓ=85	10	0.02кг
Б.4		4	-05.102	полоса Ш-6-2 ЧОХ6 ГОСТ 103-76 / ВСТ3кп-1 ГОСТ 6Y22-76 ℓ=48	4	0.09кг

Взам. инв N

Подпись и дата

Инв N

Привязан

Инв N подл

Нач. отд	Шейко	
Н. контр	Постников	
Рук. гр	Мазалова	
Ст. инж	Возианов	
Инж.	Болотинская	

ТП901-4-69.83-КЖИ-05.100

Изделие закладное МН1

Стадия	Лист	Листов
Р		1

Союзводоканалниипроект Харьковский Водоканалпроект

формат А4

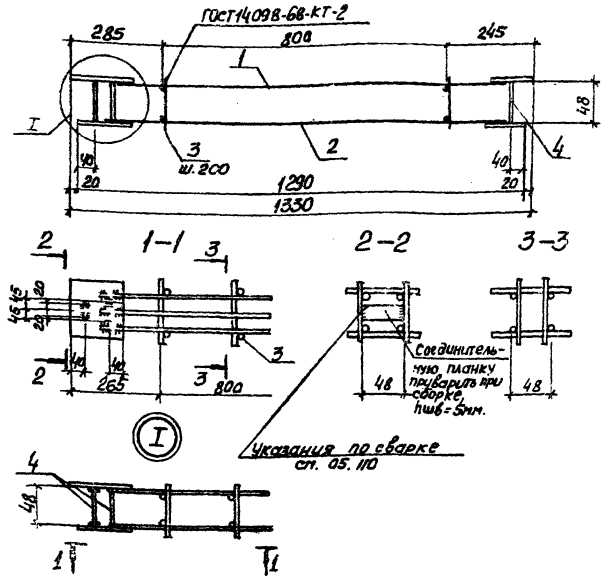

Взам. инв N

Подпись и дата

Инв N

Привязан

Инв N подл

Нач. отд	Шейко	
Н. контр	Постников	
Рук. гр	Мазалова	
Ст. инж	Возианов	
Инж.	Болотинская	

ТП901-4-69.83-КЖИ-05.100СБ

Изделие закладное МН1. Сборочный чертеж

Стадия	Масса	Масштаб
Р	19.4	—

Лист | Листов 1

Союзводоканалниипроект Харьковский Водоканалпроект

формат А4

Типовой проект 901-4-69.83 Альбом IV

Инв. N подл.	Подпись и дата	Взам. инв. N	Обозначение	Наименование	Кол. на исполн.		КЖИ-05.200-	Примечание
					–	01		
				Документация				
			901-4-69.83-КЖИ-05.200 СБ	Сборочный чертеж				
			–00.00070	Техническое описание				
				Сборочные единицы				
				Каркас плоский				
А4	1		–05.220	КР3	1	1		
	2		-01	КР4	1	1		
				Детали				
Б4	3		–05.201	ФБАТ ГОСТ 5781-82 ℓ=120	10			0.02 кг
			-01	ФБАТ ГОСТ 5781-82 ℓ=145		10		0.03 кг
Б4	4		–05.202	полоса Ш-6-2 ЧО-6 ГОСТ 103-76 / В СТ3 КП-1 ГОСТ 6422-76 ℓ=90	3			0.17 кг
			-01	полоса Ш-6-2 ЧО-6 ГОСТ 103-76 / В СТ3 КП1 ГОСТ 6422-76 ℓ=114		3		0.21 кг

Нач. отд.	Шейко		
Н. контр.	Постников		
Рук. гр.	Мазалова		
Ст. инж.	Возионов		
Инж.	Болотинская		

ТП 901-4-69.83-КЖИ-05 200

Изделие закладное МН (МН2; МН3)

Стадия	Лист	Листов
Р		1

Союзводоканалпроект Харьковский

Водоканалпроект

формат А4

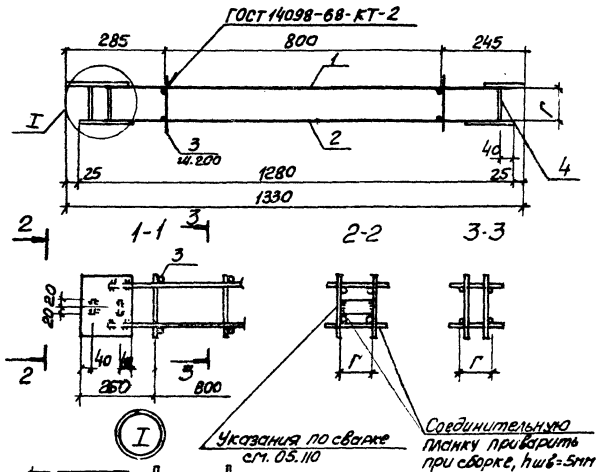

Обозначение	Марка	Г	Масса, кг
901-4-69.83-КЖИ05.200	МН2	90	13.7
-01	МН3	114	13.9

Привязан

Инв. N

Инв. N подл.	Подпись и дата	Взам. инв. N

ТП 901-4-69.83-КЖИ-05.200 СБ

Изделие закладное МН (МН2; МН3)

Сборочный чертеж

Стадия	Масса	Масштаб
Р	см. табл	—

Лист | Листов 1

Союзводоканалпроект Харьковский

Водоканалпроект

Инв.№ подл. | Подпись и дата | Взам. инв.№

Типовой проект 901-4-69.83 Альбом IV

Формат	Зона	Поз.	Обозначение	Наименование	Кол. на испол. КЖИ-05.300- —	01	02	03	04				Примечание
				Документация									
			901-4-69.83-КЖИ-05.30 ОСБ	Сборочный чертеж									
			-00.00 ОТ	Техническое описание									
				Сборочные единицы									
				Каркас плоский									
А4		1	901-4-69.83-КЖИ-05.330	КР5	1	1	1	1	1				
		2	-05.330-01	КР6	1	1	1	1	1				
				Детали									
				ф 6 АI ГОСТ 5781-82									
Б4		3	-05.301	ℓ=100	10								0.02 кг
			-01	ℓ=115		10							0.03 кг
			-02	ℓ=140			10						0.03 кг

Привязан

Инв.№

Нач. отд.	Шелко		
Н. контр.	Плотников		
Рук. гр.	Маслаков		
Ст. инж.	Васильева		
Инженер	Болотинский		

ТП 901-4-69.83-КЖИ-05.300

Изделие закладное МН (МН4 - МН6)

Стадия	Лист	Листов
Р	1	2

Спецавтокомбинат Госкомводхоза Водоканалпроект

Формат А4

Инв.№ подл. | Подпись и дата | Взам. инв.№

Формат	Зона	Поз.	Обозначение	Наименование	Кол. на испол. -КЖИ-05.300- —	01	02	03	04				Примечание
				ф 6 АI ГОСТ 5781-82									
		3	901-4-69.83-КЖИ-05.301-03	ℓ=140				10					0.04 кг
			-04	ℓ=170					10				0.04 кг
				Полоса $\frac{\text{ш-8-ℓ}}{\text{Вст3кп-1 ГОСТ 82 УЕЕ-78}}$									
Б4		4	-05.302	ℓ=64	2								0.12 кг
			-01	ℓ=79		2							0.15 кг
			-02	ℓ=100			2						0.19 кг
			-03	ℓ=121				2					0.23 кг
			-04	ℓ=134					2				0.25 кг

Привязан

Инв.№

ТП 901-4-69.83-КЖИ-05.300

Лист 2

Формат А4

Альбом IV

Типовой проект 901-4-69.83

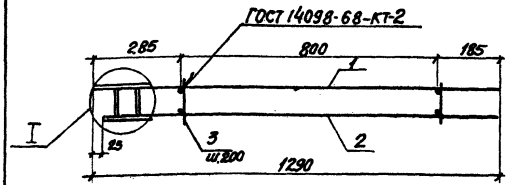

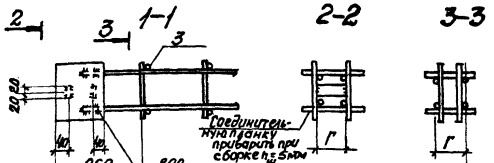

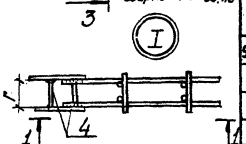

Обозначение	Марка	Г мм	Масса кг
901-4-69.83-КЖИ05.300	МН4	64	11.2
-01	МН5	79	11.35
-02	МН6	100	11.5
-03	МН7	121	11.6
-04	МН8	134	11.65

Привязан

Инв. N

Взам. инв. N

Подпись и дата

Инв. N подл.

Нач. отд.	Шейко	
Н. контр.	Постников	
Рук. гр.	Мазалова	
Ст. инж.	Возианов	
Инж.	Болотинская	

ТП 901-4-69.83-КЖИ-05.300СБ

Изделие закладное МН (МН4-МН8)

Сборочный чертеж.

Стадия	Масса	Масштаб
Р	см. табл	—

Лист | Листов 1

Союзводоканалниипроект Харьковский Водоканалпроект

формат А4

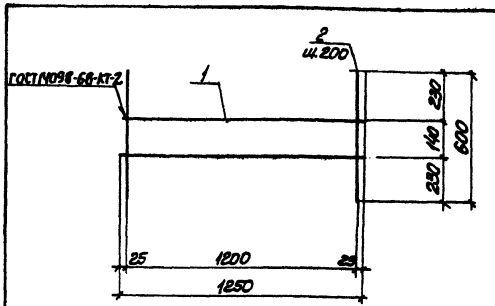

Формат	Зона	Поз.	Обозначение	Наименование	Кол.	Примечание
				Документация		
А3			901-4-69.83-КЖИ-00.000ТО	техническое описание	X	
				Детали		
				ф5 Вр I ГОСТ 6727-80		
6.4		1	-05.04 1	ℓ=1250	2	0.18кг
				ф6 АI ГОСТ 5781-82		
6.4		2	-05.04 2	ℓ=600	7	0.13кг

Привязан

Инв. N

Взам. инв. N

Подпись и дата

Инв. N подл.

Нач. отд.	Шейко	
Н. контр.	Постников	
Рук. гр.	Мазалова	
Ст. инж.	Возианов	
Инж.	Болотинская	

ТП 901-4-69.83-КЖИ-05.040

Сетка армурная с4

Стадия	Масса	Масштаб
Р	1.27 кг	—

Лист | Листов 1

Союзводоканалниипроект Харьковский Водоканалпроект

формат А4

Типовой проект 901-4-69.83 Альбом IV

Обозначение	Наименование	Кол. на изд.	-КЖИ-05.4.00	Примечание
		— 01		
	Документация			
901-4-69.83-КЖИ-05.4.00 СБ	Сборочный чертеж			
-00.000 ТО	Техническое описание			
	Сборочные единицы			
1 -05.440	Каркас плоский			
-01	КР7	1		
	КР8	1		
	Детали			
- 05.4.01	Лист 2-2 ГОСТ 103-76 Б-5×150	2	2	1.06 кг
- 05.4.02	Пруток ГОСТ 5781-82 ⌀=12	2	2	0.01 кг
- 05.4.03	Лист 4-5 ГОСТ 103-76 Б-4×40	2	2	0.04 кг

ТП 901-4-69.83-КЖИ-05.4.00СБ

Изделие закладное МН (МН9, МН10)

		Стадия	Масса	Масштаб
Нач. отд.	Шейко	Р		
Н. контр.	Пасников			
Рук. гр.	Мазалова	Харьковский Водоканалпроект		
Гл. инж.	Ясинов			
Инженер-сметчик				

Инв. № подл. | Подпись и дата | Взам. инв. №

Привязан

Инв. №

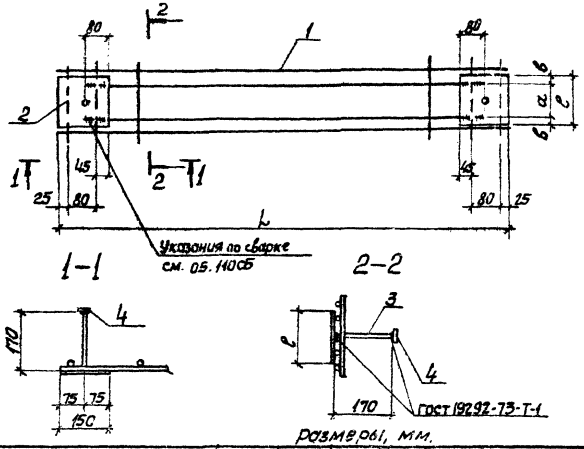

Размеры, мм.

Обозначение	Марка	a	b	c	L	Масса кг
901-4-69.83-КЖИ-05.4.00	МН9	110	20	150	1190	4.9
-01	МН10	110	20	150	890	4.2

Привязан

Инв. №

ТП 901-4-69.83-КЖИ-05.4.00СБ

Изделие закладное МН (МН9, М10). "Сборочный чертеж"

		Стадия	Масса	Масштаб
Нач. отд.	Шейко	Р	см. табл.	—
Н. контр.	Пасников	Лист	Листов 1	
Рук. гр.	Мазалова	Харьковский Водоканалпроект		
Гл. инж.	Ясинов			
Инженер-сметчик				

Инв. № подл. | Подпись и дата | Взам. инв. №

Формат А4

Альбом IV

Типовой проект 901-4-69.83

Формат	Зона	Поз.	Обозначение	Наименование	Кол.	Примеч.
				Документация		
А4			901-4-69.83-КЭКИ-06.100СБ	Сборочный чертеж		
А3			– 00.000 ТО	Техническое описание		
				Сборочные единицы		
				Каркас плоский		
А4		1	– 06.110	КР 11	1	
А4		2	– 06.120	КР 12	2	
				Детали		
Б4		3	– 06.101	ФБ А II ГОСТ 5781-82 Е-90	16	0.02кг
Б4		4	– 06.102	ФЛ А II ГОСТ 5781-82 Е-345	3	0.9кг
Б4		5	– 06.103	Полоса 4-Б-2 Ув.6 ГОСТ 103-76 Е-48 Б 63 ГОСТ 8713-79	2	0.03кг

Привязан

Инв.№

Нач.отд.	Шевко		
Н.контр.	Постников		
Рук.гр.	Позолоба		
Ст.инж.	Базанов		
Инженер	Болотинская		

ТП 901-4-69.83-КЭКИ-06.100

Изделие закладное МН 11

Стадия	Лист	Листов
Р	1	1

Киевское отделение Союзводоканалпроект

Инв.№ подл. | Подпись и дата | Взам.инв.№

Формат А4

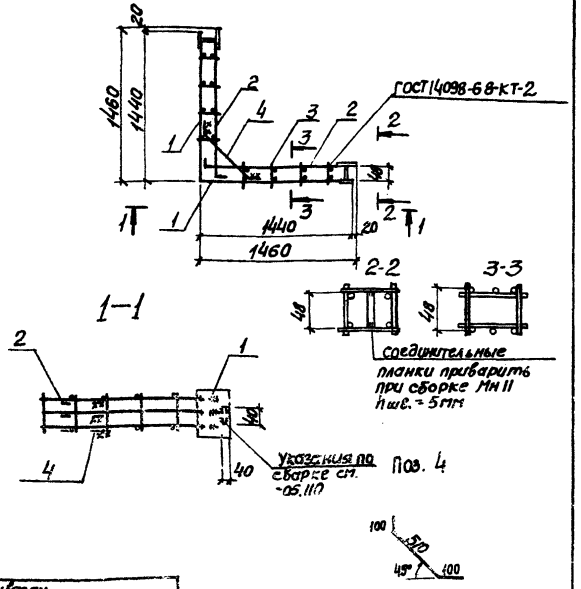

Привязан

Инв.№

Нач.отд.	Шевко		
Н.контр.	Постников		
Рук.гр.	Позолоба		
Ст.инж.	Базанов		
Инженер	Болотинская		

ТП 901-4-69.83-КЭКИ-06.100СБ

Изделие закладное МН II.

Сборочный чертеж

Стадия	Масса	Масштаб
Р	40.4	—
Лист	Листов 1	

Киевское отделение Союзводоканалпроект Водоканалпроект

Инв.№ подл. | Подпись и дата | Взам.инв.№

Копир. Пихарева

Формат А4

Инв. № подл.	Подпись и дата	Взам. инв. №

Типовой проект 901-4-69.83 Альбом IV

Формат	Зона	Поз.	Обозначение	Наименование	Кол. на испол. -КЖИ-06.200 -	01	Примеч.
				Документация			
			901-4-69.83-КЖИ-06.200СБ	Сборочный чертеж			
			-00.000ТО	Техническое описание			
				Сборочные единицы			
				Каркас плоский			
А4		1	-06.210	КР13	1		
			-01	КР15		1	
А4		2	-06.220	КР14	2	2	
				Детали			
Б4		3	-06.201	Ф6АI ГОСТ 5781-82 l = 130	8		0,03кг
			-01	Ф6АI ГОСТ 5781-82 l = 160		8	0,03кг

Привязан.

Инв. №

Нач.отд.	Шейко	
Н.контр.	Постников	
Рук.гр.	Мазалова	
Ст.инж.	Вазиамов	
Инженер	Болотинская	

ТП901-4-69.83-КЖИ-06.200

Изделие закладное МН(МН12, МН13)

Стадия	Лист	Листов
Р	1	2

Союзводоканалниипроект Харьковский Водоканалпроект

Формат А4

Инв. № подл.	Подпись и дата	Взам. инв. №

Формат	Зона	Поз.	Обозначение	Наименование	Кол. на исполн. -КЖИ-06.200- -	01	Примечание
Б4		4	-06.202	Ф14АIII ГОСТ 5781-82 l = 865	3		1,04кг
			-01	Ф14АIII ГОСТ 5781-82 l = 930		3	1,13кг
Б4		5	-06.203	Полоса $\frac{\text{Ш-Б-2 40х6 ГОСТ 103-76}}{\text{ВСт3 кп-1 ГОСТ 6Ч22-76}}$ l = 90	2		0,17кг
			-01	Полоса $\frac{\text{Ш-Б-2 40х6 ГОСТ 103-76}}{\text{ВСт3 кп-1 ГОСТ 6Ч22-76}}$ l = 114		2	0,21кг

Привязан

Инв. №

ТП901-4-69.83-КЖИ-06.200

Лист 2

Копировал: Бауглякова

Формат А4

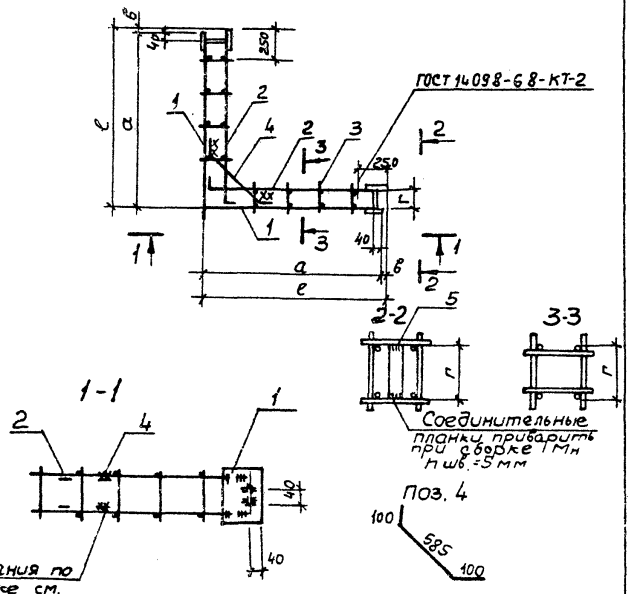

Размеры, мм

Обозначение	Марка	ℓ	a	в	r	масса кг
901-4-69.83-КЖИ-06.200	МН12	1500	1475	25	90	40,8
-01	МН13	1525	1500	25	114	47,1

Привязан

Инв. №

Взам.инв.№ | Подпись и дата | Инв.№подл.

ТП901-4-69.83-КЖИ-06.200 СБ

Изделие закладное МН (МН12, МН13). Сборочный чертеж

Стадия	Масса	Масштаб
Р	см. табл.	—
Лист	Листов 1	

Союзводоканалниипроект Харьковский Водоканалпроект

Нач.отд. Шейко
Н.контр. Постников
Рук.гр. Мазалова
Ст.инж. Вавилов
Инженер Болотинская

Обозначение	Наименование	Кол. на изд. -КЖИ-06.300 -				Примечание
		-	01	02	03	04	
	Документация						
901-4-69.83-КЖИ-06.300 СБ	Сборочный чертеж						
-00.000 ТО	Техническое описание						
	Сборочные единицы						
	Каркас плоский						
-06.310	КР16	1					
-01	КР17		1				
-02	КР18			1			
-03	КР19				1		
-04	КР20					1	
-06.320	КР21	2	2	2	2	2	

Зона | Поз | Формат
Д4 | 1
Д3 | 2

Привязан

Инв.№подл. | Подпись и дата | Взам.инв.№

ТП901-4-69.83-КЖИ-06.300

Изделие закладное МН (МН14-МН18)

Нач.отд. Шейко
Н.контр. Постников
Рук.гр. Мазалова
Ст.инж. Вавилов
Инженер Болотинская

Стадия	Лист	Листов
Р	1	2

Союзводоканалниипроект Харьковский Водоканалпроект

Копировал: Куренева

Формат А4

Типовой проект 901-4-69.83 Альбом IV

Инв.№ подл.	Подпись и дата	Взам.инв.№	Формат	Зона	Поз.	Обозначение	Наименование	Кол. на исп. -КЖИ-06.300- –	01	02	03	04	Примечание
							Детали						
							Ф6А I ГОСТ 5781-82						
			54		3	901-4-69.83-КЖИ-06.301	ℓ = 110	8					0,02 кг
						-01	ℓ = 130		8				0,03 кг
						-02	ℓ = 150			8			0,03 кг
						-03	ℓ = 185				8	8	0,04 кг
							Ф14А III ГОСТ 5781-82						
			54		4	-06.302	ℓ = 790	1					0,96 кг
						-01	ℓ = 835		1				1,01 кг
						-02	ℓ = 890			1			1,08 кг
						-03	ℓ = 950				1		1,15 кг
						-04	ℓ = 990					1	1,18 кг

Лист 2

ТП 901-4-69.83-КЖИ-06.300

Фор... А4

Привязан

Инв.№

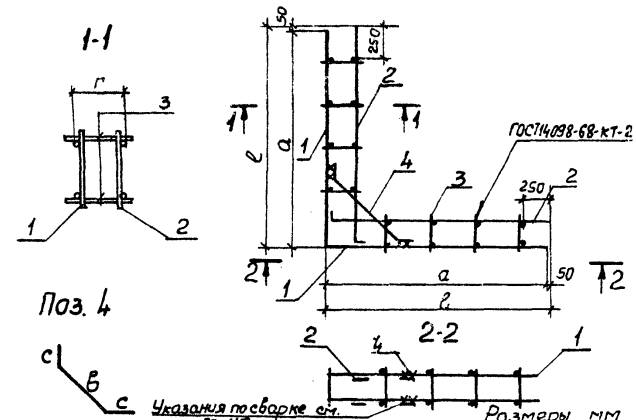

Обозначение	Марка	ℓ	a	r	c	в	Масса кг
901-4-69.83 - КЖИ-06.300	МН14	1475	1425	64	120	550	18,84
-01	МН15	1490	1440	79	120	595	20,48
-02	МН16	1510	1460	100	120	650	20,64
-03	МН17	1535	1485	121	120	710	20,88
-04	МН18	1545	1495	134	120	750	21,72

Инв.№ подл. | Подпись и дата | Взам.инв.№

Привязан

Инв.№

Нач.отд.	Шейко	
Н.контр.	Постников	
Рук.гр.	Мазалова	
Ст.инж.	Вазианов	
Инженер	Болотинская	

ТП901-4-69.83-КЖИ-06.300 СБ

Изделие закладное МН (МН14-МН18). Сборочный чертеж

Стадия	Масса	Масштаб
Р	см. табл.	–

Лист | Листов 1

Союзводоканалниипроект Харьковский Водоканалпроект

...ляков... Формат А4

Альбом IV

Тип. вой проект 901-4-69.83

Формат	Зона	Поз.	Обозначение	Наименование	Кол.	Примеч.
				Документация		
А4			901-4-69.83-КЖИ-06.400СБ	Сборочный чертеж		
А3			-00.000 ТО	Техническое описание		
				Сборочные единицы		
				Каркас плоский		
А4		1	-06.410	КР22	1	
				Детали		
Б4		2	-06.401	Полоса Ш-Б-2 150×8 ГОСТ 103-76 / Ст3 кп1 ГОСТ 6422-76 ℓ=150	2	1,06 кг
Б4		3	-06.402	Ф8.8 ГОСТ 5781-82 ℓ=170	2	0,07 кг
Б4		4	-06.403	Полоса Ш-Б-2 40×5 ГОСТ 103×76 / Ст3 кп-1 ГОСТ 6422-76 ℓ=40	2	0,06 кг

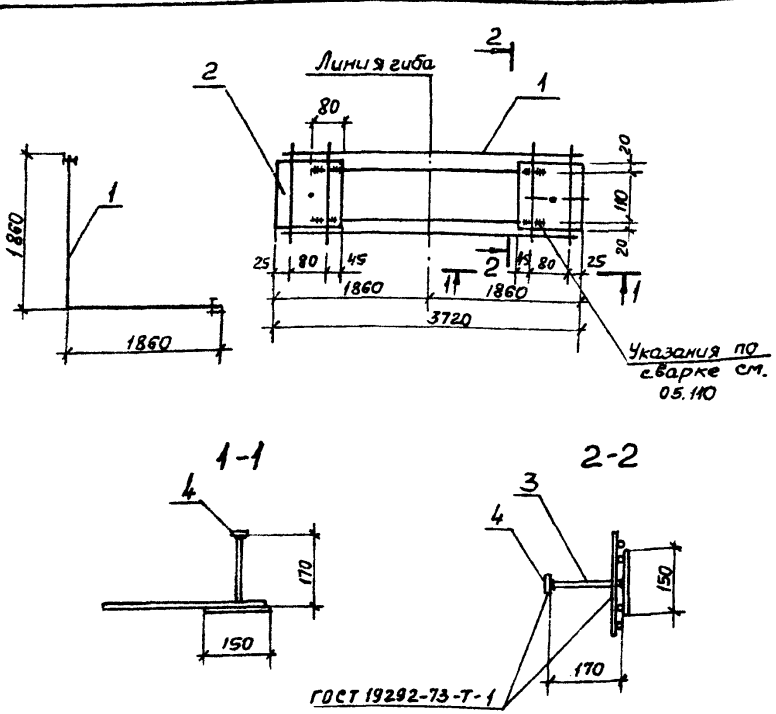

Привязан

Инв. №

Взам. инв. №

Подпись и дата

Инв. № подл.

Нач.отд	Шейко		
Н.контр.	Постников		
Рук. гр	Мазалова		
Ст.инж.	Вазанов		
Инженер	Болотинская		

ТП901-4-69.83-КЖИ-06.400

Изделие закладное МН 19

Стадия	Лист	Листов
Р		

Союзводоканалниипроект Харьковский Водоканалпроект

Привязан

Инв. №

Взам. инв. №

Подпись и дата

Инв. № подл.

Нач.отд	Шейко		
Н.контр.	Постников		
Рук. гр.	Мазалова		
Ст.инж.	Вазанов		
Инженер	Болотинская		

ТП901-4-69.83-КЖИ-06.400СБ

Изделие закладное МН 19. Сборочный чертеж

Стадия	Масса	Масштаб
Р	10.45т	—
Лист	Листов 1	

Союзводоканалниипроект Харьковский Водоканалпроект

Формат А4

Альбом IV

Типовой проект 901-4-69.83

Формат	Зона	Поз.	Обозначение	Наименование	Кол.	Примеч.
				Документация		
А4			901-4-69.83 -КЖИ-06.500 СБ	Сборочный чертеж		
А3			-00.000 ТО	Техническое описание		
				Сборочные единицы		
				Каркас плоский		
А4		1	-06.510	КР23	1	
				Детали		
Б4		2	-06.501	Полоса Ш-Б-2 150×6 ГОСТ 103-76 / Вст3 кп-1 ГОСТ 6422-76 ℓ=150	1	1,06 кг
Б4		3	-06.502	ф8 А III ГОСТ 5781-82 ℓ=170	2	0,07 кг
Б4		4	-06.503	Полоса Ш-Б-2 40×5 ГОСТ 103-76 / Вст3 кп-1 ГОСТ 6422-76 ℓ=60	2	0,06 кг

Привязан

Инв. №

Взам. инв. №

Подпись и дата

Инв. № подл.

Нач. отд.	Шейко	
Н. контр.	Постников	
Рук. гр.		
Ст. инж.		
Инженер	Болотинская	

ТП 901-4-69.83-КЖИ-06.500

Изделие закладное МН 20

Стадия	Лист	Листов
Р		1

Союзводоканалпроект Харьковский Водоканалпроект

Формат А4

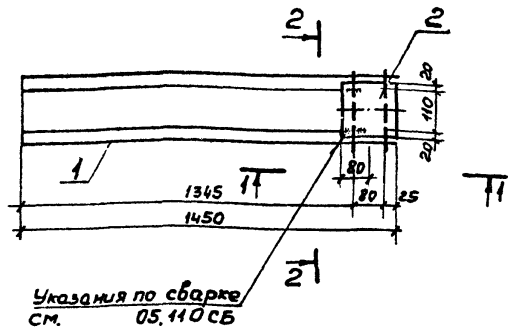

1-1

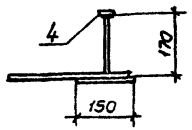

2-2

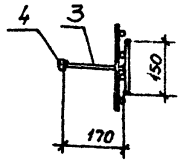

Привязан

Инв. №

Взам. инв. №

Подпись и дата

Инв. № подл.

ТП 901-4-69.83-КЖИ-06.500 СБ

Изделие закладное МН 20. Сборочный чертеж

Нач. отд.	Шейко	
Н. контр.	Постников	
Рук. гр.	Мазалова	
Ст. инж.	Вазанов	
Инженер	Болотинская	

Стадия	Масса	Масштаб
Р	4,74 кг	–
Лист	Листов 1	

Союзводоканалпроект Харьковский Водоканалпроект

Копировал: Прилепкова

Формат А4

Альбом IV

Типовой проект 901-4-69.83

Инв. № подл.	Подпись и дата	Взам. инв. №	Формат	Зона	Поз.	Обозначение	Наименование	Кол. на испол. -КЖИ-07.110-		Примечание
								–	01	
							Документация			
			А4			901-4-69.83-КЖИ-05.110 СБ	Сборочный чертеж			
			А3			-00.000 СБ	Техническое описание			
							Детали			
			Б4		1	-05.111	Ф14 А III ГОСТ 5781-82 ℓ=1140	3		1,38 кг
			Б4			-05.112	Ф18 А III ГОСТ 5781-82 ℓ=1170		3	2,28 кг
			Б4		2	-05.113	Ф6 А I ГОСТ 5781-82 ℓ=230	5	5	0,05 кг
			Б4		3	-05.114	Полоса ш-Б-2 150×6 ГОСТ 103-76 ℓ=250 в ст 3 кп-1 ГОСТ 6422-76	1	2	1,76 кг
			Б4		4	-05.115	Полоса ш-Б-2 180×6 ГОСТ 103-76 ℓ=250 в ст 3 кп-1 ГОСТ 6422-76	1		2,12 кг

ТП 901-4-69.83-КЖИ-05.110

Каркас плоский КР (КР1, КР2)

Стадия	Лист	Листов
Р		1

Союзводоканалниипроект Харьковский Водоканалпроект

Формат А4

Привязан		
Нач. отд.	Шейко	
Н. контр.	Постников	
Рук. гр.	Мазалова	
Ст. инж.	Возианов	
Инженер	Болотинская	

Инв. №

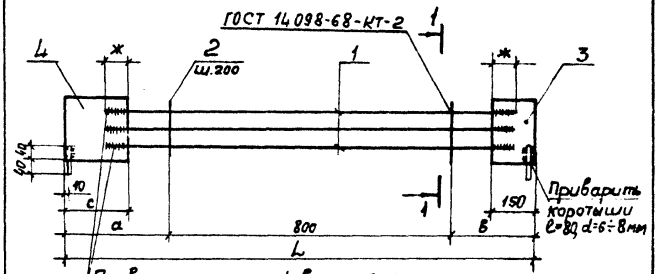

Приварку стержней выполнять дуговой сваркой фланговыми швами. Высота шва должна составить $4 < h_ш \geq 0{,}25d$ ширина шва $10 < в_ш \geq 0{,}5d$

1-1

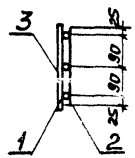

Размеры в мм

Обозначение	Марка	L	a	в	c	ж	Масса кг
901-4-69.83 -КЖИ-05.110	КР1	1330	285	245	180	70	8,28
-01	КР2	1290	265	225	150	90	10,61

Инв. № подл.	Подпись и дата	Взам. инв. №
Привязан		
Инв. №		

ТП 901-4-69.83-КЖИ-05.110СБ

Каркас плоский КР (КР1, КР2). Сборочный чертеж

Стадия	Масса	Масштаб
Р	См. табл.	–

Лист | Листов 1

Союзводоканалниипроект Харьковский Водоканалпроект

Нач. отд.	Шейко	
Н. контр.	Постников	
Рук. гр.	Мазалова	
Ст. инж.	Возианов	
Инженер	Болотинская	

Копировал: Друзлякова

Формат А4

Типовой проект 901-4-69.83 Альбом N

Инв. № подл.	Подпись и дата	Взам. инв. №	Формат	Зона	Поз.	Обозначение	Наименование	Кол. на исполн. -КЖИ-05.220		Примечание
							Документация			
			А4			901-4-69.83-КЖИ-05.220СБ	Сборочный чертеж			
			А3			-00.000ТО	Техническое описание			
							Детали			
			Б4		1	-05.221	Ф14АIII ГОСТ 5781-82 ℓ=1190	2		1,44кг
			Б4			-05.222	Ф18АIII ГОСТ 5781-82 ℓ=1180		2	2,36кг
			Б4		2	-05.223	Ф6АI ГОСТ 5781-82 ℓ=140	5	5	0,03кг
			Б4		3	-05.224	Полоса ш-6-2 120×6 ГОСТ 103-76 / В ст3 кп-1 ГОСТ 6422-76 ℓ=180	1	1	1,02кг
			Б4		4	-05.225	Полоса ш-6-2 180×6 ГОСТ 103-76 / В ст3 кп-1 ГОСТ 6422-76 ℓ=180	1		1,53кг
			Б4			-05.226	Полоса ш-6-2 150×6 ГОСТ 103-76 / В ст3 кп-1 ГОСТ 6422-76 ℓ=180		1	1,27кг

ТП901-4-69.83-КЖИ-05.220

Каркас плоский КР(КР3, КР4)

Стадия	Лист	Листов
Р		1

Союзводоканалниипроект Харьковский Водоканалпроект

Формат А4

Привязан		
Нач.отд.	Шейко	
Н.контр.	Постников	
Рук.гр.	Мазалова	
Ст.инж.	Вазианов	
Инженер	Балатинская	

Инв. №

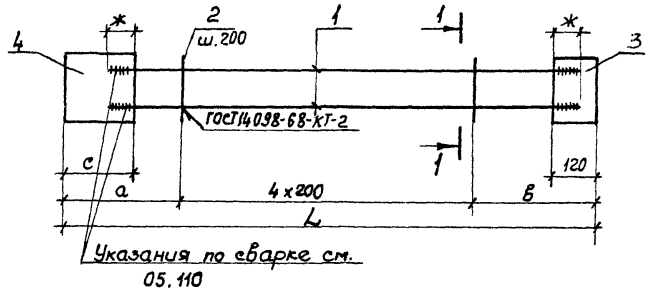

1-1

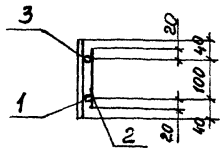

Размеры в мм

Обозначение	Марка	а	в	с	ж	L		Масса кг
901-4-69.83-КЖИ-05.220	КР3	285	245	180	70	1330		5,58
-01	КР4	260	220	150	90	1280		7,16

Инв. № подл.	Подпись и дата	Взам. инв. №

Привязан

Инв. №

Нач.отд.	Шейко	
Н.контр.	Постников	
Рук.гр.	Мазалова	
Ст.инж.	Вазианов	
Инженер	Балатинская	

ТП901-4-69.83-КЖИ-05.220СБ

Каркас плоский КР(КР3, КР4). Сборочный чертеж

Стадия	Масса	Масштаб
Р	см. табл.	–

Лист | Листов 1

Союзводоканалниипроект Харьковский Водоканалпроект

Копировал: Хрулякова Формат А4

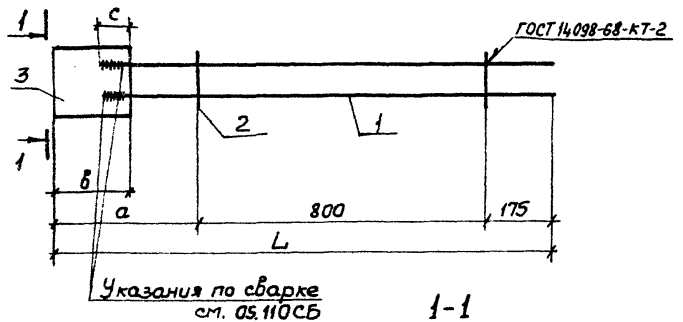

1-1

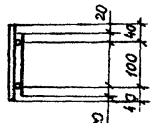

Размер в мм

Обозначение	Марка	L	a	в	c		Масса кг
901-4-69.83-КЖИ-05.380	КР5	1290	285	180	75		4.54
-01	КР6	1265	260	150	90		6.24

Привязан

Инв. №

Инв. № подл. | Подпись и дата | Взам. инв. №

Нач. отд.	Шейко	
Н. контр.	Постников	
Рук. гр.	Мазалова	
Ст. инж.	Возианов	
Инженер	Болотинская	

ТП 901-4-69.83-КЖИ-05.330 СБ

Каркас плоский КР (КР5, КР6). Сборочный чертеж

Стадия	Масса	Масштаб
Р	см. ТАБЛ.	—

Лист | Листов 1

Союзводоканалниипроект Харьковский Водоканалпроект

Копировал: Круглякова

Формат А4

Типовой проект 901-4-69.83 Альбом IV

Обозначение	Наименование	Кол. на исполн. -КЖИ-05.330-		Примечание
		-	-01	
	Документация			
901-4-69.83-КЖИ-05.330 СБ	Сборочный чертеж			
-00.000 ТО	Техническое описание			
	Детали			
-05.331	Ф14А III ГОСТ 5781-82 ℓ=1185	2		1,43 кг
-05.332	Ф18А III ГОСТ 5781-82 ℓ=1205		2	2,41 кг
-05.333	Ф6А I ГОСТ 5781-82 ℓ=150	5	5	0,03 кг
-05.334	Полоса Ш-Б-2-180×6 ГОСТ 103-76 ℓ=100 / Вст3кп-1 ГОСТ 6422-76	1		1,53 кг
-05.335	Полоса Ш-Б-2-160×6 ГОСТ 103-76 ℓ=100 / Вст3кп-1 ГОСТ 6422-76		1	1,27 кг

Инв. № подл. | Подпись и дата | Взам. инв. №

Привязан

Инв. №

ТП 901-4-69.83-КЖИ-05.330

Каркас плоский КР (КР5, КР6)

Стадия	Лист	Листов
Р		1

Союзводоканалниипроект Харьковский Водоканалпроект

Формат А4

Типовой проект 901-4-69.83 Альбом IV

Обозначение	Наименование	Кол. на исполн. - КЖИ-05.440	Примечание
	Документация		
901-4-69.83-КЖИ-05.440 СБ	Сборочный чертеж		
-00.000 ТО	Техническое описание		
	Детали		
-05.441	Ф5Вр I ГОСТ 6727-80 ℓ=1190	2	0,17кг
-01	Ф5Вр I ГОСТ 6727-80 ℓ=890	2	0,13 кг
-02	Ф5Вр I ГОСТ 6727-80 ℓ=220	8 6	0,03кг
-05.442	Ф12А III ГОСТ 5781-82 ℓ=1050	2	0,93 кг
-01	Ф12А III ГОСТ 5781-82 ℓ=750	2	0,67кг

Инв. № подл. | Подпись и дата | Взам. инв. №

Формат | Зона | Поз.

ТП 901-4-69.83-КЖИ-05.440

Каркас плоский КР (КР7, КР8)

Стадия	Лист	Листов
Р		1

Союзводоканалниипроект Харьковский Водоканалпроект

Формат А4

Привязан

Нач.отд.	Шейко	
Н.контр.	Постников	
Рук.гр.	Мазалова	
Ст.инж.	Вазианов	
Инженер	Болотинская	

Инв. №

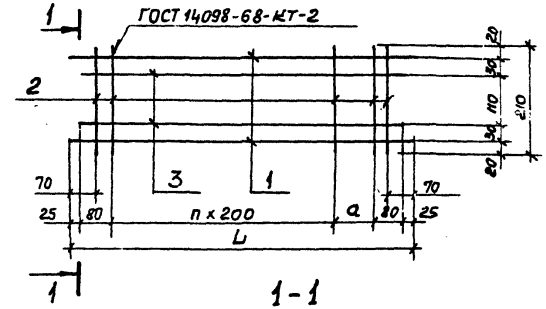

1-1

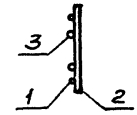

Обозначение	Марка	L	a	n						Масса кг
901-4-69.83-КЖИ-05.440	КР7	1190	180	4						2,44
-01	КР8	890	80	3						1,78

Инв. № подл. | Подпись и дата | Взам. инв. №

Привязан

Инв. №

ТП 901-4-69.83-КЖИ-05.440 СБ

Каркас плоский КР (КР7, КР8). Сборочный чертеж

Стадия	Масса	Масштаб
Р	см. табл.	—

Лист | Листов 1

Союзводоканалниипроект Харьковский Водоканалпроект

Нач.отд.	Шейко	
Н.контр.	Постников	
Рук.гр.	Мазалова	
Ст.инж.	Вазианов	
Инженер	Болотинская	

Копировал: Кругляков Формат А4

Альбом IV

Типовой проект 901-4-69.83

Формат	Зона	Поз.	Обозначение	Наименование	Кол.	Примеч.
				Документация		
А4			901-4-69.83-КЖИ-06.110СБ	Сборочный чертеж		
А3			-00.000ТО	Техническое описание		
				Детали		
Б4		1	-06.111	Ф18А III ГОСТ5781-82 ℓ=2760	3	5,52кг
Б4		2	-06.112	6АI ГОСТ 5781-82 ℓ=230	8	0,05кг
Б4		3	-06.113	Полосы Ш-Б-2 150х6 ГОСТ 103-76 / В Ст.3 кп-1 ГОСТ 6422-76 ℓ=250	2	1,77кг

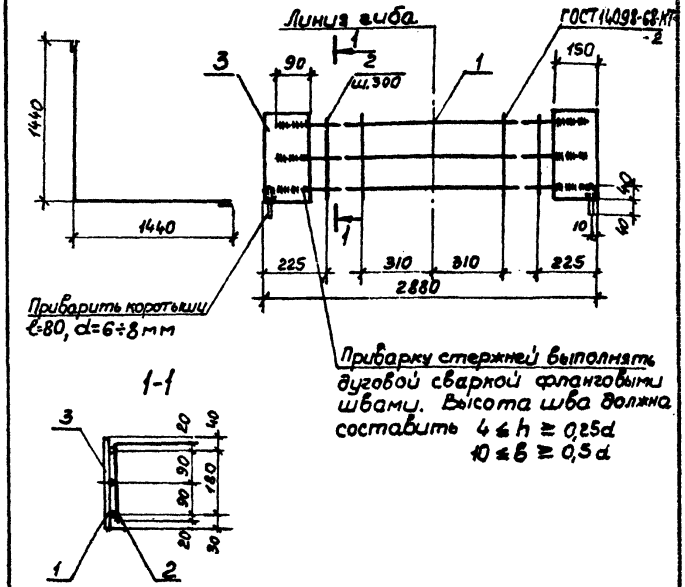

Взам. инв. №

Подпись и дата

Инв. № подл.

Привязан

Инв. №

Нач.отд.	Шейко	
Н.контр.	Постников	
Рук.гр.	Мазалова	
Ст.инж.	Вазианов	
Инженер	Балотинская	

ТП901-4-69.83-КЖИ-06.110

Каркас плоский КР11

Стадия	Лист	Листов
Р		1

Союзводоканалниипроект Харьковский Водоканалпроект

Формат А4

Взам. инв. №

Подпись и дата

Инв. № подл.

Привязан

Инв. №

Нач.отд.	Шейко	
Н.контр.	Постников	
Рук.гр.	Мазалова	
Ст.инж.	Вазианов	
Инженер	Балотинская	

ТП901-4-69.83-КЖИ-06.110СБ

Каркас плоский КР11. Сборочный чертеж

Стадия	Масса	Масштаб
Р	[illegible] кг	-

Лист	Листов
	1

Союзводоканалниипроект Харьковский Водоканалпроект

Копировал: Кругляковa

Формат А4

Альбом IV

Типовой проект 901-4-69.83

Формат	Зона	Поз.	Обозначение	Наименование	Кол.	Примечание
				Документация		
А4			901-4-69.83-КЖИ-06.120СБ	Сборочный чертеж		
А3			-00.000 ТО	Техническое описание		
				Детали		
Б4		1	-06.121	Ф14А III ГОСТ 5781-82 ℓ=1600	3	2,53кг
Б4		2	-06.122	Ф6А I ГОСТ 5781-82 ℓ=230	4	0,05кг
Б4		3	-06.123	Полоса Ш-Б-2 150×6 ГОСТ 103-76 / В ст3кп-1 ГОСТ 6422-76 ℓ=250	1	1,77кг

Взам. инв. №

Подпись и дата

Инв. № подл.

Привязан

Инв. №

Нач.отд.	Шейко	
Н.контр.	Постников	
Рук.гр.	Мазалова	
Ст.инж.	Возианов	
Инженер	Болотинская	

ТП 901-4-69.83-КЖИ-06.120

Каркас плоский КР12

Стадия	Лист	Листов
Р		1

Союзводоканалниипроект Харьковский Водоканалпроект

Формат А4

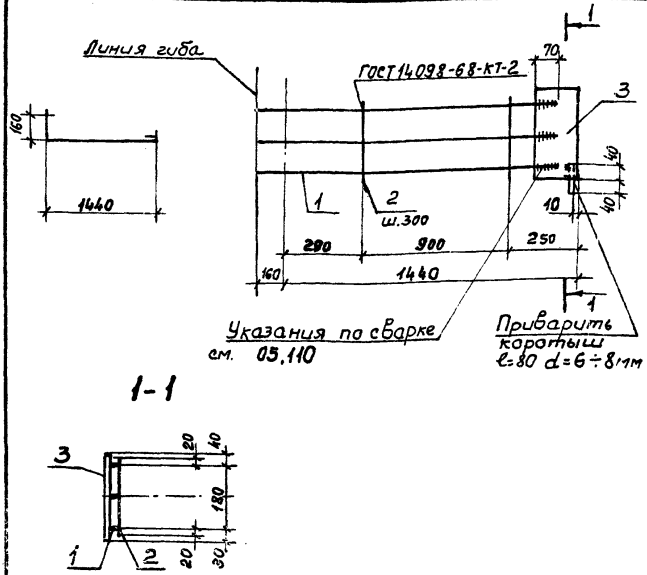

Взам. инв. №

Подпись и дата

Инв. № подл.

Привязан

Инв. №

Нач.отд.	Шейко	
Н.контр.	Постников	
Рук.гр.	Мазалова	
Ст.инж.	Возианов	
Инженер	Болотинская	

ТП 901-4-69.83-КЖИ-06.120СБ

Каркас плоский КР12. Сборочный чертеж

Стадия	Масса	Масштаб
Р	13,8кг	—

Лист | Листов 1

Союзводоканалниипроект Харьковский Водоканалпроект

Копировал: Пруелякова

Формат А4

Альбом IV

Типовой проект 901-4-69.83

Инв. № подл.	Подпись и дата	Взам. инв. №	Обозначение	Наименование	Кол. на исполн. КЖИ 5.210	Примечание
					– 01	
				Документация		
А4			901-4-69.83-КЖИ-06.210СБ	Сборочный чертеж		
А3			-00.000 ТО	Техническое описание		
				Детали		
Б4	1		-06.211	Ф18АII ГОСТ 5781-82 ℓ=2890	2	5,78 кг
			-01	Ф18АIII ГОСТ 5781-82 ℓ=3000	2	6,0 кг
Б4	2		-06.212	Ф6АI ГОСТ 5781-82 ℓ=140	8 8	0,03 кг
Б4	3		-06.213	Полоса Ш-6-2 120×6 ГОСТ 103-76 / Вст3кп1 ГОСТ 6422-76 ℓ=180	2 2	1,02 кг

ТП 901-4-69.83-КЖИ-06.210

Каркас плоский КР (КР13, КР15)

Стадия	Лист	Листов
Р		1

Союзводоканалниипроект Харьковский Водоканалпроект

Формат А4

Привязан

Нач.отд.	Шейко	
Н.контр.	Постников	
Рук.гр.	Мазалова	
Ст.инж.	Вазианов	
Инженер	Болотинская	

Инв. №

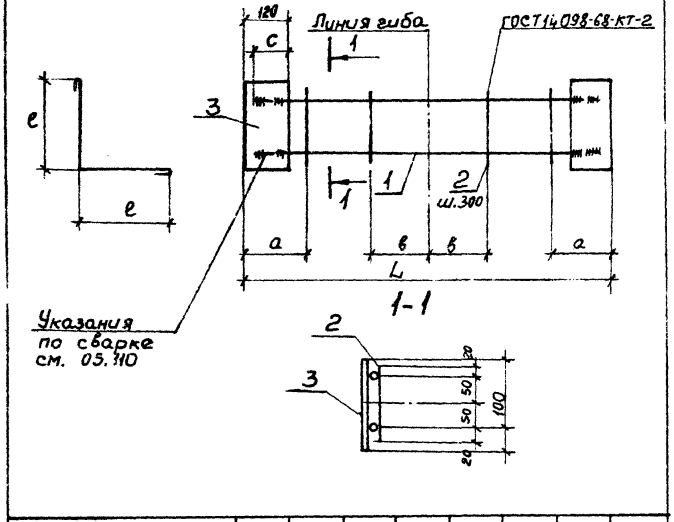

Обозначение	Марка	a	в	c	L	ℓ	ж	Масса кг
901-4-69.83-КЖИ-06.210	КР13	225	350	90	2950	1475	40	13,84
-01	КР15	230	395	95	3050	1525	40	14,28

Привязан

Инв. №

Нач.отд.	Шейко	
Н.контр.	Постников	
Рук.гр.	Мазалова	
Ст.инж.	Вазианов	
Инжен.	Болотинская	

ТП 901-4-69.83-КЖИ-06.210 СБ

Каркас плоский КР (КР13, КР15). Сборочный чертеж.

Стадия	Масса	Масштаб
Р	См. табл.	—

Лист | Листов 1

Союзводоканалниипроект Харьковский Водоканалпроект

Копировал: Бруглякова

Формат А4

Альбом IV

Типовой проект 901-4-69.83

Формат	Зона	Поз.	Обозначение	Наименование	Кол.	Примечание
				Документация		
А4			901-4-69.83-КЖИ-06.220СБ	Сборочный чертеж		
А3			-00.000ТО	Техническое описание		
				Детали		
Б4		1	-06.221	Ф14А III ГОСТ 5781-82 ℓ=1640	2	1,98кг
Б4		2	-06.222	Ф6А I ГОСТ 5781-82 ℓ=140	4	0,03кг
Б4		3	-06.223	Полоса $\frac{\text{Ш-Б-2 120×6 ГОСТ 103-76}}{\text{ВСТ3 кп-1 ГОСТ 6422-76}}$ ℓ=180	1	1,02кг

Взам. инв. №

Подпись и дата

Инв. № подл.

Привязан

Инв. №

Нач. отд.	Шейко	
Н. контр.	Постников	
Рук. гр.	Мазалова	
Ст. инж.	Вазианов	
Инженер	Болотинская	

ТП 901-4-69.83-КЖИ-06.220

Каркас плоский КР14

Стадия	Лист	Листов
Р		1

Союзводоканалниипроект Харьковский Водоканалпроект

Формат А4

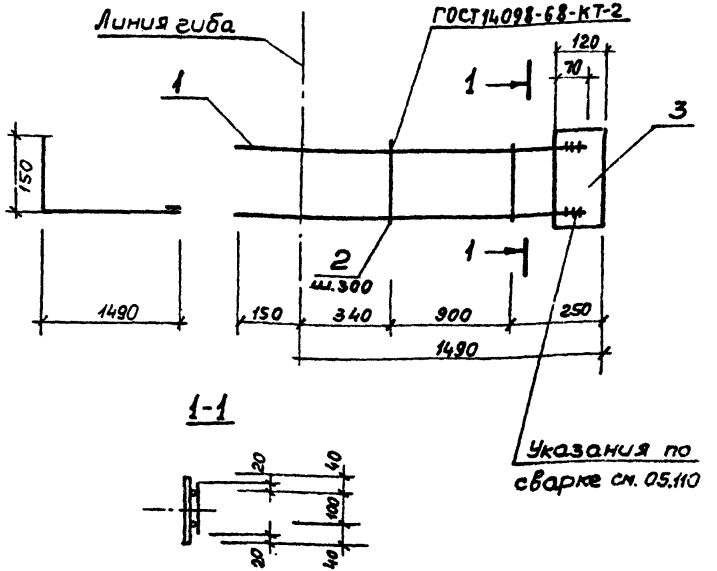

Взам. инв. №

Подпись и дата

Инв. № подл.

Привязан

Инв. №

Нач. отд.	Шейко	
Н. контр.	Постников	
Рук. гр.	Мазалова	
Ст. инж.	Вазианов	
Инженер	Болотинская	

ТП 901-4-69.83-КЖИ-06.220СБ

Каркас плоский КР14. Сборочный чертеж

Стадия	Масса	Масштаб
Р	5,10 кг	–

Лист	Листов 1

Союзводоканалниипроект Харьковский Водоканалпроект

Копировал: [illegible]

Формат А4

Типовой проект 901-4-69.83 Альбом IV

Инв. № подл.	Подпись и дата	Взам. инв. №

Формат	Зона	Поз.	Обозначение	Наименование	Кол. на исполн. - КЖИ-06.310-					Примечание
					-	01	02	03	04	
				Документация						
А4			901-4-69.83-КЖИ-06.310 СБ	Сборочный чертеж						
А3			-00.000 ТО	Техническое описание						
				Детали						
54	1		-06.310	Ф18А III ГОСТ 5781-82 ℓ=2850	2					5,7кг
			-01	Ф18А III ГОСТ 5781-82 ℓ=2880		2				5,96кг
			-02	Ф18А III ГОСТ 5781-82 ℓ=3020			2			6,04кг
			-03	Ф18А III ГОСТ 5781-82 ℓ=3070				2		6,14кг
			-04	Ф18А III ГОСТ 5781-82 ℓ=3090					2	6,18кг
54	2		-06.312	Ф6А I ГОСТ 5781-82 ℓ=150	8	8	8	8	8	0,03кг

ТП 901-4-69.83-КЖИ-06.310

Каркас плоский КР (КР16 - КР20)

Стадия	Лист	Листов
Р		1

Союзводоканалпроект Харьковский Водоканалпроект

Формат А4

Нач. отд.	Шейко	
Н. контр.	Постников	
Рук. гр.	Мазалова	
Ст. инж.	Вазианов	
Инж. инвер.	Болотинская	

Привязан

Инв. №

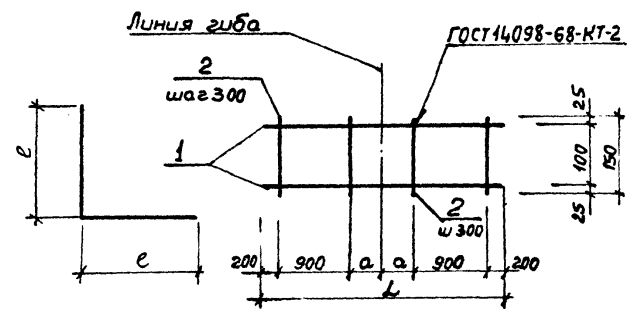

Размеры в мм

Обозначение	Марка	a	L	ℓ		Масса кг
901-4-69.83-КЖИ-06.310	КР16	325	2850	1425		11,61
-01	КР17	440	2980	1490		12,16
-02	КР18	410	3020	1510		12,32
-03	КР19	435	3070	1535		12,48
-04	КР20	445	3080	1545		12,60

Привязан

Инв. №

Инв. № подл.	Подпись и дата	Взам. инв. №

ТП901-4-69.83-КЖИ-06.310 СБ

Каркас плоский КР (КР16 - КР20). Сборочный чертеж

Стадия	Масса	Масштаб
Р	см. табл.	-

Лист | Листов 1

Союзводоканалпроект Харьковский Водоканалпроект

Копировал Грузлякова

Формат А4

Альбом IV

Типовой проект 901-4-69.83

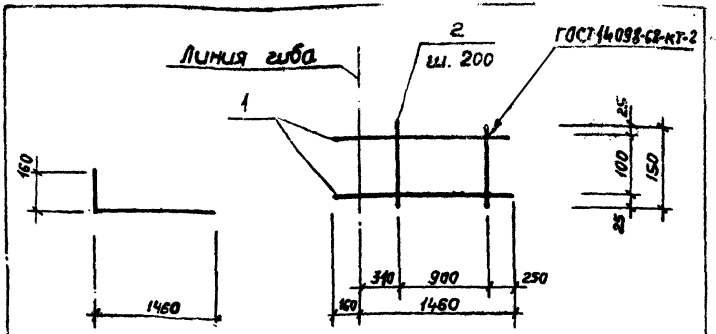

Формат	Зона	Поз.	Обозначение	Наименование	Кол.	Примеч.
				Документация		
А3			901-4-69.83-КЖИ-00.000ТО	Техническое описание		
				Детали		
Б4		1	-06.321	Ф14АIII ГОСТ 5781-82 ℓ=1620	2	1,96 кг
Б4		2	-06.322	Ф6АI ГОСТ 5781-82 ℓ=150	4	0,03 кг

Привязан

Инв. №

Инв. № подл. | Подпись и дата | Взам. инв. №

ТП 901-4-69.83-КЖИ-06.320

Каркас плоский КР21

Стадия	Масса	Масштаб
Р	4,0 кг	–
Лист	Листов 1	

Нач. отд. Шейко
Н. контр. Постников
Рук. гр. Мазалова
Ст. инж. Возианов
Инженер Болотинская

Союзводоканалниипроект Харьковский Водоканалпроект

Формат А4

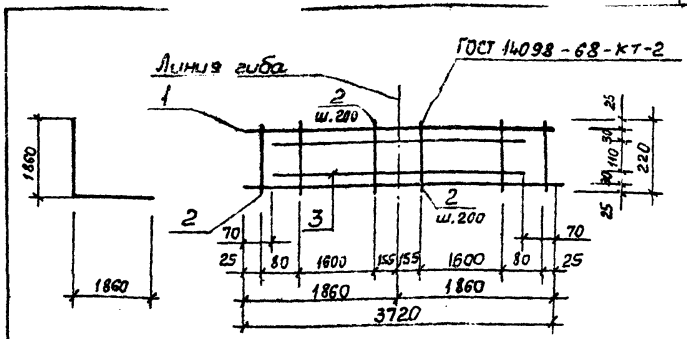

Формат	Зона	Поз.	Обозначение	Наименование	Кол.	Примеч.
				Документация		
А3			901-4-69.83-КЖИ-00.000ТО	Техническое описание		
				Детали		
Б4		1	-06.411	Ф5ВрI ГОСТ 6727-80 ℓ=3720	2	0,54 кг
		2	-01	Ф5ВрI ГОСТ 6727-80 ℓ=220	21	0,03 кг
Б4		3	-06.412	Ф12АIII ГОСТ 5781-82 ℓ=3580	2	3,18 кг

Привязан

Инв. № подл. | Подпись и дата | Взам. инв. №

Инв. №

ТП 901-4-69.83-КЖИ-06.410

Каркас плоский КР22

Стадия	Масса	Масштаб
Р	8,07 кг	–
Лист	Листов 1	

Нач. отд. Шейко
Н. контр. Постников
Рук. гр. Мазалова
Ст. инж. Возианов
Инженер Болотинская

Союзводоканалниипроект Харьковский Водоканалпроект

Копировал: Круглякова

Формат А4

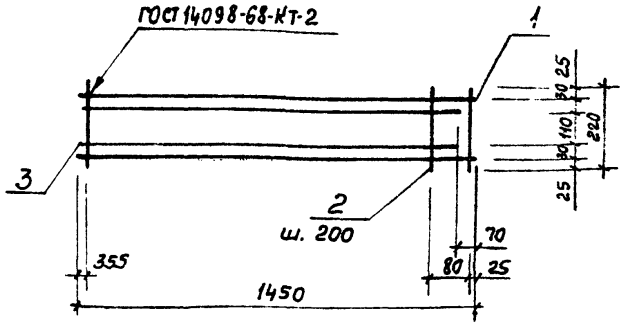

Формат	Зона	Поз.	Обозначение	Наименование	Кол.	Примечание
				Документация		
А3			901-4-69.83-КЖИ-00.000ТО	Техническое описание		
				Детали		
Б4		1	-06.511	58рI ГОСТ 6727-80 ℓ=1450	2	0,21кг
		2	-01	58рI ГОСТ 6727-80 ℓ=220	7	0,03кг
К11			-06.512	ф12АIII ГОСТ 5781-82 ℓ=1380	2	1,22кг

Привязан

Инв. №

Взам.инв.№ | Подпись и дата | Инв.№подл.

Нач.отд.	Шейко		
Н.контр.	Постников		
Рук.гр.	Мазалова		
Ст.инж.	Возианов		
Инженер	Болотинская		

ТП 901-4-69.83-КЖИ-06.510

Каркас плоский КР23

Стадия	Масса	Масштаб
Р	3,07 кг	—
Лист	Листов 1	

Союзводоканалниипроект Харьковский Водоканалпроект

Формат А4

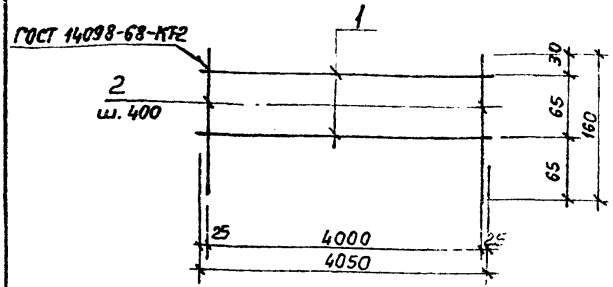

Формат	Зона	Поз.	Обозначение	Наименование	Кол.	Примечание
				Документация		
А3			901-4-69.83-КЖИ-00.000ТО	Техническое описание		
				Детали		
Б4		1	-09.011	ФбАI ГОСТ 5781-82 ℓ=4050	2	0,9кг
		2	-01	ФбАI ГОСТ 5781-82 ℓ=160	11	0,04кг

Привязан

Инв. №

Взам.инв.№ | Подпись и дата | Инв.№подл.

Нач.отд.	Шейко		
Н.контр.	Постников		
Рук.гр.	Мазалова		
Ст.инж.	Возианов		
Инженер	Болотинская		

ТП 901-4-69.83-КЖИ-09.010

Каркас плоский КР31

Стадия	Масса	Масштаб
Р	0,62 кг	—
Лист	Листов 1	

Союзводоканалниипроект Харьковский Водоканалпроект

Копировал: Ануфриева

Формат А4

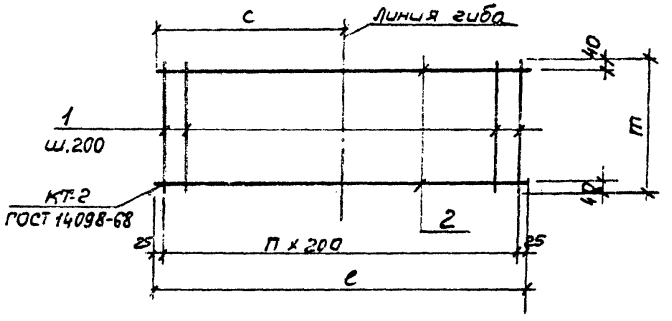

Размеры в мм

Обозначение	Марка	ℓ	п	с	т	Масса кг
901-4-69,83 -КЖИ-0.9 020	КР32	9650	48	4825	270	13,01
-01	КР33	8050	40	4025	270	10,87
-02	КР34	3650	18	1825	270	4,97
-03	КР35	2050	10	1025	270	2,83

ТП 901-4-69.83-КЖИ-09.020 СБ

Каркас плоский. КР (КР32-КР35). Сборочный чертеж

Стадия	Масса	Масштаб
Р	См. табл.	–

Лист | Листов 1

Союзводоканалниипроект Харьковский Водоканалпроект

Нач.отд. Шейко
Н.контр. Постников
Рук.гр. Мазалова
Ст.инж. Вазианов
Инжен. Болотинская

Привязан

Инв. №

Взам.инв.№ | Подпись и дата | Инв.№ подл.

Копировал: Фрулякова

Формат А4

Альбом IV

Типовой проект 901-4-69.83

Формат	Зона	Поз.	Обозначение	Наименование	Кол.	Примечание
				Документация		
А4			901-4-69.83-КЖИ-05.010СБ	Сборочный чертеж		
А3			-00.000ТО	Техническое описание		
				Детали		
Б.4		1	-05.011	Ф8А I ГОСТ 5781-82 ℓ=850	10	0,34кг
Б4		2	-05.012	Ф10А III ГОСТ 5781-82 ℓ=5000	5	3,08кг
Б4		3	-05.013	Ф16А III ГОСТ 5781-82 ℓ=1700	4	2,69кг

Взам. инв. №

Подпись и дата

Инв. № подл.

Привязан

Инв. №

Нач. отд.	Шейко	
Н. контр.	Постникова	
Рук. гр.	Мазалова	
Ст. инж.	[illegible]	
Инженер	[illegible]	

ТП 901-4-69.83-КЖИ-05.010

Сетка арматурная С1

Стадия	Лист	Листов
Р		1

Союзводоканалниипроект Харьковский Водоканалпроект

Формат А4

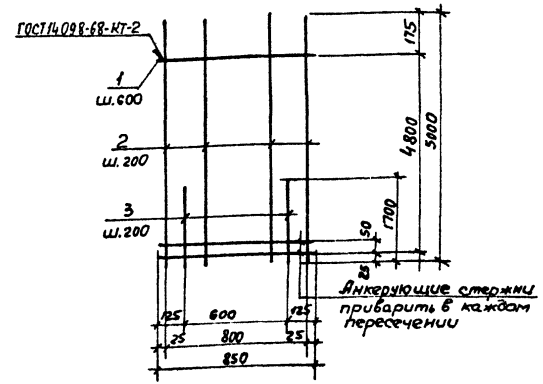

Взам. инв. №

Подпись и дата

Инв. № подл.

Привязан

Инв. №

Нач. отд.	Шейко	
Н. контр.	Постникова	
Рук. гр.	Мазалова	
Ст. инж.	Возианов	
Инженер	Болотинская	

ТП 901-4-69.83-КЖИ-05.010СБ

Сетка арматурная С1. Сборочный чертеж

Стадия	Масса	Масштаб
Р	29,6кг	–

Лист	Листов 1

Союзводоканалниипроект Харьковский

Формат А4

Альбом IV

Типовой проект 901-4-69.83

Формат	Зона	Поз.	Обозначение	Наименование	Кол.	Примечание
				Документация		
А4			901-4-69.83-КЖИ-05.020 СБ	Сборочный чертеж		
А3			-00.000 ТО	Техническое описание		
				Детали		
Б4		1	-05.021	Ф8А I ГОСТ 5781-82 ℓ=1200	4	0,47кг
Б4		2	-05.022	Ф16А III ГОСТ 5781-82 ℓ=1140	7	1,8кг

Привязан

Инв. №

Взам. инв. №

Подпись и дата

Инв. № подл.

Нач.отд.	Шейко		
Н.контр.	Постников		
Рук.гр.	Мазалова		
Ст.инж.	Возианов		
Инженер	Болотинская		

ТП901-4-69.83-КЖИ-05.020

Сетка арматурная С2

Стадия	Лист	Листов
Р		1

Союзводоканалниипроект Харьковский Водоканалпроект

Формат А4

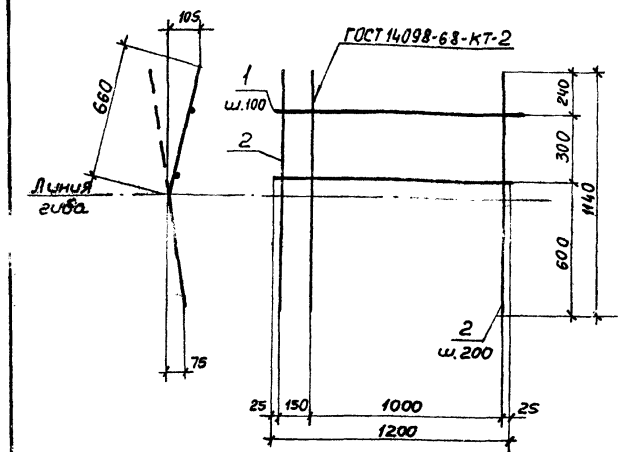

Привязан

Инв. №

Взам. инв. №

Подпись и дата

Инв. № подл.

Нач.отд.	Шейко		
Н.контр.	Постников		
Рук.гр.	Мазалова		
Ст.инж.	Возианов		
Инжен.	Болотинская		

ТП 901-4-69.83-КЖИ-05.020 СБ

Сетка арматурная С2. Сборочный чертеж

Стадия	Масса	Масштаб
Р	14,5кг	–

Лист	Листов 1

Союзводоканалниипроект Харьковский Водоканалпроект

Копировал: Пругляковa

Формат А4

Альбом IV

Типовой проект 901-4-69.83

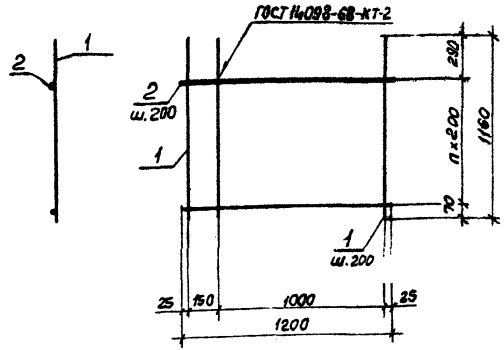

Формат	Зона	Поз.	Обозначение	Наименование	Кол.	Примечание
				Документация		
А4			901-4-69.83-КЖИ-05.030СБ	Сборочный чертеж		
А3			-00.000ТО	Техническое описание		
				Деталь		
Б4		1	-05.031	ф20АIII ГОСТ 5781-82 ℓ=1160	7	2,87кг
Б4		2	-05.032	ф10АIII ГОСТ 5781-82 ℓ=1200	5	0,77кг

Привязан

Инв. №

Подпись и дата | Взам. инв. №

Инв. № подл.

ТП901-4-69.83-КЖИ-05.030

Сетка арматурная С3

Нач. отд.	Шейко		
Н. контр.	Постникова		
Рук. гр.	Мазалова		
Ст. инж.	Вазиков		
Инженер	Болотинская		

Стадия	Лист	Листов
Р		1

Союзводоканалниипроект Харьковский Водоканалпроект

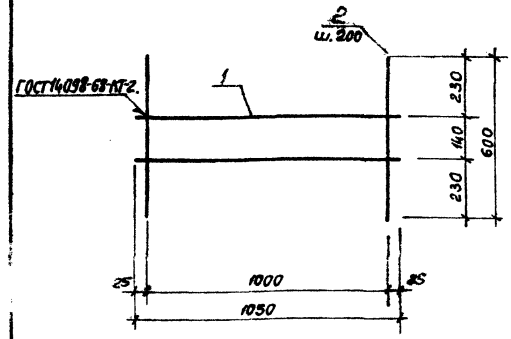

Формат	Зона	Поз.	Обозначение	Наименование	Кол.	Примечание
				Документация		
А3			901-4-69.83-КЖИ-00.000ТО	Техническое описание		
				Деталь		
				ФБАI ГОСТ 6727-80		
Б4		1	-06.021	ℓ=1050	2	0,15кг
				ФВАI ГОСТ 5781-82		
Б4		2	-06.022	ℓ=600	6	0,3кг

Привязан

Инв. №

Подпись и дата | Взам. инв. №

Инв. № подл.

ТП901-4-69.83-КЖИ-06.020

Сетка арматурная С12

Нач. отд.	Шейко		
Н. контр.	Постникова		
Рук. гр.	Мазалова		
Ст. инж.	Вазиков		
Инженер	Болотинская		

Стадия	Масса	Масштаб
Р	2,1кг	—
Лист	Листов 1	

Союзводоканалниипроект Харьковский Водоканалпроект

Альбом IV

Типовой проект 901-4-69.83

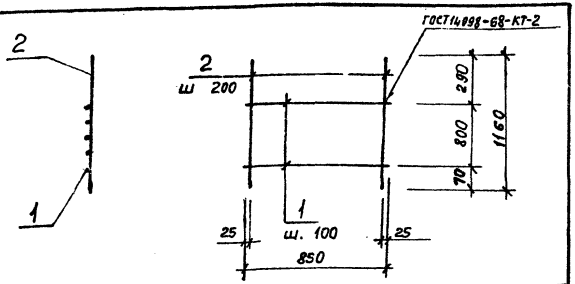

Формат	Зона	Поз.	Обозначение	Наименование	Кол.	Примеч.
				Документация		
А3			901-4-69.83 -КЖИ-00.00070	Техническое описание		
				Детали		
Б4		1	-06.031	Ф20А III ГОСТ 5781-82 ℓ=1160	5	2.86 кг
Б4		2	-06.032	Ф10А I ГОСТ 5781-82 ℓ-850	5	0,52 кг

Взам. инв. №

Подпись и дата

Инв. № подл.

Привязан

Инв. №

Нач. отд.	Шейко	
Н. контр.	Постников	
Рук. гр.	Мазалова	
Ст. инж.	Вазианов	
Инженер	Болотинская	

ТП 901-4-69.83-КЖИ-06.030

Сетка арматурная С 13

Стадия	Масса	Масштаб
Р	16,9 кг	–

Лист | Листов 1

Союзводоканалпроект Харьковский Водоканалпроект

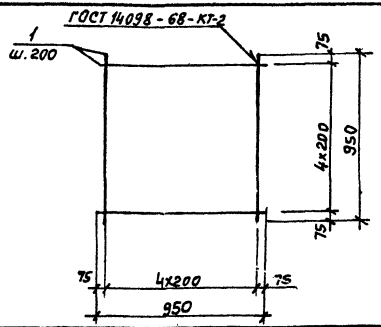

Формат	Зона	Поз	Обозначение	Наименование	Кол.	Примеч.
				Документация		
А3			901-4-69.83-КЖИ-00.00070	Техническое описание		
				Детали		
Б4		1	-06,041	Ф12А III ГОСТ 5781-82 ℓ=950	10	0,84 кг

Взам. инв. №

Подпись и дата

Инв. № подл.

Привязан

Инв. №

Нач. отд.	Шейко	
Н. контр.	Постников	
Рук. гр.	Мазалова	
Ст. инж.	Вазианов	
Инженер	Болотинская	

ТП 901-4-69.83-КЖИ-06.040

Сетка арматурная С 14

Стадия	Масса	Масштаб
Р	8,4 кг	–

Лист | Листов 1

Союзводоканалпроект Харьковский Водоканалпроект

Копировал: [signature] Формат А4

Альбом IV

Типовой проект 901-4-69.83

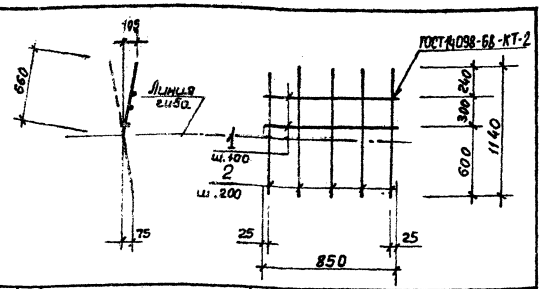

Формат	Зона	Поз.	Обозначение	Наименование	Кол.	Примеч.
				Документация		
А3			901-4-69.83-КЖИ-00.000 ТО	Техническое описание		
				Детали		
Б4	1		-06.051	Ф8 AI ГОСТ 5781-82 ℓ=850	4	0,34 кг
Б4	2		-06.052	Ф16 AIII ГОСТ 5781-82 ℓ=1140	5	1,80 кг

Привязан

Инв. №

Инв. № подл. | Подпись и дата | Взам. инв. №

Нач.отд.	Шейко	
Н.контр.	Постников	
Рук.гр.	Мазалова	
Ст.инж.	Вазанов	
Инженер	Болотинская	

ТП 901-4-69.83-КЖИ-06.050

Сетка арматурная С 15

Стадия	Масса	Масштаб
Р	10,36 кг	-
Лист	Листов 1	

Союзводоканалпроект Харьковский Водоканалпроект

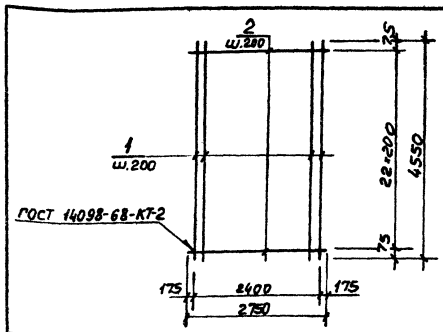

Формат	Зона	Поз.	Обозначение	Наименование	Кол.	Примечание
				Документация		
А3			901-4-69.83-КЖИ-00.000 ТО	Техническое описание		
				Детали		
Б4	1		-10.011	Ф10 AIII ГОСТ 5781-82 ℓ=1450	13	2,79 кг
Б4	2		-10.012	Ф12 AIII ГОСТ 5781-82 ℓ=2350	23	2,64 кг

Привязан

Инв. №

Инв. № подл. | Подпись и дата | Взам. инв. №

Нач.отд.	Шейко	
Н.контр.	Постников	
Рук.гр.	Мазалова	
Ст.инж.	Вазанов	
Инженер	Болотинская	

ТП 901-4-69.83-КЖИ-10.010

Сетка арматурная С 31

Стадия	Масса	Масштаб
Р	82,39 кг	-
Лист	Листов 1	

Союзводоканалпроект Харьковский Водоканалпроект

Копировал: Хрелякова

Формат А4

Альбом IV

Типовой проект 901-4-69.83

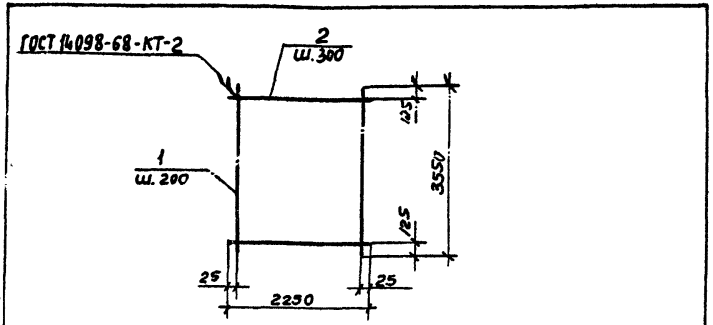

Формат	Зона	Поз.	Обозначение	Наименование	Кол.	Примечание
				Документация		
А3			901-4-69.83-КЖИ-00.000ТО	Техническое описание		
				Детали		
Б4		1	-09.031	Ф 8 А III ГОСТ 5781-82 ℓ=3550	12	1,4 кг
Б4		2	-09.032	Ф 4 Вр I ГОСТ 6727-82 ℓ=2550	12	0,2 кг

Привязан

Инв. №

Инв. № подл. | Подпись и дата | Взам. инв. №

Нач. отд.	Шейко	
Гл. спец.	Пастников	
Рук. гр.	Мазалова	
Вед. инж.	Однорал	
Инженер	Самойлов	

ТП 901-4-69.83-КЖИ-09.030

Сетка арматурная С21

Стадия	Масса	Масштаб
Р	19,2 кг	—
Лист	Листов	

Союзводоканалниипроект Харьковский Водоканалпроект

Формат А4

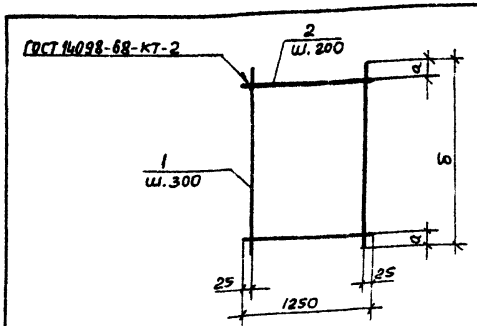

Формат	Зона	Поз.	Обозначение	Наименование	Кол.	Примечание
				Документация		
А3			901-4-69.83-КЖИ-00.000ТО	Техническое описание КЖИ-09.040 (С22)		
				Детали		
Б4		1	-09.041	Ф 4 Вр I ГОСТ 6727-80 ℓ=1600	5	0,1 кг
Б4		2	-09.042	Ф 6 А III ГОСТ 5781-82 ℓ=1250	8	0,3 кг
				КЖИ-09.040-01 (С27)		
				Детали		
Б4		1	-09.043	Ф 8 А III ГОСТ 5781-82 ℓ=2100	5	0,83 кг
Б4		2	-09.042	Ф 6 А III ГОСТ 5781-82 ℓ=1250	11	0,3 кг

Обозначение	Марка	Масса кг	a мм	b мм
	С22	25	100	1600
-01	С27	7,45	50	2400

Привязан

Инв. №

Инв. № подл. | Подпись и дата | Взам. инв. №

Нач. отд.	Шейко	
Гл. спец.	Пастников	
Рук. гр.	Мазалова	
Вед. инж.	Однорал	
Инженер	Самойлов	

ТП 901-4-69.83-КЖИ-09.040

Сетка арматурная С (С22, С27)

Стадия	Масса	Масштаб
Р	см. табл.	—
Лист	Листов	

Союзводоканалниипроект Харьковский Водоканалпроект

Копировал: Терентьева Формат А4

Типовой проект 901-4-69.83 Альбом IV

Обозначение	Наименование	Кол. на испол. КЖИ-09.050				Примечание
		–	-01	-02	-03	
	Документация					
901-4-69.83-КЖИ-09.050 СБ	Сборочный чертеж					
-00.000 ТО	Техническое описание					
	Детали					Масса, кг
Б.Ч. 1 -09.051	Ф4 Вр I ГОСТ 6727-80 ℓ=1000	11	11	11		0,09
Б.Ч. -09.052	Ф5 Вр I ГОСТ 6727-80 ℓ=1000				11	0,14
Б.Ч. 2 -09.053	Ф8 А III ГОСТ 5781-82 ℓ=3050		6		6	1,20
	Ф6 А III ГОСТ 5781-82					
Б.Ч. -09.054	ℓ = 1250	6				0,28
-01	ℓ = 3050			6		0,70

Инв. № подл. | Подпись и дата | Взам. инв. №

Привязан

Инв. №

Нач. отд.	Шейко	
Н. контр.	Постников	
Рук. гр.	Мазалова	
Ст. инж.	Возианов	
Инженер	Болотинская	

ТП901-4-69.83-КЖИ-09.050

Сетка арматурная с (С 23 - С 26)

Стадия	Лист	Листов
Р		1

Союзводоканалниипроект Харьковский Водоканалпроект

Формат А4

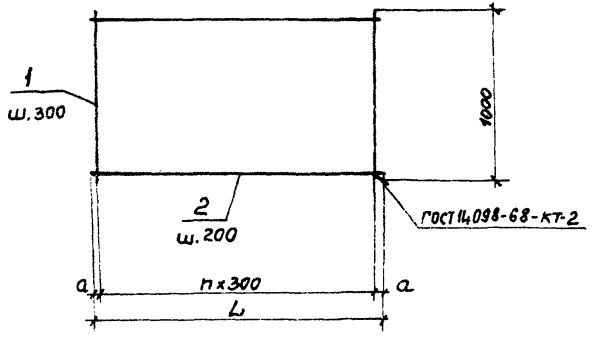

Размеры в мм

Обозначение	Марка	a	n	L	Масса кг
901-4-69.83-КЖИ-09.050	С 23	25	4	1250	2,1
-01	С 24	75	10	3150	8,4
-02	С 25	75	10	3150	5,2
-03	С 26	75	10	3150	9,0

Инв. № подл. | Подпись и дата | Взам. инв. №

Привязан

Инв. №

Нач. отд.	Шейко	
Н. контр.	Постников	
Рук. гр.	Мазалова	
Ст. инж.	Возианов	
Инженер	Болотинская	

ТП901-4-69.83-КЖИ-09.050 СБ

Сетка арматурная с (С 23 - С 26). Сборочный чертеж

Стадия	Масса	Масштаб
Р	см. табл.	–

Лист | Листов 1

Союзводоканалниипроект Харьковский Водоканалпроект

Копировал Крылякова

Формат А4

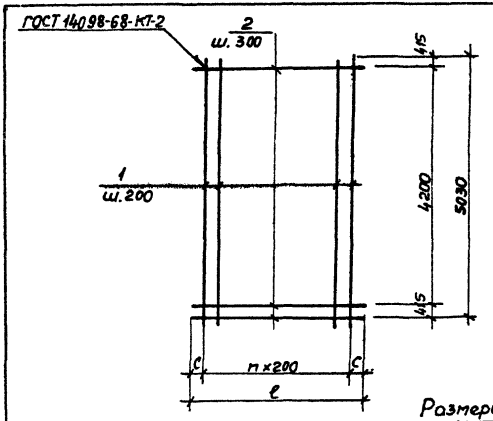

Размеры в мм

Обозначение	Марка	l	n	c	Масса кг
901-4-69.83-КЖИ-10.020	С32	1500	7	50	24,8
-01	С33	1500	6	150	21,7
-02	С34	2750	13	75	43,4
-03	С35	2500	12	50	40,3

Привязан

Инв. №

Нач. отд.	Шейко	
Гл. спец.	Постников	
Рук. гр.	Мазалова	
Вед. инж.	Однорал	
Ст. инж.	Возианов	
Инжен.	Болотинская	

Инв. № подл. | Подпись и дата | Взам. инв. №

ТП 901-4-69.83-КЖИ-10.020СБ

Сетка арматурная с (С32-С35). Сборочный чертеж

Стадия	Масса	Масштаб
Р	Ст. табл.	—
Лист	Листов 1	

Союзводоканалниипроект Харьковский Водоканалпроект

Копировал: Кружилкова Формат А4

Типовой проект 901-4-69.83 Альбом IV

Формат	Зона	Поз.	Обозначение	Наименование	Количество на исполн. КЖИ-10.020-								Примечание
					-	01	02	03					
				Документация									
А4			901-4-69.83-КЖИ-10.020СБ	Сборочный чертеж									
А3			-00.000 ТО	Техническое описание									
				Детали									
Б4		1	-10.021	Ф10 А III ГОСТ 5781-82 l=5030	8	7	14	13					3,1 кг
Б4		2	-10.022	Ф16 А III ГОСТ 5781-82 l=1600	15								2,37 кг
Б4			-10.023	Ф12 А III ГОСТ 5781-82 l=1600		15							1,33 кг
Б4			-10.024	Ф14 А III ГОСТ 5781-82 l=2750			15						3,33 кг
			-10.022-01	Ф16 А III ГОСТ 5781-82 l=2500				15					3,95 кг

ТП 901-4-69.83-КЖИ-10.020

Сетка арматурная С (С32-С35)

Стадия	Лист	Листов
Р		1

Союзводоканалниипроект Харьковский Водоканалпроект

Формат А4

Привязан:

Нач. отд.	Шейко	
Гл. спец.	Постников	
Рук. гр.	Мазалова	
Вед. инж.	Однорал	
Ст. инж.	Возианов	
Инжен.	Болотинская	

Инв. №

Инв. № подл. | Подпись и дата | Взам. инв. №

Альбом IV

Типовой проект 901-4-69.83-

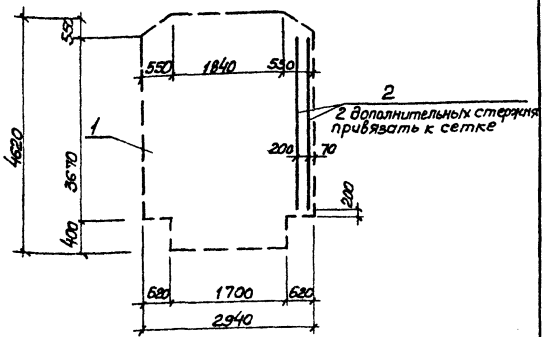

Формат	Зона	Поз.	Обозначение	Наименование	кол.	Примеч.
				Документация		
А3			901-4-69.83-КЖИ-00.000ТО	Техническое описание		
				Сборочные единицы		
А4			ГОСТ 8478-81	$C\frac{5ВрI-100}{5ВрI-100}$ 2940×4620 $\frac{55+55}{20}$	1	
				Детали		
6Ч			-КЖИ-02.011	ф6АIII ГОСТ 5781-82 ℓ=3400	2	0.75кг

Взам. инв. N

Подпись и дата

Инв. N подл.

Привязан

Инв. N

Нач. отд.	Шейко	
Н. контр.	Постников	
Рук. гр.	Малалова	
Ст. инж.	Бозианов	
Инженер	Болотинская	

ТП 901-4-69.83-КЖИ-02.010

Сетка арматурная С41

Стадия	Масса	Масштаб
Р	41.3 кг	—

Лист | Листов 1

Союзводоканалниипроект Харьковский Водоканалпроект

формат А4

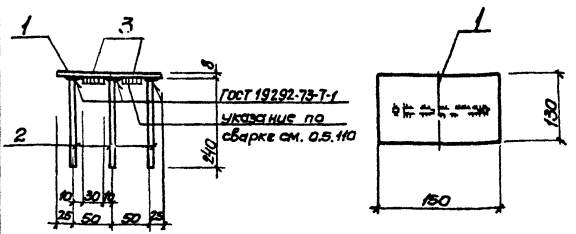

Формат	Зона	Поз.	Обозначение	Наименование	кол.	Примеч.
				Документация		
А3			901-4-69.83-КЖИ-00.000ТО	Техническое описание		
				Детали		
6Ч		1	-06.071	Полоса $\frac{Ш-Б-2}{Вст3кп}$ $\frac{150×8 ГОСТ 103-76}{ГОСТ 6422-76}$ ℓ=130	1	1.22кг
6Ч		2	-06.072	ф12АIII ГОСТ 5781-82 ℓ=240	3	0.21кг
		3	-01	ф12АIII ГОСТ 5781-82 ℓ=30	2	0.03кг

Взам. инв. N

Подпись и дата

Инв. N подл.

Привязан

Инв. N

Нач. отд.	Шейко	
Н. контр.	Постников	
Рук. гр.	Малалова	
Ст. инж.	Бозианов	
Инженер	Болотинская	

ТП 901-4-69.83-КЖИ-06.070

Изделие закладное МН22

Стадия	Масса	Масштаб
Р	1.9кг	—

Лист | Листов 1

Союзводоканалниипроект Харьковский Водоканалпроект

копир. Пахарева

формат А4

Типовой проект 901-4-69.83 Альбом IV

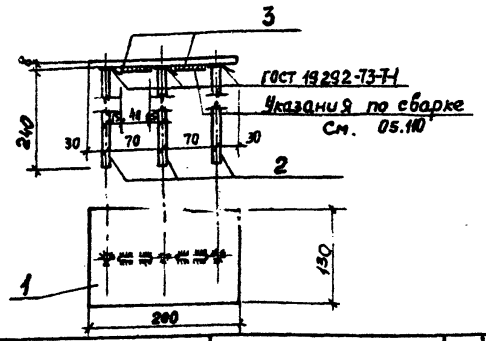

Формат	Зона	Поз.	Обозначение	Наименование	Кол.	Примечание
				Документация		
А3			901-4-69.83-КЖИ-00.000 ТО	Техническое описание		
				Детали		
Б4		1	-06.061	Полоса $\frac{\text{Ш-5-2 200×8 ГОСТ 82-76}}{\text{Вст3кп-1 ГОСТ 6422-76}}$ ℓ=130	1	1,63кг
Б4		2	-06.062	Ф14 А III ГОСТ 5781-82 ℓ=240	3	0,29кг
		3	-01	Ф14 А III ГОСТ 5781-82 ℓ=40	2	0,05кг

Взам. инв. № | Подпись и дата | Инв. № подл.

Привязан

Инв. №

Нач.отд.	Шейко	
Н.контр.	Постников	
Рук.гр.	Мазалова	
Ст.инж.	Вазианов	
Инженер	Болотинская	

ТП901-4-69.83-КЖИ-06.060

Изделие закладное МН21

Стадия	Масса	Масштаб
Р	2,6кг	—

Лист | Листов 1

Союзводоканалниипроект Харьковский Водоканалпроект

Формат А4

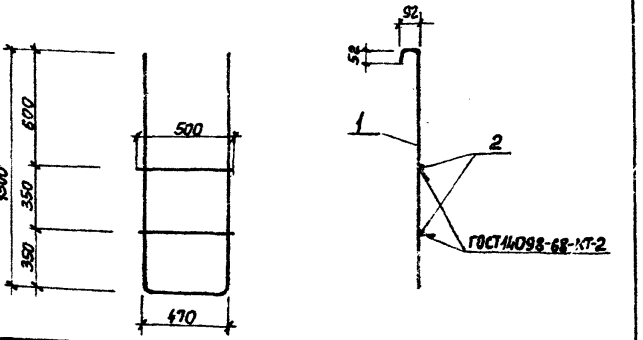

Формат	Зона	Поз.	Обозначение	Наименование	Кол.	Примечание
				Документация		
А3			901-4-69.83-КЖИ-00.000ТО	Техническое описание		
				Детали		
Б4		1	-07.001	Ф12АI ГОСТ 5781-82 ℓ=3360	1	2,98кг
		2	-01	Ф12АI ГОСТ 5781-82 ℓ=500	2	0,44кг

Взам. инв. № | Подпись и дата | Инв. № подл.

Привязан

Инв. №

Нач.отд.	Шейко	
Н.контр.	Постников	
Рук.гр.	Мазалова	
Ст.инж.	Вазианов	
Инженер		

ТП901-4-69.83-КЖИ-07.000

Лестница съемная Л1

Стадия	Масса	Масштаб
Р	3,4кг	—

Лист | Листов 1

Союзводоканалниипроект Харьковский Водоканалпроект

Копировал: Круглякова

Формат А4

Альбом IV

Типовой проект 901-4-69.83

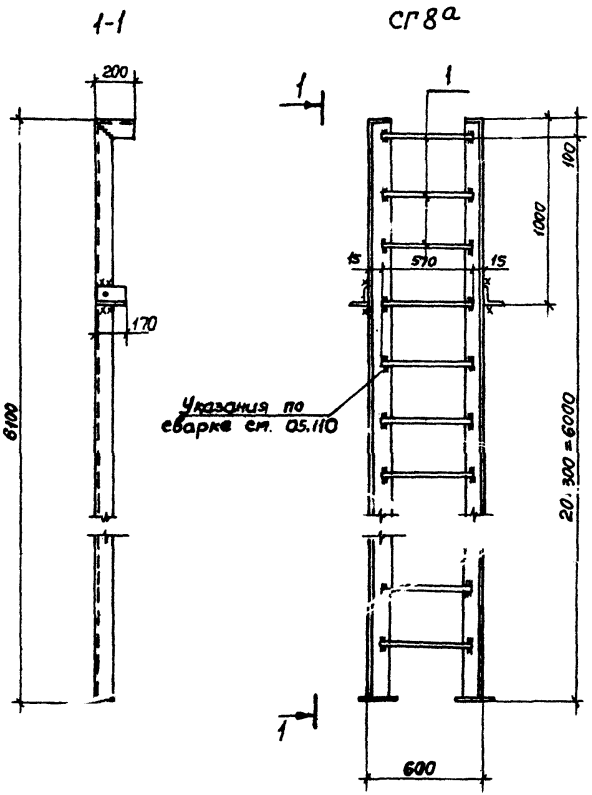

Формат	Зона	Поз.	Обозначение	Наименование	Кол.	Примечание
				СГ8а		
				Сборочные единицы		
			1.459-2. вып.3	Стремянка СГ8	1	[illegible]
				Детали		
Б.4		1	901-4-69.83-кжи-08.001	ф18АII ГОСТ 5781-82 ℓ=570	3	1,1кг

Стремянка СГ8а отличается от СГ8 серии 1.459-2, вып. 3 длиной и наличием дополнительных арматурных деталей

Привязан				ТП901-4-69.83-КЖИ-08.000		
				Стремянка СГ8а	Стадия: Р	Масса: 82,2	Масштаб: –
			Нач.отд. Шейко		Лист	Листов 1
			Н.контр. Постников		Союзводоканалниипроект Харьковский Водоканалпроект	
			Рук.гр. Мазалова			
			Ст.инж. Возианов			
Инв. №			Инженер Болотинская	ВСт3 кл. 2		

Инв. № п | Подпись и дата | Взам. инв. №

Копировал: Кучелякова

Формат А3

gost.e-ecolog.ru