ТИПОВОЙ ПРОЕКТ
901-4-69.83

РЕЗЕРВУАРЫ ДЛЯ ВОДЫ ПРЯМОУГОЛЬНЫЕ ЖЕЛЕЗОБЕТОННЫЕ СБОРНЫЕ ЕМКОСТЬЮ ОТ 13000 ДО 20000 м³ (С ПРИМЕНЕНИЕМ СТЕНОВЫХ ПАНЕЛЕЙ С ОПОРНОЙ ПЯТОЙ)

СОСТАВ ПРОЕКТА

АЛЬБОМ	I	ОБЩИЕ МАТЕРИАЛЫ ДЛЯ ПРОЕКТИРОВАНИЯ РЕЗЕРВУАРОВ ЕМКОСТЬЮ ОТ 50 ДО 20000 м³
АЛЬБОМ	II	МАТЕРИАЛЫ ДЛЯ ПРОЕКТИРОВАНИЯ СПЕЦИАЛЬНЫХ МЕРОПРИЯТИЙ ДЛЯ РЕЗЕРВУАРОВ ЕМКОСТЬЮ ОТ 50 ДО 20000 м³ СИСТЕМ ХОЗЯЙСТВЕННО-ПИТЬЕВОГО ВОДОСНАБЖЕНИЯ (ИЗ ТИПОВОГО ПРОЕКТА 901-4-63.83)
АЛЬБОМ	III	КОНСТРУКЦИИ ЖЕЛЕЗОБЕТОННЫЕ
АЛЬБОМ	IV	СТРОИТЕЛЬНЫЕ ИЗДЕЛИЯ ДЛЯ РЕЗЕРВУАРОВ ЕМКОСТЬЮ ОТ 1600 ДО 20000 м³
АЛЬБОМ	V	ТЕХНОЛОГИЧЕСКИЕ ТРУБОПРОВОДЫ, СИГНАЛИЗАЦИЯ ДЛЯ РЕЗЕРВУАРОВ ЕМКОСТЬЮ ОТ 50 ДО 20000 м³
АЛЬБОМ	VI	ВЕДОМОСТИ ПОТРЕБНОСТИ В МАТЕРИАЛАХ, ЧАСТИ 1-6
АЛЬБОМ	VII	СМЕТЫ

РАЗРАБОТАН
СОЮЗВОДОКАНАЛНИИПРОЕКТ
ХАРЬКОВСКИЙ ВОДОКАНАЛПРОЕКТ
ГЛ. ИНЖЕНЕР ИН-ТА — БОНДАРЕНКО
НАЧАЛЬНИК ОТДЕЛА — ШЕЙКО
ГЛ. ИНЖЕНЕР ПР-ТА — МАЗАЛОВА

ЦНИИПРОМЗДАНИЙ
ГЛ. ИНЖЕНЕР ИН-ТА — ГРАНЕВ
РУК ОТДЕЛА — БОЛТУХОВ
ГЛ. ИНЖЕНЕР ПР-ТА — ЧЕРНОМАЗ

при участии НИИЖБ
ЗАМ ДИРЕКТОРА — КОРОБИН
ЗАВ ЛАБОРАТОРИЕЙ — БЕРДИЧЕВСКИЙ
СТ. НАУЧН СОТРУДНИК — ДОКУДОВСКИЙ

АЛЬБОМ III

ОДОБРЕН Госстроем СССР
ПИСЬМО ОТ 17.11.78 г. № 2/3-409
ВВЕДЕН В ДЕЙСТВИЕ ИНСТИТУТОМ
СОЮЗВОДОКАНАЛНИИПРОЕКТ
ПРИКАЗ № 171 ОТ 13.07.83 г.

Привязан:

gost.e-ecolog.ru

Ведомость рабочей документации основного комплекта

Лист	Наименование	Примечан.
1	Общие данные (начало)	
2	Общие данные (продолжение)	
3	Общие данные (продолжение)	
4	Общие данные (продолжение)	
5	Общие данные (окончание)	
6	План, разрезы	
7	Схема расположения элементов конструкций резервуара	
8	Спецификация к схеме расположения элементов конструкции резервуара (начало)	
9	Спецификация к схеме расположения элементов конструкций резервуара (продолжение)	
10	Спецификация к схеме расположения элементов конструкций резервуара (продолжение)	
11	Спецификация к схеме расположения элементов конструкций резервуара (окончание)	
12	Узел I - IV	
13	Узел V (со шпоночным стыком)	
14	Узел V (с клиновидным стыком)	
15	Разрез 2-2. Узлы VI - VIII (начало)	
16	Разрез 2-2. Узлы VI - VIII (окончание)	
17	Днище ПДм 1. Общий вид (начало)	
18	Днище ПДм 1. Общий вид (окончание)	
19	Днище ПДм 1. Схема армирования (начало)	
20	Днище ПДм 1. Схема армирования (продолжение)	

Лист	Наименование	Примечание
21	Днище ПДм 1. Схема армирования (продолжение)	
22	Днище ПДм 1. Схема армирования (окончание)	
23	Днище ПДм 1. Спецификация элементов (начало)	
24	Днище ПДм 1. Спецификация элементов (продолжение)	
25	Днище ПДм 1. Спецификация элементов (окончание)	
26	Днище ПДм 1. Ведомость расхода стали (начало)	
27	Днище ПДм 1. Ведомость расхода стали (окончание)	
28	Камера Км. Общий вид. Схема армирования (начало)	
29	Камера Км. Общий вид. Схема армирования (продолжение)	
30	Камера Км. Общий вид. Схема армирования (окончание)	
31	Угол монолитный Ум 1. Общий вид. Схема армирования (начало)	
32	Угол монолитный Ум 1. Общий вид. Схема армирования (продолжение)	
33	Угол монолитный Ум 1. Общий вид. Схема армирования (окончание)	
34	Угловая зона. Полносборный угол. Узел IX (начало)	
35	Угловая зона. Полносборный угол. Узел IX (окончание)	
36	Угловая зона. Угловой блок.	

Настоящий проект разработан в соответствии с действующими нормами и правилами и предусматривает мероприятия, обеспечивающие взрывную и взрывопожарную безопасность при эксплуатации сооружения

Главный инженер проекта Мазалова

Привязан

Инв. №

ТП 901-4-69.83-КЖ

Нач.отд.	Шейко	
Н.контр.	Лестников	
Рук. гр.	Мазалова	
Вед.инж.	Одноралл	
Инжен.	Белетинская	

Резервуары емкостью 13000-20000

Общие данные (начало)

Стадия	Лист	Листов
Р	1	43

Стазводоканалпроект Харьковский водоканалпроект

Согласовано

Отдел ЭА Вик. 1 | Барчан Асс | Цифр

Взам. инв. №

Подпись и дата

Инв. № подл.

Типовой проект 901-4-69.83 Альбом III

Копир. Кошмаров

Формат А3

Альбом III

Типовой проект 901-4-69.83

Ведомость рабочей документации основного комплекта

Лист	Наименование	Примечан.
37	Камера переливная Кпр. Общий вид	
38	Камера лаза с вентиляцией (начало)	
39	Камера лаза с вентиляцией (окончание)	
40	Камера приборов контроля уровня воды (начало)	
41	Камера приборов контроля уровня воды (окончание)	
42	Детали гидроизоляции	
43	Детали соединения стержней арматуры сваркой	

Маркировка резервуаров

Буквы РЕ - резервуар.

Первая цифра марки - ширина резервуара в м.

Вторая цифра обозначает толщину грунтовой обсыпки покрытия в см и возможность применения резервуара при подпоре грунтовых вод (буква „м")

Проектом предусмотрены исполнения 100, 75, 50, 100 м

Третья цифра указывает емкость резервуара в сотнях м³.

Пример: РЕ 54 - 100 м - 130

РЕ - резервуар;

54 - ширина 54 м;

100 - толщина грунтовой обсыпки 100 см;

м - для площадок при подпоре грунтовых вод;

130 - емкость 13000 м³.

Инв. № подл.	Подпись и дата	Взам. инв. №	Привязан.	Нач. отд.	Шейко		ТП 901-4-69.83 - КЖ
				Н. контр.	Постникова		
				Рук. гр.	Мазалова		Резервуар емкостью 13000 - 20000 м³
				Вед. инж.	Однорал		Общие данные (продолжение)
			Инв. №	Инженер	Болотинская		

Стадия	Лист	Листов
Р	2	

Союзводоканалниипроект Харьковский водоканалпроект

Копир. Кольченко

Формат А3

Ведомость ссылочных и прилагаемых документов

Обозначение	Наименование	Примечан.
	Ссылочные документы	
ГОСТ 10704-76	Трубы стальные электросварные прямошовные	
ГОСТ 1839-72	Трубы асбестоцементные безнапорные	
ГОСТ 18124-75*	Листы асбестоцементные плоские	
ГОСТ 23279-78	Сетки сварные из стержневой арматуры диаметром до 40мм	
ГОСТ 8478-81	Сетки сварные для армирования железобетонных конструкций	
1.494-32	Зонты и дефлекторы вентиляционных систем. Зонт круглый	
1.400-15 вып.0	Унифицированные закладные изделия железобетонных конструкций для крепления технологических коммуникаций	
3.900-3	Сборные железобетонные конструкции емкостных сооружений для водоснабжения и канализации.	
Вып. 12.1	Панели стеновые балочные с опорной пятой со шпоночным стыком для прямоугольных сооружений.	
Вып. 13.1	Панели стеновые балочные с опорной пятой с клиновидным стыком для прямоугольных сооружений.	
Вып. 15	Плиты покрытий, колонны, фундаменты и панели перегородочные прямоугольных резервуаров	

Обозначение	Наименование	Примечание
4.901-18	Оборудование резервуаров. Люк-лаз герметический Ду=600	
1.459-2 вып. 3	Стальные лестницы, переходные площадки, ограждения	
3.901-5	Сальники набивные Ду50-1400мм для пропуска труб через стены	
ГОСТ 6482.0-79	Трубы железобетонные безнапорные. Технические условия	
	Прилагаемые документы	
901-4-69.83-КЖИ	Строительные изделия	Альбом IV
-КЖ Вм1	Ведомость потребности в материалах. Монолитные конструкции	Альбом VI
-КЖ Вм2	Ведомость потребности в материалах. Сборные конструкции	Альбом VI

Альбом III

Типовой проект 901-4-69.83

Инв. № подл. | Подпись и дата | Взам. инв. №

Привязан

Инв. №

Нач. отд.	Шейко	
Н. контр.	Постников	
Рук.	Мазалова	
В.	Анорил	
Инжен.	Болотинская	

ТП901-4-69.83-КЖ

Резервуары емкостью 13000 - 20000м³

Общие данные (продолжение)

Стадия	Лист	Листов
Р	3	

Союзводоканалниипроект Харьковский водоканалпроект

Копир. Косьменко

Формат А3

Альбом III

Типовой проект 901-4-69.83

Ведомость спецификаций

Лист	Наименование	Примечание
6-9	Спецификация к схеме расположения элементов конструкций резервуара	

Ведомость основных комплектов рабочих чертежей

Обозначение	Наименование	Примечан.
-КЖС	Конструкции железобетонные	Альбом III
-НВ	Технологическая часть	Альбом V
-ЭА	Электротехническая часть	Альбом V

Ведомость объемов сборных бетонных и железобетонных конструкций

№ п/п	Наименование группы элементов конструкции	Код	Кол., м³							Примеч.
1	Панели стеновые	583100	228,78	243,54	258,3	273,06	287,82	302,58		Вариант угол. монолитный
	Панели стеновые	583100	238,82	253,58	258,34	283,1	297,86	312,62		Вариант с угловым блоком
	Панели стеновые	583100	241,58	256,34	271,1	285,86	300,62	315,38		Вариант с полносборным углом
2	Плиты покрытия	584100	262,5	295,6	328,7	361,8	394,9	428,0		
3	Колонны	582100	60,0	68,0	76,0	84,0	92,0	100,0		
4	Плиты днища распределительные	581300	75,6	85,68	95,76	105,85	115,93	126,01		
5	Панели перегородок	583300	23,32	27,56	31,8	36,04	40,28	44,52		
6	Элементы камер на покрытии	585500	2,6	2,6	2,6	2,6	2,6	2,6		
	Всего бетона и железобетона		652,80	722,98	793,16	863,35	933,53	1003,71		Вариант угол монолитный
			662,84	733,02	803,2	873,39	943,57	1013,75		Вариант с угловым блоком
			565,6	735,78	805,96	876,15	946,33	1016,51		Вариант с полносборным углом
			РЕ54- -130	РЕ54- -140	РЕ54- -160	РЕ54 -170	РЕ54- -190	РЕ54- -200		

Материалы на изготовление сборных бетонных и железобетонных конструкций учтены в ведомости потребности в материалах и отдельно не учитываются

Инв. № подл. | Подпись и дата | Взам. инв. №

Привязан

Нач. отд.	Шейко	
Инженер	Пасников	
Рук. арх.	Мазалова	
Вед. инж.	Однорал	

ТП901-4-69.83-КЖ

Резервуары емкостью 13000 - 20000 м³

Общие данные (продолжение)

Стадия	Лист	Листов
Р	4	

Союзводоканалниипроект Харьковский ВОДОКАНАЛПРОЕКТ

Формат А3

Типовой проект 901-4-69.83 Альбом III

Ведомость объёмов строительных, монтажных и специальных работ

NN п/п	Наименование работ	Ед. изм.	13000 м³		14000 м³		16000 м³		17000 м³		19000 м³		20000 м³	
			Сухой грунт	Мокрый грунт	Сухой грунт	Мокрый грунт	Сухой грунт	Мокрый грунт	Сухой грунт	Мокрый грунт	Сухой грунт	Мокрый грунт	Сухой грунт	Мокрый грунт
1	Земляные работы выемка насыпь	м³ м³	7589 4213	8895 7523	8453 4531	9830 8099	9317 4849	10765 8675	10181 5167	11700 9251	11045 5485	12635 9827	11909 5803	13570 10403
2	Устройство бетонных конструкций	м³	445.8	445.8	492	492	538	538	583.5	583.5	629.2	629.2	675	675
3	Устройство монолитных железобетонных конструкций	м³	432	432	467	467	512	512	557.4	557.4	602.5	602.5	648	648
4	Монтаж сборных ж.б конструкций	м³	642	642	712	712	781	781	851	851	920	920	990	990
5	Трудозатраты	ч-дн	3187	3381	3535	3737	3876	4107	4218	4435	4563	4789	4907	5149
6	Продолжительность строительства	дн	205	246	219	263	233	280	247	296	261	313	275	330

ТП 901-4-69.83-КЖ

Резервуар ёмкостью 13000-20000 м³

Общие данные (окончание)

Стадия	Лист	Листов
Р	5	

Союзводоканалпроект Харьковский Водоканалпроект

Инв. N подл. | Подпись и дата | Взам. инв. N

Привязан

Инв. N

Нач. отд. Тышко
Н. контр. Чепурной
Ред. инж. Бондаренко
Ст. инж. Терещенко
Техник Скрипка

Формат А-

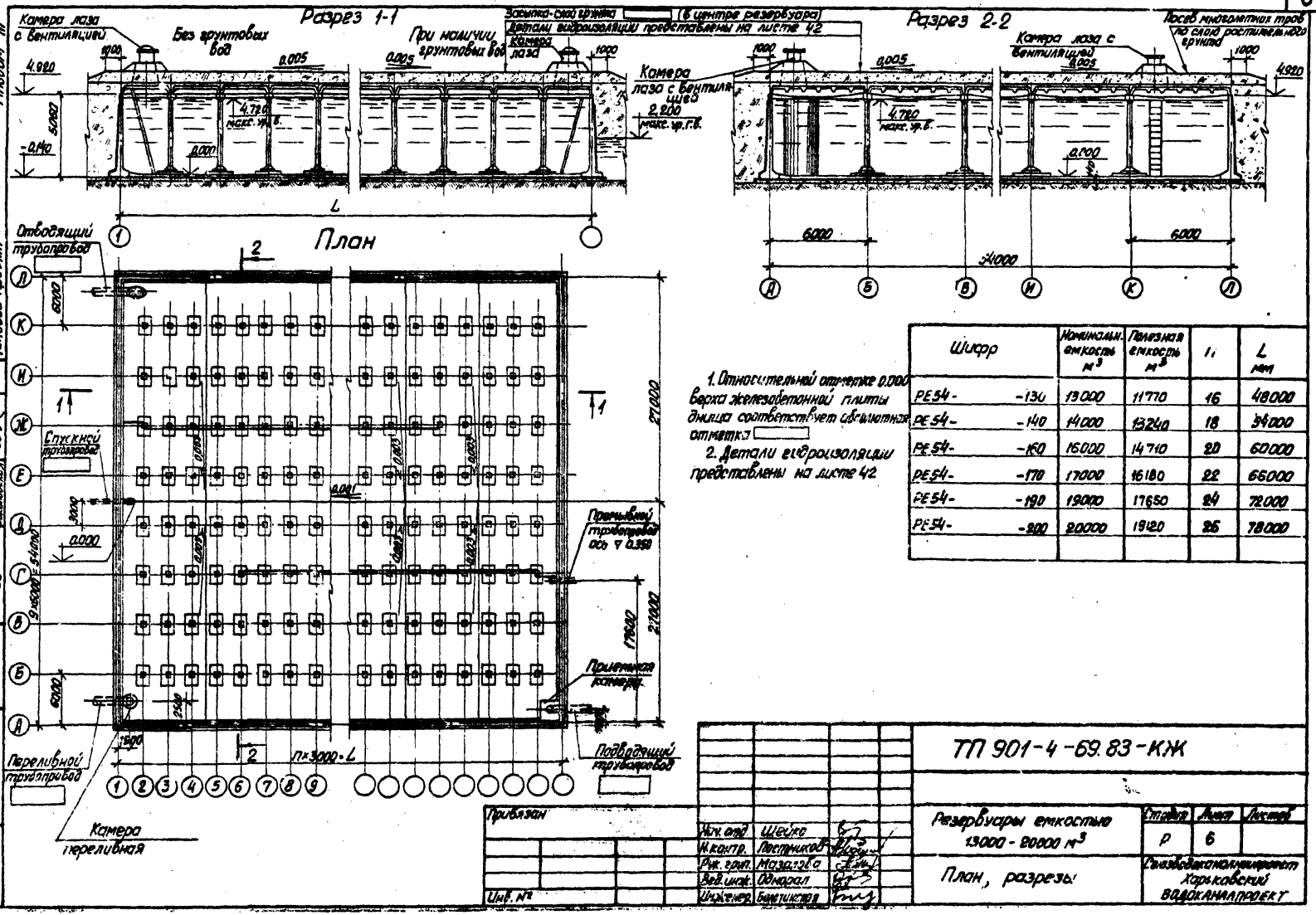

1. Относительной отметке 0.000 верха железобетонной плиты днища соответствует абсолютная отметка
2. Детали гидроизоляции представлены на листе 42

Шифр		Номинальн. емкость м³	Полезная емкость м³	n	L мм
РЕ54-	-130	13000	11770	16	48000
РЕ54-	-140	14000	13240	18	54000
РЕ54-	-160	16000	14710	20	60000
РЕ54-	-170	17000	16180	22	66000
РЕ54-	-190	19000	17650	24	72000
РЕ54-	-200	20000	19120	26	78000

Типовой проект 901-4-69.83 Альбом III

Согласовано
Отдел ВИК1 Ас Сасановская
ОВ

Взамен инв. №
Подпись и дата
Инв. № подл.

Привязан
Инв. №

Нач. отд.	Шейко	
Н. контр.	Постников	
Рук. груп.	Мазалова	
Вед. инж.	Однорал	
Инженер	Балетинская	

ТП 901-4-69.83-КЖ

Резервуары емкостью 13000 - 20000 м³

План, разрезы

Стадия	Лист	Листов
Р	6	

Союзводоканалпроект Харьковский ВОДОКАНАЛПРОЕКТ

Копир. Косменко

Формат А3

Типовой проект 901-4-69.83 Альбом III

1-1

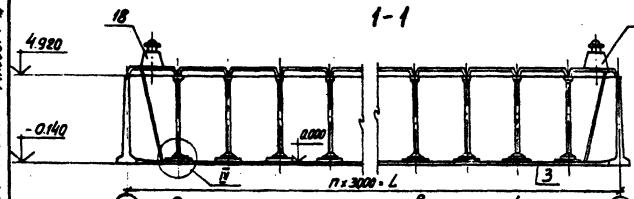

Схема расположения стеновых панелей, колонн и перегородок (Схема 1)

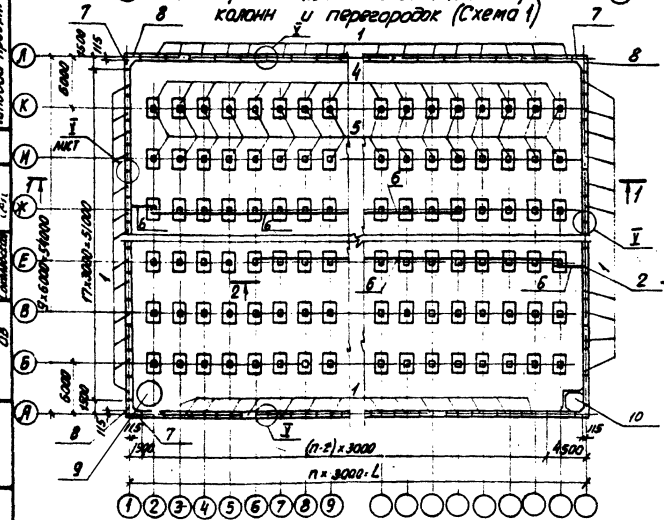

Схема расположения плит покрытия (Схема 2)

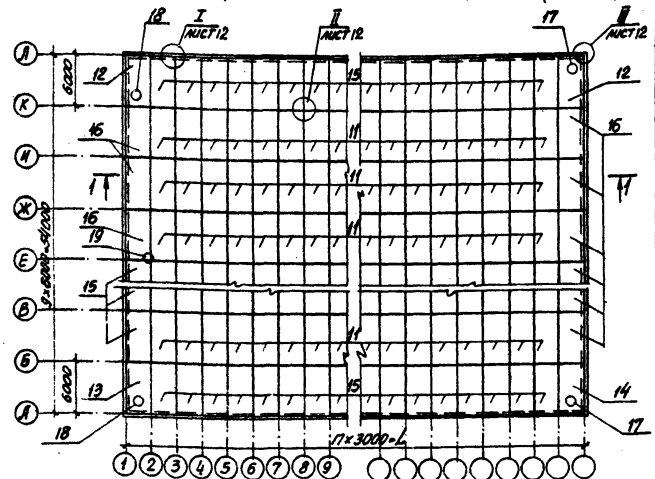

1. Стеновые панели устанавливать вертикальной гранью с петлями внутрь резервуара. После монтажа панели петли срезать, а места их установки - оштукатурить.
2. Порядок монтажа плит покрытия должен обеспечивать обязательную приварку к колоннам плит пристенных рядов.
3. Приварка плит вдоль осей выполняется в одном ряду во всех точках для восприятия горизонтальных усилий рефрами плит.
4. В месте установки камеры приборов поз.15 до замоноличивания швов между плитами установить анкерные стержни поз.6 на листе 12.
5. Узлы I-III см. на листе 12. Узел V см. лист 13,14.
6. Разрез 2-2 см. листы 15,16

Согласовано:
Отдел 1 лист
Асс
Барчан
Климовская
Зав
ОВ

Инв.№ подл. | Подпись и дата | Взам.инв.№

Привязан

Инв.№

Нач.отд	Шейко		
Н.контр	Постыкова		
Рук.гр.	Назлалова		
Ведущ.	Сандрал		
Инженер	Бачинская		

ТП 901-4-69.83-КЖ

Резервуары емкостью 13000-20000 м³	Стадия	Лист	Листов
	Р	7	
Схемы расположения элементов конструкций резервуара	Союзводоканалмонтажпроект Харьковский ВОДОКАНАЛПРОЕКТ		

Формат А3

Альбом III

Типовой проект 901-4-69.83

Марка, поз.	Обозначение	Наименование	Для исполнения						Количество на исполн.						Масса ед., кг.	Примечание
			PE54-100	PE54-75	PE54-50	PE54-100м			PE54-130	PE54-140	PE54-160	PE54-170	PE54-190	PE54-200		
		Схема 1														
		Панели стеновые														
1	901-4-69.83-КЖИ01.000	ПСП48-Б3-□ 4а	X	X	X				62	66	70	74	78	82		
	-01	ПСП48-Б4-□ 4а				X									8300	
2	-06	ПСП48-Б3 □ 4г	X	X	X				1	1	1	1	1	1	8300	
	-07	ПСП48-Б4 □ 4г				X										
3	лист 13,19	Плита днища ПДм 1	X	X	X	X			1	1	1	1	1	1		
4	3.900-3.15.05.00000	Плита днища распределительная ПДР	X	X	X	X			120	136	152	168	184	200	1600	
5	04.00000	Колонна 2Кр 48	X	X	X	X			120	136	152	168	184	200	1250	
6	901-4-69.83-КЖИ02.000	Панель перегородочная ПГР-1	X	X	X	X			22	26	30	34	38	42	2650	
		Узлы														
	лист □	V	X	X	X	X			60	64	68	72	76	80		
	лист 15,16	VI	X	X	X	X			2	2	2	2	2	2		
	лист 15,16	VII	X	X	X	X			18	22	26	30	34	38		
	лист 15,16	VIII	X	X	X	X			2	2	2	2	2	2		
		Угловая зона														
7	лист 31	Угол монолитный Ум1	X	X	X	X			3	3	3	3	3	3		Вариант угол монолитный

ТП 901-4-69.83-КЖ

Привязан

Нач. отд.	Шейко	
Н. контр.	Постников	
Рук. гр.	Мазалова	
Вед. инж.	Одноосал	

Резервуары емкостью 13000 - 20000 м³

Спецификация к схеме расположения элементов

Стадия	Лист	Листов
Р	8	

Союзводоканалниипроект Харьковский Элдаканалпроект

Инв. № подл. | Подпись и дата | Взам. инв. №

Формат А3

Альбом III

Типовой проект 901-4-69.83

Марка, поз.	Обозначение	Наименование	Для исполнения						Количество на исполнен.						Масса ед., кг.	Примечание
		Панель стеновая угловая														Вариант с полносборным углом
7	901-4-69.83-КЖИ-05.000	ПСП 14.48-Б14-К4 лев.	X	X	X	X			3	3	3	3	3	3	8450	
8	-01	ПСП 14.48-Б14-К4 пр.	X	X	X	X			3	3	3	3	3	3	8450	
	лист 14	Узел V	X	X	X	X			6	6	6	6	6	6		
	лист 34,35	Узел IX	X	X	X	X			3	3	3	3	3	3		
7	901-4-69,83-КЖИ-06.000	Панель стеновая - угловой блок ПСП 15.15.48-Б14-К4	X	X	X	X			3	3	3	3	3	3		Вариант с угловым блоком
	лист 14	Узел V	X	X	X	X			6	6	6	6	6	6		
9	лист 37	Камера переливная КПр	X	X	X	X			1	1	1	1	1	1		
10	лист 28,30	Камера приемная КМ	X	X	X	X			1	1	1	1	1	1		
		Схема 2														
		Плиты покрытия														
11	3.900-3.15. 01.10000-01	1ПР-2			X											
	-02	1ПР-3		X					98	112	126	140	154	168	4580	
	-03	1ПР-4	X			X										
12	01.30000-01	2ПР-2-а			X											
	-02	2ПР-3-а		X					3	3	3	3	3	3	4350	
	-03	2ПР-4-а	X			X										
			РЕ54-100-	РЕ54-75-	РЕ54-50-	РЕ54-100+-			РЕ54-130	РЕ54-140	РЕ54-160	РЕ54-170	РЕ54-190	РЕ54-200		

Инв. № подл. | Подпись и дата | Взам. инв. №

Нач. отд.	Щейко		
Н. контр.	Постников		
Рук. гр.	Мазалова		
Вед. инж.	Однорал		
Инжен.	Болотинская		

Привязан

Инв. №

ТП 901-4-69.83-КЖ

Резервуар емкостью 13000 - 20000

Стадия	Лист	Листов
Р	9	

Спецификация к схеме расположения элементов конструкции резервуара/продолжение

Союзводоканалпроект Харьковский ВОДОКАНАЛПРОЕКТ

Копир. Косменко

Формат А3

Типовой проект 901-4-69.83 Альбом III

Марка, поз.	Обозначение	Наименование	Для исполнения						Количество на исполнен.						Масса ед, кг	Примечание
		Плиты покрытия														
13	901-4-69-83-КЭЖИ-03.000	2ПР-2-б			X											
	-01	2ПР-3-б		X					1	1	1	1	1	1	4350	
	-02	2ПР-4-б	X			X										
14	-03	2ПР-2-в			X											
	-04	2ПР-3-в		X					1	1	1	1	1	1	4350	
	-05	2ПР-4-в	X			X										
15	3.900-3.15 01.40000-01	3ПР-2			X											
	-02	3ПР-3		X					28	32	36	40	44	48	4680	
	-03	3ПР-4	X			X										
16	3.900-3.15 01.50000-01	4ПР-2			X											
	-02	4ПР-3		X					14	14	14	14	14	14	4250	
	-03	4ПР-4	X			X										
17	лист 38,39	Камера лаза	X	X	X	X			2	2	2	2	2	2	1620	
18	лист 38,39	Камера лаза с вентиляцией	X	X	X	X			2	2	2	2	2	2	1620	
19	лист 38,39	Камера приборов	X	X	X	X			1	1	1	1	1	1	1620	
		Изделия соединительные														
		ф 10 А III ГОСТ 5781-82														Для всех вариантов
		l=670	X	X	X	X			4	4	4	4	4	4	0,41	
		l=430	X	X	X	X			4	4	4	4	4	4	0,26	
			PE54-100-	PE54-75-	PE54-50-	PE54-100м-			PE54-130	PE54-140	PE54-160	PE54-170	PE54-180	PE54-200		

Привязан					ТП 901-4-69.83-КЖ		
			Нач. отд.	Шейко	Резервуар емкостью 13000-20000 м³	Стадия	Лист	Листов
			Н. контр.	Постников		Р	10	
			Рук. гр.	Мазалова	Спецификация к схеме расположения элементов конструкции резервуара (продолжение)	Союзводоканалпроект Харьковский ВОДОКАНАЛПРОЕКТ		
			Вед. инж.	Однорал				
Инв. №			Инжен.	Болотинская				

Взам. инв. № | Подпись и дата | Инв. № подл.

Копир. Косьменко

Формат А3

Типовой проект 901-4-69.83-КЖ Альбом III

Марка, поз.	Обозначение	Наименование	Для исполнения						Количество на исполн.						Масса ед., кг.	Примечание
			РЕ54-100-	РЕ54-75-	РЕ54-50-	РЕ54-100м-			РЕ54- -130	РЕ54- -140	РЕ54- -160	РЕ54- -170	РЕ54- -190	РЕ54- -200		
		ф10А III ГОСТ 5781-82														Для всех вариантов
		ℓ=910	X	X	X	X			36	44	52	60	68	76	0,56	
		ℓ=710	X	X	X	X			4	4	4	4	4	4	0,44	
		ф12А III ГОСТ 5781-82														
		ℓ=250	X	X	X	X			840	896	952	1008	1064	1120	0,22	Для варианта с монолитным углом
		ℓ=350	X	X	X	X			240	256	272	268	304	320	0,31	
		ℓ=250	X	X	X	X			462	490	518	546	574	602	0,22	Для вариантов с монолитным и полносборным углом
		ℓ=350	X	X	X	X			726	770	814	858	902	946	0,31	
		Полоса Ш-6-2 4х6 ГОСТ 103-76 / СТ3кп-1 ГОСТ 6422-76 ℓ=300	X	X	X	X			54	54	54	54	54	54	0,56	Для варианта с полносборным углом
		ф8А I ГОСТ 5781-82														
		ℓ=4700	X	X	X	X			9	9	9	9	9	9	1,85	
		ℓ=300	X	X	X	X			48	48	48	48	48	48	0,12	
		ℓ=5010	X	X	X	X			12	12	12	12	12	12	1,98	
		ф16А III ГОСТ 5781-82														
		ℓср=660	X	X	X	X			24	24	24	24	24	24	1,0	
		ℓср=430	X	X	X	X			96	96	96	96	96	96	0,68	
		ф12А III ГОСТ 5781-82														
		ℓ=1550	X	X	X	X			6	6	6	6	6	6	1,4	

Инв. № подл. | Подпись и дата | Взам. инв. №

Привязан

Инв. №

Нач. отд.	Шейко	
Н. контр.	Постников	
Рук. гр.	Мазалова	
Вед. инж.	Однорал	
Инжен.	Болотинская	

ТП 901-4-69.83-КЖ

Резервуар емкостью 13000 - 20000 м³

Спецификация к схеме расположения элементов конструкции резервуара (окончание)

Стадия	Лист	Листов
Р	11	

Союзводоканалниипроект Харьковский ВОДОКАНАЛПРОЕКТ

Копир. Косьменко

Формат А3

Альбом III

Типовой проект 901-4-69.83

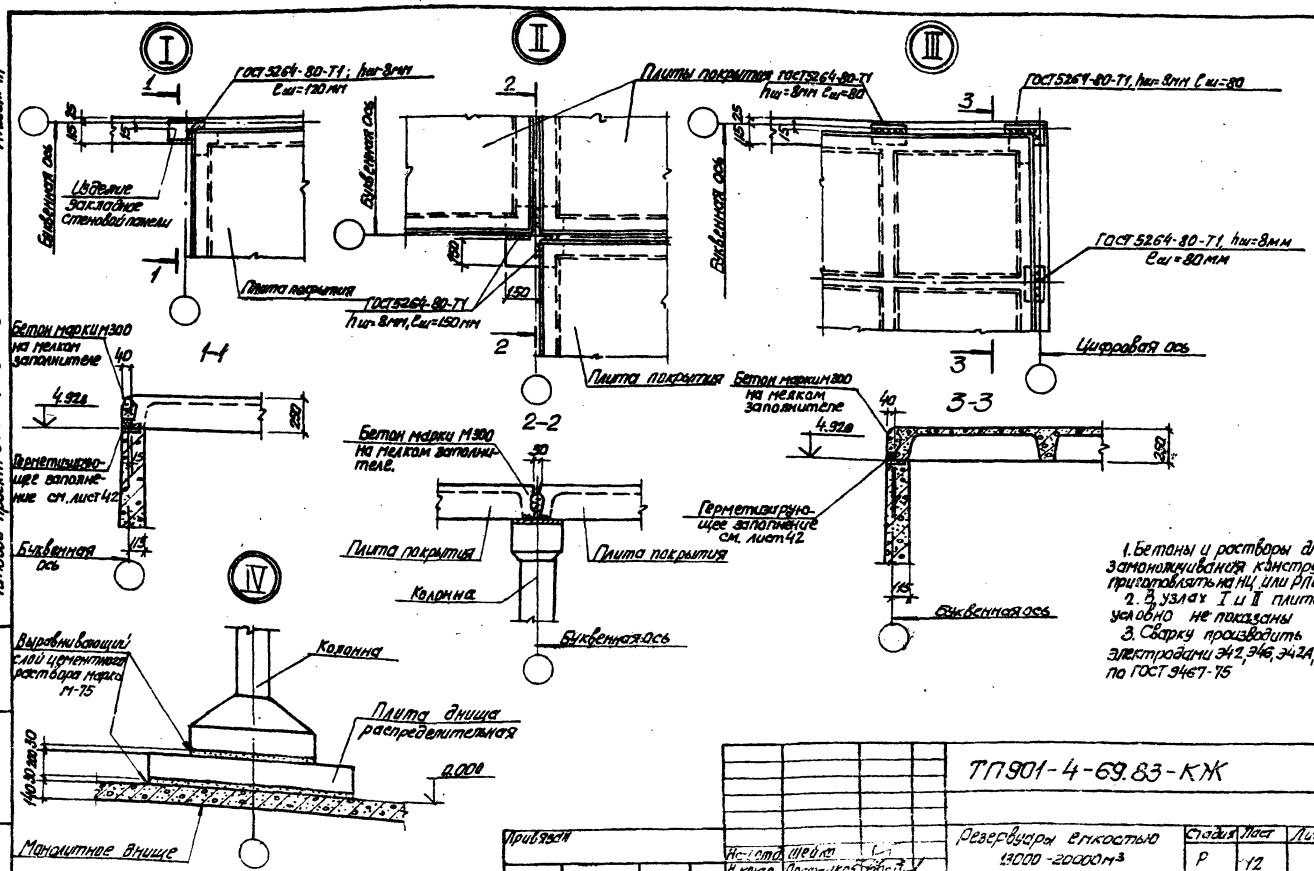

1. Бетоны и растворы для замоноличивания конструкции приготовлять на НЦ или РПЦ.
2. В узлах I и II плиты условно не показаны
3. Сварку производить электродами Э42, Э46, Э42А, Э46А по ГОСТ 9467-75

Инв.№ подл.	Подпись и дата	Взамен инв.№					

Привязан					ТП901-4-69.83-КЖ		
					Резервуары емкостью 13000-20000м³	Стадия	Лист	Листов
						Р	12	
					Узлы I-IV	Союзводоканалниипроект Харьковский Водоканалпроект		
Инв.№								

Формат А3

Альбом III

Типовой проект 901-4-69.83

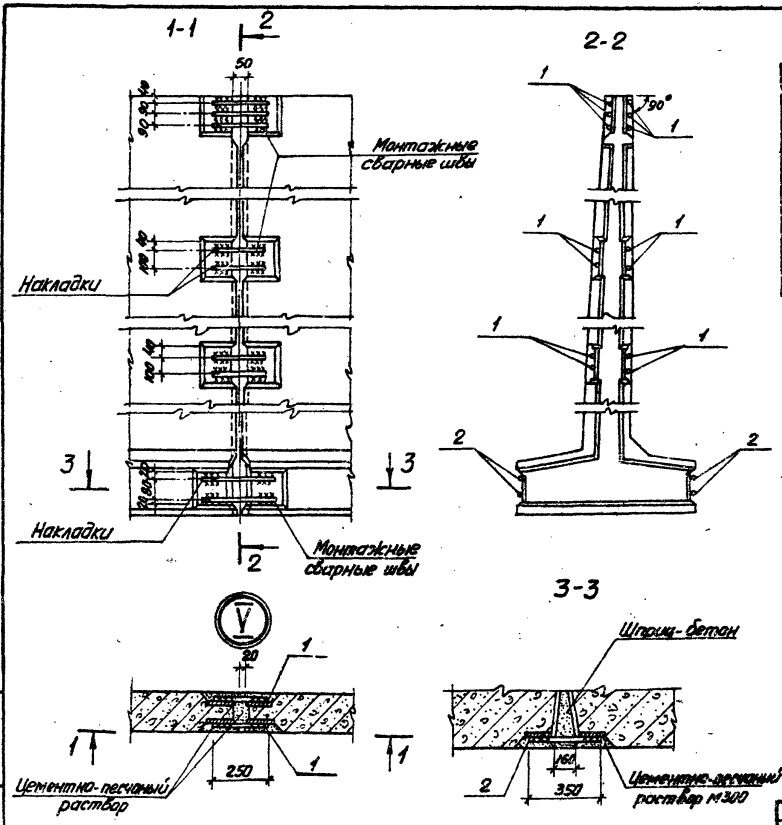

Спецификация к узлу V

Формат	Зона	Поз.	Обозначение	Наименование	Кол.	Прим.
				Детали		
				ф12 А III ГОСТ 5781-82		
Б.Ч.		1		l=250	14	0,22кг
Б.Ч.		2		l=350	4	0,31кг

1. Размеры сварных швов и деталь сварки см. лист 43
2. Арматурные выпуски из пяты условно не показаны.

Привязан				ТП 901-4-69.83-КЖ		
		Нач. отд.	Шейко	Резервуары емкостью 13000 - 20000 м³	Стадия	Лист	Листов
		Н.контр.	Постников		Р	13	
		Рук. гр.	Мазалова	Узел V (со шпоночным стыком)	Союзводоканалпроект Харьковский ВОДОКАНАЛПРОЕКТ		
		Вед. инж.	Однорал				
Инв. №		Инженер	Белятинская				

Инв. № подл. | Подпись и дата | Взамен инв. №

Копир. Корыченко

Формат А3

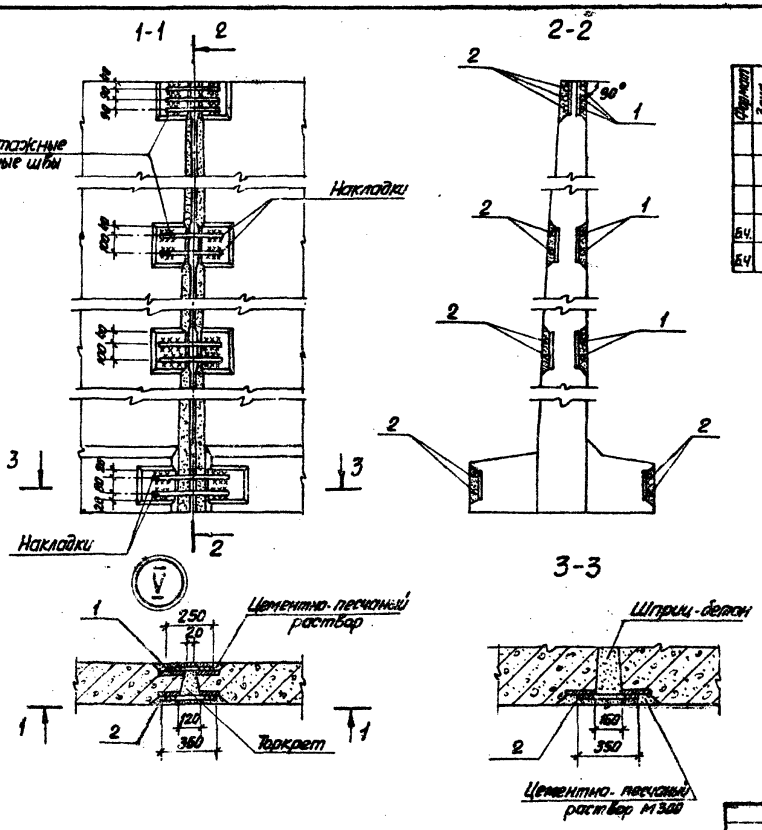

Спецификация к узлу V

Формат	Зона	Поз.	Обозначение	Наименование	Кол.	Примеч.
				Детали		
				Ф12А III ГОСТ 5781-82		
Б.Ч.		1		l=250	7	0,22
Б.Ч.		2		l=350	11	0,31

1. Размеры сварных швов и деталь сварки см. лист 43
2. Арматурные выпуски из пяты условно не показаны.

Альбом III

Типовой проект 901-4-69.83

Нач. отд.	Шейко		
Н. контр.	Полянов		
Рук. груп.	Мазалова		

Привязан

Инв. №

ТП901-4-69.83-КЖ

Резервуары емкостью 13000-20000 м³

Узел 1 (с клиновидным [illegible])

Стадия	Лист	Листов
Р	14	

Гипроводоканалпроект Харьковский водоканалпроект

Формат

Альбом III

Типовой проект 901-4-69.83

Разрез 2-2 (лист 7)

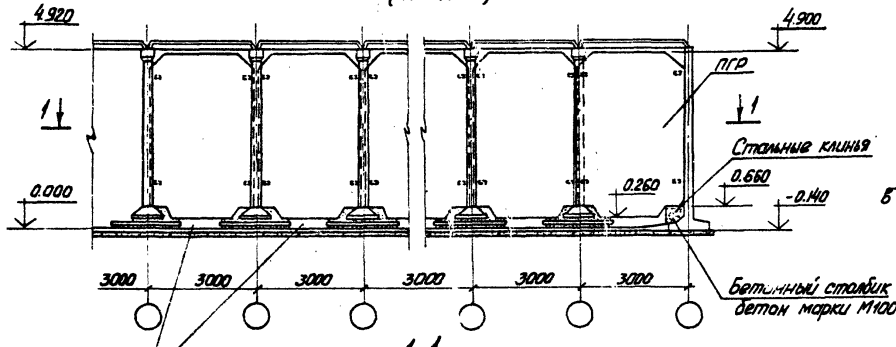

1-1

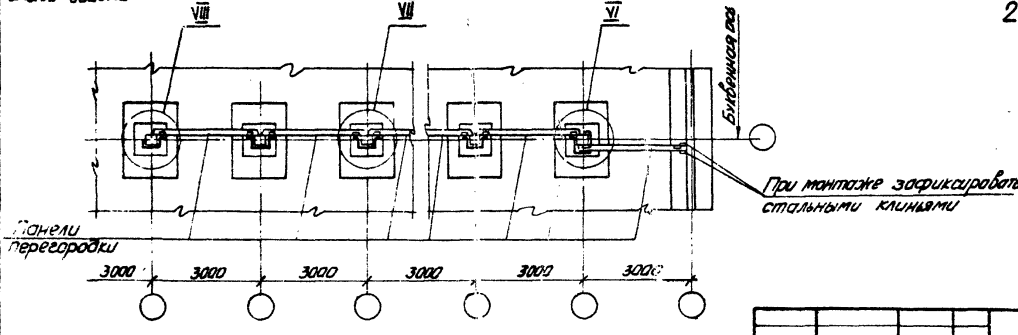

2-2

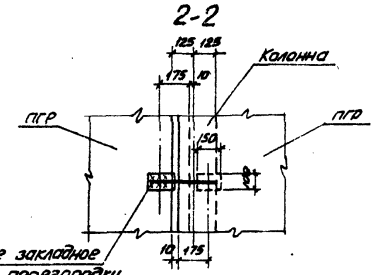

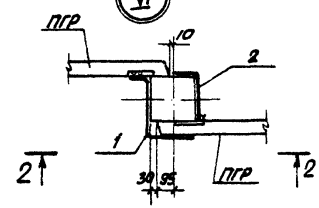

Привязан				ТП 901-4-69.83-КЖ		
				Резервуары емкостью 10000 - 20000 м³	Стадия	Лист	Листов
					Р	15	
Инв. №	Нач.отд.	Шейко		Разрез 2-2. Узлы VI-VIII (начало)	Союзводоканалпроект Харьковский водоканалпроект		
	Н.контр	Постников					
	Рук.гр.	Масалова					
	Гл.инж.	Однорал					
	Инженер	Маховикова					

Формат А3

4-4

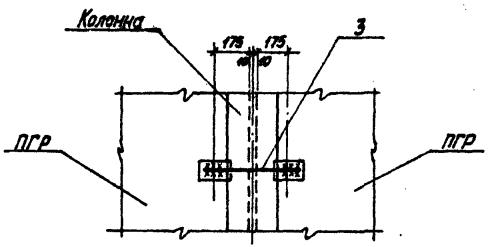

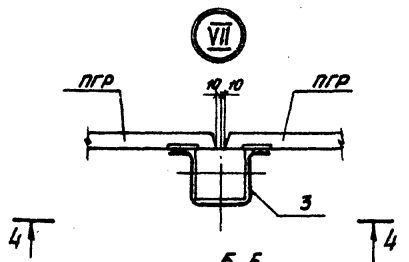

5-5

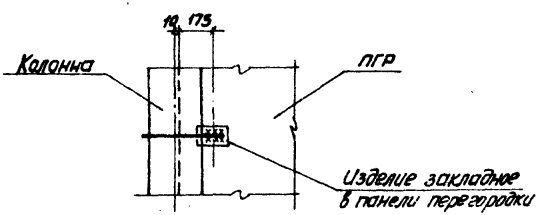

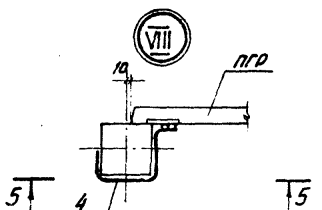

Спецификация к узлам VI, VII, VIII

Формат	Зона	Поз.	Обозначение	Наименование	Количество на исполнен.				Примеч.
									Масса ед. кг
				Детали					
				ф10 А III ГОСТ 5781-82					
БЧ		1*		ℓ=670	2				0,41
БЧ		2*		ℓ=430	2				0,26
БЧ		3*		ℓ=910		2			0,56
БЧ		4*		ℓ=710			2		0,44
					Узел VI	Узел VII	Узел VIII		

* Поз. 1-4 см. ведомость деталей

Ведомость деталей

Поз.	Эскиз
1	
2	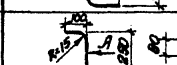
3	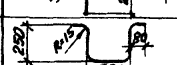
4	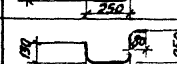

Размеры сварных швов и деталь сварки см. лист 43

Привязан			ТП 901-4-69.83-КЖ		
		Нач. отд.	Шейко	Резервуары емкостью 13000 - 20000 м³	Стадия: Р; Лист: 16; Листов:
		Н. контр.	Пастникова		
		Рук. гр.	Мазалова	Разрез 2-2. Узлы VI - VIII (окончание)	Госгражданпроект Харьковский водоканалпроект
		Вед. инж.	Пэнерол		
		Инженер	Пустинская		

Инв. № подл. | Подпись и дата | Взам. инв. №

Копировал

Формат А3

Типовой проект 901-4-69.83 Альбом III

Согласовано

Отдел Вик1 | Асс | Взам. инв. №

Подпись и дата | Инв. № подл.

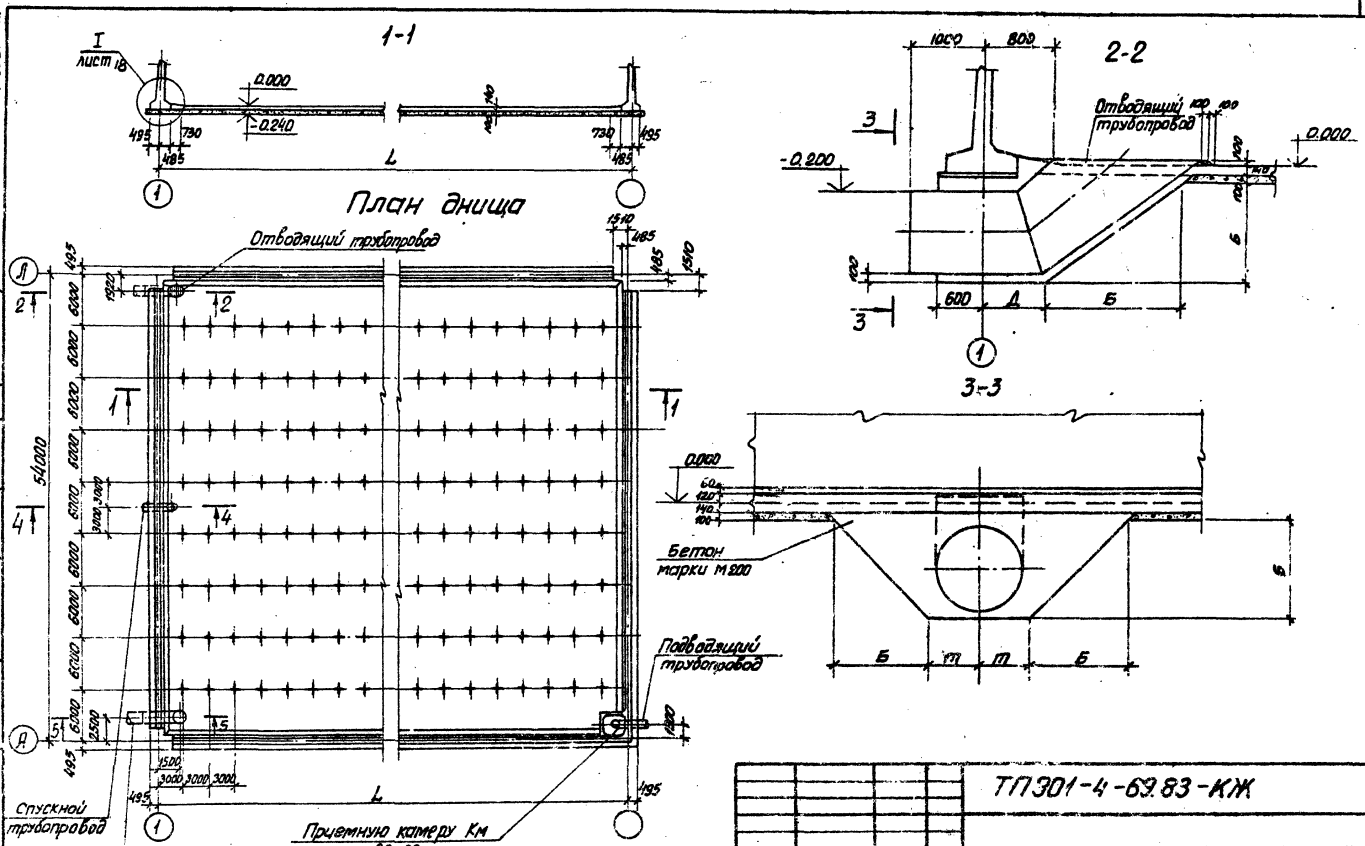

Привязан		Нач. отд.	Шейко		ТП 901-4-69.83-КЖ		
		Н. контр.	Постников		Резервуары емкостью 13000 - 20000 м³	Стадия	Лист	Листов
		Рук. гр.	Мазалова			Р	17	
		Вед. инж.	Однорал		Днище ПДм 1. Общий вид (начало)	Союзводоканалпроект Харьковский водоканалпроект		
Инв. №		Инженер	Болотинская					

Катир. Коваленко

Формат А3

Типовой проект 901-4-69.83 Альбом VI

Согласовано

Инв. № подл. | Подпись и дата | Взам. инв. №

4-4

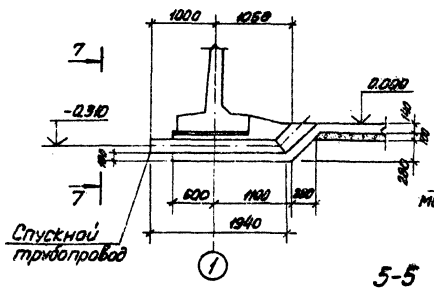

7-9

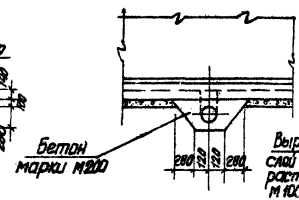

I

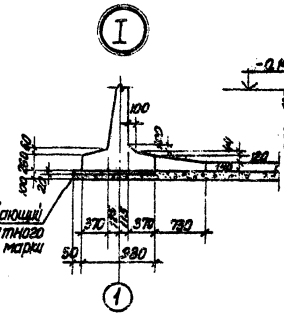

6-6

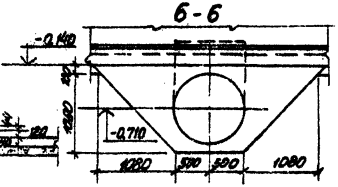

5-5

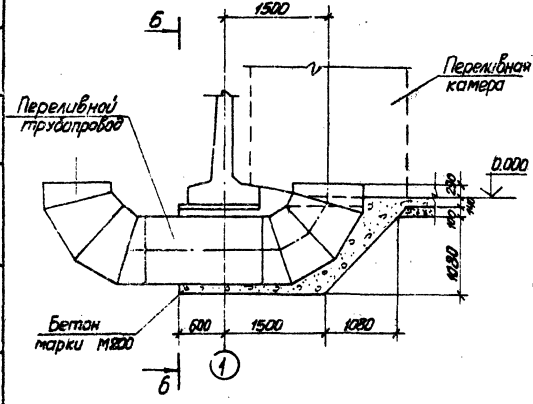

Вид трубопровода	Для резервуара	Обозначение	Размеры, мм А	Б	В	Д	т	Бетонирование труб, м³	Марка трубопров.	Кол-во	Ось трубопр. на отм.
Подающий трубопровод	РЕ54-130	901-4-69.83-НВ	1300	1080	290	1100	500	3,6	ПД 1000	1	-0,710
	РЕ54-(140-170)		1400	1280	390	1200	600	5,3	ПД 1200	1	-0,810
	РЕ54-(180-200)		1500	1400	490	1300	700	6,9	ПД 1400	1	-0,910
Отводящий трубопровод	РЕ54-130			1280		1100	600	5,1	ОТ 1200	1	-0,810
	РЕ54-(140-200)			1480		1300	700	7,3	ОТ 1400	1	-0,910
Переливной трубопровод	РЕ54-(130-200)							4,3	ПР 1000	1	-0,710
Спускной трубопровод	РЕ54-(130-200)							0,9	СП 200	1	-0,310

Бетонирование плит днища производить одновременно с бетонированием труб

Привязан

Инв. №

Нач. сект.	Шевко	
Н. контр.	Постникова	
Рук. гр.	Мезенцева	
Гл. инж.	Оборотов	
Гл. инженер	Бакулин	

ТП 901-4-69.83-КЖ

Резервуары стеклопластиковые 13000-20000 м³

Днище ПД М 1:25 Общий вид (окончательное)

Стадия	Лист	Листов
Р	1	

Специализированный проектно-конструкторский Харьковский ВНИИКАНИПРОЕКТ

Копировал Косьяненко

Формат А3

Альбом III

Типовой проект 901-4-69.83

Схема расположения нижних сеток

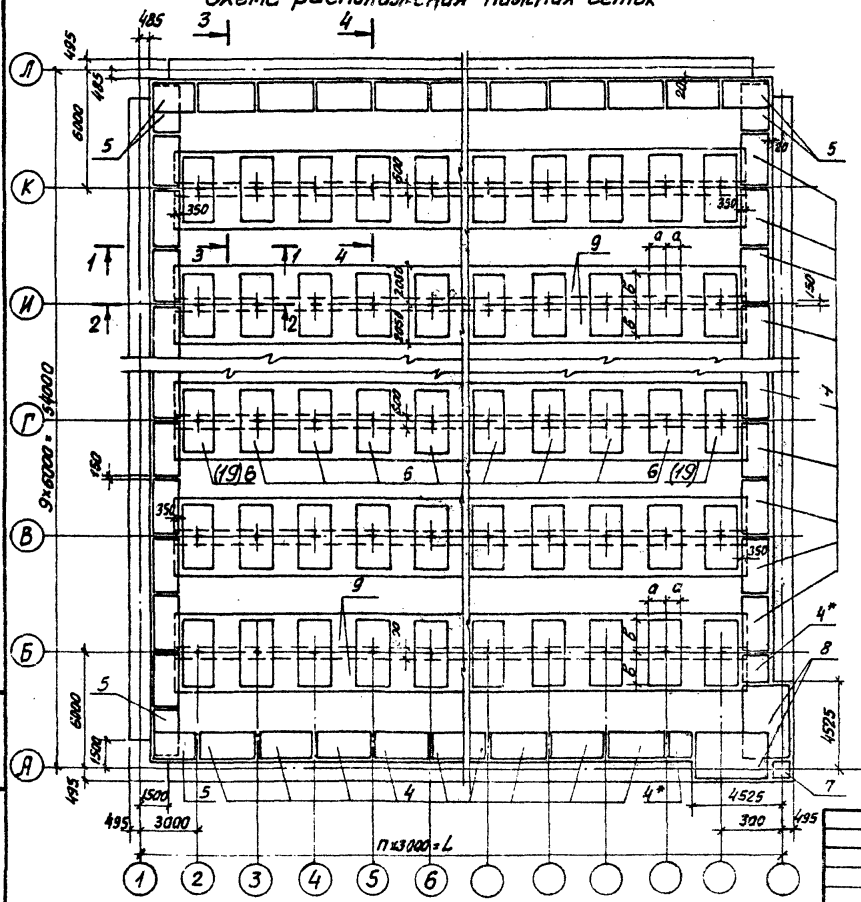

Схема расположения каркасов

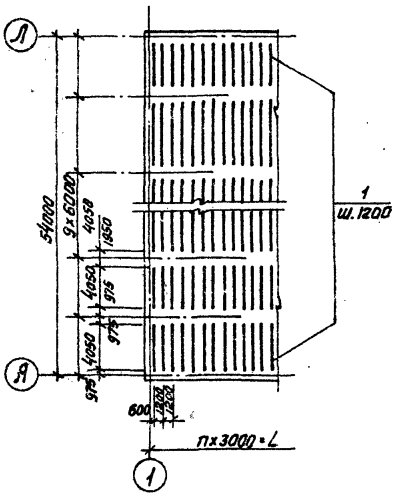

1. В месте прохода труб стержни сеток, пересекающие трубы, вырезать и их концы приварить к трубам, а стержни, попадающие на края труб, отогнуть

*2. Сетку поз. 4 разрезать на две равные части

3 Обозначения в скобках относятся к резервуарам РЕ54-100-(130-200) и РЕ54-100м-(130-200)

Резервуар	а	в
РЕ54-100-	1225	1775
РЕ54-75-	1225	1625
РЕ54-50-	1125	1775
РЕ54-100м-	1425	1925

Привязан

Инв. №

Нач. отд.	Шейко	
Н. контр.	Постников	
Рук. гр.	Мазалова	
Вед. инж.	Одноралл	
Инженер	Н. Федорцев	

ТП 901-4-69.83-КЖ

Резервуары емкостью 13000-20000 м³.

Днище ПДм1. Схема армирования (начало)

Стадия	Лист	Листов
Р	19	

Союзводоканалниипроект Харьковский ВОДОКАНАЛПРОЕКТ

Инв. № подл. | Подпись и дата | Взам. инв. №

Копир. Косьменко

Формат А3

Альбом III

Типовой проект 901-4-69.83

Схема расположения верхних сеток

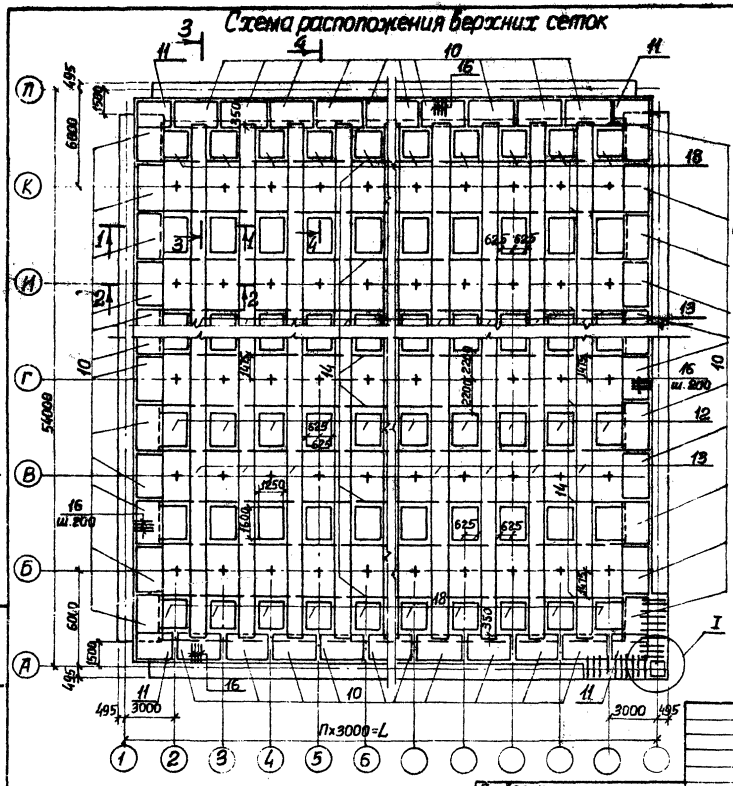

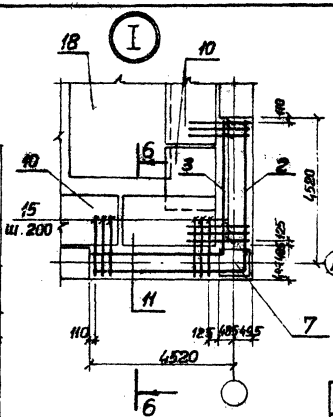

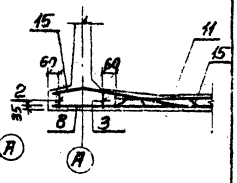

Ведомость деталей

Поз.	Эскиз
15	480 1650 100
16	200 1250 100

Инв. № подл.	Подпись и дата	Взам. инв. №

Привязач			
Инв. №			

Нач. отд.	Шейко		
Н. контр.	Постников		
Рук. гр.	Мазалова		
Вед. инж.	Однорал		
Инж.	Новоселова		

ТП 901-4-69.83-КЖ

Резервуар емкостью 13000-20000 м³

Днище ПДМ
Схема армирования
(Продолжение)

Стадия	Лист	Листов
Р	20	

Союзводоканалпроект
Харьковский
Водоканалпроект

Формат А3

Альбом III

Типовой проект 901-4-69.83

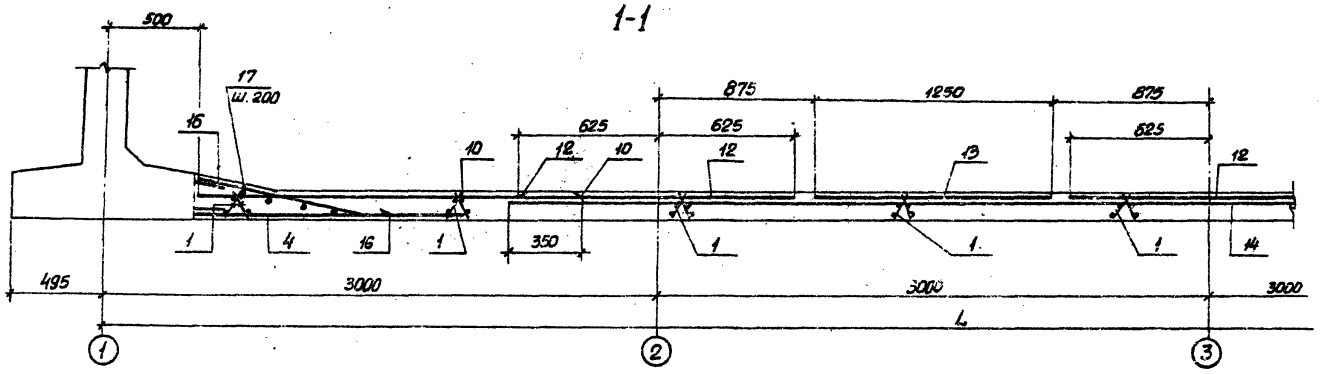

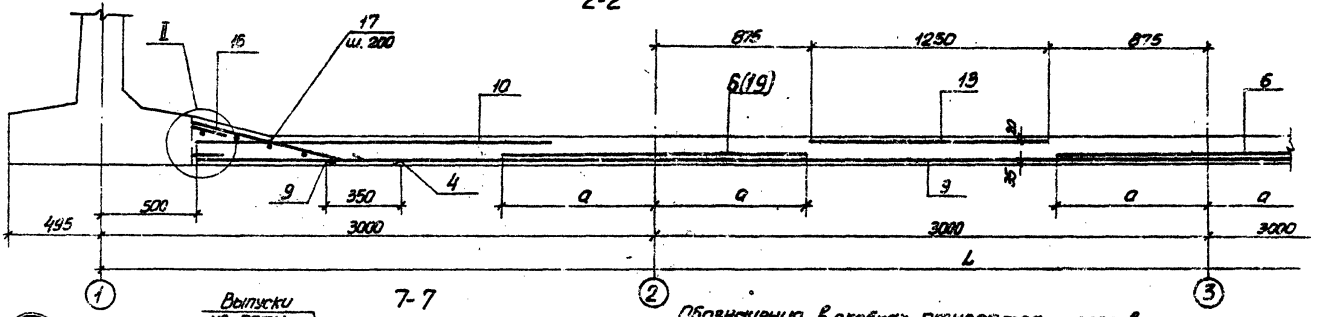

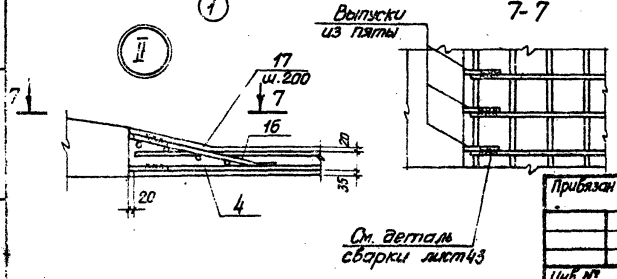

Обозначения в скобках относятся к резервуарам РЕ 54-100-(150-200) и РЕ 54-100м-(100-200).

Привязан				ТП 901-4-69.83 КЖ		
		Нач. отд.	Шейко	Резервуар емкостью 13000 - 20000 м³	Стадия	Лист	Листов
		Н. контр.	Постников		Р	21	
		Рук. гр.	Мазалова	Днище ПД м 1. Схема армирования (продолжение)	Союзводоканалпроект Харьковский водоканалпроект		
		Вед. инж.	Обнорская				
Инв. №		Инженер	Новоселова				

Копир. Кирилло

Формат А3

Альбом №

Типовой проект 901-4-69.83

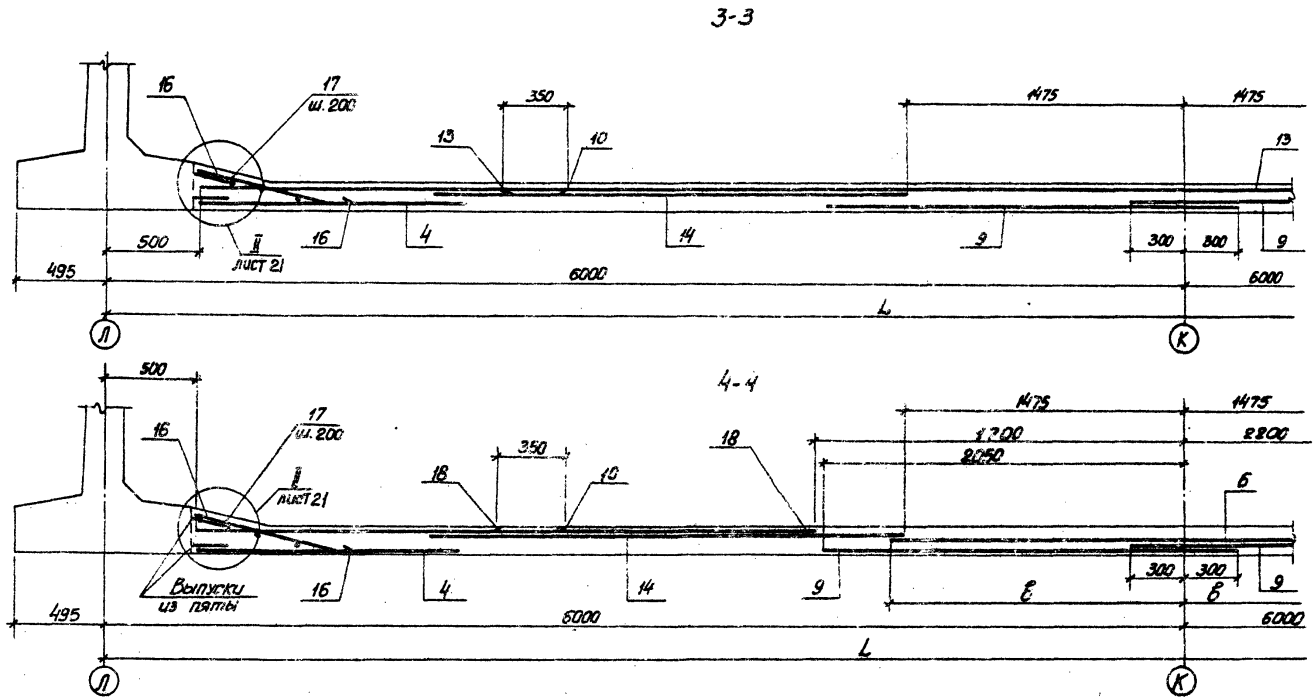

1. Размеры сварных швов и деталь сварки см. лист 43
2. Защитный слой бетона для рабочей арматуры принят для верхней арматуры-20мм, для нижней-35мм

Привязан				ТП901-4-69.83-КЖ			
			Нач. отд.	Шейко	Резервуары емкостью 13000 - 20000 м³	Стадия	Лист	Листов
			Н. контр.	Постников		Р	22	
			Рук. гр.	Мазалова	Днище ПД м 1. Схема армирования (окончание)	Союзводоканалниипроект Харьковский водоканалпроект		
			Вед. инж.	Однорал				
Инв. №			Инженер	Болотинская				

Инв. № подл. | Подпись и дата | Взамен инв. №

Копир. Косыменко

Формат А3

Альбом III

Типовой проект 901-4-69.83

Формат	Зона	Поз.	Обозначение	Наименование	Количество на исполнение																								Примечан.
				Сборочные единицы																									
				Каркас плоский																									
А4		1	901-4-69.83-КЖИ-09.010	Кр31	720	810	900	990	1080	1170	720	810	900	990	1080	1170	720	810	900	990	1080	1170	720	810	900	990	1080	1170	
А4		2	09.020	Кр32	1	1	1	1	1	1	1	1	1	1	1	1	1	1	1	1	1	1	1	1	1	1	1	1	
А4		3	-01	Кр33	1	1	1	1	1	1	1	1	1	1	1	1	1	1	1	1	1	1	1	1	1	1	1	1	
				Сетки арматурные																									
		4	ГОСТ 23279-78	$\frac{8АI-400}{18АIII-200}$ 1250×2950 $\frac{25}{25}$ ГОСТ23279-78	59	63	67	71	75	79	59	63	67	71	75	79	59	63	67	71	75	79							
			ГОСТ 23279-78	$\frac{8АI-400}{20АIII-200}$ 1650×2950 $\frac{25}{25}$ ГОСТ23279-78																			59	63	67	71	75	79	
		5	ГОСТ 23279-78	$\frac{8АI-400}{18АIII-200}$ 1250×2350 $\frac{25}{25}$ ГОСТ23279-78	6	6	6	6	6	6	6	6	6	6	6	6	6	6	6	6	6	6							
			ГОСТ 23279-78	$\frac{8АI-400}{20АIII-200}$ 1650×2350 $\frac{25}{25}$ ГОСТ23279-78																			6	6	6	6	6	6	
		6	ГОСТ 23279-78	$\frac{12АIII-200}{6АIII-300}$ 2450×3550 $\frac{125}{125}$ ГОСТ23279-78	104	120	136	152	168	184																			
			ГОСТ 23279-78	$\frac{10АIII-200}{6АIII-300}$ 2450×3250 $\frac{125}{125}$ ГОСТ23279-78							120	136	152	168	184	200													
					РЕ54-100-130	РЕ54-100-140	РЕ54-100-160	РЕ54-100-170	РЕ54-100-190	РЕ54-100-200	РЕ54-75-130	РЕ54-75-140	РЕ54-75-160	РЕ54-75-170	РЕ54-75-190	РЕ54-75-200	РЕ54-50-130	РЕ54-50-140	РЕ54-50-160	РЕ54-50-170	РЕ54-50-190	РЕ54-50-200	РЕ54-100М-130	РЕ54-100М-140	РЕ54-100М-160	РЕ54-100М-170	РЕ54-100М-190	РЕ54-100М-200	

Взамен инв. №

Подпись и дата

Инв. № подл.

Привязан

Инв. №

Нач. отд.	Шейко	
Н. контр.	Постников	
Рук. гр.	Мазолова	
Вед. инж.	Однопал	
Инженер	Новгородцева	

ТП 901-4-69.83-КЖ

Резервуар емкостью 13000-20000 м³

ПД м 1. Спецификация элементов (начало)

Стадия	Лист	Листов
Р	23	

Союзводоканалниипроект Харьковский водоканалпроект

Копир. Косьменко

Формат А3

Альбом III

Типовой проект 901-4-69.83

Формат	Зона	Поз.	Обозначение	Наименование	Количество на исполнение																								Примеч.
					PE54-100-130	PE54-100-140	PE54-100-160	PE54-100-170	PE54-100-180	PE54-100-200	PE54-75-130	PE54-75-140	PE54-75-160	PE54-75-170	PE54-75-180	PE54-75-200	PE54-50-130	PE54-50-140	PE54-50-160	PE54-50-170	PE54-50-190	PE54-50-200	PE54-100М-130	PE54-100М-140	PE54-100М-160	PE54-100М-170	PE54-100М-190	PE54-100М-200	
А4		6	901-4-69.83-КЖИ-09.030	С21													120	136	152	168	184	200							
			ГОСТ 23279-78	16АIII-200 / 6АIII-300 2850×8850 125/25 ГОСТ 23279-78																			104	120	136	152	168	184	
		7	ГОСТ 8478-81	5ВрI-100 / 5ВрI-100 1040×1040 20/20 ГОСТ 8478-81	2	2	2	2	2	2	2	2	2	2	2	2	2	2	2	2	2	2	2	2	2	2	2	2	
		8	ГОСТ 23279-78	8АI-400 / 18АIII-200 2250×3850 125/25 ГОСТ 23279-78	2	2	2	2	2	2	2	2	2	2	2	2	2	2	2	2	2	2							
			ГОСТ 23279-78	8АI-400 / 20АIII-200 2250×3850 125/25 ГОСТ 23279-78																			2	2	2	2	2	2	
		9	ГОСТ 8478-81	5ВрI-100 / 5ВрI-100 2350×1 30/25 ГОСТ 8478-81	45200/16	51200/16	57200/16	63200/16	69200/16	75200/16	45200/16	51200/16	57200/16	63200/16	69200/16	75200/16	45200/16	51200/16	57200/16	63200/16	69200/16	75200/16	44400/16	50400/16	56400/16	62400/16	68400/16	74400/16	Длина одной сетки / количество
		10	ГОСТ 23279-78	8АI-400 / 14АIII-200 2050×2350 25/25 ГОСТ 23279-78	62	66	70	74	78	82	62	66	70	74	78	82	62	66	70	74	78	82	62	66	70	74	78	82	
		11	ГОСТ 23279-78	8АI-400 / 14АIII-200 2050×2350 25/25 ГОСТ 23279-78	4	4	4	4	4	4	4	4	4	4	4	4	4	4	4	4	4	4	4	4	4	4	4	4	
А4		12	901-4-69.83-КЖИ-09.040	С22																			105	119	133	147	161	175	
А4		13	– КЖИ-09.050	С23, ℓ=50600	14	16	18	20	22	24	14	16	18	20	22	24	14	16	18	20	22	24	14	16	18	20	22	24	
А4		14		С24	43800/9	49800/9	55800/9	61800/9	67800/9	73800/9	43800/9	49800/9	55800/9	61800/9	67800/9	73800/9													Длина одной сетки / количество

Инв. № подл. | Подп. и дата | Взам. инв. №

ТП 901-4-69.83-КЖ

Привязан

Инв. №

Нач. отд.	Шейко	
Н. контр.	Постников	
Рук. гр.	Мазалова	
Вед. инж.	Однарал	
Инжен.	Новгородцев	

Резервуар емкостью 13000 – 20000 м³

Днище ПДМ 1. Спецификация элементов (продолжение)

Стадия	Лист	Листов
Р	24	

Союзводоканалпроект Харьковский ВОДОКАНАЛПРОЕКТ

Копир. Косьменко

Формат А3

Альбом III

Типовой проект 901-4-69.83

Формат	Зона	Поз.	Обозначение	Наименование	Количество на исполнение																								Примеч.
А1		14	901-4-69.83-КЖИ-09.050-02	С25													42800/9	49800/9	53800/9	61800/9	61800/9	73800/9							Длина сетки/количество
			-03	С26																			43800/9	49800/9	53800/9	61800/9	61800/9	73800/9	Длина сетки/количество
А1		18	-КЖИ-09.010-01	С27																			30	34	38	42	46	50	
		19	ГОСТ23279-84	15Ай-300 / 8Ай-300 ВСт3пс2-1 ГОСТ23279-85																			16	16	16	16	16	16	
				Детали																									
				ф14Аiii ГОСТ5781-82																									
Б.У		15	*	С-2230	40	40	40	40	40	40	40	40	40	40	40	40	40	40	40	40	40	40	40	40	40	40	40	40	2,7 кг
Б.У		16	*	С-1350	930/760	990/1020	1050/1080	1110/1140	1170/1200	1230/1260	930/860	990/1020	1050/1080	1110/1140	1170/1200	1230/1260	930/860	990/1020	1050/1080	1110/1140	1170/1200	1230/1260	930/860	990/1020	1050/1080	1110/1140	1170/1200	1230/1260	1,69 кг
Б.У		17		ф6АI ГОСТ5781-82 в м.	1072	1141	1215	1288	1360	1432	1072	1141	1216	1288	1360	1432	1072	1141	1216	1288	1360	1432	1072	1141	1216	1288	1360	1432	10 м / 0,22 кг
				Материалы																									
				Бетон марки М200 Мр3 ☐ 48	360,4	405,5	450,6	495,7	540,8	585,9	360,4	405,5	450,6	495,7	540,8	585,9	360,4	405,5	450,6	495,7	540,8	585,9	360,4	405,5	452,6	495,7	540,8	585,9	м³
				Бетон марки М100 подбетонка	108,5	122,7	132,9	145,1	157,3	169,5	108,5	122,7	132,9	145,1	157,3	169,5	108,5	122,7	132,9	145,1	157,3	169,5	108,5	122,7	132,9	145,1	157,3	169,5	м³
				Бетон марки М50 подготовка	270,1	303,8	336,9	369,9	402,5	435,6	270,1	303,8	336,9	369,9	402,5	435,6	270,1	303,8	336,9	369,9	402,5	435,6	270,1	303,8	336,9	369,9	402,5	435,6	м³

	РЕ5Ч-100-130	РЕ5Ч-100-140	РЕ5Ч-100-150	РЕ5Ч-100-170	РЕ5Ч-100-190	РЕ5Ч-100-200	РЕ5Ч-75-130	РЕ5Ч-75-140	РЕ5Ч-75-160	РЕ5Ч-75-170	РЕ5Ч-75-190	РЕ5Ч-75-200	РЕ5У-50-130	РЕ5У-50-140	РЕ5У-60-160	РЕ5Ч-50-170	РЕ5У-50-190	РЕ5У-50-200	РЕ5Ч-100Ч-130	РЕ5У-100Ч-140	РЕ5У-100Ч-160	РЕ5Ч-100Ч-170	РЕ5У-100Ч-190	РЕ5У-100Ч-200
Масса изделия, т	0,36	0,41	0,45	0,50	0,54	0,59	0,36	0,41	0,45	0,50	0,54	0,59	0,36	0,41	0,45	0,50	0,54	0,59	0,36	0,41	0,45	0,50	0,54	0,59

* Поз. 15, 16 см. ведомость деталей на листе 22
Количество поз. 16 дано: в числителе – для монолитной угловой зоны, в знаменателе – для сборной угловой зоны.

Инв. № подл. | Подп. и дата | Взам. инв. №

Привязан

Инв. №

Нач. отд.	Шейко		
Н. контр.	Ястребков		
Гл. спец.	Мозговой		
Вед. инж.	Лаптева		
Инженер	Лобзенко		

ТП 901-4-69.83-КЖ

Резервуары емкостью 13000 – 20000 м³

Стадия	Лист	Листов
Р	25	

Лицевые ПАМ1 Спецификация элементов (окончание)

Харьковский Водоканалпроект

Копир. Косьяненко

Формат А3

Альбом III

Типовой проект 901-4-69.83

Марка элемента	Изделия арматурные. Арматура класса Вр-I ГОСТ 6727-80					А-I ГОСТ 5781-82					А-III										Всего
	ф4	ф5			Итого	ф6	ф8			Итого	ф6	ф8	ф10	ф12	ф14	ф16	ф18	ф20		Итого	
РЕ54-100-130	724.9	4952.2			5677.1	1850.7	794.8			2645.5	1662.7	2570.8		4908	4049.4 / 4098.3		2588.5			15779.4 / 15828.3	24102.0 / 24150.9
РЕ54-100-140	826.4	5613			6439.4	2068.2	813.6			2881.8	1907.7	2934.1		5562.4	4296 / 4344.9		2728.5			17428.7 / 17477.6	26749.9 / 26798.8
РЕ54-100-160	927.9	6273.8			7201.7	2285.7	832.4			3118.1	2152.7	3297.4		6216.8	4542.6 / 4591.5		2878.5			19088.0 / 19136.9	29407.8 / 29456.7
РЕ54-100-170	1029.4	6934.6			7964	2503.2	851.2			3354.4	2397.7	3660.7		6871.2	4789.2 / 4838.1		3028.5			20747.3 / 20796.2	32066.7 / 32114.6
РЕ54-100-190	1130.9	7595.4			8726.3	2720.7	870			3590.7	2642.7	4024.0		7525.6	5035.8 / 5084.7		3178.5			22406.6 / 22455.5	34723.6 / 34772.5
РЕ54-100-200	1232.4	8256.2			9488.6	2938.2	888.8			3827	2887.7	4387.3		8180	5282.4 / 5331.3		3328.5			24065.9 / 24114.8	37381.5 / 37430.9
РЕ54-75-130	724.9	4962.2			5677.1	1850.7	794.8			2645.5	1695	2385	3132		4049.4 / 4098.3		2588.5			13849.9 / 13898.8	22172.5 / 22221.4
РЕ54-75-140	826.4	561 3			6439.4	2068.2	813.6			2881.8	1930.4	2748.3	3549.6		4296 / 4344.9		2728.5			15252.8 / 15301.7	24574 / 24622.9
РЕ54-75-160	927.9	6273.8			7201.7	2285.7	832.4			3118.1	2165.8	3111.6	3967.2		4542.6 / 4591.5		2878.5			16665.9 / 16714.6	26985.5 / 27034.4
РЕ54-75-170	1029.4	6934.6			7964	2503.2	851.2			3354.4	2401.2	3474.9	4384.8		4789.2 / 4838.1		3028.5			18078.6 / 18127.5	29397 / 29445.9
РЕ54-75-190	1130.9	7595.4			8726.3	2720.7	870			3590.7	2636.6	3838.2	4802.4		5035.8 / 5084.7		3178.5			19481.5 / 19540.4	31808.6 / 31857.4
РЕ54-75-200	1232.4	8256.2			9488.6	2938.2	888.8			3827	2872	4201.5	5220		5282.4 / 5331.3		3328.5			20994.4 / 20953.3	34220 / 34268.9

1. В числителе - для монолитной угловой зоны, в знаменателе - для сборной угловой зоны
2. Ведомость расхода стали дана в кг

Инв. № подл. | Подпись и дата | Взам. инв. №

Привязан

Инв. №

Нач. отд.	Шедко	
Н. контр.	Постников	
Рук. гр.	Назарова	
Вед. инж.	Панова	
Инж. кон.	Новгородов	

ТП 901-4-69.83-КЖ

Резервуары емкостью 13000 - 20000 м³

Дни: ДДМ1

Ведомость расхода стали (начало)

Стадия	Лист	Листов
	20	

Союзводоканалпроект Харьковский Водоканалпроект

Формат А3

Альбом III

Типовой проект 901-4-69.83

Марка элемента	Изделия арматурные. Арматура класса Вр-I ГОСТ 6727-80 ф4	ф5			Итого	A-I ГОСТ 5781-81 ф6	ф8			Итого	A-III ГОСТ 5781-81 ф6	ф8	ф10	ф12	ф14	ф16	ф18	ф20		Итого	Всего
РЕ54-50-130	1012,9	4952,2			5965,1	1850,7	794,8			2645,5	2327,1	2016			4049,4 4098,3		2588,5			10981 11029,9	19591,6 19640,5
РЕ54-50-140	1152,8	5613			5765,8	2068,2	813,6			2881,8	2656,2	2312,4			4296 4344,9		2728,5			11993,1 12041,2	21640,7 21689,6
РЕ54-50-160	1292,7	6273,2			7565,5	2285,7	832,4			3118,1	2985,3	2608,8			4542,6 4591,5		2878,5			13015,2 13064,1	23699,8 23748,7
РЕ54-50-170	1432,6	6934,6			8367,2	2503,2	851,2			3354,4	3314,4	2905,2			4769,2 4838,1		3028,5			14037,3 14086,2	25758,9 25807,8
РЕ54-50-190	1572,5	7595,4			9167,9	2120,7	870			3590,7	3643,5	3201,6			5635,8 5084,7		3178,5			15058,4 15106,3	27818 27865,9
РЕ54-50-200	1712,4	8258,2			10268,6	2938,2	888,8			3827	3972,6	3498			5282,4 5331,3		3328,5			16084,5 16130,4	30177,1 30226
РЕ54-100М-130	378,7	5576,8			5955,5	1850,7	865,1			2715,8	2191	2744,5			4048,4 4098,3	109,56		4140,3		24081,2 19134,1	32752,5 32801,4
РЕ54-100М-140	423,3	6323,1			6746,4	2068,2	888,3			2956,5	2468,8	3124,4			4296 4344,9	123,49,2		4384,7		26591,1 2640,0	36294,0 36342,9
РЕ54-100М-160	467,9	7069,4			7537,3	2285,7	911,5			3197,2	2142,6	3504,3			4642,6 4591,5	136,82,1		4623,1		29101,0 29148,9	39835,5 39884,4
РЕ54-100М-170	512,5	7815,7			8328,2	2503,2	934,7			3437,9	3018,4	3884,2			4789,2 4838,1	150,45,6		4873,5		31610,9 31659,9	43377,0 43425,9
РЕ54-100М-190	557,1	8562			9119,1	2720,7	957,9			3678,6	3294,2	4069,1			5035,8 5084,7	164,08,8		5117,9		34120,8 34169,7	46918,5 46967,4
РЕ54-100М-200	601,7	9308,3			9910	2938,2	981,1			3919,3	3563,6	4644,0			5282,4 5331,3	177,12		5362,3		36630,5 36679,4	50459,8 50508,7

Примечания см. лист 26

ТП 901-4-69.83-КЖ

Привязан

Инв. №

Нач. отд.	Шейка	
Н. контр.	Постников	
Рук. гр.	Мазалова	
Вед. инж.	Обмарова	
Инженер	Новгородова	

Резервуары емкостью 13000 – 20000 м³

Днище ПДМ1. Ведомость расхода стали (окончание)

Стадия	Лист	Листов
Р	27	

Союзводоканалпроект Харьковский ВОДОКАНАЛПРОЕКТ

Копир. Косьяненко

Формат А3

Типовой проект 901-4-69.83 Альбом III

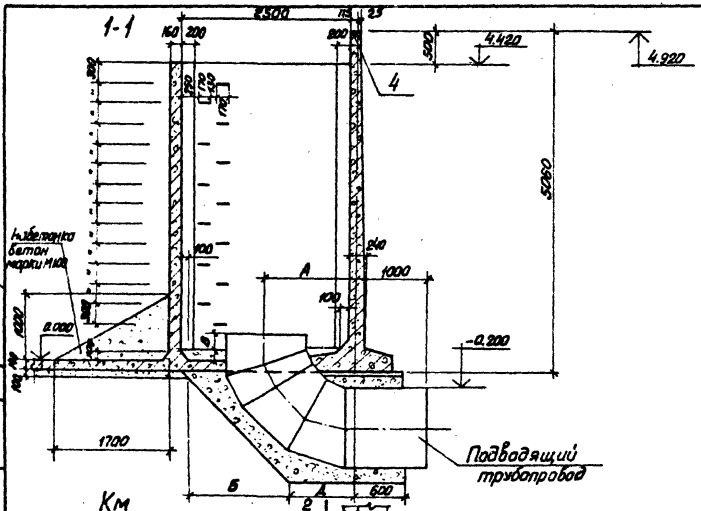

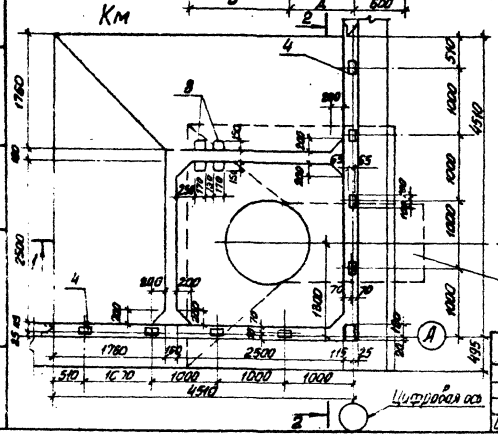

Буквенные обозначения подводящего трубопровода см. лист 18

Спецификация к камере приемной Км (начало)

Формат	Зона	Поз.	Обозначение	Наименование	Кол.	Примеч.
						масса ед. кг.
				Сборочные единицы		
				Сетки арматурные		
А4		1	901-4-69.83-КЖИ-10.020-02	С34	6	
		2	-03	С35	2	
А4		3	-10.010	С31	4	
А4		4	901-4-69.83-КЖИ-06.060	Изделие закладное МН21	9	
				Детали		
				ф 16А III ГОСТ 5781-82		
Б.Ч.		5		ℓ=1700	80	2,68
Б.Ч.		6*		ℓ=9380	4	14,8
Б.Ч.		7*		ℓ=9240	3	14,6
Б.Ч.		8*		ℓ=770	23	1,22
				ф 12А III ГОСТ 5781-82		
Б.Ч.		9*		ℓср=910	18	0,8
Б.Ч.		10*		ℓ=4720	6	4,2
Б.Ч.		11*		ℓ=4770	8	4,23
Б.Ч.		12*		ℓ=1500	25	1,33
Б.Ч.		13*		ℓ=860	25	0,76
Б.Ч.		14*		ℓср=815	75	0,72

*Поз. 6-14 см. ведомость деталей лист 29

Согласовано
Вик-1 Асс Ац

Взамен инв. №

Подпись и дата

Инв. № подл.

Привязан

Инв. №

Нач. отд.	Шейко	
Н. контр.	Постников	
Рук. гр.	Мазалова	
Вед. инж.	Однорал	
Инжен.	Болотинская	

ТП 901-4-69.83-КЖ

Резервуары емкостью 13000 - 20000 м³

Камера приемная Км. Общий вид. Схема армирования (начало)

Стадия	Лист	Листов
Р	28	

Союзводоканалниипроект Харьковский водоканалпроект

Копир. Кондратенко

Формат А3

Альбом №

Типовой проект 901-4-69.83

2-2

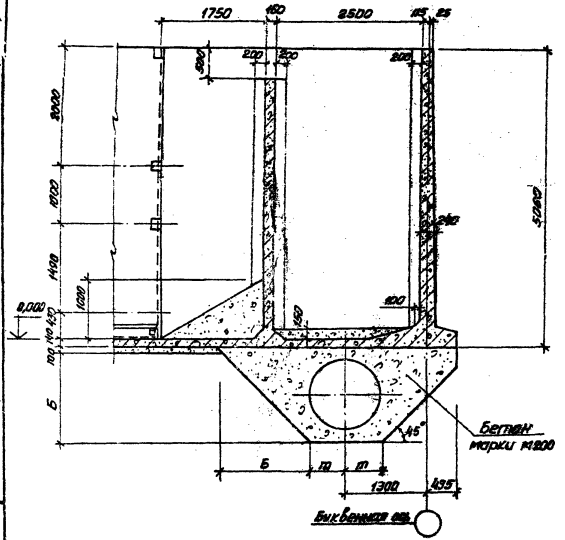

В месте прохода трубы стержни сеток, пересекающие трубу, вырезать и их концы приварить к трубе, а стержни попадающие на края трубы, отогнуть

(окончание)

Формат	Зона	Поз.	Обозначение	Наименование	Кол.	Примеч.
						масса ед. кг
				ф6АI ГОСТ 5781-82		
Б.Ч.		15		l=2600	8	0,58
Б.Ч.		16		l=500	56	0,11
Б.Ч.		17		ф8АI ГОСТ 5781-82 l=2750	4	1,1
				Материалы		
				Бетон марки М200 Бб, Мр3 □	13,2	$м^3$
				Бетон марки М100 (набетонка)	6,9	$м^3$

Ведомость деталей

Поз.	Эскиз	Поз.	Эскиз
6	4690 [4690	10	150 [4570
7	4620 [4620	11	150 [4620
8	300 [170] 300	12	850 [850
9	120 540-800 120	13	100 660 100 45°
		14	45° 100 550-580 100

ТП901-4-69.83-КЖ

Привязан							
		Нач. отд.	Шейко		Резервуары емкостью 13000 - 20000	Стадия	Лист	Листов
		Н. контр.	Постников			Р	29	
		Рук. гр.	Казалова		Камера приемная №4. Общий вид. Схема с [illegible] (продолжение)	Союзводоканалпроект Харьковский водоканалпроект		
		Гл. инж.	Гонорин					
Инв. №		Инжен.	Болотинская					

Копир. [illegible]

Альбом III

Типовой проект 901-4-69.83

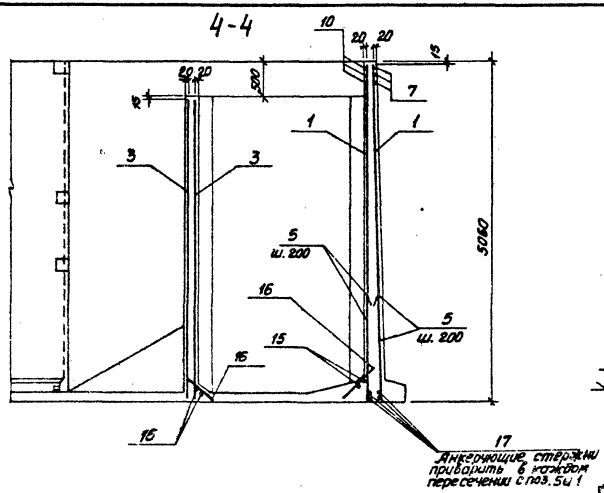

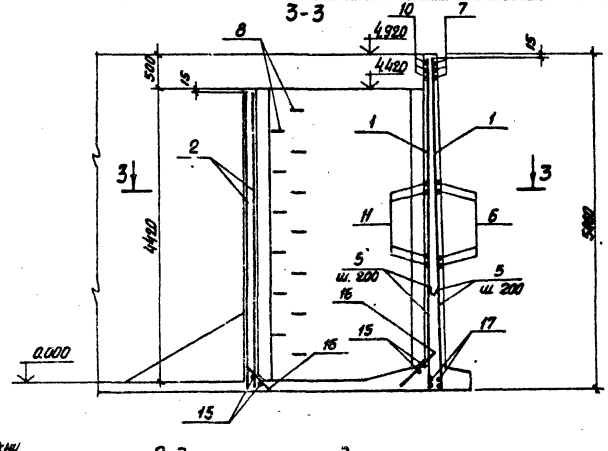

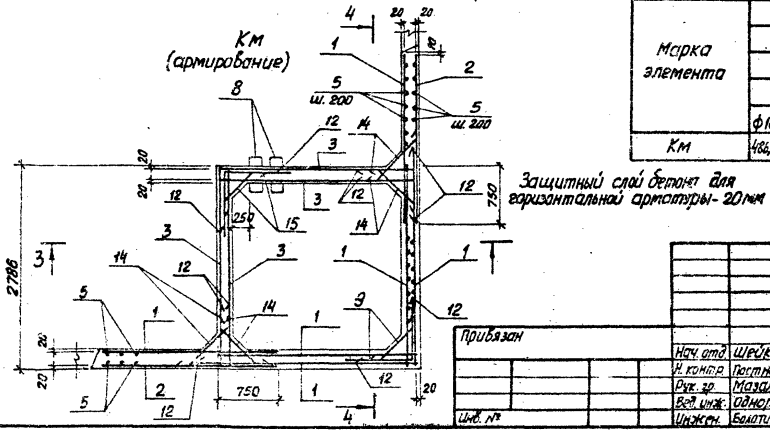

Ведомость расхода стали на элемент, кг.

Марка элемента	Изделия арматурные									Изделия закладные					Общий расход
	Арматура класса								Всего	Арматура класса		Прокат марки		Всего	
	А-III					А-I				А-III		ВСт3кп-1			
	ГОСТ 5781-82									ГОСТ 5781-82		ГОСТ 103-76			
	ф10	ф12	ф14	ф16	Итого	ф6	ф8	Итого		ф14	Итого	200×8	Итого		
Км	486,2	404,2	299,7	464,0	1654,2	7,7	4,4	12,1	1666,3	8,7	8,7	14,7	14,7	23,4	1689,7

Привязан	Нач. отд.	Шейко		ТП901-4-69.83-КЖ	
	Н. контр.	Постников		Резервуары емкостью 13000-2000 м³	Стадия: Р; Лист: 30; Листов:
	Рук. гр.	Мазалова		Камера приемная КМ. Общий вид. Схема армирования (окончание)	Союзводоканалниипроект Харьковский водоканалпроект
Инв. №	Вед. инж.	Однорал			
	Инжен.	Болотинская			

Инв. № подл. | Подпись и дата | Взам. инв. №

Копир. Косьменко

Формат А3

Альбом III

Типовой проект 901-4-69.83

1-1

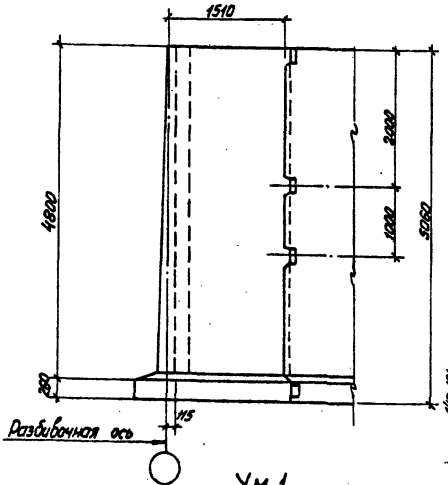

2-2

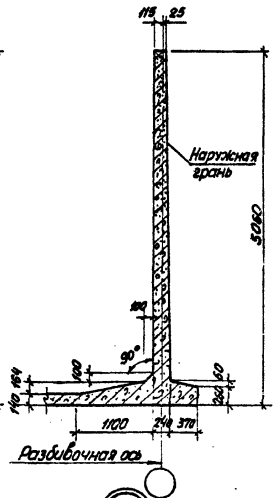

Ум 1

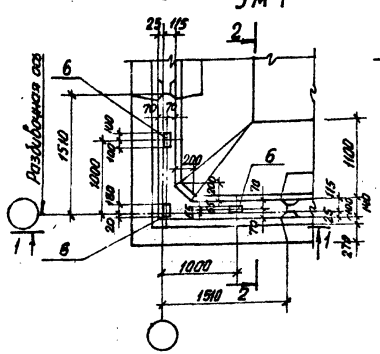

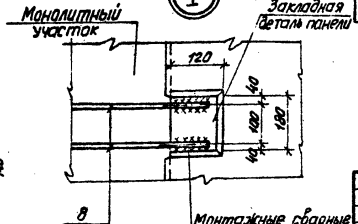

I

Спецификация к Ум 1 (начало)

Формат	Зона	Поз.	Обозначение	Наименование	Кол.	Примеч.
				Сборочные единицы		
				Каркасы плоские		
А4		1	901-4-69.83 -КЖИ-09.020-02	КР34	1	
		2	-03	КР35	1	
				Сетки арматурные		
А4		3	-КЖИ-10.020-	С32	2	
		4	-01	С33	2	
		5	ГОСТ 8478-81	С $\frac{5\text{Вр I-100}}{5\text{Вр I-100}}$ 1040×1040 $\frac{50}{20}$	2	
А4		6	901-4-69.83-КЖИ 06.060	Изделие закладное Мн21	3	
				Детали		
				ф16 А III ГОСТ 5781-82		
Б.Ч.		7*		ℓ=3260	3	5,15кг
Б.Ч.		8*		ℓ=3380	4	5,34кг
Б.Ч.		9*		ℓ=1700	18	2,69кг
Б.Ч.		10		ℓ=1700	16	2,69кг

*Поз. 7-9 см. ведомость деталей лист 33

размеры сварных швов и деталь сварки см. лист 43

Привязан

Инв.№ подл. | Подпись и дата | Взам.инв.№

Инв.№

Нач.отд.	Шейко	
Н.контр.	Пастников	
Рук.гр.	Мазалова	
Гл.инж.	Обнорал	
Инженер	Балтинская	

ТП 901-4-69.83-КЖ

Резервуары емкостью 13000-20000 м³

Угол. монолитный Ум 1, общий вид. Схема армирования. (начало)

Стадия	Лист	Листов
Р	31	

Союзводоканалпроект Харьковский ВОДОКАНАЛПРОЕКТ

Копир. Косяченко

Формат А3

Альбом III

Типовой проект 901-4-69.83

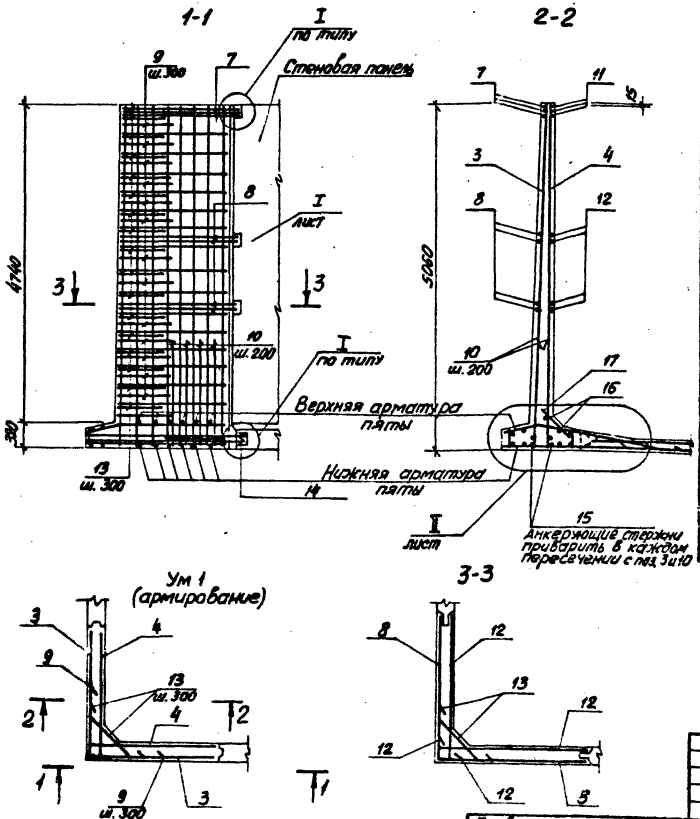

(окончание)

Формат	Зона	Поз.	Обозначение	Наименование	Кол.	Примеч.
						Масса ед. кг
				ф12А III ГОСТ 5781-82		
Б.Ч.		11*		ℓ=1740	6	1,55
Б.Ч.		12*		ℓ=1790	8	1,59
Б.Ч.		13*		ℓср=910	18	0,81
Б.Ч.		14*		ℓ=4300	2	3,82
Б.Ч.		15		ф8А I ГОСТ 5781-82 ℓ=750	8	0,3
				ф6А I ГОСТ 5781-82		
Б.Ч.		16		ℓ=1360	4	0,3
Б.Ч.		17		ℓ=500	12	0,11
Б.Ч.		18*		ф14А III ГОСТ 5781-82 ℓ=2230	10	2,7
Б.Ч.		19		ф20А III ГОСТ 5781-82 ℓ=1710	10	4.22
Б.Ч.		20		ф8А I ГОСТ 5781-82 п.м.	10,0	1 п.м. 0,4
				Материалы		
				Бетон марки М200, В6, Мр3	3,8	м³

*Поз. 11-14, 18 см. ведомость деталей лист 33

1. Защитный слой бетона для горизонтальной арматуры - 20 мм
2. Стержни поз. 13 приварить к стержням поз. 3, 8. Остальные соединения вязаные

3. Поверхности монолитного бетона торкретировать в один слой с внутренней стороны сооружения толщиной 15 мм для резервуаров хозпитьевого водоснабжения, для резервуаров производственного водоснабжения выполнить затирку цементным раствором толщиной 5 мм.

Привязан				ТП901-4-69.83-КЖ		
		Нач. отд.	Шейко	Резервуар емкостью 13000-20000 м³	Стадия	Лист	Листов
		Н. контр.	Постников		Р	32	
		Рук. груп.	Маслова				
		Вед. инж.	Однорал	Угол монолитный Ум 1. Общий вид. Схема армирования (продолжение)	Союзводоканалниипроект Харьковский водоканалпроект		
Инв. №		Инженер	Болотинская				

Инв. № подл. | Подпись и дата | Взам. инв. №

Копир. Ком...

Формат А3

Альбом III

Типовой проект 901-4-69.83

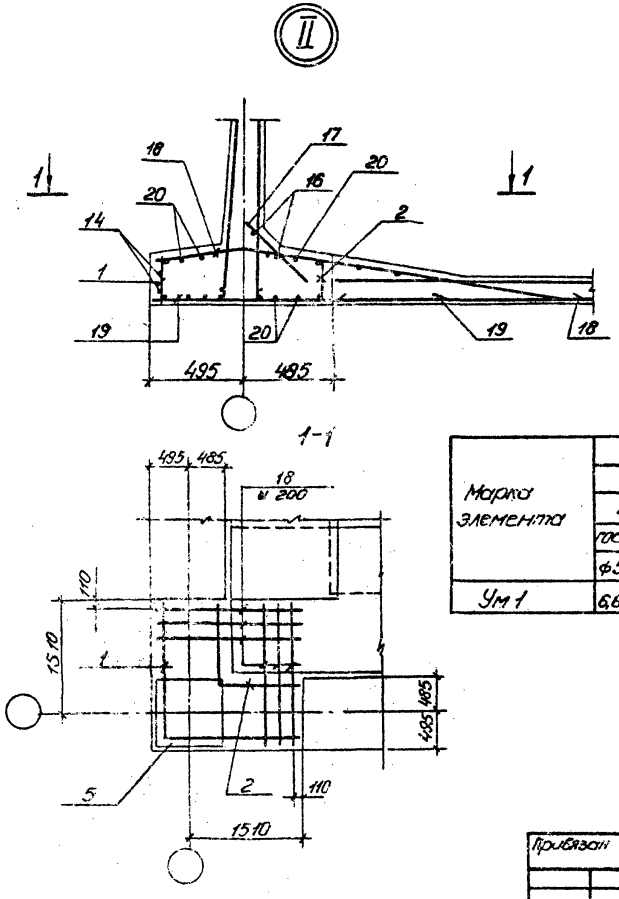

Ведомость деталей

Поз.	Эскиз
7	1640 | 1640
8	1680 | 1680
9	850 | 850
11	150 | 1590

Поз.	Эскиз
12	150 | 1640
13	120 \ 540÷800 \ 120
14	2150 | 2150
18	90 | 480 | 474 | 1630 | 1630 | 100 | 300

Ведомость расхода стали на элемент, кг

Марка элемента	Изделия арматурные															Изделия закладные						Общий расход
	Арматура класса														Всего	Арматура класса		Прокат марки			Всего	
	Вр-I			А-I				А-III								А-III		Вст 3кп-1				
	ГОСТ 6727-80			ГОСТ 5781-82				ГОСТ 5781-82								ГОСТ 5781-82		ГОСТ 103-73				
	ф5		Итого	ф6	ф8		Итого	ф10	ф12	ф14	ф16	ф20		Итого		ф14	Итого	200×8		Итого		
Ум 1	6,6		6,6	2,5	14,4		16,9	93	82,7	27	199,2	42		443,9	467,4	2,9	2,9	4,9		4,9	7,8	475,2

Привязан							
			Нач. отд.	Шейко			
			Н. контр.	Постников			
			Рук. гр.	Мазалова			
			Вед. инж.	Однорал			
Инв. №			Инженер	Болотникова			

ТП 901-4-69.83-КЖ

Резервуары емкостью 13000-20000 м³

Угол монолитный Ум 1. Общий вид. Схема армирования (окончание)

Стадия	Лист	Листов
Р	33	

Союзводоканалниипроект Харьковский ВОДОКАНАЛПРОЕКТ

Инв. № подл. | Подпись и дата | Взам. инв. №

Копир. Косьменко

Формат А3

Альбом III

Типовой проект 901-4-69.83

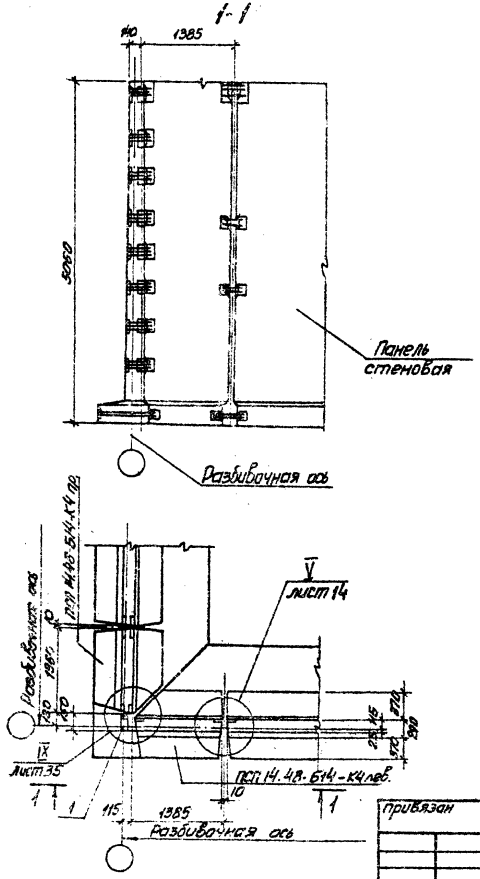

Спецификация к узлу IX

Формат	Зона	Поз.	Обозначение	Наименование	Кол.	Примечание
				Сборочные единицы		масса, кг
А4		1	901-4-69.83-КЖИ-05.070	Изделие закладное МН22	1	1,9
				Детали		
				Полоса Ш-Б-2 40х6 ГОСТ 103-76 / Ст.3 Кп-1 ГОСТ 6482-76		
Б.Ч		2		ℓ=300	18	0,56
				ф8 А.I ГОСТ 5781-82		
Б.Ч		3		ℓ=4700	3	1,85
Б.Ч		4		ℓ=300	16	0,12
Б.Ч		5		ℓ=5010	4	1,98
				ф16 А.III-ГОСТ 5781-82		
Б.Ч		6*		ℓср=650	16	1,0
Б.Ч		7*		ℓср=430	32	0,68
Б.Ч		8*		ф12 А.III ГОСТ 5781-82 ℓ=1550	2	1,4
				Материалы		
				Бетон марки М 300	0,42	м³

*Поз. 6-8 - см. ведомость деталей лист 35

Привязан		Нач. отд.	Шейко		ТП901-4-69.83-КЖ	
		Н. контр.	Лаптиков		Резервуары емкостью 13000-20000 м³	Стадия: Р; Лист: 34; Листов:
		Рук. груп.	Мозалова		Угловая зона. Полносборный угол. Узел IX (начало)	Союзводоканалпроект Харьковский ВОДОКАНАЛПРОЕКТ
		Вед. инж.	Однорал			
Инв. №		Инженер	Остапченко			

Копир. Косьяренко

Формат А3

Альбом III

Типовой проект 901-4-69.83

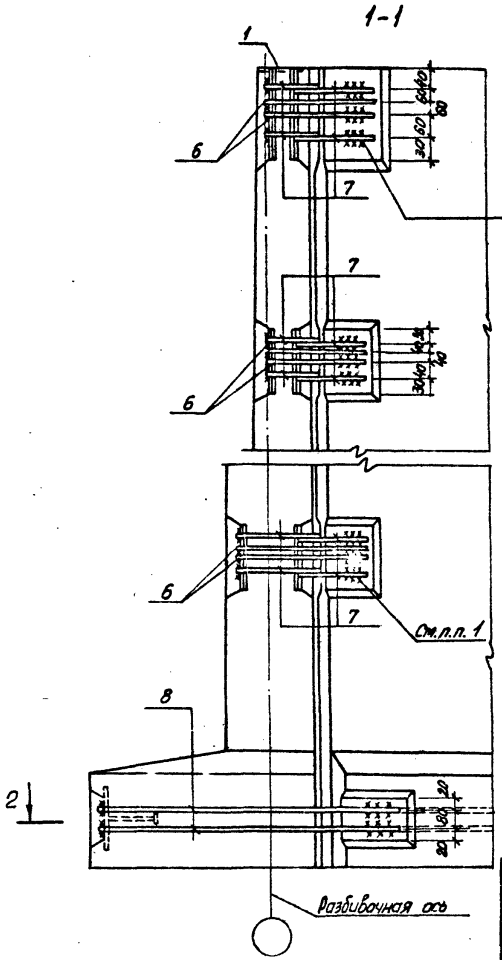

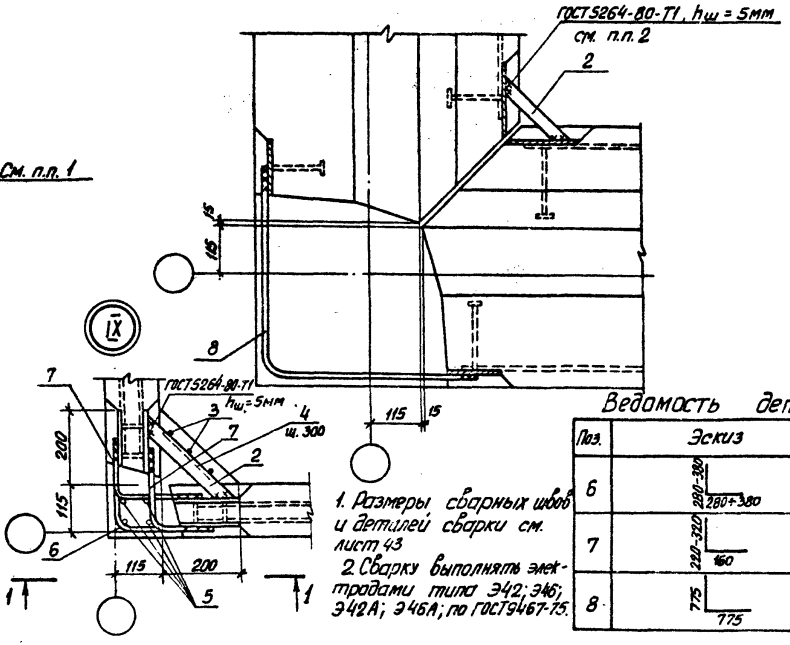

1. Размеры сварных швов и деталей сварки см. лист 43
2. Сварку выполнять электродами типа Э42; Э46; Э42А; Э46А; по ГОСТ 9467-75.

Ведомость деталей

Поз.	Эскиз
6	280-380 / 280+380
7	220-320 / 160
8	775 / 775

Привязан				ТП 901-4-69.83-КЖ	
	Нач. отд.	Шейко		Резервуары емкостью 13000 - 20000 м³	Стадия: Р; Лист: 35; Листов:
	Н. контр.	Постников			
	Рук. гр.	Мазалова		Угловая зона. Полносборный угол. Узел IX (окончание)	Союзводоканалниипроект Харьковский ВОДОКАНАЛПРОЕКТ
	Вед. инж.	Однорал			
Инв. №	Инженер	Болотинская			

Копир. Косьменко

Формат А3

Типовой проект 901-4-69.83 Альбом III

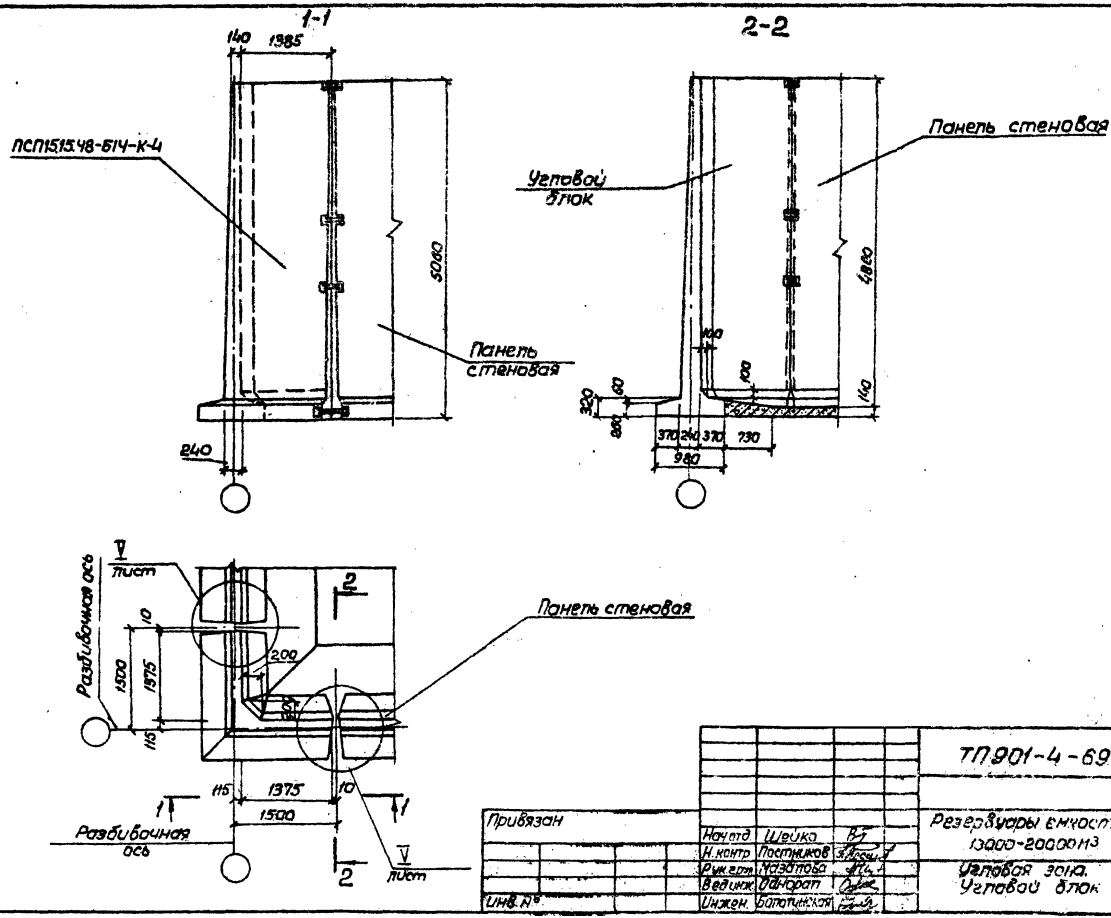

Привязан				ТП901-4-69.83-КЖ			
		Нач.отд.	Шейко	Резервуары емкостью 13000-20000 м3	Стадия	Лист	Листов
		Н.контр.	Постников		Р	36	
		Рук.гр.	Мазалова	Угловая зона. Угловой блок	Союзводоканалпроект Харьковский Водоканалпроект		
		Вед.инж.	Однорал				
Инв.№		Инжен.	Болотинская				

Инв.№ подл. | Подпись и дата | Взам.инв.№

копировал Линник

Формат А3

Типовой проект 901-4-69.83 Альбом III

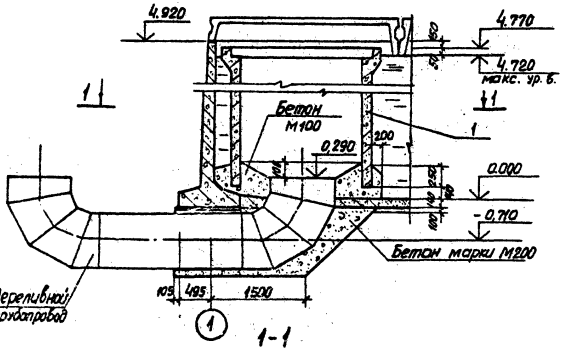

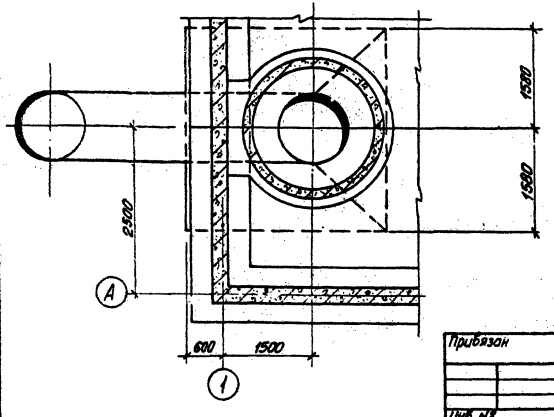

Поз.	Обозначение	Наименование		Масса ед., кг	Примечание
1	ГОСТ 6482.0-79	РТ 20.45-1	1	10600	
		Бетон марки М100 (на бетоне)	2,3		м³

Поз. 1 установить до монтажа плит покрытия

Согласовано

Отдел ВНГ-1 | Асс | | |

Типовой проект 901-4-69.83 Альбом III

Согласовано

Отдел вых 1 | Асс | Ст. | Ст. | Взам. инв. № | Подпись и дата | Инв. № подл.

Камера лаза

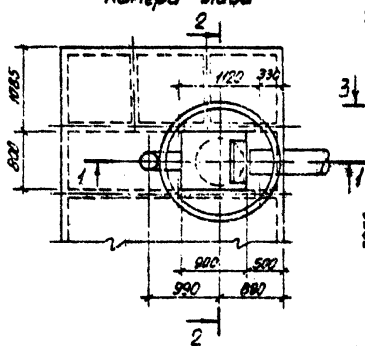

1-1 для резервуаров производственного водоснабжения

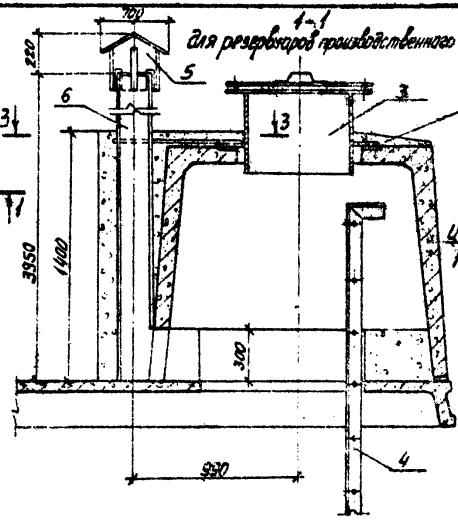

1-1 для резервуаров хозяйственного водоснабжения

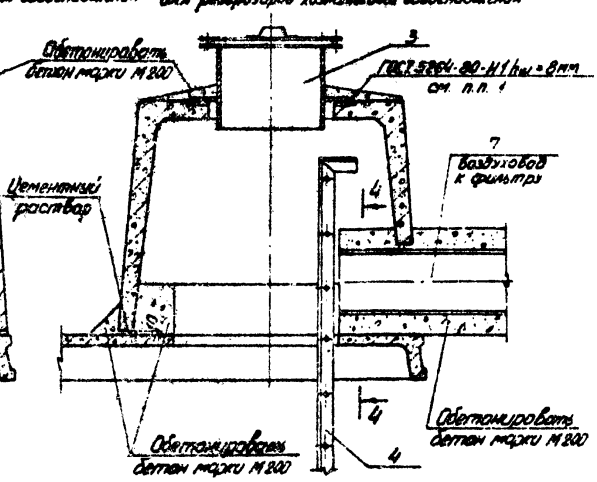

2-2

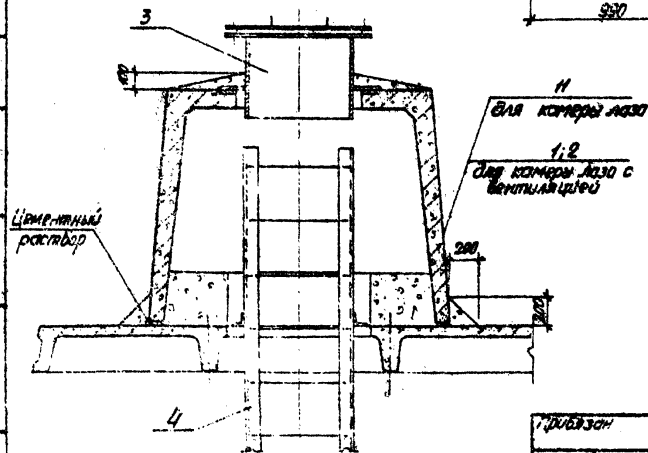

1. Сварку выполнять электродами типа Э42; Э42А; Э46; Э46А по ГОСТ 9467-75
2. Размеры сварных швов и деталь сварки см. лист 45

Привязан				ТП 901-4-69.83-КЖ			
		Нач. отд.	Шейко	Резервуары емкостью 13000 - 20000 м³	Стадия	Лист	Листов
		Н. контр.	Ростовцев		Р	38	
		Рук. гр.	Молодова	Камера лаза с вентиляцией (начало)	Союзводоканалпроект Харьковский Водоканалпроект		

Копировал

Формат А3

Типовой проект 901-4-69.83 Альбом III

Схема установки лестницы

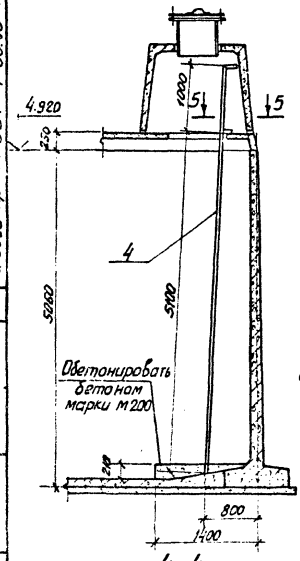

5-5

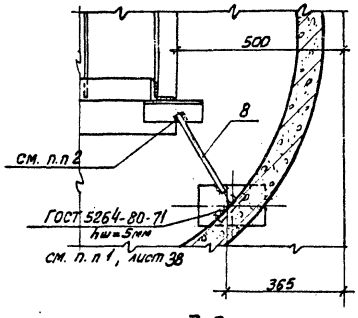

3-3

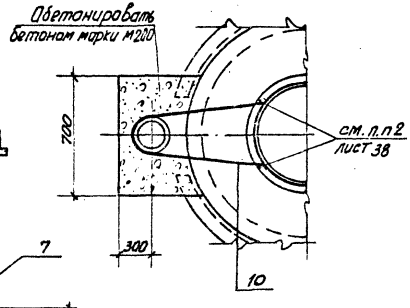

4-4

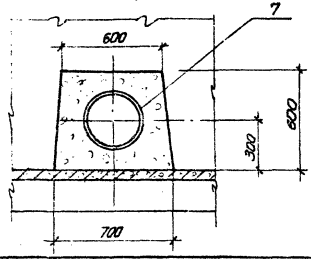

Спецификация к камерам лаза

Поз.	Обозначение	Наименование	Кол. на исп. в	Кол. на исп. г	Масса ед, кг	Примеч.
		Камера лаза с вентиляцией				
1	901.4-69.83-КЖИ-04.000	Колпак лаза КЛа		1	1625	
2	-04.000	КЛ в	1		1625	
3	4.901-18	Люк-лаз герметический	1	1	178	
4	901-4-69.83-КЖИ-08.000	Лестница СГ8а	1	1	82,2	
5	1.494-32	Зонт круглый		1	2,0	
6	ГОСТ 1839-60	БНТ 400 ГОСТ 1839-80, ℓ=3950		1	52	
7		Труба 426×8 ГОСТ 10706-76* ℓ=2200 / Д ГОСТ 10706-80	1		181,4	В объемах не учитывается
8		ф18АI ГОСТ 5781-82 ℓ=250	2	2	0,5	
		ф8АI ГОСТ 5781-82 ℓ=1500		1		
		Бетон марки М200	1,0	1,0	м³	
		Камера лаза				
10	3.900-3.15 07.00.000	Колпак лаза КЛ	1	1	1625	
3	4.901-18	Люк-лаз герметический	1	1	178	
4	901-4-69.83-КЖИ-08.000	Лестница СГ8а	1	1	82,2	
8		ф18АI ГОСТ 5781-82 ℓ=250	2	2	0,5	
		Бетон марки М200	0,4	0,4	м³	

В графе „в" спецификации элементов приведены данные для резервуаров хозпитьевого водоснабжения, в графе „г" - для резервуаров систем производственного водоснабжения.

Привязан				ТП 901-4-69.83-КЖ			
		Нач. отд.	Шейко	Резервуар емкостью 13000 - 20000	Стадия	Лист	Листов
		Н. контр.	Постников		Р	39	
		Рук. гр.	Назарова	Камера лаза с вентиляцией (окончание)	Союзводоканалниипроект Харьковский ВОДОКАНАЛПРОЕКТ		
		Вед. инж.	Однорал				
Инв. №		Инженер	Болотинская				

Копир. Косьменко

Формат А3

Альбом VIII

Типовой проект 901-4-69.83

Согласовано

Инв.№ подл. | Подпись и дата | Взам.инв.№

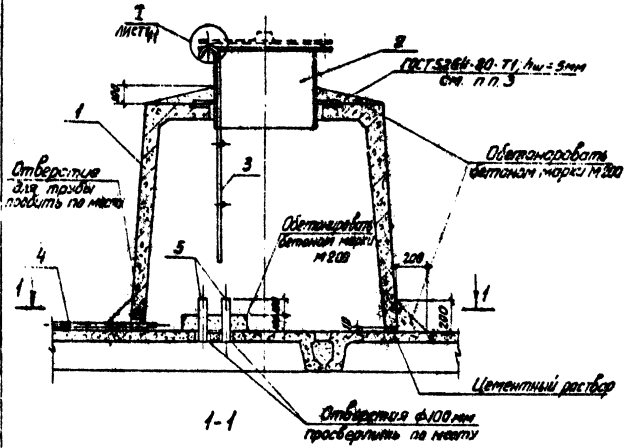

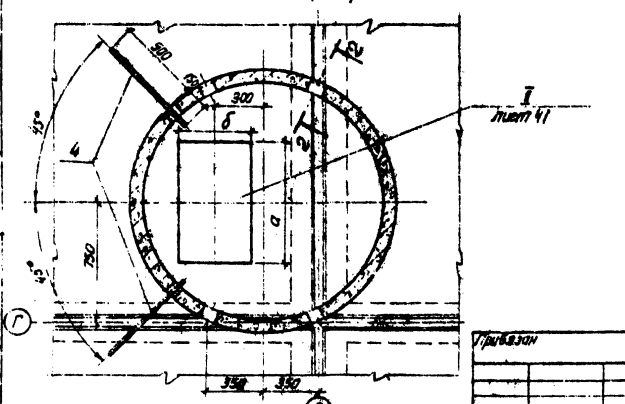

Спецификация к камере приборов контроля уровня воды

Поз.	Обозначение	Наименование	Кол. изд. в	Кол. изд. в	Масса ед., кг	Примеч.
1	901-4-69.83.КЖИ-ВК.000	Колпак люка К2б	1	1	520	
2	4.901-18	Люк лаз герметический Ду 600	1	1	178	
3	901-4-69.83-КЖИ-ВЛ.000	Лестница съемная Л1	1	1	37	
4	ГОСТ 3262-75*	Труба 54×3,5 ГОСТ 3262-75* В 55	□	□	2,8	
5	ГОСТ 3262-75*	Труба 80×4 ГОСТ 3262-75* В 250	□	□	0,5	
		ф10 А II ГОСТ 5781-82				
6		L=850	3	3	2,154	
		Бетон марки М200	0,2	0,2	м³	

1. В графе "в" спецификации элементов приведены данные для резервуаров железобетонных, в графе "г" - для резервуаров систем производственного водоснабжения.
2. На чертеже указано рабочее положение съемной лестницы поз.3. Перед закрытием люка лестница этажной ячейки опускается внутрь камеры.
3. Сварку производить электродами Э42; Э46, Э42А Э46А по ГОСТ 9467-75.
4. Размеры сварных швов и деталь сварки см. лист 43

Привязан

Инв.№

Нач.отд.	Гнездилова		
Н.контр.	Пятницкая		
Рук.гр.	Ильина		
Гл.инж.	Одноолл		
Инженер	Пятницкая		

ТП 901-4-69.83-КЖ

Резервуар емкостью 10000 - 20000 м³

Камера приборов контроля уровня воды (начало)

Стадия	Лист	Листов
Р	43	

Госгражданпроект Харьковский водоканалпроект

Формат А3

Типовой проект 901-4-69.83 Альбом III

Схема установки анкерных стержней в покрытии.

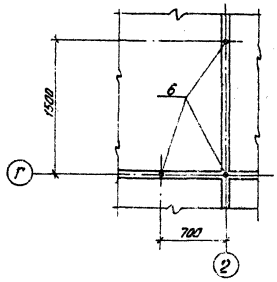

2-2

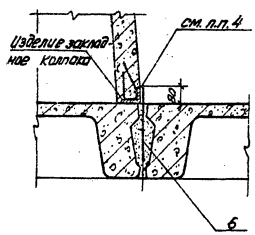

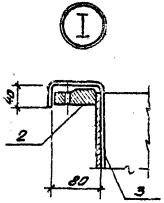

Исп. для узла „I"	а	б
1	550	300
2	800	300
3	750	300
4	750	450
5	750	450
6	750	450

1. Расположение и количество труб поз. 5 (см. узел „II") и патрубков поз. 4 принимается в соответствии с принятым типом оборудования автоматики и уточняется при привязке.

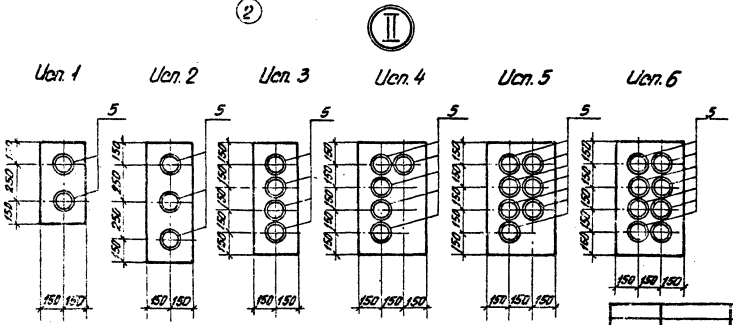

Согласовано

Инв. № | Подп. и дата | Взам. инв. №

Привязан				ТП 901-4-69.83-КЖ		
		Нач. отд.	Шейко	Резервуары емкостью 15000-20000 м³	Стадия	Лист	Листов
		Н. контр.	Рестенко		Р	41	
		Рук. гр.	Мазолова	Камера контроля приборов уровня воды (окончание)	Стройсоюзоканалпроект: Харьковский водоканалпроект		
		Вед. инж.	Обнорон				
Инв. №		Инжен.	Болотинская				

Копир. Косьменко

Формат А1

Альбом III

Типовой проект 901-4-69.83

Детали изоляции покрытия

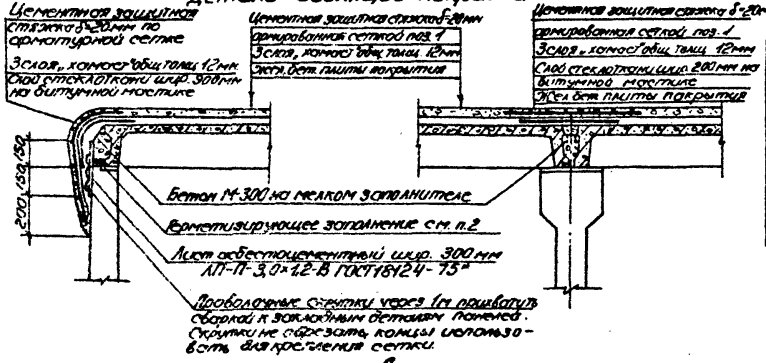

Поз.	Обозначение	Наименование	Кол.	Масса ед. кг	Приим.
1	ГОСТ 8478-81	Сетка $\frac{5Вр1-100}{5Вр1-100}$ – 288×$L\frac{50}{V8}$ по ГОСТ 8478-81	693 / 64	18,14 / 3,71	*
	ГОСТ 18124-75	Лист асбестоцементный ЛП-П-3,0×42-В ГОСТ 18124-75*	23,5 / 1,4	шт.	РЕ54-
	ТУ6-11-118-69	Стеклоткань Т-12-41	135 / 36	м²	на одну секцию

* Для получения сетки шириной 6м сетку $\frac{5Вр1}{5Вр1}\frac{100}{100}$ 1200×$L\frac{50}{V8}$ разрезать

Изоляция стен и днища

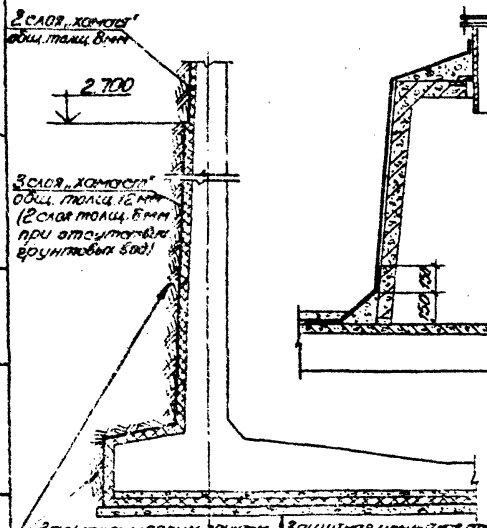

Деталь изоляции камеры лаза и камеры приборов

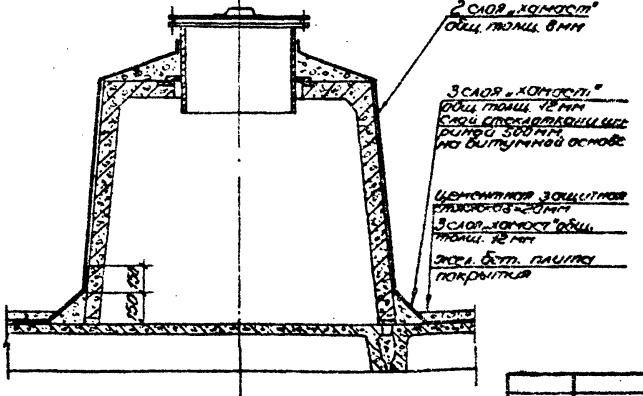

1. Материал герметизирующего заполнения герметик типа УМС-50, бутепрол 2м или другие герметики с отвердителями свободными или битумно-резиновые, битумно-полимерные мастики.
2. Для изоляции наружной поверхности резервуаров применяется штукатурка холодной асфальтовой (асфальтовый „хомост").
3. Отмостки из асбестоцементных плит по периметру покрытия устраиваются после подготовки изолируемой поверхности непосредственно перед укладкой герметика.
4. Для армирования штукатурной асфальтовой изоляции в местах стыков стеновых панелей применять стеклоткань Т-12-41 (ТУ6-11-118-69) шириной 650 мм.
5. Для резервуаров в системе промышленного водоснабжения решение изоляции упрощено. На площадках с подпором и без подпора грунтовых вод изоляция стен обеспечивается применением плотного бетона марки по водонепроницаемости В6, на покрытии - двуслойная изоляция из мастики „хомост".
6. Изоляция стен выполняется после испытаний резервуара.

						ТП 901-4-69.83-КЖ	
						Резервуары емкостью 13000-20000 м³	Стадия: Р; Лист: 42; Листов:
						Детали гидроизоляции	Госгражданстроя Минмонтажспецстроя СССР Харьковский ВОДОКАНАЛПРОЕКТ
						Привязан	
						Инв. №	

Нач. отд. Семин
Н. контр. Гостинская
Рук. гр. Маслакова
Вед. инж. Одинцова
Инженер Бондаренко

Инв. № подл. | Подпись и дата | Взам. инв. №

Копир. Косьменко

Формат А3

Альбом III

Типовой п... 901-4-69.83

Сварные соединения арматурных стержней к закладным деталям

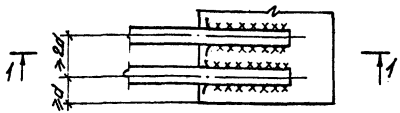

1-1

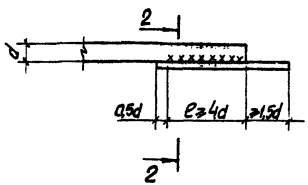

2-2

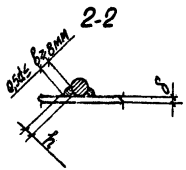

Сварные соединения арматурных стержней между собой

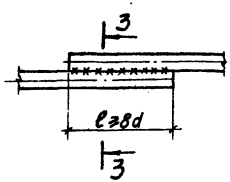

3-3

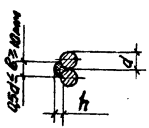

h-высота сварного шва (0,25d≤h≥4мм)

l-... ...ного шва

l-длина сварного шва

d-диаметр стыкуемых стержней

δ-толщина закладных деталей ($\frac{\delta}{d}$ > 0,3)

1. Сварные швы всех видов должны обеспечивать равнопрочное соединение стыкуемых элементов.

2. Сварку следует выполнять в соответствии с „Указаниями по сварке соединений арматуры и закладных деталей железобетонных конструкций" СН393-78.

3. Соединение стержней арматуры между собой выполняется ручной дуговой сваркой внахлестку односторонними фланговыми швами.

4. Соединение стержней арматуры с закладными деталями панелей выполняется ручной дуговой сваркой внахлестку двухсторонними фланговыми швами.

5. При сварке стержней разного диаметра длина, высота и ширина сварных швов назначаются по меньшему из диаметров.

6. Для сварных соединений стержней арматуры с закладными деталями следует применять электроды по ГОСТ 9467-75:

для арматуры класса А-I-Э42, Э46, Э42А, Э46А;

для арматуры класса А-III-Э42А, Э46А, Э50А.

Привязан				ТП901-4-69.83-КЖ		
	Нач. отд.	Шейко		Резервуар емкостью 13000 - 20000 м³	Стадия	Лист	Лист. тб
	Н. контр.	Постников			Р	43	
	Рук. гр.	Мазалова		Детали соединения стержней арматуры сваркой	Союзводоканалниипроект Харьковский ВОДОКАНАЛПРОЕКТ		
	Вед. инж.	Пднпрал					
Инв. №	Инженер	Болотинская					

Копир. Косьменко

Формат А3

gost.e-ecolog.ru