ТИПОВОЙ ПРОЕКТ

282-3-53.86

ПРАЧЕЧНАЯ

ПРОИЗВОДИТЕЛЬНОСТЬЮ
2 т СУХОГО БЕЛЬЯ В СМЕНУ

АЛЬБОМ - I

Пояснительная записка.
Архитектурные решения.
Конструкции железобетонные.
Технологические чертежи.

21478-01

				Привязан
Инв. №				

gost.e-ecolog.ru

ТИПОВОЙ ПРОЕКТ

282-3-53.86

ПРАЧЕЧНАЯ

ПРОИЗВОДИТЕЛЬНОСТЬЮ 2 т СУХОГО БЕЛЬЯ В СМЕНУ

АЛЬБОМ - I

СОСТАВ ПРОЕКТА:

Альбом I - Пояснительная записка. Архитектурные решения. Конструкции железобетонные. Технологические чертежи.
Альбом II - Изделия заводского изготовления.
Альбом III - Внутренний водопровод и канализация. Отопление и вентиляция. Пароснабжение. Тепловой пункт. Воздухоснабжение.
Альбом IV - Электрооборудование и электроосвещение. Связь и сигнализация. Автоматизация санитарно-технических систем.
Альбом V - Спецификации оборудования.
Альбом VI - Ведомости потребности в материалах.
Альбом VII - Сметы.

21478-01

Разработан проектным институтом "Гипрокоммунстрой"

Применены типовые проектные решения
№ 904-02-4 ал. 0,I ч.1; II ч.1
№ 904-02-5 ал. 0, II
Автоматизация, управление и силовое электрооборудование приточных вентиляционных камер типа 1ПК10 ÷ 1ПК150 (Киевский филиал ЦИТП)

Главный инженер института В.П. Сапроненков
Главный инженер проекта В.П. Барсуков

Утвержден Минжилкомхозом РСФСР
Приказ N 4-ТА от 27.06.85
Введен в действие Гипрокоммунстроем
Приказ N 181 от 04.07.86

Привязан

Инв.№

Альбом I

Типовой проект 282-3-53.86

Содержание альбома

N № п.п.	Наименование	Марка	N № стр.
1	Обложка		
2	Титульный лист		
3	Содержание альбома		2
4	Пояснительная записка	ПЗ-1 ПЗ-3	3-5
	Архитектурные решения		
5	Общие данные	АР-1 АР-2	6 7
6	План 1 этажа в осях А-И	АР-3	8
7	План 1 этажа в осях И-М	АР-4	9
8	План 2го этажа	АР-5	10
9	Разрезы 1-1; 2-2; 3-3, 4-4, 5-5	АР-6	11
10	Фасады А-М; 1-7; 7-1; М-А. Схема		
	заполнения оконных проемов	АР-7	12
11	План кровли. Детали. Узлы	АР-8	13
12	Спецификация сборных перегородок, элемен-		
	тов заполнения проемов. Ведомость проемов	АР-9	14
13	Ведомость перемычек. Спецификация перемычек	АР-10	15
14	План 1 и 2 этажей в осях А-Д с сантехничес-		
	кими отверстиями	АР-11	16
15	Планы полов на отм. 0.000 и 3.300. Экспликация полов. План лотков	АР-12	17
16	Монтажные планы перегородок 1 и 2 этажей		
	в осях А-Д	АР-13	18
	Конструкции железобетонные		
17	Общие данные	КЖ-1 ÷ КЖ-3	19-21
18	Схема расположения фундаментов и		
	фундаментных балок	КЖ-4	22
19	Узлы фундаментов 1 ÷ 3	КЖ-5	23
20	Узлы фундаментов 4 ÷ 7	КЖ-6	24
21	Узлы фундаментов 8 ÷ 10 и элемент схемы N1	КЖ-7	25
22	Сечения фундаментов 1-1 ÷ 10-10	КЖ-8	26
23	Фундаменты ФМ-1, ФМ-2	КЖ-9	27
24	Фундаменты ФМ-3, ФМ-4	КЖ-10	28
25	Фундаменты ФМ-5, ФМ-6, 6а	КЖ-11	29
26	Фундамент ФМ-7	КЖ-12	30
27	Нагрузки на фундаменты. Выборка стали на 1 элемент	КЖ-13	31
28	Схема расположения фундаментов под оборудо-		
	вание и каналов между осями А-Д	КЖ-14	32
29	Сечения фундаментов под оборудование и		
	каналов. Фундамент ФО-1	КЖ-15	33
30	Фундаменты ФО-2 ÷ ФО-5	КЖ-16	34
31	Фундаменты ФО-6, ФО-7. Схема расположения		
	канала в электрощитовой	КЖ-17	35
32	Схема расположения фундаментов под оборудо-		
	вание, лотков и каналов между осями Е-И. Сечения	КЖ-18	36
33	Фундаменты ФО-8 ÷ ФО-11	КЖ-19	37
34	Схемы расположения подпольных каналов		
	Фундаменты ФО-12, ФО-13	КЖ-20	38
35	Фундаменты ФО-14, ФО-20	КЖ-21	39
36	Схема расположения фундаментов под оборудова-		
	ние между осями В-Д и 3-4. Сечения	КЖ-22	40
37	Бункер мокрого хранения соли. Опалубка	КЖ-23	41
38	Бункер мокрого хранения соли. Армирование	КЖ-24	42
39	Армирование плиты перекрытия бункера. Узлы 1-4	КЖ-25	43
40	Схема расположения элементов перекрытия		
	бункера. Щит ЩД-1	КЖ-26	44
41	Схема расположения элементов каркаса		
	на отм. 3.300 и 4.200	КЖ-27	45
42	Схема расположения элементов каркаса на		
	отм. .040. Разрезы 1-1 ÷ 5-5	КЖ-28	46
43	Схема расположения элементов торцевого		
	фахверха. Разрезы 1-1; 2-2	КЖ-29	47
44	Схема расположения элементов покрытия		
	между осями Е-М. Разрезы 1-1 ÷ 3-3	КЖ-30	48
45	Схемы расположения элементов перекры-		
	тия и покрытия между осями А-Е	КЖ-31	49
46	Сечения перекрытия и покрытия 1-1 ÷ 5-5.		
	Узлы крепления перегородок	КЖ-32	50
47	Схема расположения стеновых панелей по осям „А" и „Е"	КЖ-33	51
48	Схемы расположения стеновых панелей		
	по осям 1 и 7 в осях А-Д	КЖ-34	52
49	Схемы расположения стеновых панелей		
	по осям М, 7, 1	КЖ-35	53
50	Детали утепления панелей	КЖ-36	54
51	Металлические лестницы ЛМ-1 ÷ ЛМ-4	КЖ-37	55
52	Схема расположения элементов монорельса	КЖ-38	56
53	Схема расположения лестниц и ограж-		
	дений между осями 5-7 и Б-Д. Сечения		
	Деталь 1	КЖ-39	57
	Технологические чертежи		
54	Общие данные	ТХ-1 ÷ ТХ-2	58, 59
55	Планы расстановки технологического		
	оборудования прачечной и привязки подво-		
	дов коммуникаций к оборудованию в		
	осях А-Е и 1-7	ТХ-3	60
56	План расстановки технологического обо-		
	рудования прачечной в осях А-М и 1-7	ТХ-4	61
57	План привязки подводов коммуникаций		
	к технологическому оборудованию		
	прачечной в осях А-М и 1-7	ТХ-5	62
58	План 2 этажа в осях А-Д с расстанов-		
	кой мебели	ТХ-6	63

Инв. № подл. | Подпись и дата | Взам. инв. №

21478-01

коп. Ильиных

Альбом I

Типовой проект 282-3-53.86

Общая часть.

Типовой рабочий проект прачечной производительностью 2т сухого белья в смену разработан на основании плана типового проектирования Госстроя СССР т-г/III-4/4 на 1981г. задания на проектирование, утвержденного Минжилкомхозом РСФСР 22 января 1980г.

В 1985г. рабочая документация типового проекта откорректирована в соответствии с планом типового проектирования Госстроя СССР (тема III.12) и заданием Минжилкомхоза РСФСР от 31.01.85г.

Область применения

Проект разработан для применения во II и III климатических районах и I в климатическом подрайоне с обычными геологическими условиями, с расчетными зимними температурами наружного воздуха -20,-30 (основное решение), -40°С.

Генплан и транспорт

Размещение прачечной предполагается в коммунально-складской зоне города. Требуемый участок имеет размеры 79.0×65.0м площадью 0.513га. Размещение сооружений выполнено в соответствии с действующими санитарными и противопожарными нормами и с учетом технологии производства.

На участке запроектирован проезд шириной 3.5м, обеспечивающий подъезд к зданию и противопожарный проезд на территории предприятия.

В высотном отношении участок принят условно горизонтальным. Отметка пола прачечной принята на 0.15м выше поверхности земли. Вертикальная планировка участка и подъезд к участку решаются при привязке проекта. Участок рекомендуется озеленить посадкой деревьев, кустарников с устройством газонов и выгораживается живой изгородью.

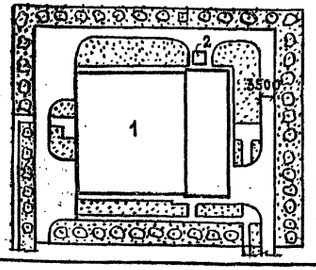

Экспликация сооружений

1. Прачечная
2. Бункер мокрого хранения соли.

Условные обозначения:

▭ – проектируемое сооружение.

—— граница участка.

Объектно-планировочные и конструктивные решения

Здание прачечной состоящее из 2-х этажной административно-бытовой и одноэтажной производственной части, решено в едином объеме с применением сборных железобетонных несущих и ограждающих конструкций.

Общий объем здания составляет 9951.00 м³

Общая площадь прачечной 1980.00 м²

Площадь застройки 1587.00 м

Фундаменты под колонны одноэтажной части здания приняты монолитные ж.б. стаканного типа по серии 1.412-1/77. под колонны двухэтажной части здания-сборные по серии 1.020-1/83 в.1-1. Под кирпичные стены и перегородки фундаменты приняты из сборных бетонных блоков по ГОСТ'у 13579-78. Фундаментные балки в одноэтажной части приняты по серии 1.415-1 в.1.

Колонны-сборные железобетонные по серии 1.423-3 в.2 и 1.427.1-3 в.0,1,2,3.

Балки покрытия по серии 1.462.1-1/81-в.1.

Плиты покрытия по ГОСТу 22701.0-77÷22701.5-77.

Конструкций двухэтажной части решены в связевом каркасе 1.020-1/83. плиты покрытия и перекрытия по серии 1.041.1-2 в.1,6; лестницы по серии 1.050.1-2. в.1.

Стены прачечной приняты из сборных железобетонных самонесущих панелей серии 1.030.1-1 в.0-1; 0-3.

Объемы основных строительно-монтажных работ составляют: сборные железобетонные конструкции – 615м³

монолитные железобетонные конструкции – 91.7м³

металлоконструкции – 4.51т

Строительство прачечной вести в соответствии с рекомендациями по организации строительства.

Мощность и производственная программа.

Производительность прачечной установлена в 2т сухого белья в смену, в том числе:

белье от населения – 25%

Белье от организаций – 75%.

Годовая производственная программа

№№ п.п.	Наименование	Количество в т от населения	Количество в т от организаций
1	Прямое без крахмала	32.51	520.2
2	Прямое с крахмалом	184.24	130.05
3	Фасонное без крахмала	23.97	80.33
4	Фасонное с крахмалом	14.28	34.43
	Итого:	255.0	765.0

Технологический режим обработки белья установлен в соответствии с „Правилами технологического процесса белья в прачечной".

Транспортировка белья внутри прачечной осуществляется при помощи монорельсовой дороги и тележки.

Проектом предусмотрено централизованное приготовление стирального раствора и подача его по специальным трубопроводам к стиральным машинам.

Режим работы двухсменный.

Процесс обработки белья состоит из следующих операций: прием грязного белья, сортировка по ассортименту и степени загрязненности, подбор партий, стирка в стиральных машинах, сушка и глажение прямого белья на сушильно-гладильном катке и фасонного белья на ротационных прессах, подборка выглаженного белья, ремонт белья, упаковка и выдача белья. Белье, не подлежащее глажению, сушится в сушильном барабане.

До стирки белье хранится партиями на деревянных отсеках, приподнятых над полом на 100-200мм.

Чистое и выглаженное белье хранится на 4-х ярусных стеллажах.

Водопровод и канализация

За источник водоснабжения принят городской кольцевой водопровод, который обеспечивает прачечную по расходу и по напору. В здание прачечной запроектированы два ввода водопровода ф100мм каждый.

ГИП	БАРСУКОВ		282-3-53.86 – ПЗ
СОСТАВ	НИКИШИНА		
			Пояснительная записка
			СТАДИЯ / ЛИСТ 1 / ЛИСТОВ
			ГИПРОКОММУНСТРОЙ г. Москва

Инв. № подл. | Подпись и дата | Взам. инв. №

21478-01

Коп. В. [signature]

Наружное пожаротушение обеспечивается от пожарных гидрантов городской сети водопровода с расходом 15 л/с. Степень огнестойкости - II, категория „В".

Сброс бытовых и производственных стоков запроектирован в городскую канализацию самотёком.

Дождевые стоки с кровли здания запроектированы в наружную сеть дождевой канализации.

Расход воды из хозяйственно-питьевого водопровода на хоз.-питьевые и производственные нужды составляет - 355,55 м³/сут., 29,88 м³/ч, 8,60 л/с.

Расход стоков бытовой и производственной канализации составляет 349,69 м³/сут; 27,60 м³/ч; 20,79 л/с.

ОТОПЛЕНИЕ И ВЕНТИЛЯЦИЯ.

Рабочие чертежи по разделу отопления и вентиляции разработаны на основании строительных и технологических чертежей. Руководящими материалами для разработки проекта послужили санитарные нормы и правила: СНиП II-33-75, СНиП II.80-75; СНиП II.92-76.

Теплоснабжение прачечной запроектировано от наружных тепловых сетей. Теплоносителем для систем отопления и вентиляции служит вода с параметрами 423°К÷343°К (150°С-70°С).

В прачечной запроектированы четыре системы отопления:

1-ая для стирального цеха;

2-ая для сушильно-гладильного цеха;

3-я для административно-бытовых помещений;

4-ая для цеха приема белья, выдача белья, ожидальной и др. помещений.

Системы отопления - двухтрубные с нижней разводкой, тупиковые. В качестве нагревательных приборов приняты радиаторы типа „М-140 А-О" и регистры из гладких труб.

Трубопроводы систем отопления, проложенные в подпольном канале, и теплоснабжения калориферов изолируются пухшнуром толщиной 30мм для диаметров до 50мм включительно, а свыше - изделиями из минеральной ваты толщиной 40мм.

Монтаж систем отопления и вентиляции производить в соответствии со СНиП III-28-75.

Суммарный расход тепла на отопление и вентиляцию при $t_н$=-30°С - 587785 ккал/ч или 681830 Вт.

ПАРОСНАБЖЕНИЕ.

Проектом предусматривается поступление пара P=0,8 МПа (8 кг/см²) из наружных тепловых сетей.

Редуцирование пара осуществляется в тепловом пункте. Конденсат от потребителей самотёком стекает в конденсатные баки, а оттуда насосами возвращается в тепловую сеть.

Расход пара составляет 1078,8 кг/ч или 539400 ккал/ч.

ТЕПЛОВОЙ ПУНКТ.

Тепловой пункт расположен на отм. 0,000 в осях 5-7, А-В. В нем осуществляется учет и контроль тепла путем установки измерительных диафрагм и контрольно-измерительных приборов.

Теплоносителем для систем отопления №1 и №2 и вентиляции является вода 150-70°С; для систем №3 и №4 - вода 105-70°С, получаемая в элеваторе после смешения.

Теплоносителем для производственного пароснабжения является насыщенный пар давлением 0,8 МПа (8 кг/см²), для горячего водоснабжения - пар 0,6 МПа (6 кг/см²).

В тепловом пункте установлены блоки подогревателей воды на горячее водоснабжение, состоящие из пароводяных подогревателей и охладителей конденсата (водоводяных скоростных подогревателей).

Расход тепла на горячее водоснабжение - 609600 ккал/ч.

ОСНОВНЫЕ РЕШЕНИЯ ПО АВТОМАТИКЕ.

Разделом автоматизации предусматривается:

1. Автоматизация работы реакторов №1÷3.
2. Автоматизация работы вентсистем П-1÷П-6, У-1, У-2.
3. Автоматизация производственного водоснабжения.
4. Теплотехнический контроль водоподготовки.
5. Автоматизация теплового пункта.

ЭЛЕКТРООБОРУДОВАНИЕ И ЭЛЕКТРООСВЕЩЕНИЕ.

Электротехническая часть проекта разработана на основании действующих норм и правил, в том числе для пожароопасных и взрывоопасных установок.

Потребители электроэнергии прачечной относятся ко II категории по электроснабжению.

Электроснабжение прачечной осуществляется от городских сетей 0,4 кВ и решается при привязке проекта.

Учёт расхода электроэнергии предусматривается на вводно-распределительном устройстве ВРУ-1 счетчиками активной и реактивной энергии. Учёт расхода электроэнергии буфета расчётно-вычитаемый, для него на электрической линии, питающей буфет, предусмотрена установка своего счетчика.

Для компенсации реактивной энергии проектом предусматривается конденсаторная установка УКН-0,38-075У3, в которой отключается одна конденсаторная батарея мощностью 25к ВАр. Конденсаторная установка размещается в помещении электрощитовой.

Магистральные сети выполняются проводом марки АПВ прокладываемым в бетонной подготовке пола в стальных оцинкованных (в стиральном цехе) и в полиэтиленовых трубах. Групповые сети электросилового оборудования выполняются кабелем марки АВВГ, прокладываемым по стенам по монтажной полосе и проводом марки АПВ, прокладываемым скрыто в бетонной подготовке пола в полиэтиленовых трубах.

В стиральном отделении и реакторной распределительные сети выполнены проводом марки ПВ в стальных оцинкованных трубах, скрыто в полу, согласно СНиП II 80-75 § 4.48.

Величины освещенностей в помещениях прачечной приняты на основании СНиП II-4-79.

Проектом предусматривается два вида освещения: рабочее (общее и местное) и аварийное для эвакуации людей. При отключении рабочего освещения, аварийное

Инв.№ подл. | Подпись и дата | Взам. инв.№

2147801
Коп. Буканова

Альбом I

Типовой проект 282-3-53.86

Инв. № подл. | Подпись и дата | Взам. инв. №

освещение обеспечивает освещенность не менее 0,5лк в цехах, коридорах и на лестницах.

Для групповой сети электрического освещения приняты следующие марки проводов и кабелей и способы их прокладки:

1. В производственных цехах - кабель марки АВВГ, прокладываемый открыто по стенам по стальной полосе 20х3мм, к которой крепится посредством пряжек с кнопками, проводом марки АПВ, прокладываемым в коробах КЛ-1.
2. В административно-бытовых помещениях проводом марки АППВ, прокладываемым скрыто в пустотах плит перекрытий и по стенам в штробах.

Сеть к штепсельным розеткам выполняется скрыто в бетонной подготовке пола, в винипластовых трубах.

Для защиты от поражения электрическим током при нарушении изоляции в электрических установках предусматривается защитное зануление. Занулению подлежат корпуса электрооборудования и светильников, металлические конструкции. В качестве сети зануления используются стальные трубы электропроводки, нулевые провода сети, нулевые шины кабелей.

Основные показатели по проекту:

1. Установленная мощность — 222кВт
   в том числе: электроосвещения — 29.5кВт
   силового электрооборудования — 192.5кВт
2. Среднесменная нагрузка — 133.5кВт
   в том числе: электроосвещения — 26.9кВт
   силового электрооборудования — 106.6кВт
3. Максимальная нагрузка — 148.0кВт
4. Коэффициент мощности ($\cos\varphi$) — 0.97
5. Годовой расход электроэнергии:
   суммарный — 404225 кВт.час
   на электроосвещение — 64705 кВт.час
   на силовое электрооборудование — 339520 кВт.час

Связь и сигнализация.

В помещениях прачечной предусматривается оборудовать сети связи и сигнализации: городской телефонной сети, радиотрансляции, электрочасофикации.

Телефонизация предусматривается от городских телефонных сетей с вводом кабеля ёмкостью 10х2.

Радиотрансляция осуществляется от городских сетей радиотрансляции с установкой 14 абонентских радиоточек. Для обеспечения служебных и производственных помещений единым точным временем предусматривается установка первичных и 15 вторичных электрочасов.

Мероприятия по пожарной безопасности.

Внутреннее пожаротушение прачечной предусмотрено из пожарных кранов в помещениях с категориями „В". Расход воды на внутреннее пожаротушение из пожарных кранов принято 2.5 л/с (одна струя).

Все помещения, имеющие различную категорию пожарной опасности, обслуживаются самостоятельными системами приточно-вытяжной вентиляции.

В случае возникновения пожара все системы обслуживающие помещения категории „В", автоматически отключаются.

Мероприятия по охране окружающей среды и природных ресурсов.

Согласно исследованиям проведенным НИИКВОВ Академии коммунального хозяйства им. Памфилова производственные стоки механизированной прачечной содержат в усредненном стоке синтетические поверхностно-активные вещества (СПАВ) - 130мг/л, имеют ХПК - 140 мг/л, БПК5 - 420 мг/л.

Расположение прачечной в черте городской застройки должно обеспечить смешение сточных вод прачечной с бытовыми и производственными стоками города.

Разбавление сточных вод должно обеспечить снижение содержания синтетических поверхностно-активных веществ до 20мг/л в общем городском стоке.

Применение достижений науки и техники.

Учитывая, что Академией коммунального хозяйства им. Памфилова Минжилкомхоза РСФСР в 11 пятилетке фундаментальных исследований в области прачечного хозяйства не проводилось, проектирование объемно-планировочных и технологических решений велось с использованием традиционных методов с заменой устаревшего оборудования на новое на основе действующих строительных норм и правил.

Технико-экономические показатели

NN пп	Наименование показателей	Ед изм.	Запроектированный	Т.П. 281-3-46
1	Годовой выпуск продукции	т	1020	1020
2	Численность работающих	чел	69	69
	в том числе производственных рабочих	"	52	52
3	Сметная стоимость строительства	тыс.руб	341,09	339,86
	в том числе строительно-монтажные работы	"	253,09	238,83
	оборудование	"	88,0	101,23
4	Площадь застройки	м²	1587,0	1587,0
5	Общая площадь	"	1980,0	1979,75
6	Строительный объем	м³	9951,0	9950,8
7	Построечные трудовые затраты	чел.дн.	5388,1	10089,9
8	Расходы приведенные:			
	стали к классу А-1 на 1м² общей площади	т	0,031	0,042
	цемента марки М400 на 1м² общей площади	"	0,204	0,1508
9	Эксплуатационные расходы			
	Пара	кг/ч	1078,8	—
	Воды	м³/ч	29,88	27,66
	Тепла	ккал/ч	1197385	1850260
	Потребная электрическая мощность	кВт	133,5	133,0
10	Годовая выработка на 1 рабочего	тыс.руб	7,37	7,37

Из приведенных данных видно, что выполненная корректировка проекта в части замены устаревших конструкций не повлияла на изменение технико-экономических показателей ранее действовавшего типового проекта N 281-3-46.

21478 01

Коп. Буканова

Альбом I

Типовой проект 282-3-53.86

Ведомость основных комплектов

Обозначение	Наименование	Примечание
ТХ	Технологические решения	
АР	Архитектурно-строительные решения	
КЖ	Конструкции железобетонные	
ВК	Внутренний водопровод и	
	канализация	
ОВ	Отопление и вентиляция	
ЭЛ.ЭМ	Электроосвещение и	
	электрооборудование	
СС	Связь и сигнализация	
А	Автоматизация технологических	
	процессов и санитарно-	
	-технических систем.	

Ведомость рабочих чертежей основного комплекта

Лист	Наименование	Примечание
1	Общие данные /начало/	
2	Общие данные /окончание/	
3	План 1 этажа в осях А-И	
4	План 1 этажа в осях И-М	
5	План 2 этажа в осях А-Д	
6	Разрезы 1-1, 2-2, 3-3, 4-4, 5-5	
7	Фасады А-М, 1-7, 7-1, М-А. Схемы заполнения	
	оконных проемов.	
8	План кровли. Узлы, детали.	
9	Спецификация сборных перегородок,	
	Спецификация элементов заполнения проемов	
	Ведомость проемов ворот и дверей	
10	Ведомость перемычек, спецификация перемычек	
11	Планы 1 и 2 этажей в осях А-Д с сантехническими отверстиями	
12	Планы полов на отм. 0.000 и 3.300. Экспликация полов.	
	План лотков.	
13	Монтажные планы перегородок 1 и 2 этажей в осях А-Д	

Типовой проект разработан в соответствии с действующими нормами и правилами и предусматривает мероприятия, обеспечивающие взрывную, взрывопожарную и пожарную безопасность при эксплуатации здания.

Главный инженер проекта /Барсуков/.

Ведомость ссылочных и прилагаемых документов

Обозначение	Наименование	Примечание
	Ссылочные документы	
ГОСТ 11214-78	Окна и балконные двери деревянные	
	с двойным остеклением для жилых	
	и общественных зданий.	
ГОСТ 12506-81	Окна деревянные для	
	производственных зданий	
2.236-2 в.1	Детали примыкания оконных	
	и дверных блоков в	
	общественных зданиях	
2.436-14 в.1	Узлы окон с деревянными	
	переплетами по ГОСТ 12506-81	
1.136-2	Подоконные деревянные доски для	
	жилых и общественных зданий.	
ГОСТ 6629-74*	Двери деревянные внутренние	
	для жилых и общественных зданий.	
ГОСТ 14624-85	Двери деревянные для зданий	
	промышленных предприятий.	
2.244-1 в.4	Детали полов общественных	
	зданий.	
2.230-1 в.5	Детали стен и перегородок	
	общественных и жилых зданий	
	Перегородки из мелкоштучных	
	материалов, гипсобетонные и	
	столярные.	
2.230-1 в.10	Крупнопанельные перегородки	
	гипсобетонные для общественных	
	зданий.	
1.231.9-7 в.1.2	Панели перегородок гипсобетонные	
	для общественных зданий.	
1.136.5-19	Двери деревянные наружные для	
	жилых и общественных зданий	

Ведомость ссылочных и прилагаемых документов

Обозначение	Наименование	Примечание
1.138-10 в.1	Перемычки железобетонные	
	для зданий с кирпичными	
	стенами.	
2.260-1 в.4	Детали покрытий общественных	
	зданий	
1.438.1-2	Плиты парапетные железобетон-	
	ные для производственных	
	зданий	
	Прилагаемые документы	
Альбом II	Изделия заводского	
	изготовления.	
Альбом VI	Ведомость потребности материалов	

Ведомость спецификаций

Лист	Наименование	Примечание
АР-5	Спецификация гардеробного оборудования	
АР-9	Спецификация сборных перегородок	
АР-11	Спецификация элементов заполнения	
	проемов	
АР-10	Спецификация перемычек	

Инв №			
ГИП	Барсуков		1984
Н.контр	Данков		
Нач.отд	Иванчиков		
Гл.конст.	Харламов		
Гл.арх.	Данков		

Привязан:

282-3-53.86-АР

Прачечная производительностью 2т сухого белья в смену

Стадия	Лист	Листов
Р	1	13

Общие данные /начало/

ГИПРОКОММУНСТРОЙ г.Москва

27478 ч

коп. Ильиных

Инв № подл. | Подпись и дата | Взам. инв №

Альбом I

Типовой проект 282-3-53.86

Ведомость отделки помещений площадь м²

Наименование или номер помещения	Потолок		Стены или перегородки		Низ стен или перегородок (панель)			Колонна		Примечания
	Площадь	Вид отделки	Площадь	Вид отделки	Площадь	Вид отделки	Высота мм	Площадь	Вид отделки	
Стиральный цех; сушильно-гладильный цех цех приема, цех выдачи белья; реакторная; хранение стиральных материалов		Затирка алкидно-стиральная эмаль МС-226		Затирка или штукатурка глазурованная керамическая плитка (вариант стеклянная плитка)					Затирка или штукатурка глазурованная плитка (вариант стеклянная плитка)	Отделка на всю высоту см. примечание п.10
Административные помещения; медкомната; лаборатория красный уголок		Затирка побелка		Затирка масляная окраска					Затирка масляная окраска	Отделка на всю высоту
Кладовая для уборочного инвентаря, слесарная, столярная мастерские. тепловой пункт водоумягчительная, бачное помещение, электрощитовая склад материального обеспечения лестничные клетки вестибюль коридор, входные тамбуры		Затирка окраска силикатной краской белого цвета		Затирка или штукатурка окраска силикатной краской					Затирка или штукатурка окраска силикатной краской	Отделка на всю высоту
Сан. узлы, к. лг. гардеробные, моечная, подсобная		Затирка окраска водоэмульсионной краской		Затирка окраска водоэмульсионной краской		Глазурованная плитка	2100		Глазурованная плитка на h=2100 выше-окраска водоэмульсионной краской	Швы между плитками 5мм
Ремонт электрооборудования и КИП		Затирка окраска полимерцементной белой краской		Затирка окраска полимерцементной краской					Затирка окраска полимерцементной краской	Отделка на всю высоту
Преддушевые, душевые		Затирка окраска водоэмульсионной краской		Глазурованная плитка					Глазурованная плитка	Отделка на всю высоту
Зал буфета		Затирка побелка		Затирка окраска, масляной краской					Затирка окраска, масляной краской	Отделка на всю высоту
Венткамера, компрессорная		Затирка окраска, силикатной краской		Перфорированные асбестоцементные листы см. деталь 1 лист АР-9					Перфорированные асбестоцементные листы см. дет.1 лист АР-9	Отделка на всю высоту
Ожидальные, починка белья, прием белья от населения, выдача белья населению		Затирка побелка		Затирка или штукатурка окраска, масляной краской (дет. утепления тамбуров см. лист АР-9, дет.2)					Затирка или штукатурка окраска, масляной краской	Отделка на всю высоту

Таблица толщин стеновых панелей кирпичных наружных стен и утеплителей

Наименование помещения	Материал ограждения	Толщина, мм		
		t=-20°	t=-30°	t=-40°
Двухэтажная часть здания	Керамзитобетонные стеновые панели γ=900 кг/м³	200	300	350
Одноэтажная часть здания между осями Е-И вдоль оси 1 (см. прим.2)		200	250	300
Одноэтажная часть здания в осях И-М		см. примеч. пункт 2		
Здание прачечной	Кирпичные наружные стены	200	250	300
Одноэтажная часть здания в осях Е-И	Утеплитель покрытия пенобетон γ=400 кг/м³	380	510	640
Одноэтажная часть здания в осях И-М		160	230	280
Двухэтажная часть здания в осях И-М		100	150	180
Воздухозаборные камеры входные тамбуры	Утеплитель стен пенобетон γ=400 кг/м³	100	120	150
		80	100	120

1. См. общие указания, пункт 2.
2. Утепление панелей (деталь см. лист КЖ-36) выполнять только в пределах стирального цеха.

Общие указания

1. За условную отм. 0.000 принята отметка чистого пола первого этажа, что соответствует абсолютной отметке ▭.
2. В знаках ▭, указанных на чертежах, при привязке проекта проставляются соответственно значения толщин стен и утеплителя в зависимости от климатических условий строительства (см. таблицу на данном листе).
3. Категория производства по взрывной, взрывопожарной опасности - В-Г-Д указаны на планах этажей (см. листы АР-3, АР-4, АР-5).
4. Наружные стеновые панели приняты керамзитобетонные (см. таблицу на данном листе).
5. Кирпичные участки наружных стен и перегородки толщиной 250мм выполнять из кирпича глиняного обыкновенного сплошного пластического прессования ГОСТ 530-71 марки 100 на растворе М50. Морозостойкость кирпича - МРЗ-25.
6. Кирпичные перегородки толщиной 120мм и 65мм выполнять из кирпича марки 75 на растворе марки 50. Перегородки 65мм армировать 2ф4 Вр-1 по горизонтали и вертикали через 520.
7. Конструкция кровли дана на листе АР-6, АР-8. Устройство кровли выполнено в соответствии с СНиП III-20-74.
8. При кладке кирпичных стен и перегородок в дверных и оконных проемах заложить антисептированные деревянные пробки через 10 рядов кладки по высоте, но не менее двух с каждой стороны.
9. Наружные поверхности панелей приняты с фактурным декоративным слоем с добавлением мраморной крошки. Кирпичные участки наружных стен отделать под панель.
   Все деревянные изделия окрасить эмалями светлых тонов. Цоколь здания облицевать керамической плиткой типа „Кабанчик".
10. Парогидроизоляцию стен и потолков выполнять эпоксидной шпатлевкой ЭП-00-10 ГОСТ 10277-76 в следующих помещениях: стиральном и сушильно-гладильных цехах, реакторной и в душевых.
    Парогидроизоляционное покрытие устраивается последовательным нанесением одного грунтовочного слоя на основе ЭП-00-10 и двух основных слоев - из шпатлевки ЭП-00-10. Общая толщина покрытия - 2мм.
    По периметру оконных и дверных проемов, лотков и в местах сопряжения поверхностей парогидроизоляционное покрытие необходимо усилить двумя дополнительными слоями ЭП-00-10, армированными стеклотканью. Ширина такого слоя на сопрягаемых поверхностях должна быть не менее 300мм. В оконных и дверных проемах дополнительные слои должны доводиться до наружной поверхности стен.
    Для крепления защитного слоя из облицовочных плиток необходимо использовать мастики, приготовленные на основе эпоксидной шпатлевки ЭП-00-10.
    В качестве отделочного слоя для потолков применять алкидно-стирольную эмаль МС-226 ТУ 6-10-993-70 (за 2 раза по слою грунтовки - грунт МС-015).
    Отделку помещений выполнять после завершения всех работ по устройству парогидроизоляции.

Согласовано

Инв. № подл. | Подпись и дата | Взам. инв. №

ГИП	Барсуков	
Н. контр.	Данков	
Нач. отд.	Иванчиков	
ГАП	Данков	

Привязан:

Инв. №

282-3-53.86 - АР

Прачечная производительностью 2т сухого белья в смену

Стадия	Лист	Листов
Р	2	

Общие данные (окончание)

Гипрокоммунстрой г. Москва

Коп. [illegible]

Альбом I

Типовой проект 282-3-53.86

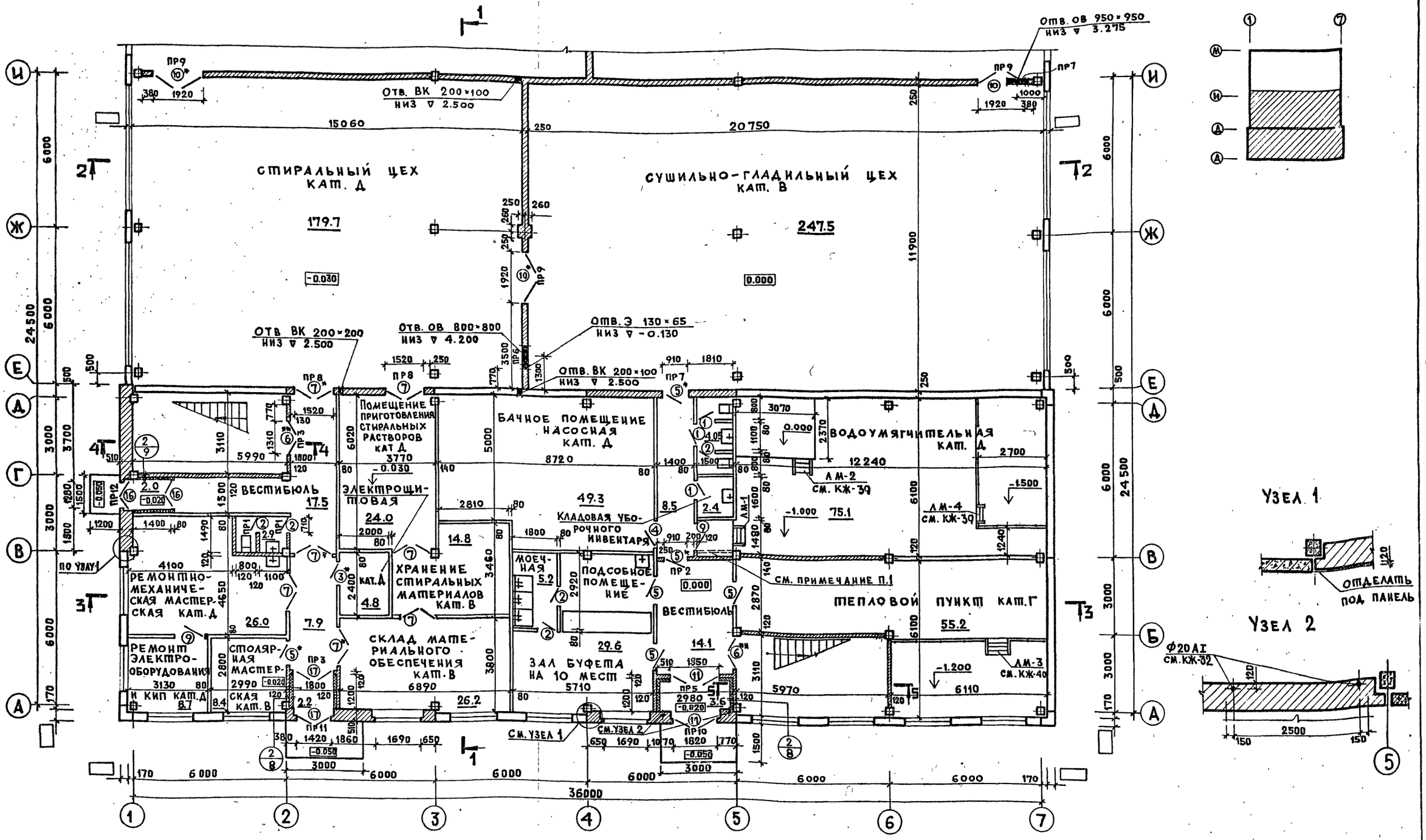

1. Нишу после прокладки коммуникации заложить кирпичной перегородкой толщиной 65 мм.
2. Разрезы см. лист АР-6.
3. Пол в стиральном цехе выполнять с уклоном 0,01. Разуклонку пола см. лист АР-12.

ГИП	Барсуков	
Н.контр.	Данков	
Нач.отд.	Иванчиков	
Гл.конс.	Харламов	
ГАП	Данков	

Привязан

Инв.№

282-3-53.86-АР

Прачечная производительностью 2 т сухого белья в смену

Стадия	Лист	Листов
Р	3	

План 1 этажа в осях А-И.

Гипрокоммунстрой г. Москва

Согласовано: Группа ВК Пушкина; Группа ОВ Опарина; Группа Э Панус

Инв.№ подл. | Подпись и дата | Взам. инв.№

Формат 22

Альбом I

Типовой проект 282-3-53.86

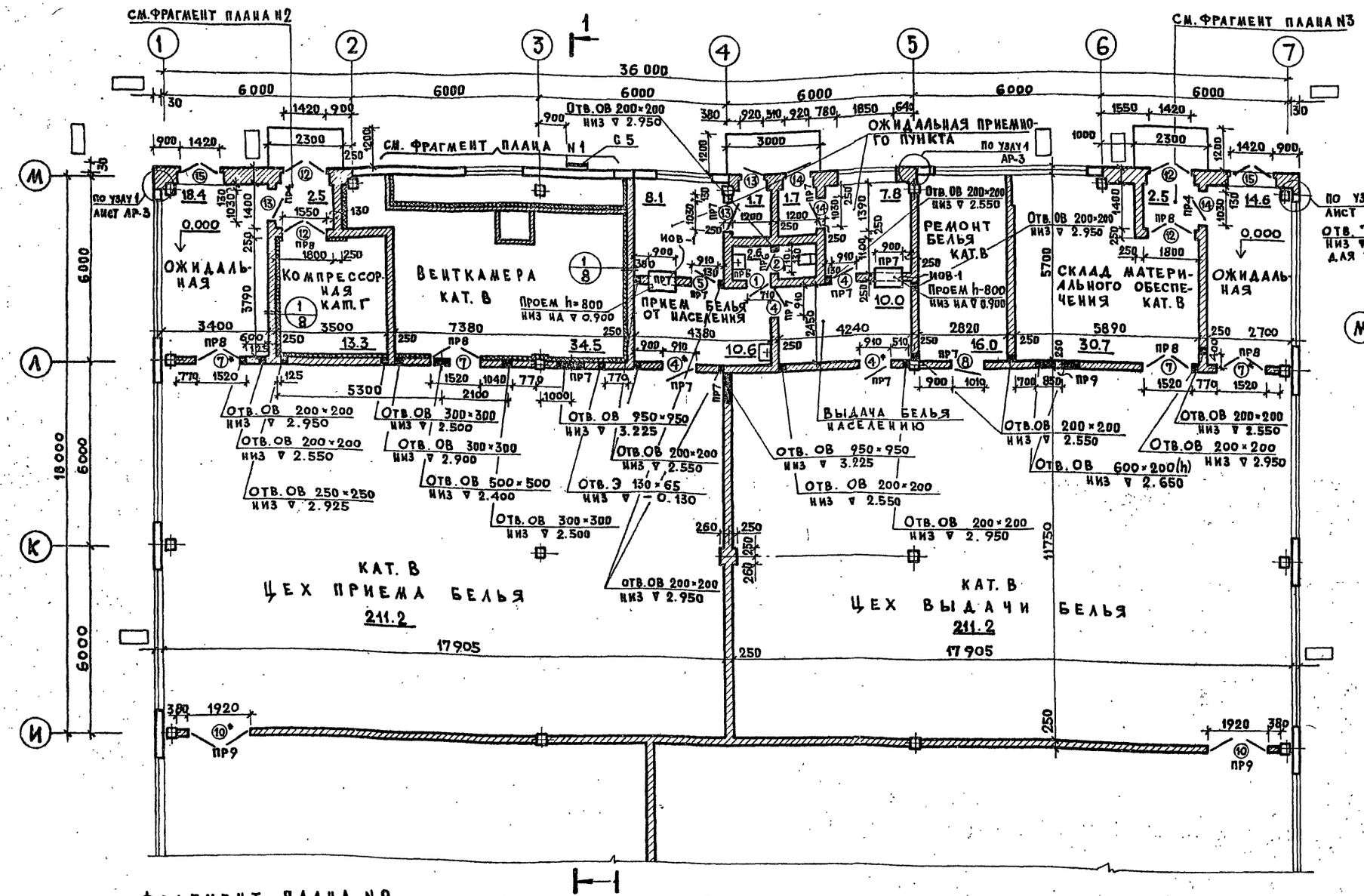

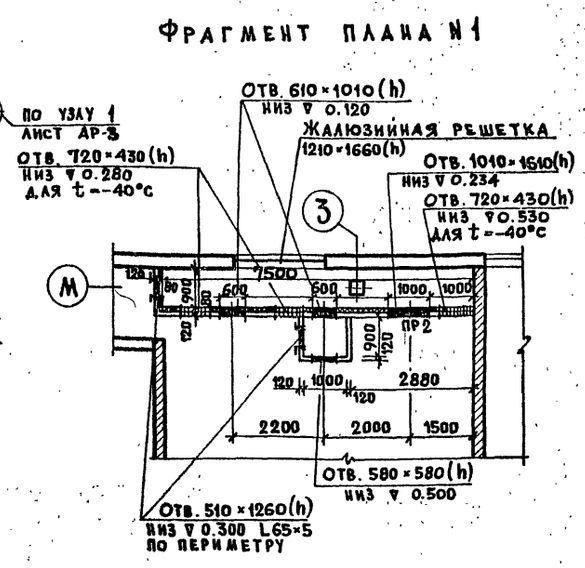

ПРОЕМЫ ВОЗДУХОЗАБОРНОЙ КАМЕРЫ ОБРАМИТЬ L65×5 ПО ПЕРИМЕТРУ.

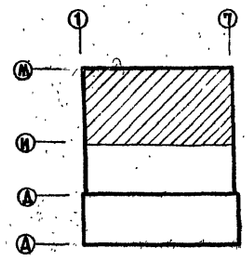

ФРАГМЕНТ ПЛАНА N2

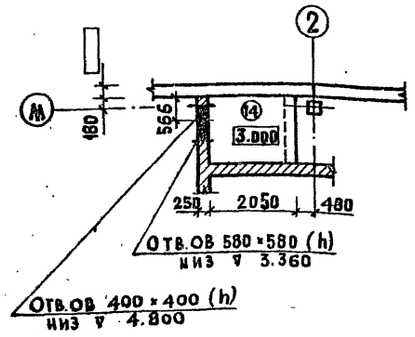

ФРАГМЕНТ ПЛАНА N3

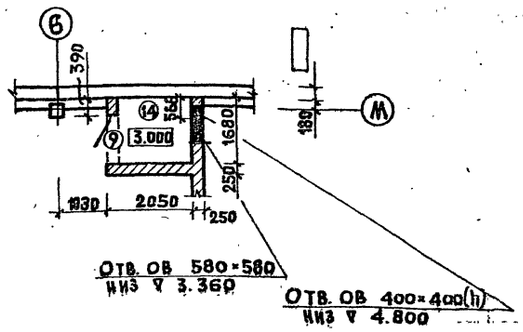

УЗЛЫ КРЕПЛЕНИЯ КИРПИЧНЫХ ПЕРЕГОРОДОК ТОЛЩИНОЙ 250мм СМ. КЖ-32. РАЗРЕЗЫ СМ. ЛИСТ АР-6.

ГИП	БАРСУКОВ	
Н.КОНТР.	ДАНКОВ	
НАЧ.ОТД.	ИВАНЧИКОВ	
ГЛ.КОНСТ.	ХАРЛАМОВ	
ГАП	ДАНКОВ	

282-3-53.86-АР

ПРАЧЕЧНАЯ ПРОИЗВОДИТЕЛЬНОСТЬЮ 2 т СУХОГО БЕЛЬЯ В СМЕНУ

СТАДИЯ	ЛИСТ	ЛИСТОВ
Р	4	

ПРИВЯЗАН

ИНВ.№

План 1 этажа в осях И-М.

ГИПРОКОММУНСТРОЙ МОСКВА

ГРУППА О.К. ПУШКИНА
ГРУППА ОВ. ОПАРИНА
ГРУППА Э ПАНУС

Инв.№ подл. | Подпись и дата | Взам. инв.№

Коп. Мейул.

Альбом I

Типовой проект 282-3-53.86

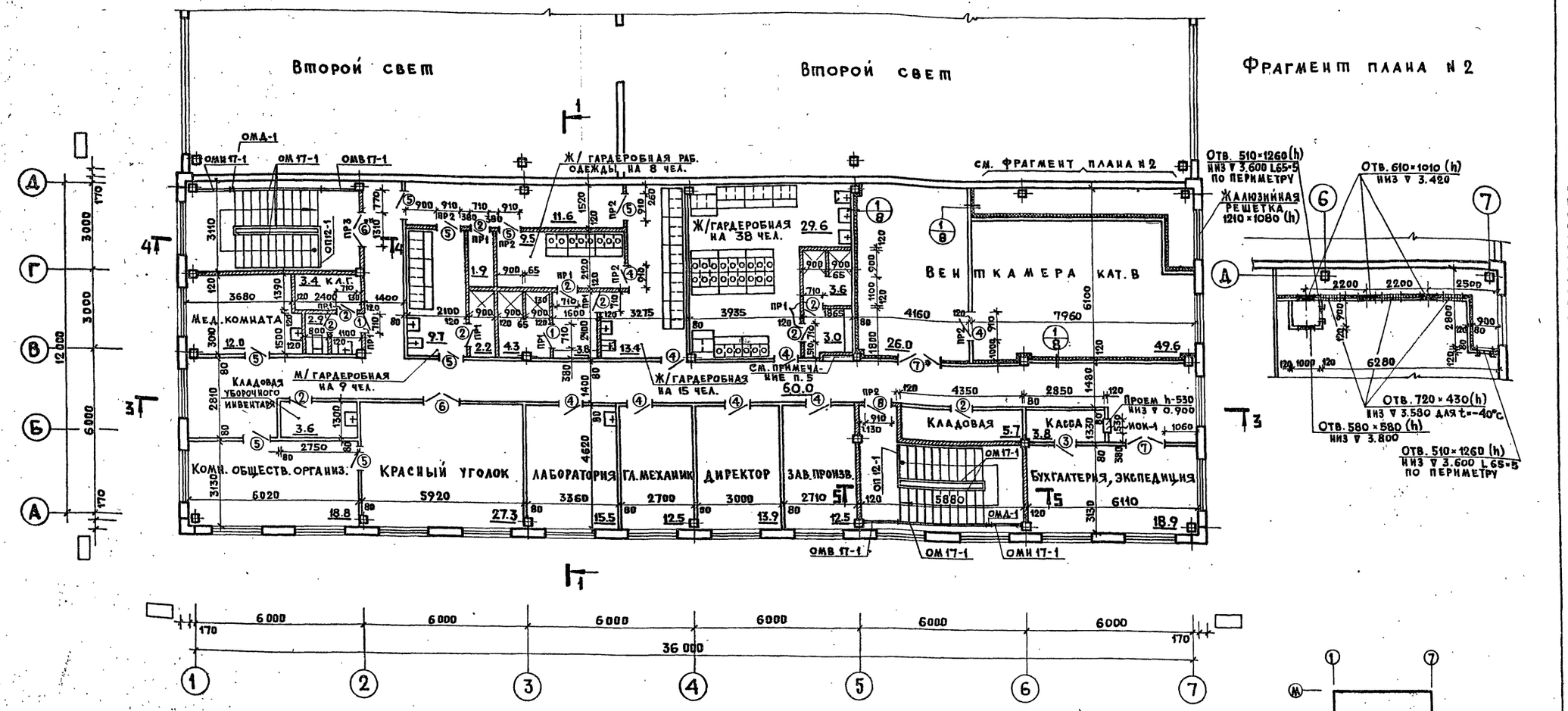

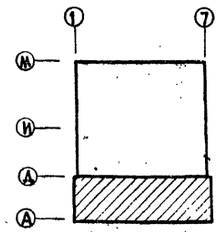

Спецификация гардеробного оборудования

Марка поз.	Обозначение	Наименование	Кол.	Масса ед. кг	Примечание
1	ГОСТ 22414-77	Шкаф металл. МД-33.3	10		со скамьей
2	ГОСТ 22414-77	Шкаф металл. МДв-33.3	12		со скамьей
3	ГОСТ 22414-77	Шкаф металл. МДв-33.2	2		со скамьей
4	Утянский завод лабораторных печей	Электрополотенце ЕР4			

1. Проемы воздухозаборной камеры обрамить L 65×5 по периметру.
2. Разрезы см. на листе АР-6.
3. Пол в душевой выполнять с уклоном 0.01.
4. Сантехнические отверстия см. на листе АР-11.
5. Нишу после прокладки коммуникаций закрыть кирпичной перегородкой толщиной 65 мм.

ГИП	Барсуков	
Н. контр.	Данков	
Нач. отд.	Иванчиков	
Гл. конст.	Харламов	
ГАП	Данков	

282-3-53.86-АР

Прачечная производительностью 2т сухого белья в смену

Привязан

Инв. №

Стадия	Лист	Листов
Р	5	

План 2го этажа.

Гипрокоммунстрой г. Москва

Согласовано: Группа ВК Пушкина; Группа ОВ Опарина; Группа Э Панус

Инв. № подл. | Подпись и дата | Взам. инв. №

21478-01

Коп. Маирова

Формат 22

Альбом I

Типовой проект 282-3-53.86

Слой гравия, втопленный в мастику
4 слоя рубероида на битумной мастике
Стяжка из цементно-песчаного раствора М-100 - 15
Утеплитель - пенобетон γ=400 кгс/м³ - h=
Керамзит по уклону γ=1000 кгс/м³
Пароизоляция - 1 слой рубероида
Сборные ж.б. плиты

Разрез 1-1

Для участка в осях Е-И
Слой гравия, втопленный в мастику
4 слоя рубероида на битумной мастике
Стяжка из цементно-песчаного р-ра М50 с заполнением волн (ГОСТ 8423-75)
Волнистые асбестоцементные листы ВУ-58
Антисептированные деревянные бруски с шагом - ≤1000
Утеплитель - пенобетон γ=400 кгс/м³ - h=
Керамзит по уклону γ=1000 кгс/м³
Пароизоляция - 2 слоя рубероида
Цем.-песчаная затирка 5 мм
Сборные ж.б. плиты

Для участка в осях И-М
Слой гравия, втопленный в мастику
4 слоя рубероида на битумной мастике
Стяжка из цементно-песчаного раствора М100 - 15
Утеплитель - пенобетон γ=400 кгс/м³ - h=
Керамзит по уклону γ=1000 кгс/м³
Пароизоляция - 2 слоя рубероида
Цем.-песчаная затирка 5 мм
Сборные ж.б. плиты

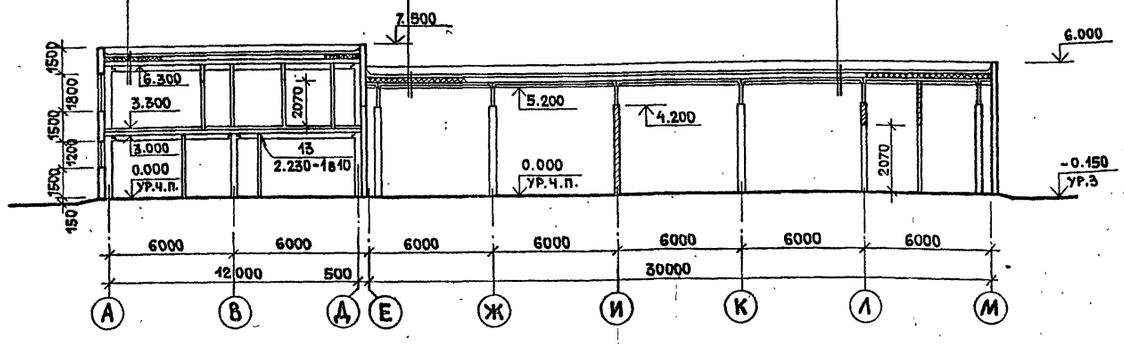

Разрез 5-5

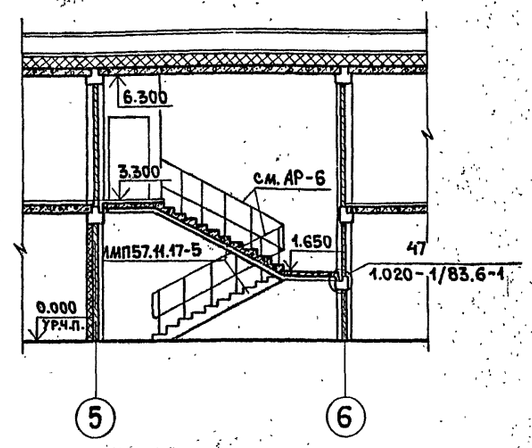

Разрез 2-2

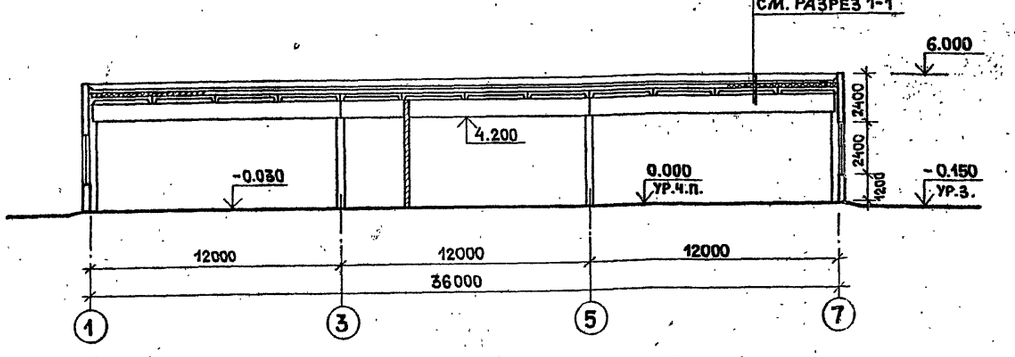

Разрез 3-3

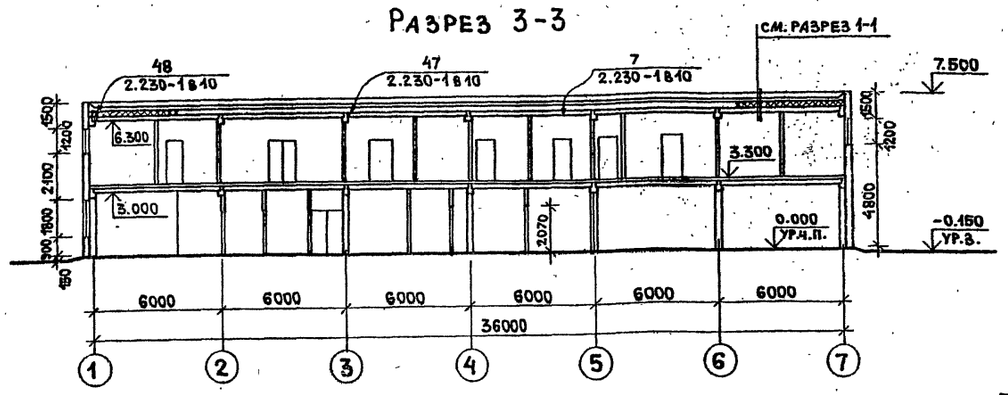

Разрез 4-4

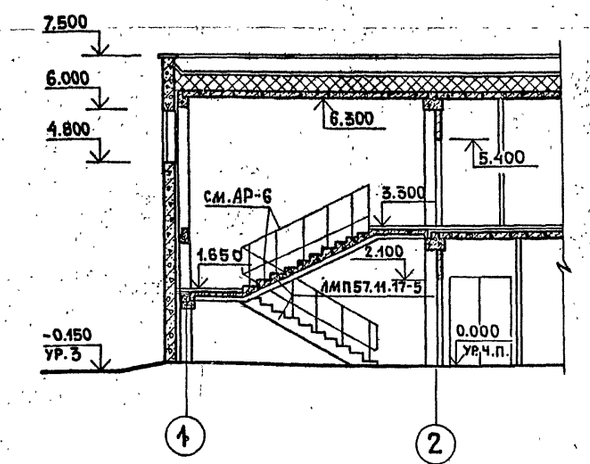

1. Ограждения лестниц замаркированы на листе АР-5.
2. Лестничные марши, площадки, лестничные ограждения учтены в спецификации на листе КЖ-28.
3. Устройство проступей и крепление ограждений выполнять по узлам 48÷53, 1.020-1/83.6-1.

ГИП	Барсуков		
Н. контр.	Данков		
Нач. отд.	Иванчиков		
Гл. конс.	Харламов		
Гл. арх. пр.	Данков		

282-3-53.86-АР

Прачечная производительностью 2 т сухого белья в смену

Стадия	Лист	Листов
Р	6	

Разрезы 1-1; 2-2; 3-3; 4-4; 5-5

ГИПРОКОММУНСТРОЙ г. Москва

Привязан:

Инв. N

Инв. N подл. | Подп. и дата | Взам. инв. N

21478-04

Копировал

Альбом I

Типовой проект 282-3-53.86

Фасад А–М

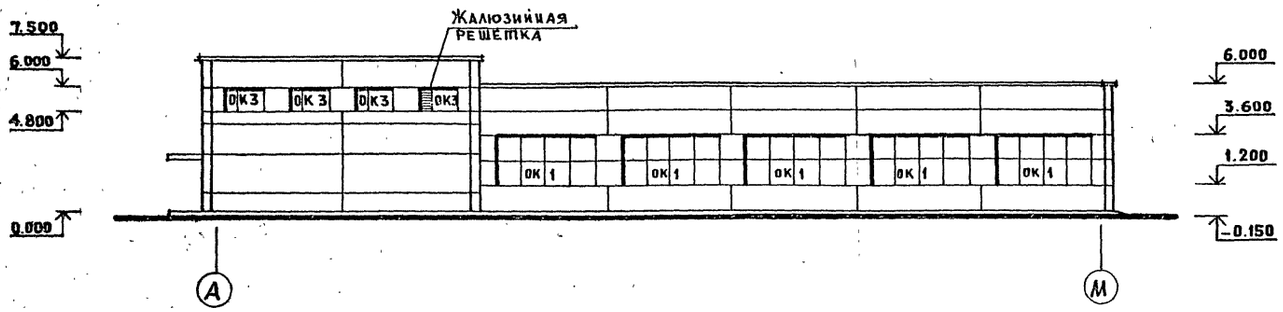

Фасад 1–7

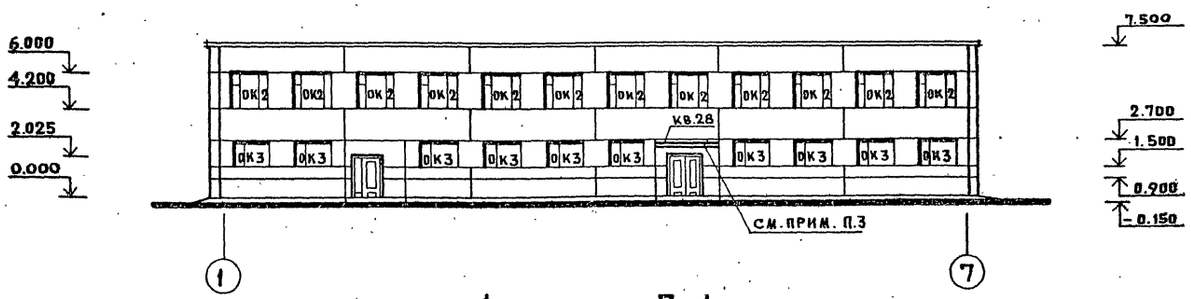

Фасад 7–1

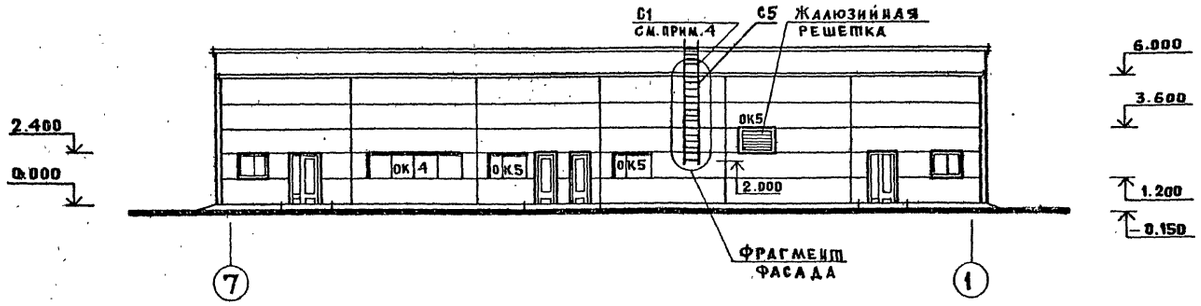

Фасад М–А

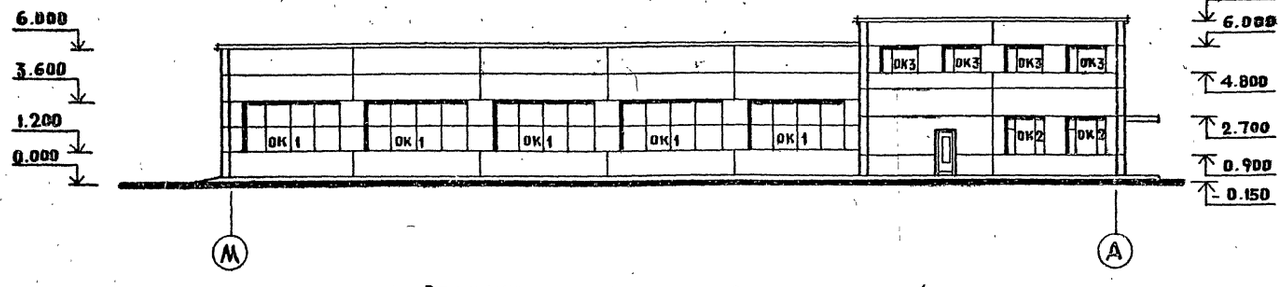

Схемы заполнения оконных проемов

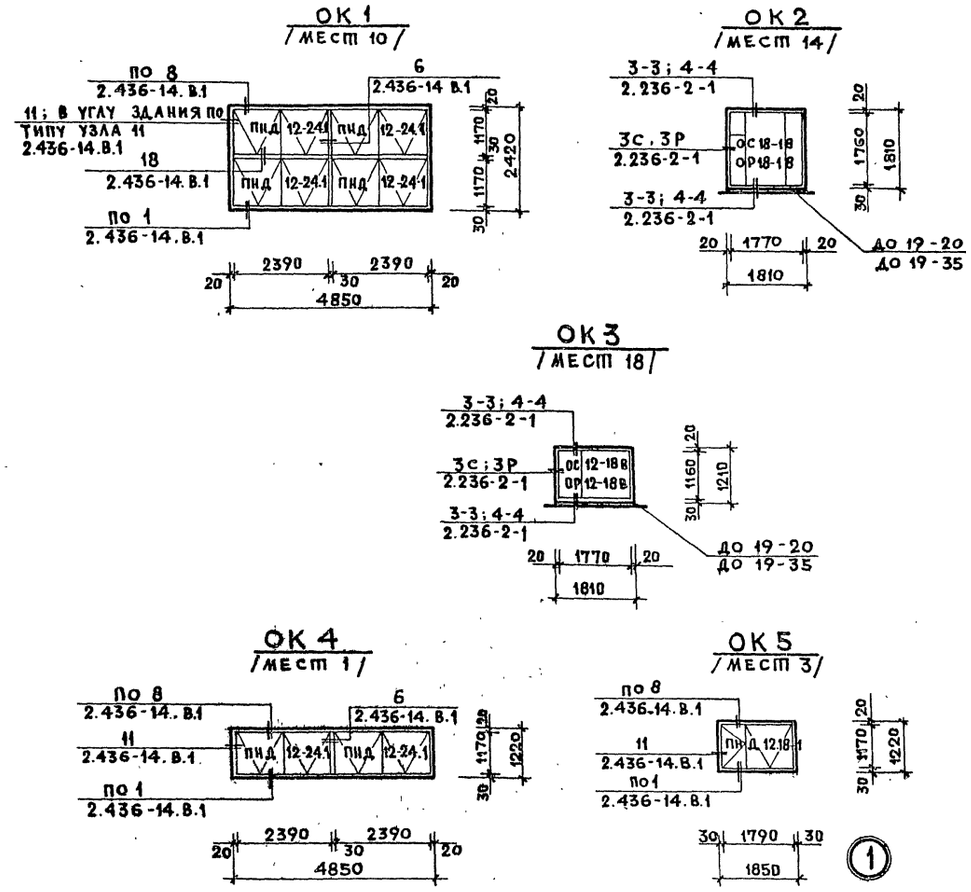

Фрагмент фасада

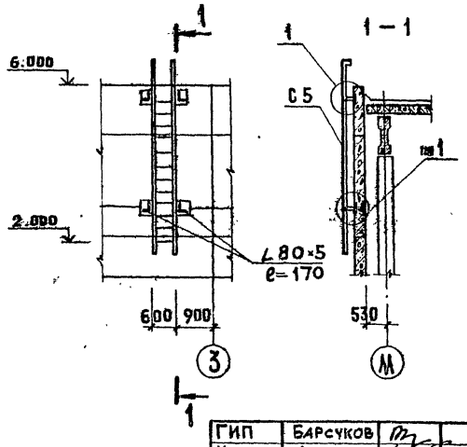

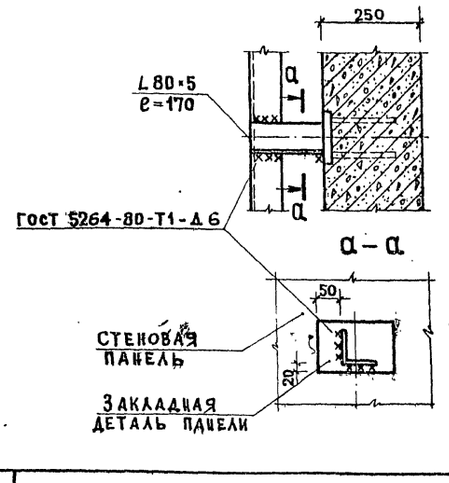

1. Отделку фасадов см. п. 9 общих указаний на листе АР-2.
2. Бункер мокрого хранения соли на фасаде условно не показан см. листы КЖ 23÷26.
3. Деталь крепления козырьков КВ-28 см. лист АР-3. Узел 2 и КЖ-32.
4. Металлическую лестницу С1, С5 см. серию 1.459-2 в.1.

ГИП	Барсуков		
Н.контр.	Данков		
Нач.отд.	Иванчиков		
Гл.конст.	Харламов		
ГАП	Данков		

282-3-53.86 - АР

Прачечная производительностью 2 т сухого белья в смену

Стадия	Лист	Листов
Р	7	

Фасады: А-М; 1-7; 7-1; М-А. Схема заполнения оконных проемов

ГИПРОКОММУНСТРОЙ г. Москва

Привязан

Инв. №

Инв. № подл. | Подпись и дата | Взам. инв. №

21478-01

Коп. Майрол.

Формат 22

Альбом I

Типовой проект 282-3-53.86

План кровли

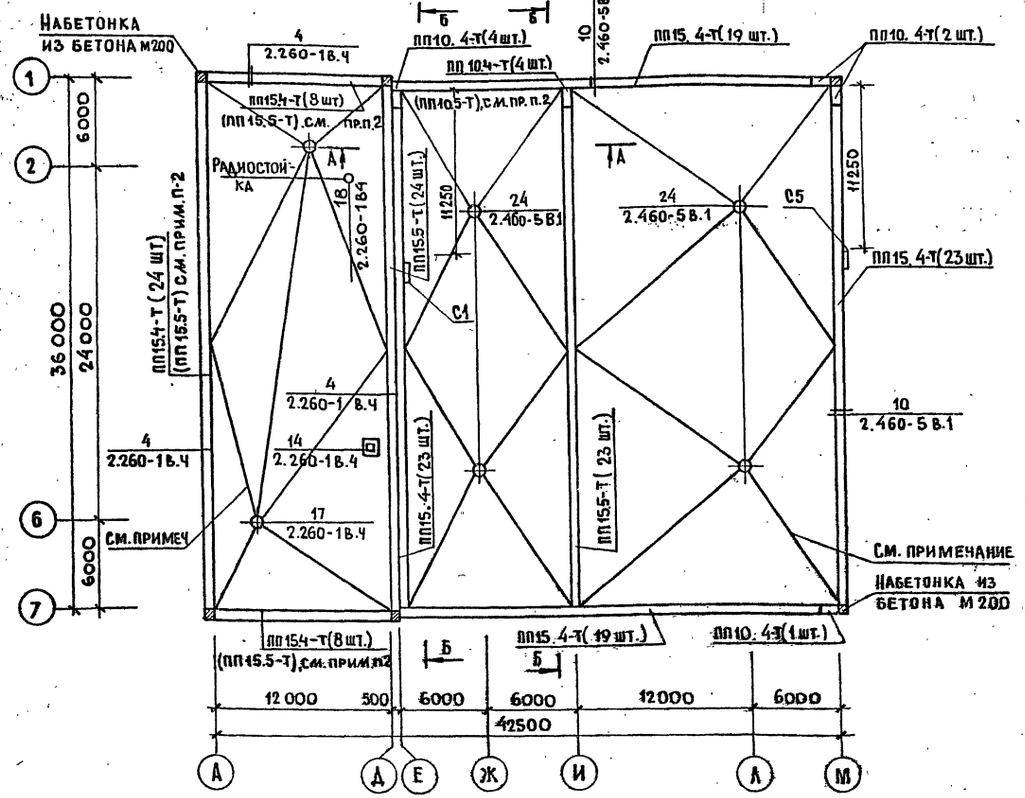

Развертка парапета по Б-Б

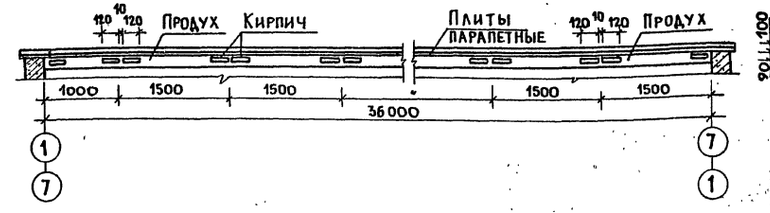

По А-А
Узлы устройства вентилируемой кровли в осях Е-И.

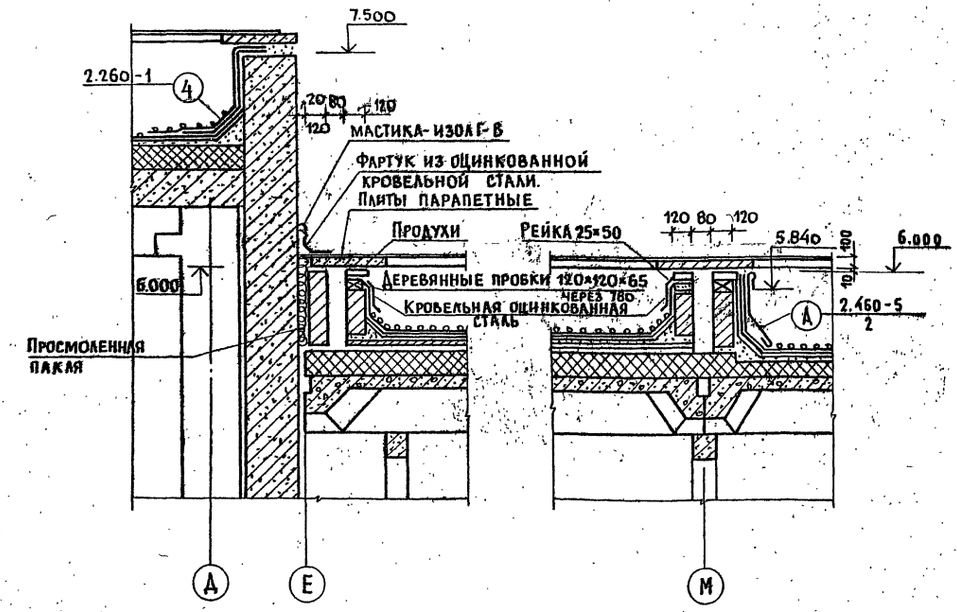

1. Кровлю выполнять с уклоном к водосточным воронкам 0.015
2. Марки парапетных плит в скобках даны для t=-40°С.

1 Деталь устройства звукоизоляции стен венткамер и компрессорной.

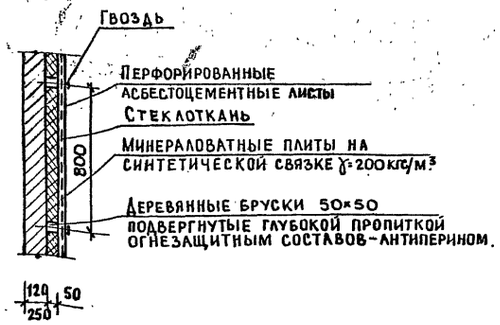

2 Деталь утепления воздухозаборных камер и тамбуров

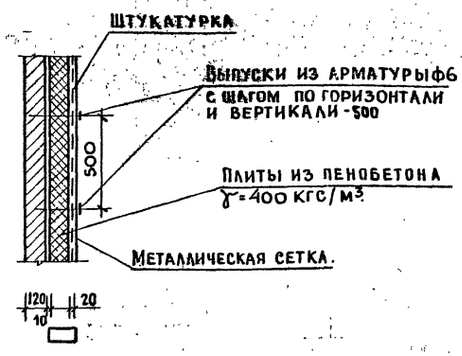

ГИП	Барсуков		282-3-53.86-АР
Н.контр.	Данков		
Нач.отд.	Иванчиков		Прачечная производительностью 2т. сухого белья в смену.
Гл.конст.	Харламов		
Гл.арх.пр.	Данков		

Привязан:

Инв. №

Стадия	Лист	Листов
Р	8	

План кровли. Детали. Узлы.

Гипрокоммунстрой г. Москва.

Согласовано: Группа ВК Пушкина; Группа ОВ Шарина

Инв. № подл. | Подп. и дата | Взам. инв. №

Коп. Дейч

21478(01)

Альбом I

Типовой проект 282-3-53.86

Спецификация сборных перегородок

Марка	Обозначение	Наименование	Кол-во	Масса кг
	1.231.9-7 вып.2	Панели перегородок		
		гипсобетонные		
П-1		ПГ 4.7.30.8-5Г	4	145
П-2		ПГ 5.7.30.8-5Г	6	175
П-3		ПГ 13.2.28.8-5Г	1	375
П-4		ПГ 8.2.30.8-5Г	2	255
П-5		ПГ 9.2.30.8-5Г	6	285
П-6		ПГ 13.2.30.8-5Г	5	410
П-7		ПГ 14.2.30.8-5Г	1	440
П-8		ПГ 14.6.30.8-5Г	2	455
П-9		ПГ 15.2.30.8-5Г	2	470
П-10		ПГ 15.6.30.8-5Г	3	485
П-11		ПГ 16.6.30.8-5Г	3	515
П-12		ПГ 17.8.30.8-5Г	1	555
П-13		ПГ 19.8.30.8-5Г	2	615
П-14		ПГ 20.3.30.8-5Г	2	635
П-15		ПГ 25.6.30.8-5Г	2	795
П-16		ПГ 26.6.30.8-5Г	2	830
П-17		ПГ 29.8.30.8-5Г	2	930
П-18		ПГ 31.3.30.8-5Г	1	980
П-19		ПГ 34.2.30.8-5Г	1	1070
П-20		ПГ 39.2.30.8-5ГЦ	1	1230
П-21		ПГ 9.2.28.8-5Г	1	260
П-22	2.231.9-7 вып.1	ПГ 7.9.8-5Г	1	65
П-23	2.231.9-7 вып.2	ПГ 16.6.30.8-5ГЦ	1	515
П-24		ПГ 17.8.28.8-5ГЦ	1	510
П-25		ПГ 42.6.28.8-5ГЦ	1	1230
П-26		ПГ 8.2.30.8-7ГЦ	1	255
П-27		ПГ 19.8.30.8-7ГЦ	4	615
П-28		ПГ 29.8.30.8-7ГЦ	1	930
П-29		ПГ 34.2.30.8-7Г	1	1070
П-30		ПГ 56.6.30.8-7ГЦ	1	1775
П-31		ПГ 56.6.28.8-7ГЦ	2	1630
П-32		ПГ 5.7.28.8-5Г	1	165
П-33		ПГ 6.2.28.8-5Г	2	180
П-34		ПГ 42.6.28.8-5Г	2	1230
П-35		ПГ 56.6.28.8-5Г	1	1630
П-36		ПГВ 7.2.30.8-5Г-1	2	215
П-37		ПГВ 9.2.30.8-5Г-1	1	280
П-38		ПГВ 13.2.30.8-5Г-1	1	405
П-39		ПГВ 14.6.30.8-5Г-1	2	450
П-40		ПГВ 19.8.30.8-5Г-1	1	610
П-41		ПГВ 29.8.30.8-5Г-1	1	925

Спецификация сборных перегородок

Марка	Обозначение	Наименование	Кол-во	Масса кг
П-42	1.231.9-7 вып.2	ПГВ 16.6.30.8-5Г-2	2	505
П-43		ПГВ 17.8.30.8-5Г-2	1	545
П-44		ПГВ 19.8.30.8-5Г-2	1	605
П-45		ПГВ 20.3.30.8-5Г-2	2	625
П-46		ПГВ 31.3.30.8-5Г-2	1	970
П-47		ПГВ 40.6.30.8-5Г-2	1	1250
П-48		ПГ 15.2.28.8-5Г	1	435
П-49		ПГ 31.3.30.8-5Г	1	980
П-50		ПГ 8.2.28.8-5Г	1	235
П-51	1.231.9-7 вып.1	ПГ 7.9.8-5Г	9	65
П-52		ПГ 12.9.8-5Г	2	122
П-53		ПГ 8.9.8-5Г	2	75
П-54		ПГ 9.9.8-5Г	3	85
П-55		ПГ 10.9.8-5Г	13	94
П-56		ПГ 15.6.8-5Г	5	93
П-57		ПГ 13.9.8-5Г	1	122

Спецификация элементов заполнения проемов

Марка поз.	Обозначение	Наименование	Кол. на эт. 1	Кол. на эт. 2		Примечание
1	ГОСТ 6629-74	Дверной блок ДГ 21-7	4	2	6	
2	ГОСТ 6629-74	Дверной блок ДГ 21-7Л	6	10	16	
3 / 3*	ГОСТ 6629-74	Дверной блок ДГ 21-8Л	1*	1	1*	
4 / 4*	ГОСТ 6629-74	Дверной блок ДГ 21-9	3 / 2	8	11 / 2	см. прим. п. 2
5 / 5*	ГОСТ 6629-74	Дверной блок ДГ 21-9Л	5 / 2	8	13 / 2	
6 / 6*	ГОСТ 6629-74	Дверной блок ДО21-13 / ДО21-13У	2	1	1 / 3	см. прим. п.4
7 / 7*	ГОСТ 14624-69	Дверной блок Д-32	7 / 4	1	8 / 5	прим. п.4
8	ГОСТ 6629-74	Дверной блок ДГ-21-10У	1	1	2	прим. п.4
9	ГОСТ 6629-74	Дверной блок ДГ21-12Л	2	1	3	
10 / 10*	ГОСТ 14624-69	Дверной блок Д31	1 / 2	—	1 / 2	см. прим. п.1 прим. п.4
11	1.136.5-19	Дверной блок ДН21-19ПЛ	2	—	2	прим. п.4
12	1.136.5-19	Дверной блок ДН24-15ЩП	6	—	6	
13	1.136.5-19	Дверной блок ДН24-10ПЛ	3	—	3	
14	1.136.5-19	Дверной блок ДН24-10П	3	—	3	
15	1.136.5-19	Дверной блок ДЛ13-15	2	—	2	
16	1.136.5-19	Дверной блок ДН21-13ЩДА	2	—	2	
17	1.136.5-19	Дверной блок ДН21-15ЩПД	2	—	2	

Спецификация элементов заполнения проемов

Марка поз.	Обозначение	Наименование	Кол. на 9 эт. 1	Кол. на 9 эт. 2		Примечание
ОК1	ГОСТ 12506-81	Окно ПНД 12-24.1	10	—	10	См. прим. п.2
ОК2	ГОСТ 11214-78	Окно ОС18-18	12	2	14	При t=-20°
ОК2	ГОСТ 11214-78	Окно ОР 18-18	12	2	14	При t=-30°;-40°
ДО19-20	1.136-1. 8.1	Подок. доска ДО 19-20	12	2	14	При t=-20°
ДО19-35	1.136-1 8.1	Подок. доска ДО 19-35	12	2	14	При t=-30°;-40°
ОК3	ГОСТ 11214-78	Окно ОС 12-188	10	8	18	При t=-20°
ОК3	ГОСТ 11214-78	Окно ОР 12-188	10	8	18	При t=-30°;-40°
ДО19-20	1.136-1 8.1	Подок. доска ДО 19-20	10	8	18	При t=-20°
ДО19-35	1.136-1 8.1	Подок. доска ДО19-35	10	8	18	При t=-30°;-40°
ОК4	ГОСТ 12506-81	Окно ПНД 12-24.1	1	—	1	См. прим.2
ОК5	ГОСТ 12506-81	Окно ПНД 12-18.1	2	1	3	См. прим.2

Ведомость проемов ворот и дверей

Марка поз.	Размер проема в кладке
1.2	710×2100
3	810×2100
4,5	910×2100
6	1310×2100
7	1520×2400
8	1010×2100
9	1210×2100
10	1920×2100
11	1950×2100
12	1550×2400
13,14	1030×2400
15	1550×1200
16	1310×2100

Ведомость проемов ворот и дверей

Марка поз.	Размер проема в кладке
17	1550×2100

Спецификация закрывателей дверных

Марка поз.	Обозначение	Наименование	Кол-во	Примечание
ЗД-1	ГОСТ 5091-78	Закрыватель дверной	17	см. прим.1

1. Дверные блоки, обозначенные индексами *, ** оборудовать закрывателями дверными.
2. Дверные блоки обозначенные индексом * обить с двух сторон оцинкованной кровельной сталью по слою асбеста.
3. Спецификацию элементов заполненных оконных проемов см. совместно со схемой элементов заполнения оконных проемов на листе АР-7.
4. Двери лестничных клеток и тамбуров выполнять с самозакрывающимися с уплотненным притвором.

Привязан:

Инв. №

Согласовано:

Инв. № подл. | Подпись и дата | Взам. инв. №

ГИП	Барсуков
Н.контр.	Данков
Нач. отд	Иванчиков
ГАП	Данков

282-3-53.86-АР

Прачечная производительностью 2т сухого белья в смену

Стадия	Лист	Листов
Р	9	

Спецификация сборных перегородок, элементов заполнения проемов. Ведомость проемов

Гидрокоммунстрой г. Москва

2147321

Коп. 3.Фур.

Альбом I

Типовой проект 282-3-53.86

Ведомость перемычек

Тип	Схема сечения
	Для t-20°С;-30°С;-40°С
ПР1	1ПР1-10.12.6; 2.100; 5.700; 120
ПР2	1ПР1-12.12.6; 2.100; 5.700; 2.900; 1.844; 120
ПР3	1ПР2-16.12.14; 2.100; 5.700; 120
ПР4	1ПР1-12.12.6; 1ПР38-12.12.22у; 2.100; 250
ПР5	1ПР3-22.12.14; 2.100; 120
ПР6	1ПР1-10.12.6; 2.100; 5.900; 250
ПР7	1ПР1-12.12.6; 1.700; 2.100; 2.400; 4.175; 4.275; 250
ПР8	1ПР3-19.12.14; 2.400; 250
ПР9	1ПР3-22.12.14; 2.100; 2.650; 250

Ведомость перемычек

Тип	Схема сечения
	Для t-20°С
ПР10	1ПР8-24.12.22у; 2.050; 350; 30; А–Б
ПР11	1ПР3-19.12.14; 2.050; 350; 30; А–Б
ПР12	1ПР2-16.12.14; 2.050; 350; 30; 1–2
	Для t-30°С
ПР10	1ПР8-24.12.22у; 1ПР3-22.12.14; 2.050; 400; 110; А–Б
ПР11	1ПР3-19.12.14; 2.050; 400; 110; А–Б
ПР12	1ПР2-16.12.14; 2.050; 400; 110; 1–2

Ведомость перемычек

Тип	Схема сечения
	Для t-40°С
ПР10	1ПР8-24.12.22у; 1ПР3-22.12.14; 2.050; 450; 190; А–Б
ПР11	1ПР3-19.12.14; 2.050; 450; 190; А–Б
ПР12	1ПР2-16.12.14; 2.050; 450; 190; 1–2

Спецификация перемычек

Марка поз.	Обозначение	Наименование	Кол. на эт. 1	Кол. на эт. 2	Всего	Масса кг.	Примечание
ПР1	1.138-10 в.1.2	1ПР1-10.12.6	2	9	11	25	
ПР2	1.138-10 в.1.2	1ПР1-12.12.6	2	6	8	25	
ПР3	1.138-10 в.1.2	1ПР2-16.12.14	2	1	3	75	
ПР4	1.138-10 в.1.2	1ПР1-12.12.6	2		2	25	
	1.138-10 в.1.2	1ПР38-12.12.22у	2		2	75	
ПР5	1.138-10 в.1.2	1ПР3-22.12.14	1		1	100	
ПР6	1.138-10 в.1.2	1ПР1-10.12.6	4	2	6	25	
ПР7	1.138-10 в.1.2	1ПР1-12.12.6	28		28	25	
ПР8	1.138-10 в.1.2	1ПР3-19.12.14	16		16	75	
ПР9	1.138-10 в.1.2	1ПР3-22.12.14	6		6	100	
		Для t=-20°С					
ПР10	1.138-10 в.1.2	1ПР8-24.12.22у	3		3	175	
ПР11	1.138-10 в.1.2	1ПР3-19.12.14	3		3	75	
ПР12	1.138-10 в.1.2	1ПР2-16.12.14	3		3	75	
		Для t=-30°С					
ПР10	1.138-10в.1.2	1ПР8-24.12.22у	3		3	175	
	1.138-10в.1.2	1ПР3-22.12.14	1		1	100	
ПР11	1.138-10в.1.2	1ПР3-19.12.14	4		4	75	
ПР12	1.138-10.в.1.2	1ПР2-16.12.14	4		4	75	
		Для t=-40°С					
ПР10	1.138-10 в.1.2	1ПР8-24.12.22у	3		3	175	
	1.138-10 в.1.2	1ПР3-22.12.14	2		2	100	
ПР11	1.138-10в.1.2	1ПР3-19.12.14	5		5	75	
ПР12	1.138-10 в.1.2	1ПР2-16.12.14	5		5	75	

Маркировку типов проемов см. на листах АР-3; АР-4; АР-5.

Инв.№подл. | Подп. и дата | Взам. инв.№

ГИП	Барсуков	
Н.контр.	Данков	
Нач.отд.	Иванчиков	
ГАП	Данков	
Рук.гр.	Клименко	
Архит.	Бубнова	

Привязан:

Инв.№

282-3-53.86-АР

Прачечная производительностью 2т. сухого белья в смену.

Стадия	Лист	Листов
Р	10	

Ведомость перемычек
Спецификация перемычек

Гипрокоммунстрой
Москва

21478-31

Кап. Дейз

Альбом I

Типовой проект 282-3-53.86

План на отм. 3.300

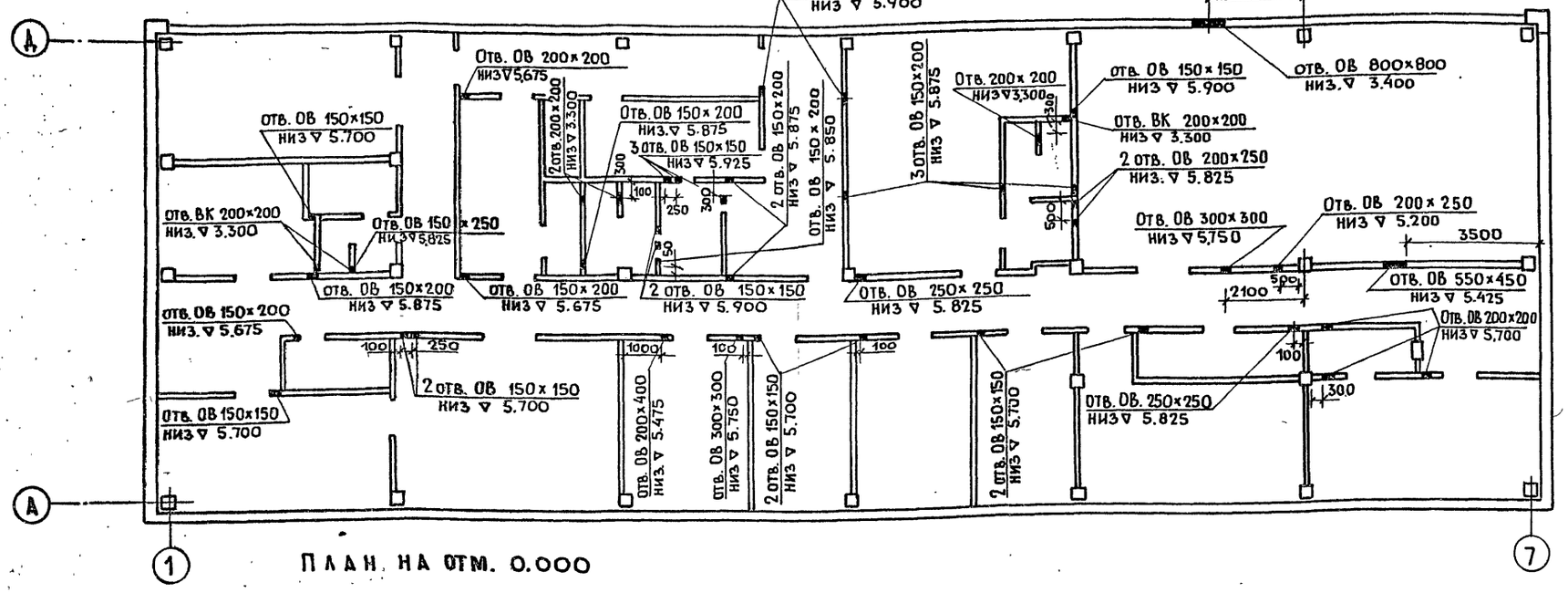

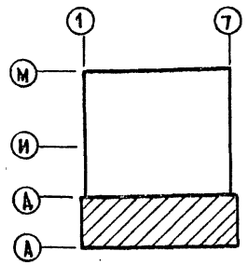

План на отм. 0.000

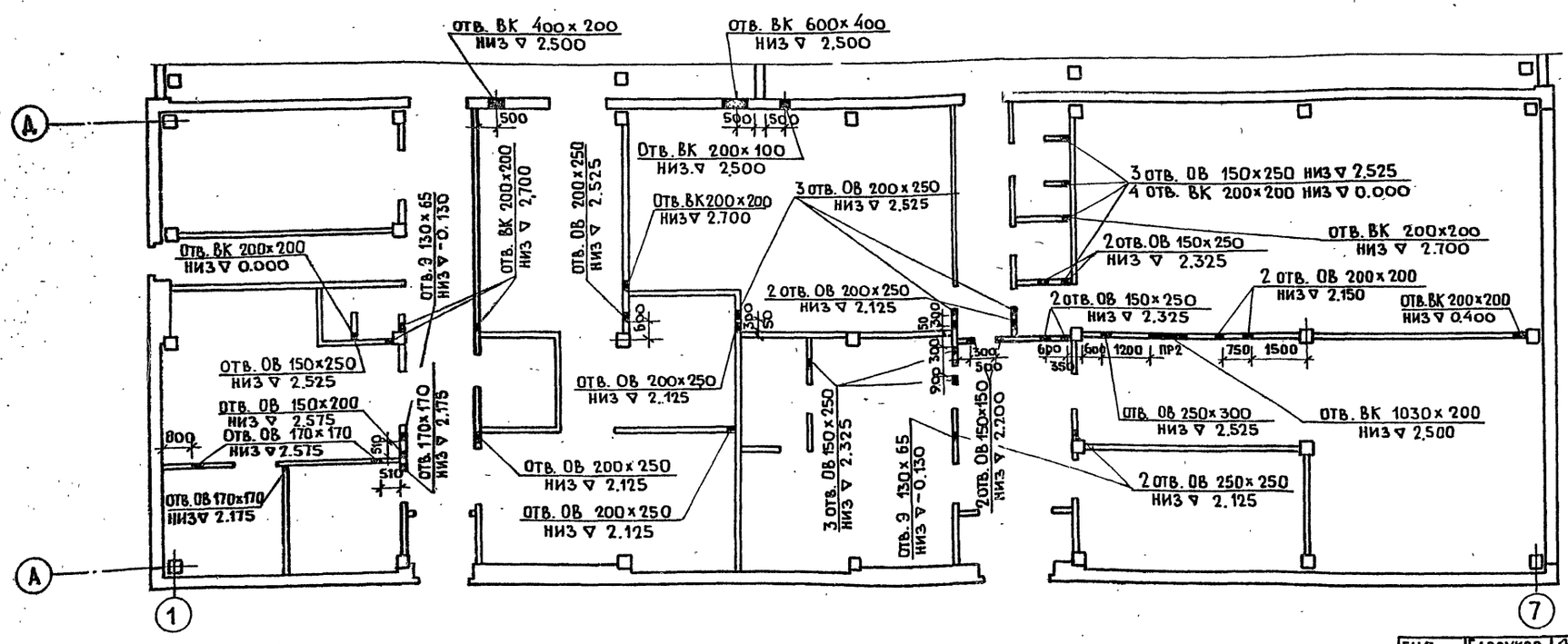

Спецификация перегородок дана на листе АР-9
Отверстия расположенные у наружной грани перегородок выполнять с отступом от грани на 70 мм.
Кирпичные перегородки венткамеры условно не показаны.

ГИП	БАРСУКОВ	
Н.КОНТР.	ДАНКОВ	
НАЧ.ОТД.	ИВАНЧИКОВ	
ГЛ.КОНСТ.	ХАРЛАМОВ	
ГЛ.АРХ.ПР.	ДАНКОВ	
АРХИТ.	БУБНОВА	

282-3-53.86-АР

Прачечная производительностью 2т. сухого белья в смену.

Стадия	Лист	Листов
Р	11	

Планы 1 и 2 этажей в осях А-Д с сантехническими отверстиями.

ГИПРОКОММУНСТРОЙ г. Москва.

Привязан:

Инв. №

Согласовано

Группа ВК	Пушкина	
Группа ОВ	Опарина	
Группа 9	Панус	

Инв. № подл. | Взам. и дата | Взам. инв. №

21478-01

Коп. Дейз

Альбом I

Типовой проект 282-3-53.86

План на отм. 0.000

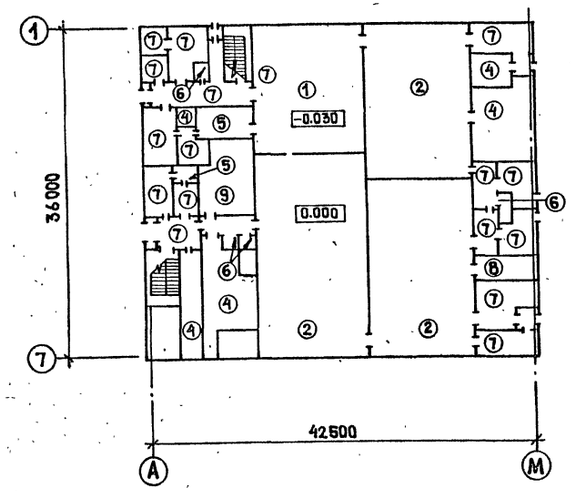

План на отм. 3.300

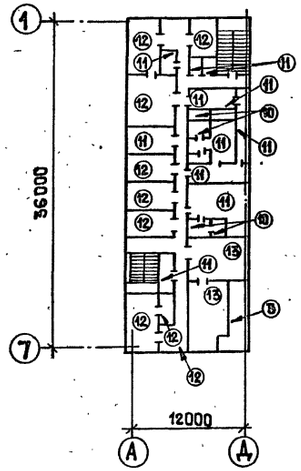

Экспликация полов

Наименование или номе помещения по проекту	Тип пола по проекту	Схема пола номер узла по серии	Элементы пола и их толщина	Площадь м²
Стиральный цех	1	248В 2.244-1 в.4	Бетонные плиты из бетона марки 200 см. примечание 20мм	
Сушильно-гладильный цех. Цех приема и выдачи белья	2	238 2.244-1 в.4	Бетонные плиты из бетона марки 200 20мм	
Венткамера	3	140 2.244-1 в.4	Бетон марки 200 20мм	
Компрессорная Венткамера Электрощитовая Тепловой пункт Водоумягчительная	4	245 2.244-1 в.4	Бетон марки 200 20мм	
Моечная Реакторная	5	250В 2.244-1 в.4	Керамическая плитка ГОСТ 6787-80 13мм	
Санузлы комната предметов уборки	6	250Л 2.244-1 в.4	Керамическая плитка ГОСТ 6787-80 13мм	
Ожидальные комната выдачи и приема белья Ремонтно-механическая мастерская Ремонт элк. оборудования Кип. Столярная мастерская. Хранение стиральных материалов. Подсобная. Зал буфета Вестибюль Склад материального обеспечения Тамбуры	7	240 2.244-1 в.4	Керамическая плитка ГОСТ 6787-80 13мм	
Ремонт белья	8	230 2.244-1 в.4	Линолеум поливинилхлоридный на тканевой основе ГОСТ 7251-77- 25мм	
Бачное помещение	9	253А 2.244-1 в.4	Бетон марки „200" 20мм	
Душевые в гардеробных	10	127В 2.244-1 в.4	Керамическая плитка ГОСТ 6787-80 13мм	
Санузлы Предметы уборки Гардеробные Кладовая Лаборатория	11	127А 2.244-1 в.4	Керамическая плитка ГОСТ 6787-80 13мм	

Экспликация полов

Наименование или номер помещения по проекту	Тип пола по проекту	Схема пола номер узла по серии	Элементы пола и их толщина	Площадь м²
Медкомната комната общественных организаций. Красный уголок директор. Зав. производством. Бухгалтерия Касса Коридор	12	76 2.244-1 в.4	Линолеум поливинилхлоридный на тканевой основе ГОСТ 7251-77 25мм	
Венткамера	13	135 2.244-1 в.4	Бетон марки „200" 20мм	
Площадка над тамбуром	14	140 2.244-1 в.	Бетон марки „200" 20мм	

План лотков

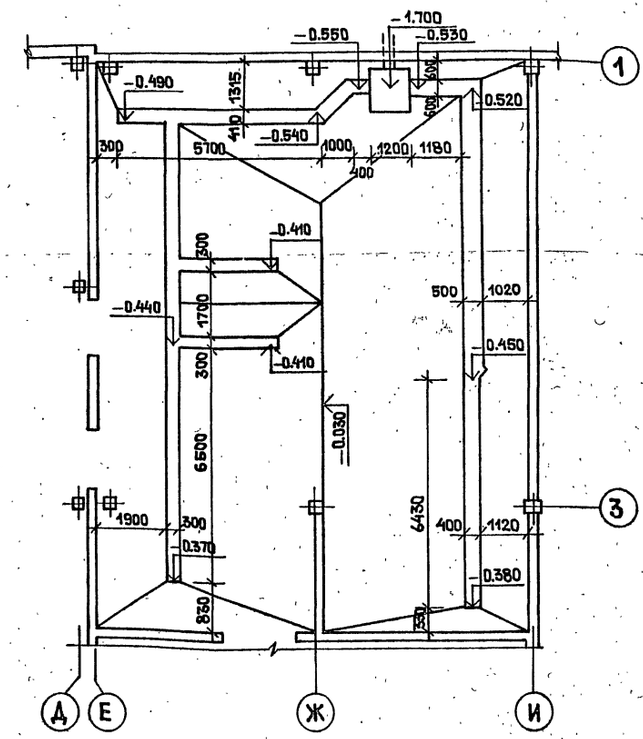

1. После устройства гидроизоляционного слоя стяжку выполнить из гидрофобизированного цементно-песчаного раствора с добавками ГКЖ-10, или ГКЖ-11.
2. Конструкцию лотков см. КЖ-18.

ГИП	Барсуков		1984
Н.контр.	Данков		
Нач.отд.	Иванчиков		
ГАП	Данков		

282-3-53.86-АР

Прачечная производительностью 2т сухого белья в смену

Стадия	Лист	Листов
Р	12	

Планы полов на отм. 0.000 и 3.300. Экспликация полов. План лотков.

ГИПРОКОММУНСТРОЙ г. Москва

Привязан:

Инв.№

Инв.№ подл. | Подп. и дата | Взам.инв.№

21478-01

Коп.

Альбом I

Типовой проект 282-3-53.86

План на отм. 3.300

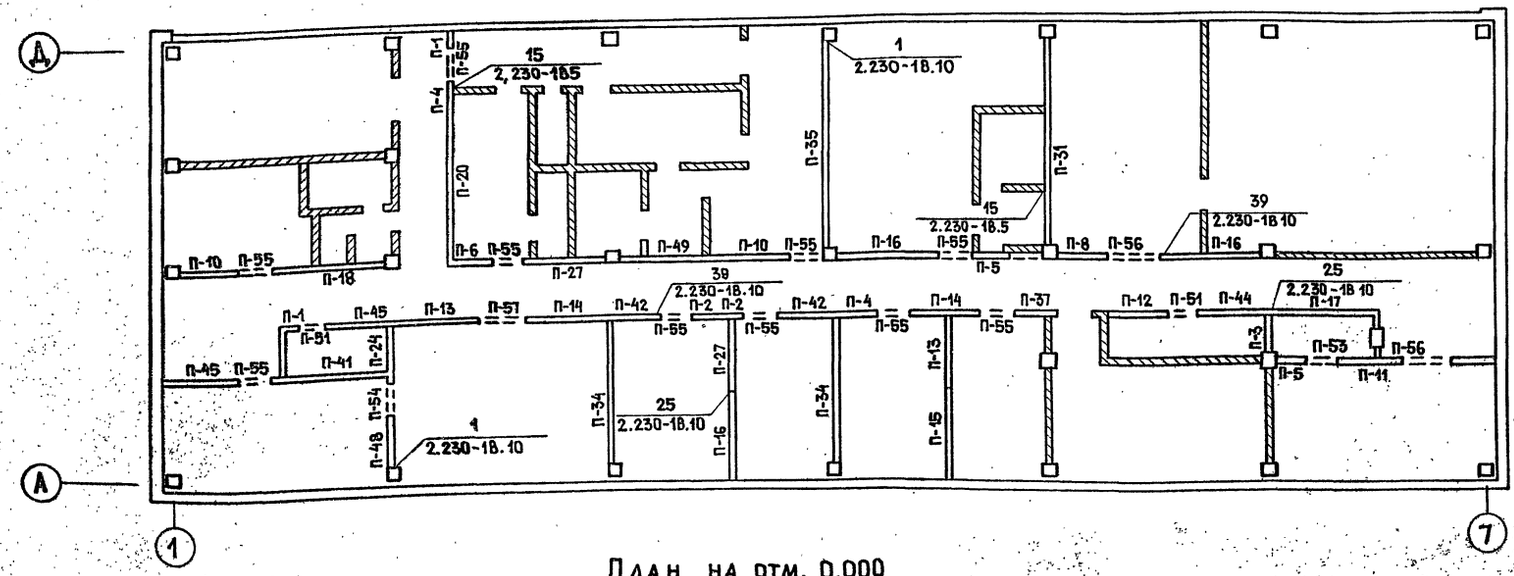

Спецификацию гипсобетонных перегородок см. лист АР-9.

План на отм. 0.000

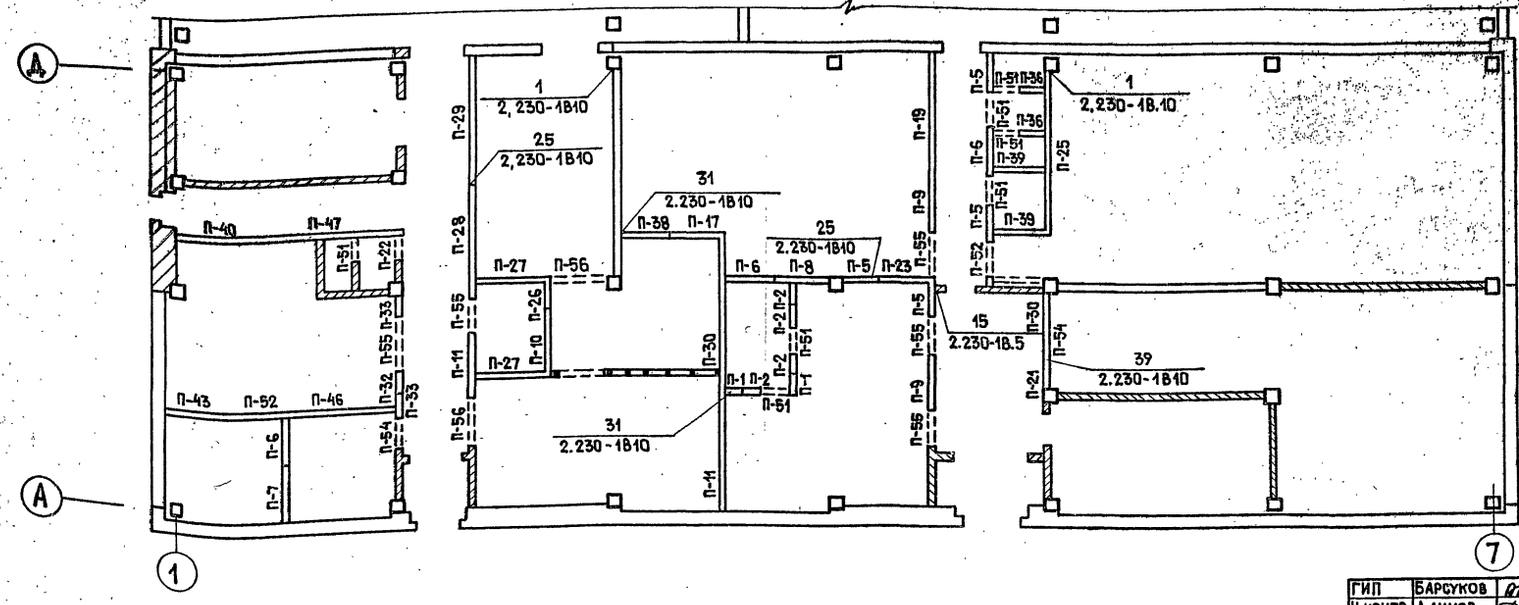

ГИП	Барсуков		
Н.контр.	Данков		
Нач.отд.	Иванчиков		
Гл.конс.	Харламов		
ГАП	Данков		

Привязан:

Инв.№

282-3-53.86 - АР

Прачечная производительностью 2т сухого белья в смену

Стадия	Лист	Листов
Р	13	

Монтажные планы, перегородок 1 и 2 этажей в осях А-А

Гипрокоммунстрой г. Москва

21478-07

Инв.№ подл. | Подп. и дата | Взам. инв.№

Альбом I

Типовой проект 282-3-53.86

Ведомость рабочих чертежей основного комплекта „КЖ"

Лист	Наименование	Примечание
1	Общие данные /начало/	
2	Общие данные /продолжение/	
3	Общие данные /окончание/	
4	Схема расположения фундаментов и фундаментных балок	
5	Узлы фундаментов 1÷3	
6	То же 4÷7	
7	—"— 8÷10 и элемент схемы №1	
8	Сечения фундаментов 1-1÷10-10	
9	Фундаменты ФМ-1, ФМ-2	
10	То же ФМ-3, ФМ-4	
11	То же ФМ-5, ФМ-6, 6а.	
12	То же ФМ-7	
13	Нагрузки на фундаменты. Выборка стали на 1 элемент	
14	Схема расположения фундаментов под оборудование и каналов между осями А-Д.	
15	Сечения фундаментов под оборудование и каналов. Фундамент ФО-1	
16	Фундаменты ФО-2÷ФО5	
17	Фундаменты ФО-6 ÷ФО7. Схема расположения канала в электрощитовой	
18	Схема расположения фундаментов под оборудование, лотков и каналов между осями Е-И. Сечения	
19	Фундаменты ФО8÷ФО11	
20	Схема расположения подпольных каналов. Фундаменты ФО12÷ФО13	
21	Фундаменты ФО14÷ФО20	
22	Схема расположения фундаментов под оборудование между осями В-Д и 3-4. Сечения	
23	Бункер мокрого хранения соли. Опалубка	
24	То же. Армирование	
25	Армирование плиты перекрытия бункера. Узлы 1÷4	
26	Схема расположения элементов перекрытия бункера. Щит ЩД-1	
27	Схема расположения элементов каркаса на отм. 3.300 и 4.200	
28	То же на отм. 6.040. Разрезы 1-1÷5-5	
29	Схема расположения элементов торцового фахверка. Разрезы 1-1÷2-2	
30	Схема расположения элементов покрытия между осями Е-М. Разрезы 1-1÷3-3	
31	Схемы расположения элементов перекрытия и покрытия между осями А-Е	
32	Сечения перекрытий и покрытий 1-1÷÷5-5. Узлы крепления перегородок	
33	Схема расположения стеновых панелей по осям „А" и Е	
34	То же по осям 1 и 7, в осях А-Д	
35	Схемы расположения стеновых панелей по осям М.7.1	
36	Детали утепления панелей	
37	Металлические лестницы ЛМ-1÷ЛМ4	
38	Схема расположения элементов монорельса	
39	Схема расположения лестниц и ограждений между осями 5-7 и Б-Д. Сечения. Деталь 1.	

Типовой проект разработан в соответствии с действующими нормами и правилами и предусматривает мероприятия, обеспечивающие взрывную, взрывопожарную и пожарную безопасность при эксплуатации здания.

Главный инженер проекта /Барсуков/

Инв. № подл. | Подп. и дата | Взам. инв. №

Инв. №		
ГИП	Барсуков	
Н.контр.	Бабиков	
Нач.отд.	Иванчиков	
Гл.конст.	Харламов	
Рук.гр.	Клименко	
Вед.инж.	Арефьева	

Привязан

282-3-53.86-КЖ

Прачечная производительностью 2т сухого белья в смену

Стадия	Лист	Листов
Р	1	39

Общие данные (начало)

ГИПРОКОММУНСТРОЙ г. Москва

21478-0

Коп. [illegible]

Альбом I

Типовой проект 282-3-53.86

Ведомость ссылочных и прилагаемых документов

Обозначение	Наименование	Примечание
	Ссылочные документы.	
1.020-1/83 1-1	Фундаменты сборные железобетонные для колонн сечением 300×300 мм. и 400×400 мм.	
1.020-1/83 в.2-1	Колонны сечением 300×300 мм.	
1.020-1/83 в.3-1	Ригели высотой 450мм. пролетом 3,0; 6,0 и 7,2м. для опирания многопустотных плит перекрытия.	
1.041-1-2 в.1	Сборные железобетонные многопустотные плиты перекрытий многоэтажных общественных и вспомогательных зданий промышленных предприятий.	
1.041.1-2 в.6	Сборные железобетонные многопустотные плиты перекрытий многоэтажных общественных и производственных зданий.	
1.050.1-2 в.1	Сборные железобетонные марши, площадки и проступи для многоэтажных общественных производственных и вспомогательных зданий промышленных предприятий.	
1.410-3 вып.1	Унифицированные арматурные изделия для монолитных железобетонных конструкций.	
1.412-1/77 вып.1.3	Монолитные железобетонные фундаменты под типовые колонны прямоугольного сечения одноэтажных промышленных зданий.	
ГОСТ 13579-78	Блоки бетонные для стен подвалов.	
1.415-1 вып. 1	Железобетонные фундаментные балки для стен производственных зданий.	
1.423-3 вып.1,2	Железобетонные колонны прямоугольного сечения для одноэтажных производственных зданий без мостовых кранов высотой до 9,6м.	
1.020-1/83 4-1	Диафрагмы жесткости	

Обозначение	Наименование	Примечание
1.020-1/83 в.6-1, 7-1	Монтажные узлы. Изделия соединительные стальные.	
1.030.1-1 в.0-1	Стены наружные из однослойных панелей для каркасных общественных зданий производственных и вспомогательных зданий.	
1.427.1-3 в.0,1,2,3	Колонны железобетонные прямоугольного сечения для продольного и торцевого фахверка одноэтажных производственных зданий.	
1.462.1-1/81 в.1	Железобетонные предварительно напряженные балки пролетом 12м. для покрытий зданий с плоской и скатной кровлей.	
ГОСТ 22701.0-77 ÷ ГОСТ 22701.5-77	Плиты железобетонные предварительно напряженные размерами 6×3м. для покрытий производственных зданий.	
1.494-24 в.1	Стаканы для крепления крышных вентиляторов, дефлекторов и зонтов.	
1.136-10 в.1	Перемычки железобетонные для зданий с кирпичными стенами.	
1.030.1-1 в.0-3	Материалы для проектирования стен одноэтажных производственных зданий. Рабочие чертежи.	
1.439-2	Стальные изделия крепления панельных стен одноэтажных производственных зданий с железобетонным каркасом. Рабочие чертежи.	
2.460-2/тдм/ в.0,1	Монтажные детали сборных железобетонных колонн и подкрановых балок одноэтажных промышленных зданий.	

Обозначение	Наименование	Примечание
3.006.1-2/82 в.1-2	Сборные железобетонные каналы и тоннели из лотковых элементов.	
5.900-2	Сальники набивные Ду 50-1400 мм. для пропуска труб через стены. Рабочие чертежи.	
3.400-6/76	Унифицированные закладные детали сборных железобетонных конструкций и инженерных сооружений промышленных предприятий.	
1.431-20 в.7 ч.II	Перегородки одноэтажных производственных зданий.	
ГОСТ 7798-70*	Болты с шестигранной головкой (нормальной точности) Конструкция и размеры.	
ГОСТ 11371-78*	Шайбы. Технические условия.	
ГОСТ 5088-78	Петли для окон и дверей	
ГОСТ 5087-80	Ручки для окон и дверей.	
1.400-7	Стальные изделия для сопряжения сборных железобетонных конструкций.	
	Прилагаемые документы.	
Альбом II	Изделия заводского изготовления.	
Альбом VI	Ведомости потребности в материалах.	

Инв.№подл. | Подп. и дата | Взам.инв.№

ГИП	Барсуков		282-3-53.86-КЖ
Н.контр.	Бабиков		
Нач.отд.	Иванчиков		Прачечная производительностью 2т. сухого белья в смену.
Гл.конст.	Харламов		
Рук.гр.	Клименко		Стадия Р; Лист 2; Листов
Вед.инж	Арефьева А.		Общие данные (продолжение)
Привязан:			Гипрокоммунстрой г. Москва.
Инв.№			

21478-01

Коп. Федь

Альбом I

Типовой проект 282-3-53.86

Ведомость спецификаций

Лист	Наименование	Примечание
4	Спецификация элементов к маркировочной схеме	
9	Спецификация фундаментов ФМ-1, ФМ-2	
10	Спецификация монолитных железобетонных фундаментов ФМ-3, ФМ-4	
11	Спецификация фундаментов ФМ-5, ФМ-6	
12	Спецификация фундаментов ФМ-7, ФМ-8	
14	Спецификация к схемам расположения фундаментов	
16	Спецификация фундаментов	
17	Спецификация монолитных конструкций	
18	Спецификация к схеме расположения фундаментов и каналов	
19	Спецификация фундаментов	
20	Спецификация к схеме расположения подпольных каналов	
20	Спецификация фундаментов	
21	Спецификация фундаментов	
22	Спецификация элементов для бачного помещения	
23	Спецификация элементов к маркировочным схемам, расположенным на листах 24, 25, 26	
24	Спецификация бункера и плиты перекрытия ПМ-1	

Ведомость спецификаций

Лист	Наименование	Примечание
26	Спецификация элементов ЩД-1	
27	Спецификация к схемам расположения элементов каркаса (начало)	
28	Спецификация к схемам расположения элементов каркаса (окончание)	
29	Спецификация элементов крепления	
30	Спецификация к схеме расположения элементов покрытия	
31	Спецификация к схемам расположения элементов перекрытия и покрытия	
32	Спецификация УМ-1, УМ-2 и крепления перегородок	
34	Спецификация к схемам стеновых панелей, расположенных на листах 33, 34	
35	Спецификация к схеме расположения панелей	
37	Спецификация элементов лестниц	
38	Спецификация к схеме расположения элементов монорельса	

Ведомость объемов сборных бетонных и железобетонных конструкций по рабочим чертежам основного комплекта марки КЖ-

	Наименование группы элементов конструкции	Код	Кол. м³	Примечание
1	Фундаменты	581200	25,72	
2	Фундаментные балки	582420	13,82	
3	Плиты сантехнические	585800	4,06	
4	Перемычки	582820	3,8	
5	Бетонные блоки	581121	106,88	
6	Колонны	582120	28,47	
7	Ригели	582511	29,27	
8	Балки	582220	34,8	
9	Панели перекрытия	584211	93,37	
10	Стеновые панели	583120	123,25	
11	Плиты покрытия	584211	68,08	
12	Железобетонные стаканы	585000	2,08	
13	Перегородки	583329	43,44	
	Всего бетона и железобетона		579,04	

Материалы на изготовление сборных бетонных и железобетонных конструкций учтены в ведомости потребности в материалах и отдельно не учитываются.

Общие указания

Исходные данные для разработки рабочей документации находятся на листе ПЗ-1

За отм. 0.000 принята отметка пола первого этажа, что соответствует абсолютной отметке ▭

Характеристики и параметры механических свойств грунтов принимаются для обычных геологических условий. Грунты нескальные, однородные, непучинистые, грунтовые воды отсутствуют. Объемная масса грунта $\gamma = 1{,}8$ тс/м³; $\varphi = 20°$; $C = 0{,}11$ кгс/см².

Фундаменты под колонны одноэтажной части здания монолитные железобетонные стаканного типа по серии 1.412-1/77, под колонны двухэтажной части здания — сборные по серии 1.020-1/83. 1-1

Фундаменты под кирпичные перегородки толщиной 250мм — ленточные из бетонных блоков по ГОСТ 13579-78.

Фундаментные балки — сборные железобетонные по серии 1.415-1 вып. 1. Колонны одноэтажной части здания — сборные железобетонные по серии 1.423-3 в.2 и 1.427.1-3 в. 0, 1, 2, 3. Балки покрытия по серии 1.462-1/81.01. Плиты покрытия размером 3×6 по ГОСТ 22701.0-77 ÷ 22701.5-77.

Конструкции двухэтажной части здания решены в связевом каркасе 1.020-1/83. Наружные стены одноэтажной и двухэтажной части здания из панелей по серии 1.030.1-1. Перемычки сборные железобетонные по серии 1.138-10 в.1.

Все конструкции разработаны для варианта с $t° = -30°C$.

Антикоррозийное покрытие закладных деталей выполнять в соответствии со СНиП III-23-81. Монтажные сварные швы соединений конструкций должны быть защищены путем металлизации цинком или протекторным грунтом марки ЭП-057. Антикоррозийное покрытие выполнять путем горячего цинкования $\delta = 100$ мкм.

ГИП	Барсуков		282-3-53.86 - КЖ
Н.контр.	Бабиков		
Нач.отд.	Иванчиков		Прачечная производительностью 2т сухого белья в смену
Гл.конст.	Харланов		
Рук.гр.	Клименко		Стадия Р; Лист 3; Листов
Ведущ.	Арефьева		
Общие данные (окончание)			ГИПРОКОММУНСТРОЙ г. Москва

Инв.№ подл. | Подп. и дата | Взам.инв.№

Коп. Фасий

Альбом I

Типовой проект 282-3-53.86

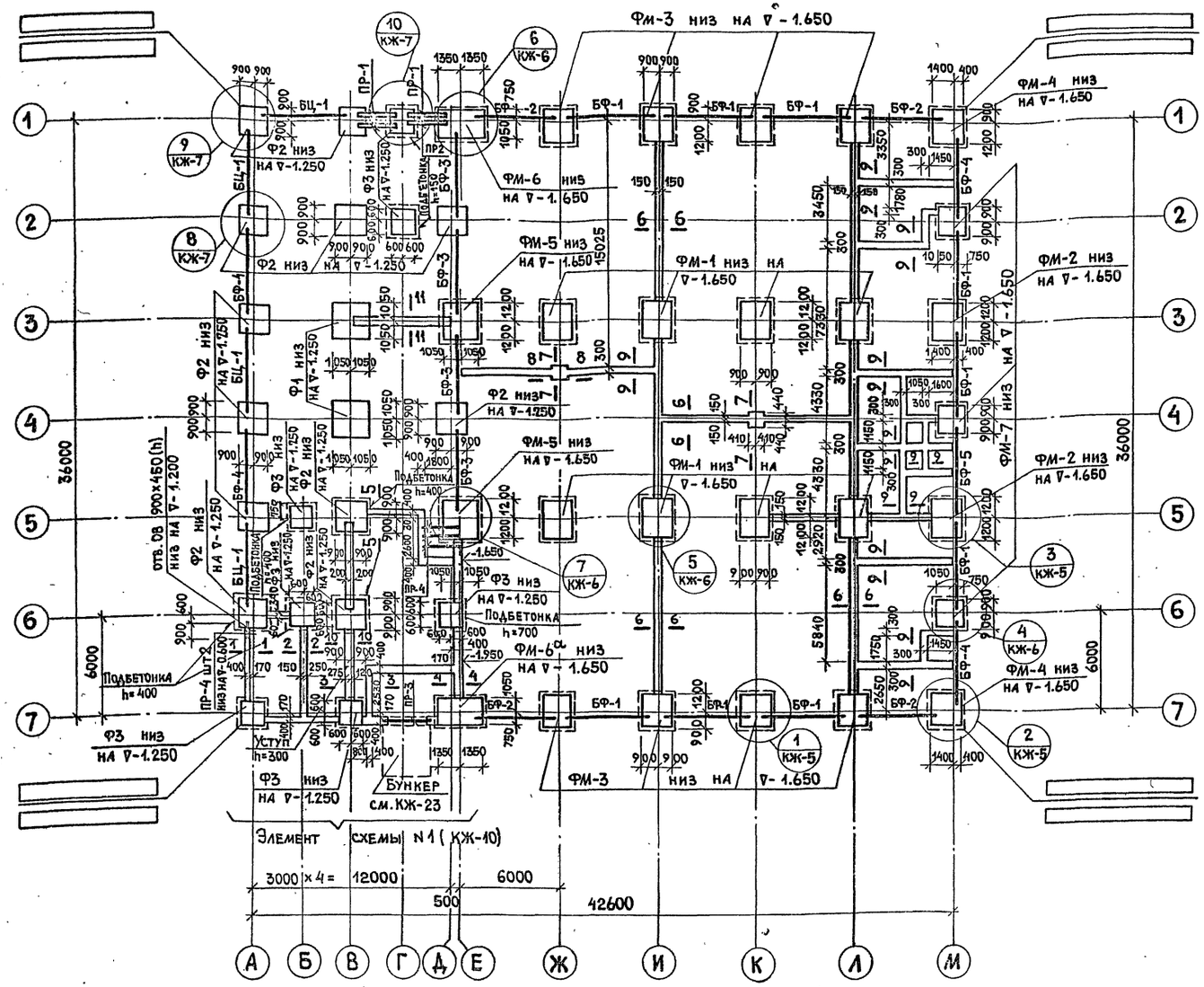

Спецификация элементов к маркировочной схеме

Марка	Обозначение	Наименование	Кол.	Масса кг	Примеч.
ФМ-1	лист 9	Фундамент ФМ-1	8		
ФМ-2	лист 9	То же ФМ-2	2		
ФМ-3	лист 10	" ФМ-3	8		
ФМ-4	лист 10	" ФМ-4	2		
ФМ-5	лист 11	" ФМ-5	2		
ФМ-6	лист 11	" ФМ-6	1		
ФМ-6а	лист 11	" ФМ-6а	1		
ФМ-7	лист 12	" ФМ-7	3		
Ф1	1.020-1/83.1-1 3.0.0-05	Фундамент 1Ф21-8-2	2	4500	
Ф2	1.020-1/83.1-1 3.0.0	То же 1Ф18-8-2	12	3500	
Ф3	1.020-1/83.1-1 1.0.0-01	" 1Ф12-8-2	7	1900	
БФ-1	1.415-1 в.1	Фундаментная балка ФБ6-2	9	1300	
БФ-2	1.415-1 в.1	То же ФБ6-4	4	1200	
БФ-3	1.415-1 в.1	" ФБ6-3	4	1200	
БФ-4	1.415-1 в.1	" ФБ6-30	4	1800	
БФ-5	1.415-1 в.1	" ФБ6-29	1	1900	
БЦ-1	1.030.1-1. 1-178-04	Балка цокольная БЦ 60.5.25-1-	4	1040	
П-1	3.006.1-2/82 в.1-2	Плита П17д-3	3	480	
ПР-1	1.138-10.1.600.00	Перемычка 1ПР38-24.25.22у	6	120	
ПР-2	1.138-10.1.600.00	То же 1ПР28-20.25.22у	1	275	
ПР-3	1.138-10.1.900.00	" 1ПР38-27.25.22у	1	370	
ПР-4	1.138-10.1.800.00	" 1ПР1-12.12.14	2	320	
ФБС-1	ГОСТ 13579-78	Блок бетонный ФБС 24.4.6-Т	42	1300	
ФБС-2	ГОСТ 13579-78	То же ФБС 12.4.6-Т	14	640	
ФБС-3	ГОСТ 13579-78	" ФБС 9.4.6-Т	24	470	
ФБС-4	ГОСТ 13579-78	" ФБС 24.3.6-Т	105	970	
ФБС-5	ГОСТ 13579-78	" ФБС 9.3.6-Т	50	350	
ФБС-6	ГОСТ 13579-78	" ФБС 12.4.3-Т	20	310	

1. За основание фундаментов приняты грунты непросадочные, непучинистые со следующими нормативными характеристиками: $\varphi = 20°$; $C^н = 0.11$ кгс/см^2 (0.011мпа); $E = 190$ кгс/см^2 (19мпа); $\gamma = 1.8$ тс/м^3 (18 кН) ниже подошвы фундамента: $\gamma = 1.7$ тс/м^3 (17кН) выше подошвы фундамента.
2. Грунтовые воды отсутсутствуют.
3. Бетонные столбики монолитных фундаментов выполнять в единой опалубке с фундаментом из бетона марки 150.
4. Под все монолитные фундаменты устраивается бетонная подготовка из бетона марки 50 толщиной 100 мм.
5. Фундаментные балки укладываются на слой цементного раствора марки 50 толщиной 20 мм.
6. Кладку ленточных фундаментов вести с перевязкой блоков на растворе марки 50.
7. Горизонтальная гидроизоляция выполняется из цементно-песчаного раствора состава 1:2 толщиной 30 мм.
8. Сборные фундаменты под колонны и блоки ленточных фундаментов устанавливаются на подготовку из средне-зернистого песка толщиной 100 мм.
9. Перемычки окрасить горячим битумом за 2 раза.
10. Сечения фундаментов 1-1 ÷ 10÷10 см. лист 8

Согласовано:

Группа	В.К. Пушкина
Группа	О.В. Шрайер
Группа	К.У. Шустер

Инв. N подл. | Подп. и дата | Взам. инв. N

Привязан:

Инв. N

ГИП	Барсуков	
Н. контр.	Бабиков	
Нач. отд.	Иванчиков	
Гл. конст.	Харламов	
Ст. инж.	Рафеенко	

282-3-53.86-КЖ

Прачечная производительностью 2т сухого белья в смену

Стадия	Лист	Листов
Р	4	

Схема расположения фундаментов и фундаментных балок

ГИПРОКОММУНСТРОЙ г. Москва

21478-01

Коп.

Альбом I

Типовой проект 282-3-53.86

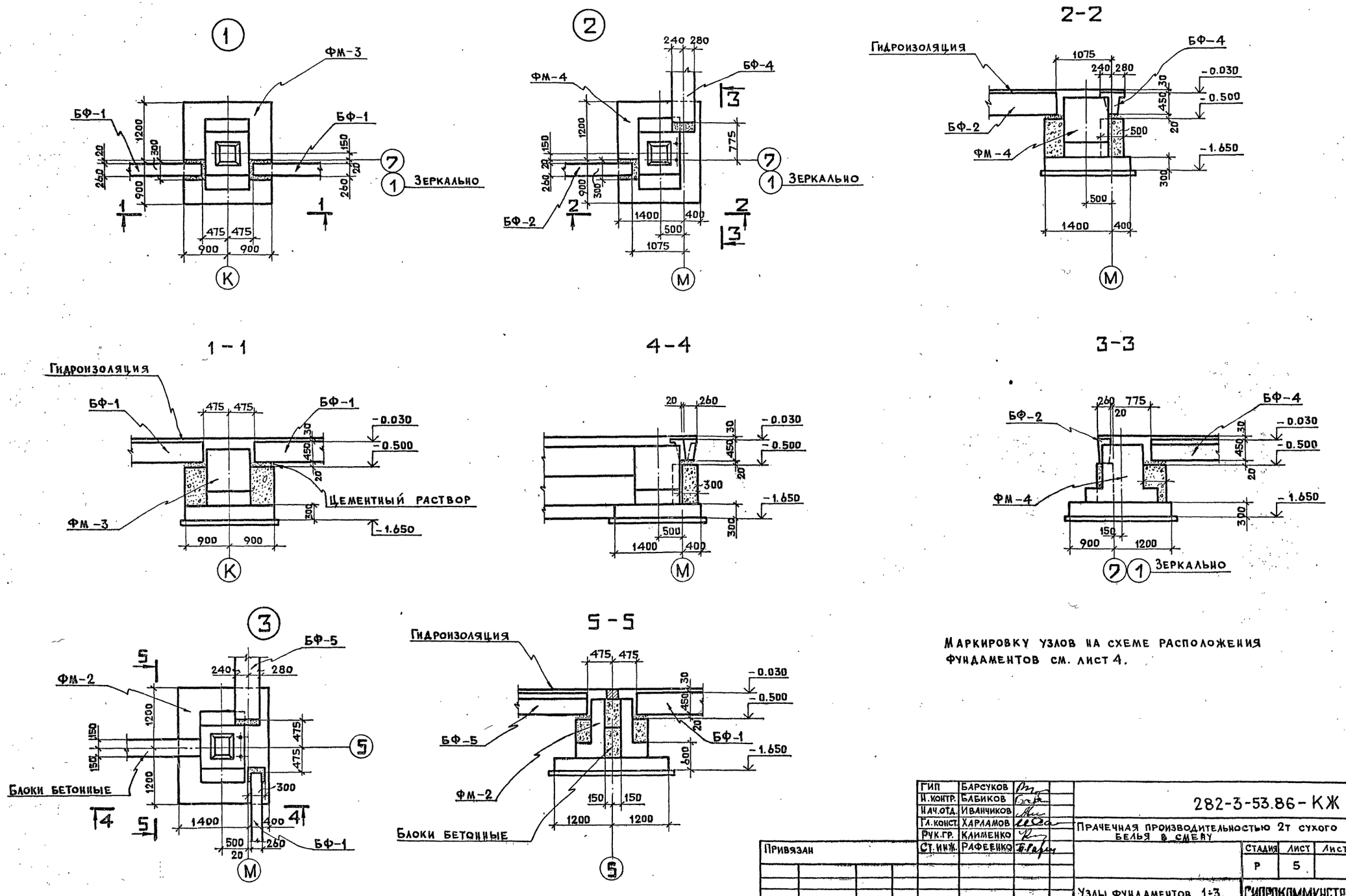

Маркировку узлов на схеме расположения фундаментов см. лист 4.

Гип	Барсуков		282-3-53.86-КЖ
Н.контр.	Бабиков		
Нач.отд.	Иванчиков		Прачечная производительностью 2т сухого белья в смену
Гл.конст.	Харламов		
Рук.гр.	Клименко		
Ст.инж.	Рафеенко		Стадия: Р; Лист: 5; Листов:
Привязан			Узлы фундаментов 1÷3.
Инв.№			Гипрокоммунстрой г. Москва

Инв.№ подл. | Подпись и дата | Взам. инв.№

Формат 22

Альбом I

Типовой проект 282-3-53.86

Инв.№ подл. | Подпись и дата | Взам.инв.№ | Группа КУ | Шустер | Сборка С

1 – 1

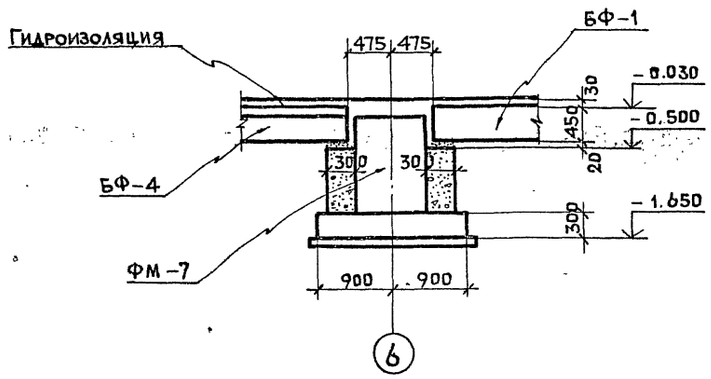

2 – 2

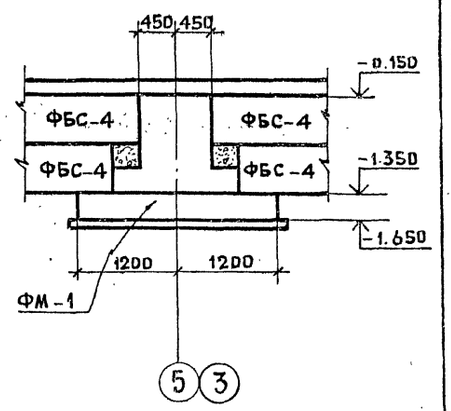

3 – 3

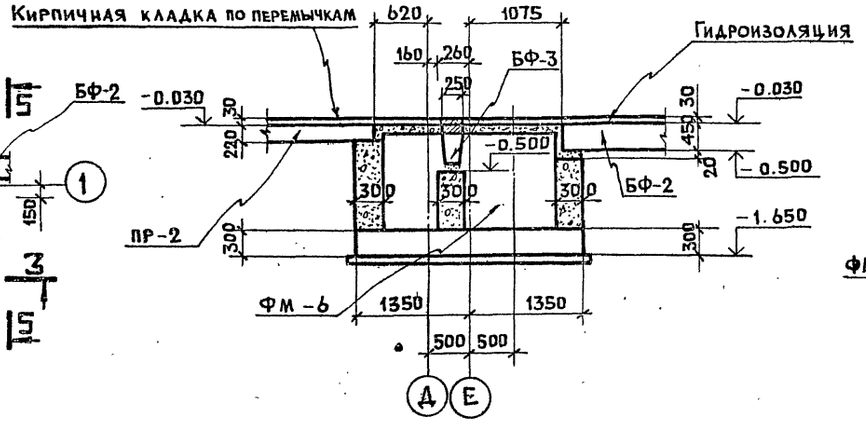

4 – 4

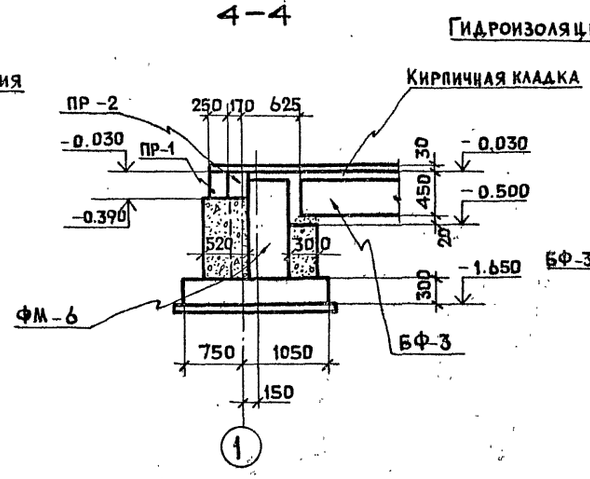

5 – 5

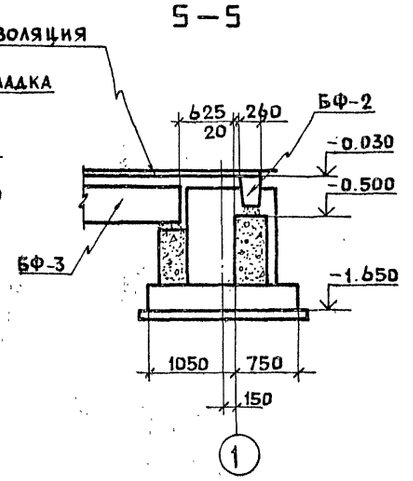

Б – Б

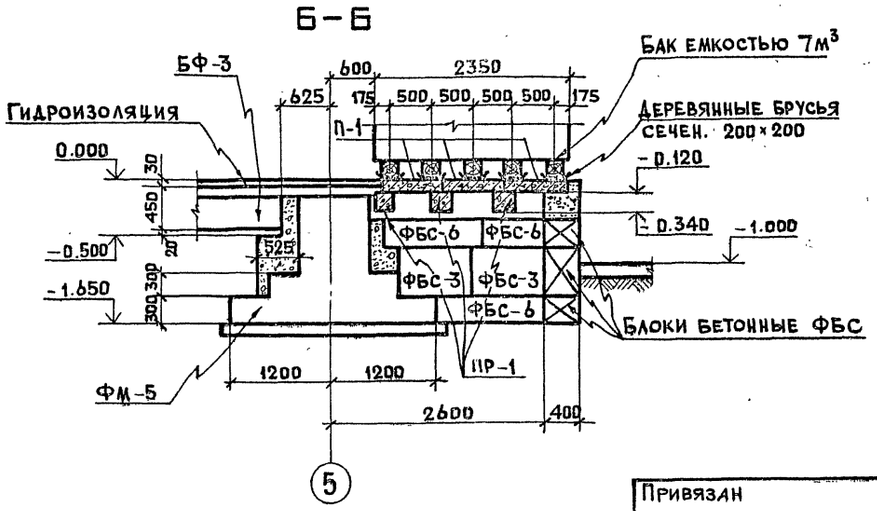

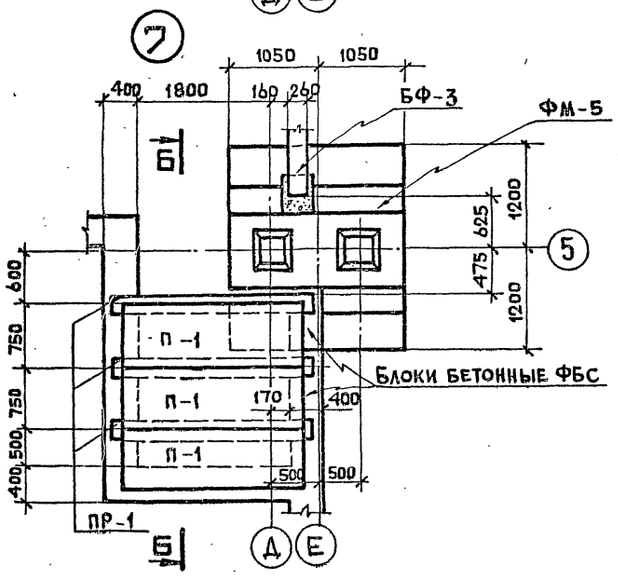

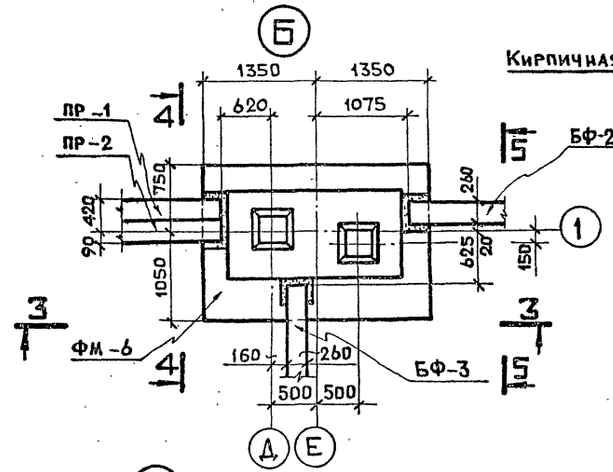

Маркировку узлов на схеме расположения фундаментов см. лист 4

ГИП	Барсуков		282-3-53.86-КЖ
Н.контр.	Бабиков		Прачечная производительностью 2т сухого белья в смену
Нач.отд.	Иванчиков		
Гл.конст	Харламов		
Рук.гр.	Клименко		
Ст.инж.	Рафеенко		Стадия Р; Лист 6; Листов
Привязан			Узлы фундаментов 4÷7.
Инв.№			Гипрокоммунстрой г. Москва

Коп. Шестер

Формат 22

Альбом I

Типовой проект 282-3-53.86

8

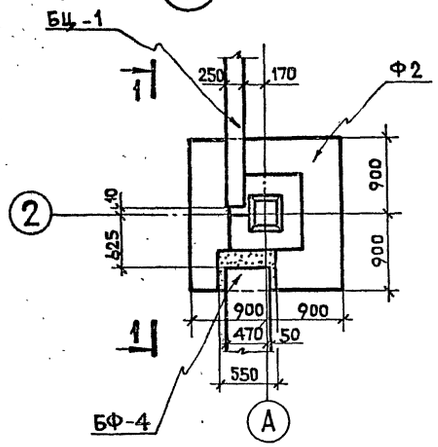

1 – 1

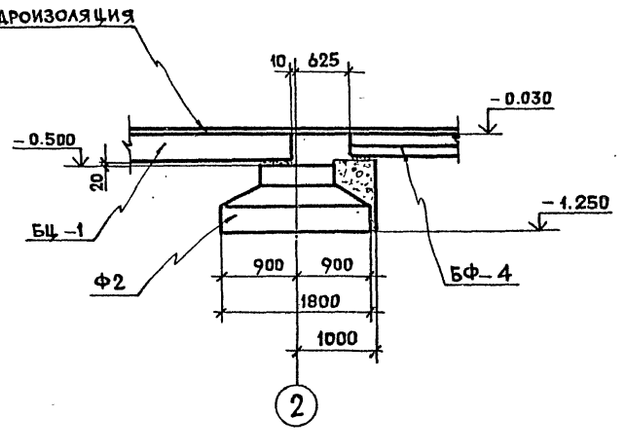

9

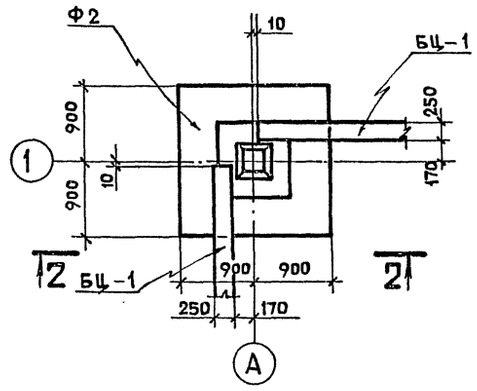

2-2

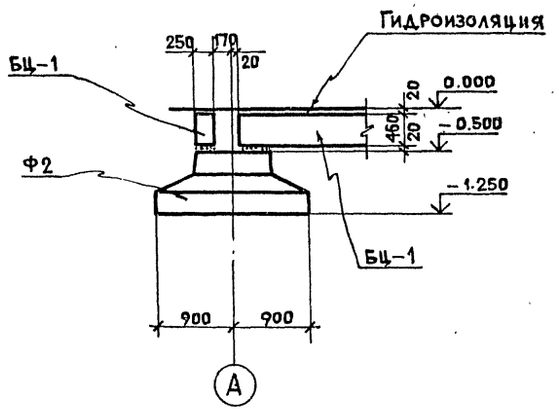

10

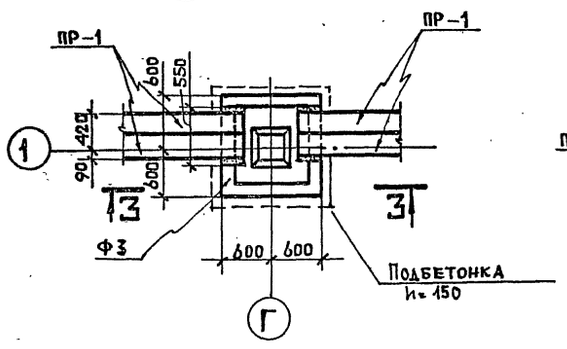

3-3

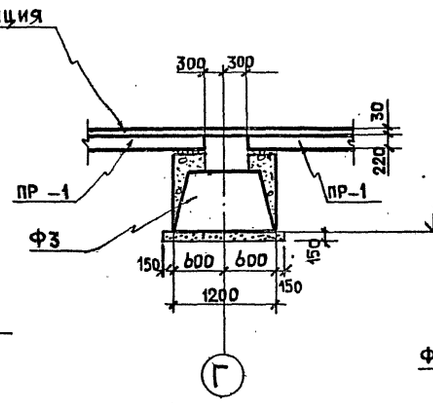

4-4

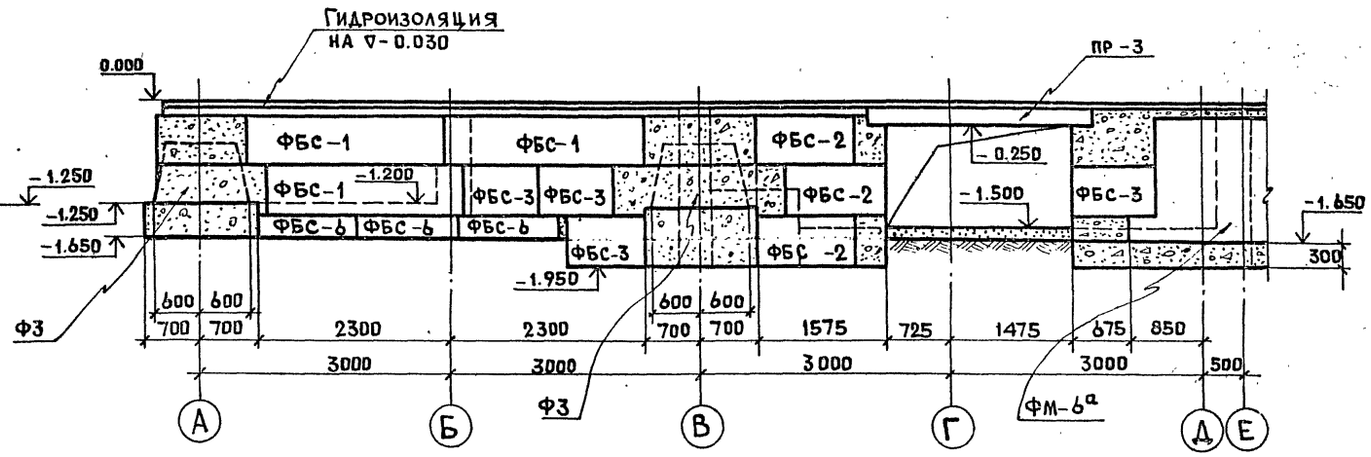

Элемент схемы №1

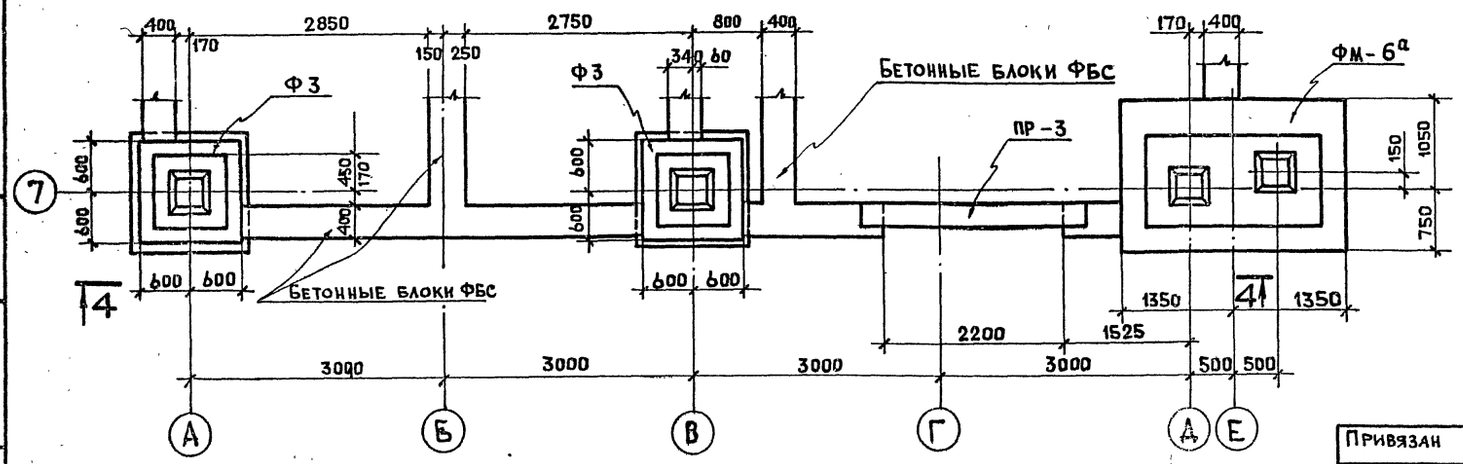

Маркировку узлов на схеме расположения фундаментов см. лист 4.

ГИП	Барсуков		
Н.контр.	Бабиков		
Нач.отд.	Иванчиков		
Гл.констр.	Харламов		
Рук.гр.	Клименко		
Ст.инж.	Рафеенко		

Привязан

Инв.№

282-3-53.86-КЖ

Прачечная производительностью 2 т сухого белья в смену

Стадия	Лист	Листов
Р	7	

Узлы фундаментов 8÷10 и элемент схемы №1.

Гипрокоммунстрой г. Москва

Инв.№ подл. | Подпись и дата | Взам.инв.№

Формат А2

Альбом I

Типовой проект 282-3-53.86

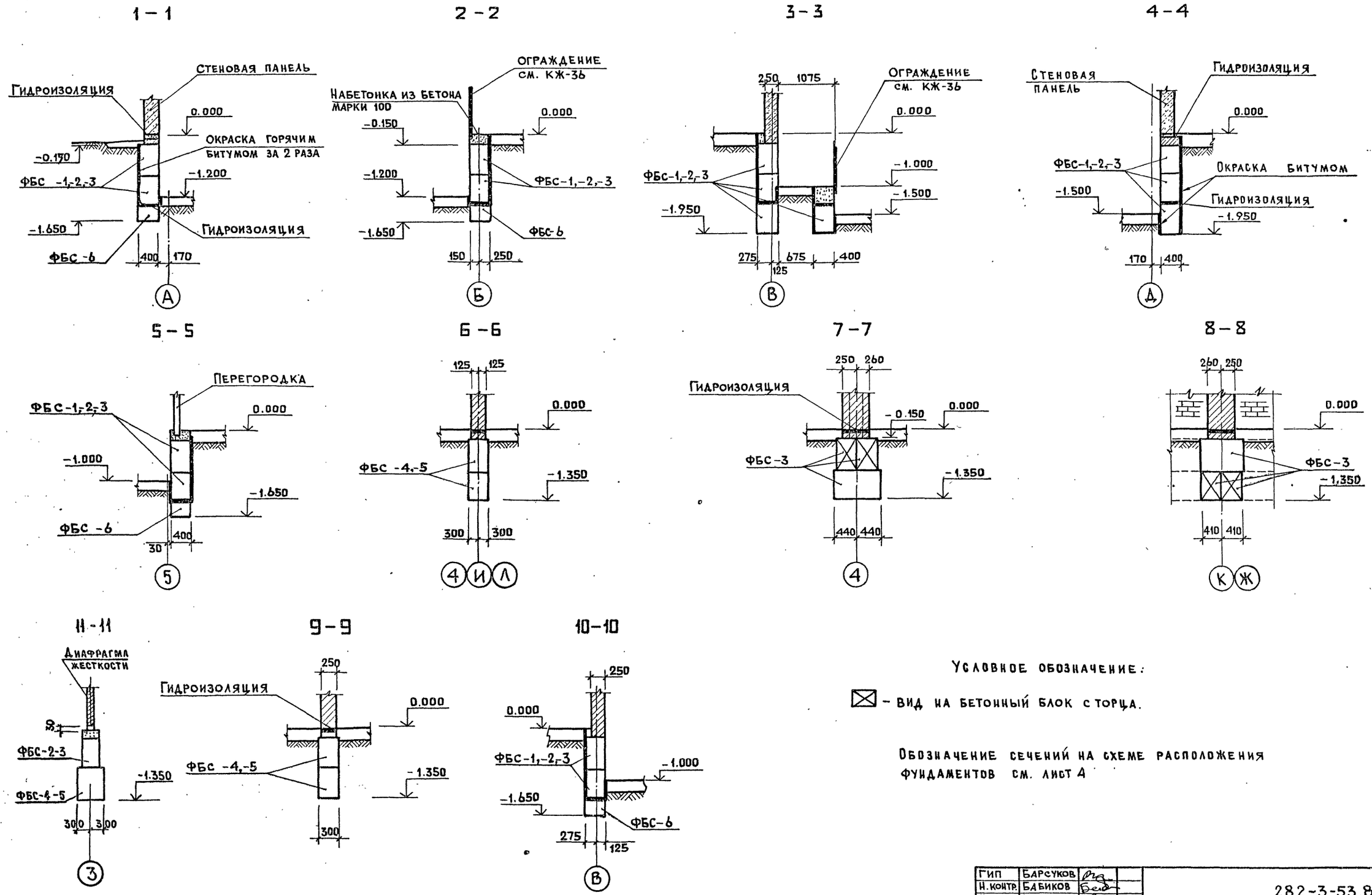

Условное обозначение:

⊠ - вид на бетонный блок с торца.

Обозначение сечений на схеме расположения фундаментов см. лист 4

Гип	Барсуков		282-3-53.86-КЖ
Н.контр.	Бабиков		
Нач.отд.	Иванчиков		Прачечная производительностью 2т сухого белья в смену
Гл.конст.	Харламов		
Рук.гр.	Клименко		
Ст.инж.	Рафеенко		Стадия: Р; Лист: 8; Листов:
Привязан			Сечения фундаментов 1-1 ÷ 10-10.
Инв.№			Гипрокоммунстрой г. Москва

21478-01

Инв.№ подл. | Подпись и дата | Взам. инв.№

Коп. Формат 22

Спецификация фундаментов Фм-1, Фм-2

Формат	Зона	Поз.	Обозначение	Наименование	Кол. шт.	Примеч. Вес 1 шт.
				Фм-1		
				Сборочные единицы		
		1	1.410-3.1-01	Сетка 1С $\frac{10AIII}{6AII}$ 85×235	2	8,1 кг.
		2	1.410-3.1-01	то же 1С $\frac{10AIII}{6AII}$ 85×175	1	6,0 кг.
		3	1.410-3.1-04	" 1С $\frac{10AIII}{6AII}$ 145×175	1	9,6 кг.
		4	1.412-1/77 в.3-100	" СН 12А II-6×15	2	6,0 кг.
		5	1.412-1/77 в.3-020	" СА-8АI	5	2,7 кг.
				Материалы:		
				Бетон марки 150	2,3	$м^3$
				Фм-2		
				Сборочные единицы		
		1	1.410-3.1-01	Сетка 1С $\frac{10AIII}{6AII}$ 85×235	2	8,1 кг.
		2	1.410-3.1-01	то же 1С $\frac{10AIII}{6AII}$ 85×175	1	6,0 кг.
		3	1.410-3.1-04	" 1С $\frac{10AIII}{6AII}$ 145×175	1	9,6 кг.
		4	1.412-1/77 в.3-100	" СН 12А II-6×15	2	6,0 кг.
		5	1.412-1/77 в.3-020	" СА-8АI	5	2,7 кг.
				Детали		
		6	лист 9	Ф25А-I ГОСТ 5781-82*		
				ℓ = 1100	2	4,3 кг.
				Материалы:		
				Бетон марки 150	2,3	$м^3$

1 — 1

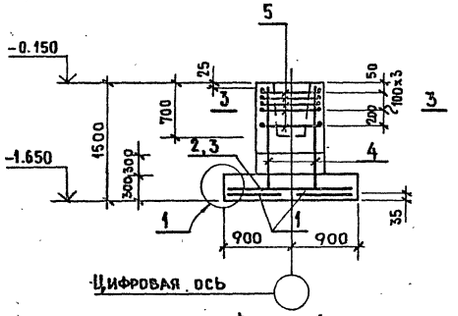

2 — 2

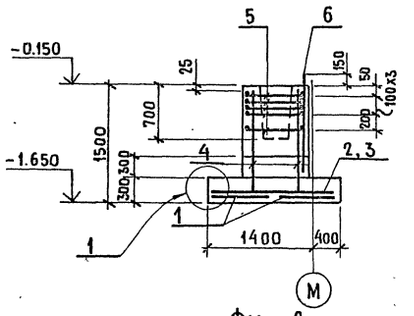

Фм — 1

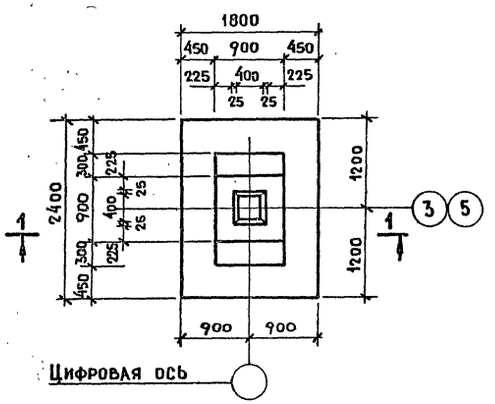

Фм — 2

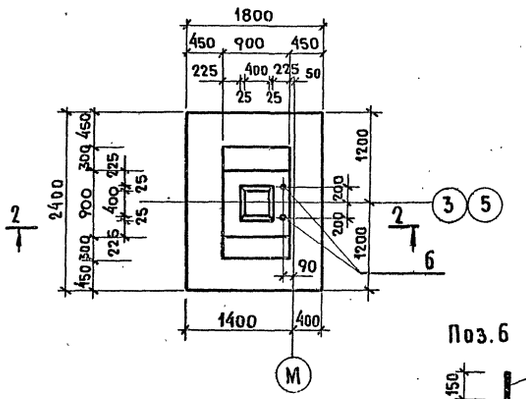

Схема раскладки сеток подошвы Фм-1 и Фм-2.

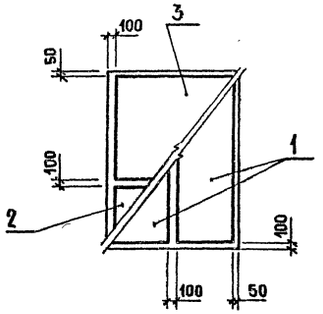

3 — 3

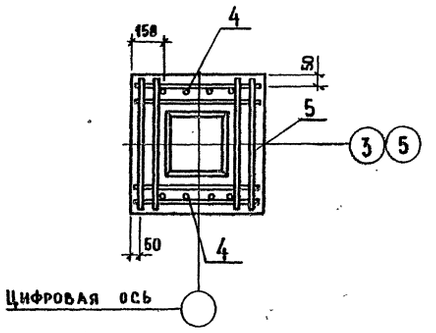

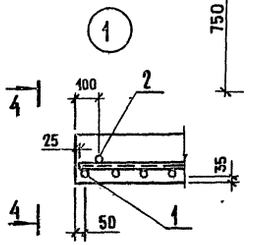

4 — 4

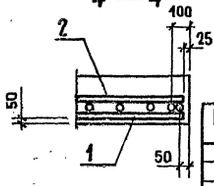

Поз. 6

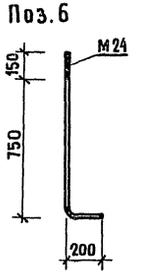

1. Схему расположения фундаментов и фундаментных балок см. лист 4.
2. В раскладке сеток подошвы фундаментов слева показаны верхние сетки, справа — нижние.
3. Схему и величины нагрузок, выборку стали на фундаменты см. лист 13.

ГИП	Барсуков		282-3-53.86-КЖ
Н.контр.	Бабиков		Прачечная производительностью 2т. сухого белья в смену.
Нач.отд.	Иванчиков		
Гл.конст.	Харламов		Стадия: Р; Лист: 9; Листов:
Рук.гр.	Клименко		
Ст.инж.	Рафаенко		Фундаменты Фм-1, Фм-2.
Ст.техн.	Никитина		Гипрокоммунстрой г. Москва

Привязан:

Инв.№

Инв.№ подл. | Подп. и дата | Взам.инв.№

21478-01

Коп. Фейг

1 — 1

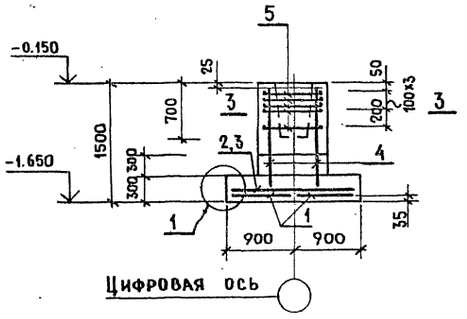

2 — 2

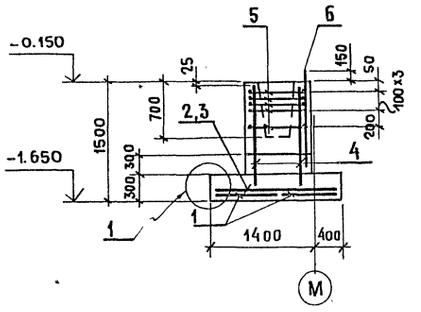

Фм — 3

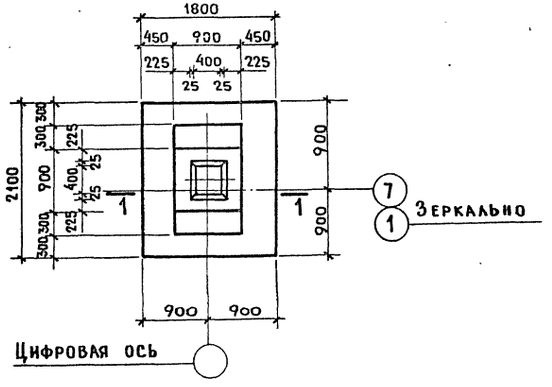

Фм — 4

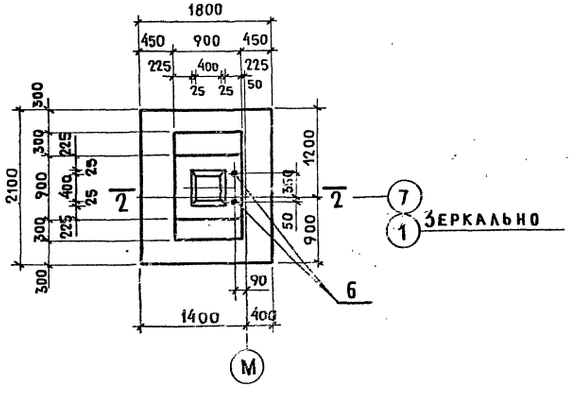

Спецификация монолитных железобетонных фундаментов Фм-3, Фм-4

Формат	Зона	Поз.	Обозначение	Наименование	Кол. шт.	Примеч.
				Фм-3		
				Сборочные единицы		
		1	1.410-3.1-01	Сетка 1С $\frac{10AIII}{6AI}$ 85×205	2	7,1 кг.
		2	1.410-3.1-01	то же 1С $\frac{10AIII}{6AI}$ 85×175	1	6,0 кг.
		3	1.410-3.1-02	" 1С $\frac{10AIII}{6AII}$ 105×175	1	7,2 кг.
		4	1.412-1/77 в.3-100	" СН 12А II - 6×15	2	6,0 кг.
		5	1.412-1/77 в.3-020	" СА-8АI	5	2,7 кг.
				Материалы		
				Бетон марки 150		2,2 м³
				Фм-4		
				Сборочные единицы		
		1	1.410-3.1-01	Сетка 1С $\frac{10AIII}{6AI}$ 85×205	2	7,1 кг.
		2	1.410-3.1-01	то же 1С $\frac{10AIII}{6AI}$ 85×175	1	6,0 кг.
		3	1.410-3.1-02	" 1С $\frac{10AIII}{6AI}$ 105×175	1	7,2 кг.
		4	1.412-1/77-в.3-100	" СН 12А II - 6×15	2	6,0 кг.
		5	1.412-1/77-в.3-020	СА-8АI	5	2,7 кг.
				Детали		
			лист 9	Ф25А-I ГОСТ 5781-82*		
		6		ℓ = 1100	2	4,3 кг.
				Материалы:		
				Бетон марки 150		2,2 м³

Схема раскладки сеток подошвы Фм-3, Фм-4.

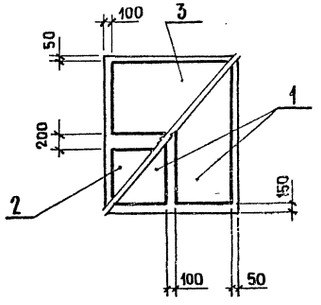

3 — 3

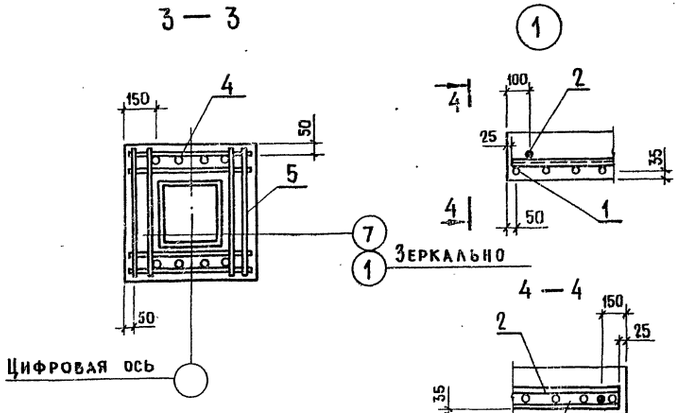

Общие примечания см. лист 4.

ГИП	Барсуков	
Н.контр.	Бабиков	
Нач.отд.	Иванчиков	
Гл.конст.	Харламов	
Рук.гр.	Клименко	
Ст.инж.	Рафеенко	
Ст.техн.	Никитина	

Привязан:

Инв. №

282-3-53.86-КЖ

Прачечная производительностью 2 т. сухого белья в смену.

Стадия	Лист	Листов
Р	10	

Фундаменты Фм-3, Фм-4.

Гипрокоммунстрой г. Москва

21478-04

Инв. № подл. | Подп. и дата | Взам. инв. №

Коп. Фабр

Альбом I

Типовой проект 282-3-53.86

1 — 1

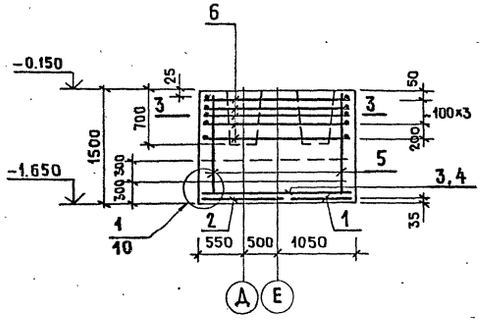

Фм –5

2 — 2

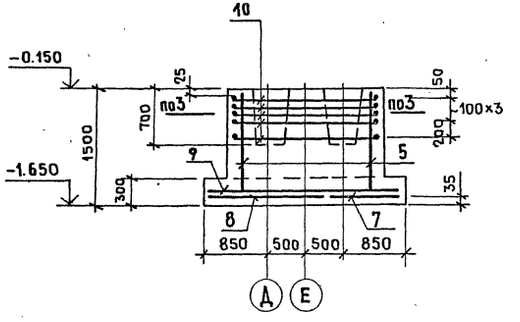

Фм –6, Фм–6а.

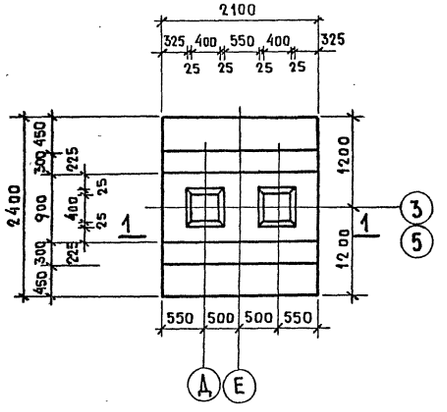

Схема раскладки сеток подошвы Фм-5

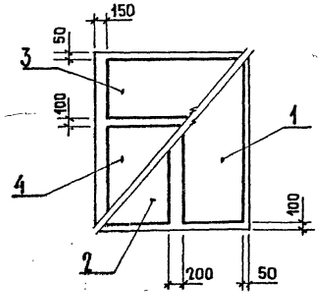

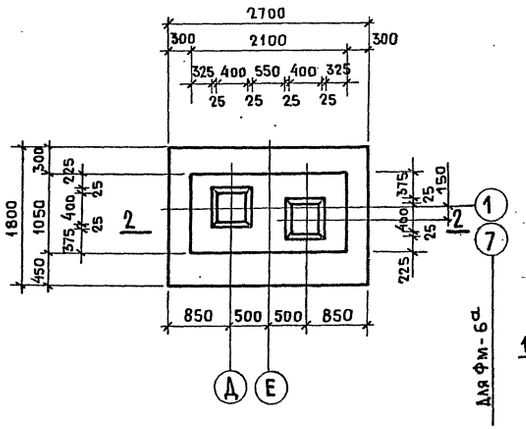

Для Фм-6а

Схема раскладки сеток подошвы Фм-6, Фм-6а

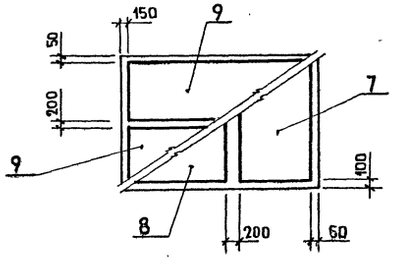

3 — 3

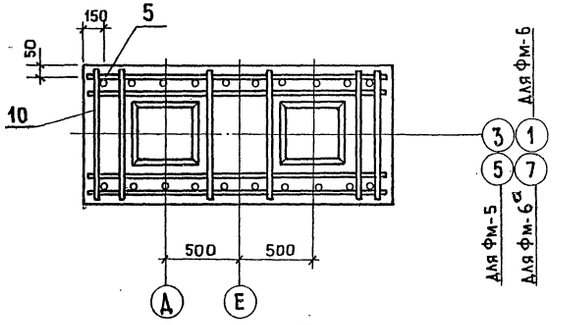

Спецификация фундаментов Фм-5, Фм-6, Фм-6а

Формат	Зона	Поз.	Обозначение	Наименование	Кол. шт.	Примеч.
				Фм-5		
				Сборочные единицы		
		1	1.410-3.1-01	Сетка 1С $\frac{10AIII}{6AIII}$ 85×235	1	8,1 кг.
		2	1.410-3.1-02	то же 1С $\frac{10AIII}{6AIII}$ 105×235	1	9,6 кг.
		3	1.410-3.1-01	" 1С $\frac{10AIII}{6AIII}$ 85×205	1	7,1 кг.
		4	1.410-3.1-04	" 1С $\frac{10AIII}{6AIII}$ 145×205	1	11,4 кг.
		5	1.412-1/77 в.3-120	" СН12АII-18×15	2	15,1 кг.
		6	1.412-1/77 в.3-070	" САТ-8АI	5	5,2 кг
				Материалы		
				Бетон марки 150		3,94 м³.
				Фм-6; Фм-6а		
				Сборочные единицы		
		7	1.410-3.1-02	Сетка 1С $\frac{10AIII}{6AIII}$ 105×175	1	7,2 кг.
		8	1.410-3.1-04	то же 1С $\frac{10AIII}{6AIII}$ 145×175	1	9,6 кг.
		9	1.410-3.1-01	" 1С $\frac{10AIII}{6AIII}$ 85×265	2	9,1 кг.
		5	1.412-1/77 в.3-120	" СН12АII-18×15	2	15,1 кг.
		10	КЖИ-55.00.0	" СФ-1	5	6,54 кг.
				Материалы:		
				Бетон марки 150		3,84 м³.

1. Общие примечания см. лист 4.
2. Фундамент Фм-6а отличается от Фм-6 зеркальным изображением.

ГИП	Барсуков		282-3-53.86-КЖ
Н.контр.	Бабиков		Прачечная производительностью 2т. сухого белья в смену.
Нач.отд.	Иванчиков		
Гл.конст.	Харламов		
Рук.гр.	Клименко		
Ст.инж.	Рафеенко		Стадия: Р; Лист: 11; Листов:
Ст.техн.	Никитина		Фундаменты Фм-5, Фм-6, 6а.
			ГИПРОКОММУНСТРОЙ г. Москва

Привязан:

Инв. №

Инв.№подл. | Подп. и дата | Взам.инв.№

21478-01

Коп. Фейг

1-1

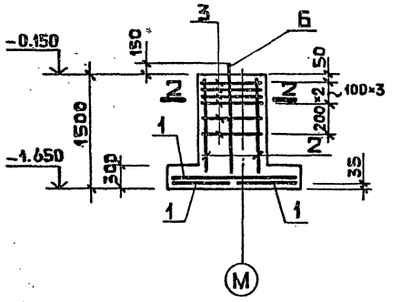

ФМ-7

2-2

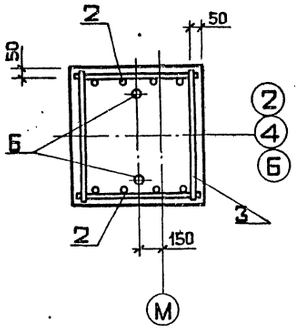

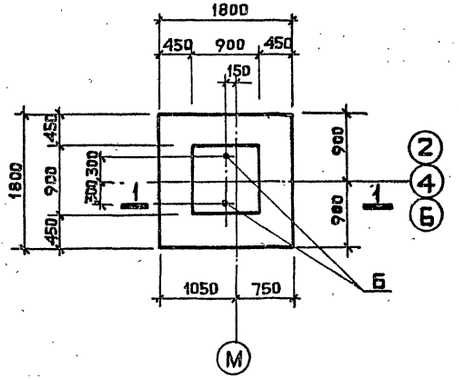

Схема раскладки сеток подошвы ФМ-7

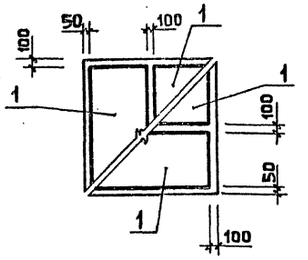

Спецификация фундаментов ФМ-7.

Формат	Зона	Позиц.	Обозначение	Наименование	Кол. шт.	Примеч.
				ФМ-7		
				Сборочные единицы		
		1	1.410-3.1-01	Сетка 1С $\frac{10AIII}{6AIII}$ 85×175	4	6.0кг
		2	1.412-1/77-8.3-100	То же СН12АII-6×15	2	6.0 кг
		3	КЖИ-51.00.0	То же СФ-2	6	1.35 кг
				Детали		
			Лист 9	Ф25 А-I ГОСТ 5781-82*		
		6		ℓ=1100	2	4.3 кг
				Материалы		
				Бетон марки 150		1.94 м³

Общие примечания см. лист 4.

ГИП	Барсуков		282-3-53.86-КЖ
Н.контр.	Бабиков		Прачечная производительностью 2т сухого белья в смену
Нач.отд.	Иванчиков		
Гл.конст.	Харламов		
Рук.гр.	Клименко		
Ст.инж.	Рафеенко		Стадия: Р; Лист: 12; Листов:
Привязан			Фундамент ФМ-7.
Инв.№			Гипрокоммунстрой г. Москва

Инв.№ подл. | Подпись и дата | Взам.инв.№

21478-01

Коп. Майгрб.

Формат 22

Альбом

Типовой проект 282-3-53.86

Ведомость расхода стали на элемент, кг

Марка элемента	Изделия арматурные									Всего	Изделия закладные			Всего	Общий расход
	Арматура класса														
	A-III ГОСТ 5781-82*			A-II ГОСТ 5781 82*			A-I ГОСТ 5781-82*				A-I ГОСТ 5781-82*				
	ф 10	ф 6	Итого	ф 12		Итого	ф 8		Итого		ф 25		Итого		
Фм-1	28.6	3.2	31.8	10.4		10.4	15.1		15.1	57.3					57.3
Фм-2	28.6	3.2	31.8	10.4		10.4	15.1		15.1	57.3	8.6		8.6	8.6	65.9
Фм-3	24.5	2.9	27.4	10.4		10.4	15.1		15.1	52.9					52.9
Фм-4	24.5	2.9	27.4	10.4		10.4	15.1		15.1	52.9	8.6		8.6	8.6	61.5
Фм-5	32.4	3.8	36.2	25.8		25.8	30.4		30.4	92.4					92.4
Фм-6, Фм-6а	31.5	3.5	35.0	25.8		25.8	37.1		37.1	97.9					97.9
Фм-7	21.6	2.4	24.0	10.4		10.4	9.7		9.7	44.1	8.6		8.6	8.6	52.7

Нагрузки на фундаменты

Схема	Оси	Нагрузки	Mx кН·м / My кН·м	Nmax·кН / Nmin кН	Qx кН / Qy кН
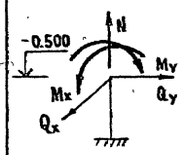	А-3 А-4	Нормативные	—	399.0	
			60.0	—	10.4
		Расчетные	—	459.0	—
			67.2		12.0
	В-3 В-4	Нормативные	—	560.0	—
			24.8	—	10.4
		Расчетные	—	652.0	—
			28.5	—	12.0

Нагрузки на фундаменты

Схема	Нагрузки	Mx кН·м / My кН·м	Nmax кН / Nmin кН	Qx кН / Qy кН
ФМ-1 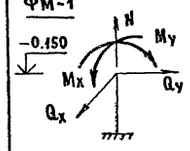	Нормативные	24.2	478.0	5.5
		17.7	140.0	4.0
	Расчетные	29.1	596.0	6.6
		21.3	168.0	4.8
ФМ-3 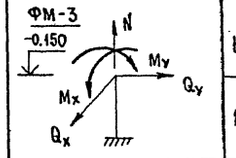	Нормативные	52.1	316.0	11.9
		9.4	77.4	2.2
	Расчетные	60.0	385.0	13.7
		11.3	89.0	2.5
ФМ-4 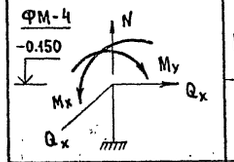	Нормативные	10.8	209.0	6.1
		24.7	44.0	1.7
	Расчетные	12.4	247.0	7.0
		28.4	50.0	2.0
ФМ-5 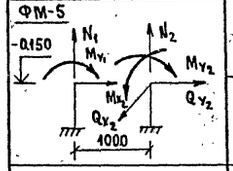	Нормативные	M_{x_2} = 13.0 M_{y_1} = 43.0 M_{y_2} = 18.2	N_1 = 454.5 N_2 = 243.0	Q_{x_2} = 2.8 Q_{y_1} = 15.6 Q_{y_2} = 4.2
	Расчетные	M_{x_2} = 15.0 M_{y_1} = 49.5 M_{y_2} = 21.3	N_1 = 529.0 N_2 = 327.0	Q_{x_2} = 3.3 Q_{y_1} = 18.0 Q_{y_2} = 4.8
ФМ-6 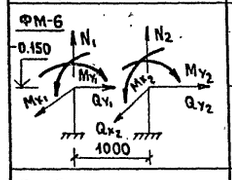	Нормативные	M_{x_1} = 10.8 M_{x_2} = 40.6 M_{y_1} = 19.9 M_{y_2} = 9.8	N_1 = 240.0 N_2 = 174.0	Q_{x_2} = 1.7 Q_{y_1} = 8.7 Q_{y_2} = 2.6
	Расчетные	M_{x_1} = 11.7 M_{x_2} = 46.7 M_{y_1} = 22.9 M_{y_2} = 11.3	N_1 = 233.0 N_2 = 207.0	Q_{x_2} = 2.0 Q_{y_1} = 10.0 Q_{y_2} = 3.0
ФМ-6а 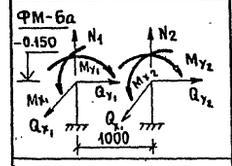	Нормативные	M_{x_2} = 11.7 M_{y_1} = 9.8	N_1 = 149.0 N_2 = 138.0	Q_{x_2} = 1.7 Q_{y_1} = 8.7 Q_{y_2} = 2.6
	Расчетные	M_{x_1} = 20.4 M_{x_2} = 11.7 M_{y_2} = 11.3	N_1 = 172.5 N_2 = 168.0	Q_{x_2} = 2.0
ФМ-7 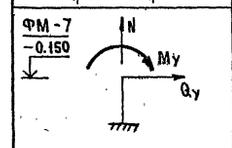	Нормативные	—	10.40	—
		22.6	—	10.4
	Расчетные	—	12.00	—
		26.0	—	12.0

ГИП	Барсуков	
Н.контр.	Бабиков	
Нач.отд.	Иванчиков	
Гл.конст.	Харламов	
Рук.гр	Клименко	
Ст.техн.	Никитина	

Привязан

Инв.№

Инв.№ подл. | Подп. и дата | Взам.инв.№

282-3-53.86-КЖ

Прачечная производительностью 2т сухого белья в смену

Стадия	Лист	Листов
Р	13	

Нагрузки на фундаменты. Выборка стали на 1 элемент

Гипрокоммунстрой г.Москва

21478-07

кол. Ильиных

Типовой проект 282-3-53.86 Альбом I

Схема расположения фундаментов под оборудование и каналов между осями А-Д и 5-7

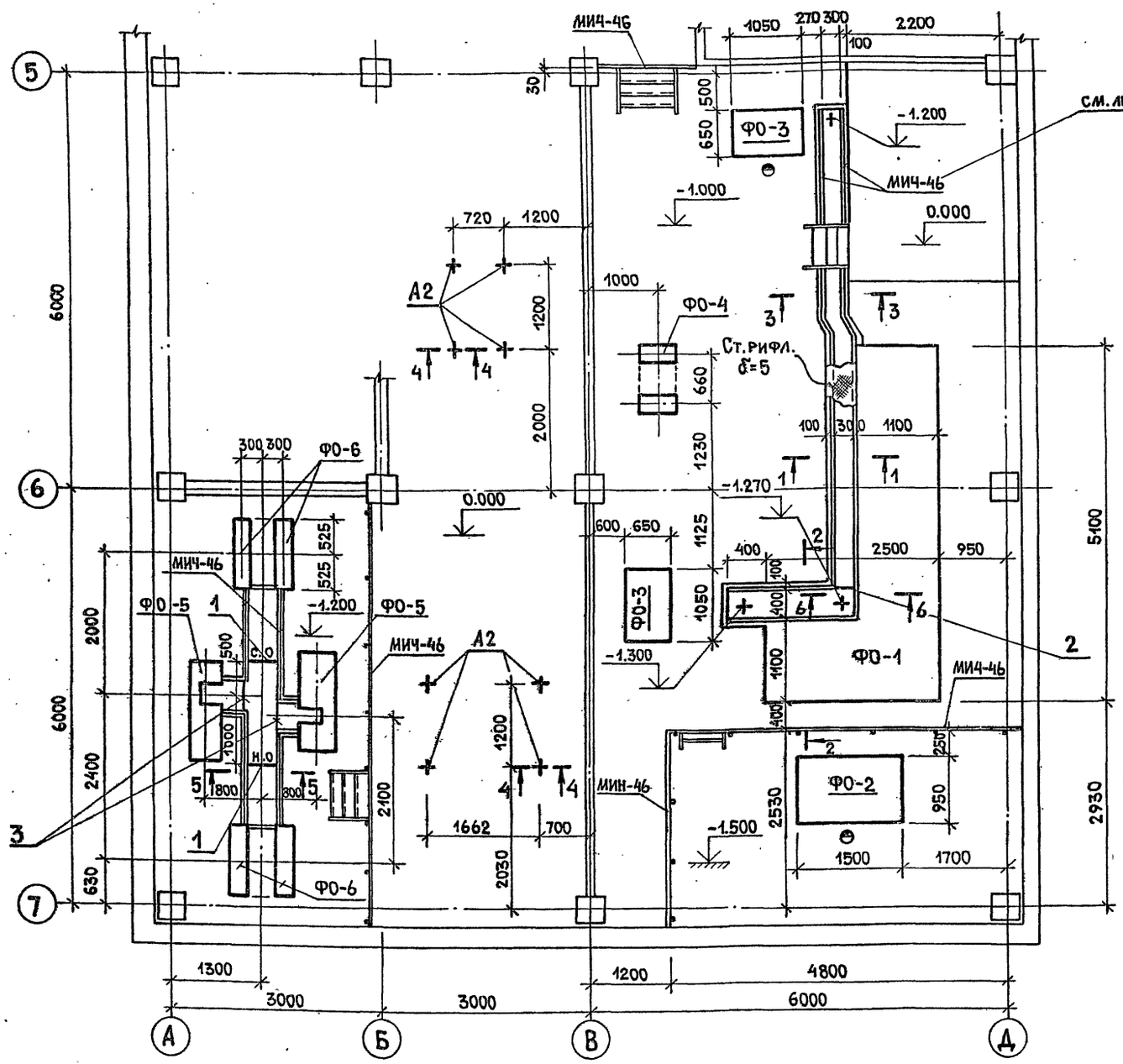

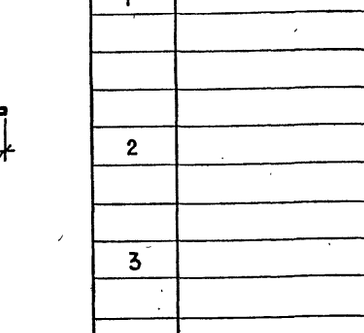

Схема расположения фундаментов под оборудование

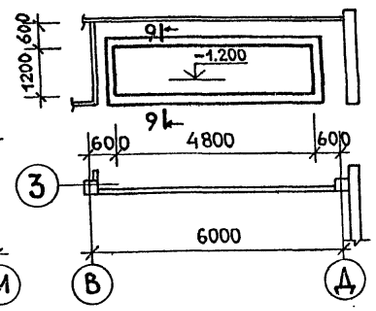

Схема расположения фундаментов под оборудование реакторной

Спецификация к схемам расположения фундаментов

Марка поз.	Обозначение	Наименование	Кол.	Масса ед.,кг	Примечание
ФО-1	лист 15	Фундамент ФО-1	1		4.18 м³
ФО-2	лист 16	То же ФО-2	1		0.71 м³
ФО-3	лист 16	" ФО-3	2		0.68 м³
ФО-4	лист 16	" ФО-4	1		0.26 м³
ФО-5	лист 16	" ФО-5	2		1.6 м³
ФО-6	лист 17	" ФО-6	2		1.06 м³
ФО-7	лист 17	" ФО-7	2		1.14 м³
МИЧ-46	3.400-6/76	Закладн. дет. МИЧ-46 ℓ=1000	39 п.м	4.4	
А2		ф12АI ГОСТ 5781-82* ℓ=370	8	0.33	
1		Швеллер [16 ГОСТ 8240-72* / Вст3пс ГОСТ 535-79*			
		ℓ=700	2	9.94	
		Рулон ромб К-5.0×400 БСТ3сп ГОСТ 8568-77*		309.0	
2		Уголок L50×5 ГОСТ 8509-72* равноб. Вст3пс ГОСТ 535-79*			
		ℓ=298	1	1.13	
3		Уголок L50×5 ГОСТ 8509-72* равноб. Вст3пс ГОСТ 535-79*			
		ℓ=398	2	1.51	

А2

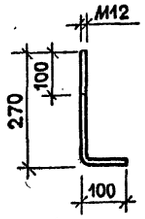

9-9

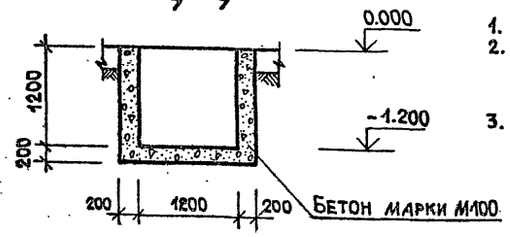

1. Лестницы и ограждения см. лист КЖ-39.
2. Наружные поверхности реакторов перед замуровкой окрасить горячим битумом за 2 раза, после установки реакторов приямок засыпать песком, залить бетоном и выполнить конструкцию пола.
3. Сечения смотреть на листе КЖ-15.

Условные обозначения:

⊖ — ориентация фундамента на плане

Согласовано:

Группа КУ	Шустер	
Группа ОВ	Шраер	

Инв.№ подл. | Подп. и дата | Взам. инв.№

Привязан:

Инв.№

ГИП	Барсуков	
Н.контр.	Бабиков	
Нач.отд.	Иванчиков	
Гл.конс.	Харламов	
Рук.гр	Клименко	
Ст.инж.	Рафеенко	
Вед.инж.	Арефьева	

282-3-53.86-КЖ

Прачечная производительностью 2т сухого белья в смену

Стадия	Лист	Листов
Р	14	

Схема расположения фундаментов под оборудование и каналов между осями А-Д

ГИПРОКОММУНСТРОЙ г. Москва

21478-01

Коп.

1-1

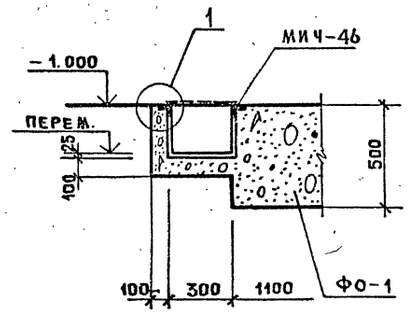

2-2

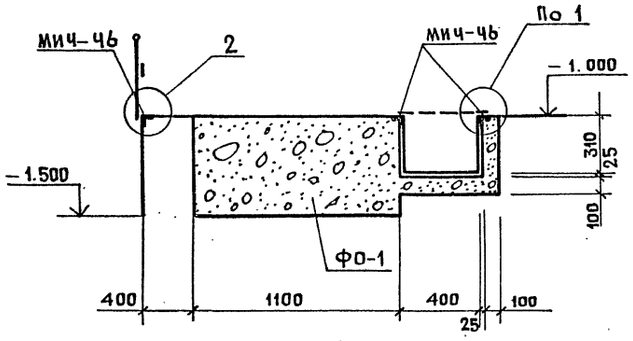

1

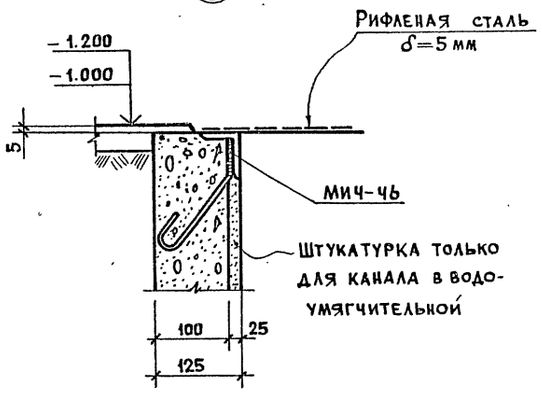

3

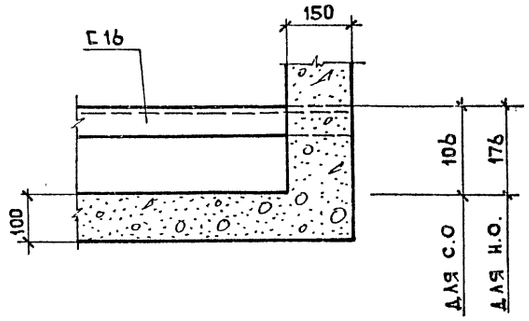

3-3

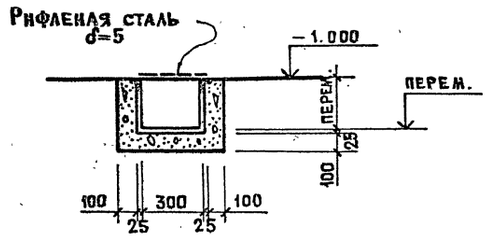

4-4

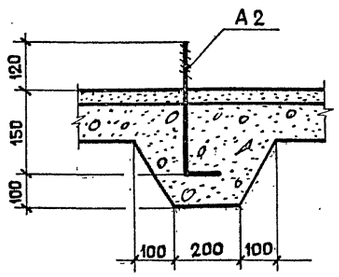

8-8

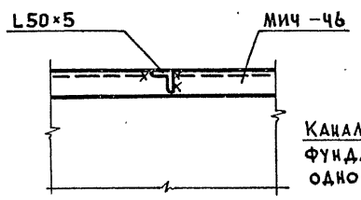

2

ФО-1

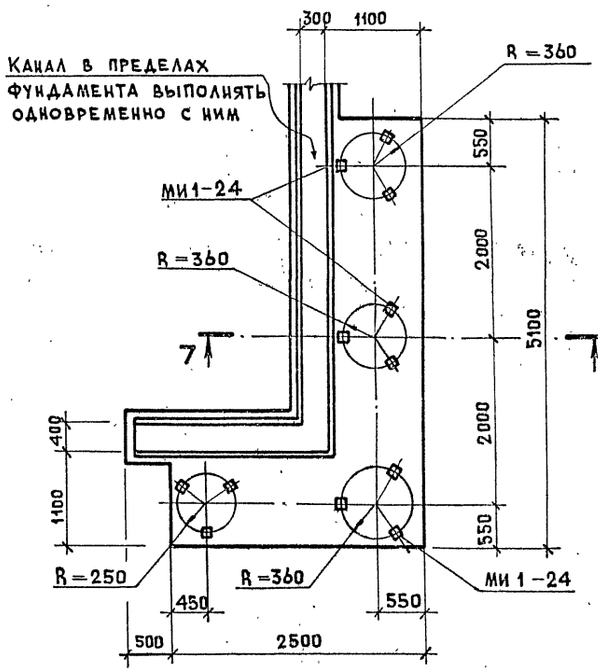

5-5

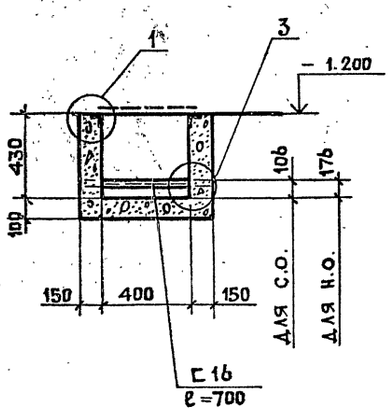

6-6

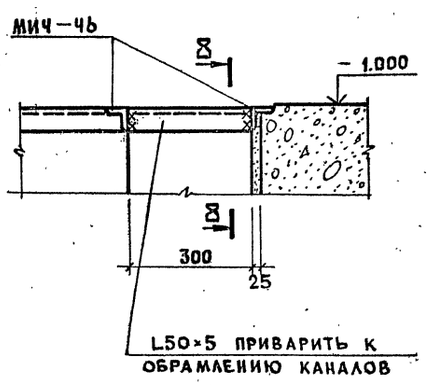

Ограждение
см. лист КЖ-36

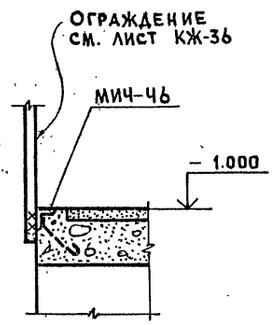

7-7

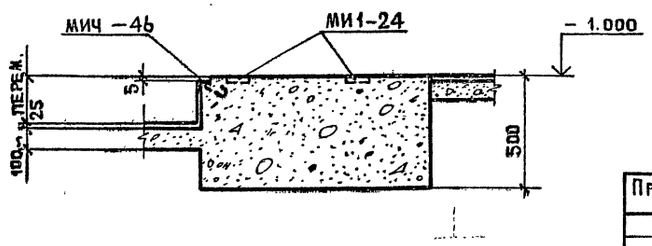

1. Данный лист см. совместно с листом 14.
2. Спецификацию элементов фундамента ФО-1 см. на листе 16.

3. На внутренние поверхности канала в водоумягчительной нанести цементную штукатурку с церезитом состава 1:2 толщиной 25 мм.

ГИП	Барсуков		
Н.контр.	Бабиков		
Нач.отд.	Иванчиков		
Гл.конст.	Харламов		
Рук.гр.	Клименко		
Ст.инж.	Рафеенко		

Привязан

Инв.№

282-3-53.86 - КЖ

Прачечная производительностью 2т сухого белья в смену

Стадия	Лист	Листов
Р	15	

Сечения фундаментов под оборудование и каналов. Фундамент ФО-1.

ГИПРОКОММУНСТРОЙ г. Москва

Инв.№подл. | Подпись и дата | Взам.инв.№

Коп. Майорова

Формат 22

Альбом I

Типовой проект 282-3-53.86

Спецификация фундаментов

Формат	Зона	Поз.	Обозначение	Наименование	Кол.	Примеч.
				ФО-1		
				Сборочные единицы		
			3.400-6/76	Закладное изделие МИ1-24	12	2,27 кг.
				Материалы		
				Бетон марки 150		4,18 м³
				ФО-2		
				Материалы		
				Бетон марки 150		0,71 м³
				ФО-3		
				Материалы		
				Бетон марки 150		0,34 м³
				ФО-4		
				Сборочные единицы		
		1		Сетка С $\frac{5Bp1-100}{5Bp1-50}$ 430×590 $\frac{20}{15}$		
				ГОСТ 8478-81.	4	1,25кг.
				Материалы		
				Бетон марки 150		0,26м³
				ФО-5		
				Сборочные единицы		
		2		Сетка С $\frac{5Bp1-100+50}{5Bp1-50}$ 510×510		
				ГОСТ 8478-81	1	1,26
				Материалы		
				Бетон марки 150		0,8м³

ФО-2

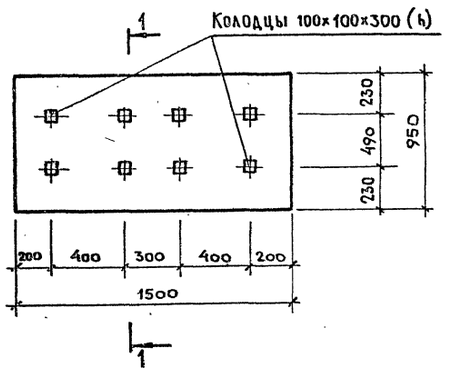

1 — 1

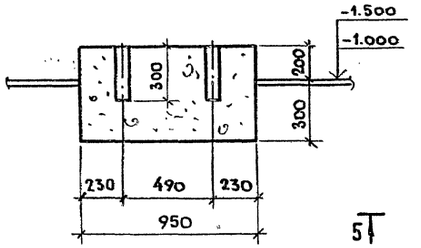

ФО-5

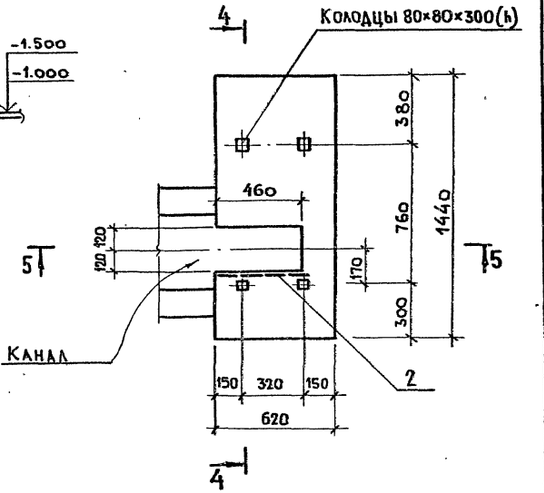

ФО-3

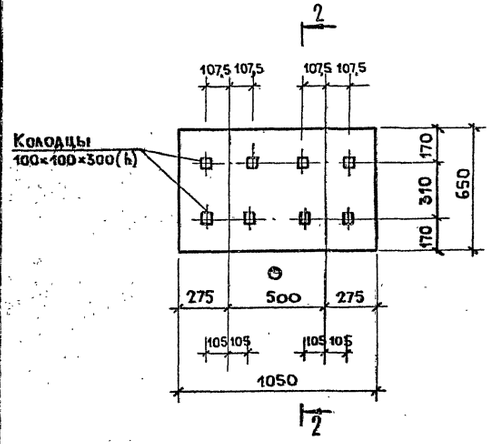

2 — 2

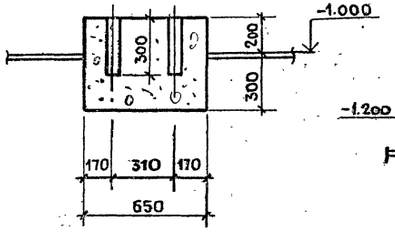

4 — 4

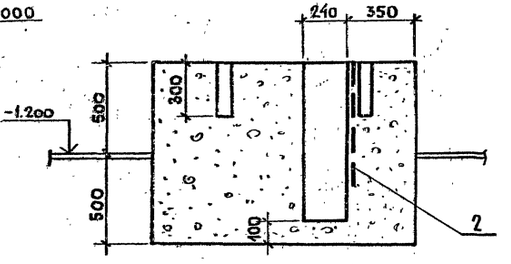

ФО-4

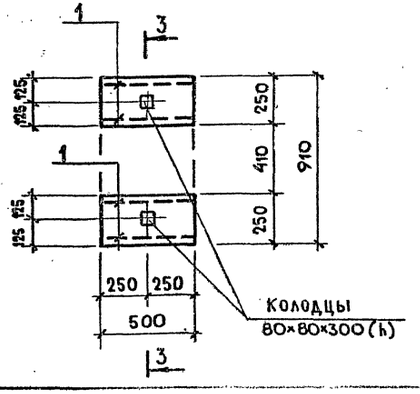

3 — 3

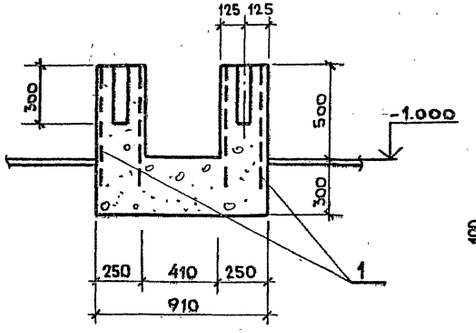

5 — 5

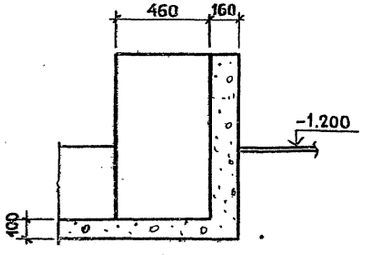

Привязан:

Инв. №

ГИП	Барсуков	
Н.контр.	Бабиков	
Нач.отд.	Иванчиков	
Гл.конст.	Харламов	
Рук. гр.	Клименко	
Ст. инж.	Рафеенко	
Вед. инж.	Арефьева	

282-3-53.86-КЖ

Прачечная производительностью 2т. сухого белья в смену.

Стадия	Лист	Листов
Р	16	

Фундаменты ФО-2 ÷ ФО-5

ГИПРОКОММУНСТРОЙ г. Москва.

21478-01

Инв. № подл. | Подп. и дата | Взам. инв. №

Альбом I

Типовой проект 282-3-53.86

Схема расположения каналов в электрощитовой.

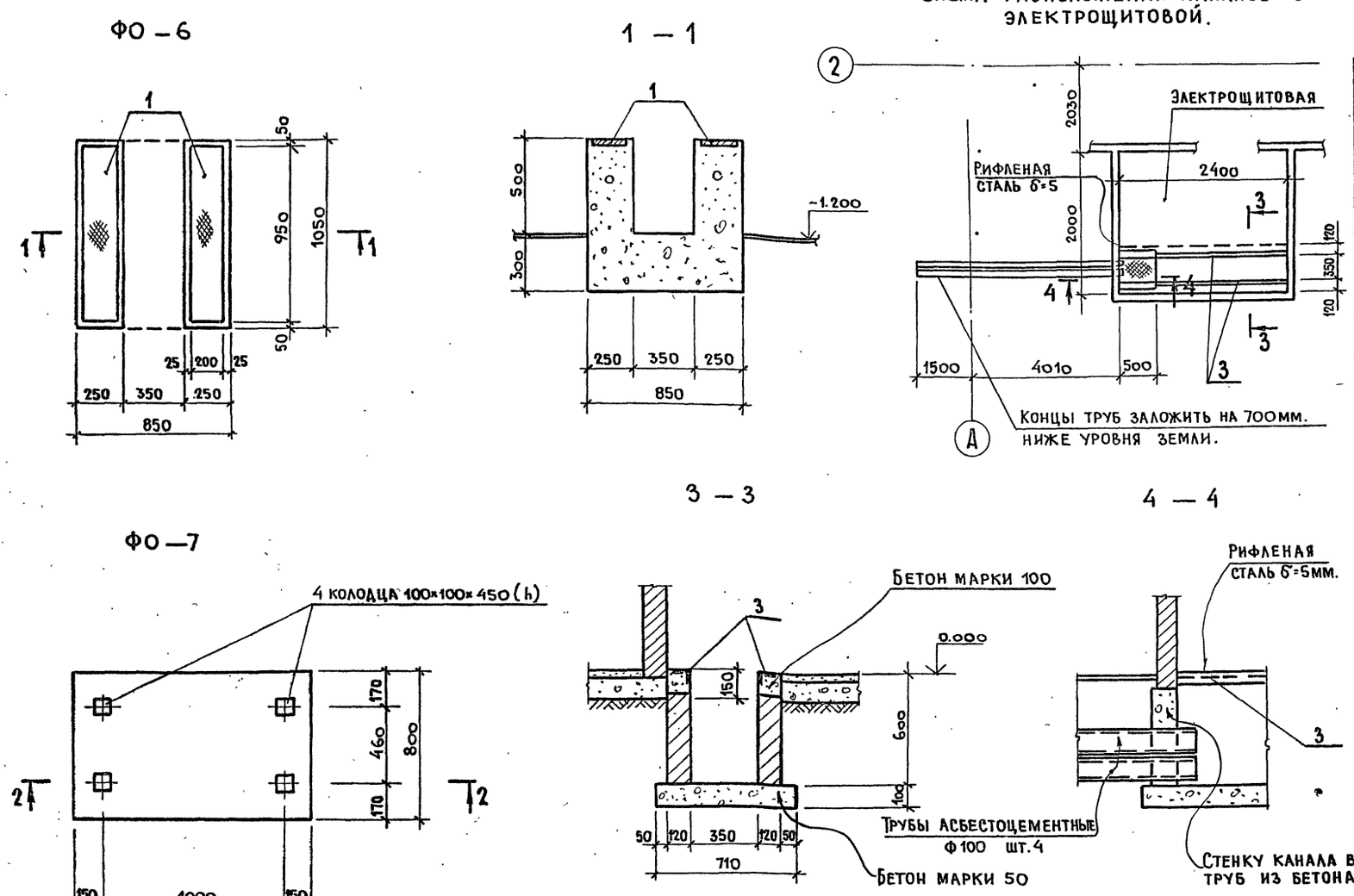

Спецификация монолитных конструкций

Формат	Зона	Поз.	Обозначение	Наименование	Кол.	Примеч.
				ФО-6		
				Сборочные единицы		
		1	3.400-6/76	Изделие закладное МИ4-46	2	4,09 кг.
				Материалы		
				Бетон марки 150		0,53 м³
				ФО-7		
				Сборочные единицы		
		2		Сетка $\frac{6А1-100}{6А1-100}$ 750×1250		
				ГОСТ 8478-81	1	4,40 кг.
				Материалы		
				Бетон марки 150		0,57 м³.
				Канал в электрощитовой		
				Сборочные единицы		
		3	3.400-6/76	Изделие закладное МИ4-46 ℓ=1000	5 п.м.	4,4 кг/п.м.
				Ф100 ГОСТ 1839-80 ℓ=5700	4	
				Лист ромб. К-ПУ 50×500×450 БСт3СП ГОСТ 8568-77*		9,5 кг.

Ведомость расхода стали на элемент, кг.

Марка элемента	Изделия арматурные							Изделия закладные							Общий расход
	Арматура класса Вр-I ТУ-14-4-659-75			Арматура класса А-I ГОСТ 5781-82			Всего	Арматура класса АIII ГОСТ 5781-82	АII		Прокат марки В Ст3 Кп2 ГОСТ 380-71*			Всего	
	Ф5		Итого	Ф6		Итого		Ф8	Ф10	Итого	-200×6		Итого		
ФО-1	—		—	—		—	—	4,8	—	4,8	22,8		22,08	27,6	27,6
ФО-4	5,0		5,0	—		—	5,0	—	—	—	—		—	—	5,0
ФО-5	1,26		1,26	—		—	1,26	—	—	—	—		—	—	1,26
ФО-6	—		—	—		—	—	—	1,48	1,48	18,04		18,04	19,52	19,52
ФО-7	—		—	4,40		4,40	4,40	—	—	—	—		—	—	4,40
ФО-8	2,83		2,83	—		—	2,83	—	—	—	—		—	—	2,83
ФО-20	2,83		2,83	—		—	2,83	—	—	—	—		—	—	2,83

1. План фундаментов см. лист КЖ-14.
2. Стенки канала из кирпича марки 75 на цементном растворе марки 25
3. Наружные поверхности каналов окрасить горячим битумом за 2 раза.

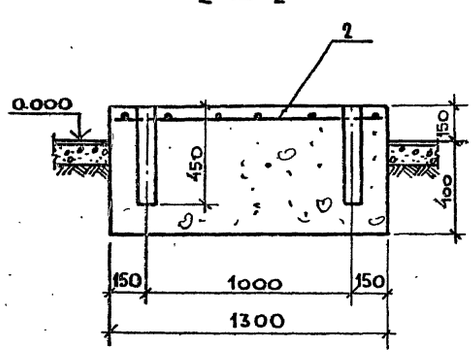

Согласовано: Группа Э, Группа Б.С.

Взам. инв. №

Подп. и дата

Инв. № подл.

Привязан:

Инв. №

ГИП	Барсуков	
Н.контр.	Бабиков.	
Нач. отд.	Иванчиков	
Гл.конст.	Харламов	
Рук. гр.	Клименко	
Вед.инж	Арефьева	

282-3-53.86-КЖ

Прачечная производительностью 2т. сухого белья в смену.

Стадия	Лист	Листов
Р	17	

Фундаменты ФО-6, ФО-7. Схема расположения канала в электрощитовой.

Гипрокоммунстрой г. Москва.

21478-01

Типовой проект 282-3-53.86 Альбом I

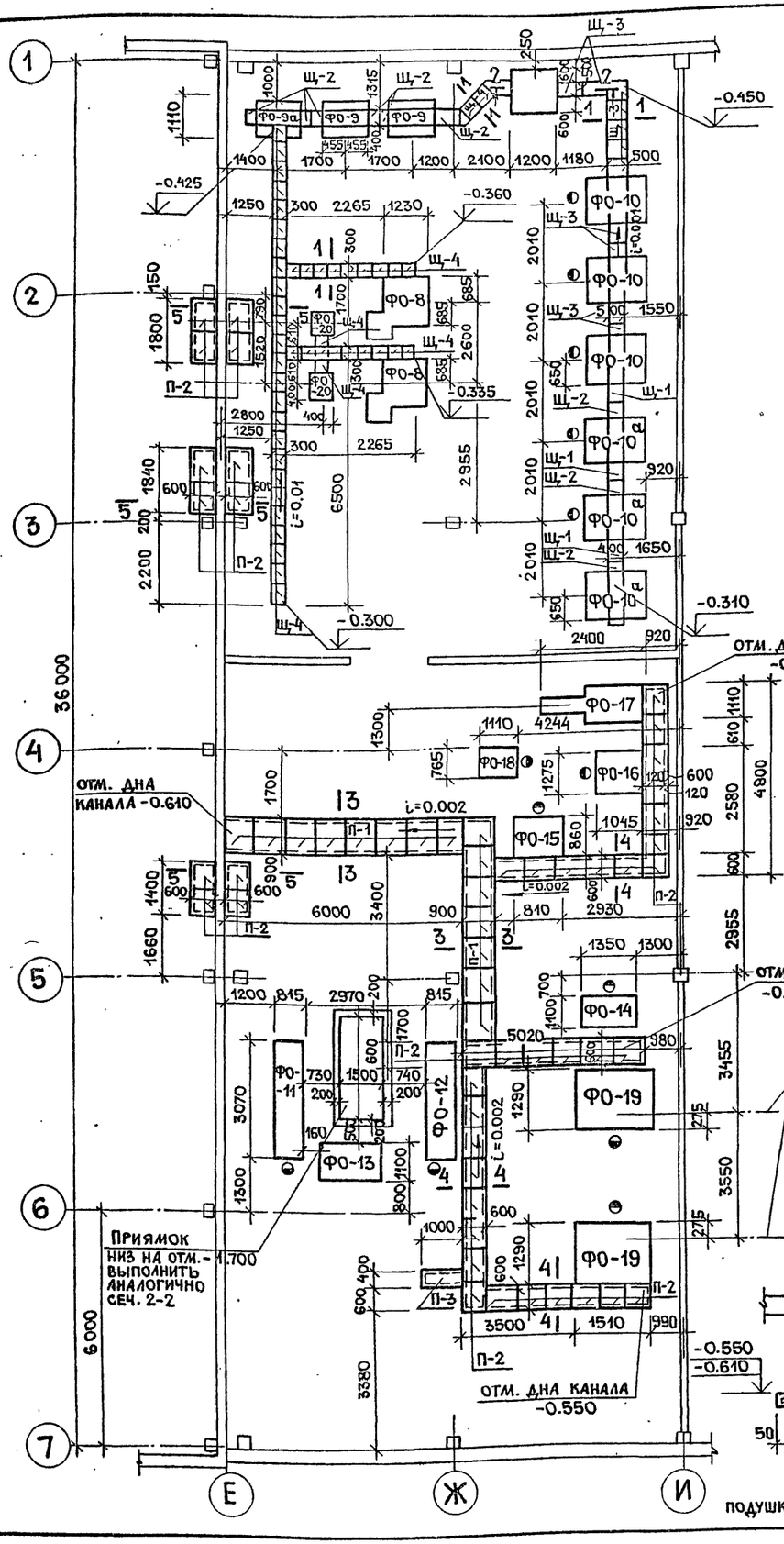

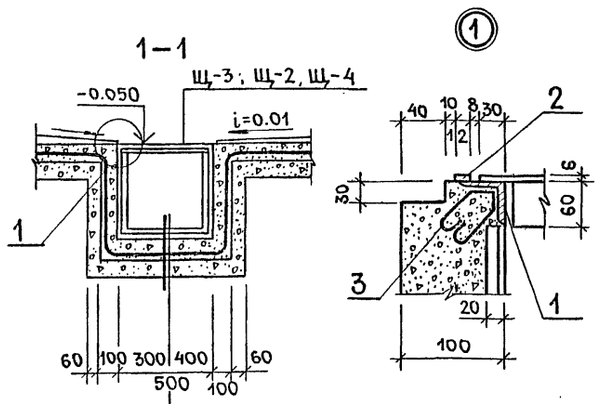

Керамическая плитка ГОСТ 6787-69	— 13
Цементно-песчаный раствор	— 10
Бетон марки „100"	— 100
Гидроизоляция	— 2 слоя
Гидроизола на мастике	
Цементная стяжка	— 20
Бетонная подготовка	— 60

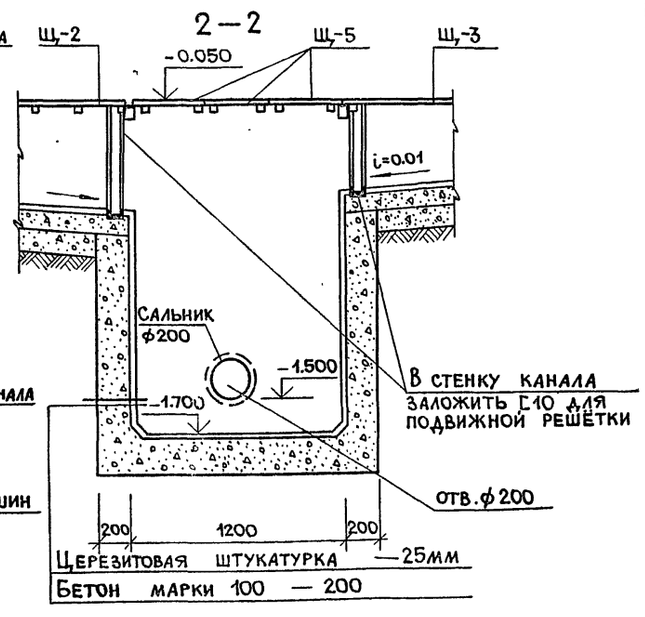

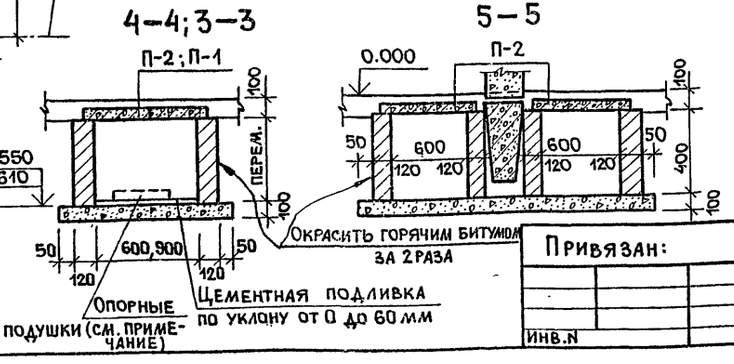

Спецификация к схеме расположения фундаментов и каналов

Марка поз.	Обозначение	Наименование	Кол.	Масса ед., кг	Примеч.
П-1	3.006.1-2/82 в.1-2	Плита	П7g-3	15	150	
П-2	3.006.1-2/82 в.1-2	То же	П5g-8	44	100	
П-3	3.006.1-2/82 в.1-2	"	П3-8	1	50	
Ф0-8	лист 19	Фундамент	Ф0-8	2		1.1 м³
Ф0-9	лист 19	То же	Ф0-9	2		0.43 м³
Ф0-9а	лист 19	"	Ф0-9а	1		0.43 м³
Ф0-10	лист 19	"	Ф0-10	3		1.1 м³
Ф0-10а	лист 19	"	Ф0-10а	3		1.1 м³
Ф0-11	лист 19	"	Ф0-11	1		1.47 м³
Ф0-12	лист 20	"	Ф0-12	1		1.47 м³
Ф0-13	лист 20	"	Ф0-13	1		1.12 м³
Ф0-14	лист 21	"	Ф0-14	1		0.59 м³
Ф0-15	лист 21	"	Ф0-15	1		0.28 м³
Ф0-16	лист 21	"	Ф0-16	1		0.53 м³
Ф0-17	лист 21	"	Ф0-17	1		0.85 м³
Ф0-18	лист 21	"	Ф0-18	1		0.34 м³
Ф0-19	лист 21	"	Ф0-19	2		1.17 м³
Ф0-20	лист 21	"	Ф0-20	2		0.32 м³
Щ-1	- КЖИ-77.00.0	Щит	Щ-1	3		
Щ-2	КЖИ-78.00.0	То же	Щ-2	8		
Щ-3	КЖИ-79.00.0	"	Щ-3	11		
Щ-4	КЖИ-80.00.0	"	Щ-4	46		
Щ-5	КЖИ-81.00.0	"	Щ-5	1		
	5.900-2	Сальник	Ду-200	1		
поз.1		Уголок L 50×5 ГОСТ 8509-72*				
		равноб. ВСт3пс ГОСТ 535-79*				
		ℓ = 1000		62	3.77	
поз.2		ВСт3кп2 ГОСТ 380-71* 12×6 ℓ=1000		62	0.57	
поз.3		ФБАI ГОСТ 5781-82* ℓ=350		125	0.08	

1. Опорные подушки в каналах принять по серии 3.006.1-2/82 с шагом 2000 (см. проект „ОВ").
2. Грунт под фундаменты Ф0-11, Ф0-12, Ф0-13 трамбовать тяжелыми трамбовками до объемного веса 1.6 т/м³.

Согласовано:
Группа В.К. Пушкина
Группа Т.Х. Филитова
Группа О.В. Шраер

Инв. № подл. | Подп. и дата | Взам. инв. №

Привязан:

Инв. N

ГИП	Барсуков	
Н.контр.	Бабиков	
Нач.отд.	Иванчиков	
Гл.конс.	Харламов	
Рук.гр.	Клименко	
Вед.инж.	Арефьева	

282-3-53.86-КЖ

Прачечная производительностью 2т сухого белья в смену

Стадия	Лист	Листов
Р	18	

Схема расположения фундаментов под оборудование, лотков и каналов между осями Е-И. Сечения.

ГИПРОКОММУНСТРОЙ г. Москва

21478-01

Коп.

Альбом I

Типовой проект 282-3-53.86

Ф0-8

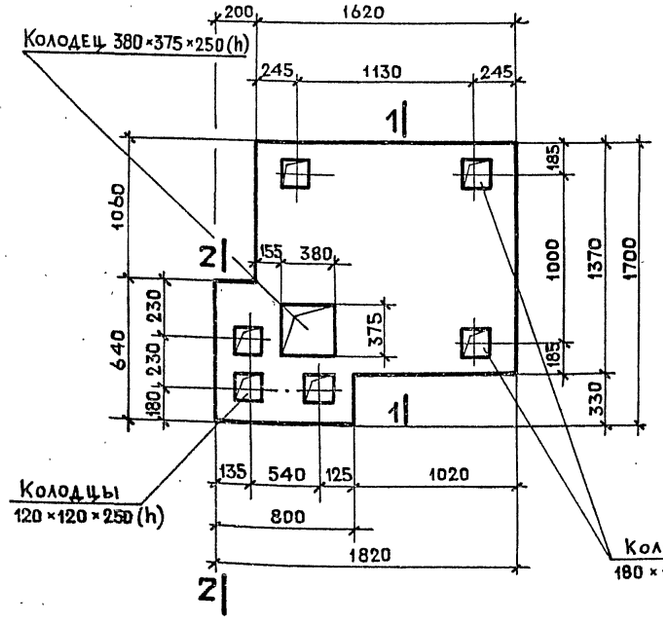

1–1

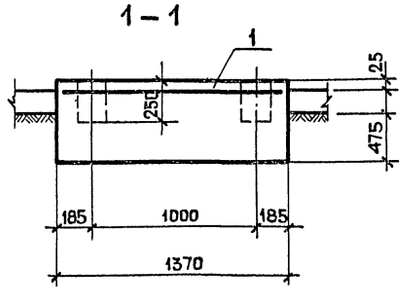

2–2

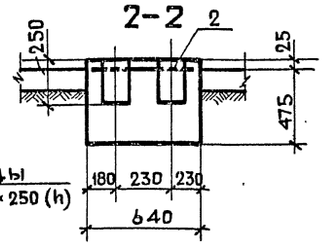

Ф0-9

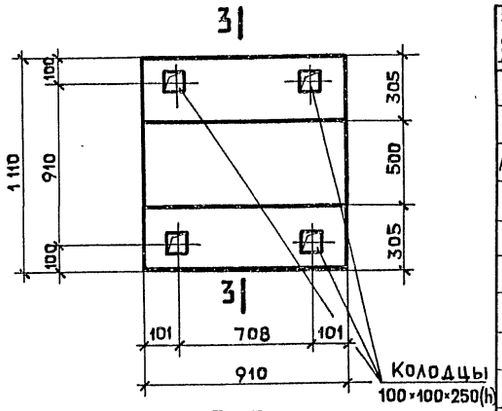

3–3

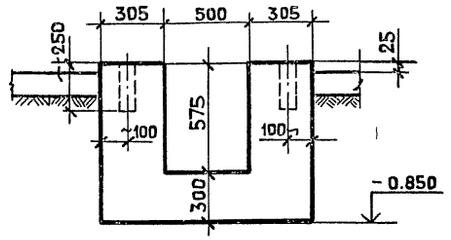

Ф0-11

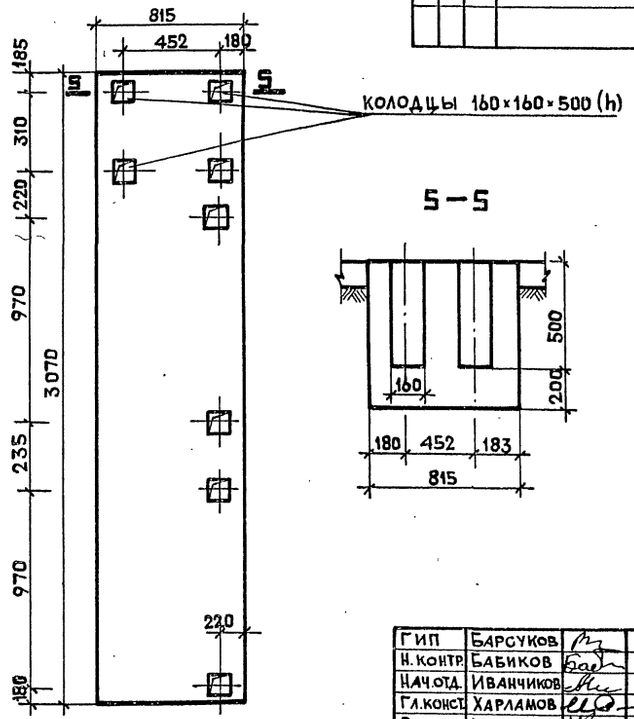

5–5

Ф0-9а

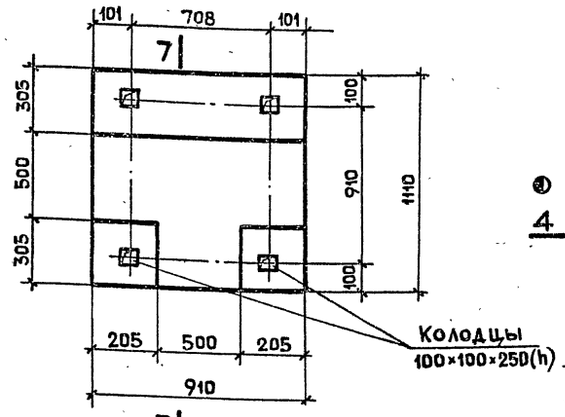

Ф0-10, Ф0-10а

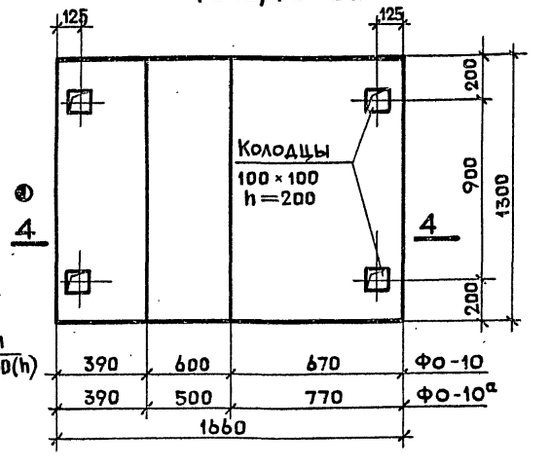

7–7

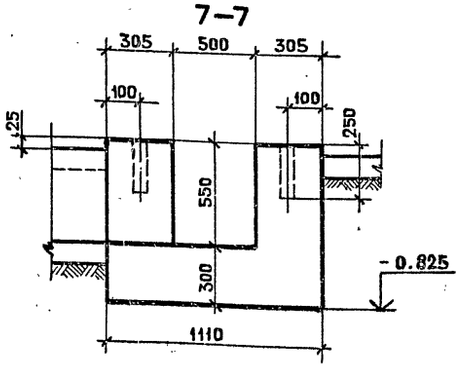

4–4

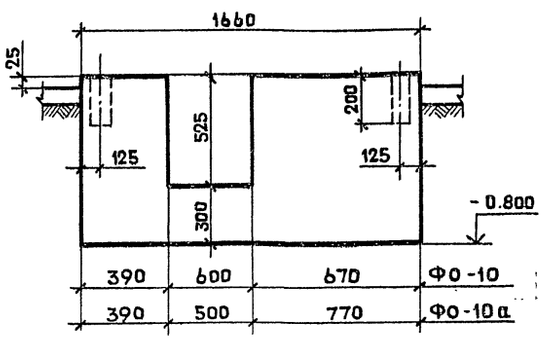

Спецификация фундаментов

Формат	Зона	Поз	Обозначение	Наименование	Кол.	Примеч.
				Ф0-8		
				Сборочные единицы		
А-4		1	-КЖИ-57.00.0	Сетка С-1	1	
		2		Сетка $\frac{5Вр1-50}{5Вр1-50}$ 770×610 $\frac{35}{30}$		
				ГОСТ 8478-81	1	2.83кг
				Материалы		
				Бетон марки 150		1.1 м³
				Ф0-9; Ф0-9а		
				Материалы		
				Бетон марки 150		0.43м³
				Ф0-10; Ф0-10а		
				Материалы		
				Бетон марки 150		1.1м³
				Ф0-11		
				Материалы		
				Бетон марки 150		1.5м³

Схему расположения фундаментов под оборудование Ф0-8 ÷ Ф0-11 см. лист КЖ-18.

Привязан

Инв.№

ГИП	Барсуков	
Н.контр.	Бабиков	
Нач.отд.	Иванчиков	
Гл.конст.	Харламов	
Рук.гр.	Клименко	
Вед.инж.	Арефьева	

282-3-53.86-КЖ

Прачечная производительностью 2т сухого белья в смену

Стадия	Лист	Листов
Р	19	

Фундаменты Ф0-8 ÷ Ф0-11.

ГИПРОКОММУНСТРОЙ г. Москва

Согласовано: Группа ТХ Филиппова

Взам.инв.№ | Подпись и дата | Инв.№ подл.

21478-01

Коп. Майор Л.

Формат А2.

Типовой проект 282-3-53.86 Альбом I

Схема расположения подпольных каналов у оси „М"

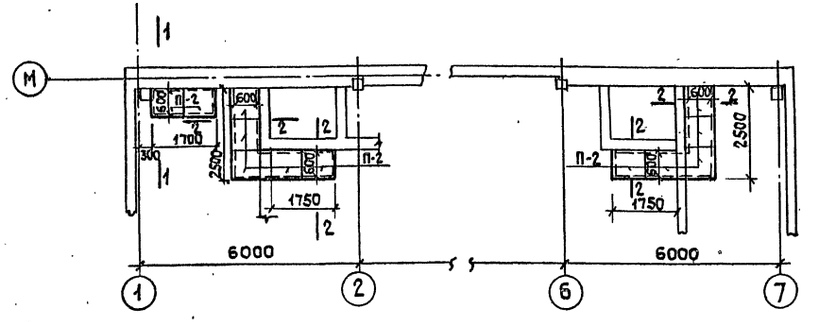

2—2

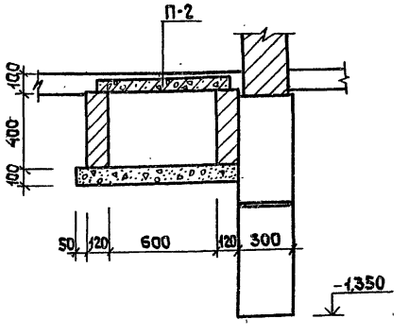

Схема расположения подпольных каналов у оси „А"

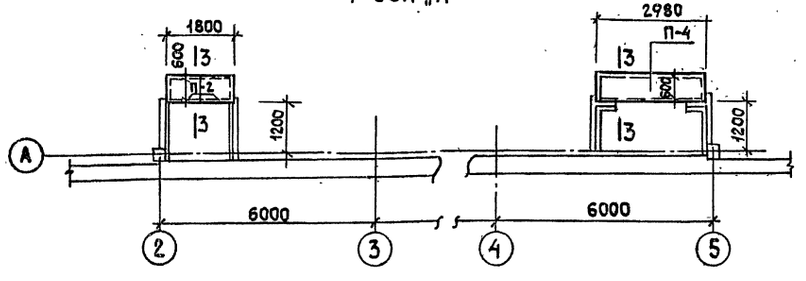

3—3

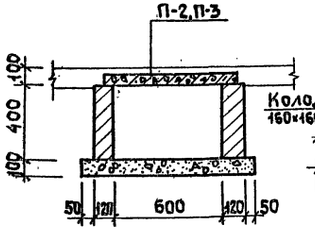

ФО-13

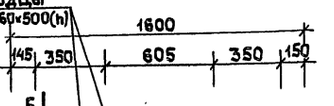

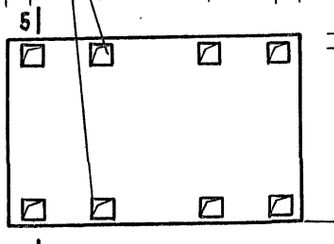

5—5

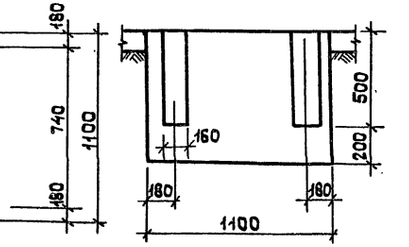

Схема расположения подпольного канала у оси „1"

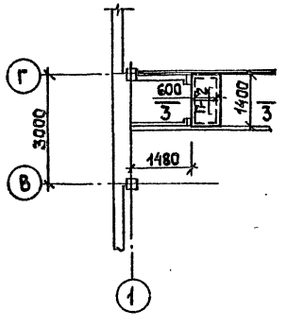

1—1

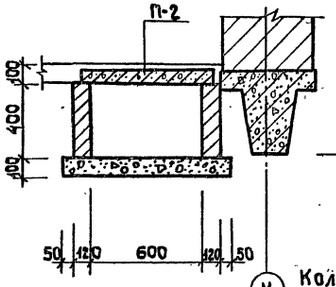

ФО-12

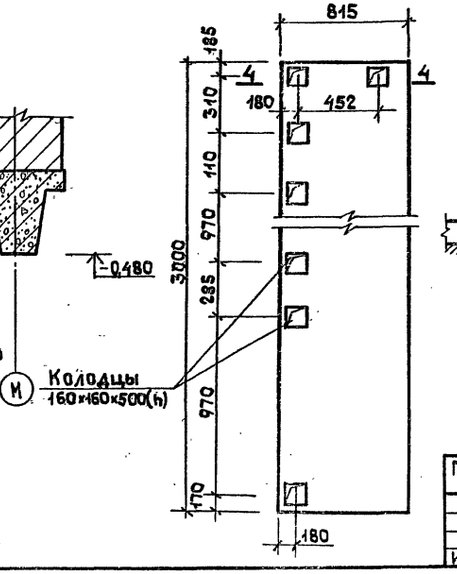

4—4

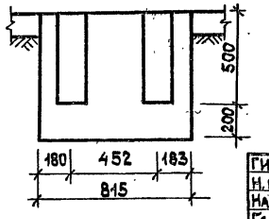

Кирпичные стены подпольных каналов снаружи окрасить горячим битумом за 2 раза.

Спецификация к схеме расположения подпольных каналов

Марка поз.	Обозначение	Наименование	Кол.	Масса ед.кг	Примеч.
П-2	3.006.1-2/82 в.1.2	Плита П5а-8	16	100	
П-4	3.006.1-2/82 в.1.2	То же П5-8	1	410	

Спецификация фундаментов

Формат	Зона	Поз.	Обозначение	Наименование	Кол.	Примеч.
				ФО-12		
				Материалы		
				Бетон марки 150		1,5м³
				ФО-13		
				Материалы		
				Бетон марки 150		1,1м³

ГИП	Барсуков	
Н.контр	Бабиков	
Нач.отд	Иванчиков	
Гл.конст	Харламов	
Рук.гр.	Клименко	
Вед.инж	Арефьева	

Привязан

Инв.№

282-3-53.86-КЖ

Прачечная производительностью 2т сухого белья в смену

Стадия	Лист	Листов
Р	20	

Схемы расположения подпольных каналов. Фундаменты ФО-12÷ФО-13

ГИПРОКОММУНСТРОЙ г. Москва

Инв.№ подл. | Подп. и дата | Взам.инв.№

21478-01

Коп. Фасий

Альбом I

Типовой проект 282-3-53.86

ФО-14

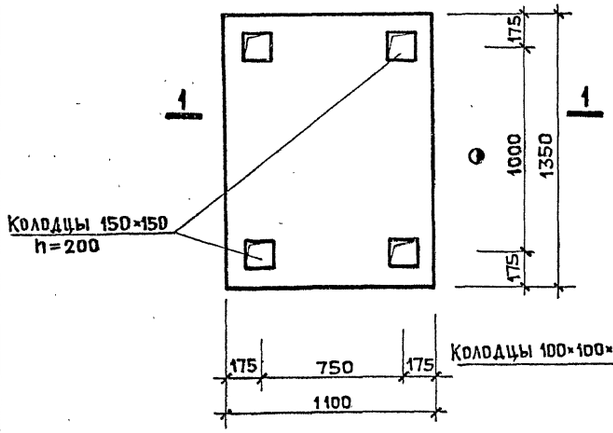

ФО-16

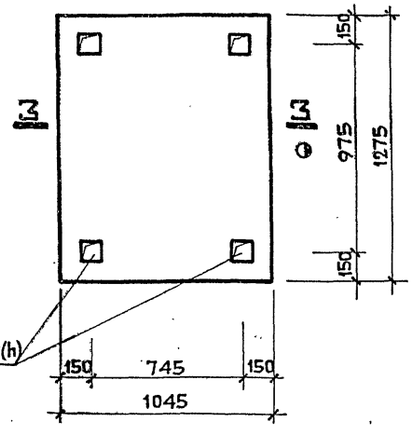

ФО-17

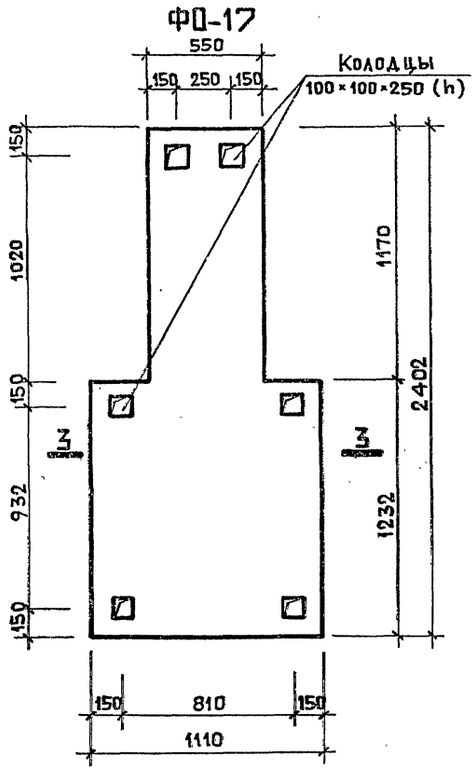

1—1

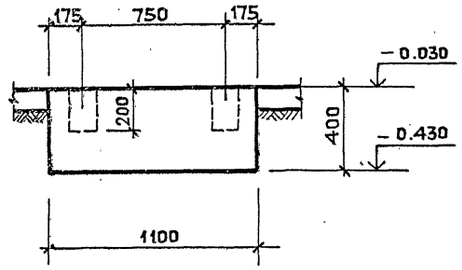

3—3

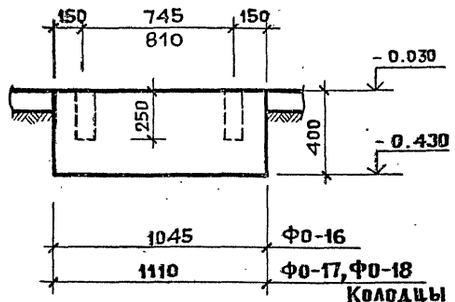

ФО-19

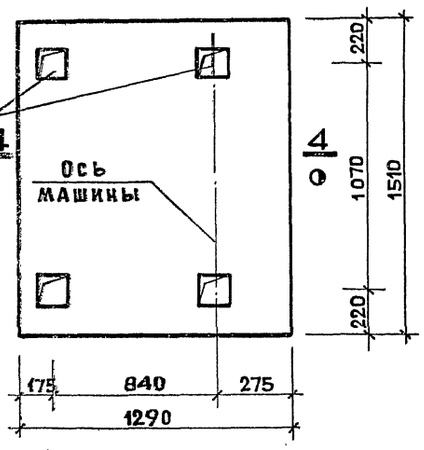

ФО-15

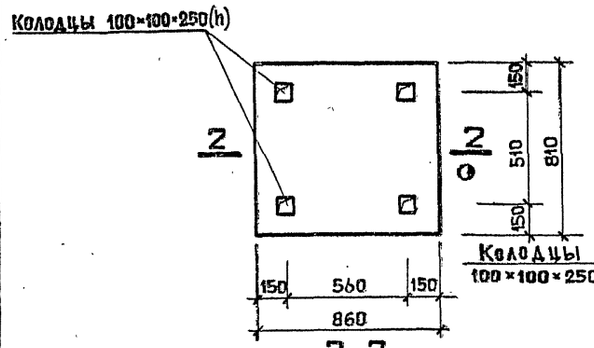

2—2

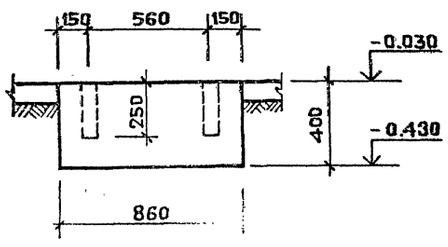

ФО-18

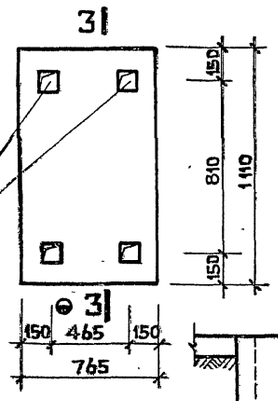

4—4

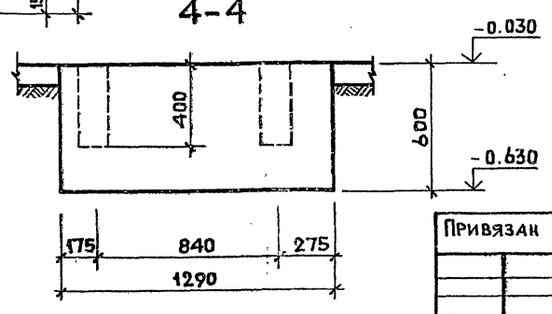

ФО-20

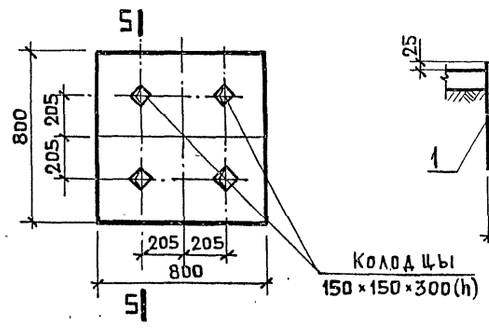

5—5

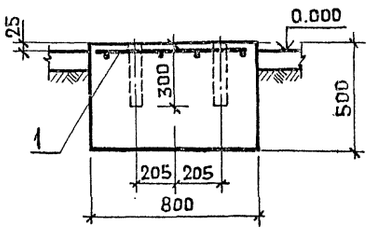

Схему расположения фундаментов под оборудование ФО-14 ÷ ФО-20 см. лист КЖ-18.

Спецификация фундаментов

Формат	Зона	Поз.	Обозначение	Наименование	Кол.	Примеч.
				ФО-14		
				Материалы		
				Бетон марки 150		0.59 м³
				ФО-15		
				Материалы		
				Бетон марки 150		0.28 м³
				ФО-16		
				Материалы		
				Бетон марки 150		0.53 м³
				ФО-17		
				Материалы		
				Бетон марки 150		0.85 м³
				ФО-18		
				Материалы		
				Бетон марки 150		0.34 м³
				ФО-19		
				Материалы		
				Бетон марки 150		1.17 м³
				ФО-20		
				Сборочные единицы		
		1		Сетка $\frac{5Вр1-50}{5Вр1-50}$ 770×610 $\frac{35}{30}$		
				ГОСТ 8478-81	1	2.83 кг
				Материалы		
				Бетон марки 150		0.35 м³

ГИП	Барсуков	
Н.контр.	Бабиков	
Нач.отд.	Иванчиков	
Гл.конст.	Харламов	
Рук.гр.	Клименко	
Вед.инж.	Арефьева	

Привязан

Инв.№

282-3-53.86-КЖ

Прачечная производительностью 2т сухого белья в смену

Стадия	Лист	Листов
Р	21	

Фундаменты ФО-14 ÷ ФО-20.

Гипрокоммунстрой г. Москва

Взам.инв.№ | Подпись и дата | Инв.№ подл.

2147801

Коп. Майер

Формат 22

Альбом I

Типовой проект 282-3-53.86

Схема расположения фундаментов под оборудование между осями В-Д и 3-4

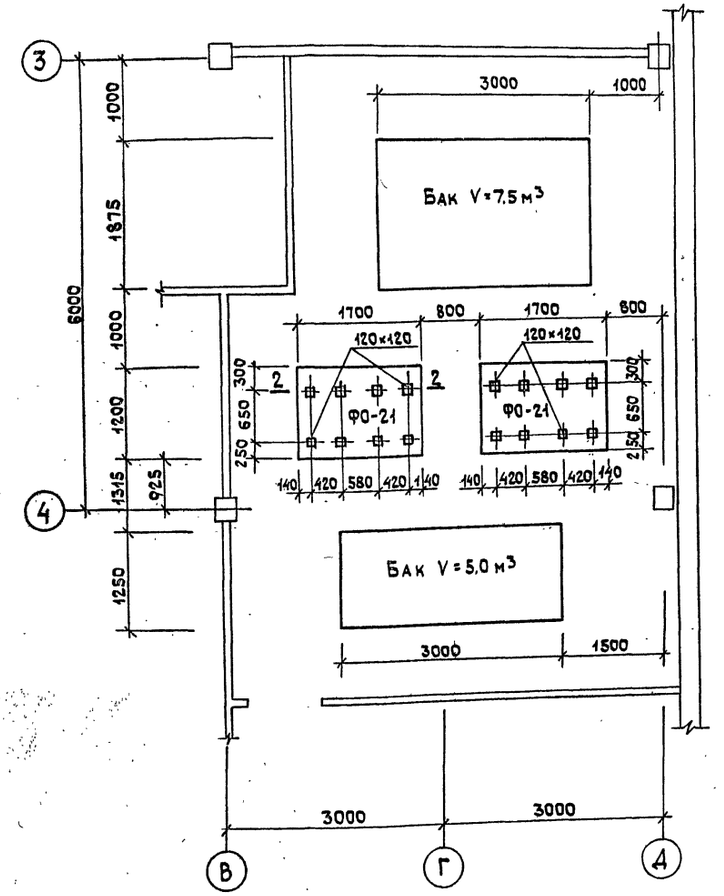

1—1

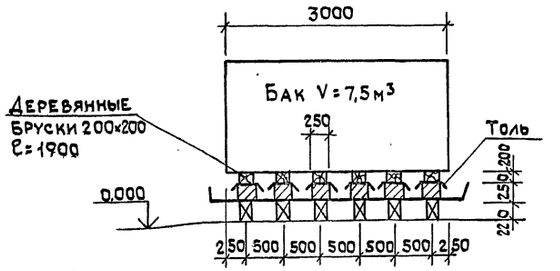

Схема раскладки перемычек и кирпичных столбиков для бака V=7,5 м³

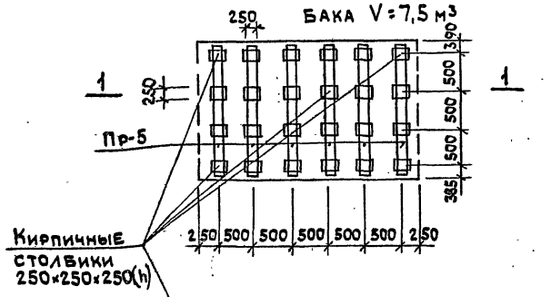

Схема раскладки перемычек и кирпичных столбиков для бака V=5 м³

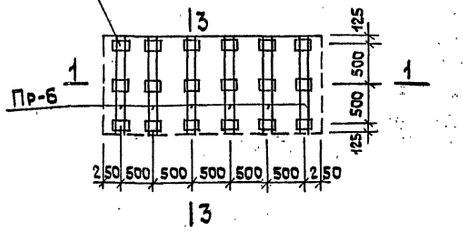

Спецификация элементов для бачного помещения

Марка	Обозначение	Наименование	Кол.	Масса ед.кг	Прим.
		Ж.б. перемычки			
ПР-5	1.138-10 в.1	1.ПР38-18.12.22ц	6	125	
ПР-6	1.138-10 в.1	1.ПР38-12.12.22ц	6	75	
		Монолитные ф-ты			
		под оборудование			
ФО-21		ФО-21	2		
		Объём бетона М150		5,0 м³	

Деревянные бруски антисептировать.

2—2

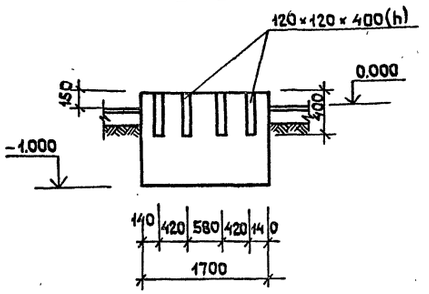

3—3

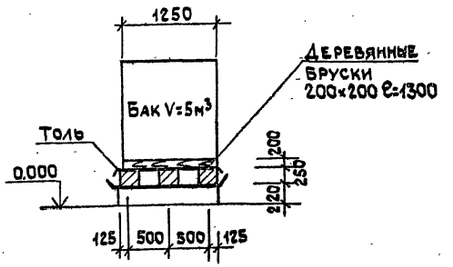

Согласовано

Группа ВК | Пушкина

Взам. инв. N

Подп. и дата

Инв. N подл.

ГИП	Барсуков	
Н.контр.	Бабиков	
Нач.отд.	Иванчиков	
Гл.конст.	Харламов	
Рук.гр.	Клименко	
Ст.инж.	Рафеенко	

282-3-53.86-КЖ

Прачечная производительностью 2т сухого белья в смену

Стадия	Лист	Листов
Р	22	

Схема расположения фундаментов под оборудование между осями В-Д и 3-4. Сечения

ГИПРОКОММУНСТРОЙ г. Москва

Привязан

Инв. №

21478-01

Коп. Дмасий

Альбом I

Типовой проект 282-3-53.86

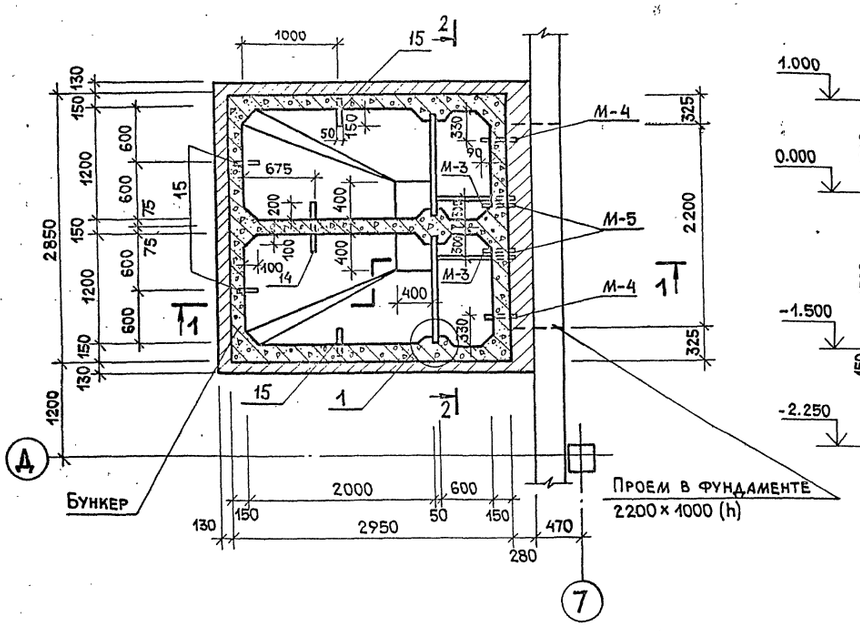

2 – 2

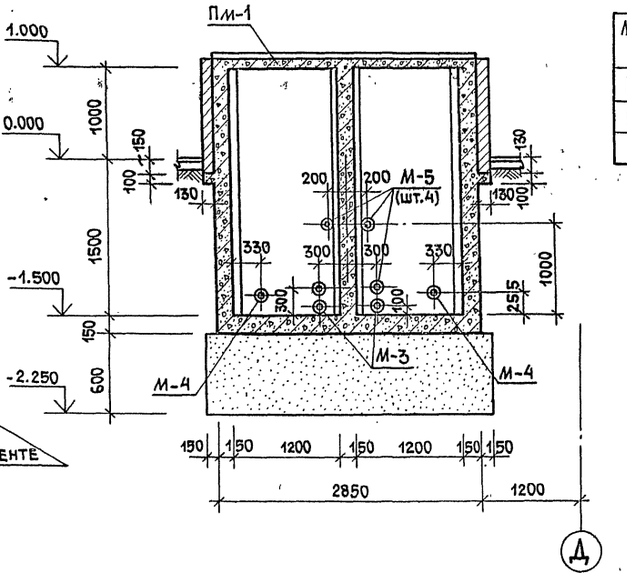

Спецификация элементов к маркировочным схемам расположенным на листах 24; 25; 26

Марка, поз.	Обозначение	Наименование	Кол.	Масса ед. кг	Примечание
Бункер	лист 24	Монолитный бункер	1		
Пм-1	лист 25	Монолитная плита Пм-1	1		
Щ.Д-1	лист 26	Деревянный щит Щ.Д-1	2		

Асфальтовая стяжка	– 20
Цементная стяжка по пергамину	– 20
Утеплитель с γ=500 кгс/м^3	– 60
2 слоя рубероида на битумной мастике	
Железобетонная плита Пм-1	– 80мм

1 – 1

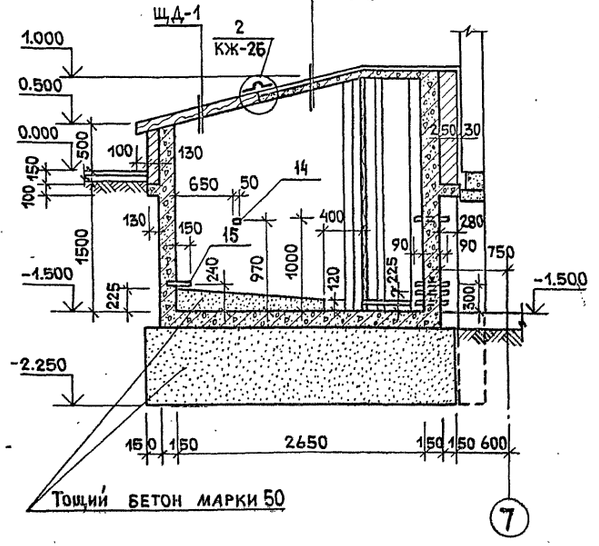

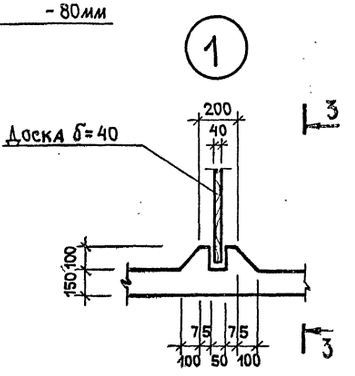

3 – 3

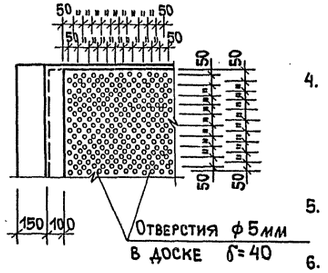

Расход бетона марки 300 на бункер : 5.9 м^3
на плиту : 0.4 м^3

1. Данный лист см. совместно с листами 24 ÷ 26.
2. Бункер выполнять из бетона марки 300 на сульфатостойком цементе. Бетонирование производить с обязательным применением вибратора.
3. Внутреннюю поверхность стен и днища торкретировать цементно-песчаным раствором состава 1:2 с добавкой церезита двумя слоями общей толщиной 30 мм.
4. Установку закладных элементов производить при бетонировании стенок и днища. Запрещается оставлять гнезда для последующей установки закладных деталей.
5. Все закладные элементы предварительно оцинковать способом металлизации.
6. Наружную поверхность стенок, соприкасающуюся с грунтом окрасить горячим битумом за 2 раза.

Согласовано: Группа КУ Шустер

Инв. N подл. | Подп. и дата | Взам. инв. N

ГИП	Барсуков		282-3-53.86-КЖ	
Н. контр.	Бабиков		Прачечная производительностью 2т сухого белья в смену	
Нач. отд.	Иванчиков			
Гл. конст.	Харламов			
Рук. гр.	Клименко			
Ст. инж.	Рафеенко		Стадия: Р; Лист: 23; Листов:	
Вед. инж	Арефьева			
Привязан:			Бункер мокрого хранения соли. Опалубка.	Гипрокоммунстрой г. Москва
Инв. N				

21478-01

Коп.

Альбом I

Типовой проект 282-3-53.86

План бункера

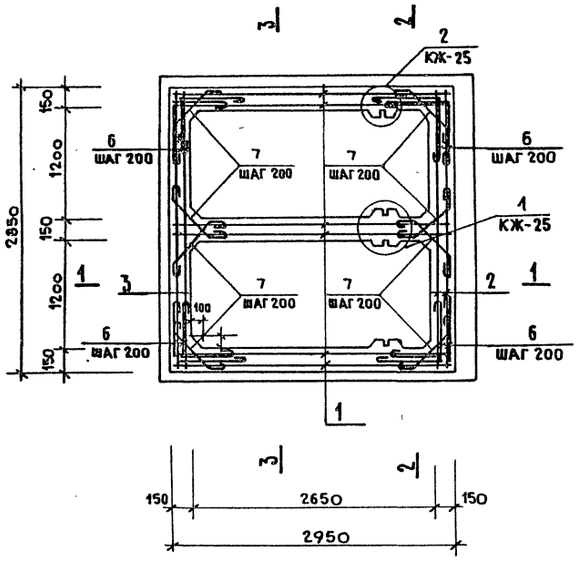

1 – 1

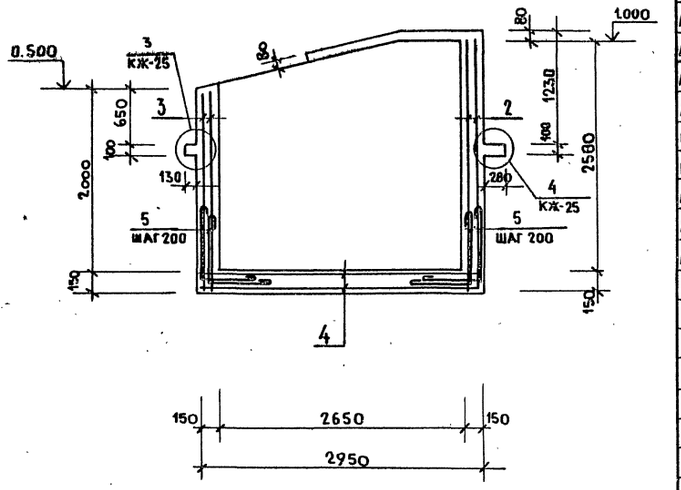

2 – 2

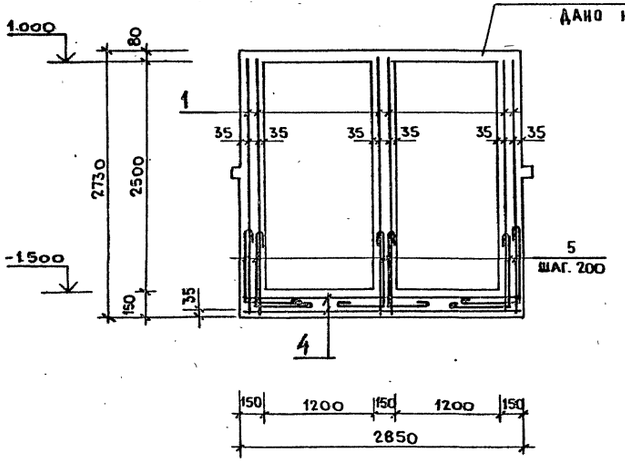

3 – 3

Армирование плиты бункера дано на листе КЖ-25

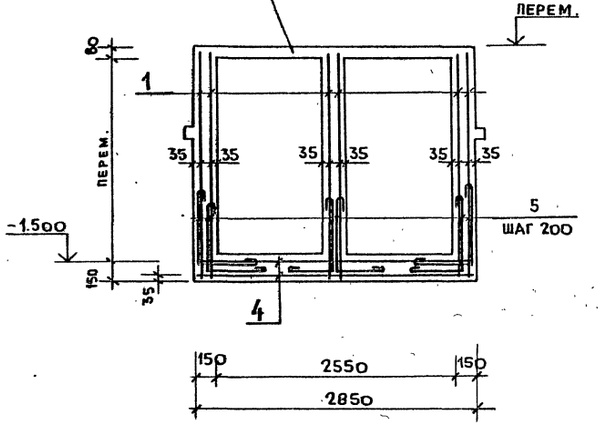

Спецификация бункера и плиты перекрытия ПМ-1

Формат	Зона	Позиц.	Обозначение	Наименование	Кол.	Примеч.
				Бункер		
				Сборочные единицы		
А4		1	– КЖИ-60-00.0	Сетки арматурные СБ-1	6	
А4		2	– КЖИ-61.00.0	СБ-2	2	
А4		3	– КЖИ-62.00.0	СБ-3	2	
А4		4	– КЖИ-63.00.0	СБ-4	2	
Б4		14		Вст3кп2 ГОСТ 380-71* -50×5 ℓ=550	1	1,1 кг
Бч		15		Вст3кп2 ГОСТ 380-71* -50×5 ℓ=280	4	0,6 кг.
А4		16	– КЖИ-71.00.0	Изделие закладное М-3	2	
А4		17	– КЖИ-72.00.0	М-4	2	
А4		18	– КЖИ-73.00.0	М-5	4	
				Детали		
				Ф10АI ГОСТ 5781-82		
		5		ℓ=1050	140	
		6		ℓ=1100	100	
		7		ℓ=750	100	
		8		ℓ=490	45	
		9		ℓ=650	15	
				Ф6АI ГОСТ 5781-82		
		10		ℓ=900	34	
		11		ℓ=2730	16	
		12		ℓ=530	68	
		13		Распред. ℓ=17500	–	
				Материалы		
				Бетон марки 300		5,9 м³
				Плита ПМ-1		
				Сборочные единицы		
А4		19	– КЖИ-64.00.0	Сетка арматурная СБ-5	2	
А4		20	КЖИ-74.00.0	Изделие закладное М-6	1	
А4		21	КЖИ-75.00.0	М-7	2	
				Материалы		
				Бетон марки 300		0,4 м³

ГИП	Барсуков	
Н.контр.	Бабиков	
Нач.отд.	Иванчиков	
Гл.конст.	Харламов	
Рук.гр.	Клименко	
Вед.инж.	Арефьева	

282-3-53.86 – КЖ

Прачечная производительностью 2 т. сухого белья в смену.

Стадия	Лист	Листов
Р	24	

Бункер мокрого хранения соли. Армирование.

Гипрокоммунстрой г. Москва.

Привязан:

Инв. №

Инв.№ подл. | Подп. и дата | Взам. инв. №

21478-01

Армирование плиты перекрытия бункера

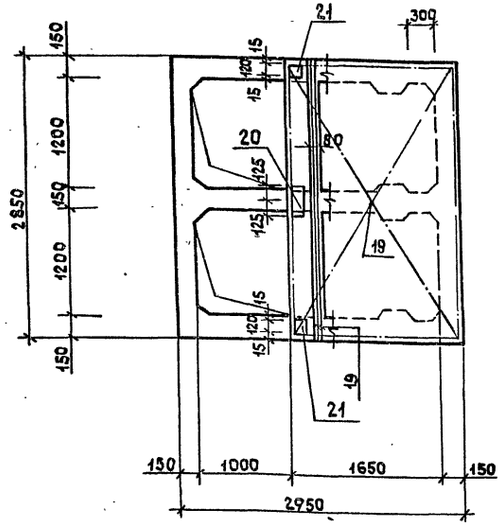

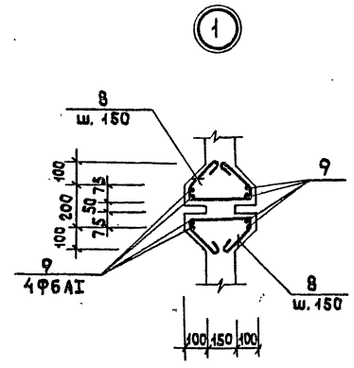

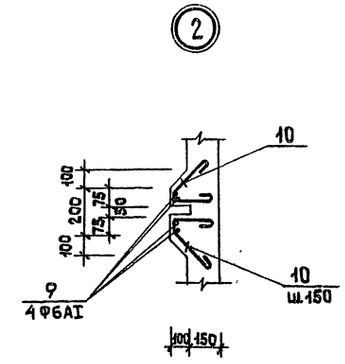

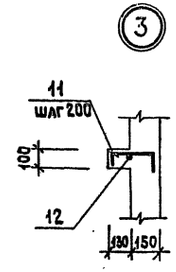

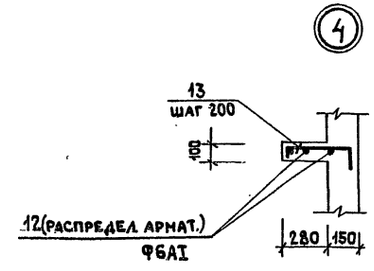

Ведомость деталей

Поз.	Эскиз
5	650, 300
6	500, 500
7	100, 450, 100, 45°
8	200, 200, 50, 320, 50
9	2650
10	200, 50, 200
11	90, 200, 200
12	Распределит. п.м.
13	360, 90, 200

Ведомость расхода стали на элемент, кг

Марка элемента	Изделия арматурные				Изделия закладные												Общий расход
	Арматура класса А-I ГОСТ 5781-82			Всего	Арматура класса А-I ГОСТ 5781-82			Прокат марки ВСт3кп2 ГОСТ 380-71*					ГОСТ 8732-78, ГОСТ 19903-74				Всего	
	Ф10	Ф6	Итого		Ф8		Итого	-6÷5	-6÷10	-6÷18		Итого	Ф80×4	Ф32×4		Итого		
Бункер	772,72	28,62	801,34	801,34	—		—	10,7	—	32,4		43,1	11,4	2,0		13,4	56,5	857,84
Плита ПМ-1	—	32,24	32,24	32,24	1,4		1,4	—	4,6	—		4,6	—	—		—	6,0	38,64

ГИП	Барсуков	
Н. контр.	Бабиков	
Нач. отд.	Иванчиков	
Гл. конст.	Харламов	
Рук. груп	Клименко	
Вед. инж	Арефьева	

Привязан

Инв. №

282-3-53.86-КЖ

Прачечная производительностью 2т сухого белья в смену

Стадия	Лист	Листов
Р	25	

Армирование плиты перекрытия бункера. Узлы 1÷4

ГИПРОКОММУНСТРОЙ г. Москва

Инв. № подл. | Подп. и дата | Взам. инв. №

Коп. Ильин

21478-01

Альбом I

Типовой проект 282-3-53.86

Схема расположения элементов перекрытия бункера

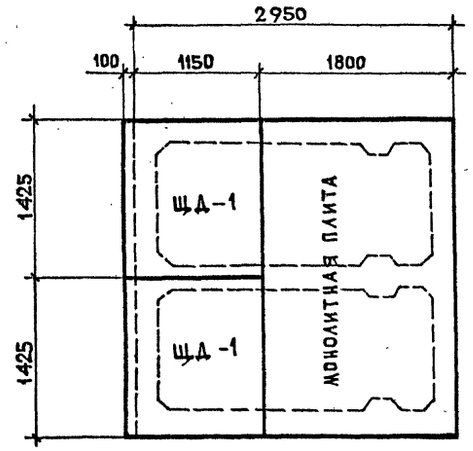

②

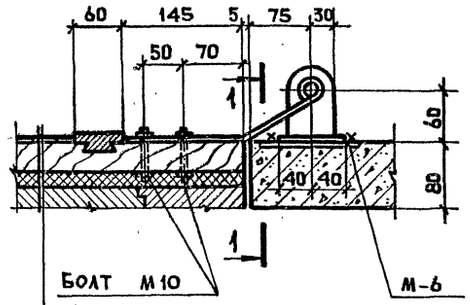

Кровельная сталь	
Доски	-40
Войлок	-15
Толь	-1 слой
Доски	-25

1-1

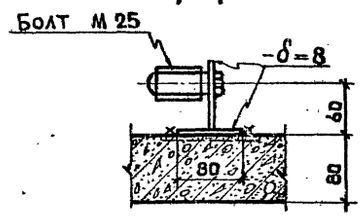

Спецификация элементов ЩД-1

Формат	Зона	Поз.	Обозначение	Наименование	Кол.	Примечан.
				Щит ЩД-1		
				Древесина коробки		0.022 м³
				Древесина полотна		0.003 м³
			ГОСТ 5088-78	Петли накладные ПНЦ-85	2	
				Защелка врезная нерегулируемая ЗЩ5	1	
			ГОСТ 5087-80	Ручка-скоба РС	1	

ЩД-1

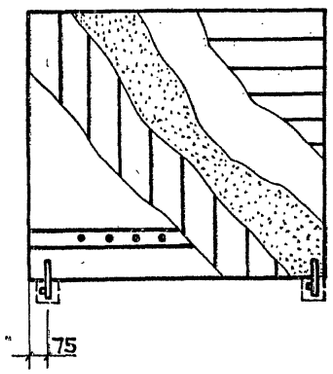

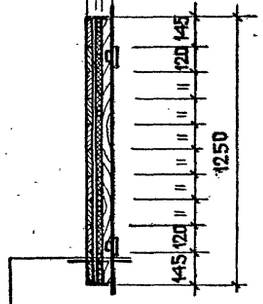

Кровельная сталь	
Доски	40
Войлок	15
Толь	1 слой
Доски	25

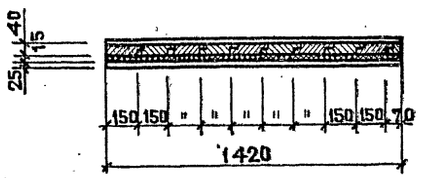

Инв.№ подл. | Подпись и дата | Взам. инв.№

ГИП	Барсуков		282-3-53.86-КЖ
Н.контр.	Бабиков		Прачечная производительностью 2т сухого белья в смену
Нач.отд.	Иваничков		
Гл.конст.	Харламов		
Рук.гр.	Клименко		
Вед.инж.	Арефьева		

Привязан

Инв.№

Стадия	Лист	Листов
Р	26	

Схема расположения элементов перекрытия бункера. Щит ЩД-1.

Гипрокоммунстрой г. Москва

2.14.78-20.1

Коп. Масштаб 1

Формат А2

Альбом I

Типовой проект 282-3-53.86

Схема расположения элементов каркаса

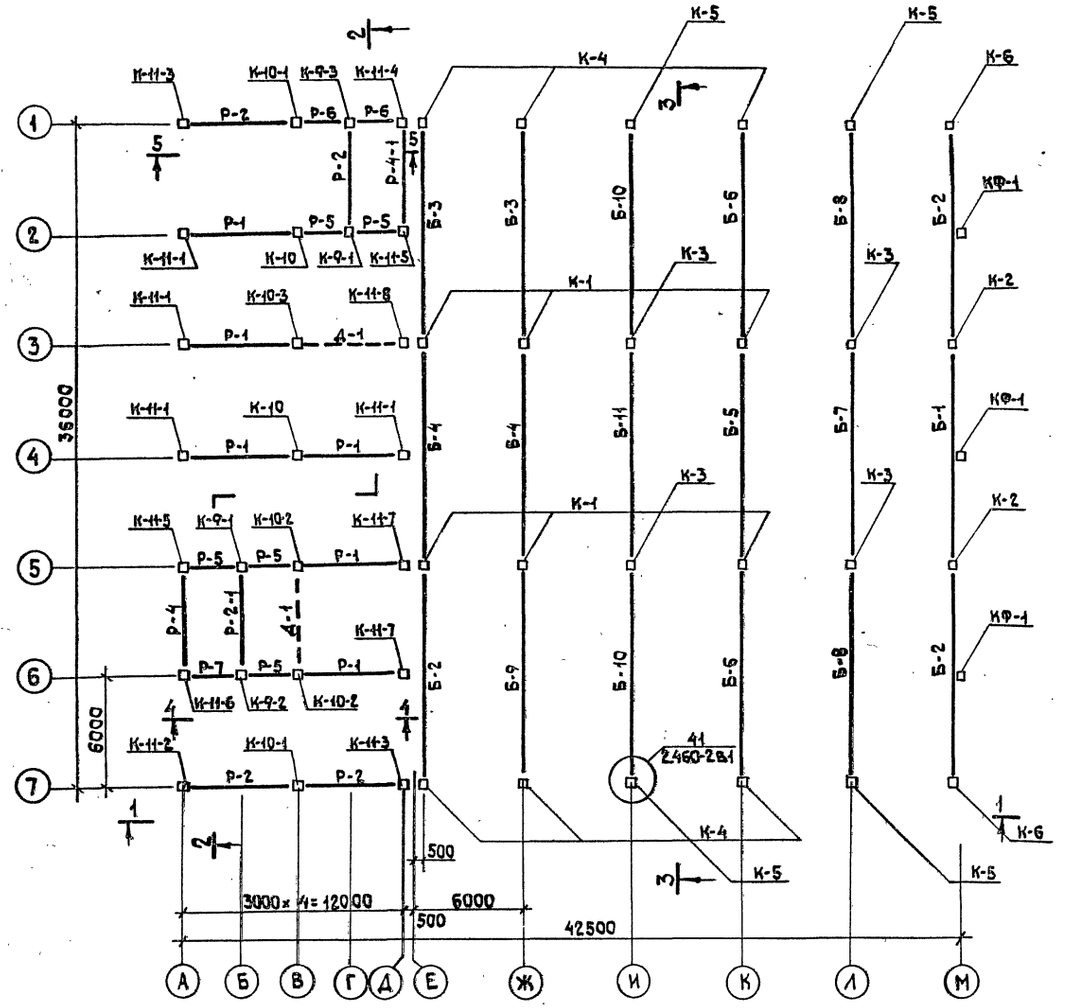

Спецификация к схеме расположения элементов каркаса (начало)

Марка	Обозначение	Наименование	Кол.	Масса ед.кг	Примеч.
		Сборные жел.бет. элементы			
К-1	1.423-3 в.1.2	Колонна К-42-7	6	1200	
К-2	— КЖИ-15.00.0	то же К-42-7-1	2	1200	
К-3	— КЖИ-15.00.0	" К-42-7-2	4	1200	
К-4	— КЖИ-16.00.0	" К-42-1-1	6	1100	
К-5	— КЖИ-16.00.0	" К-42-1-2	4	1100	
К-6	— КЖИ-17.00.0	" К-42-1-3	2	1100	
КФ-1	— КЖИ-12.00.0	Колонна фахверков 1КФ49-1-11	3	1100	
К-9-1	— КЖИ-01.00.0	Колонна 1 КД 3.33-1	2	967	
К-9-2	— КЖИ-02.00.0	" 1 КД 3.33-2	1	967	
К-9-3	— КЖИ-03.00.0	" 1 КД 3.33-3	1	967	
К-10	1.020-1/83 в.2-1	" 2 КД 3.33-1.1	2	1744	
К-10-1	— КЖИ-04.00.0	" 2 КД 3.33-1.1-1	2	1744	
К-10-2	— КЖИ-82.00.0	" 2 КД 3.33-1.1-2	2	1744	
К-10-3	— КЖИ-83.00.0	" 2 КД 3.33-1.1-3	1	1744	
К-11-1	— КЖИ-05.00.0	" 2К03.33-2.1-1	4	1710	
К-11-2	— КЖИ-06.00.0	" 2К03.33-2.1-2	1	1710	
К-11-3	— КЖИ-07.00.0	" 2К03.33-2.1-3	2	1710	
К-11-4	— КЖИ-08.00.0	" 2К03.33-2.1-4	1	1710	
К-11-5	— КЖИ-09.00.0	" 2К03.33-2.1-5	2	1710	
К-11-6	— КЖИ-10.00.0	" 2К03.33-2.1-6	1	1710	
К-11-7	— КЖИ-11.00.0	" 2К03.33-2.1-7	2	1710	
К-11-8	— КЖИ-84.00.0	" 2К03.33-2.1-8	1	1710	
Р-1	1.020-1/83 в.3-1	Ригель РДП4.57-80	6	2600	
Р-2	"	" РОП4.57-40	8	2070	
Р-3	"	" РДП4.57-50	10	2600	
Р-4	"	" Р357-40	1	770	
Р-5	1.020-1/83 в.3-1	" РДП4.27-80	5	1180	
Р-6	"	" РОП4.27-40	2	940	
Р-7	"	" РЛП4.27-40	3	880	
Р-2-1	— КЖИ-14.00.0	" РОП4.57-40-1	1	2070	
Р-4-1	— КЖИ-13.00.0	" Р3.57-1	1	770	
Д-1	1.020-1/83 в.4-1	Диафрагма жесткости 2Д56.33	2	8230	
Д-2	"	" 2ДПК56.33	1	7230	
		Стальные соединительные элементы			
МС-3	1.020-1/83 в.7-1	" МС-3	18	2,43	
МС-4	"	" МС-4	18	0,13	

Марка	Обозначение	Наименование	Кол.	Масса ед.кг.	Примеч.
МС-9	1.020-1/83. в.7-1	Стальной соединительный элемент МС-9	6	1.60	
МС-27	1.020-1/83. в.7-1	" МС-27	12	11.26	
МС-29	1.020-1/83. в.7-1	" МС-29	4	3.85	
МС-30	1.020-1/83. в.7-1	" МС-30	2	2.90	

Данный лист смотреть совместно с листом КЖ-28.

Привязан

Инв.№

Инв.№подл. | Подп.и дата | Взам.инв.№

ГИП	Барсуков		282-3-53.86-КЖ
Н.контр.	Бабиков		
Нач.отд.	Иванчиков		Прачечная производительностью 2т сухого белья в смену
Гл.конст	Харламов		
Рук.гр.	Клименко		
Инженер	Малютина		

Стадия	Лист	Листов
Р	27	

Схема расположения элементов каркаса на отм. 3.300 и 4.200

Гипрокоммунстрой г. Москва

21478-01

Коп Фасий

Альбом I

Типовой проект 282-3-53.86

Схема расположения элементов каркаса

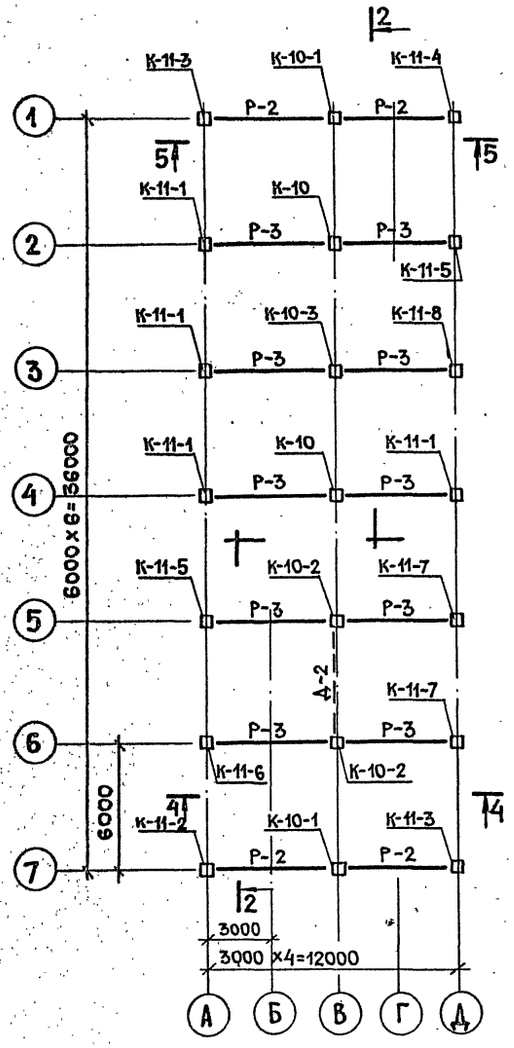

1 — 1

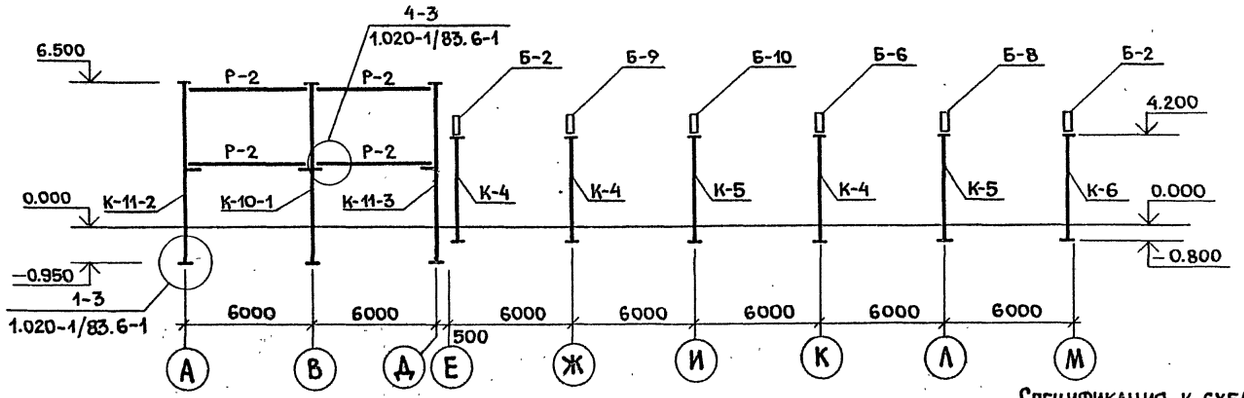

5 — 5

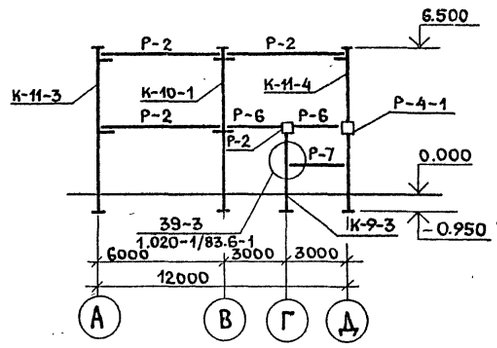

2 — 2

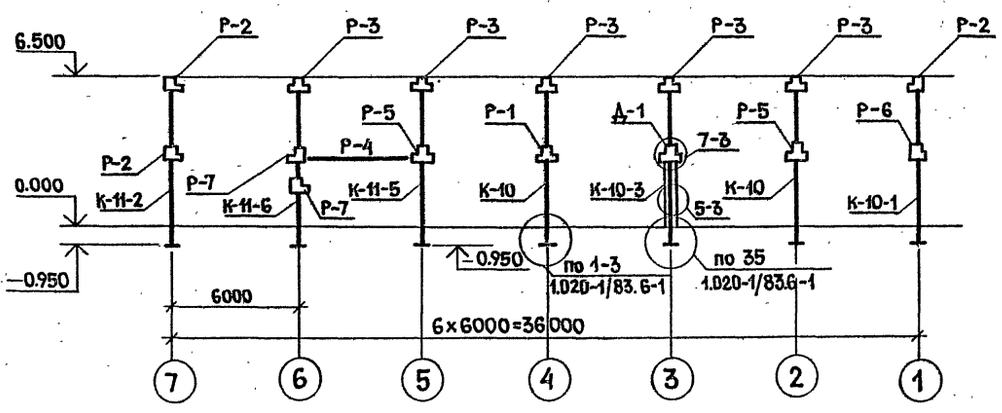

3 — 3

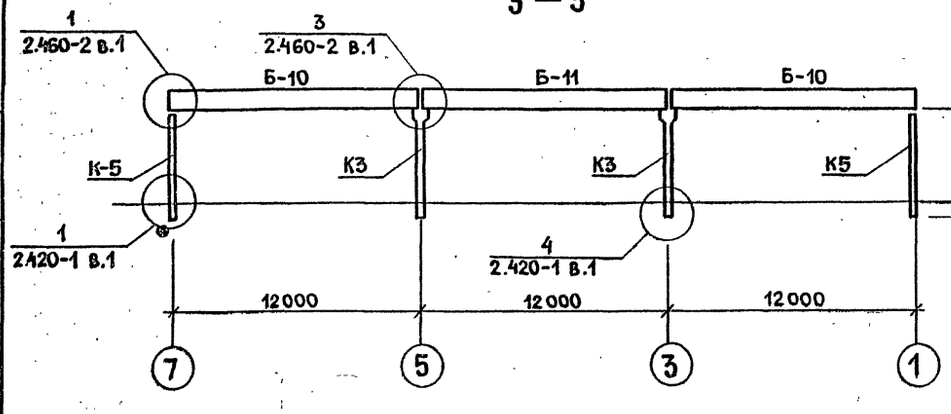

4 — 4

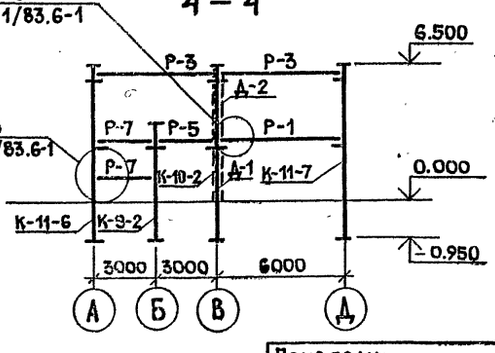

Спецификация к схеме расположения элементов каркаса (окончание)

Марка	Обозначение	Наименование	Кол. шт.	Масса ед.кг	Примечан.
		Сборные ж.б. элементы			
Б-1	1.462.1-1/81.01-1-28	Балка 1БСП12-3АIV-Н	1	4500	
Б-2	— КЖИ-19.00.0	То же 1БСП12-3АIV-П-а	3	4500	
Б-3	— КЖИ-18.00.0-01	" 1БСП12-6АIV-П-б	2	4500	
Б-4	— КЖИ-18.00.0	" 1БСП12-6АIV-П-а	2	4500	
Б-5	1.462.1-1/81.01-1-37	" 1БСП12-4АIV-Н	1	4500	
Б-6	— КЖИ-20.00.0	" 1БСП12-4АIV-Н-а	2	4500	
Б-7	— КЖИ-20.00.0-01	" 1БСП12-4АIV-Н-б	1	4500	
Б-8	— КЖИ-20.00.0-02	" 1БСП12-4АIV-Н-в	2	4500	
Б-9	— КЖИ-21.00.0	" 1БСП12-5АIV-П-а	1	4500	
Б-10	— КЖИ-22.00.0	" 1БСП12-5АIV-П-в	1	4500	
Б-11	— КЖИ-23.00.0	" 1БСП12-5АIV-П-б	1	4500	
		Лестничные марши			
ЛМП57.11.17-5	1.050.1-2	ЛМП57.11.17-5	4	2400	
		Лестничные площадки			
ЛПП14.13В	1.050.1-2 в.1	ЛПП14.13.В	2	600	
		Проступи			
1ЛН12.3	1.050.1-2 в.1	1ЛН 12.3	40	40	
2ЛН13.5	1.050.1-2 в.1	2ЛН 13.5	16	60	
2ЛН13.3В	1.050.1-2 в.1	2ЛН 13.3В	8	40	
		Ограждение лестниц			
ОМ17-1	1.050.1-2 в.2	ОМ17-1	6	38.2	
ОМН17-1	1.050.1-2 в.2	ОМН17-1	2	15.2	
ОМВ17-1	1.050.1-2 в.2	ОМВ17-1	2	15.8	
ОМД-1	1.050.1-2 в.2	ОМД-1	2	2.6	
ОП12-1	1.050.1-2 в.2	ОП12-1	2	18.3	

ГИП	Барсуков	
Н.контр.	Бабиков	
Нач.отд.	Иванчиков	
Гл.конст.	Харламов	
Рук.гр.	Клименко	
Инженер	Малютина	

Привязан:

Инв.№

Инв.№ подл. | Подп. и дата | Взам.инв.№

282-3-53.86-КЖ

Прачечная производительностью 2т сухого белья в смену

Стадия	Лист	Листов
Р	28	

Схема расположения элементов каркаса на ▽ 6.040. Разрезы 1-1÷5-5

Гипрокоммунстрой г. Москва

21478-01

Коп.

Типовой проект 282-3-53.86 Альбом I

1 — 1

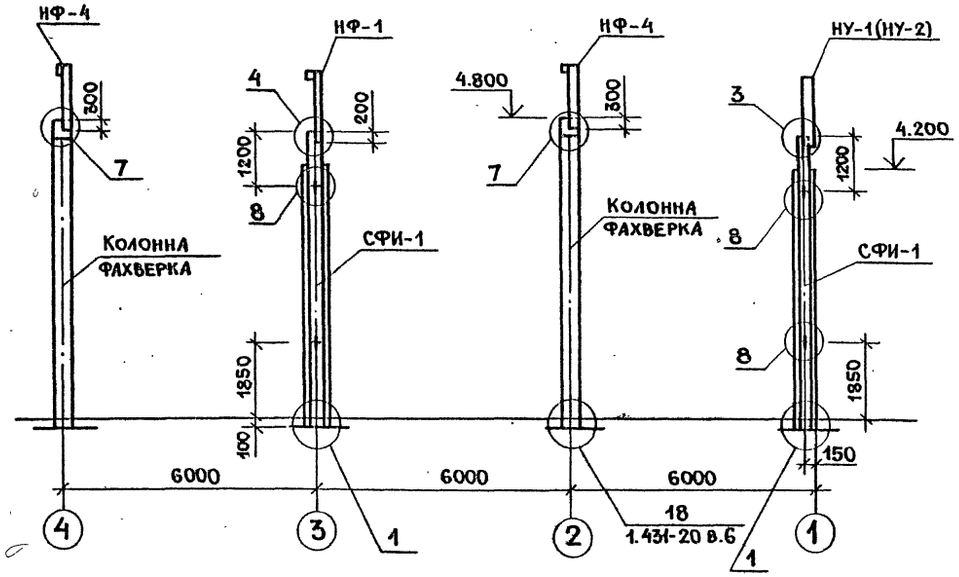

2 — 2

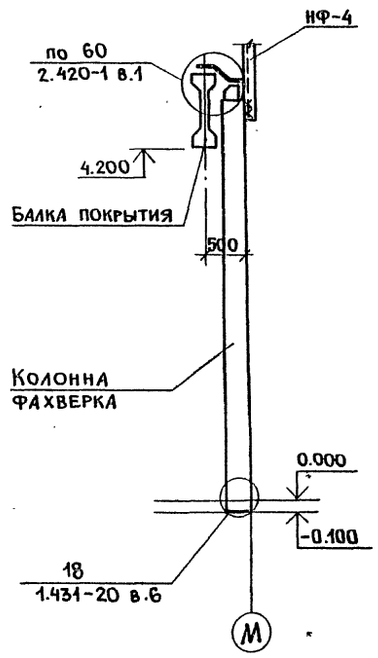

Спецификация элементов крепления

Марка	Обозначение	Наименование	Кол.	Масса ед.кг	Примеч.
СФИ-1	Данный лист	Стойка СФИ-1	4	265.3	
НФ-1	1.030.1-1. в.4-1	Насадка НФ-1	2	29.7	
НФ-4	1.030.1-1. в.4-1	Насадка НФ-4	3	35.2	
НУ-1	1.030.1-1. в.4-1	Насадка НУ-1	1	25.2	
НУ-2	1.030.1-1. в.4-1	Насадка НУ-2	1	25.2	
Т-3	1.030.1-1. в.4-1	Деталь крепления Т-3	104	0.4	
Т-5	1.030.1-1. в.4-1	Деталь крепления Т-5	6	0.4	
Т-8	1.030.1-1. в.4-1	Деталь крепления Т-8	18	0.5	
Т-19	1.030.1-1. в.4-1	Деталь крепления Т-19	20	0.5	
Т-24	1.030.1-1. в.4-1	Деталь крепления Т-24	16	1.1	
поз.19	1.030.1-1. в.3-2	Лист 8х80х140 ГОСТ 19903-74*	52	0.63	
поз.22	1.030.1-1. в.3-2	Лист 8х140х140 ГОСТ 19903-74*	24	1.25	
ММ-7	2.420-1 в.1	Деталь крепления ММ-7	4	7.6	
ММ-19	2.420-1 в.1	Деталь крепления ММ-19	4	25.2	
МС-19	1.1.431-20 в.7 ч.II	Деталь крепления МС-19	3	22.0	
		Болт фундаментный М24			
		ГОСТ 24379.1-8	8		
		Гайка М24 ГОСТ 5915-70*	8		
		Полоса 5-1 20х70 ГОСТ 103-76 ВСт3кп2 ГОСТ 380-71*			
поз.7	1.030.1-1 в.4-1	ℓ=70	8	0.80	
		Болт М12 ℓ=60 ГОСТ 7798-70*	8		
		Гайка М12 ГОСТ 5915-70*	8		
		Шайба М12 ГОСТ 11371-78	8		
1		Швеллер 24П ГОСТ 8240-72 ВСт3кп2 ГОСТ 535-79* ℓ=4970	2	119.3	
2		Полоса 20х220 ГОСТ 19903-74* ВСт3кп2 ГОСТ 535-79* ℓ=520	1	18.0	
3		Полоса 8х100 ГОСТ 19903-74* ВСт3кп2 ГОСТ 835-79* ℓ=520	2	3.3	
4		Полоса 8х170 ГОСТ 19903-74* ВСт3кп2 ГОСТ 535-79* ℓ=230	1	2.5	

Схема расположения элементов торцового фахверка

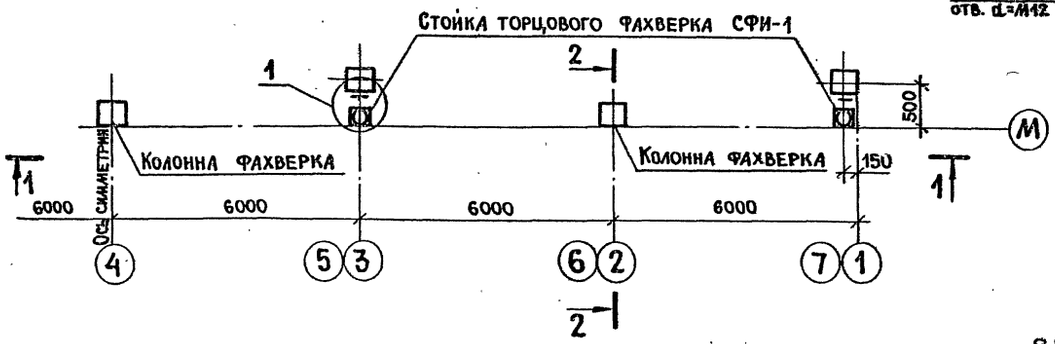

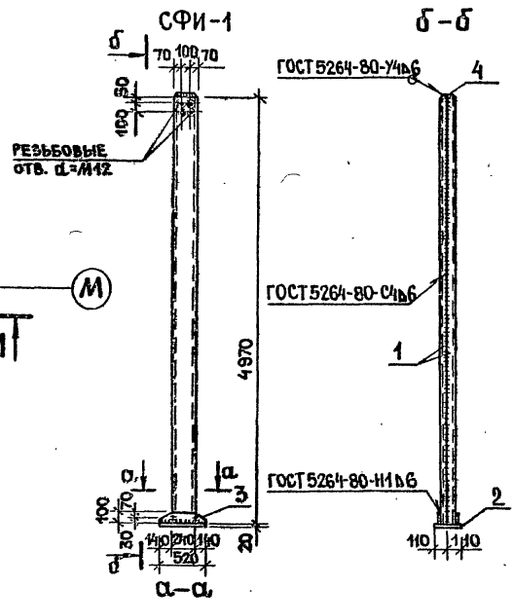

1. Все узлы, кроме 60 и 18, смотр. серию 1.030.1-1 в.3-3.
2. Для расчетной температуры воздуха до -30°С конструкцию выполнить из стали марки ВСт3кп2.
   Для расчетной температуры воздуха от -30°С до -40°С из стали марки ВСт3пс6.
3. Технические условия на изготовление стойки СФИ-1 см. серию 1.030.1-1 в.4-2

ГИП	Барсуков		282-3-53.86-КЖ
Н.контр.	Бабиков		Прачечная производительностью 2т сухого белья в смену
Нач.отд.	Иванчиков		
Гл.конст.	Харламов		
Рук.гр.	Клименко		
Вед.инж.	Арефьева		Стадия Р; Лист 29; Листов
Привязан:			Схема расположения элементов торцового фахверка. Разрезы 1-1; 2-2
Инв.№			Гипрокоммунстрой г. Москва

Инв.№ подл. | Подп. и дата | Взам. инв.№

21478-01

Коп.

Альбом I

Типовой проект 282-3-53.86

Схема расположения элементов покрытия между осями Е-М

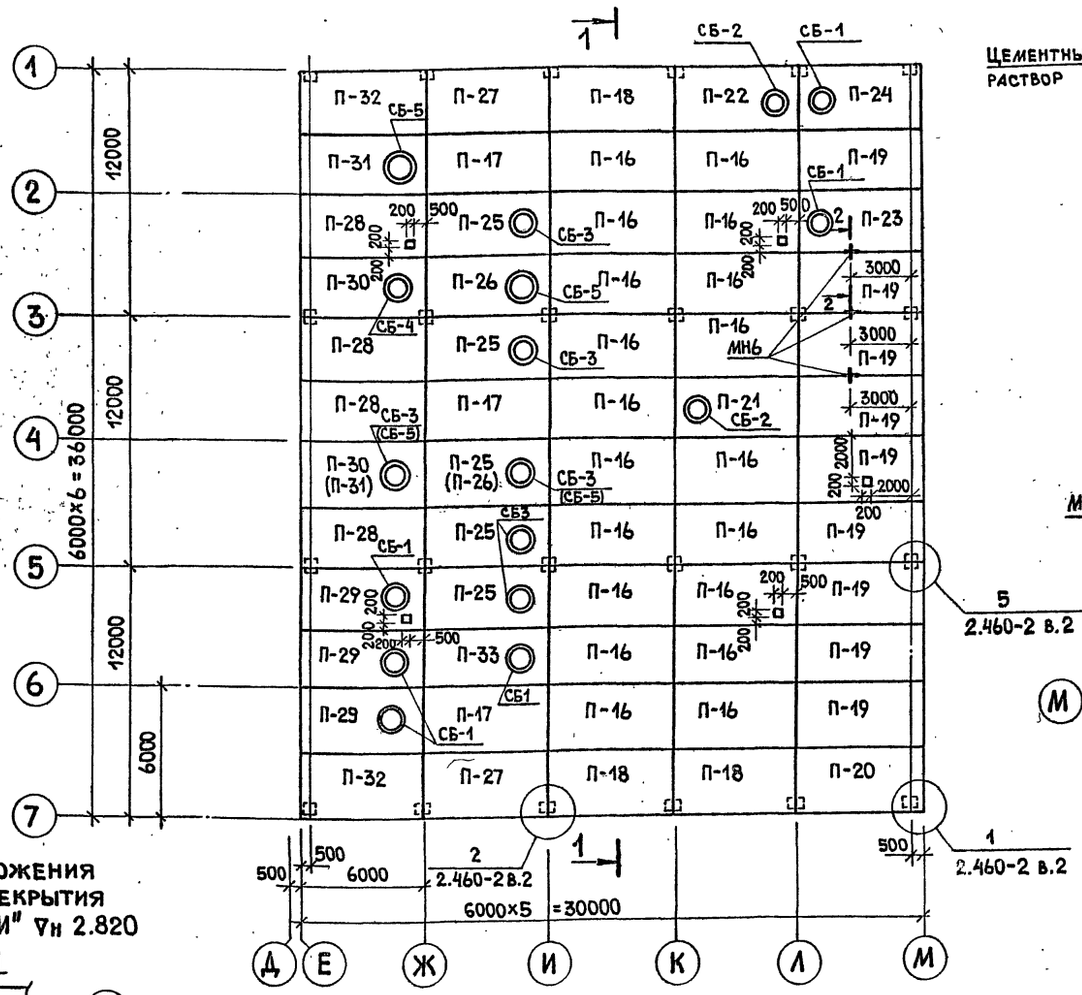

2 – 2

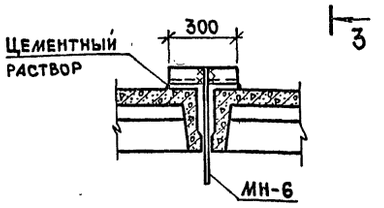

3 – 3

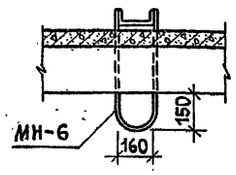

Схема расположения элементов перекрытия в осях „М", „2" ∇н 2.820

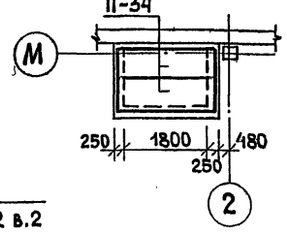

5
2.460-2 в.2

Схема расположения элементов перекрытия в осях „Б"; „М" ∇н 2.820

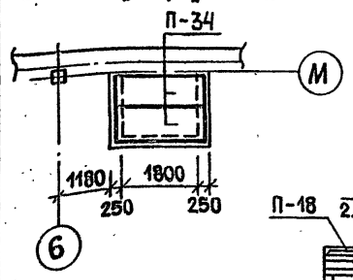

1 – 1



Спецификация к схеме расположения элементов покрытия

Марка	Обозначение	Наименование	Кол.	Масса ед., кг	Примеч.
		Плиты покрытия			
П-16		ПГ-4АIVТ ГОСТ 22701.1-77	19	2650	
П-17		ПГ-5АIVТ-ПГОСТ 22701.1-77	3	2650	
П-18	ГОСТ 22701.0-77 прилож.3	ПГ-4АIVТ-1ГОСТ 22701.1-77	3	2650	ПАРАПЕТН.
П-19	ГОСТ 22701.0-77 прилож.3	ПГ-4АIVТ-2ГОСТ 22701.1-77	9	2650	ТОРЦЕВ
П-20	-КЖИ-28.00.0	ПГ-4АIVТ-3	1	2650	
П-21		ПВ4-4АIVТГОСТ 22701.2-77	1	3300	
П-22	ГОСТ 22701.0-77 приложен.3	ПВ4-4АIVТ-1ГОСТ 22701.2-77	1	3300	ПАРАПЕТН.
П-23	ГОСТ 22701.0-77 приложен.3	ПВ4-4АIVТ-2ГОСТ 22701.2-77	1	3300	ТОРЦЕВ.
П-24	-КЖИ-29.00.0	ПВ4-4АIVТ-3	1	3300	
П-25		ПВ7-5АIVТ-ПГОСТ 22701.2-77	5	3200	
П-26		ПВ10-5АIVТ-ПГОСТ 22701.2-77	1	3600	
П-27	ГОСТ 22701.0-77 приложен.3	ПГ-5АIVТ-П-1ГОСТ 22701.1-77	2	2650	ПАРАПЕТН.
П-28	ГОСТ 22701.0-77 приложен.3	ПГ-5АIVТ-П-2ГОСТ 22701.1-77	4	2650	ТОРЦЕВ.
П-29	ГОСТ 22701.0-77 приложен.3	ПВ4-5АIVТ-П-1 ГОСТ 22701.1-77	3	3300	ТОРЦЕВ.
П-30	ГОСТ 22701.0-77 приложен.3	ПВ7-5АIVТ-П-1 ГОСТ 22701.1-77	2	3200	ТОРЦЕВ.
П-31	ГОСТ 22701.0-77 приложен.3	ПВ10-5АIVТ-П-1 ГОСТ 22701.1-77	1	3600	ТОРЦЕВ.
П-32	-КЖИ-30.00.0	ПГ-5АIVТ-П-3	2	2650	
П-33		ПВ4-5АIVТ-ПГОСТ 22701.1-77	1	3300	
		Плиты перекрытия			
П-34	3.006.1-2/82 в 1.2	П 18g-5	4	600	
		Жел. бет. стаканы			
СБ-1	1.494-24 вып.1	" СБ4А-1	6	160	
СБ-2	1.494-24 вып.1	" СБ4А-2	2	160	
СБ-3	1.494-24 вып.1	" СБ7А-1	6	320	
СБ-4	1.494-24 вып.1	" СБ7А-2	1	320	
СБ-5	1.494-24 вып.1	" СБ10А-2	2	280	
МН-6	-КЖИ-65.00.0	Закладная деталь МН-6	3		

1. Марка плит и стаканов в круглых скобках для $t°=-40°$.
2. Узлы покрытия смотреть серию 2.460-2 в. 2.
3. Плиты покрытия крепятся к балкам путем приварки их к закладным деталям в верхнем поясе балок.
4. Отверстия размером 200×200 пробивать по месту; предварительно высверлить по периметру не затрагивая ребер плит.
5. Нагрузка на петлю МН-6 для грузоподъемного механизма 0.5т.

Привязан:

Инв.№

ГИП	Барсуков	
Н.контр.	Бабиков	
Нач.отд.	Иванчиков	
Гл.конст.	Харламов	
Рук.гр.	Клименко	
Ст.инж.	Рафеенко	
Ст.техн.	Никитина	

282-3-53.86-КЖ

Прачечная производительность 2т сухого белья в смену

Стадия	Лист	Листов
Р	30	

Схема расположения элементов покрытия между осями Е-М. Разрезы 1-1 ÷ 3-3

ГИПРОКОММУНСТРОЙ г. Москва

21478-01

Коп.

Согласовано:

Группа ВК	Пушкина
Группа ОВ	Шрайер

Инв.№ подл. | Подп. и дата | Взам.инв.№

Типовой проект 282-3-53.86 Альбом I

Схема расположения элементов перекрытия

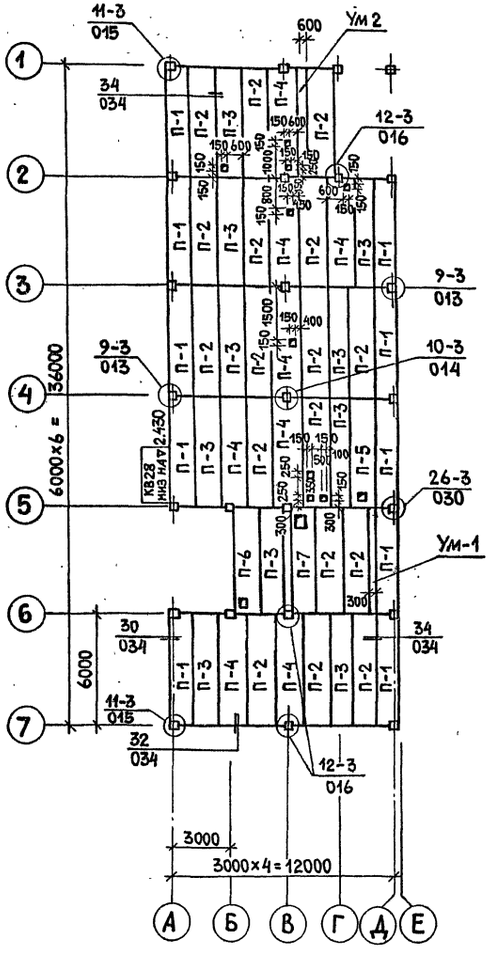

Схема расположения элементов покрытия

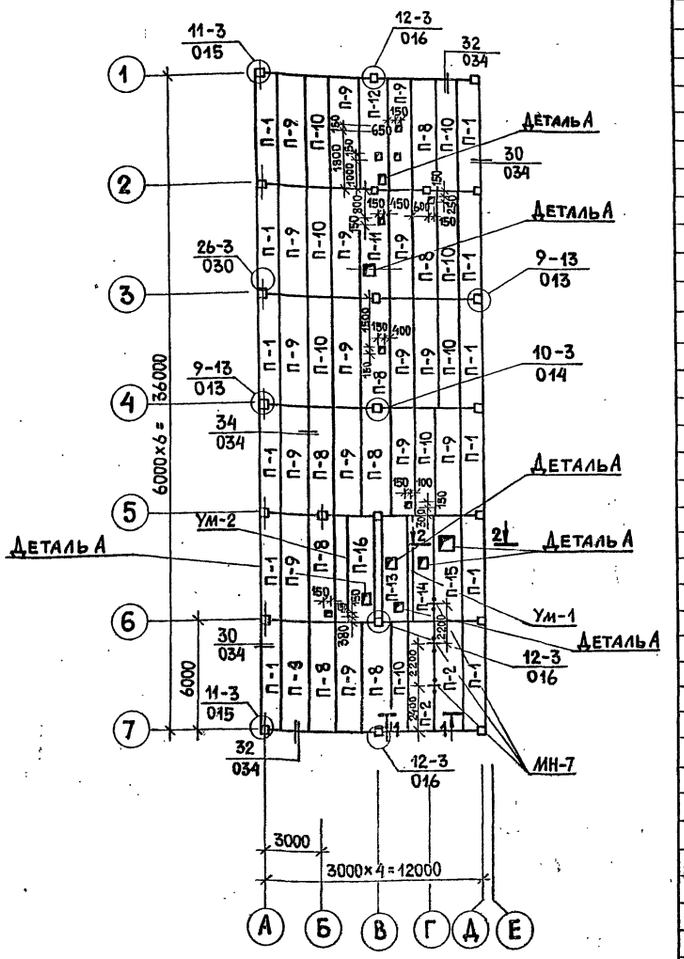

Спецификация к схемам расположения элементов перекрытия и покрытия

Марка поз.	Обозначение	Наименование	Количество: перекрыт.	Количество: покрытие	Количество: всего	Масса ед., кг	Примечание
		Панели перекрытия					
П-1	1.041.1-2.1.200-01	ПК56.12-8АтIVСТ-1	10	12	22	2000	
П-2	1.041.1-2.1.300-02	ПК56.15-8АтIVСТ	17	2	19	2600	
П-3	1.041.1-2.1.200-02	ПК56.12-8АтIVСТ	10		10	2000	
П-4	1.041.1-2.1.400-02	ПК56.15-8АтIVСТ-2	8		8	2600	
П-5	— КЖИ-50.00.0	ПРС56.15-10АIVТ-1	1		1	2890	
П-6	— КЖИ-50.00.0	ПРС56.15-10АIVТ-2	1		1	2890	
П-7	— КЖИ-50.00.0	ПРС56.15-10АIVТ-3	1		1	2890	
П-8	1.041.1-2.1-400-01	ПК 56.15-6АтIVСТ-2		8	8	2600	
П-9	1.041.1-2.1-300-25	ПК 56.15-6АтIVСТ-6		17	17	2600	
П-10	1.041.1-2.1-100-21	ПК 56.12-6АтIVСТ		8	8	2000	
П-11	— КЖИ-51.00.0	ПРС56.15-6АIVТ-1		1	1	2890	
П-12	— КЖИ-51.00.0	ПРС56.15-6АIVТ-2		1	1	2890	
П-13	— КЖИ-51.00.0	ПРС56.15-6АIVТ-3		1	1	2890	
П-14	— КЖИ-51.00.0	ПРС56.15-6АIVТ-4		1	1	2890	
П-15	— КЖИ-51.00.0	ПРС56.15-6АIVТ-5		1	1	2890	
П-16	— КЖИ-51.00.0	ПРС56.15-6АIVТ-6		1	1	2890	
		Перемычки					
Б-1	1.138-10.1.200 00	1ПР2-15.12.14		14	14	75	
Б-2	1.138-10.1.100 00	1ПР1-12.12.6		14	14	25	
		Участки монолитные					
Ум-1	лист 32	Ум-1	1	1	2		
Ум-2	лист 32	Ум-2	1	1	2		
МН-7	КЖИ-70.00.0	Закладное изд. МН-7	—	6	6	5.23	
МС-11	1.020-1/83 в.6-1	Изделие соединительное МС-11	7	10	17	1.61	
МС-13	1.020-1/83 в.6-1	" " МС-13	6	6	12	0.73	
МС-14	1.020-1/83 в.7-1	" " МС-14	6	4	10	0.66	
МС-15	1.020-1/83 в.6-1	" " МС-15	6	4	10	0.45	
МС-19	1.020-1/83 в.7-1	" " МС-19	14	8	22	0.51	
МС-18	1.020-1/83 в.6-1	" " МС-18	14	8	22	0.41	
МС-26	1.020-1/83 в.6-1	" " МС-26	20	24	44		
КВ28	1.238-1 в.1	Козырек	1			1330	см. КЖ32

1. По оси „В" рядовые плиты перекрытий крепить между собой и к связевым плитам приваркой стержней ф10АIII к петлям и выпускам арматуры плит перекрытий.
2. Узлы см. серию 1.020-1/83 в.6-1.
3. Отверстия размером 150×150 пробивать по месту предварительно осверливая по периметру, не затрагивая ребер плит.
4. Сечения 1-1 и 2-2 см. лист 32.
5. Деталь анкеровки козырьков см. лист 32.

Деталь А

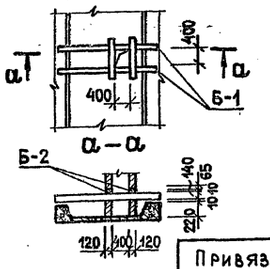

Согласовано: Группа В.К. Пушкина; Группа О.В. Шрабер

Инв.№ подл. | Подп. и дата | Взам. инв.№

Привязан:

Инв.№

ГИП	Барсуков	
Н. контр.	Бабиков	
Нач. отд.	Иванчиков	
Гл. конст.	Харламов	
Рук. гр.	Клименко	
Ст. инж.	Рафеенко	

282-3-53.86-КЖ

Прачечная производительностью 2т сухого белья в смену

Стадия	Лист	Листов
Р	31	

Схемы расположения элементов перекрытия и покрытия между осями А-Е

ГИПРОКОММУНСТРОЙ г. Москва

21478-01

Альбом I

Типовой проект 282-3-53.86

Ум-1

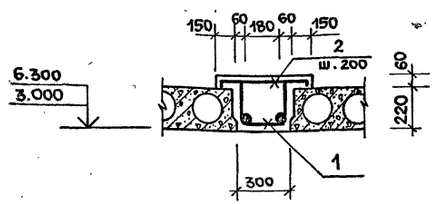

1-1

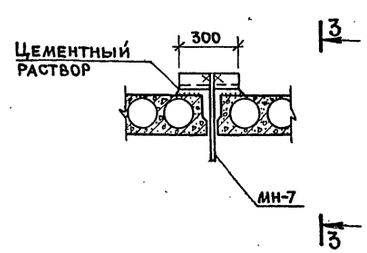

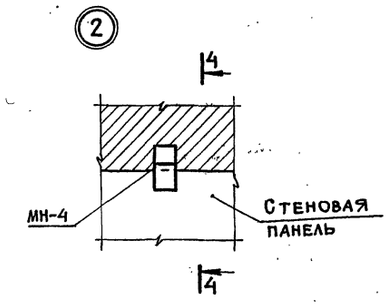

Ум-2

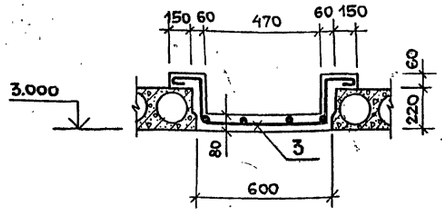

3-3

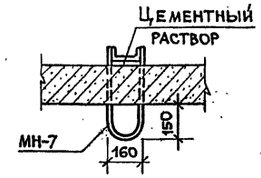

4-4

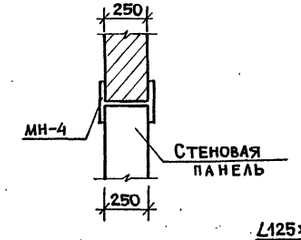

Деталь крепления кирпичных перегородок к колонне

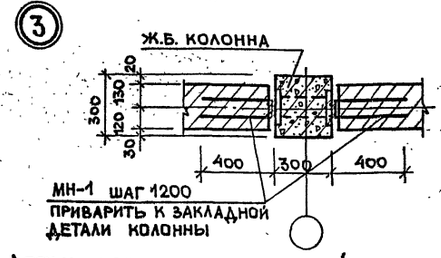

Деталь крепления кирпичной перегородки к ж.б. плите

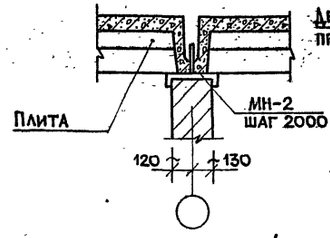

2-2

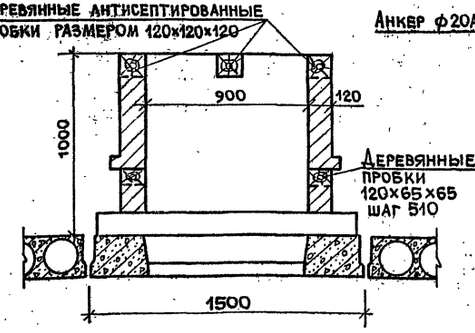

Деталь анкеровки козырька

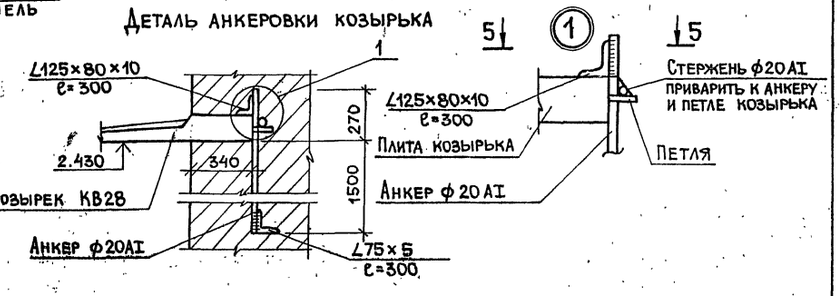

Деталь крепления кирпичной перегородки к балке

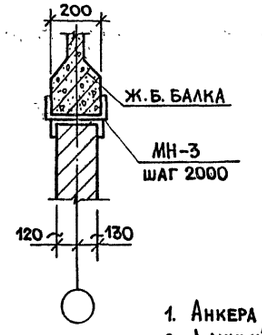

Деталь крепления кирпичной перегородки к ж.б. плите

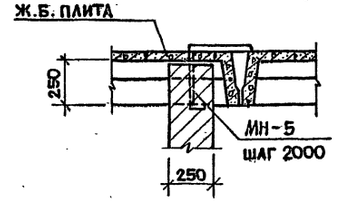

5-5

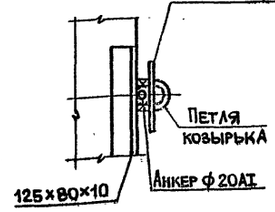

1. Анкера окрасить битумным лаком за 2 раза.
2. Данный лист см. совместно с листом КЖ-31.

Спецификация Ум-1; Ум-2 и крепления перегородок

Формат	Зона	Поз.	Обозначение	Наименование	Кол.	Примечание
				Ум-1		
				Сборочные единицы		
А4		1	КЖИ-58.00.0	Сетка арматурная С-2	1	
Бч		2		ф6АI ГОСТ5781-82 ℓ=580	31	0.13 кг
				Материалы		
				Бетон марки 200		0.59 м³
				Ум-2		
				Сборочные единицы		
А4		3	КЖИ-59.00.0	Сетка арматурная С-3	1	
				Материалы		
				Бетон марки 200		0.6 м³
			- КЖИ-65.00.0	Металлические элементы МН-1	60	0.2 кг
			- КЖИ-66.00.0	" " МН-2	5	2.4 кг
			- КЖИ-67.00.0	" " МН-3	24	3.63 кг
			- КЖИ-68.00.0	" " МН-4	14	2.55 кг
			- КЖИ-69.00.0	" " МН-5	7	0.48 кг
			- КЖИ-70.00.0	" " МН-6	3	5.33 кг
			- КЖИ-70.00.0	" " МН-7	3	5.23 кг

Ведомость расхода стали на элемент, кг

Марка элемента	Изделия арматурные										Общий расход
	Арматура класса						Прокат марки				
	А-I				А-II		Вст3кп 2-1			Всего	
	ГОСТ 5781-82				ГОСТ 5781-82		ГОСТ 8509-72				
	ф6	ф8	ф20	Итого	ф16	Итого	∠75×5	∠125×80×10	Итого		
Ум-1	2.0	2.3		4.3	25.0	25.0				29.3	29.3
Ум-2		9.2		9.2	60.9	60.9				70.1	70.1
Анкеровка козырьков			5.0	5.0			3.6	9.3	12.9	17.9	17.9

ГИП	Барсуков	
Н.контр.	Бабиков	
Нач.отд.	Иванчиков	
Гл.конст.	Харламов	
Рук.гр.	Клименко	
Вед.инж.	Арефьева	

282-3-53.86-КЖ

Прачечная производительностью 2т сухого белья в смену

Стадия	Лист	Листов
Р	32	

Сечения перекрытия и покрытий 1-1 ÷ 5-5. Узлы креплений перегородок.

ГИПРОКОММУНСТРОЙ г. Москва

Привязан:

Инв.№

Инв.№ подл. | Подп. и дата | Взам. инв.№

21478-01

Альбом I

Типовой проект 282-3-53.86

Схема расположения стеновых панелей по оси „А"

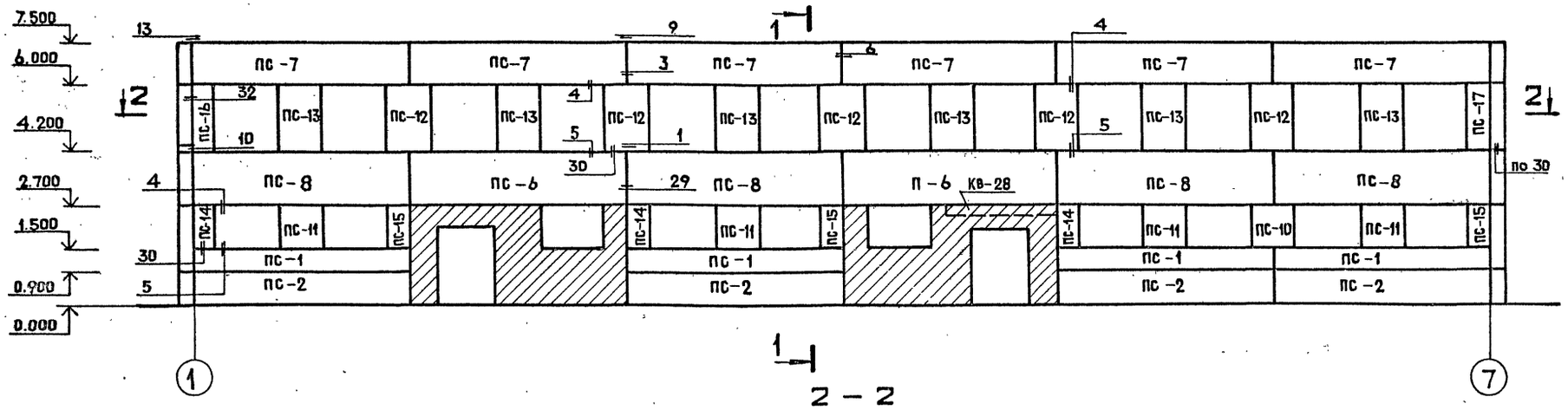

1 – 1

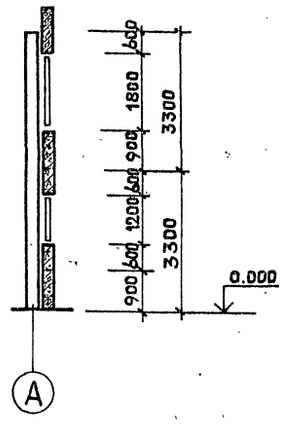

2 – 2

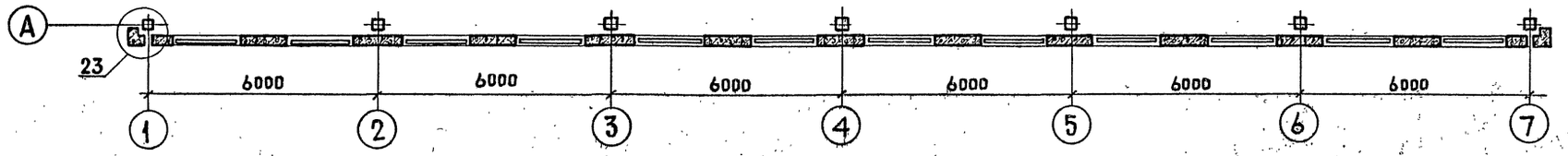

Схема расположения стеновых панелей по оси „Е"

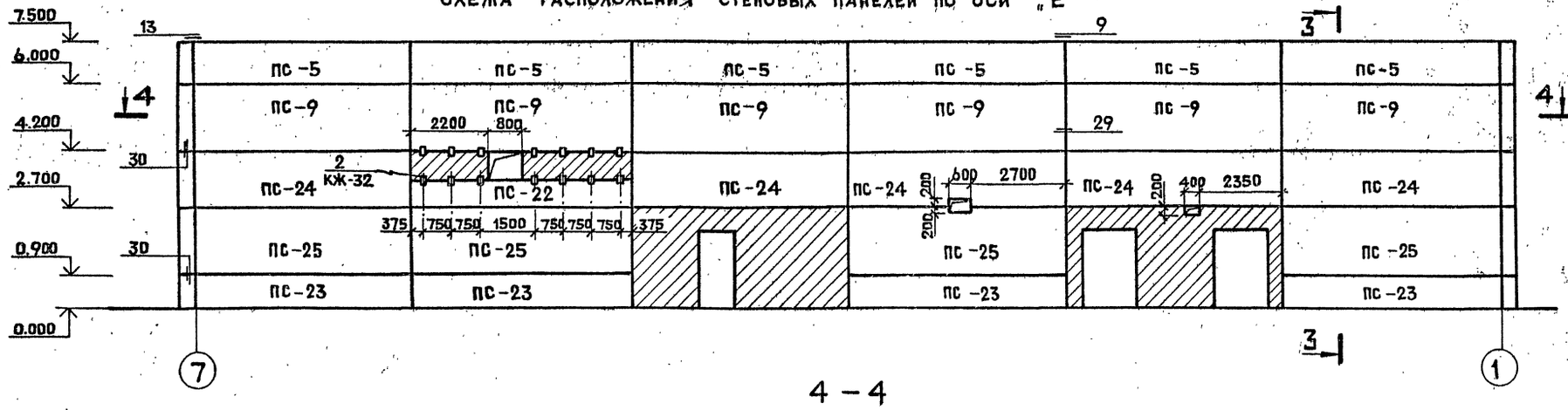

3 – 3

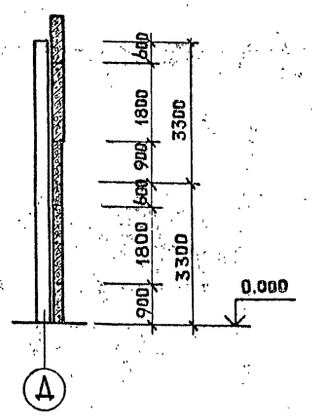

4 – 4

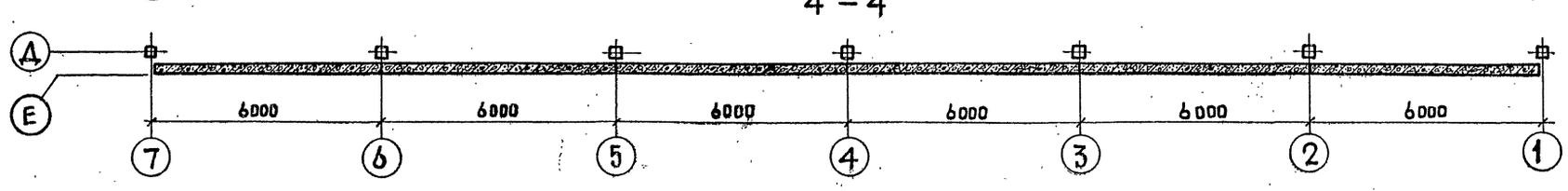

Узлы см. серию 1.030.1-1 в.3-1.

ГИП	Барсуков		
Н. контр.	Бабиков		
Нач. от. д.	Иванчиков		
Гл. конст.	Харламов		
Рук. гр.	Клименко		
Ст. инж.	Рафеенко		

Привязан

Инв. №

282-3-53.86-КЖ

Прачечная производительностью 2т сухого белья в смену

Стадия	Лист	Листов
Р	33.	

Схема расположения стеновых панелей по осям „А-Е"

Гипрокоммунстрой г. Москва

Инв. № подл. | Подпись и дата | Взам. инв. №

Копировал

Формат А2

Типовой проект 282-3-53.86 Альбом I

Схема расположения стеновых панелей по оси „1"

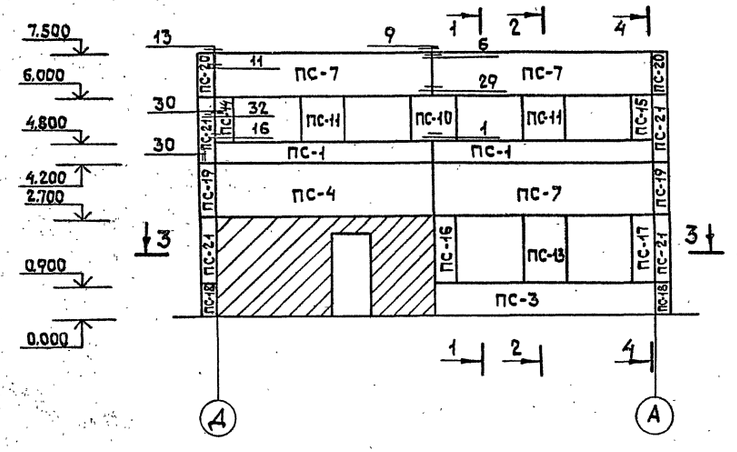

1 — 1

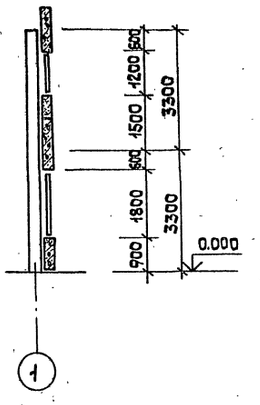

2 — 2

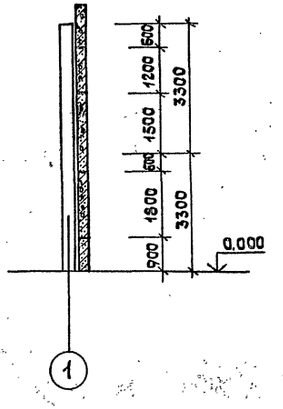

3 — 3

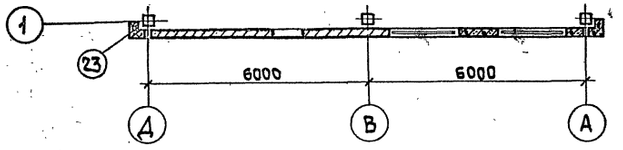

Схема расположения стеновых панелей по оси „7"

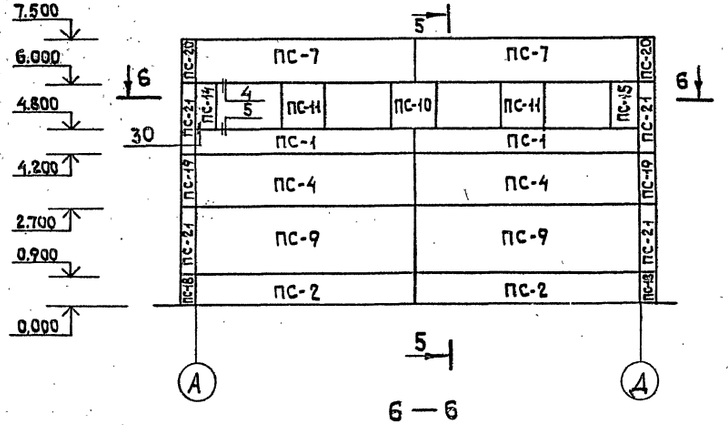

4 — 4

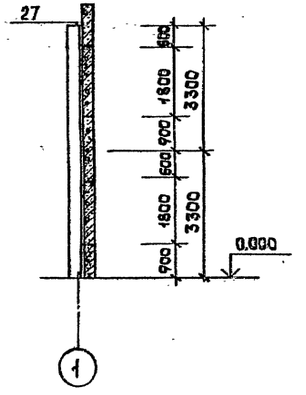

5 — 5

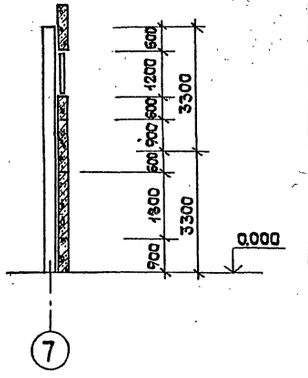

6 — 6

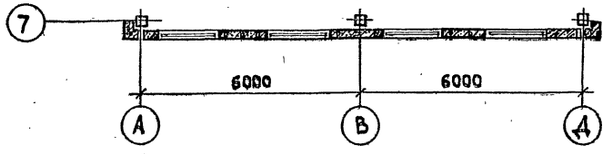

Спецификация к схемам стеновых панелей расположенных на л.33,34

Марка поз.	Обозначение	Наименование	Кол	Масса ед.	Примеч.
		Стеновые панели			
ПС-1	КЖИ-48.00.0	ПС60.6.3.0-6Л-6	8	1270	
ПС-2	КЖИ-49.00.0	ПС60.9.3.0-6Л-1	6	1910	
ПС-3	КЖИ-49.00.0	ПС60.9.3.0-6Л-6	1	1910	
ПС-4	КЖИ-33.00.0	ПС60.15.3.0-3Л-1	3	3140	
ПС-5	КЖИ-34.00.0	ПС60.15.3.0-3Л-2	6	3140	
ПС-6	КЖИ-33.00.0	ПС60.15.3.0-3Л-6	3	3140	
ПС-7	КЖИ-34.00.0	ПС60.15.3.0-3Л-12	11	3140	
ПС-8	КЖИ-35.00.0	ПС60.15.3.0-3Л-9	4	3140	
ПС-9	КЖИ-36.00.0	ПС60.18.3.0-2Л-1	8	3760	
ПС-10	КЖИ-37.00.0	2ПС12.12.3.0-Л-1	3	500	
ПС-11	КЖИ-37.00.0	2ПС12.12.3.0-Л-4	8	500	
ПС-12	КЖИ-38.00.0	2ПС12.18.3.0-Л-1	5	750	
ПС-13	КЖИ-38.00.0	2ПС12.18.3.0-Л-4	7	750	
ПС-14	КЖИ-39.00.0	2ПС6.12.3.0-Л-3	5	250	
ПС-15	КЖИ-39.00.0	2ПС6.12.3.0-Л-2	5	250	
ПС-16	КЖИ-40.00.0	2ПС6.18.3.0-Л-3	2	370	
ПС-17	КЖИ-40.00.0	2ПС6.18.3.0-Л-2	2	370	
ПС-18	КЖИ-41.00.0	3ПС46.90.3.0-2Л-1	4	190	
ПС-19	КЖИ-42.00.0	3ПС46.150.3.0-2Л-1	4	320	
ПС-20	КЖИ-42.00.0	3ПС46.150.3.0-2Л-2	4	320	
ПС-21	КЖИ-43.00.0	3ПС46.180.3.0-2Л-1	8	390	
ПС-22	КЖИ-44.00.0	ПС60.6.2.5-6Л-1	1	1000	
ПС-23	КЖИ-45.00.0	ПС60.9.2.5-2Л-1	4	1600	
ПС-24	КЖИ-46.00.0	ПС60.15.2.5-2Л-1	5	2660	
ПС-25	КЖИ-47.00.0	ПС60.18.2.5-2Л-1	4	3190	
		Стальные элементы			
МС-1	1.030.1-1.4-1	МС-1	100		
МС-2	1.030.1-1.3-1 46	МС-2	174		
МС-3	1.030.1-1.4-1	МС-3	32		
МС-4	1.030.1-1.3-1 46	МС-4	12		
МС-6	1.030.1-1.3-1 46	МС-6	12		
МС-7	1.030.1-1.3-1 46	МС-7	8		

Узлы смотреть серию 1.030.1-1 в.3-1

Инв.№подл. | Подп. и дата | Взам.инв.№

Привязан

Инв.№

ГИП	Барсуков	
Н. контр.	Бабиков	
Нач.отд.	Иванчиков	
Гл.конст.	Харламов	
Рук.гр.	Клименко	
Ст.инж.	Рафеенко	

282-3-53.86-КЖ

Прачечная производительностью 2т сухого белья в смену

Стадия	Лист	Листов
Р	34	

Схемы расположения стеновых панелей по осям 1 и 7 в осях А-Д

ГИПРОКОММУНСТРОЙ г. Москва

2147881

Коп. Ярасй

Альбом I

Типовой проект 282-3-53.86

Схема расположения стеновых панелей по оси „М"

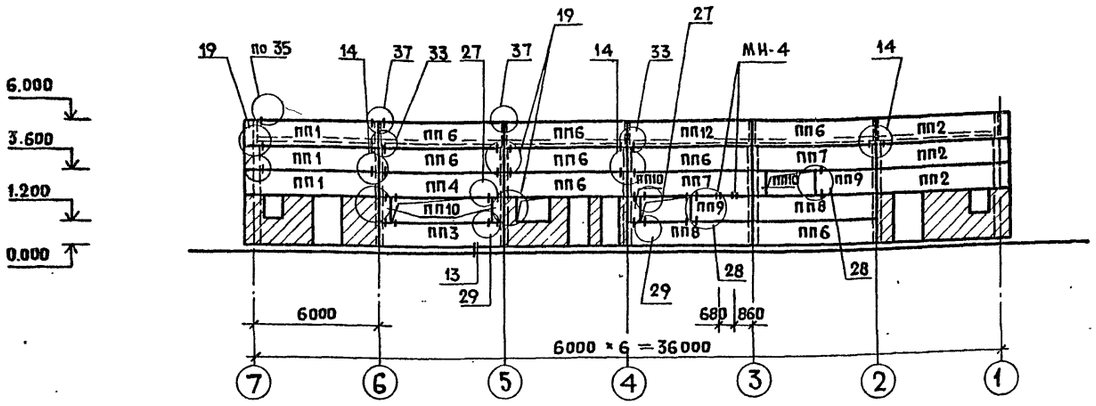

Схема расположения стеновых панелей по оси „7"

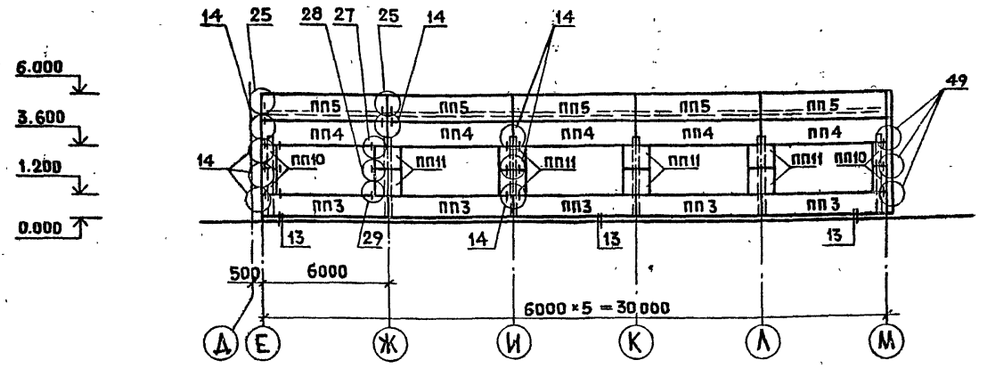

Схема расположения стеновых панелей по оси „1"

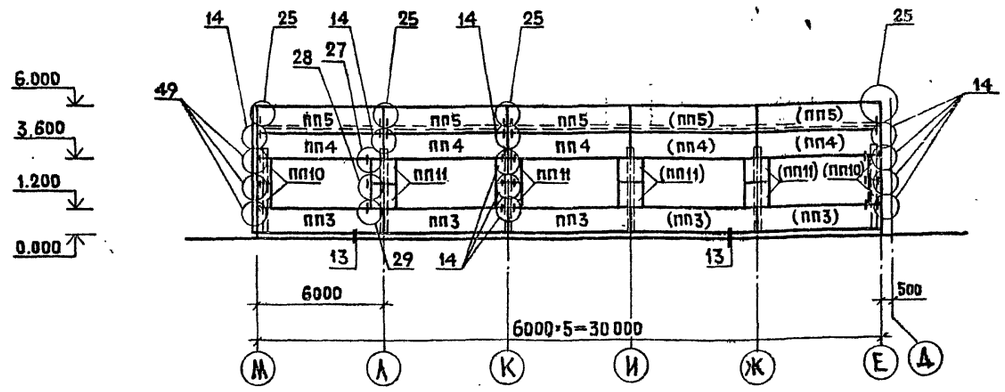

Спецификация к схемам расположения стеновых панелей

Марка	Обозначение	Наименование	Кол.	Масса ед., кг	Примеч.
		Стеновая панель			
ПП1	-КЖИ-24.00.0	ПС 63.12.2,5-3.Л-1.31	3	2230	
ПП2	-КЖИ-25.00.0	ПС 63.12.2,5-3.Л-2.31	3	2230	
ПП3	-КЖИ-26.00.0	ПС 60.12.2,5-3.Л-36	11	2120	
ПП4	-КЖИ-26.00.0-01	ПС 60.12.2,5-3.Л-37	11	2120	
ПП5	-КЖИ-27.00.0	ПС 60.12.2,5-3.Л-34	10	2120	
ПП6	-КЖИ-27.00.0-01	ПС 60.12.2,5-3.Л-31	8	2120	
ПП7	-КЖИ-28.00.0	ПС 60.12.2,5-3.Л-I	2	2120	
ПП8	-КЖИ-28.00.0-01	ПС 60.12.2,5-3.Л-II	2	2120	
ПП9	-КЖИ-29.00.0	ПС 30.12.2,5-6.Л-I	2	1060	
ПП10	-КЖИ-30.00.0	2ПС 6.12.2,5-Л-60	12	210	
ПП11	-КЖИ-31.00.0	2ПС 12.12.2,5-Л-59	16	420	
ПП12	-КЖИ-32.00.0	ПС 60.12.2,5-3.Л-III	1	2120	
МН4	-КЖИ-68.00.0	Закладная деталь МН-4	2	2.54	

1. Стеновые панели с марками в круглых скобках утепляются минераловатными плитами см. лист 36.
Монтаж стеновой панели ПП4 в осях „Ж"-„И" по оси „7" выполнять после установки технологического оборудования сушильно-гладильного цеха.
2. Все узлы замаркированы по серии 1.030.1-1.3-3.

ГИП	Барсуков	
Н.контр.	Бабиков	
Нач.отд.	Иванчиков	
Гл.конст.	Харламов	
Рук.гр.	Клименко	
Вед.инж.	Арефьева	

282-3-53.86-КЖ

Прачечная производительностью 2 т сухого белья в смену

Стадия	Лист	Листов
Р	35	

Схемы расположения стеновых панелей по осям М, 7, 1.

ГИПРОКОММУНСТРОЙ г. Москва

Привязан

Инв.№

Инв.№подл. | Подпись и дата | Взам.инв.№

21478-01

Коп. Маиор 1.

Формат 22

Альбом I

Типовой проект 282-3-53.86

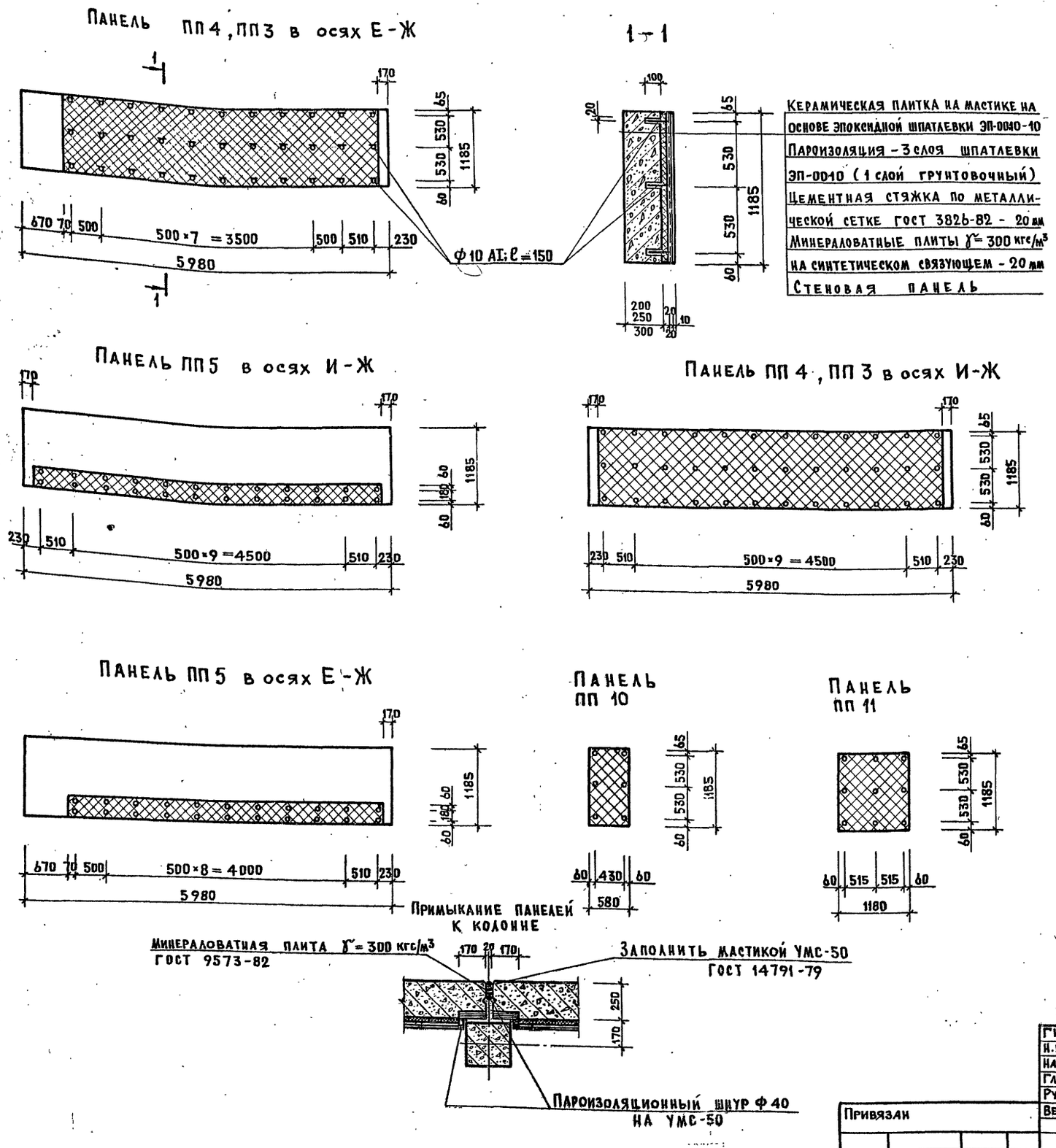

1. Просверлить в панелях отверстия Ф20 мм глубиной 100 мм с шагом 500, в которые заделываются стальные стержни Ф10 AI на цементном растворе марки 200.
2. После этого крепить минераловатные плиты с γ = 300 кгс/м³.
3. К стержням крепить металлическую сетку ГОСТ 3826-82. По сетке выполнять цементную стяжку состава 1:2 толщиной 20 мм, с добавлением жидкости ГКЖ-10 в количестве 1,5% от веса цемента.
4. Парогидроизоляционное покрытие выполнять по оштукатуренной поверхности эпоксидной шпатлевкой ЭП-0010 ГОСТ 10277-76*.
   Защитно-отделочный слой - глазурованная керамическая плитка.
   Устройство пароизоляционного и защитного покрытия см. п. 10 „Общих указаний" на листе АР-3.
5. Схему расположения панелей см. лист 35.

ГИП	Барсуков	
Н.контр.	Бабиков	
Нач.отд.	Иванчиков	
Гл.конст.	Харламов	
Рук.гр.	Клименко	
Вед.инж.	Арефьева	

Привязан

Инв.№

282-3-53.86-КЖ

Прачечная производительностью 2т сухого белья в смену

Стадия	Лист	Листов
Р	36.	

Детали утепления панелей.

ГИПРОКОММУНСТРОЙ г. Москва

21478-01

Инв. № подл. | Подпись и дата | Взам. инв. №

Коп. Маиров.

Формат 22

Альбом I

Типовой проект 282-3-53.86

5 — 5

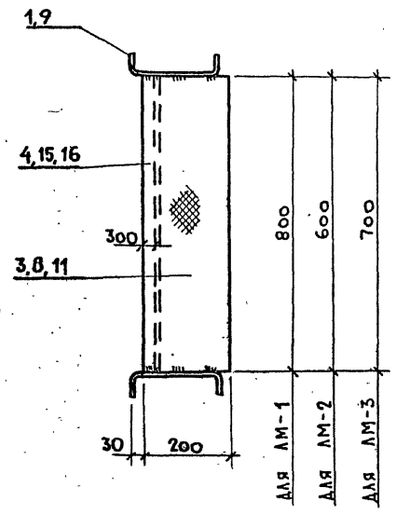

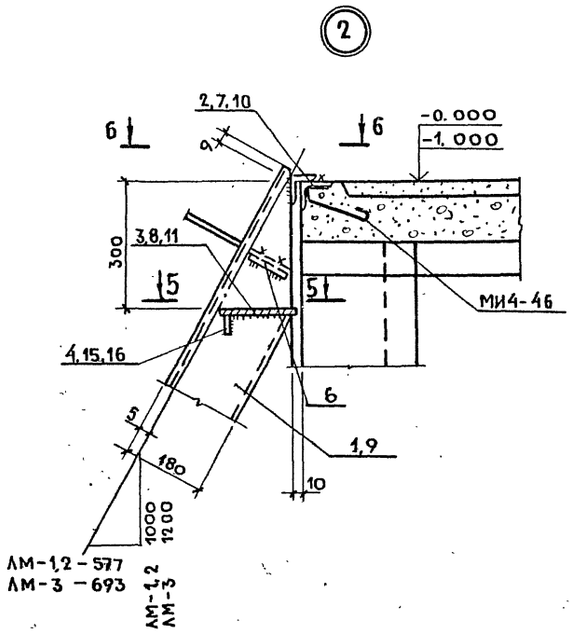

7 — 7

6 — 6

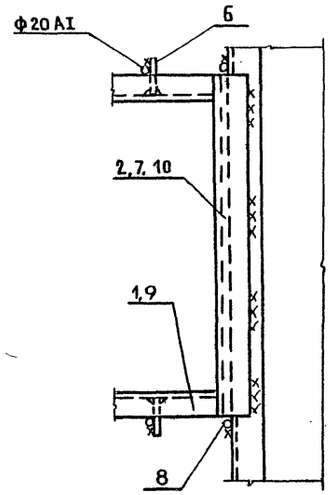

Лестница АМ-4

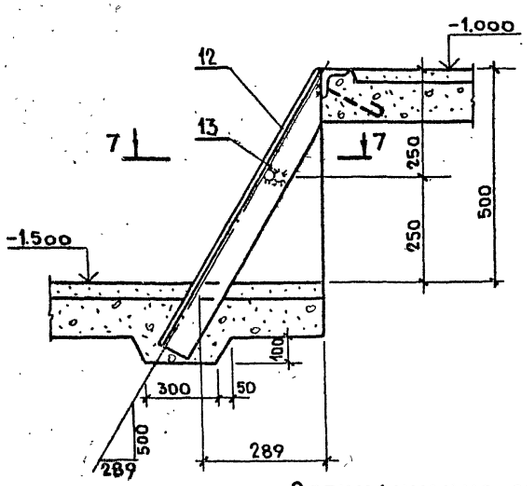

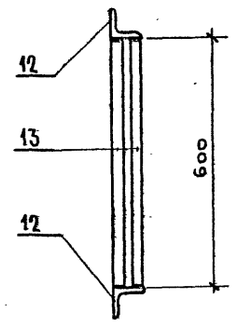

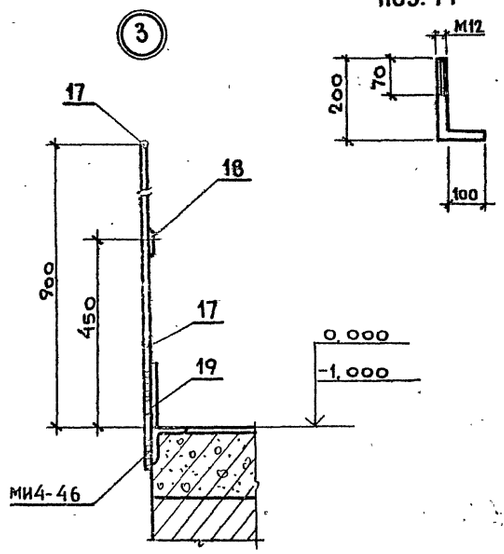

поз. 14

Спецификация элементов лестниц.

Марка поз.	Обозначение	Наименование	Кол	Масса ед. кг.	Примечание
		АМ-1			
		Гнутый С180×50×4 ГОСТ 8278-83 профиль Вст3пс ГОСТ 535-79*			
1		ℓ = 1165	2	9,7	
		Уголок L75×6 ГОСТ 8509-72* равноб. Вст3пс ГОСТ 535-79*			
2		ℓ = 900	1	6,2	
3		Лист ромб. К-ПУ-60×200×798 Вст3сп ГОСТ 8568-77*	3	8,0	
4		Вст3кп2 ГОСТ 380-71* 40×4 ℓ = 798	3	1,0	
5		Вст3кп2 ГОСТ 380-71* 60×6 ℓ = 220	2	0,62	
6		Вст3кп2 ГОСТ 380-71* 80×4 ℓ = 100	4	0,25	
		Масса		54,84	
		АМ-2			
1		Гнутый С180×50×4 ГОСТ 8278-83 профиль Вст3пс ГОСТ 535-79*			
		ℓ = 1165	2	9,7	
		Уголок L75×6 ГОСТ 8509-72* равноб. Вст3пс ГОСТ 535-79*			
7		ℓ = 700	1	4,83	
8		Лист ромб. К-ПУ-60×200×598 Вст3сп ГОСТ 8568-77*	3	6,00	
15		Вст3кп2 ГОСТ 380-71* 40×4 ℓ = 598	3	0,75	
5		Вст3кп2 ГОСТ 380-71* 60×6 ℓ = 220	2	0,62	
6		Вст3кп2 ГОСТ 380-71* 80×4 ℓ = 100	4	0,25	
		Масса		46,72	
		АМ-3			
		Гнутый С180×50×4 ГОСТ 8278-83 профиль Вст3пс ГОСТ 535-79*			
9		ℓ = 1400	2	11,65	
		Уголок L75×6 ГОСТ 8509-72* равноб. Вст3пс ГОСТ 535-79*			
10		ℓ = 800	1	5,52	
11		Лист ромб. К-ПУ-60×200×698 Вст3сп ГОСТ 8568-77*	3	7,00	
16		Вст3кп2 ГОСТ 380-71* 40×4 ℓ = 698	3	0,88	
5		Вст3кп2 ГОСТ 380-71* 60×6 ℓ = 220	2	0,62	
6		Вст3кп2 ГОСТ 380-71* 80×4 ℓ = 100	4	0,25	
		Масса		54,70	
		АМ-4			
		Уголок L75×6 ГОСТ 8509-72* равноб. Вст3пс ГОСТ 535-79*			
12		ℓ = 750	2	5,18	
13		Ф20 ГОСТ 2590-71* ℓ = 598	2	1,5	
		Масса		13,36	

Спецификация элементов лестниц (продолжение)

Марка поз.	Обозначение	Наименование	Кол.	Масса ед. кг.	Примечание
14		Ф12AI ГОСТ 5781-82 ℓ=300	6	0,27	
17		Ф20 ГОСТ 2590-71* ℓ=1000	36,4	2,47	ограждение
18		Вст3кп2 ГОСТ 380-71* 40×4 ℓ=1000	2	1,26	то же
19		Вст3кп2 ГОСТ 380-71* 150×2 ℓ=1000	3,4	2,36	"
		Масса		100,5	

Данный лист см. совместно с листом КЖ-39

Привязан:

Инв.№

Взам.инв.№ | Подп. и дата | Инв.№ подл.

ГИП	Барсуков		
Н.контр.	Бабиков		
Нач.отд.	Иванчиков		
Гл.конст.	Харламов		
Рук.гр.	Клименко		
Вед.инж.	Арефьева		

282-3-53.86-КЖ

Прачечная производительностью 2 т. сухого белья в смену.

Стадия	Лист	Листов
Р	37	

Металлические лестницы АМ-1 ÷ АМ-4

Гипрокоммунстрой г. Москва.

21478-01

Схема расположения элементов монорельса

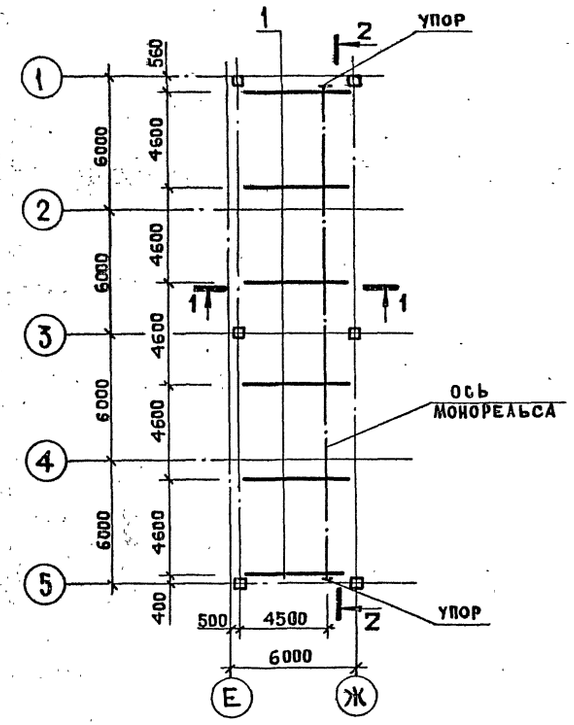

2-2

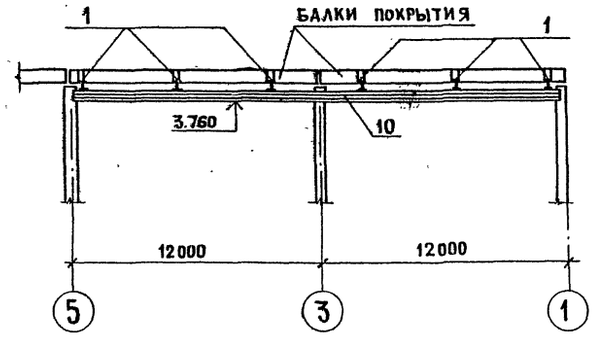

1-1

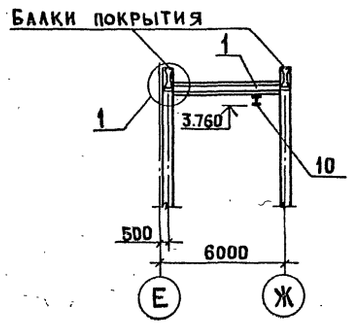

3-3

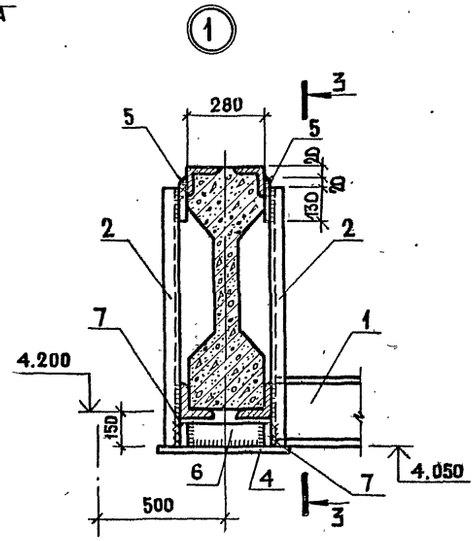

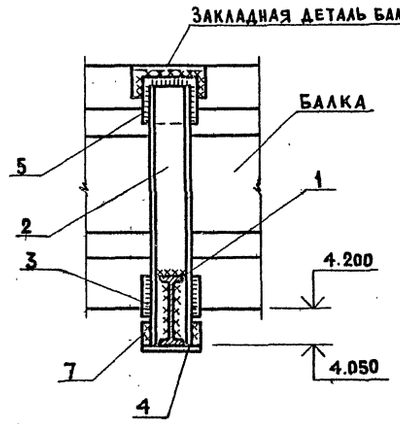

Узел упора

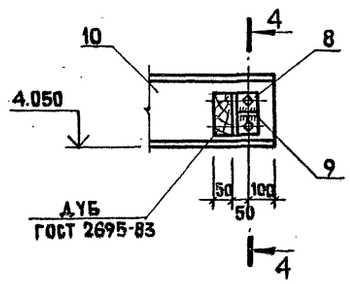

4-4

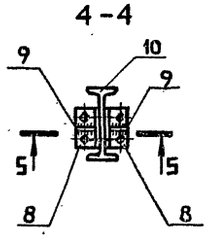

5-5

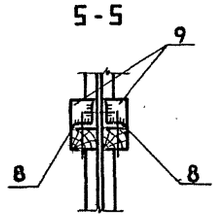

Спецификация к схеме расположения элементов монорельса

Марка поз.	Обозначение	Наименование	Кол.	Масса ед.,кг	Примеч.
1		Двутавр 24 ГОСТ 8239-72* / Вст3пс ГОСТ 535-79*			
		ℓ = 5190	6	141,68	
2		Швеллер 16 ГОСТ 8240-72* / Вст3пс ГОСТ 535-79*			
		ℓ = 1000	24	14,20	
3		Уголок Б-100×100×10 ГОСТ 8509-72* / Вст3пс ГОСТ 535-79*			
		ℓ = 200	24	3.02	
4		Вст3кп2 12×200 ГОСТ 380-71* ℓ = 500	12	9.42	
5		Вст3кп2 10×150 ГОСТ 380-71* ℓ = 200	24	2.36	
6		Вст3кп2 10×130 ГОСТ 380-71* ℓ = 280	12	2.86	
7		Вст3кп2 10×130 ГОСТ 380-71* ℓ = 200	24	2.04	
8		Уголок Б-100×100×10 ГОСТ 8509-72* / Вст3пс ГОСТ 535-79*			
		ℓ = 150	4	2.27	
9		Вст3кп2 10×100 ГОСТ 380-71* ℓ = 100	4	0,79	
10		Монорельс			
		Двутавр 24 ГОСТ 8239-72* / Вст3пс ГОСТ 535-79*			
		$\ell_{об}$ 23 600	1	644.38	

1. Монтаж конструкций вести на болтах нормальной точности по ГОСТ 7798-70*.
2. Диаметр болтов принят 16 мм.
3. Сварку производить электродами типа Э-42А ГОСТ 9467-75; h шв. = 8 мм.
4. Все металлические конструкции окрасить масляной краской за 2 раза.
5. Гайки после монтажа обварить.
6. Грузоподъемность монорельса 1 т.

ГИП	Барсуков	
Н.контр.	Бабиков	
Нач.отд.	Иванчиков	
Гл.конст.	Харламов	
Рук.гр.	Клименко	
Ст.техн.	Никитина	

282-3-53.86-КЖ

Прачечная производительностью 2т сухого белья в смену.

Стадия	Лист	Листов
Р	38	

Схема расположения элементов монорельса

ГИПРОКОММУНСТРОЙ г. Москва

Привязан

Инв.№

Инв.№ подл. | Подпись и дата | Взам.инв.№

21478-01

Коп. Майтр

Формат 22

Альбом I

Типовой проект 282-3-53.86

Схема расположения лестниц и ограждений между осями 5-7 и Б-Д

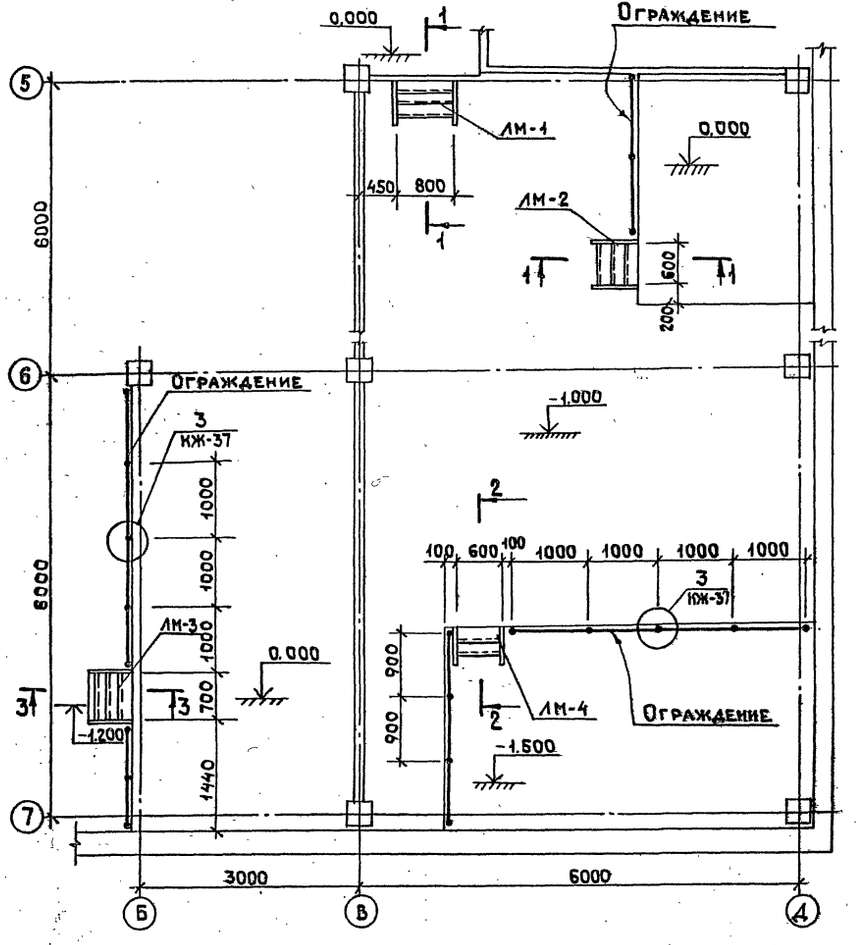

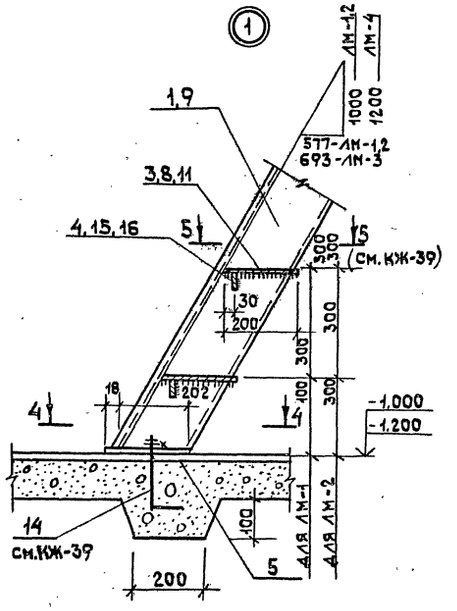

Спецификация к схеме, расположенной на данном листе

Марка поз.	Обозначение	Наименование	Кол.	Масса ед. кг	Примечание
ЛМ-1	лист 37	Лестница ЛМ-1	1		
ЛМ-2	лист 37	То же ЛМ-2	1		
ЛМ-3	лист 37	" ЛМ-3	1		
ЛМ-4	лист 37	" ЛМ-4	1		

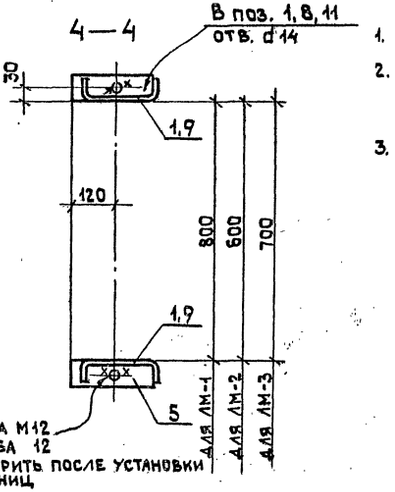

1. Данный лист см. совместно с листом КЖ-37.
2. Сварку производить электродами типа Э-42 по ГОСТ 9467-75, толщина шва 4мм.
3. После монтажа лестницы и ограждения окрасить масляной краской за 2 раза.

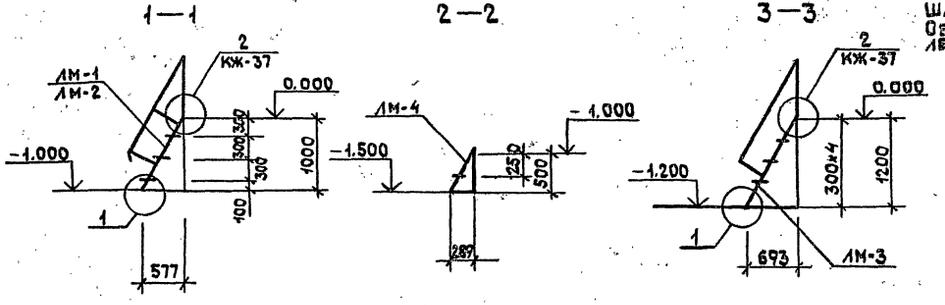

Инв. № подл. | Подп. и дата | Взам. инв.

Привязан

Инв. №

ГИП	Барсуков		
Н. контр.	Бабиков		
Нач. отд.	Иванчиков		
Гл. конст.	Харламов		
Рук. гр.	Клименко		
Вед. инж.	Арефьева		

282-3-53.86-КЖ

Прачечная производительностью 2т сухого белья в смену

Стадия	Лист	Листов
Р	39	

Схема расположения лестниц и ограждений между осями 5-7 и Б-Д. Сечения. Деталь 1

ГИПРОКОММУНСТРОЙ г. Москва

Коп. Брасай

21478-01

Альбом

Типовой проект 282-3-53.86

Перечень чертежей технологической части.

№ п.п.	Наименование	Марка	№№ стр.
1	Общие данные /начало/	ТХ-1	
2	Общие данные /окончание/	ТХ-2	
3	Планы расстановки технологического оборудования	ТХ-3	
	и привязки подводов коммуникаций к оборудо-		
	ванию в осях А-Е и 1-7.		
4	План расстановки технологического оборудова-	ТХ-4	
	ния прачечной в осях Д-М и 1-7.		
5	План привязки подводов коммуникаций к техно-	ТХ-5	
	логическому оборудованию прачечной в осях Д-М и 1-7		
6	План 2-ого этажа в осях А-Д с расстановкой	ТХ-6	
	мебели		

Прилагаемые материалы.

Обозначение	Наименование	Примечание
Альбом V	Спецификация оборудования	

Типовой проект разработан в соответствии с действующими нормами и правилами и предусматривает мероприятия, обеспечивающие взрывную, взрывопожарную и пожарную безопасность при эксплуатации здания.

Главный инженер проекта /Барсуков/

Инв. № подл. | Подпись и дата | Взам. инв. №

Общие указания.

Технологическая часть.

Сменная производительность прачечной установлена в 2 тонны сухого белья в смену, в том числе по заданию:

Белье населения – 25% или 500 кг белья,
Белье организации - 75% или 1500 кг белья.

Обработка белья проектируется по трем технологическим потокам:
Прямое белье (полотенца, постельное белье и т.п.); фасонное белье (халаты, нательное белье и т.п.) и мужские верхние сорочки.

Прием белья следует производить по раздельным квитанциям, что позволяет четко организовать потоки и сократить сроки обработки белья.

В проекте принято:
Прямого белья - 85% или 1700 кг в смену,
Фасонного белья - 15% или 300 кг в смену.

Прием белья от населения производится на приемно-сдаточных пунктах, расположенных в различных районах города. Один приемный пункт проектируется в здании самой прачечной.

Белье с приемных пунктов и обратно доставляют автомашины со специализированными кузовами.

Белье организаций доставляют в узлах на автотранспорте организации в часы, установленные по договоренности с администрацией прачечной.

Технологический режим обработки белья установлен в соответствии с „Правилами технологического процесса обработки белья в прачечной", утвержденными приказом по Министерству жилищного и коммунального хозяйства РСФСР № от 14 декабря 1972 года.

Процесс обработки белья состоит из следующих операций: прием грязного белья, сортировка по ассортименту и степени загрязненности, подбор партий, стирка в стиральных машинах, сушка и глажение прямого белья на сушильно-гладильном катке и фасонного белья – на ротационных прессах; подборка выглаженного белья; ремонт белья; упаковка и выдача белья. Белье, не подлежащее глажению, сушится в сушильном барабане.

До стирки белье хранится партиями в деревянных отсеках, при поднятых над полом на 100-200 мм.

Чистое и выглаженное белье хранится на четырехъярусных стеллажах.

В зависимости от вида обработки, за каждой категорией белья закрепляется определенная группа стиральных машин и центрифуг.

Транспортировка белья осуществляется при помощи монорельсовой дороги и тележек.

Проектом предусмотрено централизованное приготовление стирального раствора и подача его по специальным трубопроводам к стиральным машинам.

Годовая программа белья в тоннах.

Ассортимент белья	от населения	от организаций
Прямое без крахмала	32,51	520,2
Прямое с крахмалом	184,24	130,05
Фасонное без крахмала	23,97	80,33
Фасонное с крахмалом	14,28	34,43
Всего:	255,00	765,00

Инв. №			
ГИП	Барсуков		
Нач. отд.	Иванчиков		
Гл. спец.	Филитова		
Ст. техн.	Лебедева		
Н. контр.	Филитова		

Привязан:

282-3-53.86-ТХ

Прачечная производительностью 2 тонны сухого белья в смену

Стадия	Лист	Листов
Р	1	6

Общие данные /начало/

Гипрокоммунстрой г. Москва

21478-01

Коп. Буканова

Альбом I

Типовой проект 282-3-53.86

ШТАТЫ РАБОТАЮЩИХ
НА ПРАЧЕЧНОЙ ПРОИЗВОДИТЕЛЬНОСТЬЮ 2т СУХОГО БЕЛЬЯ В СМЕНУ

№ п.п.	Наименование операций, производимых рабочими	Кол-во белья в кг	Норма выработки	1 смена	2 смена	Категории произ.
1	2	3	4	5	6	7
	Производственные рабочие.					
1.	Прием и сортировка белья от населения	750	800	1	1	1б
2.	Прием и сортировка белья от организаций	1250	1600	1	1	1б
3.	Стирка и отжим белья	2000	800	3	3	IIв
4.	Сушка и транспортировка выстиранного белья	Механическая 2000		1	1	IIа
5.	Глажение фасонного белья	300		3	3	IIа
6.	Глажение прямого белья	1700	—	10	10	IIа
7.	Сортировка чистого белья организаций	1250	1200	1	1	Iа
8.	Сортировка чистого белья населения	750	400	2	2	Iа
9.	Выдача чистого белья	2000	—	2	2	Iа
10.	Ремонт белья 0,05%	100	100	1	1	Iа
11.	Приготовление стирального раствора	—	—	1	1	IIв
	Всего:			26	26	
	Вспомогательные рабочие.					
12.	Рабочие ремонтно-механической мастерской	—	—	4	2	Iб
13.	Подсобные рабочие	—	—	1	1	Iб
14.	Уборщица	—	—	1	1	Iб
	Всего:			6	4	
	ИТР и МОП					
15.	Директор	—	—	1		Iа
16.	Зав. производством	—	—	1		Iа
17.	Ст. бухгалтер	—	—	1		Iа
18.	Кассир	—	—	1		Iа
19.	Агент-экспедитор	—	—	1		Iа
20.	Лаборант	—	—	1		Iа
21.	Гл. механик	—	—	1		Iа
	Всего:			7		
	Итого:			39	30	

Расход моющих и отделочных материалов в год.

1.	Стиральный порошок	40,80 т
2.	Синька	2,56 т
3.	Крахмал	40,00 т
4.	Бура	3,66 т
5.	Прямой белый краситель	0,31 т
6.	Сульфат натрия	19,52 т
7.	Карбоксилметилцеллюлоза	19,20 т
8.	Триполи фосфат	7,32 т
9.	Бумага	4,0 т
10.	Шпагат	1,4 т

Привязка подводов коммуникаций и разбивка фундаментных болтов уточняются при получении оборудования.

Условные обозначения:

Х.В. – Подвод холодной воды.
Г.В. – Подвод горячей воды.
П – Подвод пара.
К – Отвод конденсата.
С.В. – Подвод сжатого воздуха.
Вып. – Местный отсос.
Э – Подвод электроэнергии.
Слив – Слив в канализацию.
h – Высота от чистого пола.
Ш.Р. – Штепсельная розетка.
Стир.р-р – Подвод стирального раствора.
Ф – Диаметр трубопровода в мм.

ГИП	Барсуков		282-3-53.86-ТХ
Нач.отд.	Иванчиков		Прачечная производительностью 2 тонны сухого белья в смену
Гл.спец.	Филитова		Стадия Р; Лист 2; Листов
Ст.техн.	Лебедева		Общие данные (окончание).
			Гипрокоммунстрой г. Москва

Привязан:
Инв.№

Инв.№ подл. | Подпись и дата | Взам. инв.№

21478-01

Кал. Буянова

Альбом I

Типовой проект 282-3-53.86

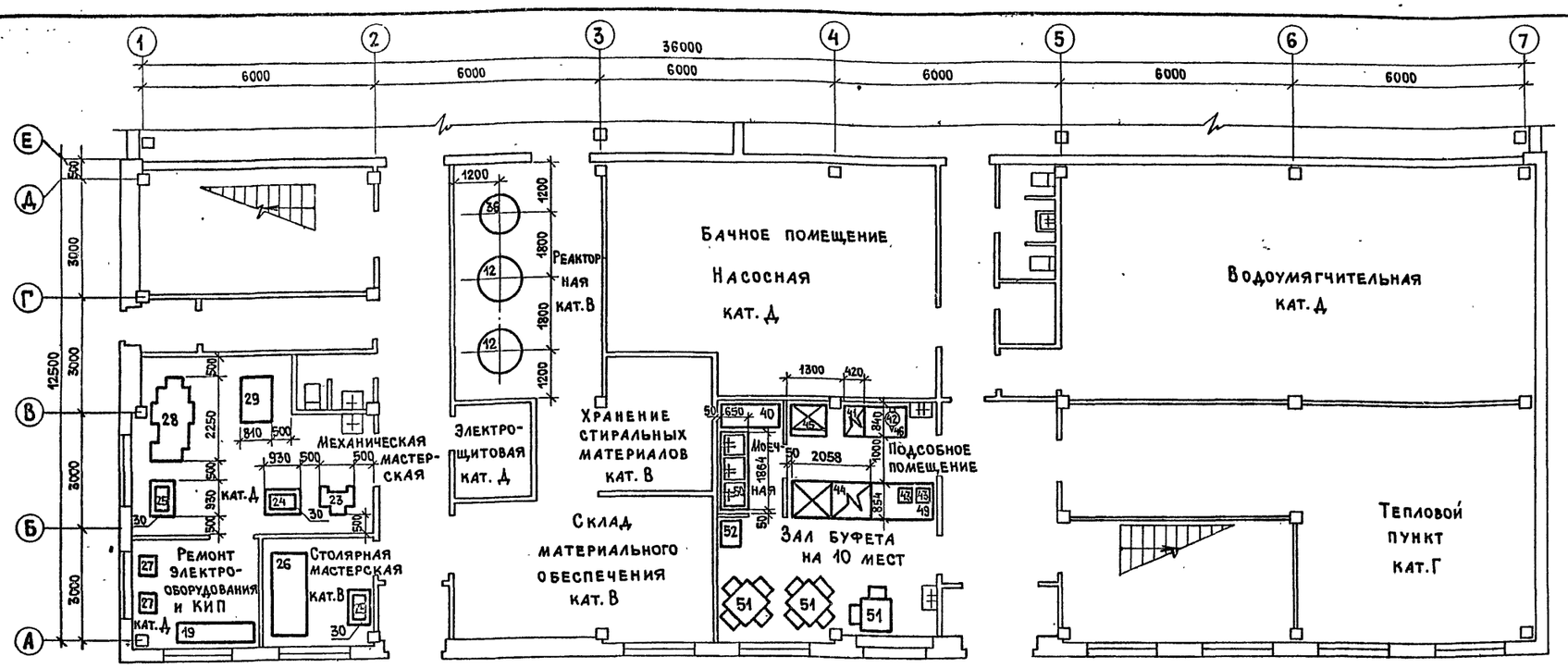

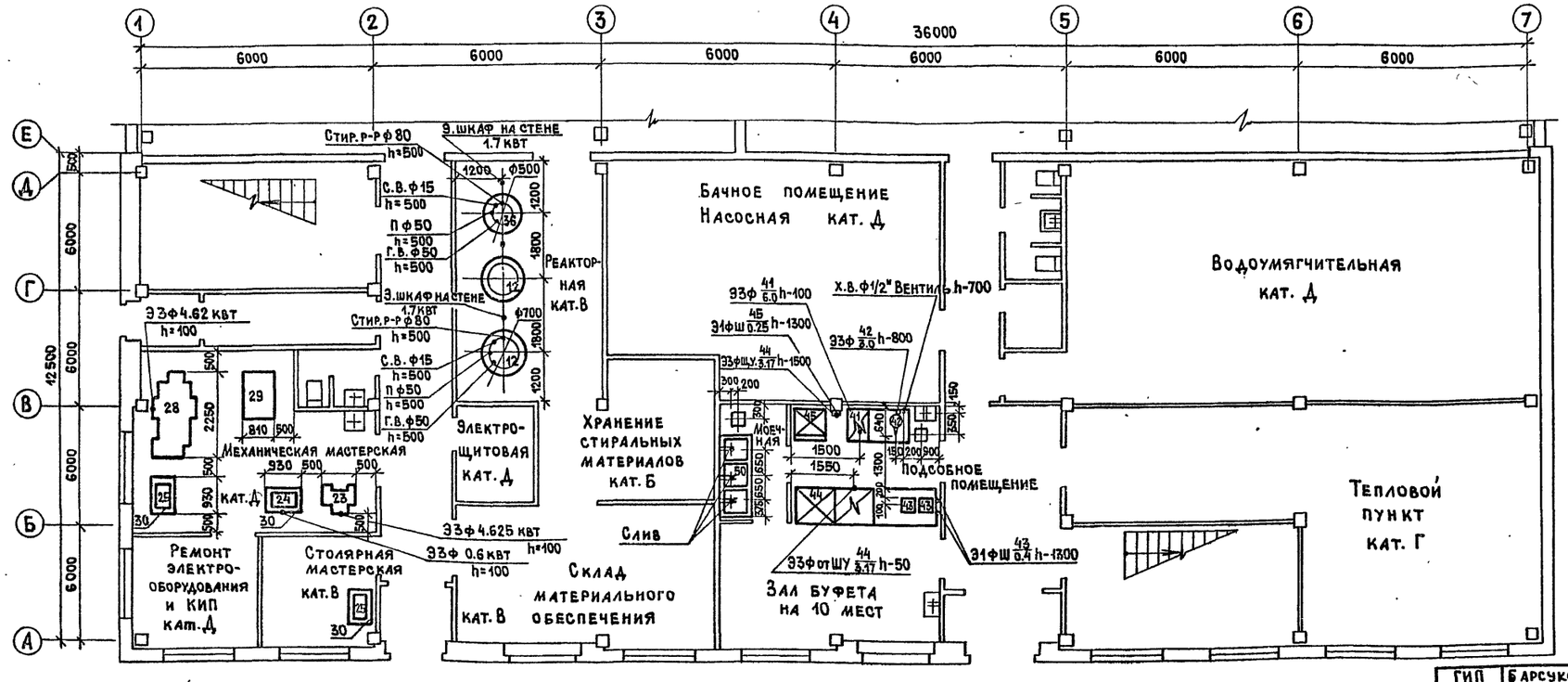

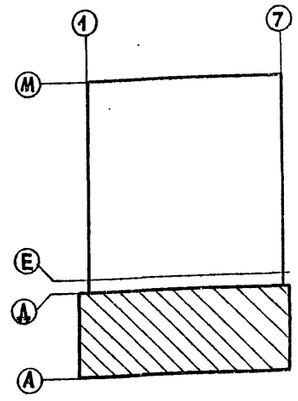

ГИП	Барсуков		
Н. контр	Филитова		
Нач. отд	Иванчиков		
Гл. спец	Филитова		
Рук. гр.	Шилова		
Ст. техн	Лебедева		

282-3-53.86-ТХ

Прачечная производительностью 2 т сухого белья в смену

Стадия	Лист	Листов
Р	3	

Планы расстановки технологического оборудования прачечной и привязки подводов коммуникаций к оборудованию в осях А-Е и 1-7

ГИПРОКОММУНСТРОЙ г. Москва

Привязан:

Инв. N

Согласовано: Группа Э Панус

Согласовано: Группа АРХ Ильинков; Группа ОВ Опарина; Группа ВК Пушкина

Инв. N подл. | Подп. и дата | Взам. инв. N

21478-01

Коп.

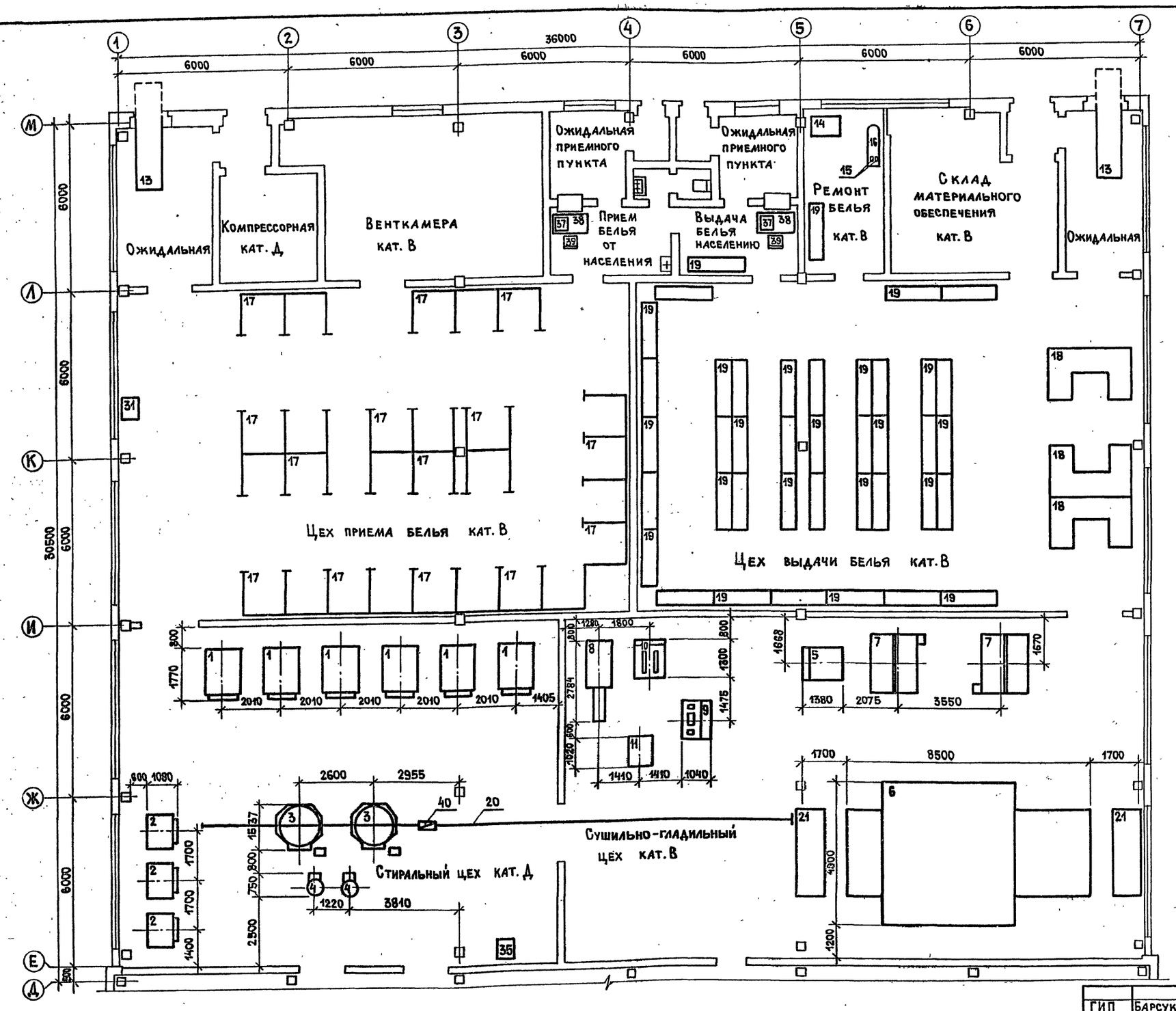

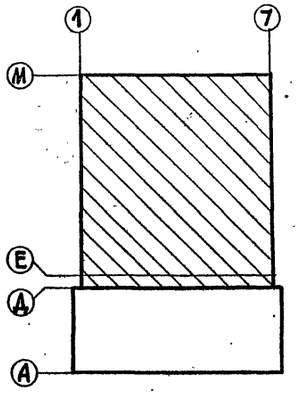

Альбом I

Типовой проект 282-3-53.86

Согласовано:	Группа 3	Панус
Согласовано:	Группа Арх.	Данков
	Группа СБ	Опарина
	Группа ВК	Пушкина

Инв. N подл. | Подп. и дата | Взам. инв. N

ГИП	Барсуков	
Н.контр	Филитова	
Нач.отд	Иванчиков	
Гл.спец	Филитова	
Ст.техн.	Лебедева	

Привязан:

Инв. N

282-3-53.86-ТХ

Прачечная производительностью 2 тонны сухого белья в смену

Стадия	Лист	Листов
Р	4	

План расстановки технологического оборудования прачечной в осях Д-М и 1-7

ГИПРОКОММУНСТРОЙ г. Москва

21478-01

Коп.

Альбом I

Типовой проект 282-3-53.86

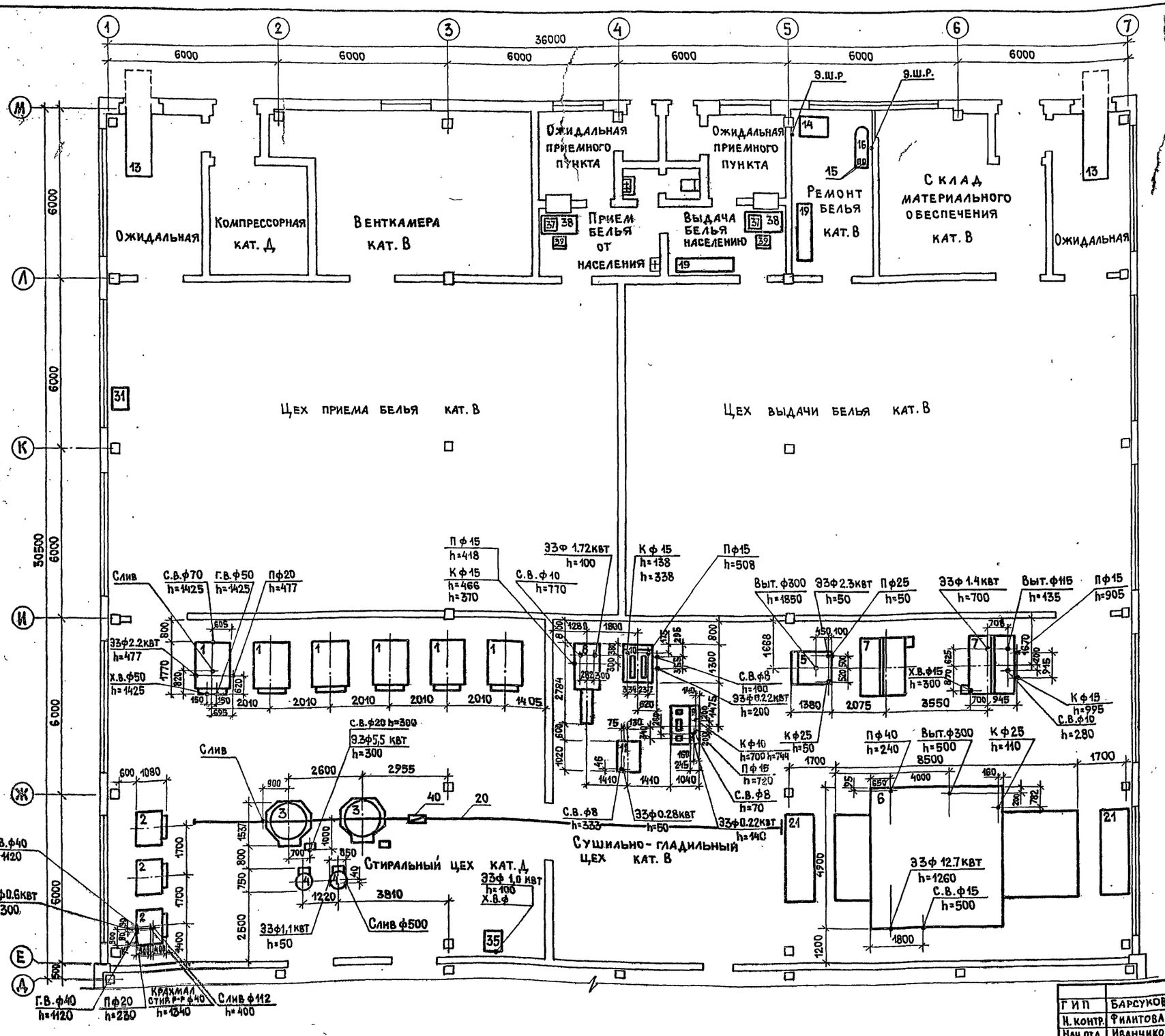

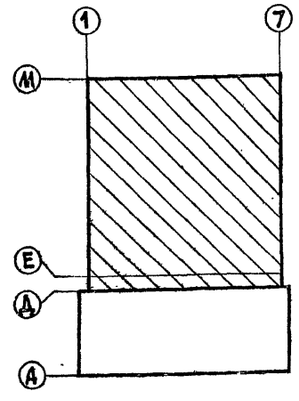

ГИП	БАРСУКОВ	
Н. контр.	ФИЛИТОВА	
Нач.отд.	ИВАНЧИКОВ	
Гл.спец	ФИЛИТОВА	
Ст.техн.	ЛЕБЕДЕВА	

Привязан:

Инв.N

282-3-53.86-ТХ

Прачечная производительностью 2 тонны сухого белья в смену

Стадия	Лист	Листов
Р	5	

План привязки подводов коммуникаций к технологическому оборудованию прачечной в осях Д-М и 1-7

ГИПРОКОММУНСТРОЙ г. Москва

21478-01

Согласовано: Группа АГХ. Данков; Группа ОВ Опарина; Группа ВК Пушкина

Согласовано: Группа Э Панус

Инв.N подл. | Подп. и дата | Взам.инв.N

Альбом I

Типовой проект 282-3-53.86

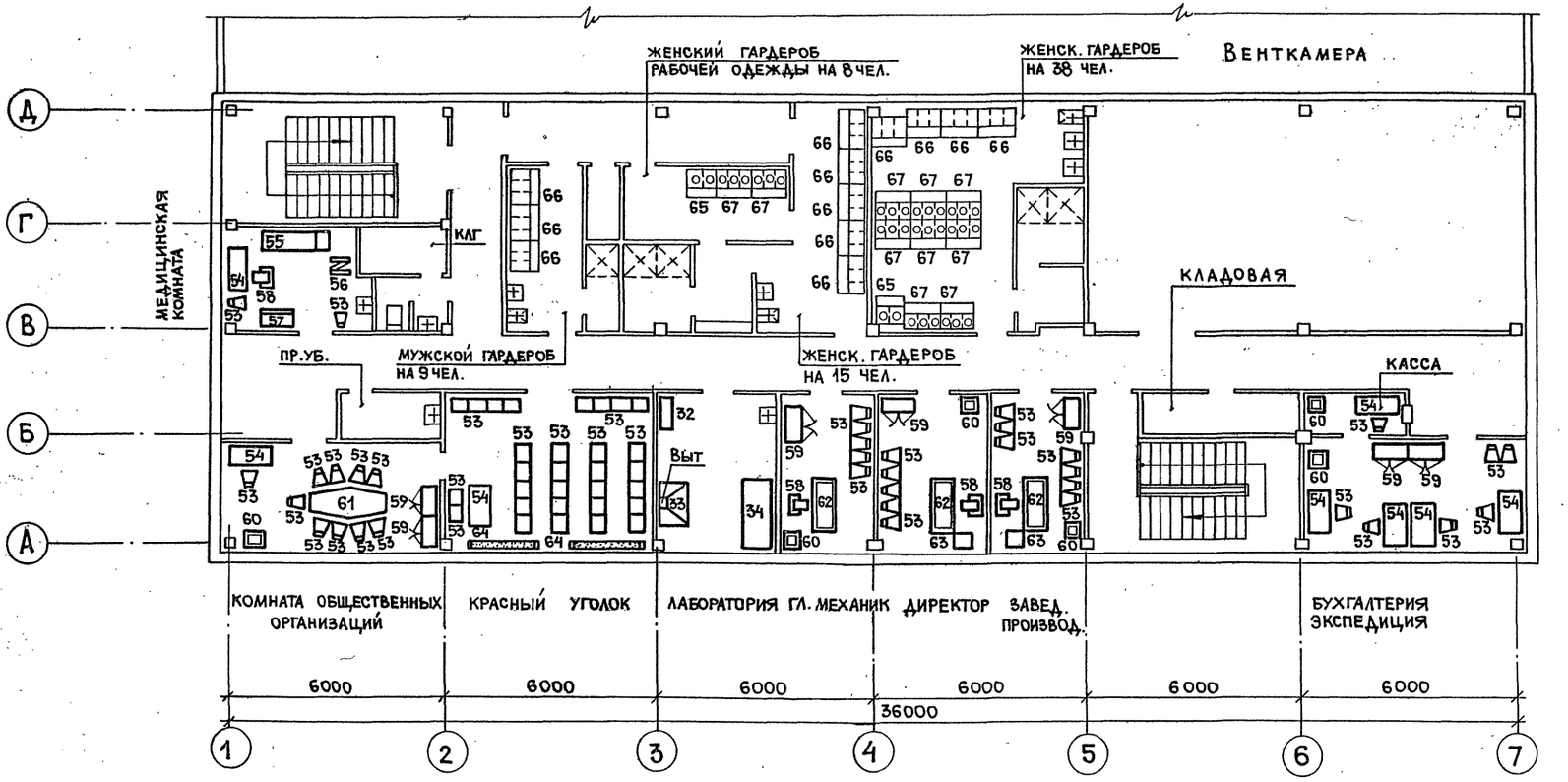

ГИП	БАРСУКОВ		282-3-53.86-ТХ
Н.КОНТР.	ДАНКОВ		
НАЧ.ОТД.	ИВАНЧИКОВ		ПРАЧЕЧНАЯ ПРОИЗВОДИТЕЛЬНОСТЬЮ 2т СУХОГО БЕЛЬЯ В СМЕНУ
ГАП	ДАНКОВ		

СТАДИЯ	ЛИСТ	ЛИСТОВ
Р	6	

ПЛАН 2 ЭТАЖА В ОСЯХ А-Д С РАССТАНОВКОЙ МЕБЕЛИ

ГИПРОКОММУНСТРОЙ г. Москва

Привязан:

Инв.N

Инв.N подл. | Подп. и дата | Взам. инв.N

21478-01

Коп.

Госстрой СССР
ЦЕНТРАЛЬНЫЙ ИНСТИТУТ ТИПОВОГО ПРОЕКТИРОВАНИЯ
Свердловский филиал
620062, г.Свердловск-62, ул.Чебышева,4
Заказ № 3542 Инв.№ 21478-01 тираж 150
Сдано в печать 16.06 1987г цена 4-94

gost.e-ecolog.ru