ТИПОВЫЕ МАТЕРИАЛЫ ДЛЯ ПРОЕКТИРОВАНИЯ

407-03-434.86

УСТАНОВКА КТПБ 35/6-10 И КТПМН 6-10/0.4-0,69кВ МЕЛИОРАТИВНОГО НАЗНАЧЕНИЯ

АЛЬБОМ I

АРХИТЕКТУРНО - СТРОИТЕЛЬНЫЕ РЕШЕНИЯ

15382

gost.e-ecolog.ru

ТИПОВЫЕ МАТЕРИАЛЫ ДЛЯ ПРОЕКТИРОВАНИЯ

407-03-431.86

УСТАНОВКА КТПБ 35/6-10 И КТПМН 6-10/0,4-0,69кВ МЕЛИОРАТИВНОГО НАЗНАЧЕНИЯ

АЛЬБОМ I

СОСТАВ ПРОЕКТА

АЛЬБОМ I – АРХИТЕКТУРНО – СТРОИТЕЛЬНЫЕ РЕШЕНИЯ
АЛЬБОМ II, II-II-СМЕТЫ
АЛЬБОМ III – ВЕДОМОСТИ ПОТРЕБНОСТИ В МАТЕРИАЛАХ

ПРИМЕНЕННЫЕ ТИПОВЫЕ ПРОЕКТЫ

ТИПОВОЙ ПРОЕКТ 407-3-272„УСТАНОВКА КОМПЛЕКТНЫХ ТРАНСФОРМАТОРНЫХ ПОДСТАНЦИЙ НАПРЯЖЕНИЕМ 10/0,4 кВ МОЩНОСТЬЮ ДО 160 кВА"

ТИПОВЫЕ МАТЕРИАЛЫ ДЛЯ ПРОЕКТИРОВАНИЯ 407-03-384.86 „КОМПОНОВКА ТРАНСФОРМАТОРНЫХ ПОДСТАНЦИЙ С ТРАНСФОРМАТОРАМИ 35/6 кВ; 35/0,4 кВ ДЛЯ ЭЛЕКТРОСНАБЖЕНИЯ МЕЛИОРАТИВНЫХ НАСОСНЫХ СТАНЦИЙ

9611/1

Разработаны
проектным институтом
„Укргипроводхоз"

Утверждены
Минводхозом СССР
Протокол № 507 от 15.09.86 г.
и введен в действие с 01.01.87 г.

Главный инженер института К.А. Алиев

Главный инженер проекта Н.Т. Попов

ПК-15382

Инв. № подл. | Подпись и дата | Взам. инв. №

Марка, лист	Наименование	Стр.
СА-1	Содержание альбома	2
АС-1	Общие данные /начало/	3
АС-2	Общие данные /окончание/	4
АС-3	Схема расположения сборных ж.б. элементов для 35-46	5
АС-4	Схема расположения сборных ж.б. элементов для 35-5	6
АС-5	Схема расположения сборных ж.б. элементов для 35-5б	7
АС-6	Схема расположения сборных ж.б. элементов для 35-4б	8
АС-7	Схема расположения сборных ж.б. элементов для 35-6	9
АС-8	Схема расположения сборных ж.б. элементов для 35-3а	10
АС-9	Схема расположения сборных ж.б. элементов для 35-3	11
АС-10	Разрезы 1-1; 9-9	12
АС-11	Схема расположения сборных элементов для КТПМБ-10/24-069	13
АС-12	Колодец маслосборника	14
	Изделие закладное МН/МН1...МН3/	15
	Изделие закладное МН/МН4...МН8/	15
	Изделие закладное МН/МН9/	15
	Изделие закладное МН/МН10, МН11/	15
	Плита УП-1	16
	Изделие закладное МН/МН12/	16
	Секция	17
	Секция	18
	Створка ворот	19
	Створка ворот	20
	Калитка	21
	Секция	22

Марка лист	Наименование	Стр.
	Стойка	22
	Поперечница	22
	Секция	24
	Стойка	23
	Стойка	25
	Створка ворот	25
	Стойка	24
	Поперечница	24
	Поперечница	26
	Ушко	26
	Втулка	26
	Палец	25
	Створка ворот	27
	Планка	27
	Упор	27
	Калитка	28
	Стойка	28
	Засов	28
	Стойка	29
	Поперечина	29
	Ось	29
	Ручка	29
	Ручка	30
	Пружина	30
	Хомут	30
	Хомут	30

407-03-431.86

Инв. № подл. | Подпись и дата | Взам. инв. №

Разраб.	Ручко		06.86
Пров.	Швец		06.86
Рук. гр.	Швец		06.86
ГИП	Попов		06.86
Нач. отд.	Федоренко		06.86
Н. контр.	Бурлаков		06.86

ТМП 407-03-431.86-СА

Содержание альбома

Стадия	Лист	Листов
Р	1	1

УКРГИПРОВОДХОЗ Киев

Копировал

Формат А2

Альбом

Ведомость основных объектов рабочих чертежей

Обозначение	Наименование	Примечание
АС	Архитектурно-строительные	
	решения	

Ведомость объемов сборных ж.б. конструкций

N строки	Наименование группы элементов конструкции	Код	кол. на схеме КТПБ-35-6-10 35-4б	35-5	35-5б	35-4б	35-6	35-3б	35-3	КТПМНб/10 04-0,69кВ	Примечание
1	Плиты фундаментов	5813000000	7,15	9.59	9.59	7.58	5,71	3.67	3.67	0.17	
2	Сваи	5817000000	6,28	6,28	5.72	6.0	4,32	4,04	4,04	2,22	
3	Детали смотровых колодцев	5855000000	1,35	1,35	1,35	1,35	1,35	1,35	1,35	1,35	
	Всего железобетона		14,78	17,22	16,66	14,93	11,38	9,06	9,06	3,74	

Материалы на изготовление сборных железобетонных конструкций учтены в ведомости потребности в материалах и отдельно не учитываются

Ведомость рабочих чертежей основного комплекта АС

Лист	Наименование	Примечание
1	Общие данные /начало/	
2	Общие данные /окончание/	
3	Схема расположения сборных ж.б.элементов для 35-4б	
4	Схема расположения сборных ж.б.элементов для 35-5	
5	Схема расположения сборных ж.б.элементов для 35-5б	
6	Схема расположения сборных ж.б.элементов для 35-4б	
7	Схема расположения сборных ж.б.элементов для 35-6	
8	Схема расположения сборных ж.б.элементов для 35-3б	
9	Схема расположения сборных ж.б.элементов для 35-3	
10	Разрезы 1-1...9-9	
11	Схема расположения сборных ж.б.элементов для КТПМНб/10/0,4	
12	Колодец маслосборника	

Ведомость спецификаций

Лист	Наименование	Примечание
3..9,11	Спецификация к схеме расположения	

Ведомость ссылочных и прилагаемых документов

Обозначение	Наименование	Примечание
	Ссылочные документы	
407-03-384.86	Компоновки трансформаторных	
	подстанций с трансформатора	
	35/5кВ; 35/0,4 кВ для электроснабжен.	
	мелиоративных насосных станций	
3.407-102	Унифицированные железобетонные	
	элементы подстанций 35-500 кВ	
407-3-272	Установка трансформат. подстанций	
	напряжением 10/0,4 кВ мощностью до 160 кВА	
3900-2, вып.5	Сборные ж.б.конструкции водопровод	
	ных канализационных сооружений	
	Прилагаемые документы	
-01.00-02.00-03.00	Изделие закладное МН/МН1... МН3/	
-04.00-05.00-06.00-07.00.00	Изделие закладное МН/МН4...МН8/	
-09.00	Изделие закладное МН/МН9/	
-10.00-11.00	Изделие закладное МН/МН10, МН11/	
-12.00	Изделие закладное МН/МН 12/	
ЭС3-00.0.00 СБ	Секция	
ЭС4-00.0.00 СБ	Секция	
ЭС5-00.0.00 СБ	Створка ворот	
ЭС6-00.0.00 СБ	Створка ворот	
ЭС7-00.0.00 СБ	Калитка	
ЭС8-00.0.00 СБ	Хомут	

Проект разработан в соответствии с действующими нормами и правилами

Главный инженер проекта Попов

Разраб.	Пучка		11.86
Пробер.	Швец		11.86
Рук. гр.	Швец		11.86
Нач. отд.	Федоренко		11.86
ГИП	Попов		11.86
Н. контр.	Бурлаков		11.86

ТМП 407-03-431.86-АС

Установка КТПБ 35/6/10 и КТПМНб-10/0,4-0,69 кВ мелиоративного назначения

Стадия	Лист	Листов
Р	1	12

Общие данные /начало/

УКРГИПРОВОДХОЗ

Копировал Яковлева

Формат А2

Инв.№ подл. | Подп. и дата | Взам.инв.№

407-03-431.86

1. Типовые проектные решения по установкам трансформаторных подстанций КТПБ 35/6-10 и КТПМН 6-10/0,4-0,69 кВ мелиоративного назначения /строительная часть/ разработаны на основании плана типового проектирования на 1986г./п.Т6.5.26/, утвержденного постановлением Госстроя СССР от 23 декабря 1985г № 255; письма Госстроя СССР №2/1-310 от 12.05.86 и задания Минводхоза СССР от 21.05.86г.

2. Типовые строительные решения разработаны под комплектные трансформаторные подстанции-блочные, выпускаемые Чирчикским трансформаторным заводом и Хмельницким заводом трансформаторных подстанций.

3. Компоновка трансформаторных подстанций и все габаритные привязки оборудования приняты в строгом соответствии с установочными заводскими чертежами.

4. Габаритные размеры ограждения КТПБ-35/6/10/ пересмотрены в сторону уменьшения.

5. В соответствии с заданием на проектирование на всех трансформаторных подстанциях КТПБ 35/6-1092У1 с трансформаторами мощностью 1000...6300 кВа и на подстанциях КТПМН6-10/0,4-0,69-84У1 с трансформаторами 630...1000 кВа устанавливается трансформатор собственных нужд мощностью 25 кВа по типовому проекту 407-3-272"Установка комплектных трансформаторных подстанций напряжением 10/0,4 кВ мощностью до 160 кВа. Установка трансформатора не вызывает увеличения размеров ограждения.

6. Учитывая, что трансформаторные подстанций КТПМН 6-10/0,4-0,69-84У1 устанавливаются неохраняемой территории предусматривается установка ограждения высотой 1,8 м.

7. Ограждение трансформаторных подстанций принято сетчатое по железобетонным столбам в соответствии с типовыми материалами проектирования 407-63-384.86 и компоновка трансформаторных подстанций с трансформаторами 35/6 кВ; 35/0,4 кВ для электроснабжения мелиоративных насосных станций.

8. Фундаменты и опорные конструкции приняты из унифицированных железобетонных элементов подстанций 35-500кВ по серии 3.407-102.

9. Условия строительства
- для неподрабатываемых территорий;
- сейсмичность не более 6 баллов;
- грунты песчаные, непросадочные $\varphi = 28^\circ$ $C=0,001$МПа, $\gamma = 1,8$ г/см^3;
- температура наружного воздуха от плюс 40°С до минус 40°С;
- скоростной напор ветра – 51 кгс/м^2;
- район гололедности – IV.

10. Перечень листов альбома по типоисполнению КТПБ, выпускаемых Чирчикским заводом приведен в табл.1

Таблица 1

Обозначение типоисполнения подстанций	Номер схемы главных цепей на стороне 35кВ	Номер листа альбома
2КТПБ-2500/35/6/10/-82У1 2КТПБ-4000/35/6/10/-82У1 2КТПБ-6300/35/6/10/-82У1	35-4в	3
2КТПБ-1000/35/6/10/-82У1 2КТПБ-1600/35/6/10/-82У1 2КТПБ-2500/35/6/10/-82У1 2КТПБ-4000/35/6/10/-82У1 2КТПБ-6300/35/6/10/-82У1	35-5	4
2КТПБ-2500/35/6/10/-82У1 2КТПБ-4000/35/6/10/-82У1 2КТПБ-6300/35/6/10/-82У1	35-5в	5
2КТПБ-1000/35/6/10/-82У1 2КТПБ-1600/35/6/10/-82У1 2КТПБ-2500/35/6/10/-82У1 2КТПБ-4000/35/6/10/-82У1 2КТПБ-6300/35/6/10/-82У1	35-4б	6
КТПБ-1000/35/6/10/-82У1 КТПБ-1600/35/6/10/-82У1 КТПБ-2500/35/6/10/-82У1 КТПБ-4000/35/6/10/-82У1 КТПБ-6300/35/6/10/-82У1	35-6	7
КТПБ-2500/35/6/10/-82У1 КТПБ-4000/35/6/10/-82У1 КТПБ-6300/35/6/10/-82У1	35-3а	8
КТПБ-1000/35/6/10/-82У1 КТПБ-1600/35/6/10/-82У1 КТПБ-2500/35/6/10/-82У1 КТПБ-4000/35/6/10/-82У1 КТПБ-6300/35/6/10/-82У1	35-3	9

11. Относительная отметка 0,000 соответствует абсолютной отметке...

Инв.N				Привязан	
Разраб.	Местечкина		29.07.86		
Провер.	Рыбачук		29.07.86	ТМП 407-03-434.86 -АС	
Рук. гр.	Швец		06.08.86		
Нач. отд.	Федоренко		5.08.86	Установка КТПБ 35/6/10 и КТПМН 6-10/0,4-0,69 кВ мелиоративного назначения	
ГИП	Попов		29.07.86		Стадия: Р; Лист: 2; Листов:
Н.контр.	Курбацкая		11.08.86		
				Общие данные /окончание/	УКРГИПРОВОДХОЗ

Типовые проектные решения 1.407-03-431.86 Альбом I

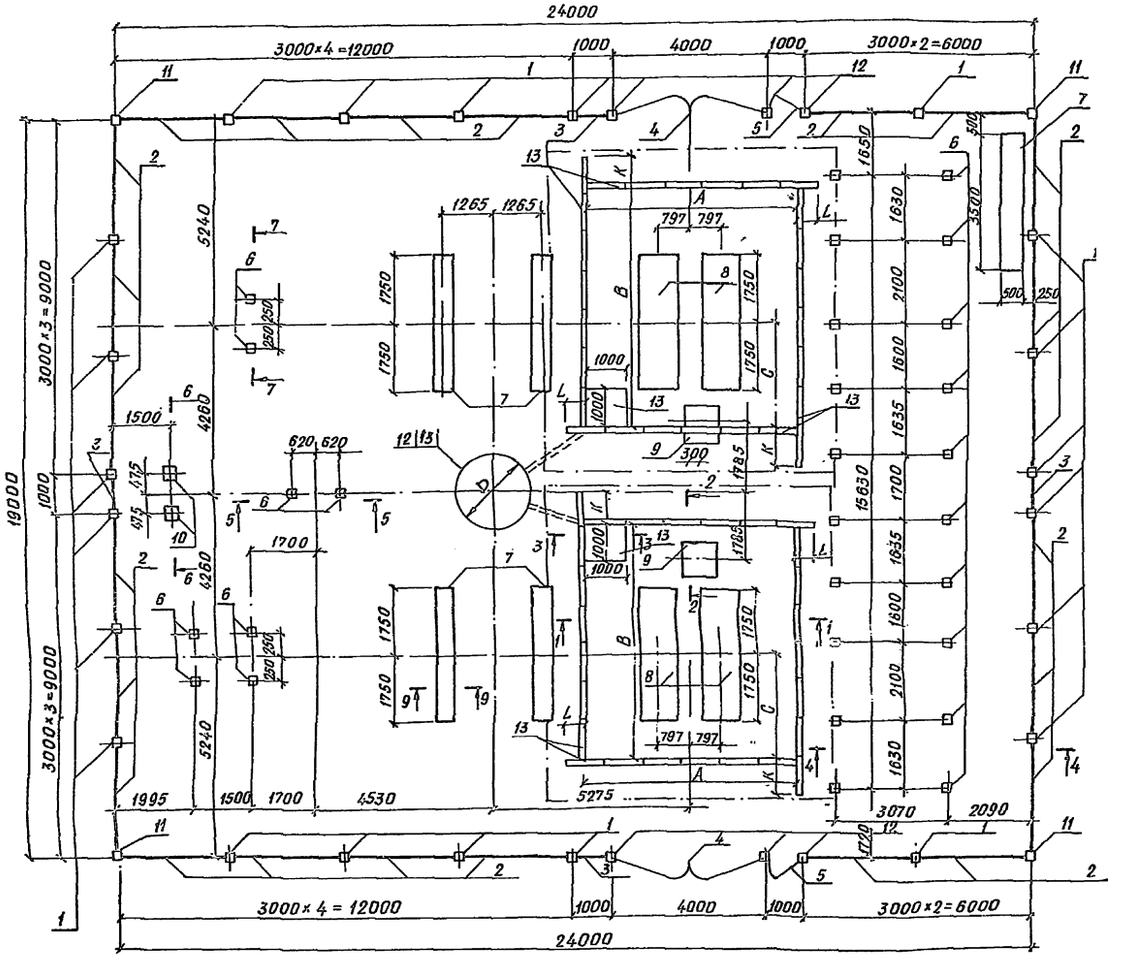

Спецификация к схеме расположения

Марка поз.	Обозначение	Наименование	Кол. на схему 2500	4000	6300	Масса ед. кг	Примечание
1	407-03-384.86	Столб СО-31	21	21	21	173,0	
2		Секция 3М	21	21	21	36,0	
3		Секция 1М	4	4	4	20,0	
4		Ворота	2	2	2	81,0	
5		Калитка	2	2	2	31,0	
6	3.407-102	Стойка УСО-БА	28	28	28	400,0	
7		Плита ФП-2	5	5	5	850,0	
8		УБК-5	4	4	4	73,0	
9	Лист 16	УП-1-1	2	2	2	250,0	
10	407-3-272	Приставка ПТ 2,2-4,25	2	2	2	325,0	
11	407-03-384.86	Столб СО-31-У	4	4	4	173,0	
12		СО-31-В	6	6	6	173,0	
13	3.407-102	Плита УБК-5	60	60	60	73,0	
14	3.900-2, в-1	Кольцо стеновое КС 15-1-1	5	—	—	660,0	
15		КС20-1-1	—	3	3	1470,0	

Размеры, мм

Мощность тр-ра	A	B	C	D	K	L
2500	5600	5600	2630	1500	400	600
4000	5600	5700	2630	2000	300	400
6300	5600	6100	2935	2000	900	400

1. Разрезы 1-1... 9-9 разработаны на листе 9.

Разраб.	Рыбачук			29.07.86	ТМП 1.407-03-431.86 -АС
Провер.	Попов			29.07.86	
Рук. гр	Швец			28.08.86	Установка КТПБ 35/6/10 и КТПМН6-10/04-0,69 кв мелиоративного назначения
ГИП	Попов			29.07.86	
Нач. отд	Федоренко			06.08.86	
Н. контр	Курбацкая			02.09.86	Подстанция трансформаторная 2КТПБ-2500/35/6/10/-82У1... 2КТПБ-6300/35/6/10/-82У1. Стадия Р; Лист 3; Листов
					Схема расположения сборных ж.б. элементов для 35-4В. Укргипроводхоз Киев

Привязан

Инв. №

Инв. № подл. | Подпись и дата | Взам. инв. №

Формат А2

Альбом I

Типовые проектные решения

Спецификация к схеме расположения

Марка поз.	Обозначение	Наименование	Кол. на схему 1000	1600	2500	4000	6300	Масса ед. кг	Примечание
1	407-03-384.86	Столб СО-31	22	22	22	22	22	173,0	
2		Секция 3М	30	30	30	30	30	36,0	
3		Ворота	2	2	2	2	2	81,0	
4		Калитка	2	2	2	2	2	31,0	
5	3.407-102	Стойка УСО-5А	28	28	28	28	28	400,0	
6		Плита ФП-2	9	9	9	9	9	850,0	
7	Лист 16	НСП-1	4	4	4	4	4	2190,0	
8	407-3-272	УП-1-1	6	6	6	6	6	250,0	
9	407-03-384.86	Приставка ПТ2,2-4,25	2	2	2	2	2	325,0	
10		Столб СО-31-У	4	4	4	4	4	173,0	
11	3.407-102	СО-31-В	6	6	6	6	6	173,0	
12	3.900-2, в-1	Плита УБК-5	52	52	60	60	60	73,0	
13		Кольцо стеновое КС 15-1-1	5	5	5	—	—	660,0	
14		КС20-1-1				3	3	1470,0	

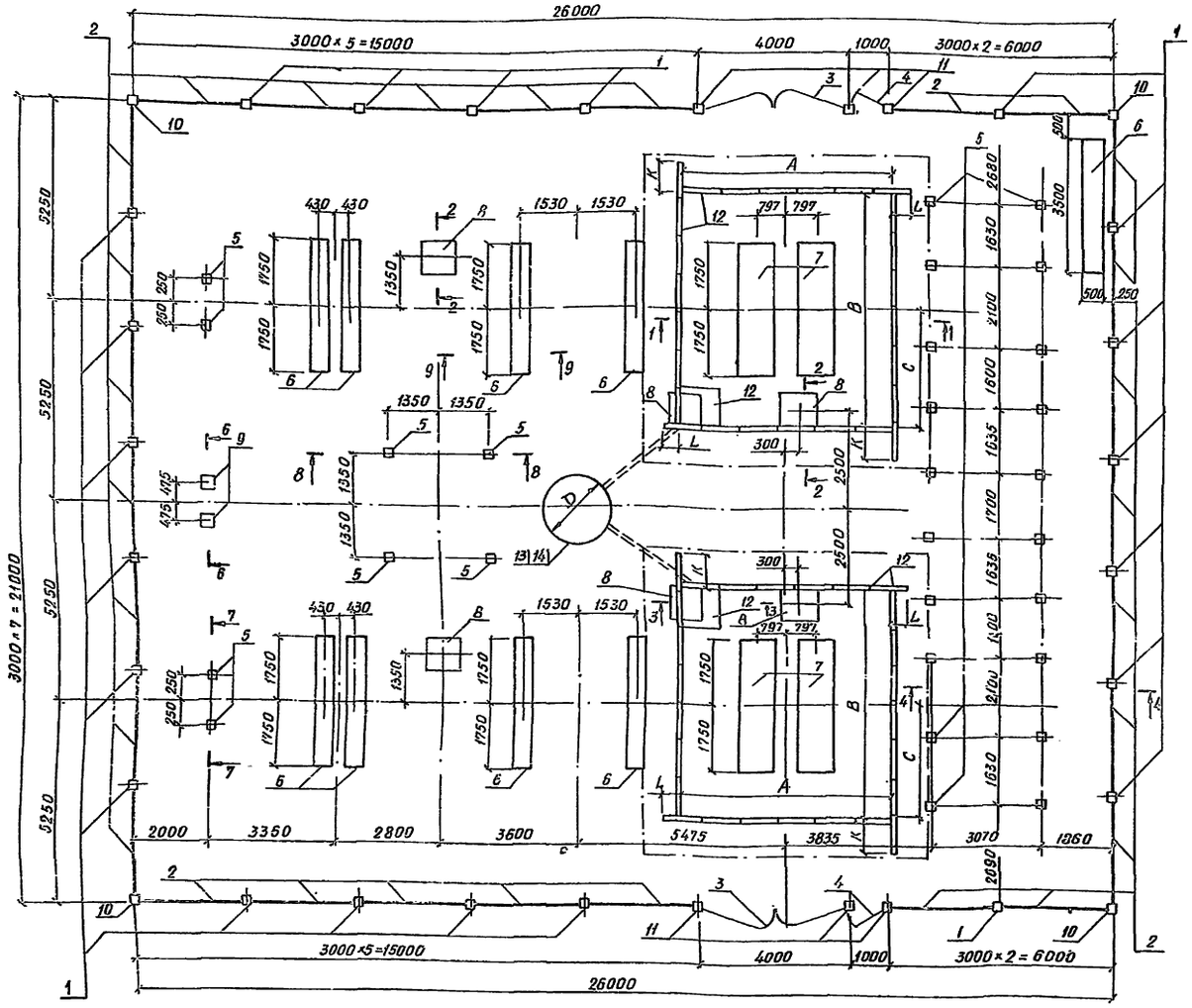

Размеры, мм

мощность тр-ра	A	B	C	D	K	L
1000	3600	5700	2830	1500	300	400
1600	3600	5700	2830	1500	300	400
2500	5500	5600	2630	1500	400	500
4000	5600	5700	2630	2000	300	400
6300	5600	6100	2935	2000	900	400

1. Разрезы 1-1... 9-9 разработаны на листе 9

Разраб.	Рыбачук		28.07.86	ТМП 407-03-431.86 - АС	
Провер.	Попов		29.07.86		
Рук.гр.	Швец		6.08.86	Установка КТПБ 35/6/10 и КТПМНБ-10/04-0,69кв мелиоративного назначения	
Нач.отд.	Федоренко		6.08.86		
ГИП	Попов		29.07.86		
Н.контр.	Кирбоцкая		27.08.86	Подстанция трансформаторная 2КТПБ-1000/35/6/10/-82У1... 2КТПБ-6300/35/6/10/-82У1.	Стадия: Р; Лист: 4; Листов: 5
				Схема расположения сборных ж.б. элементов для 35-5	Укргипроводхоз

Привязан

Инв.№

Инв.№ подл. | Подп. и дата | Взам.инв.№

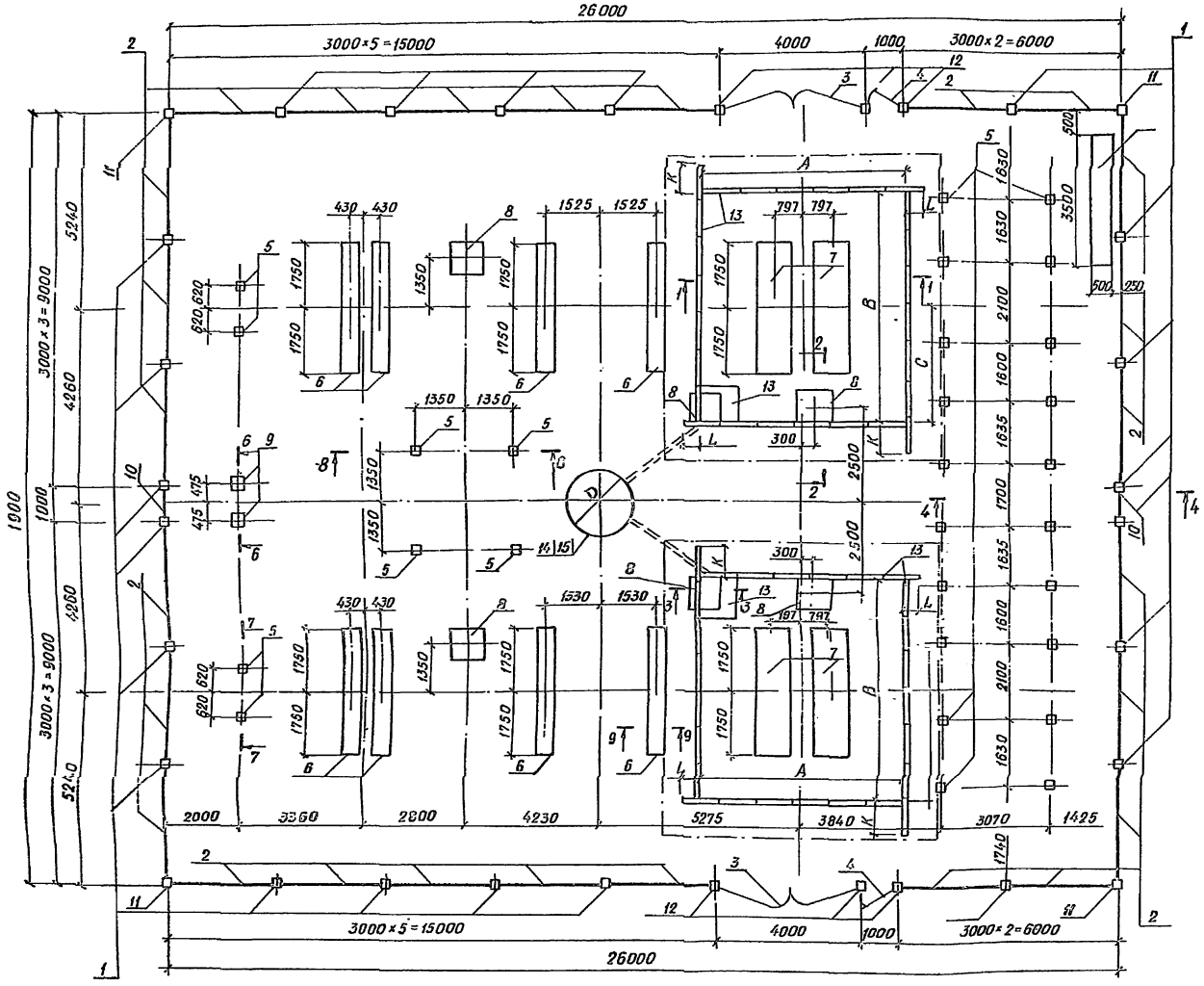

Спецификация к схеме расположения

поз.	Обозначение	Наименование	Кол. по схеме 2500	4000	6300	Масса ед., кг	Примечание
1	407-03-384.86	Столб СО-31	22	22	22	173,0	
2		Секция 3м	26	26	26	36,0	
10		1м	2	2	2	20,0	
3		Ворота	2	2	2	81,0	
4		Калитка	2	2	2	31,0	
5	3.407-102	Стойка УСО-5А	28	28	28	400,0	
6		Плита ФП-2	9	9	9	850,0	
7		НСП-1	4	4	4	2190,0	
8	Лист 16	УП-1-1	6	6	6	250,0	
9	407-3-272	Приставка ПТ-2,2-4,25	2	2	2	325,0	
11	407-03-384.86	Столб СО-31-У	4	4	4	173,0	
12		СО-31-В	6	6	6	173,0	
13	3.407-102	Плита УБК-5	60	60	60	73,0	
14	3.900-2, в.5	Кольцо КС 15-1-1	5			660,0	
15		КС 20-1-1		3	3	1470,0	

Размеры, мм

мощность тр-ра	А	Б	С	D	К	L
2500	5500	5600	2630	1500	400	500
4000	5600	5700	2630	2000	300	400
6300	5600	6100	2935	2000	900	400

1. Разрезы 1-1... 9-9 разработаны на листе 9.

Разраб.	Рыбачук		28.01.86	ТП 407-03-431.86 -АС
Провер.	Попов		28.01.86	
Рук. гр.	Швец		23.01.86	Установка КТПБ 35/6/10 и КТПМН 6-10/04-069 кв мелиоративного назначения
Нач. отд.	Федоренко		23.01.86	
ГИП	Попов		28.01.86	
Н. контр.	Курбацкая		28.01.86	Подстанция трансформаторная 2КТПБ-2500/35/6/10-82У1... 2КТПБ-6300/35/6/10-82У1

Стадия	Лист	Листов
Р	5	

Схема расположения сборных ж.б. элементов для 35-5В

Укргипроводхоз

Привязан

Инв.№

Инв.№ подл. | Подп. и дата | Взам. инв.№

Альбом I

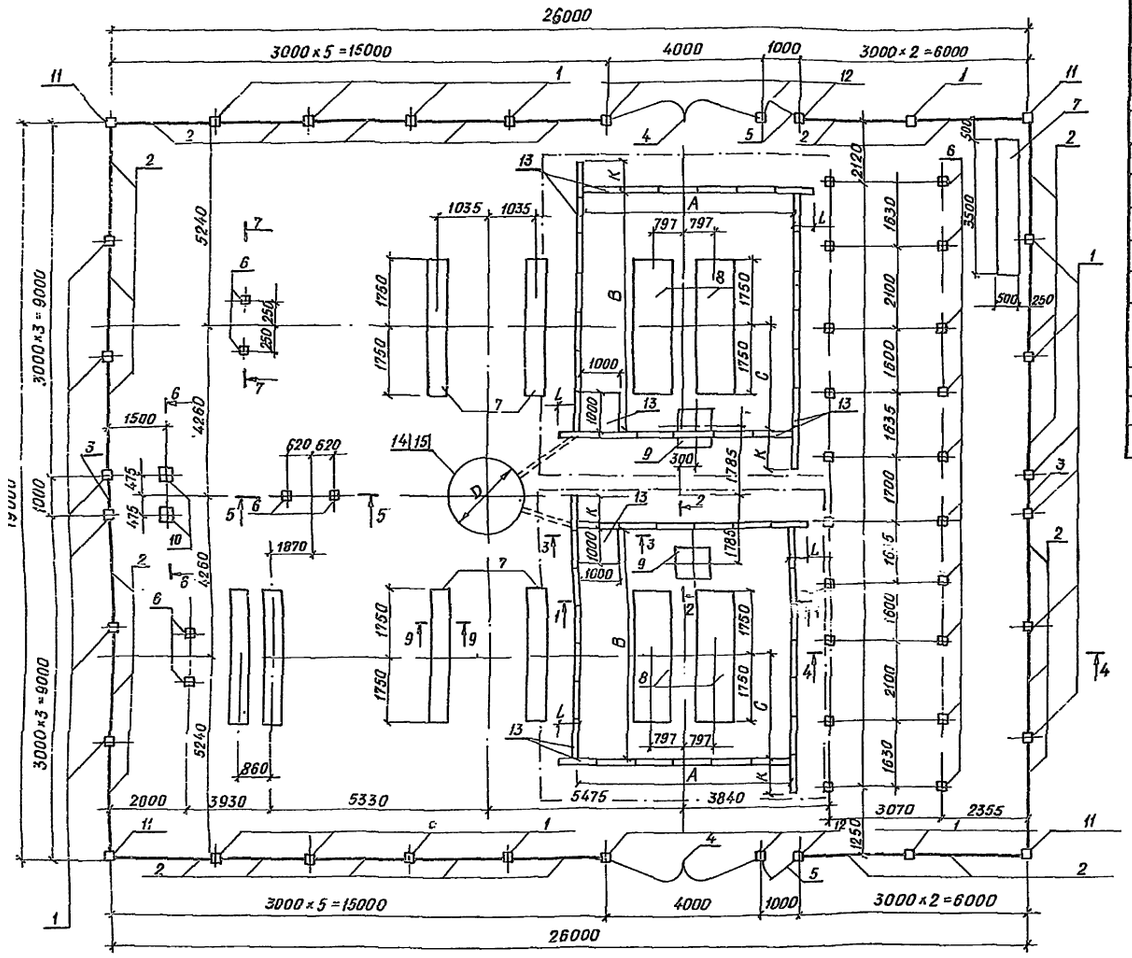

Спецификация к схеме расположения

Поз.	Обозначение	Наименование	Кол. на схему 1000	1600	2500	4000	6300	Масса ед. кг	Примеч.
1	407-03-384.86	Столб СО-31	22	22	22	22	22	173,0	
2		Секция 3м	26	26	26	26	26	36,0	
3		1м	2	2	2	2	2	20,0	
4		Ворота	2	2	2	2	2	81,0	
5		Калитка	2	2	2	2	2	31,0	
6	3.407-102	Стойка УСО-5А	26	26	26	26	26	400,0	
7		Плита ФП-2	7	7	7	7	7	850,0	
8		НСП-1	4	4	4	4	4	2190,0	
9	Лист 16	УП-1-1	2	2	2	2	2	250,0	
10	407-3-272	Приставка ПТ-2,2-4,25	2	2	2	2	2	325,0	
11	407-03-384.86	Столб СО-31-У	4	4	4	4	4	173,0	
12		СО-31-В	6	6	6	6	6	173,0	
13	3.407-102	Плита УБК-5	52	52	60	60	60	73,0	
14	3.900-2.85	Кольцо КС 15-1-1	5	5	5			690,0	
15		КС 20-1-1				3	3	1470,0	

1. Разрезы 1-1... 9-9 разработаны на листе 9.

Размеры, мм

Мощность тр-ра	A	B	C	D	K	L
2500	5500	5600	2630	1500	400	500
4000	5600	5700	2630	2000	300	400
6300	5600	6100	2935	2000	900	400
1000	3600	5700	2830	1500	300	400
1600	3600	5700	2830	1500	300	400

Разраб.	Рыбачук		23.07.86
Провер.	Попов		29.07.86
Рук. гр.	Швец		15.08.86
Нач. отд.	Федоренко		15.08.86
ГИП	Попов		29.07.86
Н. контр.	Курбацкая		07.08.86

ТМП 407-03-431.86 -АС

Установка КТПБ 35/6-10 и КТПНН 6-10/04-0,69 кВ мелиоративного назначения

Подстанция трансформаторная 2КТПБ-1000/35/6/10-82У1... 2КТПБ-6300/35/6/10-82У1.

Стадия Р | Лист 6 | Листов

Схема расположения сборных ж.б. элементов для 35-4б

Укргипроводхоз

Привязан

Инв. N

Инв. N подл. | Подп. и дата | Взам. инв. N

Альбом I

Типовые проектные решения 407-03-431.86

Спецификация к схеме расположения

поз	Обозначение	Наименование	Кол. на схему 1000	1600	2500	4000	6300	Масса ед. кг	Примеч.
1	407-03-384.86	Столб СО-31	24	24	24	24	24	173,0	
2		Секция 3м	29	29	29	29	29	35,0	
3		1м	1	1	1	1	1	20,0	
4		Ворота	1	1	1	1	1	81,0	
5		Калитка	1	1	1	1	1	31,0	
6	3.407-102	Стойка УСО-5А	18	18	18	18	18	400,0	
7		Плита ФП-2	7	7	7	7	7	850,0	
8		НСП-1	2	2	2	2	2	2190,0	
9	Лист 16	УП-1-1	4	4	4	4	4	250,0	
10	407-3-272	Приставка-ПТ2,2-4,25	2	2	2	2	2	325 0	
11	407-03-384.86	Столб СО-31-У	4	4	4	4	4	173,0	
12		СО-31-В	3	3	3	3	3	173,0	
13	3.407-102	Плита УБК-5	26	26	30	30	30	73,0	
14	3.900-2.8.5	Кольцо КС 15-1-1	5	5	5			660,0	
15		КС 20-1-1				3	3	1470,0	

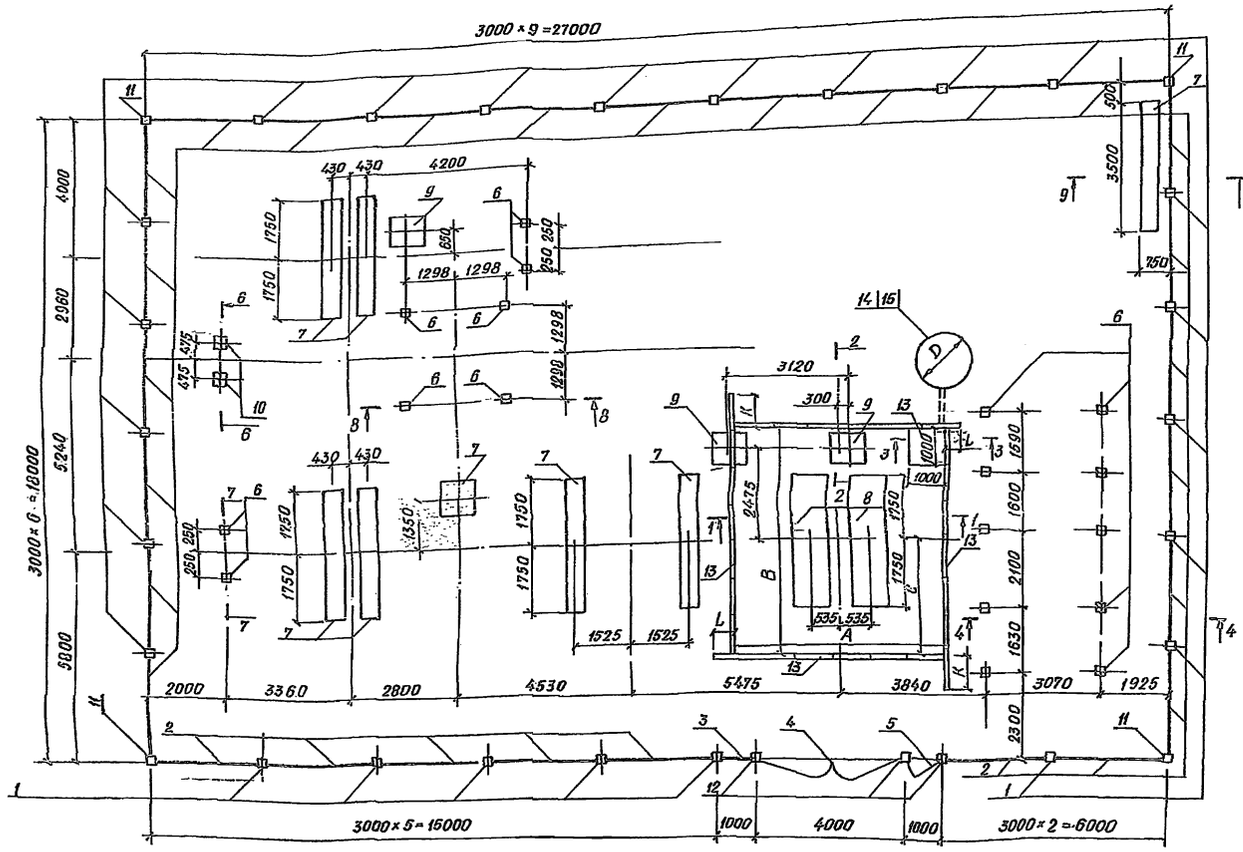

1. Разрезы 1-1... 9-9 разработаны на листе 9.

Размеры, мм

мощность тр-ра	A	B	C	D	K	L
1000	3600	5700	2830	1500	300	400
1600	3600	5700	2830	1500	300	400
2500	5500	5600	2630	1500	400	500
4000	5600	5700	2630	2000	300	400
6300	5600	6100	2935	2000	900	400

Разраб.	Рыбачук		28.07.86	ТМП 407-03-431.86 - АС
Провер.	Попов		22.07.86	
Рук.гр.	Швец		05.08.86	
Нач.отд.	Федоренко		05.08.86	Установка КТПБ 35/6/10/ и КТПМН 6-10/04-0,69 кв мелиоративного назначения
ГИП	Попов		28.07.86	
Н.контр.	Курбацкая		01.08.86	Подстанция трансформаторная КТПБ-1000/35/6/10/-82У1... КТПБ-6300/35/6/10/-82У1.

Стадия	Лист	Листов
Р	7	

Схема расположения сборных ж.б. элементов для 35-6

Укргипроводх

Привязан

Инв.№

Инв.№ подл. | Подп. и дата | Взам.инв.№

Типовые проектные решения 407-03-431.86 Альбом I

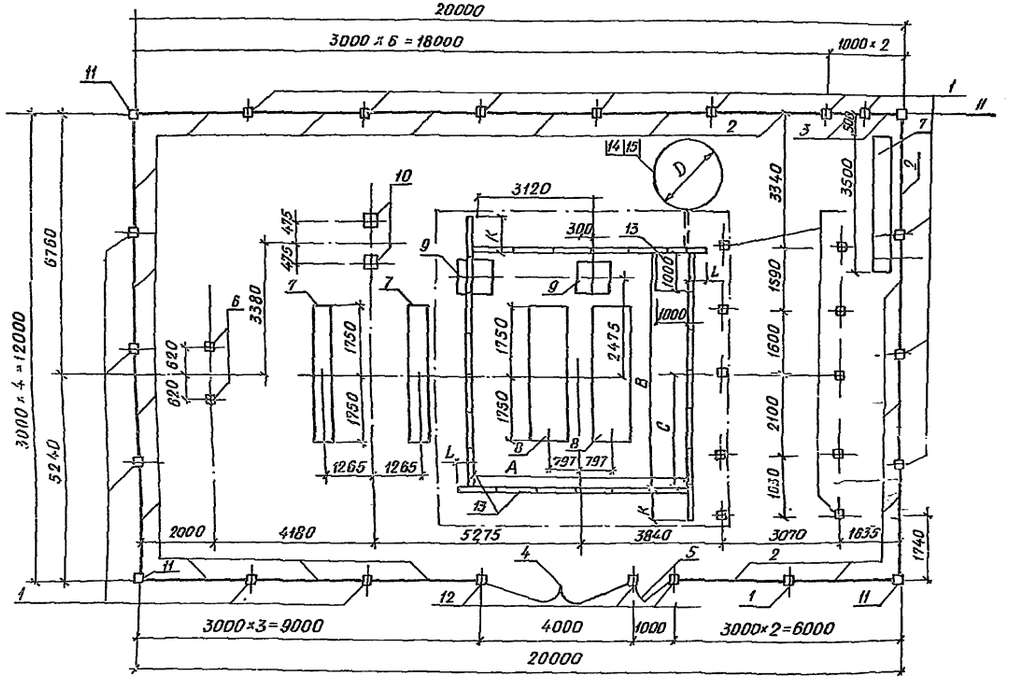

Размеры, мм

Марка тр-ра	A	B	C	D	K	L
2500	5500	5600	2630	1500	400	500
4000	5600	5700	2630	2000	300	400
6300	5600	6100	2935	2000	900	400

Спецификация к схеме расположения /начало/

поз.	Обозначение	Наименование	Кол. на схему 2500	4000	6300	Масса на ед. кг	Примеч.
1	407-03-384.86	Столб СО-31	16	16	16	173,0	
2		Секция 3м	19	19	19	36,0	
3		1м	2	2	2	20,0	
4		Ворота	1	1	1	81,0	
5		Калитка	1	1	1	31,0	
6	3.407-102	Стойка УСО-5А	12	12	12	400,0	
7		Плита ФП-2	3	3	3	850,0	
8		НСП-1	2	2	2	2190,0	
9	Лист 16	УП-1-1	2	2	2	250,0	
10	407-3-272	Приставка ПТ2,2-4,25	2	2	2	325,0	
11	407-03-384.86	Столб СО-31-У	4	4	4	173,0	
12		СО-31-В	3	3	3	173,0	
13	3.407-102	Плита УБК-5	30	30	30	73,0	
14	3.900-2.8.5	Кольцо КС 15-11	5			660,0	
15		КС 20-1-1		3	3	1470,0	

1. Разрезы 1-1... 9-9 разработаны на листе 9

Разраб.	Рыбачук		28.07.95	ТМП 407-03-431.86 - АС
Провер.	Попов		28.07.95	
Рук. гр.	Швец		28.08.95	Установка КТПБ 35/6/10 и КТПМН6-10/04-0,69кс мелиоративного назначения
Нач. отд.	Федоренко		28.08.95	
ГИП	Попов		28.07.95	
Н. контр.	Курбацкая		28.08.95	Подстанция трансформаторная КТПБ-2500/35/6/10-82У1... КТПБ-6300/35/6/10/-82У1 — Стадия: Р; Лист: 8; Листов:
				Схема расположения сборных ж.б. элементов для 35-3а — Укргипроводхоз

Привязан

Инв. N

Взам. инв. N

Подп. и дата

Альбом I

Типовые проектные решения 407-03-431.86

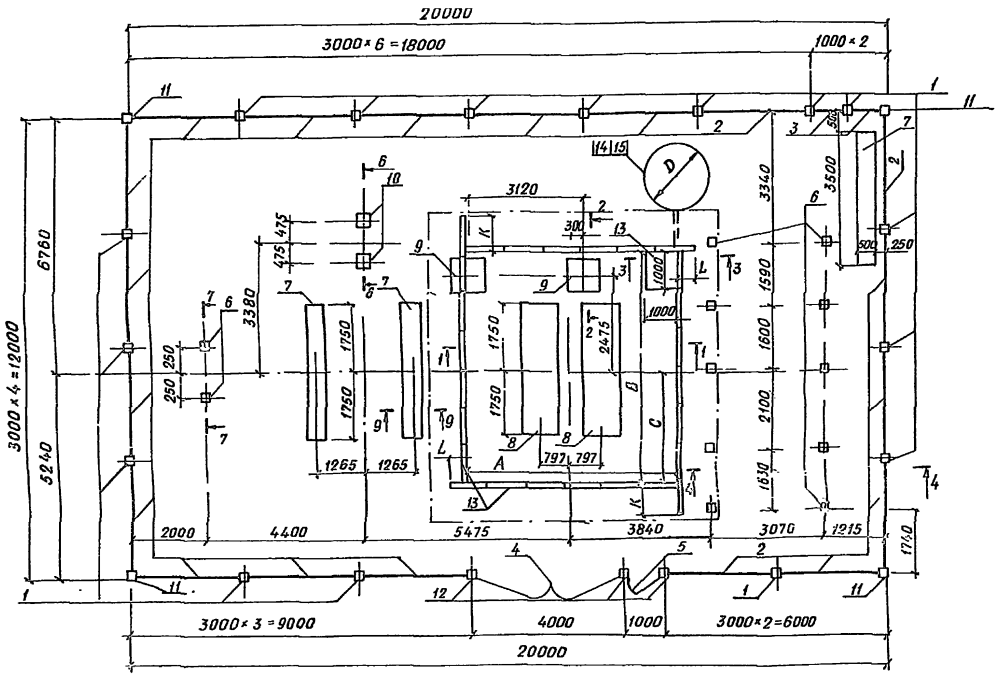

Спецификация к схеме расположения

Марка поз.	Обозначение	Наименование	Кол. на схему 1000	1600	2500	4000	6300	Масса ед., кг	Примечание
1	407-03-384.86	Столб СО-31	17	17	17	17	17	173,0	
2		Секция 3м	19	19	19	19	19	36,0	
3		Секция 1м	2	2	2	2	2	20,6	
4		Ворота	1	1	1	1	1	81,0	
5		Калитка	1	1	1	1	1	31,0	
6	3.407-102	Стойка УСО-5А	12	12	12	12	12	400,0	
7		Плита ФП-2	3	3	3	3	3	850,0	
8		НСП-1	2	2	2	2	2	2190,0	
9	Лист 16	УП-1-1	2	2	2	2	2	250,0	
10	407-3-272	Приставка ПТ 2,2-4,25	2	2	2	2	2	325,0	
11	407-03-384.86	Столб СО-31-У	4	4	4	4	4	173,0	
12		СО-31-В	3	3	3	3	3	173,0	
13	3.407-102	Плита УБК-5	26	26	30	30	30	73,0	
14	3.900-2, в.-1	Кольцо стеновое	5	5				660,0	
15		КС15-1-1 КС20-1-1			3	3		1470,0	

1. Размеры 1-1... 9-9 разработаны на листе 9.

Размеры, мм

Мощность тр-ра	A	B	C	D	K	L
2500	5500	5600	2630	1500	400	500
4000	5600	5700	2630	2000	300	400
6300	5600	6100	2935	2000	900	400
1000	3600	5700	2830	1500	300	400
1600	3600	5700	2830	1500	300	400

Разраб.	Рыбачук		
Провер.	Попов		
Рук. гр.	Швец		
Нач. отд.	Федоренко		
ГИП	Попов		
Н. контр.	Курбацкая		

ТМП 407-03-431.86 - АС

Установка КТПБ 35/6/10 и КТПМН6-10/04-0,69кв мелиоративного назначения

Подстанция трансформаторная КТПБ 1000/35/6/10/-82У1... КТПБ-6300/35/6/10-82У1

Схема расположения сборных ж.б. элементов для 35-3

Стадия	Лист	Листов
Р	9	

Укргипроводхоз

Привязан

Инв. №

Взам. инв. №

Подп. и дата

Разрез 1-1

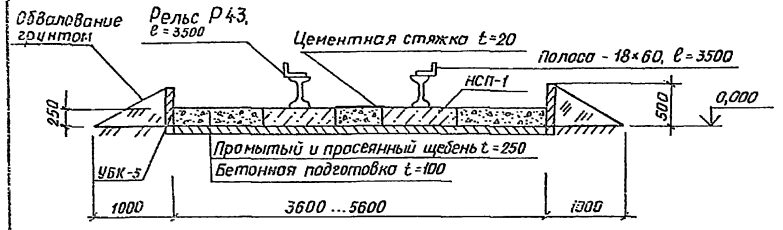

Разрез 2-2

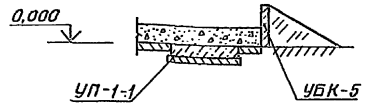

Разрез 3-3

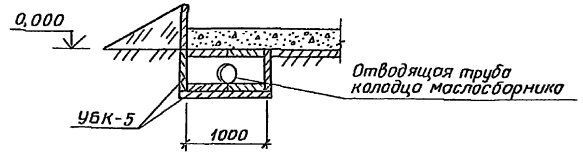

Разрез 4-4

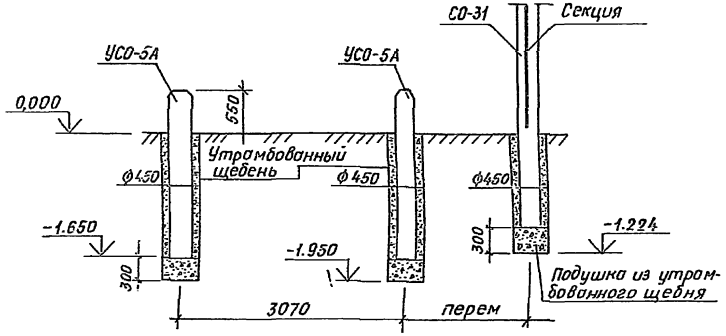

Разрез 5-5

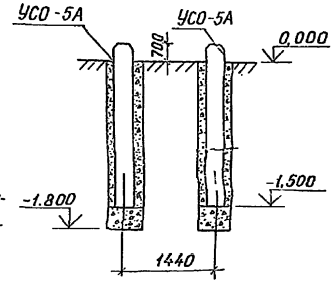

Разрез 6-6

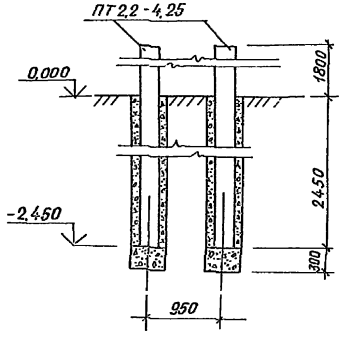

Разрез 7-7

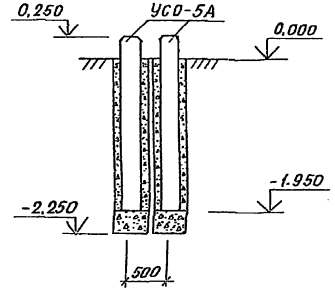

Разрез 8-8

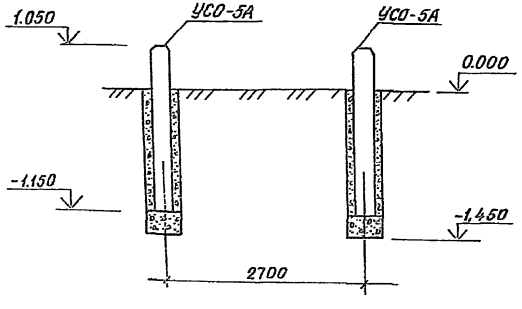

Разрез 9-9

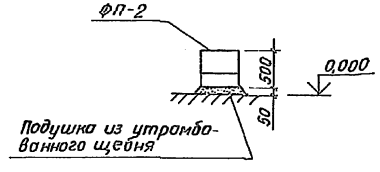

1. Отводящая труба колодца маслосборника, заземление и подключение к нему оборудования – учитываются и разрабатываются в конкретных проектах.

Разраб.	Рыбачук		28.07.86	ТМП 407-03-431.86 -АС		
Провер.	Попов		28.07.86			
Рук. гр.	Швец		28.07.86	Установка КТПБ 35/6-10 и КТПМН6-10/04-0,69кВ мелиоративного назначения		
Нач.отд.	Федоренко		28.07.86			
ГИП	Попов		28.08.86			
Н.контр.	Курдацкая		27.08.86	Установка КТПБ-35/6-10 мелиоративного назначения	Стадия: Р	Лист: 10	Листов:
Привязан				Разрезы 1-1 ... 9-9.	Укргипроводхоз 06.11/1	
Инв. №						

Взам. инв. № | Подпись и дата | Инв. № подл.

Альбом I

Типовые проектные решения 407-03-431.86

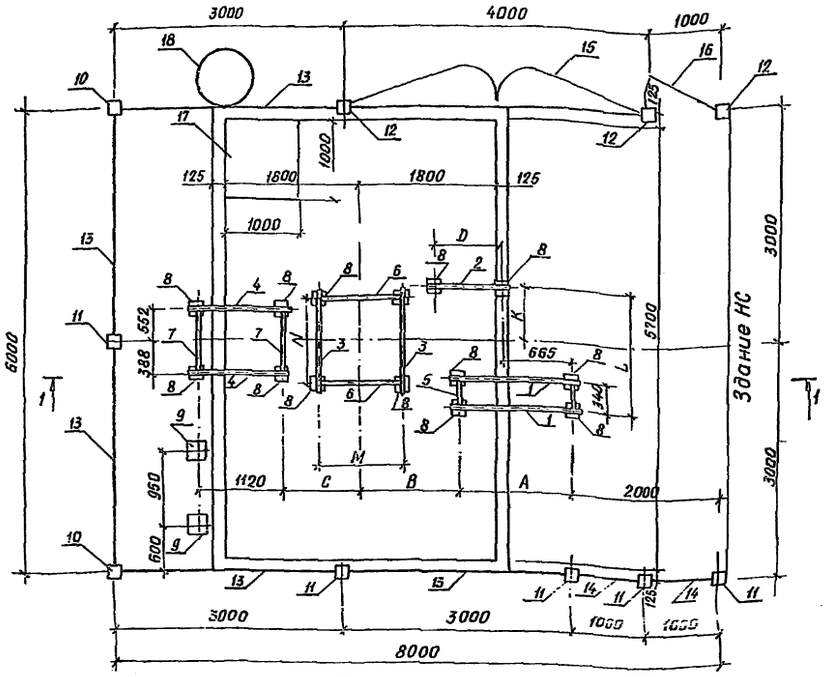

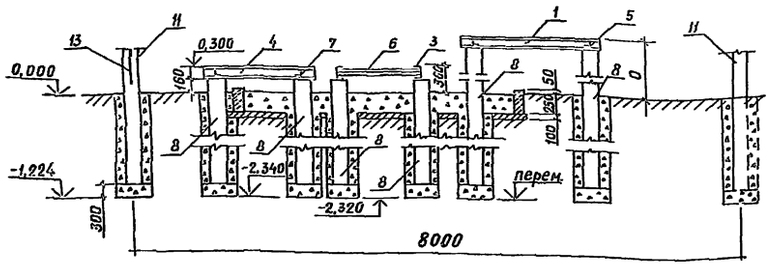

Размеры, мм

Мощность тр-ра подстанции КТПМН		A	B	C	D	K	L	M	N	O
400	10/0,69-А3794	1430	994	879	680	364	995	700	700	822
	10/0,4-ВА55-41	1430	994	879	680	344	995	700	700	822
630	10/0,69-ВА55-41	1430	1169	974	680	344	995	850	850	1009
	10/0,4 0-ВА55-41	1430	1169	974	680	344	995	850	850	1009
1000	10/0,69-ВА55-41	1430	1250	1025	680	344	995	1092	1100	1065
	10/0,40-ВА55-41	1610	1250	1025	880	698	1495	1092	1100	982
	10/0,40-316В	1610	1250	1025	880	325	1495	1092	1100	982
1600	10/0,69-316В	1610	1301	1106	880	322	1495	1100	1100	1458
	10/0,69-ВА55-43	1610	1301	1106	880	684	1495	1100	1100	1458
	10/0,40-325В	1610	1301	1106	880	285	1495	1100	1100	1398
	10/0,40-ВА75-43	1610	1301	1106	880	285	1495	1100	1100	1318

Спецификация к схеме расположения

Марка, поз.	Обозначение	Наименование	Кол. на 1 подстанцию мощностью: 400	630	1000	1600	Масса ед. кг	Примечание
		Детали						
		С 12 ГОСТ 8240-72						
1		ℓ=1500	2	2			20,0	
		ℓ=1700			2	2	22,6	
2		ℓ= 750	1	1			10,0	
		ℓ= 950			1	1	12,6	
3		ℓ= 800	1				10,6	
		ℓ= 900		1			12,0	
		ℓ= 1150			1	1	15,3	
4		С14 ГОСТ 8240-72 ℓ=1200	2	2	2	2	18,7	
5		L 50×5 ГОСТ 8509-72 ℓ=330	2	2	2	2	1,2	
6		ℓ= 690	2				26	
		ℓ= 840		2			3,2	
		ℓ=1090			2	2	4,1	
7		ℓ= 930	2	2	2	2	3,5	
		Сборочные единицы						
8	3.407-102	Стойка УСО-5А	14	14	14	14	0,4	
9	3.407-57/72	Приставка ПТ-2,2-4,25		2	2	2	325,0	
10	407-03-384.86	Столб ограды СО31-У	2	2	2	2	173,0	
11		СО31	5	5	5	5	173,0	
12		СО31-В	3	3	3	3	173,0	
13		Секция 3м	5	5	5	5	36,0	
14		1м	2	2	2	2	20,0	
15		Ворота	1	1	1	1	81,0	
16		Калитка	1	1	1	1	31,0	
17	3.407-102	Плита УБК-5			6	6	73,0	
18	3.900-2, в.5	Кольцо стеновое КС15-1			5	5	660,0	
		Материалы						
		Промытый щебень			5,13	5,13		м³
		Бет. подготовка			2,4	2,4		м³
		Кирпичная кладка			0,72	0,72		м³

Разраб.	Рыбачук		28.07.86	ТМП 407-03-431.86 – АС
Провер.	Попов		29.07.86	
Рук. гр.	Шведц		06.08.86	Установка КТПБ 35/6/10 и КТПМН6-10/0,4-0,69 кв мелиоративного назначения
Нач. отд.	Федоренко		5.08.86	
ГИП	Попов		29.07.86	
Н. контр.	Курбацкая		1.08.86	Подстанция трансформаторная комплектная КТПМН-400/10/0,59/А3794...1600/10/0,4-0,69 кв

Стадия	Лист	Листов
Р	11	

Схема расположения ж.б. элементов для КТПМН6-10/0,4-0,69 кв

Укргипроводхоз

Привязан

Инв. N

Инв. N подл. | Подп. и дата | Взам. инв. N

Альбом I

Типовые проектные решения 407-03-431.86

1-1

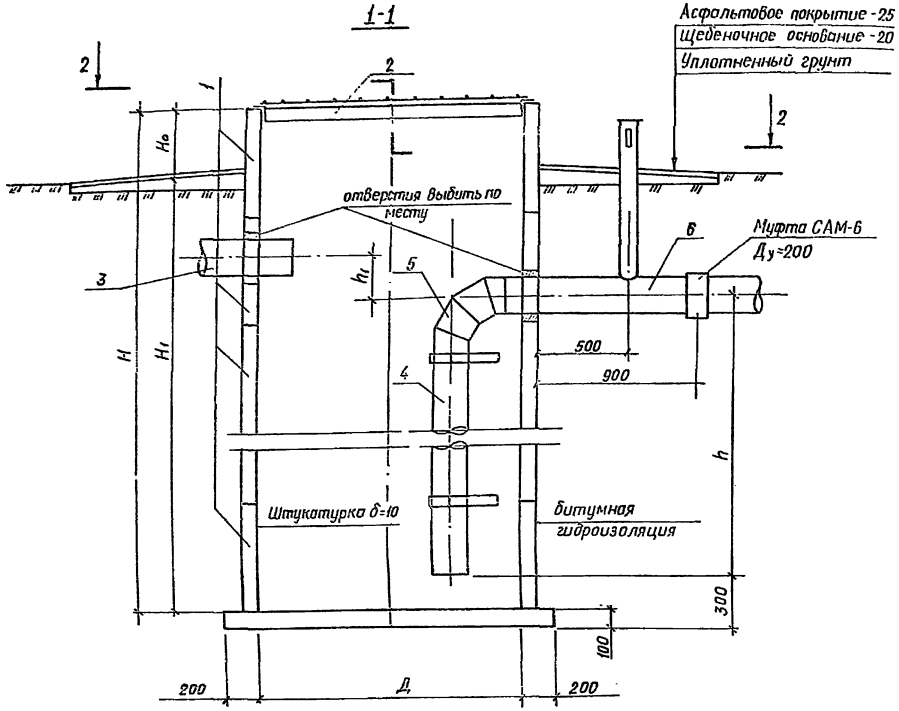

2-2

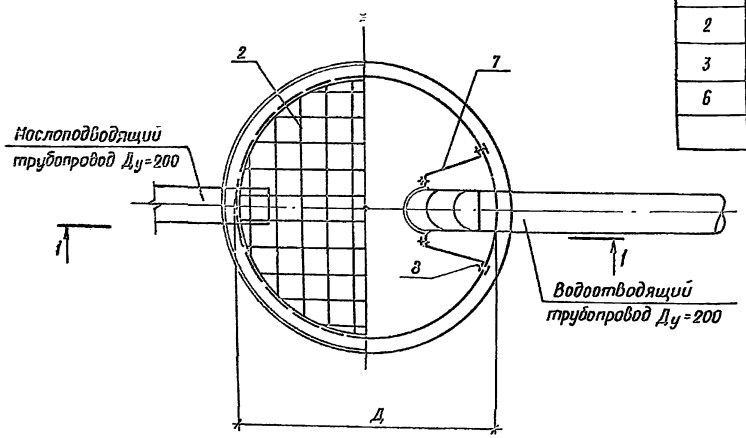

Полезная емкость колодца м³	Вариант	Д мм	H мм	H_0 мм	H_1 мм	h мм	h_1 мм
1	1	1500	1800	400	1400	700	150
2	2	1500	2400	300	2100	1300	250
3	3	1500	3000	200	2800	1900	350
6	4	2000	3600	650	2950	2000	400

Спецификация к схеме расположения сборных элементов

Марка поз.	Обозначение	Наименование	Кол.				Масса ед., кг	Примечание
1	3.900-2 вып.5	Кольца стеновые КС15-1-1	3	4	5	-	675	
1	3.900-2 вып.5	Кольца стеновые КС20-1-1	—	—	—	3	1470,0	
			Вариант 1	Вариант 2	Вариант 3	Вариант 4		

Спецификация закладных изделий

Формат	Зона	Поз	Обозначение	Наименование	Кол.				Примечание
				Изделия закладные					
		2	-01.00-0200-03.00	МН1	1	1	1	—	
		2		МН2	—	—	—	1	
		3		МН3	1	1	1	1	
		4	-04.00-05.00-06.00-70.00-08.00	МН4	1	—	—	—	
		4		МН5	—	1	—	—	
		4		МН6	—	—	1	—	
		4		МН7	—	—	—	1	
		5		МН8	1	1	1	1	
		6	-09.00	МН9	1	1	1	1	
		7	-10.00-11.00	МН10	2	2	2	2	
		8		МН11	4	4	4	4	
					Вариант 1	Вариант 2	Вариант 3	Вариант 4	

1. Стеновые кольца соединяются цементным раствором марки 100.
2. Внутри колодец оштукатурить цементным раствором состава 1:1
3. Все металлические детали внутри колодца покрыть антикоррозийным составом: грунтовка ХС-010 в 2 слоя, окраска ХС-76-В 5 слоев.
4. Стальные трубы, находящиеся в грунте покрыть усиленной антикоррозионной изоляцией, наружную поверхность колодца покрыть горячим битумом в 2 слоя.
5. Вокруг колодца устраивается асфальтовая отмостка шириной 1м
6. Закладные изделия поз. 3 и 6 установить по месту и заделать раствором марки 100

Разраб.	Местечкин		09.07.85
Провер.	Швец		09.07.85
Рук. гр.	Швец		09.07.85
Нач. отд.	Федоренко		09.07.85
ГИП	Попов		09.07.85
Н. контр.	Кирбацкая		09.07.85

ТИП 407-03-431.86 -АС

Установка КПТБ 35/6/10 и КТПМН 6-10/0,4-0,63 КВ мелиоративного назначения

Подстанции трансформаторные КТПБ 35/6/10 и КТПМН6-10/0,4-63

Стадия	Лист	Листов
Р	12	

Колодец маслосборника

Укргипроводхоз

Привязан

Инв. №

Взам. инв. №

Подп. и дата

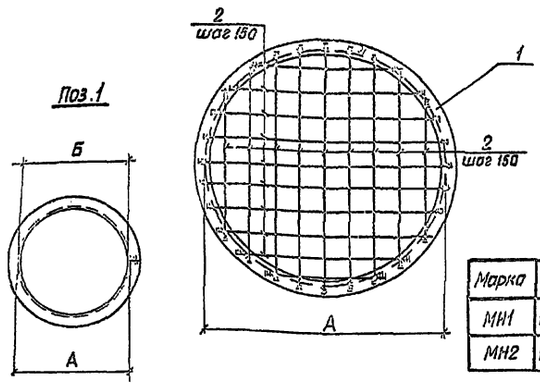

Марка	А мм	Б мм	масса, кг
МН1	1480	1470	75,5
МН2	1980	1970	119,5

Формат	Зона	Поз.	Обозначение	Наименование	Кол	Примечание
				МН1		
		1	-01.01	L63×6 ГОСТ 8509-72*; ℓ=5110	1	29,3 кг
		2	-01.02	ф16АII ГОСТ 5781-82; ℓ=300...1600	22	2,1 кг
				МН2		
		1	-02.01	L63×6 ГОСТ 8509-72*; ℓ=6680	1	38,3 кг
		2	-02.02	ф16АII ГОСТ 5781-82; ℓ=300...2100	28	2,9 кг
				МН3		
			-03.01	Труба 219×7 ГОСТ 10704-76; ℓ=1000	1	36,6 кг

Разраб.	Местечкина		29.07.86
Провер.	Рыбачук		29.07.86
Рук. гр	Швец		06.08.86
ГИП	Попов		29.07.86
Н.отд.	Федоренко		5.08.86
Н.контр.	Курбацкая		07.08.86

ТМП 407-03-431.86 -01.00-02.00-03.00

Изделие закладное МН /МН1...МН3/

Стадия	Масса	Масштаб
Р	см. табл.	

Лист | Листов

Укргипроводхоз

Инв. № подл. | Подпись и дата | Взам. инв. №

407-03-431.86

МН8

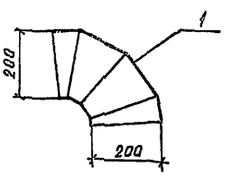

Формат	Зона	Поз.	Обозначение	Наименование	Кол.	Примечание
				МН4		
			-04.01	Труба 219×7 ГОСТ 10704-76, ℓ=500	1	18,3 кг
				МН5		
			-05.01	Труба 219×7 ГОСТ 10704-76, ℓ=1100	1	40,3 кг
				МН6		
			-06.01	Труба 219×7, ГОСТ 10704-76, ℓ=1700	1	62,3 кг
				МН7		
			-07.01	Труба 219×7, ГОСТ 10704-76, ℓ=1800	1	65,9 кг
				МН8		
		1	-08.01	Отвод ф219; δ7, ГОСТ 10704-76 ℓ=300	1	22,0 кг

Привязан

Инв. N

Разраб.	Местечкина		29.07.86
Провер.	Рыбачук		29.07.86
Рук. гр.	Швец		06.08.87
ГИП	Попов		29.07.86
Нач.отд.	Федоренко		06.08.86
Н.контр.	Курбацкая		07.08.86

407-03-431.86 -04.00-05.00-06.00-07.00-08.00

Изделие закладное МН /МН4...МН8/.

Стадия	Масса	Масштаб
Р	см. табл.	

Лист | Листов 1

Укргипроводхоз

Инв. № подл. | Подпись и дата | Взам. инв. №

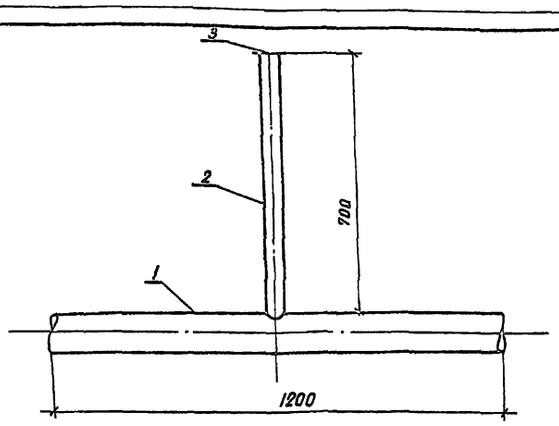

Формат	Зона	Поз.	Обозначение	Наименование	Кол.	Примечание
				МН9		
		1	-09.01	Труба 219×7 ГОСТ 10704-76; ℓ=1200	1	44 кг
		2	-09.02	Труба 102×5 ГОСТ 10704-76; ℓ=700	1	8,4 кг
		3	-09.03	-150×5 ГОСТ 103-76; ℓ=150	1	0,9 кг

Привязан

Инв. N

Разраб.	Местечкина		29.07.86
Провер.	Рыбачук		29.07.86
Рук. гр.	Швец		06.08.86
ГИП	Попов		29.07.86
Нач.отд.	Федоренко		06.08.86
Н.контр.	Курбацкая		07.08.86

ТМП 407-03-431.86 -09.00

Изделие закладное МН /МН9/

Стадия	Масса	Масштаб
Р	53,3 кг	

Лист | Листов 1

Укргипроводхоз

Инв. № подл. | Подпись и дата | Взам. инв. №

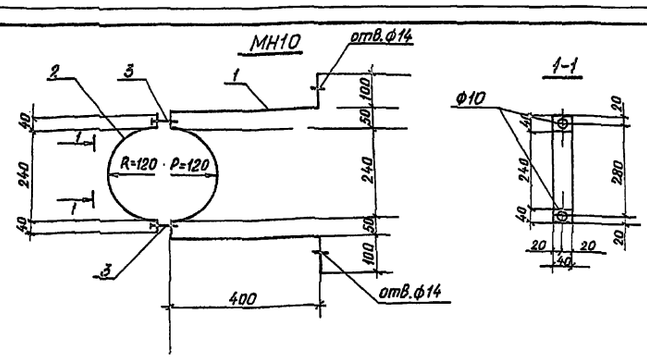

Марка	Масса кг
МН10	112,4

Формат	Зона	Поз.	Обозначение	Наименование	Кол.	Примечание
				МН10		
		1	-10.01	-40×5 ГОСТ 82-70, ℓ=1480	1	18,6 кг
		2	-10.02	-40×5 ГОСТ 82-70, ℓ=460	1	5,8 кг
		3	-10.03	Болт М8 с гайкой ГОСТ 7798-70*	2	44 кг
				ℓ=30		
				МН11		
			-11.01	Болт М12 ГОСТ 7798-70*, ℓ=50	1	0,44 кг

Привязан

Инв. N°

Разраб.	Местечкина		29.07.86
Провер.	Рыбачук		29.07.86
Рук. гр.	Швец		06.08.86
ГИП	Попов		29.07.86
Нач.отд.	Федоренко		06.08.86
Н.контр.	Курбацкая		07.08.86

ТМП 407-03-431.86 -10.00 - 11.00

Изделие закладное МН /МН10... МН11/

Стадия	Масса	Масштаб
Р	см табл	

Лист | Листов 1

Укргипроводхоз

Инв. № подл. | Подпись и дата | Взам. инв. №

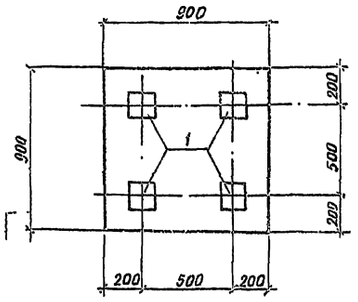

Ведомость расхода стали на элемент, кг

Марка элемента	Изделия закладные								Общ расход
	Арматура класса				Прокат марки				
	AI				Вст3кп2				
	ГОСТ 5781-82				ГОСТ 103-76				
		ф12	Итого	Всего	-150×12	Итого	Всего		
УП-1-1		3,2	3,2	3,2	8,8	8,8	8,8		12,0

Спецификация дополнительных закладных изделий

Формат	Зона	Поз.	Обозначение	Наименование	Кол.	Примечание
			3.407-102	УП-1		
				Доп. закладные изделия		
				УП-1-1		
			-12.00	Изделие закладное МН12	4	3,0кг

Привязан

Инв. N

Разраб.	Местечкина		29.07.86
Пров.	Рыбачук		29.07.86
Рук. гр.	Швец		06.08.86
ГИП	Попов		29.07.86
Н. контр.	Кирбацкая		07.08.86
Нач. отд.	Федоренко		06.08.86

ТМП 407-03-431.86 - УП-1-1

Плита УП-1-1

Стадия	Масса	Масштаб
Р	250кг	
Лист	Листов 1	

Укргипроводхоз П14

Взам. инв. № | Подпись и дата | Инв. № подл.

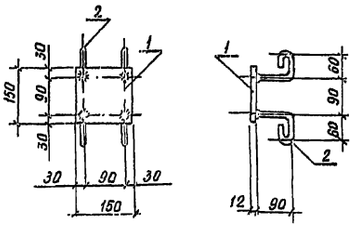

Формат	Зона	Поз.	Обозначение	Наименование	Кол.	Примечание
				МН12		
			-12.01	-150×12 ГОСТ 103-76, ℓ=150	1	2,2кг
			-12.02	ф12 AI ГОСТ 5781-82, ℓ=225	4	0,2кг

Привязан

Инв. N

Разраб.	Местечкина		29.07.86
Пров.	Рыбачук		29.07.86
Рук. гр.	Швец		06.08.86
ГИП	Попов		29.07.86
Н. контр.	Кирбацкая		07.08.86
Нач. отд.	Федоренко		06.08.86

ТИП 407-03-431.86 - 12.00

Изделие закладное МН /МН12/

Стадия	Масса	Масштаб
Р	3,0кг	
Лист	Листов 1	

Укргипроводхоз Л-14

Взам. инв. № | Подпись и дата | Инв. № подл.

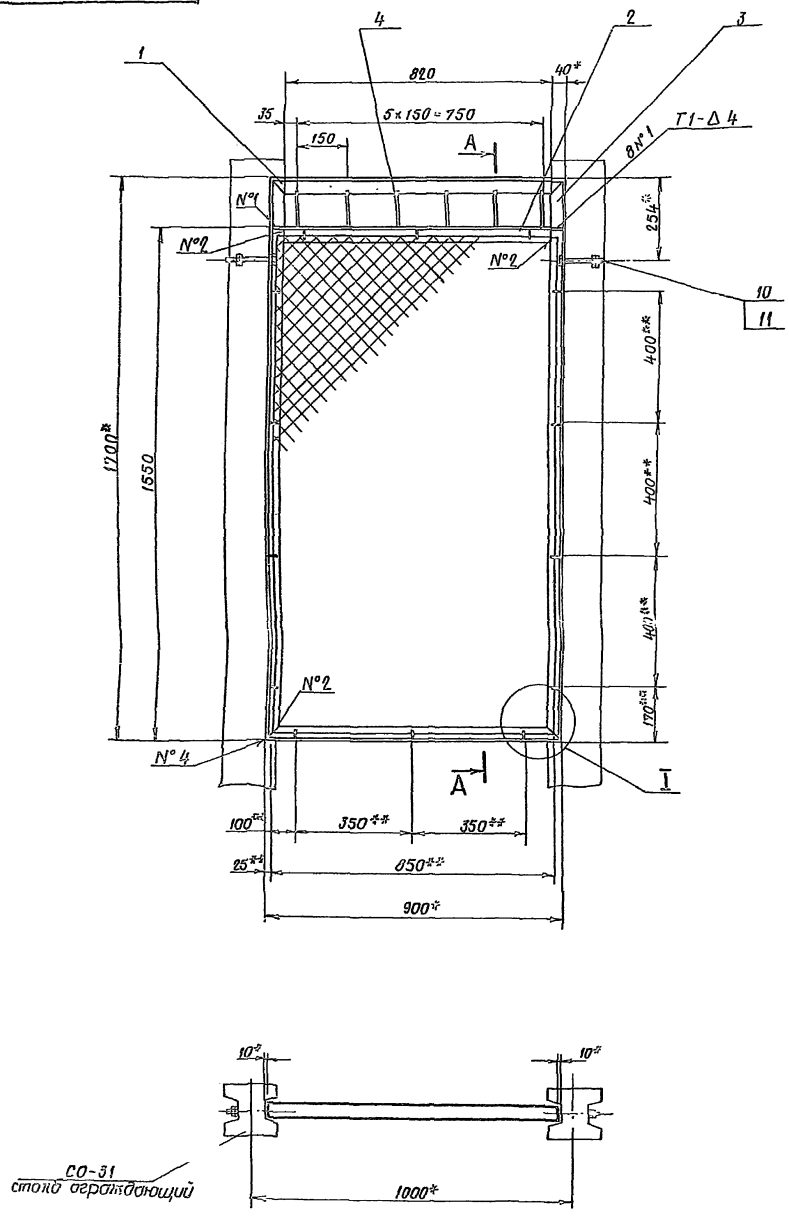

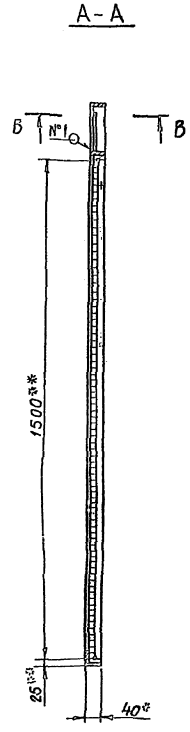

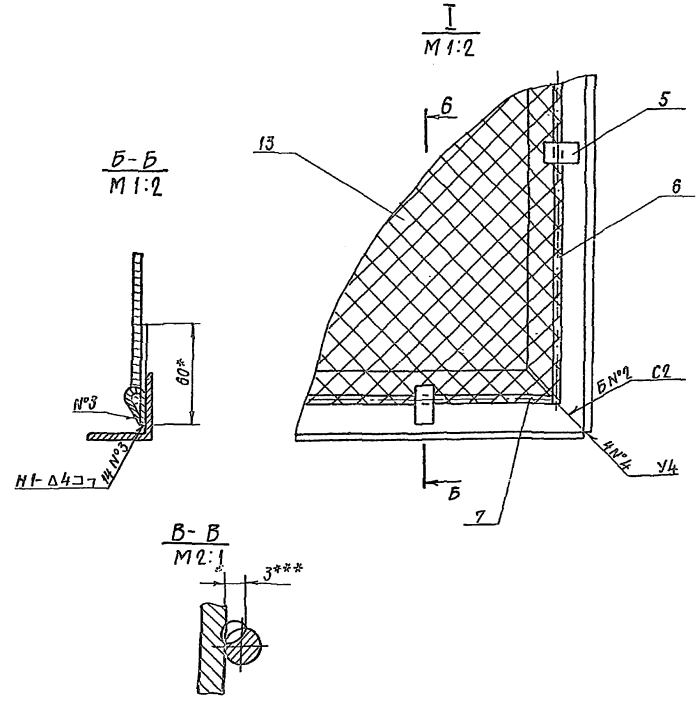

1 ± 1Т14/2

2. Допуск разности длин диагоналей не более 5мм.
3* Размеры для справок.
4** Размеры уточнить при сборке.
5 При натяжении сетки деталь поз.5 загнуть и приварить.
6. Сварные швы по ГОСТ 5264-80.
7*** Сварка ручная дуговая.
8. Покрытие: грунтовка ФЛ-03-К, коричневая ГОСТ 9109-81. IV В5; эмаль НЦ-25, серая ГОСТ 5406-73. III.85.

					ТМП 407-03-431.86-ЭС3-00.0.00СБ			
Изм.	Лист	№докум.	Подп.	Дата	Секция	Лит.	Масса	Масштаб
Разраб.		Лучко		1.12.86		П	20	1:10
Пров.		Швец		1.12.86		Лист	Листов 1	
Н.контр.		Бурлаков		1.12.86		УКРГИПРОВОДХОЗ г. Киев		
Утв.		Попов		1.12.86				

Альбом

407-03-431.86

Подп. и дата | Взам. инв. № | Инв. № дубл. | Подп. и дата

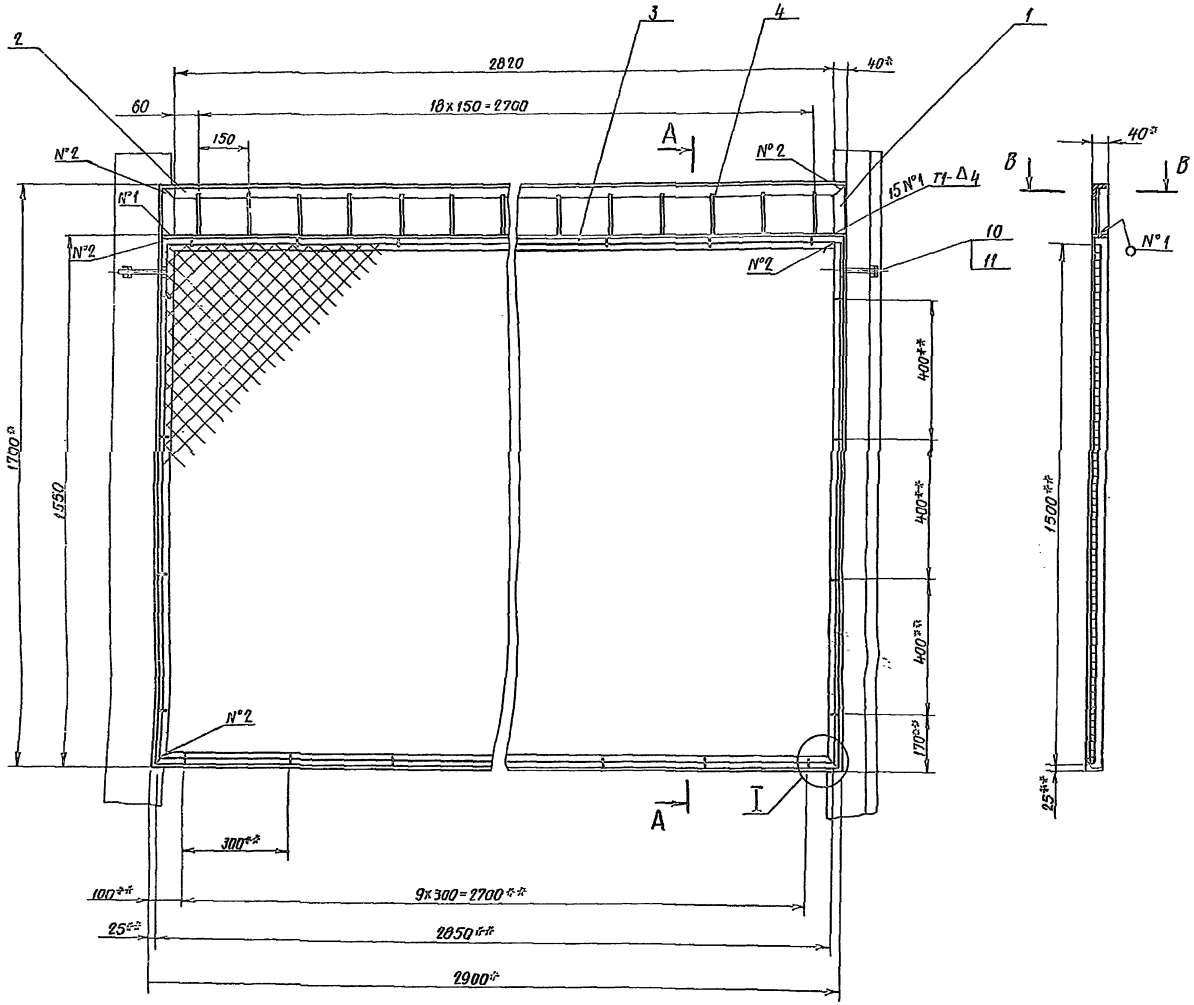

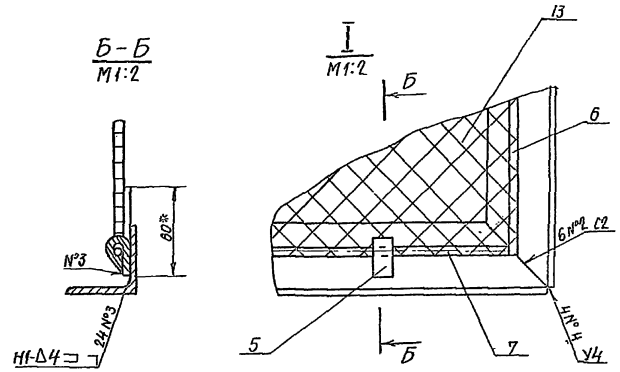

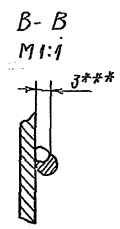

1. $\pm \frac{IT14}{2}$
2. Допуск разности длин диагоналей не более 5мм.
3. * Размеры для справок.
4. ** Размеры уточнить при сборке.
5. При натяжении сетки деталь поз.5 загнуть и приварить.
6. Сварные швы по ГОСТ 5264-80.
7. *** Сварка ручная дуговая.
8. Покрытие: грунтовка ФЛ-03-К, коричневая ГОСТ 9109-81. IV. В5; эмаль НЦ-25, серая ГОСТ 5406-73. III. В5..

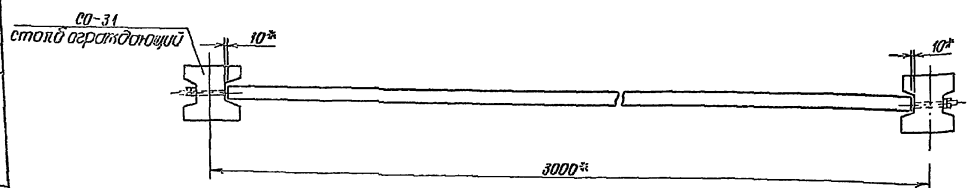

					ТМП 407-03-431.86	ЭС4-00.0.00СБ	
Изм.	Лист	№ докум.	Подп.	Дата	Секция	Лит.	Масса	Масшт.
Разраб.		Лучко		03.86		П	36	1:10
Пров.		Швец		03.86		Лист	Листов 1	
Н.контр.		Бурлакой		03.86		УКРГИПРОВОДХОЗ г.Киев		
Утв.		Попов		03.86				

Альбом

407-03-431.86

Инв. № подл. | Подп. и дата | Взам. инв. № | Инв. № дубл. | Подп. и дата

Альбом

407-03-431.86

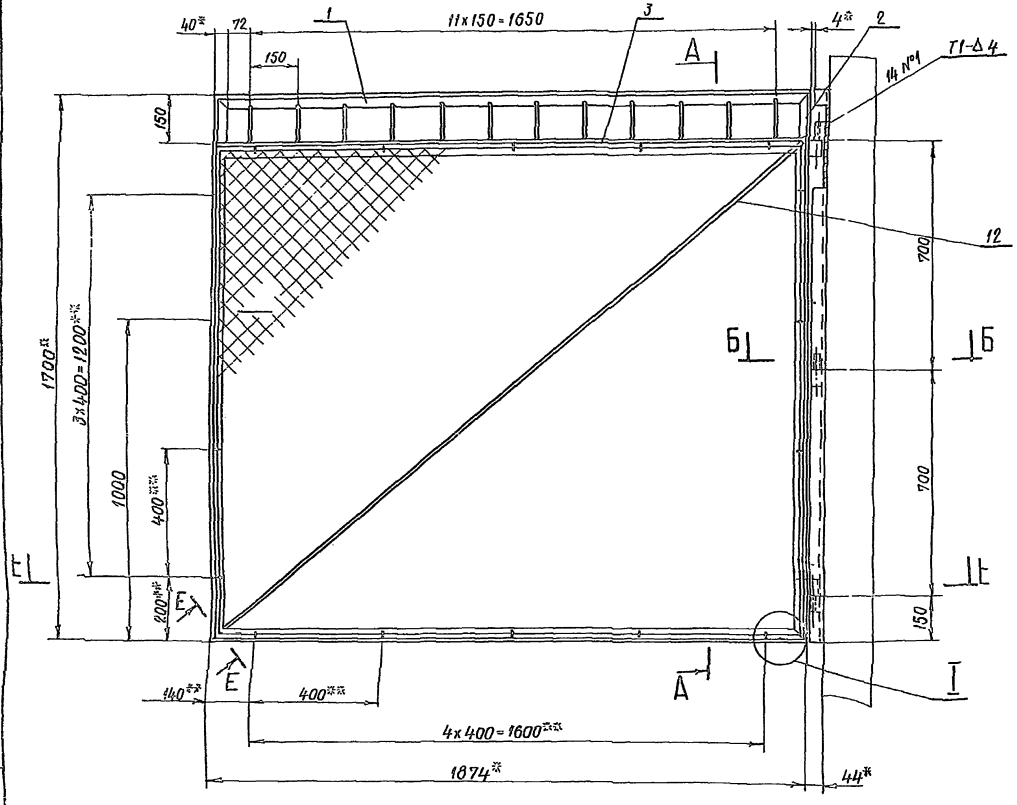

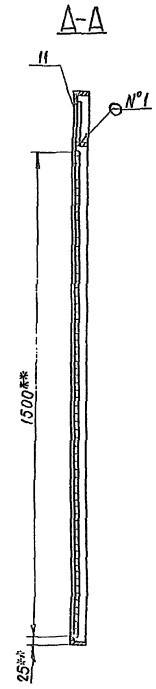

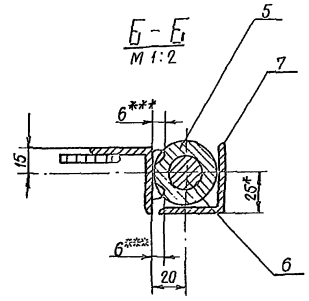

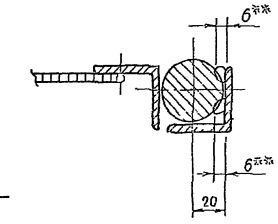

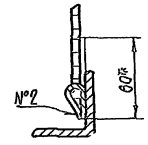

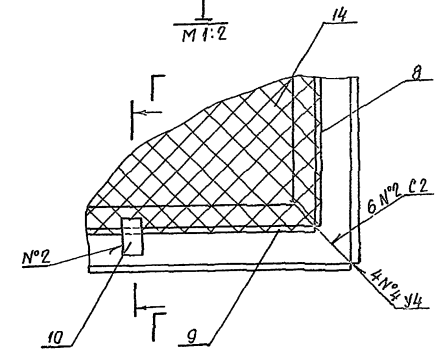

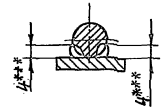

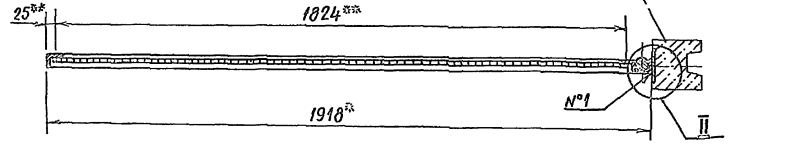

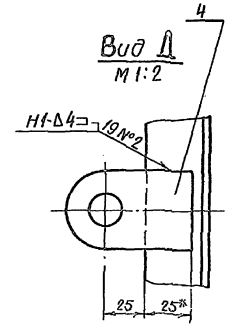

1. $\pm \frac{1T14}{2}$

2. Допуск разности длин диагоналей не более 5мм.

3.* Размеры для справок.

4.* Размеры уточнить при сборке.

5. При натяжении сетки деталь поз. 10 загнуть и приварить.

6. Сварные швы по ГОСТ 5264-80.

7.*** Сварка ручная дуговая.

8. Покрытие: грунтовка ФЛ-03-К, коричневая ГОСТ 9109-81. IV В5; эмаль НЦ-25, серая ГОСТ 5406-73. III В5.

| | | |

Альбом

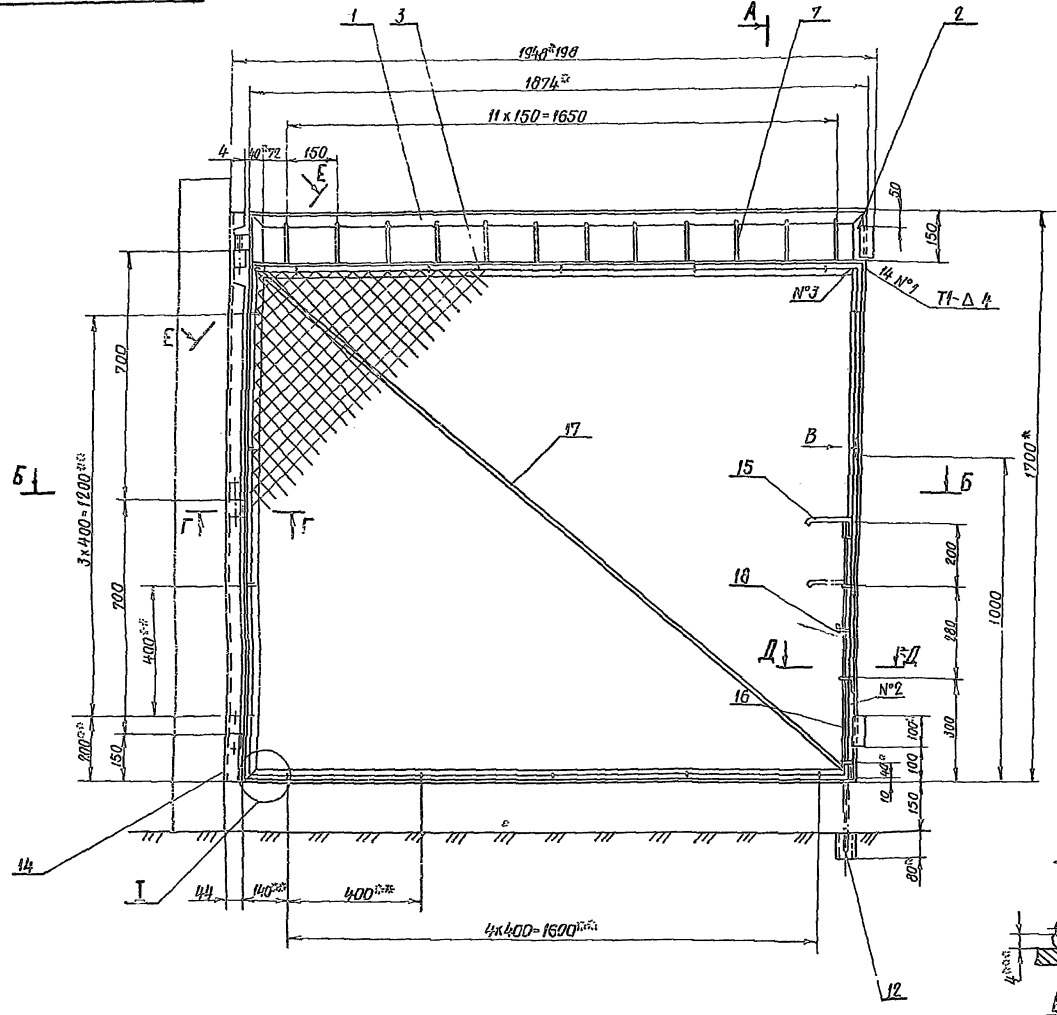

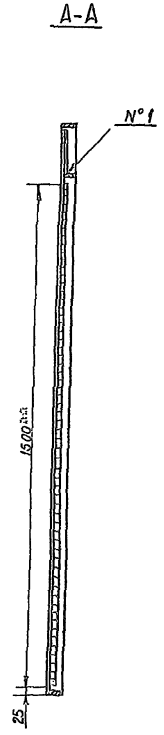

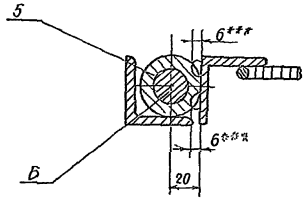

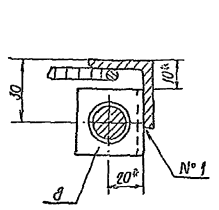

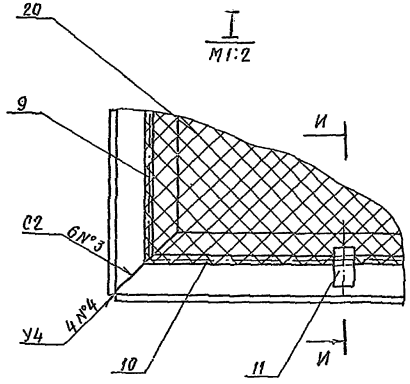

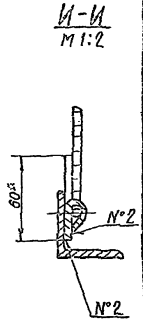

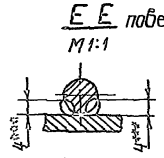

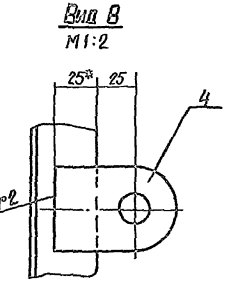

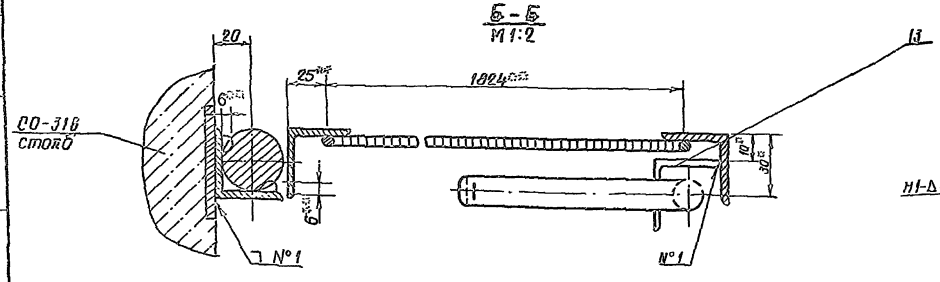

1. $\pm \frac{IT14}{2}$

2. Допуск разности длин диагоналей не более 5 мм.

3. *Размеры для справок.

4. **Размеры уточнить при сборке.

5. При натяжении сетки деталь поз. 11 загнуть и приварить.

6. Сварные швы по ГОСТ 5264-80.

7. ***Сварка ручная дуговая

8. Покрытие: грунтовка ФЛ-03-К, коричневая ГОСТ 9109-81. IV В5; эмаль НЦ-25, серия ГОСТ 5406-73-III.Б5.

Изм.	Лист	№ докум.	Подп.	Дата	ТИП 407-03-431.86 ЭСБ-00.0.00 СБ		
Разраб.		Лучко		11.86	Створка ворот	Лит	Масса	Масштаб
Пров.		Швец		11.86		П	42	1:10
Н.контр.		Бурлакой		11.86		Лист 1	Листов 1	
Утв.		Попов		11.86		УКРГИПРОЗЕМХОЗ г. Киев 1986		

Инв. № подл. | Подп. и дата | Взам. инв. № | Инв. № дубл. | Подп. и дата

ЭС7-00.0.00.СБ

Альбом

407-03-431.86

ТМП

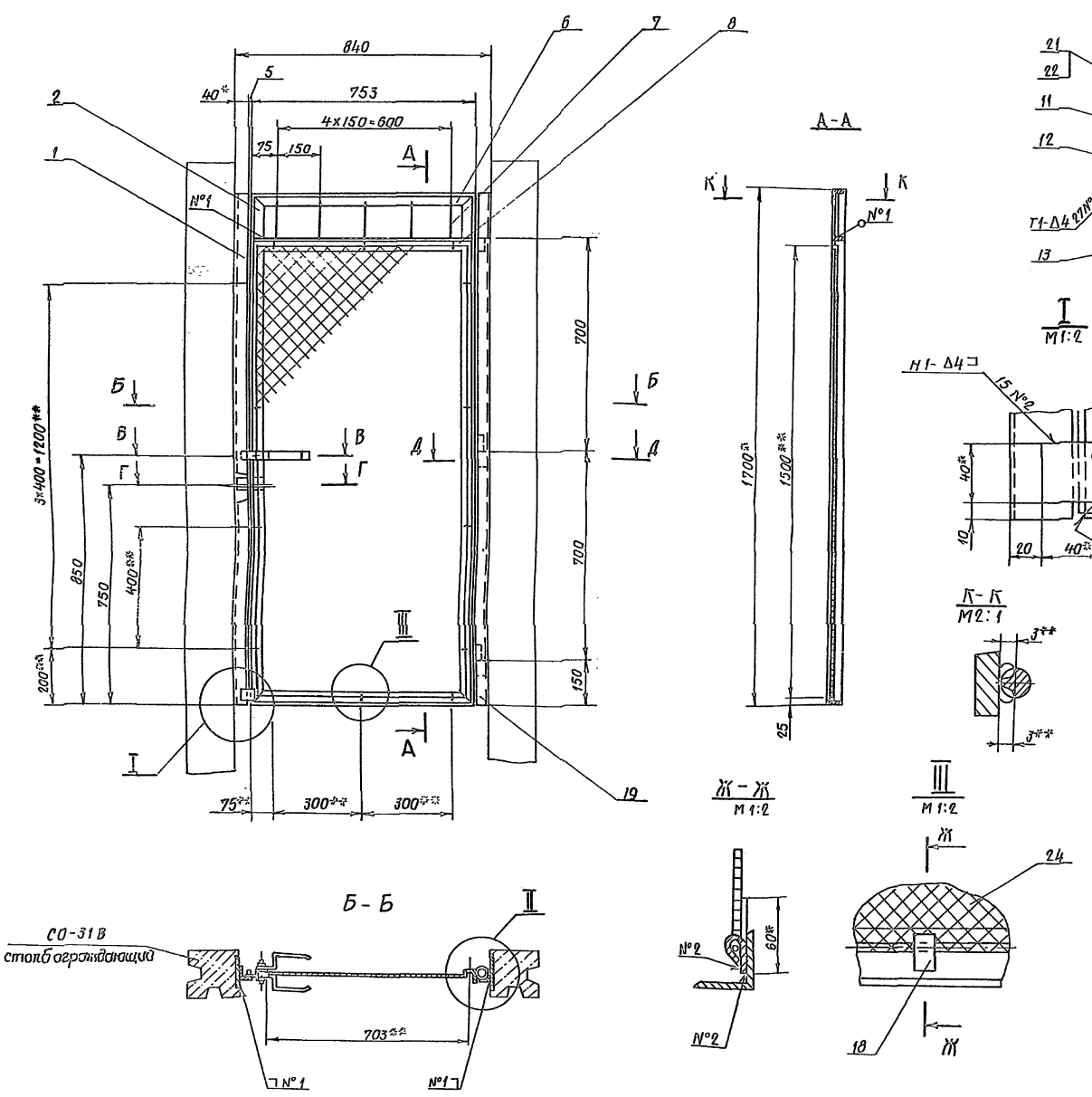

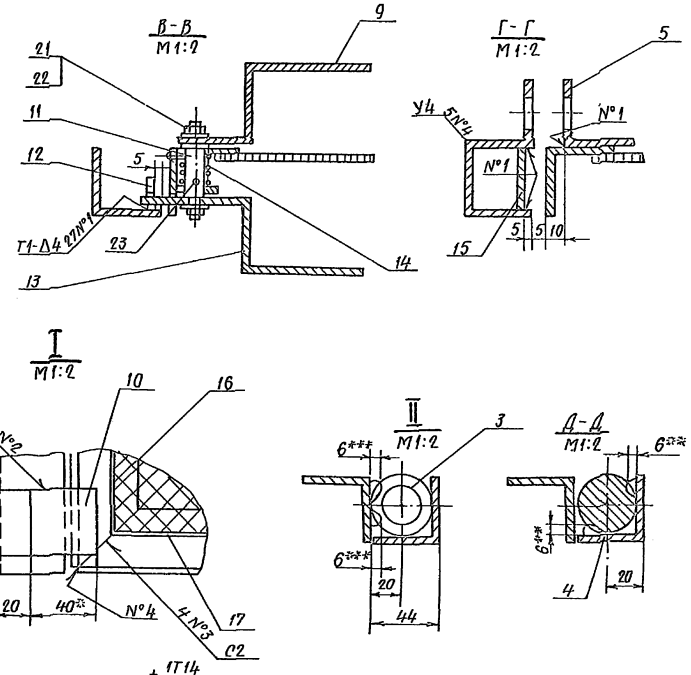

1. $\pm\frac{1Т14}{2}$
2. Допуск разности длин диагоналей не более 5мм.
3. * Размеры для справок.
4. ** Размеры уточнить при сборке.
5. При натяжении сетки деталь поз.18 загнуть и приварить.
6. Сварные швы по ГОСТ 5264-80.
7. *** Сварка ручная дуговая.
8. Покрытие: грунтовка ФЛ-03-К, коричневая ГОСТ 9109-81 IV В5; эмаль НЦ-25, серая ГОСТ 5406-73 III В5.

					ТМП 407-03-431.86 ЭС7-00.0.00 СБ			
Изм.	Лист	№ докум	Подп.	Дата	Калитка	Лит.	Масса	Масштаб
Разраб.		Лучко		02.86		П	31	1:10
Пров		Швец		02.86		Лист	Листов 1	
Н.контр.		Бурлаков		03.86		УКРГИПРОВОДХОЗ г. Киев		
Утв.		Попов		02.86				

Подп. и дата | Взам. инв. № | Инв. № дубл. | Подп. и дата

Альбом

Формат	Зона	Поз.	Обозначение	Наименование	Кол.	Примечание
				Документация		
А4			9С3-00.0.00 СБ	Сборочный чертеж		
				Детали		
А4		1	9С3-00.0.01	Стойка	2	
А4		2	9С3-00.0.02	Поперечина	1	
А4		3	9С3-00.0.03	Стойка	2	
Б4		4	9С3-00.0.04	Пруток Круг 10 ГОСТ 2590-71 / Ст3 ГОСТ 535-79		
				с=130 h 14	6	0.08 кг
Б4		5	9С3-00.0.05	Планка Полоса 6-4х12 ГОСТ 103-76 / Ст3 ГОСТ 6402-76		
				с=60 h 14	14	0.02 кг
Б4		6	9С3-00.0.06	Пруток Круг 10 ГОСТ 2590-71 / Ст3 ГОСТ 5335-79		
				с=1500 h 14	2	0.2 кг
Б4			9С3-00.0.07	Пруток Круг 10 ГОСТ 2590-71 / Ст3 ГОСТ 535-79		
				с=850 h 14	2	0.9 кг

407-03-471.86

Инв.№подл. | Подп. и дата | Взам.инв.№ | Инв.№дубл. | Подп. и дата

Изм.	Лист	№докум.	Подп.	Дата
Разраб.		Лучко		31.12.86
Пров.		Швец		31.12.86
ГИП		Попов		31.12.86
Н.контр.		Бурлаков		31.12.86
Утв.		Попов		31.12.86

ТМП 407-03-471.86-9С3-00.0.00

Секция

Лит.	Лист	Листов
П	1	2

УКРГИПРОВОДХОЗ г. Киев

Копировал: Яковлева Формат А4

Альбом

Формат	Зона	Поз.	Обозначение	Наименование	Кол.	Примечание
				Стандартные изделия		
		10		Болт М12х130.58.0124 ГОСТ 7798-70	2	
		11		Гайка М12.5 ГОСТ 5915-70	2	
				Материалы		
		13		Сетка 20-2.0 ГОСТ 5336-80	1.3т	

Инв.№подл. | Подп. и дата | Взам.инв.№ | Инв.№дубл. | Подп. и дата

Изм.	Лист	№докум.	Подп.	Дата

ТМП 407-03-471.86-9С-00.0.00

Лист 2

Копировал: Яковлева Формат А4

Альбом

9С3-00.0.01

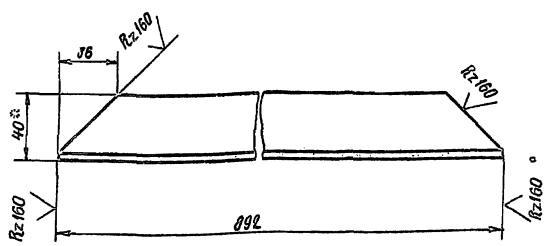

1. h 14; $\pm \frac{IT14}{2}$
2. * Размер для справок.

407-03-471.86

Инв.№подл. | Подп. и дата | Взам.инв.№ | Инв.№дубл. | Подп. и дата

ТМП 407-03-471.86-9С3-00.0.01

Изм.	Лист	№докум.	Подп.	Дата
Разраб.		Лучко		30.12.86
Пров.		Швец		30.12.86
ГИП		Попов		30.12.86
Н.контр.		Бурлаков		30.12.86
Утв.		Попов		30.12.86

Стойка

Лит.	Масса	Масштаб
П	2.0	1:2

Лист	Листов 1

Уголок 6-40х40х4 ГОСТ 8509-72 / Ст3 ГОСТ 535-79

УКРГИПРОВОДХОЗ г. Киев

Копировал: Яковлева Формат А4

Альбом

9С3-00.0.02

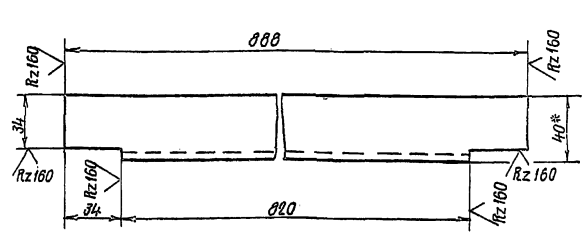

1. h 14; $\pm \frac{IT14}{2}$
2. * Размер для справок.

Инв.№подл. | Подп. и дата | Взам.инв.№ | Инв.№дубл. | Подп. и дата

ТМП 407-03-471.86-9С3-00.0.02

Изм.	Лист	№докум.	Подп.	Дата
Разраб.		Лучко		30.12.86
Пров.		Швец		30.12.86
ГИП		Попов		30.12.86
Н.контр.		Бурлаков		30.12.86
Утв.		Попов		30.12.86

Поперечина

Лит.	Масса	Масштаб
П	1.9	1:2

Лист	Листов 1

Уголок 6-40х40х4 ГОСТ 8509-72 / Ст3 ГОСТ 535-79

УКРГИПРОВОДХОЗ г. Киев

Копировал: Яковлева Формат А4

Альбом

407-03-471.86

ЭС3-00.0.03

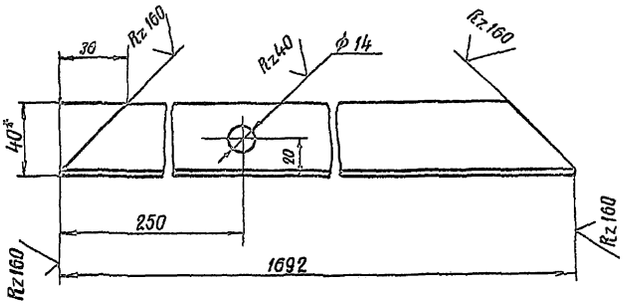

1. H14; h14; $\pm \frac{IT14}{2}$

2.* Размер для справок

Изм.	Лист	№ докум.	Подп.	Дата
Разраб		Лучко		1.12.8
Пров.		Швец		1.12.8
Рук. гр.		Швец		1.12.8
ГИП		Попов		1.12.8
Н.контр.		Бурлаков		1.12.8

ТМП 407-03-471.86 ЭС3-00.0.03

Стойка

Лит.	Масса	Масштаб
П	3,8	1:2

Лист Листов 1

Уголок Б-40×40×4 ГОСТ 8509-72 / ВСт3 ГОСТ 535-79

УКРГИПРОВОДХОЗ г. Киев

Копир. Яковлева

Формат А4 36 11/1

Инв. № подл. | Подп. и дата | Взам. инв. № | Инв. № дубл. | Подп. и дата

Альбом 407-03-491.86

Формат	Зона	Поз.	Обозначение	Наименование	Кол.	Примечание
				Документация		
А2			ЭС4-00.0.00СБ	Сборочный чертеж	1	
				Детали		
А4		1	ЭС3-00.0.03	Стойка	2	
А4		2	ЭС4-00.0.01	Стойка	2	
А4		3	ЭС4-00.0.02	Поперечина	1	
Б4		4	ЭС4-00.0.03	Пруток		
				Круг 10 ГОСТ 2590-71 / Ст3 ГОСТ 535-79		
				ℓ=150 h14	19	0.08 кг
Б4		5	ЭС4-00.0.04	Планка		
				Полоса Б-4х12 ГОСТ 103-76 / Ст3 ГОСТ 6422-76		
				ℓ=60 h14	28	0.02 кг
Б4		6	ЭС4-00.0.05	Пруток		
				Круг 10 ГОСТ 2590-71 / Ст3 ГОСТ 535-79		
				ℓ=1500 h14	2	0.9 кг
Б4		7	ЭС4-00.0.06	Пруток		
				Круг 10 ГОСТ 2590-71 / Ст3 ГОСТ 535-79		
				ℓ=2850 h14	2	1.7 кг

Взам.инв.№ | Подп. и дата | Инв.№подл. | Подп. и дата

Изм. Лист № докум. Подп. Дата

ТМП 407-03-471.86-ЭС4-00.0.00

Разраб. Лучка 1.12.86
Провер. Швец 1.12.86
Н.контр. Бурлаков 1.12.86
Утв. Попов 1.12.86

Секция

Лит. П1 | Лист 1 | Листов 2

УКРГИПРОВОДХОЗ г. Киев

Копир. Яковлева Формат А4

Альбом 407-03-491.86

Формат	Зона	Поз.	Обозначение	Наименование	Кол.	Примечание
				Стандартные изделия		
		10		Болт М12х130.58.019 ГОСТ 7798-70	2	
		11		Гайка М12.5 ГОСТ 5915-70	2	
				Материалы		
		13		Сетка 20-2.0 ГОСТ 5336-80	4.3м	

Взам.инв.№ | Подп. и дата | Инв.№подл. | Подп. и дата

Изм. Лист № докум. Подп. Дата

ТМП 407-03-471.86-ЭС4-00.0.00

Лист 2

Копировала Яковлева Формат А4

Альбом 407-03-491.86

ЭС4-00.0.02

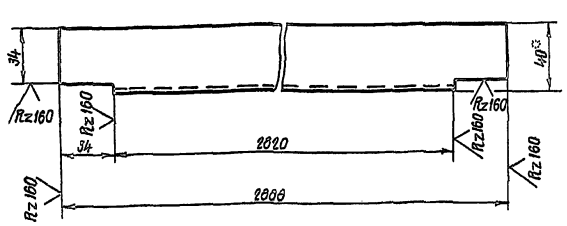

1. H14; ±IT14/2
2. * Размер для справок

Взам.инв.№ | Подп. и дата | Инв.№подл. | Подп. и дата

Изм. Лист № докум. Подп. Дата

ТМП 407-03-431.86-ЭС4-00.0.02

Разраб. Лучка 1.12.86
Пров. Швец 1.12.86
ГИП Попов 1.12.86
Н.контр. Бурлаков 1.12.86
Утв. Попов 1.12.86

Поперечина

Лит. П | Масса 6.8 | Масштаб 1:2

Лист | Листов 1

Уголок Б-40х40х4 ГОСТ 8509-72 / В Ст3 ГОСТ 535-79

УКРГИПРОВОДХОЗ г. Киев

Копировал Яковлева Формат А4

Альбом

ЭС4-00.0.01

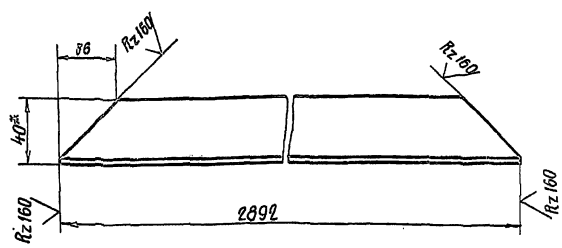

1. H14; ±IT14/2
2. * Размер для справок

Взам.инв.№ | Подп. и дата | Инв.№подл. | Подп. и дата

Изм. Лист № докум. Подп. Дата

ТМП 407-03-471.86-ЭС4-00.0.01

Разраб. Лучка 1.12.86
Пров. Швец 1.12.86
ГИП Попов 1.12.86
Н.контр. Бурлаков 1.12.86
Утв. Попов 1.12.86

Стойка

Лит. П | Масса 6.96 | Масштаб 1:2

Лист | Листов 1

Уголок Б-40х40х4 ГОСТ 8509-72 / В Ст3 ГОСТ 535-79

УКРГИПРОВОДХОЗ г. Киев

Копировала Яковлева Формат А4(1/1)

1:2

Альбом

407-03-431.86

Зона	Поз.	Обозначение	Наименование		Примечание
			Документация		
		ЭС5-00.0.00СБ	Сборочный чертеж		
			Детали		
А1	1	ЭС5-00.0.01	Стойка	2	
А4	2	-01	Стойка	2	
А1	3	ЭС5-00.0.02	Поперечина	1	
А7	4	ЭС5-00.0.03	Ушко	1	
А4	5	ЭС5-00.0.04	Втулка	3	
А1	6	ЭС5-00.0.05	Палец	3	
Б4	7	ЭС5-00.0.06	Стойка		
			Уголок Б-40×40×4 ГОСТ 8509-72 / В Ст3 ГОСТ 535-79		
			ℓ=1700 h-14	1	4.1 кг
Б4	8	ЭС5-00.0.07	Пруток		
			Круг 10 ГОСТ 2590-71 / Ст3 ГОСТ 535-79		
			ℓ=1500 h14	2	0.9 кг
Б4	9	ЭС5-00.0.08	Пруток		
			Круг 10 ГОСТ 2590-71 / Ст3 ГОСТ 535-79		
			ℓ=1830 h14	2	1.1 кг
Б4	10	ЭС5-00.0.09	Планка		
			Полоса Б-4×12 ГОСТ 103-76 / Ст3 ГОСТ 6422-76		
			ℓ=60 h14	18	0.02 кг

Инв.№ подл. | Подп. и дата | Взам. инв.№ | Инв.№ дубл. | Подп. и дата

Изм.	Лист	№ докум.	Подп.	Дата
Разраб.	Лучко			1.86
Пров.	Швец			1.86
ГИП	Попов			1.86
Н.контр.	Бурлаков			1.86
Утв.	Попов			1.86

ТМП 407-03.431.86-ЭС5-00.0.00

Створка ворот

Лит.	Лист.	Листов
П	1	2

УКРГИПРОВОДХОЗ г. Киев

Копир. Хлобыстова Формат А4

Альбом

Формат	Зона	Поз.	Обозначение	Наименование	Кол.	Примечание
Б4		11	ЭС5-00.0.10	Пруток		
				Круг 10 ГОСТ 2590-71 / Ст3 ГОСТ 535-79		
				ℓ=130 h14	12	0.08 кг
Б4		12	ЭС5-00.0.11	Раскос		
				Круг 10 ГОСТ 2590-71 / Ст3 ГОСТ 535-79		
				ℓ=2400 h14	1	1.5 кг
				Материалы		
		14		Сетка 20-20 ГОСТ 5336-80	20 м²	

Инв.№ подл. | Подп. и дата | Взам. инв.№ | Инв.№ дубл. | Подп. и дата

Изм.	Лист	№ докум.	Подп.	Дата

ТМП 407-03-471-86-ЭС5-00.0.00

Лист 2

Копировал Хлобыстова Формат А4

Альбом

ЭС5-00.0.05

Rz80 (√)

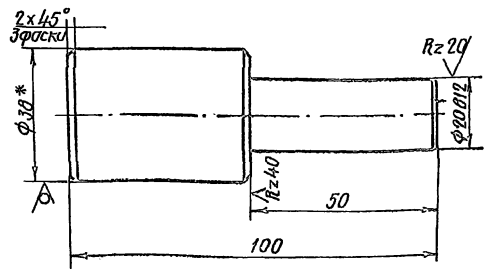

1. h14; ±IT14/2
2.* Размер для справок

407-03-431.86

Инв.№ подл. | Подп. и дата | Взам. инв.№ | Инв.№ дубл. | Подп. и дата

Изм.	Лист	№ докум.	Подп.	Дата
Разраб.	Лучко			1.86
Пров.	Швец			1.86
ГИП	Попов			1.86
Н.контр.	Бурлаков			1.86
Утв.	Попов			1.86

ТМП 407-03-431.86-ЭС5-00.0.05

Палец

Лит.	Масса	Масштаб
П	0.5	1:1

Лист	Листов 1

Круг 38 ГОСТ 2590-71 / Ст3 ГОСТ 535-79

УКРГИПРОВОДХОЗ г. Киев

Альбом

ЭС5-00.0.01

Rz80 (√)

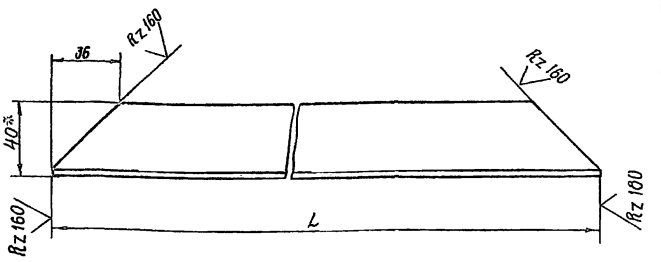

Обозначение	L, мм	Масса кг
ЭС5-00.0.01	1866	4.4
-01	1692	38

1. h14; ±IT14/2
2.* Размер для справок.

Инв.№ подл. | Подп. и дата | Взам. инв.№ | Инв.№ дубл. | Подп. и дата

Изм.	Лист	№ докум.	Подп.	Дата
Разраб.	Лучко			1.86
Пров.	Швец			1.86
ГИП	Попов			1.86
Н.контр.	Бурлаков			1.86
Утв.	Попов			1.86

ТМП 407-03-431.86-ЭС5-00.0.01

Стойка

Лит.	Масса	Масштаб
П	см. габ.	—

Лист	Листов 1

Уголок Б-40×40×4 ГОСТ 8509-72 / В Ст3 ГОСТ 535-79

УКРГИПРОВОДХОЗ г. Киев

Копировал Хлобыстова Формат А4 961/1

Альбом

407-03-431.86

ЭС5-00.0.02

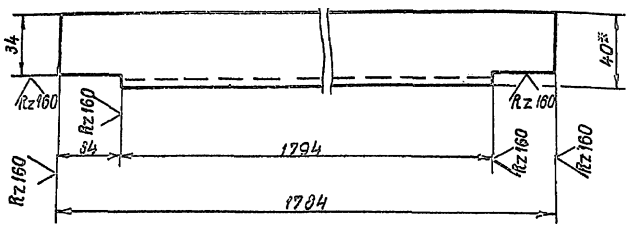

1. h 14; ± 1T14/2
2.* Размер для справок

					ТМП 407-03-431.86-ЭС5-00.002			
Изм.	Лист	№ докум.	Подп.	Дата	Поперечина	Лит.	Масса	Масштаб
Разраб.		Лучко		1.12.86		П	4.2	1:2
Пров.		Швец		02.86		Лист	Листов 1	
Н.контр.		Бурлаков		1.12.86	Уголок 6-40×40×4 ГОСТ 8509-72 В Ст3 ГОСТ 535-79	УКРГИПРОВОДХОЗ г. Киев		
Утв.		Попов		02.86				

Инв. № подл. | Подп. и дата | Взам. инв. № | Инв. № дубл. | Подп. и дата

Копировал Формат А4

Альбом

ЭС5-00.0.03

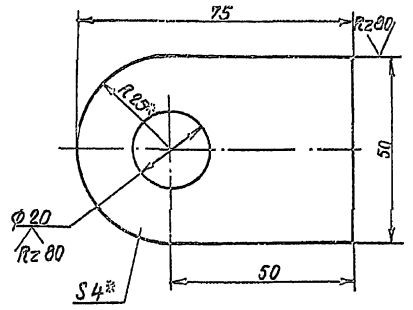

1. H14; h 14 ± 1T14/2
2.* Размер для справок

					ТМП 407-03-431.86-ЭС5-00.0.03			
Изм.	Лист	№ докум.	Подп.	Дата	Ушко	Лит.	Масса	Масштаб
Разраб.		Лучко		1.12.86		П	0.1	1:1
Провер.		Швец		1.12.86		Лист	Листов 1	
Н.контр.		Бурлаков		1.12.86	Лист 4 ГОСТ 19903-74 В Ст3 ГОСТ 14637-79	УКРГИПРОВОДХОЗ г. Киев		
Утв.		Попов		1.12.86				

Инв. № подл. | Подп. и дата | Взам. инв. № | Инв. № дубл. | Подп. и дата

Копировал Формат А4

Альбом

ЭС5-00.0.04

Rz80

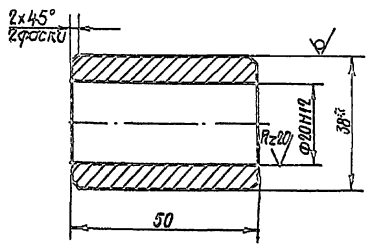

1. h 14; ± 1T14/2
2.* Размер для справок

					ТМП 407-03-431.86-ЭС5-00.0.04			
Изм.	Лист	№ докум.	Подп.	Дата	Втулка	Лит.	Масса	Масштаб
Разраб.		Лучко		1.12.86		П	02	1:1
Пров.		Швец		1.12.86		Лист	Листов 1	
Н.контр.		Бурлаков			Круг 38 ГОСТ 2590-71 Ст3 ГОСТ 535-79	УКРГИПРОВОДХОЗ г. Киев		
Утв.		Попов						

Инв. № подл. | Подп. и дата | Взам. инв. № | Инв. № дубл. | Подп. и дата

Копировал 9611/1 Формат А4

Альбом

Формат	Зона	Поз.	Обозначение	Наименование	Кол.	Примечание
				Документация		
А2			9СБ-00.0.00СБ	Сборочный чертеж		
				Детали		
А4		1	9СБ-00.0.01	Стойка	2	
А4		2	-01	Стойка	2	
А4		3	9СБ-00.0.02	Поперечина	1	
А4		4	9СБ-00.0.03	Ушко	1	
А4		5	9СБ-00.0.04	Втулка	3	
А4		6	9СБ-00.0.05	Полец	3	
Б4		7	9СБ-00.0.01	Пруток Круг 10 ГОСТ 2590-71 Ст.3 ГОСТ 535-79 ℓ=130 h14	12	0.08кг
А4		8	9СБ-00.0.02	Планка	3	
Б4		9	9СБ-00.0.03	Пруток Круг 10 ГОСТ 2590-71 Ст.3 ГОСТ 535-79 ℓ=1500 h14	2	0.9 кг
Б4		10	9СБ-00.0.04	Пруток Круг 10 ГОСТ 2590-71 Ст.3 ГОСТ 535-79 ℓ=1825 h14	2	1,1 кг
Б4		11	9СБ-00.0.05	Планка Полоса Б-4х12 ГОСТ 103-76 Ст.3 ГОСТ 6422-76 ℓ=80 h14	18	0.02 кг

407-03-431.86

Инв.№подл. | Подп. и дата | Взам.инв.№ | Инв.№дубл. | Подп. и дата

Изм.	Лист	№ докум.	Подп.	Дата
Разраб.		Лучко		
Пров.		Швец		
Н.контр.		Бурлаков		
Утв.		Попов		

ТМП 407-03-431.86-9СБ-00.0.00

Створка ворот

Лит.	Масса	Масштаб
Лист 1	Листов 2	

УКРГИПРОВОДХОЗ г. Киев

Копировал Формат А4

Альбом

Формат	Зона	Поз.	Обозначение	Наименование	Кол.	Примечание
Б4		12	9СБ-00.0.06	Упор Труба 32х2,8 ГОСТ 3262-75 ℓ=80 h14	1	0.12кг
А4		13	9СБ-00.0.07	Упор	1	
Б4		14	9СБ-00.0.08	Стойка Уголок Б-40х40х4 ГОСТ 8509-72 ВСт3 ГОСТ 535-79 ℓ=1700 h14	1	4.1кг
А4		15	9СБ-00.0.09	Зосов	1	
Б4		16	9СБ-00.0.10	Упор Уголок Б-40х40х4 ГОСТ 8509-72 ВСт3 ГОСТ 535-79 ℓ=100 h14	1	0,2кг
Б4		17		Раскос Круг 10 ГОСТ 2590-71 Ст3 ГОСТ 535-79 ℓ=2400 h14	1	1,5кг
				Стандартные изделия		
		18		Болт М8х20.58 ГОСТ 7798-70	1	
				Материалы		
		20		Сетка 20-2.0 ГОСТ 5336-80	2,8м²	

Инв.№подл. | Подп. и дата | Взам.инв.№ | Инв.№дубл. | Подп. и дата

Изм.	Лист	№ докум.	Подп.	Дата

ТМП 407-03-431.86-9СБ-00.0.00

Лист 2

Копировал Формат А4

9СБ-00.0.02

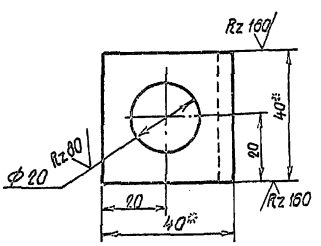

1. H14; $\pm \frac{IT14}{2}$
2. Размеры для справок

407-03-431.86

Инв.№подл. | Подп. и дата | Взам.инв.№ | Инв.№дубл. | Подп. и дата

ТМП 407-03-431.86-9СБ-00.0.02

Изм.	Лист	№ докум.	Подп.	Дата
Разраб.		Лучко		
Пров.		Швец		
Н.контр.		Бурлаков		
Утв.		Попов		

Планка

Лит.	Масса	Масштаб
П	0.1	1:1
Лист	Листов 1	

Уголок Б-40х40х4 ГОСТ 8509-72 / ВСт3 ГОСТ 535-79

УКРГИПРОВОДХОЗ г. Киев

9СБ-00.0.07

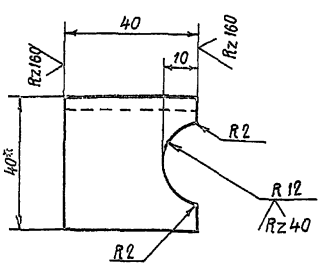

1. H14; h14; $\pm \frac{IT14}{2}$
2.* Размеры для справок

Инв.№подл. | Подп. и дата | Взам.инв.№ | Инв.№дубл. | Подп. и дата

ТМП 407-03-431.86-9СБ-00.0.07

Изм.	Лист	№ докум.	Подп.	Дата
Разраб.		Лучко		
Пров.		Швец		
Н.контр.		Бурлаков		
Утв.		Попов		

Упор

Лит.	Масса	Масштаб
П	0.1	1:1
Лист	Листов 1	

Уголок Б-40х40х4 ГОСТ 8509-72 / ВСт3 ГОСТ 535-79

УКРГИПРОВОДХОЗ г. Киев

Копировал Формат А4

Альбом 407-03-431.86

Формат	Зона	Поз.	Обозначение	Наименование	Кол.	Примечание
				Документация		
А2			3С7-00.0.000СБ	Сборочный чертеж		
				Сборочные единицы		
А4		1	3С7-00.1.00	Стойка	1	
				Детали		
А4		2	3С5-00.0.01-01	Стойка	1	
А4		3	3С5-00.0.04	Втулка	3	
А4		4	3С5-00.0.05	Палец	3	
А4		5	3С6-00.0.02	Планка	2	
А4		6	3С7-00.0.01	Стойка	2	
Б4		7	3С7-00.0.02	Пруток Круг 10 ГОСТ 2590-71 Ст3 ГОСТ 535-79 l=130 h14	5	0.08кг
А4		8	3С7-00.0.03	Поперечина	1	
А4		9	3С7-00.0.04	Ручка	1	
Б4		10	3С7-00.0.05	Накладка Лист Б-4 ГОСТ 19903-74 ВСт3 ГОСТ 14637-79 (40×40) h14	1	0.01кг
А4		11	3С7-00.0.06	Ось	1	
А4		12	3С7-00.0.07	Планка	1	
А4		13	3С7-00.0.08	Ручка	1	
А4		14	3С7-00.0.09	Пружина	1	

Инв.№подл. | Подп. и дата | Взам.инв.№ | Инв.№дубл. | Подп. и дата

Изм.	Лист	№ докум.	Подп.	Дата
Разраб.	Ручко			11.86
Пров.	Шавец			11.86
ГИП	Попов			11.86
Н.контр.	Бурлаков			11.86
Утв.	Попов			11.86

ТМП 407-03-431.86-3С7-00.0.00

Калитка

Лит.	Лист	Листов
П	1	2

Копир. Формат А4

Формат	Зона	Поз.	Обозначение	Наименование	Кол.	Примечание
64		15	3С7-00.0.10	Ребро Лист 6-4 ГОСТ 19903-74 ВСт3 ГОСТ 14637-79 (36×40) h14	1	0.01кг
64		16	3С7-00.0.11	Пруток Круг 10 ГОСТ 2590-71 Ст3 ГОСТ 535-79 l=1500 h14	2	0.9кг
64		17	3С7-00.0.12	Пруток Круг 10 ГОСТ 2590-71 Ст3 ГОСТ 535-79 l=710 h14	2	0.4кг
64		18	3С7-00.0.13	Планка Полоса Б-4×12 ГОСТ 103-76 Ст3 ГОСТ 535-79 l=60 h14	14	0.02кг
64		19	3С7-00.0.14	Стойка Уголок Б-40×40×4 ГОСТ 8509-72 ВСт3 ГОСТ 535-79 l=1700 h14	1	4.1кг
				Стандартные изделия		
		21		Гайка М6.5 ГОСТ 5915-70	2	
		22		Шайба 6.02 ГОСТ 6958-78	2	
		23		Штифт 3h8×16 ГОСТ 3128-70	1	
				Материалы		
		24		Сетка 20-2 ГОСТ 5336-80	0.8м²	

Инв.№подл. | Подп. и дата | Взам.инв.№ | Инв.№дубл. | Подп. и дата

Изм.	Лист	№ докум.	Подп.	Дата

ТМП 407-03-431.86-3С7-00.0.00

Лист 2

Копир. Формат А4

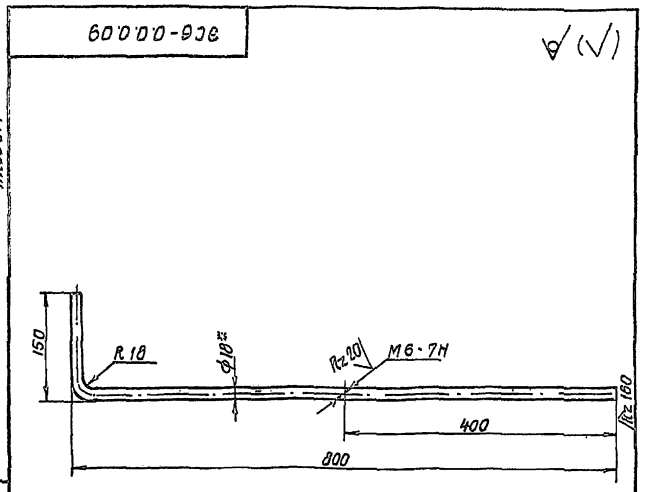

1. h14; ±1T14/2
2.* Размер для справок

ТМП 407-03-431.86-3С6-00.0.09

Засов

Лит.	Масса	Масштаб
П	1.8	1:5
Лист	Листов 1	

Круг 18 ГОСТ 2590-71 / Ст3 ГОСТ 535-79

УКРГИПРОВОДХОЗ г. Киев

Копир. Формат А4

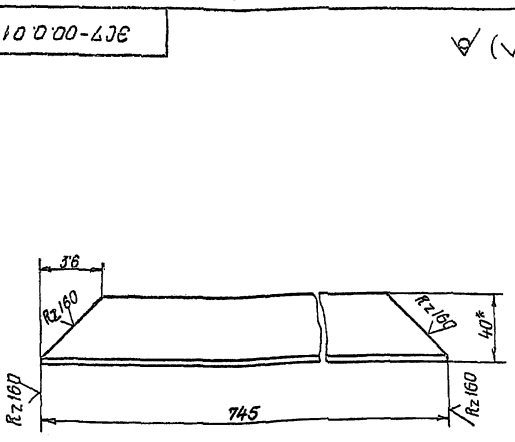

1. ±1T14/2
2.* Размер для справок

ТМП 407-03-431.86-3С7-00.0.01

Стойка

Лит.	Масса	Масштаб
П	1.8	1:2
Лист	Листов 1	

Уголок Б-40×40×4 ГОСТ 8509-72 / ВСт3 ГОСТ 535-79

УКРГИПРОВОДХОЗ г. Киев

Копир. Формат А4

Альбом

407-03-431.86

Инв.№подл. | Подп. и дата | Взам.инв.№ | Инв.№дубл. | Подп. и дата

407-00.1.00

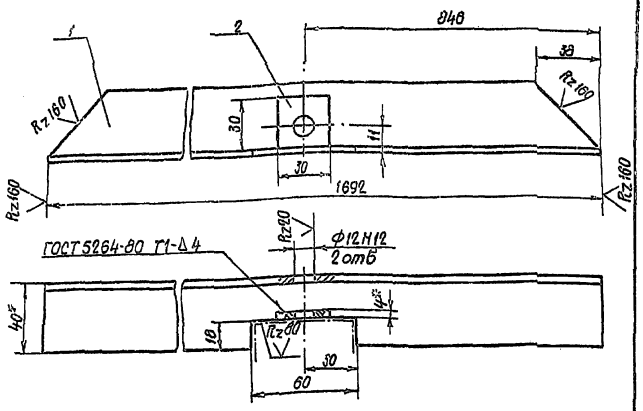

1. H14; $\pm \frac{1T14}{2}$
2.* Размеры для справок

Формат	Зона	Поз.	Обозначение	Наименование		Примеч.
				Детали		
Б4*		1	407-00.1.01	Стойка		
				Уголок Б-40х40х4 ГОСТ 8509-72 / Ст3 ГОСТ 535-79	1	4.4 кг / см. чертёж
Б4		2	407-00.1.02	Планка		
				Лист 4 ГОСТ 19904-74 / В Ст3 ГОСТ 16523-70	1	0.01 кг
				(30х30) h14	1	0.01 кг

ТМП 407-03-431.86-ЭС7-00.1.00

Изм.	Лист	№ докум.	Подп.	Дата	Стойка	Лит.	Масса	Масштаб
Разраб.		Пучко		05.86		П	4.41	1:2
Пров.		Швец		11.86		Лист	Листов 1	
ГИП		Попов		11.86	УКРГИПРОВОДХОЗ г. Киев			
Н.контр.		Бурлаков		11.86				
Утв.		Попов		11.86				

Копировал Формат А4

Альбом

407-03-431.86

Инв.№подл. | Подп. и дата | Взам.инв.№ | Инв.№дубл. | Подп. и дата

407-00.0.03

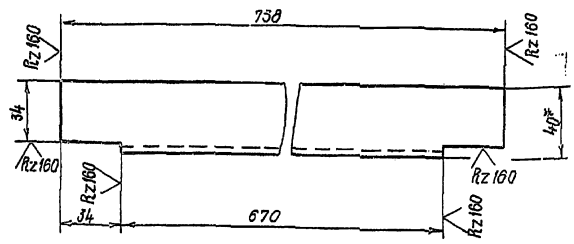

1. h14; $\pm \frac{1T14}{2}$
2. * Размер для справок.

ТМП 407-03-431.86-ЭС7-00.0.03

Изм.	Лист	№ докум.	Подп.	Дата	Поперечина	Лит.	Масса	Масштаб
Разраб.		Пучко		05.86		П	1.7	1:2
Пров.		Швец		11.86		Лист	Листов 1	
ГИП		Попов		11.86	Уголок Б-40х40х4 ГОСТ 8509-72 / В Ст3 ГОСТ 535-79	УКРГИПРОВОДХОЗ г. Киев		
Н.контр.		Бурлаков		11.86				
Утв.		Попов		11.86				

Копировал Формат А4

Альбом

407-03-431.86

Инв.№подл. | Подп. и дата | Взам.инв.№ | Инв.№дубл. | Подп. и дата

407-00.0.04

Rz80 (√)

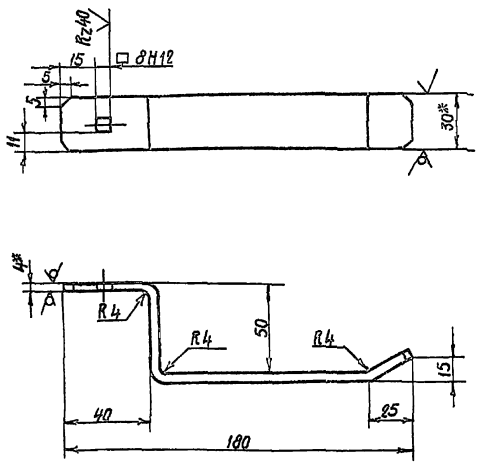

1. $\pm \frac{1T14}{2}$
2.* Размеры для справок

ТМП 407-03-431.86-ЭС7-00.0.04

Изм.	Лист	№ докум.	Подп.	Дата	Ручка	Лит.	Масса	Масштаб
Разраб.		Пучко		11.86		П	0.24	1:2
Пров.		Швец		11.86		Лист	Листов 1	
ГИП		Попов		11.86	Полоса Б-4х30 ГОСТ 103-76 / Ст3 ГОСТ 6427-76	УКРГИПРОВОДХОЗ г. Киев		
Н.контр.		Бурлаков		11.86				
Утв.		Попов		11.86				

Копировал Формат А4

Альбом

407-03-431.86

Инв.№подл. | Подп. и дата | Взам.инв.№ | Инв.№дубл. | Подп. и дата

407-00.0.06

Rz20 (√)

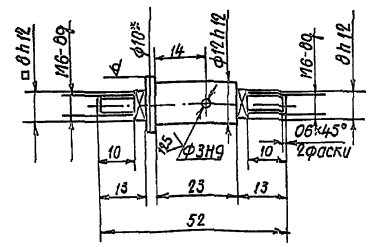

1. h14; $\pm \frac{1T14}{2}$
2.* Размер для справок

ТМП 407-03-431.86-ЭС7-00.0.06

Изм.	Лист	№ докум.	Подп.	Дата	Ось	Лит.	Масса	Масштаб
Разраб.		Пучко		11.86		П	0.04	1:1
Пров.		Швец		11.86		Лист	Листов 1	
ГИП		Попов		11.86	Круг 16 ГОСТ 2590-71 / Ст3 ГОСТ 535-79	УКРГИПРОВОДХОЗ г. Киев		
Н.контр.		Бурлаков		11.86				
Утв.		Попов		11.86				

Копировал 9611/1 Формат А4

Альбом

407-03-431.86

Инв.№подл. | Подп. и дата | Взам.инв.№ | Инв.№дубл. | Подп. и дата

9С7-00.0.08

Rz80

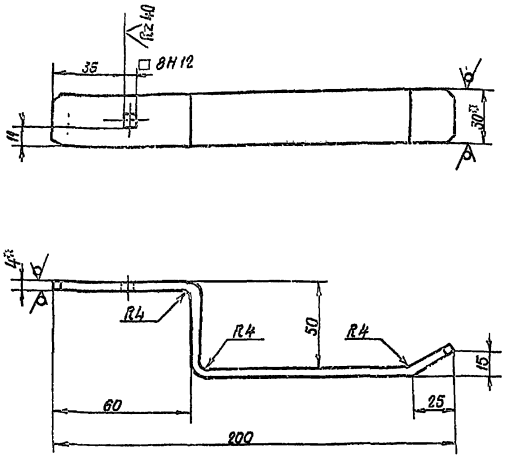

1. $\pm \frac{1T14}{2}$

2.* Размер для справок

Изм.	Лист	N°докум.	Подп.	Дата	
Разраб.		Лучко		05.01.87	
Пров.		Швец		1.12.86	
Н.контр.		Бурлаков		1.12.86	
Утв.		Попов		1.12.86	

ТМП 407-03-431.86-9С7-00.0.08

Ручка

Лит.	Масса	Масштаб
П	0.27	1:2
Лист	Листов 1	

Полоса Б-4х30 ГОСТ 103-76 / Ст3 ГОСТ 6422-76

УКРГИПРОВОДХОЗ г. Киев

Копировал

Альбом

407-03-431.86

Инв.№подл. | Подп. и дата | Взам.инв.№ | Инв.№дубл. | Подп. и дата

9С7-00.0.09

Rz80

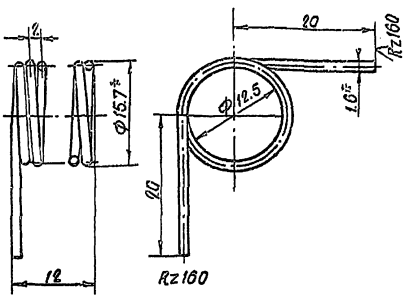

1. $\pm \frac{1T14}{2}$

2.* Размер для справок

Изм.	Лист	N°докум.	Подп.	Дата	
Разраб.		Лучко		05.01.87	
Пров.		Швец		1.12.86	
Н.контр.		Бурлаков		1.12.86	
Утв.		Попов		1.12.86	

ТМП407-03-431.86-9С7-00.0.09

Пружина

Лит.	Масса	Масштаб
П	0.02	2:1
Лист	Листов 1	

Проволока III-1.6 ГОСТ 9389-75

УКРГИПРОВОДХОЗ г. Киев

Копир. Формат А4

Альбом

407-03-431.86

Формат	Зона	Поз.	Обозначение	Наименование	Кол.	Примеч.
				Документация		
А4			9С8-00.0.00 СБ	Сборочный чертеж		
				Детали		
А4		1	9С8-00.0.01	Хомут		
				Полоса Б-4х40 ГОСТ 103-76 / Ст3 ГОСТ 6422-76	1	см.черт.СБ
				Стандартные изделия		
		3		Болт М12х40 58.0124 ГОСТ 7798-70	1	
		5		Гайка М12.5 ГОСТ 5915-70	1	

Инв.№подл. | Подпись и дата | Взам.инв.№ | Инв.№дубл. | Подпись и дата

ТМП 407-03-431.86-9С8-00.0.00

Хомут

Лит.	Лист	Листов
П		1

УКРГИПРОВОДХОЗ г. Киев

Формат А4

Альбом

407-03-431.86

Инв.№подл. | Подпись и дата | Взам.инв.№ | Инв.№дубл. | Подпись и дата

9С8-00.0.00 СБ

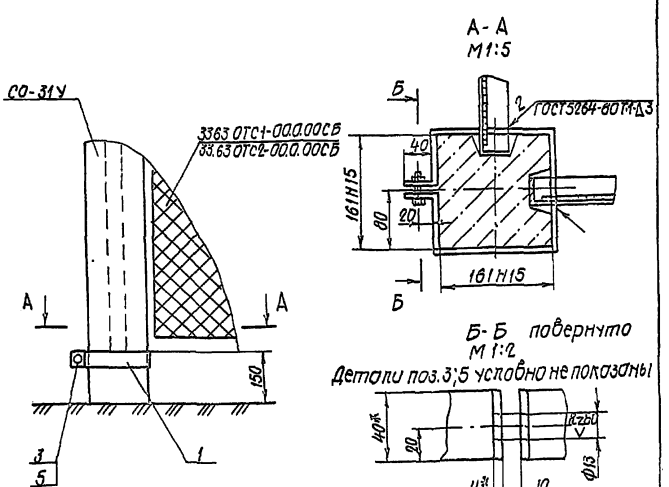

1. $\pm \frac{1T14}{2}$

2.* Размеры для справок

Изм.	Лист	N°докум.	Подп.	Дата	
Разраб.		Лучко		05.01.87	
Пробер.		Швец		1.12.86	
Н.контр.		Бурлаков		1.12.86	
Утв.		Попов		1.12.86	

ТМП 407-03-431.86-9С8-00.0.00СБ

Хомут

Лит.	Масса	Масштаб
П	0.45	1:10
Лист	Листов 1	

УКРГИПРОВОДХОЗ г. Киев

Копир. Заявка 961/1 Формат А4

gost.e-ecolog.ru